ТИПОВОЙ ПРОЕКТ
903-1-224.86

КОТЕЛЬНАЯ С ТРЕМЯ КОТЛАМИ КВ-ТС[8]-10 И ТРЕМЯ КОТЛАМИ КЕ-10-14С.

ОТКРЫТАЯ СИСТЕМА ТЕПЛОСНАБЖЕНИЯ.

ТОПЛИВО-КАМЕННЫЕ И БУРЫЕ УГЛИ.

АЛЬБОМ 10.8

МЕТАЛЛОКОНСТРУКЦИИ
ВСПОМОГАТЕЛЬНОГО ОБОРУДОВАНИЯ
И УСТРОЙСТВ

21534-60
2-96

ЦЕНТРАЛЬНЫЙ ИНСТИТУТ
ТИПОВОГО ПРОЕКТИРОВАНИЯ ГОССТРОЯ СССР
МИНСКИЙ ФИЛИАЛ

220600, г.Минск, ул.К.Маркса, 32
Сдано в печать 9.06 1988 г.
Заказ № 50 Тираж 110 экз.
Инв.№ 21534/60

ТИПОВОЙ ПРОЕКТ 903-1-224.86

КОТЕЛЬНАЯ С ТРЕМЯ КОТЛАМИ КВ-ТС[В]-10 И ТРЕМЯ КОТЛАМИ КЕ-10-14С.

ОТКРЫТАЯ СИСТЕМА ТЕПЛОСНАБЖЕНИЯ.

ТОПЛИВО-КАМЕННЫЕ И БУРЫЕ УГЛИ.

АЛЬБОМ 10.8

СОСТАВ ПРОЕКТА

АЛЬБОМ	0		Пояснительная записка.
АЛЬБОМ	1.1		Котельная. Тепломеханическая часть. Топливоподача.
АЛЬБОМ	1.2	часть 1	Котельная. Тепломеханическая часть.
АЛЬБОМ	1.2	часть 2	Котельная. Блоки тепломеханического оборудования.
АЛЬБОМ	1.3		Эскизные чертежи общих видов конструкций тепловой изоляции.
АЛЬБОМ	2.1		Строительно-технологическая блок-секция котлоагрегата КВ-ТС-10. Тепломеханическая часть (вариант без воздухоподогревателя).
АЛЬБОМ	2.2		Строительно-технологическая блок-секция котлоагрегата КВ-ТСВ-10. Тепломеханическая часть (вариант с воздухоподогревателем).
АЛЬБОМ	2.3		Строительно-технологическая блок-секция котлоагрегата КВ-ТС(В)-10. Конструкции железобетонные. Автоматизация.
АЛЬБОМ	2.4	части 1,2	Металлоконструкции газовоздухопроводов для блок-секции котлоагрегата КВ-ТС-10 (вариант без воздухоподогревателя).
АЛЬБОМ	2.5	части 1,2	Металлоконструкции газовоздухопроводов для блок-секции котлоагрегата КВ-ТСВ-10 (вариант с воздухоподогревателем).
АЛЬБОМ	2.6		Строительно-технологическая блок-секция котлоагрегата КЕ-10-14С. Тепломеханическая часть (вариант без воздухоподогревателя).
АЛЬБОМ	2.7		Строительно-технологическая блок-секция котлоагрегата КЕ-10-14С. Тепломеханическая часть (вариант с воздухоподогревателем).
АЛЬБОМ	2.8		Строительно-технологическая блок-секция котлоагрегата КЕ-10-14С. Конструкции железобетонные. Автоматизация.
АЛЬБОМ	2.9	части 1,2	Металлоконструкции газовоздухопроводов для блок-секции котлоагрегата КЕ-10-14С (вариант без воздухоподогревателя).
АЛЬБОМ	2.10	части 1,2	Металлоконструкции газовоздухопроводов для блок-секции котлоагрегата КЕ-10-14С (вариант с воздухоподогревателем).
АЛЬБОМ	3.1		Водоподготовительная установка. Тепломеханическая часть. Узел сбора конденсата.
АЛЬБОМ	4.1	часть 1	Водоподготовительная установка. Автоматизация. Тепломеханическая часть.
АЛЬБОМ	4.1	часть 2	Водоподготовительная установка. Блоки тепломеханического оборудования.
АЛЬБОМ	5.1		Котельная. Архитектурно-строительная часть.
АЛЬБОМ	5.2		Котельная. Архитектурно-строительная часть. Конструкции нулевого цикла.
АЛЬБОМ	5.3		Котельная. Архитектурно-строительная часть (вариант закрытой установки дымососов).
АЛЬБОМ	5.4		Котельная. Строительные изделия.
АЛЬБОМ	5.5		Водоподготовительная установка. Архитектурно-строительная часть.
АЛЬБОМ	5.6		Водоподготовительная установка. Строительные изделия.
АЛЬБОМ	5.7		Топливоподача. Приемное устройство. Галерея №2. Архитектурно-строительная часть.
АЛЬБОМ	5.8		Топливоподача. Дробильное отделение. Галерея №1. Архитектурно-строительная часть
АЛЬБОМ	5.9		Топливоподача. Приемное устройство. Галерея №2. Строительные изделия.
АЛЬБОМ	5.10		Топливоподача. Дробильное отделение. Галерея №1 Строительные изделия.
АЛЬБОМ	6.1		Генеральный план Инженерные сети Конструкции архитектурно-строительной части. Электротехническая часть, связь и сигнализация. Водопровод и канализация. Тепловые сети.
АЛЬБОМ	7.1		Котельная. Электротехническая часть, связь и сигнализация. Чертежи монтажной зоны.
АЛЬБОМ	7.2		Котельная. Электротехническая часть. Механизмы, управляемые с НКУ и щитов КИПиА. Схемы принципиальные.
АЛЬБОМ	7.3		Котельная. Электротехническая часть. Задание заводу-изготовителю на низковольтные комплектные устройства.

АЛЬБОМ 7.4		Водоподготовительная установка. Электротехническая часть, связь и сигнализация.
АЛЬБОМ 7.5		Водоподготовительная установка. Электротехническая часть. Задание заводу-изготовителю на низковольтные комплектные устройства.
АЛЬБОМ 7.6		Топливоподача. Электротехническая часть, связь и сигнализация. Чертежи монтажной зоны. Автоматизация.
АЛЬБОМ 7.7		Топливоподача. Электротехническая часть. Механизмы, управляемые с НКУ. Схемы принципиальные.
АЛЬБОМ 7.8		Топливоподача. Электротехническая часть. Задание заводу- изготовителю на низковольтные комплектные устройства.
АЛЬБОМ 8.1		Котельная. Автоматизация.
АЛЬБОМ 8.2		Котлоагрегат КВ-ТС(В)-10. Задание заводу-изготовителю на щит автоматики и КИП.
АЛЬБОМ 8.3		Котлоагрегат КЕ-10-14С. Задание заводу-изготовителю на щит автоматики и КИП.
АЛЬБОМ 8.4		Котельная. Вспомогательное оборудование. Задание заводу-изготовителю на щиты автоматики и КИП.
АЛЬБОМ 8.5		Водоподготовительная установка. Задание заводу-изготовителю на щиты автоматики и КИП.
АЛЬБОМ 8.6		Котельная. Топливоподача. Водоподготовительная установка. Пожаротушение и пожарная сигнализация.
АЛЬБОМ 9.1		Котельная. Отопление и вентиляция.
АЛЬБОМ 9.2		Водоподготовительная установка. Отопление и вентиляция.
АЛЬБОМ 9.3		Котельная. Водопровод и канализация. Тепловые сети.
АЛЬБОМ 9.4		Водоподготовительная установка. Водопровод и канализация. Тепловые сети.
АЛЬБОМ 9.5		Топливоподача. Санитарно-технические устройства.
АЛЬБОМ 10.1		Металлоконструкции топливоподачи. Конвейер ленточный №1.
АЛЬБОМ 10.2		Металлоконструкции топливоподачи. Питатели.
АЛЬБОМ 10.3		Металлоконструкции топливоподачи. Конвейер ленточный № 2.
АЛЬБОМ 10.4		Металлоконструкции топливоподачи. Дробильное устройство
АЛЬБОМ 10.5		Металлоконструкции топливоподачи. Конвейер ленточный №3.
АЛЬБОМ 10.6		Металлоконструкции топливоподачи. Конвейеры ленточные №4,5.
АЛЬБОМ 10.7		Металлоконструкции топливоподачи. Конвейер ленточный реверсивный №6.
АЛЬБОМ 10.8		Металлоконструкции вспомогательного оборудования и устройств.
АЛЬБОМ 11.1		Котельная. Инженерные сети. Электротехническая часть, связь и сигнализация. Прилагаемые материалы.
АЛЬБОМ 11.2		Водоподготовительная установка. Электротехническая часть, связь и сигнализация. Прилагаемые материалы.
АЛЬБОМ 11.3		Топливоподача. Электротехническая часть, связь и сигнализация. Прилагаемые материалы.
АЛЬБОМ 12.1	КН.1+7	Сметы. Котельная.
АЛЬБОМ 12.2	КН.1,2	Сметы. Водоподготовительная установка.
АЛЬБОМ 12.3	КН.1,2	Сметы. Топливоподача.
АЛЬБОМ 12.4		Сметы. Генеральный план. Инженерные сети.
АЛЬБОМ 13.1		Спецификации оборудования. Котельная. Отопление и вентиляция, водопровод и канализация, тепловые сети.
АЛЬБОМ 13.2		Спецификации оборудования. Котельная. Электротехническая часть, связь и сигнализация, водопровод и канализация, автоматическое пожаротушение.
АЛЬБОМ 13.3		Спецификации оборудования. Водоподготовительная установка.
АЛЬБОМ 13.4		Спецификации оборудования. Топливоподача.
АЛЬБОМ 13.5		Спецификации оборудования. Инженерные сети.
АЛЬБОМ 13.6		Спецификации оборудования. Блок-секция котлоагрегата КВ-ТС(В)-10. Теплотехническая часть.
АЛЬБОМ 13.7		Спецификации оборудования. Блок-секция котлоагрегата КВ-ТС(В)-10. Автоматизация.
АЛЬБОМ 13.8		Спецификации оборудования. Блок-секция котлоагрегата КЕ-10-14С. Теплотехническая часть.
АЛЬБОМ 13.9		Спецификации оборудования. Блок-секция котлоагрегата КЕ-10-14С. Автоматизация.
АЛЬБОМ 13.10		Спецификации оборудования. Котельная. Вспомогательное оборудование водогрейный части. Теплотехническая часть, автоматизация.
АЛЬБОМ 13.11		Спецификации оборудования. Котельная. Вспомогательное оборудование паровой части. Теплотехническая часть, автоматизация.

АЛЬБОМ 14.1	Ведомости потребности в материалах. Котельная. Отопление и вентиляция, водопровод и канализация, тепловые сети.
АЛЬБОМ 14.2	Ведомости потребности в материалах. Котельная Архитектурно-строительная часть, электротехническая часть, связь и сигнализация, водопровод и канализация, автоматическое пожаротушение.
АЛЬБОМ 14.3	Ведомости потребности в материалах. Водоподготовительная установка.
АЛЬБОМ 14.4	Ведомости потребности в материалах. Топливоподача.
АЛЬБОМ 14.5	Ведомости потребности в материалах. Генеральный план. Инженерные сети
АЛЬБОМ 14.6	Ведомости потребности в материалах. Блок-секция котлоагрегата КВ-ТС(В)-10. Архитектурно-строительная часть, теплотехническая часть, автоматизация.
АЛЬБОМ 14.7	Ведомости потребности в материалах. Блок-секция котлоагрегата КЕ-10-14С. Архитектурно-строительная часть, теплотехническая часть, автоматизация.
АЛЬБОМ 14.8	Ведомости потребности в материалах. Котельная. Вспомогательное оборудование водогрейной части. Теплотехническая часть, автоматизация.
АЛЬБОМ 14.9	Ведомости потребности в материалах. Котельная. Вспомогательное оборудование паровой части. Теплотехническая часть, автоматизация.
АЛЬБОМ 14.10	Ведомости потребности в материалах. Котельная (Вариант закрытой установки тяго-дутьевых машин). Архитектурно-строительная часть.

ПРИМЕНЕННЫЕ ТИПОВЫЕ МАТЕРИАЛЫ

Типовой проект 907-2-216	Труба дымовая кирпичная Н=60м, Дв=3,0м с надземным примыканием газоходов. Для строительства I-IV климатических районах, кроме подрайонов IA и IБ. (распространяет ВНИПИ Теплопроект, г. Москва).
Типовое проектное решение 907-02-222 Альбом 1.3	Световые ограждения высотных дымовых труб (высоты дымовых труб: 30, 45, 60, 75, 90, 120, 150, 180, 240, 270 и 300 м). (распространяет ВНИПИ Теплопроект, г. Москва).
Типовой проект 409-29-59 Альбом I	Механизированный приемный пункт на один проходной путь для выгрузки заполнителей бетона из полувагонов. (распространяет Киевский филиал ЦИТП, г. Киев).
Типовой проект 902-2-410.86	Очистные сооружения замазученных дождевых сточных вод производительностью 10л/с для установок мазутоснабжения котельных. (распространяет ЦИТП, г. Москва).
Типовые конструкции Серия 5.903-3, вып. 0.1-6, 2	Вакуумные деаэраторы и водоструйные эжекторы. (распространяет ЦИТП, г. Москва).
Типовые конструкции Серия 4.903-11 вып. 1, 5	Котельные установки. Вспомогательное оборудование и блоки. (распространяет Тбилисский филиал ЦИТП).
Типовые конструкции Серия 4.903-10 вып 8	Изделия и детали трубопроводов для тепловых сетей. Грязевики. (распространяет Тбилисский филиал ЦИТП).

Разработан проектным институтом „ЛАТГИПРОПРОМ"

Утвержден Госстроем СССР
Протокол № А4-29 от 20 мая 1986 г.

Главный инженер института /В. Обчаров/
Главный инженер проекта /Я. Нидбальский/

Альбом 10.8

Типовой проект 903-1-224.86

Содержание альбома

Обозначение	Наименование	№ страницы	Обозначение	Наименование	№ страницы
	Золоудаление			Предохранительный резервуар	
12.02.13.000	Короб	4	21.01.00.000СБ	Предохранительный резервуар	14
12.02.13.000СБ	Короб	5	21.01.00.000	Предохранительный резервуар	15
12.02.13.100	Фланец	5	21.01.01.000	Воронка	15
12.02.13.100СБ	Фланец	5	21.01.01.000СБ	Воронка	15
12.02.07.300	Задвижка	6	21.01.01.001	Патрубок	16
12.02.14.000	Задвижка	6	21.01.01.002	Решетка	16
12.02.14.000СБ	Задвижка	6	21.01.01.003	Воронка	16
12.02.07.100СБ	Короб	7	21.01.02.000	Резервуар	16
12.02.07.300СБ	Задвижка	7	21.01.02.000СБ	Резервуар	17
12.02.07.100	Короб	8	21.01.02.100	Опора	18
12.02.07.101	Стенка	8	21.01.02.100СБ	Опора	18
12.02.15.000	Переход	8	21.01.02.001	Корпус	18
12.02.15.000СБ	Переход	8	21.01.02.002	Труба	18
12.02.15.001	Переход	9	21.01.02.003	Воронка	19
12.02.16.000СБ	Опора	9	21.01.02.004	Патрубок	19
12.02.16.000	Опора	10	21.01.02.005	Патрубок	19
12.02.17.000	Короб	10	21.01.02.006	Патрубок	19
12.02.17.000СБ	Короб	10			
				Бак-мерник V=1м³	
	Лаз Борова				
			24.01.00.000	Бак-мерник V=1м³	20
58.01.00.000СБ	Лаз борова	11	24.21.02.002	Ручка	20
58.01.00.000	Лаз борова	12	24.21.00.001	Рейка	20
58.01.80.003	Ось	12	24.21.01.002	Днище	20
58.01.00.002	Дверка	12	24.21.00.000СБ	Бак-мерник V=1м³	21
58.01.00.001	Корпус	13	24.21.01.000	Бак	22
			24.21.01.001	Корпус	22

Альбом 10.8

Типовой проект 903-1-224.86

Содержание альбома Продолжение

Обозначение	Наименование	№ страницы
24.21.01.000СБ	Бак	23
24.21.01.003	Крышка	24
24.21.01.004	Сектор	24
24.21.01.005	Сегмент	24
24.21.01.006	Кольцо	24
24.21.01.007	Кронштейн	25
24.21.01.008	Бобышка	25
24.21.02.000	Полукрышка	25
24.21.02.000СБ	Полукрышка	25
	Шкаф аккумуляторный	
83.02.00.006	Стойка	26
83.02.00.000	Шкаф аккумуляторный	26
83.02.00.001	Обечайка	26
83.02.00.000СБ	Шкаф аккумуляторный	27
83.02.00.002	Крышка	28
83.02.00.003	Фланец	28
83.02.00.004	Подкладка	28
83.02.00.005	Стойка	28
07.01.00.000СБ	Каретка	29
07.01.00.000	Каретка	29
07.01.01.000	Скоба	31
07.01.01.000СБ	Скоба	31
07.02.00.000СБ	Каретка	32
07.02.00.000	Каретка	32
07.02.01.000	Скоба	33
07.02.01.000СБ	Скоба	33
64.113.01.000СБ	Переход	34
64.113.02.000СБ	Лючок	35-37

Альбом 10.8

Типовой проект 903-1-224.86

Формат	Зона	Поз.	Обозначение	Наименование	Кол.	Примечание
				Документация		
А3			12.02.13.000СБ	Сборочный чертеж		
				Сборочные единицы		
А4		1	12.02.13.100	Фланец	1	
				Детали		
Б4		2	12.02.13.001	Стенка		
				Лист $\frac{5\ ГОСТ\ 19903-74}{ВСт3сп3\ ГОСТ\ 14637-79}$	2	5,24кг
Б4		3	12.02.13.002	Стенка		
				Лист $\frac{5\ ГОСТ\ 19903-74}{ВСт3сп3\ ГОСТ\ 14637-79}$		
				280-1,3×445±0,775мм	2	4,89кг
				Материалы		
		4		Полоса $\frac{5\times50\ ГОСТ\ 103-76}{ВСт3сп3\ ГОСТ\ 535-79}$	1,36	м

Инв. № подл. | Подпись и дата | Взам. инв. №

Изм.	Лист	№ докум.	Подпись	Дата
Разраб.		Михайлова		
Пров.		Зигалвик		
Н. контр.		Колмец		
Утв.				

12.02.13.000

Короб

Лит.	Лист	Листов
		1

ЛАТГИПРОПРОМ

Копировал: Дубкова

Формат А4

Типовой проект 903-1-224.86 Альбом 10.8

12.02.13.000СБ

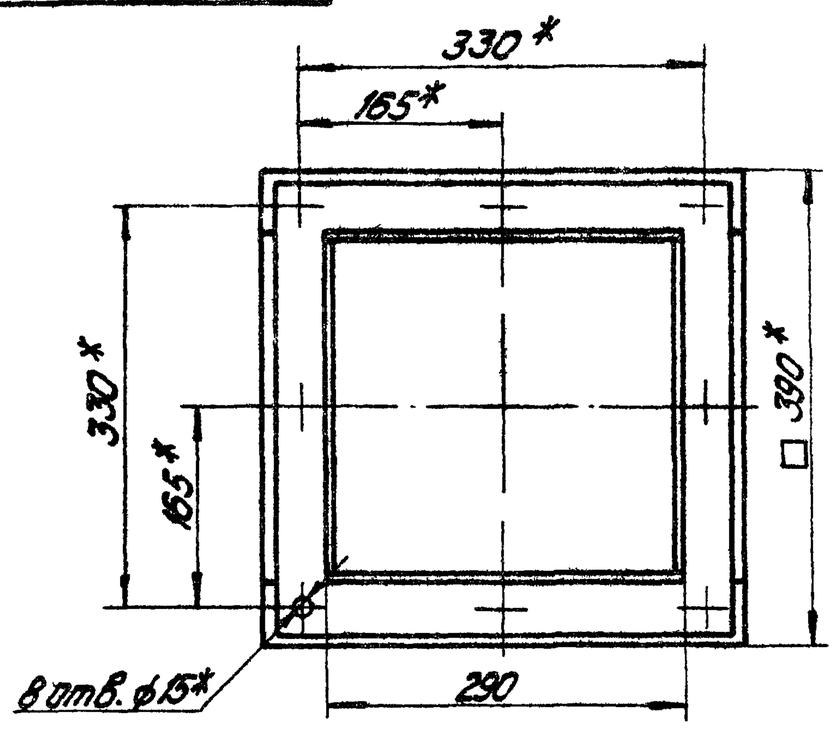

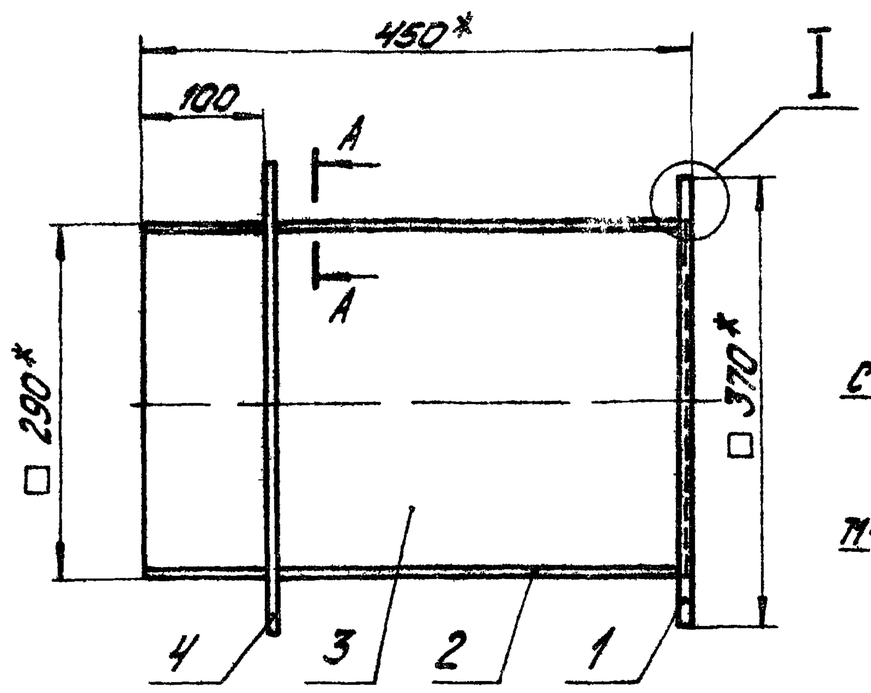

А–А
М1:2

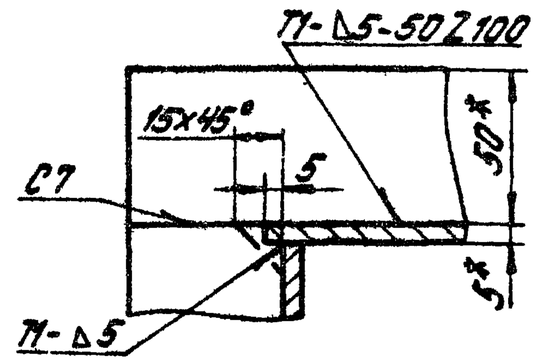

Поз.2

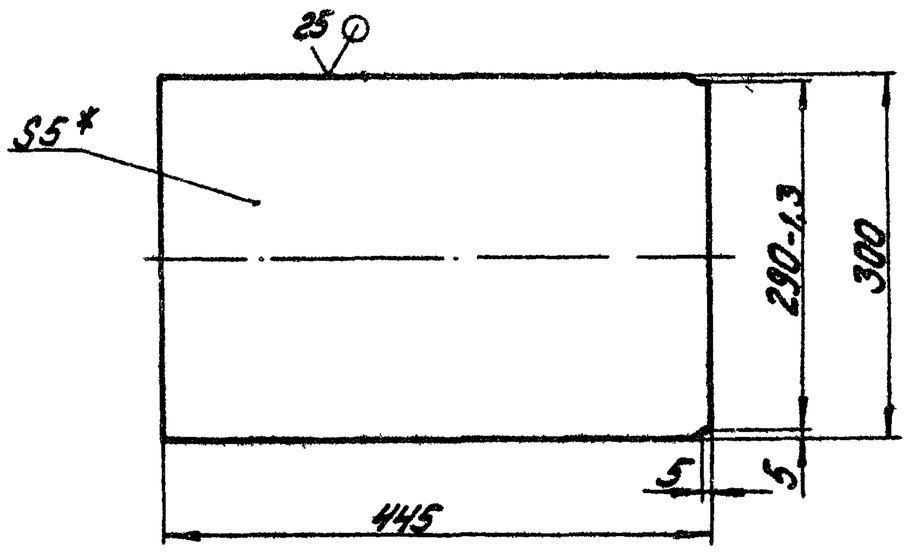

I
М1:2

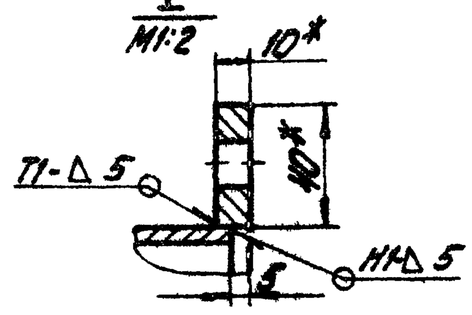

1.* Размеры для справок.
2. $\pm\frac{IT14}{2}$.
3. Обработка поверхностей реза деталей Б4 $\sqrt{25}$.
4. Сварные швы по ГОСТ 5264-80.

Изм. Лист.	№ докум.	Подпись	Дата	12.02.13.000СБ	
Разраб.	Михайлова			Короб	Лит. / Масса 27 / Масшт. 1:5
Пров.	Зилгалвис				Лист / Листов: 1
Т.контр.					ЛАТГИПРОПРОМ
Н.контр.	Колмец				
Утв.					

Копировал: Дубкова Формат А3

Формат	Зона	Поз.	Обозначение	Наименование	Кол.	Примечание
				Документация		
А4			12.02.13.000СБ	Сборочный чертеж		
				Детали		
Б4		1	12.02.13.101	Полка		
				Полоса $\frac{10\times40\ ГОСТ\ 103-74}{ВСт3сп3\ ГОСТ\ 535-79}$		
				L=290-1,3 мм	2	0,9 кг
Б4		2	12.02.13.102	Полка		
				Полоса $\frac{10\times40\ ГОСТ\ 103-76}{ВСт3сп3\ ГОСТ\ 535-79}$		
				L=370±0,7 мм	2	1,12 кг

Изм. Лист.	№ докум.	Подпись	Дата	12.02.13.100	
Разраб.	Михайлова			Фланец	Лит. / Лист / Листов 1
Пров.	Зилгалвис				ЛАТГИПРОПРОМ
Н.контр.	Колмец				
Утв.					

Копировал Дубкова Формат А4

Альбом 10.8 Типовой проект 903-1-224.86

12.02.13.100СБ

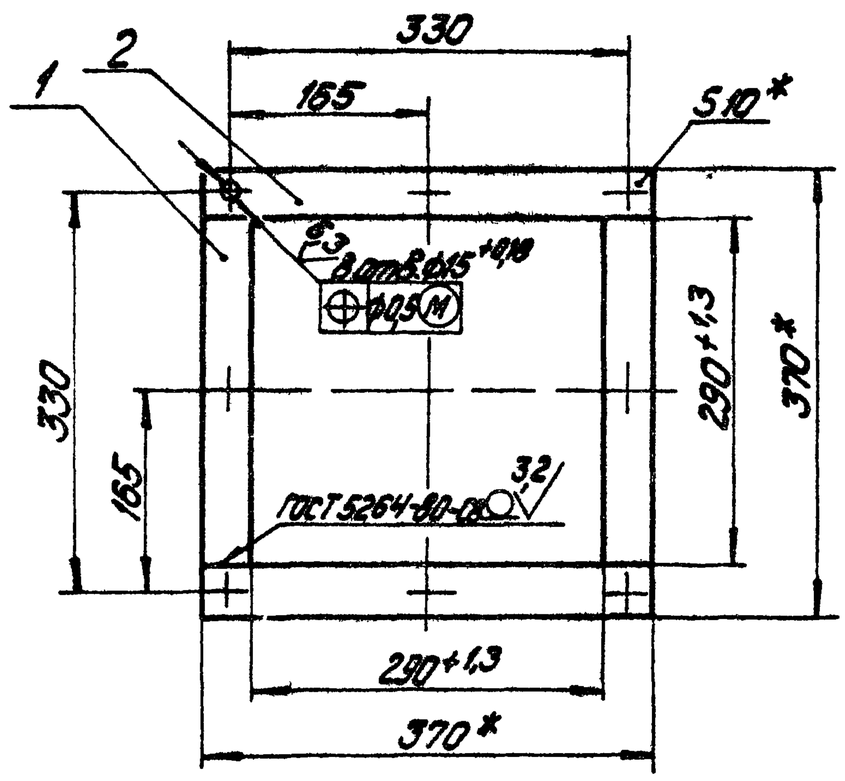

1.* Размеры для справок.
2. $\pm\frac{IT14}{2}$.
3. Обработка поверхностей реза деталей Б4 $\sqrt{25}$.

Инв. № подл. | Подпись и дата | Взам. инв. №

Изм. Лист.	№ докум.	Подпись	Дата	12.02.13.100СБ	
Разраб.	Михайлова			Фланец	Лит. / Масса 4,04 / Масшт. 1:5
Пров.	Зилгалвис				Лист / Листов 1
Т.контр.					ЛАТГИПРОПРОМ
Н.контр.	Колмец				
Утв.					

Копировал Дубкова Формат А4

Формат	Зона	Поз.	Обозначение	Наименование	Кол.	Примечание
				Документация		
А3			12.02.07.300СБ	Сборочный чертеж		
				Детали		
Б4		1	12.02.07.301	Лист		
				Лист $\frac{4\ ГОСТ\ 19903-74}{ВСт3сп3\ ГОСТ\ 14637-79}$	1	3,29кг
Б4		2	12.02.07.302	Ручка		
				Круг $\frac{В16\ ГОСТ\ 2590-71}{20\ ГОСТ\ 1050-74}$	1	0,41кг

12.02.07.300

Изм.	Лист	№ докум.	Подпись	Дата
Разраб.		Крауя		
Пров.		Зигалвик		
Н. контр.		Колмец		
Утв.				

Задвижка

Лит. | Лист | Листов 1

ЛАТГИПРОПРОМ

Копировал: Дужкова Формат А4

Формат	Зона	Поз.	Обозначение	Наименование	Кол.	Примечание
				Документация		
А3			12.02.14.000СБ	Сборочный чертеж		
				Сборочные единицы		
А4		1	12.02.07.300	Задвижка	1	
				Детали		
Б4		2	12.02.14.001	Фланец		
				Лист $\frac{3\ ГОСТ\ 19903-74}{ВСт3сп3\ ГОСТ\ 16523-70}$	2	1,51кг
Б4		3	12.02.14.002	Полка		
				Лист $\frac{6\ ГОСТ\ 19903-74}{ВСт3сп3\ ГОСТ\ 14637-79}$	1	0,7кг

12.02.14.000

Изм.	Лист	№ докум.	Подпись	Дата
Разраб.		Зигалвик		
Пров.		Колмец		
Гл. спец.				
Н. контр.		Колмец		
Утв.				

Задвижка

Лит. | Лист | Листов 1

ЛАТГИПРОПРОМ

Копировал: Дужкова Формат А4

12.02.14.000СБ

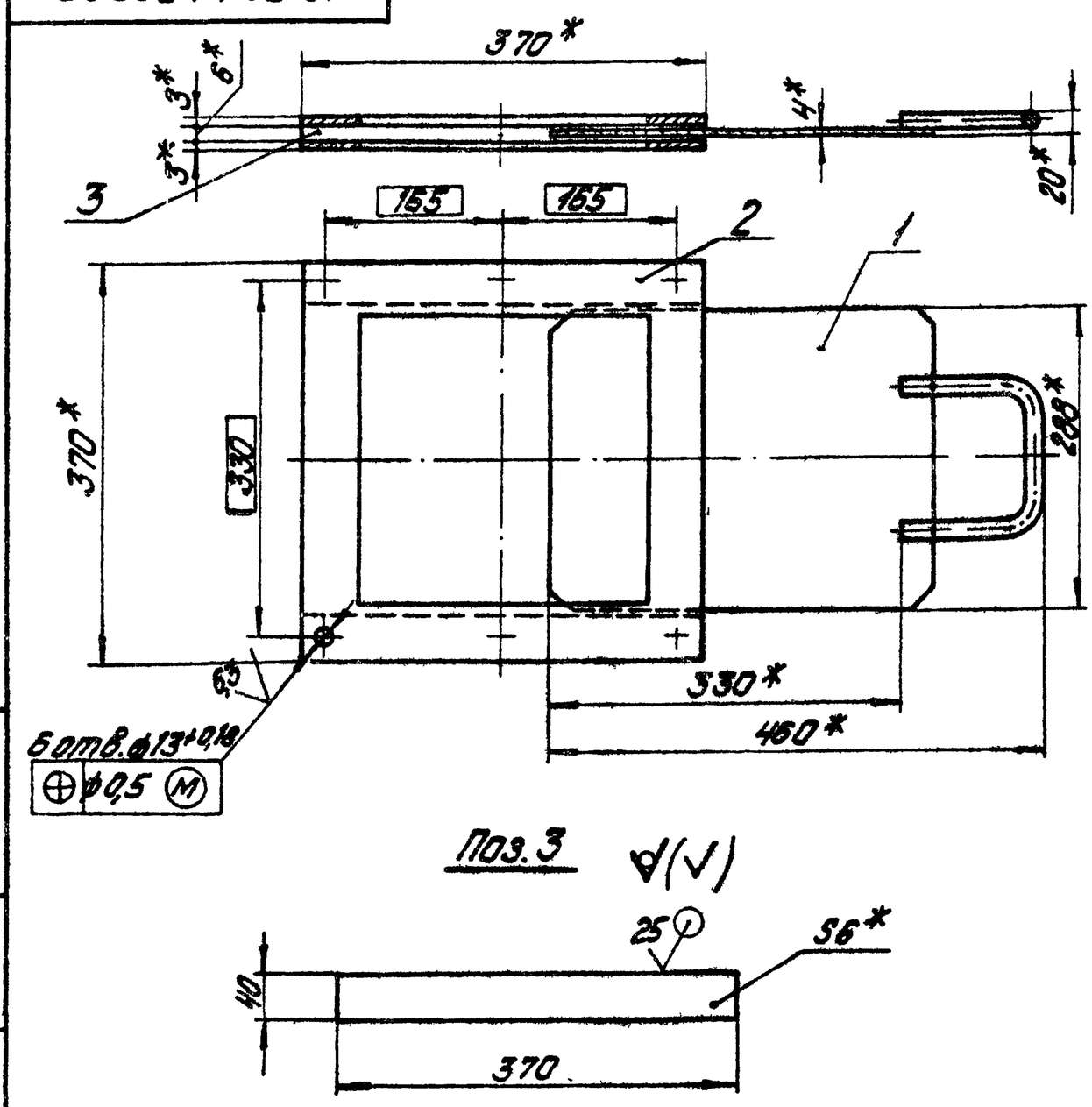

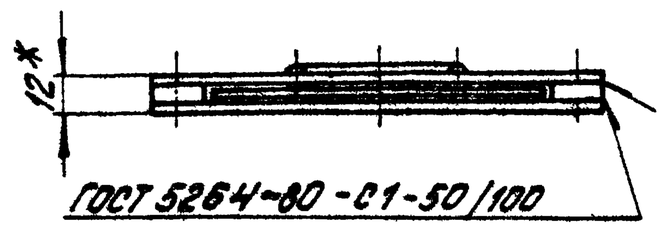

Поз. 2

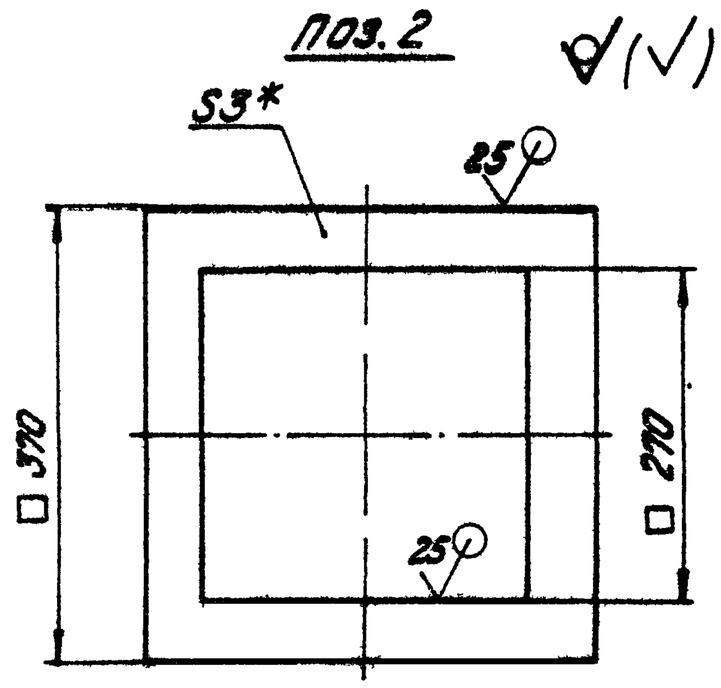

Поз. 3

1.* Размеры для справок.
2. $\pm \frac{IT14}{2}$.

Изм.	Лист	№ докум.	Подпись	Дата
Разраб.		Зигалвик		
Пров.		Колмец		
Т. контр.				
Н. контр.		Колмец		
Утв.				

12.02.14.000СБ

Задвижка

Лит.	Масса	Масшт.
	7,36	1:5

Лист | Листов 1

ЛАТГИПРОПРОМ

Копировал. Дужкова Формат А3

12.02.07.100 СБ

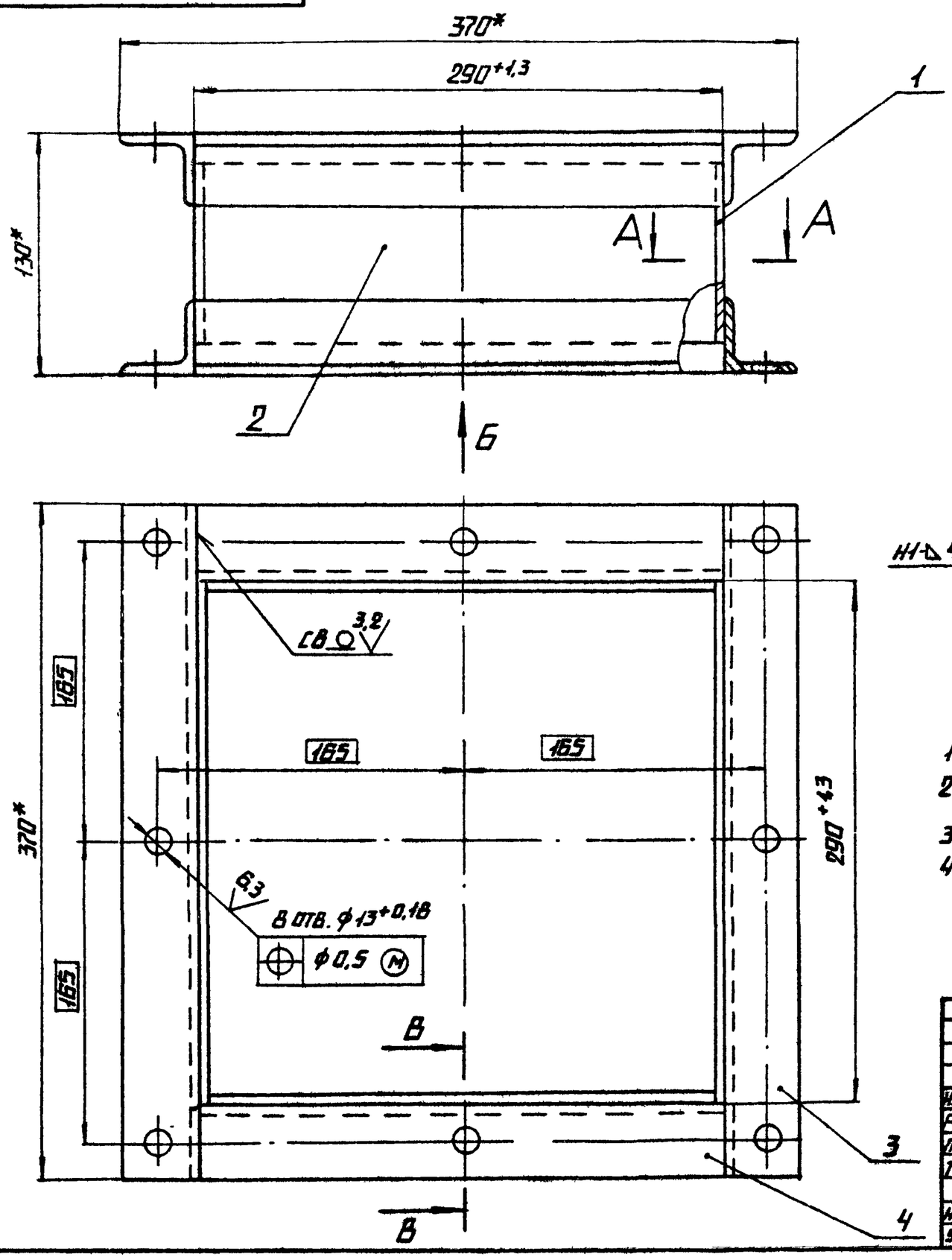

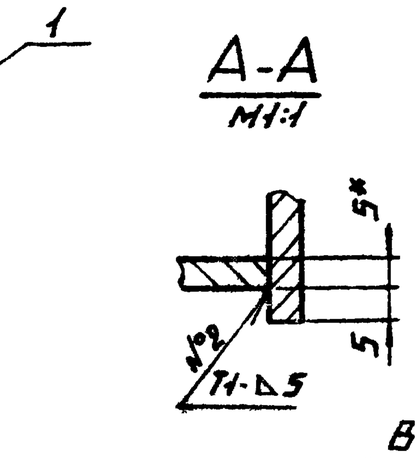

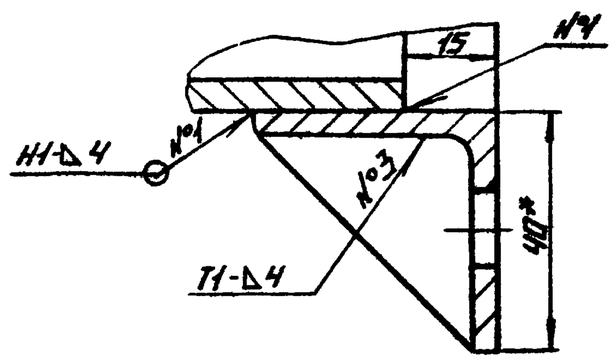

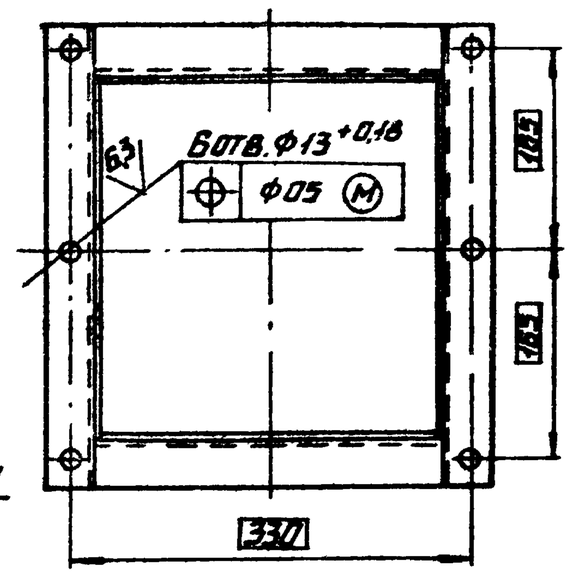

1*. Размеры для справок.
2. $\pm\frac{IT14}{2}$.
3. Обработка поверхностей реза деталей $Б4^{25}$.
4. Сварные швы по ГОСТ 5264-80.

Изм.	Лист	№ докум.	Подп.	Дата	12.02.07.100 СБ			
Разраб.		Богданова			Короб	Лит.	Масса	Масштаб
Пров.		Знаглавис					11	1:2,5
Т.контр.						Лист	Листов 1	
Н.контр.		Колмец				ЛАТГИПРОПРОМ		
Утв.								

Копировал

Формат А3

12.02.07.300 СБ

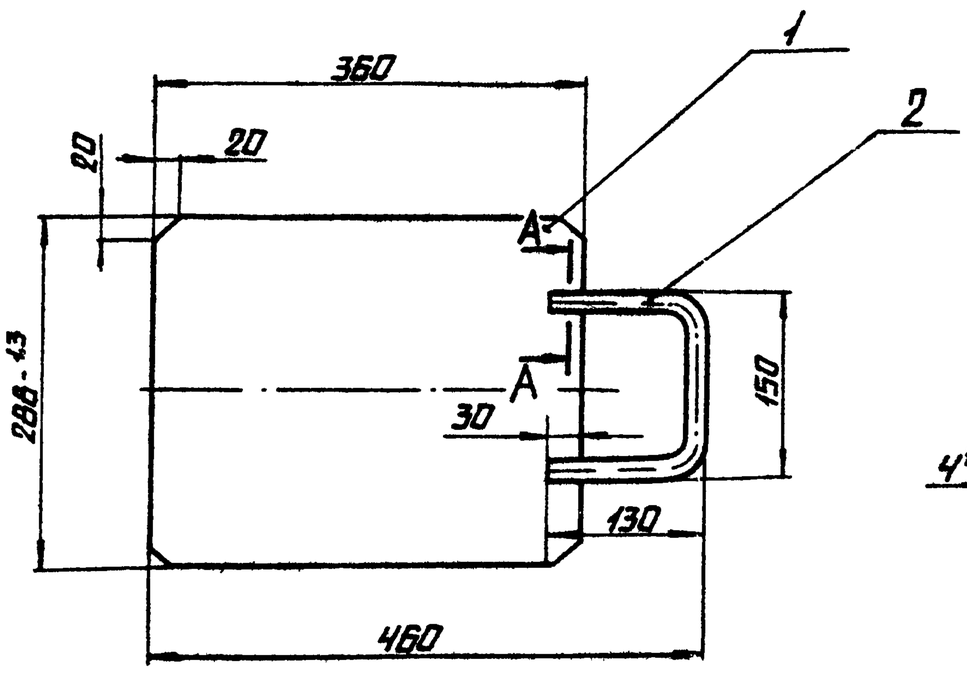

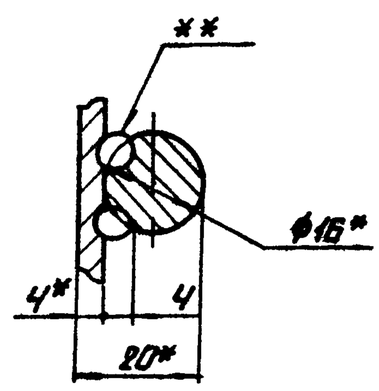

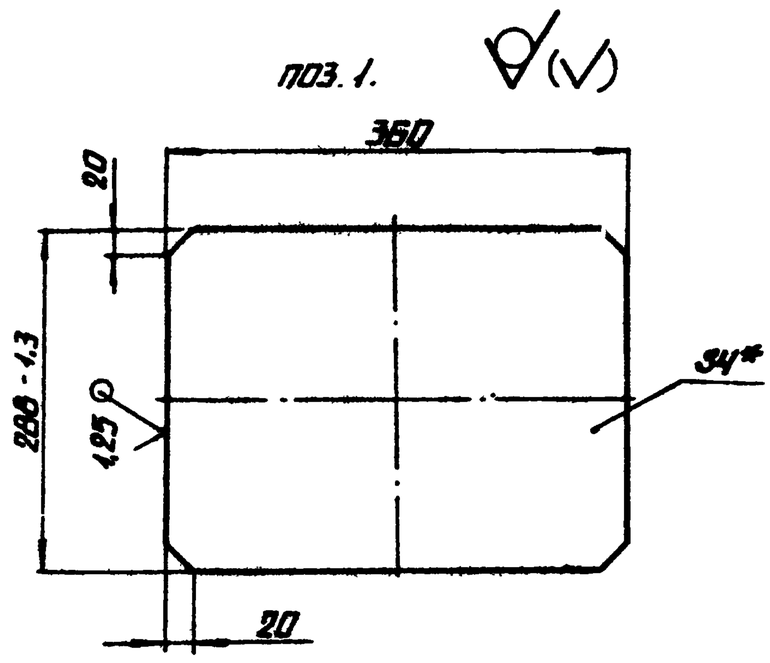

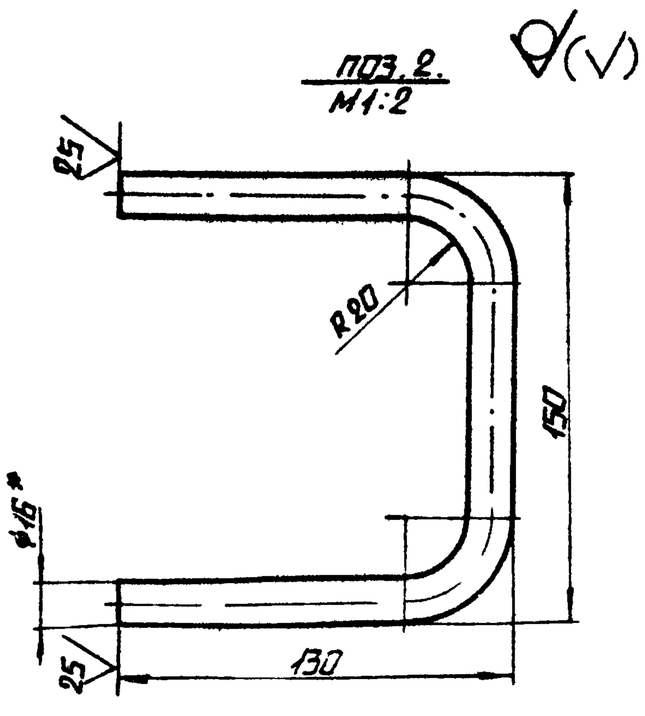

1*. Размеры для справок.
2. $\pm\frac{IT14}{2}$.
3. ** Сварка ручная дуговая.

Изм.	Лист	№ докум.	Подп.	Дата	12.02.07.300 СБ			
Разраб.		Карая			Задвижка	Лит.	Масса	Масштаб
Пров.		Знаглавис					3,64	1:5
Т.контр.						Лист	Листов 1	
Н.контр.		Колмец				ЛАТГИПРОПРОМ		
Утв.								

Копировал

Формат А3

Альбом 10.8 | Типовой проект 903-1-224.86 | Инв. № подл. | Подпись и дата | Взам. инв. № | Инв. № дубл. | Подпись и дата

Альбом 10.8 | Типовой проект 903-1-224.86

Формат	Зона	Поз.	Обозначение	Наименование	Кол.	Примечание
				Документация		
А3			12.02.07.100СБ	Сборочный чертеж		
				Детали		
А4		1	12.02.07.101	Стенка	2	
Б4		2	12.02.07.102	Стенка		
				Лист $\frac{5\ ГОСТ\ 19903-74}{ВСт3сп3\ ГОСТ\ 14637-79}$		
				100±0,435×280-1,3 мм	2	1,1кг
Б4		3	12.02.07.103	Полка		
				Уголок $\frac{Б-40×40×4\ ГОСТ\ 8509-72}{ВСт3сп3\ ГОСТ\ 535-79}$		
				L=370±0,7мм	4	0,9кг
Б4		4	12.02.07.104	Полка		
				Уголок $\frac{Б-40×40×4\ ГОСТ\ 8509-72}{ВСт3сп3\ ГОСТ\ 535-79}$		
				L=290-1,3 мм	4	0,71кг

Инв.№ подл. | Подпись и дата | Взам. инв.№ | Инв.№ дубл. | Подпись и дата

Изм.	Лист	№ докум.	Подпись	Дата	12.02.07.100			
Разраб.		Богданова			Короб	Лит.	Лист	Листов 1
Пров.		Зигалвич				ЛАТГИПРОПРОМ		
Н.контр.		Колмец						
Утв.								

Копировал: Дубкова Формат А4

12.02.07.101

Альбом 10.8 | Типовой проект 903-1-224.86

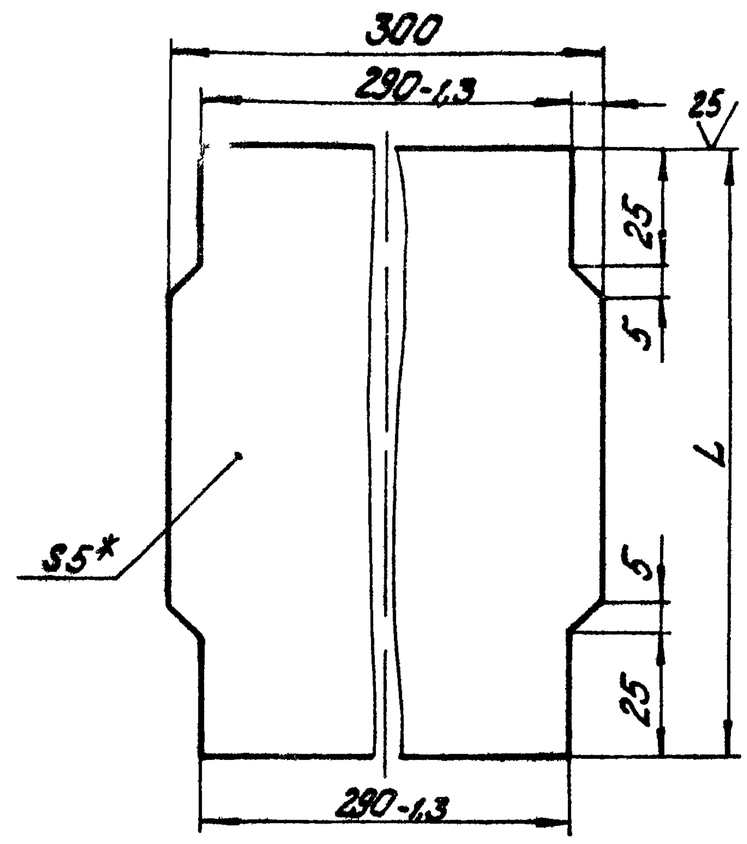

Обозначение	L мм	Масса, кг
12.02.07.101	100	1,16
-01	288	2,2

1.* Размеры для справок
2. $\pm\frac{IT14}{2}$.

Инв.№ подл. | Подпись и дата | Взам. инв.№ | Инв.№ дубл. | Подпись и дата

Изм.	Лист	№ докум.	Подпись	Дата	12.02.07.101			
Разраб.		Богданова			Стенка	Лит.	Масса	Масш.
Пров.		Зигалвич					см. табл.	1:1
Т.контр.						Лист	Листов 1	
Н.контр.		Колмец			Лист $\frac{5\ ГОСТ\ 19903-74}{ВСт3сп3\ ГОСТ\ 14637-79}$	ЛАТГИПРОПРОМ		
Утв.								

Копировал: Дубкова Формат А4

Альбом 10.8 | Типовой проект 903-1-224.86

Формат	Зона	Поз.	Обозначение	Наименование	Кол.	Примечание
				Документация		
А4			12.02.15.000СБ	Сборочный чертеж		
				Сборочные единицы		
А4		1	12.02.13.100	Фланец	2	
				Детали		
А3		2	12.02.15.001	Переход	2	

Инв.№ подл. | Подпись и дата | Взам. инв.№ | Инв.№ дубл. | Подпись и дата

Изм.	Лист	№ докум.	Подпись	Дата	12.02.15.000			
Разраб.		Михайлова			Переход	Лит.	Лист	Листов 5
Пров.		Зигалвич				ЛАТГИПРОПРОМ		
Н.контр.		Колмец						
Утв.								

Копировал Дубкова Формат А4

12.02.15.000СБ

Альбом 10.8 | Типовой проект 903-1-224.86

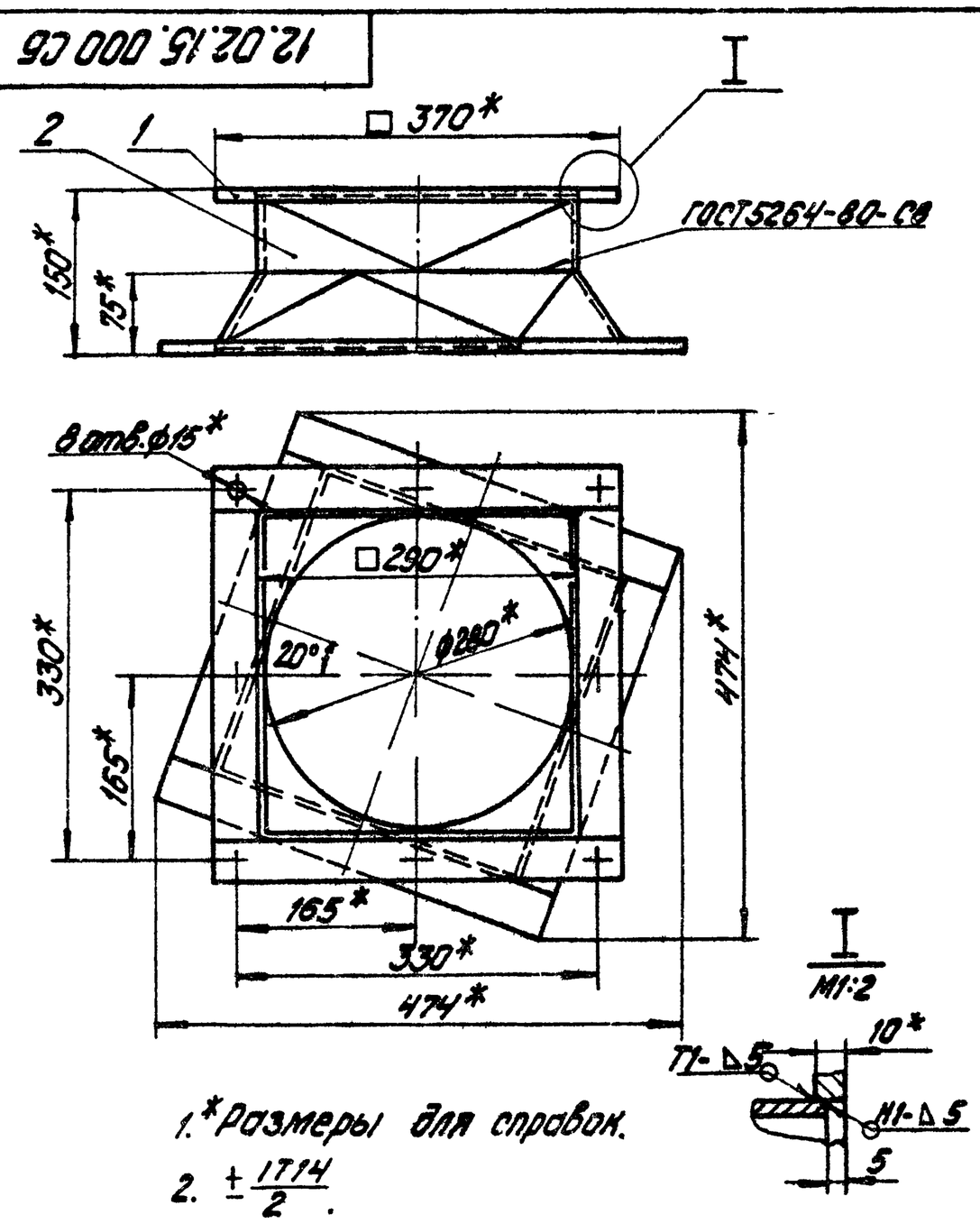

1.* Размеры для справок.
2. $\pm\frac{IT14}{2}$.

Инв.№ подл. | Подпись и дата | Взам. инв.№ | Инв.№ дубл. | Подпись и дата

Изм.	Лист	№ докум.	Подпись	Дата	12.02.15.000СБ			
Разраб.		Михайлова			Переход	Лит.	Масса	Масш.
Пров.		Зигалвич					13,9	1:5
Т.контр.						Лист	Листов 5	
Н.контр.		Колмец				ЛАТГИПРОПРОМ		
Утв.								

Копировал Дубкова Формат А4

12.02.15.001

Типовой проект 903-1-224.86 Альбом 10.8

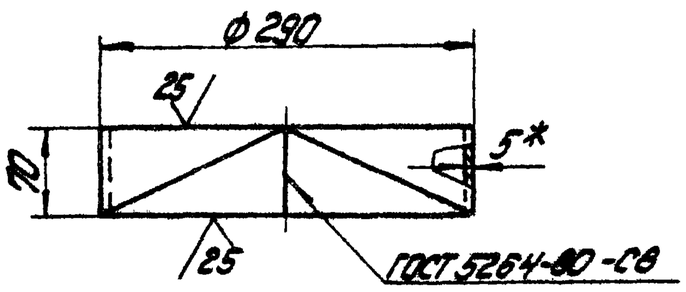

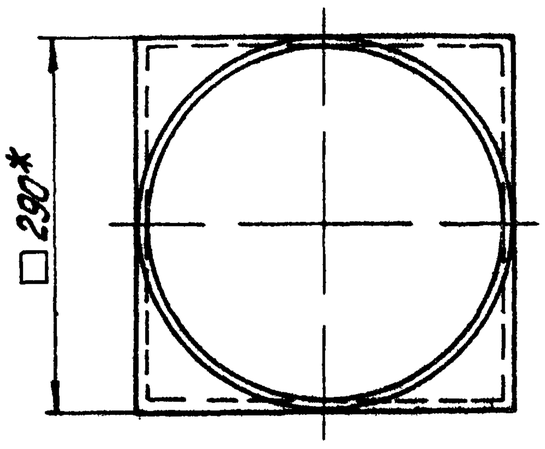

Развертка
М1:2,5

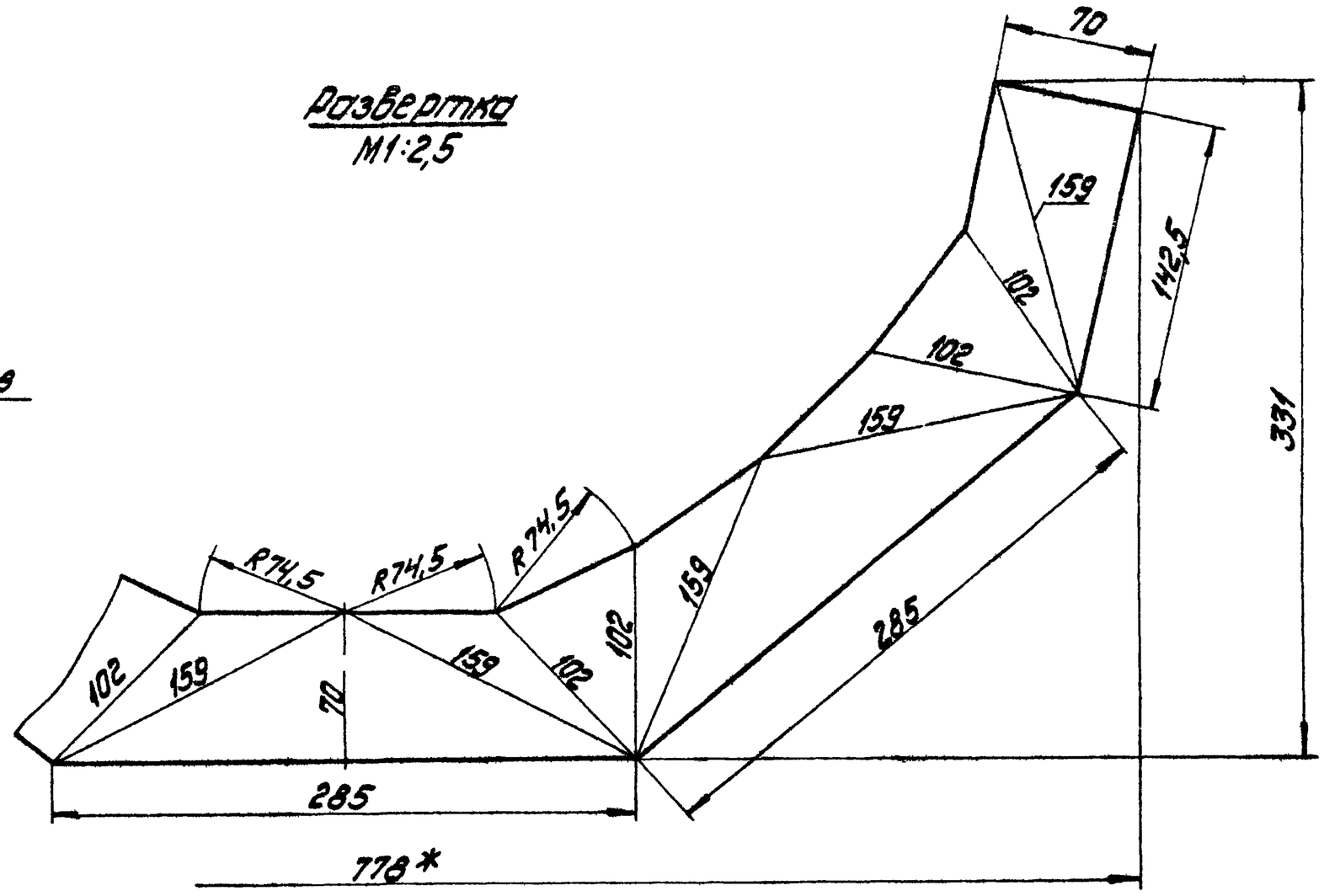

1.* Размеры для справок.
2. $\pm\frac{IT14}{2}$.

Изм. Лист.	№ докум.	Подпись	Дата	12.02.15.001			
Разраб.	Мурашова			Переход	Лит.	Масса 2,9	Масшт. 1:5
Пров.	Зилгалвис				Лист	Листов: 1	
Т.контр.							
Н.контр.	Колмец			5-ГОСТ 19903-74 / Лист Вст3сп3ГОСТ14637-70	ЛАТГИПРОПРОМ		
Утв.							

Копировал: Дубкова Формат А3

12.02.16.000СБ

Типовой проект 903-1-224.86 Альбом 10.8

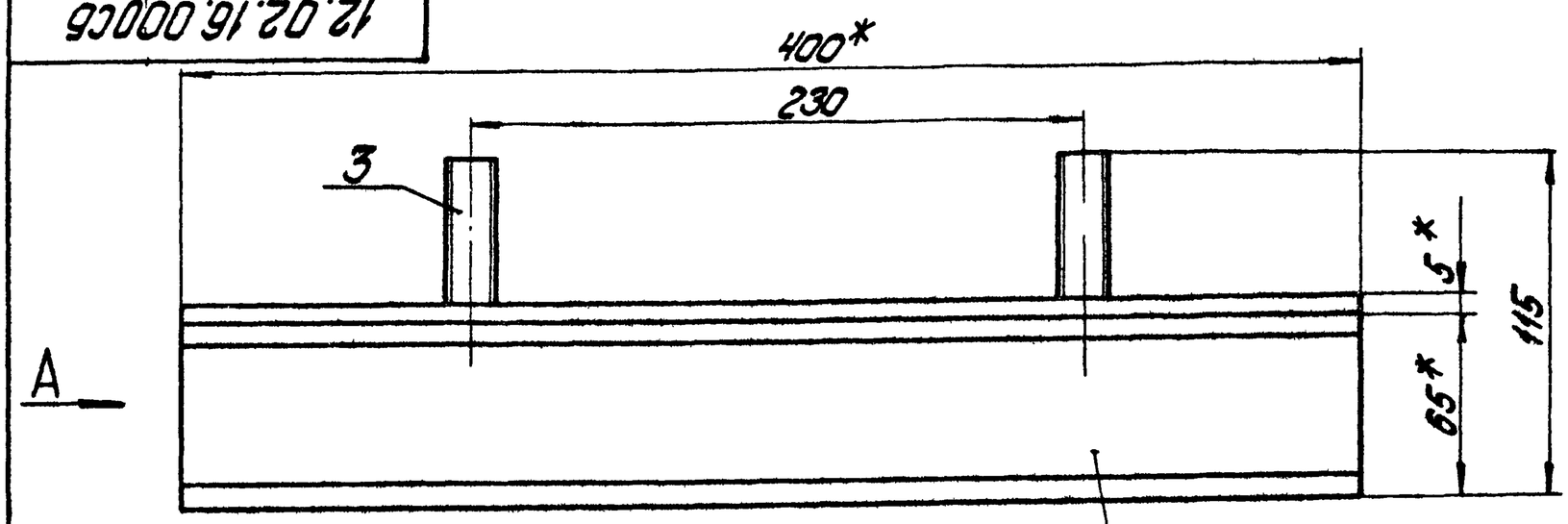

Вид А
М1:1

Поз.1
М1:5

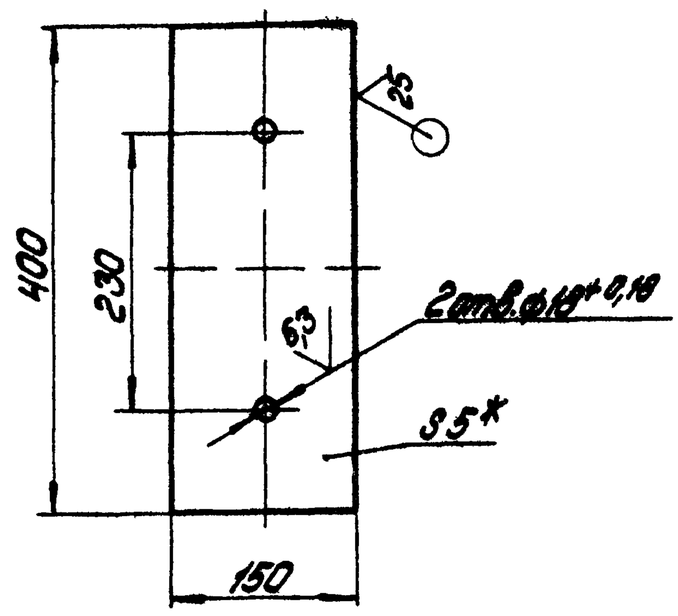

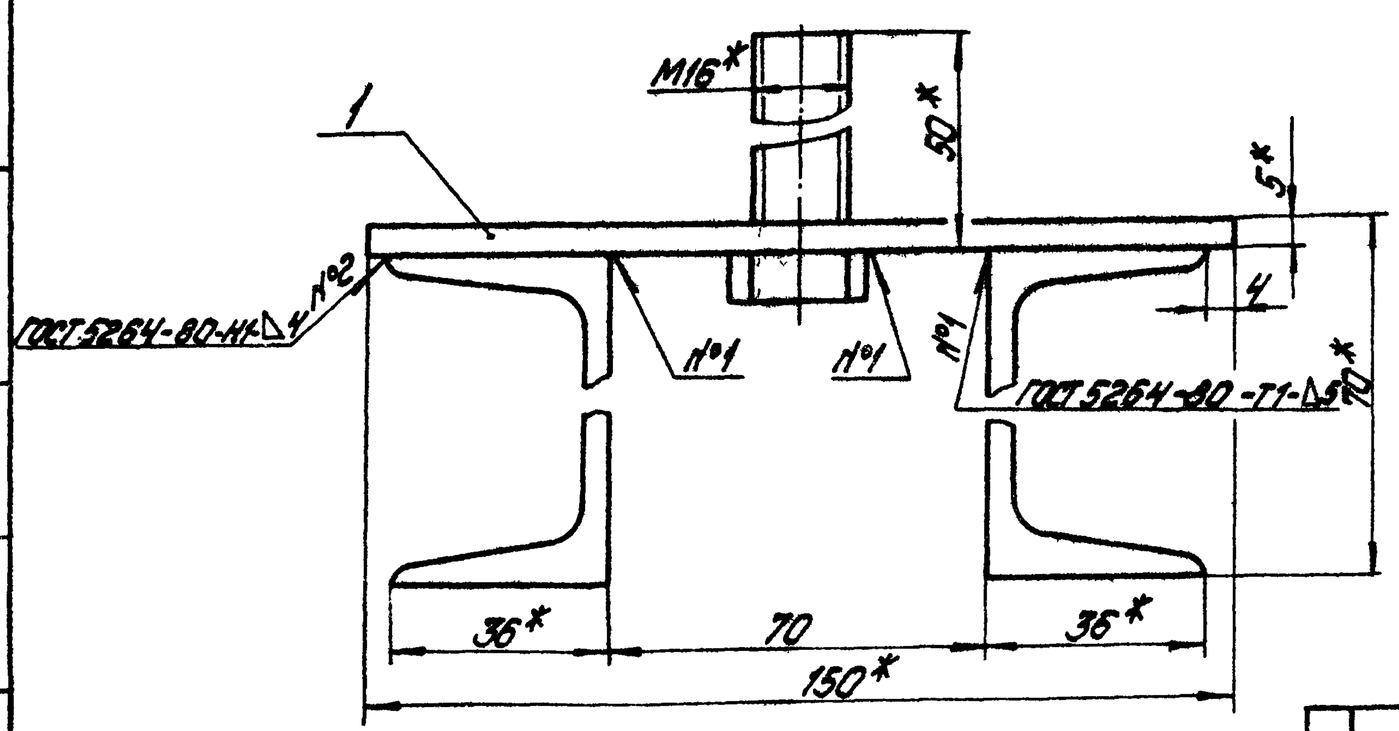

1.* Размеры для справок.
2. $\pm\frac{IT14}{2}$
3. Обработка поверхностей реза деталей Б4 ⌒.

Изм. Лист.	№ докум.	Подпись	Дата	12.02.16.000СБ			
Разраб.	Краця			Опора	Лит.	Масса 7,3	Масшт. 1:2
Пров.	Зилгалвис				Лист	Листов: 1	
Т.контр.							
Н.контр.	Колмец				ЛАТГИПРОПРОМ		
Утв.							

Копировал: Дубкова Формат А3

Формат	Зона	Поз.	Обозначение	Наименование	Кол.	Примечание
				Документация		
А3			12.02.16.000 СБ	Сборочный чертеж		
				Детали		
Б4		1	12.02.16.001	Плита		
				Лист $\frac{5\ ГОСТ\ 19903-74}{ВСт3сп3\ ГОСТ\ 14637-79}$		
				150±0,5×400±0,2 мм	1	2,36 кг
Б4		2	12.02.16.002	Стойка		
				Швеллер $\frac{65-ГОСТ\ 8240-72}{ВСт3сп3\ ГОСТ\ 535-79}$		
				L=400±0,7мм	2	2,36 кг
				Стандартные изделия		
		3		Болт М 16×50 46 ГОСТ 7798-70	2	

Изм.	Лист	№ докум.	Подпись	Дата	12.02.16.000			
Разраб.		Краин			Опора	Лит	Лист	Листов 1
Пров.		Зилгалвис				ЛАТГИПРОПРОМ		
Н.контр.		Колмец						
Утв.								

Копировал Формат А4

Формат	Зона	Поз.	Обозначение	Наименование	Кол.	Примечание
				Документация		
А3			12.02.17.000 СБ	Сборочный чертеж		
				Сборочные единицы		
А4		1	12.02.13.000	Фланец	1	
				Детали		
Б4		2	12.02.17.001	Стенка		
				Лист $\frac{5\ ГОСТ\ 19903-74}{ВСт3сп3\ ГОСТ\ 14637-79}$	2	7,01 кг
Б4		3	12.02.17.002	Стенка		
				Лист $\frac{5\ ГОСТ\ 19903-74}{ВСт3сп3\ ГОСТ\ 14637-79}$		
				280-1,3×595±0,875 мм	2	6,54 кг
				Материалы		
		4		Полоса $\frac{5×50-ГОСТ\ 103-76}{ВСт3сп3\ ГОСТ\ 535-79}$	1,36 м	

Изм.	Лист	№ докум.	Подпись	Дата	12.02.17.000			
Разраб.		Михайлова			Короб	Лит	Лист	Листов 1
Пров.		Зилгалвис				ЛАТГИПРОПРОМ		
Н.контр.		Колмец						
Утв.								

Копировал Формат А4

12.02.17.000 СБ

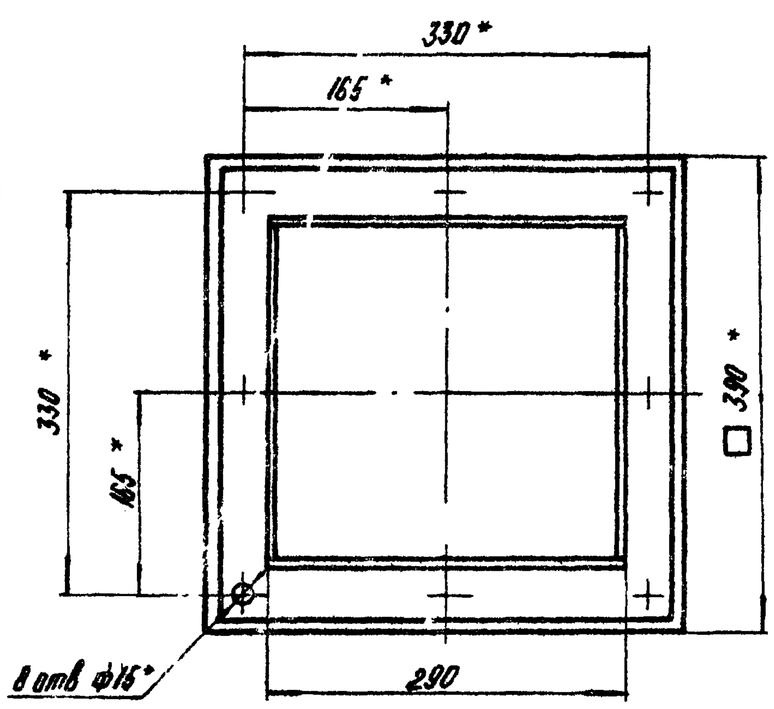

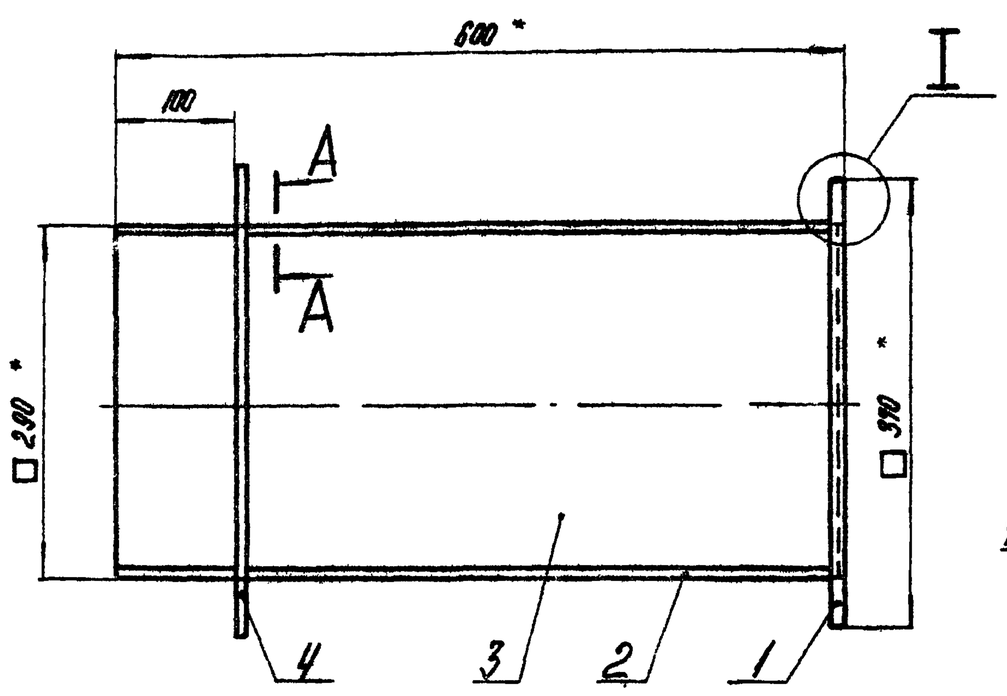

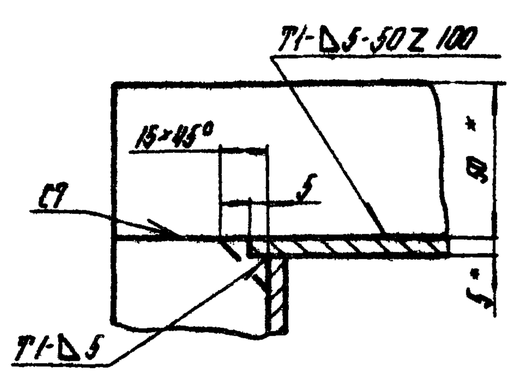

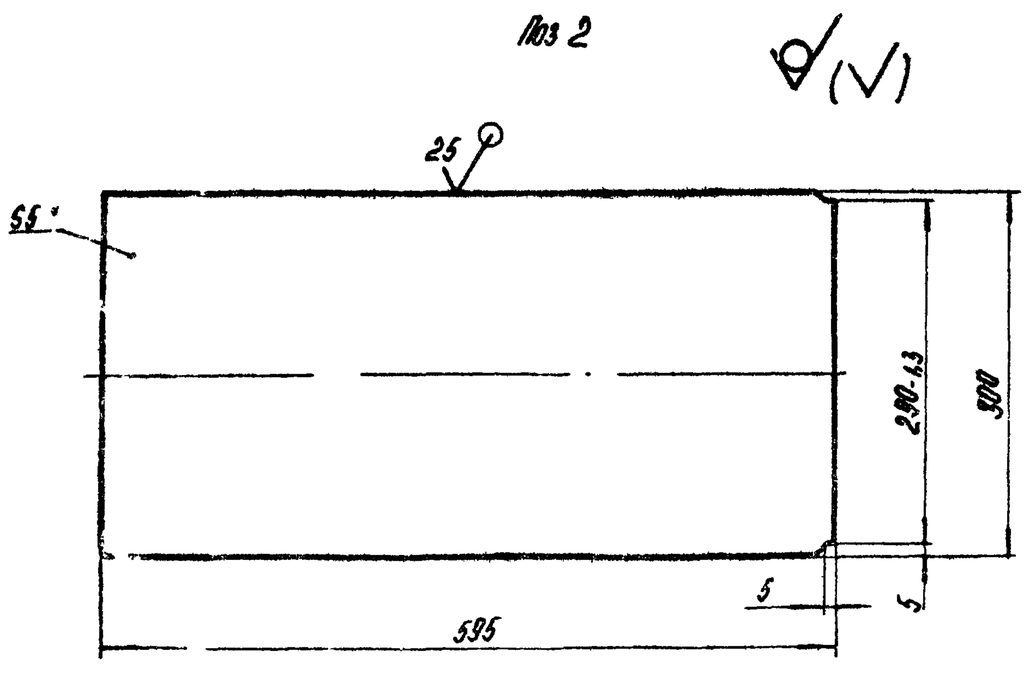

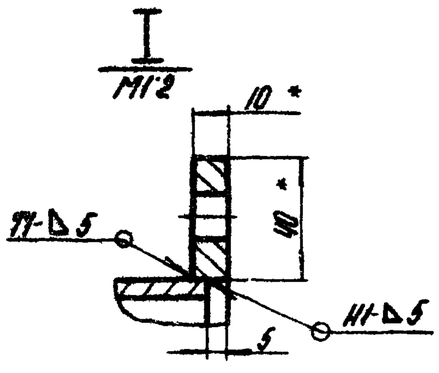

1. *Размеры для справок
2. $\pm \frac{IT14}{2}$.
3. Обработка поверхностей реза деталей Б4 $\overset{25}{\vee}$
4. Сварные швы по ГОСТ 5264-80.

Изм.	Лист	№ докум.	Подпись	Дата	12.02.17.000 СБ			
Разраб.		Михайлова			Короб	Лит.	Масса	Масштаб
Пров.		Зилгалвис					33,8	1:5
Т.контр.						Лист	Листов 1	
Н.контр.		Колмец				ЛАТГИПРОПРОМ		
Утв.								

Копировал Формат А4

58.01.00.000СБ

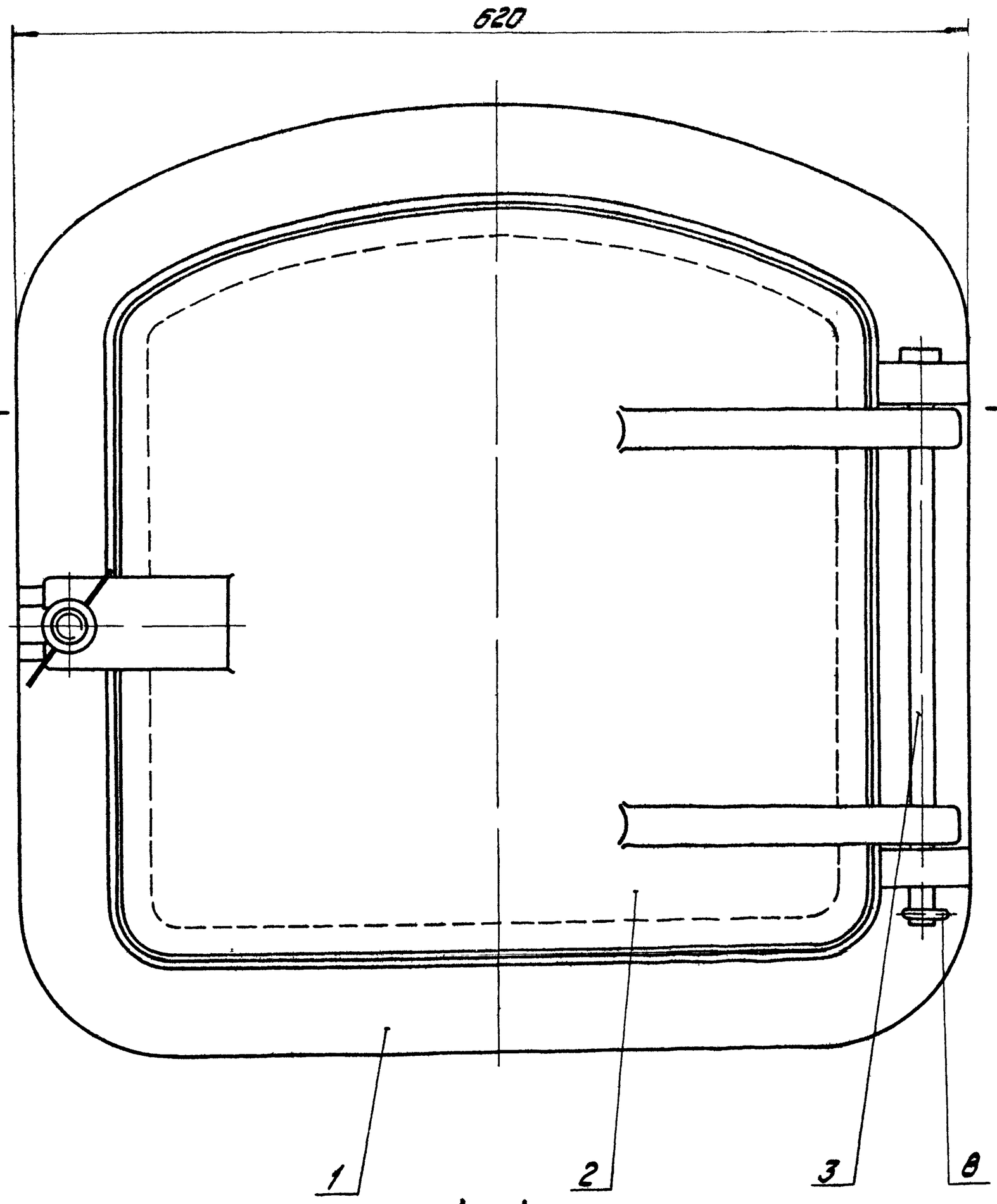

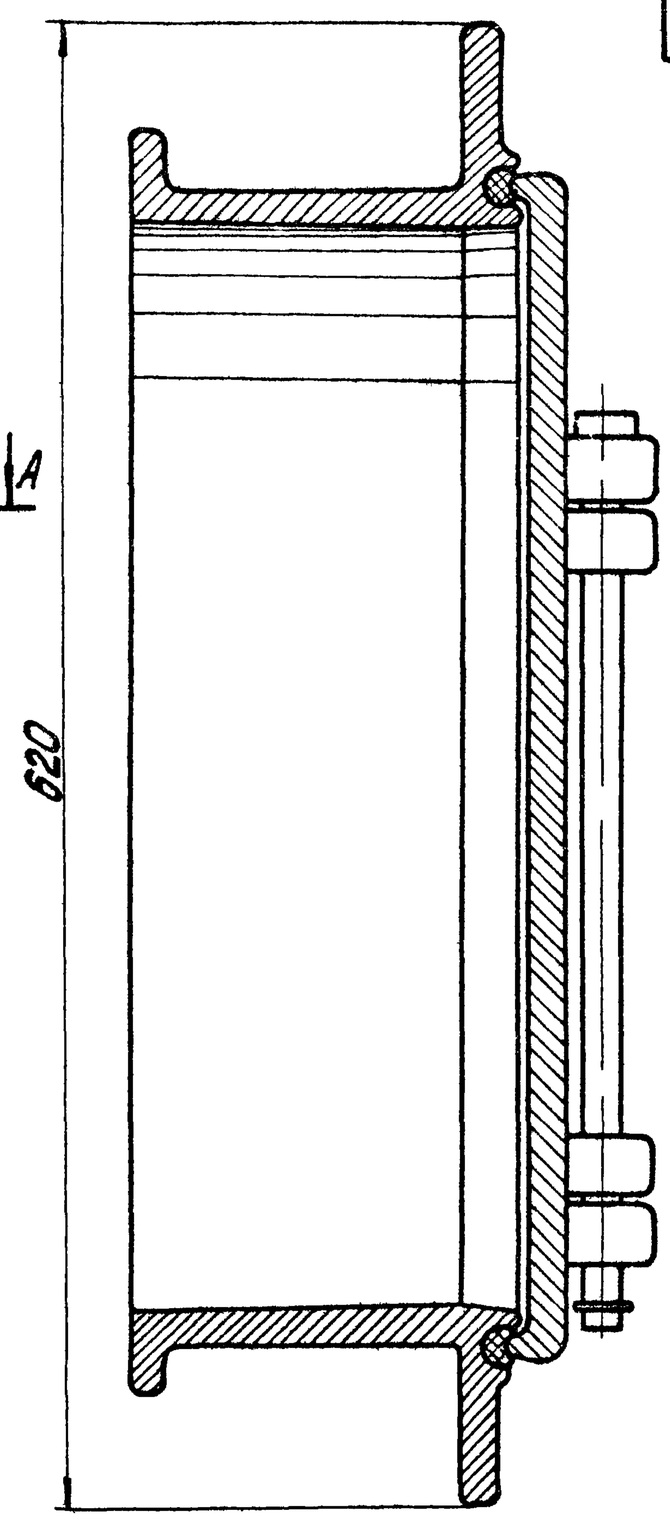

А – А

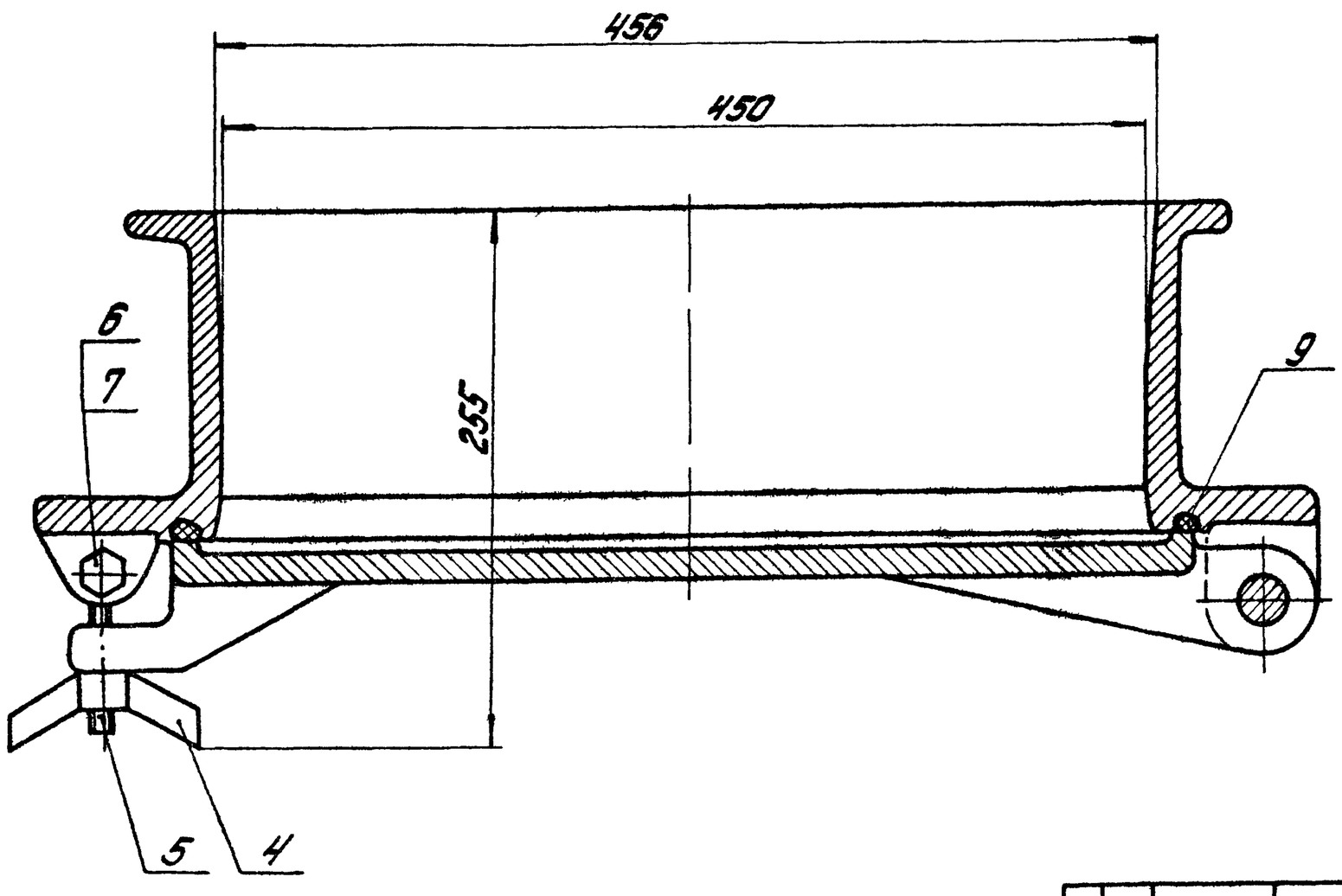

Размеры для справок

Альбом 10.8

Типовой проект 903-1-224.86

				58.01.00.000СБ			
Изм.	Лист	№ докум.	Подпись	Дата	Лаз борова	Лит.	Масса / Масшт.
Разраб.		Колмец					82,2 / 1:2,5
Пров.		Зилгалвис				Лист	Листов 1
Т.контр.						ЛАТГИПРОПРОМ	
Н.контр.		Колмец					
Утв.							

Копировал. Дубкова

Формат А2

Формат	Зона	Поз.	Обозначение	Наименование	Кол.	Примечание
				Документация		
А2			58.01.00.000СБ	Сборочный чертёж		
				Детали		
А2		1	58.01.00.001	Корпус	1	
А3		2	58.01.00.002	Дверка	1	
А4		3	58.01.00.003	Ось	1	
				Стандартные изделия		
		4		Гайка М16.35 ГОСТ 3032-76	1	
		5		Болт 7002-0586 ГОСТ 14724-69	1	
		6		Болт М10×65.36 ГОСТ 7798-70	1	
		7		Гайка М10.5 ГОСТ 5915-70	1	
		8		Шплинт 6,3×32 ГОСТ 397-79	1	
				Материалы		
		9		Шнур асбестовый ШАОН 10 ГОСТ 1779-83	1,8	м

Альбом 10.8 Типовой проект 903-1-224.86

Изм.	Лист	№ докум.	Подп.	Дата	58.01.00.000		
Разраб.		Колмец			Лаз борова	Лит. / Лист / Листов 1	ЛАТГИПРОПРОМ
Пров.		Зилгалвис					
Н. контр.		Колмец					
Утв.							

Инв. № подл. | Подп. и дата | Взам. инв. №

Копировал Мак Формат А4

58.01.00.003

12,5

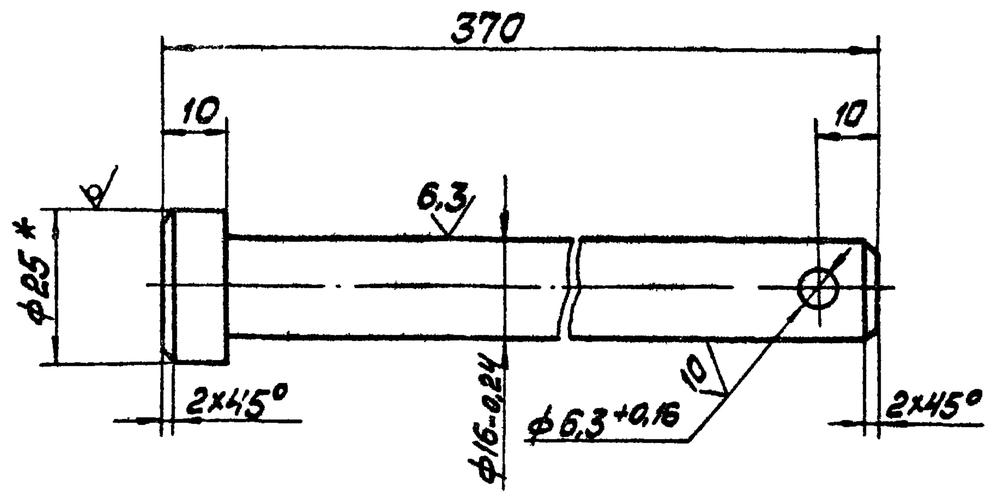

1. * Размер для справок.
2. $\pm \frac{IT14}{2}$.

Изм.	Лист	№ докум.	Подп.	Дата	58.01.00.003		
Разраб.		Колмец			Ось	Лит. / Масса 0,57 / Масштаб 1:1	
Пров.		Зилгалвис				Лист / Листов 1	
Т. контр.							
Н. контр.		Колмец			Круг $\frac{25\text{-}В\text{-}ГОСТ\ 2590\text{-}71}{В\ Ст3\ сп3\ ГОСТ\ 535\text{-}79}$	ЛАТГИПРОПРОМ	
Утв.							

Альбом 10.8 Типовой проект 903-1-224.86

Копировал Мак Формат А4

58.01.00.002

12,5

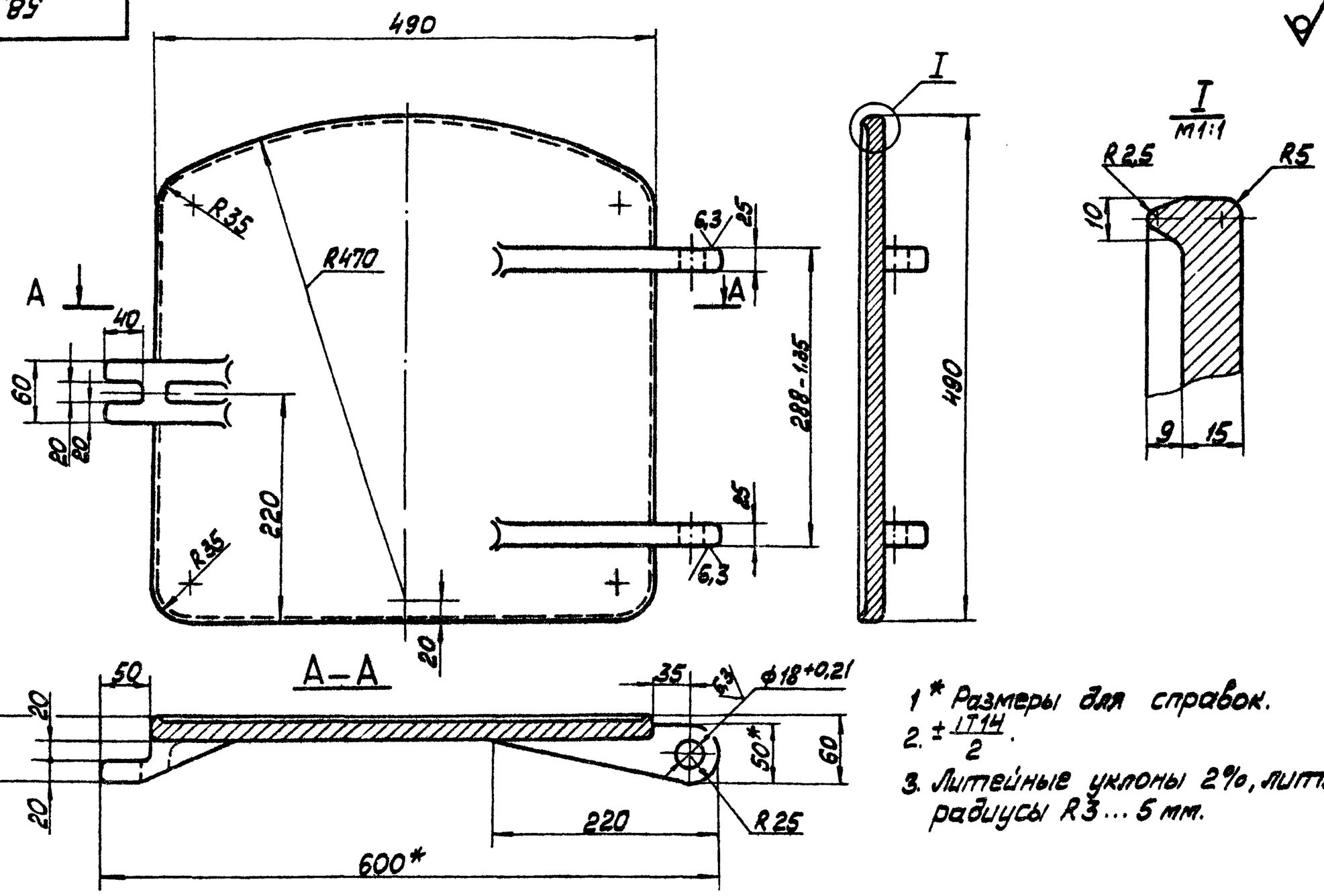

1 * Размеры для справок.
2. $\pm \frac{IT14}{2}$.
3. Литейные уклоны 2%, литейные радиусы R3 ... 5 мм.

Изм.	Лист	№ докум.	Подп.	Дата	58.01.00.002		
Разраб.		Колмец			Дверка	Лит. / Масса 29,5 / Масштаб 1:4	
Пров.		Зилгалвис				Лист / Листов 1	
Т. контр.							
Н. контр.		Колмец			СЧ 15-32 ГОСТ 1412-79	ЛАТГИПРОПРОМ	
Утв.							

Альбом 10.8 Типовой проект 903-1-224.86

Копировал Мак Формат А3

58.01.00.001

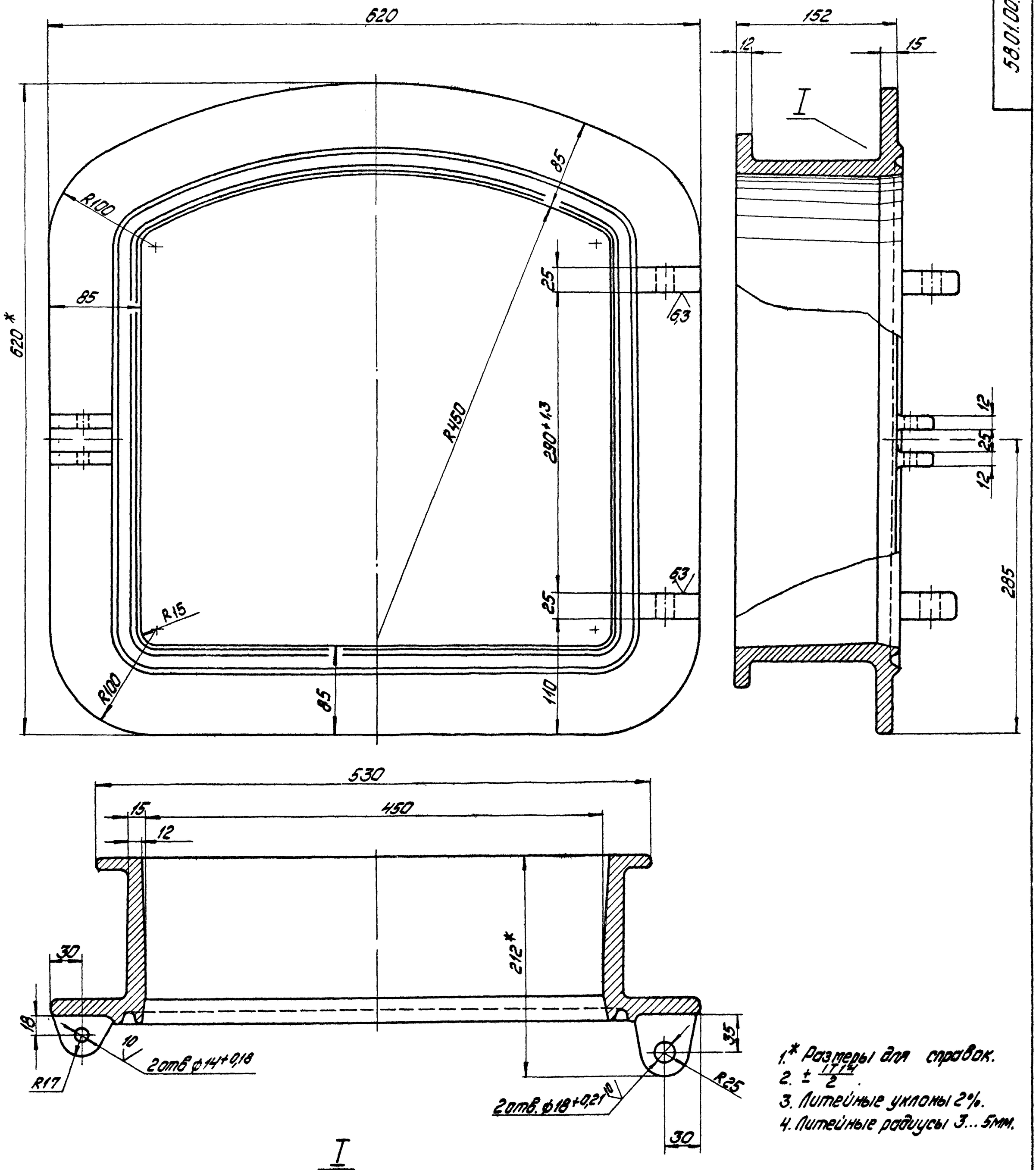

1.* Размеры для справок.
2. $\pm \frac{IT14}{2}$.
3. Литейные уклоны 2°.
4. Литейные радиусы 3...5мм.

				58.01.00.001			
Изм.	Лист	№ докум.	Подпись	Дата	Корпус	Лит. / Масса 51,5 / Масшт. 1:2,5	
Разраб.		Колмец				Лист / Листов: 1	
Пров.		Жилгелвис					
Т.контр.							
Н.контр.		Колмец			СЧ 15-32 ГОСТ 1412-79	ЛАТГИПРОПРОМ	
Утв.							

Копировал: Дубкова

Формат А2

Типовой проект 903-1-224.86 Альбом 10.8

Инв. № подл. | Подпись и дата | Взам. инв. №

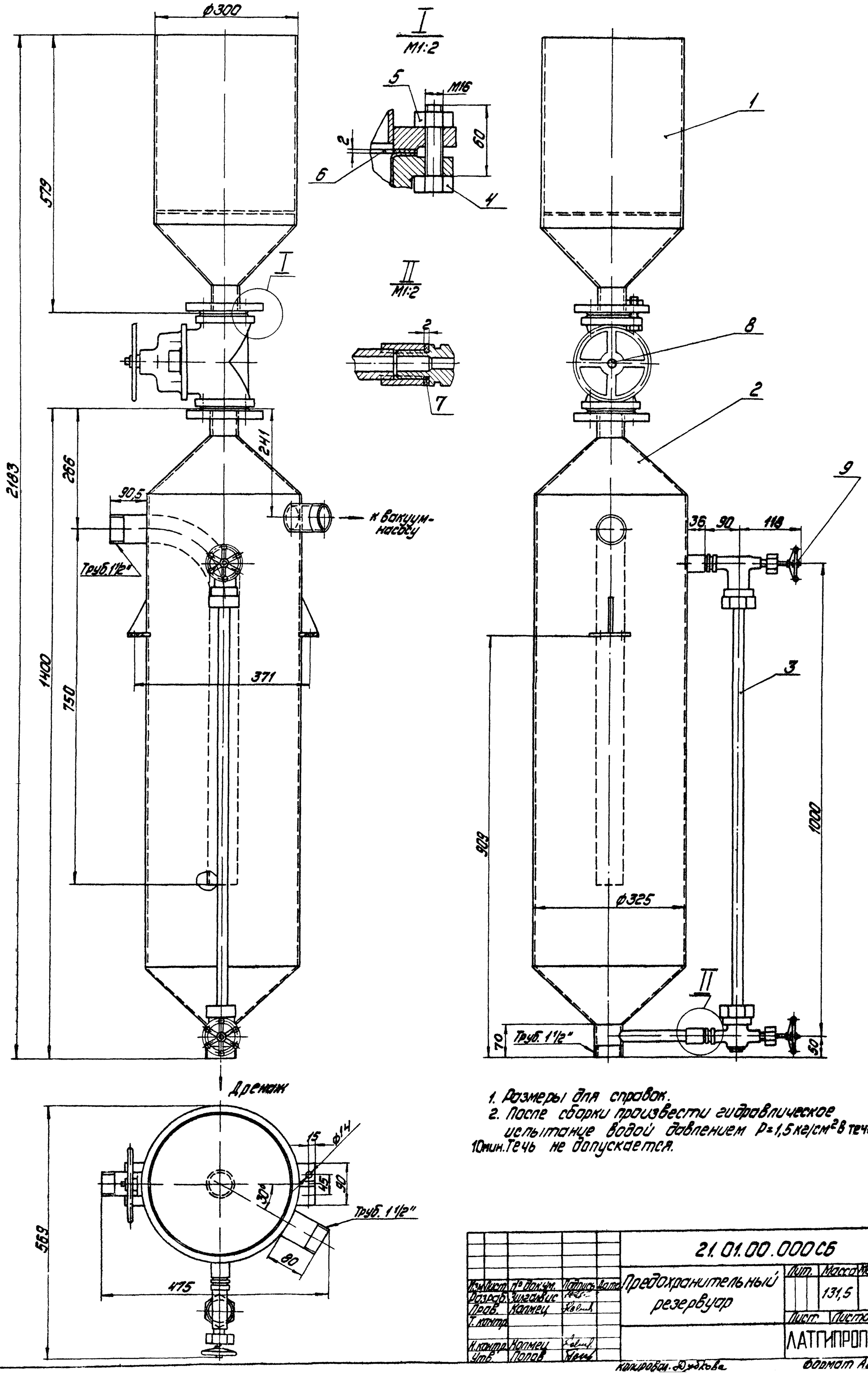

1. Размеры для справок.
2. После сборки произвести гидравлическое испытание водой давлением $P=1,5$ кг/см^2 в течение 10мин. Течь не допускается.

					21.01.00.000СБ		
Изм.	Лист	№ докум.	Подпись	Дата	Предохранительный резервуар	Лит.	Масса	Масшт.
Разраб.		Зигалис					131,5	1:5
Пров.		Колмец				Лист	Листов: 1
Т. контр.						ЛАТГИПРОПРОМ	
Н. контр.		Колмец					
Утв.		Попов					

Копировал: Дудкова

Формат А2

Инв. № подл. | Подпись и дата | Взам. инв. № | Инв. № дубл. | Подпись и дата

Типовой проект 903-1-224.86 Альбом 10.8

Типовой проект 903-1-224.86 Альбом 10.8

Формат	Зона	Поз.	Обозначение	Наименование	Кол.	Примечание
				Документация		
А2			21.01.00.000СБ	Сборочный чертеж		
				Сборочные единицы		
А4		1	21.01.01.000	Воронка	1	
А4		2	21.01.02.000	Резервуар	1	
				Детали		
Б4		3	21.01.00.001	Водоуказательное стекло Трубка 20-3,5-930 ГОСТ 8446-74	1	0,13кг
				Стандартные изделия		
		4		Болт М16×60.46 ГОСТ 7798-70*	8	
		5		Гайка М16.5 ГОСТ 5915-70*	8	
		6		Прокладка А-50-10 ГОСТ 15180-70	2	
		7		Прокладка А-20-10 ГОСТ 15180-70	2	
				Прочие изделия		
		8		Вентиль Ру10 Ду50 15ч75п1		Каталог
				Заявка „Союзглаварматуры"	1	ЦКБА
		9		Запорное устройство вентильного типа цапковое 12нж13бк		Каталог
				Заявка „Союзглаварматуры"	2	ЦКБА

Изм.	Лист	№ докум.	Подпись	Дата	21.01.00.000			
Разраб.		Зилгалвис			Предохранительный резервуар	Лит.	Лист	Листов 1
Пров.		Колмец				ЛАТГИПРОПРОМ		
Н.контр.		Колмец						
Утв.								

Копировал Формат А4

Альбом 10.8 Типовой проект 903-1-224.86

Формат	Зона	Поз.	Обозначение	Наименование	Кол.	Примечание
				Документация		
А3			21.01.01.000СБ	Сборочный чертеж		
				Детали		
А4		1	21.01.01.001	Патрубок	1	
А4		2	21.01.01.002	Решетка	1	
А4		3	21.01.01.003	Воронка	1	
Б4		4	21.01.01.004	Подпорка Полоса 5×50 ГОСТ 103-76 / ВСт3сп3 ГОСТ 535-79	4	0,2 кг
Б4		5	21.01.01.005	Патрубок Труба 57×3,5 ГОСТ 10704-76 / ВСт3пс3 ГОСТ 10705-80 L = 50 ± 0,62 мм	1	0,23кг
				Стандартные изделия		
		6		Фланец 1-50-10 ВСт3сп ГОСТ 12820-80	1	

Изм.	Лист	№ докум.	Подпись	Дата	21.01.01.000			
Разраб.		Колмец			Воронка	Лит.	Лист	Листов 1
Пров.		Зилгалвис				ЛАТГИПРОПРОМ		
Н.контр.		Колмец						
Утв.								

Копировал Формат А4

21.01.01.000СБ

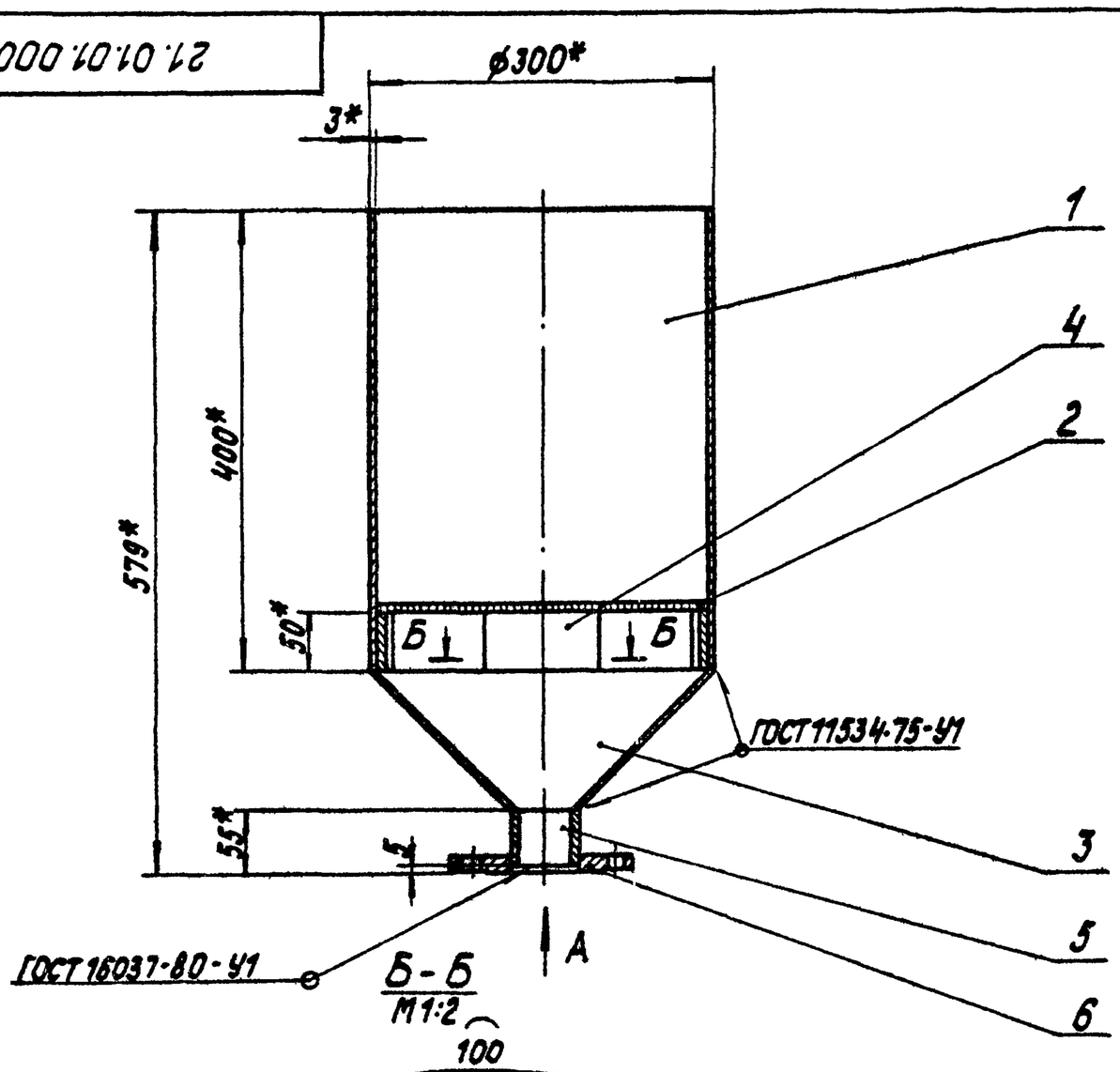

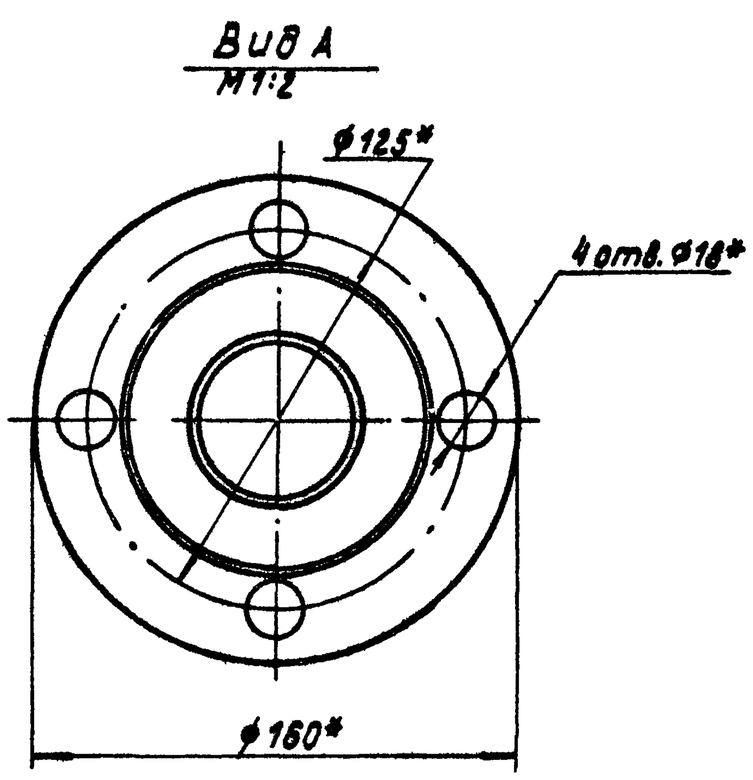

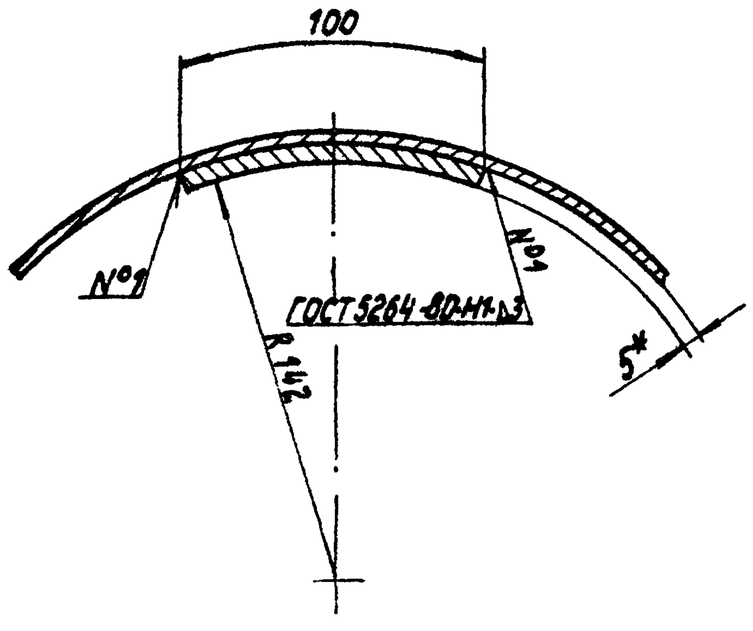

1.* Размеры для справок.

2. $\pm \frac{IT14}{2}$.

3. Обработка поверхностей реза деталей Бч 25/.

4. Внутреннюю поверхность воронки покрыть эпоксидной шпаклевкой ЭП-419 или ЭП-420 ТУ-39-01-33-360-78, в 6 слоев.

Изм.	Лист	№ докум.	Подпись	Дата	21.01.01.000СБ			
Разраб.		Колмец			Воронка	Лит.	Масса	Масштаб
Пров.		Зилгалвис					15,2	1:5
Т.контр.						Лист	Листов 1	
Н.контр.		Колмец				ЛАТГИПРОПРОМ		
Утв.								

Копировал Формат А2

21.01.01.001

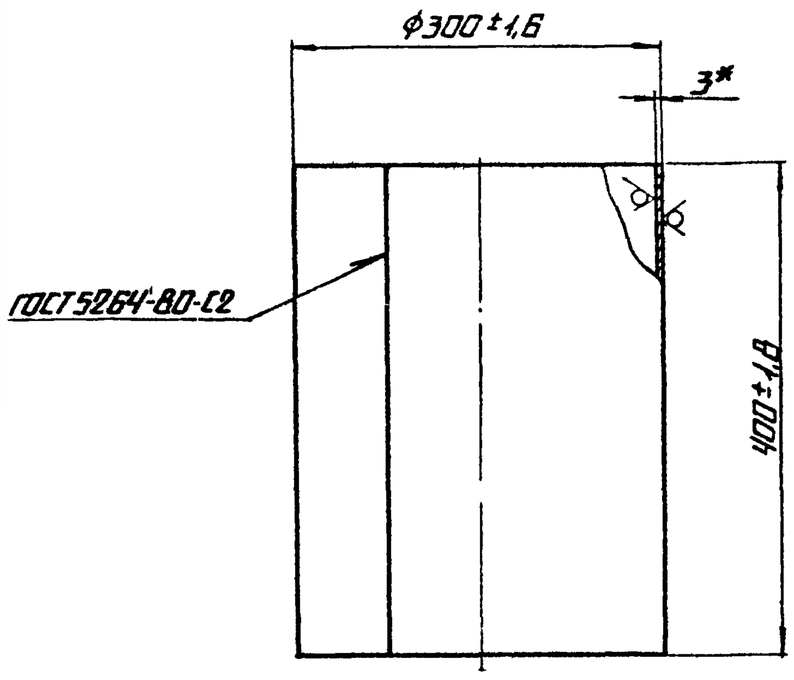

* РАЗМЕР ДЛЯ СПРАВОК

ИЗМ.	ЛИСТ	№ ДОКУМ.	ПОДП.	ДАТА	21.01.01.001		
РАЗРАБ.		КОЛМЕЦ			ПАТРУБОК	ЛИТ.	МАССА 8,8 / МАСШТАБ 1:5
ПРОВ.		ЗИЛГАЛВИС				ЛИСТ	ЛИСТОВ 1
Т.КОНТР.							
Н.КОНТР.		КОЛМЕЦ			ЛИСТ 3 ГОСТ 19903-74 / ВСТ3СП3 ГОСТ 16523-70*	ЛАТГИПРОПРОМ	
УТВ.							

КОПИРОВАЛ | ФОРМАТ А4

21.01.01.002

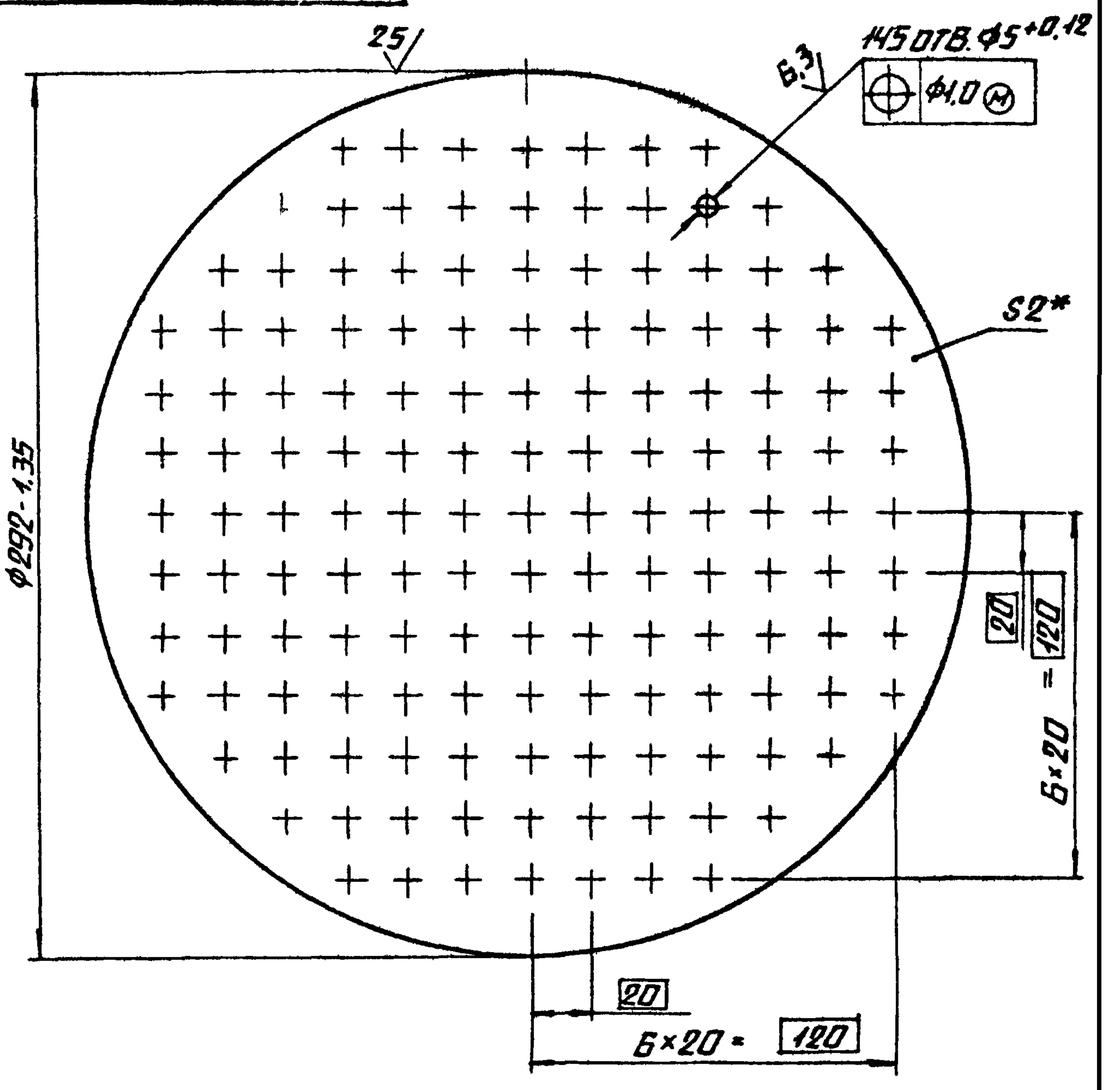

* РАЗМЕР ДЛЯ СПРАВОК

ИЗМ.	ЛИСТ	№ ДОКУМ.	ПОДП.	ДАТА	21.01.01.002		
РАЗРАБ.		КОЛМЕЦ			РЕШЕТКА	ЛИТ.	МАССА 1,01 / МАСШТАБ 1:2
ПРОВ.		ЗИЛГАЛВИС				ЛИСТ	ЛИСТОВ 1
Т.КОНТР.							
Н.КОНТР.		КОЛМЕЦ			ЛИСТ 2 ГОСТ 19903-74 / ВСТ3СП3 ГОСТ 16523-70*	ЛАТГИПРОПРОМ	
УТВ.							

КОПИРОВАЛ | ФОРМАТ А4

21.01.01.003

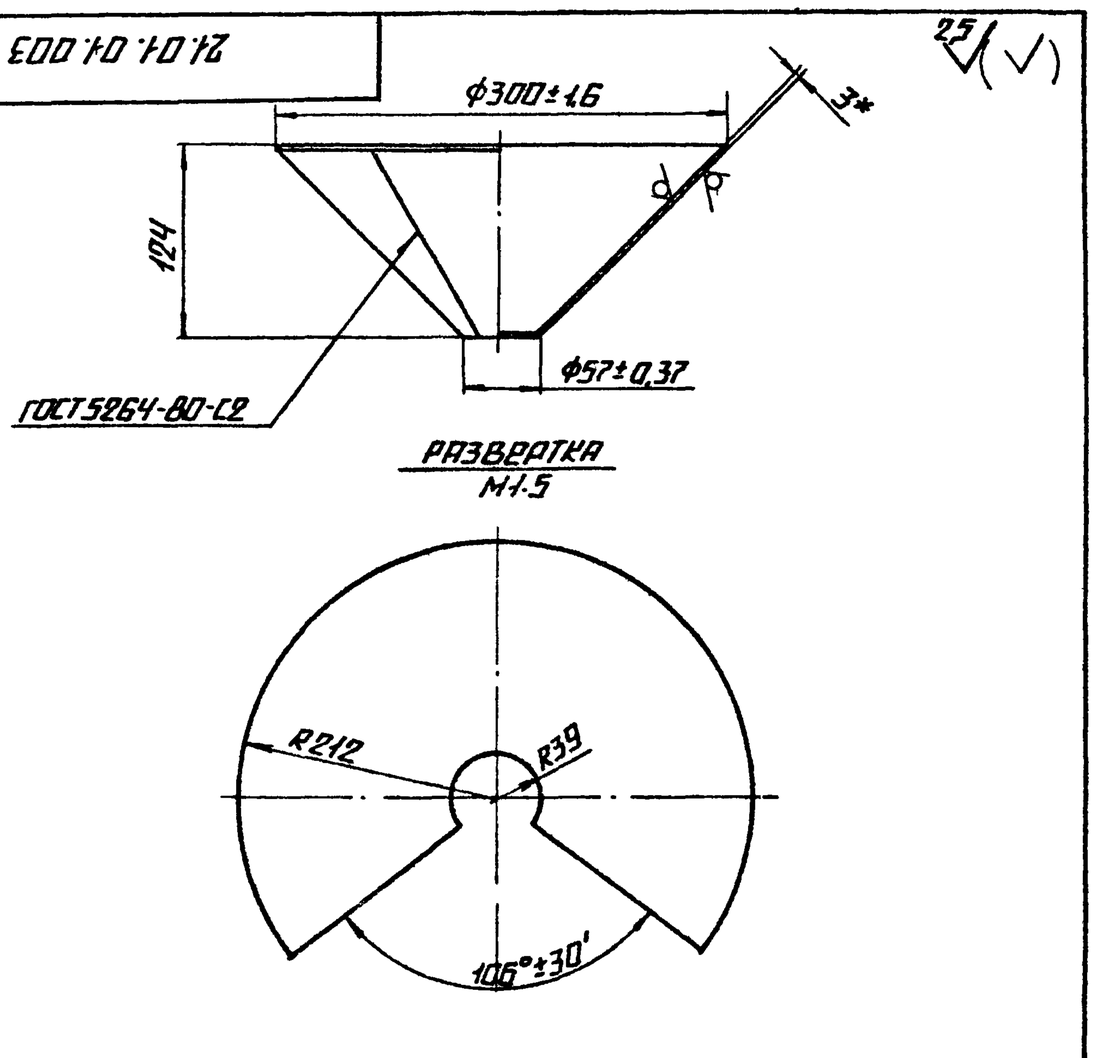

1* РАЗМЕРЫ ДЛЯ СПРАВОК

2. $\pm \frac{IT14}{2}$.

ИЗМ.	ЛИСТ	№ ДОКУМ.	ПОДП.	ДАТА	21.01.01.003		
РАЗРАБ.		КОЛМЕЦ			ВОРОНКА	ЛИТ.	МАССА 2,3 / МАСШТАБ 1:4
ПРОВ.		ЗИЛГАЛВИС				ЛИСТ	ЛИСТОВ 1
Т.КОНТР.							
Н.КОНТР.		КОЛМЕЦ			ЛИСТ 3 ГОСТ 19903-74 / ВСТ3СП3 ГОСТ 16523-70*	ЛАТГИПРОПРОМ	
УТВ.							

КОПИРОВАЛ | ФОРМАТ А4

ФОРМАТ	ЗОНА	ПОЗ.	ОБОЗНАЧЕНИЕ	НАИМЕНОВАНИЕ	КОЛ.	ПРИМЕЧАНИЕ
				ДОКУМЕНТАЦИЯ		
А2			21.01.02.000 СБ	СБОРОЧНЫЙ ЧЕРТЕЖ		
				СБОРОЧНЫЕ ЕДИНИЦЫ		
А4		1	21.01.02.100	ОПОРА	2	
				ДЕТАЛИ		
А4		2	21.01.02.001	КОРПУС	1	
А4		3	21.01.02.002	ТРУБА	1	
А4		4	21.01.02.003	ВОРОНКА	1	
А4		5	21.01.02.003-01	ВОРОНКА	1	
А4		6	21.01.02.004	ПАТРУБОК	1	
А4		7	21.01.02.005	ПАТРУБОК	2	
А4		8	21.01.02.006	ПАТРУБОК	1	
Б4		9	21.01.02.007	ПАТРУБОК		
				ТРУБА 57×3,5 ГОСТ 10704-76 / ВСТ3СП5 ГОСТ 10705-80	1	0,23 кг
				СТАНДАРТНЫЕ ИЗДЕЛИЯ		
		10		ФЛАНЕЦ 1-50-10 ВСТ3СП ГОСТ 12820-80	1	
		11		МУФТА 20 ГОСТ 8966-75	2	

ИЗМ.	ЛИСТ	№ ДОКУМ.	ПОДП.	ДАТА	21.01.02.000		
РАЗРАБ.		КОЛМЕЦ			РЕЗЕРВУАР	ЛИТ.	ЛИСТ / ЛИСТОВ 1
ПРОВ.		ЗИЛГАЛВИС				ЛАТГИПРОПРОМ	
Н.КОНТР.		КОЛМЕЦ					
УТВ.							

КОПИРОВАЛ | ФОРМАТ А4

Альбом 10.В. Типовой проект 903-1-224.86. Подпись и дата. Инв. № дубл. Взам. инв. № | Подпись и дата. Инв. № подл.

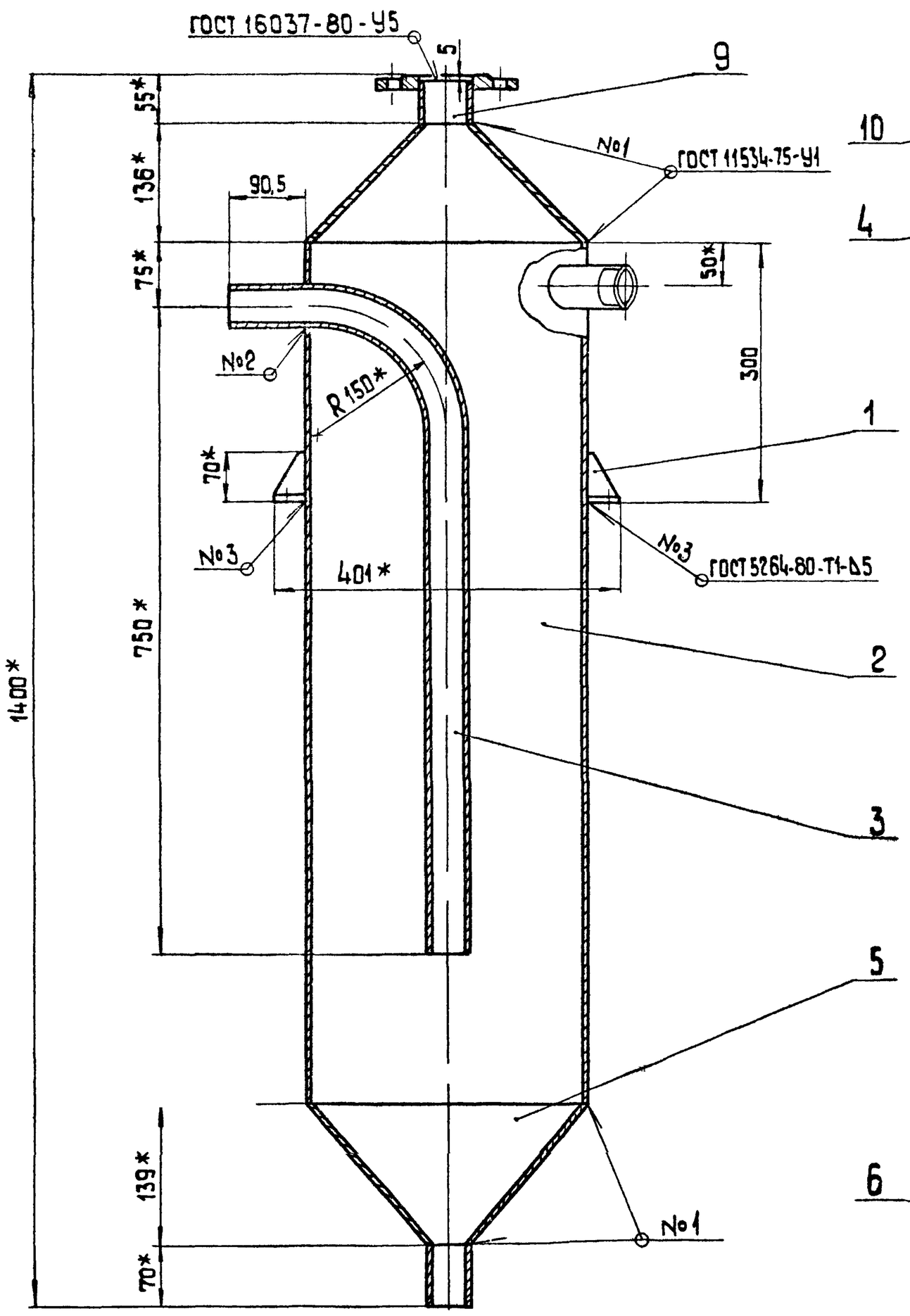

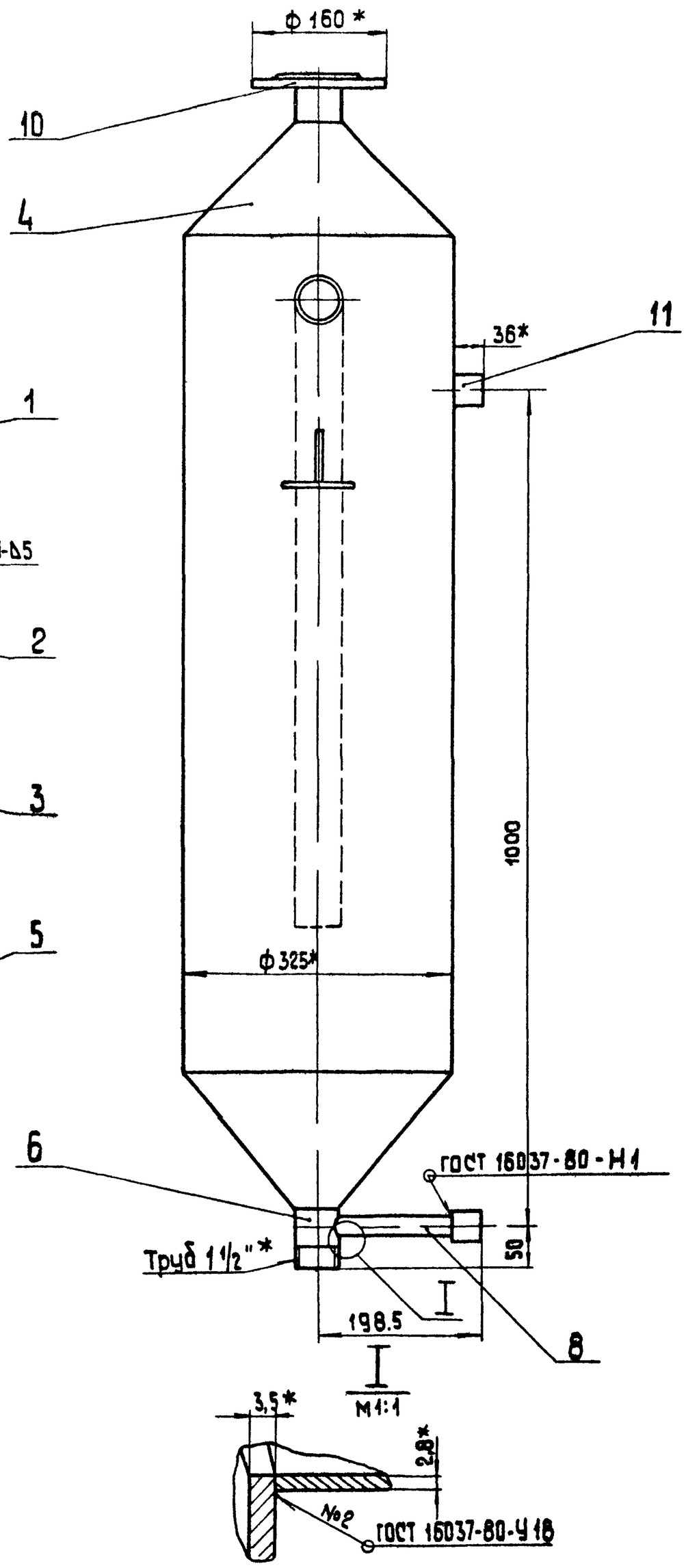

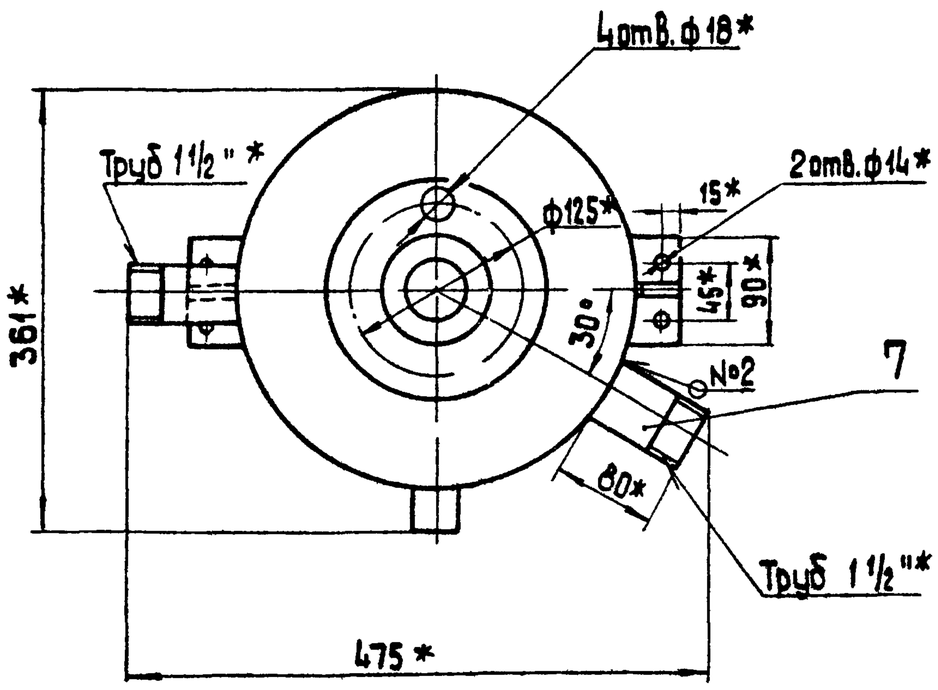

1. *Размеры для справок
2. $\pm \frac{IT14}{2}$
3. Проверить на герметичность сварных швов водой давлением 1,5 кг/см² в течении 10 минут. Течь не допускается
4. Внутреннюю поверхность покрыть эпоксидной шпаклевкой ЭП-419 или ЭП-420 ТУ-39-01-33-360-78, в 6 слоев.

Изм.	Лист	№ докум.	Подп.	Дата	21.01.02.000 СБ		
Разраб.		Колмец			Резервуар	Лит.	Масса	Масшт.
Пров.		Зилгалвис					98,3	1:5
						Лист	Листов 1
Н.контр.		Колмец				ЛАТГИПРОПРОМ	
Утв.							

Альбом 10.8

Типовой проект 903-1-224.86

Подп. и дата | Инв. № дубл. | Взам. инв. № | Подп. и дата | Инв. № подл.

Копировал | Формат А2

Формат	Зона	Поз.	Обозначение	Наименование	Кол.	Примечание
				Документация		
А4			21.01.02.100СБ	Сборочный чертеж		
				Детали		
Б4		1	21.01.02.101	Плита		
				Лист $\frac{8\ ГОСТ\ 19903-74}{ВСт3сп3\ ГОСТ\ 14637-79}$	1	0,21кг
Б4		2	21.01.02.102	Косынка		
				Лист $\frac{8\ ГОСТ\ 19903-74}{ВСт3сп3\ ГОСТ\ 14637-79}$	1	0,09кг

Типовой проект 903-1-224.86 Альбом 10.8

Подпись и дата | Инв. № дубл. | Взам. инв. № | Подпись и дата | Инв. № подл.

Изм.	Лист	№ докум.	Подпись	Дата	21.01.02.100		
Разраб.		Колмец			Опора	Лит. / Лист / Листов 1	
Пров.		Зилгалвис				ЛАТГИПРОПРОМ	
Н.контр.		Колмец					
Утв.							

Копировал Ки- формат А4

21.01.02.100СБ

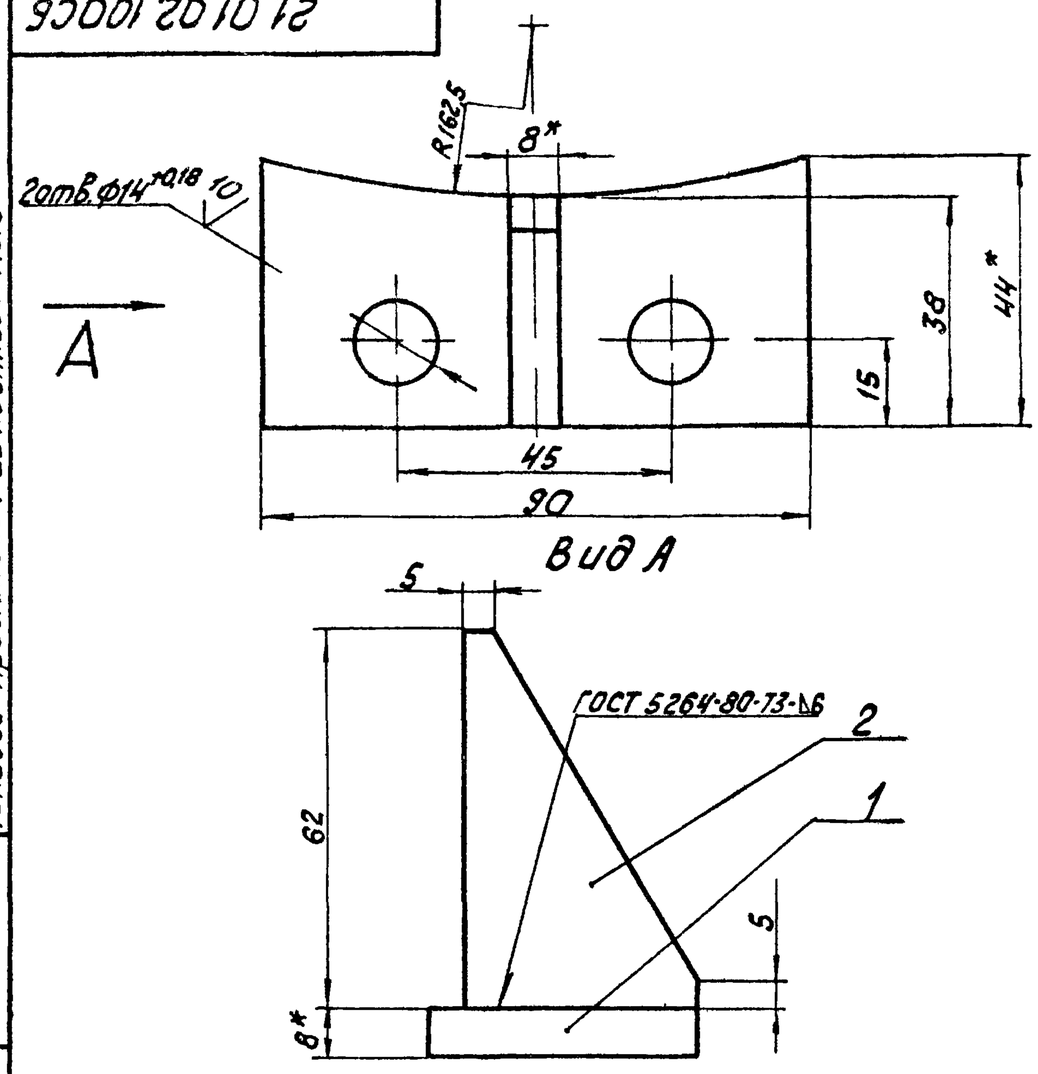

1.* Размеры для справок.
2. $\pm\frac{IT14}{2}$.
3. Обработка поверхностей реза деталей Б4 25.

Типовой проект 903-1-224.86 Альбом 10.8

Подпись и дата | Инв. № дубл. | Взам. инв. № | Подпись и дата | Инв. № подл.

Изм.	Лист	№ докум.	Подп.	Дата	21.01.02.100СБ		
Разраб.		Колмец			Опора	Лит. / Масса 0,3 / Масштаб 1:1	
Пров.		Зилгалвис				Лист / Листов 1	
Т.контр.						ЛАТГИПРОПРОМ	
Н.контр.		Колмец					
Утв.							

Копировал Ки- формат А4

21.01.02.001

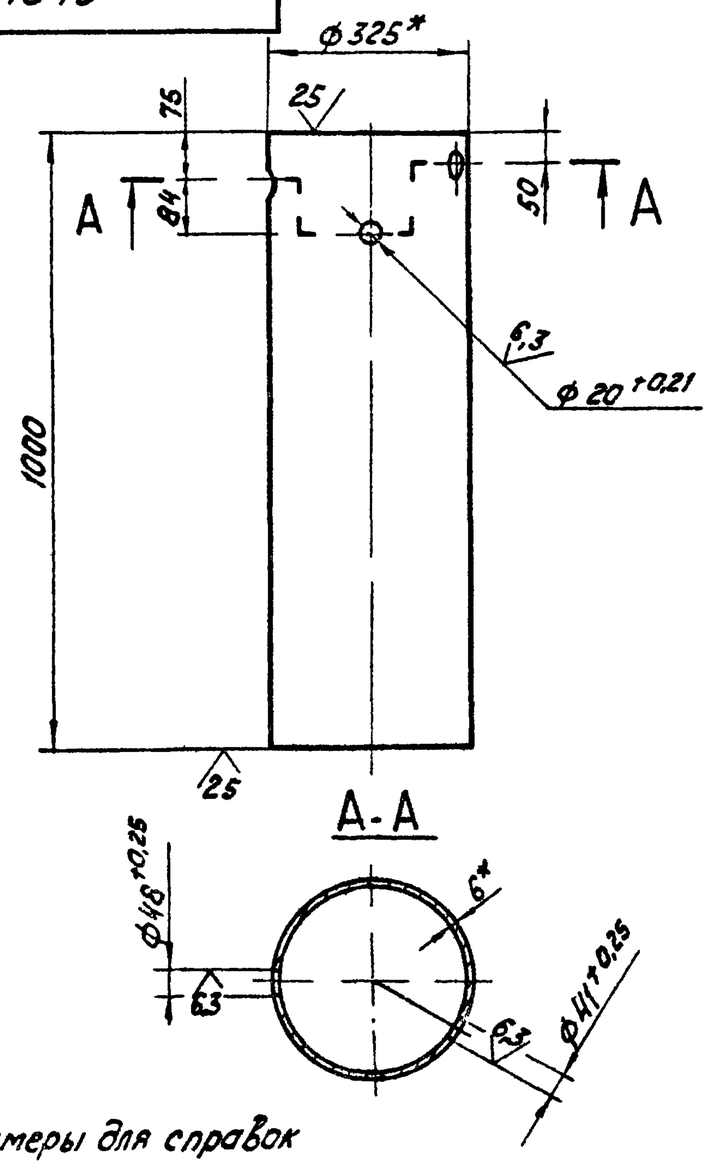

1.* Размеры для справок
2. $\pm\frac{IT14}{2}$

Типовой проект 903-1-224.86 Альбом 10.8

Подпись и дата | Инв. № дубл. | Взам. инв. № | Подпись и дата | Инв. № подл.

Изм.	Лист	№ докум.	Подпись	Дата	21.01.02.001			
Разраб.		Колмец			Корпус	Лит / Масса 47,2 / Масштаб 1:10		
Пров.		Зилгалвис				Лист / Листов 1		
Т.контр.					Труба $\frac{325\times6\ ГОСТ\ 10704-76}{ВСт3сп5\ ГОСТ\ 10705-80}$	ЛАТГИПРОПРОМ		
Н.контр.		Колмец						
Утв.								

Копировал Ки- формат А4

21.01.02.002

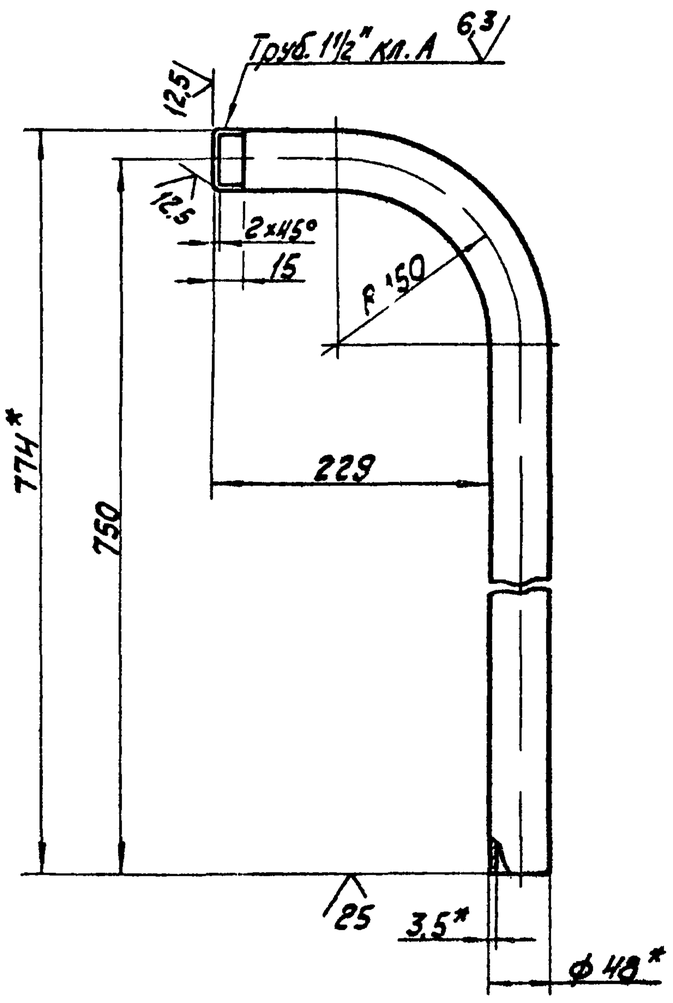

1.* Размеры для справок.
2. $\pm\frac{IT14}{2}$.

Типовой проект 903-1-224.86 Альбом 10.8

Подпись и дата | Инв. № дубл. | Взам. инв. № | Подпись и дата | Инв. № подл.

Изм.	Лист	№ докум.	Подпись	Дата	21.01.02.002			
Разраб.		Колмец			Труба	Лит / Масса 3,61 / Масштаб 1:5		
Пров.		Зилгалвис				Лист / Листов 1		
Т.контр.					Труба 40×3 ГОСТ 3262-75	ЛАТГИПРОПРОМ		
Н.контр.		Колмец						
Утв.								

Копировал Ки формат А4

Альбом 10.8 | Типовой проект 903-1-224.86

21.01.02.003

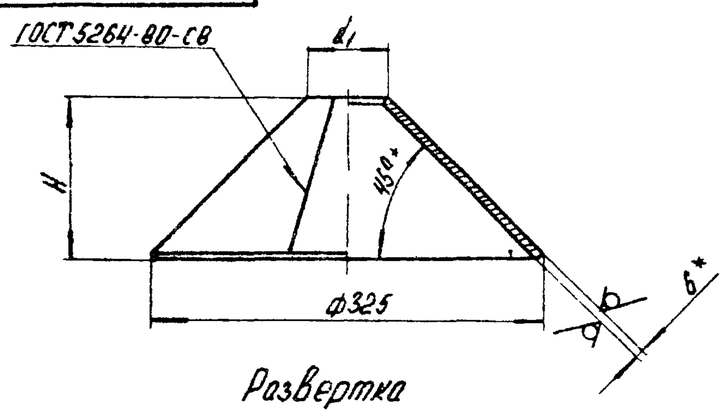

Развертка

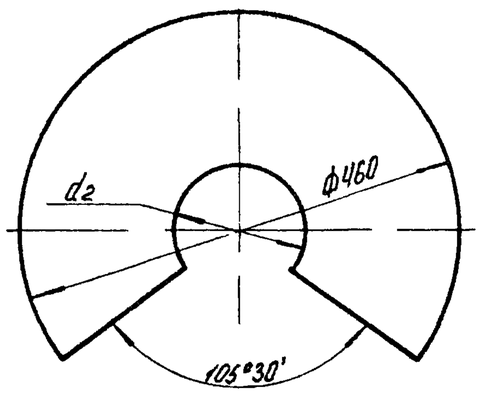

Обозначение	Размеры мм			Масса, кг
	d_1	d_2	H	
21.01.02.003	57	80	135	21,6
-01	48	68	139	21,7

1.* Размеры для справок.
2. $\pm \frac{IT14}{2}$.

Изм.	Лист	№ докум.	Подпись	Дата	21.01.02.003			
Разраб.		Колмец			Воронка	Лит.	Масса см. табл.	Масштаб —
Пров.		Зилгалвис				Лист	Листов 1	
Т.контр.								
Н.контр.		Колмец			Лист 6 ГОСТ 19903-74 / ВСт3сп3 ГОСТ 14637-79	ЛАТГИПРОПРОМ		
Утв.								

Копировал АК — Формат А4

Альбом 10.8 | Типовой проект 903-1-224.86

21.01.02.004

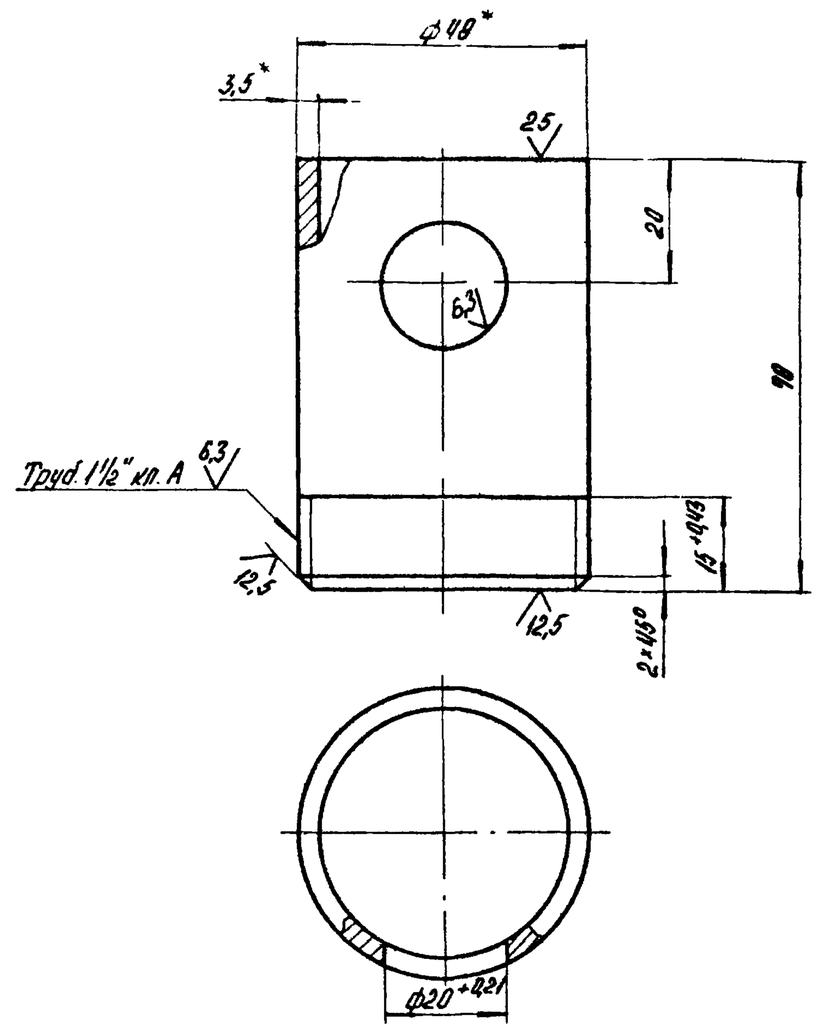

1.* Размеры для справок.
2. $\pm \frac{IT14}{2}$.

Изм.	Лист	№ докум.	Подпись	Дата	21.01.02.004			
Разраб.		Колмец			Патрубок	Лит	Масса 0,27	Масштаб 1:1
Пров.		Зилгалвис				Лист	Листов 1	
Т.контр.								
Н.контр.		Колмец			Труба 40×3,5 ГОСТ 3262-75	ЛАТГИПРОПРОМ		
Утв.								

Копировал АК — Формат А4

Альбом 10.8 | Типовой проект 903-1-224.86

21.01.02.005

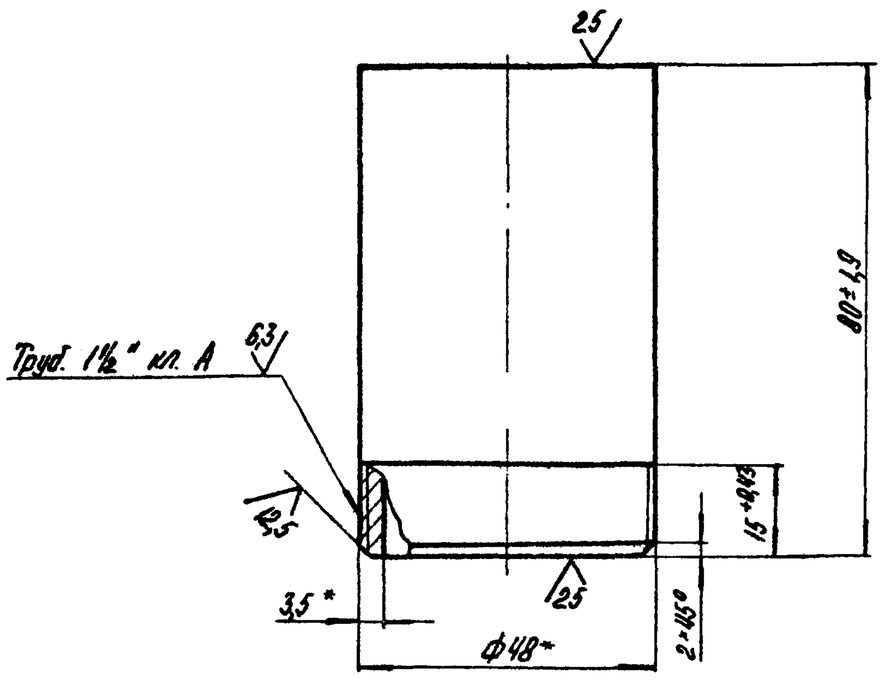

* Размеры для справок

Изм.	Лист	№ докум.	Подпись	Дата	21.01.02.005			
Разраб.		Колмец			Патрубок	Лит	Масса 0,32	Масштаб 1:1
Пров.		Зилгалвис				Лист	Листов 1	
Т.контр.								
Н.контр.		Колмец			Труба 40×3,5 ГОСТ 3262-75	ЛАТГИПРОПРОМ		
Утв.								

Копировал АК — Формат А4

Альбом 10.8 | Типовой проект 903-1-224.86

21.01.02.006

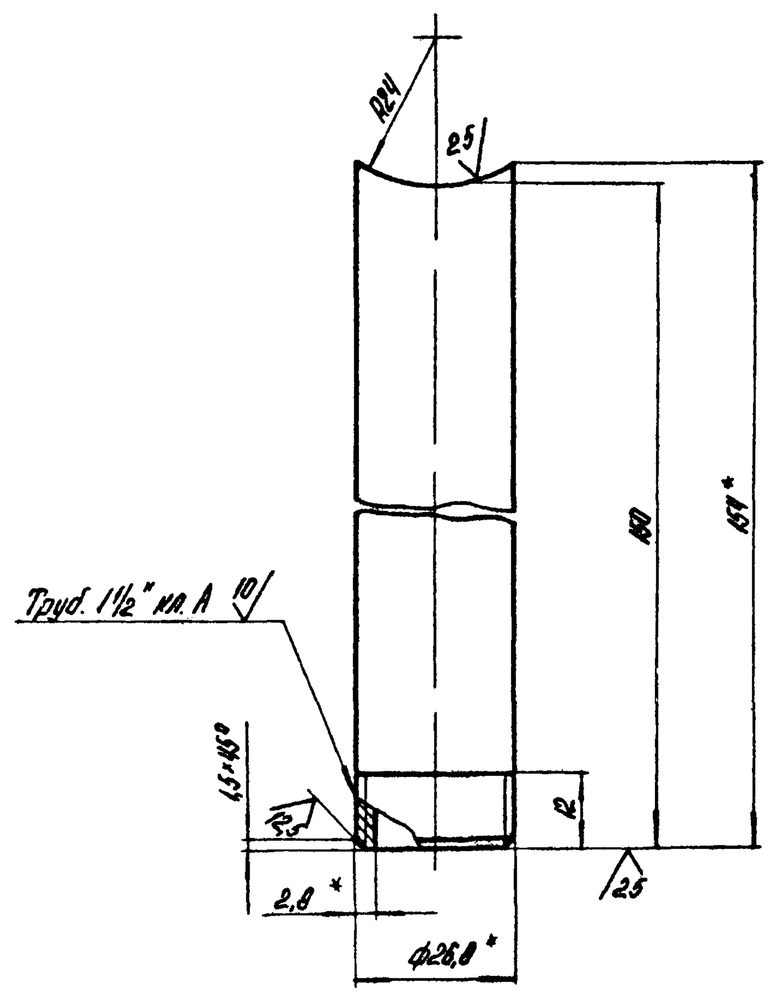

1.* Размеры для справок.
2. $\pm \frac{IT14}{2}$.

Изм.	Лист	№ докум.	Подпись	Дата	21.01.02.006			
Разраб.		Колмец			Патрубок	Лит	Масса 0,26	Масштаб 1:1
Пров.		Зилгалвис				Лист	Листов 1	
Т.контр.								
Н.контр.		Колмец			Труба 20×2,6 ГОСТ 3262-75	ЛАТГИПРОПРОМ		
Утв.								

Копировал АК — Формат А4

Формат	Зона	Поз.	Обозначение	Наименование	Кол.	Примечание
				Документация		
А2			24.21.00.000 СБ	Сборочный чертеж		
				Сборочные единицы		
А4		1	24.21.01.000	Бак	1	
А4		2	24.21.02.000	Полукрышка	1	
				Детали		
А4		3	24.21.00.001	Рейка	1	
				Стандартные изделия		
		4		Болт М6×25.46 ГОСТ 7798-70	3	
		5		Гайка М6.5 ГОСТ 5915-70	3	
		6		Шайба 6 ГОСТ 11371-78	3	
		7		Прокладка А15-2,5 ГОСТ 15180-70	2	
		8		Трубка 20×3.5×1000 ГОСТ 8734-74	1	
		9		Запорное устройство указателя уровня жидкостей тип I исполнения А ГОСТ 9652-68	2	

Изм.	Лист	№ докум.	Подп.	Дата	24.21.00.000
Разраб.	Никитченко				Бак-мерник V=1м³
Пров.	Зилгалвис				Лит. / Лист / Листов 1
Н. контр.	Колмец				ЛАТГИПРОПРОМ
Утв.					

Копировал — Формат А4

Альбом 10.8 — Типовой проект 903-1-224.86

24.21.02.002

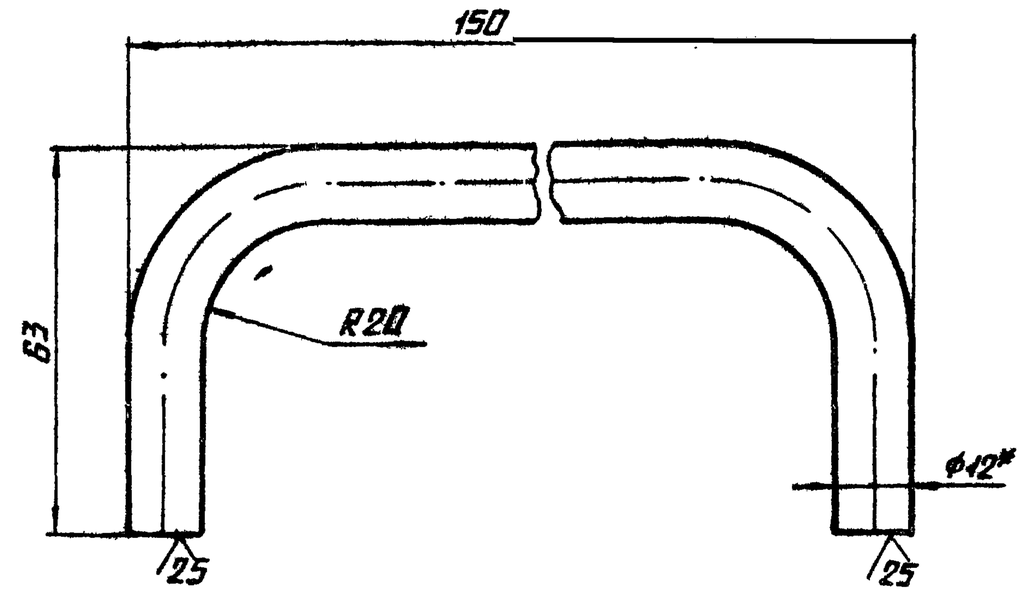

1.* Размер для справок.

2. $\pm \frac{IT14}{2}$.

Изм.	Лист	№ докум.	Подп.	Дата	24.21.02.002
Разраб.	Михайлова				Ручка
Пров.	Зилгалвис				Лит. / Масса 0,2 / Масштаб 1:1
Т. контр.					Лист / Листов 1
Н. контр.	Колмец				Круг 12-В-ГОСТ 2590-71 / 20 ГОСТ 1050-74
Утв.					ЛАТГИПРОПРОМ

Копировал — Формат А4

24.21.00.001

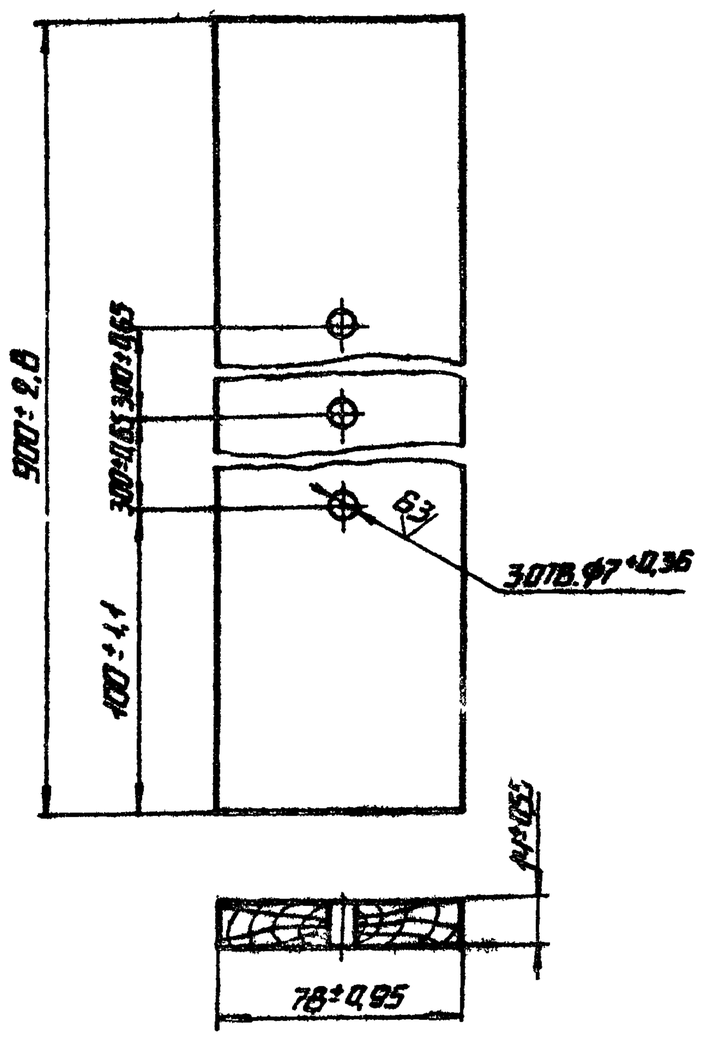

Изм.	Лист	№ докум.	Подп.	Дата	24.21.00.001
Разраб.	Михайлова				Рейка
Пров.	Зилгалвис				Лит. / Масса 0,76 / Масштаб 1:2
Т. контр.					Лист / Листов 1
Н. контр.	Колмец				Доска 16×00 ГОСТ 8486-66
Утв.					ЛАТГИПРОПРОМ

Копировал — Формат А4

24.21.01.002

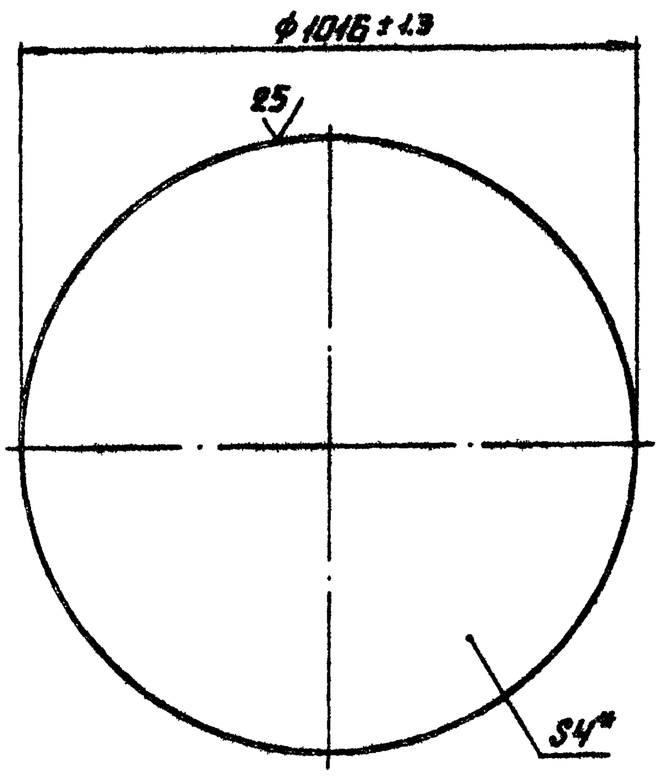

*Размеры для справок.

Изм.	Лист	№ докум.	Подп.	Дата	24.21.01.002
Разраб.	Михайлова				Днище
Пров.	Зилгалвис				Лит. / Масса 25,46 / Масштаб 1:10
Т. контр.					Лист / Листов 1
Н. контр.	Колмец				Лист 4 ГОСТ 19903-74 / В Ст3сп3 ГОСТ 14637-79
Утв.					ЛАТГИПРОПРОМ

Копировал — Формат А4

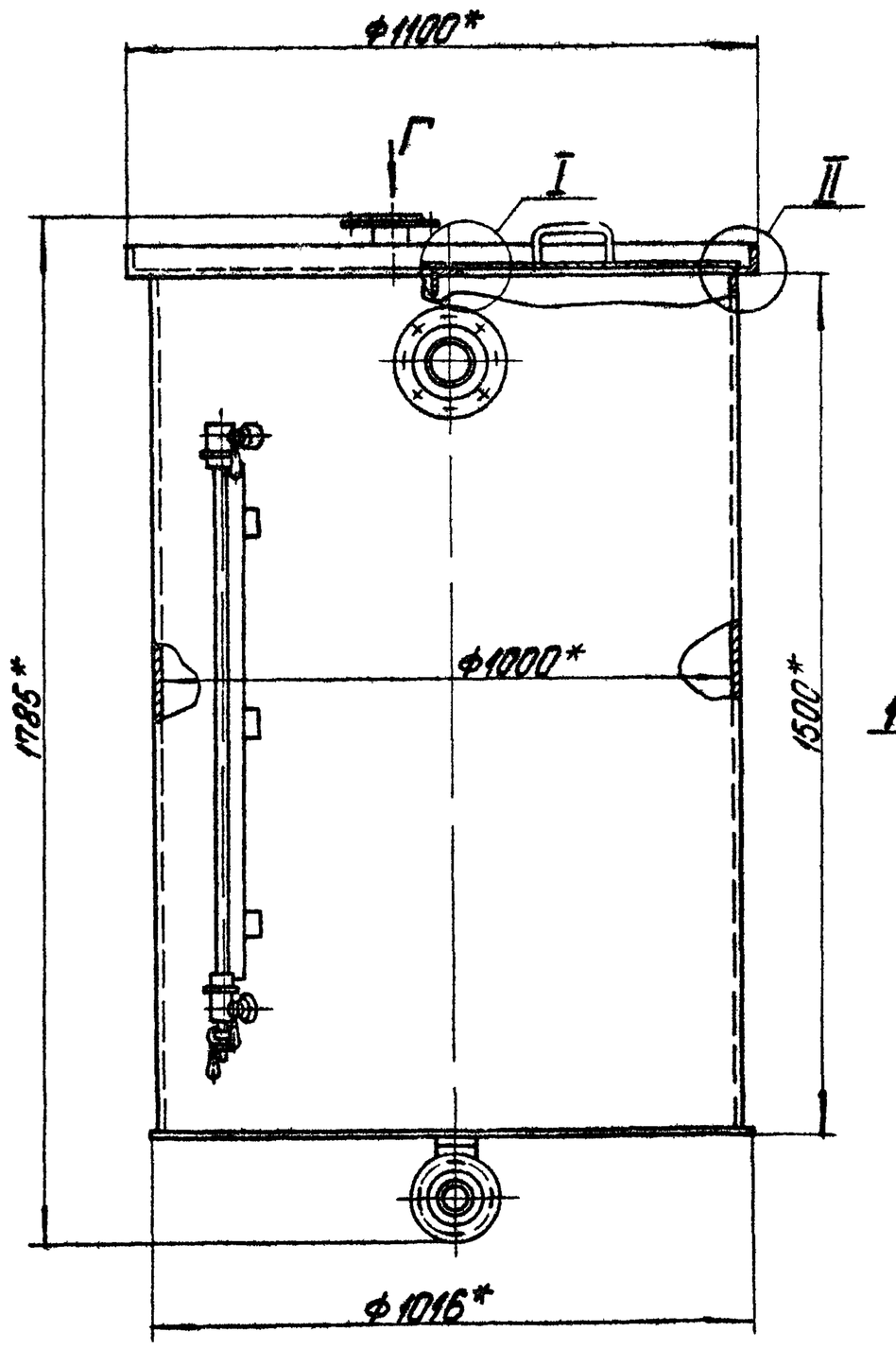

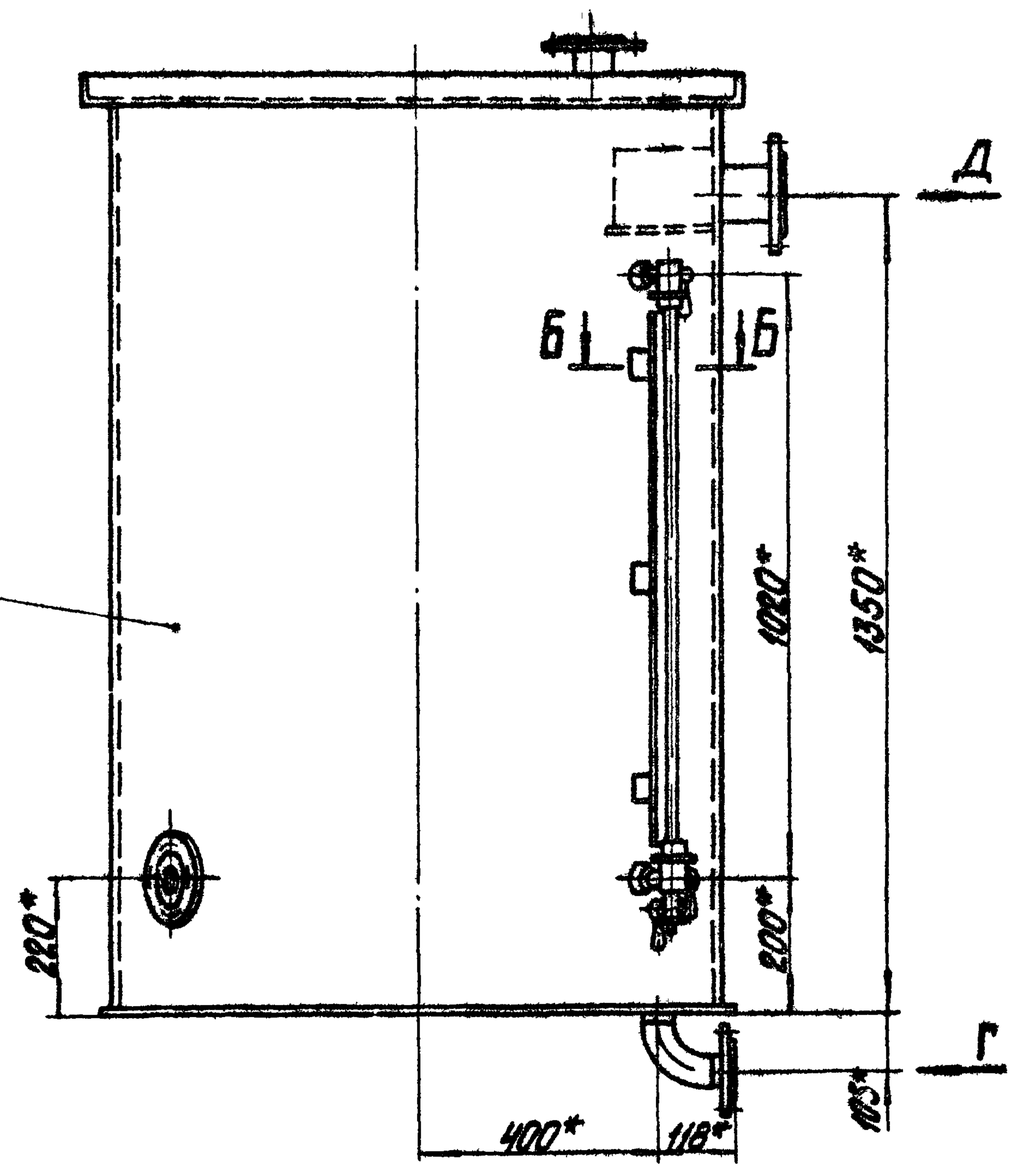

А-А повернуто
М1:2

Б-Б повернуто
М1:2

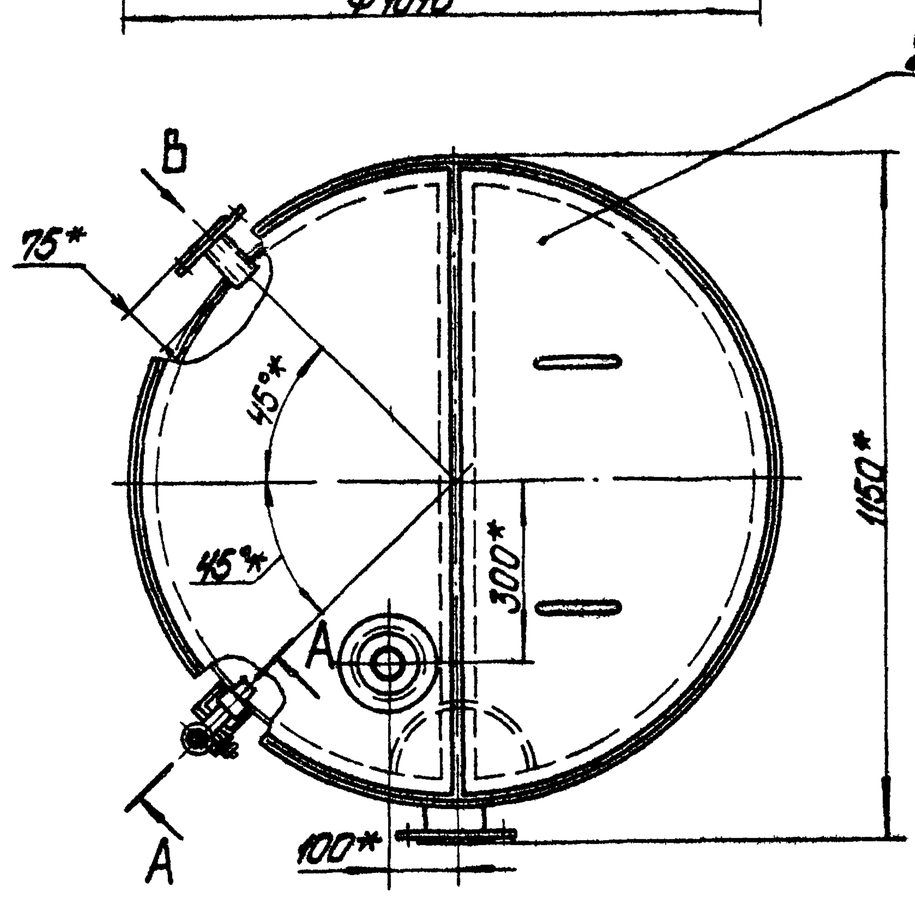

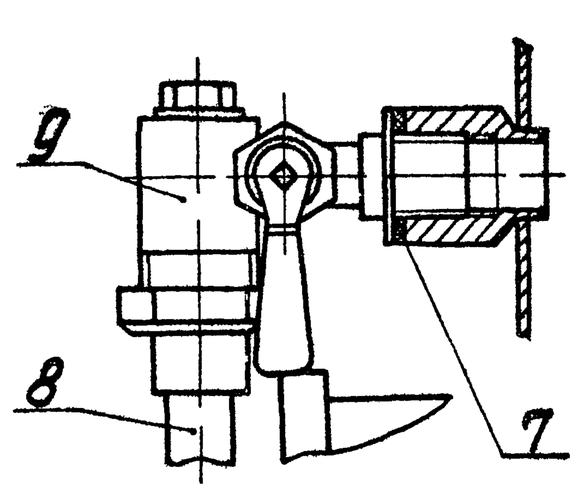

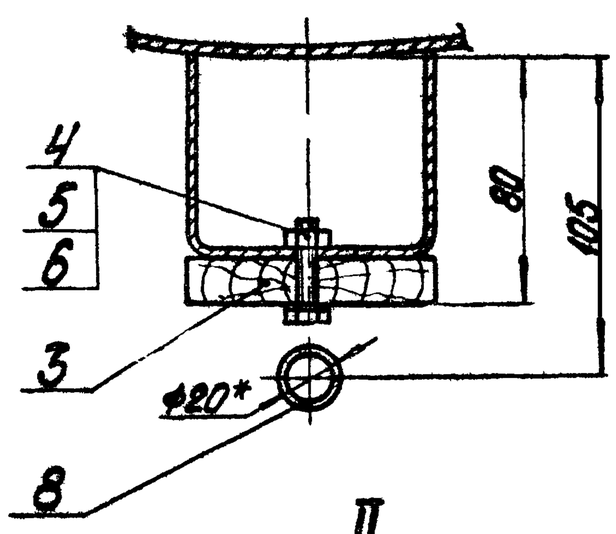

I
М1:2

II
М1:2

Вид В
М1:5

Вид Г
М1:5

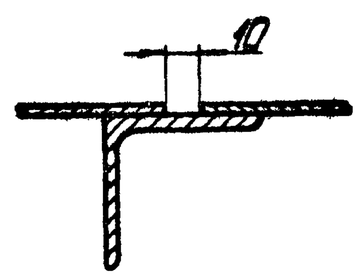

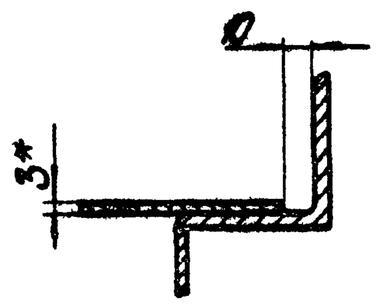

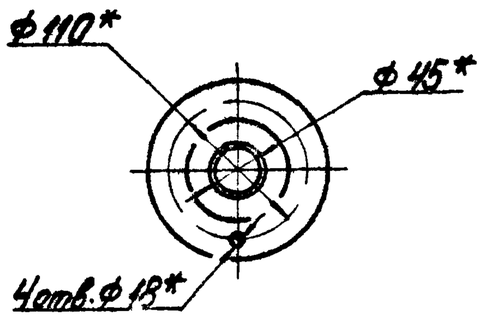

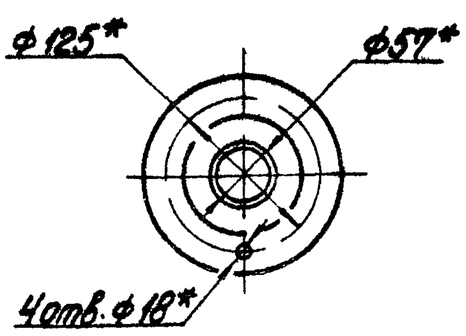

Вид В
М1:5

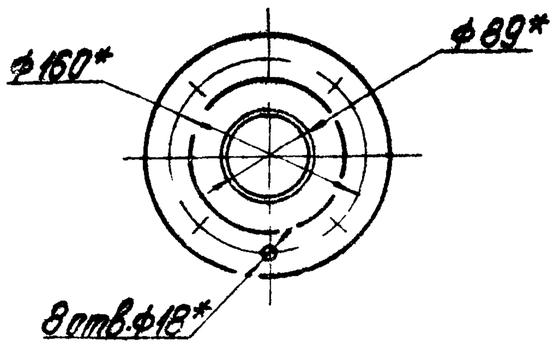

1.* Размеры для справок.
2. $\frac{+IT14}{-2}$.
3. После сборки бак подвергнуть гидравлическому испытанию посредством налива воды на полную высоту с выдержкой в течение двух часов. Все швы бака, наполненного водой, проверить простукиванием. Течи не допускается.
4. Покрытие бака осуществляется по проекту водоподготовки.

Изм.	Лист	№ докум.	Подпись	Дата	24.21.00.000СБ		
Разраб.		Никитченко			Бак-мерник V=1м³	Лит.	Масса	Масштаб
Пров.		Зиглевич					194	1:10
Т.контр.						Лист	Листов 1
Н.контр.		Колмец				ЛАТГИПРОПРОМ	
Утв.							

Копировал

Формат А2

Альбом 10.8

Тип 3ой проект 903-1-224.86

Инв. № подл. | Подпись и дата | Взам. инв. №

Формат	Зона	Поз.	Обозначение	Наименование	Кол.	Примечание
				Документация		
А2			24.21.01.000СБ	Сборочный чертеж		
				Детали		
А3		1	24.21.01.001	Корпус	1	
А4		2	24.21.01.002	Днище	1	
А4		3	24.21.01.003	Крышка	1	
А4		4	24.21.01.004	Сектор	1	
А4		5	24.21.01.005	Сегмент	1	
А4		6	24.21.01.006	Кольцо	1	
А4		7	24.21.01.007	Кронштейн	2	
А4		8	24.21.01.008	Бобышка	2	
Б4		9	24.21.01.009	Балка		
				Уголок 50×50×5-Б-ГОСТ 8509-72 / ВСТ3СП3 ГОСТ 535-79		
				L=499-1,55 мм	1	1,89 кг
Б4		10	24.21.01.010	Патрубок		
				Труба 45×3 ГОСТ 10704-76 / В-Б СТ3СП ГОСТ 10705-80		
				L=78±0,37 мм	1	0,24 кг
Б4		11	24.21.01.011	Труба		
				Труба 57×3 ГОСТ 10704-76 / В-Б СТ3СП ГОСТ 10705-80		
				L=38±0,31 мм	2	0,15 кг

Изм.	Лист	№ докум.	Подп.	Дата	24.21.01.000			
Разраб.	Михайлова				Бак	Лит.	Лист 1	Листов 2
Пров.	Зилгалвис					Латгипропром		
Н. контр.	Колмец							
Утв.								

Копировал | Формат А4

Формат	Зона	Поз.	Обозначение	Наименование	Кол.	Примечание
Б4		12	24.21.01.012	Патрубок		
				Труба 57×3 ГОСТ 10704-76 / В-Б СТ3СП ГОСТ 10705-80		
				L=98±0,435 мм	1	0,39 кг
Б4		13	24.21.01.013	Патрубок		
				Труба 89×3,5 ГОСТ 10704-76 / В-Б СТ3СП ГОСТ 10705-80		
				L=103±0,435 мм	1	0,76 кг
				Стандартные изделия		
		14		Отвод 90° 57×3		
				ГОСТ 17375-77	1	
				Фланцы ГОСТ 12820-80		
		15		1-40-10 СТ3	1	
		16		1-50-10 СТ3	2	
		17		1-80-10 СТ3	1	

Изм.	Лист	№ докум.	Подп.	Дата	24.21.01.000	Лист 2

Копировал | Формат А4

24.21.01.001

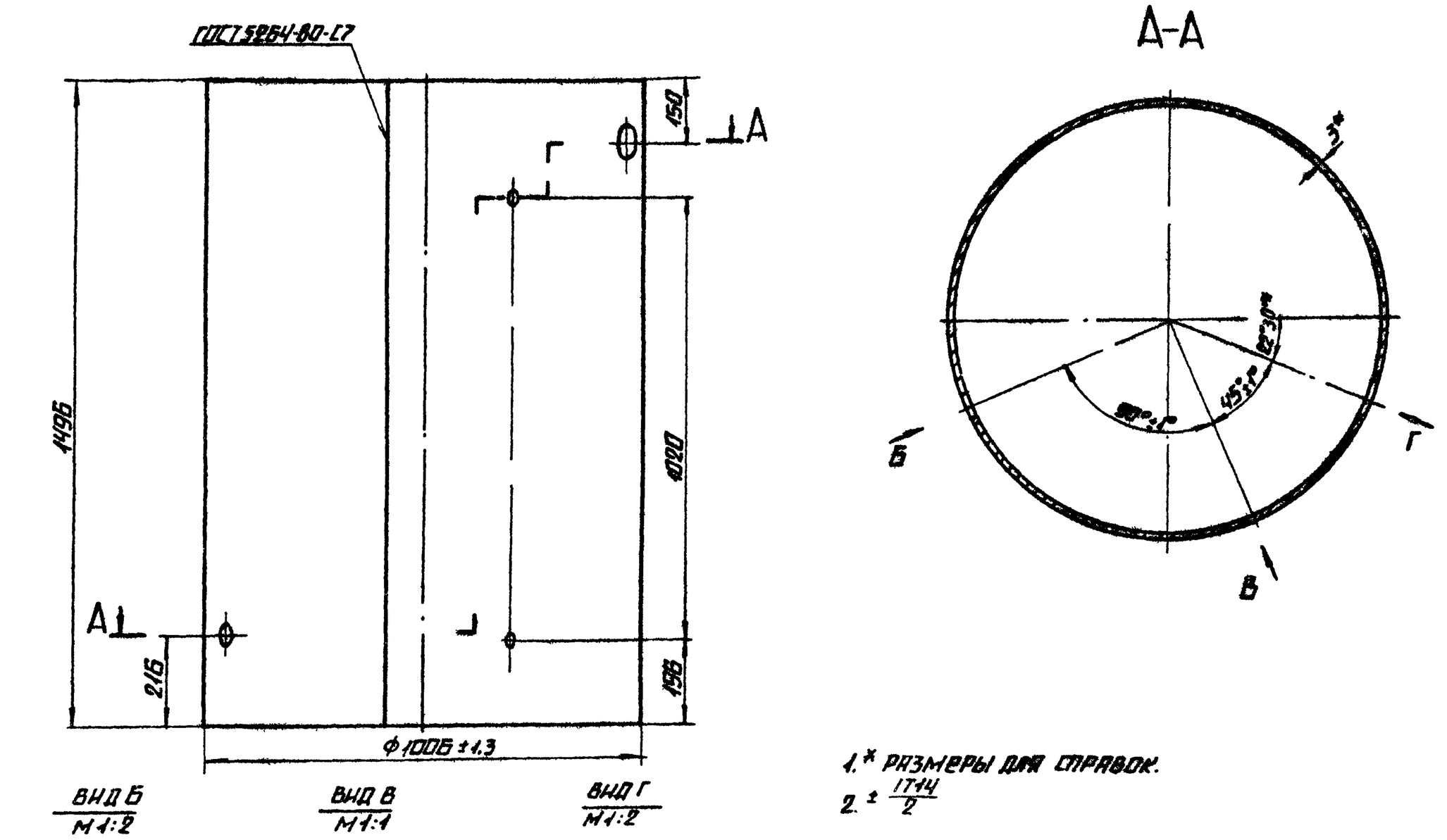

1.* Размеры для справок.
2. ± IT14/2

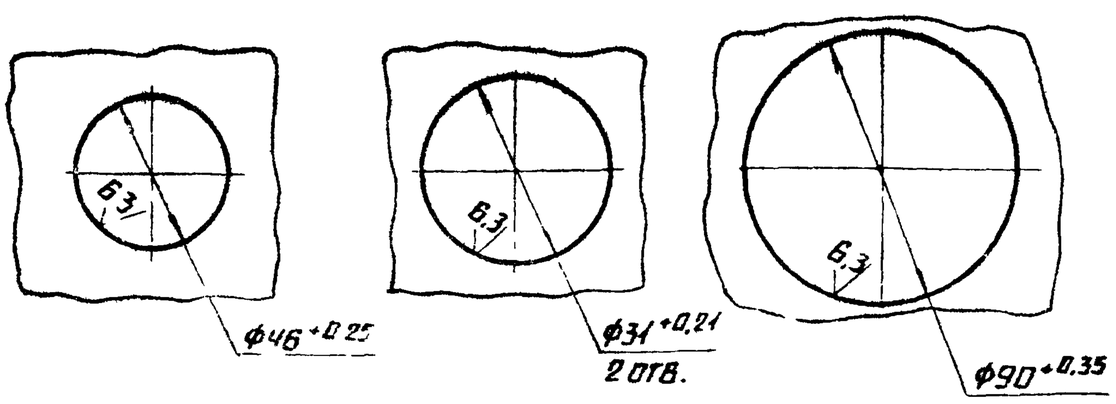

Изм.	Лист	№ докум.	Подп.	Дата	24.21.01.001			
Разраб.	Михайлова				Корпус	Лит.	Масса 111	Масштаб 1:10
Пров.	Зилгалвис					Лист	Листов 1	
Т. контр.						Латгипропром		
Н. контр.	Колмец				Лист 3 ГОСТ 19903-74 / ВСТ3СП3 ГОСТ 14637-70			
Утв.								

Копировал | Формат А3

24.21.01.000СБ

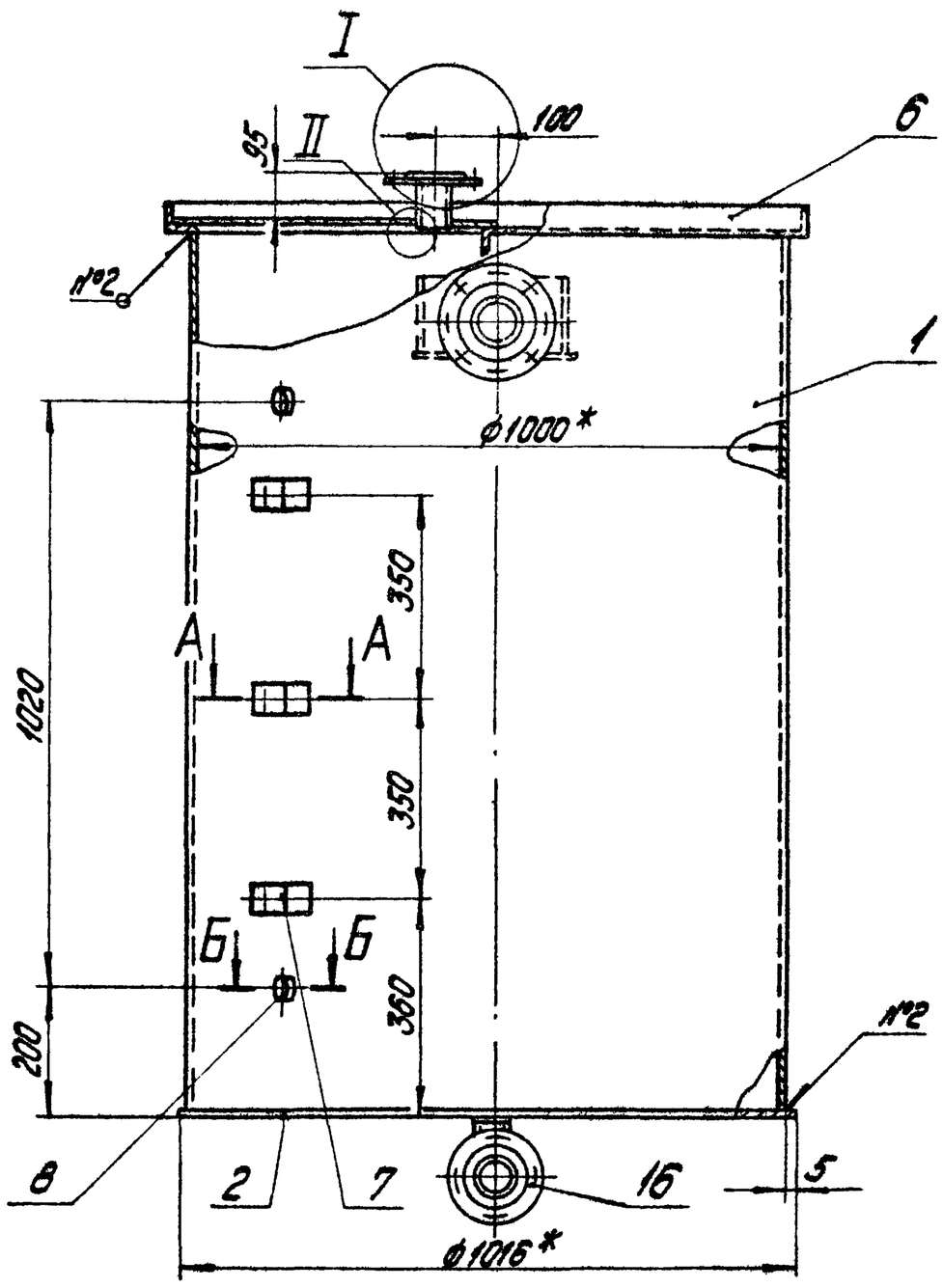

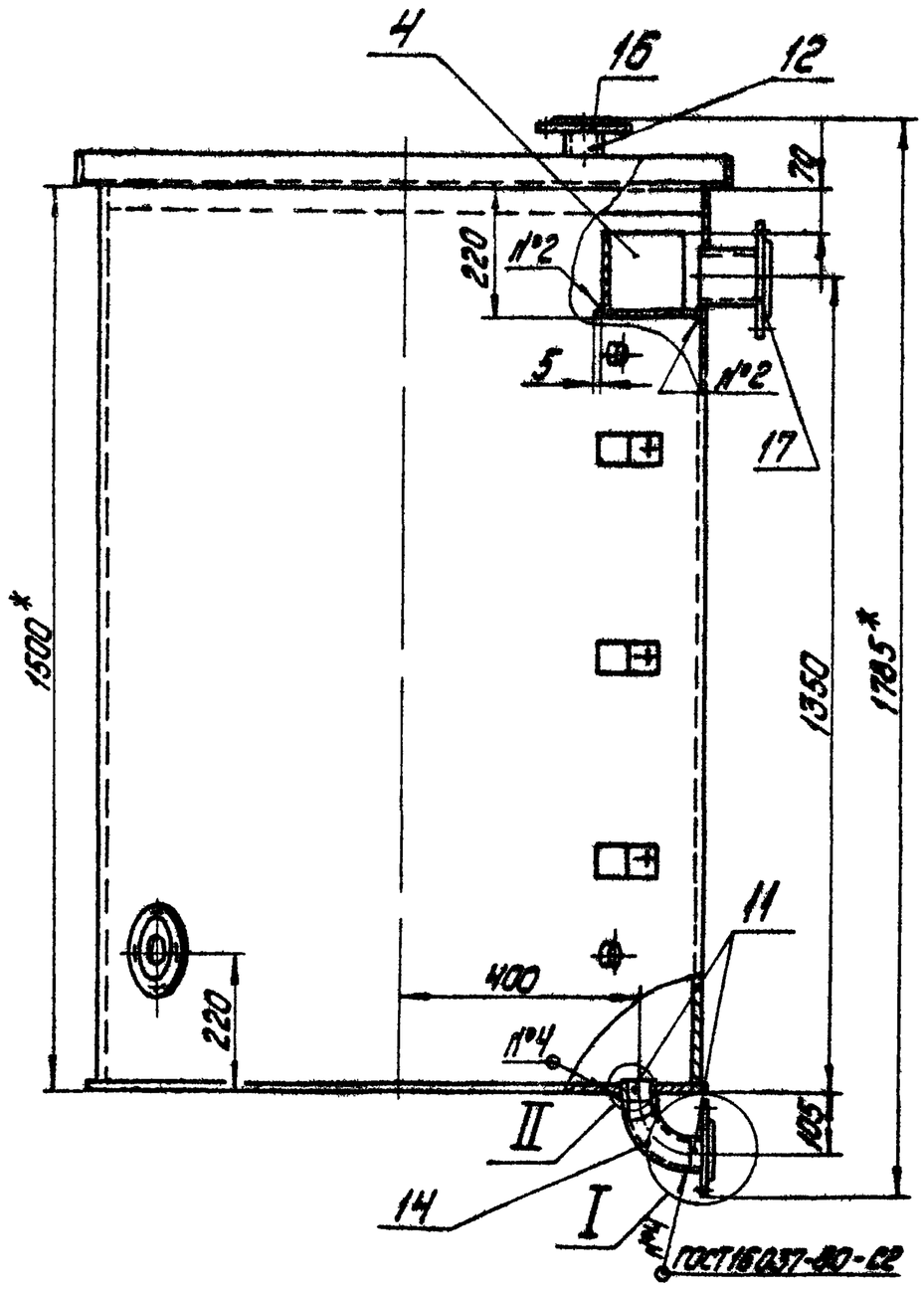

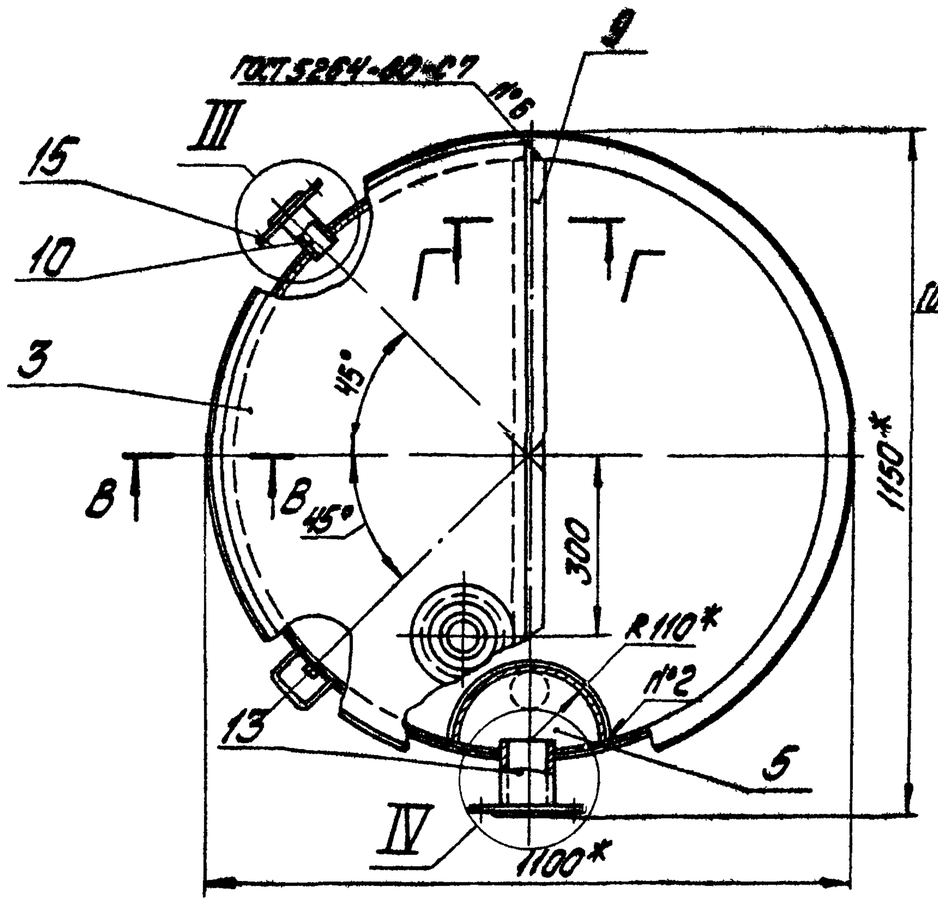

А А
М1:2

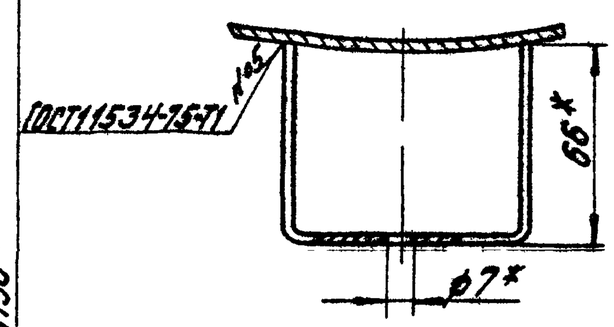

В-В
М1:2

Б-Б
М1:2

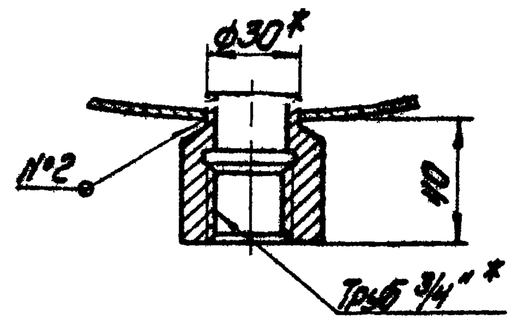

Г-Г
М1:2

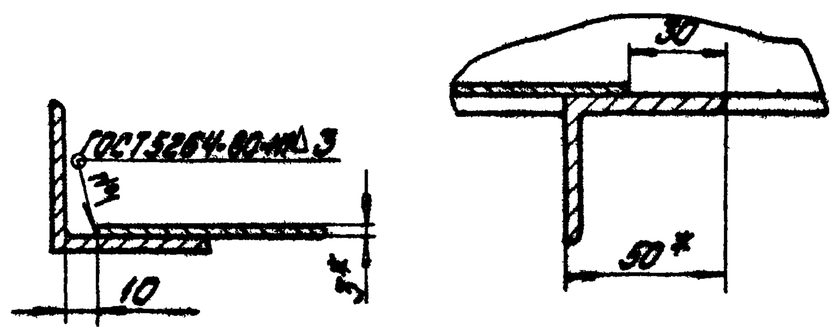

I
М1:2

II
М1:2

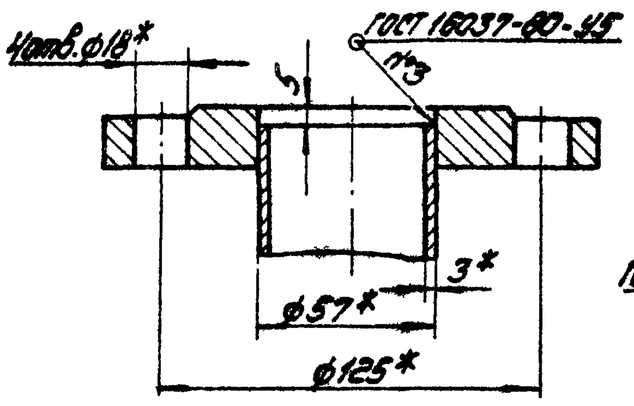

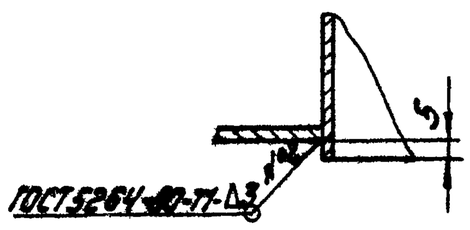

III
М1:5

IV
М1:2

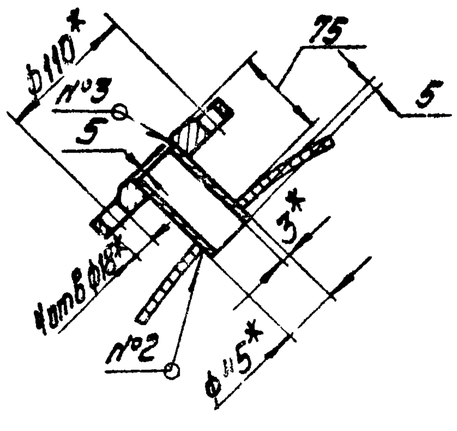

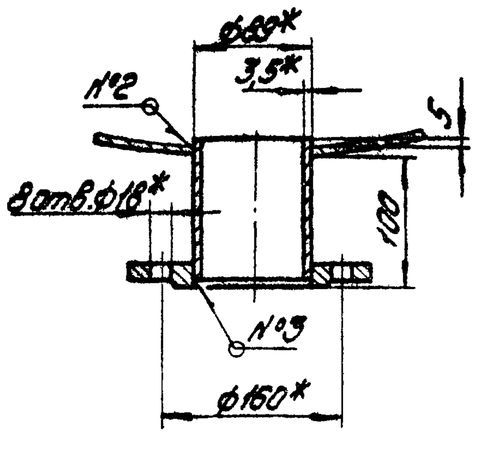

1.* Размеры для справок.
2. $\pm \frac{IT14}{2}$.
3. Обработка поверхностей реза деталей Rz 25.

Изм.	Лист	№ докум.	Подпись	Дата	24.21.01.000СБ		
Разраб.		Никитченко			Бак	Лит.	Масса 176 / Масштаб 1:10
Пров.		Жигславис				Лист	Листов: 1
Т.контр.						ЛАТГИПРОПРОМ	
Н.контр.		Колмец					
Утв.							

Копировал Дубкова

Формат А2

Типовой проект 903-1-224.86 Альбом 10.8

Инв.№ подл. | Подпись и дата | Взам.инв.№ | Инв.№ дубл. | Подпись и дата

Альбом 108 | Типовой проект 903-1-224.86

24.21.01.003

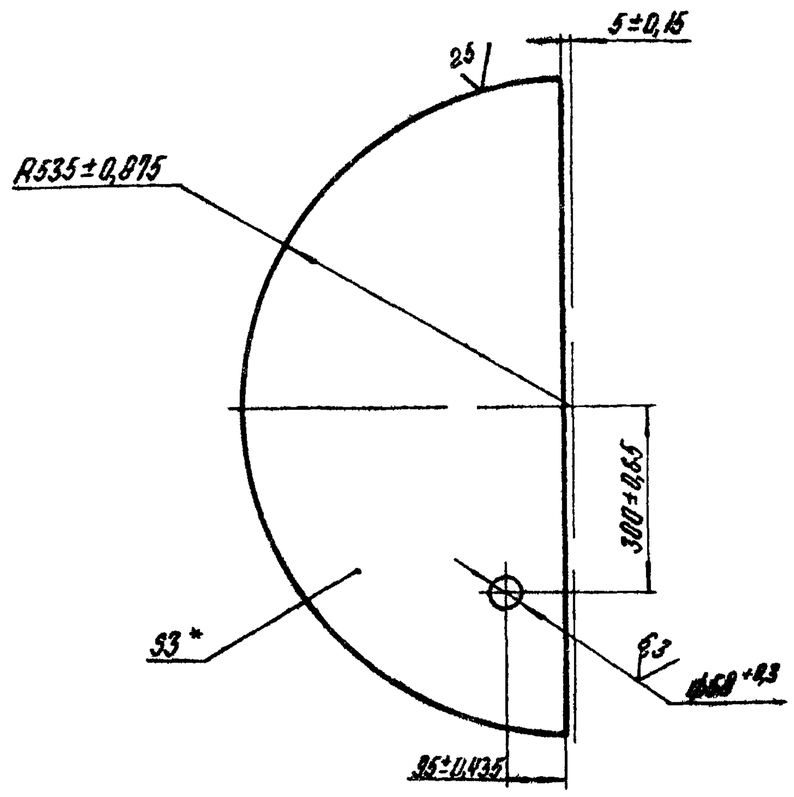

*Размер для справок

Изм. Лист	№ докум.	Подпись	Дата	24.21.01.003			
Разраб.	Михайлова			Крышка	Лит	Масса	Масштаб
Пров.	Зилгалвис					10,21	1:10
Т.контр.					Лист	Листов 1	
Н.контр.				Лист 3 ГОСТ 19903-74 / ВСт3сп3 ГОСТ 14637-79	ЛАТГИПРОПРОМ		
Утв.	Колмец						

Копировал — Формат А4

Альбом 108 | Типовой проект 903-1-224.86

24.21.01.004

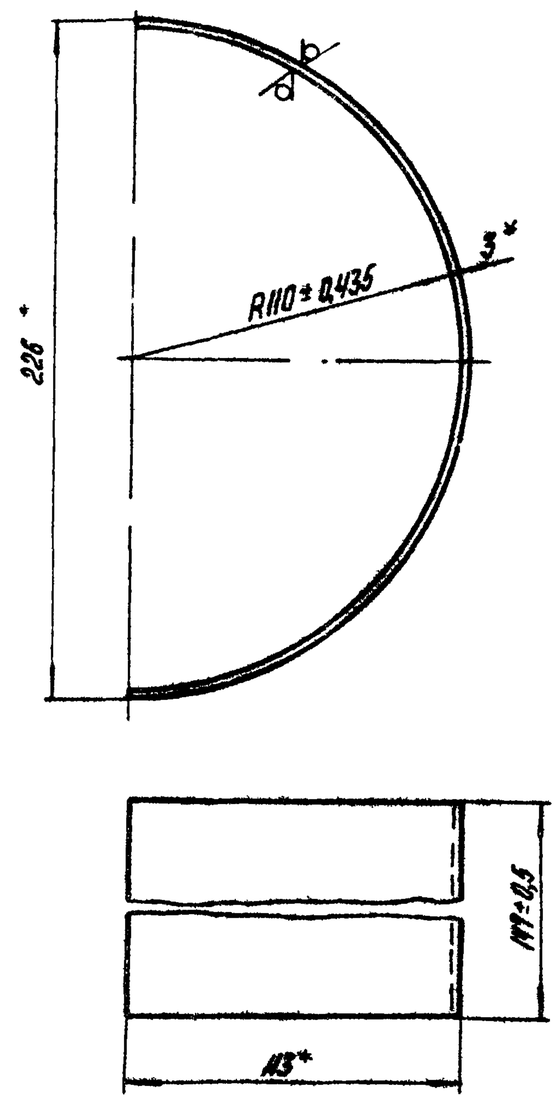

*Размеры для справок

Изм. Лист	№ докум.	Подпись	Дата	24.21.01.004			
Разраб.	Михайлова			Сектор	Лит	Масса	Масштаб
Пров.	Зилгалвис					1,21	1:2
Т.контр.					Лист	Листов 1	
Н.контр.	Колмец			Лист 3 ГОСТ 19903-74 / ВСт3сп3 ГОСТ 14637-79	ЛАТГИПРОПРОМ		
Утв.							

Копировал — Формат А4

Альбом 108 | Типовой проект 903-1-224.86

24.21.01.005

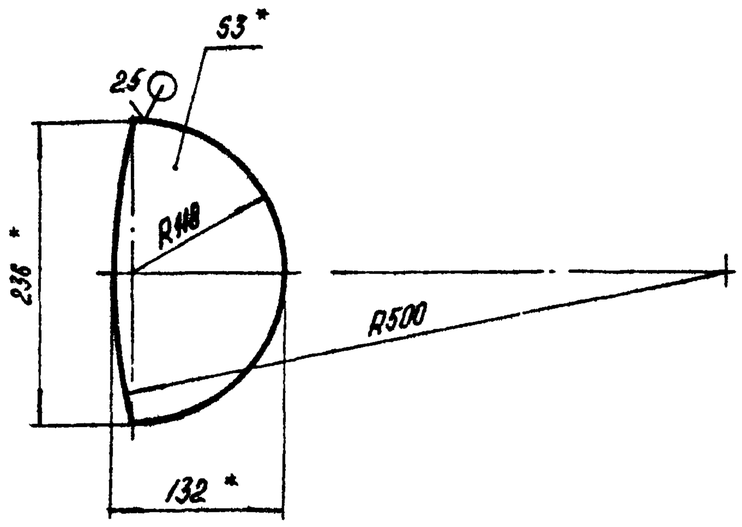

1.* Размеры для справок.
2. $\pm\frac{IT14}{2}$.

Изм. Лист	№ докум.	Подпись	Дата	24.21.01.005			
Разраб.	Михайлова			Сегмент	Лит	Масса	Масштаб
Пров.	Зилгалвис					0,57	1:5
Т.контр.					Лист	Листов 1	
Н.контр.	Колмец			Лист 3 ГОСТ 19903-74 / АСт3сп3 ГОСТ 14637-79	ЛАТГИПРОПРОМ		
Утв.							

Копировал — Формат А4

Альбом 108 | Типовой проект 903-1-224.86

24.21.01.006

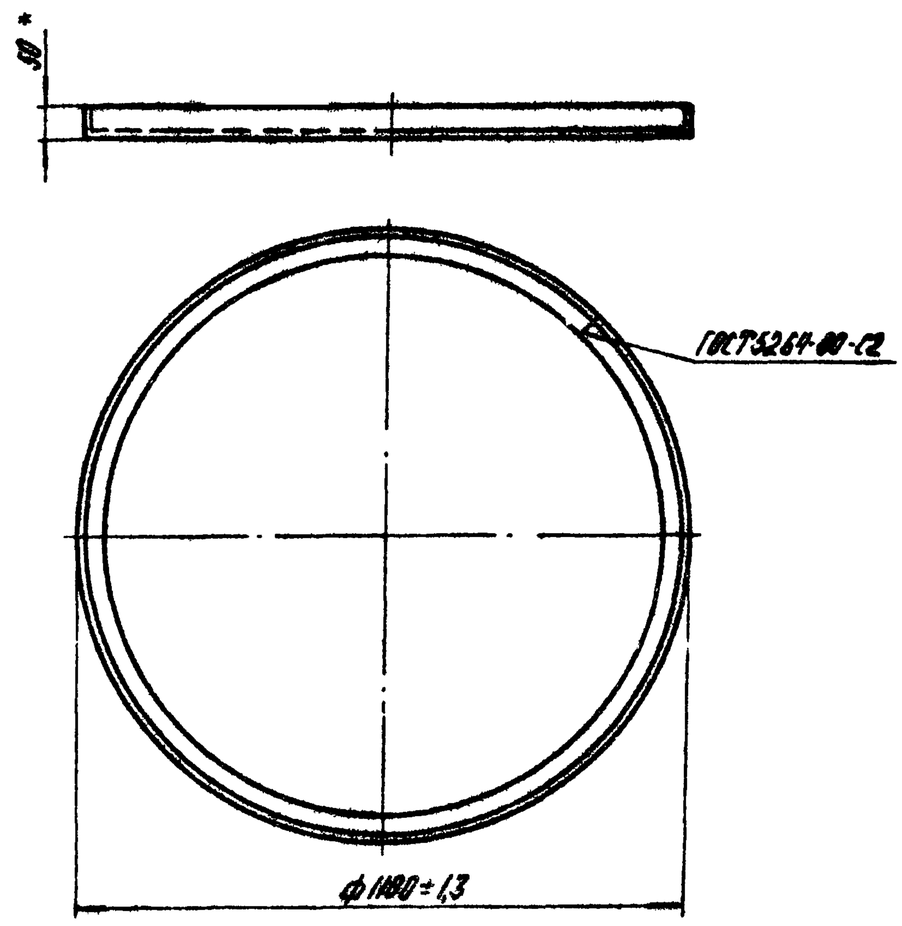

*Размер для справок.

Изм. Лист	№ докум.	Подпись	Дата	24.21.01.006			
Разраб.	Михайлова			Кольцо	Лит	Масса	Масштаб
Пров.	Зилгалвис					13	1:10
Т.контр.					Лист	Листов 1	
Н.контр.	Колмец			Уголок 50×50×5-Б-ГОСТ 8509-72 / ВСт3сп3 ГОСТ 535-79	ЛАТГИПРОПРОМ		
Утв.							

Копировал — Формат А4

24.21.01.007

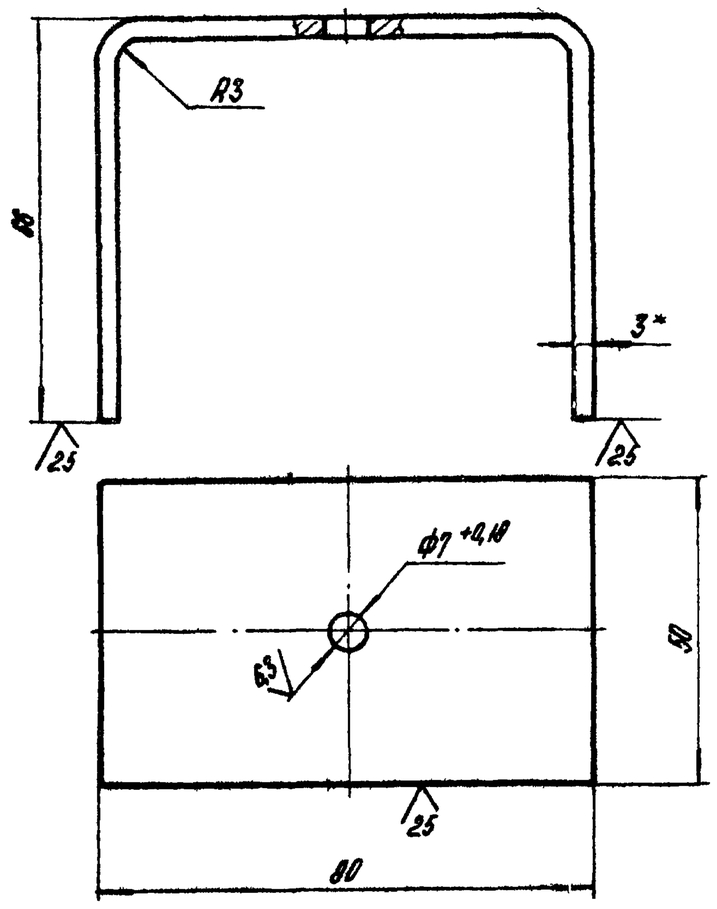

1.* Размеры для справок
2. $\pm\frac{IT14}{2}$.

Изм. Лист	№ докум.	Подпись	Дата	24.21.01.007			
Разраб.	Михайлова			Кронштейн	Лит.	Масса 0,25	Масштаб 1:1
Пров.	Зилгалвис				Лист	Листов 1	
Т.контр.							
Н.контр.	Колтмец			Лист 3 ГОСТ 19903-74 / ВСт3сп3 ГОСТ 16523-70	ЛАТГИПРОПРОМ		
Утв.							

Копировал

Формат А4

24.21.01.008

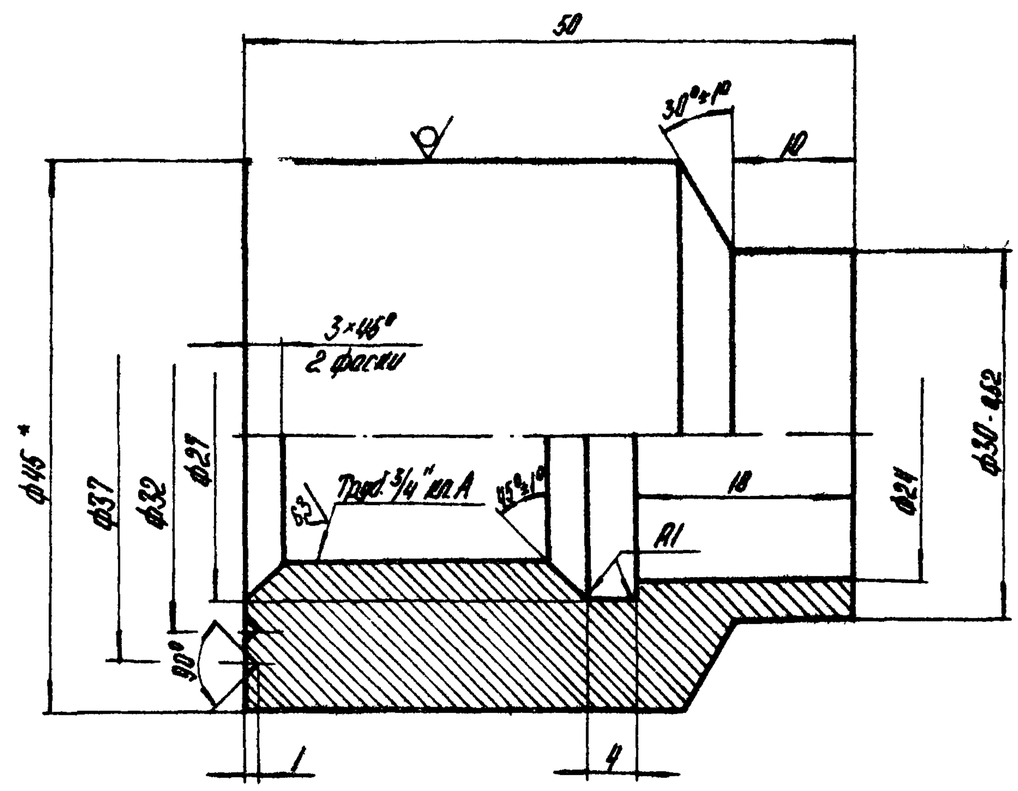

1.* Размер для справок.
2. $\pm\frac{IT14}{2}$.

Изм. Лист	№ докум.	Подпись	Дата	24.21.01.008			
Разраб.	Михайлова			Бобышка	Лит.	Масса 0,35	Масштаб 2:1
Пров.	Зилгалвис				Лист	Листов 1	
Т.контр.							
Н.контр.	Колтмец			Круг 45-В-ГОСТ 2590-71 / 20 ГОСТ 1050-74	ЛАТГИПРОПРОМ		
Утв.							

Копировал

Формат А4

Формат	Зона	Поз	Обозначение	Наименование	Кол	Примечание
				Документация		
А4			24.21.02.000 СБ	Сборочный чертеж		
				Детали		
Б4		1	24.21.02.001	Полукрышка		
				Лист 3 ГОСТ 19903-74 / ВСт3сп3 ГОСТ 16523-70	1	10,5кг
А4		2	24.21.02.002	Ручка	1	

Изм. Лист	№ докум.	Подпись	Дата	24.21.02.000			
Разраб.	Михайлова			Полукрышка	Лит.	Лист	Листов 1
Пров.	Зилгалвис				ЛАТГИПРОПРОМ		
Н.контр.	Колтмец						
Утв.							

Копировал

Формат А4

24.21.02.000 СБ

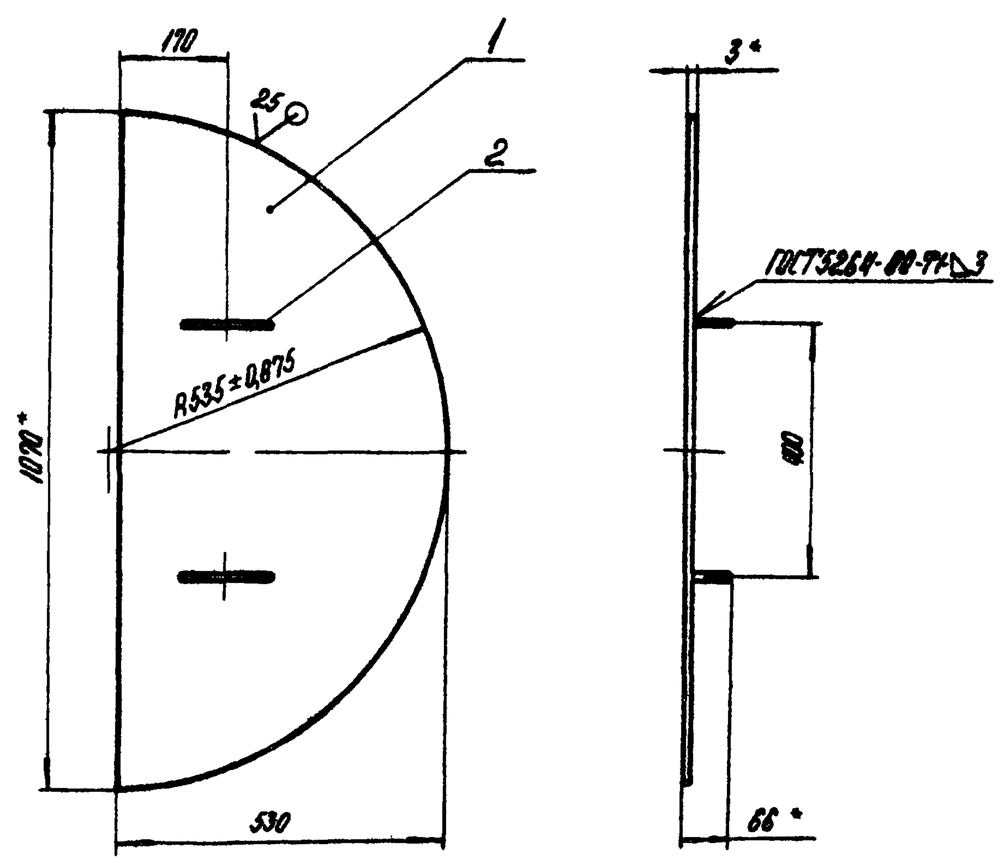

1.* Размеры для справок.
2. $\pm\frac{IT14}{2}$.

Изм. Лист	№ докум.	Подпись	Дата	24.21.02.000 СБ			
Разраб.	Михайлова			Полукрышка	Лит.	Масса 11	Масштаб 1:10
Пров.	Зилгалвис				Лист	Листов 1	
Т.контр.							
Н.контр.	Колтмец				ЛАТГИПРОПРОМ		
Утв.							

Копировал

Формат А4

Альбом 108

Типовой проект 903-1-224.86

Подпись и дата

Инв. № подл. | Взам. инв. № | Инв. № дубл. | Подпись и дата

Альбом 10.8 | Типовой проект 903-1-224.86

83.02.00.006

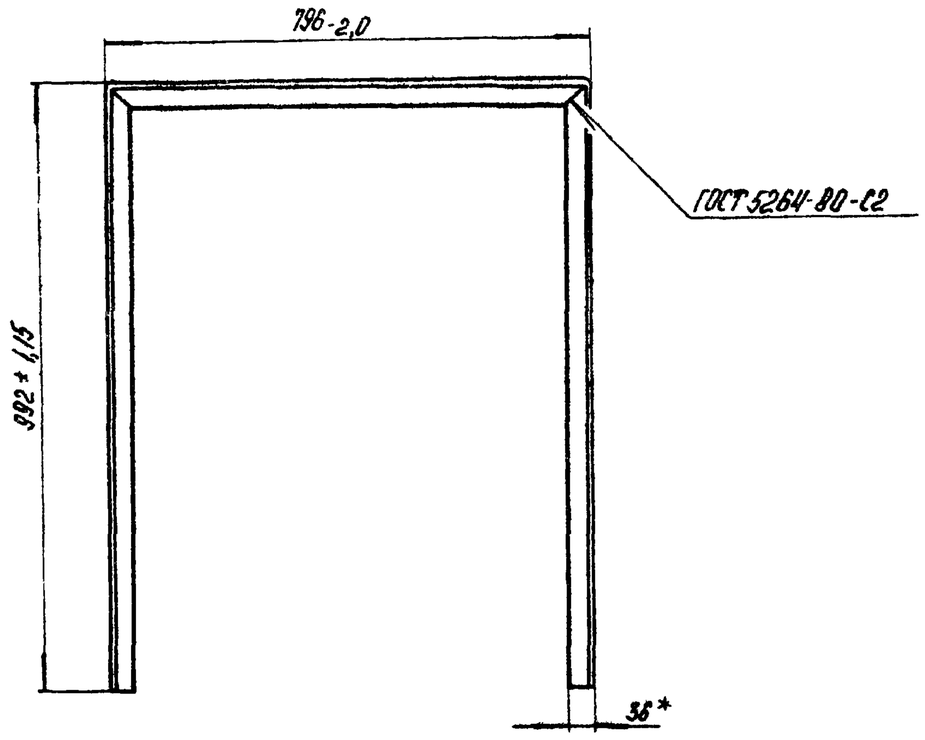

Развертка
М1:2

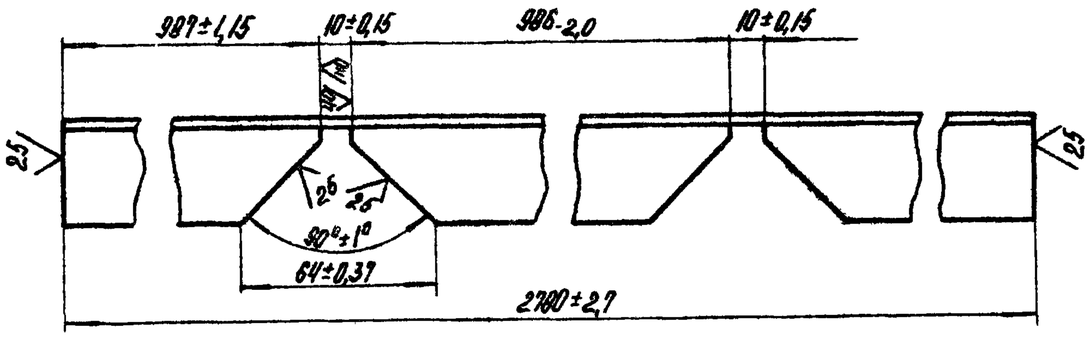

*Размер для справок.

Изм	Лист	№ докум.	Подпись	Дата	83.02.00.006		
Разраб	Богданова				Стойка	Лит	Масса 4,6 / Масштаб 1:10
Пров	Колмец					Лист	Листов 1
Т.контр.							
Н.контр.	Колмец				Уголок 36×36×3-Б-ГОСТ 8509-72 / ВСт3сп ГОСТ 535-79	ЛАТГИПРОПРОМ	
Утв.							

Копировал | Формат А4

Формат	Зона	Поз.	Обозначение	Наименование	Кол.	Примечание
				Документация		
А2			83.02.00.000 СБ	Сборочный чертеж		
				Детали		
А4		1	83.02.00.001	Обечайка	1	
А4		2	83.02.00.002	Крышка	1	
А4		3	83.02.00.003	Фланец	1	
А4		4	83.02.00.004	Подкладка	1	
А4		5	83.02.00.005	Стойка	1	
А4		6	83.02.00.006	Стойка	1	
Б4		7	83.02.00.007	Связь	1	
				Уголок 36×36×3-Б-ГОСТ 8509-72 / ВСт3сп3 ГОСТ 535-79	1	1,2 кг
Б4		8	83.02.00.008	Связь		
				Уголок 36×36×3-Б-ГОСТ 8509-72 / ВСт3сп3 ГОСТ 535-79		
				L=424-1,55 мм	4	0,7 кг
Б4		9	83.02.00.009	Связь		
				Уголок 36×36×3-Б-ГОСТ 8509-72 / ВСт3сп3 ГОСТ 535-79		
				L=725-2,0 мм	3	1,2 кг
Б4		10	83.02.00.010	Стенка задняя		
				Лист 1,5 ГОСТ 19903-74 / ВСт3сп3 ГОСТ 16523-70		
				786±1,0×786±1,0 мм	1	7,4 кг

Изм	Лист	№ докум.	Подпись	Дата	83.02.00.000		
Разраб	Богданова				Шкаф аккумуляторный	Лит	Лист 1 / Листов 2
Пров	Колмец					ЛАТГИПРОПРОМ	
Т.контр.							
Н.контр.	Колмец						
Утв.	Попов						

Копировал | Формат А4

Формат	Зона	Поз.	Обозначение	Наименование	Кол.	Примечание
Б4		11	83.02.00.011	Полка		
				Лист 1,5 ГОСТ 19903-74 / ВСт3сп3 ГОСТ 16523-70		
				480±0,775×780±1,0 мм	2	4,4 кг
Б4		12	83.02.00.012	Плита		
				Лист 6 ГОСТ 19903-74 / ВСт3сп3 ГОСТ 14637-79		
				60±0,37×60±0,37 мм	4	0,19 кг
Б4		13	83.02.00.013	Патрубок		
				Труба 80×2 ГОСТ 8734-75 / Д ГОСТ 8733-74		
				L=107±0,435 мм	1	0,41 кг
				Стандартные изделия		
		14		Винт М6×10.88.029 ГОСТ 17473-72	8	

Изм	Лист	№ докум.	Подпись	Дата	83.02.00.000	Лист 2

Формат А4

Альбом 10.8 | Типовой проект 903-1-224.86

83.02.00.001

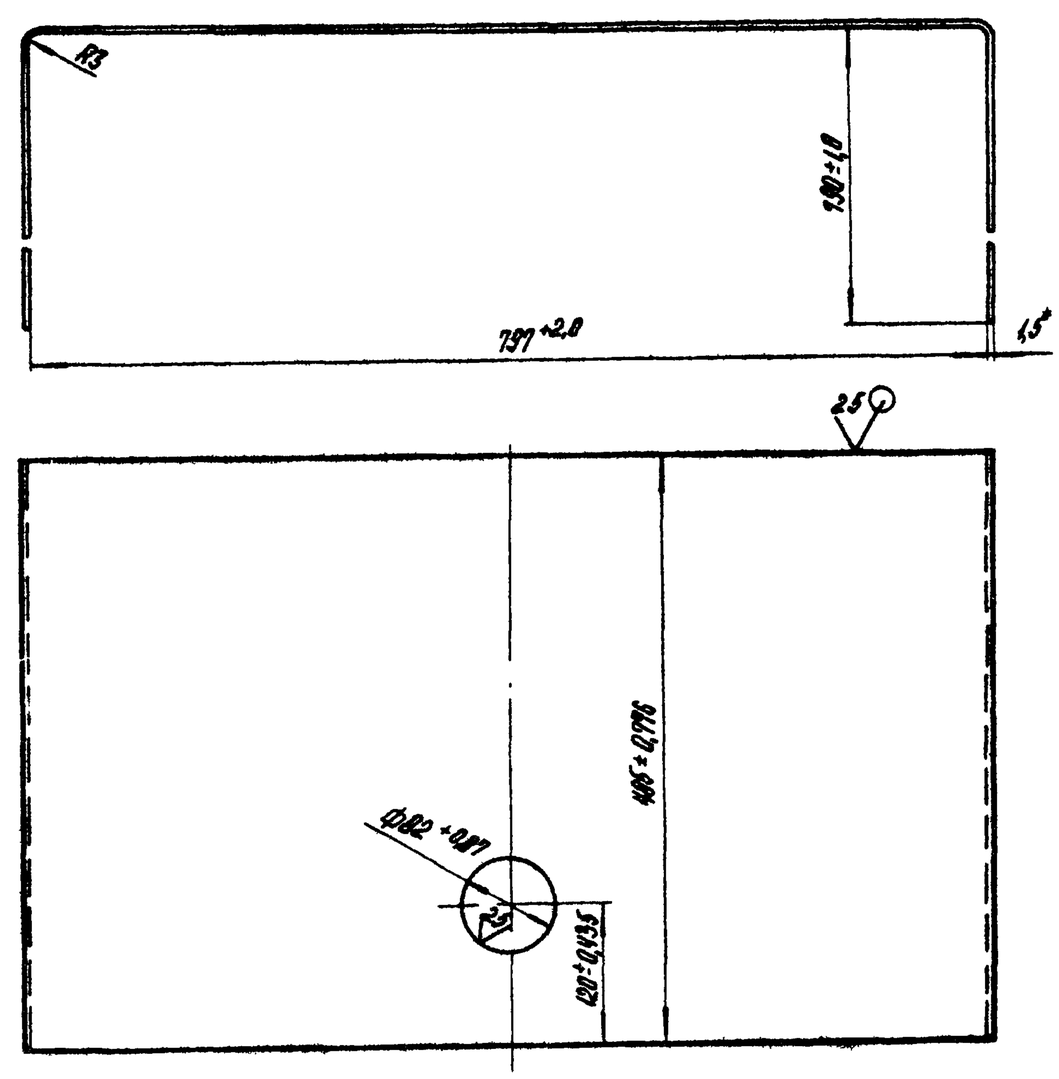

*Размер для справок.

Изм	Лист	№ докум.	Подпись	Дата	83.02.00.001		
Разраб	Богданова				Обечайка	Лит	Масса 13,5 / Масштаб 1:5
Пров	Колмец					Лист	Листов 1
Т.контр.							
Н.контр.	Колмец				Лист 1,5 ГОСТ 19903-74 / ВСт3сп3 ГОСТ 16523-70	ЛАТГИПРОПРОМ	
Утв.							

Копировал | Формат А4

83.02.00.000 СБ

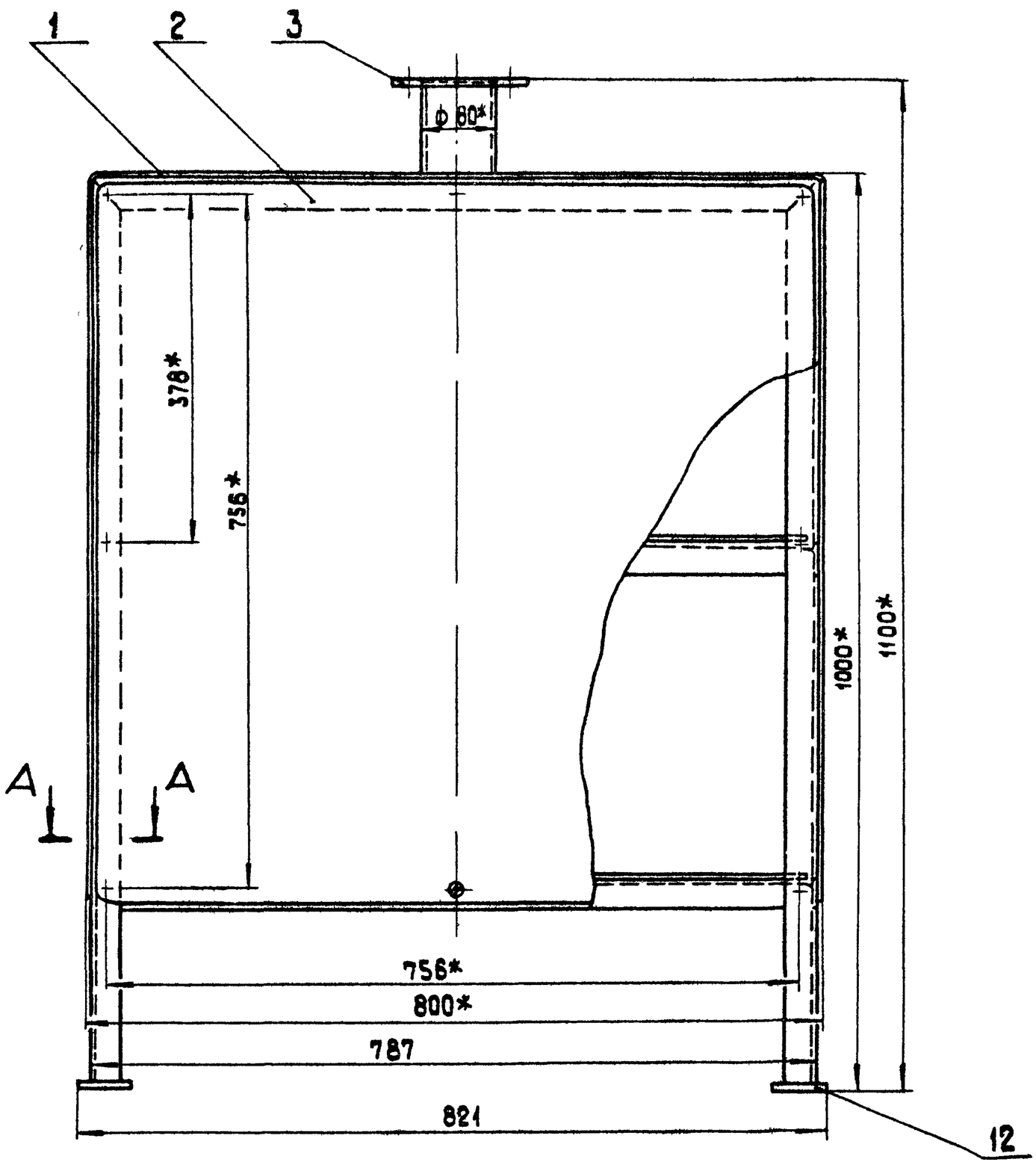

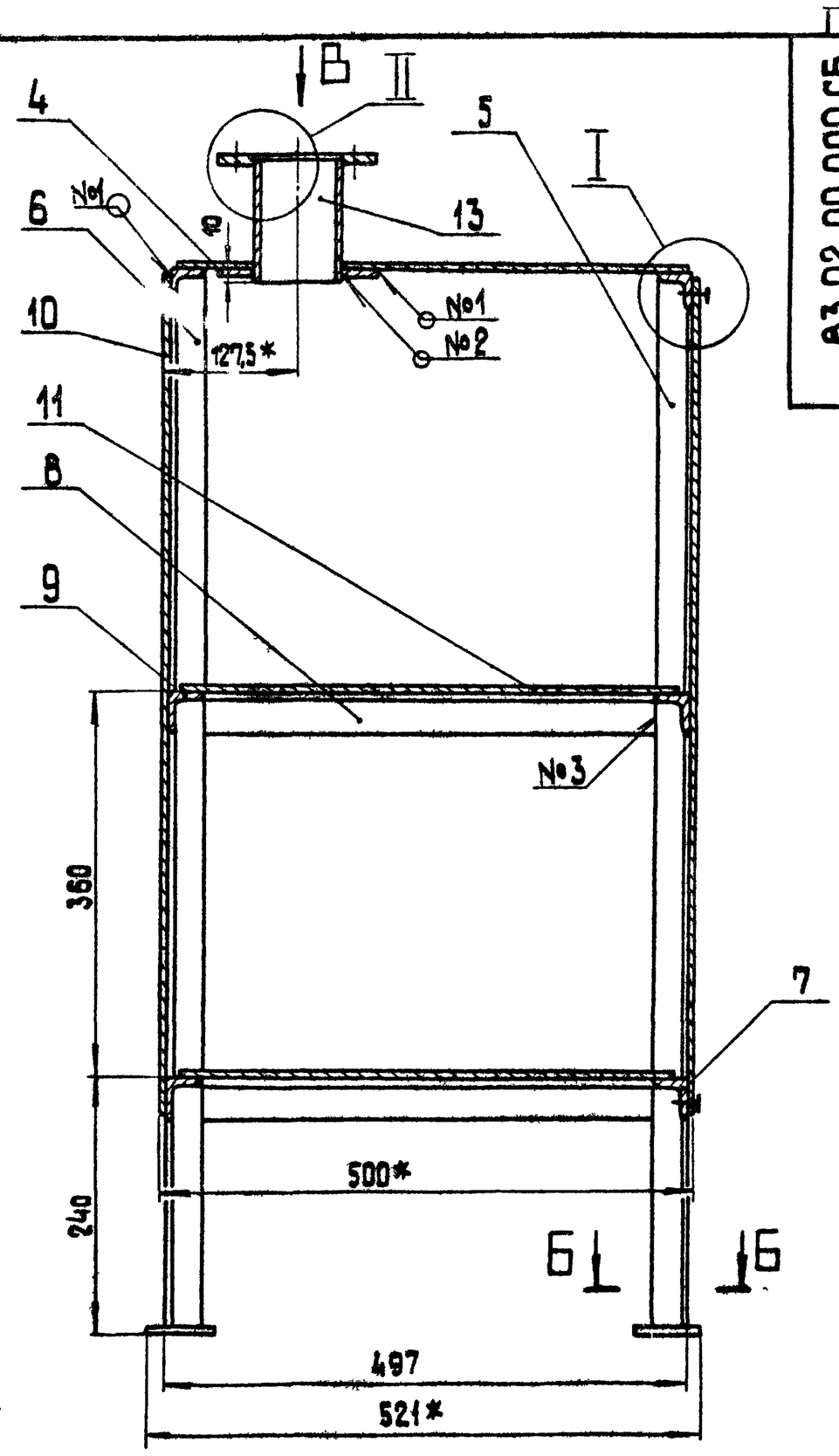

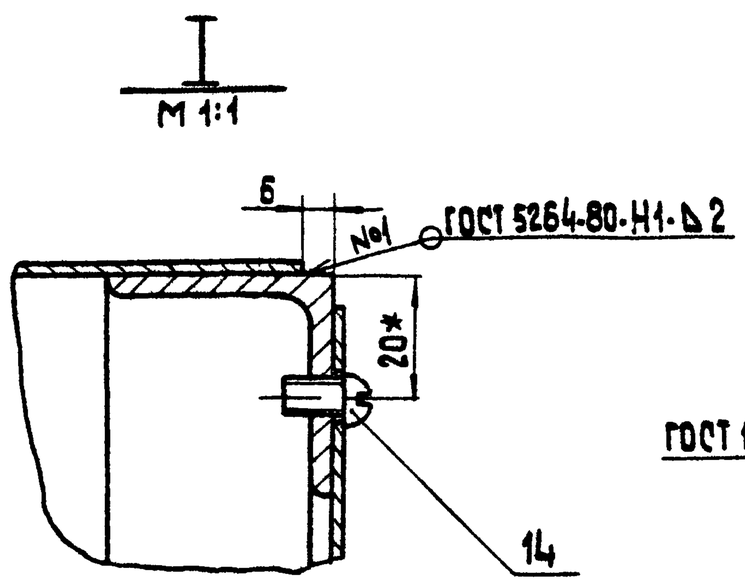

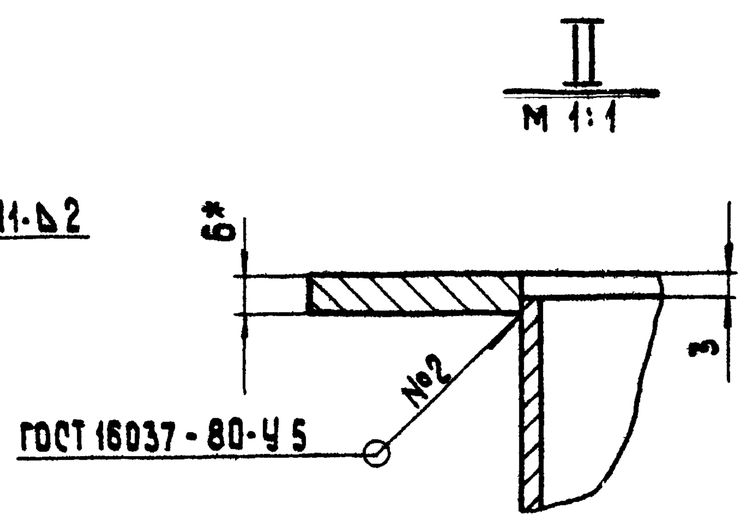

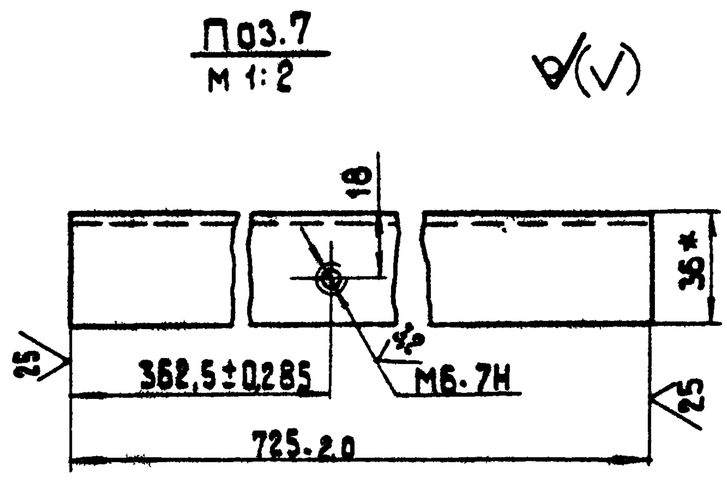

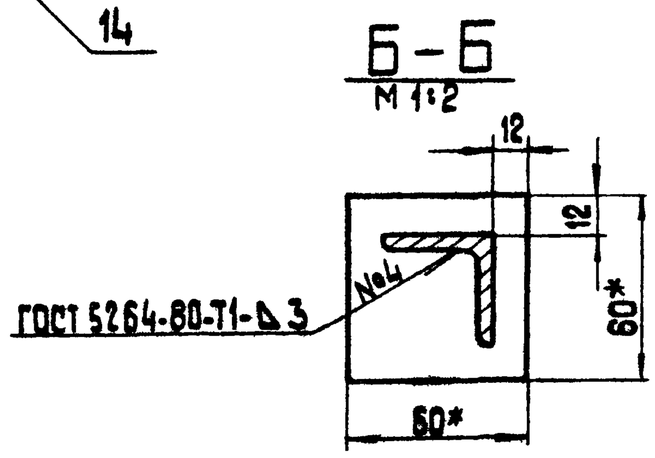

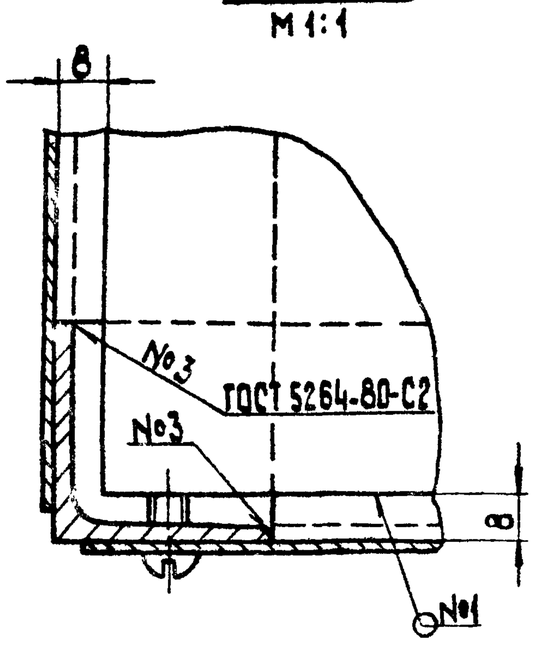

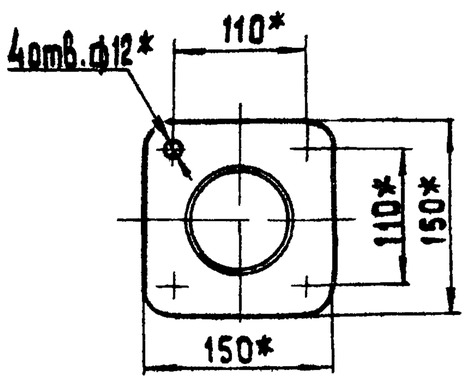

1* Размеры для справок

2 $\pm\frac{IT14}{2}$.

3. Обработка поверхностей реза деталей Б4 $\overset{25}{\nabla}$.

4. Шкаф покрыть грунтовкой ГФ-021 ГОСТ 25129-82, окрасить серой эмалью ПФ-115 ГОСТ 6465-76*.

5. Отверстия для ввода проводов (или привязку проходной платы) выполнить по месту установки шкафа.

Изм.	Лист	№ докум.	Подп.	Дата	83.02.00.000 СБ		
Разраб.		Богданова			Шкаф аккумуляторный	Лит.	Масса 56 / Масшт. 1:5
Пров.		Колмец				Лист	Листов 1
Т.контр.						ЛАТГИПРОПРОМ	
Н.контр.		Колмец					
Утв.		Попов					

Копировал

Формат А2

Альбом 10.8

Типовой проект 903-1-224.86

Альбом 10.8 | Типовой проект 903-1-224.86 | Подпись и дата | Взам. инв. № | Инв. № дубл. | Подпись и дата | Инв. № подл.

83.02.00.002

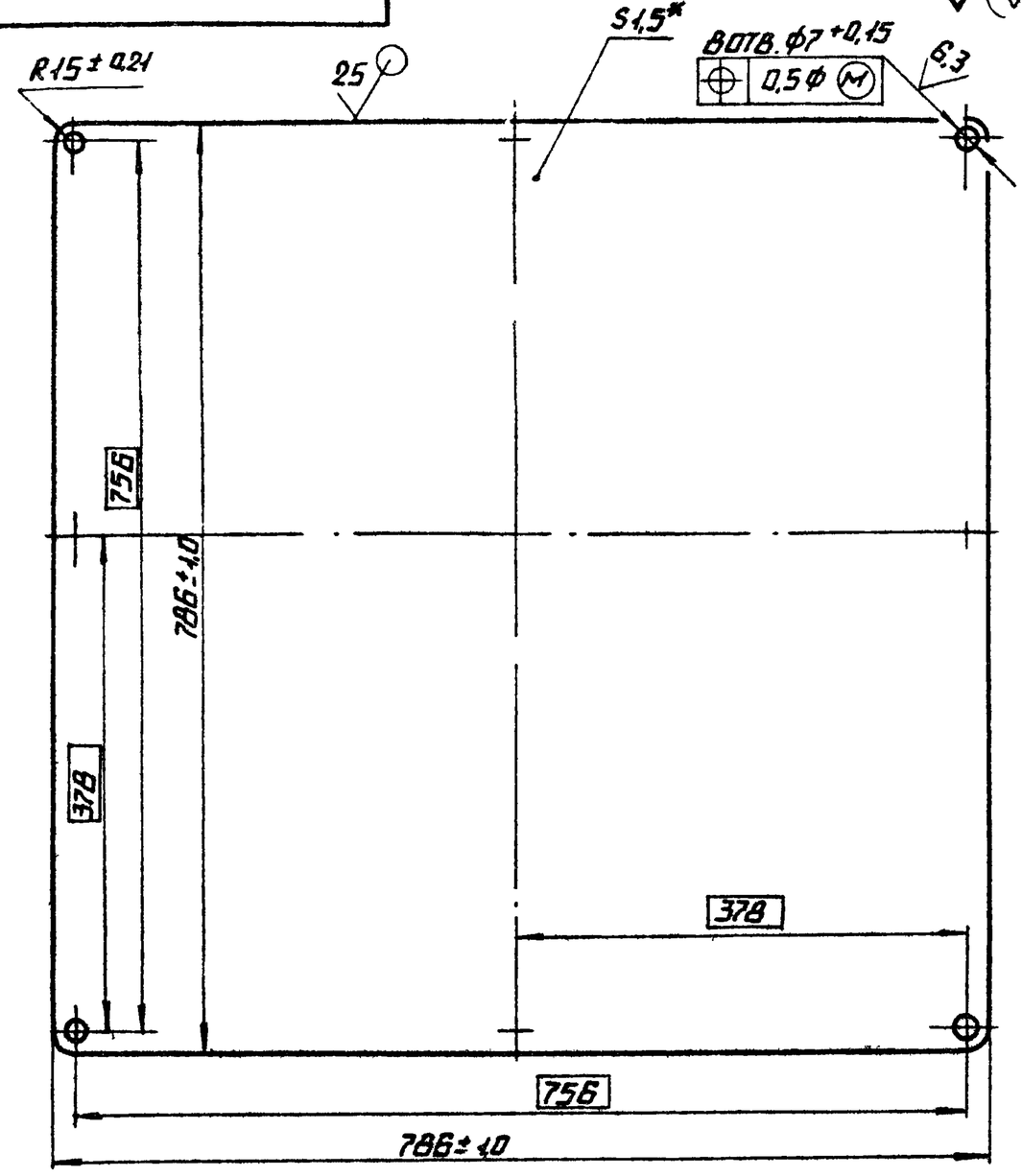

* Размер для справок.

					83.02.00.002			
Изм.	Лист	№ докум.	Подп.	Дата	Крышка	Лит.	Масса	Масштаб
Разраб.		Богданова					7,1	1:5
Пров.		Колмец				Лист	Листов 1	
Т.контр.								
Н.контр.		Колмец			Лист 1,5 ГОСТ 19903-74 / Вст3сп3 ГОСТ 16523-70	Латгипропром		
Утв.								

Копировал | Формат А4

Альбом 10.8 | Типовой проект 903-1-224.86 | Подпись и дата | Взам. инв. № | Инв. № дубл. | Подпись и дата | Инв. № подл.

83.02.00.003

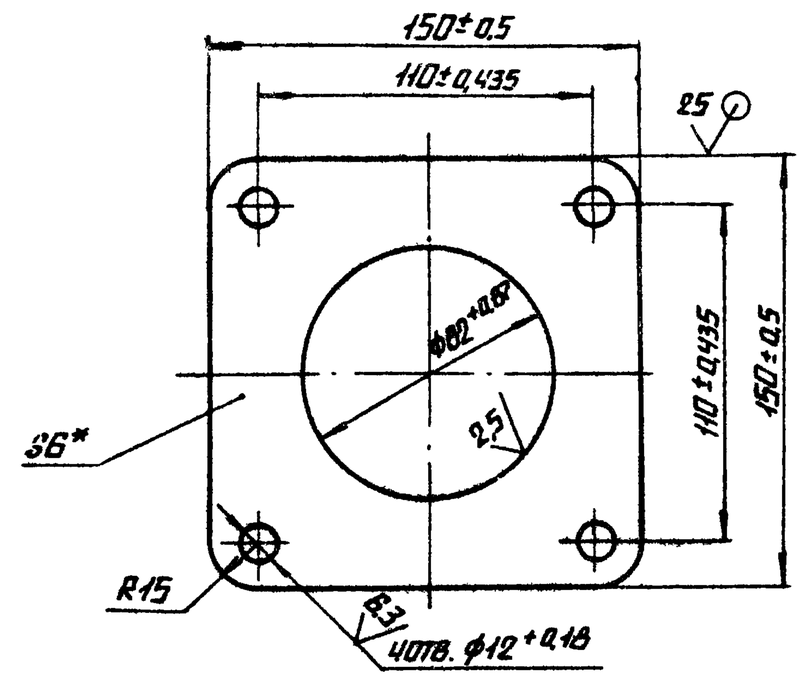

* Размер для справок.

					83.02.00.003			
Изм.	Лист	№ докум.	Подп.	Дата	Фланец	Лит.	Масса	Масштаб
Разраб.		Богданова					0,8	1:2
Пров.		Колмец				Лист	Листов 1	
Т.контр.								
Н.контр.		Колмец			Лист 6 ГОСТ 19903-74 / Вст3сп3 ГОСТ 14637-79	Латгипропром		
Утв.								

Копировал | Формат А4

Альбом 10.8 | Типовой проект 903-1-224.86 | Подпись и дата | Взам. инв. № | Инв. № дубл. | Подпись и дата | Инв. № подл.

83.02.00.004

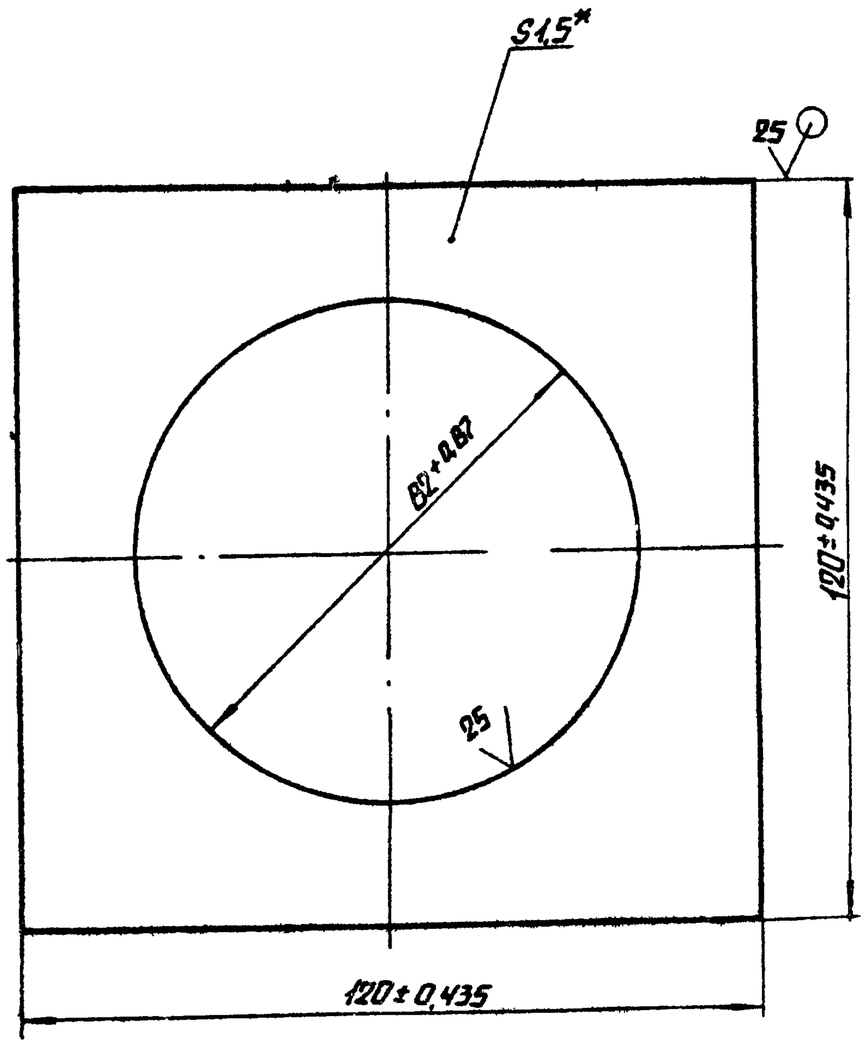

* Размер для справок

					83.02.00.004			
Изм.	Лист	№ докум.	Подп.	Дата	Подкладка	Лит.	Масса	Масштаб
Разраб.		Богданова					0,13	1:1
Пров.		Колмец				Лист	Листов 1	
Т.контр.								
Н.контр.		Колмец			Лист 1,5 ГОСТ 19903-74 / Вст3сп3 ГОСТ 16523-70	Латгипропром		
Утв.								

Копировал | Формат А4

Альбом 10.8 | Типовой проект 903-1-224.86 | Подпись и дата | Взам. инв. № | Инв. № дубл. | Подпись и дата | Инв. № подл.

83.02.00.005

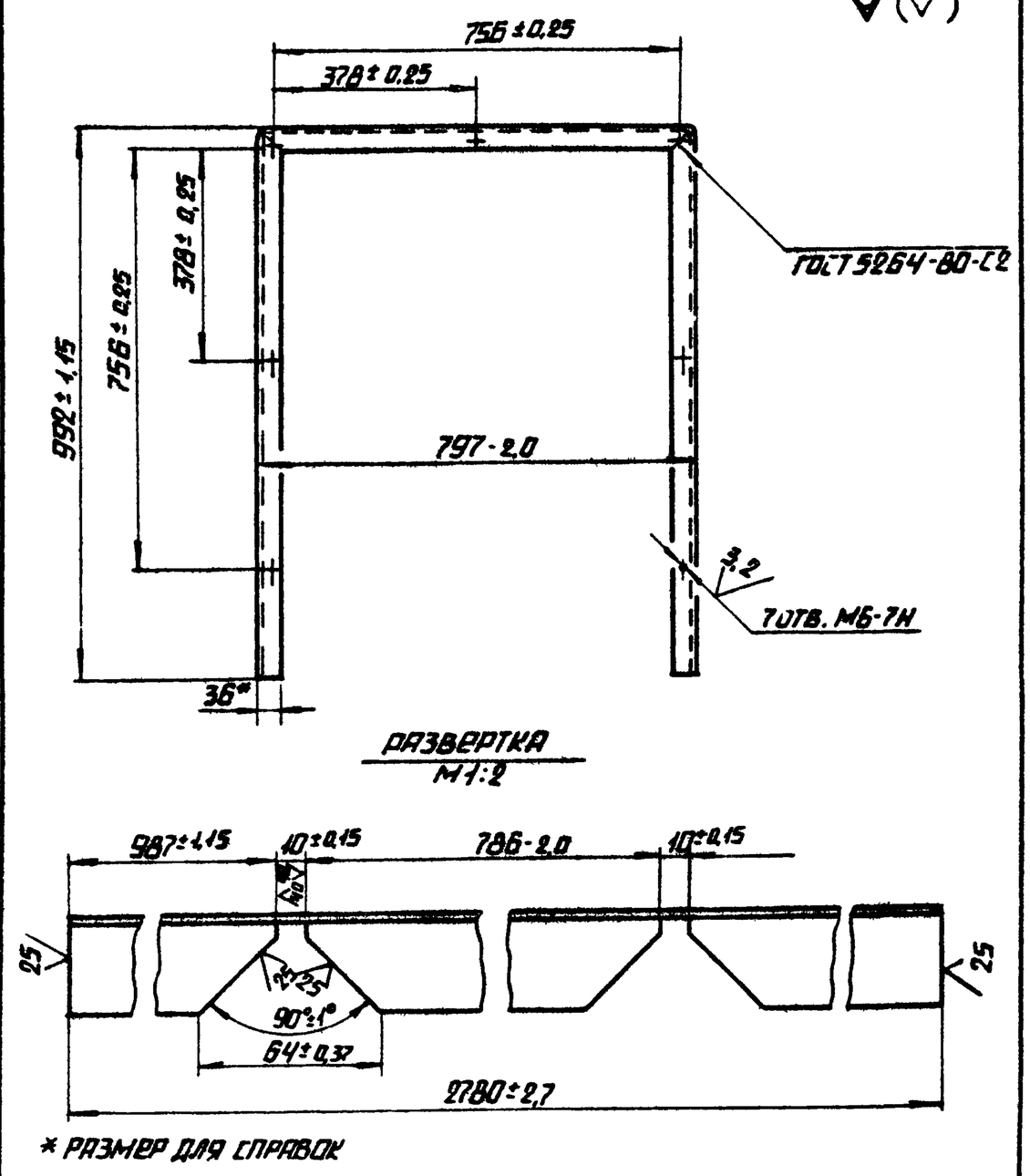

* Размер для справок

					83.02.00.005			
Изм.	Лист	№ докум.	Подп.	Дата	Стойка	Лит.	Масса	Масштаб
Разраб.		Богданова					4,6	1:10
Пров.		Колмец				Лист	Листов 1	
Т.контр.								
Н.контр.		Колмец			Уголок 36×36×3-Б ГОСТ 8509-72 / Вст3сп3 ГОСТ 535-79	Латгипропром		
Утв.								

Копировал | Формат А4

07.01.00.000 СБ

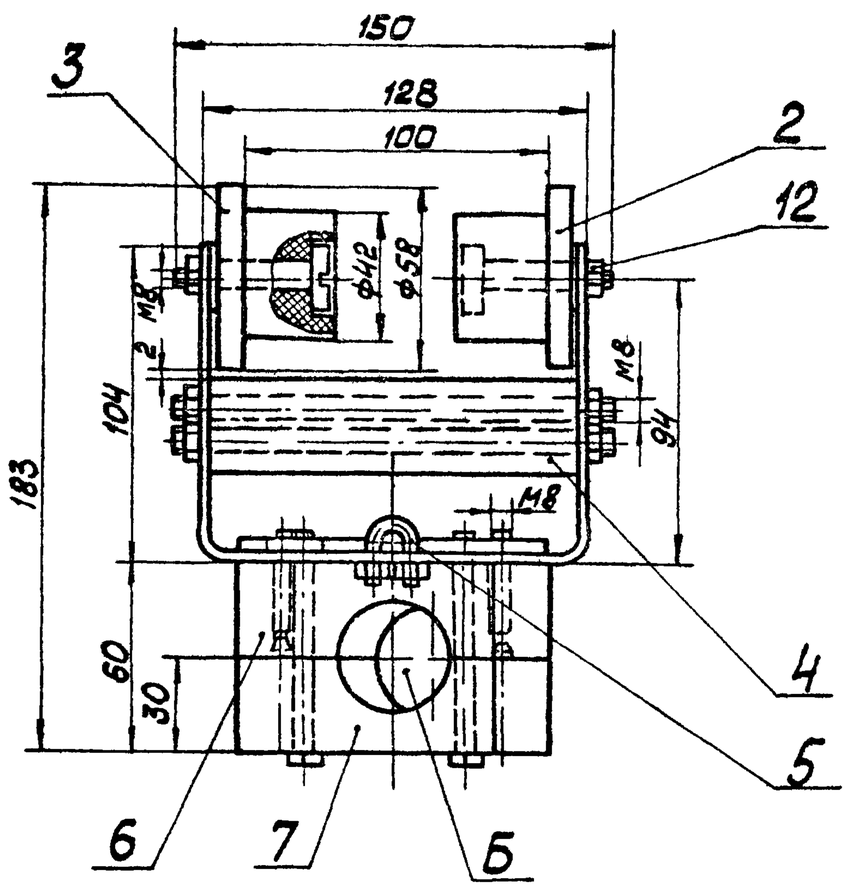

Вид А

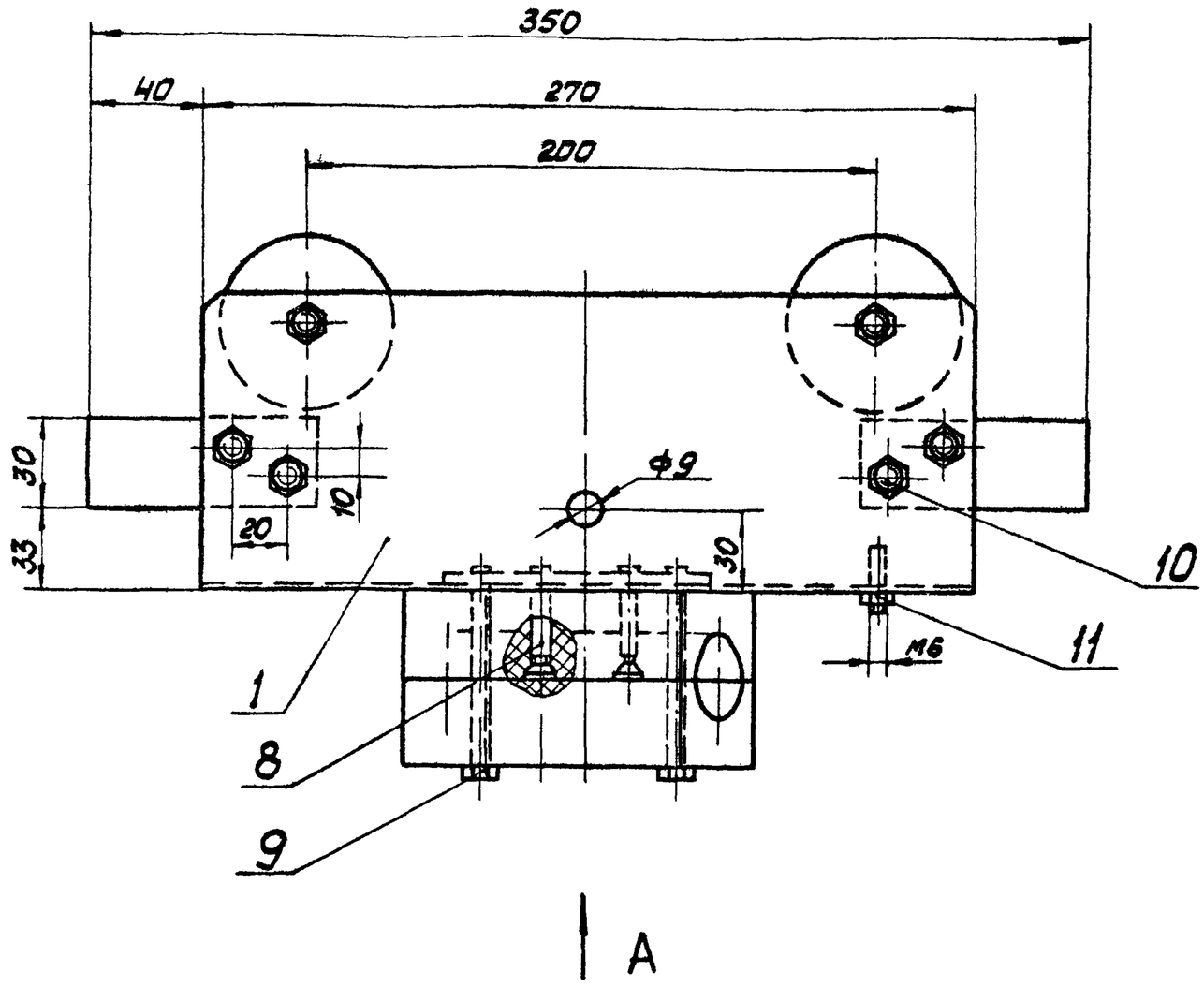

1. Размеры для справок.
2. Отверстие Б рассверлить по месту монтажа, в зависимости от диаметра кабеля.

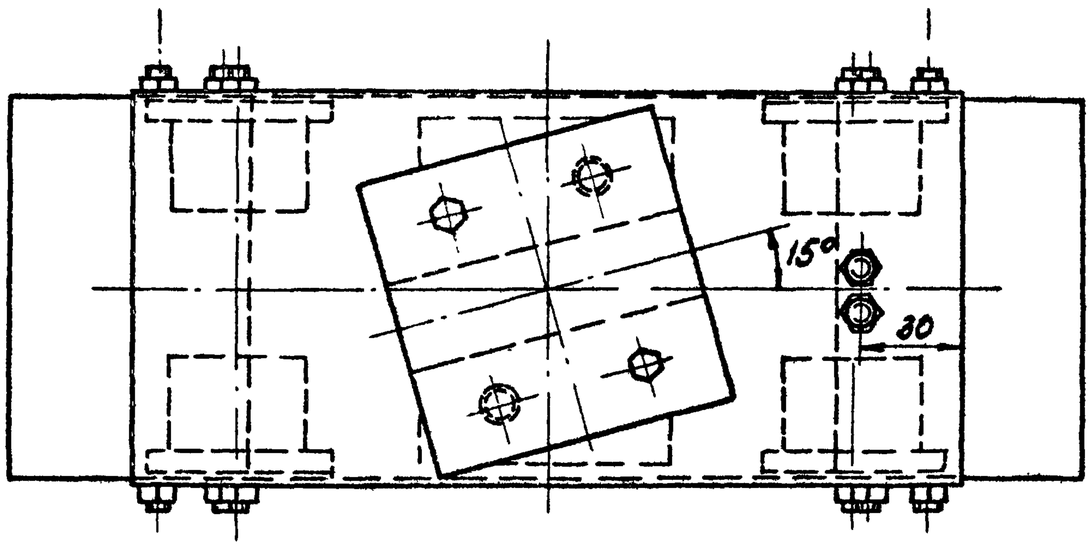

					07.01.00.000 СБ		
Изм. Лист	№ докум.	Подп.	Дата	Каретка	Лит.	Масса	Масштаб
Разраб.	Кузьмин					4,52	1:2
Пров.	Колмец				Лист	Листов 1	
Т.контр.					ЛАТГИПРОПРОМ		
Н.контр.	Колмец						
Утв.							

Копировал Маш. Формат А3

Альбом 10.8 — Типовой проект 903-1-224.86 — Подп. и дата — Инв. № подл. — Взам. инв. № — Инв. № дубл. — Подп. и дата

Форм. Зона	Поз.	Обозначение	Наименование	Кол.	Примечание
			Документация		
А3		07.01.00.000 СБ	Сборочный чертёж		
			Сборочные единицы		
А4	1	07.01.01.000	Скоба	1	
			Детали		
А4	2	07.01.00.001	Ролик	4	
А4	3	07.01.00.002	Ось	4	
А4	4	07.01.00.003	Упор	2	
А4	5	07.01.00.004	Скоба	1	
А4	6	07.01.00.005	Клица	1	
А4	7	07.01.00.006	Клица	1	
			Стандартные изделия		
	8		Винт М8×45.58.099 ГОСТ 11475-72	2	
	9		Болт М8×76.46.099 ГОСТ 7798-70	2	
	10		Шпилька М8-6g×150 58.099 ГОСТ 22034-76	4	
	11		Гайка М6 5.099 ГОСТ 5915-70	2	
	12		Гайка М8.5.099 ГОСТ 5915-70	14	

					07.01.00.000			
Изм. Лист	№ докум.	Подп.	Дата	Каретка	Лит.	Лист	Листов 1	
Разраб.	Кузьмин				ЛАТГИПРОПРОМ			
Пров.	Колмец							
Н.контр.	Колмец							
Утв.								

Формат А4

07.01.00.001

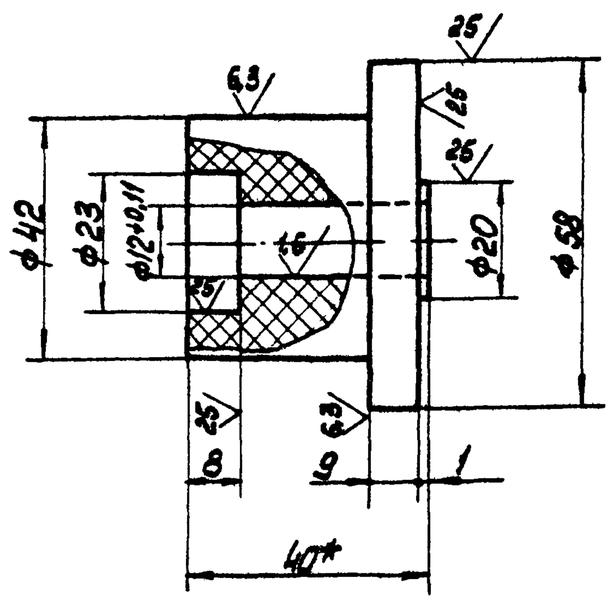

1 * Размер для справок.

2. $\phi H14, \phi h14 \pm \frac{IT14}{2}$.

					07.01.00.001		
Изм. Лист	№ докум.	Подп.	Дата	Ролик	Лит.	Масса	Масштаб
Разраб.	Кузьмин					0,11	1:1
Пров.	Колмец				Лист	Листов 1	
Т.контр.				Древесно-слоистый пластик ДСП-В-4 ГОСТ 13913-78	ЛАТГИПРОПРОМ		
Н.контр.	Колмец						
Утв.							

Копировал Маш. Формат А4

ТИПОВОЙ ПРОЕКТ 903-1-224.86 АЛЬБОМ 10.8

07.01.00.002

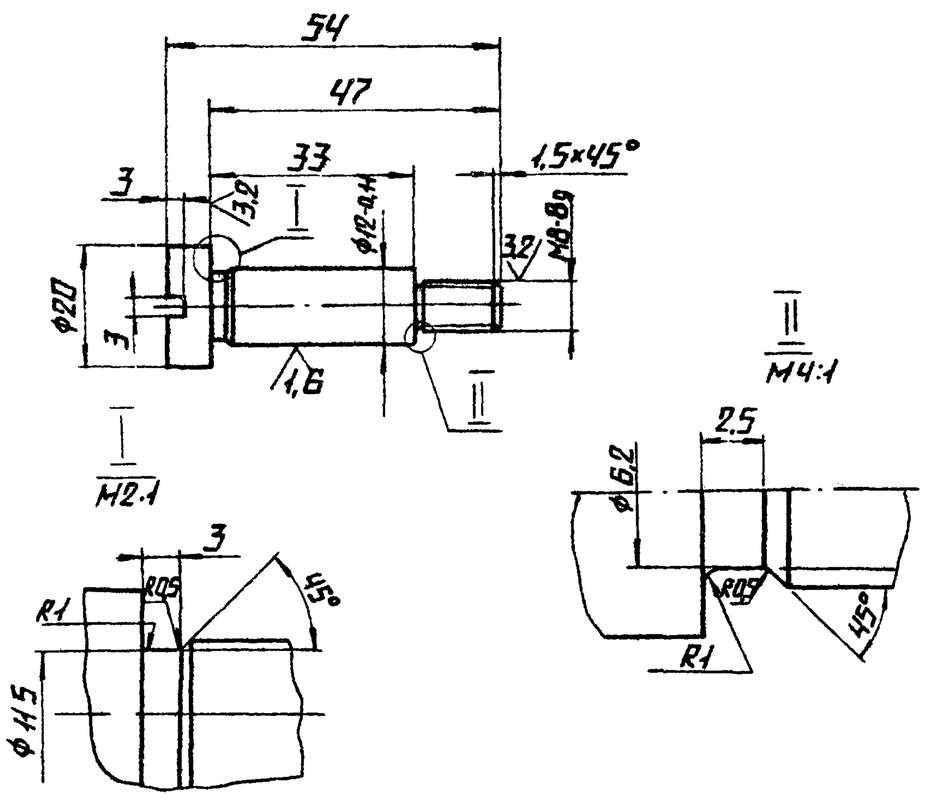

Неуказанные предельные отклонения размеров $\phi h14 \pm \frac{IT14}{2}$

Изм.	Лист	N° докум.	Подп.	Дата	07.01.00.002		
Разраб.		Кузьмин			Ось	Лит.	Масса 0,06 / Масштаб 1:1
Пров.		Колмец				Лист	Листов 1
Т.контр.							
Н.контр.		Колмец			Круг 24-В-ГОСТ 2590-71 / 35-ГОСТ 1050-74	ЛАТГИПРОПРОМ	
Утв.							

Копировал — Формат А4

ТИПОВОЙ ПРОЕКТ 903-1-224.86 АЛЬБОМ 10.8

07.01.00.003

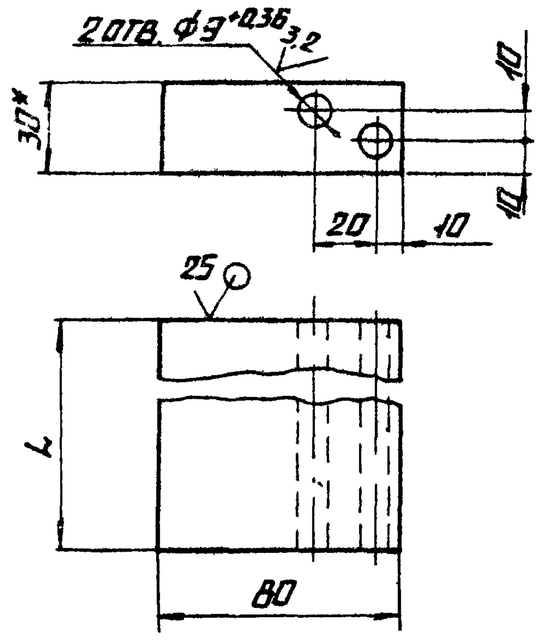

Обозначение	L, мм	вес, кг
07.01.00.003	122	0,4
-01	170	0,6

1.* Размер для справок

2. $\pm \frac{IT14}{2}$.

Изм.	Лист	N° докум.	Подп.	Дата	07.01.00.003		
Разраб.		Кузьмин			Упор	Лит.	Масса см. табл. / Масштаб 1:2
Пров.		Колмец				Лист	Листов 1
Т.контр.							
Н.контр.		Колмец			Древесно-слоистый пластик ДСП-В-50 ГОСТ 13913-78	ЛАТГИПРОПРОМ	
Утв.							

Копировал — Формат А4

ТИПОВОЙ ПРОЕКТ 903-1-224.86 АЛЬБОМ 10.8

07.01.00.004

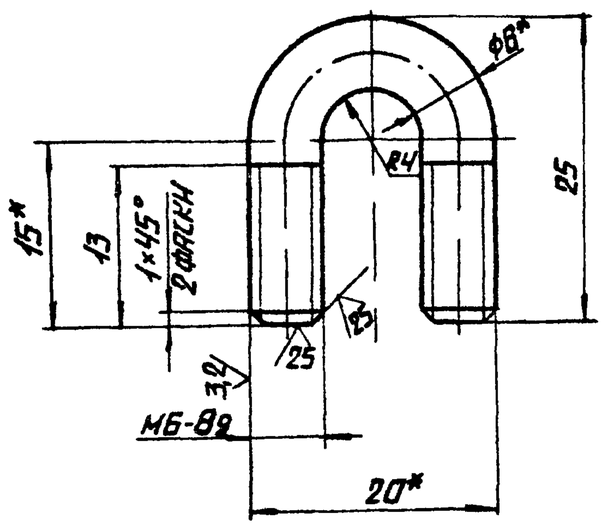

1.* Размеры для справок

2. $\pm \frac{IT14}{2}$.

Изм.	Лист	N° докум.	Подп.	Дата	07.01.00.004		
Разраб.		Кузьмин			Скоба	Лит.	Масса 0,01 / Масштаб 2:1
Пров.		Колмец				Лист	Листов 1
Т.контр.							
Н.контр.		Колмец			Круг 6-В-ГОСТ 2590-71 / 8 СТ3 сп3 ГОСТ 535-79	ЛАТГИПРОПРОМ	
Утв.							

Копировал — Формат А4

ТИПОВОЙ ПРОЕКТ 903-1-224.86 АЛЬБОМ 10.8

07.01.00.005

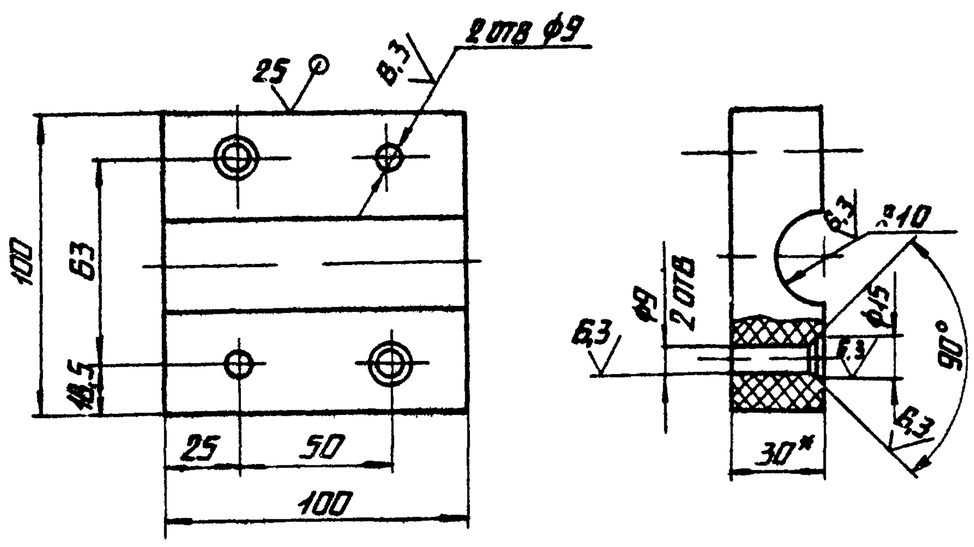

1.* Размер для справок.

2. Фн12. $\pm \frac{IT14}{2}$.

Изм.	Лист	N° докум.	Подп.	Дата	07.01.00.005		
Разраб.		Кузьмин			Клица	Лит.	Масса 0,39 / Масштаб 1:2
Пров.		Колмец				Лист	Листов 1
Т.контр.							
Н.контр.		Колмец			Древесно-слоистый пластик ДСП-В-30 ГОСТ 13913-78	ЛАТГИПРОПРОМ	
Утв.							

07.01.00.006

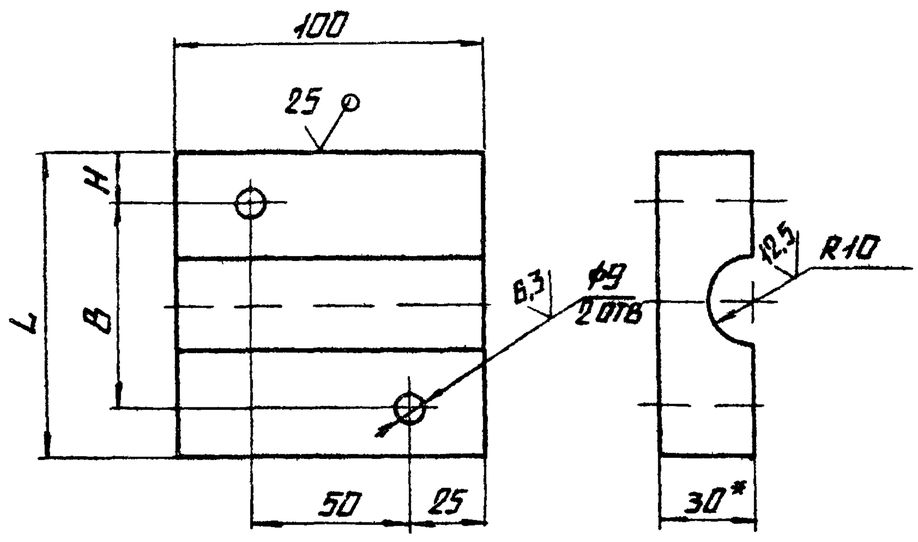

ОБОЗНАЧЕНИЕ	L, мм	B, мм	H, мм	МАССА кг
07.01.00.006	100	63	18,5	0,4
-01	75	50	12,5	0,3

1.* РАЗМЕР ДЛЯ СПРАВОК.

2. Ф H12, $\pm \frac{IT14}{2}$.

ИЗМ.	ЛИСТ	N° ДОКУМ	ПОДП.	ДАТА	07.01.00.006
РАЗРАБ.		КУЗЬМИН			КЛИЦА
ПРОВ.		КОЛМЕЦ			
Т.КОНТР.					
Н.КОНТР.		КОЛМЕЦ			ДРЕВЕСНО-СЛОИСТЫЙ ПЛАСТИК ДСП-В-30 ГОСТ 13913-78
УТВ.					

ЛИТ. | МАССА: СМ. ТАБЛ. | МАСШТАБ: 1:2 | ЛИСТ | ЛИСТОВ 1 | ЛАТГИПРОПРОМ

КОПИРОВАЛ | ФОРМАТ А4

ФОРМАТ	ЗОНА	ПОЗ.	ОБОЗНАЧЕНИЕ	НАИМЕНОВАНИЕ	КОЛ.	ПРИМЕЧАНИЕ
				ДОКУМЕНТАЦИЯ		
А3			07.01.01.000	СБОРОЧНЫЙ ЧЕРТЕЖ		
				ДЕТАЛИ		
Б4		1	07.01.01.001	СКОБА		
				ЛИСТ $\frac{3\ ГОСТ\ 19903-74}{ВСТ3СП3\ ГОСТ\ 16523-70}$	1	2,13 кг
Б4		2	07.01.01.002	ПЛАСТИНА		
				ЛИСТ $\frac{5\ ГОСТ\ 19903-74}{ВСТ3СП3\ ГОСТ\ 14637-79}$	1	0,31 кг

ИЗМ.	ЛИСТ	N° ДОКУМ.	ПОДП.	ДАТА	07.01.01.000
РАЗРАБ.		КУЗЬМИН			СКОБА
ПРОВ.		КОЛМЕЦ			
Н.КОНТР.		КОЛМЕЦ			
УТВ.					

ЛИТ | ЛИСТ | ЛИСТОВ 1 | ЛАТГИПРОПРОМ

КОПИРОВАЛ | ФОРМАТ А4

07.01.01.000СБ

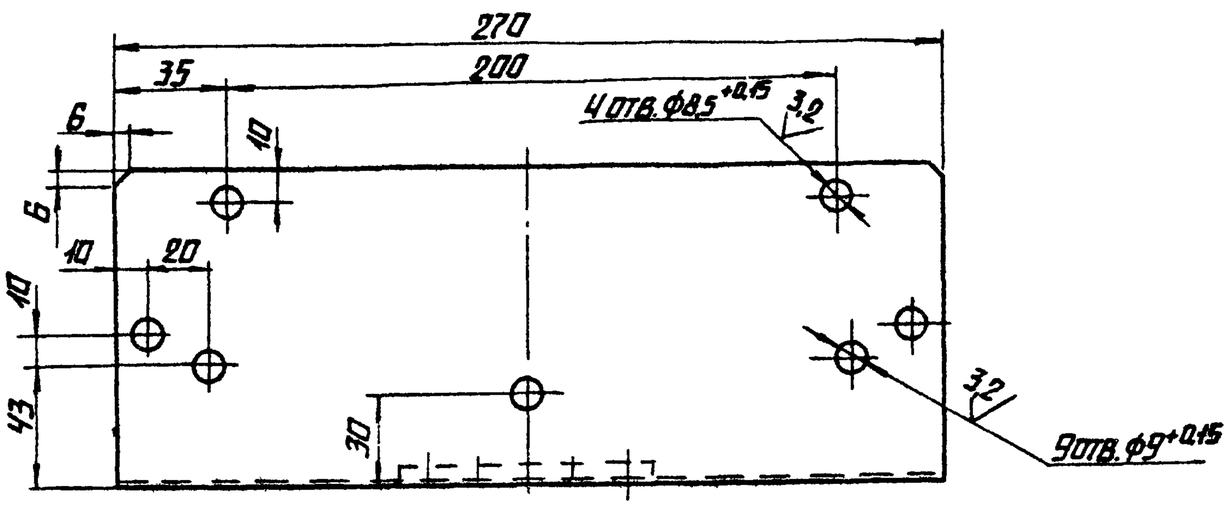

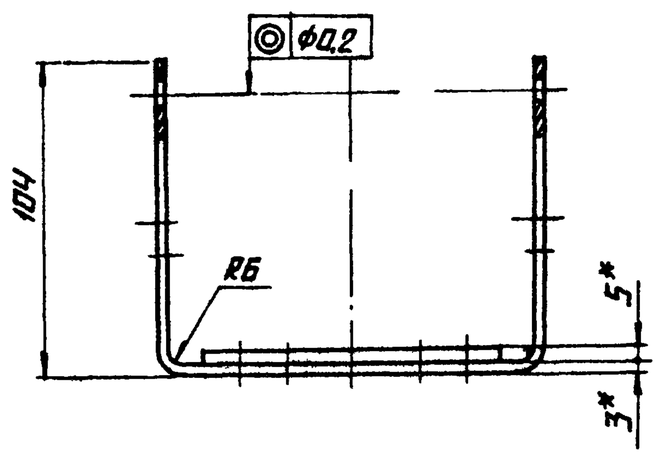

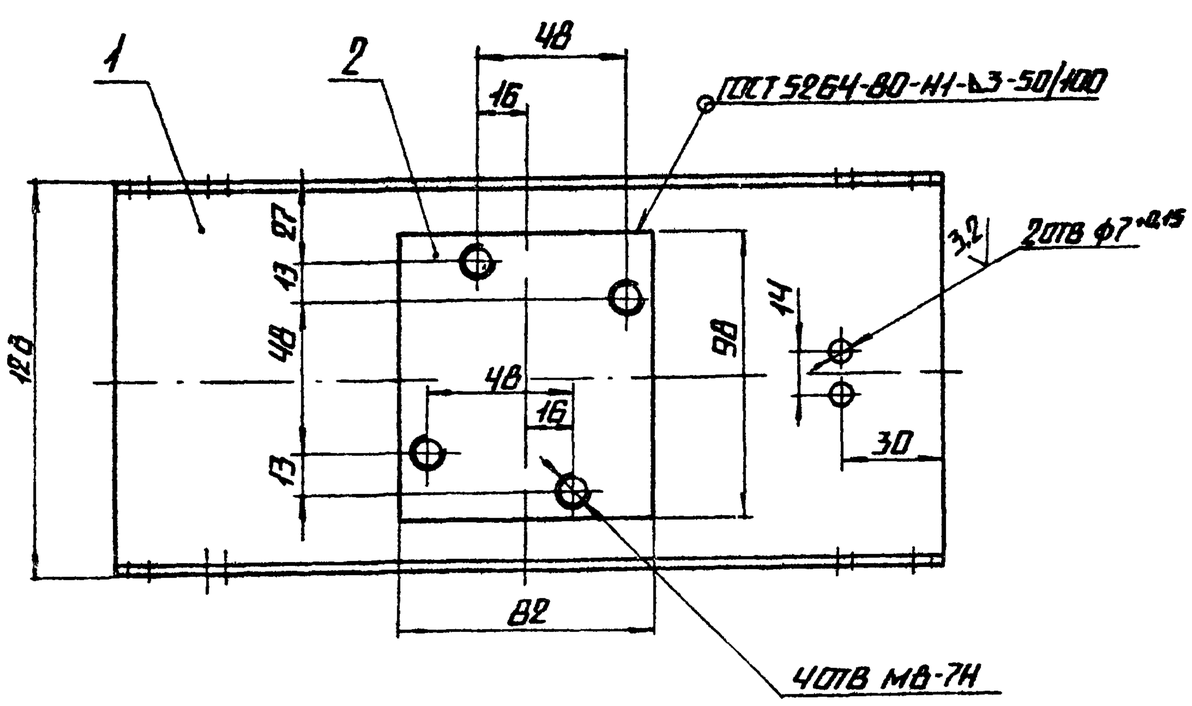

1.* РАЗМЕРЫ ДЛЯ СПРАВОК

2. $\pm \frac{IT14}{2}$.

3. ОБРАБОТКА ПОВЕРХНОСТЕЙ РЕЗА ДЕТАЛЕЙ Б4 25.

4. ГРУНТОВАТЬ ГРУНТОМ ХС-010 ПО ГОСТ 9355-81

ИЗМ.	ЛИСТ	N° ДОКУМ	ПОДП.	ДАТА	07.01.01.000 СБ
РАЗРАБ.		КУЗЬМИН			СКОБА
ПРОВ.		КОЛМЕЦ			
Т.КОНТР.					
Н.КОНТР.		КОЛМЕЦ			
УТВ.					

ЛИТ | МАССА: 2,44 | МАСШТАБ: 1:2 | ЛИСТ | ЛИСТОВ 1 | ЛАТГИПРОПРОМ

КОПИРОВАЛ | ФОРМАТ А3

ТИПОВОЙ ПРОЕКТ 903-1-224.86 АЛЬБОМ 10.8

07.02.00.000 СБ

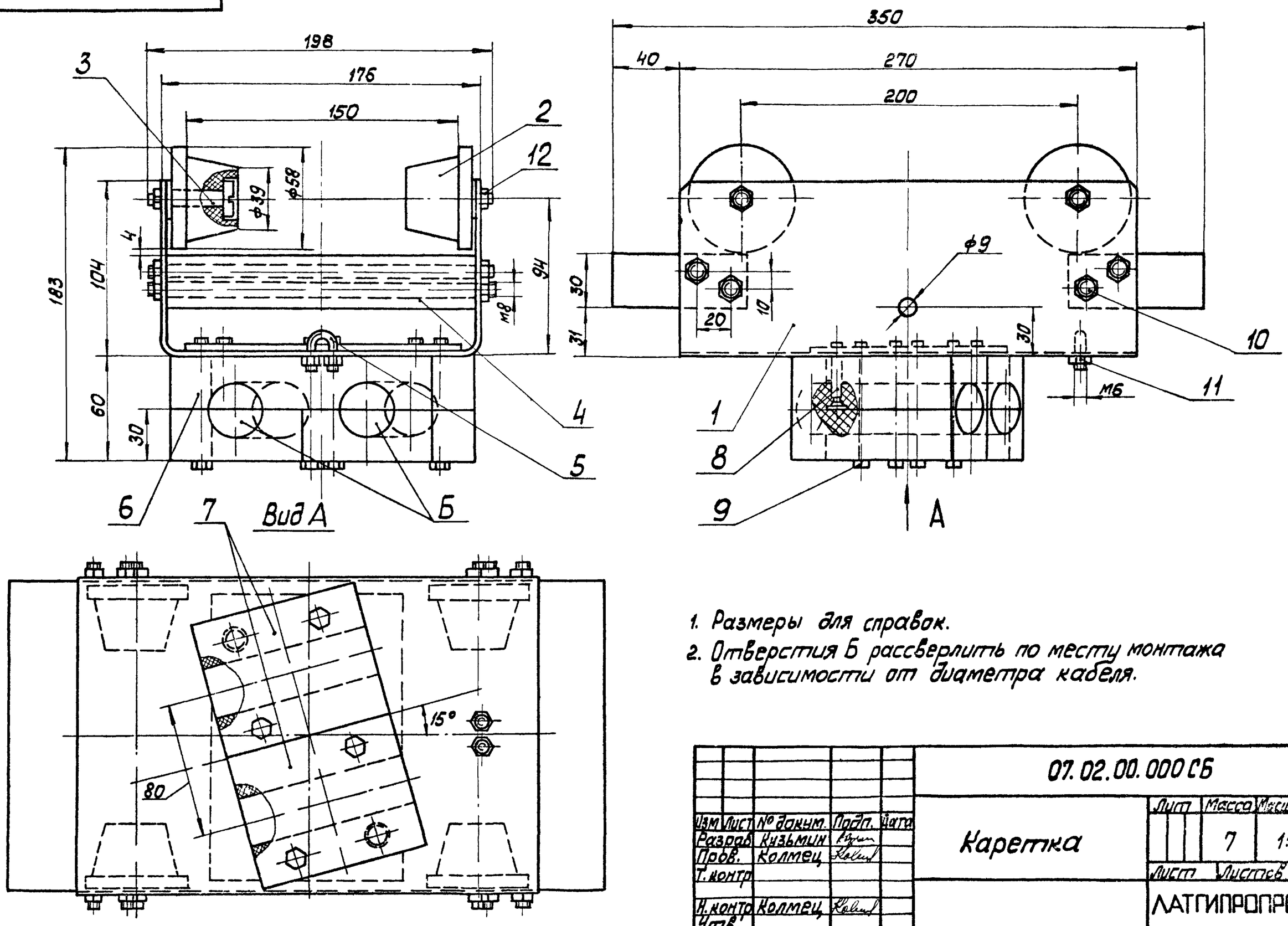

1. Размеры для справок.
2. Отверстия Б рассверлить по месту монтажа в зависимости от диаметра кабеля.

Изм	Лист	№ докум.	Подп.	Дата	07.02.00.000 СБ		
Разраб.		Кузьмин			Каретка	Лит.	Масса 7 / Масштаб 1:2
Пров.		Колмец				Лист / Листов 1	
Т.контр.						ЛАТГИПРОПРОМ	
Н.контр.		Колмец					
Утв.							

Копировал Мака Формат А3

Форм. Зона	Поз.	Обозначение	Наименование	Кол.	Примечание
			Документация		
А3		07.02.00.000 СБ	Сборочный чертёж		
			Сборочные единицы		
А4	1	07.02.01.000	Скоба	1	
			Детали		
А4	2	07.02.00.001	Ролик	4	
А4	3	07.01.00.002	Ось	4	
А4	4	07.01.00.003-01	Упор	2	
А4	5	07.01.00.004	Скоба	1	
А4	6	07.02.00.002	Клица	1	
А4	7	07.01.00.005-01	Клица	2	
			Стандартные изделия		
	8		Винт М8×45.58.099 ГОСТ 17475-72	2	
	9		Болт М8×75.46.099 ГОСТ 7798-70	4	
	10		Шпилька М8-6g×200.58 099 ГОСТ 22034-76	4	
	11		Гайка М6.5 099 ГОСТ 5915-70	2	
	12		Гайка М8.5.099 ГОСТ 5915-70	18	

Изм	Лист	№ докум.	Подп.	Дата	07.02.00.000		
Разраб.		Кузьмин			Каретка	Лит.	Лист / Листов 1
Пров.		Колмец				ЛАТГИПРОПРОМ	
Н.контр.		Колмец					
Утв.							

Формат А4

07.02.00.001

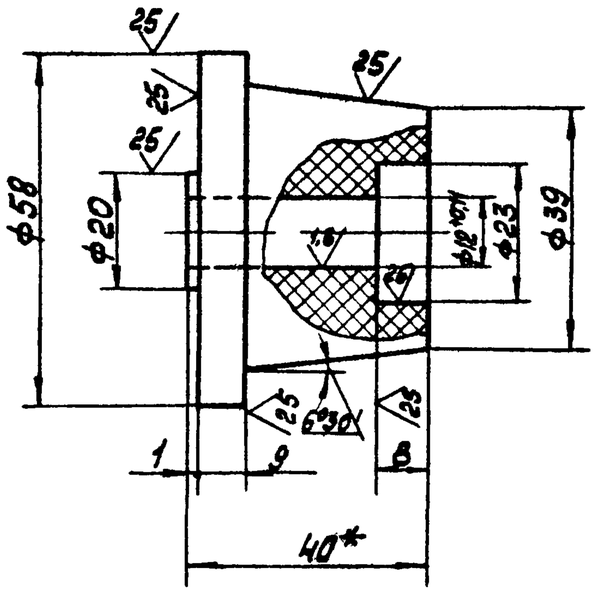

1. * Размер для справок.
2. ф H12, ф h12, $\pm\frac{IT14}{2}$.

Изм	Лист	№ докум.	Подп.	Дата	07 02 00.001		
Разраб.		Кузьмин			Ролик	Лит.	Масса 0,11 / Масштаб 1:2
Пров.		Колмец				Лист / Листов 1	
Т.контр.					Древесно слоистый пластик ДСП-В-30 ГОСТ 13913-78	ЛАТГИПРОПРОМ	
Н.контр.		Колмец					
Утв.							

Копировал Формат А4

07.02.00.002

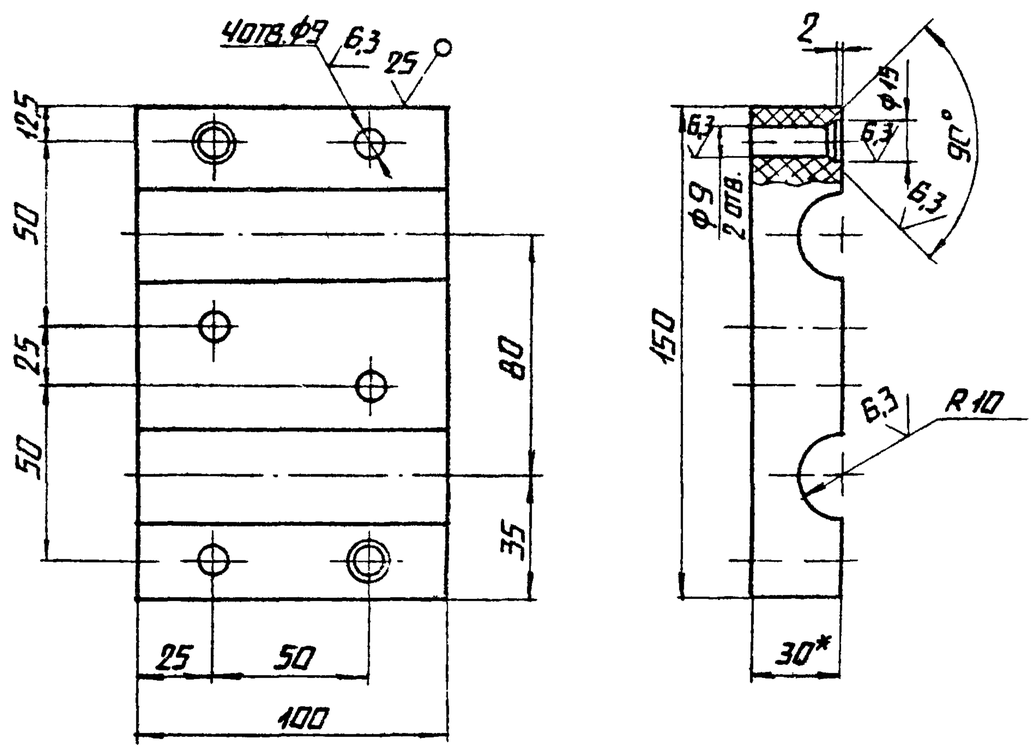

1.* РАЗМЕР ДЛЯ СПРАВОК.

2. ФН12, $\pm \frac{IT14}{2}$.

					07.02.00.002		
Изм	Лист	N° докум.	Подп.	Дата			
Разраб.	Кузьмин				Клиця	Лит. / Масса 0,6 / Масштаб 1:2	
Пров.	Колмец					Лист / Листов 1	
Т. контр.							
Н. контр.	Колмец				Древесно-слоистый пластик ДСП-В-3 ГОСТ 13913-78	ЛАТГИПРОПРОМ	
Утв.							

Копировал — Формат А4

Формат	Зона	Поз	Обозначение	Наименование	Кол.	Примечание
				Документация		
А3			07.02.00.000 СБ	Сборочный чертеж		
				Детали		
Б4		1	07.02.01.001	Скоба		
				Лист $\frac{3\ ГОСТ\ 19903-74}{Вст3сп3\ ГОСТ\ 16523-70}$	1	2,5 кг
Б4		2	07.02.01.002	Пластина		
				Лист $\frac{5\ ГОСТ\ 19903-74}{Вст3сп3\ ГОСТ\ 14637-79}$	1	0,73 кг

					07.02.01.000		
Изм	Лист	N° докум.	Подп.	Дата			
Разраб.	Кузьмин				Скоба	Лит. / Лист / Листов 1	
Пров.	Колмец						
Н. контр.	Колмец					ЛАТГИПРОПРОМ	
Утв.							

Копировал — Формат А4

07.02.01.000СБ

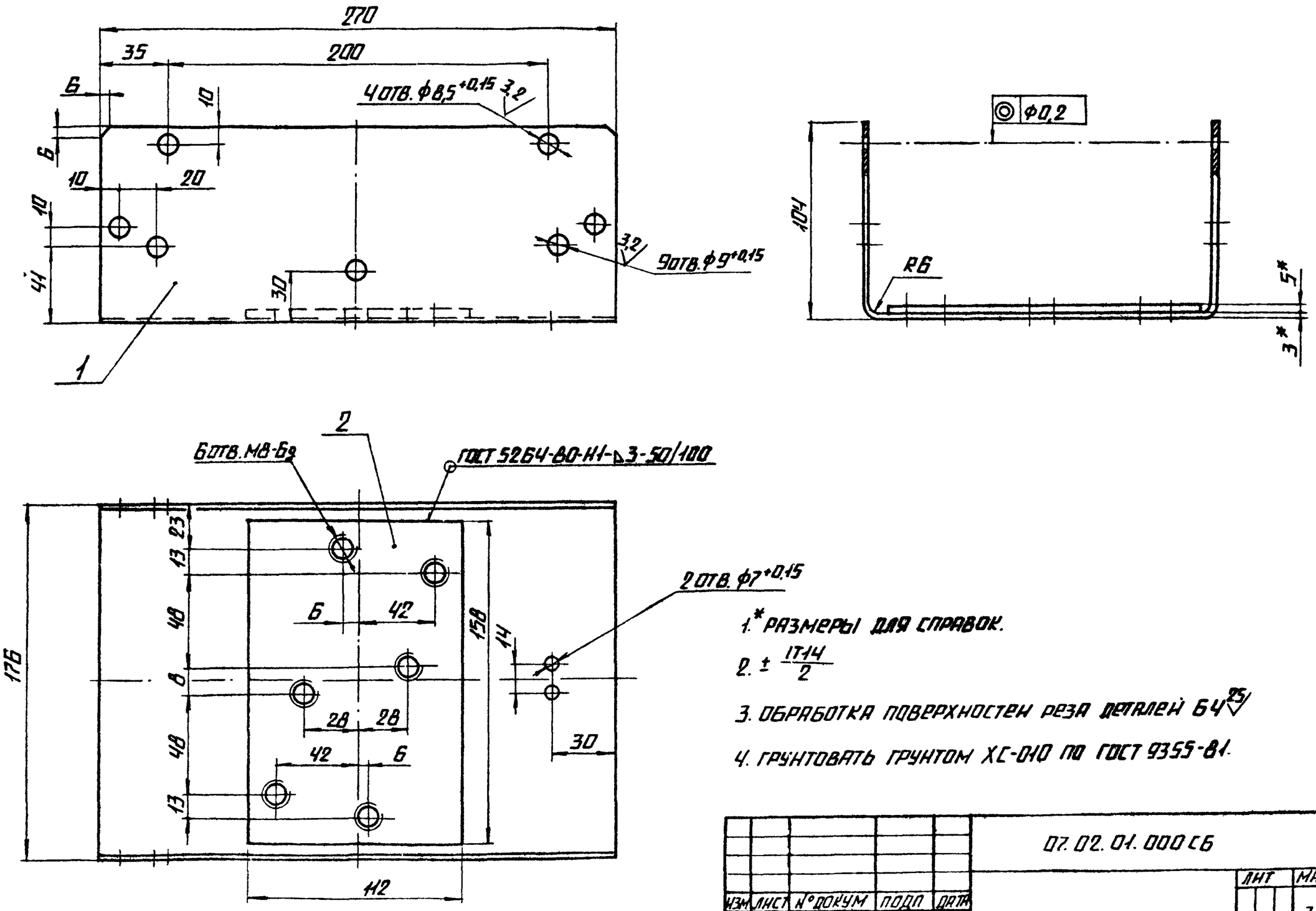

1.* РАЗМЕРЫ ДЛЯ СПРАВОК.

2. $\pm \frac{IT14}{2}$

3. ОБРАБОТКА ПОВЕРХНОСТЕЙ РЕЗА ДЕТАЛЕЙ Б4 ▽25

4. ГРУНТОВАТЬ ГРУНТОМ ХС-010 ПО ГОСТ 9355-81.

					07.02.01.000СБ		
Изм	Лист	N° докум	Подп	Дата			
Разраб	Кузьмин				Скоба	Лит / Масса 3,23 / Масштаб 1:2	
Пров	Колмец					Лист / Листов 1	
Т контр							
Н контр	Колмец					ЛАТГИПРОПРОМ	
Утв							

Копировал — Формат А3

Альбом 10.8 | Типовой проект 903-1-224.86 | Инв. N° подл. | Подпись и дата | Взам. инв. N° | Инв. N° дубл. | Подпись и дата

Типовой проект 903-1-224.86 Альбом 10.8

64.113.01.000СБ

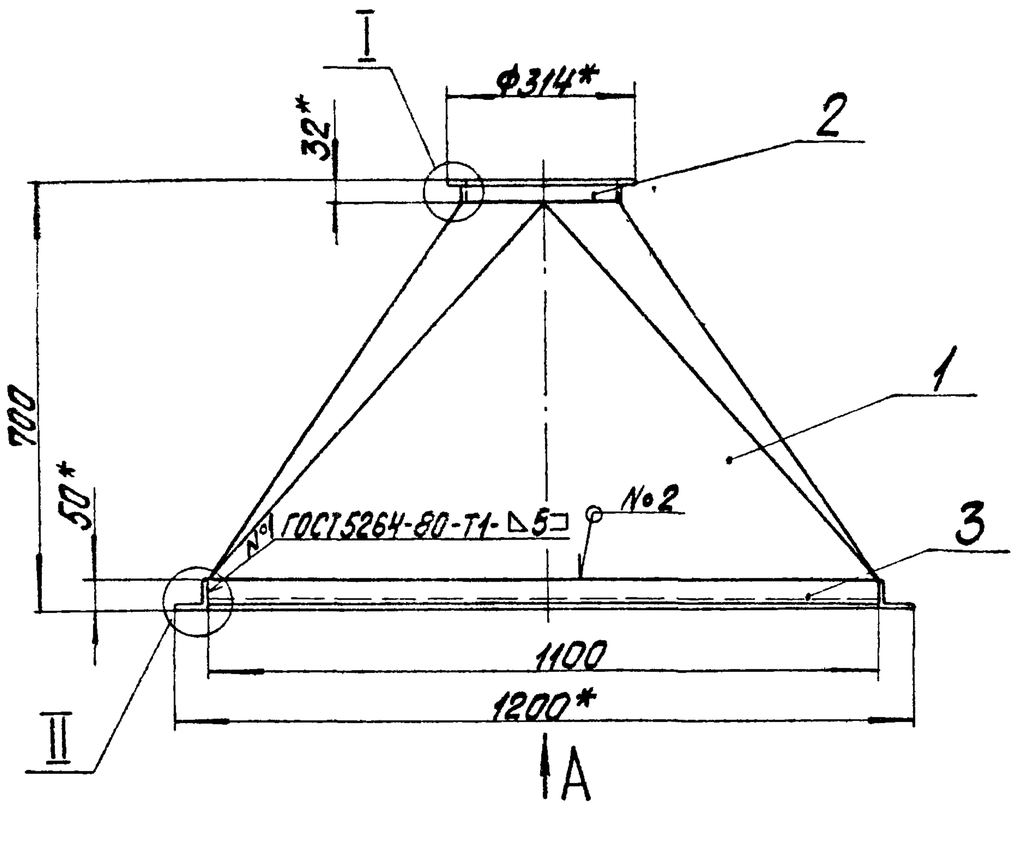

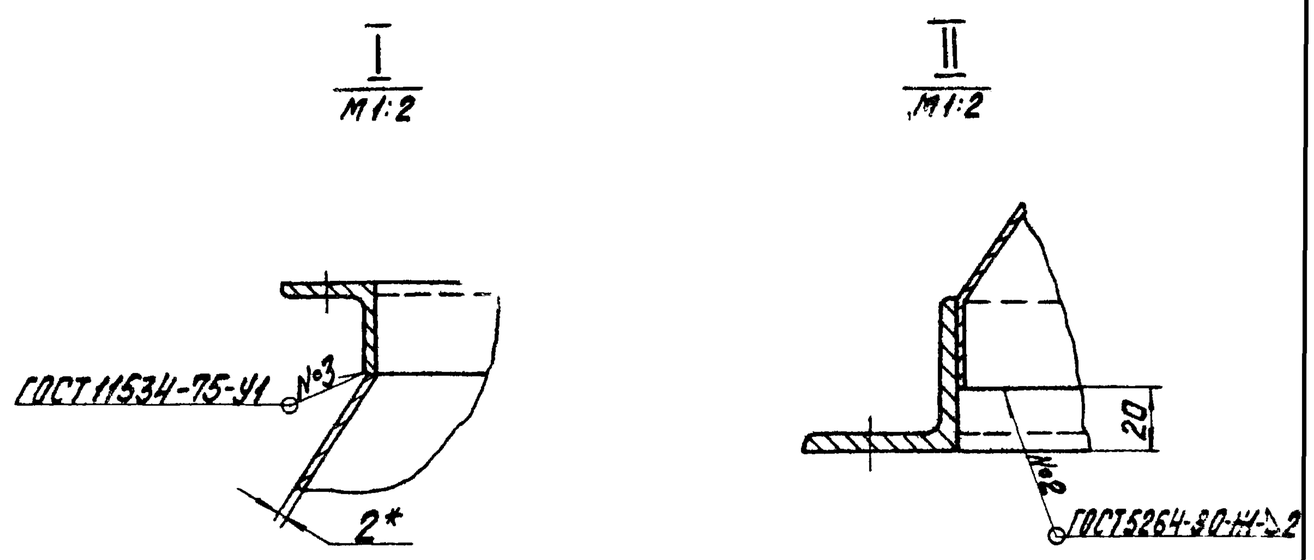

Вид А

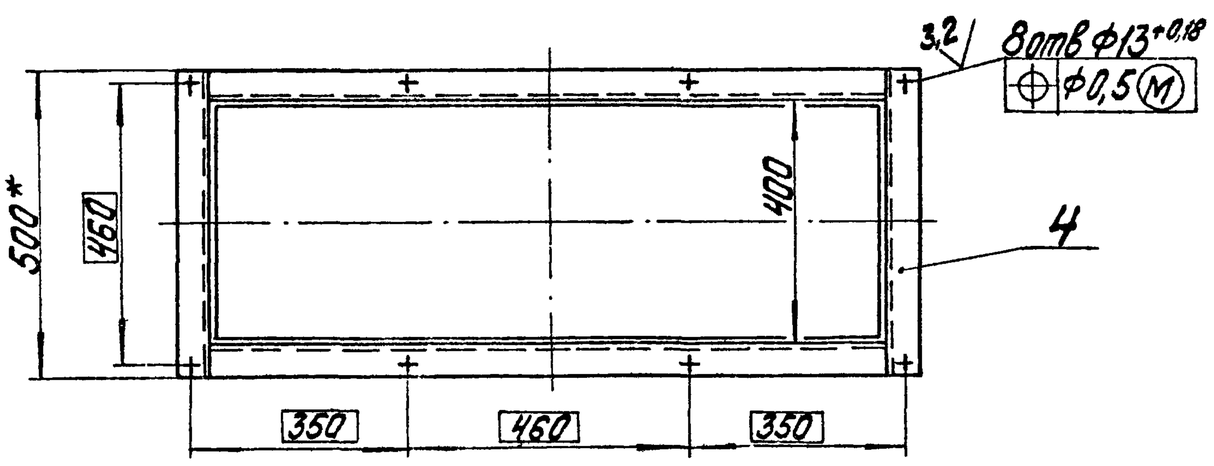

1. *Размеры для справок.
2. $\pm\frac{IT14}{2}$.
3. Обработка поверхностей реза деталей Б4 ∨25.
4. Грунтовать грунтом ХС-010 по ГОСТ 9355-81.

Изм.	Лист	№ докум.	Подпись	Дата	64.113.01.000СБ		
Разраб.		Кузьмин			Переход	Лит	Масса 34,73 / Масштаб 1:10
Пров.		Никитченко				Лист	Листов 1
Т.контр.						ЛАТГИПРОПРОМ	
Н.контр.		Колмец					
Утв.							

Копировал Формат А3

Инв.№подл. | Подпись и дата | Взам.инв.№ | Инв.№дубл. | Подпись и дата

Типовой проект 903-1-224.86 Альбом 10.8

Формат	Зона	Поз.	Обозначение	Наименование	Кол.	Примечание
				Документация		
А3			64.113.01.000СБ	Сборочный чертеж		
				Детали		
А3		1	64.113.01.001	Переход	1	
А4		2	64.113.01.002	Фланец	1	
Б4		3	64.113.01.003	Полка		
				Уголок 50х50х5-Б-ГОСТ8509-72 / ВСт3сп3-Т-ГОСТ535-79		
				L=1100-2,6 мм	2	4,14кг
Б4		4	64.113.01.004	Полка		
				Уголок 50х50х5-Б-ГОСТ8509-72 / ВСт3сп3-Т-ГОСТ535-79		
				L=500±0,715 мм	2	1,88кг

Изм.	Лист	№ докум.	Подпись	Дата	64.113.01.000		
Разраб.		Кузьмин			Переход	Лит	Лист / Листов 1
Пров.		Никитченко				ЛАТГИПРОПРОМ	
Н.контр.		Колмец					
Утв.							

Копировал Формат А4

Типовой проект 903-1-224.86 Альбом 10.8

64.113.01.002

√(√)

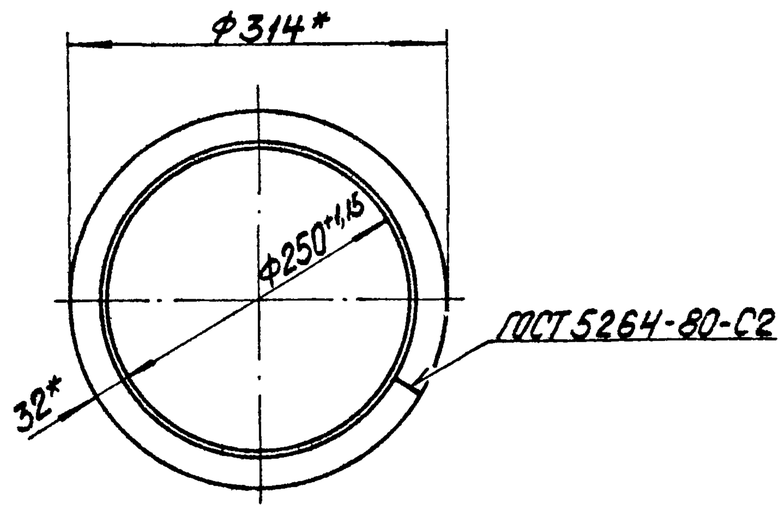

* Размеры для справок.

Изм.	Лист	№ докум.	Подпись	Дата	64.113.01.002		
Разраб.		Кузьмин			Фланец	Лит	Масса 1,3 / Масштаб 1:5
Пров.		Никитченко				Лист	Листов 1
Т.контр.					Уголок 32х32х3-Б-ГОСТ8509-72 / ВСт3сп3-ГОСТ535-79	ЛАТГИПРОПРОМ	
Н.контр.		Колмец					
Утв.							

Копировал Формат А4

Альбом 10.8 | Типовой проект 903-1-224.86

64.113.01.001

Развертка

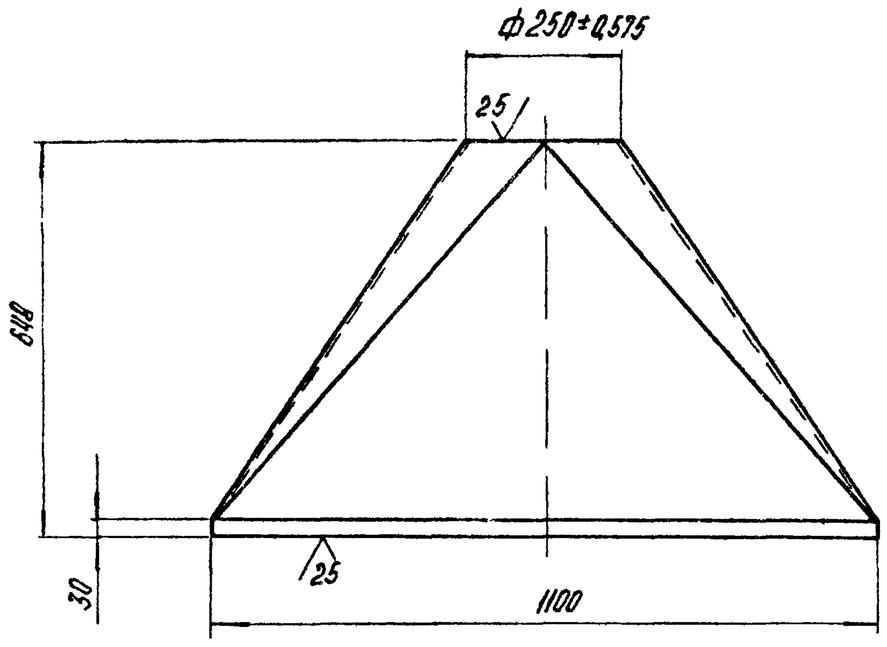

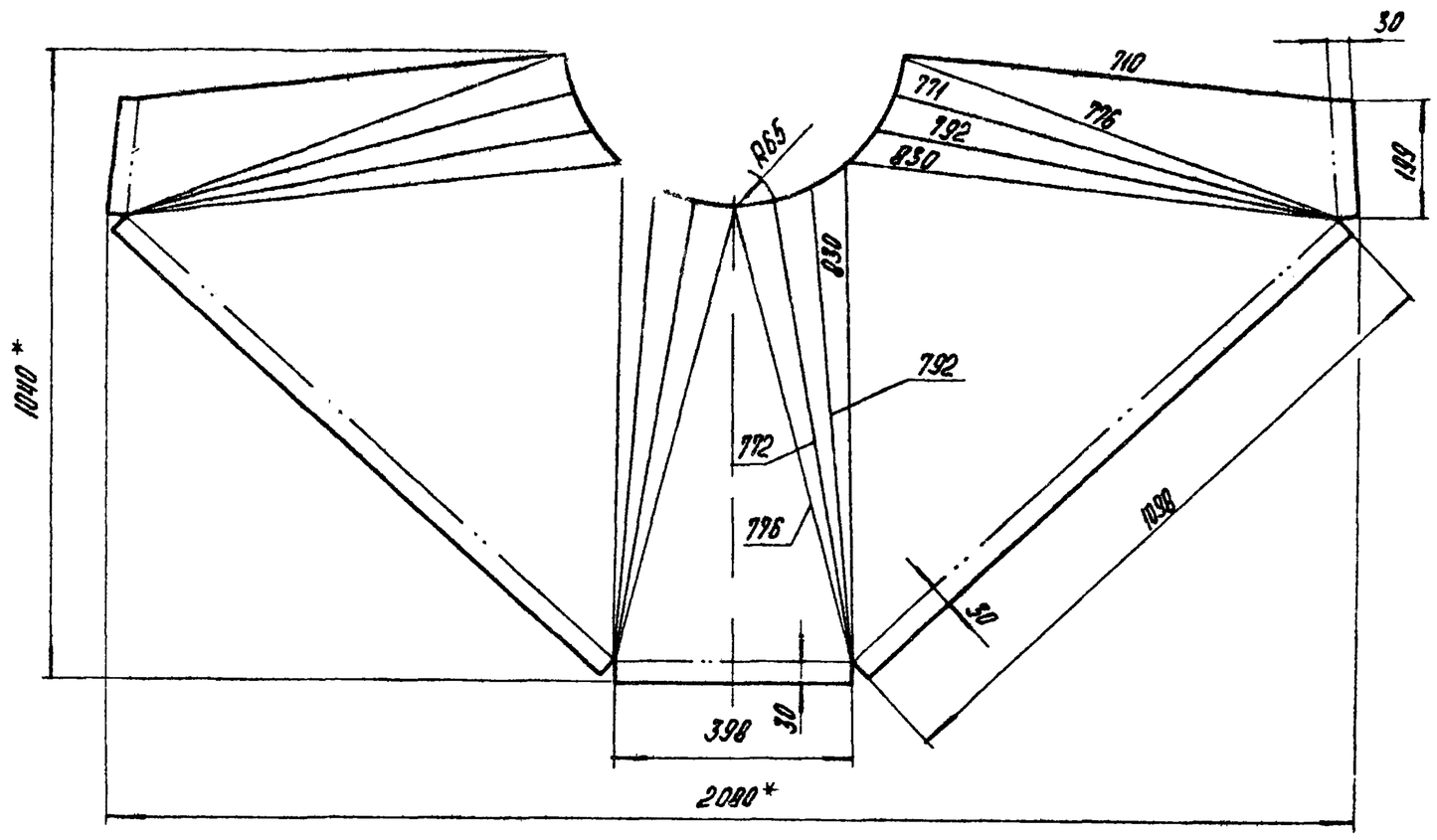

1.* Размеры для справок

$2 \pm \frac{IT14}{2}$.

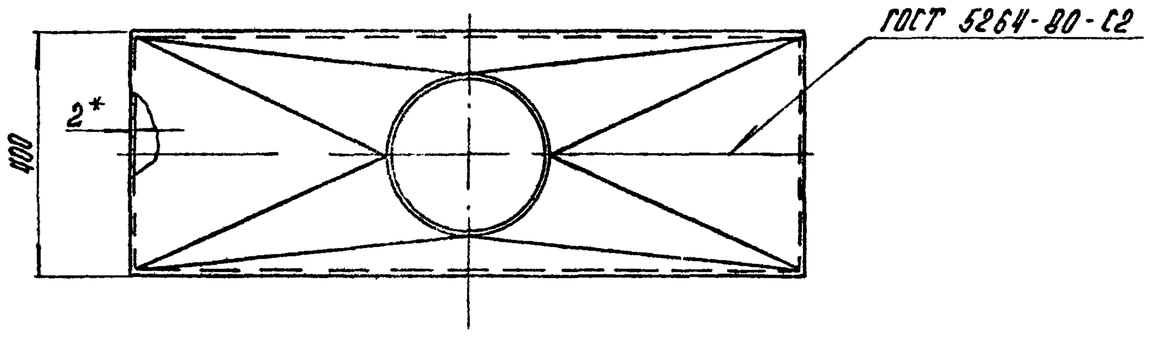

					64.113.01.001		
Изм.	Лист	№ докум.	Подпись	Дата	Переход	Лит.	Масса	Масштаб
Разраб.		Кузьмин					21,4	1:10
Пров.		Никитченко				Лист	Листов 1
Т.контр.							
Н.контр.		Колмец			Лист 2 ГОСТ 19903-74 / ВСт3кп4 ГОСТ 16523-70	ЛАТГИПРОПРОМ	
Утв.							

Копировал

Формат А3

Альбом 10.8 | Типовой проект 903-1-224.86

64.113.02.000 СБ

Формат	Зона	Поз.	Обозначение	Наименование	Кол.	Примечание
				Документация		
А4			64.113.02.000 СБ	Сборочный чертеж		
				Сборочные единицы		
А4		1	64.113.02.100	Корпус	1	
А4		2	64.113.02.200	Крышка	1	
				Детали		
А4		3	64.113.02.001	Прокладка	1	
				Стандартные изделия		
		4		Болт М8×20.46 ГОСТ 7798-70	6	
		5		Гайка М8.5 ГОСТ 5915-70	6	

					64.113.02.000		
Изм.	Лист	№ докум.	Подпись	Дата	Лючок	Лит.	Масса	Масштаб
Разраб.		Никитченко					3,8	1:5
Пров.		Колмец				Лист	Листов 1
Т.контр.							
Н.контр.		Колмец				ЛАТГИПРОПРОМ	
Утв.							

Копировал

Формат А4

Альбом 10.8 | Типовой проект 903-1-224.86

64.113.02.000 СБ

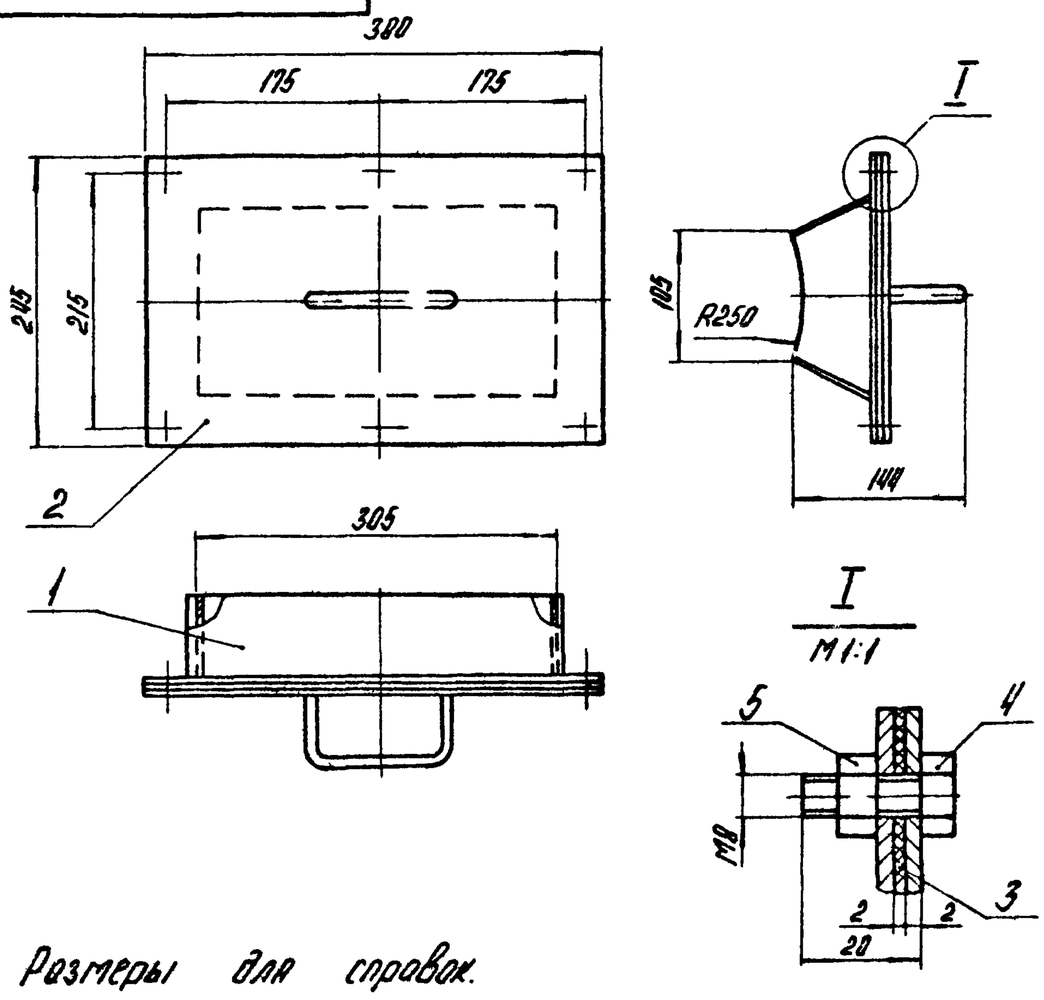

Размеры для справок.

					64.113.02.000 СБ		
Изм.	Лист	№ докум.	Подпись	Дата	Лючок	Лит.	Масса	Масштаб
Разраб.		Никитченко					3,8	1:5
Пров.		Колмец				Лист	Листов 1
Т.контр.							
Н.контр.		Колмец				ЛАТГИПРОПРОМ	
Утв.							

Копировал

Формат А4

Альбом 10.8 | Типовой проект 903-1-224.86

64.113.02.001

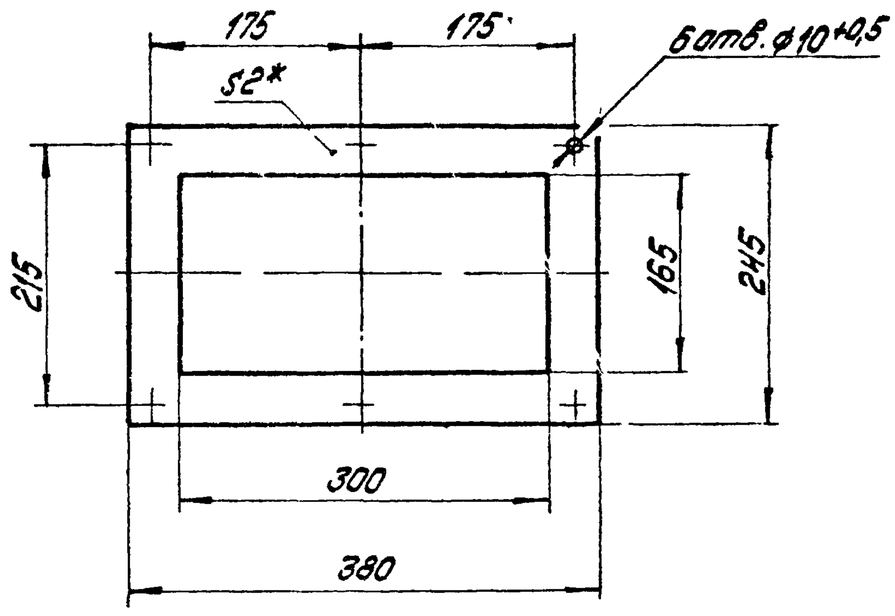

1.* Размер для справок.

2. $\pm \frac{IT14}{2}$.

Изм.	Лист	№ докум.	Подпись	Дата	64.113.02.001	
Разраб.		Никитченко			Прокладка	Лит. / Масса 0,175 / Масштаб 1:5
Пров.		Колмец				Лист / Листов 1
Т.контр.						
Н.контр.		Колмец			Паронит ПОН-2 ГОСТ 481-80	ЛАТГИПРОПРОМ
Утв.						

Копировал: Дубкова — Формат А4

Альбом 10.8 | Типовой проект 903-1-224.86 | Подпись и дата | Взам. инв. № | Инв. № дубл. | Подпись и дата | Инв. № подл.

Формат	Зона	Поз.	Обозначение	Наименование	Кол.	Примечание
				Документация		
А4			64.113.02.100СБ	Сборочный чертеж		
				Детали		
А4		1	64.113.02.101	Фланец	1	
А4		2	64.113.02.102	Стенка	2	
Б4		3	64.113.02.103	Стенка		
				Лист 1,5 ГОСТ 19903-74 / ВСт3кп4 ГОСТ 16523-70		
				82 ± 0,435 × 313 ± 0,65 мм	2	0,31 кг

Изм.	Лист	№ докум.	Подпись	Дата	64.113.02.100	
Разраб.		Никитченко			Корпус	Лит. / Лист / Листов 1
Пров.		Колмец				ЛАТГИПРОПРОМ
Н.контр.		Колмец				
Утв.						

Копировал Дубкова — Формат А4

Альбом 10.8 | Типовой проект 903-1-224.86

64.113.02.100СБ

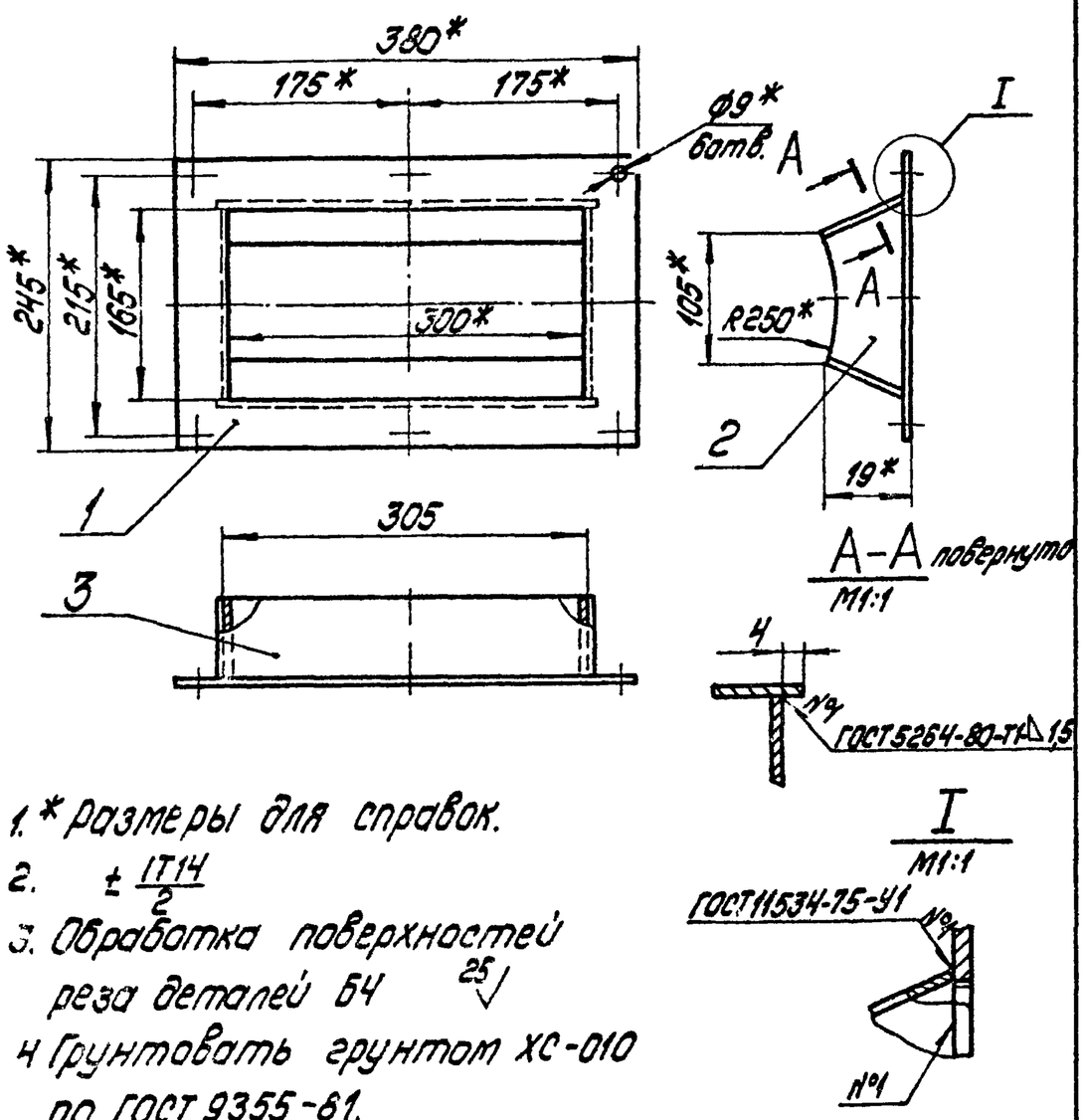

1.* Размеры для справок.

2. $\pm \frac{IT14}{2}$

3. Обработка поверхностей реза деталей Б4 25√

4 Грунтовать грунтом ХС-010 по ГОСТ 9355-61.

Изм.	Лист	№ докум.	Подпись	Дата	64.113.02.100СБ	
Разраб.		Никитченко			Корпус	Лит. / Масса 1,9 / Масштаб 1:5
Пров.		Колмец				Лист / Листов 1
Т.контр.						ЛАТГИПРОПРОМ
Н.контр.		Колмец				
Утв.						

Копировал Дубкова — Формат А4

Альбом 10.8 | Типовой проект 903-1-224.86

64.113.02.101

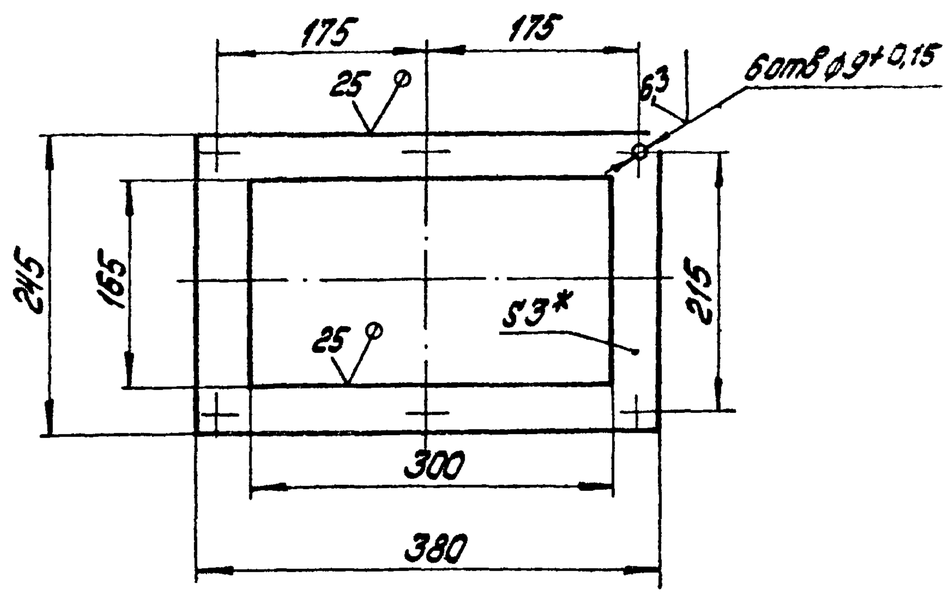

1.* Размер для справок.

2. $\pm \frac{IT14}{2}$.

Изм.	Лист	№ докум.	Подпись	Дата	64.113.02.101	
Разраб.		Никитченко			Фланец	Лит. / Масса 1,02 / Масштаб 1:5
Пров.		Колмец				Лист / Листов 1
Т.контр.						
Н.контр.		Колмец			Лист 3 ГОСТ 19903-74 / ВСт3кп4 ГОСТ 16523-70	ЛАТГИПРОПРОМ
Утв.						

Копировал Дубкова — Формат А4

Альбом 10.8 | Типовой проект 903-1-224.86 | Инв. № подл. | Подп. и дата | Взам. инв. № | Инв. № дубл. | Подп. и дата

Формат	Зона	Поз.	Обозначение	Наименование	Кол.	Примечание
				Документация		
А4			64.113.02.200 СБ	Сборочный чертеж		
				Детали		
А4		1	64.113.02.201	Ручка	1	
Б4		2	64.113.02.202	Крышка		
				Лист 2 ГОСТ 19903-74 / ВСт3кп4 ГОСТ 16523-70	1	1,5 кг

64.113.02.200

Изм.	Лист	№ докум.	Подп.	Дата				
Разраб.		Никитченко			Крышка	Лит.	Лист	Листов 1
Пров.		Колмец						1
Н.контр.		Колмец			ЛАТГИПРОПРОМ			
Утв.								

Копировал

Формат А4

64.113.02.102

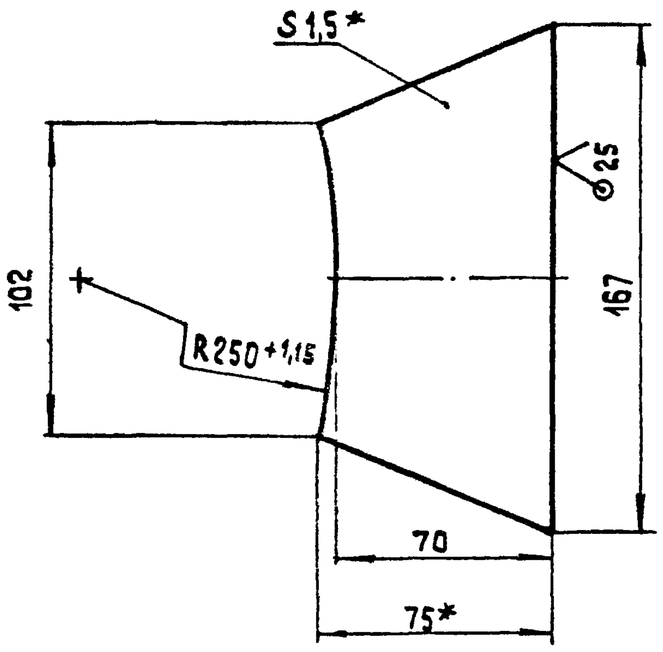

1 * Размеры для справок

2 $\pm \frac{IT14}{2}$

Изм.	Лист	№ докум.	Подп.	Дата				
Разраб.		Никитченко			Стенка	Лит.	Масса 0,12	Масштаб 1:2
Пров.		Колмец					Лист	Листов 1
Т.контр.								
Н.контр.		Колмец			Лист 1,5 ГОСТ 19903-74 / ВСт3кп4 ГОСТ 16523-70	ЛАТГИПРОПРОМ		
Утв.								

Копировал

Формат А4

Альбом 10.8 | Типовой проект 903-1-224.86 | Инв. № подл. | Подп. и дата | Взам. инв. № | Инв. № дубл. | Подп. и дата

64.113.02.200 СБ

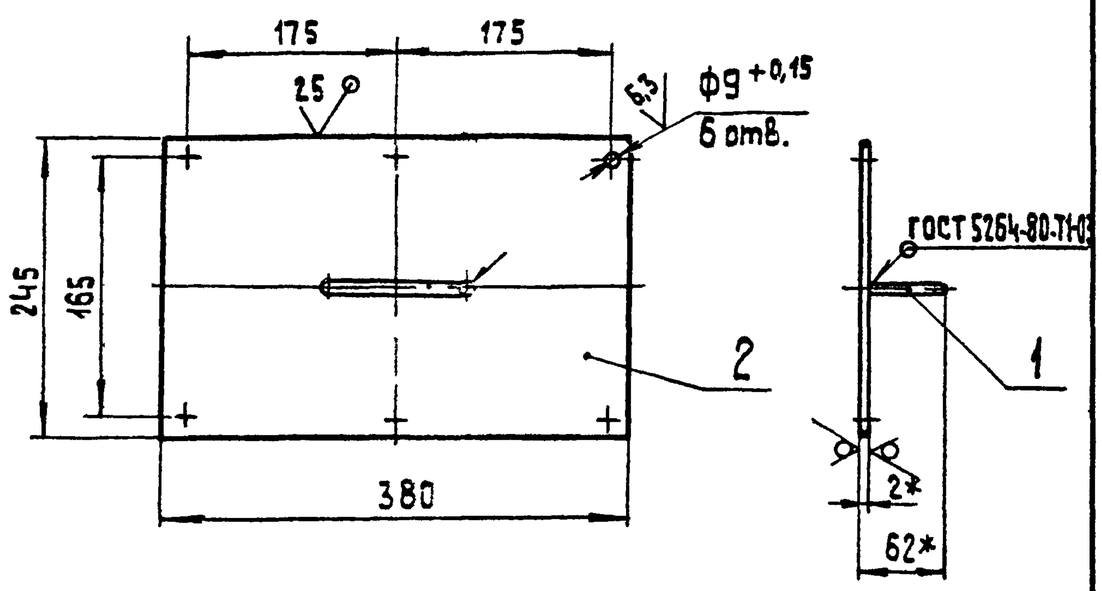

1. * Размеры для справок.
2. $\pm \frac{IT14}{2}$.
3. Грунтовать грунтом ХС-010 по ГОСТ 5264-80.

Изм.	Лист	№ докум.	Подп.	Дата				
Разраб.		Никитченко			Крышка	Лит.	Масса 1,55	Масштаб 1:5
Пров.		Колмец					Лист	Листов
Т.контр.								
Н.контр.		Колмец				ЛАТГИПРОПРОМ		
Утв.								

Копировал

Формат А4

Альбом 10.8 | Типовой проект 903-1-224.86 | Инв. № подл. | Подп. и дата | Взам. инв. № | Инв. № дубл. | Подп. и дата

64.113.02.201

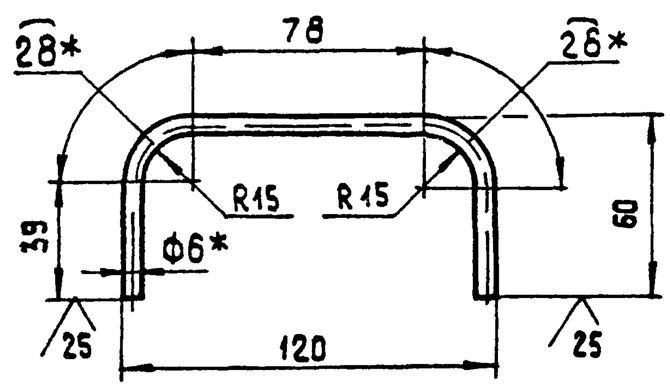

1. * Размеры для справок.
2. $\pm \frac{IT14}{2}$.

Изм.	Лист	№ докум.	Подп.	Дата				
Разраб.		Никитченко			Ручка	Лит.	Масса 0,05	Масштаб 1:2
Пров.		Колмец					Лист	Листов 1
Т.контр.								
Н.контр.		Колмец			Круг 6-В-ГОСТ 2590-71 / ВСт3кп4-II-ГОСТ 535-79	ЛАТГИПРОПРОМ		
Утв.								

Копировал

Формат А4