ТИПОВОЙ ПРОЕКТ
903-1-224.86

КОТЕЛЬНАЯ С ТРЕМЯ КОТЛАМИ КВ-ТС[В]-10 И ТРЕМЯ КОТЛАМИ КЕ-10-14С.

ОТКРЫТАЯ СИСТЕМА ТЕПЛОСНАБЖЕНИЯ.

ТОПЛИВО-КАМЕННЫЕ И БУРЫЕ УГЛИ.

АЛЬБОМ 10.2

МЕТАЛЛОКОНСТРУКЦИИ ТОПЛИВОПОДАЧИ.
ПИТАТЕЛИ

21534-54
2-28

ТИПОВОЙ ПРОЕКТ 903-1-224.86

КОТЕЛЬНАЯ С ТРЕМЯ КОТЛАМИ КВ-ТС[В]-10 И ТРЕМЯ КОТЛАМИ КЕ-10-14С.

ОТКРЫТАЯ СИСТЕМА ТЕПЛОСНАБЖЕНИЯ.

ТОПЛИВО-КАМЕННЫЕ И БУРЫЕ УГЛИ.

АЛЬБОМ 10.2

СОСТАВ ПРОЕКТА

АЛЬБОМ	0		Пояснительная записка.
АЛЬБОМ	1.1		Котельная. Тепломеханическая часть. Топливоподача.
АЛЬБОМ	1.2	часть 1	Котельная. Тепломеханическая часть.
АЛЬБОМ	1.2	часть 2	Котельная. Блоки тепломеханического оборудования.
АЛЬБОМ	1.3		Эскизные чертежи общих видов конструкций тепловой изоляции.
АЛЬБОМ	2.1		Строительно-технологическая блок-секция котлоагрегата КВ-ТС-10. Тепломеханическая часть (вариант без воздухоподогревателя).
АЛЬБОМ	2.2		Строительно-технологическая блок-секция котлоагрегата КВ-ТСВ-10. Тепломеханическая часть (вариант с воздухоподогревателем).
АЛЬБОМ	2.3		Строительно-технологическая блок-секция котлоагрегата КВ-ТС(В)-10. Конструкции железобетонные. Автоматизация.
АЛЬБОМ	2.4	части 1,2	Металлоконструкции газовоздухопроводов для блок-секции котлоагрегата КВ-ТС-10 (вариант без воздухоподогревателя).
АЛЬБОМ	2.5	части 1,2	Металлоконструкции газовоздухопроводов для блок-секции котлоагрегата КВ-ТСВ-10 (вариант с воздухоподогревателем).
АЛЬБОМ	2.6		Строительно-технологическая блок-секция котлоагрегата КЕ-10-14С. Тепломеханическая часть (вариант без воздухоподогревателя).
АЛЬБОМ	2.7		Строительно-технологическая блок-секция котлоагрегата КЕ-10-14С. Тепломеханическая часть (вариант с воздухоподогревателем).
АЛЬБОМ	2.8		Строительно-технологическая блок-секция котлоагрегата КЕ-10-14С. Конструкции железобетонные. Автоматизация.
АЛЬБОМ	2.9	части 1,2	Металлоконструкции газовоздухопроводов для блок-секции котлоагрегата КЕ-10-14С (вариант без воздухоподогревателя).
АЛЬБОМ	2.10	части 1,2	Металлоконструкции газовоздухопроводов для блок-секции котлоагрегата КЕ-10-14С (вариант с воздухоподогревателем).
АЛЬБОМ	3.1		Водоподготовительная установка. Тепломеханическая часть. Узел сбора конденсата.
АЛЬБОМ	4.1	часть 1	Водоподготовительная установка. Автоматизация. Тепломеханическая часть.
АЛЬБОМ	4.1	часть 2	Водоподготовительная установка. Блоки тепломеханического оборудования.
АЛЬБОМ	5.1		Котельная. Архитектурно-строительная часть.
АЛЬБОМ	5.2		Котельная. Архитектурно-строительная часть. Конструкции нулевого цикла.
АЛЬБОМ	5.3		Котельная. Архитектурно-строительная часть (вариант закрытой установки дымососов).
АЛЬБОМ	5.4		Котельная. Строительные изделия.
АЛЬБОМ	5.5		Водоподготовительная установка. Архитектурно-строительная часть.
АЛЬБОМ	5.6		Водоподготовительная установка. Строительные изделия.
АЛЬБОМ	5.7		Топливоподача. Приемное устройство. Галерея №2. Архитектурно--строительная часть.
АЛЬБОМ	5.8		Топливоподача. Дробильное отделение. Галерея №1. Архитектурно-строительная часть.
АЛЬБОМ	5.9		Топливоподача. Приемное устройство. Галерея №2. Строительные изделия.
АЛЬБОМ	5.10		Топливоподача. Дробильное отделение. Галерея №1. Строительные изделия.
АЛЬБОМ	6.1		Генеральный план. Инженерные сети. Конструкции архитектурно-строительной части. Электротехническая часть, связь и сигнализация. Водопровод и канализация. Тепловые сети.
АЛЬБОМ	7.1		Котельная. Электротехническая часть, связь и сигнализация. Чертежи монтажной зоны.
АЛЬБОМ	7.2		Котельная. Электротехническая часть. Механизмы, управляемые с НКУ и щитов КИПиА. Схемы принципиальные.
АЛЬБОМ	7.3		Котельная. Электротехническая часть. Задание заводу-изготовителю на низковольтные комплектные устройства.

АЛЬБОМ 7.4		Водоподготовительная установка. Электротехническая часть, связь и сигнализация.
АЛЬБОМ 7.5		Водоподготовительная установка. Электротехническая часть. Задание заводу-изготовителю на низковольтные комплектные устройства.
АЛЬБОМ 7.6		Топливоподача. Электротехническая часть, связь и сигнализация. Чертежи монтажной зоны. Автоматизация.
АЛЬБОМ 7.7		Топливоподача. Электротехническая часть. Механизмы, управляемые с НКУ. Схемы принципиальные.
АЛЬБОМ 7.8		Топливоподача. Электротехническая часть. Задание заводу- изготовителю на низковольтные комплектные устройства.
АЛЬБОМ 8.1		Котельная. Автоматизация.
АЛЬБОМ 8.2		Котлоагрегат КВ-ТС(В)-10. Задание заводу - изготовителю на щит автоматики и КИП.
АЛЬБОМ 8.3		Котлоагрегат КЕ-10-14С. Задание заводу- изготовителю на щит автоматики и КИП.
АЛЬБОМ 8.4		Котельная. Вспомогательное оборудование. Задание заводу-изготовителю на щиты автоматики и КИП.
АЛЬБОМ 8.5		Водоподготовительная установка. Задание заводу-изготовителю на щиты автоматики и КИП.
АЛЬБОМ 8.6		Котельная. Топливоподача. Водоподготовительная установка. Пожаротушение и пожарная сигнализация.
АЛЬБОМ 9.1		Котельная. Отопление и вентиляция.
АЛЬБОМ 9.2		Водоподготовительная установка. Отопление и вентиляция.
АЛЬБОМ 9.3		Котельная. Водопровод и канализация. Тепловые сети.
АЛЬБОМ 9.4		Водоподготовительная установка. Водопровод и канализация. Тепловые сети.
АЛЬБОМ 9.5		Топливоподача. Санитарно-технические устройства.
АЛЬБОМ 10.1		Металлоконструкции топливоподачи. Конвейер ленточный №1.
АЛЬБОМ 10.2		Металлоконструкции топливоподачи. Питатели.
АЛЬБОМ 10.3		Металлоконструкции топливоподачи. Конвейер ленточный № 2.
АЛЬБОМ 10.4		Металлоконструкции топливоподачи. Дробильное устройство
АЛЬБОМ 10.5		Металлоконструкции топливоподачи. Конвейер ленточный №3.
АЛЬБОМ 10.6		Металлоконструкции топливоподачи. Конвейеры ленточные №4,5.
АЛЬБОМ 10.7		Металлоконструкции топливоподачи. Конвейер ленточный реверсивный №6.
АЛЬБОМ 10.8		Металлоконструкции вспомогательного оборудования и устройств.
АЛЬБОМ 11.1		Котельная. Инженерные сети. Электротехническая часть, связь и сигнализация. Прилагаемые материалы.
АЛЬБОМ 11.2		Водоподготовительная установка. Электротехническая часть, связь и сигнализация. Прилагаемые материалы.
АЛЬБОМ 11.3		Топливоподача. Электротехническая часть, связь и сигнализация. Прилагаемые материалы.
АЛЬБОМ 12.1	КН.1+7	Сметы. Котельная.
АЛЬБОМ 12.2	КН.1,2	Сметы. Водоподготовительная установка.
АЛЬБОМ 12.3	КН.1,2	Сметы. Топливоподача.
АЛЬБОМ 12.4		Сметы. Генеральный план. Инженерные сети.
АЛЬБОМ 13.1		Спецификации оборудования. Котельная. Отопление и вентиляция, водопровод и канализация, тепловые сети.
АЛЬБОМ 13.2		Спецификации оборудования. Котельная. Электротехническая часть, связь и сигнализация, водопровод и канализация, автоматическое пожаротушение.
АЛЬБОМ 13.3		Спецификации оборудования. Водоподготовительная установка.
АЛЬБОМ 13.4		Спецификации оборудования. Топливоподача.
АЛЬБОМ 13.5		Спецификации оборудования. Инженерные сети.
АЛЬБОМ 13.6		Спецификации оборудования. Блок-секция котлоагрегата КВ-ТС(В)-10. Тепломеханическая часть.
АЛЬБОМ 13.7		Спецификации оборудования. Блок-секция котлоагрегата КВ-ТС(В)-10. Автоматизация.
АЛЬБОМ 13.8		Спецификации оборудования. Блок-секция котлоагрегата КЕ-10-14С. Тепломеханическая часть.
АЛЬБОМ 13.9		Спецификации оборудования. Блок-секция котлоагрегата КЕ-10-14С. Автоматизация.
АЛЬБОМ 13.10		Спецификации оборудования. Котельная. Вспомогательное оборудование водогрейный части. Тепломеханическая часть, автоматизация.
АЛЬБОМ 13.11		Спецификации оборудования. Котельная. Вспомогательное оборудование паровой части. Тепломеханическая часть, автоматизация.

АЛЬБОМ 14.1	Ведомости потребности в материалах. Котельная. Отопление и вентиляция, водопровод и канализация, тепловые сети.
АЛЬБОМ 14.2	Ведомости потребности в материалах. Котельная. Архитектурно-строительная часть, электротехническая часть, связь и сигнализация, водопровод и канализация, автоматическое пожаротушение.
АЛЬБОМ 14.3	Ведомости потребности в материалах. Водоподготовительная установка.
АЛЬБОМ 14.4	Ведомости потребности в материалах. Топливоподача.
АЛЬБОМ 14.5	Ведомости потребности в материалах. Генеральный план. Инженерные сети.
АЛЬБОМ 14.6	Ведомости потребности в материалах. Блок-секция котлоагрегата КВ-ТС(В)-10. Архитектурно-строительная часть, тепломеханическая часть, автоматизация.
АЛЬБОМ 14.7	Ведомости потребности в материалах. Блок-секция котлоагрегата КЕ-10-14С. Архитектурно-строительная часть, тепломеханическая часть, автоматизация.
АЛЬБОМ 14.8	Ведомости потребности в материалах. Котельная. Вспомогательное оборудование водогрейной части. Тепломеханическая часть, автоматизация.
АЛЬБОМ 14.9	Ведомости потребности в материалах. Котельная. Вспомогательное оборудование паровой части. Тепломеханическая часть, автоматизация.
АЛЬБОМ 14.10	Ведомости потребности в материалах. Котельная (вариант закрытой установки тяго-дутьевых машин). Архитектурно-строительная часть.

ПРИМЕНЕННЫЕ ТИПОВЫЕ МАТЕРИАЛЫ

Типовой проект 907-2-216	Труба дымовая кирпичная H=60м, Do=3,0м с надземным примыканием газоходов. Для строительства I-IV климатических районах, кроме подрайонов IA и IБ. (распространяет ВНИПИ Теплопроект, г. Москва).
Типовое проектное решение 907-02-222 Альбом 1.3	Световые ограждения высотных дымовых труб (высоты дымовых труб: 30, 45, 60, 75, 90, 120, 150, 180, 240, 270 и 300 м). (распространяет ВНИПИ Теплопроект, г. Москва).
Типовой проект 409-29-59 Альбом I	Механизированный приемный пункт на один проходной путь для выгрузки заполнителей бетона из полувагонов. (распространяет Киевский филиал ЦИТП, г. Киев).
Типовой проект 902-2-410.86	Очистные сооружения загазученных дождевых сточных вод производительностью 10 л/с для установок мазутоснабжения котельных. (распространяет ЦИТП, г. Москва).
Типовые конструкции Серия 5.903-3, вып. 0.1-6, 2	Вакуумные деаэраторы и водоструйные эжекторы. (распространяет ЦИТП, г. Москва).
Типовые конструкции Серия 4.903-11 вып. 1,5	Котельные установки. Вспомогательное оборудование и блоки. (распространяет Тбилисский филиал ЦИТП).
Типовые конструкции Серия 4.903-10 вып. 8	Изделия и детали трубопроводов для тепловых сетей. Грязевики. (распространяет Тбилисский филиал ЦИТП).

Альбом 10.2

ТИПОВОЙ ПРОЕКТ 903-1-224.86

Разработан проектным институтом „ЛАТГИПРОПРОМ"

Утвержден Госстроем СССР
Протокол № АЧ-29 от 20 мая 1986 г.

Главный инженер института /В. Овчаров/
Главный инженер проекта /Я. Нидбальский/

Содержание альбома

Обозначение	Наименование	Стр.
	Содержание альбома	4
14.07.00.000СБ	Металлоконструкции к питателю ПКЛ-10У2. Сборочный чертеж	5
14.07.01.000	Воронка	6
14.07.01.001	Крышка	6
14.07.01.002	Связь	6
14.07.01.000СБ	Воронка. Сборочный чертеж	7
14.07.02.000	Патрубок	8
14.07.02.001	Связь	8
14.07.02.000СБ	Патрубок. Сборочный чертеж	8
14.07.03.000	Подвеска	9
14.07.03.000СБ	Подвеска. Сборочный чертеж	9
14.07.04.000СБ	Подвеска. Сборочный чертеж	9
14.07.04.000	Подвеска	9
14.07.05.000	Опора	10
14.07.05.001	Лапа	10
14.07.05.000СБ	Опора. Сборочный чертеж	10
14.07.06.000	Рама под привод питателя ПКЛ-10У2	11
14.07.06.001	Косынка	11
14.07.06.000СБ	Рама под привод питателя ПКЛ-10У2. Сборочный чертеж	11
14.08.00.000СБ	Металлоконструкции к питателям ПКЛ-10У2. Сборочный чертеж	12,13
14.08.00.000	Металлоконструкции к питателям ПКЛ-10У2	13
14.07.00.000	Металлоконструкции к питателю ПКЛ-10У2	13
14.08.01.000СБ	Воронка. Сборочный чертеж	14
14.08.01.000	Воронка	15
14.08.01.001	Кронштейн	15
14.08.01.002	Крышка	15
14.08.01.100	Дверца	16
14.08.01.101	Петля	16
14.08.01.102	Замок	16
14.08.01.103	Скоба	16
14.08.01.100СБ	Дверца. Сборочный чертеж	17
14.08.02.000	Патрубок	18
14.08.02.001	Связь	18
14.08.02.000СБ	Патрубок. Сборочный чертеж	18
14.08.03.000	Опора	19
14.08.03.001	Лапа	19
14.08.03.000СБ	Опора. Сборочный чертеж	19
14.09.00.000СБ	Металлоконструкции к питателям ПКЛ-8У2. Сборочный чертеж	20,21
14.09.00.000	Металлоконструкции к питателям ПКЛ-8У2	21
14.09.01.000СБ	Воронка нижняя. Сборочный чертеж	22
14.09.01.000	Воронка нижняя	23
14.09.01.001	Стенка	23
14.09.01.002	Стенка	23
14.09.02.000СБ	Воронка верхняя. Сборочный чертеж	24
14.09.02.000	Воронка верхняя	25
14.09.02.001	Крышка	25
14.09.02.002	Опора	25
14.09.03.000	Опора	26
14.09.03.001	Лапа	26
14.09.03.000СБ	Опора. Сборочный чертеж	26
14.09.04.000	Рама под привод питателя ПКЛ-8У2	27
14.09.04.001	Связь	27
14.09.04.000СБ	Рама под привод питателя ПКЛ-8У2. Сборочный чертеж	27
14.09.05.000	Подвеска	28
14.09.05.000СБ	Подвеска. Сборочный чертеж	28
14.09.06.000СБ	Подвеска. Сборочный чертеж	28
14.09.06.000	Подвеска	28

14.07.00.000СБ

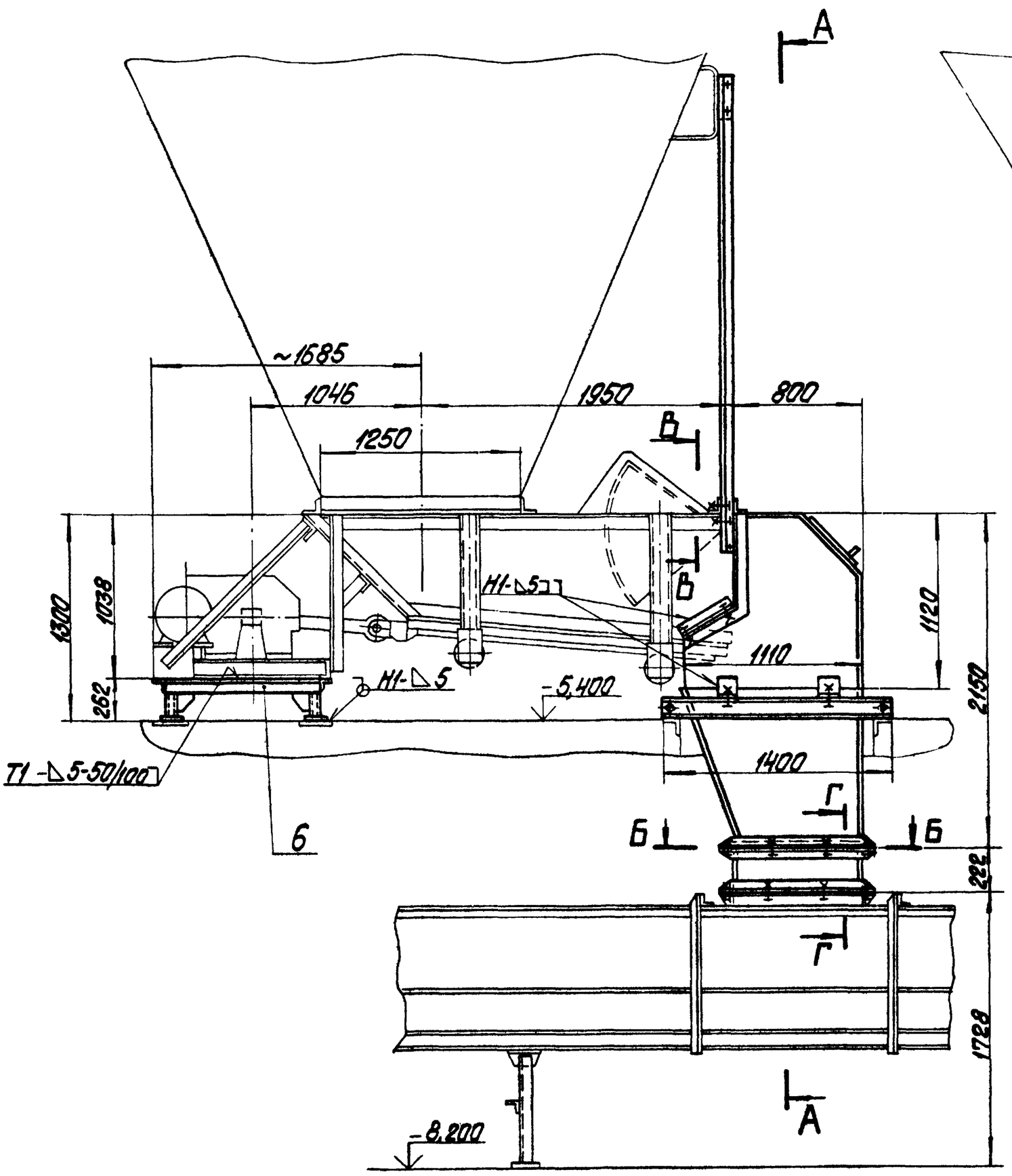

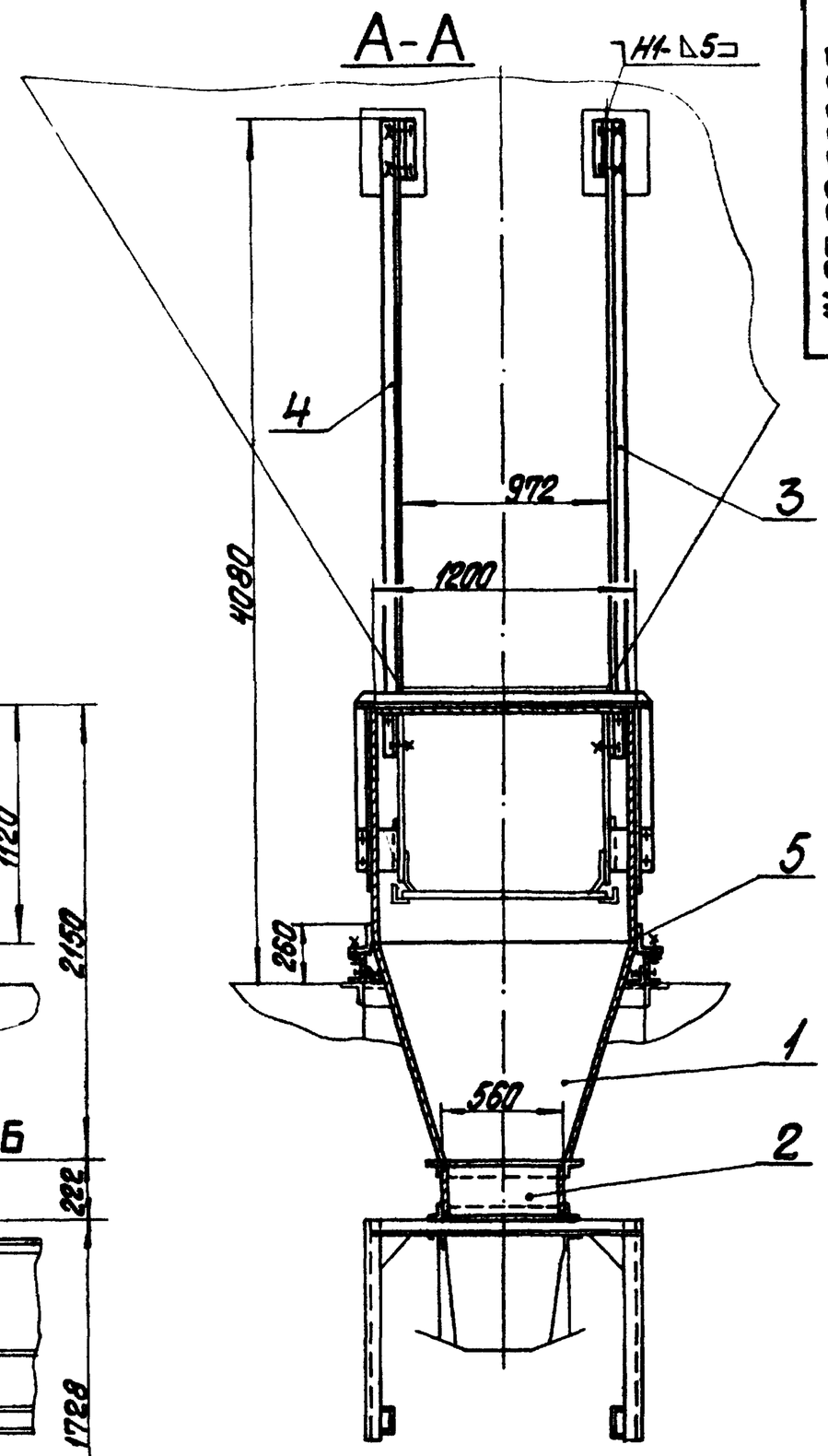

В-В
М1:10

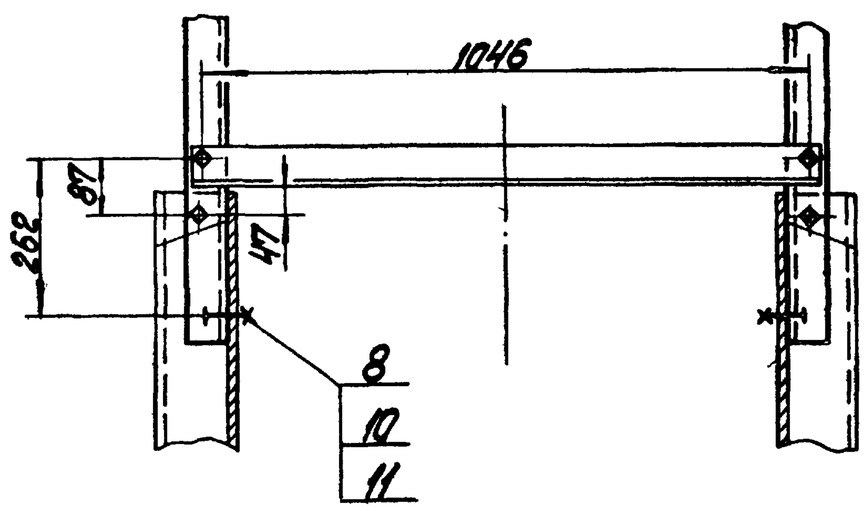

Б-Б
М1:10

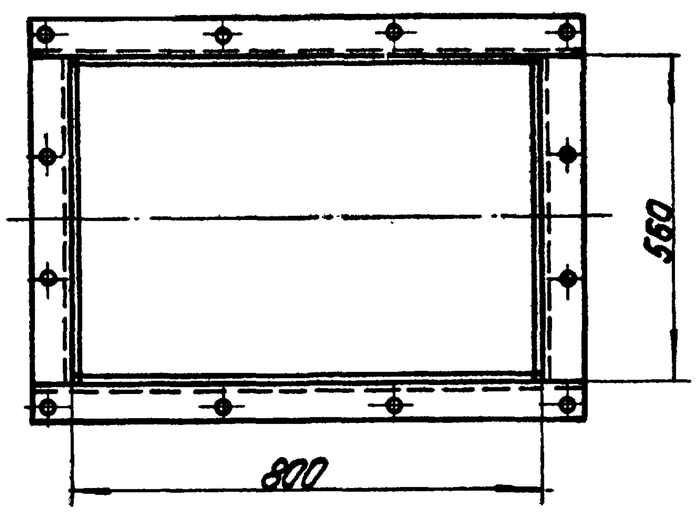

Г-Г
М1:5

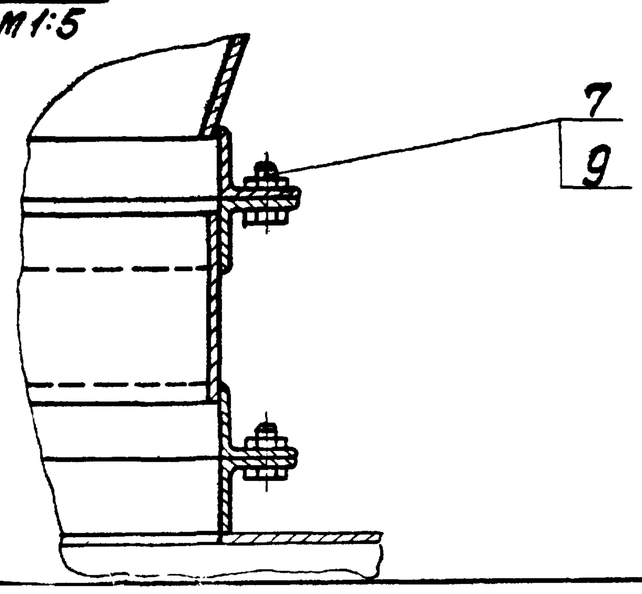

1. Размеры для справок.
2. Н14; h14; $\pm\frac{IT14}{2}$.
3. Сварные швы по ГОСТ 5264-80.

Изм.	Лист	№ докум.	Подпись	Дата	14.07.00.000СБ		
Разраб.		Балбарздо			Металлоконструкции к питателю ПКЛ-10У2 сборочный чертеж	Лит.	Масса 628 / Масштаб 1:25
Пров.		Брацило				Лист	Листов 1
Т.контр.						ЛАТГИПРОПРОМ	
Н.контр.		Сутсанова					
Утв.		Шнайдер					

Копировал

Формат А2

Типовой проект 903-1-224.86 Альбом 10.2

Инв. № подл. | Подпись и дата | Взам. инв. № | Инв. № дубл. | Подпись и дата

Типовой проект 903-1-224.86 Альбом 10.2

14.07.01.001

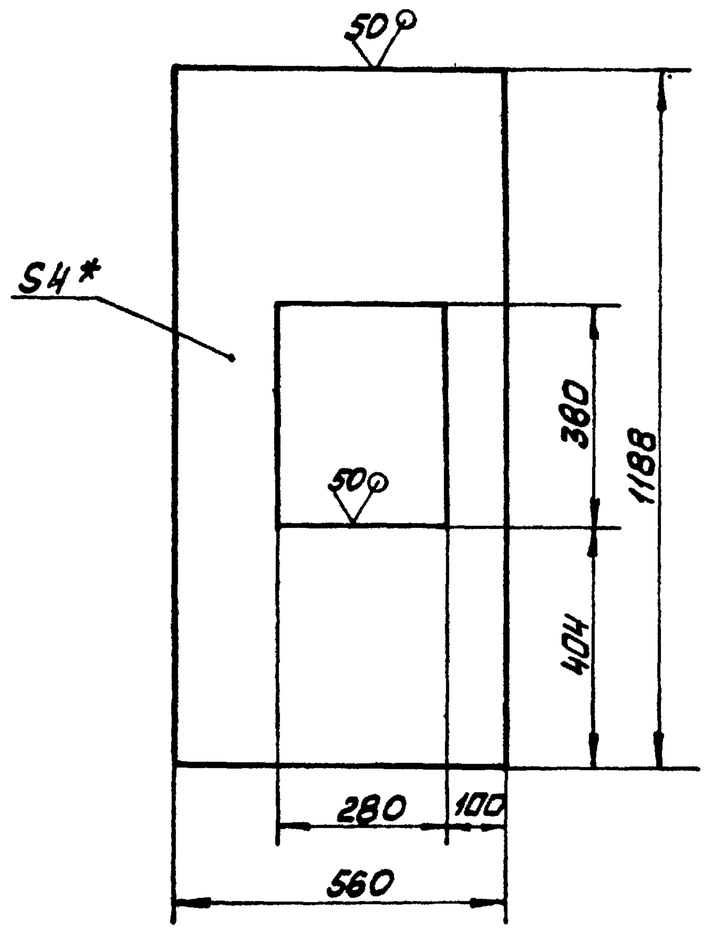

1 * Размер для справок.
2. H14; h14; $\pm\frac{IT14}{2}$.

Изм. Лист № докум. Подп. Дата	14.07.01.001						
Разраб. Балбарздо	Крышка	Лит	Масса	Масштаб			
Пров.			16,6	1:10			
Т.контр.		Лист	Листов 1				
Н.контр. Самсонова	Лист Б-ПН-4 ГОСТ 19903-74 / ВСт3сп ГОСТ 14637-79	ЛАТГИПРОПРОМ					
Утв.							

Копировал Мас Формат А4

Типовой проект 903-1-224.86 Альбом 10.2

14.07.01.002

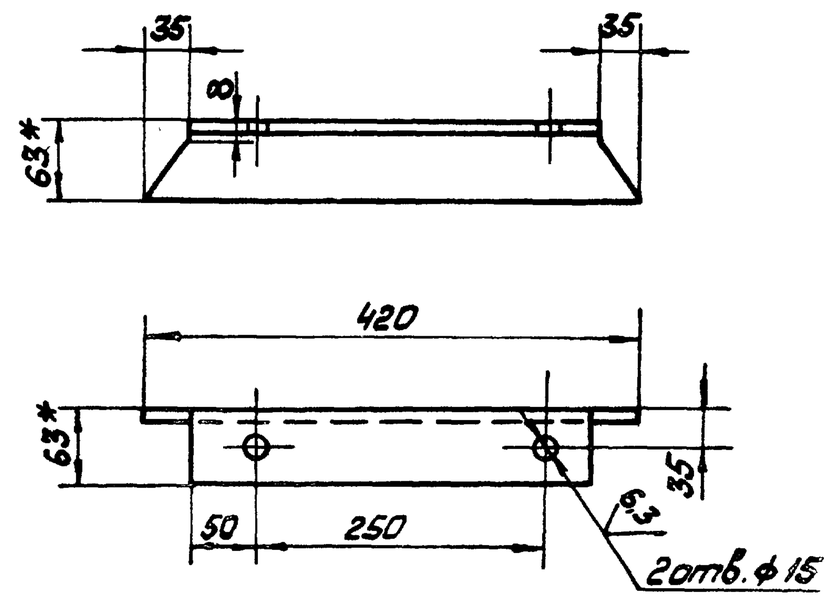

1. *Размер для справок.
2. H14; h14; $\pm\frac{IT14}{2}$
3. Шероховатость поверхностей кромок реза - 50

Изм. Лист № докум. Подп. Дата	14.07.01.002						
Разраб. Балбарздо	Связь	Лит	Масса	Масштаб			
Пров.			2,4	1:5			
Т.контр.		Лист	Листов 1				
Н.контр. Самсонова	Уголок Б-63х63х6 ГОСТ 8509-72 / ВСт3сп ГОСТ 535-79	ЛАТГИПРОПРОМ					
Утв.							

Копировал Мас Формат А4

Типовой проект 903-1-224.86 Альбом 10.2

Формат	Зона	Поз.	Обозначение	Наименование	Кол.	Примечание
Б4		9	14.07.01.007	Стенка		
				Лист Б-ПН-4 ГОСТ 19903-74 / ВСт3сп ГОСТ 14637-79		
				395 h14 x 1188 h14	1	16,0 кг
Б4		10	14.07.01.008	Связь		
				Уголок Б-63х63х6 ГОСТ 8509-72 / ВСт3сп ГОСТ 535-79	2	5,3 кг
Б4		11	14.07.01.009	Связь		
				Уголок Б-63х63х6 ГОСТ 8509-72 / ВСт3сп ГОСТ 535-79	2	3,2 кг
Б4		12	14.07.01.010	Связь		
				Уголок Б-63х63х6 ГОСТ 8509-72 / ВСт3сп ГОСТ 535-79		
				L = 635 h14	2	3,6 кг
Б4		13	14.07.01.011	Связь		
				Уголок Б-63х63х6 ГОСТ 8509-72 / ВСт3сп ГОСТ 535-79	1	7,8 кг
				Стандартные изделия		
		14		Болт М12-6g x 30 36.016 ГОСТ 7798-70	4	
		15		Гайка М12.4.016 ГОСТ 5915-70	4	

Изм. Лист № докум. Подп. Дата	14.07.01.000					Лист 2

Копировал Мас Формат А4

Типовой проект 903-1-224.86 Альбом 10.2

Формат	Зона	Поз.	Обозначение	Наименование	Кол.	Примечание
				Документация		
А4			14.07.01.000	Сборочный чертёж		
				Сборочные единицы		
А2		1	14.08.01.100 СБ	Дверца	1	
				Детали		
А4		2	14.07.01.001	Крышка	1	
А4		3	14.07.01.002	Связь	2	
А4		4	14.08.01.001	Кронштейн	2	
Б4		5	14.07.01.003	Стенка		
				Лист Б-ПН-6 ГОСТ 19903-74 / ВСт3сп ГОСТ 14637-79	1	42 кг
Б4		6	14.07.01.004	Стенка		
				Лист Б-ПН-6 ГОСТ 19903-74 / ВСт3сп ГОСТ 14637-79	1	80,6 кг
Б4		7	14.07.01.005	Стенка		
				Лист Б-ПН-6 ГОСТ 19903-74 / ВСт3сп ГОСТ 14637-79	2	44,3 кг
Б4		8	14.07.01.006	Стенка		
				Лист Б-ПН-6 ГОСТ 19903-74 / ВСт3сп ГОСТ 14637-79	2	45,3 кг

Изм. Лист № докум. Подп. Дата	14.07.01.000						
Разраб. Балбарздо	Воронка	Лит.	Лист 1	Листов 2			
Пров. Брацило		ЛАТГИПРОПРОМ					
Н.контр. Самсонова							
Утв. Шнайдер							

Копировал Мас Формат А4

14.07.01.000СБ

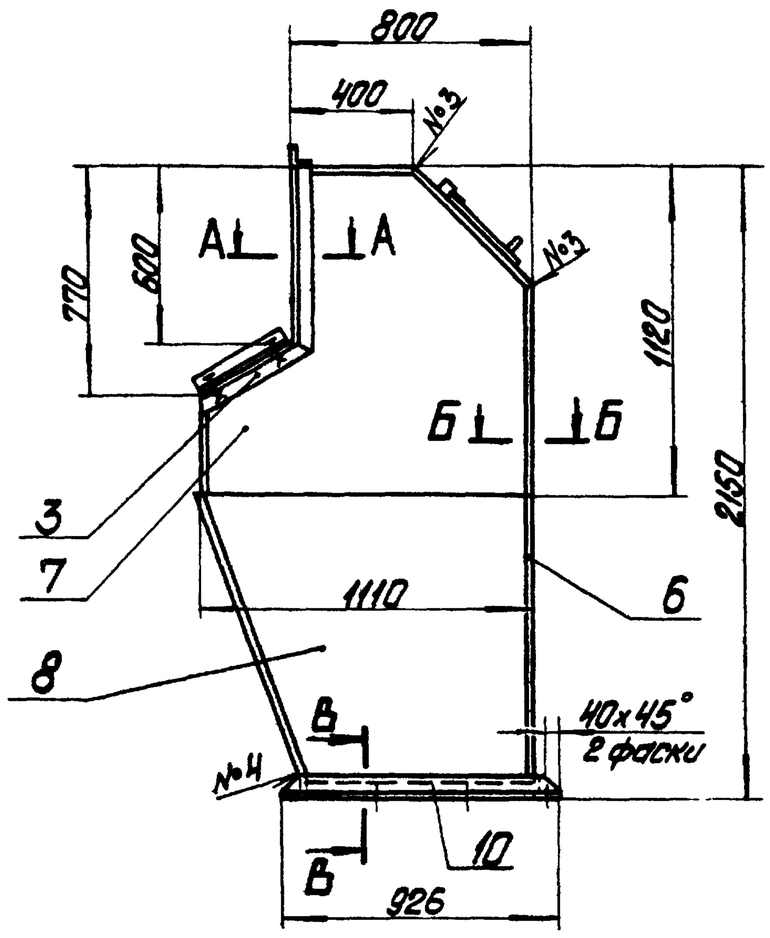

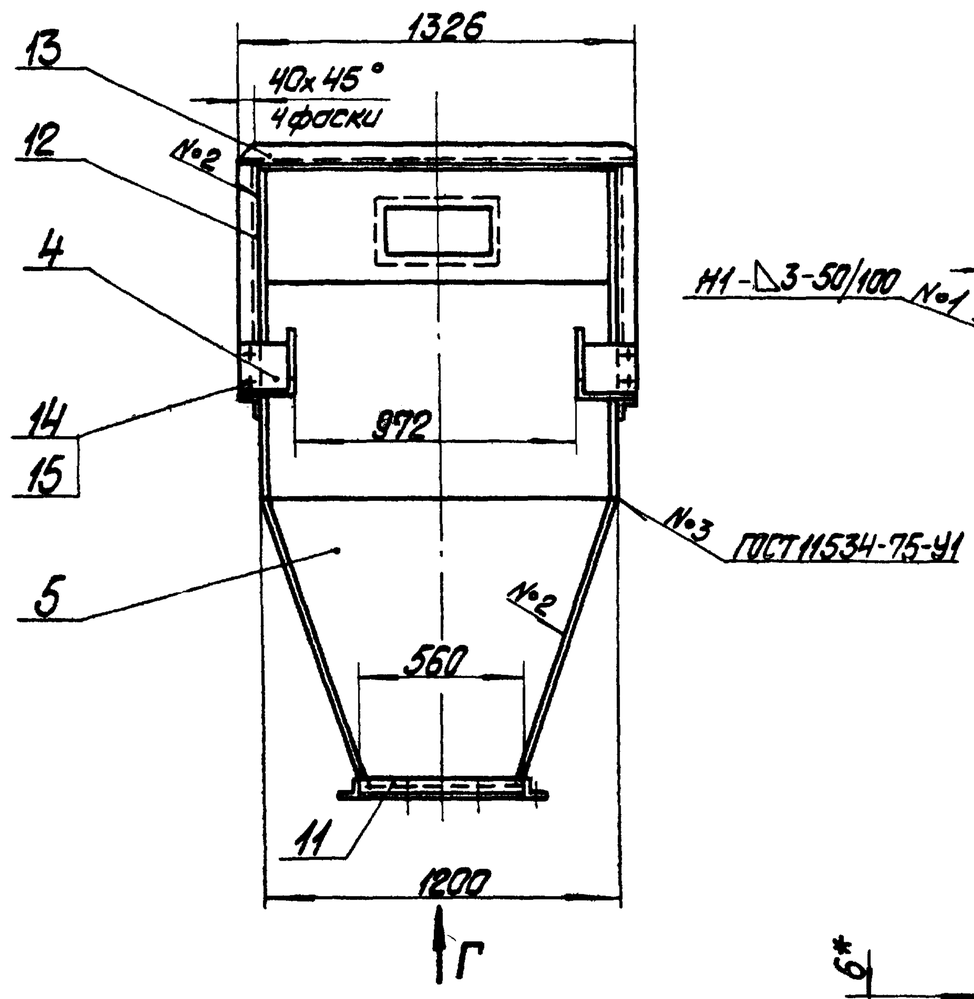

А-А
М1:5

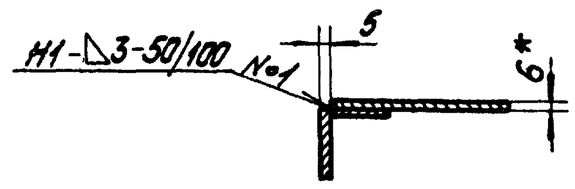

Б-Б
М1:2

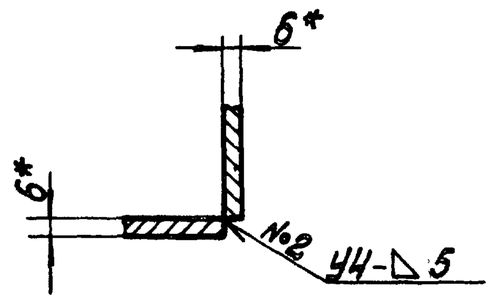

Вид Г
М1:10

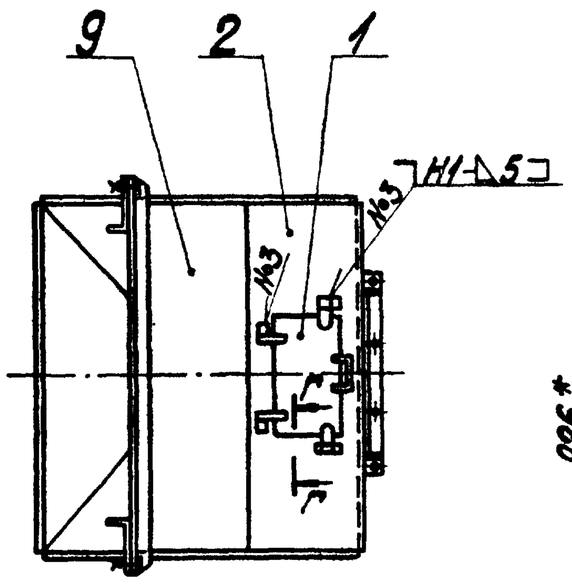

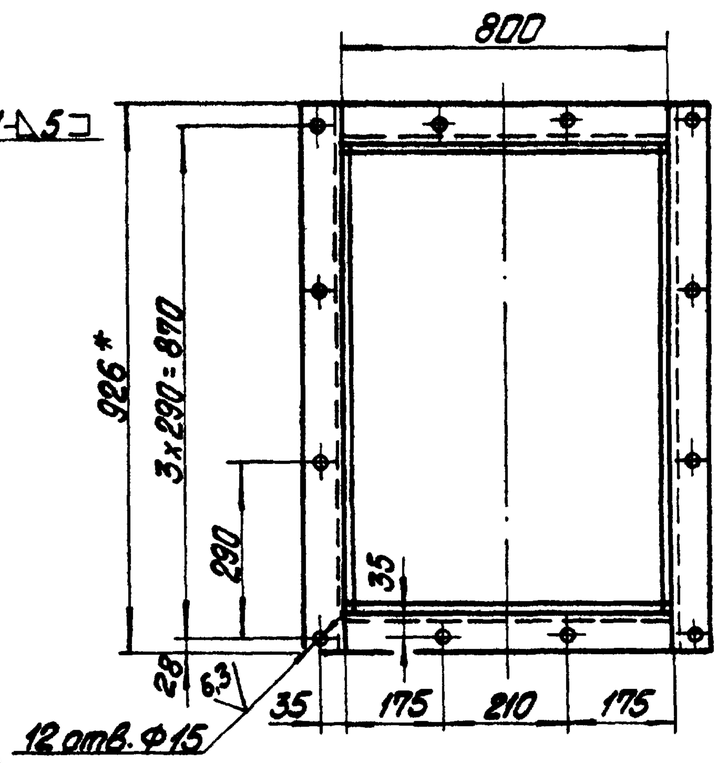

В-В
М1:5

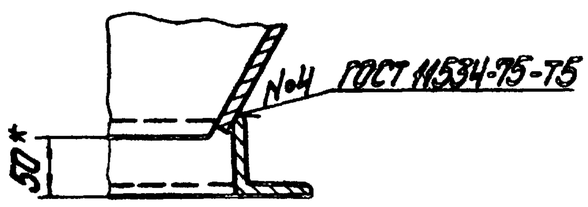

Поз. 7

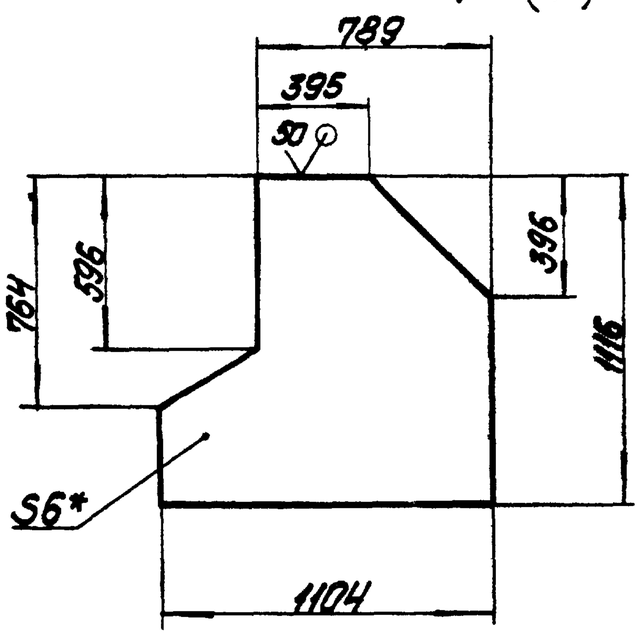

Поз. 6

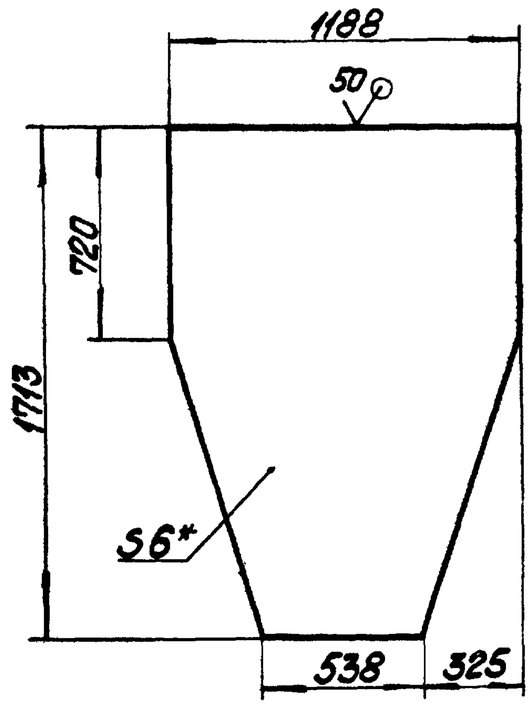

Поз. 8

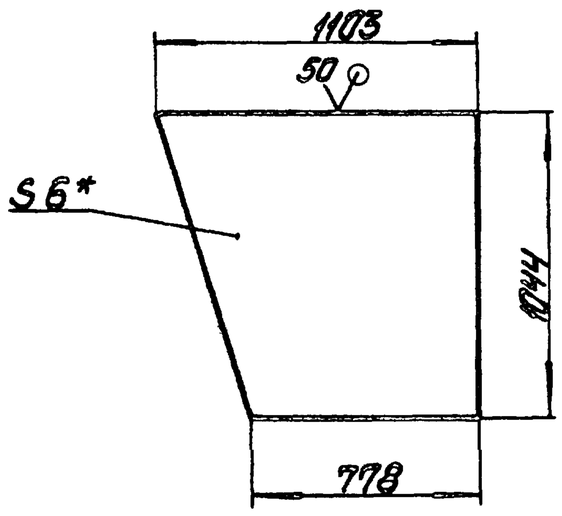

Поз. 5

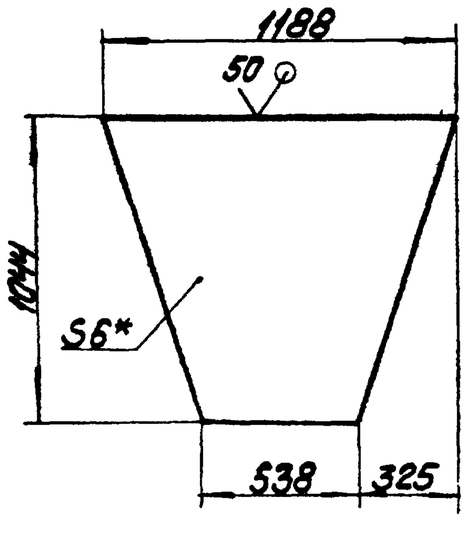

Г-Г
М1:2

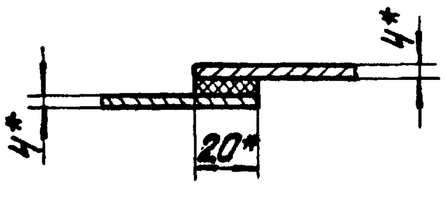

1. *Размеры для справок.
2. H14; h14; $\pm\frac{IT14}{2}$.
3. Шероховатость поверхностей кромок реза - 50.
4. Сварные швы по ГОСТ 5264-80, кроме мест указанных особо.

					14.07.01.000СБ			
Изм.	Лист	№ докум.	Подпись	Дата	Воронка Сборочный чертеж	Лит.	Масса	Масш.
Разраб.		Бакбаразов					387	1:2
Пров.		Брацила				Лист	Листов 1	
Т.контр.						ЛАТГИПРОПРОМ		
Н.контр.		Сапожкова						
Утв.		Шнайдер						

Копировал

Формат А2

Альбом 10.2

Типовой проект 903-1-224.86

Инв. № подл. | Подпись и дата | Взам. инв. №

14.07.02.000 СБ

Типовой проект 903-1-224.86 Альбом 10.2

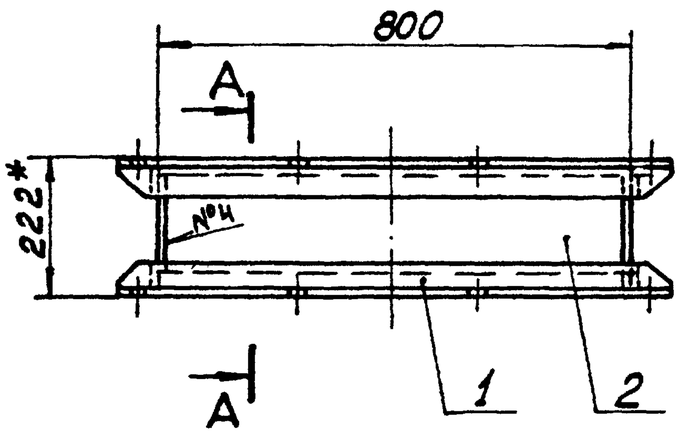

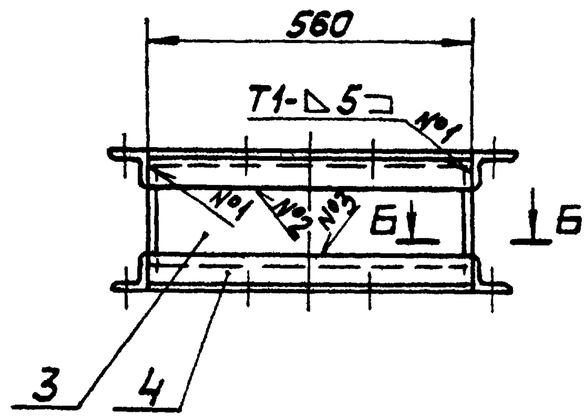

А-А
М1:5

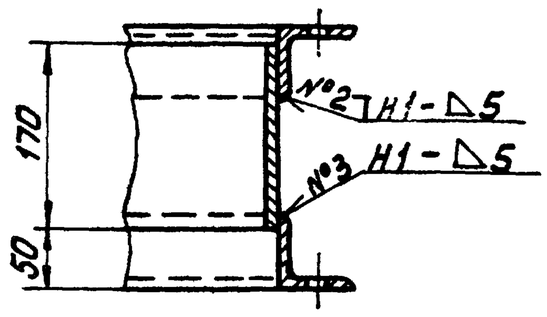

Б—Б
М1:2

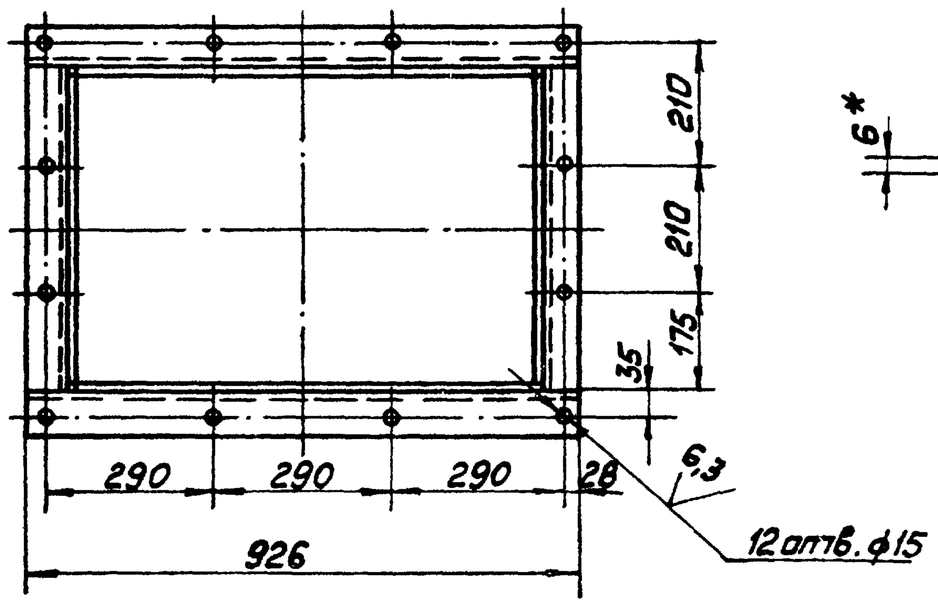

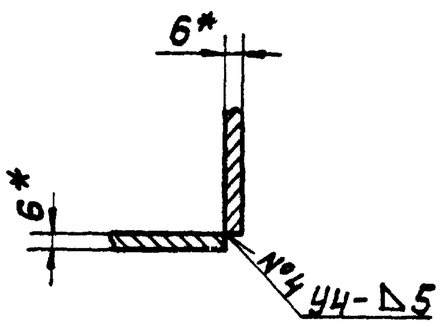

1 *Размеры для справок.
2. Н14; h14; $\pm\frac{IT14}{2}$
3. Шероховатость поверхностей кромок реза – 50.
4. Сварные швы по ГОСТ 5264-80.

Изм.	Лист	№ докум.	Подп.	Дата	14.07.02.000 СБ			
Разраб.		Балбарзов			Патрубок Сборочный чертёж	Лит	Масса	Масштаб
Пров.		Брацило					55,5	1:10
Т. контр.						Лист	Листов 1	
Н. контр.		Самсонова				ЛАТГИПРОПРОМ		
Утв.		Шнайдер						

Копировал ... Формат А3

Типовой проект 903-1-224.86 Альбом 10.2

14.07.02.001

(✓)

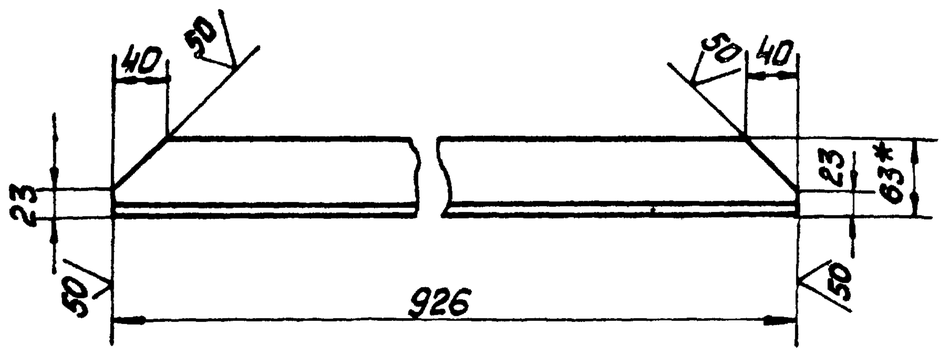

1. * Размер для справок.
2 h14 $\pm\frac{IT14}{2}$

Изм.	Лист	№ докум.	Подп.	Дата	14.07.02.001			
Разраб.		Балбарзов			Связь	Лит	Масса	Масштаб
Пров.							5,3	1:5
Т. контр.						Лист	Листов 1	
Н. контр.		Самсонова			Уголок Б-63×63×6 ГОСТ 8509-72 / ВСт3сп ГОСТ 535-79	ЛАТГИПРОПРОМ		
Утв.								

Копировал ... Формат А4

Типовой проект 903-1-224.86 Альбом 10.2

Форм.	Зона	Поз.	Обозначение	Наименование	Кол.	Примечание
				Документация		
А3			14.07.02.000 СБ	Сборочный чертёж		
				Детали		
А4		1	14.07.02.001	Связь	4	
Б4		2	14.07.02.002	Стенка		
				Лист Б-ПН-6 ГОСТ 19903-74 / ВСт3сп ГОСТ 14637-79		
				170 h14 × 778 h14	2	6,22 кг
Б4		3	14.07.02.003	Стенка		
				Лист Б-ПН-6 ГОСТ 19903-74 / ВСт3сп ГОСТ 14637-79		
				170 h14 × 548 h14	2	4,4
Б4		4	14.07.02.004	Связь		
				Уголок Б-63×63×6 ГОСТ 8509-72 / ВСт3сп ГОСТ 535-79	4	3,2

Изм.	Лист	№ докум.	Подп.	Дата	14.07.02.000			
Разраб.		Балбарзов			Патрубок	Лит	Лист	Листов 1
Пров.		Брацило				ЛАТГИПРОПРОМ		
Н. контр.		Самсонова						
Утв.		Шнайдер						

Копировал ... Формат А3

Типовой проект 903-1-224.86 Альбом 10.2

14.07.04.000 СБ

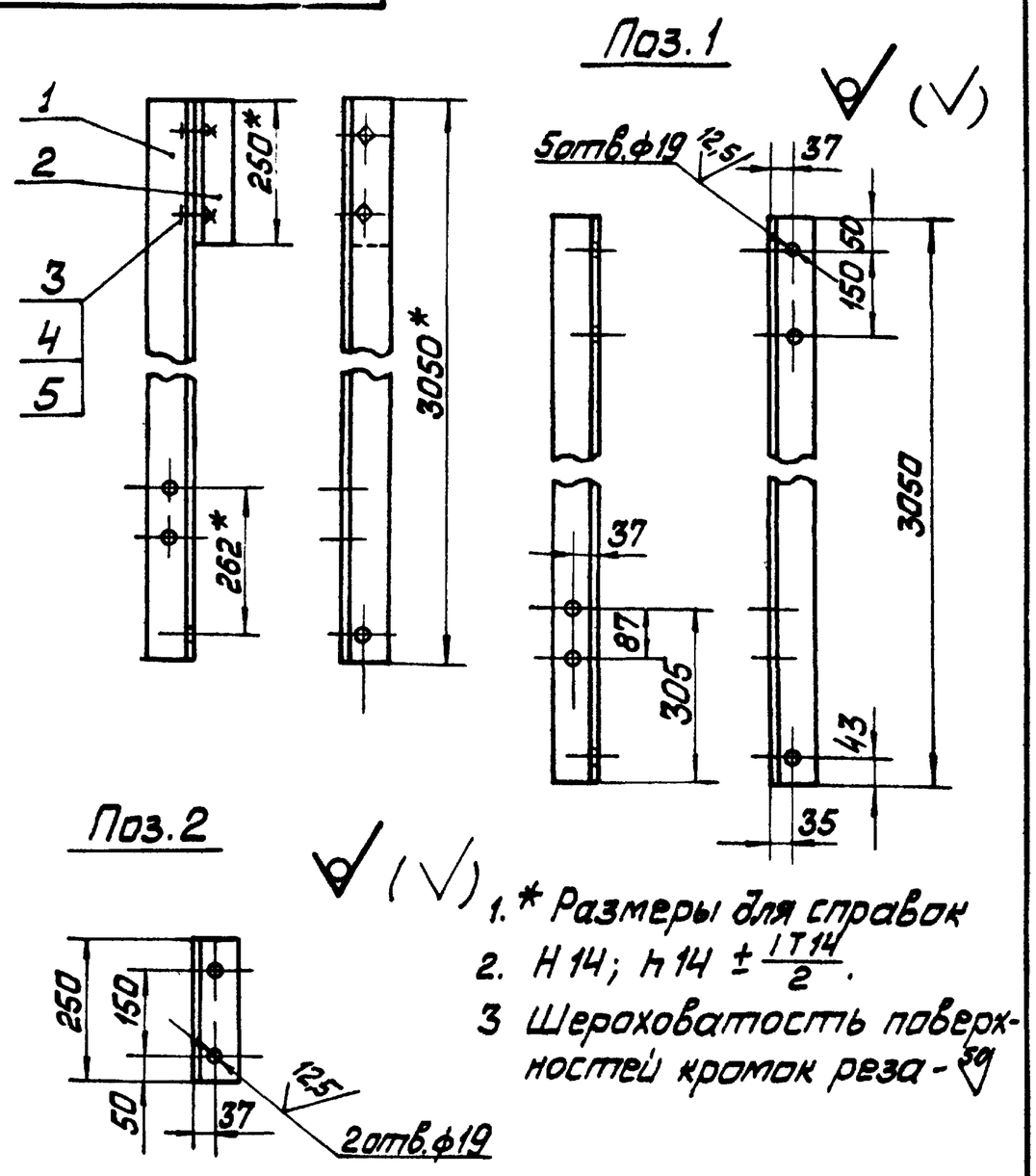

1. * Размеры для справок
2. H14; h14 $\pm \frac{IT14}{2}$.
3. Шероховатость поверхностей кромок реза - 50

Изм.	Лист	№ докум.	Подп.	Дата	14.07.04.000 СБ			
Разраб.		Балбарзде			Подвеска Сборочный чертёж	Лит	Масса	Масштаб
Пров.		Брацило					40,0	1:10
Т.контр.						Лист	Листов 1	
Н.контр.		Самсонова				ЛАТГИПРОПРОМ		
Утв.		Шнайдер						

Копировал Формат А4

Типовой проект 903-1-224.86 Альбом 10.2

Форм.	Зона	Поз.	Обозначение	Наименование	Кол.	Примечание
				Документация		
А4			14.07.04.000 СБ	Сборочный чертёж		
				Детали		
Б4		1	14.07.04.001	Уголок		
				Уголок $\frac{Б\text{-}75\times75\times8\ ГОСТ\ 8509\text{-}72}{ВСт3сп\ ГОСТ\ 535\text{-}79}$	1	27,5 кг
Б4		2	14.07.04.002	Опора		
				Уголок $\frac{Б\text{-}75\times75\times8\ ГОСТ\ 8509\text{-}72}{ВСт3сп\ ГОСТ\ 535\text{-}79}$	1	2,3 кг
				Стандартные изделия		
		3		Болт М16-6g×30.36.016 ГОСТ 7798-70	2	
		4		Гайка М16.4.016 ГОСТ 5915-70	2	
		5		Шайба 16.65Г.016 ГОСТ 6402-70	2	

Изм.	Лист	№ докум.	Подп.	Дата	14.07.04.000			
Разраб.		Балбарзде			Подвеска	Лит	Лист	Листов 1
Пров.		Брацило				ЛАТГИПРОПРОМ		
Н.контр.		Самсонова						
Утв.		Шнайдер						

Формат А4

Типовой проект 903-1-224.86 Альбом 10.2

14.07.03.000 СБ

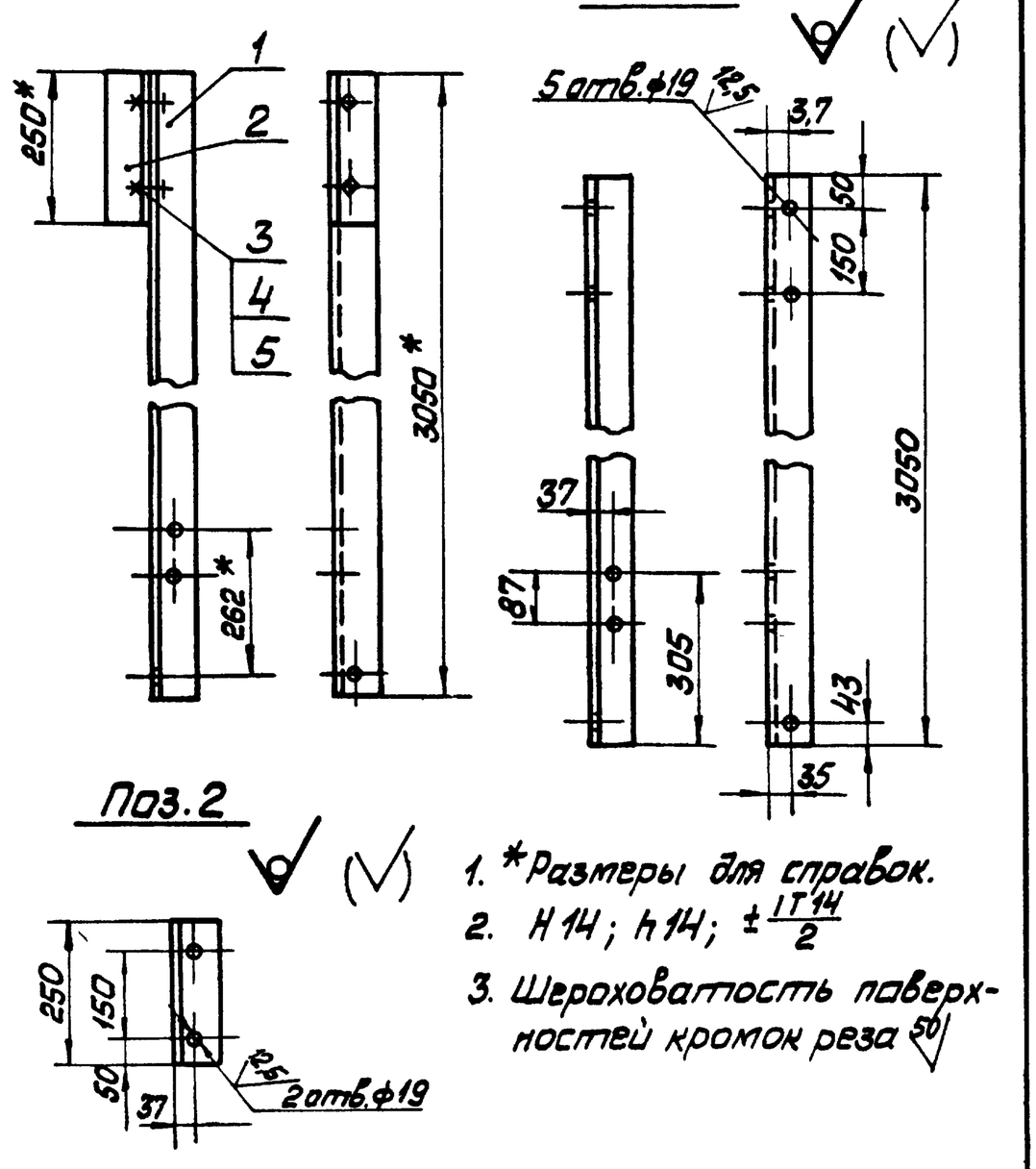

1. * Размеры для справок.
2. H14; h14; $\pm \frac{IT14}{2}$
3. Шероховатость поверхностей кромок реза 50

Изм.	Лист	№ докум.	Подп.	Дата	14.07.03.000 СБ			
Разраб.		Балбарзде			Подвеска Сборочный чертёж	Лит	Масса	Масштаб
Пров.		Брацило					40,0	1:10
Т.контр.						Лист	Листов 1	
Н.контр.		Самсонова				ЛАТГИПРОПРОМ		
Утв.		Шнайдер						

Формат А4

Типовой проект 903-1-224.86 Альбом 10.2

Форм.	Зона	Поз.	Обозначение	Наименование	Кол.	Примечание
				Документация		
А4			14.07.03.000 СБ	Сборочный чертёж		
				Детали		
Б4		1	14.07.03.001	Опора		
				Уголок $\frac{Б\text{-}75\times75\times8\ ГОСТ\ 8509\text{-}72}{ВСт3сп\ ГОСТ\ 535\text{-}79}$	1	27,5 кг
Б4		2	14.07.03.002	Уголок		
				Уголок $\frac{Б\text{-}75\times75\times8\ ГОСТ\ 8509\text{-}72}{ВСт3сп\ ГОСТ\ 535\text{-}79}$	1	2,3 кг
				Стандартные изделия		
		3		Болт М16-6g×30 36.016 ГОСТ 7798-70	2	
		4		Гайка М16.4.016 ГОСТ 5915-70	2	
		5		Шайба 16.65Г.016 ГОСТ 6402-70	2	

Изм.	Лист	№ докум.	Подп.	Дата	14.07.03.000			
Разраб.		Балбарзде			Подвеска	Лит	Лист	Листов 1
Пров.		Брацило				ЛАТГИПРОПРОМ		
Н.контр.		Самсонова						
Утв.		Шнайдер						

Копировал Формат А4

14.07.05.000СБ

Типовой проект 903-1-224.86 Альбом 10.2

Поз. 2
М1:5

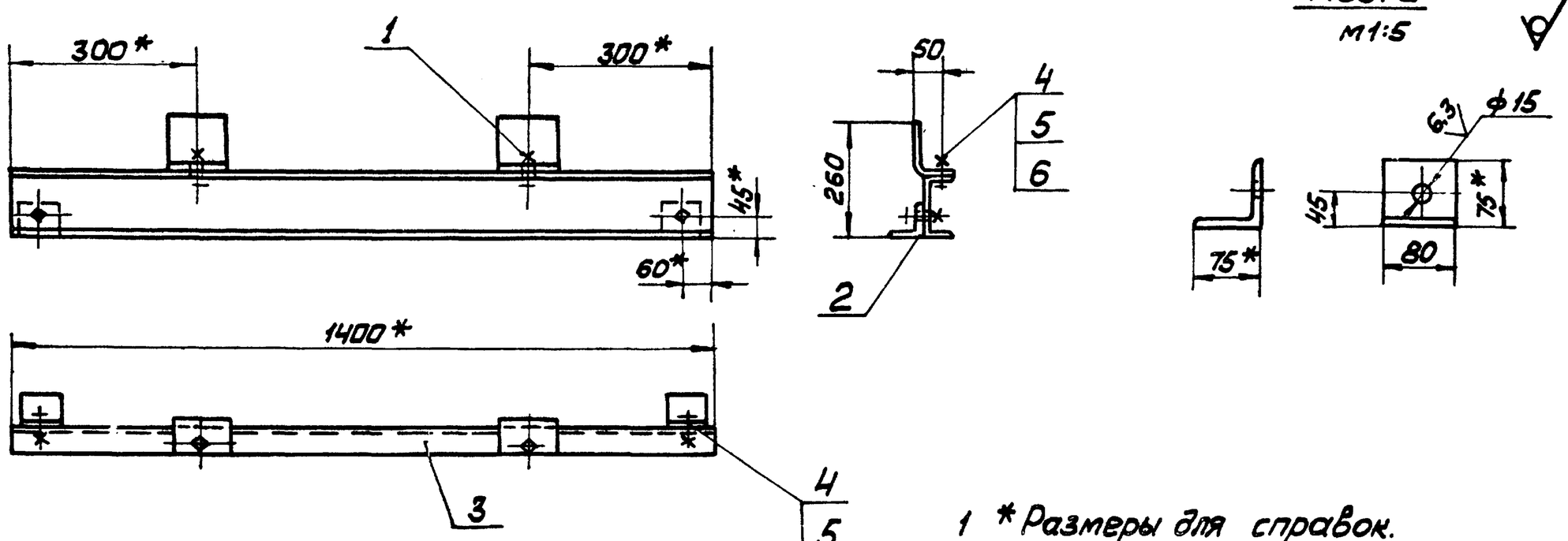

1 * Размеры для справок.

2. H14; h14; $\pm\frac{IT14}{2}$

3. Шероховатость поверхностей кромок реза - $\sqrt{50}$.

Поз. 3

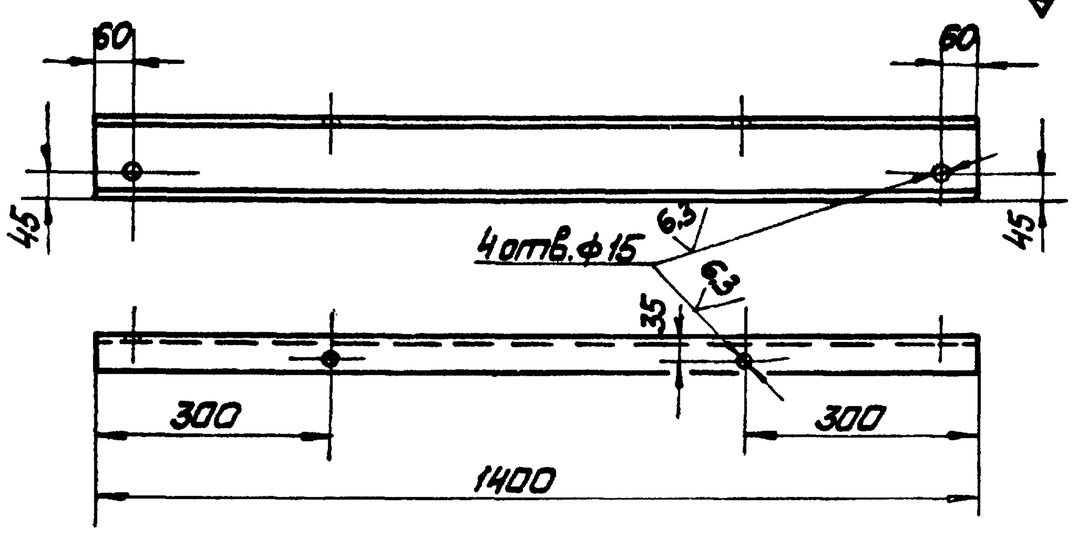

					14.07.05.000СБ			
Изм.	Лист	№ докум.	Подп.	Дата	Опора Сборочный чертёж	Лист	Масса	Масштаб
Разраб.		Балбарздэ					21,0	1:10
Пров.		Брацило				Лист	Листов 1	
Т.контр.						ЛАТГИПРОПРОМ		
Н.контр.		Самсонова						
Утв.		Шнайдер						

Копировал Ма... Формат А3

Типовой проект 903-1-224.86 Альбом 10.2

14.07.05.001

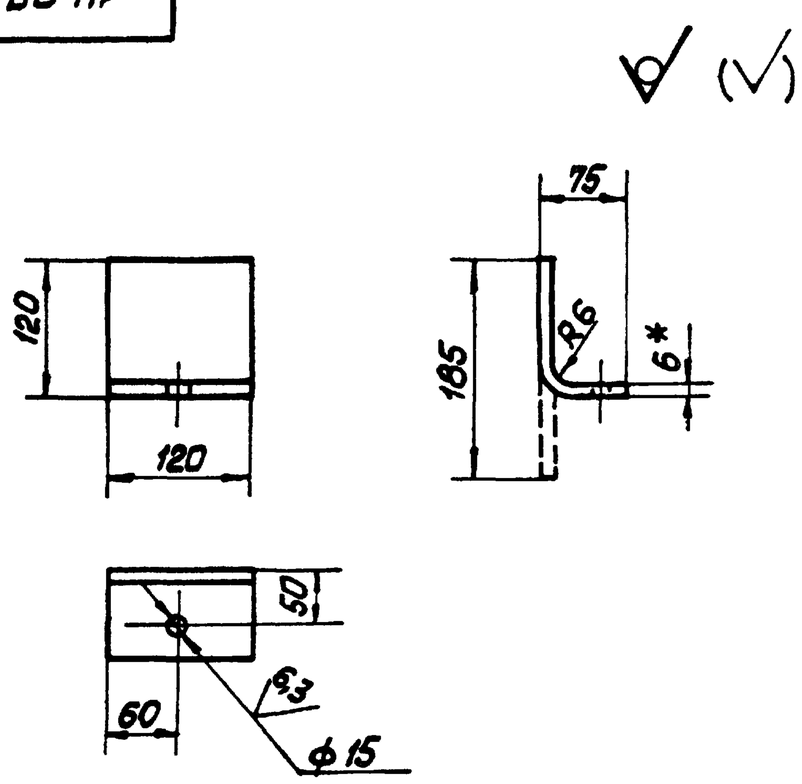

1. * Размер для справок.

2. H14; h14 $\pm\frac{IT14}{2}$

3. Шероховатость поверхностей кромок реза - $\sqrt{50}$.

					14.07.05.001			
Изм.	Лист	№ докум.	Подп.	Дата	Лапа	Лист	Масса	Масштаб
Разраб.		Балбарздэ					1,05	1:5
Пров.						Лист	Листов 1	
Т.контр.						ЛАТГИПРОПРОМ		
Н.контр.		Самсонова			Лист Б-ПН-6 ГОСТ 19903-74 / ВСт3сп ГОСТ 14637-79			
Утв.								

Копировал Ма... Формат А4

Типовой проект 903-1-224.86 Альбом 10.2

Формат	Зона	Поз.	Обозначение	Наименование	Кол.	Примечание
				Документация		
А3			14.07.05.000СБ	Сборочный чертёж		
				Детали		
А4		1	14.07.05.001	Лапа	2	
Б4		2	14.07.05.002	Лапа		
				Уголок Б-75×75×8 ГОСТ 8509-72 / ВСт3сп ГОСТ 535-79	2	0,7 кг
Б4		3	14.07.05.003	Опора		
				Швеллер 14П ГОСТ 8240-72 / ВСт3сп ГОСТ 535-79	1	17,3 кг
				Стандартные изделия		
		4		Болт М12 6g×30 36.016 ГОСТ 7798-70	4	
		5		Гайка М12. 4.016 ГОСТ 5915-70	4	
		6		Шайба 12. 02.016 ГОСТ 11371-78	4	

					14.07.05.000			
Изм.	Лист	№ докум.	Подп.	Дата	Опора	Лист	Лист	Листов
Разраб.		Балбарздэ						
Пров.		Брацило				ЛАТГИПРОПРОМ		
Н.контр.		Самсонова						
Утв.		Шнайдер						

Копировал ... Формат А4

14.07.06.000 СБ

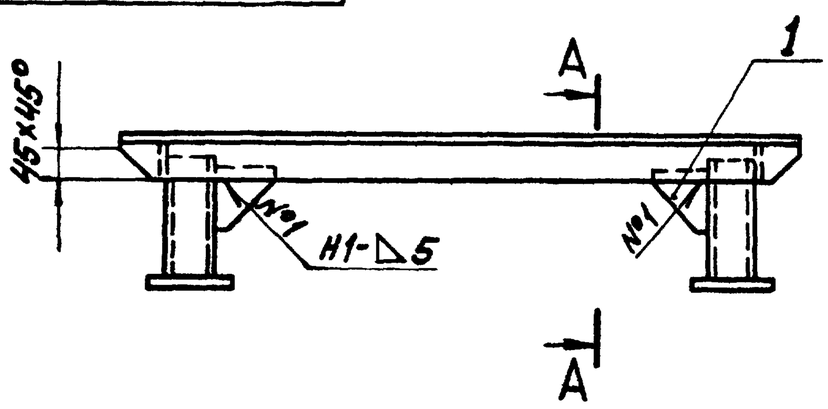

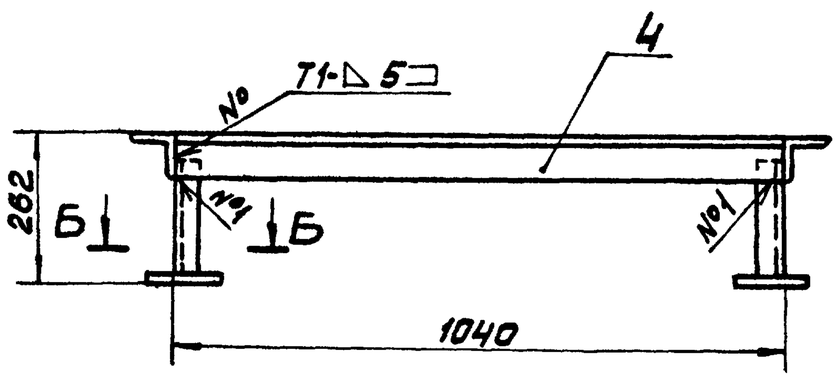

А—А
М1:5

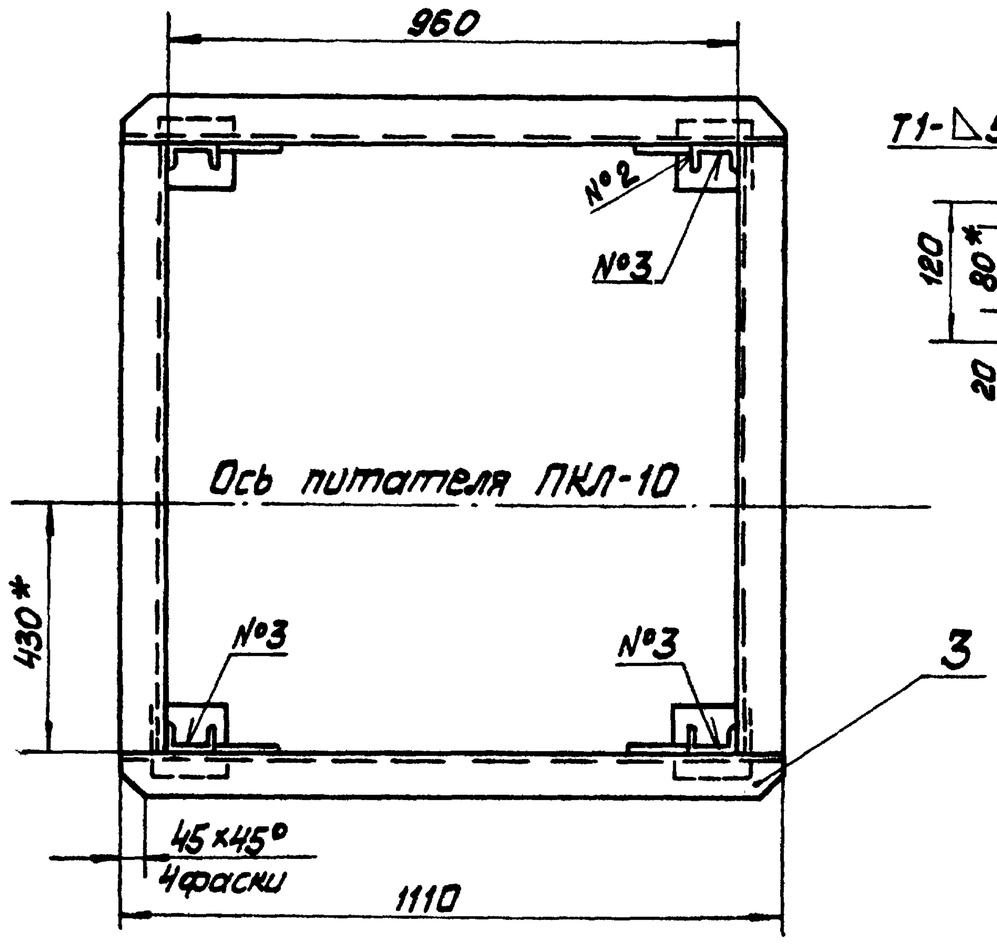

Б—Б
М1:5

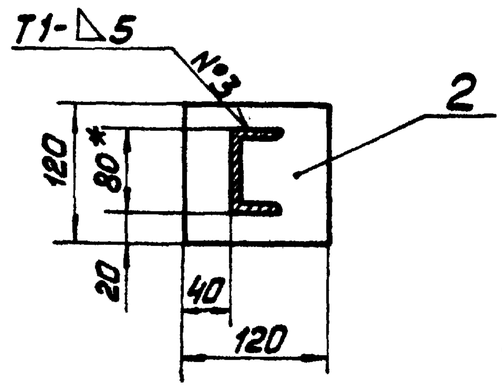

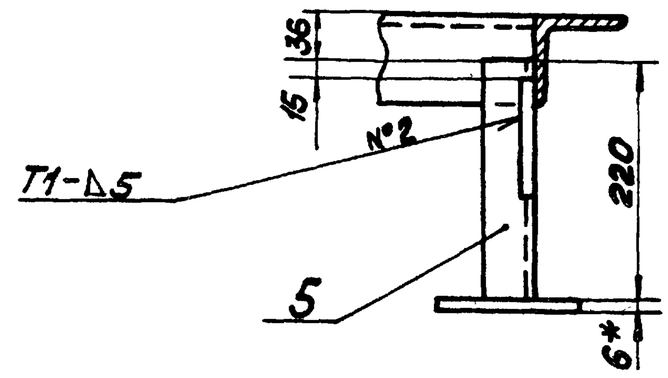

1. * Размеры для справок.
2. H14; h14; $\pm\frac{IT14}{2}$.
3 Шероховатость поверхностей кромок реза – 50.
4. Сварные швы по ГОСТ 5264-80.

Изм.	Лист	№ докум.	Подп.	Дата	14.07.06.000 СБ			
Разраб.		Балбарздо			Рама под привод питателя ПКЛ-1042	Лит	Масса	Масштаб
Пров.		Брацило					51,0	1:10
Т.контр.					Сборочный чертёж	Лист	Листов 1	
Н.контр.		Самсонов				ЛАТГИПРОПРОМ		
Утв.		Шнайдер						

Копировал Мах Формат А3

Типовой проект 903-1-224.86 Альбом 10.2

14.07.06.001

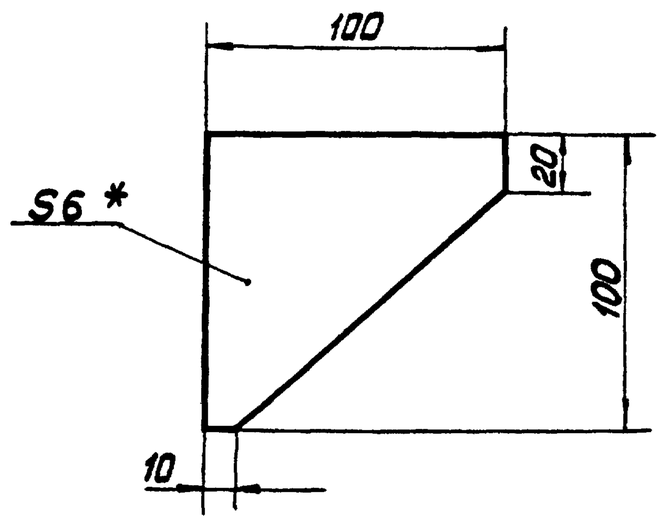

1 * Размер для справок.
2. h14 $\pm\frac{IT14}{2}$

Изм.	Лист	№ докум.	Подп.	Дата	14.07.06.001			
Разраб.		Балбарздо			Косынка	Лит	Масса	Масштаб
Пров.							0,3	1:2
Т.контр.						Лист	Листов 1	
Н.контр.		Самсонов			Лист 6-ПН-6 ГОСТ 19903-74 / ВСт3сп ГОСТ 14637-79	ЛАТГИПРОПРОМ		
Утв.								

Копировал Мах Формат А4

Типовой проект 903-1-224.86 Альбом 10.2

Форм.	Зона	Поз.	Обозначение	Наименование	Кол.	Примечание
				Документация		
А3			14.07.06.000 СБ	Сборочный чертёж		
				Детали		
А4		1	14.07.06.001	Косынка	4	
Б4		2	14.07.06.002	Опора		
				Лист Б-ПН-6 ГОСТ 19903-74 / ВСт3сп ГОСТ 14637-79	4	0,58 кг
Б4		3	14.07.06.003	Связь		
				Уголок Б-75×75×8 ГОСТ 8509-72 / ВСт3сп ГОСТ 535-79	2	10,0 кг
Б4		4	14.07.06.004	Связь		
				Уголок Б-75×75×8 ГОСТ 8509-72 / ВСт3сп ГОСТ 535-79	2	9,4 кг
Б4		5	14.07.06.005	Стойка		
				Швеллер 3П ГОСТ 8240-72 / ВСт3сп ГОСТ 535-79	4	2,0 кг

Изм.	Лист	№ докум.	Подп.	Дата	14.07.06.000			
Разраб.		Балбарздо			Рама под привод питателя ПКЛ-1042	Лит	Лист	Листов 1
Пров.		Брацило				ЛАТГИПРОПРОМ		
Н.контр.		Самсонов						
Утв.		Шнайдер						

Копировал Мах Формат А4

Инв. № подл. | Подп. и дата | Взам. инв. № | Инв. № дубл. | Подп. и дата

14.08.00.000СБ

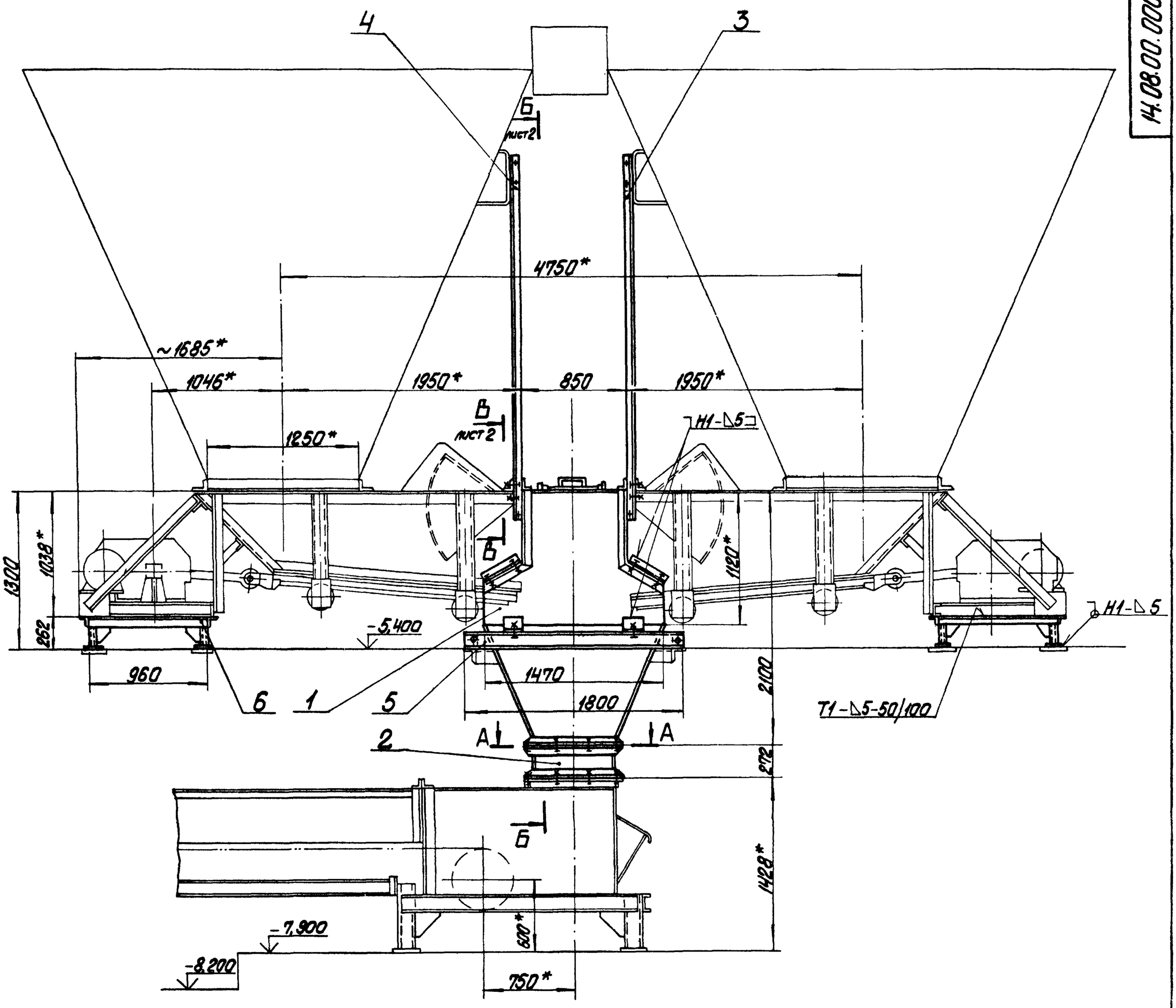

А-А

М1:10

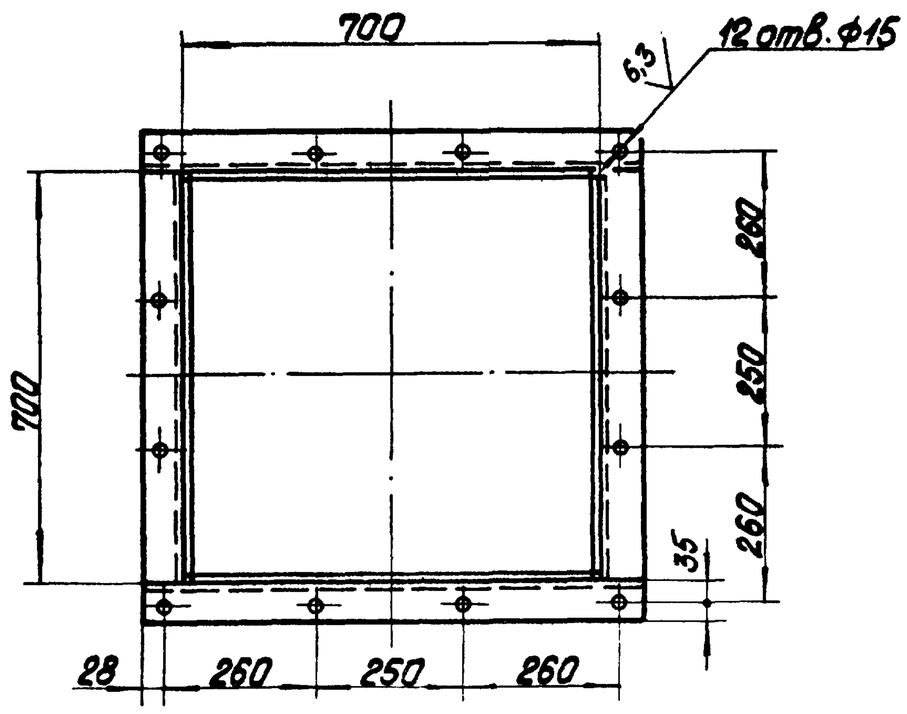

1.* Размеры для справок.

2. H14; h14; $\pm\frac{IT14}{2}$.

3. Сварные швы по ГОСТ 5264-80.

Изм. Лист	№ докум.	Подпись	Дата	14.08.00.000 СБ			
Разраб.	Балдарзде			Металлоконструкции к питателям ПКП-10 У2 Сборочный чертеж	Лит.	Масса 830	Масштаб 1:25
Пров.	Бодыпо				Лист 1	Листов 2	
Т.контр.					ЛАТГИПРОПРОМ		
Н.контр.	Сатсонова						
Утв.	Шнайдер						

Копировал

Формат А2

Альбом 10.2

Типовой проект 903-1-224.86

Инв.№ подл. | Подпись и дата | Взам. инв.№ | Инв.№ дубл. | Подпись и дата

14.08.00.000СБ

Типовой проект 903-1-224.86 Альбом 10.2

Инв. № подл. | Подпись и дата | Взам. инв. № | Инв. № дубл. | Подпись и дата

Б-Б
М 1:20 лист 1

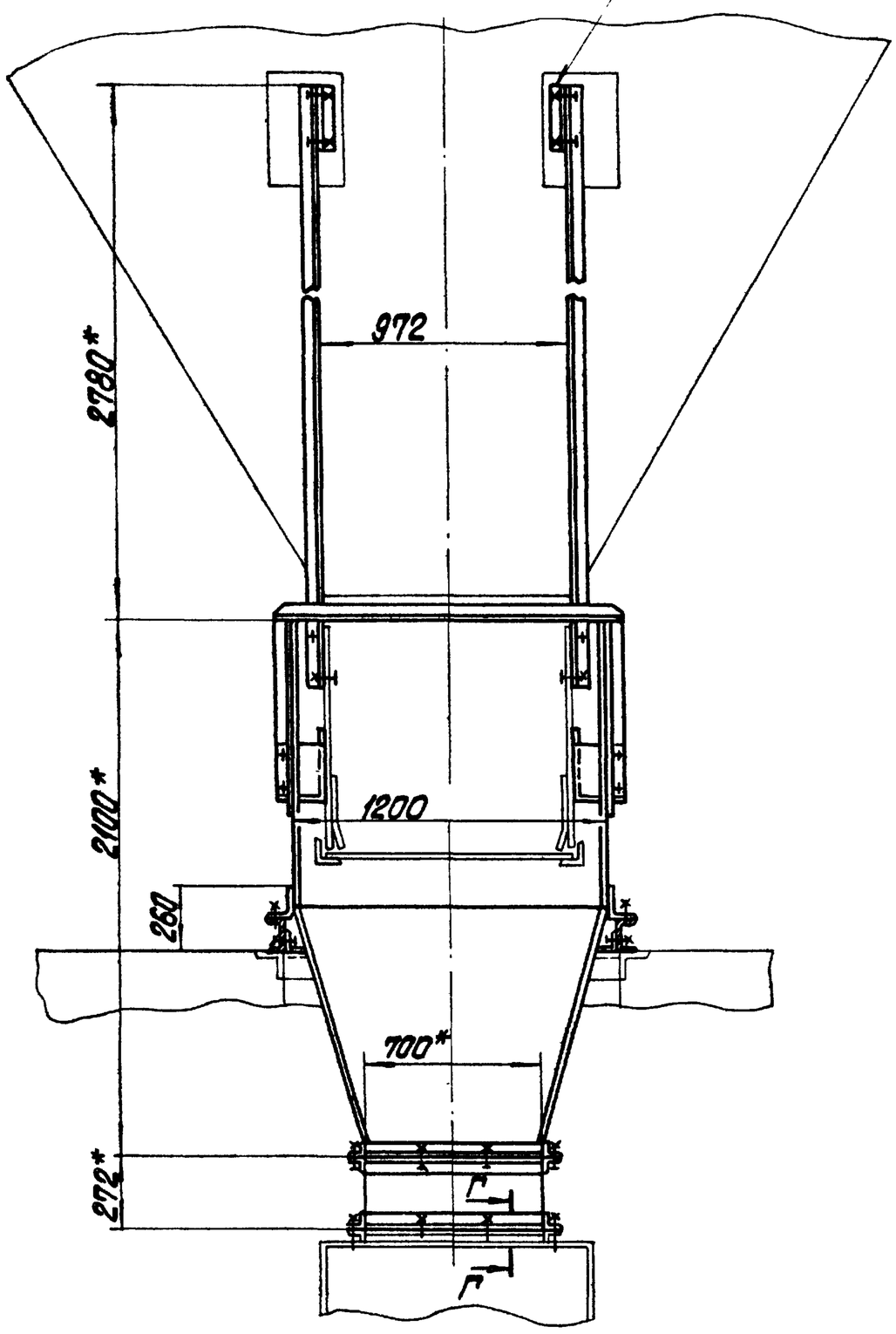

В-В
М 1:10 лист 1

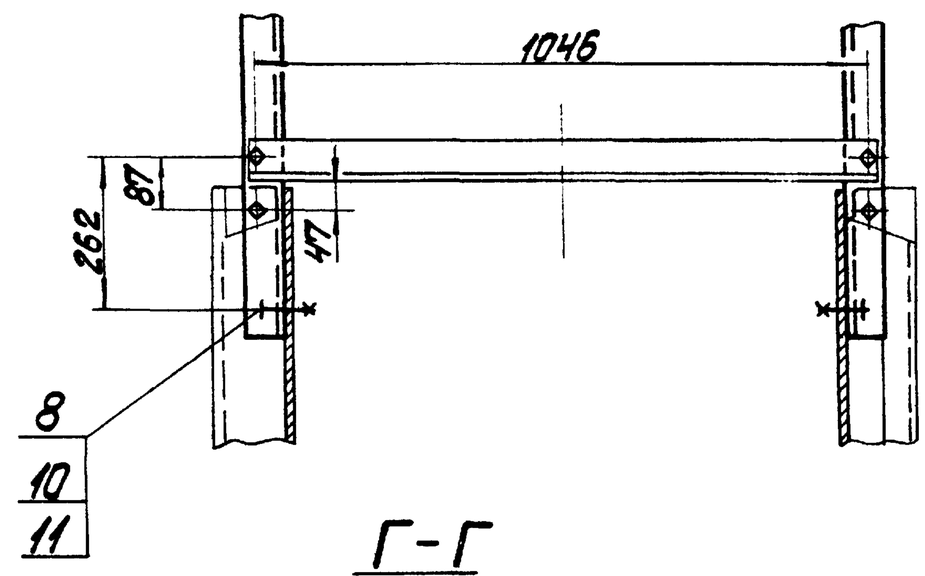

Г-Г
М 1:5

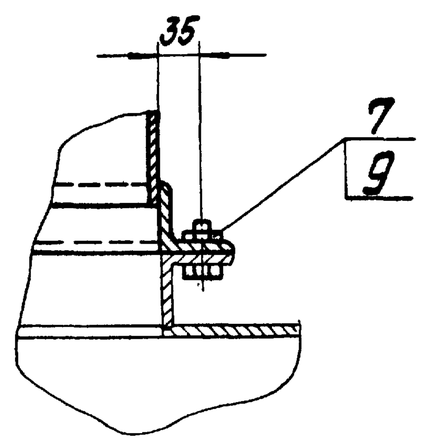

Изм.	Лист	№ докум.	Подпись	Дата	14.08.00.000СБ	Лист 2

Копировал | Формат А3

Формат	Зона	Поз.	Обозначение	Наименование	Кол.	Примечание
				Документация		
А2			14.07.00.000СБ	Сборочный чертеж		
				Сборочные единицы		
А4		1	14.07.01.000	Воронка	1	
А4		2	14.07.02.000	Патрубок	1	
А4		3	14.07.03.000	Подвеска	1	
А4		4	14.07.04.000	Подвеска	1	
А4		5	14.07.05.000	Опора	2	
А4		6	14.07.06.000	Рама под привод питателя ПКЛ-10	1	
				Стандартные изделия		
		7		Болт М12-6g×30.36.016 ГОСТ 7798-70	24	
		8		Болт М16-6g×40.36.016 ГОСТ 7798-70	10	
		9		Гайка М12.4.016 ГОСТ 5915-70	24	
		10		Гайка М16.4.016 ГОСТ 5915-70	10	
		11		Шайба 16.02.016 ГОСТ 11371-78	10	

Изм.	Лист	№ докум.	Подпись	Дата	14.07.00.000			
Разраб.		Балбарзде			Металлоконструкции к питателю ПКЛ-10У2	Лит.	Лист	Листов 1
Пров.		Брацило				ЛАТГИПРОПРОМ		
Н. контр.		Самсонова						
Утв.		Шнайдер						

Копировал | Формат А4

Формат	Зона	Поз.	Обозначение	Наименование	Кол.	Примечание
				Документация		
А2			14.08.00.000СБ	Сборочный чертеж		
				Сборочные единицы		
А4		1	14.08.01.000	Воронка	1	
А4		2	14.08.02.000	Патрубок	1	
А4		3	14.07.03.000	Подвеска	2	
А4		4	14.07.04.000	Подвеска	2	
А4		5	14.08.03.000	Опора	2	
А4		6	14.07.06.000	Рама под привод питателя ПКЛ-10	2	
				Стандартные изделия		
		7		Болт М12-6g×30.36.016 ГОСТ 7798-70	24	
		8		Болт М16-6g×40.36.016 ГОСТ 7798-70	15	
		9		Гайка М12.4.016 ГОСТ 5915-70	24	
		10		Гайка М16.4.016 ГОСТ 5915-70	15	
		11		Шайба 16.02.016 ГОСТ 11371-78	15	

Изм.	Лист	№ докум.	Подпись	Дата	14.08.00.000			
Разраб.		Балбарзде			Металлоконструкции к питателям ПКЛ-10У2	Лит.	Лист	Листов 1
Пров.		Брацило				ЛАТГИПРОПРОМ		
Н. контр.		Самсонова						
Утв.		Шнайдер						

Копировал | Формат А4

21.83

14.08.01.000СБ

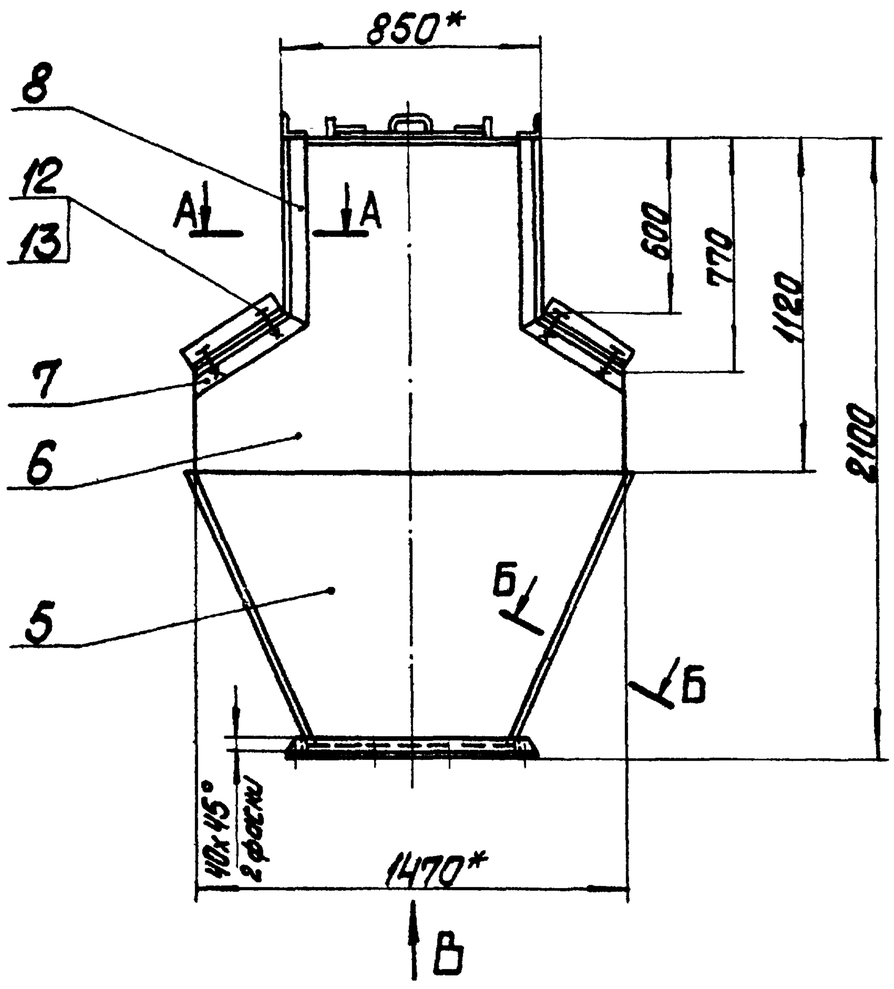

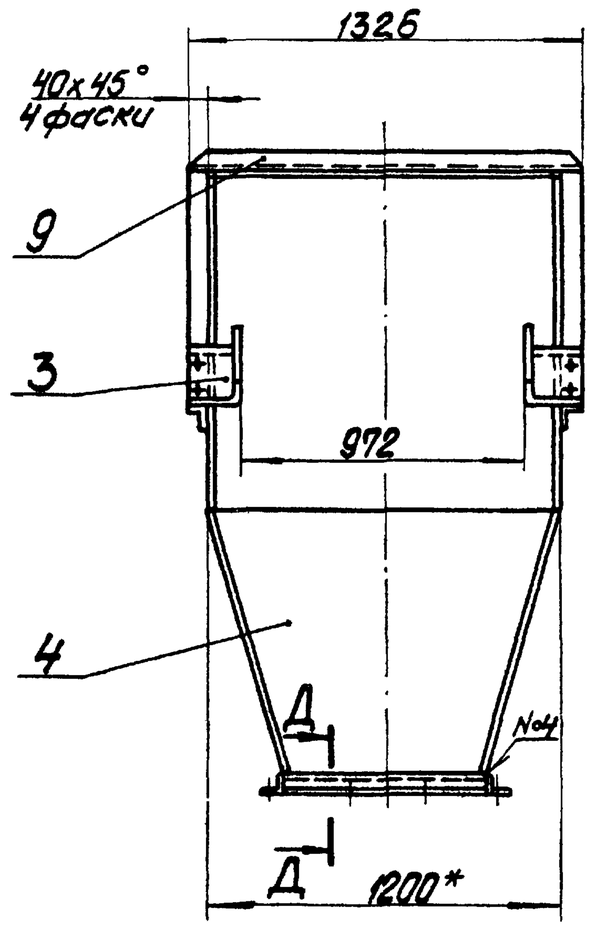

Вид В
М1:10

А-А
М1:5

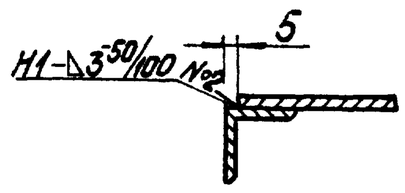

Поз. 7
М1:5

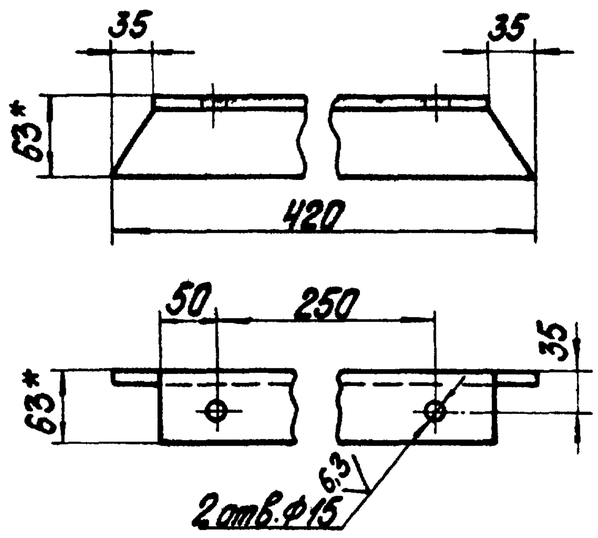

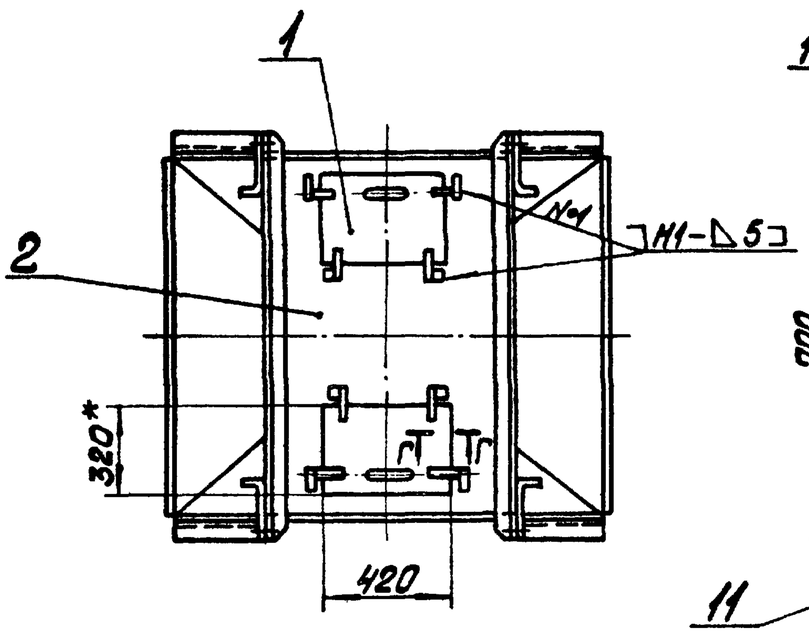

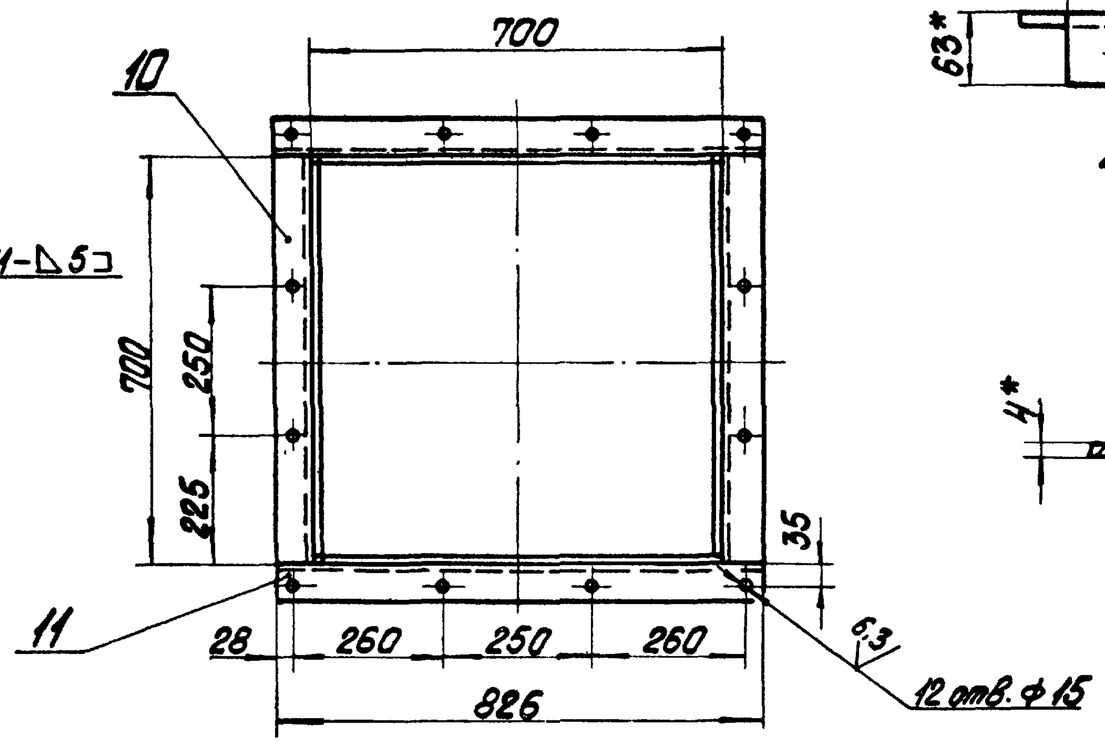

Г-Г
М1:2

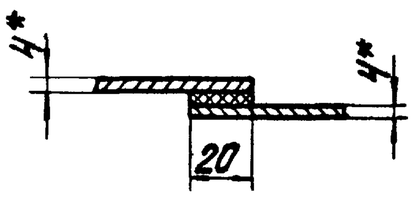

Поз. 6

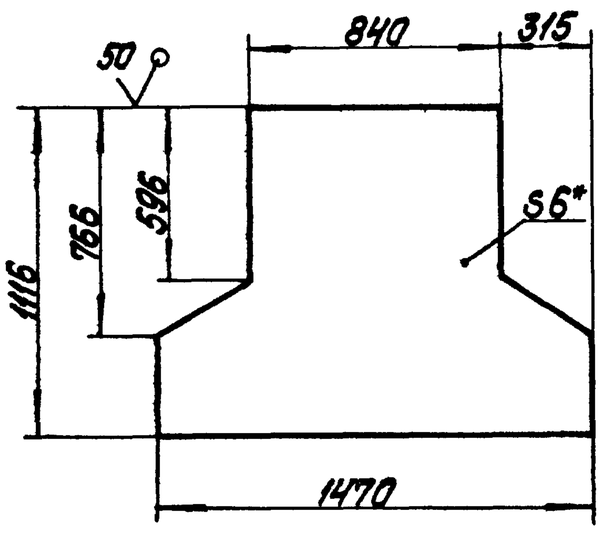

Поз. 4

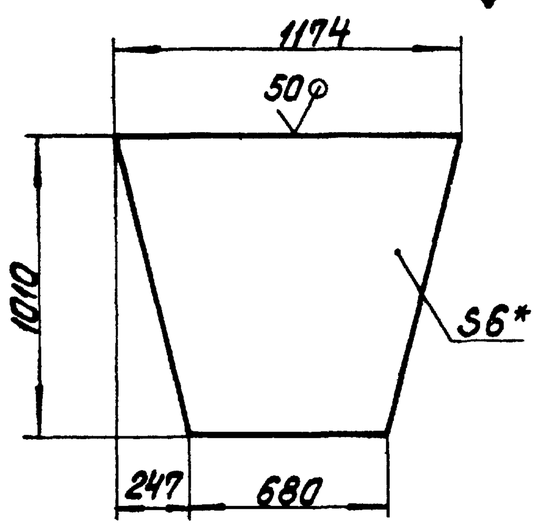

Б-Б
М1:2

Д-Д
М1:5

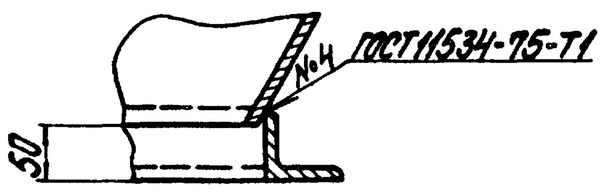

1. * Размеры для справок.
2. H14; h14; $\pm\frac{IT14}{2}$.
3. Шероховатость поверхностей кромок реза – 50
4. Сварные швы по ГОСТ 5264-80.

Поз. 5

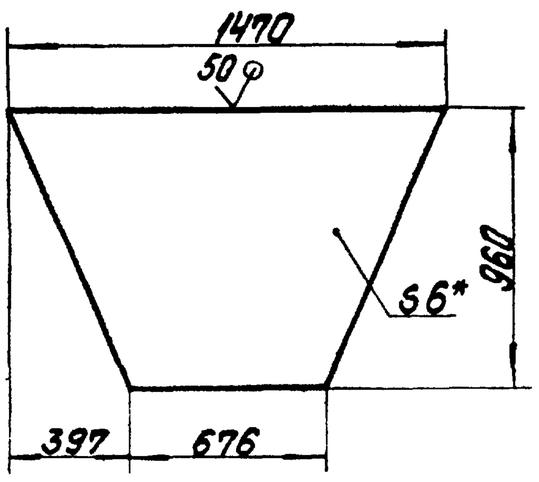

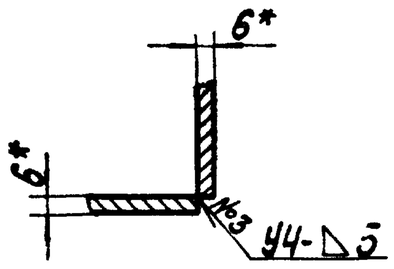

Изм.	Лист	№ докум.	Подпись	Дата	14.08.01.000 СБ		
Разраб.		Балбарзде			Воронка Сборочный чертеж	Лит.	Масса 410 / Масштаб 1:20
Пров.		Брацило				Лист	Листов 1
Т.контр.						ЛАТГИПРОПРОМ	
Н.контр.		Сытсонова					
Утв.		Шнайдер					

Копировал

Формат А2

Альбом 10.2

Типовой проект 903-1-224.86

Инв. № подл. | Подпись и дата | Взам. инв. № | Инв. № дубл. | Подпись и дата

Альбом 10.2 | Типовой проект 903-1-224.86

14.08.01.001

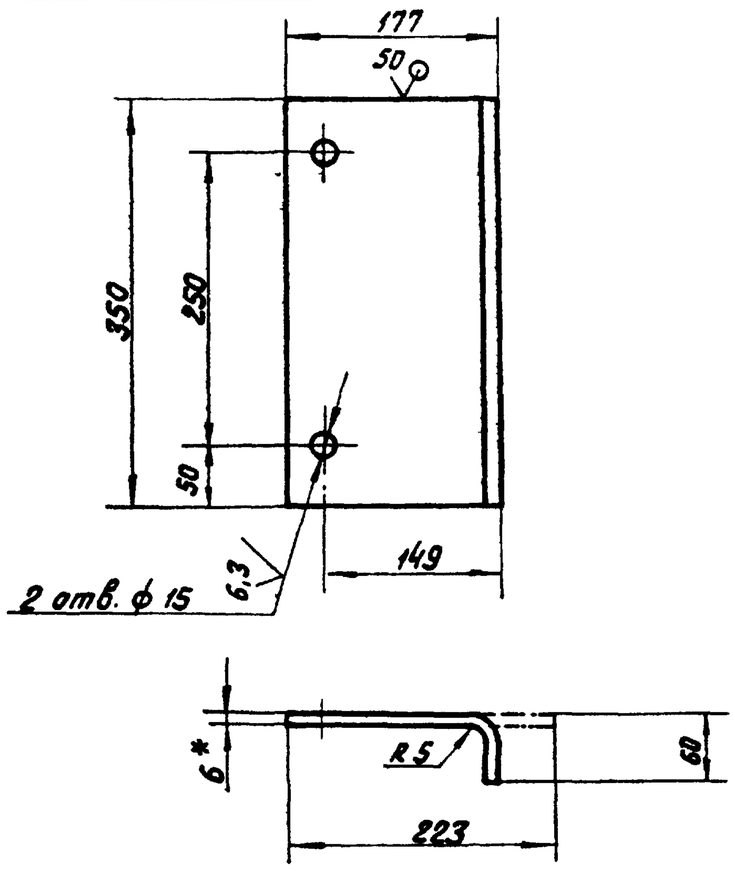

1. *Размер для справок.
2. H14; h14; $\pm\frac{IT14}{2}$

Изм.	Лист	№ докум.	Подпись	Дата	14.08.01.001		
Разраб.		Балбарзде			Кронштейн	Лит.	Масса 2,45 / Масштаб 1:5
Пров.						Лист	Листов 1
Т.контр.							
Н.контр.		Самсонова			Лист Б-ПН-6 ГОСТ 19903-74 / ВСт3сп ГОСТ 14637-79	ЛАТГИПРОПРОМ	
Утв.							

Копировал В.Бурд. Формат А4

Альбом 10.2 | Типовой проект 903-1-224.86

14.08.01.002

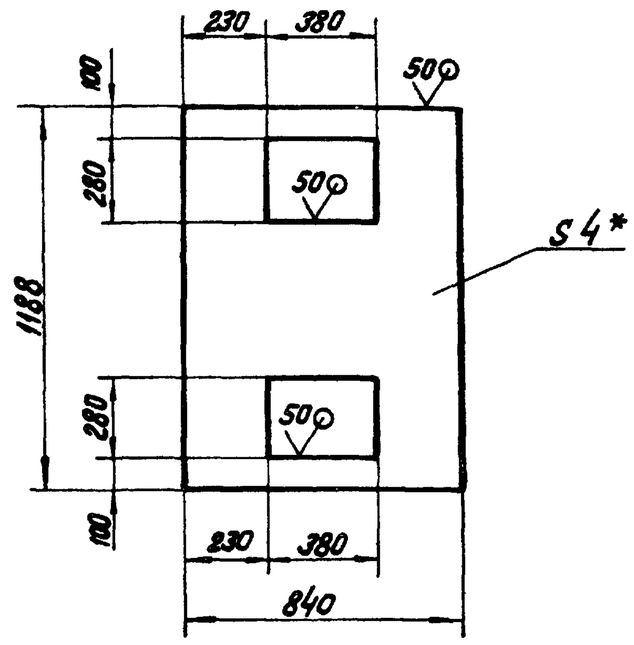

1. *Размер для справок
2. H14; h14; $\pm\frac{IT14}{2}$

Изм.	Лист	№ докум.	Подпись	Дата	14.08.01.002		
Разраб.		Балбарзде			Крышка	Лит.	Масса 28,0 / Масштаб 1:20
Пров.						Лист	Листов 1
Т.контр.							
Н.контр.		Самсонова			Лист Б-ПН-4 ГОСТ 19903-74 / ВСт3сп ГОСТ 14637-79	ЛАТГИПРОПРОМ	
Утв.							

Копировал В.Бурд. Формат А4

Альбом 10.2 | Типовой проект 903-1-224.86

Формат	Зона	Поз.	Обозначение	Наименование	Кол.	Примечание
Б4		9	14.08.01.008	Связь		
				Уголок Б-63×63×6 ГОСТ 8509-72 / ВСт3сп ГОСТ 535-79	2	7,6 кг
Б4		10	14.08.01.009	Связь		
				Уголок Б-63×63×6 ГОСТ 8509-72 / ВСт3сп ГОСТ 535-79	2	4,0 кг
Б4		11	14.08.01.010	Связь		
				Уголок Б-63×63×6 ГОСТ 8509-72 / ВСт3сп ГОСТ 535-79	2	4,6 кг
				Стандартные изделия		
		12		Болт М12-6g×30.36.016 ГОСТ 7798-70	8	
		13		Гайка М12.4.016 ГОСТ 5915-70	8	

Изм.	Лист	№ докум.	Подпись	Дата	14.08.01.000	Лист 2

Копировал В.Бурд. Формат А4

Альбом 10.2 | Типовой проект 903-1-224.86

Формат	Зона	Поз.	Обозначение	Наименование	Кол.	Примечание
				Документация		
А2			14.08.01.000 СБ	Сборочный чертеж		
				Сборочные единицы		
А4		1	14.08.01.100	Дверца	2	
				Детали		
А4		2	14.08.01.001	Кронштейн	4	
А4		3	14.08.01.002	Крышка	1	
Б4		4	14.08.01.003	Стенка		
				Лист Б-ПН-6 ГОСТ 19903-74 / ВСт3сп ГОСТ 14637-79	2	44,1 кг
Б4		5	14.08.01.004	Стенка		
				Лист Б-ПН-6 ГОСТ 19903-74 / ВСт3сп ГОСТ 14637-79	2	48,5 кг
Б4		6	14.08.01.005	Стенка		
				Лист Б-ПН-6 ГОСТ 19903-74 / ВСт3сп ГОСТ 14637-79	2	56,8 кг
Б4		7	14.08.01.006	Связь		
				Уголок Б-63×63×6 ГОСТ 8509-72 / ВСт3сп ГОСТ 535-79	4	2,4 кг
Б4		8	14.08.01.007	Связь		
				Уголок Б-63×63×6 ГОСТ 8509-72 / ВСт3сп ГОСТ 535-79		
				L=635 h14	4	3,63 кг

Изм.	Лист	№ докум.	Подпись	Дата	14.08.01.000		
Разраб.		Балбарзде			Воронка	Лит.	Лист 1 / Листов 2
Пров.		Бросимов				ЛАТГИПРОПРОМ	
Н.контр.		Самсонова					
Утв.		Шмойдер					

Копировал В.Бурд. Формат А4

Альбом 10.2 | Типовой проект 903-1-224.86

14.08.01.102

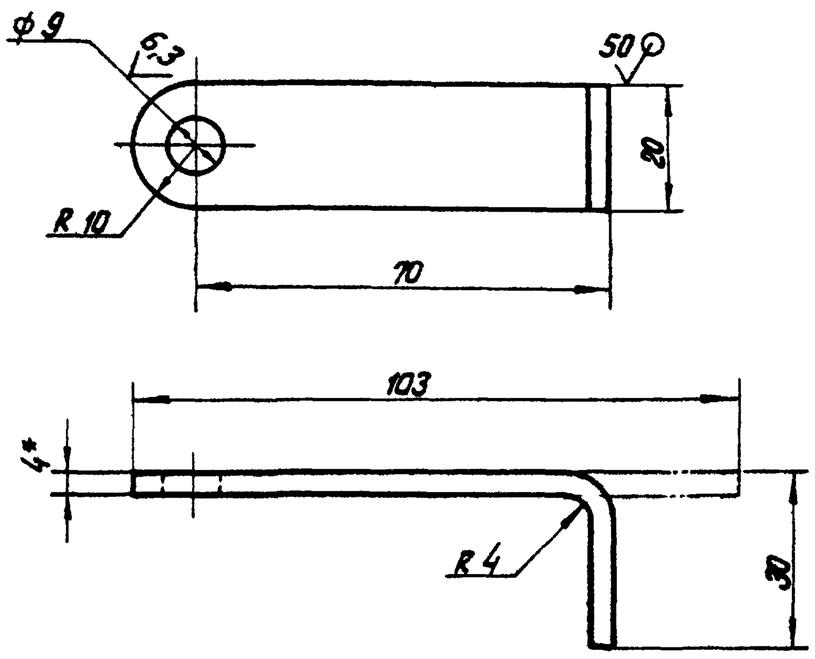

1. *Размеры для справок.
2. H14; h14; $\frac{IT14}{2}$

Изм.	Лист	№ докум.	Подпись	Дата	14.08.01.102		
Разраб.		Балдарзде			Замок	Лит.	Масса 0,06 / Масштаб 1:1
Пров.						Лист	Листов 1
Т.контр.							
Н.контр.		Самсонова			Лист Б-ПН-4 ГОСТ 19903-74 / ВСт3сп ГОСТ 14637-79	ЛАТГИПРОПРОМ	
Утв.							

Копировал В.Бут — Формат А4

Альбом 10.2 | Типовой проект 903-1-224.86

14.08.01.103

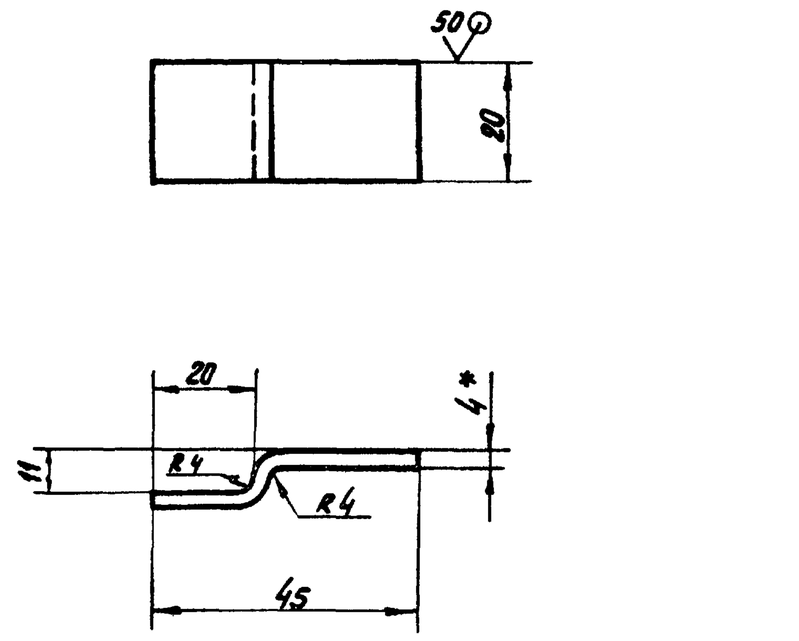

Развернутая длина - 50 мм

1. *Размер для справок
2. H14; h14; $\frac{IT14}{2}$

Изм.	Лист	№ докум.	Подпись	Дата	14.08.01.103		
Разраб.		Балдарзде			Скоба	Лит.	Масса 0,03 / Масштаб 1:1
Пров.						Лист	Листов 1
Т.контр.							
Н.контр.		Самсонова			Лист Б-ПН-4 ГОСТ 19903-74 / ВСт3сп ГОСТ 14637-79	ЛАТГИПРОПРОМ	
Утв.							

Копировал В.Бут — Формат А4

Альбом 10.2 | Типовой проект 903-1-224.86

14.08.01.101

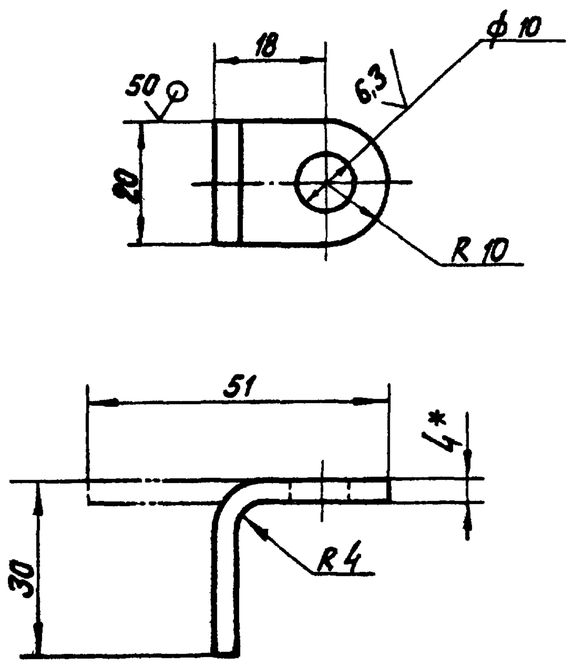

1. *Размер для справок
2. H14; h14; $\frac{IT14}{2}$

Изм.	Лист	№ докум.	Подпись	Дата	14.08.01.101		
Разраб.		Балдарзде			Петля	Лит.	Масса 0,03 / Масштаб 1:1
Пров.						Лист	Листов 1
Т.контр.							
Н.контр.		Самсонова			Лист Б-ПН-4 ГОСТ 19903-74 / ВСт3сп ГОСТ 14637-79	ЛАТГИПРОПРОМ	
Утв.							

Копировал В.Бут — Формат А4

Альбом 10.2 | Типовой проект 903-1-224.86

Формат	Зона	Поз.	Обозначение	Наименование	Кол.	Примечание
				Документация		
А2			14.08.01.100 СБ	Сборочный чертеж		
				Детали		
Б4		1	14.08.01.101	Петля	2	
Б4		2	14.08.01.102	Замок	2	
Б4		3	14.08.01.103	Скоба	2	
Б4		4	14.08.01.104	Дверца		
				Лист Б-ПН-4 ГОСТ 19903-74 / ВСт3сп ГОСТ 14637-79	1	4,2 кг
Б4		5	14.08.01.105	Петля		
				Лист Б-ПН-4 ГОСТ 19903-74 / ВСт3сп ГОСТ 14637-79	2	0,025 кг
Б4		6	14.08.01.106	Ручка		
				Круг В10 ГОСТ 2590-71 / ВСт3сп ГОСТ 535-79	1	0,15 кг
				Стандартные изделия		
		7		Заклепка 8×20.00 ГОСТ 10299-80	4	
				Материалы		
		8		Пластина I лист ТМКЩ-М-4×20×1400 ГОСТ 7338-77	м² 0,3	

Изм.	Лист	№ докум.	Подпись	Дата	14.08.01.100		
Разраб.		Балдарзде			Дверца	Лит.	Лист / Листов 1
Пров.		Брацило				ЛАТГИПРОПРОМ	
Н.контр.		Самсонова					
Утв.		Шнайдер					

Копировал В.Бут — Формат А4

14.08.01.100 СБ

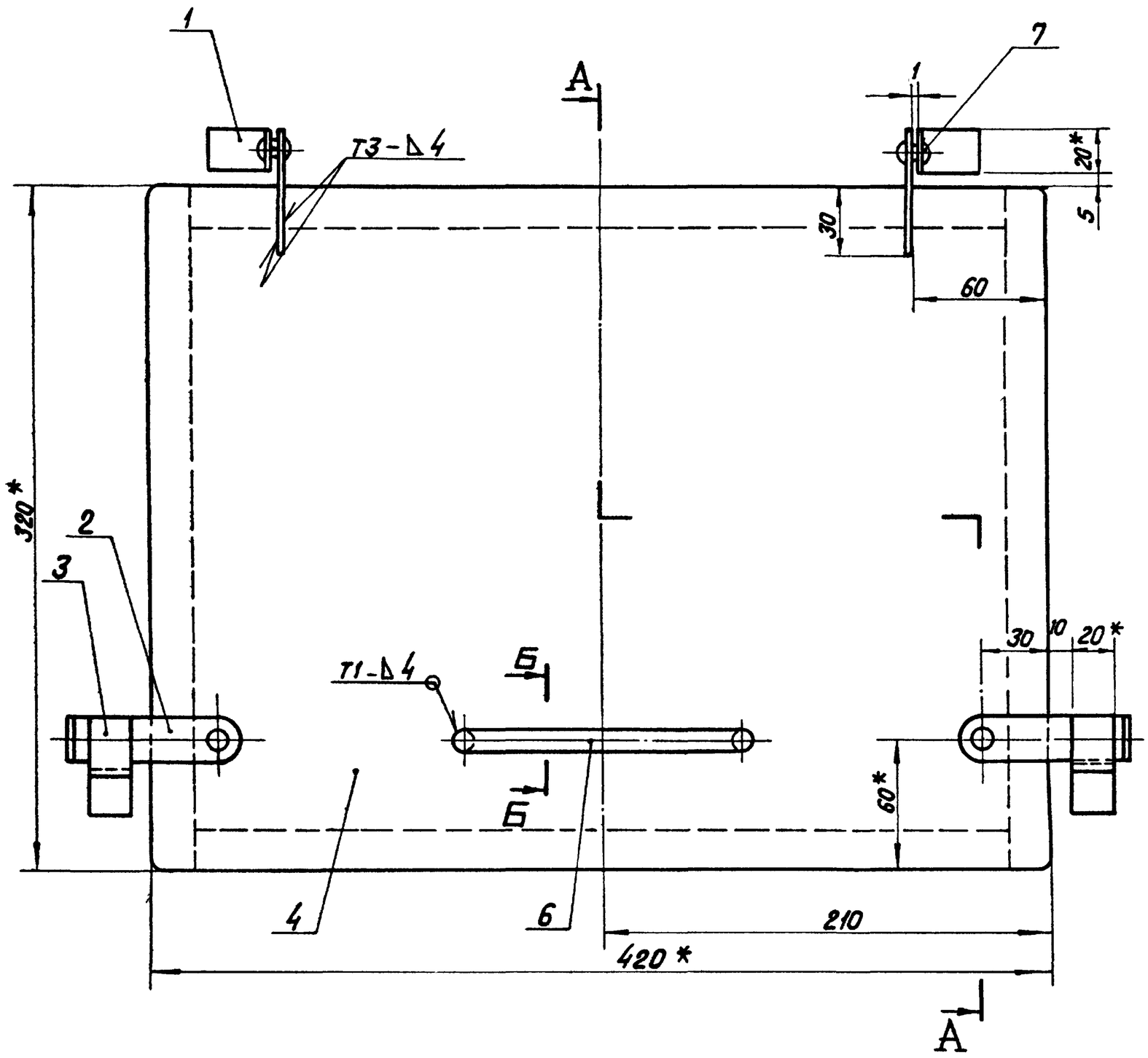

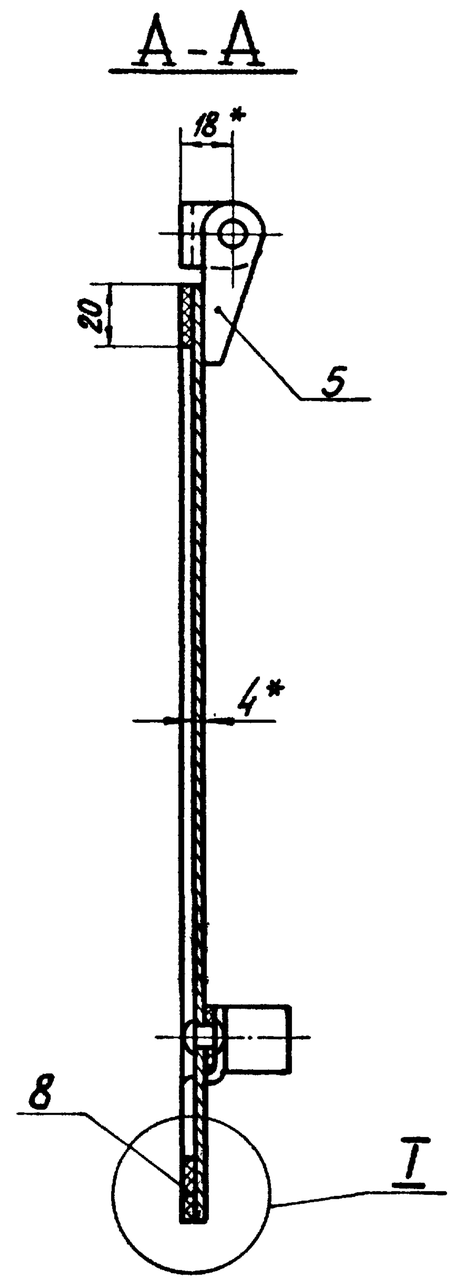

I
М1:1

Поз. 4
М1:5

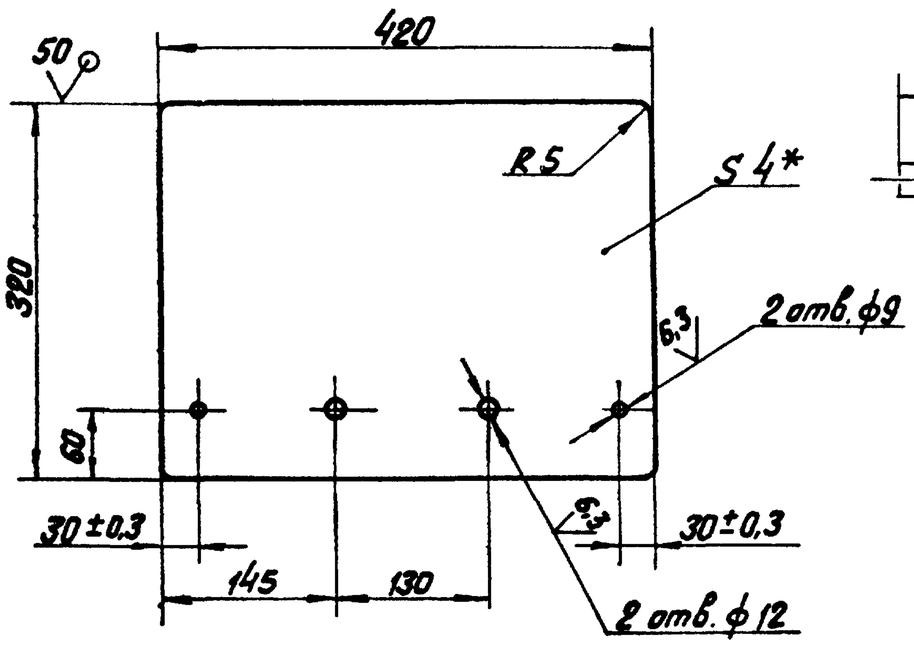

Поз. 6

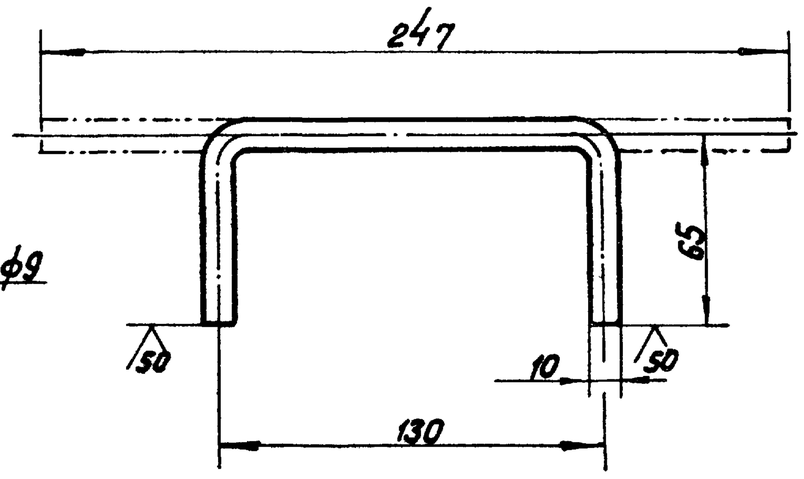

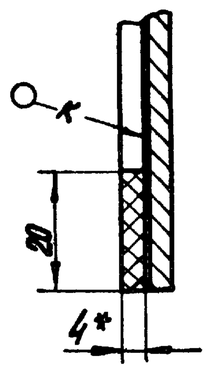

Поз. 5
М1:1

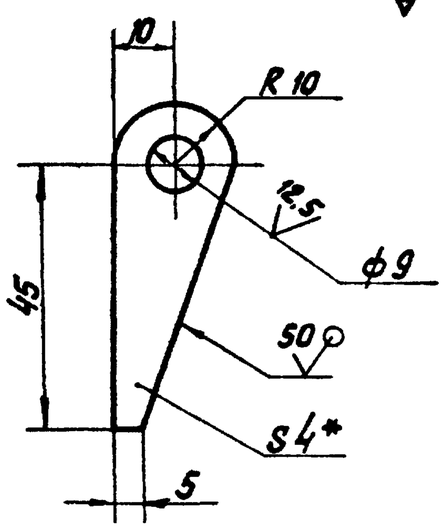

Б-Б

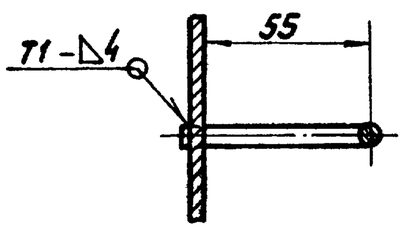

1. *Размеры для справок.
2. H14; h14; $\pm\frac{IT14}{2}$
3. Сварные швы по ГОСТ 5264-80
4. Поз. 1;3 приварить к воронке на монтаже.
5. Клей № 88 МРТУ-38-5-800-66.

Изм.	Лист	№ докум.	Подпись	Дата	14.08.01.100 СБ		
Разраб.		Балдарзде			Дверца Сборочный чертеж	Лит.	Масса: 5,0 / Масштаб: 1:2
Пров.		Брацило				Лист	Листов 1
Т.контр.						ЛАТГИПРОПРО	
Н.контр.		Самсонова					
Утв.		Шнейдер					

Копировал В.Сур

Формат А2

Альбом 10.2

Типовой проект 903-1-224.86

Инв. № подл. | Подпись и дата | Взам. инв. № | Инв. № дубл. | Подпись и дата

14.08.02.000 СБ

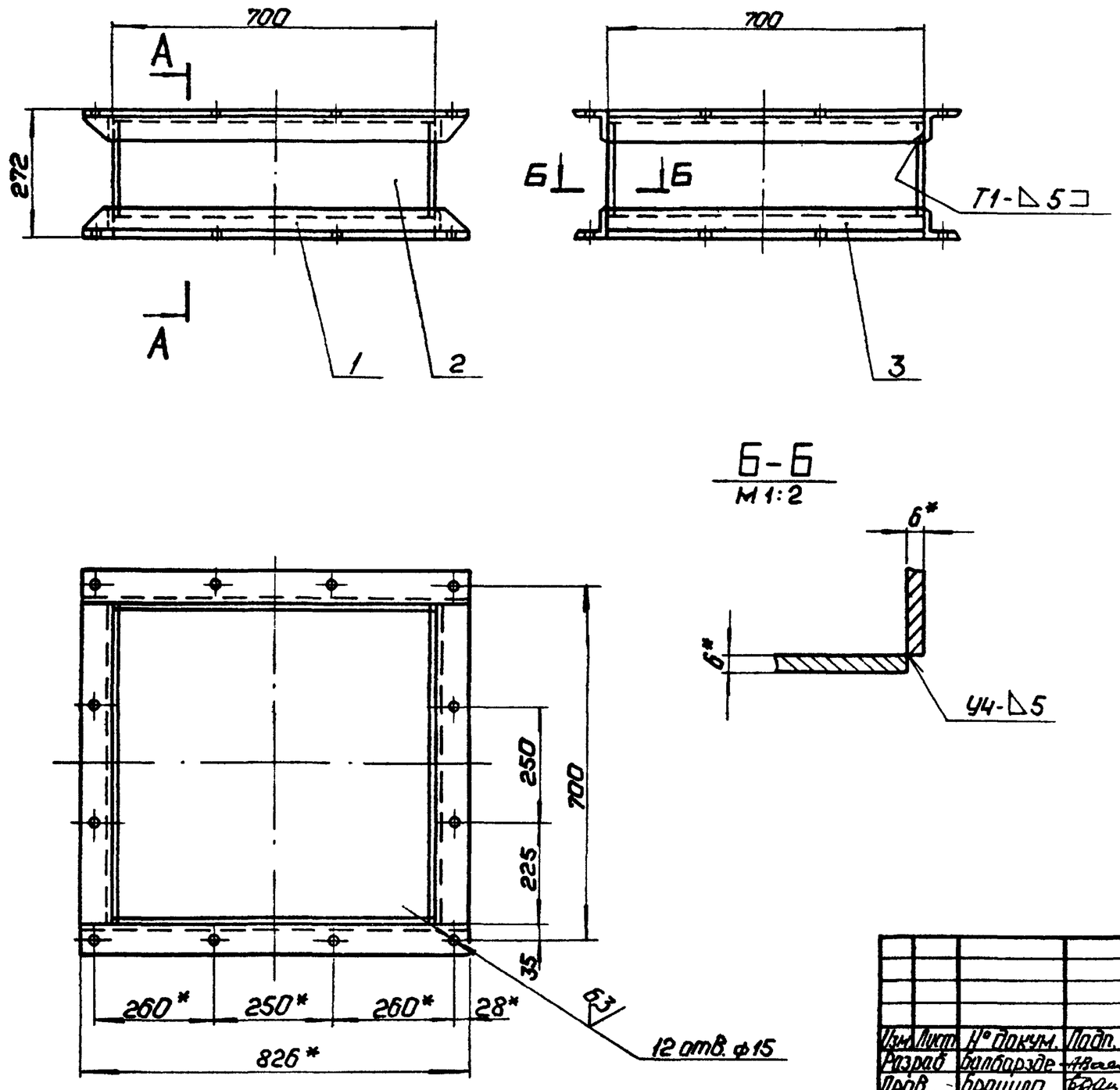

1.* Размеры для справок.
2. H14; h14; $\frac{IT14}{2}$.
3. Шероховатость поверхностей кромок реза 50.
4. Сварные швы по ГОСТ 5264-80.

Изм.	Лист	№ докум.	Подп.	Дата	14.08.02.000 СБ			
Разраб.		Балбарзде			Патрубок сборочный чертеж	Лит.	Масса 63,0	Масштаб 1:10
Пров.		Брашило				Лист	Листов 1	
Т.контр.						ЛАТГИПРОПРОМ		
Н.контр.		Самсонова						
Утв.		Шнайдер						

Копировал: Формат А3

14.08.02.001

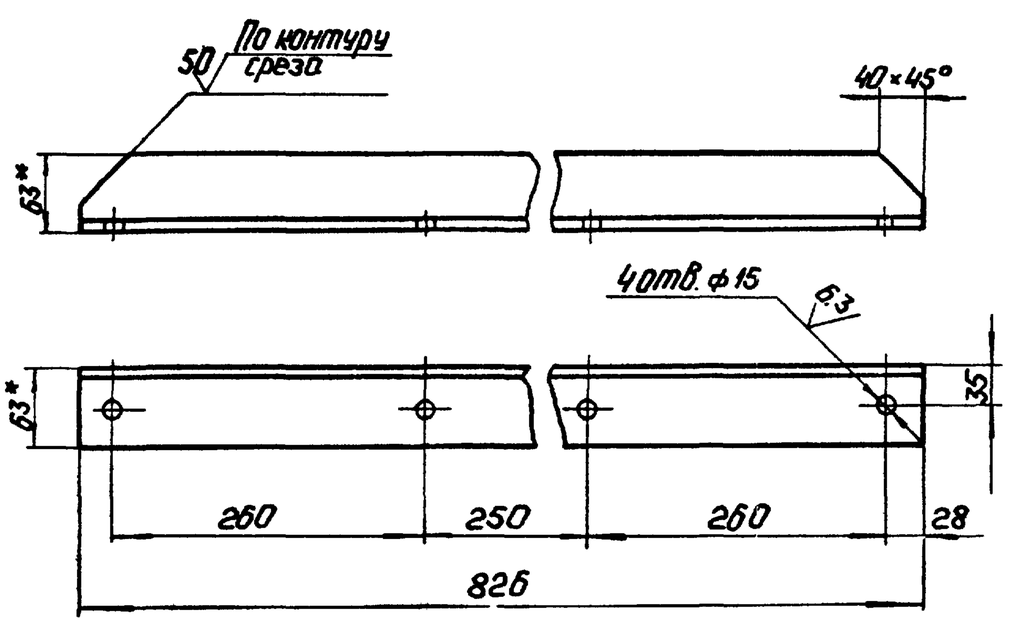

1.* Размеры для справок.
2. H14; h14; $\frac{IT14}{2}$.

Изм.	Лист	№ докум.	Подп.	Дата	14.08.02.001			
Разраб.		Балбарзде			Связь	Лит.	Масса 4,7	Масштаб 1:5
Пров.						Лист	Листов 1	
Т.контр.						ЛАТГИПРОПРОМ		
Н.контр.		Самсонова			Уголок Б-63×63×6 ГОСТ 8509-72 / ВСт3сп ГОСТ 535-79			
Утв.								

Копировал: Формат А4

Формат	Зона	Поз.	Обозначение	Наименование	Кол.	Примечание
				Документация		
А3			14.08.02.000 СБ	Сборочный чертеж		
				Детали		
А4		1	14.08.02.001	Связь	4	
Б4		2	14.08.02.002	Стенка		
				Лист Б-ПН-Б ГОСТ 19903-74 / ВСт3сп ГОСТ 14637-79	4	6,8 кг
Б4		3	14.08.02.003	Связь		
				Уголок Б-63×63×6 ГОСТ 8509-72 / ВСт3сп ГОСТ 535-79	4	4 кг

Изм.	Лист	№ докум.	Подп.	Дата	14.08.02.000			
Разраб.		Балбарзде			Патрубок	Лит.	Лист	Листов
Пров.		Брашило				ЛАТГИПРОПРОМ		
Н.контр.		Самсонова						
Утв.		Шнайдер						

Копировал: Формат А4

21534-04

14.08.03.000СБ

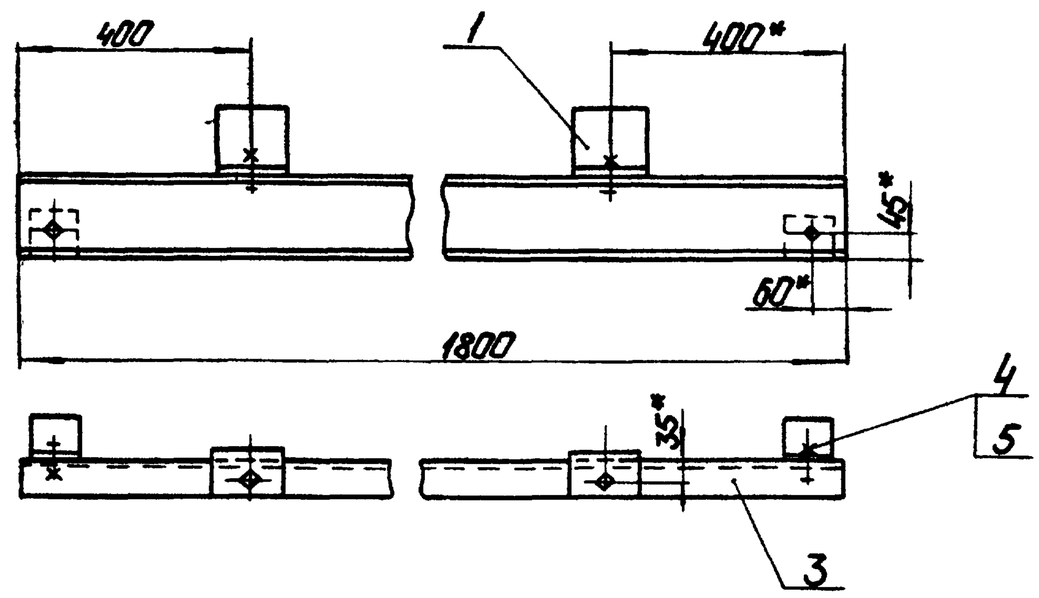

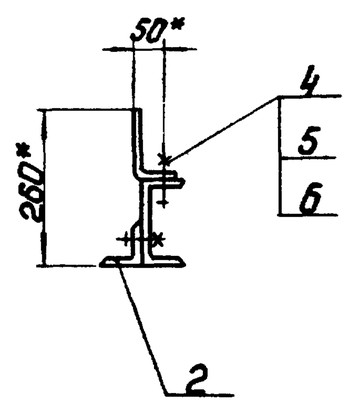

Поз. 2
М1:5

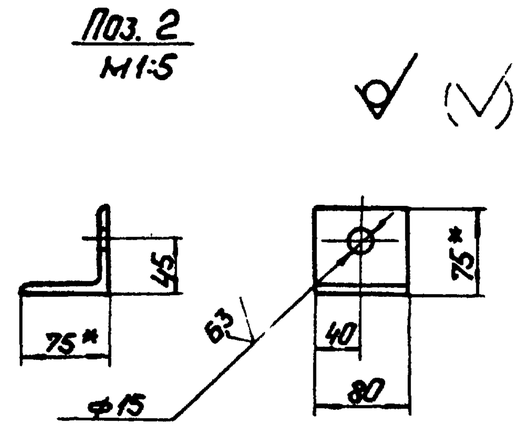

Поз. 3

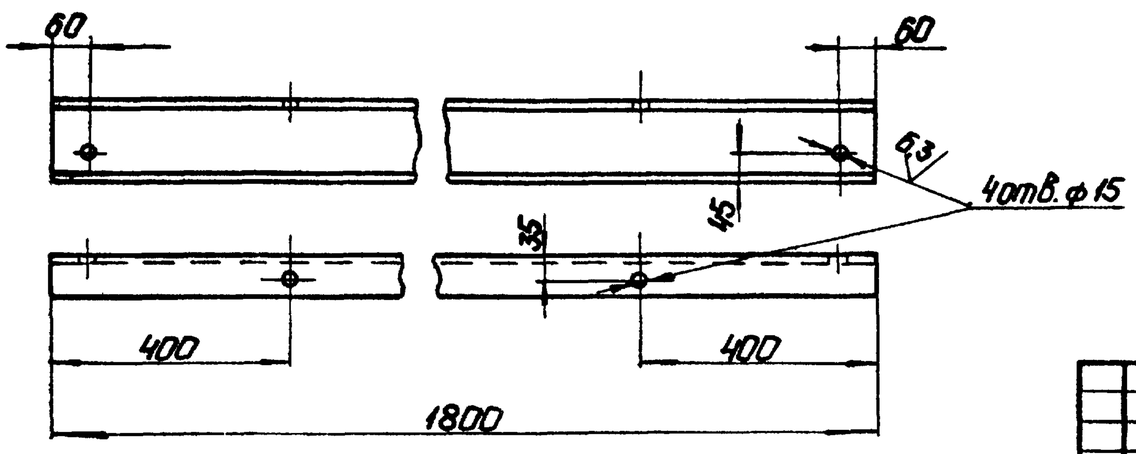

1. * Размеры для справок
2. H14; h14; $\pm\frac{IT14}{2}$.
3. Шероховатость поверхностей кромок реза 50.

Изм. Лист	№ докум.	Подп.	Дата	14.08.03.000СБ			
Разраб.	Балбарзде			Опора. Сборочный чертеж.	Лит.	Масса	Масштаб
Пров.	Брашило					26.4	1:10
Т.контр.					Лист	Листов 1	
Н.контр.	Самсонова				ЛАТГИПРОПРОМ		
Утв.	Шнайдер						

Копировал: Формат А3

Типовой проект 903-1-224.86 Альбом 10.2

14.08.03.001

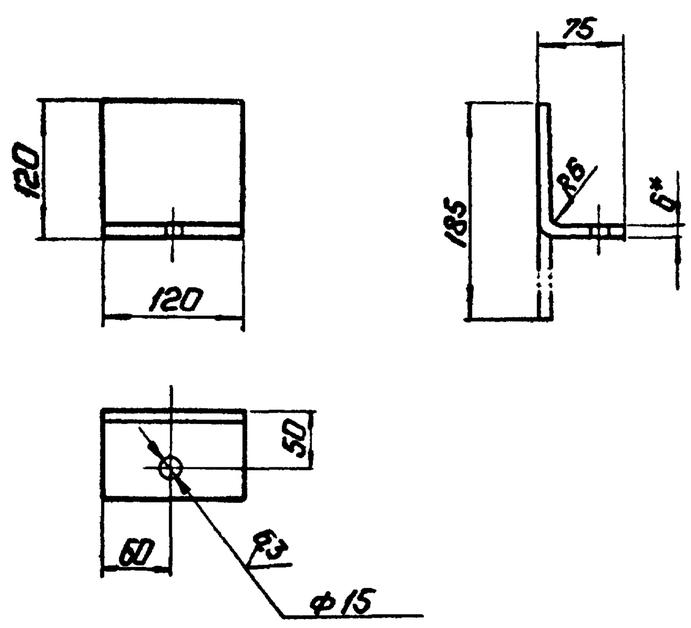

1. * Размер для справок.
2. H14; h14; $\pm\frac{IT14}{2}$.
3. Шероховатость поверхностей кромок реза 50.

Изм. Лист	№ докум.	Подп.	Дата	14.08.03.001			
Разраб.	Балбарзде			Лапа	Лит.	Масса	Масштаб
Пров.						1.05	1:5
Т.контр.					Лист	Листов 1	
Н.контр.	Самсонова			Лист Б-ПН-6 ГОСТ 19903-74 / ВСт3сп ГОСТ 14637-79	ЛАТГИПРОПРОМ		
Утв.							

Копировал: Формат А4

Типовой проект 903-1-224.86 Альбом 10.2

Формат	Зона	Поз.	Обозначение	Наименование	Кол.	Примечание
				Документация		
А3			14.08.03.000СБ	Сборочный чертеж		
				Детали		
А4		1	14.08.03.001	Лапа	2	
Б4		2	14.08.03.002	Лапа		
				Уголок Б-75×75×8 ГОСТ 8509-72 / ВСт3сп ГОСТ 535-79	2	0,7 кг
Б4		3	14.08.03.003	Опора		
				Швеллер 14П ГОСТ 8240-72 / ВСт3сп ГОСТ 535-79	1	22 кг
				Стандартные изделия		
		4		Болт М12-6дх30.36.016 ГОСТ 7798-70	4	
		5		Гайка М12.4.016 ГОСТ 5915-70	4	
		6		Шайба 12.02.016 ГОСТ 11371-78	2	

Изм. Лист	№ докум.	Подп.	Дата	14.08.03.000			
Разраб.	Балбарзде			Опора	Лит.	Лист	Листов 1
Пров.	Брашило				ЛАТГИПРОПРОМ		
Н.контр.	Самсонова						
Утв.	Шнайдер						

Копировал: Формат А4

Типовой проект 903-1-224.86 Альбом 10.2

14.09.00.000СБ

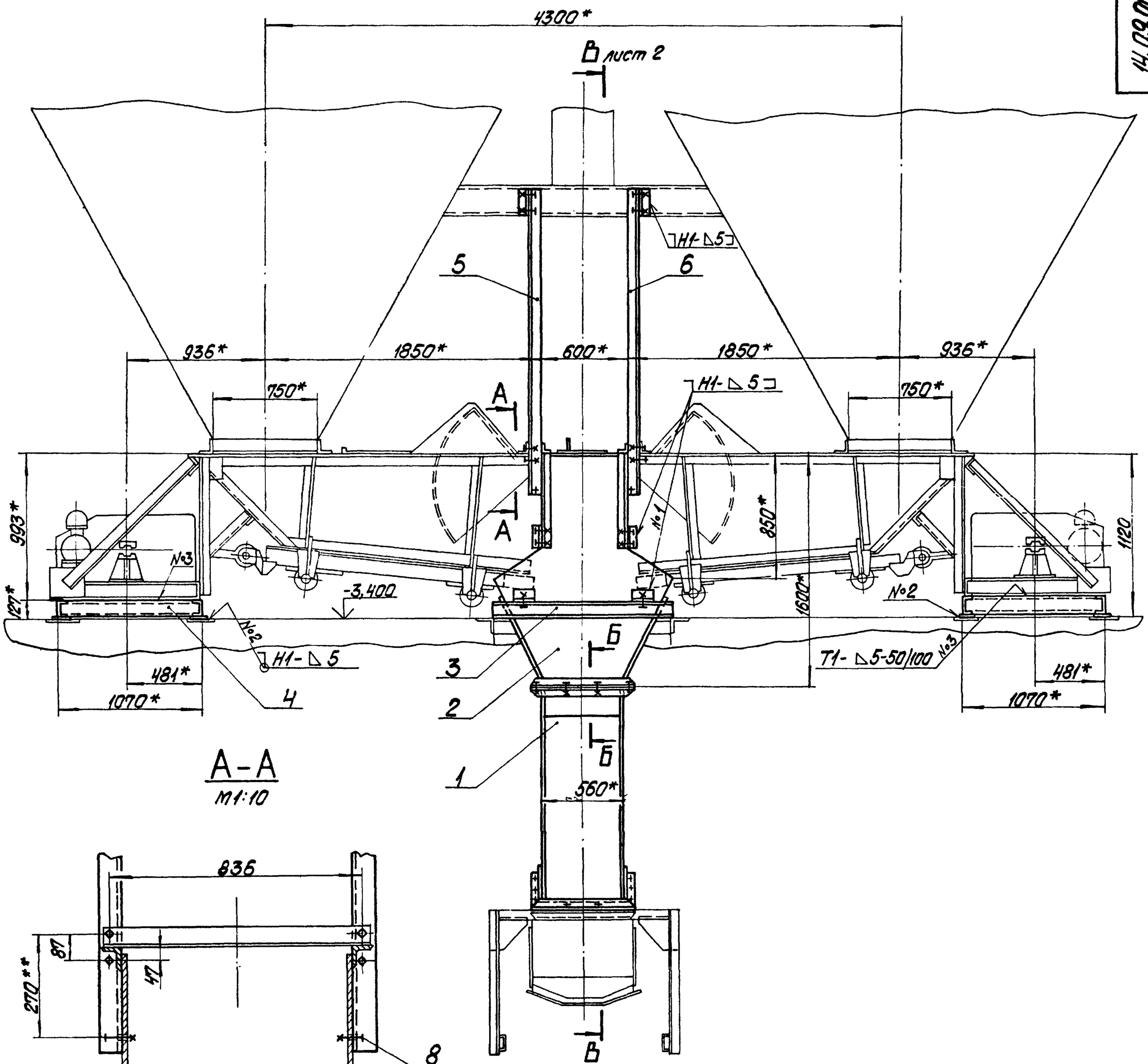

А-А
М1:10

Б-Б
М1:5

1. *Размеры для справок.
2. Н14; h14; $\pm\frac{IT14}{2}$.
3. Сварные швы по ГОСТ 5264-80.
4. **Размер уточнить по оборудованию.

Изм.	Лист	№ докум.	Подпись	Дата	14.09.00.000СБ		
Разраб.		Балбарзде			Металлоконструкции к питателям ПКЛ-8 У2 Сборочный чертеж	Лит.	Масса 653 / Масштаб 1:20
Пров.		Брацило				Лист 1	Листов 3
Т.контр.						ЛАТГИПРОПРОМ	
Н.контр.		Сапсанова					
Утв.		Шнайдер					

Копировал

Формат А2

Альбом 10.2

Типовой проект 903-1-224.86

Инв. № подл. | Подпись и дата | Взам. инв. №

14.09.00.000СБ

Типовой проект 903-1-224.86 Альбом 10.2

В – В лист 1
М 1:20

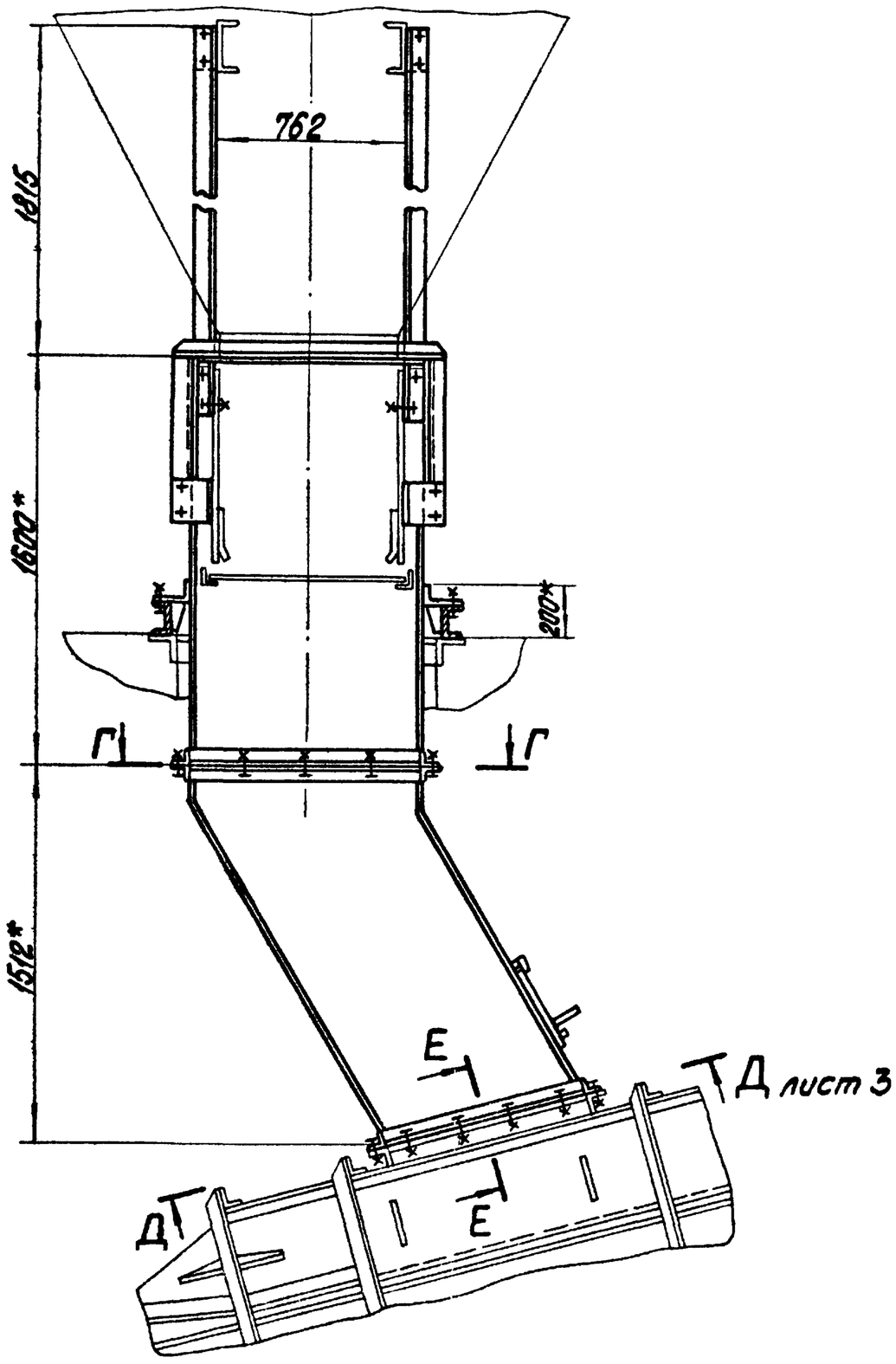

Г – Г
М 1:10

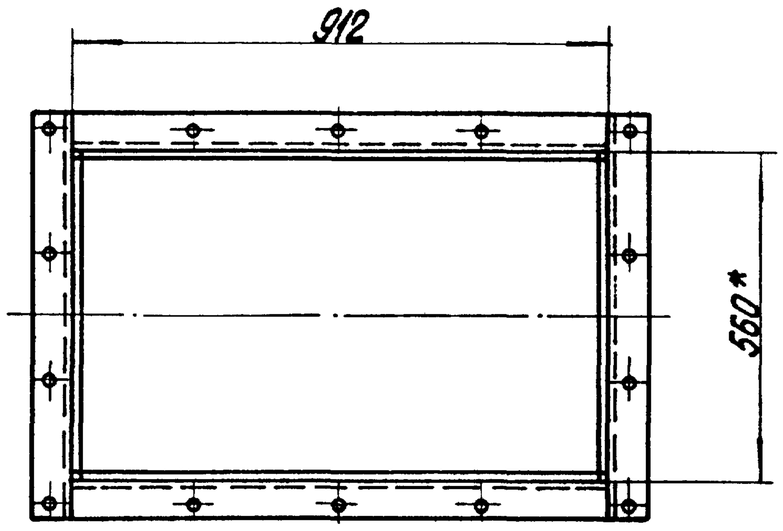

Е – Е повернуто
М 1:5

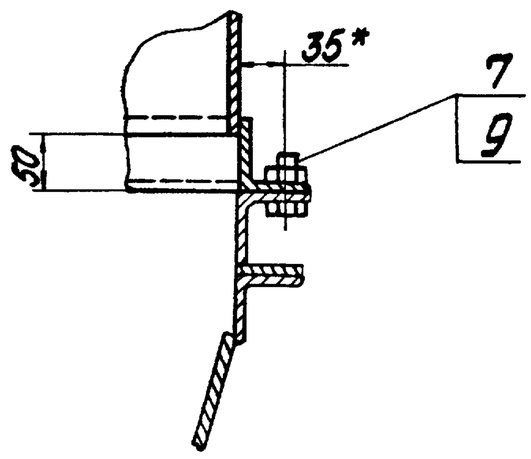

Изм.	Лист	№ докум.	Подпись	Дата	14.09.00.000СБ	Лист 2

Копировал Р.Вас... Формат А3

14.09.00.000СБ

Типовой проект 903-1-224.86 Альбом 10.2

Д – Д лист 2
М 1:10

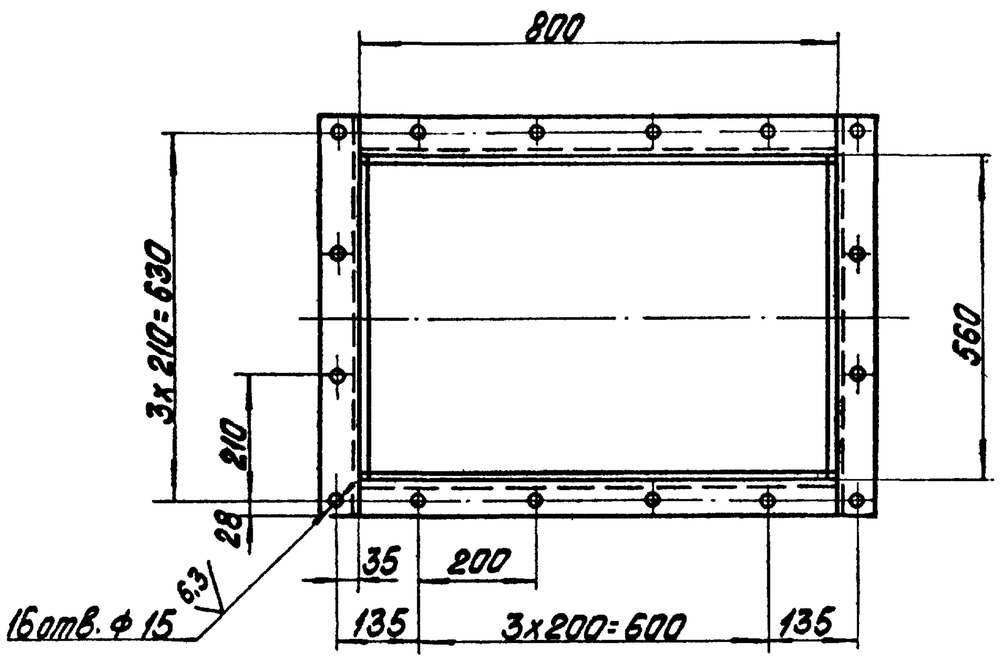

Изм.	Лист	№ докум.	Подпись	Дата	14.09.00.000СБ	Лист 3

Копировал Р.Вас... Формат А4

Формат	Зона	Поз.	Обозначение	Наименование	Кол.	Примечание
				Документация		
*			14.09.00.000СБ	Сборочный чертеж		*А2;А3;А4
				Сборочные единицы		
А4		1	14.09.01.000	Воронка нижняя	1	
А4		2	14.09.02.000	Воронка верхняя	1	
А4		3	14.09.03.000	Опора	2	
А4		4	14.09.04.000	Рама под привод питателя ПКЛ-8	2	
А4		5	14.09.05.000	Подвеска	2	
А4		6	14.09.06.000	Подвеска	2	
				Стандартные изделия		
		7		Болт М12-6g×30.36.016 ГОСТ 7798-70	30	
		8		Болт М16-6g×40.36.016 ГОСТ 7798-70	14	
		9		Гайка М12.4.016 ГОСТ 5915-70	30	
		10		Гайка М16.4.016 ГОСТ 5915-70	14	
		11		Шайба 16.02.016 ГОСТ 11371-78	14	

Изм.	Лист	№ докум.	Подпись	Дата	14.09.00.000		
Разраб.	Балбарзде				Металлоконструкции к питателям ПКЛ-8У2	Лит.	Лист / Листов 1
Пров.	Брацило					ЛАТГИПРОПРОМ	
Н.контр.	Самсонова						
Утв.	Шнайдер						

Копировал Р.Вас... Формат А4

14.09.01.000СБ

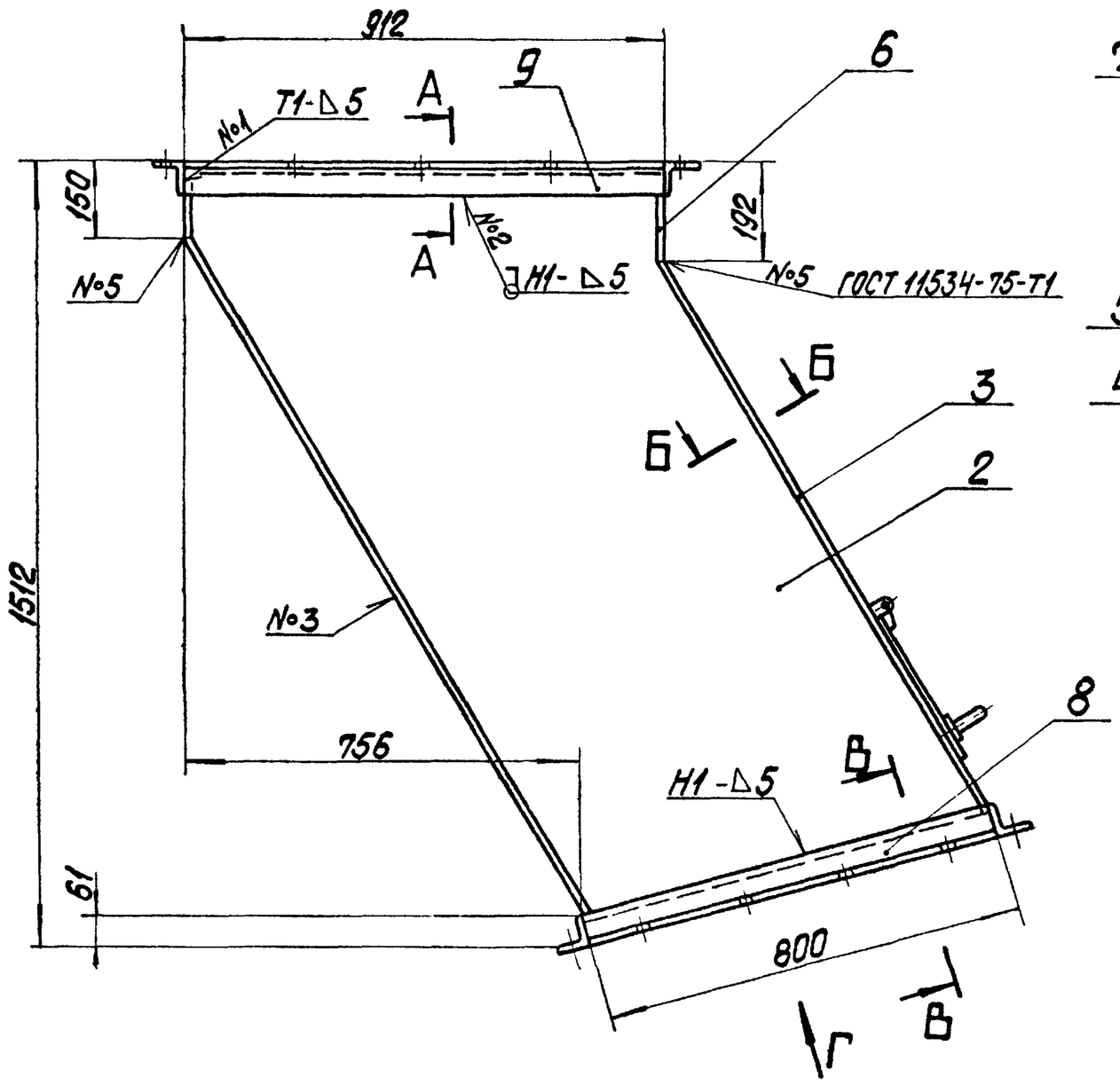

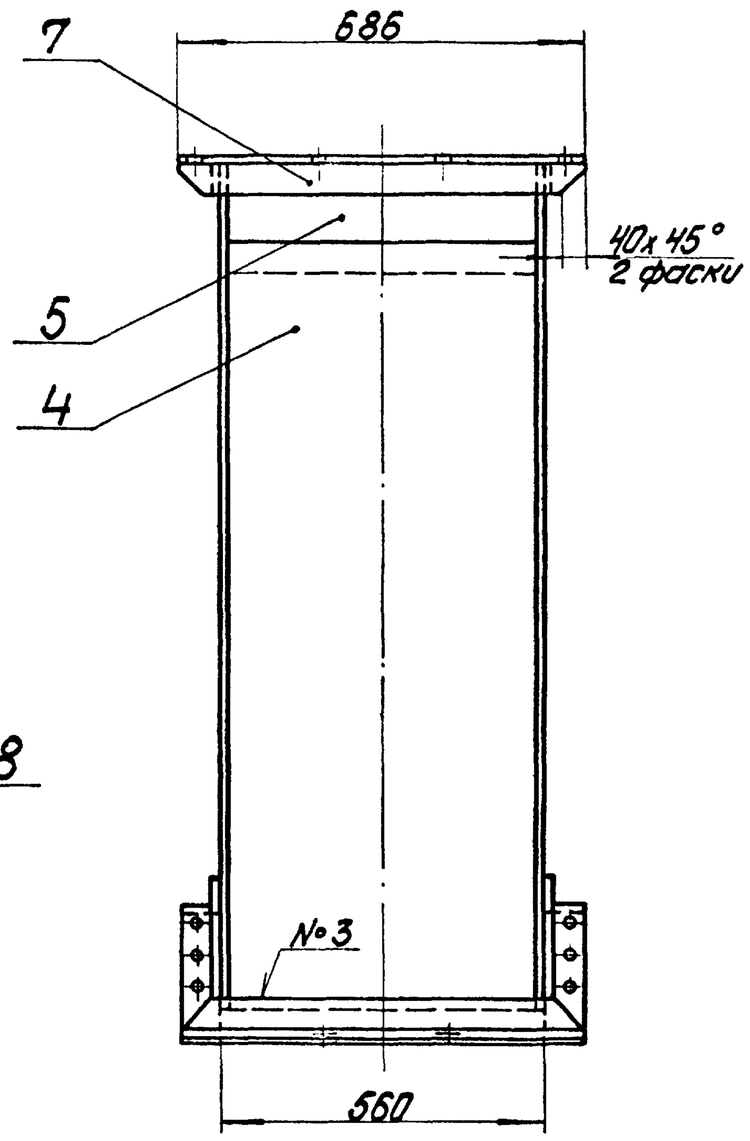

Б-Б
М1:5

А-А
М1:5

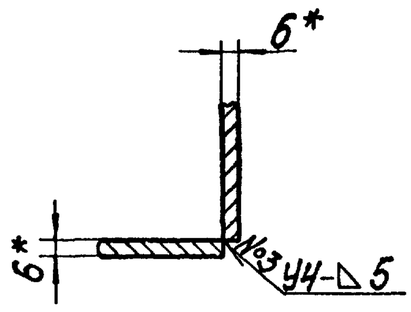

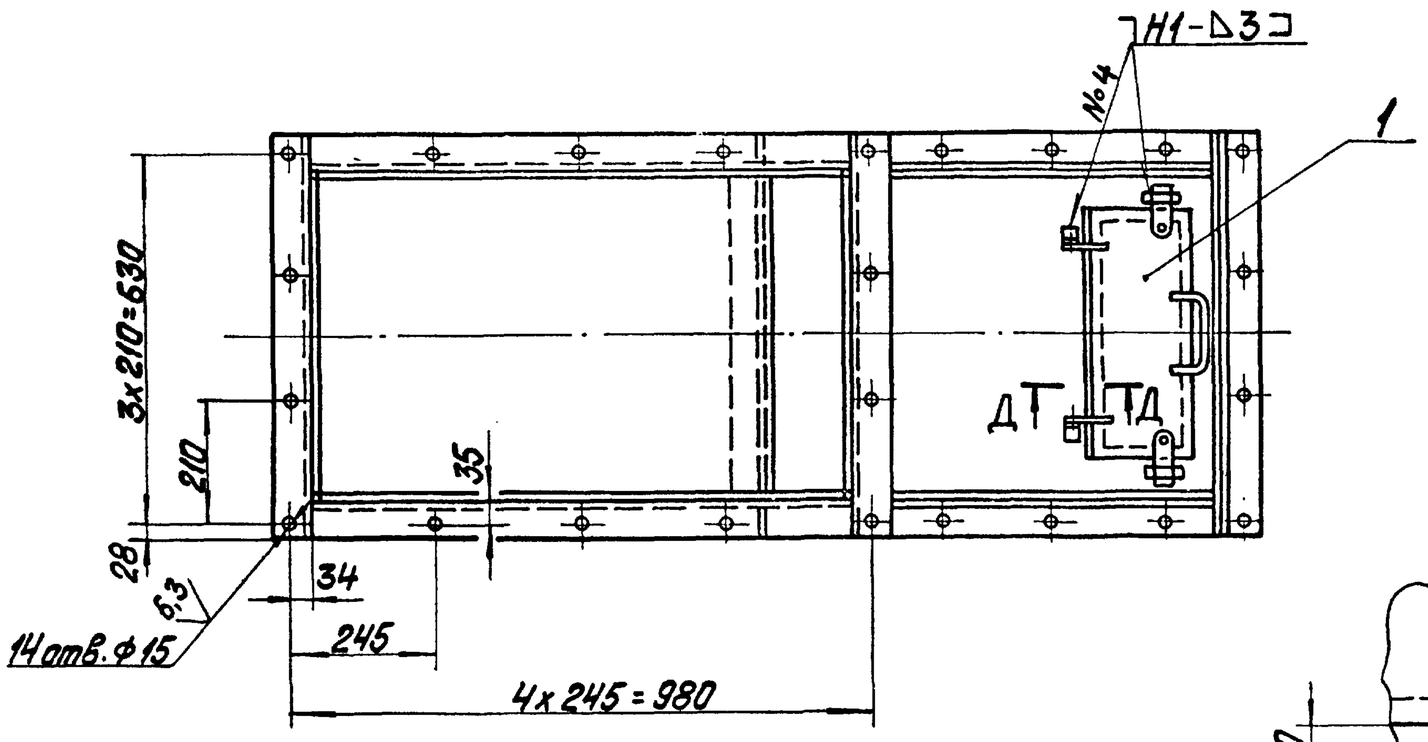

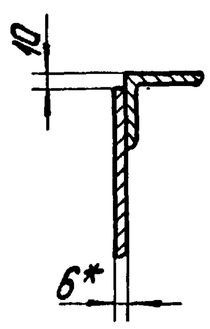

В-В повернуто
М1:5

Д-Д повернуто
М1:5

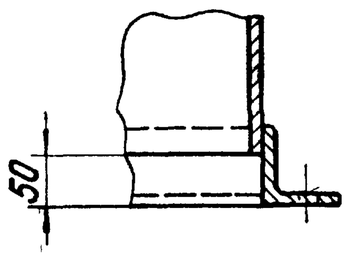

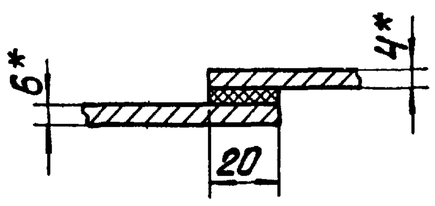

Вид Г повернуто

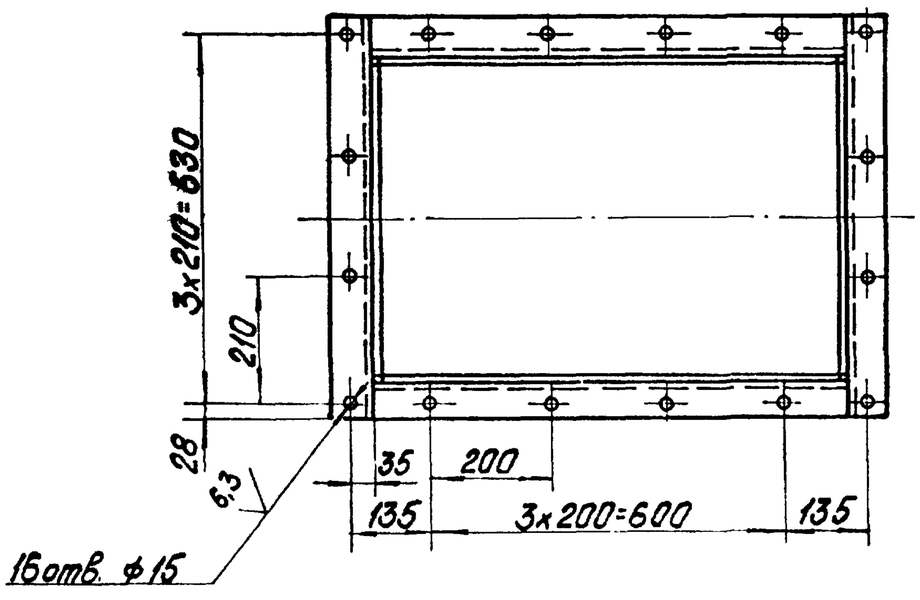

1. * Размеры для справок.
2. $H14; h14; \pm\frac{IT14}{2}$.
3. Шероховатость поверхностей кромок реза – $\sqrt{50}$
4. Сварные швы по ГОСТ 5264-80, кроме мест указанных особо.

					14.09.01.000СБ			
Изм.	Лист	№ докум.	Подпись	Дата	Воронка нижняя Сборочный чертеж	Лит.	Масса	Масштаб
Разраб.		Балбарзде					264	1:10
Пров.		Брацила				Лист	Листов 1	
Т.контр.						ЛАТГИПРОПРОМ		
Н.контр.		Самсонова						
Утв.		Шнайдер						

Формат А2

Типовой проект 903-1-224.86 Альбом 10.2

Инв. № подл. | Подпись и дата | Взам. инв. № | Инв. № дубл. | Подпись и дата

Альбом 10.2

Типовой проект 903-1-224.86

14.09.01.001

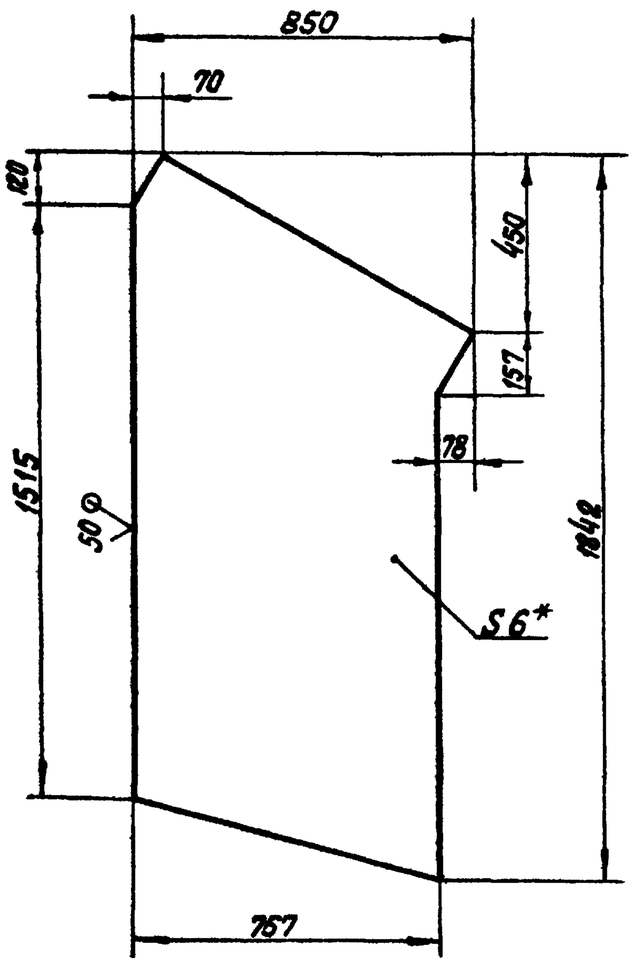

1. * Размер для справок.
2. h14; $\pm\frac{IT14}{2}$

Изм.	Лист	№ докум.	Подпись	Дата	14.09.01.001		
Разраб.		Балдарзде			Стенка	Лит.	Масса 53,2 / Масштаб 1:15
Пров.						Лист	Листов 1
Т.контр.							
Н.контр.		Самсонова			Лист Б-ПН-6 ГОСТ 19903-74 / ВСт3сп ГОСТ 14637-79	ЛАТГИПРОПРОМ	
Утв.							

Копировал В.Суч — Формат А4

Альбом 10.2

Типовой проект 903-1-224.86

14.09.01.002

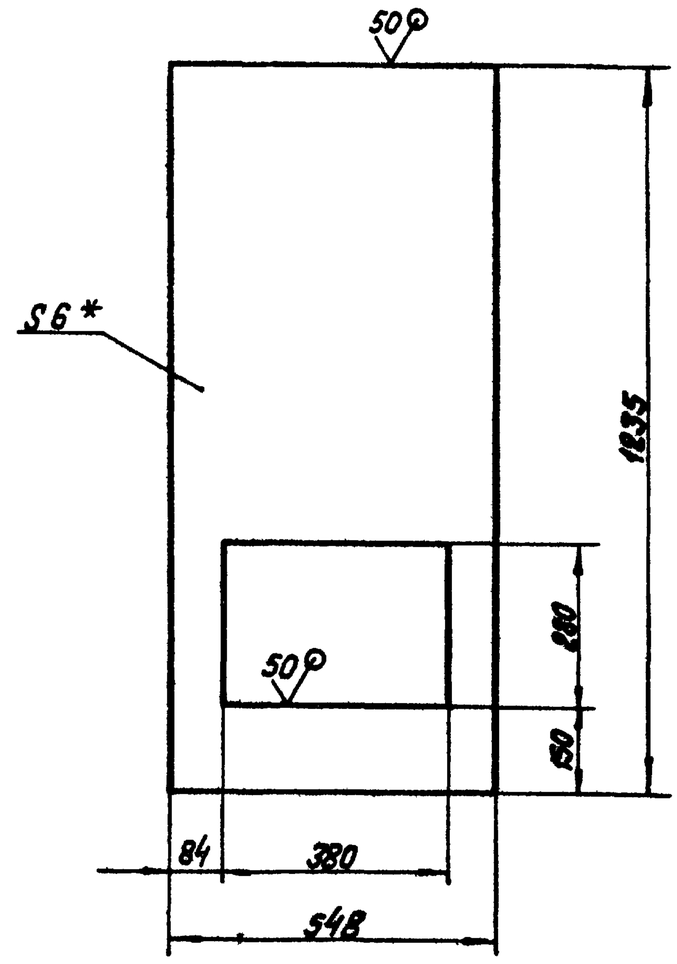

1. * Размер для справок.
2. H14; h14; $\pm\frac{IT14}{2}$

Изм.	Лист	№ докум.	Подпись	Дата	14.09.01.002		
Разраб.		Балдарзде			Стенка	Лит.	Масса 27,0 / Масштаб 1:1
Пров.						Лист	Листов 1
Т.контр.							
Н.контр.		Самсонова			Лист Б-ПН-6 ГОСТ 19903-74 / ВСт3сп ГОСТ 14637-79	ЛАТГИПРОПРОМ	
Утв.							

Копировал В.Суч — Формат А4

Альбом 10.2

Типовой проект 903-1-224.86

Формат	Зона	Поз.	Обозначение	Наименование	Кол.	Примечание
Б4		8	14.09.01.007	Связь		
				Уголок Б-63×63×6 ГОСТ 8509-72 / ВСт3сп ГОСТ 535-79		
				L = 800 h14	2	4,6 кг
Б4		9	14.09.01.008	Связь		
				Уголок Б-63×63×6 ГОСТ 8509-72 / ВСт3сп ГОСТ 535-79		
				L = 912 h14	2	5,2 кг

Изм.	Лист	№ докум.	Подпись	Дата	14.09.01.000		
						Лист 2	

Копировал В.Суч — Формат А4

Альбом 10.2

Типовой проект 903-1-224.86

Формат	Зона	Поз.	Обозначение	Наименование	Кол.	Примечание
				Документация		
А2			14.09.01.000 СБ	Сборочный чертеж		
				Сборочные единицы		
А4		1	14.08.01.100	Дверца	1	
				Детали		
А4		2	14.09.01.001	Стенка	2	
А4		3	14.09.01.002	Стенка	1	
Б4		4	14.09.01.003	Стенка		
				Лист Б-ПН-6 ГОСТ 19903-74 / ВСт3сп ГОСТ 14637-79		
				548 h14 × 1515 h14	1	39,1 кг
Б4		5	14.09.01.004	Стенка		
				Лист Б-ПН-6 ГОСТ 19903-74 / ВСт3сп ГОСТ 14637-79		
				140 h14 × 548 h14	1	3,6 кг
Б4		6	14.09.01.005	Стенка		
				Лист Б-ПН-6 ГОСТ 19903-74 / ВСт3сп ГОСТ 14637-79		
				182 h14 × 548 h14	1	4,7 кг
Б4		7	14.09.01.006	Связь		
				Уголок Б-63×63×6 ГОСТ 8509-72 / ВСт3сп ГОСТ 535-79	4	3,9 кг

Изм.	Лист	№ докум.	Подпись	Дата	14.09.01.000		
Разраб.		Балдарзде			Воронка нижняя	Лит.	Лист 1 / Листов 2
Пров.		Брацило				ЛАТГИПРОПРОМ	
Н.контр.		Самсонова					
Утв.		Шнайдер					

Копировал В.Суч — Формат А4

14.09.02.000 СБ

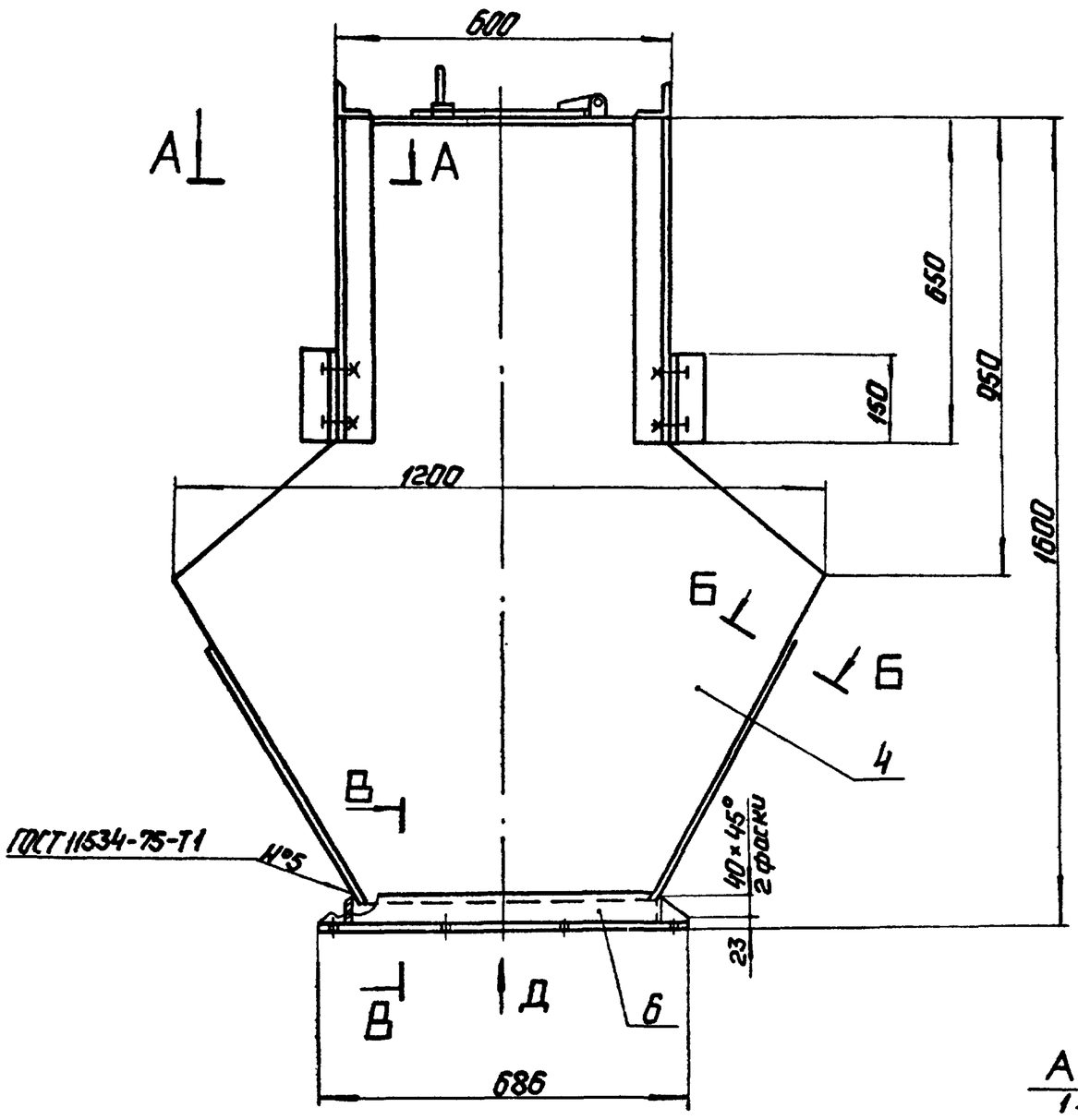

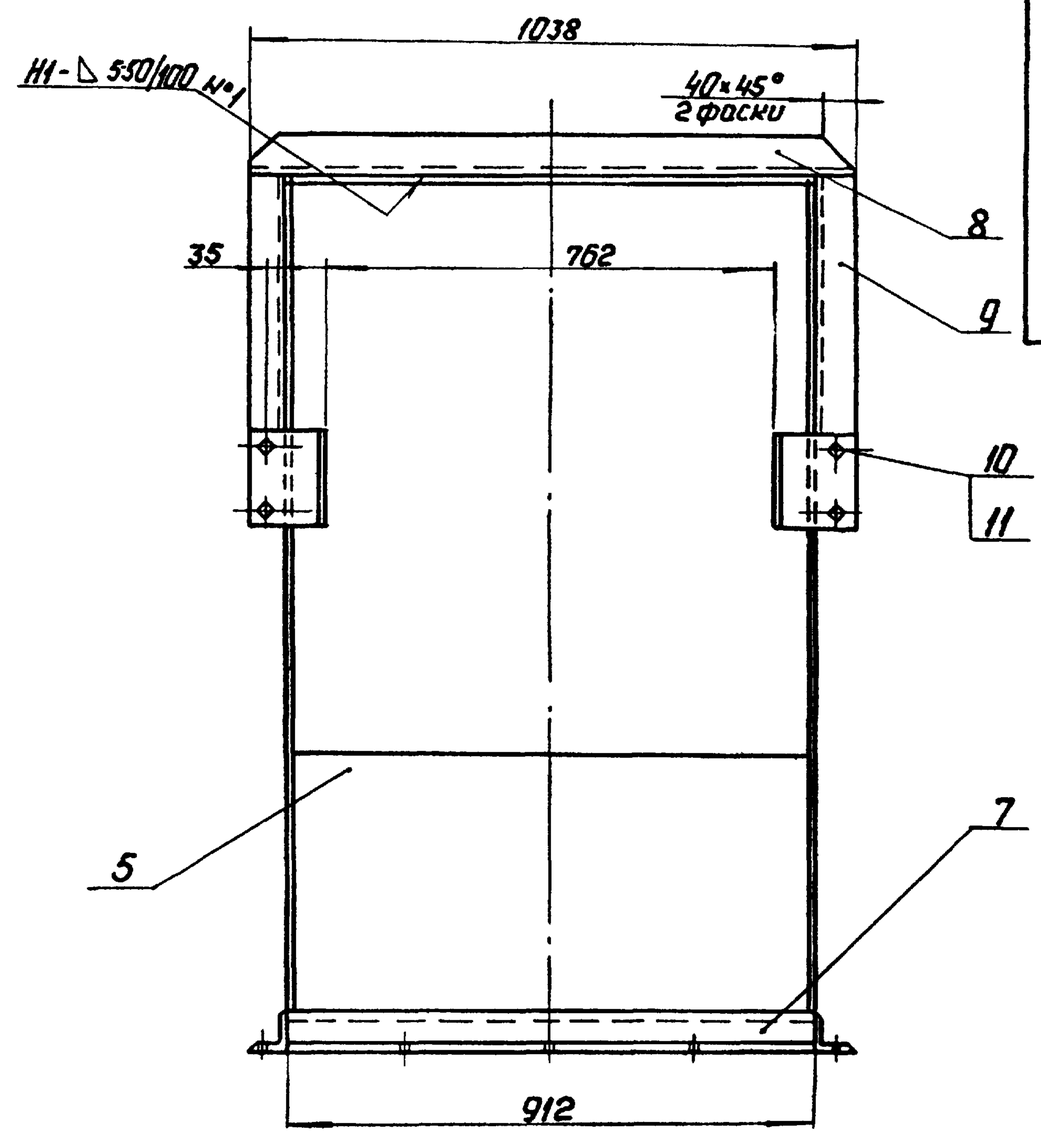

А-А
1:5

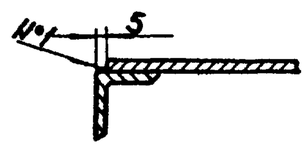

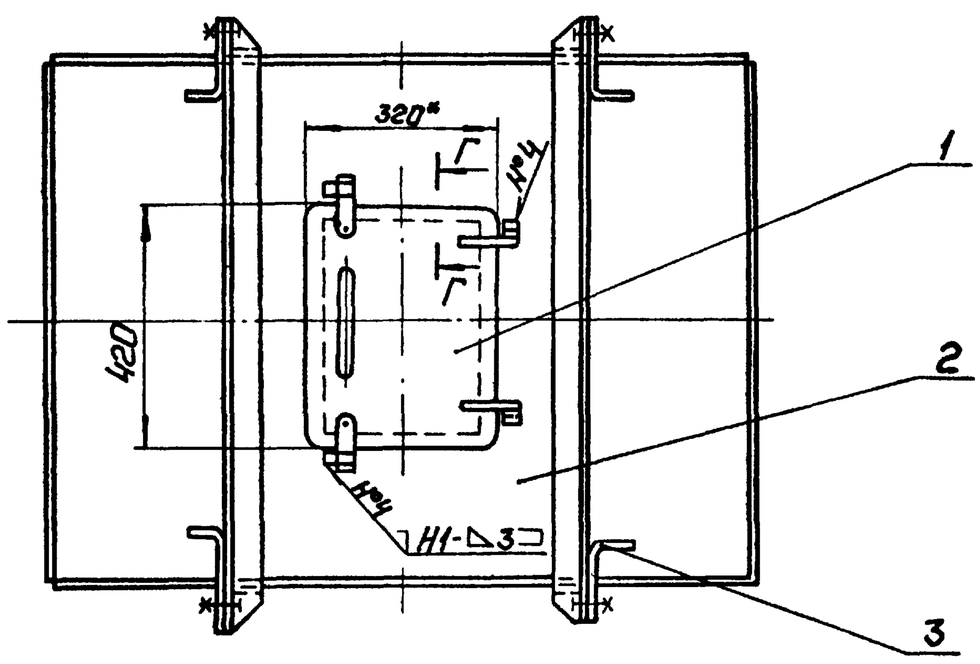

В-В

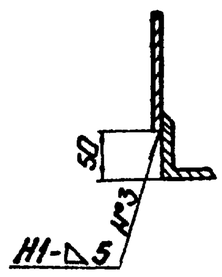

Поз. 4
М1:20

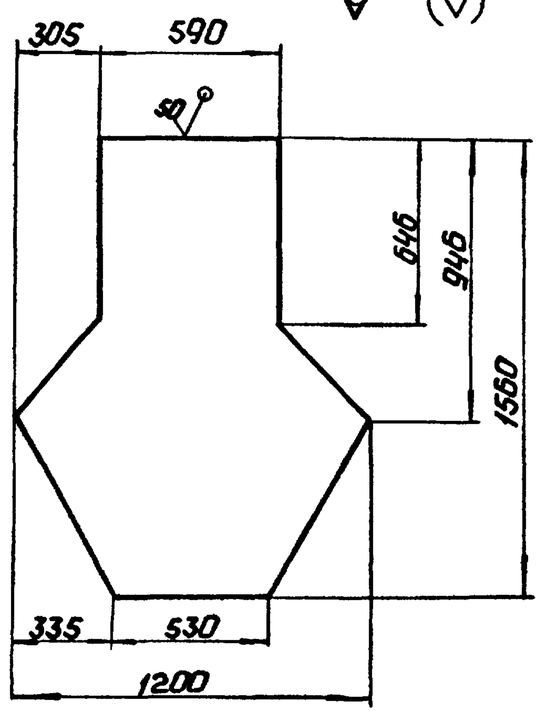

Вид Д

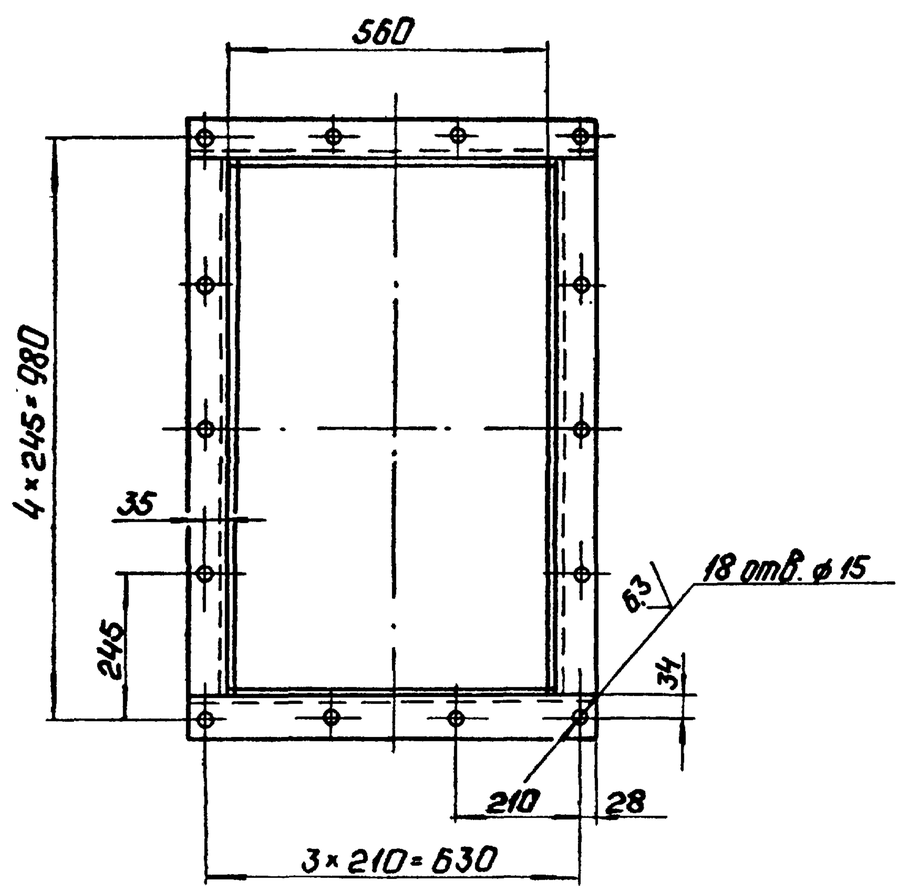

Б-Б
1:2

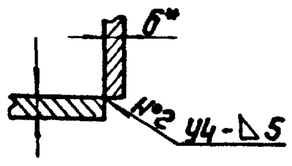

Г-Г
М1:2

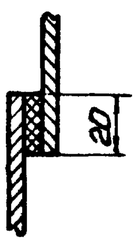

1.* Размеры для справок.
2. H14; h14; $\pm\frac{IT14}{2}$.
3. Шероховатость поверхностей кромок реза-50.
4. Сварные швы по ГОСТ 5264-80, кроме мест указанных особо.

Изм. Лист	№ докум.	Подп.	Дата	14.09.02.000 СБ			
Разраб.	Балбарздо			Воронка Верхняя. Сборочный чертеж.	Лит.	Масса	Масштаб
Пров.	Брашила					230	1:10
Т.контр.					Лист	Листов 1	
Н.контр.	Самсонова				ЛАТГИПРОПРОМ		
Утв.	Шнайдер						

Копировал: Формат А2

Типовой проект 903-1-224.86 Альбом 10.2

Инв. № подл. | Подп. и дата | Взам. инв. № | Инв. № дубл. | Подп. и дата

Альбом 10.2 Типовой проект 903-1-224.86

14.09.02.001

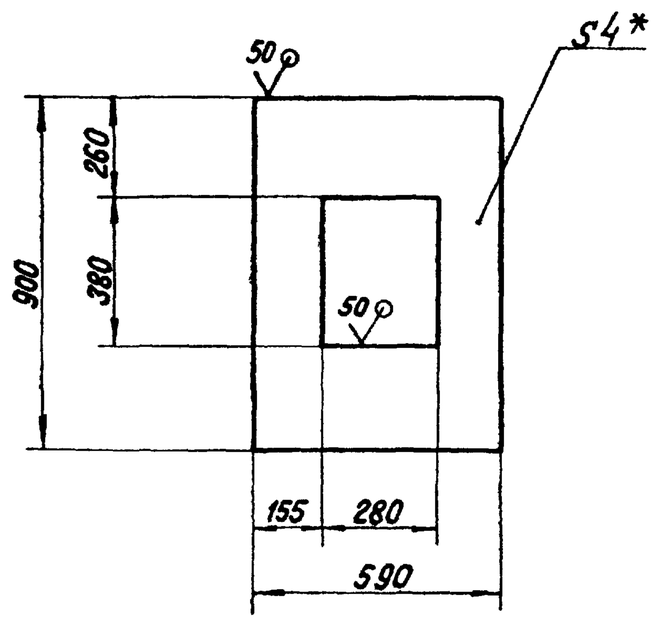

1.* Размер для справок.

2. H14; h14; $\pm\frac{IT14}{2}$

Изм.	Лист	№ докум.	Подпись	Дата	14.09.02.001		
Разраб.		Балбарзде			Крышка	Лит.	Масса 13,5 / Масштаб 1:15
Пров.						Лист	Листов 1
Т.контр.							
Н.контр.		Самсонова			Лист Б-ПН-4 ГОСТ 19903-74 / ВСт3сп ГОСТ 14637-79	ЛАТГИПРОПРОМ	
Утв.							

Копировал В.Бул Формат А4

Альбом 10.2 Типовой проект 903-1-224.86

14.09.02.002

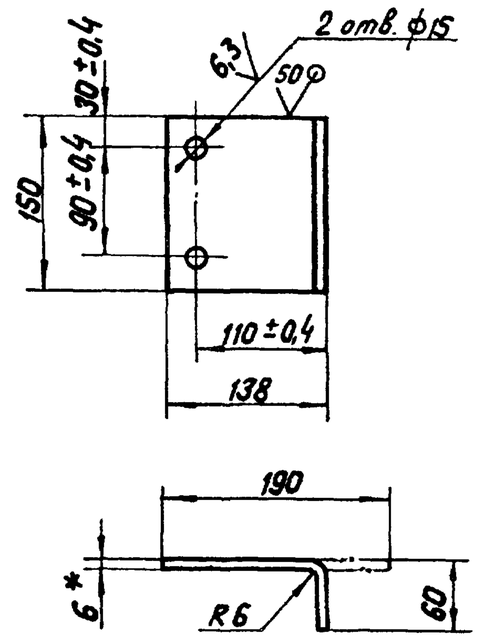

1.* Размер для справок.

2. H14; h14; $\pm\frac{IT14}{2}$

Изм.	Лист	№ докум.	Подпись	Дата	14.09.02.002		
Разраб.		Балбарзде			Опора	Лит.	Масса 1,35 / Масштаб 1:5
Пров.						Лист	Листов 1
Т.контр.							
Н.контр.		Самсонова			Лист Б-ПН-6 ГОСТ 19903-74 / ВСт3сп ГОСТ 14637-79	ЛАТГИПРОПРОМ	
Утв.							

Копировал В.Бул Формат А4

Альбом 10.2 Типовой проект 903-1-224.86

Формат	Зона	Поз.	Обозначение	Наименование	Кол.	Примечание
Б4		9	14.09.02.008	Связь		
				Уголок Б-63×63×6 ГОСТ 8509-72 / ВСт3сп ГОСТ 535-79	4	3,7 кг
				Стандартные изделия		
		10		Болт М12-6g×30. 36.016 ГОСТ 7798-70	8	
		11		Гайка М12.4.016 ГОСТ 5915-70	8	

Изм.	Лист	№ докум.	Подпись	Дата	14.09.02.000		Лист 2

Копировал В.Бул Формат А4

Альбом 10.2 Типовой проект 903-1-224.86

Формат	Зона	Поз.	Обозначение	Наименование	Кол.	Примечание
				Документация		
А2			14.09.02.000 СБ	Сборочный чертеж		
				Сборочные единицы		
А2		1	14.08.01.100 СБ	Дверца	1	
				Детали		
А4		2	14.09.02.001	Крышка	1	
А4		3	14.09.02.002	Опора	4	
Б4		4	14.09.02.003	Стенка		
				Лист Б-ПН-6 ГОСТ 19903-74 / ВСт3сп ГОСТ 14637-79	2	56,0 кг
Б4		5	14.09.02.004	Стенка		
				Лист Б-ПН-6 ГОСТ 19903-74 / ВСт3сп ГОСТ 14637-79		
				900h14×550h14	2	23,3 кг
Б4		6	14.09.02.005	Связь		
				Уголок Б-63×63×6 ГОСТ 8509-72 / ВСт3сп ГОСТ 535-79	2	3,9 кг
Б4		7	14.09.02.006	Связь		
				Уголок Б-63×63×6 ГОСТ 8509-72 / ВСт3сп ГОСТ 535-79	2	5,2 кг
Б4		8	14.09.02.007	Связь		
				Уголок Б-63×63×6 ГОСТ 8509-72 / ВСт3сп ГОСТ 535-79	2	5,9 кг

Изм.	Лист	№ докум.	Подпись	Дата	14.09.02.000		
Разраб.		Балбарзде			Воронка верхняя	Лит.	Лист 1 / Листов 2
Пров.		Брацило				ЛАТГИПРОПРОМ	
Н.контр.		Самсонова					
Утв.		Шнайдер					

Копировал В.Бул Формат А4

14.09.03.000 СБ

Типовой проект 903-1-224.86 Альбом 10.2

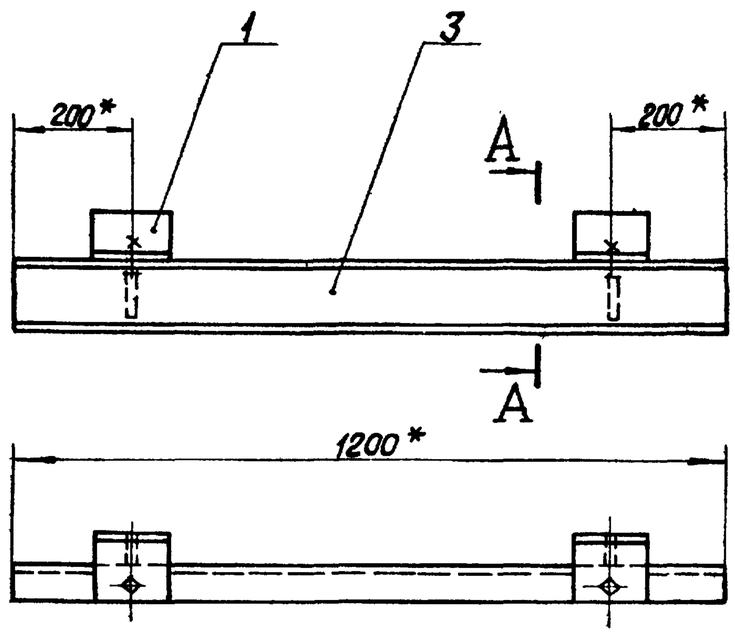

А-А
М 1:5

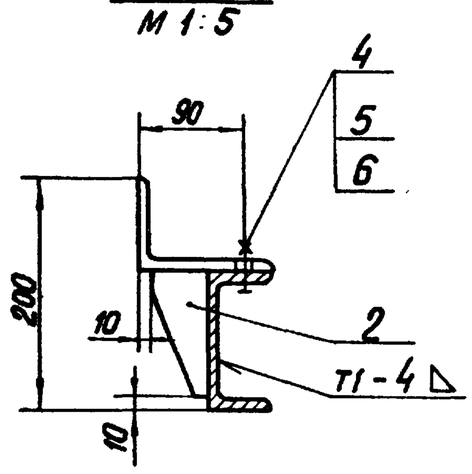

Поз. 2
М 1:2

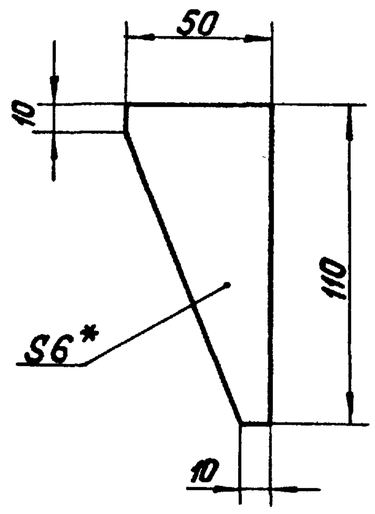

Поз. 3

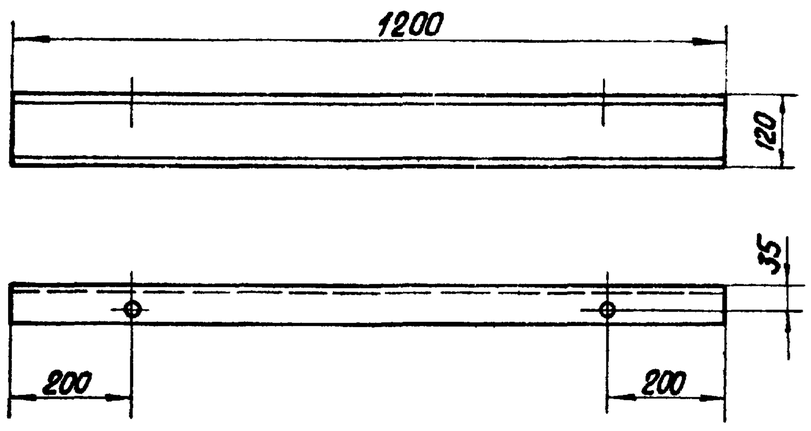

1. *Размеры для справок
2. H14; h14; $\pm \frac{IT14}{2}$
3. Шероховатость поверхностей кромок реза - $\sqrt{50}$
4. Сварные швы по ГОСТ 5264-80.

					14.09.03.000 СБ		
Изм.	Лист	№ докум.	Подпись	Дата	Опора. Сборочный чертеж	Лит.	Масса: 16,3 / Масштаб: 1:10
Разраб.		Балдарзде				Лист	Листов 1
Пров.		Брацило				ЛАТГИПРОПРОМ	
Т.контр.							
Н.контр.		Самсонова					
Утв.		Шнайдер					

Копировал В.Бурд. Формат А3

Инв.№ подл. | Подпись и дата | Взам.инв.№ | Инв.№ дубл. | Подпись и дата

14.09.03.001

Типовой проект 903-1-224.86 Альбом 10.2

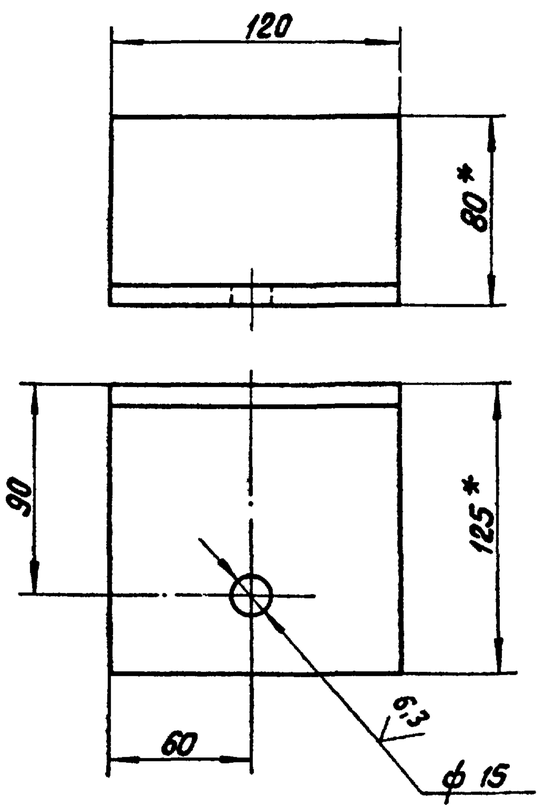

1. *Размеры для справок
2. H14; h14; $\pm \frac{IT14}{2}$
3. Шероховатость поверхностей кромок реза - $\sqrt{50}$

					14.09.03.001		
Изм.	Лист	№ докум.	Подпись	Дата	Лапа	Лит.	Масса: 1,5 / Масштаб: 1:2,5
Разраб.		Балдарзде				Лист	Листов 1
Пров.						ЛАТГИПРОПРОМ	
Т.контр.							
Н.контр.		Самсонова			Уголок Б-125×80×8 ГОСТ 8510-72 / ВСт3сп ГОСТ 535-79		
Утв.							

Копировал В.Бурд. Формат А4

Инв.№ подл. | Подпись и дата | Взам.инв.№ | Инв.№ дубл. | Подпись и дата

Типовой проект 903-1-224.86 Альбом 10.2

Формат	Зона	Поз.	Обозначение	Наименование	Кол.	Примечание
				Документация		
А3			14.09.03.000 СБ	Сборочный чертеж		
				Детали		
А4		1	14.09.03.001	Лапа	2	
Б4		2	14.09.03.002	Косынка		
				Лист Б-ПН-6 ГОСТ 19903-74 / ВСт3сп ГОСТ 14637-79	2	0,16 кг
Б4		3	14.09.03.003	Опора		
				Швеллер 12П ГОСТ 8240-72 / ВСт3сп ГОСТ 535-79	1	12,5 кг
				Стандартные изделия		
		4		Болт М12-6g×30 58.016 ГОСТ 7798-70	2	
		5		Шайба 12.02.016 ГОСТ 11371-78	2	
		6		Гайка М12.4.016 ГОСТ 5915-70	2	

					14.09.03.000		
Изм.	Лист	№ докум.	Подпись	Дата	Опора	Лит.	Лист / Листов 1
Разраб.		Балдарзде				ЛАТГИПРОПРОМ	
Пров.		Брацило					
Н.контр.		Самсонова					
Утв.		Шнайдер					

Копировал В.Бурд. Формат А4

Инв.№ подл. | Подпись и дата | Взам.инв.№ | Инв.№ дубл. | Подпись и дата

Альбом 10.2 | Типовой проект 903-1-224.86

14.09.04.000 СБ

А-А
М 1:5

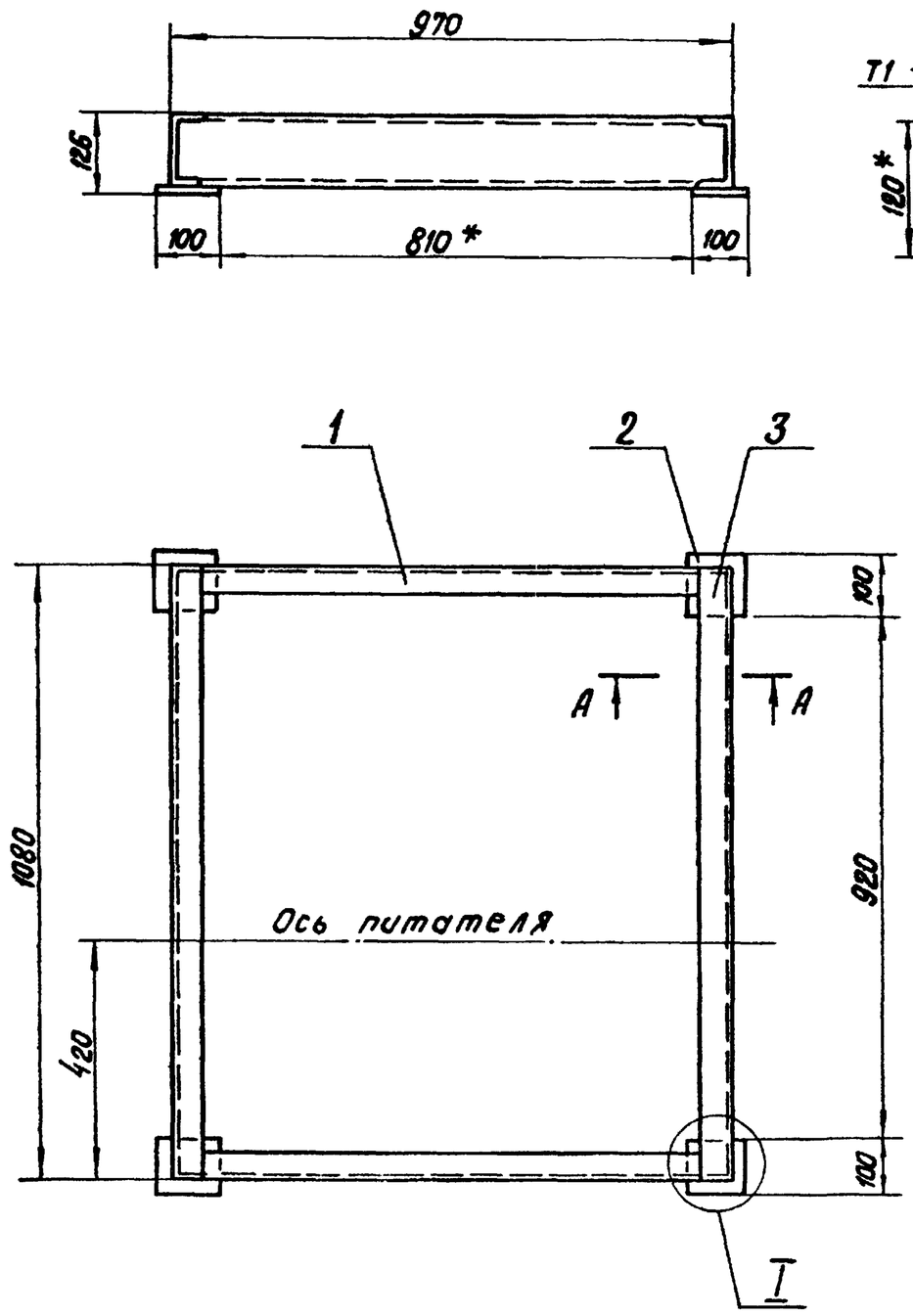

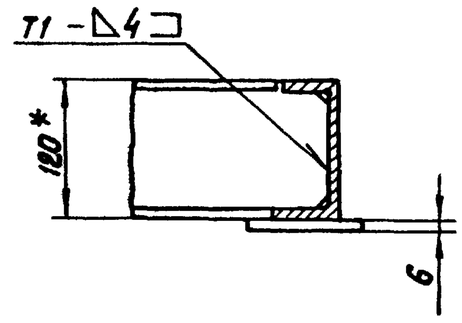

I
М 1:5

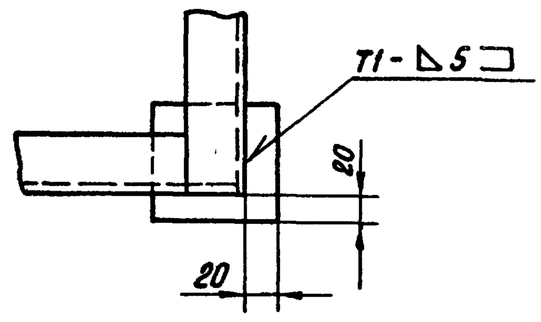

1. *Размеры для справок
2. $H14;\ h14;\ \pm\frac{IT14}{2}$.
3. Шероховатость поверхностей кромок реза – $\overset{50}{\sqrt{}}$.
4. Сварные швы по ГОСТ 2564-80.

Изм.	Лист	№ докум.	Подпись	Дата	14.09.04.000 СБ			
Разраб.		Балбарзде			Рама под привод питателя ПКЛ-8У2 Сборочный чертеж	Лит.	Масса 24.5	Масштаб 1:10
Пров.		Брацило				Лист	Листов 1	
Т.контр.						ЛАТГИПРОПРОМ		
Н.контр.		Самсонова						
Утв.		Шнайдер						

Копировал Формат А3

Альбом 10.2 | Типовой проект 903-1-224.86

14.09.04.001

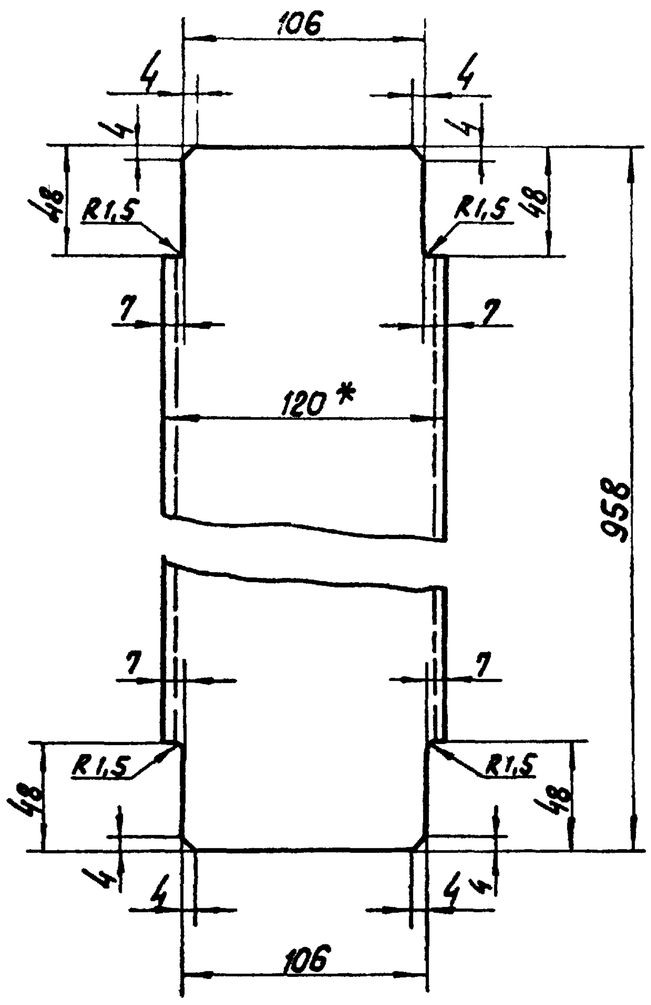

1. *Размер для справок
2. $h14;\ \pm\frac{IT14}{2}$

Изм.	Лист	№ докум.	Подпись	Дата	14.09.04.001			
Разраб.		Балбарзде			Связь	Лит.	Масса 10,0	Масштаб 1:2.5
Пров.						Лист	Листов 1	
Н.контр.		Самсонова			Швеллер 12П ГОСТ 8240-72 / ВСт3сп ГОСТ 535-79	ЛАТГИПРОПРОМ		
Утв.				1				

Копировал Формат А4

Альбом 10.2 | Типовой проект 903-1-224.86

Формат	Зона	Поз.	Обозначение	Наименование	Кол.	Примечание
				Документация		
А3			14.09.04.000 СБ	Сборочный чертеж		
				Детали		
А4		1	14.09.04.001	Связь	2	
Б4		2	14.09.04.002	Опора	1	
				Лист Б-ПН-6 ГОСТ 19903-74 / ВСт3сп ГОСТ 14637-79	4	0,47 кг
Б4		3	14.09.04.003	Связь		
				Швеллер 12П ГОСТ 8240-72 / ВСт3сп ГОСТ 535-79	2	1,12 кг

Изм.	Лист	№ докум.	Подпись	Дата	14.09.04.000			
Разраб.		Балбарзде			Рама под привод питателя ПКЛ-8У2	Лит.	Лист	Листов 1
Пров.		Брацило				ЛАТГИПРОПРОМ		
Н.контр.		Самсонова						
Утв.		Шнайдер						

Копировал Формат А4

Типовой проект 903-1-224.86 Альбом 10.2

14.09.06.000СБ

Поз. 1

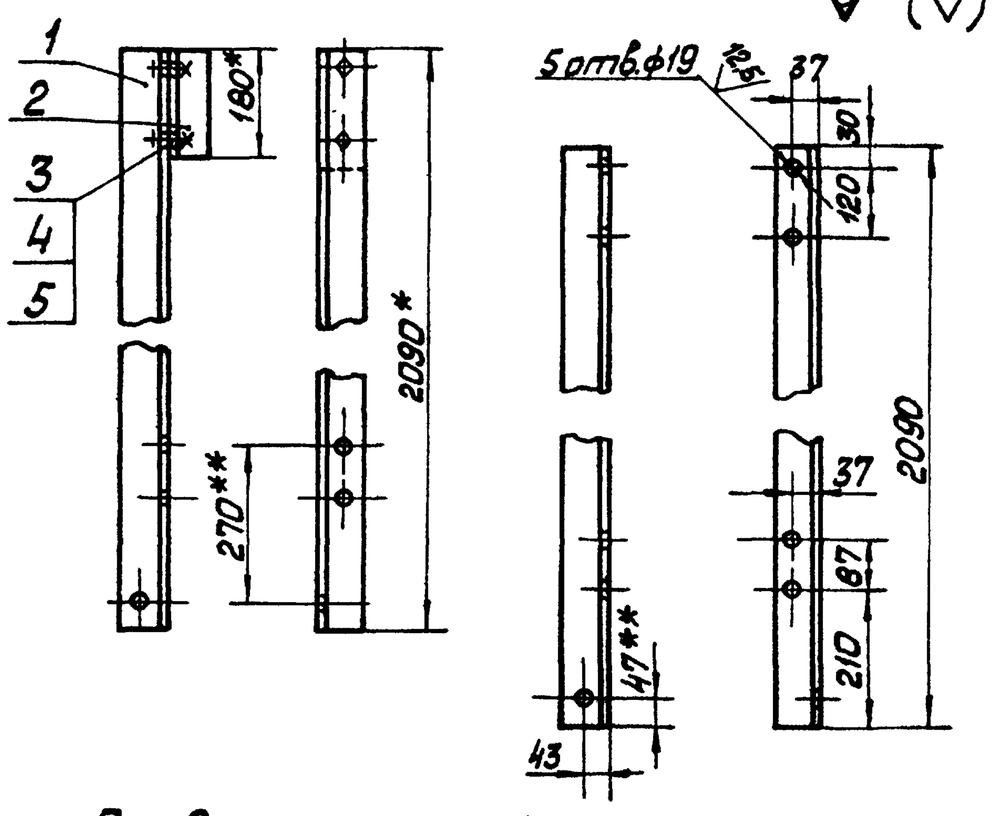

Поз. 2

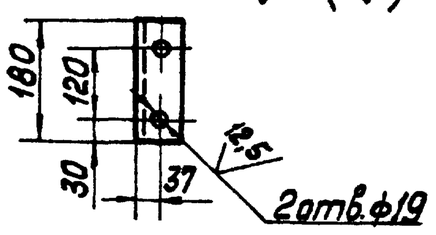

1. * Размеры для справок.
2. H14; h14; $\pm\frac{IT14}{2}$
3. Шероховатость поверхностей кромок реза - $\sqrt{50}$
4. ** Размеры уточнить по оборудованию.

Изм.	Лист	№ докум.	Подп.	Дата	14.09.06.000СБ			
Разраб.		Балбарздэ			Подвеска Сборочный чертёж	Лит	Масса	Масштаб
Пров.		Брацило					21,0	1:10
Т.контр.						Лист	Листов 1	
Н.контр.		Самсонова				ЛАТГИПРОПРОМ		
Утв.		Шнайдер						

Копировал Мак Формат А4

Инв.№ подл. | Подп. и дата | Взам. инв.№ | Инв.№ дубл. | Подп. и дата

(28)

Форм.	Зона	Поз.	Обозначение	Наименование	Кол.	Примечание
				Документация		
А4			14.09.06.000СБ	Сборочный чертёж		
				Детали		
Б4		1	14.09.06.001	Уголок		
				Уголок Б-75х75х8 ГОСТ 8509-72 ВСт3сп ГОСТ 535-79	1	18,8 кг
Б4		2	14.09.06.002	Связь		
				Уголок Б-75х75х8 ГОСТ 8509-72 ВСт3сп ГОСТ 535-79	1	1,6 кг
				Стандартные изделия		
		3		Болт М16-6g×30.36.016 ГОСТ 7798-70	2	
		4		Гайка М16.4.016 ГОСТ 5916-70	2	
		5		Шайба 16.02.016 ГОСТ 11371-78	2	

Изм.	Лист	№ докум.	Подп.	Дата	14.09.06.000			
Разраб.		Балбарздэ			Подвеска	Лит	Лист	Листов 1
Пров.		Брацило				ЛАТГИПРОПРОМ		
Н.контр.		Самсонова						
Утв.		Шнайдер						

Копировал Мак Формат А4

Типовой проект 903-1-224.86 Альбом 10.2

14.09.05.000СБ

Поз. 1

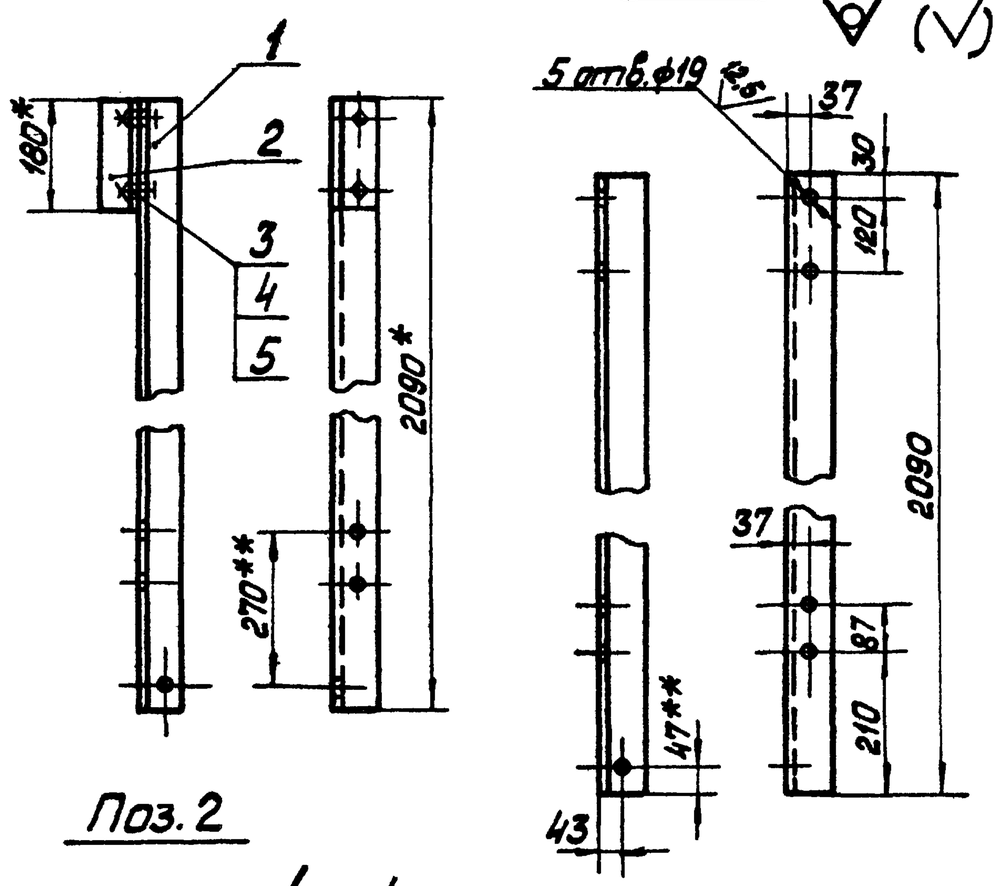

Поз. 2

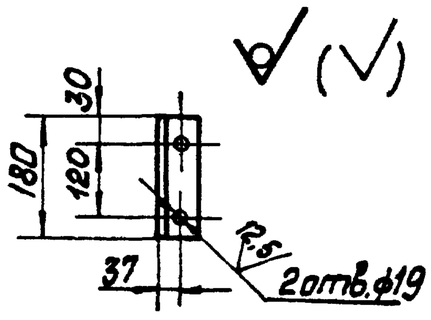

1. * Размеры для справок.
2. H14; h14; $\pm\frac{IT14}{2}$
3. Шероховатость поверхностей кромок реза - $\sqrt{50}$.
4. ** Размеры уточнить по оборудованию.

Изм.	Лист	№ докум.	Подп.	Дата	14.09.05.000СБ			
Разраб.		Балбарздэ			Подвеска Сборочный чертёж	Лит	Масса	Масштаб
Пров.		Брацило					21.0	1:10
Т.контр.						Лист	Листов 1	
Н.контр.		Самсонова				ЛАТГИПРОПРОМ		
Утв.		Шнайдер						

Копировал Мак Формат А4

Инв.№ подл. | Подп. и дата | Взам. инв.№ | Инв.№ дубл. | Подп. и дата

Форм.	Зона	Поз.	Обозначение	Наименование	Кол.	Примечание
				Документация		
А4			14.09.05.000СБ	Сборочный чертёж		
				Детали		
Б4		1	14.09.05.001	Связь		
				Уголок Б-75х75х8 ГОСТ 8509-72 ВСт3сп ГОСТ 535-79	1	18,8 кг
Б4		1	14.09.05.002	Опора		
				Уголок Б-75х75х8 ГОСТ 8509-72 ВСт3сп ГОСТ 535-79	1	1,6 кг
				Стандартные изделия		
		3		Болт М16-6g×30.36.016 ГОСТ 7798-70	2	
		4		Гайка М16.5.016 ГОСТ 5915-70	2	
		5		Шайба 16.02.016 ГОСТ 11371-78	2	

Изм.	Лист	№ докум.	Подп.	Дата	14.09.05.000			
Разраб.		Балбарздэ			Подвеска	Лит	Лист	Листов 1
Пров.		Брацило				ЛАТГИПРОПРОМ		
Н.контр.		Самсонова						
Утв.		Шнайдер						

Копировал Мак Формат А4

ЦЕНТРАЛЬНЫЙ ИНСТИТУТ
ТИПОВОГО ПРОЕКТИРОВАНИЯ ГОССТРОЯ СССР
МИНСКИЙ ФИЛИАЛ

220600, г.Минск, ул.К.Маркса, 32
Сдано в печать 09.06.1988 г.
Зак. [illegible] Тираж 80 экз.
Инв.№ 21534/54