ТИПОВОЙ ПРОЕКТ

244-9-38.86

НАВЕС
ДЛЯ ИГРЫ В НАСТОЛЬНЫЙ ТЕННИС ЦЕНТРА ОБСЛУЖИВАНИЯ ЛЕТНЕЙ БАЗЫ ОТДЫХА НА 250 МЕСТ

(СТЕНЫ КИРПИЧНЫЕ)

АЛЬБОМ III

ИЗДЕЛИЯ ЗАВОДСКОГО ИЗГОТОВЛЕНИЯ

				ПРИВЯЗАН	
ИНВ №					

ТИПОВОЙ ПРОЕКТ

244-9-38 86

НАВЕС
ДЛЯ ИГРЫ В НАСТОЛЬНЫЙ ТЕННИС ЦЕНТРА ОБСЛУЖИВАНИЯ ЛЕТНЕЙ БАЗЫ ОТДЫХА НА 250 МЕСТ

(СТЕНЫ КИРПИЧНЫЕ)

АЛЬБОМ III

ИЗДЕЛИЯ ЗАВОДСКОГО ИЗГОТОВЛЕНИЯ

ПРОЕКТ
УТВЕРЖДЕН Госгражданстроем
ПРИКАЗ N229 ОТ 8 АВГУСТА 1985 г.
РАБОЧИЕ ЧЕРТЕЖИ ВВЕДЕНЫ В
ДЕЙСТВИЕ ЦНИИЭП КУРОРТНО-
ТУРИСТСКИХ ЗДАНИЙ И КОМПЛЕКСОВ
ПРИКАЗ №44 ОТ 19 МАРТА 1987 г.

РАЗРАБОТАН ЦНИИЭП
КУРОРТНО-ТУРИСТСКИХ
ЗДАНИЙ И КОМПЛЕКСОВ

ГЛАВНЫЙ ИНЖЕНЕР ПРОЕКТА ЛЯХОВЕЦКАЯ Л.И.

				ПРИВЯЗАН	
ИНВ. №					

Содержание альбома

Обозначение документа	Наименование	Стр.	Примечание
	Содержание альбома	2	
	Изделия железобетонные		
244-9-38.86-КЖИ-01	Опорная плита ОП6-4А	3	
244-9-38.86-КЖИ-02	Анкер А1	4	
244-9-38.86-КЖИ-03	Сетка арматурная С1	5	
244-9-38.86-КЖИ-04	То же С2	5	
244-9-38.86-КЖИ-05	Изделие соединительное МС1	6	
244-9-38.86-КЖИ-06	То же МС2	6	
244-9-38.86-КЖИ-07	" МС3	7	
244-9-38.86-КЖИ-08	" МС4	7	
244-9-38.86-КЖИ-09	Изделие закладное МН1	8	
244-9-38.86КЖИ-10	То же МН2	8	

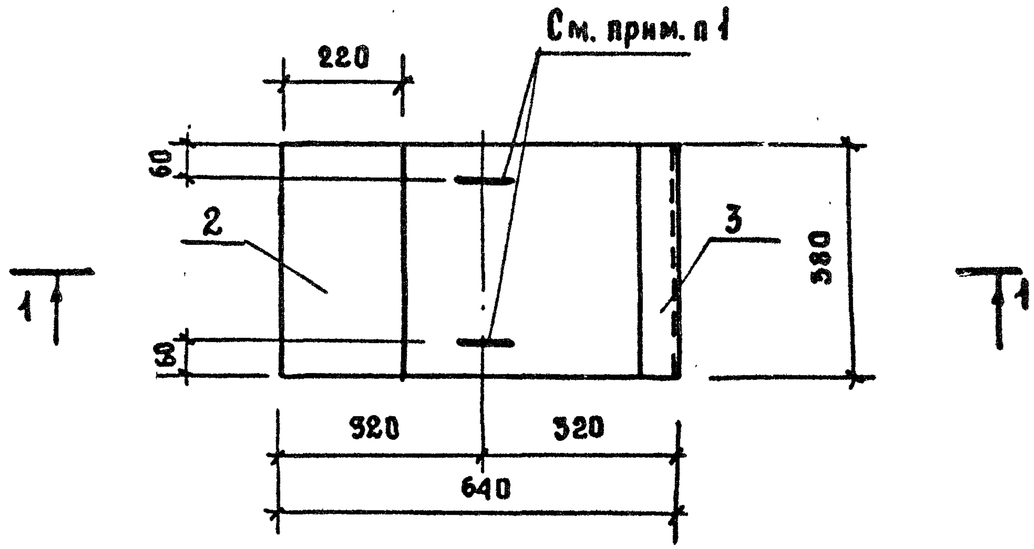

1 — 1

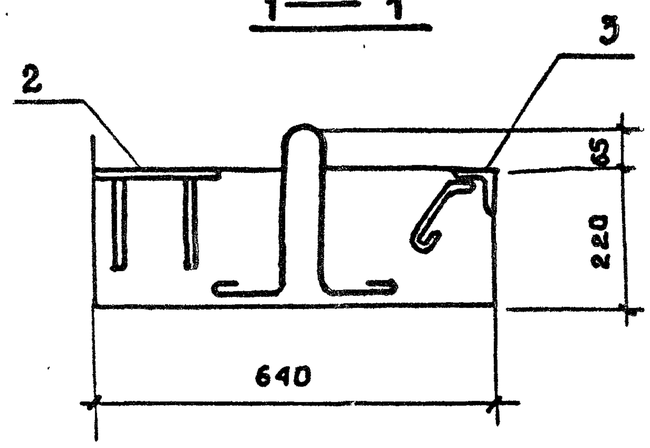

Формат	Зона	Поз.	Обозначение	Наименование	Кол.	Примечание
				Сборочные единицы		
		1	1.225-2 вып 5	Опорная плита ОП 6-4		
А4		2	244-9-38.86 -КЖИ-09	Изделие закладное МН1	1	2,5 кг
А4		3	244-9-38.86-КЖИ-10	МН2	1	2,0 кг

1. Опорная плита ОПБ-4а отличается от типовой опорной плиты ОПБ-4 наличием дополнительных закладных изделий и месторасположением подземных петель

Ведомость дополнительного расхода стали на 1 элемент, кг

Марки элемента	Изделия закладные												Всего
	Арматура класса				Прокат марки								
	AI		AIII		ВСТ3КП2								
	ГОСТ 5781-82				ГОСТ 103-76				ГОСТ 8509-72				
	⌀8	итого	⌀12	итого	Б×10			итого	1.60 кг			итого	
ОПБ-4а	0,24	0,24	0,6	0,6	6,9			6,9	1,8			1,8	9,5 кг

Привязан

Инв. №

Нач.АПМ.7	Черняевский		
Гл.инж.М	Соколников		
ГАП	Черняевский		
ГИП	Ляховецкая		
Разраб	Чижов		
Провер.	Ляховецкая		
Ц-Контр.	Ляховецкая		

244-9-38.86 - КЖИ-01

Опорная плита ОПБ -4а

Стадия	Масса	Масштаб
РП	9,5	1:10
Лист	Листов	

ЦНИИЭП курортно-туристских зданий и комплексов

Копир.

Формат А3

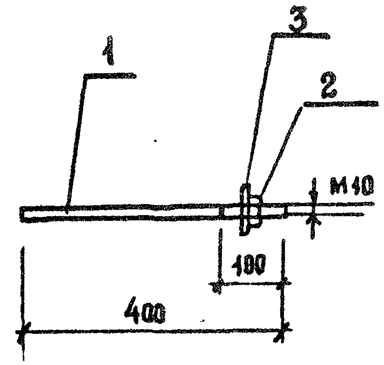

Формат	Зона	Поз	Обозначение	Наименование	Кол.	Примечание
				Детали		
64		1		Ф10 АI ГОСТ 5781-32 ℓ=500	1	0.32 кг
				Стандартные изделия		
		2		Гайка М10 ГОСТ 5915-70	1	
		3		Шайба 10 ГОСТ 11371-78	1	

1. Сварку производить электродами типа Э-42 по ГОСТ 5264-80 автар под слоем флюса. Электроды по ГОСТ 9467-75

Привязан

Инв №

Нач.отд.7	Чернявский		
Гл.инж.п.	Собенников		
ГАП	Чернявский		
Гип	Ляховецкая		
Разраб	Чижов		
Провер.	Ляховецкая		
Н.контр	Ляховецкая		

244-9-38.86 - КЖИ - 02

Анкер А1

Стадия	Масса	Масштаб
РП	0,335	1:10
Лист	Листов	

ЦНИИЭП курортно-туристских зданий и комплексов

Альбом III

Типовой проект 244-9-38.86

Инв.№ подл. | Подпись и дата | Взам.инв.№

Копировал Формат А4

Копировал Формат А4

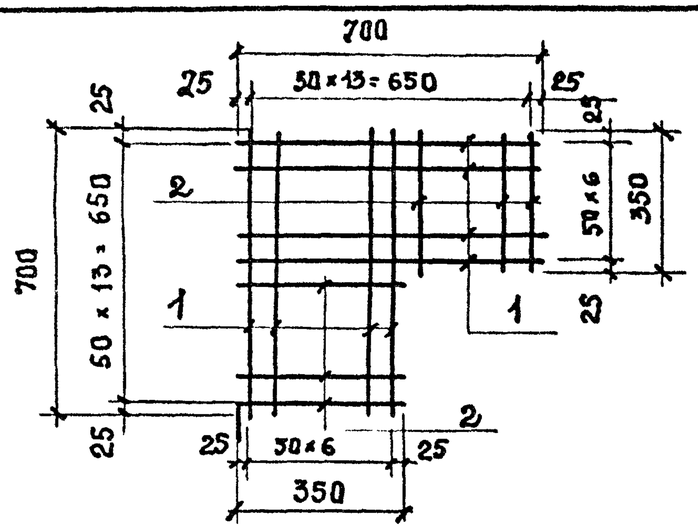

Формат	Зона	Поз.	Обозначение	Наименование	Кол.	Примечание
				Детали		
Б.Ч		1		ф4 в р1 ГОСТ 6727-80 ℓ=700	14	0,07 кг
Б.Ч		2		то же ℓ=350	14	0,04 кг

1. Арматурные сетки изготавливать при помощи контактно-точечной сварки по ГОСТ 14098-63 тип шва КТ2

Привязан

Инв. №

Нач.АПМ.7	Чернявский		244-9-38.86-КЖИ-03
Гл.инж.м.	Собенников		Сетка арматурная С1
ГАП	Чернявский		Стадия: РП; Масса: 1,5; Масштаб:
ГИП	Ляховецкая		Лист; Листов
Разраб.	Чижов		ЦНИИЭП курортно-туристских зданий и комплексов
Провер.	Ляховецкая		
Н.контр.	Ляховецкая		

Типовой проект 244-9-38.86 Альбом III

Инв.№подл. | Подпись и дата | Взам.инв.№

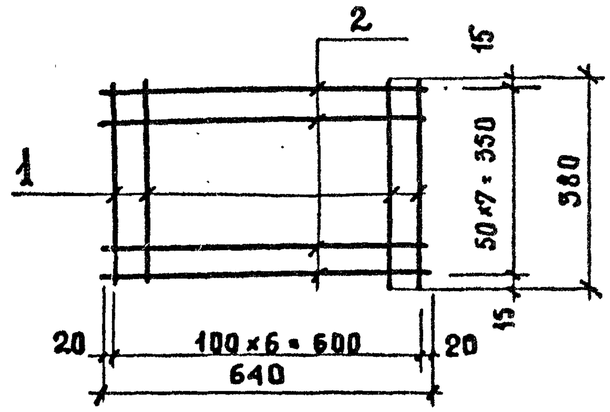

Формат	Зона	Поз.	Обозначение	Наименование	Кол.	Примечание
				Детали.		
Б.Ч		1		ф8 АI ГОСТ 5781-82 ℓ=380	7	0,15 кг
Б.Ч		2		ℓ=640	8	0,25 кг

1. Арматурные сетки изготавливать при помощи контактно-точечной сварки по ГОСТ 14098-69. тип шва КТ-2

Привязан

Инв. №

Нач.АПМ.7	Чернявский		244-9-38.86-КЖИ-04
Гл.инж.м.	Собенников		Сетка арматурная С2
ГАП	Чернявский		Стадия: РП; Масса: 3.0; Масштаб:
ГИП	Ляховецкая		Лист; Листов
Разраб.	Чижов		ЦНИИЭП курортно-туристских зданий и комплексов
Провер.	Ляховецкая		
Н.контр.	Ляховецкая		

Копиров. Формат А4

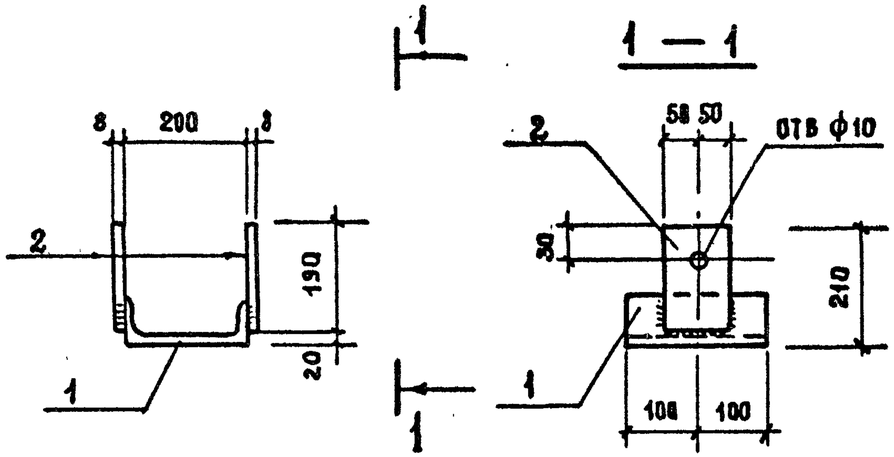

Формат	Зона	Поз	Обозначение	Наименование	Кол	Примечание
				Детали		
Б4		1		Швеллер $\frac{20\ ГОСТ\ 8240-72}{ВСТ3кп2\ ГОСТ\ 535-79}$ ℓ=200	1	3.7 кг
Б4		2		Полоса $\frac{8\times100\ ГОСТ\ 103-76}{ВСТ3кп2\ ГОСТ\ 535-79}$ ℓ=190	2	1.1 кг

1. Сварку производить по ГОСТ 5264-80 электродами типа Э-42 по ГОСТ 9467-75
2. Изделие после изготовления окрасить суриком за 2 раза.

Привязан

Инв. №

244-9-38.86 — КЖИ-05

Нач.Арх.7	Чернявский	
Гл.инж.м.	Собенников	
ГАП	Чернявский	
ГИП	Ляховецкая	
Разраб	Чижов	
Провер.	Ляховецкая	
Н.контр	Ляховецкая	

Изделие соединительное МС 1

Стадия	Масса	Масштаб
РП	5,9	1:10
Лист	Листов	

ЦНИИЭП курортно-туристских зданий и комплексов

Альбом III

Типовой проект 244-9-38.86

Взам. инв. № | Подпись и дата | Инв. № подл.

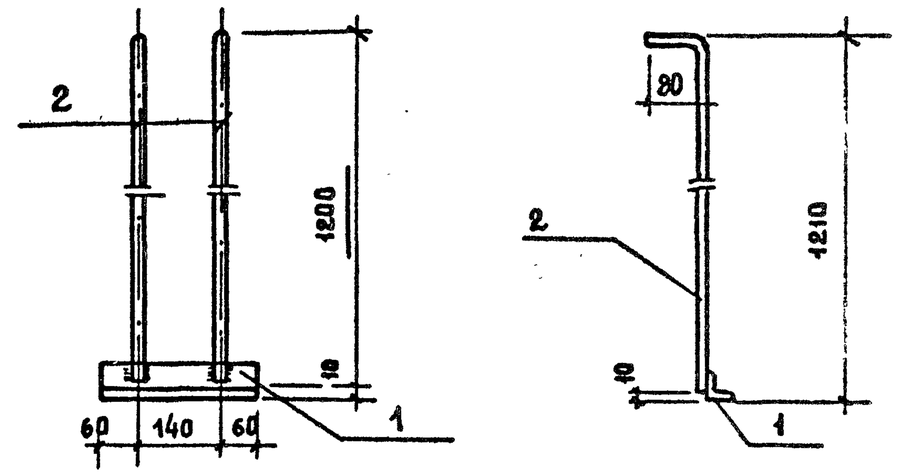

Формат	Зона	Поз.	Обозначение	Назначение	Кол.	Примечание
				Детали		
Б4		1		Уголок $\frac{90\times5\ ГОСТ\ 8509-72}{ВСТ3кп2\ ГОСТ\ 535-79}$ ℓ=260	1	0.98 кг
Б4		2		ф8 АI ГОСТ 5781-82 ℓ=1280	2	0.51 кг

1. Сварку производить по ГОСТ 5264-80 электродами типа Э-42 по ГОСТ 9467-75
2. Изделие после изготовления покрасить суриком за 2 раза.

Привязан

Инв. №

244-9-38.86 — КЖИ-06

Нач.Арх.7	Чернявский	
Гл.инж.м	Собенников	
ГАП	Чернявский	
ГИП	Ляховецкая	
Разраб	Чижов	
Провер.	Ляховецкая	
Н.контр	Ляховецкая	

Изделие соединительное МС 2

Стадия	Масса	Масштаб
РП	2.0	1:10
Лист	Листов	

ЦНИИЭП курортно-туристских зданий и комплексов

Копир

Формат А4

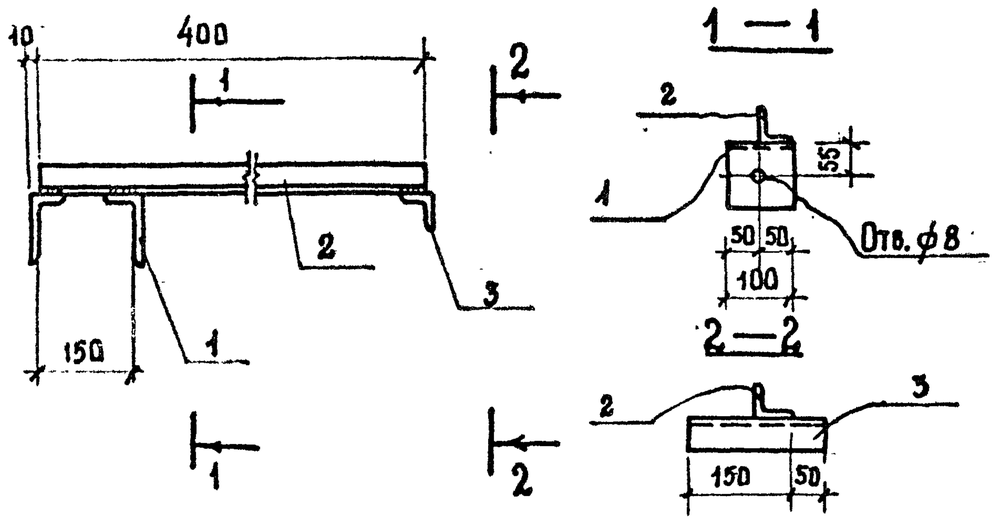

Формат	Зона	Поз.	Обозначение	Наименование	Кол	Примечание
				Детали		
Б4		1		Уголок $\frac{100\times63\times6\ ГОСТ\ 8510\text{-}72}{ВСТ3кп2\ ГОСТ\ 535\text{-}79}$ ℓ=100	2	0.75 кг
Б4		2		Уголок $\frac{50\times5\ ГОСТ\ 8509\text{-}72}{ВСТ3кп2\ ГОСТ\ 535\text{-}79}$ ℓ=400	1	1.5 кг
Б4		3		Тоже ℓ=200	1	0.76 кг

1. Сварку производить по ГОСТ 5264-80 электродами Э-42 по ГОСТ 9467-25
2. Изделие после изготовления окрасить суриком за 2 раза.

Привязан

Инв. №

244-9-38.86 – КЖИ-07

Нач.отд.7	Чернявский	
Гл.инж.М.	Собенников	
ГАП	Чернявский	
ГИП	Ляховецкая	
Разраб.	Чижов	
Проверил	Ляховецкая	
Н.контр.	Ляховецкая	

Изделие соединительное МС 3

Стадия	Масса	Масштаб
Р.П	3,8	1:10

Лист | Листов

ЦНИИЭП курортно-туристских зданий и комплексов

Типовой проект 244-9-38.86 Альбом III

Инв.№ подл. | Подпись и дата | Взам. инв.№

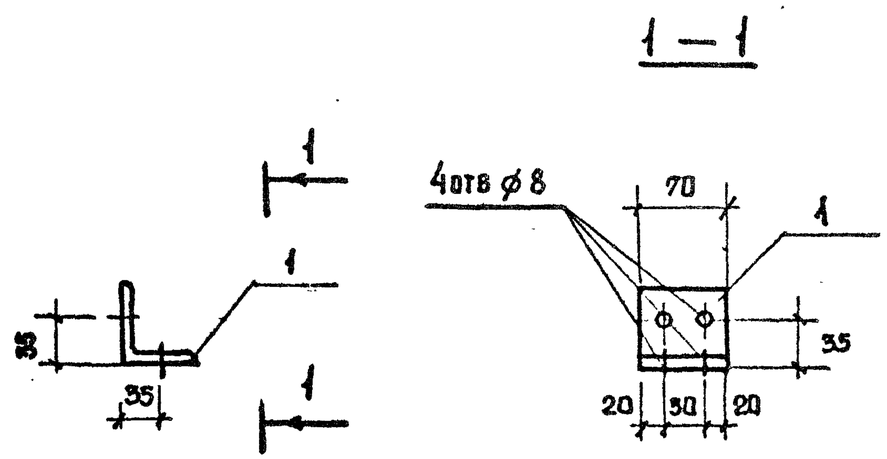

1. Изделие после изготовления окрасить суриком за 2 раза.

Привязан

Инв. №

244-9-38.86 – КЖИ-08

Нач.АПМ.7	Чернявский	
Гл.инж.М.	Собенников	
ГАП	Чернявский	
ГИП	Ляховецкая	
Разраб	Чижов	
Проверил	Ляховецкая	
Н-контр.	Ляховецкая	

Изделие соединительное МС 4.

Уголок $\frac{63\times5\ ГОСТ\ 8509\text{-}72}{ВСТ3кп2\ ГОСТ\ 535\text{-}79}$ ℓ=70

Стадия	Масса	Масштаб
РП	0,3	1:10

Лист | Листов

ЦНИИЭП курортно-туристских зданий и комплексов

Копир. Формат А4

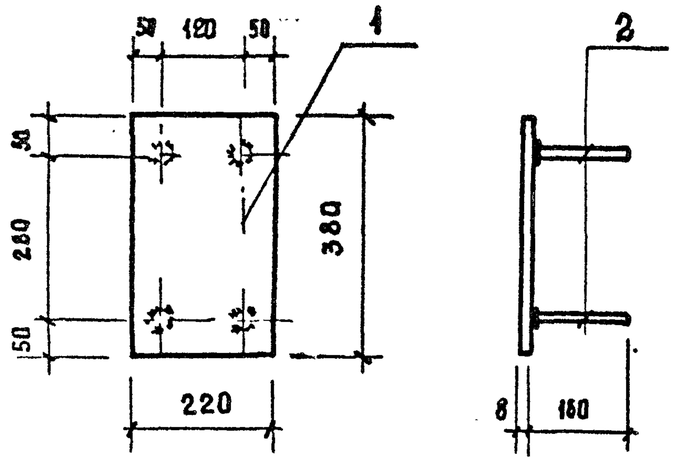

Форма	Зона	Поз.	Обозначение	Наименование	Кол.	Примечание
				Детали		
Б4		1		Полоса $\frac{10\times220\ \text{ГОСТ}\ 103\text{-}76}{\text{ВСТ}3\text{КП2 ГОСТ}\ 535\text{-}79}$ ℓ=380	1	6.9 кг
Б4		2		⌀12 А III ГОСТ 5781-82 ℓ=160	4	0.14 кг

1. Сварку производить электродами типа Э-42 по ГОСТ 5264-80 в ТАВР под слоем флюса электроды по ГОСТ 9467-75
2. Тип сварного соединения Т1

Привязан

Инв. №

Нач.АПМ.7	Чернявский		
Гл.инж.М.	Собенников		
ГАП	Чернявский		
ГИП	Ляховецкая		
Разраб	Чижов		
Проверил	Ляховецкая		
Н.контр.	Ляховецкая		

244-9-38.86-КЖИ-09

Изделие закладное МН1

Стадия	Масса	Масштаб
РП	7.5	1:10

Лист | Листов

ЦНИИЭП курортно-туристских зданий и комплексов

Типовой проект 244-9-38.86 Альбом III

Инв.№ подл. | Подпись и дата | Взам.инв.№

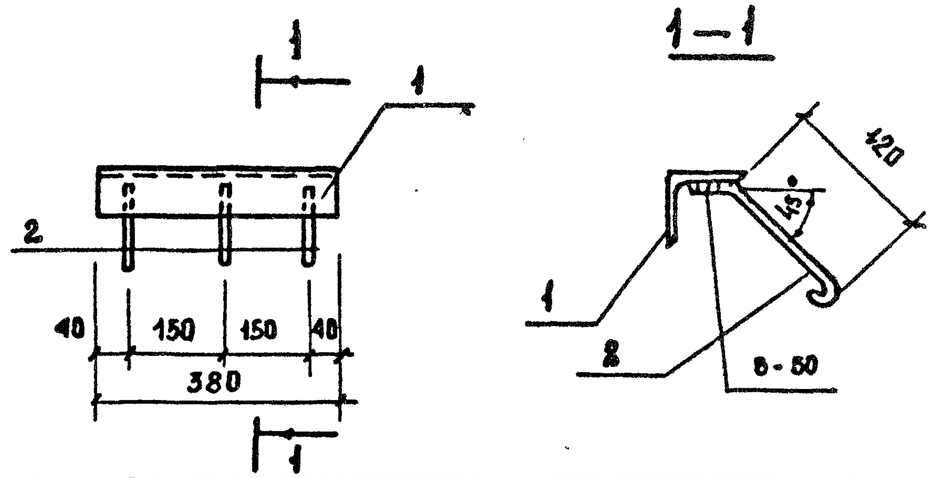

Форма	Зона	Поз.	Обозначение	Наименование	Кол.	Примечание
				Детали		
Б4		1		Уголок $\frac{63\times5\ \text{ГОСТ}\ 8509\text{-}72}{\text{ВСТ}3\text{КП2 ГОСТ}\ 535\text{-}79}$ ℓ=380	1	1.8 кг
Б4		2		⌀8АI ГОСТ 5781-82 ℓ. 210	3	0.08 кг

1. Электродуговую сварку производить по ГОСТ 5264-80 электродами типа Э-42 по ГОСТ 9467-75

Привязан

Инв. №

Нач.АПМ.7	Чернявский		
Гл.инж.М	Собенников		
ГАП	Чернявский		
ГИП	Ляховецкая		
Разраб	Чижов		
Проверил	Ляховецкая		
Н.контр	Ляховецкая		

244-9-38.86-КЖИ-10

Изделие закладное МН2

Стадия	Масса	Масштаб
РП	2.0	1:10

Лист | Листов

ЦНИИЭП курортно-туристских зданий и комплексов

Копир. | Формат А4