ТИПОВОЙ ПРОЕКТ
320-4

МАЛЫЕ АРХИТЕКТУРНЫЕ ФОРМЫ

УНИФИЦИРОВАННЫЕ ЖЕЛЕЗОБЕТОННЫЕ ЭЛЕМЕНТЫ ДЛЯ ВНЕШНЕГО БЛАГОУСТРОЙСТВА ГОРОДСКИХ ТЕРРИТОРИЙ

АЛЬБОМ II

ИЗДЕЛИЯ ЗАВОДСКОГО ИЗГОТОВЛЕНИЯ

8190-02

МОСКВА 1965 г.

ТИПОВОЙ ПРОЕКТ
320-4

МАЛЫЕ АРХИТЕКТУРНЫЕ ФОРМЫ

УНИФИЦИРОВАННЫЕ ЖЕЛЕЗОБЕТОННЫЕ ЭЛЕМЕНТЫ ДЛЯ ВНЕШНЕГО БЛАГОУСТРОЙСТВА ГОРОДСКИХ ТЕРРИТОРИЙ

СОСТАВ ПРОЕКТА

АЛЬБОМ I — АРХИТЕКТУРНО-СТРОИТЕЛЬНАЯ ЧАСТЬ
АЛЬБОМ II — ИЗДЕЛИЯ ЗАВОДСКОГО ИЗГОТОВЛЕНИЯ
АЛЬБОМ III.84 — СМЕТЫ

АЛЬБОМ II

РАЗРАБОТАН ЦНИИП ПО ГРАДОСТРОИТЕЛЬСТВУ

ВВЕДЕН В ДЕЙСТВИЕ ПРИКАЗОМ ПО ИНСТИТУТУ ОТ 15/XI-65 г N 260

ЦЕНТРАЛЬНЫЙ ИНСТИТУТ ТИПОВЫХ ПРОЕКТОВ
МОСКВА 1965 г.

8190-02 2.

ЧАСТЬ

СОДЕРЖАНИЕ

N N стр	НАИМЕНОВАНИЕ ЧЕРТЕЖЕЙ	N N чертежей
1	Технические условия	А С—1
2	Номенклатура камней	А С—2
3	Камень К-1	А С—3
4	Камень К-2 Камень К 4	А С—4
5	Камень К-3	А С—5
6	Камень К 5	А С—6
7	Камень К 6	А С—7
8	Сетки С-1 и С-2	А С—8

Проверил Черноусова
Копировал Воронина
Чертил
Кормер
Гуцкий
Вчинников
Атиовская
Кузнецова
Зам. гл. инженера
Рук. мастерской
Гл. арх. пр.
Рук. гр. пр.
Инженер

ЦНИИП градостроительства г. Москва.

Унифицированные железобетонные элементы для внешнего благоустройства городских территорий

Содержание

Типовой проект 320-4 | Альбом II | Лист 1 | 1965

8190-02 3

Технические условия на строительство объектов внешнего благоустройства городских территорий из унифицированных железобетонных элементов.

I Настоящие технические условия распространяются на все сооружения выполняемые из унифицированных железобетонных элементов—камней—К-1÷К-6

II Изготовление камней.

1 Камни изготовляются из бетона марки не ниже 400 с морозостойкостью 100.

2 Крупность заполнителя бетона не более -6-8мм.

3 Обязательно изготовление камней в металлической опалубке.

4 Все поверхности камней являются лицевыми и должны иметь одинаковую поверхность.
Сколы, трещины, напывы и другие повреждения поверхности не допускаются.

5. Величина отклонений фактических размеров от проектных не должны превышать—0,3 см.

6 Все камни выпускаются в 2х вариантах: с гладкой и рифлённой поверхностью

7 Приемка изделий производится по следующим пунктам:
а) внешнему виду—отсутствие сколов, напывов, трещин и т.д.
б) наличию требуемых допусков (0,3 см)
в) по документам, указывающим марку бетона по прочности и морозостойкости.
г) по форме поверхности: гладкая или рифленая.

III Строительство объектов благоустройства из унифицированных железобетонных элементов камней К-1÷К-6.

1 При составлении проекта следует составить спецификацию камней с указанием их марок и формы их поверхности.

2 Укладка изделий должна производиться по заранее спланированной поверхности непосредственно на грунт или на подготовку, в зависимости от характера грунтов в соответствии со следующим: при песчаных грунах непосредственно на грунт.
при суглинках и супесях—с устройством песчаного слоя 10—15 см.
при глинах÷с устройством подготовки из бетонного слоя.
Укладка может производиться по подстилающему растворному слою или по песчаному основанию в зависимости от назначения объекта.

3 Связь камней между собой производится при помощи растворных швов толщиной 2 см.

4 В водостоках укладка камней производится с применением расширяющихся цементов для растворных швов.

5 В бассейнах допускается устройство швов на обычных цементах, но между бетонной подготовкой и облицовочными камнями необходима проклейка гидроизоляции из 2х слоев толя.

6. Установка изделий в 2х или более ярусов допускается только при расположении их „плашмя", установка на „ножки" может быть допущена только для единичных изделий при установки окружения их со всех сторон „лежачими" камнями.

Унифицированные железобетонные элементы для внешнего благоустройства городских территорий	Технические условия	Типовой проект 320-4	Альбом III	Лист АС-1	1965

ЦНИИП градостроительства г. Москва

Проверил Черняховская; Копировал Митина; Кормер; Лучкин; Овчинников; Ратновская; Кузнецова; Зам.гл.инж.ЦНИИПградстроя; Рук.мастерской; Гл.арх.пр.; Рук.гр.инж.; Инженер

8190-02 4

ЦНИИП градостроительства г. Москва							
	Зам.гл.инж. института	Кормер	Проверил	Черноусова			
	Рук.маст.	Луцкий	Копировал	Воронина			
	Гл.арх.пр.	Овчинников					
	Рук.гр.инж.	Ратновская					
	Инженер	Кузнецова					

Унифицированные элементы железобетонные для внешнего благоустройства городских территорий.

Номенклатура

Наименование элемента	Эскиз элемента	Расход бетона $м^3$	Расход стали кг	Вес кг
К-1	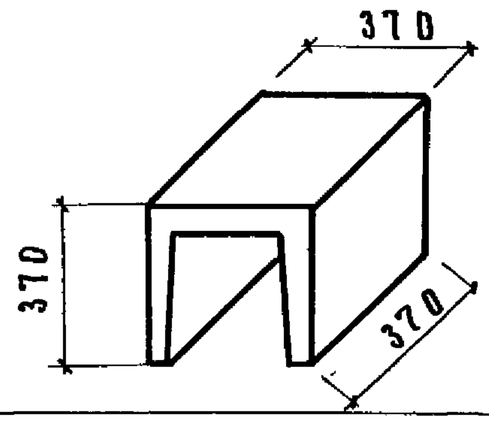	0.019	0.6	48
К-2	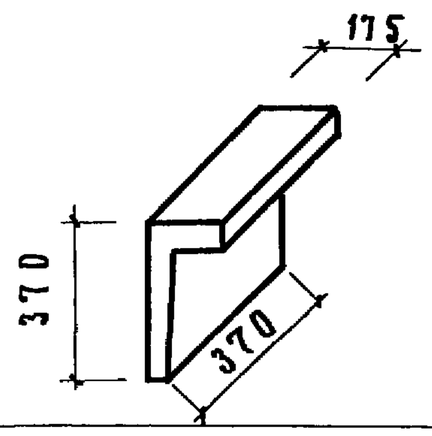	0.009	0.32	24
К-3	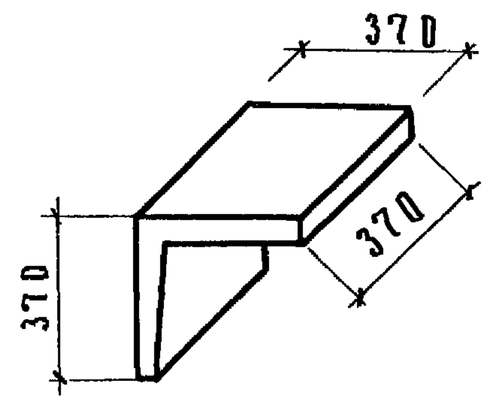	0.0136	0.4	34
К-4	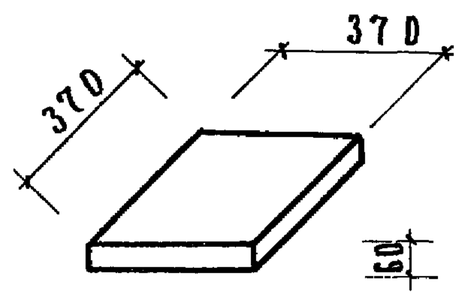	0.008	0.2	20
К-5	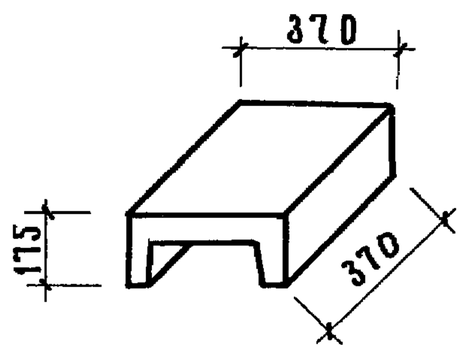	0.0126	0.44	31.2
К-6	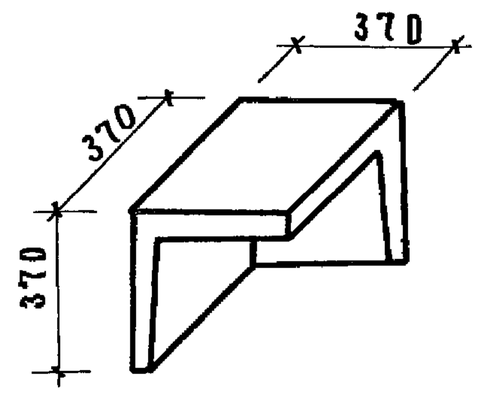	0.021	0.6	52.5

Типовой проект 3.310-4 | Альбом II | Лист АС-2 | 1965

8190-02

5

2

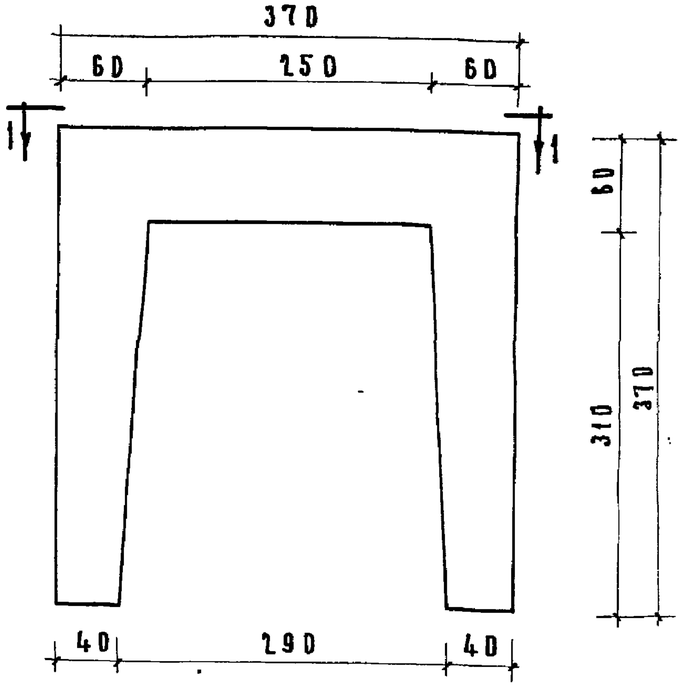

Пр 1-1

Пр 2-2

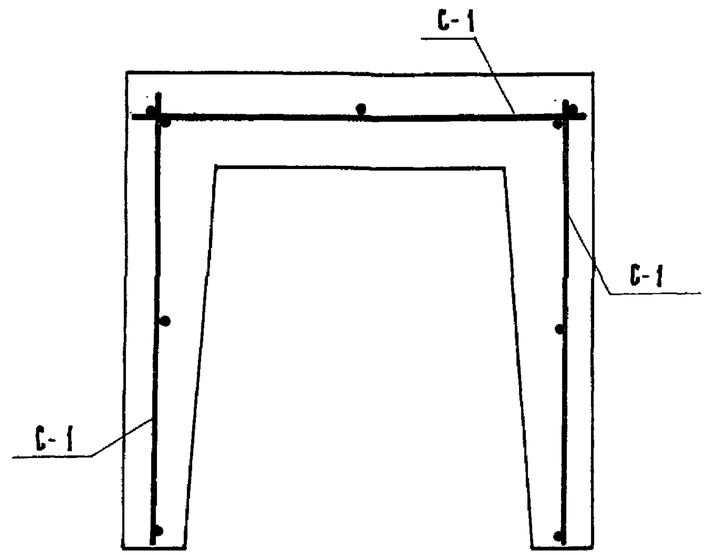

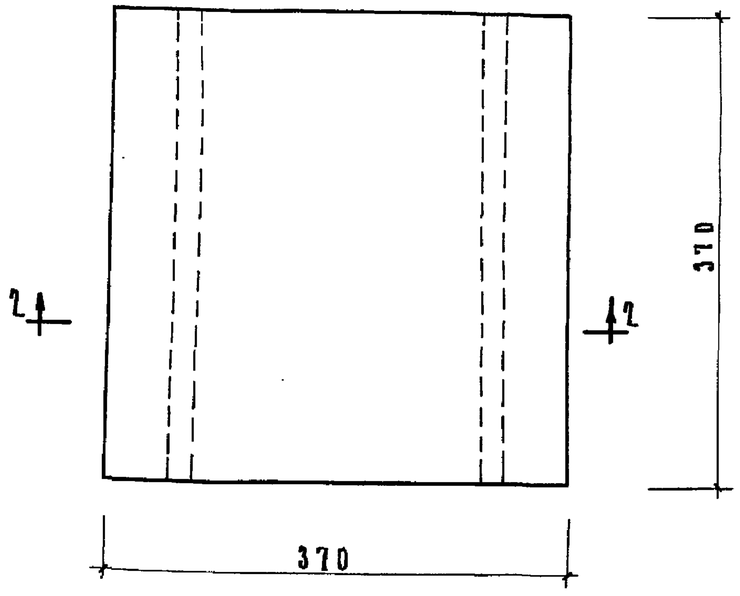

Характеристика изделий					
Наименование изделия	Марка бетона	Расход материалов			Вес кг
		Бетон $м^3$	Ар-ра кг	Расход ар-ры на $1 м^3$ бетона	
К-1	не ниже 400	0.019	0.60	31.5	48

Выборка сеток			
Наимен. сеток	Кол-во шт.	Вес 1 шт кг.	Вес всех кг
С-1	3	0.2	0.6

Зам. гл. инж. института	Кормер		
Рук. маст.	Луцкий		
Гл. арх. пр.	Овчинников		
Рук. гр. инж.	Ратновская		
Инженер	Кузнецова		
Проверил	Черноусова		
Копировал	Воронина		

ЦНИИП градостроительства г. Москва

Унифицированные железобетонные элементы для внешнего благоустройства городских территорий

Камень К-1

Типовой проект 320-4 | Альбом III | Лист АС-3 | 1965

8190-02 6

К-4

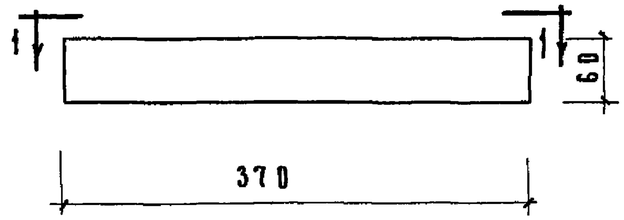

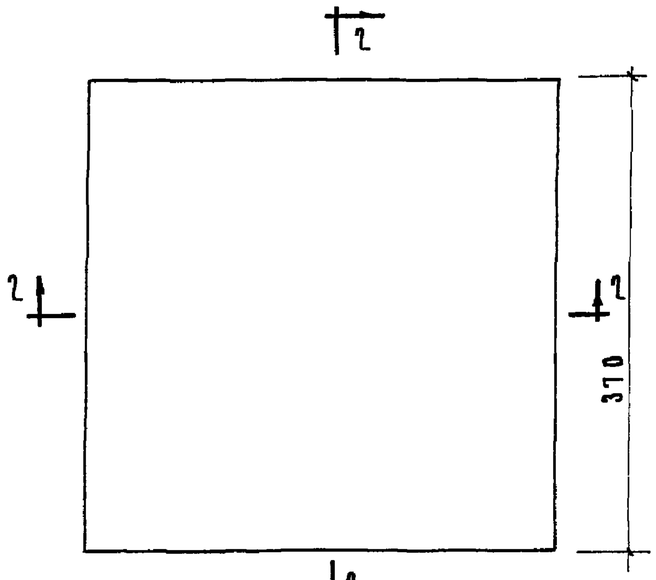

По 2-2

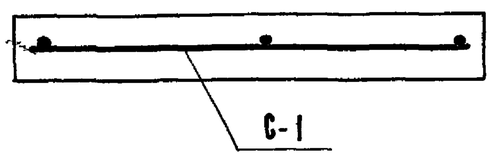

К-2

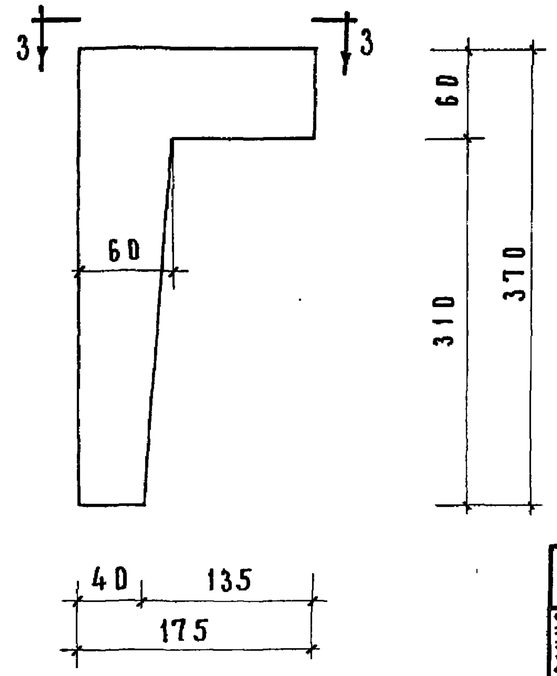

По 4-4

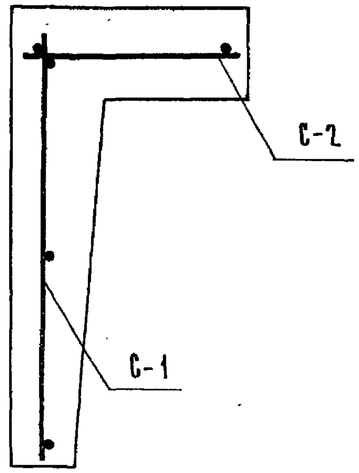

По 3-3

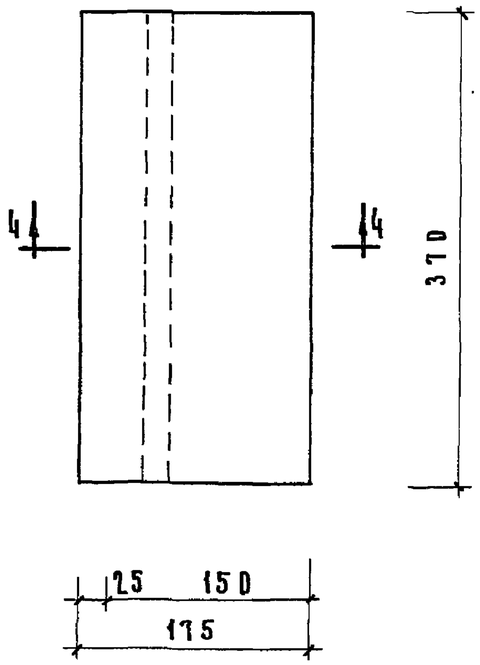

Характеристика изделия					
Наименование изделия	Марка бетона	Расход материала			Вес кг
		Бетон $м^3$	Армат. кг.	Расход ар-ры на 1 $м^3$ бетона	
К-2	не ниже 400	0.009	0.32	35.5	24
К-4	не ниже 400	0.008	0.20	25	20

Выборка сеток				
Наимен эл-та	Наимен сетки	Кол-во шт.	Вес 1 шт. кг.	Вес всех кг.
К-2	С-1	1	0.2	0.32
	С-2	1	0.12	
К-4	С-1	1	0.2	0.2

ЦНИИП градостроительства г. Москва	Унифицированные железобетонные элементы для внешнего благоустройства городских территорий.	Камень К-2 Камень К-4	Типовой проект 320-4	Альбом III	Лист АС-4	1965

Проверил Чернозова
Копировал Воронина
Кормер
Луцкий
Овчинников
Ратновская
Кузнецова
Гл. арх. мастер
Рук. гр. инж
Инженер

8190-02 7

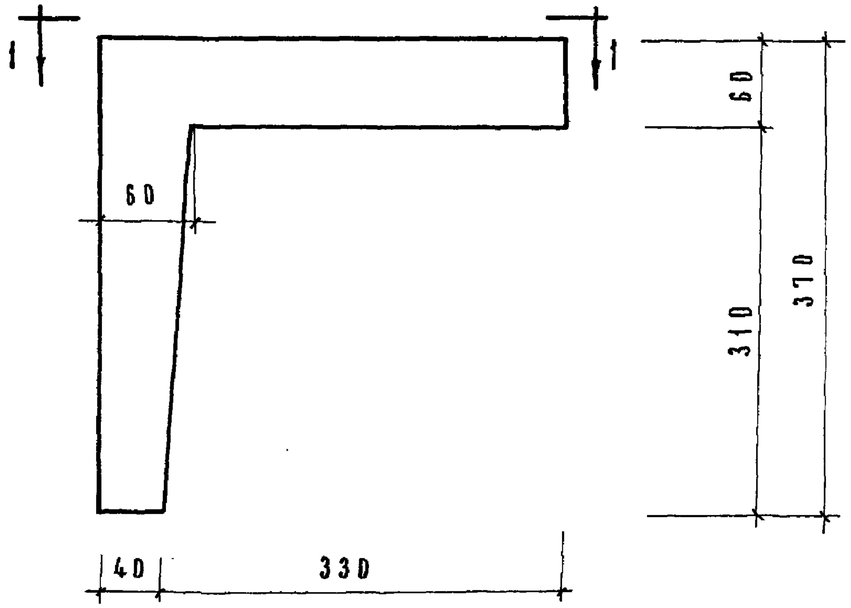

По 1-1

По 2-2

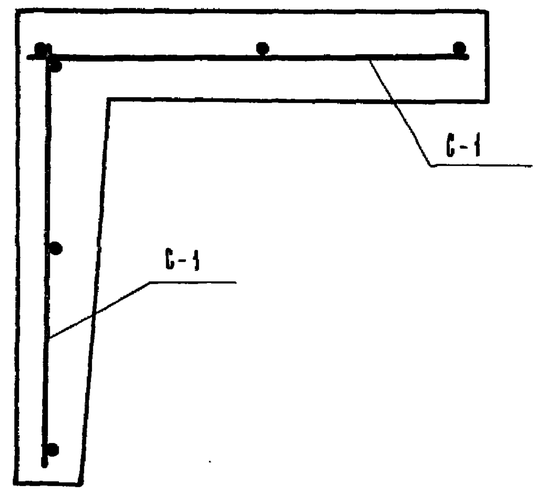

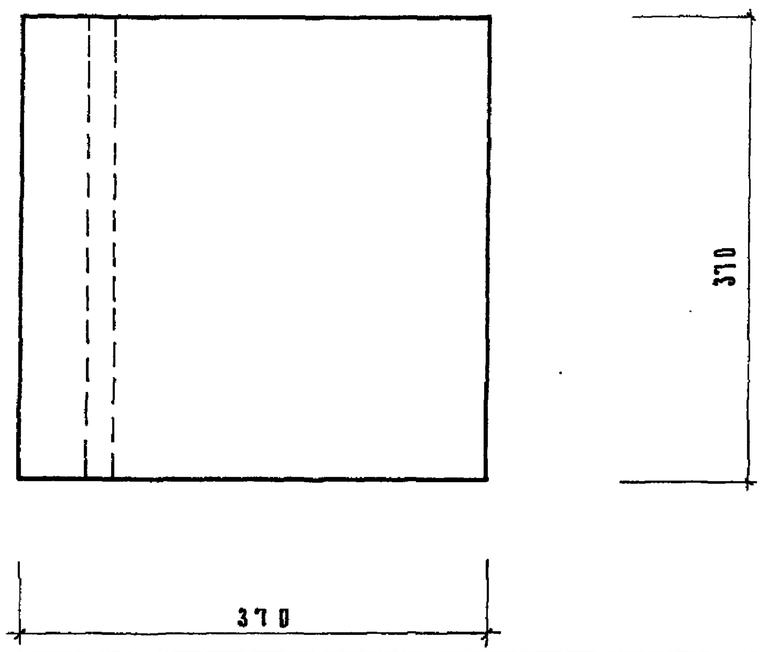

Характеристика изделий					
Наименование изделий	Марка бетона	Расход материалов			Вес кг
		Бетон $м^3$	Ар-ра кг	Ар-ры в 1 $м^3$ бетона	
К-3	не ниже 400	0.0136	0.40	29.5	34

Выборка сеток			
Наимен. сеток	Кол-во штук	Вес 1 шт кг	Вес всех кг
С-1	2	0.2	0.4

ЦНИИП градостроительства г. Москва	Унифицированные железобетонные элементы для внешнего благоустройства городских территорий.	Камень К-3	Типовой проект 320-4	Альбом II	Лист АС-5	1965

Зам. гл. инж. института: Черноусова
Рук. маст.: Воронина
Гл. арх. пр.: Проверил
Рук. гр. инж.: Копировал
Инженер: Кормер
Луцкий
Овчинников
Ратновская
Кузнецова

8190-02 8

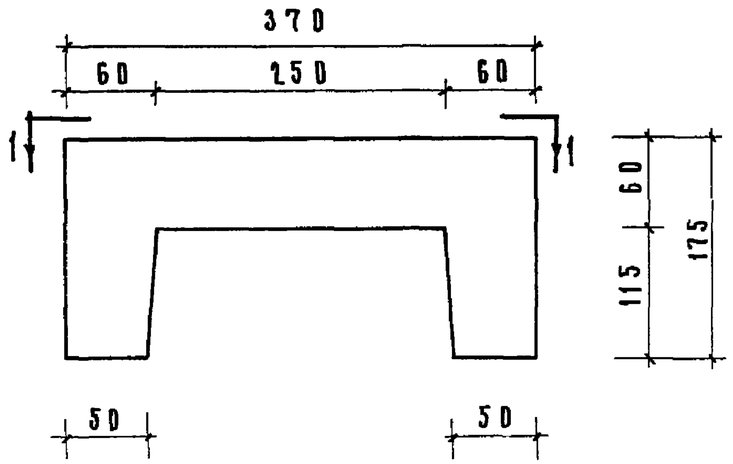

По 2-2

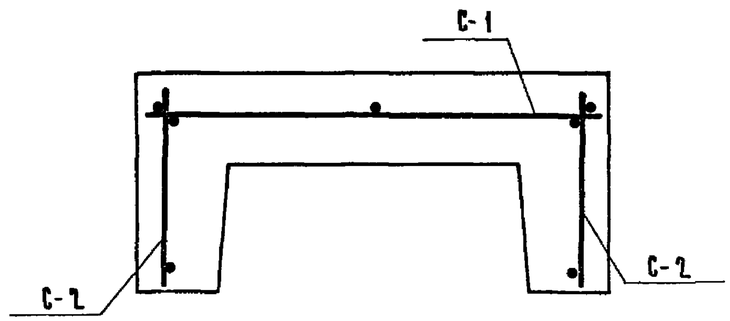

По 1-1

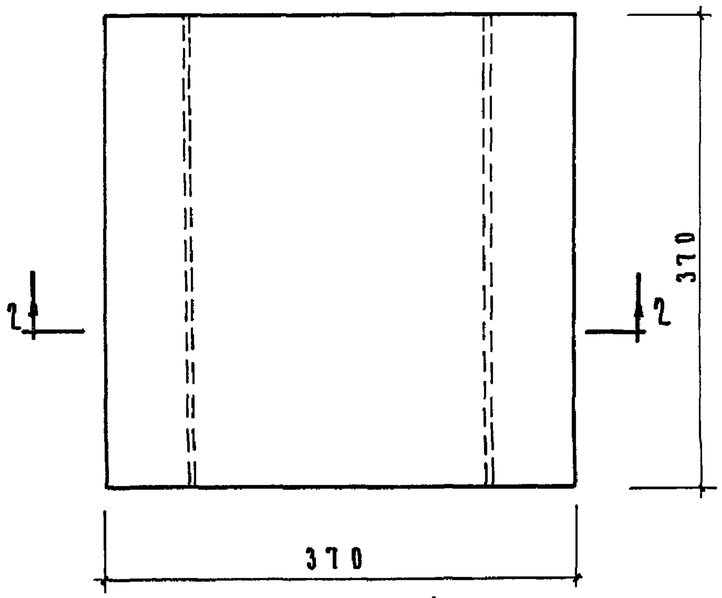

Характеристика изделий					
Наименование изделия	Марка бетона	Расход материалов			Вес кг.
		Бетон $м^3$	Ар-ра кг.	Расход ар-ры на 1 $м^3$ бетона	
К-5	не ниже 400	0.0126	0.44	34.8	31.2

Выборка сеток			
Наимен. сеток	Кол-во шт.	Вес 1 шт. кг.	Вес всех кг.
С-2	2	0.12	0.24
С-1	1	0.2	0.2

Зам. гл. инж. института	Черноусова	
Рук. маст.	Воронина	
Гл. арх. пр.	Кормер	
Рук. гр. инж.	Луцкий	
Инженер	Овчинников	
	Ратновская	
	Кузнецова	

Проверил
Копировал

ЦНИИП градостроительства г. Москва

Унифицированные железобетонные элементы для внешнего благоустройства городских территорий.

Камень К-5

Типовой проект 320-4 | Альбом II | Лист АС-6 | 1965

8190-02 9

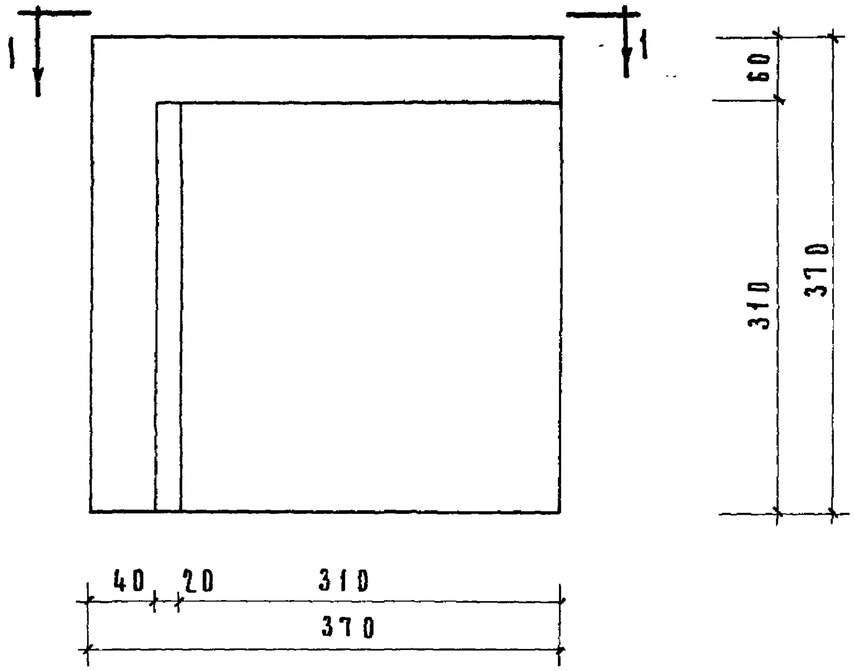

П.о 1-1

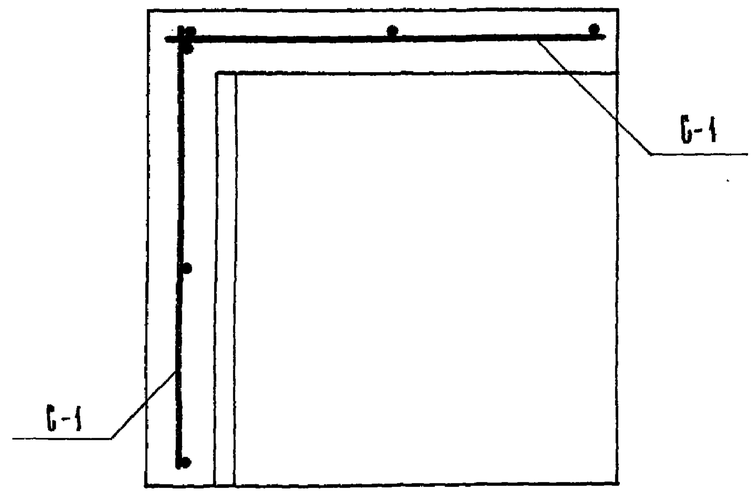

П.о 2-2

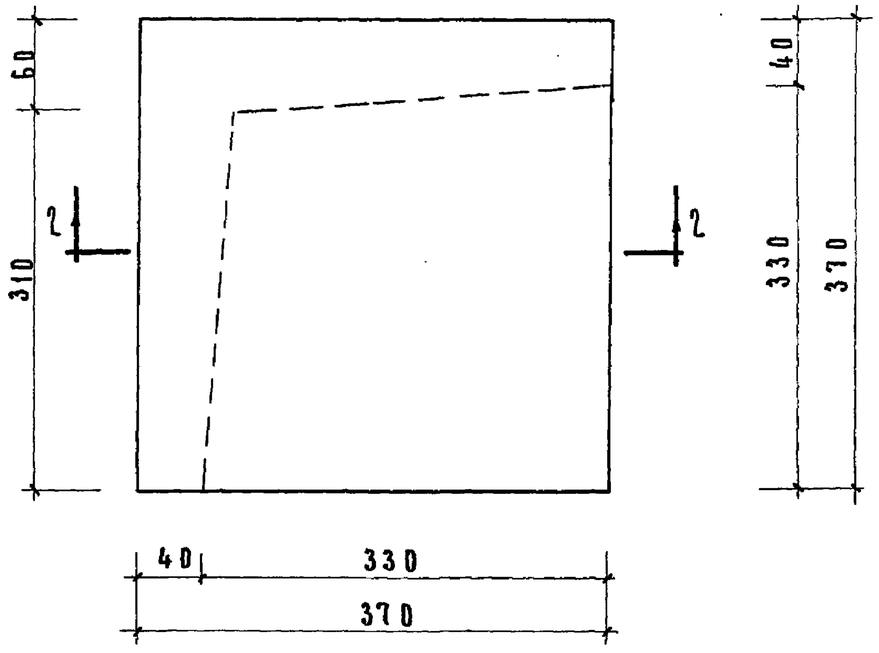

Характеристика изделия					
Наименов. изделия	Марка бетона	Расход материала			Вес кг
		Бетон $м^3$	Арматура кг	Расход ар-ры на 1 $м^3$ бетона	
К-6	не ниже 400	0.021	0.60	28.5	52.5

Выборка сеток			
Наимен. сеток	Кол-во штук	Вес 1 шт кг	Вес всех кг
С-1	3	0.2	0.6

ЦНИИП градостроительства г. Москва	Унифицированные железобетонные элементы для внешнего благоустройства городских территорий	Камень К-6	Типовой проект 320-4	Альбом II	Лист АС-7	1965

Зам. гл. инж. института Черноусова
Рук. маст. Воронина
Гл. арх. пр. Кормер
Рук. гр. инж. Лацкий
Инженер Овчинников
Проверил Квирова
Чертил Ратновская
Кузнецова

818р-02 10

С-1

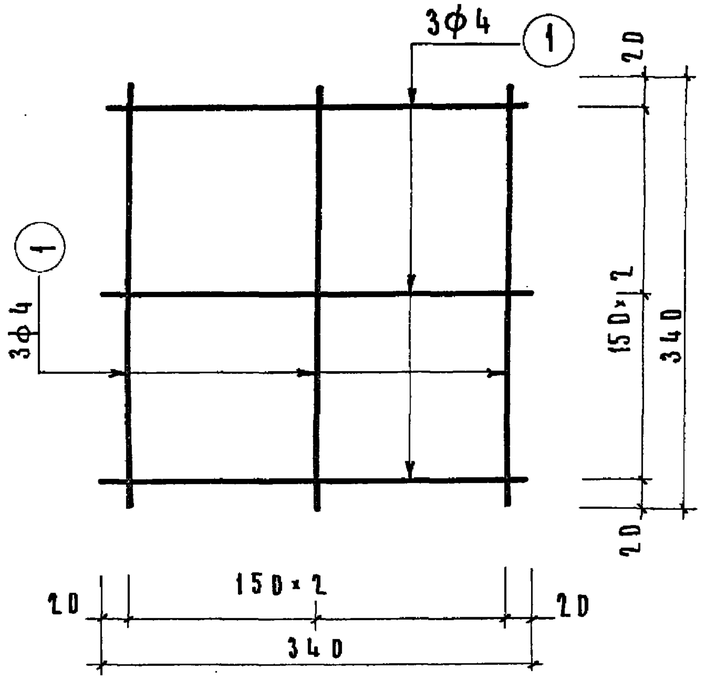

Спецификация арматуры								
Наимен. изделий	N позиц.	ф мм	Марка стали	Длина позиц. мм	Кол-во шт.	Общая длина м	Вес позиц. кг	Вес сетки кг
С-1	1	4	В I	340	6	2.1	0.2	0.2
С-2	1	4	В I	340	2	0.68	0.07	0.12
	2	4	В I	150	3	0.45	0.05	

С-2

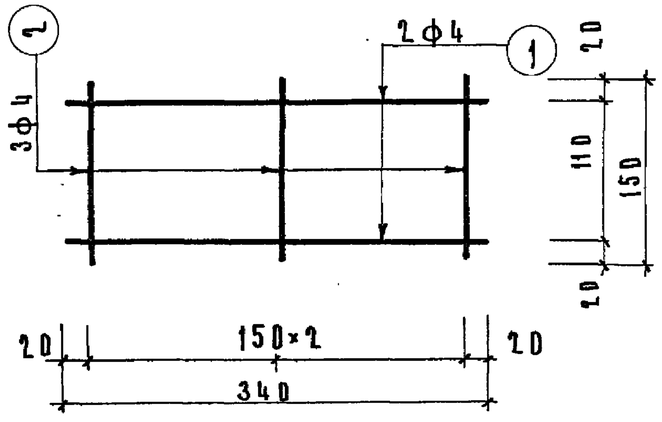

Примечание:

Сварку сеток производить в соответствии с ТУ-73-56

ЦНИИП градостроительства г. Москва	Унифицированные железобетонные элементы для внешнего благоустройства городских территорий.	Сетки С-1 и С-2	Типовой проект 320-4	Альбом II	Лист АС-8	1965

Зам. гл. инж. института Кормер; Рук. маст. Луцкий; Гл. арх. пр-та Овчинников; Рук. гр. инж. Ратновская; Инженер Кузнецова

Черноусова; Воронина; Проверил; Копировал

8190-02