ТИПОВОЙ ПРОЕКТ
902-1-65

КАНАЛИЗАЦИОННАЯ НАСОСНАЯ СТАНЦИЯ ПРОИЗВОДИТЕЛЬНОСТЬЮ 6-86 м³/ч ПРИ ГЛУБИНЕ ЗАЛОЖЕНИЯ ПОДВОДЯЩЕГО КОЛЛЕКТОРА 6,2 м

АЛЬБОМ III

Строительные решения. Подземная часть.
/Сборный вариант/

18305-01
ЦЕНА 1-29

				Привязан
Инв №				

ЦЕНТРАЛЬНЫЙ ИНСТИТУТ ТИПОВОГО ПРОЕКТИРОВАНИЯ
ГОССТРОЯ СССР

Москва, А-445, Смольная ул., 22
Сдано в печать XI 1992 г.
Заказ № 12089 Тираж 635 экз.

ТИПОВОЙ ПРОЕКТ
902-1-65

КАНАЛИЗАЦИОННАЯ НАСОСНАЯ СТАНЦИЯ ПРОИЗВОДИТЕЛЬНОСТЬЮ 6-86 м³/ч ПРИ ГЛУБИНЕ ЗАЛОЖЕНИЯ ПОДВОДЯЩЕГО КОЛЛЕКТОРА 6,2 м

СОСТАВ ПРОЕКТА

АЛЬБОМ I	Технологические решения. Отопление и вентиляция. Внутренний водопровод и канализация /из типового проекта 902-1-60/
АЛЬБОМ II	Архитектурно-строительные решения. Надземная часть. Общие чертежи, узлы и детали /из типового проекта 902-1-63/
АЛЬБОМ III	Строительные решения. Подземная часть.
АЛЬБОМ IV	
ЧАСТЬ I	Изделия. Надземная часть /из типового проекта 902-1-63/
ЧАСТЬ II	Изделия. Подземная часть
АЛЬБОМ V	Электрооборудование, автоматизация и технологический контроль. Чертежи монтажной зоны /из типового проекта 902-1-60/
АЛЬБОМ VI	Заказные спецификации /из типового проекта 902-1-60/
АЛЬБОМ VII	Ведомости потребности в материалах.
АЛЬБОМ VIII	Сметы. Общая часть./из типового проекта 902-1-60/
АЛЬБОМ IX	Сметы. Подземная часть /Сборный вариант/

АЛЬБОМ III

УТВЕРЖДЕН ГЛАВПРОМСТРОЙПРОЕКТОМ
ГОССТРОЯ СССР
ПРОТОКОЛ № 15 от 29 апреля 1982 г.
ВВЕДЕН В ДЕЙСТВИЕ
В/О СОЮЗВОДОКАНАЛНИИПРОЕКТ
с 1 ноября 1982 г.
ПРИКАЗ № 194 от 1 октября 1982 г.

РАЗРАБОТАН
ПРОЕКТНЫМ ИНСТИТУТОМ
„ХАРЬКОВСКИЙ ВОДОКАНАЛПРОЕКТ"

Главный инженер института Г.А. Бондаренко
Главный инженер проекта В.Г. Балтер

				Привязан
Инв. №				

18305-01 2

Альбом III

Типовой проект 902-1-65

СОДЕРЖАНИЕ

№№ п/п	Наименование	№№ лист.	Стр
1	Содержание		2
	Основной комплект марки КЖ		
2	Общие данные	1	3
3	Планы на отм. -3.600, -8.100. Разрезы 1-1, 2-2	2	4
4	Схема расположения монолитных		
	конструкций подземной части	3	5
5	Схема расположения стеновых панелей		
	Развертка наружной стены.	4	6
6	Схема расположения стеновых панелей.		
	Узлы I ÷ IV	5	7
7	Схема расположения стеновых панелей.		
	Узлы V ÷ VII.	6	8
8	Схема расположения стеновых панелей.		
	Спецификация.	7	9
9	Плита днища ПДМ1. Схема армирования.	8	10
10	Стена СТм1.	9	11
11	Стена СТм1. Схема армирования.	10	12
	Основной комплект марки КМ		
12	Общие данные	1	13
13	Схемы расположения металлических		
	лестниц и площадок.	2	14
14	Схемы расположения металлических	3	15
	лестниц и площадок. Сечения 1-1 ÷ 7-7. Узел 1*		

Инв. № подл. | Подпись и дата | Взам. инв. №

Привязан

Инв. №

Формат 22

Ведомость рабочих чертежей основного комплекта ТП 902-1-65 -КЖ

Лист	Наименование	Примеч.
1	Общие данные	
2	Планы на отм. -3.600; -8.100. Разрезы 1-1; 2-2	
3	Схема расположения монолитных конструкций	
	подземной части	
4	Схема расположения стеновых панелей. Развёртка наружной стены	
5	Схема расположения стеновых панелей. Узлы I÷IV.	
6	Схема расположения стеновых панелей. Узлы V-VIII	
7	Схема расположения стеновых панелей. Спецификация.	
8	Плита днища ПДм1. Схема армирования.	
9	Стена СТм1	
10	Стена СТм1. Схема армирования.	

Ведомость ссылочных и прилагаемых документов

Обозначение	Наименование	Примеч.
	Ссылочные документы	
3.901-5	Сальники набивные Ду50÷1400 для	
	пропуска труб через стены	
1.400-15 8.1;0	Унифицированные закладные изделия	
	железобетонных конструкций для крепления	
	технологических коммуникаций и устройств	
ГОСТ 23279-78	Сетки сварные из стержневой арма-	
	туры диаметром до 40 мм	
	Прилагаемые документы	
902-1-65 КЖИ-ДО Ал. IV ч.1	Изделия (надземная часть)	
902-1-65 КЖИ-ДО Ал. IV ч.2	Изделия (подземная часть)	
902-1-65 КЖ -ВМ Ал. VII	Ведомости потребности в материалах	

Ведомость объёмов сборных железобетонных конструкций

№ строки	Наименование группы элементов конструкции	Код	Кол.	Примеч.
	Панели стеновые наружные (клиновидный стык)	5831000000	30.88	
	Панели стеновые наружные (шпоночный стык)	5831000000	34.56	

Материалы на изготовление сборных железобетонных конструкций учтены в ведомости потребности в материалах и отдельно не учитываются

Ведомость спецификаций

Лист	Наименование	Примеч.
3	Спецификация к схеме расположения монолитных конст-	
	рукций подземной части	
7	Спецификация к схеме расположения стеновых панелей	
8	Спецификация к плите днища ПДм1	
9,10	Спецификация к стене СТм1	

Типовой проект разработан в соответствии с действующими нормами и правилами и предусматривает мероприятия, обеспечивающие взрывную, взрывопожарную и пожарную безопасность при эксплуатации здания.

Главный инженер проекта /Балтер/

Расчетные схемы в мокрых грунтах

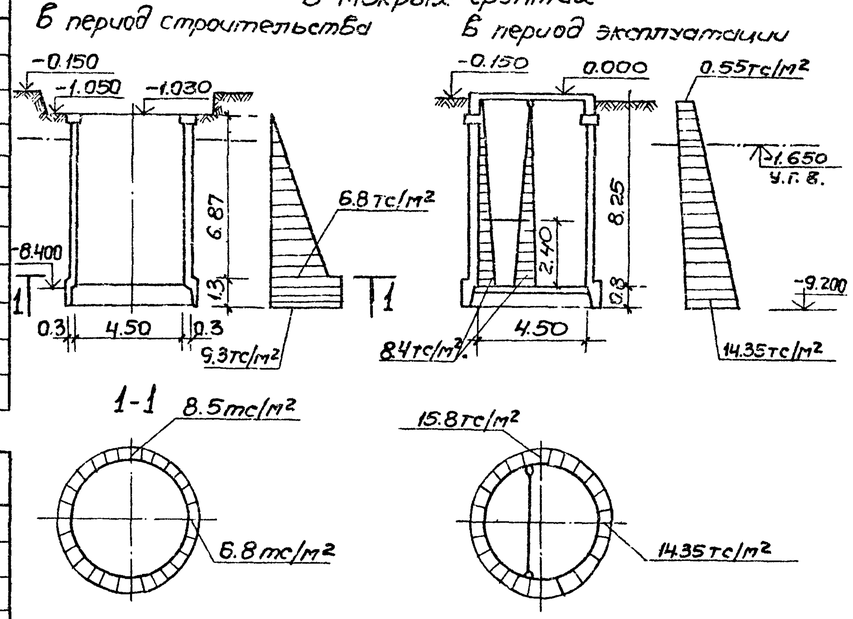

Расчетные схемы в сухих грунтах

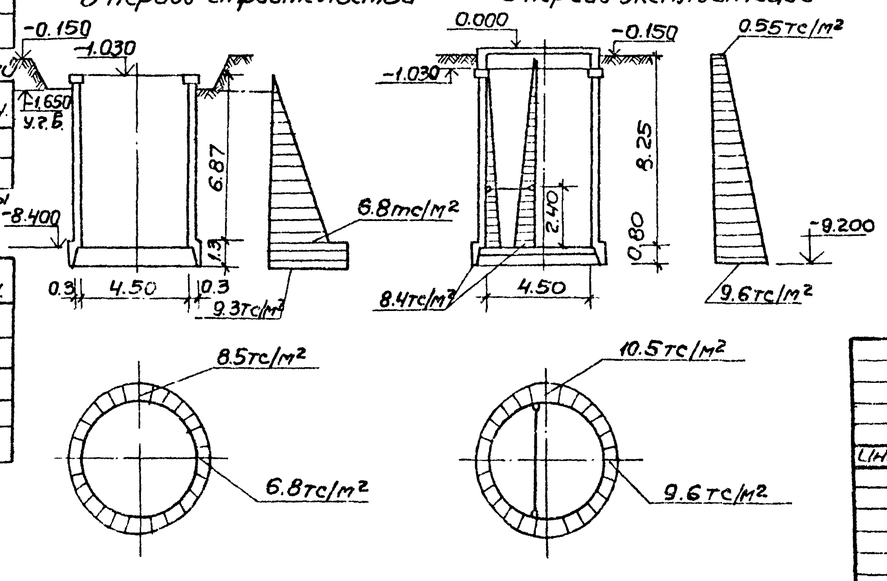

Общие указания

1. В проекте предусмотрен опускной способ производства работ в тиксотропной рубашке. Значение удельного веса тиксотропного раствора $\gamma_T = 1.15$ тс/м³; величина временной нагрузки на поверхности земли в пределах призмы обрушения 1.0 тс/м²; величина нормативного сопротивления грунта по боковой поверхности колодца при погружении $f^H = 2.0$ тс/м².
2. Для железобетонных конструкций марка бетона по водонепроницаемости принята В4.
3. Марки бетона по морозостойкости принимаются для районов с расчетной зимней температурой наружного воздуха -20°, -30° и -40°С Мрз-50.
4. Необетонируемые закладные детали согласно СНиП III-28-73* "Защита строительных конструкций от коррозии" подлежат защите от коррозии слоем цинка толщиной 120 мкм, наносимого методом металлизации.
5. Стыки стеновых панелей между собой принять двух типов:
   а) открытый клиновидный стык с двойной (равнопрочной со стеновой панелью) арматурой. Заделка стыка „шприц-бетоном" осуществляется с внутренней стороны. Материал для омоноличивания клиновидных стыков-бетон М300 (Мрз назначается по проекту) на мелком заполнителе (зерна крупностью до 20 мм).
   б) шпоночный стык с заполнением шпонки раствором снизу вверх. Рекомендации по замоноличиванию шпоночных стыков и состав раствора принимать по указаниям серии 3.900-3 вып. 2.

Условные обозначения панелей

ПС 79.20 -1(2)

- -1(2) — Тип стыка: 1-клиновидный; (2)-шпоночный
- 79.20 — Длина и ширина панели в дм
- ПС — Панель стеновая

Привязан				Госстрой СССР Союзводоканалпроект Харьковский Водоканалпроект	
Инв. №					
ТП 902-1-65 -КЖ					
Нач. отд.	Шейко		Канализационная насосная станция производительностью 6÷86 м³/ч	Стадия: Р	Лист: 1 / Листов: 10
Н. контр.	Власенко				
Рук. гр.	Бродская		Общие данные	Госстрой СССР Союзводоканалпроект Харьковский Водоканалпроект	
Инж.	Никитенко				
Ст. тех.	Пушкарь				

18805-01 4

Альбом III /Лучковский/

2п. спец. техотдела

Типовой проект 902-1-65

Инв. № подл. | Подпись и дата | Взам. инв. №

Типовой проект 902-1-65 Альбом III

План на отм. -3.600

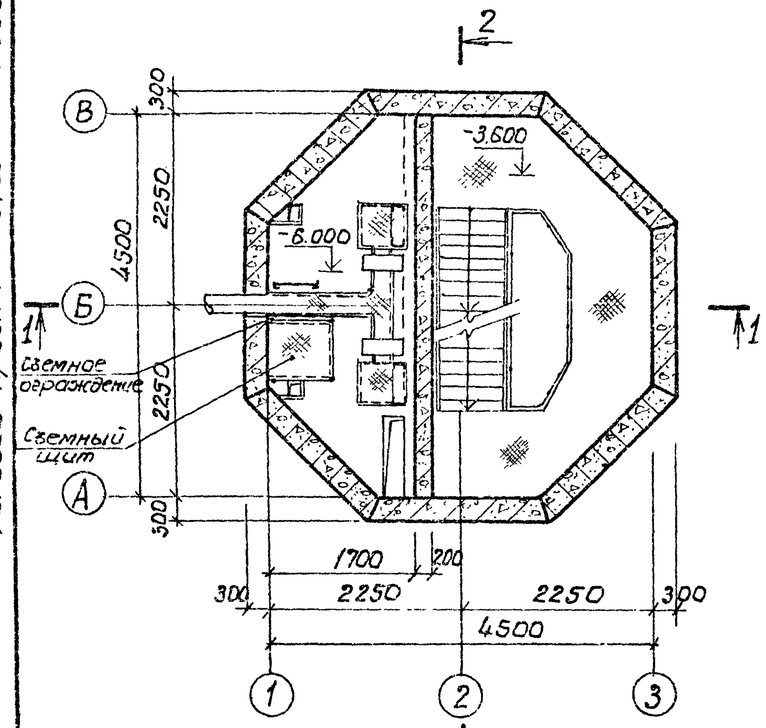

План на отм. -8.100

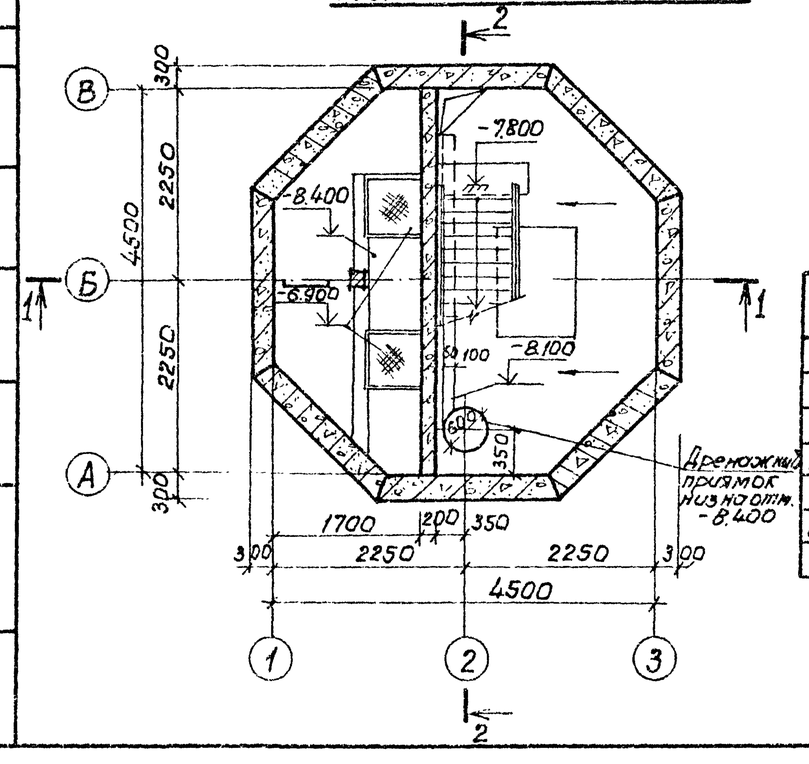

Разрез 1-1

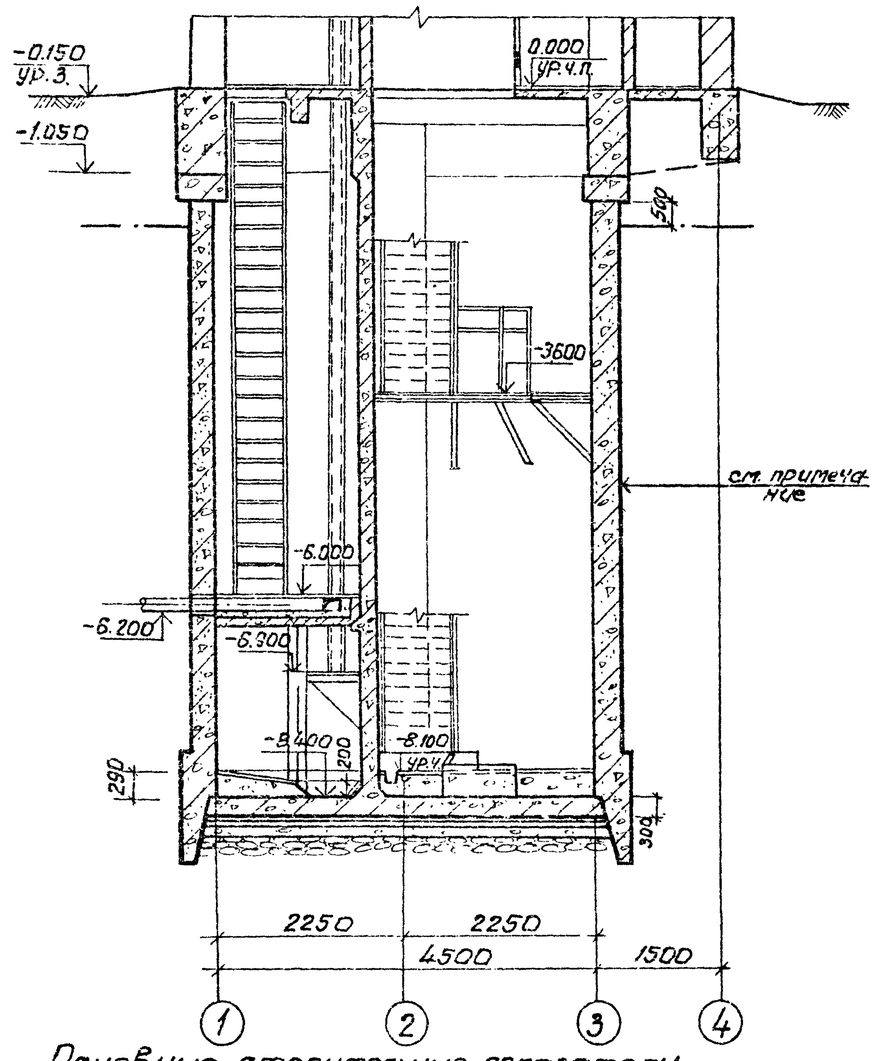

Разрез 2-2

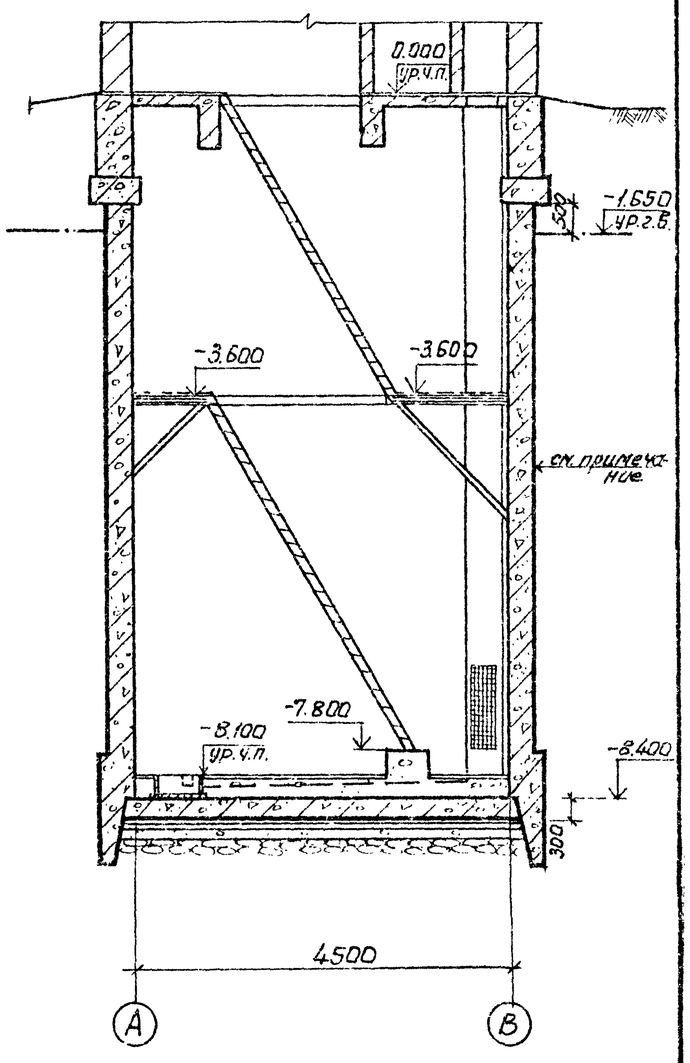

Основные строительные показатели.

Наименование	Ед.изм.	Кол.	Примечание
Площадь застройки	м²	—	см. альбом II
Полезная площадь	м²	15.0	
в том числе:			
Встроенные помещения	м²	—	
– на расчетную единицу	м²	0.3	
Строительный объем	м³	165,4	
– на расчетную единицу	м³	3.3	расчетная единица 46 м³/ч

Наружную гидроизоляцию стен и днища см. лист ТП 902-1-63-КЖ-2 альбом II

Согласовано: Болтер

Инв. № подл. | Подпись и дата | Взам. инв. № 6.л.-3

Нач. отд.	Шейко		
Н. контр.	Власенко		
Рук. гр.	Юрьева		
Ст. арх.	Цитович		
Ст. арх.	Хесина		

Привязан

Инв. №

ТП 902-1-65-КЖ

Канализационная насосная станция производительностью 6-86 м³/ч

Планы на отм. -3.600, -8.100 Разрезы 1-1; 2-2.

Стадия	Лист	Листов
Р	3	

Госстрой СССР Союзводоканалпроект Харьковский Водоканалпроект

18305-01 5

Формат 22

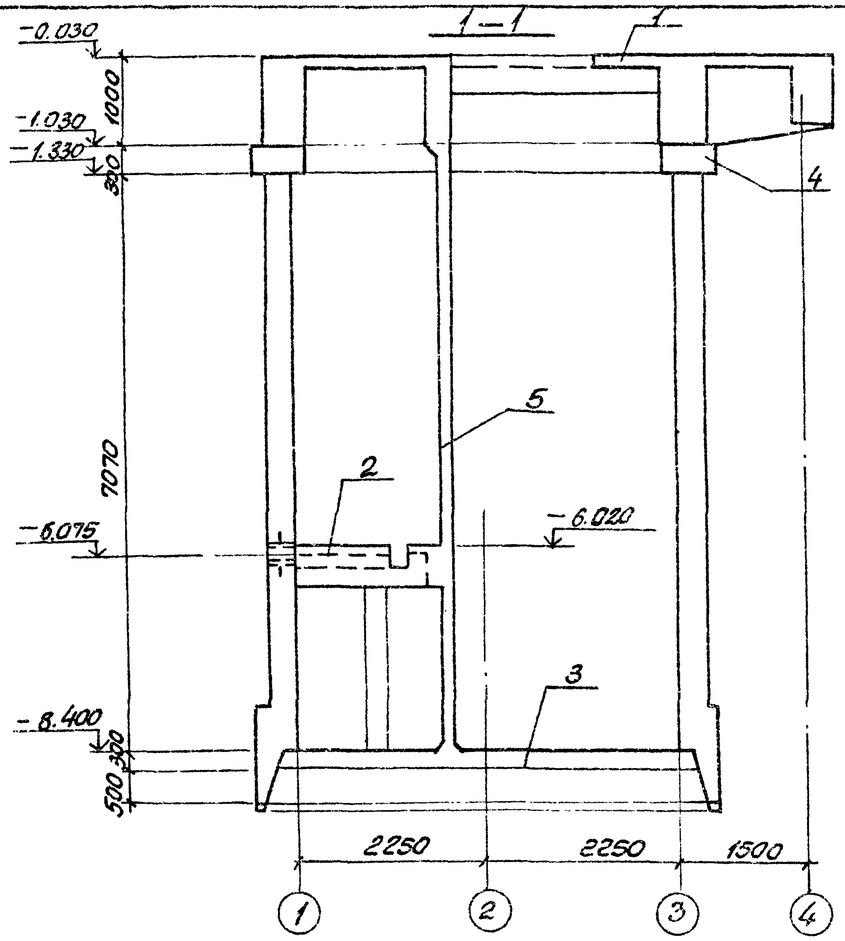

План

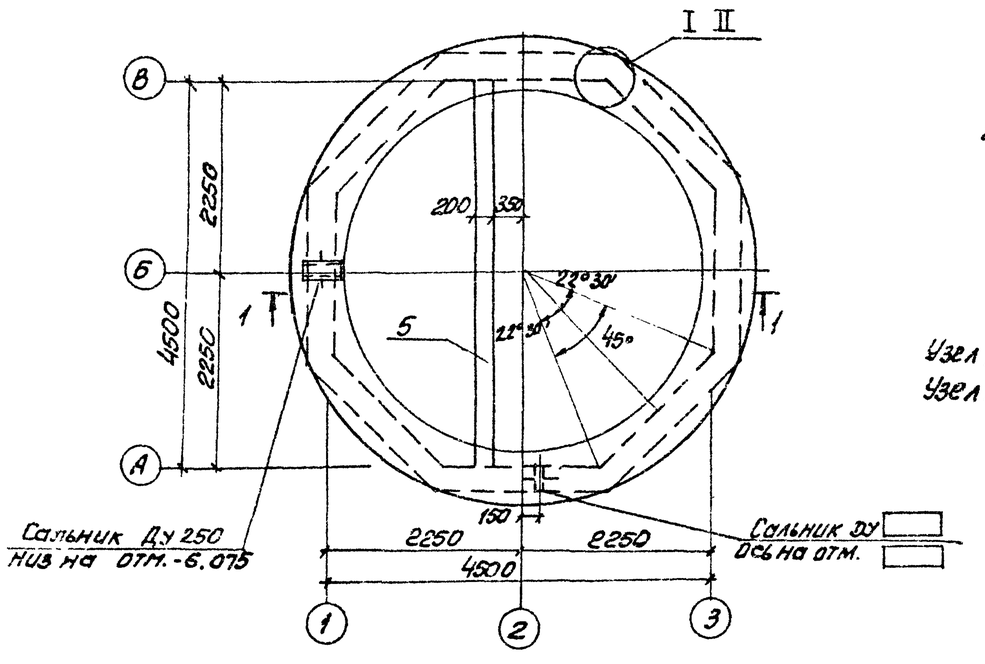

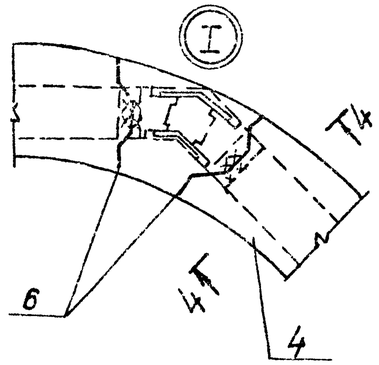

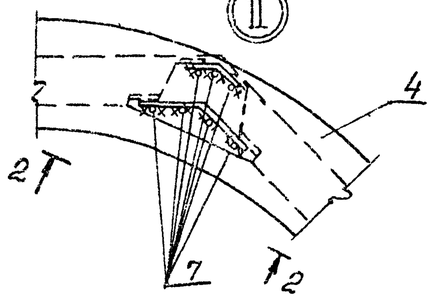

Узел „I" дан для варианта со шпоночным стыком
Узел „II" дан для варианта с клиновидным стыком

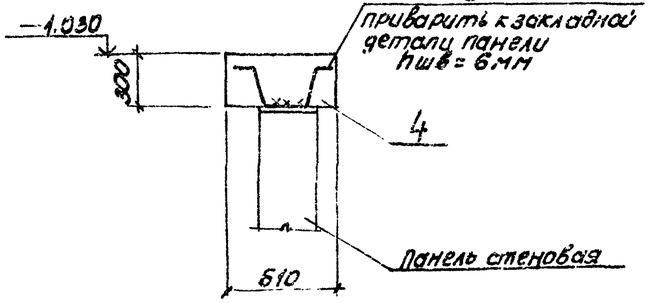

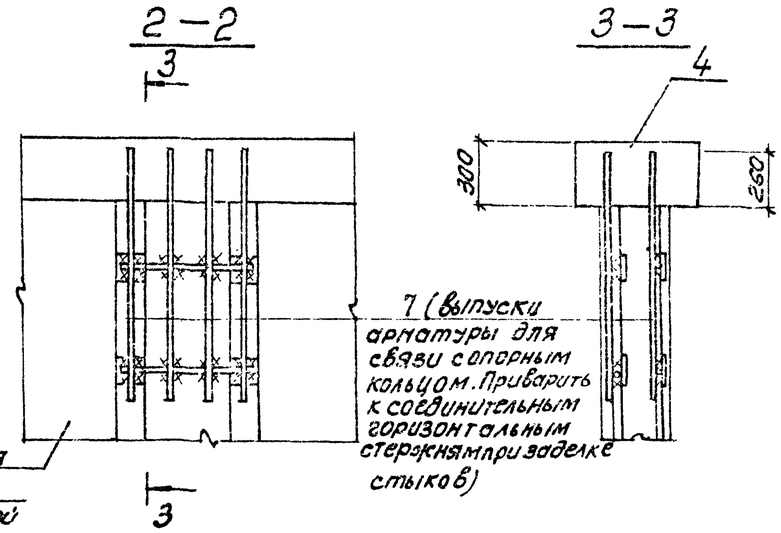

Спецификация к схеме расположения монолитных конструкций подземной части

Марка поз.	Обозначение	Наименование	Кол.	Масса ед. кг	Примечание
1	902-1-63-Ал.II лист 4	Перекрытие на отм.0,000 Рк м1	1		
2	902-1-63 Ал.II лист 14	Перекрытие на отм-6,020 Рк н2	1		
3	лист 8	Плита днища ПДм1	1		
4	902-1-63 Ал.II лист 19	Опорное кольцо ОКм1	1		
5	лист 9	Стена монолитная СТм1	1		
		Вариант со шпоночным стыком			
6	902-1-63-КНШ-мс10 Ал.II лист 2	Изделие соединительное 14-10	16	1.6	
		Вариант с клиновидным стыком			
7		ф16АIII ГОСТ 5.1459-72* Р-950	56	1.5	

Приварку стержней производить ручной дуговой сваркой (см СН 393-78)

Согласовано: Вектор 08 Колодезный

Альбом III

Типовой проект 902-1-65

Инв. № подл. | Подпись и дата | Взам. инв. №

Привязан					Т.П 902-1-65-КЖ		
				Нач.отд	Шейко		
				Н. конт	Власенко		
				Рук. гр	Бройская		
				Ст. инж	Доценко		
Инв. №				Инж	Мягкая		

Канализационная насосная станция производительностью 6 ÷ 86 м³/ч	Стадия	Лист	Листов
	Р	3	
Схема расположения монолитных конструкций подземной части.	Госстрой СССР Союзводоканалпроект Киевское отделение Водоканалпроект		

18305-01 б

формат 22

Схема расположения стеновых панелей

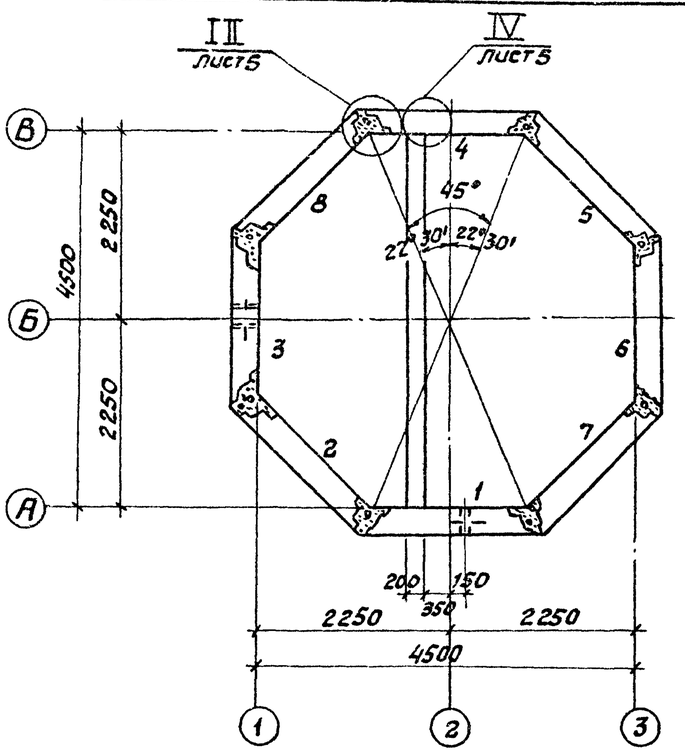

Развертка наружной стены по внутренней поверхности

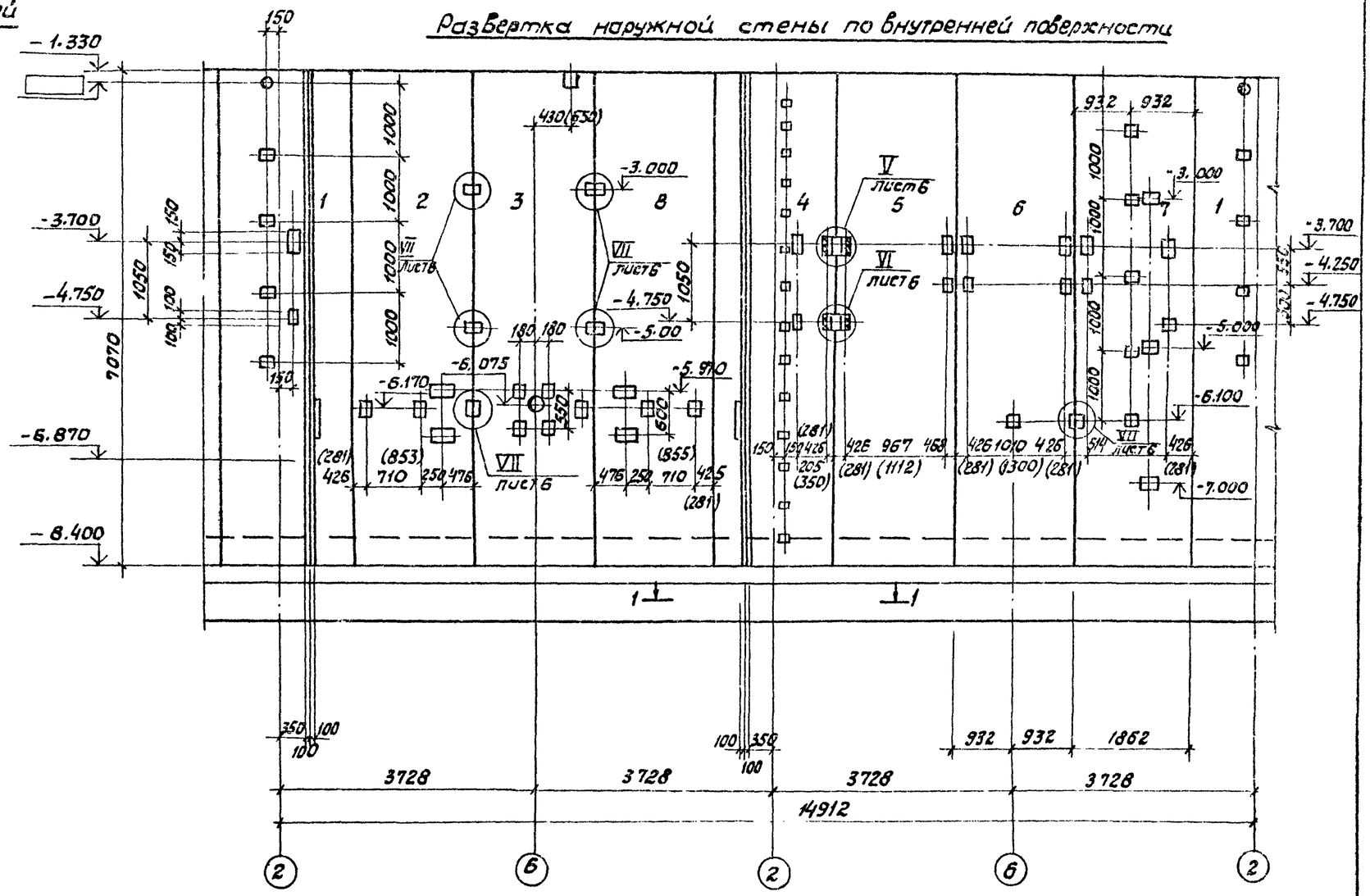

1—1

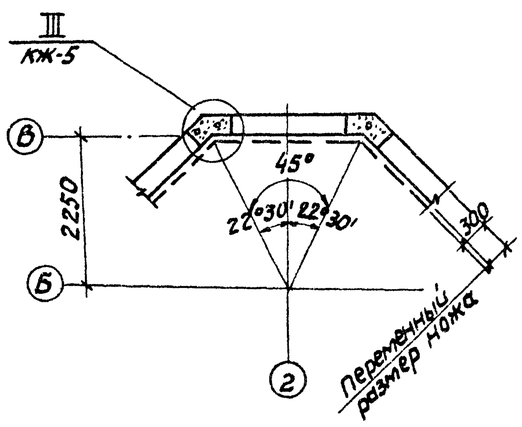

Размеры в скобках для варианта со шпоночным стыком.

Альбом III

Типовой проект 902-1-65

Согласовано.		
Отдел ВК-3	Мойстро	
Отдел ЭА	Мизяк	
Сектор ОВ	Соколовская	

Инв. № подл. | Подпись и дата | Взам. инв. №

Привязан				
Инв. №				
Нач. отд	Гвейко			
Н. контр.	Власенко			
Рук. груп.	Бродская			
Ст. инж.	Доценко			
Инж.	Лыгин			

ТП 902-1-65-КЖ

	Стадия	Лист	Листов
Комплексная насосная станция производительностью 6÷86 м3/ч	Р	4	
Схема расположения стеновых панелей. Развертка наружной стены	Госстрой СССР Союзводоканалпроект Харьковский Водоканалпроект		

18305-01 7

Формат

Альбом III

Типовой проект 902-1-65

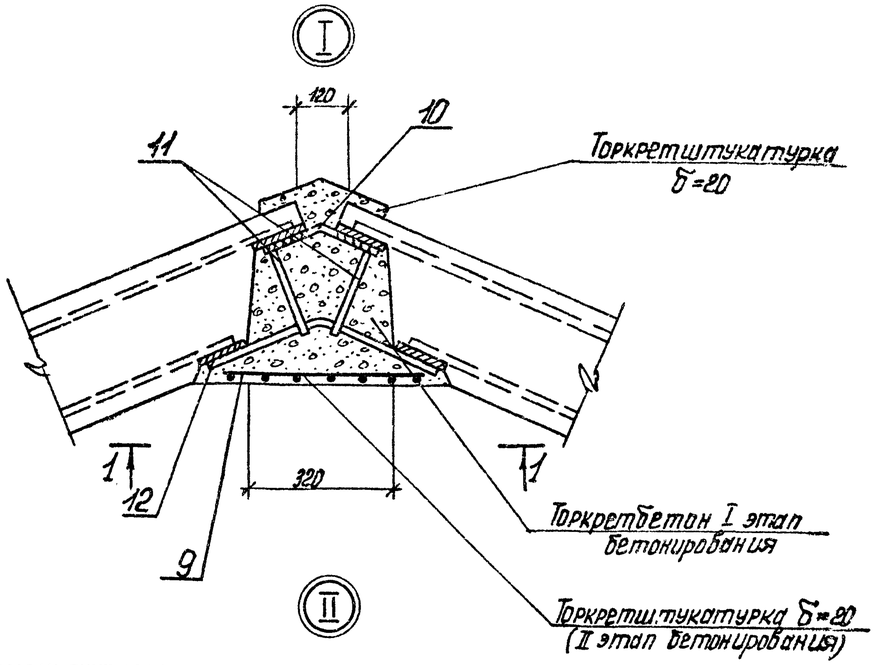

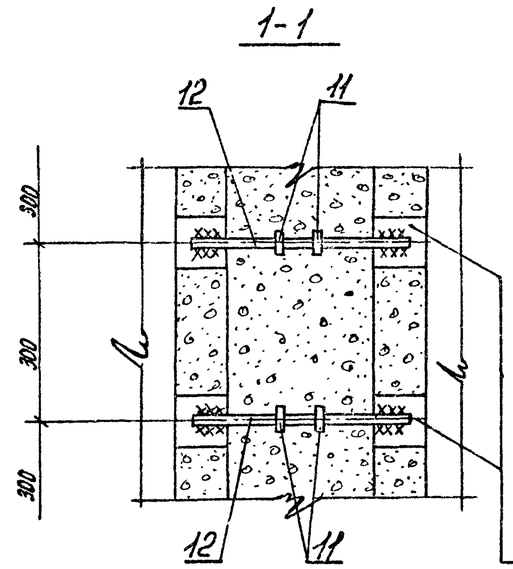

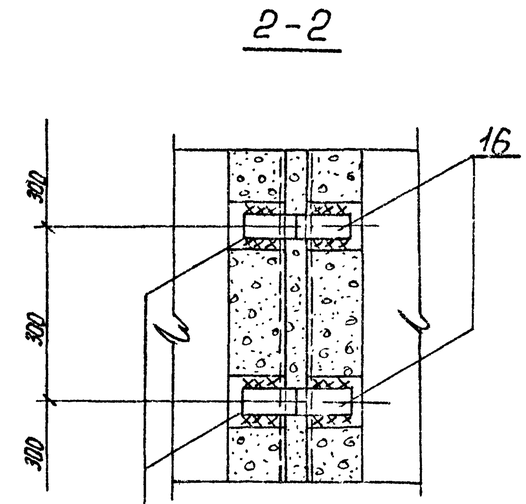

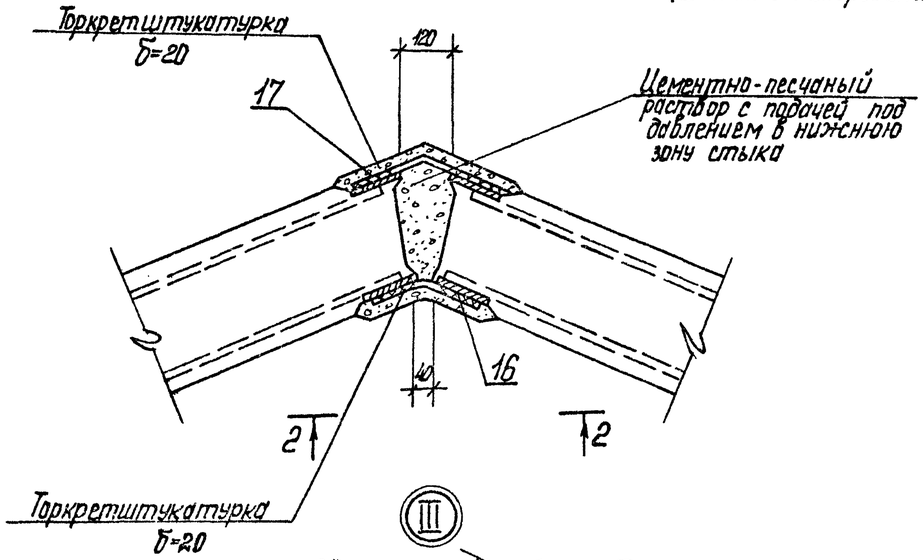

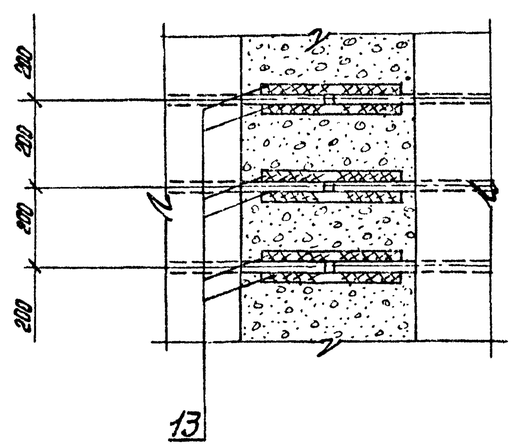

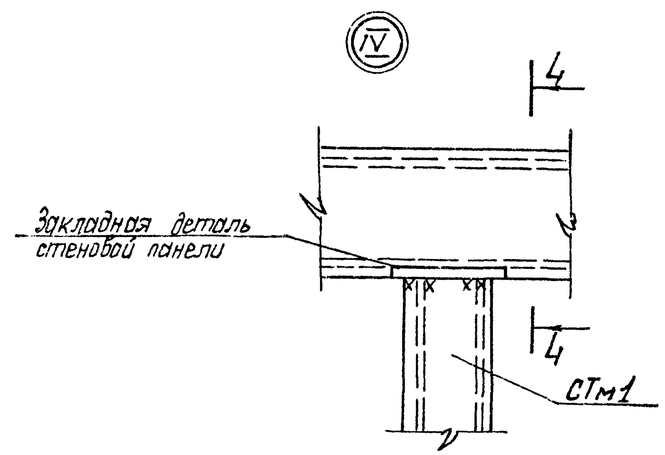

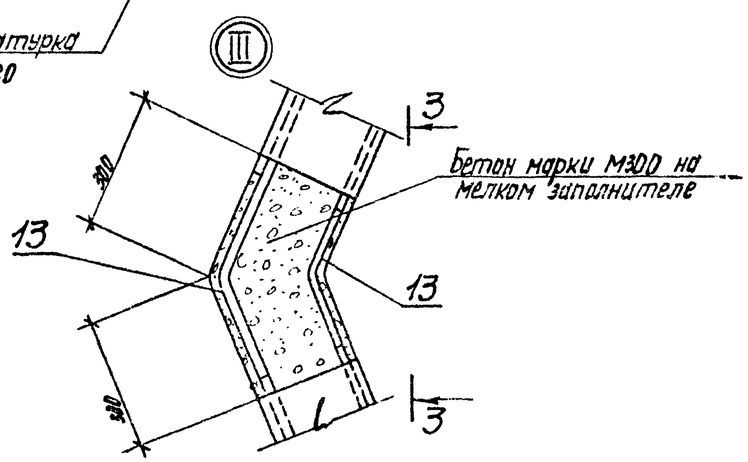

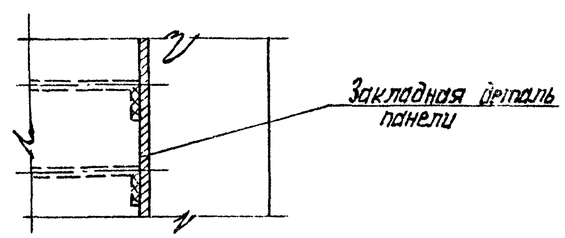

Привязан:				Т.П. 902-1-65-КЖ			
				Канализационная насосная станция производительностью 6÷86 м3/ч	Стадия	Лист	Листов
					Р	5	
Инв. №	Нач. отд. Шейко Н. контр. Власенко Рук. гр. Бродская Ст. инж. Доценко Инж. Мягкая			Схема расположения стеновых панелей. Узлы I-IV.	Госстрой СССР Союзводоканалпроект Харьковский Водоканалпроект		

18305-01 8

Инв. № подл. | Подпись и дата | Взам. инв. №

Клиновидный стык (V)

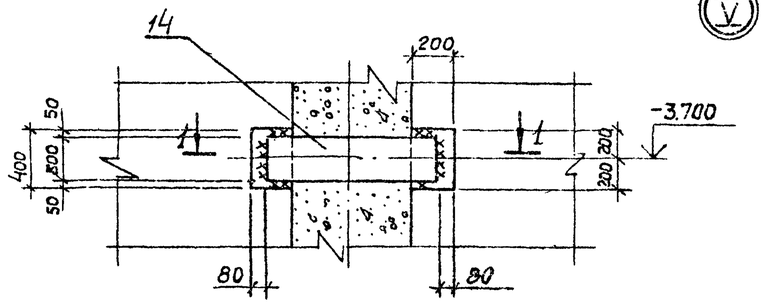

Шпоночный стык

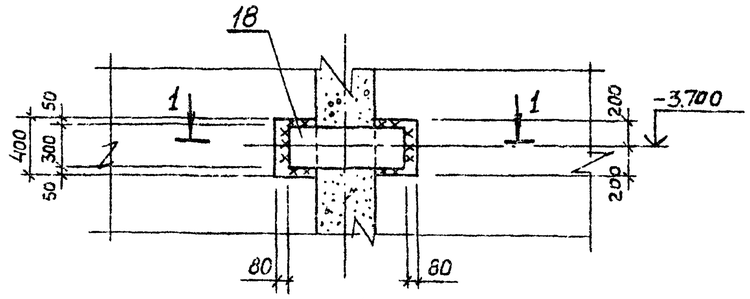

Клиновидный стык (VII)

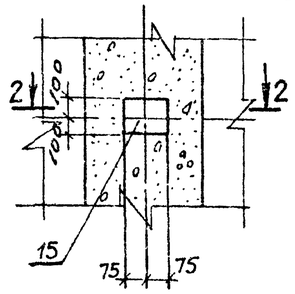

Шпоночный стык

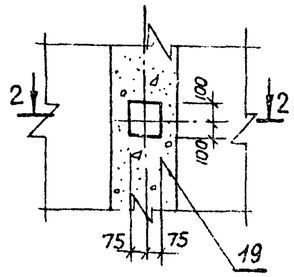

Клиновидный стык (VI)

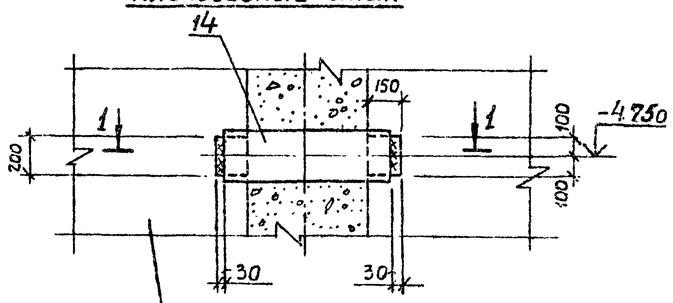

Панель стеновая

Шпоночный стык

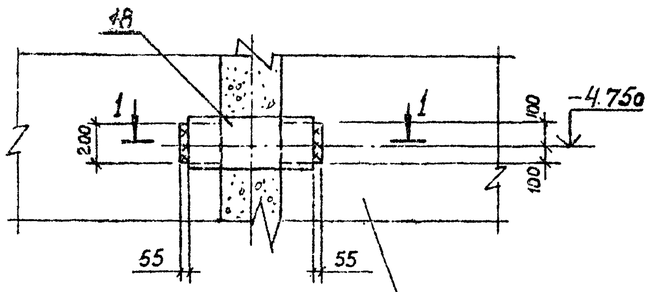

Панель стеновая

2 – 2

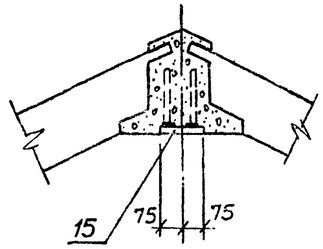

2 – 2

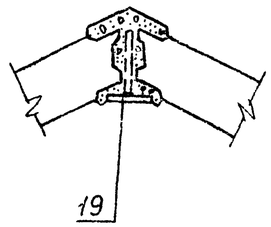

1 – 1

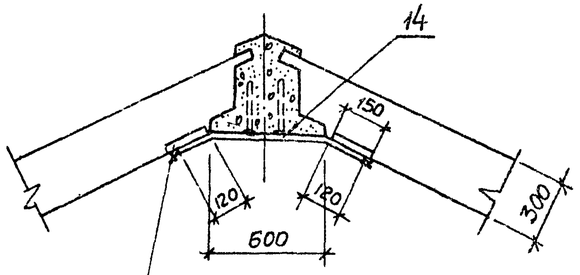

Закладная деталь панели

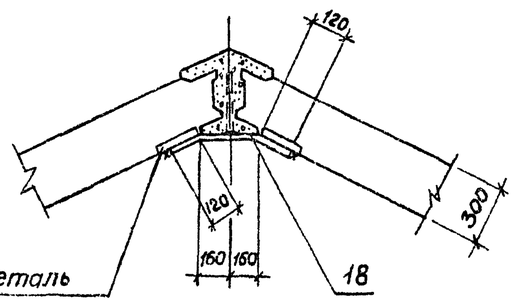

Закладная деталь панели

Все узлы в плане ориентировать согласно схемы расположения стеновых панелей.

Типовой проект 902-1-65 Альбом III

Инв.№ подл. | Подпись и дата | Взам.инв.№

Привязан:					ТП 902-1-65-КЖ			
				Нач отд.	Шейко	Канализационная насосная станция производительностью 6÷86 м³/ч	Стадия	Лист	Листов
				Н.контр.	Власенко		Р	6	
				Рук гр.	Бродская	Схема расположения стеновых панелей. Узлы V ÷ VII.	Госстрой СССР Союзводоканалниипроект Харьковский Водоканалпроект		
				Ст.инж.	Черенова				
Инв.№				Инж.	Доценко				

18305-01 9 Копировал-Гомельская Формат 22

Альбом III

Типовой проект 902-1-65

Спецификация к схеме расположения стеновых панелей

Марка поз	Обозначение	Наименование	Кол.	Масса ед. кг.	Примечание
		Вариант с клиновидным стыком			
		Панели стеновые			
1	902-1-65-КЖИ-ПС79.20-1-01	ПС79.20-1-01	1	9650	
	Альбом IV часть 2				
2	— ПС79.20-1-02	ПС79.20-1-02	1	9650	
3	— ПС79.20-1-03	ПС79.20-1-03	1	9650	
4	— ПС79.20-1-04	ПС79.20-1-04	1	9650	
5	— ПС79-20-1-05	ПС79.20-1-05	1	9650	
6	— ПС79.20-1-06	ПС79.20-1-06	1	9650	
7	— ПС79.20-1-07	ПС79.20-1-07	1	9650	
8	— ПС79.20-1-08	ПС79.20-1-08	1	9650	
		Изделия соединительные			
9	902-1-65-КЖИ-МС1 Ал.IV 4.2	МС1	П.М. 52.6	1.3	
10	—МС2 Ал.IV 4.2	МС2	176	0.5	
11	—МС3 Ал.IV 4.2	МС3	352	0.3	
12	—МС4 Ал.IV 4.2	МС4	176	1.0	
13	—МС5 Ал.IV 4.2	МС5	192	0.6	
14	—МС6 Ал.IV 4.2	МС6	2	20.7	
		Изделия закладные			
15	1.400-15.В1.120-56	МН114-3	6	2.9	

Марка поз.	Обозначение	Наименование	Кол.	Масса ед. кг.	Примечание
		Вариант со шпоночным стыком			
		Панели стеновые			
1	902-1-65-КЖИ-ПС69.20-2-01	ПС79.20-2-01	1	10800	
	Альбом IV часть 2				
2	— ПС79.20-2-02	ПС79.20-2-02	1	10800	
3	— ПС79.20-2-03	ПС79.20-2-03	1	10800	
4	— ПС79.20-2-04	ПС79.20-2-04	1	10800	
5	— ПС79.20-2-05	ПС79.20-2-05	1	10800	
6	— ПС79.20-2-06	ПС79.20-2-06	1	10800	
7	— ПС79.20-2-07	ПС79.20-2-07	1	10800	
8	— ПС79.20-2-08	ПС79.20-2-08	1	10800	
		Изделия соединительные			
13	902-1-65-КЖ-МС5-Ал.IV 4.2	МС5	192	0.6	
16	— МС7 Ал.IV 4.2	МС7	176	0.9	
17	— МС8 Ал.IV.4.2	МС8	176	1.4	
18	— МС9 Ал.IV 4.2	МС9	2	13.7	
		Изделия закладные			
19	902-1-65-КЖИ-МН5 Ал.IV 4.2	МН5	6	2.8	

Инв.№ подл. | Подпись и дата | Взам. инв.№

Нач.отд.	Шейко		
Н.контр.	Власенко		
Рук.гр.	Бродская		
Ст. инж.	Доценко		
Инж.	Мягкая		

Привязан:

Инв.№

Т.П. 902-1-65-КЖ

Канализационная насосная станция производительностью 5÷86 м³/ч

Стадия	Лист	Листов
Р	7	

Схема расположения стеновых панелей
Спецификация

Госстрой СССР
Союзводоканалниипроект
Харьковский Водоканалпроект

18305-01 10

Формат 22

1–1

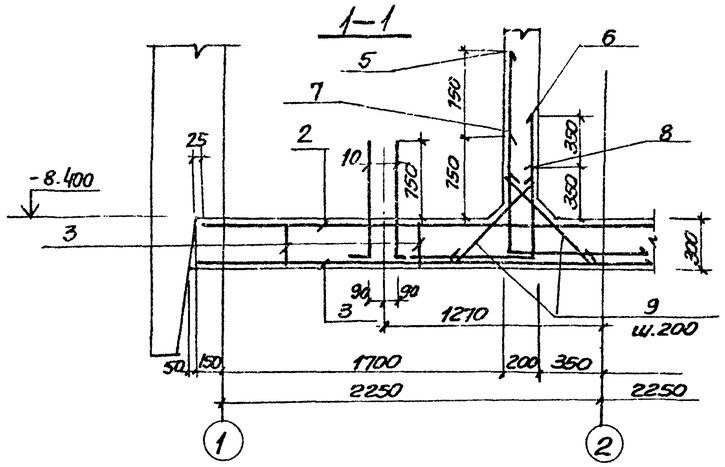

Схема расположения нижней арматуры

2–2

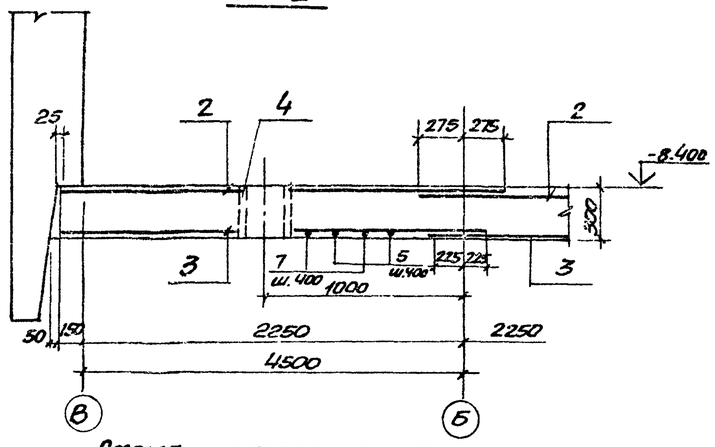

Схема расположения верхней арматуры

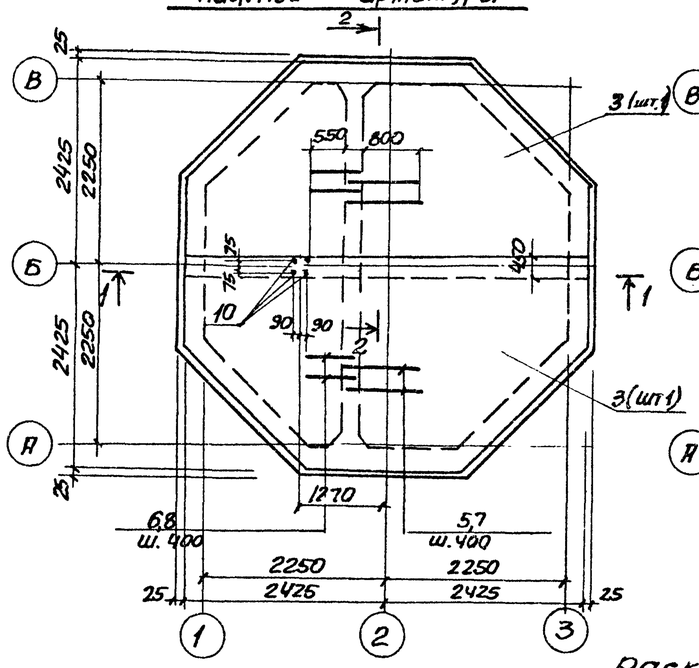

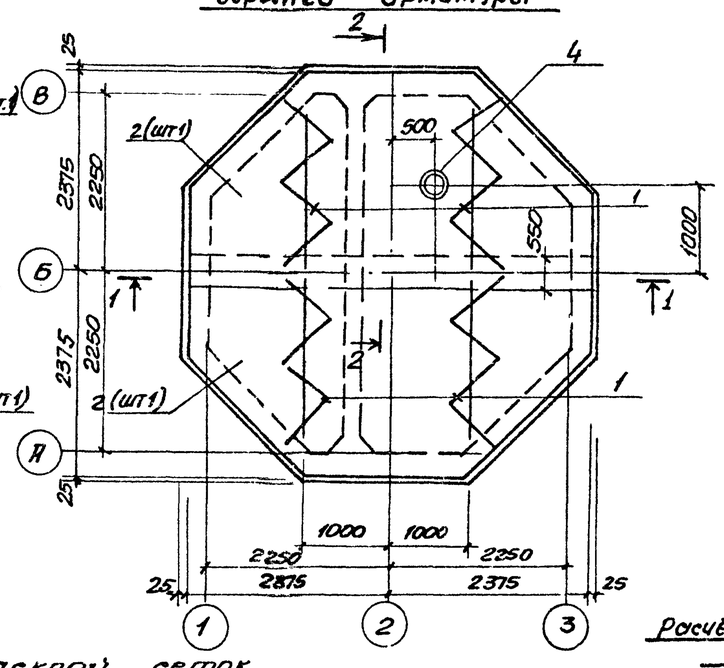

Раскрой сеток

Ведомость деталей

Поз	Эскиз
5	150 970
6	720 950
7	1000 970
8	720 600
9	770
10	200 1020

Поз 3

$C\ \frac{14A\text{III}-200}{8AI-200}\ 2650\times4850\ \frac{25}{25}$

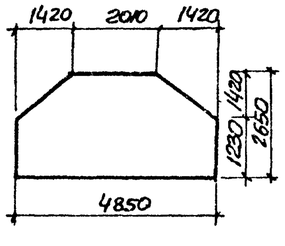

Поз 2

$C\ \frac{12A\text{III}-200}{6AI-300}\ 2650\times4750\ \frac{75}{75}$

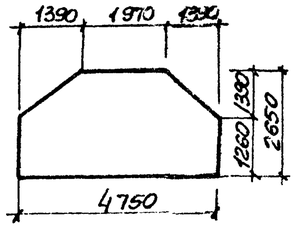

Расчётная схема ПДм1

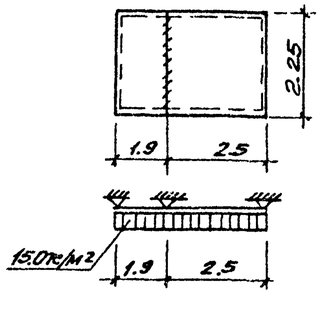

Спецификация к плите днища ПДм1

Формат	Зона	Поз	Обозначение	Наименование	Кол	Прим.
				Сборочные единицы		
11		1	т.п 902-1-65.КЖИ-ПДм1-КР1 Ал.V ч.1	Каркас плоский КР1	4	
Б4		2	ГОСТ 23279-78	Сетка С $\frac{14A\text{III}-200}{8AI-200}$ 2650×4750 $\frac{75}{75}$	2	106.0кг
Б4		3	ГОСТ 23279-78	Сетка С $\frac{12A\text{III}-200}{8AI-200}$ 2650×4850 $\frac{25}{25}$	2	79.5кг
11		4	902-1-65-КЖИ-ПДм1-МН1 Ал.V ч.1	Изделие закладное МН1	1	
				Детали		
Б4		5*		ф16 AIII ГОСТ 5.1459-72* ℓ=2720	12	4.1кг
Б4		6*		ф12 AIII ГОСТ 5.1459-72* ℓ=1670	12	1.7кг
Б4		7*		ф16 AIII ГОСТ 5.1459-72* ℓ=1970	11	3.0кг
Б4		8*		ф12 AIII ГОСТ 5.1459-72* ℓ=1320	11	1.2кг
Б4		9*		ф10 AI ГОСТ 5781-75 ℓ=900	46	0.5кг
Б4		10*		ф16 AIII ГОСТ 5.1459-72* ℓ=1220	4	1.9кг
				Материалы		
				Бетон марки 200	5.5	м3

*) поз 5÷10 см. ведомость деталей

Ведомость расхода стали на один элемент

Марка	Изделия арматурные								Всего
	Арматура класса								
	AI				AIII				
	ГОСТ 5781-75				ГОСТ 5.1459-72*				
	ф8	–	ф10	Итого	ф12	ф14	ф16	Итого	
ПДм1	104.0	–	23.0	127.0	156.8	153.0	89.8	409.8	536.8

продолжение

Марка	Изделия закладные									Всего	Общий расход стали
	Арматура класса			Прокат марки							
	A-I			В ст. 3КП2							
	ГОСТ 5781-75			ГОСТ 19903-74			ГОСТ 10704-76				
	ф16		Итого	δ=6	δ=10	δ=16	тр 426х10	тр 820х7	Итого		
ПДм1	3.6		3.6	23.6	78.4	201.0	28.9	70.1	303.0	306.6	843.4

1. Защитный слой бетона для рабочей арматуры. нижней-35мм, верхней – 25мм.
2. При установке изделия закладного МН1 (поз. 4*) арматуру днища вырезать по месту и приварить к каркасу изделия.

Нач. отд	Шейко		
Н. контр	Власенко		
Рук. гр.	Бродская		
Ст. инж	Доценко		
Инж.	Никитенко		

Привязан

Инв. №

Т.П 902-1-65-КЖ

Канализационная насосная станция производительностью 6÷86 м³/ч

Плита днища ПДм1 Схема армирования

Стадия	Лист	Листов
Р	8	

Госстрой СССР Союзводоканалпроект Харьковский Водоканалпроект

18305-01 11

Инв. № подл. | Подпись и дата | Взам. инв. №

формат 22

2—2

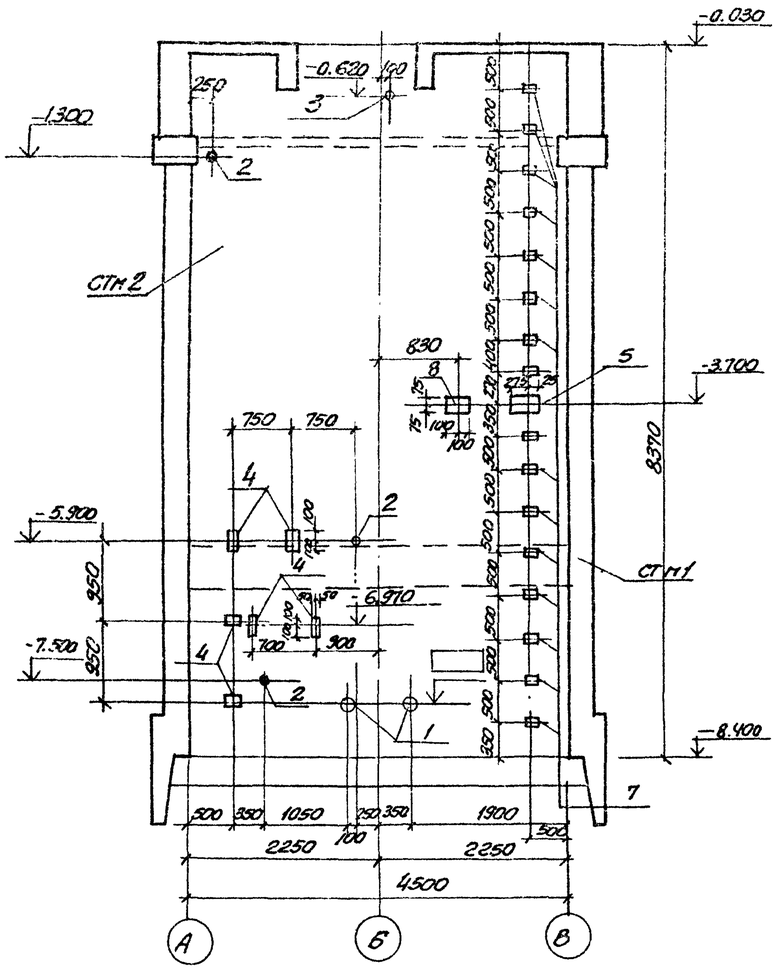

1—1

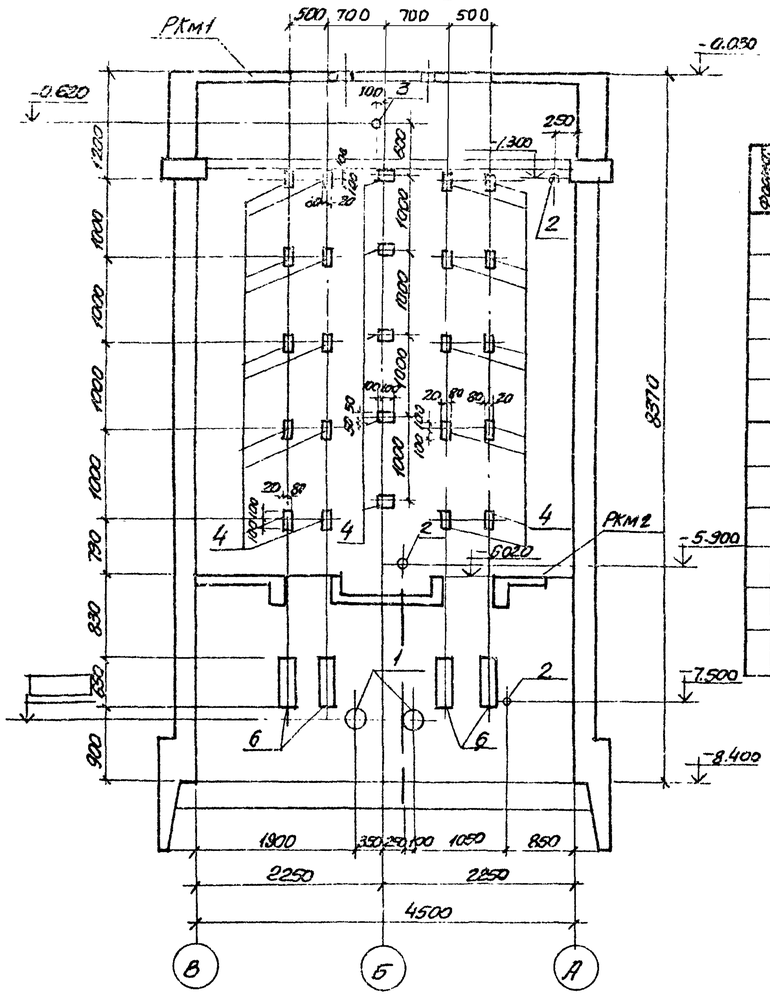

Спецификация к стене СТм1

Формат	Зона	Поз.	Обозначение	Наименование	Кол.	Примеч.
				Сборочные единицы		
		1	3.901-5	Сальник Ду80, е=200	2	см. табл.
		2	3.901-5	Ду50, е=200	3	
		3	3.901-5	Ду100, е=300	1	
		4	1.400-15 в.1. 120-23	Изделие закладное МН108-6	31	2.7кг
		5	1.400-15 в. 1. 120-59	То же МН137-6	1	3.3кг
		6	1.400-15. в.1. 150-23	" МН130-6	4	п.п. 16.5кг
		7	1.400-15. в.1. 110-02	" МН101-6	16	0.6кг
		8	1.400-15.в.1. 120-59	" МН114-6	1	3.3кг

СТм 1

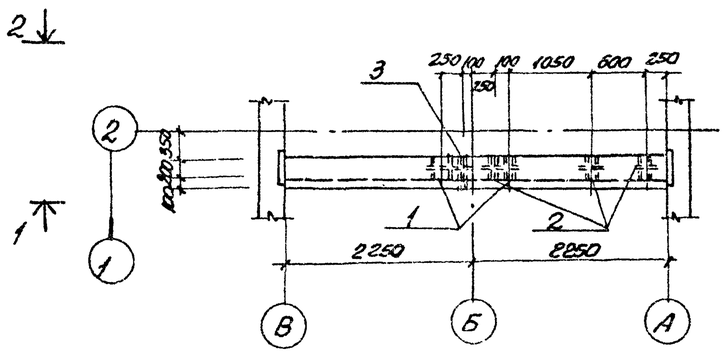

Марка насоса	Наименование сальника из-сыпающего трубопровода поз.3 Ду мм	Масса кг	Примеч.	Марка насоса	Наименование сальника всасывающего трубопровода поз.1 Ду мм	Масса кг	Примеч.
фг 57.5/9.5	100	6.2		фг 29/40	80	5.1	
фг 57.5/9.5а	100	6.2		фг 29/40а	80	5.1	
фг 57.5/9.5б	100	6.2		фг 29/40б	80	5.1	
фг 51/58	100	6.2		фг 14.5/10	50	3.8	
фг 51/58а	100	6.2		фг 14.5/10а	50	3.8	
фг 51/58б	100	6.2		фг 14.5/10б	50	3.8	
фг 25.5/14.5	80	5.1		фг 16/27	50	3.8	
фг 25.5/14.5а	80	5.1		фг 16/27а	50	3.8	
фг 25.5/14.5б	80	5.1		фг 16/27б	50	3.8	

Привязан:

Инв. N

Нач. отд.	Шейко	
Н. контр.	Власенко	
Рук. груп.	Бродская	
Ст. инж.	Черенова	
Инженер	Никитенко	

Т.П.902-1-65-КЖ

Канализационная насосная станция производительностью 6 ÷ 86 м3/ч.

Стадия	Лист	Листов
Р	9	

Стена СТм1

Госстрой СССР Союзводоканалпроект Ленинградское Водоканалпроект

18305-01 12

Типовой проект 902-1-65 Альбом III

Согласовано: Отд. вод. К-3 Ноздро; Отд. 92 Гнезик

Взам. инв. N | Подпись и дата | Инв. N подл.

1—1

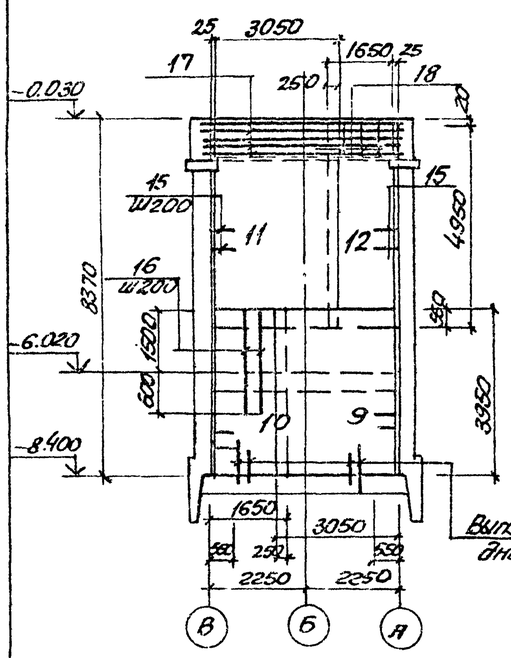

2—2

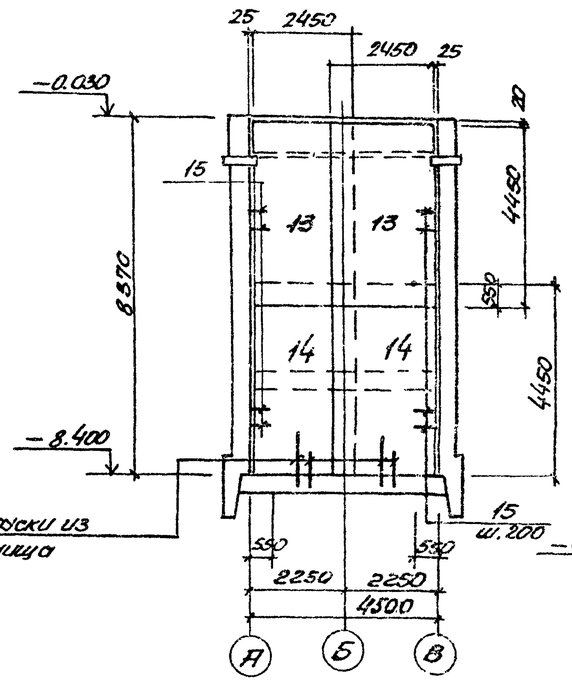

3—3

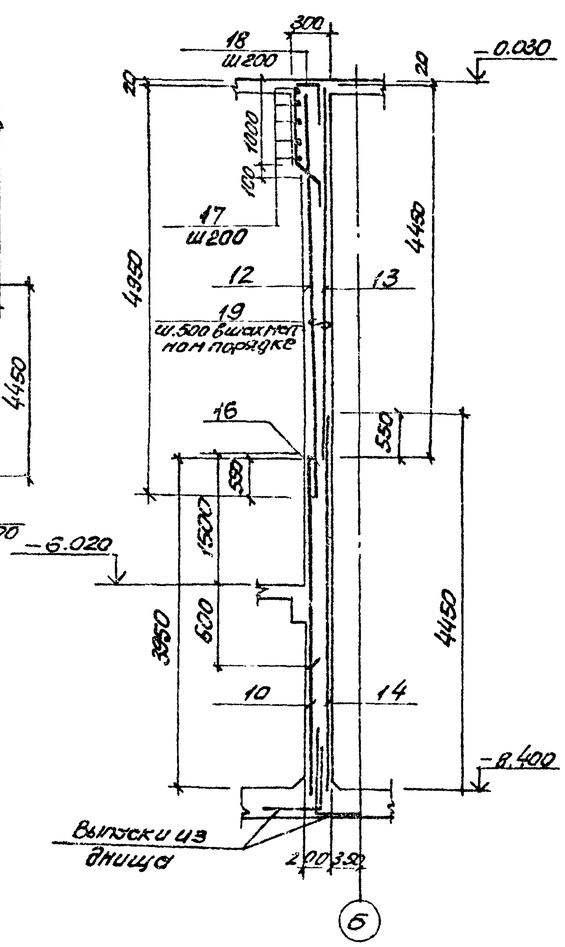

Типовой проект 902.1-65 Альбом III

СТм1

Схема армирования

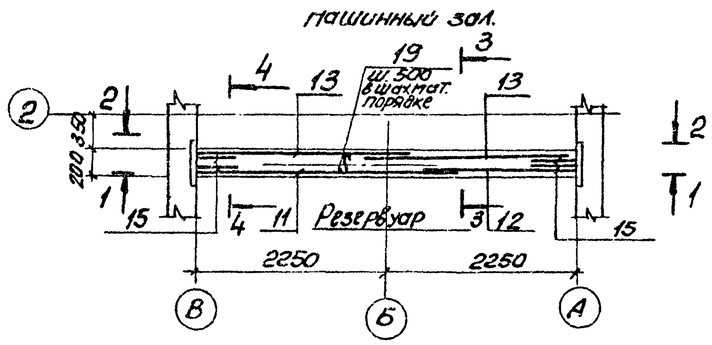

4—4

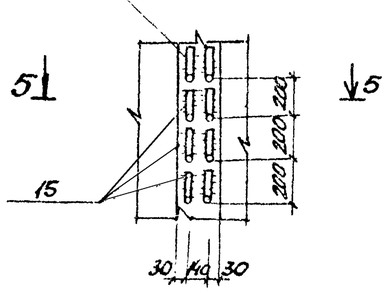

5—5

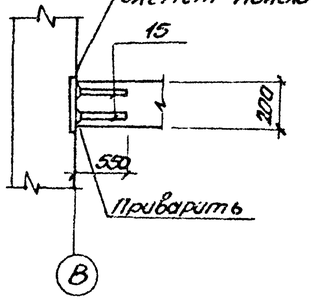

Расчетная схема СТм1

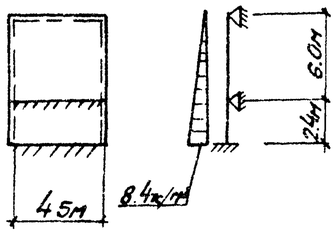

Ведомость деталей

Поз	Эскиз
15	550 150
17	200 5000 250 200
18	950 350 100 400
19	180

Спецификация к стене СТм1

Формат	Зона	Поз.	Обозначение	Наименование	Кол.	Прим.
				Сборочные единицы		
Б4		9	ГОСТ 23279-78	Сетка С $\frac{16AIII\ 200}{8AI\ 200}$ 3050×3950 $\frac{75}{675}$	1	120.5кг
Б4		10	ГОСТ 23279-78	То же С $\frac{16AIII-200}{8AI-200}$ 1650×3950 $\frac{75}{675}$	1	67.2кг
Б4		11	ГОСТ 23279-78	" С $\frac{10AIII-200}{8AI-200}$ 3050×4950 $\frac{75}{75}$	1	79.8кг
Б4		12	ГОСТ 23279-78	" С $\frac{10AIII-200}{8AI-200}$ 1650×4950 $\frac{25}{75}$	1	44.1кг
Б4		13	ГОСТ 23279-78	" С $\frac{12AIII-200}{12AIII-200}$ 2450×4450 $\frac{25}{25}$	2	100.4кг
Б4		14	ГОСТ 23279-78	" С $\frac{12AIII-200}{12AIII-200}$ 2450×4450 $\frac{25}{625}$	2	93.8кг
				Детали		
Б4		15*		ф12AIII ГОСТ5.1459-72* ℓ=700	168	0.62кг
Б4		16*		ф16AIII ГОСТ5.1459-72* ℓ=2100	23	3.4кг
Б4		17*		ф10AIII ГОСТ5.1459-72* ℓ=5400	5	13.5кг
Б4		18*		ф10AIII ГОСТ5.1459-72* ℓ=2050	23	1.3кг
Б4		19*		ф8AI ГОСТ 5781-75 ℓ=300	72	0.10кг
				Материалы		
				Бетон М-200	7.9	м3

*) поз. 15, 17÷19 см. ведомость деталей
остальное см. спецификация исполнения

Ведомость расхода стали на один элемент, кг

Марка элемента	Изделия арматурные								Всего
	Арматура класса								
	AI			AIII					
	ГОСТ 5781-75			ГОСТ 5.1459-72*					
	ф8		Итого	ф10	ф12	ф16		Итого	
СТм. 1	86.6		86.6	124.3	439.0	183.4		806.7	893.3

продолжение

Марка	Изделие закладное								Всего	Общий расход стали
	Арматура класса			Прокат марки						
	A			В ст3 кп2						
	ГОСТ 5781-75	ГОСТ 5.1459-72*		ГОСТ 19903-74						
	ф8	ф12	Итого	δ=6	δ=8	δ=10		Итого		
СТм 1	1.6	26.1	27.7	4.8	99.6	34.8		139.2	166.9	1060.2

1. Защитный слой бетона для рабочей арматуры стены – 25мм.
2. В ведомости расхода стали сальчики не учтены в виду их изменения в зависимости от марки насоса.

Привязан

Инв. N

Нач. отд.	Шрейко		
Н. контр.	Власенко		
Рук. гр.	Бродская		
Ст. инж.	Доценко		
Инженер	Никитенко		

Т.П 902-1-65 - КЖ

Канализационная насосная станция производительностью 8÷86 м3/ч

Стена СТм1. Схема армирования.

Стадия	Лист	Листов
Р	10	

Госстрой СССР Харьковский Водоканалпроект

18305-01 13

Инв. N подл. | Подпись и дата | Взам. инв. N

формат 22

Альбом III

Типовой проект 902-1-65

Ведомость рабочих чертежей основного комплекта ТП 902-1-65-КМ

Лист	Наименование	Примечание
1	Общие данные	
2	Схемы расположения металлических	
	лестниц и площадок	
3	Схемы расположения металлических	
	лестниц и площадок. Сечения 1-1÷7-7	
	Узел 1.	

Ведомость ссылочных и прилагаемых документов

Обозначение	Наименование	Примечание
	Ссылочные документы	
1.459-2. Вып. 1; 2	Стальные лестницы, переходные площадки, ограждения	
1.400-10/76. Вып.8	Типовые узлы стальных конструкций одноэтажных производственных зданий	

Техническая спецификация металла

Вид профиля и ГОСТ, ТУ	Марка металла и ГОСТ	Обозначение и размер профиля мм	№ п.п.	Код: Марки металла	Код: Вида профиля	Код: Размера профиля	Количество, шт.	Длина, мм	Масса металла по элементам конструкций, т: Лестницы	Площадки	Ограждение			Общая масса, т	Масса потребности в металле по кварталам, т: I	II	III	IV	Закладывается в ВЦ
									Код элемента конструкции										
1	2	3	4	5	6	7	8	9	10	11	12	13	14	15	16	17	18	19	20
Швеллеры ГОСТ 8240-72	В ст3 кп2 ГОСТ 380-71*	Швеллер 12 ГОСТ 8240-72 / Ст3кп ГОСТ 535-79	1	11240	26158					0.2				0.2					
	Итого		2							0.2				0.2					
Всего профиля			3							0.2				0.2					
Сталь прокатная угловая равнополочная ГОСТ 8509-72	В ст.3 кп2 ГОСТ 380-71*	Уголок Б-100х100х8 ГОСТ 8509-72 / Ст3кп2 ГОСТ 535-79	4	11240	21113					0.3				0.3					
	Итого		5							0.3				0.3					
Всего профиля			6							0.3				0.3					
Сталь полосовая ГОСТ 103-76	В ст.3 кп2 ГОСТ 380-71*	Полоса Б-50 ГОСТ 103-76 / Ст3кп ГОСТ 535-79	7	11240	13110					0.08				0.08					
		Полоса Б-40 ГОСТ 103-76 / Ст3кп ГОСТ 535-79	8	11240	13110					0.02				0.02					
		Полоса 10х200 ГОСТ 103-76 / Ст3кп ГОСТ 535-79	9	11240	13110					0.7				0.7					
	Итого		10							0.8				0.8					
Всего профиля			11							0.8				0.8					
Сталь листовая рифленая ГОСТ 8568-77	В ст3 кп2 ГОСТ 380-71*	Лист РОМБ.0-Пн-4.0х1000х1000 ст.3кп ГОСТ 8568-77	12	11240	71315					0.5				0.5					
	Итого		13							0.5				0.5					
Всего профиля			14							0.5				0.5					
Сталь арматурная Кл. AIII ГОСТ 5.1459-72*	35 ГС	ф10	15	093004	11118					0.1				0.1					
	Итого		16							0.1				0.1					
Всего профиля			17							0.1				0.1					
Итого масса металла			18							1.9				1.9					
Стальные лестницы и ограждения	В ст.3 кп2 ГОСТ 380-71*		19	11240					0.43		0.15			0.58					
Всего масса металла			20						0.43	1.9	0.15			2.48					
В том числе по маркам	В ст3 кп2		21	11240					0.43	1.8	0.15			2.38					
	35ГС		22	093004						0.1				0.1					

Ведомость металлоконструкций по видам профилей

Наименование конструкций по номенклатуре Прейскуранта № 01-09	Позиции по Прейскуранту № 01-09	№ п.п.	Код конструкций	Масса конструкций, т: Всего стали, повышенной прочности	По видам профилей стали: Балки и швеллеры	Крупная сортовая сталь	Мелкосортная сталь	Гнутые и сварные	Всего	Количество шт.	Серия типовых конструкций
Площадки		1	526243	—	0.2	1.6	0.1	—	1.9		
Лестницы и ограждения		2	526242	—	—	0.1	—	0.48	0.58		1.459-2.В.1,2
Итого		3		—	0.2	1.7	0.1	0.48	2.48		
Контрольная сумма											

Общие указания.

1. Разработку чертежей металлоконструкций производить согласно СНиП II-23-80 „Стальные конструкции. Нормы проектирования".
2. Соединение стальных элементов предусматривать ручной электродуговой сваркой.
3. Все сварные швы выполняются электродами типа Э42 и Э42А по ГОСТ 9467-75.
4. Предусмотреть антикоррозийную защиту металлоконструкций: произвести очистку поверхности стальных конструкций от окислов по требованиям ГОСТа 9.402-80 четвёртой степени и окраску лакокрасочными материалами группы I согласно СНиП II-28-73* „Защита строительных конструкций от коррозии".

Типовой проект разработан в соответствии с действующими нормами и правилами и предусматривает мероприятия, обеспечивающие взрывную, взрывопожарную и пожарную безопасность при эксплуатации здания

Главный инженер проекта Баттер

Инв. № подл. | Подпись и дата | Взам. инв. №

Привязан:

Инв. №

ТП 902-1-65-КМ

Нач.отд.	Шейко		
Н.контр.	Власенко		
Рук.гр.	Бродская		
Инж.	Ясинская		
Инж.	Доценко		

Канализационная насосная станция производительностью 6÷86 м³/ч

Общие данные

Стадия	Лист	Листов
Р	1	3

Госстрой СССР Союзводоканалпроект Харьковский водоканалпроект

18305-01 14

Типовой проект 902-1-65 Альбом III

Схема расположения лестницы и площадок на отм -7.800; -6.900; -3.600

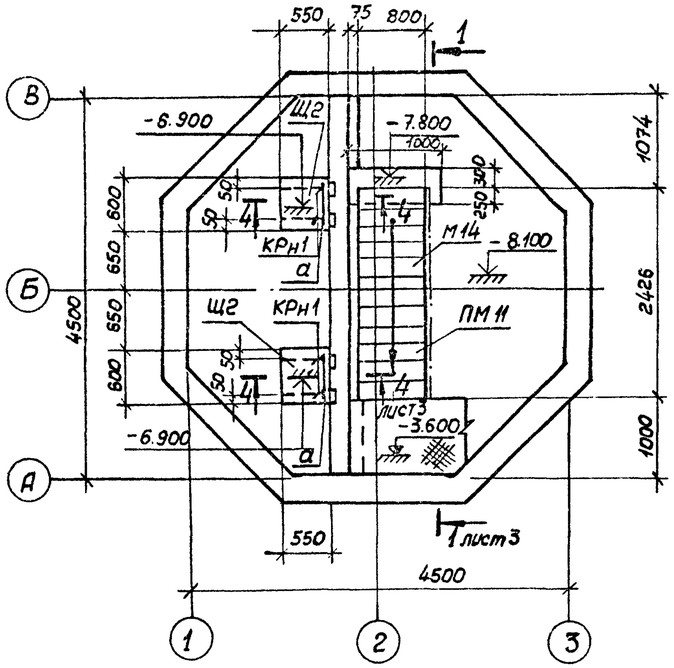

Схема балок на отм.-3.600

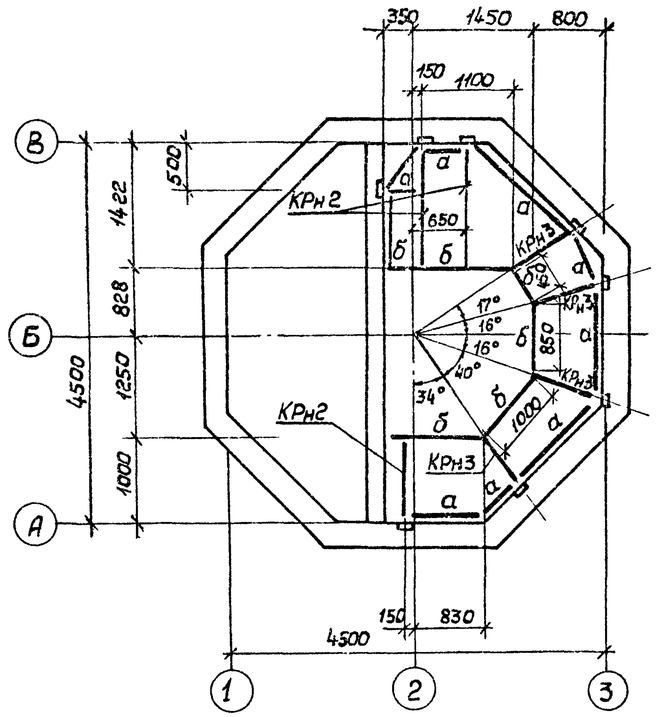

Ведомость элементов

Марка	Сечение			Опорные усилия				Марка металла	Примечание
	Эскиз	Поз.	Состав	M1 тс.м	N1 тс	Q1 тс			
М12	1459-2		Вып.2 л.22					ВСТ3кп2	
М14	то же		Вып.2 л.23					"	
С9*	"		Вып.1 л.64					"	Укоротить на 1000 от верха
СК7*	"		Вып.2 л.90					"	то же
ПМ9	"		Вып.2 л.58					"	
ПМ11	"		Вып.2 л.59					"	
ПП1	"		Вып.2 л.75					"	
ПП4	"		Вып.2 л.98					"	
СН8-23	ГОСТ 2319-70							ВМСт.3сп.	

Схема расположения лестниц на отм. 0.000

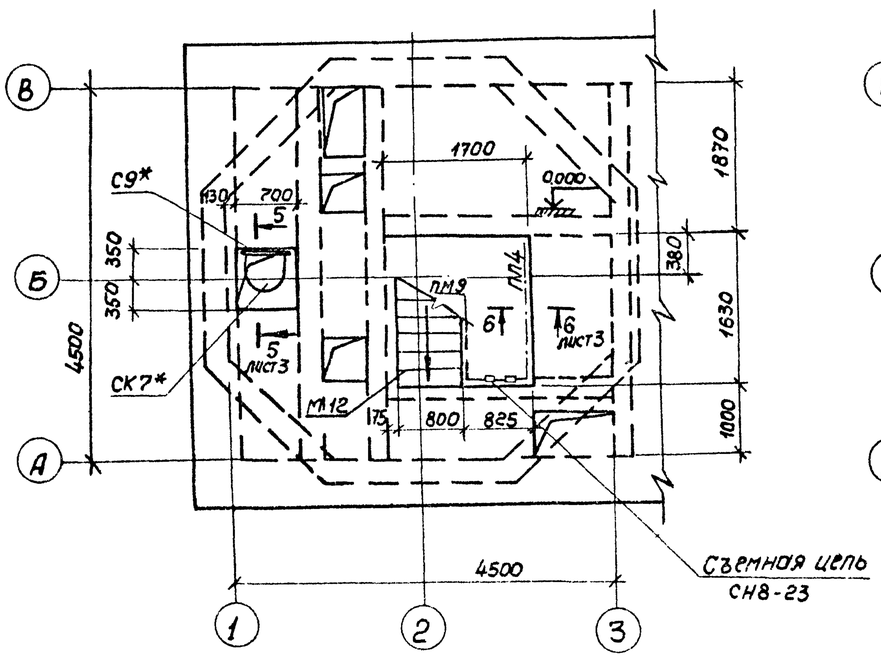

Схема расположения лестниц и площадки на отм.-3.600

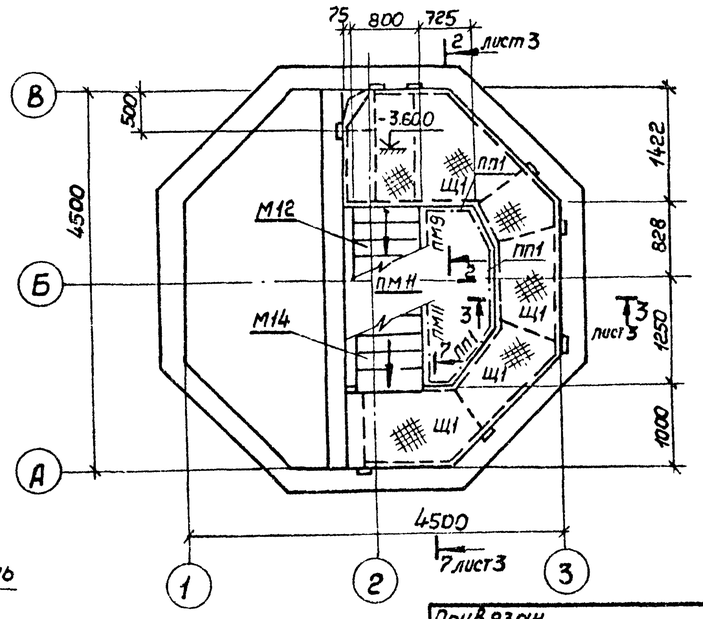

Привязан

Инв. №

Нач. отд	Шейко	
Н. контр	Власенко	
Рук. гр	Бродская	
Инж.	Никитенко	
Инж.	Мягкая	

ТП 902-1-65-КМ

Канализационная насосная станция производительностью 6 ÷ 86 м³/ч

Схемы расположения металлических лестниц и площадок

Стадия	Лист	Листов
Р	2	

Госстрой СССР Союзводоканалпроект Харьковский Водоканалпроект

18305-01 15

Формат 22

Инв. № подл. | Подпись и дата | Взам. инв. №

Типовой проект 902-1-65 Альбом III

1-1

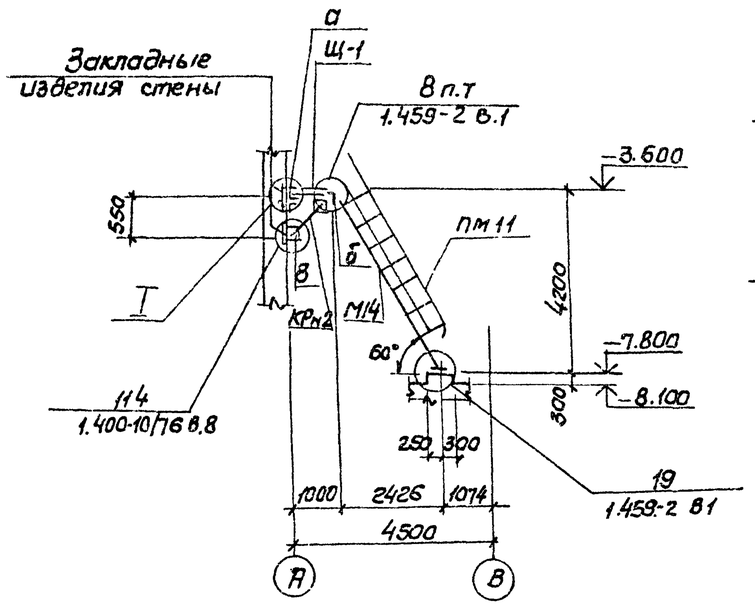

2-2

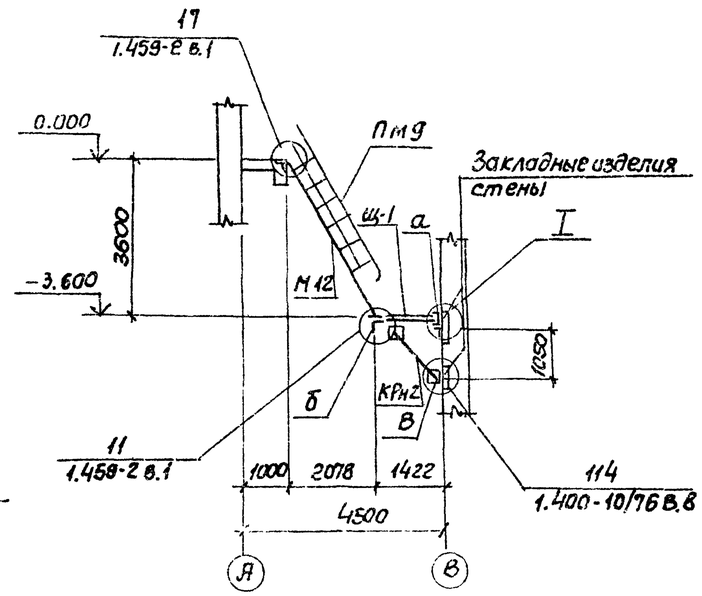

3-3

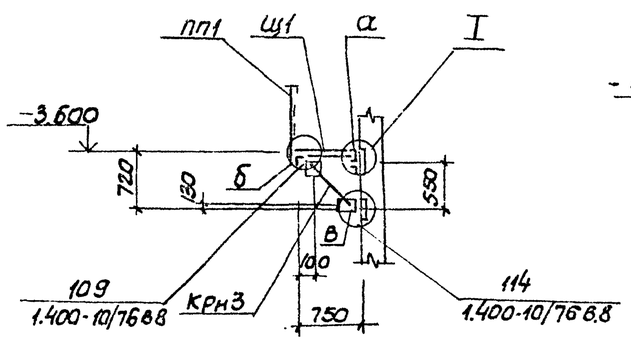

4-4

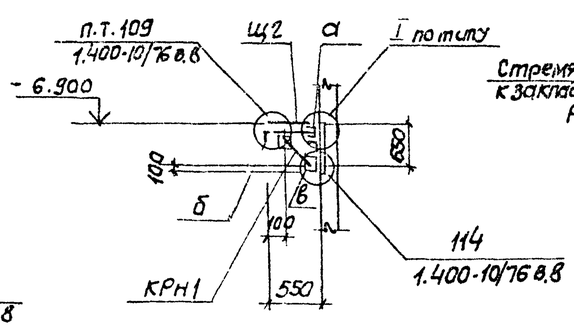

5-5

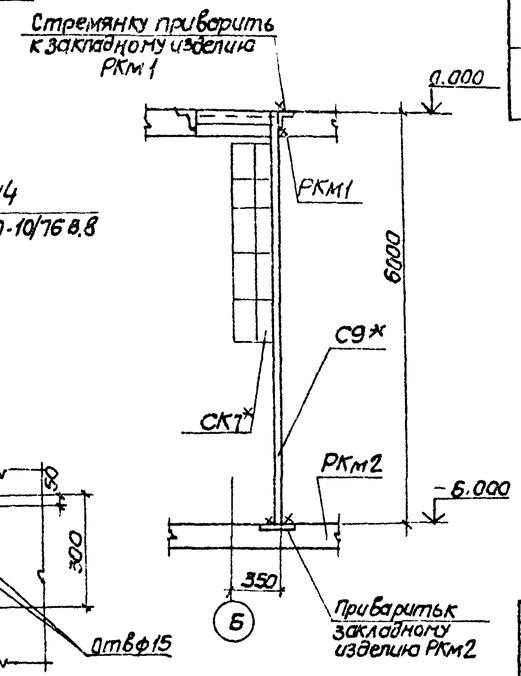

6-6

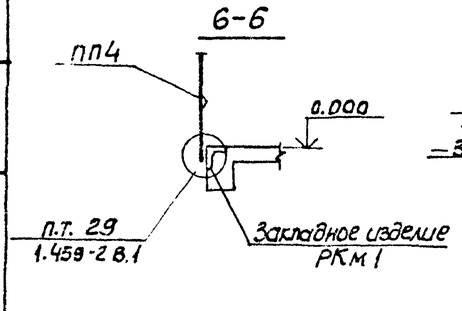

7-7

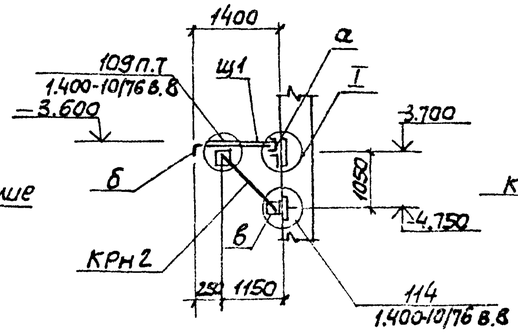

I

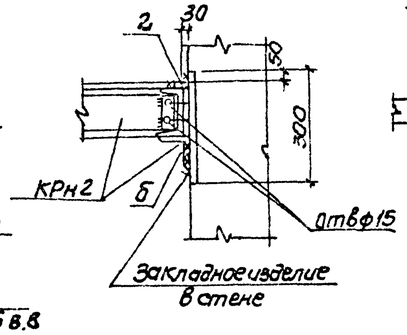

Ведомость элементов

Маска	Сечение: Эскиз	Поз	Состав	Опорные усилия: M_1 тс.м	N_1 тс	Q тс	Группа конструк.	Марка металла	Примечание
Щ1		1	рифл. ст 8÷4	конструктивно				Вст.3кп2	
		2	-50×6	То же				"	
КРн1 КРн2 КРн3		1	С12	конструктивно				Вст.3кп2	
		2	L100×8	то же				"	
		3	-200×10					"	
Щ2		1	-50×6	конструктивно				Вст.3кп2	
		2	6ф10АIII					"	
а		1	С12	конструктивно				Вст3кп2	
б		1	L100×8	конструктивно				Вст3кп2	
в		1	-200×10	конструктивно				Вст.3кп2	
г		1	-40×6	Конструктивно				Вст.3 кп2	

Сварку производить электродами типа Э42 и Э42А по ГОСТ 9467-75

Толщину сварных швов принять по наименьшей толщине свариваемых конструкций, но не менее 4мм.

Согласовано:			
Инв.№ подл.	Подпись и дата	Взам.инв.№	
Привязан:			
Инв№			

Нач.отд	Щейко		
Гл.спец	Власенко		
Рук.гр.	Бродская		
Инж	Никитенко		
Инж	Мягкая		

ТП 902-1-65-КМ.

Канализационная насосная станция производительностью 6÷85 м³/ч.

Схема расположения металлических лестниц и площадок. Сечения 1-1÷7-7. Узел „1"

Стадия	Лист	Листов
Р	3	

Госстрой СССР Союзводоканалпроект Киевский Водоканалпроект

18305-01 (16)

Формат 22