Типовой проект

194-000-104

Гараж

на 1 автомашину
для индивидуальных застройщиков

Альбом I

960/

Типовой проект 194-000-104

Гараж

на 1 автомашину
для индивидуальных застройщиков

Альбом I

состав проекта

Альбом I	Раздел Р1.1-1	Архитектурно-строительные чертежи
	Раздел Р5.1-1	Электрооборудование
Альбом II	Раздел Р7.1-1	Сметы

Технический проект утвержден
Госстроем РСФСР
Постановление N 60 от 28.04.80
Рабочие чертежи введены в
действие „СибЗНИИЭПсельстрой"

Приказ N 74/пр от 26.11.80

Разработан

„СИБЗНИИЭПсельстроем"

Главный инженер института /Мордвинов К.Я./

Главный инженер проекта /Корников Ю.И./

Общая ведомость чертежей.

Лист	Наименование.	стр.	Примечание.
Л-1	Общая ведомость чертежей	2	
	Архитектурно-строительная часть.		
Л-2	Заглавный лист	3	
Л-3	Пояснительная записка. Сводная специфи-	4	
	кация выше отм. 0.000		
АС-1	План фундаментов	5	
АС-2	Фасады	6	
АС-3	Кладочный план. Разрез 1-1.	7	
АС-4	План стропил. План перемычек.	8	
АС-5	Дверь ДВ-8-1и. Фрамуга И-1. Щит Щ-1.	9	
АС-6	Узлы 1,2,3	10	
АС-7	Ворота ВР-4 и узлы.	11	
	Электроосвещение.		
Э-1	Электроосвещение	12	

194-000-104 ал.1

ГИП	Корчуков	
ГАП	Ершов	
Нач.отд.	Глухов	
Гл.спец.	Юмабаев	
Вед.инж.	Старова	
Рук.гр.	Шежовцова	
Инженер	Карыхарова	

Гараж на 1 авт. (для индивидуального застр.)

Стад.	Лист	Листов
Р	Л-1	11

Общая ведомость чертежей.

СибЗНИИЭПсельстрой г. Новосибирск

Ведомость чертежей.

Лист	Наименование.	стр	примечание
1	Заглавный лист	3	
2	Пояснительная записка. Сводная спецификация выше отм. 0.000	4	
АС-1	План фундаментов	5	
АС-2	Фасады	6	
АС-3	Кладочный план. Разрез 1-1.	7	
АС-4	План стропил. План перемычек	8	
АС-5	Дверь ДВ8-1и. Фрамуга И-1. Щит Щ-1	9	
АС-6	Узлы 1, 2, 3.	10	
АС-7	Ворота ВР-4 и Узлы.	11	

Перечень примененных документов.

Обозначение	Наименование	примечание
1.135-1, альбом 1.	Двери деревянные и тамбурные для жилых и общественных зданий	
1.138-10, выпуск 1, 2	Перемычки ж.б. для зданий с кирпичными стенами.	
ГОСТ 18853-73	Ворота деревянные распашные для животных и птицеводч. зданий.	
ГОСТ 8486-66	Пиломатериалы хвойных пород	
ГОСТ 23279-78	Сетки сварные из стержневой арматуры диаметром до 40 мм	

Состав проекта.

Обозначение	Наименование	Примечание
Р 1.1-1	Архитектурно-строительные чертежи	
Р 5.1-1	Электрооборудование	
Р 7.1-1	Сметы	

Проект разработан авторским коллективом:

Архитектор Ершов В.Н.

Инженеры: Шеховцова Э.Н.

Юмабаев Р.А.

Техник Фоменко Е.А.

Настоящий проект выполнен в соответствии с действующими нормами и правилами /в том числе по взрыво-пожарной безопасности/.

Гл. инженер проекта /Корчуков/.

ГИП	Корчуков		
ГАП	Ершов		
Нач.отд.	Глухов		
Гл.спец.	Юмабаев		
Нормок	Кучинская		
Рук.гр.	Шеховцова		
Провер.	Шеховцова		
Техник	Фоменко		

194-000-104 ал.1 Р1. 1-1

Гараж на 1 авт. (для индивидуального застр.)

Стадия	Лист	Листов
Р	Л-2	9

Заглавный лист

СибЗНИИЭПсельстрой г. Новосибирск

Взам. инв. № | Подпись и дата | Инв. № подл.

Копировал: Черепанова формат 12

Рабочие чертежи гаража разработаны в соответствии с планом бюджетных работ Госстроя РСФСР на 1980 г. /раздел Т-С/п - 2п. 27/ и на основании постановления № 60 от 28.04.80 по рассмотрению типовых проектов на стадии технических проектов, утвержденных 20.02.79 Госстроем РСФСР

Проект предназначен для применения в I в климатическом подрайоне, II и III климатических районах с расчетной зимней температурой наружного воздуха -20°С, -30°С (основное решение) и -40°С, со скоростным напором ветра 45кг/м², снеговой нагрузкой 150кг/м², с обычными геологическими условиями строительства, степень долговечности-II, степень огнестойкости-IV, класс здания-IV. Ориентация свободная.

Планировочное решение.

Гараж боксового типа предназначен под стоянку, осмотр и ремонт одной легковой машины всех марок. Объемное решение гаража позволяет блокировать его с жилым домом или с хоз. постройками.

Конструктивное решение.

Фундаменты-ленточные монолитные из бетона М-100.

Стены наружные- из кирпича М-75 (ГОСТ 530-71*) на растворе М-10, Мрз-15.

Горизонтальная гидроизоляция- из 2х слоев гидроизола на битумной мастике.

Перемычки-сборные железобетонные по серии 1.138-10 В.1. и армокирпичные рядовые согласно СНиП III-17-78.

Кровля - из асбестоцементных листов УВ (ГОСТ 16233-77) по деревянной обрешетке (ГОСТ 8478-66).

Дверь - по серии 1.135-1 /сл. АС-4/

Ворота - по ГОСТ 18853-73 /Высота 2.1 м./

Предельный вес элементов сборных конструкций-0.100 т

Деревянные элементы выполнить из древесины хвойных пород по ГОСТ 8486-66.

Окна, двери и ворота окрасить масляной краской за 2 раза.

Внутренние поверхности стен побелить известью с покраской панелей на высоту 1.5 м.

Проект разработан для производства работ в летнее время.

Технико - экономические показатели.

Строительный объем - 55.125 м³

Площадь застройки - 22.05 м²

Общая площадь - 17.40 м²

Сводная спецификация выше отм. 0.000.

Позиция обознач.	Обозначение	Наименование	Кол.	Масса т	Примеч.
		Сборные бетонные и ж.б. изделия			
Б-1	Серия -1.138-10, В.1	Перемычка 1ПР4-25.12.14	2	0.100	
Б-2	То же	То же ПР38-15.12.22У	1	0.100	
Б-3	"	" 1ПР2-15.12.14	1	0.075	
		Деревянные изделия.			
И-1	Р1.1-1, АС-4	Фрамуга И-1, шт	3		
ДВ-8-1И	серия 1.135-1 А.I л. АС-5	Дверь ДВ8-1и, шт	1		
	ГОСТ 18853-73-л. АС-7	Ворота ВР-4и, шт	1		
Щ-1	Р1.1-1, АС-4	Щит Щ-1 шт	4		
С-1	ГОСТ 11047-72	Стропила м³	0.465		
С-2	ГОСТ 8478-66	Кобылки м³	0.064		
О-1	То же	Обрешетка п.м.	85		
	"	Лобовая доска п.м	9		
	ГОСТ 11047-72	Мауэрлат м³	0.12		
		Металлические элементы			
1	ГОСТ 5781-75	ф 6 А-I ℓ=360	8	0.002	
2	ГОСТ 8509-72	Уголок $\frac{Б-140\times140\times9}{Ст3сп\ ГОСТ\ 535-58}$ ℓ=400	4	0.005	
3	ГОСТ 23279-78	сетка С $\frac{10АII-100}{6АI-300}$ $\frac{220\times640^{20}}{20}$ шт	8	0.009	

ГИП	Корчуко		Гл. сп. отд.	Намабаев		СибЗНИИЭПсельстрой г. Новосибирск	1980	Пояснительная записка. Сводная спецификация. выше отм. 0.000.
ГАП	Ершов		Рук. груп.	Шеховцова				
Нач. отд.	Глухов		Техник	Фоменко				

194-000-104 ал.1 Р1.1-1 Лист 13

Копировал: Черепанова формат 12

Инв. № подл. | Подпись и дата | Взам. инв. №

План фундаментов

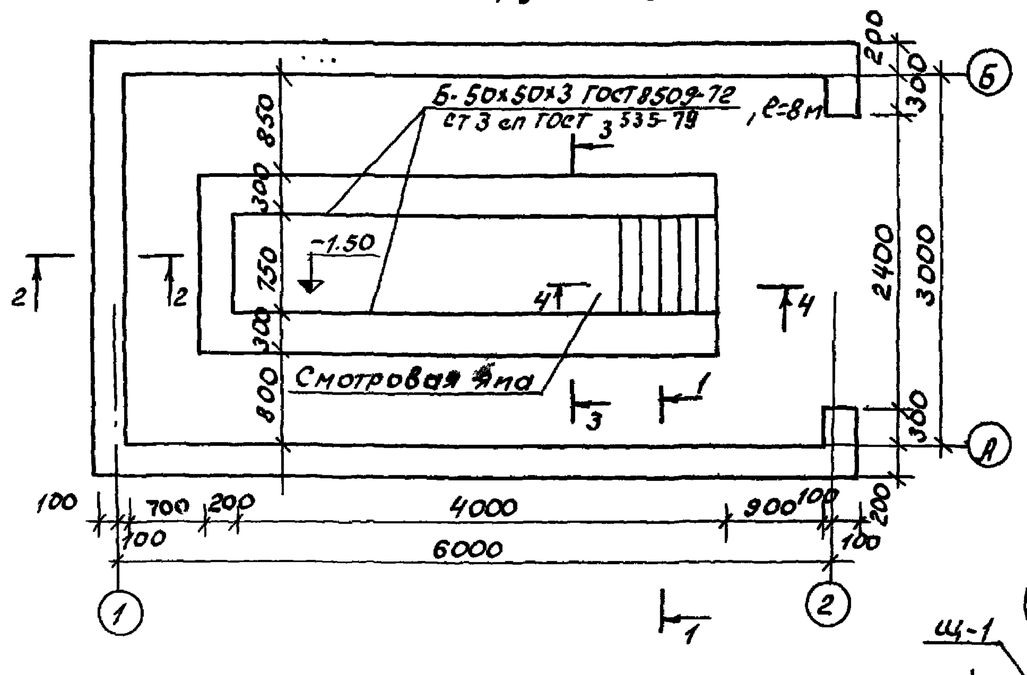

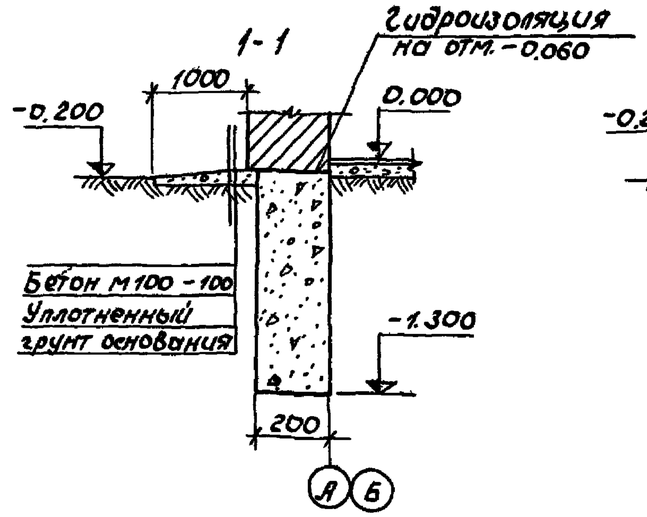

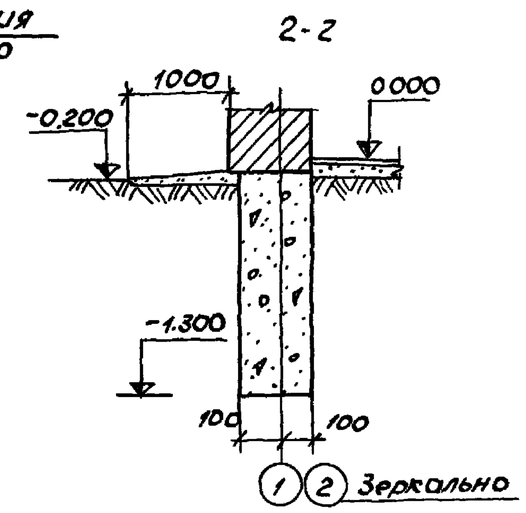

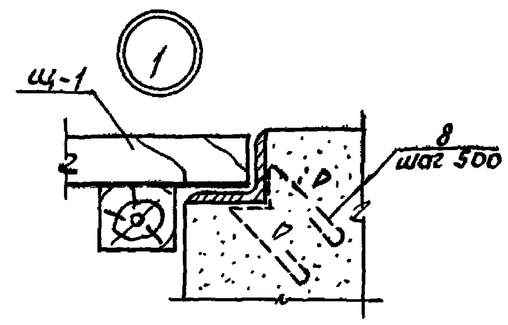

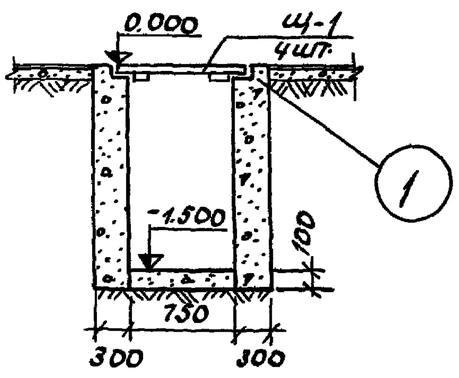

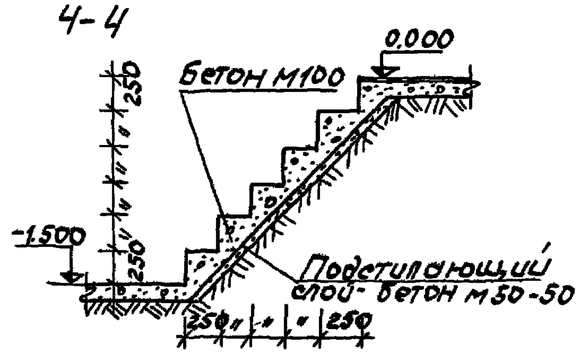

1. Грунты в основании сухие связные непросадочные непучинистые с $R_н$ = 2.0 кг/см².
2. Фундаменты – ленточные бетонные из бетона М-100.
3. Стены смотровой ямы – бетонные из бетона М-100.
4. Смотровая яма перекрывается земными щитами Щ-1 /см. л. АС-4/.

ГИП	Корчуков		Гл.спец.отд	Юмабаев		„СибЗНИИЗПсельстрой" г. Новосибирск	1980	План фундаментов	194-000-104 ал.1 Р1.1-1	Лист АС-1
ГАП	Ершов		Рук.группы	Шеховцов						
Нач.отд	Глухов		Техник	Фоменко						

Копировал: Беседа Формат 12

Фасад 1-2

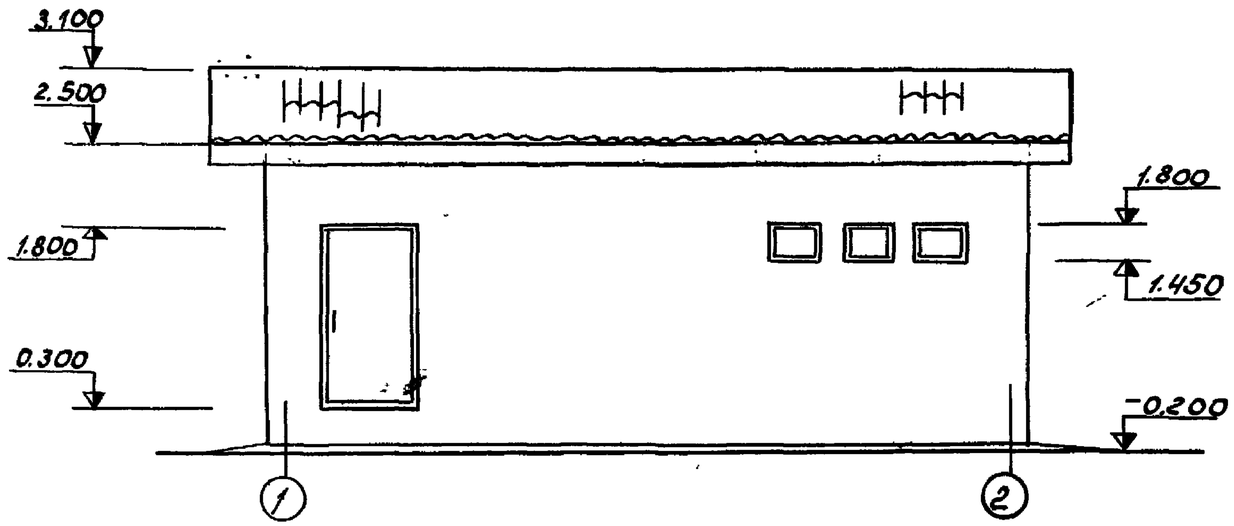

Фасад А-Б

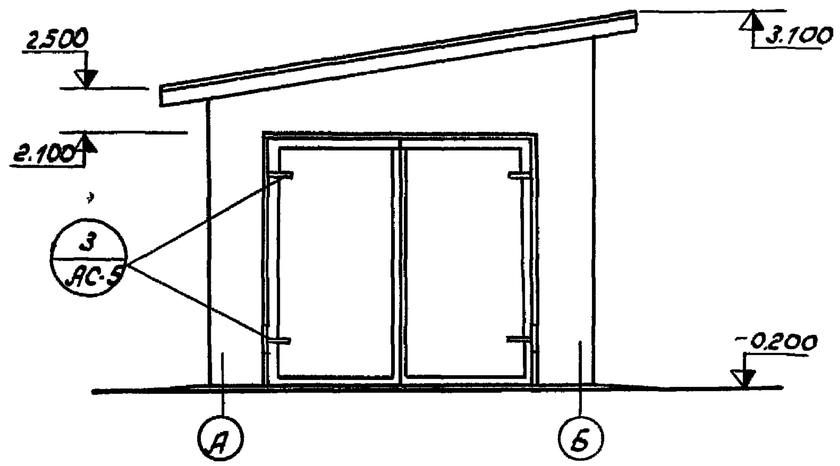

Фасад 2-1

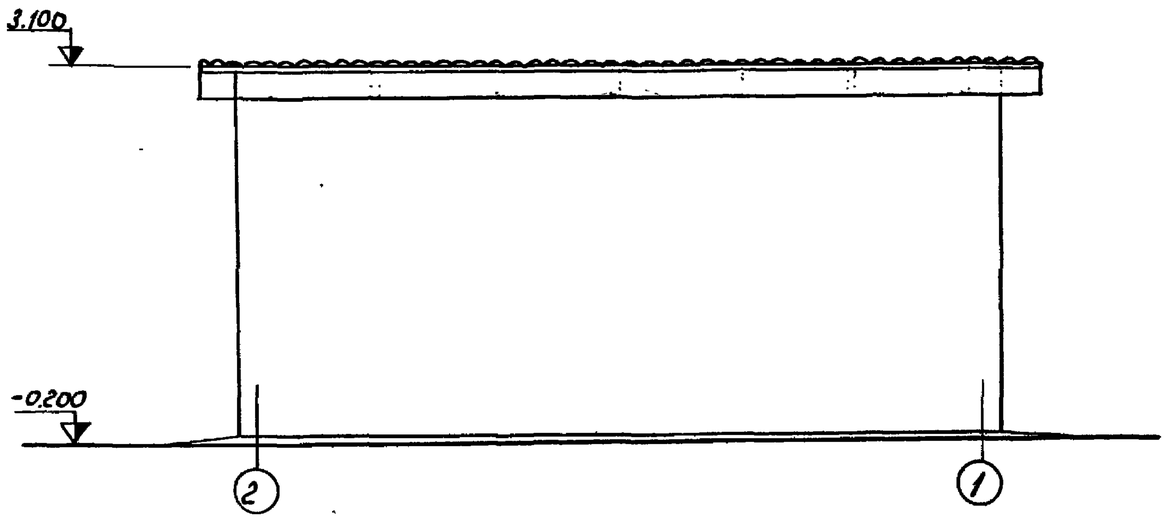

Фасад Б-А

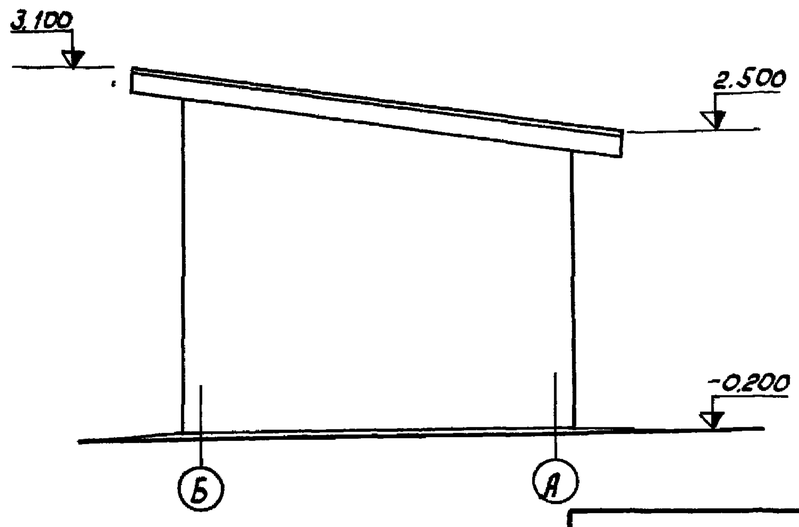

ГИП	Корчуков		Главн.спец.отд	Юнабаев		„СибЗНИИЭП сельстрой" г.Новосибирск	1980	Фасады	194-000-104 ал. 1 Р1.1-1	лист АС-2
ГАП	Ершов		Рук.группы	Шеховцова						
Нач.отд.	Глухов		Техник	Фоменко						

Копировал: Беседа Формат 12

Разрез 2-2

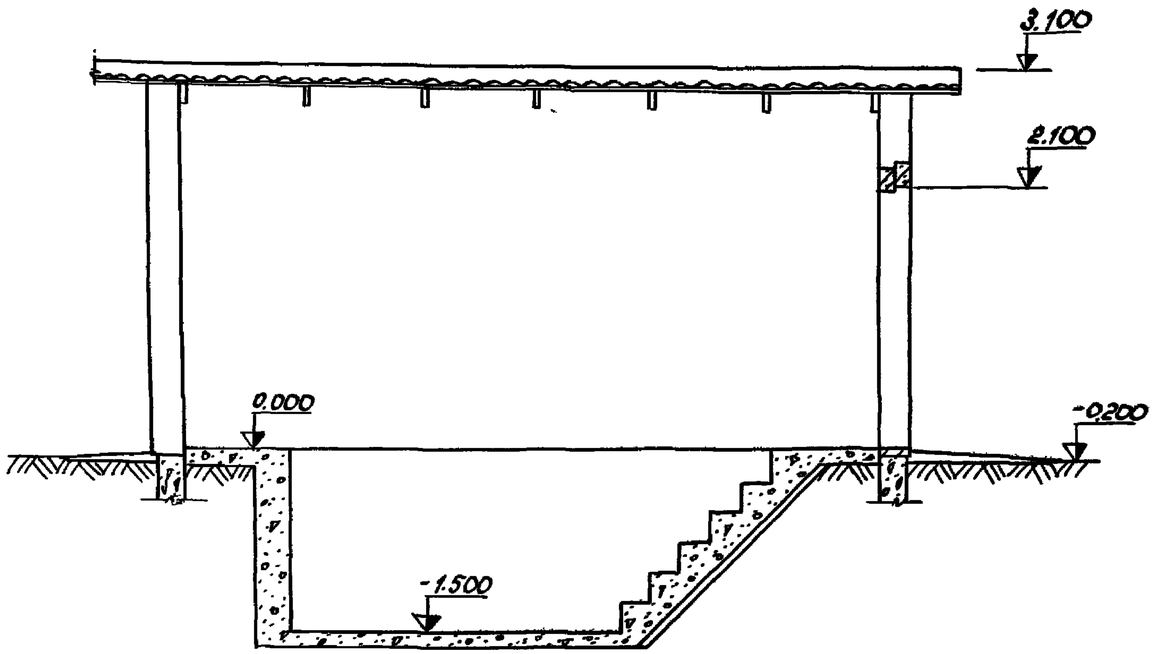

Разрез 1-1

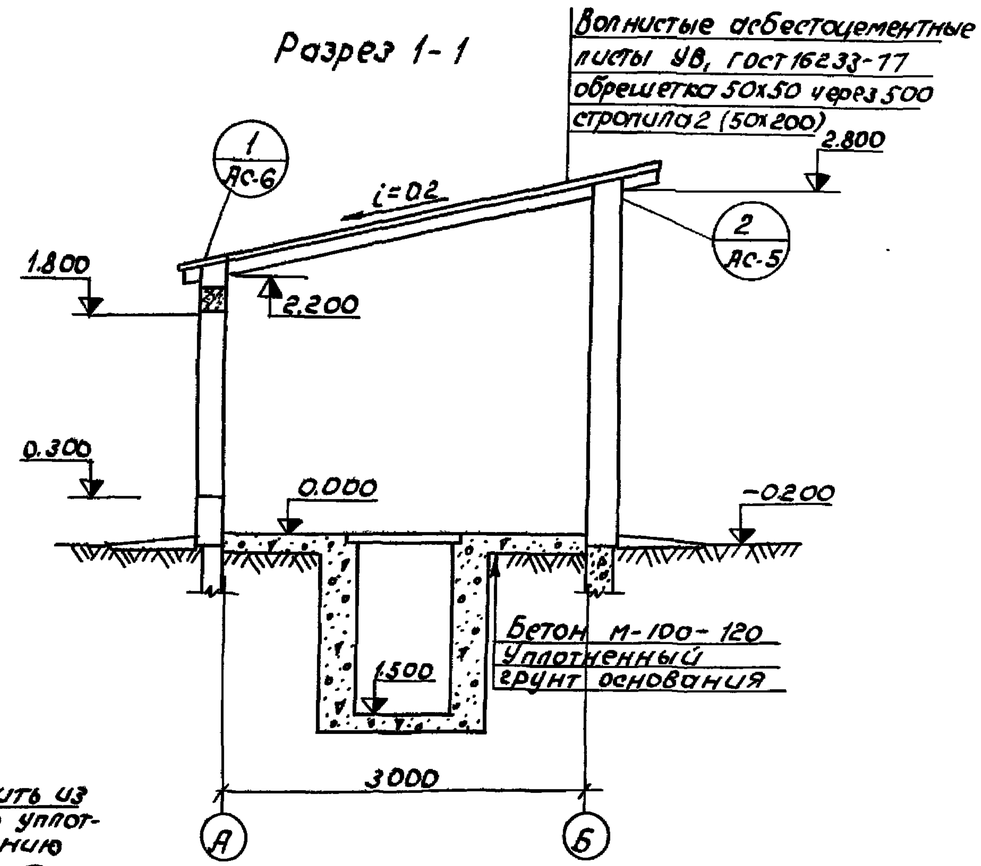

1 Кладочный план

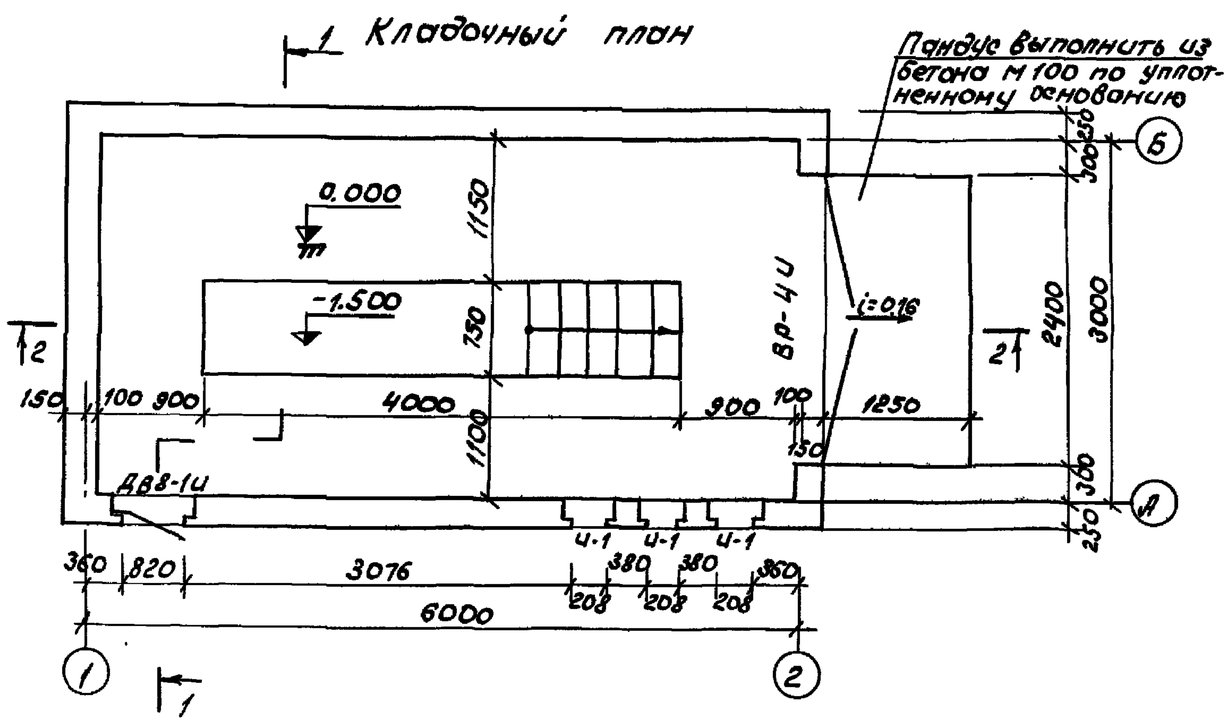

1. За отметку 0.000 принят уровень чистого пола.
2. Стены - из полнотелого глиняного кирпича М-75 (ГОСТ 530-71*) Мрз/т 15 на растворе М-10.
3. Для крепления дверного и оконных блоков в каждом проеме заложить антисептированные деревянные пробки 250х120х65 по 2 шт. с каждой стороны.
4. Кладку вести под расшивку швов с наружной стороны и в подрезку с внутренней.

ГИП	Корчуков		Гл.спец.отд.	Юмабаев		„СибЗНИИЭП сельстрой" г. Новосибирск	1980	Кладочный план. Разрез 1-1.	194-000-104 ал.1 Р1.1-1	лист АС-3
ГАП	Ершов		Рук.группы	Шеховцова						
Нач.отд.	Глухов		Техник	Фоменко						

Копировал: Беседа Формат 12

План стропил

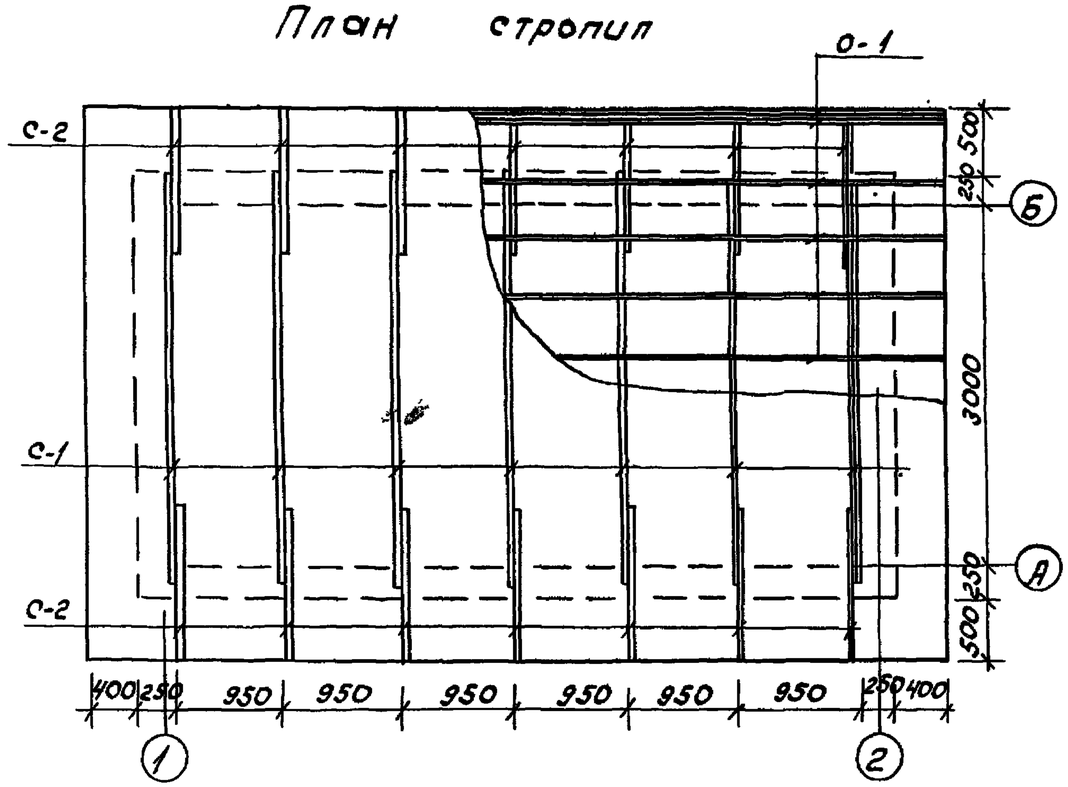

Спецификация древесины

Поз. обозначение	Обозначение	Наименование	Кол.	Расход древесины м3	Прим.
С-1	ГОСТ 11047-72	Стропила 2 (50х200) ℓ=3370	7	0.065	
С-2	ГОСТ 8478-66	Кобылка 40х130 ℓ=1200	14	0.006	
О-1	То же	Обрешетка 50х50	85пм	—	
—	"	Лобовая доска 22х150	9пм	—	

1. Несущие конструкции изготовить из древесины хвойных пород 1 группы, влажностью не более 18%, кобылки, обрешетка, лобовая доска - из древесины хвойных пород 2 группы (ГОСТ 8486-66)
2. Арматура рядовой кирпичной перемычки укладывается по опалубке в слое раствора под нижний ряд кирпича. Стержни заканчиваются крюками и заделываются в простенки не менее, чем на 25 см.

План перемычек

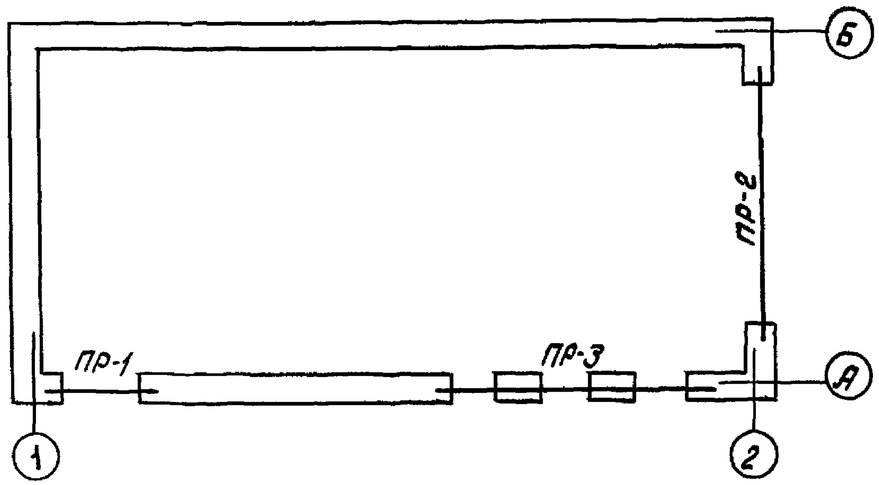

Ведомость перемычек

Тип	Сечение	Кол. мест
ПР-1	Б-3 Б-2 1.800	1
ПР-2	2.100 наружная грань 2Б-1	1
ПР-3	1.800 4Ф6 А-I ℓ=1890	1

ГИП	Карчуков		Гл.спец.отд.	Юмабаев		„СибЗНИИЭПсельстрой" г. Новосибирск	1980	План стропил. План перемычек.	194-000-104 сл. 1 Р 1.1-1	Лист АС-4
ГАП	Ершов		Рук.группы	Щеховцова						
Нач. отд.	Глухов		Техник	Фоменко						

Копировал:

Инв.№ подл. | Подпись и дата | Взам.инв.№

Дверь ДВ8-1и

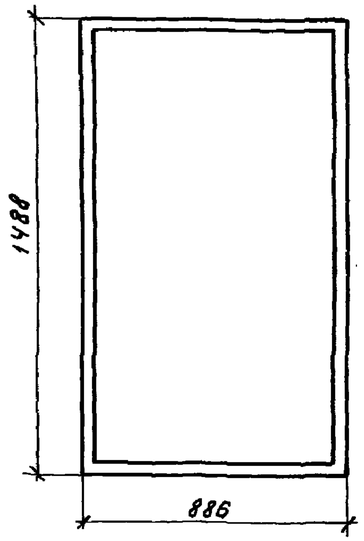

Фрамуга И-1

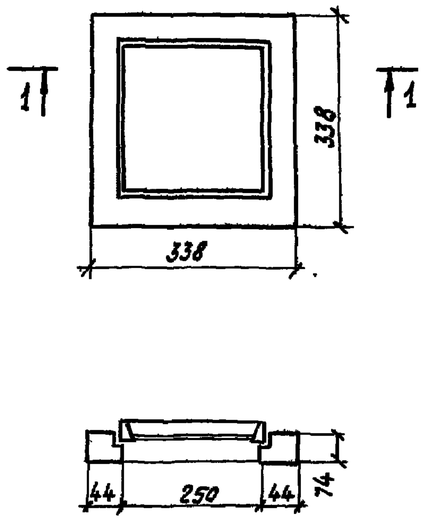

Щ-1

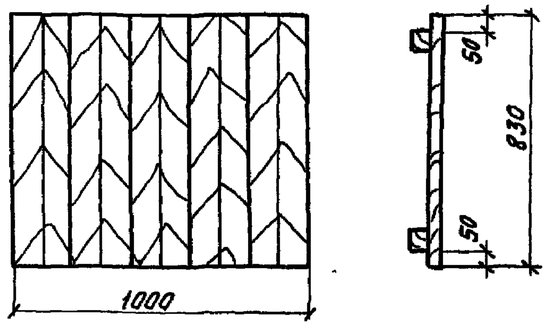

Спецификация древесины.

Поз. обозначен.	Обозначение	Наименование	Кол.	Масса	Примечание
		Дверь ДВ8-1и			
	Гост 8486-66	Древесина коробки	0.03м³		
	Гост 8486-66	Древесина полотна	0.05м³		
	Гост 3916-66	Водостойкая фанера марки ФСФ	2.70м²		
	Гост 5088-78	Петли ПИЦ 130	3шт		
	Гост 5089-73*	Защёлка ЗВР	1шт		
	Гост 5089-73*	Замок ЗВЦ	1шт		
	Гост 2718-74*	Отбойный лист из гепинакса	1шт		
	Гост 5091-78	Пружина ПСП	1шт		
		Фрамуга И-1			
	Гост 8486-66	Древесина коробки	0.006 м3		
	Гост 8486-66	Древесина переплета	0.004 м3		
		Щит Щ-1			
	Гост 8486-66	Доски 22×100	0.15м³		
	Гост 8486-66	Бруски 50×80	0.032 м3		

Дверь ДВ8-1и изготовить по серии 1.135-1 альбом I. Дверь ДВ8-1и отличается от двери ДВ8-1 высотой

Гл. ин. пр.	Корчуков		Гл. сп. отд.	Юмабаев	
Гл. арх. пр.	Ершов		Рук. груп.	Шеховцова	
Нач. отд.	Глухов		Техник	Фоменко	

СибЗНИИЗПсельстрой г. Новосибирск | 1980 | Дверь ДВ8-1и. Фрамуга Н-1 Щит Щ-1. | 194-000-104 ал. 1 | р 1.1-1 | Лист АС-5

Копировал: Марков- формат 12

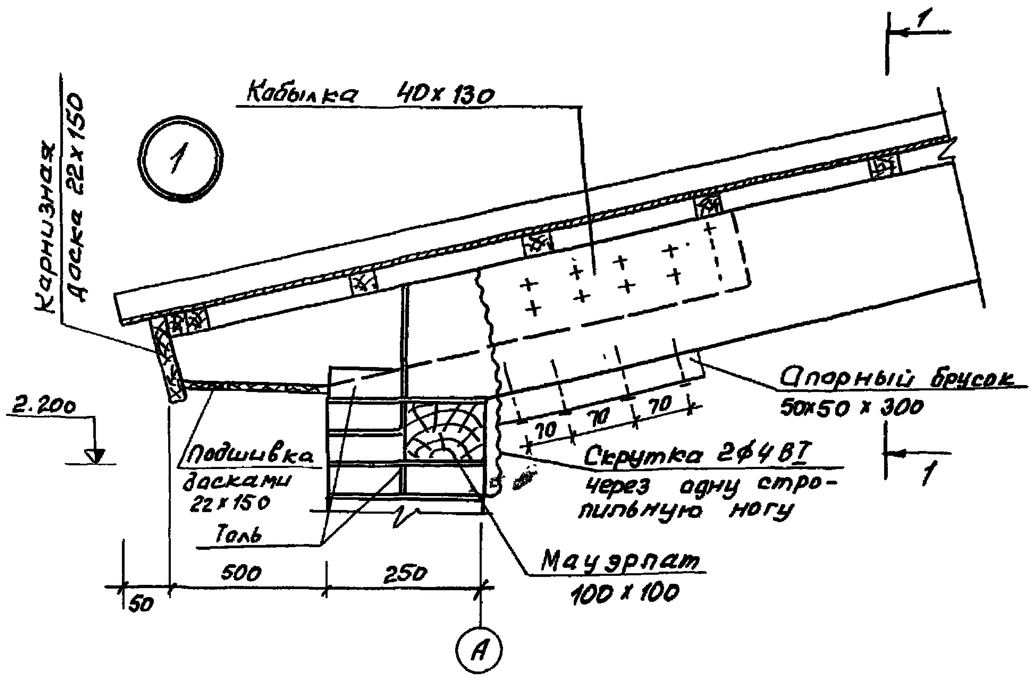

1—1

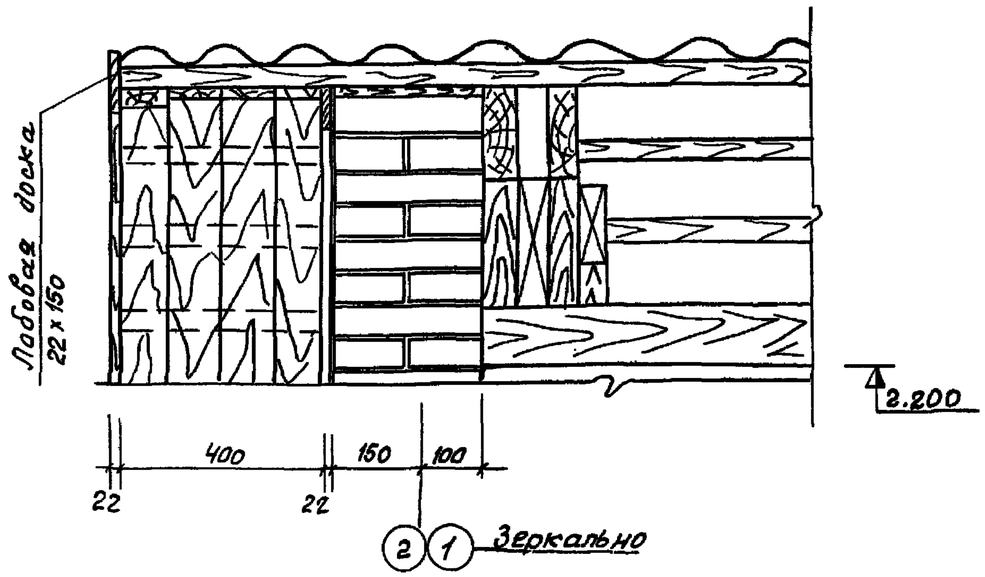

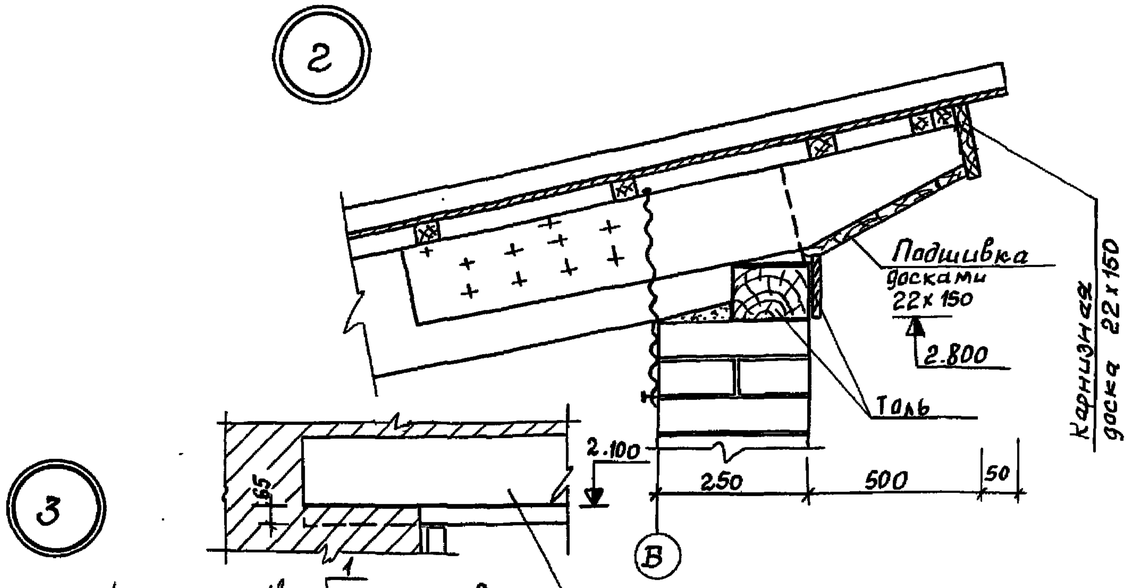

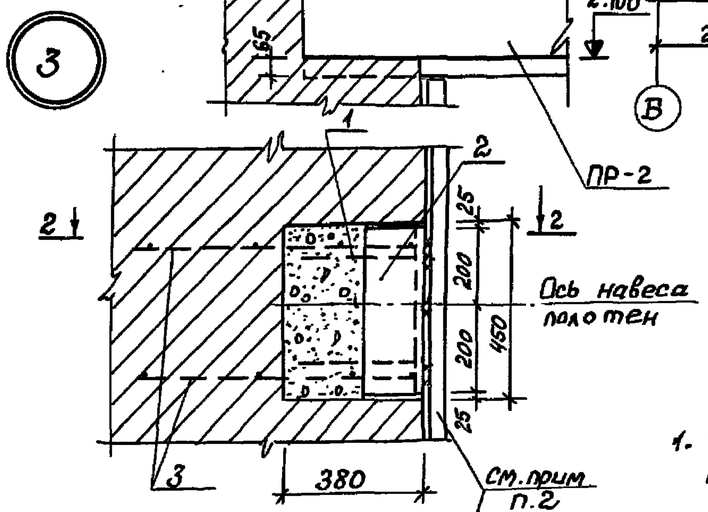

2—2

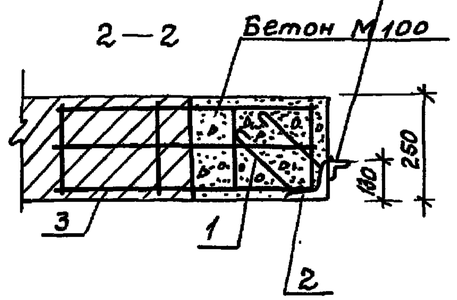

1. Спецификацию на металлические элементы см. лист П3-1.
2. Вертикальные откосы проема ворот обрамить уголком $\frac{Б\text{-}50\times50\times3\ ГОСТ\ 8509\text{-}72}{ст\ 3сп\ ГОСТ\ 535\text{-}79}$, $\ell = 2\times2035$

ГИП	Корчуков		Гл.спец.отд	Юмабаев		„СибЗНИИЭПсельстрой" г. Новосибирск	1980	Узлы 1,2,3	194-000-104 ал.1 Р1.1-1	Лист АС-6
ГАП	Ершов		Рук.группы	Шеховцова						
Нач.отд	Глухов		Техник	Фоменко						

Копировал: Савина

Формат 12

Общий вид ворот ВР-4и.

С наружной стороны. С внутренней стороны.

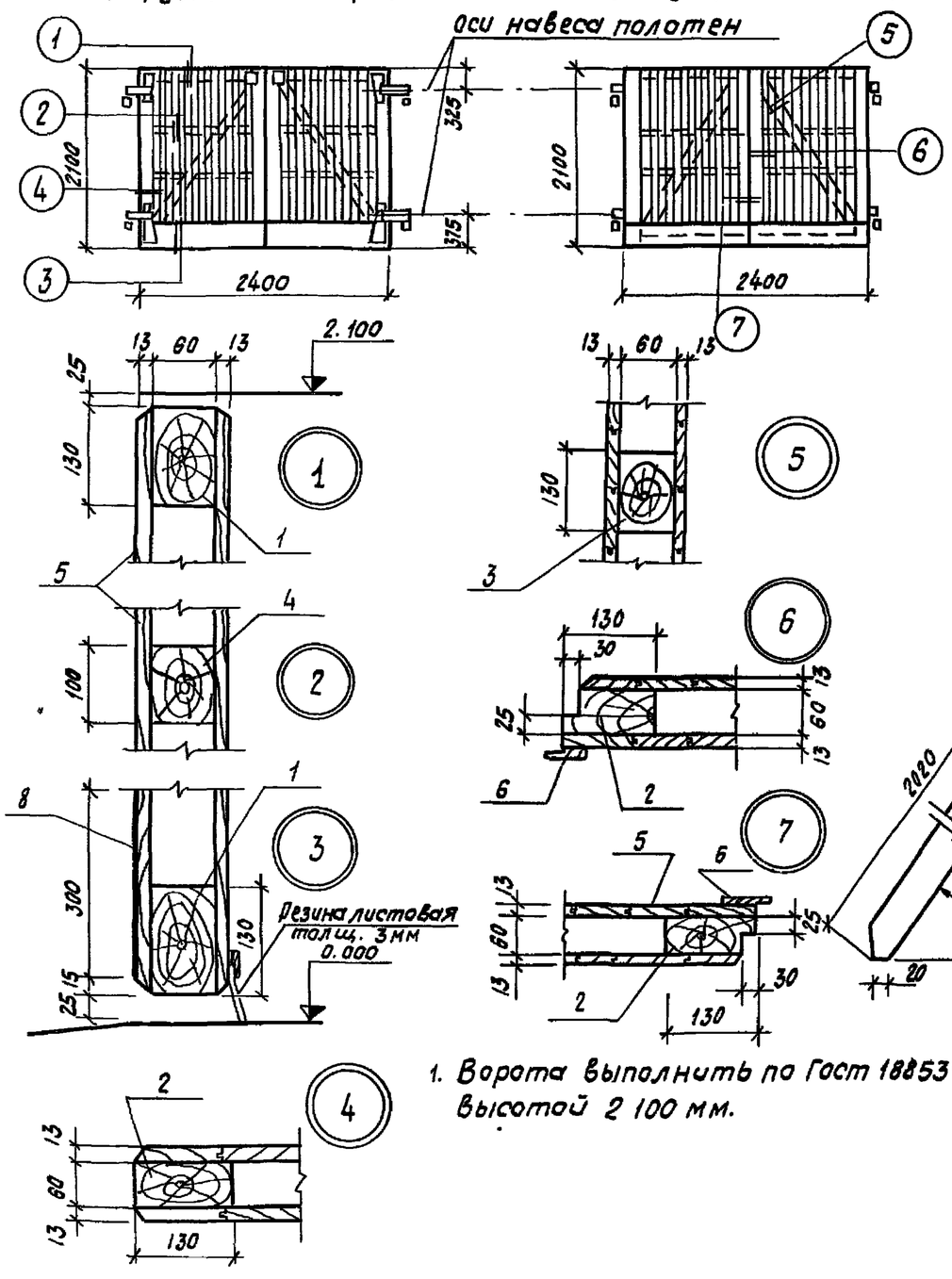

1. Ворота выполнить по ГОСТ 18853-73 высотой 2 100 мм.

Крепление накладок и навесов к полотну.

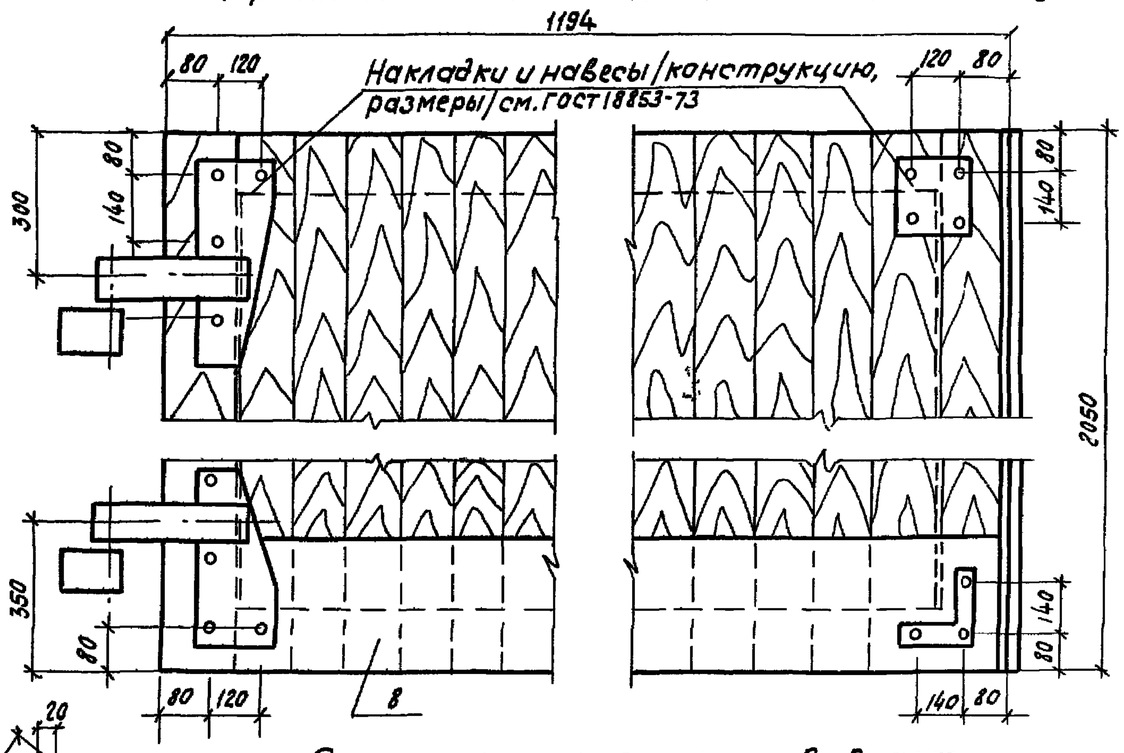

Спецификация элементов ворот

Позиция обознач.	Обозначение	Наименование	Кол.	Масса ед, кг.	Примеч
		Деревянные элементы			
1	ГОСТ 8486-68	Горизонтальная обвязка 60×130×934	4		
2	"	Вертикальная обвязка 60×130×2050	4		
3	"	Подкос 60×130×2050	2		
4	"	Средник 60×100×934	4		
5	ГОСТ 8242-75, тип 2	Обшивка 13×94×2050	52		
6	" , тип 2	Плинтус 19×54×2050	2		
		Прочие элементы			
7	ГОСТ 18853-73	Стальные накладки с навесами.	4		
8	ГОСТ 8075-56**	Оцинкованная сталь			

Гл. ин. пр.	Корчуков		Гл. сп. отд.	Юмабаев		СибЗНИИЭПсельстрой г. Новосибирск	1980	Ворота ВР-4и. Узлы. 194-000-104 ал. 1 Р1.1-1	Лист АС-7
Гл. арх. пр.	Ершов		Рук. груп.	Шеховцова					
Нач. отд.	Глухов								

Копировал: Марков

Формат 12

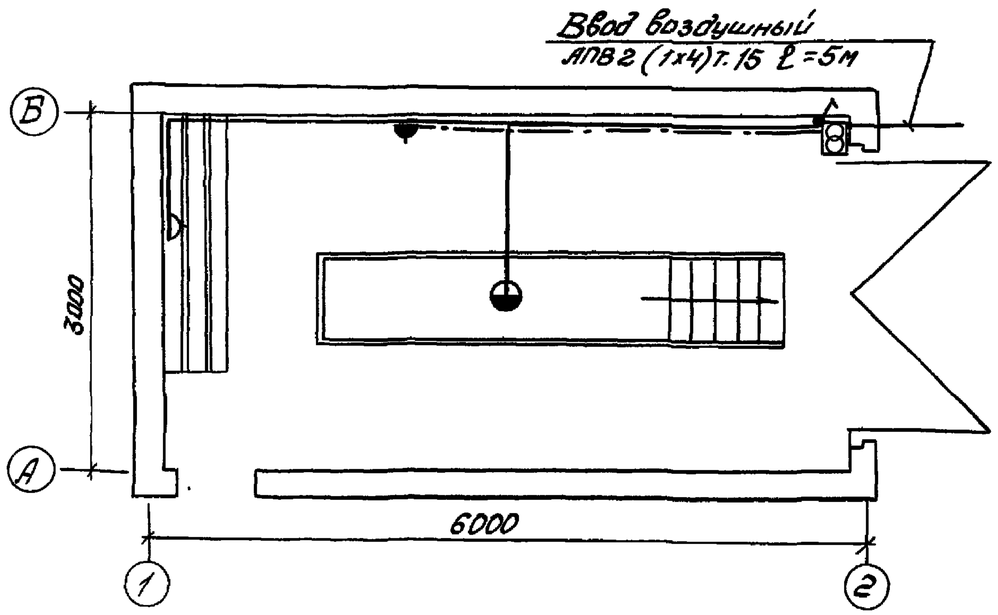

Спецификация.

Марка поз.	Обозначение	Наименование.	Кол.	Примечание
		Ящик с понизительным трансформатором		
		220/12В ЯТП-0,25, шт	1	
		Светильник промышленный пыленепро-		
		ницаемый ППР-200, шт	1	
		Переносной светильник РВОВ-220, шт	1	
	ГОСТ2239-79	Лампа накаливания, 220В, 200вт, НГ-220-200, шт.	1	
		Лампа накаливания, 12В, 40вт, МО-12-40, шт.	1	
		Выключатель герметический ГПВМ-2-10, шт	1	
	ГОСТ433-73	Кабель с алюминиевыми жилами в резиновой		
		изоляции, сечением 2х4мм² АНРГ-660, м	20	
	ГОСТ6323-79	Провод с алюминиевой жилой, сч 4мм², АПВ-380, м	10	
	ГОСТ 3262-75	Труба стальная водогазопроводная с условным		
		проходом, 20мм (трубостойка, тип Т-XII/4), м	5	
		Розетка штепсельная 220В, 6А; шт.	1	
		Розетка штепсельная, 12в шт.	1	

Схема ящика ЯТП-025

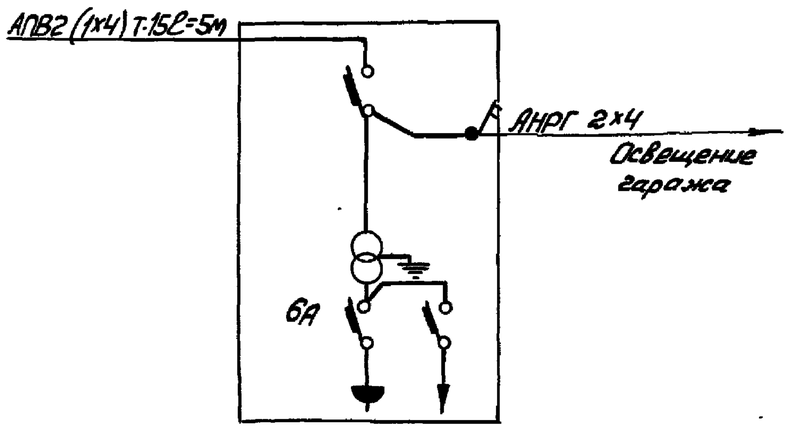

ГИП	Корчуков		Гл.сп.отд.	Сушков		Сибэнергосельстрой г. Новосибирск	1980	Гараж Электроосвещение	194-000-104 ал.1 Р5.1-1
ГАП	Ершов		Рук.груп.	Мироненко					Лист 1
Нач.отд.	Плохих		Ст.инж.	Теплякова					

СТО Дорышева