ТИПОВОЙ ПРОЕКТ

705-1-206.86

ПРИРЕЛЬСОВЫЙ СКЛАД АММИАЧНОЙ ВОДЫ ВМЕСТИМОСТЬЮ 2,0 ТЫС.КУБ.М С ВЕРТИКАЛЬНЫМИ ХРАНИЛИЩАМИ

АЛЬБОМ V

Проект производства работ Монтажные приспособления

СФ 753-05

Госстрой СССР
ЦЕНТРАЛЬНЫЙ ИНСТИТУТ ТИПОВОГО ПРОЕКТИРОВАНИЯ
Свердловский филиал
620062, г.Свердловск-62, ул.Чебышева,4
Заказ №3729 Инв.№ СФ 753-05 тираж 270
Слано в печать 707 1987г цена 3-42

ТИПОВОЙ ПРОЕКТ
705-1-206.86

ПРИРЕЛЬСОВЫЙ СКЛАД АММИАЧНОЙ ВОДЫ ВМЕСТИМОСТЬЮ 2.0 ТЫС.КУБ.М С ВЕРТИКАЛЬНЫМИ ХРАНИЛИЩАМИ.

АЛЬБОМ V
СОСТАВ ПРОЕКТА

Альбом I Общая пояснительная записка. Технологические чертежи. Чертежи по автоматизации производства. Электротехнические чертежи. Чертежи по связи и сигнализации.
Альбом II Архитектурно-строительные чертежи. Чертежи санитарно-технических систем и устройств.
Альбом III Конструкции металлические.
Альбом IV Проект производства работ. Технология монтажа и сварки.
Альбом V Проект производства работ. Монтажные приспособления.
Альбом VI Заказные спецификации.
Альбом VII Ведомость потребности в материалах.
Альбом VIII Сметы.

Примененные материалы т.п.705-1-155.83 "Прирельсовый склад аммиачной воды емкостью 800 м³ с вертикальными хранилищами"
Альбом II Конструктивные чертежи

Разработан проектными институтами:
Гипронефтеспецмонтаж - Альбом IV; V
ЦНИИПроектстальконструкция - Альбом III
Чирчикский филиал ГИАП - Альбом I; II; VI; VII; VIII

Главный инженер института И.С. Гольденберг
Главный инженер проекта В.Н. Тюрин

СФ 753-05

Рабочий проект утвержден Минсельхозом СССР приказом №6-ЗГ от 7 февраля 1985г. Введен в действие Чирчикским филиалом ГИАП приказ № 116 от 14 августа 1985г.

Привязан:
Инв.№

Альбом V

Типовой проект 705-1-206.86

Содержание альбома

Обозначение	Наименование	Кол. листов	Стр.
ПВ 2.04.00.00-04	Приспособление для разметки днища	5	3-7
ПВ 5К.03.00.00	Шарнир для подъема рулона массой до 30 т	4	8-11
ПВ 3.02.00.00	Скоба для развертывания рулона	3	12-14
ПВ 8.05.00.00	Клиновой упор	2	15-16
ПВ 12.01.00.00	Отвес	1	17
ПВ 12.02.00.00	Поддон		
ПВ 8.04.00.00	Кронштейн для расчалок		
ПВ 7.11.00.00	Клин	1	18
ПВ 6.07.00.00-03	Приспособление для замыкания вертикального монтажного стыка	10	19-28
ПВ 6.07.03.00-03	Лестница		
ПВ 5А.03.00.00	Скоба для установки навесной лестницы	1	29
ПВ 5.52.00.00	Скоба для навешивания блока	1	30
ПВ 31.01.00.00	Приспособление для раскатки рулона	2	31-32
ПВ 5.56.00.00	Траверса для подъема рулона	1	33
15-1280-02-00-00	Стойка для сборки и сварки вертикального стыка стенки	4	34-37
15-1280-01-00-00	Стенд для сборки и сварки щитов покрытия	2	38-39
15-1280-03-00-00	Каркас	1	40
15-1280-04-00-00	Траверса для подъема крыши	3	41-43
15-1280-05-00-00	Строп 4-х ветвевой Q=3т		

Формат	Зона	Поз.	Обозначение	Наименование	Кол.	Примеч.
				ПВ2.04.00.00-03 см. СБ		
				Сборочные единицы		
11		8	ПВ2.04.03.00-03	Штанга	1	
11		9	ПВ2.04.04.00	Движок	1	
				ПВ2.04.00.00-04 см. СБ		
				Сборочные единицы		
11		8	ПВ2.04.03.00-04	Штанга	1	
11		9	ПВ2.04.04.00	Движок	1	
				ПВ2.04.00.00-05 см. СБ		
				Сборочные единицы		
11		8	ПВ2.04.03.00-05	Штанга	1	
11		9	ПВ2.04.04.00	Движок	1	
				ПВ2.04.00.00-06 см СБ		
				Сборочные единицы		
11		8	ПВ2.04.03.00-06	Штанга	1	
11		9	ПВ2.04.04.00-01	Движок	1	
				ПВ2.04.00.00-07 см. СБ		
				Сборочные единицы		
11		8	ПВ2.04.03.00-07	Штанга	1	
11		9	ПВ2.04.04.00-01	Движок	1	
				ПВ2.04.00.00-08 см. СБ		
				Сборочные единицы		
11		8	ПВ2.04.03.00-08	Штанга	1	
11		9	ПВ2.04.04.00-01	Движок	1	
				ПВ2.04.00.00-09 см. СБ		
				Сборочные единицы		
11		8	ПВ2.04.03.00-09	Штанга	1	
11		9	ПВ2.04.04.00-02	Движок	1	

Изм. Лист N докум. Подп. Дата

ПВ2.04.00.00 т.п. 705-1-206.86 Лист 2

Альбом V

т.п. 705-1-206.86

Подп. и дата | Инв. N дубл. | Взам. инв. N | Подп. и дата | Инв. N подл.

Формат	Зона	Поз.	Обозначение	Наименование	Кол.	Примеч.
				Документация		
12			ПВ2.04.00.00 СБ	Сборочный чертеж		
				Сборочные единицы		
11		1	ПВ2.04.01.00	Ось	1	
11		2	ПВ2.04.02.00	Кронштейн	1	
				Детали		
11		3	ПВ2.04.00.01	Чертилка	1	
11		4	ПВ2.04.00.02	Ось	1	
				Стандартные изделия		
		5		Болт М12х25-58.013	2	
				ГОСТ 7798-70		
		6		Шайба 20-002 ГОСТ 11371-78	2	
		7		Шплинт 4х32-002	2	
				ГОСТ 397-79		
			Переменные данные	для исполнений		
				ПВ2.04.00.00 см. СБ		
				Сборочные единицы		
11		8	ПВ2 04 03 00	Штанга	1	
11		9	ПВ2 04 04 00	Движок	1	
				ПВ2.04.00.00-01 см.СБ		
				Сборочные единицы		
11		8	ПВ2.04.03.00-01	Штанга	1	
11		9	ПВ2.04.04.00	Движок	1	
				ПВ2.04.00.00-02 см. СБ		
				Сборочные единицы		
11		8	ПВ2.04.03.00-02	Штанга	1	
11		9	ПВ2.04.04.00	Движок	1	

Изм. Лист N докум. Подп. Дата

ПВ2.04.00.00 т.п. 705-1-206.86

Разраб.	Кузьмина		
Пров.	Числова		
ГИП	Тюрин		9.84
Н.контр.	Панова		
Утв	Кузнецов		9.84

Приспособление для разметки днища

Лит. И | Лист 1 | Листов 2

Гипронефтеспецмонтаж г. Москва

Альбом V

т.п. 705-1-206.86

Подп. и дата | Инв. N дубл. | Взам. инв. N | Подп. и дата | Инв. N подл.

ПВ2.04.00.00 СБ

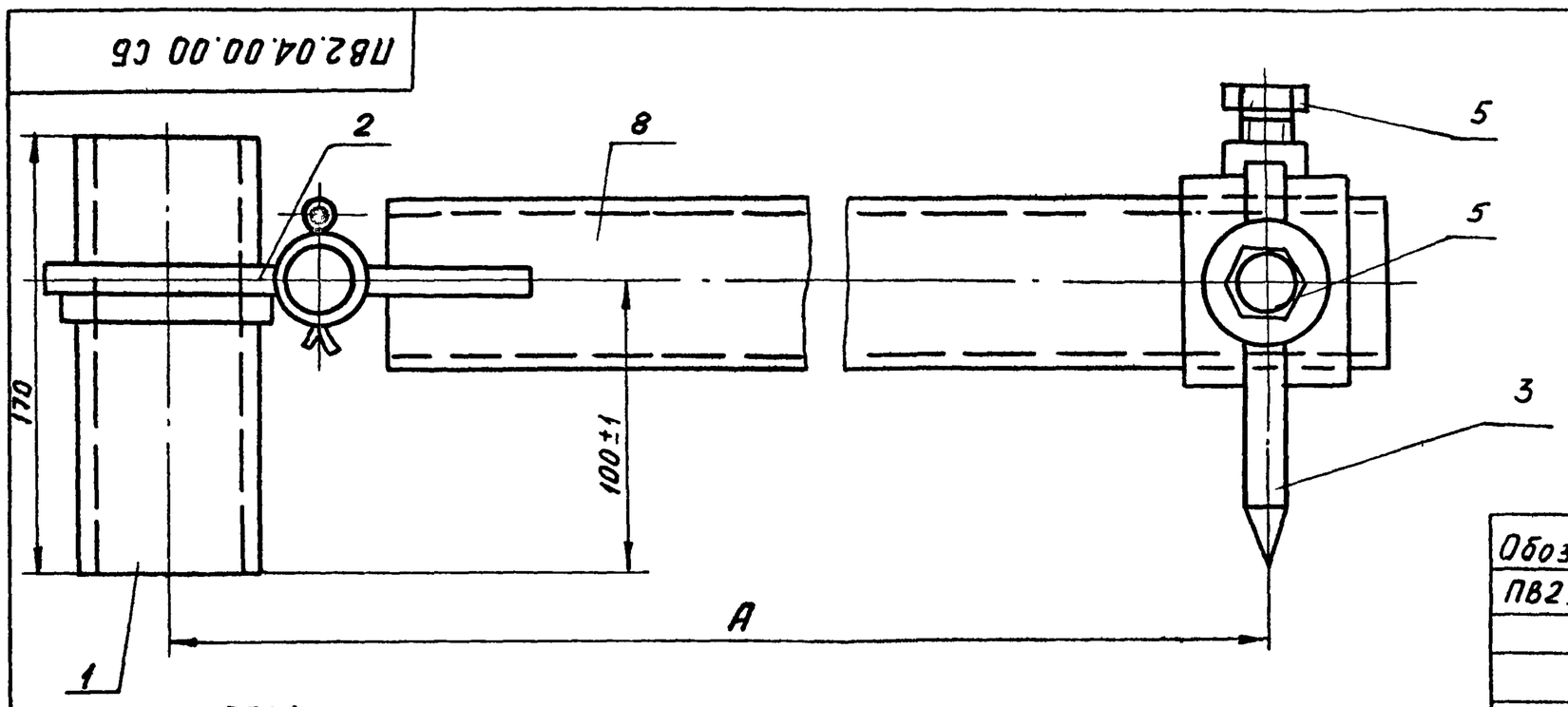

Обозначение	A, мм	Масса, кг
ПВ2.04.00.00	2400	38,7
-01	3000	43,2
-02	3400	45,6
-03	3800	48,7
-04	4300	52,4
-05	5300	59,9
-06	6165	61,9
-07	6650	63,5
-08	7590	88,5
-09	9490.	120

Изм. Лист N докум. Подп. Дата

ПВ2.04.00.00 СБ т.п. 705-1-206.86

Разраб.	Кузьмина		
Пров.	Числова		
Т.контр.			
ГИП	Тюрин		9.84
Н.контр.	Панова		
Утв.	Кузнецов		9.84

Приспособление для разметки днища

Сборочный чертеж

Лит.	Масса	Масштаб
И	См. табл.	—
Лист	Листов 1	

Гипронефтеспецмонтаж г. Москва

СФ 53-05

Формат	Зона	Поз.	Обозначение	Наименование	Кол.	Примеч.
				ПВ2.04.03.00-06 см. СБ		
				Детали		
Б4		3	ПВ2.04.03.03-06	Труба		
				Труба 70×6 ГОСТ 8732-78 / В 10 ГОСТ 8731-74		
				L=6120	1	53,6 кг
				ПВ2.04.03.00-07 см. СБ		
				Детали		
Б4		3	ПВ2.04.03.03-07	Труба		
				Труба 70×6 ГОСТ 8732-78 / В 10 ГОСТ 8731-74		
				L=6605	1	57,8 кг
				ПВ2.04.03.00-08 см.СБ		
				Детали		
Б4		3	ПВ2 04 03 03-08	Труба		
				Труба 70×6 ГОСТ 8732-78 / В10 ГОСТ 8731-74		
				L=7545	1	66,1 кг
				ПВ2.04.03.00-09 см СБ		
				Детали		
Б4		3	ПВ2.04.03.03-09	Труба		
				Труба 89×6 ГОСТ 8732-78 / В10 ГОСТ 873 1-74		
				L=9445	1	97,9 кг

Изм. Лист № докум. Подп. Дата

ПВ2.04.03.00 т.п. 705-1-206.86 Лист 3

Альбом V. Т.п. 705-1-206.86. Подп. и дата. Инв. № дубл. Взам. инв. № Подп. и дата. Инв. № подл.

ПВ.2.04.02.01

(V)

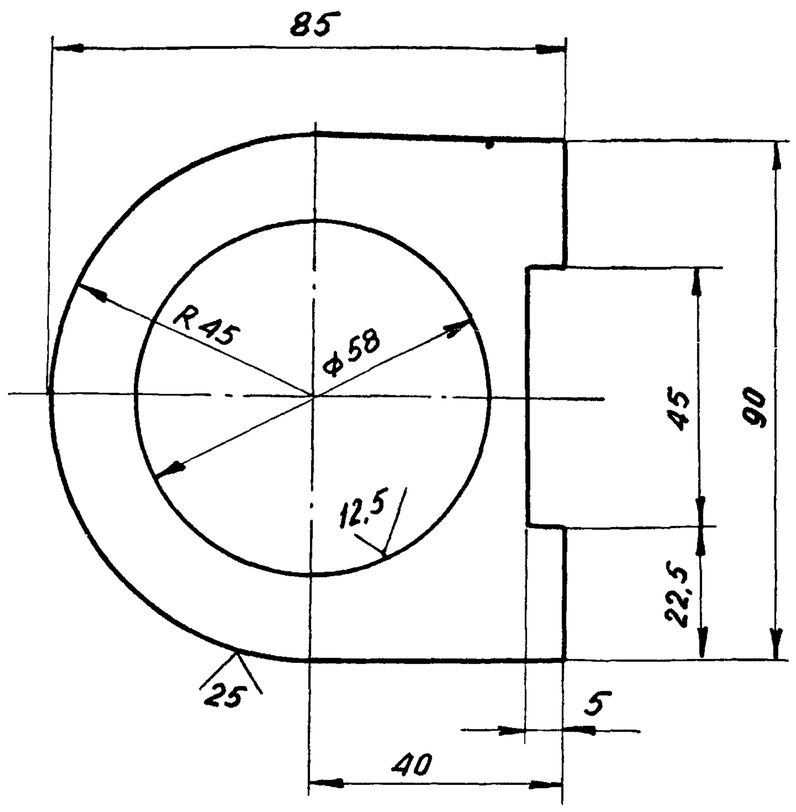

Предельные отклонения размеров:
отверстий - H16; валов - h16; остальных - $\pm \frac{JT16}{2}$

Изм.	Лист	№ докум.	Подп.	Дата
Разраб.	Кузьмина			
Пров.	Числова			
Т.контр.				
ГИП	Тюрин			9.84
Н.контр.	Панова			
Утв.	Кузнецов			9.84

т.п. 705-1-206.86
ПВ.2.04.02.01

Пластина

Лит	Масса	Масштаб
И	0,3	1:1

Лист	Листов 1

Лист 6-10 ГОСТ 19903-74 / Ст.3 ГОСТ 14637-79

Гипронефтеспецмонтаж г. Москва

ПВ.2.04.02.00 СБ

50

(V)

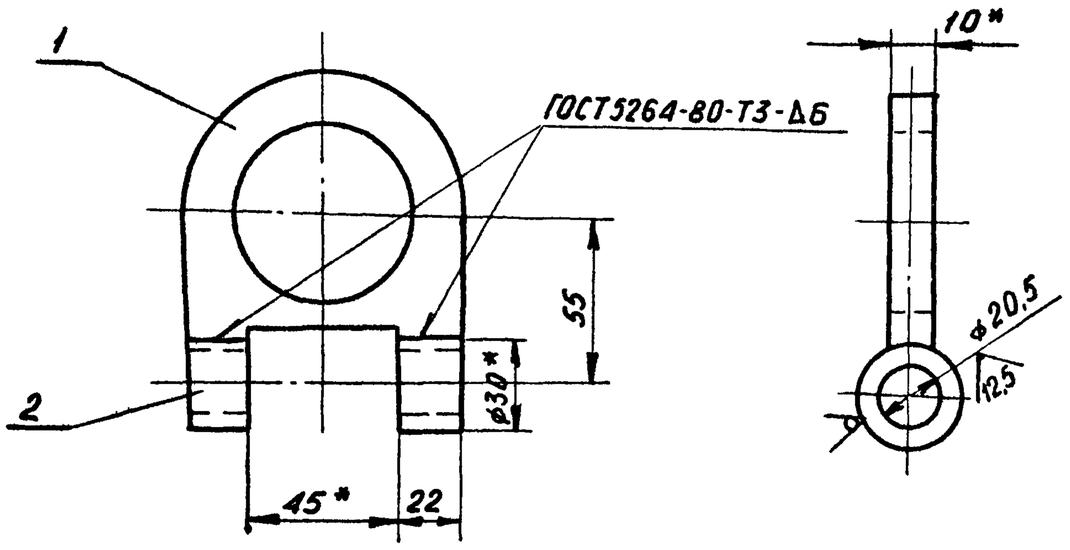

1. Электроды сварочные Э-42А ГОСТ 9467-75
2. Предельные отклонения размеров:
   валов - h16; остальных - $\pm \frac{JT16}{2}$.
3. * Размеры для справок.

Изм.	Лист	№ докум.	Подп.	Дата
Разраб.	Кузьмина			
Пров.	Числова			
Т.контр.				
ГИП	Тюрин			1.84
Н.контр.	Панова			
Утв.	Кузнецов			9.84

т.п. 705-1-206.86
ПВ2.04.02.00 СБ

Кронштейн
Сборочный чертеж

Лит	Масса	Масштаб
И	0,35	1:2

Лист	Листов 1

Гипронефтеспецмонтаж г. Москва

Формат	Зона	Поз.	Обозначение	Наименование	Кол.	Примеч.
				Документация		
11			ПВ2.04.02.00 СБ	Сборочный чертеж		
				Детали		
11		1	ПВ2.04.02.01	Пластина	1	
Б4		2	ПВ2.04.02.02	Втулка		
				Круг В30 ГОСТ 2590-71 / Ст.3 ГОСТ 535-79		
				L=22	2	0,05 кг

Изм.	Лист	№ докум.	Подп.	Дата
Разраб.	Кузьмина			
Пров.	Числова			
ГИП	Тюрин			9.84
Н.контр.	Панова			
Утв.	Кузнецов			9.84

т.п. 705-1-206.86
ПВ2.04.02.00

Кронштейн

Лит.	Лист	Листов
И		1

Гипронефтеспецмонтаж г. Москва

ПВ2.04.03.00.СБ

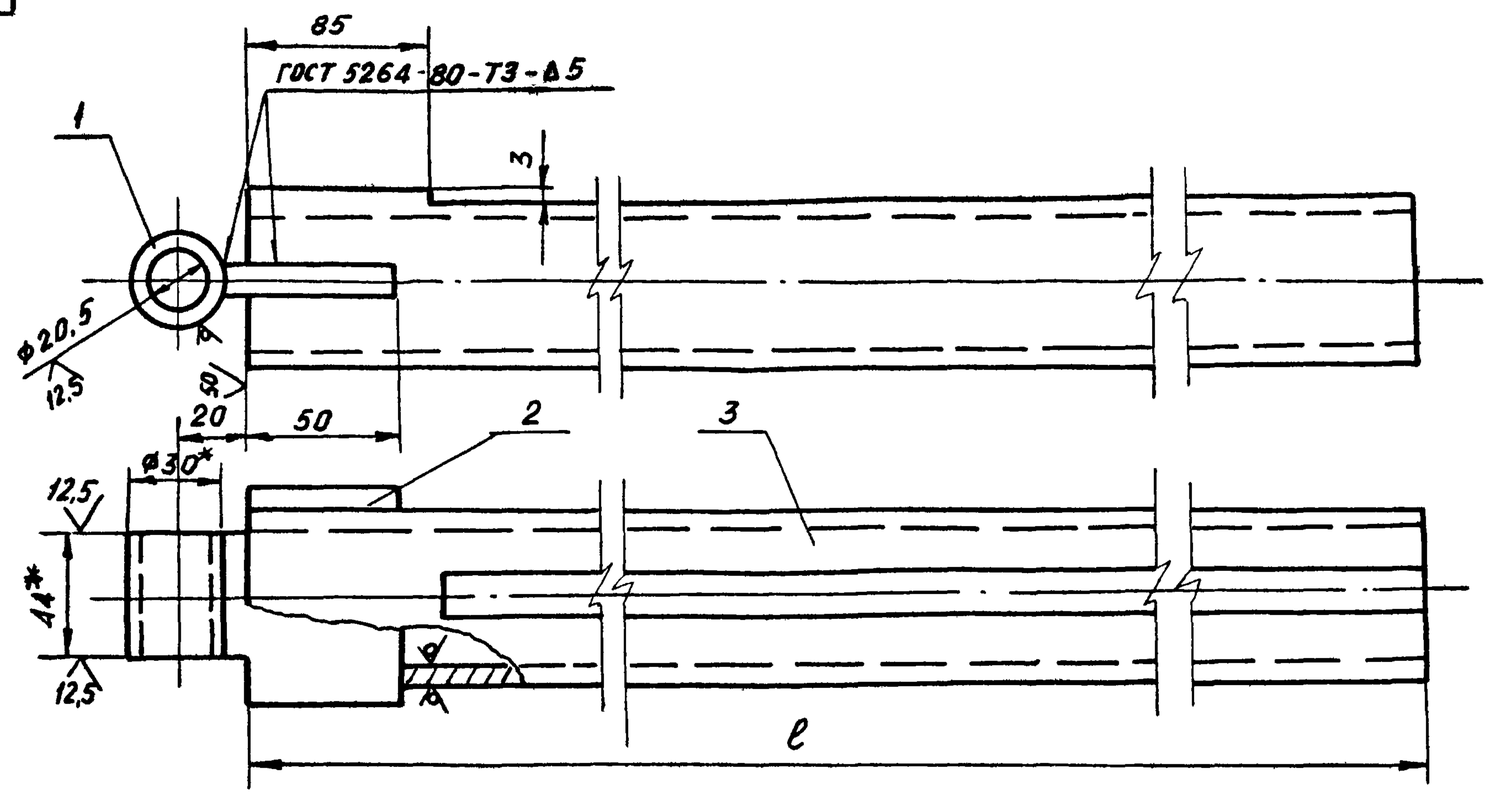

Обозначение	l, мм	Масса, кг
ПВ2.04.03.00	2355	18,6
-01	2955	23,3
-02	3355	25,7
-03	3755	28,8
-04	4955	32,5
-05	5255	40,1
-06	6120	54,0
-07	6605	58,2
-08	7545	66,5
-09	9445	98,3

1. Электроды сварочные типа Э42А ГОСТ 9467-75.
2. Неуказанные отклонения размеров: отверстий - H16; валов - h16, остальных - $\pm \frac{IT16}{2}$.
3. * Размер для справок.

Изм	Лист	N докум.	Подп.	Дата
Разраб.		Кузьмина		
Пров.		Числова		
Т.контр.				
ГИП		Тюрин		9.84
Н.контр.		Панова		
Утв.		Кузнецов		9.84

т.п. 705-1-206.86
ПВ2.04.03.00 СБ

Штанга
Сборочный чертеж

Лит.	Масса	Масштаб
И	см. табл.	—
Лист	Листов 1	

Гипронефтеспецмонтаж г. Москва

Альбом V

Формат	Зона	Поз.	Обозначение	Наименование	Кол.	Примеч
				Документация		
12			ПВ2.04.03.00 СБ	Сборочный чертеж		
				Детали		
11		1	ПВ2.04.03.01	Пластина		
Б4		2	ПВ2.04.03.02	Втулка		
				Круг В30 ГОСТ 2590-71 / Ст.3 ГОСТ 535-79		
				L=44	1	0,1 кг
				Переменные данные	для исполнений	
				ПВ2.04.03.00 см. СБ		
				Детали		
Б4		3	ПВ2.04.03.03	Труба		
				Труба 57×6 ГОСТ 8732-78 / В10 ГОСТ 8731-74		
				L=2355	1	18,2 кг
				ПВ2.04.03.00-01 см. СБ		
				Детали		
Б4		3	ПВ2.04.03.03-01	Труба		
				Труба 57×6 ГОСТ 8732-78 / В10 ГОСТ 8731-74		
				L=2955	1	22,9 кг

т.п. 705-1-206.86
ПВ2.04.03.00

Изм.	Лист	N докум.	Подп.	Дата
Разраб.		Кузьмина		
Пров.		Числова		
ГИП		Тюрин		9.84
Н.контр.		Панова		
Утв.		Кузнецов		9.84

Штанга

Лит	Лист	Листов
И	1	3

Гипронефтеспецмонтаж г. Москва

Альбом V

Формат	Зона	Поз.	Обозначение	Наименование	Кол.	Примеч.
				ПВ2.04.03.00.02 см СБ		
				Детали		
Б4		3	ПВ2.04.03.03.-02	Труба		
				Труба 57×6 ГОСТ 8732-78 / В10 ГОСТ 8731-74		
				L=3355	1	25,3 кг
				ПВ2.04.03.00-03 см СБ		
				Детали		
Б4		3	ПВ2.04.03.03-03	Труба		
				Труба 57×6 ГОСТ 8732-78 / В10 ГОСТ 8731-74		
				L=3755	1	28,4 кг
				ПВ2.04.03.00-04		
				Детали		
Б4		3	ПВ2.04.03.03-04	Труба		
				Труба 57×6 ГОСТ 8732-78 / В10 ГОСТ 8731-74		
				L=4255	1	32,1 кг
				ПВ2.04.03.00-05 см. СБ		
				Детали		
Б4		3	ПВ2.04.03.03-05	Труба		
				Труба 57×6 ГОСТ 8732-78 / В10 ГОСТ 8731-74		
				L=5255	1	39,7 кг

ПВ2.04.03.00 т.п. 705-1-206.86

Лист 2

СФ 753-05

ПВ2.04.04.01

$\sqrt{}^{12,5}$ ($\sqrt{}$)

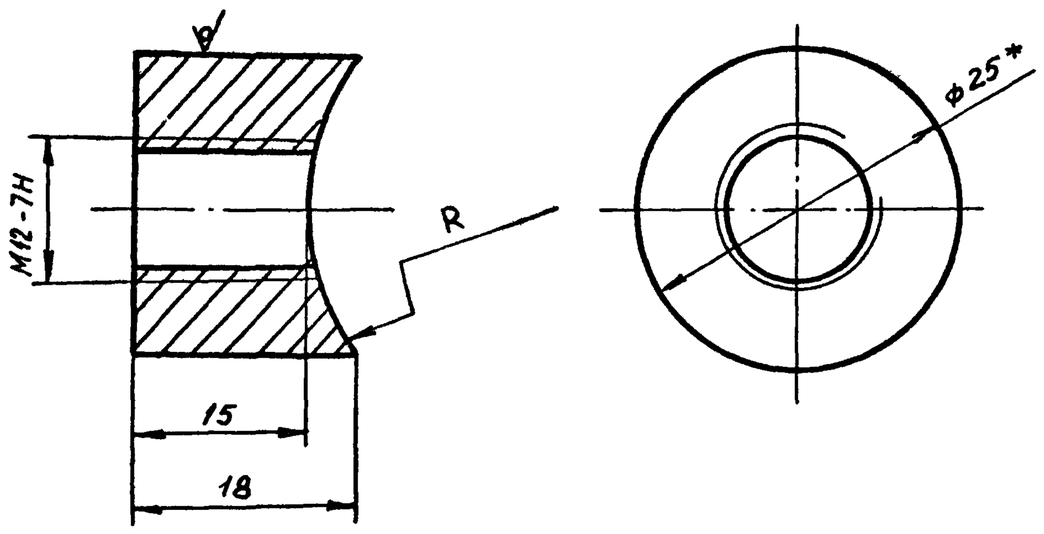

Обозначение	R, мм	Масса, кг
ПВ2.04.04.01	35	0,05
-01	45	0,045
-02	56	0,4

1. Неуказанные предельные отклонения размеров. валов - h16, отверстий - $\pm \frac{JT16}{2}$.
2. * Размер для справок

Изм.	Лист	N докум.	Подп.	Дата
Разраб.		Кузьмина		
Пров.		Числова		
Т.контр.				
ГИП		Тюрин		9.84
Н.контр.		Панова		
Утв.		Кузнецов		9 84

т.п. 705-1-206.86
ПВ2.04.04.01

Бобышка

Лит	Масса	Масштаб
И	См. табл.	2:1
Лист	Листов 1	

Круг В25 ГОСТ 2590-71 / Ст.3 ГОСТ 535-79

Гипронефтеспецмонтаж г.Москва

Альбом V

Т.п. 705-1-206.86

Подп. и дата | Инв. N дубл. | Взам. инв. N | Подп. и дата | Инв. N подл.

Формат	Зона	Поз.	Обозначение	Наименование	Кол.	Примеч.
				ПВ2.04.04.00.02 см. СБ		
				Детали		
11		1	ПВ2.04.04.01-02	Бобышка	1	
Б4		2	ПВ2.04.04.02-02	Труба		
				Труба 102×6 ГОСТ 8732-78 / В10 ГОСТ 8731-74		
				L=60	1	0,85 кг
11		3	ПВ2.04.04.03-02	Бобышка		

Изм.	Лист	N докум.	Подп.	Дата

ПВ2.04.04.00 т.п. 705-1-206.86 Лист 2

ПВ2.04.04.00 СБ

$\sqrt{}^{50}$ ($\sqrt{}$)

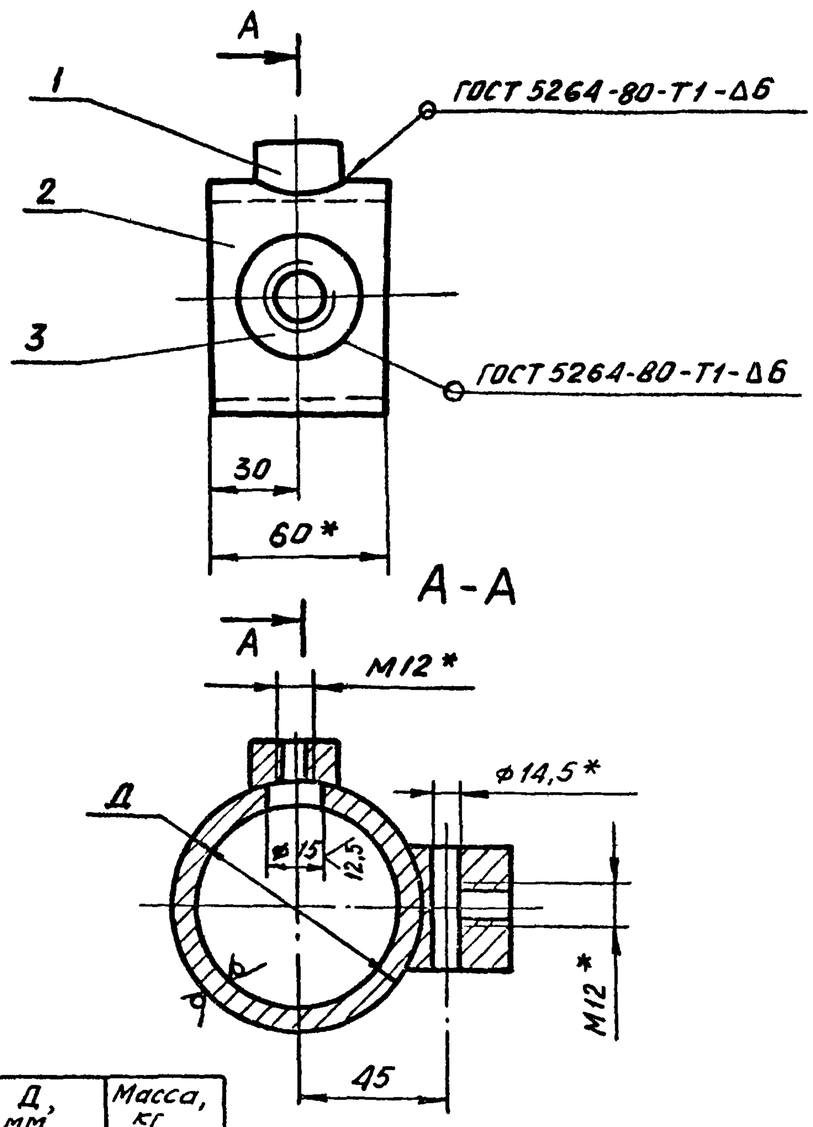

Обозначение	Д, мм	Масса, кг
ПВ2.04.04.00	Труба 70×6	0,9
-01	89×6	1,1
-02	102×6	1,2

1 Электроды сварочные типа Э42А ГОСТ 9467-75.
2. * Размер для справок.

Изм.	Лист	N докум.	Подп.	Дата
Разраб.		Кузьмина		
Пров.		Числова		
Т.контр.				
Н.контр.		Панова		
ГИП		Тюрин		9.84
Утв.		Кузнецов		9.84

т.п. 705-1-206.86
ПВ2.04.04.00 СБ

Движок
Сборочный чертеж

Лит.	Масса.	Масштаб
И	См. табл.	—
Лист	Листов 1	

Гипронефтеспецмонтаж г.Москва

Альбом V

Т.п. 705-1-206.86

Подп. и дата | Инв. N дубл. | Взам. инв. N | Подп. и дата | Инв. N подл.

Формат	Зона	Поз.	Обозначение	Наименование	Кол.	Примеч.
				Документация		
19			ПВ2.04.04.00 СБ	Сборочный чертеж		
				Переменные данные	для исполнений	
				ПВ2.04.04.00 см. СБ		
				Детали		
11		1	ПВ2.04.04.01	Бобышка	1	
Б4		2	ПВ2.04.04.02	Труба		
				Труба 70×6 ГОСТ 8732-78 / В10 ГОСТ 8731-74		
				L=60	1	0,6 кг
11		3	ПВ2.04.04.03	Бобышка	1	
				ПВ2.04.04.00-01 см. СБ		
				Детали		
11		1	ПВ2.04.04.01-01	Бобышка	1	
Б4		2	ПВ2.04.04.02-01	Труба		
				Труба 89×6 ГОСТ 8732-78 / В10 ГОСТ 8731-74		
				L=60	1	0,75 кг
11		3	ПВ2.04.04.03-01	Бобышка	1	

Изм.	Лист	N докум.	Подп.	Дата
Разраб.		Кузьмина		
Пров.		Числова		
ГИП		Тюрин		9.84
Н.контр.		Панова		
Утв.		Кузнецов		9.84

ПВ2.04.04.00 т.п. 705-1-206.86

Движок

Лит.	Лист	Листов
И	1	2

Гипронефтеспецмонтаж г.Москва

ПВ2.04.04.03

12,5 (√)

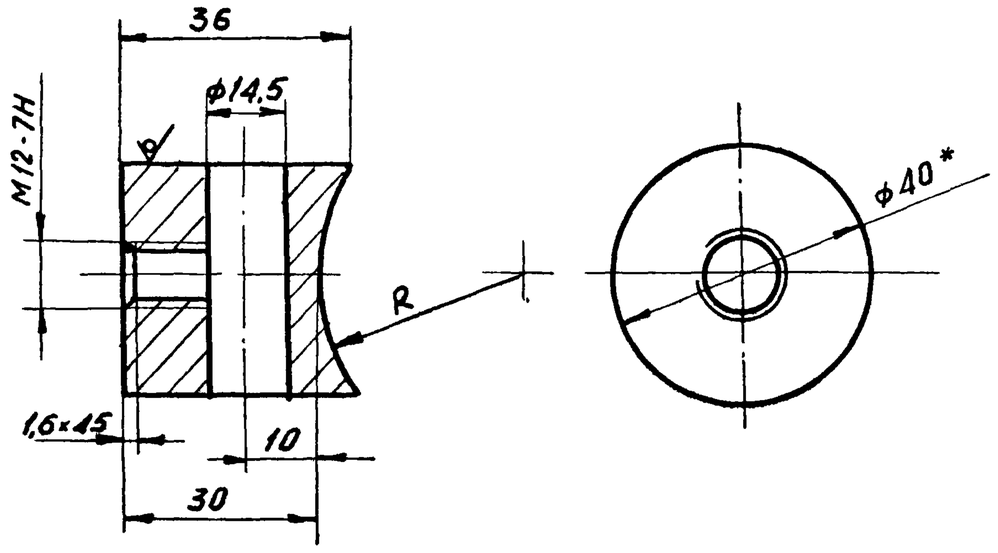

Обозначение	R, мм	Масса, кг
ПВ2.04 06 03	35	0,25
-01	45	0,245
-02	56	0,24

1. Неуказанные предельные отклонения размеров отверстий - H16; валов - h16; остальных - $\pm \frac{JT16}{2}$.
2. * Размер для справок.

Изм.	Лист	N докум.	Подп.	Дата
Разраб.		Кузьмина		
Пров.		Числова		
Т.контр.				
ГИП		Тюрин		9.84
Н.контр.		Панова		
Утв.		Кузнецов		9.84

ПВ2.04.04.03 т.п. 705-1-206.86

Бобышка

Лит.	Масса	Масштаб
И	См. табл.	1:1
Лист	Листов 1	

Круг В40 ГОСТ 2590-71 / Ст.3 ГОСТ 535-79

Гипронефтеспецмонтаж г. Москва

Инв.№ подл. | Подп. и дата | Взам. инв.№ | Инв.№ дубл. | Подп. и дата | Т.п. 705-1-206.86 Альбом V

ПВ2.04.00.01

12,5 (√)

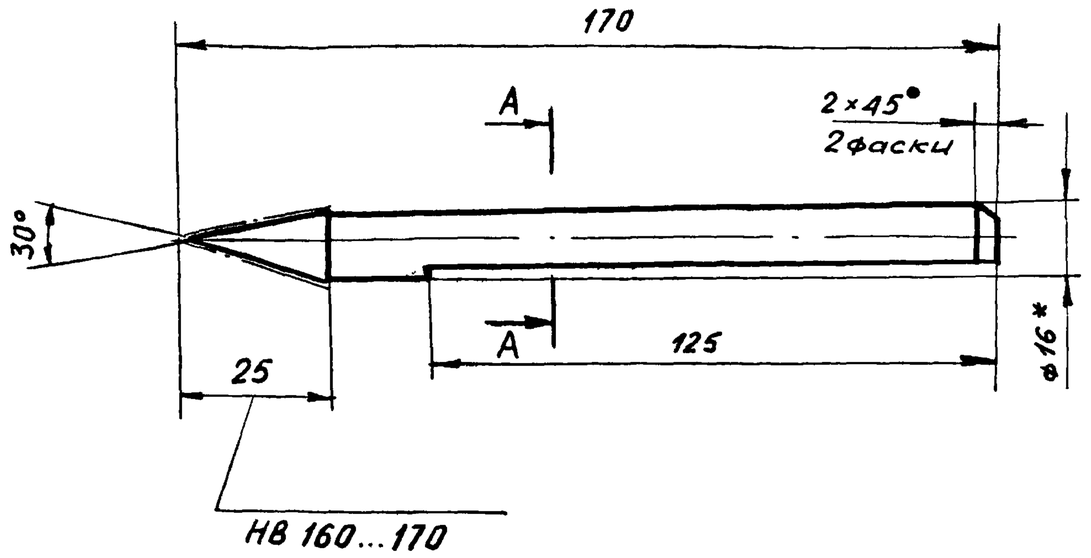

А-А повернуто

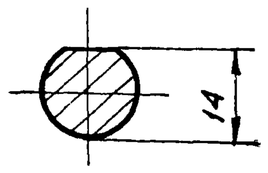

1. Предельные отклонения размеров: валов - h16, остальных - $\pm \frac{JT16}{2}$
2. * Размеры для справок.

Изм.	Лист	N докум.	Подп.	Дата
Разраб.		Кузьмина		
Пров.		Числова		
Т.контр.				
ГИП		Тюрин		9.84
Н.контр.		Панова		
Утв.		Кузнецов		9.84

ПВ2.04.00.01 т.п. 705-1-206.86

Чертилка

Лит.	Масса	Масштаб
И	0,2	1:1
Лист	Листов 1	

Круг В16 ГОСТ 2590-71 / 45 ГОСТ 1050-74

Гипронефтеспецмонтаж г. Москва

Инв.№ подл. | Подп. и дата | Взам. инв.№ | Инв.№ дубл. | Подп. и дата | Т.п. 705-1-206.86 Альбом V

ПВ2.04.00.02

12,5 (√)

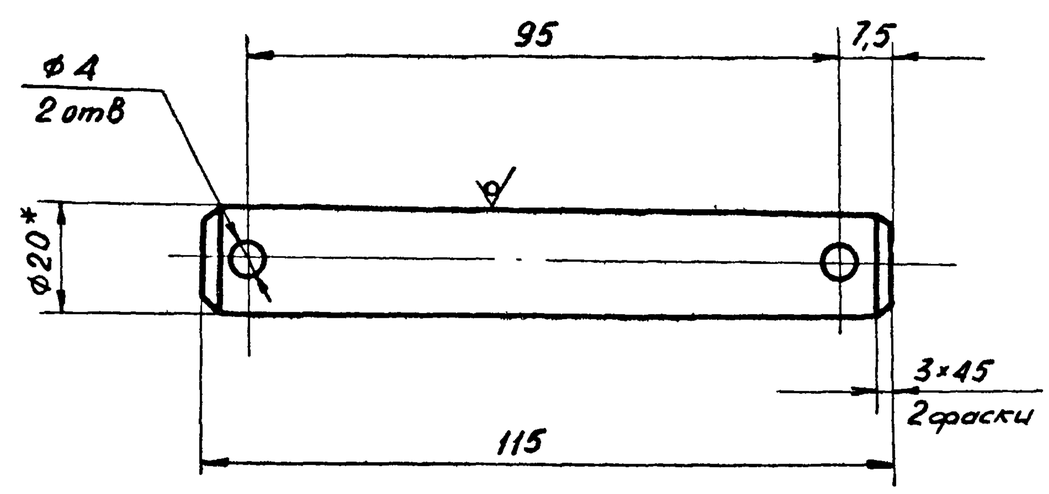

1. Неуказанные предельные отклонения размеров: отверстий - H16; валов - h16; остальных - $\pm \frac{JT16}{2}$.

Изм.	Лист	N докум.	Подп.	Дата
Разраб.		Кузьмина		
Пров.		Числова		
Т.контр.				
ГИП		Тюрин		9.84
Н.контр.		Панова		
Утв.		Кузнецов		9.84

ПВ2.04.00.02 т.п. 705-1-206.86

Ось

Лит.	Масса	Масштаб
И	0,23	1:1
Лист	Листов	

Круг В20 ГОСТ 2590-71 / Ст.3 ГОСТ 535-79

Гипронефтеспецмонтаж г. Москва

Инв.№ подл. | Подп. и дата | Взам. инв.№ | Инв.№ дубл. | Подп. и дата | Т.п. 705-1-206.86 Альбом V

ПВ2.04.03.01

(√)

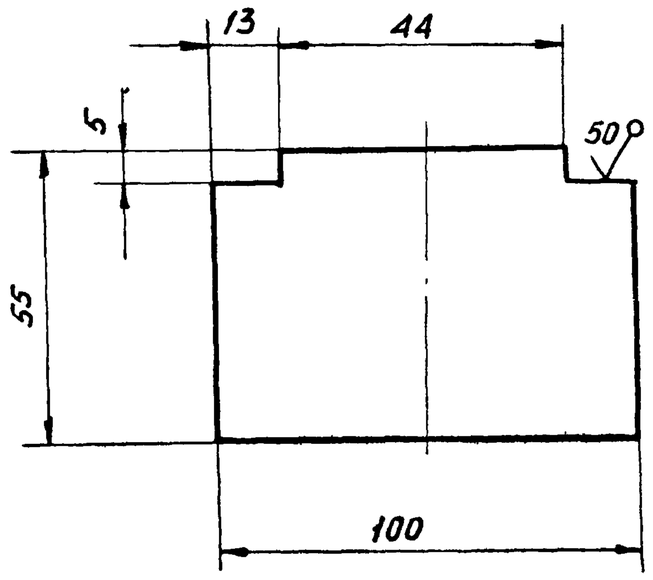

Неуказанные предельные отклонения размеров: валов - h16; остальных - $\pm \frac{JT16}{2}$

Изм.	Лист	N докум.	Подп.	Дата
Разраб.		Кузьмина		
Пров.		Числова		
Т.контр.				
ГИП		Тюрин		9.84
Н.контр.		Панова		
Утв.		Кузнецов		9.84

ПВ2.04.03.01 т.п. 705-1-206.86

Пластина

Лит.	Масса	Масштаб
И	0,3	1:2
Лист	Листов 1	

Лист Б-10 ГОСТ 19903-74 / Ст.3 ГОСТ 14637-79

Гипронефтеспецмонтаж г. Москва

Инв.№ подл. | Подп. и дата | Взам. инв.№ | Инв.№ дубл. | Подп. и дата | Т.п. 705-1-206.86 Альбом V

ПВ5К.03.00.00 СБ

Типовой проект 705-1-206.86

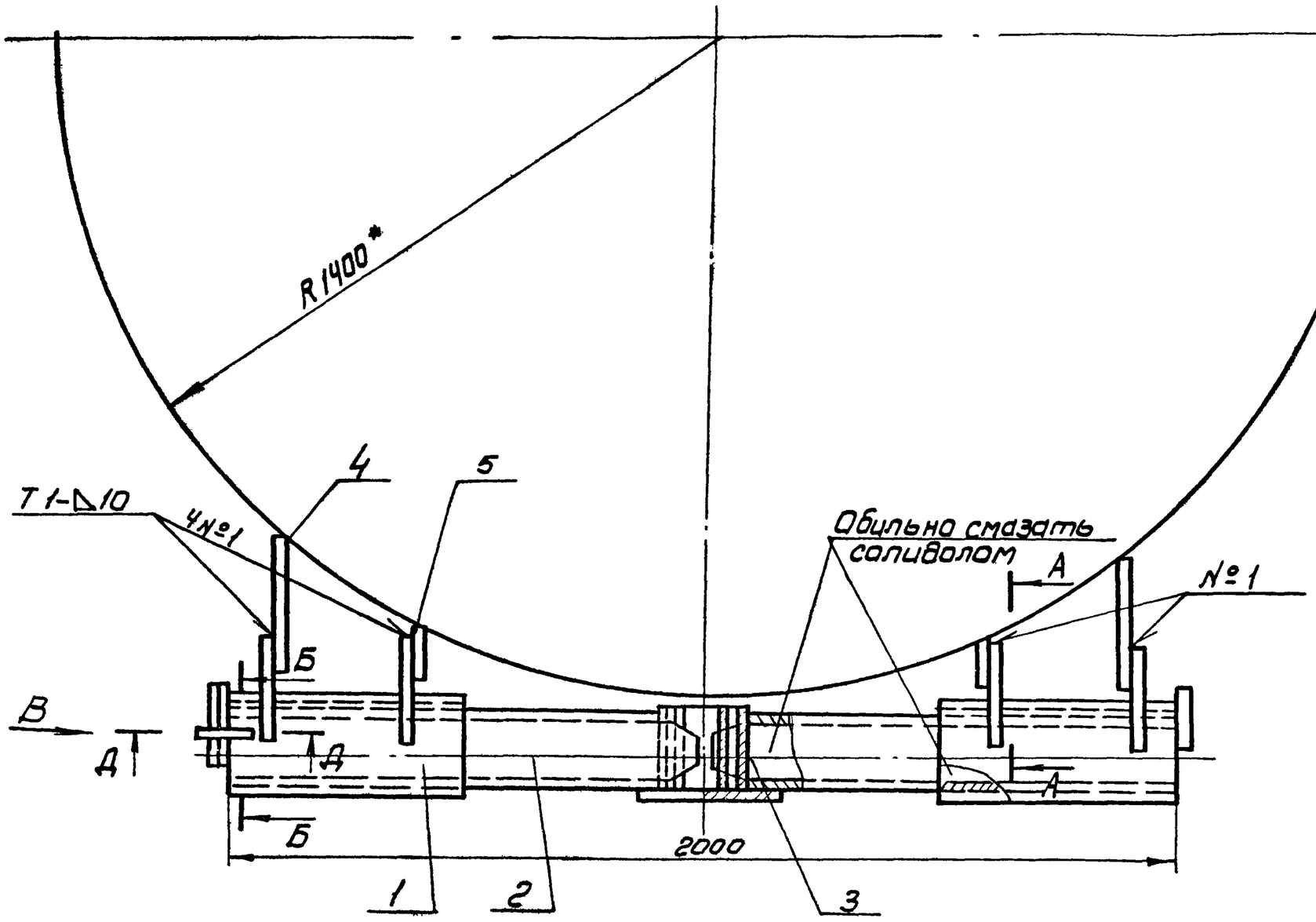

А-А
М1:5

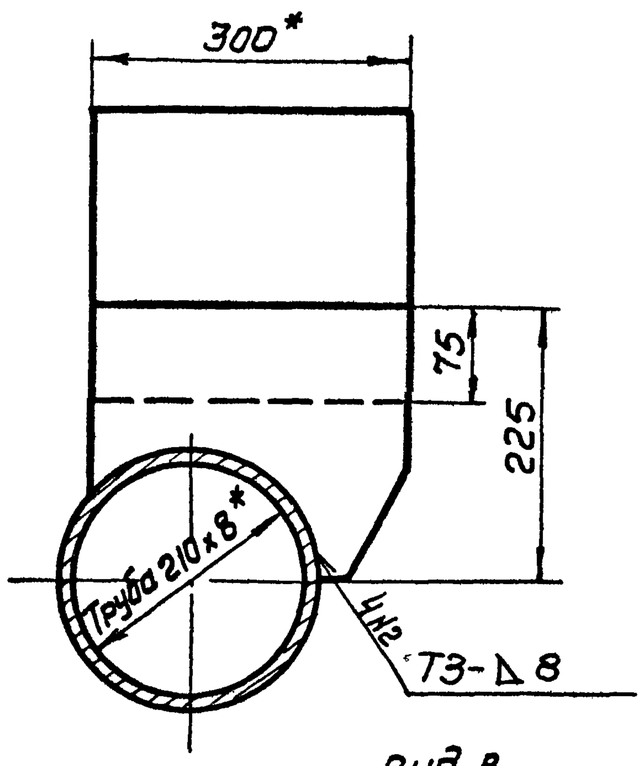

Б-Б
М1:5

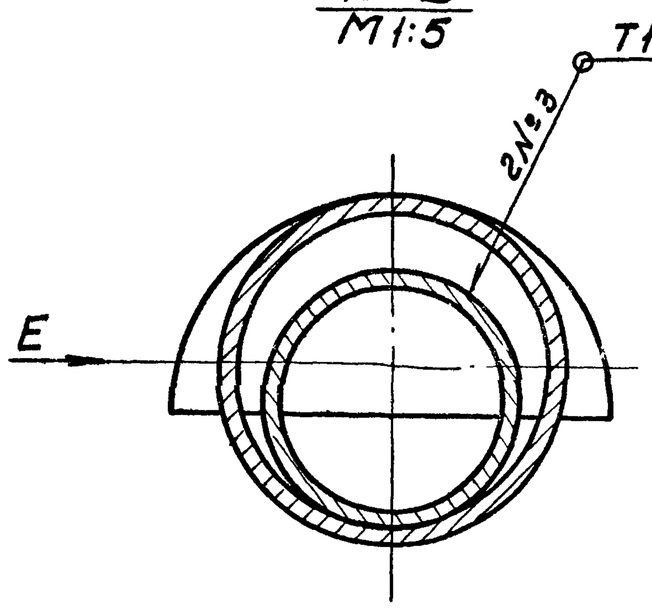

Вид Е
М1:5

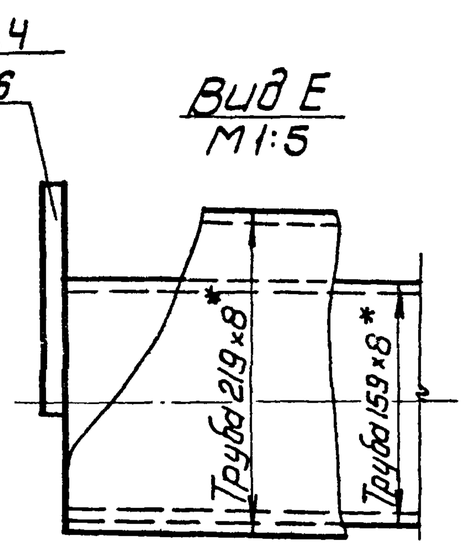

Вид В
М1:2,5

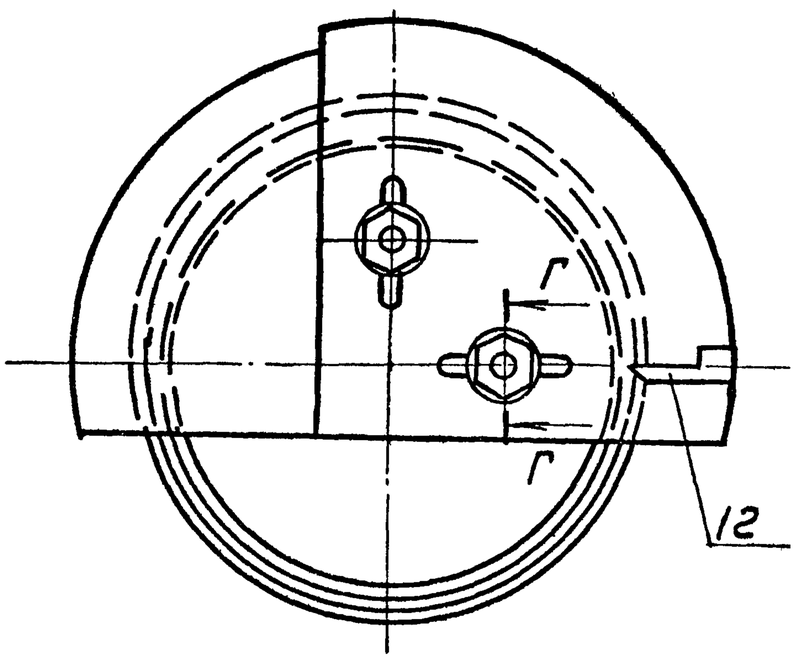

Г-Г
М1:4

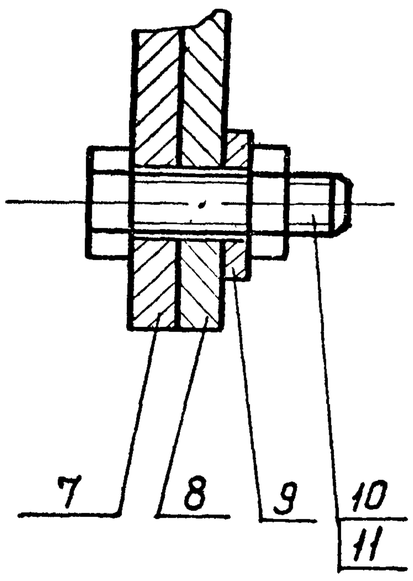

Д-Д
М1:10

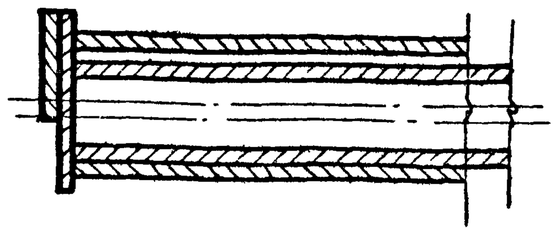

1. Сварные швы по ГОСТ 5264-80.
   Электроды сварочные типа Э-42А ГОСТ 9467-75.
2. Деталь поз.8 (угловой сектор) изготовить по одному на каждую высоту рулона (см.лист „Подъем рулона стенки краном).
3. Деталь поз.6, 7, 13 приварить-после сборки опоры поз.1 с осью поз.2.
4. Неуказанные предельные отклонения размеров: валов-h16, остальных ± IT16/2
5. *Размеры для справок.

Изм.	Лист	№ докум.	Подп.	Дата
Разраб.		Числова		
Пров.		Кузьмина		
Т.контр.				
ГИП		Тюрин		9.84
Н.контр.		Панова		
Утв.		Кузнецов		9.84

ТП 705-1-206.86

ПВ5К.03.00.00 СБ

Шарнир для подъема рулонов массой до 30т
Сварочный чертеж

Лит.	Масса	Масштаб
	1110.11	1:10
Лист	Листов 1	

Гипронефтеспецмонтаж г. Москва

Инв.№подл. | Подп. и дата | Взам.инв.№ | Инв.№дубл. | Подп. и дата

Форм.	Зона	Поз.	Обозначение	Наименование	Кол.	Примечание
				Стандартные изделия		
		9		Шайба 24-002		
				Гост 11371-79	2	
		10		Болт М24х65.56.026		
				ГОСТ 7798-70	2	
		11		Гайка М24.4.026		
				ГОСТ 5915-70	2	
				Документация		
22			ПВ5К.03.00.00 СБ	Сборочный чертеж		
				Сборочные единицы		
11		1	ПВ5К.03.01.00	Опора	2	
11		2	ПВ5К.03.02.00	Ось горизонтальная	1	
11		3	ПВ5К.03.03.00	Ось вертикальная	1	
				Детали		
БЧ		4	ПВ5К.03.00.01	Пластина		
				Лист 6-12 ГОСТ 19903-74 / Ст.3 ГОСТ 14637-79		
				250х300	2	1,4 кг
БЧ		5	ПВ5К 03 00.02	Пластина		
				Лист 6-12 ГОСТ 19903-74 / Ст.3 ГОСТ 14637-79		
				250х150	2	0,7 кг
11		6	ПВ5К.03.00.03	Ограничитель	2	
		7	-01	Ограничитель	1	
11		8	ПВ5К.03.00.05	Угловой сектор	1	
БЧ		12	ПВ5К.03.00.05	Стрелка		
				Полоса Б4х20 ГОСТ 103-75 / Ст.3 ГОСТ 535-79		
				L=400	1	0,2 кг

Тп. 705-1-206.86 Альбом V

Инв.N подл. | Подп. и дата | Взам. инв.N | Инв.N дубл. | Подп. и дата

Изм.	Лист	N докум.	Подп.	Дата
Разраб.	Кузьмина			
Пров.	Числова			
ГИП	Тюрин			9.84
Н.контр.	Панова			
Утв.	Кузнецов			9.84

т.п. 705-1-206.86
ПВ5К.03.00.00

Шарнир для подъема рулона массой до 30 тонн

Лит	Лист	Листов
И	1	2

Гипронефтеспецмонтаж г. Москва

Лист 2

ПВ5К.03.01.00 СБ

Тп. 705-1-206.86 Альбом V

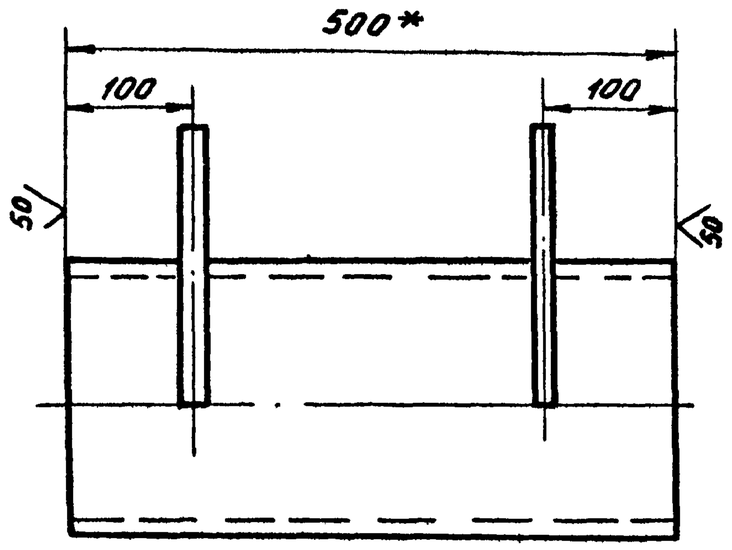

Поз. 2
М1:4

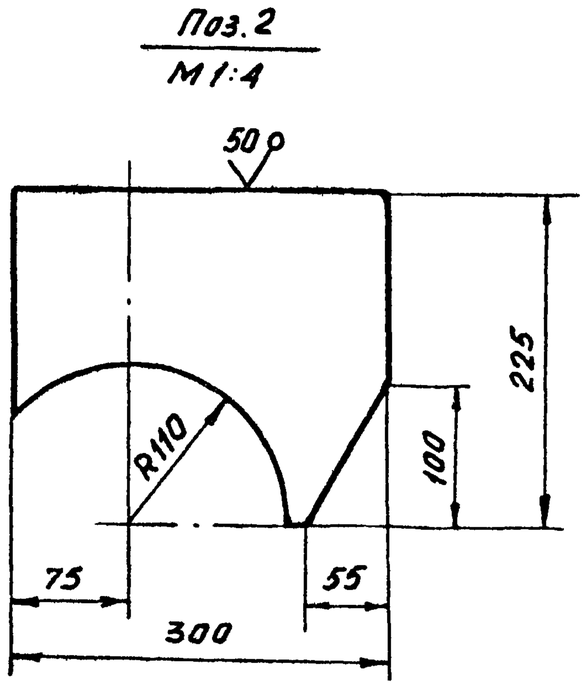

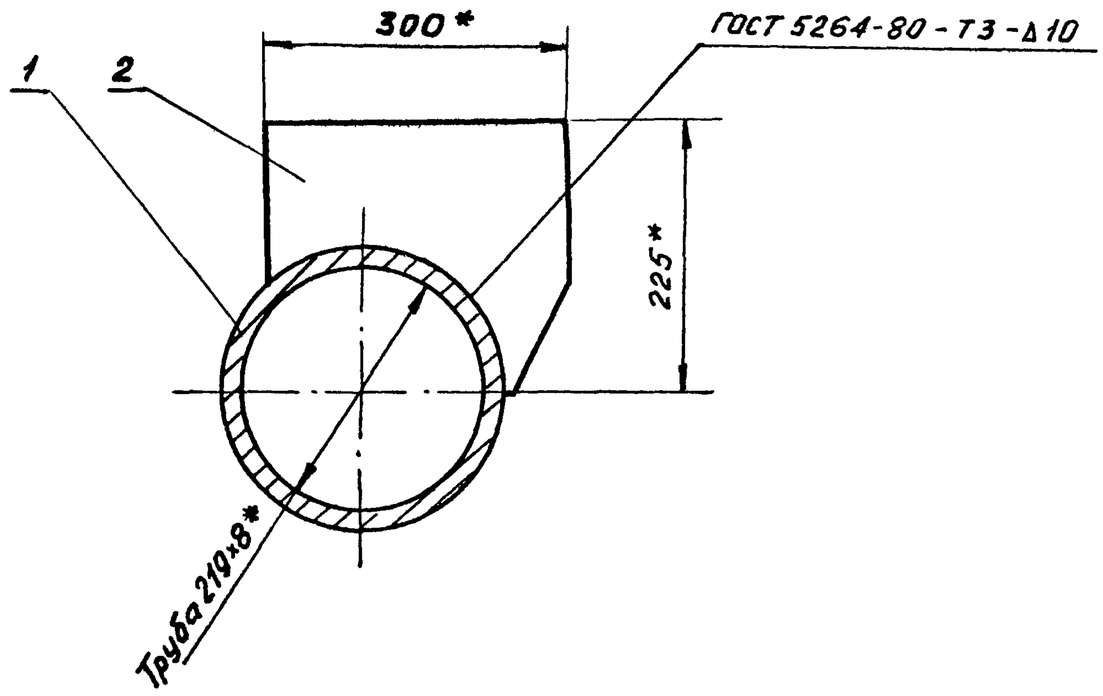

1. Электроды сварочные типа Э42А ГОСТ 9467-75.
2. Неуказанные предельные отклонения размеров:
   валов - h16,
   отверстий - H16,
   остальных - $\pm \frac{JT16}{2}$.
3. *Размеры для справок.

Изм	Лист	N докум	Подп.	Дата
Разраб.	Кузьмина			
Пров.	Числова			
Т.контр.				
ГИП	Тюрин			9.84
Н.контр.	Панова			
Утв.	Кузнецов			9.84

т.п. 705-1-206.86
ПВ5К.03.01.00 СБ

Опора
Сборочный чертеж

Лит.	Масса	Масштаб
	30,0	1:5
Лист	Листов 1	

Гипронефтеспецмонтаж г. Москва

Альбом V

Форм.	Зона	Поз.	Обозначение	Наименование	Кол.	Примечание
				Документация		
12			ПВ5К.03.01.00 СБ	Сборочный чертеж		
				Детали		
БЧ		1	ПВ5К.03.01.01	Труба		
				Труба 219×8 ГОСТ 8732-78 / В10 ГОСТ 8731-74		
				L = 500	1	21,0 кг
БЧ		2	ПВ5К.03.01.02	Ребро		
				Лист Б-12 ГОСТ 19903-74 / Ст.3 ГОСТ 14637-79		
				300×225	2	4,5 кг

Изм.	Лист	N докум.	Подп.	Дата
Разраб.	Кузьмина			
Пров.	Числова			
Т.контр.	Тюрин			9.84
Н.контр.	Панова			
Утв.	Кузнецов			9.84

т.п. 705-1-206.86
ПВ5К.03.01.00

Лит. И | Лист | Листов 1

Гипронефтеспецмонтаж г. Москва

Инв.N подл. | Подп. и дата | Взам. инв.N | Инв.N дубл. | Подп. и дата

т.п. 705-1-206.86 Альбом V

ПВ5К.03.01.01

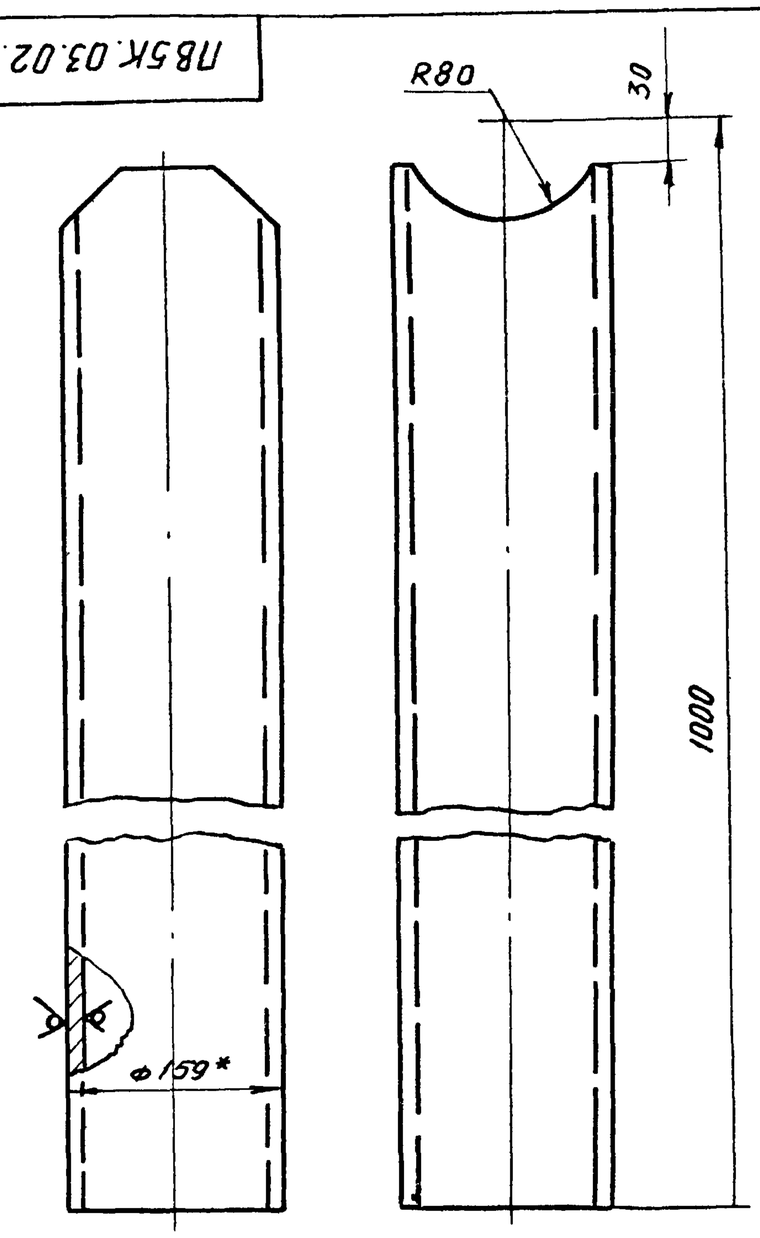

Изм.	Лист	N докум.	Подп.	Дата
Разраб.	Кузьмина			
Пров.	Числова			
Т.контр.				
ГИП	Тюрин			9.84
Н.контр.	Панова			
Утв.	Кузнецов			9.84

т.п. 705-1-206.86
ПВ5К.03.02.01

Труба

Труба 159×8 ГОСТ 8732-78 / В10 ГОСТ 8731-74

Лит. И | Масса 29,8 | Масштаб 1:4

Лист | Листов 1

Гипронефтеспецмонтаж г. Москва

Инв.N подл. | Подп. и дата | Взам. инв.N | Инв.N дубл. | Подп. и дата

Альбом V

Форм.	Зона	Поз.	Обозначение	Наименование	Кол.	Примечание
				Документация		
11			ПВ5К.03.02.00 СБ	Сборочный чертеж		
				Детали		
11			ПВ5К.03.02.01	Труба	2	
64			ПВ5К.03.02.02	Патрубок		
				Труба 159×8 ГОСТ 8732-78 / В10 ГОСТ 8731-74		
				L = 170	1	5,0 кг

Изм.	Лист	N докум.	Подп.	Дата
Разраб.	Кузьмина			
Пров.	Числова			
ГИП	Тюрин			1.84
Н.контр.	Панова			
Утв.	Кузнецов			9.84

т.п. 705-1-206.86
ПВ5К.03.02.00

Ось горизонтальная

Лит. И | Лист | Листов 1

Гипронефтеспецмонтаж г. Москва

Инв.N подл. | Подп. и дата | Взам. инв.N | Инв.N дубл. | Подп. и дата

Альбом V

т.п. 705-1-206.86

ПВ5К.03.02.00 СБ

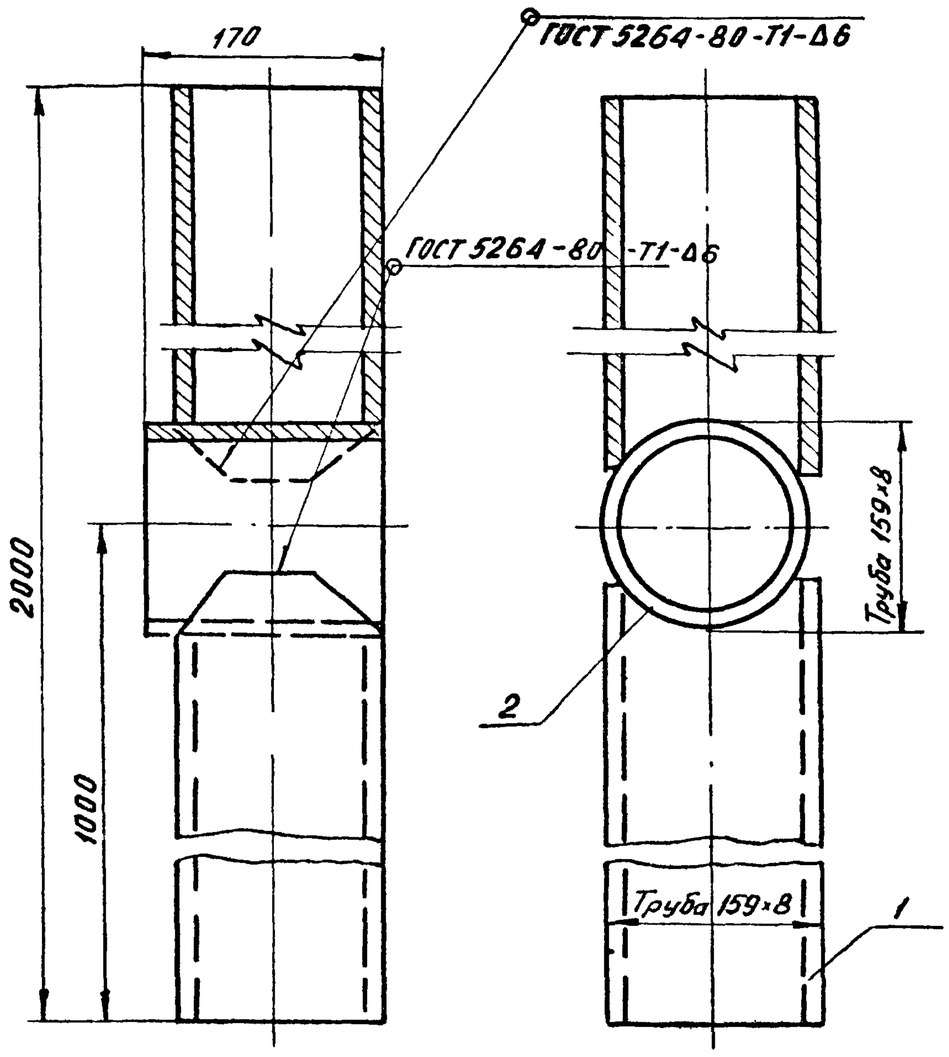

Изм.	Лист	N докум.	Подп.	Дата
Разраб.	Кузьмина			
Пров.	Числова			
Т.контр.				
ГИП	Тюрин			9.84
Н.контр.	Панова			
Утв.	Кузнецов			9.84

т.п. 705-1-206.86
ПВ5К.03.02.00 СБ

Ось горизонтальная Сборочный чертеж

Лит. И | Масса 64,6 | Масштаб 1:4

Лист | Листов 1

Гипронефтеспецмонтаж г. Москва

Инв.N подл. | Подп. и дата | Взам. инв.N | Инв.N дубл. | Подп. и дата

Формат	Зона	Поз.	Обозначение	Наименование	Кол.	Примеч.
				Документация		
А1			ПВ5К.03.03.00 СБ	Сборочный чертеж		
				Детали		
Б4		1	ПВ5К.03.03.01	Пластина		
				Лист Б-12 ГОСТ 19903-74 / Ст.3 ГОСТ 14637-75		
				300×300	1	8,5 кг
Б4		2	ПВ5К.03.03.02	Труба		
				Труба 133×8 ГОСТ 8732-78 / В10 ГОСТ 8731-74		
				L=170	1	4,9 кг

Типовой проект 705-1-206.86 Альбом V

Подп. и дата | Инв. № дубл. | Взам. инв. № | Подп. и дата | Инв. № подл.

Изм.	Лист	№ докум.	Подп.	Дата
Разраб.		Чуспова		9.84
Пров.		Кузьмина		9.84
ГКП		Тюрин		9.84
Н.контр.		Панова		9.84
Утв.		Кузнецов		9.84

ПВ5К.03.03.00

Ось вертикальная

Лит.	Лист	Листов
		1

Гипронефтеспецмонтаж г. Москва

ПВ5К.03.00.03

25 V (V)

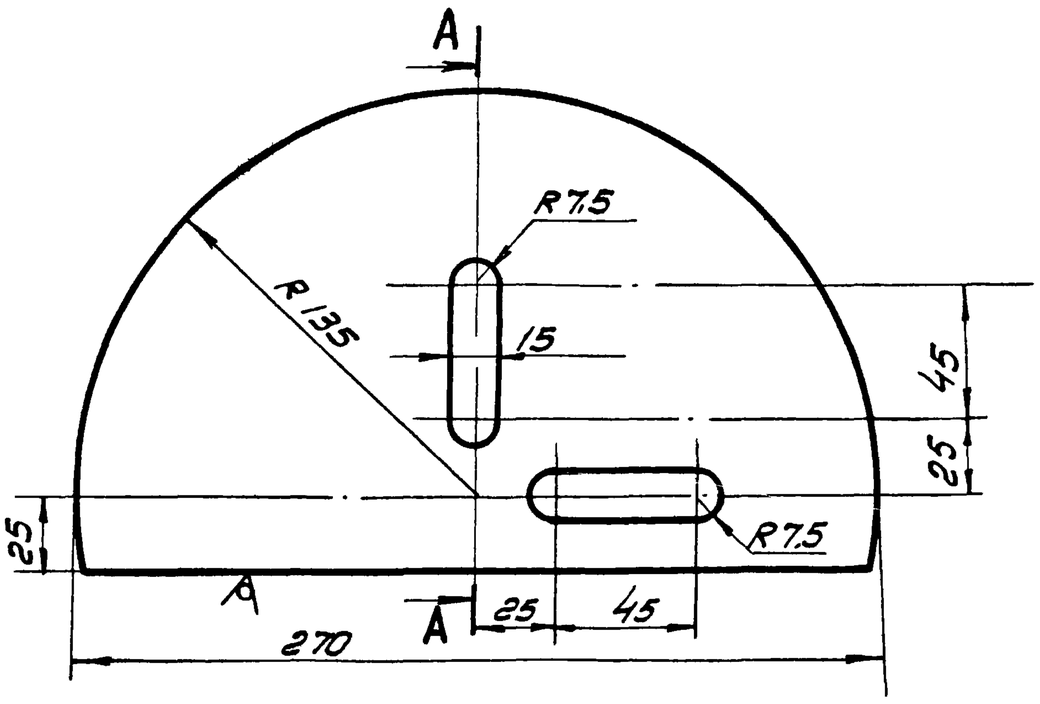

А–А повернуто

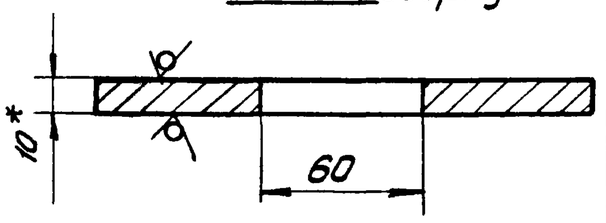

Обозначение	Масса, кг	Примеч.
ПВ5К.3-0-3	3,2	без пазов
-01	2.9	с пазами

1. Неуказанные предельные отклонения размеров: валов - h16; отверстий - H16; остальных - $\pm \frac{JT16}{2}$
2. *Размер для справок.

Изм.	Лист	№ докум.	Подп.	Дата
Разраб.		Чуспова		9.84
Пров.		Кузьмина		9.84
Т.контр.				
ГИП		Тюрин		9.84
Н.контр.		Панова		9.84
Утв.		Кузнецов		9.84

ПВ5К.03.00.03

Ограничитель

Лит.	Масса	Масштаб
	См. табл.	1:2
Лист	Листов 1	

Полоса 10×160 ГОСТ 103-76 / Ст.3 ГОСТ 535-79

Гипронефтеспецмонтаж г. Москва

ПВ5К.03.03.00СБ

1 2

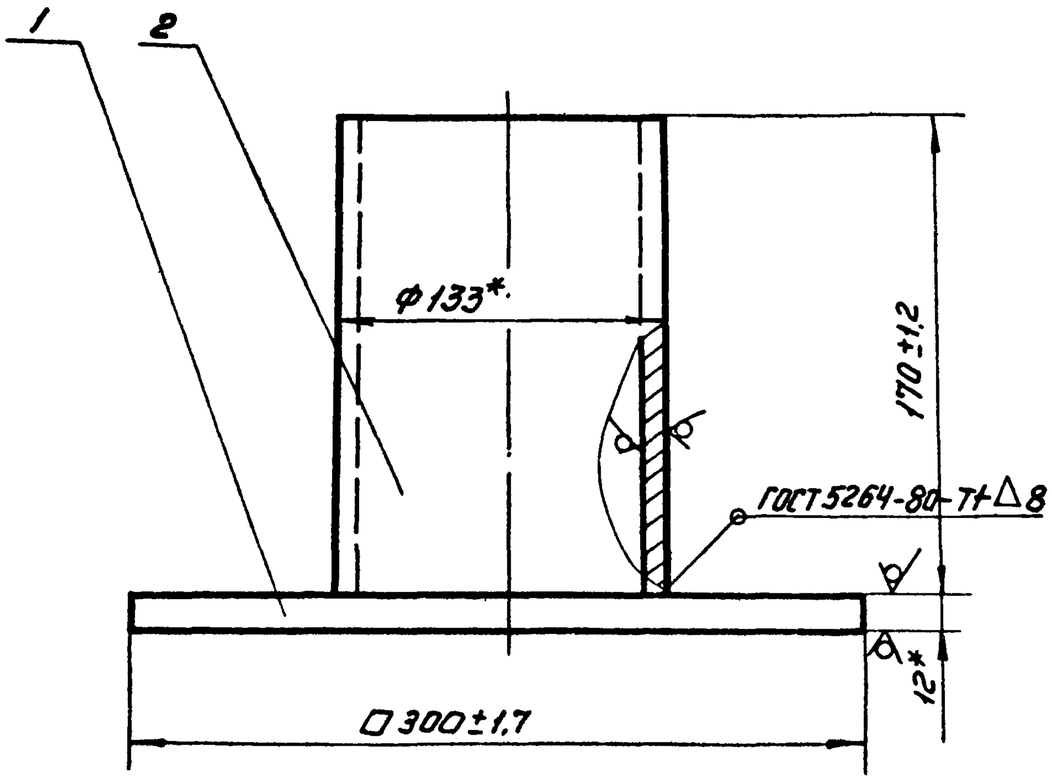

1. Электроды сварочные типа Э42А ГОСТ 9467-75
2. *Размеры для справок.

Изм.	Лист	№ докум.	Подп.	Дата
Разраб.		Чуспова		9.84
Пров.		Кузьмина		9.84
Т. контр.				
ГИП		Тюрин		9.84
Н. контр.		Панова		9.84
Утв.		Кузнецов		9.84

т.п. 705-1-206.86

ПВ5К.03.03.00СБ

Ось вертикальная сборочный чертеж

Лит.	Масса	Масштаб
	13.4	1:25
Лист	Листов 1	

Гипронефтеспецмонтаж г. Москва

ПВ5К.03.00.05

25 (V)

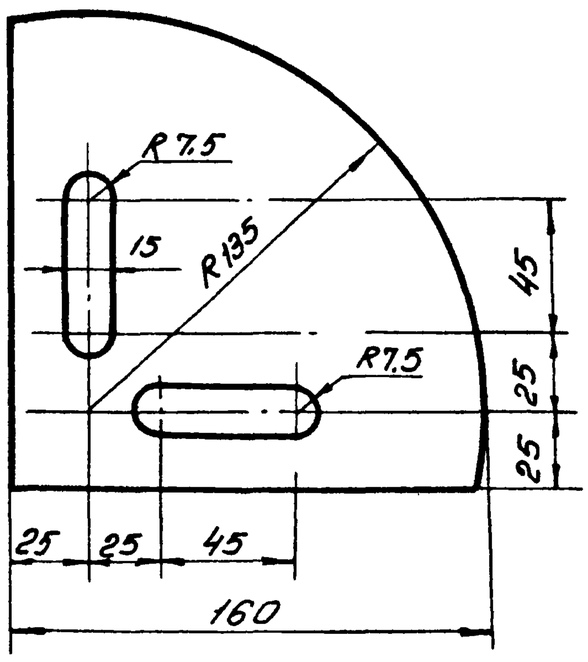

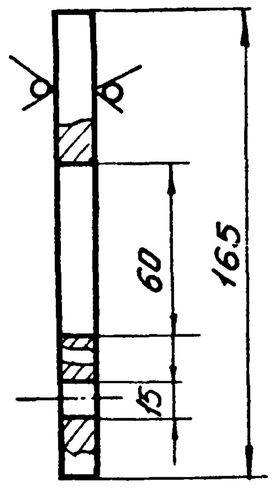

Неуказанные предельные отклонения размеров: отверстий - H16; валов - h16; остальных - $\pm \frac{JT16}{2}$

Изм.	Лист	№ докум.	Подп.	Дата
Разраб.		Чуспова		9.84
Пров.		Кузьмина		9.84
Т.контр.				
ГИП		Тюрин		9.84
Н.контр.		Панова		9.84
Утв.		Кузнецов		9.84

т.п. 705-1-206.86

ПВ5К.03.00.05

Угловой сектор

Лит.	Масса	Масштаб
	1.7	1:2
Лист	Листов 1	

Полоса 10×160 ГОСТ 103-75 / Ст.3 ГОСТ 535-79

Гипронефтеспецмонтаж г. Москва

ПВЗ.02.00.01

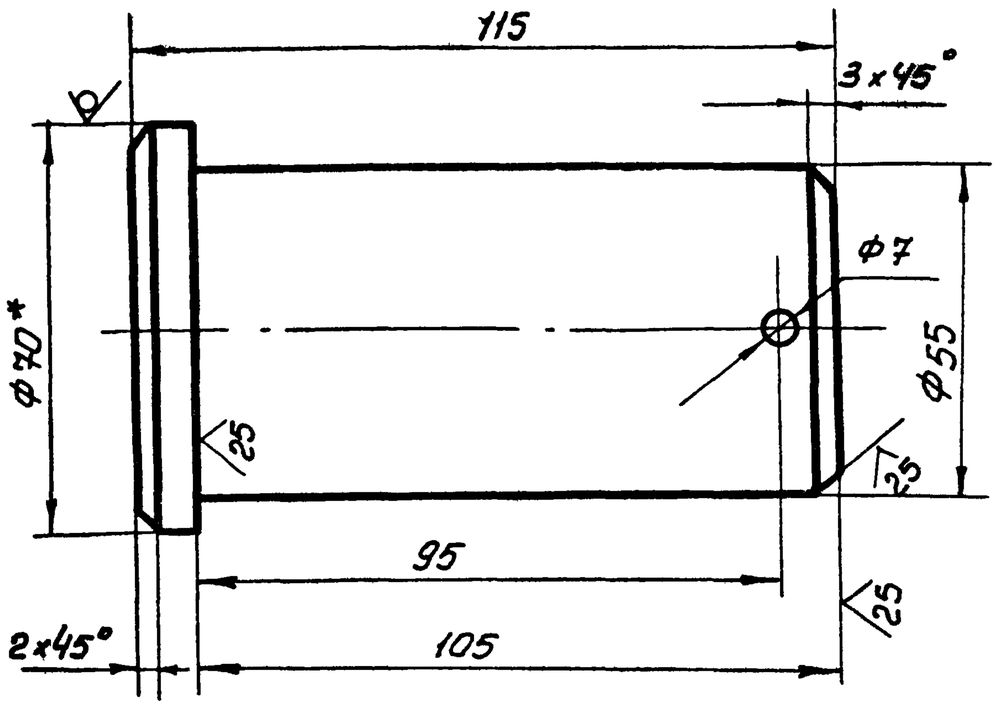

1. Неуказанные предельные отклонения размеров: валов - h16, отверстий - H16, остальных ± JT16/2
2 *Размер для справок.

Изм.	Лист	№ докум.	Подп.	Дата
Разраб.		Числова		
Пров.		Кузьмина		
Т. контр.				
ГИП		Тюрин		9.84
Н. контр.		Панова		
Утв.		Кузнецов		9.84

ПВЗ.02.00.01 Т.П. 705-1-206.86

Палец

Лит	Масса	Масштаб
	2.2	1:1
Лист	Листов 1	

Круг В-70 ГОСТ 2590-71 / Ст5 ГОСТ 535-79

Гипронефтеспецмонтаж г. Москва

Альбом V

Т.П. 705-1-206.86

Инв.№ подл. | Подп. и дата | Взам. инв.№ | Инв.№ дубл. | Подп. и дата

Формат	Зона	Поз.	Обозначение	Наименование	Кол.	Примечание
				Документация		
12			ПВЗ.02.00.00СБ	Сборочный чертеж		
				Сборочные единицы		
11		1	ПВЗ.02.01.00	Втулка	1	
11		2	ПВЗ.02.02.00	Корпус	1	
				Детали		
11		3	ПВЗ.02.00.01	Палец	1	
				Стандартные изделия		
		4		Шплинт 63×75-002 ГОСТ 397-79	1	0.02 кг

Изм.	Лист	№ докум.	Подп.	Дата
Разраб.		Числова		
Пров.		Кузьмина		
ГИП		Тюрин		9.84
Н. контр.		Панова		
Утв.		Кузнецов		9.84

ПВЗ.02.00.00 Т.П. 705-1-206.86

Скоба для развертывания рулона

Лит.	Лист	Листов
И		1

Гипронефтеспецмонтаж г. Москва

Инв.№ подл. | Подп. и дата | Взам. инв.№ | Инв.№ дубл. | Подп. и дата

ПВЗ.02.00.00СБ

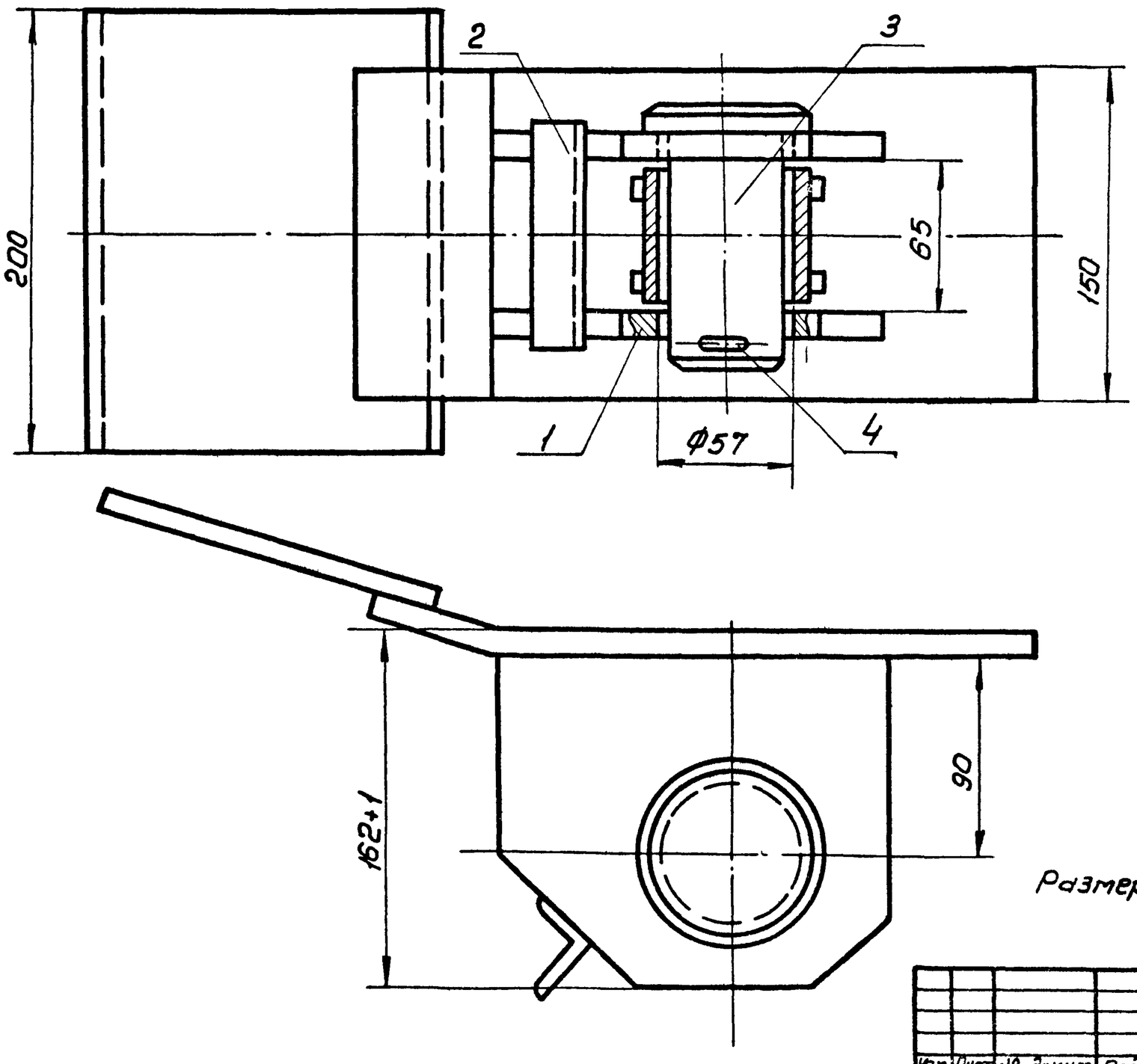

Размеры для справок

Изм.	Лист	№ докум.	Подп.	Дата
Разраб.		Числова		
Пров.		Кузьмина		
Н. контр.				
ГИП		Тюрин		9.84
Н. контр.		Панова		
Утв.		Кузнецов		9.84

ПВЗ.02.00.00СБ Т.П. 705-1-206.86

Скоба для разверты-вания рулона
Сборочный чертёж

Лит.	Масса	Масштаб
	1.3	1:2
Лист	Листов 1	

Гипронефтеспецмонтаж г. Москва

СФ 753-05

ПВ3.02.02.02

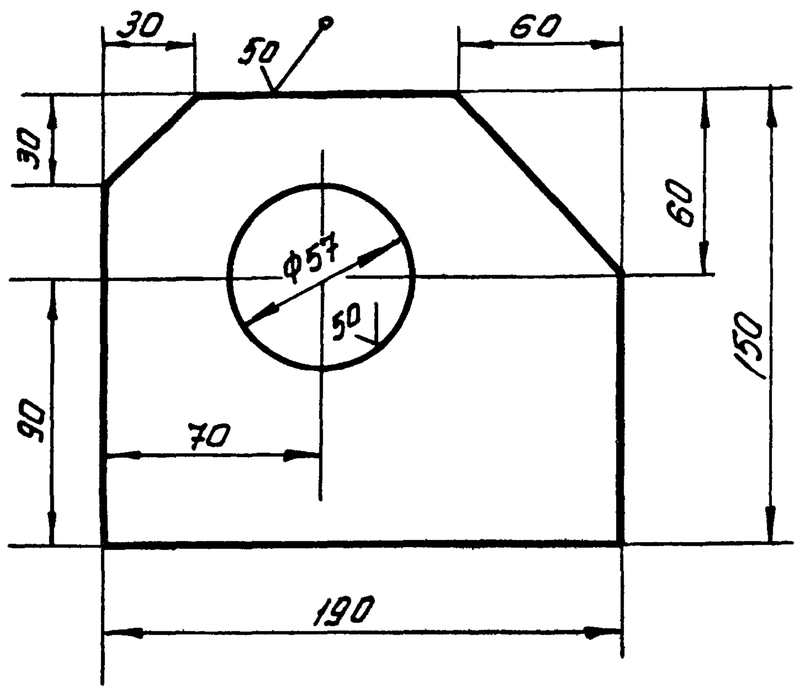

Неуказанные предельные отклонения размеров: отверстий - H16; валов - h16; остальных ± JT16/2

Изм.	Лист	№ докум.	Подп.	Дата
Разраб.		Числова		
Пров.		Кузьмина		
Т. контр.				
ГИП		Тюрин		9.84
Н. контр.		Панова		
Утв.		Кузнецов		9.84

ПВ3.02.02.02 т.п. 705-1-206.86

Щека

Лит.	Масса	Масштаб
	2,5	1:2
Лист	Листов 1	

Полоса 12×150 ГОСТ 103-76 / Ст3 ГОСТ 535-79

Гипронефтеспецмонтаж г. Москва

Инв.№ подл. | Подп. и дата | Взам. инв.№ | Инв.№ дубл. | Подп. и дата

Т.п. 705-1-206.86 Альбом V

Формат	Зона	Поз.	Обозначение	Наименование	Кол.	Примечание
				Документация		
12			ПВ3.02.02.00СБ	Сборочный чертеж		
				Детали		
Б4		1	ПВ3.02.02.01	Пластина		
				Полоса 12×150 ГОСТ 103-76 / Ст3 ГОСТ 535-79		
				L = 200	1	3,0 кг
11		2	ПВ3.02.02.02	Щека	2	
Б4		3	ПВ3.02.02.03	Прокладина		
				Уголок Б-32×32×4 ГОСТ 8509-72 / Ст3 ГОСТ 535-79		
				L = 100	1	0,20 кг
Б4		4	ПВ3.02.02.04	Пластина	7	
				Полоса 12×150 ГОСТ 103-76 / Ст3 ГОСТ 535-79		
				L = 300	1	4,20 кг

Изм.	Лист	№ докум.	Подп.	Дата
Разраб.		Числова		
Пров.		Кузьмина		
ГИП		Тюрин		9.84
Н. контр.		Панова		
Утв.		Кузнецов		9.84

т.п. 705-1-206.86 ПВ3.02.02.00

Корпус

Лит.	Лист	Листов
И		1

Гипронефтеспецмонтаж г. Москва

ПВ3.02.02.00СБ

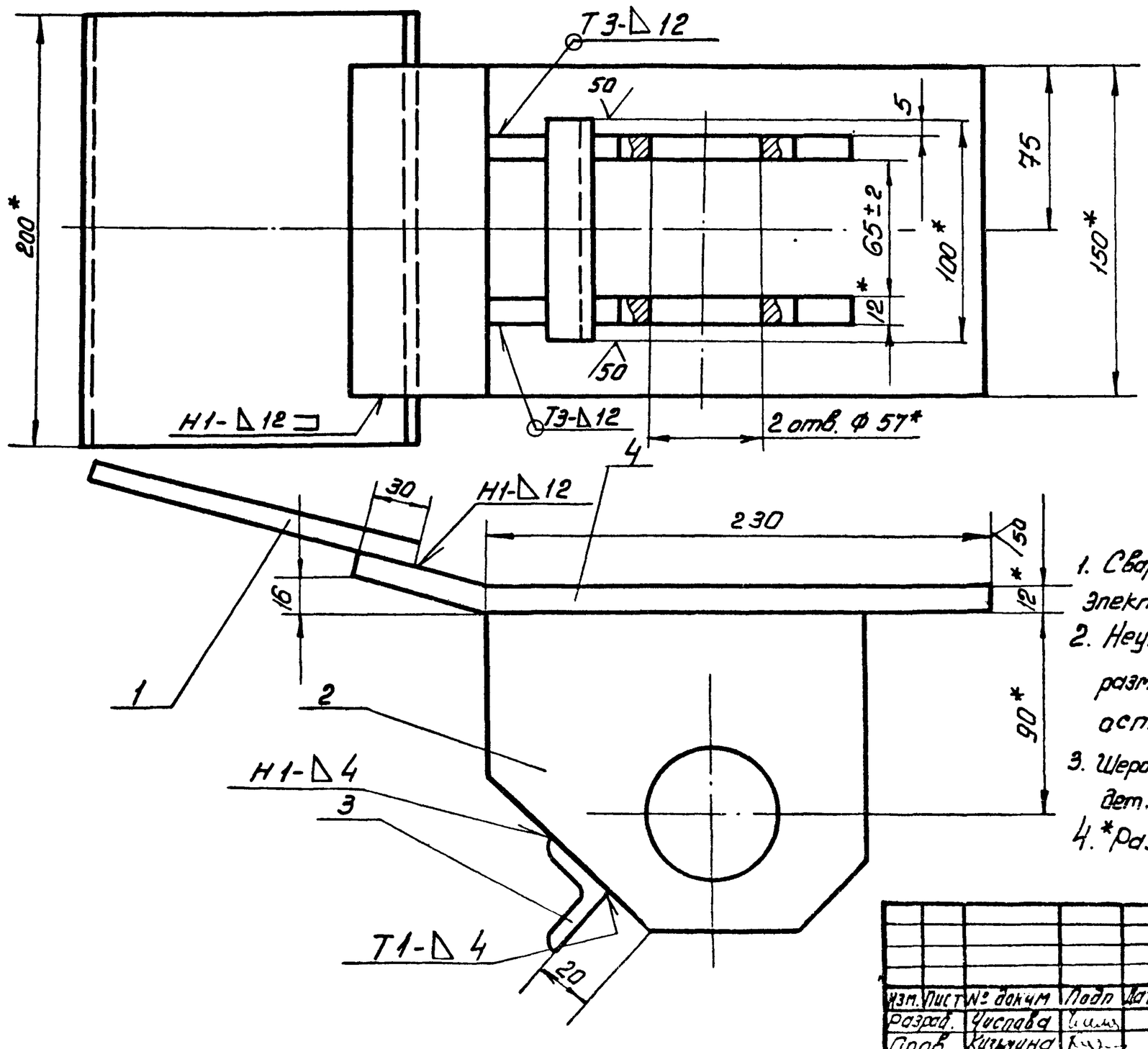

1. Сварные швы по ГОСТ 5264-80
Электроды типа Э-42А ГОСТ 9467-75
2. Неуказанные предельные отклонения размеров: валов - h16; отверстий - H16; остальных ± JT16/2
3. Шероховатость поверхностей реза для дет. Б4 50
4. *Размеры для справок

Изм.	Лист	№ докум.	Подп.	Дата
Разраб.		Числова		
Пров.		Кузьмина		
Т. контр.				
ГИП		Тюрин		9.84
Н. контр.		Панова		
Утв.		Кузнецов		9.84

т.п. 705-1-206.86

ПВ3.02.02.00СБ

Корпус
Сборочный чертеж

Лит.	Масса	Масштаб
	10,0	1:2
Лист	Листов 1	

Гипронефтеспецмонтаж г. Москва

СР 263-05

ПВ3.02.01.01

$\sqrt{(\sqrt{})}^{50}$

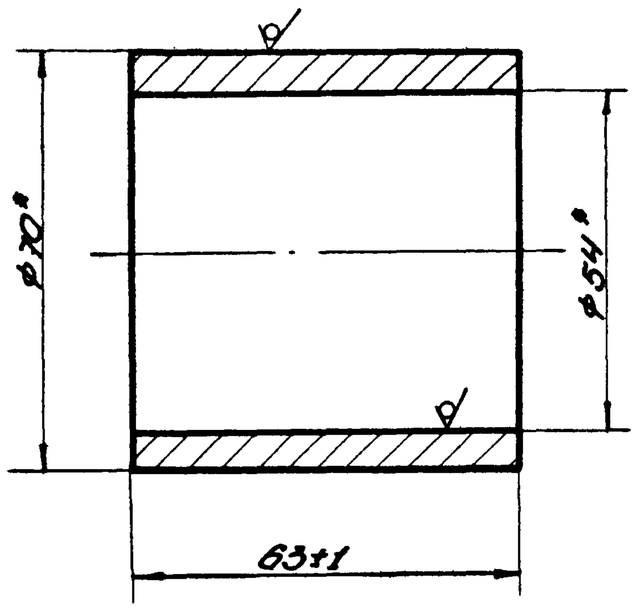

* Размеры для справок.

Изм.	Лист	№ докум.	Подп.	Дата	
Разраб.		Кузьмина			
Пров.		Числова			
Т. контр.					
ГИП		Тюрин			9.84
Н. контр.		Панова			
Утв.		Кузнецов			9.84

т.п. 705-1-206.86
ПВ3.02.01.01

Втулка

Лит.	Масса	Масштаб
И	0,7	1:1
Лист	Листов 1	

Труба 70×8 ГОСТ 8732-78 / В10 ГОСТ 8731-74

Гипронефтеспецмонтаж г. Москва

Копировал

Формат А2

Инв.№ подл. | Подп. и дата | Взам. инв.№ | Инв.№ дубл. | Подп. и дата | Т.п. 705-1-206.86 Альбом V

ПВ3.02.01.02

$\sqrt{(\sqrt{})}^{25}$

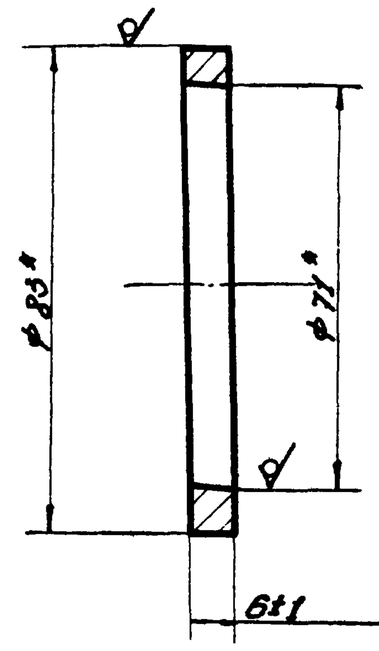

* Размеры для справок.

Изм.	Лист	№ докум.	Подп.	Дата	
Разраб.		Кузьмина			
Пров.		Числова			
Т. контр.					
ГИП		Тюрин			9.84
Н. контр.		Панова			
Утв.		Кузнецов			9.84

т.п. 705-1-206.86
ПВ3.02.01.02

Кольцо

Лит.	Масса	Масштаб
	0,15	1:1
Лист	Листов 1	

Труба 83×6 ГОСТ 8732-78 / В10 ГОСТ 8731-74

Гипронефтеспецмонтаж г. Москва

Копировал

Формат А2

Инв.№ подл. | Подп. и дата | Взам. инв.№ | Инв.№ дубл. | Подп. и дата | Т.п. 705-1-206.86 Альбом V

ПВ3.02.01.00СБ

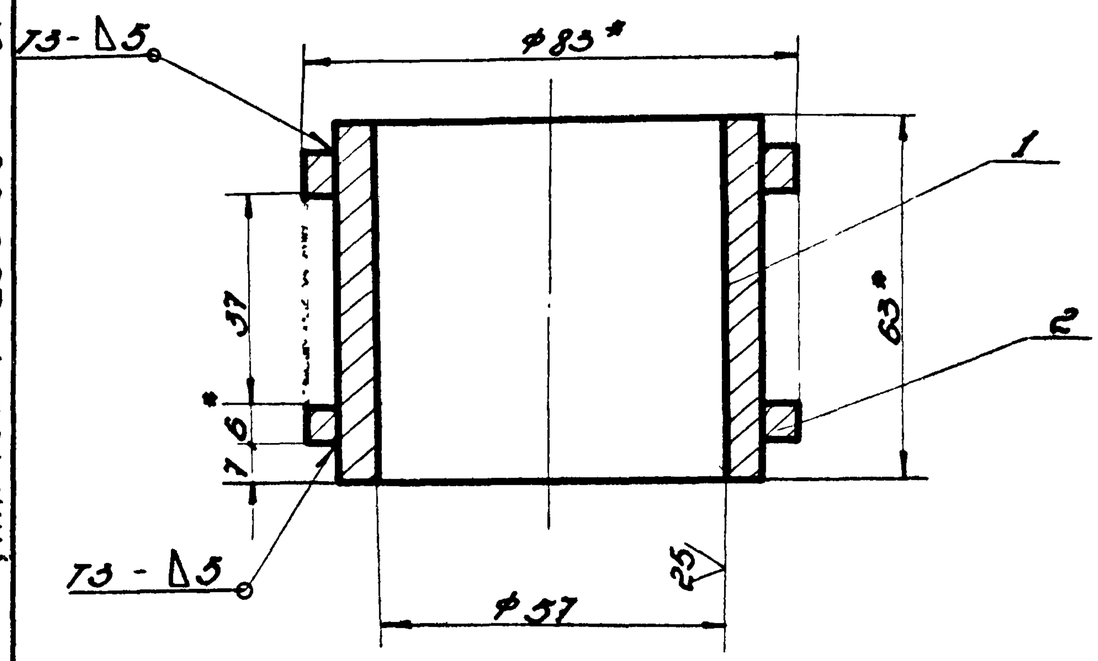

1. Сварные швы по ГОСТ 5264-80.
   Электроды типа Э42А ГОСТ 9467-75.
2. Неуказанные предельные отклонения размеров: отверстий - $H16$; остальных - $\pm\frac{IT16}{2}$.
3. * Размеры для справок.

Изм.	Лист	№ докум.	Подп.	Дата	
Разраб.		Кузьмина			
Пров.		Числова			
Т. контр.					
ГИП		Тюрин			9.84
Н. контр.		Панова			
Утв.		Кузнецов			9.84

т.п. 705-1-206.86
ПВ3.02.01.00СБ

Втулка
Сборочный чертеж

Лит.	Масса	Масштаб
	1,2	1:1
Лист	Листов 1	

Гипронефтеспецмонтаж г. Москва

Копировал

Формат А2

Инв.№ подл. | Подп. и дата | Взам. инв.№ | Инв.№ дубл. | Подп. и дата | Т.п. 705-1-206.86 Альбом V

Формат	Зона	Поз.	Обозначение	Наименование	Кол.	Примечание
				Документация		
А1			ПВ3.02.01.00СБ	Сборочный чертеж		
				Детали		
А1		1	ПВ3.02.01.01	Втулка	1	
А1		2	ПВ3.02.01.02	Кольцо	2	

Изм.	Лист	№ докум.	Подп.	Дата	
Разраб.		Кузьмина			
Пров.		Числова			
ГИП		Тюрин			9.84
Н. контр.		Панова			
Утв.		Кузнецов			9.84

т.п. 705-1-206.86
ПВ3.02.01.00

Втулка

Лит.	Лист	Листов
И		1

Гипронефтеспецмонтаж г. Москва

Инв.№ подл. | Подп. и дата | Взам. инв.№ | Инв.№ дубл. | Подп. и дата

ПВ8.05.00.00 СБ

Альбом V

Типовой проект 705-1-206.86

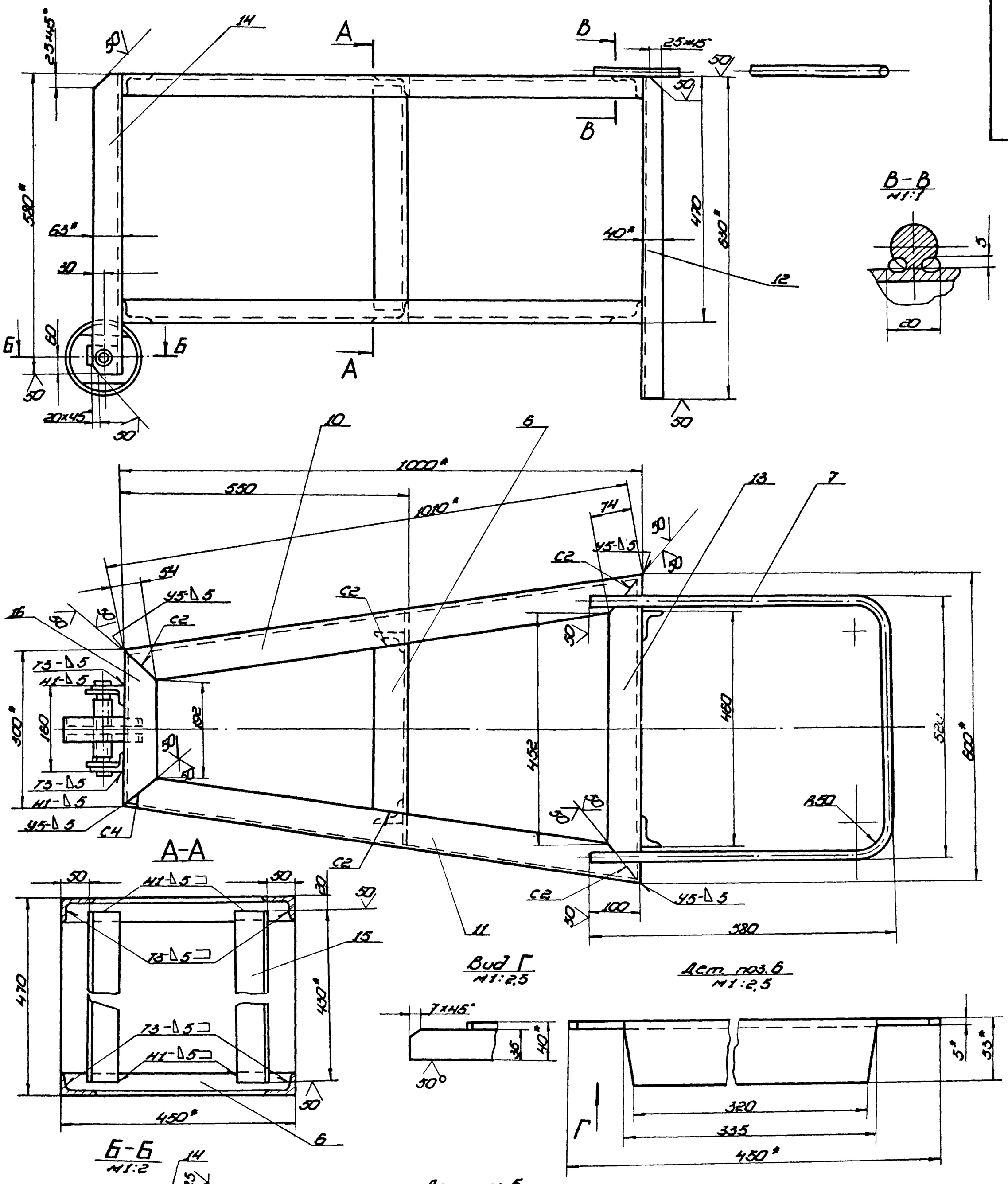

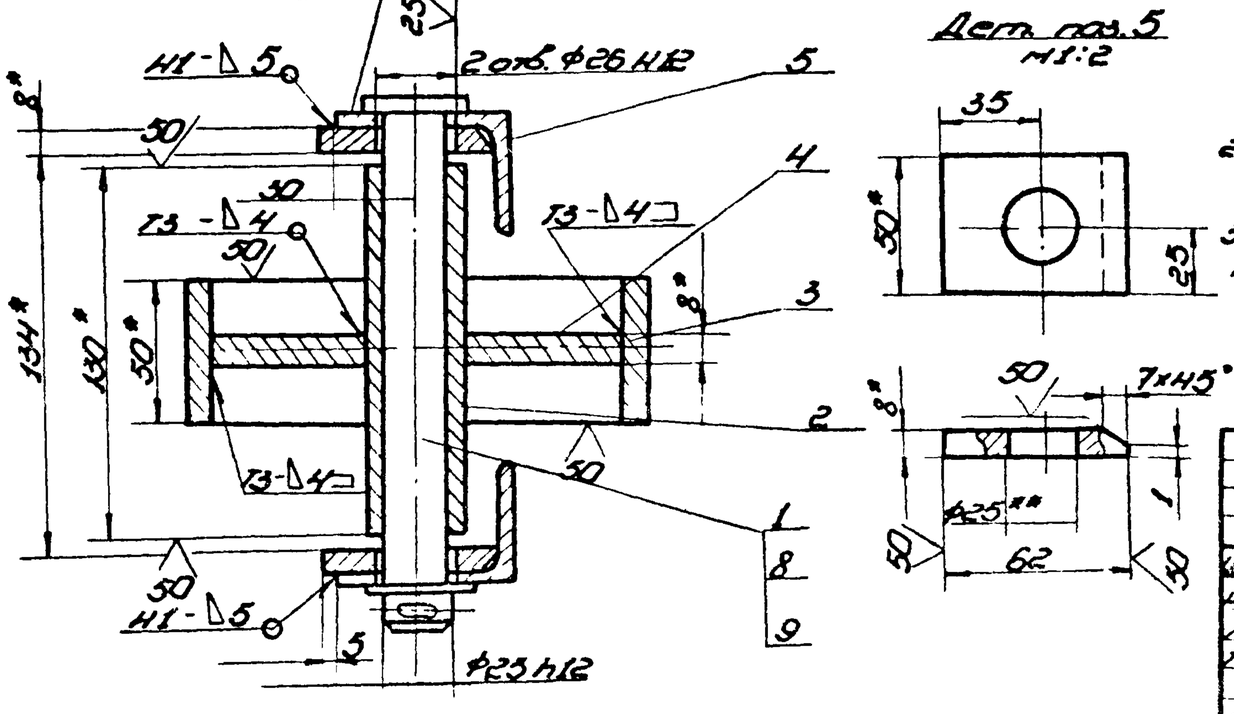

1. Сварные швы по ГОСТ 5264-80. Электроды типа Э42А ГОСТ 9467-75. Шов №1 - сварка ручная электродуговая.
2. Неуказанные предельные отклонения размеров: отверстий Н-14; валов-h14; остальных - $\pm\frac{IT16}{2}$.
3. * Размеры для справок.
4. ** Отверстие Ф25 в дет. поз. 5 сверлить после сварки.

Изм.	Лист	Подпись	Подп.	Дата	т.п. 705-1-206.86 ПВ8.05.00.00 СБ		
Разраб.	Кузьмина				Упор клиновой	Лит.	Масса 46,5 / Масштаб 1:5
Пров.	Числова				Сборочный чертеж	Лист	Листов 1
Т.контр.						Гипронефтеспецмонтаж г. Москва	
Утв.	Тюрин			9.14			
Н.контр.	Панова						
Ут.б.	Кузнецов			7.84			

Инв. № подл. | Подп. и дата | Взам. инв. № | Инв. № дубл. | Подп. и дата

Типовой проект 705-1-206.86 Альбом V

Формат	Зона	Поз.	Обозначение	Наименование	Кол.	Примечание
				Документация		
Б4			ПВ8.05.00.00СБ	Сборочный чертеж		
				Детали		
А1		1	ПВ8.05.00.01	Ось	1	
Б4		2	ПВ8.05.00.02	Ступица		
				Труба 25х3,2 ГОСТ 3262-75		
				L=130	1	0.38кг
Б4		3	ПВ8.05.00.03	Обод		
				Труба 159х8 ГОСТ 8732-78 / В10 ГОСТ 8731-74		
				L=50	1	1.50кг
А1		4	ПВ8.05.00.04	Диафрагма	1	
Б4		5	ПВ8.05.00.05	Накладка		
				Полоса Б-8х50 ГОСТ 103-76 / Ст.3 ГОСТ 535-79		
				L=52	2	0.16 кг
Б4		6	ПВ8.05.00.06	Перекладина		
				Уголок Б-63х40х5 ГОСТ 8510-72 / Ст.3 ГОСТ 535-79		
				L=450	2	1.52кг
Б4		7	ПВ8.05.00.07	Ручка		
				Круг В-15 ГОСТ 2590-71 / Ст.3 ГОСТ 535-79		
				L=1600	1	2.50кг
Б4		10	ПВ8.05.00.08	Уголок L=1010		
				Уголок Б-63х40х5 ГОСТ 8510-72 / Ст.3 ГОСТ 535-79	2	3.95кг

Инв.№ подл. | Подп. и дата | Взам. инв.№ | Инв.№ дубл. | Подп. и дата

Изм.	Лист	№ докум.	Подп.	Дата
Разраб.	Кузьмина			9.84
Пров.	Числова			9.84
ГИП	Тюрин			9.84
Н.контр.	Панова			9.84
Утв.	Кузнецов			9.84

т.п. 705-1-206.86
ПВ8.05.00.00

Упор клиновой

Лит.	Лист	Листов
И	1	1

Гипронефтеспецмонтаж г. Москва

Инв.№ подл. | Подп. и дата | Взам. инв.№ | Инв.№ дубл. | Подп. и дата

т.п. 705-1-206.86 Альбом V

ПВ8.05.00.04

√(√)

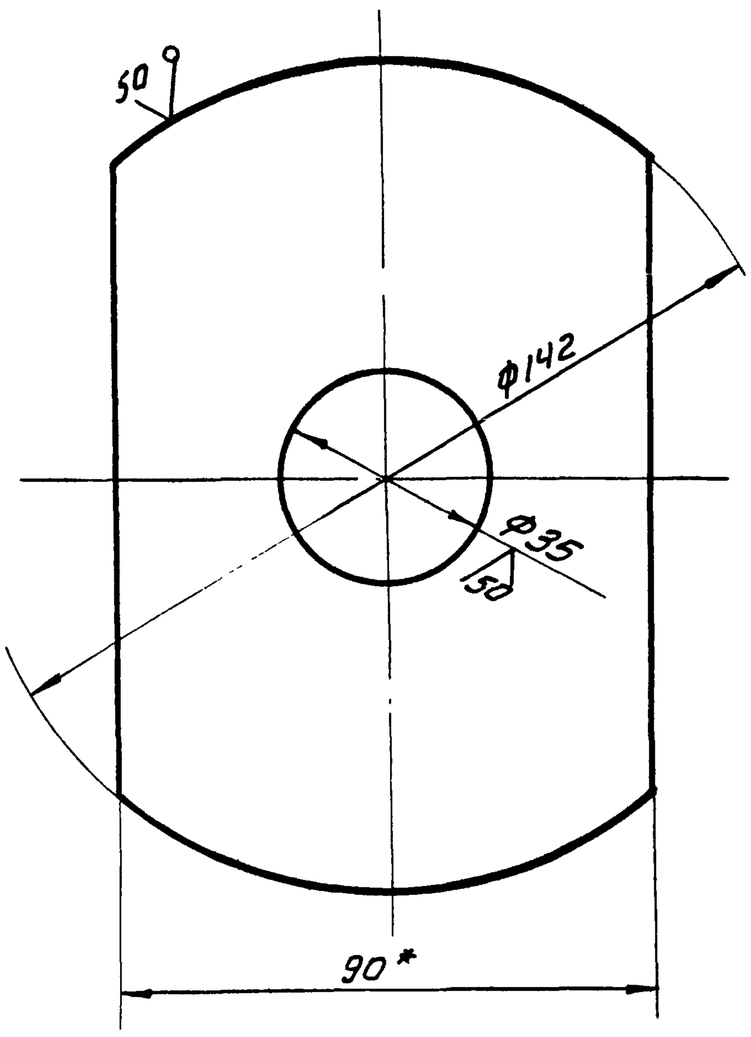

1. Неуказанные предельные отклонения размеров: отверстий - H16, валов - h16; остальных - $\pm \frac{JT16}{2}$
2* Размер для справок.

т.п. 705-1-206.86
ПВ8.05.00.04

Диафрагма

Изм.	Лист	№ докум.	Подп.	Дата
Разраб.	Кузьмина			9.84
Пров.	Числова			9.84
Т.контр.				
ГИП	Тюрин			9.84
Н.контр.	Панова			9.84
Утв.	Кузнецов			9.84

Лит.	Масса	Масштаб
	0.65	1:1
Лист	Листов 1	

Полоса Б-8х90 ГОСТ 103-76 / Ст.3 ГОСТ 535-79

Гипронефтеспецмонтаж. г. Москва

Альбом V

Формат	Зона	Поз.	Обозначение	Наименование	Кол.	Примечание
Б4		11	ПВ8.05.00.09	Уголок		
				Уголок Б-63х40х5 ГОСТ 8510-72 / Ст. 3 ГОСТ 535-79		
				L=1010	2	3.95кг
Б4		12	ПВ8.05.00.10	Уголок		
				Уголок Б-63х40х5 ГОСТ 8510-72 / Ст. 3 ГОСТ 535-79		
				L=630	2	2.46кг
Б4		13	ПВ8.05.00.11	Уголок		
				Уголок Б-63х40х5 ГОСТ 8510-72 / Ст.3 ГОСТ 535-79		
				L=600	2	2.35кг
Б4		14	ПВ8.05.00.12	Уголок		
				Уголок Б-63х40х5 ГОСТ 8510-72 / Ст.3 ГОСТ 535-79		
				L=580	2	2,27кг
Б4		15	ПВ8.05.00 13	Уголок		
				Уголок Б-63х40х5 ГОСТ 8510-72 / Ст.3 ГОСТ 535-79		
				L=430	2	1.68кг
Б4		16	ПВ8.05.00.14	Уголок		
				Уголок Б-63х40х5 ГОСТ 8510-72 / Ст.3 ГОСТ 535-79		
				L=300	2	1.17кг
				Стандартные изделия		
		8		Шайба 25.04.016		
				ГОСТ 11371-78	1	0.02кг
		9		Шплинт 5х50.002		
				ГОСТ 397-79	1	0.01кг

Инв.№ подл. | Подп. и дата | Взам. инв.№ | Инв.№ дубл. | Подп. и дата

Изм.	Лист	№ докум.	Подп.	Дата

т.п. 705-1-206.86
ПВ8.05.00.00

Лист 2

Альбом V

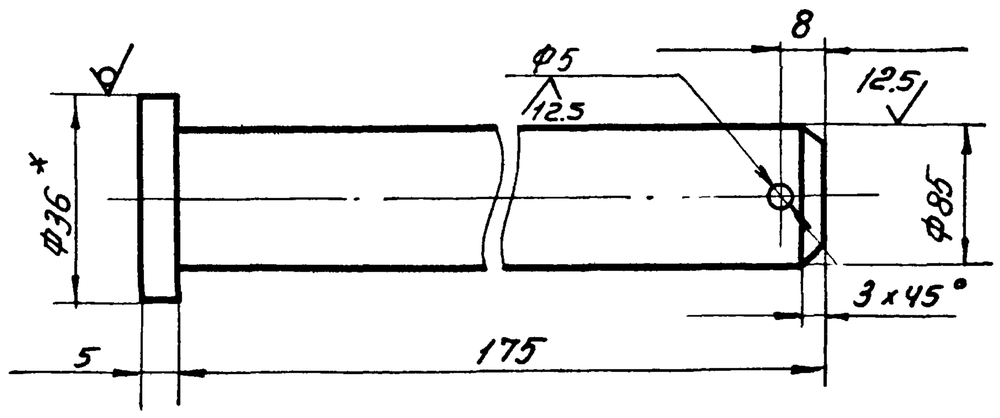

1. Неуказанные предельные отклонения размеров: отверстий - H16; валов - h16; остальных - $\pm \frac{JT16}{2}$
2* Размер для справок.

т.п. 705-1-206.86
ПВ8.05.00.01

Ось

Изм.	Лист	№ докум.	Подп.	Дата
Разраб.	Кузьмина			9.84
Пров.	Числова			9.84
Т.контр.				
ГИП	Тюрин			9.84
Н.контр.	Панова			9.84
Утв.	Кузнецов			9.84

Лит.	Масса	Масштаб
	0.7	1:1
Лист	Листов 1	

Круг В-35 ГОСТ 2590-71 / Ст.3 ГОСТ 535-79

Гипронефтеспецмонтаж. г. Москва

ПВ12.02.00.00

Альбом V

Т.п. 705-1-206.86

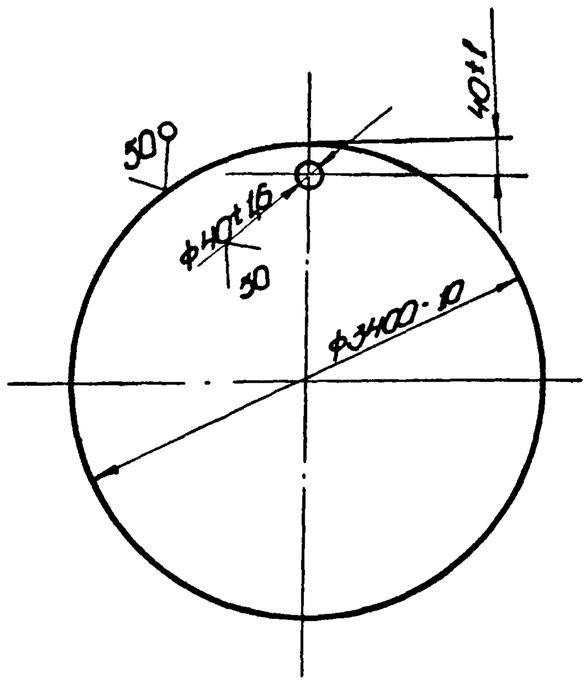

Изм.	Лист	№ докум.	Подп.	Дата
Разраб.		Кузьмина		
Пров.		Числова		
Т. контр.				
ГИП		Тюрин		9.84
Н. контр.		Панова		
Утв.		Кузнецов		9.84

т.п. 705-1-206.86
ПВ12.02.00.00

Поддон

Лит.	Масса	Масштаб
	580,0	1:20

Лист | Листов 1

Лист Б-8 ГОСТ 19903-74 / Ст.3 ГОСТ 14637-79

Гипронефтеспецмонтаж г. Москва

Копировал

формат 11

ПВ12.01.00.00

Альбом V

Т.п. 705-1-206.86

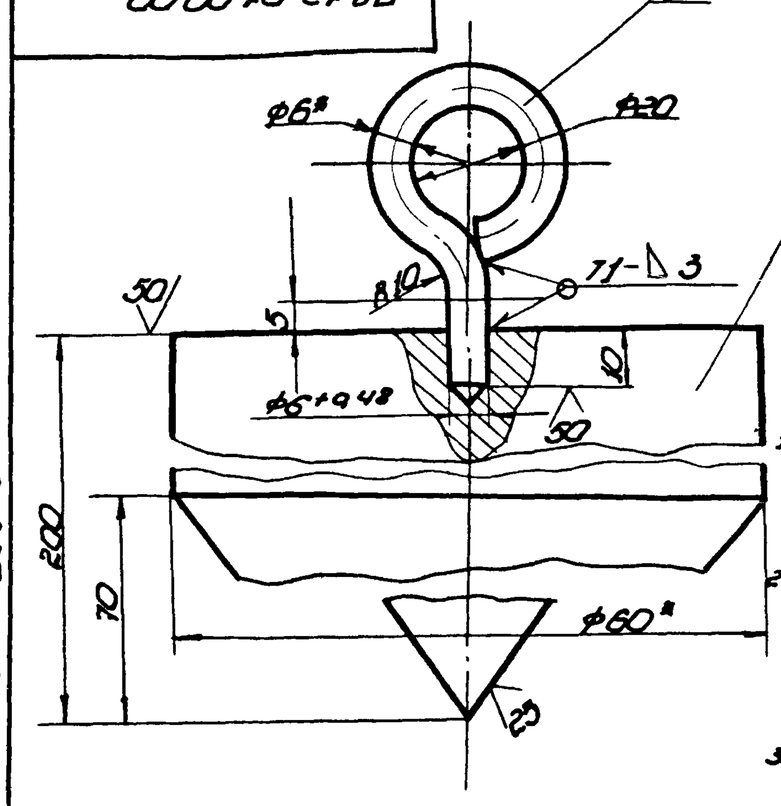

1. Сварные швы по ГОСТ 5264-80. Электроды типа Э42А ГОСТ 9467-75.
2. Неуказанные предельные отклонения размеров: валов - h16; отверстий - H16; остальных - $\pm\frac{\Pi 16}{2}$.
3.* Размеры для справок.

Формат	Зона	Поз.	Обозначение	Наименование	Кол.	Примечание
				Детали		
Б4		1	ПВ12.01.00.01	Серьги		
				Круг $\frac{В-6\ ГОСТ\ 2590-71}{Ст\ 3\ ГОСТ\ 535-79}$		
				L=115	1	0,03кг
Б4		2	ПВ12.01.00.02	Груз		
				Круг $\frac{В-60\ ГОСТ\ 2590-71}{Ст\ 3\ СП1\ ГОСТ\ 535-79}$		
				L=200	1	3,7кг

т.п. 705-1-206.86
ПВ12.01.00.00

Отвес
Сборочный чертеж

Изм.	Лист	№ докум.	Подп.	Дата
Разраб.		Кузьмина		
Пров.		Числова		
Т. контр.				
ГИП		Тюрин		9.84
Н. контр.		Панова		
Утв.		Кузнецов		9.84

Лит.	Масса	Масштаб
	3,8	1:1

Лист | Листов 1

Гипронефтеспецмонтаж г. Москва

Копировал

формат 11

Формат	Зона	Поз.	Обозначение	Наименование	Кол.	Примечание
				Документация		
11			ПВ8.04.00.00СБ	Сборочный чертеж		
				Детали		
Б4		1	ПВ8.04.00.01	Пластина		
				Лист $\frac{Б-18\ ГОСТ\ 19903-74}{Ст.3\ ГОСТ\ 14637-79}$	1	9,5кг
Б4		2	ПВ8.04.00.02	Опора		
				Уголок $\frac{Б-63\times40\times4\ ГОСТ\ 8510-72}{Ст.3\ ГОСТ\ 535-79}$		
				L=50	2	0,16кг
				Стандартные изделия		
				Скоба СА2,5 ОСТ 5.2312-79	2	1,38кг

т.п. 705-1-206.86
ПВ8.04.00.00

Кронштейн для расчалок

Изм.	Лист	№ докум.	Подп.	Дата
Разраб.		Кузьмина		
Пров.		Числова		
ГИП		Тюрин		9.84
Н. контр.		Панова		

Лит.	Лист	Листов
И		1

Гипронефтеспецмонтаж г. Москва

ПВ8.04.00.00СБ

Альбом V

Т.п. 705-1-206.86

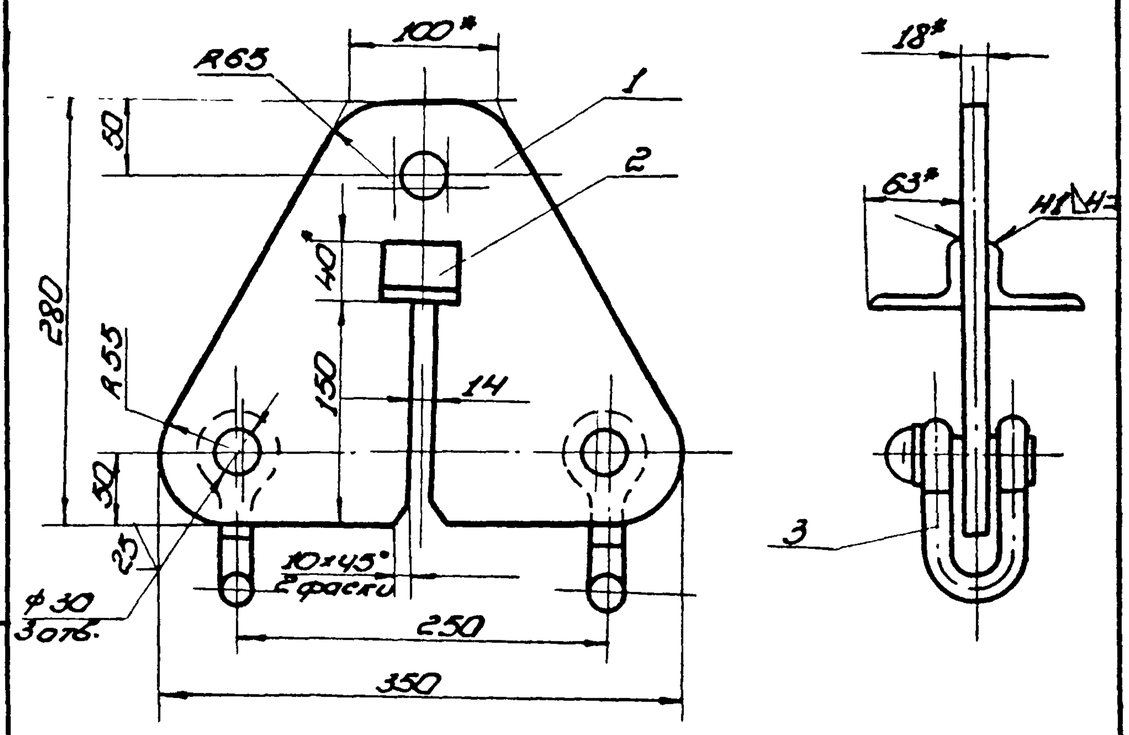

1. Сварные швы типа ГОСТ 5264-80. Электроды типа Э42А ГОСТ 9467-75.
2. Неуказанные предельные отклонения размеров: отверстий - H16; валов - h16; остальных - $\pm\frac{\Pi 16}{2}$.
3.* Размеры для справок.

т.п. 705-1-206.86
ПВ8.04.00.00СБ

Кронштейн для расчалок
Сборочный чертеж

Изм.	Лист	№ докум.	Подп.	Дата
Разраб.		Кузьмина		
Пров.		Числова		
Т. контр.				
ГИП		Тюрин		9.84
Н. контр.		Панова		
Утв.		Кузнецов		9.84

Лит.	Масса	Масштаб
	12,8	1:4

Лист | Листов 1

Гипронефтеспецмонтаж г. Москва

Формат	Зона	Поз.	Обозначение	Наименование	Кол.	Примечание
				Документация		
12			ПВ7.11.00.00СБ	Сборочный чертеж		
				Детали		
11		1	ПВ7.11.00.01	Уголок	2	

Инв.№ подл. | Подп. и дата | Взам. инв.№ | Инв.№ дубл. | Подп. и дата

Альбом V

Т.п. 705-1-206.86

Изм.	Лист	№ докум.	Подп.	Дата
Разраб.		Числова		
Пров.		Кузьмина		
Т.контр.		Тюрин		9.84
Н.контр.		Панова		
Утв.		Кузнецов		9.84

т.п. 705-1-206.86
ПВ7.11.00.00

Клин

Лит.	Лист	Листов
И		1

Гипронефтеспецмонтаж г. Москва

Инв.№ подл. | Подп. и дата | Взам. инв.№ | Инв.№ дубл. | Подп. и дата

Альбом V

Т.п. 705-1-206.86

ПВ7.11.00.01

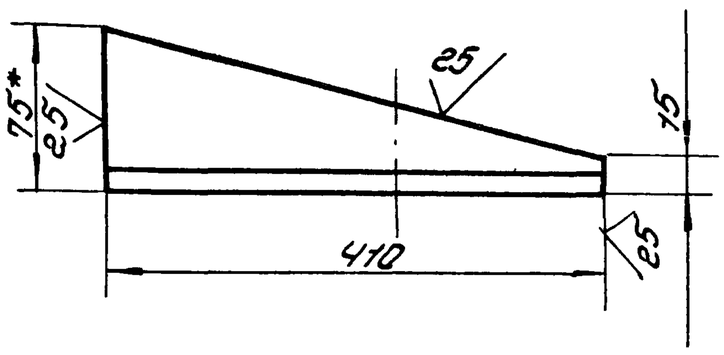

1. Неуказанные предельные отклонения размеров: валов - h16.
2. * Размер для справок.

Изм.	Лист	№ докум.	Подп.	Дата
Разраб.		Числова		
Пров.		Кузьмина		
Т.контр.				
ГИП		Тюрин		9.84
Н.контр.		Панова		
Утв.		Кузнецов		9.84

т.п. 705-1-206.86
ПВ7.11.00.01

Уголок

Лит.	Масса	Масштаб
И	3,6	1:5
Лист	Листов 1	

Уголок Б-75×75×8 ГОСТ 8509-72
Ст.3 ГОСТ 535-79

Гипронефтеспецмонтаж г. Москва

Инв.№ подл. | Подп. и дата | Взам. инв.№ | Инв.№ дубл. | Подп. и дата

Альбом V

Т.п. 705-1-206.86

ПВ7.11.00.00СБ

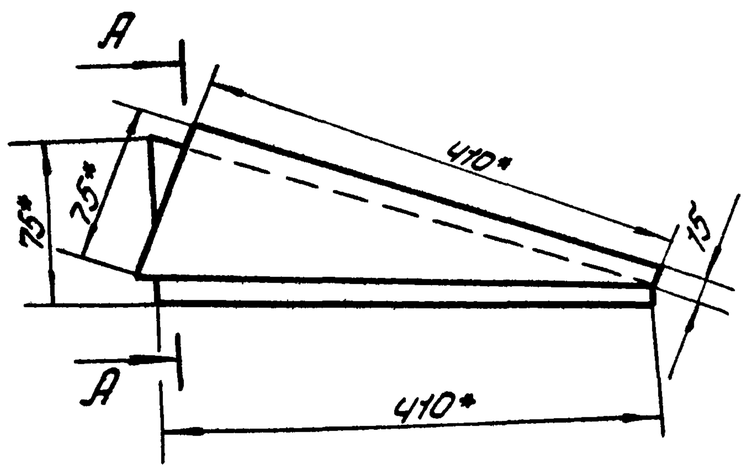

А-А
М 1:5

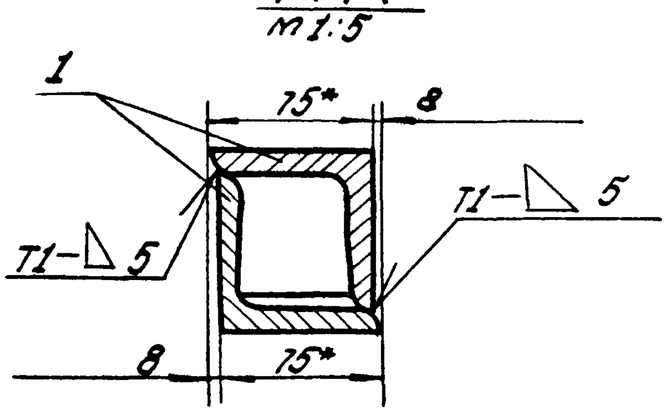

1. Сварные швы по ГОСТ 5264-80. Электроды сварочные типа Э42А ГОСТ 9467-75.
2. Неуказанные предельные отклонения размеров: остальных ± IT16/2
3. * Размеры для справок.

Изм.	Лист	№ докум.	Подп.	Дата
Разраб.		Кузьмина		
Пров.		Числова		
Т.контр.				
ГИП		Тюрин		9.84
Н.контр.		Панова		
Утв.		Кузнецов		9.84

т.п. 705-1-206.86
ПВ7.11.00.00СБ

Клин

Сборочный чертеж

Лит.	Масса	Масштаб
	4.0	1:5
Лист	Листов 1	

Гипронефтеспецмонтаж г. Москва

ПВ6.07.00.00СБ

Альбом V

Типовой проект 705-1-206.86

Н*

Н1*

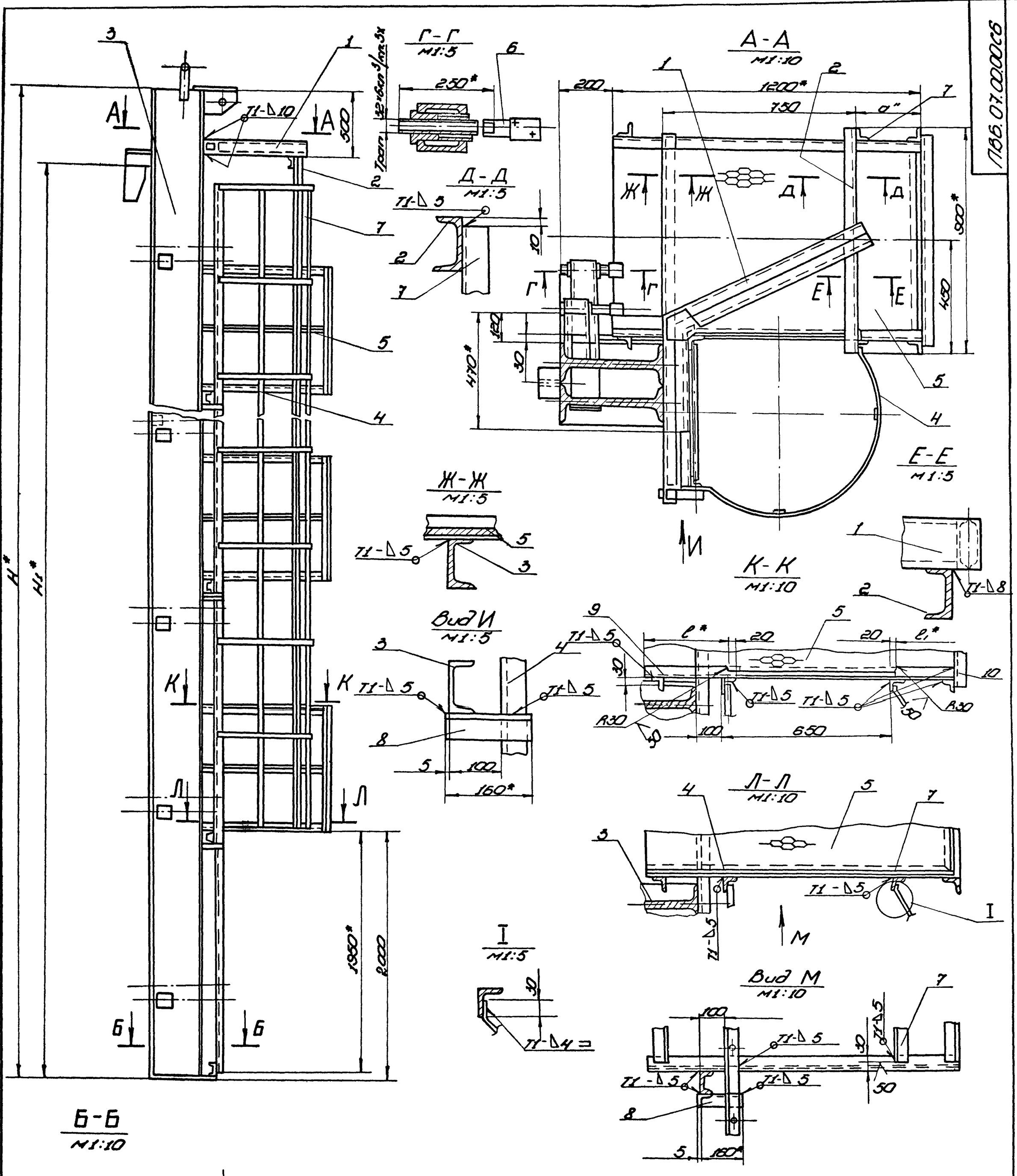

Обозначение	Размеры, мм					Масса, кг	Примечание
	Н	Н1	а	l	l1		
ПВ6.07.00.00	18520	17880	150	430	130	4587,0	Для РВС с высотой стенки 18м
-01	12520	11920	290	290	270	2200,0	" 12м
-02	10520	8940	350	230	330	1530,0	" 9м
-03	8520	7450	410	170	390	1100,0	" 7,5м
-04	6520	5960	410	170	390	830,0	" 6м

1. Сварку производить электродами типа Э42А по ГОСТ 9467-75. Сварные швы по ГОСТ 5264-80.
2. Неуказанные предельные отклонения размеров: отверстий - Н16; валов - h16; остальных $-\pm\frac{IT16}{2}$.
3. Шероховатость поверхностей реза для деталей - Б4 25.
4. Размеры для справок.

т.п. 705-1-206.86
ПВ6.07.00.00СБ

Приспособление для замыкания вертикального монтажного стыка. Сборочный чертеж

Изм.	Лист	№ докум.	Подп.	Дата
Разраб.		Числова		
Пров.		Кузьмина		
Т. контр.				
ГИП		Тюрин		
Н. контр.		Панова		
Утв.				

Лит.	Масса	Масштаб
	см. табл.	1:20

Лист | Листов 1

Гипронефтеспецмонтаж г. Москва

Инв. № подл. | Подп. и дата | Взам. инв. № | Инв. № дубл. | Подп. и дата

Альбом V

Формат	Зона	Поз.	Обозначение	Наименование	Кол.	Примечание
БЧ		9	ПВ6.07.00.05	Уголок		
				Уголок Б-50×50×5 ГОСТ 8509-72 / Ст.3 ГОСТ 535-79		
				L=230	4	1,1 кг
БЧ		10	ПВ6.07.00.06	Уголок		
				Уголок Б-50×50×5 ГОСТ 8509-72 / Ст.3 ГОСТ 535-79		
				L=330	4	1,0 кг
				ПВ6.07.00.00.03 см. СБ		
				Сборочные единицы		
11		3	ПВ6.07.02.00-03	Балка	1	
11		4	ПВ6.07.03.00-03	Лестница	1	
11		5	ПВ6.07.04.00	Площадка	3	
				Детали		
11		6	ПВ6.07.00.02	Винт		
БЧ		7	ПВ6.07.00.03	Уголок		
				Уголок Б-50×50×5 ГОСТ 8509-72 / Ст.3 ГОСТ 535-79		
				L=6000	2	22,6 кг
БЧ		8	ПВ6.07.00.04	Уголок		
				Уголок Б-50×50×5 ГОСТ 8509-72 / Ст.3 ГОСТ 535-79		
				L=160	6	0,6 кг
БЧ		9	ПВ6.07.00.05	Уголок		
				Уголок Б-50×50×5 ГОСТ 8509-72 / Ст 3 ГОСТ 535-79		
				L=170	3	0,64 кг

Т.п. 705-1-206.86

Подп. и дата | Инв.№ дубл. | Взам. инв.№ | Подп. и дата | Инв.№ подл.

Изм. Лист № докум. Подп. Дата

ПВ6.07.00.00 т.п. 705-1-206.86 Лист 4

Альбом V

Формат	Зона	Поз.	Обозначение	Наименование	Кол.	Примечание
БЧ		8	ПВ6.07.00.04	Уголок		
				Уголок Б-50×50×5 ГОСТ 8509-72 / Ст.3 ГОСТ 535-79		
				L=160	10	0,5 кг
БЧ		9	ПВ6.07.00.05	Уголок		
				Уголок Б-50×50×5 ГОСТ 8509-72 / Ст.3 ГОСТ 535-79		
				L=290	5	1,1 кг
БЧ		10	ПВ6.07.00.06	Уголок		
				Уголок Б-50×50×5 ГОСТ 8509-72 / Ст.3 ГОСТ 535-79		
				L=270	5	1,0 кг
				ПВ6.07.00.00-02 см. СБ		
				Сборочные единицы		
11		3	ПВ6.07.02.00-02	Балка	1	
11		4	ПВ6.07.03.00-02	Лестница	1	
11		5	ПВ6.07.04.00	Площадка	4	
				Детали		
11		6	ПВ6.07.00.02	Винт	12	
БЧ		7	ПВ6.07.00.03	Уголок		
				Уголок Б-50×50×5 ГОСТ 8509-72 / Ст.3 ГОСТ 535-79		
				L=		
БЧ		8	ПВ6.07.00.04	Уголок		
				Уголок Б-50×50×5 ГОСТ 8509-72 / Ст.3 ГОСТ 535-79		
				L=160	8	0,5 кг

Т.п. 705-1-206.86

Подп. и дата | Инв.№ дубл. | Взам. инв.№ | Подп. и дата | Инв.№ подл.

Изм. Лист № докум. Подп. Дата

ПВ6.07.00.00 т.п. 705-1-206.86 Лист 3

Альбом V

Формат	Зона	Поз.	Обозначение	Наименование	Кол.	Примечание
БЧ		7	ПВ6.07.00.03	Уголок		
				Уголок Б-50×50×5 ГОСТ 8509-72 / Ст 3 ГОСТ 535-79		
				L=15000	2	60,0 кг
БЧ		8	ПВ6.07.00.04	Уголок		
				Уголок Б-50×50×5 ГОСТ 8509-72 / Ст 3 ГОСТ 535-79		
				L=160	15	0,6 кг
БЧ		9	ПВ6.07.00.05	Уголок		
				Уголок Б-50×50×5 ГОСТ 8509-72 / Ст 3 ГОСТ 535-79		
				L=430	8	1,5 кг
БЧ		10	ПВ6.07.00.06	Уголок		
				Уголок Б-50×50×5 ГОСТ 8509-72 / Ст 3 ГОСТ 535-79		
				L=130	8	0,5 кг
				ПВ6 07 00 00-01 см СБ		
				Сборочные единицы		
11		3	ПВ6.07.02.00-01	Балка	1	
11		4	ПВ6.07.03.00-01	Лестница	1	
11		5	ПВ6.07.04.00	Площадка	5	
				Детали		
11		6	ПВ6.07.00.02	Винт		
БЧ		7	ПВ6.07.00.03	Уголок		
				Уголок Б-50×50×5 ГОСТ 8509-72 / Ст.3 ГОСТ 535-79		
				L=10000	2	37,7 кг

Т.п. 705-1-206.86

Подп. и дата | Инв.№ дубл. | Взам. инв.№ | Подп. и дата | Инв.№ подл.

Изм. Лист № докум. Подп. Дата

ПВ6.07.00.00 т.п. 705-1-206.86 Лист 2

Альбом V

Формат	Зона	Поз.	Обозначение	Наименование	Кол.	Примечание
				Документация		
22			ПВ6.07.00.00 СБ	Сборочный чертеж		
				Сборочные единицы		
11		1	ПВ6.07.01.00	Кронштейн	1	
				Детали		
БЧ		2	ПВ6.07.00.01	Швеллер		
				Швеллер 10 ГОСТ 8240-72 / Ст.3 ГОСТ 535-79		
				L=900	1	7,7 кг
				Переменные данные для исполнений		
				ПВ6 07 00 00 см СБ		
				Сборочные единицы		
11		3	ПВ6.07.02.00	Балка	1	
11		4	ПВ6.07.03.00	Лестница	1	
11		5	ПВ6.07.04.00	Площадка	8	
				Детали		
11		6	ПВ6.07.00.02	Винт	24	

Т.п. 705-1-206.86

Подп. и дата | Инв.№ дубл. | Взам. инв.№ | Подп. и дата | Инв.№ подл.

Изм. Лист № докум. Подп. Дата

ПВ6.07.00.00 т.п. 705-1-206.86

Разраб.	Кузьмина		
Пров.	Числова		
ГИП	Тюрин		4.84
Н.контр.	Панова		
Утв.	Кузнецов		

Приспособление для замыкания вертикального монтажного стыка

Лит.	Лист	Листов
И	1	5

Гипронефтеспецмонтаж г. Москва

ПВ6.07.01.00СБ

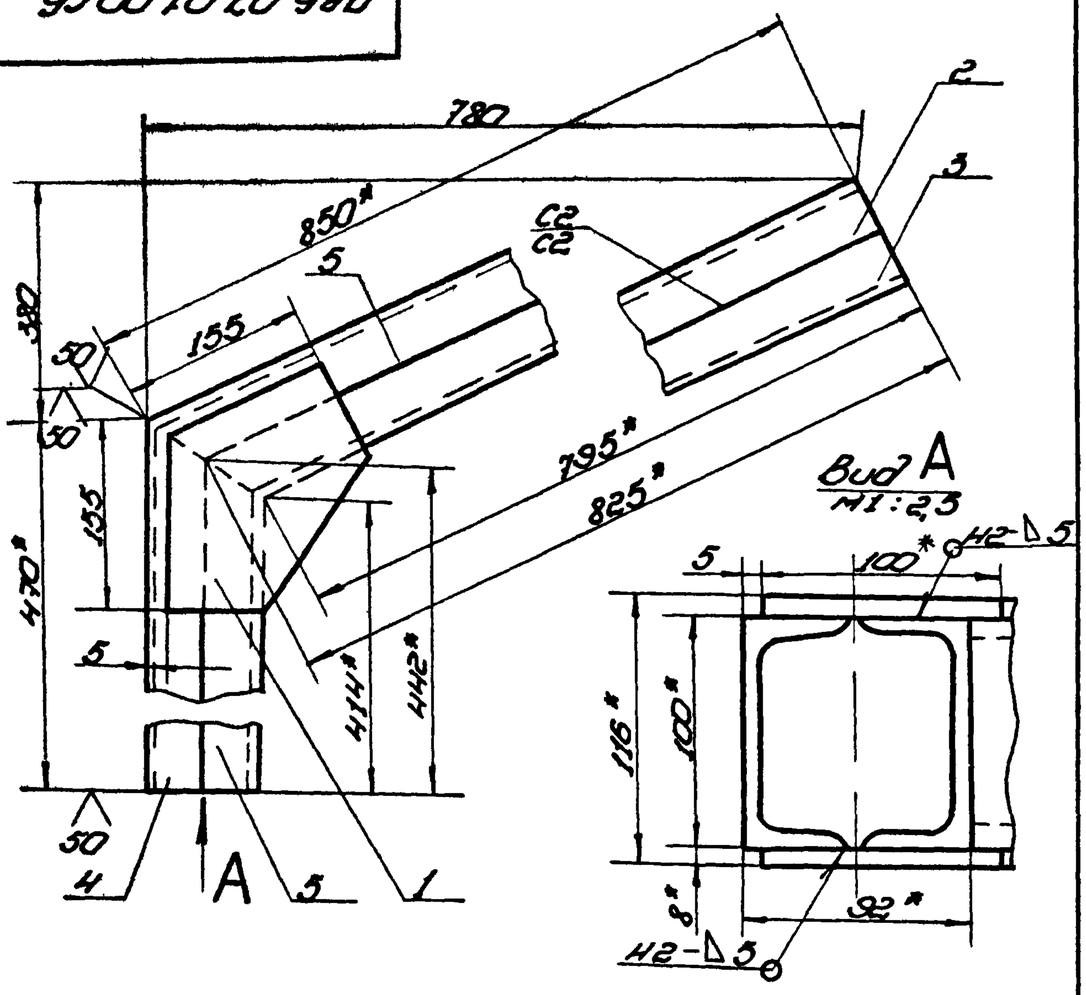

1. Сварку производить электродами типа Э42А ГОСТ 9467-75. Сварные швы по ГОСТ 5264-80.
2. Неуказанные предельные отклонения размеров: отверстий - $H16$; валов - $h16$; остальных - $\pm\frac{IT16}{2}$
3. * Размеры для справок.

Изм.	Лист	№ докум.	Подп.	Дата
Разраб.		Кузьмина		
Пров.		Числова		
Т. контр.				
ГИП		Тюрин		9.84
Н. контр.		Панова		
Утв.		Кузнецов		9.84

т.п. 705-1-206.86
ПВ6.07.01.00СБ

Кронштейн
Сборочный чертеж

Лит.	Масса	Масштаб
И	25,50	1:5

Лист | Листов 1

Гипронефтеспецмонтаж г. Москва

Копировал | Формат А1

ПВ6.07.01.01

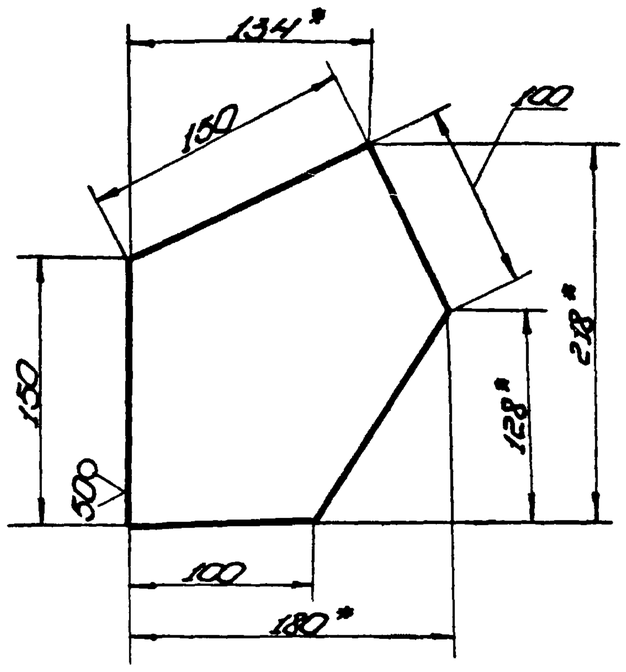

1. Неуказанные предельные отклонения размеров: валов - $h16$; остальных - $\pm\frac{IT16}{2}$
2. * Размеры для справок.

Изм.	Лист	№ докум.	Подп.	Дата
Разраб.		Кузьмина		
Пров.		Числова		
Т. контр.				
ГИП		Тюрин		9.84
Н. контр.		Панова		
Утв.		Кузнецов		9.84

т.п. 705-1-206.86
ПВ6.07.01.01

Косынка

Лит.	Масса	Масштаб
И	1,30	1:2,5

Лист | Листов 1

Лист 6-8 ГОСТ 19903-74
Ст. 3 ГОСТ 14637-79

Гипронефтеспецмонтаж г. Москва

Копировал | Формат А1

Формат	Зона	Поз.	Обозначение	Наименование	Кол.	Примечание
				Документация		
А1			ПВ6.07.01.00СБ	Сборочный чертеж		
				Детали		
А1		1	ПВ6.07.01.01	Косынка	2	
64		2	ПВ6.07.01.02	Швеллер		
				Швеллер 10 ГОСТ 8240-72 Ст. 3 ГОСТ 535-79		
				L = 850	1	7,3 кг
64		3	ПВ6.07.01.03	Швеллер		
				Швеллер 10 ГОСТ 8240-72 Ст. 3 ГОСТ 535-79		
				L = 825	1	7,1 кг
64		4	ПВ6.07.01.04	Швеллер		
				Швеллер 10 ГОСТ 8240-72 Ст. 3 ГОСТ 535-79		
				L = 470	1	4,0 кг
64		5	ПВ6.07.01.05	Швеллер		
				Швеллер 10 ГОСТ 8240-72 Ст. 3 ГОСТ 535-79		
				L = 442	1	3,8 кг

Изм.	Лист	№ докум.	Подп.	Дата
Разраб.		Кузьмина		
Пров.		Числова		
Т. контр.				
ГИП		Тюрин		9.84
Н. контр.		Панова		
Утв.		Кузнецов		9.84

т.п. 705-1-206.86
ПВ6.07.01.00

Кронштейн

Лит.	Масса	Масштаб
И		1

Гипронефтеспецмонтаж г. Москва

Копировал | Формат А1

ПВ6.07.00.02

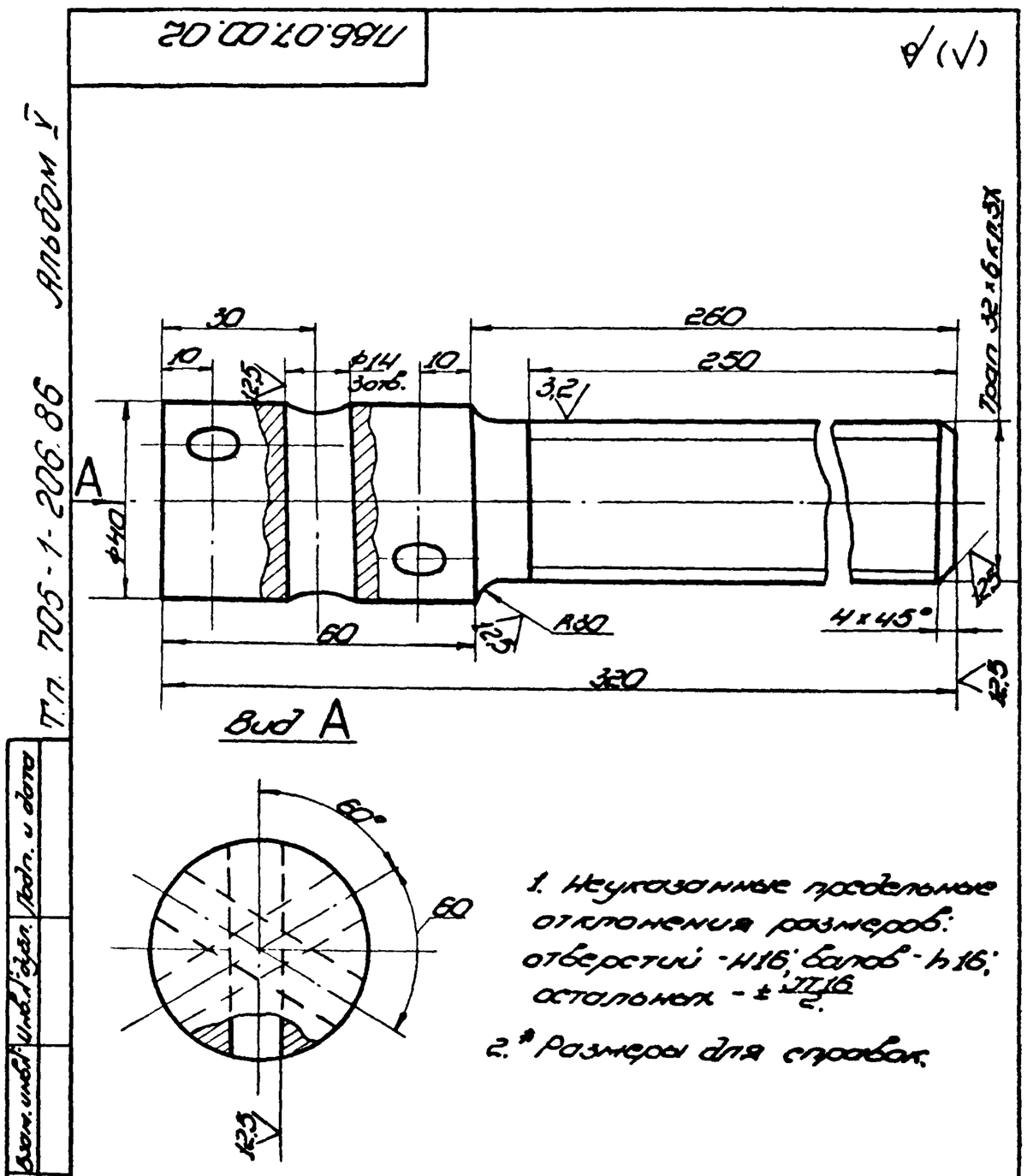

1. Неуказанные предельные отклонения размеров: отверстий - $H16$; валов - $h16$; остальных - $\pm\frac{IT16}{2}$
2. * Размеры для справок.

Изм.	Лист	№ докум.	Подп.	Дата
Разраб.		Кузьмина		
Пров.		Числова		
Т. контр.				
ГИП		Тюрин		9.84
Н. контр.		Панова		
Утв.		Кузнецов		9.84

т.п. 705-1-206.86
ПВ6.07.00.02

Винт

Лит.	Масса	Масштаб
	2,2	1:1

Лист | Листов 1

Круг В-40 ГОСТ 2590-71
Ст. 5 ГОСТ 535-79

Гипронефтеспецмонтаж г. Москва

Копировал | Формат А1

ПВ6.07.02.00 СБ

Альбом I

Типовой проект 705-1-206 86

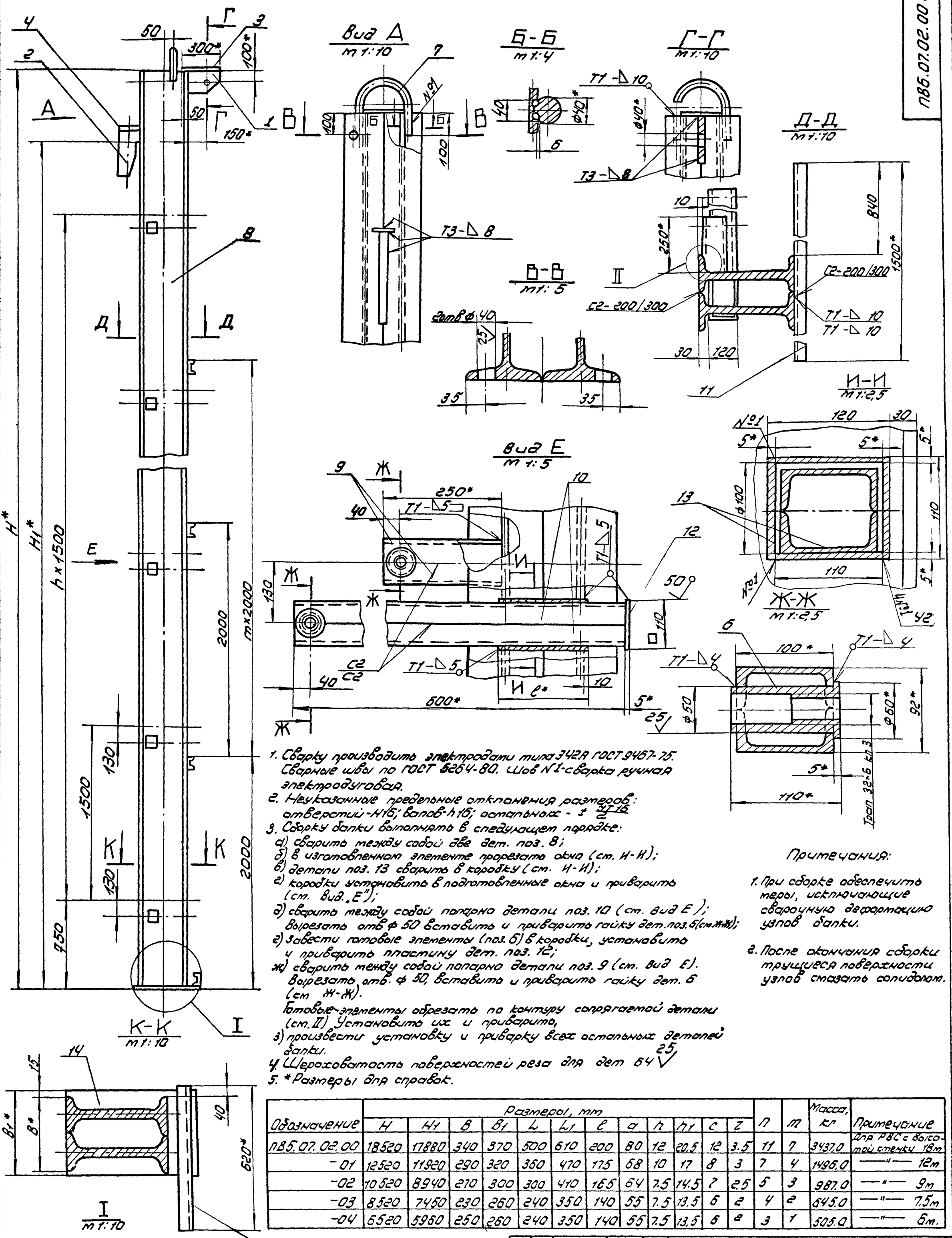

1. Сварку производить электродами типа Э42А ГОСТ 9467-75. Сварные швы по ГОСТ 5264-80. Шов №1-сварка ручная электродуговая.
2. Неуказанные предельные отклонения размеров: отверстий-Н16; валов-h16; остальных - $\pm \frac{IT16}{2}$
3. Сборку балки выполнять в следующем порядке:
   а) сварить между собой две дет. поз. 8;
   б) в изготовленном элементе прорезать окна (см. И-И);
   в) детали поз. 13 сварить в коробку (см. И-И);
   г) коробки установить в подготовленные окна и приварить (см. вид „Е");
   д) сварить между собой попарно детали поз. 10 (см. вид Е); Вырезать отв ф 50 вставить и приварить гайку дет. поз. 6 (см Ж-Ж);
   е) завести готовые элементы (поз. 6) в коробки, установить и приварить пластину дет. поз. 12;
   ж) сварить между собой попарно детали поз. 9 (см. вид Е). Вырезать отв. ф 50, вставить и приварить гайку дет. 6 (см Ж-Ж).
   Готовые элементы обрезать по контуру сопрягаемой детали (см. II) Установить их и приварить,
   з) произвести установку и приварку всех остальных деталей балки.
4. Шероховатость поверхностей реза для дет 64 25
5. * Размеры для справок.

Примечания:

1. При сборке обеспечить меры, исключающие сварочную деформацию узлов балки.
2. После окончания сборки трущиеся поверхности узлов смазать солидолом.

Обозначение	Размеры, мм												П	m	Масса, кг	Примечание
	H	H1	B	B1	L	L1	l	a	h	h1	c	z				
ПВ5.07.02.00	18520	17880	340	370	500	610	200	80	12	20,5	12	3.5	11	7	3437,0	Для РВС с высотой стенки 18м
-01	12520	11920	290	320	360	470	175	68	10	17	8	3	7	4	1496,0	—"— 12м
-02	10520	8940	270	300	300	410	165	64	7.5	14.5	7	2.5	5	3	987.0	—"— 9м
-03	8520	7450	230	260	240	350	140	55	7.5	13.5	6	2	4	2	645.0	—"— 7,5м
-04	6520	5960	250	260	240	350	140	55	7.5	13.5	6	2	3	1	505.0	—"— 6м.

Изм	Лист	N докум.	Подп.	Дата
Разраб.		Числова		
Пров.		Кузьмина		
Т. контр.				
ГИП		Тюрин		1.84
Н. контр.		Панова		
Утв.		Кузнецов		9.8

т.п. 705-1-206.86

ПВ6.07.02.00 СБ

Балка

Сборочный чертеж

Лит	Масса	Масштаб
	см. табл.	1:20

Лист | Листов 1

Гипронефтеспецмонтаж г. Москва

Инв. N подл. | Подп. и дата | Взам. инв. N | Инв. N дубл. | Подп. и дата

Формат	Зона	Поз.	Обозначение	Наименование	Кол.	Примечание
11		7	ПВ6.07.02.07-02	Скоба	1	
БЧ		8	ПВ6.07.02.08	Стойка		
				Двутавр 30 ГОСТ 8239-72 / Ст.3 ГОСТ 535-79		
				L = 10500	2	383,0 кг
БЧ		9	ПВ6.07.02.09	Швеллер		
				Швеллер 10 ГОСТ 8240-72 / Ст.3 ГОСТ 535-79		
				L = 250	12	2,15 кг
БЧ		10	ПВ6.07.02.10	Швеллер		
				Швеллер 10 ГОСТ 8240-72 / Ст.3 ГОСТ 535-79		
				L = 600	12	5,20 кг
БЧ		11	ПВ6.07.02.11	Швеллер		
				Швеллер 10 ГОСТ 8240-72 / Ст 3 ГОСТ 535-79		
				L = 1500	4	12,85 кг
БЧ		12	ПВ6.07.02.12	Полоса		
				Полоса 5х110 ГОСТ 103-76 / Ст.3 ГОСТ 535-79		
				L = 110	6	0,5 кг
БЧ		13	ПВ06.07.02.13	Полоса		
				Полоса 5х110 ГОСТ 103-76 / Ст 3 ГОСТ 535-79		
				L = 165	24	0,7 кг
БЧ		14	ПВ6.07.02.14	Косынка		
				Лист Б-20 ГОСТ 19903-74 / Ст 3 ГОСТ 14637-79		
				300 × 410	1	19,3 кг
				т.п. 705-1-206.86		

Альбом V

т.п. 705-1-206.86

Подп. и дата | Инв.№ дубл. | Взам.инв.№ | Подп. и дата | Инв.№ подл.

Изм. Лист N докум. Подп. Дата

ПВ6.07.02.00

Лист 4

Формат	Зона	Поз.	Обозначение	Наименование	Кол.	Примечание
				Двутавр 35 ГОСТ 8239-72 / Ст. 3 ГОСТ 535-79		
				L = 12500	2	508,0 кг
БЧ		9	ПВ6.07.02.09	Швеллер		
				Швеллер 10 ГОСТ 8240-72 / Ст.3 ГОСТ 535-79		
				L = 250	16	2,15 кг
БЧ		10	ПВ6.07.02.10	Швеллер		
				Швеллер 10 ГОСТ 8240-72 / Ст.3 ГОСТ 535-79		
				L = 600	16	5,2 кг
БЧ		11	ПВ6.07.02.11	Швеллер		
				Швеллер 10 ГОСТ 8240-72 / Ст.3 ГОСТ 535-79		
				L = 1500	5	18,85 кг
БЧ		12	ПВ6.07.02.12	Полоса		
				Полоса 5х110 ГОСТ 103-76 / Ст.3 ГОСТ 535-79		
				L = 110	8	0,5 кг
БЧ		13	ПВ6.07.02.13	Полоса		
				Полоса 5х110 ГОСТ 103-76 / Ст 3 ГОСТ 535-79		
				L = 175	32	0,75 кг
БЧ		14	ПВ6.07.02.14	Косынка		
				Лист Б-20 ГОСТ 19903-74 / Ст.3 ГОСТ 14637-79		
				320 × 470	1	23,5 кг
				ПВ6.07.02.00-02 см. СБ		
				Детали		
11		6	ПВ6.07.02.06	Гайка	12	

Альбом V

т.п. 705-1-206.86

Подп. и дата | Инв.№ дубл. | Взам.инв.№ | Подп. и дата | Инв.№ подл.

Изм. Лист N докум. Подп. Дата

ПВ6.07.02.00

т.п. 705-1-206.86

Лист 3

Формат	Зона	Поз.	Обозначение	Наименование	Кол.	Примечание
БЧ		9	ПВ6.07.02.09	Швеллер		
				Швеллер 10 ГОСТ 8240-72 / Ст.3 ГОСТ-535-79		
				L = 250	24	2,15 кг
БЧ		10	ПВ6.07.02.10	Швеллер		
				Швеллер 10 ГОСТ 8240-72 / Ст.3 ГОСТ 535-79		
				L = 600	24	5,2 кг
БЧ		11	ПВ6.07.02.11	Швеллер		
				Швеллер 10 ГОСТ 8240-72 / Ст.3 ГОСТ 535-79		
				L = 1500	8	12,85 кг
БЧ		12	ПВ6.07.02.12	Полоса		
				Полоса 5х110 ГОСТ 103-76 / Ст.3 ГОСТ 535-79		
				L = 110	12	0,5 кг
БЧ		13	ПВ6.07.02.13	Полоса		
				Полоса 5х110 ГОСТ 103-76 / Ст.3 ГОСТ 535-79		
				L = 200	48	0,85 кг
БЧ		14	ПВ6.07.02.14	Косынка		
				Лист Б-20 ГОСТ 19903-74 / Ст.3 ГОСТ 14637-79		
				370 × 610	1	35,5 кг
				ПВ6.07.02.00.01 см СБ		
				Детали		
11		6	ПВ6.07.02.06	Гайка	16	
11		7	ПВ6.07.02.07-01	Скоба		
БЧ		8	ПВ6.07.02.08	Стойка		
				т.п. 705-1-206.86		

Альбом V

т.п. 705-1-206.86

Подп. и дата | Инв.№ дубл. | Взам.инв.№ | Подп. и дата | Инв.№ подл.

Изм. Лист N докум. Подп. Дата

ПВ6.07.02.00

Лист 2

Формат	Зона	Подп.	Обозначение	Наименование	Кол.	Примечание
				Документация		
22			ПВ6.07.02.00 СБ	Сборочный чертеж		
				Детали		
11		1	ПВ6.07.02.01	Кронштейн	1	
11		2	ПВ6.07.02.02	Ловитель	1	
11		3	ПВ6.07.02.03	Пластина	1	
БЧ		4	ПВ6.07.02.04	Ребро		
				Полоса 14х100 ГОСТ 103-76 / Ст 3 ГОСТ 535-79		
				L = 200	1	22 кг
БЧ		5	ПВ6.07.02.05	Перекладина		
				Швеллер 10 ГОСТ 8240-72 / Ст.3 ГОСТ535-79		
				L = 620	1	5,35 кг
			Переменные данные	для исполнений		
				ПВ6.07.02.00 см. СБ		
				Детали		
11		6	ПВ6.07.02.06	Гайка		
11		7	ПВ6.07.02.07	Скоба		
БЧ		8	ПВ6.07.02.08	Стойка		
				Двутавр 50 ГОСТ 8239-72 / Ст.3 ГОСТ 535-79		
				L = 18500	2	1421,0 кг

Альбом V

т.п. 705-1-206.86

Подп. и дата | Инв.№ дубл. | Взам.инв.№ | Подп. и дата | Инв.№ подл.

Изм. Лист N докум. Подп. Дата

ПВ6.07.02.00

т.п. 705-1-206.86

Разраб.	Кузьмина		
Пров.	Числова		
ГИП	Тюрин		9 84
Н.контр.	Панова		
Утв.	Кузнецов		9 84

Балка

Лит.	Лист	Листов
И	1	6

Гипронефтеспецмонтаж г. Москва

Альбом V

Формат	Зона	Поз.	Обозначение	Наименование	Кол.	Примечание
				ПВ6.07.02.00.04 см. СБ		
				Детали		
11		6	ПВ6.07.02.06	Гайка		
11		7	ПВ6.07.02.07-04	Скоба		
БЧ		8	ПВ6.07.02.08	Стойка		
				Двутавр 24 ГОСТ 8239-72 / Ст.3 ГОСТ 535-79		
				l=6500	2	178,0 кг
БЧ		9	ПВ6.07.02.09	Швеллер		
				Швеллер 10 ГОСТ 8240-72 / Ст.3 ГОСТ 535-79		
				l=250	8	2,15 кг
БЧ		10	ПВ6.07.02.10	Швеллер		
				Швеллер 10 ГОСТ 8240-72 / Ст.3 ГОСТ 535-79		
				l=600	8	5,2 кг
БЧ		11	ПВ6.07.02.11	Швеллер		
				Швеллер 10 ГОСТ 8240-72 / Ст.3 ГОСТ 535-79		
				l=1500	2	12,85 кг
БЧ		12	ПВ6.07.02.12	Полоса		
				Полоса Б-5×110 ГОСТ 103-76 / Ст.3 ГОСТ 535-79		
				l=110	4	0,5 кг
БЧ		13	ПВ6.07.02.13	Полоса		
				Полоса Б-5×110 ГОСТ 103-76 / Ст.3 ГОСТ 535-79		
				l=140	16	0,6 кг
БЧ		14	ПВ6.07.02.14	Косынка		
				Лист Б-20 ГОСТ 19903-74 / Ст.3 ГОСТ 14637-79		
				250×350	1	14,9 кг

Т.п. 705-1-206.86

Подп. и дата | Инв.N дубл. | Взам. инв.N | Подп. и дата | Инв.N подл.

Изм. | Лист | N докум. | Подп. | Дата

т.п. 705-1-206.86
ПВ6.07.02.00

Лист 6

Альбом V

Формат	Зона	Поз.	Обозначение	Наименование	Кол.	Примечание
				ПВ6.07.02.00.03 см. СБ		
				Детали		
11		6	ПВ6.07.02.06	Гайка	10	
11		7	ПВ6.07.02.07-03	Скоба	1	
БЧ		8	ПВ6.07.02.08	Стойка		
				Двутавр 24 ГОСТ 8239-72 / Ст.3 ГОСТ 535-79		
				l=8500	2	232,0 кг
БЧ		9	ПВ6.07.02.09	Швеллер		
				Швеллер 10 ГОСТ 8240-72 / Ст.3 ГОСТ 535-79		
				l=250	10	2,15 кг
БЧ		10	ПВ6.07.02.10	Швеллер		
				Швеллер 10 ГОСТ 8240-72 / Ст.3 ГОСТ 535-79		
				l=600	10	5,20 кг
БЧ		11	ПВ6.07.02.11	Швеллер		
				Швеллер 10 ГОСТ 8240-72 / Ст.3 ГОСТ 535-79		
				l=1500	3	12,85 кг
БЧ		12	ПВ6.07.02.12	Полоса		
				Полоса Б-5×110 ГОСТ 103-76 / Ст.3 ГОСТ 535-79		
				l=110	5	0,50 кг
БЧ		13	ПВ6.07.02.13	Полоса		
				Полоса Б-5×110 ГОСТ 103-76 / Ст.3 ГОСТ 535-79		
				l=140	20	0,50 кг
БЧ		14	ПВ6.07.02.14	Косынка		
				Лист Б-20 ГОСТ 19903-74 / Ст.3 ГОСТ 14637-79		
				250×350	1	14,9 кг

Т.п. 705-1-206.86

Подп. и дата | Инв.N дубл. | Взам. инв.N | Подп. и дата | Инв.N подл.

Изм. | Лист | N докум. | Подп. | Дата

т.п. 705 1-206 86
ПВ6.07.02.00

Лист 5

Формат	Зона	Поз.	Обозначение	Наименование	Кол.	Примечание
Б4		10	ПВ6. 07.01.06	Уголок		
				Уголок $\frac{Б\text{-}50\times50\times5\ ГОСТ\ 8509\text{-}72}{Ст.3\ ГОСТ\ 535\text{-}79}$		
				L = 320	3	1,5 кг
				ПВ6. 07.00.00-04 Ст.сб.		
				Сборочные единицы.		
11		3	ПВ6. 07. 02.00 - 04	Балка	1	
11		4	ПВ 6. 07. 03. 00 - 03	Лестница	1	
11		5	ПВ6. 07. 04. 00	Площадка	2	
				Детали		
11		6	ПВ6. 07. 00. 02	Винт		
Б4		7	ПВ6. 07. 00. 03	Уголок		
				Уголок $\frac{Б\text{-}50\times50\times5\ ГОСТ\ 8509\text{-}72}{Ст.3\ ГОСТ\ 535\text{-}79}$		
				L = 4000	2	15,1 кг
Б4		8	ПВ6. 07. 00. 04	Уголок		
				Уголок $\frac{Б\text{-}50\times50\times5\ ГОСТ\ 8509\text{-}72}{Ст.3\ ГОСТ\ 535\text{-}79}$		
				L = 160	4	0.6 кг
Б4		9	ПВ6. 07. 00. 05	Уголок		
				Уголок $\frac{Б\text{-}50\times50\times5\ ГОСТ\ 8509\text{-}72}{Ст.3\ ГОСТ\ 535\text{-}79}$		
				L = 170	2	0,54 кг
Б4		10	ПВ6. 07. 00. 06	Уголок		
				Уголок $\frac{Б\text{-}50\times50\times5\ ГОСТ\ 8509\text{-}72}{Ст.3\ ГОСТ\ 535\text{-}79}$		
				L = 390	2	1,5 кг

Т.п. 705-1-206.86 Альбом V

Инв.№подл. | Подп. и дата | Взам.инв.№ | Инв.№дубл. | Подп. и дата

Изм. Лист № докум. Подп. Дата

т.п. 705-1-206.86
ПВ6. 07. 00. 00.

Лист 5

ПВ6. 07. 02. 02

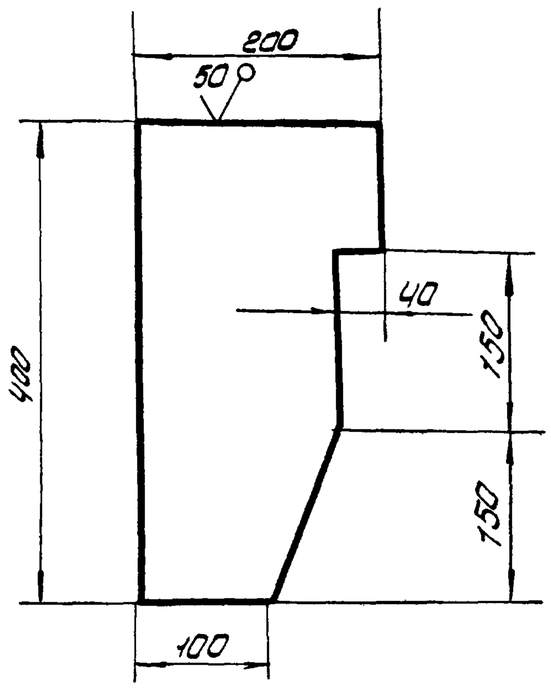

Неуказанные предельные отклонения размеров:
валов - h 16; остальных ± $\frac{JT16}{2}$

Изм	Лист	№ докум.	Подп.	Дата	т.п. 705-1-206.86 ПВ6. 07. 02. 02			
Разраб.		Кузьмина			Ловитель	Лит	Масса	Масштаб
Пров.		Числова				И	6.0	1:5
Т.контр.						Лист	Листов 1	
ГИП		Тюрин		9.84	Лист Б-14 ГОСТ 19903-74 / Ст.3 ГОСТ 14637-79	Гипронефтеспецмонтаж г. Москва		
Н.контр.		Панова						
Утв.		Кузнецов		9 84				

ПВ6. 07. 02. 01

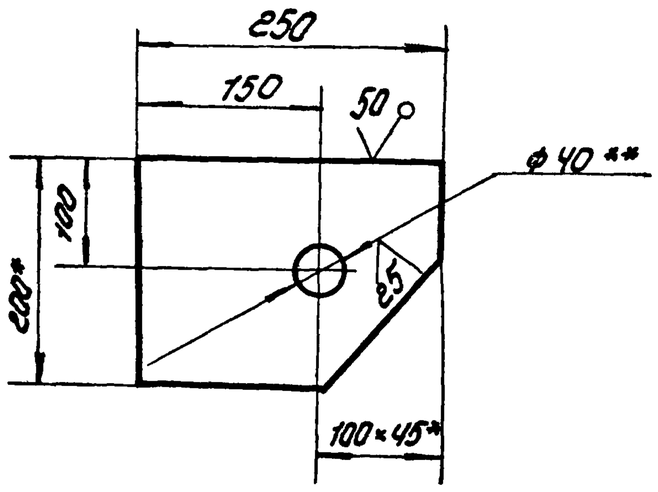

1. Неуказанные предельные отклонения размеров: отверстий - H16; валов - h 16; остальных ± $\frac{JT16}{2}$
2. ** Острые кромки отв. ф 40 скруглить радиусом 5 мм.
3. * Размеры для справок.

т.п. 705-1-206.86

Изм	Лист	№ докум.	Подп.	Дата	ПВ6. 07. 02. 01			
Разраб.		Кузьмина			Кронштейн	Лит	Масса	Масштаб
Пров.		Числова				И	4,8	1:5
Т.контр.						Лист	Листов 1	
ГИП		Тюрин		9.84	Полоса 14×200 ГОСТ 103-76 / Ст.3 ГОСТ 535-79	Гипронефтеспецмонтаж г. Москва		
Н.контр.		Панова						
Утв.		Кузнецов		9 84				

ПВ6. 07. 08. 03

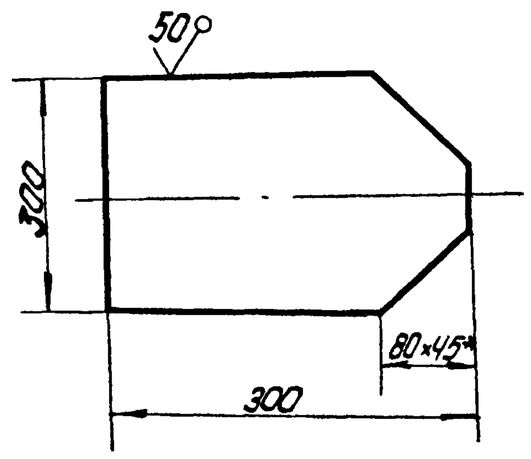

Неуказанные предельные отклонения размеров.
валов - h 16; остальных ± $\frac{JT16}{2}$.

т.п. 705-1-206.86

Изм	Лист	№ докум.	Подп.	Дата	ПВ6. 07. 02. 03			
Разраб.		Кузьмина			Пластина	Лит	Масса	Масштаб
Пров.		Числова				И	6.0	1:5
Т.контр.						Лист	Листов 1	
ГИП		Тюрин		9.84	Лист Б-14 ГОСТ 19903-74 / Ст.3 ГОСТ 14637-79	Гипронефтеспецмонтаж г. Москва		
Н.контр.		Панова						
Утв.		Кузнецов		9 84				

ПВ6.07.03.00.СБ

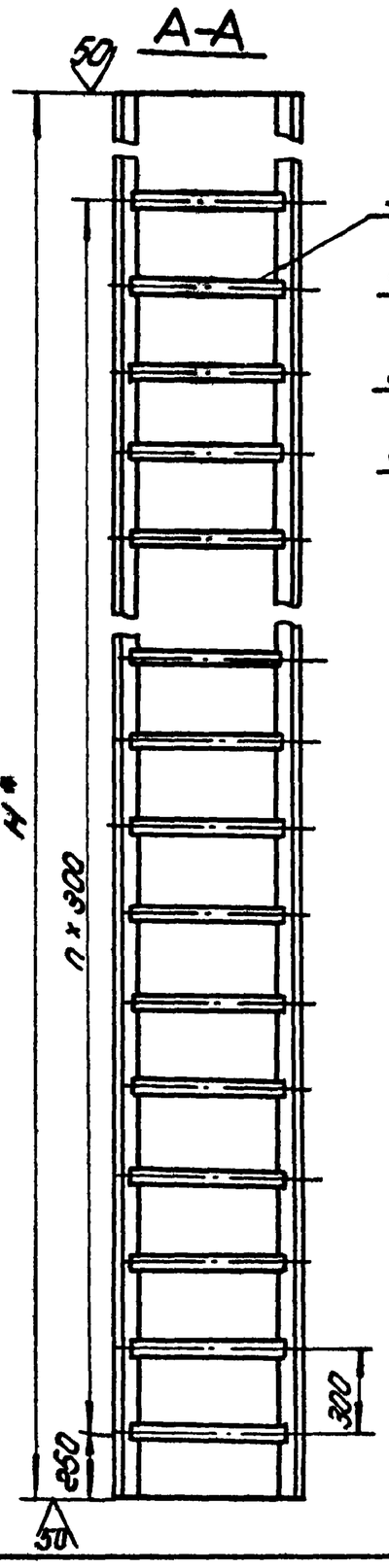

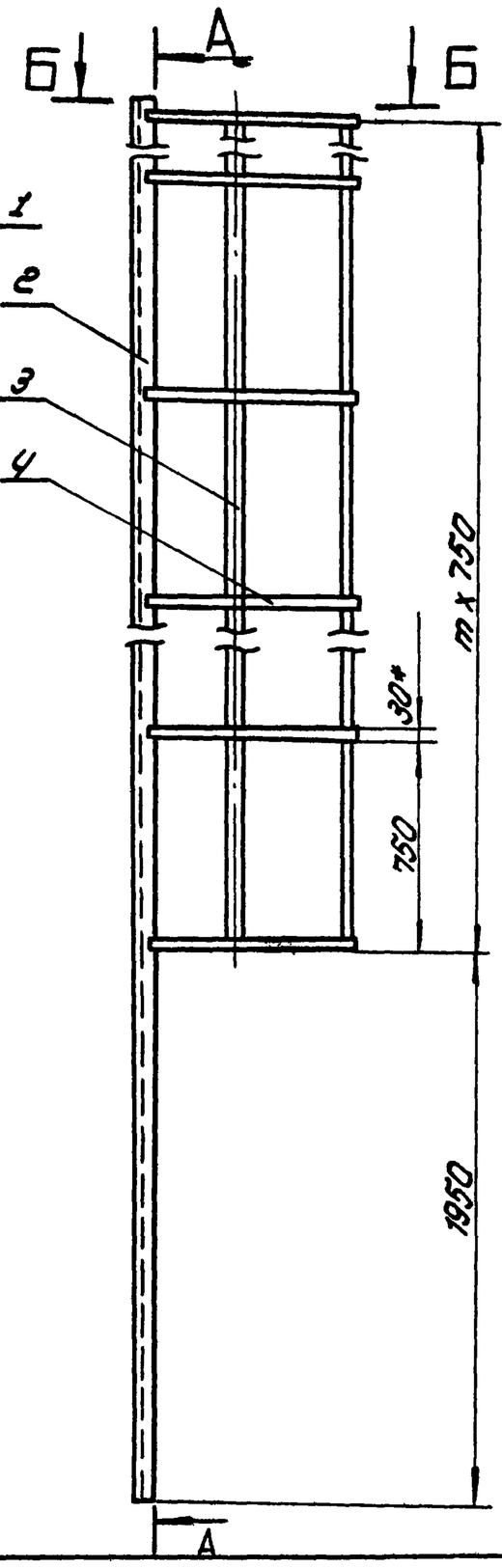

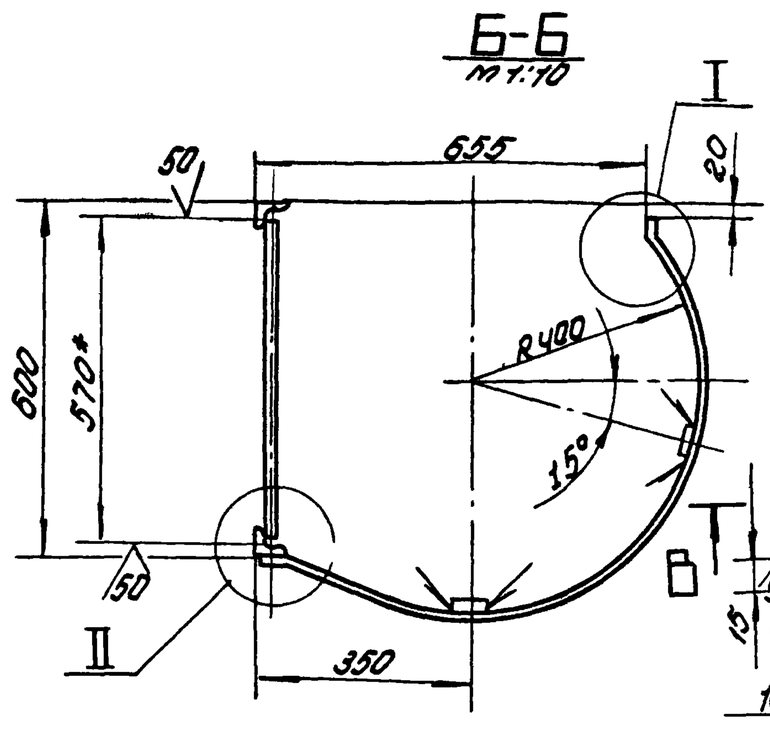

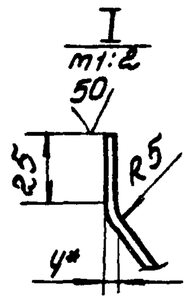

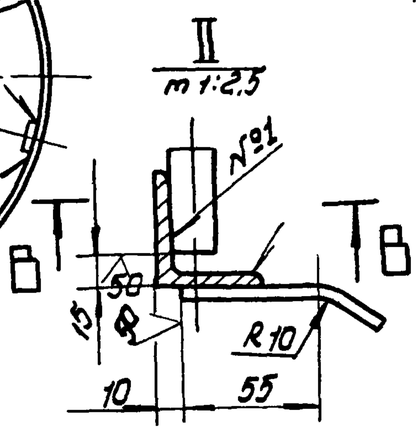

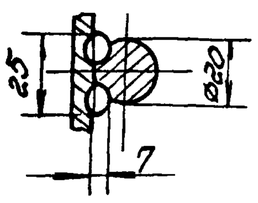

1. Шов №1 - сварка ручная электродуговая. Сварку производить электродами типа Э42А ГОСТ 9467-75. Сварные швы Т1-Δ4 по ГОСТ 5264-80.
2. Неуказанные предельные отклонения размеров: отверстий - H16; валов - h16; остальных ± IT16/2
3. * Размеры для справок.

Обозначение	H, мм	n	m.	Масса, кг	Примечание
ПВ6.07.03.00	17750	56	21	310.0	Для РВС высотой стенк 18 м
-01	11750	36	13	210.0	—"— 12м
-02	9500	29	10	162.0	—"— 9м
-03	7250	21	7	120.0	—"— 7,5м
-04	5750	16	5	94.0	—"— 6м.

Т.п. 705-1-206.86 Альбом V

Инв.№подл. | Подп. и дата | Взам.инв.№ | Инв.№дубл. | Подп. и дата

Изм.	Лист	№докум.	Подп.	Дата
Разраб.		Кузьмина		
Пров.		Числова		
Т.контр.				
ГИП		Тюрин		9.84
Н.контр.		Панова		
Утв.		Кузнецов		9.84

т.п. 705-1-206.86
ПВ6.07.03.00 СБ

Лестница
Сборочный чертеж

Лит.	Масса	Масштаб
И	см. табл.	1:20
Лист	Листов 1	

Гипронефтеспецмонтаж г. Москва

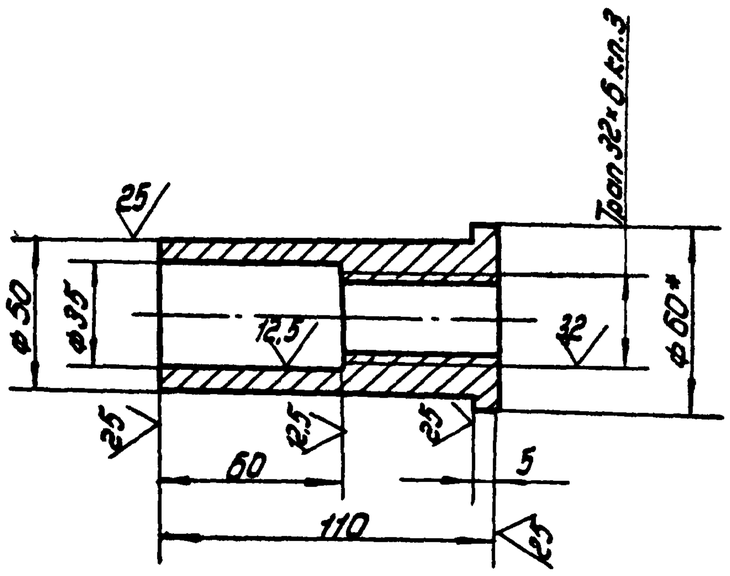

1. Неуказанные предельные отклонения размеров: отверстий - H16; валов - h16; остальных - ± IT16/2
2. Допуск на резьбу - по ГОСТ 9562-81.
3. * Размер для справок.

Изм.	Лист	№докум.	Подп.	Дата
Разраб.		Кузьмина		
Пров.		Числова		
Т.контр.				
ГИП		Тюрин		9.84
Н.контр.		Панова		
Утв.		Кузнецов		9.84

т.п. 705-1-206.86
ПВ6.07.02.06

Гайка

Лит.	Масса	Масштаб
И	0,5	1:2
Лист	Листов 1	

Круг В-60 ГОСТ 2590-71 / Ст.3 ГОСТ 535-79

Гипронефтеспецмонтаж г. Москва

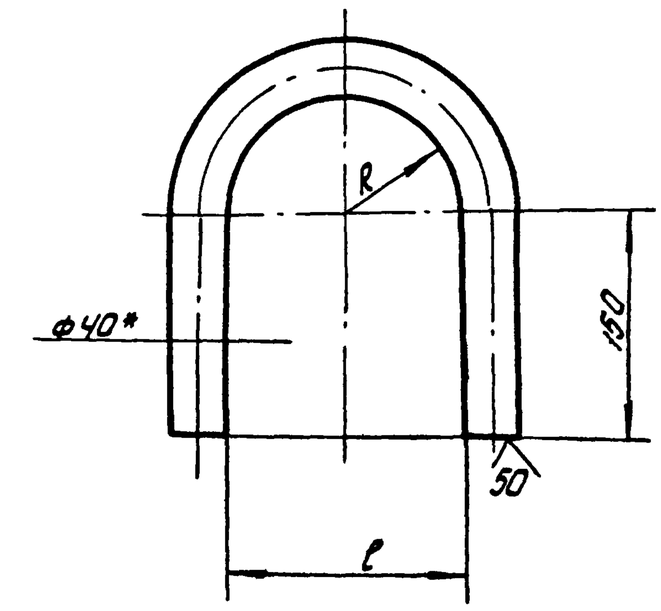

1. Неуказанные предельные отклонения размеров: отверстий - H16; валов - h16; остальных - ± IT16/2
2. * Размер для справок.

Обозначение	Размеры, мм B	ℓ	Масса, кг	Примечание
ПВ6.07.01.07	92 +3,5	184 +4,6	5.8	Длина заготовки L = 833 ±
-01	78 +3,0	156 +4,0	5,3	—"— 610 ± 2,2мм
-02	72 +3,0	144 +4,0	5,2	—"— 590 ± 2,2мм
-03	62 +3,0	124 +4,0	4,9	—"— 560 ± 2,2мм
-04	62 +3,0	124 +4,0	4,9	—"— L=560 ± 2,2мм

Т.п. 705-1-206.86 Альбом V

Инв.№подл. | Подп. и дата | Взам.инв.№ | Инв.№дубл. | Подп. и дата

Изм.	Лист	№докум.	Подп.	Дата
Разраб.		Кузьмина		
Пров.		Числова		
Т.контр.				
ГИП		Тюрин		9.84
Н.контр.		Панова		
Утв.		Кузнецов		9.84

т.п. 705-1-206.86
ПВ6.07.02.07

Скоба

Лит.	Масса	Масштаб
И	см. табл.	—
Лист	Листов 1	

Круг В-40 ГОСТ 2590-71 / Ст.3 ГОСТ 535-79

Гипронефтеспецмонтаж г. Москва

Альбом V

Формат	Зона	Поз	Обозначение	Наименование	Кол.	Примечание
БЧ		2	ПВ6.07.03.02	Уголок		
				Уголок Б-50×50×5 ГОСТ 8509-72 / Ст.3 ГОСТ 535-79		
				L=9500	2	36.0кг
БЧ		3	ПВ6.07.03.03	Полоса		
				Полоса 4×30 ГОСТ 103-76 / Ст.3 ГОСТ 535-79		
				L=7520	2	7,0кг
БЧ		4	ПВ6.07.03.04	Полоса		
				Полоса 4×30 ГОСТ 103-76 / Ст.3 ГОСТ 535-79		
				L=1350	11	1,3кг
				ПВ6.07.03.00-03 см. СБ		
				Детали		
БЧ		1	ПВ6.07.03.01	Круг		
				Круг В-20 ГОСТ 2590-71 / Ст.3 ГОСТ 535-79		
				L=570	22	1,95кг
БЧ		2	ПВ6.07.03.02	Уголок		
				Уголок Б-50×50×5 ГОСТ 8509-72 / Ст.3 ГОСТ 535-79		
				L=7250	2	27,3кг
БЧ		3	ПВ6.07.03.03	Полоса		
				Полоса 4×30 ГОСТ 103-76 / Ст.3 ГОСТ 535-79		
				L=5270	2	5,0кг
				т.п. 705-1-206.86		

Т.п. 705-1-206.86

Инв.№ подл. | Подп. и дата | Взам.инв.№ | Инв.№ дубл. | Подп. и дата

Изм. | Лист | N докум. | Подп. | Дата

ПВ6.07.03.00

Лист 3

Альбом V

Формат	Зона	Поз.	Обозначение	Наименование	Кол.	Примечание
				ПВ6.07.03.00-01 см. СБ		
				Детали		
БЧ		1	ПВ6.07.03.01	Круг		
				Круг В-20 ГОСТ 2590-71 / Ст.3 ГОСТ 535-79		
				L=570	37	1,95кг
БЧ		2	ПВ6.07.03.02	Уголок		
				Уголок Б-50×50×5 ГОСТ 8509-72 / Ст.3 ГОСТ 535-79		
				L=11760	2	44,3кг
БЧ		3	ПВ6.07.03.03	Полоса		
				Полоса 4×30 ГОСТ 103-76 / Ст.3 ГОСТ 535-79		
				L=9770	2	9,2кг
БЧ		4	ПВ6.07.03.04	Полоса		
				Полоса 4×30 ГОСТ 103-76 / Ст.3 ГОСТ 535-79		
				L=1350	14	1,3кг
				ПВ6.07.03.00-02 см. СБ		
				Детали		
БЧ		1	ПВ6.07.03.01	Круг		
				Круг В-20 ГОСТ 2590-71 / Ст.3 ГОСТ 535-79		
				L=570	30	1,95кг
				т.п. 705-1-206.86		

Т.п. 705-1-206.86

Инв.№ подл. | Подп. и дата | Взам.инв.№ | Инв.№ дубл. | Подп. и дата

Изм. | Лист | N докум. | Подп. | Дата

ПВ6.07.03.00

Лист 2

Альбом V

Формат	Зона	Поз	Обозначение	Наименование	Кол.	Примечание
БЧ		4	ПВ6.07.03.04	Полоса		
				Полоса 4×30 ГОСТ 103-76 / Ст.3 ГОСТ 535-79		
				L=1350	8	7,3кг
				ПВ6.07.03.00.04 см. СБ		
				Детали		
БЧ		1	ПВ6.07.03.01	Круг		
				Круг В-20 ГОСТ 2590-71 / Ст.3 ГОСТ 535-79		
				L=570	17	1,95кг
БЧ		2	ПВ6.07.03.02	Уголок		
				Уголок Б-50×50×5 ГОСТ 8509-72 / Ст.3 ГОСТ 535-79		
				L=5750	2	22,0кг
БЧ		3	ПВ6.07.03.03	Полоса		
				Полоса 4×30 ГОСТ 103-76 / Ст.3 ГОСТ 535-79		
				L=3770	2	3,5кг
БЧ		4	ПВ6.07.03.04	Полоса		
				Полоса 4×30 ГОСТ 103-76 / Ст.3 ГОСТ 535-79		
				L=1350	6	1,3кг
				т.п. 705-1-206.86		

Т.п. 705-1-206.86

Инв.№ подл. | Подп. и дата | Взам.инв.№ | Инв.№ дубл. | Подп. и дата

Изм. | Лист | N докум. | Подп. | Дата

ПВ6.07.03.00

Лист 4

Альбом V

Формат	Зона	Поз.	Обозначение	Наименование	Кол.	Примечание
				Документация		
12			ПВ6.07.03.00 СБ	Сборочный чертеж		
				Переменные данные для исполнений		
				ПВ6.07.03.00 см. СБ		
				Детали		
БЧ		1	ПВ6.07.03.01	Круг		
				Круг В-20 ГОСТ 2590-71 / Ст.3 ГОСТ 535-79		
				L=570	57	1,95кг
БЧ		2	ПВ6.07.03.02	Уголок		
				Уголок Б-50×50×5 ГОСТ 8509-72 / Ст.3 ГОСТ 535-79		
				L=17750	2	67,0кг
БЧ		3	ПВ6.07.03.03	Полоса		
				Полоса 4×30 ГОСТ 103-76 / Ст.3 ГОСТ 535-79		
				L=15770	2	15,0кг
БЧ		4	ПВ6.07.03.04	Полоса		
				Полоса 4×30 ГОСТ 103-76 / Ст.3 ГОСТ 535-79		
				L=1350	22	13кг
				т.п. 705-1-206.86		

Т.п. 705-1-206.86

Инв.№ подл. | Подп. и дата | Взам.инв.№ | Инв.№ дубл. | Подп. и дата

Изм. | Лист | N докум. | Подп. | Дата

ПВ6.07.03.00

Разраб.	Кузьмина		
Пров.	Числова		
ГИП	Тюрин		4.84
Н.контр.	Панова		
Утв.	Гузнецов		4.84

Лестница

Лит.	Лист	Листов
И	1	4

Гипронефтеспецмонтаж г. Москва

СФ753-05

Формат	Зона	Поз.	Обозначение	Наименование	Кол.	Примечание
Б4		6	ПВ6.07.04.06	Уголок		
				Уголок Б-50×50×5 ГОСТ 8509-72 / Ст.3 ГОСТ 535-79		
				L = 750	1	2.8кг
Б4		7	ПВ6.07.04.07	Косынка		
				Лист Б-4 ГОСТ 19903-74 / Ст.3 ГОСТ 14637-79		
				150×150	1	0,7кг
Б4		8	ПВ6.07.04.08	Лист		
				Лист Б-4 ГОСТ 19903-74 / Ст.3 ГОСТ 14637-79		
				694×450	1	1.0кг
Б4		9	ПВ6.07.04.09	Настил		
				Лист ПВ506×750×1125		
				ГОСТ 8706-29	1	13.8кг
Б4		10	ПВ6.07.04.10	Лист		
				Лист Б-2 ГОСТ 19903-74 / Ст.3 ГОСТ 16523-70		
				100×3200	1	5.0кг
Б4		11	ПВ6.07.04.11	Лист		
				Лист Б-4 ГОСТ 19903-74 / Ст.3 ГОСТ 14637-79		
				100×20	2	0.5кг
Б4		12	ПВ6.07.04.12	Лист		
				Лист Б-4 ГОСТ 19903-74 / Ст.3 ГОСТ 14637-79		
				120×700	1	2.6кг

Инв.№подл. | Подп. и дата | Взам.инв.№ | Инв.№дубл. | Подп. и дата | Тип. 705-1-206.86 Альбом V

Изм. Лист N докум. Подп. Дата

т.п. 705-1-206.86
ПВ6.07.04.00
Лист 2

Формат	Зона	Поз.	Обозначение	Наименование	Кол.	Примечание
				Документация		
12			ПВ6.07.04.00СБ	Сборочный чертеж		
				Детали		
Б4		1	ПВ6.07.04.01	Стойка		
				Уголок Б-50×50×5 ГОСТ 8509-72 / Ст.3 ГОСТ 535-79		
				L = 1000	4	3.77кг
Б4		2	ПВ6.07.04.02	Перекладина		
				Уголок Б-50×50×5 ГОСТ 8509-72 / Ст 3 ГОСТ 535-79		
				L = 1200	2	4.5кг
Б4		3	ПВ6.07.04.03	Поперечина		
				Уголок Б-50×50×5 ГОСТ 8509-72 / Ст.3 ГОСТ 535-79		
				L = 850	2	3,2кг
Б4		4	ПВ6.07.04.04	Уголок		
				Уголок Б-50×50×5 ГОСТ 8509-72 / Ст.3 ГОСТ 535-79		
				L = 1200	2	4.5кг
Б4		5	ПВ6.07.04.05	Уголок		
				Уголок Б-50×50×5 ГОСТ 8509-72 / Ст.3 ГОСТ 535-79		
				L = 800	1	30кг

Альбом V | Тип. 705-1-206.86

Изм. Лист N докум. Подп. Дата

т.п. 705-1-206.86
ПВ6.07.04.00

Разраб. Кузьмина
Пров. Чистова
Гип Тюрин
Н.контр. Панова
Утв. Кузнецов

Площадка

Лит. Н | Лист 1 | Листов 2

Гипронефтеспецмонтаж г. Москва

ПВ6.07.04.00СБ

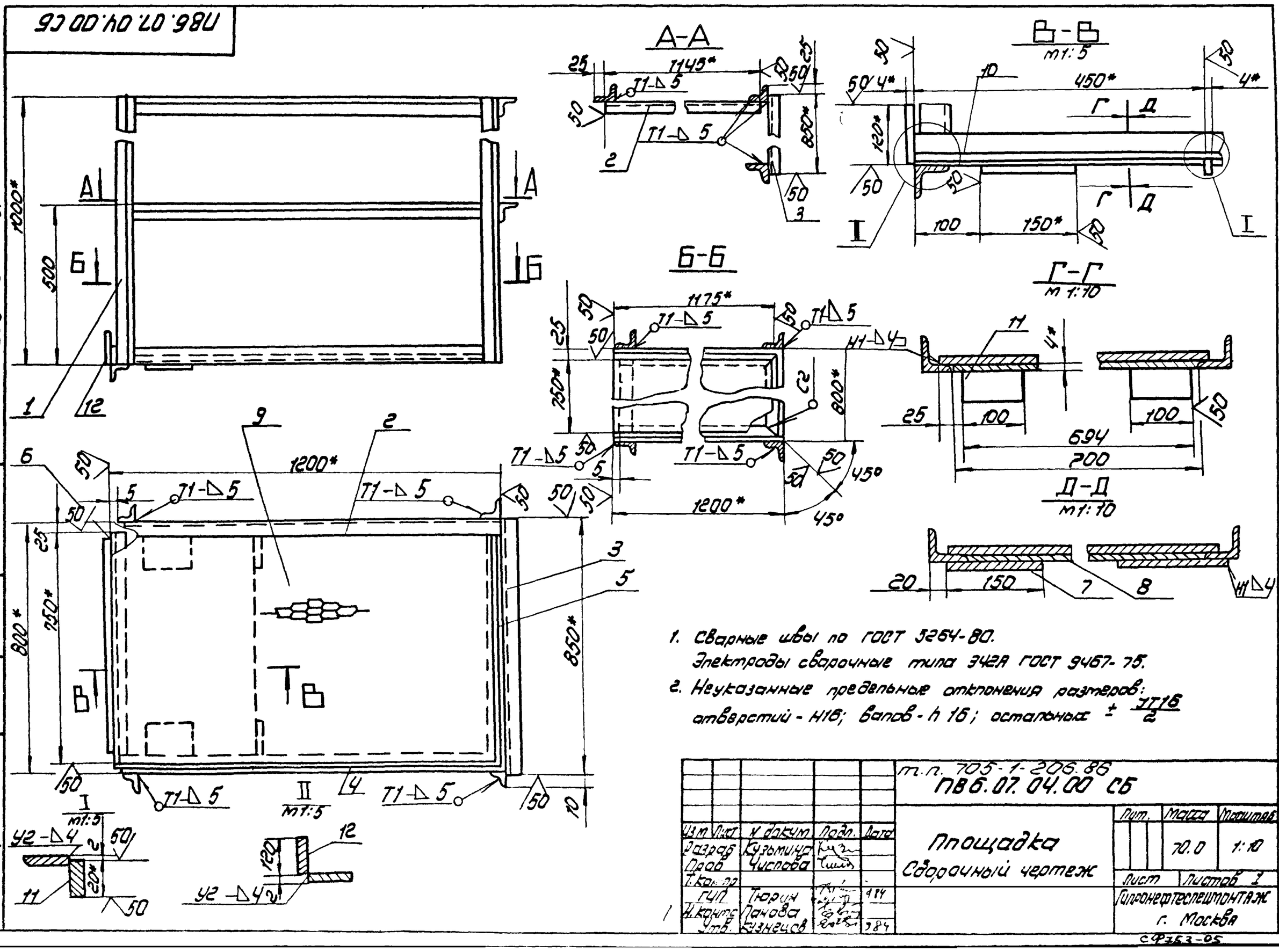

1. Сварные швы по ГОСТ 5264-80.
   Электроды сварочные типа Э42А ГОСТ 9467-75.
2. Неуказанные предельные отклонения размеров:
   отверстий - H16; валов - h 16; остальных $\pm \frac{IT16}{2}$

Изм. Лист N докум. Подп. Дата

т.п. 705-1-206.86
ПВ6.07.04.00 СБ

Разраб. Кузьмина
Пров. Числова
Т.контр.
ГИП Тюрин
Н.контр. Панова
Утв. Кузнецов

Площадка
Сборочный чертеж

Лит. | Масса 70.0 | Масштаб 1:10
Лист | Листов 1

Гипронефтеспецмонтаж г. Москва

СФ363-05

ПВ5А 3-0-2

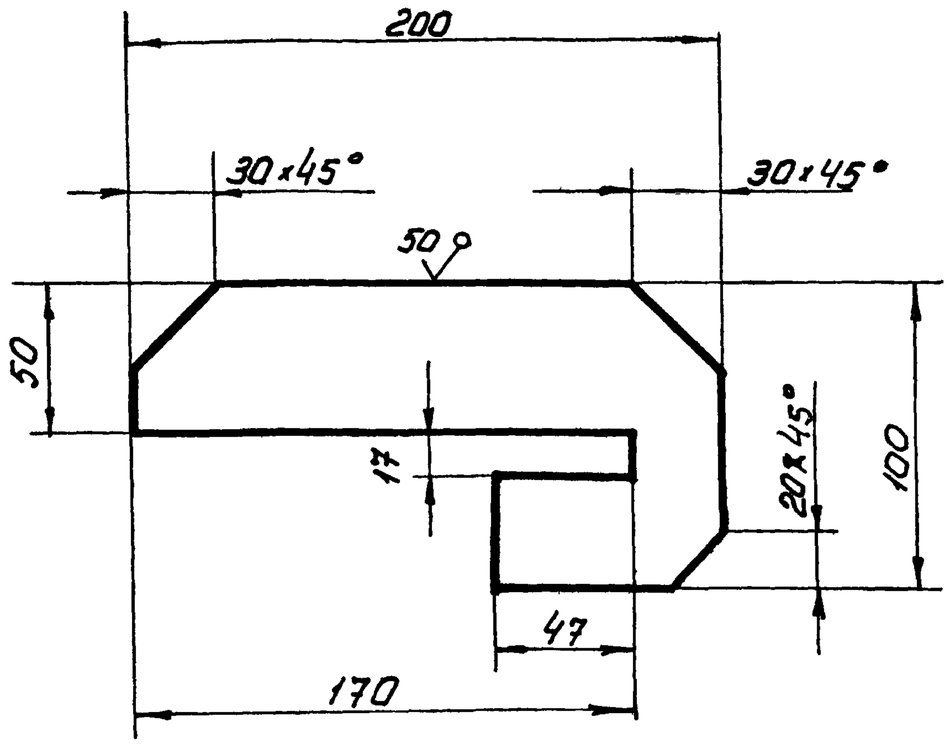

Предельные отклонения размеров:
- отверстий - H16
валов - h16
остальных $\pm \frac{IT16}{2}$

Изм.	Лист	№ докум.	Подп.	Дата
Разраб.		Кузьмина		
Пров.		Чуспова		
Т. контр.				
ГИП		Тюрин		9.84
Н. контр.		Панова		
Утв.		Кузнецов		9.84

т.п. 705-1-206.86
ПВ5А.3-0-2

Пластина

Лит.	Масса	Масштаб
И	1,6	1:2
Лист	Листов 1	

Полоса Б-16×100 ГОСТ 103-76 / Ст3 ГОСТ 535-79

Гипронефтеспецмонтаж г. Москва

Альбом V

Т.п. 705-1-206.86

Инв.№ подл. | Подп. и дата | Взам. инв.№ | Инв.№ дубл. | Подп. и дата

ПВ5А 3-0-ОСБ

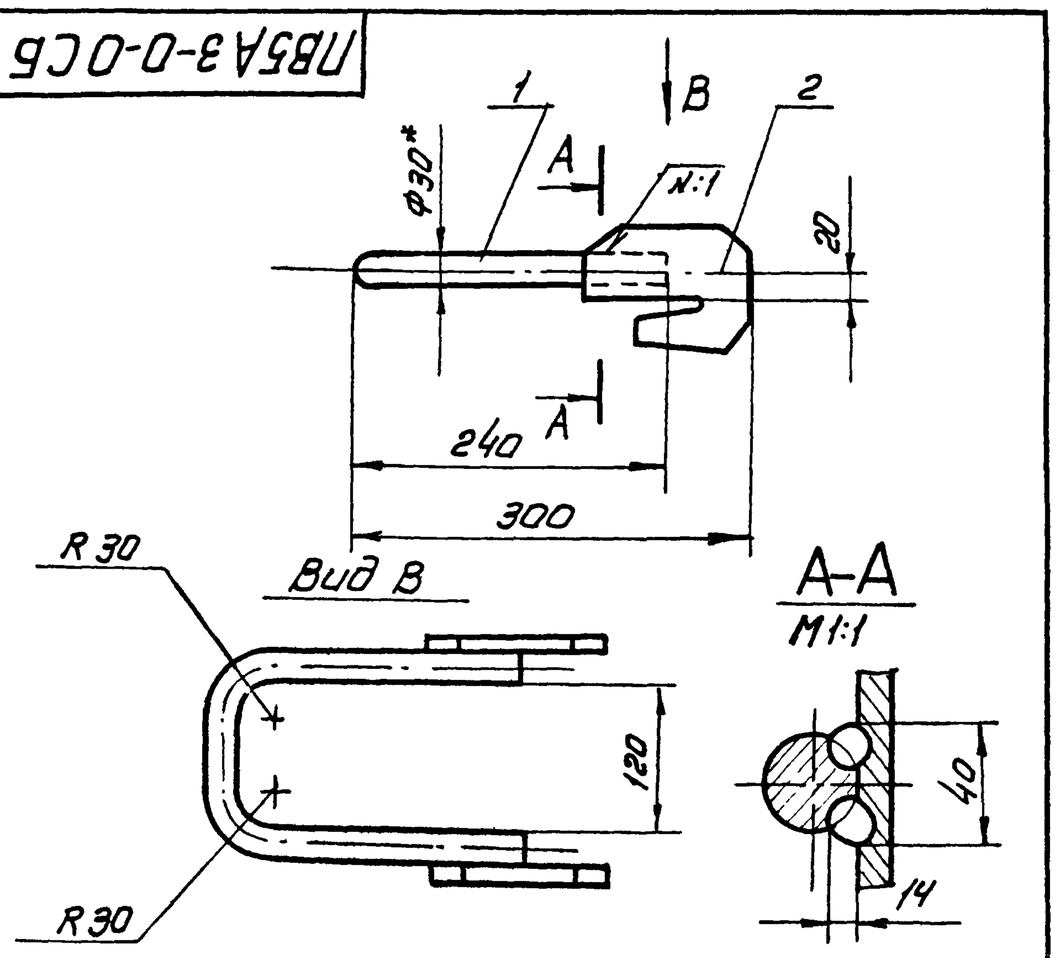

1. Шов №1- сварка ручная электродуговая. Электроды сварочные Э-42А ГОСТ 9467-75.
2. Неуказанные предельные отклонения размеров:
отверстий - H16,
валов - h16
остальных $\pm \frac{IT16}{2}$
3* Размеры для справок.

Изм.	Лист	№ докум.	Подп.	Дата
Разраб.		Кузьмина		
Пров.		Чуспова		
Т. контр.				
ГИП		Тюрин		9.84
Н. контр.		Панова		
Утв.		Кузнецов		9.84

т.п. 705-1-206.86
ПВ5А 3-0-ОСБ

Скоба для установки навесной лестницы
Сборочный чертеж

Лит.	Масса	Масштаб
И	5,5	1:5
Лист	Листов 1	

Гипронефтеспецмонтаж г. Москва

СФ753-05

Формат	Зона	Поз.	Обозначение	Наименование	Кол.	Примечание
				Документация		
А1			ПВ5А. 3-0-ОСБ	Сборочный чертеж		
				Детали		
Б4		1	ПВ5А. 3-0-1	Скоба		
				Круг $\frac{B-30\ ГОСТ\ 2590-71}{Ст3\ ГОСТ\ 535-79}$		
				L=700	1	3,9 кг
А1		2	ПВ5А. 3-0-2	Пластина	1	

Альбом V

Т.п. 705-1-206.86

Инв.№ подл. | Подп. и дата | Взам. инв.№ | Инв.№ дубл. | Подп. и дата

Изм.	Лист	№ докум.	Подп.	Дата
Разраб.		Кузьмина		
Пров.		Чуспова		
Т. контр.				
ГИП		Тюрин		9.84
Н. контр.		Панова		
Утв.		Кузнецов		7.84

т.п. 705-1-206.86
ПВ5А-3-0-0

Скоба для установки навесной лестницы

Лит.	Лист	Листов
И		1

Гипронефтеспецмонтаж г. Москва

Формат	Зона	Поз.	Обозначение	Наименование	Кол.	Приме-чание
				Документация		
11			ПВ5.52.00.000СБ	Сборочный чертеж		
				Детали		
64		1	ПВ5.52.00.01	Уголок		
				Уголок $\frac{Б\cdot 30\times 30\times 5\ ГОСТ\ 8509\text{-}72}{Ст.3\ ГОСТ\ 535\text{-}79}$		
				L=355	2	1,3кг
64		2	ПВ5.52.00.02	Уголок		
				Уголок $\frac{Б\cdot 30\times 30\times 5\ ГОСТ\ 8509\text{-}72}{Ст.3\ ГОСТ\ 535\text{-}79}$		
				L=450	1	1,7кг
64		3	ПВ5.52.00.03	Щека		
				Лист $\frac{Б\ ГОСТ\ 19903\text{-}74}{Ст.3\ ГОСТ\ 14637\text{-}79}$		
				50×120	2	0,4кг
				Стандартные изделия		
		4		Болт М20×75.58 ГОСТ 7798-70		
		5		Гайка М20 ГОСТ 5915-70		

Инв.№ подл. | Подп. и дата | Взам. инв.№ | Инв.№ дубл. | Подп. и дата

Альбом V

Т.п. 705-1-206.86

Изм.	Лист	№ докум.	Подп.	Дата
Разраб.	Кузнецова			
Пров.	Чистова			
ГИП	Тюрин			9.84
Н. контр.	Попова			
Утв.	Кузнецов			9.84

1

Т.п. 705-1-206.86

ПВ5.52.00.00

Скоба для навешивания блока

Лит.	Масса	Масштаб
И		1
Лист	Листов 1	

Гипронефтеспецмонтаж г. Москва

Копировал

Формат А3

ПВ5.52.00.00СБ

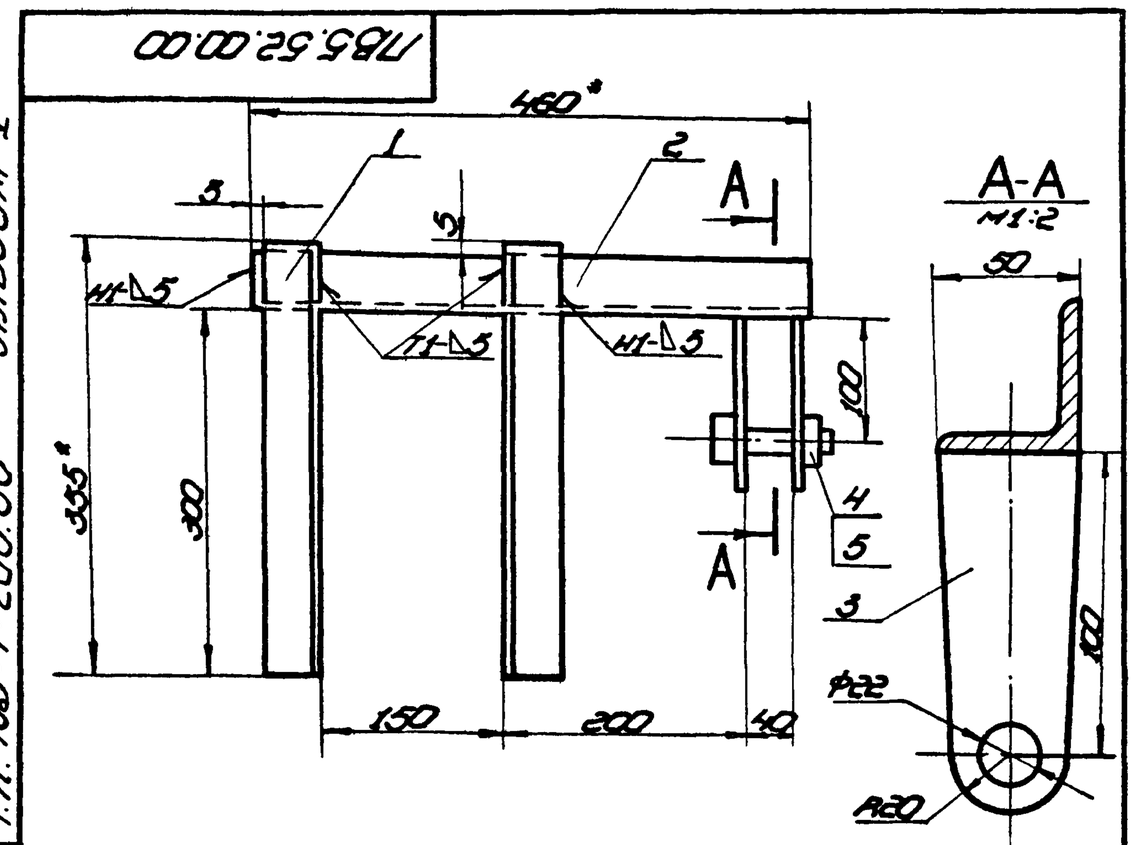

Альбом V

Т.п. 705-1-206.86

Инв.№ подл. | Подп. и дата | Взам. инв.№ | Инв.№ дубл. | Подп. и дата

1. Сварные швы по ГОСТ 5264-80.
   Электроды сварочные типа Э42А ГОСТ 9467-75.
2. Неуказанные предельные отклонения размеров:
   отверстий - $H16$;
   валов - $h16$;
   остальных - $\pm\frac{IT16}{2}$.
3. Шероховатость поверхности реза для дет. 64 $\sqrt{50}$.
4. * Размеры для справок.

Изм.	Лист	№ докум.	Подп.	Дата
Разраб.	Кузнецова			
Пров.	Чистова			
Т. контр.				
ГИП	Тюрин			9.84
Н. контр.	Попова			
Утв.	Кузнецов			9.84

1

Т.п. 705-1-206.86

ПВ5.52.00.00СБ

Скоба для навешивания блока
Сборочный чертеж

Лит.	Масса	Масштаб
И	6,0	1:2
Лист	Листов 1	

Гипронефтеспецмонтаж г. Москва

Копировал

СФ753-06

Формат А3

Альбом V

Формат	Зона	Поз.	Обозначение	Наименование	Кол.	Примечание
				Документация		
А1			ПВ31.01.00.00СБ	Сборочный чертеж		
				Сборочные единицы		
		1	ПВ31.01.01.00	Крестовина	1	
				Детали		
		2	ПВ31.01.00.01	Щека	1	
		3	ПВ31.01.00.02	Штырь	1	
				Стандартные изделия		
		4		Болт М20х70 ГОСТ 7798-70	4	
		5		Гайка М20 ГОСТ 5915-70	4	
		6		Шплинт 5х20 ГОСТ 397-79	1	

Т.п. 705-1-206.86

Инв.№ подл. | Подп. и дата | Взам. инв.№ | Инв.№ дубл. | Подп. и дата

Изм.	Лист	№ докум.	Подп.	Дата
Разраб.	Кузьмина			
Пров.	Числова			
ГИП	Тюрин			9.84
Н.контр.	Панова			
Утв.	Кузнецов			9.84

ПВ31.01.00.00

Приспособление для раскатки рулонов

Лит.	Лист	Листов
		1

Гипронефтеспецмонтаж г. Москва

Формат А1

ПВ31.01.00.02

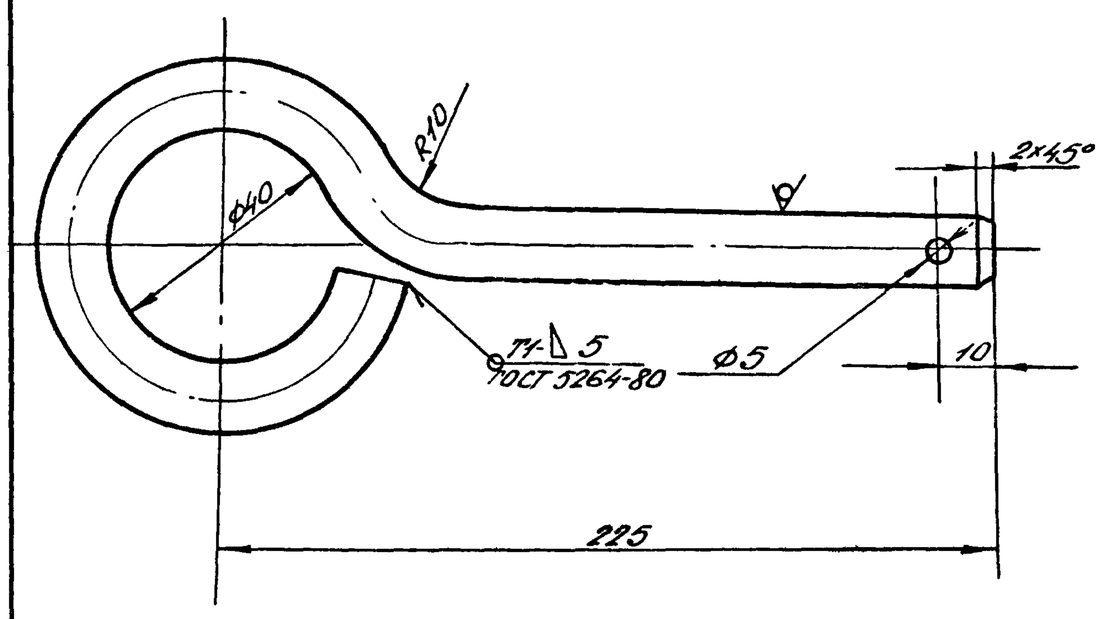

1. Электроды сварочные типа Э42А ГОСТ9467-75.
2. Неуказанные предельные отклонения размеров:
   отверстий - Н16;
   валов - h16,
   остальных - $\pm \frac{IT16}{2}$
3. Длина заготовки 350мм

Изм.	Лист	№ докум.	Подп.	Дата
Разраб.	Кузьмина			
Пров.	Числова			
Т.контр.				
ГИП	Тюрин			9.84
Н.контр.	Панова			
Утв.	Кузнецов			9.84

Штырь

Лит.	Масса	Масштаб
	0,3	1:1
Лист	Листов	

Круг $\frac{В12\ ГОСТ\ 2590-71}{Ст.3\ ГОСТ\ 535-79}$

Гипронефтеспецмонтаж г. Москва

Формат А1

ПВ31.01.00.00СБ

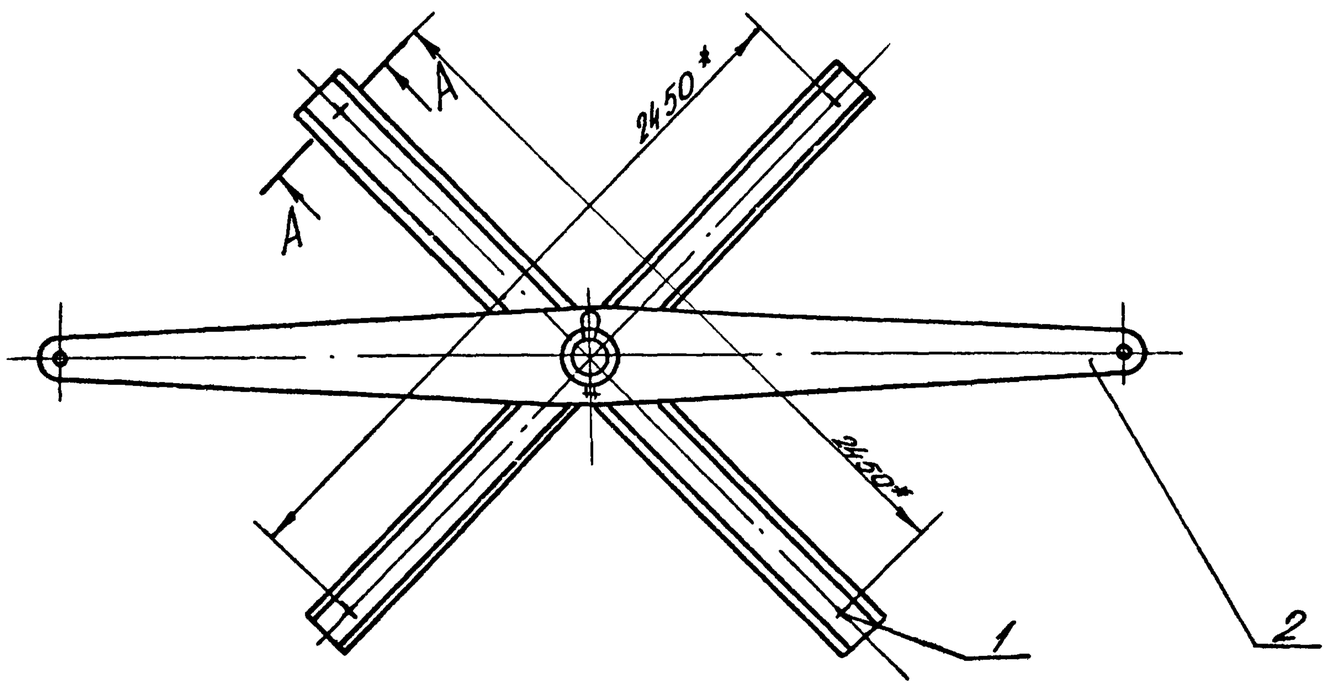

Б-Б
М 1:5

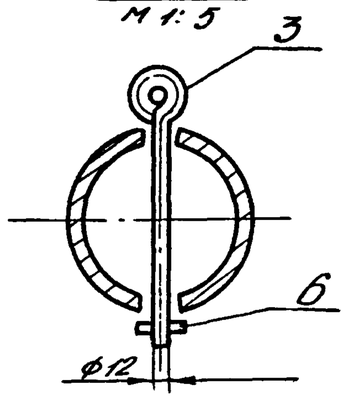

А-А
М 1:5

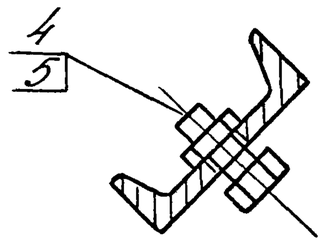

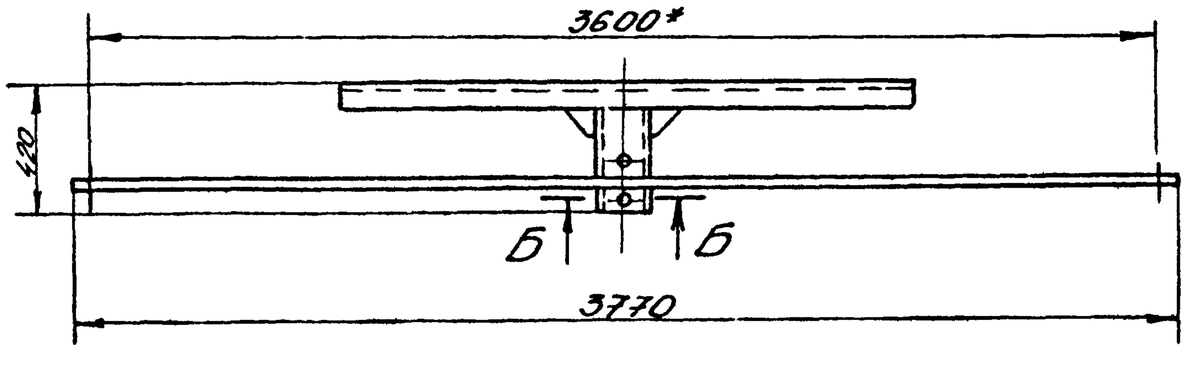

* Размеры для справок

Изм.	Лист	№ докум.	Подп.	Дата
Разраб.	Кузьмина			
Пров.	Числова			
Т.контр.				
ГИП	Тюрин			9.84
Н.контр.	Панова			
Утв.	Кузнецов			9.84

т.п. 705-1-206.86
ПВ31.01.00.00СБ

Приспособление для раскатки рулонов

Сборочный чертеж

Лит.	Масса	Масштаб
	170,0	1:20
Лист	Листов 1	

Гипронефтеспецмонтаж г. Москва

СФ753-05 Формат А2

ПВ31.01.01.01

Альбом V

Т.п. 705-1-206.86

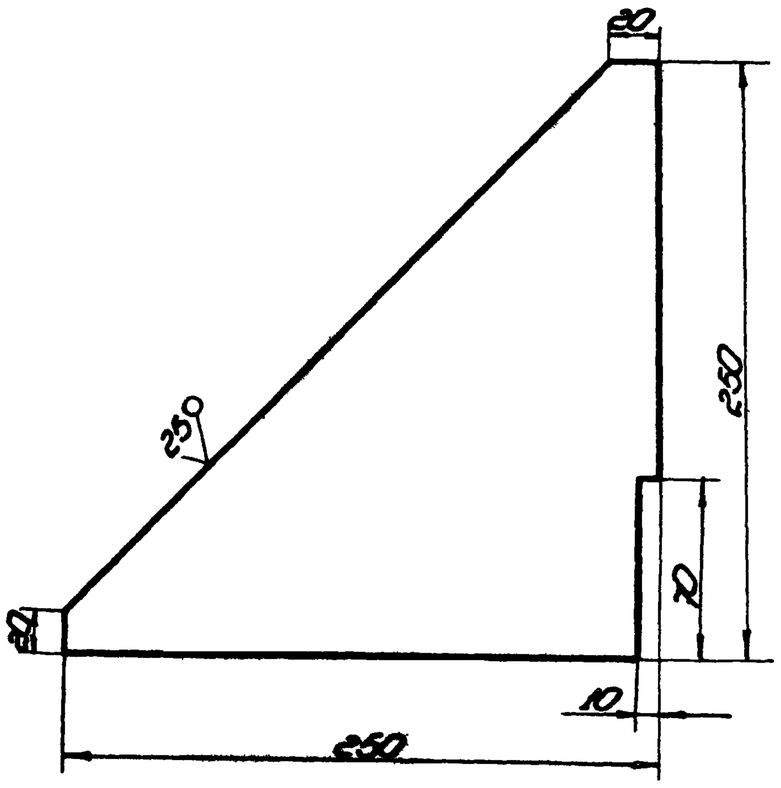

Неуказанные предельные отклонения размеров:
валов - h 16

Изм.	Лист	№ докум.	Подп.	Дата
Разраб.	Кузьмина			
Пров.	Чистова			
Т. контр.				
ГИП	Тюрин			9.84
Н. контр.	Панова			
Утв.	Кузнецов			9.84

т.п. 705-1-206.86
ПВ31.01.01.01

Косынка

Лит.	Масса	Масштаб
И	2,0	1:2,5

Лист | Листов 1

Лист Б-8 ГОСТ 19903-74 / Ст.3 ГОСТ 14637-79

Гипронефтеспецмонтаж г. Москва

Копировал | формат 11

ПВ31.01.01.00 СБ

Альбом V

Т.п. 705-1-206.86

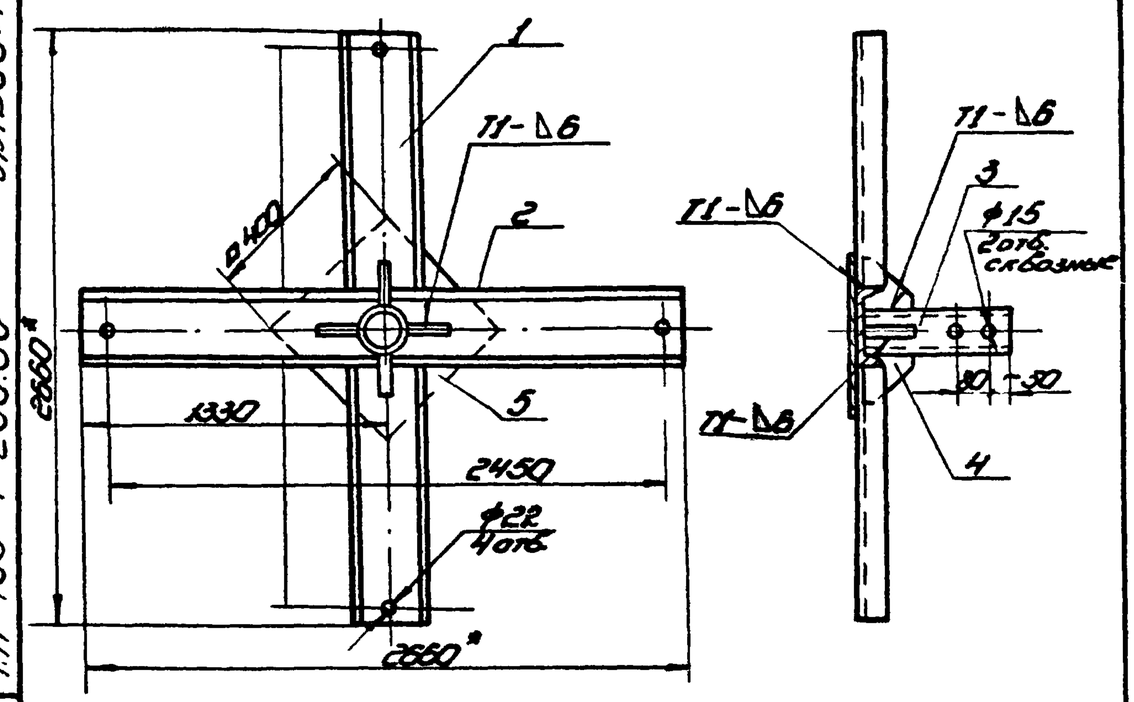

1. Сварные швы по ГОСТ 5264-80. Электроды сварочные типа Э42А ГОСТ 9467-75.
2. Неуказанные предельные отклонения размеров:
отверстий - H16,
валов - h 16,
остальных - $\pm \frac{IT16}{2}$.
3. Шероховатость поверхностей реза для дет. 64 $\overset{25}{\vee}$.
4.* Размеры для справок.

Изм.	Лист	№ докум.	Подп.	Дата
Разраб.	Кузьмина			
Пров.	Чистова			
Т. контр.				
ГИП	Тюрин			9.84
Н. контр.	Панова			
Утв.	Кузнецов			9.84

т.п. 705-1-206.86
ПВ31.01.01.00 СБ

Крестовина
Сборочный чертеж

Лит.	Масса	Масштаб
	116,0	1:30

Лист | Листов 1

Гипронефтеспецмонтаж г. Москва

Копировал | формат 11

Альбом V

Т.п. 705-1-206.86

Формат	Зона	Поз.	Обозначение	Наименование	Кол.	Примечание
				Документация		
11			ПВ31.01.01.00	Сборочный чертеж		
				Детали		
64		1	ПВ31.01.01.01	Швеллер		
				Швеллер 18 ГОСТ 8240-72 / Ст.3 ГОСТ 535-79		
				L = 1240	2	20,5 кг
64		2	ПВ31.01.01.02	Швеллер		
				Швеллер 18 ГОСТ 8240-72 / Ст.3 ГОСТ 535-79		
				L = 2650	1	43,5 кг
64		3	ПВ31.01.01.03	Труба		
				Труба 159×8 ГОСТ 8732-78 / В10 ГОСТ 8731-74		
				L = 450	1	13,5 кг
11		4	ПВ31.01.01.04	Косынка	4	
12		5	ПВ31.01.01.05	Подкладка		
				Лист Б-8 ГОСТ 19903-74 / Ст.3 ГОСТ 14637-79		
				400×400	1	10,0 кг

Изм.	Лист	№ докум.	Подп.	Дата
Разраб.	Кузьмина			
Пров.	Чистова			
ГИП	Тюрин			9.84
Н. контр.	Панова			
Утв.	Кузнецов			

т.п. 705-1-206.86
ПВ31.01.01.00

Крестовина

Лит.	Лист	Листов
И		1

Гипронефтеспецмонтаж г. Москва

ПВ31.01.00.01

Альбом V

Типовой проект 705-1-206.86

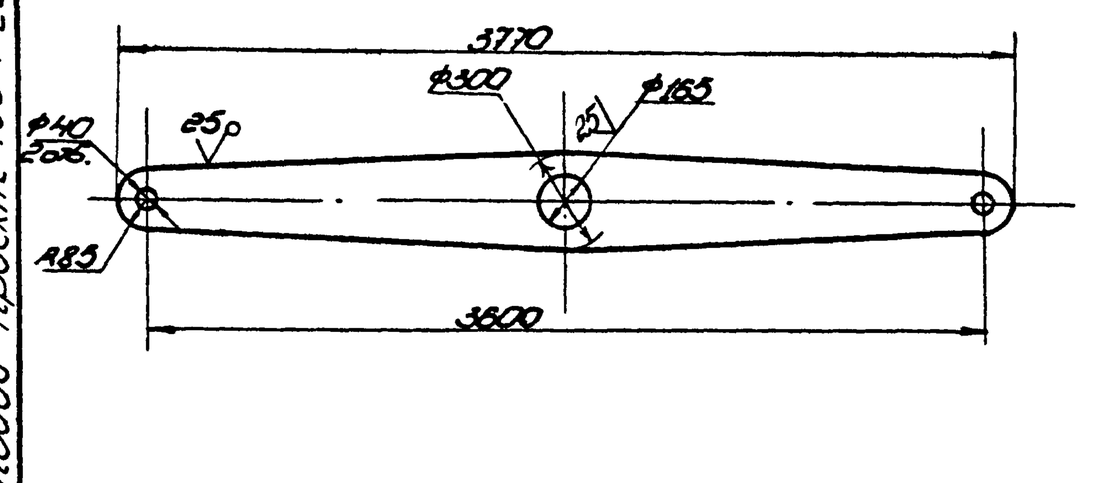

Неуказанные предельные отклонения размеров:
отверстий - H16,
валов - h 16
остальных - $\pm \frac{IT16}{2}$.

Изм.	Лист	№ докум.	Подп.	Дата
Разраб.	Кузьмина			
Пров.	Чистова			
Т. контр.				
ГИП	Тюрин			9.84
Н. контр.	Панова			
Утв.	Кузнецов			9.84

т.п. 705-1-206.86
ПВ31.01.00.01

Щека

Лит.	Масса	Масштаб
И	45,0	1:20

Лист | Листов 1

Лист Б-8 ГОСТ 19903-74 / Ст.3 ГОСТ 14637-79

Гипронефтеспецмонтаж г. Москва

ПВ5. 56. 00. 00СБ

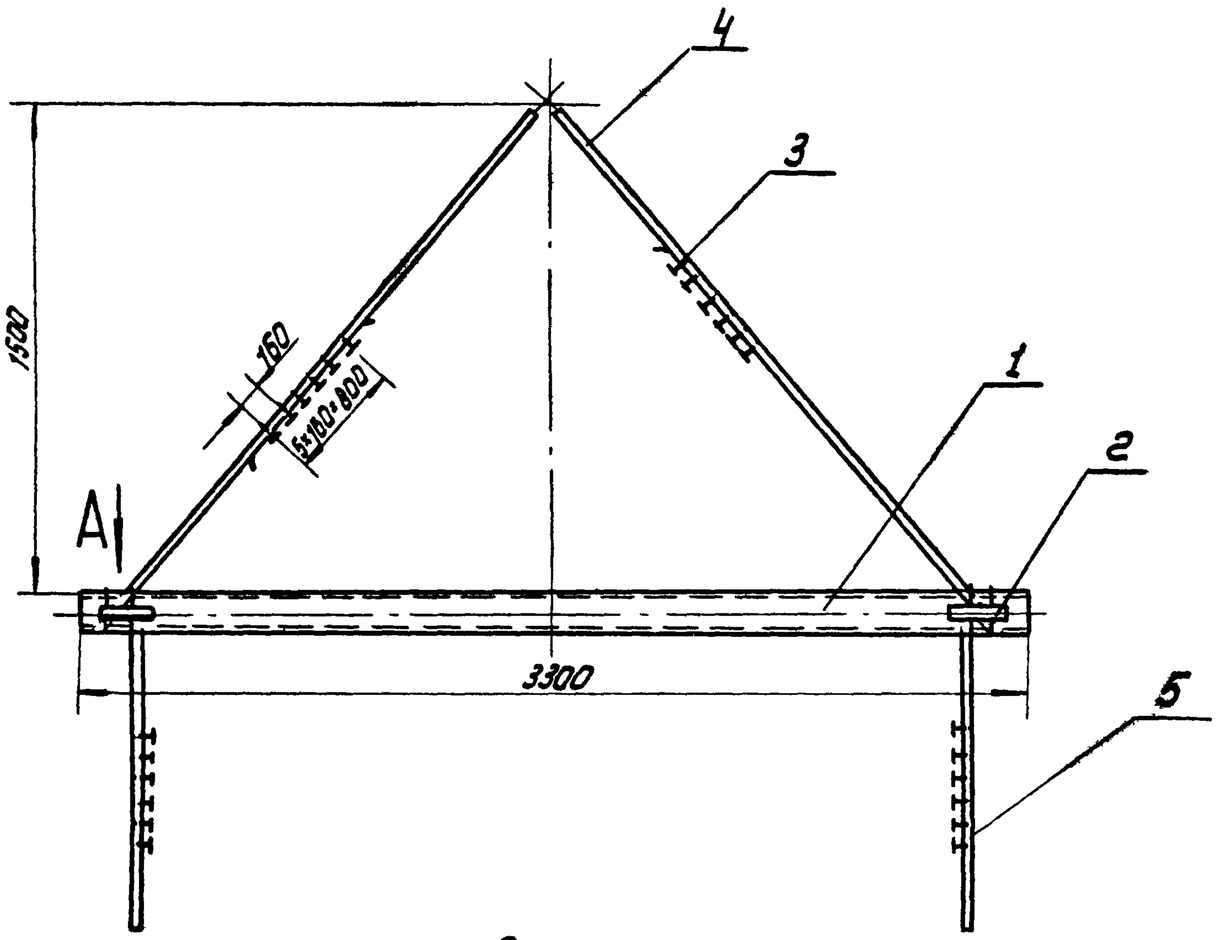

Вид А
м 1:10

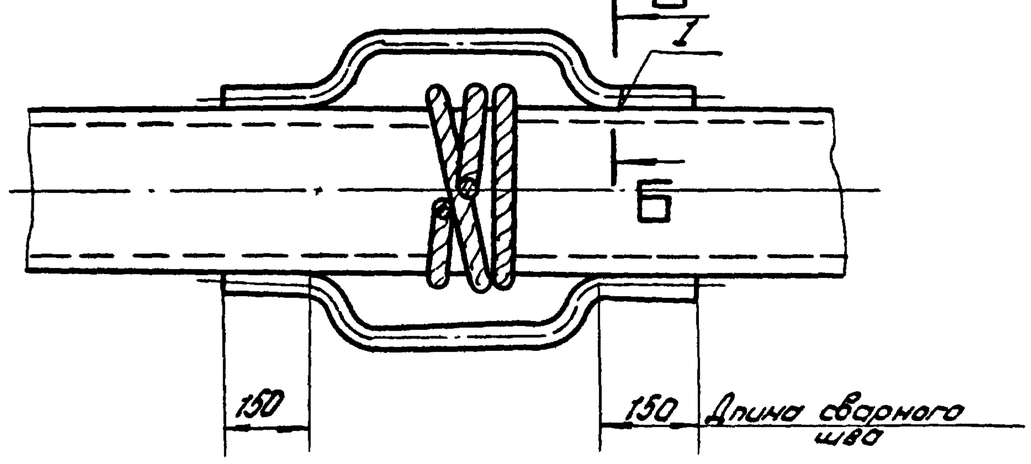

Б-Б
м 1:2

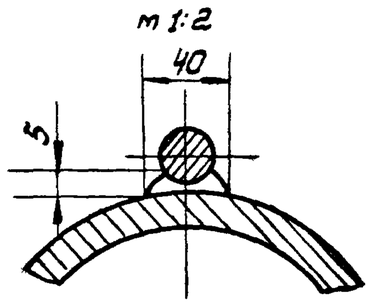

1. Сварка ручная электродуговая. Электроды сварочные типа Э42А ГОСТ 9467-75.
2. Неуказанные предельные отклонения размеров:
   отверстий - Н16;
   валов - h 16;
   остальных $\pm \frac{IT16}{2}$.
3. Шероховатость поверхностей реза для деталей Б4 - $\sqrt{25}$
4. * Размер для справок.

Изм.	Лист	N докум.	Подп.	Дата
Разраб.		Кузьмина		
Пров.		Числова		
Т.контр				
ГИП		Тюрин		9.84
Н.контр		Панова		
Утв.		Кузнецов		9.84

т.п. 705-1-206.86
ПВ5. 56. 00. 00 СБ

Траверса для подъема рулона
Сборочный чертеж

Лит	Масса	Масштаб
И	317.0	1:20
Лист	Листов 1	

Гипронефтеспецмонтаж г. Москва

Альбом V
Тп. 705-1-206.86

Формат	Зона	Поз.	Обозначение	Наименование		Примечание
				Документация		
А2			ПВ5. 56. 00. 00	Сборочный чертеж		
				Детали		
Б4		1	ПВ5. 56. 00. 01	Труба		
				Труба $\frac{273\times10\ ГОСТ\ 8732-78}{В10\ ГОСТ\ 8731-74}$		
				L = 3300	1	214.0кг
11		2		Скоба	4	
				Стандартные изделия		
		3		Зажим ЗК-27.ТУ36 1839-75-	24	1.56кг
				Материалы		
				Канат 27 ОС-I-ПБ4-(180) ГОСТ 7668-80		
		4		L = 5000	2	14.0кг
		5		L = 5500	2	15.4кг

Изм.	Лист	N докум.	Подп.	Дата
Разраб.		Кузьмина		
Пров.		Числова		
ГИП		Тюрин		9.84
Н.контр		Панова		
Утв.		Кузнецов		9.84

т.п. 705-1-206.86
ПВ5. 56. 00. 00

Траверса для подъема рулона

Лит	Масса	Масштаб
И		
Лист	Листов 1	

Гипронефтеспецмонтаж г. Москва

ПВ5. 56. 00. 01

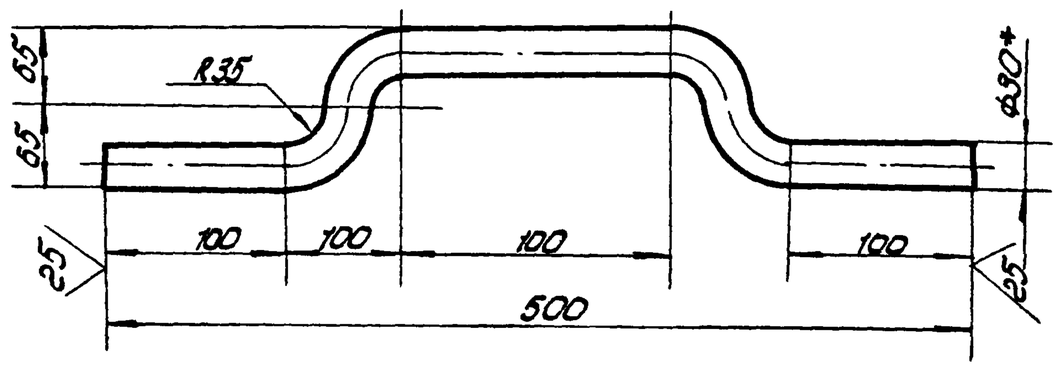

1. Неуказанные предельные отклонения размеров:
   отверстий - Н16;
   остальных - $\pm \frac{IT16}{2}$.
2. * Размер для справок.

Изм.	Лист	N докум.	Подп.	Дата
Разраб.		Кузьмина		
Пров.		Числова		
Т.контр				
ГИП		Тюрин		9.84
Н.контр		Панова		
Утв.		Кузнецов		9.84

т.п. 705-1-206.86
ПВ5. 56. 00. 01

Скоба

Лит	Масса	Масштаб
И	3.0	1:5
Лист	Листов 1	

Круг $\frac{В30\ ГОСТ\ 2590-71}{Ст.3\ ГОСТ\ 535-79}$

Гипронефтеспецмонтаж г. Москва

15-1280-02-00-00СБ

Альбом V

Типовой проект 705-1-206.86

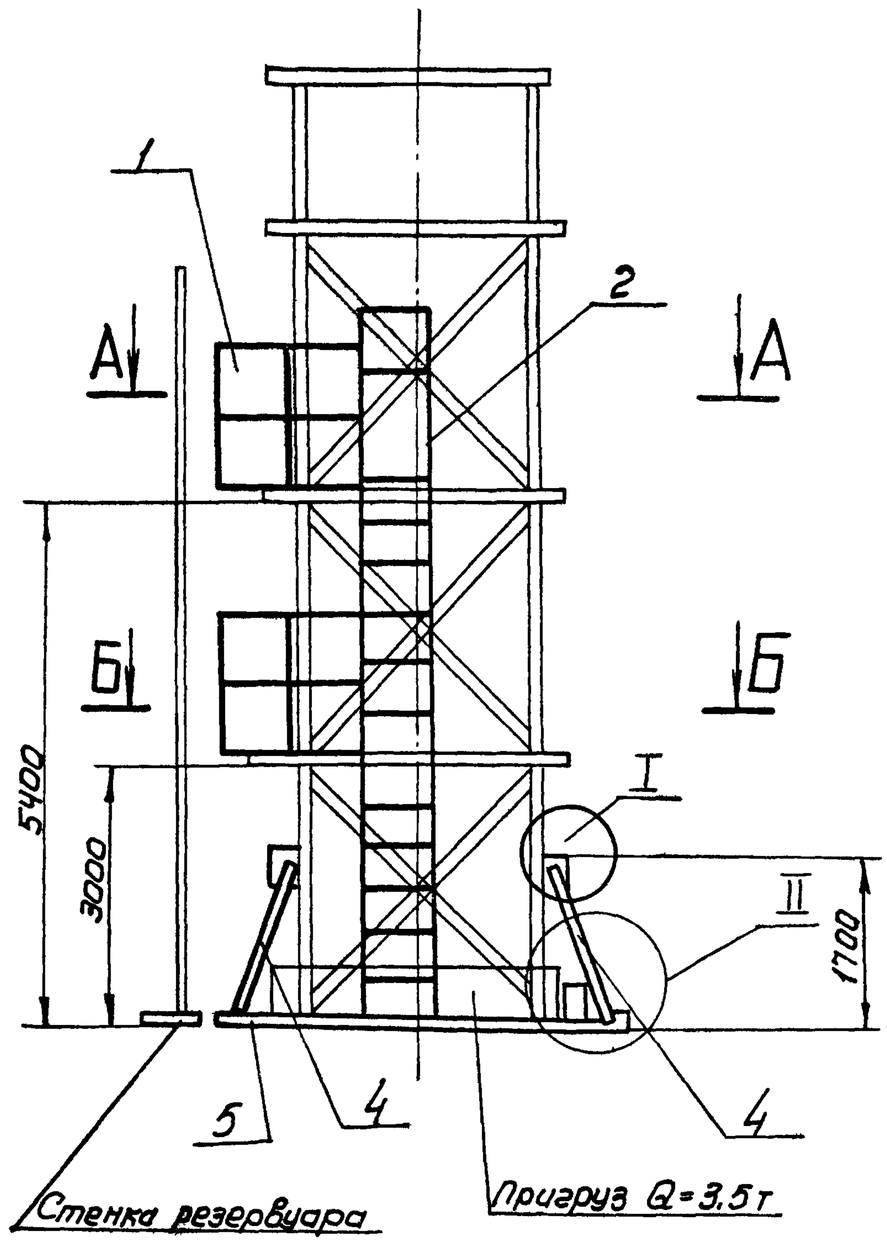

А-А
М1:25

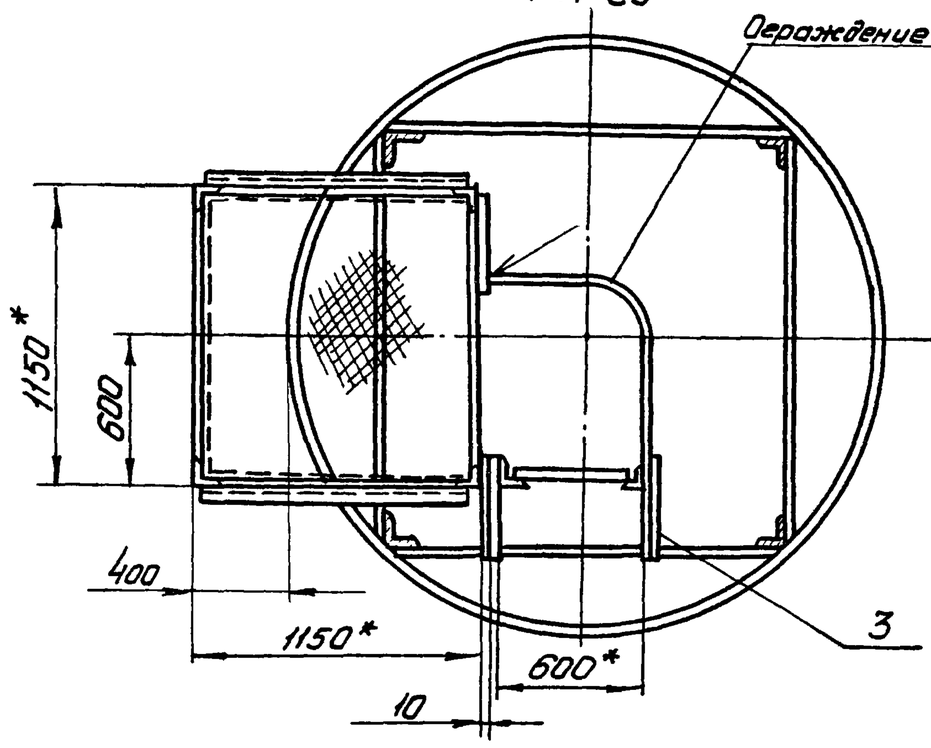

Б-Б

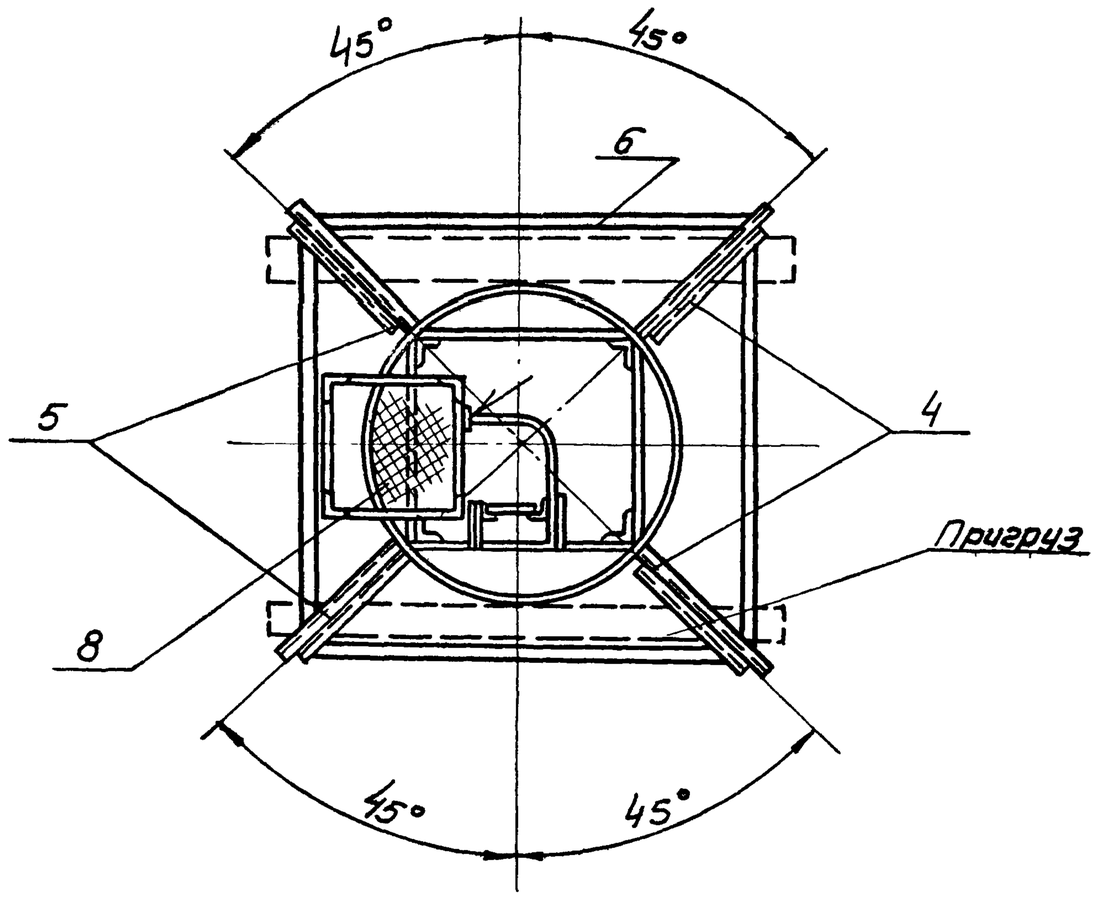

I
М1:10

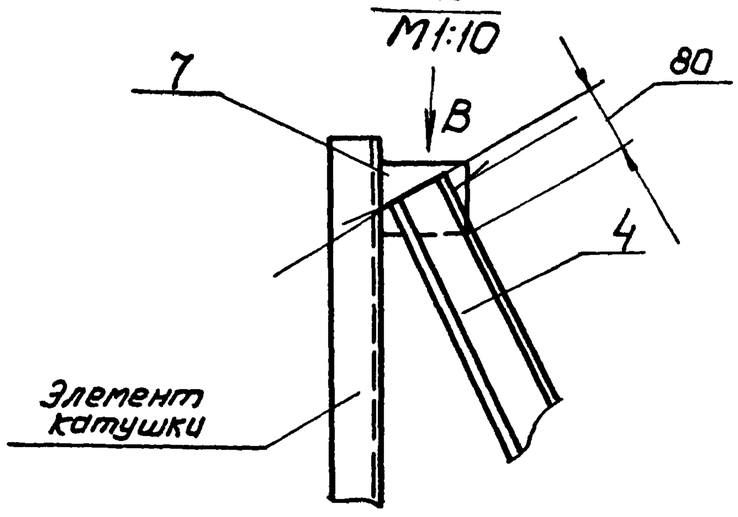

II
М1:10

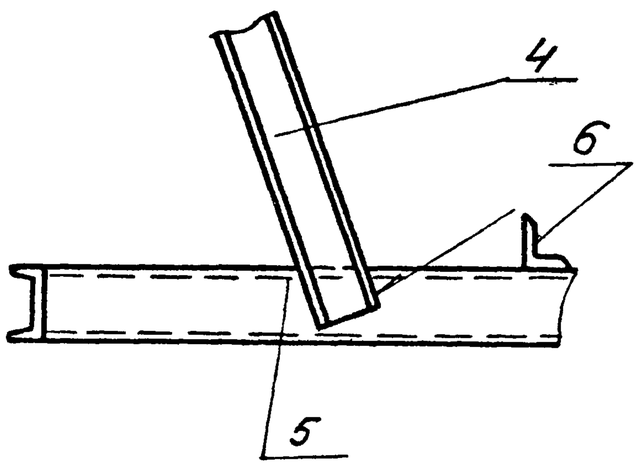

Вид В
М1:10

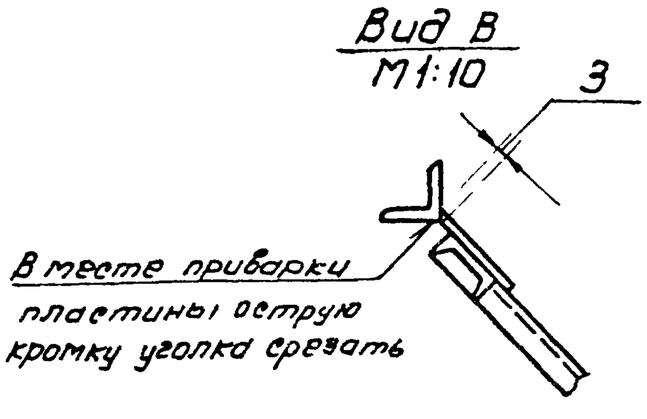

1. Неуказанные предельные отклонения размеров: отверстий-H16; валов-h16; остальных ± $\frac{IT16}{2}$
2. Сварку производить по ГОСТ 5264-80 по контуру прилегания деталей катетом равным наименьшей толщине свариваемых деталей. Электроды сварочные типа Э-42А ГОСТ 9467-75.
3. Для изготовления стойки использовать каркас, на который была навернута стенка.
4. Детали поз. 9.10.11.7.8 привариваются с подгонкой по месту для обеспечения устойчивости стойки во время работы.
5. Пригруз Q=3,5Т прикрепить к нижнему ободу металлическими лентами.
7. Ограждение лестницы приварить к площадке, в местах между площадками к ленте поз. 8.
8 *Размеры для справок

					т.п. 705-1-206.86 15-1280.02-00-00СБ			
Изм.	Лист	№докум.	Подп.	Дата	Стойка для сборки и сварки вертикального монтажного стыка стенки. Сборочный чертеж	Лит.	Масса	Масштаб
Разраб.		Пахомова				И	75,8	1:50
Пров.		Кузьмина				Лист	Листов 1	
Т.контр.								
ГИП		Тюрин		9.84		Гипронефтеспецмонтаж г. Москва		
Н.контр.		Панова						
Утв.		Кузнецов		9.84				

Инв.№ подл. | Подп. и дата | Взам.инв.№ | Инв.№ дубл. | Подп. и дата

СФ753-05

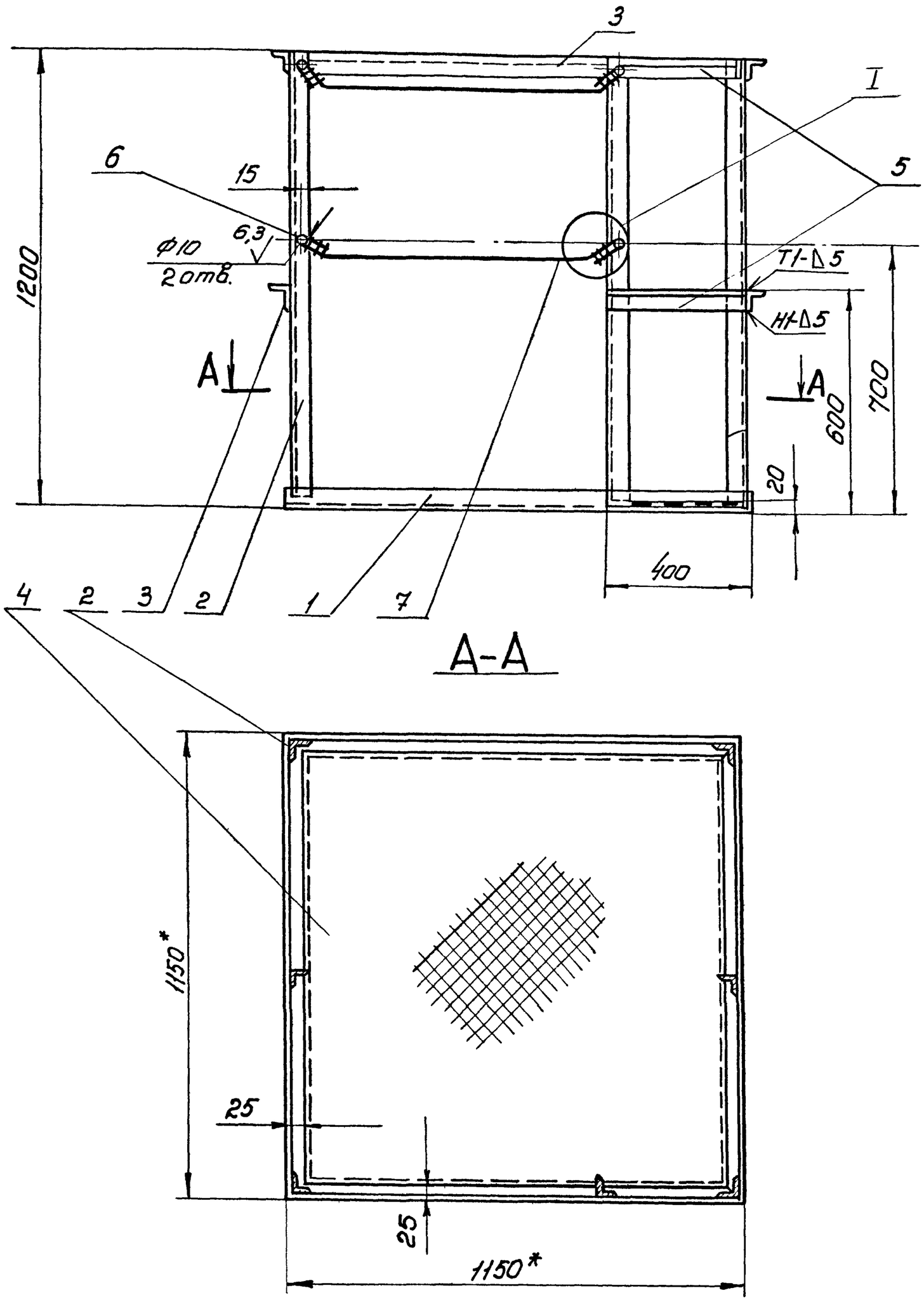

А-А

I
М1:2

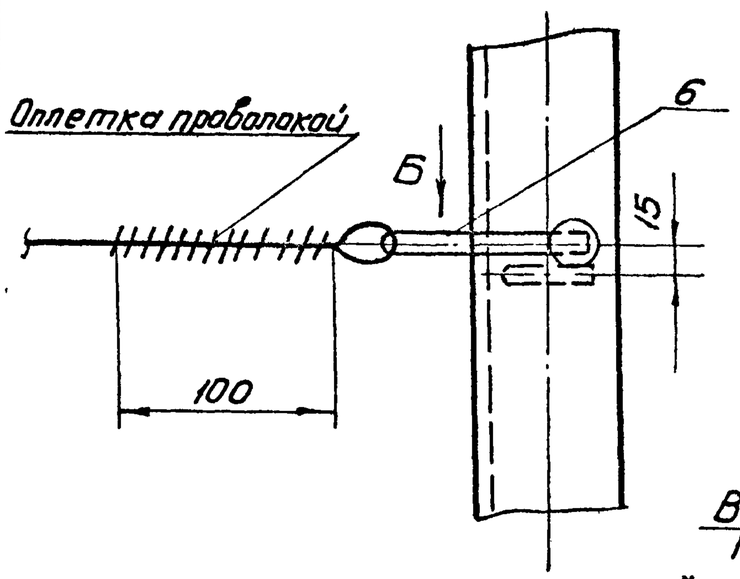

Вид Б
М1:2

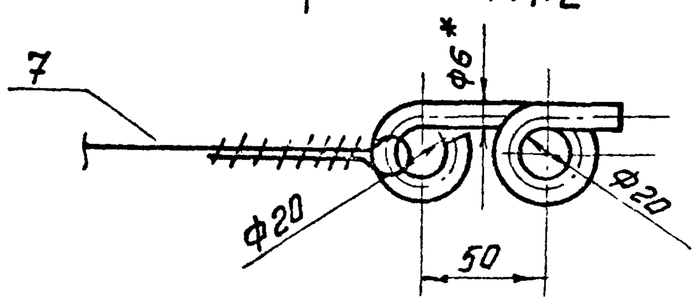

1. Сварку производить по ГОСТ 5264-80 по контуру прилегания деталей катетом равным наименьшей толщине свариваемых деталей. Электроды сварочные типа Э-42А ГОСТ 9467-75.
2. Неуказанные предельные отклонения размеров: отверстий - H16; валов - h16; остальных - $\pm \frac{IT16}{2}$
3. *Размеры для справок.

т.п. 705-1-206.86

					15-1280-02-01-00СБ	
Изм.	Лист	№докум.	Подп.	Дата		
Разраб		Кузьмина			Площадка	Лит. / Масса / Масштаб
Пров.		Числова				93 / 1:10
Т.контр.					Сборочный чертеж	Лист / Листов 1
ГИП		Тюрин				Гипронефтеспецмонтаж г. Москва
Н.контр.		Панова				
Утв.		Кузнецов				

Инв.№подл. | Подп. и дата | Взам.инв.№ | Инв.№дубл. | Подп. и дата

Формат	Зона	Поз.	Обозначение	Наименование	Кол.	Примечание
БЧ		7	15-1280-02-00-07	Лист		
				Лист $\frac{\text{Б8 ГОСТ 19903-74}}{\text{Ст.3 ГОСТ 14637-79}}$		
				200×150	4	1,9кг
БЧ		8	15-1280-02-00-08	Полоса		
				Полоса $\frac{\text{4×40 ГОСТ 103-76}}{\text{Ст.3 ГОСТ 535-79}}$		
				L=7000	1	8,7кг

Альбом V

т.п. 705-1-206.86

Подп. и дата | Инв.№ дубл. | Взам. инв.№ | Подп. и дата | Инв.№ подл.

Изм.	Лист	№ докум.	Подп.	Дата	т.п. 705-1-206.86 15-1280-02-00-00	Лист 2

Формат	Зона	Поз.	Обозначение	Наименование	Кол.	Примечание
				Документация		
22			15-1280-02-00-00 СБ	Сборочный чертеж		
				Сборочные единицы		
11		1	15-1280-02-01-00	Площадка	2	
11		2	15-1280-02-02-00	Лестница	1	
				Детали		
БЧ		3	15-1280-02-00-03	Уголок		
				Уголок $\frac{\text{6-50×50×5 ГОСТ 8509-72}}{\text{Ст.3 ГОСТ 535-79}}$		
				L=550	4	1,5кг
БЧ		4	15-1280-02-00-04	Швеллер		
				Швеллер $\frac{\text{12 ГОСТ 8240-72}}{\text{Ст.3 ГОСТ 535-79}}$		
				L=2300	4	24 кг
БЧ		5	15-1280-02-00-05	Швеллер		
				Швеллер $\frac{\text{12 ГОСТ 8240-72}}{\text{Ст.3 ГОСТ 535-79}}$		
				L=1600	4	16,6кг
БЧ		6	15-1280-02-00-06	Уголок		
				Уголок $\frac{\text{6-75×75×5 ГОСТ 8240-72}}{\text{Ст.3 ГОСТ 535-79}}$		
				L=4500	4	87 кг

Альбом V

т.п. 705-1-206.86

Подп. и дата | Инв.№ дубл. | Взам. инв.№ | Подп. и дата | Инв.№ подл.

Изм.	Лист	№ докум.	Подп.	Дата	т.п. 705-1-206.86 15-1280-02-00-00		
Разраб.	Пахомова				Стойка для сборки и сварки вертикального монтажного стыка	Лит. И	Лист 1 / Листов 2
Пров.	Кузьмина					Гипронефтеспецмонтаж г. Москва	
ГИП	Тюрин		1.84				
Н.контр.	Панова						
Утв.	Кузнецов		9.84				

Формат	Зона	Поз.	Обозначение	Наименование	Кол.	Примечание
БЧ		6	15-1280-02-01-06	Крюк		
				Круг $\frac{\text{В-8 ГОСТ 2590-71}}{\text{Ст.3 ГОСТ 535-79}}$		
				L=240	4	0,1 кг
				Материалы		
				Проволока III-1,6 ГОСТ 9389-75		0,5кг

Альбом V

т.п. 705-1-206.86

Подп. и дата | Инв.№ дубл. | Взам. инв.№ | Подп. и дата | Инв.№ подл.

Изм.	Лист	№ докум.	Подп.	Дата	т.п. 705-1-206.86 15-1280-02-01-00	Лист 2

Формат	Зона	Поз.	Обозначение	Наименование	Кол.	Примечание
				Документация		
22			15-1280-02-01-00 СБ	Сборочный чертеж		
				Детали		
БЧ		1	15-1280-02-01-01	Уголок		
				Уголок $\frac{\text{6-50×50×6 ГОСТ 8509-72}}{\text{Ст.3 ГОСТ 535-79}}$		
				L=1150	4	4,4кг
БЧ		2	15-1280-02-01-02	Уголок		
				Уголок $\frac{\text{6-50×50×5 ГОСТ 8509-72}}{\text{Ст.3 ГОСТ 535-79}}$		
				L=1180	7	4,5кг
БЧ		3	15-1280-02-01-03	Уголок		
				Уголок $\frac{\text{6-50×50×5 ГОСТ 8509-72}}{\text{Ст.3 ГОСТ 535-79}}$		
				L=1100	4	4,2кг
БЧ		4	15-1280-02-01-04	Настил		
				Лист $\frac{\text{П8508×1100×1100}}{\text{Ст.3 ГОСТ 8706-78}}$		
					1	22кг
БЧ		5	15-1280-02-01-05	Уголок		
				Уголок $\frac{\text{6-50×50×5 ГОСТ 8509-72}}{\text{Ст.3 ГОСТ 535-79}}$		
				L=360	2	1,3кг

Альбом V

т.п. 705-1-206.86

Подп. и дата | Инв.№ дубл. | Взам. инв.№ | Подп. и дата | Инв.№ подл.

Изм.	Лист	№ докум.	Подп.	Дата	т.п. 705-1-206.86 15-1280-02-01-00		
Разраб	Пахомова				Площадка	Лит. И	Лист 1 / Листов 2
Пров.	Кузьмина					Гипронефтеспецмонтаж г. Москва	
ГИП	Тюрин		9.84				
Н.контр.	Панова						
Утв.	Кузнецов		9.84				

СП 753-05

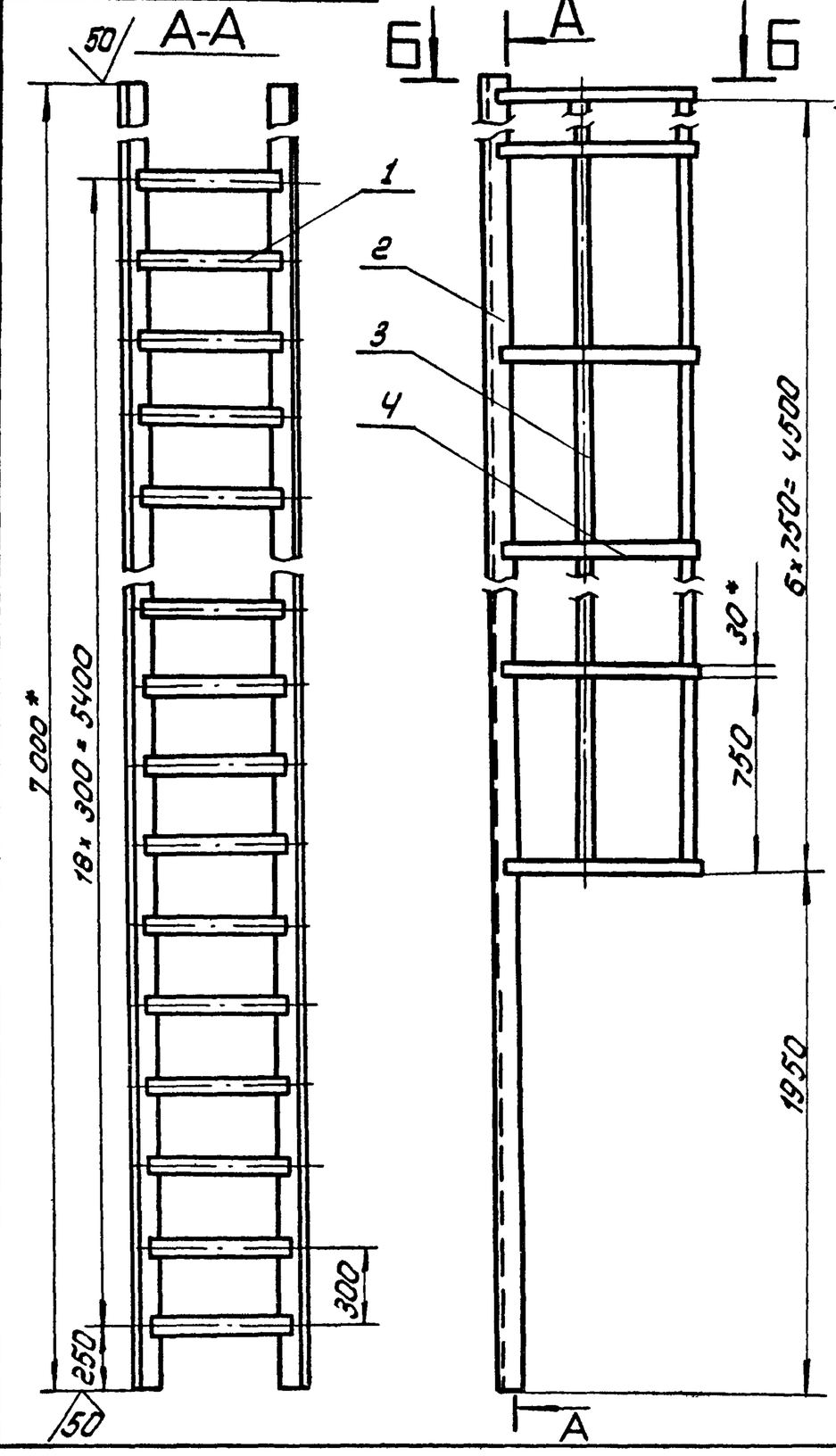

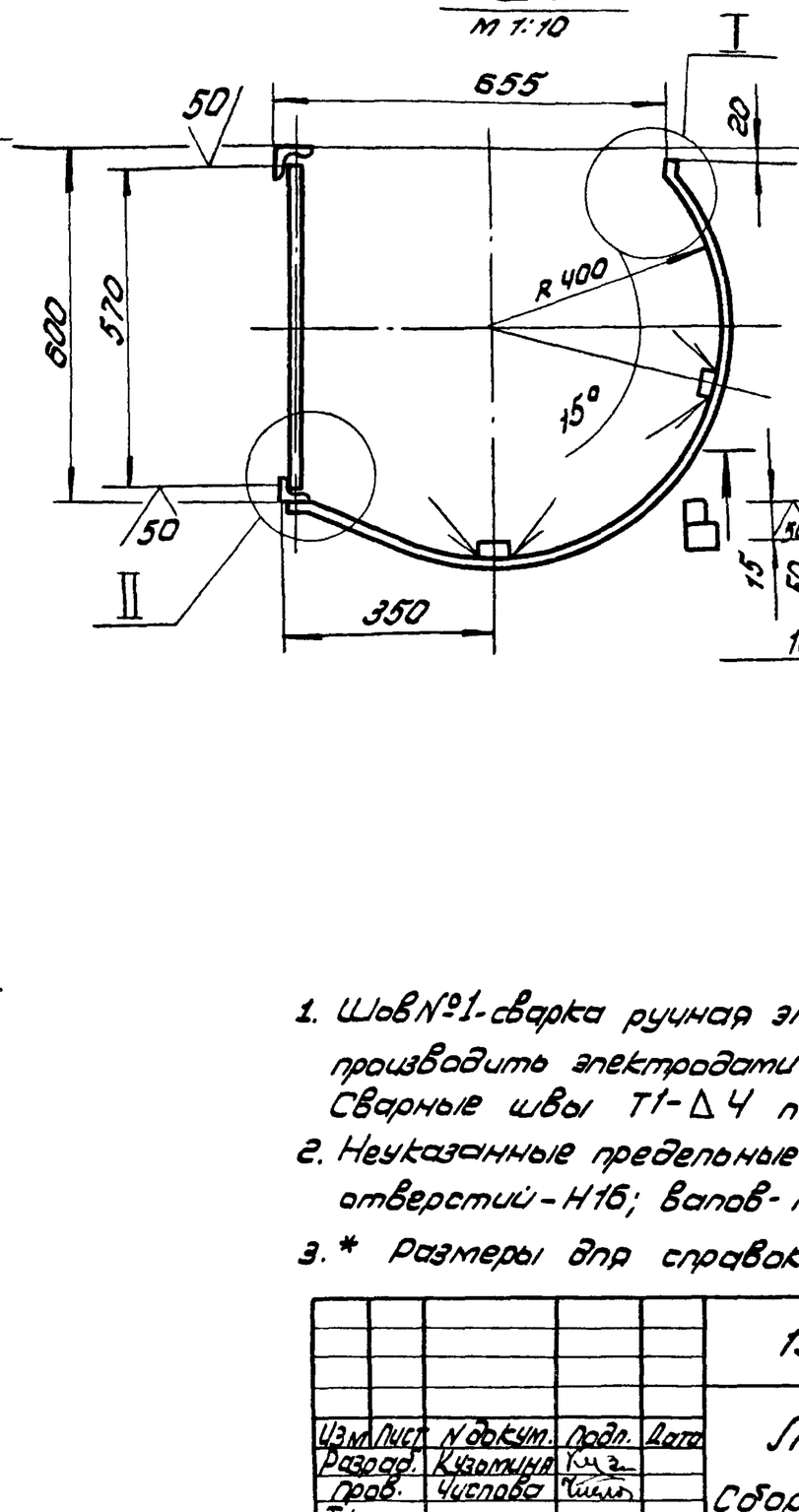

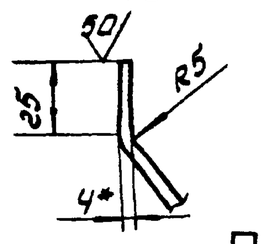

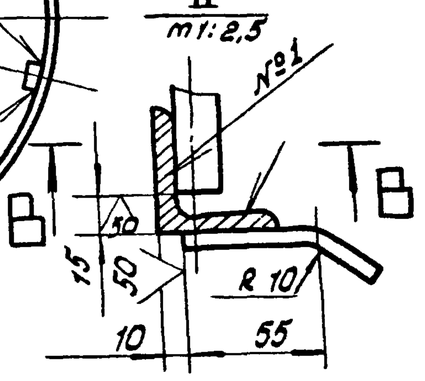

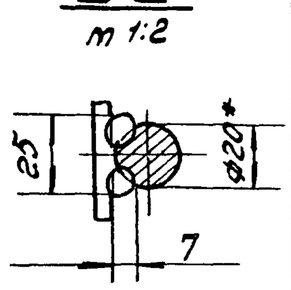

1. Шов №1 - сварка ручная электродуговая. Сварку производить электродами типа Э42А ГОСТ 9467-75. Сварные швы Т1-Δ4 по ГОСТ 5264-80.
2. Неуказанные предельные отклонения размеров: отверстий - H16; валов - h 16; остальных $\pm \frac{IT16}{2}$
3. * Размеры для справок.

Изм.	Лист	N докум.	Подп.	Дата	т.п. 705-1-206.86 15-1280-02.02.00 СБ	
Разраб.		Кузьмина			Лестница Сборочный чертеж	Лит. И; Масса 110; Масштаб 1:20
Пров.		Числова				Лист; Листов 1
Т.контр.						Гипронефтеспецмонтаж г. Москва
ГИП		Тюрин		9.84		
Н.контр.		Панова				
Утв.		Кузнецов		9.84		

Формат	Зона	Поз.	Обозначение	Наименование	Кол.	Примечание
				Документация		
А2			15-1280-02.02.00.СБ	Сборочный чертеж		
				Детали		
Б4		1	15-1280-02-02-01	Круг		
				Круг $\frac{B\text{-}20\ ГОСТ\ 2590\text{-}71}{Ст.3\ ГОСТ\ 535\text{-}79}$		
				L = 570	19	1.95 кг
Б4		2	15-1280-02-02-02	Уголок		
				Уголок $\frac{Б50\times50\times5\ ГОСТ\ 8509\text{-}72}{Ст.3\ ГОСТ\ 535\text{-}79}$		
				L = 7000	2	26.4 кг
Б4		3	15-1280-02-02-03	Полоса		
				Полоса $\frac{4\times30\ ГОСТ\ 103\text{-}76}{Ст.3\ ГОСТ\ 535\text{-}79}$		
				L = 4500	2	4.23 кг
Б4		4	15-1280-02-02-04	Полоса		
				Полоса $\frac{4\times30\ ГОСТ\ 103\text{-}76}{Ст.3\ ГОСТ\ 535\text{-}79}$		
				L = 1950	7	1.3 кг

Изм.	Лист	N докум.	Подп.	Дата	т.п. 705-1-206.86 15-1280-02.02.00	
Разраб.		Пахомова			Лестница	Лит. И; Лист; Листов 1
Пров.		Кузьмина				Гипронефтеспецмонтаж г. Москва
ГИП		Тюрин		9.84		
Н.контр.		Панова				
Утв.		Кузнецов		9.84		

15-1280-01-00-0006

Альбом V

Типовой проект 705-1-206.86

А-А
М1:20

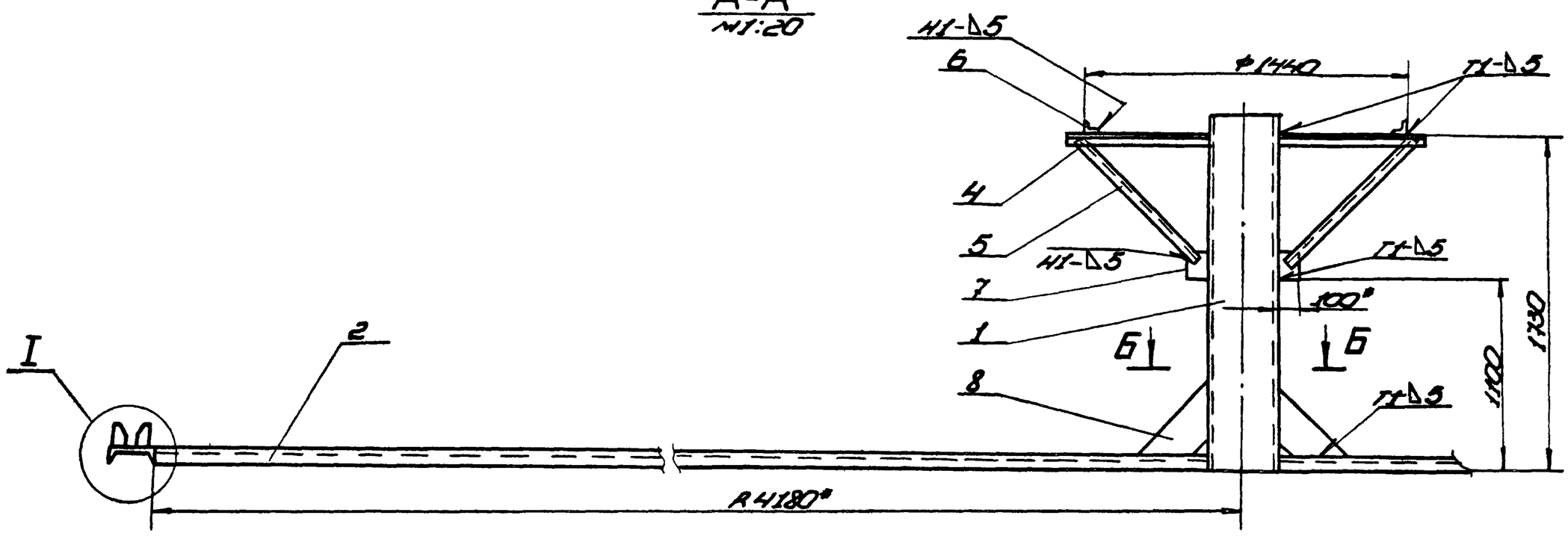

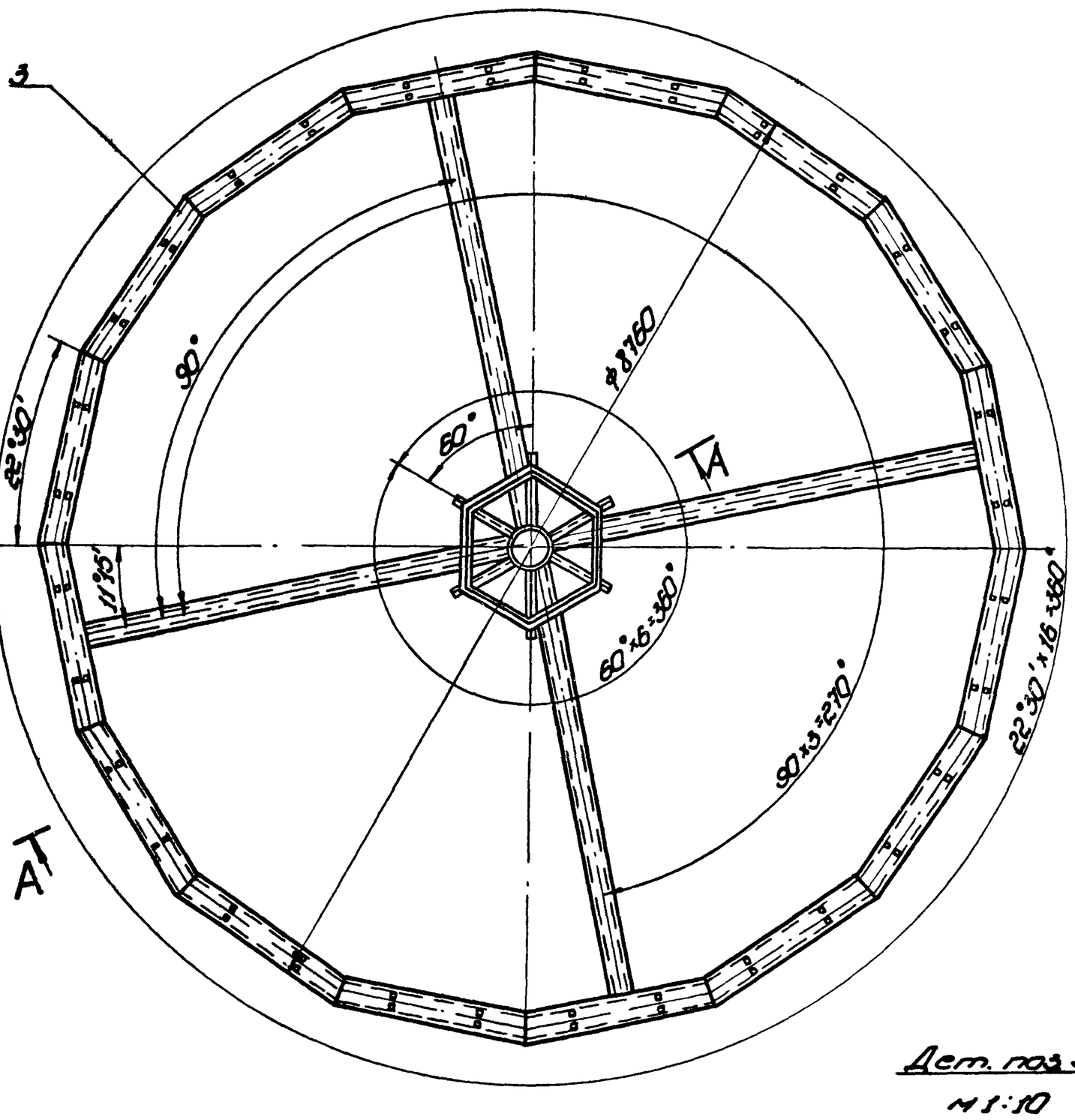

I
М1:5

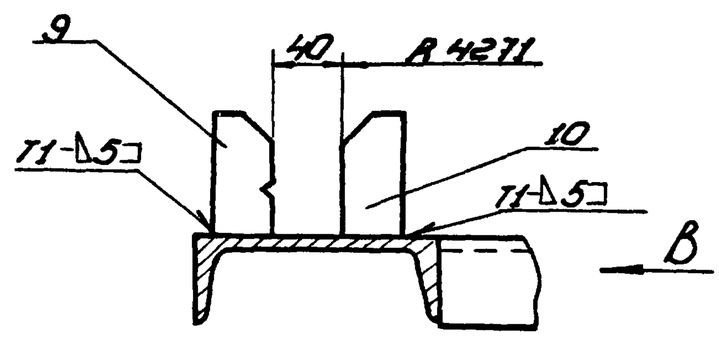

Вид В
М1:5

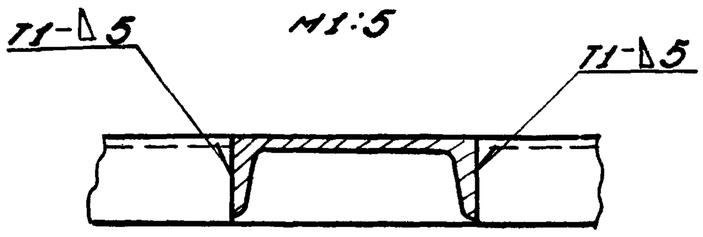

Дет. поз.8
М1:10

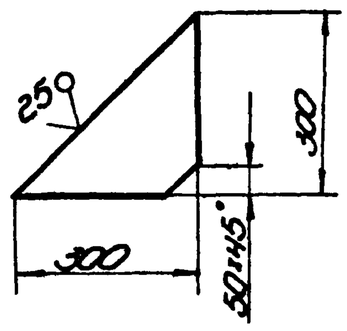

Дет. поз.3
М1:10

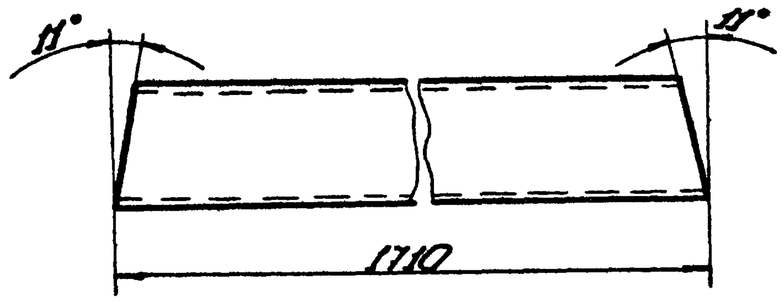

Б-Б
М1:20

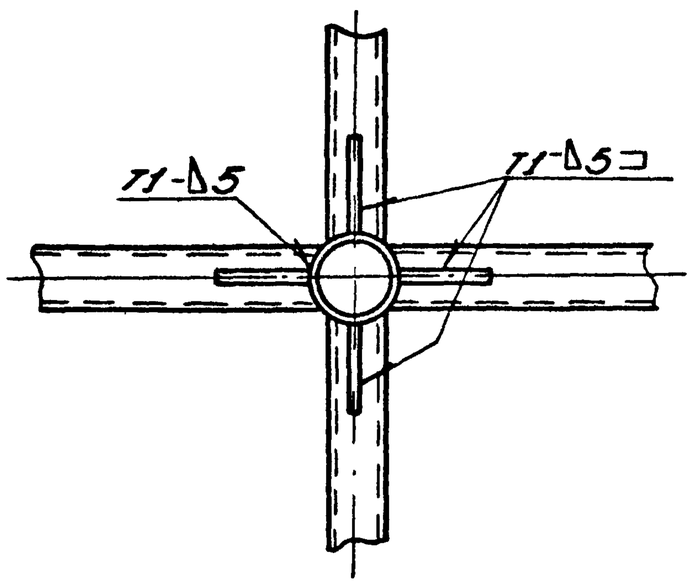

1. Сварка ручная электродуговая. Электроды сварочные типа Э42А ГОСТ 9467-75.
2. Неуказанные предельные отклонения размеров:
   отверстий -Н16
   валов - h16
   остальных $-\pm\frac{IT16}{2}$.
3. Шероховатость поверхностей реза для дет. 64 ▽30.
5. * Размеры для справок.

Изм.	Лист	№ докум.	Подп.	Дата	т.п. 705-1-206.86 15-1280-01-00-0006		
Разраб.		Кузнецова			Стенд для сборки и сварки щитов покрытия сборочный чертеж	Лит.	Масса	Масштаб
Пров.		Числова				И	9960	1:40
Т. контр.						Лист	Листов 1	
ГИП		Гаврин		1984		Гипронефтеспецмонтаж г. Москва		
Н. контр.		Соколова						
Утв.		Кузнецова						

Инв. № подл. | Подп. и дата | Взам. инв. № | Инв. № дубл. | Подп. и дата

Формат	Зона	Поз.	Обозначение	Наименование	Кол.	Примечание
А4		7	15-1280-01-00-07	Косынка		
				Лист Б-6 ГОСТ 19903-74 / Ст.3 ГОСТ 14637-79		
				100×150	6	0,7 кг
А4		8	15-1280-01-00-08	Косынка		
				Лист Б-8 ГОСТ 19903-74 / Ст.3 ГОСТ 14637-79		
				300×300	4	2,0 кг
11		9	15-1280-01-00-09	Ловитель	16	
		10	-01	Ловитель	16	

Альбом V

т.п. 705-1-206.86

Инв.№ подл. | Подп. и дата | Взам. инв.№ | Инв.№ дубл. | Подп. и дата

Изм.	Лист	№ докум.	Подп.	Дата	т.п. 705-1-206.86 15-1280-01-00-00	Лист 2

Копировал Формат А1

Формат	Зона	Поз.	Обозначение	Наименование	Кол.	Примечание
				Документация		
А4			15-1280-01-00-00СБ	Сборочный чертеж		
				Детали		
А4		1	15 1280-01-00-01	Стойка		
				Труба 325×8 ГОСТ 8732-78 / В10 ГОСТ 8731-74		
				L = 1740	1	109,0 кг
А4		2	15-1280-01-00-02	Раскосная балка		
				Швеллер 20 ГОСТ 8240-72 / Ст.3 ГОСТ 535-79		
				L = 4100	4	75,5 кг
А4		3	15-1280-01-00-03	Швеллер		
				Швеллер 20 ГОСТ 8240-72 / Ст.3 ГОСТ 535-79		
				L = 1720	16	31,5 кг
А4		4	15-1280-01-00-04	Уголок		
				Уголок Б-50×50×5 ГОСТ 8509-72 / Ст.3 ГОСТ 535-79		
				L = 650	6	2,5 кг
А4		5	15-1280-01-00-05	Подкосы		
				Уголок Б-50×50×5 ГОСТ 8509-72 / Ст.3 ГОСТ 535-79		
				L = 800	6	3,0 кг
11		6	15-1280-01-00-06	Уголок	2	

Альбом V

т.п. 705-1-206.86

Инв.№ подл. | Подп. и дата | Взам. инв.№ | Инв.№ дубл. | Подп. и дата

Изм.	Лист	№ докум.	Подп.	Дата	т.п. 705-1-206.86 15-1280-01-00-00			
Разраб.	Кузнечина				Стенд для сборки и сварки щитов покрытия	Лит.	Лист 1	Листов 2
Пров.	Чиглова					И		
Т. контр.						Гипронефтеспецмонтаж г. Москва		
ГИП	Тюрин			9.84				
Н. контр.	Панова							
Утв.	Кузнецов			9.84				

Копировал Формат А1

60-00-10-0821-15

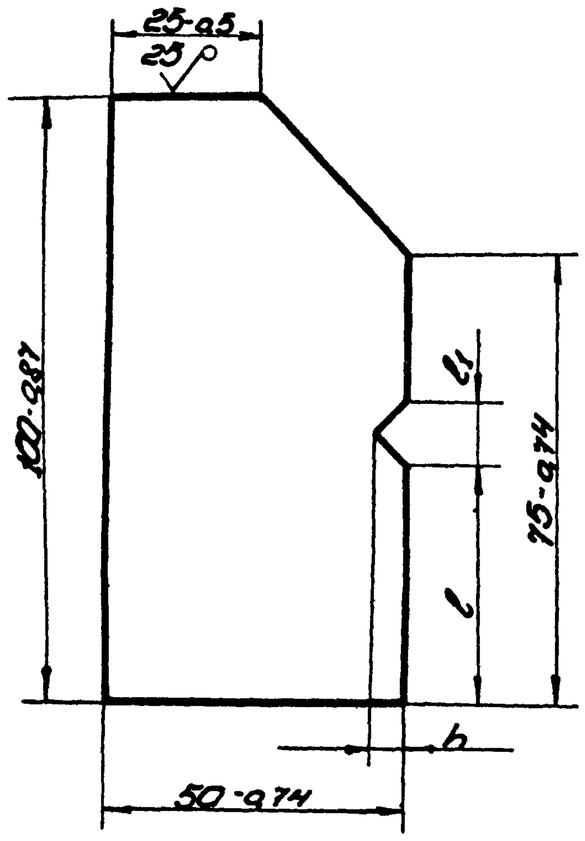

Обозначение	Размеры, мм h	l	l1	Масса, кг
15-1280-01-00-09	5	40	10	0,781
-01				0,785

Альбом V

т.п. 705-1-206.86

Инв.№ подл. | Подп. и дата | Взам. инв.№ | Инв.№ дубл. | Подп. и дата

Изм.	Лист	№ докум.	Подп.	Дата	т.п. 705-1-206.86 15-1280-01-00-09			
Разраб.	Кузнечина				Ловитель	Лит. И	Масса См. табл.	Масштаб 1:1
Пров.	Чиглова					Лист	Листов 1	
Т. контр.								
ГИП	Тюрин			9.84	Лист 5-20 ГОСТ 19903-74 / Ст.3 ГОСТ 14637-79	Гипронефтеспецмонтаж г. Москва		
Н. контр.	Панова							
Утв.	Кузнецов			9.84				

Копировал Формат А1

90-00-10-0821-15

50 (√)

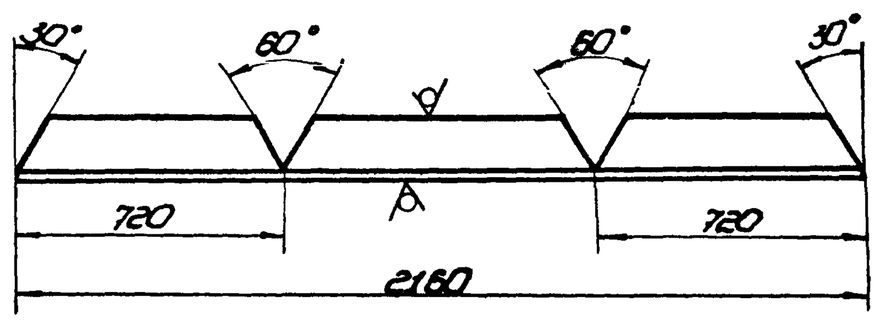

Альбом V

т.п. 705-1-206.86

Инв.№ подл. | Подп. и дата | Взам. инв.№ | Инв.№ дубл. | Подп. и дата

Неуказанные предельные отклонения размеров:
балов - h16,
отверстий - H16,
остальных - $\pm \frac{IT16}{2}$.

Изм.	Лист	№ докум.	Подп.	Дата	т.п. 705-1-206.86 15-1280-01-00-06			
Разраб.	Кузнечина				Уголок	Лит. И	Масса 8,0	Масштаб 1:10
Пров.	Чиглова					Лист	Листов 1	
Т. контр.								
ГИП	Тюрин			9.84	Уголок Б-50×50×5 ГОСТ 8509-72 / Ст.3 ГОСТ 535-79	Гипронефтеспецмонтаж г. Москва		
Н. контр.	Панова							
Утв.	Кузнецов			9.84				

Копировал Формат А1

15-1280-03-00-00СБ

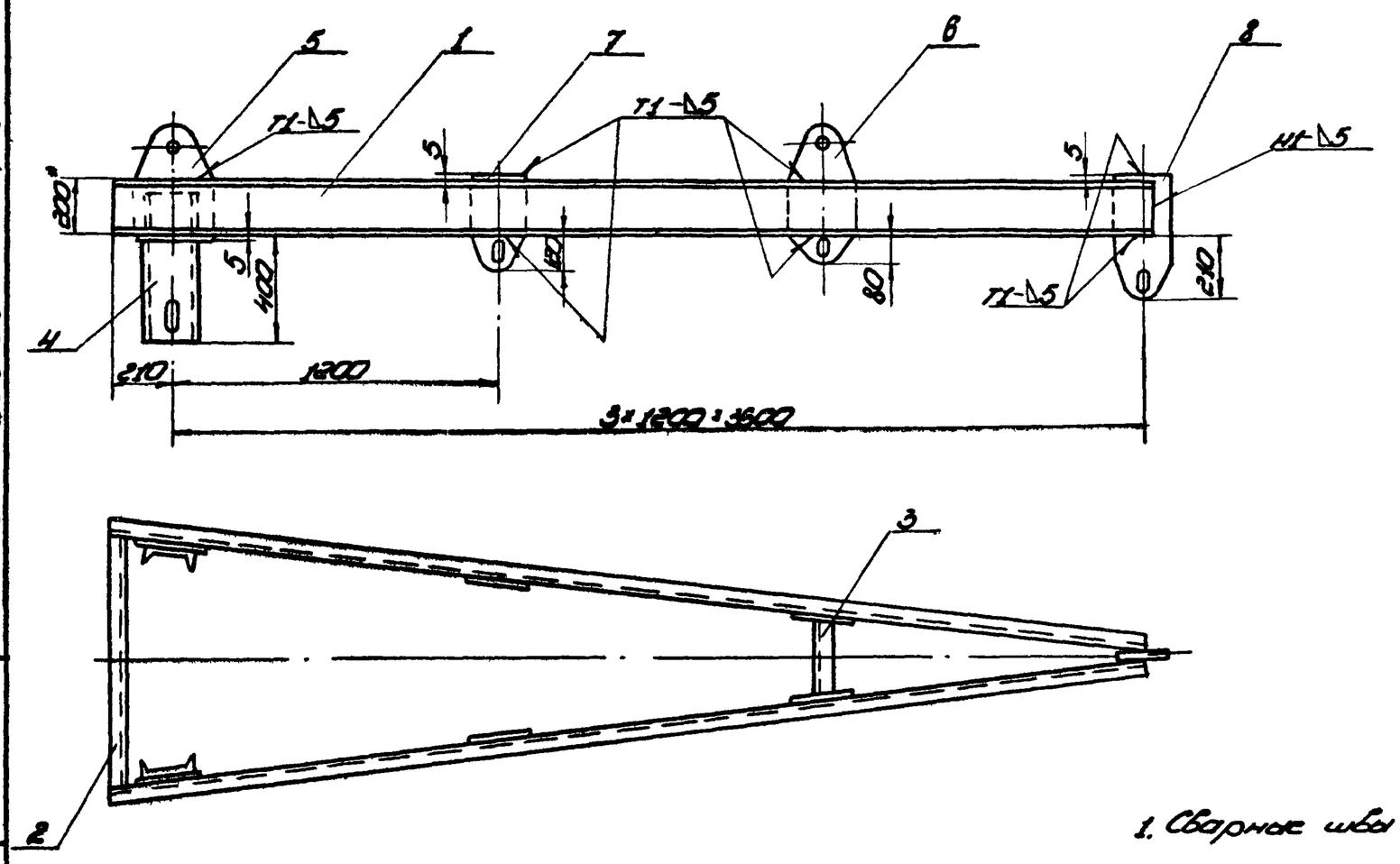

Дет. поз.6
М1:5

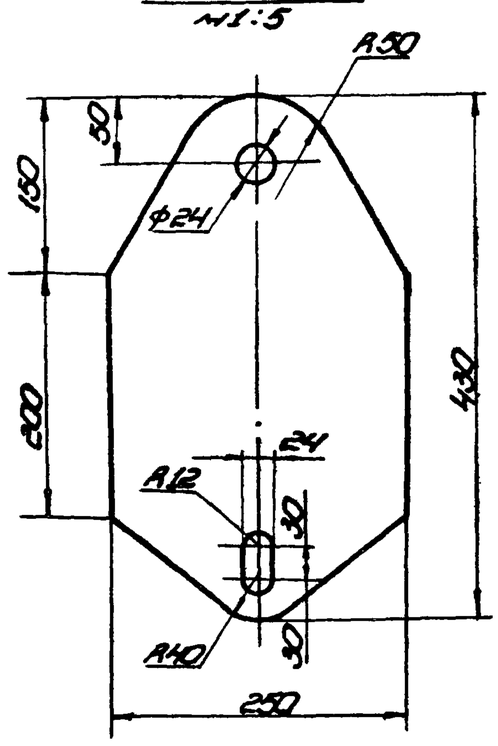

Дет. поз.5
М1:10

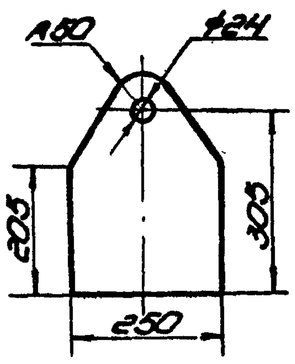

Дет. поз.4
М1:10

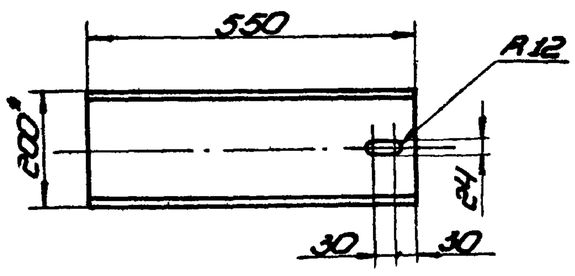

1. Сварные швы по ГОСТ 5264-80. Электроды сварочные типа Э42А ГОСТ 9467-75.
2. Неуказанные предельные отклонения размеров:
   валов - h16
   отверстий - H16
   остальных - $\pm\frac{JT16}{2}$.
3. Шероховатость поверхностей реза для дет. Б4 $\overset{25}{\vee}$.
4.* Размеры для справок.

					т.п. 705-1-206.86 15-1280-03-00-00СБ			
Изм.	Лист	№ докум.	Подп.	Дата	Каркас	Лит.	Масса	Масштаб
Разраб.		Кузьмина				И	254	1:20
Пров.					Сборочный чертеж	Лист	Листов 1	
Т.контр.						Гипронефтеспецмонтаж		
ГИП		Тюрин		9.84		г. Москва		
Н.контр.		Панова						
Утв.		Кузнецов		9.84				

Копировал

формат 12

Т.п. 705-1-206.86 Альбом V

15-1280-03-00-07

Д (√)

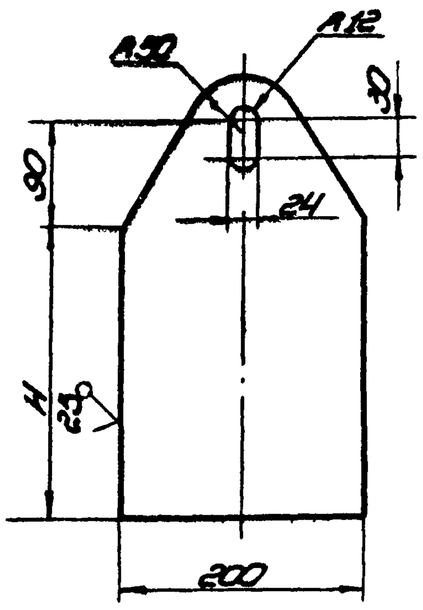

Обозначение	H, мм	Масса, кг
15-1280-03-00-07	205	4,3
-01	295	4,8

1. Неуказанные предельные отклонения размеров:
   валов - h16
   отверстий - H16
   остальных - $\pm\frac{JT16}{2}$.

					т.п. 705-1-206.86 15-1280-03-00-07			
Изм.	Лист	№ докум.	Подп.	Дата	Косынка	Лит.	Масса	Масштаб
Разраб.		Кузьмина				И	См. табл.	1:5
Пров.						Лист	Листов 1	
Т.контр.						Гипронефтеспецмонтаж		
ГИП		Тюрин		9.84	Лист Б-8 ГОСТ 19903-74 Ст.3 ГОСТ 14637-79	г. Москва		
Н.контр.		Панова						
Утв.		Кузнецов		9.84				

Копировал

формат 11

Т.п. 705-1-206.86 Альбом V

Формат	Зона	Поз.	Обозначение	Наименование	Кол.	Примечание
				Документация		
12			15-1280-03-00-00СБ	Сборочный чертеж		
				Детали		
				Швеллер		
				Швеллер 20 ГОСТ 8240-72 Ст.3 ГОСТ 535-79		
Б4		1	15-1280-03-00-01	L=3820	2	80,5кг
Б4		2	15-1280-03-00-02	L=1060	1	22,5кг
Б4		3	15-1280-03-00-03	L=320	1	6,7кг
Б4		4	15-1280-03-00-04	L=550	2	11,5кг
				Проушина		
				Лист Б-8 ГОСТ 19903-74 Ст.3 ГОСТ 14637-79		
Б4		5	15-1280-03-00-05	355×250	2	5,0кг
Б4		6	15-1280-03-00-06	430×250	2	6,0кг
11		7	15-1280-03-00-07	Косынка	2	
			-01	Косынка	2	

					т.п. 705-1-206.86 15-1280-03-00-00			
Изм.	Лист	№ докум.	Подп.	Дата	Каркас	Лит.	Лист	Листов
Разраб.		Кузьмина				И		1
Пров.						Гипронефтеспецмонтаж		
ГИП		Тюрин		9.84		г. Москва		
Н.контр.		Панова						
Утв.		Кузнецов		9.84				

Копировал СФ753-05 формат 11

15-1280.04.00.00СБ

Альбом V

Типовой проект 705-1-206.86

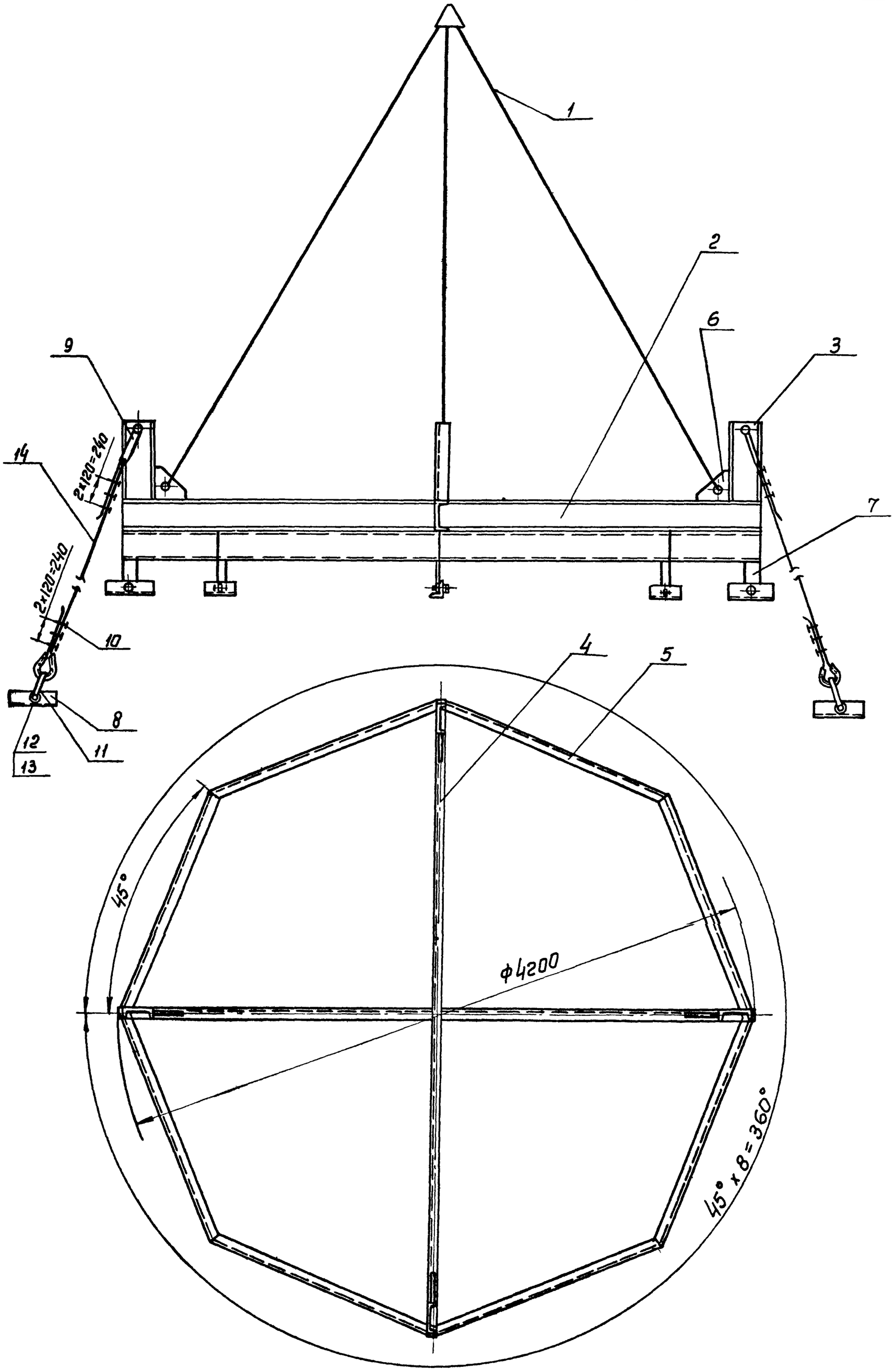

Дет. поз. 3
М 1:10

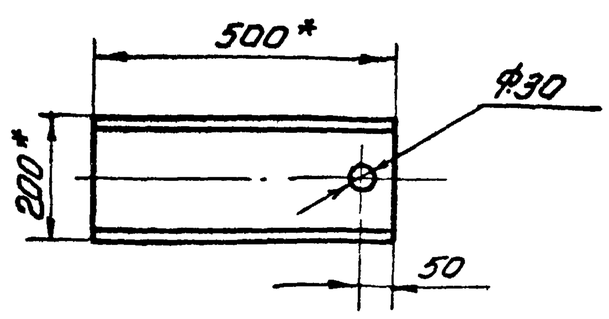

1. Сварные швы по ГОСТ 5264-80. Электроды сварочные типа Э42А ГОСТ 9467-75.
2. Неуказанные предельные отклонения размеров:
   валов – h16;
   отверстий – H16;
   остальных – $\pm \frac{IT16}{2}$.
3. Шероховатость поверхностей реза для деталей Б4 $\sqrt{25}$
4. *Размеры для справок.

т.п. 705-1-206.86

					15-1280.04.00.00СБ	
Изм.	Лист	№докум.	Подп.	Дата		
Разраб.		Кузьмина			Траверса для подъема крыши. Сборочный чертеж	Лит. И; Масса 604; Масштаб 1:20
Пров.						Лист; Листов 1
Т. контр.						
ГИП		Тюрин		9.84		Гипронефтеспецмонтаж г. Москва
Н. контр.		Панова				
Утв.		Кузнецов		9.84		

Инв. № подл. | Подп. и дата | Взам. инв. № | Инв. № дубл. | Подп. и дата

Т.п. 705-1-206.86 Альбом V

15-1280-04-00-05

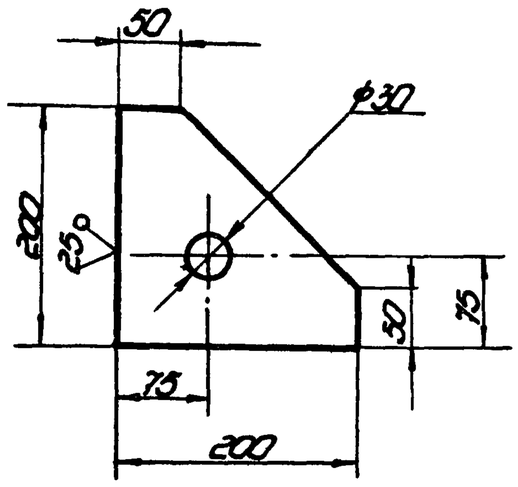

Неуказанные предельные отклонения размеров:
валов - h16
отверстий - H16
остальных - $\pm\frac{IT16}{2}$

Изм.	Лист	№ докум.	Подп.	Дата	Т.п. 705-1-206.86 15-1280-04-00-05			
Разраб.		Кузьмина			Косынка	Лит. И	Масса 2,0	Масштаб 1:5
Пров.						Лист	Листов 1	
Т. контр.								
ГИП		Тюрин		9.84	Лист Б-8 ГОСТ 19903-74 Ст.3 ГОСТ 14637-79	Гипронефтеспецмонтаж г. Москва		
Н. контр.		Панова						
Утв.		Кузнецов		9.84				

Копировал формат 11

Типовой проект 705-1-206.86 А.V

15-1280-04-00-06

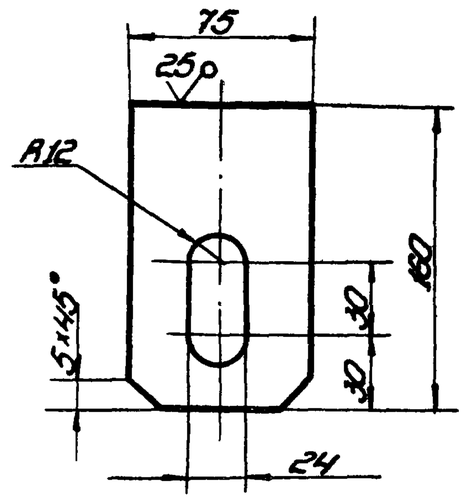

Неуказанные предельные отклонения размеров:
валов - h16
отверстий - H16
остальных - $\pm\frac{IT16}{2}$

Изм.	Лист	№ докум.	Подп.	Дата	т.п. 705-1-206.86 15-1280-04-00-06			
Разраб.		Кузьмина			Косынка	Лит. И	Масса 1,0	Масштаб 1:5
Пров.						Лист	Листов 1	
Т. контр.								
ГИП		Тюрин		9.84	Лист Б-8 ГОСТ 19903-74 Ст.3 ГОСТ 14637-79	Гипронефтеспецмонтаж г. Москва		
Н. контр.		Панова						
Утв.		Кузнецов		9.84				

Копировал формат 11

Типовой проект 705-1-206.86

15-1280-04-00-04

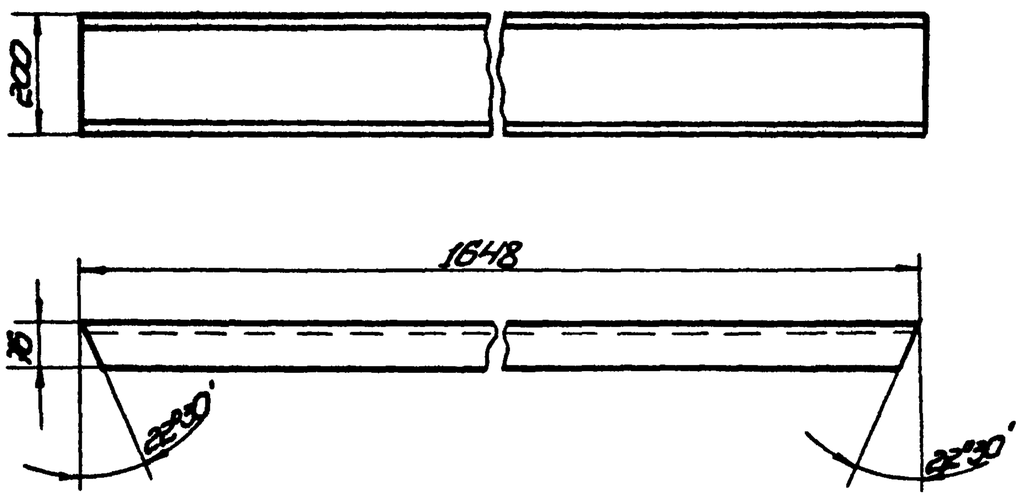

Неуказанные предельные отклонения размеров:
остальных - $\pm\frac{IT16}{2}$

Изм.	Лист	№ докум.	Подп.	Дата	т.п. 705-1-206.86 15-1280-04-00-04			
Разраб.		Кузьмина			Швеллер	Лит. И	Масса 34,0	Масштаб 1:10
Пров.						Лист	Листов 1	
Т. контр.								
ГИП		Тюрин		9.84	Швеллер 20 ГОСТ 8240-72 Ст.3 ГОСТ 535-79	Гипронефтеспецмонтаж г. Москва		
Н. контр.		Панова						
Утв.		Кузнецов		9.84				

Типовой проект 705-1-206.86

15-1280-04-00-07

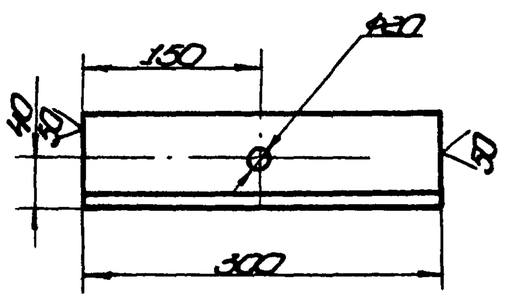

Неуказанные предельные отклонения размеров:
отверстий - H16
остальных - $\pm\frac{IT16}{2}$

Изм.	Лист	№ докум.	Подп.	Дата	т.п. 705-1-206.86 15-1280-04-00-07			
Разраб.		Кузьмина			Уголок	Лит. И	Масса 1,7	Масштаб 1:5
Пров.						Лист	Листов 1	
Т. контр.								
ГИП		Тюрин		9.84	Уголок Б-75×75×5 ГОСТ 8509-72 Ст.3 ГОСТ 535-79	Гипронефтеспецмонтаж г. Москва		
Н. контр.		Панова						
Утв.		Кузнецов		9.84				

Копировал СФ753-05 формат 11

Формат	Зона	Поз.	Обозначение	Наименование	Кол.	Примечание
		11		Скоба СА 1.6		
				ОСТ S.23 12-79	4	0,51 кг
		12		Болт М16×40. 58. 026		
				ГОСТ 7798-70	16	
		13		Гайка М 16.4.026		
				ГОСТ 5915-70	32	
				Материалы		
		14		Конат 15-Г-I-1764-(180)		
				ГОСТ 7668-80		
				L = 2500	8	2,2 кг

Альбом V

Т.п. 705-1-206.86

Инв.№подл. | Подп. и дата | Взам.инв.№ | Инв.№дубл. | Подп. и дата

Изм.	Лист	№ докум.	Подп.	Дата	т.п. 705-1-206.86 15-1280-04-00-00	Лист 2

Формат	Зона	Поз.	Обозначение	Наименование	Кол.	Примечание
				Документация		
22			15-1280-04.00-00СБ	Сборочный чертеж		
				Сборочные единицы		
11		1	15-1280-05-00-00	строп 4-х ветвевой		
				Детали		
				швеллер		
				швеллер 20 ГОСТ 8240-72 Ст3 ГОСТ 535-79		
54		2	15-1280-04-00-01	L = 2100	2	44,1 кг
54		3	15-1280-04-00-02	L = 500	4	10.5 кг
54		4	15-1280-04-00-03	L = 4200	1	88,2 кг.
11		5	15-1280-04-00-04	Швеллер	8	
11		6	15-1280-04-00-05	Косынка	4	
11		7	15-1280-04-00-06	Косынка	8	
11		8	15-1280-04-00-07	Уголок	8	
				Стандартные изделия		
		9		Коуш 56		
				ГОСТ 2224-72	8	0,2 кг
		10		Зажим ЗК-16		
				ТУ 36 1839-75	24	0.32 кг

Альбом V

Т.п. 705-1-206.86

Инв.№подл. | Подп. и дата | Взам.инв.№ | Инв.№дубл. | Подп. и дата

Изм.	Лист	№ докум.	Подп.	Дата	т.п. 705-1-206.86 15-1280-04-00-00			
Разраб.		Кузмина			Траверса для подъема крыши	Лит.	Лист	Листов
Пров.						И	1	2
ГИП		Тюрин		9.84		Гипронефтеспецмонтаж г. Москва		
Н.контр.		Панова						
Утв.		Кузнецов		9.84				

Формат	Зона	Поз.	Обозначение	Наименование	Кол.	Примечание
				Документация		
11			15-1280-05-00-00 СБ	Сборочный чертеж		
				Стандартные изделия		
		1		Звено Рт I-10.0		
				ОСТ 24.090.49-79	1	22,4 кг
		2		Звено Рт I-2.5		
				ОСТ 24.090.49-79	2	3,0 кг
		3		Коуш 56		
				ГОСТ 2224-72	6	0,2 кг
		4		Зажим ЗК-16		
				ТУ 36 1839-75	24	0.32 кг
		5		Скоба СА-1.6		
				ОСТ 5.2312-79	4	0,51 кг
				Материалы		
		6		Конат 15-Г-I-1764-(180)		
				ГОСТ 7668-80		
				L = 4000	4	3.5 кг.

Альбом V

Т.п. 705-1-206.86

Инв.№подл. | Подп. и дата | Взам.инв.№ | Инв.№дубл. | Подп. и дата

Изм.	Лист	№ докум.	Подп.	Дата	т.п. 705-1-206.86 15-1280-05-00-00			
Разраб.		Пахотова			Строп 4-х ветвевой	Лит.	Лист	Листов
Пров.		Кузьмина				И		1
ГИП		Порин		9.84		Гипронефтеспецмонтаж г. Москва		
Н.контр.		Панова						
Утв.		Кузнецов		9.84				

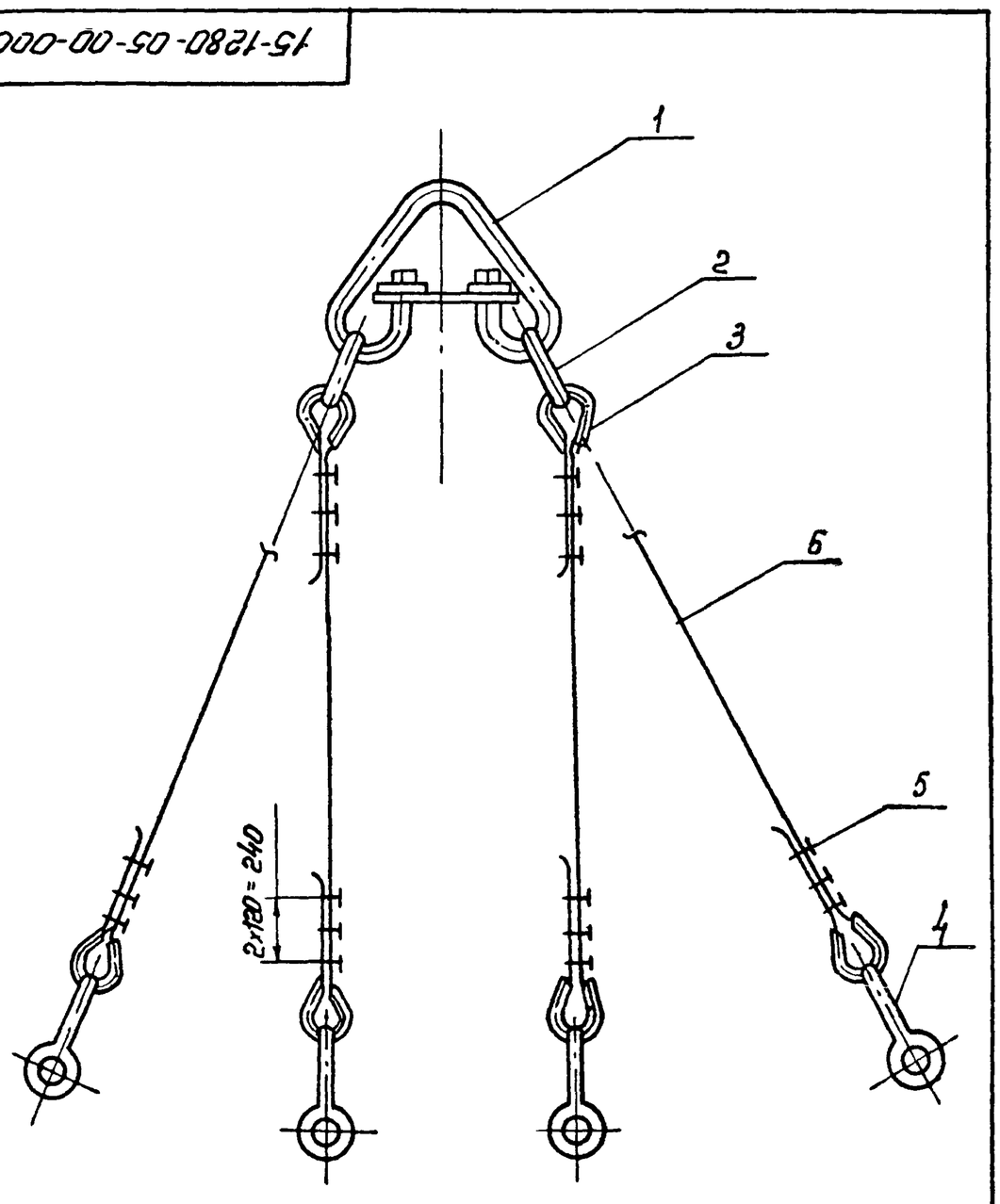

Изм.	Лист	№ докум.	Подп.	Дата	т.п. 705-1-206.86 15-1280-05-00-00СБ			
Разраб.		Пахотова			Строп 4-х ветвевой Q=3т Сборочный чертеж	Лит.	Масса	Масштаб
Пров.		Кузмина				И	53,4	—
Т.контр.						Лист	Листов 1	
ГИП		Тюрин		9.84		Гипронефтеспецмонтаж г. Москва		
Н.контр.		Панова						
Утв.		Кузнецов		9.84				

1

Инв.№подл. | Подп. и дата | Взам.инв.№ | Инв.№дубл. | Подп. и дата

СФ 753-05