Типовой проект

705-1-201.86

Прирельсовый склад вместимостью 3500 т для хранения аммиачной селитры на стоечных поддонах

Альбом I

Пояснительная записка. Технология производства.
Архитектурно-строительные решения.
Конструкции железобетонные.
Силовое электрооборудование. Связь и сигнализация.

21267-01

				Привязан:	
Инв.№					

Инв. N 21267-01

ЦЕНТРАЛЬНЫЙ ИНСТИТУТ ТИПОВОГО ПРОЕКТИРОВАНИЯ
Свердловский филиал
620062, г.Свердловск-62, ул.Чебышева,4
Заказ № 4336 Инв.№ 21267-01 тираж 170
Сдано в печать 23.10. 1986 г цена 2-57

ТИПОВОЙ ПРОЕКТ

705-1-201.86

ПРИРЕЛЬСОВЫЙ СКЛАД ВМЕСТИМОСТЬЮ 3500 Т ДЛЯ ХРАНЕНИЯ АММИАЧНОЙ СЕЛИТРЫ НА СТОЕЧНЫХ ПОДДОНАХ

СОСТАВ ПРОЕКТА:

Альбом I - Пояснительная записка. Технология производства. Архитектурно-строительные решения. Конструкции железобетонные. Силовое электрооборудование. Связь и сигнализация

Альбом II - Строительные изделия. Из т.п. 705-1-199.86

Альбом III - Спецификации оборудования

Альбом IV - Ведомости потребности в материалах

Альбом V - Сметы

Альбом VI - Показатели применения научно-технических достижений в строительных решениях проекта

АЛЬБОМ I

РАЗРАБОТАН
проектным институтом
„ЦИТЭПсельхоз"

УТВЕРЖДЕН Минсельхозом СССР
приказ от 12.12.85г. № 110-ЭГ
Введен в действие ЦИТЭПсельхозом.
приказ от 16.04.86г. №206

Главный инженер института (Болонкин)

Главный инженер проекта (Трынов)

21267-01

				Привязан:	
Инв. №					

СОДЕРЖАНИЕ АЛЬБОМА

NN п.п.	Наименование листов	Марка листа	N° стр.
1	Содержание альбома	Лист	2
2	Пояснительная записка	ПЗ-1	3
3	Пояснительная записка	ПЗ-2	4
4	Пояснительная записка	ПЗ-3	5
5	Пояснительная записка	ПЗ-4	6
6	Общие данные. План на		
	отм. 1.200. Разрез 1-1	ТХ-1	7
7	Общие данные	АР-1	8
8	План на отм. 1,200	АР-2	9
9	Разрезы 1-1, 2-2	АР-3	10
10	Фасады 1-19, 19-1, Ж-А	АР-4	11
11	План кровли. План полов	АР-5	12
12	Общие данные	КЖ-1	13
13	Схема расположения		
	фундаментов в осях 1-15	КЖ-2	14
14	Схема расположения		
	фундаментов в осях 15-19		
	Узлы 1-2	КЖ-3	15
15	Узлы 3...7	КЖ-4	16
16	Схема расположения		
	фундаментов и лицевых		
	плит рампы. Узел 8	КЖ-5	17
17	Виды А..... Г, Узел 9	КЖ-6	18
18	Фундаменты Фм1..... Фм3.		
	Узел 10	КЖ-7	19
19	Фундаменты Фм4, Фм5.		
	Узлы 11-12	КЖ-8	20
20	Фундаменты Фм6, Фм7	КЖ-9	21
21	Схема расположения		
	каркаса. Узел 13	КЖ-10	22
22	Сечения 1-1 ÷ 7-7		
	Узлы 14, 15	КЖ-11	23
23	Схема расположения		
	плит покрытия	КЖ-12	24
24	Схемы расположения		
	панелей стен по осям		
	А, В, 1, 19 и 10	КЖ-13	25
25	Узлы 16-18	КЖ-14	26
26	Общие данные	ЭМ-1	27
27	Электрическое освещение.		
	План на отм. 0.000	ЭМ-2	28
28	Молниезащита	ЭМ-3	29
29	Ведомость изделий		
	мастерских электромонтажных		
	заготовок МЭЗ	ЭМ ВИ	30
30	Ведомость изделий и		
	материалов для изготовления		
	изделий МЭЗ	ЭМ.ВИМ	30
31	Ведомость объемов		
	строительных и монтажных		
	работ по чертежам	ЭМ.ВР	30
32	Общие данные.		
	План на отм. 1,200	СС-1	31

Инв. № подл. | Подпись и дата | Взам. инв. №

1. Назначение и область применения

1.1. Типовой проект прирельсового склада вместимостью 3500т для хранения аммиачной селитры на поддонах разработан в соответствии с заданием на проектирование № 13т, утвержденным Министерством сельского хозяйства СССР 4 декабря 1983г.

1.2. Склад предназначен для приема с железнодорожного транспорта аммиачной селитры, затаренной в мешки, хранения и выдачи её в автомобильный транспорт.

1.3. Строительство склада предусматривается осуществить на прирельсовых базах районного объединения „Сельхозхимия"

1.4. Область применения-I, III климатические районы с обычными геологическими условиями. Расчетная температура наружного воздуха-20°,-30°, нормативная снеговая нагрузка 0,98 кПа (100 кГс/м²), нормативный скоростной напор ветра 0,26 кПа (27 кгс/м²), сейсмичность- не более 6 баллов, рельеф местности спокойный, грунты в основаниях непучинистые, непросадочные, грунтовые воды отсутствуют, степень огнестойкости здания-II, коэффициент надежности по назначению γ_n=0,9

1.5. При разработке проекта использованы следующие нормативные документы:

Нормы технологического проектирования складов твердых минеральных удобрений и пестицидов для колхозов, совхозов и пунктов химизации (ВНТП 12-79), Минсельхоз СССР.

Санитарные правила по хранению, транспортировке и применению минеральных удобрений в сельском хозяйстве N 1049-73 от 13 апреля 1973г;

Правила по безопасному складированию, хранению, перевозке, подготовке и внесению аммиачной селитры, утвержденные МСХ СССР 12 июня 1972г;

Склады сухих минеральных удобрений и химических средств защиты растений (СНиП II-108-78).

Перечень производств по взрывной, взрывопожарной и пожарной опасности для предприятий Министерства сельского хозяйства СССР, 1984г.

Рекомендации по технологии нанесения антикоррозионных защитных покрытий машин и оборудования, работающих в контакте с минеральными удобрениями, разработанные ВНИПИ агрохим г. Рязань 1978г.

Проект разработан в соответствии с действующими нормами и правилами и предусматривает мероприятия, обеспечивающие взрывобезопасность и пожаробезопасность при эксплуатации здания.

Главный инженер проекта (Трынов)

При проектировании прирельсового склада для хранения аммиачной селитры консультативное участие принимал ВНИПИ агрохим (г. Рязань)

2. Технико-экономические показатели

Наименование показателей	Показатели	
	по проекту	по аналогу 705-1-82
Вместимость, т	3500	3500
Годовой грузооборот, т	17500	17500
Годовой товарооборот, тыс. руб.		
в ценах поступления	927,50	927,50
в ценах реализации	1177,75	1177,75
Численность работающих, чел.	7	13
Общая площадь, м²	3428,16	3024
Площадь застройки, м²	3516,16	4123
Строительный объем, м³	14958,00	19720
Общая сметная стоимость, тыс руб	458,50	478,10
из них: строительно-монтажных работ	200,76	252,71
оборудования	257,35	225,39
Сметная стоимость на расчетный показатель	131,00	136,6
Стоимость строительно-монтажных работ 1м² общей площади, руб.	58,56	83,57
Потребная электрическая мощность, квт	4,04	45,0
Годовой расход электроэнергии, МВТЧ / ГДЖ	2,83 / 10,18	110,7 / 398,5
То же, на расчетный показатель	0,001 / 0,003	0,032 / 0,11
Трудозатраты построечные, чел. дн.	4144,0	4534,2
То же, на расчетный показатель	1,18	1,30
То же, на 1мln. руб. строительно-монтажных работ	20,72	17,94
Расход основных строительных материалов:		
цемента, т	553,99	593,39
металла, т	91,28	128,84
лесоматериалов, м³	37,4	24,37
То же, на расчетный показатель		
цемента, т	0,16	0,17
металла, т	0,03	0,04
лесоматериалов, м³	0,01	0,01
То же на 1мln. руб. строительно-монтажных работ		
цемента, т	2759	2348
металла, т	455	509
лесоматериалов, м³	186	96

Наименование показателей	Показатели	
	по проекту	по аналогу 705-1-82
Годовые эксплуатационные затраты, т.р	66,87	75,60
Стоимость хранения 1т удобрений, руб.	3,82	4,32
Прибыль, тыс. руб.	183,38	174,65
Уровень рентабельности, %	40,0	36,5
Приведенные затраты на 1тонну хранения аммиачной селитры, руб	7,75	8,42
Срок окупаемости капвложений, лет	2,5	2,7
Уровень механизации и степень охвата рабочих механизированным трудом, %	95,0	
Годовой выпуск продукции на 1 работающ., т.р.	168,25	90,60

3. Основные решения по технологии производства

3.1. Технологический процесс

3.1.1. Прирельсовый склад представляет собой одноэтажное здание с размерами в плане 108х24м высотой до низа строительных конструкций 5,4м. Пол поднят на отметку высоты рампы 1,2м.

3.1.2. Затаренная в мешки аммиачная селитра поступает на склад в крытых вагонах железнодорожным транспортом с помощью маневрового тепловоза вагоны устанавливаются под разгрузку против соответствующих ворот склада.

Аммиачная селитра поступает с укладкой поштучно или готовыми пакетами (на поддонах). При беспакетном поступлении формирование пакетов на поддоне производится в разгружаемом вагоне. Готовый пакет электропогрузчиком транспортируется в склад.

3.1.3. Хранение селитры предусматривается штабелями на поддонах ПУТ-1, которые по высоте устанавливаются в три яруса, высота штабеля 3350мм. Проезд между штабелями 3,7м.

Инв. №			
ГИП	Трынов		22.10.86
Нач. МТО	Бузунов		21.10.86
Ст. инж	Грецкая		21.10.86
Нач. АСО	Крылов		21.10.86
Гл. спец	Троицкий		21.10.86
Нач. ОВ	Синева		21.10.86
Рук. гр.	Глухаинюк		21.10.86

Привязан

Т.п. 705-1-201.86 ПЗ

Пояснительная записка

Стадия	Лист	Листов
Р	1	4

ЦИТЭП сельхоз Владимир

Инв. № подл. | Подпись и дата | Взам. инв. №
Рук. гр. Феськов | Рук. гр. Фадеева | Элис Еськова | Нач. СЭО Елаков | Рук. гр. Платонов

3.1.4. Погрузочно-разгрузочные работы осуществляются электропогрузчиком ЭПВ-1,25. Максимальная высота подъема электропогрузчика 2,7м, грузоподъемность 1,25т.

3.1.5. Отгрузка аммиачной селитры из склада производится тем же погрузчиком. Поддоны из склада вывозятся на рампу со стороны автомобильной дороги и устанавливаются на платформу автомашины.

3.1.6. Годовой грузооборот склада принят из расчета пятикратной оборачиваемости и составляет 17500 тонн. При определении суточного грузооборота коэффициенты неравномерности поступления и отправки аммиачной селитры приняты следующие:

Коэффициент неравномерности поступления $K_{пос.}=2$;

Коэффициент неравномерности отправки $K_{отпр.}=1,5$.

Расчетный суточный грузооборот по приему - 50т, с учетом $K_{пост.}$ - 100т.

Расчетный суточный грузооборот по отправке - 70т, с учетом $K_{отпр}$ - 105т.

3.1.7. Поступление удобрений на склад осуществляется железнодорожным транспортом. Перевозка аммиачной селитры в хозяйства производится автомобильным транспортом.

Наибольшее количество подвижного состава в сутки:
по прибытию вагонов - 1÷2,
по отправке автомобилей грузоподъёмностью 4,0т - 26 шт, грузоподъёмностью 8,0т - 13 шт.

3.2. Организация производства

3.2.1. Аммиачная селитра поступает в затаренном виде в крытых универсальных железнодорожных вагонах общего назначения. Тепловозом вагон подется под разгрузку к воротам склада. Разгрузку осуществляет бригада, состоящая из водителя электропогрузчика и двух транспортных рабочих.

Транспортные рабочие осуществляют укладку мешков с селитрой на поддоны, установленные у двери вагона. Груженые поддоны водитель отвозит в склад и штабелирует их.

3.2.2. Научная организация труда предусматривает технологические решения, обеспечивающие комплексную механизацию работ по приему, складской переработке и выдаче удобрений за счет применения в проекте оборудования с улучшенными характеристиками, а именно: поддоны промышленного изготовления для трехярусного хранения аммиачной селитры и электропогрузчик ЭПВ-1.25 во взрывозащищенном исполнении, обеспечивающий установку поддонов в три яруса.

3.2.3. Технологическое оборудование в складе работает в особо неблагоприятных условиях, так как все виды удобрений агрессивны.

Надежность и долговечность оборудования зависят от антикоррозионного покрытия, в связи с этим электропогрузчик и поддоны должны подвергаться антикоррозионной защите согласно „Рекомендациям по технологии нанесения антикоррозионных защитных покрытий машин и оборудования, работающих в контакте с минеральными удобрениями", разработанными ВНИПИ агрохим (г. Рязань).

3.3. Режим работы и штаты

3.3.1. Режим работы склада принят следующий прием аммиачной селитры с железнодорожного транспорта - 365 дней в году, вне смен (в зависимости от поступления железнодорожных вагонов); отпуск аммиачной селитры потребителям - 253 дня в одну смену.

3.3.2. Состав и численность производственных рабочих приведены в следующей таблице.

Наименование	Разряд	Группа производственных процессов	Кол. чел.
Водитель электропогрузчика	IV	III б	2
Транспортный рабочий	I	III б	5
Итого:			7

Вспомогательные, ремонтные рабочие, ИТР и МОП входят в штат прирельсовой базы.

3.4. Охрана труда, техника безопасности, производственная санитария.

3.4.1. Эксплуатацию склада производить в соответствии со следующими нормативными документами:

Санитарные правила по хранению, транспортировке, и применению минеральных удобрений в сельском хозяйстве, утвержденные Главным санитарным врачом СССР 13 апреля 1973г. № 1049-73;

Инструкция по технике безопасности при обращении с твердыми минеральными удобрениями, утвержденная зам. председателя ВО „Союзсельхозтехника" 28 декабря 1971г.

3.4.2. В складе на видных местах вывешиваются правила по безопасной работе с селитрой и по оказанию первой доврачебной помощи.

3.4.3. К работе с аммиачной селитрой допускаются лица, прошедшие медицинскую комиссию и имеющие удостоверение о сдаче техминимума по технике безопасности.

3.4.4. Не реже одного раза в полугодие проводится повторный инструктаж по технике безопасности, о чем делаются соответствующие записи в специальном журнале.

3.4.5. При эксплуатации склада должны соблюдаться требования ГОСТ 12.1.010-76 „Взрывобезопасность".

3.4.6. Необходимо соблюдать установленные уставом железных дорог СССР правила выполнения грузовых операций.

3.4.6. Категорически запрещается:

находиться посторонним лицам в помещении склада;

производить ремонтные работы на работающих механизмах в помещении склада;

накапливать в складе и около склада обрывки мешков, мусор и другие посторонние предметы;

перезатаривать селитру на загрязненной площадке склада;

ходить между стеной и штабелем аммиачной селитры;

курить в помещении склада аммиачной селитры, а также применять открытое пламя;

занимать (хотя бы временно) склады аммиачной селитры другими товарами и материалами;

пользоваться в складе обогревательными приборами;

посыпать опилками пол;

использовать взрывчатые вещества для дробления аммиачной селитры, а так же производить взрывы каких-либо материалов на расстоянии не менее 100м от склада;

хранить аммиачную селитру совместно с горючими веществами, навалом или вне склада на открытой площадке.

Альбом I

3.4.7. Работающие с аммиачной селитрой обеспечиваются специальной рабочей одеждой и индивидуальными средствами защиты: хлопчатобумажными комбинезонами, пыленепроницаемыми шлемами, рукавицами марки КР, резиновыми сапогами, противопылевыми респираторами марки „Лепесток".

Рабочие склада пользуются бытовыми помещениями, расположенными в административно-бытовом корпусе, который входит в состав прирельсовой базы.

3.5. Противопожарные мероприятия.

3.5.1. В соответствии с „Типовыми правилами пожарной безопасности для объектов сельскохозяйственного производства", утвержденными МВД СССР 25 июня 1976г. у наружной стены в осях А, 2-3 запроектировано место для установки пожарного щита с необходимым инвентарем: пенными огнетушителями в количестве 26 штук и ящиками с песком в количестве 26 штук.

3.5.2. В соответствии с п. 6.7 СНиП II-108-78„ Склады сухих минеральных удобрений и химических средств защиты растений" в складе проектом предусмотрена автоматическая пожарная сигнализация.

3.5.3. При тушении пожара необходимо руководствоваться следующими правилами:

Немедленно вызвать пожарную команду;

Не допускать к месту пожара посторонних лиц, не участвующих в тушении;

В случае возникновения пожара, отвести людей на расстояние не менее 500 м;

применить воду в виде мощной струи, подавать её непосредственно на очаг пожара, стараясь затопить его;

Обеспечить наилучшие условия вентиляции в складе - открыть двери;

Для предупреждения взрыва не допускать попадания расплавленной аммиачной селитры в канализацию;

При тушении горящей селитры необходимо пользоваться промышленными противогазами с коробкой марки „В" с фильтром для защиты от окислов азота, выделяющихся при горении.

Оборудование, примененное в проекте согласно каталога „Система машин для комплексной механизации сельскохозяйственного производства", будет серийно выпускаться промышленностью до 1990 года.

3.6. Электроснабжение

3.6.1. Электроснабжение электроприемников предусматривается от наружных сетей напряжением 380/220В.

Ввод в склад - воздушный.

По степени надежности электроснабжения электроприемники склада относятся к потребителям III категории по ПУЭ-85, п. 1-2-17.

Основные показатели электрического освещения:

Установленная мощность электроосвещения кВт - 6,73

Расчетная мощность электроосвещения, кВт - 4,04

Годовой расход электроэнергии ГДЖ(МВт.ч) - 10.18(2,83)

В проекте предусмотрено рабочее освещение на напряжение 220В. Согласно СНиП II-104-76 на грузовых платформах предусмотрены штепсельные розетки на напряжение 36В для подключения переносных светильников для освещения железнодорожных вагонов.

Электроосвещение запроектировано светильниками с лампами накаливания. Освещенность в помещении склада принята в соответствии с „Отраслевыми нормами освещения сельскохозяйственных предприятий, зданий, сооружений".

Питание светильников осуществляется от осветительного щитка типа ЯОУ. Групповая осветительная сеть выполняется кабелем марки АВВГ на скобах открыто.

3.6.2. Молниезащита здания предусматривается в соответствии с СН-305-77 при II степени огнестойкости по III категории.

3.6.3. Зануление

Для обеспечения безопасности обслуживающего персонала от поражения электрическим током, предусматривают зануление всех металлических частей электрического оборудования, нормально не находящихся под напряжением.

В качестве проводников в зануление используется нулевая жила кабеля.

3.6.4. Связь и сигнализация

Пожарная сигнализация

Устанавливаются тепловые датчики ИП 105-2/1. Внутренняя сеть выполняется проводом ТРП-2х0,5. Лучи пожарной сигнализации включаются в концентратор т. „Топаз", который устанавливается в бытовом корпусе базы. Сигнализация выполняется согласно ВМСН-14-73.

4. Строительные решения

4.1. Архитектурно-строительные решения

4.1.1. Здание склада неотапливаемое с размерами сторон в осях 108,0х24,0м. Здание одноэтажное, каркасное с несущим поперечником. Здание состоит из двух пролётов по 12м. с шагом колонн 6м, отметкой от пола до низа несущих конструкций покрытия 4,8м.

Отметка пола склада 1,200м. По периметру склада расположена рампа с отметкой пола 1,200м. Вдоль длинных сторон склада рампы имеют навесы. По оси В осуществляется приём удобрений с железнодорожного транспорта в склад, по оси А - загрузка в автомобильный транспорт из склада.

4.1.2. Устойчивость здания в продольном направлении обеспечивается пространственной работой строительных конструкций с передачей усилий через колонны на фундаменты.

4.1.3. Строительные конструкции:

Фундаменты - под колонны монолитные ж.-б. стаканного типа, под стены рампы сборные ж.-б.

Колонны - сборные ж.-б. по серии 1.423-3, вып. 1

Балки покрытия - сборные ж.-б. предварительно напряженные 12-метровые по серии 1.462.1-1/81.

Наружные стены - из сборных ж.-б. панелей для неотапливаемых зданий по серии 1.432-15, вып. 1 и кирпичные вставки.

Плиты покрытия - сборные ж.-б. ребристые ГОСТ 22701.1-77* и по серии 1.465-7, вып. 3.

Кровля - рулонная 3-слойная с защитным слоем из гравия.

При привязке типового проекта к местным условиям возможна замена в фундаментах сеток серии 1.410-2 на сетки по серии 1.410-3.

т.п. 705-1-201.86

Инв. № подл. | Подпись и дата | Взам. инв. №

Привязан			
Инв. №			

Т.п. 705-1-201.86 ПЗ

Лист 3

Альбом I

4.1.4. Защита строительных конструкций от коррозии дана для нормальной зоны влажности территории по главе СНиП II 3-79*„ Строительная теплотехника". Антикоррозионная защита строительных конструкций выполнена в соответствии со СНиП II 28-73*.

4.2. Водоснабжение и канализация

Согласно СНиП V-108-78 п.4.3 внутреннее пожаротушение не предусматривается.

Наружное пожаротушение при отсутствии централизованного водоснабжения выполняется передвижными автонасосами из проектируемых 2х резервуаров емкостью 50 м³ каждый и решается при привязке проекта.

Расчетный расход на наружное пожаротушение согласно СНиП II-31-74 п.3; 17 табл. 13 составляет 10 л/с (здание склада имеет II степень огнестойкости, категорию по пожарной опасности Д, строительный объем 18090,8 м³)

4.3 Вентиляция.

Проект выполнен в соответствии со СНиП II-104-76 „Складские здания и сооружения общего назначения" Нормы проектирования; с „Нормами технологического проектирования складов твердых минеральных удобрений и пестицидов для колхозов, совхозов и пунктов химизации".

Помещение склада неотапливаемое.

Для постоянного однократного проветривания склада в проекте предусмотрена установка жалюзийных решеток в оконных проемах продольных стен по осям „А" и „Б"

4.4. Краткие рекомендации по организации строительства.

4.4.1. Продолжительность строительства объекта принята 10 месяцев и включает время подготовительного периода 2 месяца.

4.4.2. До начала подготовительного периода заключается договор на строительство с генподрядной организацией, оформляется финансирование и решаются вопросы обеспечения строительства материалами, конструкциями, деталями, устанавливаются заказы на поставку оборудования, производится в натуре отвод територии для строительства.

4.4.3. В подготовительный период выполняются работы, обеспечивающие нормальное развитие строительства: создание заказчиком опорной геодезической сети, расчистка территории, устройство временных зданий и сооружений, первоочередные работы по планировке территории в объемах, обеспечивающих временный сток поверхностных вод, устройство постоянных или временных автомобильных дорог, сетей водоснабжения и энергоснабжения, устройство телефонной и радиосвязи.

4.4.4. Строительная площадка, во избежание доступа посторонних лиц, ограждается. Устанавливаются указатели проходов и проездов, а в зонах, опасных для движения, - хорошо видимые предупредительные знаки.

Траншеи, колодцы и шурфы ограждаются или закрываются. Территорию стройплощадки, проходы к складам стройматериалов и участки работ в ночное время необходимо освещать. Должны быть обеспечены безопасная разгрузка и складирование стройдеталей и материалов.

4.4.5. Временные здания и сооружения должны в полной мере удовлетворять санитарно-гигиеническим требованиям.

4.4.6. Здание прирельсового склада вместимостью 3500 тонн для хранения аммиачной селитры-

панельное, прямоугольное. Размеры в плане 24 х 108 метров. Высота 7,8 метра. Фундаменты сборные и монолитные: Наибольшая масса конструктивного элемента 4,5 тонны (балка).

4.4.7. Разработка траншей и котлованов осуществляется экскаватором - обратная лопата с ковшом емкостью 0,5 м³.

Планировочные работы, обратная засыпка пазух фундаментов производятся бульдозером мощностью 73,5 квт (100 л.с.) с доработкой вручную

Уплотнение грунта в пазухах фундаментов выполняется пневмотрамбовками.

4.4.8. Бетонная смесь для монолитных конструкций доставляется на строительную площадку в автомобилях-самосвалах и к месту укладки подается в бадьях емкостью 0,6÷0,8 м³ гусеничным краном.

Уплотнение ведется глубинными и площадочными вибраторами.

4.4.9. Монтаж сборных бетонных и железобетонных конструкций ведется гусеничным краном МКГ-25 с максимальной грузоподъемностью 25 тонн.

4.4.10. На подсобных погрузо-разгрузочных работах используется автокран.

4.4.11. При устройстве кровли применяется легкий кран типа „Пионер".

4.4.12. Отделочные работы ведутся с применением средств малой механизации на основе нормокомплектов.

4.4.13. При производстве основных видов строительно-монтажных работ в зимних условиях предусматривается производить разработку грунта методом предварительного рыхления дизельмолотом С-222 на тракторе-погрузчике С-107. Устройство монолитных, конструкций с применением метода термоса, замоноличивание стыков - с применением электропрогрева.

4.4.14. Строительно-монтажные работы выполняются в соответствии с требованиями СНиП III-4-80 „Техника безопасности в строительстве" и правилами пожарной безопасности".

5. Охрана окружающей среды.

5.1. Ввиду того, что аммиачная селитра поставляется сельскому хозяйству только в затаренном виде, при погрузо-разгрузочных работах и хранении, загрязнения окружающей среды не происходит. Все транспортные операции с селитрой осуществляются аккумуляторным погрузчиком который так же не выделяет вредностей.

5.2. Ливневые стоки с прилегающей территории, на которых возможны просыпи удобрений в результате разрыва мешков, следует собирать в специальные устройства: емкости пруды-отстойники и другие приспособления.

5.3. Собранные стоки используются в качестве жидких удобрений для полива культурных пастбищ.

5.4. Склады селитры должны располагаться от водоемов на расстоянии не менее 2 км.

6. Научно-технические достижения проекта.

6.1. Аналогом разработанного проекта является типовой проект № 705-1-82 вместимостью 3500 тонн аммиачной селитры.

6.2. Применение в проекте нового, более производительного оборудования и увеличение емкости одного штабеля (в соответствии с ВНТП 12-79) до 50т вместо 22 0т, принятой в тип. пр. 705-1-82, привело к уменьшению в проекте площади застройки склада на 14.7% и строительного объема на 8,3%

т.п. 705-1-201.86

Инв. № подл. | Подпись и дата | Взам. инв. №

Привязан

Инв №

Альбом I

Ведомость основных комплектов

Обозначение	Наименование	Примечание
ТХ	Технология производства	
АР	Архитектурные решения	
КЖ	Конструкции железобетонные	
ЭМ	Силовое электрооборудование	
СС	Связь и сигнализация	

Ведомость чертежей основного комплекта

Лист	Наименование	Примечание
1	Общие данные. План на отм. 1,200. Разрез 1-1	

Ведомость ссылочных и прилагаемых документов

Обозначение	Наименование	Примечание
	Прилагаемые документы	
Ал. III ТХ.СО	Спецификация оборудования	

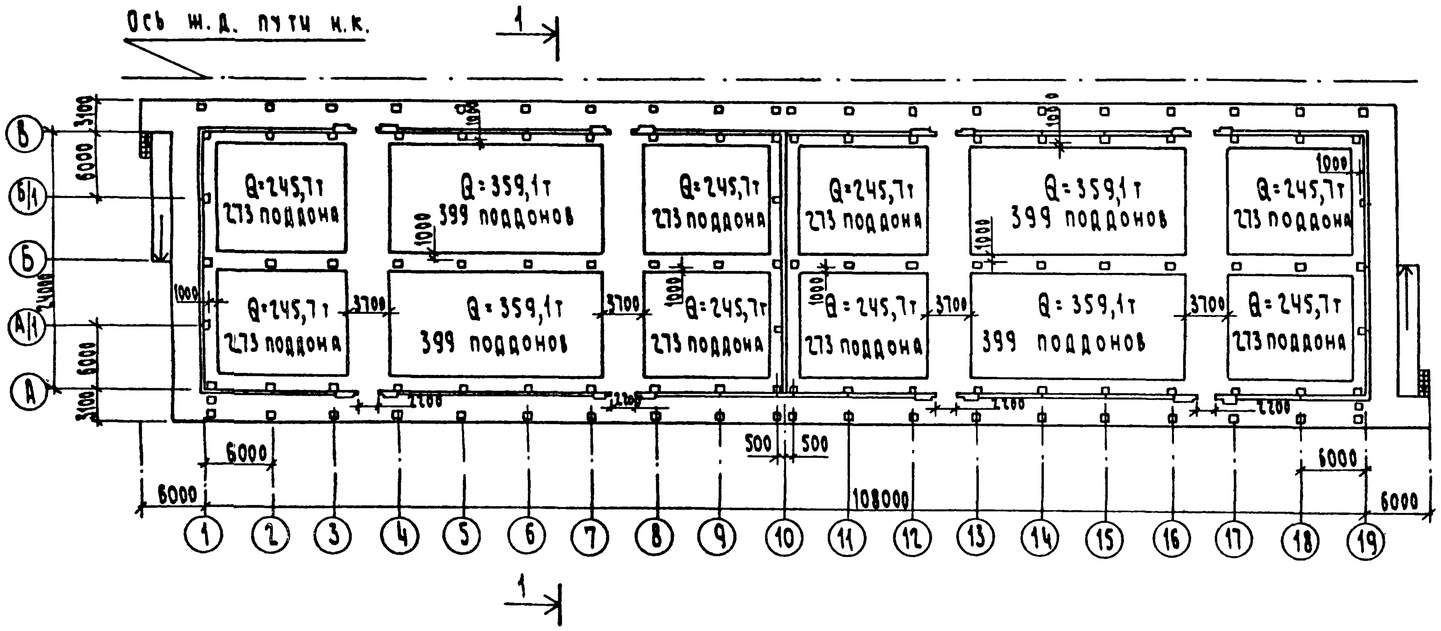

Разрез 1-1

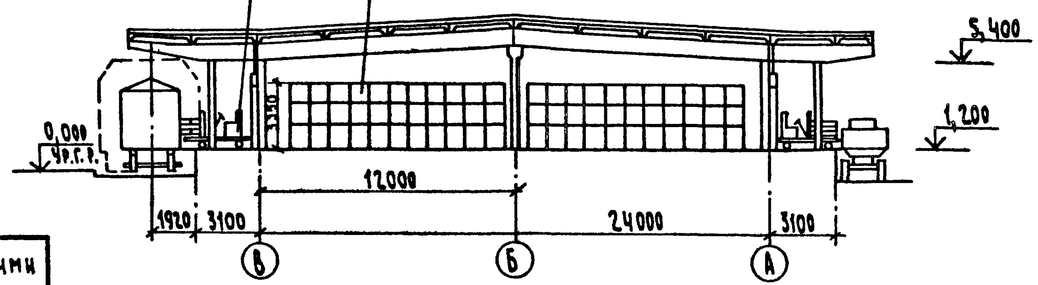

Проект разработан в соответствии с действующими нормами и правилами и предусматривает мероприятия обеспечивающие взрывобезопасность и пожаробезопасность при эксплуатации здания

Главный инженер проекта (Трынов)

Согласовано: Гл.спец. АСО Грунчин; Гл.спец. ТСВ Шебакова; Гл.спец. ЭМС Матвеев

Т.п. 705-1-201.86

Инв. № подл. | Подпись и дата | Взам. инв. №

ГИП	Трынов		10.02.86	Привязан
Н.контр.	Смирнов		24.1.86	Инв. №
Нач.отд.	Бузунов		24.1.86	Т.п. 705-1-201.86 ТХ
Гл.спец.	Беляков		24.1.86	
Рук.гр.	Смирнов		24.1.86	Прирельсовый склад вместимостью 3500т для хранения аммиачной селитры
Ст.инж.	Русакова		24.1.86	Общие данные. План на отм. 1,200. Разрез 1-1
Инж.	Абрамова		24.1.86	

Стадия	Лист	Листов
Р		1

ЦИТЭП сельхоз Владимир

Копировал Семахина Формат А1

21267-01

Альбом I

Ведомость чертежей основного комплекта

Лист	Наименование	Примечание
1	Общие данные	
2	План на отм. 1,200	
3	Разрезы 1-1, 2-2	
4	Фасады 1-19, 19-1, В-А	
5	План кровли. План полов	

Ведомость спецификаций

Лист	Наименование	Примечание
3	Спецификация элементов заполнения проемов	
3	Спецификация перемычек	
3	Спецификация древесины и ограждения	
	лестниц	
4	Спецификация к схемам расположения	
	элементов заполнения оконных проемов	
	и анкеров в проеме поз 1	
5	Спецификация элементов к планам	
	кровли и полов	

Ведомость ссылочных и прилагаемых документов

Обозначение	Наименование	Примечание
	Ссылочные документы	
1.138-10, вып. 1	Перемычки железобетонные для	
	зданий с кирпичными стенами	
1.436.2-17, вып. 1,3	Окна с переплетами из одинар-	
	ных труб и механизмы от-	
	крывания	
1.444-1, вып. 1	Конструкции полов производ-	
	ственных зданий автомобиль-	
	ной промышленности	
2.435-6, вып. 4	Противопожарные двери и	
	ворота промышленных зданий	
2.436-13, вып. 1	Узлы окон со стальными пере-	
	плетами по серии 1.436.2-17	
2.460-4, вып. 1	Архитектурно-строительные	
	детали легкосбрасываемых	
	покрытий одноэтажных	
	промышленных зданий со	
	взрывоопасными производствами	
3.019.1-1, вып. 1,2	Рампы и навесы над ними	
1.439-2	Стальные изделия крепления	
	панельных стен одноэтажных	
	производственных зданий	
	с железобетонным каркасом	
	Прилагаемые документы	
Ал. IV АР. ВМ	Ведомость потребности в материалах	

Проект разработан в соответствии с действующими нормами и правилами и предусматривает мероприятия, обеспечивающие взрывобезопасность и пожаробезопасность при эксплуатации здания.

Главный инженер проекта (Трынов)

Общие указания

1. За отметку 0,000 принят уровень головки рельсов железнодорожного пути, соответствующий абсолютной отметке на местности [ ].
2. Степень огнестойкости здания II.
3. Наружные стены из сборных железобетонных панелей для неотапливаемых зданий, кирпичные вставки из кирпича марки КР 100/1800/25 ГОСТ 530-80 на растворе марки 100 из местных вяжущих с последующей штукатуркой с обеих сторон и расшивкой швов с фасада под панели.
4. Горизонтальная гидроизоляция стен на отметке 1,170 из слоя цементно-песчаного раствора состава 1:2 толщиной 30 мм.
5. Водоизоляционный ковер над рампой состоит из четырех слоев рубероида марки РКМ-350Б по ГОСТ 10923-83 на антисептированной битумной мастике по ГОСТ 2889-80, над складом - из трех слоев рубероида марки РКМ-350Б по ГОСТ 10923-82 на битумной мастике по ГОСТ 2889-80.
6. Окна и ворота окрасить пятью слоями эмали ХВ-1100 ГОСТ 6993-79 по слою грунта ХС-010 ГОСТ 9355-81 общей толщиной 130 мкм. Стены с наружной и внутренней сторон и колонны до отм. 2,200 (h=1,0 от пола) покрыть эмалью ХВ-1100 по грунту ХВ-784 ГОСТ 7313-75*, толщина покрывного слоя 150-200 мкм.
7. Выше отметки 2,200 стены, колонны и потолок побелить известью.

Согласовано: Гл.спец. МТО Беляков; Гл.спец. Т Гив Шербакова; Гл.спец. Эм.с Матвеев

Т.п. 705-1-201.86

Взам. инв. № | Подпись и дата | Инв. № подл.

Привязан

Инв. №

Т.п. 705-1-201.86 АР

ГИП	Трынов		11.02.86
Нач.отд.	Крылов		24.1.86
Н.контр.	Тутаева		24.1.86
Гл.спец.	Троицкий		24.1
Рук.гр.	Тутаева		24.1
Ст.инж.	Фролова		10.1.86

Прирельсовый склад вместимостью 3500 т для хранения аммиачной селитры

Общие данные

Стадия	Лист	Листов
Р	1	5

ЦИТЭПсельхоз Владимир

21267-01

Альбом I

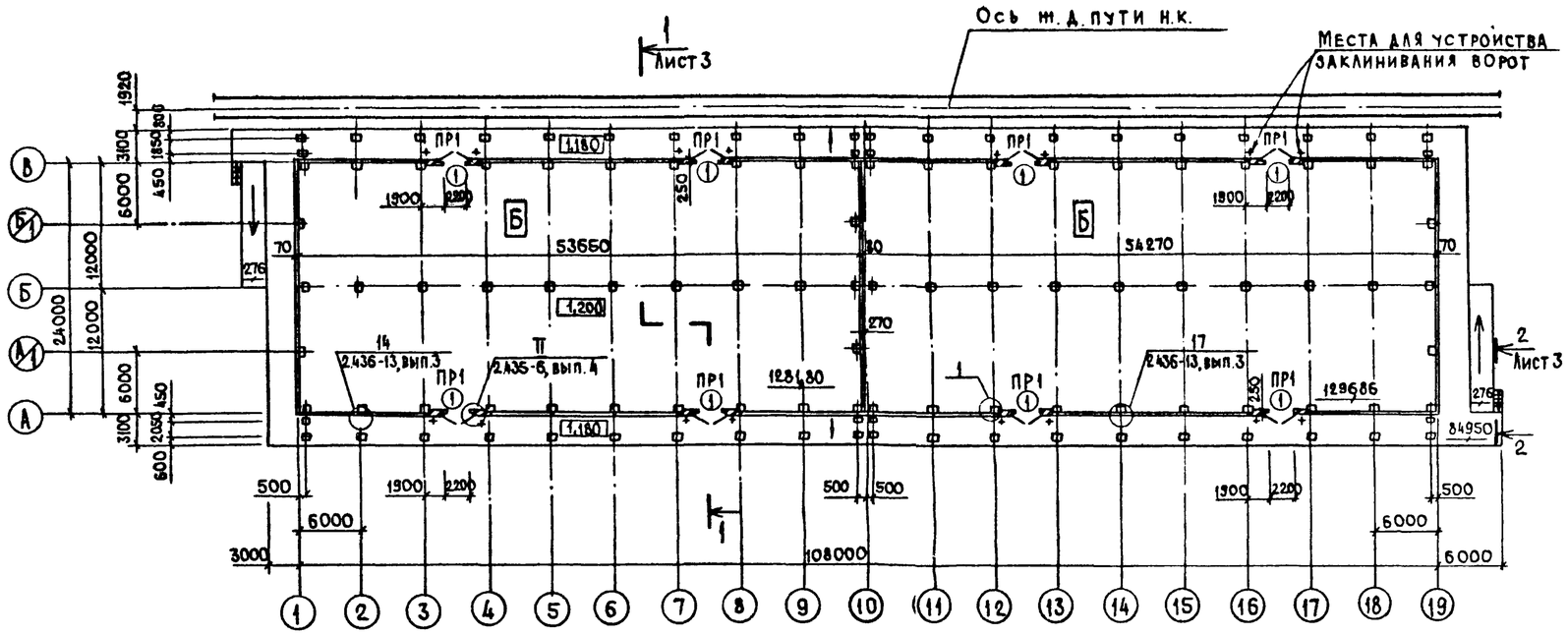

Ведомость перемычек

Марка, поз.	Схема сечения
ПР1	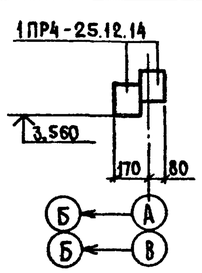

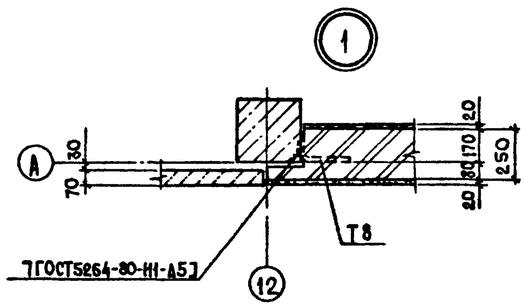

Ведомость проемов дверей

Марка, поз.	Размер проема в кладке
1	2330×2435

Спецификация элементов крепления кирпичных вставок

Марка, поз.	Обозначение	Наименование	Кол.	Масса ед.кг	Примечание
		Элемент крепления			
Т8	1.439-2	Т8	32	0,50	

Т.п. 705-1-201.86 АР

ГИП	Трынов		10.12.86	Прирельсовый склад вместимостью 3500т для хранения аммиачной селитры
Н.контр.	Тутаева		24.1	
Нач.отд.	Крылов		24.1	
Гл.спец.	Троицкий		24.1	План на отм. 1,200
Рук.гр.	Тутаева		24.1	
Ст.инж.	Фролова		10.12.86	

Стадия	Лист	Листов
Р	2	

ЦИТЭПсельхоз Владимир

Привязан

Инв. №

Т.п. 705-1-201.86

Инв. № подл. | Подпись и дата | Взам. инв. №

Разрез 1-1

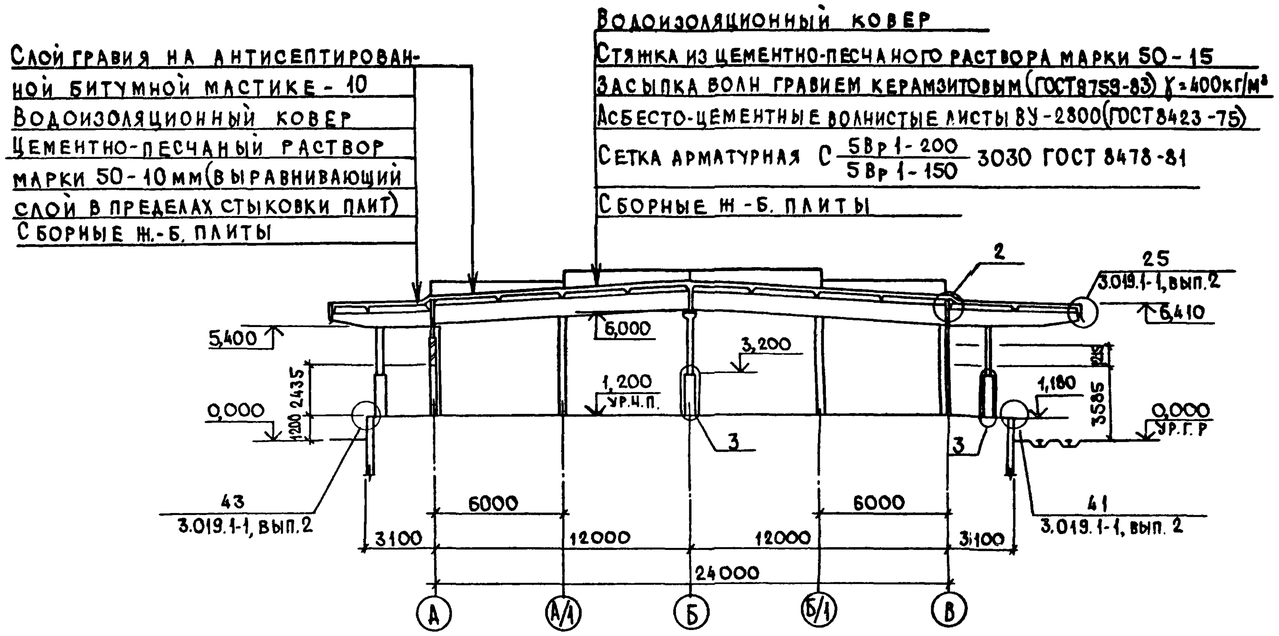

Спецификация элементов заполнения проемов

Марка, поз.	Обозначение	Наименование	Кол.	Масса ед. кг	Примечание
1	2.435-6, вып.4	Блок дверной ПДИ-7	8		
ОК1	1.436.2-17, вып.1	Окно 01Н60.12-01	9		
ОК2	1.436.2-17, вып.1	Окно 01Н60.12-01	11		

Спецификация перемычек

Марка, поз.	Обозначение	Наименование	Кол.	Масса ед. кг	Примечание
ПР1	1.138-10, вып.1	1ПР4-25.12.14	16	100	

Спецификация древесины и ограждений лестниц

Марка, поз	Обозначение	Наименование	Кол.	Масса ед. кг	Примечание
		Обшивка колонн			
	ГОСТ 8486-66**	Доски δ=40мм	9,1		м³
		Ограждение лестниц			
ОЛ1	3.019.1-1.1-ОЛ1.0СБ	ОЛ1	2	22,80	

2

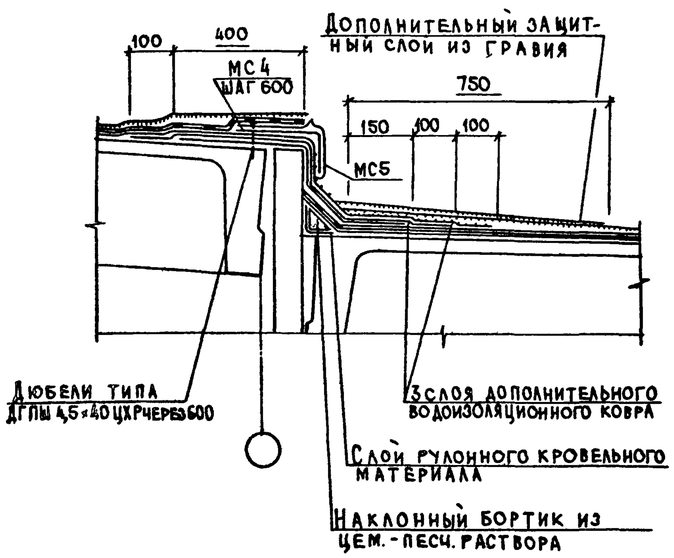

3

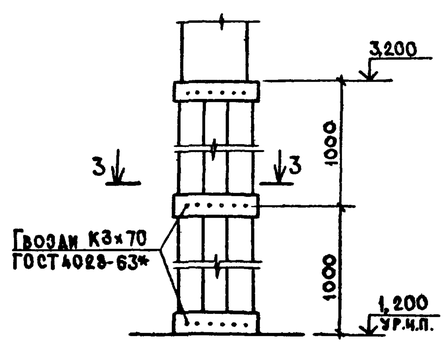

3-3

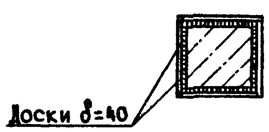

Разрез 2-2

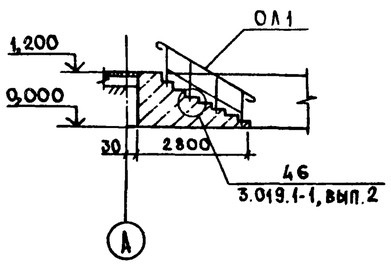

Привязан

Инв. №

ГИП	Трынов		10.12.86	Т.п. 705-1-201.86 АР
Н.контр.	Тутаева		24.01	Прирельсовый склад вместимостью 3500т для хранения аммиачной селитры
Нач.отд.	Крылов		24.01	
Гл.спец.	Троицкий		24.01	Разрезы 1-1, 2-2
Рук.гр.	Тутаева		24.01	
Ст.инж.	Фролова		10.12.86	

Стадия	Лист	Листов
Р	3	

ЦИТЭПсельхоз Владимир

т.п. 705-1-201.86

Инв. № подл. | Подпись и дата | Взам. инв. №

31267-01

Альбом I

Фасад 1-19

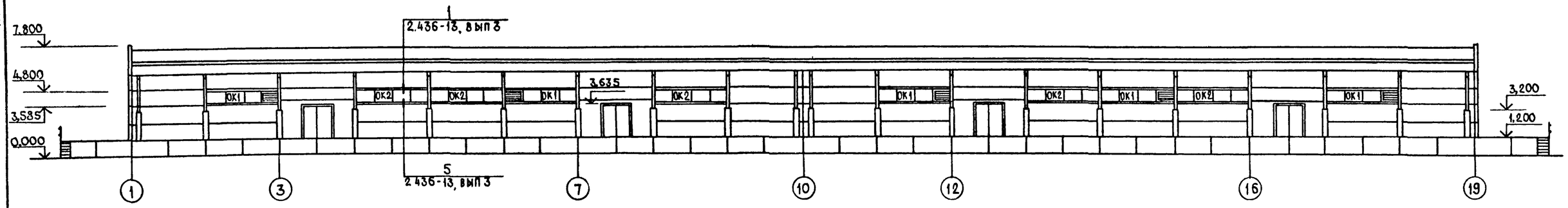

Фасад 19-1

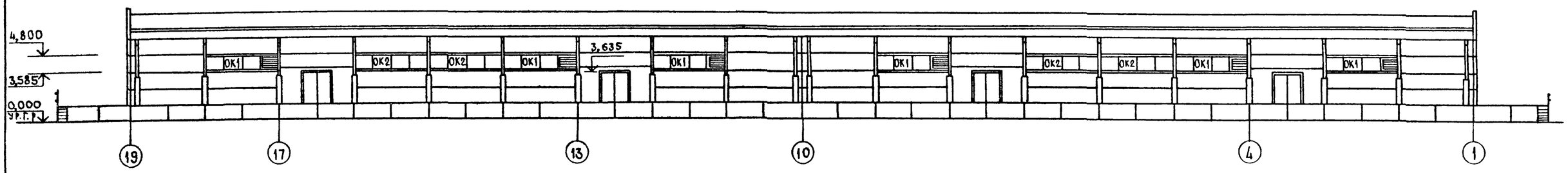

Фасад В-А

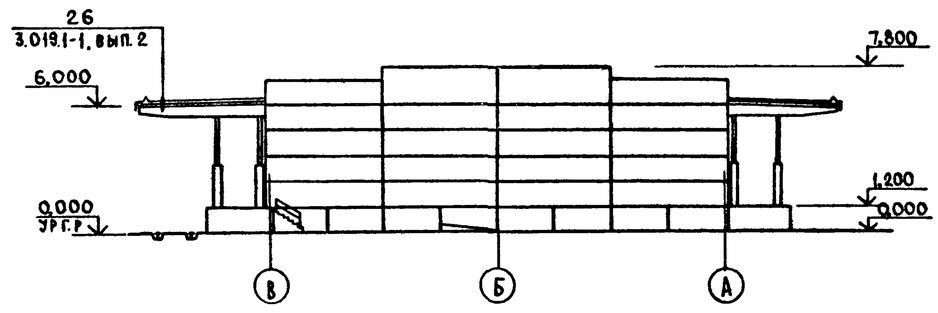

Схема расположения анкеров в проеме двери поз 1

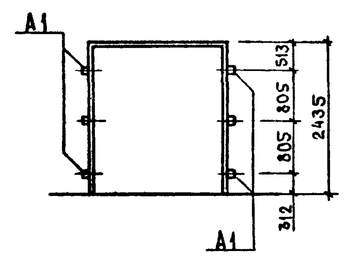

Схема расположения элементов заполнения проемов ОК1, ОК2

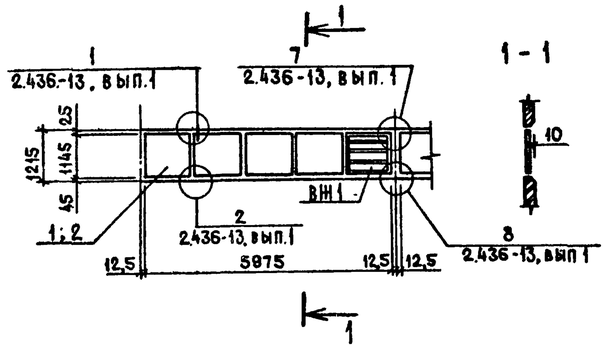

Спецификация к схемам расположения элементов заполнения оконных проемов

Марка, поз.	Обозначение	Наименование	Кол.	Масса ед.кг	Примечание
		ОК1 (шт. 11)			
1	1.436.2-17, вып.1	Окно 01Н60.12-01	1		
	1.436.2-17, вып.3	Вставка жалюзийная ВЖ1	1		
	1.436.2-17, вып.3	Слив СЛАН-60	1	3,19	
		ОК2 (шт. 9)			
2	1.436.2-17, вып.1	Окно 01Н60.12-01	1		
	1.436.2-17, вып.3	Слив СЛАН-60	1	3,19	
		Проем поз.1 (шт.8)			
	2.435-6, вып.4	Анкер А1	6		
	ГОСТ 5781-82	Ф6АI L=130	30	0,029	
	ГОСТ 6727-80	Ф4ВрI Lобщ=7500		0,099	

Привязан				Т.п.705-1-201.86 АР			
				Прирельсовый склад вместимостью 3500 т для хранения аммиачной селитры	Стадия	Лист	Листов
					Р	4	
Инв. №				Фасады 1-19, 19-1, В-А	ЦИТЭПсельхоз Владимир		

ГИП	Трынов		10.03.01
Н.контр.	Тутаева		24.01
Нач.отд.	Крылов		24.01
Гл.спец.	Троицкий		24.01
Рук.гр.	Тутаева		24.01
Ст.инж.	Фролова		10.01

т.п. 705-1-201.86

Инв. № подл. | Подпись и дата | Взам. инв. №

Альбом I

План кровли

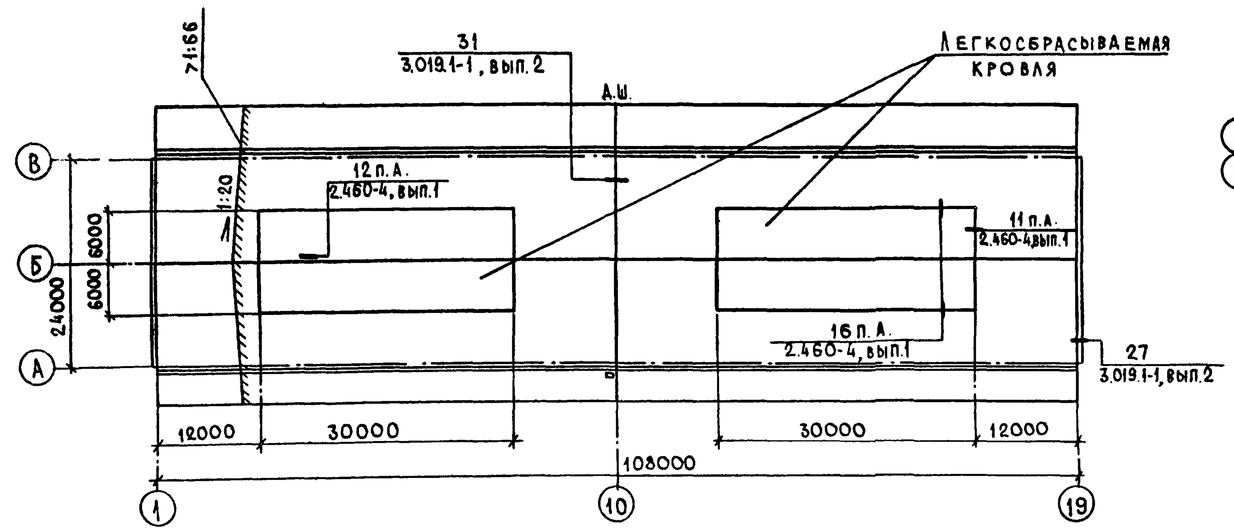

План полов

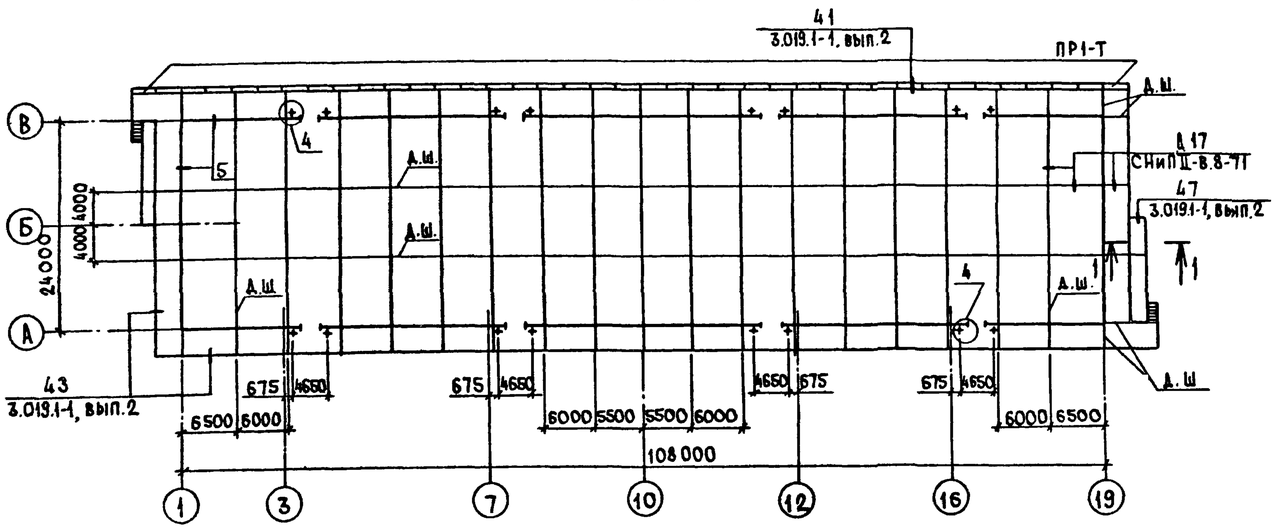

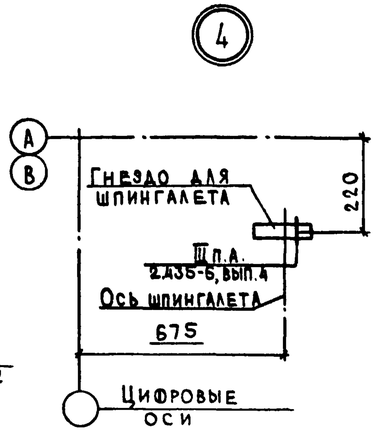

Экспликация полов

Наименование или номер помещения по проекту	Тип пола по проекту	Схема пола или номер узла по серии	Элементы пола и их толщина	Площадь пола м²
Склад, рампа, пандусы			Покрытие - асфальтобетон - 40мм Гидроизоляция - обмазка горячим битумом за 2 раза по холодной грунтовке - 5мм Подстилающий слой - бетон М300 - 200мм Основание - уплотненный грунт с плотностью скелета до 1,6т/м³ с втрамбованным в него слоем щебня или гравия	

Спецификация элементов к планам полов и кровли

Марка, поз.	Обозначение	Наименование	Кол.	Масса ед.кг	Примечание
		Полы			
	3.019.1-1.1-ПРО.0.0	Плита рампы ПР1-Т	39	500	
МН13	1.444-1-КЖИ-МН1	Изделие закладное МН1	119	0,25	
МН15	1.444-1-КЖИ-МС4	Изделие соединительное МС4	235пм	3,77	
С11	3.019.1-1.1-С1.0	Сетка арматурная С11	172пм	5,30	
	ГОСТ 5781-82	Ф12А-I			3674кг
	2.435-6, вып. 2	Гнездо	16	0,362	
	ГОСТ 8478-81	С $\frac{5ВрI-100}{5ВрI-100}$ 2350×24000			158,79кг
		Кровля			
МС1	3.019.1-1.1-МС01	Костыль МС1	338	0,60	
МС2	-МС02	Элемент фасонный МС2	155	4,95	
МС3	-МС03	Элемент фасонный МС3	10	3,50	
МС4	-МС04	Костыль МС4	266	0,60	
МС5	-МС05	Элемент фасонный МС5	130	4,50	
МС6	-МС06	Костыль МС6	4	0,45	
МС7	-МС07	Элемент фасонный МС7	4	0,43	
МС8	-МС08	Элемент фасонный МС8	4	1,20	
МС9	-МС09	Элемент фасонный МС9	40	2,80	
МС19	-МС19	Элемент фасонный МС19	27	3,40	
Каркас	ГОСТ 8478-81	С $\frac{5ВрI-100}{5ВрI-400}$ 200×6050 $\frac{50}{50}$	28	2,40	
	ГОСТ 8478-81	С $\frac{5ВрI-200}{5ВрI-150}$ 3030×240000			1206кг
1	2.460-4, вып.1	Элемент фасонный поз.1	48,0	3,28	м
4	2.460-4, вып.1	Костыль поз.4	144	0,126	
6	2.460-4, вып.1	Балка металлическая поз.6			3235кг
	ГОСТ 8423-75	Асб.-цем.в.л. ВУ-280к	240		
	ГОСТ 103-76	-4×40	43п.м	1,26	

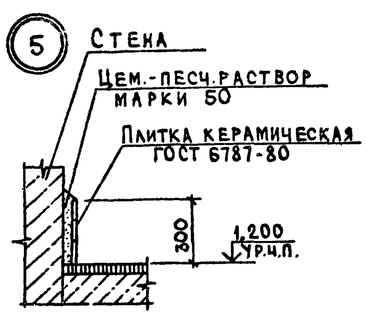

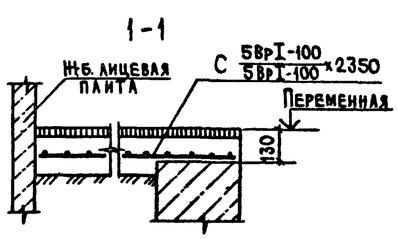

1. Полы приняты по СНиП II-В.8-71.
2. Для заполнения деформационных швов в полу принять битум нефтяной БН-IV.
3. Для обеспечения требования безыскровости покрытия пола в качестве заполнителей для него применить песок и щебень известняковые.
4. В узлах 11 и 16 серии 2.460-4, вып.1 каркас выполнен из сетки С $\frac{5ВрI-100}{5ВрI-400}$ 200×6050 $\frac{50}{50}$. Расход см. в спецификации.
5. До устройства кровли по плитам покрытия уложить молниеприемную сетку по чертежам ЭМ.

Привязан

Инв. №

ГИП	Трынов		10.2.86	Прирельсовый склад вместимостью 3500т для хранения аммиачной селитры
Н.контр.	Тутаева		24.01	
Нач.отд.	Крылов		24.01	
Гл.спец.	Троицкий		24.01	
Рук.гр.	Тутаева		24.01	План кровли. План полов
Инж.	Лебедева		01.86	

Т.п. 705-1-201.86 АР

Стадия	Лист	Листов
Р	5	

ЦИТЭПсельхоз Владимир

т.п. 705-1-201.86

Инв.№ подл. | Подпись и дата | Взам.инв.№

Ведомость чертежей основного комплекта

Лист	Наименование	Примечание
1	Общие данные	
2	Схема расположения фундаментов в осях 1-15	
3	Схема расположения фундаментов в осях 15-19. Узлы 1,2	
4	Узлы 3...7	
5	Схема расположения фундаментов и лицевых плит рампы. Узел 8	
6	Виды А-Г. Узел 9	
7	Фундаменты Фм1...Фм3. Узел 10	
8	Фундаменты Фм4, Фм5. Узлы 11, 12	
9	Фундаменты Фм 6, Фм 7	
10	Схема расположения каркаса. Узел 13	
11	Сечения 1-1...7-7. Узлы 14, 15	
12	Схема расположения плит покрытия	
13	Схемы расположения панелей стен по осям А,В,1,19,10	
14	Узлы 16..18	

Ведомость ссылочных и прилагаемых документов

Обозначение	Наименование	Примечание
	Ссылочные документы	
ГОСТ 22701.0-77	Плиты железобетонные ребристые	
ГОСТ 22701.1-77	предварительно напряженные	
ГОСТ 22701.3-77	размерами 6×3м для покрытий про-	
	изводственных зданий	
1.400-7	Стальные изделия для сопряжения сборных железобетонных конструкций одноэтажных промышленных зданий	
1.410-2, вып.1	Унифицированные арматурные изделия для монолитных железобетонных конструкций	
1.412.1-4	Монолитные ж.-б. фундаменты на естественном основании под ж.-б.стойки фахверка	

Проект разработан в соответствии с действующими нормами и правилами и предусматривает мероприятия обеспечивающие взрывобезопасность и пожаробезопасность при эксплуатации здания.

Главный инженер проекта (Трынов)

Продолжение

Обозначение	Наименование	Примечание
1.412-1/77, вып. 1,2,3	Монолитные железобетонные фундаменты под типовые колонны прямоугольного сечения одноэтажных промышленных зданий	
1.415-1, вып.1	Железобетонные фундаментные балки для стен производственных зданий	
1.423-3, вып. 1	Железобетонные колонны прямоугольного сечения для одноэтажных производственных зданий без мостовых кранов высотой до 9,6м	
1.427.1-3, вып. 0-2	Колонны железобетонные прямоугольного сечения для продольного и торцового фахверка одноэтажных производственных зданий высотой 3,0-14,4м	
1.432-15, вып. 1	Стеновые панели неотапливаемых производственных зданий с шагом колонн 6м	
1.431-20, вып. 0,1,7	Перегородки одноэтажных производственных зданий	
1.439-2	Стальные изделия крепления панельных стен одноэтажных производственных зданий с железобетонным каркасом	
1.462.1-1/81, вып.1,2	Железобетонные предварительно напряженные балки пролетом 12м для покрытий зданий с плоской и скатной кровлей	
1.465-7, вып.3 ч.1	Сборные железобетонные предварительно напряженные плиты для покрытий производственных зданий размером 3×6 и 1,5×6 м со стержневой, проволочной и прядевой арматурой	
2.432-2, вып. 1	Монтажные узлы панельных стен неотапливаемых одноэтажных производственных зданий с железобетонным каркасом	
3.002.1-1, вып.1	Сборные железобетонные подпорные стены	
3.019.1-1, вып.1,2,3	Рампы и навесы над ними	
2.460-2, вып. 1,2	Монтажные детали сборных железобетонных конструкций покрытий одноэтажных промышленных зданий	
Т.п.705-1-199.86 Ал.II Ал.IV КМ ВМ	Прилагаемые документы Строительные изделия Ведомость потребности в материалах	

Ведомость спецификаций

Лист	Наименование	Примечание
3	Спецификация к схеме расположения	
	фундаментов	
5	Спецификация к схеме расположения	
	фундаментов и лицевых плит рампы	
10	Спецификация к схеме расположения	
	каркаса	
12	Спецификация к схеме расположения	
	плит покрытия	
13	Спецификация к схемам расположения	
	панелей стен	

Ведомость объемов сборных бетонных и ж-б. конструкций по рабочим чертежам основного комплекта

№№	Наименование группы элементов конструкций	Код	Кол. м³	Примечание
1	Фундаменты	581200	120,82	
2	Колонны	582100	57,00	
3	Балки стропильные	582200	102,60	
4	Балки фундаментные	582400	10,92	
5	Перемычки	582800	0,64	
6	Панели стеновые	583100	82,16	
7	Плиты покрытия	584100	208,76	
8	Плиты рампы	584600	67,02	
9	Перегородки	583300	8,96	
	Итого:		795,92	

Общие указания.

1. Расчетная равномерно-распределенная нагрузка на покрытие - 3780 кН/м² (378 кгс/м²).
2. Величина нагрузки включает в себя собственный вес кровли, сборных железобетонных плит с заливкой швов, вес снегового покрова с коэффициентом С=1.

Привязан

Инв.№

Т.п.705-1-201.86 КМ

ГИП	Трынов		10.12.86	Прирельсовый склад вместимостью 3500т для хранения аммиачной селитры	Стадия	Лист	Листов
Н.контр.	Тутаева		24.07		Р	1	14
Нач.отд.	Крылов		24.07				
Гл.спец.	Троицкий		24.07	Общие данные	ЦИТЭП сельхоз Владимир		
Рук.гр.	Тутаева		24.07				
Вед.инж.	Лопухова		10.07.86				

Инв.№ подл. | Подпись и дата | Взам.инв.№

т.п. 705-1-201.86

Альбом I

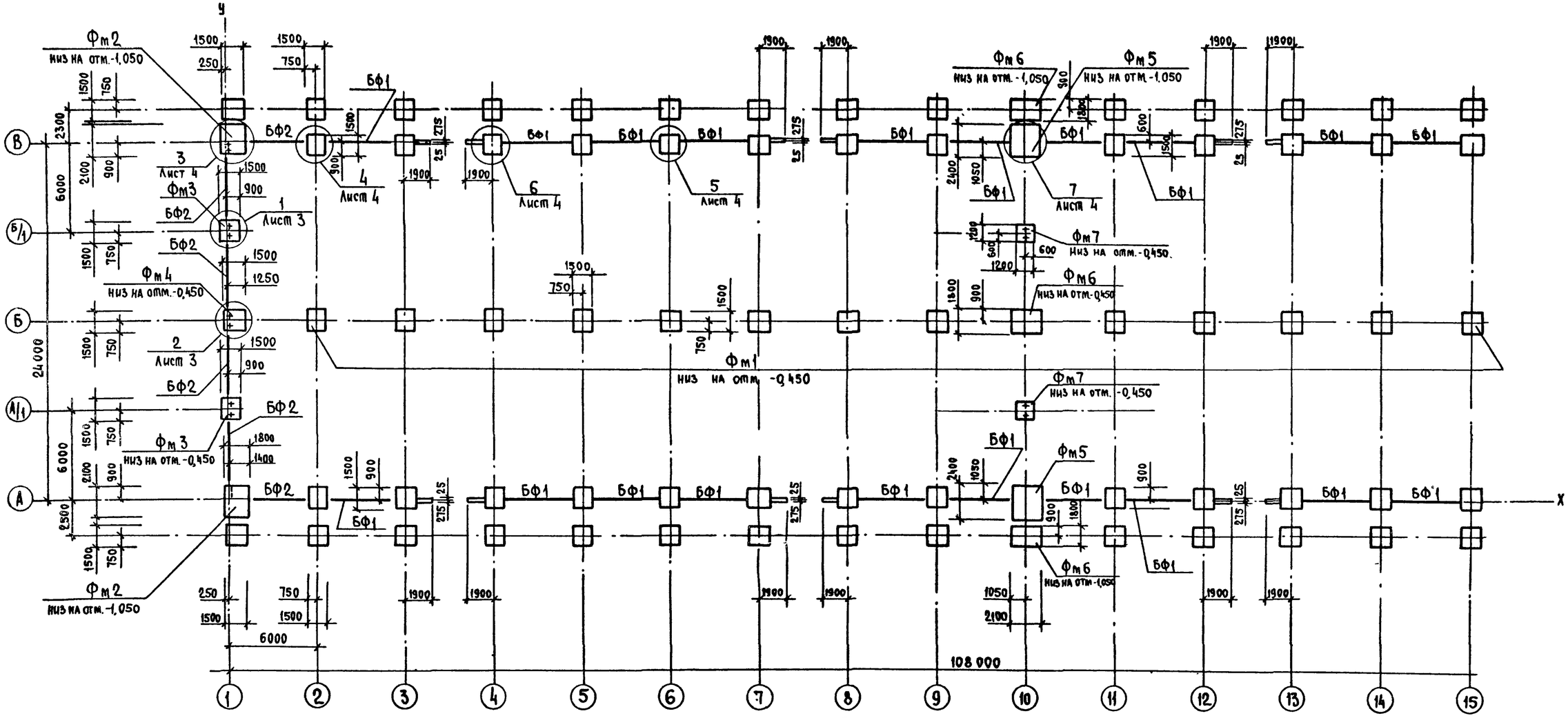

Все незамаркированные фундаменты марки Фм1 низ на отм. -1,050.

Таблица нормативных нагрузок на обрез фундамента

Схема нагрузок	Нагрузка		Оси А, В: 1, 19	А, В: 2-9, 11-18	А, В: 10	Б: 1, 19	Б: 2-9, 11-18	Б: 10	А/1, Б/1: 1, 19
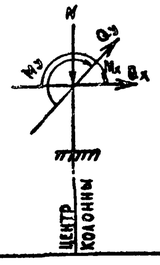	N	кН	172,0	202,0	280,0	237,0	278,0	330,0	102,0
		тс	17,2	20,2	28,0	23,7	27,8	33,0	10,2
	Mx	кНм	-22,0	16,0	17,0	-46,0	0,0	21,0	-10,0
		тсм	-2,2	1,6	1,7	-4,6	0,0	2,1	-1,0
	Qx	кН	0,0	10,0	0,0	-3,0	0,0	10,0	-1,0
		тс	0,0	1,0	0,0	-0,3	0,0	1,0	-0,1
	My	кНм	44,0	-21,0	69,0	0,0	0,0	0,0	0,0
		тсм	4,4	-2,1	6,9	0,0	0,9	0,0	0,0
	Qy	кН	4,0	-4,0	8,0	0,0	2,0	0,0	0,0
		тс	0,4	-0,4	0,8	0,0	0,2	0,0	0,0

Таблица нормативных нагрузок на подпорную стенку

Схема нагрузок на отм. 0,000	Нагрузки		
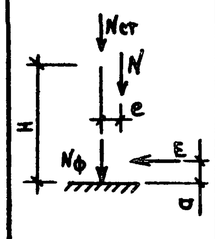	N	кН	23,4
		тс	2,34
	Nст	кН	5
		тс	0,5
	Nф	кН	19
		тс	1,9
	E	кН	23,9
		тс	2,39
	H	м	1,75
	a	м	0,78
	e	м	0,51

1. Фундаменты выполнять по выравненной песчаной подготовке толщиной 100мм.
2. Засыпку пазух фундаментов выполнять с послойным уплотнением и доведением плотности скелета грунта до 1,6т/м³.
3. Фундаменты запроектированы для строительства на площадках со спокойным рельефом. Грунты в основаниях непучинистые, непросадочные со следующими нормативными характеристиками: $\varphi^н = 0,49$ рад (28°), $C^н = 2$кПа (0,02 кгс/см²), $E = 14,7$ мпа (150 кгс/см²), $\gamma = 1,8$ т/м³, $K_г = 1$.
Грунтовые воды отсутствуют.

Привязан

Инв. №

				Т.п.705-1-201.86 КЖ			
ГИП	Трыков		10.01.86	Приреельсовый склад вместимостью 3500т для хранения аммиачной селитры	Стадия	Лист	Листов
Н.контр.	Тулаева		24.01		Р	2	
Нач.отд.	Крылов		24.01				
Гл.спец.	Троицкий		24.01	Схема расположения фундаментов в осях 1-15	ЦИТЭП сельхоз Владимир		
Рук.гр.	Тулаева		24.01				
Вед.инж.	Лопухова		10.01.86				

Копировал Реброва Формат А2

212б7-01

Инв.№ подл. | Подпись и дата | Взам.инв.№

т.п. 705-1-201.86

Альбом I

Схема расположения фундаментов в осях 15-19

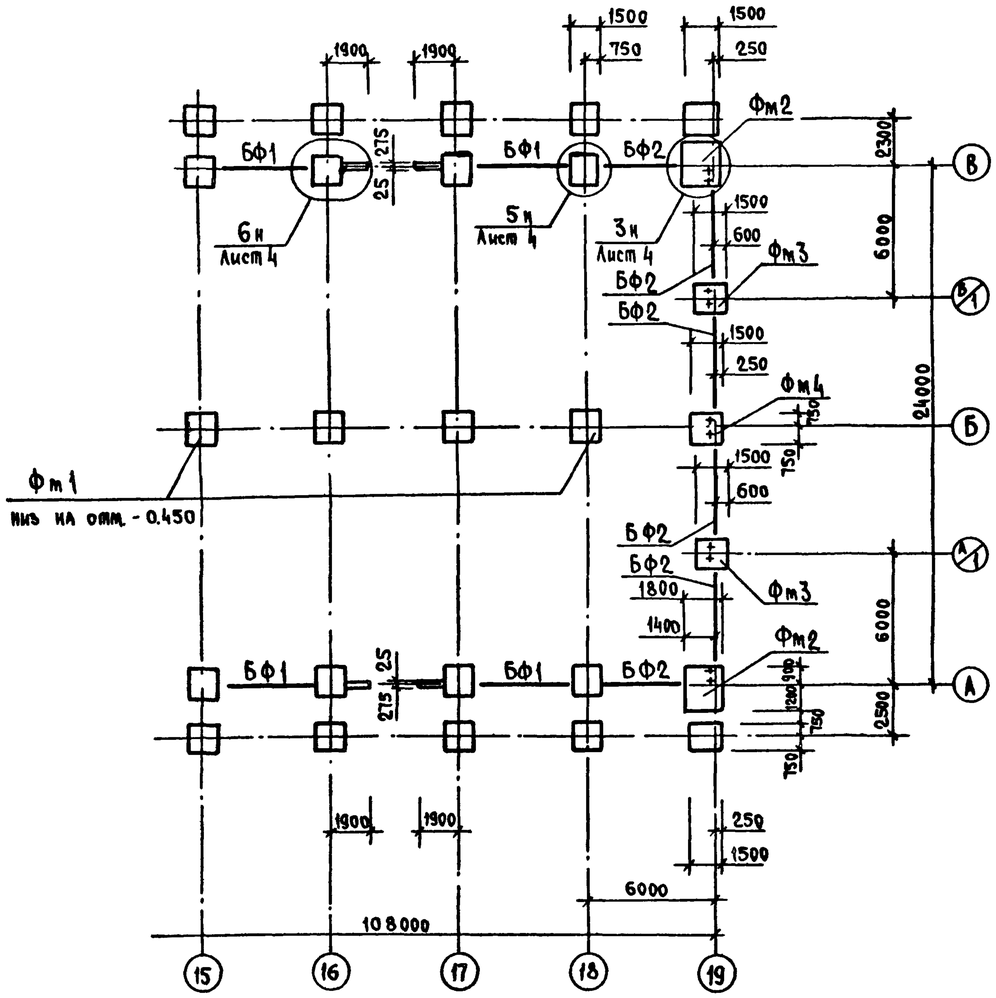

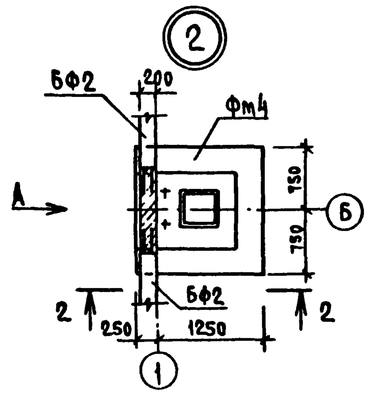

2-2

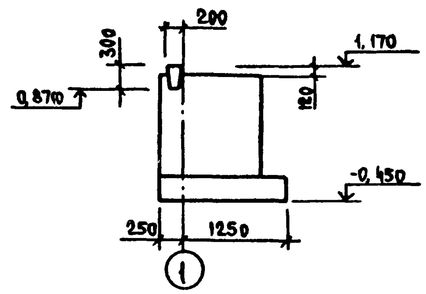

Спецификация к схеме расположения фундаментов

Марка, поз.	Обозначение	Наименование	Кол.	Масса ед. кг.	Примечание
		Фундаменты			
Фм1	Лист 7	Фм1	84		
Фм2	Лист 7	Фм2	4		
Фм3	Лист 7	Фм3	4		
Фм4	Лист 8	Фм4	2		
Фм5	Лист 8	Фм5	2		
Фм6	Лист 9	Фм6	3		
Фм7	Лист 9	Фм7	2		
		Балки фундаментные			
БФ1	1.415-1, вып. 1	ФБ 6-40	24	800	
БФ2	1.415-1, вып. 1	ФБ 6-41	12	700	
		Болты фундаментные			
	ГОСТ 24379.1-80	Болт 1.1 М20×710 Вст3пс2	8	2,09	

1. Набетонки на фундаменты выполнить из бетона марки 150.
2. Монтаж фундаментных балок производить на цементно-песчаный раствор марки 150.

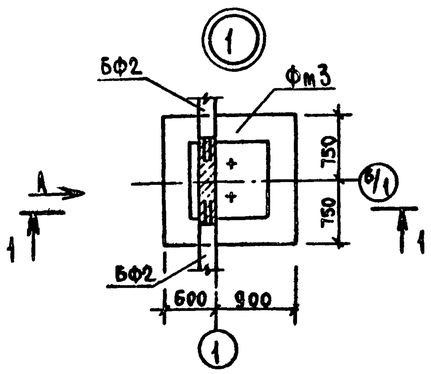

Вид А

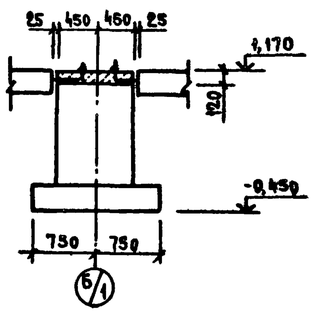

1-1

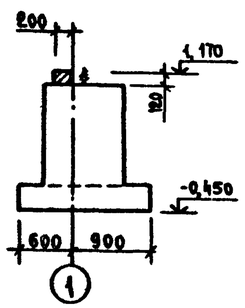

т.п. 705-1-201.86

Привязан				Т.п. 705-1-201.86 КЖ			
Инв. №				ГИП Трыков	Прирельсовый склад вместимостью 3500 т для хранения аммиачной селитры	Стадия	Лист	Листов
				Н.контр. Тутаева		Р	3	
				Нач.отд. Крылов				
				Гл.спец. Троицкий	Схема расположения фундаментов в осях 15-19. Узлы 1-2	ЦИТЭПсельхоз Владимир		
				Рук.гр. Тутаева				
				Вед.инж. Лопухова				

Инв. № подл. | Подпись и дата | Взам. инв. №

Альбом I

т.п. 705-1-201.86

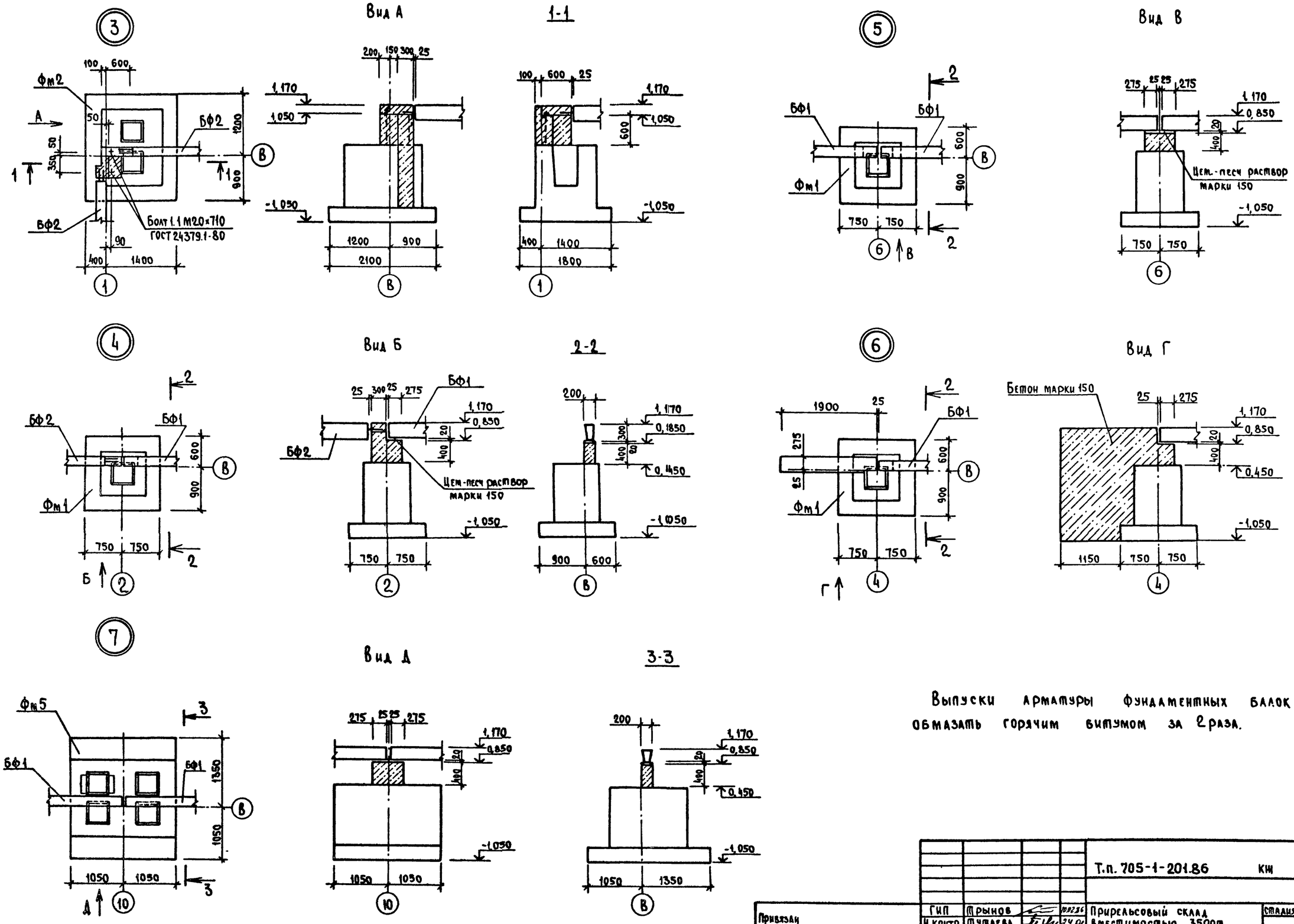

Выпуски арматуры фундаментных балок БФ2 обмазать горячим битумом за 2 раза.

Привязан				Т.п. 705-1-201.86 КЖ			
			ГИП	Трынов	10.02.86	Прирельсовый склад вместимостью 3500т для хранения аммиачной селитры	Стадия Р · Лист 4 · Листов
			Н.контр.	Тутаева	24.01		
			Нач.отд.	Крылов	24.01		
			Гл.спец.	Троицкий	24.01	Узлы 3...7	ЦИТЭПсельхоз Владимир
			Рук.гр.	Тутаева	24.01		
Инв.№			Вед.инж.	Лопухова	10.01.86		

Инв.№ подл. | Подпись и дата | Взам.инв.№

Альбом I

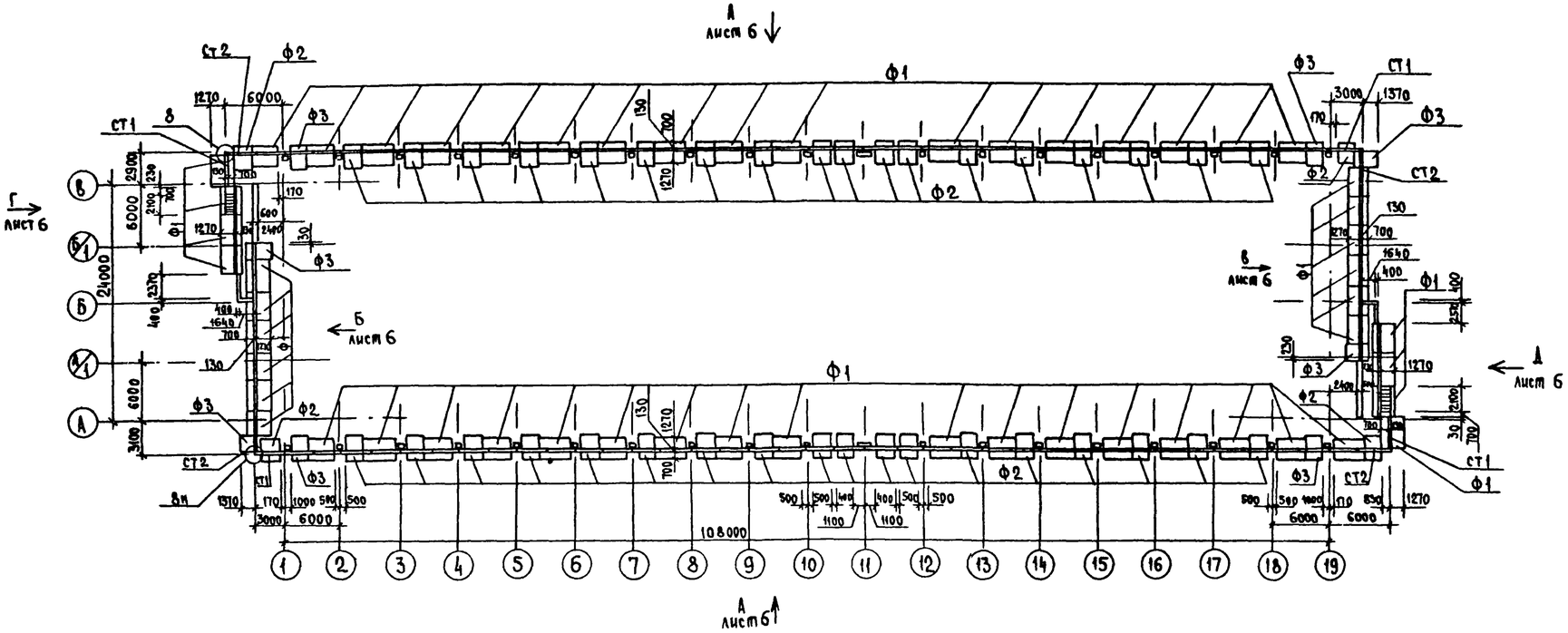

Все незамаркированные лицевые плиты подпорной стенки марки СТ3

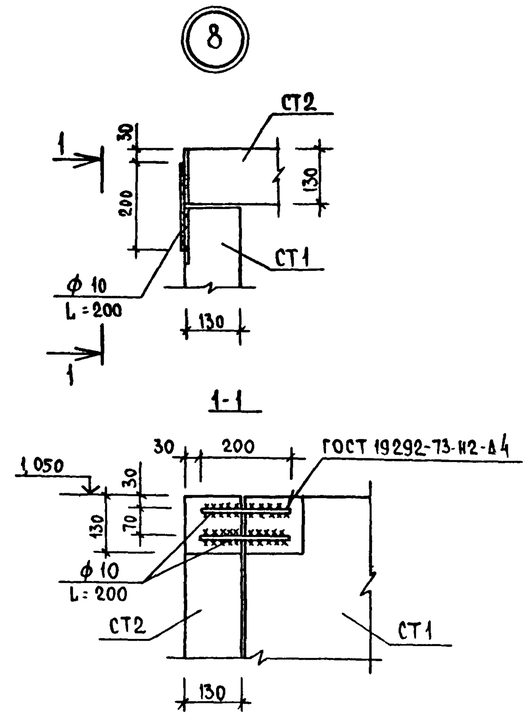

Спецификация к схеме расположения фундаментов и лицевых плит рампы

Марка, поз.	Обозначение	Наименование	Кол.	Масса ед. кг	Примечание
		Фундаменты			
Ф1	3.002.1-1, вып. 1	ПФ3-1	54	400	
Ф2	3.019.1-1, вып. 1	ПФ1А-1	36	2600	
Ф3	3.019.1-1, вып. 1	ПФ1Б-1	8	2000	
		Плиты лицевые			
СТ1	КЖИ-17.00	ПЛ1-1А	4	1500	
СТ2	КЖИ-17.00-01	ПЛ1-1Б	4	1500	
СТ3	3.002.1-1, вып. 1	ПЛ1-1	92	1500	
		Элементы крепежные			
	ГОСТ 2590-71*	ф 10 L = 200	16	0,16	
	3.019.1-1, вып. 1	Изделие закладное МН10	16	44	

1. Под фундаментные плиты выполнить подготовку из щебня толщиной 100мм и пролитого цементным раствором. Подготовка должна выступать за грани подошвы на 150мм.

2. Внутренние поверхности лицевых плит, соприкасающиеся с грунтом, обмазать горячим битумом за 2 раза по грунтовке.

3. Вертикальные швы между сборными элементами замонолитить цементным раствором марки 150, а щелевые стыки замонолитить бетоном марки 150 на мелком заполнителе.

4. Обратную засыпку произвести песчаным грунтом.

5. Наружные поверхности подпорных стен рампы окрасить перхлорвиниловой краской ХВ 161 А. (МРТУ 6-10-908-70).

т.п. 705-1-201.86

Инв. № подл. | Подпись и дата | Взам. инв. №

Привязан

Инв. №

ГИП	Трынов		20.01.86	Т.п. 705-1-201.86 КЖ
Н. контр.	Тупаева		24.01	Прирельсовый склад вместимостью 3500 тонн для хранения аммиачной селитры
Нач. отд.	Крылов		24.01	
Гл. спец.	Троицкий		24.01	Схема расположения фундаментов и лицевых плит рампы. Узел 8
Рук. гр.	Тупаева		24.01	
Вед. инж.	Лопухова		10.01.86	

Стадия	Лист	Листов
Р	5	

ЦИТЭПсельхоз Владимир

21267-01

Альбом I

Вид А

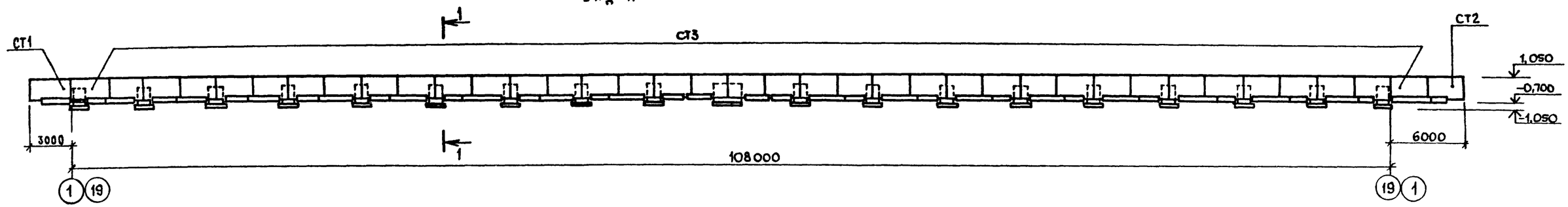

Вид Б

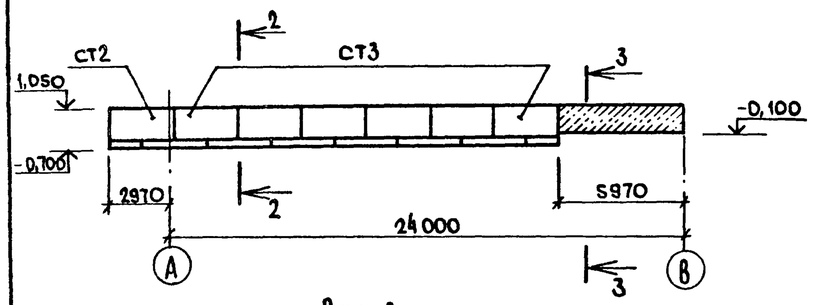

Вид Г

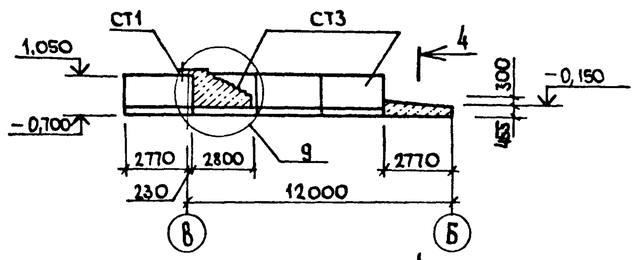

Вид В

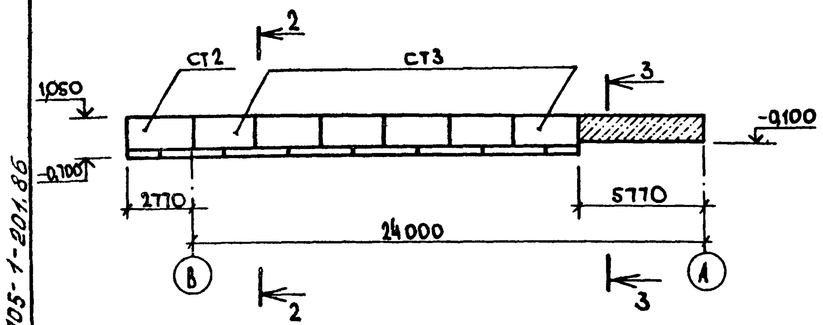

Вид Д

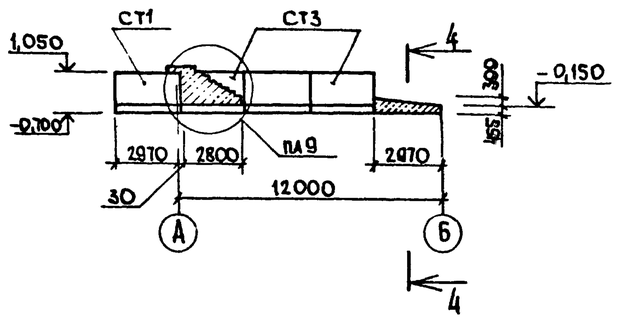

9

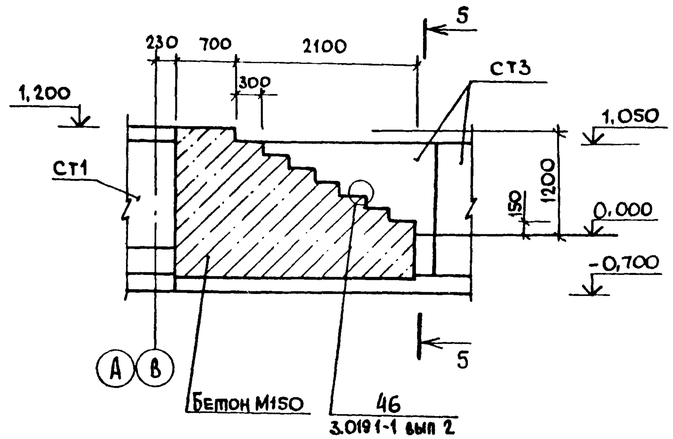

5-5

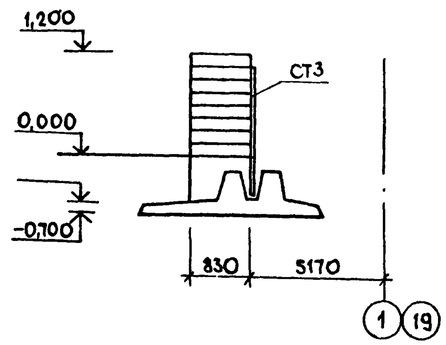

1-1

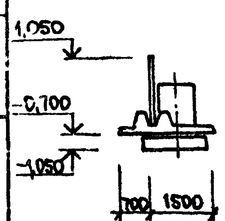

2-2

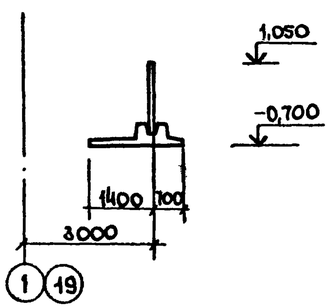

3-3

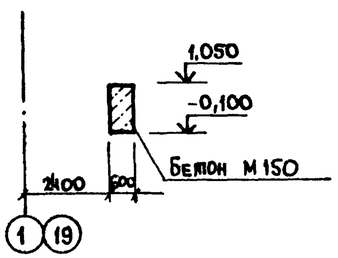

4-4

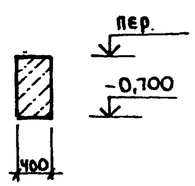

т.п. 705-1-201.86

Привязан				Т.п. 705-1-201.86 КЖ			
				ГИП Трынов	Прирельсовый склад вместимостью 3500 т для хранения аммиачной селитры	Стадия	Лист	Листов
				Н. контр. Тутаева		Р	6	
				Нач. отд. Крылов				
				Гл. спец. Троицкий				
				Рук. гр. Тутаева	Виды А...Г, узел 9	ЦИТЭП сельхоз Владимир		
Инв. №				Вед. инж. Лопухова				

Инв. № подл. | Подпись и дата | Взам. инв. №

21227-01

Альбом I

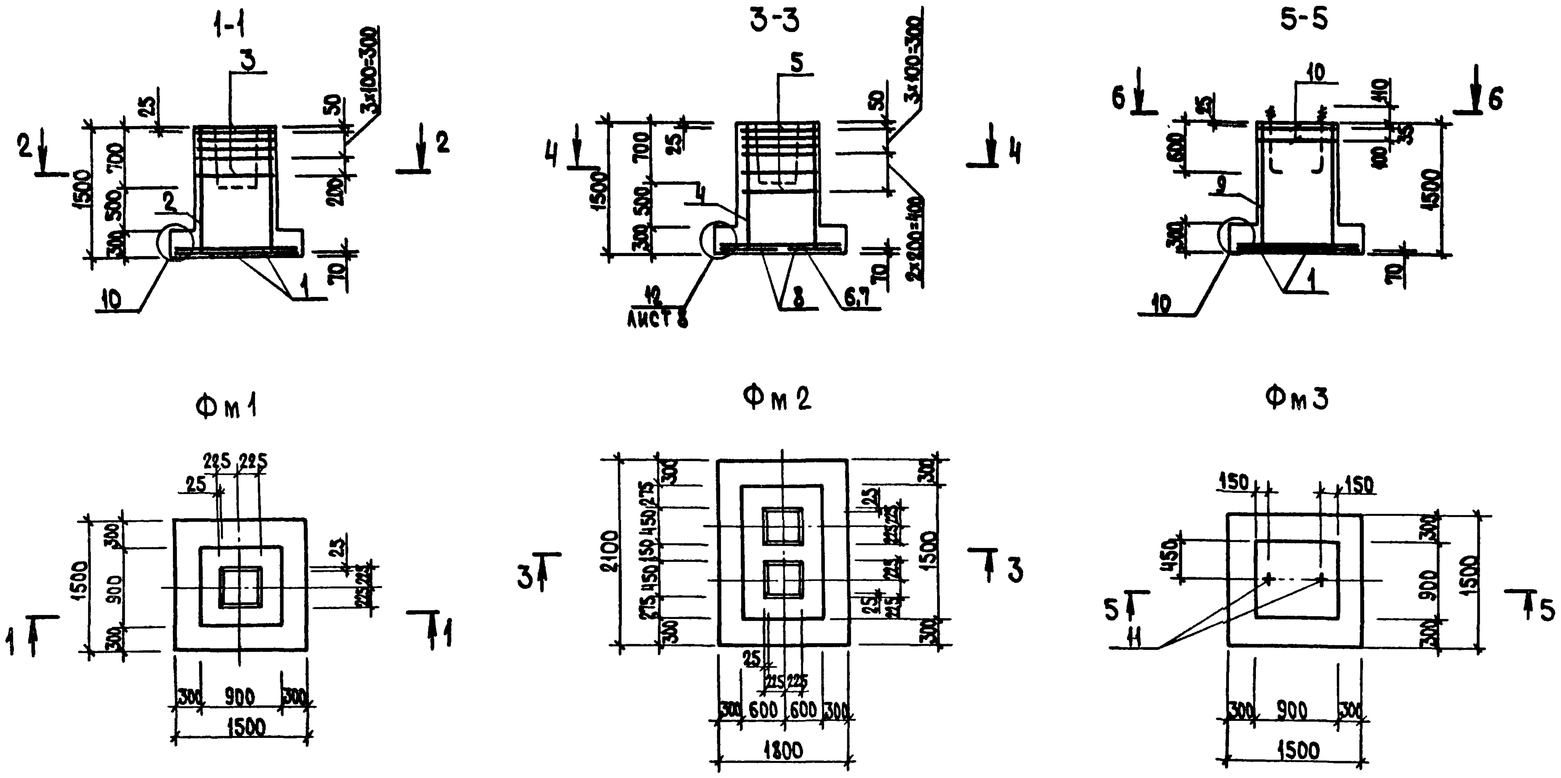

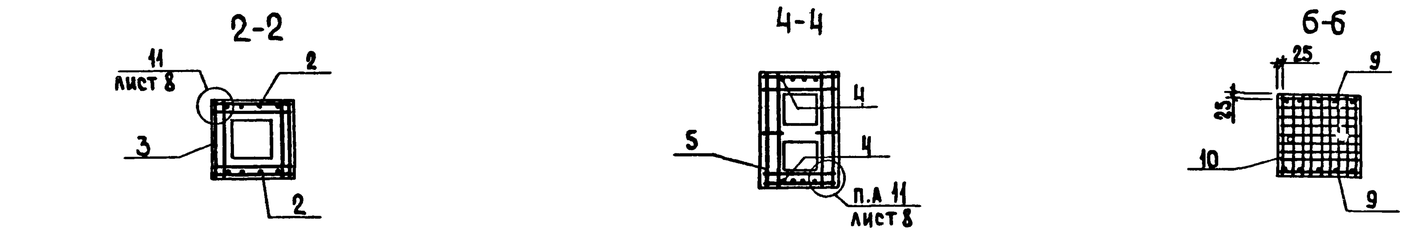

Схема раскладки сеток подошвы фундаментов

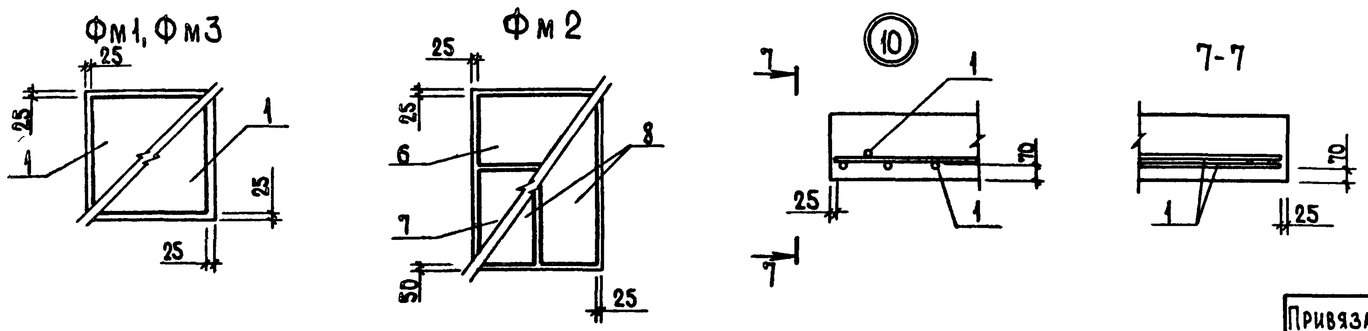

Спецификация элементов монолитной конструкции

Формат	Зона	Поз.	Обозначение	Наименование	Кол.	Примечание
				Фундаменты		
				Фм1		
				Сборочные единицы		
				Сетки арматурные		
		1	1.410-2, вып.1	С10 АIII - 14х15	2	
		2	1.412-1/77-в.3-100	СН 12 АII - 6х15	2	
		3	1.412-1/77-в.3-020	СА-8 АI	5	
				Материалы		
				Бетон марки 150	1,51	м³
				Фм2		
				Сборочные единицы		
				Сетки арматурные		
		4	1.412-1/77-в.3-110	СН 12 АII - 10х15	2	
		5	1.412-1/77-в.3-060	СВ-8 АI	6	
		6	1.410-2, вып.1	С(1) 10 АIII - 8х18	1	
		7	1.410-2, вып.1	С 10 АIII - 10х18	1	
		8	1.410-2, вып.1	С 10 АIII - 8х21	2	
				Материалы		
				Бетон марки 150	3,01	м³
				Фм3		
				Сборочные единицы		
				Сетки арматурные		
		1	1.410-2, вып.1	С10 АIII - 14х15	2	
		9	1.412-1/77-в.3-100	С12 АII - 6х15	2	
		10	1.412.1-4.050	СН-6АI	2	
		11	1.412.1-4.060	МН1	2	
				Детали		
			1.412.1-4.080	ММ1	4	
			1.412.1-4.080-01	ММ2	4	
			1.412.1-4.08-02	ММ3	4	
				Материалы		
				Бетон марки 150	1,65	м³

Схему сборки пространственного каркаса фундамента Фм3 см. 1.412.1-4.070 схему 1.

т.п. 705-1-201.86

Взам. инв.№ | Подпись и дата | Инв.№ подл.

Привязан

Инв.№

ГИП	Трынов		17.01.86
Н.контр.	Тутаева		27.01
Нач.отд.	Крылов		27.01
Гл.спец.	Троицкий		27.01
Рук.гр.	Тутаева		27.01
Вед.инж.	Лопухова		10.01.86

Т.п. 705-1-201.86 КЖ

Прирельсовый склад вместимостью 3500т для хранения аммиачной селитры

Фундаменты Фм1...Фм3. Узел 10

Стадия	Лист	Листов
Р	7	

ЦИТЭП сельхоз Владимир

21267-01

Альбом I

т.п. 705-1-201.86

1-1

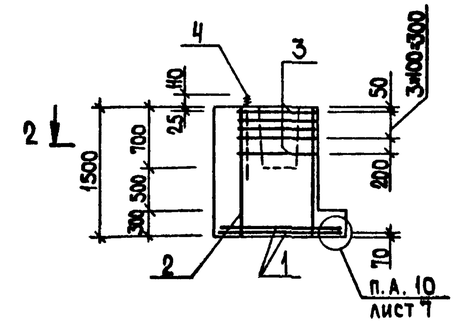

3-3

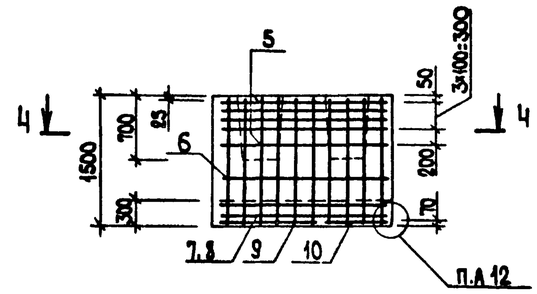

(11)

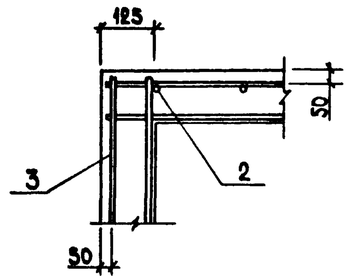

Фм 4

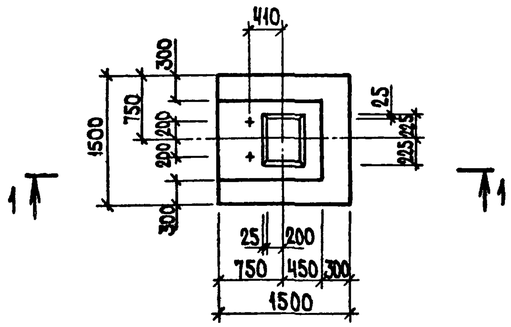

Фм 5

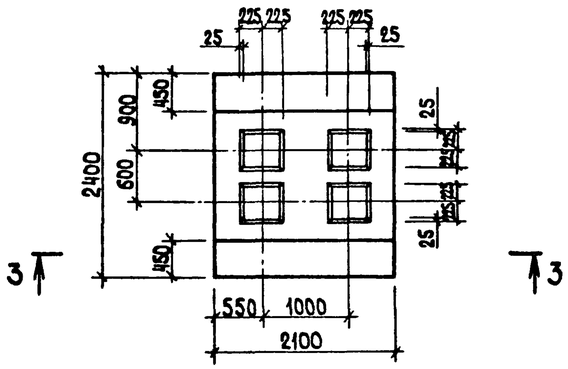

Схема раскладки сеток подошвы фундаментов

Фм4

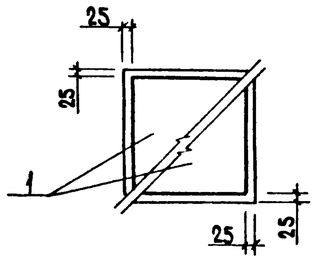

Фм 5

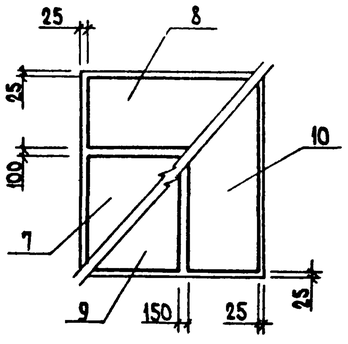

2-2

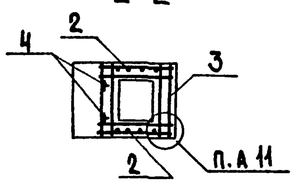

4-4

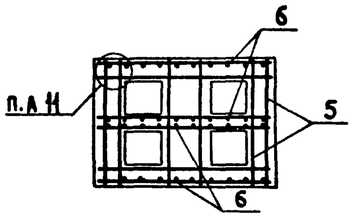

(12)

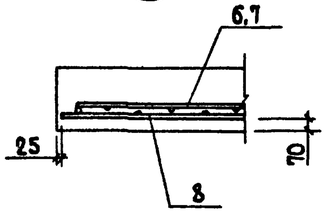

Спецификация элементов монолитной конструкции

Формат	Зона	Поз.	Обозначение	Наименование	Кол.	Примечание
				Фундаменты		
				Фм4		
				Сборочные единицы		
				Сетки арматурные		
		1	1.410-2, вып.1	С10 АIII - 14×15	2	
		2	1.412-1/77-В.3-100	СН 12 АII - 6×15	2	
		3	1.412-1/77-В.3-020	СА-8АI	5	
				Изделие закладное		
		4	ГОСТ 24379.1-80	Болт 1.1. М24×1000	2	
				Материалы		
				Бетон марки 150	1,85	$м^3$
				Фм5		
				Сборочные единицы		
				Сетки арматурные		
		5	1.412-1/77-В.3-070	САТ-8АI	10	
		6	1.412-1/77-В.3-120	СН 12 АII - 18×15	4	
		7	1.410-2, вып.1	С10 АIII - 8×21	1	
		8	1.410-2, вып.1	С10 АIII - 14×21	1	
		9	1.410-2, вып.1	С(1) 10АIII - 10×24	1	
		10	1.410-2, вып.1	С(1) 10АIII - 8×24	1	
				Материалы		
				Бетон марки 150	4,73	$м^3$

Инв.№подл. | Подпись и дата | Взам.инв.№

Привязан

Инв.№

ГИП	Трынов		10.02.86
Н.контр.	Тутаева		24.02
Нач.отд.	Крылов		24.02
Гл.спец.	Троицкий		24.02
Рук.гр.	Тутаева		24.02
Вед.инж.	Лопухова		10.02.86

Т.п. 705-1-201.86 КЖ

Прирельсовый склад вместимостью 3500т для хранения аммиачной селитры

Фундаменты Фм4, Фм5. Узлы 11-12

Стадия	Лист	Листов
Р	8	

ЦИТЭПсельхоз Владимир

Альбом I

т.п. 705-1-201.86

1-1

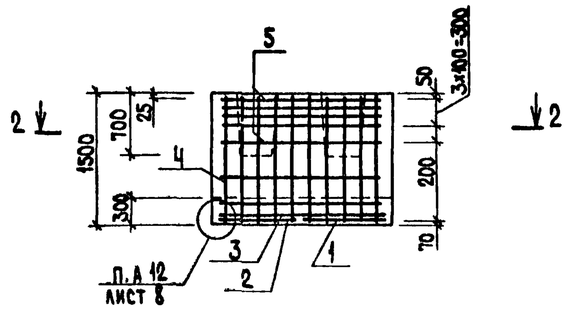

2-2

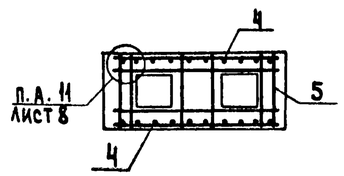

3-3

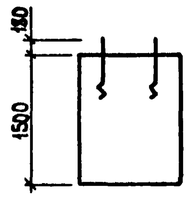

Фм6

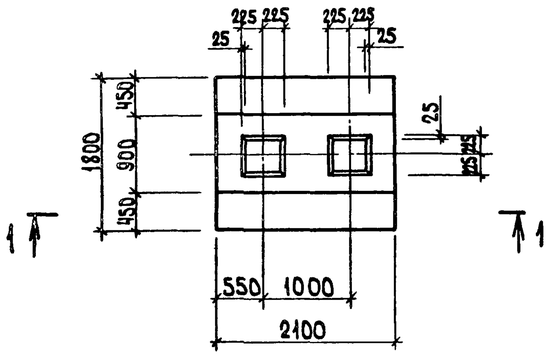

Схема раскладки сеток подошвы фундамента Фм6

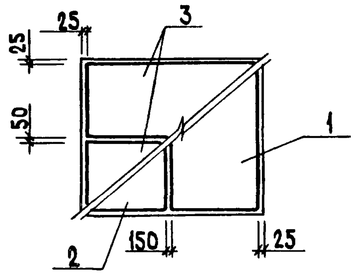

Фм7

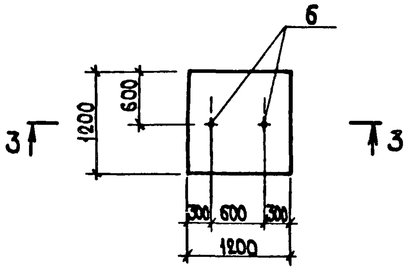

Спецификация элементов монолитной конструкции

Формат	Зона	Поз.	Обозначение	Наименование	Кол.	Примечание
				Фундаменты		
				Фм6		
				Сборочные единицы		
				Сетки арматурные		
		1	1.410-2, вып.1	С(1)10АIII - 8х18	1	
		2	1.410-2, вып.1	С(1)10АIII - 10х18	1	
		3	1.410-2, вып.1	С10АIII - 8х21	2	
		4	1.412-1/77-В.3-120	СН12АII - 18х15	2	
		5	1.412-1/77-В.3-070	САТ - 8АI	5	
				Материалы		
				Бетон марки 150	3,12	м³
				Фм7		
				Сборочные единицы		
				Болт фундаментный		
		6	ГОСТ 24379.1-80	1.1М24х800	2	
				Материалы		
				Бетон марки 150	2,16	м³

Ведомость расхода стали на элемент, кг

Марка элемента	Изделия арматурные									Изделия закладные									Общий расход
	Арматура класса								Всего	Прокат марки ВСТ3кп2								Всего	
	AI				AII		AIII			ГОСТ 103-76		ГОСТ 24379.1-80				ГОСТ 5915-70*			
	ГОСТ 5781-82																		
	Ф6	Ф8	Ф10	Итого	Ф12	Итого	Ф10	Итого		-60х8	Итого	Шпилька 1.М24х800	Шпилька 1.М24х1000	Шайба М24	Итого	Гайка М24	Итого		
Фм1	1,94	15,10		17,04	10,40	10,40	14,32	14,32	41,76										41,76
Фм2	2,77	28,20		30,97	15,40	15,40	24,52	24,52	70,89										70,89
Фм3	8,94	1,60	8,40	18,94	10,40	10,40	14,32	14,32	43,66	0,904	0,904	6,18			6,18	0,42	0,42	7,50	51,16
Фм4	1,94	15,10		17,04	10,40	10,40	14,32	14,32	41,76				7,60	0,24	7,84	0,42	0,42	8,26	50,02
Фм5	3,72	60,8		64,52	51,60	51,60	32,39	32,39	148,51										148,51
Фм6	2,77	30,40		33,17	25,80	25,80	24,52	24,52	83,49										83,49
Фм7												6,18		0,24	6,42	0,21	0,21	6,63	6,63

Взам. инв. № | Подпись и дата | Инв. № подл.

Привязан

Инв. №

ГИП	Трынов		10.01.86
Н.контр.	Тутаева		27.01
Нач.отд.	Крылов		27.01
Гл.спец.	Троицкий		27.01
Рук.гр.	Тутаева		27.01
Вед.инж.	Лопухова		10.01.86

Т.п. 705-1-201.86 КЖ

Прирельсовый склад вместимостью 3500т для хранения аммиачной селитры

Фундаменты Фм6, Фм7

Стадия	Лист	Листов
Р	9	

ЦИТЭПсельхоз Владимир

Альбом I

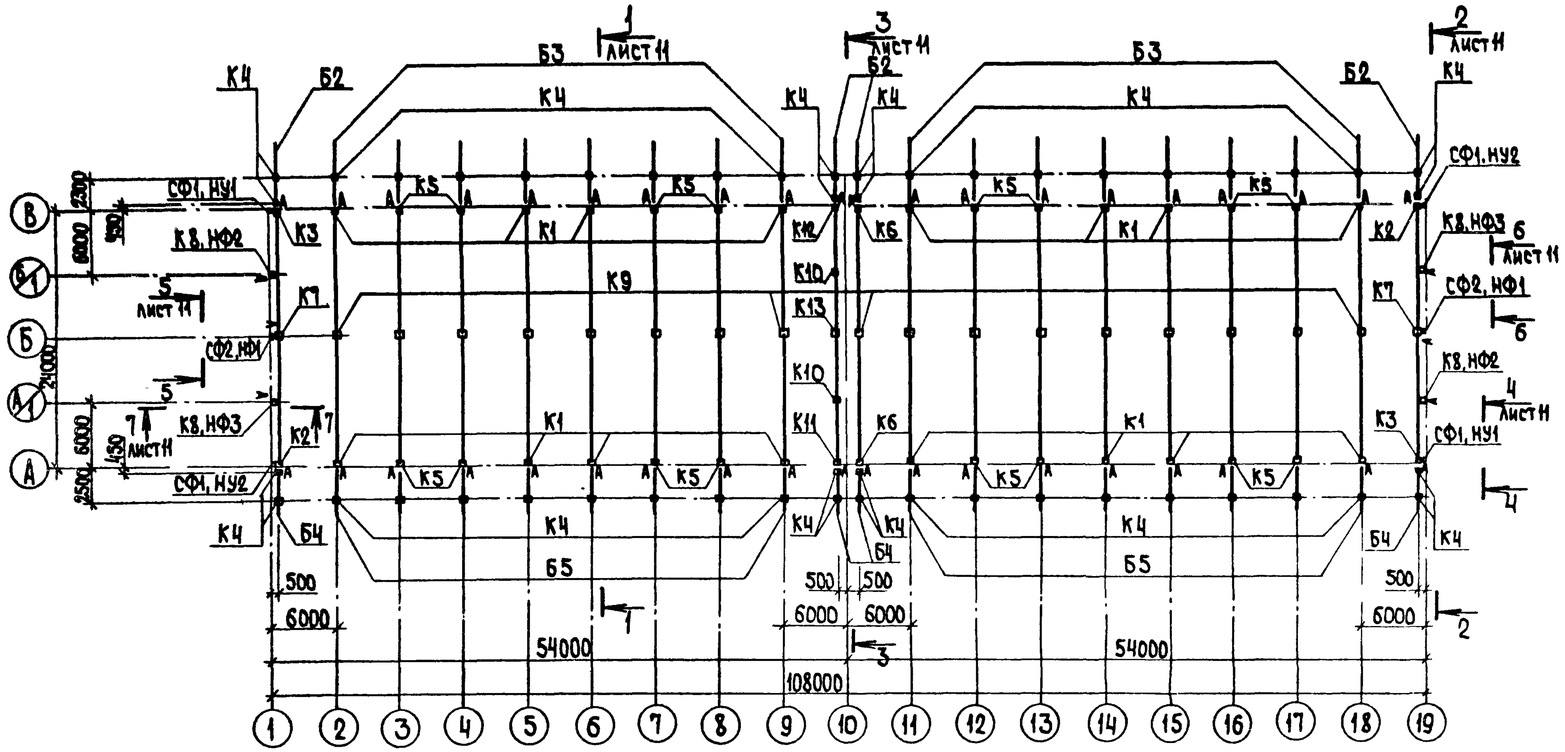

Все незамаркированные балки марки-Б1

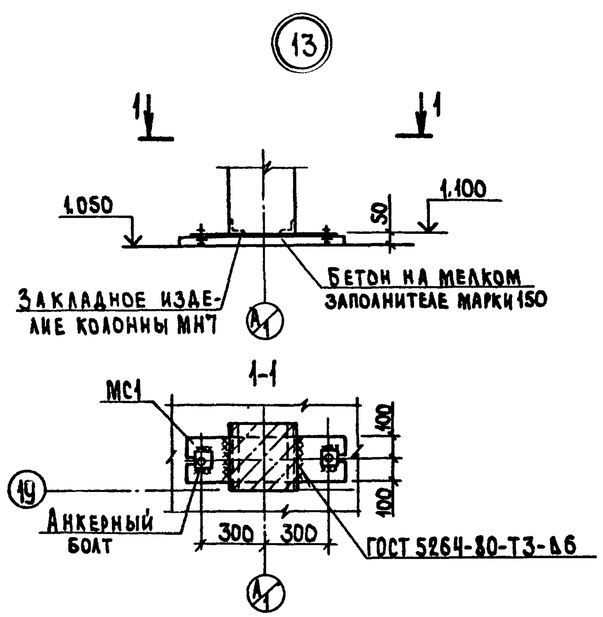

Продолжение

Марка, поз.	Обозначение	Наименование	Кол	Масса ед. кг	Примечание
		Изделия стандартные			
НФ4	ГОСТ 8240-72*	С20 ℓ=1800	2	33,1	
НФ5	ГОСТ 8240-72*	С20 ℓ=1300	3	23,9	
1	ГОСТ 103-76	-200×8 ℓ=280	5	3,5	
		Изделия стальные			
МС34	3.019.1-1.1-МС28	МС34	40	1,5	
ММ10	1.400-7	ММ10	4	6,1	
ММ19	1.400-7	ММ19	4	6,3	
МС1	КЖ.И.23.00	МС1	6		
ОП1	КЖ.И.22.00	Опорный столик ОП1	32		
Т13	КЖ.И.19.00	Т13	24		

Спецификация к схеме расположения каркаса

Марка, поз.	Обозначение	Наименование	Кол.	Масса ед. кг	Примечание
		Колонны			
К1	КЖ.И.01.00	К48-1а	16	1300	
К2	КЖ.И.02.00	К48-1б	2	1300	
К3	КЖ.И.02.00	К48-1в	2	1300	
К4	3.019.1-1.1- КО-06	К48-1а	48	1300	
К5	КЖ.И.01.00-01	К48-1е	16	1300	
К6	КЖ.И.03.00	К48-1д	2	1300	
К7	КЖ.И.04.00	К48-24а	2	1300	
К8	КЖ.И.05.00	1КФ52-1а	4	1200	
К9	1.423-3, вып.1	К48-24	17	1300	
К10	1.431-20, вып.5	К53а	2	930	
К11	КЖ.И.24.00	К48-1е	1	1300	
К12	КЖ.И.24.00-01	К48-1ж	1	1300	
К13	КЖ.И.25.00	К48-24б	1	1300	
		Балки			
Б1	КЖ.И.06.00	3БС012-2АIVа	40	4500	
Б2	КЖ.И.07.00	2БН6-1а	4	2100	
Б3	КЖ.И.07.00-01	2БН6-1б	16	2100	
Б4	КЖ.И.08.00	1БН4.5-1а	4	1700	
Б5	КЖ.И.08.00-01	1БН4.5-1б	16	1700	
		Стойки фахверка			
СФ1	1.439-2	СФ1	4	284	
СФ2	1.439-2	СФ2	2	298,7	
		Насадки			
НУ1	КЖ.И.18.00	НУ1	2		
НУ2	КЖ.И.18.00-01	НУ2	2		
НФ1	1.439-2	НФ1	2		
НФ2	КЖ.И.20.00	НФ2	2		
НФ3	КЖ.И.21.00	НФ3	2		

Знаком „А" на схеме показана ориентация закладных деталей по колоннам.

Т.п. 705-1-201.86 КЖ

ГИП	Трынов		10.02.86
Н.контр.	Тутаева		24.01
Нач.отд.	Крылов		24.01
Гл.спец.	Троицкий		24.01
Рук.гр.	Тутаева		24.01
Ст.инж.	Холодарь		10.1.86

Привязан

Инв. №

Прирельсовый склад вместимостью 3500т для хранения аммиачной селитры

Схема расположения каркаса. Узел 13

Стадия	Лист	Листов
Р	10	

ЦИТЭПсельхоз Владимир

т.п. 705-1-201.86

Инв. № подл. | Подпись и дата | Взам. инв. №

Альбом I

т.п. 705-1-201.86

1-1

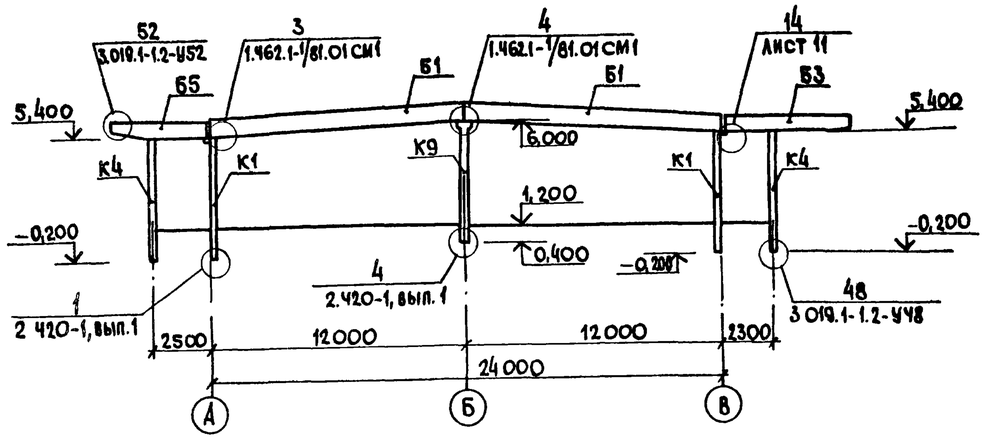

4-4

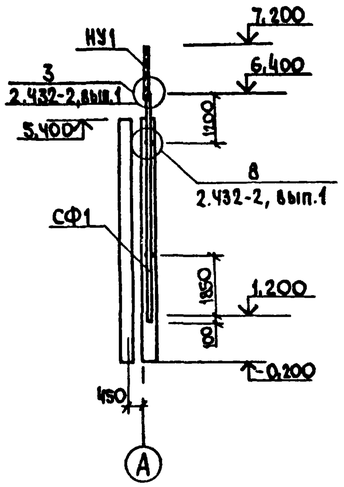

5-5

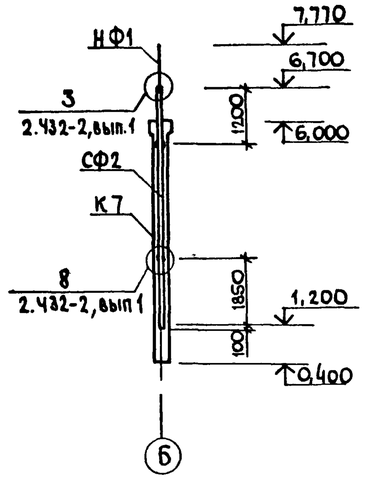

6-6

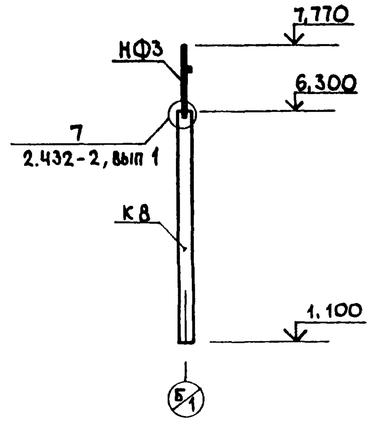

2-2

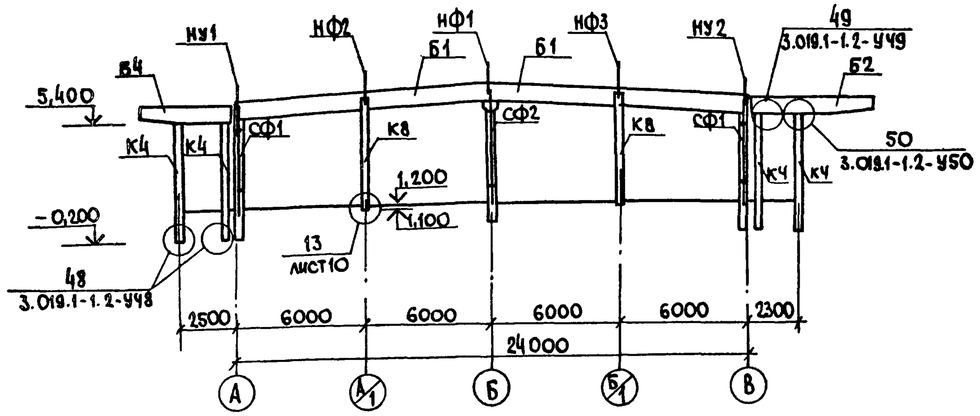

7-7

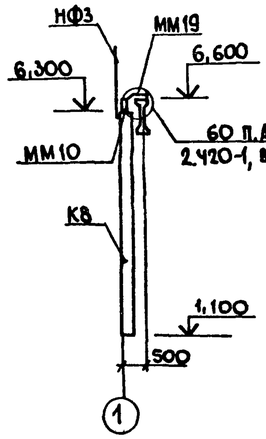

14

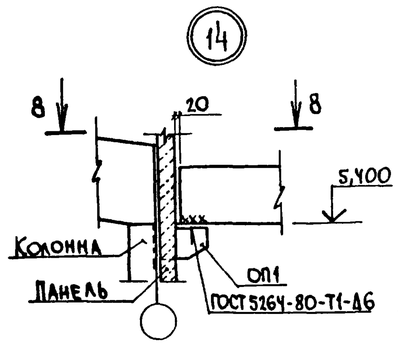

15

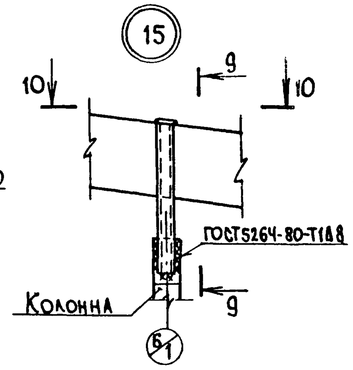

9-9

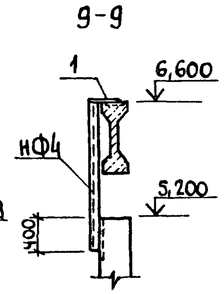

8-8

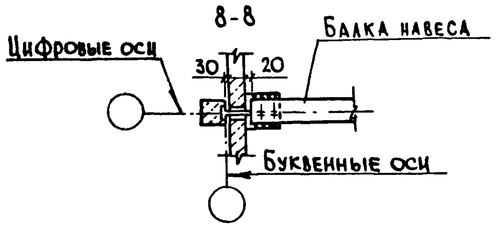

10-10

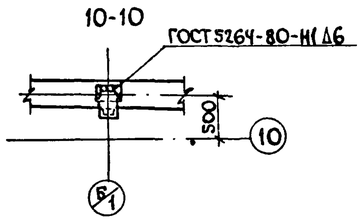

3-3

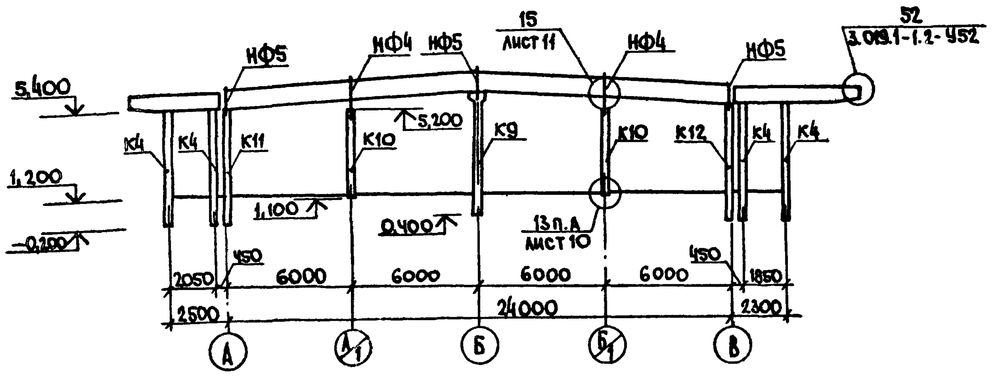

1. Закладные детали и соединительные элементы защитить металлизационным слоем из цинка 150 мкм
2. Металлизационное покрытие, поврежденное при сварке в процессе монтажа конструкций, должны восстанавливаться методом металлизации.
3. Стойки фахверка, насадки, опорные столики защитить лакокрасочным покрытием из 5 слоев ХВ-1100 (ГОСТ 6993-79) по 1 слою грунта ХС-010 (ГОСТ 9355-81) общей толщиной 130 мкм

Привязан				Т.п.705-1-201.86 КЖ				
				ГИП	Трынов	10.02.11	Прирельсовый склад вместимостью 3500т для хранения аммиачной селитры	Стадия: Р; Лист: 11; Листов:
				Н.контр.	Тутаева	24.04		
				Нач.отд.	Крылов	24.04		
				Гл.спец.	Троицкий	24.04	Сечения 1-1 ÷ 7-7 Узлы 14, 15	ЦИТЭПсельхоз Владимир
				Рук.гр.	Тутаева	24.04		
Инв.№				Ст.инж.	Холодарь	10.13		

Инв.№ подл. | Подпись и дата | Взам. инв.№

Альбом I

Схема расположения плит покрытия

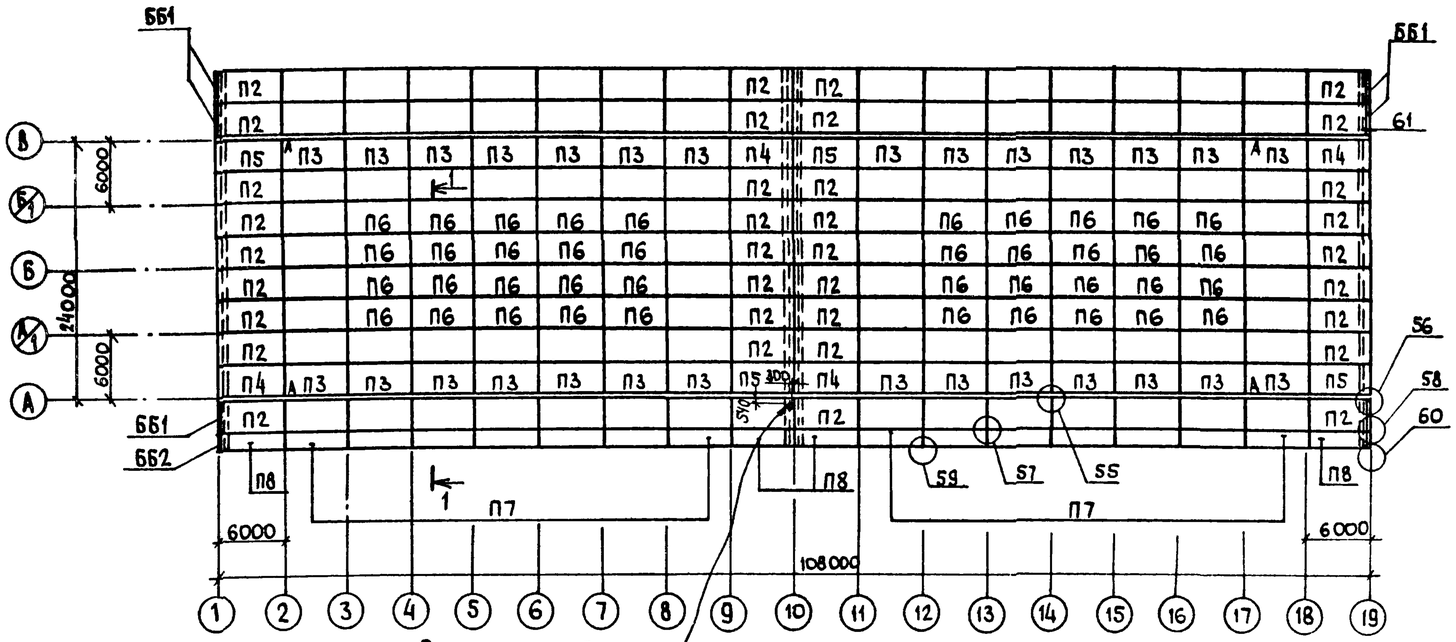

Все незамаркированные плиты марки - П1

1-1

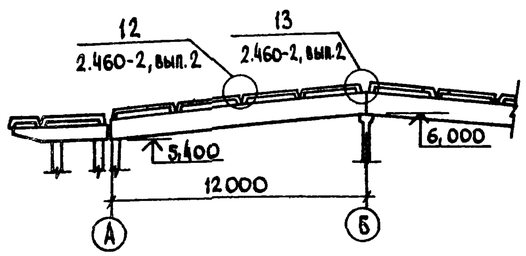

Спецификация элементов к схеме расположения плит покрытия

Марка, поз.	Обозначение	Наименование	Кол.	Масса ед. кг	Примечание
		Плиты покрытий			
П1	ГОСТ 22701.1-77*	ПГ-2АIVТ	86	2650	
П2	КЖ.И.09.00	ПГ-2АIVТа	36	2650	
П3	КЖ.И.09.01	ПГ-2АIVТб	28	2650	
П4	КЖ.И.10.00	ПГ-2АIVТв	4	2650	
П5	КЖ.И.10.01	ПГ-2АIVТг	4	2650	
П6	ГОСТ 22701.3-77*	ПА-2АIVТ	40	1750	
П7	1.465-7, вып.3	$\frac{ПА-IV}{1,5\times6}$-1	14	1500	
П8	1.465-7, вып.3	$\frac{ПАIV}{1,5\times6}$-1б	4	1500	
		Блок вортовой			
ББ1	3.019.1-1.1-ББН0.0.0	ББН1-П	6	180	
ББ2	3.019.1-1.1-ББН0.0.0	ББН1-П	2	180	Половина блока

1. Узлы, замаркированные на листе, кроме оговоренных приняты по серии 3.019.1-1, вып. 2
2. Закладные детали в плитах защитить металлизационным слоем из цинка толщиной 150 мкм.

т.п. 705-1-201.86

Инв. № подл. | Подпись и дата | Взам. инв. №

Привязан	ГИП	Трынов		Т.п. 705-1-201.86 КЖ			
	Н.контр.	Тутаева	24.01	Прирельсовый склад вместимостью 3500т для хранения аммиачной селитры	Стадия	Лист	Листов
	Нач.отд.	Крылов	24.01		Р	12	
	Гл.спец.	Троицкий	24.01	Схема расположения плит покрытия	ЦИТЭПсельхоз Владимир		
Инв. №	Рук.гр.	Тутаева	24.01				
	Ст.инж.	Фролова					

Альбом I

По осям А и В

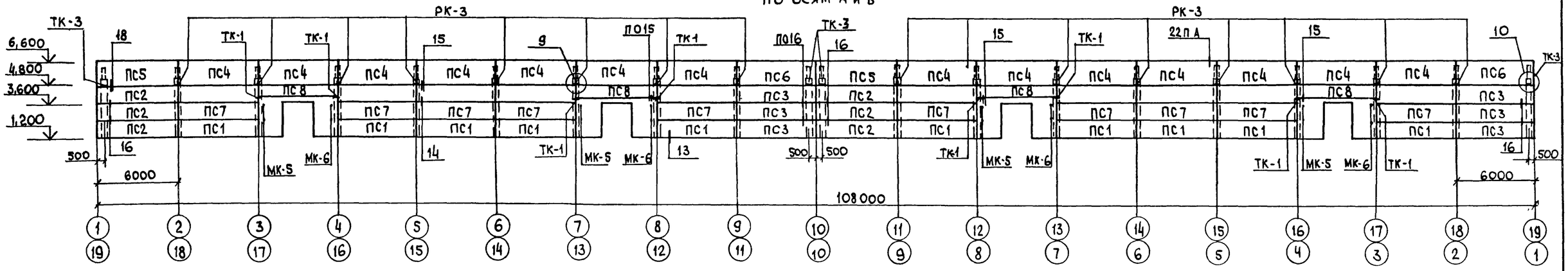

По осям 1 и 19

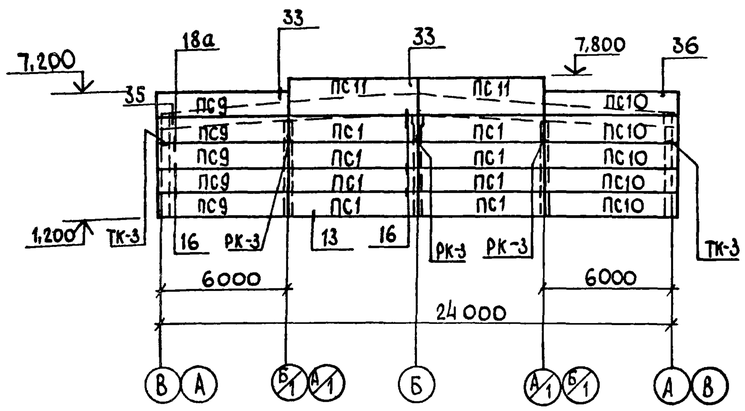

По оси 10

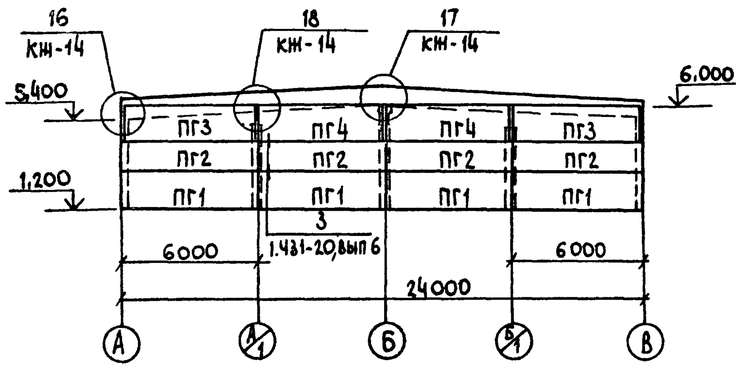

Спецификация к схемам расположения панелей стен

Продолжение

Марка, поз.	Обозначение	Наименование	Кол.	Масса ед. кг	Примечание
		Панели			
ПС1	1.432-15, вып.1	ПС 600.12-1АIV-Т-1	36	1220	
ПС2	1.432-15, вып.1	ПС 600.12-1АIV-Т-11	12	1220	
ПС3	1.432-15, вып.1	ПС 600.12-1АIV-Т-12	12	1220	
ПС4	КН.И.11.00	ПС 600.18-7АIV-Т-1а	28	1870	
ПС5	1.432-15, вып.1	ПС 600.18-7АIV-Т-11	4	1870	
ПС6	1.432-15, вып.1	ПС 600.18-7АIV-Т-12	4	1870	
ПС7	КН.И.12.00	ПС 600.12-1АIV-Т-1а	20	1220	
ПС8	1.432-15, вып.1	ПС 600.9-1АIV-Т-1	8	920	
ПС9	1.432-15, вып.1	ПС 610.12-1АIV-Т-11	10	1250	
ПС10	1.432-15, вып.1	ПС 610.12-1АIV-Т-12	10	1250	
ПС11	1.432-15, вып.1	ПС 600.18-1АIV-Т-1	4	1870	
		Перегородки			
ПГ1	1.431-20, вып.1	ППЛ-2 / 5,98×1,785	4	870	
ПГ2	1.431-20, вып.1	ППЛ-3 / 5,98×1,485	4	730	
ПГ3	1.431-20, вып.1	ППЛ-10 / 5,67×1,485	2	680	
ПГ4	1.431-20, вып.1	ППЛ-7 / 5,77×1,485	2	710	

Марка, поз.	Обозначение	Наименование	Кол.	Масса ед. кг	Примечание
		Консоли опорные			
ТК-1	ГОСТ 8509-72*	L125×9 ℓ=150	16	2,60	
ТК-3	1.439-2	ТК-3	12		
РК-3	1.439-2	РК-3	38		
		Элементы крепления			
Т-1	1.439-2	Т-1	156	0,50	
Т-2	1.439-2	Т-2	124	0,30	
Т-5	1.439-2	Т-5	136	0,60	
Т-8	1.439-2	Т-8	24	0,50	
Т-32	1.439-2	Т-32	72	0,60	
	ГОСТ 8509-72*	Уголок L100×8 ℓ=400	2	4,88	
МК-5	2.430-3, вып.3	МК-5	16	0,46	
МК-6	2.430-3, вып.3	МК-6	16	0,46	
МС2	1.431-20, вып. 7 4.2	МС2	16	0,50	
МС3	1.431-20, вып7 4.2	МС3	16	0,30	
МС4	1.431-20, вып7 4.2	МС4	16	0,80	
	ГОСТ 8509-72*	Уголок L100×8 ℓ=500	3	6,1	

1. Узлы, замаркированные на листе, кроме оговоренных, приняты по серии 2.432-2, вып.1
2. Закладные детали покрыть слоем мет Ц 150.

т.п. 705-1-201.86

Привязан

Инв. №

ГИП	Трынов		10.02.86	Т.п. 705-1-201.86 КН
Н.контр.	Тутаева		24.01	Прирельсовый склад вместимостью 3500т для хранения аммиачной селитры
Нач.отд.	Крылов		24.01	
Гл.спец.	Троицкий		24.01	Схемы расположения панелей стен по осям А, В, 1, 19 и 10
Рук.гр.	Тутаева		24.01	
Ст.инж.	Фролова		24.01	

Стадия	Лист	Листов
Р	13	

ЦИТЭП сельхоз Владкмир

3 1267-01

Инв. № подл. | Подпись и дата | Взам. инв. №

Альбом I

т.п. 705-1-201.86

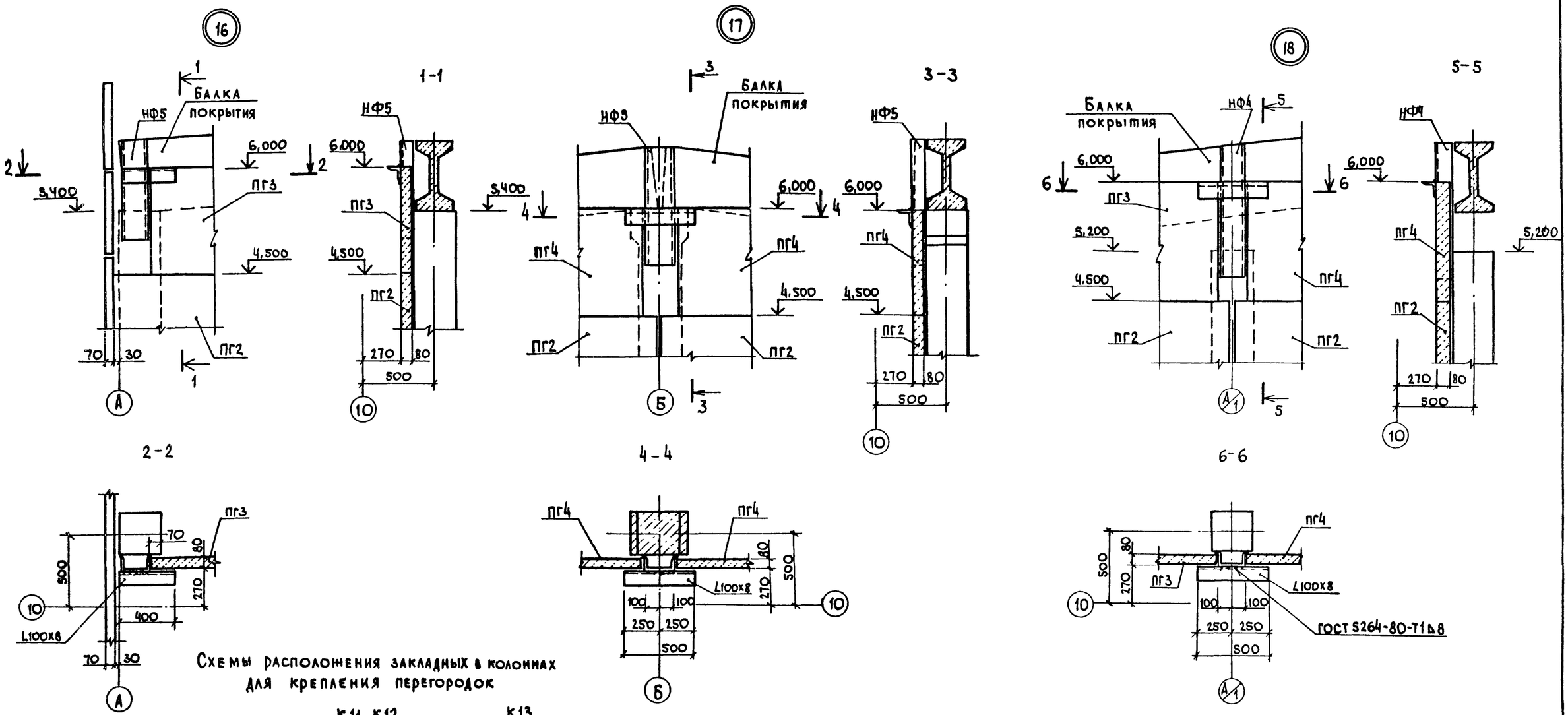

Схемы расположения закладных в колоннах для крепления перегородок

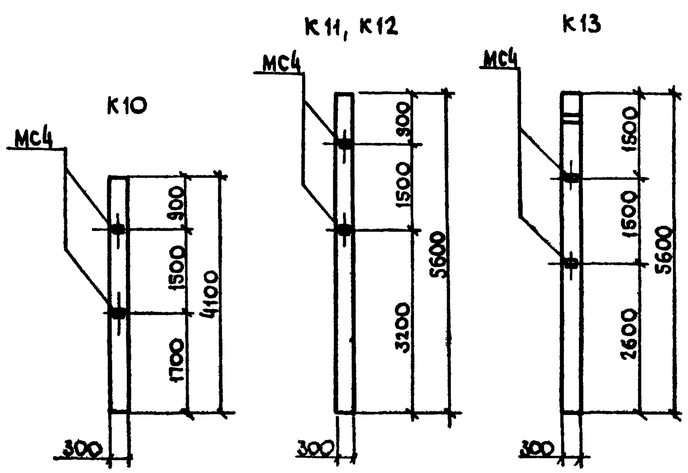

В колоннах закладные детали марки МС4 пристрелить дюбелями

Привязан				Т.п. 705-1-201.86 КЖ			
				Прирельсовый склад вместимостью 3500т для хранения аммиачной селитры	Стадия	Лист	Листов
					Р	14	
Инв. №				Узлы 16-18	ЦИТЭПСельхоз Владимир		

ГИП	Трынов		1986
Н. контр.	Тутаева		24.01
Нач. отд.	Крылов		24.01
Гл. спец.	Троицкий		24.01
Рук. гр.	Тутаева		24.01
Ст. инж.	Фролова		24.01

Инв. № подл. | Подпись и дата | Взам. инв. №

Альбом I

т.п. 705-1-201.86

Ведомость чертежей основного комплекта

Лист	Наименование	Примечание
1	Общие данные	
2	Электрическое освещение. План на отм. 0,000	
3	Молниезащита	

Ведомость ссылочных и прилагаемых документов

Обозначение	Наименование	Примечание
	Ссылочные документы	
3.407-82	Вводы линий электропередачи до 1кВ в здания	
4.407-36/70	Детали и узлы внутренних силовых и осветительных электропроводок в сельскохозяйственных производственных помещениях	
4.407-233	Прокладка осветительных электропроводок и установка светильников с лампами накаливания и ДРЛ на кронштейнах	
5.407-55	Установка одиночных ящиков с рубильниками и предохранителями	
	Прилагаемые документы	
Альбом IV Эм.ВМ	Ведомость потребности в материалах. Электрооборудование	
Альбом III Эм.СО	Спецификация оборудования	
Альбом I Эм.ВИ	Ведомость изделий мастерских электромонтажных заготовок МЭЗ	
Альбом I Эм.ВИМ	Ведомость изделий и материалов для изготовления изделий МЭЗ	
Альбом I Эм.ВР	Ведомость объемов строительных и монтажных работ по чертежам	

Общие указания

1. Для отключения электроосвещения склада на вводе устанавливается ящик с рубильником, который при монтаже оборудовать приспособлением для опломбирования.
2. Металлические конструкции электрооборудования для предохранения от коррозии должны быть окрашены антикоррозионным составом из пяти слоев эмали ХВ-1100 ГОСТ 6993-79 по одному слою грунта ХС-010 ГОСТ 9355-81 общей толщиной 130 мкм.
3. Светильники у входов склада являются рабочим освещением. Наружное освещение решается при проектировании освещения территории базы.

Основные показатели

Наименование	Ед. изм.	Кол.	Примечание
Напряжение сети	В	380	
Напряжение ламп	"	220	
Установленная мощность силового электрооборудования	кВт	—	
Установленная мощность электроосвещения	"	6,73	
Расчетная мощность силового электрооборудования	"	—	
Расчетная мощность электроосвещения	"	4,04	
Годовой расход электроэнергии	Гдж.	10,18	(мВт.ч - 2,83)
в т. ч. на электроосвещение	"	10,18	(мВт.ч-2,83)
Полезная площадь освещаемых помещений	м²	2592	
Количество светильников	шт.	32	

Условные обозначения

Кабель прокладываемый открыто

Группа кабелей прокладываемых открыто

10лк Нормируемая освещенность

П-I Класс пожароопасного помещения

Проект разработан в соответствии с действующими нормами и правилами и предусматривает мероприятия обеспечивающие взрывобезопасность и пожаробезопасность при эксплуатации здания.

Главный инженер проекта (Прынов)

Согласовано: Гл.спец. МТО Беляков; Гл.спец. АСО Троицкий; Гл.спец. ТО Винградов

Инв.№ подл. | Подпись и дата | Взам.инв.№

Привязан

Инв.№

Т.п. 705-1-201.86 ЭМ

ГИП	Прынов			Прирельсовый склад вместимостью 3500т для хранения аммиачной селитры
Н.контр.	Молокова			
Нач.отд.	Федоров			
Гл.спец.	Матвеев			
Рук.гр.	Федорова			Общие данные
Инж.	Молокова			

Стадия	Лист	Листов
Р	1	3

ЦИТЭП сельхоз Владимир

Копировал Федорова Формат А2

21267-01

Альбом I

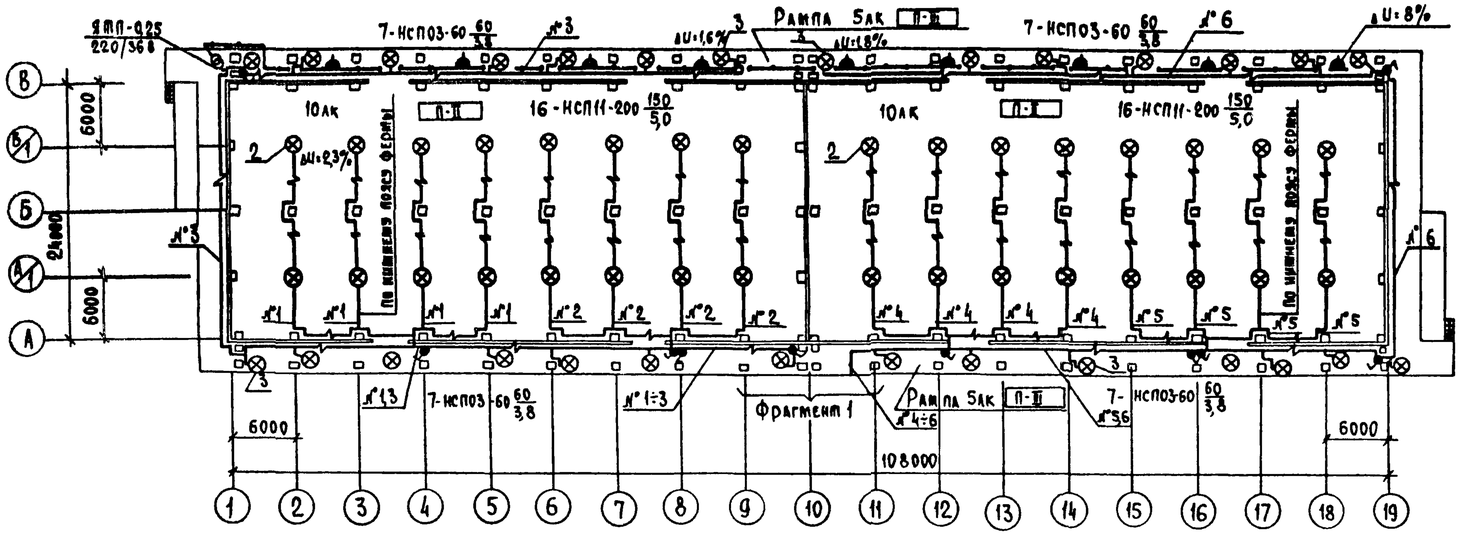

Фрагмент 1

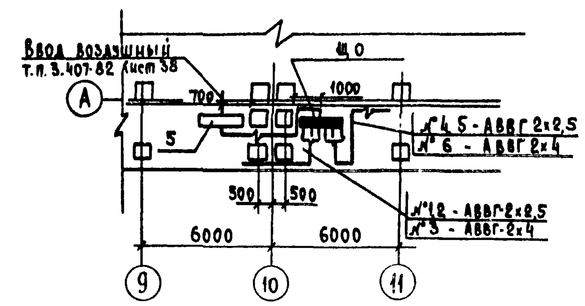

Ведомость узлов установки электрического оборудования на плане расположения

Поз.	Обозначение	Наименование	Кол.	Примеч.
1	3.407-82 Лист 38	Общий вид устройства		
		четырехпроводного ввода в здание		
		через трубостойку типа		
		Т-XII/2	1	
2	4.407-36/70 Лист 16.61	Детали крепления светильников и промежуточных креплений		
		тросов. Светильники типа		
		НСП 11 х 200-УР62	32	
3	4.407.233-019 Исп.3	Кронштейн У116 со светильником для ламп накаливания		
		Светильники типа НСП03х60/IР54	28	

Продолжение

Поз.	Обозначение	Наименование	Кол.	Примеч.
4	5.407-55.1.70, В1	Ящик серии ЯТП-0,25У3		
		Монтажный чертеж	1	
5	5.407-55.1.210, В1	Ящики серии ЯРП-11		
		Монтажный чертеж	1	

Данные о групповых щитках с автоматическими выключателями

Номер щитка	Тип	Установленная мощность кВт	Номера автоматических выключателей				Ток расцепителя, А	
			Однополюсные		Трехполюсные		На вводе	На линиях
			Занятые	Резервные	Занятые	Резервные		
ЩО	ЯОУ-8501	6,45	1÷6	—	—	—		10А

т.п. 705-1-201.86

Инв. № подл. | Подпись и дата | Взам. инв. №

ГИП	Трынов			Т.п. 705-1-201.86 ЭМ
Н.контр.	Молокова		17.1.86	Прирельсовый склад вместимостью 3500т для хранения аммиачной селитры
Нач.отд.	Гринкевич		17.1.86	
Гл.спец.	Матвеев		17.1.86	Электрическое освещение. План на отм. 1,200
Рук.гр.	Федорова		17.1.86	
Инж.	Молокова		17.1.86	

Стадия	Лист	Листов
Р	2	

ЦИТЭПсельхоз Владимир

Привязан

Инв. №

21267-01

Альбом I

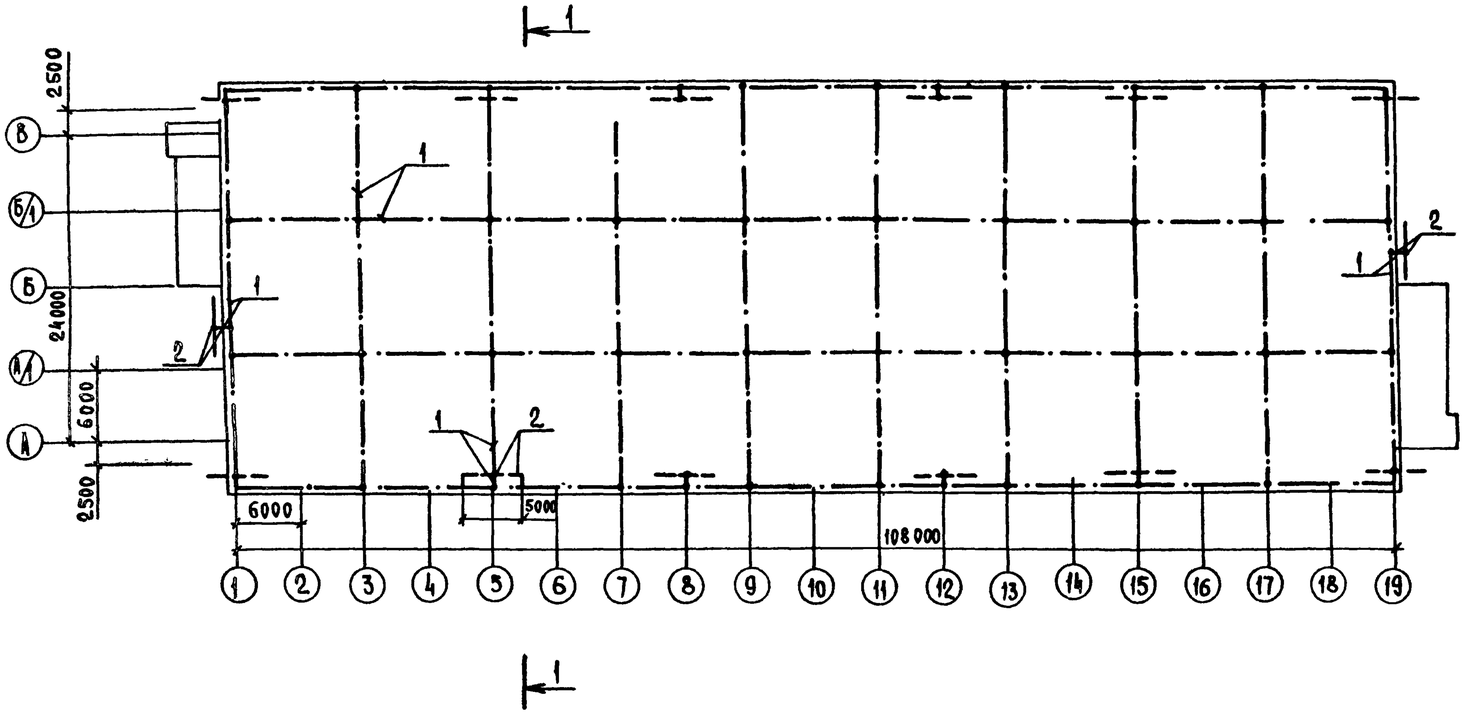

Разрез 1-1
(увеличено)

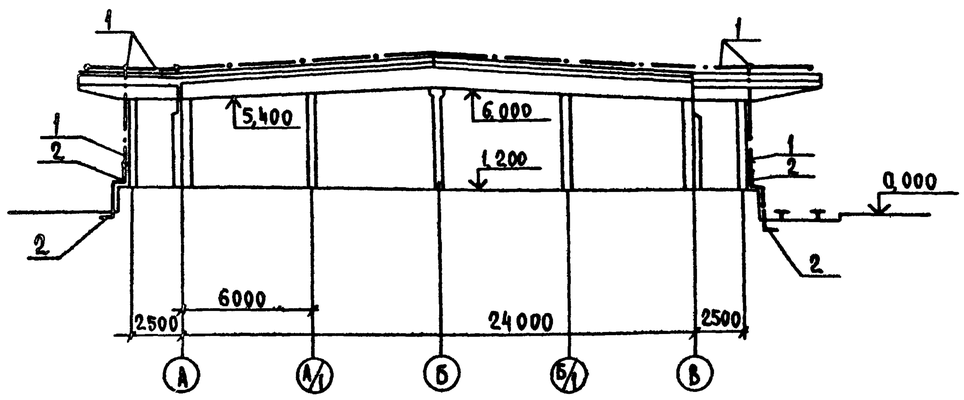

Спецификация

Марка, поз.	Обозначение	Наименование	Кол.	Масса ед. кг	Примечание
		Материалы			
1		Круг ф 6 ГОСТ 2590-71*	870	0,22	м
2		Полоса ГОСТ 103-76			
		40 x 4	140	1,26	м

1. В соответствии с „Инструкцией по проектированию и устройству молниезащиты зданий и сооружений СН 305-77, табл. 1 п. 4 здания II степени огнестойкости, с производствами, помещения которых по ПУЭ относятся к классу П-II для районов с интенсивностью грозовой деятельности 60 и более часов в год, относятся к III категории устройства молниезащиты.

2. Молниезащита выполняется путем устройства молниеприемной сетки, с ячейками площадью не более 150 м² (≈ 12 x 12 м), укладываемая на кровле под слой несгораемого утеплителя.

3. В качестве заземлителей используется стальная полоса 40x4 длиной 5 м, прокладываемая в земляной траншее.

4. Спуски от молниеприемной сетки к заземлителю выполнить круглой сталью ф 6 и стальной полосой 40x4.

5. Все соединения молниеприемной сетки и сетки со спусками выполнить сваркой.

6. Величина сопротивления растеканию тока промышленной частоты каждого заземляющего устройства рассчитана для грунта с удельным сопротивлением 100 Ом·м и равна 19 Ом, (см. п. 2.27 и табл. 6 п. 3). Величина импульсного сопротивления каждого заземлителя должна быть не более 20 Ом.

т.п. 705-1-201.86

Взам. инв. №

Подпись и дата

Инв. № подл.

Привязан

Инв. №

ГИП	Трыков			Т.п. 705-1-201.86 ЭМ
Н.контр.	Молокова		17.1.86	Прирельсовый склад вместимостью 3500 т для хранения аммиачной селитры
Нач.отд.	Федоров		17.1.86	
Гл.спец.	Матвеев		17.1.86	Молниезащита
Рук.гр.	Федорова		17.1.86	
Вед.инж.	Яблоков		17.1.86	

Стадия	Лист	Листов
Р	3	

ЦИТЭПсельхоз Владимир

Альбом I

Обозначение чертежа	Наименование	Кол	Примечание
3.407-82 Лист 38	Общий вид устройства		
	четырехпроводного ввода		
	в здание через трубостойку		
	типа Т-XII/4. Детали	1	
4.407-36/70	Детали крепления		
Лист 16.61	светильников и промежуточных		
	креплений тросов	32	
4.407-233-019	Кронштейн У116 со светильником		
Исполнение 3	для ламп накаливания	28	
5.407-55, 1.70, В1	Ящик серии ЯТП-0,25.43.		
	Монтажный чертеж	1	
5.407-55. 1.210, В1	Ящики серии ЯРП-11.		
	Монтажный чертеж	1	

Привязан

Инв. №

ГИП	Трыков		10.02.86	Т.п. 705-1-201.86 ЭМ. ВИ
Н.контр.	Толокнова		17.1.86	Ведомость изделий мастерских электромонтажных заготовок МЭЗ
Нач.отд.	Федоров		17.1.86	Стадия: Р; Лист: ; Листов: 1
Гл.спец.	Матвеев		17.1.86	ЦИТЭП сельхоз Владимир
Рук.гр.	Федорова		17.1.86	
Инж.	Толокнова		17.1.86	

Альбом

Привязан

Инв. №

Т.п. 705-1-201.86 ЭМ.

Лист 2

Альбом I

№ п.п.	Наименование и техническая характеристика изделия, материала	Тип, марка	Ед. изм.	Потребность по проекту
1	Ящик с рубильником и			
	предохранителями	ЯРП11-301-IP54-У1	шт.	1
2	Ящик с понижающим			
	трансформатором	ЯТП-0,25 У3	шт.	1
3	Светильник подвесной до 60 Вт	НСП03×60/Р54	шт.	28
4	То же до 200 Вт	НСП11×200/Р62	шт.	32
5	Лента 3×30 ГОСТ 6009-74		кг	3,9
6	Полоса 4×25 ГОСТ 103-76		кг	1,3
7	4×40		кг	1,8
8	Круг ф 6 ГОСТ 2590-71*		кг	1,3
9	Проволока ф5 ГОСТ 3282-74*		кг	10,0
10	Труба Н20 ГОСТ 3262-75*		кг	9,0
11	Кронштейн	У 116	шт.	28
12	Закреп	К 350 У2,5	шт.	2
13	Фланок	Ф 35 У2,5	шт.	1
14	Профиль	К 239 У2	шт.	1
15	Полоса монтажная	К 202	шт.	2
16	Коробка ответвительная	У 409	шт.	28
17	Кабель 3×2,5 ГОСТ 16442-80*	АВВГ-660	м	28
18	Провод 1×6 ГОСТ 6323-79*	АПВ-660	м	10

т.п. 705-1-201.86

Привязан

Инв. №

ГИП	Трынов		10.02.86	Т.п. 705-1-201.86 ЭМ. ВИМ
Н.контр.	Толокнова		17.1.86	Ведомость изделий и материалов для изготовления изделий МЭЗ
Нач.отд.	Федоров		17.1.86	Стадия: Р; Лист: ; Листов: 1
Гл.спец.	Матвеев		17.1.86	ЦИТЭП сельхоз Владимир
Рук.гр.	Федорова		17.1.86	
Инж.	Толокнова		17.1.86	

Альбом

№	Наименование работ	Ед.изм.	Кол.	Примечание
	Электрическое освещение			
1	Установка вводного ящика	шт.	1	
2	Установка осветительного щитка	шт.	1	
3	Установка светильников			
	с лампами накаливания	шт.	60	
4	Установка ящика ЯТП	шт.	1	
5	Прокладка кабеля до 16 мм²			
	на скобах	100м	16,65	

Привязан

Инв. №

ГИП	Трынов		10.02.86	Т.п. 705-1-201.86 ЭМ. ВР
Н.контр.	Толокнова		17.1.86	Ведомость объемов строительных и монтажных работ по чертежам
Нач.отд.	Федоров		17.1.86	Стадия: Р; Лист: ; Листов: 1
Гл.спец.	Матвеев		17.1.86	ЦИТЭП сельхоз Владимир
Рук.гр.	Федорова		17.1.86	
Инж.	Толокнова		17.1.86	

Копировал Реброва Формат А

21267-01

30

Альбом I

т.п. 705-1-201.86

Ведомость ссылочных и прилагаемых документов

Обозначение	Наименование	Примечание
	Прилагаемые документы	
Альбом III СС СО	Спецификация оборудования	

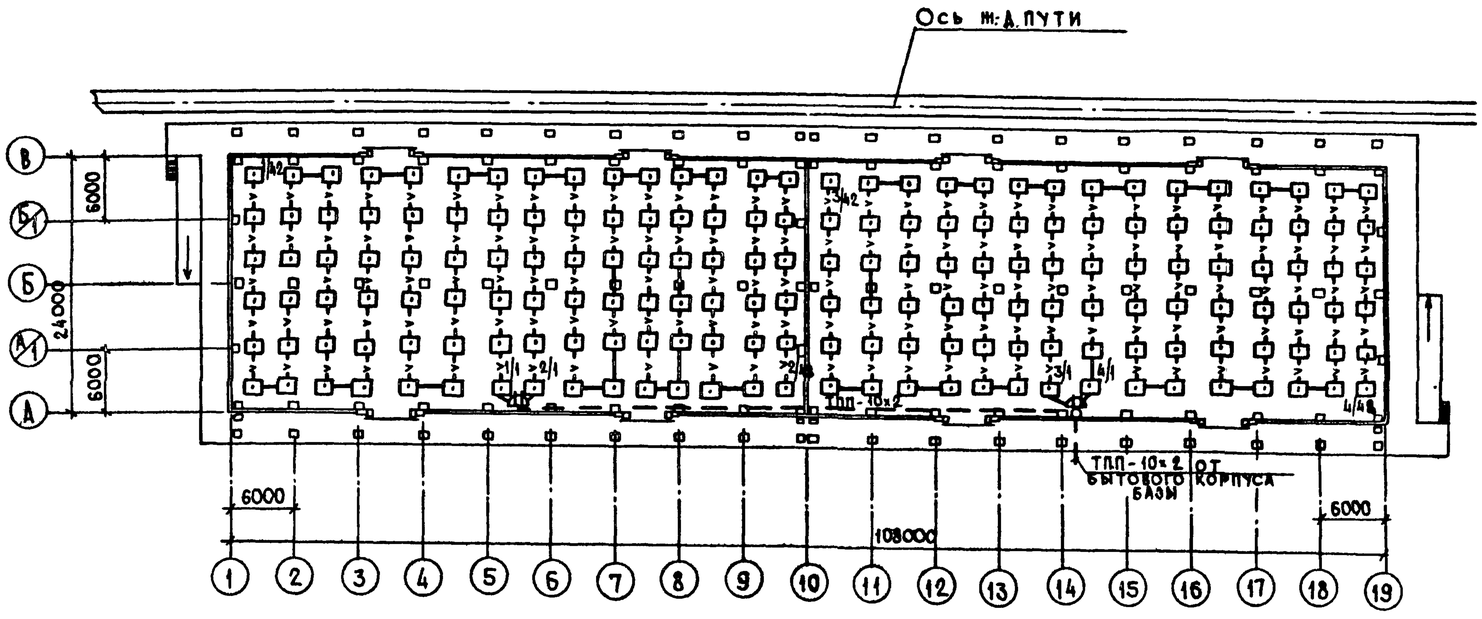

Общие указания

1. Датчики ИП 105-2/1 установить после размещения светильников.
2. Внутреннюю сеть выполнить проводом ТРП - открыто.
3. Лучи ПС 1,2,3,4 включить в концентратор приемо-контрольный т. „Топаз" (бытовой корпус базы).
4. Пожарную сигнализацию выполнить согласно ВМСН-14-73).

Согласовано
Гл. спец. МТО Беляков
Гл. спец. АСО-2 Пугачев

Инв. № подл. | Подпись и дата | Взам. инв. №

Проект разработан в соответствии с действующими нормами и правилами и предусматривает мероприятия, обеспечивающие взрывобезопасность и пожаробезопасность при эксплуатации здания.

Главный инженер проекта (Трынов)

Привязан

Инв. №

Т.п. 705-1-201.86 СС

ГИП	Трынов		
Н.контр.	Едаков		
Нач.отд.	Федоров		
Рук.гр.	Едаков		
Вед.инж.	Зимулин		

Прирельсовый склад вместимостью 3500т для хранения аммиачной селитры

Общие данные. План на отм. 1,200

Стадия	Лист	Листов
Р	1	1

ЦИТЭП сельхоз Владимир