ТИПОВОЙ ПРОЕКТ
904-1-62.86

КОМПРЕССОРНАЯ СТАНЦИЯ
АВТОМАТИЗИРОВАННАЯ ОТДЕЛЬНО СТОЯЩАЯ
5(4)КЦ-100А
ПРОИЗВОДИТЕЛЬНОСТЬЮ 500(400) $м^3$/МИН ВОЗДУХА
С ВАРИАНТАМИ ДЛЯ БЛОКИРОВАНИЯ

АЛЬБОМ 3

АВТОМАТИЗАЦИЯ И КИП

КФ ЦИТП Инв № 9178/3

9178/3
ц 6-16

ЦЕНТРАЛЬНЫЙ ИНСТИТУТ ТИПОВОГО ПРОЕКТИРОВАНИЯ
ГОССТРОЯ СССР
КИЕВСКИЙ ФИЛИАЛ
г Киев-57 ул Эжена Потье № 12

69/3
Заказ № 517 Инв № 9178/3 Тираж 460

Сдано в печать 12 I 1987 Цена 6-16

ТИПОВОЙ ПРОЕКТ 904-1-62.86

КОМПРЕССОРНАЯ СТАНЦИЯ АВТОМАТИЗИРОВАННАЯ ОТДЕЛЬНО СТОЯЩАЯ 5(4)КЦ-100А

ПРОИЗВОДИТЕЛЬНОСТЬЮ 500(400) $м^3$/мин ВОЗДУХА С ВАРИАНТАМИ ДЛЯ БЛОКИРОВАНИЯ

АЛЬБОМ 3

СОСТАВ ПРОЕКТА:

АЛЬБОМ 1 ТЕХНОЛОГИЯ ПРОИЗВОДСТВА.

АЛЬБОМ 2 СИЛОВОЕ ЭЛЕКТРООБОРУДОВАНИЕ, ЭЛЕКТРИЧЕСКОЕ ОСВЕЩЕНИЕ СВЯЗЬ И СИГНАЛИЗАЦИЯ

АЛЬБОМ 3 АВТОМАТИЗАЦИЯ И КИП

АЛЬБОМ 4 СТРОИТЕЛЬНЫЕ РЕШЕНИЯ

АЛЬБОМ 5 СТРОИТЕЛЬНЫЕ КОНСТРУКЦИИ И ИЗДЕЛИЯ

АЛЬБОМ 6 СПЕЦИФИКАЦИИ ОБОРУДОВАНИЯ ДЛЯ 5КЦ-100А

АЛЬБОМ 7 СПЕЦИФИКАЦИИ ОБОРУДОВАНИЯ ДЛЯ 4КЦ-100А

АЛЬБОМ 8 ВЕДОМОСТИ ПОТРЕБНОСТИ В МАТЕРИАЛАХ

АЛЬБОМ 9 СМЕТЫ НА ТЕХНОЛОГИЧЕСКИЕ РЕШЕНИЯ ДЛЯ 5КЦ-100А

АЛЬБОМ 10 СМЕТЫ НА ТЕХНОЛОГИЧЕСКИЕ РЕШЕНИЯ ДЛЯ 4КЦ-100А

АЛЬБОМ 11 СМЕТЫ НА СТРОИТЕЛЬНЫЕ РЕШЕНИЯ

РАЗРАБОТАН ГОСУДАРСТВЕННЫМИ ПРОЕКТНЫМИ ИНСТИТУТАМИ

ГИПРОСТРОЙДОРМАШ – АЛЬБОМЫ 1,2,3,6,7,8,9,10,

РОСТОВСКИЙ ПРОМСТРОЙНИИПРОЕКТ – АЛЬБОМЫ 4,5,6,7,8,11

ГЛАВНЫЙ ИНЖЕНЕР ИНСТИТУТА Б.Д.ТЮТЮННИКОВ

ГЛАВНЫЙ ИНЖЕНЕР ПРОЕКТА С.М.ЛЕОНОВ

УТВЕРЖДЕН МИНСТРОЙДОРМАШЕМ РЕШЕНИЕ №30/85ОТ 21 11 1985 Г

ВВЕДЕН В ДЕЙСТВИЕ ГИПРОСТРОЙДОРМАШЕМ С 1 02 1986 Г ПРИКАЗ № 7-П ОТ 17 01 86 Г

КФ ЦИТП Инв № 9178/3

Привязан

Инв №

Альбом 3

Типовой проект 904-1-62.86

Наименование	Номер листа	Стр.
1 Содержание альбома		1
2 Общие данные	1...5	2...6
3 Компрессор N1. Схема автоматизации	6	7
4 Компрессорная станция. Компрессор N1. Схема автоматизации	7	8
5 Компрессорная станция. Компрессор N1. Система водопроводов. Схема автоматизации.	8	9
6 Компрессорная станция. Система подготовки воздуха для средств автоматизации. Схема автоматизации	9	10
7 Принципиальная электрическая схема измерения	10	11
8 Принципиальная электрическая схема управления вентилями маслоохладителя	11	12
9 Принципиальная электрическая схема управления задвижкой на холодной воде	12	13
10 Принципиальная электрическая схема управления компрессором ВУ-0,6/8, вентилем на сборсе воздуха	13	14
11 Принципиальная электрическая схема сигнализации.	14,15	15,16
12 Принципиальная электрическая схема питания	16,17	17.18
13 Компрессор N1. Схема соединений внешних проводок	18.19	19,20
14 Компрессорная станция. Компрессор N1 Схема соединений внешних проводок	20.21	21.22
15 Компрессорная станция. Схема соединений внешних проводок	22,23	23,24
16. Схема подключения внешних проводок	24.25	25,26
17 Схема соединений внешних проводок. Перемычки между щитами	26	27
18 Компрессорная станция 5КЦ-100А. План расположения средств автоматизации и проводок.	27,28	28,29
19 Компрессорная станция 4КЦ-100А. План расположения средств автоматизации и проводок	29,30	30,31
20 Компрессор N1. План расположения средств автоматизации и проводок	31,32	32,33
21 Компрессорная станция 4КЦ-100А Вариант 1. План расположения средств автоматизации и проводок	33	34
22 Компрессорная станция 4КЦ-100А Вариант 2. План расположения средств автоматизации и проводок	34	35
23 Журнал кабельных проводок	35..37	36,39
24 Журнал импульсных проводок	38	39
25 Стенд N1	—	40
26 Стенд N2	—	41
Компрессорная станция. Сантехнические установки.		
27 Общие данные	1	42
28 Отопительные агрегаты А1 по оси „1" Схема автоматизации	2	43
29 Отопительный агрегат А1 в осях „6-7" Схема автоматизации	3	44
30 Отопительные агрегаты А1 по оси „1" Принципиальная электрическая схема управления	4	45
31 Отопительные агрегаты А1 в осях „6-7". Принципиальная электрическая схема управления	5	46
32 Отопительные агрегаты А1 по оси „1". Схема соединений внешних проводок	6.7	47.48
33 Отопительные агрегаты А1 в осях „6-7" Схема соединений внешних проводок	8	49
34 План расположения средств автоматизации и проводок	9	50
35 Журнал кабельных проводок	10	51
36 Стенд N3. Стенд N4.	—	52
Задание заводу-изготовителю щитов		
37 Перечень технической документации		53
38 Компрессорная станция 5КЦ-100А Спецификация щитов	1...6	54...56
39 Компрессорная станция 4КЦ-100А Спецификация щитов	1...6	57...59
40 Центральный щит компрессорной Общий вид	1...2	60
41. Центральный щит компрессорной Щит 1. Общий вид	1...7	61.62.63
42 Центральный щит компрессорной. Щит 1. Таблица соединений	1...6	63.64
43 Центральный щит компрессорной Щит 1. Таблица подключения	1...9	64...66
44 Центральный щит компрессорной Щит 2(3). Общий вид	1...7	67..69
45 Центральный щит компрессорной Щит 2(3) Таблица соединений	1...9	69...71
46 Центральный щит компрессорной Щит 2(3). Таблица подключения	1...8	71...73
47 Центральный щит компрессорной Щит 4. Общий вид	1...7	74.76
48 Центральный щит компрессорной Щит 4. Таблица соединений	1...5	76...77
49 Центральный щит компрессорной Щит 4. Таблица подключения	1...5	77...78

1

Инв № 9178/3

Инв.№подл. | Подп. и дата | Взам. инв.№

Привязан

Инв. №

ГИП	Леонов	
Нач.отд.	Христофоров	
Гл.спец.	Скачков	
Н.контр.	Золотарева	
Рук.гр.	Любимова	
Техник	Шрамко	

ТП 904-1-62.86

Компрессорная станция 5(4) КЦ-100А с вариантами для блокирования

Стадия	Лист	Листов
Р		1

Содержание альбома.

ГИПРОСТРОЙДОРМАШ г. Ростов-на-Дону

Копировал Генюк Кальку сверил Шрамко

Альбом 3

Типовой проект 904-1-62.86

Ведомость рабочих чертежей основного комплекта марки АТХ

Лист	Наименование	Примеч.
1	Общие данные Начало	
2	Общие данные Продолжение	
3	Общие данные. Продолжение	
4	Общие данные. Продолжение	
5	Общие данные. Окончание	
6	Компрессор №1 Схема автоматизации	
7	Компрессорная станция. Компрессор №1 Схема автоматизации.	
8	Компрессорная станция. Компрессор №1. Система водопроводов. Схема автоматизации	
9	Компрессорная станция. Система подготовки воздуха для средств автоматизации. Схема автоматизации	
10	Принципиальная электрическая схема измерения	
11	Принципиальная электрическая схема управления вентиляторами маслоохладителя.	
12	Принципиальная электрическая схема управления задвижкой на холодной воде.	
13	Принципиальная электрическая схема управления компрессором ВУ-06/8, вентилем на сбросе воздуха.	
14	Принципиальная электрическая схема сигнализации. Начало.	
15	Принципиальная электрическая схема сигнализации. Окончание	
16	Принципиальная электрическая схема питания. Начало.	
17	Принципиальная электрическая схема питания. Окончание.	
18	Компрессор №1. Схема соединений внешних проводок. Начало.	
19	Компрессор №1. Схема соединений внешних проводок. Окончание.	
20	Компрессорная станция. Компрессор №1. Схема соединений внешних проводок. Начало.	
21	Компрессорная станция. Компрессор №1 Схема соединений внешних проводок Окончание	
22	Компрессорная станция. Схема соединений внешних проводок. Начало.	
23	Компрессорная станция. Схема соединений внешних проводок. Окончание	
24	Схема подключения внешних проводок. Начало.	
25	Схема подключения внешних проводок. Окончание	
26	Схема соединений внешних проводок Перемычки между щитами	
27	Компрессорная станция 5КЦ-100А. План расположения средств автоматизации и проводок. Начало	
28	Компрессорная станция 5КЦ-100А. План расположения средств автоматизации и проводок. Окончание.	
29	Компрессорная станция 4КЦ-100А. План расположения средств автоматизации и проводок. Начало	
30	Компрессорная станция 4КЦ-100А. План расположения средств автоматизации и проводок. Окончание.	
31	Компрессор №1. План расположения средств автоматизации и проводок. Начало	
32	Компрессор №1. План расположения средств автоматизации и проводок. Окончание.	
33	Компрессорная станция 4КЦ-100А. Вариант 1. План расположения средств автоматизации и проводок	
34	Компрессорная станция 4КЦ-100А. Вариант 2. План расположения средств автоматизации и проводок.	
35	Журнал кабельных проводок. Начало	
36	Журнал кабельных проводок Продолжение.	
37	Журнал кабельных проводок. Окончание.	
38	Журнал импульсных проводок.	

Ведомость ссылочных и прилагаемых документов

Обозначение	Наименование	Примеч
	Ссылочные документы	
ТКЧ-3136-70	Манометры в корпусе диаметром до 250мм с радиальным штуцером М20×1.5 Установка на трубопроводе (горизонтальном) Ру до 16 кгс/см²; t до 80°С.	
ТКЧ-3151-70	Отборное устройство для измерения давления. Установка на трубопроводе Ру до 1 кгс/см²; t до 60°С.	
ТКЧ-3152-70	Отборное устройство для измерения давления. Установка на трубопроводе Ру до 10 кгс/см²; t до 80°С.	
ТМЧ-147-75	Термометр сопротивления, термометр термоэлектрический. Установка на трубопроводе Д 89мм или металлической стенке.	
ТМЧ-172-75	Термометр манометрический. Установка на трубопроводе. Д 89мм или металлической стенке.	
ТМЧ-226-76	Отборное устройство для измерения давления. Установка на трубопроводе.	
ТМЧ-68-83	Дифманометр типа ДСС ДСП. Установка на полу или стене	
ТКЧ-3484-81	Стойка СП	

Инв. № 9178/3

2

Чертежи разработаны в соответствии с действующими нормами и правилами

Главный инженер проекта С.М. Леонов

Подпись ГИП'а привязавшего типовой проект _____ И.О. Фамилия

Привязан

Инв. №

ГИП	Леонов	
Нач.отд.	Христофоров	
Гл.спец.	Скачков	
Н.контр.	Зароторева	
Рук.гр.	Любимова	
Техник	Шрамко	

ТП 904-1-62.86 -АТХ

Компрессорная станция 5(4)КЦ-100А с вариантами для блокирования

Компрессорная станция

Общие данные. Начало.

Стадия	Лист	Листов
Р	1	38

ГИПРОСТРОЙДОРМАШ г.Ростов-на-Дону

Копировал Генюк Кальку сверил Шрамко Формат А2

Инв.№ подл. | Подп. и дата | Взам.инв.№

Ведомость ссылочных и прилагаемых документов.

Обозначение	Назначение	Примеч.
	Прилагаемые документы	
904-1- -АТХ01.000	Стенд N1	
904-1- -АТХ.02.000	Стенд N2	
904-1- -АВИ	Задание заводу-изготовителю щитов	
	Компрессорная станция 5КЦ-100А	
904-1- -АТХ.ОО.СО1.	Спецификация оборудования	Альбом 6
904-1- -АТХ.ОО.СО2.	Спецификация щитов	Альбом 6
904-1- -АТХ.ОО.ВМ1	Ведомость потребности в материалах	Альбом 8
904-1- АТХ.ОО.ОЛ.01	Опросный лист N1, N2	Альбом 6
	Компрессорная станция 4КЦ-100А	
904-1- -АТХ.ОО.СО3	Спецификация оборудования	Альбом 7
904-1- -АТХ.ОО.СО4	Спецификация щитов	Альбом 7
904-1- -АТХ.ОО.ВМ2	Ведомость потребности в материалах	Альбом 8
904-1- АТХ.ОО.ОЛ.02	Опросный лист N1 N2	Альбом 7

Лист	Наименование	Примеч.
14	Спецификация к принципиальной электрической схеме сигнализации	
16	Спецификация к принципиальной электрической схеме питания	
18	Компрессор 1. Спецификация к схеме соединений внешних проводок	
20	Компрессорная станция. Компрессор N1. Спецификация к схеме соединений внешних проводок.	
22	Компрессорная станция. Спецификация к схеме соединений внешних проводок	
27	Компрессорная станция 5КЦ-100А Спецификация к плану расположения средств автоматизации и проводок	
29	Компрессорная станция 4КЦ-100А. Спецификация к плану расположения средств автоматизации и проводок	

Ведомость спецификаций

Лист	Наименование	Примеч.
10	Спецификация к принципиальной электрической схеме измерения	
11	Спецификация к принципиальной электрической схеме управления вентилями маслоохладителя	
12	Спецификация к принципиальной электрической схеме управления задвижкой на холодной воде.	
13	Спецификация к принципиальной электрической схеме управления компрессором ВУ-0.6/8, вентилем на сбросе воздуха	

Условные обозначения

А1.1	Трубопровод сжатого воздуха от компрессоров 32ВЦ-100/9.
А1.2	Трубопровод сжатого воздуха от компрессоров ВУ-06/9 до установки осушки
А1.3	Трубопровод осушенного сжатого воздуха к системе автоматики компрессора 32ВЦ-100/9
А2	Трубопровод всасываемого воздуха
А3	Трубопровод сжатого воздуха пусковой
В4	Трубопровод оборотного водоснабжения, подающая сеть.
В5	Трубопровод оборотного водоснабжения, обратная сеть.
Т5	Трубопровод горячей воды, подающая сеть.
Т6	Трубопровод горячей воды, обратная сеть.

Инв N 9178/3

3

ТП 904-1-62.86 -АТХ

Компрессорная станция 5(4) КЦ-100А с вариантами для блокирования

Компрессорная станция

Стадия	Лист	Листов
Р	2	38

Общие данные. Продолжение.

ГИПростроидормаш г.Ростов-на-Дону

Привязан	ГИП	Леонов
	Нач.отд.	Христофоров
	Гл.спец.	Скачков
	Н. контр.	Золотарева
	Рук.гр.	Любитова
Инв.№	Техник	Шратко

Копировал Генюк Кальку сверил Шратко формат А2

1. Общая часть.

Проект автоматизации и КИП разработан для типовой отдельностоящей компрессорной станции 5(4) КЦ-100А, имеющей в составе:

- пять (четыре) компрессора центробежных воздушных 32ВЦ-100/9 Казанского компрессорного завода;
- систему подготовки воздуха для средств автоматизации, включающую:
  - два компрессора ВУ-0,6/8 Бессоновского компрессорного завода;
  - воздухосборник емкостью 5м³;
  - одну установку осушки воздуха безнагревную УОВ-40/100 завода „Курганармхиммаш;"
- три отопительных агрегата А1.

В части автоматизации и разработана техническая документация, необходимая для:

- заказа оборудования, монтажных материалов и изделий, не поставляемых комплектно с компрессорами и установкой осушки;
- изготовления щитов, не поставляемых комплектно с оборудованием;
- изготовления на заводах и монтажнозаготовительных участках непоставляемых промышленностью узлов и конструкций;
- монтажа оборудования.

Рабочие чертежи автоматизации и КИП настоящего проекта выполнены на основании следующих материалов:

- технического задания отдела промвентиляции и теплоснабжения Гипростройдормаша;
- задания Ростовского-на-Дону Промстройниипроекта на автоматизацию установок отопления и вентиляции;
- технического описания и инструкции по эксплуатации 0.002.769 „Компрессор центробежный воздушный общего назначения";
- руководство по эксплуатации УОВ6-У-РЭ „Установка осушки воздуха безнагревная УОВБ-40-100, УОВБ 100/250."

Проект автоматизации разработан на базе комплектной поставки средств автоматики и КИП Казанским компрессорным заводом Данный проект в части автоматизации является вариантом с пневмоэлектрической системой регулирования.

2. Основные решения по автоматизации.

2.1. Компрессорные агрегаты 32ВЦ-100/9.

Автоматизация компрессорных агрегатов принята в объеме поставки Казанским компрессорным заводом и обеспечивает:

- пуск компрессора со щита автоматики, остановку компрессора со щита автоматики и центрального щита компрессорной;
- управление со щита автоматики дроссельной заслонкой и байпасным клапаном;
- управление пусковым маслонасосом со щита автоматики, а также автоматическое включение пускового маслонасоса при снижении давления в коллекторе до 0,07МПа и выключение при достижении давления масла 0,17 МПа;
- автоматическое регулирование давления нагнетания (производительности);
- контроль на щите и по месту, сигнализацию предаварийную и аварийную основных параметров;
- автоматическое отключение компрессора при аварийных режимах работы
- запрет пуска компрессора при аварийных или предаварийных сигналах и температуре масла в баке ниже 20°С;
- автоматическую защиту от помпажа компрессора путем сброса воздуха в атмосферу;
- выдачу на центральный щит компрессорной сигналов - нормальная работа, авария, предавария.

Тип система автоматического регулирования - пневмоэлектрическая. Пневматическая часть выполнена на приборах системы „Старт" и ГСП. Питание пневматических приборов осуществляется осушенным от влаги, очищенным от пыли и масла воздухом КИП по ГОСТ 11883-73, для чего в проекте предусмотрена система подготовки воздуха.

Требуемое давление нагнетания устанавливается встроенным в регулятор задатчиком, поддерживается постоянным с помощью дроссельной заслонки (нормально-закрытого исполнения) при расходах больше предпомпажного и байпасным клапаном (нормально-открытого исполнения) при меньших расходах.

Настроечные параметры регуляторов устанавливаются в соответствии с рекомендациями Казанского компрессорного завода. Техническое описание средств автоматики поставляемых с машиной, подробно приведено в технической документации Казанского компрессорного завода.

В дополнение к комплектной поставке завода, для каждого компрессорного агрегата предусмотрен:

- контроль температуры сжатого воздуха к потребителю по месту;
- контроль перепада давления на фильтре воздушном по месту;
- контроль температуры холодной воды до

Инв № 9178/3

4

				ТП 904-1-62.86 -АТХ	
				Компрессорная станция 5(4) КЦ-100А с вариантами для блокирования	
Привязан	ГИП	Леонов		Компрессорная станция	Стадия: Р; Лист: 3; Листов: 38
	Нач.отд	Христофоров			
	Гл.спец	Скачков			
	Н.контр.	Золотарева		Общие данные. Продолжение.	ГИПРОСТРОЙДОРМАШ г. Ростов-на-Дону
Инв.№	Рук.гр.	Любимова			
	Техник	Шрамко			

Копировал Генюк Кальку сверил Шрамко формат А2

и после компрессора по месту;
- контроль и предаварийная сигнализация на щите автоматики понижения давления воды к компрессору;
- управление электроприводом задвижки на холодной воды в автоматическом режиме-
- открытие при запуске пускового маслонасоса, закрытие при отключении компрессора и пускового маслонасоса, в местном режиме управление от кнопочного поста;
- управление электромагнитными вентилями подачи и слива холодной или горячей воды на маслоохладитель в автоматическом режиме по температуре масла в баке, разогрев масла возможен при включенном пусковом маслонасосе.

2.2. Компрессорная станция

В проекте выполнены общестанционные замеры:
- температуры воздуха в сборном коллекторе;
- расхода воздуха в сборном коллекторе;
- давления воздуха в сборном коллекторе;
- расхода холодной воды на компрессорную.

Для контроля работы регуляторов производительности каждого компрессора на центральный щит компрессорной вынесен сигнал о полной разгрузке машины по давлению командного воздуха при полностью открытом байпасном клапане. По этому сигналу и по давлению воздуха в сборном коллекторе оператор определяет порядок ввода в действие отдельных компрессоров и регуляторов производительности.

При недостаточном потреблении воздуха и росте давления в коллекторе оператор отключает разгруженный компрессор, запуск производит тогда, когда расход воздуха в нагнетательной линии увеличится и давление в коллекторе будет ниже нормы. Допустимые пределы отклонения давления могут быть откорректированы при наладке в зависимости от требований производства.

2.3. Система подготовки воздуха для средств автоматизации.

Проектом предусматривается контроль:
- давления воздуха в воздухосборнике;
- давление воздуха до и после редукционной установки;
- контроль и сигнализация понижения давления воздуха КИП в коллекторе

Для компрессоров ВУ-0.6/8 выполнена управление электроприводами компрессоров местными кнопками, при этом в случае повышения давления воздуха в воздухосборнике, автоматически открывается вентиль на сбросе воздуха, при понижении давления до нормы- вентиль закрывается.

Приборы технологического контроля компрессоров ВУ-0.6/8 входят в комплект поставки с агрегатами.

Приборы контроля, автоматического управления работы блока осушки УОВ Б 40-100 входят в комплект поставки с блоком и обеспечивает автоматическое переключение адсорберов, их регенерацию, сброс воздуха, выравнивание давление в адсорберах, контроль запыленности фильтра и автоматическую продувку их. Чертежи и техническое описание комплектной поставки средств автоматики установки осушки воздуха приведены в руководстве по эксплуатации УОВ6-У-РЭ Курганармхиммаша.

2.4. Отопительные агрегаты

Заданная температура в помещении (в рабочем режиме 19°С, в дежурном режиме 5°С) поддерживается в автоматическом режиме включением-отключением вентилятора и вентиля на теплоносителе, в ручном режиме кнопками по месту. Аппаратура управления отопительных агрегатов размещается по месту.

2.5. Сигнализация.

Схема технологической сигнализации разработана на реле двухстабильном РТД-12 переменного тока. В качестве звукового сигнала принят звонок. Звуковой сигнал снимается дежурным персоналом, а световой горит до ликвидации нарушения.

На центральный щит компрессорной вынесены сигналы для каждого агрегата:
- нормальная работа;
- предавария, авария с расшифровкой; причины срабатывания на щите компрессора;
- машина разгружена.

Для общестанционных замеров вынесена сигнализация:
- отклонения давления воздуха в сеть;
- понижение давления воздуха КИП.

3. Щиты.

Для размещения аппаратуры приняты щиты панельные с каркасом по ОСТ 36.13-76. Общестанционные приборы и аппаратура компрессорной станции, приборы дополнительно предусмотренные для компрессорных агрегатов размещаются на центральном щите компрессорной в помещении оператора. Центральный

Инв № 9178/3

Инв.№ подл. | Подп. и дата | Взам.инв.№

ТП 904-1-62.86 АТХ			
Компрессорная станция 5(4) КЦ-100А с вариантами для блокирования			
Компрессорная станция.	Стадия	Лист	Листов
	Р	4	38
Общие данные Продолжение.	ГИПРОСТРОЙДОРМАШ г.Ростов-на-Дону		

Привязан

Инв.№

ГИП	Леонов	
Нач.отд.	Христофоров	
Гл.спец.	Скачков	
Н.контр.	Золоторева	
Рук.гр.	Гидитова	
Техник	Шрамко	

Копировал Генюк Кальку сверил Шрамко формат А2

щит состоит из четырех щитов для варианта установки пяти компрессоров, из трех щитов для варианта установки четырех компрессоров.
В машинном зале размещены щиты автоматики, поставляемые комплектно с компрессорами.
В центральный щит 1 выполнен рабочий, резервный ввод электроэнергии напряжением ~ 220 В.
Распределение электроэнергии между щитами магистрально-радиальное. Для получения ремонтного напряжения ~ 42В в щите установлен понижающий трансформатор

4. Монтаж и эксплуатация аппаратуры.
Установка местных приборов и отборных устройств должна производиться по типовым конструкциям, разработанным Главмонтажавтоматикой или по чертежам приведенным в альбоме. Установочные чертежи указаны на схемах соединений внешних проводок.
Отборные устройства КИП и фланцевые соединения для измерительных диафрагм устанавливаются и заказываются в теплотехнической части проекта.
Прокладку кабельных и импульсных трасс следует выполнять в соответствии со схемами внешних электрических и трубных проводок и планом расположения средств автоматизации и проводок. Конструкции для установки щитов, проемы, каналы для прокладки электрических и трубных проводок предусмотрены в архитектурно-строительной части проекта.
В соответствии с указаниями санитарных норм по снижению степени воздействия шума на обслуживающий персонал и созданию нормальных условий труда, проекте предусмотрена установка центрального щита компрессорной в отдельном звукоизолированном помещении.
Включение в работу, эксплуатацию и обслуживание аппаратуры контроля и регулирования необходимо производить в строгом соответствии с инструкциями заводов-изготовителей этой аппаратуры.
Во избежании поражения электрическим током обслуживающего персонала, корпуса приборов, щитов металлические кабельные конструкции, защитные трубы электропроводок и другие металлические конструкции должны быть надежно заземлены.

5. Спецификации и опросные листы.
Приборы контроля, регуляторы, трубопроводная арматура, кабели, основные монтажные материалы сведены в спецификацию оборудования (альбом 6 вариант с 5 компрессорами, альбом 7 вариант с 4 компрессорами)
Ведомость материалов в альбоме 8
Для заказа дифманометров в проекте приложены заполненные опросные листы.

6. Указания по привязке проекта.
При привязке проекта опросные листы должны быть заполнены в части адреса заказчика, платежных реквизитов.
Для варианта с четырьмя компрессорами в задании заводу-изготовителю щитов исключается щит 4 центрального щита компрессорной, в кабельном журнале исключаются кабели относящиеся к пятому компрессору.
При привязке вариантов для блокирования необходимо:
- уточнить компоновку помещения оператора;
- определить место расположения помещения операторы;
- уточнить место расположения стендов с местными приборами;
- разработать план расположения средств автоматизации и проводок вне помещения компрессорной станции;
- уточнить длины кабельных и трубных проводок;
- на основании монтажных чертежей, приведенных в данном альбоме, а так же разработанных дополнительно при блокировании, откорректировать спецификации оборудования (разделы кабели, провода, монтажные изделия), а также ведомость потребности в материалах.
- в случае необходимости выдать задание на сооружение кабельных каналов вне помещения компрессорной станции.

Рекомендуемую компоновку помещения оператора, размещение закладных элементов для установки щитов принять по чертежам типового проекта.

Инв № 9178/3

Альбом 3

Типовой проект 904-1-62.86

Инв.№ подл. | Подп. и дата | Взам. инв.№

Привязан		ТП 904-1-62 86 АТХ	
		Компрессорная станция 3(4) КИ-100А с вариантами для блокирования	
Инв.№	ГИП Леонов	Компрессорная станция	Стадия Р; Лист 5; Листов 38
	Нач.отд. Христофоров		
	Гл.спец. Скачков	Общие данные Окончание.	ГИПРОСТРОЙДОРМАШ г.Ростов-на-Дону
	Н.контр. Золотарева		
	Рук.гр. Лавитова		
	Техник Шрамко		

Копировал Генюк Кальку сверил Шрамко формат А2

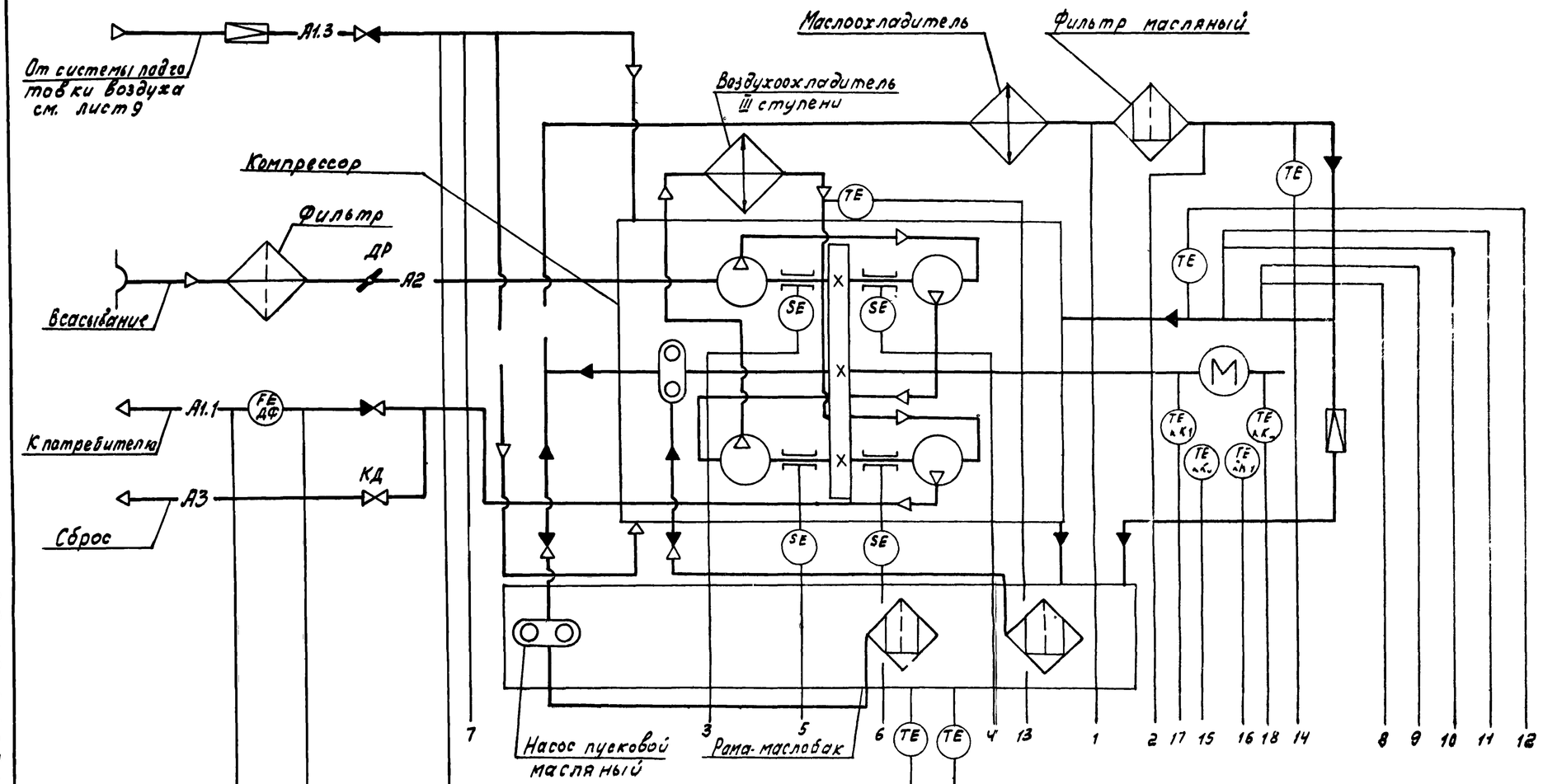

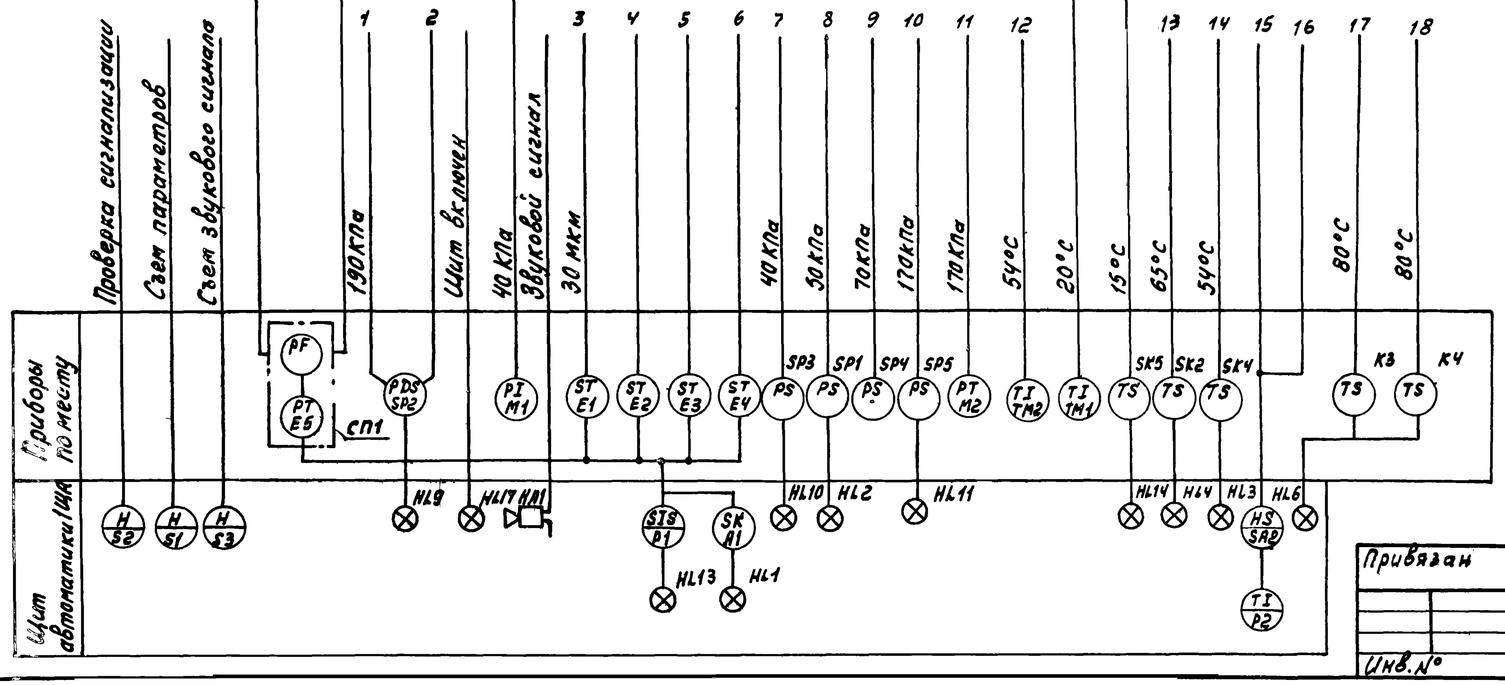

1. Схема выполнена на основании технического описания и инструкции по эксплуатации 0.002.769 и чертежа 2.700.095. сг Казанского компрессорного завода.
2. Схема выполнена для компрессорного агрегата N1, для компрессорных агрегатов NN 2,3,4,5 схема аналогична.

7

Инв № 9178/3

ТП 904-1-62.86 -АТХ				
Компрессорная станция 5(4) КЦ-100А с вариантами для блокирования				
Компрессор N1.	Стадия	Лист	Листов	
	Р	6		
Схема автоматизации.	ГИПРОСТРОЙДОРМАШ г. Ростов-на-Дону			

Гип	Леонов	
Нач. отд.	Христофоров	
Гл. спец.	Скачков	
Н. контр.	Золотарева	
Рук. гр.	Любимова	
Ст. инж.	Менькова	

Привязан

Инв. №

Копировал Генюк Кальку сверил Менькова формат А2

Альбом 3

Типовой проект 904-1-62.86

Инв. № подл. | Подп. и дата | Взам. инв. №

Альбом 3

Типовой проект 904-1-62.86

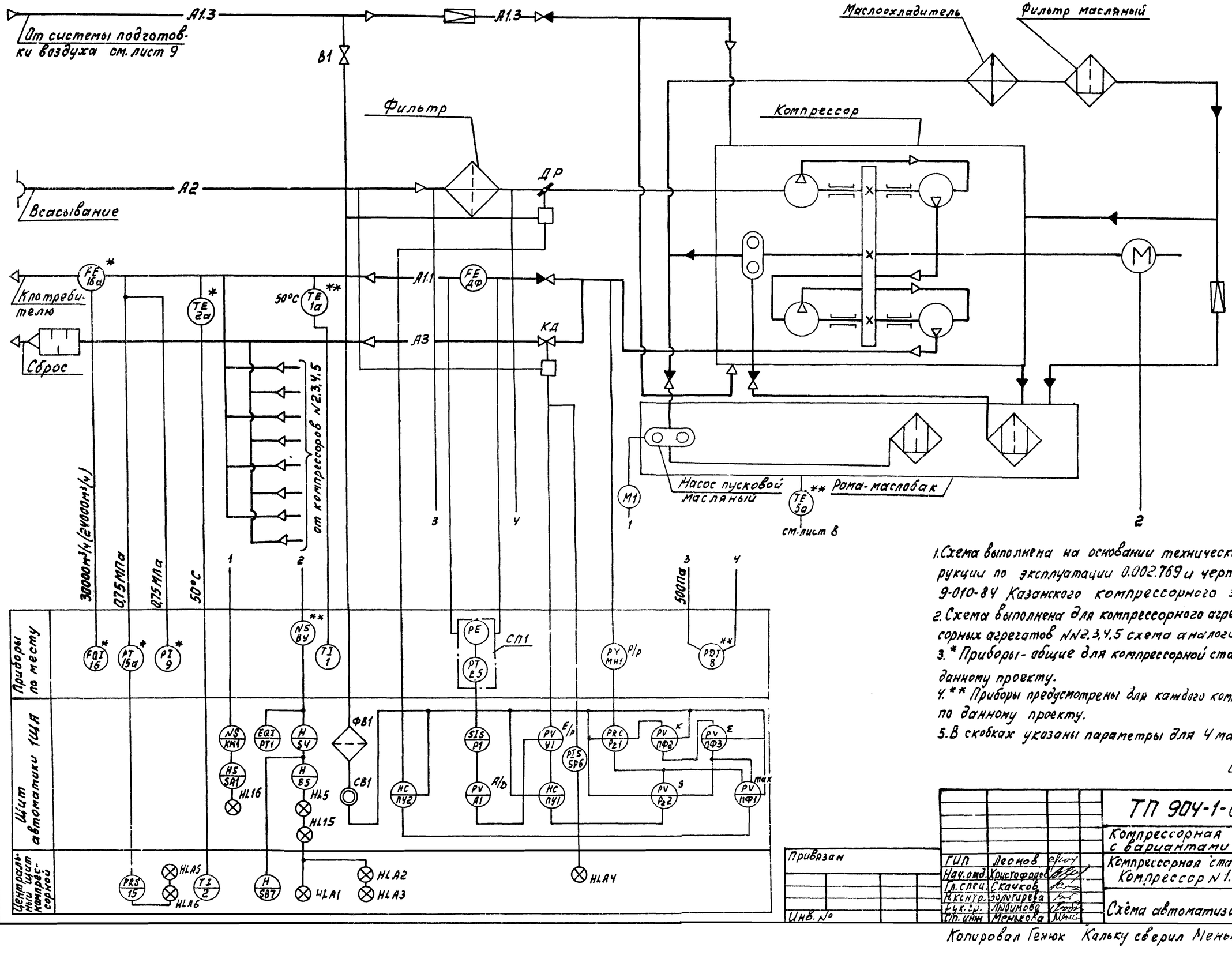

1. Схема выполнена на основании технического описания и инструкции по эксплуатации 0.002.769 и чертежей 2.700.095.С2 и 9-010-84 Казанского компрессорного завода.
2. Схема выполнена для компрессорного агрегата №1, для компрессорных агрегатов №№2,3,4,5 схема аналогична.
3. * Приборы - общие для компрессорной станции, заказываются по данному проекту.
4. ** Приборы предусмотрены для каждого компрессора, заказываются по данному проекту.
5. В скобках указаны параметры для 4 машин.

8

ИНВ № 9178/3

Привязан

Инв. №

ГИП	Лесков		ТП 904-1-62.86 АТХ	
Нач. отд.	Христофоров		Компрессорная станция 5(4) КУ-100А с вариантами для блокирования	
Гл. спец.	Скачков		Компрессорная станция. Компрессор №1.	Стадия: Р; Лист: 7; Листов:
Н. контр.	Золотарева		Схема автоматизации.	ГИПРОСТРОЙДОРМАШ г. Ростов-на-Дону
Рук. гр.	Любимова			
Ст. инж.	Менькова			

Копировал Генюк Кальку сверил Менькова

Инв. № подл. | Подп. и дата | Взам. инв. №

Типовой проект 904-1-62.86 Альбом 3

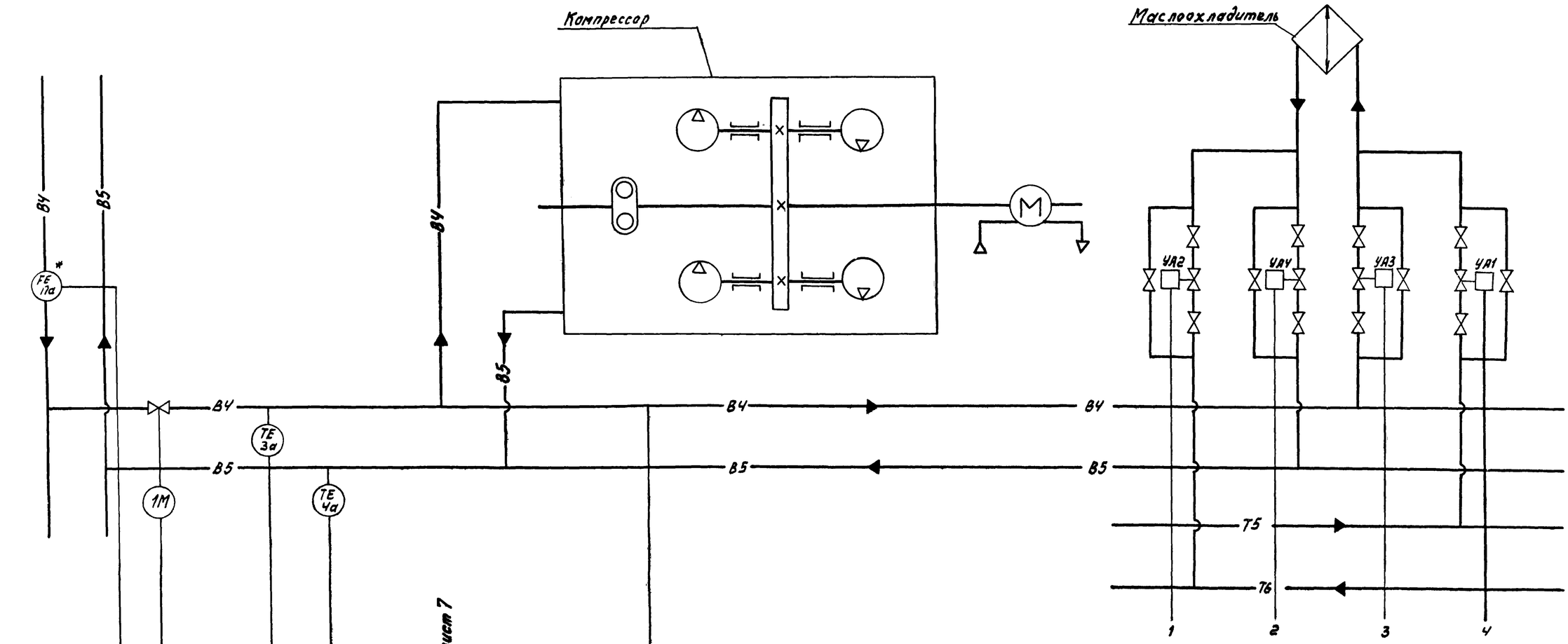

1. Схема выполнена для компрессорного агрегата №1, для компрессорных агрегатов №№ 2,3,4,5 Схема аналогична.
2. * Приборы общие для компрессорной станции.
3. В скобках указаны параметры для 4 машин.

Инв № 9178/3

9

Привязан				ТП 904-1-62.86 - АТХ			
				Компрессорная станция 5(4) КЦ-100А с вариантами для блокирования			
		ГИП	Леонов	Компрессорная станция Компрессор № 1.	Стадия	Лист	Листов
		Нач.отд.	Христофоров		Р	8	
		Гл.спец.	Скачков				
		Н.контр.	Золотарева	Система водопроводов. Схема автоматизации.	ГИПРОСТРОЙДОРМАШ г.Ростов-на-Дону		
		Рук.гр.	Любимова				
Инв.№		Ст.инж.	Менькова				

Копировал Генюк Кальку сверил

формат А2

Инв.№ подл. | Подп. и дата | Взам инв.№

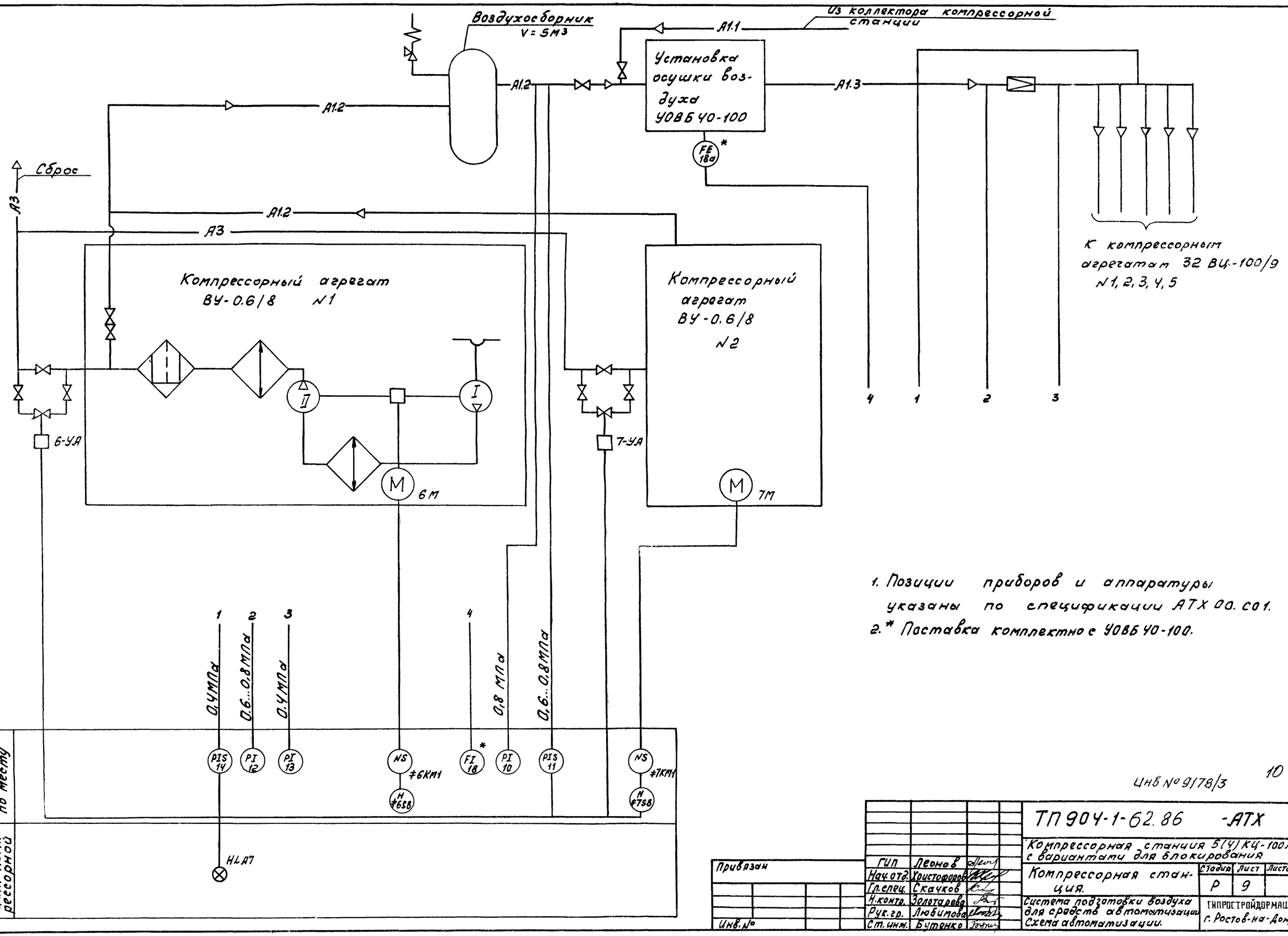

1. Позиции приборов и аппаратуры указаны по спецификации АТХ 00. С01.
2. * Поставка комплектно с УОВБ 40-100.

ЦНБ № 9178/3

10

ГИП	Леонов		ТП 904-1-62.86 -АТХ
Нач. отд.	Христофоров		Компрессорная станция 5(4) КЦ-100А с вариантами для блокирования
Гл. спец.	Скачков		Компрессорная станция. Стадия: Р; Лист: 9; Листов:
Н. контр.	Золотарева		Система подготовки воздуха для средств автоматизации. Схема автоматизации.
Рук. гр.	Любимова		ГИПРОСТРОЙДОРМАШ г. Ростов-на-Дону
Ст. инж.	Бутенко		

Привязан

Инв. №

Копировал Генюк Калькусверил Бутенко

формат А2

Альбом № 3

Типовой проект 904-1-62.86

Схема измерения давления воздуха в сборном коллекторе

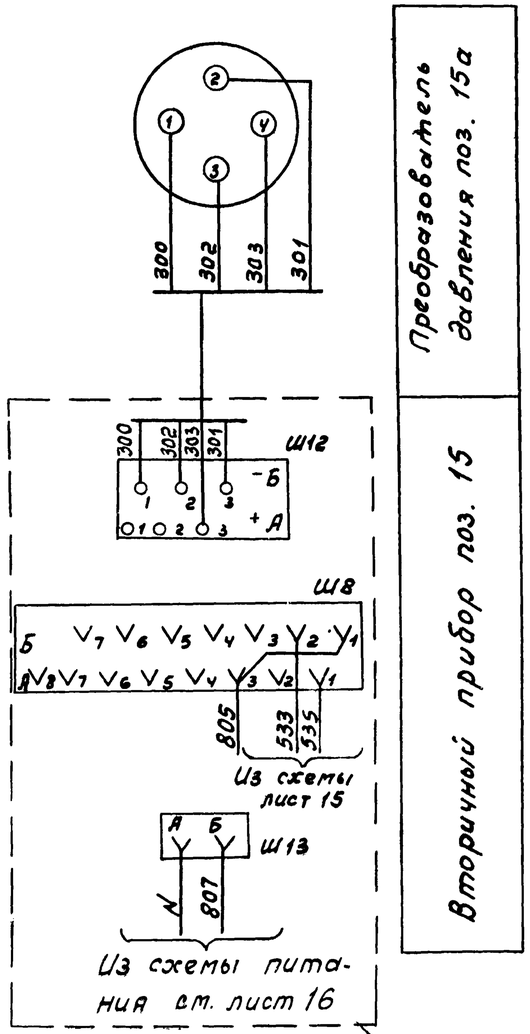

Схема измерения температуры воздуха в сборном коллекторе

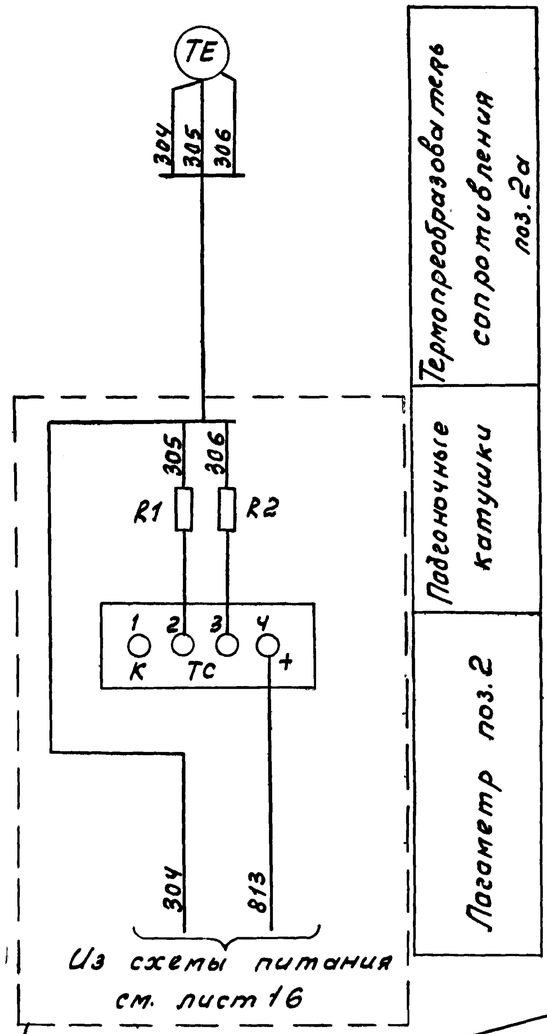

Схема измерения температуры масла в баке компрессора №1 (2,3,4,5)

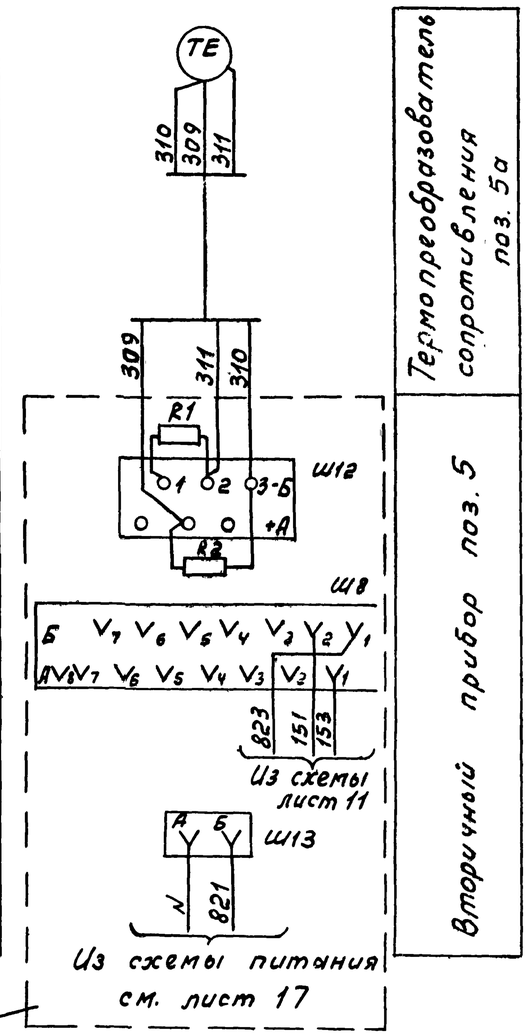

Спецификация к принципиальной электрической схеме измерения.

Поз. обозначение	Наименование	Кол.	Примечание
	Центральный щит компрессорной. Щит 1.		
поз.15	Прибор КСД1, мод. 017		
	шкала 0...1МПа	1	
поз.2	Логометр Ш 69000,		
	шкала 0...100°С	1	
R1, R2	Катушка подгоночная		
	КП1-7,5	2	
	Центральный щит компрессорной Щит 2(3,4)		
поз. 5	Прибор КПМ-1И мод 546		
	гр. 100М Шкала 0...50°С	1	
	По месту		
поз. 15а	Преобразователь давления		
	МЭД модель 22364	1	
поз.2а	Термопреобразователь		
поз.5а	сопротивления ТСМ 0879	2	

1. Схема измерения температуры масла в баке выполнена для компрессорного агрегата №1, для компрессорных агрегатов №2,3,4,5 схема аналогична.
В таблицах соединений щитов в маркировке цепей управления и аппаратов впереди проставлен индекс по номеру компрессорного агрегата.

11

Инв № 9178/3

Привязан		ТП 904-1-62.86 -АТХ	
		Компрессорная станция 5(4) КЦ-100А с вариантами для блокирования	
ГИП	Леонов	Компрессорная станция	Стадия Р; Лист 10; Листов
Нач.отд.	Христофоров		
Гл.спец.	Скачков		
Н.контр.	Золотарева	Принципиальная электрическая схема измерения.	ГИПРОСТРОЙДОРМАШ г. Ростов-на-Дону
Рук.гр.	Любимов		
Ст.инж.	Бутенко		
Инв.№			

Копировал Генюк Кальку сверил Бутенко формат А2

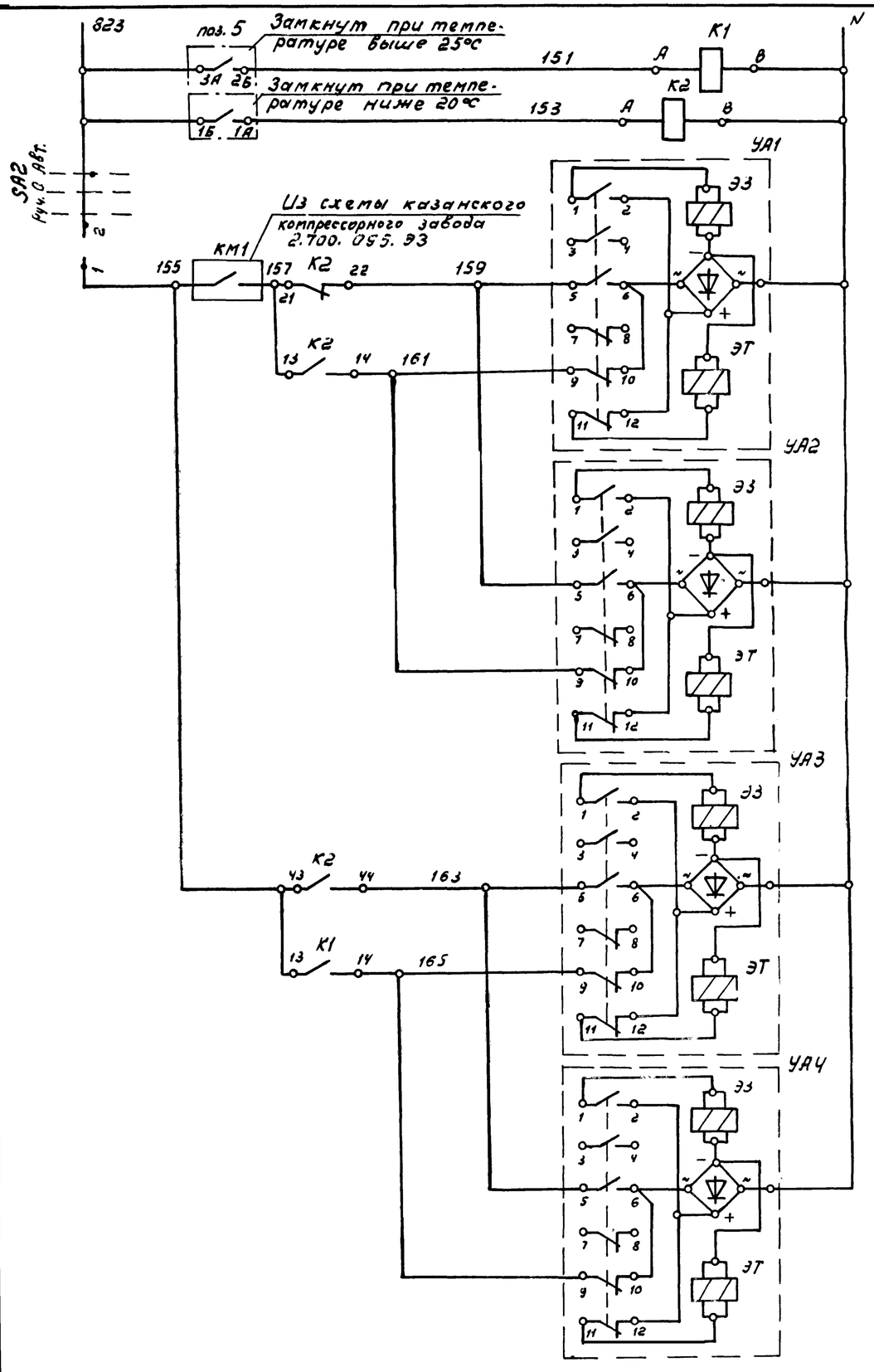

Питание ~220В, 50Гц см. лист 17	
Выше нормы	Температура масла в баке
Ниже нормы	
Выбор режима управления	
Закрытие вентиля	Управление вентилем подачи горячей воды
Открытие вентиля	
Закрытие вентиля	Управление вентилем слива горячей воды
Открытие вентиля	
Закрытие вентиля	Управление вентилем подачи холодной воды
Открытие вентиля	
Закрытие вентиля	Управление вентилем слива холодной воды
Открытие вентиля	

Диаграмма замыкания контактов универсального переключателя SA2

УП5311-С23								
NN секции	N контакта		-45		0		+45	
	Л	П	Л	П	Л	П	Л	П
I	1	2					X	X
II	3	4	X	X				
Режим управл.			Ручн.		Откл.		Авт.	

Спецификация к принципиальной электрической схеме управления вентилями маслоохладителя

Поз. обозначение	Наименование	Кол.	Примечание
	Центральный щит компрессорной. Щит 2(3,4)		
К1, К2	Реле электромагнитное		
	универсальное РПУ2-062203		
	~220 В, 50 Гц ТУ16.523.331-78	2	
SA2	Универсальный переклю-		
	чатель УП 5311-С23		
	надпись N24. ТУ16.524.074-75	1	
поз.5	Контакты прибора КПМ-1И		
	мод. 546 гр. 100М Шкала		
	0...50°С	1	
	По месту		
УА1...	Вентиль электромагнит-		Заказан в технологической части проекта
УА4	ный 15К4892П3	4	

1. Схема выполнена для компрессорного агрегата N1, для компрессорных агрегатов N2,3,4,5 схема аналогична.
2. В таблицах соединений щитов в маркировке цепей управления и аппаратов впереди проставлен индекс по номеру компрессорного агрегата например 1-К1, 2-К1 и т.д., 1-151, 2-151 и т.д.

Альбом 3

Типовой проект 904-1-62.86

Инв. № подл. | Подп. и дата | Взам. инв. №

Инв № 9178/3

12

ГИП	Леонов		
Нач. отд.	Христофоров		
Гл. спец.	Скачков		
Н. контр.	Золотарева		
Рук. гр.	Любимова		
Ст. инж.	Бутенко		

Привязан

Инв. №

ТП 904-1-62.86 -АТХ

Компрессорная станция 5(4) КЦ-100А с вариантами для блокирования

Компрессорная станция. Компрессор 1.

Стадия	Лист	Листов
Р	11	

Принципиальная электрическая схема управления вентилями маслоохладителя

ТИПРОСТРОЙДОРМАШ г. Ростов-на-Дону

Копировал Генюк Кальку сверил Бутенко формат А2

Альбом 3

Типовой проект 904-1-62.86

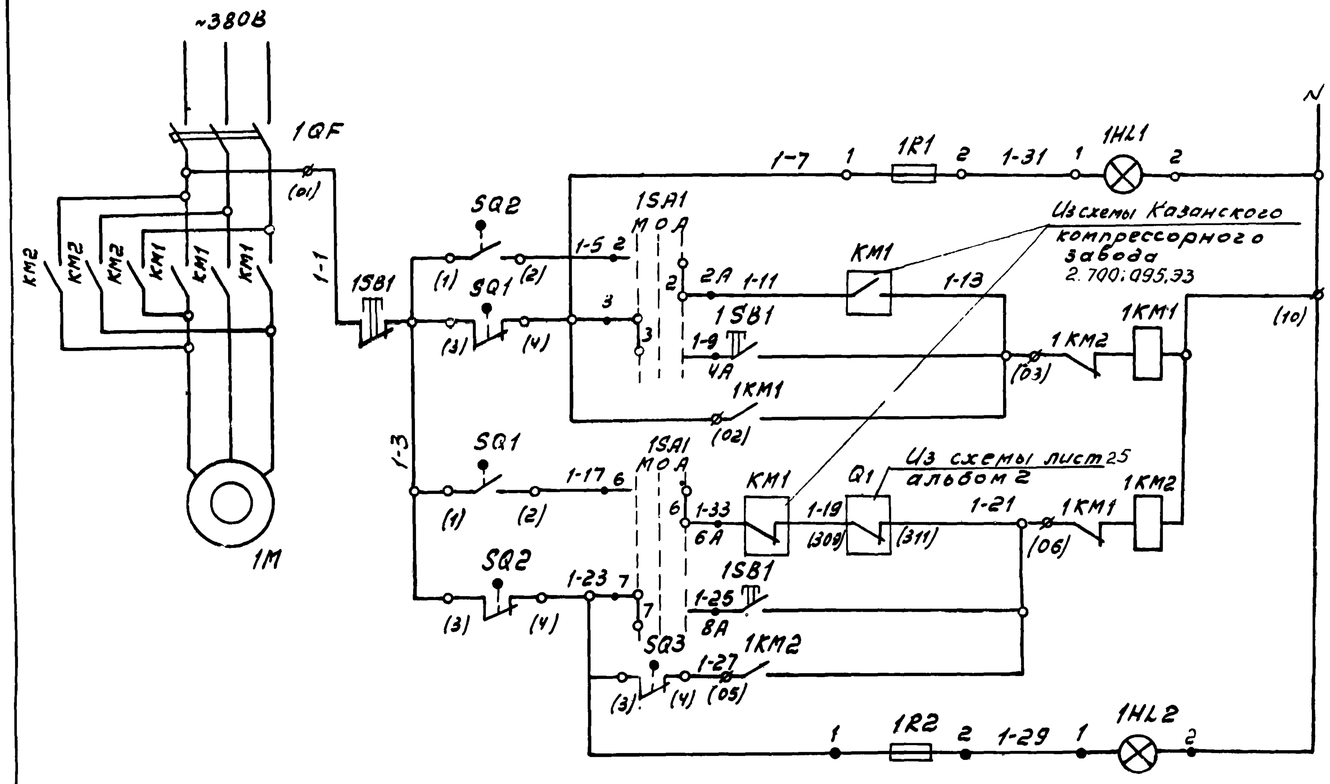

Силовые цепи ~380/220 См. электротехническую часть проекта		
Вентиль закрыт	Открытие вентиля	Цепи управления задвижкой на холодной воде
Автоматическое		
Дистанционное		
Автоматическое	Закрытие вентиля	
Дистанционное		
Вентиль открыт		

Спецификация к принципиальной электрической схеме управления задвижкой

Поз. обозначение	Наименование	Кол.	Примечание
	Центральный щит компрессорной. Щит №2 (3,4)		
#1	Элементы управления электродвигателем #1М		
1SA1	Универсальный переключатель УП5312-С86 ТУ16.524.074-75	1	
1HL1	Арматура светосигнальная ~220В, 50Гц линза зеленая АМЕ 323221 У2 ГОСТ 10264-76	1	
1HL2	Арматура светосигнальная ~220В, 50Гц линза красная АМЕ 321221 У2 ГОСТ10264-82	1	
1R1,1R2	Резистор ПЭВ-20; 2400 Ом; 20Вт	2	
	По месту		
1SB1	Пост управления кнопочный ~220В, 50Гц 3з+3р конт. толкатель цилиндр. ПКЕ-222-3У2	1	
1QF	Автоматический выключатель	1	Блок управления
1KM	Магнитный пускатель	1	БОЭ-5423 см. электротехническую часть проекта
SQ1...SQ6	Конечный выключатель	1	

1. Схема выполнена для задвижки компрессорного агрегата №1, для компрессорных агрегатов №2,3,4,5 схема аналогична.
2. В таблицах соединений щитов в маркировке цепей управления и аппаратов впереди проставлен индекс по номеру компрессорного агрегата, например: 1-1-7; 2-1-7, 1-1SA1, 2-1SA1 и т.д.

Диаграмма включения конечных выключателей

Обоз.	Конт.	Откр.	Промежут. положение	Закрыто
SQ1	3-4		■	■
	1-2	■		
SQ2	3-4	■	■	
	1-2			■
SQ3	1-2			■
	3-4	■	■	

Избиратель управления

Диаграмма замыкания контактов 1SA1

УП5312-С86								
№№ секции	№контакта		-45		0		+45	
	л	п	л	п	л	п	л	п
I	1	2	X					X
II	3	4	X					X
III	5	6	X					X
IV	7	8	X					X
Режим управл.			Мест.		Откл.		Автом	

13

Инв №9178/3

Гип	Леонов		
Нач.отд.	Христофоров		
Гл.спец.	Скачков		
Н.контр.	Золотарева		
Рук.гр.	Любимова		
Ст.инж.	Бутенко		

ТП. 904-1-62.86 -АТХ.

Компрессорная станция 5(4)КУ-100А с вариантами для блокирования

Компрессорная станция Компрессор №1.

Стадия	Лист	Листов
Р	12	

Принципиальная электрическая схема управления задвижкой на холодной воде.

ГИПРОСТРОЙДОРМАШ г.Ростов-на-Дону

Привязан

Инв.№

Инв.№ подл. | Подп. и дата | Взам.инв.№

Копировал Генюк Кальку сверил Бутенко формат А2

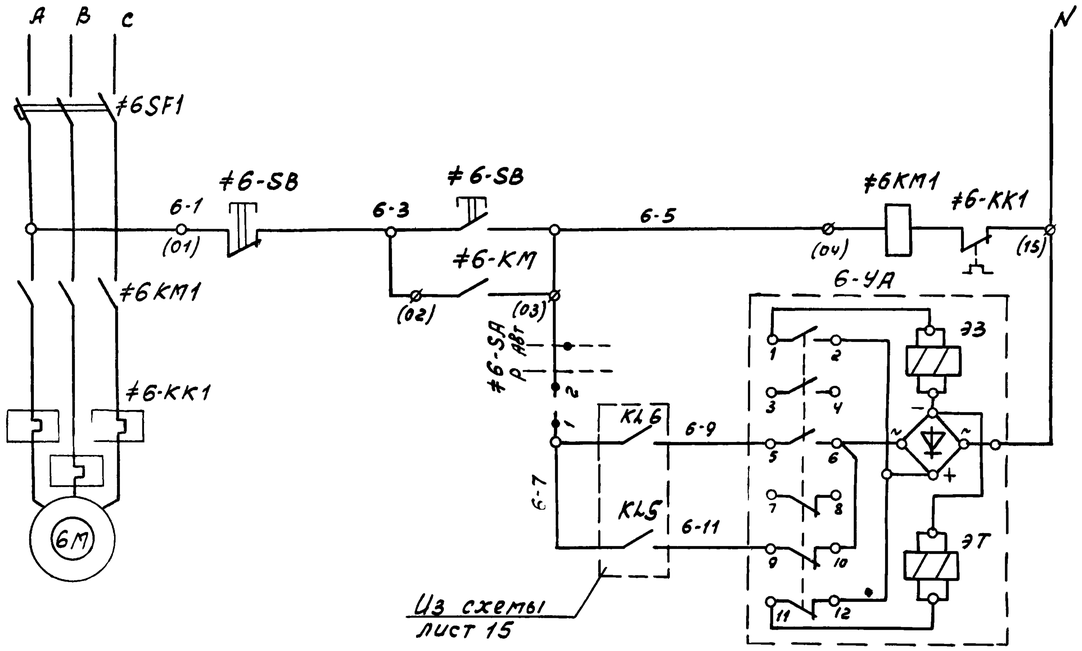

Силовые цепи ~380/220В см. электротехническую часть проекта	
Цепи управления электроприводом компрессора N1	
Закрытие	Цепи управления электромагнитом вентиля на сбросе воздуха
Открытие	

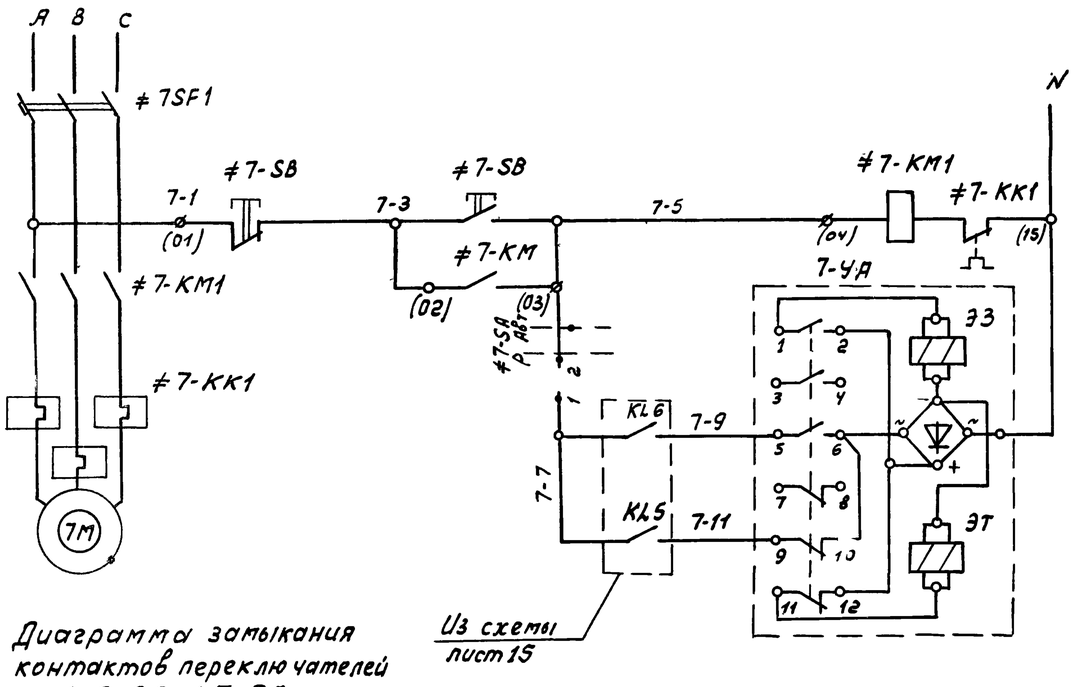

Диаграмма замыкания контактов переключателей ≠ 6-SA; ≠ 7-SA

Соедин. контакт.	0	+45°
1-2		✕
3-4		✕
Режим работы	Ручн.	Авт.

Силовые цепи ~380/220В см. электротехническую часть проекта	
Цепи управления электроприводом компрессора N2	
Закрытие	Цепи управления электромагнитом вентиля на сбросе воздуха.
Открытие	

Спецификация к принципиальной электрической схеме управления

Поз. обозначение	Наименование	Кол.	Примечание
	По месту		
≠6M, ≠7M	Элементы управления электродвигателями		
			Блок управления
KM1	Магнитный пускатель	2	БОЭ-5115227У8
KK1	Реле тепловое	2	см. электротехническую часть проекта
SF1	Автоматический выключатель	2	
SB	Кнопочный пост управления ПКЕ-222-2У2 ~220В 50Гц 2з+2р конт. толк. цил.	2	
SA	Переключатель кулачковый универсальный ПКУ3-58 U010ЗУ2 1пакет	2	
УА	Вентиль электромагнитный 15кч 892л3	2	заказан в технологической части проекта

Маркировка в скобках у зажима ф соответствует маркировке на блоке БОЭ

14

Инв № 9178/3

Привязан

Инв. №

ТП 904-1-62.86 -АТХ			
Компрессорная станция 5(4)КЦ-100А с вариантами для блокирования			
ГИП	Леонов		
Нач. отд.	Христофоров		
Гл. спец.	Скачков		
Н. контр.	Золотарева		
Рук. гр.	Людимова		
Ст. инж.	Бутенко		
Компрессорная станция	Стадия: Р	Лист: 13	Листов:
Принципиальная электрическая схема управления компрессором ВУ 06/8 вентилем на сбросе воздуха	ГИПРОСТРОЙДОРМАШ г. Ростов-на-Дону		

Копировал Генюк Кальку сверил Бутенко Формат А2

Инв. № подл. | Подп. и дата | Взам. инв. №

Альбом 3

Типовой проект 904-1-62.86

Диаграмма замыкания контактов универсального переключателя SA3

УП5312-И43						
№№ сек-ций	№№ контактов		0		+45°	
	Л	П	Л	П	Л	П
I	1	2	X	X		
II	3	4	X	X		
III	5	6			X	X
IV	7	8			X	X
Режим управл.			Откл.		Вкл.	

В схему лист 13

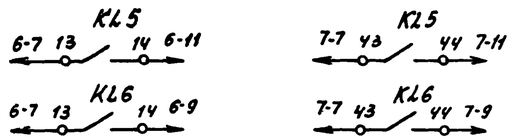

1. Цепи сигнализации для компрессорных агрегатов №2, 3, 4, 5 аналогичны цепям сигнализации компрессорного агрегата №1.
2. В таблицах соединений щитов в маркировке цепей управления и аппаратов впереди проставлен индекс по номеру компрессорного агрегата.

Поз. обозначение	Наименование	Кол.	Примечание
	Центральный щит компрессорной. Щит 2		
1-K3,	Реле электромагнитное		
2-K3	универсальное РПУ2-062003		
	~220В, 50Гц ТУ16.523.331-78	2	
1-HLA1... 1-HLA4	Табло световое ~220В,		
2-HLA1... 2-HLA4	50Гц ТСБ. ТУ16-535.424-79	8	
—	Лампа Ц220-10 ГОСТ 5011-77	16	
	Центральный щит компрессорной. Щит 3		
3-K3,	Реле электромагнитное		
4-K3	универсальное РПУ2-062003		
	~220В, 50Гц ТУ16.523.331-78	2	
3-HLA1... 3-HLA4	Табло световое ~220В		
4-HLA1... 4-HLA4	50Гц, ТСБ, ТУ16-535.424-79	8	
—	Лампа Ц220-10 ГОСТ 5011-77	16	
	Центральный щит компрессорной. Щит 4		
5-K3	Реле электромагнитное		
	универсальное РПУ2-06 2003		
	~220В 50Гц ТУ16.523.331-78	1	
5-HLA1...	Табло световое ~220В,		
5-HLA4	50Гц ТСБ ТУ16-535.424-79;	4	
—	Лампа Ц-220-10 ГОСТ 5011-77	8	
	По месту		
п1-6... 5-6	Манометр электроконтакт.		Заказаны
	ный ЭКМ-1У	5	комплектно с компрессором
HA	Звонок громкого боя МЗ-1	1	
	~220В, 50Гц		
11, 14	Манометр электроконтакт.		
	ный ЭКМ-1У	2	

Спецификация к принципиальной электрической схеме сигнализации

Поз. обозначение	Наименование	Кол.	Примечание
	Центральный щит компрессорной. Щит 1		
KL1	Реле электромагнитное уни-		
	версальное РПУ2-06 4003		
	~220В, 50Гц ТУ16-523.331-78	1	
KL2, KL4	Реле электромагнитное универ-		
KL5, KL6	сальное РПУ2-062203		
	~220В, 50Гц ТУ16-523.331-78	4	
SB1.	Кнопка управления	2	
SB2	КЕ-011У3 исп2, толка-		
	тель черный		
KL3	Реле тока двустабиль-	1	
	ное ~220В, 50Гц РТД-12		
R1	Резистор ПЭВ-20; 2400 Ом		
	20Вт	1	
SA3	Универсальный переключа-		
	тель УП 5312-И43		
	без надписи ТУ 16.524.074-75	1	
поз.8	Контакты прибора		
	КСД1, мод.017, шкала		
	0... 1МПа	1	
HLA5...	Табло световое		
HLA7	~220В, 50Гц ТСБ	3	
	ТУ 16-535.424-79		
—	Лампа Ц220-10 ГОСТ5011-77	6	

Инв. № подл. | Подп. и дата | Взам. инв. №

Привязан

Инв. №

ГИП	Леонов	
Нач. отд.	Христодоров	
Гл. спец.	Скачков	
Н. контр.	Золотарева	
Рук. гр.	Любимова	
Ст. инж.	Бутенко	

ТП 904-1-62.86 -АТХ

Компрессорная станция 5(4)КЦ-100А с вариантами для блокирования.

Компрессорная станция

Стадия	Лист	Листов
Р	14	

Принципиальная электрическая схема сигнализации. Начало.

ГИПРОСТРОЙДОРМАШ г. Ростов-на-Дону

Инв № 9178/3

Копировал Генюк Кальку сверил Бутенко формат А2

Альбом 3

Типовой проект 904-1-62.86

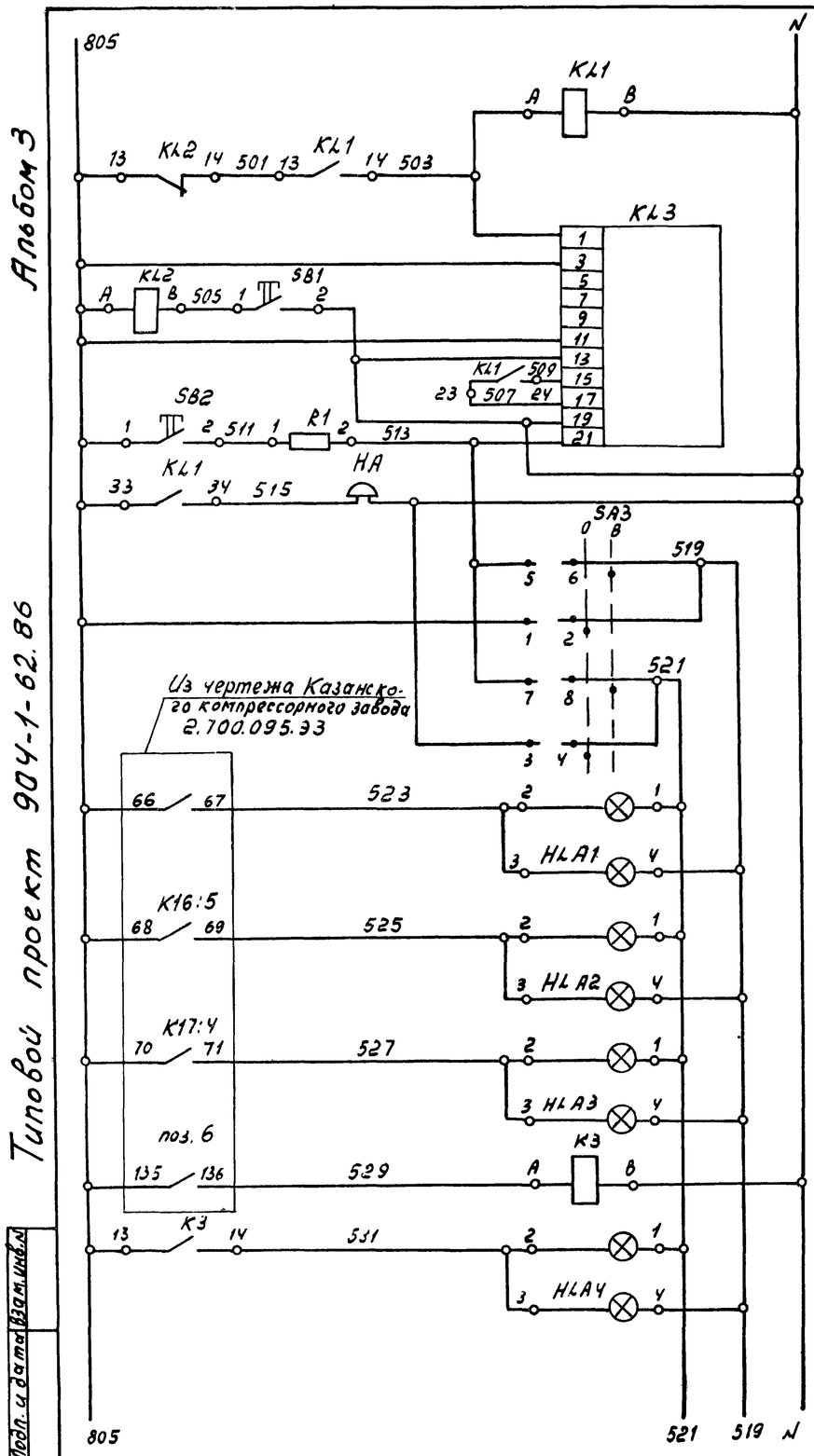

Питание ~220В, 50Гц см. лист 16
Реле промежуточное
Съем сигнала
Реле тока двустабильное
Опробование звукового сигнала
Звуковой сигнал
Ключ опробования и включения световой сигнализации
Нормальная работа
Авария
Предавария
Машина разгружена

Компрессорный агрегат №1

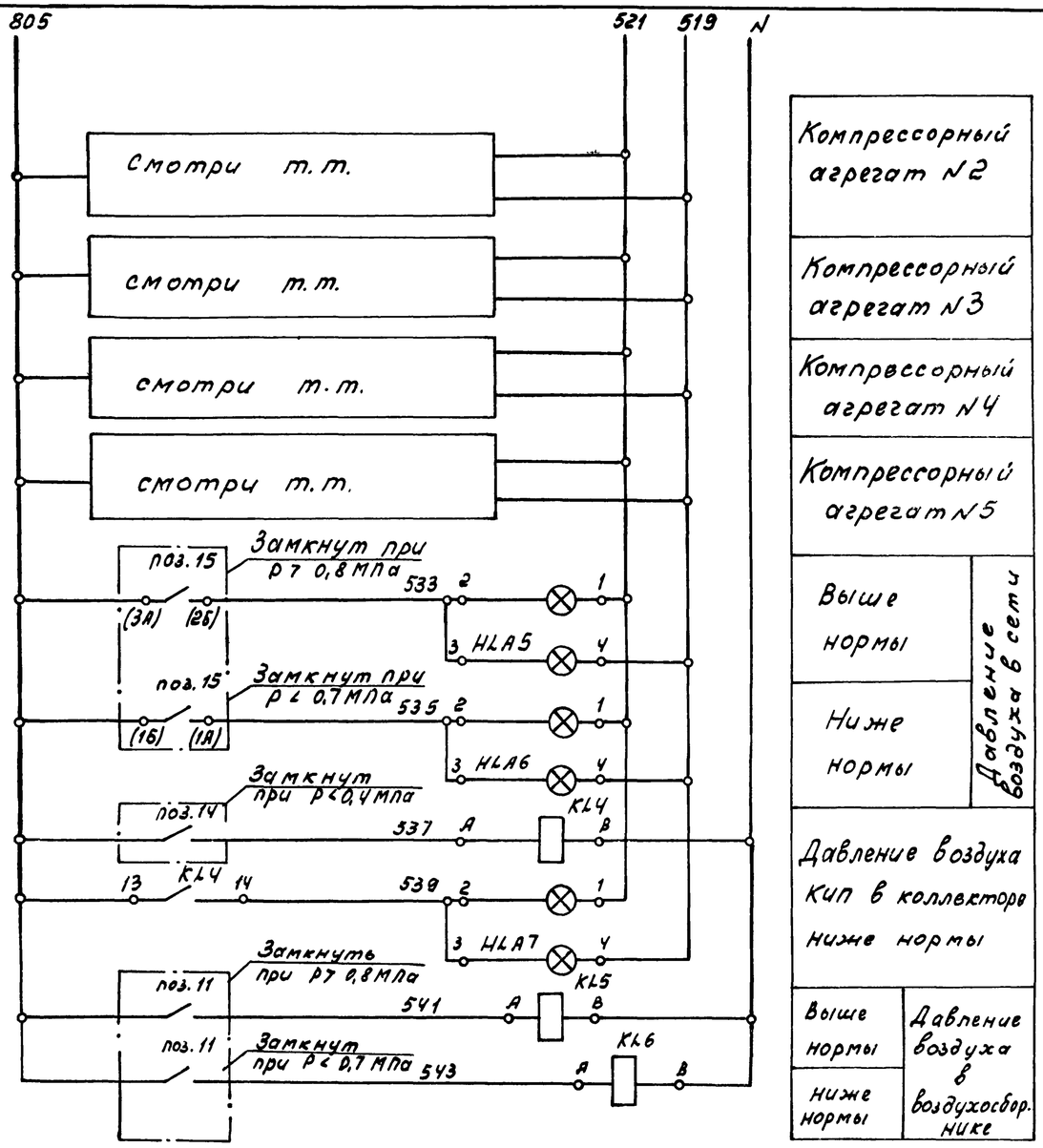

Компрессорный агрегат №2	
Компрессорный агрегат №3	
Компрессорный агрегат №4	
Компрессорный агрегат №5	
Выше нормы	Давление воздуха в сети
Ниже нормы	
Давление воздуха Кип в коллекторе ниже нормы	
Выше нормы	Давление воздуха в воздухосборнике
Ниже нормы	

Инв. № 9178/3

16

Инв. № подл. | Подп. и дата | Взам. инв. №

Привязан			
Инв. №			
ГИП	Леонов		
Нач. отд.	Христофоров		
Гл. спец.	Скачков		
Н. контр.	Золотарева		
Рук. гр.	Любимова		
Ст. инж.	Бутенко		

Т.П. 904-1-62.86 -АТХ

Компрессорная станция 5(4)К4-100А с вариантами для блокирования

Компрессорная станция

Стадия	Лист	Листов
Р	15	

Принципиальная электрическая схема сигнализации. Окончание.

ГИПРОСТРОЙДОРМАШ г. Ростов-на-Дону

Копировал Генюк Кальку сверил Бутенко формат А2

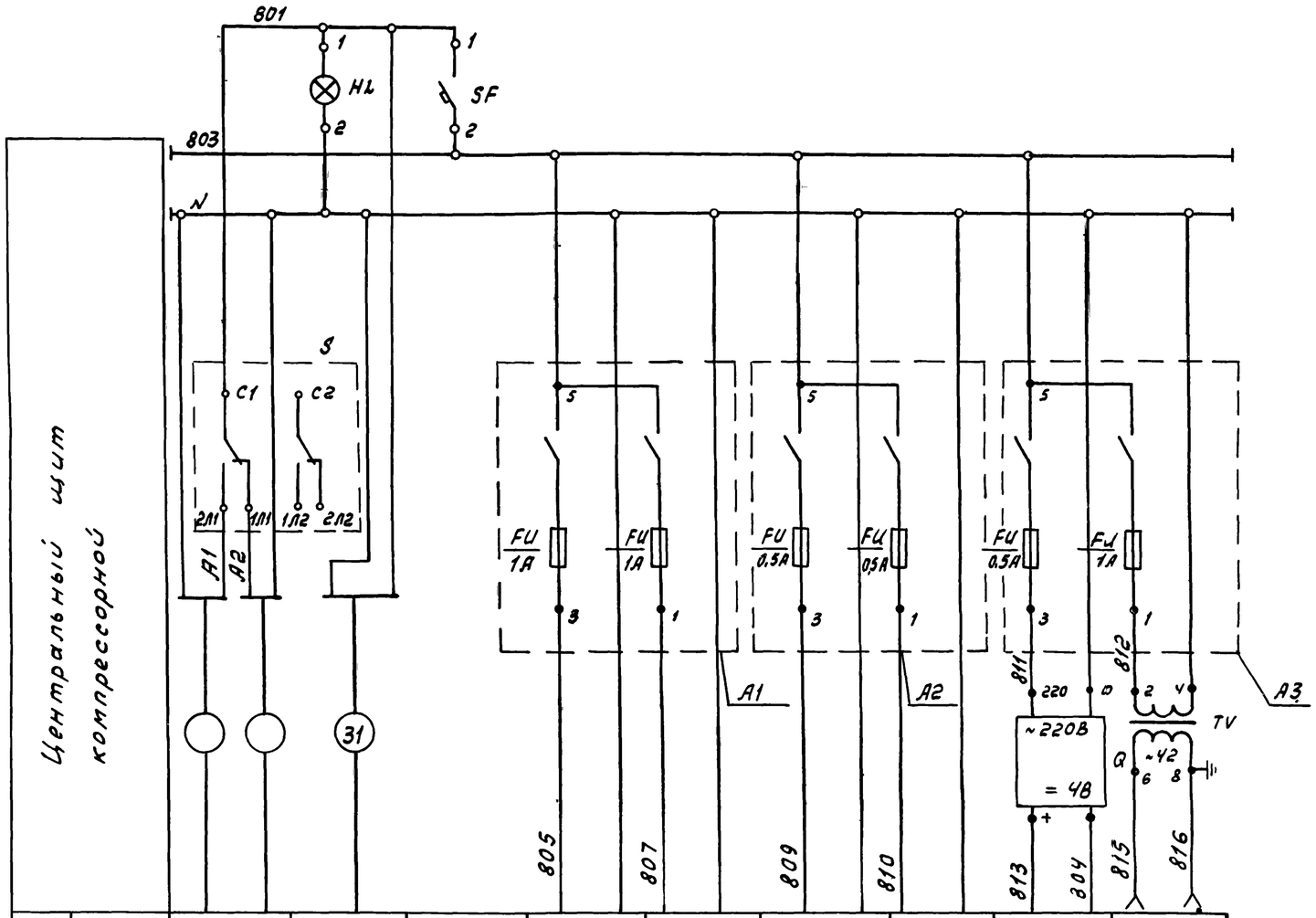

Характеристика электроприемника	Поз.	—	—	—	—	15	17	16	2	—
	Тип	Ввод питания: Рабочий резервный	Ввод питания в щит 2	Ввод питания в щит 1	Схема сигнализации	КСД-1	ЭСС-711 $И_Н$	ЭСС-711 $И_Н$	Ш 69000	Электроинструмент и переносное освещение
	Ном. напр. В	~220	~220	~220	~220	~220	~220	~220	-4	~42
	Потр. мощн. ВА (Вт)	6000	—	375	160	40	5	5	5	1,60
	Место установки	Щит 1								
		Центральный щит компрессорной								

Спецификация к схеме питания

Поз. обозначение	Наименование	Кол.	Примечание
	Центральный щит компрессорной. Щит 1		
SF	Автоматический выключатель		
	А63-МУ3 ~ 220В, $I_Н$=2А, $I_{отс}$=5$I_Н$	1	
S	Пакетный переключатель		
	ПП2-25/Н2Б ОСТ16.0526.001-77	1	
HL	Арматура АС-220, линза белая	1	лампа Ц220-10 ГОСТ 5011-77
А1..А3	Щиток электропитания ЭЩП-2М	3	
—	Предохранитель ПК-30 $I_Н$=0,5А	3	
—	Плавкая вставка ВП-3Б-1 $I_{пл.вст.}$=1А	3	
Q	Сетевой выпрямитель СВ-4М		
	~220/=4В	1	
TV	Трансформатор понижающий		
	ОСМ-0,16 исп. 3 160 ВА 220/42	1	
—	Розетка РШ-Ц-2-0-00	1	
	Центральный щит компрессорной. Щит 2		
1-SF1	Автоматический выключатель		
	А63-МУ3 ~220В $I_Н$=10А, $I_{отс.}$=5$I_Н$	1	
1-А4, 2-А4	Щиток электропитания ЭЩП-2М	2	
—	Предохранитель ПК-30 $I_Н$=0,5А	2	
—	Плавкая вставка ВП-3Б1 $I_{пл.вст.}$=8А	2	
	Центральный щит компрессорной. Щит 3		
3-SF1	Автоматический выключатель		
	А63-МУ3 ~220В, $I_Н$=10А, $I_{отс}$=5$I_Н$	1	
3-А4, 4-А4	Щиток электропитания ЭЩП-2М	2	
—	Предохранитель ПК-30 $I_Н$=0,5А	2	
—	Плавкая вставка ВП-3Б-1 $I_{пл.вст.}$=8А	2	
	Центральный щит компрессорной. Щит 4		
5-SF1	Автоматический выключатель		
	А63-МУ3 ~220В $I_Н$=10А; $I_{отс.}$=5$I_Н$	1	
5-А4	Щиток электропитания ЭЩП-2М	1	
—	Предохранитель ПК-30 $I_Н$=0,5А	1	
—	Плавкая вставка ВП-3Б-1 $I_{пл.вст.}$=8А	1	

Инв N 9178/3

Привязан

Инв. №

ГИП	Леонов	
Нач.отд.	Христофоров	
Гл.спец.	Скачков	
Н.контр.	Зелитарева	
Рук.гр.	Любимова	
Ст.инж.	Бутенко	

ТП 904-1-52.86 -АТХ

Компрессорная станция 5(4)КЦ-100А с вариантами для блокирования

Компрессорная станция	Стадия	Лист	Листов
	Р	16	
Принципиальная электрическая схема питания. Начало.	ГИПРОСТРОЙДОРМАШ г.Ростов-на-Дону		

Копировал Генюк Кальку сверил Бутенко формат А2

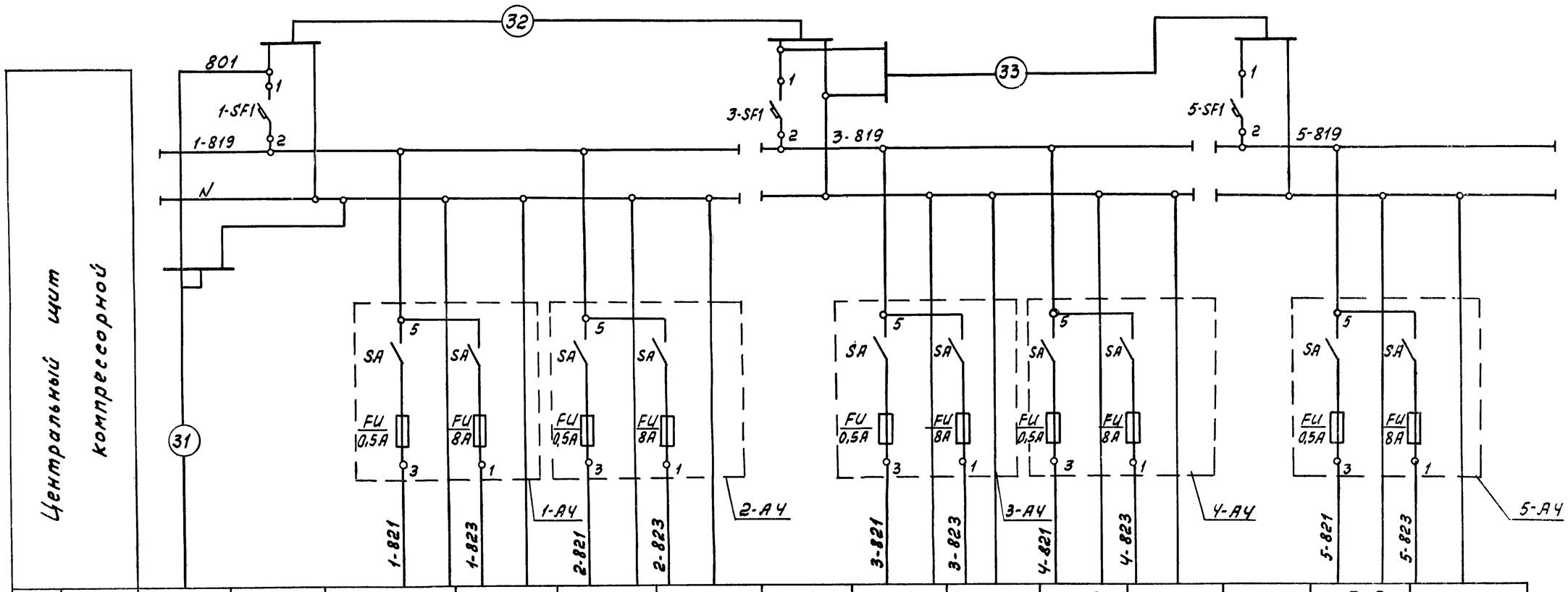

Характеристика электроприемника																
	Поз.	—	—	1-5	—	2-5	—	—	3-5	—	4-5	—	—	5-5	—	
	Тип	Ввод питания от щита 1	Ввод питания в щит 2	КПМ-1И	Схема управления вентиляторами маслоохладителя	КПМ-1И	Схема управления вентиляторами маслоохладителя	Ввод питания в щит 3	КПМ-1И	Схема управления вентиляторами маслоохладителя	КПМ-1И	Схема управления вентиляторами маслоохладителя	Ввод питания в щит 4	КПМ-1И	Схема управления вентиляторами маслоохладителя	
				Компрессор №1		Компрессор №2			Компрессор №3		Компрессор №4			Компрессор №5		
	Ном. напр. В	~220	~220	~220	~220	~220	~220	~220	~220	~220	~220	~220	~220	~220	~220	
	Потр. мощн. ВА (Вт)	—	3230	15	1600	15	1600	3230	15	1600	15	1600	1615	15	1600	
	Место установки	Щит 2						Щит 3					Щит 4			
		Центральный щит компрессорной														

Инв № 9178/3

			ТП 904-1-62.86 -АТХ
			Компрессорная станция 5(4)КЦ-100А с вариантами для блокирования
Привязан			Компрессорная станция. Стадия Р; Лист 17; Листов
Инв.№			Принципиальная электрическая схема питания. Окончание. ГИПРОСТРОЙДОРМАШ г. Ростов-на-Дону
ГИП	Леонов		
Нач.отд.	Христофоров		
Гл.спец.	Скачков		
Н.контр.	Золотарева		
Рук.гр.	Любимова		
Ст.инж.	Бутенко		

Копировал Генюк Кальку сверил Бутенко формат А2

Наименование параметра и места отбора импульса	Перепад давления на масло-фильтре	Вибрация роторов				Помпаж	Давление нагнетания	Дроссельная заслонка	Клапан сброса воздуха	Электро-двигатель пускового маслонасоса
		Датчики вибрации				Перепад давления на диафрагме линии нагнетания				
Обозначение черт. установки	По чертежам Казанского компрессорного завода									
Позиция	SP2	—	—	—	—	ДФ	МН1	ДР	КД	М1

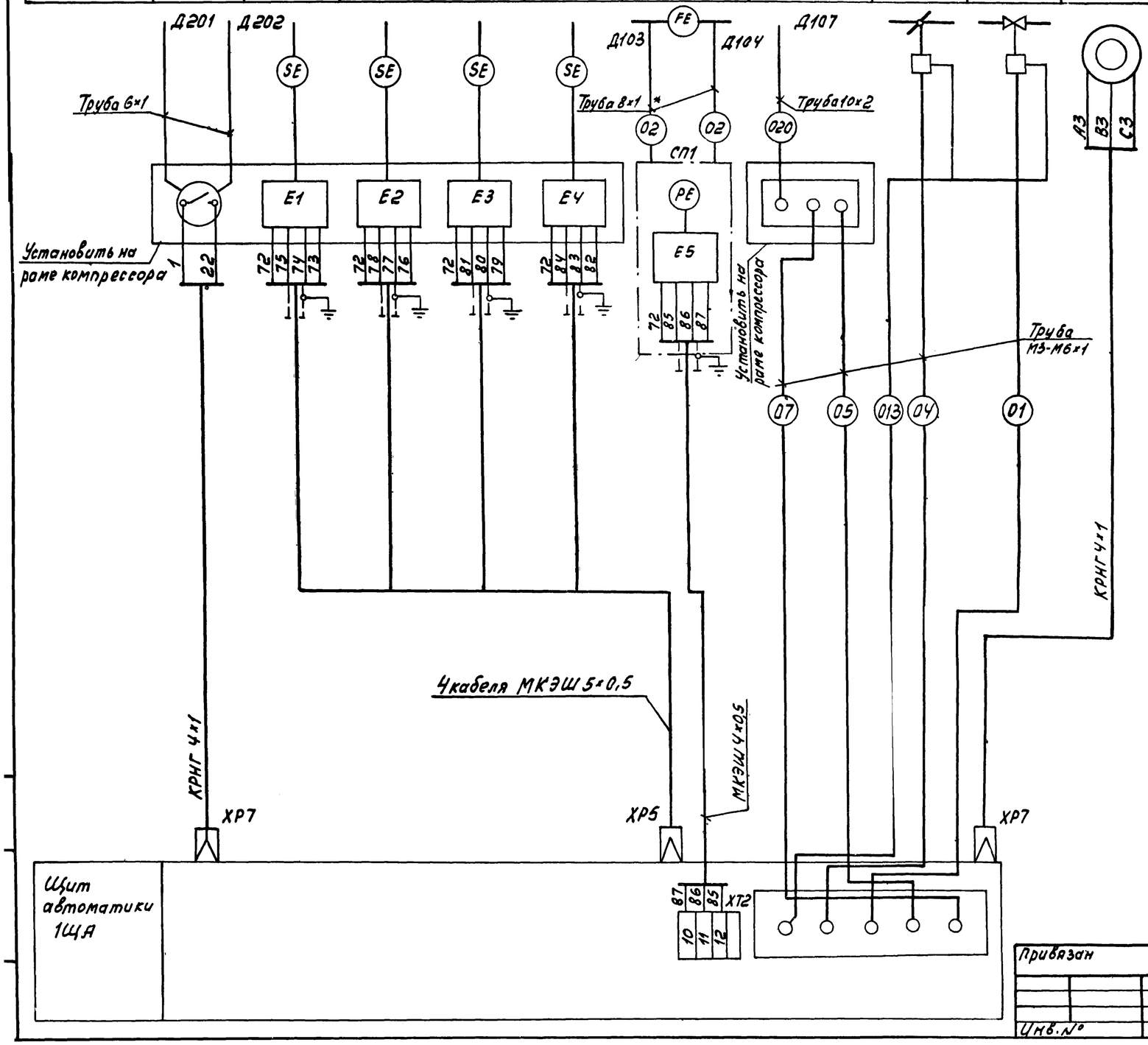

1. Схема выполнена на основании технического описания и инструкции по эксплуатации 0.002.769 и чертежей 2.700.095.35, 2.700.095.С5. Казанского компрессорного завода.
2. Схема выполнена для компрессорного агрегата №1, для компрессорных агрегатов №2,3,4,5 схема аналогична.
3 * Заказывается по данному проекту Журнал импульсных проводок - лист 38.

Инв № 9178/3

Привязан

Инв. №

ГИП	Леонов		
Нач.отд.	Христофоров		
Гл. спец.	Скачков		
Н.контр.	Золотарева		
Рук.гр.	Лифитова		
Ст.инж.	Менькова		

ТП 904-1-62.86

Компрессорная станция 5(4)КЦ-100А с вариантами для блокирования

Компрессор №1.

Стадия	Лист	Листов
Р	18	

Схема соединений внешних проводок. Начало.

Гипростройдормаш г. Ростов-на-Дону

Копировал Генюк Кальку сверил Менькова формат А2

Альбом 5

Наименование параметра и место отбора импульса	Температура							Давление						Температура	
	Контроль				Сигнализация			Контроль		Сигнализация				Контроль	
	Масла в баке	Масла в коллекторе	Подшипников электродвигателя		Масла в коллекторе	Воздуха после III ступени	Масла в баке	Воздуха в уплотнениях	Масла в коллекторе	Воздуха в уплотнениях	Масла в коллекторе			Воздуха	
Обозначение черт. установки	По чертежам Казанского компрессорного завода		По чертежам Новосибирского завода „Сибэлектротяжмаш"		По чертежам Казанского компрессорного завода									По чертежам Новосибирского завода „Сибэлектротяжмаш"	
Позиция	ТМ1	ТМ2	RK1	RK2	SK1	SK2	SK5	M1	M2	SP3	SP1	SP4	SP5	RK3	RK4

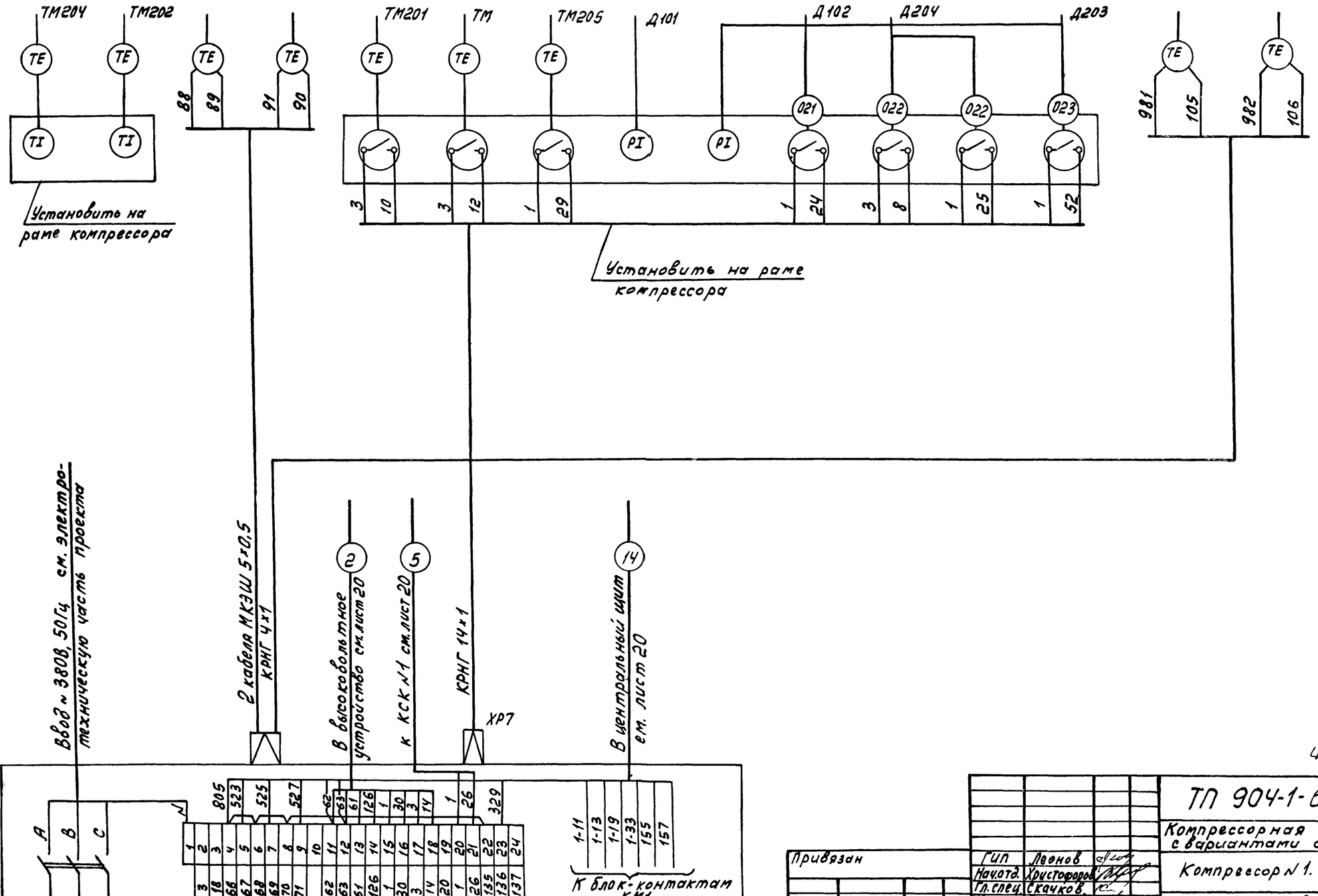

Типовой проект 904-1-62.86

Инв.№ подл. | Подп. и дата | Взам. инв.№

ЦНВ № 9178/3

			ТП 904-1-62.86
			Компрессорная станция 5(4)КЦ-100А с вариантами для блокирования
Привязан	ГИП	Леонов	Компрессор № 1. Стадия: Р; Лист: 19; Листов:
	Нач.отд.	Христофоров	
	Гл.спец.	Скачков	
Инв.№	Н.контр.	Залоторева	
	Рук.гр.	Любимова	Схема соединений внешних проводок. Окончание.
	Ст.инж.	Менькова	ГИПРОСТРОЙДОРМАШ г. Ростов-на-Дону

Копировал Генюк Кальку сверил Менькова формат А2

Альбом 3

Типовой проект 904-1-62.86

Наименование параметра и место отбора импульса	Компрессор №1						
	Температура масла в баке	Перепад давления на фильтре	КРУ	Температура после компрессора	Температура прямой хол. воды	Температура обратной хол. воды	Давление на подаче холодной воды
Обозначение черт. установки	По чертежам Казанского завода	ТКЧ-3151-70	Смотри электротехн. часть проекта	ТМЧ-172-75			ТКЧ-3152-70
Позиция	5а	8		1	3а 3	4а 4	7

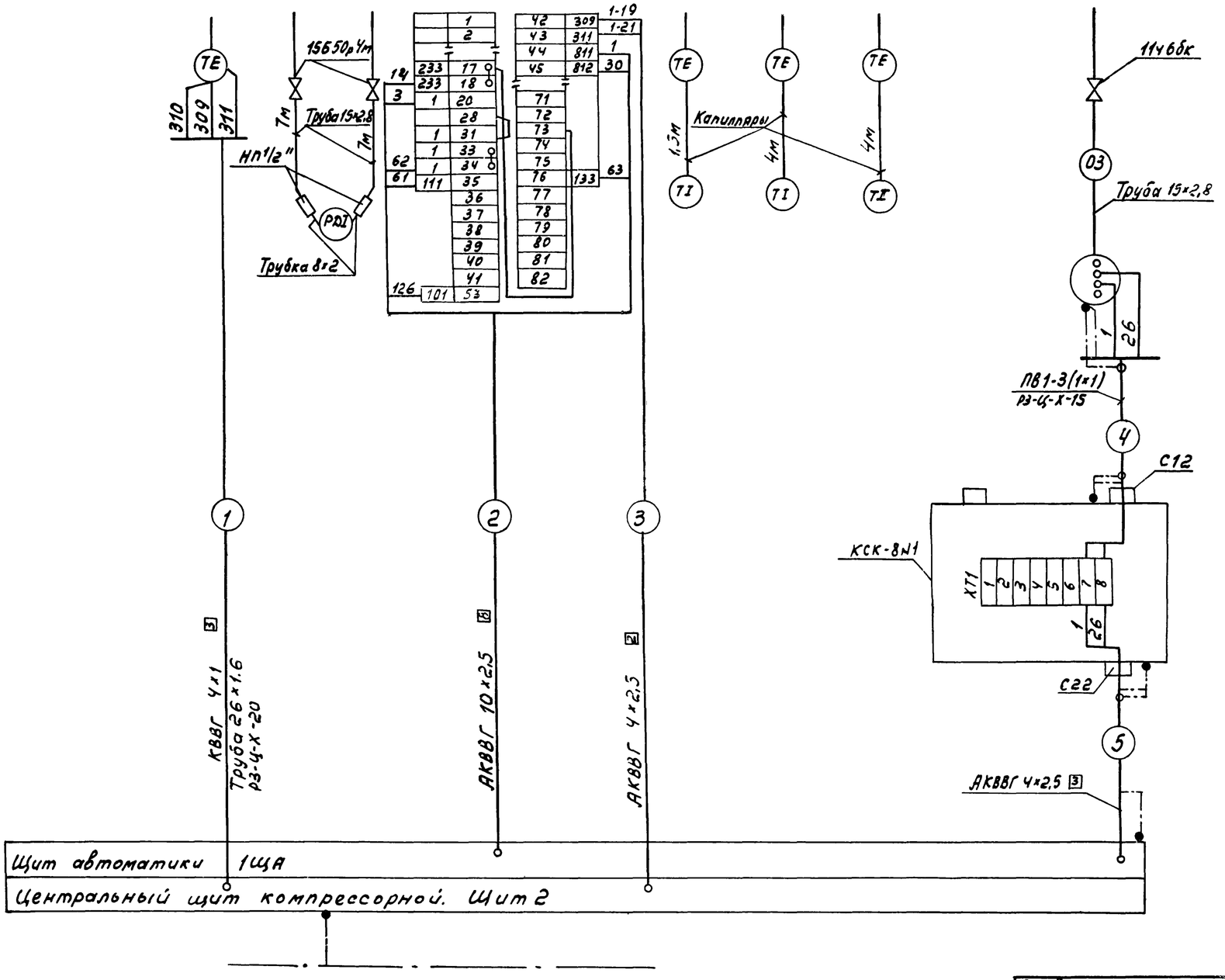

Магистраль зануления объекта см. электротехническую часть проекта

Спецификация к схеме соединений внешних проводок

Поз. обозначение	Наименование	Кол.	Примечание
	Коробки соединительные		
	ТУ 36.1753-75		
	КСК-32	1	
	КСК-8	1	
	Вентиль 11ч 6бк	1	
	Вентиль 15 Б 50р-4М dy10мм	2	
	Труба 15×2,8 ГОСТ 3262-75	14	
	Трубка резиновая Трубка 4ст8×2		
	ГОСТ 5496-78	2	
	Соединитель НП 1/2"	2	
	Проводник П-1 ТУ36.1276-76	11	
	Полоса III-Б-2 14×4 ГОСТ 103-76 / Ст 3 кп ГОСТ 6[illegible]-76	5	кг

1. Позиции приборов указаны по спецификации оборудования ... АТХ.00.С01.
2. Схема выполнена для компрессорного агрегата №1, для компрессорных агрегатов 2,3,4,5 схема аналогична.
3. В схемах подключений и кабельном журнале в маркировке цепей управления и кабелей впереди проставлен индекс по номеру компрессорного агрегата, за исключением маркировки „805"
4. Журнал кабельных проводок - лист 35, 36
Журнал импульсных проводок - лист 38.

21

Инв №9178/3

Привязан	ГИП	Леонов	ТП 904-1-62.86 -АТХ		
	Нач.отд.	Христофоров	Компрессорная станция 5/4/К-100А с вариантами для блокирования		
	Гл.спец	Скачков	Компрессорная станция Компрессор №1	Стадия	Лист	Листов
	Н.контр.	Золотарева		Р	20	
	Рук.гр.	Любимова	Схема соединений внешних проводок (начало)	ГИПРОСТРОЙДОРМАШ г.Ростов-на-Дону		
Инв. №	Ст.инж.	Бутенко				

Копировал Генюк Кальку сверил Бутенко формат А2

Инв. № подл. | Подп. и дата | Взам. инв. №

Альбом 3

Наименование параметра и место отбора импульса	Компрессор N 1						
	Вентиль подачи горячей воды	Вентиль слива горячей воды	Вентиль подачи холодной воды	Вентиль слива холодной воды	Кнопка управления	Блок управления БОЭ-5423 Шкаф Ш-2	Задвижка на холодной воде SQ2 SQ1 SQ3
Обозначение черт. установки	Смотри технологическую часть проекта				см. лист 30	См. электротехническую часть проекта	Смотри технологическую часть проекта
Позиция	УА1	УА2	УА3	УА4	1SB	1КМ	1М

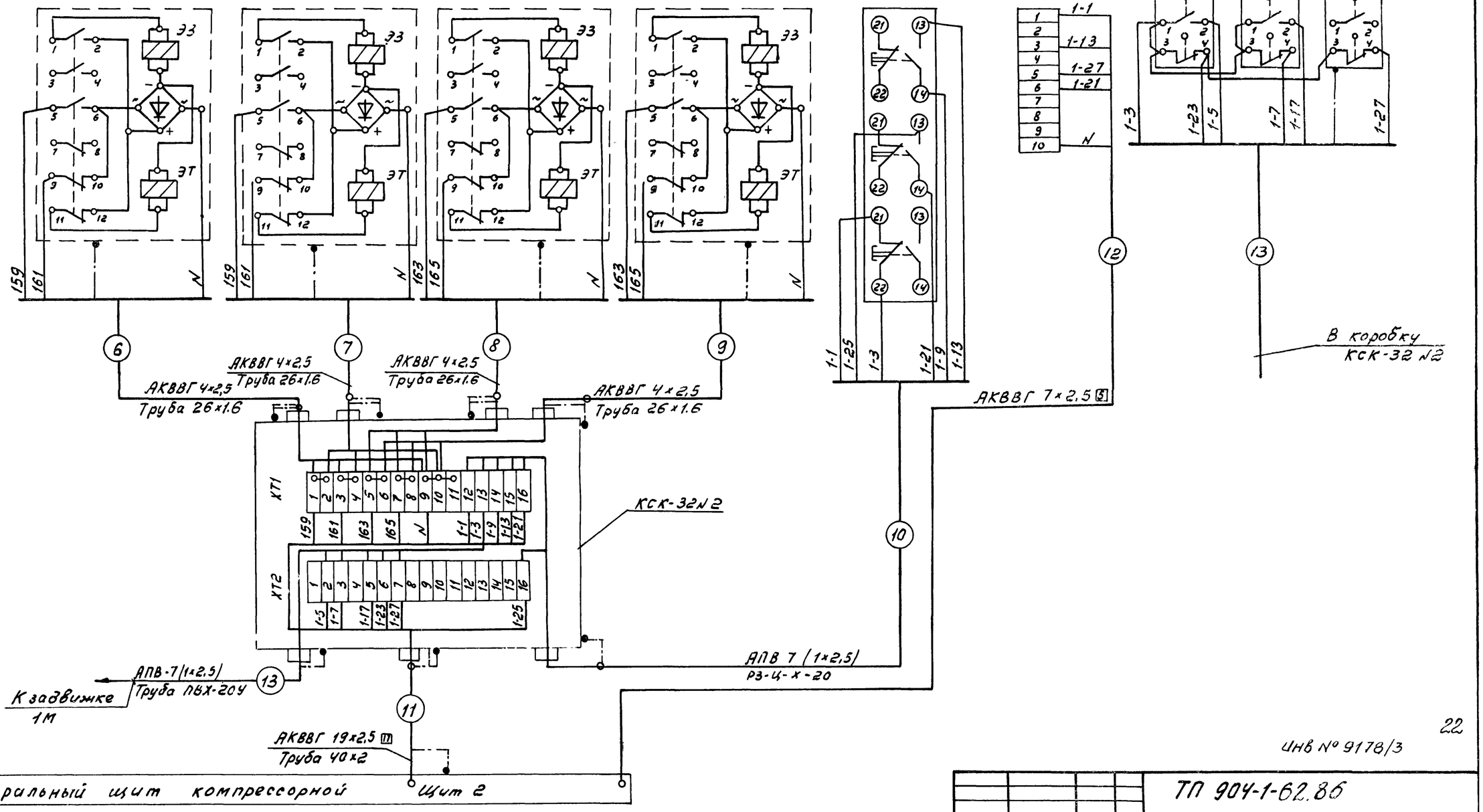

22

Инв N° 9178/3

Типовой проект 904-1-62.86

Инв.№ подл. | Подп. и дата | Взам.инв.№

Привязан		ТП 904-1-62.86	
Инв.№		Компрессорная станция 5(4)КЧ-100А с вариантами для блокирования	
	ГИП Леонов	Компрессорная станция Компрессор N 1.	Стадия Р; Лист 21; Листов
	Нач.отд. Христофоров		
	Гл.спец. Скачков		
	Н.контр. Золотарева	Схема соединений внешних проводок. Окончание.	ГИПРОСТРОЙДОРМАШ г. Ростов-на-Дону
	Рук.гр. Любимова		
	Ст.инж. Бутенко		

Копировал Генюк Кальку сверил Бутенко формат А2

Наименование параметра и место отбора импульса	Температура воздуха в сборном коллекторе	Расход воздуха к потребителю	Давление воздуха в сборном коллекторе	Расход холодной воды	Давление воздуха КИП				
					Перед редуктором	После редуктора	в коллекторе	в воздухосборнике	
Обозначение черт. установки	ТМ4-147-75	—	ТМ4-226-76	—	ТК4-3136-70		ТМ4-226-76		ТК4-3136-70
Позиция	2а	16а, 16	15а 9	17а, 17	12	13	14	11	10

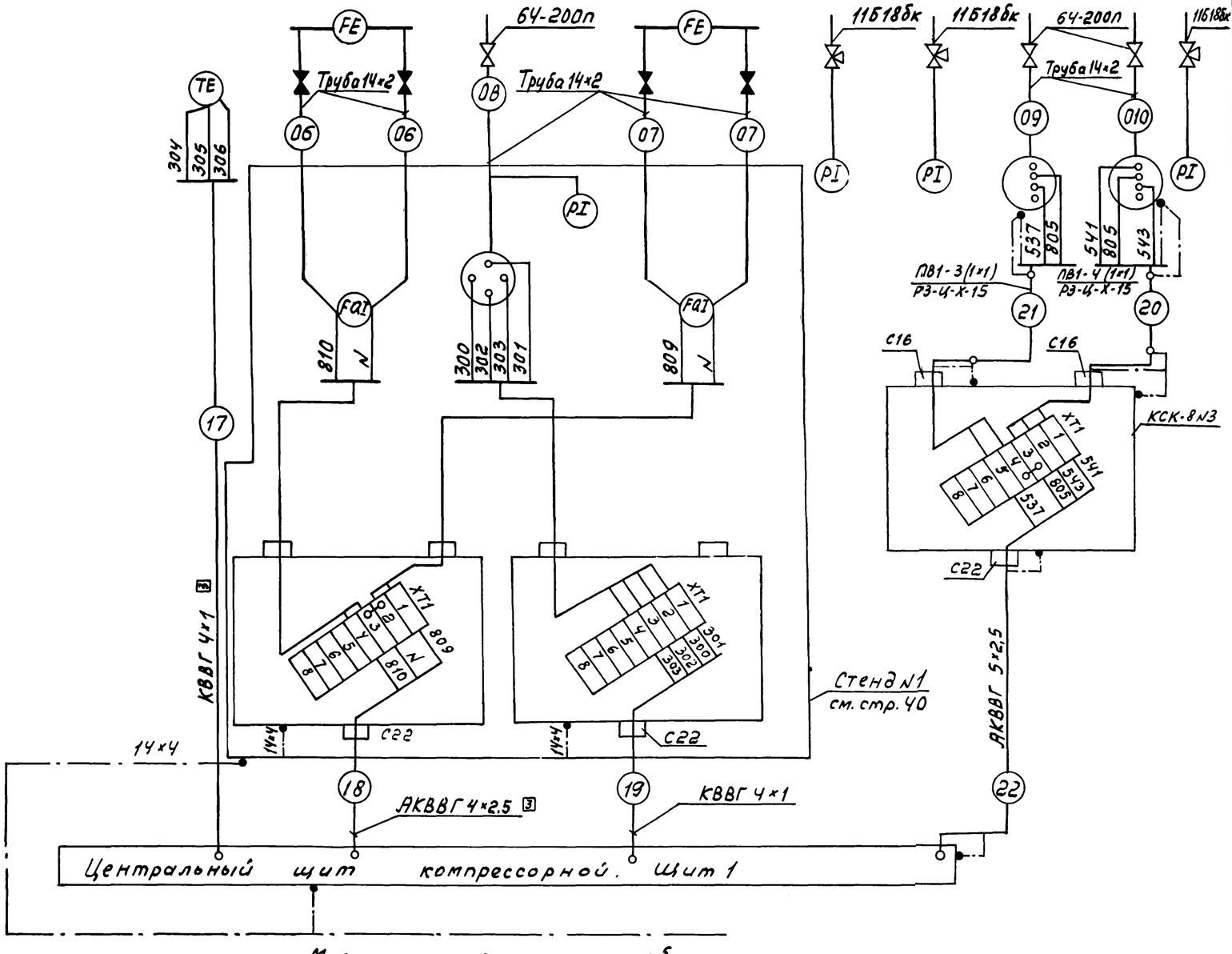

Спецификация к схеме соединений внешних проводок

Поз. обозначение	Наименование	Кол.	Примечание
	Коробка соединительная		
	ТУ 36. 1753-75 КСК-8	1	
	Кран контрольный 11Б18бк	3	
	Отборное устройство		
	64-200 ТУ 36.1258-76	3	
	Проводник П1 ТУ36.1276-76	4	
	Полоса III-Б-2 14×4 ГОСТ 103-76 / Ст3 кп ГОСТ 6722-76	5кг	

1. Позиции приборов указаны по спецификации оборудования ... АТХ. 00. С01.
2. Журнал кабельных проводок - лист 37 журнал импульсных проводок - лист 38.

23

Инв № 9178/3

ТП 904-1-62.86 -АТХ			
Компрессорная станция 5/4/КЦ-100А с вариантами для блокирования			
Компрессорная станция	Стадия	Лист	Листов
	Р	22	
Схема соединений внешних проводок. Начало.	ГИПРОСТРОЙДОРМАШ г. Ростов-на-Дону		
ГИП Леонов			
Нач.отд. Христофоров			
Гл.спец. Скачков			
Н.контр. Золотарева			
Рук. гр. Любимова			
Ст.инж. Бутенко			
Привязан			
Инв. №			

Копировал Генюк Кальку сверил Бутенко Формат А2

Наименование параметра и место отбора импульса	Компрессорный агрегат ВУ-0.6/8 №1			Компрессорный агрегат ВУ-0,6/8 №2			Блоки управления БОЭ-5115 Шкаф Ш-3	Звуковая сигнализация	Расход воздуха после блока подготовки
	Вентиль на сбросе воздуха	Кнопка управления	Пакетный переключатель	Кнопка управления	Пакетный переключатель	Вентиль на сбросе воздуха			
Обозначение черт. установки	смотри технологическую часть проекта	—				смотри технологическую часть проекта	Смотри электротехническую часть проекта	ТКЧ-3484-81	ТМЧ-68-83
Позиция	6-УА	≠ 6SB	≠ 6SA	≠ 7SB	≠ 7SA	7-УА	≠ 6 КМ1 ≠ 7КМ1	НА	18а,18

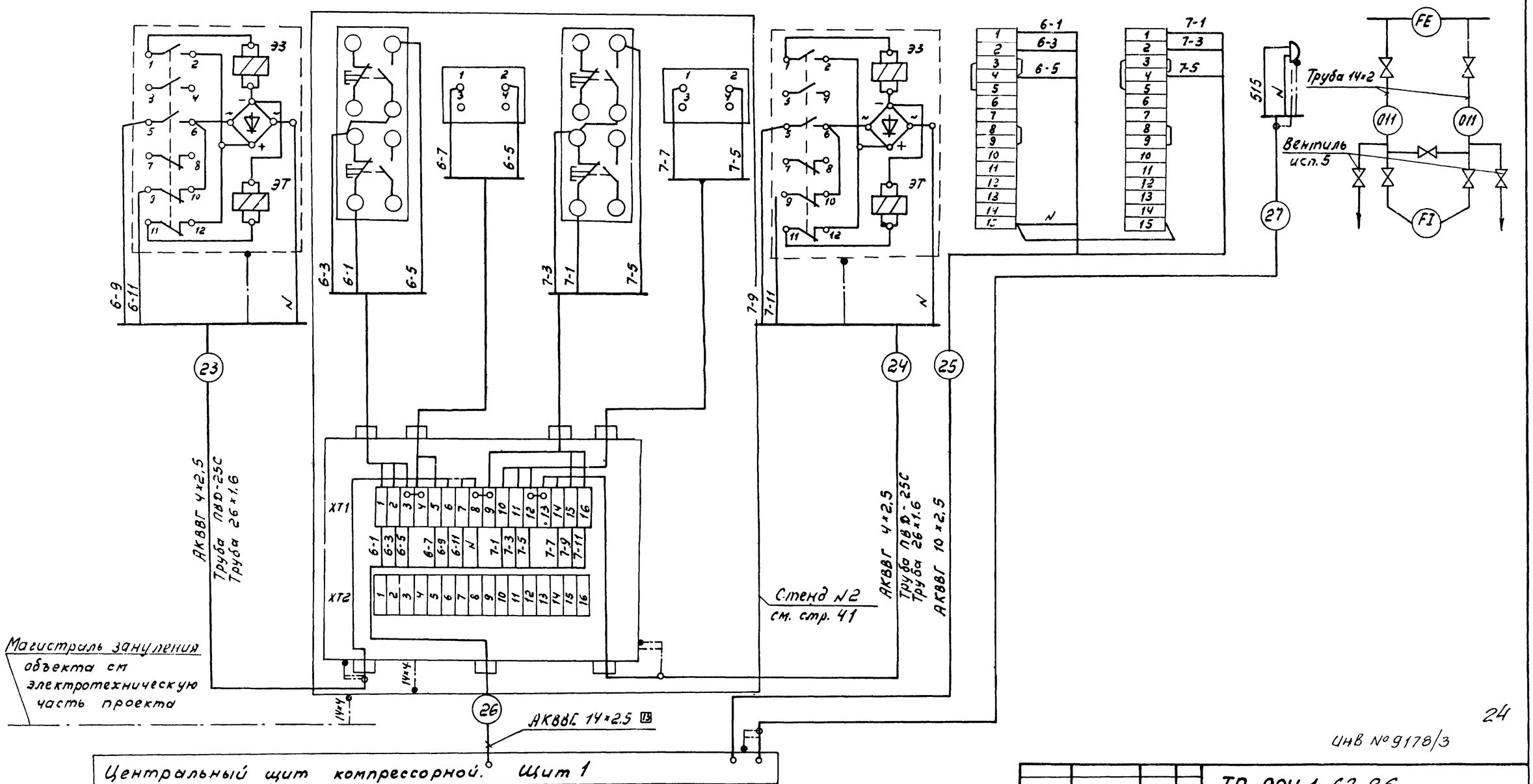

24

ИНВ № 9178/3

Типовой проект 904-1-62.86

Альбом 3

Инв. № подл.	Подп. и дата	Взам. инв. №

Привязан

Инв. №

ГИП	Леонов	
Нач.отд.	Христофоров	
Гл.спец.	Скачков	
Н.контр.	Золотарева	
Рук.гр.	Любимова	
Ст.инж.	Бутенко	

ТП 904-1-62.86

Компрессорная станция 5(4) КУ-100А с вариантами для блокирования

Компрессорная станция

Стадия	Лист	Листов
Р	23	

Схема соединений внешних проводок. Окончание.

ГИПРОСТРОЙДОРМАШ г. Ростов-на-Дону

Копировал Генюк Кальку сверил Бутенко формат

Альбом 3

Типовой проект 904-1-62.86

Центральный щит компрессорной
Щит 1

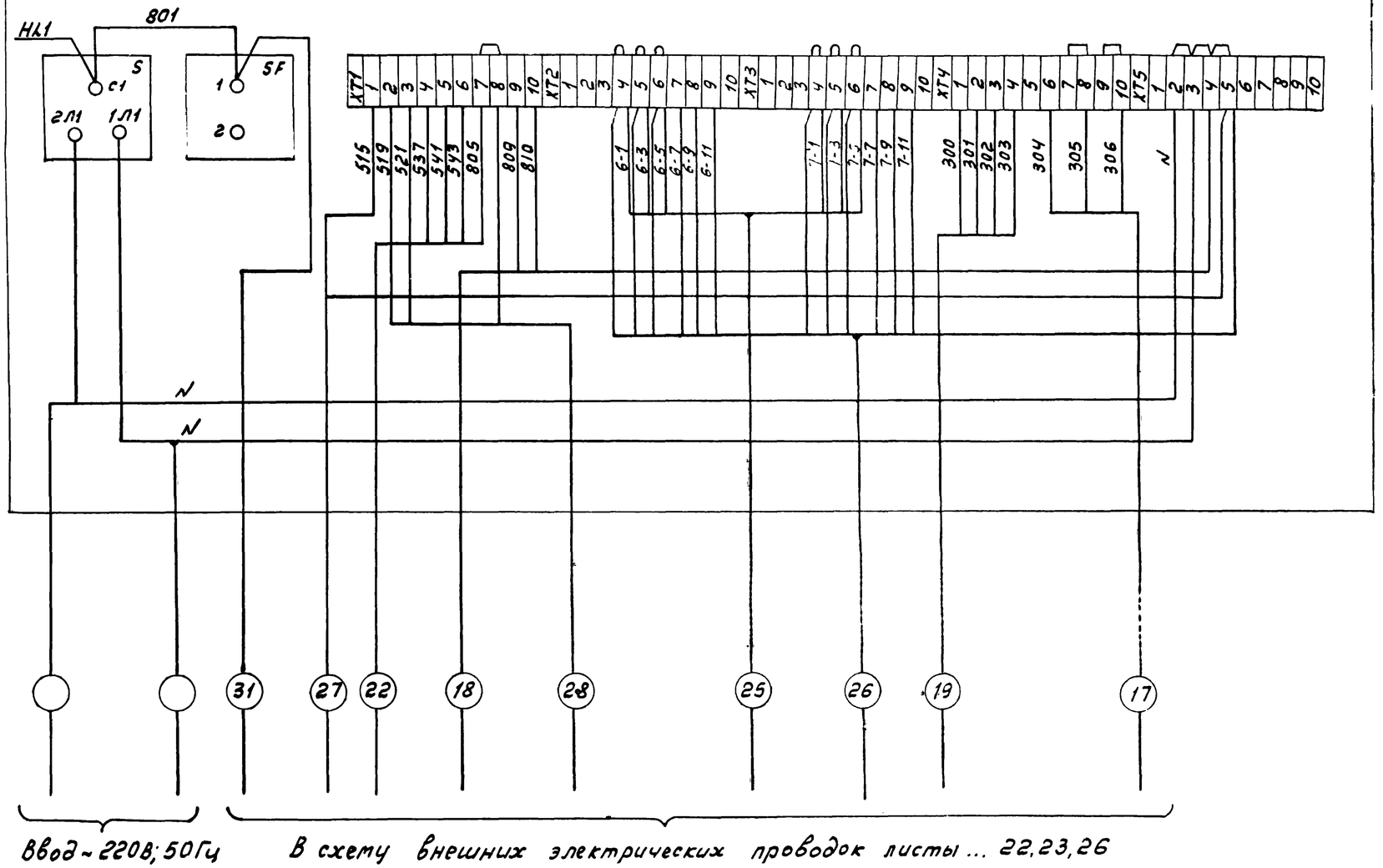

Ввод ~ 220В; 50Гц

В схему внешних электрических проводок листы ... 22,23,26

1. Схема подключения выполнена на основании схем листы 18, 19, 20, 21, 22, 23, 26
2. Схема подключения для щита 3 аналогична схеме подключения для щита 2 с заменой в маркировке цепей и кабелей индекса „1", „2" на „2" „3", соответственно номера компрессора.
3. * Кабели для щита 3.

25

Инв № 9178/3

Инв.№ подл. | Подп. и дата | Взам.инв.№

Привязан			
Инв №			

ГИП	Леонов	
Нач.отд.	Христофоров	
Гл.спец.	Фукс	
Н.контр.	Золотарева	
Рук.гр.	Любитова	
Техник	Шрамко	

ТП 904-1-62.86 -АТХ

Компрессорная станция 5/4/КЦ-100А с вариантами для блокирования

Компрессорная станция	Стадия	Лист	Листов
	Р	24	

Схема подключения внешних проводок Начало.

ГИПРОСТРОЙДОРМАШ г. Ростов-на-Дону

Копировал Генюк Кальку сверил Шрамко формат А2

Альбом 3

Типовой проект 904-1-62.86

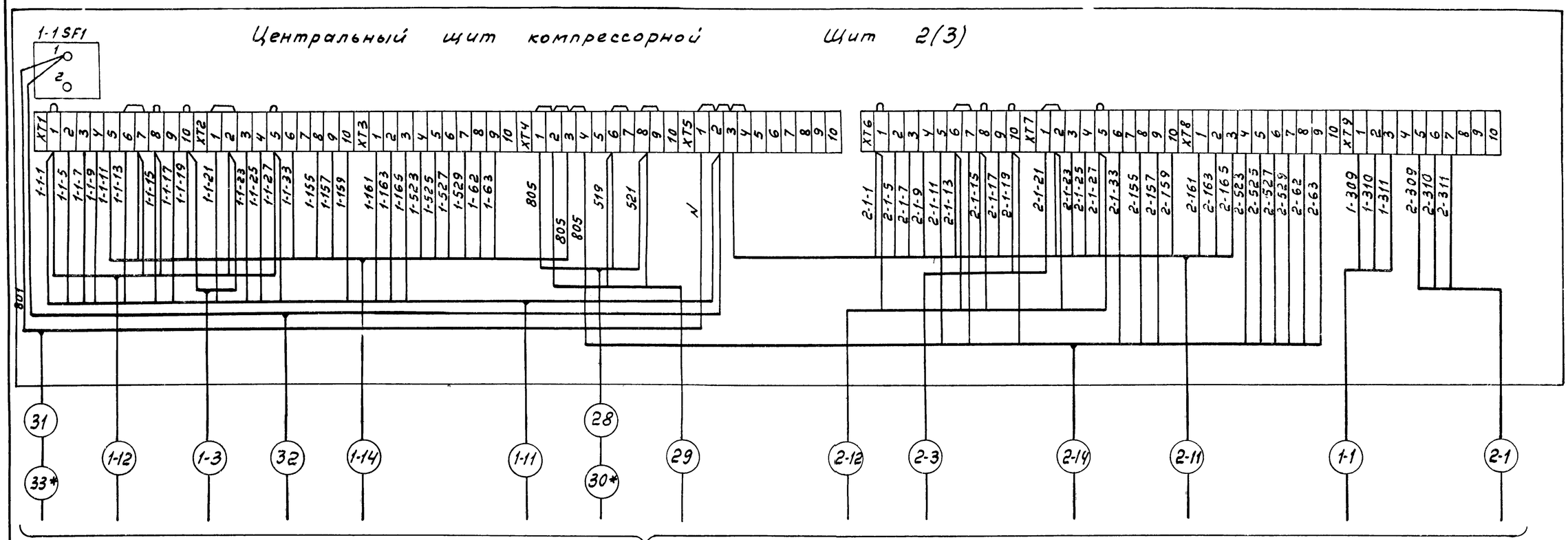

В схему внешних электрических проводок лист.. 18,19,26.

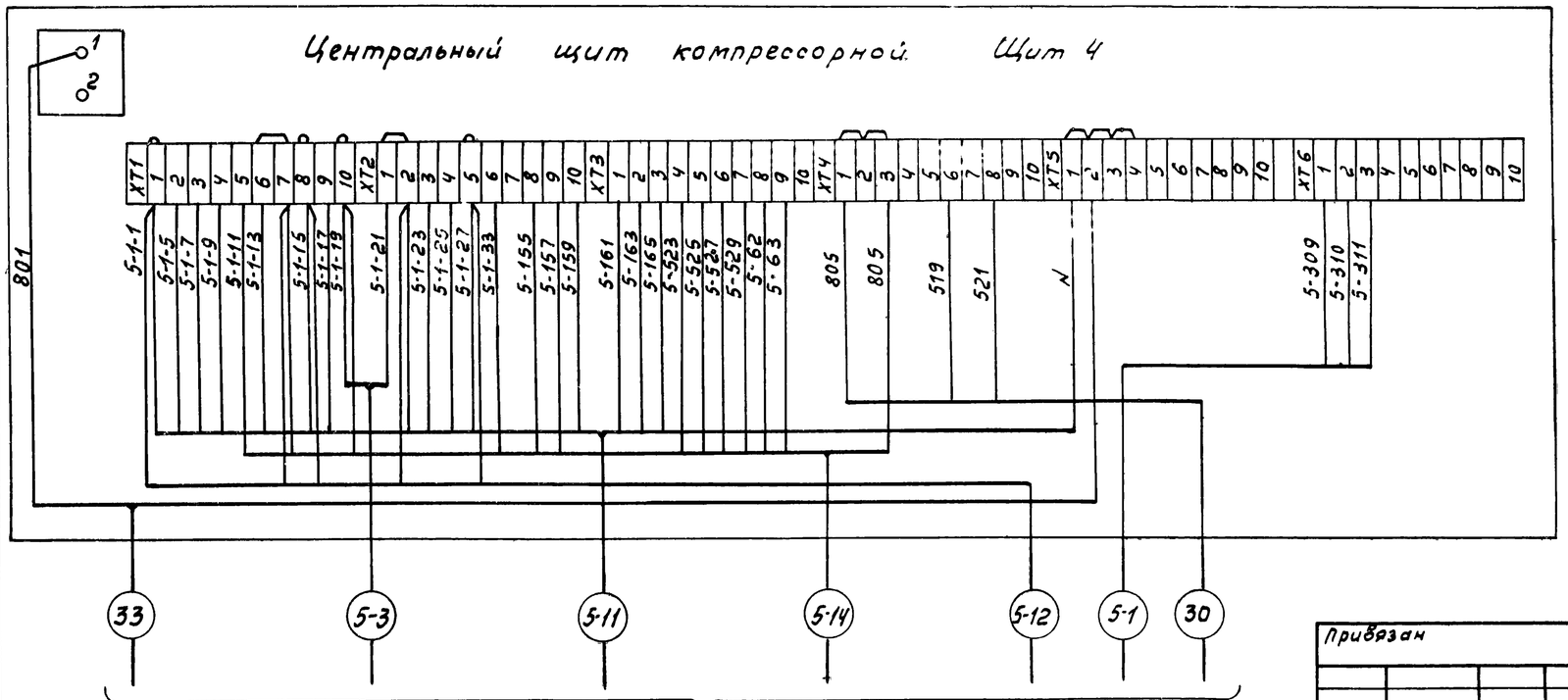

В схему внешних электрических проводок лист ... 18,19,26

Инв.№ подл. | Подп. и дата | Взам. инв.№

Привязан

Инв.№

ГИП	Леонов	
Нач. отд.	Христофоров	
Гл. спец.	Фукс	
Н. контр.	Золотарева	
Рук. гр.	Любимова	
Техник	Шрамко	

Т.П. 904-1-62.86 -АТХ

Компрессорная станция 5\4\КУ-100А с вариантами для блокирования

Компрессорная станция.

Стадия	Лист	Листов
Р	25	

Схема подключения внешних проводок Окончание.

ГИПРОСТРОЙДОРМАШ г.Ростов-на-Дону

Копировал Генюк Кальку сверил Шрамко

формат А2

26

Инв № 9178/3

Альбом 3

Типовой проект 904-1-62.86

См. электротехническую часть проекта

		1-14	2-14	3-14	4-14	5-14	28	29	30	31	32	33	А1	А2
Щиты автоматики	1ЩА	1-62 1-63 805 1-523 1-525 1-527 1-155 1-157 1-11 1-13 1-529 1-1-33 1-1-19	2-62 2-63 805 2-523 2-525 2-527 2-155 2-157 2-11 2-13 2-529 2-1-33 2-1-19	3-62 3-63 805 3-523 3-525 3-527 3-155 3-157 3-11 3-13 3-529 3-1-33 3-1-19	4-62 4-63 805 4-523 4-525 4-527 4-155 4-157 4-11 4-13 4-529 4-1-33 4-1-19	5-62 5-63 805 5-523 5-525 5-527 5-155 5-157 5-11 5-13 5-529 5-1-33 5-1-19	805 521 519	805 521 519	805 521 519	801 N	801 N	801 N	А1 N	А2 N
	2ЩА													
	3ЩА													
	4ЩА													
	5ЩА													
Центральный щит компрессорной	Щит 1 (... АТХ лист 24)													
	Щит 2 (... АТХ лист 25)													
	Щит 3 (... АТХ лист 25)													
	Щит 4 (... АТХ лист 25)													

27

ИНВ № 9178/3

				ТП 904-1-62.86	
				Компрессорная станция 5(4) КЦ-100А с вариантами для блокирования	
Привязан	ГИП	Леонов		Компрессорная станция	Стадия: Р; Лист: 26; Листов:
	Нач.отд.	Христофоров			
	Гл.спец.	Скачков			
	Н.контр.	Золотарева		Схема соединений внешних проводок Перемычки между щитами.	ГИПРОСТРОЙДОРМАШ г. Ростов-на-Дону
Инв. №	Рук. гр.	Любимова			
	Ст.инж.	Бутенко			

Копировал Генюк Кальку сверил Бутенко

Формат А2

Инв. № подл. | Подп. и дата | Взам. инв. №

Альбом 3

Типовой проект 904-1-62.86

Поз.	Обозначение	Наименование	Кол.	Примеч.
1		Лоток НЛ10-П2	50	
3		Стойка К1152 У3	18	
4		Полка К 1160 У3	50	
5		Швеллер ШП60х35	10	
6		Скоба К 1157	10	
7		Полоса ПП30	10	м
8		Профиль ZП 2000	15	Для креплений по ТМ4-219-76
10		Металлорукав РЗ-Ц-Х-20	15	м
11		Муфта МС-2	25	
12		Кронштейн универсальный КУ-1	7	
13		Перегородка огнестойкая НЛ20-П0	3	
16	ТКЧ-3494-79	Стойка СТ-6	5	
17	ТКЧ-3495-81	Стойка СП30	10	
20	ТМ4-219-76	Крепление труб, кабелей	150	
21	ТМ8-94-77	Проход 20-300-1.2-2.1	4	
22	ТМ8-94-77	Проход 25-300-1.3-2.2	20	

1. Электрические проводки по компрессорным агрегатам №2, 3, 4, 5 аналогичны проводкам по компрессорному агрегату №1 с изменением индекса в нумерации кабелей и труб
2. Кабели и импульсные трубы, поставляемые совместно с компрессорным агрегатом, прокладывать от щита автоматики по чертежам завода-изготовителя.
3. Позиции монтируемых приборов и аппаратуры, нумерация кабелей и труб соответствуют схемам соединений внешних проводок
4. Под полкой линии-выноски позиций в прямоугольниках указана нумерация труб и кабелей.
5. Монтажы приборов и средств автоматизации выполнить согласно СНиП III-34-74 Госстроя СССР.
6. Наружные импульсные проводки утеплить
7. Конструкции для прокладки кабелей в осях „1"-„6"-„В" и „Б"-„В"-„6" учтены в электротехнической части проекта
8. Подсоединение кабелей, проложенных в трубах, к аппаратуре выполнить в отрезках металлорукавов.

Инв. № 9178/3

Взам. инв. №
Подп. и дата
Инв. № подл.

Привязан

Инв. №

ГИП	Леонов		
Нач. отд.	Христофоров		
Гл. спец.	Скачков		
Н. контр.	Золотарева		
Рук. гр.	Любимова		
Ст. инж.	Посупонько		

ТП 904-1-62.86 АТХ

Компрессорная станция 5КЦ-100А с вариантами для блокирования.

Компрессорная станция

Стадия	Лист	Листов
Р	27	

План расположения средств автоматизации и проводок. Начало.

ГИПРОСТРОЙДОРМАШ г. Ростов-на-Дону

Копировал Генюк Кальку сверил Посупонько

Формат А2

План на отм. 0.000.

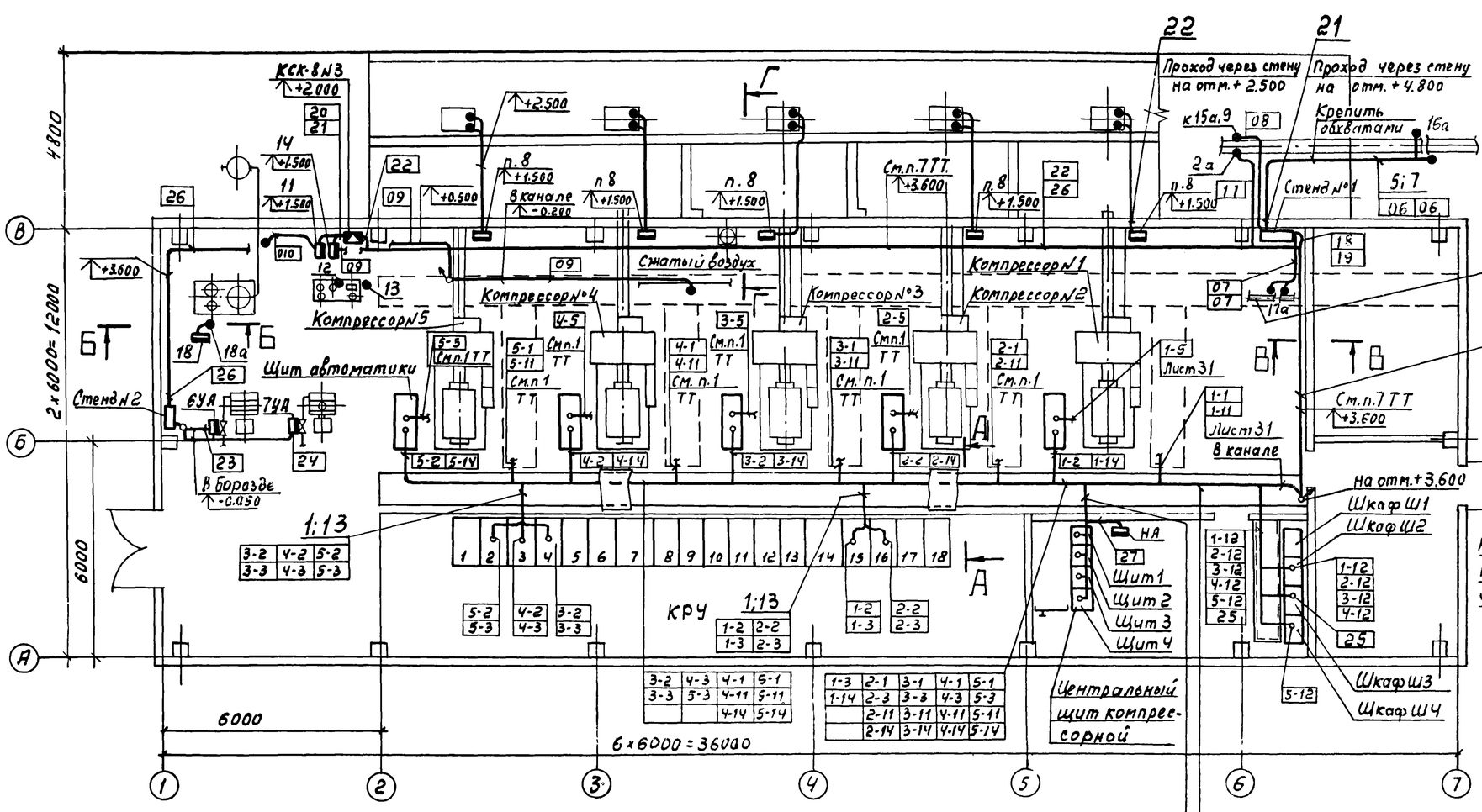

А – А повернуто

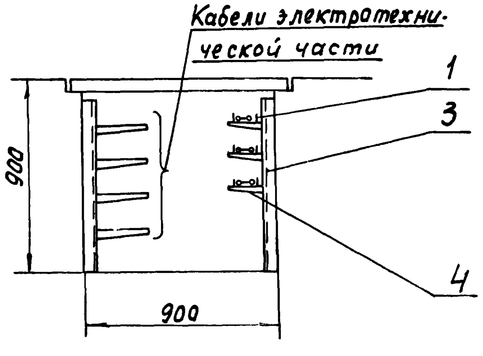

Б – Б

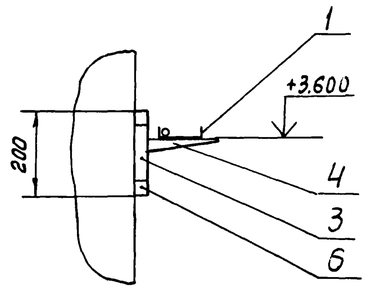

В – В

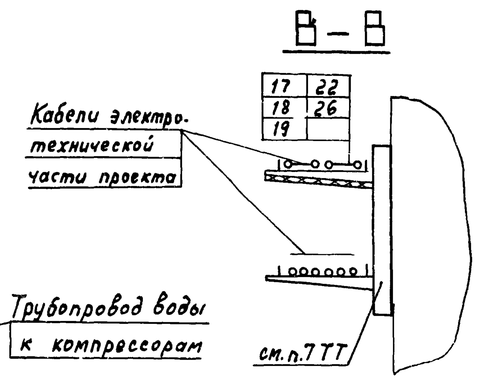

Г – Г повернуто

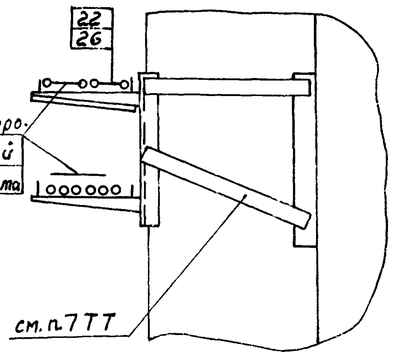

Центральный щит компрессорной

1-1	2-1	3-1
1-3	2-3	3-3
1-11	2-11	3-11
1-12	2-12	3-12
1-14	2-14	3-14

4-1	5-1	17			
4-3	5-3	18			
4-11	5-11	19			
4-12	5-12	22			
4-14	5-14	26			
		25			

1-12	17	26
2-12	18	
3-12	19	
4-12	22	
5-12	25	

Щит 1

17	26
18	27
19	28
22	31
25	

Щит 2

1-1	2-1	28
1-3	2-3	29
1-11	2-11	31
1-12	2-12	32
1-14	2-14	

Щит 3

3-1	4-1	29
3-3	4-3	30
3-11	4-11	32
3-12	4-12	33
3-14	4-14	

Щит 4

5-1	30
5-3	33
5-11	
5-12	
5-14	

Инв № 9178/3

Привязан

Инв. №

Гл. энер.	Леонов	
Нач. отд.	Христофоров	
Гл. спец.	Скачков	
Н. контр.	Золотарева	
Рук. гр.	Любитова	
Ст. инж.	Посупонько	

ТП 904-1-62.86 АТХ

Компрессорная станция 5 КЦ-100А с вариантами для блокирования

Компрессорная станция

Стадия	Лист	Листов
Р	28	

План расположения средств автоматизации и проводок. Окончание.

ГИПРОСТРОЙДОРМАШ г. Ростов-на-Дону

Копировал Генюк Кальку сверил Посупонько формат А2

Альбом 3

Типовой проект 904-1-62.86

Инв. № подл. | Подп. и дата | Взам. инв. №

Поз.	Обозначение	Наименование	Кол.	Примеч.
1		Лоток НЛ10-П2	45	
3		Стойка К1152 УЗ	15	
4		Полка К1160 УЗ	45	
5		Швеллер ШП60×35	8	
6		Скоба К1157	10	
7		Полоса ПП 30	8	м
8		Профиль ZП 200	12	Для крепления по ТМ4-219-76
10		Металлорукав РЗ-Ц-Х-20	13	м
11		Муфта МС-2	20	
12		Кронштейн универсальный КУ-1	6	
13		Перегородка огнестойкая НЛ20-П0	3	
16	ТК4-3494-79	Стойка СТ-6	4	
17	ТК4-3495-81	Стойка СП30	8	
20	ТМ4-219-76	Крепление труб, кабелей	120	
21	ТМ8-94-77	Проход 20-300-1.2-2.1	4	
22	ТМ8-94-77	Проход 25-300-1.3-2.2.	16	

1. Электрические проводки по компрессорным агрегатам №2, 3, 4 аналогичны проводкам по компрессорному агрегату №1 с изменением индекса в нумерации кабелей и труб
2. Кабели и импульсные трубы, поставляемые совместно с компрессорным агрегатом, прокладывать от щита автоматики по чертежам завода-изготовителя.
3. Позиции монтируемых приборов и аппаратуры, нумерация кабелей и труб соответствуют схемам соединений внешних проводок
4. Под полкой линии-выноски позиций в прямоугольниках указана нумерация труб и кабелей.
5. Монтаж приборов и средств автоматизации выполнить согласно СНиП III-34-74 Госстроя СССР.
6. Наружные импульсные проводки утеплить.
7. Конструкции для прокладки кабелей в осях „1"-„6"-„В" и „Б"-„В"-„6" учтены в электротехнической части проекта
8. Подсоединение кабелей, проложенных в трубах, к аппаратуре выполнить в отрезках металлорукавов.

Инв № 9178/3

Привязан

Инв. №

ГИП	Леонов		
Нач.отд.	Христофоров		
Гл.спец.	Скачков		
Н.контр.	Золотарева		
Рук.гр.	Любимова		
Ст.инж.	Посупонько		

ТП 904-1-62.86 АТХ

Компрессорная станция ИКУ-100Я с вариантами для блокирования.

Компрессорная станция	Стадия	Лист	Листов
	Р	29	

План расположения средств автоматизации и проводок. Начало.

ГИПРОСТРОЙДОРМАШ г.Ростов-на-Дону

Копировал Генюк Кальку сверил Посупонько формат А2

Альбом 3

Типовой проект 904-1-62.86

План на отм.0.000

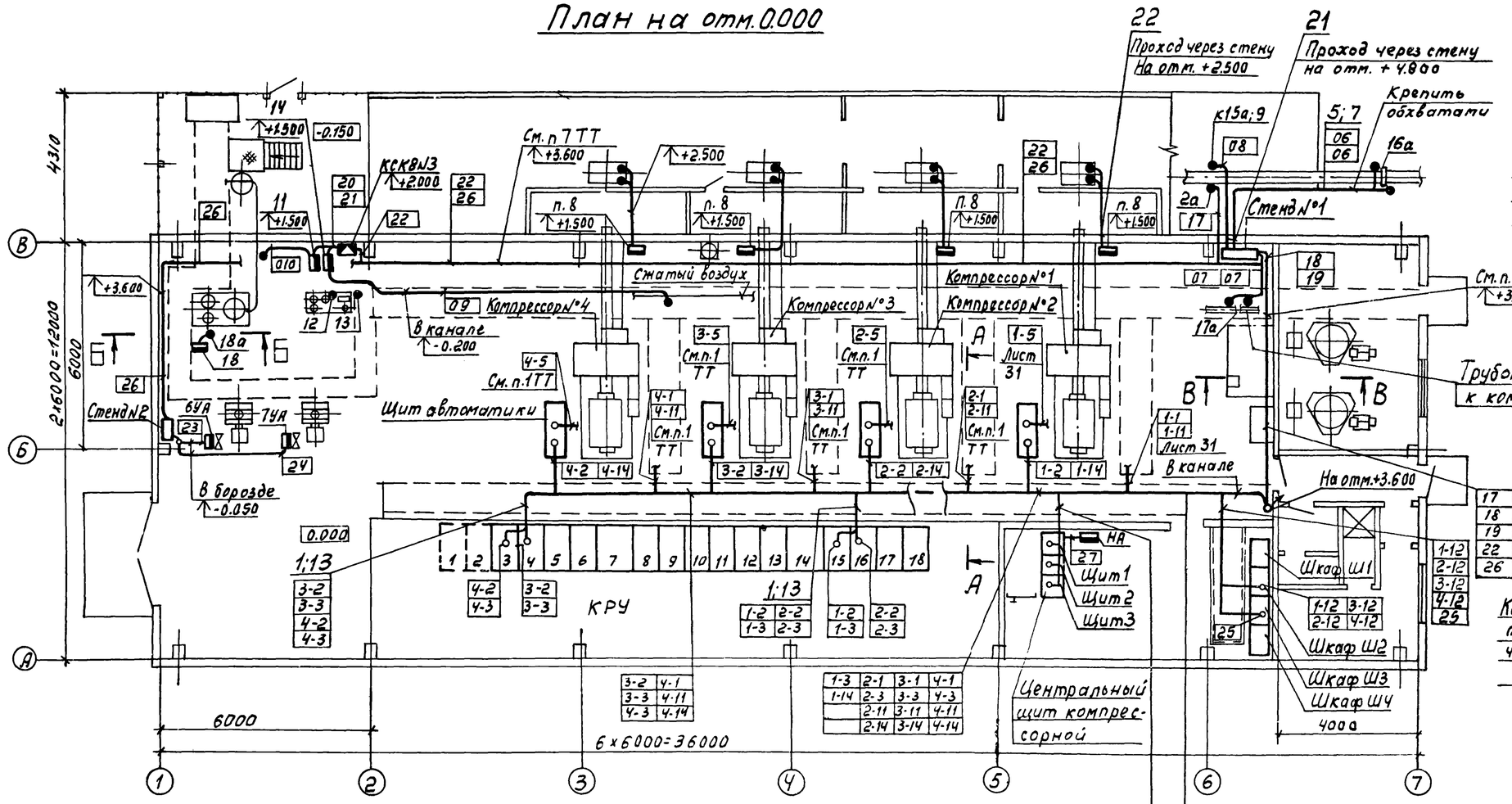

Центральный щит компрессорной

Щит1		
17	25	28
18	26	31
19	27	
22		

Щит2		
1-1	2-1	28
1-3	2-3	29
1-11	2-11	31
1-12	2-12	32
1-14	2-14	

Щит3		
3-1	4-1	29
3-3	4-3	32
3-11	4-11	
3-12	4-12	
3-14	4-14	

А – А повернуто

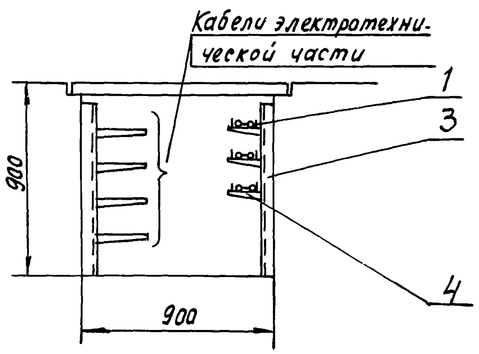

Б – Б

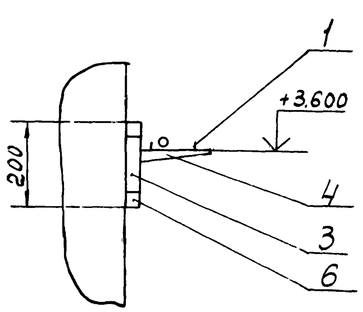

31

Инв № 9178/3

Инв.№ подл. | Подп. и дата | Взам.инв.№

Привязан		ТП 904-1-62.86 АТХ	
		Компрессорная станция 4КЧ-100А с вариантами для блокирования	
Инв №	Гл.энерг. Леонов	Компрессорная станция.	Стадия: Р; Лист: 3П; Листов:
	Нач.отд. Христофоров		
	Гл.спец. Скучков		
	Н.контр. Золотарева	План расположения средств автоматизации и проводок. Окончание.	ГИПРОСТРОЙДОРМАШ г.Ростов-на-Дону
	Рук.гр. Любимова		
	Ст.инж. Посупонько		

Копировал Генюк Кальку сверил Посупонько

Формат А2

План на отм. 0.000.

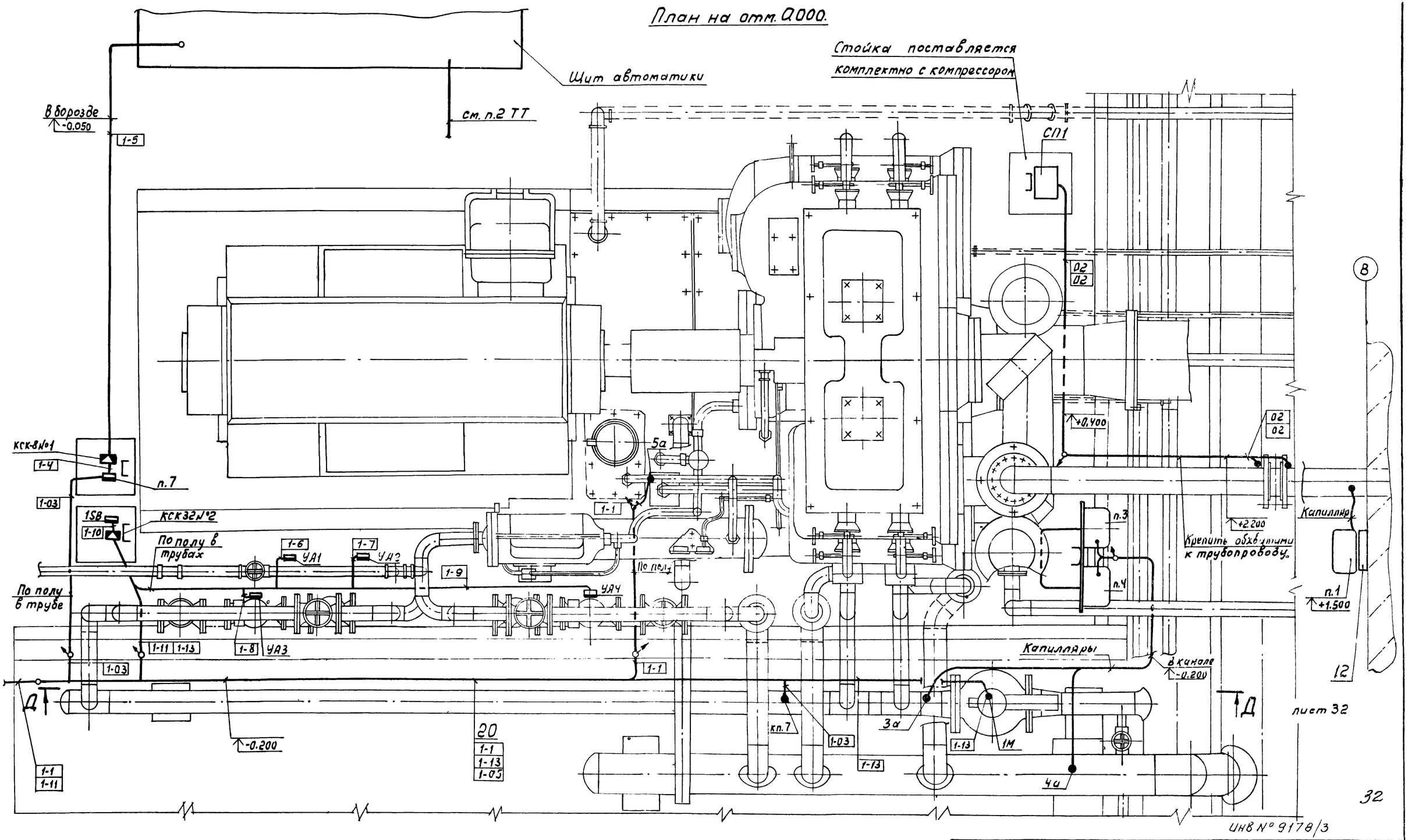

ИНВ № 9178/3

				ТП 904-1-62.86 АТХ		
				Компрессорная станция 5ГУ КЦ-100А с вариантами для блокирования		
ГИП	Леонов			Компрессор №1	стадия: Р	лист: 31	листов:
Нач. отд	Христофоров					
Гл. спец.	Скачков			План расположения средств автоматизации и проводок. Начало.	ГИПРОСТРОЙДОРМАШ г. Ростов-на-Дону	
Н. контр.	Задатарева					
Рук. гр.	Любимова					
Ст. инж.	Посупонько					

Привязан

Инв. №

Копировал Генюк Кальку сверил Посупонько формат А2

Д-Д лист 31.

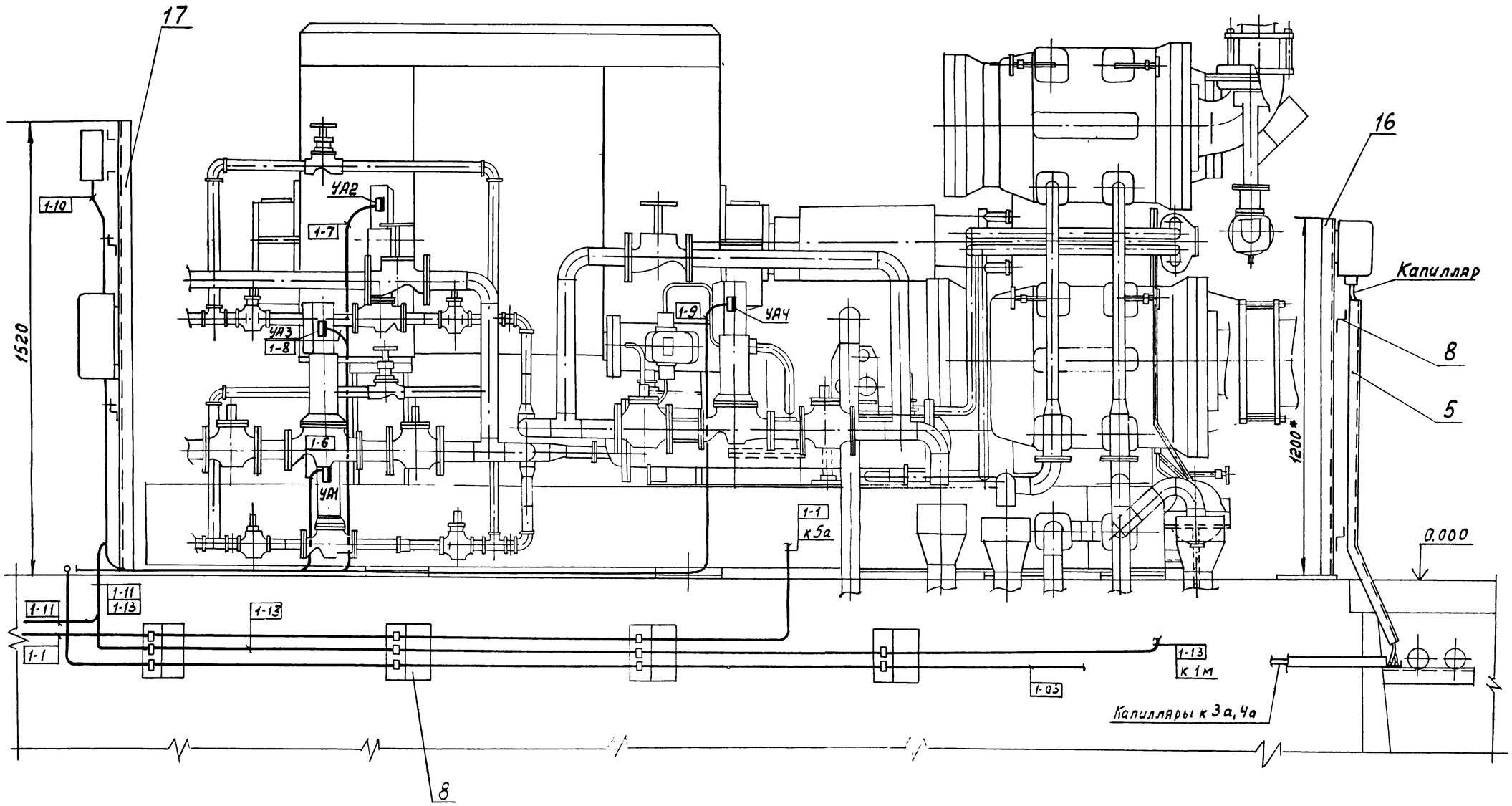

33

Инв № 9178/3

				ТП 904-1-62.86 АТХ		
				Компрессорная станция 5/4 КЦ-100А с вариантами для блокирования		
Привязан				Компрессор № 1.	Стадия: Р	Лист: 32
						Листов:
Инв. №				План расположения средств автоматизации и проводок. Окончание.	ГИПРОСТРОЙДОРМАШ г. Ростов-на-Дону	
	ГИП	Леонов				
	Нач. отд.	Христофоров				
	Гл. спец.	Скачков				
	Н. контр.	Золотарева				
	Рук. гр.	Любимова				
	Ст. инж.	Посуленько				

Копировал Генюк Кальку сверил Посуленько

Формат А2

Альбом 3

Типовой проект 904-1-62.86

План на отм. 0.000

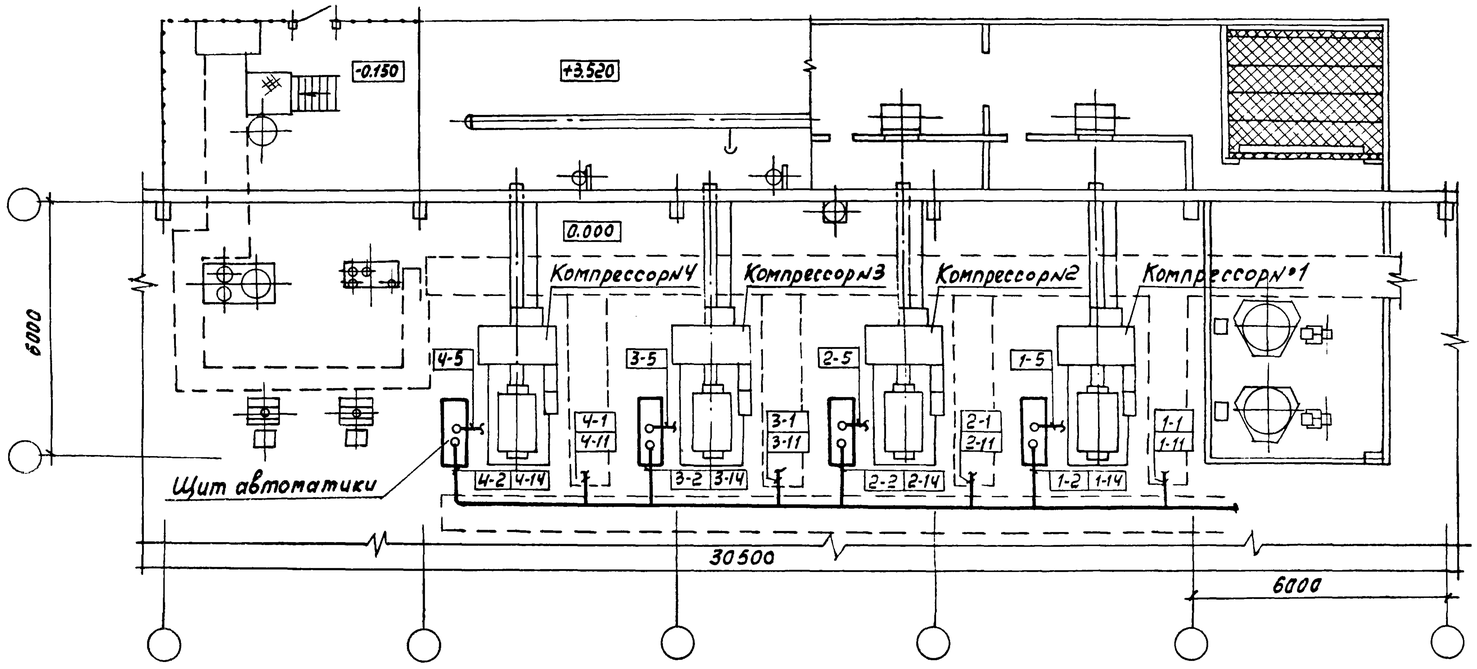

34

Инв № 9178/3

Привязан	ГИП	Леонов	ТП 904-1-62.86 АТХ	
	Нач.отд.	Христофоров	Компрессорная станция 4К-100А с вариантами для блокирования	
	Гл.спец.	Скачков	Вариант 1.	Стадия: Р; Лист: 33; Листов:
	Н.контр.	Золотарева	План расположения средств автоматизации и проводок.	ГИПРОСТРОЙДОРМАШ г.Ростов-на-Дону
Инв.№	Рук.гр.	Любимова		
	Ст.инж.	Посупонько		

Инв.№ подл. | Подп. и дата | Взам.инв.№

Копировал Генюк Кальку сверил Посупонько формат А2

План на отм. 0.000

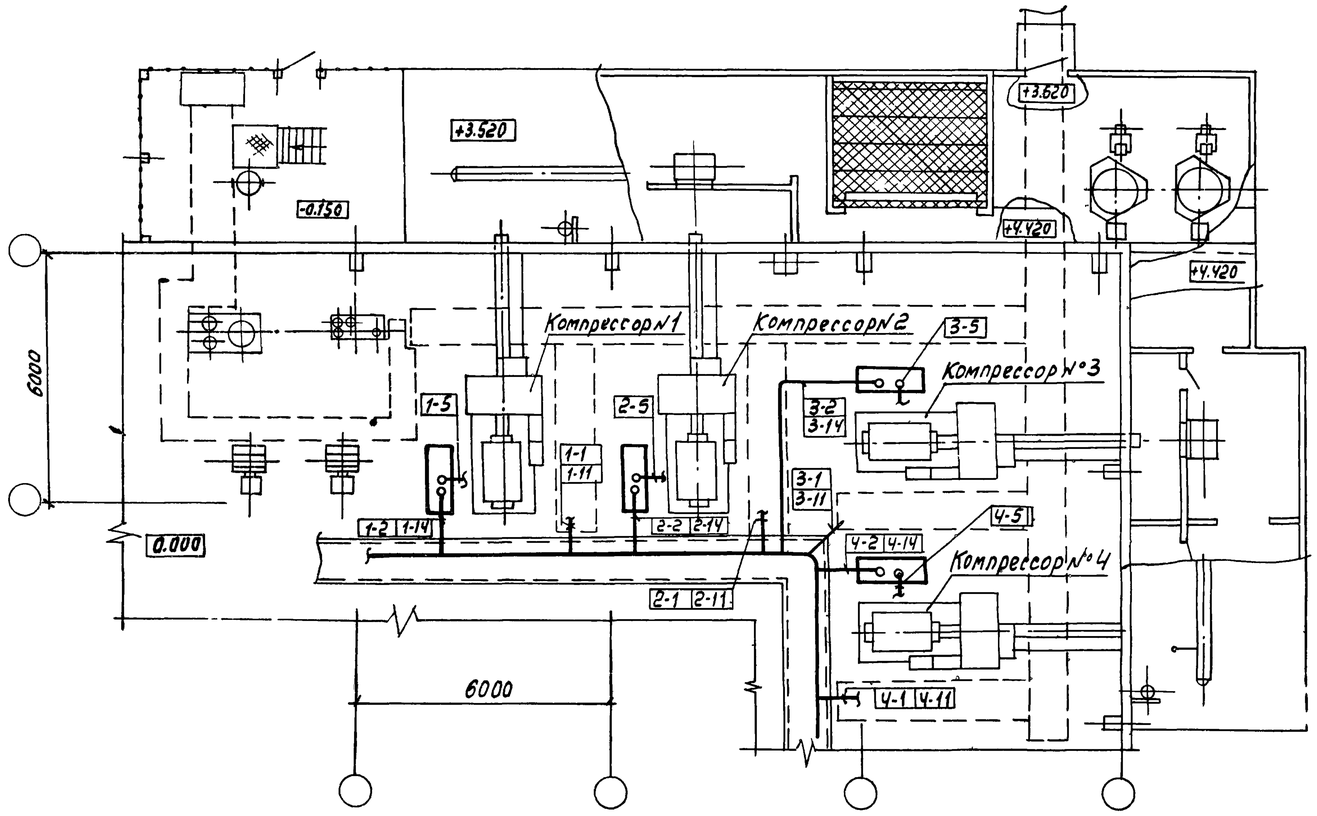

35

Инв № 9178/3

				ТП 904-1-62.86 АТХ	
				Компрессорная станция 4К-100А с вариантами для блокирования	
				Вариант 2	Стадия: Р; Лист: 34; Листов:
				План расположения средств автоматизации и проводок.	ГИПРОСТРОЙДОРМАШ г. Ростов-на-Дону
Привязан					
Инв. №					
		ГИП	Леонов		
		Нач.отд.	Христофоров		
		Гл.спец.	Скачков		
		Н.контр.	Золотарева		
		Рук.гр.	Любимова		
		Ст.инж.	Посулонько		

Копировал Генюк Кальку сверил Посулонько формат А2

Альбом 3

Типовой проект 904-1-62.86

Маркировка кабеля	Трасса: Начало	Трасса: Конец	Проходы через: Трубы: Маркировка	Трубы: Усл. проход мм	Трубы: Длина м	Ящики протяжные	Кабель по проекту: Марка, напряжение	Кабель по проекту: Кол., число жил и сечение	Кабель по проекту: Длина +6% м	Кабель проложено: Марка, напряжение	Кабель проложено: Кол., число жил и сечение	Кабель проложено: Длина м
	Компрессор №1											
1-1	Термопреобразователь поз. 5а	Центральный щит компрессорной Щит 2	1-1	26х1,6	2	—	КВВГ	4х1	13			
				Р3-Ц-Х-20	0,5							
1-2	КРУ Камера 15	Щит автоматики 1ЩА	—	—	—	—	АКВВГ	10х2,5	16			
1-3	КРУ Камера 15	Центральный щит компрессорной Щит 2	—	—	—	—	АКВВГ	4х2,5	17			
1-4	Прибор поз. 7	Коробка КСК-8-№1	1-5	Р3-Ц-Х-15	0,5	—	ПВ1	3(1х1)	1			
1-5	Щит автоматики 1ЩА	То же	1-5	ПВД-25С	3	—	АКВВГ	4х2,5	7			
				26х1,6	1							
1-6	Вентиль УА1	Коробка КСК-32№2	1-6	26х1,6	2	—	АКВВГ	4х2,5	3			
1-7	Вентиль УА2	То же	1-7	26х1,6	3	—	АКВВГ	4х2,5	4			
1-8	Вентиль УА3	"	1-8	26х1,6	3	—	АКВВГ	4х2,5	4			
1-9	Вентиль УА4	"	1-9	26х1,6	4	—	АКВВГ	4х2,5	5			
1-10	Кнопка 1SB	"	1-10	Р3-Ц-Х-20	0,5	—	АПВ	7(1х2,5)	1			
1-11	Коробка КСК-32№2	Центральный щит компрессорной. Щит 2	1-11	40х2	1	—	АКВВГ	19х2,5	10			
1-12	Блок управления 1КМ. Шкаф Ш-2	То же	—	—	—	—	АКВВГ	7х2,5	15			
1-13	Задвижка 1М	Коробка КСК-32 №2	1-13	ПВХ 20У	6	—	АПВ	7(1х2,5)	7			
1-14	Щит автоматики 1ЩА	Центральный щит компрессорной. Щит 2					АКВВГ	14х2,5	10			
	Компрессор №2											
2-1	Термопреобразователь поз. 5а	Центральный щит компрессорной. Щит 2	2-1	26х1,6	2	—	КВВГ	4х1	13			
				Р3-Ц-Х-20	0,5							
2-2	КРУ. Камера 16	Щит автоматики 2ЩА	—	—	—	—	АКВВГ	10х2,5	12			
2-3	КРУ, Камера 16	Центральный щит компрессорной. Щит 2	—	—	—	—	АКВВГ	4х2,5	17			
2-4	Прибор поз. 7	Коробка КСК-8№1	2-4	Р3-Ц-Х-15	0,5	—	ПВ1	3(1х1)	1			
2-5	Щит автоматики 2ЩА	То же	2-5	ПВД-25С	3	—	АКВВГ	4х2,5	7			
				26х1,6	1							
2-6	Вентиль УА1	Коробка КСК-32№2	2-6	26х1,6	2	—	АКВВГ	4х2,5	3			
2-7	Вентиль УА2	То же	2-7	26х1,6	3	—	АКВВГ	4х2,5	4			
2-8	Вентиль УА3	"	2-8	26х1,6	3	—	АКВВГ	4х2,5	4			
2-9	Вентиль УА4	"	2-9	26х1,6	4	—	АКВВГ	4х2,5	5			
2-10	Кнопка 1SB	"	2-10	Р3-Ц-Х-20	0,5	—	АПВ	7(1х2,5)	1			
2-11	Коробка КСК-32№2	Центральный щит компрессорной. Щит 2	2-11	40х2	1	—	АКВВГ	19х2,5	10			
2-12	Блок управления 1КМ Шкаф Ш-2	То же	—	—	—	—	АКВВГ	7х2,5	15			
2-13	Задвижка 1М	Коробка КСК-32 №2	2-13	ПВХ 20У	6	—	АПВ	7(1х2,5)	7			
2-14	Щит автоматики 2ЩА	Центральный щит компрессорной Щит 2	—	—	—	—	АКВВГ	14х2,5	15			
	Компрессор №3											
3-1	Термопреобразователь поз. 5а	Центральный щит компрессорной Щит 3	3-1	26х1,6	2	—	КВВГ	4х1	18			
				Р3-Ц-Х-20	0,5							
3-2	КРУ. Камера 4	Щит автоматики 3ЩА	—	—	—	—	АКВВГ	10х2,5	17			
3-3	КРУ. Камера 4	Центральный щит компрессорной. Щит 3	—	—	—	—	АКВВГ	4х2,5	28			

ИНВ № 9178/3

Инв. № подл. | Подп. и дата | Взам. инв. №

Привязан

Инв. №

ГИП	Леонов	
Нач. отд.	Христофоров	
Гл. спец.	Скачков	
Н. контр.	Золотарева	
Рук. гр.	Любимова	
Ст. инж.	Бутенко	

ТП 904-1-62.86 -АТХ

Компрессорная станция 5|4|КЦ-100А с вариантами для блокирования

Компрессорная станция.

Стадия	Лист	Листов
Р	35	

Журнал кабельных проводок Начало.

ГИПРОСТРОЙДОРМАШ г. Ростов-на-Дону

Копировал Генюк Кальку сверил Бутенко

Формат А2

Альбом 3

Маркировка кабеля	Трасса: Начало	Трасса: Конец	Проходы через: Трубы: Маркировка	Трубы: Усл. проход	Трубы: Длина	Ящики протяжные	Кабель: По проекту: Марка, напряжение	По проекту: Кол., число жил и сечение	По проекту: Длина +6% м	Проложено: Марка напряжение	Проложено: Кол., число жил и сечение	Проложено: Длина м
3-4	Прибор поз.7	Коробка КСК-8 №1	3-4	Рз-Ц-Х 15	0,5	—	ПВ1	3(1×1)	1			
3-5	Щит автоматики ЗЩА	То же	3-5	ПВХ-25С 26×1.6	3 1	—	АКВВГ	4×2.5	7			
3-6	Вентиль УА1	Коробка КСК-32 №2	3-6	26×1.6	2	—	АКВВГ	4×2.5	3			
3-7	Вентиль УА2	То же	3-7	26×1.6	3	—	АКВВГ	4×2.5	4			
3-8	Вентиль УА3	"	3-8	26×1.6	3	—	АКВВГ	4×2.5	4			
3-9	Вентиль УА4	"	3-9	26×1.6	4	—	АКВВГ	4×2.5	5			
3-10	Кнопка 1SB	"	3-10	Рз-Ц-Х-20	0,5	—	АПВ	7(1×2.5)	1			
3-11	Коробка КСК-32 №2	Центральный щит компрессорной. Щит 3	3-11	40×2	1	—	АКВВГ	19×2.5	15			
3-12	Блок управления 1КМ. Шкаф Ш-2	То же	—	—	—	—	АКВВГ	7×2.5	16			
3-13	Задвижка 1М	Коробка КСК-32 №2	3-13	ПВХ 20 Ч	6	—	АПВ	7(1×2.5)	7			
3-14	Щит автоматики ЗЩА	Центральный щит компрессорной. Щит 3 Компрессор №4	—	—	—	—	АКВВГ	14×2.5	20			
4-1	Термопреобразователь поз. 5а	Центральный щит компрессорной Щит 3	4-1	26×1.6 Рз-Ц-Х-20	2 0,5	—	КВВГ	4×1	23			
4-2	КРУ. Камера 3	Щит автоматики ЧЩА	—	—	—	—	АКВВГ	10×2.5	12			
4-3	КРУ. Камера 3	Центральный щит компрессорной Щит 3	—	—	—	—	АКВВГ	4×2.5	28			
4-4	Прибор поз.7	Коробка КСК-8 №1	4-4	Рз-Ч-Х-15	0,5	—	ПВ1	3(1×1)	1			
4-5	Щит автоматики ЧЩА	То же	4-5	ПВХ-25С 26×1.6	3 1	—	АКВВГ	4×2.5	7			
4-6	Вентиль УА1	Коробка КСК-32 №2	4-6	26×1.6	2	—	АКВВГ	4×2.5	3			
4-7	Вентиль УА2	То же	4-7	26×1.6	3	—	АКВВГ	4×2.5	4			
4-8	Вентиль УА3	"	4-8	26×1.6	3	—	АКВВГ	4×2.5	4			
4-9	Вентиль УА4	"	4-9	26×1.6	4	—	АКВВГ	4×2.5	5			
4-10	Кнопка 1SB	"	4-10	Рз-Ц-Х 20	0,5	—	АПВ	7(1×2.5)	1			
4-11	Коробка КСК-32 №2	Центральный щит компрессорной Щит 3	4-11	40×2	1	—	АКВВГ	19×2.5	20			
4-12	Блок управления 1КМ Шкаф Ш-2	То же	—	—	—	—	АКВВГ	7×2.5	16			
4-13	Задвижка 1М	Коробка КСК-32 №2	4-13	ПВХ 20 Ч	6	—	ПВ3	8(1×1)	7			
4-14	Щит автоматики ЧЩА	Центральный щит компрессорной Щит 3 Компрессор №5	—	—	—	—	АКВВГ	14×2.5	25			
5-1	Термопреобразователь поз. 5а	Центральный щит компрессорной. Щит 4	5-1	26×1.6 Рз-Ц-Х 20	2 0,5	—	КВВГ	4×1	29			
5-2	КРУ. Камера 2	Щит автоматики 5ЩА	—	—	—	—	АКВВГ	10×2.5	15			
5-3	КРУ. Камера 2	Центральный щит компрессорной Щит 4	—	—	—	—	АКВВГ	4×2.5	30			
5-4	Прибор поз.7	Коробка КСК-8 №1	5-4	Рз-Ц-Х-15	0,5	—	ПВ1	3(1×1)	1			
5-5	Щит автоматики 5ЩА	То же	5-5	ПВХ-25С 26×1.6	3 1	—	АКВВГ	4×2.5	7			
5-6	Вентиль УА1	Коробка КСК-32 №2	5-6	26×1.6	2	—	АКВВГ	4×2.5	3			
5-7	Вентиль УА2	То же	5-7	26×1.6	3	—	АКВВГ	4×2.5	4			
5-8	Вентиль УА3	"	5-8	26×1.6	3	—	АКВВГ	4×2.5	4			
5-9	Вентиль УА4	"	5-9	26×1.6	4	—	АКВВГ	4×2.5	5			
5-10	Кнопка 1SB	"	5-10	Рз-Ц-Х-20	0,5	—	АПВ	7(1×2.5)	1			
5-11	Коробка КСК-32 №2	Центральный щит компрессорной Щит 4	5-11	40×2	1	—	АКВВГ	19×2.5	26			

Типовой проект 904-1-62.86

Взам. инв. № | Подп. и дата | Инв. № подл.

37

ЦНВ № 9178/3

Привязан

Инв. №

ГИП	Леонов		
Нач. отд.	Христофоров		
Гл. спец.	Скачков		
Н. контр.	Золотарева		
Рук. гр.	Любимова		
Ст. инж.	Бутенко		

ТП 904-1-62.86 -АТХ

Компрессорная станция 5/4/КЧ-100А с вариантами для блокирования

Компрессорная станция.

Журнал кабельных проводок. Продолжение

Стадия	Лист	Листов
Р	36	

ГИПРОСТРОЙДОРМАШ г. Ростов-на-Дону

Копировал Генюк Кальку сверил Бутенко

Формат А2

Альбом 3

Маркировка кабеля	Трасса: Начало	Трасса: Конец	Проходы через: Трубы: Маркировка	Трубы: Усл. проход мм	Трубы: Длина м	Ящики протяжные	Кабель: По проекту: Марка напряжение	По проекту: Кол., число жил и сечение	По проекту: Длина +6% м	Проложено: Марка напряжение	Проложено: Кол., число жил и сечение	Проложено: Длина м
5-12	Блок управления 1КМ. Шкаф Ш-2	Центральный щит компрессорной. Щит 4	—	—	—	—	АКВВГ	7×2,5	18			
5-13	Задвижка 1М	Коробка КСК-32№2	5-13	пвх 20у	6	—	АПВ	7(1×2,5)	7			
5-14	Щит автоматики 5ЩА	Центральный щит компрессорной Щит 4	—	—	—	—	АКВВГ	14×2,5	30			
	Компрессорная станция											
17	Термопреобразователь поз.2а	Центральный щит компрессорной. Щит 1	—	—	—	—	КВВГ	4×1	32			
18	Стенд №1	То же	—	—	—	—	АКВВГ	4×2,5	28			
19	То же	"	—	—	—	—	КВВГ	4×1	28			
20	Прибор поз.10	Коробка КСК-8№3	20	рз-ц-х-15	1	—	ПВ1	3(1×1)	1.5			
21	Прибор поз.14	То же	21	рз-ц-х 15	1	—	ПВ1	3(1×1)	1.5			
22	Коробка КСК-8№3	Центральный щит компрессорной Щит 1	—	—	—	—	АКВВГ	5×2,5	56			
23	Вентиль 6-УА	Стенд №2	23	ПВД-25С	3	—	АКВВГ	4×2,5	5			
				26×1.6	1	—						
24	Вентиль 7-УА	То же	24	ПВД-25С	5	—	АКВВГ	4×2,5	7			
				26×1.6	1							
25	Блоки управления 6КМ,7КМ Шкаф Ш-3	Центральный щит компрессорной Щит 1	—	—	—	—	АКВВГ	10×2,5	18			
26	Стенд №2	То же	—	—	—	—	АКВВГ	14×2,5	70			
27	Звонок НА	"	27	рз-ц-х 15	2		АПВ	3(1×2,5)	3			
28	Центральный щит компрессорной Щит 1	Центральный щит компрессорной Щит 2	—	—	—	—	АКВВГ	4×2,5	3			
29	Центральный щит компрессорной Щит 3	То же	—	—	—	—	АКВВГ	4×2,5	3			
30	Центральный щит компрессорной Щит 3	Центральный щит компрессорной. Щит 4	—	—	—	—	АКВВГ	4×2,5	3			
31	Центральный щит компрессорной Щит 1	Центральный щит компрессорной Щит 2	—	—	—	—	АКВВГ	4×2,5	3			
32	Центральный щит компрессорной Щит 3	То же	—	—	—	—	АКВВГ	4×2,5	3			
33	То же	Центральный щит компрессорной Щит 4	—	—	—	—	АКВВГ	4×2,5	3			

Сводка длин кабелей и проводов

КВВГ 4×1 - 156 м	ПВ1 - (1×1) - 24 м
АКВВГ 4×2,5 - 293 м	ПВ3 - (1×1) - 280 м
5×2,5 - 56 м	АПВ - (1×2,5) - 44 м
7×2,5 - 80 м	
10×2,5 - 90 м	рз-ц-х-15 - 6.5 м
14×2,5 - 170 м	рз-ц-х-20 - 5 м
19×2,5 - 81 м	Труба 40×2 - 5 м
	26×1.6 - 77 м
	Труба ПВД-25С - 23 м
	Труба ПВХ-20У - 30 м

Типовой проект 904-1-62.86

Инв. № подл. | Подп. и дата | Взам. инв. №

38

ИНВ № 9178/3

ТП 904-1-62.86 -АТХ

Компрессорная станция 5(4) КЦ-100А с вариантами для блокирования

Компрессорная станция

Стадия	Лист	Листов
Р	37	

Журнал кабельных проводок. Окончание.

ГИПРОСТРОЙДОРМАШ г. Ростов-на-Дону

ГИП	Леонов	
Нач. отд.	Христофоров	
Гл. спец.	Скачков	
Н. контр.	Золоторева	
Рук. гр.	Любимова	
Ст. инж.	Бутенко	

привязан

Инв. №

Копировал Генюк Кальку сверил Бутенко формат А2

Маркировка трубы	Трасса: Начало	Трасса: Конец	Число труб шт	Труба: по проекту: Марка	Труба: по проекту: Длина м	Труба: проложено: Марка	Труба: проложено: Длина м
	Компрессор №1						
1-02	Диафрагма ДФ	Прибор СП1	2	Труба 8×1	5		
1-03	Отбор давления	Прибор поз.7	1	Труба 15×2,8	7		
	Компрессор №2						
2-02	Диафрагма ДФ	Прибор СП1	2	Труба 8×1	5		
2-03	Отбор давления	Прибор поз.7	1	Труба 15×2,8	7		
	Компрессор №3						
3-02	Диафрагма ДФ	Прибор СП1	2	Труба 8×1	5		
3-03	Отбор давления	Прибор поз.7	1	Труба 15×2,8	7		
	Компрессор №4						
4-02	Диафрагма ДФ	Прибор СП1	2	Труба 8×1	5		
4-03	Отбор давления	Прибор поз.7	1	Труба 15×2,8	7		

Маркировка трубы	Трасса: Начало	Трасса: Конец	Число труб м	Труба: по проекту: Марка	Труба: по проекту: Длина м	Труба: проложено: Марка	Труба: проложено: Длина м
		Компрессор №5					
5-02	Диафрагма ДФ	Прибор СП1	2	Труба 8×1	5		
5-03	Отбор давления	Прибор поз.7	1	Труба 15×2,8	7		
		Компрессорная станция					
06	Диафрагма поз.16а	Стенд №1	2	Труба 14×2	11		
07	Диафрагма поз.17а	Стенд №1	2	Труба 14×2	7		
08	Отбор давления поз.8а	Стенд №1	1	Труба 14×2	7		
09	Отбор давления	Прибор поз.14	1	Труба 14×2	15		
010	Отбор давления	Прибор поз.11	1	Труба 14×2	4		
011	Диафрагма поз.18а	Дифманометр поз.18	2	Труба 14×2	3		

ИНВ № 9178/3

Привязан

Инв. №

ГИП	Леонов	
Нач.отд.	Христофоров	
Гл.спец.	Скачков	
Н.контр.	Золотарева	
Рук.гр.	Лабутова	
Ст.инж.	Бутенко	

ТП 904-1-62.86 -АТХ

Компрессорная станция 5(4)КЦ-100А с вариантами для блокирования

Компрессорная станция.

Стадия	Лист	Листов
Р	38	

Журнал импульсных проводок.

ГИПРОСТРОЙДОРМАШ г.Ростов-на-Дону

Копировал Генюк Кальку сверил Бутенко формат А2

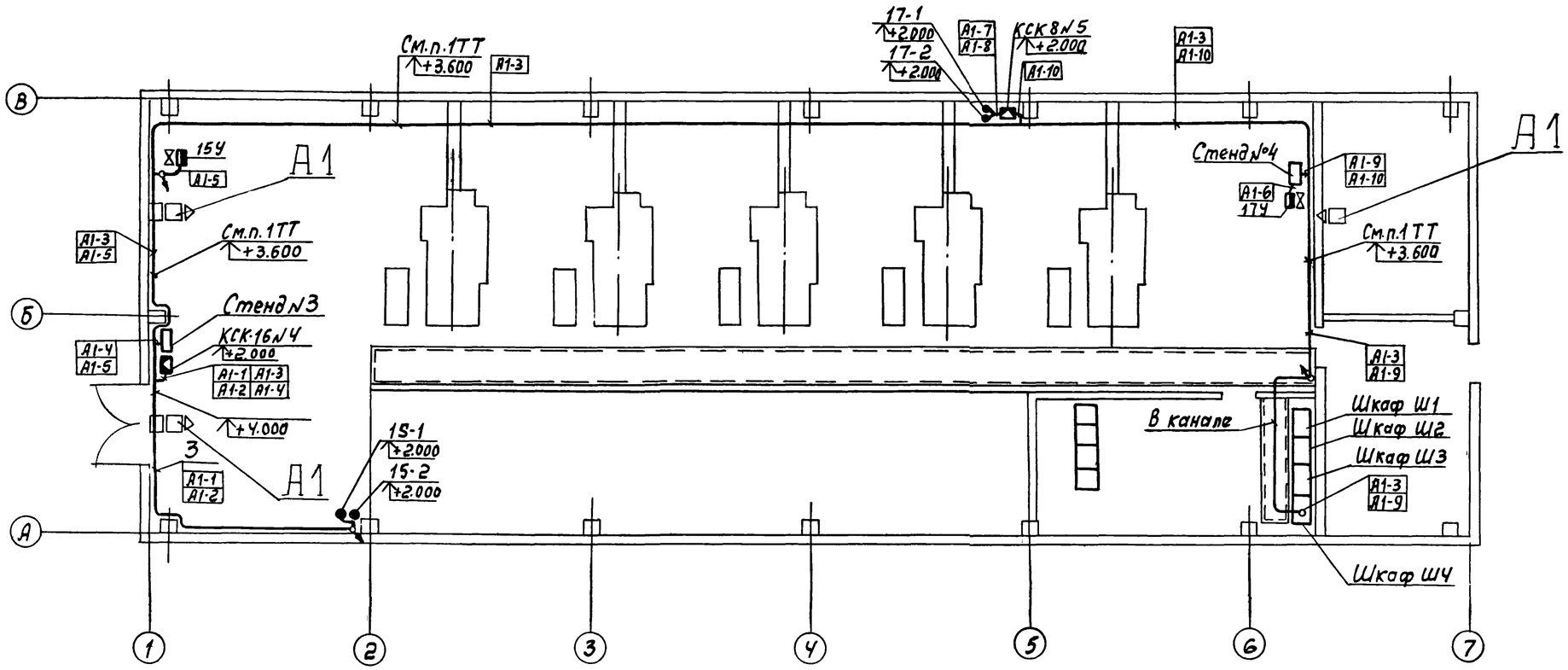

1. Прокладку кабелей от блока управления к коробкам соединительным выполнять на лотке совместно с трассой - см. ...АТХ -лист28
2. Позиции приборов и аппаратуры, нумерация кабелей соответствуют схемам соединений внешних проводок.
3. Монтаж приборов и средств автоматизации выполнить согласно СНиП III-34-74 Госстроя СССР.

Поз.	Обозначение	Наименование	Кол.	Примеч.
1		Профиль ГП 2000	3	Для креплений по ТМ4-219-76
3	ТМ4-219-76	Крепление труб, кабелей	30	

Инв N°9178/3

Типовой проект 904-1-62.86

Инв.N подл. | Подп. и дата | Взам.инв.N

Привязан

Инв. N°

ГИП	Леонов	
Нач.отд	Христофоров	
Гл.спец	Скачков	
Н.контр	Золотарева	
Рук.гр.	Любимова	
Ст.инж	Посупонько	

ТП 904-1-62.86 АОВ

Компрессорная станция 5(4)КЦ-100А с вариантами для блокирования

Компрессорная станция

Стадия	Лист	Листов
Р	9	

План расположения средств автоматизации и проводок

ГИПРОСТРОЙДОРМАШ г. Ростов-на-Дону

Копировал Генюк Кальку сверил Посупонько формат А2

Альбом 3

Марки-ровка кабеля	Трасса: Начало	Трасса: Конец	Проходы через: Трубы: Марки-ровка	Трубы: Усл. проход мм	Трубы: Длина м	Ящики протяжные	Кабель: По проекту: Марка напряжение	По проекту: Кол. число жил и сечение	По проекту: Длина +6% м	Проложено: Марка напряжение	Проложено: Кол. число жил и сечение	Проложено: Длина м
	Сантехнические установки											
А1-1	Датчик поз.15-1	Коробка КСК-16N4	—	—	—	—	АКВВГ	4х2,5	18			
А1-2	Датчик поз.15-2	То же	—	—	—	—	АКВВГ	4х2,5	18			
А1-3	Блоки управления	"	—	—	—	—	АКВВГ	10х2,5	68			
	15КМ,16КМ. Шкаф Ш-4											
А1-4	Коробка КСК-16N4	Стенд N 3	—	—	—	—	АКВВГ	14х2,5	3			
А1-5	Вентиль 15ч	То же	А1-5	Рз-Ц-Х 20	2	—	АКВВГ	4х2,5	12			
А1-6	Вентиль 17ч	Стенд N 4	А1-6	Рз-Ц-Х 20	1,5	—	АПВ	4(1х2,5)	2			
А1-7	Датчик поз.17-1	Коробка	А1-7	Рз-Ц-Х 20	0,5	—	АПВ	3(1х2,5)	1			
		КСК-8N5										
А1-8	Датчик поз.17-2	То же	А1-8	Рз-Ц-Х 20	0,5	—	АПВ	3(1х2,5)	1			
А1-9	Блоки управле-ния 17КМ	Стенд N 4	—	—	—	—	АКВВГ	7х2,5	22			
	Шкаф Ш-4											
А1-10	Стенд N 4	Коробка КСК-8N5	—	—	—	—	АКВВГ	4х2,5	18			

Сводка длин кабелей и проводов

АКВВГ 4х2,5	— 64м
7х2,5	— 22м
10х2,5	— 68м
14х2,5	— 3м
АПВ 1х2,5	— 14м
Рз-Ц-Х-20	— 4,5м

Марки-ровка кабеля	Трасса: Начало	Трасса: Конец	Проходы через: Трубы: Марки-ровка	Трубы: Усл. проход мм	Трубы: Длина м	Ящики протяжные	Кабель: По проекту: Марка напряжение	По проекту: Кол. число жил и сечение	По проекту: Длина +6% м	Проложено: Марка напряжение	Проложено: Кол. число жил и сечение	Проложено: Длина м

Типовой проект 904-1-62.86

Инв. № подл. | Подп. и дата | Взам. инв. №

Инв № 9178/3

51

			ТП 904-1-62.86 -АОВ
			Компрессорная станция 5(4) КЦ-100А с вариантами для блокирования
Привязан			Компрессорная станция. Сантехнические установки.
			Журнал кабельных проводок.
Инв. №			ГИПРОСТРОЙДОРМАШ г. Ростов-на-Дону

			Стадия	Лист	Листов
ГИП	Леонов		Р	10	
Нач.отд.	Христофоров				
Гл.спец.	Скачков				
Н.контр.	Зологарева				
Рук. гр.	Любимова				
Ст. инж.	Бутенко				

Копировал Генюк Кальку сверил Бутенко формат А2

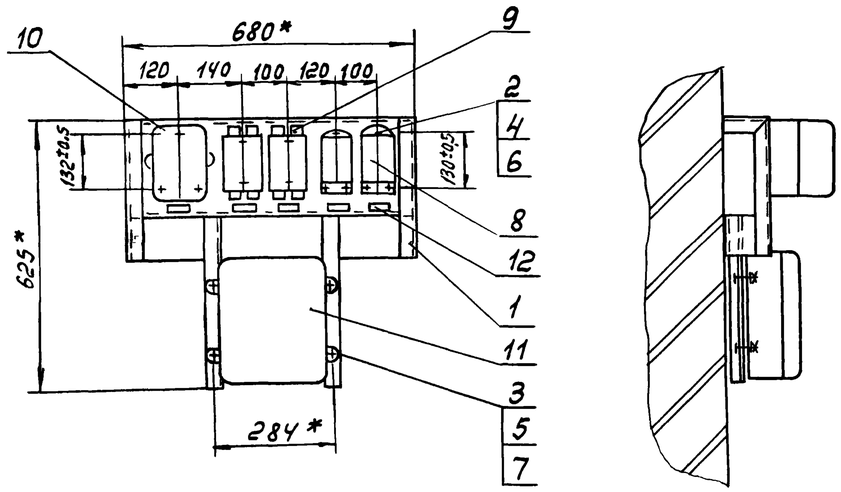

Обозначение	Количество устанавливаемой аппаратуры		
	ПКЕ 222-2	ПКУ 3-58	ПМЕ 051
Стенд №3	2	2	1
Стенд №4	1	2	1

Схема монтажная электрическая

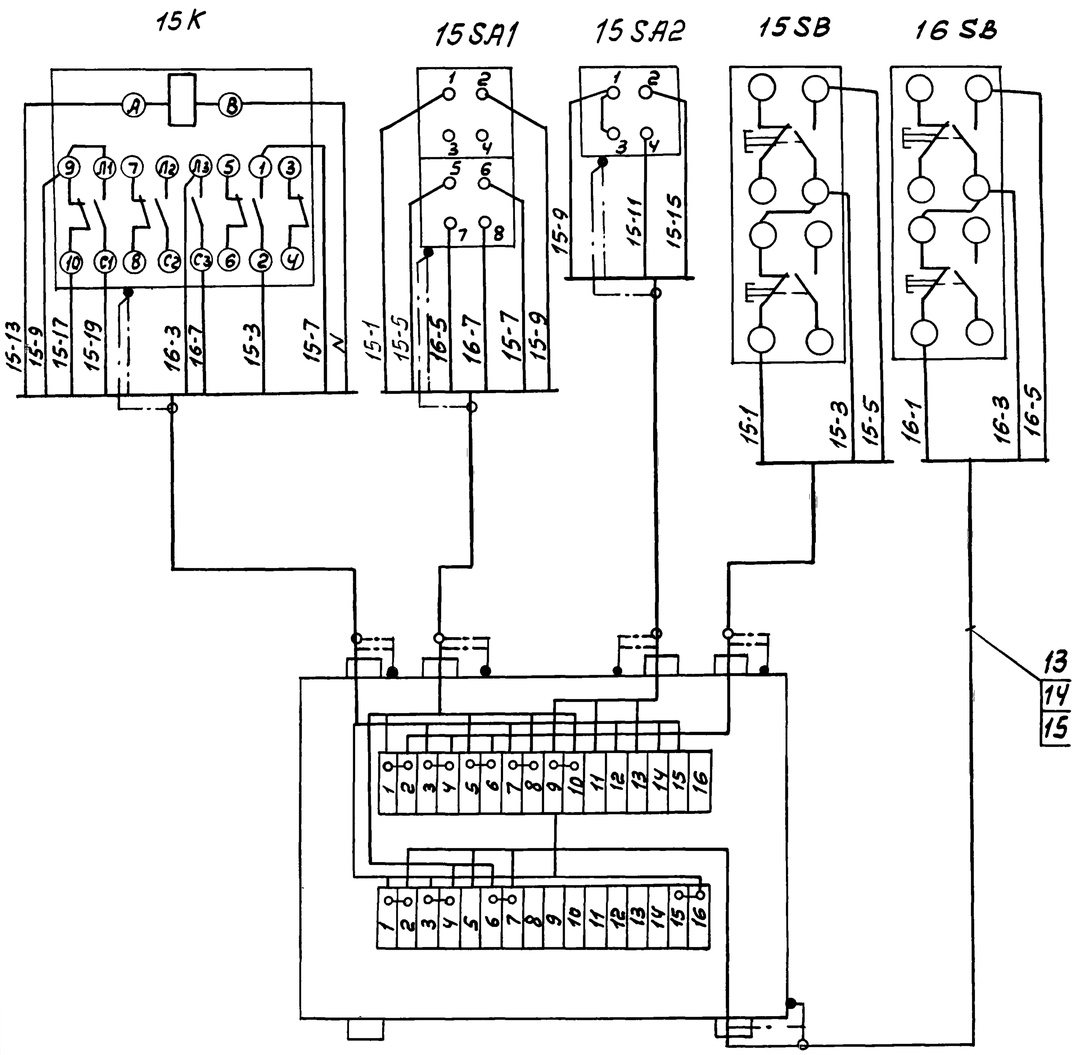

1. Монтаж выполнить проводом в металлорукаве
2. * Размеры для справок

Поз.	Обозначение	Наименование	Кол.	Примеч.
		Сборочные единицы		
1	ТКЧ-3516-81	Кронштейн ГУЭ-6	1	
		Стандартные изделия		
2		Винт М5х20.36.016 ГОСТ1491-80	13	
3		Болт М8х20.36.016 ГОСТ7798-70	4	
		Байки Гост 5915-70		
4		М5.4.016	13	
5		М8.4.016	4	
		Шайбы ГОСТ 11371-78		
6		5.01.05	13	
7		8.01.05	4	
		Прочие изделия		
8		Кнопочный пост ПКЕ 222-2	см. табл.	
9		Переключатель универсальный ПКУ3-58	2	
10		Пускатель магнитный ПМЕ-051	1	
11		Коробка соединительная КСК-32	1	
12		Рамка для надписей РПМ 55х15 ТУ36-1130-79	5	
13		Проводник П1 ТУ36-1276-76	8	
		Материалы		
14		Провод АПВ 1х2,5	25	м
15		Металлорукав Р3-Ц-Х-15	2	м
16		Металлорукав Р3-Ц-Х-20	1	м

Инв № 9178/3

Привязан

Инв. №

Изм.	Лист	№ докум.	Подп.	Дата
Разраб		Посупонька		
Пров.		Любимова		
Рук. гр.		Любимова		
Гл. спец.		Скачков		
Н. контр.		Золотарева		
Утв.		Христофоров		

ТП 904-1-62.86 АОВ.01.000.

Стенд №3
Стенд №4

Лит.	Масса	Масштаб
Р		1:10
Лист	Листов 1	

ГИПРОСТРОЙДОРМАШ
г. Ростов-на-Дону

Наименование	Обозначение	Кол. листов	Кол. экз.
Перечень технической документации	АОИ.00.ДШ	1	3
Компрессорная станция 5КЦ-100А	АОИ.00.С02		3
Спецификация щитов			
Компрессорная станция 4КЦ-100А	АОИ.01.С02		3
Спецификация щитов.			
Принципиальная электрическая схема управления вентилями маслоохладителя.	АТХ лист 11	1	2
Принципиальная электрическая схема управления задвижкой на холодной воде	АТХ лист 12	1	2
Принципиальная электрическая схема сигнализации. Начало.	АТХ лист 14	1	2
Принципиальная электрическая схема сигнализации. Окончание.	АТХ лист 15	1	2
Принципиальная электрическая схема питания. Начало.	АТХ лист 16	1	2
Принципиальная электрическая схема питания Окончание.	АТХ лист 17	1	2
Принципиальная электрическая схема измерения	АТХ лист.10	1	3
Центральный щит компрессорной. Общий вид.	АОИ.00.СБ	1	3

Наименование	Обозначение	Кол. листов	Кол. экз.
Центральный щит компрессорной. Щит 1. Общий вид	АОИ.01.01	7	3
Центральный щит компрессорной. Щит 1. Таблица соединений	АОИ.01.02	6	3
Центральный щит компрессорной. Щит 1. Таблица подключения	АОИ.01.03	9	3
Центральный щит компрессорной. Щит 2(3) Общий вид	АОИ.02.01	7	4
Центральный щит компрессорной. Щит 2(3) Таблица соединений	АОИ.02.02	9	4
Центральный щит компрессорной. Щит 2(3) Таблица подключения	АОИ.02.03.	8	4
Центральный щит компрессорной. Щит 4 Общий вид	АОИ.03.01	7	3
Центральный щит компрессорной. Щит 4 Таблица соединений	АОИ.03.02	5	3
Центральный щит компрессорной. Щит 4 Таблица подключения	АОИ.03.03	5	3

Указания к применению выпуска

Задание заводу-изготовителю щитов выполнено в соответствии с
- руководящим материалом РМ4-107-82 „Системы автоматизации технологических процессов. Требования к выполнению проектной документации на щиты и пульты";
- руководящим материалом РМ3-82-83 ч.1. „Щиты и пульты систем автоматизации технологических процессов. Конструкция. Особенности применения
- руководящим материалом РМ4-183-81 „Системы автоматизации технологических процессов. Порядок согласования технической документации на изготовление щитов и пультов заводами-изготовителями Минмонтажспецстроя СССР"
- монтажными чертежами „Установка аппаратуры внутри щитов по ОСТ 36.13-76 и ОСТ 36.ЭД1.13-79," сборник 40

В данный перечень включена техническая документация, необходимая для изготовления центрального щита компрессорной.

При привязке типового проекта техническая документация, передаваемая заводу-изготовителю щитов должна быть скомплектована по указаниям РМ4-59-78

Для варианта с 4-мя компрессорными агрегатами, документация на щит 4 заводу-изготовителю не выдается.

53

Инв № 9178/3

				ТП 904-1-62.86 АОИ.00.ДШ.	
				Компрессорная станция 5(4)КЦ-100А с вариантами для блокирования	
Привязан				Задание заводу-изготовителю щитов.	Стадия: Р; Лист: 1; Листов:
				Перечень технической документации.	ГИПРОСТРОЙДОРМАШ г. Ростов-на-Дону
Инв. №					

ГИП	Леонов	
Нач.отд.	Христофоров	
Гл.спец.	Скачков	
Н.контр.	Золотарева	
Рук.гр.	Людинова	
Ст.инж.	Бутенко	

Копировал Генюк Кальку сверил Бутенко формат А2

Альбом 3

Позиция	Наименование и техническая характеристика оборудования и материалов Завод-изготовитель (для импортного оборудования - страна, фирма)	Тип, марка оборудования Обозначение документа и № опросного листа	Единица измерения: Наименование	Единица измерения: Код	Код завода-изготовителя	Код оборудования материала	Цена единицы тыс. руб.	Количество	Масса единицы оборудования, кг
1	2	3	4	5	6	7	8	9	10
	1. Щиты								
	Центральный щит компрессорной								
	Щит 1 состоящий из щита панельного с каркасом								
	Щит ЩПК-I-600 УХЛ4 IP00, ОСТ 36.13-76	лист А0Ч.01.01	шт.	796				1	
	заводы „Главмонтажавтоматики"								
	Щит 2(3) состоящий из щита панельного с каркасом	лист А0Ч.02.01	шт.	796				2	
	Щит ЩПК-I-600 УХЛ4 IP00 ОСТ 36.13-76 заводы „Главмонтажавтоматики"								
	Щит 4, состоящий из щита панельного с каркасом								
	Щит ЩПК ЗЛ-I-600, УХЛ4 IP00 ОСТ 36.13-76 Заводы „Главмонтажавтоматики"	лист А0Ч.03.01	шт	796				1	

Типовой проект 904-1-62.86

Инв. № подл. | Подп. и дата | Взам. инв. №

Привязан

Инв. №

ИНВ № 9178/3

ГИП	Леонов		ТП 904-1-62.86 -А0Ч.00.С02.
Нач. отд.	Христофоров		Компрессорная станция 5КЦ-100А с вариантами для блокирования.
Гл. спец.	Скачков		Задание заводу изготовителю щитов. — Стадия: Р; Лист: 1; Листов: 6
Н. контр.	Золотарева		Спецификация щитов. — ГИПРОСТРОЙДОРМАШ г. Ростов-на-Дону
Рук. гр.	Любимова		
Техник	Шрамко		

Формат А3

Альбом 3

Позиция	Наименование и техническая характеристика оборудования и материалов Завод-изготовитель (для импортного оборудования - страна, фирма)	Тип, марка оборудования Обозначение документа и № опросного листа	Единица измерения: Наименование	Единица измерения: Код	Код завода-изготовителя	Код оборудования материала	Цена единицы тыс. руб.	Количество	Масса единицы оборудования, кг
1	2	3	4	5	6	7	8	9	10
	Панель вспомогательная с дверью								
	Панель ПнВ-Д УХЛ4 IP00		шт.	796				1	
	ОСТ 36.13-76								
	Заводы „Главмонтажавтоматики"								

Типовой проект 904-1-62.86

Привязан

54

ИНВ № 9178/3

Инв. №

ТП 904-1-62.86 -А0Ч.00.С02. Лист 2

Альбом 3

Позиция	Наименование и техническая характеристика оборудования и материалов. Завод-изготовитель (для импортного оборудования - страна, фирма)	Тип, марка оборудования. Обозначение документа и № опросного листа	Единица измерения: Наименование	Единица измерения: Код	Код завода-изготовителя	Код оборудования, материала	Цена единицы тыс. руб.	Количество	Масса единицы оборудования, кг
1	2	3	4	5	6	7	8	9	10
	2. Аппаратура, поставляемая комплектно со щитами								
	1. Кнопка управления, толкатель черный, исполнение 2, контакты 1з + 1р; ~220В	КЕ-011У3	шт.	796				2	
	2. То же, толкатель красный, исполнение 2, контакты 1з+1р, ~220В	КЕ-011У3	шт.	796				5	
	3. Универсальный переключатель ~220В, 50 Гц, надпись №24	УП 5311-С23	шт.	796				5	
	4. То же, без надписи	УП 5312-У43	шт.	796				1	
	5. Универсальный переключатель ~220В; 50Гц, без надписи	УП 5312-С86	шт.	796				5	
	6 Автоматический выключатель ~220В; 50Гц, $I_н$ = 10 А; $I_{отс}$ = 5$I_н$	А63-МУ3	шт.	796				3	

Типовой проект 904-1-62.86

Инв.№подл. | Подп. и дата | Взам. инв.№

Инв. № 9178/3

Привязан

Инв. №

ТП 904-1-62.86 АОИ.00.С02. Лист 3

Формат А3

Альбом 3

Позиция	Наименование и техническая характеристика оборудования и материалов. Завод-изготовитель (для импортного оборудования - страна, фирма)	Тип, марка оборудования. Обозначение документа и № опросного листа	Единица измерения: Наименование	Единица измерения: Код	Код завода-изготовителя	Код оборудования материала	Цена единицы тыс. руб.	Количество	Масса единицы оборудования, кг
1	2	3	4	5	6	7	8	9	10
	7. Автоматический выключатель ~ 220В; 50 Гц, $I_н$ = 2А; $I_{отс}$ = 5$I_н$	А63-МУ3	шт.	796				1	
	8. Пакетный переключатель ~220В, 50 Гц.	ПП2-25/Н26	шт	796				1	
	9. Щиток питания на 2 группы $I_н$ = 10 А	ЭЩП-2М	шт	796				8	
	10. Предохранитель $I_н$ = 0,5А	ПК-30	шт	796				8	
	11. Вставка плавкая АГО.48.1.30.4.ТУ $I_{пл.вст.}$ = 8А	ВПЗБ-1	шт	796				5	
	12. То же $I_{пл.вст.}$ = 1А	ВПЗБ-1	шт.	796				3	
	13. Табло	ТСБ	шт.	796				23	
	14. Лампа к табло	Ц 220-10	шт.	796				46	

Типовой проект 904-1-62.86

Инв.№подл. | Подп. и дата | Взам. инв.№

55

Инв. № 9178/3

Привязан

Инв. №

ТП 904-1-62.86 АОИ.00.С02. Лист 4

Позиция	Наименование и техническая характеристика оборудования и материалов. Завод-изготовитель (для импортного оборудования - страна, фирма)	Тип, марка оборудования. Обозначение документа и № опросного листа	Единица измерения: Наименование	Единица измерения: Код	Код завода-изготовителя	Код оборудования, материала	Цена единицы тыс. руб.	Количество	Масса единицы оборудования, кг
1	2	3	4	5	6	7	8	9	10
	15. Арматура сигнальная с коммутаторной лампой 24В с зеленым светофильтром ~220В, 50 Гц.	АМЕ-32322ІУ2	шт	796				5	
	16. То же, с красным светофильтром	АМЕ-32122ІУ2	шт	796				5	
	17. Реле промежуточное ~220В, 50Гц контакты 2з+2р	РПУ2-062203	шт	796				14	
	18. То же, контакты 2з	РПУ2-062003	шт.	796				5	
	19. То же, контакты 4з	РПУ2-064003	шт.	796				1	
	20. Реле тока двухстабильное ~220В; 50Гц	РТД-12	шт.	796				1	
	21 Трансформатор понижающий ~220В/42	ОСМ-0,16	шт.	796				1	

Взам инв.№ | Подп. и дата | Инв.№ подл

Привязан

Инв. №

Инв № 9178/3

ТП 904-1-62.86 АОИ.00.С02 Лист 5

Позиция	Наименование и техническая характеристика оборудования и материалов. Завод-изготовитель (для импортного оборудования - страна, фирма)	Тип, марка оборудования. Обозначение документа и № опросного листа	Единица измерения: Наименование	Единица измерения: Код	Код завода-изготовителя	Код оборудования, материала	Цена единицы тыс. руб.	Количество	Масса единицы оборудования кг
1	2	3	4	5	6	7	8	9	10
	22. Сетевой выпрямитель ~220В/-4	СВ-4М	шт.	796				1	
	23. Резистор 2400 Ом; 20Вт	ПЭВ-20	шт.	796				11	
	24. Розетка штепсельная	РШ-П-2-0	шт.	796				1	
	25. Подгоночная катушка	КП-1-7,5	шт.	796				2	
	26. Рамка для надписей	РПМ 66×26	шт.	796				45	

Взам.инв.№ | Подп. и дата | Инв.№ подл

Привязан

Инв. №

Инв № 9178/3

ТП 904-1-62.86 АОИ.00.С02 Лист 6

Альбом 3

Позиция	Наименование и техническая характеристика оборудования и материалов. Завод-изготовитель (для импортного оборудования - страна, фирма)	Тип, марка оборудования. Обозначение документа и № опросного листа	Единица измерения: Наименование	Единица измерения: Код	Код завода-изготовителя	Код оборудования, материала	Цена единицы тыс. руб.	Количество	Масса единицы оборудования, кг
1	2	3	4	5	6	7	8	9	10
	1. Щиты								
	Центральный щит компрессорной								
	Щит 1 состоящий из щита панельного с каркасом								
	Щит ЩПК-I-600 УХЛ4.УР00 ОСТ 36.13-76 заводы „Главмонтажавтоматики"	лист АОИ.01.01.	шт	796				1	
	Щит 2 состоящий из щита панельного с каркасом								
	Щит ЩПК-I-600 УХЛ4УР00 ОСТ 36.13-76 заводы „Главмонтажавтоматики"	лист АОИ.02.01.						1	

Типовой проект 904-1-62.86

Инв. № подл. | Подп. и дата | Взам. инв. №

ИНВ № 9178/3

Привязан

Инв. №

ГИП	Леонов		ТП 904-1-62.86 АОИ.01.С02.
Нач. отд.	Христофоров		Компрессорная станция УКЦ-100А с вариантами для блокирования
Гл. спец.	Скачков		Задание заводу изготовителю щитов
Н. контр.	Золотарева		Стадия Р; Лист 1; Листов 6
Рук. гр.	Любимова		Спецификация щитов
Ст. инж.	Бутенко		ГИПРОСТРОЙДОРМАШ г. Ростов-на-Дону

Формат А3

Альбом 3

Позиция	Наименование и техническая характеристика оборудования и материалов. Завод-изготовитель (для импортного оборудования - страна, фирма)	Тип, марка оборудования. Обозначение документа и № опросного листа	Единица измерения: Наименование	Единица измерения: Код	Код завода-изготовителя	Код оборудования, материала	Цена единицы тыс. руб.	Количество	Масса единицы оборудования, кг
1	2	3	4	5	6	7	8	9	10
	Щит 3 состоящий из щита панельного с каркасом								
	Щит ЩПК-3Л-I-600 УХЛ4 УР00 ОСТ 36.13-76	лист						1	
	Заводы „Главмонтажавтоматики"	АОИ.02.01							
	Панель вспомогательная с дверью								
	Панель ПНВ-Д УХЛ4 УР00 ОСТ 36.13-76	—							
	Заводы „Главмонтажавтоматики"		шт	796				1	

Типовой проект 904-1-62.86

Инв. № подл. | Подп. и дата | Взам. инв. №

57

Привязан

ИНВ № 9178/3

Инв. №

ТП 904-1-62.86 АОИ.01.С02. Лист 2

Позиция	Наименование и техническая характеристика оборудования и материалов. Завод-изготовитель (для импортного оборудования - страна, фирма)	Тип, марка оборудования. Обозначение документа и № опросного листа	Единица измерения: Наименование	Единица измерения: Код	Код завода-изготовителя	Код оборудования, материала	Цена единицы, тыс. руб.	Количество	Масса единицы оборудования, кг
1	2	3	4	5	6	7	8	9	10
	2. Аппаратура, поставляемая комплектно со щитами								
	1. Кнопка управления толкатель черный, исполнение-2 контакты 1з + 1р ~ 220В, 50Гц	КЕ-011У3	шт	796				2	
	2. То же, толкатель красный исполнение-2, контакты 1з+1р ~ 220В, 50Гц	КЕ-011У3	шт	796				4	
	3. Универсальный переключатель ~220В, 50Гц надпись №24	УП5311-С23	шт	796				4	
	4. То же без надписи	УП5312-У43	шт	796				1	
	5. Универсальный переключатель ~220В, 50Гц, без надписи	УП5312 С86	шт	796				4	

Инв. № подл. | Подп. и дата | Взам. инв. №

Инв № 9178/3

Привязан

Инв. №

ТП 904-1-62.86 -АОИ.01.С02. Лист 3

Позиция	Наименование и техническая характеристика оборудования и материалов. Завод-изготовитель (для импортного оборудования - страна, фирма)	Тип, марка оборудования. Обозначение документа и № опросного листа	Единица измерения: Наименование	Единица измерения: Код	Код завода-изготовителя	Код оборудования, материала	Цена единицы, тыс. руб	Количество	Масса единицы оборудования, кг
1	2	3	4	5	6	7	8	9	10
	6 Автоматический выключатель ~220В, 50Гц $I_н$ = 10А $I_{отс.}$ = 5$I_н$	А63-МУ3	шт	796				2	
	7. То же $I_н$ = 2А $I_{отс}$ = 5$I_н$	А63-МУ3	шт	796				1	
	8. Пакетный переключатель ~220В, 50Гц	ПП2-25/Н26	шт	796				1	
	9. Щиток питания на 2 группы $I_н$ = 10А	ЭЩП-2М	шт	796				7	
	10. Предохранитель $I_н$ = 0,5А	ПК-30	шт	796				7	
	11. Вставка плавкая АГО48.1.30.4ТУ $I_{пл.вст.}$ = 8А	ВПЗБ-1	шт	796				4	
	12. То же 1 $I_{пл.вст.}$ = 1А	ВПЗБ-1	шт	796				3	
	13. Табло	ТСБ	шт	796				19	

Инв. № подл. | Подп. и дата | Взам. инв. №

Инв № 9178/3

Привязан

Инв. №

ТП 904-1-62.86 -АОИ.01.С02. Лист 4

Позиция	Наименование и техническая характеристика оборудования и материала. Завод-изготовитель (для импортного оборудования - страна, фирма)	Тип, марка оборудования. Обозначение документа и № опросного листа	Единица измерения: Наименование	Единица измерения: Код	Код завода-изготовителя	Код оборудования материала	Цена единицы тыс. руб.	Количество	Масса единицы оборудования, кг
1	2	3	4	5	6	7	8	9	10
	14. Лампа к табло	Ц220-10	шт	796				38	
	15. Арматура сигнальная с коммутаторной лампой 24В с зеленым светофильтром ~220В 50Гц	АМЕ-3232 2142	шт	796				4	
	16. То же, с красным светофильтром	АМЕ-3212 2142	шт	796				4	
	17. Реле промежуточное ~220В 50 Гц контакты 2з+2р	РПУ2-062203	шт	796				12	
	18. То же, контакты 2з	РПУ2-062003	шт	796				4	
	19. То же контакты 4з	РПУ2-064003	шт	796				1	
	20. Реле тока двухстабильное ~220В, 50Гц	РТД-12	шт	796				1	

Инв. № подл. | Подп. и дата | Взам. инв. №

Привязан

Инв. №

Инв № 9178/3

ТП 904-1-62.86 АОИ.01.С02. Лист 5

Позиция	Наименование и техническая характеристика оборудования и материала. Завод-изготовитель (для импортного оборудования - страна, фирма)	Тип, марка оборудования. Обозначение документа и № опросного листа	Единица измерения: Наименование	Единица измерения: Код	Код завода-изготовителя	Код оборудования, материала	Цена единицы тыс. руб.	Количество	Масса единицы оборудования, кг
1	2	3	4	5	6	7	8	9	10
	21. Трансформатор понижающий ~220/42	ОСМ-0,16	шт	796				1	
	22. Сетевой выпрямитель ~220В/-4	СВ-4М	шт	796				1	
	23. Резистор 2400 Ом; 20Вт	ПЭВ-20	шт	796				9	
	24. Розетка штепсельная	РШ-П-2-0	шт	796				1	
	25. Подгоночная катушка	КП1-7,5	шт	796				2	
	26. Рамка для надписей	РПМ 66*26	шт	796				37	

Инв. № подл. | Подп. и дата | Взам. инв. №

Привязан

Инв. №

Инв № 9178/3

ТП 904-1-62.86 -АОИ.01.С02. Лист 6

Альбом 3

Типовой проект 904-1-62.86

Поз.	Обозначение	Наименование	Кол.	Примеч.
		Сборочные единицы		
1	904-1- -АОИ.01.01	Щит 1	1	
2	904-1- -АОИ.0201.	Щит 2 (3)	2	
3	904-1- -АОИ.03.01.	Щит 4	1	
		Стандартные изделия		
		Панели ПН ОСТ 36.13-76		
4		ПнВ-Д УХЛ4	1	

Инв № 9178/3

Привязан

Инв. №

Взам. инв. №

Подл. и дата

Инв. № подл.

ТП 904-1-62.86 АОИ.01.01.			
Компрессорная станция 5(4) КИ-100 А с вариантами для блокирования			
ГИП Леонов	Задание заводу изготовителю щитов.	Стадия: Р	Лист: 1	Листов: 2
Нач. отд. Христофоров				
Гл. спец. Скачков				
Н. контр. Золотарева	Центральный щит компрессорной. Общий вид.	ГИПРОСТРОЙДОРМАШ г. Ростов-на-Дону		
Рук. гр. Любимова				
Ст. инж. Боговская				

Формат А4

Альбом 3

Типовой проект 904-1-62.86

Развернуто

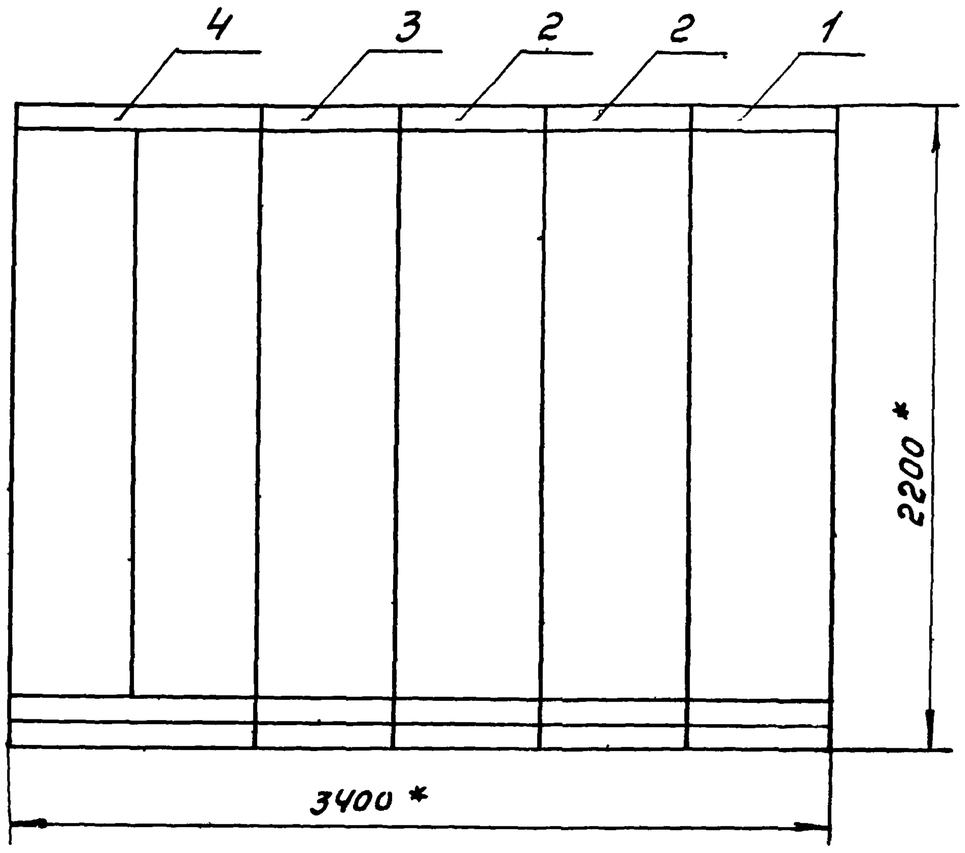

1. Для варианта 4 КИ Щит поз. 3 исключается.

* Размеры для справок.

Схема сочетания

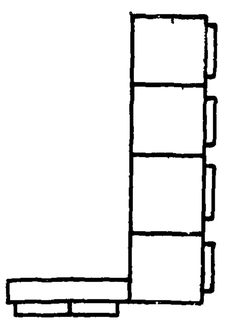

Инв. № подл. | Подл. и дата | Взам. инв. №

60

Привязан

Инв. №

Инв № 9178/3

ТП 904-1-62.86 АОИ.00.СБ.

Альбом 3

Поз.	Обозначение	Наименование	Кол.	Примеч.
		Документация		
	904-1- АОИ.01.02.	Таблица соединений		
	904-1- АОИ.01.03.	Таблица подключения		
		Стандартные изделия		
1		Панель с каркасом щита ЩПК-I-600 УХЛ4 У200 ОСТ 36.13-76	1	
2		Рейка РБ-600 ТК3-101-83	1	
3		Скоба зубчатая С3-600 ТК3-125-83	14	
4		Скоба С-600 ТК3-126-83	1	
5		Уголок УП42×25 ℓ=430 мм	1	
		Прочие изделия		
6	2	Логометр Ш6900 шкала 0...100°С	1	

Типовой проект 904-1-62.86

Привязан

Инв. №

Инв. № 9178/3

Взам. инв. №

Подп. и дата

Инв. № подл.

ТП 904-1-62.86 АОИ.01.01.			
Компрессорная станция 5(4) КЧ-100А с вариантами для блокирования			
ГИП Леонов	Задание заводу изготовителю щитов	Стадия: Р	Лист: 1	Листов: 7
Нач. отд. Христофоров				
Гл. спец. Скачков				
Н. контр. Золотарева	Центральный щит компрессорной. Щит 1. Общий вид.	ГИПРОСТРОЙДОРМАШ г. Ростов-на-Дону		
Рук. гр. Любитова				
Ст. инж. Боговской				

Формат А4

Альбом 3

Поз.	Обозначение	Наименование	Кол.	Примеч.
7	1S	Прибор КСД1, мод 517 шкала 0...1 МПа	1	
8	SB1, SB2	Кнопка управления Исп 2 толкатель черный КЕ-011 У3	2	
9	SA3	Универсальный переключатель 500В УП5312-И43 без надписи	1	
10	S	Пакетный переключатель ПП2-25/Н2Б	1	
11	SF	Автоматический выключатель А63-МУ3 ~220В; $I_н$=2А; $I_{отс}$=5$I_н$	1	У423 ТМ3-13-81
12	A1... A3	Щиток электропитания ЭЩП-2М	3	У574 ТМ3-13-81
13	—	Предохранитель ПК-30 $I_н$=0,5А	3	
14	—	Плавкая вставка ВП-36-1 $I_{пл.вст.}$=1А	3	
15	HL	Арматура АС-220 ~220В; 50Гц, линза белая	1	
16	HLA5... HLA7	Табло световое ТСБ	3	
17		Лампа Ц220-10	6	
18	TV	Трансформатор ОСМ-0,16 исп. 3; 160ВА ~220В/42В	1	У47 ТМ3-16-81

Типовой проект 904-1-

Привязан

Инв. № 9178/3

Взам. инв. №

Подп. и дата

Инв. № подл.

ТП 904-1-62.86 АОИ.01.01.		Лист 2

Формат А4

Альбом 3

Поз.	Обозначение	Наименование	Кол.	Примеч.
19	G	Сетевой выпрямитель СВ-4М ~220В/-4	1	У9 ТМ3-16-81
		Реле электромагнитное универсальное ~220В; 50 Гц		У203 ТМ3-13-81
20	KL1	4 конт. РПУ2-06 4003	1	
21	KL2; KL4	2з; 2р РПУ-062203	4	
	KL5; KL6			
22	KL3	Реле тока двухстабильное РТД-12; ~220В; 50Гц	1	У99 ТМ3-13-81
23	R1	Резистор ПЭВ-20; 2400 Ом; 20 Вт	1	УСТ3 ТМ3-19-81
24	ШР	Розетка штепсельная РШ-П-2-0-10/42	1	У606 ТМ3-13-81
25	XT1... XT5	Блок БЗ-10	5	
26		Упор	2	
27		Перемычка П	4	
28	R1; R2	Катушка подгоночная КП1-7,5	2	
29		Рамка РПМ-66×26	17	

Типовой проект 904-1-62.86

Привязан

Инв. № 9178/3

Взам. инв. №

Подп. и дата

Инв. № подл.

ТП 904-1-62.86 АОИ.01.01.		Лист 3

Альбом 3

Поз.	Обозначение	Наименование	Кол.	Примеч.
30		Швеллер ШП 32×16 ℓ=580 мм	1	
		Материалы		
31		Провод ПВ1 380 ГОСТ 6323-79 1×1.0	200	м
32		Лента ПН-0,5×30 ГОСТ 3560-73	0,20	кг

Типовой проект 904-1-

61

Привязан

Инв. № 9178/3

Взам. инв. №

Подп. и дата

Инв. № подл.

ТП 904-1-62.86 АОИ.01.01.		Лист 4

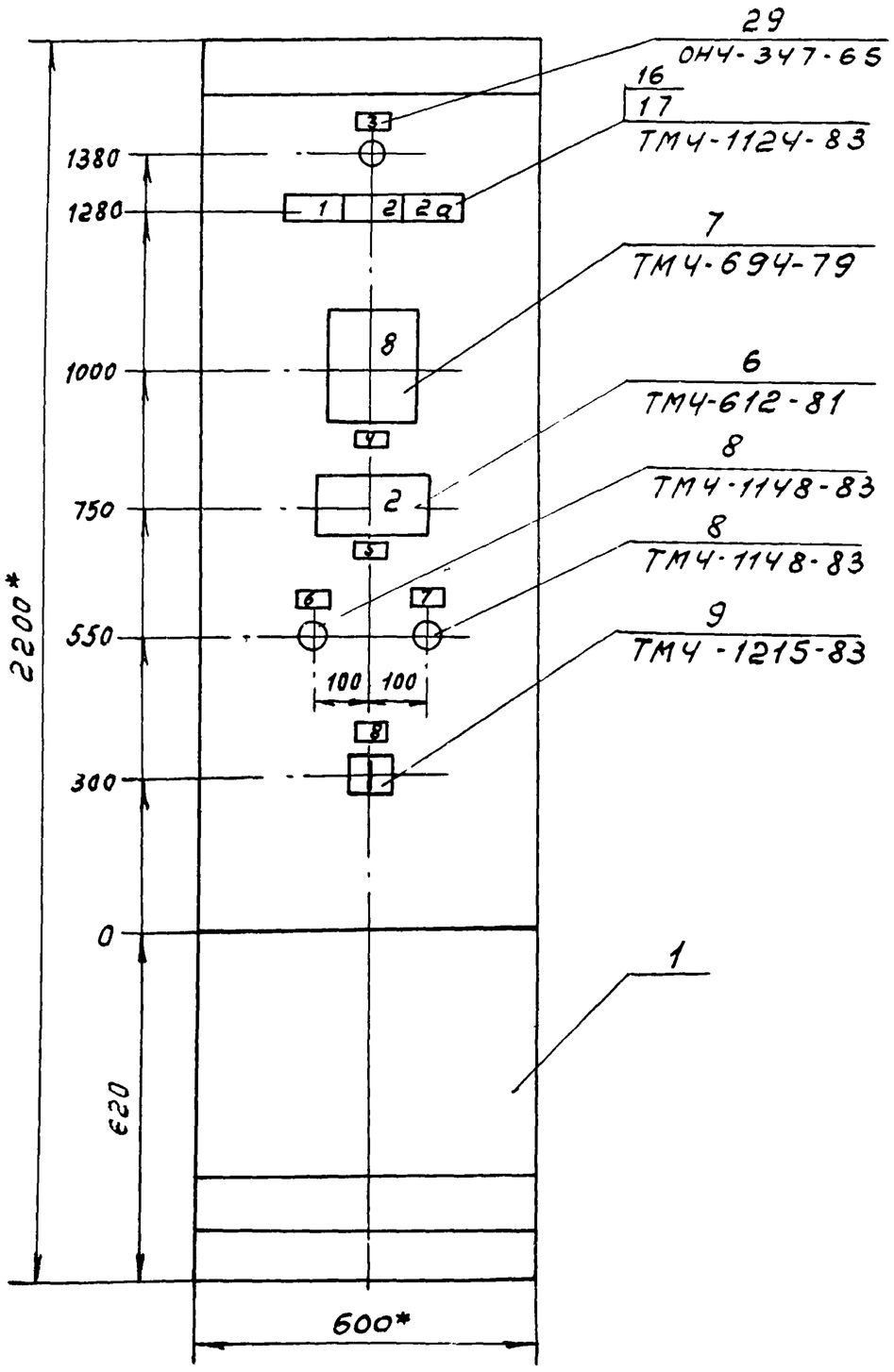

1.* Размеры для справок.
2. Покрытие вариант 5 ОСТ 3613-76
3. На объект изготовить 1 щит
4. Прибор поз. 8 закрепить на каркасе щита по черт. ТМ3-141-81.

Привязан

Инв.№

Инв № 9173/3

ТП 904-1-62.86 АОИ.01.01. Лист 5

Формат А3

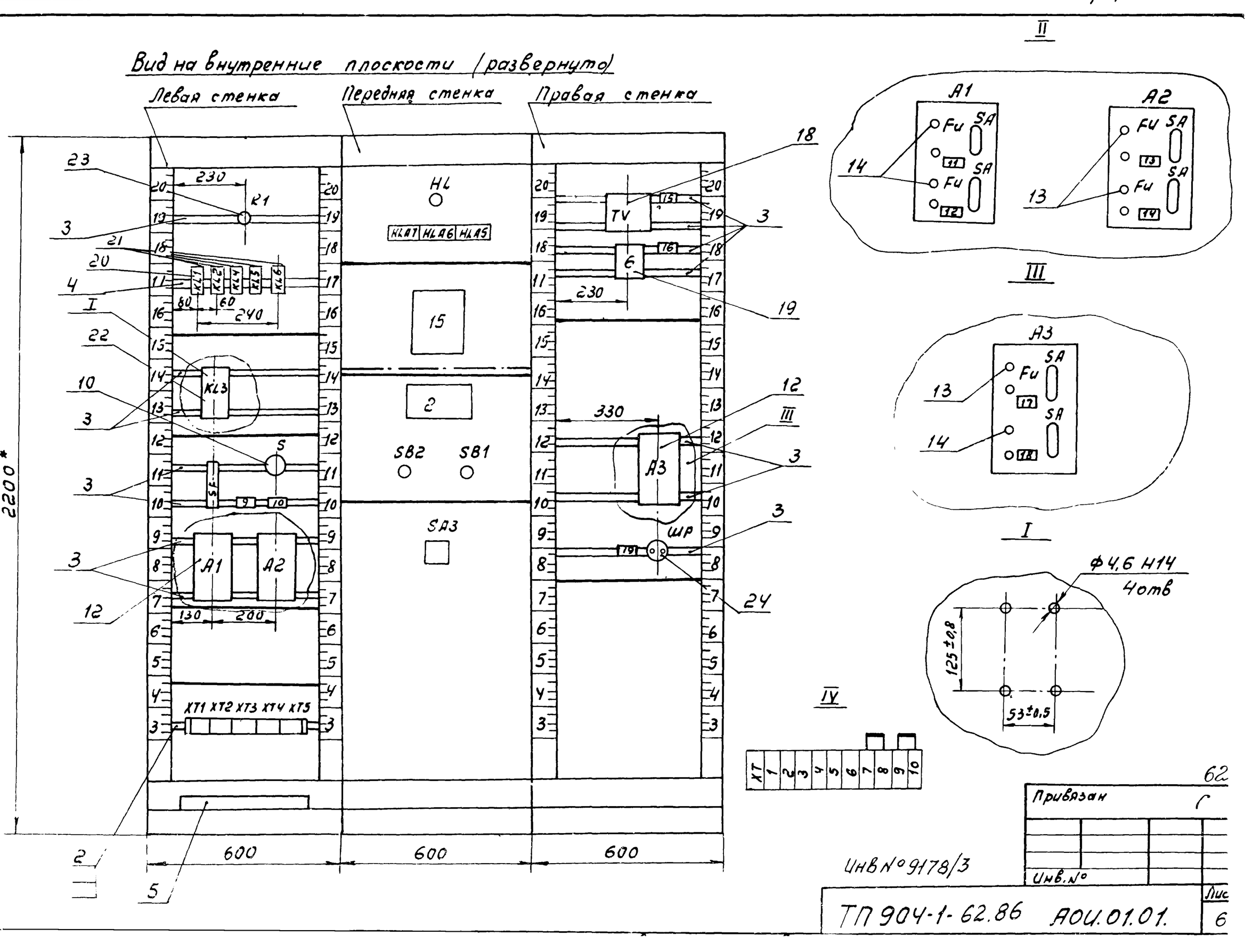

Привязан

Инв.№

Инв № 9178/3

ТП 904-1-62.86 АОИ.01.01. Лист 6

Формат А3

Типовой проект 904-1-62.86 Альбом 3

Таблица 1
Надписи на табло и в рамках

Продолжение табл 1

№ надписи	Наименование	Кол.
	Табло ТСБ	
1	Р воздуха в сети	1
	выше нормы	1
2	Р воздуха в сети	
	ниже нормы	1
2а	Р воздуха КИП	
	ниже нормы	1
	Рамка 66х26	
3	Контроль напря-	
	жения	1
4	Р воздуха в сети	1
5	t воздуха в сети	1
6	Съём сигнала	1
7	Опробование	
	сигнала	1
8	Включение	
	световой сиг-	
	нализации	1
9	Ввод питания	
	~220В	1
10	Питание щита раб.	
	рез.	1
11	~220В; 50Гц. Схе-	
	ма сигнализа-	
	ции	1

№ надписи	Наименование	Кол.
12	~220В; 50Гц	
	Р воздуха	1
13	~220В; 50Гц	
	Расход воды	1
14	~220В, 50Гц.	
	Расход воздуха	1
15	~220В/~42В; 160ВА	1
16	~220В/-4В	1
17	~220В; 50Гц	
	t воздуха	1
18	~220В; 50Гц	
	Трансформатор	1
19	~42В. Розетка	1

Привязан

Инв. №

Инв. № подл. | Подп. и дата | Взам. инв. №

ИНВ № 9178/3

ТП 904-1-62.86 АОИ.01.01. Лист 7

Формат А4

Типовой проект 904-1-62.86 Альбом 3

Таблица 2

Соединения проводок

Провод-ник	Откуда идет	Куда поступает	Данные провода	Приме-чание
	Технические	требования		
	Таблица соединений выполнена			
	на основании	схем ... АТХ лист 10.		
	14, 15, 16, 17, 24			
801	SF:1	S:C1		
801	S:C1	HL:1		
803	SF:2	A1:5	ПВ1 1×1.0	
803	A1:5	A2:5		
803	A2:5	A3:5		
805	XT1:7	A1:3		

Привязан

Инв. №

Инв. № подл. | Подп. и дата | Взам. инв. №

ИНВ № 9178/3

ГИП	Леонов		
Нач. отд.	Христофоров		
Гл. спец.	Скачков		
Н. контр.	Золотарева		
Рук. гр.	Любимова		
Ст. инж.	Боговская		

ТП 904-1-62.86 АОИ.01.02.

Компрессорная станция 5(4) КЦ-100А с вариантами для блокирования

Задание заводу изготовителю щитов. Центральный щит компрессорной, щит 1 Таблица соединений.

Стадия	Лист	Листов
Р	1	6

ГИПРОСТРОЙДОРМАШ г. Ростов-на-Дону

Формат А4

Типовой проект 904-1-62.86. Альбом 3

Провод-ник	Откуда идет	Куда поступает	Данные провода	Приме-чание
805	A1:3	KL1:33		
805	KL1:33	KL2:13		
805	KL2:13	KL2:A		П
805	KL2:A	KL4:13		
805	KL4:13	KL3:3		
805	KL3:3	KL3:11		П
805	KL3:11	SB2:1		
805	SB2:1	SA3:1		
805	XT1:8	п.15-Ш8:1Б		
805	п.15-Ш8:1Б	п15-Ш8:3А	ПВ1 1×1.0	П
807	A1:1	п.15-Ш13:Б		
809	XT1:9	A2:3		
810	XT1:10	A2:1		
811	A3:3	G:~220		
812	TV:2	A3:1		
813	G:+	п.2:4		~42В
815	TV:6	ШР:1		
816	TV:8	ШР:2		
816	TV:8	TV: ⏚		П

Привязан

Инв. № подл. | Подп. и дата | Взам. инв. №

ИНВ № 9178/3

ТП 904-1-62.86 АОИ.01.02. Лист 2

Типовой проект 904-1-62.86 Альбом 3

Провод-ник	Откуда идет	Куда поступает	Данные провода	Приме-чание
501	KL1:13	KL2:14		
503	KL1:A	KL1:14		П
503	KL1:14	KL3:1		
505	KL2:B	SB1:1		
507	KL1:23	KL3:17		
509	KL1:24	KL3:15		
511	R1:1	SB2:2		
513	R1:2	KL3:21		
513	KL3:21	SA3:5	ПВ1 1×10	
513	SA3:5	SA3:7		П
515	XT4:1	KL1:34		
519	XT1:2	HLA7:4		
519	HLA7:4	HLA6:4		
519	HLA6:4	HLA5:4		
519	HLA5:4	SA3:2		П
519	SA3:2	SA3:6		

63

Привязан

Инв. № подл. | Подп. и дата | Взам. инв. №

ИНВ № 9178/3

ТП 904-1-62.86 АОИ.01.02. Лист 3

Провод-ник	Откуда идет	Куда поступает	Данные провода	Приме-чание
521	XT1:3	HLA7:1		
521	HLA7:1	HLA6:1		
521	HLA6:1	HLA5:1		
521	HLA5:1	SA3:4		
521	SA3:4	SA3:8		П
533	HLA5:2	HLA5:3	ПВ11×1.0	
533	HLA5:3	п15-Ш8:2Б		
535	HLA6:2	HLA6:3		П
535	HLA6:3	п15-Ш8:1А		
537	XT1:4	KL4:A		
539	KL4:14	HLA7:2		
539	HLA7:2	HLA7:3		П
541	XT1:5	KL5:A		
543	XT1:6	KL6:A		
6-7	XT2:7	KL5:13		
6-7	KL5:13	KL6:13		
6-9	XT2:8	K6:14		
6-11	XT2:9	KL5:14		

Альбом 3

Типовой проект 904-1-62.86

Инв.№ подл. | Подп. и дата | Взам. инв.№

Привязан

Инв.№

Инв № 9178/3

ТП 904-1-62.86 АОИ.01.02. Лист 4

Формат А4

Провод-ник	Откуда идет	Куда поступает	Данные провода	Приме-чание
7-7	XT3:7	KL5:43		
7-7	KL5:43	KL6:43		
7-9	XT3:8	KL6:44		
7-11	XT3:9	KL5:44		
N	XT5:2	KL1:B		
N	KL1:B	KL3:13		
N	KL3:13	KL3:19	ПВ1 1×1.0	П
N	KL3:19	KL4:B		
N	KL4:B	KL5:B		
N	KL5:B	KL6:B		
N	KL6:B	SB1:2		
N	SB1:2	SA3:3		
N	SA3:3	TV:4		
N	TV:4	6:0		
N	XT5:3	п15-Ш13:А		
300	п15-Ш12:1Б	XT4:1		Изме-
301	п15-Ш12:3Б	XT4:2		рительные
302	п15-Ш12:2Б	XT4:3		цепи"
303	п15-Ш12:3А	XT:4		

Альбом 3

Типовой проект 904-1-62.86

Инв.№ подл. | Подп. и дата | Взам. инв.№

Привязан

Инв.№

Инв № 9178/3

ТП 904-1-62.86 АОИ.01.02. Лист 5

Формат

Провод-ник	Откуда идет	Куда поступает	Данные провода	Приме-чание
ЗЭЧ	G:–	XT4:6		Изме-
305	П2:2	XT4:7		рительные
506	П2:3	XT4:9		цепи
Земля	А1: ⏚	Рейка для установки аппаратов: ⏚		
Земля	А2: ⏚	Рейка для установки аппаратов: ⏚	ПВ11×1.0	
Земля	А3: ⏚	Рейка для установки аппаратов: ⏚		
Земля	п15: ⏚	Рейка для установки аппаратов: ⏚		
Земля	TV: ⏚	Стойка: ⏚		
Земля	Рейки для установки аппаратов: ⏚	стойка: ⏚		

Альбом 3

Типовой проект 904-1-62.86

Инв.№ подл. | Подп. и дата | Взам. инв.№

Привязан

Инв.№

Инв № 9178/3

ТП 904-1-62.86 АОИ.01.02 Лист 6

Проводник	Вывод	Вид контакта	Вывод	Проводник	Проводник	Вывод	Вид контакта	Вывод	Проводник
	Технические				требования				
Таблица подключения выполнена									
на основании схем... АТХ лист 10,14,15,16,17,24									
и таблицы соединений ... АОИ.01.02.									
	Левая стенка								
		R1					KL2		
511	1		2	513	805*	13П	З	14	501
					805*	АП	К	В	505
		KL1							
							KL4		
501	13	З	П14	503*					
507	23	З	24	509	805*	13	З	14	539
805*	33	З	34	515	537	А	К	В	N*
503	АП	К	В	N*					

64

Альбом 3

Типовой проект 904-1-62.86

Инв.№ подл. | Подп. и дата | Взам. инв.№

Привязан

Инв.№

Инв № 9178/3

ТП 904-1-62.86 АОИ.01.03.

Компрессорная станция 5(4) КЦ-100А с вариантами для блокирования

ГИП	Леонов		Задание заводу изготовителю щитов.	Стадия	Лист	Листов
Нач.отд.	Христофоров			Р	1	9
Гл.спец.	Скачков		Центральный щит компрессорной. Щит 1. Таблица подключения.	ГИПРОСТРОЙДОРМАШ г. Ростов-на-Дону	
Н.контр.	Золотарева				
Рук.гр.	Любимова				
Ст.инж.	Боговская				

Альбом 3

Типовой проект 904-1-62.86

Проводник	Вывод	Вид контакта	Вывод	Проводник
		KL	5	
6-7 *	13	З	14	6-11
7-7 *	43	З	44	7-11
541	А	К	В	N *
		KL	6	
6-7	13	З	14	6-9
7-7	43	З	44	7-9
543	А	К	В	N *
		KA	3	
503	1	З	П3	805 *
805 *	11п		П13	N *
509	15		17	507
N *	19п		21	513 *
		SF		
801	1		2	803

Проводник	Вывод	Вид контакта	Вывод	Проводник
		S		
А1	2Л1		С1	801 *
А2	1Л1			
		A1		
807	1		5	803 *
805 *	3		⏚	Земля
		A2		
810	1		5	803 *
809	3		⏚	Земля

Инв.№ подл. | Подп. и дата | Взам. инв.№

Привязан

Инв.№

Инв № 9178/3

ТП 904-1-62.86 АОЦ.01.03. Лист 2

Формат А4

Альбом 3

Типовой проект 904-1-62.86

Проводник	Вывод	Вид контакта	Вывод	Проводник
		XT	1	
515	1		2	519
521	3		4	537
541	5		6	543
805	7	П	8	
809	9		10	810
		XT	2	
6-7	7		8	6-9
6-11	9			
		XT	3	
7-7	7		8	7-9
7-11	9			
		XT	4	
300	1		2	301
302	3		4	303

Проводник	Вывод	Вид контакта	Вывод	Проводник
304	6			
305	7	7,5	8	
306	9	7,5	10	
		XT	5	
N	2	П	3	
	3	П	4	
	4	П	5	

Инв.№ подл. | Подп. и дата | Взам. инв.№

Привязан

Инв.№

Инв № 9178/3

ТП 904-1-62.86 АОЦ.01.03. Лист 3

Формат А4

Альбом 3

Типовой проект 904-1-62.86

Проводник	Вывод	Вид контакта	Вывод	Проводник
		Передняя		
		HL	A7	
521 *	1		П2	539 *
539	3п		4	519 *
		HL	A6	
521 *	1		П2	535
535 *	3п		4	519 *
		HL	A5	
521 *	1		2п	533
533 *	3п		4	519 *

Проводник	Вывод	Вид контакта	Вывод	Проводник
стенка				
		П.1	5	
		Ш8		
535	1А	З	П16	805 *
805	3Ап	З	2Б	533
		Ш12		
300	1Б			
302	2Б			
303	3А			
301	3Б			
		Ш13		
N	А		Б	807
			⏚	Земля

Инв.№ подл. | Подп. и дата | Взам. инв.№

Привязан

Инв.№

Инв № 9178/3

ТП 904-1-62 86 АОЦ.01.03. Лист 4

Альбом 3

Типовой проект 904-1-62.86

Проводник	Вывод	Вид контакта	Вывод	Проводник
		П.2		
305	2			
306	3			
813	4			
		SB	2	
805 *	1		2	511
		SB	1	
505	1		2	N *

Проводник	Вывод	Вид контакта	Вывод	Проводник
		SA	3	
805	1		П2	519 *
N *	3		П4	521 *
513 *	5п		П6	519
513	7п		П 8	521

Инв.№ подл. | Подп. и дата | Взам. инв.№

65

Привязан

Инв.№

Инв № 9178/3

ТП 904-1-62.86 АОЦ.01.03. Лист 5

Проводник	Вывод	Вид контакта	Вывод	Проводник
		Правая		
		TV		
812	2		4	N *
815	6		8	816*
Земля	⏚			
		G		
811	220		0	N
813	+		–	304

Проводник	Вывод	Вид контакта	Вывод	Проводник
стенка				
		А3		
812	1		5	803
811	3		⏚	Земля
		ШР		
815	1		2	816

Типовой проект 904-1-62.86 Альбом 3

Инв.№ подл. | Подп. и дата | Взам. инв.№

Привязан

Инв.№

ТП 904-1-62.86 АОЦ.01.03. Лист 6

Инв № 9178/3

Формат А4

Проводник	Вывод	Вид контакта	Вывод	Проводник

Типовой проект 904-1-62.86 Альбом 3

Инв.№ подл. | Подп. и дата | Взам. инв.№

Привязан

Инв.№

ТП 904-1-62.86 АОЦ.01.03. Лист 7

Инв № 9178/3

Формат А4

12
А1... А3

1	Выход 1
2	
3	Выход 2
4	
5	Сеть
6	

18
TV

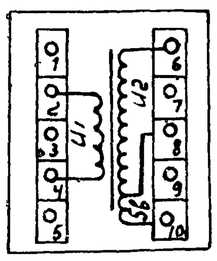

20
KL1

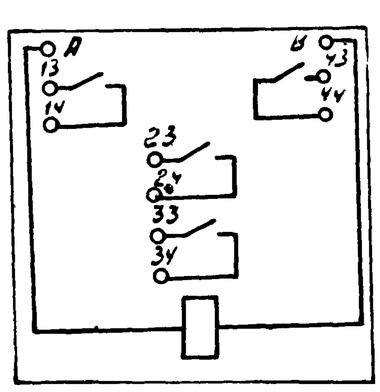

21
KL2; KL4; KL5; KL6

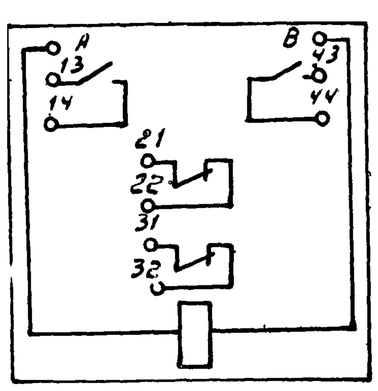

24
ШР

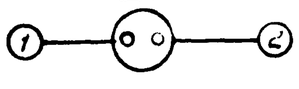

Типовой проект 904-1-62.86 Альбом 3

Инв.№ подл. | Подп. и дата | Взам. инв.№

Привязан

Инв.№

ТП 904-1-62.86 АОЦ.01.03. Лист 8

Инв № 91-8/3

22
KL3

1	
3	
5	
7	
9	
11	
13	
15	
17	
19	
21	

16; 17
HLA5... HLA7

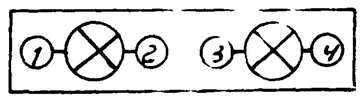

23
R1

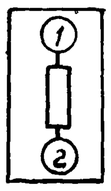

11
SF

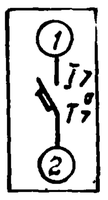

15
HL

Типовой проект 904-1-62.86 Альбом 3

Инв.№ подл. | Подп. и дата | Взам. инв.№

66

Привязан

Инв.№

ТП 904-1-62.86 АОЦ.01.03 Лист 9

Инв № 9178/3

Поз.	Обозначение	Наименование	Кол.	Примеч.
		Документация		
	904-1- АОИ.02.02.	Таблица соединений	9	
	904-1- АОИ.02.03	Таблица подключения	8	
		Стандартные изделия		
1		Панель с каркасом щита ЩПК-I-600 УХЛ4 IP00 Ост 36.13-76.	1	
2		Рейка Р-600 ТК3-101-83	1	
3		Скоба зубчатая С3-600 ТК3-125-83	5	
4		Скоба С-600 ТК3-126-83	1	
5		Уголок УП 42×25 ℓ=430 мм	2	
6		Рейка РБ-600 ТК3-100-83	1	
		Прочие изделия		
7	1-5; 2-5	Прибор КПМ-1И мод. 546. гр. 100М; шкала 0...50°С	2	

Альбом 3

Типовой проект 904-1-62.86

Привязан

Инв. №

Инв № 9178/3

Инв.№ подл. | Подп. и дата | Взам. инв.№

ТП 904-1-62.86 АОИ.02.01.			
Компрессорная станция 5(4) КЦ-100А с вариантами для блокирования			
ГИП	Леонов		
Нач. отд.	Христофоров		
Гл. спец.	Скачков		
Н. контр.	Золотарева		
Рук. гр.	Любимова		
Ст. инж.	Боговская		
Задание заводу изготовителю щитов	Стадия: Р	Лист: 1	Листов: 7
Центральный щит компрессорной. Щит 2/3. Общий вид.	ГИПРОСТРОЙДОРМАШ г. Ростов-на-Дону		

Формат А4

Поз.	Обозначение	Наименование	Кол.	Примеч.
8	1-SB7	Кнопка управления		
	2-SB7	Исп 2 толкатель красный КЕ-011 УЗ	2	
9	1-SA2	Универсальный переключатель 500В		
	2-SA2	УП 5311-С23 Надпись №24	2	
10	1-1SA1	Универсальный переключатель 500В		
	2-1SA1	УП 5312-С86 без надписи	2	
11	1-SF1	Автоматический выключатель А63-МУЗ		У423
	2-SF1	~220В; $I_н$=10А; $I_{отс}$=5$I_н$	1	ТМ3-13-81
12	1-А4	Щиток электропитания ЭЩП-2М		У574
	2-А4		2	ТМ3-13-81
13		Предохранитель ПК-30 $I_н$=0.5А	2	
14		Плавкая вставка ВП-3Б-1 $I_{пл.вст.}$=8А	2	
		Арматура светосигнальная ~220В; 50Гц.		
15	1-1HL1	Линза зеленая		
	2-1HL1	АМЕ3232121У2	2	

Альбом 3

Типовой проект 904-1-62.86

Привязан

Инв № 9178/3

Инв.№ подл. | Подп. и дата | Взам. инв.№

ТП 904-1-62.86 АОИ.02.01. Лист 2

Формат А4

Поз.	Обозначение	Наименование	Кол.	Примеч.
16	1-1HL2	Линза красная		
	2-1HL2	АМЕ-321221У2	2	
17	1-HLA1...1-HLA4	Табло световое ТСБ	8	
	2-HLA1...2-HLA4			
18		Лампа Ц220-10	16	
		Реле электромагнитное универсальное ~220В; 50Гц		У203 ТМ3-13-81
19	1-К1; 1-К2	2з; 2р конт. РПУ2-062203	4	
	2-К1; 2-К2			
20	1-К3; 2-К3	2з. конт. РПУ2-062003	2	
21	1-1R1	Резистор ПЭВ-20 2400 Ом; 20Вт	4	уст 3 ТМ3-19-81
	2-1R1			
	1-1R2			
	2-1R2			
22	XT1...XT9	Блок БЗ-10	9	

Альбом 3

Типовой проект 904-1-62.86

Привязан

Инв № 9178/3

Инв.№ подл. | Подп. и дата | Взам. инв.№

ТП 904-1-62.86 АОИ.02.01. Лист 3.

Формат А4

Поз.	Обозначение	Наименование	Кол.	Примеч.
23		Упор	4	
24		Перемычка П	12	
25		Рамка РПМ-66×26	15	
26		Швеллер ШП 32×16 ℓ=580 мм	2	
		Материалы		
27		Провод ПВ1 380 ГОСТ 6323-79 1×1.0	200	м
28		Лента ПН-0.5×30 ГОСТ 3560-73	0,40	кг

Альбом 3

Типовой проект 904-1-62.86

Привязан

Инв № 9178/3

Инв.№ подл. | Подп. и дата | Взам. инв.№

ТП 904-1-62.86 АОИ.02.01. Лист 4

67

Копировал Генюк Кальку сверил Боговская Формат А4

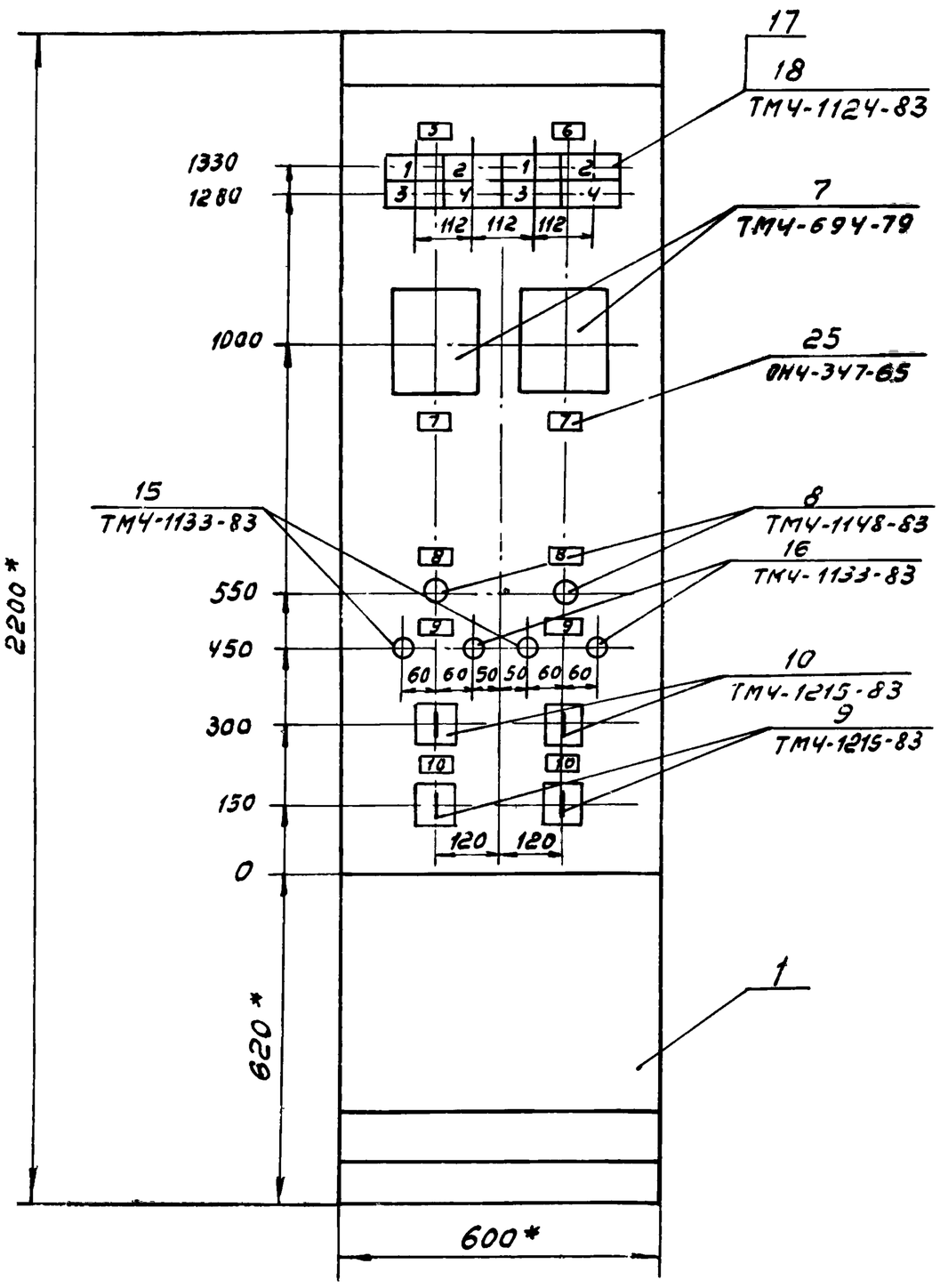

1.* Размеры для справок
2. Покрытие вариант 5 ОСТ 3613-76
3. На объект изготовить 2 щита
4. Чертеж общего вида выполнен для щита 2, для щита 3 аналогичен с заменой индексов „1" и „2" в обозначении аппаратов на индекс „3" „4".
Замену индексов „1" и „2" на „3" „4" соответственно выполнить в таблицах соединения и подключений щита 3 в маркировках цепей и обозначении аппаратуры.
5. Приборы поз. 1-5, 2-5 закрепить на каркасе щита по черт. ТМ3-141-81.

Привязан

Инв № 9178/3

Инв. №

ТП 904-1-62.86 АОИ.02.01. Лист 5

Формат А3

Вид на внутренние плоскости (развернуто)

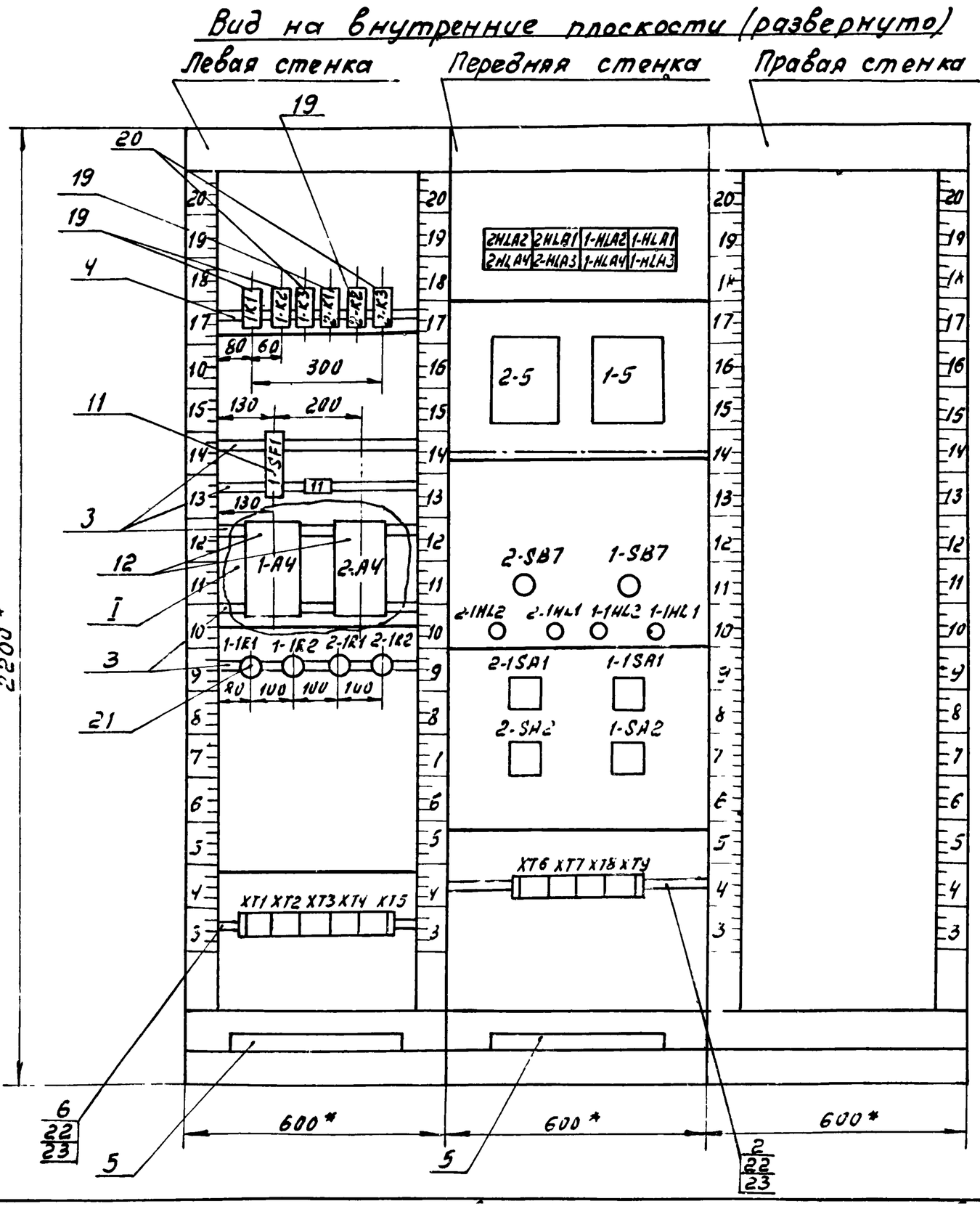

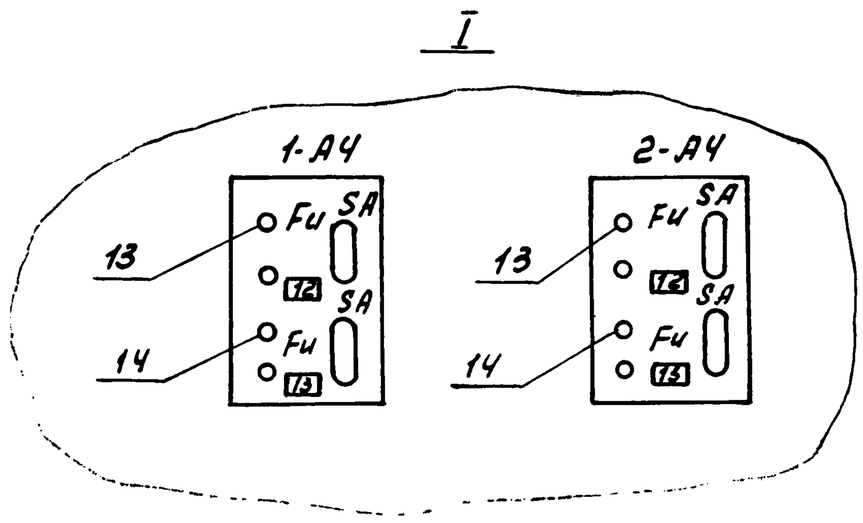

68

Привязан

Инв № 9178/3

Инв. №

ТП 904-1-62.86 АОИ.02.01. Лист 6

Альбом 3

Типовой проект 904-1-62.86

Инв.№ подл. | Подп. и дата | Взам. инв.№

Таблица 1
Надписи на табло и в рамках

Продолжение табл. 1

№ надписи	Наименование	Кол.	№ надписи	Наименование	Кол.
	Табло ТСБ				
1	Нормальная работа	2	11	Ввод питания ~220В; 50Гц	1
2	Авария	2	12	~220В; 50Гц t масла в баке	2
3	Предавария	2			
4	Машина разгружена	2	13	~220В; 50Гц Схема упр. вентилями	2
	Рамка 66×26				
5	Компрессор №1	1			
6	Компрессор №2	1			
7	Температура масла	2			
8	Останов компрессора	2			
9	Задвижка на хол. воде	2			
10	Вентили маслоохладителя	2			

Привязан

Инв.№

Инв № 9178/3

ТП 904-1-62.86 АОИ.02.01. Лист 7

Формат А4

Альбом 3

Типовой проект 904-1-62.86

Подл. и дата | Взам. инв.№ | Инв.№ подл.

Таблица 2

Соединения проводок

Проводник	Откуда идет	Куда поступает	Данные провода	Примечание
	Технические требования			
	Таблица соединений выполнена на основании схем ... АТХ лист 11,12, 14,15, 16,17,25			
1-819	1-SF1:2	1-А4:5	ПВ1 1×1.0	
1-819	1-А4:5	2-А4:5		

Привязан

Инв № 9178/3

Инв.№

ТП 904-1-62.86 АОИ.02.02.

Компрессорная станция 5(4) КЦ-100А с вариантами для блокирования

Задание заводу изготовителю щитов. Стадия Р | Лист 1 | Листов 9

Центральный щит компрессорной. Щит 2/3/ Таблица соединений.

ГИПРОСТРОЙДОРМАШ г. Ростов-на-Дону

ГИП	Леонов	
Нач. отд.	Христофоров	
Гл. спец.	Скачков	
Н. контр.	Золотарева	
Рук. гр.	Любимова	
Ст. инж.	Боговская	

Формат А4

Альбом 3

Типовой проект 904-1-62.86

Подл. и дата | Взам. инв.№ | Инв.№ подл.

Проводник	Откуда идет	Куда поступает	Данные провода	Примечание
1-821	1-А4:3	п.1-5-Ш13:Б		
1-823	1-А4:1	п.1-5-Ш8:3А		
1-823	п.1-5-Ш8:3А	п.1-5-Ш8:1Б		П
1-823	п1-5-Ш8:1Б	1-SA2:2		
2-821	2-А4:3	п.2-5-Ш13:Б		
2-823	2-А4:1	п.2-5-Ш8:3А		
2-823	п.2-5-Ш2:3А	п.2-5-Ш8:1Б		П
2-823	п.2-5-Ш8:1Б	2-SA2:2	ПВ1 1×1.0	
1-151	1-К1:А	п.1-5-Ш8:2Б		
1-153	1-К2:А	п.1-5-Ш8:1А		
1-155	ХТ2:8	1-К1:13		
1-155	1-К1:13	1-К2:43		
1-155	1-К2:43	1-SA2:1		
1-157	ХТ2:9	1-К2:13		
1-157	1-К2:13	1-К2:21		П

Привязан

Инв № 9178/3

Инв.№

ТП 904-1-62.86 АОИ.02.02. Лист 2

Формат А4

Альбом 3

Типовой проект 904-1-62.86

Подл. и дата | Взам. инв.№ | Инв.№ подл.

Проводник	Откуда идет	Куда поступает	Данные провода	Примечание
1-159	ХТ2:10	1-К2:22		
1-161	ХТ3:1	1-К2:14		
1-163	ХТ3:2	1-К2:44		
1-165	ХТ3:3	1-К1:14		
2-151	2-К1:А	п.2-5-Ш8:2Б		
2-153	2-К2:А	п.2-5-Ш8:1А		
2-155	ХТ7:8	2-К1:13		
2-155	2-К1:13	2-К2:43	ПВ1 1×1.0	
2-155	2-К2:43	2-SA2:1		
2-157	ХТ7:9	2-К2:13		
2-157	2-К2:13	2-К2:21		П
2-159	ХТ7:10	2-К2:22		
2-161	ХТ8:1	2-К2:14		
2-163	ХТ8:2	2-К2:44		
2-165	ХТ8:3	2-К1:14		

Привязан

Инв № 9178/3

Инв.№

ТП 904-1-62.86 АОИ.02.02. Лист 3

69

Копировал Генюк Кальку сверил Боговская Формат А4

Альбом 3

Провод-ник	Откуда идет	Куда поступает	Данные провода	Приме-чание
805	XT4:1	1-K3:13		
805	1-K3:13	2-K3:13		
519	XT4:6	2-HLA2:4		
519	2-HLA2:1	2-HLA1:4		
519	2-HLA1:4	1-HLA2:4		
519	1-HLA2:4	1-HLA1:4		
519	1-HLA1:4	2-HLA4:4		
519	2-HLA4:4	2-HLA3:4		
519	2-HLA3:4	1-HLA4:4	ПВ11×1,0	
519	1-HLA4:4	1-HLA3:4		
521	XT4:8	2-HLA2:1		
521	2-HLA2:1	2-HLA1:1		
521	2-HLA1:1	1-HLA2:1		
521	1-HLA1:1	2-HLA4:1		
521	2-HLA4:1	2-HLA3:1		
521	2-HLA3:1	1HLA4:1		
521	1-HLA4:1	1-HLA3:1		

Типовой проект 904-1-62.86

Инв.№ подл. | Подп. и дата | Взам. инв.№

Привязан

Инв.№

Инв N° 9178/3

Альбом 3

Провод-ник	Откуда идет	Куда поступает	Данные провода	Приме-чание
1-523	XT3:4	1-HLA1:2		
1-523	1-HLA1:2	1-HLA1:3		П
1-525	XT3:5	1-HLA2:2		
1-525	1-HLA2:2	1-HLA2:3		П
1-527	XT3:6	1-HLA3:2		
1-527	1-HLA3 2	1-HLA3:3		П
1-529	XT3:7	1-K3:A		
1-531	1-K3:14	1-HLA4:2		
1-531	1-HLA4:2	1-HLA4:3	ПВ11×1,0	П
2-523	XT8:4	2-HLA1:2		
2-523	2-HLA1:2	2-HLA1:3		П
2-525	XT8:5	2-HLA2:2		
2-525	2-HLA2:2	2-HLA2:3		П
2-527	XT8:6	2-HLA3:2		
2-527	2-HLA3:2	2-HLA3:3		П
2-529	XT8:7	2-K3:A		
2-531	2-K3:14	2-HLA4:2		
2-531	2-HLA4:2	2-HLA4:3		П

Типовой проект 904-1-62.86

Инв.№ подл. | Подп. и дата | Взам. инв.№

Привязан

Инв.№

Инв N° 9178/3

Альбом 3

Провод-ник	Откуда идет	Куда поступает	Данные провода	Приме-чание
1-62	XT3:8	1-SB7:1		
1-63	XT3:9	1-SB7:2		
2-62	XT8:8	2-SB7:1		
2-63	XT8:9	2-SB7:2		
1-1-5	XT1:2	1-1SA1:2		
1-1-7	XT1:3	1-1R1:1	ПВ11×1,0	
1-1-7	1-1R1:1	1-1SA1:3		
1-1-9	XT1:4	1-1SA1:4A		
1-1-11	XT1:5	1-1SA1:2A		
1-1-17	XT1:9	1-1SA1:6		
1-1-23	XT2:3	1-1R2:1		
1-1-23	1-1R2:1	1-1SA1:7		
1-1-25	XT2:4	1-1SA1:8A		
1-1-29	1-1R2:2	1-1HL2:1		
1-1-31	1-1R1:2	1-1HL1:1		
1-1-33	XT2:6	1-1SA1:6A		

Типовой проект 904-1-62.86

Инв.№ подл. | Подп. и дата | Взам. инв.№

Привязан

Инв.№

Инв N° 9178/3

Альбом 3

Провод-ник	Откуда идет	Куда поступает	Данные провода	Приме-чание
2-1-5	XT6:2	2-1SA1:2		
2-1-7	XT6:3	2-1R1:1		
2-1-7	2-1R1:1	2-1SA1:3		
2-1-9	XT1:4	2-1SA1:4A		
2-1-11	XT6:5	2-1SA1:2A		
2-1-17	XT6:9	2-1SA1:6		
A-1-23	XT7:3	2-1R2:1		
2-1-23	2-1R2:1	2-1SA1:7		
2-1-25	XT7:4	2-1SA1:8A		
2-1-29	2-1R2:2	2-1HL2:1	ПВ11×1,0	
2-1-31	2-1R1:2	2-1HL1:1		
2-1-33	XT7:6	2-1SA1:6A		
N	XT5:1	1-K1:B		
N	1-K1:B	1-K2:B		
N	1-K2:B	1-K3:B		
N	1-K3:B	2-K1:B		
N	2-K1:B	2-K2:B		
N	2-K2:B	2-K3:B		
N	2-K3:B	2-1HL2:2		

Типовой проект 904-1-62.86

Инв.№ подл. | Подп. и дата | Взам. инв.№

70

Привязан

Инв.№

Инв N° 9178/3

Провод-ник	Откуда идет	Куда поступает	Данные провода	Приме-чание
N	2-1HL2:2	2-1HL1:2		
N	2-1HL1:2	1-1HL2:2		
N	1-1HL2:2	1-1HL1:2		
N	XT5:3	п1-5-Ш13:А		
N	XT5:4	п2-5-Ш13:А		
1-309	XT9:1	п1-5-Ш12:2А		
1-310	XT9:2	п1-5-Ш12:3Б		„Измери-тельные цепи"
1-311	XT9:3	п1-5-Ш12:2Б		
2-309	XT9:5	п2-5-Ш12:2А	ПВ1 1×1.0	
2-310	XT9:6	п2-5-Ш12:3Б		
2-311	XT9:7	п2-5-Ш12:2Б		
Земля	1-АЧ: ⏚	Рейка для установки аппаратов: ⏚		

Альбом 3

Типовой проект 904-1-62.86

Взам.инв.№ | Подп. и дата | Инв.№ подл.

Привязан

Инв.№

Инв N 9178/3

ТП 904-1-62.86 АОИ.02.02. Лист 8

Формат А4

Провод-ник	Откуда идет	Куда поступает	Данные провода	Приме-чание
Земля	2-АЧ: ⏚	Рейка для установки аппаратов: ⏚		
Земля	п1-5: ⏚	Рейка для установки аппаратов: ⏚		
Земля	п2-5: ⏚	Рейка для установки аппаратов: ⏚	ПВ1 1×1.0	
Земля	Рейки для установки аппаратов: ⏚	Стойка: ⏚		

Альбом 3

Типовой проект 904-1-62.86

Взам.инв.№ | Подп. и дата | Инв.№ подл.

Привязан

Инв.№

Инв N 9178/3

ТП 904-1-62.86 АОИ.02.02. Лист 9

Формат А4

Проводник	Вывод	Вид контакта	Вывод	Проводник
		Технические	требования	
		Таблица подключения выполнена на основании схем.. АТХ лист 11, 12, 14, 15, 16, 17, 25 и таблицы соединений.. АОИ.02.02		
		Левая	стенка	
		1-К1	1-К2	
1-155*	13	з	14	1-165
1-151	А	к	В	N*

Проводник	Вывод	Вид контакта	Вывод	Проводник
		1-КЗ		
805*	13	з	14	1-531
1-529	А	к	В	N*
		2К1		
2-155*	13	з	14	2-165
2-151	А	к	В	N*
		2-К2		
2-157*	13п	з	14	2-161
2-157	21п	р	22	2-159
2-155*	43	з	44	2-163
2-153	А	к	В	N*
		2-КЗ		
805	13	з	14	2-531
2-529	А	к	В	N*

Проводник	Вывод	Вид контакта	Вывод	Проводник
		1-SF1		
801	1		2	1-819
		1-АЧ		
1-823	1		5	1-819*
1-821	3		⏚	Земля
		2-АЧ		
2-823	1		5	1-819
2-821	3		⏚	Земля
		1-1R1		
1-1-7*	1		2	1-1-31
		1-1R2		
1-1-23*	1		2	1-1-29

Альбом 3

Типовой проект 904-1-62.86

Взам.инв.№ | Подп. и дата | Инв.№ подл.

71

Привязан

Инв.№

Инв N 9178/3

ТП 904-1-62.86 АОИ.02.03. Лист 2

ТП 904-1-62.86 АОИ.02.03.

Компрессорная станция 5(4)КЦ-100А с вариантами для блокирования

ГИП	Леонов	
Нач.отд.	Христофоров	
Т.спец.	Скачков	
А.контр.	Золотарева	
Рук.гр.	Любимова	
Ст.инж.	Боговская	

Задание заводу изготовителю щитов.

Стадия	Лист	Листов
Р	1	8

Центральный щит компрессорной. Щит 2/3. Таблица подключения.

ГИПРОСТРОЙДОРМАШ г. Ростов-на-Дону

Инв N 9178/3

Альбом 3

Проводник	Вывод	Вид контакта	Вывод	Проводник
		2-1R1		
2-1-7*	1		2	2-1-31
		2-1R2		
2-1-23*	1		2	2-1-29
		XT1		
1-1-5	2		3	1-1-7
1-1-9	4		5	1-1-11
	6	п	7	
1-1-17	9			
		XT2		
	1	п	2	
1-1-23	3		4	1-1-25
1-1-33	6		8	1-155
1-157	9		10	1-159
		XT3		
1-161	1		2	1-163
1-165	3		4	1-523
1-525	5		6	1-527
1-529	7		8	1-62
1-63	9			

Проводник	Вывод	Вид контакта	Вывод	Проводник
		XT4		
805	1	п	2	
	2	п	3	
	3	п	4	
519	6	п	7	
521	8	п	9	
		XT5		
N	1	п	2	
	2	п	3	
	3	п	4	

Типовой проект 904-1-62.86

Взам.инв.№

Подп. и дата

Инв.№подл.

Привязан

Инв.№ 9178/3

Инв.№

ТП 904-1-62.86 АОЦ.02.03. Лист 3

Формат А4

Альбом 3

Проводник	Вывод	Вид контакта	Вывод	Проводник
		Передняя		
		2-HLA2		
521*	1		П2	2-525*
2-525	ЗП		4	519*
		2-HLA1		
521*	1		П2	2-523*
2-523	ЗП		4	519*
		1-HLA2		
521*	1		П2	1-525*
1-525	ЗП		4	519*
		1-HLA1		
521*	1		П2	1-523*
1-523	ЗП2		4	519*
		2-HLA4		
521*	1		П2	2-531*
2-531	ЗП		4	519*

Проводник	Вывод	Вид контакта	Вывод	Проводник
		стенка		
		2-HLA3		
521*	1		П2	2-527
2-527	ЗП		4	519
		1-HLA4		
521*	1		П2	1-531
1-531	ЗП		4	519
		1-HLA3		
521	1		П2	1-527
1-527	ЗП		4	519

Типовой проект 904-1-62.86

Взам.инв.№

Подп. и дата

Инв.№подл.

Привязан

Инв.№ 9178/3

Инв.№

ТП 904-1-62.86 АОЦ.02.03. Лист 4

Формат А4

Альбом 3

Проводник	Вывод	Вид контакта	Вывод	Проводник
		п2-5		
		Ш8		
2-153	1А	з	П1б	2-823*
2-823*	ЗАП	з	2б	2-151
		Ш12		
2-309	2А			
2-311	2б			
2-310	3б			
		Ш13		
N	А		б	2-821
			⏚	Земля

Проводник	Вывод	Вид кон. такта	Вывод	Проводник
	п	1-5		
	Ш8			
1-153	1А	з	П1б	1-823*
1-823*	ЗАП	з	2б	1-151
		Ш12		
1-309	2А			
1-311	2б			
1-310	3б			
	Ш13			
N	А		б	1-821
			⏚	Земля
	2-	SB7		
2-62	1		2	2-63

Типовой проект 904-1-62.86

Взам.инв.№

Подп. и дата

Инв.№подл.

Привязан

Инв.№ 9178/3

Инв.№

ТП 904-1-62.86 АОЦ.02.03. Лист 5

Альбом 3

Проводник	Вывод	Вид контакта	Вывод	Проводник
	1-	SB7		
1-62	1		2	1-63
	2-1	HL2		
2-1-29	1		2	N*
	2-1	HL1		
2-1-31	1		2	N*
	1-1	HL2		
1-1-29	1		2	N*
	1-1	HL1		
1-1-31	1		2	N

Проводник	Вывод	Вид кон. такта	Вывод	Проводник
	2	-1	SA1	
2-1-5	2		2А	2-1-11
2-1-7	3		4А	2-1-9
2-1-17	6		6А	2-1-33
2-1-23	7		8А	2-1-25
	1-1	SA1		
1-1-5	2		2А	1-1-11
1-1-7	3		4А	1-1-9
1-1-17	6		6А	1-1-33
1-1-23	7		8А	1-1-25

Типовой проект 904-1-62.86

Взам.инв.№

Подп. и дата

Инв.№подл.

Привязан

Инв.№ 9178/3

Инв.№

ТП 904-1-62.86 АОЦ.02.03. Лист 6

72

Проводник	Вывод	Вид контакта	Вывод	Проводник
		2-	SA2	
2-155	1		2	2-823
		1-	SA2	
1-155	1		2	1-823
		XT6		
2-1-5	2		3	2-1-7
2-1-9	4		5	2-1-11
	6	п	7	
2-1-17	9			
		XT	7	
	1	п	2	
2-1-23	3		4	2-1-25
2-1-33	6		8	2-155
2-157	9		10	2-159
		XT	8	
2-161	1		2	2-163
2-165	3		4	2-523
2-523	5		6	2-527
2-529	7		8	2-62
2-63	9			

Проводник	Вывод	Вид контакта	Вывод	Проводник
		XT9		
1-309	1		2	1-310
1-311	3			
2-309	5		6	2-310
2-311	7			

Привязан

Инв. №

Инв № 9178/3

ТП 904-1-62.86 АОИ.02.03. Лист 7

Формат А4

Альбом 3

Типовой проект 904-1-62.86

Инв. № подл. | Подп. и дата | Взам. инв. №

12

1-А4; 2-А4

1	Выход 1
2	
3	Выход 2
4	
5	Сеть
6	

20

1-К3; 2-К3

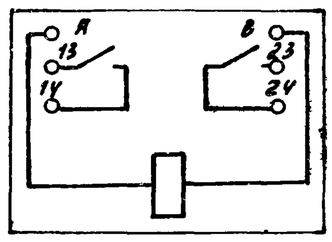

19

1-К1; 1-К2; 2К1; 2-К2

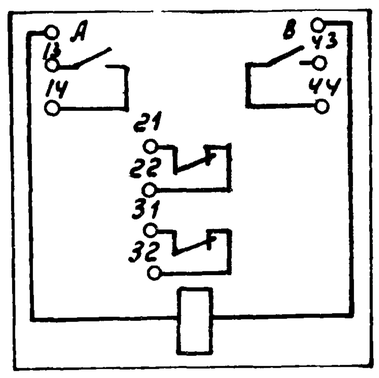

17; 18

1-HLA1... 1-HLA4
2-HLA1... 2-HLA4

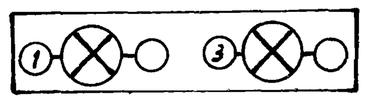

21

1-1R1; 2-1R1; 1-1R2; 2-1R2

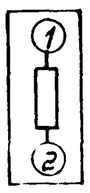

10

1-1SA1; 2-1SA1

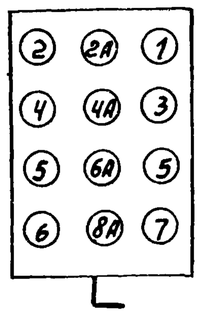

11

1-SF1; 2-SF1

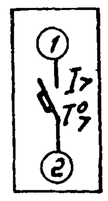

15; 16

1-1HL1; 2-1HL1
1-1HL2; 2-1HL2

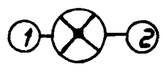

Привязан

Инв. №

Инв № 9178/3

ТП 904-1-62.86 АОИ.02.03. Лист 8

Копировал Генюк. Кальку сверил Боговский Формат А4

Поз.	Обозначение	Наименование	Кол.	Примеч.
		Документация		
	904-1- АОИ.03.02.	Таблица соединений	5	
	904-1- АОИ.03.03.	Таблица подключения	5	
		Стандартные изделия		
1		Панель с каркасом		
		щита ЩПК-3Л-I-600		
		УХЛ4 IP00 ОСТ36.13-16	1	
2		Рейка РБ-600 ТК3-101-83	1	
3		Скоба зубчатая		
		С3-600 ТК3-125-83	5	
4		Скоба С-600 ТК3-126-83	1	
5		Уголок УП42 ×25		
		ℓ=430 мм	1	
		Прочие изделия		
6	5-5	Прибор КПМ-1И мод 546		
		гр. 100м шкала 0...50°С	1	

Альбом 3

Типовой проект 904-1-62.86

Инв.№подл. | Подп. и дата | Взам.инв.№

Привязан

Инв.№

Инв№ 9178/3

ТП-904-1-62.86 АОИ.03 01.			
Компрессорная станция 5 КУ-100А с вариантами для блокирования			
ГИП Леонов	Задание заводу изготовителю щитов	Стадия: Р	Лист: 1	Листов: 7
Нач.отд. Христофоров			
Гл.спец. Скачков			
Н.контр. Золотарева	Центральный щит компрессорной. Щит 4 Общий вид.	ГИПРОСПЕЦТРУБОПРОВОДМОНТАЖ г. Ростов-на-Дону	
Рук.гр. Любимова			
Ст.инж. Боговская			

Формат А4

Поз.	Обозначение	Наименование	Кол.	Примеч.
7	5-SB7	Кнопка управления		
		Исп2 толкатель крас-		
		ный КЕ-011У3	1	
8	5-SA2	Универсальный перек-		
		лючатель 500В		
		УП5311-С23 Надпись N24	1	
9	5÷1SA1	Универсальный перек-		
		лючатель 500В		
		УП5312-С86 без надписи	1	
10	5-SF1	Автоматический		
		выключатель А63-М43		У423
		~220В; $I_н$=10А; $I_{отс}$=5$I_н$	1	ТМ3-13-81
11	5-АЧ	Щиток электроли-		У574
		тания ЭЩП-2М	1	ТМ3-13-81
12	—	Предохранитель		
		ПК-30 $I_н$=0.5А	1	
13	—	Плавкая вставка		
		ВП-3Б-1 $I_{пл.вст}$ = 8А	1	
		Арматура светосиг-		
		нальная ~220В; 50Гц		
14	5-1HL1	Линза зеленая		
		АМЕ 32322142	1	

Альбом 3

Типовой проект 904-1-62.86

Инв.№подл. | Подп. и дата | Взам.инв.№

Привязан

Инв.№ 9178/3

ТП 904-1-62.86 АОИ.03.01.	Лист 2

Формат А4

Поз.	Обозначение	Наименование	Кол.	Примеч.
15	5-1HL2	Линза красная		
		АМЕ-32-12 2142	1	
16	5-HL1... 5-HL4	Табло световое		
		ТСБ	4	
17	—	Лампа Ц220-10	8	
		Реле электромагнит-		
		ное универсальное		У203
		~220В; 50Гц		ТМ3-13-81
18	5-К1; 5-К2	2з; 2р конт РПУ2-		
		-062203	2	
19	5-К3	2з. конт. РПУ2-062003	1	
20	5-1R1	Резистор ПЭВ-20		уст 3
	5-1R2	2400 Ом; 20 Вт	2	ТМ3-19-81
21	XT1... XT6	Блок БЗ-10	6	

Альбом 3

Типовой проект 904-1-62.86

Инв.№подл. | Подп. и дата | Взам.инв.№

Привязан

Инв№ 9178/3

ТП 904-1-62.86 АОИ.03.01.	Лист 3

Поз.	Обозначение	Наименование	Кол.	Примеч.
22		Упор	2	
23		Перемычка П	7	
24		Рамка РПМ-66×26	8	
25		Швеллер Ш32×16		
		ℓ=580мм	1	
		Материалы		
26		Провод ПВ1 380		
		ГОСТ 6323-79		
		1×1.0	100	м
27		Лента ПН-0,5-30		
		ГОСТ 3560-73	0,20	кг

Альбом 3

Типовой проект 904-1-62.86

Инв.№подл. | Подп. и дата | Взам.инв.№

74

Привязан

Инв№ 9178/3

ТП 904-1-62.86 АОИ.03.01.	Лист 4

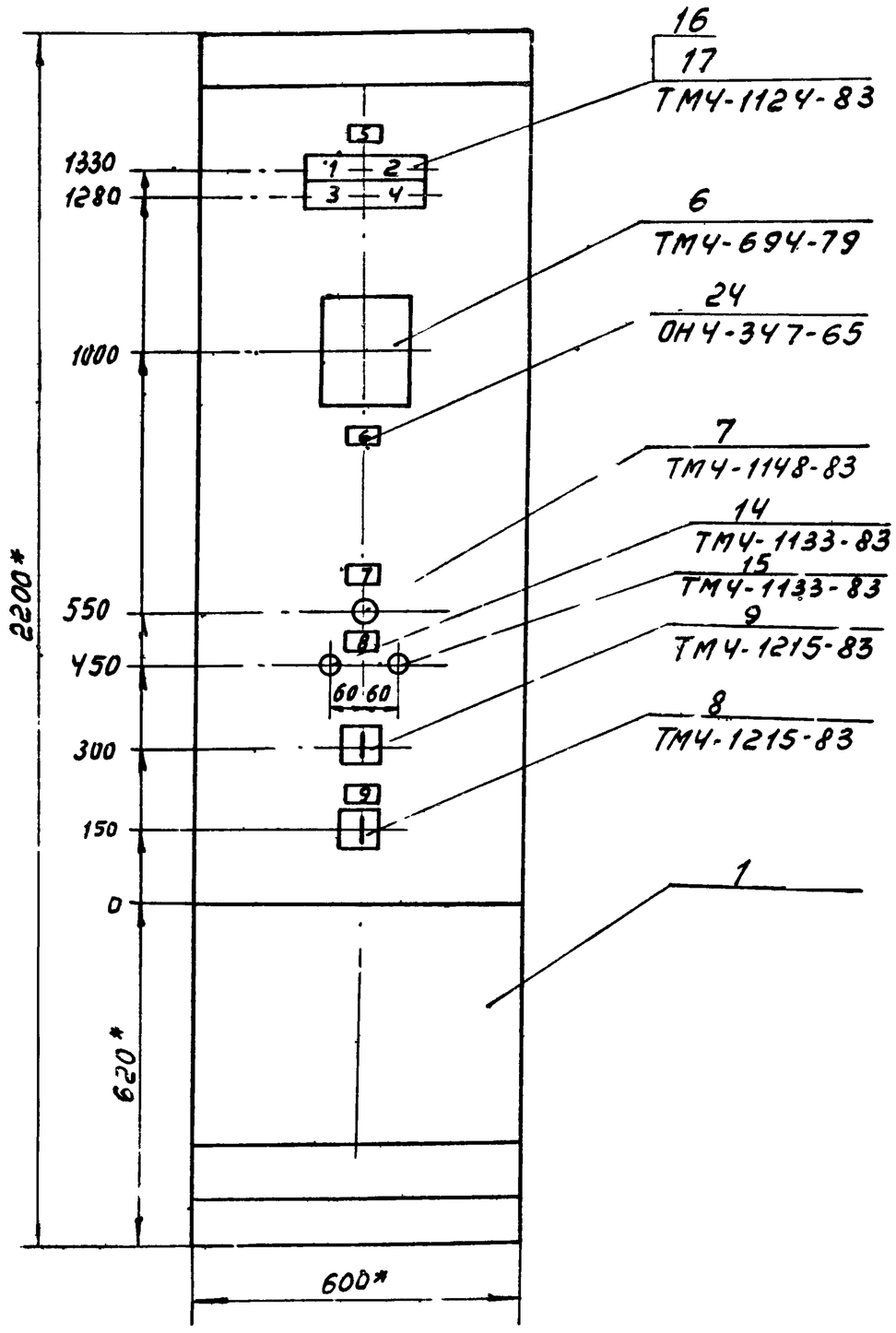

1.* Размеры для справок
2. Покрытие вариант 5 Ост 3613-76
3. На объект изготовить 1 шит
4. Прибор поз. 5 закрепить на каркасе щита по черт. ТМ3-141-81.

Привязан

Инв. №

Инв № 9178/3

ТП 904-1-62.86 АОИ.03.01.

Лист 5

Формат А3

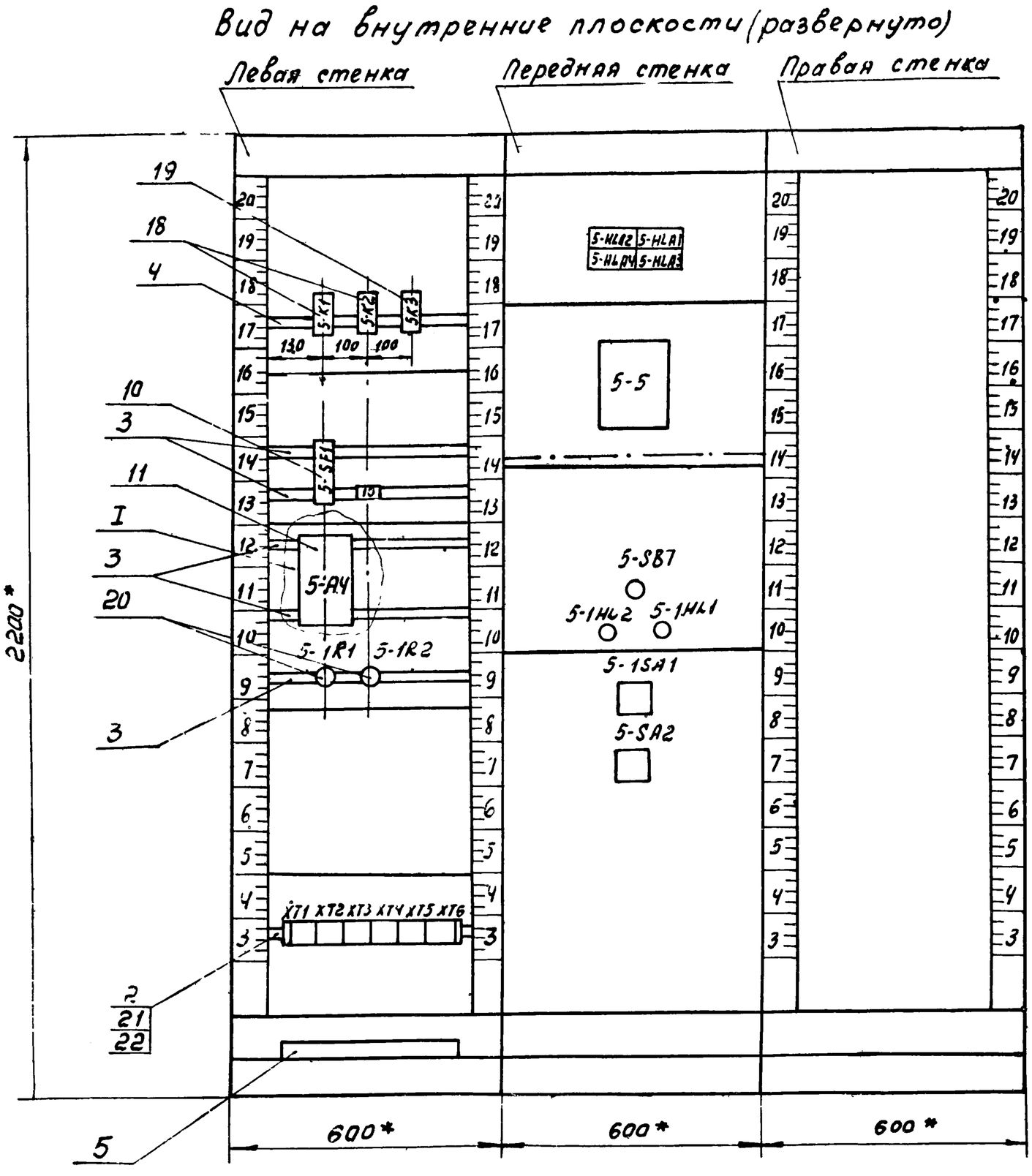

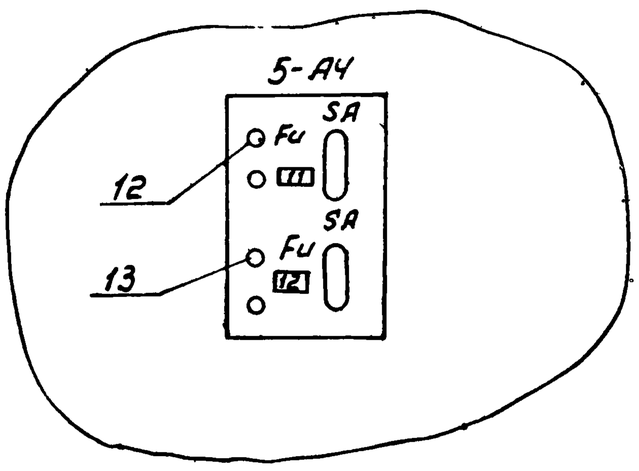

75

Привязан

Инв. №

Инв № 9178/3

ТП 904-1-62.86 АОИ.03.01.

Лист 6

Типовой проект 904-1-62.86 Альбом 3

Инв. № подл. | Подп. и дата | Взам. инв. №

Альбом 3

Типовой проект 904-1-62.86

Таблица 1
Надписи на табло и в рамках

Продолжение табл 1

№ надписи	Наименование	Кол.	№ надписи	Наименование	Кол.
	Табло ТСБ				
1	Нормальная работа	1	9	Вентили маслоохладителя	1
2	Авария	1	10	Ввод питания ~220В; 50Гц	1
3	Предавария	1			
4	Машина разгружена	1	11	~220В; 50Гц t масла в баке	1
	Рамка 66×26				
			12	~220В; 50Гц Схема упр. вентилями	1
5	Компрессор №5	1			
6	Температура масла	1			
7	Останов компрессора	1			
8	Задвижка на хол воде	1			

Привязан

Инв. №

Инв № 9178/3

ТП 904-1-62.86 АОИ.03.01. Лист 7

Инв. № подл. | Подп. и дата | Взам. инв. №

формат А4

Альбом 3

Типовой проект 904-1-62.86

Таблица 2

Соединения проводок

Проводник	Откуда идет	Куда поступает	Длина провода	Примечание
	Технические требования			
	Таблица соединений выполнена на основании схем... АТХ лист 11, 12, 13, 14, 15, 16, 25			
5-819	5-SF1:2	5-А4:5		
5-821	5-А4:3	п.5-5-Ш13:6		
5-823	5-А4:1	п.5-5-Ш8:3А	ПВ1 1×1.0	
5-823	п 5-5-Ш8:3А	п 5-5-Ш8:1Б		п
5-823	п.5-5-Ш8:1Б	5-SA2:2		

Привязан

Инв № 9178/3

Инв. №

ТП 904-1-62.86 АОИ.03.02.

Компрессорная станция 5КЦ-100А с вариантами для блокирования

ГИП	Леонов		
Нач.отд.	Христофоров		
Гл.спец.	Скачков		
Н.контр.	Золотарева		
Рук.гр.	Любимова		
Ст.инж.	Боговская		

Задание заводу изготовителю щитов.

Стадия	Лист	Листов
Р	1	5

Центральный щит компрессорной. Щит 4 Таблица соединений.

ГИПРОСТРОЙДОРМАШ г.Ростов-на-Дону

Инв. № подл. | Подп. и дата | Взам. инв. №

формат А4

Альбом 3

Типовой проект 904-1-62.86

Проводник	Откуда идет	Куда поступает	Данные провода	Примечание
5-151	5-К1:А	п.5-5-Ш8:2Б		
5-153	5-К2:А	п.5-5-Ш8:1А		
5-153	ХТ2:8	5-К1:13		
5-155	5-К1:13	5-К2:43		
5-155	1-К2:43	5-SA2:1		
5-157	ХТ2:9	5-К2:13		
5-157	5-К2:13	5-К2:21		п
5-159	ХТ2:10	5-К2:22		
5-161	ХТ3:1	5-К2:14	ПВ1 1×1.0	
5-163	ХТ3:2	5-К2:44		
5-165	ХТ3:3	5-К1:14		
805	ХТ4:1	5-К3:13		
519	ХТ4:6	5-HLA2:4		
519	5-HLA2:4	5-HLA1:4		
519	5-HLA1:4	5-HLA4:4		
519	5-HLA4:4	5-HLA3:4		

Привязан

Инв № 9178/3

Инв. №

ТП 904-1-62.86 АОИ.03.02. Лист 2

Инв. № подл. | Подп. и дата | Взам. инв. №

Альбом 3

Типовой проект 904-1-62.86

Проводник	Откуда идет	Куда поступает	Данные провода	Примечание
521	ХТ4:8	5-HLA2:1		
521	5-HLA2:1	5-HLA1:1		
521	5-HLA1:1	5-HLA4:1		
521	5-HLA4:1	5-HLA3		
5-523	ХТ3:4	5-HLA1:2		
5-523	5-HLA1:2	5-HLA1:3		п
5-525	ХТ3:5	5-HLA2:2	ПВ1 1×1.0	
5-525	5-HLA2:2	5-HLA2:3		п
5-527	ХТ3:6	5-HLA3:2		
5-527	5-HLA3:2	5-HLA3:3		п
5-529	ХТ3:7	5-К3:А		
5-531	5-К3:14	5-HLA4:2		
5-531	5-HLA4:2	5-HLA4:3		п
5-62	ХТ3:8	5-SB7:1		
5-63	ХТ3:9	5-SB7:1		

76

Привязан

Инв № 9178/3

Инв. №

ТП 904-1-62.86 АОИ.03.02. Лист 3

Альбом 3

Провод-ник	Откуда идет	Куда поступает	Данные провода	Приме-чание
1-1-5	XT1:2	5-1SA1:2		
1-1-7	XT1:3	5-1R1:1		
1-1-7	5-1R1:1	5-1SA1:3		
5-1-9	XT1:4	5-1SA1:4A		
5-1-11	XT1:5	5-1SA1:2A		
5-1-17	XT1:9	5-1SA1:6		
5-1-23	XT2:3	5-1R2:1		
5-1-23	5-1R2:1	5-1SA1:7		
5-1-25	XT2:4	5-1SA1:8A		
5-1-29	5-1R2:2	5-1HL2:1	ПВ11+1.0	
5-1-31	5-1R1:2	5-1HL1:1		
5-1-33	XT2:6	5-1SA1:6A		
N	XT5:1	5-K1:B		
N	5-K1:B	5-K2:B		
N	5-K2:B	5-K3:B		
N	5-K3:B	5-1HL2:2		
N	5-1HL2:2	5-1HL1:2		
N	XT5:3	п.5-5-Ш13.А		

Типовой проект 904-1-62.86

Инв.№ подл. | Подп. и дата | Взам.инв.№

Привязан

Инв.№ 9178/3

Инв.№

ТП 904-1-62.86 АОИ.03.02. Лист 4

Формат А4

Провод-ник	Откуда идет	Куда поступает	Данные провода	Приме-чание
5-309	XT6:1	п.5-5-Ш12:2А		„Измери-
5-310	XT6:2	п.5-5-Ш12:3Б		тельные
5-311	XT6:3	п.5-5-Ш12:2Б		цепи"
Земля	5-А4: ⏚	Рейка для		
		установки		
		аппаратов: ⏚	ПВ11+1.0	
Земля	п5-5: ⏚	Рейка для		
		установки		
		аппаратов: ⏚		
Земля	Рейки для	Стойка: ⏚		
	установки			
	аппаратов: ⏚			

Альбом 3

Типовой проект 904-1-62.86

Инв.№ подл. | Подп. и дата | Взам.инв.№

Привязан

Инв.№ 9178/3

Инв.№

ТП 904-1-62.86 АОИ.03.02. Лист 5

Формат А4

Проводник	Вывод	Вид контакта	Вывод	Проводник	Проводник	Вывод	Вид контакта	Вывод	Проводник
			Технические требования						
	Таблица подключения выполне-								
	на на основании схем ... АТХ лист 11,								
	12, 13, 14, 15, 16, 25								
	и таблицы соединений ... АОИ.03.02.								
			Левая	стенка					
		5-K1				5-K2			
5-155*	13	з	14	5-165	5-157*	13п	з	14	5-161
5-151	А	к	В	N*	5-157	21п	р	22	5-159
					5-155*	43	з	44	5-163
					5-153	А	к	В	N*

Типовой проект 904-1-62.86 Альбом 3

Инв.№ подл. | Подп. и дата | Взам.инв.№

Привязан

Инв.№ 9178/3

Инв.№

ТП 904-1-62.86 АОИ.03.03.		
Компрессорная станция 5КЦ-100А с вариантами для блокирования		
ГИП Леонов	Задание заводу изготовителю щитов.	Стадия: Р; Лист: 1; Листов: 5
Нач.отд. Христофоров		
Гл.спец. Скачков		
Н.контр. Золотарева	Центральный щит компрессорной. Щит У. Таблица подключения.	ГИПРОСТРОЙДОРМАШ г.Ростов-на-Дону
Рук.гр. Любитова		
Ст.инж. Боговская		

Проводник	Вывод	Вид контакта	Вывод	Проводник	Проводник	Вывод	Вид контакта	Вывод	Проводник
		F-	K3				XT	1	
805	13	з	14	5-531	5-1-5	2		3	5-1-7
5-529	А	К	В	N*	5-1-9	4		5	5-1-11
						6	п	7	
		5-	SF1		5-1-17	9			
801	1		2	5-819			XT	2	
	5-А4					1	п	2	
					5-1-23	3		4	5-1-25
5-823	1		5	5-819	5-1-33	6		8	5-155
5-821	3		⏚	Земля	5-157	9		10	5-159
	5-1R1					X	T3		
5-1-7*	1		2	5-1-31	5-161	1		2	5-163
					5-165	3		4	5-523
	5-1R2				5-525	5		6	5-527
					5-529	7		8	5-62
5-1-23*	1		2	5-1-29	5-63	9			

77

Привязан

Инв.№ 9178/3

Инв.№

ТП 904-1-62.86 АОИ.03.02 Лист 2

Проводник	Вывод	Вид контакта	Вывод	Проводник
		XT4		
805	1	П	2	
	2	П	3	
	3	П	4	
519	6	П	7	
521	8	П	9	
		XT5		
N	1	П	2	
	2	П	3	
	3	П	4	
		XT6		
5-309	1		2	5-310
5-311	3			
Передняя стенка				
5-HL A2				
521 *	1		П2	5-525*
5-525	3П		4	519 *
		5-HLA1		
521 *	1		П2	5-523*
5-523	3П		4	519 *
		5HLA4		
521 *	1		П2	5-531*
5-531	3П		4	519 *

Проводник	Вывод	Вид контакта	Вывод	Проводник
	5-HLA3			
521	1		П2	5-527*
5-527	3П		4	519
	П	5-5		
	Ш	8		
5-153	1А	3	П15	5-823*
5-823 *	3АП	3	2Б	5-151
	Ш	12		
5-309	2А			
5-311	2Б			
5-310	3Б			
		Ш13		
N	А		Б	5-821
			⏚	Земля

Привязан

Инв. №

Инв № 9178/3

ТП 904-1-62.86 АОЦ.03.03. Лист 3

Формат А4

Проводник	Вывод	Вид контакта	Вывод	Проводник
	5-SB7			
5-62	1		2	5-63
	5-1HL2			
5-1-29	1		2	N
	5-1HL1			
5-1-31	1		2	N
	5-1SA1			
5-1-5	2		2А	5-1-11
5-1-7	3		4А	5-1-9
5-1-17	6		6А	5-1-33
5-1-23	7		8А	5-1-25

Проводник	Вывод	Вид контакта	Вывод	Проводник
	5-SA2			
5-155	1		2	5-823

Привязан

Инв. №

Инв № 9178/3

ТП 904-1-62.86 АОЦ.03.03. Лист 4

Формат А4

11
5-A4

1	Выход1
2	
3	Выход2
4	
5	Сеть
6	

19
5-K3

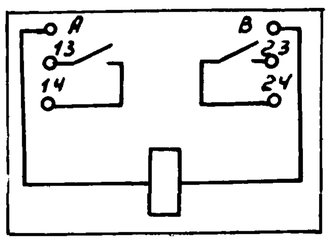

18
5-K1; 5-K2

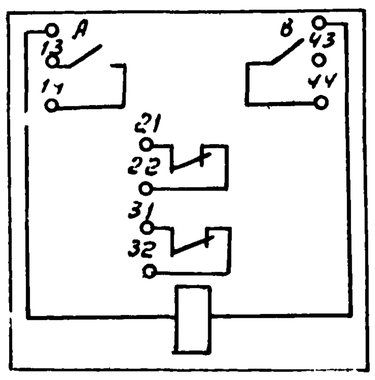

16; 17
5-HLA1... 5-HLA4

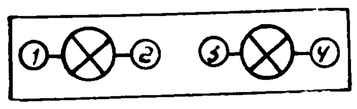

20
5-1R1; 5-1R2

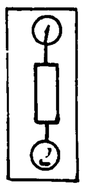

9
5-1SA1

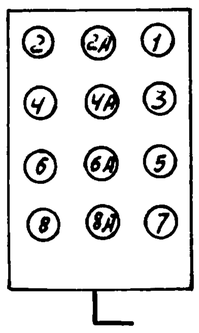

10
5-5F1

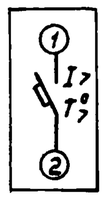

14; 15
5-1HL1; 5-1HL2

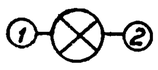

Привязан

Инв. №

Инв № 9178/3

ТП 904-1-62.86 АОЦ.03.03. Лист 5

78

Альбом 3

Типовой проект 904-1-62.86

Инв. № подл. | Подп. и дата | Взам. инв. №