ТИПОВОЙ ПРОЕКТ 902-2-259

КАНАЛИЗАЦИОННЫЕ СООРУЖЕНИЯ БИОЛОГИЧЕСКОЙ ОЧИСТКИ СТОЧНЫХ ВОД ПРОИЗВОДИТЕЛЬНОСТЬЮ 42 ТЫС. М.КУБ / СУТ.

СОСТАВ ПРОЕКТА

Альбом I	Указания по применению проекта	(из типового проекта 902-2-260)
Альбом II	Блок емкостей	Строительная часть. Опалубка и армирование днища. Монтажные схемы. Выборки.
Альбом III	Блок емкостей	Строительная часть. Монолитные железобетонные конструкции. (из типового проекта 902-2-260)
Альбом IV	Блок емкостей	Строительная часть Монтажные узлы. (из типового проекта 902-2-260)
Альбом V	Блок емкостей	Строительная часть Сборные железобетонные элементы и металлические конструкции. (из типового проекта 902-2-260)
Альбом VI	Блок емкостей	Технологическая и электротехническая части. (из типового проекта 902-2-258)
Альбом VII	Блок емкостей	Нестандартизированное оборудование (из типового проекта 902-2-260)
Альбом VIII	Производственный корпус.	Архитектурно-строительная часть (из типового проекта 902-2-260)
Альбом IX	Производственный корпус.	Технологическая и санитарно-техническая части (из типового проекта 902-2-260)
Альбом X	Производственный корпус.	Электротехническая часть (из типового проекта 902-2-260)
Альбом XI	Производственный корпус.	Задание заводу-изготовителю на щит диспетчера (из типового проекта 902-2-260)
Альбом XII	Распределительное устройство	Электротехническая и строительная части. (из типового проекта 902-2-260)
Альбом XIII	Камеры, лотки.	Технологическая строительная и электротехническая части (из типового проекта 902-2-260)
Альбом XIV	Заказные спецификации.	
Альбом XV	Сметы. Часть 1. Книга 1. Книга 2. (из типового проекта 902-2-260)	
	Часть 2.	
	Часть 3. Книга 1. Книга 2 (из типового проекта 902-2-260)	

ПРИМЕНЕННЫЕ МАТЕРИАЛЫ

Типовой проект	902-2-57/71	Здание решеток с двумя механизированными решетками типа РММВ-1000 (распространяет ЦИТП)
Типовой проект	902-2-164	Лоток Вентури Выпуск III. (распространяет ЦИТП)
Типовой проект	902-2-27	Горизонтальные песколовки с круговым движением сточных вод. Тип I, II, III (распространяет ЦИТП)
Типовой проект	901-3-16/70	Хлораторная на 5 кг хлора в час. (распространяет Свердловский филиал ЦИТП)
Типовой проект	903-1-21/71	Котельная с двумя котлами Универсал-6м Тип 3. (распространяет ЦИТП)

13981-01

ЦЕНА 1-74

Разработан государственным проектным институтом „Гипрокоммунводоканал" МЖКХ РСФСР

Утвержден МЖКХ РСФСР Приказ № 10ТД от 20.06.75г.
Введен в действие институтом „Гипрокоммунводоканал" с 29.12.75г.
Приказ № 74 от 17.11.75г.

Альбом II

ЦЕНТРАЛЬНЫЙ ИНСТИТУТ ТИПОВОГО ПРОЕКТИРОВАНИЯ
ГОССТРОЯ СССР

Москва, А-445, Смольная ул., 22

Сдано в печать 1976 года
Заказ № 4407 Тираж 750 экз

СОДЕРЖАНИЕ АЛЬБОМА

НАИМЕНОВАНИЕ	МАРКА N ЛИСТА	N N СТР
	2	3
Содержание альбома	С-1	2
Общеувязочный чертеж. План.	КС-II-1	3
Общеувязочный чертеж. Разрезы	КС-II-2	4
Днище. Опалубочный чертёж. План.	КС-II-3	5
Днище. Опалубочный чертёж. Разрезы 1-1; 2-2.	КС-II-4	6
Днище Опалубочный чертёж. Разрезы 3-3; 4-4.	КС-II-5	7
Днище. Армирование. План нижних сеток.	КС-II-6	8
Днище Армирование. План верхних сеток.	КС-II-7	9
Днище Армирование. План раскладки каркасных блоков.	КС-II-8	10
Днище Армирование. Разрезы 1-1 ÷ 3-3.	КС-II-9	11
Днище. Армирование. Разрезы 4-4; 5-5. Выборки.	КС-II-10	12
Днище. Набетонка. План.	КС-II-11	13
Днище. Набетонка. Разрезы.	КС-II-12	14
Монтажная схема фильтросных коробов. План в осях А-В. Выборки.	КС-II-13	15
Монтажная схема фильтросных коробов. План в осях В-Г. Разрезы 1-1, 2-2	КС-II-14	16
Монтажная схема стен. План.	КС-II-15	17
Монтажная схема стен. Разрезы 1-1 ÷ 5-5	КС-II-16	18
Монтажная схема стен. Разрез 6-6. Выборки.	КС-II-17	19
Монтажная схема металлических конструкций. План колонн, центральных труб, перегородок.	КС-II-18	20
Монтажная схема металлических конструкций. План лотков, балок, лестниц.	КС-II-19	21
Монтажная схема металлических конструкций. Разрезы 1-1 ÷ 3-3	КС-II-20	21
Монтажная схема металлических конструкций. Разрез 4-4. Выборки.	КС-II-21	22
Монтажная схема мостиков. План.	КС-II-22	23
Монтажная схема мостиков. Разрез 1-1. Выборки.	КС-II-23	24
Выборки.	КС-II-24	26
Выборки.	КС-II-25	27
Выборки.	КС-II-26	28

Типовой проект разработан в соответствии с действующими нормами и правилами и предусматривает мероприятия, обеспечивающие взрывобезопасность и пожаробезопасность при эксплуатации сооружения.
Главный инженер проекта. /Обух/

1974	КАНАЛИЗАЦИОННЫЕ СООРУЖЕНИЯ БИОЛОГИЧЕСКОЙ ОЧИСТКИ СТОЧНЫХ ВОД ПРОИЗВОДИТЕЛЬНОСТЬЮ 4,2 ТЫС.М.КУБ./СУТ.	Блок емкостей. Содержание альбома.	Типовой проект 902-2-259	Альбом II	Лист С-1

План

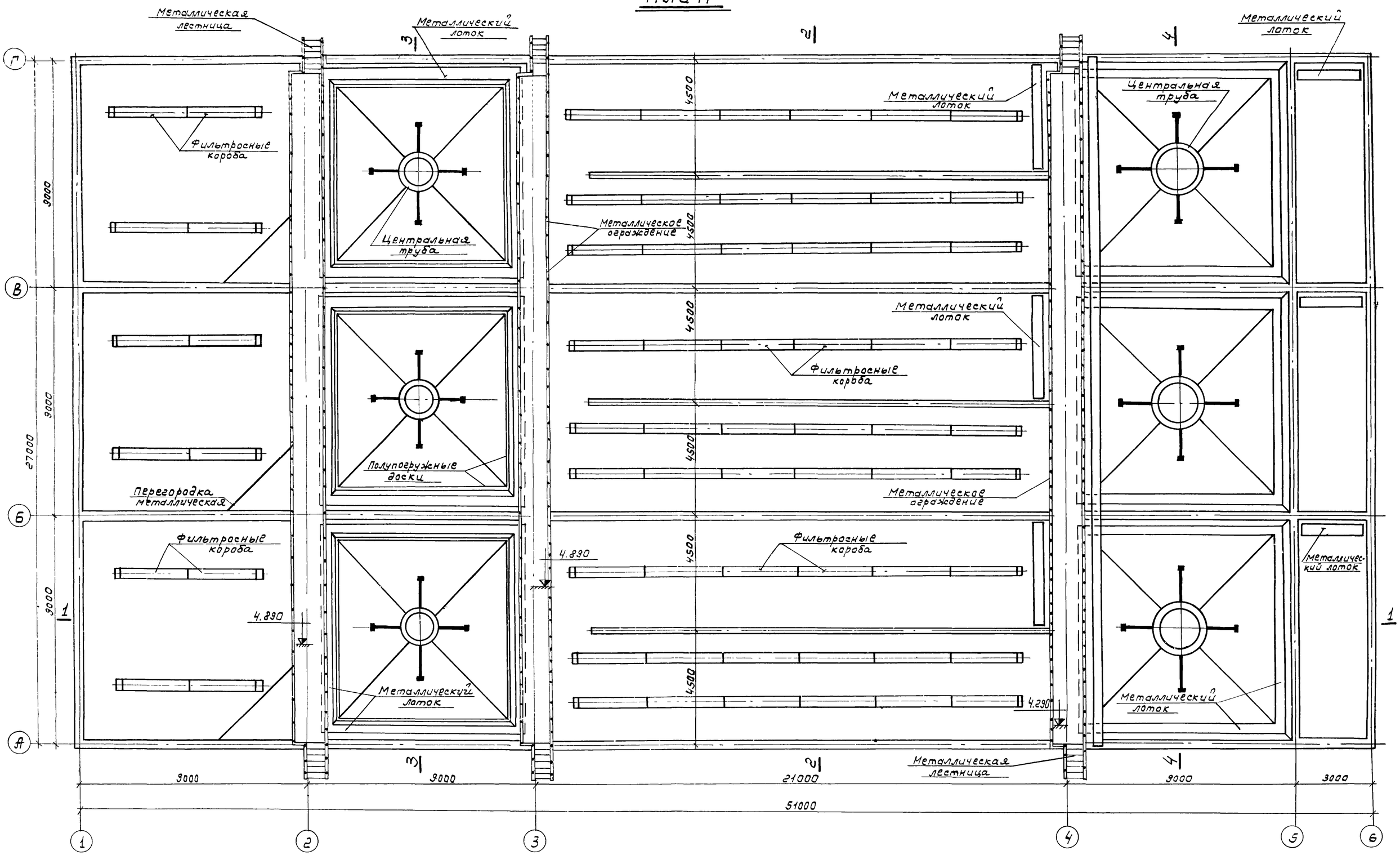

Примечания:

1. Данный лист является общеувязочным блока емкостей

1974	Канализационные сооружения биологической очистки сточных вод производительностью 4,2 тыс.м.куб/сут.	Блок емкостей. Общеувязочный чертеж. План.	Типовой проект 902-2-259	Альбом II	Лист КС-II-1

1 – 1

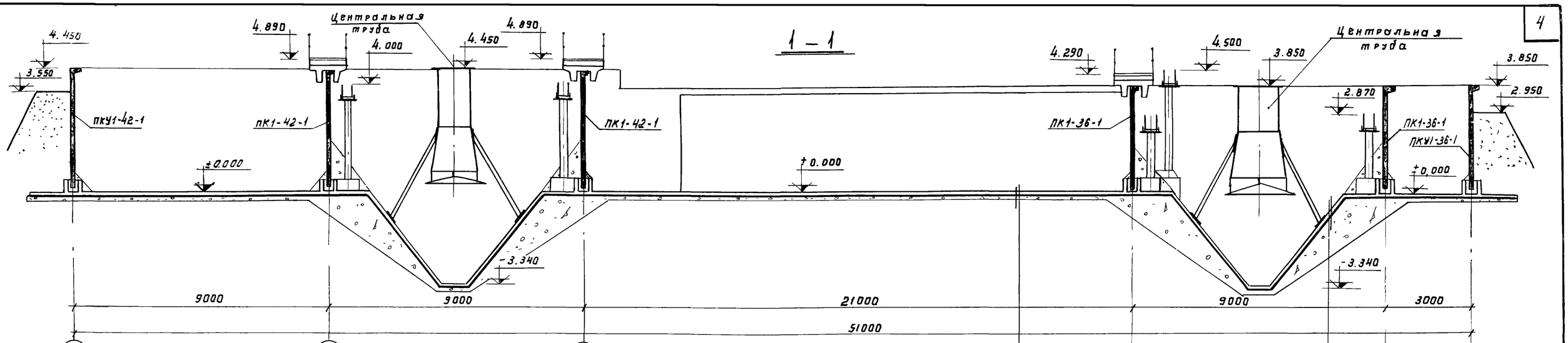

Затирка цем. раств. сост. 1:2
Железобетонное днище - 120
Цементная стяжка - 30
Литой асфальт (из раств. - 30)
Бетон М 50 - 100
Щебеночная подготовка - 100

Покраска лаком ХСЛ за 2 раза
Штукатурка с железнением
Железобетонное днище - 120
Цементная стяжка - 30
2 слоя изола на битумной мастике
Цементная стяжка - 30
Бетон М 50 с изюмом
Щебеночная подготовка - 100

2 – 2

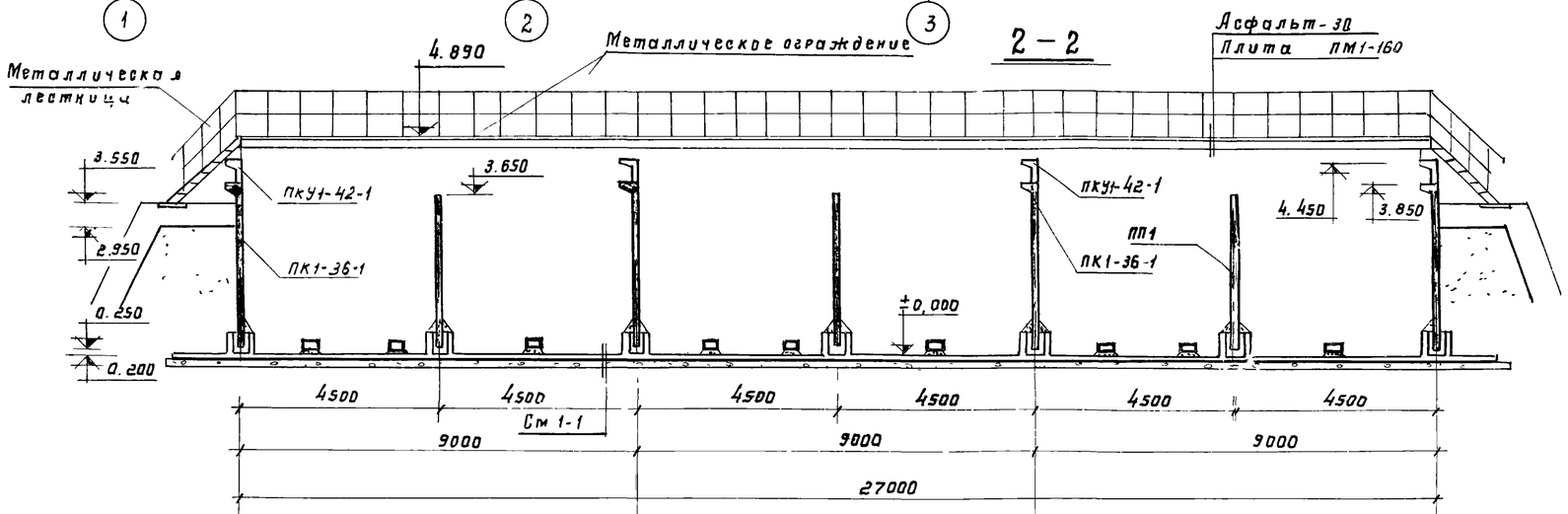

3 – 3 ; 4 – 4

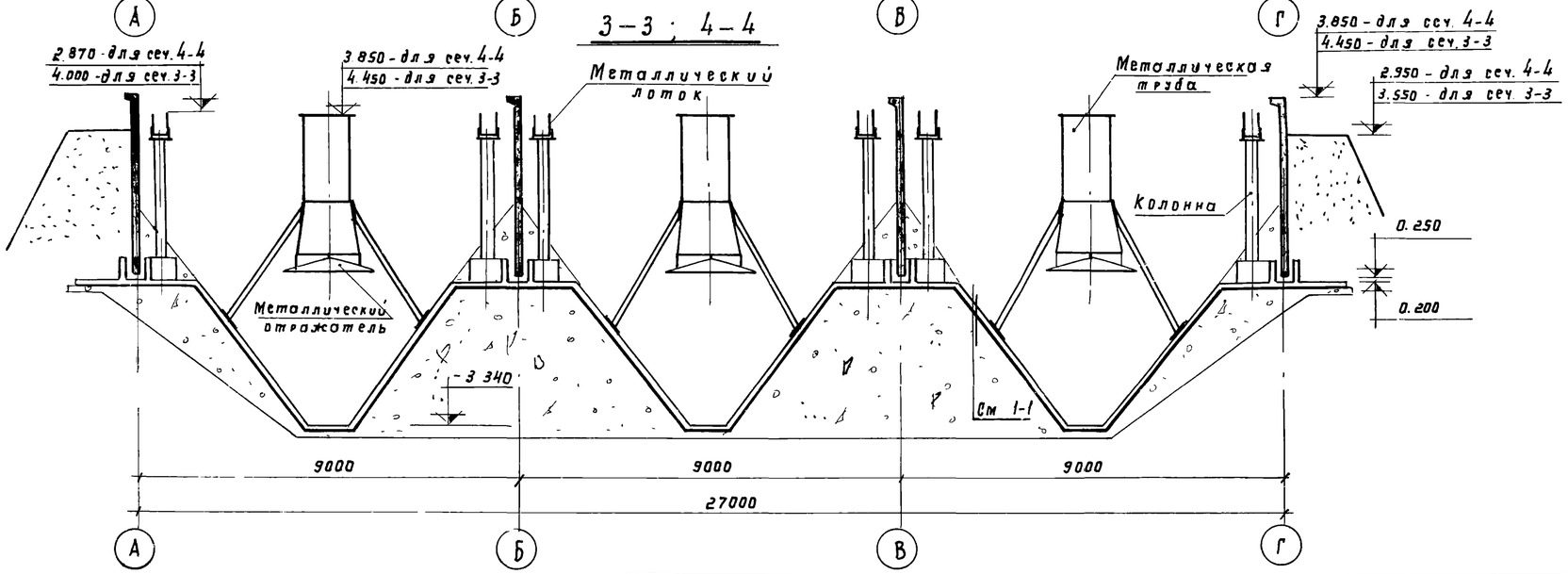

Примечание:

1. За относительную отметку ±0,000 принята абсолютная отметка ▭

1974	КАНАЛИЗАЦИОННЫЕ СООРУЖЕНИЯ БИОЛОГИЧЕСКОЙ ОЧИСТКИ СТОЧНЫХ ВОД ПРОИЗВОДИТЕЛЬНОСТЬЮ 4,2 ТЫС.М.КУБ/СУТ	Блок емкостей Общевязочный чертеж Разрезы.	Типовой проект 902-2-259	Альбом II	Лист КС-II-2

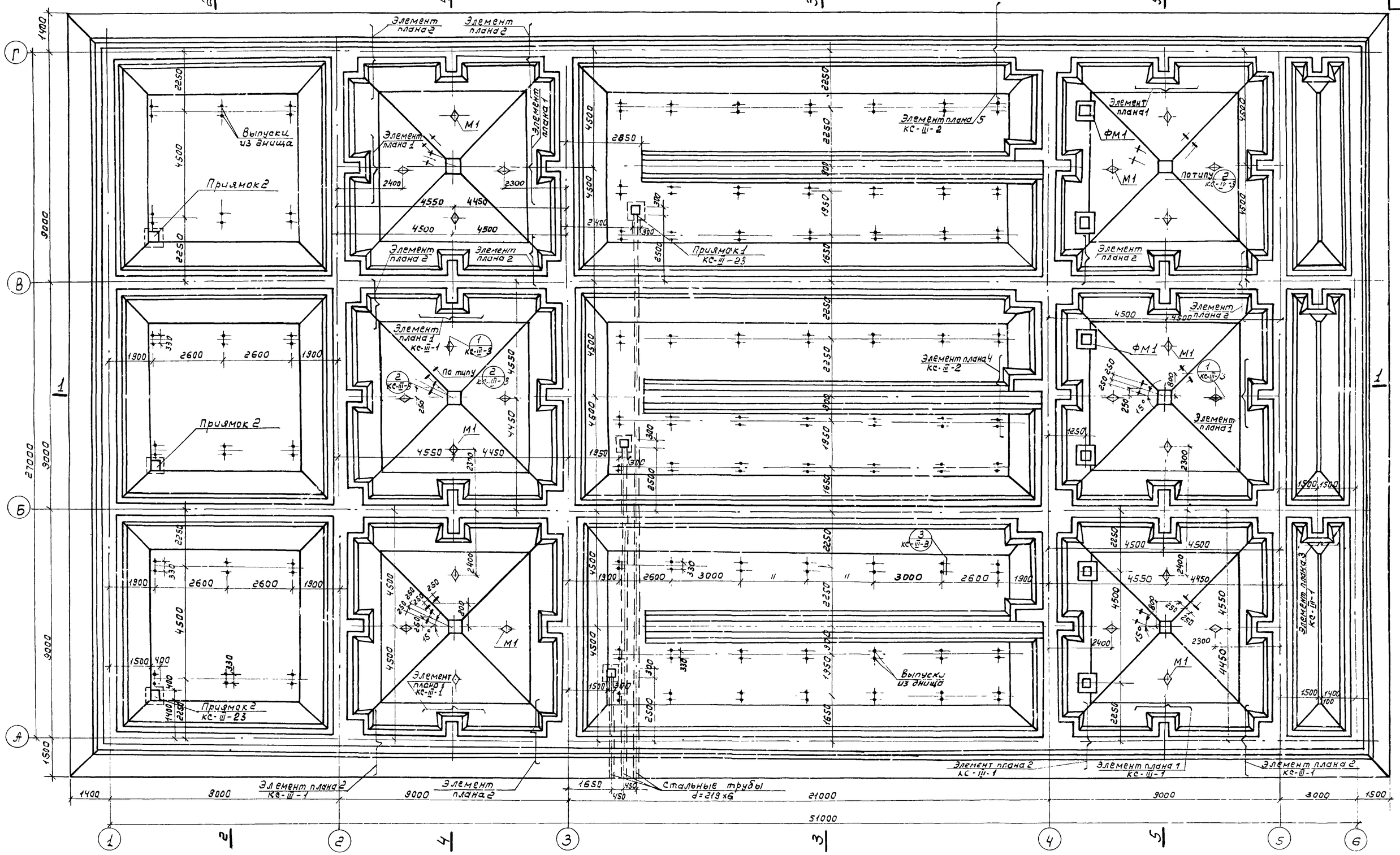

Примечание:

1. Примечание см. лист КС-II-5

1974	КАНАЛИЗАЦИОННЫЕ СООРУЖЕНИЯ БИОЛОГИЧЕСКОЙ ОЧИСТКИ СТОЧНЫХ ВОД, ПРОИЗВОДИТЕЛЬНОСТЬЮ 4,2 ТЫС.М.КУБ/СУТ.	Блок ёмкостей. Днище. Опалубочный чертеж. План.	Типовой проект 902-2-259	Альбом II	Лист КС-II-3

1-1

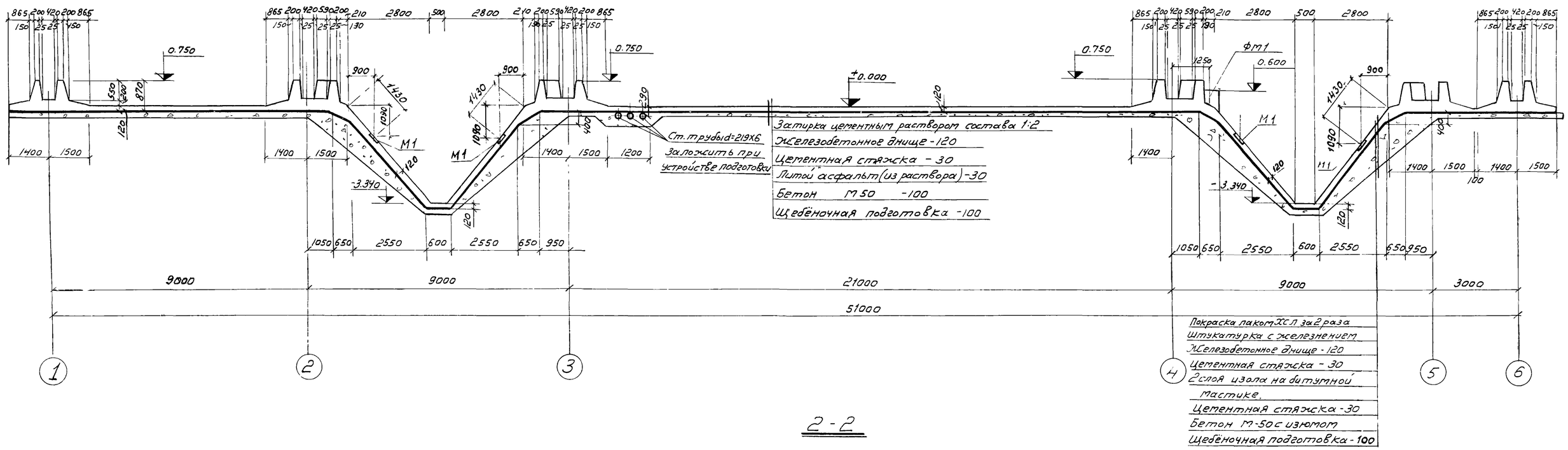

2-2

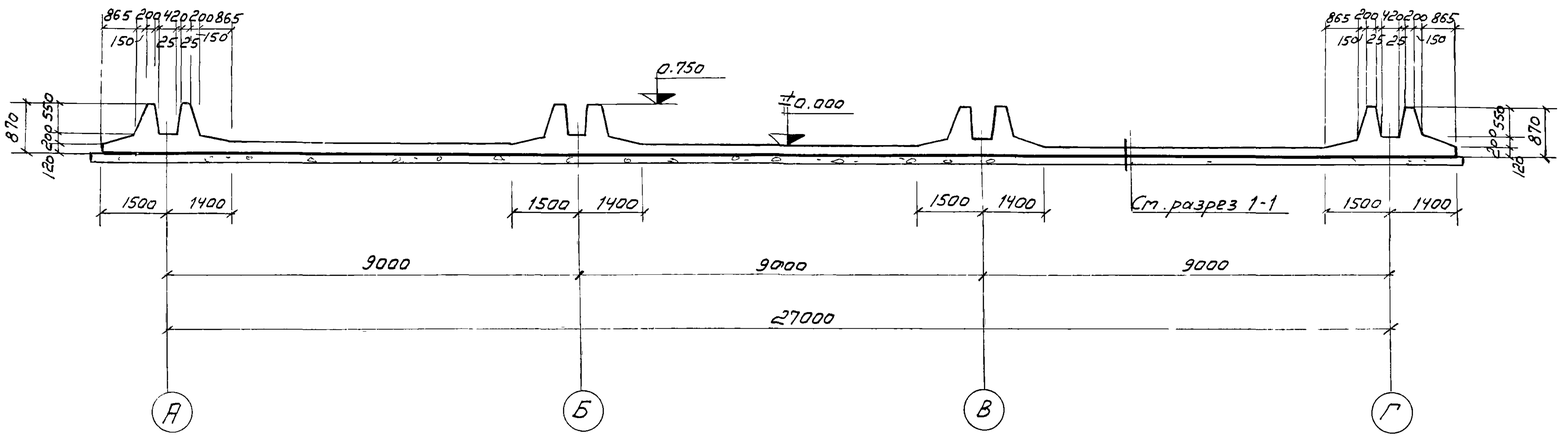

Примечание:

1. Примечание см. лист КС-II-5

1974	КАНАЛИЗАЦИОННЫЕ СООРУЖЕНИЯ БИОЛОГИЧЕСКОЙ ОЧИСТКИ СТОЧНЫХ ВОД ПРОИЗВОДИТЕЛЬНОСТЬЮ 4,2 ТЫС. М. КУБ/СУТ.	Блок емкостей. Днище. Опалубочный чертеж. Разрезы 1-1; 2-2.	Типовой проект 902-2-259	Альбом II	Лист КЕ-II-4

3-3

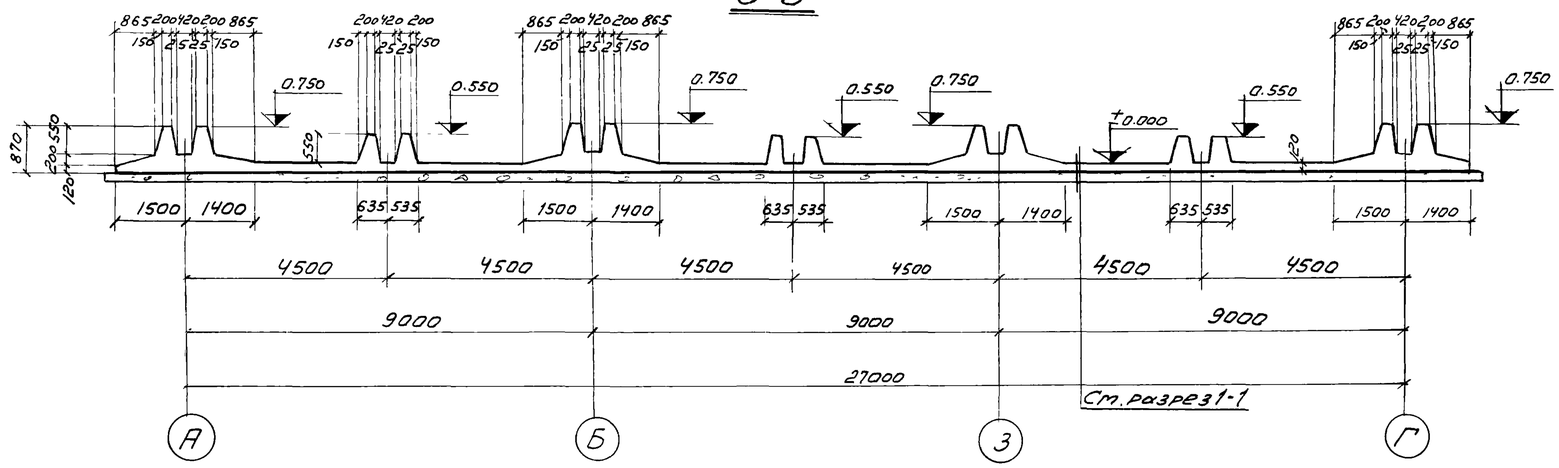

4-4, 5-5

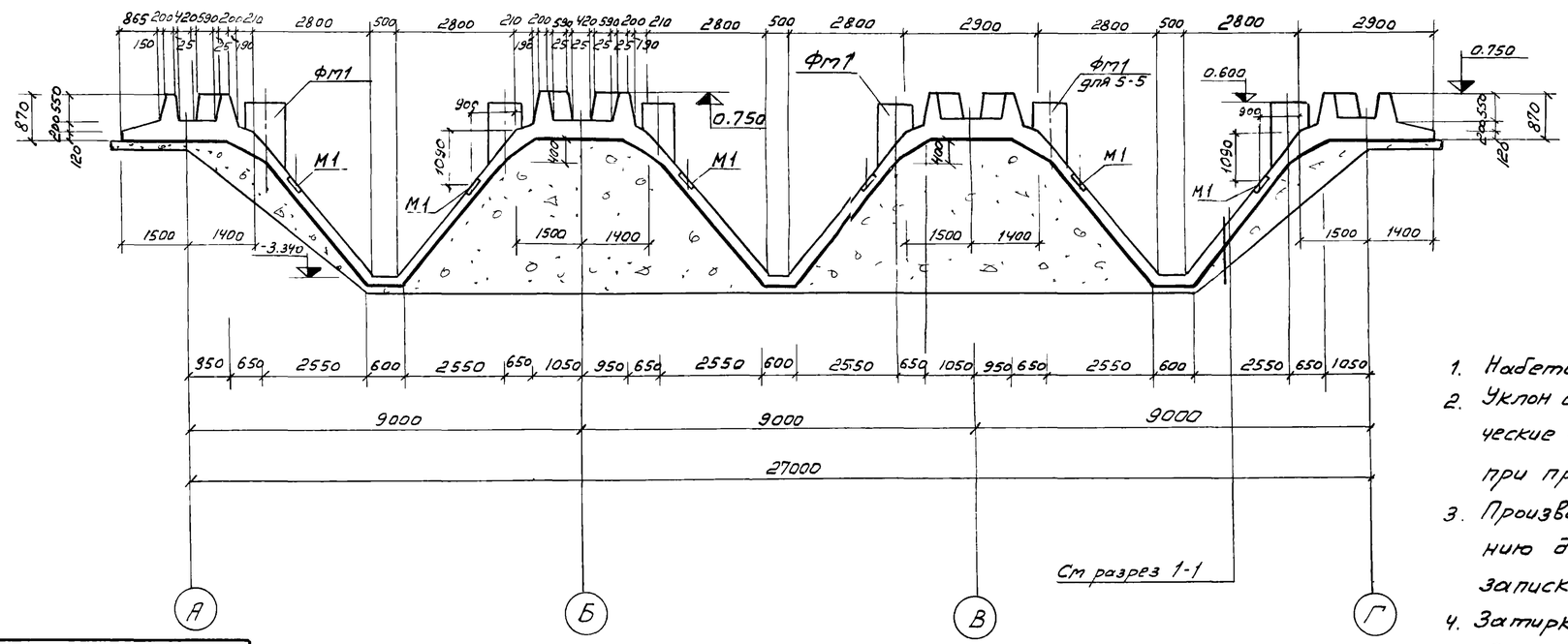

Примечания:

1. Набетонку по днищу см. лист КС-II-11
2. Уклон бетонной подготовки под конические части днища уточняется при привязке проекта.
3. Производство работ по бетонированию днища см. пояснительную записку проекта - Альбом I
4. Затирка по днищу производится по выравнивающему слою цементного раствора толщиной 20мм.

Выборка монолитных фундаментов

Наименов. элемента	Кол-во шт.	№ листа проекта	Примечание
Фм1	6	КС-III-25	

1974	КАНАЛИЗАЦИОННЫЕ СООРУЖЕНИЯ БИОЛОГИЧЕСКОЙ ОЧИСТКИ СТОЧНЫХ ВОД ПРОИЗВОДИТЕЛЬНОСТЬЮ 4,2 ТЫС.М.КУБ/СУТ.	Блок емкостей. Днище. Опалубочный чертеж. Разрезы 3-3; 4-4.	Типовой проект 902-2-259	Альбом II	Лист КЕ-II-5

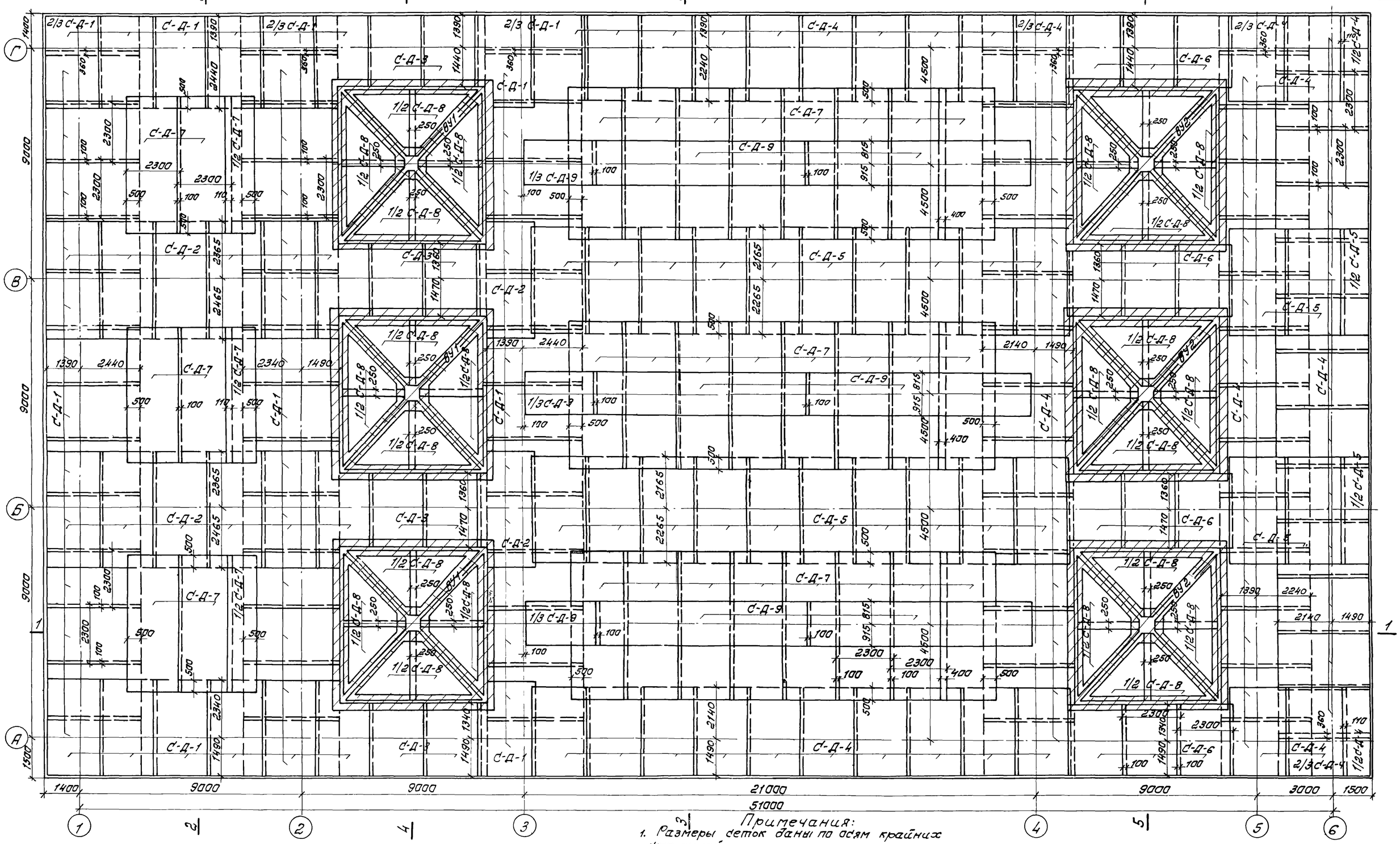

Примечания:

1. Размеры сеток даны по осям крайних стержней.
2. На плане условно заштрихованы вязаные участки армирования днища.
3. Выборки на сетки и вязаные участки см лист КС-II-10.

1974	КАНАЛИЗАЦИОННЫЕ СООРУЖЕНИЯ БИОЛОГИЧЕСКОЙ ОЧИСТКИ СТОЧНЫХ ВОД ПРОИЗВОДИТЕЛЬНОСТЬЮ 42 ТЫС.М.КУБ/СУТ.	Блок емкостей. Днище. Армирование. План нижних сеток.	Типовой проект 902-2-259	Альбом II	Лист КС-II-6

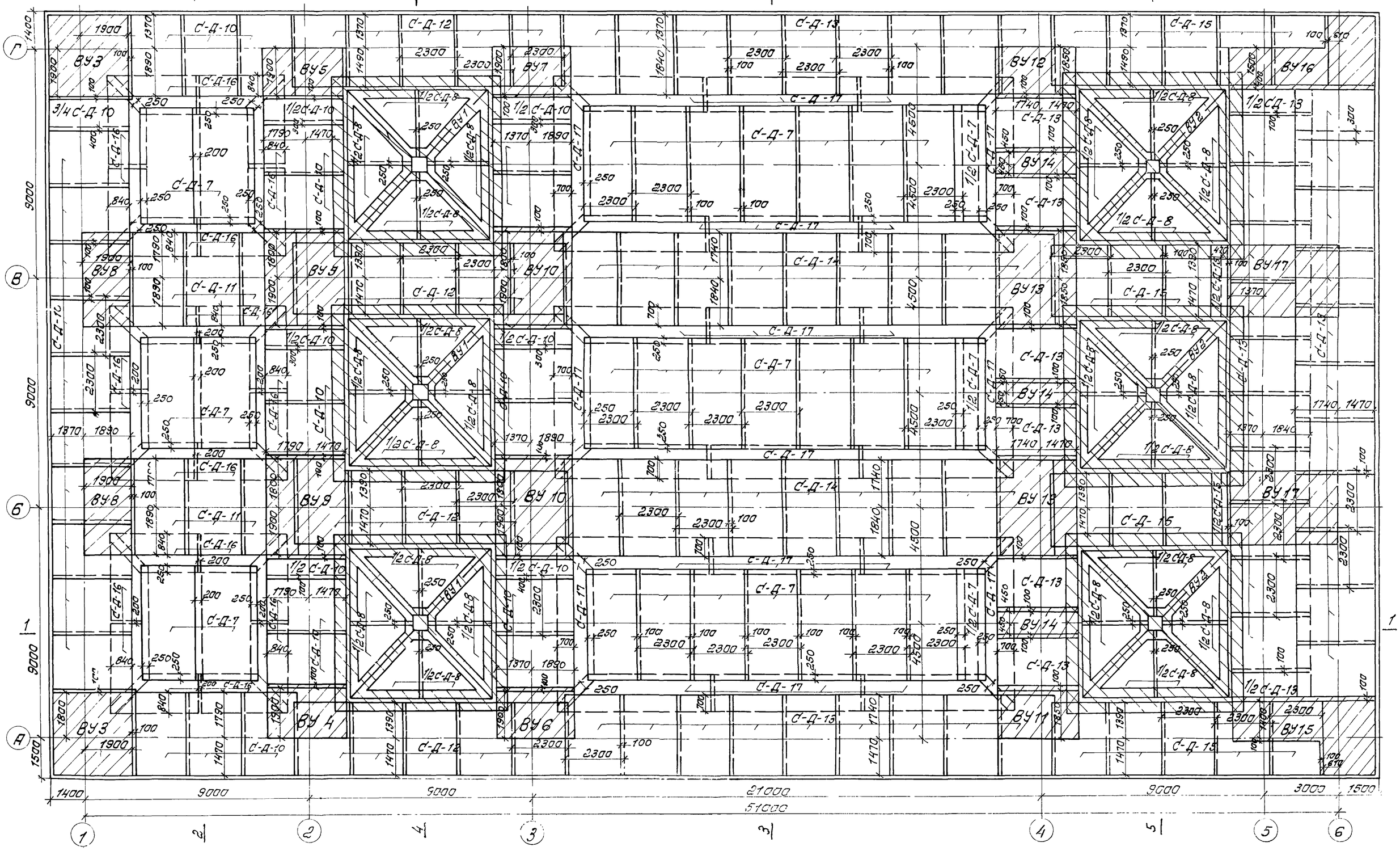

1974	КАНАЛИЗАЦИОННЫЕ СООРУЖЕНИЯ БИОЛОГИЧЕСКОЙ ОЧИСТКИ СТОЧНЫХ ВОД ПРОИЗВОДИТЕЛЬНОСТЬЮ 4,2 ТЫС.М.КУБ/СУТ	Блок емкостей. Днище Армирование План верхних сеток.	Типовой проект 902-2-259	Альбом II	Лист КС-II-7

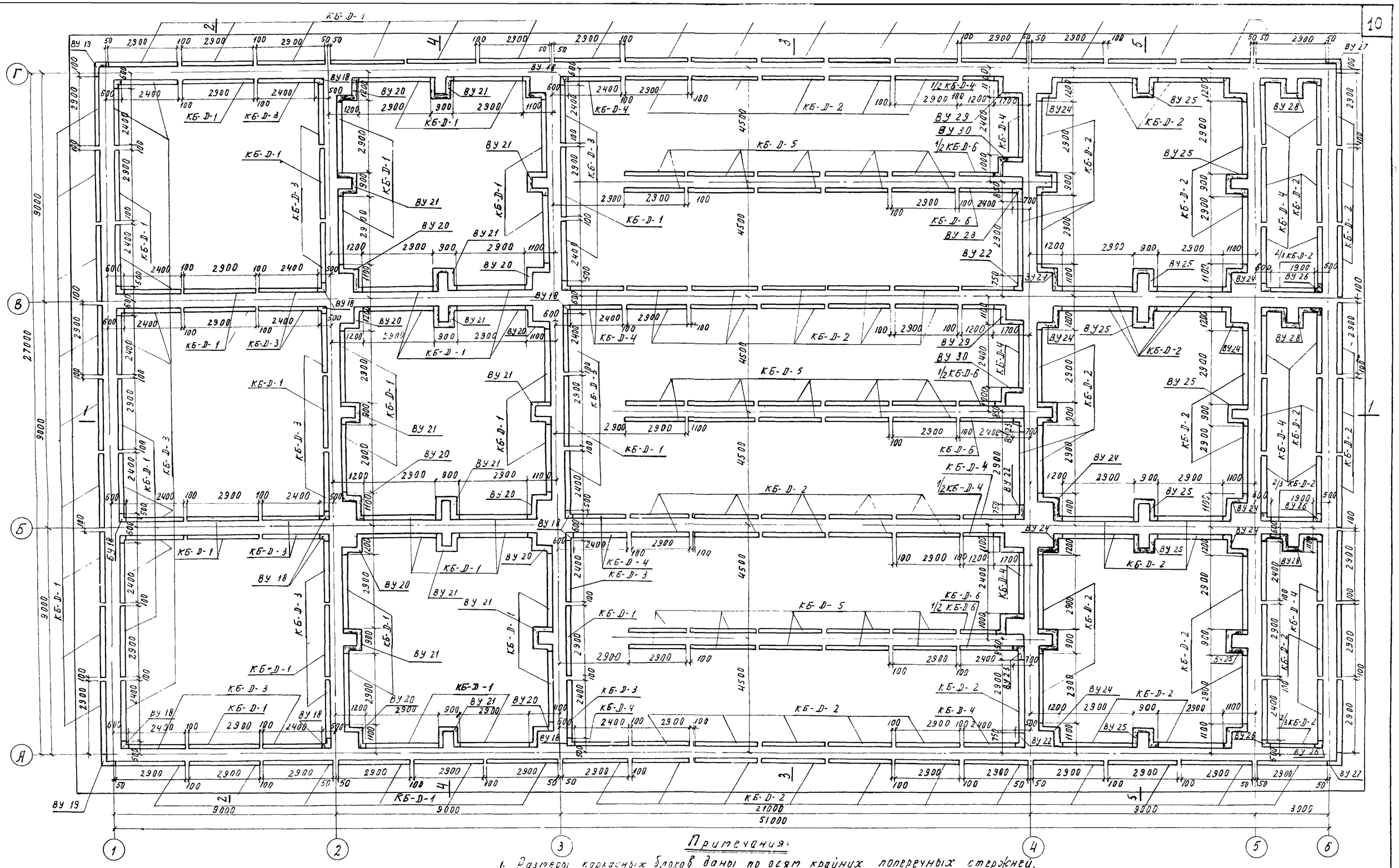

Примечания:

1. Размеры каркасных блоков даны по осям крайних поперечных стержней.
2. Защитный слой бетона принят 25 мм
3. На плане условно затемнены вязаные участки армирования гребней пят
4. Выборки на каркасные блоки и вязаные участки см. КС-II-10

1974	КАНАЛИЗАЦИОННЫЕ СООРУЖЕНИЯ БИОЛОГИЧЕСКОЙ ОЧИСТКИ СТОЧНЫХ ВОД ПРОИЗВОДИТЕЛЬНОСТЬЮ 4,2 ТЫС.М.КУБ/СУТ.	Блок емкостей. Днище Армирование. План раскладки каркасных блоков.	Типовой проект 902-2-259	Альбом II	Лист КС-II-8

1-1

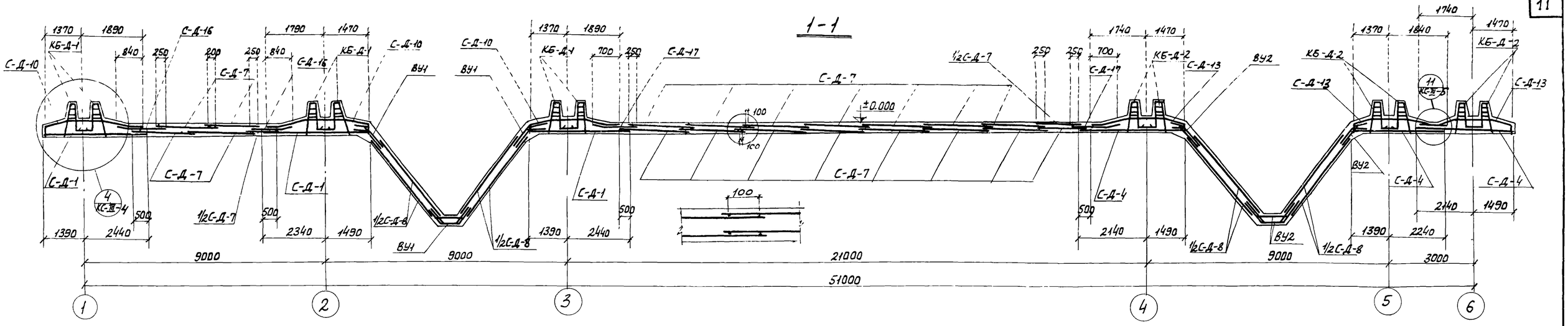

2-2

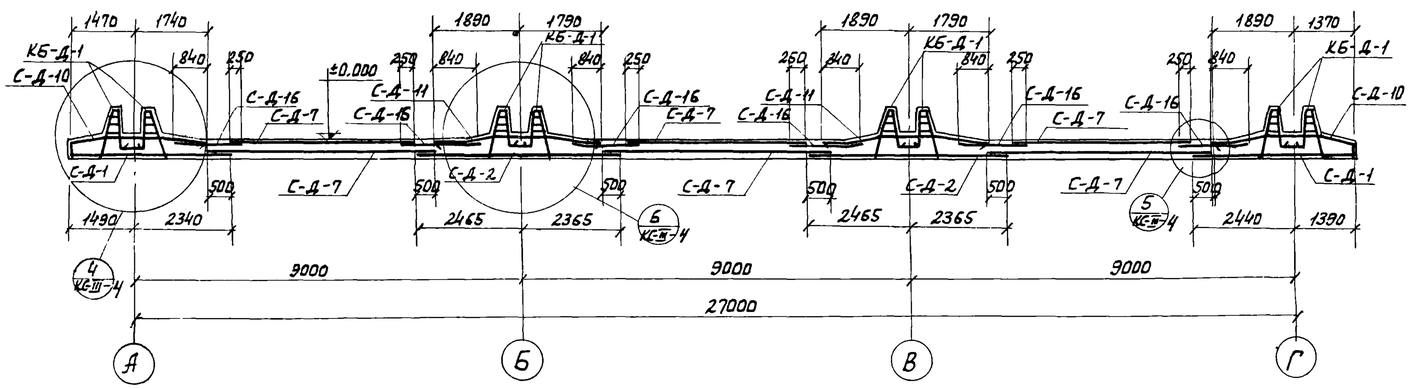

3-3

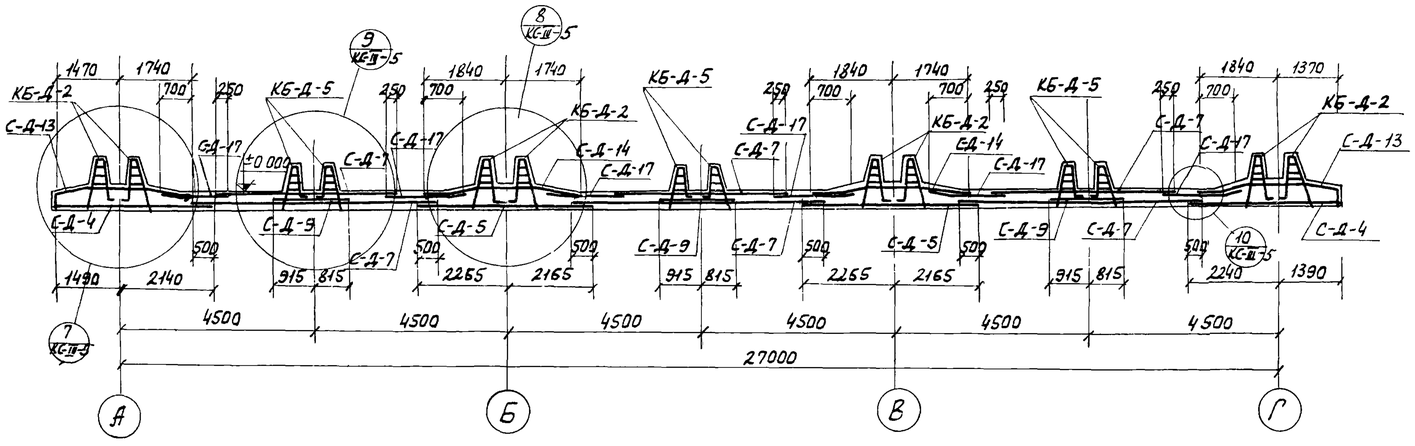

Примечания:

1. Защитный слой бетона принят 25 мм.
2. В разрезах подготовка под днище условно не показана.
3. В плоской части днища в осях 3-4 при укладке сеток для размещения их в заданной толщине необходимо варьировать уровнем поперечной и продольной арматуры одну сетку в верх поперечной арматурой, другую вниз. В том случае, когда в стыках сеток накладывается 3 сетки и более, защитный слой уменьшить до 15 мм.

1974	Канализационные сооружения биологической очистки сточных вод производительностью 42 тыс. м. куб/сут	Блок емкостей. Днище. Армирование. Разрезы 1-1 ÷ 3-3	Типовой проект 902-2-259	Альбом II	Лист КС-II-9

4-4; 5-5

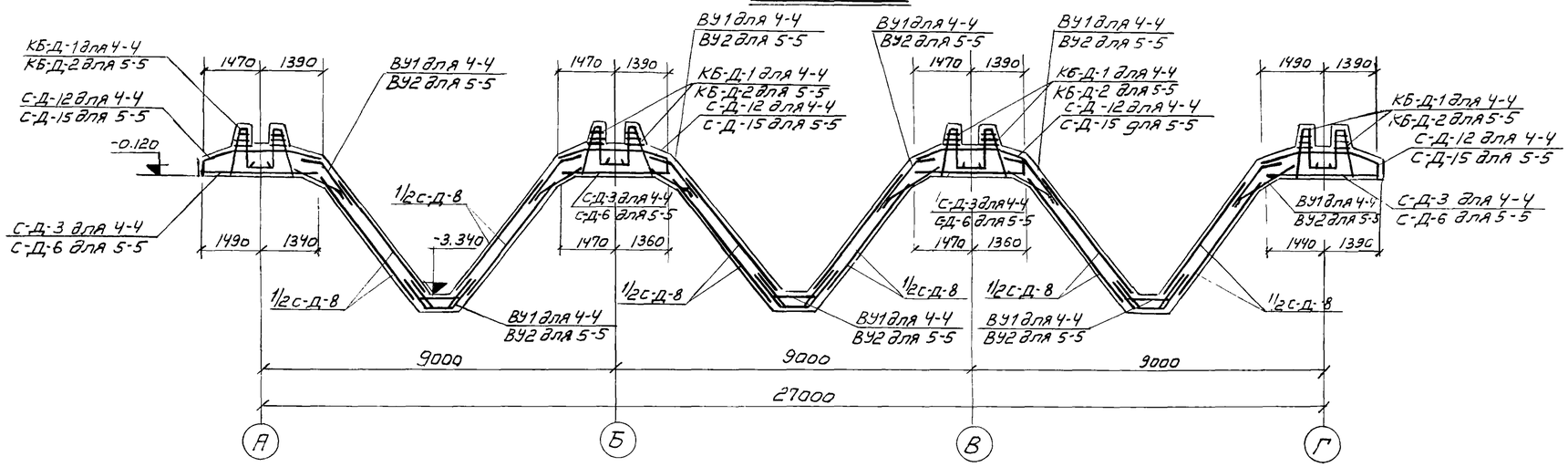

Выборка арматурных изделий

Наимен. изделия	Марка изделия	Кол-во шт.	N° листа проекта	Примечан
Сетки днища	С-Д-1	56	КС-III-67	
	С-Д-2	14	КС-III-67	
	С-Д-3	8	КС-III-67	
	С-Д-4	67	КС-III-67	
	С-Д-5	25	КС-III-68	
	С-Д-6	12	КС-III-68	
	С-Д-7	299,6п.м	сетка рулонная	100/100/5/5 ГОСТ 8478-66
	С-Д-8	24	КС-III-68	
	С-Д-9	7	КС-III-68	
	С-Д-10	32	КС-III-69	
	С-Д-11	6	КС-III-69	
	С-Д-12	20	КС-III-70	
	С-Д-13	46	КС-III-70	
	С-Д-14	18	КС-III-71	
	С-Д-15	17	КС-III-71	
	С-П-16	24	КС-III-72	
	С-Д-17	24	КС-III-72	
	С-Д-18	24	КС-III-72	
Каркасные блоки днища.	КБ-Д-1	60	КС-III-73	
	КБ-Д-2	97	КС-III-73	
	КБ-Д-3	30	КС-III-74	
	КБ-Д-4	26	КС-III-74	
	КБ-Д-5	30	КС-III-75	
	КБ-Д-6	5	КС-III-75	

Выборка вязаных участков

Наимен. участка	Кол-во шт.	N° листа проекта	Примечание
ВУ1	3	КС-III-6	
ВУ2	3	КС-III-7	
ВУ3	2	КС-III-8	
ВУ4	1	КС-III-8	
ВУ5	1	КС-III-8	
ВУ6	1	КС-III-8	
ВУ7	1	КС-III-8	
ВУ8	2	КС-III-9	
ВУ9	2	КС-III-9	
ВУ10	2	КС-III-9	
ВУ11	1	КС-III-10	
ВУ12	1	КС-III-10	
ВУ13	2	КС-III-11	
ВУ14	3	КС-III-12	
ВУ15	1	КС-III 13	
ВУ16	1	КС-III-13	
ВУ17	2	КС-III-14	
ВУ18	18	КС-III-15	

Выборка вязаных участков.

Наименован. участка	Кол-во шт.	N° листа проекта	Примечание
ВУ19	2	КС-III-15	
ВУ20	12	КС-III-16	
ВУ21	12	КС-III-16	
ВУ22	3	КС-III-17	
ВУ23	3	КС-III-17	
ВУ24	12	КС-III-18	
ВУ25	12	КС-III-18	
ВУ26	6	КС-III-19	
ВУ27	2	КС-III-19	
ВУ28	3	КС-III-20	
ВУ29	3	КС-III-21	
ВУ30	3	КС-III-22	
Приямок1	3	КС-III-23,24	
Приямок2	3	КС-III-23,24	

Выборка узлов

Наименован. узла	Кол-во шт. или п.м.	N° листа проекта	Примечание
Узел1	24	КС-III-3	
Узел2	24	КС-III-3	
Узел3	81	КС-III-3	
Узел4	225,0п.м.	КС-III-4	
Узел6	256,0п.м	КС-III-4	
Узел7	356,0п.м	КС-III-5	
Узел8	381,0п.м.	КС-III-5	

Примечание:

1. Примечания см. лист КС-II-8

1974	КАНАЛИЗАЦИОННЫЕ СООРУЖЕНИЯ БИОЛОГИЧЕСКОЙ ОЧИСТКИ СТОЧНЫХ ВОД, ПРОИЗВОДИТЕЛЬНОСТЬЮ 4,2 ТЫС.М.КУБ/СУТ.	Блок емкостей. Днище. Армирование. Разрезы 4-4; 5-5. Выборки.	Типовой проект 902-2-259	Альбом II	Лист КЕII-10

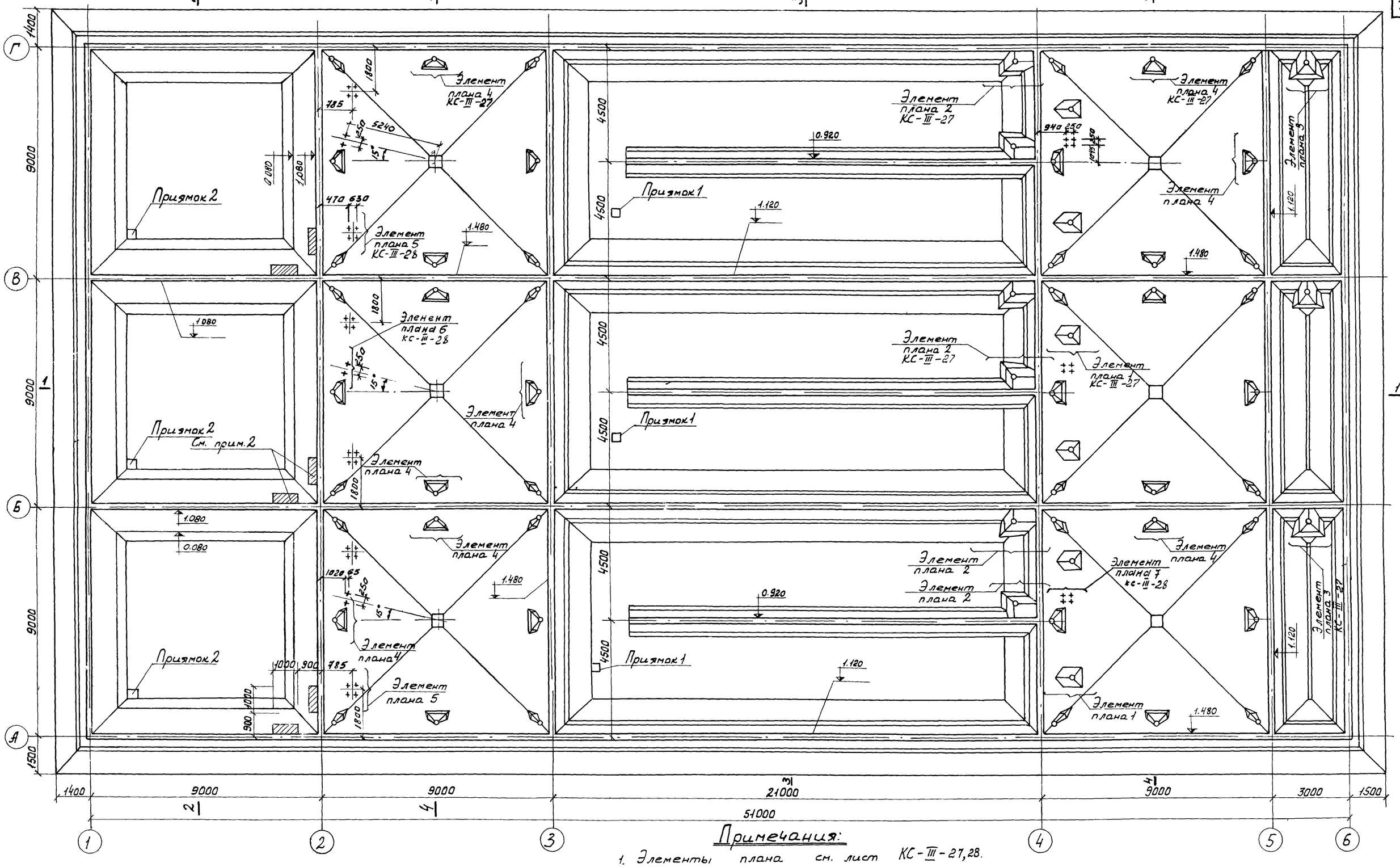

Примечания:

1. Элементы плана см. лист КС-III-27,28.
2. В аэробном сбраживателе на участках, отмеченных на плане, набетонку выполнить после установки металлической перегородки МП1

1974	Канализационные сооружения биологической очистки сточных вод производительностью 42 тыс. м куб/сут.	Блок емкостей. Днище. Набетонка. План.	Типовой проект 902-2-259	Альбом III	Лист КС-II-11

1-1

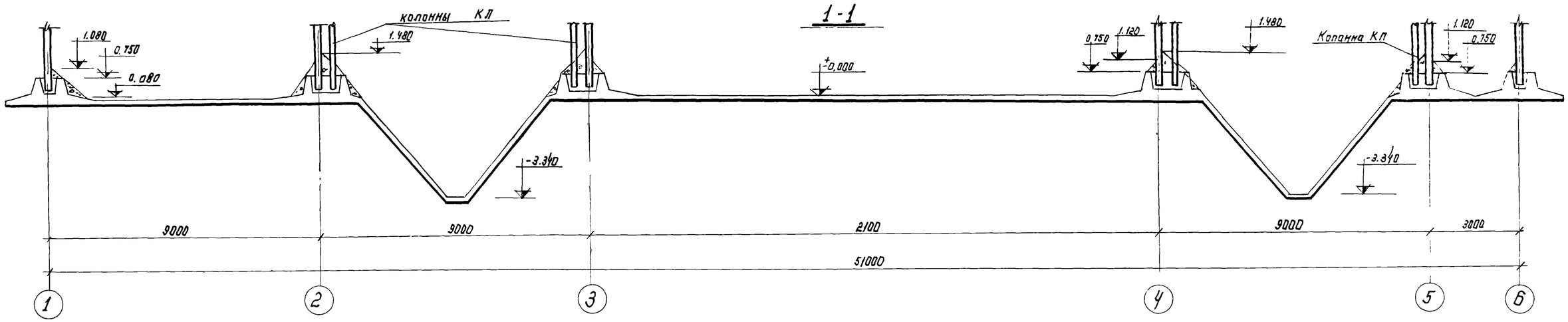

2-2

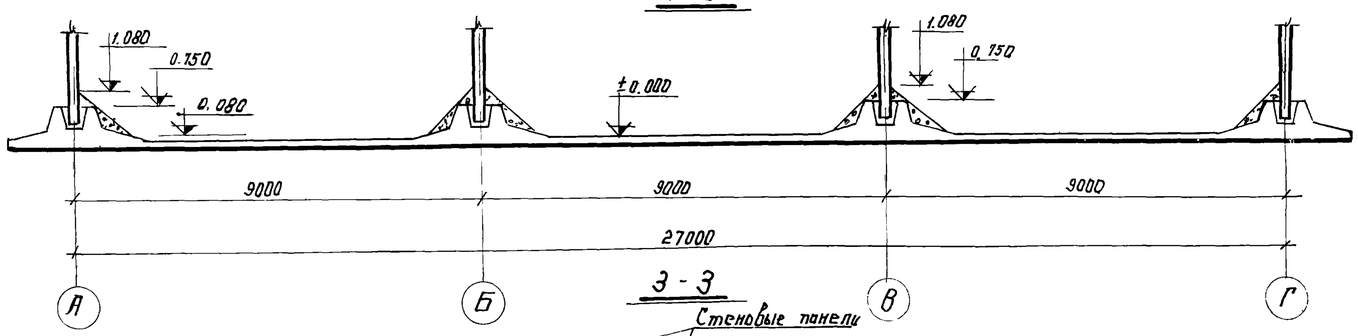

3-3

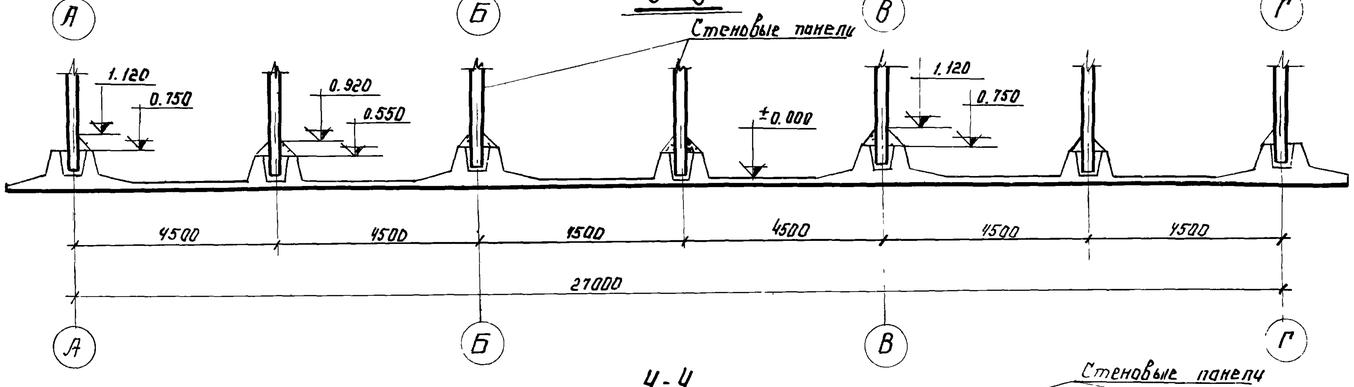

4-4

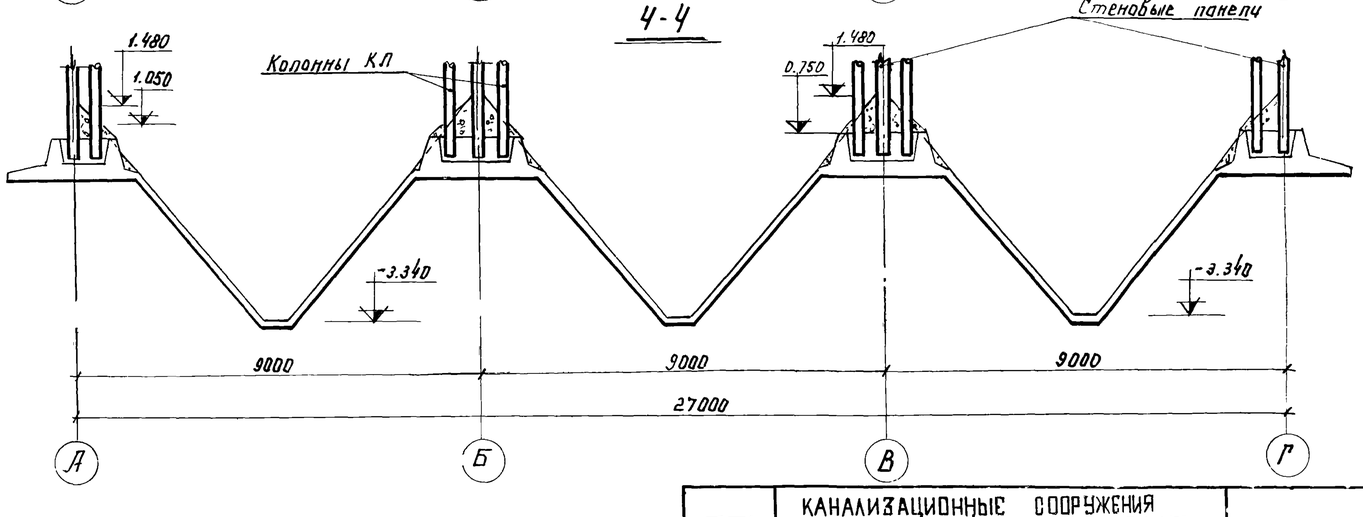

Примечания.

1. Работы по устройству набетонки выполняются после испытания ёмкости.
2. Набетонка выполняется из бетона М 100
3. В сечениях подготовка под днище условно не показана.

1974	КАНАЛИЗАЦИОННЫЕ СООРУЖЕНИЯ БИОЛОГИЧЕСКОЙ ОЧИСТКИ СТОЧНЫХ ВОД ПРОИЗВОДИТЕЛЬНОСТЬЮ 4,2 ТЫС. м КУБ/СУТ	Блок ёмкостей. Днище. Набетонка. Разрезы.	Типовой проект 902-2-259	Альбом II	Лист КС-II-12

План

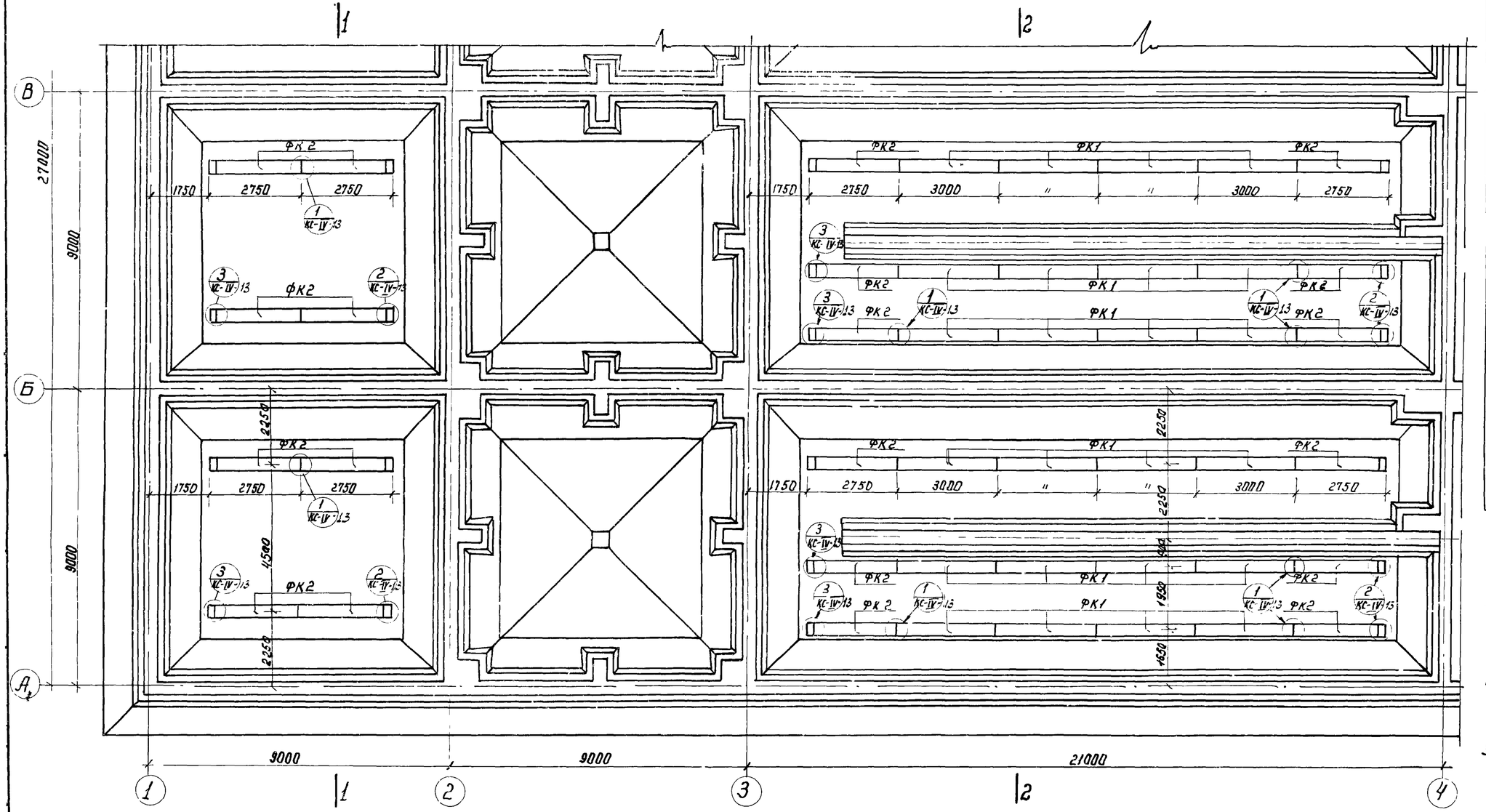

Выборка сборных железобетонных элементов

Наимен элемента	Марка элемента	Кол-во шт.	Масса т.	Стандарт или лист проекта	Примечание
Фильтросные короба	ФК 1	36	0,50	КС-V-16	
	ФК 2	30	0,43	КС-V-16	
Фильтрующие пластины 300×300×35	–	615	–	Кучинский комбинат керамических облицовочных изделий ТУ 400-1-21-71	

Выборка монтажных узлов.

Наименов узлов	Кол-во шт.	N листа проекта	Примечание.
Узел 1	51	КС-IV-13	
Узел 2	15	КС-IV-13	
Узел 3	15	КС-IV-13	

Примечания

1. Фильтросные короба устанавливаются на свежеуложенный цементный раствор толщиной 30 мм.
2. План фильтросных коробов в осях В-Г см. лист. КС-II-14
3. Фильтросные короба перекрываются фильтрующими пластинами 300×300×35

1974	КАНАЛИЗАЦИОННЫЕ СООРУЖЕНИЯ БИОЛОГИЧЕСКОЙ ОЧИСТКИ СТОЧНЫХ ВОД ПРОИЗВОДИТЕЛЬНОСТЬЮ -4,2 ТЫС.М.КУБ/СУТ.	Блок емкостей. Монтажная схема фильтросных коробов. План в осях А-В. Выборки	Типовой проект 902-2-259	Альбом II	Лист КС-II-13

План

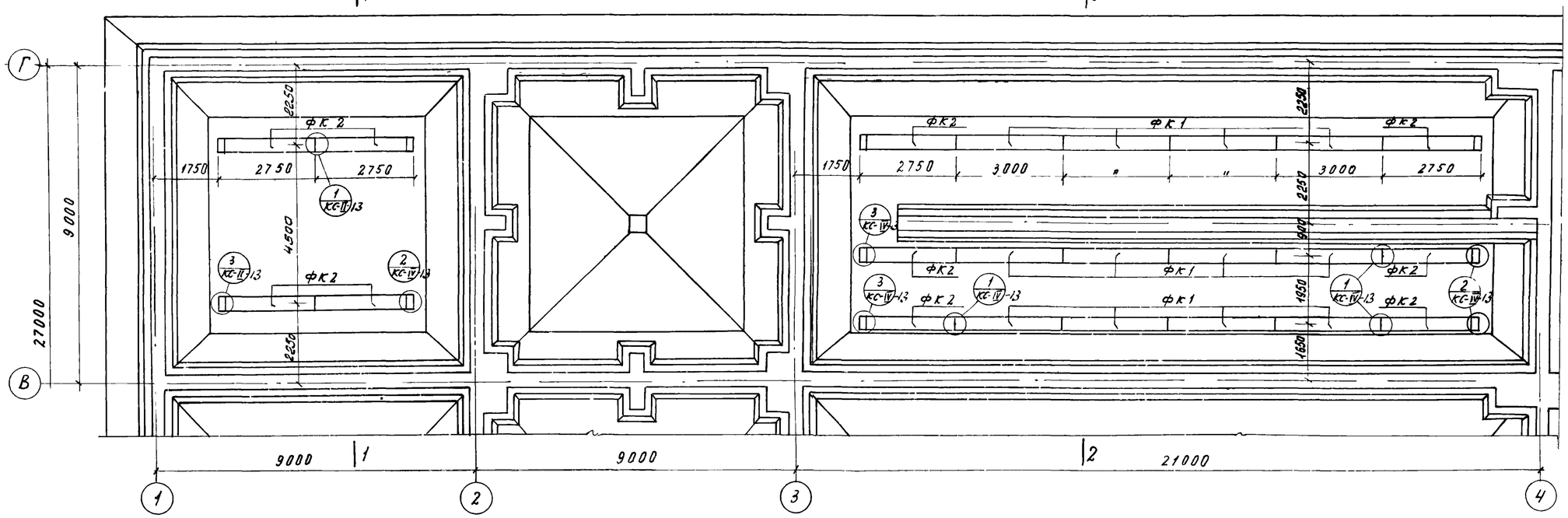

1-1

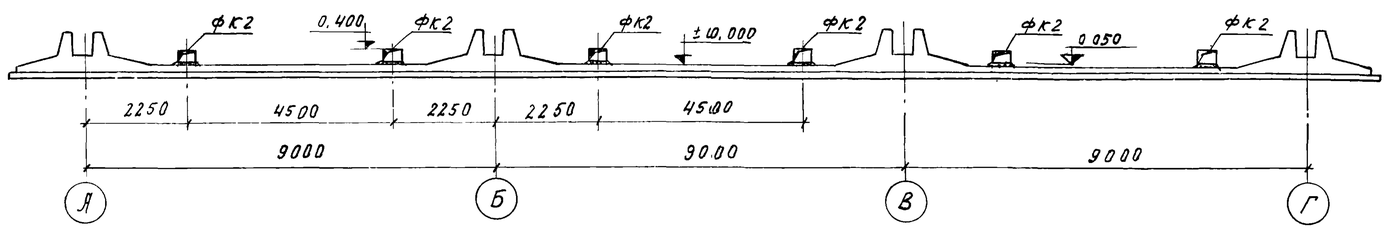

2-2

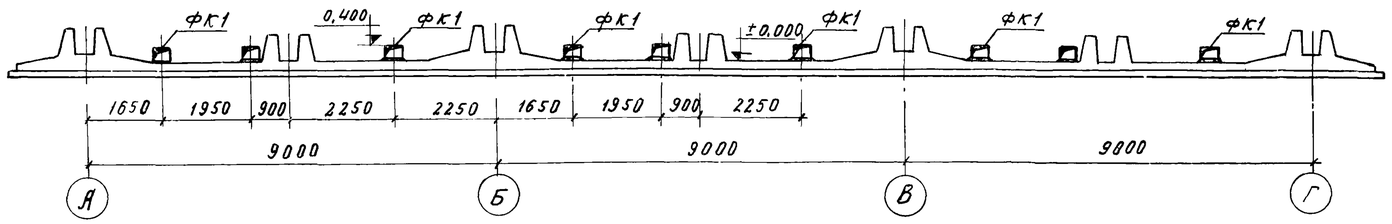

Примечания:

1. План фильтросных коробов в осях А-В см лист КС-II-13

1974	КАНАЛИЗАЦИОННЫЕ СООРУЖЕНИЯ БИОЛОГИЧЕСКОЙ ОЧИСТКИ СТОЧНЫХ ВОД ПРОИЗВОДИТЕЛЬНОСТЬЮ 4,2 ТЫС.М.КУБ/СУТ.	Блок емкостей. Монтажная схема фильтросных коробов План в осях В-Г Разрезы 1-1, 2-2	Типовой проект 902-2-259	Альбом II	Лист КС-II-14

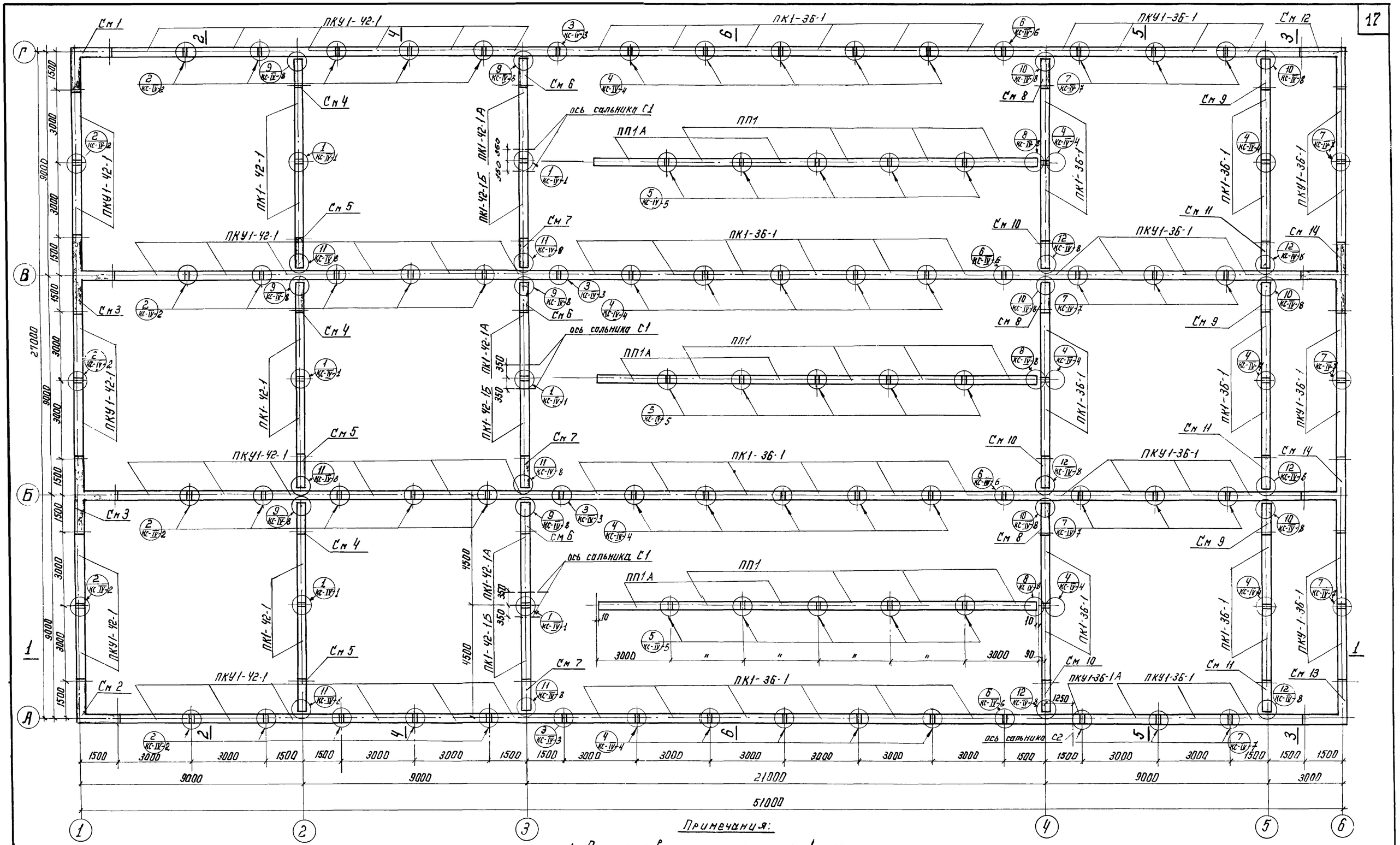

Примечания:

1. Ориентировать панели при монтаже по листам КС-II-16, 17
2. На плане условно затенены монолитные железобетонные конструкции.

1974	Канализационные сооружения биологической очистки сточных вод производительностью 4,2 тыс.м.куб/сут	Блок емкостей Монтажная схема стен. План.	Типовой проект 902-2-259	Альбом II	Лист КС-II-15

1-1

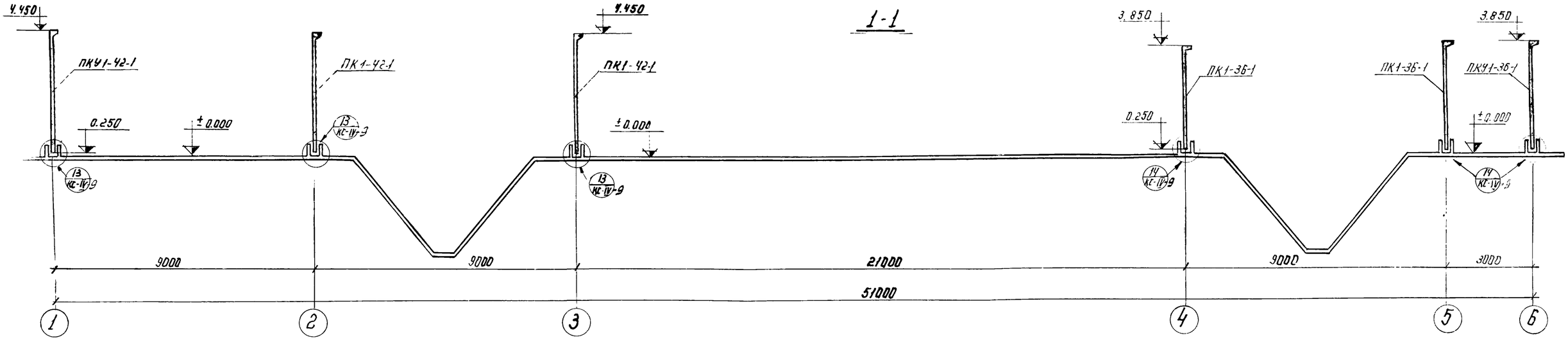

2-2; 3-3

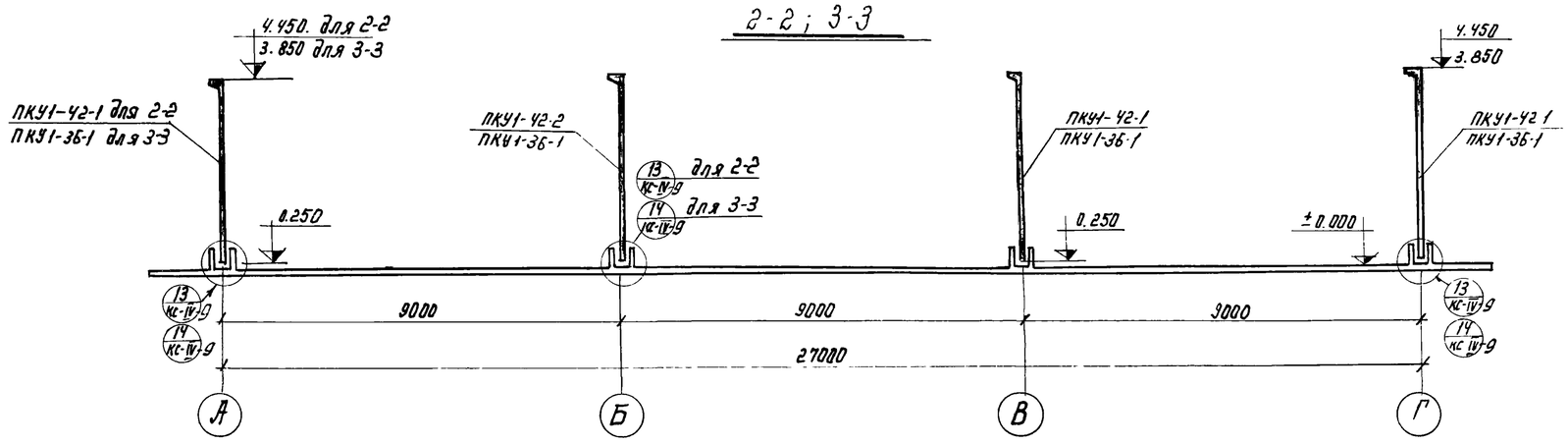

4-4; 5-5

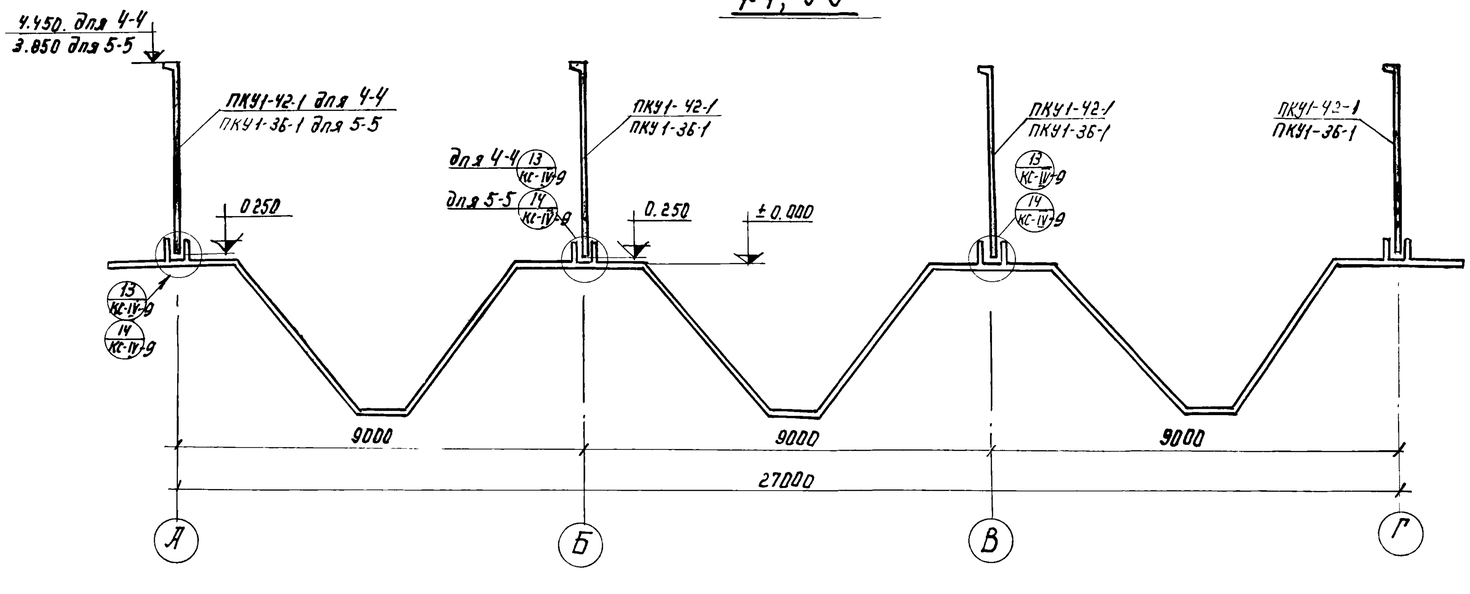

Примечания:

1. На данном чертеже условно показаны только панели. Монтажные схемы плит мостиков, металлических конструкций см. соответствующие чертежи проекта
2. Разрез 6-6, выборки панелей и монтажных узлов см. чертеж КС-II-17

1974	КАНАЛИЗАЦИОННЫЕ СООРУЖЕНИЯ БИОЛОГИЧЕСКОЙ ОЧИСТКИ СТОЧНЫХ ВОД ПРОИЗВОДИТЕЛЬНОСТЬЮ 4,2 ТЫС.М.КУБ/СУТ	Блок емкостей. Монтажная схема стен. Разрезы 1-1 ÷ 5-5	Типовой проект 902-2-259	Альбом II	Лист КС-II-16

6 - 6

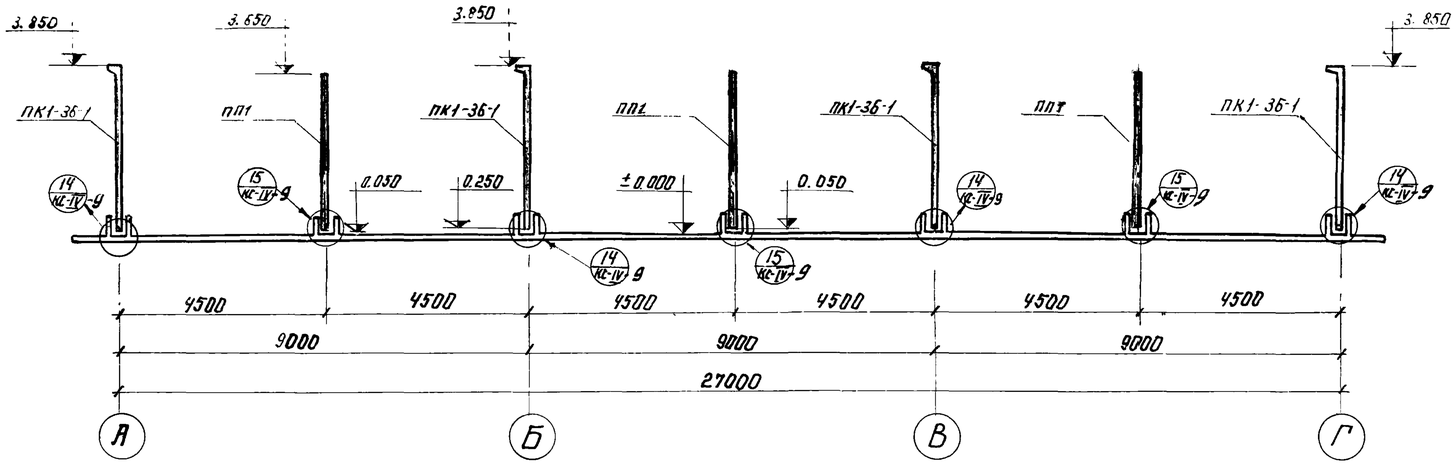

Выборка сборных унифицированных железобетонных элементов					
Наим. элем.	Марка элемента	Кол-во шт	Масса элем. т	Стандарт	Примеч.
Стеновые панели.	ПК1-42-1	6	5.75	серия 3.900-2 Выпуск 2	
	ПК1-42-1А	3	5.75		см. лист КС-V-1
	ПК1-42-1Б	3	5.75		см. лист КС-V-2
	ПК1-36-1	36	1.27		
	ПКУ1-42-1	30	5.75	серия 3.900-2 Выпуск 7	
	ПКУ1-36-1	21	4.27		
	ПКУ1-36-1А	1	4.27		см. лист КС-V-3
	ПП1	12	4.56		см. лист КС-V-4
	ПП1А	6	4.56		см. лист КС-V-8

Выборка монолитных участков			
Наименов. участка	Кол-во шт.	N листа проекта	Примечание
См 1	1	КС-III-29	
См 2	1	КС-III-33	
См 3	2	КС-III-35	
См 4	3	КС-III-40	
См 5	3	КС-III-44	
См 6	3	КС-III-41	
См 7	3	КС-III-46	
См 8	3	КС-III-48	
См 9	3	КС-III-49	
См 10	3	КС-III-52	
См 11	3	КС-III-53	
См 12	1	КС-III-56	
См 13	1	КС-III-59	
См 14	2	КС-III-62	

Выборка монтажных узлов			
Наименов. узла	Кол-во шт	N листа проекта	Примечание
Узел 1	6	КС-IV-1	
Узел 2	23	КС-IV-2	
Узел 3	4	КС-IV-3	
Узел 4	26	КС-IV-4	
Узел 5	15	КС-IV-5	
Узел 6	4	КС-IV-6	
Узел 7	15	КС-IV-7	
Узел 8	3	КС-IV-8	
Узел 9	6	КС-IV-8	
Узел 10	6	КС-IV-8	
Узел 11	6	КС-IV-8	
Узел 12	6	КС-IV-8	
Узел 13	—	КС-IV-9	
Узел 14	—	КС-IV-9	
Узел 15	—	КС-IV-9	

Примечание:

1. Рекомендации по монтажу панелей см. пояснительную записку проекта - Альбом -I.

1974	КАНАЛИЗАЦИОННЫЕ СООРУЖЕНИЯ БИОЛОГИЧЕСКОЙ ОЧИСТКИ СТОЧНЫХ ВОД ПРОИЗВОДИТЕЛЬНОСТЬЮ 4,2 ТЫС.М.КУБ/СУТ.	Блок емкостей. Монтажная схема стен. Разрез 6-6. Выборки	Типовой проект 902-2-259	Альбом II	Лист КС-II-17

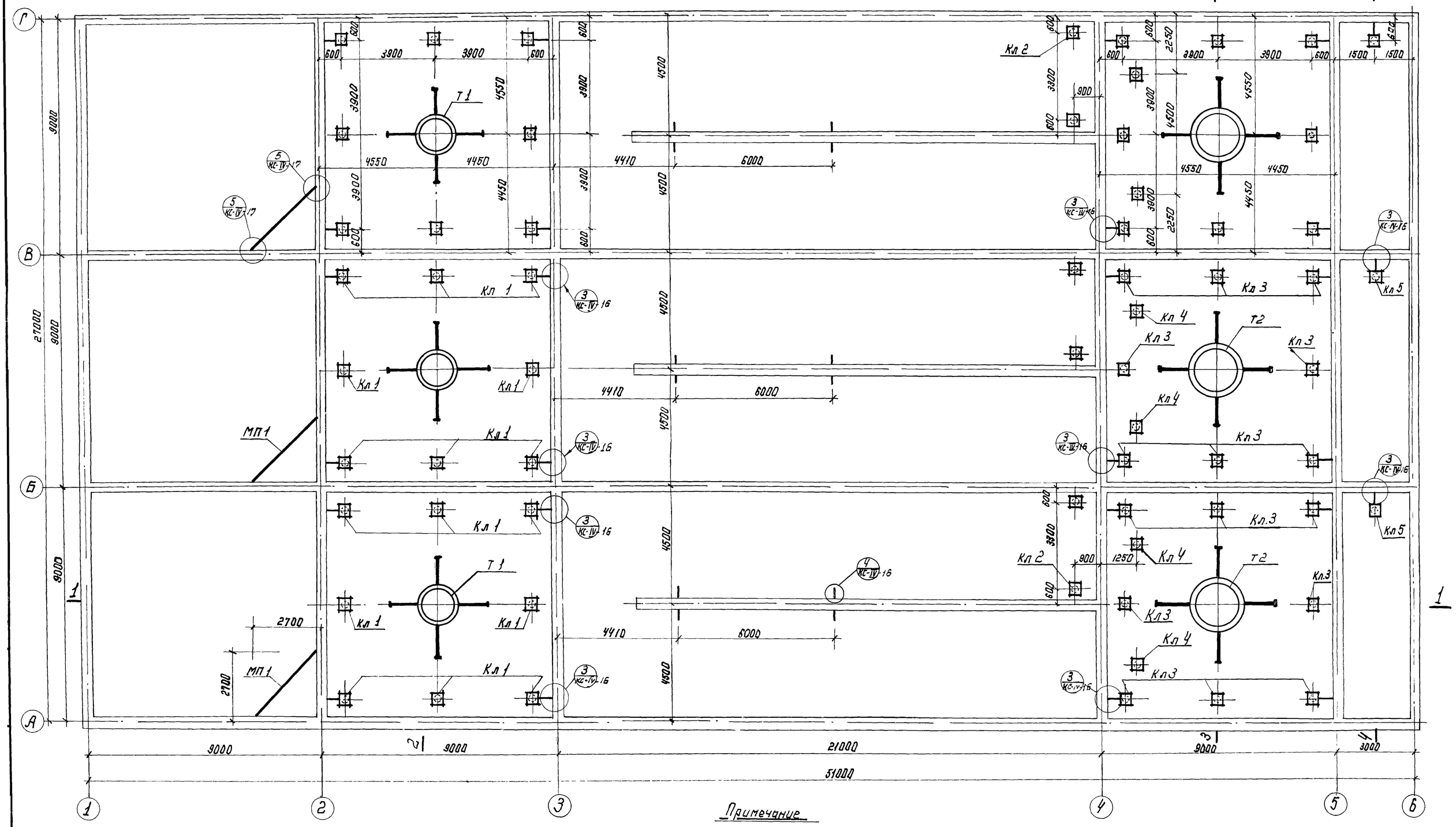

Примечание

1. Примечание см. лист КС-II-21

1974	КАНАЛИЗАЦИОННЫЕ СООРУЖЕНИЯ БИОЛОГИЧЕСКОЙ ОЧИСТКИ СТОЧНЫХ ВОД. ПРОИЗВОДИТЕЛЬНОСТЬЮ 4,2 ТЫС.М.КУБ/СУТ.	Блок емкостей Монтажная схема металлических конструкций План колонн, центральных труб, перегородок	Типовой проект 902-2-259	Альбом II	Лист КС-II-18

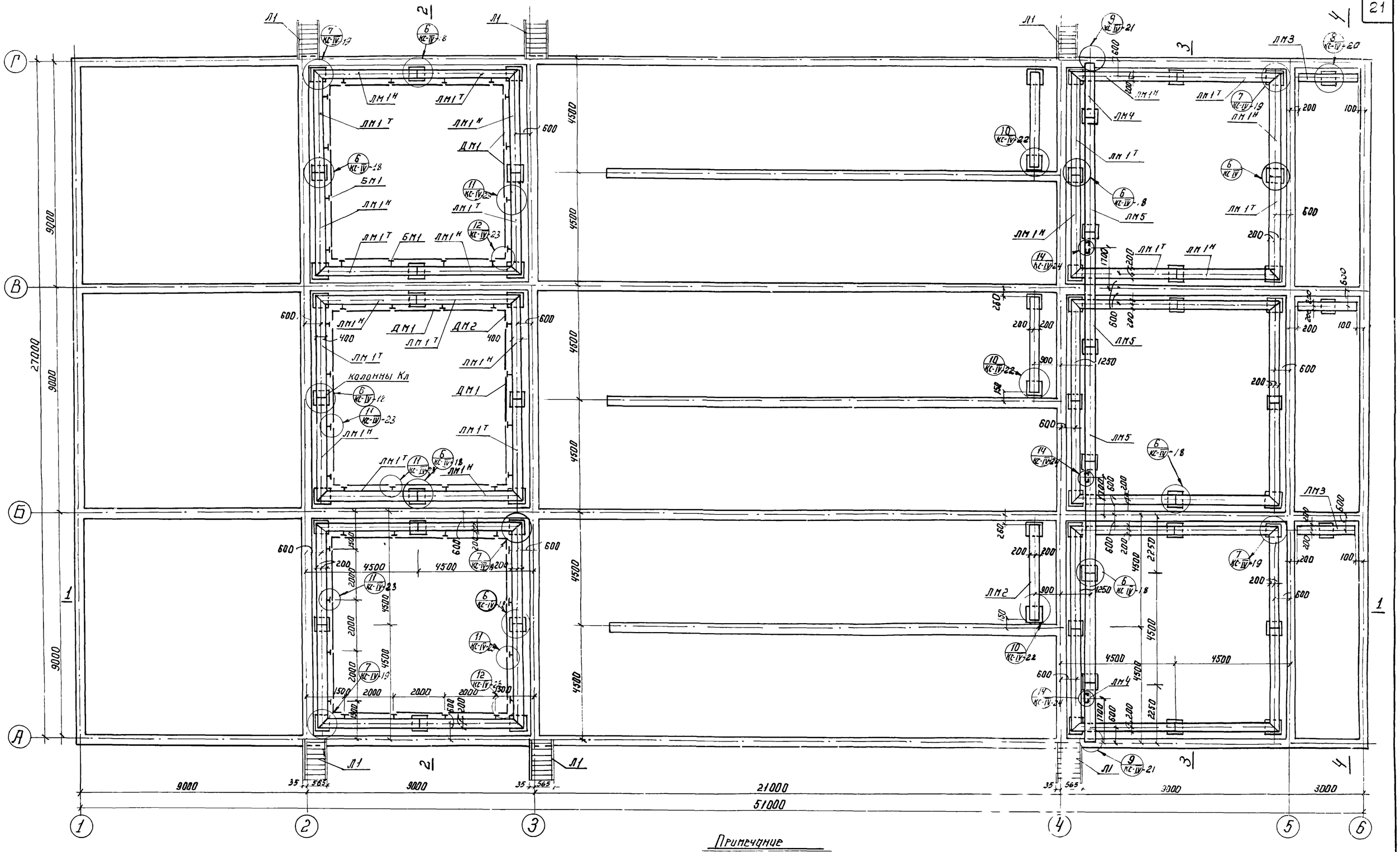

Примечание

1. Примечания см. лист КС-II-21

1974	КАНАЛИЗАЦИОННЫЕ СООРУЖЕНИЯ БИОЛОГИЧЕСКОЙ ОЧИСТКИ СТОЧНЫХ ВОД ПРОИЗВОДИТЕЛЬНОСТЬЮ 4,2 ТЫС.М.КУБ/СУТ.	Блок емкостей Монтажная схема металлических конструкций План лотков, балок, лестниц.	Типовой проект 902-2-259	Альбом II	Лист. КС-II-19

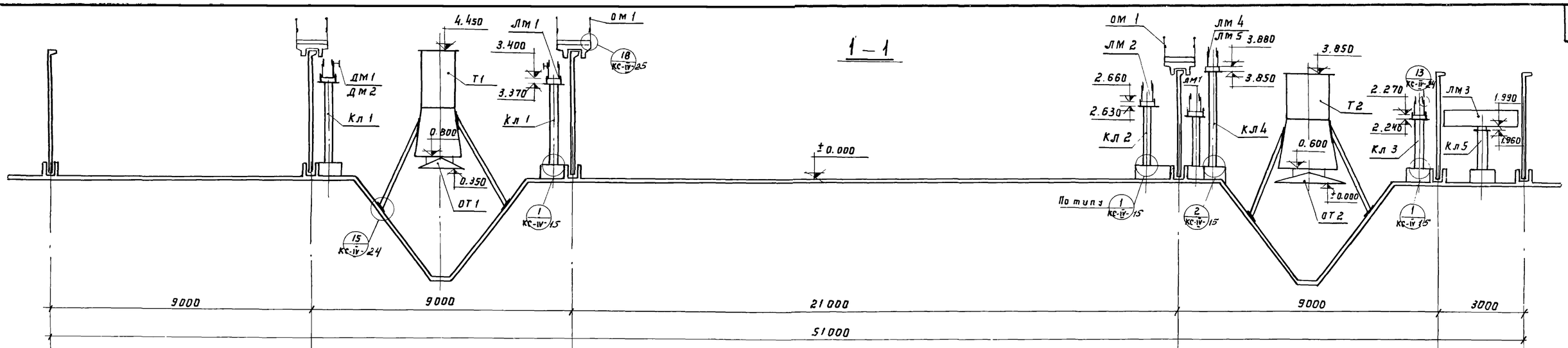

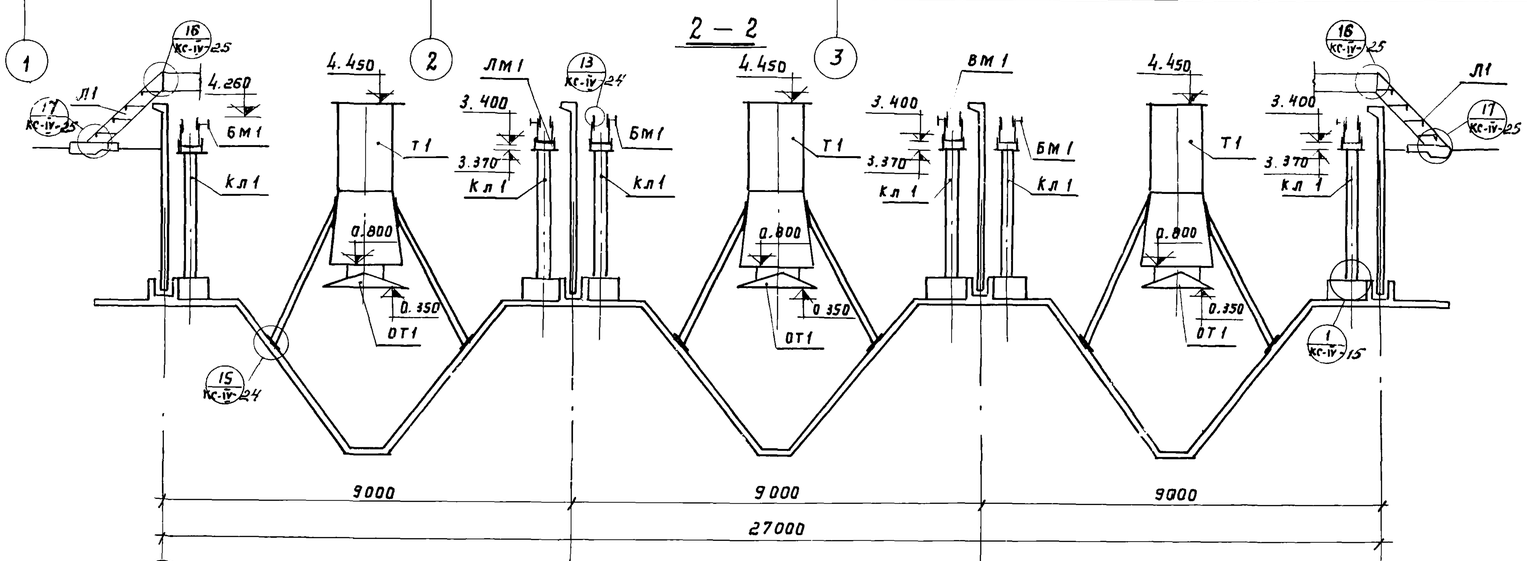

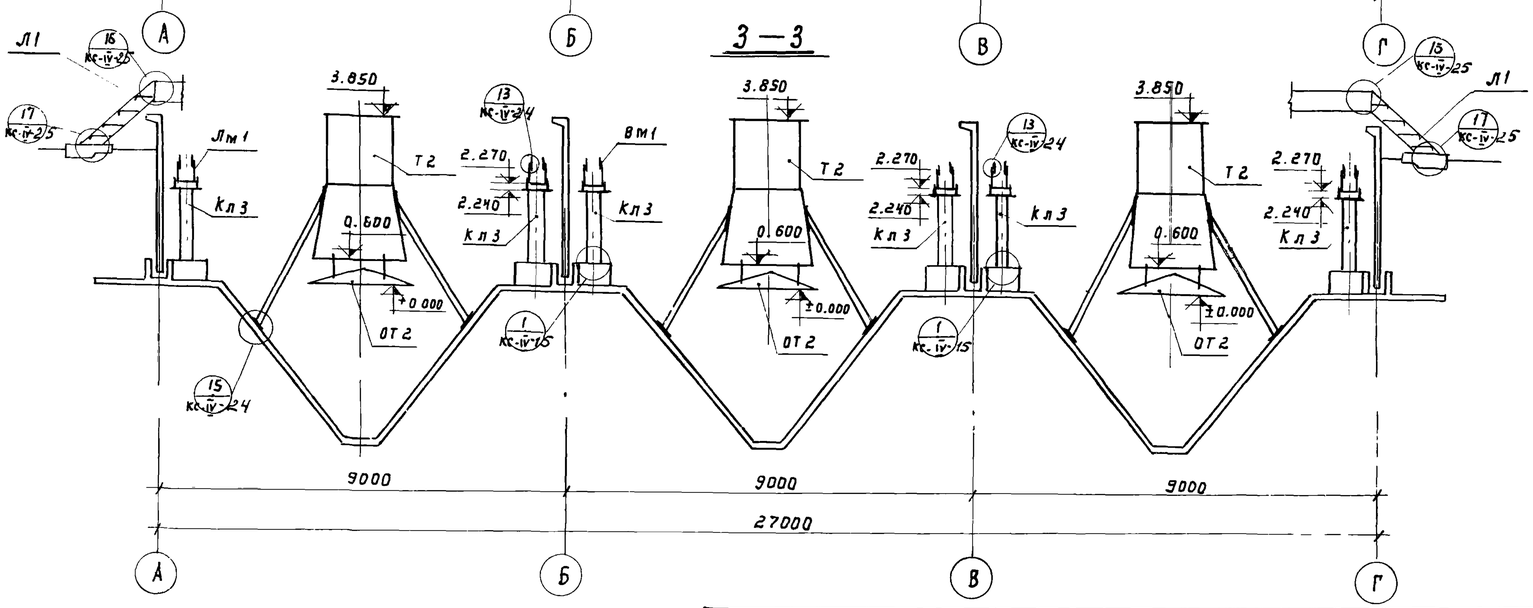

Примечание:

1. Примечания см. лист КС-II-21

1974	Канализационные сооружения биологической очистки сточных вод. Производительность 4,2 тыс. м куб/сут	Блок емкостей. Монтажная схема металлических конструкций. Разрезы 1-1 ÷ 3-3.	Типовой проект 902-2-259	Альбом II	Лист КС-II-20

4 – 4

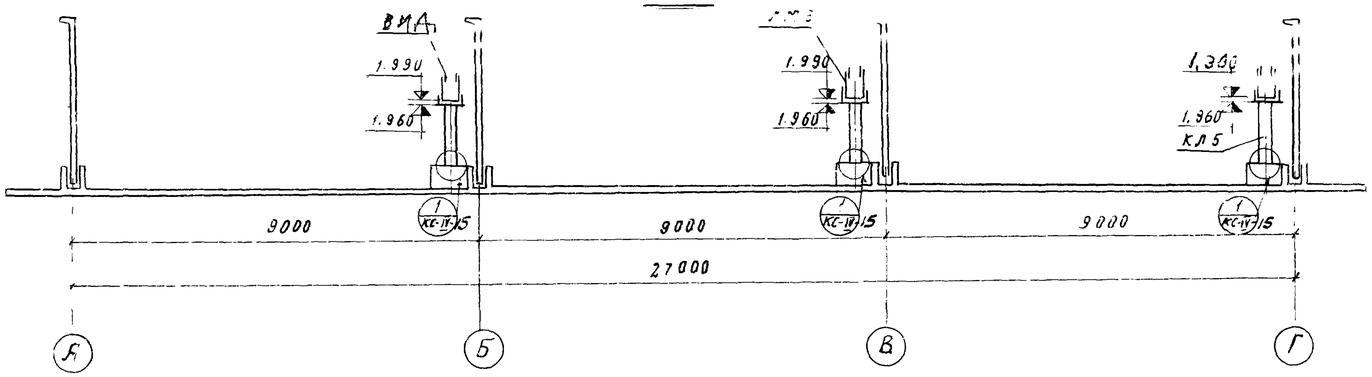

Выборка металлических изделий

Наим. издел.	Марка изделия	Кол-во шт	Масса издел. кг	Стандарт	Примеч.
колонны	КЛ 1	24	144,8	КС-V-29	
	КЛ 2	6	129,3	КС-V-29	
	КЛ 3	24	128,8	КС-V-29	
	КЛ 4	5	154,8	КС-V-30	
	КЛ 5	3	116,0	КС-V-30	
Перегородка	МП1	3	506,0	КС-V-34	
лотки	ЛМ1т	24	318,1	КС-V-31	
	ЛМ1н	24	318,1	КС-V-31	
	ЛМ2	3	340,7	КС-V-32	
	ЛМ3	3	232,0	КС-V-32	
	ЛМ4	2	207,4	КС-V-33	
	ЛМ5	5	348,6	КС-V-33	
балки	БМ1	48	5,7	КС-V-35	
полупогр. доски	ДМ1	36	36,8	КС-V-35	
	ДМ2	24	8,9	КС-V-35	
водослив	ВМ1	469,5пм	9,6	КС-V-35	Масса 1,2 п.м.
лестницы	Л1	6	51,1	КС-V-36	
Ограждение	СМ1 (п.м.)	172,5	20,3	КС-V-36	Масса 1,5 п.м.

Выборка монтажных узлов

Наимен. узлов	Кол-во шт	№листа проекта	Примечание
Узел 1	57	КС-IV-15	
Узел 2	6	КС-IV-15	
Узел 3	27	КС-IV-16	
Узел 4	12	КС-IV-16	
Узел 5	6	КС-IV-17	
Узел 6	30	КС-IV-18	
Узел 7	24	КС-IV-19	
Узел 8	3	КС-IV-20	
Узел 9	2	КС-IV-21	
Узел 10	6	КС-IV-22	
Узел 11	48	КС-IV-23	
Узел 12	12	КС-IV-23	
Узел 13	392	КС-IV-24	
Узел 14	3	КС-IV-24	
Узел 15	24	КС-IV-24	
Узел 16	6	КС-IV-25	
Узел 17	6	КС-IV-25	
Узел 18	—	КС-IV-25	

Примечания:

1. Отверстия в металлических лотках для технологических трубопроводов вырезаются по месту (см технологические чертежи блока емкостей Альбом VI ТХ-1, ТХ-2).
2. Все металлические элементы должны иметь антикоррозийную защиту. Рекомендации по составу. защитных покрытий см. пояснительную записку к проекту – Альбом I.
3. Центральные трубы Т1, Т2; отражатели ОТ1, ОТ2 смотри механические чертежи.

1974	КАНАЛИЗАЦИОННЫЕ СООРУЖЕНИЯ БИОЛОГИЧЕСКОЙ ОЧИСТКИ СТОЧНЫХ ВОД ПРОИЗВОДИТЕЛЬНОСТЬЮ 4,2 ТЫС.М.КУБ./СУТ.	Блок емкостей Монтажная схема металлических конструкции Разрез 4-4. Выборки.	Типовой проект 902-2-259	Альбом II	Лист КС-II-21

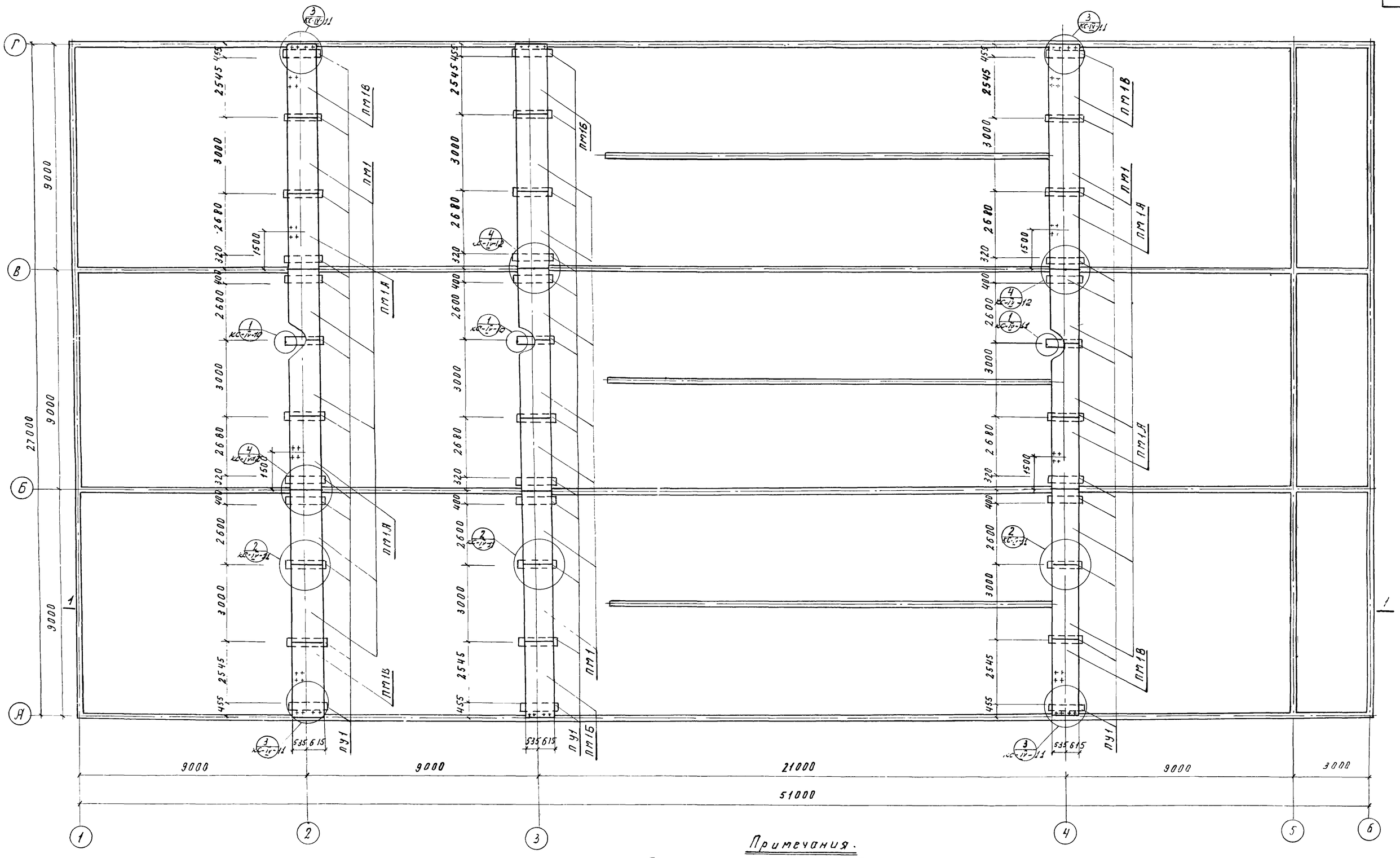

Примечания.

1 Примечания см лист КС-II-23

1974	КАНАЛИЗАЦИОННЫЕ СООРУЖЕНИЯ БИОЛОГИЧЕСКОЙ ОЧИСТКИ СТОЧНЫХ ВОД ПРОИЗВОДИТЕЛЬНОСТЬЮ 4,2 ТЫС.М.КУБ./СУТ.	Блок емкостей Монтажная схема мостиков. План	Типовой проект 902-2-259	Альбом II	Лист КС-II-22

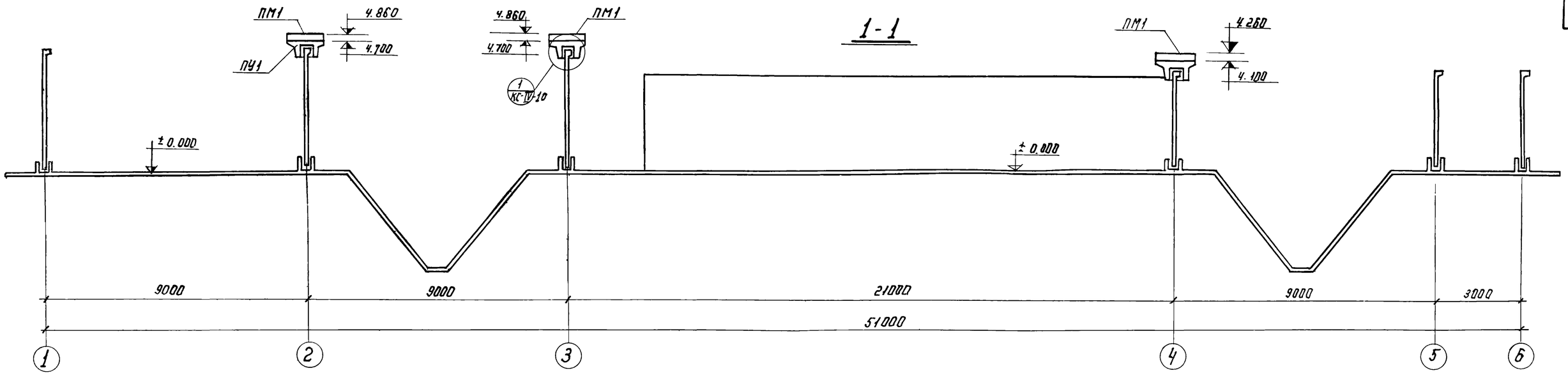

Примечания:

1. За отметку ± 0.000 принята отметка верха плоской части железобетонного днища.
2. При раскладке плит ПМ1А, ПМ1Б; ПМ1В ориентироваться по привязкам отверстий в плитах к осям емкости см. лист КС-II-22
3. Устройство полов и набетонок по мостикам см. лист КС-II-2
4. При устройстве полов по плитам мостиков газовые трубки (отверстия в плитах) закрыть деревянными пробками, которые вынуть при установке технологического оборудования.
5. Порядок производства работ по монтажу плит мостиков см. пояснительную записку проекта Альбом – I

Выборка сборных железобетонных элементов.

Наимен. элемен.	Марка элемента	Кол-во шт.	Масса элем. т.	Стандарт или лист проекта	Примечан.
Плиты мостиков	ПМ1	17	1,38	КС-V-9	
	ПМ1А	4	1,38	КС-V-11	
	ПМ1Б	2	1,38	КС-V-12	
	ПМ1В	4	1,38	КС-V-12	
Поддержив. устройство	ПУ1	36	2,45	КС-V-13	

Выборка монтажных узлов

Наименов узлы	Кол-во шт	Лист проекта	Примечание
Узел 1	36	КС-IV-10	
Узел 2	18	КС-IV-11	
Узел 3	6	КС-IV-11	
Узел 4	6	КС-IV-12	

1974	КАНАЛИЗАЦИОННЫЕ СООРУЖЕНИЯ БИОЛОГИЧЕСКОЙ ОЧИСТКИ СТОЧНЫХ ВОД ПРОИЗВОДИТЕЛЬНОСТЬЮ 4,2 ТЫС. М. КУБ/СУТ.	Блок емкостей Монтажная схема мостиков Разрез 1-1. Выборки	Типовой проект 902-2-259	Альбом II	Лист КС-II-23

Выборка сборных железобетонных элементов.

Наим. эл-тов	Марка элемента	Кол-во шт	Масса эл-та т	Стандарт	Примечание
Унифицированные элементы					
Стеновые панели	ПК1-42-1	6	5.75	Серия 3.900-2 выпуск2	
	ПК1-42-1А	3	5.75		см. лист КС-V-1
	ПК1-42-1Б	3	5.75		см. лист КС-V-2
	ПК1-36-1	36	4.27		
	ПКУ1-42-1	30	5.75	Серия 3.900-2 выпуск7	
	ПКУ1-36-1	21	4.27		
	ПКУ1-36-1А	1	4.27		см. лист КС-V-3
Неунифицированные элементы					
Перегородчатые панели	ПП1	12	4.56		см. лист КС-V-4
	ПП1А	6	4.56		см. лист КС-V-8
Поддерживающие устройства	ПУ1	36	2.45		см. лист КС-V-13
Плиты мостиков	ПМ1	17	1.38		см. лист КС-V-9
	ПМ1А	4	1.38		см. лист КС-V-11
	ПМ1Б	2	1.38		см. лист КС-V-12
	ПМ1В	4	1.38		см. лист КС-V-12
Фильтросные короба	ФК1	36	0.5		см. лист КС-V-15
	ФК2	30	0.43		см. лист КС-V-16

Выборка металлических изделий

Наим. издел	Марка изделия	Кол-во шт	Масса издел. кг.	N листа проекта	Примечания
Колонны	КЛ1	24	144.8	КС-V-29	
	КЛ2	6	129.3	КС-V-29	
	КЛ3	24	121.8	КС-V-29	
	КЛ4	6	154.8	КС-V-30	
	КЛ5	3	116.0	КС-V-30	
Перегородки	МП1	3	506.0	КС-V-31	
Лотки	ЛМ1^{т}	24	318.0	КС-V-31	
	ЛМ1^{н}	24	318.0	КС-V-31	
	ЛМ2	3	340.7	КС-V-32	
	ЛМ3	3	232.0	КС-V-32	
	ЛМ4	2	207.4	КС-V-33	
	ЛМ5	5	348.6	КС-V-33	
Балки	БМ1	48	5.7	КС-V-35	
Полуопалубочные доски	ДМ1	36	36.8	КС-V-35	
	ДМ2	24	8.9	КС-V-35	
Водосливы	ВМ1	469.5	9.6	КС-V-35	Масса 1,2 п.м.
Лестницы	Л1	6	51.1	КС-V-36	
Ограждение	ОМ1	172,5	20.3	КС-V-36	Масса 1,5 п.м.

Выборка закладных деталей сборных железобетонных элементов

Марка закладных деталей	Кол-во шт	Масса заклад. деталей кг	N листа проекта	Примечания
Неунифицированные элементы				
М1	36	5.2	КС-V-26	
М2	36	5.1	КС-V-26	
М3	6	5.4	КС-V-27	
М4	144	3.5	КС-V-27	
М5	108	0.9	КС-V-28	
М6	108	1.3	КС-V-28	
М7	216	1.4	КС-V-28	
М8	72	0.4	КС-V-28	

Выборка закладных деталей монолитных железобетонных элементов

Марка закладных деталей	К-во шт	Масса заклад. деталей кг	N листа проекта	Примечания
М1	24	8.3	КС-III-84	
М2	24	3.7	КС-III-84	
М3	15	16.7	КС-III-84	
М4	3	11.3	КС-III-84	
М5	3	32.0	КС-III-84	

Выборка асбестоцементных труб

Наименован по ГОСТу	Кол-во шт	N ГОСТа	Примечания
Труба асбестоцементная Ду200	50	1839-72	

Выборка сальников

Сальники	Кол-во шт	Масса сальн. кг.	Стандарт или лист проекта	Примечания
Сборные железобетонные элементы				
С1	6	12,3	КС-V-24	
С2	1	10,3	КС-V-25	
Монолитные железобетонные элементы				
Ду150 е=200	15	11.8	Серия 3.901-5	
Ду200 е=200	15	15.7	—"—	
Ду200 е=300	3	21.4	—"—	

Выборка фильтросных пластин

Наименование	К-во шт	Примечания
Фильтросные пластины 300×300×35	615	ТУ400-1-21-71 Кучинский з-д керамических изделий

1974	КАНАЛИЗАЦИОННЫЕ СООРУЖЕНИЯ БИОЛОГИЧЕСКОЙ ОЧИСТКИ СТОЧНЫХ ВОД ПРОИЗВОДИТЕЛЬНОСТЬЮ 4,2 ТЫС.М.КУБ/СУТ.	Блок емкостей. Выборки.	Типовой проект 902-2-259	Альбом II	Лист КС-II-24

Выборка арматуры и стали закладных и соединительных деталей сборных железобетонных элементов

Наименование элемента	Марка бетона	Бетон м³	Арматура А-I 6	А-I 8	А-I 10	А-I Итого	А-III 8	А-III 10	А-III 12	А-III 14	А-III 16	А-III Итого:	Всего кг
Перегородочн. панели	200	32.76	324.0	124.2	—	448.2	—	1710.0	—	—	—	1710.0	2158.2
Поддерживающ. устройство	200	3.53	—	118.8	28.8	147.6	—	158.4	79.2	—	—	237.6	385.2
Плиты мостиков	200	14.85	361.8	—	—	361.8	221.4	—	—	—	—	221.4	583.2
Фильтросные короба	200	11.4	1225.8	158.4	—	1384.2	—	—	—	—	—	—	1384.2
Всего: кг		62.54	1911.6	401.4	28.8	2341.8	221.4	1868.4	79.2	—	—	2169.0	4510.8
Соединительн. детали	200	0.75	39.0	—	—	39.0	—	55.5	291.2	81.0	72.5	500.2	539.2
Всего: кг		63.29	1950.6	401.4	28.8	2380.8	221.4	1923.9	370.4	81.0	72.5	2669.2	5050.0

Наименование элемента	Сталь А-I 8	А-I 10	А-I 16	А-I Итого	А-II 10	Прокатная полосовая -200×6	-90×8	-100×8	-170×8	-200×8	-80×10	Итого	Фасонный прокат ∠63×6	∠100×63×8	[5	Итого	Трубы 33,5×3,2	60×3,5	Всего кг
Перегородочн. панели	201.6	—	169.2	370.8	2.4	183.6	—	—	—	30.0	—	213.6	—	—	—	—	—	—	586.8
Поддерживающ. устройство	—	144.0	—	144.0	—	—	—	—	—	—	—	—	—	360.0	—	360.0	—	—	504.0
Плиты мостиков	—	97.2	—	97.2	216.0	—	—	129.6	—	—	—	129.6	97.2	—	—	97,2	28.8	—	568.8
Фильтросные короба	—	—	—	—	—	—	—	—	—	—	—	—	—	—	—	—	—	—	—
Всего: кг	201.6	241.2	169.2	612.0	218.4	183.6	—	129.6	—	30.0	—	343.2	97.2	360.0	—	457.2	28.8	—	1659.6
Соединительн. детали	—	—	—	—	—	—	50.4	43.2	97.2	—	45.6	236.4	—	—	165,6	165.6	--	19.5	421.5
Всего: кг	201.6	241.2	169.2	612.0	218.4	183.6	50.4	172.8	97.2	30.0	45.6	579.6	97.2	360.0	165.6	622.8	28.8	19.5	2081,1

Выборка арматуры и стали закладных деталей монолитных железобетонных элементов

Наименование элемента	Марка бетона	Бетон м³	Арматура А-I 6	А-I 8	А-I Итого	А-III 8	А-III 10	А-III 12	А-III 14	А-III 16	А-III 18	А-III 20	А-III Итого	Сетки сварные рулонные 100/100/5/5	Всего кг
Днище	200	471.9	4383.4	7174.6	11558.0	3136.2	8190.5	9494.6	14914.2	6081.6	—	13751.0	55568,1	2189.0	69315,1
Участки стен	200	51.64	381.8	—	381.8	—	1625,3	2155,2	1487.7	1127.9	160.2	—	6556.3	—	6938.1
Всего: кг		523.54	4765,2	7174.6	11939.8	3136.2	9815.8	11649.8	16401.9	7209.5	160.2	13751.0	62124.4	2189.0	76253,2

Наименование элемента	Сталь А-I 20	А-II 10	А-II 12	А-II Итого:	Прокатная полосовая -50×8	-200×8	Итого:	Прокатн. толстолистовая δ=10	Трубы 159×6	219×6	325×8	Итого	Всего кг
Днище	97.2	9.6	113.4	123.0	19.2	—	19.2	170.4	—	—	—	—	409.8
Участки стен	—	10.8	—	10.8	21.6	67.5	89.1	45.9	29.1	219.0	86.4	334.5	480.3
Всего: кг	97.2	20.4	113.4	133.8	40.8	67.5	108.3	216.3	29.1	219.0	86.4	334.5	890.1

Выборка стали на металлические изделия и соединительные детали

Наименование изделий	А-I 10	А-I 20	А-I 25	А-I Итого	Прокатная полосовая -40×4	-100×4	-50×6	-60×6	-150×6	-170×6	-200×6	-150×8	-180×8	-200×10	Итого:
Насадки колонн	—	—	—	—	—	—	—	—	—	—	—	604.8	—	—	604.8
Перегородки	—	—	—	—	—	—	—	—	—	—	—	—	—	—	—
Лотки	73.2	—	—	73.2	—	—	292.8	—	—	—	—	—	—	—	292.8
Балки	—	—	—	—	—	—	—	—	—	—	—	—	—	—	—
Полупогружные доски	—	—	—	—	—	—	—	—	—	—	—	—	—	—	—
Водослив	—	—	—	—	—	—	—	—	—	3755,5	—	—	—	—	3755,5
Лестницы	—	—	—	—	12.0	12.0	—	8.4	—	—	—	—	—	—	32.4
Ограждения	—	—	1564.0	1564.0	218.5	552.0	—	—	—	—	—	—	—	—	770.5
Соединительные детали	—	20.4	—	20.4	—	—	154.1	—	438.0	—	268.8	289.2	13.6	75.6	1239.3
Всего: кг.	73,2	20.4	1564.0	1657.6	230.5	564.0	446.9	8.4	438.0	3755,5	268.8	894.0	13.6	75.6	6695,3

Наименование изделий	Прокатная широкополосовая -250×6	-400×6	-600×20	Итого	Прокатная толстолистов. δ=6	Итого	Фасонный прокат ∠63×6	∠75×6	∠100×63×8	[5	Итого	Листовая просечно вытяжн. ПВ-510	Гнутый проф. С180×56×4	Трубы 273×8	Всего кг
Насадки колонн	—	—	3559.5	3559.5	—	—	—	—	—	—	—	—	—	989.1	5153.4
Перегородки	—	—	—	—	1268.4	1268.4	249.6	—	—	—	249.6	—	—	—	1518.0
Лотки	—	158.2	—	158.2	18630.6	18630.6	—	—	—	—	—	—	—	—	19154.8
Балки	225.6	—	—	225.6	—	—	48.0	—	—	—	48.0	—	—	—	273.6
Полупогружные доски	—	1538.4	—	1538.4	—	—	—	—	—	—	—	—	—	—	1538.4
Водослив	—	—	—	—	—	—	—	—	—	—	—	—	—	—	3755,5
Лестницы	—	—	—	—	—	—	—	28.8	—	—	28.8	75.0	170.4	—	306.6
Ограждения	—	—	—	—	—	—	—	—	—	—	—	--	—	—	2334.5
Соединительные детали	—	—	—	—	—	—	78.9	—	1177.0	17.4	1273.3	—	—	—	2533.0
Всего: кг.	225.6	1696.6	3559.5	5481.7	19899.0	19899.0	376.5	28.8	1177.0	17.4	1599.7	75.0	170.4	989.1	36567,8

1974	КАНАЛИЗАЦИОННЫЕ СООРУЖЕНИЯ БИОЛОГИЧЕСКОЙ ОЧИСТКИ СТОЧНЫХ ВОД ПРОИЗВОДИТЕЛЬНОСТЬЮ 4,2 ТЫС.М.КУБ/СУТ.	Блок емкостей. Выборки.	Типовой проект 902-2-259	Альбом II	Лист КС II-25

Выборка стали

NN п/п	Сталь	Диаметр или профиль	Номер ГОСТа	Масса кг
1	А-I	6	5781-61*	6715,8
2		8		7777,6
3		10		343.2
4		16		169.2
5		20		117.6
6		25		1564.0
7	А-II	10		238.8
8		12		113.4
9	А-III	8		3357.6
10		10		11739.7
11		12		12020.2
12		14		16 482,9
13		16		7282.0

NN п/п	Сталь	Диаметр или профиль	Номер ГОСТа	Масса кг
14	А-III	18	5781-61*	160.2
15		20		13751.0
16	Сварные сетки	5	8478-66	2189.0
17	Прокатная полосовая	-40×4	103-57*	230.5
18		-100×4		564.0
19		-50×6		446.9
20		-60×6		8.4
21		-150×6		438.0
22		-170×6		3755,5
23		-200×6		452.4
24		-50×8		40.8
25		-90×8		50.4
26		-100×8		172.8

NN п/п	Сталь	Диаметр или профиль	Номер ГОСТа	Масса кг
27	Прокатная полосовая	-150×8	103-57*	834.0
28		-170×8		97.2
29		-180×8		13.6
30		-200×8		97.5
31		-80×10		45.6
32		-200×10		75.6
33	Прокатная широкополосная	-250×6	82-70	225.6
34		-400×6		1696.6
35		-600×20		3559 5
36	Прокатная толстолистовая	δ=6	5681-57*	19899.0
37		δ=10		216.3
38	Фасонный прокат	L63×6	8509-72	473,7
39		L75×6		28.8

NN п/п	Сталь	Диаметр или профиль	Номер ГОСТа	Масса кг
40	Фасонный прокат	L100×63×8	8510-72	1537.0
41		[5	8240-72	183.0
42	Просечно вытяжн.	ПВ-510	8706-58	75,0
43	Гнутый профиль	С180×56×4	8278-63	170.4
44	Трубы	33.5×3,2	3262-62	28.8
45		60×3,5		19.5
46		159×6	8732-70	29.1
47		219×6		219.0
48		273×8		989.1
49		325×8		86.4
Всего: кг				120852.2

1974	Канализационные сооружения биологической очистки сточных вод производительностью 4,2 тыс.м.куб/сут.	Блок емкостей Выборки.	Типовой проект 902-2-259	Альбом II	Лист КС-II-26