ТИПОВОЙ ПРОЕКТ
507-96.88

ДВУХАГРЕГАТНАЯ ТЯГОВАЯ ПОДСТАНЦИЯ
ДЛЯ ЭЛЕКТРОСНАБЖЕНИЯ ТРАМВАЯ И ТРОЛЛЕЙБУСА
/СТЕНЫ ПАНЕЛЬНЫЕ/

АЛЬБОМ 3

КЖ.И СТРОИТЕЛЬНЫЕ ИЗДЕЛИЯ

23586/03
и 9 99

				Привязан:	
Инв. №					

ТИПОВОЙ ПРОЕКТ
507-96.88
ДВУХАГРЕГАТНАЯ ТЯГОВАЯ ПОДСТАНЦИЯ
ДЛЯ ЭЛЕКТРОСНАБЖЕНИЯ ТРАМВАЯ И ТРОЛЛЕЙБУСА
/СТЕНЫ ПАНЕЛЬНЫЕ/
АЛЬБОМ 3

Перечень альбомов

Альбом 1	ПЗ	Пояснительная записка
	АР	Архитектурные решения
	КЖ	Конструкции железобетонные
	КМ	Конструкции металлические
	ВК	Внутренний водопровод и канализация
	ОВ	Отопление и вентиляция
	АОВ	Автоматизация отопления и вентиляции
Альбом 2	ЭП	Электротехническая часть
	СС	Связь и сигнализация
Альбом 3	КЖИ	Строительные изделия
Альбом 4	С	Сметы
Альбом 5	СО	Спецификации оборудования
Альбом 6	ВМ	Ведомости потребности в материалах

Примененные типовые материалы

ТП 507-74.84, Альбом V, Изделия металлические (распр. Новосибирский ф-л ЦИТП)

Разработан проектным институтом
Гипрокоммундортранс МЖКХ РСФСР
Главный инженер института Макаров
Главный инженер проекта Щетинский

Утвержден и введен в действие
Министерством жилищно-коммунального хозяйства РСФСР
Приказ № 350 от 22.12. 1988 года

Обозначение	Наименование	Стр.
	Технические условия	2
КЖИ.1	Колонна К48-7-1	3
КЖИ.2	Колонна К48-7-2	4
КЖИ.3	Колонна К48-7-3	5
КЖИ.4	Колонна 1КФ61-1-1	6
КЖИ.5	Балка 1БДР12-3АIVТ-1 1БДР12-4АIVТ-1	7
КЖИ.6	Балка 1БДР12-3АIVТ-2 1БДР12-4АIVТ-2	8
КЖИ.7	Плита 1ПГ-2АТVТ-170ЛН-400М-1 1ПГ-3АТVТ-170ЛН-400М-1	9
КЖИ.8	Плита 1ПГ-2АТVТ-170ЛН-400М-2 1ПГ-3АТVТ-170ЛН-400М-2	10
КЖИ.9	Плита 1ПГ-2АТVТ-170ЛН-400М-3 1ПГ-3АТVТ-170ЛН-400М-3	11
КЖИ.10	Плита 2ПВ6-2АТVТ-170ЛН-400М-1 2ПВ6-3АТVТ-170ЛН-400М-1	12
КЖИ.11	Плита 2ПГ6-2АТVТ-170ЛН-400М-1 2ПГ6-3АТVТ-170ЛН-400М-1	13
КЖИ.12	Плита 2ПГ6-2АТVТ-170ЛН-400М-2 2ПГ6-3АТVТ-170ЛН-400М-2	14
КЖИ.13	Плита перекрытия П1	15
КЖИ.14	Подушка опорная ОП-1	16
КЖИ.15	Сетка арматурная С1; С2	17
КЖИ.16	Изделие закладное МН-2	18
КЖИ.17	Изделие закладное МН-3	18
КЖИ.18	Элемент закладной МН-4	19
КЖИ.19	Скоба	19
КЖИ.20	Анкер А-1	20
КЖИ.21	Элемент закладной МН-1	20
КЖИ.22	Рама металлическая Р1; Р2	21
КЖИ.23	Рама металлическая Р4;	22
КЖИ.24	Рама металлическая Р6	23
КЖИ.25	Рама металлическая Р3, Р5	24

Типовой проект 507-96.88 Альбом 3

Инв.№ подл. | Подпись и дата | Взам.инв.№

1. Общие сведения.

Настоящий альбом содержит два раздела: Арматурные изделия монолитных железобетонных конструкций основного комплекта КЖ и рабочие чертежи сборных железобетонных изделий индивидуального изготовления.

2. Применяемые материалы.

Материалы, применяемые для приготовления бетона, должны соответствовать действующим стандартам или техническим условиям и соответствовать требованиям проекта.

Марка бетона по морозостойкости принята F50; по водонепроницаемости не нормируется.

Рабочая и конструктивная арматура принята классов А-III и А-I по ГОСТ5781-82 *.

Марка стали для арматуры класса А-III 35гс или 25Г2с для класса АI марка ст 3 пс3.

Закладные изделия изготовляются из стали по ГОСТ380-71*. Для монтажных петель применяется сталь класса А-I марок Вст3 пс2 и Вст3 сп2.

3. Указания по изготовлению.

Плоские арматурные каркасы и сетки должны изготовляться с помощью контактной точечной электросварки в соответствии с ГОСТ10922-75 СН393-78. Сварку стержней в каркасах и сетках производить во всех точках пересечения. Каждое готовое арматурное изделие должно иметь бирку с указанием его марки.

Инв.№ подл. | Подпись и дата | Взам.инв.№

				ТП 507-96.88 -ТУ		
Гл.спец.	Шилин		04.88	Технические условия	Стадия	Лист	Листов
Рук.гр.	Дергачева		04.88		РП		
Исполн.	Касаткина		04.88		МЖКХ РСФСР Гипрокоммундортранс г. Москва		
Н.контр.	Дергачева		04.88				

Типовой проект 507-96.88 Альбом 5

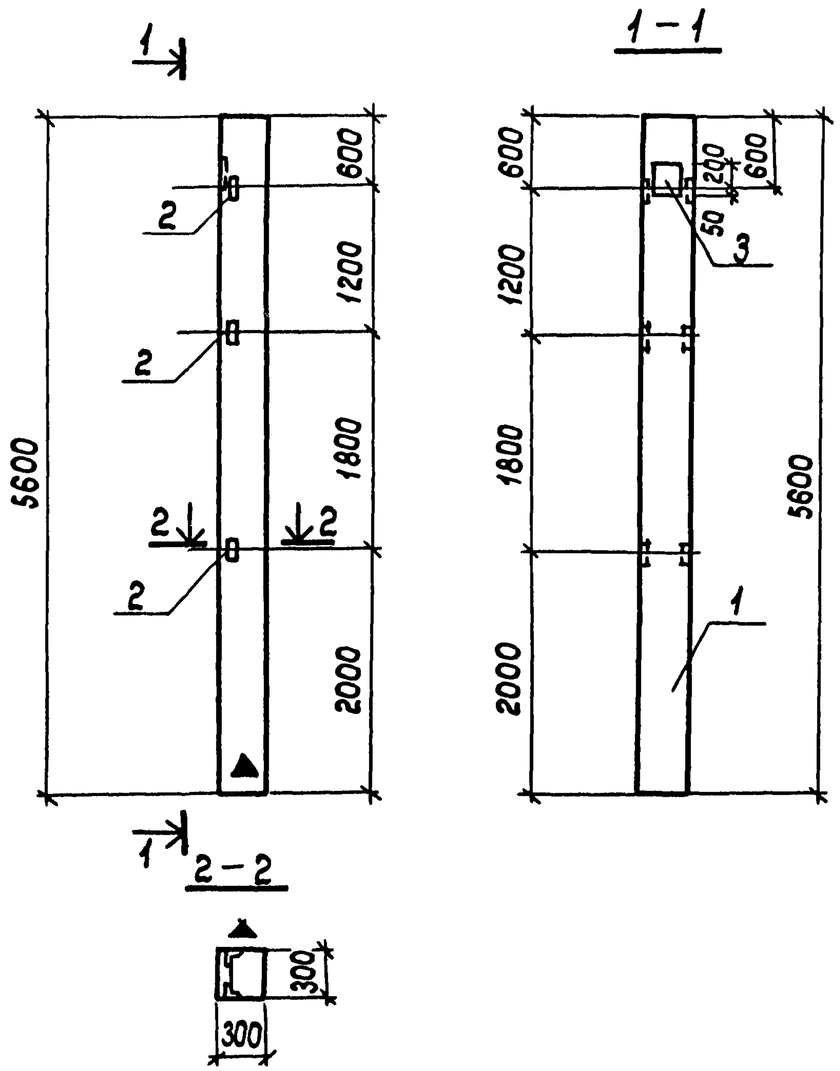

Формат	Зона	Поз.	Обозначение	Наименование	Кол.	Примечание
				Документация		
А3			ТП 507-96.88 ТУ	Технические условия		
				Сборочные единицы		
				Колонна	1	
А3		1	1.423-3.1	К48-7		
				Изделия закладные		
Б4		2	1.423-3.2	М1-13	3	
Б4		3	1.423-3.2	НМ1-2	1	

Ведомость расхода стали на дополнительные закладные изделия, кг

Марка элемента	Изделия закладные											Всего	Общий расход
	Арматура класса					Прокат марки							
	АI	АIII				Вст.3кп2							
	ГОСТ 5781-82*					ГОСТ 19903-74*				ГОСТ 8509-72*			
	Ф6	Ф12	Ф14	Ф22	Итого		-250×10		Итого	∠63×5	Итого		
К48-7-1	0,20	0,72	2,00	1,40	4,32		5,70		5,70	4,32	4,32	10,02	14,34

Привязан:

Инв. №

Гл.спец.	Шилин		11.88
Рук. гр.	Дергачева		11.88
Исполн.	Касаткина		11.88
Н.контр.	Дергачева		11.88

ТП 507-96.88 КЖИ.1

Колонна К48-7-1

Стадия	Масса	Масштаб
РП	1314.34	1:50

Лист | Листов

МЖКХ РСФСР Гипрокоммундортранс г. Москва

Инв. № подл. | Подпись и дата | Взам. инв. №

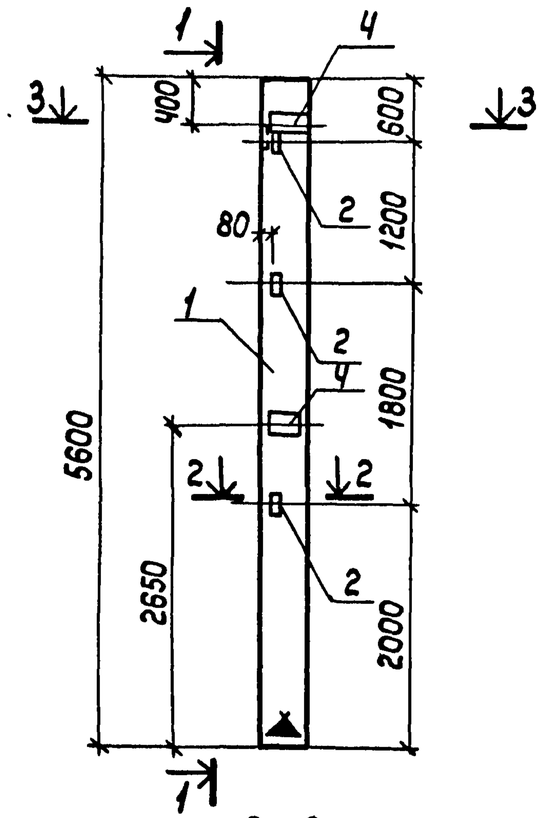

1 – 1

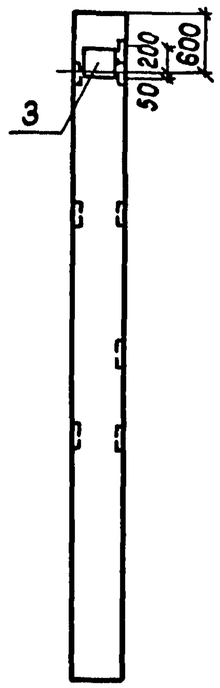

2 – 2

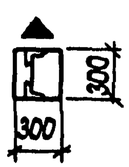

3 – 3

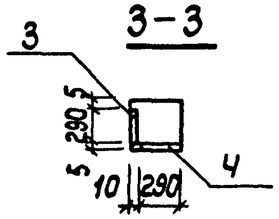

Формат	Зона	Поз.	Обозначение	Наименование	Кол.	Примечание
				Документация		
А3			ТП 507-96.88 ТУ	Технические условия		
				Сборочные единицы		
				Колонна	1	
А3		1	1.423-3.1	К48-7		
				Изделия закладные		
Б4		2	1.423-3.2	М1-13	3	
Б4		3	1.423-3.2	НМ1-2	1	
Б4		4	1.423-3.2	М1-12	2	

Ведомость расхода стали на дополнительные закладные изделия, кг

Марка элемента	Изделия закладные										Общий расход
	Арматура класса				Итого	Прокат марки					
	АIII			АI		Вст.3 кп 2					
	ГОСТ 5781-82*					ГОСТ 19903-74*			ГОСТ 8509-72*		
	Ф22	Ф14	Ф12	Ф6		-250×10	-200×10	Итого	∠63×5	Итого	
К48-7-2	1.40	2.00	3.52	0.20	7.12	5.70	9.20	14.90	4.32	4.32	26.34

Гл.спец.	Шилин		11.88
Рук. гр.	Дергачева		11.88
Исполн.	Касаткина		11.88
Н.контр.	Дергачева		11.88

Привязан /

Инв. №

ТП 507-96.88 КЖИ.2

Колонна К48-7-2

Стадия	Масса	Масштаб
РП	1326.34	1:50

Лист Листов

МЖКХ РСФСР

Гипрокоммундортранс г. Москва

Альбом VIII

Типовой проект 507-96.88

Инв. № подл. | Подпись и дата | Взам. инв. №

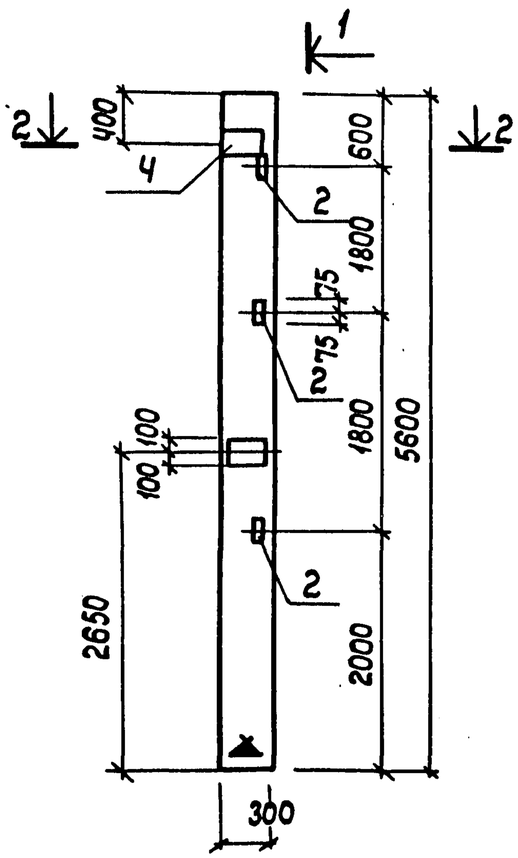

1–1

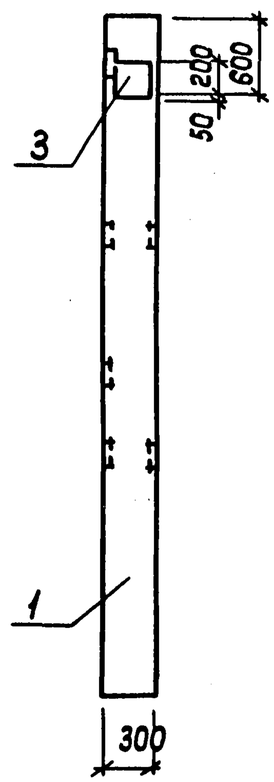

2–2

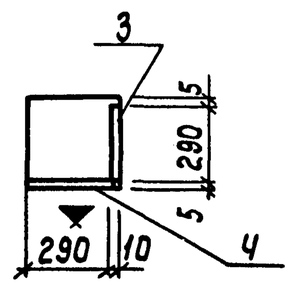

1

Формат	Зона	Поз.	Обозначение	Наименование	Кол.	Примечание
				Документация		
А3			ТП 507-96.88 ТУ	Технические условия	X	
				Сборочные единицы		
				Колонна	1	
А3		1	1.423-3. 1	К48-7		
				Изделия закладные		
Б4		2	1.423-3. 2	М1-13	3	
Б4		3	1.423-3. 2	НМ1-2	1	
Б4		4	1.423-3. 2	М1-12	2	

Ведомость расхода стали на дополнительные закладные изделия, кг

Марка элемента	Изделия закладные										Общий расход
	Арматура класса						Прокат марки				
	AIII				AI		Вст 3кп				
	ГОСТ 5781-82*						ГОСТ 19903-74*		ГОСТ 8509-78*		
	Ф22	Ф14	Ф12	Итого	Ф6	Итого	-250×10	-200×10	L63×5		
К48-7-3	1.40	2.00	3.52	6.92	0.20	0.20	5.70	9.20	4.32		26.34

Привязан: /

Инв. №

Гл. спец.	Шилин		11.88
Рук. гр.	Дергачева		11.88
Исполн.	Кашина		11.88
Н. контр.	Дергачева		11.88

ТП 507-96.88 КЖИ.3

Колонна К48-7-3

Стадия	Масса	Масштаб
РП	1326.34	1:50
Лист	Листов	

МЖКХ РСФСР
Гипрокоммундортранс
г. Москва

Альбом 3

Типовой проект 507-96.88

Инв. № подл. | Подпись и дата | Взам. инв. №

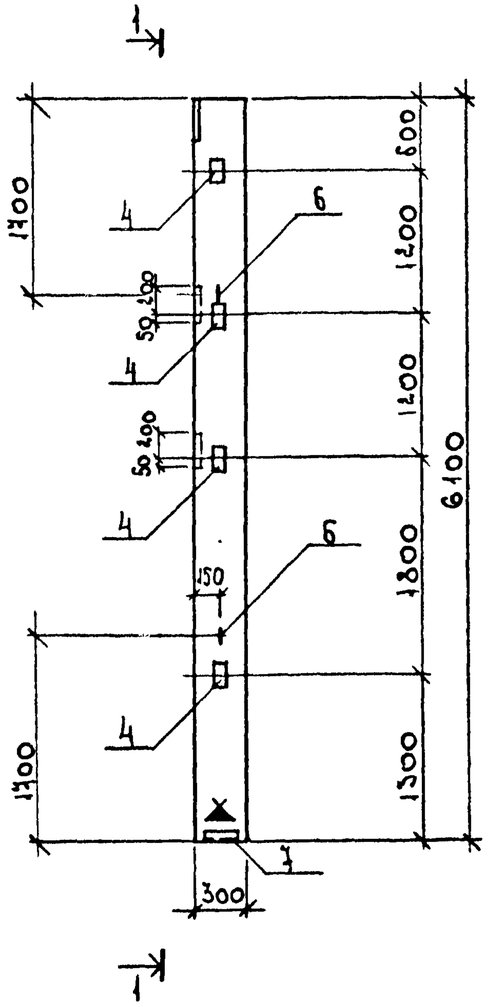

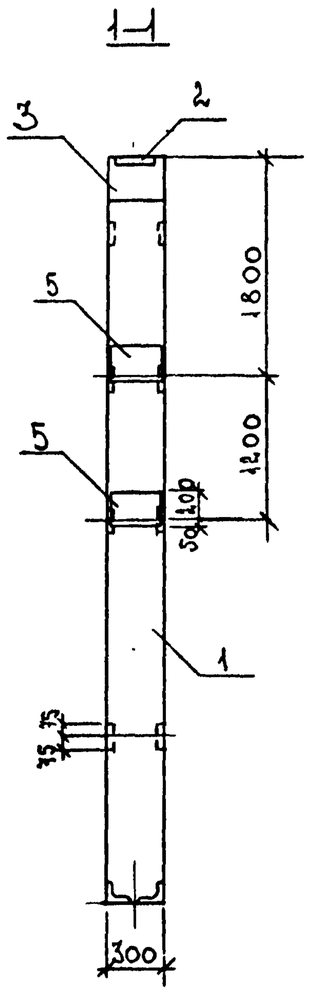

Формат	Зона	Поз.	Обозначение	Наименование	Кол.	Примечание
				Документация		
А3			ТП 507-96.88 ТУ	Технические условия		
				Сборочные единицы		
				Колонна	1	
А3		1	1.427.1-3. 1/87	1КФ61-1		
				Изделия закладные		
		2	1.427.1-3. 2/87	МН2	1	
		3	1.427.1-3. 2/87	МН1	1	
		4	1.427.1-3. 2/87	МН28	4	
		5	1.427.1-3. 2/87	МН20	2	
		6	3.400-7 1/87	М12-150	2	
		7	1.427.1-3 2/87	МН7	1	

Ведомость расхода стали на дополнительные закладные изделия, кг

Марка элемента	Изделия закладные												Общий расход
	Арматура класса						Прокат марки						
	AII				AI		ВСТ 3 кп						
	ГОСТ 5781-82*						ГОСТ 19903-74*			ГОСТ 8509-86			
	Ø10	Ø12	Ø14	Итого	Ø12	Итого	250×10	300×10	300×8	L90×6	L63×5	Итого	
1КФ61-1-1	3,2	6,36	2,1	11,66	1,332	1,332	41,4	4,7	5,7	4,2	5,76	31,758	44,75

Привязан			
Инв. №			

Гл. спец.	Шилин		11.88
Рук. гр.	Дергачева		11.88
Исполн.	Кастикина		11.88
Н. контр.	Дергачева		11.88

ТП 507-96.88 КЖИ.4

Колонна 1КФ61-1-1

Стадия	Масса	Масштаб
РП	1444,75	1:50
Лист	Листов	

МЖКХ РСФСР Гипрокоммунстрой г. Москва

Инв. № подл. | Подпись и дата | Взам. инв. №

Типовой проект 901-96.88 Альбом V

Альбом 5

Типовой проект 507-96.88

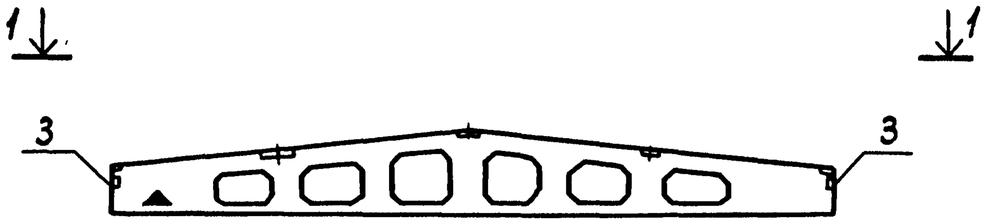

1-1

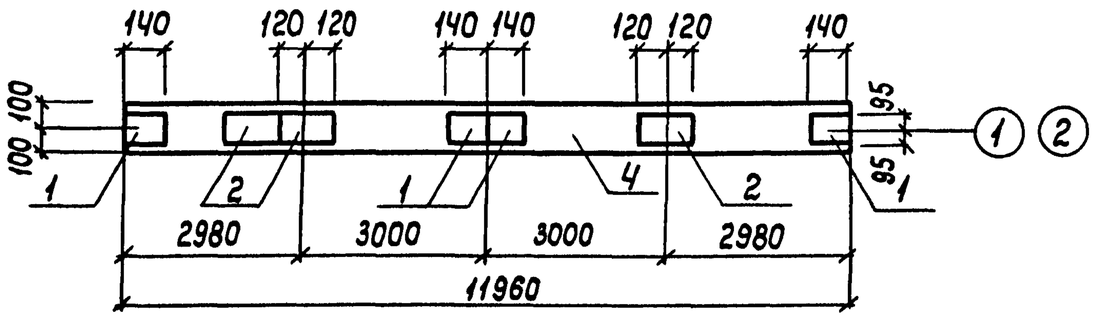

Формат	Зона	Поз.	Обозначение	Наименование	Кол.	Примечание
				Документация		
А3			ТП 507-96.88 ТУ	Технические условия		
				Сборочные единицы		
				Изделия закладные		
Б4		1	1.400-6/76.1	МЧ-1-2	4	
Б4		2	1.400-6/76.1	МЧ-3-3	3	
Б4		3	2.460.2.0	МД1	2	
			Переменные данные для исполнений:			
				КЖИ.5		
				Балка	1	
А3		4	1.462.1-3/80.1	1БДР12-3АIVТ		
				КЖИ.5-01		
				Балка	1	
А3		4	1.462.1-3/80.1	1БДР12-4АIVТ		

Ведомость расхода стали на дополнительные сборочные единицы, кг

Марка элемента	Изделия закладные											Общий расход
	Арматура класса					Прокат						
	AI	AIII				класс Ст. 3						
	ГОСТ 5781-82*					ГОСТ 103-76*		ГОСТ 8509-86				
	Ф6	Ф8			Итого	-190×6	-140×6	180×50×6			Итого	
1БДР12-3АIVТ-1	0.12	2.04			2.16	6.6	5.2	4.72			16.52	18.68
1БДР12-4АIVТ-1	0.12	2.04			2.16	6.6	5.2	4.72			16.52	18.68

Обозначение	Наименование	Масса кг
ТП 507-96.88 КЖИ.5	1БДР12-3АIVТ-1	4718.68
ТП 507-96.88 -01	1БДР12-4АIVТ-1	4718.68

Привязан /

Инв. №

Гл.спец.	Шилин		11.88
Рук. гр.	Дергачева		11.88
Ст.инж.	Касаткина		11.88
Н.контр.	Дергачева		11.88

ТП 507-96.88 КЖИ.5

Балка
1БДР12-3АIVТ-1
1БДР12-4АIVТ-1

Стадия	Масса	Масштаб
РП	4718.68	1:100
Лист	Листов 1	

МЖКХ РСФСР
Гипрокоммундортранс
г. Москва

Инв.№ подл. | Подпись и дата | Взам.инв.№

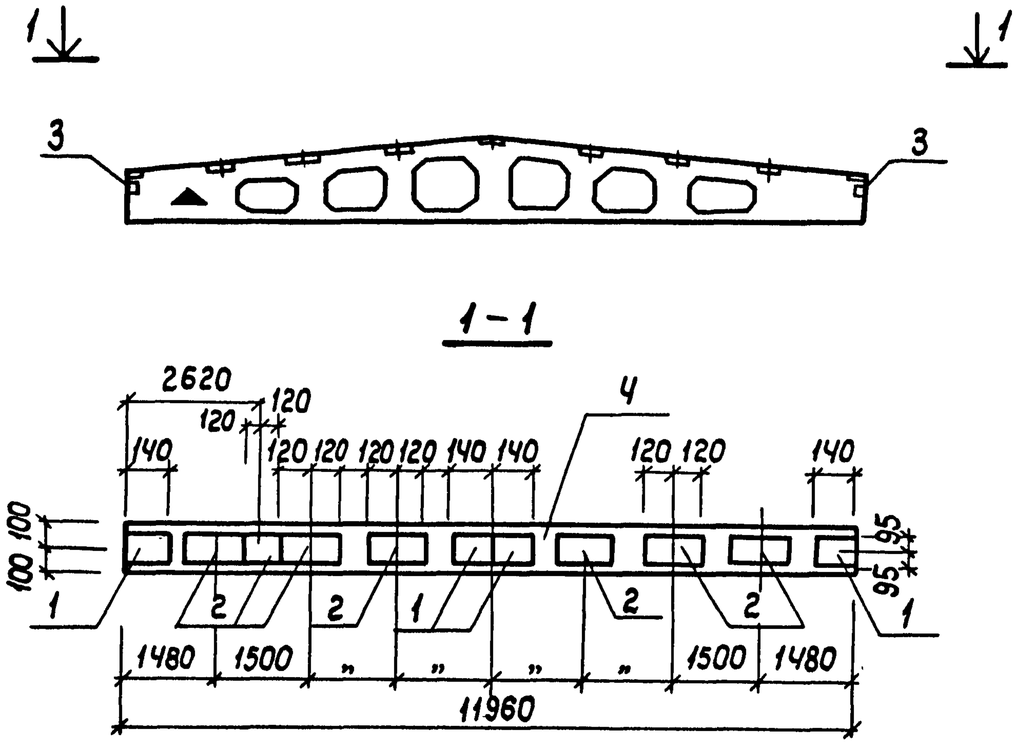

Формат	Зона	Поз.	Обозначение	Наименование	Кол.	Примечание
				Документация		
А3			ТП 507-96.88 ТУ	Технические условия		
				Сборочные единицы		
				Изделия закладные		
Б4		1	1.400-6/76.1	МЧ-1-2	4	
Б4		2	1.400-6/76.1	МЧ-3-3	7	
Б4		3	2.460.2.0	МД1	2	
			Переменные данные для исполнений:			
				КЖИ.6		
				Балка	1	
А3		4	1.462.1-3/80.1	1БДР12-3АIVТ		
				КЖИ.6-01		
				Балка	1	
А3		4	1.462.1-3/80.1	1БДР12-4АIVТ		

Ведомость расхода стали на дополнительные сборочные единицы

Марка элемента	Изделия закладные											Общий расход
	Арматура класса АIII ГОСТ 5781-82*					Прокат класс Ст.3 ГОСТ 103-76*		ГОСТ 8509-86				
	ф8				Итого	-190×6	-140×6	L80×			Итого	
1БДР12-3АIVТ-2	2,92				2.92	15.40	5.20	6.80			26.40	29.32
1БДР12-4АIVТ-2	2.92				2.92	15.40	5.20	6.80			26.40	29.32

Обозначение	Наименование	Масса кг
ТП 507-96.88 КЖИ.6	1БДР12-3АIVТ-2	4729.32
ТП 507-96.88 -01	1БДР12-4АIVТ-2	4729.32

Привязан /

Инв. №

Гл.спец.	Шилин		11.88
Рук. гр.	Дергачева		11.88
Исполн.	Касаткина		11.88
Н.контр.	Дергачева		11.88

ТП 507-96.88 КЖИ.6

Балка
1БДР12-3АIVТ-2
1БДР12-4АIVТ-2

Стадия	Масса	Масштаб
РП	4729.32	1:100
Лист	Листов	

МЖКХ РСФСР
Гипрокоммундортранс
г. Москва

Альбом 3

Типовой проект 507-96.88

Инв. № подл. | Подпись и дата | Взам. инв. №

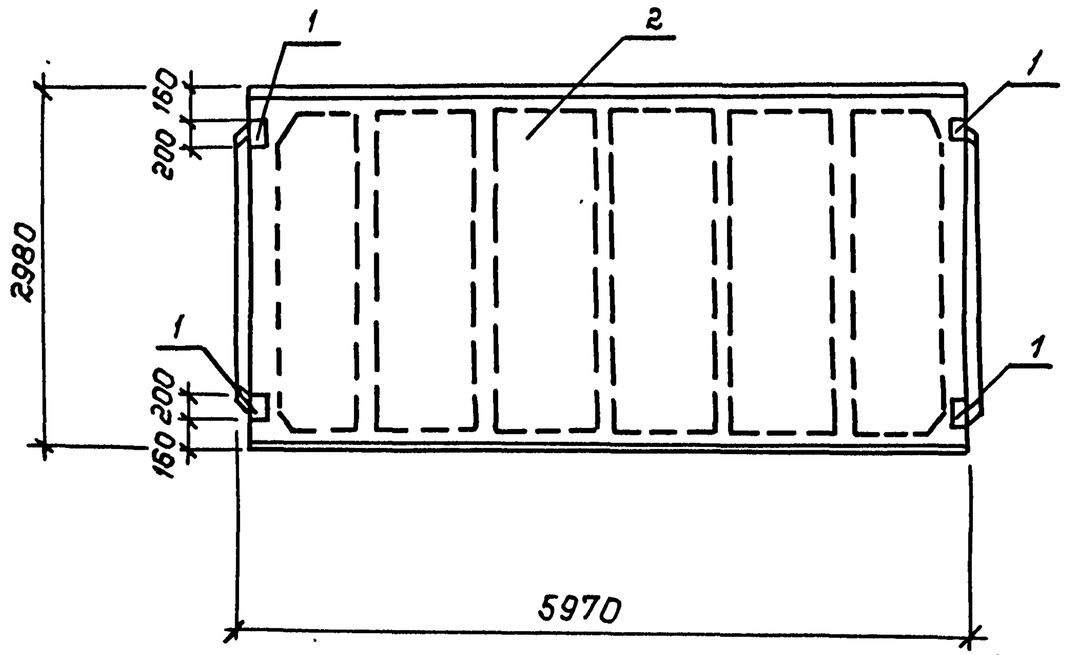

Форм.	Зона	Поз.	Обозначение	Наименование	Кол.	Примечание
				Документация		
А3			ТП507-96.88 ТУ	Технические условия		
				Сборочные единицы		
				Изделия закладные		
Б4		1	ГОСТ 22701.5-77	М8	4	
			Переменные данные	для исполнений:		
				КЖИ.7		
				Плита комплексная	1	
А3		2	ГОСТ 22701.1-77; 1.465-10/82	1ПГ-2АтVт-170Лн-400М		
				КЖИ.7-01		
				Плита комплексная	1	
А3		2	ГОСТ 22701.1-77; 1.465-10/82	1ПГ-3АтVт-170Лн-400М		

Ведомость расхода стали на дополнительные закладные изделия, кг

Марка элемента	Изделия закладные							Всего	Общий расход
	Арматура класса AIII ГОСТ 5781-82*			Прокат марки ВСт3КП2 ГОСТ 19903-74*					
	Ф10		Итого:	-8×100			Итого:		
1ПГ-2АтVт-170Лн-400М-1	1.60		1.60	5.20			5.20	5.20	6.80
1ПГ-3АтVт-170Лн-400М-1	1.60		1.60	5.20			5.20	5.20	6.80

Обозначение	Наименование	Масса кг
ТП 507-96.88 КЖИ.7	1ПГ-2АтVт-170Лн-400М-1	2656.80
ТП 507-96.88 -П1	1ПГ-3АтVт-170Лн-400М-1	2656.80

Привязан:

Инв. №

Гл.спец	Шилин		11.88
Рук.гр.	Дергачева		11.88
Исполн.	Касаткина		11.88
Н.контр	Дергачева		11.88

ТП 507-96.88 КЖИ.7

Плита 1ПГ-2АтVт-170Лн-400М-1 1ПГ-3АтVт-170Лн-400М-1

Стадия	Масса	Масшт.
РП	2656.80	1:50
Лист	Листов	

МЖКХ РСФСР Гипрокоммунавтотранс г. Москва

Инв. № подл. | Подп. и дата | Взам. инв. №

ПРИЛОЖЕНИЕ 5 ОУ/-УЬ.88 АЛЬБОМ 5

Типовой проект 507-96.88 альбом I

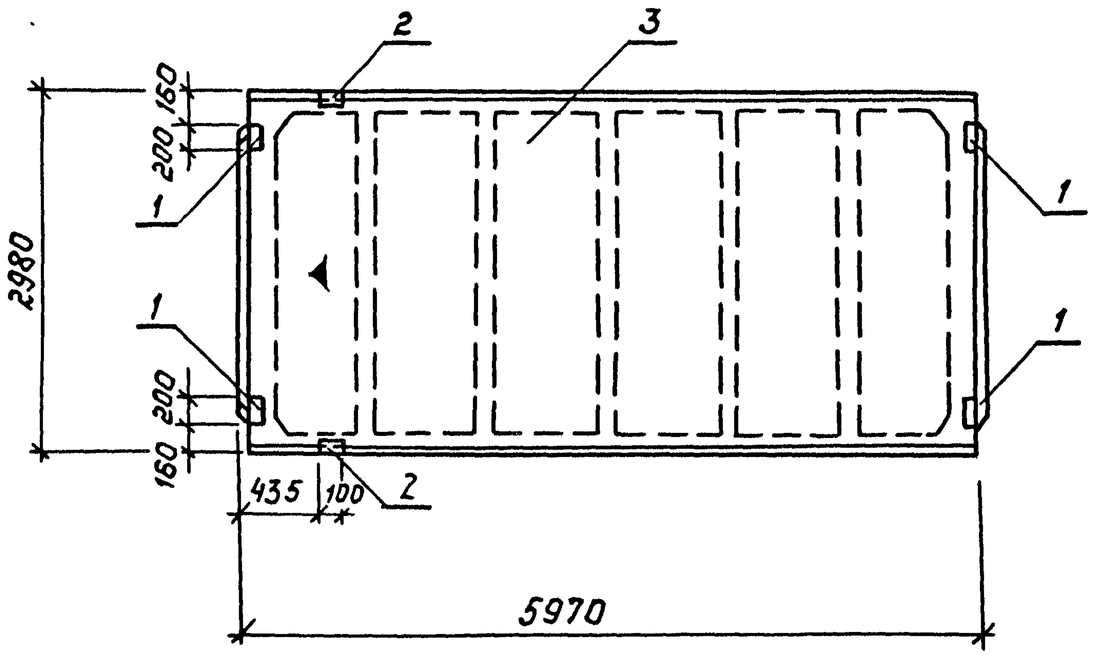

Форм.	Зона	Поз.	Обозначение	Наименование	Кол.	Примечание
				Документация		
А3			ТП507-96.88 ТУ	Технические условия		
				Сборочные единицы		
				Изделия закладные		
Б4		1	ГОСТ 22701.1-77	М8	4	
Б4		2	ГОСТ 22701.1-77	М9	2	
			Переменные данные для исполнений:			
				КЖИ.8		
				Плита комплексная	1	
А3		3	ГОСТ22701.1-77; 1.465.1-10/82	1ПГ-2АтV-170лн-400м		
				КЖИ.8-01		
				Плита комплексная	1	
А3		3	ГОСТ22701.1-77; 1.465.1-10/82	1ПГ-3АтV-170лн-400м		

Ведомость расхода стали на дополнительные закладные изделия, кг

Марка элемента	Изделия закладные							Всего	Общий расход
	Арматура класса AIII			Прокат марки ВСт3кп2					
	ГОСТ 5781-82*			ГОСТ19903-74*		ГОСТ8509-72*			
	ф10	ф14	Итого:	-8×100	Итого:	∠70×8	Итого:		
1ПГ-2АтV-170лн-400м-2	2.22	0.20	2.42	5.20	5.20	1.68	1.68	6.88	9.30
1ПГ-3АтV-170лн-400м-2	2.22	0.20	2.42	5.20	5.20	1.68	1.68	6.88	9.30

Обозначение	Наименование	Масса кг
ТП507-96.88 КЖИ.7	1ПГ-2АтV-170лн-400м-2	2659.30
ТП507-96.88 -01	1ПГ-3АтV-170лн-400м-2	2659.30

Привязан:

Инв. №

Гл.спец.	Шилин		11.88
Рук.гр.	Дергачева		11.88
Исполн.	Касаткина		11.88
Н.контр.	Дергачева		11.88

ТП 507-96.88 КЖИ.8

Плита 1ПГ-2АтV-170лн-400м-2 1ПГ-3АтV-170лн-400м-2

Стадия	Масса	Масшт.
РП	2659.30	1:50
Лист	Листов	

МЖКХ РСФСР Гипрокоммундортранс г. Москва

Инв.№ подл. | Подп. и дата | Взам.инв.№

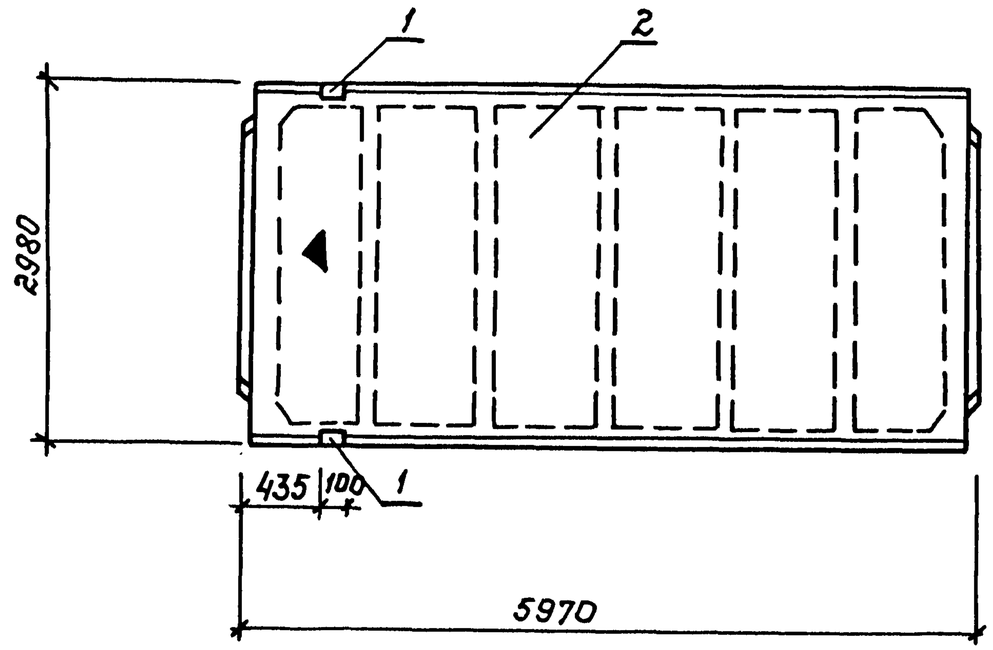

Форм.	Зона	Поз.	Обозначение	Наименование	Кол.	Примечание
				Документация		
А3			ТП 507-96.88 ТУ	Технические условия		
				Сборочные единицы		
				Изделия закладные		
Б4		1	ГОСТ 22701.1-77	М9	2	
			Переменные данные для исполнений:			
				КЖИ.9		
				Плита комплексная	1	
А3		2	ГОСТ 22701.1-77; 1.465-10/82	1ПГ-2АтV-170Ан-400м		
				КЖИ.9-01		
				Плита комплексная	1	
А3		2	ГОСТ 22701.1-77; 1.465-10/82	1ПГ-3АтV-170Ан-400м		

Ведомость расхода стали на дополнительные закладные изделия, кг

Марка элемента	Изделия закладные							Всего	Общий расход
	Арматура класса А III ГОСТ 5781-82*			Прокат марки Вст3кп2 ГОСТ 8509-72*					
	Ф10	Ф14	Итого	∠70×8			Итого		
1ПГ-2АтV-170Ан-400м-3	0.62	0.2	0.82	1.68			1.68	1.68	2.70
1ПГ-3АтV-170Ан-400м-3	0.62	0.2	0.82	1.68			1.68	1.68	2.70

Обозначение	Наименование	Масса кг
ТП 507-96.88 КЖИ.9	1ПГ-2АтV-170Ан-400м-3	2652.70
ТП 507-96.88 -01	1ПГ-3АтV-170Ан-400м-3	2652.70

Привязан:

Инв. №

Гл.спец.	Шилин		11.88
Рук.гр.	Дергачева		11.88
Исполн.	Касаткина		11.88
Н.контр.	Дергачева		11.88

ТП 507-96.88 КЖИ.9

Плита 1ПГ-2АтV-170Ан-400м-3 1ПГ-3АтV-170Ан-400м-3

Стадия	Масса	Масшт.
РП	2652.70	1:50

Лист | Листов

МЖКХ РСФСР Гипрокоммундортранс г. Москва

Инв.№ подл. | Подп. и дата | Взам. инв.№

Типовой проект 507-96.88 Альбом 3

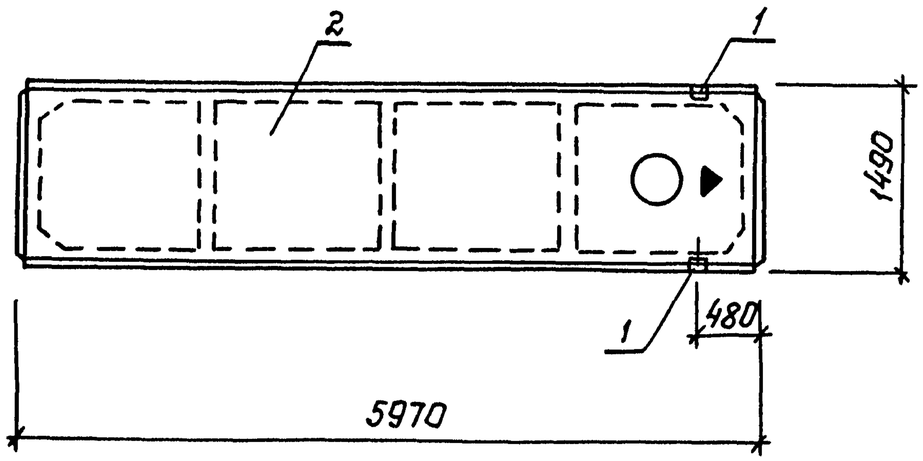

Форм.	Зона	Поз.	Обозначение	Наименование	Кол.	Примечание
				Документация		
А3			ТП 507-96.88 ТУ	Технические условия		
				Сборочные единицы		
				Изделия закладные		
Б4		1	1.465.1-7/84.2	М3	2	
			Переменные данные для исполнений:			
				КЖИ.10		
				Плита комплексная	1	
А3		2	1.465.1-7/84.1; 1.465.1-10/82	2ПВ6-2АтVт-170ан-400м		
				КЖИ.10-01		
				Плита комплексная	1	
А3		2	1.465-7/84.1; 1.465.1-10/82	2ПВ6-3АтVт-170ан-400м		

Ведомость расхода стали на дополнительные закладные изделия, кг

Марка элемента	Изделия закладные							Всего	Общий расход
	Арматура класса AIII ГОСТ 5781-82*				Прокат марки Вст3кп2 ГОСТ 8510-86				
	Ф16	Ф8		Итого	∠63×63×6		Итого:		
2ПВ-2АтVт-170ан-400м-1	0.20	0.40		0.60	1.20		1.20	1.20	1.80
2ПВ-3АтVт-170ан-400-1	0.20	0.40		0.60	1.20		1.20	1.20	1.80

Обозначение	Наименование	Масса кг
ТП 507-96.88 КЖИ.10	2ПВ6-2АтVт-170ан-400м-1	2001.80
ТП 507-96.88 -01	2ПВ6-3АтVт-170ан-400м-1	2001.80

Привязан: /

Инв. №

Гл.спец.	Шилин		11.88
Рук.гр.	Дергачева		11.88
Исполн.	Касаткина		11.88
Н.контр.	Дергачева		11.88

ТП 507-96.88 КЖИ.10

Плита 2ПВ6-2АтVт-170ан-400м-1 2ПВ6-3АтVт-170ан-400м-1

Стадия	Масса	Масшт.
РП	2001,80	1:50
Лист	Листов	

МЖКХ РСФСР Гипрокоммундортранс г. Москва

Инв.№подл. | Подп. и дата | Взам.инв.№

Типовой проект 507-96.88 Альбом 3

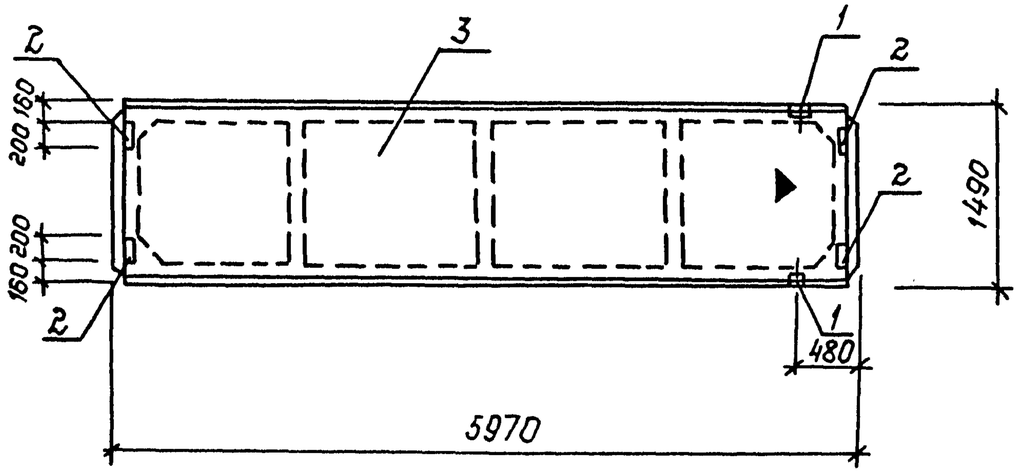

Форм.	Зона	Поз.	Обозначение	Наименование	Кол.	Примечание
				Документация		
А3			ТП507-96.88 ТУ	Технические условия		
				Сборочные единицы		
				Изделия закладные		
Б4		1	1.465.1-7/84.2	М3	2	
Б4		2	ГОСТ 22701.5-77	М8	4	
			Переменные данные для исполнений:			
				КЖИ.11		
				Плита комплексная	1	
А3		3	1.465.1-7/84; 1.465.1-10/82	2ПГБ-2АтV̄т-170лн-400м		
				КЖИ.11-01		
				Плита комплексная	1	
А3		3	1.465.1-7/84; 1.465.1-10/82	2ПГБ-3АтV̄т-170лн-400м		

Ведомость расхода стали на дополнительные закладные изделия, кг

Марка элемента	Изделия закладные								Общий расход
	Арматура класса А III ГОСТ 5781-82*					Прокат марки Вст3кп2			
						ГОСТ 19903-74	ГОСТ 8510-86*	Итого:	
	Ф16	Ф10	Ф8		Итого:	-100×8	L63×63×6		
2ПГБ-2АтV̄т-170лн-400м-1	0.20	1.60	0.40		2.20	5.20	1.20	6.40	8.60
2ПГБ-3АтV̄т-170лн-400м-1	0.20	1.60	0.40		2.20	5.20	1.20	6.40	8.60

Обозначение	Наименование	Масса кг
ТП507-96.88 КЖИ.11	2ПГБ-2АтV̄т-170лн-400м-1	1508.60
ТП507-96.88 -01	2ПГБ-3АтV̄т-170лн-400м-1	1508.60

Привязан:

Инв. №

Гл.спец.	Шилин		11.88
Рук.гр.	Дергачева		11.88
Исполн.	Касаткина		11.88
Н.контр.	Дергачева		11.88

ТП 507-96.88 КЖИ.11

Плита 2ПГБ-2АтV̄т-170лн-400м-1 2ПГБ-3АтV̄т-170лн-400м-1

Стадия	Масса	Масшт.
РП	1508.60	1:50
Лист	Листов	

МЖКХ РСФСР Гипрокоммундортранс г. Москва

Инв.№подл. | Подп. и дата | Взам.инв.№

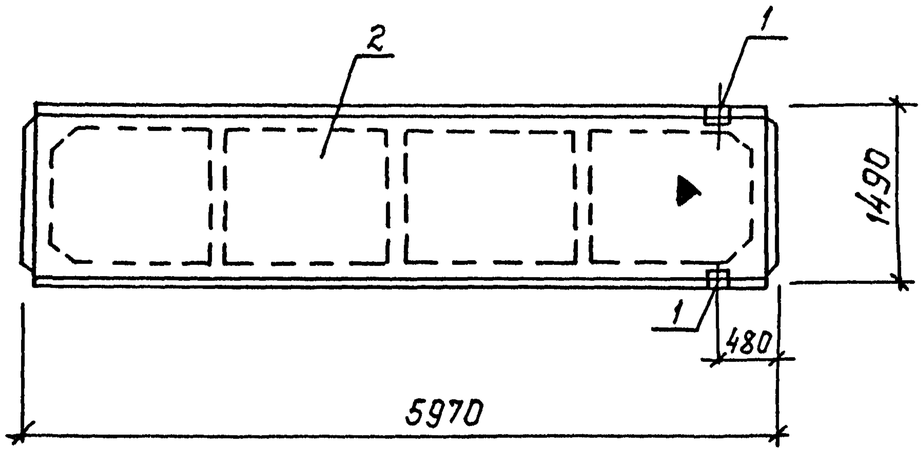

Форм	Зона	Поз.	Обозначение	Наименование	Кол.	Примечание
				Документация		
А3			ТП 507-96.88 ТУ	Технические условия		
				Сборочные единицы		
				Изделия закладные		
Б4		1	1.465.1-7/84. 2	М3	2	
			Переменные данные для исполнений:			
				КЖИ. 12		
				Плита комплексная	1	
А3		2	1.465.1-7/84 1; 1.465-10/82	2ПГБ-2АтV-170лн-400м		
				КЖИ. 12 - 01		
				Плита комплексная	1	
А3		2	1.465.1-7/84 1; 1.465-10/82	2ПГБ-3АтV-170лн-400м		

Ведомость расхода стали на дополнительные закладные изделия, кг

Марка элемента	Изделия закладные							Всего	Общий расход
	Арматура класса А III ГОСТ 5781-82*				Прокат марки Вст3кп2 ГОСТ 8510-86				
	Ф16	Ф8		Итого	∠63×63×6		Итого:		
2ПГБ-2АтV-170лн-400м-2	0.20	0.40		0.60	1.20		1.20	1.20	1.80
2ПГБ-3АтV-170лн-400м-2	0.20	0.40		0.60	1.20		1.20	1.20	1.80

Обозначение	Наименование	Масса кг
ТП 507-96.88 КЖИ.12	2ПГБ-2АтV-170лн-400м-2	1501.80
ТП 507-96.88 -01	2ПГБ-3АтV-170лн-400м-2	1501.80

Привязан: /

Гл.спец.	Шилин		11.88
Рук.гр.	Дергачева		11.88
Исполн.	Касаткина		11.88
Н.контр.	Дергачева		11.88

ТП 507-96-88 КЖИ.12

Плита 2ПГБ-2АтV-170лн-400м-2 2ПГБ-3АтV-170лн-400м-2

Стадия	Масса	Масшт.
РП	1501.80	1:50
Лист	Листов	

МЖКХ РСФСР Гипрокоммундортранс г. Москва

Инв.№подл. | Подп. и дата | Взам.инв.№

Формат	Зона	Поз.	Обозначение	Наименование	Кол.	Примечание
				Документация		
			ТП507-96.88 ТУ	Технические условия		
				Сборочные единицы		
А4		1	ТП507-96.88 КЖИ.15.1	Сетка С2	1	14.0 кг
				Детали		
А4		2	ТП507-96.88 КЖИ.13.2	А-I-10 ГОСТ 5781-82* ℓ=500	2	0.31 кг
				Материалы		
Б4		3		Бетон класса В15	0,03	м³

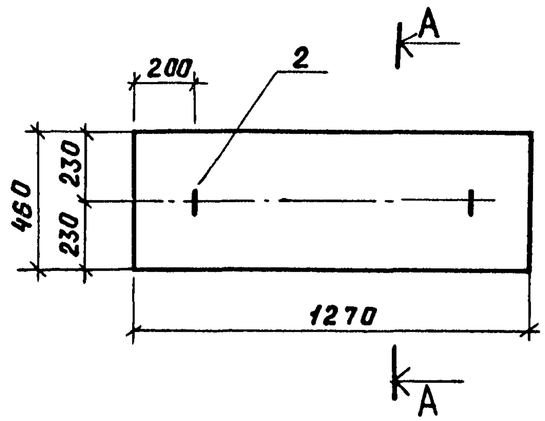

А–А

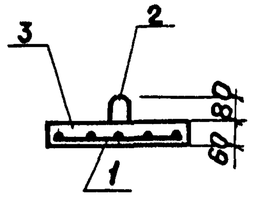

Поз.2
М1:10

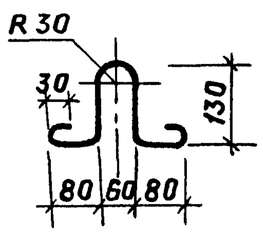

Ведомость расхода стали на элемент, кг

Марка элемента	Изделия арматурные			Всего	Изделия закладные			Всего
	Арматура класса А-III ГОСТ 5781-82*				Арматура класса А-I ГОСТ 5781-82*			
	⌀ 6		Итого		⌀ 10		Итого	
П1	14.0		14.0	14,0	0.62		0,62	14,62

Привязан

Инв. №

Гл.спец	Шилин		04.88
Рук.гр	Дергачева		04.88
Исполн	Касаткина		04.88
Н.контр	Дергачева		04.88

ТП507-96.88 КЖИ.13

Плита перекрытия П1

Стадия	Масса	Масштаб
РП	80.0	1:20
Лист	Листов	

МЖКХ РСФСР
ГИПРОКОММУНДОРТРАНС
г.Москва.

Инв.№ подл. | Подп. и дата | Взам.инв.№

Альбом V

Типовой проект 503-96.88

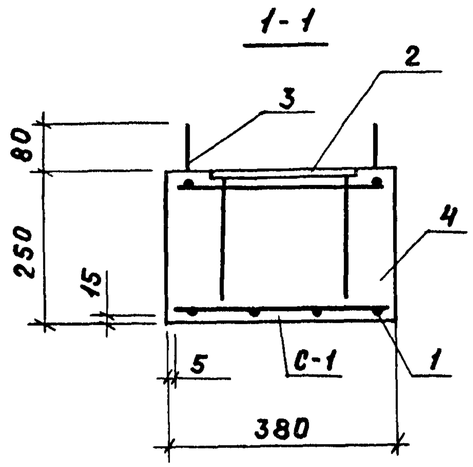

Формат	Зона	Поз.	Обозначение	Наименование	Кол.	Примечание
				Документация		
А3			ТП507-96.88 ТУ	Технические условия		
				Сборочные единицы		
А3		1	ТП507-96.88 КЖИ.14	Сетка С1	2	
				Изделие закладное		
		2	1400-6/76 1	М4-4	1	
				Детали		
Б4		3	ТП507-96.88 КЖИ.14.1	А-I-10 ГОСТ 5781-82*		
				L=880	2	0,19 кг
				Материалы		
		4		Бетон класса В15	0,238	м³

Поз.3

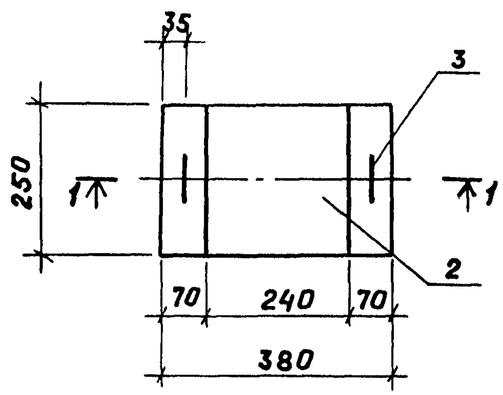

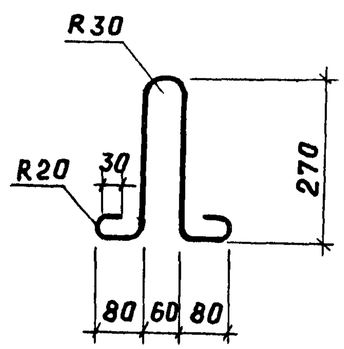

Ведомость расхода стали на элемент, кг.

Марка элемента	Изделия арматурные				Изделия закладные						Всего
	Арматура класса А-III ГОСТ 5781-82*			Всего	Арматура класса А-I ГОСТ 5781-82*		Арматура класса А-III ГОСТ 5781-82*		Прокат марки Вст3кп ГОСТ 103-76*		
	⌀6		Итого		⌀10	Итого	⌀8	Итого	δ=6	Итого	
ОП-1	0.80		0.80	0.80	0.4	0.4	0.2	0.2	2.8	2.8	4.2

Привязан

Инв. N

Гл. спец.	Шилин		04.88
Рук. гр.	Дергачева		04.88
Исполн.	Касаткина		04.88
Н. контр.	Дергачева		04.88

ТП 507-96.88 КЖИ.14

Опорная подушка ОП-1

Стадия	Масса	Масштаб
РП	59,5	1:10

Лист Листов

МЖКХ РСФСР ГИПРОКОММУНДОРТРАНС г. Москва

Альбом V

Типовые проекты 503-90.88

Инв. N подл. | Подп. и дата | Взам. инв. N

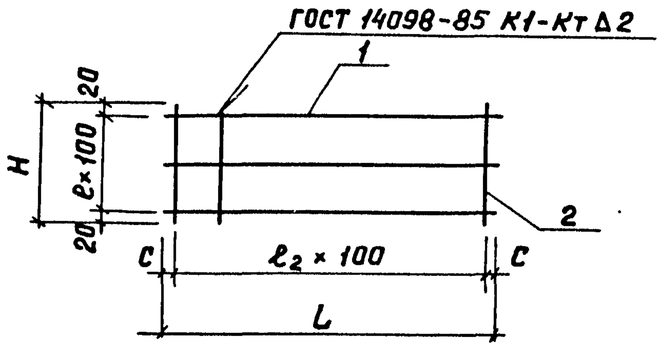

Формат	Зона	Поз.	Обозначение	Наименование	Кол.	Примечан.
				Документация		
А3			ТП507-96.88 ТУ	Технические условия		
			Переменные данные для исполнения			
				КЖИ.15		
				Детали		
А4		1	ТП507-96.88 КЖИ.15.1	А-III-6 ГОСТ 5781-82* ℓ=370	3	0.08 кг
А4		2	15.2	А-III-6 ГОСТ 5781-82* ℓ=240	4	0.04 кг
				КЖИ.15-01		
				Детали		
А4		1	ТП507-96.88 КЖИ.15-01	А-III-6 ГОСТ 5781-82* ℓ=1280	5	0.28 кг
А4		2	-01.2	А-III-6 ГОСТ 5781-82* ℓ=440	13	0.97 кг

Обозначение	Марка	Размеры, мм					Масса кг
		L	H	ℓ_1	ℓ_2	C	
ТП507-96.88 КЖИ.15	С1	370	240	2	3	35	0.4
ТП507-96.88 -01	С2	1280	440	4	13	40	14.00

Привязан

Инв. N

Гл. спец.	Шилин		04.88
Рук. гр.	Дергачева		04.88
Исполн.	Касаткина		04.88
Н. конт.	Дергачева		04.88

ТП507-96.88 КЖИ.15

Сетка арматурная С1, С2.

Стадия	Масса	Масштаб
РП	См. табл.	
Лист	Листов	

МЖКХ РСФСР
ГИПРОКОММУНДОРТРАНС
г. Москва

Инв. N подл. | Подп. и дата | Взам. инв. N | Типовой проект 507-96.88

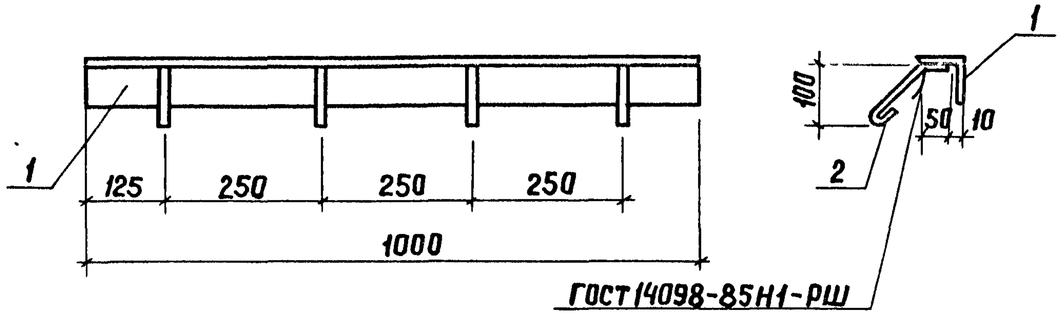

Формат	Зона	Поз.	Обозначение	Наименование	Кол.	Примечание.
				Документация		
А4			ТП507-96.88 ТУ	Технические условия.		
				Детали		
Б4		1	ТП507-96.88 КЖИ.16.1	Уголок 75×75×6 ГОСТ 8509-72* / Вст3сп5 ГОСТ 380-71*		
				L=1000	1	4.8 кг
Б4		2	16.2	А-I-8 ГОСТ 5781-82* L=260	4	0.10 кг

Привязан

Инв. N

Гл.спец.	Шилин		04.88
Рук. гр.	Дергачева		04.88
Исполн.	Касаткина		04.88
Н.контр.	Дергачева		04.88

ТП507-96.88 КЖИ.16

Изделие закладное МН-2

Стадия	Масса	Масштаб
РП	5.2	1:10

Лист | Листов 1

МЖКХ РСФСР ГИПРОКОММУНДОРТРАНС г.Москва

Инв.N подл. | Подпись и дата | Взамен инв.N

Альбом Типовой проект 507-96.88

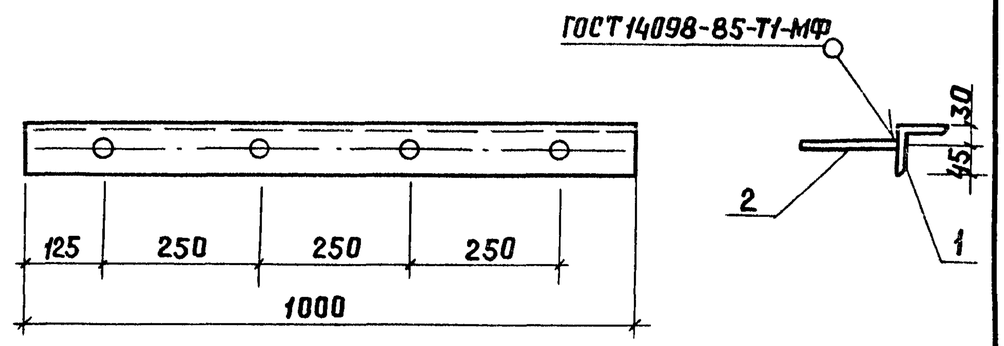

Формат	Зона	Поз.	Обозначение	Наименование	Кол.	Примечание
				Документация		
А4			ТП507-96.88 ТУ	Технические условия		
				Детали		
Б4		1	ТП507-96.88 КЖИ.17.1	Уголок 75×75×6 ГОСТ 8509-72* / Вст3сп5 ГОСТ 380-71*		
				L=1000	1	6.90 кг
Б4		2	17.2	А-III-10 ГОСТ 5781-82* L=160	4	0.10 кг

Привязан

Инв. N

Гл.спец.	Шилин		04.88
Рук. гр.	Дергачева		04.88
Исполн.	Касаткина		04.88
Н.контр.	Дергачева		04.88

ТП507-96.88 КЖИ.17

Изделие закладное МН-3

Стадия	Масса	Масштаб
РП	7.30	1:10

Лист | Листов 1

МЖКХ РСФСР ГИПРОКОММУНДОРТРАНС г.Москва

Инв.N подл. | Подпись и дата | Взамен инв.N

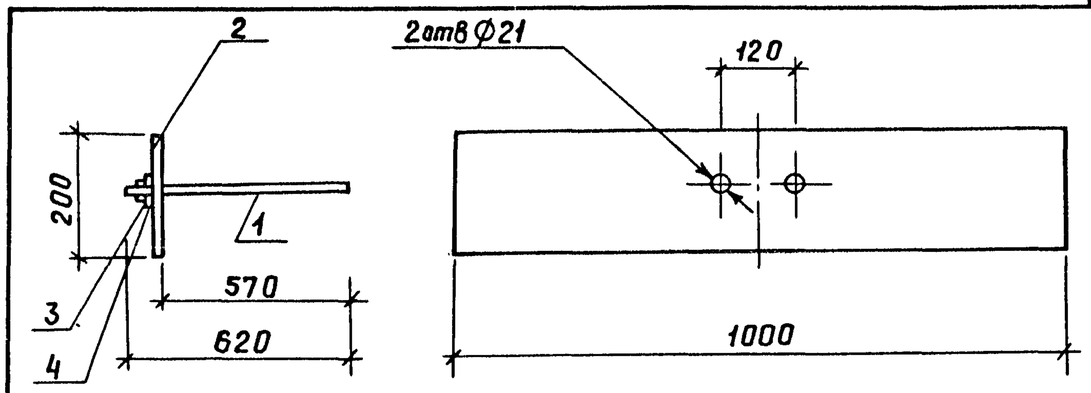

Формат	Зона	Поз.	Обозначение	Наименование	Кол.	Примечание
				Документация		
А4			ТП507-96.88 ТУ	Технические условия		
				Детали		
А4		1	ТП507-96.88 КЖИ.19.1	Скоба	1	
А4		2	КЖИ.18.1	Полоса $\frac{10\times200\ ГОСТ\ 103-76^*}{Вст.3кп2\ ГОСТ\ 380-71^*}$		
				L=1000	1	15.7кг
				Стандартные изделия		
Б4		3		Гайка М20.5 ГОСТ 5915-70*	2	
Б4		4		Шайба Ф20 ГОСТ 11371-78*	2	

Привязан

Инв.№

Инв.N подл. | Подп. и дата | Взам.инв.N

Гл.спец.	Шилин		04.88
Рук. гр.	Дергачева		04.88
Исполн.	Касаткина		04.88
Н.контр.	Дергачева		04.88

ТП507-96.88 КЖИ.18

Элемент закладной МН-4

Стадия	Масса	Масштаб
РП	19.2	1:10
Лист	Листов 1	

МЖКХ РСФСР ГИПРОКОММУНДОРТРАНС г.Москва

Типовой проект 507-96.88 Альбом

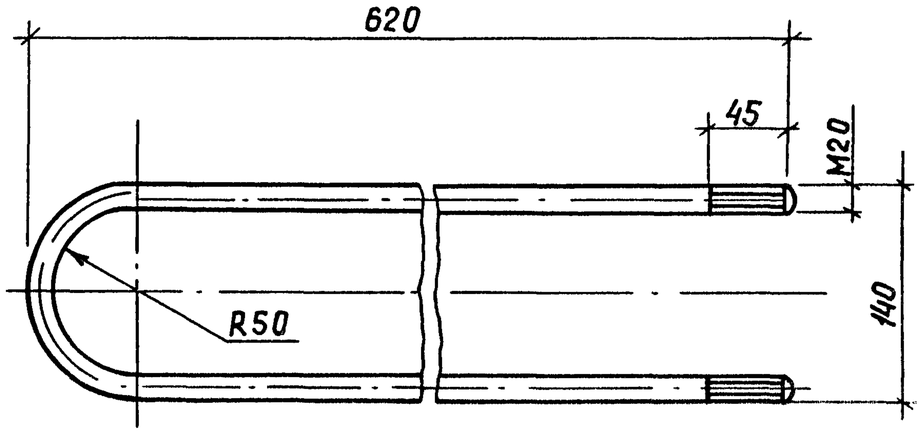

Длина развертки L = 1297 мм.

Привязан

Инв.№

Инв.N подл. | Подп. и дата | Взам.инв.N

Гл.спец.	Шилин		04.88
Рук. гр.	Дергачева		04.88
Исполн.	Касаткина		04.88
Н.контр.	Дергачева		04.88

ТП507-96.88 КЖИ.19

Скоба

А-I-2.0 ГОСТ 5781-82*

Стадия	Масса	Масштаб
РП	3.5	—
Лист	Листов 1	

МЖКХ РСФСР ГИПРОКОММУНДОРТРАНС г.Москва

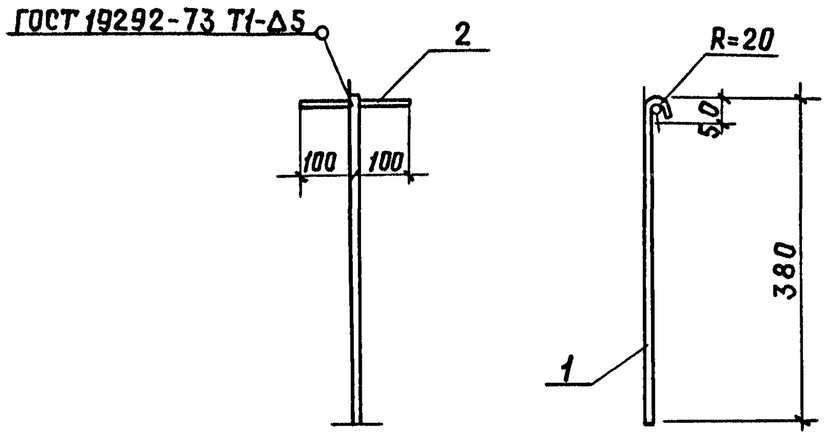

Формат	Зона	Поз.	Обозначение	Наименование	Кол.	Примеч.
				Документация		
А4			ТП 507-96.88 ТУ	Технические условия	✕	
				Детали		
Б4		1	ТП507-96.88 КЖИ.20.1	А-I-16 ГОСТ 5781-82* ℓ=380	1	0.60кг
Б4		2	20.2	А-I-16 ГОСТ 5781-82* ℓ=200	1	0.32кг

Привязан

Инв.№

Гл.спец.	Шилин		04.88	ТП 507-96.88		КЖИ.20
Рук. гр.	Дергачева		04.88	Анкер А-1	Стадия: РП	Масса: 0.92
Исполн.	Касаткина		04.88		Лист	Листов 1
Н.контр	Дергачева		04.88		МЖКХ РСФСР ГИПРОКОММУНДОРТРАНС г.Москва	

Альбом

Типовой проект 507-96.88

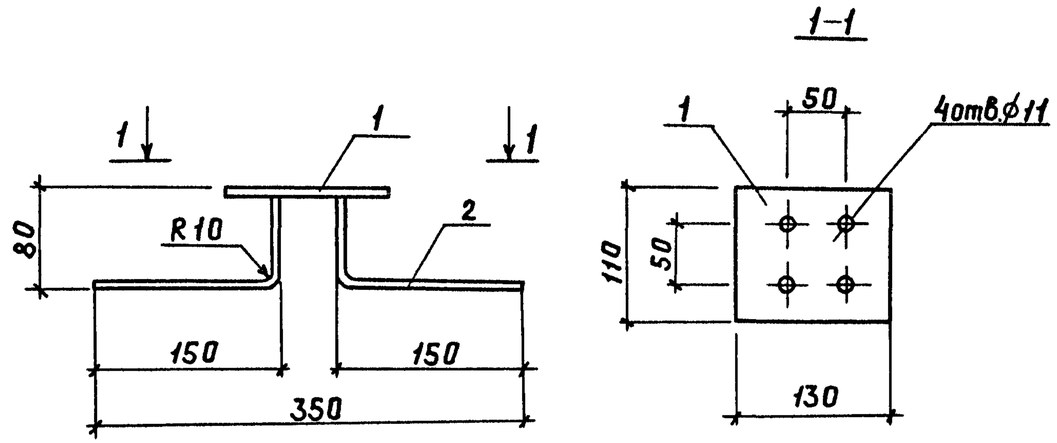

Формат	Зона	Поз.	Обозначение	Наименование	Кол.	Примеч.
				Документация		
А4			ТП 507-96.88 ТУ	Технические условия	✕	
				Детали		
Б4		1	ТП 507-96.88 КЖИ.21.1	Полоса 10×110 ГОСТ 103-76* / Вст3кп2 ГОСТ 380-71*		
				L=130	1	1.12кг
Б4		2	21.2	А-III-10 ГОСТ 5781-82* ℓ=290	4	0.14кг

Привязан

Инв.№

Гл.спец.	Шилин		04.88	ТП 507-96.88		КЖИ.21
Рук. гр.	Дергачева		04.88	Элемент закладной МН-1	Стадия: РП	Масса: 1.68 / Масштаб: 1:50
Исполн.	Касаткина		04.88		Лист	Листов
Н.контр.	Дергачева		04.88		МЖКХ РСФСР ГИПРОКОММУНДОРТРАНС г.Москва	

Инв.№ подл. | Подп. и дата | Взам.инв.№

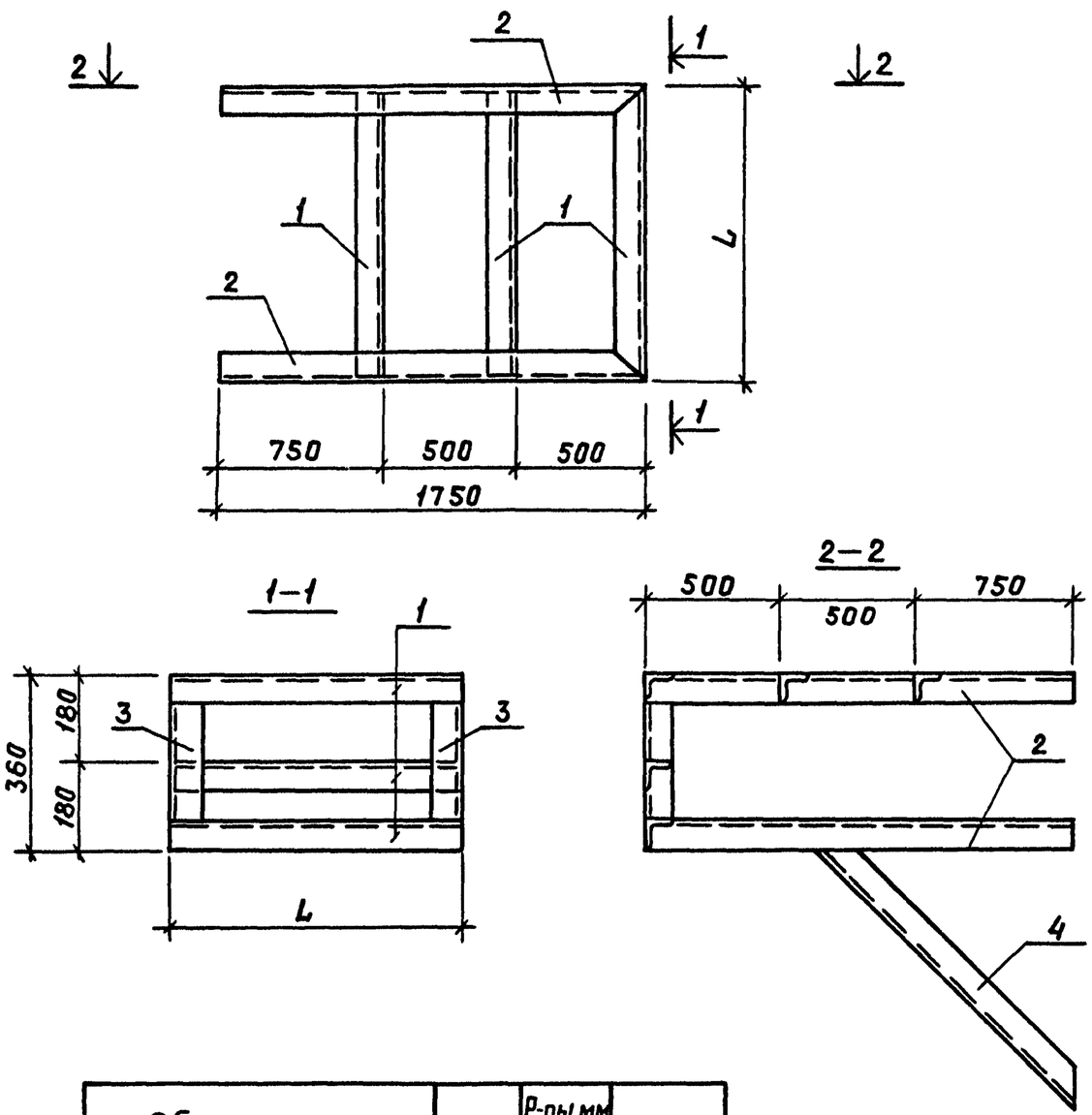

Обозначение	Марка	Р-ры, мм L	Масса, кг
ТП 507-96.88 КЖИ.22	Р1	1100	50.97
ТП 507-96.88 -01	Р2	1000	49.07

Формат	Зона	Позиция	Обозначение	Наименование	Кол.	Примеч.
				Документация		
			ТП 507-96.88 ТУ	Технические условия		
А4			Переменные данные	для исполнения		
				КЖИ.22		
				Детали		
Б4		1	ТП 507-96.88 КЖИ 22.1	Уголок $\frac{50\times50\times5\ ГОСТ\ 8509-72^*}{Вст3кп2\ ГОСТ\ 380-71^*}$		
				ℓ=1100	5	4.15кг
Б4		2	22.2	Уголок $\frac{50\times50\times5\ ГОСТ\ 8509-72^*}{Вст3кп2\ ГОСТ\ 380-71^*}$		
				ℓ=1250	4	4.71кг
Б4		3	ТП 507-96.88 22.3	Уголок $\frac{50\times50\times5\ ГОСТ\ 8509-72^*}{Вст3кп2\ ГОСТ\ 380-71^*}$		
				ℓ= 260	2	0.98кг
Б4		4	22.4.	Уголок $\frac{50\times50\times5\ ГОСТ\ 8509-72^*}{Вст3кп2\ ГОСТ\ 380-71^*}$		
				ℓ=1250	2	4.71кг
				КЖИ 22-01		
				Детали		
Б4		1	ТП 507-96.88 КЖИ 22-01.1	Уголок $\frac{50\times50\times5\ ГОСТ\ 8509-72^*}{Вст3кп2\ ГОСТ\ 380-71^*}$		
				ℓ=1000	5	3.77кг
Б4		2	22-01.2	Уголок $\frac{50\times50\times5\ ГОСТ\ 8509-72^*}{Вст3кп2\ ГОСТ\ 380-71^*}$		
				ℓ=1250	4	4.71кг
Б4		3	ТП 507-96.88 22-01.3	Уголок $\frac{50\times50\times5\ ГОСТ\ 8509-72^*}{Вст3кп2\ ГОСТ\ 380-71^*}$		
				ℓ=260	2	0.98кг
Б4		4	22-01.4	Уголок $\frac{50\times50\times5\ ГОСТ\ 8509-72^*}{Вст3кп2\ ГОСТ\ 380-71^*}$		
				ℓ=1250	2	4.71кг

Привязан:

Инв. №

Рук. гр.	Дергачёва		04.88
Исполн	Горбатова		04.88
Н.контр.	Дергачёва		04.88

ТП 507-96.88 КЖИ.22

Рама металлическая Р1; Р2

Стадия	Масса	Масштаб
РП	см. табл.	б/м
Лист	Листов	

МЖКХ РСФСР
ГИПРОКОММУНДОРТРАНС
г.Москва

Типовой проект 507-96.88 альбом 3

Инв.№ подл. | Подп. и дата | Взам. инв.№

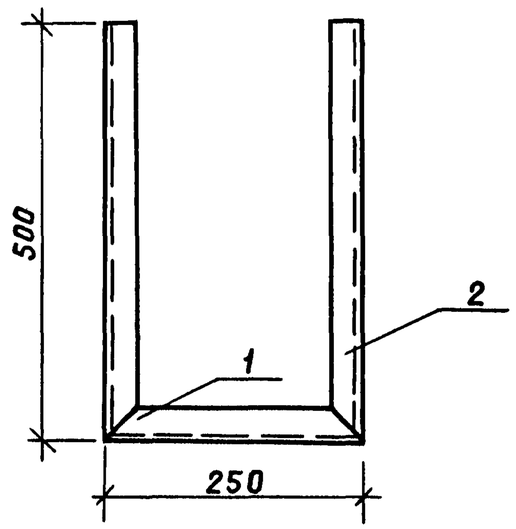

Формат	Зона	Позиция	Обозначение	Наименование	Кол.	Примеч.
				Документация		
А4			ТП 507-96.88 ТУ	Технические условия		
				Детали		
Б4		1	ТП507-96.88 КЖИ23.1	Уголок $\frac{50\times50\times5\ ГОСТ\ 8509-72^{*}}{Вст3кп2\ ГОСТ\ 380-71^{*}}$		
				ℓ=250	1	0.94кг
Б4		2	ТП507-96.88 КЖИ23.2	Уголок $\frac{50\times50\times5\ ГОСТ\ 8509-72^{*}}{Вст3кп2\ ГОСТ\ 380-71^{*}}$		
				ℓ=500	2	1.89кг

Типовой проект 503-1-96.88

Инв.№ подл. | Подп. и дата | Взам.инв.№

Привязан:

Инв. №

Рук. гр.	Дергачева		04.88
Исполн.	Горбатова		04.88
Н.контр.	Дергачева		04.88

ТП 507-96.88 КЖИ.23

Рама металлическая Р4

Стадия	Масса	Масштаб
РП	см. табл.	б/м

Лист | Листов

МЖКХ РСФСР
ГИПРОКОММУНДОРТРАНС
г.Москва

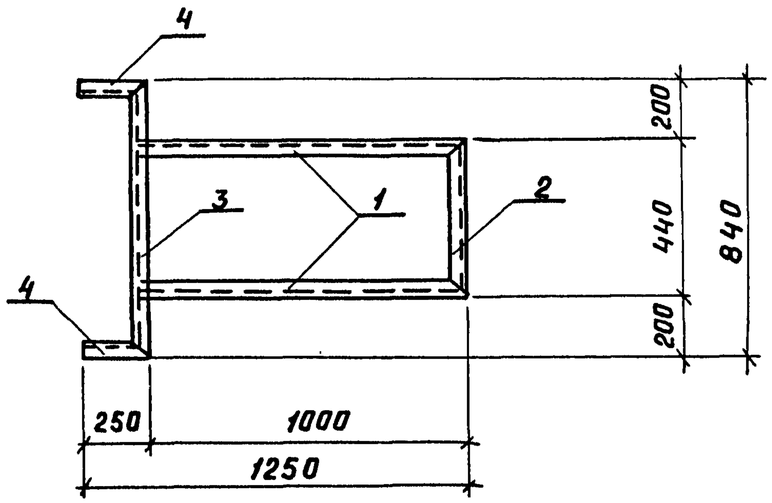

Формат	Зона	Поз.	Обозначение	Наименование	Кол	Примечан.
				Документация		
А4			ТП507-96.88 ТУ	Технические условия		
				Детали		
Б4		1	ТП507-96.88 КЖИ.24.1	Уголок $\frac{50\times50\times5\ ГОСТ\ 8509-72^*}{Вст3кп2\ ГОСТ\ 380-71^*}$		
				ℓ= 1050	2	4.0 кг
Б4		2	24.2	Уголок $\frac{50\times50\times5\ ГОСТ\ 8509-72^*}{Вст3кп2\ ГОСТ\ 380-71^*}$		
				ℓ= 440	2	1.66 кг
Б4		3	24.3	Уголок $\frac{50\times50\times5\ ГОСТ\ 8509-72^*}{Вст3кп2\ ГОСТ\ 380-71^*}$		
				ℓ= 840	1	3.16 кг
Б4		4	24.4	Уголок $\frac{50\times50\times5\ ГОСТ\ 8509-72^*}{Вст3кп2\ ГОСТ\ 380-71^*}$		
				ℓ= 250	2	0.76 кг

Альбом 3

ТП 507-96.88 Шифр и марка чертежа

Инв.N подл. | Подп. и дата | Взам. инв.N

Привязан

Инв.N

Гл.спец.	Шилин		04.88
Рук. гр.	Дергачева		04.88
Исполн.	Бакова		04.88
Н.контр.	Дергачева		04.88

ТП 507-96.88 КЖИ.24

Рама металлическая Р 6

Стадия	Масса	Масштаб
РП	16,00	1:20

Лист Листов

МЖКХ РСФСР
ГИПРОКОММУНДОРТРАНС
г. Москва

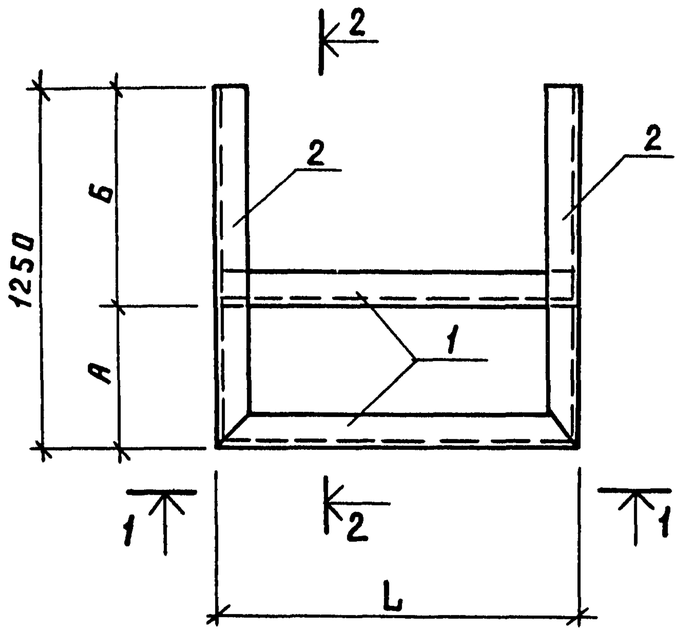

1–1

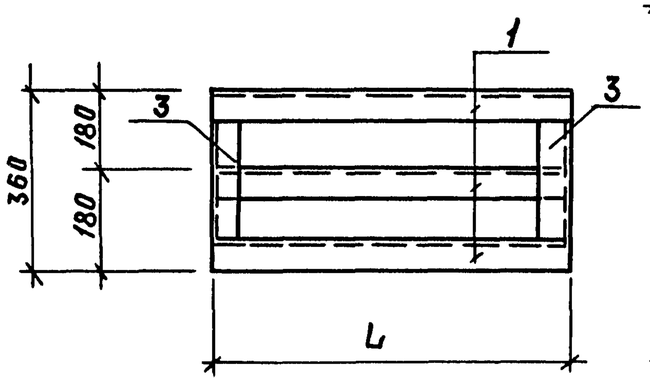

2–2

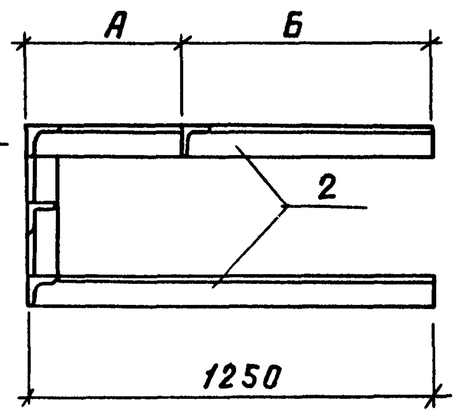

Обозначение	Марка	Размеры, мм			Масса кг
		L	А	Б	
ТП 507-96.88 КЖИ25	Р3	1100	550	700	37.4
ТП 507-96.88 -01	Р5	1000	500	750	35.8

Формат	Зона	Позиция	Обозначение	Наименование	Кол.	Примечание.
				Документация		
			ТП507-96.88 ТУ	Технические условия.	X	
А4			Переменные данные	для исполнения		
				КЖИ.25		
				Детали		
Б4		1	ТП507-96.88 КЖИ.25.1	Уголок $\frac{50\times50\times5\ ГОСТ\ 8509-72*}{Вст3кп2\ ГОСТ\ 380-71*}$		
				ℓ=1000	4	3.77кг
Б4		2	25.2	Уголок $\frac{50\times50\times5\ ГОСТ\ 8509-72*}{Вст3кп2\ ГОСТ\ 380-71*}$		
				ℓ=1250	4	4.7кг
Б4		3	ТП507-96.88 КЖИ25.3	Уголок $\frac{50\times50\times5\ ГОСТ\ 8509-72*}{Вст3кп2\ ГОСТ\ 380-71*}$		
				ℓ=260	2	0.98кг
				КЖИ.25-01		
				Детали		
Б4		1	ТП507-96.88 КЖИ.25-01.1	Уголок $\frac{50\times50\times5\ ГОСТ\ 8509-72*}{Вст3кп2\ ГОСТ\ 380-71*}$		
				ℓ=1100	4	4.15кг
Б4		2	25-01.2	Уголок $\frac{50\times50\times5\ ГОСТ\ 8509-72*}{Вст3кп2\ ГОСТ\ 380-71*}$		
				ℓ=1250	4	4.7кг
Б4		3	ТП507-96.88 КЖИ25-01.3	Уголок $\frac{50\times50\times5\ ГОСТ\ 8509-72*}{Вст3кп2\ ГОСТ\ 380-71*}$		
				ℓ=260	2	0.98кг

Привязан:

Инв. №

Гл.спец.	Шилин		04.88
Рук.гр.	Дергачева		04.88
Исполн.	Бокова		04.88
Н.контр.	Дергачева		04.88

ТП 507-96.88 КЖИ.25

Рама металлическая Р3; Р5.

Стадия	Масса	Масштаб
РП	см. табл.	б/м
Лист	Листов	

МЖКХ РСФСР ГИПРОКОММУНДОРТРАНС г.Москва

Инв.№ подл. | Подп. и дата | Взам. инв.№