ТИПОВОЙ ПРОЕКТ
902-2-269

АЭРОТЕНКИ-СМЕСИТЕЛИ ТРЕХКОРИДОРНЫЕ С РАЗМЕРАМИ КОРИДОРА 6×5×60м ИЗ СБОРНОГО ЖЕЛЕЗОБЕТОНА

СОСТАВ ПРОЕКТА

Альбом I	Архитектурно-строительные чертежи двухсекционного аэротенка-смесителя
Альбом II	Архитектурно-строительные чертежи трехсекционного аэротенка-смесителя
Альбом III	Архитектурно-строительные чертежи четырехсекционного аэротенка-смесителя
Альбом IV	Узлы и детали монолитные участки стен Камеры распределения ила
Альбом V	Сборные железобетонные элементы
Альбом VI	Металлические конструкции
Альбом VII	Технологическая и сантехническая части
Альбом VIII	Нестандартизированное оборудование
Альбом IX	Электротехническая часть
Альбом X	Сметы
Альбом XI	Заказные спецификации

Примененные типовые конструкции
Серия 3.901-8 выпуск 6 — Щитовые затворы 600×900

Альбом VIII

Разработан
институтом Союзводоканалпроект
при участии ЦНИИпромзданий

14107-08
Цена 0-90

Утвержден Главпромстройпроектом
Госстроя СССР протокол от 9 декабря 1975г
Введен в действие
в/о Союзводоканалниипроект
с 5 ноября 1976
приказ №265 от 26 октября 1976г

ЦЕНТРАЛЬНЫЙ ИНСТИТУТ ТИПОВОГО ПРОЕКТИРОВАНИЯ
ГОССТРОЯ СССР

Москва, А-445, Смольная ул., 22

Сдано в печать 1976 года

Заказ № 10800 Тираж 800 экз.

СОДЕРЖАНИЕ АЛЬБОМА

Наименование	Обозначение	№ стр.
Содержание альбома		1
Спецификации		2÷4
Диафрагма	ТМ29.06.00.00	4
Затвор-водослив 600×350 Сборочный чертеж	ТМ29.01.00.00 СБ	5
Рама. Сборочный чертеж	ТМ29.01.01.00 СБ	6
Щит. Сборочный чертеж	ТМ29.01.02.00 СБ	6
Маховик. Сборочный чертеж	ТМ29.01.03.00 СБ	7
Гайка подъемная	ТМ29.01.00.01	7
Фланец верхний	ТМ29.01.00.02	7
Фланец нижний	ТМ29.01.00.03	7
Винт	ТМ29.01.00.04	8
Винт	ТМ29.01.00.04-01	8
Линейка	ТМ29.01.00.05	8
Стрелка	ТМ29.01.00.06	8
Уголок	ТМ29.01.00.07	8
Затвор щитовой 300×250 Сборочный чертеж	ТМ29.02.00.00 СБ	9
Рама. Сборочный чертеж	ТМ29.02.01.00 СБ	10
Щит. Сборочный чертеж	ТМ29.02.02.00 СБ	10
Ушко	ТМ29.02.02.01	10
Брызгалка центробежная ф 19 Сборочный чертеж	ТМ29.03.00.00 СБ	11
Сопло	ТМ29.03.00.01	11
Корпус	ТМ29.03.00.02	11
Камера распределения шла №1 Чаша распределительная Сборочный чертеж	ТМ29.04.00.00 СБ	12
Камера распределения шла №2 Чаша распределительная Сборочный чертеж	ТМ29.05.00.00 СБ	13

Формат	Зона	Поз.	Обозначение	Наименование	Кол.	Примечание
				Документация		
12			ТМ29.01.01.00 СБ	Сборочный чертеж		
				Материалы		
		1		Уголок Б-50×50×5 ГОСТ8509-72 / Ст.3 ГОСТ 535-58	1.2	кг
		2		Уголок Б-50-50×5 ГОСТ8509-72 / Ст.3 ГОСТ 535-58	5.4	кг
		3		Уголок Б-50×50×5 ГОСТ 8509-72 / Ст.3 ГОСТ 535-58	139	кг
		4		Уголок Б-45×28×4 ГОСТ 8510-72 / Ст.3 ГОСТ 535-58	5,6	кг
		5		Полоса 5×50 ГОСТ 103-57 / Ст.3 ГОСТ 535-58	2,4	кг
		6		Полоса 5×50 ГОСТ 103-57 / Ст.3 ГОСТ 535-58	1.6	кг

Изм	Лист	N докум.	Подп.	Дата	ТМ29.01.01.00			
Разраб.		Волков			Рама	Лит.	Лист	Листов 1
Провер.		Бортник				Союзводоканалпроект г. Москва		
Рук.гр.		Годзишевская						
Гл.инж.пр.		Блоков						
Нач.отд.		Авдеев						

Формат 11

Формат	Зона	Поз.	Обозначение	Наименование	Кол.	Примечание
				Документация		
12			ТМ29.01.02.00 СБ	Сборочный чертеж		
				Детали		
11		1	ТМ29.02.02.01	Ушко	2	
Б.ч.		2	ТМ29.01.02.01	Щит		
				Лист 5 ГОСТ 19903-74 / Ст.3 ГОСТ 14637-69		
				875 В₁ × 690 В₁	1	15.5 кг

Изм	Лист	N докум.	Подп.	Дата	ТМ29.0102.00			
Разраб.		Волков			Щит	Лит.	Лист	Листов 1
Провер.		Бортник				Союзводоканалпроект г. Москва		
Рук.гр.		Годзишевская						
Гл.инж.пр.		Блоков						
Нач.отд.		Авдеев						

Формат 11

Подп. и дата | Инв. N дубл. | Взам. инв. N | Подп. и дата | Инв. N подл.

Формат	Зона	Поз.	Обозначение	Наименование	Кол.	Примечание
		15		Шайба 12.01.01 9		
				ГОСТ 11371-68	2	
		16		Ось 22-12Х₃×40. Хр 20		
				ГОСТ 9650-71	1	
		17		Шайба 2-12.01.01 9		
				ГОСТ 9649-66	1	
		18		Шплинт 2,5×20-011		
				ГОСТ 397-66	1	

Изм.	Лист	N докум.	Подп.	Дата	ТМ29.01.00.00	Лист 2

Формат	Зона	Поз.	Обозначение	Наименование	Кол	Примечание
				Документация		
22			ТМ 29.01.00.00 СБ	Сборочный чертеж		
				Сборочные единицы		
11		1	ТМ29.01.01.00	Рама	1	
11		2	ТМ29.01.02.00	Щит	1	
11		3	ТМ29.01.03.00	Маховик	1	
				Детали		
11		4	ТМ29.01.00.01	Гайка подъемная	1	
11		5	ТМ29.01.00.02	Фланец верхний	1	
11		6	ТМ29.01.00.03	Фланец нижний	1	
11		7	ТМ29.01.00.04	Винт	1	
11		8	ТМ29.01.00.05	Линейка	1	
11		9	ТМ29.01.00.06	Стрелка	1	
11		10	ТМ29.01.00.07	Уголок	1	
				Стандартные изделия		
				Болты ГОСТ 7798-70		
		11		М8×20.58.01 12	1	
		12		М12×50.58.01 12	4	
				Гайки ГОСТ 5915-70		
		13		М8.5.01 12	1	
		14		М12 5.01 12	4	

Изм	Лист	N докум.	Подп	Дата	ТМ29.01.00.00			
Разраб.		Волков			Затвор-водослив 600×350	Лит	Лист 1	Листов 2
Провер.		Бортник				Союзводоканалпроект г. Москва		
Рук.гр.		Годзишевская						
Гл инж.пр		Блоков						
Нач.отд.		Авдеев						

Формат	Зона	Поз.	Обозначение	Наименование	Кол.	Примечание
				Документация		
12			ТМ 29.02.01.00 СБ	Сборочный чертеж		
				Материалы		
		1		Уголок Б-50×50×5 ГОСТ 8509-72 / Ст.3 ГОСТ 535-58	1.2	кг
		2		Уголок Б-50×50×5 ГОСТ 8509-72 / Ст.3 ГОСТ 535-58	32	кг
		3		Уголок Б-50×50×5 ГОСТ 8509-72 / Ст.3 ГОСТ 535-58	13.9	кг
		4		Уголок Б-45×28×4 ГОСТ 8510-72 / Ст.3 ГОСТ 535-58	3.1	кг
		5		Полоса 5×50 ГОСТ 103-57 / Ст.3 ГОСТ 535-58	0.6	кг
		6		Полоса 5×50 ГОСТ 103-57 / Ст.3 ГОСТ 535-58	0.85	кг

Изм.	Лист	N докум.	Подп.	Дата	ТМ29.02.01.00			
Разраб.		Волков			Рама	Лит.	Лист.	Листов 1
Провер.		Бортник				СОЮЗВОДОКАНАЛПРОЕКТ г. Москва		
Рук. гр.		Годзишевская						
Гл. инж. пр.		Блоков						
Нач. отд.		Авдеев						

Формат 11

Формат	Зона	Поз.	Обозначение	Наименование	Кол.	Примечание
				Документация		
11			ТМ 29.02.02.00 СБ	Сборочный чертеж		
				Детали		
11		1	ТМ 29.02.02.01	Ушко	2	
Б4		2	ТМ 29.02.02.02	Щит		
				Лист 5 ГОСТ 19903-74 / Ст.3 ГОСТ 14637-69		
				310 В7 × 390 В7	1	4.8 кг

Изм.	Лист	N докум.	Подп.	Дата	ТМ29.02.02.00			
Разраб.		Волков			Щит	Лит	Лист	Листов 1
Провер.		Бортник				СОЮЗВОДОКАНАЛПРОЕКТ г. Москва		
Рук. гр.		Годзишевская						
Гл. инж. пр.		Блоков						
Нач. отд.		Авдеев						

Формат 11

Формат	Зона	Поз.	Обозначение	Наименование	Кол.	Примечание
				Документация		
22			ТМ 29.02.00.00 СБ	Сборочный чертеж		
				Сборочные единицы		
11		1	ТМ29.02.01.00	Рама	1	
11		2	ТМ 29.02.02.00	Щит	1	
11		3	ТМ29.01.03.00	Маховик	1	
				Детали		
11		4	ТМ 29.01.00.01	Гайка подъемная	1	
11		5	ТМ 29.01.00.02	Фланец верхний	1	
11		6	ТМ 29.01.00.03	Фланец нижний	1	
11		7	ТМ 29.01.00.04-01	Винт	1	
				Стандартные изделия		
		8		Болт М12×50.58.01.12 ГОСТ 7798-70	2	
		9		Гайка М12.5.01.12 ГОСТ 5915-70	2	
		10		Шайба 12.01.01.9 ГОСТ 11371-68	2	
		11		Ось 22-12Х5×40 Хр 20 ГОСТ 9650-71	1	
		12		Шайба 2-12.01.01.9 ГОСТ 9649-66	1	
		13		Шплинт 2,5×20.011 ГОСТ 397-66	1	

Изм.	Лист	N докум.	Подп	Дата	ТМ29.02.0000			
Разраб.		Волков			Затвор щитовой 300×250	Лит.	Лист	Листов 1
Провер.		Бортник				СОЮЗВОДОКАНАЛПРОЕКТ г Москва		
Рук. гр.		Годзишевская						
Гл. инж. пр.		Блоков						
Нач. отд.		Авдеев						

Формат 11

Формат	Зона	Поз.	Обозначение	Наименование	Кол.	Примечание
				Документация		
11			ТМ 29.01.03.00 СБ	Сборочный чертеж		
				Материалы		
		1		Труба 10 ГОСТ 3262-62	0.8	кг
		2		Труба 10 ГОСТ 3262-62	0.1	кг
		3		Круг 60 ГОСТ 2590-71 / Ст3 ГОСТ 535-58	0.5	кг

Изм.	Лист	N докум.	Подп	Дата	ТМ29.01.03.00			
Разраб.		Волков			Маховик	Лит.	Лист	Листов 1
Провер.		Бортник				СОЮЗВОДОКАНАЛПРОЕКТ г Москва		
Рук. гр.		Годзишевская						
Гл. инж. пр.		Блоков						
Нач. отд.		Авдеев						

Формат	Зона	Поз.	Обозначение	Наименование	Кол.	Примечание
				Документация		
22			ТМ 29.05.00.00 СБ	Сборочный чертеж		
				Материалы		
		1		Лист 6 ГОСТ 19903-74 / Ст.3 ГОСТ 14637-69	19,2	кг
		2		Лист 6 ГОСТ 19903-74 / Ст.3 ГОСТ 14637-69	53.4	кг
		3		Лист 6 ГОСТ 19903-74 / Ст.3 ГОСТ 14637-69	27,8	кг
		4		Лист 6 ГОСТ 19903-74 / Ст.3 ГОСТ 14637-69	54.5	кг
		5		Лист 6 ГОСТ 19903-74 / Ст.3 ГОСТ 14637-69	37.5	кг
		6		Лист 6 ГОСТ 19903-74 / Ст.3 ГОСТ 14637-69	69.0	кг
		7		Лист 6 ГОСТ 19903-74 / Ст.3 ГОСТ 14637-69	1.8	кг
		8		Труба 630×6 ст.3-А ГОСТ 10704-63	55.4	кг

Изм.	Лист	N докум.	Подп.	Дата	ТМ 29.05.00.00			
Разраб.		Волков			Камера распределения или N2 Чаша распределительная	Лит	Лист	Листов 1
Провер.		Бортник				Союзводоканалпроект г. Москва		
Рук. гр.		Годзишевская						
Гл.инж.пр.		Блоков						
Нач. отд.		Авдеев						

Формат 11

ТМ 29.06.00.00

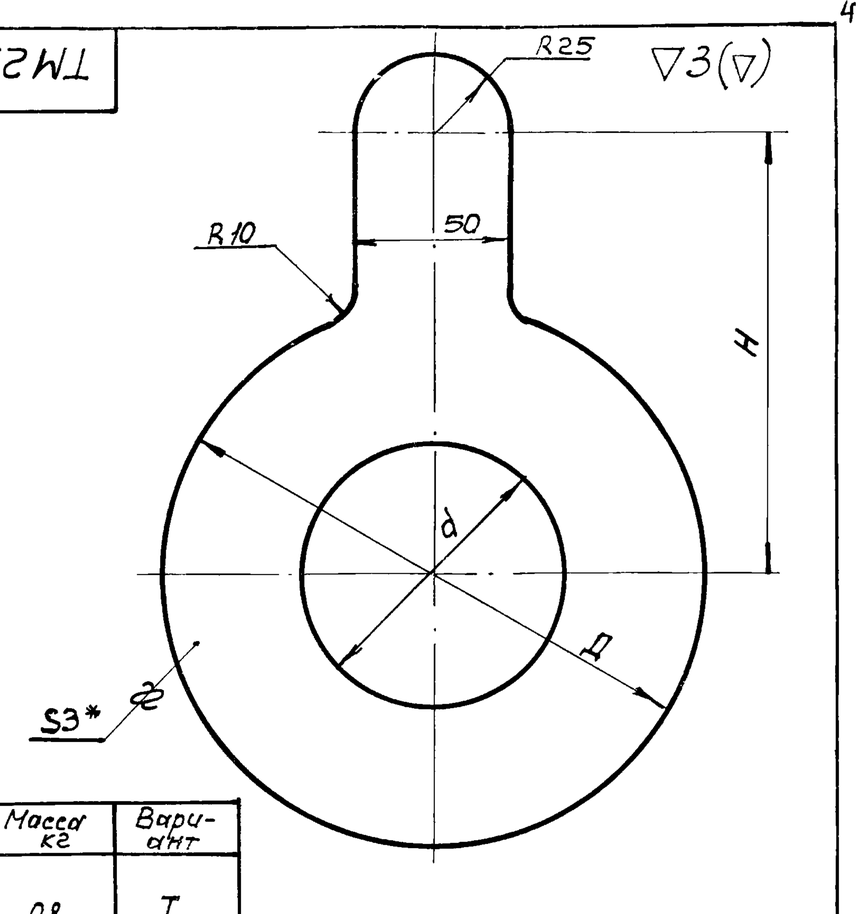

С	Д	Н	Масса кг	Вариант
145	250	155	0.8	I
165	300	185	1.2	I
217	360	220	1.6	II
258	400	240	1.8	II
230	400	240	2.1	III
300	460	270	2.4	III

1.* Размер для справок
2. Предельные отклонения размеров: охватывающих – по A_7, охватываемых – по B_7, прочих – по CM_8

Изм.	Лист	N докум.	Подп.	Дата	ТМ29.06.00.00			
Разраб.		Волков			Диафрагма	Лит.	Масса	Масшт
Провер.		Бортник					см табл	—
Провер.		Назарова				Лист	Листов 1	
Рук. гр.		Годзишевская			Лист В 3.0 ГОСТ 19903-74 / Ст.3 ГОСТ 16523-70	Союзводоканалпроект г. Москва		
Гл.инж.пр.		Блоков						
Нач отд.		Авдеев						

Формат 11

Формат	Зона	Поз.	Обозначение	Наименование	Кол	Примечание
				Документация		
22			ТМ 29.04.00.00 СБ	Сборочный чертеж		
				Материалы		
		1		Лист 6 ГОСТ 19903-74 / Ст.3 ГОСТ 14637-69	16.5	кг
		2		Лист 6 ГОСТ 19903-74 / Ст.3 ГОСТ 14637-69	22.3	кг
		3		Лист 6 ГОСТ 19903-74 / Ст.3 ГОСТ 14637-69	25.5	кг
		4		Лист 6 ГОСТ 19903-74 / Ст.3 ГОСТ 14637-69	44.9	кг
		5		Лист 6 ГОСТ 19903-74 / Ст.3 ГОСТ 14637-69	33.2	кг
		6		Лист 6 ГОСТ 19903-74 / Ст.3 ГОСТ 14637-69	53.5	кг
		7		Лист 6 ГОСТ 19903-74 / Ст.3 ГОСТ 14637-69	1.2	кг
		8		Труба 530×6 ст.3-А ГОСТ 10704-63	38.8	кг

Изм.	Лист	N докум.	Подп.	Дата	ТМ 29.04.00.00			
Разраб.		Волков			Камера распределения или N 1 Чаша распределительная	Лит.	Лист	Листов 1
Провер.		Бортник				Союзводоканалпроект г Москва		
Рук. гр.		Годзишевская						
Гл. инж.пр.		Блоков						
Нач отд		Авдеев						

Формат 11

Формат	Зона	Поз.	Обозначение	Наименование	Кол	Примечание
				Документация		
12			ТМ 29.03.00.00 СБ	Сборочный чертеж		
				Детали		
11		1	ТМ 29.03.00.01	Сопло	1	
11		2	ТМ29.03.00.02	Корпус	1	
Б4		3	ТМ.29.03.00.03	Накладка Лист 4 ГОСТ 19903-74 / Ст.3 ГОСТ 14637-69 ф 50 B_7	2	0.06 кг
				Стандартные изделия		
		4		Муфта 32×20 ГОСТ 8957-59	1	

Изм.	Лист	N докум.	Подп.	Дата	ТМ29.03.00.00			
Разраб.		Волков			Брызгалка центробежная ф 19.	Лит.	Лист	Листов 1
Провер.		Бортник				Союзводоканалпроект г. Москва		
Рук. гр.		Годзишевская						
Гл. инж. пр.		Блоков						
Нач. отд.		Авдеев						

Формат 11

ТМ29.01.00.00 СБ

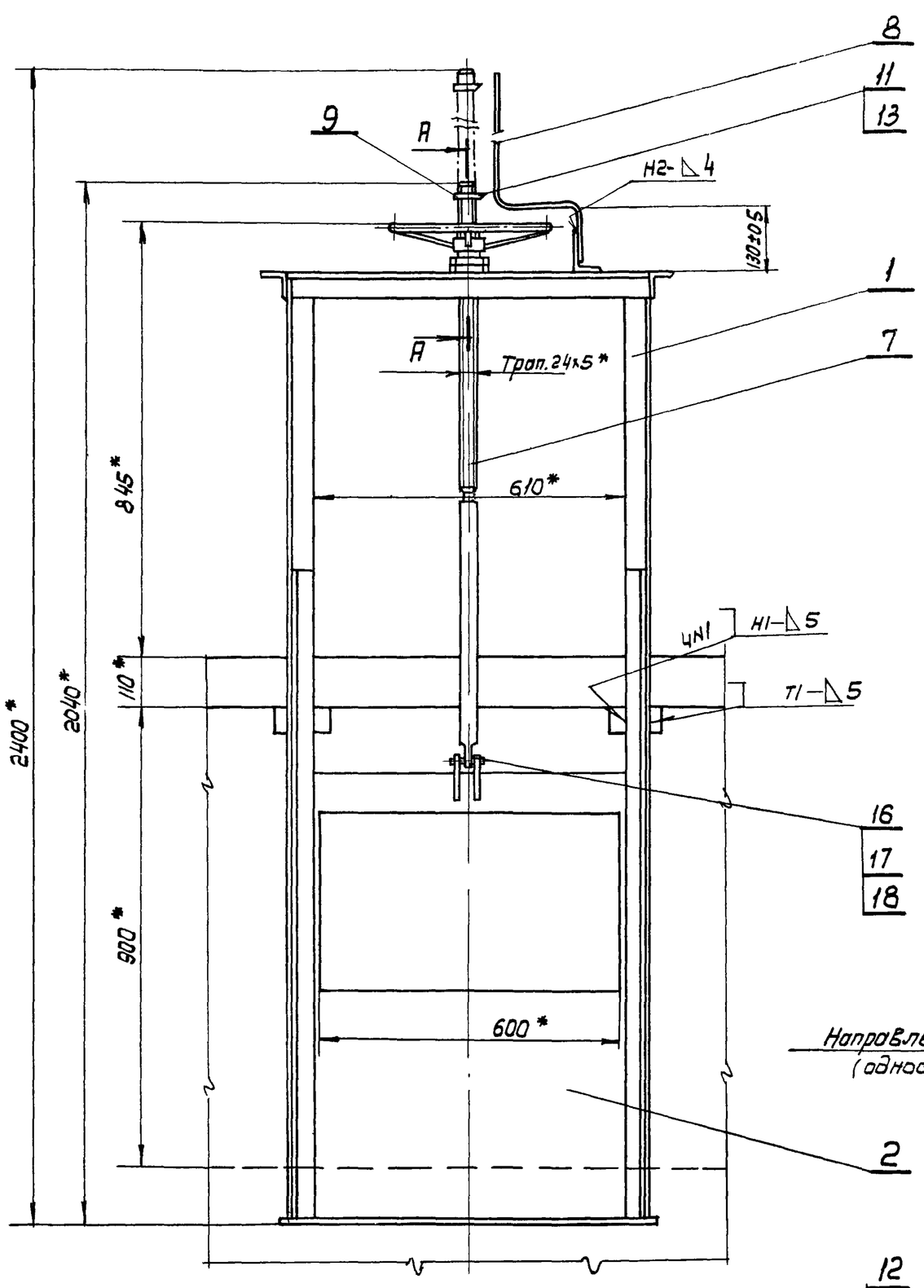

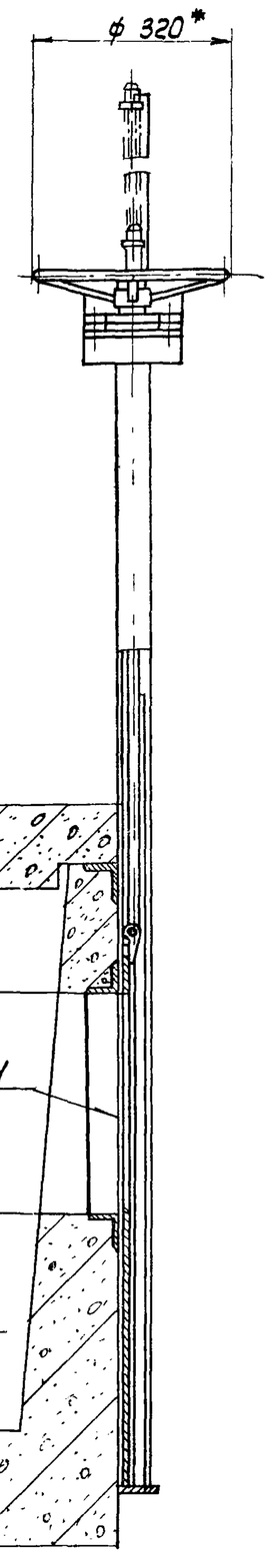

Направление потока (одностороннее)

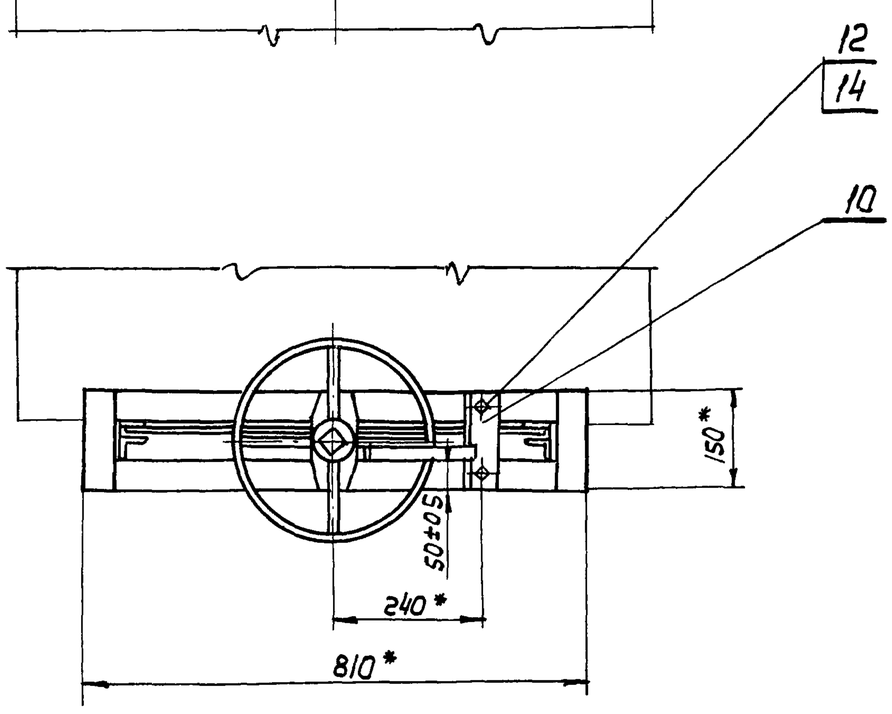

А-А
М1:2

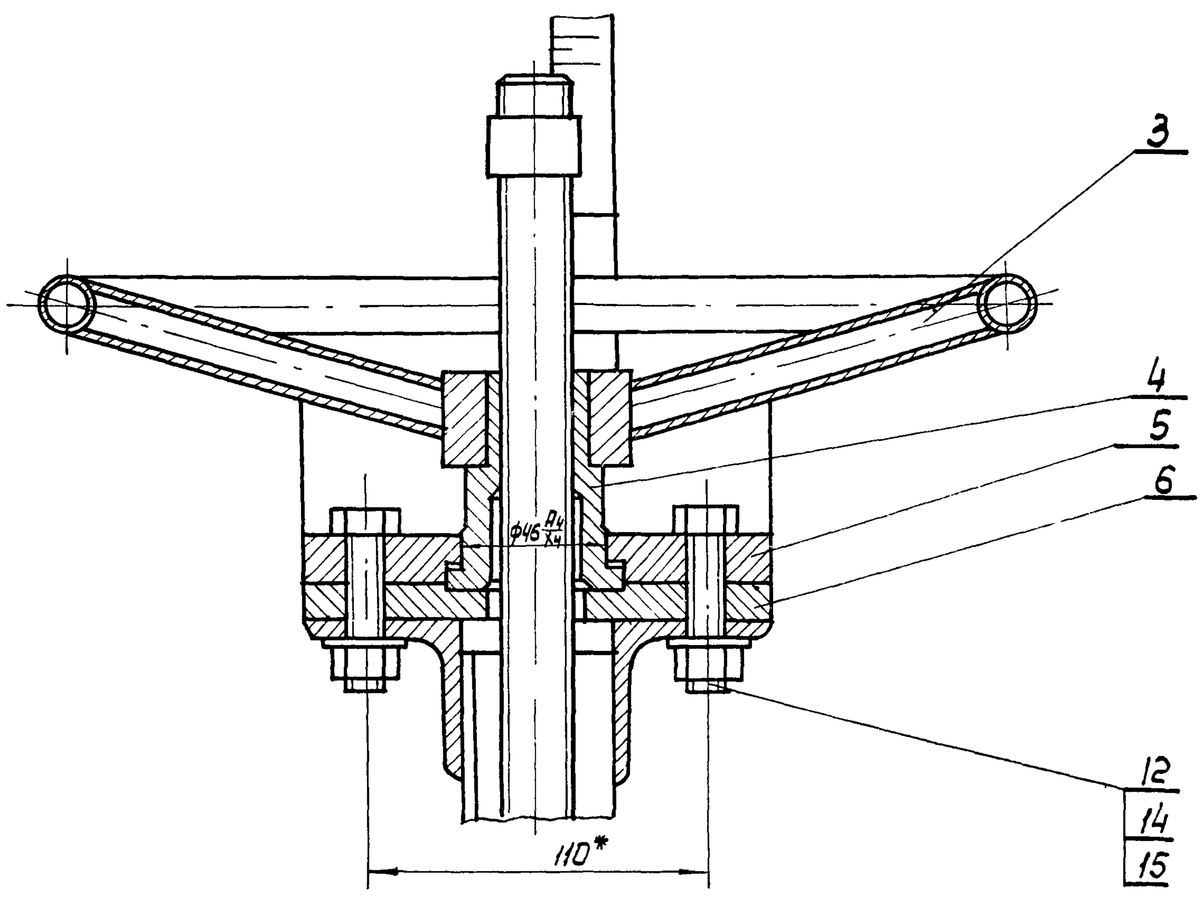

1.* Размеры для справок
2. После сборки и проверки работы затвор окрасить битумной краской БТ-177 ГОСТ 5631-70 по грунту ГФ-020 ГОСТ 4056-63, кроме посадочных и трущихся поверхностей. Детали привода поз. 3,5,6 окрасить эмалевой краской ПФ-115 ГОСТ 6465-63 в серый цвет
3. Сварные швы по ГОСТ 5264-69
4. Винт (поз.7) покрыть смазкой ПВК ГОСТ 19537-74

Изм.	Лист	N докум	Подп	Дата	ТМ29.01.00.00 СБ			
Разраб.		Волков			Затвор-Водослив 600х350	Лит	Масса	Масшт.
Провер.		Бортник					56,8	1:10
Провер.		Назарова			сборочный чертеж	Лист	Листов 1	
Рук. гр.		Гадзишевская				Госстрой СССР СОЮЗВОДОКАНАЛПРОЕКТ г. Москва		
Гл. инжтр.		Блоков						
Нач. отд.								

ТМ29.01.02.00 СБ

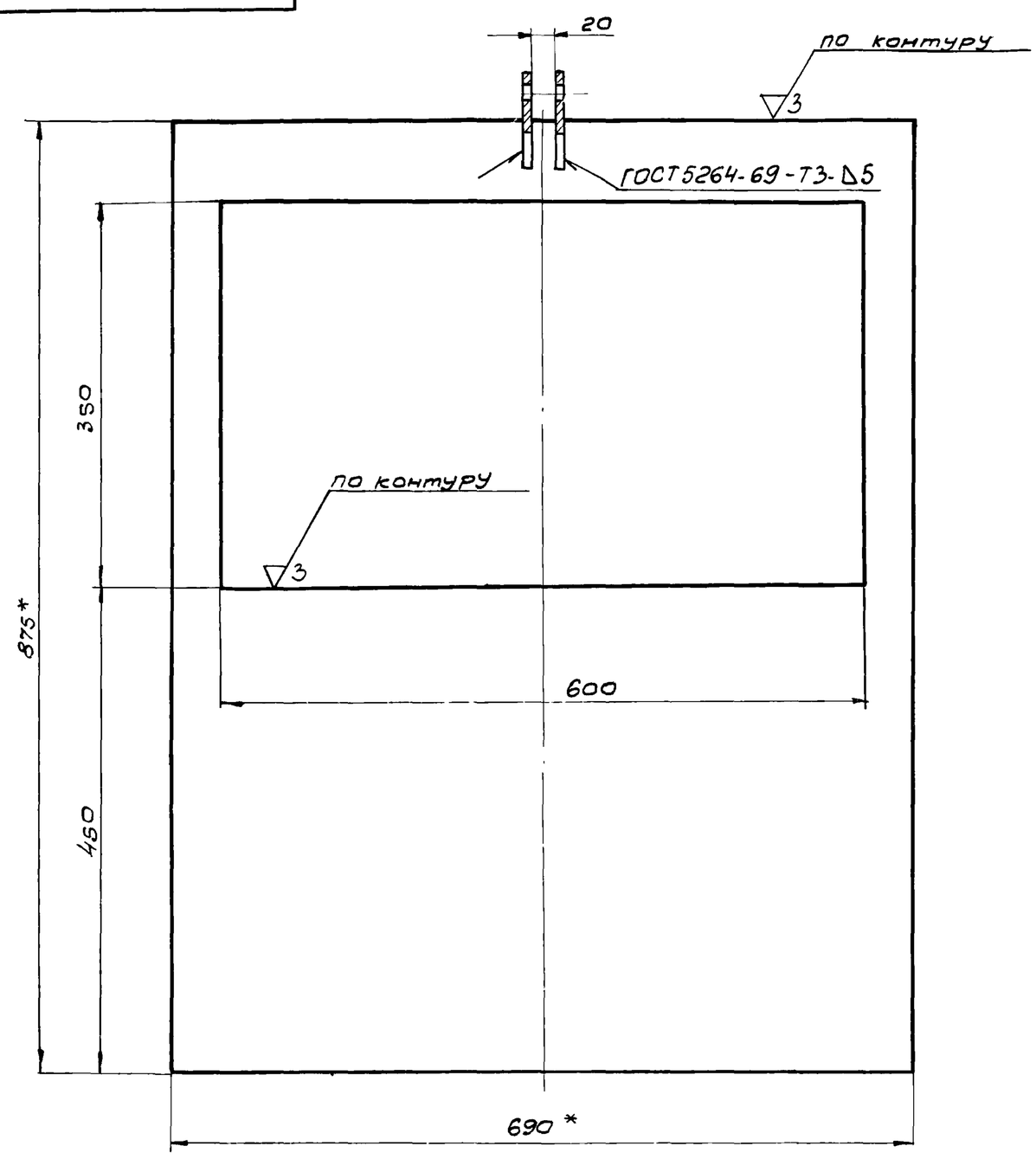

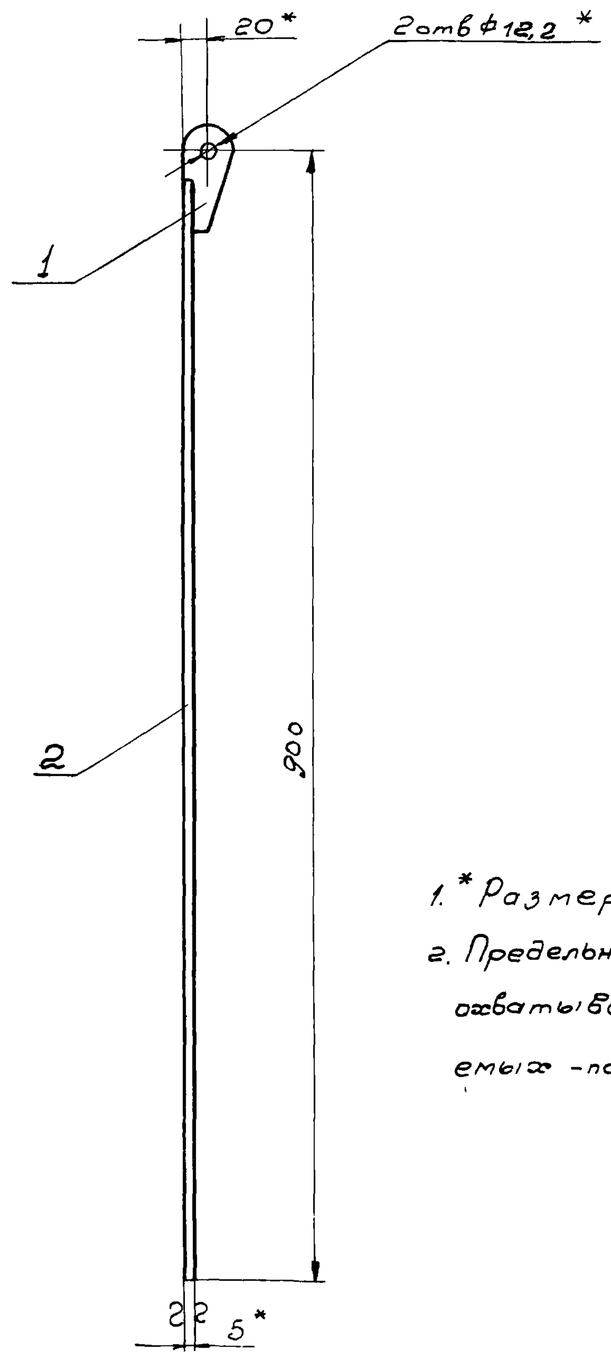

1.* Размеры для справок

2. Предельные отклонения размеров: охватывающих - по A_7, охватываемых - по B_7, прочих - по CM_8

					ТМ29.01.02.00 СБ			
Изм.	Лист	N докум.	Подп.	Дата	Щит	Лит	Масса	Масштаб
Разраб.		Волков					15,7	1:5
Провер.		Бортник			Сборочный чертеж	Лист	Листов 1	
Провер.		Назарова				Союзводоканалпроект г. Москва		
Рук. гр.		Годзишевская						
Гл. инж. пр.		Блоков						
Нач. отд.		Авдеев						

Формат 12

ТМ29.01.01.00 СБ

А

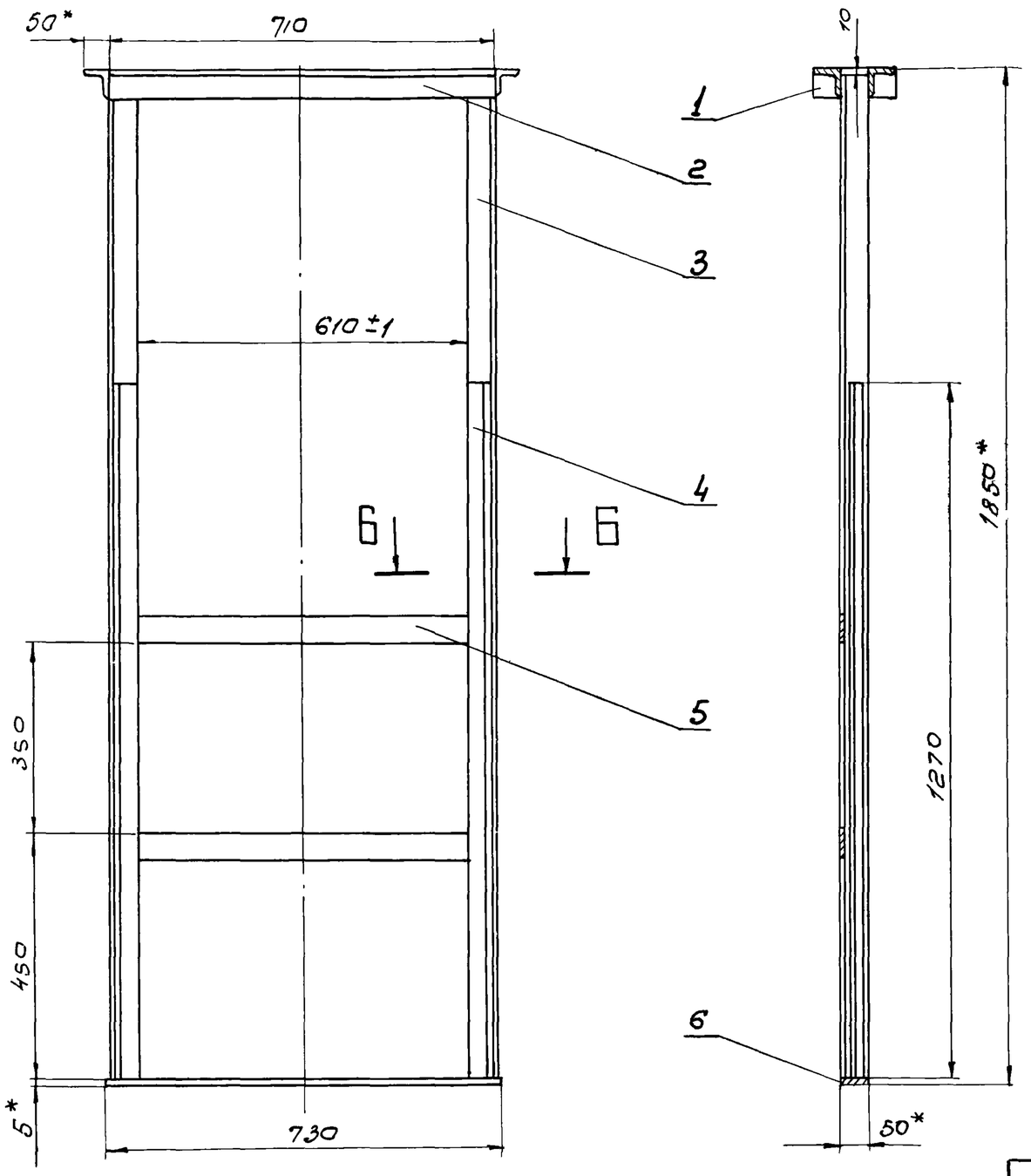

Вид А

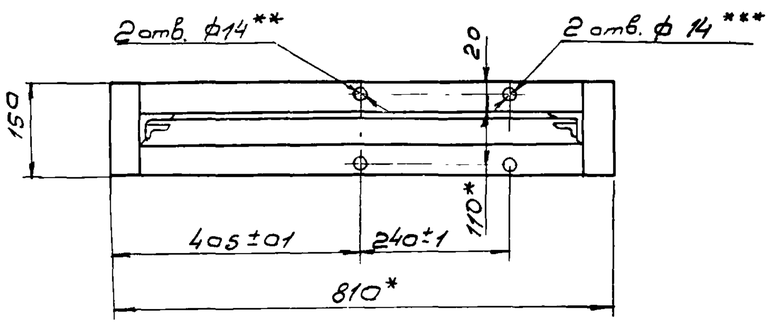

Б-Б

М1:2,5

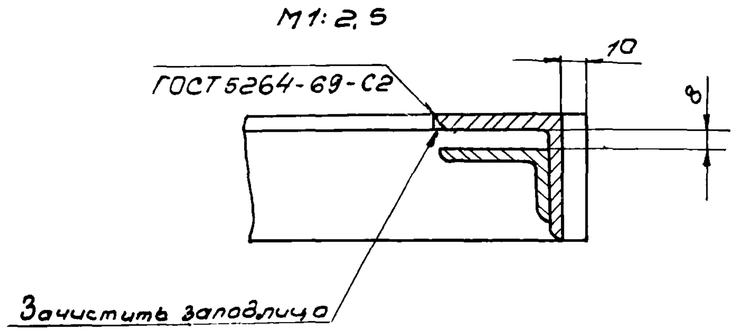

1.* Размеры для справок

2. Неуказанные предельные отклонения размеров охватывающих - по A_7, охватываемых - по B_7, прочих - по CM_8

3.** Обработать по детали ТМ29.01.00.03

4.*** Обработать по детали ТМ29.01.00.07

5. Неуказанные сварные швы по ГОСТ 5264-69-Т1-Δ5

					ТМ29.01.01.00 СБ			
Изм.	Лист	N докум.	Подп.	Дата	Рама	Лит	Масса	Масштаб
Разраб.		Волков					30,1	1:10
Провер.		Бортник			Сборочный чертеж	Лист	Листов 1	
Провер.		Назарова				Союзводоканалпроект г. Москва		
Рук. гр.		Годзишевская						
Гл. инж. пр.		Блоков						
Нач. отд.		Авд						

ТМ29.01.00.02

▽3(▽)

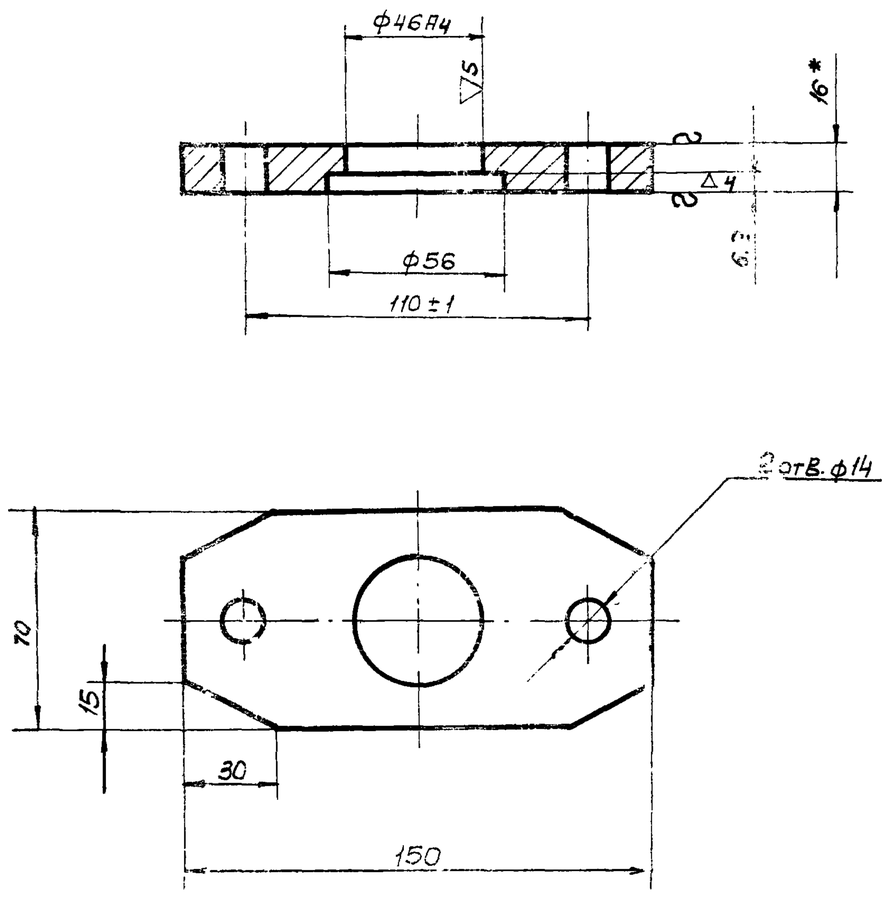

1.* Размер для справок.

2. Неуказанные предельные отклонения размеров: охватывающих – по А7, охватываемых – по В7, прочих – по СМ8

Изм.	Лист	N докум.	Подп.	Дата	ТМ29.01.00.02		
Разраб.		Волков			Фланец верхний	Лит.	Масса 1,2 / Масшт 1:2
Провер.		Бортник				Лист	Листов 1
Провер.		Назарова					
Рук. гр.		Годзишевская			Ст 3 ГОСТ 19903-74 / Ст 3 ГОСТ 14637-69	Союзводоканалпроект г. Москва	
Гл. инж. пр.		Блоков					
Нач. отд.		Авдеев					

Формат 11

ТМ29.01.00.03

▽3(▽)

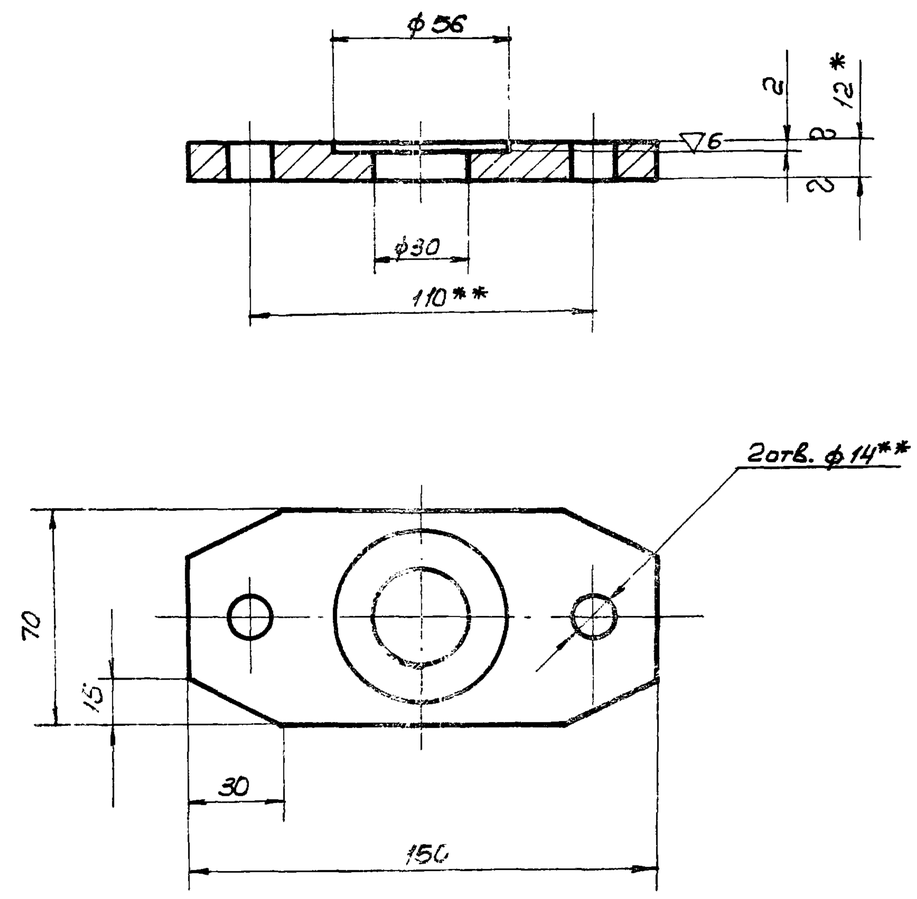

1.* Размер для справок

2. Неуказанные предельные отклонения размеров: охватывающих – по А7, охватываемых – по В7, прочих – по СМ8

3** Обработать по детали ТМ29.01.00.02

Изм.	Лист	N докум.	Подп.	Дата	ТМ29.01.00.03		
Разраб.		Волков			Фланец нижний	Лит.	Масса 0,9 / Масшт 1:2
Провер.		Бортник				Лист	Листов 1
Провер.		Назарова					
Рук. гр.		Годзишевская			Ст 3 ГОСТ 19903-74 / Ст 3 ГОСТ 14637-69	Союзводоканалпроект г. Москва	
Гл. инж. пр.		Блоков					
Нач. отд.		Авдеев					

Формат 11

Подп. и дата | Инв. N дубл. | Взам. инв. N | Подп. и дата | Инв. N подл.

ТМ29.01.00.01

▽3(▽)

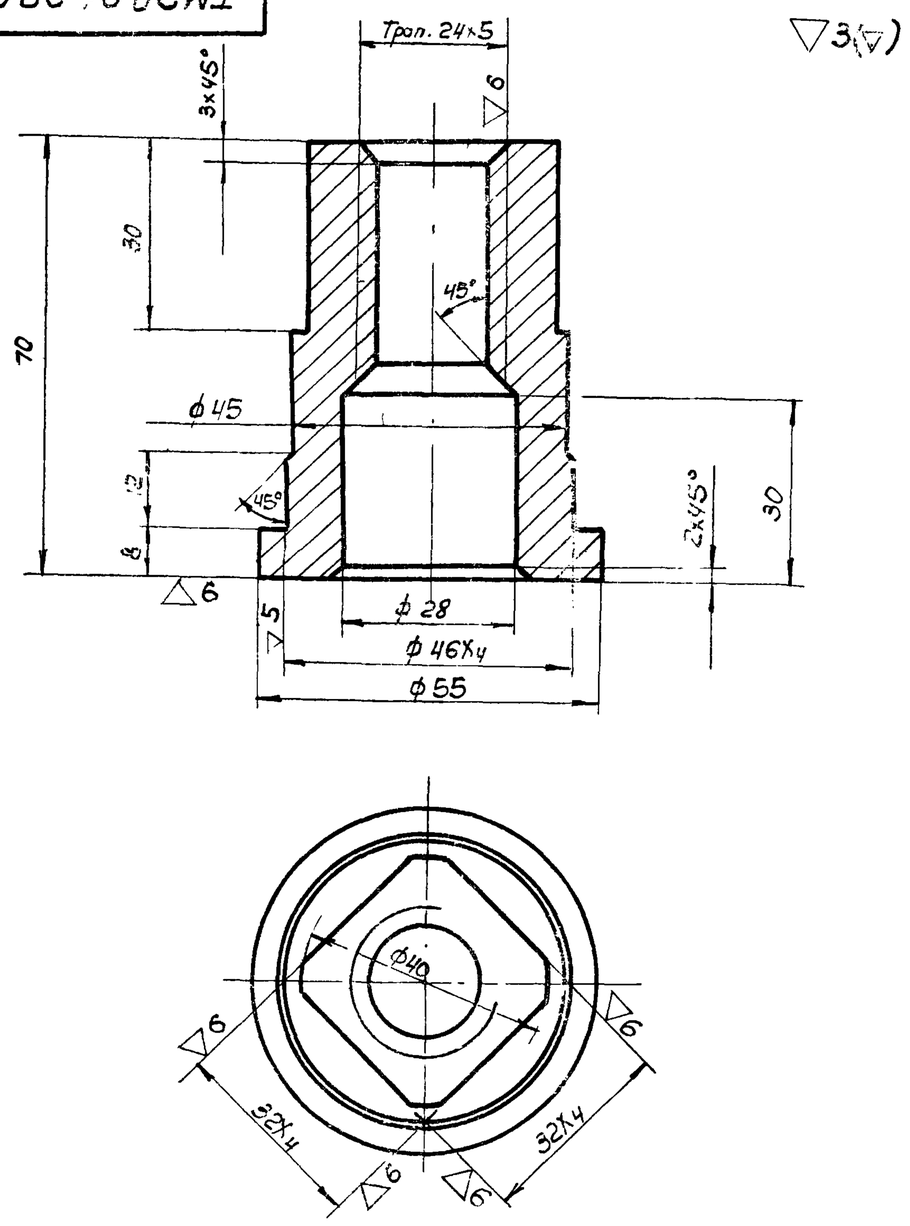

Неуказанные предельные отклонения размеров охватывающих – по А7, охватываемых – по В7, прочих – по СМ8

Изм.	Лист	N докум.	Подп.	Дата	ТМ29010001		
Разраб.		Волков			Гайка подземная	Лит.	Масса 0,6 / Масшт 1:1
Провер.		Бортник				Лист	Листов 1
Провер.		Назарова					
Рук. гр.		Годзишевская			Бр. АЖ9-4 ГОСТ 493-54	Союзводоканалпроект г. Москва	
Гл. инж. пр.		Блоков					
Нач. отд.		Авдеев					

ТМ29.01.03.00.СБ

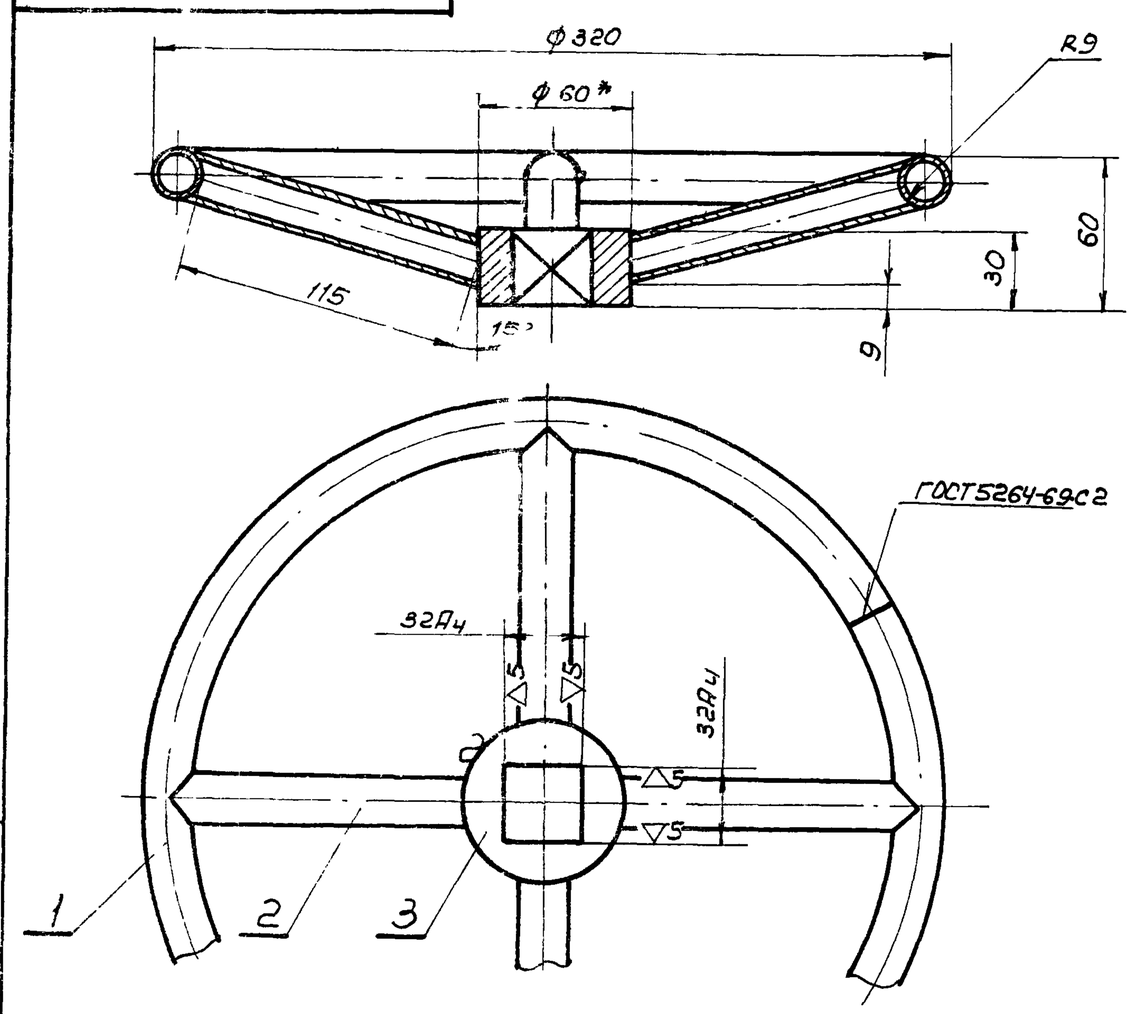

1*. Размер для справок

2. Неуказанные предельные отклонения размеров охватываемых – по В7, прочих – по СМ8

3. Шероховатость обрабатываемых поверхностей – ▽3

4. Неуказанные сварные швы по ГОСТ 5264-69-У2-⊿5

Изм.	Лист	N докум.	Подп.	Дата	ТМ29.01.03.00.СБ		
Разраб.		Волков			Маховик сборочный чертеж	Лит.	Масса 1,4 / Масшт 1:2,5
Провер.		Бортник				Лист	Листов 1
Провер.		Назарова					
Рук. гр.		Годзишевская				Союзводоканалпроект г. Москва	
Гл. инж. пр.		Блоков					
Нач. отд.		Авдеев					

Подп. и дата | Инв. N дубл. | Взам. инв. N | Подп. и дата | Инв. N подл.

ТМ29.01.00.06

▽4(▽)

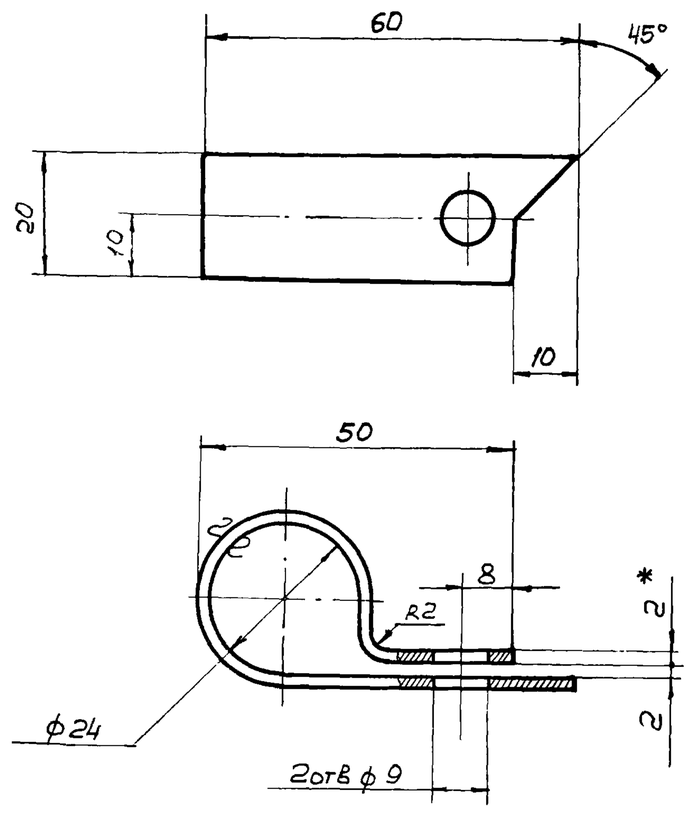

1.* Размер для справок
2. Предельные отклонения размеров.
охватывающих – по A_7, охватываемых – по B_7,
прочих – по CM_8
3. Длина развертки ≈ 138 мм.
4. Покрытие ЭМ ПФ-115 черный II А ГОСТ 6465-63

					ТМ29.01.00.06			
Изм.	Лист	N докум.	Подп.	Дата	Стрелка	Лит.	Масса	Масштаб
Разраб.		Волков					0,04	1:1
Провер.		Бортник				Лист	Листов 1	
Провер.		Назарова			Лист В 2.0 ГОСТ 19903-74 / Ст.3 ГОСТ 16523-70	Союзводоканалпроект г. Москва		
Рук. гр.		Годзишевская						
Гл. инж. пр.		Блоков						
Нач. отд.		Авдеев						

Формат 11

ТМ29.01.00.07

▽(▽)

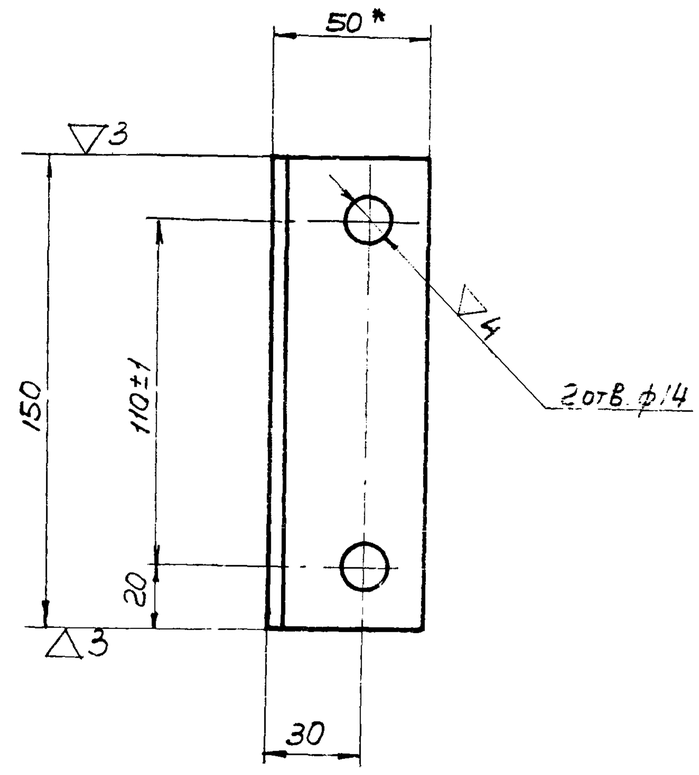

1.* Размер для справок
2. Неуказанные предельные отклонения размеров: охватывающих – по A_7, охватываемых – по B_7, прочих – по CM_8

					ТМ29.01.00.07			
Изм.	Лист	N докум.	Подп.	Дата	Уголок	Лит.	Масса	Масшт.
Разраб.		Волков					0.56	1:2
Провер.		Бортник				Лист	Листов 1	
Провер.		Назарова			Уголок Б-80×50×5 ГОСТ 8510-72 / Ст 3 ГОСТ 535-58	Союзводоканалпроект г. Москва		
Рук. гр.		Годзишевская						
Гл. инж. пр.		Блоков						
Нач. отд.		Авдеев						

Формат 11

Подп. и дата | Инв. N дубл. | Взам. инв. N | Подп. и дата | Инв. N подл.

ТМ29.01.00.05

▽3(▽)

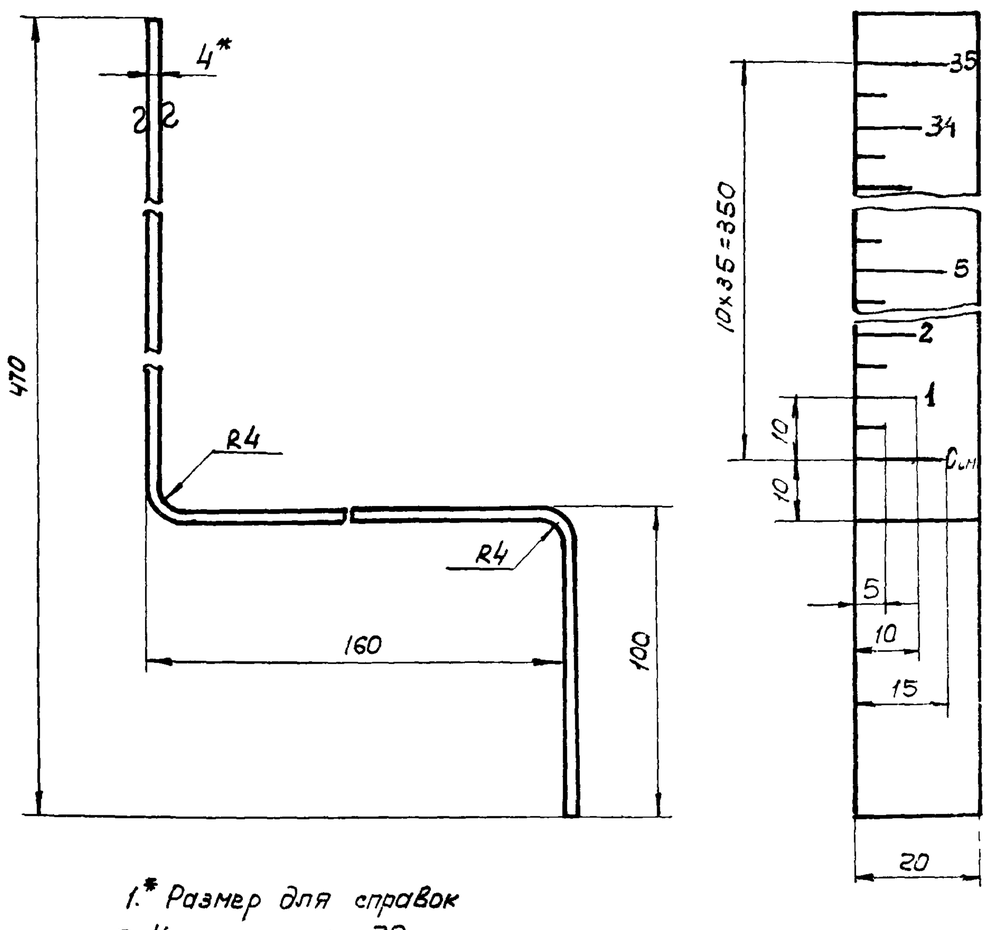

1.* Размер для справок
2. Число рисок – 70
3. Ширина рисок – 1мм
4. Покрытие фона шкалы ЭМ ПФ-115 белый II А, цифры и риски – ЭМ ПФ-115 черный II А ГОСТ 6465-63
5. Шрифт ПО-4 ГОСТ 2930-62 гравировать
6. Длина развертки 625мм
7. Предельные отклонения размеров: охватываемых – по B_7, прочих – по CM_8

					ТМ29.01.00.05			
Изм.	Лист	N докум.	Подп.	Дата	Линейка	Лит.	Масса	Масшт.
Разраб.		Волков					0.4	1:1
Провер.		Бортник				Лист	Листов 1	
Провер.		Назарова			Лист 4 ГОСТ 19903-74 / Ст. ГОСТ 14637-69	Союзводоканалпроект г. Москва		
Рук. гр.		Годзишевская						
Гл. инж. пр.		Блоков						
Нач. отд.		Авдеев						

ТМ29.01.00.04

▽4(▽)

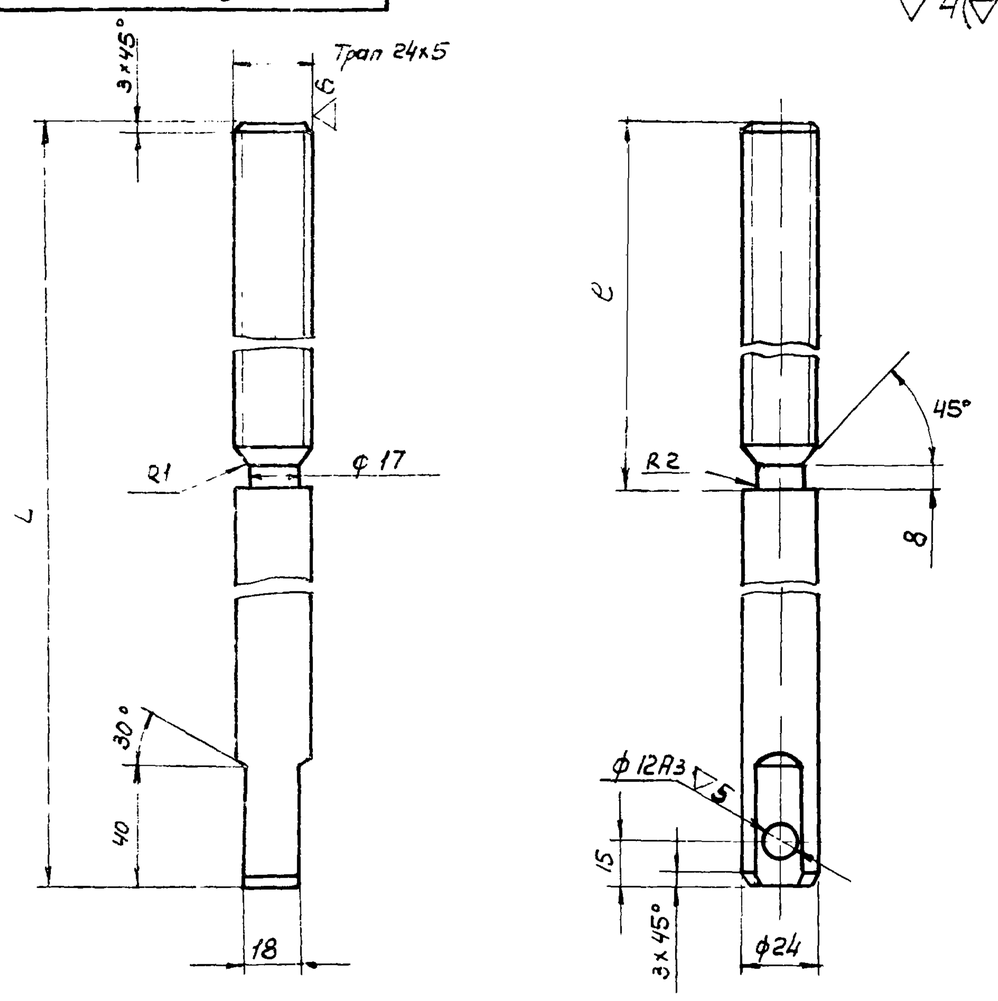

Обозначение	L	e	Масса кг
ТМ29 01.00.04	1150	600	3 9
-01	1620	400	5 8

1. Неуказанные предельные отклонения размеров: охватываемых – по B_7, прочих – по CM_8
2. Резьбу цинковать Ц15 ГОСТ 9791-68

					ТМ29.01.00.04			
Изм.	Лист	N докум.	Подп.	Дата	Винт	Лит.	Масса	Масшт.
Разраб.		Волков					см.табл.	1:2
Провер.		Бортник				Лист	Листов 1	
Провер.		Назарова			Сталь 45 ГОСТ 1050-74	Союзводоканалпроект г. Москва		
Рук. гр.		Годзишевская						
Гл. инж. пр.		Блоков						
Нач. отд.		Авдеев						

ТМ 29.020.00.00 СБ

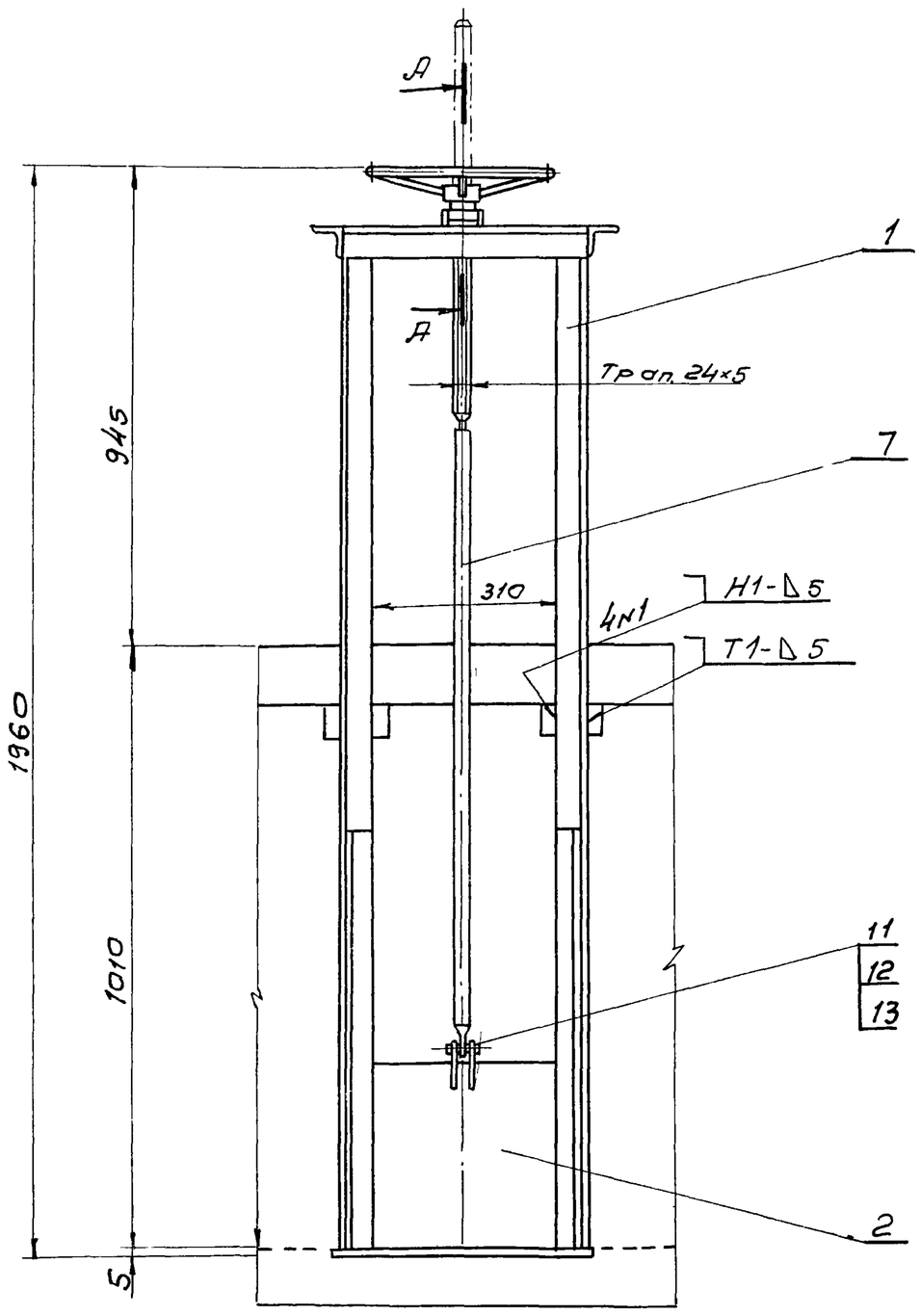

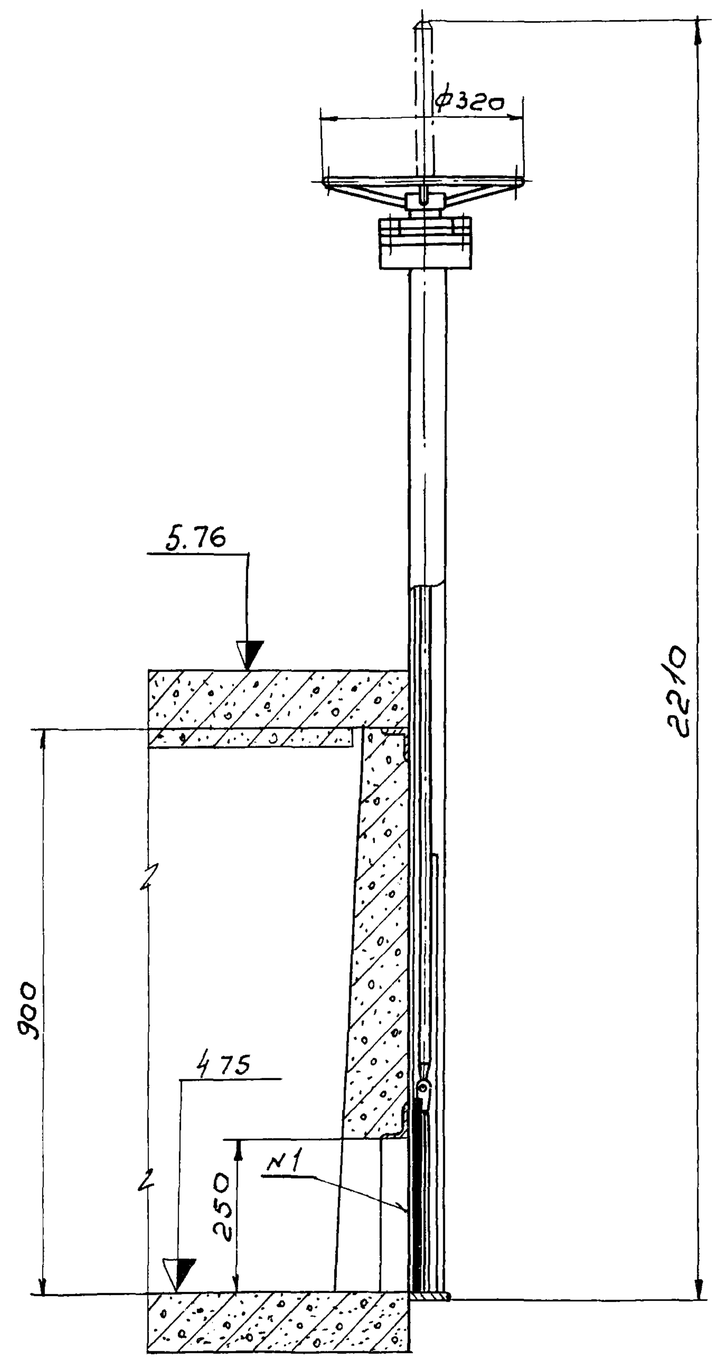

Направление потока
(одностороннее)

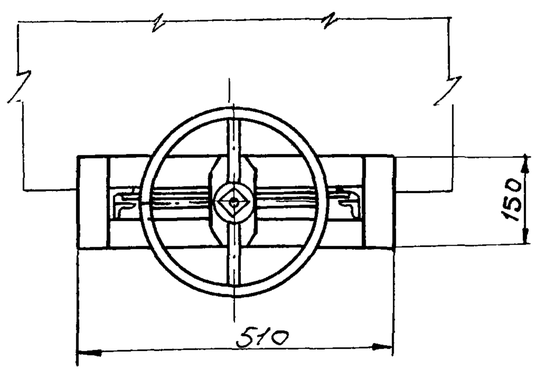

А-А
М1:2

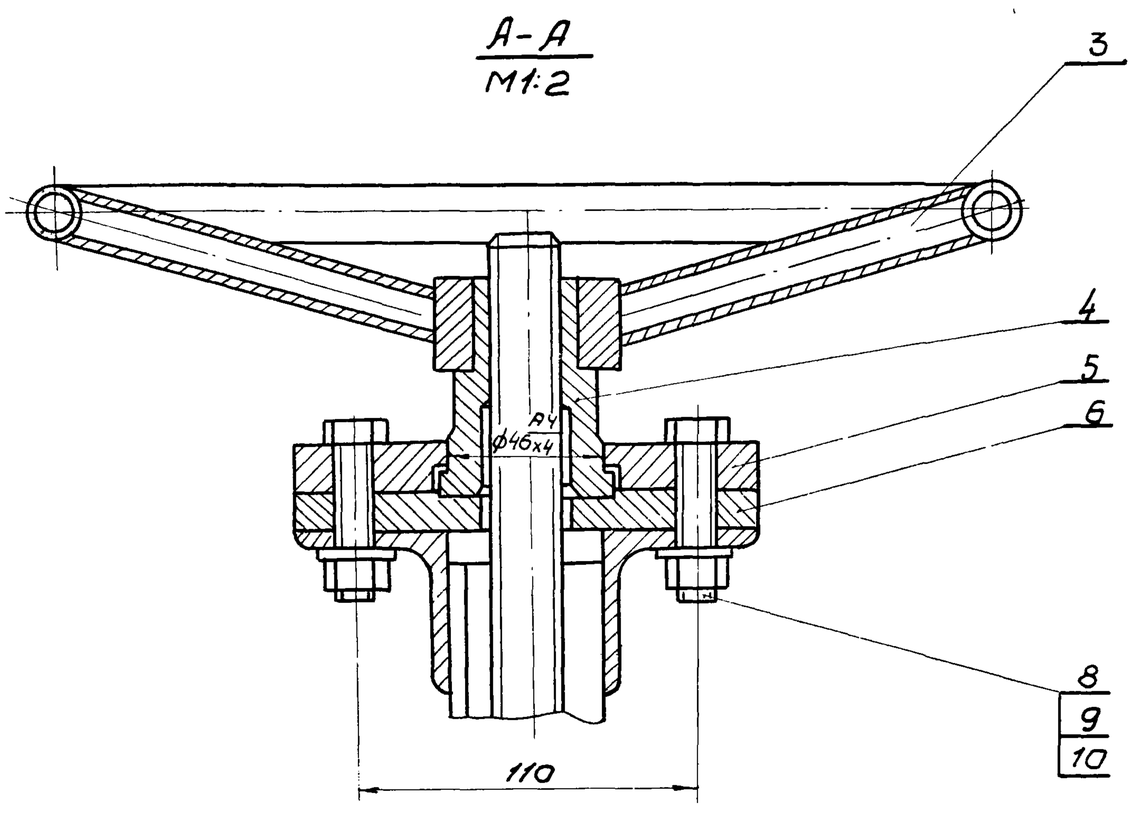

1. Размеры для справок
2. После сборки и проверки работы, затвор окрасить битумной краской БТ-177 ГОСТ 5631-70 по грунту ГФ-020 ГОСТ 4056-63, кроме посадочных и трущихся поверхностей. Детали привода (поз. 3, 5, 6) окрасить эмалевой краской ПФ-115 ГОСТ 6465-63 в серый цвет.
3. Сварные швы по ГОСТ 5264-69
4. Винт (поз 7) покрыть смазкой ПВК ГОСТ 19537-74.

					ТМ 29 020 00 00 СБ			
Изм.	Лист	N докум.	Подп.	Дата	Затвор щитовой 300 × 250 Сборочный чертеж	Лит	Масса	Масшт
Разраб.		Волков					32,0	1:10
Провер.		Бартник				Лист	Листов	
Провер.		Назарово						
Рук. гр.		Годзишевская				Союзводоканалпроект г. Москва		
Гл. ин. пр.		Блаков						
Нач. отд.		Авдеев						

ТМ29020200 СБ

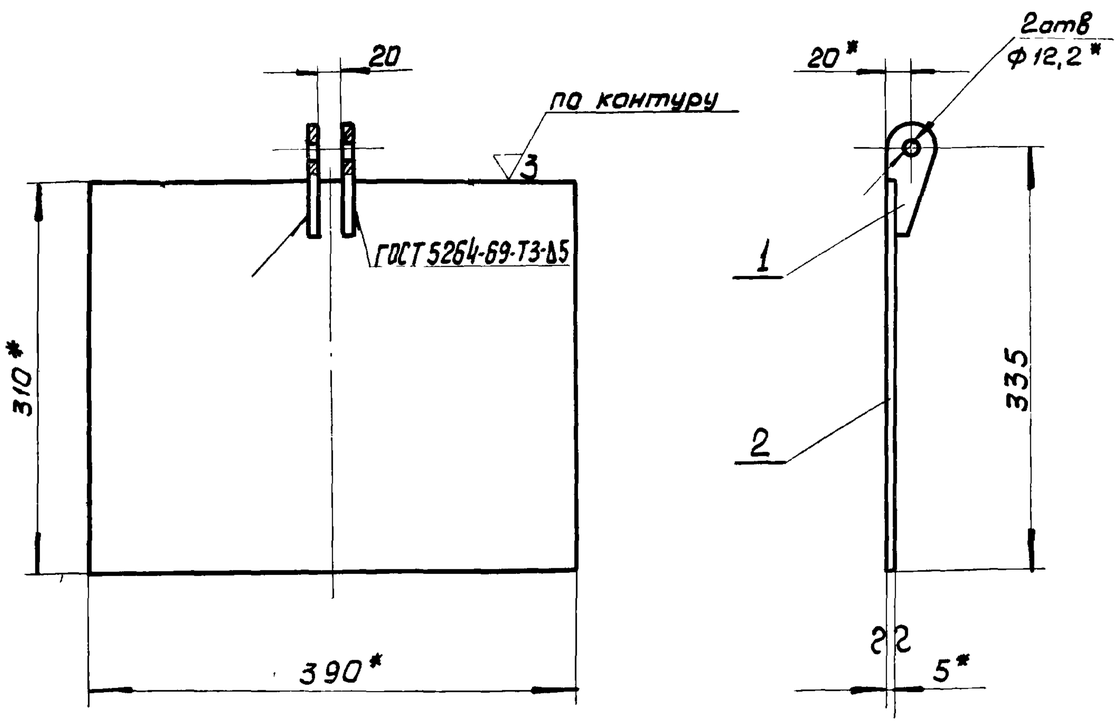

1* Размеры для справок

2. Предельные отклонения размеров охватываемых - по B_7, прочих - по CM_8

Изм.	Лист	Nдокум	Подп	Дата	ТМ29020200 СБ			
Разраб.		Волков			Щит сборочный чертеж.	Лит.	Масса 5,0	Масштаб 1:5
Провер.		Бортник				Лист	Листов 1	
Провер.		Назарова				СОЮЗВОДОКАНАЛПРОЕКТ г. Москва		
Рук. гр.		Гадзишевская						
Гл.инж.пр.		Блоков						
Нач.отд.		Авдеев						

Формат 11

ТМ29020201

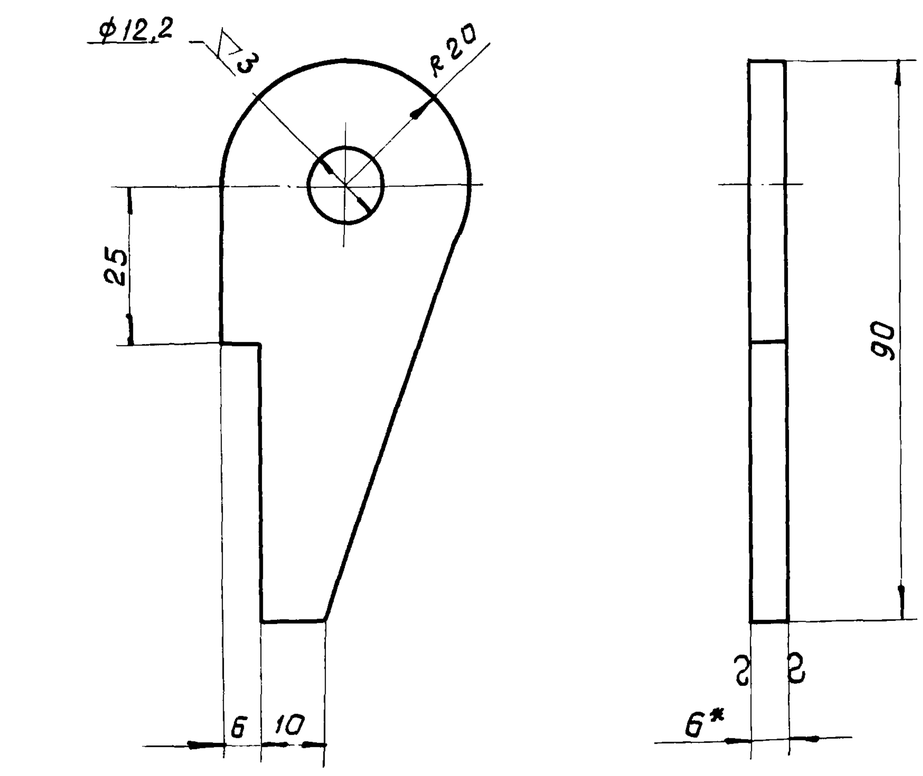

1* Размер для справок

2. Неуказанные предельные отклонения размеров: охватываемых - по B_7, прочих - по CM_8

Изм.	Лист	Nдокум.	Подп.	Дата	ТМ290202.01			
Разраб.		Волков			Ушко	Лит.	Масса 0,1	Масштаб 1:1
Провер.		Бортник				Лист	Листов 1	
Провер.		Назарова				Лист 6 ГОСТ 19903-74 / Ст 3 ГОСТ 14637-69	СОЮЗВОДОКАНАЛПРОЕКТ г. Москва	
Рук. гр.		Гадзишевская						
Гл.инж.пр.		Блоков						
Нач.отд.		Авдеев						

Формат 11

Подп. и дата | Инв. Nдубл. | Взам.инв.N | Подп. и дата | Инв. Nподл.

ТМ29020100 СБ

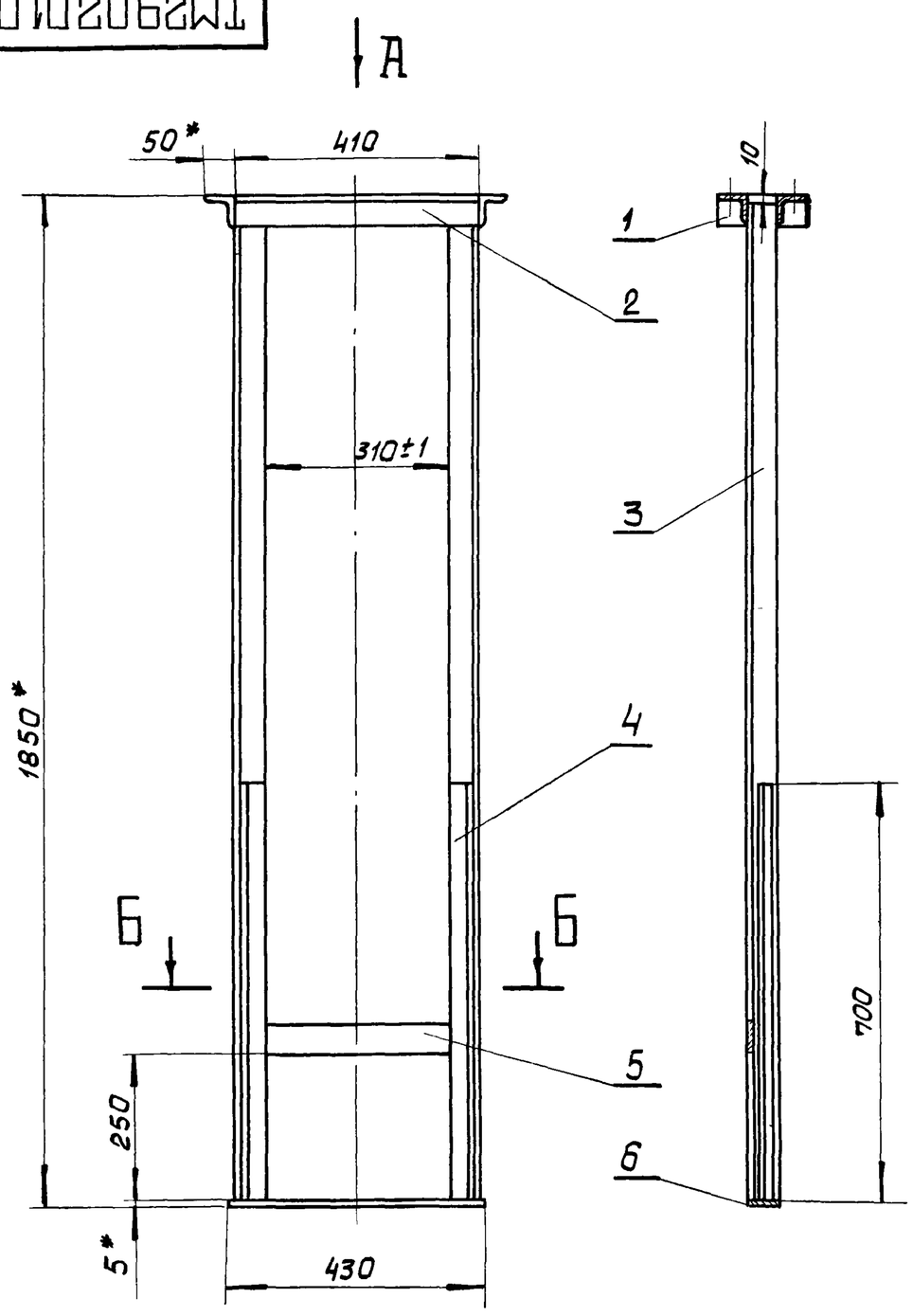

Вид А
М 1:5

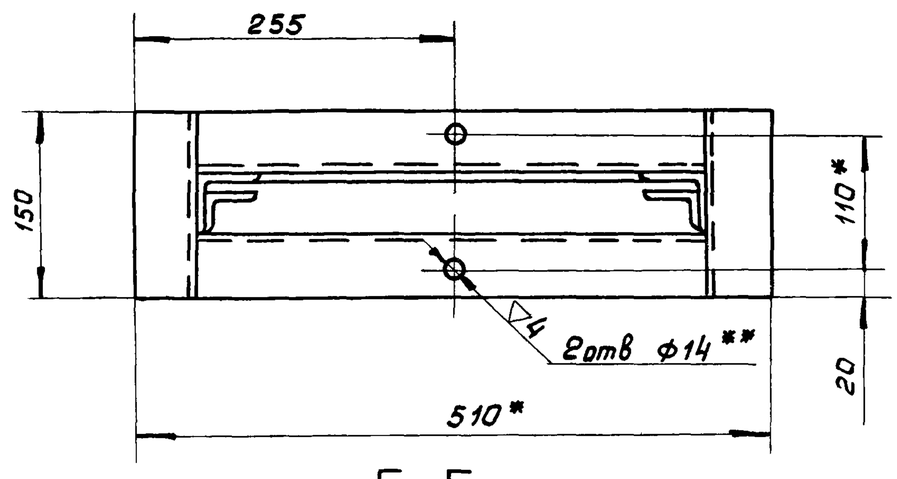

Б-Б
М 1:5

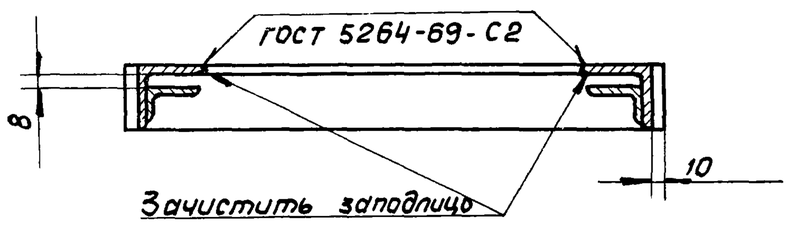

1. * Размеры для справок

2. Неуказанные предельные отклонения размеров: охватывающих - по A_7, охватываемых - по B_7, прочих - по CM_8.

3. Неуказанные сварные швы по ГОСТ 5264-69-Т1-Δ5

4** Обработать по детали ТМ29.01.00.03

Изм.	Лист	Nдокум	Подп.	Дата	ТМ29020100 СБ			
Разраб		Волков			Рама сборочный чертеж	Лит.	Масса 22,9	Масшт 1:10
Провер.		Бортник				Лист	Листов 1	
Провер.		Назарова				СОЮЗВОДОКАНАЛПРОЕКТ г. Москва		
Рук. гр		Гадзишевская						
Гл.инж.пр		Блоков						
Н.отд.		Авдеев						

ТМ29.03.00.01

▽3(▽)

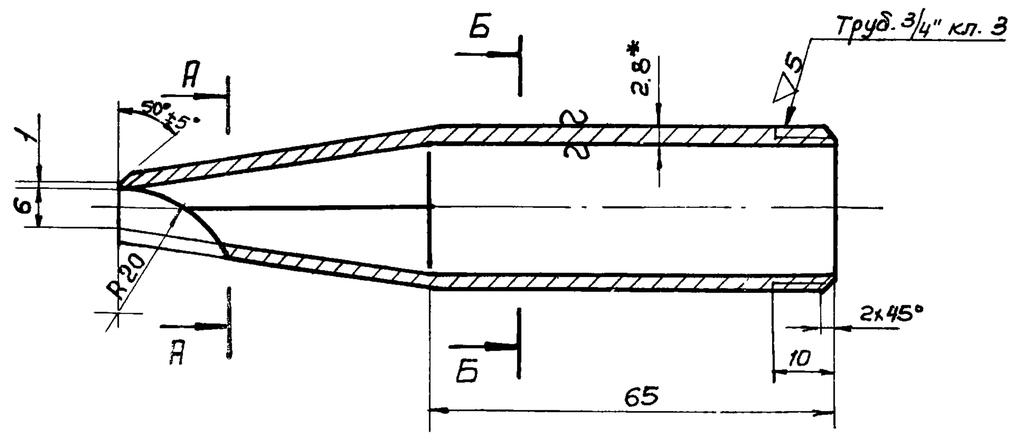

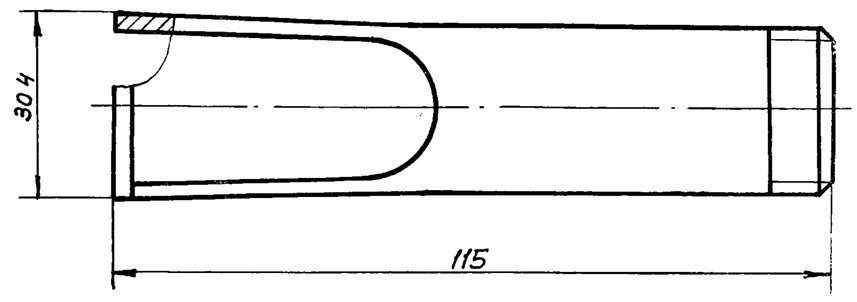

А–А

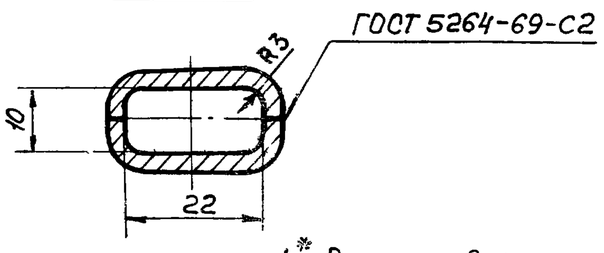

Б–Б

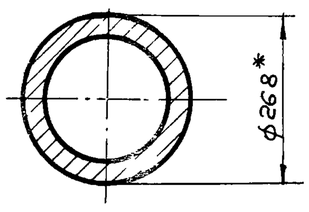

1.* Размеры для справок
2. Предельные отклонения размеров: охватывающих – по А7, охватываемых – по В7, прочих – по СМ8.
3. Обеспечить плавный переход от круглого сечения к прямоугольному

Изм.	Лист	N докум.	Подп.	Дата	ТМ29.03.00.01			
Разраб.		Волков			Сопло	Лит.	Масса	Масшт.
Провер.		Бортник					0.15	1:1
Провер.		Назарова				Лист	Листов 1	
Рук. гр.		Годзишевская			Труба 20 ГОСТ 3262-62	Союзводоканалпроект г. Москва		
Гл. инж. пр.		Блоков						
Нач. отд.		Авдеев						

формат 11

ТМ29.03.00.02

▽3(▽)

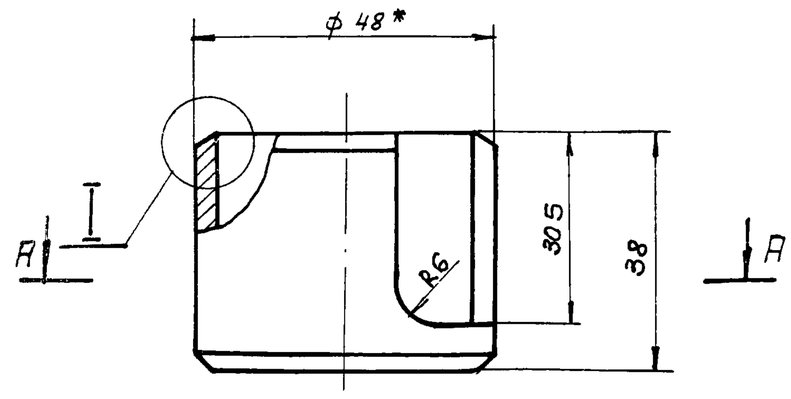

А–А

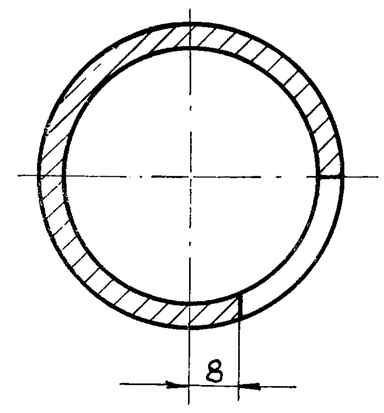

I
М2:1

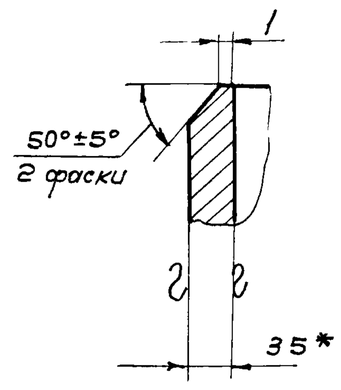

1.* Размеры для справок
2. Предельные отклонения размеров охватываемых – по В7, прочих – по СМ8

Подп. и дата | Инв. N дубл. | Взам. инв. N | Подп. и дата | Инв. N подл.

Изм.	Лист	N докум.	Подп.	Дата	ТМ29.03.00.02			
Разраб.		Волков			Корпус	Лит.	Масса	Масшт.
Провер.		Бортник					0.1	1:1
Провер.		Назарова				Лист	Листов 1	
Рук. гр.		Годзишевская			Труба 40 ГОСТ 3262-62	Союзводоканалпроект г. Москва		
Гл. инж. пр.		Блоков						
Нач. отд.		Авдеев						

формат 11

ТМ29.03.00.00 СБ

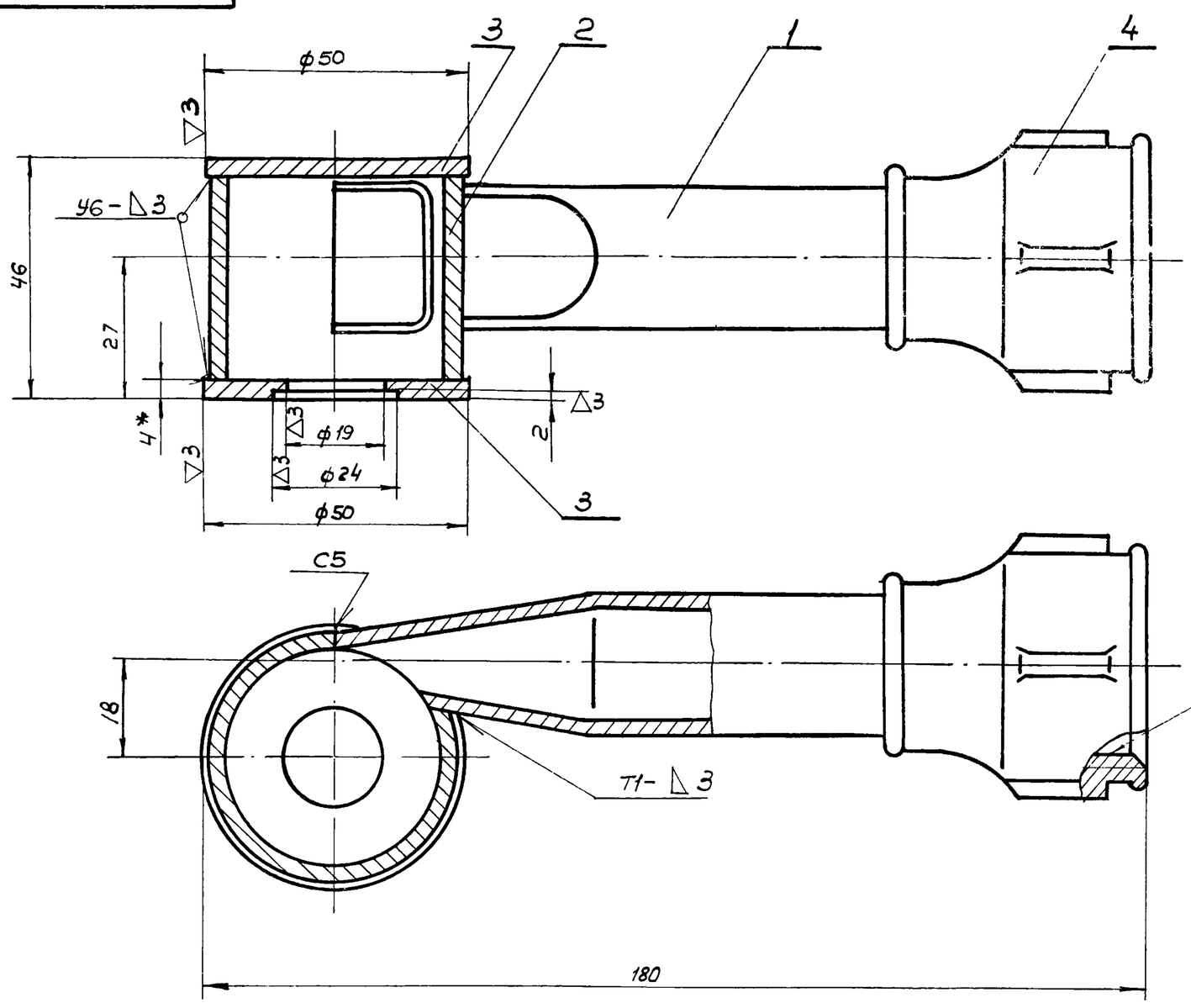

1.* Размеры для справок
2. Предельные отклонения размеров: охватывающих – по А7, охватываемых – по В7, прочих – по СМ8.
3. Наружную поверхность брызгалки окрасить битумным лаком БТ-177 ГОСТ 5631-70 по грунту ГФ-020 ГОСТ 4056-65
4. Сварные швы по ГОСТ 5264-69

Изм.	Лист	N докум.	Подп.	Дата	ТМ29.03.00.00 СБ			
Разраб.		Волков			Брызгалка центробежная ф19 Сборочный чертеж	Лит.	Масса	Масшт.
Провер.		Бортник					0.58	1:1
Провер.		Назарова				Лист	Листов 1	
Рук. гр.		Годзишевская				Союзводоканалпроект г. Москва		
Гл. инж. пр.		Блоков						
Нач. отд.		Авдеев						

ТМ29.04.00.00 СБ

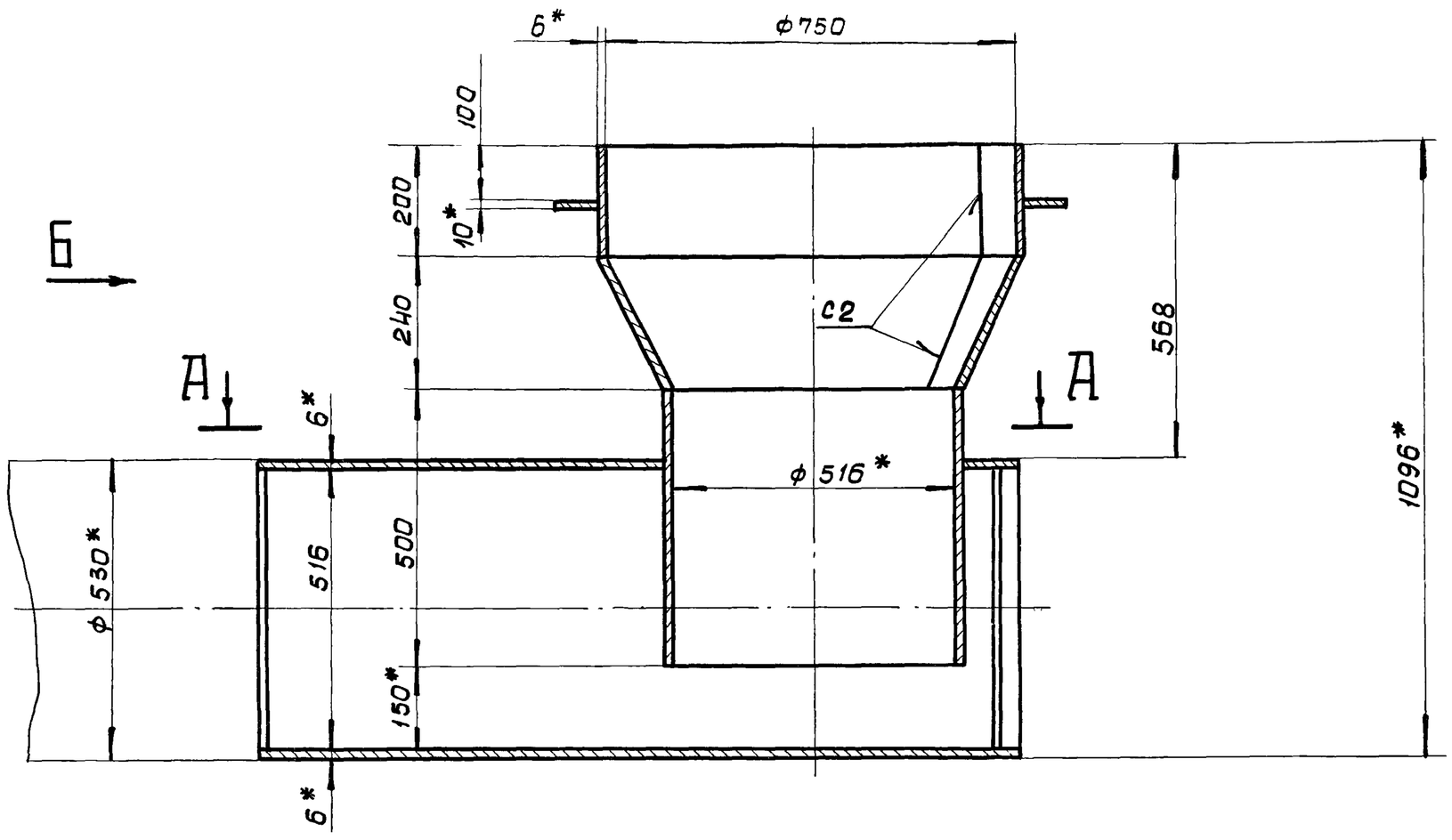

А-А

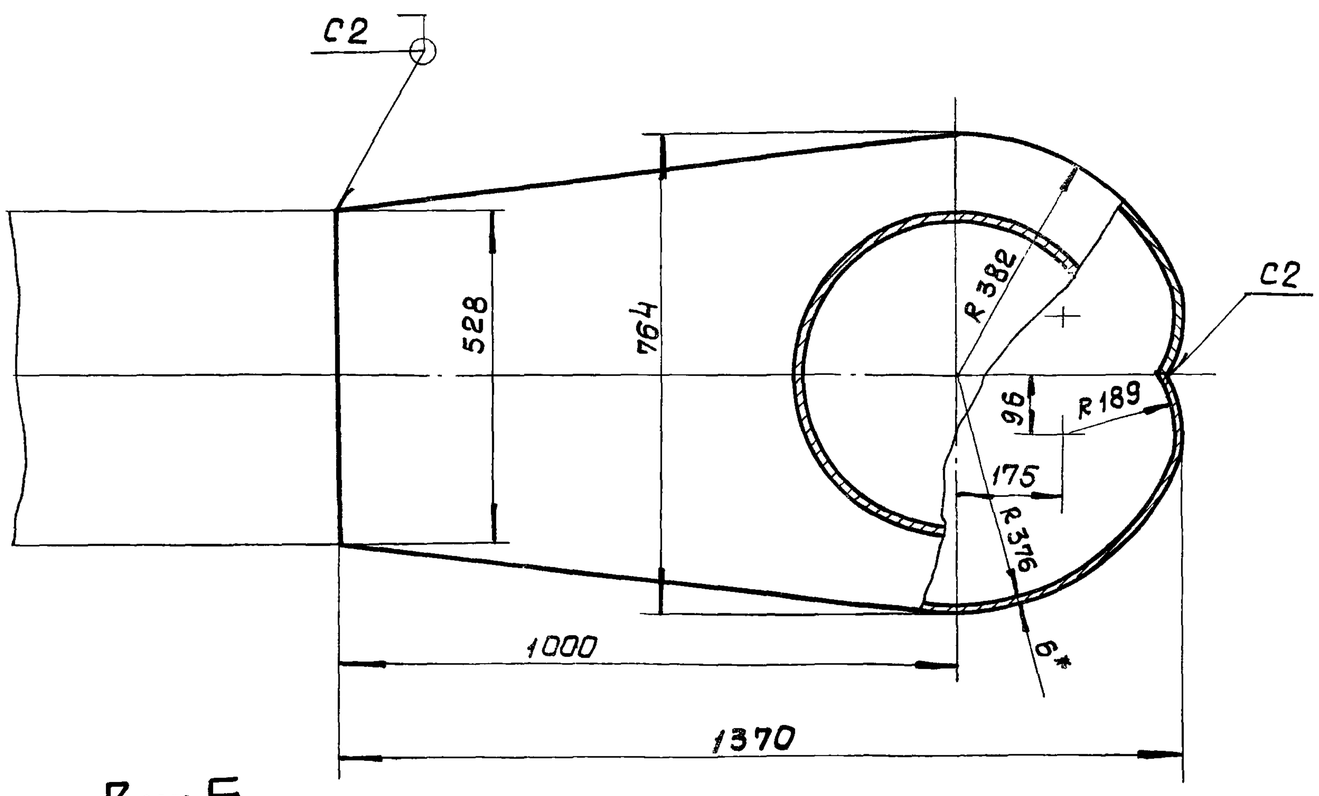

Вид Б

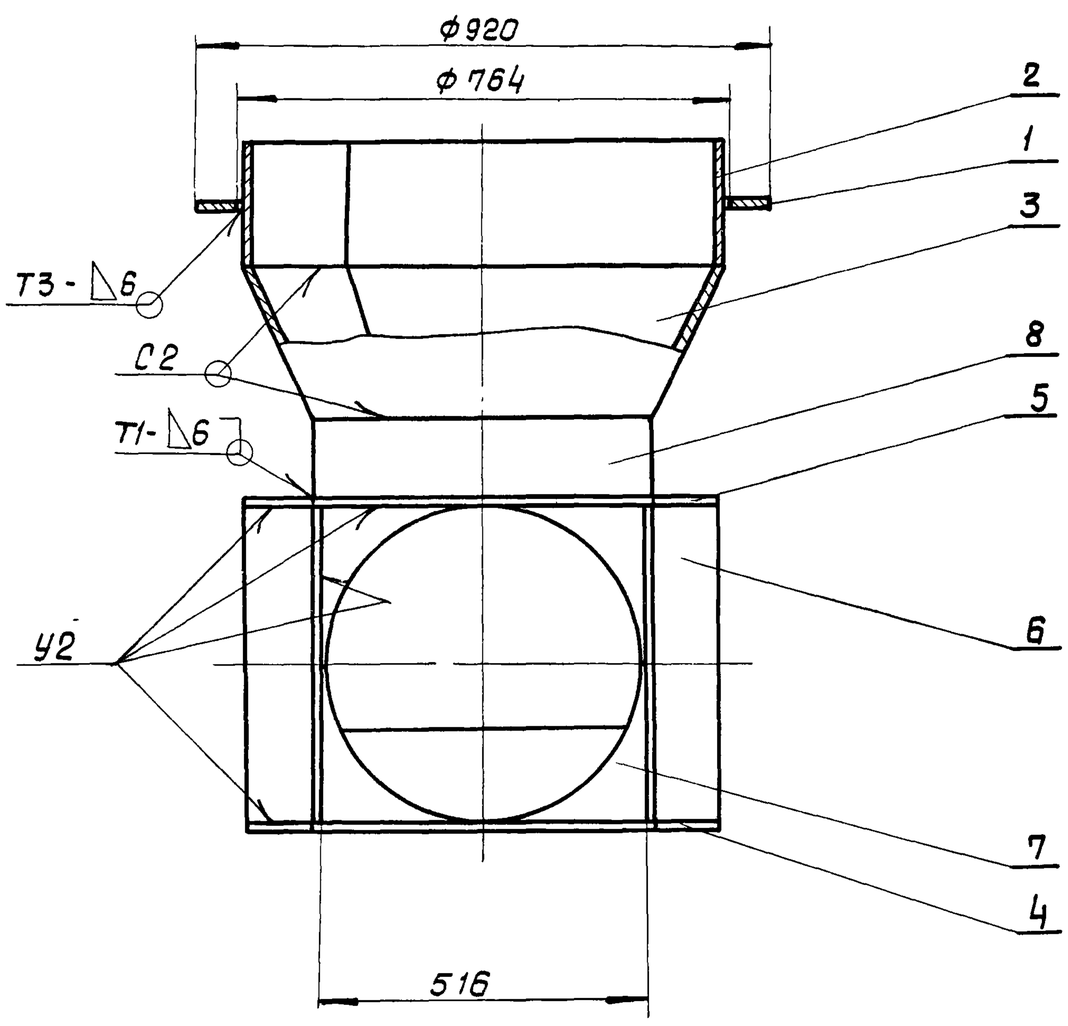

Поз. 7
М 1:5

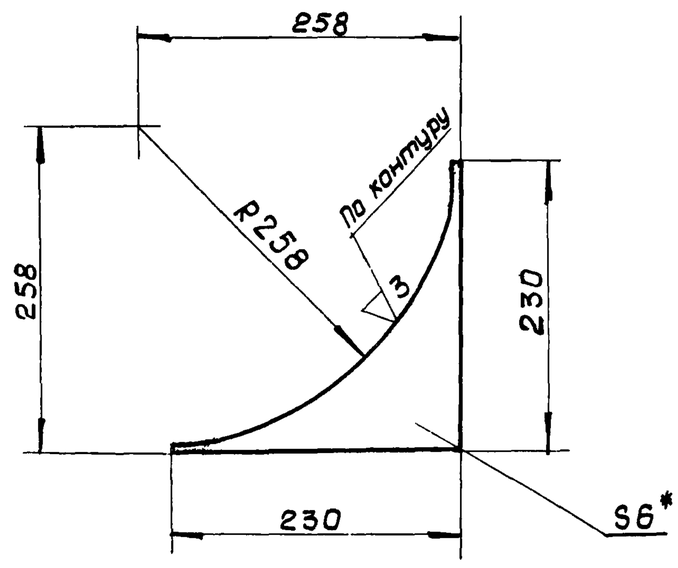

1* Размеры для справок

2. Предельные отклонения размеров: охватывающих - по A_7, охватываемых - по B_7, прочих - по CM_8

3. Шероховатость обрабатываемых поверхностей - ▽3

4. Сварные швы по ГОСТ 5264-69

					ТМ29.04.00.00 СБ		
Изм.	Лист	N докум	Подп.	Дата	Камера распределения или N1 Чаша распределительная Сборочный чертеж	Лит	Масса 236,0 / Масштаб 1:10
Разраб.		Волков				Лист	Листов 1
Провер.		Бортник				СОЮЗВОДОКАНАЛПРОЕКТ г. Москва	
Провер		Назарова					
Рук.гр.		Годзишевская					
Гл.инж.пр.		Блоков					
Нач.отд.		Авдеев					

ТМ29.05.00.00 СБ

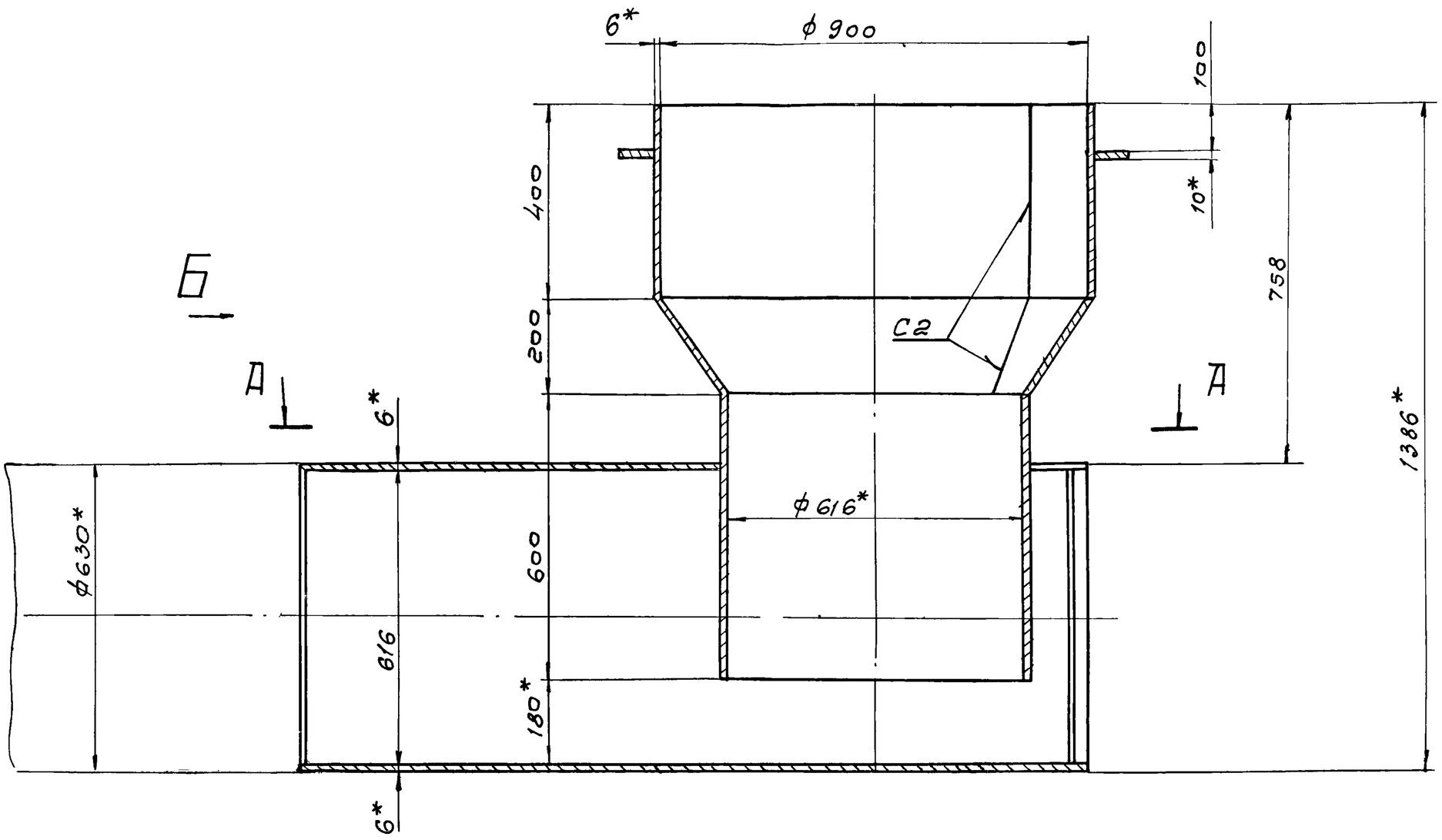

А - А

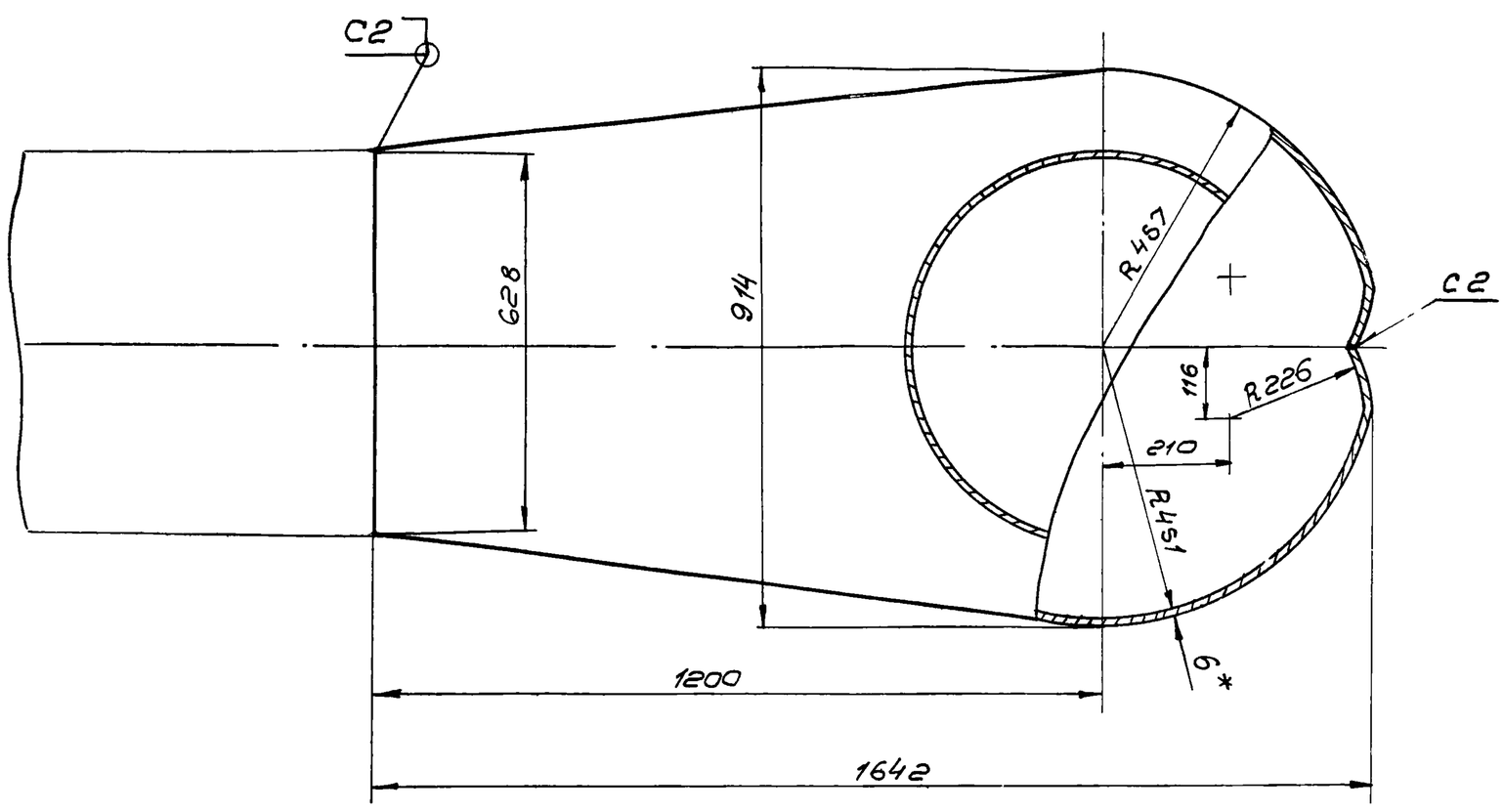

Поз. 7
М 1:5

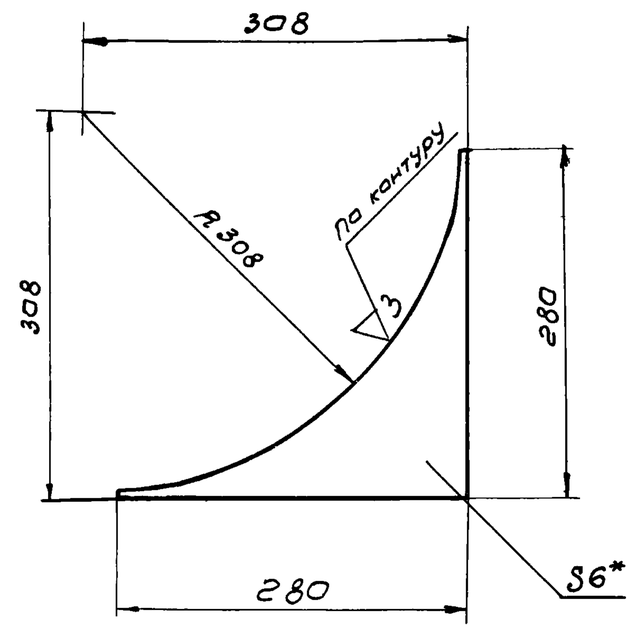

Вид Б

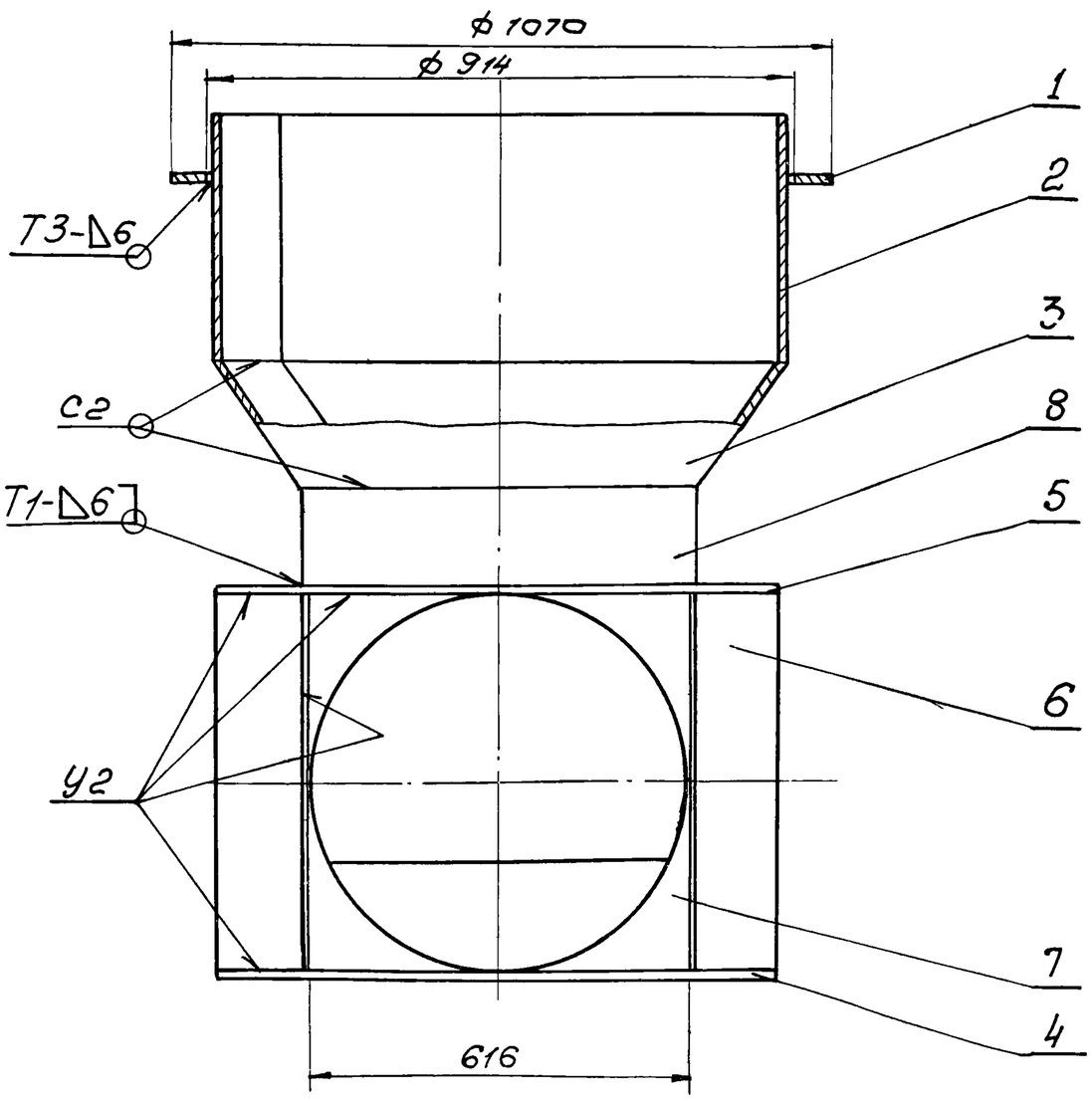

1. *Размеры для справок
2. Предельные отклонения размеров: охватывающих - по A_7, охватываемых - по B_7, прочих - по CM_8.
3. Шероховатость обрабатываемых поверхностей - ▽3.
4. Сварные швы по ГОСТ 5264-69

					ТМ29.05.00.00 СБ			
Изм.	Лист	N докум.	Подп.	Дата	Камера распределения или №2 Чаша распределительная Сборочный чертеж	Лит	Масса	Масштаб
Разраб.		Волков					~319,0	1:10
Провер.		Бортник				Лист	Листов 1	
Провер.		Назарова				СОЮЗВОДОКАНАЛПРОЕКТ г. Москва		
Рук. гр.		Гадзишевская						
Гл. инж. пр.		Блаков						
Нач. отд.		Авдеев						