ГОСУДАРСТВЕННЫЙ КОМИТЕТ СОВЕТА МИНИСТРОВ СССР ПО ДЕЛАМ СТРОИТЕЛЬСТВА
/ГОССТРОЙ СССР/

ТИПОВЫЕ ДЕТАЛИ И КОНСТРУКЦИИ ЗДАНИЙ И СООРУЖЕНИЙ

СЕРИЯ 1.494-14

ЗАСЛОНКИ ВОЗДУШНЫЕ УНИФИЦИРОВАННЫЕ ДЛЯ СИСТЕМ ВЕНТИЛЯЦИИ

ВЫПУСК 3

ТАБЛИЦЫ ОСНОВНЫХ, ГАБАРИТНЫХ И ПРИСОЕДИНИТЕЛЬНЫХ РАЗМЕРОВ ЗАСЛОНОК

ГОСУДАРСТВЕННЫЙ КОМИТЕТ СОВЕТА МИНИСТРОВ СССР ПО ДЕЛАМ СТРОИТЕЛЬСТВА
/ГОССТРОЙ СССР/

ТИПОВЫЕ ДЕТАЛИ И КОНСТРУКЦИИ ЗДАНИЙ И СООРУЖЕНИЙ

СЕРИЯ 1.494-14

ЗАСЛОНКИ ВОЗДУШНЫЕ УНИФИЦИРОВАННЫЕ ДЛЯ СИСТЕМ ВЕНТИЛЯЦИИ

ВЫПУСК 3

ТАБЛИЦЫ ОСНОВНЫХ, ГАБАРИТНЫХ И ПРИСОЕДИНИТЕЛЬНЫХ РАЗМЕРОВ ЗАСЛОНОК

РАЗРАБОТАН
ГПИ САНТЕХПРОЕКТ
ГОССТРОЯ СССР

УТВЕРЖДЁН
И ВВЕДЁН В ДЕЙСТВИЕ
с 1 января 1973 г
ГЛАВПРОМСТРОЙПРОЕКТОМ ГОССТРОЯ СССР
ПРИКАЗ № 93 ОТ 29 ДЕКАБРЯ 1972 г.

Наименование	Стр.
Содержание	2
Пояснительная записка	3÷4
Таблица основных и габаритных размеров заслонок круглого сечения	5÷6
Таблица основных и габаритных размеров заслонок прямоугольного сечения	7
Таблица присоединительных размеров по фланцам заслонок круглого и прямоугольного сечения	8

Изм.	Кол.	№ докум.	Подп.	Дата				
Разраб.		Шаталина		IX.72	Содержание	Лит.	Лист	Листов
Гл.спец.		Бойнберг		15/IX-72				1
Н.контр.		Мерзлякова		15/IX-72		Госстрой СССР Сантехпроект г. Москва.		
Нач.отд.		Гольтвегер		15/IX-72				
Гл.инж.		Шиллер						

Типовая серия 1.494-14 „Заслонки воздушные унифицированные для систем вентиляции" состоит из трёх выпусков:

Выпуск 1. „Заслонки воздушные круглого сечения";

Выпуск 2. „Заслонки воздушные прямоугольного сечения";

Выпуск 3. „Таблицы основных, габаритных и присоединительных размеров заслонок".

Выпуск 3 утверждён и введён в действие взамен исключённой из числа действующих типовой серии 4.904-42 „Заслонки воздушные унифицированные для систем вентиляции", выпуск 1 „Таблицы основных, габаритных и присоединительных размеров заслонок".

Альбом предназначен для выбора заслонок круглого и прямоугольного сечения, а также исполнительных механизмов к ним, при проектировании вентиляционных систем.

Воздушные заслонки предназначены для регулирования количества воздуха в вентиляционных системах с рабочим давлением до 100 кгс/м².

Регулирование количества воздуха осуществляется поворотом лопаток заслонок вручную или с помощью электрических или пневматических приводов. При этом лопатки могут быть полностью открыты, закрыты или занимать любое промежуточное положение.

Конструкция заслонок рассчитана на серийное производство с применением унифицированных деталей и узлов, позволяющих использовать их для изготовления всех типоразмеров заслонок.

Однако, простота конструкции заслонок дает возможность, при необходимости, изготовить их в индивидуальном порядке на монтажных заводах.

Краткая техническая характеристика, основные и габаритные размеры круглых и прямоугольных заслонок приведены на страницах 5, 6 и 7.

В таблицах на стр. 5, 6, 7 указан шифр заслонки. Первая буква шифра - „Р" - показывает назначение заслонки, то-есть „регулирующая." Числовое обозначение в шифре круглых заслонок показывает нормализованный диаметр заслонки, соответствующий наружному диаметру воздуховода. Числовое обозначение в шифре прямоугольных заслонок показывает нормализованные размеры сечения заслонки, соответствующие наружным размерам воздуховода. При этом первый размер показывает размер сечения заслонки по высоте, а второй - размер сечения заслонки по ширине, то есть вдоль лопатки.

Изм.	Лист	№ докум.	Подп.	Дата				
Рук. груп.		Шаталина		IX. 72	Пояснительная записка	Лит.	Лист 1	Листов 2
Гл. спец.		Вайнберг		15/IX-72		Госстрой СССР Сантехпроект г. Москва		
Н. контр.		Мерзлякова		15/IX-72				
Нач. отд.		Гольтвегер		15/IX-72				
Гл. инж.		Шиллер						

Последняя буква шифра обозначает вид привода: „Э"- электрический, „П"-пневматический, „Р"- ручной.

Размеры сечения заслонок и присоединительные размеры по фланцам соответствуют рекомендации СЭВ по стандартизации РС 123-64 и нормали на металлические воздуховоды серии А3-187. Расположение отверстий во фланцах под болты в прямоугольных заслонках несколько отличается от рекомендации РС 123-64 и соответствует расположению болтовых отверстий в заслонках, серийно выпускаемых Вентспилсским вентиляторным заводом им. Я. Фабрициуса. Воздушные заслонки круглого сечения серийно изготавливаются Костромским калориферным заводом.

Техническая характеристика исполнительных механизмов (паспортные данные)

Наименование показателей	Размерность	Исполнительный механизм	
		Электрический типа Пр-1М (ТУ 277-71)	Пневматический колебательный типа МИМ-К-200-100-0SB* (изготовитель: Могилев-Подольский приборостроительный завод)
Температура окружающей среды	°С	от 5 до 40	от -30 до +50
Относительная влажность окружающей среды	%	до 80	до 80
Напряжение питания	В	220 (по особому заказу -127)	—
Номинальный крутящий момент	кгс.м	1,0	—
Потребляемая мощность	Вт	50	—
Время поворота выходного вала	с	30 (по особому заказу-10, 60, 90, 120)	—
Угол поворота выходного вала	град	от 0 до 180	—
Командное давление	кгс/см²	—	0,2 ÷ 1,0
Диаметр заделки мембраны	мм	—	200
Полный рабочий ход колебательного звена	мм	—	100

* с позиционером и ручным дублером

Изм.	Лист	№ докум.	Подп.	Дата
Рук. гр.		Шаталина		IX.72
Гл. спец.		Вайнберг		IX.72
Н. контр.		Мерзлякова		IX.72
Нач. отд.		Гольтвегер		IX.72
Гл. инж.		Шиллер		

Пояснительная записка

Лит.	Лист	Листов
	2	

Госстрой СССР
Сантехпроект
г. Москва

Заслонка с электроприводом

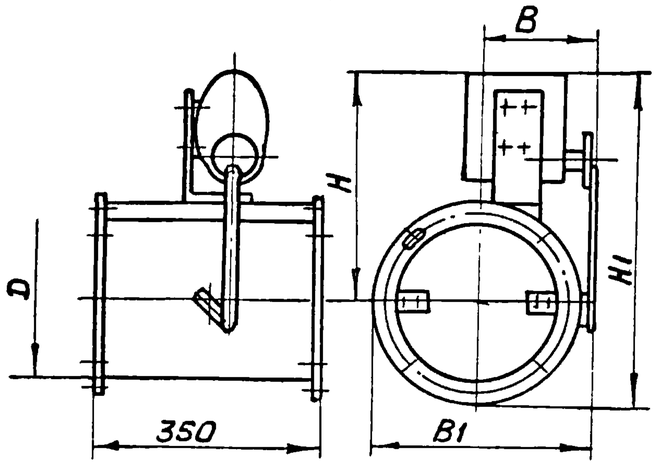

Заслонка с пневмоприводом

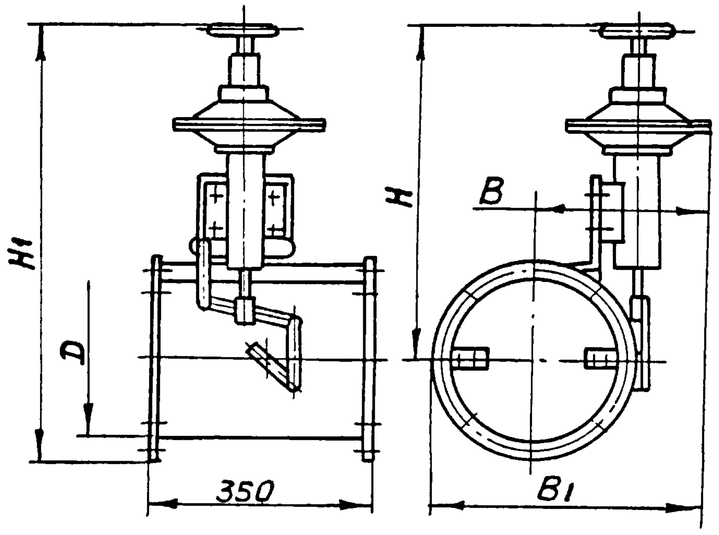

Заслонка с ручным приводом

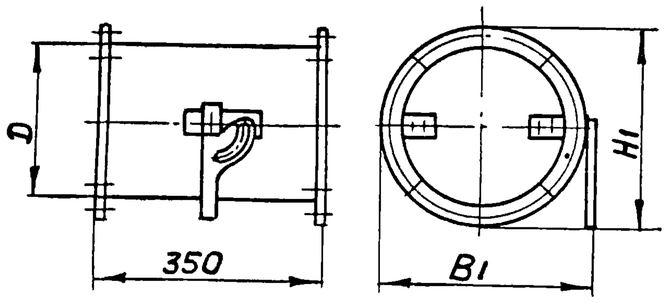

Шифр заслонки	Площадь живого сечения, м²	Размеры, мм					Кол. лопаток, шт	Масса заслонки, кг
		D	H	H1	B	B1		
Р200Э	0,029	200	353	478	131	256	1	11,75
Р200П			550	675	250	375		20,35
Р200Р			—	250	—	250		4,85
Р225Э	0,037	225	363	501	141	279		12,31
Р225П			560	698	260	398		20,91
Р225Р			—	275	—	275		5,40
Р250Э	0,046	250	368	518	156	306		12,94
Р250П			565	715	275	425		21,54
Р250Р			—	300	—	300		6,03
Р280Э	0,059	280	378	543	171	336		13,61
Р280П			575	740	290	455		21,65
Р280Р			—	330	—	330		6,69
Р315Э	0,075	315	388	571	186	369		14,57
Р315П			585	768	305	488		23,17
Р315Р			—	365	—	365		7,64

Шифр заслонки	Площадь живого сечения, м²	Размеры, мм					Кол. лопаток, шт.	Масса заслонки, кг
		D	H	H1	B	B1		
Р355Э	0,096	355	398	601	206	409	1	16,25
Р355П			595	798	325	528		24,86
Р355Р			—	405	—	405		9,33
Р400Э	0,120	400	413	638	231	456		17,74
Р400П			610	835	350	575		26,34
Р400Р			—	450	—	450		10,80
Р450Э	0,153	450	423	676	256	509		20,50
Р450П			620	873	375	628		29,09
Р450Р			—	506	—	506		13,54
Р500Э	0,189	500	433	711	271	549		23,04
Р500П			630	908	390	668		31,64
Р500Р			—	556	—	556		16,08
Р560Э	0,238	560	453	761	281	589		25,32
Р560П			650	958	400	708		33,92
Р560Р			—	616	—	616		18,34

Изм	Лист	№ докум	Подп.	Дата
Разраб		Лейтес		
Пров.		Шаталина		
Рук. гр.		Шаталина		IX.72
Гл. спец.		Вайнберг		
Н. контр		Мерзлякова		15/IX-72
Утв				16/IX-72

Таблица основных и габаритных размеров заслонок круглого сечения

Лит.	Масса	Масшт
	—	—

Лист 1 | Листов 2

Госстрой СССР
Сантехпроект
г. Москва

Формат 12

Заслонка с электроприводом

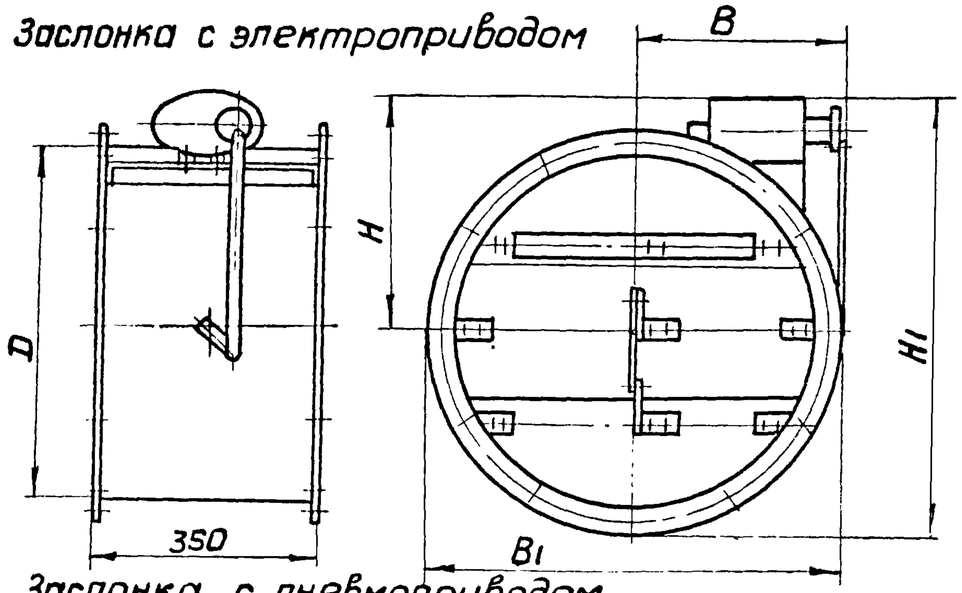

Заслонка с пневмоприводом

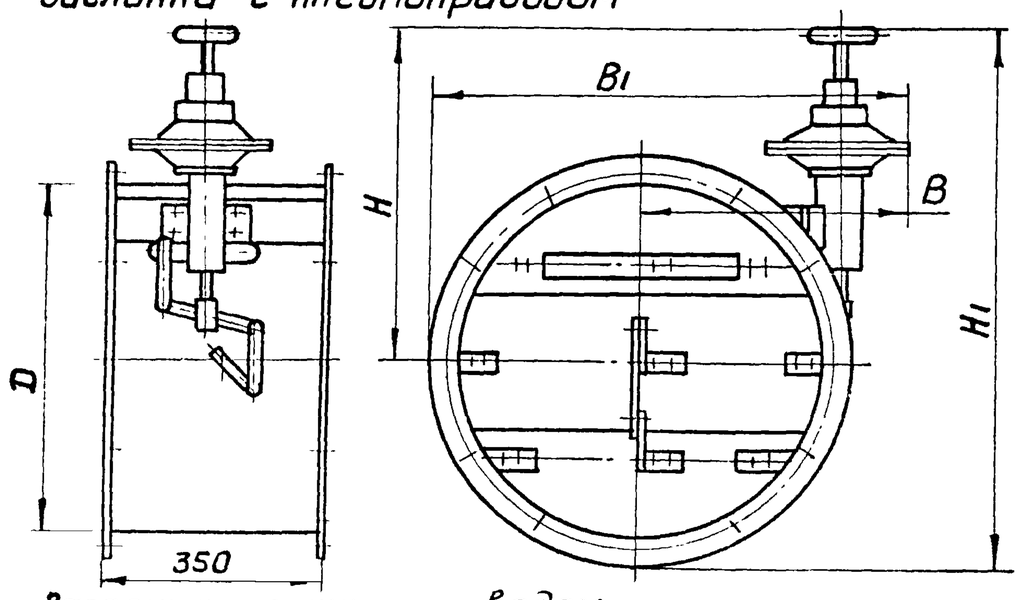

Заслонка с ручным приводом

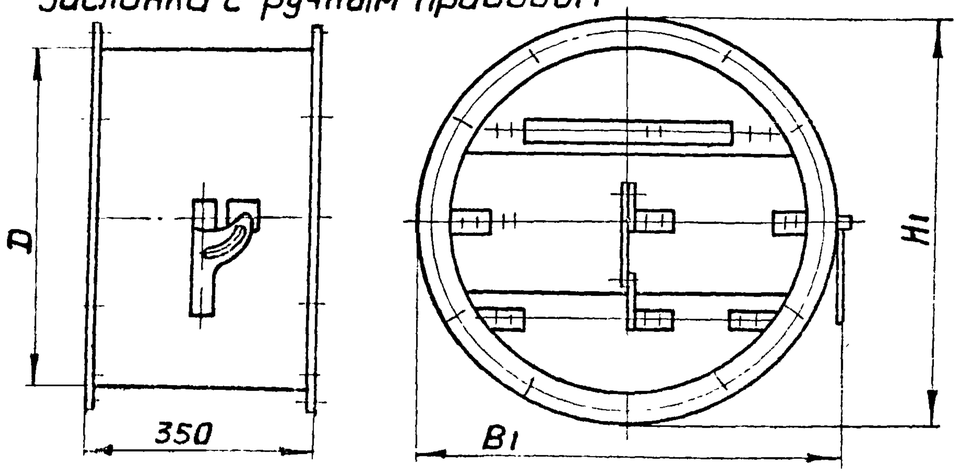

Шифр заслонки	Площадь живого сечения, м²	Размеры, мм					Кол. лопаток, шт.	Масса заслонки, кг
		D	H	H1	B	B1		
Р630Э	0,29	630	407	754	336	683	3	35,13
Р630П			570	917	457	807		43,36
Р630Р			—	694	—	694		28,47
Р710Э	0,36	710	422	809	376	763		39,05
Р710П			585	972	497	884		47,28
Р710Р			—	774	—	774		32,38
Р800Э	0,47	800	442	874	422	854		43,50
Р800П			605	1037	543	975		51,71
Р800Р			—	864	—	864		36,80
Р900Э	0,60	900	462	948	472	958		51,04
Р900П			625	1111	593	1079		60,26
Р900Р			—	972	—	972		44,25
Р1000Э	0,74	1000	482	1018	522	1058		57,20
Р1000П			645	1181	643	1179		65,42
Р1000Р			—	1072	—	1072		50,50

Изм.	Лист	№ докум.	Подп.	Дата
Разраб.		Лейтес		
Пров.		Шаталина		
Рук. гр.		Шаталина		IX.72
Гл. спец.		Вайнберг		
Н. контр.		Мерзлякова		
Утв.		Гольтбергер		

Таблица основных и габаритных размеров заслонок круглого сечения

Лит.	Масса	Масшт.
	—	—

Лист 2 Листов

Госстрой СССР
Сантехпроект
г. Москва

Заслонка с электроприводом

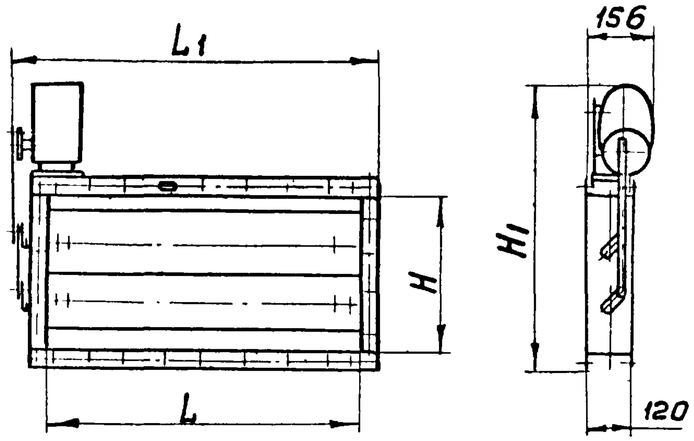

Заслонка с пневмоприводом

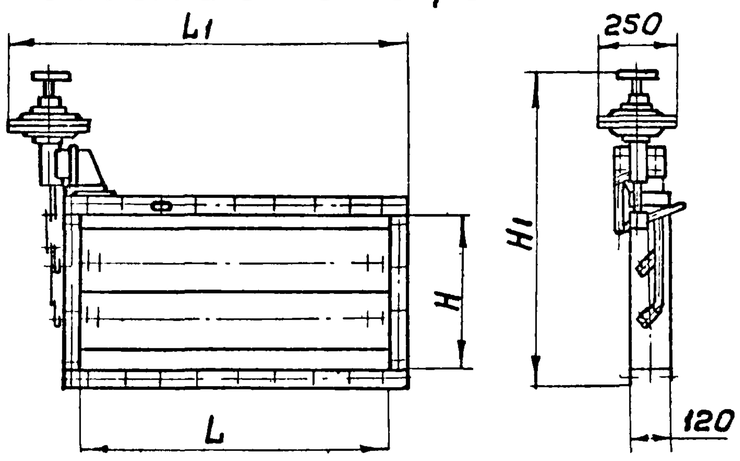

Заслонка с ручным приводом

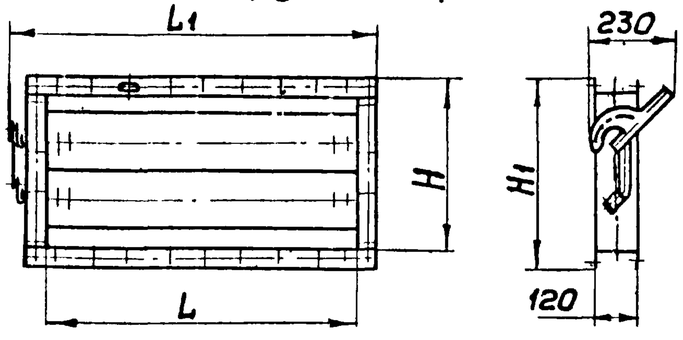

Шифр заслонки	Площадь живого сечения, м²	Размеры, мм H	H1	L	L1	Кол. лопаток, шт.	Масса заслонки, кг
Р200×200Э	0,022	200	499	200	322	1	11,2
Р200×200П			640		343		19,5
Р200×200Р			284		305		4,8
Р200×250Э	0,028		499	250	372		11,9
Р200×250П			640		393		20,2
Р200×250Р			284		355		5,5
Р200×400Э	0,045		499	400	522		13,5
Р200×400П			640		543		21,8
Р200×400Р			284		505		7,1
Р250×250Э	0,041	250	549	250	372		12,3
Р250×250П			690		393		20,6
Р250×250Р			330		355		5,9
Р250×400Э	0,065		549	400	522		14,1
Р250×400П			690		543		22,4
Р250×400Р			330		505		7,7
Р250×500Э	0,082		549	500	622		15,2
Р250×500П			690		643		23,5
Р250×500Р			330		605		8,7
Р400×400Э	0,116	400	699	400	522	2	16,9
Р400×400П			840		543		25,2
Р400×400Р			480		505		10,5
Р400×500Э	0,146		699	500	622		18,4
Р400×500П			840		643		26,7
Р400×500Р			480		605		12,0

Шифр заслонки	Площадь живого сечения, м²	Размеры, мм H	H1	L	L1	Кол. лопаток, шт.	Масса заслонки, кг
Р400×800Э	0,235	400	699	800	922	2	22,8
Р400×800П			840		943		31,1
Р400×800Р			480		905		16,4
Р500×500Э	0,196	500	799	500	622		19,8
Р500×500П			940		643		28,1
Р500×500Р			580		605		13,4
Р500×800Э	0,315		799	800	922		24,7
Р500×800П			940		943		33,0
Р500×800Р			580		905		18,3
Р500×1000Э	0,394		799	1000	1122		27,9
Р500×1000П			940		1143		36,2
Р500×1000Р			580		1105		21,5
Р800×800Э	0,521	800	1099	800	922	4	32,6
Р800×800П			1240		943		40,9
Р800×800Р			880		905		26,2
Р800×1000Э	0,652		1099	1000	1122		36,9
Р800×1000П			1240		1143		45,2
Р800×1000Р			880		1105		30,5
Р1000×1000Э	0,831	1000	1299		1122	5	42,8
Р1000×1000П			1440		1143		51,1
Р1000×1000Р			1080		1105		36,4

Изм	Лист	№докум.	Подп.	Дата
Разраб.		Лейтес		
Пров.		Шаталина		
Рук.гр.		Шаталина		IX.72
Гл.спец.		Вайнберг		
Н.контр.		Мерзлякова		15/IX-72
Утв.		Гольтвегер		1°/IX-72

Таблица основных и габаритных размеров заслонок прямоугольного сечения

Лит.	Масса	Масшт.
	—	—

Лист | Листов 1

Госстрой СССР
Сантехпроект
г. Москва

Формат 12

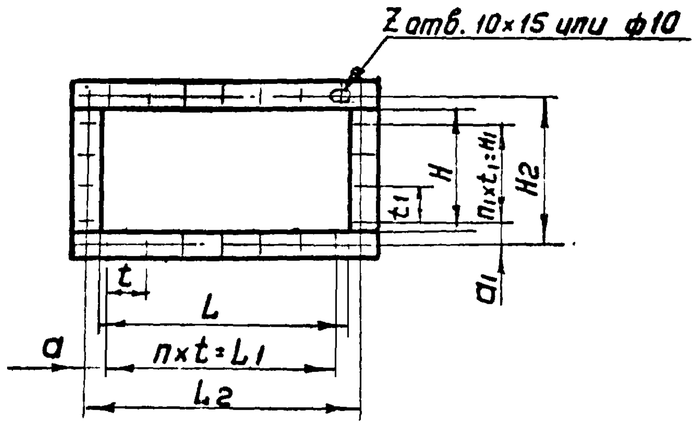

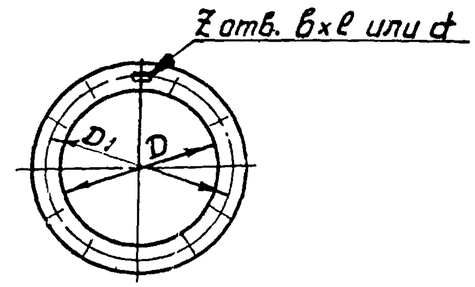

Шифр заслонки	Размеры, мм										Кол., шт.		
	H	H1	H2	L	L1	L2	a	a1	t	t1	n	n1	Z
Р200×200	204	—	230	200	200	230	15	115	100	—	2	—	8
Р200×250				250	100	280	90				1		6
Р200×400				400	400	430	15				4		12
Р250×250	250	100	280	250	100	280	90	90		100	1	1	8
Р250×400				400	400	430	15				4		14
Р250×500				500	500	530					5		16
Р400×400	400	200	430	400	400	430		115			4	2	
Р400×500				500	500	530					5		18
Р400×800				800	800	830					8		24
Р500×500	500	300	530	500	500	530					5	3	20
Р500×800				800	800	830					8		26
Р500×1000				1000	875	1034	79,5		125		7		24
Р800×800	800	600	830	800	800	830	15		100		8	6	32
Р800×1000				1000	875	1034	79,5		125		7		30
Р1000×1000	1000	875	1034					79,5		125		7	32

Шифр заслонки	Размеры, мм					Z, шт.
	D	D1	b	l	d	
Р200	200	230	7	10	8	6
Р225	225	255				
Р250	250	280				
Р280	280	310				8
Р315	315	345				
Р355	355	385				
Р400	400	430				10
Р450	450	480				
Р500	500	530				
Р560	560	590	9	14	10	
Р630	630	660				12
Р710	710	740				
Р800	800	830				
Р900	900	940				16
Р1000	1000	1040				

Изм.	Лист.	№ докум.	Подп.	Дата
Разраб.		Лейтес		
Пров.		Шаталина		
Рук. гр.		Шаталина		IX 72
Гл. спец.		Вайнберг		15/XI-72
Н. контр.		Мерзлякова		15/XI-72
Утв.		Гольтвегер		13/II 73

Таблица присоединительных размеров по фланцам заслонок круглого и прямоугольного сечения

Лит.	Масса	Масшт.
	—	—

Лист | Листов 1

Госстрой СССР
Сантехпроект
г. Москва