ТИПОВОЙ ПРОЕКТ 902-2-260

КАНАЛИЗАЦИОННЫЕ СООРУЖЕНИЯ БИОЛОГИЧЕСКОЙ ОЧИСТКИ СТОЧНЫХ ВОД, ПРОИЗВОДИТЕЛЬНОСТЬЮ 7,0 ТЫС. М.КУБ / СУТ.

СОСТАВ ПРОЕКТА

Альбом I	Указания по применению проекта	
Альбом II	Блок емкостей	Строительная часть Опалубка и армирование днища. Монтажные схемы. Выборки.
Альбом III	Блок емкостей	Строительная часть Монолитные железобетонные конструкции.
Альбом IV	Блок емкостей	Строительная часть. Монтажные узлы.
Альбом V	Блок емкостей	Строительная часть. Сборные железобетонные элементы и металлические конструкции
Альбом VI	Блок емкостей	Технологическая и электротехническая части (из типового проекта 902-2-258)
Альбом VII	Блок емкостей	Нестандартизированное оборудование
Альбом VIII	Производственный корпус.	Архитектурно-строительная часть
Альбом IX	Производственный корпус.	Технологическая и санитарно-техническая части
Альбом X	Производственный корпус.	Электротехническая часть
Альбом XI	Производственный корпус.	Задание заводу-изготовителю на щит диспетчера
Альбом XII	Распределительное устройство	Электротехническая и строительная части
Альбом XIII	Камеры, лотки	Технологическая, строительная и электротехническая части
Альбом XIV	Заказные спецификации	
Альбом XV	Сметы. Часть 1. Часть 2. Часть 3.	

ПРИМЕНЕННЫЕ МАТЕРИАЛЫ

Типовой проект	902-2-57/71	Здание решеток с двумя механизированными решетками типа РММВ-1000 (распространяет ЦИТП)
Типовой проект	902-2-164	Лоток Вентури. Выпуск III. (распространяет ЦИТП)
Типовой проект	902-2-27	Горизонтальные песколовки с круговым движением сточных вод. Тип I, II, III. (распространяет ЦИТП)
Типовой проект	901-3-16/70	Хлораторная на 5кг хлора в час. (распространяет Свердловский филиал ЦИТП)
Типовой проект	903-1-21/71	Котельная с двумя котлами Универсал-6м Тип 3 (распространяет ЦИТП)

Альбом VIII

13982-07

ЦЕНА 2-64

Разработан государственным проектным институтом „Гипрокоммунводоканал" МЖКХ РСФСР

Утвержден МЖКХ РСФСР
Приказ № 10ТД от 20.06.75г.
Введен в действие институтом „Гипрокоммунводоканал" с 29.12.75г
Приказ № 74 от 17.11.75г.

ЦЕНТРАЛЬНЫЙ ИНСТИТУТ ТИПОВОГО ПРОЕКТИРОВАНИЯ
ГОССТРОЯ СССР

Москва, А-445, Смольная ул., 22

Сдано в печать 1976 года

Заказ № 4481 Тираж 1100 экз.

СОДЕРЖАНИЕ АЛЬБОМА

Наименование чертежа	Марка и N листа	NN стр.
Титульный лист Содержание альбома	С-1	2
Чертежи марки „АР"		
Заглавный лист	АР-1	3
Планы кровли, полов. Детали полов Ведомость внутренней отделки	АР-2	4
План на отм. ± 0,000	АР-3	5
План на отм. 3.300	АР-4	6
План расположения отверстий в стенах и перегородках первого и второго этажей. Деталь 1.	АР-5	7
Разрезы 1-1; 2-2; 3-3	АР-6	8
Фасады	АР-7	9
Разрезы 4-4, 5-5, 6-6, 7-7 и фрагменты планов N 1 и 2. Детали 2,3	АР-8	10
Фрагмент фасада N 1, фрагмент плана N 3. Разрез 8-8.	АР-9	11
Фрагмент плана N 4, разрез 9-9. Сечение перегородки со стеклоблоками на отм. ± 0,000.	АР-10	12
Фрагмент плана N 5 Разрез 10-10 (перегородка со стеклоблоками на отм. + 3.300)	АР-11	13
Детали 4-8; разрез 11-11	АР-12	14
Монтажные схемы перемычек в стенах и перегородках первого и второго этажей. Спецификация.	АР-13	15
Железобетонная лестница Планы, разрез 12-12. Детали 10, 11, 12 Выборки.	АР-14	16
Чертежи марки „КС"		
Фундаменты. План. Выборки сборных унифицированных бетонных и железобетонных элементов и закладных деталей. (для температуры наружного воздуха - 20°с.	КС-1	17
Фундаменты. Развертки по осям А, Б, В, Г (для температуры наружного воздуха - 20°с)	КС-2	18
Фундаменты. Развертки по осям 1, 2, 3, 4, 5, 6. Сечения 1-1 ÷ 6-6 (для температуры наружного воздуха - 20°с	КС-3	19
Фундаменты План. Выборки сборных унифицированных и железобетонных элементов и закладных деталей (для температуры наружного воздуха - 30°с)	КС-4	20
Фундаменты. Развертки по осям А, Б, В, Г (для температуры наружного воздуха - 30°с)	КС-5	21
Фундаменты. Развертки по осям 1, 2, 3, 4, 5, 6 Сечения 1-1 ÷ 8-8. (для температуры наружного воздуха - 30°с)	КС-6	22
Фундаменты. План. Выборки сборных унифицированных бетонных и железобетонных элементов и закладных деталей. (для температуры наружного воздуха - 40°с)	КС-7	23
Фундаменты. Развертки по осям А, Б, В, Г (для температуры наружного воздуха - 40°с)	КС-8	24
Фундаменты. Развертки по осям 1, 2, 3, 4, 5, 6. Сечения 1-1 ÷ 8-8. (для температур наружного воздуха - 40°с)	КС-9	25
Фундаменты под оборудование. План. Выборка монолитных бетонных элементов.	КС-10	26
Фундаменты под оборудование Фо 1 ÷ Фо 7. Сечения 1-1 ÷ 7-7.	КС-11	27
Подпольные каналы. План. Выборка сборных унифицированных железобетонных элементов монолитных участков и металлич. изделий.	КС-12	28
Подпольные каналы Сечения 1-1 ÷ 8-8. Узлы 1, 2	КС-13	29
Подпольные каналы Сечения 9-9 ÷ 15-15	КС-14	30
Подпольные каналы. Монолитные железобетонные плиты ПКм 1, ПКм 2 Металлические щиты Щ1, Щ2, Щ3 Закладные детали М1, М2, М3	КС-15	31
Подпольные каналы Закладные детали М4, М5, М6. Спецификация арматуры и стали	КС-16	32
Перекрытие. План. Выборки сборных унифицированных железобетонных элементов, монолитных участков и монтажных узлов.	КС-17	33
Покрытие. Выборка сборных железобетонных элементов и монтажных узлов.	КС-18	34
Перекрытие. Покрытие. Сечения 1-1 ÷ 9-9 Узлы 1-3. Монолитные плиты ППм1, ППм 2. Спецификация арматуры.	КС-19	35
Стойка С1. Опалубочный чертеж. Армирование. Спецификация арматуры. и стали. Показатели на один элемент.	КС-20	36
Схема крепления путей кран-балки. Балки БМ1, БМ2. Спецификация стали.	КС-21	37
Металлические изделия. Площадка ПМ1, Лестница Л1. Закладная деталь М7. Выборка металлических изделий и узлов. Спецификация.	КС-22	38
Металлические изделия. Лестница Л2, Ограждение МО1. Узлы 4-6. Анкер А1. Спецификация стали.	КС-23	39
Металлические изделия. Схема установки зонта. Зонт ЗМ1 Сечения 1-1 ÷ 4-4. Узлы 1, 2	КС-24	40
Металлические изделия. Зонт ЗМ1. Рамки РМ1, РМ2. Позиции 3-6. Спецификации стали.	КС-25	41
Выборки.	КС-26	42
Выборки.	КС-27	43

„Типовой проект разработан в соответствии с действующими нормами и правилами и предусматривает мероприятия, обеспечивающие взрывобезопасность и пожаробезопасность при эксплуатации сооружения".

Главный инженер проекта (Зецин)

1974	КАНАЛИЗАЦИОННЫЕ СООРУЖЕНИЯ БИОЛОГИЧЕСКОЙ ОЧИСТКИ СТОЧНЫХ ВОД ПРОИЗВОДИТЕЛЬНОСТЬЮ 7,0 ТЫС. М КУБ/СУТ.	Производственный корпус. Содержание альбома.	Типовой проект 902-2-260	Альбом VIII	Лист С-1

Перечень применяемых стандартов в чертежах „АР"

Шифр	Наименование материалов	Примечание
ГОСТ 12506-67	Окна деревянные для зданий промышленных предприятий	
ГОСТ 14624-69	Двери деревянные для зданий промышленных предприятий	
Серия ПР-05-36.4	Ворота распашные 3×3м с автоматическими открыванием и воздушными завесами	
Типовой пр-т с 407-3-166/75 по 407-3-168/75	Трансформаторные подстанции с четырьмя кабельными вводами 6-10кв на два трансформатора мощностью до 2×1.00 и 2×630 ква	
Серия 1.139-1 Выпуск 1	Перемычки ж б сборные для жилых и общественных зданий	
Серия 1.250-1 Выпуск 1	Железобетонные лестницы общественных зданий	
Серия ИИ-03-02 Альбом 15-64	Железобетонные изделия элементы входов	
ГОСТ 6785-69	Плиты железобетонные подоконные	
СНиП II-В.8-71	Полы. Нормы проектирования	
ГОСТ 9272-75	Блоки стеклянные пустотелые	
ГОСТ 111-65	Стекло оконное листовое	
Серия 4.904-16 Выпуск II	Узлы воздухозабора с подвесными утепленными клапанами к деревянным панелям ГОСТ 12506-67. Серия В	
Серия 4.904-62	Двери и люки для вентиляционных камер	
Серия 1.256-1	Металлические ограждения лестниц	
ГОСТ 6787-69	Плитки керамические для полов	

Условные обозначения листов АР и КС

- Кирпичная кладка
- Сборные железобетонные конструкции
- Стеклоблочные перегородки
- Бетон монолитный, бетонная подготовка
- Сталь просечно-вытяжная в плане
- Сталь листовая рифленая ромбовидной формы
- Заводской сварной шов видимый
- Заводской сварной шов невидимый
- Монтажный сварной шов невидимый
- (1) Марка детали
- (2/АР-7) Номер детали, номер листа, где деталь изображена
- (1) Тип пола
- Д-2 Тип дверей
- О-1 Тип оконных проемов

Сводная спецификация изделий на здание по чертежам марки „АР"

Материал	Наименование изделий	Марка по проекту	Марка по ГОСТ'у	К-во шт	Стандарт или лист проекта	Примечан
Деревянные изделия	Ворота распашные	В-1	В-1	1	Серия ПР-05-36.4	
	Ворота в камере трансформаторов	В-1Ж	В-1Ж	2	Тип. проект с 407-3-166/75 по 407-3-168/75	
	Дверной блок	Д-1	Д-32	2	ГОСТ 14624-69	
		Д-2	Д-37	13		
		Д-3	Д-38	4		
		Д-4	Д-45	5		
		Д-5	Д-60	4		
	Дверь герметическ		Дг 1,25×0,5	2	По серии 4.904-62	Дверь утеплен
	Оконные блоки		ВС1-94	7	ГОСТ 12506-67	По серии В со спаренными переплетами
			ВС2-94	34		
Сборные железобетонные перемычки	Плиты ж б подокон	АО16-20	АО16-20	27	ГОСТ 6785-69	
	Проступи рядовые	ЛН 14	ЛН 14	20	Серия 1.250-1	Лист 56
	Проступи нижние	ЛН 14н	ЛН 14н	1		
	Проступи верхние	ЛН 15В	ЛН 15В	1		
	Проступи конечные	ЛН 14к	ЛН 14к	1		
	Лестничный марш	ЛМ33-14л	ЛМ33-14л	2		Лист 13
	Лестничная площадка	ЛП28-13В	ЛП28 13В(пр)	1		Лист 47
	Лестничная площадка	ЛП28-13	ЛП28-13	1		Лист 46
	Сборные железобетонные перемычки		Б 13	19	Серия 1.139-1 Выпуск 1	
			Б 15	8		
			БУ 15	21		
			Б 19	57		
			БУ 19	44		
			Б 27	12		
			БУ 27	1		
			БУ 27д	2		
			БГ 24	2		
	Козырек входа	КВ 30	КВ 30	3	Серия ИИ-03-02 Альб. 15-64	Лист 40 41
	Плита входа	ВП 1	ВП 1	3		Лист 49,50,51
Металлические изделия	Ограждение лестничного марша	ОЛ-33-1	ОЛ-33-1	2	Серия	Лист 10
	Ограждение площ.	ОВП-27-1	ОВП-27-1	1	1.256-1	Лист 26
	Жалюзийные решетки		Сборка СБ1	1	Серия 4-904-16 Выпуск II	Лист 8
			СТД 5291	4		
	Жалюзийная решетка	ВЖ-2	ВЖ-2	4	Тип. пр-т от 407-3-166/75 до 407-3-168/75 Альбом III	В воротах лист АС-7
	Вентиляционная жалюз. решетка	ВЖ-3	ВЖ-3	4		Лист АС-20
	Блоки стеклянные пустотелые	БК 194/98	194/98	94	ГОСТ 9272-75	
		БК 194/60	БК 194/60	552		

Перечень марок рабочих чертежей проекта

Наименование частей проекта	Марка
Архитектурная часть	АР
Строительная часть	КС
Технологическая часть	ТХ
Механическая часть	ТХ
Сантехническая часть	ОВ, ВК
Электротехническая часть	ЭЛ

Таблица толщин стен и утеплителя для различных температур наружного воздуха

Наружная расчетная t° воздуха	Толщина стен в мм: Производст. помещения	Толщина стен в мм: Бытовые помещения	Толщина утеплителя в мм: В покрытии плитный утеплитель γ=500кг/м³: Производств. помещения	Толщина утеплителя в мм: В покрытии плитный утеплитель γ=500кг/м³: Бытовые помещения	Толщина утеплителя в мм: В тамбуре и вентил. камере фибролит
-20°	380	380	80	80	80
-30°	380	510	100	120	100
-40°	510	640	120	160	120

Спецификация окон

Тип проема по пр-ту	Марка оконного блока	К-во проемов на 1 этаж: На 1 этаж	На 2 этаж	Размеры проемов в кладке	ГОСТ или лист проект.	Примечан.
О-2	ВС2-94	9	11	1520×1815	ГОСТ 12506-67	
О-1	ВС1-94, ВС2-94, ВС2-94	7		1520×4815		

Спецификация подоконных ж. б. плит

Марка плит по ГОСТ'у	Основные разм. в мм: длина	ширина	Кол-во в шт	ГОСТ или лист проекта	Примечания
АО16-20	1600	200	27	ГОСТ 6785-69	Под всеми окнами с внутрен стороны

Спецификация стеклоблоков

Тип блока	Марка блоков	Размер блока	Кол-во в шт.	Вес одного блока	ГОСТ или лист проекта
квадратные	БК 194/98	194×194×98	88	2,8 кг	ГОСТ 9272-75
	БК 194/60	194×194×60	626	2,1 кг	

Спецификация дверей

Марка дверного блока	Этажи: 1-ый	2-ой	Размеры проемов в кладке	Марка дверного блока	ГОСТ или лист проекта	Примечан.
Д-1	2		1520×2400	Д-32	ГОСТ 14624-69	Глухие с притвором в четверть
Д-2	11	2	1020×2080	Д-37		
Д-3	4		820×2080	Д-38		
Д-4		5	1020×2400	Д-45		Остекленная с притвором в четверть
Д-5	2	2	1060×2400	Д-60		

Основные строительные показатели

- Площадь застройки — 309,23 м²
- Развернутая площадь — 353,21 м²
- Строительный объем — 2226,5 м³

1974	КАНАЛИЗАЦИОННЫЕ СООРУЖЕНИЯ БИОЛОГИЧЕСКОЙ ОЧИСТКИ СТОЧНЫХ ВОД, ПРОИЗВОДИТЕЛЬНОСТЬЮ 70 ТЫС. М КУБ/СУТ.	Производственный корпус. Заглавный лист.	Типовой проект 902-2-260	Альбом VIII	Лист АР-1

План кровли

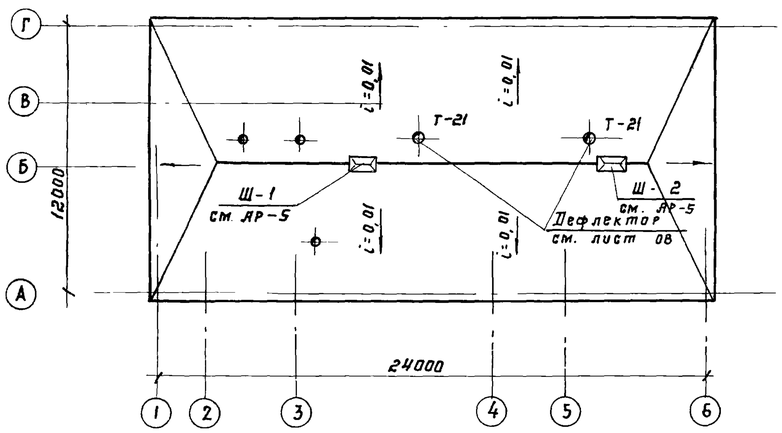

План полов на отм. + 3.300

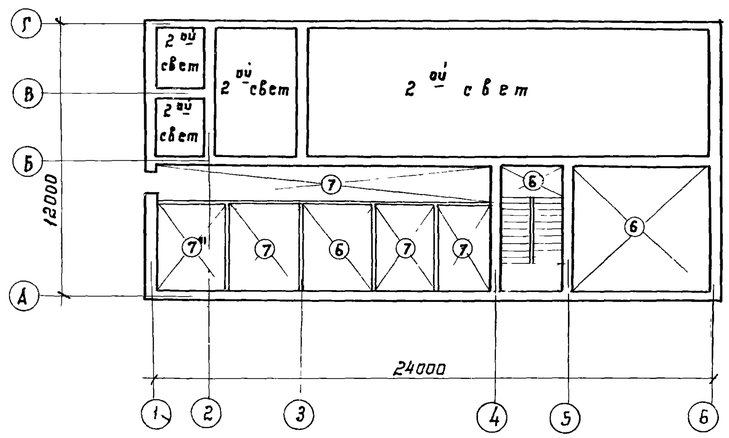

План полов на отм. ±0,000

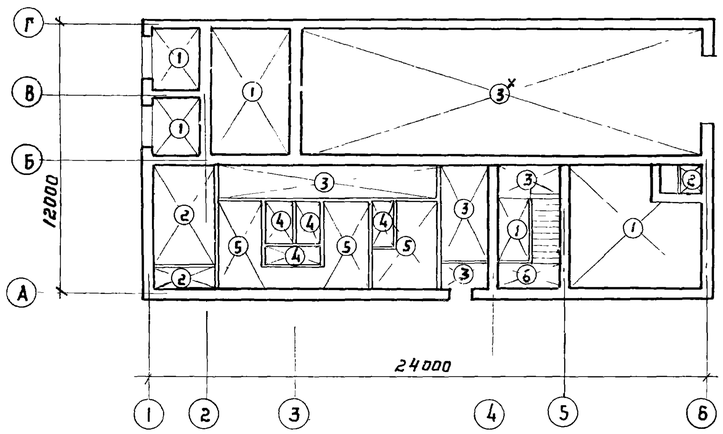

Детали полов

Тип по пр-ту	Конструкция пола	Состав пола
1	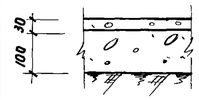	Цементно-песчаное покрытие с затертой поверхностью - 30мм Бетонная подготовка из бетона М 50 - 100мм Уплотненный щебнем грунт
2	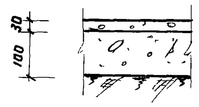	Бетон М - 200 - 30 мм Бетонная подготовка из бетона М 50 - 100 мм Уплотненный щебнем грунт
3	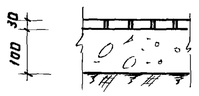	Керамическая плитка обыкновенная на цементно-песчаном растворе - 30 мм Бетонная подготовка из бетона М-50 - 100мм Уплотненный щебнем грунт x)
4	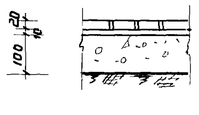	Керамическая плитка обыкновенная на цементно-песчаном растворе - 30 мм Гидроизоляция - 2 слоя гидроизола на битуме Цементная стяжка по уклону i = 0,001; min - 20 Бетонная подготовка из бетона М-50 - 100 мм Уплотненный щебнем грунт
5	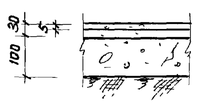	Релин на мастике - 5мм Цементно-песчаный раствор - 25мм Бетонная подготовка из бетона М 50 - 100мм Уплотненный щебнем грунт
6	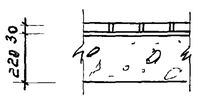	Керамическая плитка - обыкновенная на цементно-песчаном растворе - 30 мм Пароизоляция - слой толя Перекрытие
7	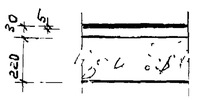	Релин на мастике - 5 мм Цементно-песчаный раствор - 25 мм Пенобетон xx - 20 мм Перекрытие
		x) При устройстве пола в помещении воздуходувной и насосной по периметру фундаментов под оборудование заложить деревянные антисептированные доски. xx) Пенобетон уложить только в помещении 21

Ведомость внутренней отделки помещений

№ по плану	Наименование помещений	Кладка стен и перегородок: Расшивка швов	Подрезка швов	Пустошовка	Подготовка поверхн. стен и перегородок: Сухая штукатурка	Мокрая штукатурка	Отделка: Стен перегородок: Глазуровочная плитка	Клеевая покраска	Побелка известью	Панели h = 1.8: Глазурованная плитка	Масляная покраска	Потолки: Побелка известью	Масляная покраска
1	2	3	4	5	6	7	8	9	10	11	12	13	14
1	Тамбур		•		•			•			•	•	
2	Коридор		•		•			•			•	•	
3	Гардероб женск. рабоч. одежды на 2 чел.		•		•			•			•	•	
4	Гардероб жен. уличн. и домашней одежды на 3 чел.		•		•			•			•	•	
5	Душ женский			•		•				•			•
6	Гардероб мужской рабоч. одежды на 8 чел.		•		•			•			•	•	
7	Гардероб муж. уличн. и домашней одежды на 3 чел.		•	•	•			•			•	•	
8	Душ мужской			•		•				•			•
9	Санузел		•		•			•		•		•	
10	Вент. камера и тепловой пункт	•							•			•	
11	т. п.	•							•			•	
12	Щитовая		•		•			•			•	•	
13	Насосная воздуходувка	•						•		•		•	
14	Мастерская	•	•					•		•		•	
15	Лестничная клетка		•					•			•	•	
15а	Кладовая		•						•			•	
16	Воздухозаборная камера	•		•	Штукатурка с железнением								
17	Кабинет нач-ка станции		•		•			•			•	•	
18	Кабинет главного инженера		•		•			•			•	•	
19	Экспресс-лаборатория		•		•			•		•		•	
20	Комната дежурного персонала		•		•			•			•	•	
21	Комната приема пищи		•		•			•		•		•	
22	Диспетчерская		•		•			•		•		•	
23	Коридор		•		•			•			•	•	

Указания по цветовой отделке помещений

Колера для цветовой отделки помещений и оборудования выбираются при привязке проекта к конкретным условиям согласно „Рекомендациям по цветовому решению интерьеров производственных помещений промышленных зданий", СН - 181 - 70.

1974	КАНАЛИЗАЦИОННЫЕ СООРУЖЕНИЯ БИОЛОГИЧЕСКОЙ ОЧИСТКИ СТОЧНЫХ ВОД, ПРОИЗВОДИТЕЛЬНОСТЬЮ 7,0 ТЫС. М КУБ/СУТ.	Производственный корпус. Планы кровли, полов. Детали полов. Ведомость внутренней отделки.	Типовой проект 902-2-260	Альбом VIII	Лист АР-2

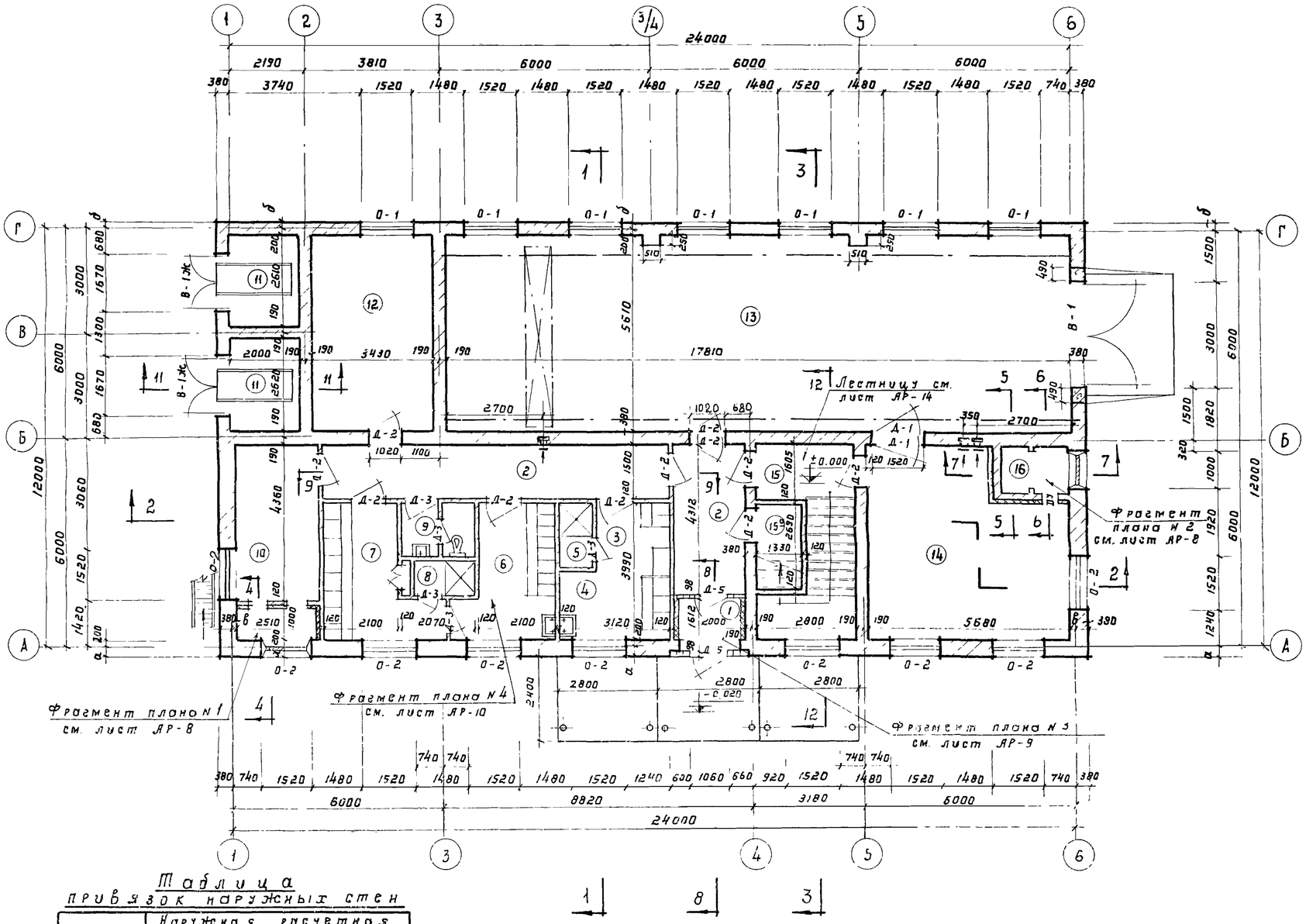

Таблица привязок наружных стен

Привязка стен	Наружная расчетная температура воздуха		
	-20°	-30°	-40°
а	180	310	440
б	180	180	310
в	0	130	130

Экспликация помещений

№ п/п	Наименование помещений	Площадь м²
1	Тамбур	3,21
2	Коридор	8,60
3	Гардероб женской рабочей одежды на 2 чел	12,42
4	Гардероб жен уличной и домашней одежды на 3 чел	
5	Душ женский	1,65
6	Гардероб мужской рабочей одежды на 8 чел	9,42
7	Гардероб мужской уличной и домашней одежды на 8 чел.	10,45
8	Душ мужской	1,54
9	Санузел	2,88
10	Вент. камера и тепловой пункт	14,05
11	т. п.	10,46
12	Щитовая	19,21
13	Насосная, воздуходувная	99,91
14	Мастерская	27,87
15	Лестничная клетка	15,71
15а	Кладовая	3,76
16	Воздухозаборная камера	2,77

Примечания:

1. За относительную отметку ±0,000 принята отметка чистого пола 1 этажа. Соответствующая ей абсолютная отметка
2. Стены и перегородки выполнить из кирпича М 75 на растворе М 25
   Стены по оси Г, цоколь до отм. +0,550 и карниз от отм 6,455 выполнить из кирпича М-100 на растворе М-50
3. Наружную поверхность стен выкладывать с расшивкой швов и подбором кирпича на лицевую сторону. При кладке стен в оконные и дверные проемы заложить антисептированные пробки через 8 рядов кладки по высоте.
4. Спецификацию элементов заполнения дверных и оконных проемов см. лист АР-1
5. Подпольные каналы условно не показаны, см лист КС-12
6. Отверстия в кирпичных стенах условно не показаны см. специальный лист АР-5

1974	Канализационные сооружения биологической очистки сточных вод. Производительностью 70 тыс.м куб/сут.	Производственный корпус. План на отм ±0,000	Типовой проект 902-2-260	Альбом VIII	Лист АР-3

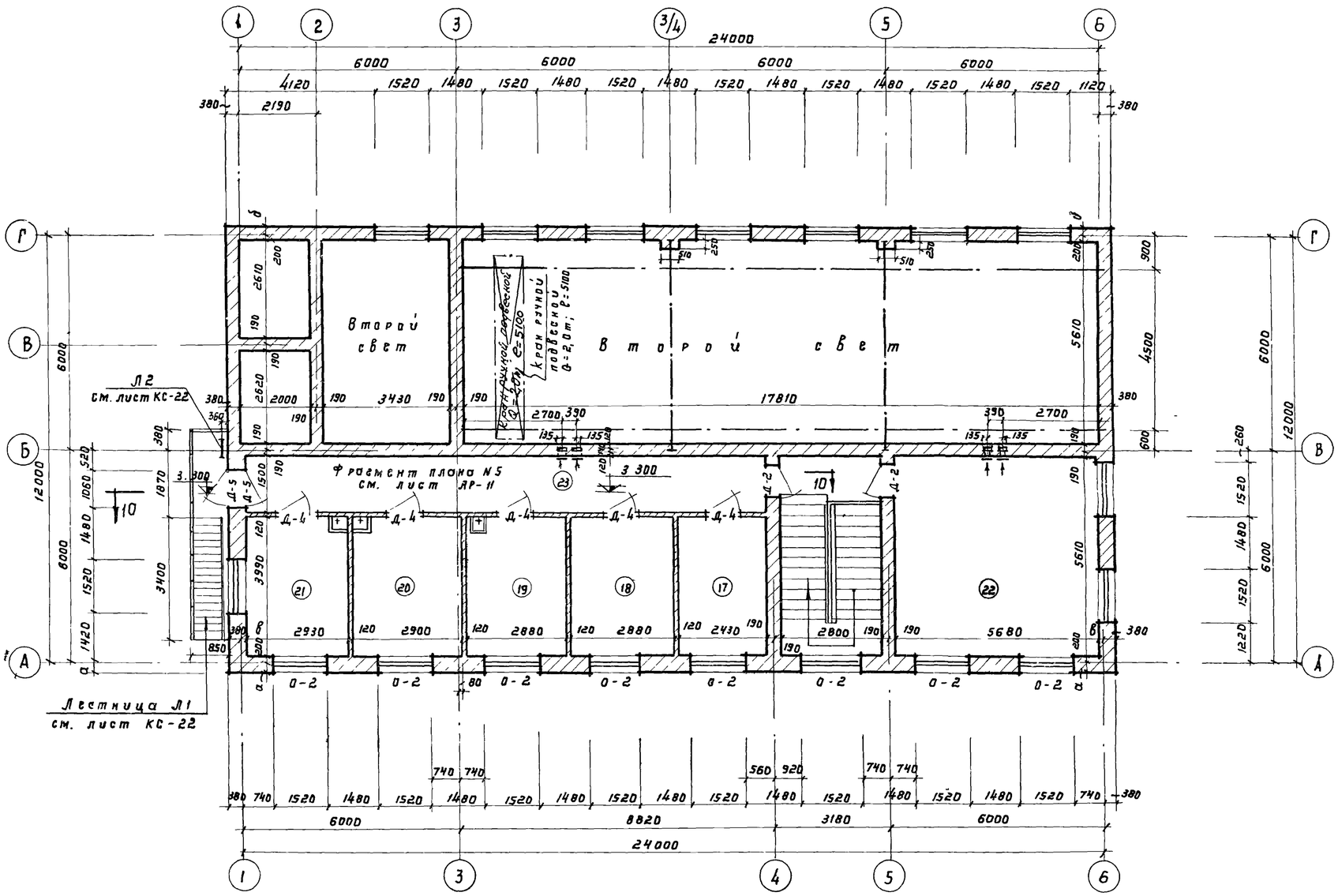

Экспликация помещений

NN п/п	Наименование помещений	Площадь в м2
17	Кабинет нач-ка станции	9,67
18	Кабинет главного инженера	11,46
19	Экспресс-лаборатория	11,46
20	Комната дежурного персонала	11,54
21	Комната приема пищи	11,66
22	Диспетчерская	31,82
23	Коридор	21,69

Примечания:

1. Таблицу привязок наружных стен для различных расчетных температур наружного воздуха см. лист АР-3
2. Лестницу см. лист АР-14

1974	Канализационные сооружения биологической очистки сточных вод производительностью 70 тыс. м куб/сут.	Производственный корпус План на отм. 3.300	Типовой проект 902-2-260	Альбом VIII	Лист АР-4

План на отм. + 3.300

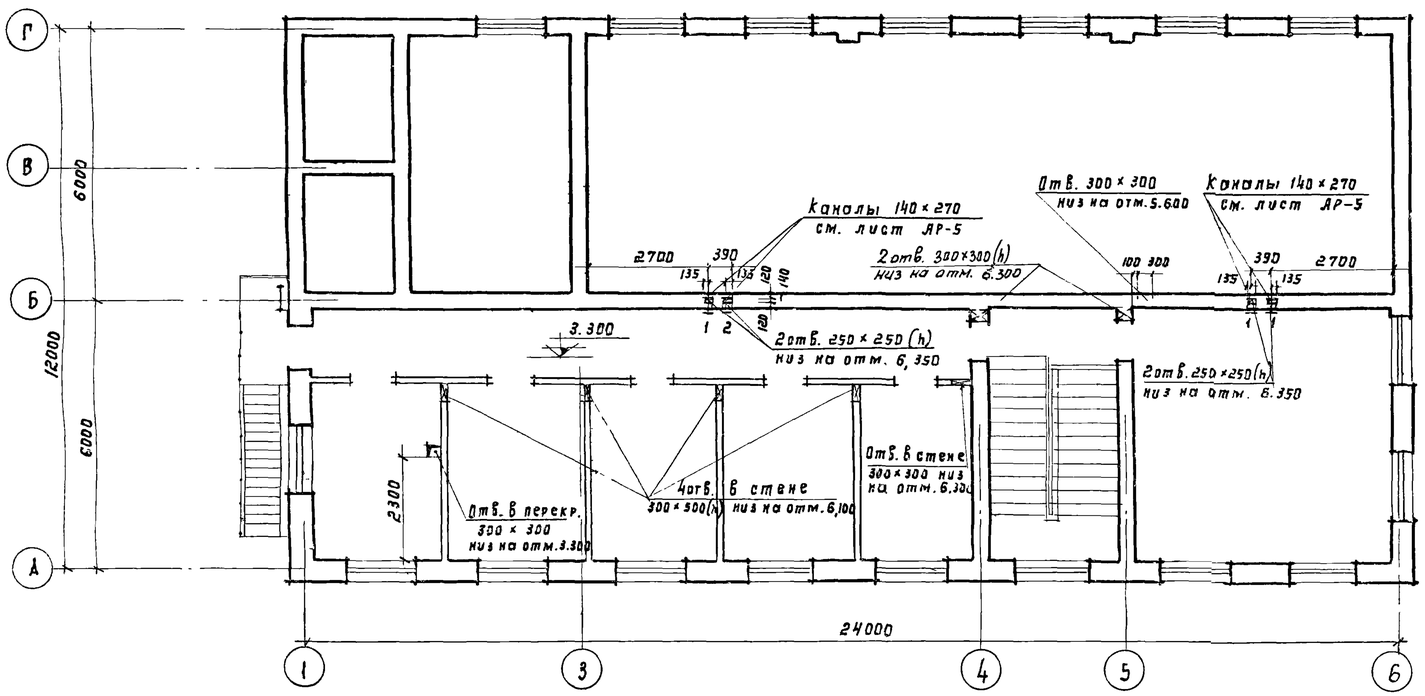

Вытяжные шахты Ш-1 и Ш-2

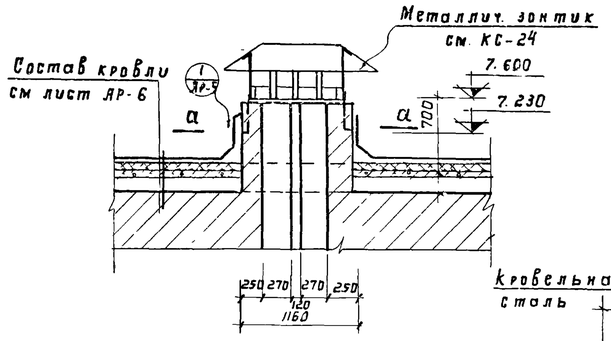

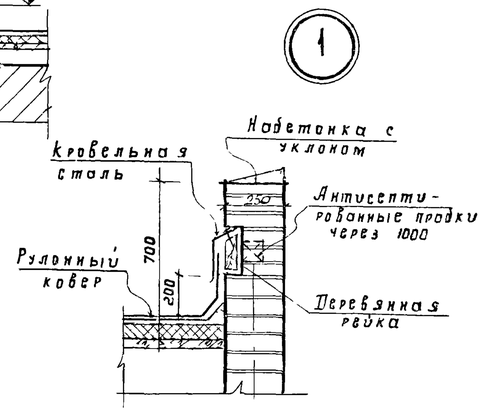

По а-а

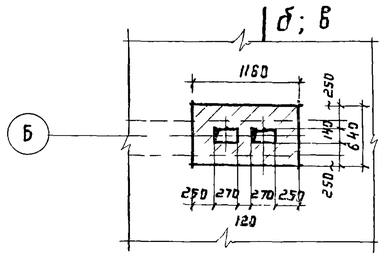

План на отм. ± 0,000

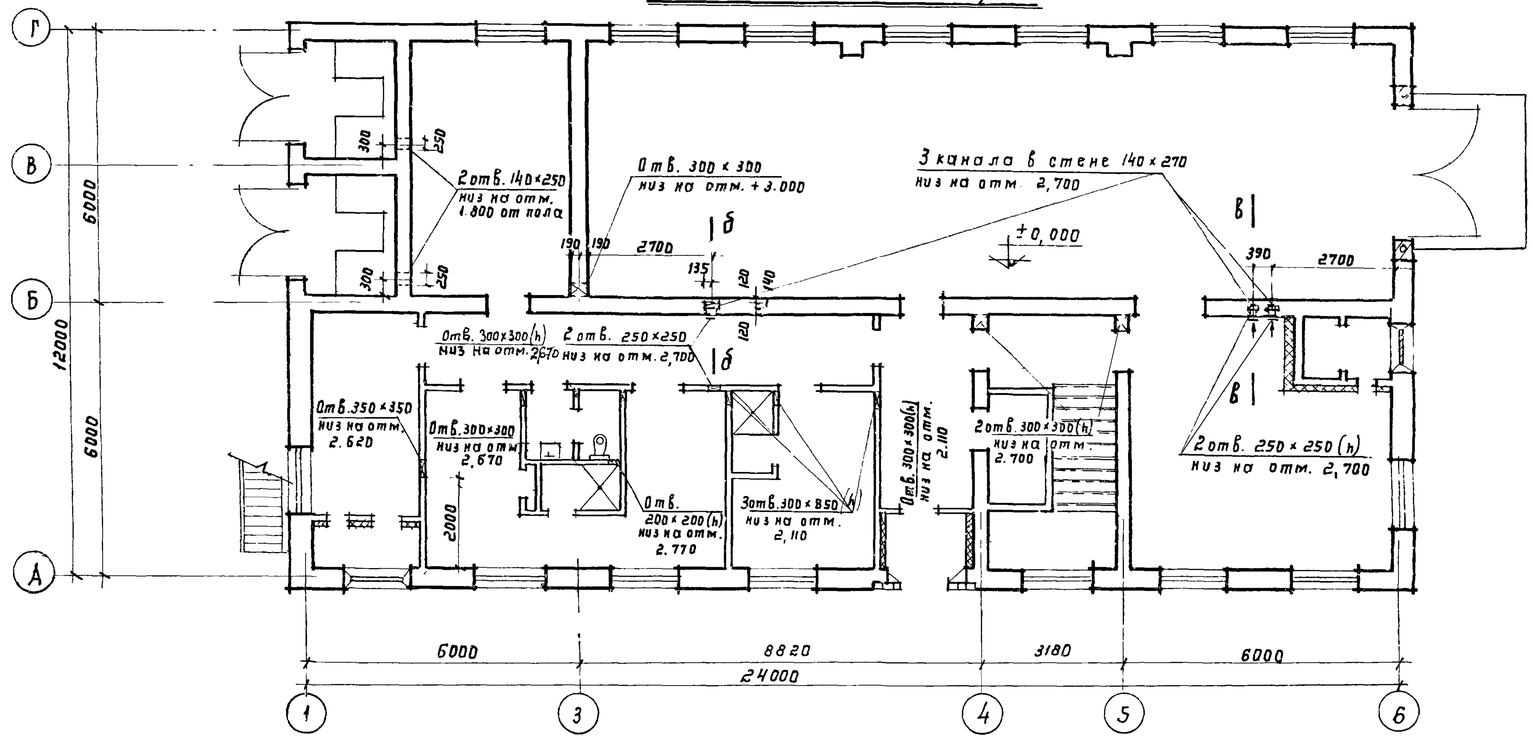

По б-б

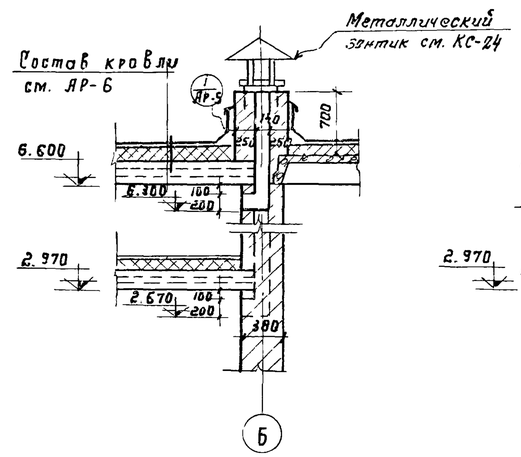

По в-в

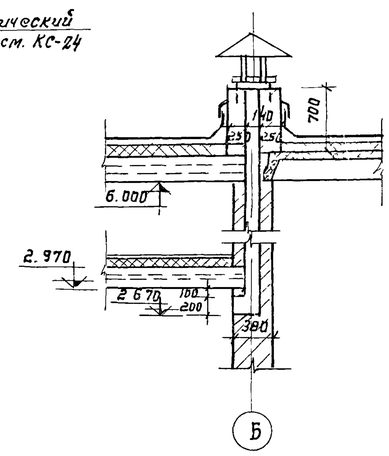

1974	Канализационные сооружения биологической очистки сточных вод производительностью 70 тыс. куб. м/сут	Производственный корпус. План расположения отверстий в стенах и перегородках первого и второго этажей. Деталь 1	Типовой проект 902-2-260	Альбом VIII	Лист АР-5

Разрез 1-1

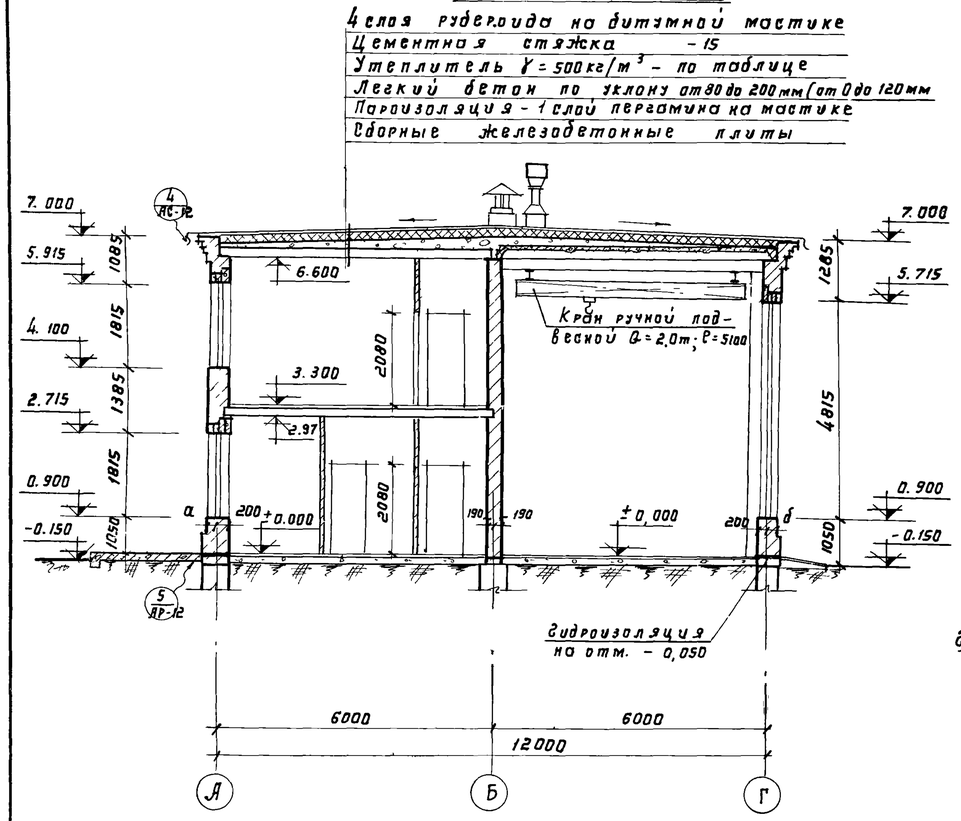

Разрез 2-2

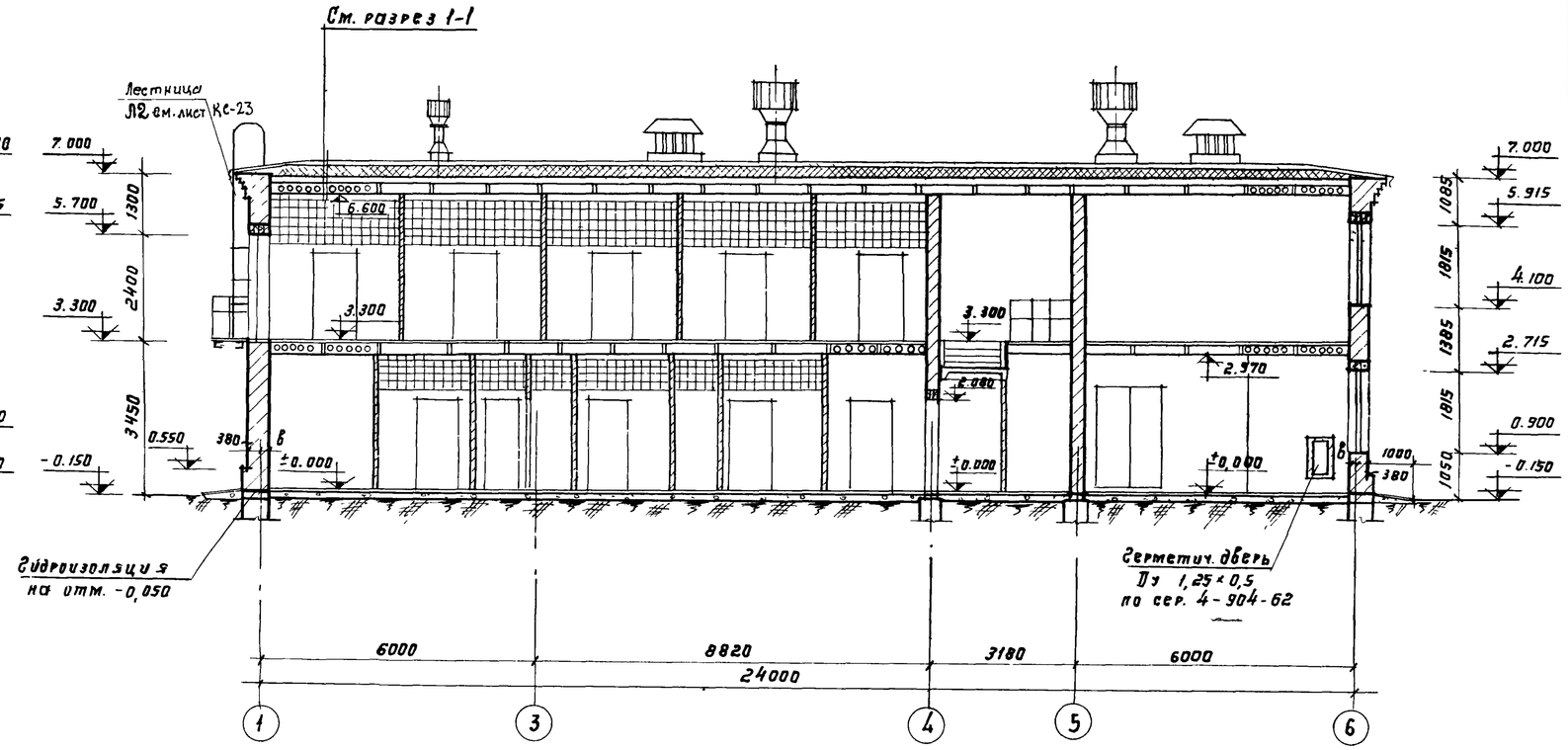

Разрез 3-3

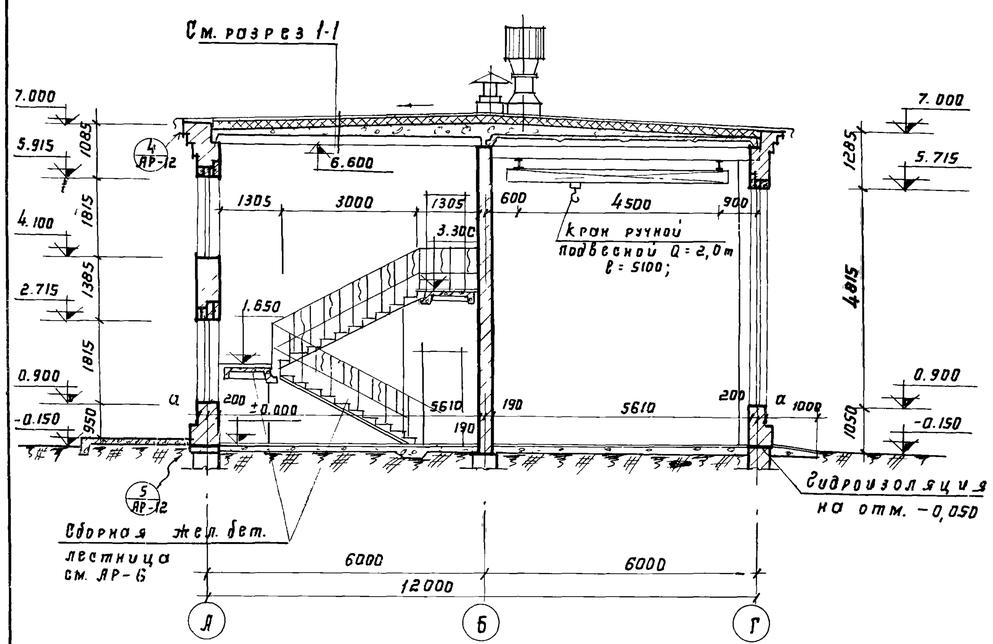

Схемы окон

Проём типа О-1 мест 7

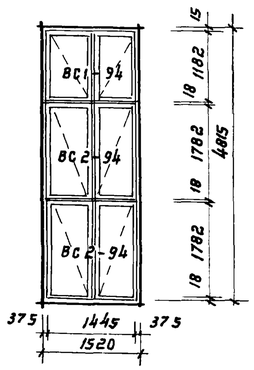

Проём типа О-2 мест 20

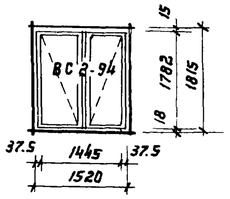

Примечания:

1. Линии разрезов см. чертеж АР-3.
2. Детали разрезов см. чертеж АР-12
3. При привязке проекта толщина наружных стен и утеплителя определяется по таблице на листе АР-1.
4. Подпольные каналы и фундаменты под оборудование условно не показаны (см. лист КС-12)
5. На разрезе 3-3 козырек входа условно не показан (см. лист АР-9)

1974	КАНАЛИЗАЦИОННЫЕ СООРУЖЕНИЯ БИОЛОГИЧЕСКОЙ ОЧИСТКИ СТОЧНЫХ ВОД ПРОИЗВОДИТЕЛЬНОСТЬЮ 7,0 ТЫС. М КУБ/СУТ.	Производственный корпус. Разрезы 1-1; 2-2; 3-3.	Типовой проект 902-2-260	Альбом VIII	Лист АР-6

Фасад 6-1

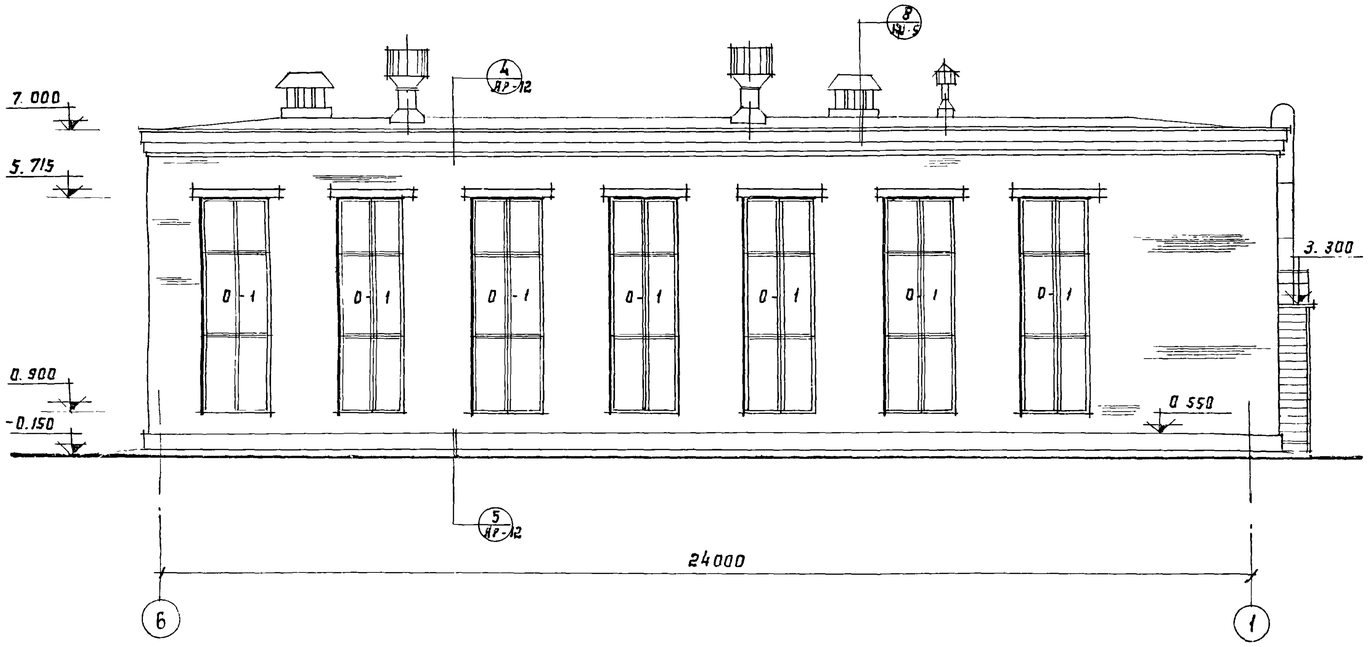

Фасад А-Г

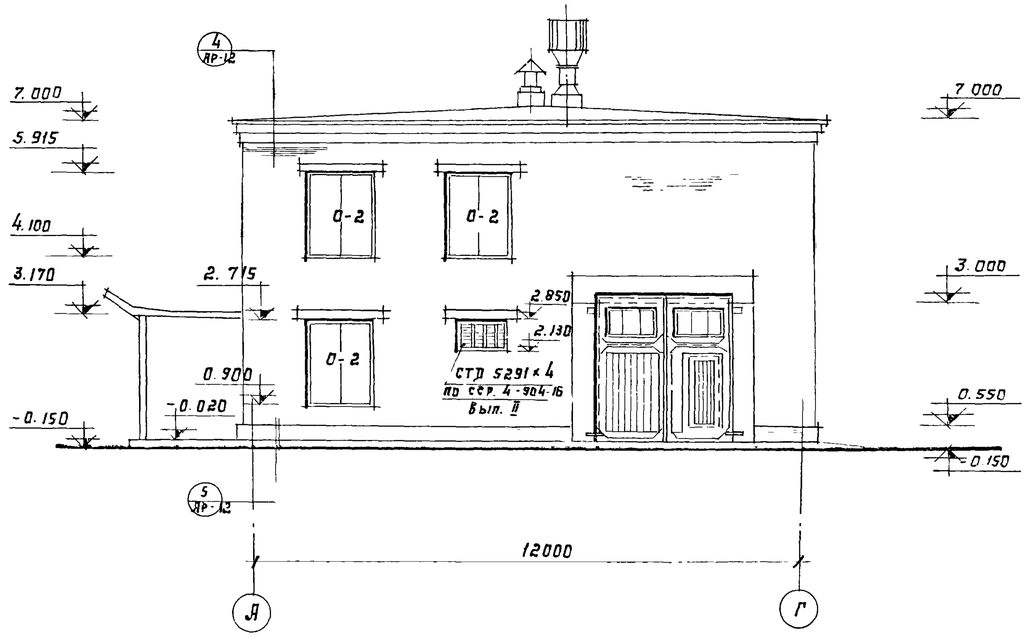

Фасад 1-6

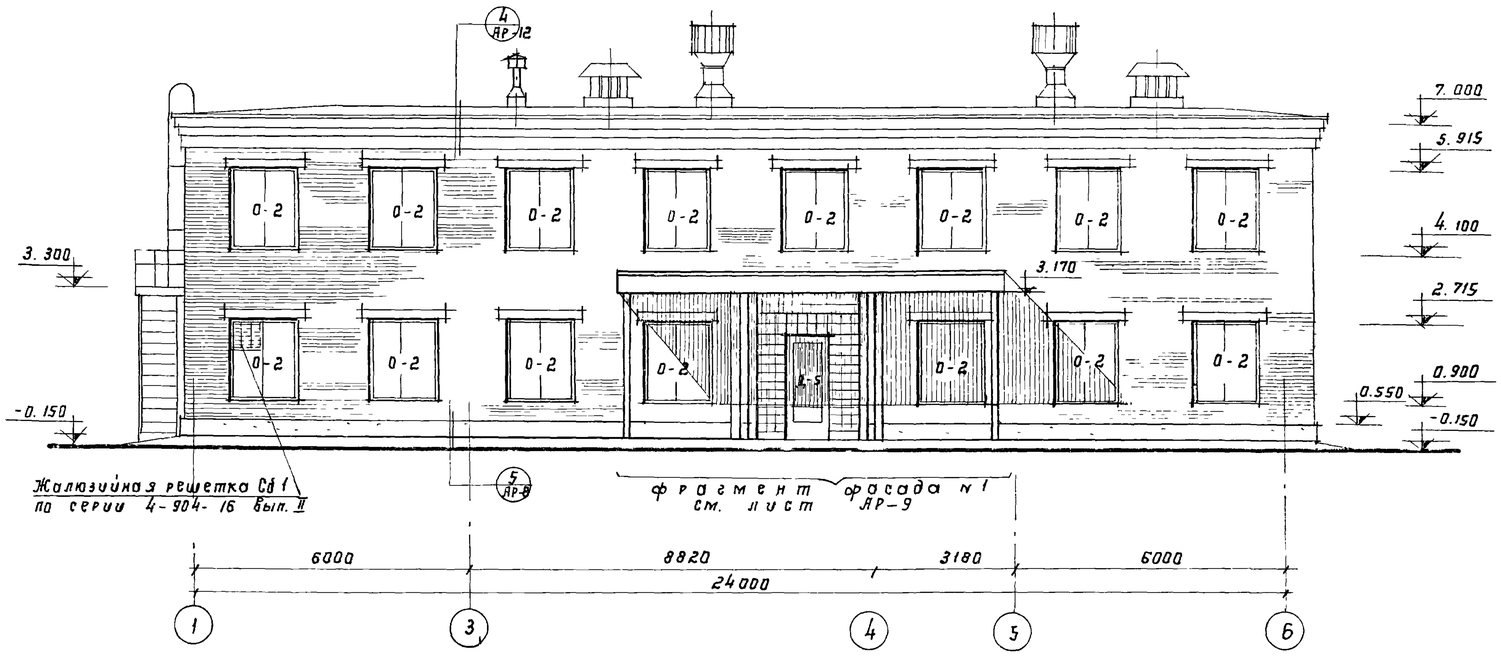

Фасад Г-А

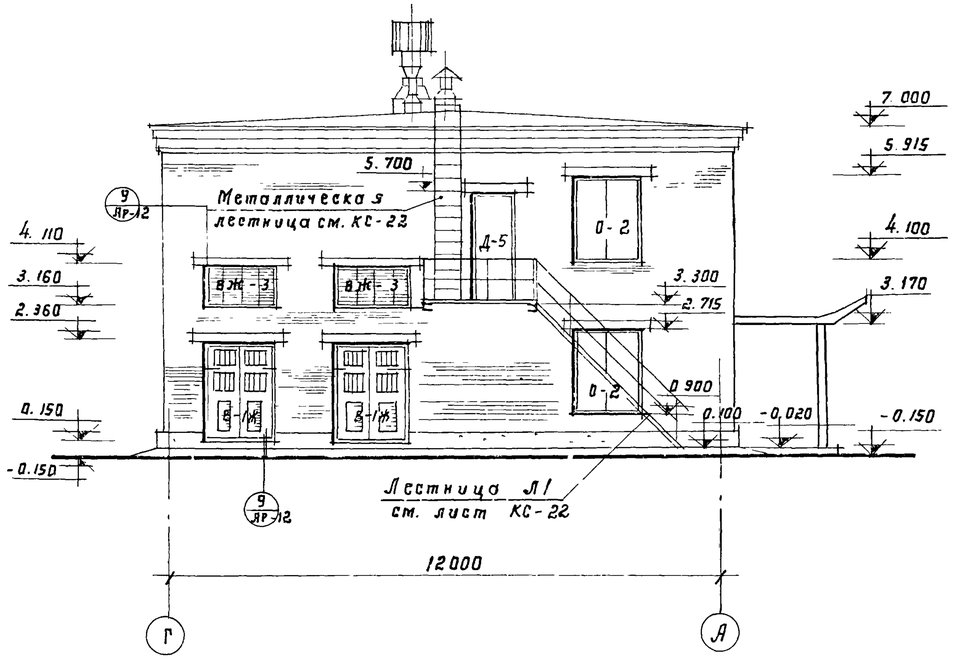

1974	КАНАЛИЗАЦИОННЫЕ СООРУЖЕНИЯ БИОЛОГИЧЕСКОЙ ОЧИСТКИ СТОЧНЫХ ВОД ПРОИЗВОДИТЕЛЬНОСТЬЮ 7,0 ТЫС. М КУБ/СУТ.	Производственный корпус. Фасады.	Типовой проект 902-2-260	Альбом VIII	Лист АР-7

Разрез 4-4

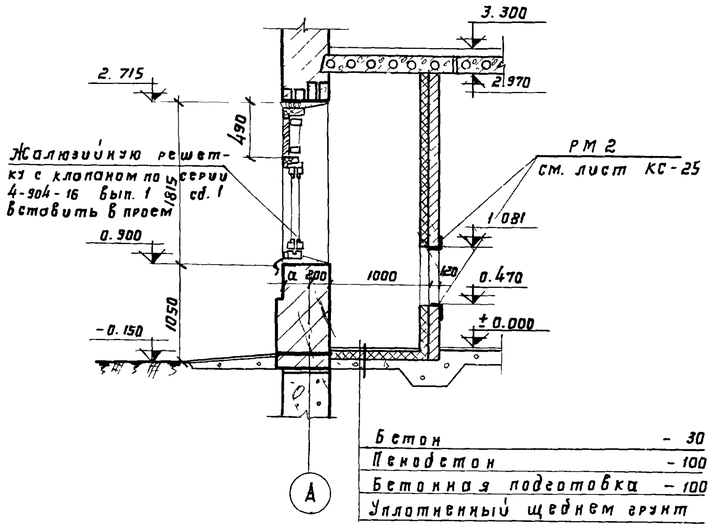

Разрез 5-5

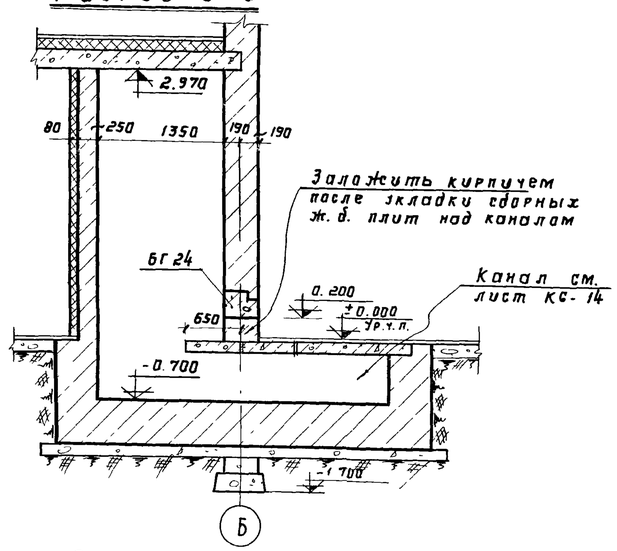

Разрез 7-7

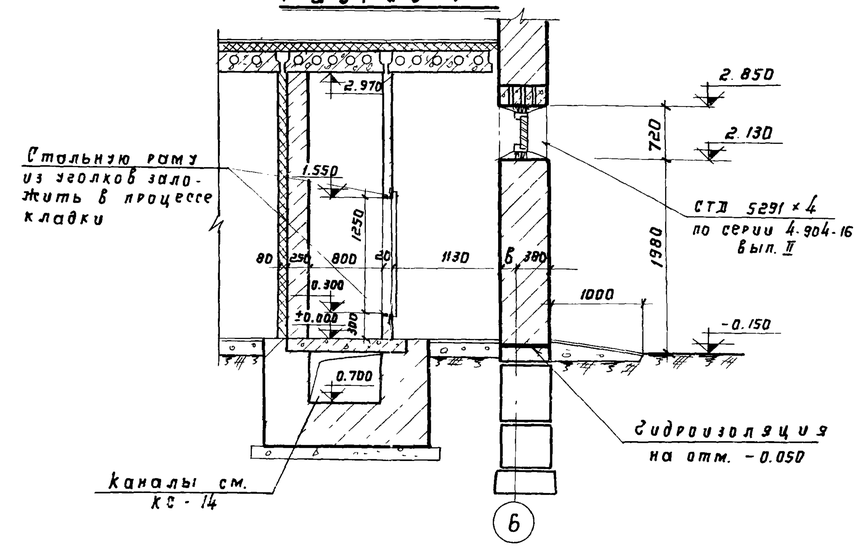

Фрагмент плана № 1

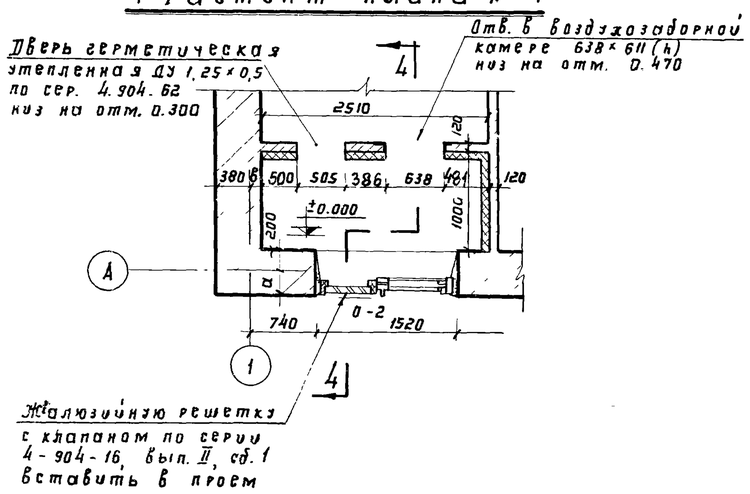

Разрез 6-6

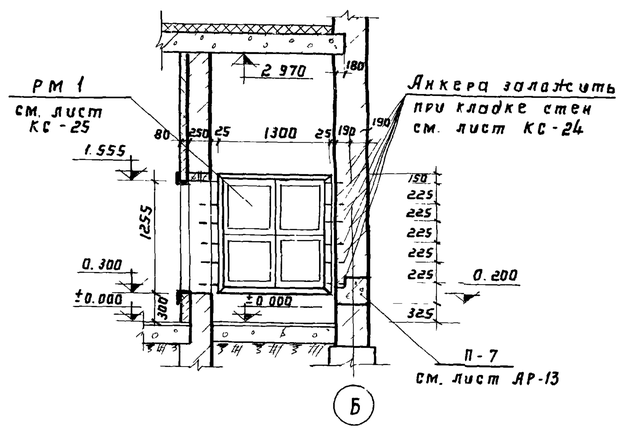

4 Жалюзийные решетки СТД - 5291

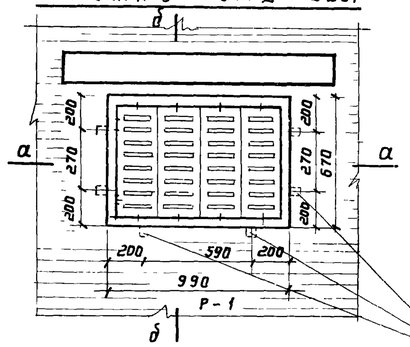

По б-б

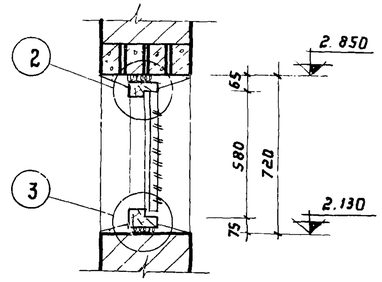

По а-а

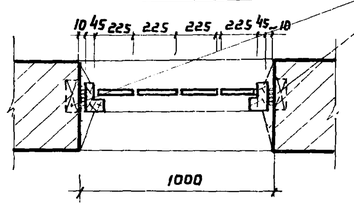

Деревянные пробки 120×60×60. Заложить в кирпичную кладку

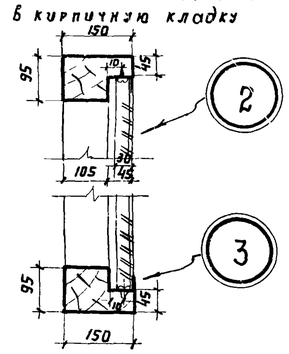

Фрагмент плана № 2

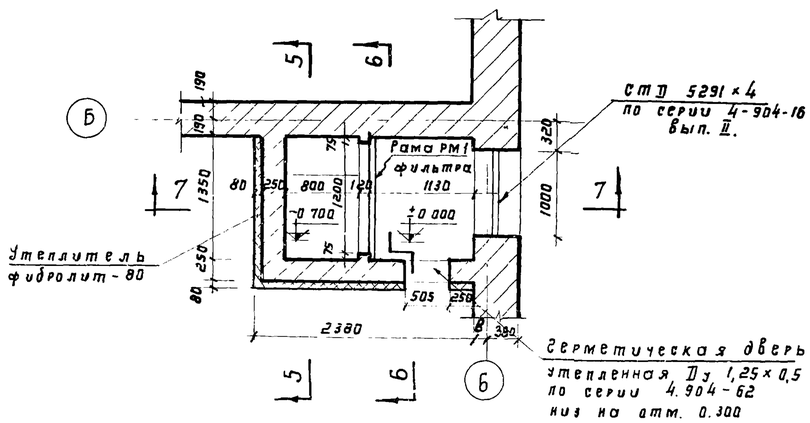

Деталь крепления утеплителя к кирпичной стене

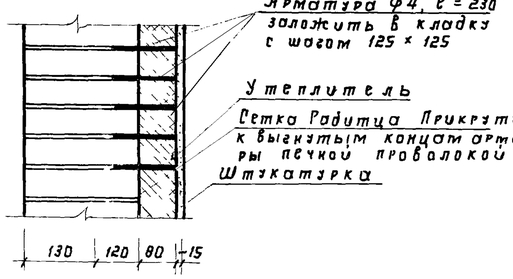

Примечания:

1. Жалюзийные решетки СТД 5291 и узлы их крепления приняты по серии 4.904-16, вып. 1
2. Деревянная рама Р-1 для крепления жалюзийных решеток выполняется из бруса сечением по детали ② пог. м = 3,35

1974	Канализационные сооружения биологической очистки сточных вод, производительностью 7,0 тыс. м куб/сут.	Производственный корпус. Разрезы 4-4, 5-5, 6-6 и 7-7 и фрагменты планов № 1, № 2. Детали 2, 3.	Типовой проект 902-2-260	Альбом VIII	Лист АР-8

Фрагмент фасада N 1

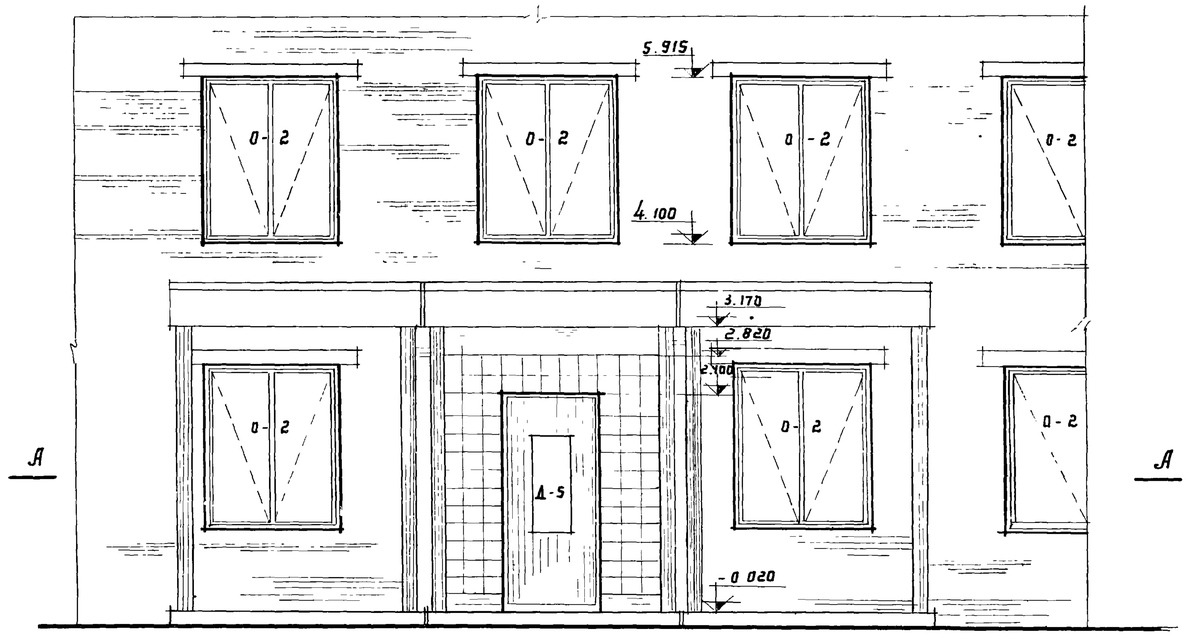

Разрез 8-8

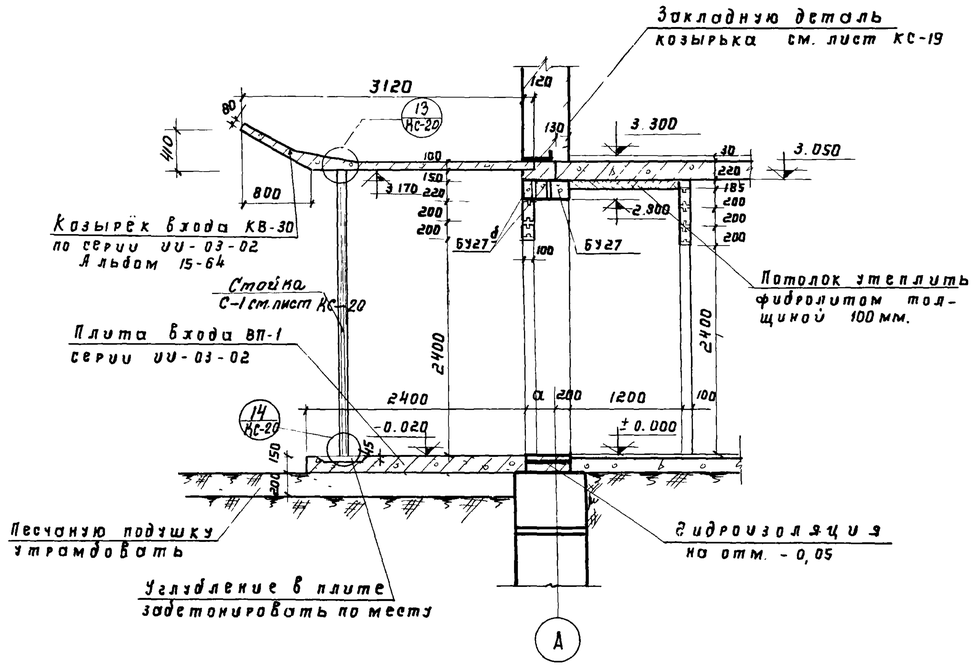

Фрагмент плана N 3

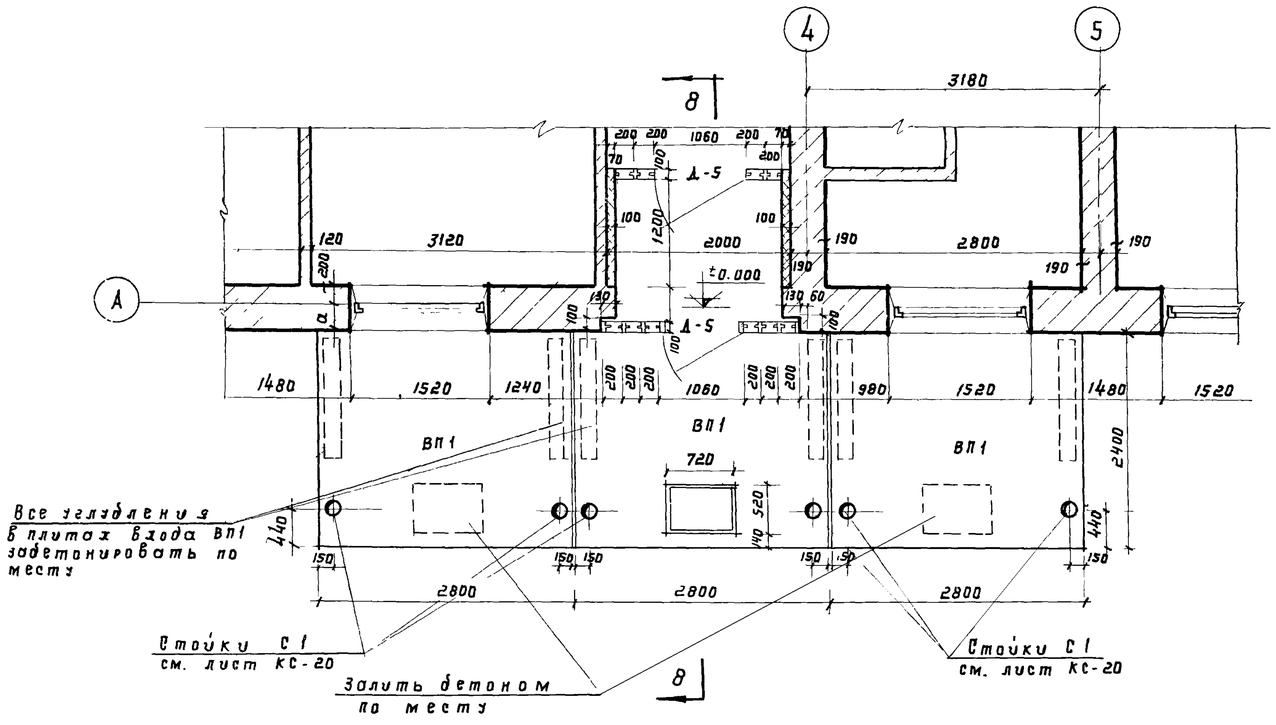

Примечания:

1. Указания по возведению стеклоблочных перегородок приведены на листе АР-11
2. Детали стеклоблочных перегородок и крепление дверных коробок выполнить аналогично приведенным на листе АР-10.
3. Нижнюю часть козырька, торцы и стойки окрасить белой синтетической эмалью за 2 раза
4. Все лишние отверстия и неровности в плитах входа ВП 1. после укладки на место залить бетоном по месту.

1974	КАНАЛИЗАЦИОННЫЕ СООРУЖЕНИЯ БИОЛОГИЧЕСКОЙ ОЧИСТКИ СТОЧНЫХ ВОД ПРОИЗВОДИТЕЛЬНОСТЬЮ 70 ТЫС. М КУБ/СУТ.	Производственный корпус. Фрагмент фасада N 1. Фрагмент плана N 3. Разрез 8-8	Типовой проект 902-2-260	Альбом VIII	Лист АР-9

Разрез 9-9

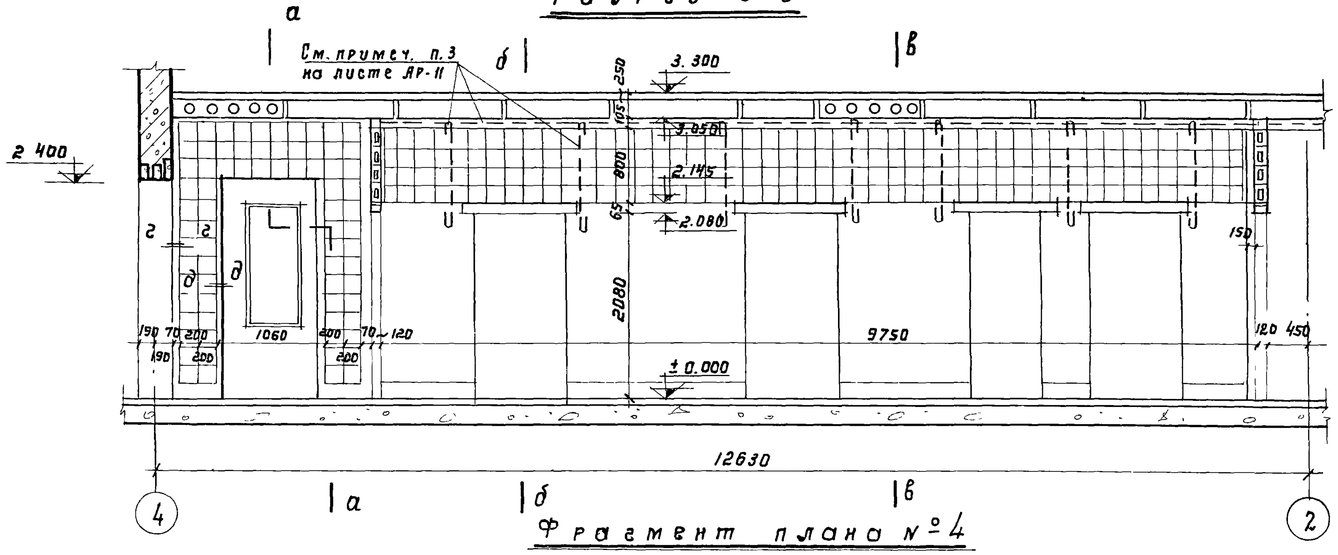

Фрагмент плана № 4

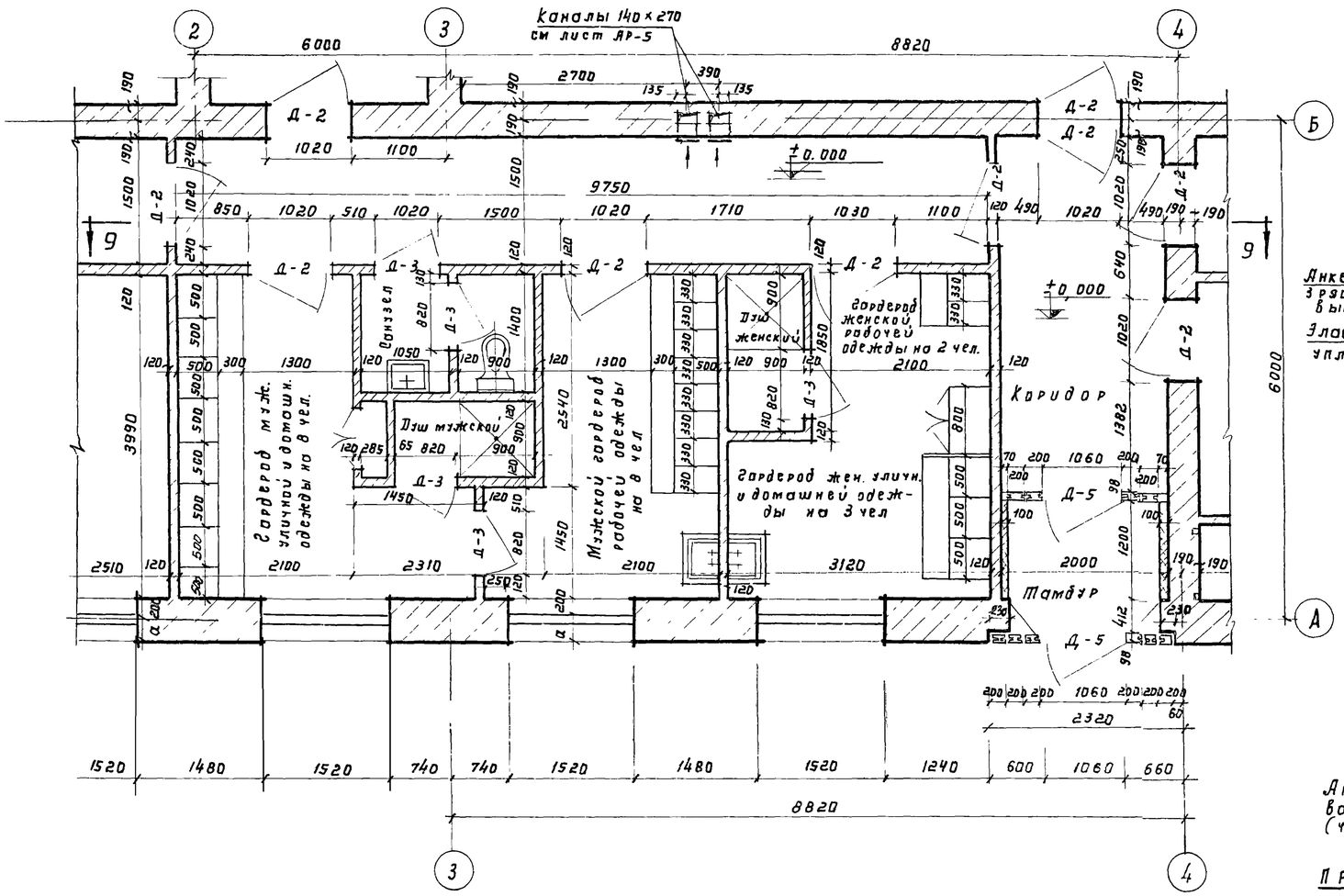

Сечение по а-а

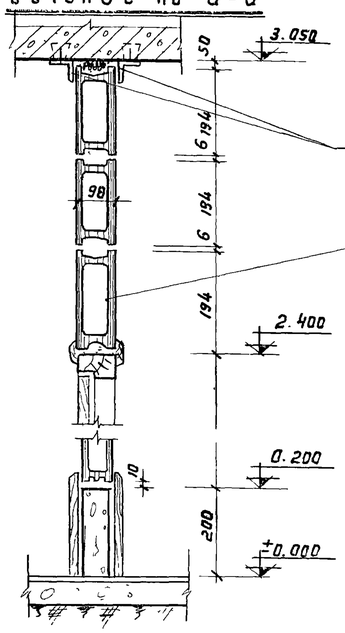

Сечение по б-б

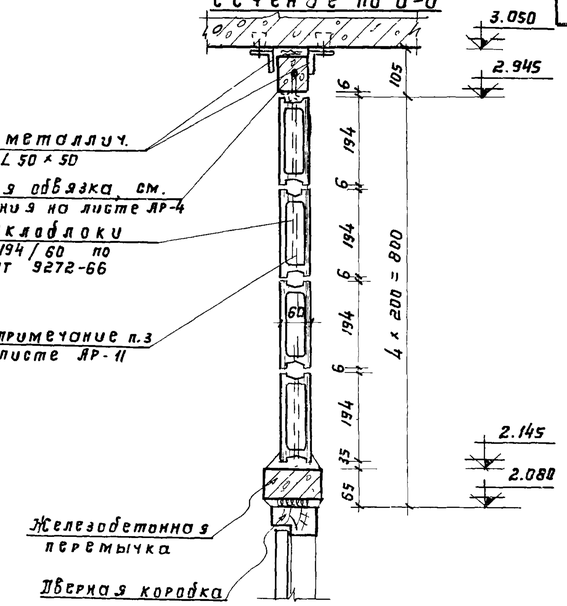

Сечение по г-г

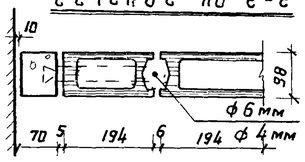

Сечение по в-в

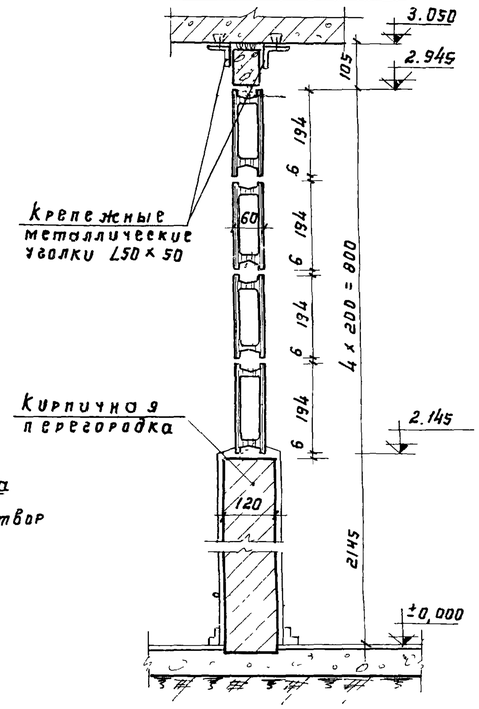

Сечение по д-д

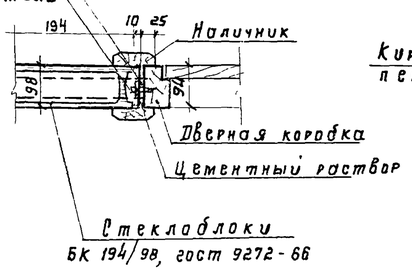

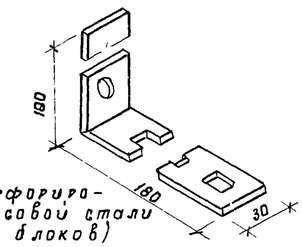

Примечание: Указания по возведению стеклоблочных перегородок см. лист АР-11

1974	Канализационные сооружения биологической очистки сточных вод, производительностью 7,0 тыс. м. куб/сут.	Производственный корпус. Фрагмент плана № 4, разрез 9-9. Сечение перегородки со стеклоблоками на отм. ±0,000.	Типовой проект 902-2-260	Альбом VIII	Лист АР-10

Разрез 10-10

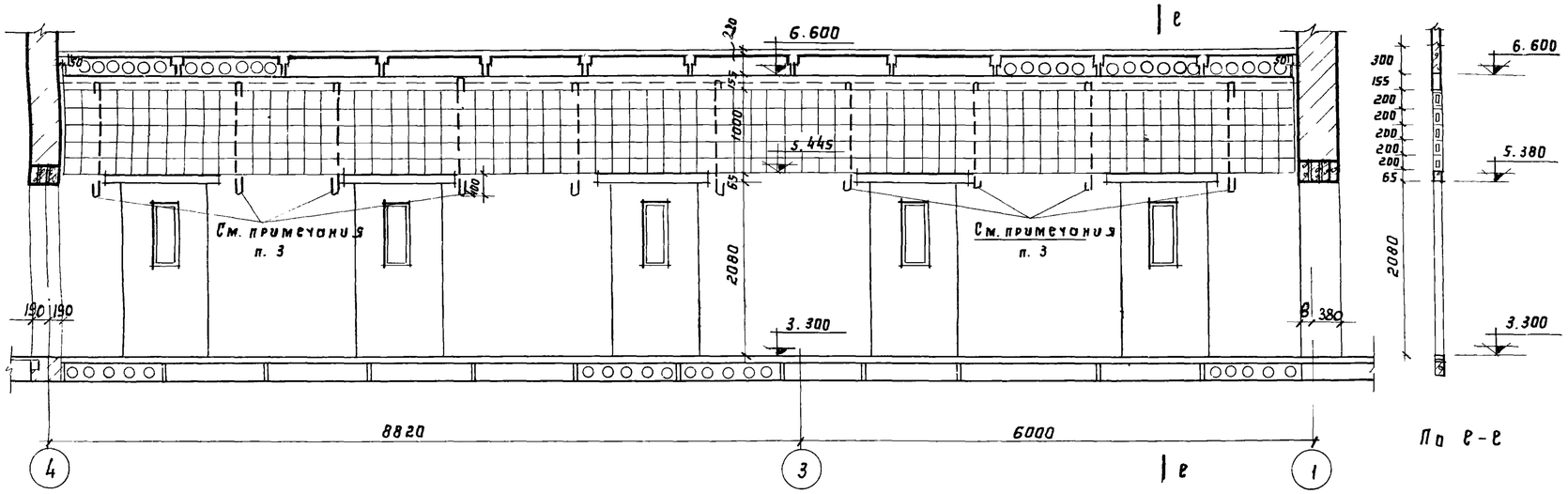

Фрагмент плана № 5

(на отм. + 3.300)

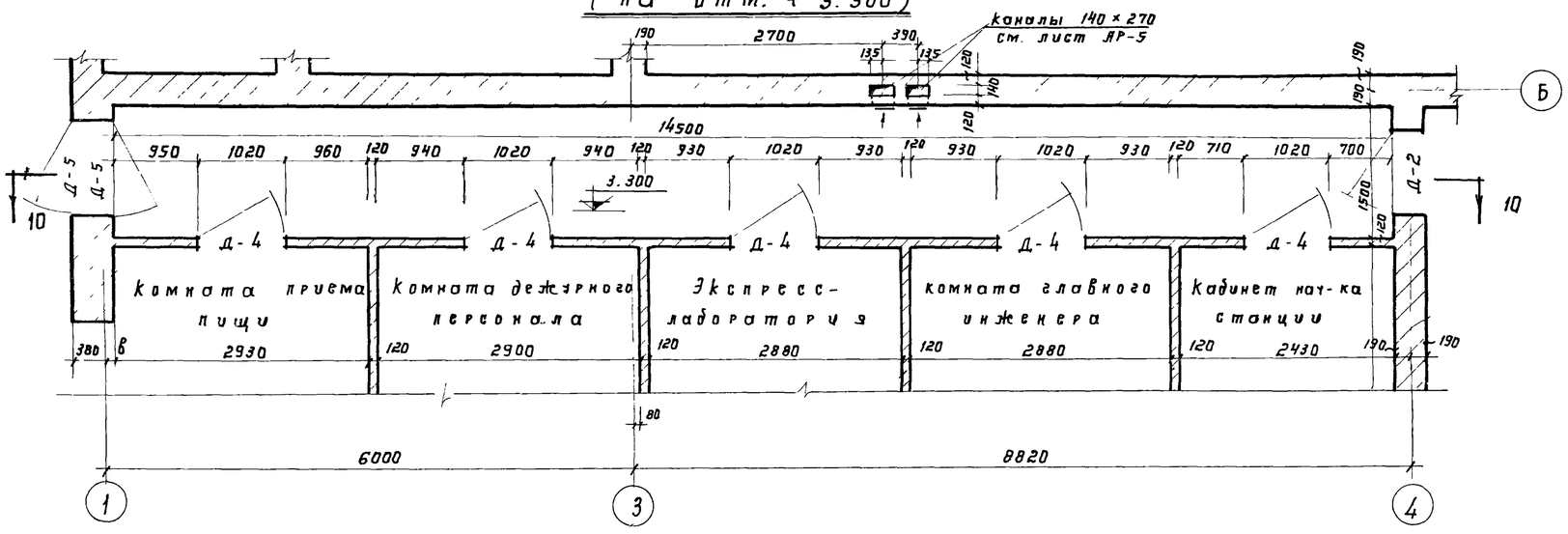

Примечания:

1. По верху перегородок в коридорах 1 и 2 этажей устраивается полоса из 4-5 рядов стеклоблоков служащих для естественного освещения коридоров.
2. Марка стеклоблоков по ГОСТ 9272-75 для перегородок в коридорах БК 196/60 (светопрозрачные), для перегородок в тамбуре БК 196/98 (светорассеивающие)
3. Вертикальная обвязка перегородки тамбура и горизонтальная обвязка стеклоблоков в коридорах выполняются из монолитного бетона М-300, возводятся одновременно с кладкой стеклоблоков с прокладкой стержня из обыкновенной арматурной проволоки.
   В перегородках коридора арматурная проволока закладывается вертикально через 5-7 рядов кладки по горизонтали и крепится внизу в кирпичную кладку перегородки, а вверху - в бетонную обвязку.
4. Раствор для заполнения швов между стеклоблоками М 300 видимая толщина шва - 6 мм. Швы окрашиваются белой масляной краской.
5. Дверная коробка тамбура укрепляется анкерами, заведенными в швы между стеклоблоками через 3 ряда блоков по высоте (см детали на листе АР-10)
6. Песок для растворов и бетонов для для, стеклоблочных перегородок следует применять с предельным размером зерна 2,5 мм.
   Раствор для штучной кладки стеклоблоков должен быть жестким с водоцементным отношением порядка 0,5 (±0,5)
7. Возведение стеклоблочных перегородок производить только при положительных температурах, обеспечивающих нормальное схватывание раствора и бетона.
8. Сечения и детали приведены на листе АР-10
9. Стеклоблочные перегородки возводить в соответствии с „Инструкцией по проектированию и устройству стекложелезобетонных ограждений, разработанных ЦНИИЭП жилищных учебных зданий."

1974	КАНАЛИЗАЦИОННЫЕ СООРУЖЕНИЯ БИОЛОГИЧЕСКОЙ ОЧИСТКИ СТОЧНЫХ ВОД, ПРОИЗВОДИТЕЛЬНОСТЬЮ 7,0 ТЫС.М СУТ/СУТ.	Производственный корпус Фрагмент плана № 5 Разрез 10 - 10 (перегородка со стеклоблоками на отм. 3,300)	Типовой проект 902-2-260	Альбом VIII	Лист АР-11

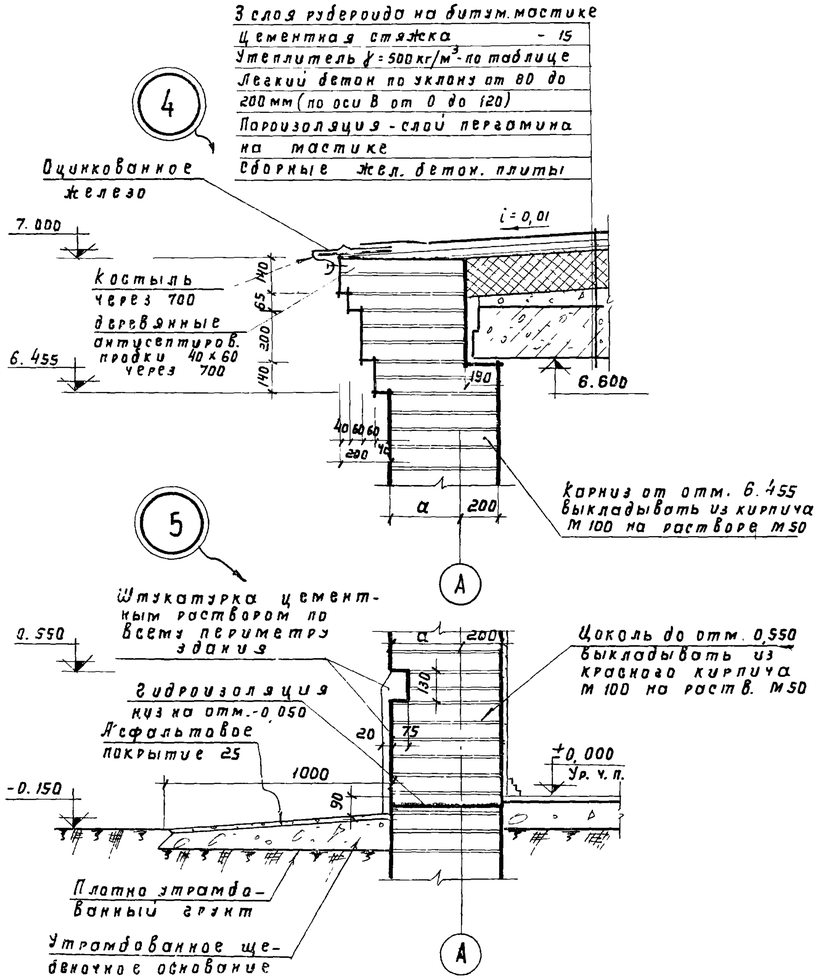

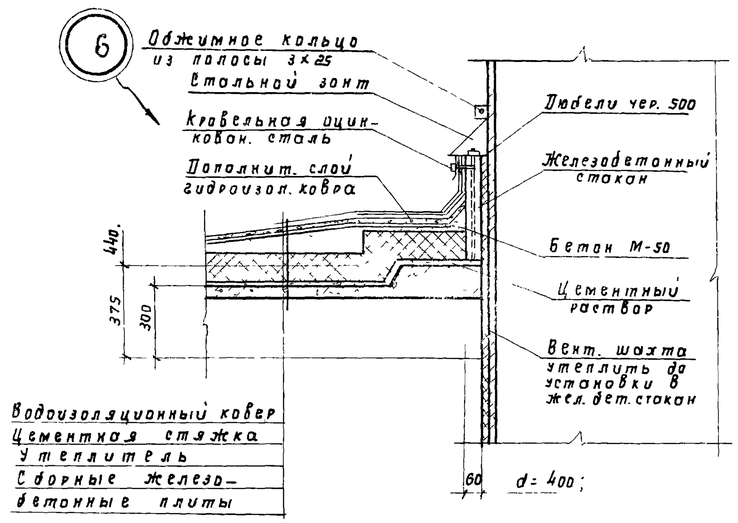

Деталь установки жел. бет. стакана вентиляционной шахты в совмещенной кровле

Установка закладных деталей в проемах камер трансформаторных

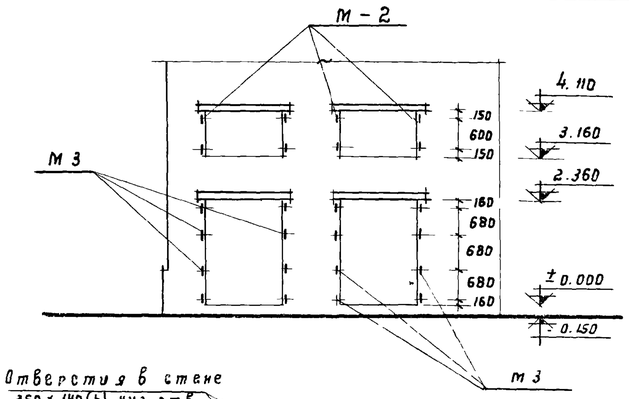

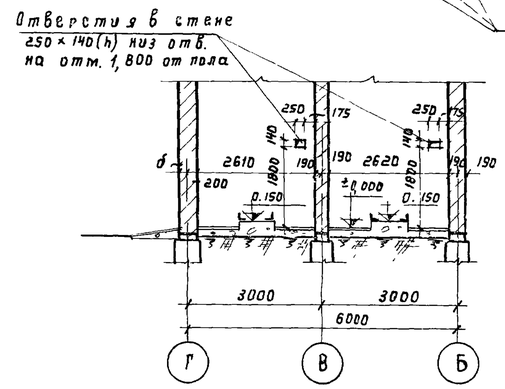

Разрез. 11-11

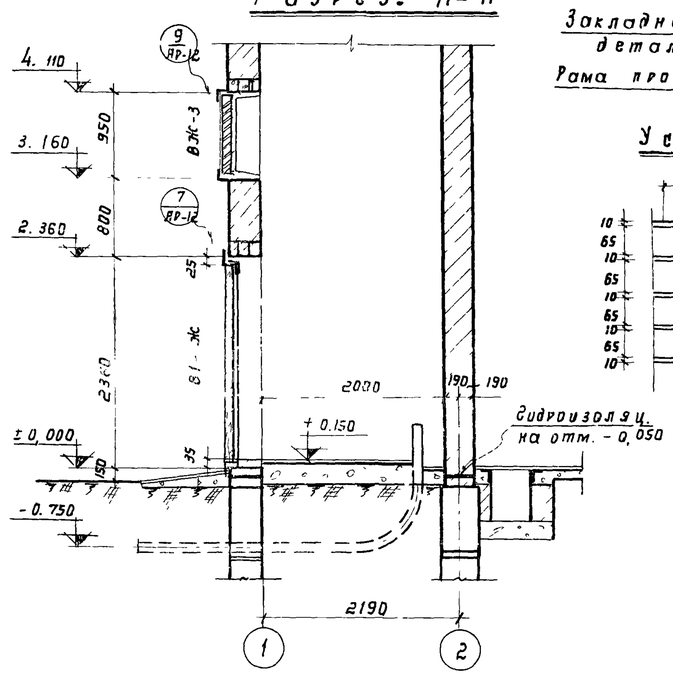

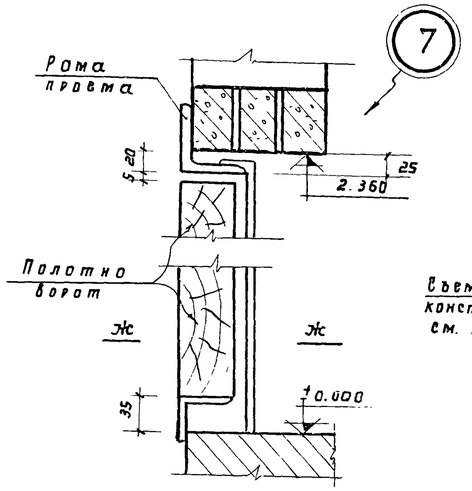

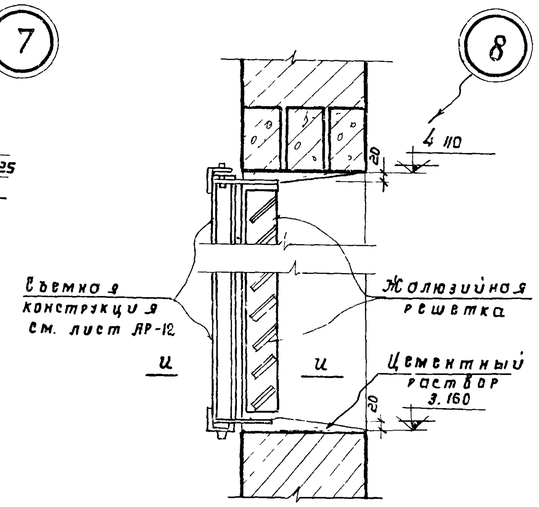

Сечение по Ж-Ж

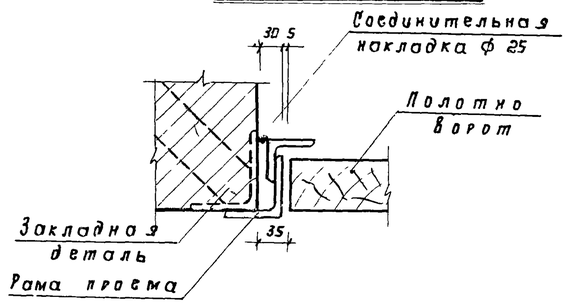

Сечение по И-И

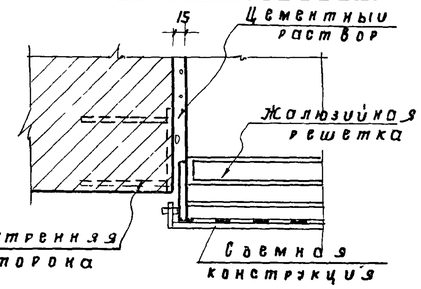

Установка М-2; М-3

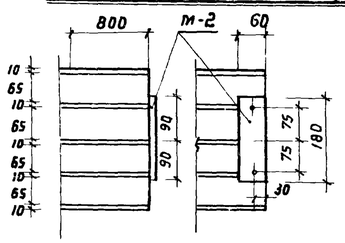

Примечания:

1. Узлы и детали крепления ворот трансформаторной, жалюзийных решеток и закладных деталей приняты по типовым проектам с 407-3-166/75 по 407-3-168/75 „Трансформаторные подстанции с 4 мя кабельными вводами 6-10 кв на два трансформатора мощностью до 2×400 и 2×630 ква"
Альбомы I и II (разработанным институтом Гипрокоммунэнерго).

1974	Канализационные сооружения биологической очистки сточных вод производительностью 70 тысм куб/сут.	Производственный корпус. Детали 4–8 Разрез 11–11.	Типовой проект 902-2-260	Альбом VIII	Лист АР-12

Монтажная схема сборных железобетонных перемычек 2-го этажа

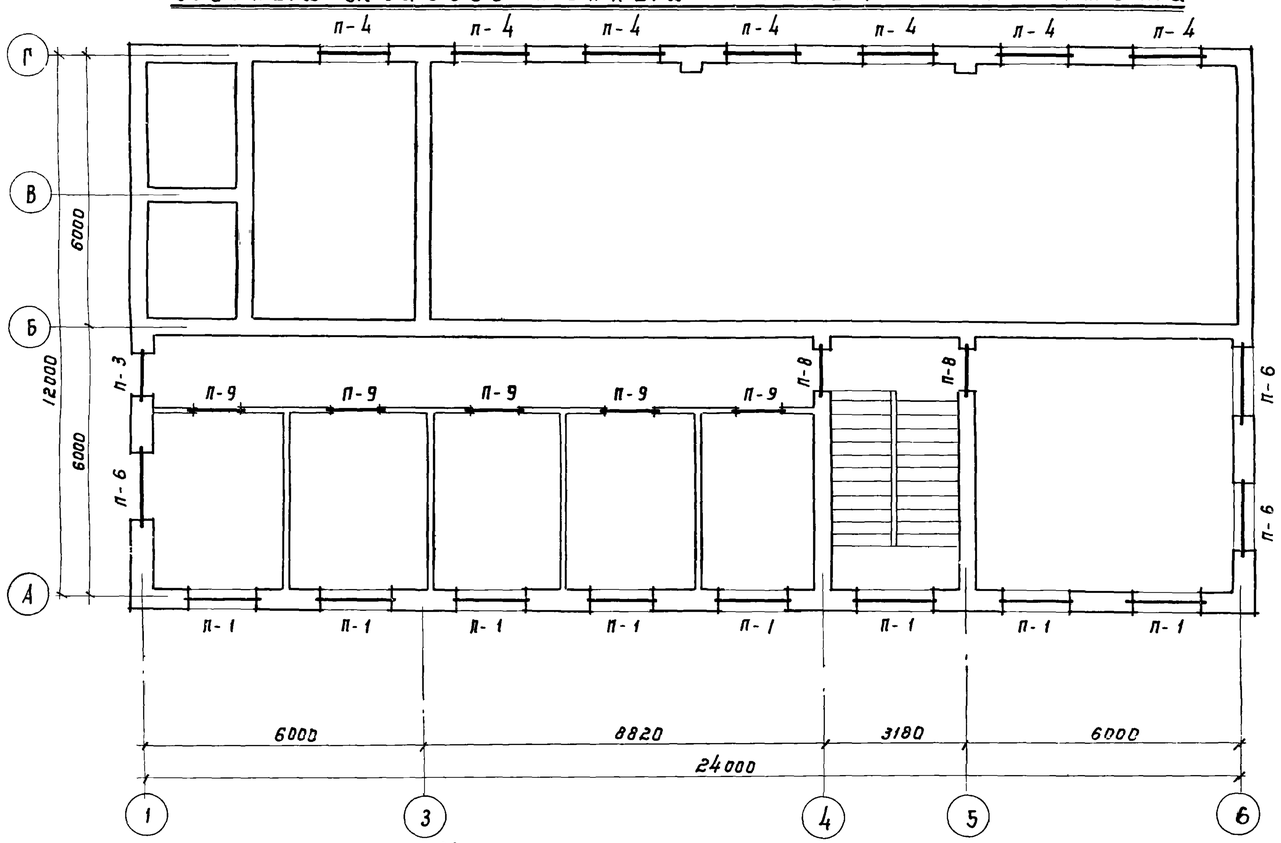

Монтажная схема сборных железобетонных перемычек 1-го этажа

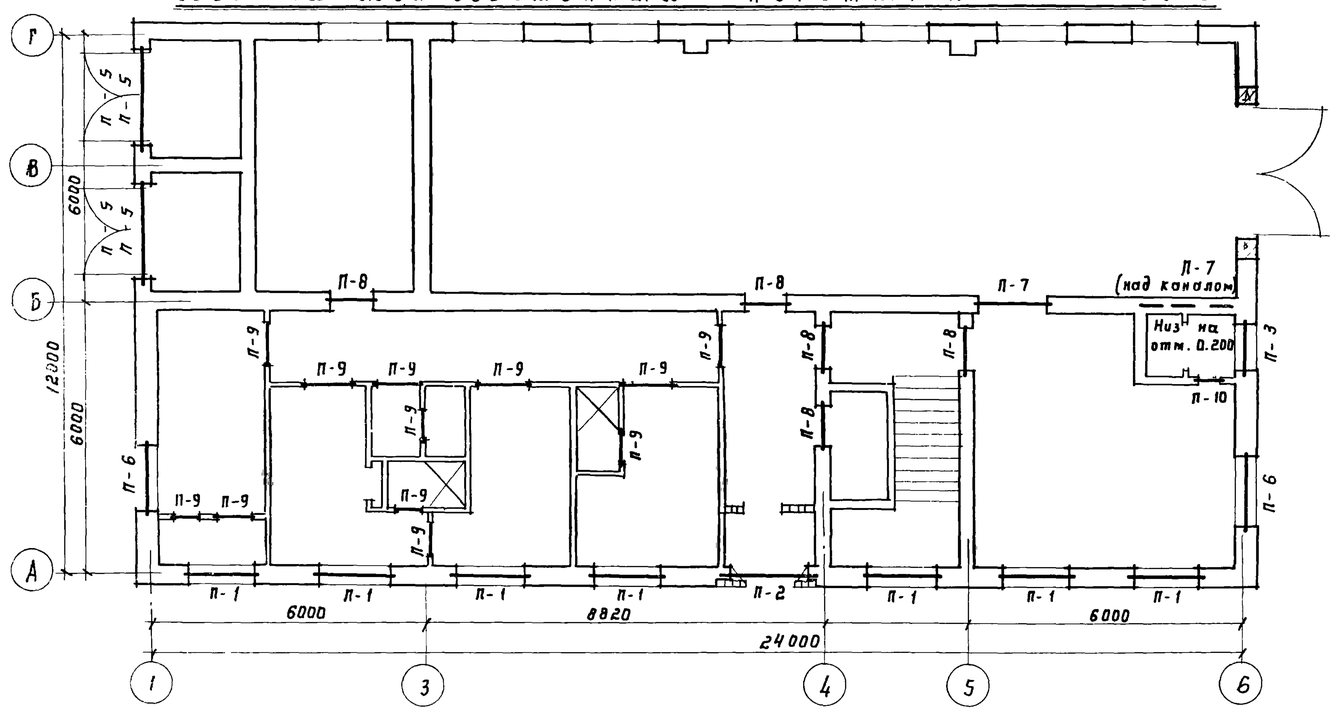

Спецификация сборных железобетонных перемычек

Тип перем. по пр.	Эскиз	Марка перем. по ГОСТ у	Кол-во перем. на 1 проем	Кол-во перем. всего
t = -20°С				
П-1 и П-4 (шт.-22)		Б 19	1	22
		БУ 19	2	44
П-2 (шт.1)		БУ 27 д	1	1
		БУ 27	1	1
П-3 (шт.2)		Б 15	3	6
П-5 (шт.4)		Б 19	3	12
П-6 (шт.5)		Б 19	3	15
t = -30°С				
П-1 (шт.15)		Б 19	2	30
		БУ 19	2	30
П-2 (шт.1)		БУ 27 д	2	2
		БУ 27	1	1
П-3 (шт.2)		Б 15	4	8
П-4 (шт.7)		Б 19	1	7
		БУ 19	2	14
П-5 (шт.4)		Б 19	3	12
П-6 (шт.5)		Б 19	4	20
t = -40°С				
П-1 (шт.15)		Б 19	3	45
		БУ 19	2	30
П-2 (шт.1)		БУ 27 д	3	3
		БУ 27	1	1
П-3 (шт.2)		Б 15	5	10
П-4 (шт.7)		Б 19	2	14
		БУ 19	2	14
П-5 (шт.4)		Б 19	4	16
П-6 (шт.5)		Б 19	5	25
Для всех температур				
П-7 (шт.2)		БГ 24	1	2
П-8 (шт.7)		БУ 15	3	21
П-9 (шт.17)		Б 13	1	17
П-10 (шт.2)		Б 13		

Выборка сборных жел. бетонных перемычек

Температура	Марка эл-та по ГОСТ'у	Кол-во	Вес марки в кг	Стоимость по типам проекта	Примечания
t = -20°С	Б 15	6	65	Вып. 1 серия 2. 1.139-1	
	Б 19	49	85		
	БУ 19	44	130		
	БУ 27 д	1	180		
	БУ 27	1	370		
t = -30°С	Б 15	8	65		
	Б 19	69	85		
	БУ 19	44	130		
	БУ 27 д	2	180		
	БУ 27	1	370		
t = -40°С	Б 15	10	65		
	Б 19	100	85		
	БУ 19	44	130		
	БУ 27 д	3	180		
	БУ 27	1	370		
На все температуры	Б 13	19	25		
	БУ 15	21	105		
	БГ 24	2	565		

1974	Канализационные сооружения биологической очистки сточных вод производительностью 70 тыс. м куб/сут.	Производственный корпус. Монтажные схемы перемычек в стенах и перегородках 1-го и 2-го этажей. Спецификация.	Типовой проект 902-2-260	Альбом VIII	Лист АР-13

Разрез 12-12

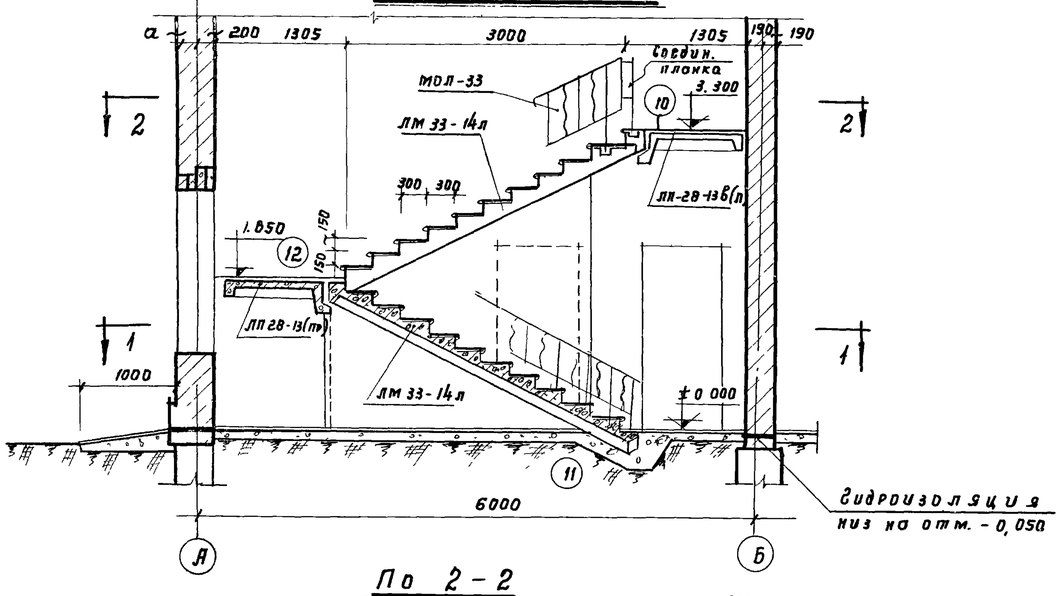

По 2-2

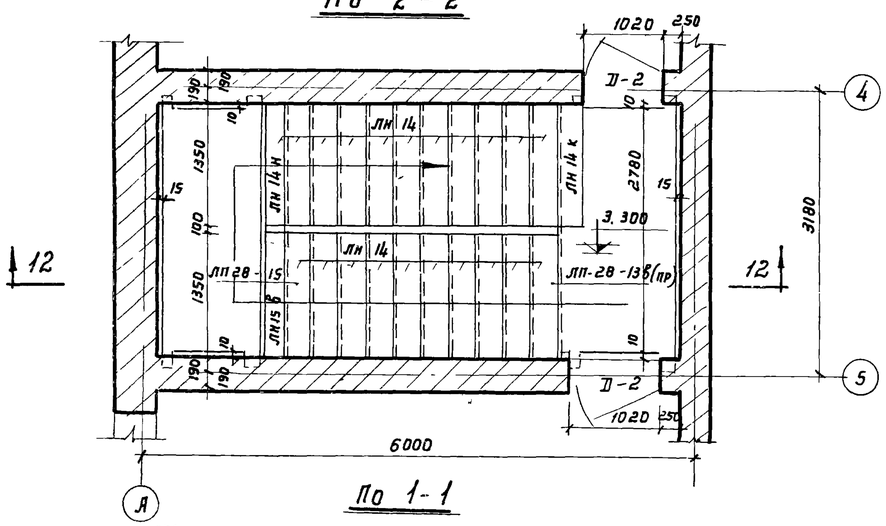

По 1-1

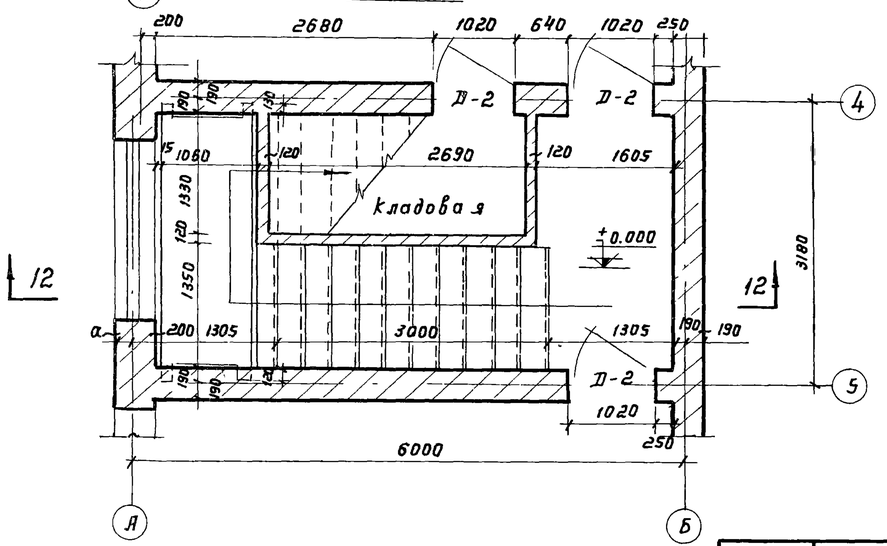

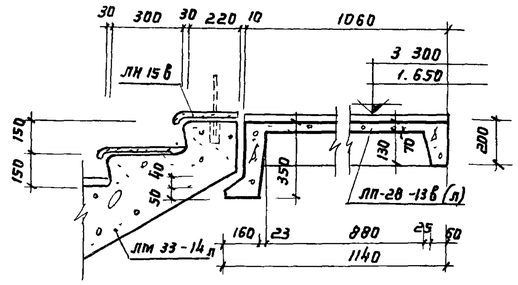

10

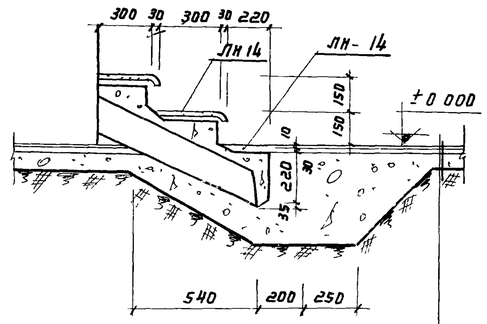

Керамическая плитка на цементно-песчаном растворе-30
Бетонная подготовка М 50-100
Уплотненный щебнем грунт

11

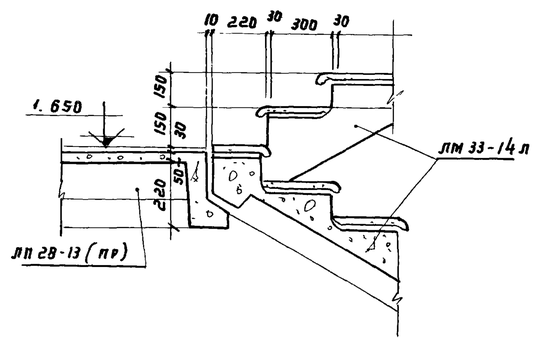

12

Выборка сборных железобетонных элементов

NN п/п	Наименование элемента	Марка элемента	К-во шт	Вес 1 эл. в кг	Примечания	
1	Лестничный марш	ЛМ33-14л	2	580	Лист 12,13	Серия 1.250-1
2	Лестничная площадка (для верхнего этажа)	ЛП28-13в(пр)	1	1011	Лист 47	
3	Лестничная площадка	ЛП28-13	1	855	Лист 46	
4	Проступи рядовые	ЛН-14	20	38	Лист 56	
5	Проступи нижние	ЛН14н	1	25		
6	Проступи верхние	ЛН15в	1	33		
7	Проступи конечные	ЛН14к	1	30		

Выборка стальных элементов

NN п/п	Наименование элемента	Марка элем-та	Вес 1 го элем-та	Кол-во шт	Серия или лист проекта	Примечания
1	Ограждение площадки	ОВП-27-1	18.43	1	Серия 1.256-1	Лист 26
2	Ограждение марша	ОЛ-33-1	39.46	2		Лист 10

Примечания:

1. Лестница запроектирована по сер. 1.250-1 вып. 1 из лестничных маршей ребристой конструкции с фризовыми ступенями и накладными проступями, лестничные площадки и накладные проступи с мозаичным отделочным слоем. Подъем по часовой стрелке.
2. Ограждение маршей и площадки выполняется по серии 1.256-1
3. Металлическое ограждение лестницы окрасить масляной эмалью за 2 раза

1974	Канализационные сооружения биологической очистки сточных вод, производительностью 7,0 тыс.м куб/сут.	Производственный корпус. Железобетонная лестница. Планы, разрез 12-12. Детали 10, 11, 12. Выборки.	Типовой проект 902-2-260	Альбом VIII	Лист АР-14

План

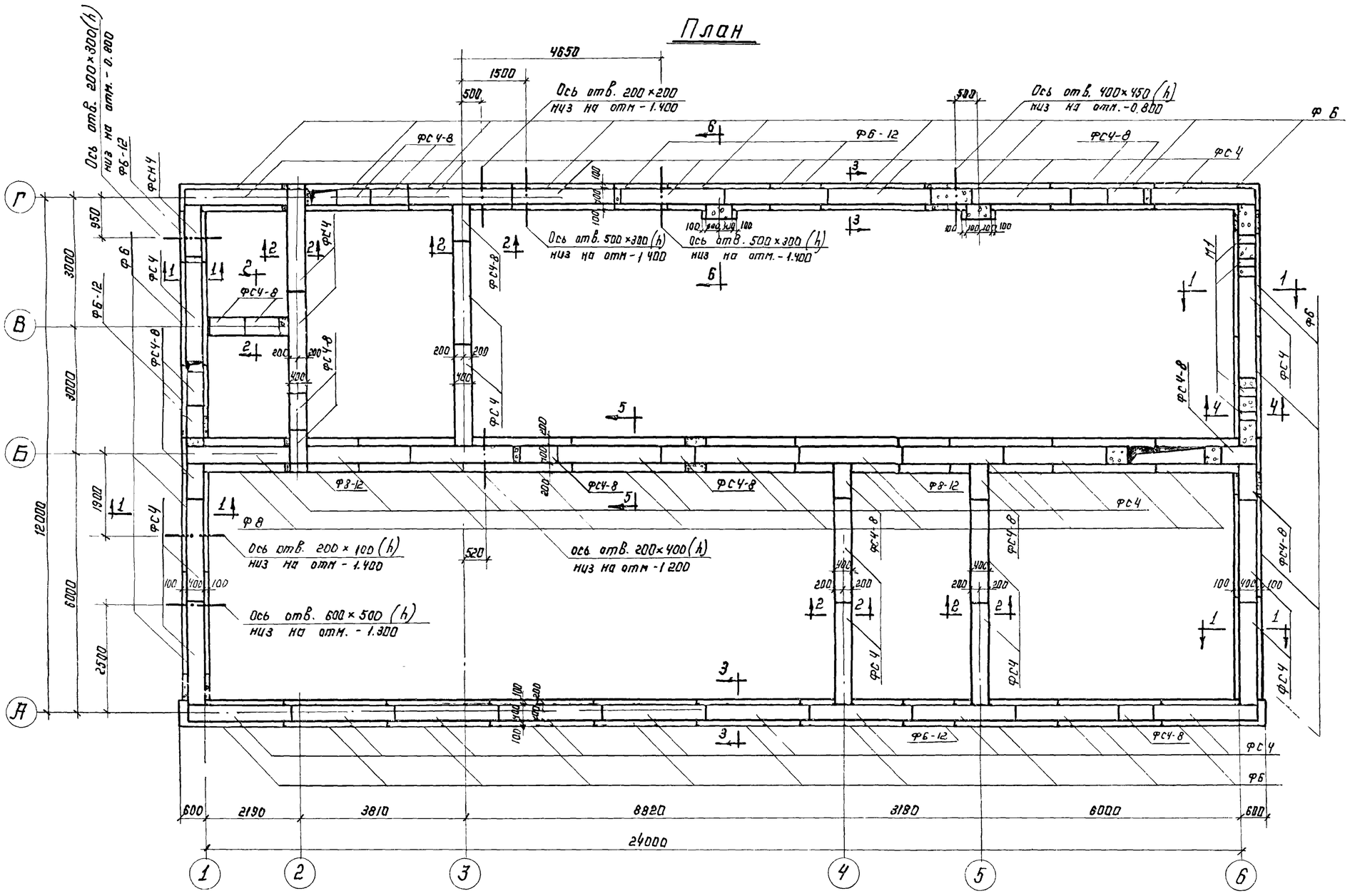

Выборка сборных унифицированных бетонных и железобетонных элементов

Наим. эл-та	Марка элемента	Кол-во шт	Масса т	Стандарт	Примечания
Блоки бетонные для стен подвала	ФС4	79	1,30	Серия 1.116.1 Вып. 1	
	ФС4-8	40	0,415		
	ФСН4	21	0,305		
Плиты ленточных фундаментов	Ф6	25	1,04	Серия 1.112-1 Вып. 1	
	Ф6-12	5	0,515		
	Ф8	9	1,395		
	Ф8-12	2	0,685		

Выборка закладных деталей

Наимен. издел.	Марка изделия	Кол-во шт.	Масса кг.	Лист проекта	Примечание
Закладн. детали	М1	4	7.4	КС-15	

Примечания:

1. Характеристику грунта принятого в проекте в основании фундаментов, см. пояснительную записку проекта Альбом I.
2. Глубина заложения фундаментов уточняется при привязке проекта.
3. Монолитные участки фундаментов выше отметки - 1.400 выполняются из бетона М 100, ниже отметки - 1,400 - из бетона М 150.
4. Отверстия в фундаментах после установки технологических трубопроводов заделываются бетоном М 100.
5. Развертки по осям А, Б, В, Г. см. лист КС-2, развертки по осям 1, 2, 3, 4, 5, 6 и сечения 1-1 ÷ 6-6 см. лист КС-3.
6. Плиты для ленточных фундаментов укладываются на песчаную подготовку толщиной - 100 мм.

1974	КАНАЛИЗАЦИОННЫЕ СООРУЖЕНИЯ БИОЛОГИЧЕСКОЙ ОЧИСТКИ СТОЧНЫХ ВОД ПРОИЗВОДИТЕЛЬНОСТЬЮ 7,0 ТЫС. М. КУБ./СУТ.	Производственный корпус. Фундаменты. План. Выборки сборных унифицированных бетонных и железобетонных элементов и закладных деталей. (для температуры наружного воздуха - 20°С)	Типовой проект 902-2-260	Альбом VIII	Лист КС-1

Развертка по оси „А"

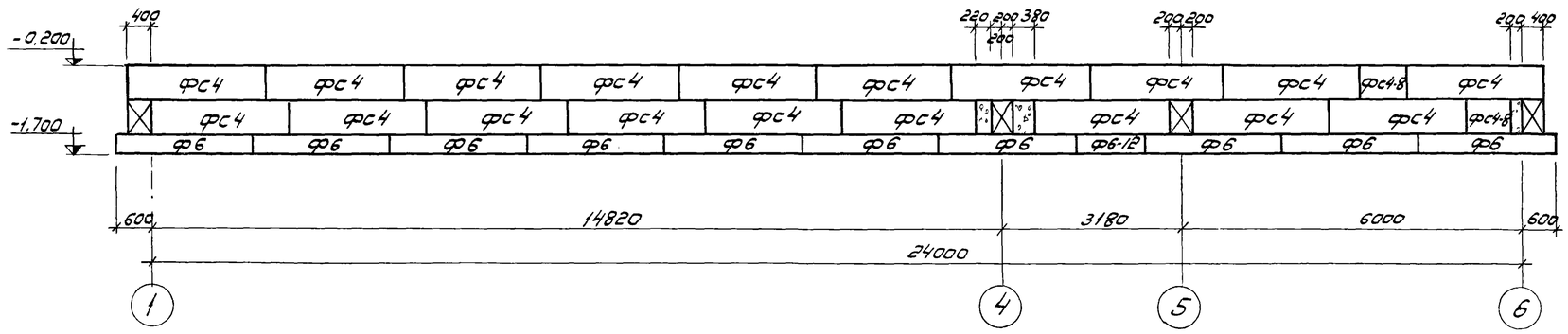

Развертка по оси „В"

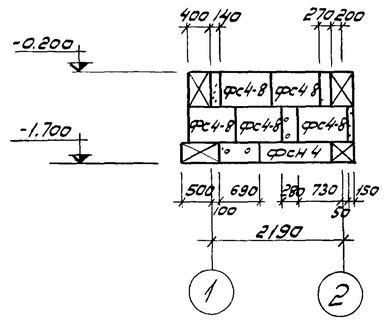

Развертка по оси „Б"

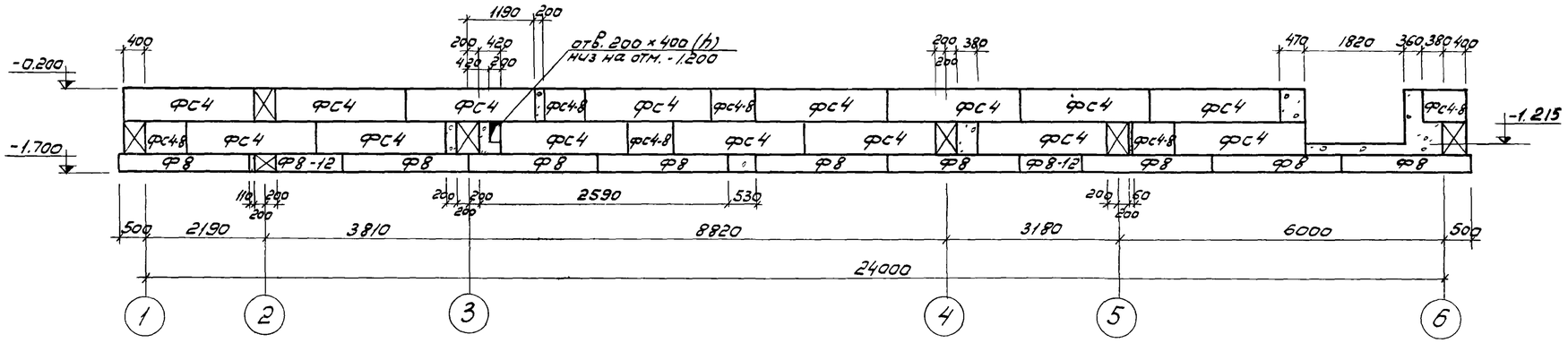

Примечания:

1. Общие примечания см. лист КС-1.
2. Развертки по осям 1, 2, 3, 4, 5, 6 см. лист КС-3.

Развертка по оси „Г"

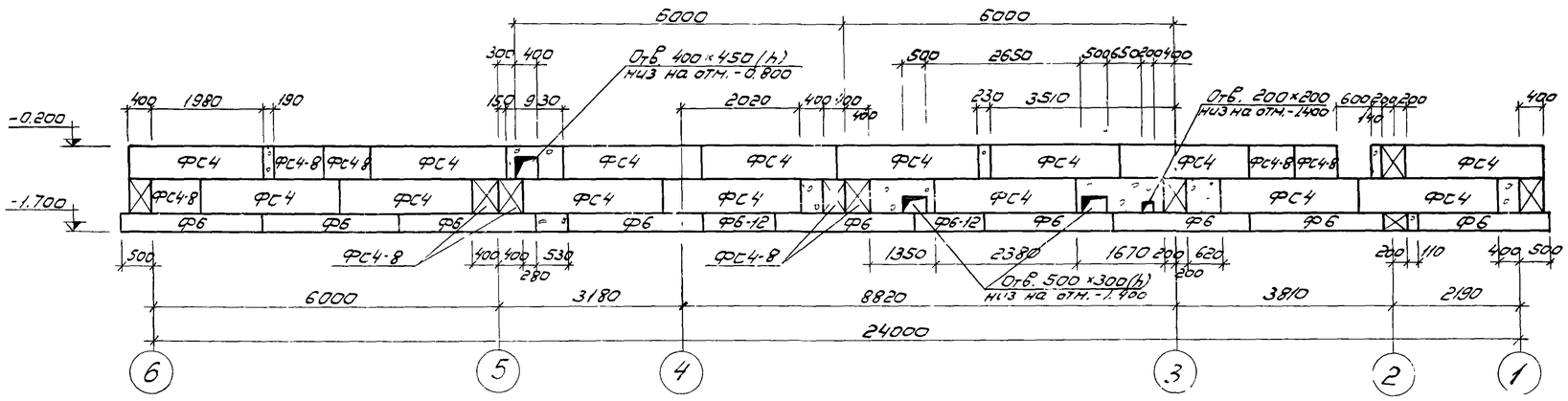

1974	КАНАЛИЗАЦИОННЫЕ СООРУЖЕНИЯ БИОЛОГИЧЕСКОЙ ОЧИСТКИ СТОЧНЫХ ВОД ПРОИЗВОДИТЕЛЬНОСТЬЮ 7,0 ТЫС. М. КУБ./СУТ.	Производственный корпус. Фундаменты. Развертки по осям А, Б, В, Г. (для температуры наружного воздуха -20°С)	Типовой проект 902-2-260	Альбом VIII	Лист КС-2

Развертка по оси „1"

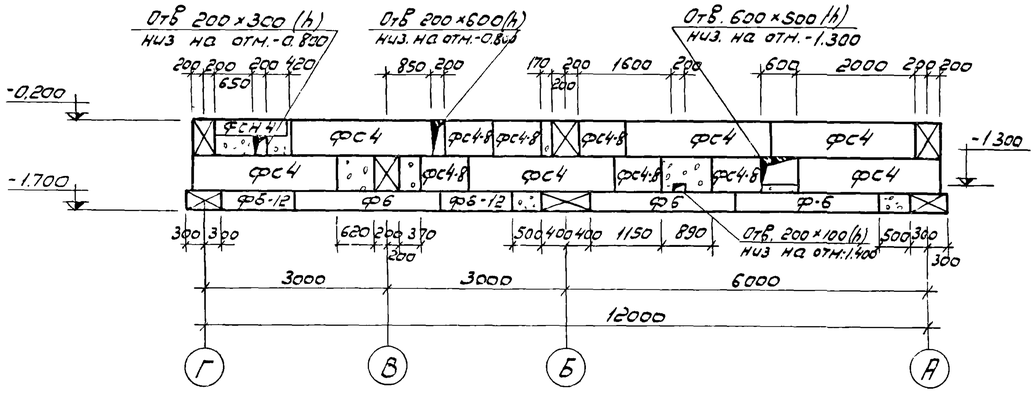

Развертка по оси „2"

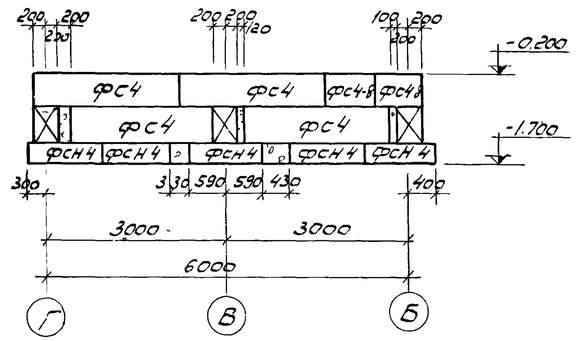

Развертка по оси „3"

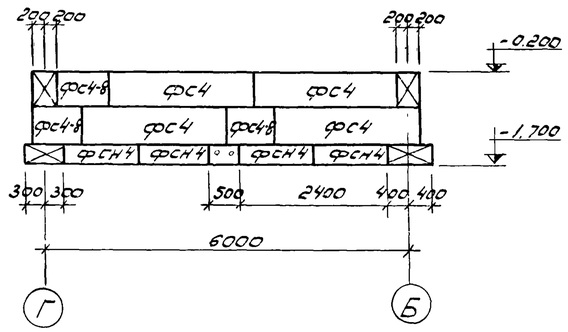

Развертка по осям „4"-„5"

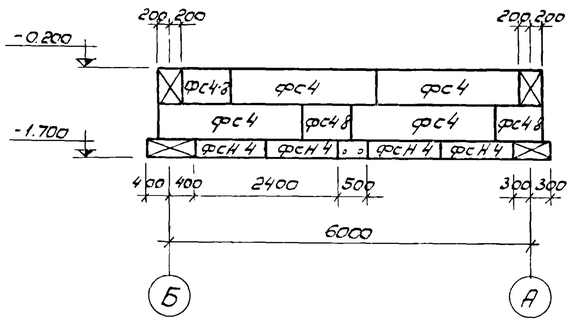

Развертка по оси „6"

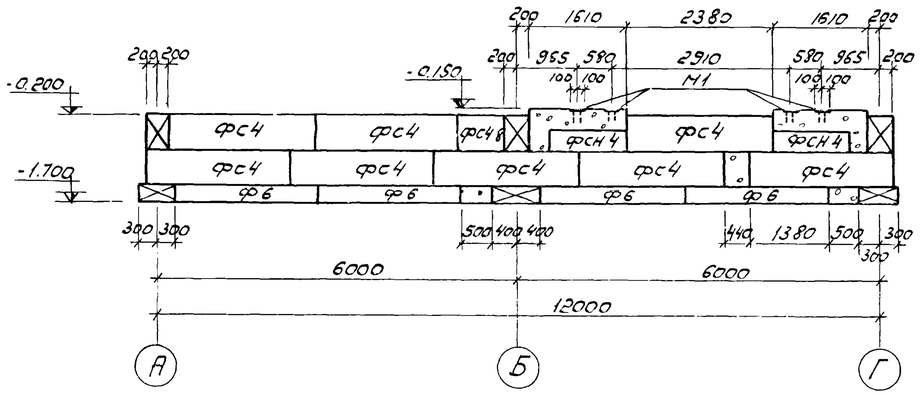

1-1

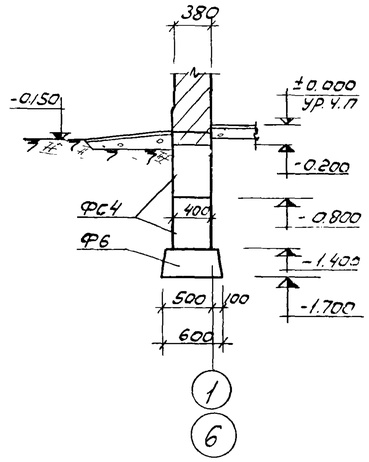

2-2

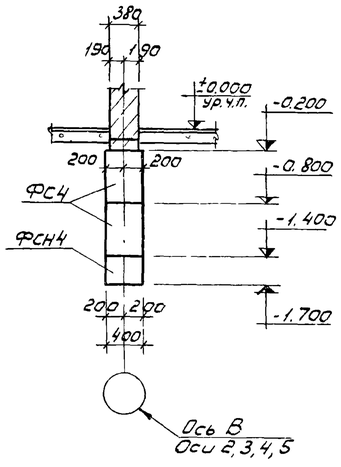

3-3

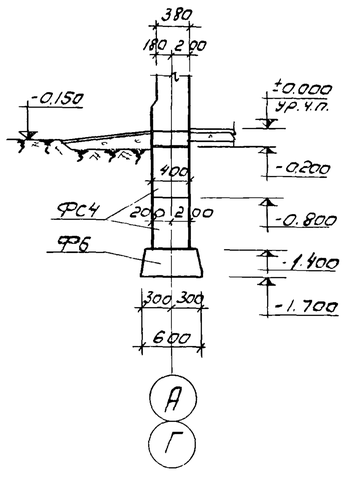

4-4

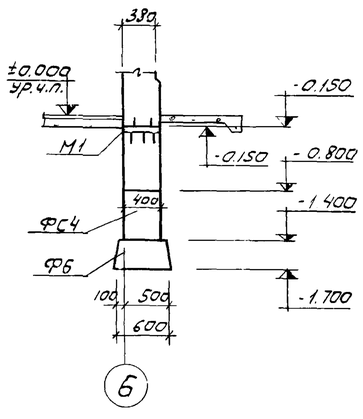

5-5

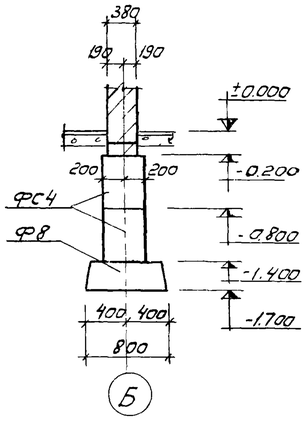

6-6

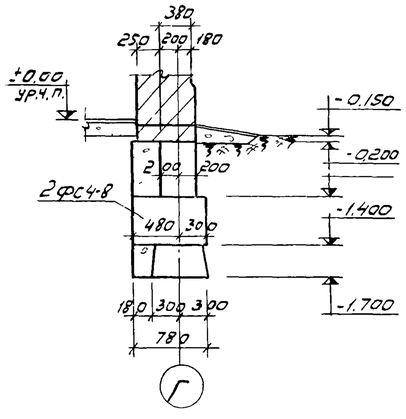

Примечания:

1. Общие примечания см. лист КС-1
2. Развертки по осям „А", „Б", „В", „Г" см. лист КС-2

1974	КАНАЛИЗАЦИОННЫЕ СООРУЖЕНИЯ БИОЛОГИЧЕСКОЙ ОЧИСТКИ СТОЧНЫХ ВОД ПРОИЗВОДИТЕЛЬНОСТЬЮ 7.0 ТЫС.М.КУБ./СУТ.	Производственный корпус. Фундаменты. Развертки по осям 1,2,3,4,5,6. Сечения 1-1 ÷ 6-6. (для температуры наружного воздуха -20°С)	Типовой проект 902-2-260	Альбом VIII	Лист КС-3

План

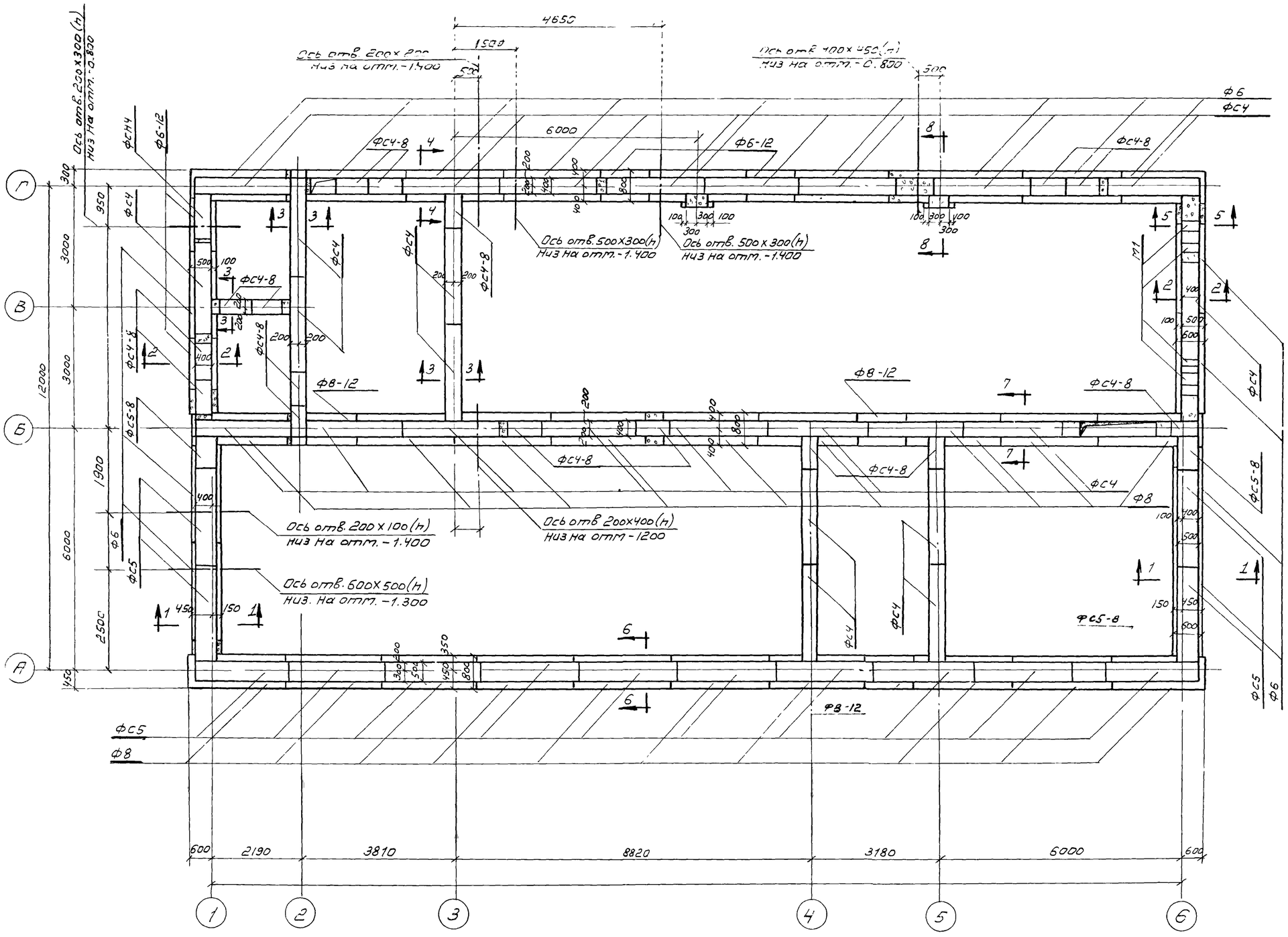

Выборка сборных унифицированных бетон. и железобет. элементов

Наим. эл-та	Марка элемента	Кол-во шт.	Масса кг.	Стандарт	Примечаний
Блоки бетонные для стен подвала	ФС4	51	1,30	Серия 1,116-1 Вып.1	
	ФС4-8	34	0,415		
	ФС5	28	1,63		
	ФС5-8	6	0,520		
	ФСН4	21	0,305		
Плиты ленточных фундаментов	Ф6	16	1,04	Серия 1.112-1 Вып.1	
	Ф6-12	4	0,515		
	Ф8	19	1,395		
	Ф8-12	3	0,685		

Выборка закладных деталей

Наим. издел.	Марка изделия	Кол-во шт.	Масса кг	Лист проекта	Примечания
Закладные детали	М1	4	7,4	КС-15	

Примечания:

1. Характеристику грунта, принятого в проекте в основании фундаментов, см. пояснительную записку проекта - Альбом I.
2. Глубина заложения фундаментов уточняется при привязке проекта.
3. Монолитные участки фундаментов выше отметки -1.400 выполняются из бетона М100, ниже отметки -1.400 - из бетона М150.
4. Отверстия в фундаментах после установки технологических трубопроводов заделываются бетоном М100
5. Развертки по осям А, Б, В, Г см. лист КС-5, развертки по осям 1,2,3,4,5,6 и сечения 1-1÷8-8 см. лист КС-6
6. Плиты для ленточных фундаментов укладываются на песчаную подготовку толщиной -100мм.

1974	КАНАЛИЗАЦИОННЫЕ СООРУЖЕНИЯ БИОЛОГИЧЕСКОЙ ОЧИСТКИ СТОЧНЫХ ВОД ПРОИЗВОДИТЕЛЬНОСТЬЮ 7,0 ТЫС.М.КУБ/СУТ.	Производственный корпус. Фундаменты. План. Выборка сборных унифицированных бетонных и железобетонных элементов и закладных деталей. (для температуры наружного воздуха -30°С)	Типовой проект 902-2-260	Альбом VIII	Лист КС-4

Развертка по оси А

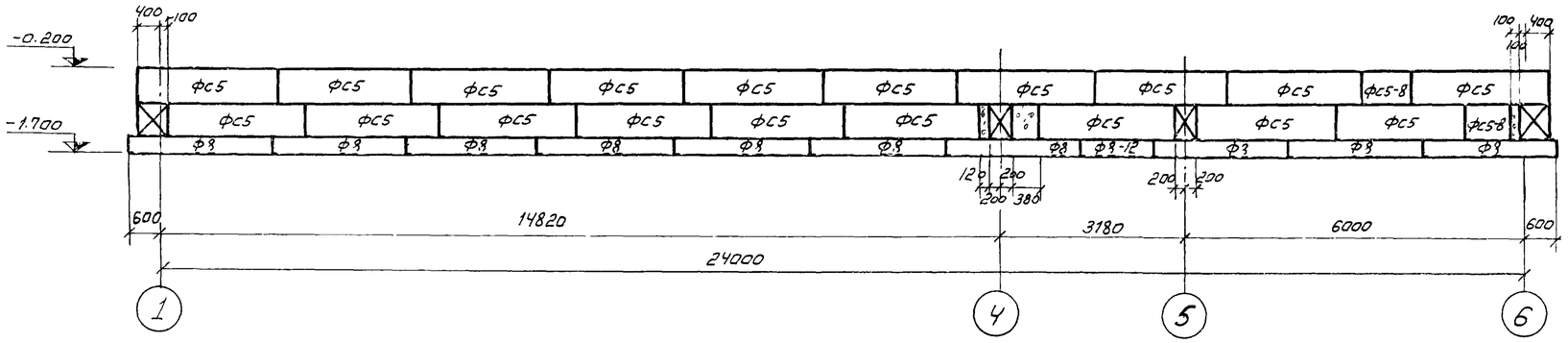

Развертка по оси В

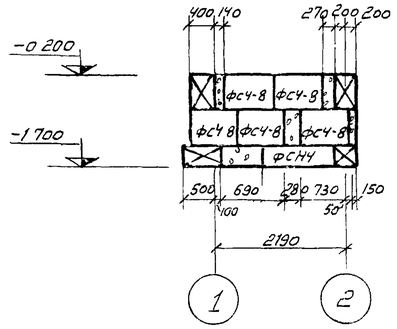

Развертка по оси Б

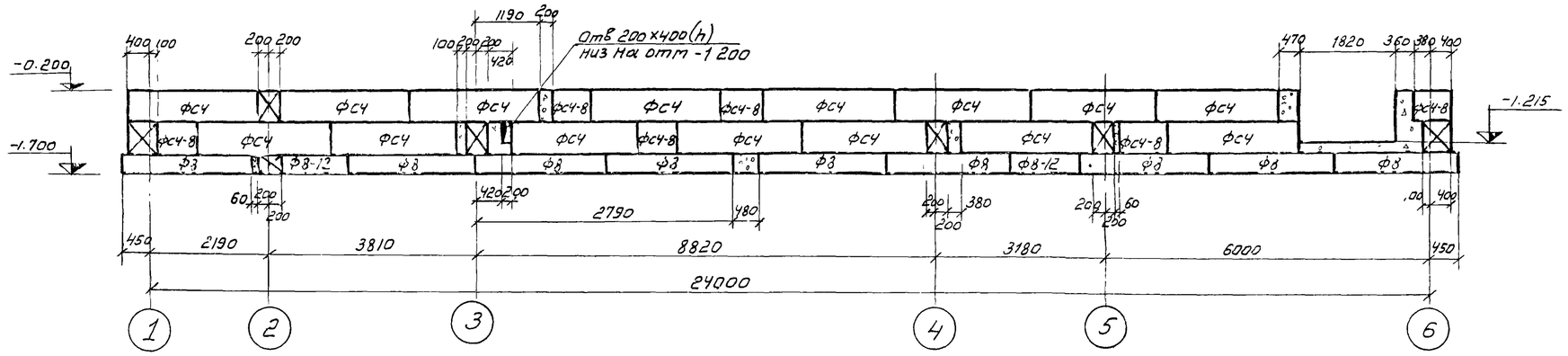

Примечания

1. Общие примечания см. лист КС-4
2. Развертки по осям 1,2,3,4,5,6 см. лист КС-6

Развертка по оси Г

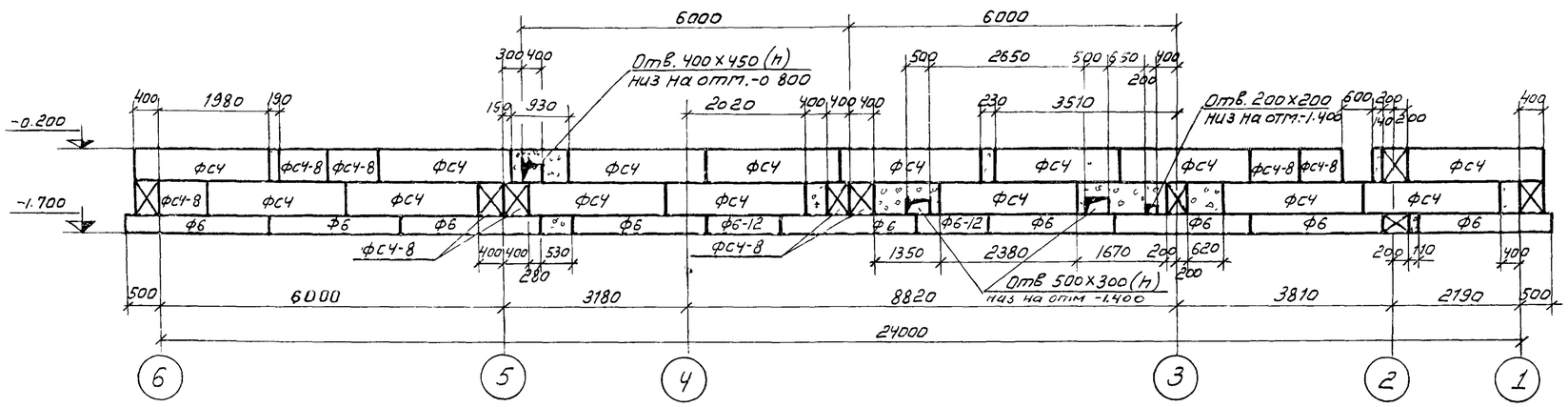

1574	КАНАЛИЗАЦИОННЫЕ СООРУЖЕНИЯ БИОЛОГИЧЕСКОЙ ОЧИСТКИ СТОЧНЫХ ВОД ПРОИЗВОДИТЕЛЬНОСТЬЮ 7,0 тыс.м. куб./сут.	Производственный корпус. Фундаменты. Развертки по осям А, Б, В, Г (для температ'ры наружного воздуха -30°С)	Типовой проект 902-2-260	Альбом VIII	Лист КС-5

Развертка по оси „1"

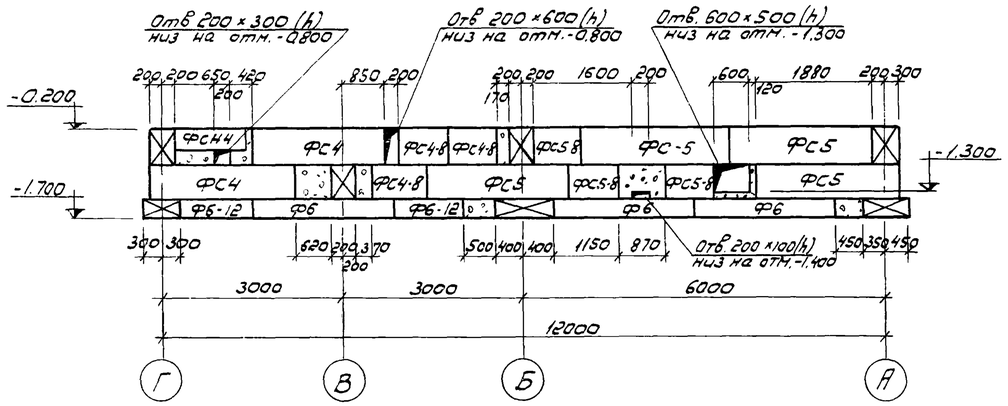

Развертка по оси „2"

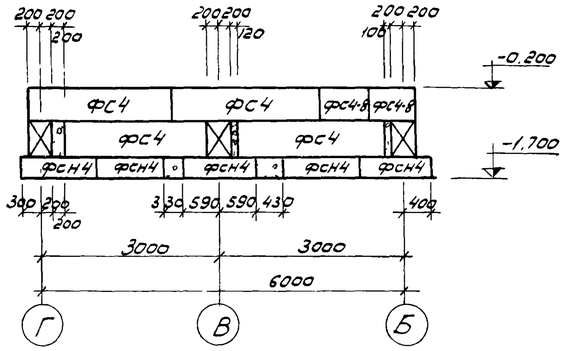

Развертка по оси „3"

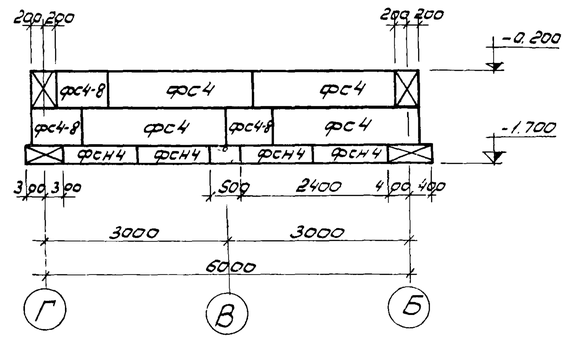

Развертка по осям 4', 5'

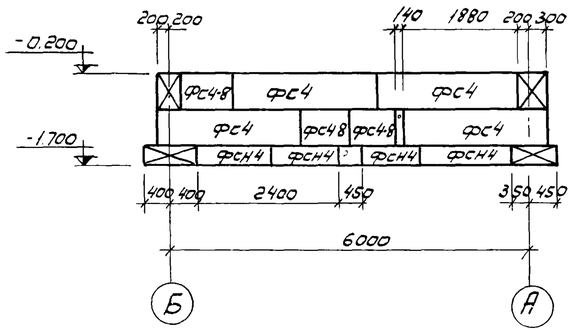

Развертка по оси „6"

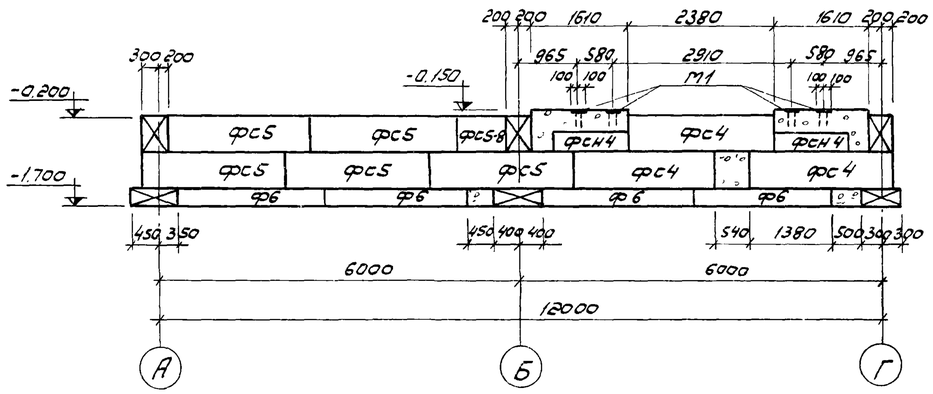

1-1

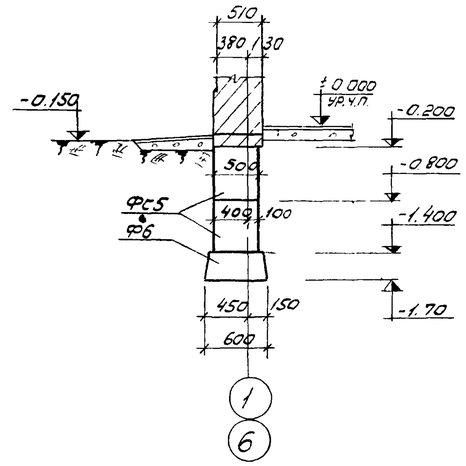

2-2

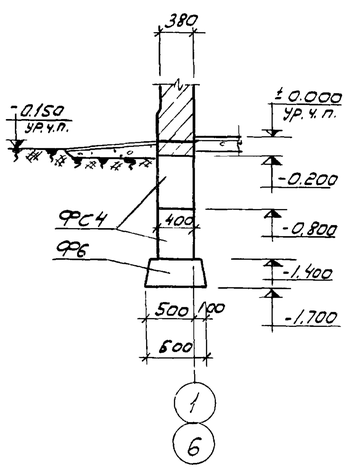

3-3

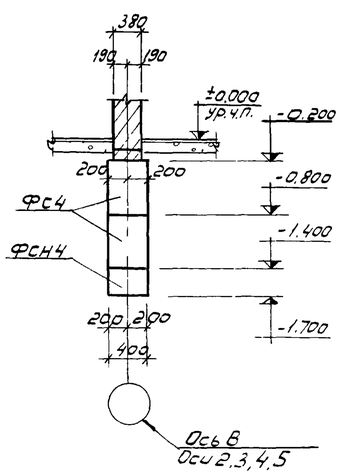

4-4

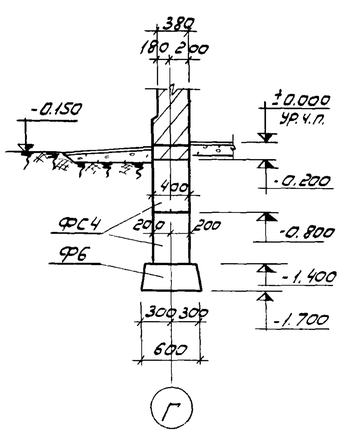

5-5

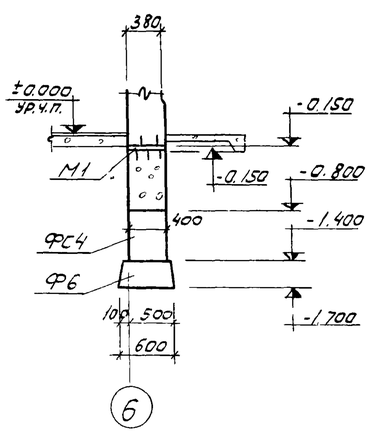

6-6

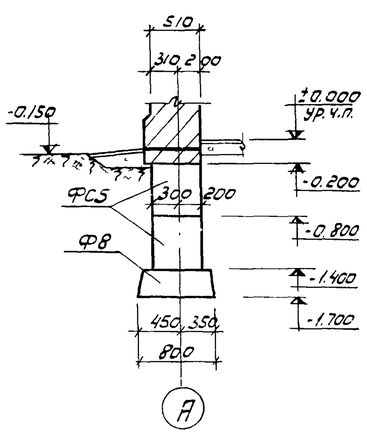

7-7

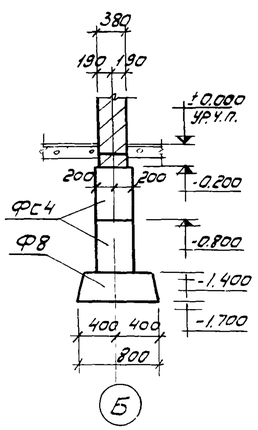

8-8

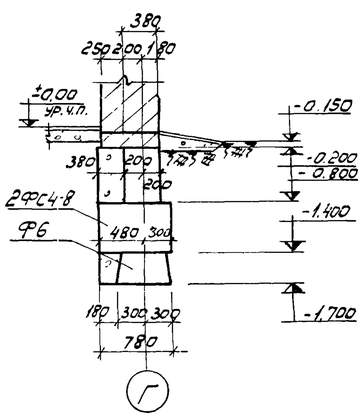

1974	КАНАЛИЗАЦИОННЫЕ СООРУЖЕНИЯ БИОЛОГИЧЕСКОЙ ОЧИСТКИ СТОЧНЫХ ВОД ПРОИЗВОДИТЕЛЬНОСТЬЮ 7.0 ТЫС. М.КУБ./СУТ.	Производственный корпус. Фундаменты. Развертки по осям 1,2,3,4,5,6. Сечения 1-1÷8-8 (для температуры наружного воздуха -30°С)	Типовой проект 902-2-260	Альбом VIII	Лист КС-6

План

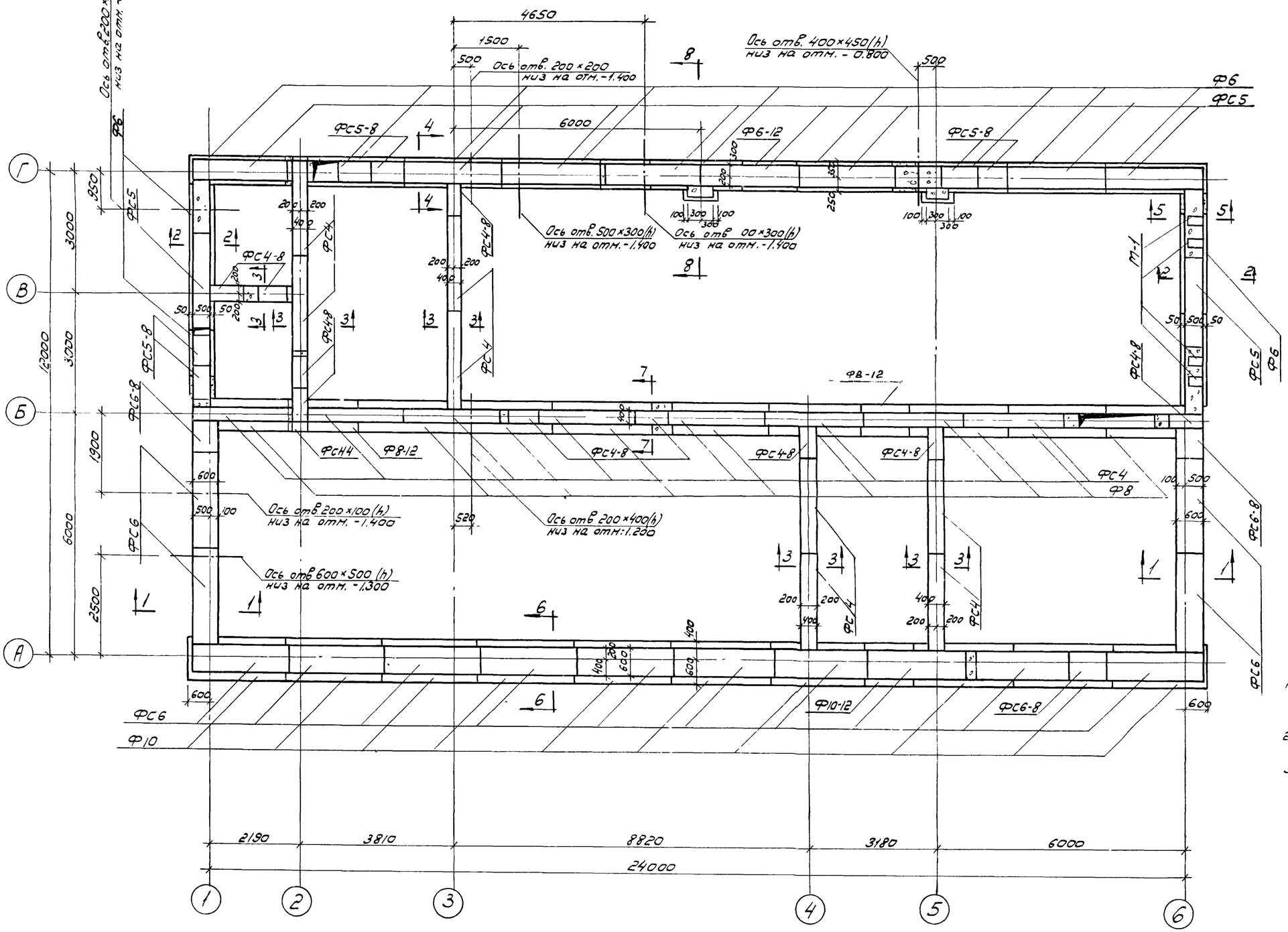

Выборка сборных унифицированных бетонных и железобетонных элементов

Наим. эл-та	Марка элемента	Кол-во шт.	Масса т	Стандарт	Примечания
Блоки бетонные для стен подвала	ФС4	31	1.30	Серия 1.116-1	
	ФС4-8	26	0.415		
	ФС5	20	1.630		
	ФС5-8	9	0.520		
	ФС6	28	1.960		
	ФС6-8	6	0.620		
	ФСН4	18	0.305		
Плиты ленточных фундаментов	Ф6	16	1.040	Серия 1.112-1	
	Ф6-12	4	0.515		
	Ф8	9	1.395		
	Ф8-12	2	0.685		
	Ф10	10	1.520		
	Ф10-12	1	0.750		

Выборка закладных деталей

Наим. издел.	Марка изделия	Кол-во шт.	Масса кг.	Лист проекта	Примеч.
Закладная деталь	М1	4	7.4	КС-15	

Примечания:

1. Характеристику грунта, принятого в проекте в основании фундаментов, см. пояснительную записку проекта, Альбом I.
2. Глубина заложения фундаментов уточняется при привязке проекта.
3. Монолитные участки фундаментов выше отметки -1.400 выполняются из бетона М100, ниже отметки -1.400 из бетона М150.
4. Отверстия в фундаментах после установки технологических трубопроводов заделываются бетоном М100.
5. Развертки по осям А, Б, В, Г см. лист КС-8, развертки по осям 1,2,3,4,5,6 и сечения 1-1 ÷ 8-8 см. лист КС-9.
6. Плиты для ленточных фундаментов укладываются на песчаную подготовку толщиной 100 мм.

1974	КАНАЛИЗАЦИОННЫЕ СООРУЖЕНИЯ БИОЛОГИЧЕСКОЙ ОЧИСТКИ СТОЧНЫХ ВОД ПРОИЗВОДИТЕЛЬНОСТЬЮ 7.0 ТЫС. М.КУБ./СУТ.	Производственный корпус. Фундаменты. План. Выборки сборных унифицированных бетонных и железобетонных элементов и закладных деталей. (для температуры наружного воздуха -40°С)	Типовой проект 902-2-260	Альбом VIII	Лист КС-7

Развертка по оси „А"

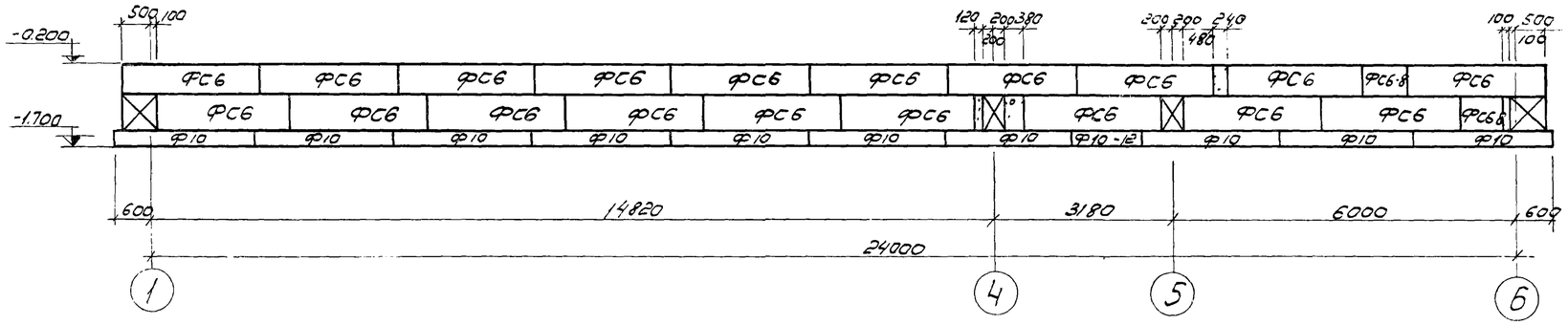

Развертка по оси „В"

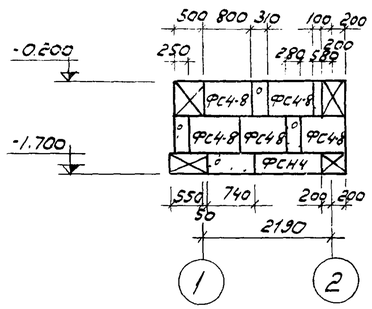

Развертка по оси „Б"

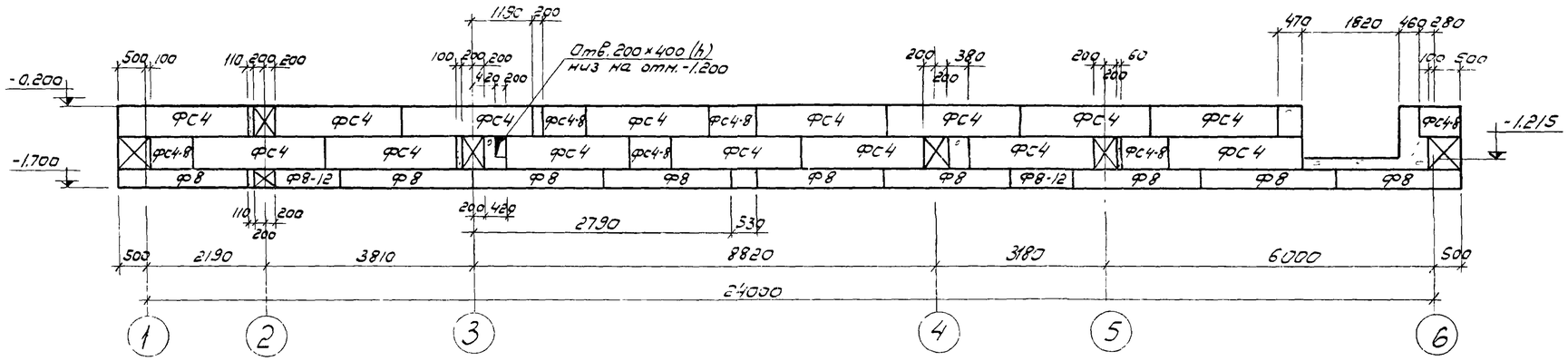

Примечания:

1. Общие примечания см. лист КС-7
2. Развертки по осям 1,2,3,4,5,6 см лист КС-9

Развертка по оси „Г"

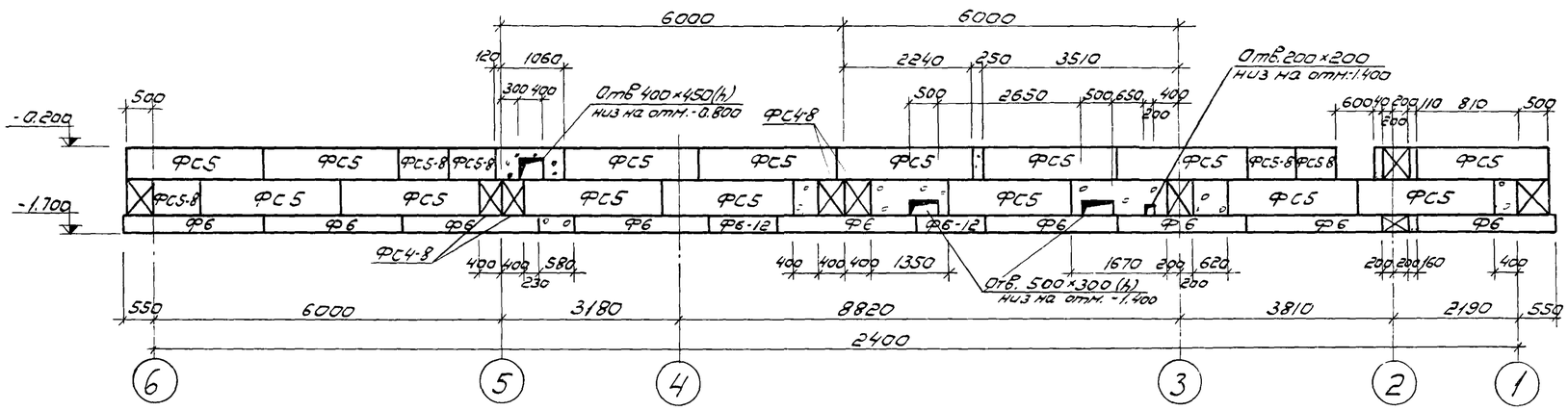

1974	КАНАЛИЗАЦИОННЫЕ СООРУЖЕНИЯ БИОЛОГИЧЕСКОЙ ОЧИСТКИ СТОЧНЫХ ВОД ПРОИЗВОДИТЕЛЬНОСТЬЮ 7,0 ТЫС. М.КУБ./СУТ.	Производственный корпус. Фундаменты. Развертки по осям А, Б, В, Г (для температуры наружного воздуха -40°С)	Типовой проект 902-2-260	Альбом VIII	Лист КС-8

Развертка по оси 1

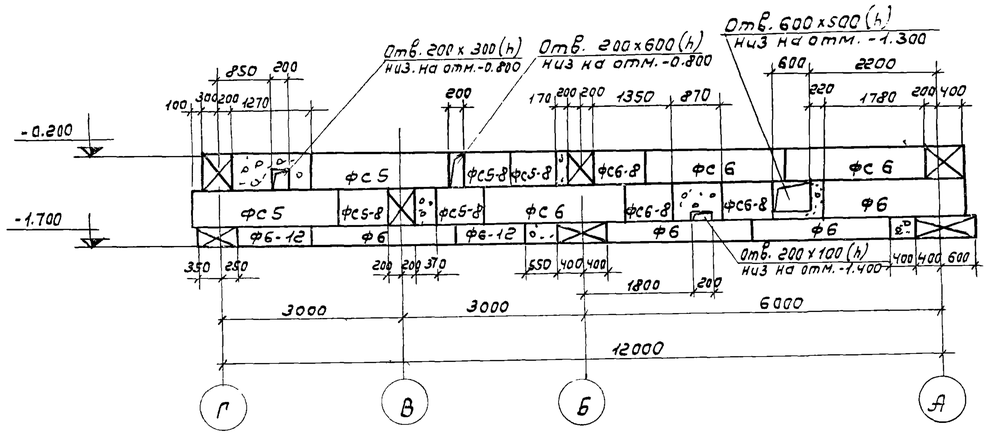

Развертка по оси 2

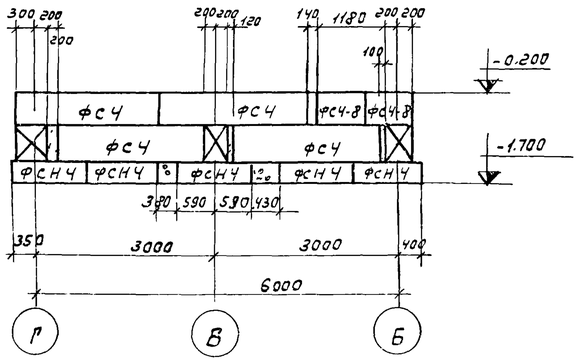

Развертка по оси 3

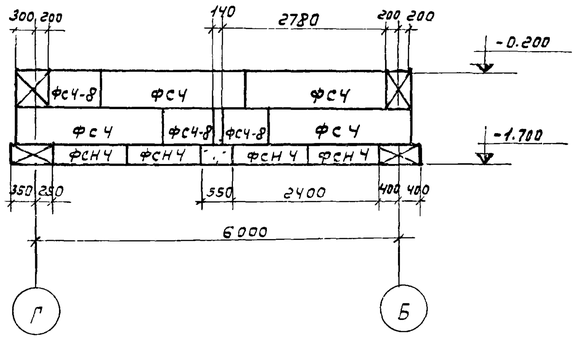

Развертка по осям 4, 5

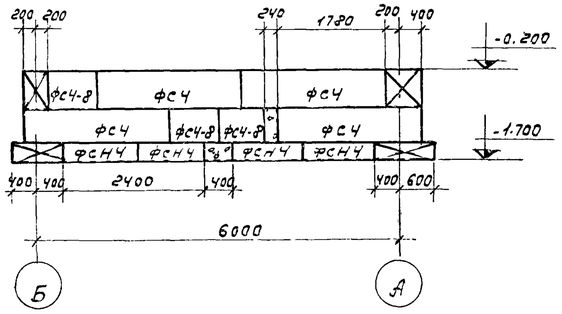

Развертка по оси 6

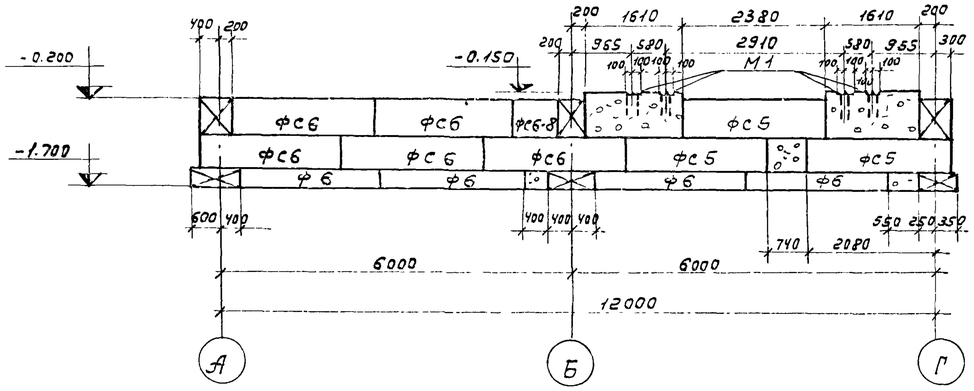

1 - 1

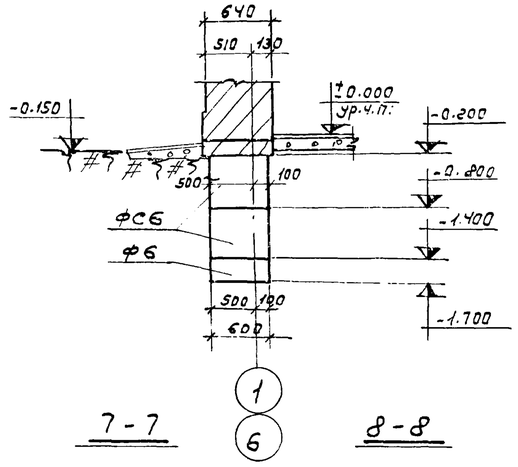

2 - 2

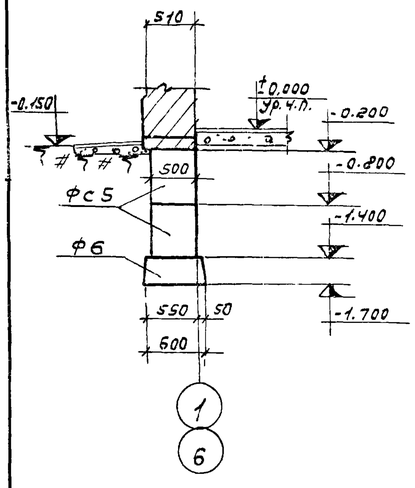

3 - 3

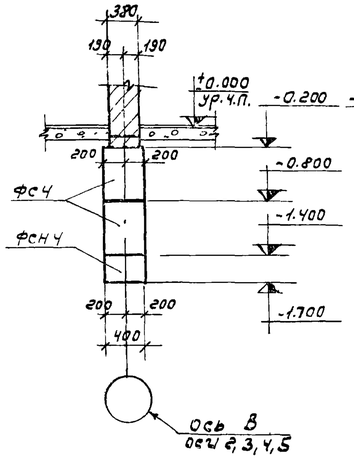

4 - 4

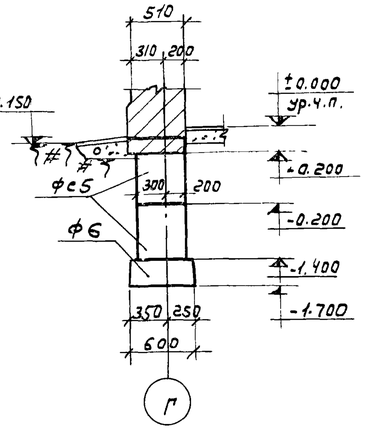

5 - 5

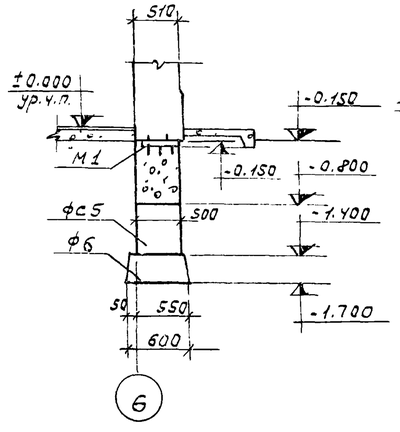

6 - 6

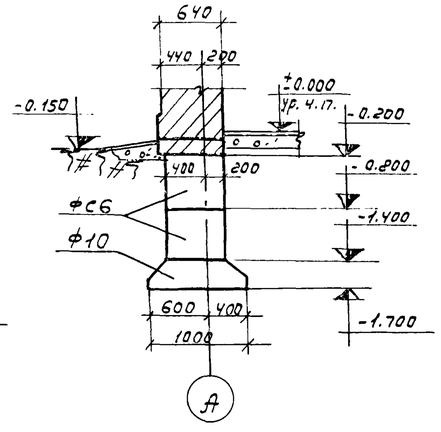

7 - 7

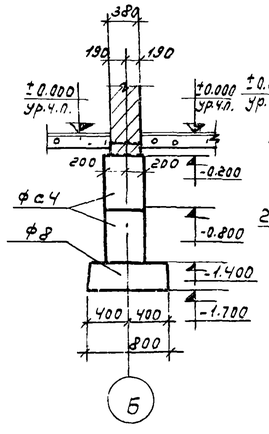

8 - 8

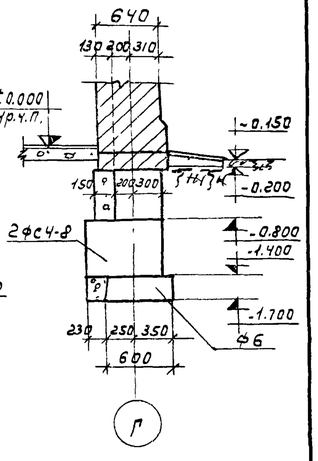

1974	КАНАЛИЗАЦИОННЫЕ СООРУЖЕНИЯ БИОЛОГИЧЕСКОЙ ОЧИСТКИ СТОЧНЫХ ВОД. ПРОИЗВОДИТЕЛЬНОСТЬЮ 7,0 ТЫС.М.КУБ/СУТ.	Производственный корпус. Фундаменты. Развертки по осям 1,2,3,4,5,6. Сечения 1-1÷8-8 (для температуры наружного воздуха -40°С).	Типовой проект 902-2-260	Альбом VIII	Лист КС-9

План

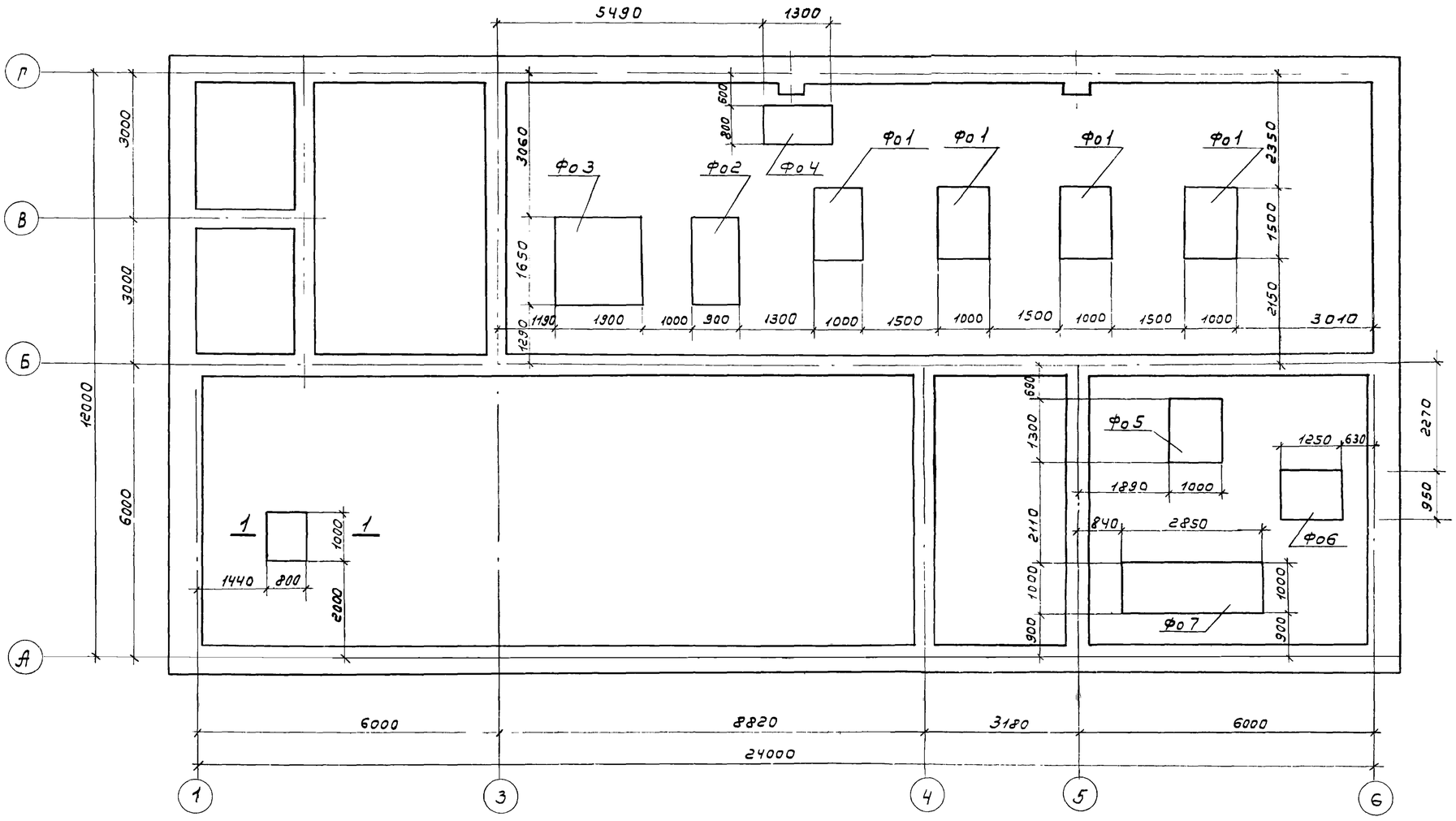

1-1

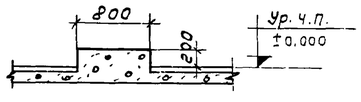

Выборка монолитных бетонных элементов

Наим эл-та	Марка элем.	Марка бетона	Об'ем бетона м³	Кол-во шт	N листа проекта	Примеч.
Фундаменты под оборудование	Фо1	100	2,7	4	КС-11	Для производит. 7.0 т.м³/сут
	Фо1	100	2,7	3	КС-11	Для производ. 4.2 т.м³/сут.
	Фо1	100	2,7	2	КС-11	Для производ. 2,7 т.м³/сут.
	Фо2	100	2,68	1	КС-11	Для производительности 2,7 – 4.2 – 7.0 тыс. м. куб./сут.
	Фо3	100	5.64	1	КС-11	
	Фо4	100	1.87	1	КС-11	
	Фо5	100	0.65	1	КС-11	
	Фо6	100	0.60	1	КС-11	
	Фо7	100	1.43	1	КС-11	

Примечания

1. На плане количество фундаментов Фо1 показано для станции производительностью 7.0 тыс м куб/сутки. Количество фундаментов Фо1 для станций производительностью 2,7 и 4.2 тыс. м. куб/сутки см. выборку монолитных бетонных элементов: расположение этих фундаментов на плане см. механические чертежи.
2. Обратная засыпка пазух между осями А и Б в осях 5 и 6 производится песком с послойным уплотнением.
3. Основанием под фундаменты Фо1–Фо7 служит щебеночная подготовка -100 мм.

1974	КАНАЛИЗАЦИОННЫЕ СООРУЖЕНИЯ БИОЛОГИЧЕСКОЙ ОЧИСТКИ СТОЧНЫХ ВОД ПРОИЗВОДИТЕЛЬНОСТЬЮ 7,0 ТЫС.М.КУБ/СУТ.	Производственный корпус. Фундаменты под оборудование. План. Выборка монолитных бетонных элементов.	Типовой проект 902-2-260	Альбом VIII	Лист КС-10

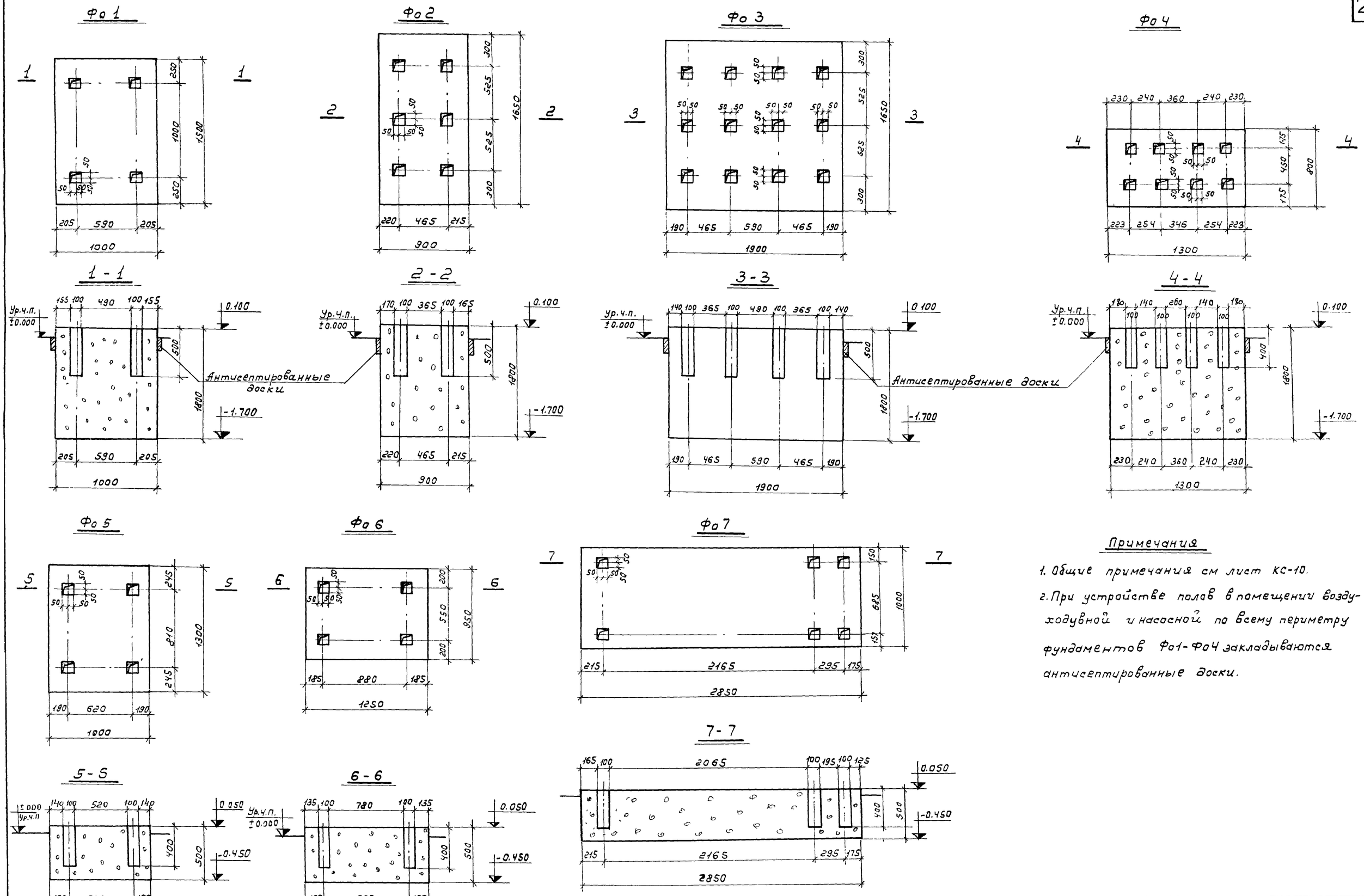

Примечания

1. Общие примечания см лист КС-10.
2. При устройстве полов в помещении воздуходувной и насосной по всему периметру фундаментов Фо1-Фо4 закладываются антисептированные доски.

1974	КАНАЛИЗАЦИОННЫЕ СООРУЖЕНИЯ БИОЛОГИЧЕСКОЙ ОЧИСТКИ СТОЧНЫХ ВОД ПРОИЗВОДИТЕЛЬНОСТЬЮ 7,0 ТЫС.М.КУБ/СУТ	Производственный корпус. Фундаменты под оборудование Фо1-Фо7. Сечения 1-1 ÷ 7-7.	Типовой проект 902-2-260	Альбом VIII	Лист КС-11

План

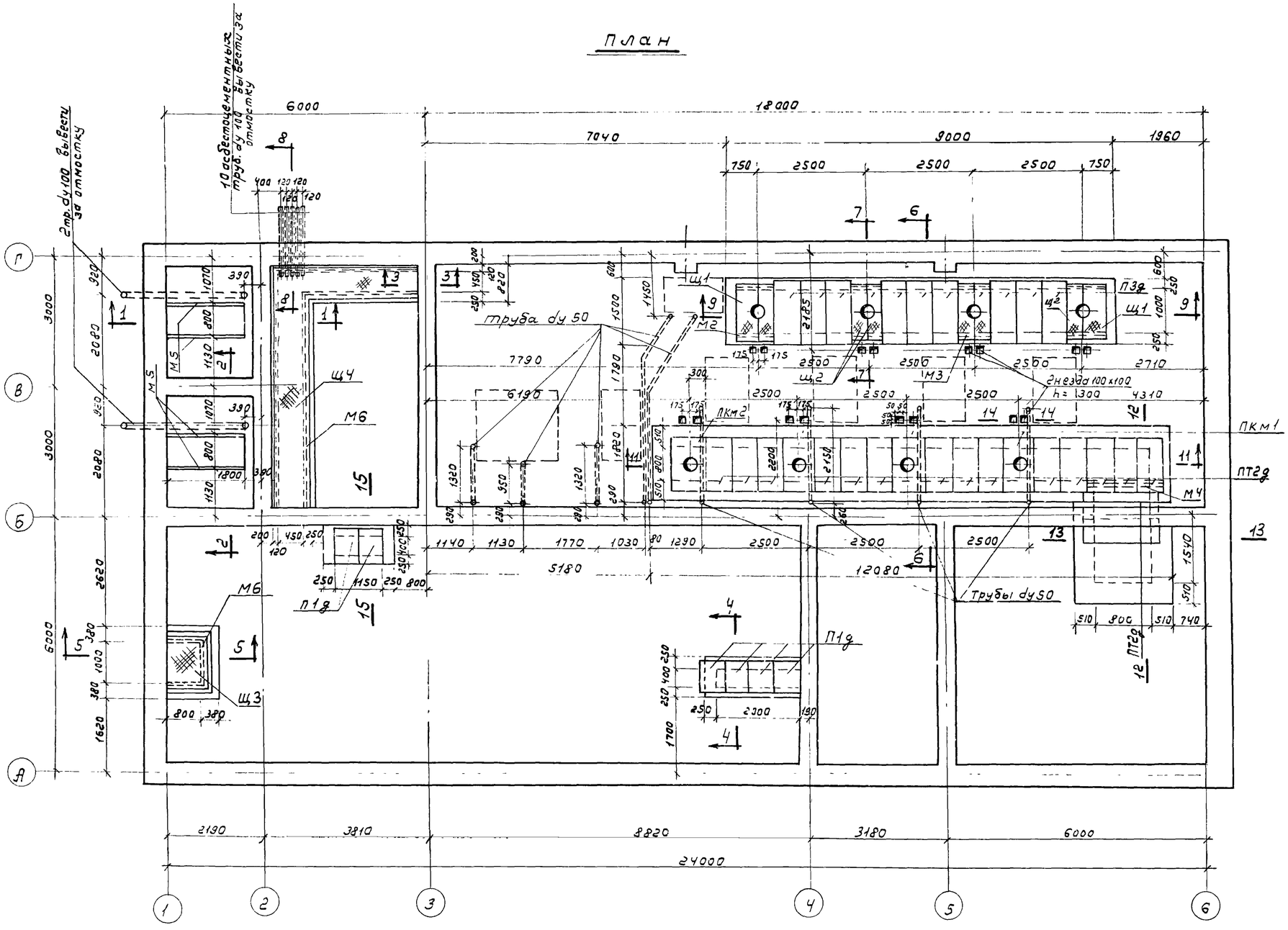

Выборка сборных унифицированных железобетонных элементов					
Наим. элем.	Марка элемента	Кол-во шт	Масса т	Стандарт	Примеч.
Плиты перекрытия	П3д	9	0.23	серия ИС-01-04 вып.2	
	ПТ2д	16	0.20	—"—	
	П1д	6	0.100	—"—	

Выборка монолитных участков			
Наимен. участка	Кол-во шт	Лист проекта	Примечание
ПКМ1	3	КС-15	
ПКМ2	1	КС-15	

Выборка металлических изделий					
Наим. издел.	Марка изделия	Кол-во шт	Масса изд. кг	Лист проекта	Примечан.
Щиты	Щ1	2	32,5	КС-15	
	Щ2	6	24.9	КС-15	
	Щ3	1	51.0	КС-15	
	Щ4	1	232.0	КС-16	
Закладные детали	М2	4	6.0	КС-15	
	М3	4	5.4	КС-15	
	М4	1	21.0	КС-16	
	М5	4	8.6	КС-16	
	М6	п.м. 19,6	7.4	КС-16	

Примечания:

1. Стенки каналов выполняются из кирпича глиняного обыкновенного М100 на цементном растворе М50.
2. Внутренняя поверхность воздухозаборного канала оштукатуривается цементным раствором состава 1:3 с последующим железнением.
3. Швы между плитами перекрытия ПТ2д воздухозаборного канала тщательно заделать цементным раствором М50.
4. Обратная засыпка пазух грунтом производится с тщательным послойным уплотнением только после укладки плит перекрытия каналов.
5. Трубы ду50 и ду100 для прокладки кабелей закладываются по электротехническим чертежам проекта.
6. Монолитные плиты ПКМ1, ПКМ2; закладные детали М2÷М6 см. листы КС-15, КС-16.
7. Сечения 1-1÷8-8 см. лист КС-13; сечения 9-9÷15-15 см. лист КС-14.
8. Пунктиром условно показаны фундаменты под оборудование.

1974	КАНАЛИЗАЦИОННЫЕ СООРУЖЕНИЯ БИОЛОГИЧЕСКОЙ ОЧИСТКИ СТОЧНЫХ ВОД ПРОИЗВОДИТЕЛЬНОСТЬЮ 7,0 ТЫС.М.КУБ/СУТ.	Производственный корпус. Подпольные каналы. План. Выборки сборных унифицированных железобетонных элементов монолитных участков и металлических изделий	Типовой проект 902-2-260	Альбом VIII	Лист КС-12

1 - 1

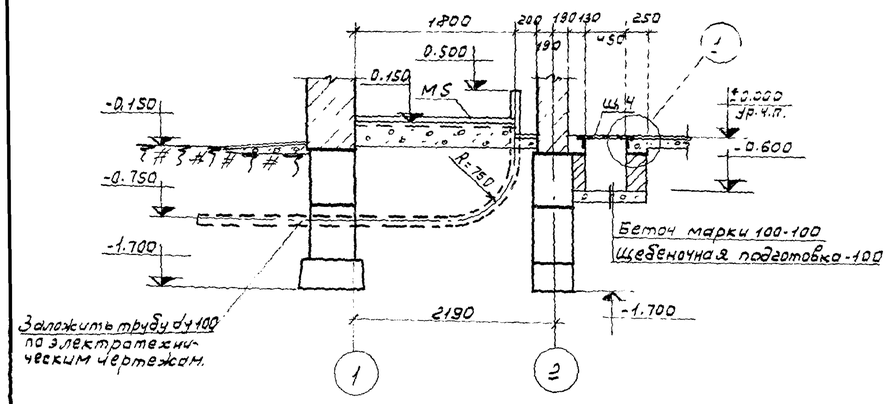

2 - 2

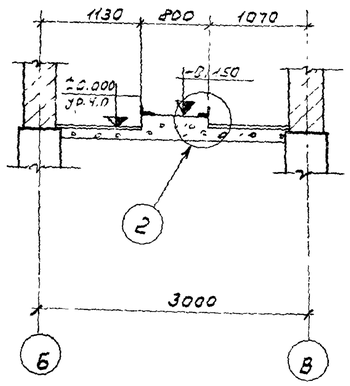

3 - 3

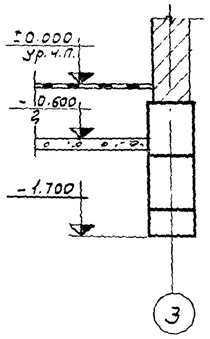

4 - 4

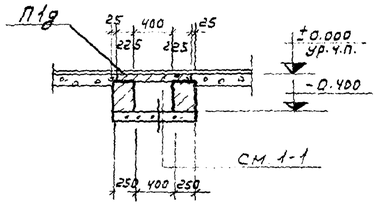

5 - 5

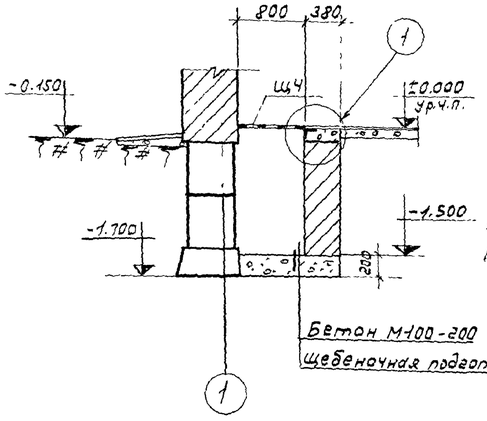

6 - 6

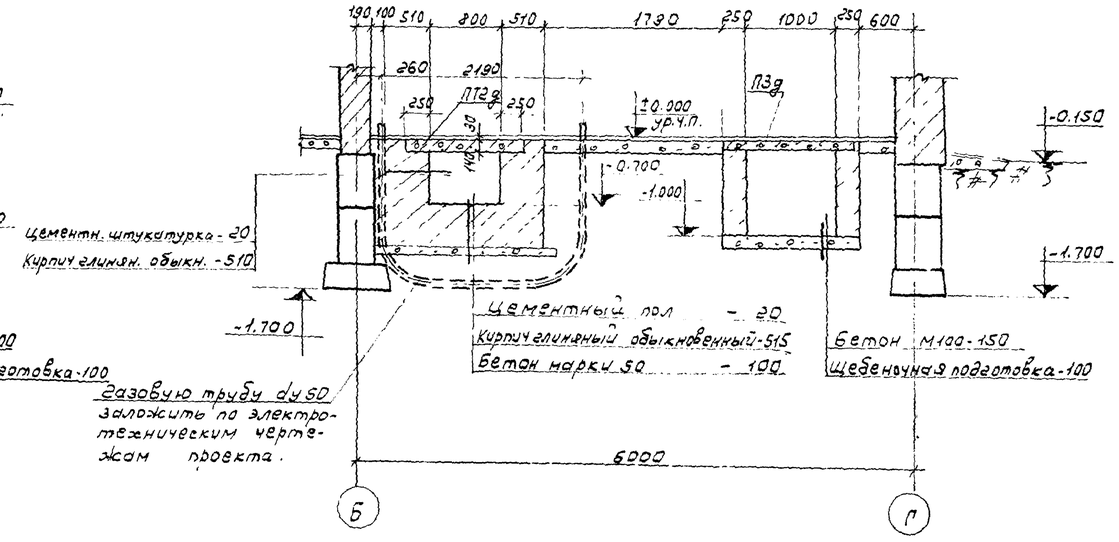

7 - 7

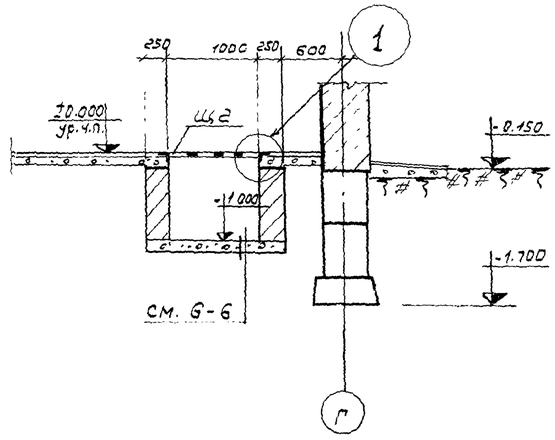

Примечания:

1. Общие примечания см. черт. КС-12.
2. Сечения 1-1 ÷ 8-8 снесены с листа КС-12.

1

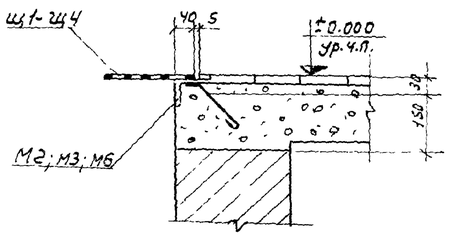

2

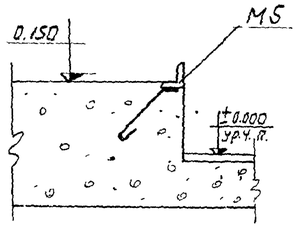

8 - 8

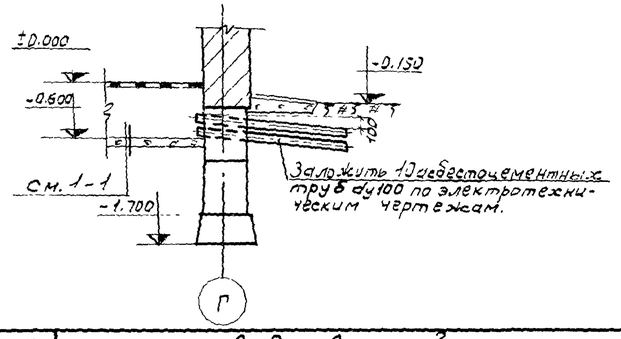

1974	КАНАЛИЗАЦИОННЫЕ СООРУЖЕНИЯ БИОЛОГИЧЕСКОЙ ОЧИСТКИ СТОЧНЫХ ВОД ПРОИЗВОДИТЕЛЬНОСТЬЮ 7,0 ТЫС.М.КУБ/СУТ.	Производственный корпус. Подпольные каналы. Сечения 1-1 ÷ 8-8. Узлы 1,2.	Типовой проект 902-2-260	Альбом VIII	Лист КС-13

9 - 9

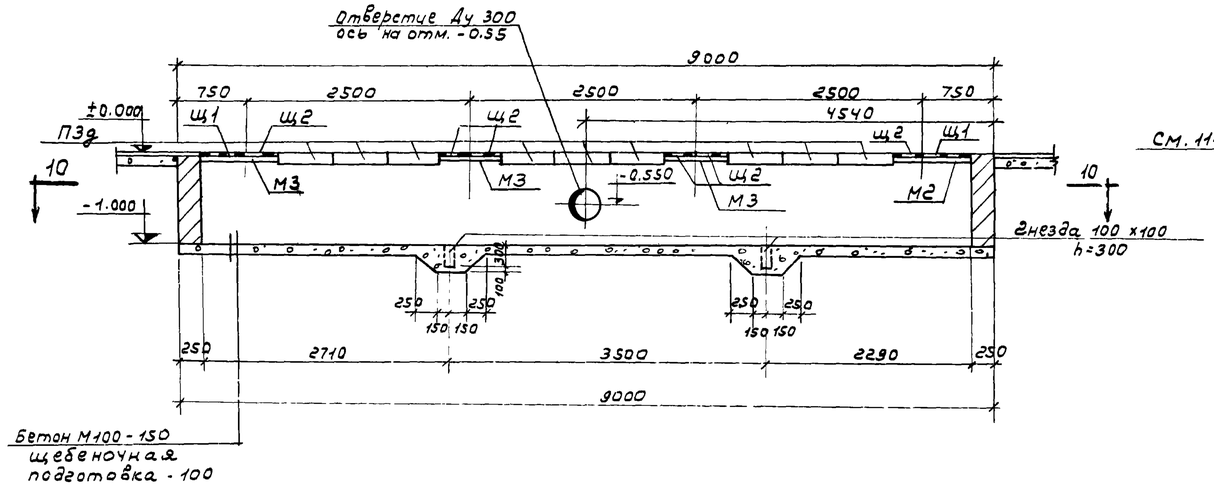

12 - 12

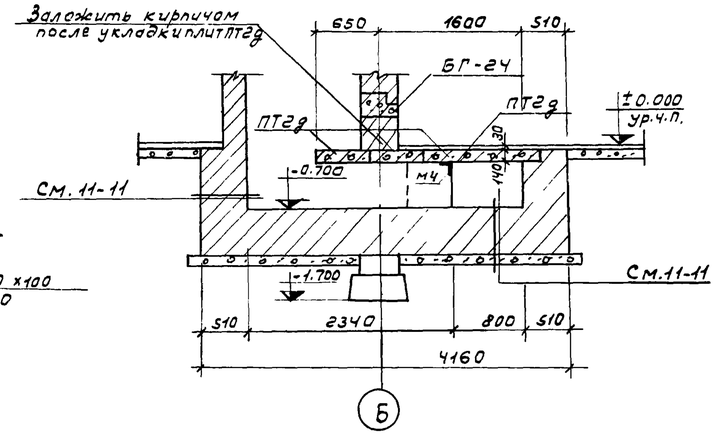

14-14

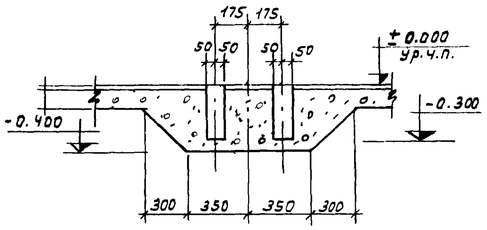

10-10

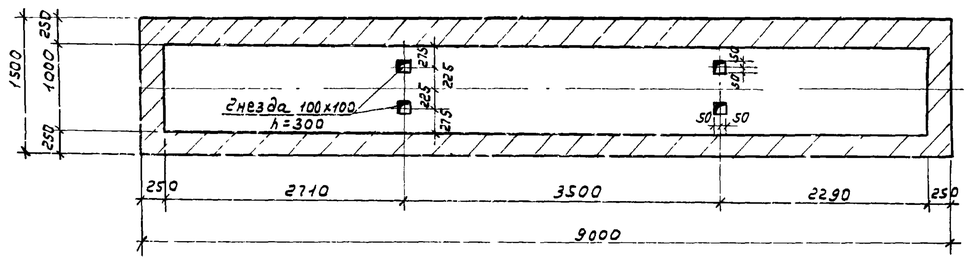

13 - 13

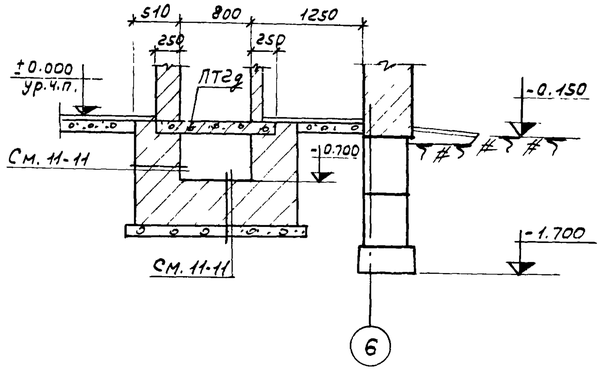

15 - 15

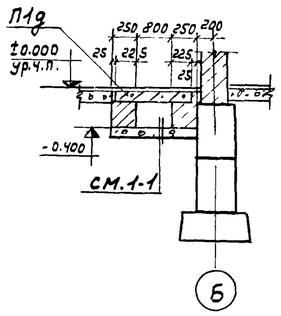

11-11

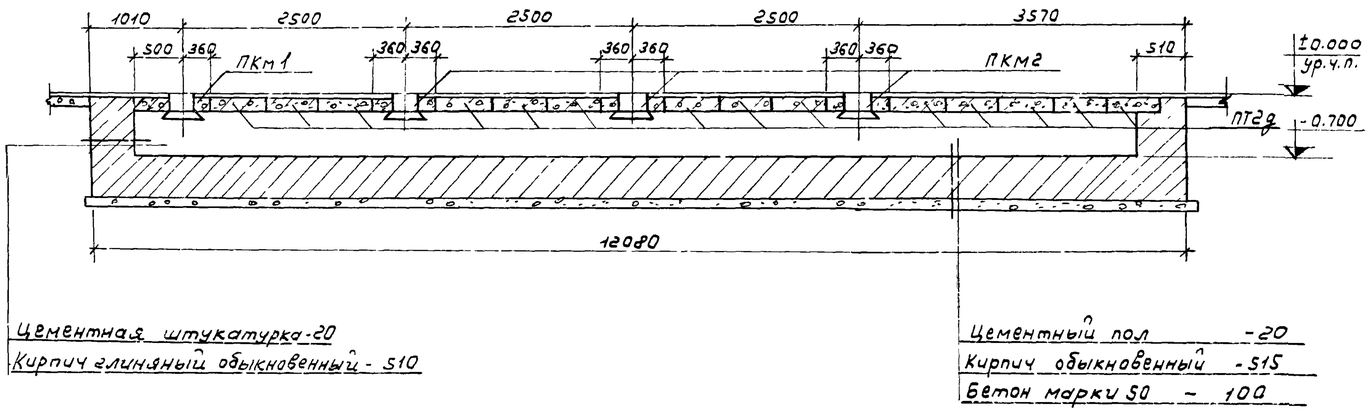

Примечания

1. Общие примечания см. лист КС-12.
2. Сечения 9-9, 10-10; 11-11 ÷ 15-15 снесены с листа КС-12.

1974	КАНАЛИЗАЦИОННЫЕ СООРУЖЕНИЯ БИОЛОГИЧЕСКОЙ ОЧИСТКИ СТОЧНЫХ ВОД ПРОИЗВОДИТЕЛЬНОСТЬЮ 7,0 ТЫС.М.КУБ/СУТ.	Производственный корпус. Подпольные каналы. Сечения 9-9 ÷ 15-15.	Типовой проект 902-2-260	Альбом VIII	Лист КС-14

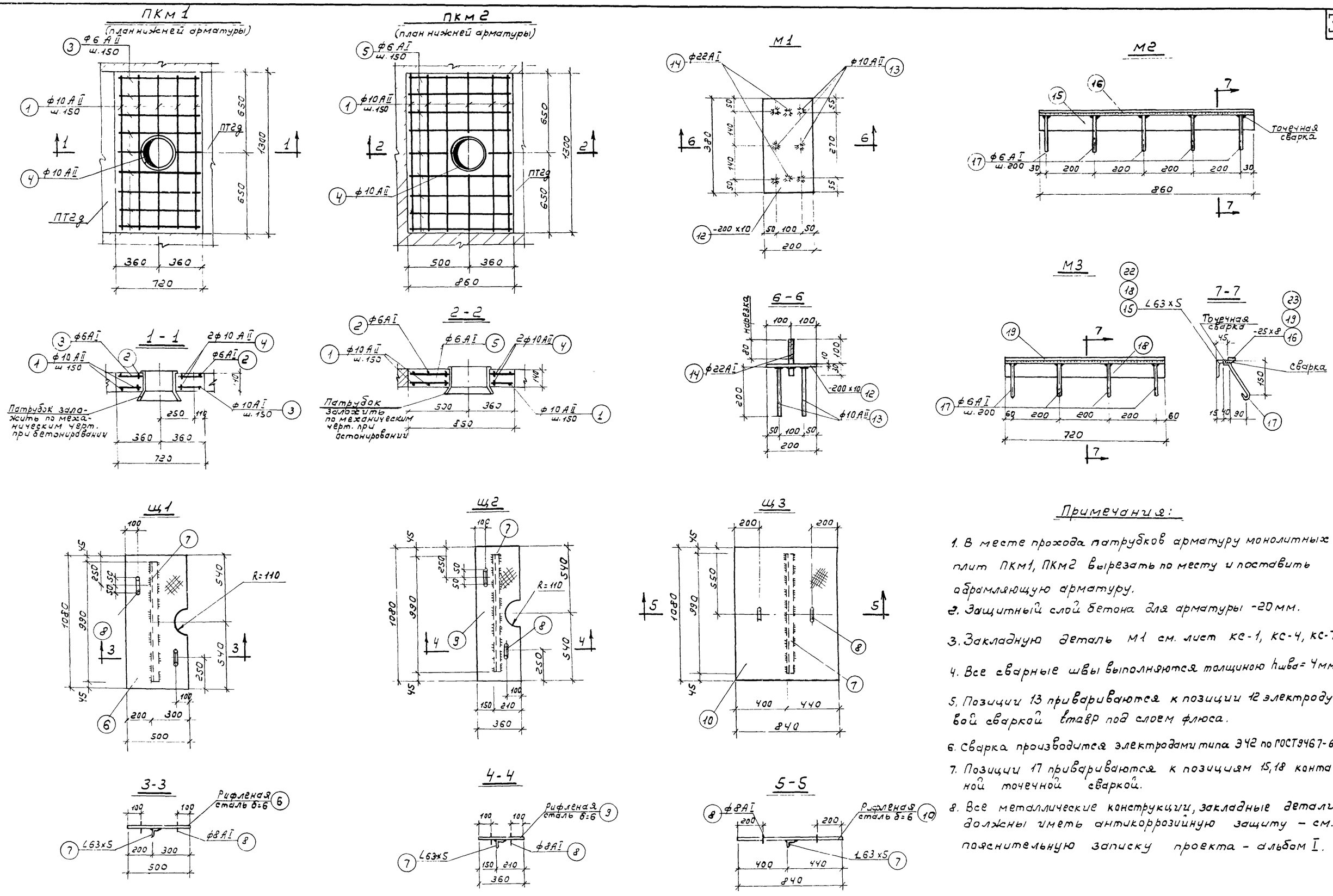

Примечания:

1. В месте прохода патрубков арматуру монолитных плит ПКМ1, ПКМ2 вырезать по месту и поставить обрамляющую арматуру.
2. Защитный слой бетона для арматуры -20 мм.
3. Закладную деталь М1 см. лист КС-1, КС-4, КС-7.
4. Все сварные швы выполняются толщиною $h_{шва}$= 4мм.
5. Позиции 13 привариваются к позиции 12 электродуговой сваркой втавр под слоем флюса.
6. Сварка производится электродами типа Э42 по ГОСТ 9467-60
7. Позиции 17 привариваются к позициям 15, 18 контактной точечной сваркой.
8. Все металлические конструкции, закладные детали должны иметь антикоррозийную защиту – см. пояснительную записку проекта – альбом I.

1974	КАНАЛИЗАЦИОННЫЕ СООРУЖЕНИЯ БИОЛОГИЧЕСКОЙ ОЧИСТКИ СТОЧНЫХ ВОД ПРОИЗВОДИТЕЛЬНОСТЬЮ 7,0 ТЫС.М.КУБ/СУТ.	Производственный корпус. Подпольные каналы. Монолитные железобетонные плиты ПКМ1, ПКМ2 Металлические щиты Щ1, Щ2, Щ3. Закладные детали М1, М2, М3.	Типовой проект 902-2-260	Альбом VIII	Лист КС-15

М4

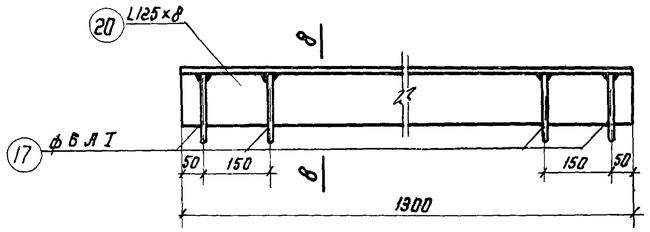

8-8

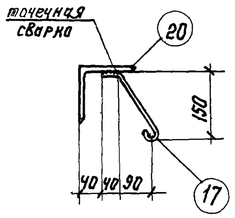

М5

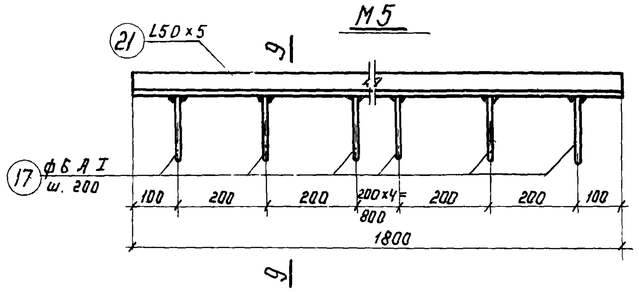

9-9

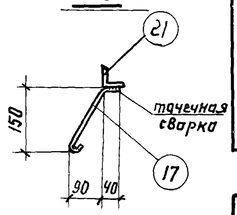

М6

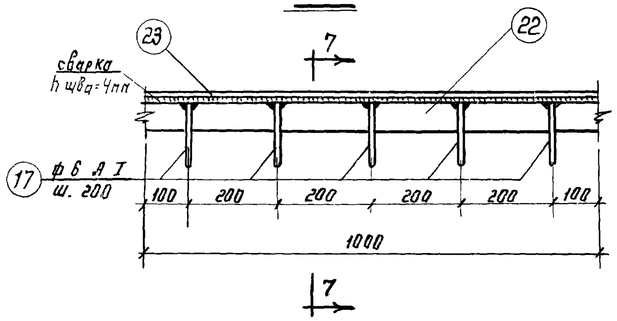

поз 8

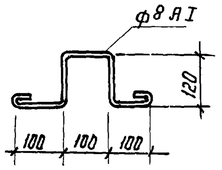

Спецификация арматуры на один элемент / Выборка арматуры на один элемент

Наимен. элемента	Марка изделия	Эскиз	№ поз.	ф или профиль	Класс арматуры	Длина мм	Кол-во шт.	Общая длина м	ф или профиль	Класс арматуры	Общая длина м	Масса кг.
ПКм 1	Отдельные стержни	1280	1	10	А II	1280	5	6.4	6	А I	20.8	4.6
		1280	2	6	А I	1355	5	6.8	10	А II	8.6	5.3
		700	3	6	А I	775	18	14.0		Итого		9.9
		100 d=320	4	10	А II	1100	2	2.2				
ПКм 2	Отдельные стержни	1280	1	10	А II	1280	6	7,7	6	А I	24.6	5.5
		1280	2	6	А I	1355	6	8,1	10	А II	9.9	6.2
		100 d=320	4	10	А II	1100	2	2,2		Итого:		11.7
		840	5	6	А I	915	18	16,5				

Показатели на один элемент

Марка элемента	Марка бетона	Бетон $м^3$	Арматура кг
ПКм 1	200	0,13	9.9
ПКм 2	200	0.15	11.7

Спецификация стали на одна изделие

Марка изделия	NN поз.	Диаметр или профиль	Длина мм	Кол-во т	Кол-во н	Масса кг 1 шт	Масса кг Общая	Всего	Примечания
Щ 1	6	рифл. сталь -500×6	1080	1	—	27,1	27,1	32.5	ГОСТ 8568-57*
	7	L 63×5	990	1	—	4.8	4.8		ГОСТ 8509-72
	8	ф 8 А I	660	2	—	0.3	0.6		ГОСТ 5781-61*
Щ 2	7	L 63×5	990	1	—	4.8	4.8	24.9	ГОСТ 8509-72
	8	ф 8 А I	660	2	—	0.3	0.6		ГОСТ 5781-61*
	9	рифл. сталь -360×6	1080	1	—	19.5	19.5		ГОСТ 8568-57*
Щ 3	7	L 63×5	990	1	—	4.8	4.8	51.0	ГОСТ 8509-72
	8	ф 8 А I	660	1	—	0.3	0.6		ГОСТ 5781-61*
	10	Рифленая сталь -840×6	1080	1	—	45.6	45.6		ГОСТ 8568-57*

Спецификация стали на одна изделие

Марка изделия	NN поз.	Диаметр или профиль	Длина мм	Кол-во т	Кол-во н	Масса кг 1 шт	Масса кг Общая	Всего	Примечания
Щ 4	11	рифл. сталь -530×6	8710	1	—	232.0	232.0	232.0	ГОСТ 8568-57*
М 1	12	-200×10	380	1	—	6.0	6,0	7,4	ГОСТ 103-57*
	13	ф 10 А II	200	6	—	0,1	0,6		ГОСТ 5781-61*
	14	ф 22 А I	130	2	—	0,4	0,8		—"—
М 2	15	L 63×5	860	1	—	4,1	4.1	6.0	ГОСТ 8509-72
	16	-25×8	860	1	—	1,4	1,4		ГОСТ 103-57*
	17	ф 6 А I	270	5	—	0,1	0.5		ГОСТ 5781-61*
М 3	17	ф 6 А I	270	4	—	0,2	0,8	5,4	—"—
	18	L 63×5	720	1	—	3.5	3.5		ГОСТ 8509-72
	19	-25×8	720	1	—	1.1	1.1		ГОСТ 103-57*
М 4	17	ф 6 А I	270	4	—	0,2	0,8	21.0	ГОСТ 5781-61*
	20	L 125×8	1300	1	—	20.2	20.2		ГОСТ 8509-72
М 5	17	ф 6 А I	270	9	—	0,2	1.8	8.6	ГОСТ 5781-61*
	21	L 50×5	1800	1	—	6.8	6.8		ГОСТ 8509-72
М 6	17	ф 6 А I	270	5	—	0,2	1.0	7.4	ГОСТ 5781-61*
	22	L 63×5	1000	1	—	4.8	4.8		ГОСТ 8509-72
	23	-25×8	1000	1	—	1.6	1.6		ГОСТ 103-57*

Примечания:

1. Позиции 17 приваривается к позициям 20, 21, 22 контактной точечной сваркой.
2. Позиция 23 приваривается к позиции 22 электродуговой сваркой Толщина $h_{шва}$ = 4 мм. Сварка выполняется электродами типа Э42 по ГОСТ 9467-60
3. Закладные детали должны иметь антикоррозийную защиту - см. пояснительную записку проекта.
4. Сечение 7-7 см. лист КС-15.
5. Щит Щ4 выполняется из отдельных звеньев весом не более 50 кг.

1974	Канализационные сооружения биологической очистки сточных вод производительностью 7,0 тыс.м.куб/сут.	Производственный корпус. Подпольные каналы. Закладные детали М4, М5, М6. Спецификация арматуры и стали.	Типовой проект 902-2-260	Альбом VIII	Лист КС-16

План

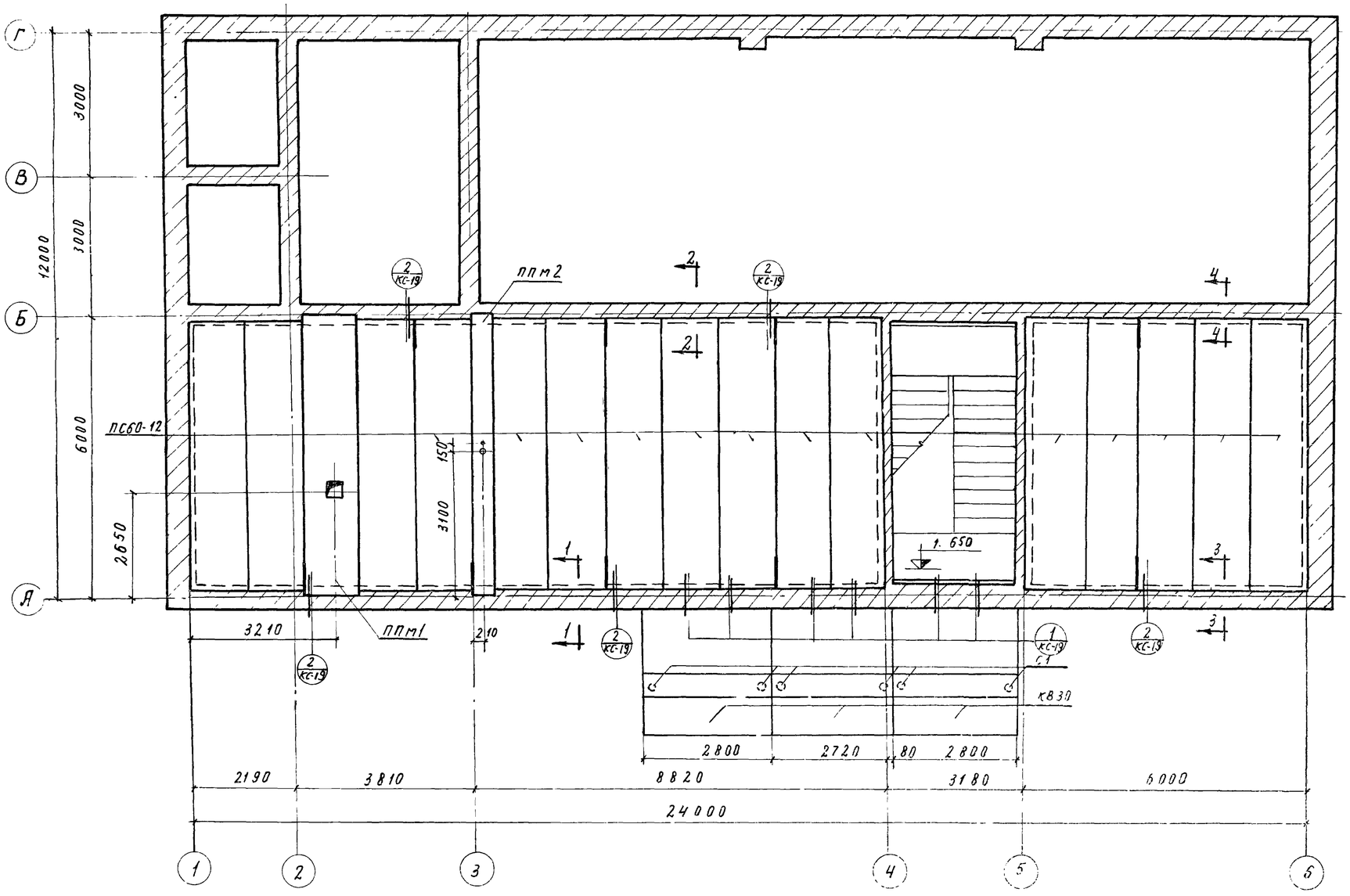

Выборка сборных унифицированных железобетонных элементов					
Наим. эл-та	Марка элемента	Кол-во шт	Масса элем. т	Стандарт	Примечание
Плиты перекрытий	ПС60-12	16	2,11	Серия 1.141-1 вып. 2	

Выборка сборных неунифицированных железобетонных элементов					
Наим. элем.	Марка элемента	Кол-во шт	Масса элем. т	Стандарт или лист проекта	Примеч.
Стойка	С1	6	0,16	КС-20	

Выборка монолитных участков			
Наименов. участка	Кол-во шт	Лист проекта	Примечание
ППм1	1	КС-19	
ППм2	1	КС-19	

Выборка монтажных узлов			
Наименов. узла	Кол-во шт	Лист проекта	Примечание
1	6	КС-19	
2	9	КС-19	

Примечания:

1. Сечения 1-1 ÷ 4-4 см лист КС-19
2. Узлы 1, 2 опалубочный чертеж и армирование монолитных участков ППм1, ППм2 см лист КС-19
3. Опалубочный чертеж и армирование стойки С1 см. лист КС-20.
4. Выборку козырьков КВ30 см. лист АР-1.

1974	КАНАЛИЗАЦИОННЫЕ СООРУЖЕНИЯ БИОЛОГИЧЕСКОЙ ОЧИСТКИ СТОЧНЫХ ВОД ПРОИЗВОДИТЕЛЬНОСТЬЮ 7,0 ТЫС.М.КУБ/СУТ.	Производственный корпус. Перекрытие. План. Выборки сборных унифицированных железобетонных элементов, монолитных участков и монтажных узлов.	Типовой проект 902-2-260	Альбом VIII	Лист КС-17

План

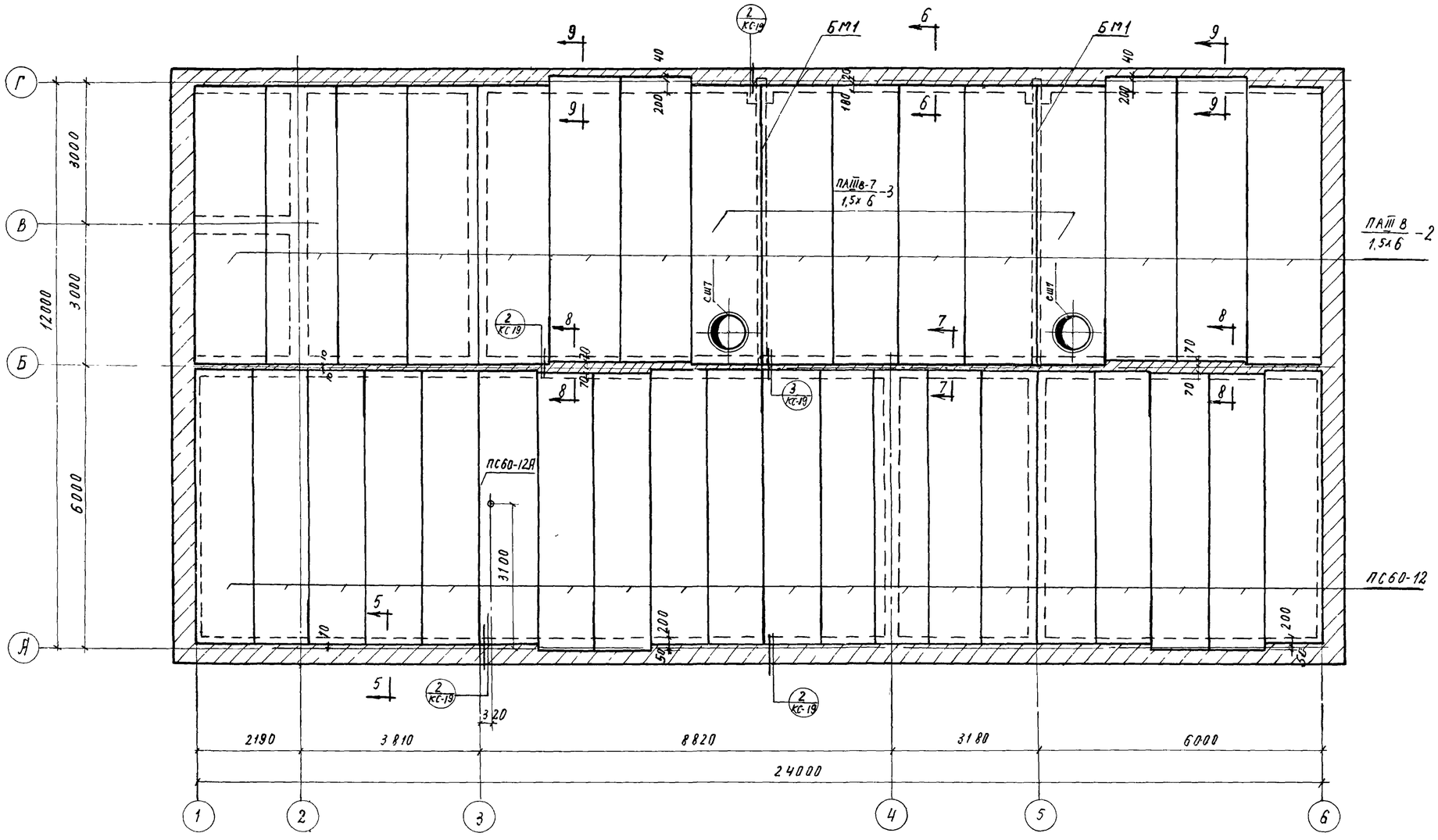

Выборка сборных унифицированных железобетонных элементов					
Наим. эл-та	Марка элемента	Кол-во шт	Масса эл-та, т	Стандарт	Примечания
Плиты покрытия	ПАIIIв / 1,5х6 -2	14	1,50	серия 1.465-7 вып. 3	
	ПАIIIв-7 / 1,5х6 -3	2	1,90		
	ПС60-12	19	2,11	Серия 1.141-1 вып. 2	
	ПС60-12А	1	2,11		КС-19
Стаканы	СШ7	2	0,143	серия 1.465-7 вып. 5	

Выборка монтажных узлов			
Наименов. монтажн. узлов	Кол-во шт	Лист проекта	Примечание
Узел 2	21	КС-20	
Узел 3	1	КС-20	

Примечания:

1. Сечения 1-1÷5-5 и монтажные узлы 2,3 см лист КС-19.
2. Металлические балки БМ1 для крепления путей кран-балки устанавливаются до укладки плит покрытия. Установку балок БМ1 см. лист КС-21.

1974	КАНАЛИЗАЦИОННЫЕ СООРУЖЕНИЯ БИОЛОГИЧЕСКОЙ ОЧИСТКИ СТОЧНЫХ ВОД ПРОИЗВОДИТЕЛЬНОСТЬЮ 7,0 тыс.м.куб/сут	Производственный корпус. Покрытие. Выборка сборных железобетонных элементов и монтажных узлов.	Типовой проект 902-2-260	Альбом VIII	Лист КС-18

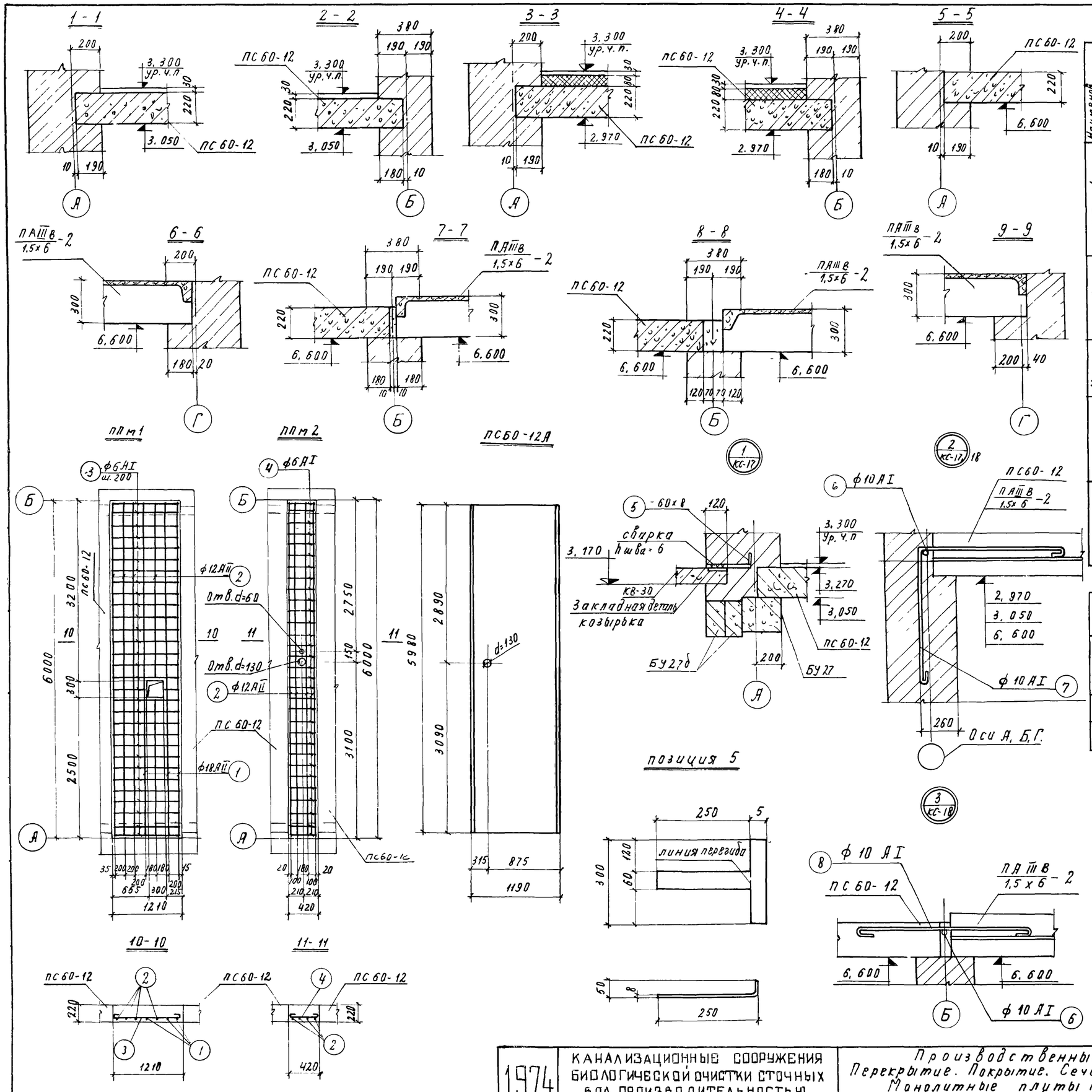

Спецификация арматуры на один элемент								Выборка арматуры на один элемент			
Наименов. элемен.	Марка изделия	Эскиз	№ поз	ф или профиль	Класс арматуры	Длина мм	Кол-во шт	Общая длина, м	ф или профиль	Класс арматуры	Общая длина, м	Масса кг
ПП м1	Отдельные стержни	5980	1	18	AII	5980	3	18,0	18	AII	18,0	36,0
		5980	2	12	AII	5980	4	23,9	12	AII	23,9	21,3
		1190	3	6	AI	1265	31	39,2	6	AI	39,2	8,7
									Итого:		—	66,0
ПП м2		5980	2	12	AII	5980	4	23,9	12	AII	23,9	21,3
		400	4	6	AI	475	31	14,7	6	AI	14,7	3,3
									Итого:		—	24,6
Узел 1		См чертеж	5	δ=8	—	—	1	0,03м²	δ=8	—	0,03м²	2,0
									Итого		0,03м²	2,0
Узел 2		1000	6	10	AI	1125	1	1,1	10	AI	3,2	2,0
		1000 1000	7	10	AI	2125	1	2,1	Итого:		3,2	2,0
Узел 3		1000	6	10	AI	1125	1	1,1	10	AI	3,2	2,0
		2000	8	10	AI	2125	1	2,1	Итого:		3,2	2,0

Показатели на один элемент

Марка элемента	Марка бетона	Бетон м³	Арматура кг
ПП м1	200	1,60	66,0
ПП м2	200	0,55	24,6

Примечания:

1. Сечения 1-1÷4-4 и монтажные узлы 1 снесены с листа КС-17, монтажные узлы 2 – с листа КС-17, КС-18. Сечения 5-5÷9-9 и монтажные узлы 3 снесены с листа КС-18.
2. Расположение плит ПП м1, ПП м2 см лист КС-17.
3. В месте отверстия арматуру плиты ПП м1 вырезать по месту.
4. Защитный слой бетона для рабочей арматуры 20мм.

1974	КАНАЛИЗАЦИОННЫЕ СООРУЖЕНИЯ БИОЛОГИЧЕСКОЙ ОЧИСТКИ СТОЧНЫХ ВОД ПРОИЗВОДИТЕЛЬНОСТЬЮ 7,0 ТЫС.М.КУБ/СУТ.	Производственный корпус. Перекрытие. Покрытие. Сечения 1-1÷9-9. Узлы 1-3. Монолитные плиты ПП м1, ПП м2. Спецификация арматуры	Типовой проект 902-2-260	Альбом VIII	Лист КС-19

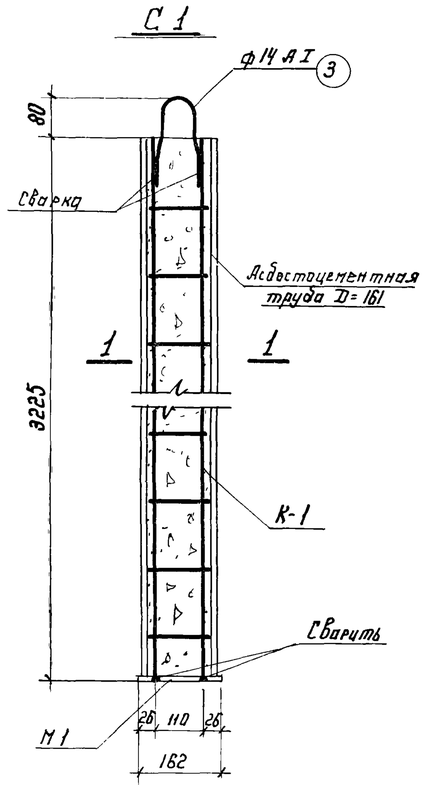

1-1

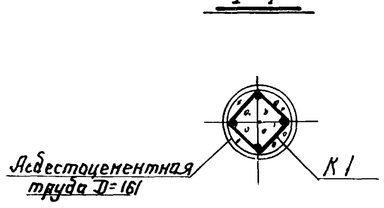

М1

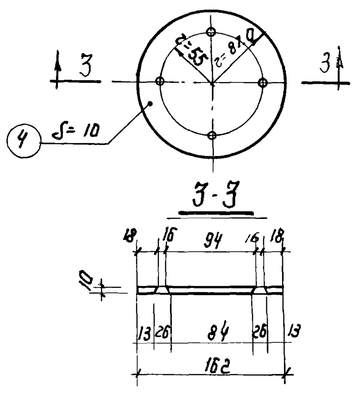

3-3

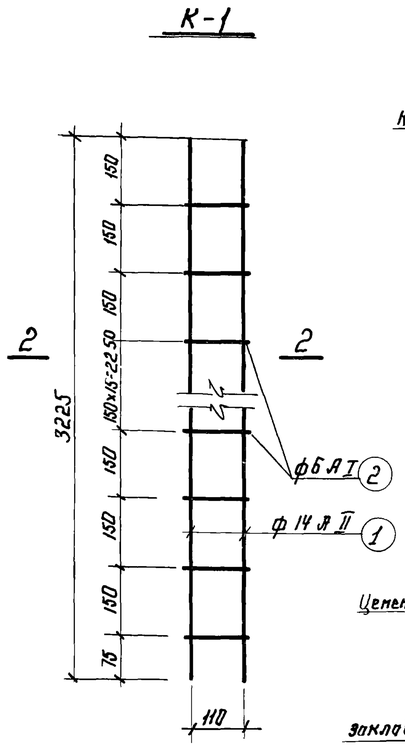

2-2

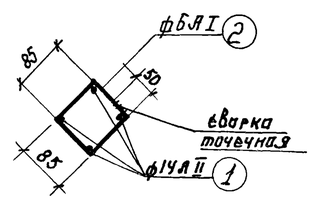

поз. 3

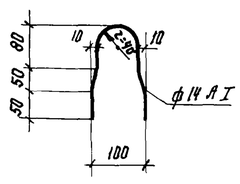

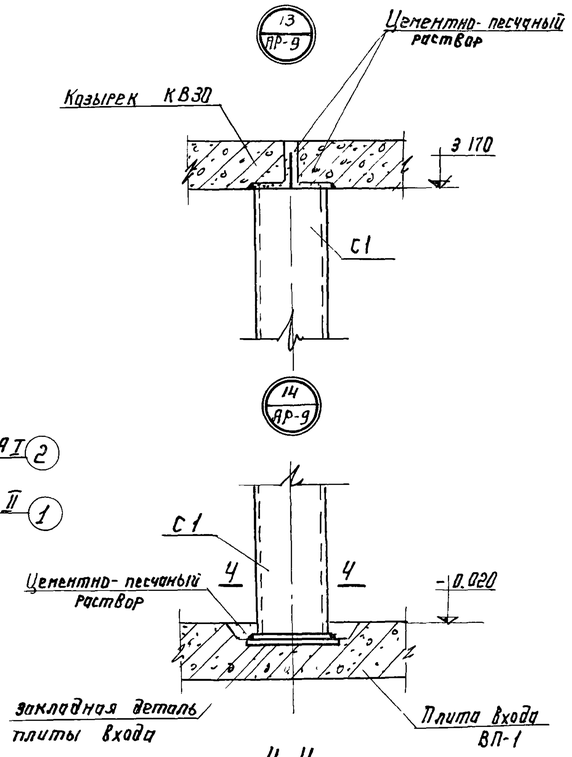

4-4

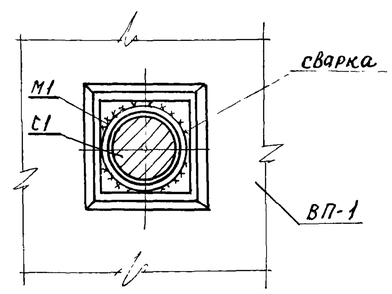

Спецификация арматуры на один элемент									Выборка ар-ры на один элемент			
Наименов элемента	Марка изделия	Эскиз	№ поз.	ф или профиль	Класс арматуры	Длина мм	Кол-во шт.	Общая длина м	ф или профиль	Класс арматуры	Общая длина м	Масса кг
Стойка С 1	К-1; шт. 1	3225	1	14	А II	3225	4	12,9	6	А I	8,2	1.8
		85 85 85 85 50	2	6	А I	390	21	8.2	14	А I	0.50	0.6
									14	А II	12.9	15.6
	Отдельн. стержни	См чертеж	3	14	А I	530	1	0.50	Итого			18.0
	Закладн. дет. М1 шт 1	См. чертеж	4	δ=10	Ст3	—	—	0,02 м²	δ=10	0,02 м²	1.6	1.6
									Итого			1.6

Выборка арматуры на один элемент										Выборка стали на один элемент	
Марка элемента	Наименов изделия	Марка изделия	К-во шт	А-I			А-II		Всего кг	Ст.3	
				6	14	Итого	14	Итого		δ= 10	Итого
С 1	Каркасы	К-1	1	1.8	—	1.8	15.6	15,6	17.4	—	—
	Закладн детали	М1	1	—	—	—	—	—	—	1.6	1.6
	Отдельные стержни			—	0.6	0,6	—	—	0,6	—	—
	Всего			1.8	0,6	2,4	15.6	15.6	18.0	1.6.	1.6

Показатели на один элемент.					
Марка элемента	Масса элемента т	Марка бетона	Бетон м³	Арматура кг	Закладные детали кг
С 1	0.16	200	0,057	18.0	1.6

Примечания.

1. Позиция 3 приваривается к поз. 1 двусторонним фланговым швом длиною е шва = 50 мм.
2. Марка М1 приваривается к закладной детали плиты входа. Высота шва $h_{шва}$ = 8 мм.
3. Асбестоцементная труба взята по ГОСТ у 539-73

1974	КАНАЛИЗАЦИОННЫЕ СООРУЖЕНИЯ БИОЛОГИЧЕСКОЙ ОЧИСТКИ СТОЧНЫХ ВОД ПРОИЗВОДИТЕЛЬНОСТЬЮ 7,0 ТЫС.М.КУБ/СУТ.	Производственный корпус. Стойка С 1. Опалубочный чертеж. Армирование. Спецификация арматуры и стали. Показатели на один элемент	Типовой проект 902-2-260	Альбом VIII	Лист КС-20

План

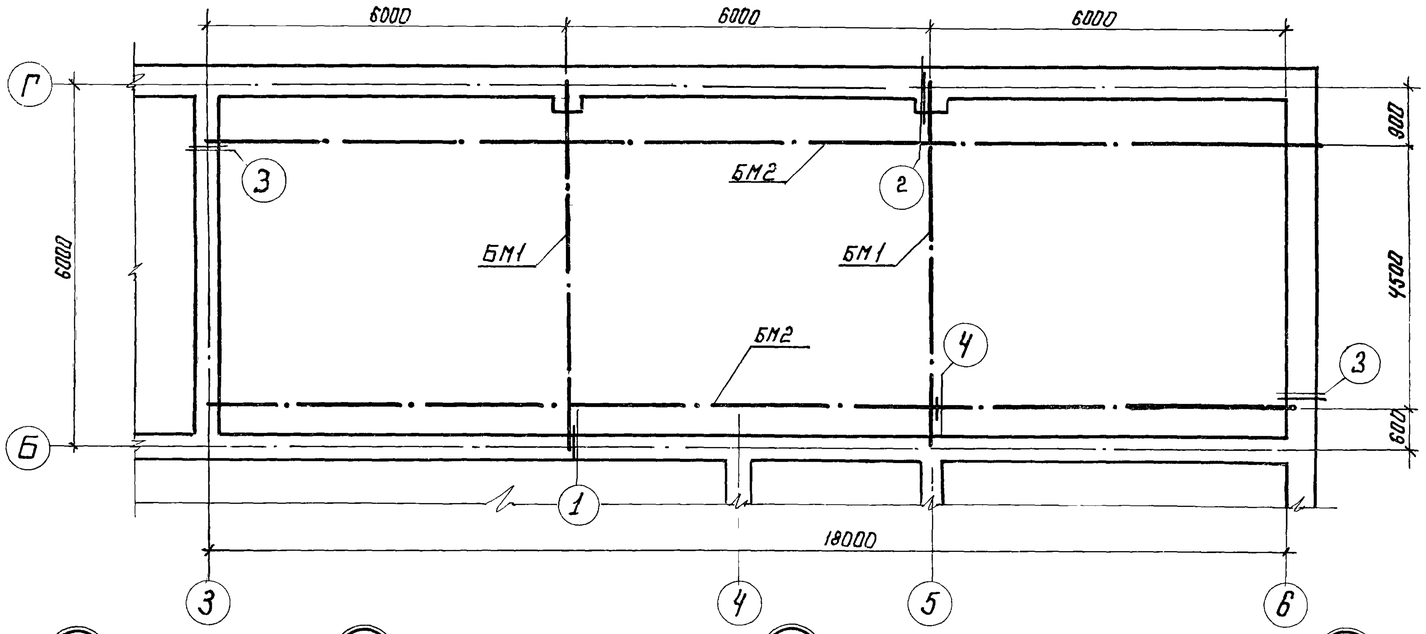

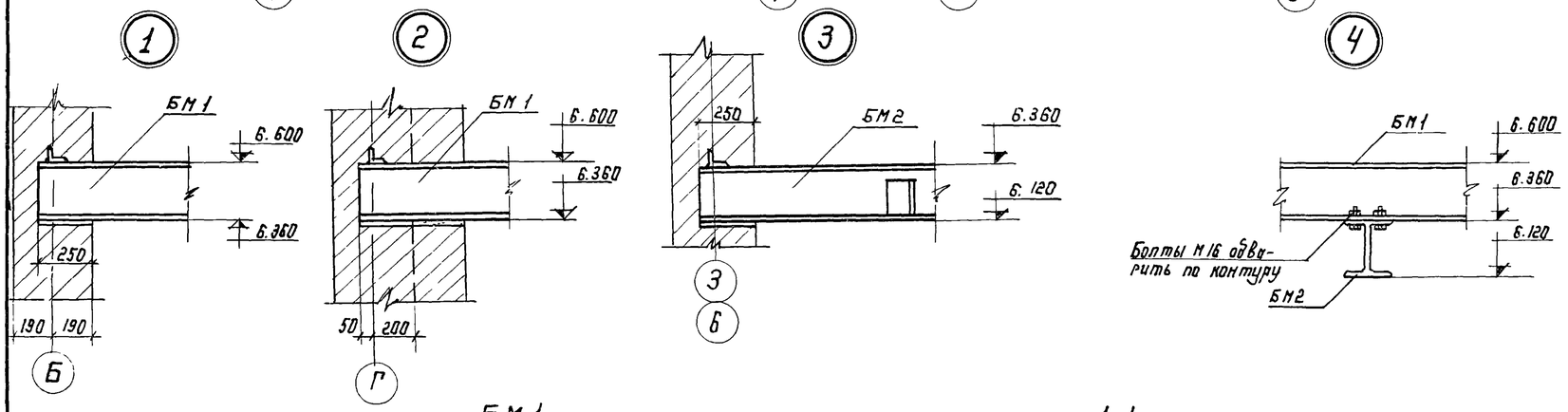

Выборка металлических изделий

Наимен. издел.	Марка изделия	Кол-во шт	Масса издел. кг	Лист проекта	Примеч
Путч кран-балка	БМ1	2	180.6	КС-21	
	БМ2	2	516.8	КС-21	

Спецификация стали на одно изделие

Марка издел.	NN поз	Профиль	Длина мм	Кол-во Т	Кол-во Н	Масса кг 1 шт	Масса кг Общая	Масса кг Всего	Примечания
БМ1	1	I 24	6110	1	—	167.0	167.0	180.6	ГОСТ 8239-72
	2	L 50×5	250	2	—	0.9	1.8		ГОСТ 8509-72
	3	-250×12	250	2	—	5.9	11.8		ГОСТ 5681-57*
БМ2	2	L 50×5	250	2	—	0.9	1.8	516.8	ГОСТ 8509-72
	3	-250×12	250	2	—	5.9	11.8		ГОСТ 5681-57*
	4	I 24	18310	1	—	500.0	500.0		ГОСТ 8239-72
	5	L 125×8	100	2	—	1.6	3.2		ГОСТ 8509-72

Примечания:

1. Все сварные швы кроме оговоренных выполнить толщиною h шва = 6 мм.
2. Сварка производится электродами типа Э42 по ГОСТ 9467-60.
3. Все металлические конструкции и сварные швы должны иметь антикоррозийную защиту - см. пояснительную записку проекта - Альбом I

БМ1

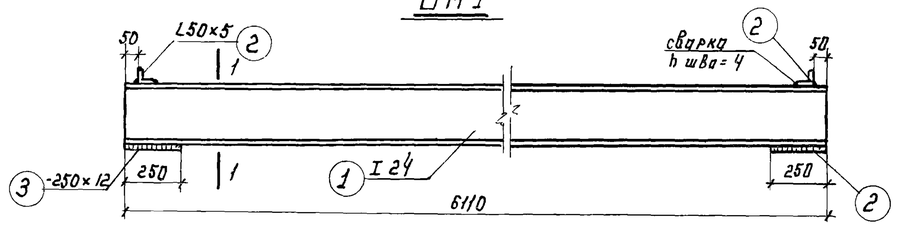

1-1

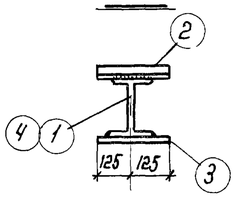

БМ2

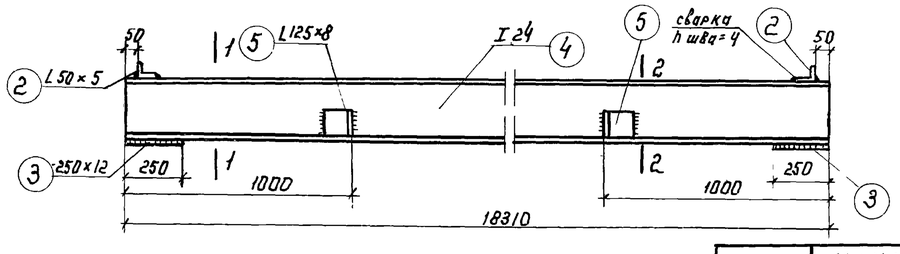

2-2

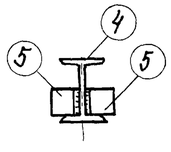

1974	КАНАЛИЗАЦИОННЫЕ СООРУЖЕНИЯ БИОЛОГИЧЕСКОЙ ОЧИСТКИ СТОЧНЫХ ВОД ПРОИЗВОДИТЕЛЬНОСТЬЮ 7,0 ТЫС.М.КУБ/СУТ	Производственный корпус. Схема крепления путей кран-балки. Балки БМ1, БМ2. Спецификация стали	Типовой проект 902-2-260	Альбом VIII	Лист КС-21

Монтажная схема

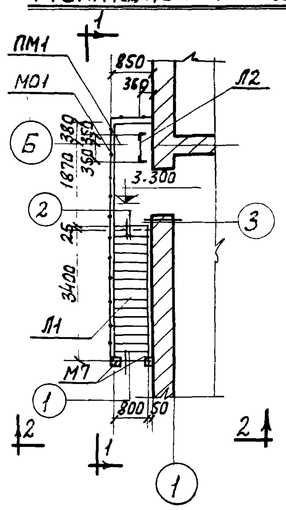

1-1

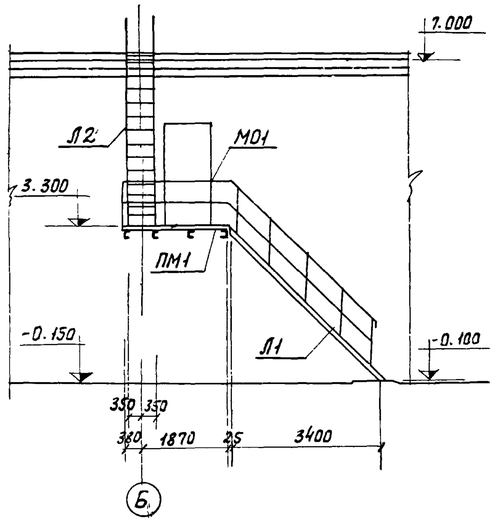

2-2

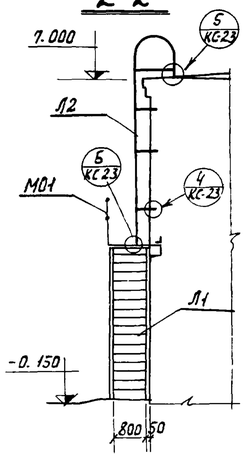

Л1

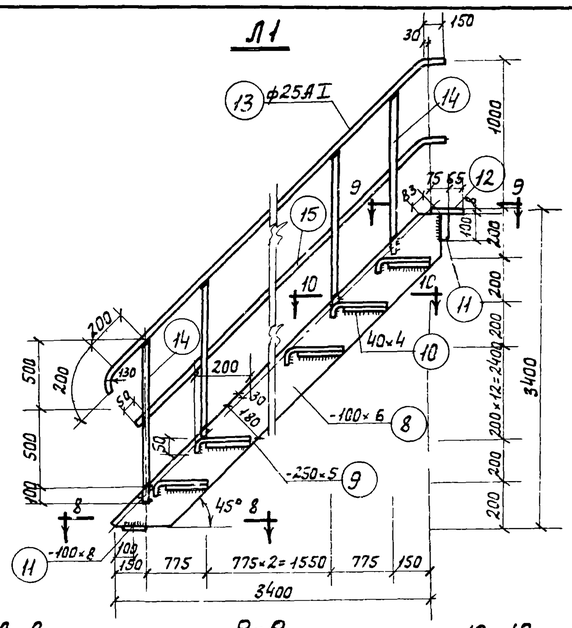

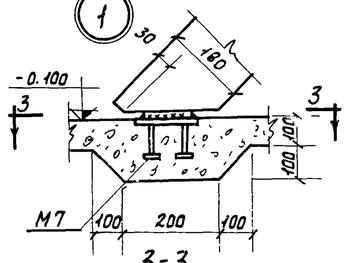

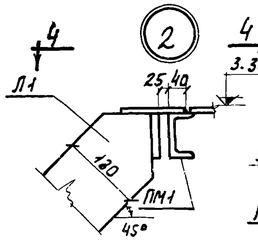

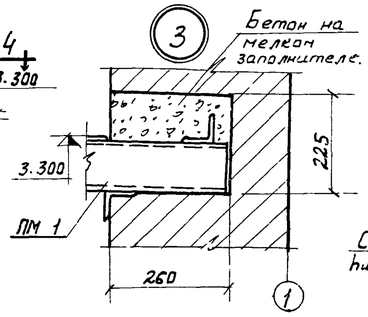

3-3

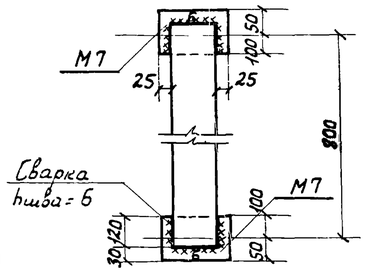

4-4

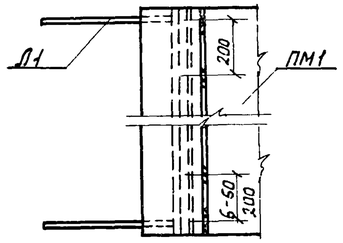

8-8

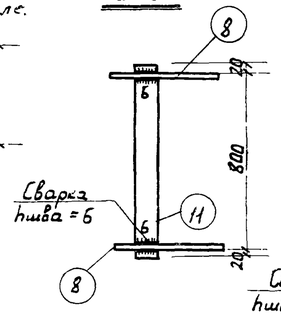

9-9

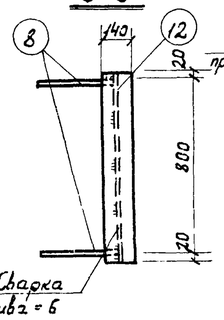

10-10

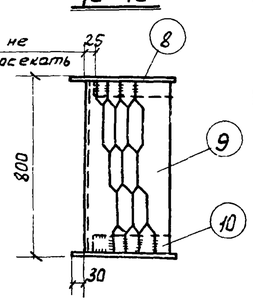

В

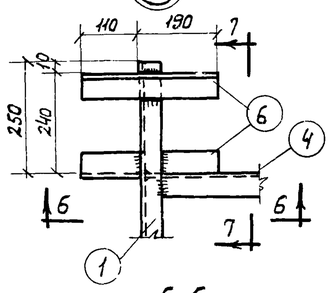

М7

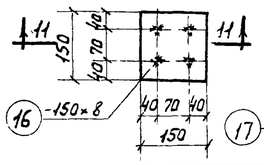

11-11

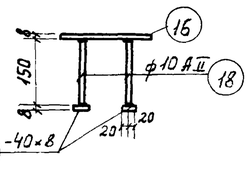

Пм1

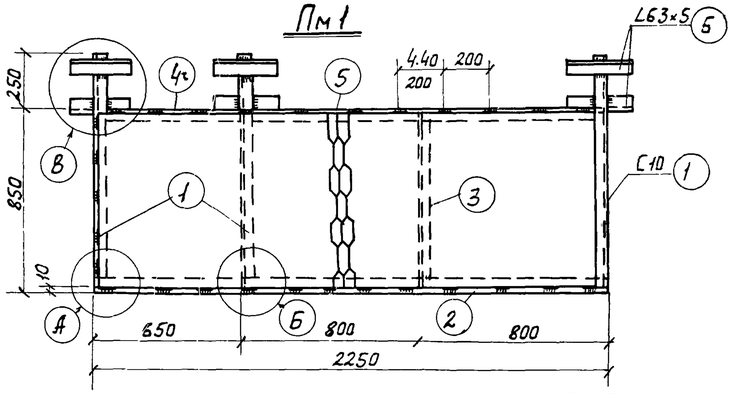

5-5

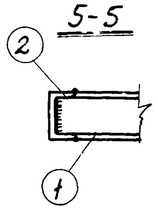

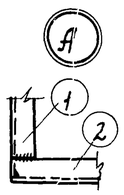

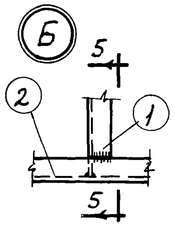

6-6

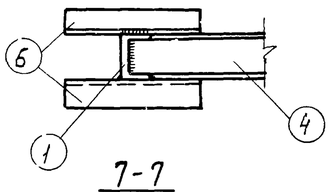

7-7

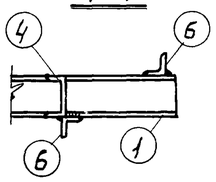

Спецификация стали на одно изделие.

Марка издел.	NN поз.	Профиль	Длина мм.	Кол-во т	Кол-во н	Масса, кг 1шт.	Масса, кг Общий	Масса, кг Всего	Примечания.
ПМ1.	1	[N10	1095	3	—	9.5	28.5	127.1	ГОСТ 8240-72
	2	[N10	2250	1	—	19.3	19.3		—"—
	3	[N10	840	1	—	7.2	7.2		—"—
	4	[N10	645	1	—	5.6	5.6		—"—
	5	[N10	1590	1	—	13.6	13.6		—"—
	6	L 63×5	300	6	—	1.4	8.4		ГОСТ 8509-72
	7	Просечно-вытяж. ПВ 510 -2195×5	830	—	—	44.5	44.5		ГОСТ 8706-58
Л1	8	-180×6	4830	2	—	41.0	82.0	230.1	ГОСТ 103-57*
	9	Рифл. ст. -250×5	790	16	—	5.0	80.0		ГОСТ 8568-57*
	10	-40×4	185	16	—	0.2	3.2		ГОСТ 103-57*
	11	-100×8	840	2	—	5.3	10.6		—"—
	12	Рифл. ст. -140×8	840	1	—	7.8	7.8		ГОСТ 8568-57*
	13	ф25АI	5130	1	—	19.8	19.8		ГОСТ 5781-61*
	14	ф25АI	1095	5	—	4.2	21.0		—"—
	15	-40×4	4550	1	—	5.7	5.7		ГОСТ 103-57*
Узел 1 М1 шт. 2	16	-150×8	150	2	—	1.4	2.8	4.4	ГОСТ 103-57*
	17	-40×8	40	8	—	0.1	0.8		—"—
	18	ф10АII	150	8	—	0.1	0.8		ГОСТ 5781-61*

Выборка металлических изделий и узлов.

Наим. издел.	Марка изделия	Кол-во шт	Масса кг	Лист проекта	Примечан.
Площадка	ПМ1	1	127,1	КС-22	
Лестница	Л1	1	230,1	КС-22	
	Л2	1	121,6	КС-23	
Ограждение	М01	1	40,8	КС-23	
Узлы.	Узел 1	1	4,4	КС-22	
	Узел 4	1	3,5	КС-23	
	Узел 5	1	9,4	КС-23	

Примечания:

1. Все сварные швы, кроме оговоренных, выполняются толщиной hшва=4мм.
2. Сварка производится электродами типа Э42 по ГОСТу 9467-60.
3. Все металлические конструкции и сварные швы должны иметь антикоррозийную защиту - см. пояснительную записку проекта - Альбом I.
4. Позиция 18 приваривается к позициям 16, 17 электродуговой сваркой втавр под слоем флюса.
5. Узлы 4, 5, 6 смотри чертеж КС-23

1974	КАНАЛИЗАЦИОННЫЕ СООРУЖЕНИЯ БИОЛОГИЧЕСКОЙ ОЧИСТКИ СТОЧНЫХ ВОД ПРОИЗВОДИТЕЛЬНОСТЬЮ 70 ТЫС.М.КУБ/СУТ.	Производственный корпус. Металлические изделия. Площадка ПМ1. Лестница Л1. Закладная деталь М7. Выборка металлических изделий и узлов. Спецификация стали.	Типовой проект 902-2-260	Альбом VIII	Лист КС-22

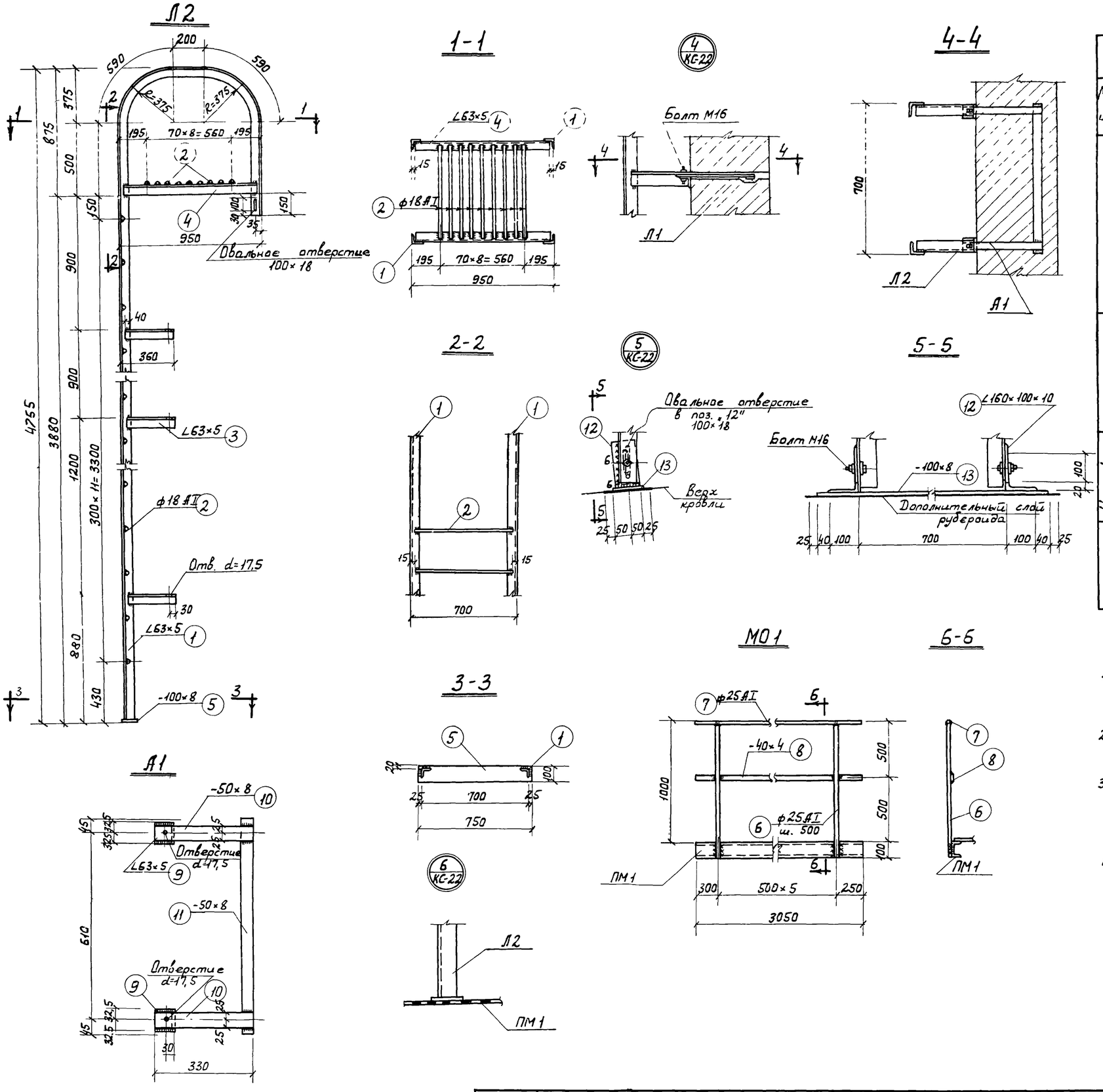

Спецификация стали на одно изделие

Марка издел.	NN поз.	Диаметр или профиль	Длина мм.	Кол-во т	Кол-во н	Масса кг 1шт.	Масса кг Общая	Масса кг Всего	Примечания.
Л2	1	∠63×5	6400	1	1	30,8	70,6	121.6	Гост 8509-72
	2	ф18АI	670	21	—	1,3	27,3		Гост 5781-61*
	3	∠63×5	345	3	3	1,7	10,2		Гост 8509-72
	4	∠63×5	920	2	—	4,4	8.8		—"—
	5	-100×8	750	1	—	4,7	4,7		Гост 103-57*
МО1	6	ф25АI	1095	6	—	4,2	25,2	40,8	Гост 5781-61*
	7	ф25АI	3050	1	—	11,8	11,8		—"—
	8	-40×4	3050	1	—	3,8	3,8		Гост 103-57*
Узел 4 А 1 шт.1	9	∠63×5	65	2	—	0,3	0,6	3,5	Гост 8509-72
	10	-50×8	330	2	—	1	2		Гост 5681-57*
	11	-40×4	700	1	—	0,9	0,9		Гост 103-57*
Узел 5	12	∠160×100×10	80	2	—	1,6	3,2	9,4	Гост 8510-72
	13	-100×8	980	1	—	6,2	6,2		Гост 103-57*

Примечания:

1. Все сварные швы, кроме оговоренных, выполняются толщиною $h_{шва} = 4$ мм.
2. Сварка производится электродами типа Э42 по Гост 9467-60.
3. Все металлические конструкции и сварные швы должны иметь антикоррозийную защиту - см. пояснительную записку проекта - Альбом I.
4. При установке закладного анкера А1 должно быть обеспечено плотное прилегание уголков (поз. 9) к грани стены.

1974	КАНАЛИЗАЦИОННЫЕ СООРУЖЕНИЯ БИОЛОГИЧЕСКОЙ ОЧИСТКИ СТОЧНЫХ ВОД ПРОИЗВОДИТЕЛЬНОСТЬЮ 7,0 ТЫС.М.КУБ/СУТ.	Производственный корпус. Металлические изделия. Лестница Л2. Ограждение МО1. Узлы 4-6. Анкер А 1. Спецификация стали.	Типовой проект 902-2-260	Альбом VIII	Лист КС-23

Схема установки зонта

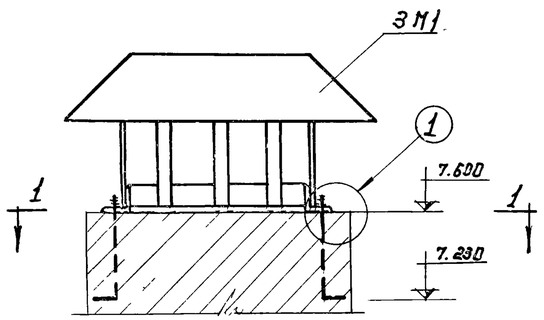

1-1

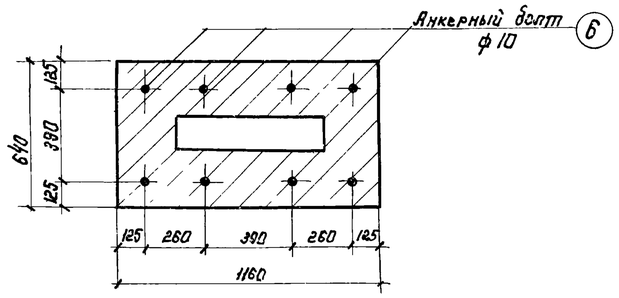

1

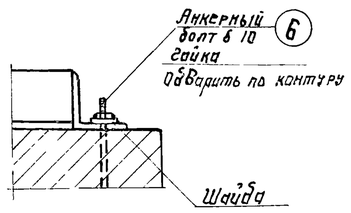

2

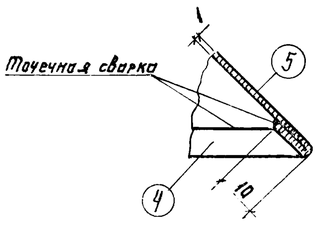

ЗМ1

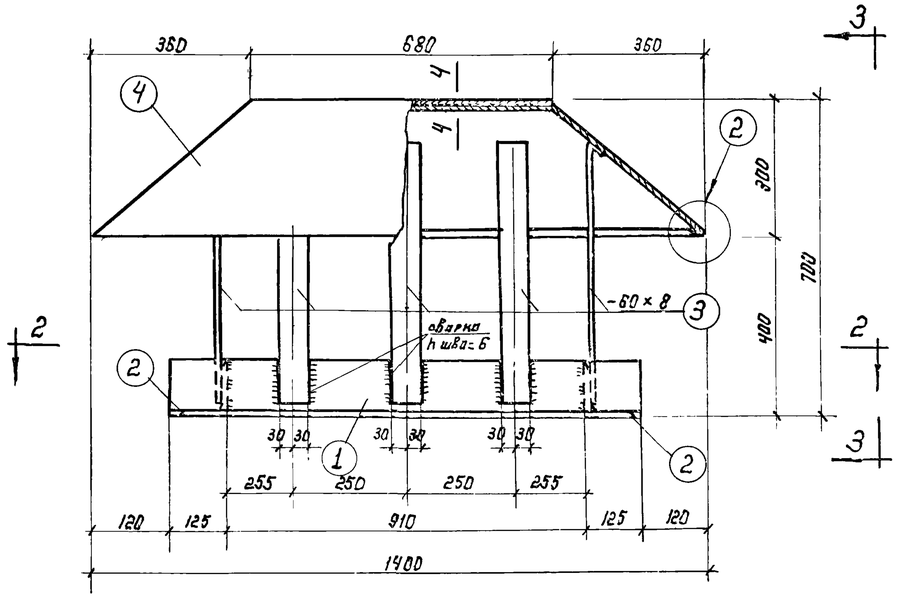

2-2

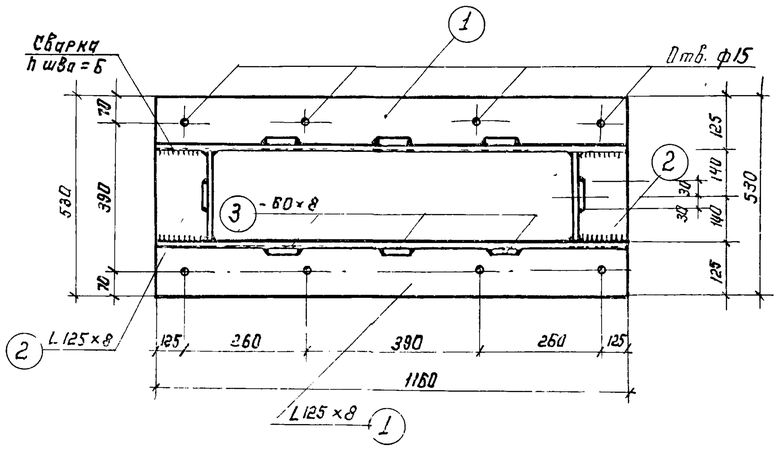

4-4

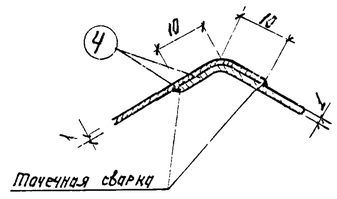

3-3

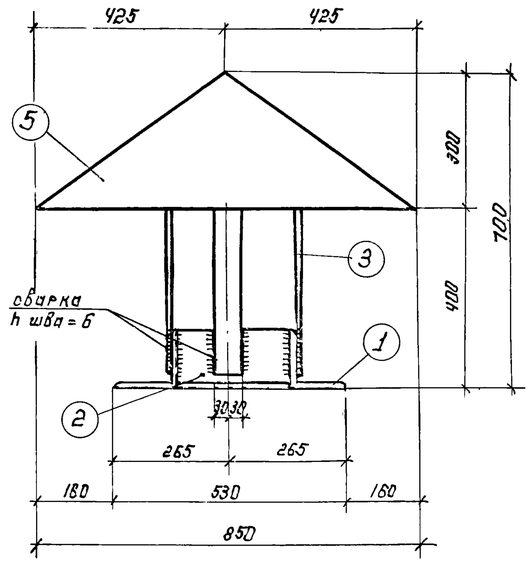

Примечания

1. Анкерные болты закладываются при возведении кирпичной кладки.
2. Листовая сталь δ=1 - кровельная оцинкованная
3. Все детали зонта, кроме оцинкованной стали, должны иметь анникоррозийную защиту - см. пояснительную записку проекта - Альбом I
4. Развертки позиций 3-6 и спецификацию стали см лист КС-25.

1974	КАНАЛИЗАЦИОННЫЕ СООРУЖЕНИЯ БИОЛОГИЧЕСКОЙ ОЧИСТКИ СТОЧНЫХ ВОД ПРОИЗВОДИТЕЛЬНОСТЬЮ 7,0 ТЫС.М.КУБ/СУТ.	Производственный корпус Металлические изделия. Схема установки зонта. Зонт ЗМ1. Сечения 1-1÷4-4. Узлы 1,2	Типовой проект 902-2-260	Альбом VIII	Лист КС-24

поз. 4

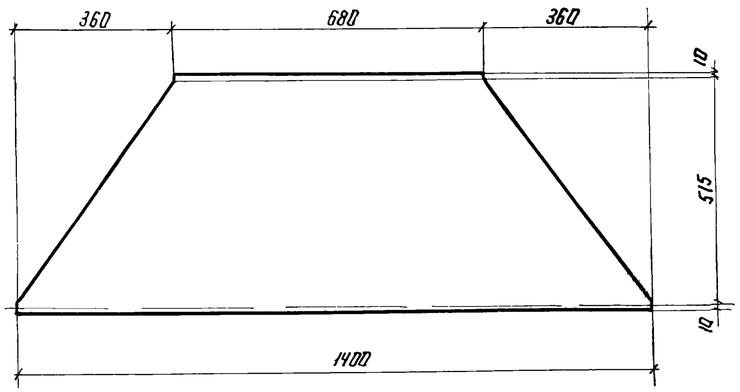

поз. 5

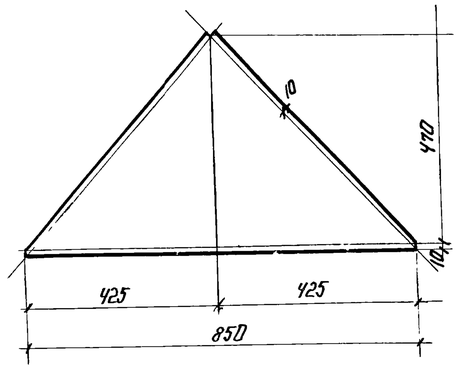

поз. 3

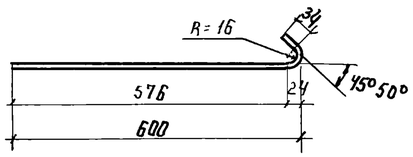

поз. 6

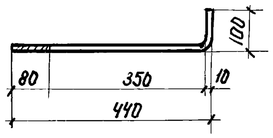

РМ1

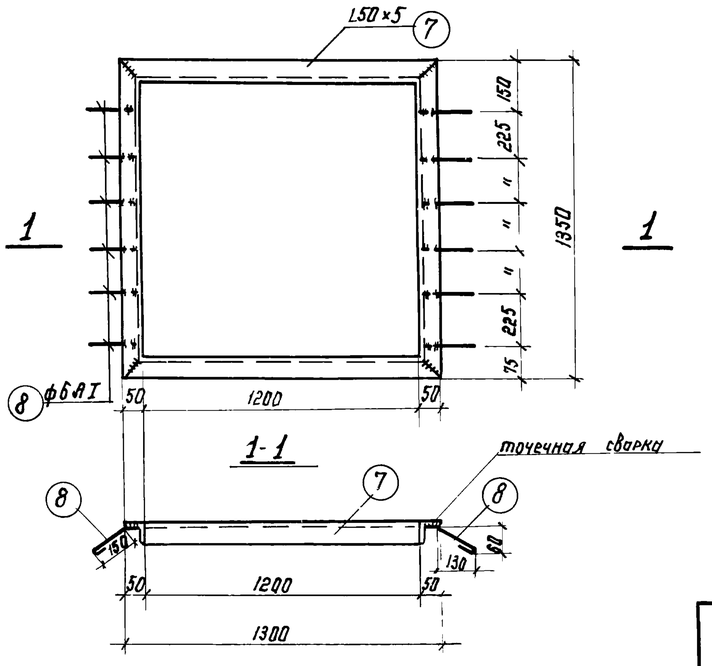

РМ2

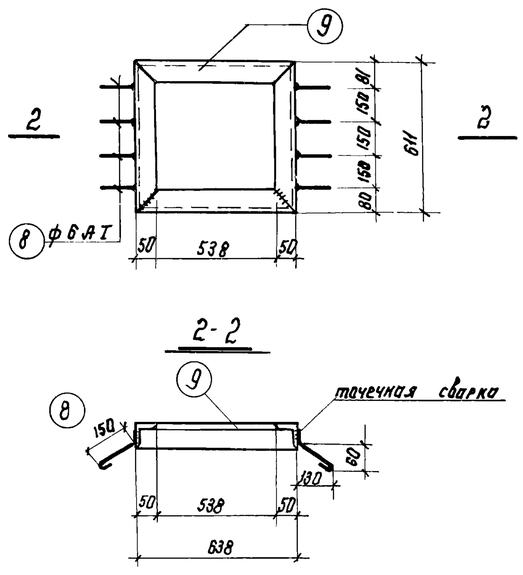

Спецификация стали на одно изделие

Марка изделия	NN поз.	Диаметр или профиль	Длина мм	Кол-во Т	Кол-во Н	Масса кг. 1шт	Масса кг. Общая	Масса кг. Всего	Примечания
ЗМ1	1	L 125×8	1160	2	–	18.0	36.0	81.6	ГОСТ 8509-72
	2	L 125×8	280	2	–	4.3	8.6		—— " ——
	3	-60×8	630	8	–	2.4	19.2		ГОСТ 103-57*
	4	δ=1	0,73 м²	2	–	5.7	11.4		ГОСТ 7118-54
	5	δ=1	0.41 м²	2	–	3.2	6.4		—— " ——
Узел 1	6	ф 10 АI	540	8	–	0.3	2.4	2.4	ГОСТ 5781-61*
РМ1	7	L50×5	5300	1	–	20.0	20.0	20.6	ГОСТ 8509-72
	8	ф 6 АI	240	12	–	0.05	0.6		ГОСТ 5781-61*
РМ2	8	ф 6 АI	240	8	–	0.05	0.4	9.8.	ГОСТ 5781-61*
	9	L 50×5	2498	1	–	9.4	9.4		ГОСТ 8509-72

Примечания.

1. Рамка РМ1 предназначена для крепления сетчатых фильтров в воздухозаборной шахте.
2. Установка рамок РМ1, РМ2 см. лист АР-8
3. Позиции „3" гнутся под углом 45° - 6 шт
   под углом 50° - 2 шт.
4. Позиции „8" привариваются к поз. 7, 9 контактной точечной сваркой.
5. Все металлические конструкции должны иметь антикоррозийную защиту - см. пояснительную записку проекта - Альбом I

1974	КАНАЛИЗАЦИОННЫЕ СООРУЖЕНИЯ БИОЛОГИЧЕСКОЙ ОЧИСТКИ СТОЧНЫХ ВОД ПРОИЗВОДИТЕЛЬНОСТЬЮ 7,0 ТЫС. М.КУБ/СУТ.	Производственный корпус. Металлические изделия. Зонт ЗМ1. Рамки РМ1, РМ2. Позиции 3-6. Спецификация стали	Типовой проект 902-2-260	Альбом VIII	Лист КС-25

Выборка сборных унифицированных бетонных и железобетонных элементов

Наименов. элемента		Марка элемента	Кол-во шт	Масса эл-та т	Стандарт
Блоки бетонные для стен подвала	t = -20°C	ФС4	79	1.30	серия 1.116-1 вып. 1.
		ФС4-В	40	0.415	
		ФСН4	21	0.305	
	t = -30°C	ФС4	51	1.30	
		ФС4-В	34	0.415	
		ФС5	28	1.63	
		ФС5-В	6	0.520	
		ФСН4	21	0.305	
	t = -40°C	ФС4	31	1.30	
		ФС4-В	26	0.415	
		ФС5	20	1.63	
		ФС5-В	9	0.520	
		ФС6	28	1.96	
		ФС6-В	6	0.620	
		ФСН4	18	0.305	
Плиты ленточных фундаментов	t = -20°C	Ф6	26	1.04	серия 1.112-1 вып. 1
		Ф6-12	5	0.515	
		Ф8	9	1.395	
		Ф8-12	2	0.685	
	t = -30°C	Ф6	16	1.04	
		Ф6-12	4	0.515	
		Ф8	19	1.395	
		Ф8-12	3	0.685	

Выборка сборных унифицированных бетонных и железобетонных элементов

Наименов. элемента		Марка элемента	Кол-во шт	Масса эл-та т	Стандарт
Плиты ленточных фундаментов	t = -40°C	Ф6	16	1.04	серия 1.112-1 вып. 1
		Ф6-12	4	0.515	
		Ф8	9	1.395	
		Ф8-12	2	0.685	
		Ф10	10	1.52	
		Ф10-12	1	0.75	
Плиты перекрытий		ПС60-12	16	2.11	серия 1.141-1 вып. 2
Плиты покрытий		ПС60-12	19	2.11	
		ПС60-12А	1	2.11	КС-19
		ПАIIIВ / 1.5×6 - 2	14	1.50	серия 1.465-7 вып. 3
		ПАIIIВ-7 / 1.5×6 - 3	2	1.90	
Стаканы		СШ7	2	0.143	серия 1.465-7 вып. 5
Плиты перекрытия каналов		П1д	6	0.100	серия ИС-01-04 вып. 2
		П3д	9	0.23	
		ПТ2д	16	0.200	

Выборка сборных неунифицированных железобетонных элементов

Наименов. элемента	Марка элемента	Кол-во шт	Масса эл-та т	Лист проекта
Стойки	С1	6	0.16	КС-20

Выборка металлических изделий

Наименов. изделия	Марка изделия	Кол-во шт	Масса изделия кг	Лист проекта
Щиты	Щ1	2	32.5	КС-15
	Щ2	6	24.9	КС-15
	Щ3	1	51.0	КС-15
	Щ4	1	232.0	КС-16
Пути кран-балки	БМ1	2	180.6	КС-21
	БМ2	2	516.8	КС-21
Площадки	ПМ1	1	121.6	КС-22
Лестницы	Л1	1	230.1	КС-22
	Л2	1	121.6	КС-23
Ограждение	М01	1	40.8	КС-23
Зонты	ЗМ1	2	81.6	КС-24
Рамки	РМ1	1	20.6	КС-25
	РМ2	1	9.8	КС-25

Выборка закладных деталей

Марка закладной детали	Кол-во шт	Масса закладной детали кг	Лист проекта	Примеч.
Сборные неунифицированные элементы				
М1	6	1.6	КС-20	
Монолитные элементы				
М1	4	7.4	КС-15	
М2	4	6.0	КС-15	
М3	4	5.4	КС-15	
М4	1	21.0	КС-16	
М5	4	8.6	КС-16	
М6	19.6	7.4	КС-16	Вес 1п.м.
М7	2	2.2	КС-22	
Д1	3	3.5	КС-23	

Примечание

Выборки составлены по чертежам марок КС

Выборка арматуры и стали закладных деталей монолитных железобетонных элементов и неунифицированных сборных железобетонных элементов

Наименован. элемента	Марка бетона	Объем бетона	Арматура А-I 6	А-I 10	А-I 14	А-I Итого	А-II 10	А-II 12	А-II 14	А-II 18	А-II Итого	Всего кг	Ст 5 А-II 10	Ст 5 А-II Итого	Ст. 3 А-I 6	А-I 22	А-I Итого	Прокатная полосовая -25x8	-200x10	Итого	Прокатная толстолистовая δ=8	δ=10	Итого	Фасонный прокат ∠50x5	∠63x5	∠125x8	Итого	Всего кг	Всего кг
Подпольные каналы	200	0,54	19,3	—	—	19,3	22,1	—	—	—	22,1	41,4	2,4	2,4	32,8	3,2	36,0	41,4	24,0	65,4	—	—	—	27,2	124,5	20,2	171,9	275,7	317,1
покрытие	—	—	—	44,0	—	44,0	—	—	—	—	—	44,0	—	—	—	—	—	—	—	—	—	—	—	—	—	—	—	—	44,0
перекрытие	200	2,15	12,0	18,0	—	30,0	—	42,6	—	36,0	78,6	108,6	—	—	—	—	—	—	—	—	12,0	—	12,0	—	—	—	—	12,0	120,6
стойки	200	0,34	10,8	—	3,6	14,4	—	—	93,6	—	93,6	108,0	—	—	—	—	—	—	—	—	—	9,6	9,6	—	—	—	—	9,6	117,6
Всего кг	—	3,03	42,1	62,0	3,6	107,7	22,1	42,6	93,6	36,0	194,3	302,0	2,4	2,4	32,8	3,2	36,0	41,4	24,0	65,4	12,0	9,6	21,6	27,2	124,5	20,2	171,9	297,3	599,3

Выборка стали на металлоизделия

Наименование изделия	А-II 10	А-II Итого	А-I 6	А-I 8	А-I 10	А-I 18	А-I 25	А-I Итого	тонколистов. оцинкованная δ=1	Итого	прокатная полосовая -40x4	-40x8	-60x8	-100x8	-150x8	-180x6	Итого	прокатная толстолистовая δ=8	δ=12	Итого	фасонный прокат ∠50x5	∠63x5	∠125x8	∠160x100x10	C 10	I 24	Итого	листовая рифленая δ=5	δ=6	δ=8	Итого	листовая просечно-вытяжн. ПВ510	Итого	Всего, кг
щиты	—	—	—	5,4	—	—	—	5,4	—	—	—	—	—	—	—	—	—	—	—	—	—	43,2	—	—	—	—	43,2	—	448,8	—	448,8	—	—	497,4
пути кран-балки	—	—	—	—	—	—	—	—	—	—	—	—	—	—	—	—	—	—	47,2	47,2	7,2	—	6,4	—	—	1334,0	1347,6	—	—	—	—	—	—	1394,8
площадка, лестницы, ограждение	0,8	0,8	—	—	—	27,3	77,8	105,1	—	—	15,4	0,8	—	21,5	2,8	82,0	122,5	6,0	—	6,0	—	99,8	—	3,2	74,2	—	177,2	80,0	—	7,8	87,8	44,5	44,5	543,9
зонты и рамки	—	—	1,0	—	2,4	—	—	3,4	17,8	17,8	—	—	19,2	—	—	—	19,2	—	—	—	29,4	—	44,6	—	—	—	74,0	—	—	—	—	—	—	114,4
Всего кг	0,8	0,8	1,0	5,4	2,4	27,3	77,8	113,9	17,8	17,8	15,4	0,8	19,2	21,5	2,8	82,0	141,7	6,0	47,2	53,2	36,6	143,0	51,0	3,2	74,2	1334,0	1642,0	80,0	448,8	7,8	536,6	44,5	44,5	2550,5

Общая выборка стали

№ п/п	Сталь	Диаметр или профиль	Номер ГОСТ'а	Масса кг	№ п/п	Сталь	Диаметр или профиль	Номер ГОСТ'а	Масса кг	№ п/п	Сталь	Диаметр или профиль	Номер ГОСТ'а	Масса кг
1	А-I	6	ГОСТ 5781-61*	75,9	12	прокатная полосовая	-40x4	ГОСТ 103-57*	15,4	23	тонколист. оцинков.	δ=1	ГОСТ 7118-54	17,8
2		8		5,4	13		-180x6		82,0	24	прокатная угловая равнобокая	∠50x5	ГОСТ 8509-72	63,8
3		10		64,4	14		-25x8		41,4	25		∠63x5		267,5
4		14		3,6	15		-40x8		0,8	26		∠125x8		71,2
5		18		273	16		-60x8		19,2	27	прокатная угловая неравнобок.	∠160x100x10	ГОСТ 8510-72	3,2
6		22		3,2	17		-100x8		21,5	28	прокатная швеллерная	C 10	ГОСТ 8240-72	74,2
7		25		77,8	18		-150x8		2,8	29	прокатная двутавров.	I 24	ГОСТ 8239-72	1334,0
8	А-II	10		25,3	19		-200x10		24,0	30	листовая рифленая	δ=5	ГОСТ 8568-57*	80,0
9		12		42,6	20	прокатная толстолистовая	δ=8	ГОСТ 5681-57*	18,0	31		δ=6		448,8
10		14		93,6	21		δ=10		9,6	32		δ=8		7,8
11		18		36,0	22		δ=12		47,2	33	просечно-вытяжн.	ПВ510	ГОСТ 8706-58	44,5
										Всего				3149,8

Примечание.

1. Выборки составлены по чертежам марок КС

1974	КАНАЛИЗАЦИОННЫЕ СООРУЖЕНИЯ БИОЛОГИЧЕСКОЙ ОЧИСТКИ СТОЧНЫХ ВОД ПРОИЗВОДИТЕЛЬНОСТЬЮ 7,0 ТЫС М КУБ/СУТ	Производственный корпус. Выборки.	Типовой проект 902-2-260	Альбом VIII	Лист КС-27