ТИПОВОЙ ПРОЕКТ
902-2-260

КАНАЛИЗАЦИОННЫЕ СООРУЖЕНИЯ БИОЛОГИЧЕСКОЙ ОЧИСТКИ СТОЧНЫХ ВОД ПРОИЗВОДИТЕЛЬНОСТЬЮ 70 ТЫС. М. КУБ./СУТ.

СОСТАВ ПРОЕКТА

Альбом I	Указания по применению проекта	
Альбом II	Блок емкостей.	Строительная часть Опалубка и армирование днища Монтажные схемы. Выборки.
Альбом III	Блок емкостей.	Строительная часть. Монолитные железобетонные конструкции.
Альбом IV	Блок емкостей.	Строительная часть Монтажные узлы.
Альбом V	Блок емкостей.	Строительная часть. Сборные железобетонные элементы и металлические конструкции.
Альбом VI	Блок емкостей.	Технологическая и электротехническая части (из типового проекта 902-2-258)
Альбом VII	Блок емкостей.	Нестандартизированное оборудование
Альбом VIII	Производственный корпус.	Архитектурно-строительная часть
Альбом IX	Производственный корпус.	Технологическая и санитарно-техническая части.
Альбом X	Производственный корпус.	Электротехническая часть.
Альбом XI	Производственный корпус.	Задание заводу-изготовителю на щит диспетчера.
Альбом XII	Распределительное устройство	Электротехническая и строительная части.
Альбом XIII	Катеры, лотки.	Технологическая, строительная и электротехническая части.
Альбом XIV	Заказные спецификации	
Альбом XV	Сметы. Часть 1. Часть 2 Часть 3.	

ПРИМЕНЕННЫЕ МАТЕРИАЛЫ

Типовой проект	902-2-57/71	Здание решеток с двумя механизированными решетками типа РММВ-1000 (распространяет ЦИТП)
Типовой проект	902-2-164	Лоток Вентури. Выпуск III (распространяет ЦИТП)
Типовой проект	902-2-27	Горизонтальные песколовки с круговым движением сточных вод. Тип I, II, III (распространяет ЦИТП)
Типовой проект	901-3-16/70	Хлораторная на 5кг хлора в час. (распространяет Свердловский филиал ЦИТП)
Типовой проект	903-1-21/71	Котельная с двумя котлами Универсал-5М Тип 3 (распространяет)

13982-06
ЦЕНА 2-28

АЛЬБОМ VII

РАЗРАБОТАН ГОСУДАРСТВЕННЫМ ПРОЕКТНЫМ ИНСТИТУТОМ „ГИПРОКОММУНВОДОКАНАЛ" МЖКХ РСФСР

Утвержден МЖКХ РСФСР
приказ №10-ТД от 20 июня 1975 г.
Введен в действие институтом „Гипрокоммунводоканал" с 29.12.75 г
приказ №74 от 17.11.75 г.

ЦЕНТРАЛЬНЫЙ ИНСТИТУТ ТИПОВОГО ПРОЕКТИРОВАНИЯ
ГОССТРОЯ СССР

Москва А-445, Смольная ул 22

Сдано в печать 1976 года

Заказ № 4480 Тираж 1100 экз

Обозначение	Наименование	№ листа
	Эрлифт первичного отстойника	
МК2-61-00-00	Спецификация	3
МК2-61-00-00СБ	Сборочный чертеж	4
МК2-61-00-00ВС	Ведомость спецификаций	5
МК2-61-00-00ВП	Ведомость покупных изделий	
МК2-61-10-00	Труба отводящая	6
МК2-61-20-00	Труба всасывающая	7
МК2-61-10-01	Отвод	
МК2-61-20-01	Труба	
МК2-61-30-01	Патрубок	
МК2-61-30-00	Эрлифт	8
МК2-61-30-04	Обечайка	
МК2-61-40-00	Болт фундаментный	
МК2-61-00-01	Брусок	9
МК2-61-00-02	Хомут	
МК2-61-00-03	Фланец упорный	
МК2-61-00-04	Опора	
МК2-61-30-02	Труба	10
МК2-61-30-03	Фланец	
МК2-61-30-05	Переход	
МК2-63-00-03	Труба	
	Устройство для отвода воды	
МК2-63-00-00	Спецификация	11
МК2-63-00-00СБ	Сборочный чертеж	
МК2-63-00-01	Воронка	
МК2-63-00-02	Патрубок	
	Жиросборник	
МК2-64-00-00	Спецификация	12
МК2-64-00-00СБ	Сборочный чертеж	13
МК2-64-00-00ВС	Ведомость спецификаций	14
МК2-64-00-00ВП	Ведомость покупных изделий	
МК2-64-10-00	Жиросборник	15
МК2-64-20-00	Кронштейн	
МК2-64-30-00	Болт фундаментный	16
МК2-64-10-01	Цилиндр	
МК2-64-10-02	Конус	
МК2-64-10-03	Отвод 50°	
МК2-64-20-01	Плита	17
МК2-64-20-02	Упор	
МК2-64-20-03	Поперечина	
МК2-64-20-04	Основание	
МК2-64-00-01	Скоба	12
МК2-64-00-02	Опора левая	18
МК2-64-00-03	Опора правая	
МК2-64-00-04	Хомут	
	Центральная	
	труба Т1 первичного отстойника	
МК2-65-00-00	Спецификация	19
МК2-65-00-00СБ	Сборочный чертеж	20
МК2-65-00-00ВС	Ведомость спецификаций	21
МК2-65-00-00ВП	Ведомость покупных изделий	22
МК2-65-10-00	Спецификация	
МК2-65-20-00	Спецификация	
МК2-65-10-00	Труба Т1	23
МК2-65-20-00	Отражатель ОТ1	
МК2-65-10-01	Конус	24
МК2-65-10-04	Планка	
МК2-65-10-05	Кольцо	
МК2-65-20-01	Диск	
МК2-65-10-02	Упор	19
МК2-65-00-01	Стойка	
МК2-65-00-02	Подвеска	

	Продолжение	
МК2-65-10-03	Конус	25
МК2-65-20-02	Ребро	
МК2-65-20-03	Ребро	
МК2-65-20-04	Планка	
	Эрлифт вторичного отстойника	
МК2-62-00-00	Спецификация	26
МК2-62-00-00СБ	Сборочный чертеж	27
МК2-62-00-00ВС	Ведомость спецификаций	28
МК2-62-00-00ВП	Ведомость покупных изделий	
МК2-62-10-00	Труба отводящая	29
МК2-62-20-00	Кронштейн	30
МК2-62-00-01	Хомут	
МК2-62-20-01	Бобышка	
МК2-62-20-02	Балка верхняя	31
МК2-62-20-03	Балка нижняя	
МК2-62-20-04	Укосина	
МК2-62-30-00	Болт фундаментный	
	Центральная	
	труба Т2 вторичного отстойника	
МК2-66-00-00	Спецификация	32
МК2-66-00-00СБ	Сборочный чертеж	33
МК2-66-00-00ВС	Ведомость спецификаций	34
МК2-66-00-00ВП	Ведомость покупных изделий	
МК2-66-10-00	Спецификация	35
МК2-66-20-00	Спецификация	
МК2-66-10-00	Труба Т2	36
МК2-66-20-00	Отражатель ОТ2	
МК2-66-20-02	Ребро	32
МК2-66-20-03	Ребро	
МК2-66-00-01	Стойка	
МК2-66-00-02	Подвеска	25
МК2-66-20-01	Диск	37
МК2-66-10-01	Конус	
МК2-66-10-02	Конус	
МК2-66-10-03	Кольцо	

Содержание альбома

Формат	Зона	Позиция	Обозначение	Наименование	К-во	Примечание
		15		Болт М12х40.58.011 ГОСТ 7798-70	6	0,317
		16		Гайка М16.5.011 ГОСТ 5915-70	18	0,597
		17		Гайка М12.5.011 ГОСТ 5915-70	6	0,924
		18		Шайба 16.65Г.011 ГОСТ 6402-70	18	0,133
		19		Шайба 12.65Г.011 ГОСТ 6402-70	6	0,020
				Всего:		272,6

МК2-61-00-00

Изм | Лист | № докум | Подпись | Дата

Копировал: Кор Формат: 11

Формат	Зона	Позиция	Обозначение	Наименование	К-во	Примечание
				Детали		
11		1	МК2-61-30-01	Патрубок	1	2,4
11		2	МК2-61-30-02	Труба	1	10
11		3	МК2-61-30-03	Фланец	1	4,2
11		4	МК2-61-30-04	Обечайка	1	6
11		5	МК2-61-30-05	Переход	1	6
6,4		6	МК2-61-30-06	Кольцо ф340 х ф162х20 Лист 20 ГОСТ 5681-57 / Ст.3 ГОСТ 14637-69	1	8,5
6,4		7	МК2-61-30-07	Обечайка L=48 Труба 219 х 6 Ст.3-В ГОСТ 8732-70	1	1,6
				Стандартные изделия		
		8		Фланец 50-2,5 ГОСТ 1255-67	2	2,08
		9		Фланец 150-2,5 ГОСТ 1255-67	1	3,43
		10		Фланец 200-2,5 ГОСТ 1255-67	1	4,73
				Всего:		48,94

МК2-61-30-00

Изм	Лист	№ докум	Подпись	Дата		Литер	Лист	Листов
Разраб	Хуповка				Эрлифт			
Гл. спец.	Дегтяр					Гипрокоммунводоканал		
Н-к отд	Шимановский							

Копировал: Формат 11

Формат	Зона	Позиция	Обозначение	Наименование	К-во	Примечание
				Сборочные единицы		
22		1	МК2-61-10-00	Труба отводящая	1	166,3
11		2	МК2-61-20-00	Труба всасывающая	1	41
12		3	МК2-61-30-00	Эрлифт	1	48,94
11		4	МК2-61-40-00	Болт фундаментный	2	1,64
				Детали		
11		5	МК2-61-00-01	Брусок	1	0,45
11		6	МК2-61-00-02	Хомут	2	2,4
11		7	МК2-61-00-03	Фланец упорный	1	3,4
11		8	МК2-61-00-04	Опора	1	3,1
6,4		9	МК2-61-00-05	Прокладка ф90 х ф58 х3 Резина-пластина 3МБ-АМ ГОСТ 7338-65	1	0,02
6,4		10	МК2-61-00-06	Прокладка ф202 х ф180 х3 Резина-пластина 3МБ-А-М ГОСТ 7338-65	1	0,06
6,4		11	МК2-61-00-07	Прокладка ф258 х ф220 х3 Резина-пластина 3МБ-А-М ГОСТ 7338-65	1	0,07
6,4		12	МК2-61-00-08	Планка 122 х 122 х 10 Лист 10 ГОСТ 5681-57 / Ст3 ГОСТ 14637-69	1	1,17
6,4		13	МК2-61-00-09	Крепление L=1500 Проволока 3-45 ГОСТ 17305-71	1	0,1
				Стандартные изделия		
		14		Болт М16х55.58.011 ГОСТ 7798-70	16	1,95

МК2-61-00-00

Изм	Лист	№ докум	Подпись	Дата		Литер	Лист	Листов
Разраб	Хуповка				Эрлифт первичного отстойника		1	2
ГИП	Гецин					Гипрокоммунводоканал		
Гл. спец	Дегтяр							
Н-к отд	Шимановский							

Копировал: Кор Формат 11

Формат	Зона	Позиция	Обозначение	Наименование	К-во	Примечание
				Детали		
11		1	МК2-61-10-01	Отвод	1	28,5
6,4		2	МК2-61-10-02	Патрубок L=800 Труба 159х5. Ст3-В ГОСТ 8732-70	1	15,2
6,4		3	МК2-61-10-03	Труба L=1650 Труба 159х5. Ст3-В ГОСТ 8732-70	1	31,4
6,4		4	МК2-61-10-04	Труба L=3680 Труба 159х5 Ст3-В ГОСТ 8732-70	1	69,9
				Стандартные изделия		
		5		Отвод 90° 150С40.5 ГОСТ 17375-72	2	17,8
		6		Фланец 150-2,5 ГОСТ 1255-67	1	3,43
				Всего:		166,3

МК2-61-10-00

Изм	Лист	№ докум	Подпись	Дата		Литер	Лист	Листов
Разраб	Хуповка				Труба отводящая			
Гл спец	Дегтяр					Гипрокоммунводоканал		
Н-к отд	Шимановский							

Копировал: Формат 11

МК2-61-00-00СБ

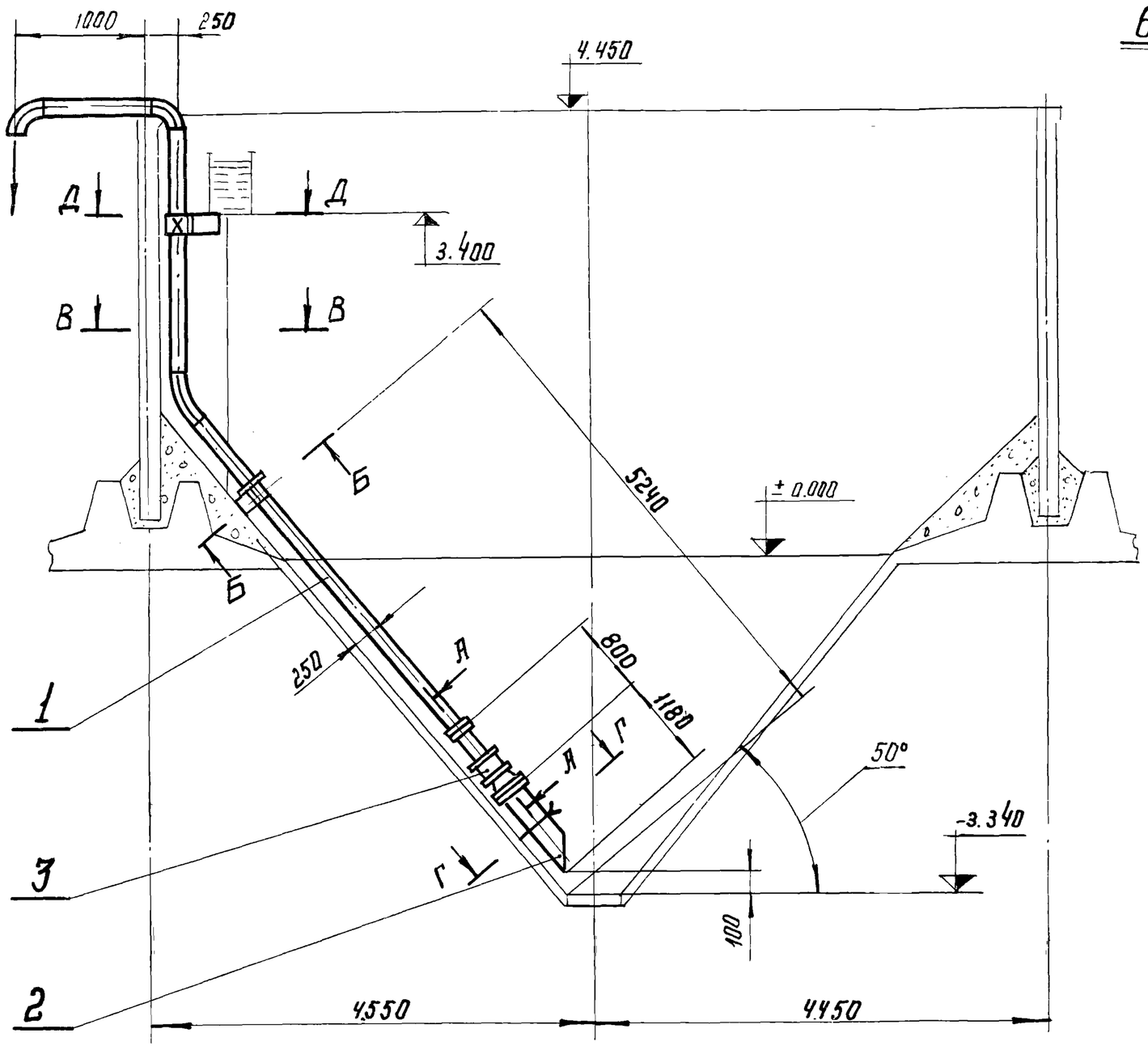

Д – Д
М 1:5

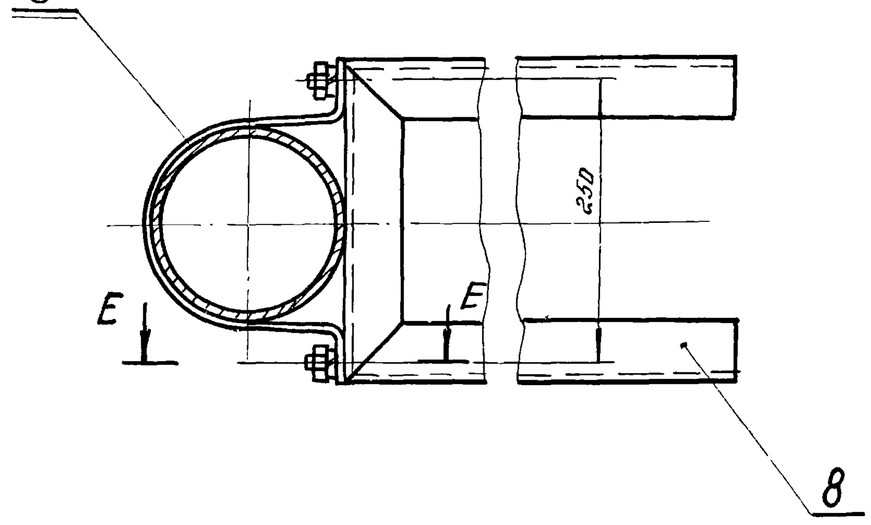

В-В
М 1:5

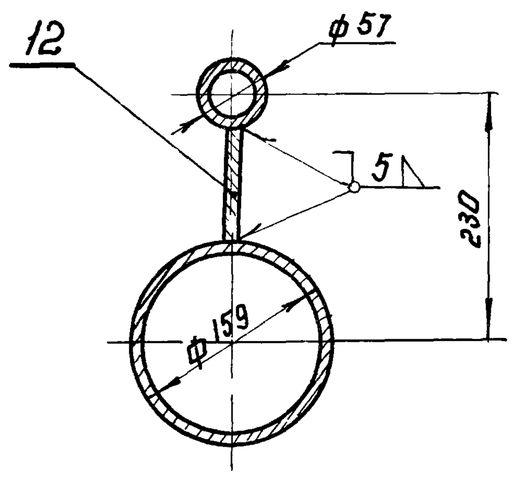

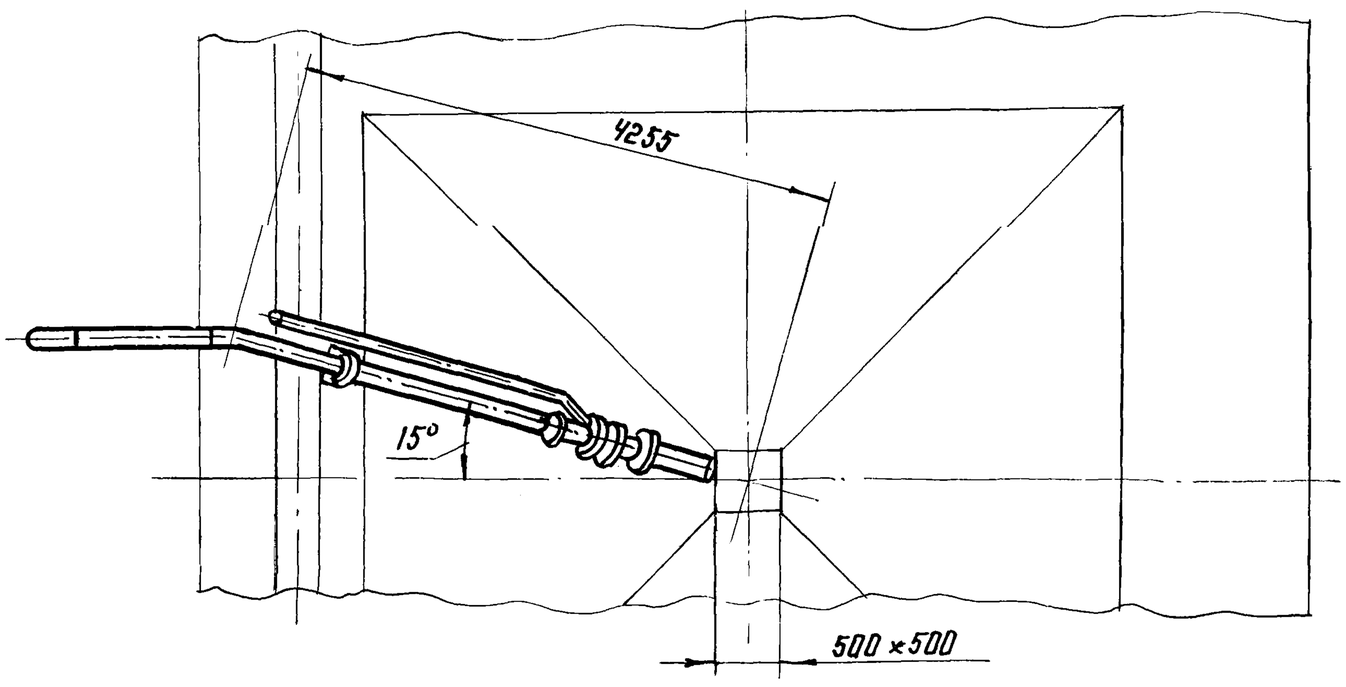

Б-Б повернуто
М 1:5

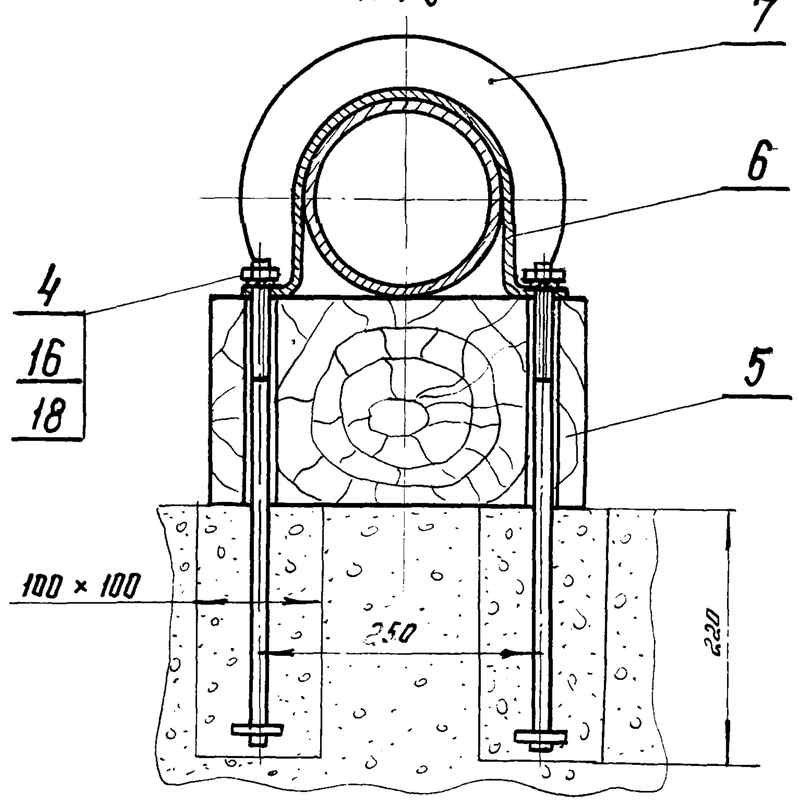

А-А повернуто
М 1:5

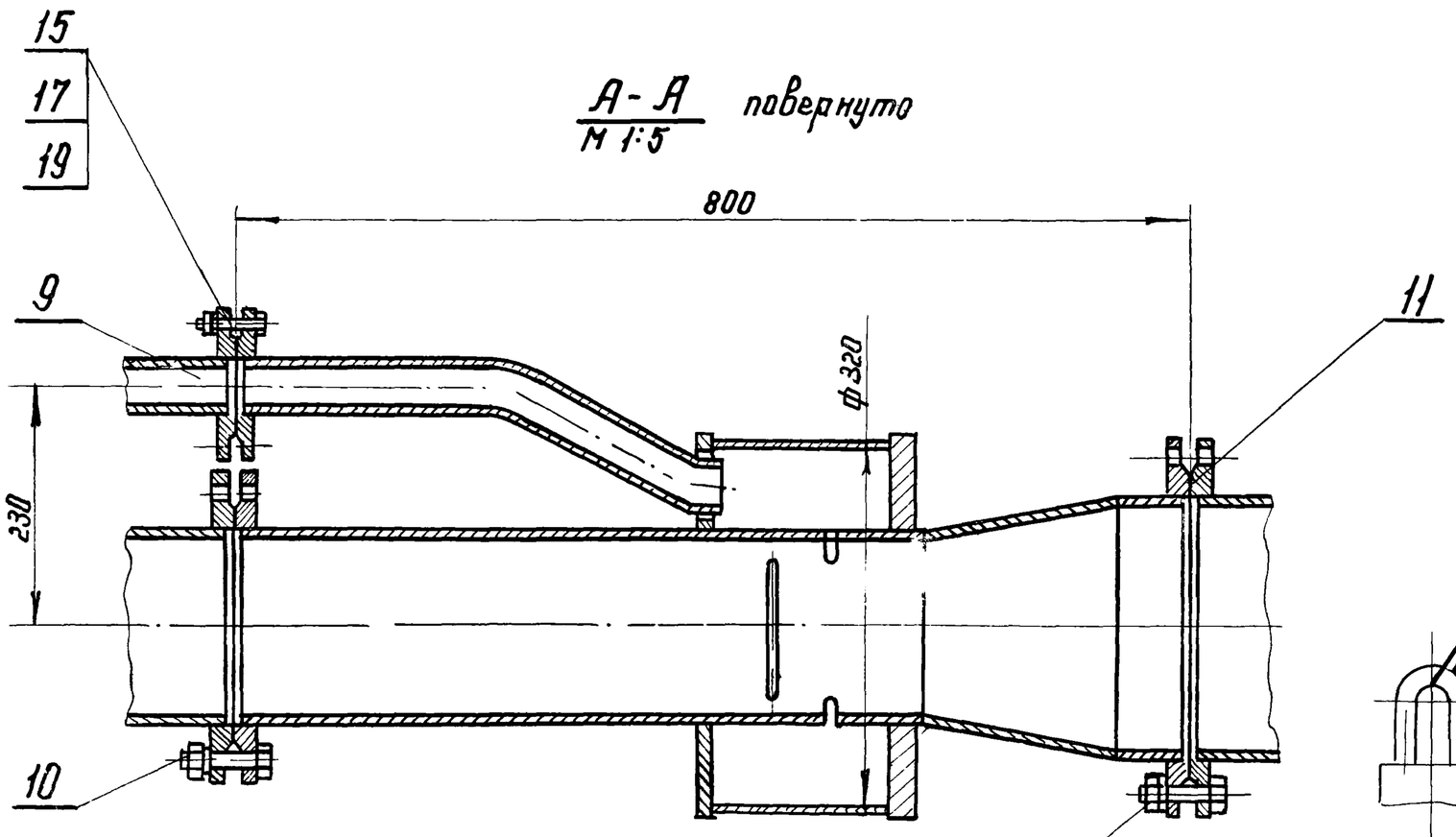

Г-Г повернуто
М 1:5

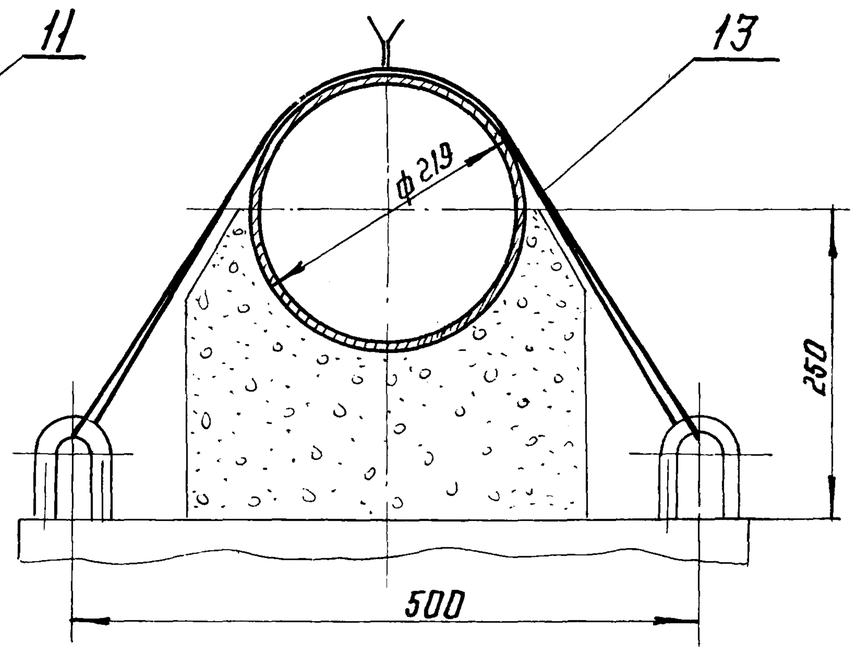

Е—Е
М 1:2

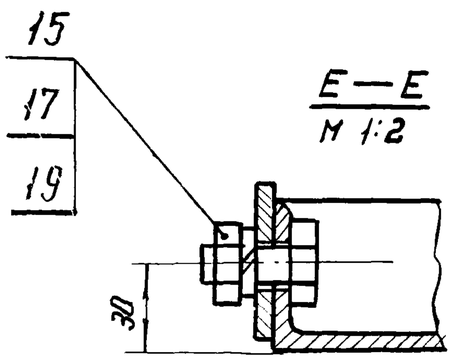

Инв.	Лист	N докум.	Подпись	Дата	МК2-61-00-00СБ		
Разраб.		Хуповка			Эрлифт первичного отстойника	Литера	Масса 272,6 / Масшт 1:50
Гип		Гецин				Лист	Листов
Гл. спец.		Дегтяр					
Н-к. отд		Шимановский			Сборочный чертеж.	Гипрокоммунводоканал	
Копир.		Касперович					

N строки	Обозначение	Наименование	Куда входит: Обозначение	Куда входит: Кол	Общее кол.	Примечание
1	МК2-61-00-00	Эрлифт первичного отстойника			1	
2						
3	МК2-61-10-00	Труба отводящая	МК2-61-00-00	1	1	
4	МК2-61-20-00	Труба всасывающая	МК2-61-00-00	1	1	
5	МК2-61-30-00	Эрлифт	МК2-61-00-00	1	1	
6	МК2-61-40-00	Болт фундаментный	МК2-61-00-00	1	1	

Изм.	Лист	№ докум.	Подпись	Дата	МК2-61-00-00.ВС.			
Разраб.		Куповка			Эрлифт первичного отстойника. Ведомость спецификаций	Литер	Лист	Листов
Гл. спец.		Дегтяр						
Н.к.отд.		Шимановский						

N строки	Наименование	Обозначение документа на поставку	Поставщик	Куда входит (обозначение)	Количество: На изделие	В комплекты	На регулир.	Всего	Примечание
1	Фланцы								
2	Фланец 50-2,5	ГОСТ 1255-67		МК2-61-30-00	2			2	
3	Фланец 150-2,5	ГОСТ 1255-67		МК2-61-10-00 МК2-61-30-00	1 1			2	
4	Фланец 200-2,5	ГОСТ 1255-67		МК2-61-20-00 МК2-61-30-00	1 1			2	
5									
6	Отвод 90° 150.С40 5	ГОСТ 17375-72		МК-2-61-10-00	2			2	
7									
8									
9	Крепежные изделия								
10	Болт М16х55.58.011	ГОСТ 7798-70		МК2-61-00-00	16			16	
11	Болт М12х40.58.011	ГОСТ 7798-70		МК2-61-00-00	6			6	
12									
13	Гайка М16 5.011	ГОСТ 5915-70		МК2-61-00-00	18			18	
14	Гайка М12.5.011	ГОСТ 5915-70		МК2-61-00-00	6			6	
15									
16	Шайба 16.65Г.011	ГОСТ 6402-70		МК2-61-00-00	18			18	
17	Шайба 12.65Г.011	ГОСТ 6402-70		МК2-61-00-00	6			6	

Изм.	Лист	N докум.	Подп.	Дата	МК2-61-00-00.ВП			
Разраб.		Куповка			Эрлифт первичного отстойника. Ведомость покупных изделий.	Литер	Лист	Листов
Гл. спец.		Дегтяр						
Н.к.отд.		Шимановский				Гипрокоммунводоканал		

Копировал: 13982-06 5 Формат 12

МК2-61-10-00

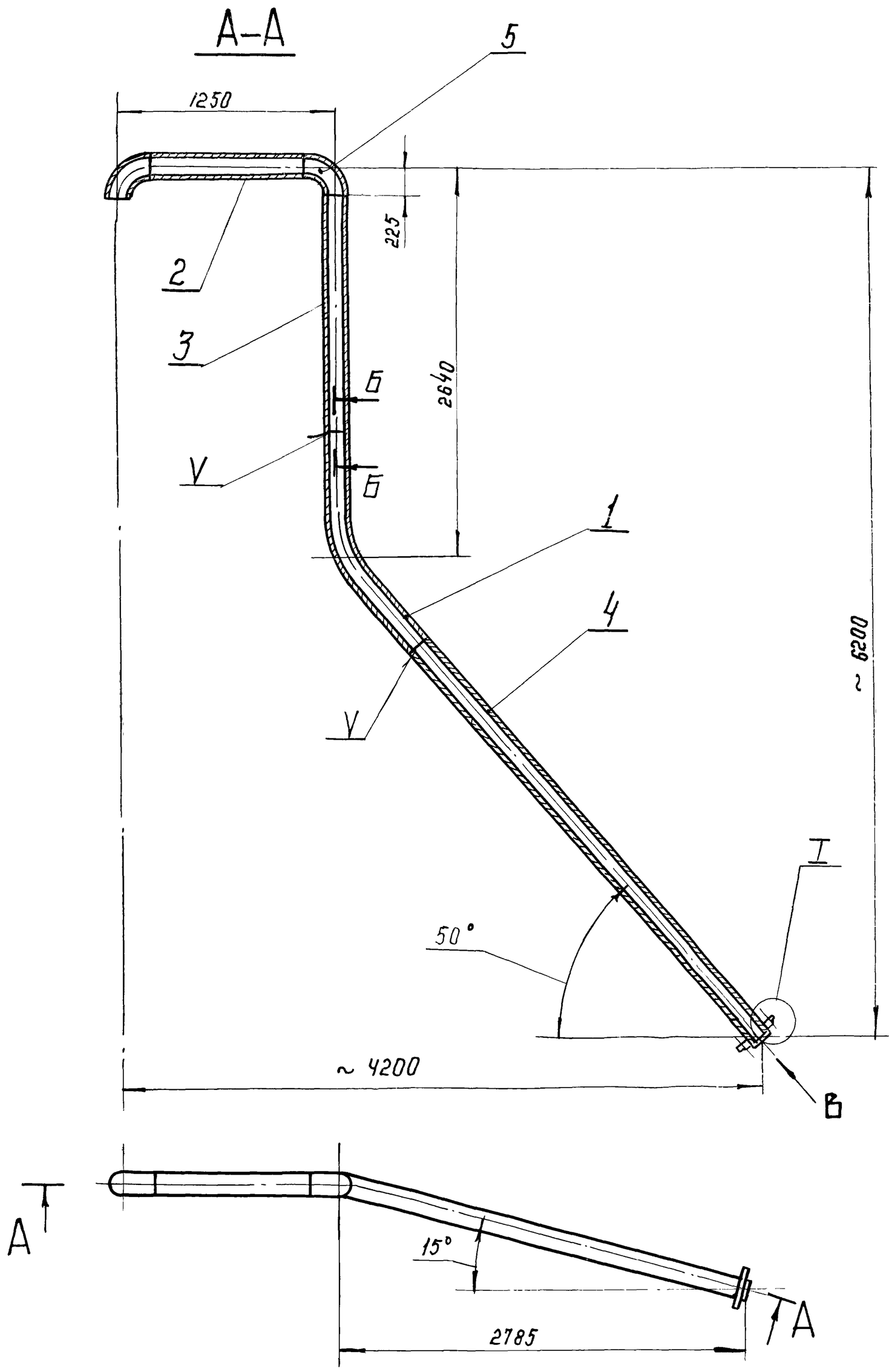

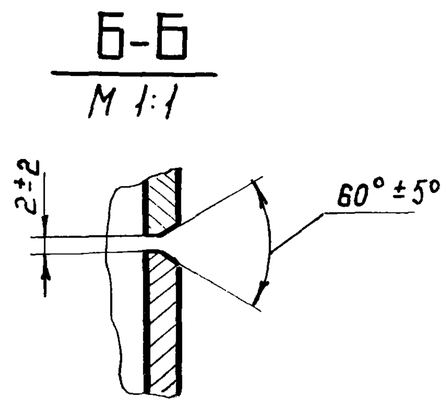

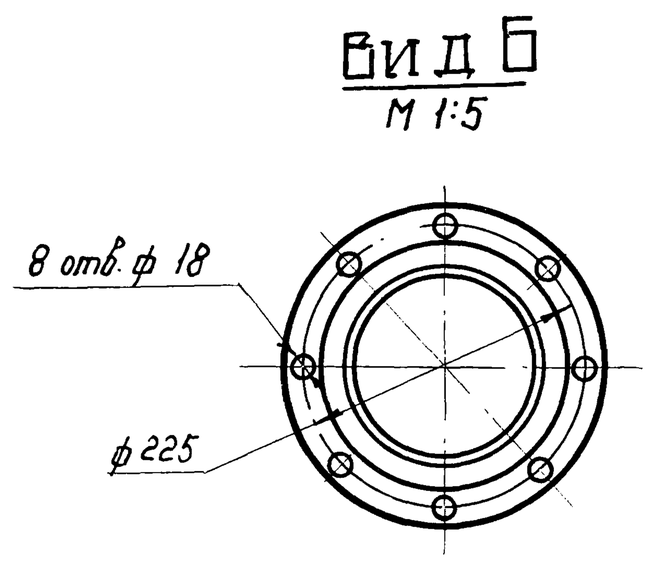

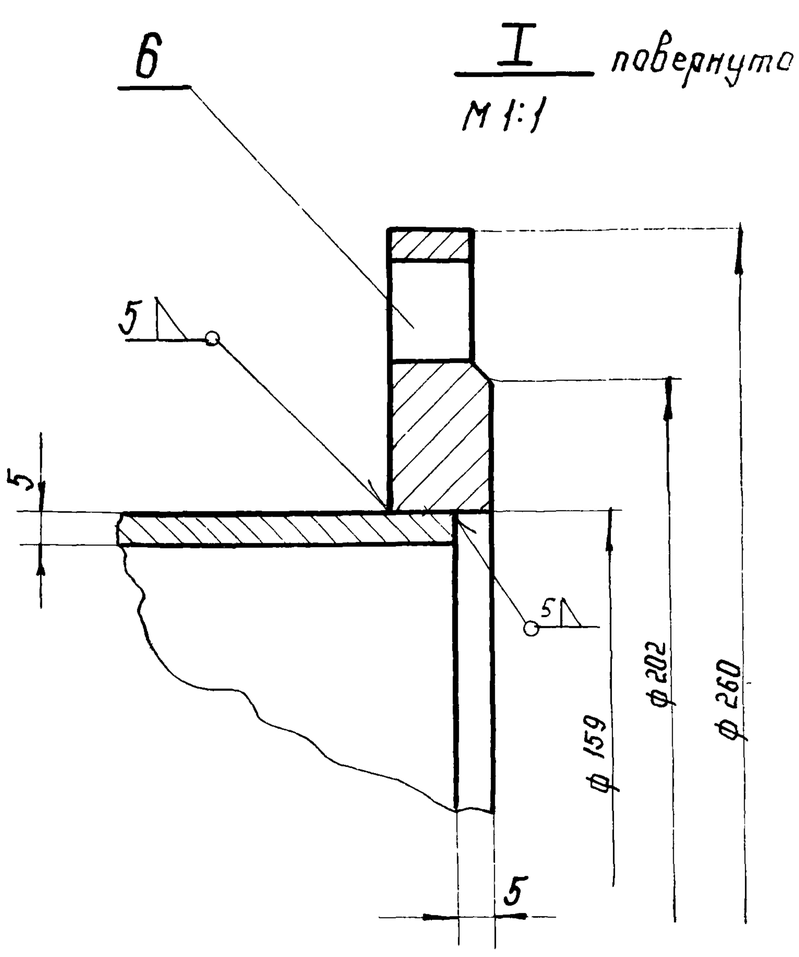

Сварку производить электродом Э-42. ГОСТ 9467-60

					МК2-61-10-00		
Изм.	Лист	N докум.	Подпись	Дата	Труба отводящая.	Литера	Масса	Масшт
Разработ		Хуповка					166,3	1:25
Гл.спец.		Дегтяр				Лист	Листов	
Нач. отд		Шимановский						
Копиров		Каспорович				Гипрокоммунводоканал		

МК2-61-20-01

▽3 (▽)

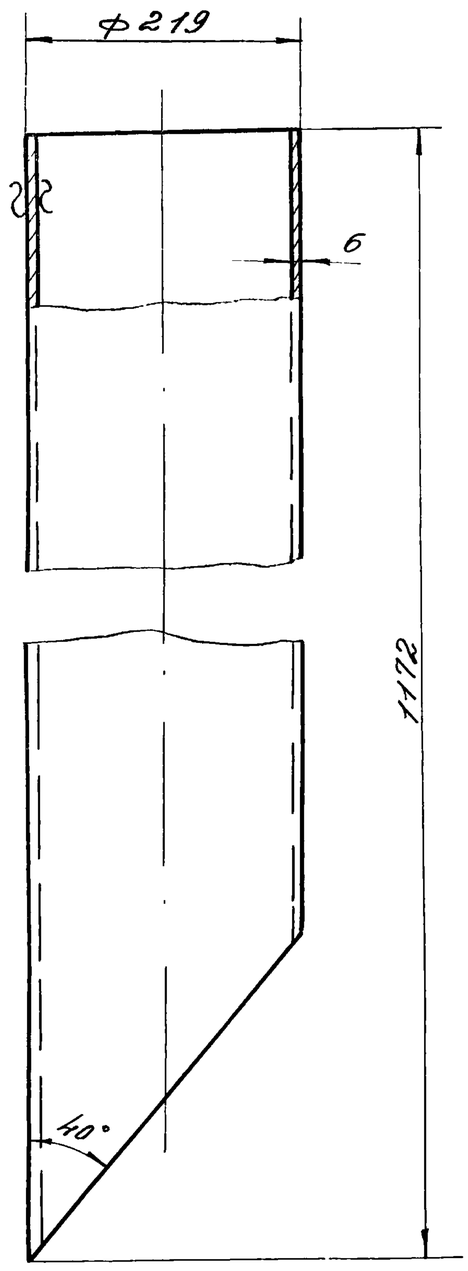

Изм.	Лист	№ докум.	Подпись	Дата	МК2-61-20-01			
Разраб.		Хуповка			Труба	Литера	Масса 36,27	Масшт. 1:5
Гл. спец.		Дегтяр				Лист	Листов	
Н-к отд.		Шимановский			Труба 219х6 - Ст3-В ГОСТ 8732-70	Гипрокоммунводоканал		

МК2-61-20-00

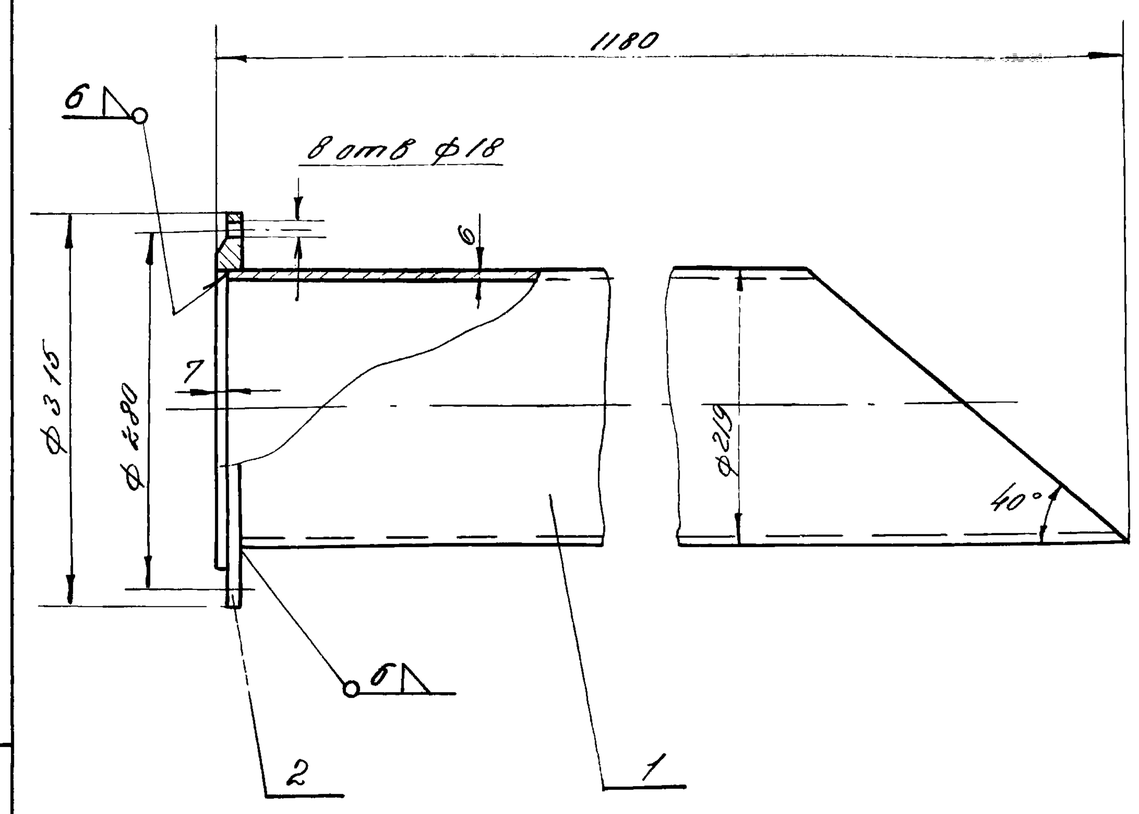

Сварку производить электродом Э-42 ГОСТ 9467-60

Формат	Зона	Поз.	Обозначение	Наименование	Кол.	Прим.
А1		1	МК2-61-20-01	Труба	1	36.27
Б4		2		Фланец 200-2.5 ГОСТ 1255-67	1	4.73

Изм.	Лист	№ докум.	Подпись	Дата	МК2-61-20-00			
Разраб.		Хуповка			Труба всасывающая	Литера	Масса 41	Масшт. 1:5
Гл. спец.		Дегтяр				Лист	Листов	
Н-к отд.		Шимановский				Гипрокоммунводоканал		

Подпись и дата | Инв. № дубл. | Взам. инв. № | Подпись и дата | Инв. № подл.

МК2-61-30-01

▽3 (▽)

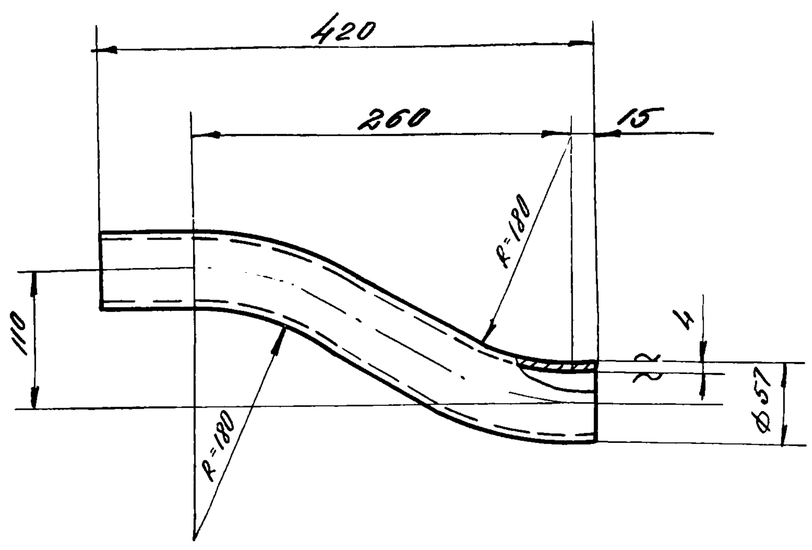

Длина развертки L = 445 мм

Изм.	Лист	№ докум.	Подпись	Дата	МК2-61-30-01			
Разраб.		Хуповка			Патрубок	Литера	Масса 2,4	Масшт. 1:5
Гл. спец.		Дегтяр				Лист	Листов	
Н-к отд.		Шимановский			Труба 57х4. Ст.3-В ГОСТ 8732-70	Гипрокоммунводоканал		

МК2-61-10-01

▽3 (▽)

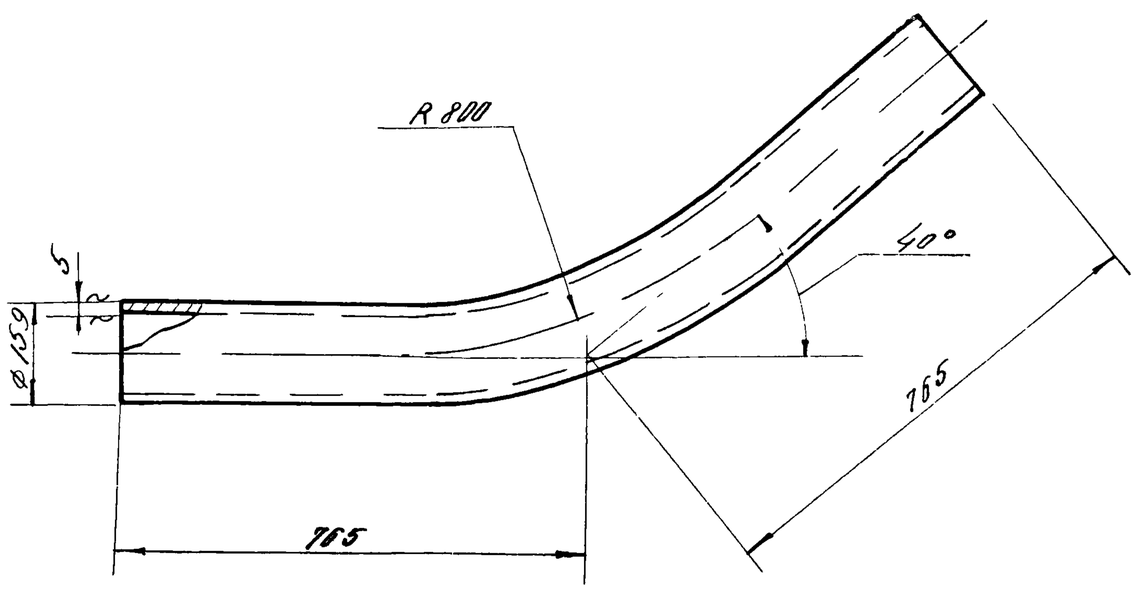

Длина развертки L = 1535 мм

Изм.	Лист	№ докум.	Подпись	Дата	МК2-61-10-01			
Разраб.		Хуповка			Отвод	Литера	Масса 28,5	Масшт. 1:10
Гл. спец.		Дегтяр				Лист	Листов	
Н-к отд.		Шимановский			Труба 159х5 Ст.3-В ГОСТ 8732-70	Гипрокоммунводоканал		

МК2-61-30-04

▽3 (▽)

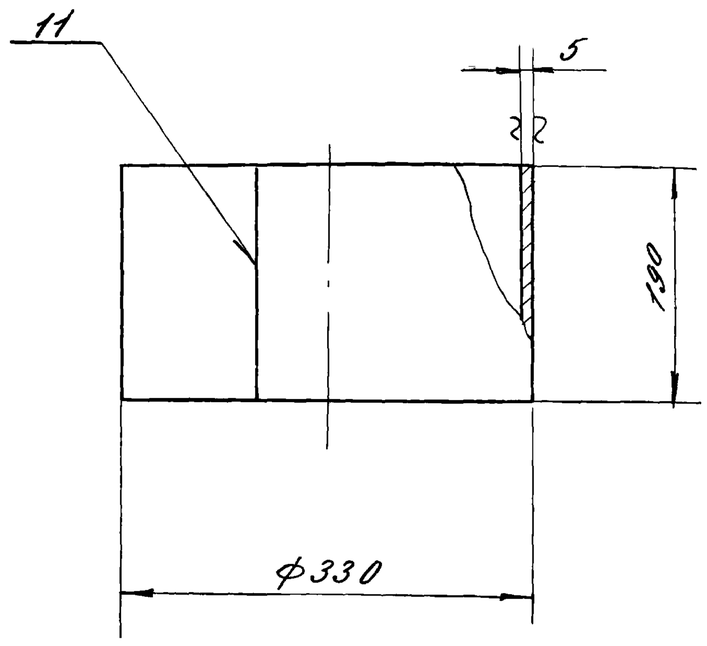

Длина развертки L = 1020 мм

Сварку производить электродом Э-42 ГОСТ-9467-60

Изм	Лист	N= докум	Подпись	Дата	МК2-61-30-04
Разраб	Хуповка				Обечайка
Провер					Литера / Масса 6 / Масшт
Гл спец	Дегтяр				Лист / Листов
Н-к отд	Шитановский				Лист 5 ГОСТ 5681-57 / Ст 3 ГОСТ 14637-69 — Гипрокоммунводоканал

МК2-61-40-00

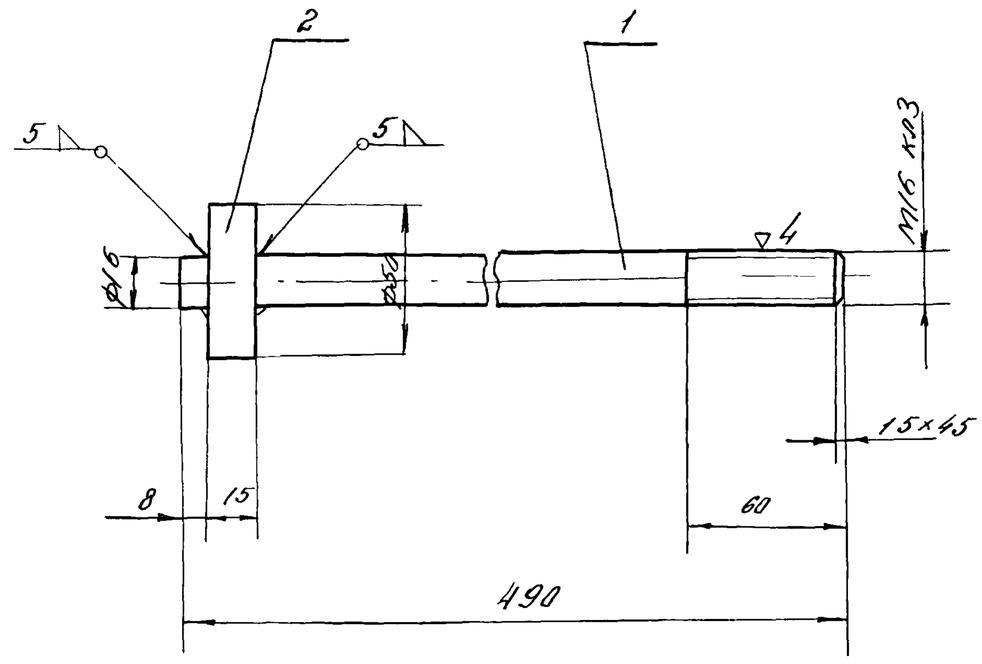

Сварку производить электродом Э-42 ГОСТ 9467-60

Форм	Зона	Поз	Обозначение	Наименование	Кол	Прим
Б4		1	МК2-61-40-01	Стержень L=490	1	0,62
				Круг 16 ГОСТ 2590-71 / Ст 3 ГОСТ 535-58		
Б4		2	МК2-61-40-02	Кольцо Ф50хФ17х15	1	0,2
				Лист 15 ГОСТ 5681-57 / Ст 3 ГОСТ 14637-69		

Изм	Лист	N= докум	Подпись	Дата	МК2-61-40-00
Разраб	Хуповка				Болт фундаментный
Гл спец	Дегтяр				Литера / Масса 0,82 / Масшт 1:1
Н-к отд	Шитановский				Лист / Листов
					Гипрокоммунводоканал

Подпись и дата | Инв № дубл | Взам инв № | Подпись и дата | Инв № подл

МК2-61-30-00

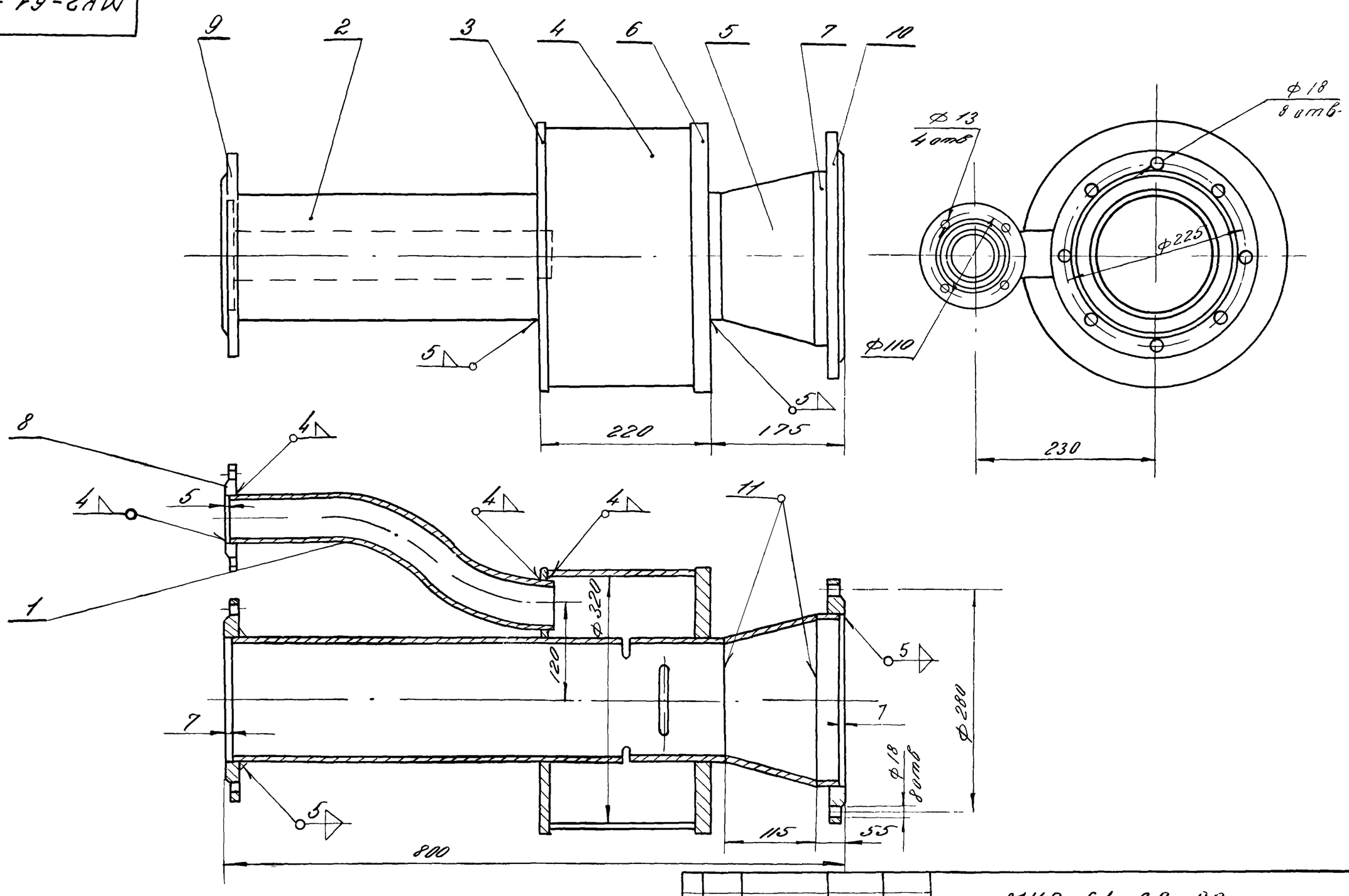

Сварку производить электродом Э-42 ГОСТ 9467-60

Изм	Лист	N= докум	Подпись	Дата	МК2-61-30-00
Разраб	Хуповка				Эрлифт
Провер					Литера / Масса 48,94 / Масшт 1:5
Гл спец	Дегтяр				Лист / Листов
Н-к отд	Шитановский				Гипрокоммунводоканал

МК2-61-00-04

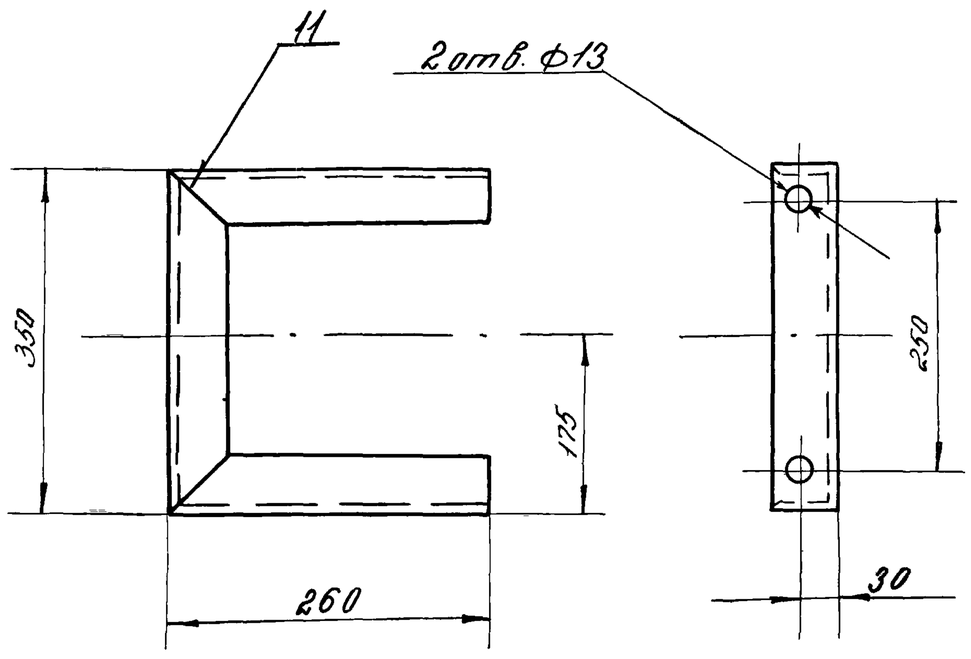

Развертка

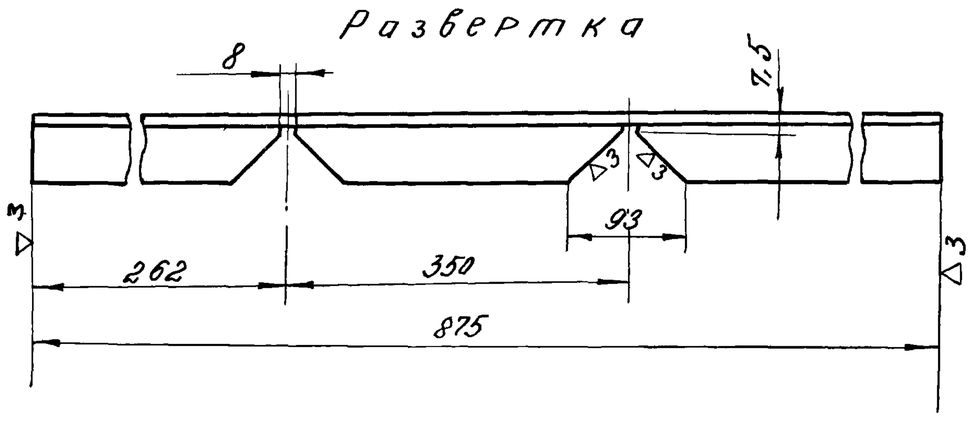

Сварку производить электродом Э-42 ГОСТ 9467-60

Изм	Лист	№ докум.	Подпись	Дата	МК2-61-00-04			
Разраб.		Хуповка			Опора	Литера	Масса 3,1	Масшт 1:5
Гл. спец.		Дегтяр				Лист	Листов	
Нач. отд.		Шимановский			Уголок 50х50х5 ГОСТ 8509-72 / Ст.3 ГОСТ 535-58	Гипрокоммунводоканал		
Н. контр.								
Утв.								

МК2-61-00-01

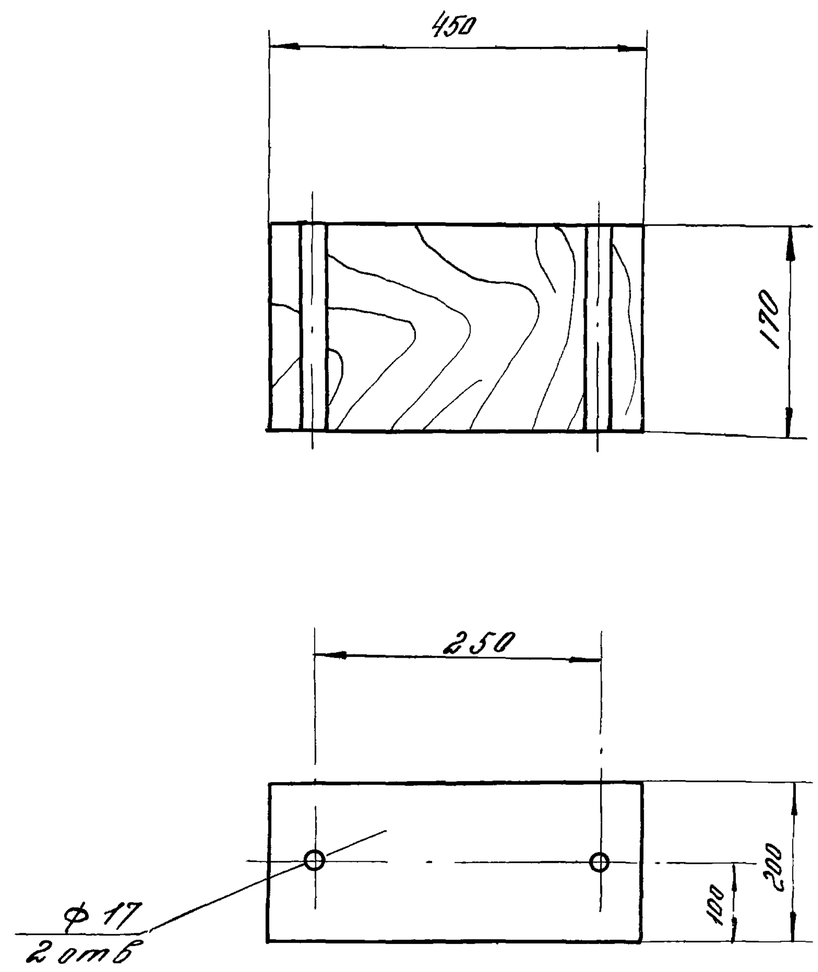

Изм	Лист	№ докум.	Подпись	Дата	МК2-61-00-01			
Разраб.		Хуповка			Брусок	Литера	Масса 0,45	Масшт 1:5
Гл. спец.		Дегтяр				Лист	Листов	
Н-к отд.		Шимановский			Брус дубовый обрезной ГОСТ 2695-71	Гипрокоммунводоканал		

Подпись и дата | Инв. № дубл. | Взам. инв. № | Подпись и дата | Инв. № подл.

МК2-61-00-03

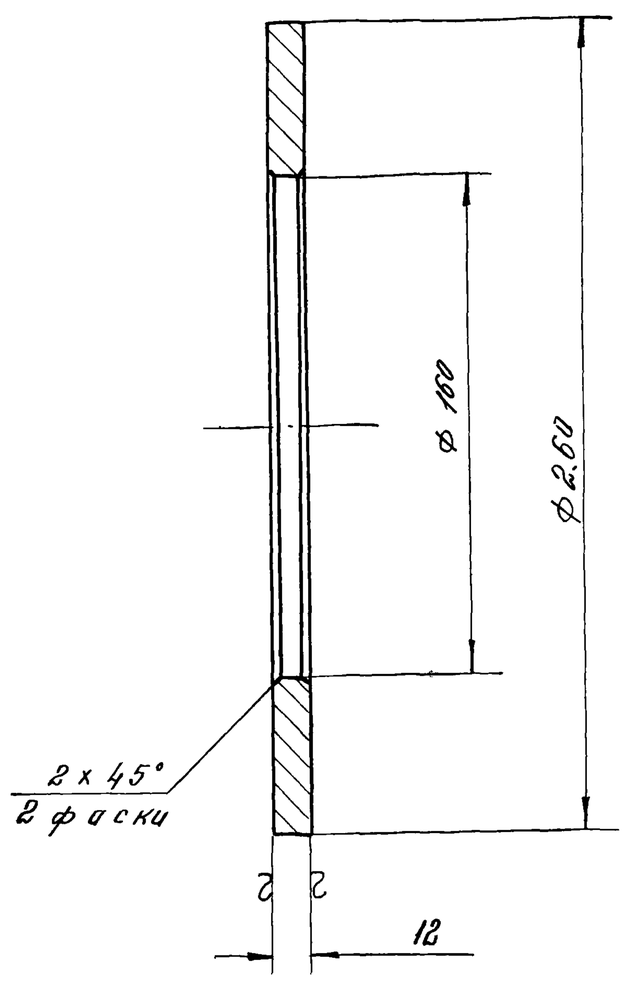

Изм	Лист	№ докум.	Подпись	Дата	МК2-61-00-03			
Разраб.		Хуповка			Фланец упорный	Литера	Масса 3,4	Масшт 1:2
Гл. спец.		Дегтяр				Лист	Листов	
Н-к отд.		Шимановский			Лист 12 ГОСТ 5681-57 / Ст.3 ГОСТ 14637-69	Гипрокоммунводоканал		

МК2-61-00-02

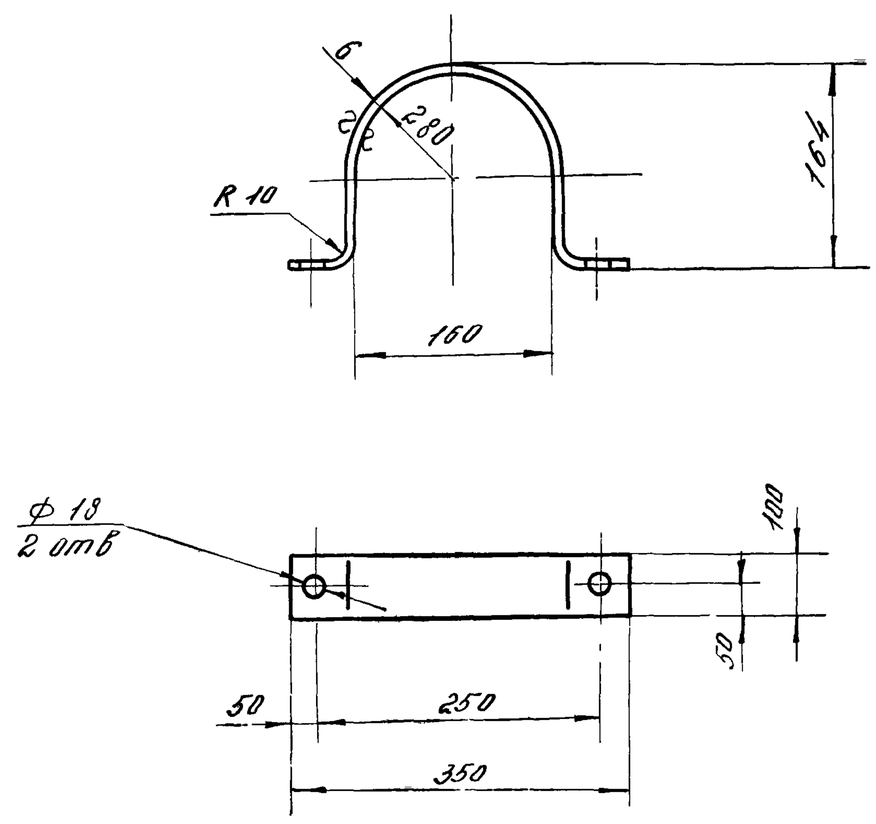

Длина развертки l = 600 мм

Изм	Лист	№ докум.	Подпись	Дата	МК2-61-00-02			
Разраб.		Хуповка			Хомут	Литера	Масса 1,2	Масшт 1:5
Гл. спец.		Дегтяр				Лист	Листов	
Нач. отд.		Шимановский			Лист 6 ГОСТ 5681-57 / Ст.3 ГОСТ 14637-69	Гипрокоммунводоканал		

МК2-61-30-02

▽3 (▽)

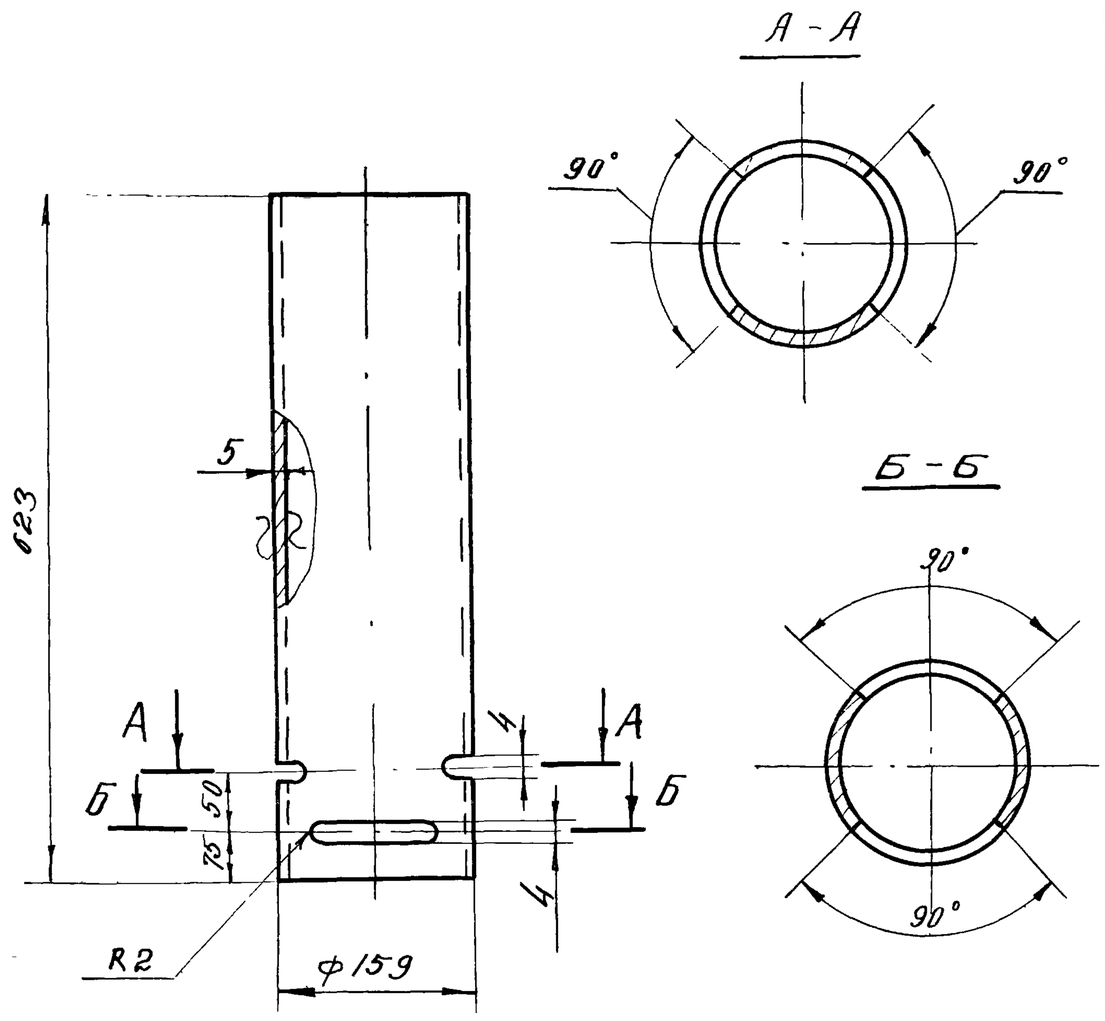

Изм.	Лист	№ докум.	Подпись	Дата	МК2-61-30-02			
Разраб.	Хуповка				Труба	Литера	Масса 10	Масшт 1:5
Гл. спец.	Дегтяр					Лист	Листов	
Н-к отд.	Шитановский				Труба 159х5. Ст.3-В ГОСТ 8732-70	Гипрокоммунводоканал		

Подпись и дата | Инв. N дубл. | Взам. инв. N | Подпись и дата | Инв. N подл.

МК2-61-30-03

▽3 (▽)

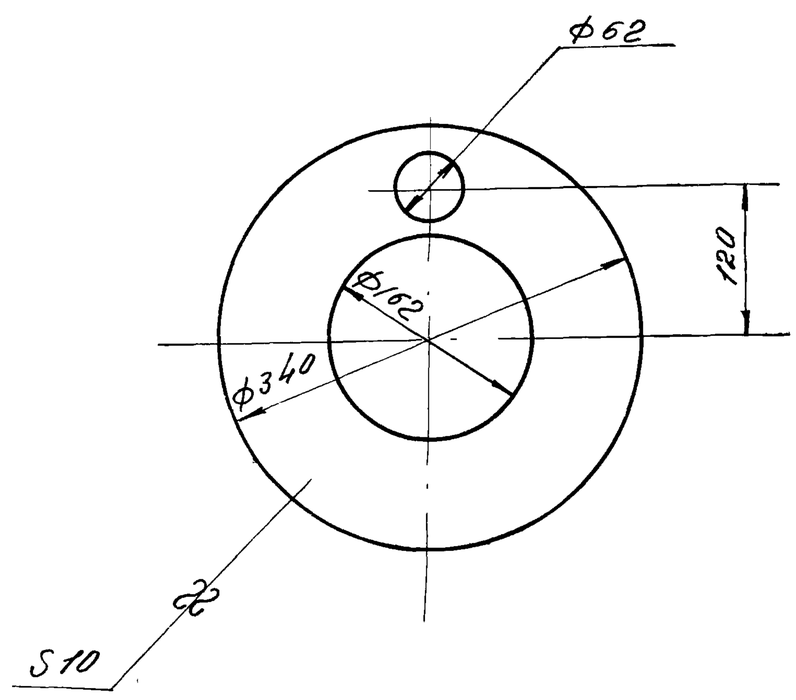

Изм.	Лист	№ докум.	Подпись	Дата	МК2-61-30-03			
Разраб.	Хуповка				Фланец	Литера	Масса 4,2	Масшт 1:5
Гл. спец.	Дегтяр					Лист	Листов	
Н-к отд.	Шитановский				Лист 10 ГОСТ 5681-57 / Ст. 3 ГОСТ 14637-69	Гипрокоммунводоканал		

МК2-61-30-05

▽3 (▽)

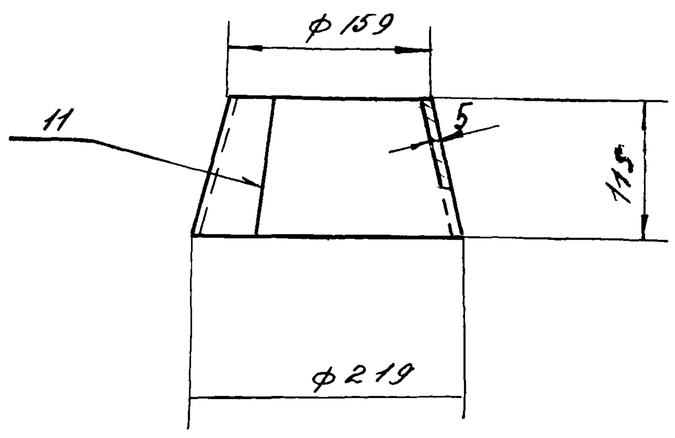

Развертка
М 1:10

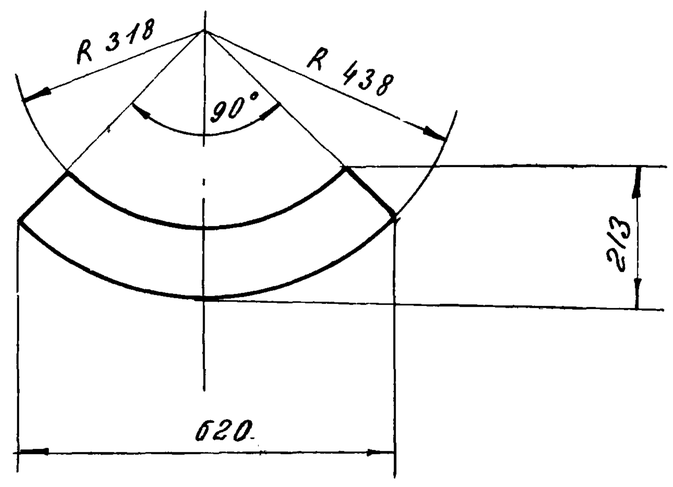

Сварку производить электродом Э-42 ГОСТ 9467-60

Изм.	Лист	№ докум.	Подпись	Дата	МК2-61-30-05			
Разраб.	Хуповка				Переход	Литера	Масса 6	Масшт 1:5
Гл. спец.	Дегтяр					Лист	Листов	
Н-к отд.	Шитановский				Лист 5 ГОСТ 5681-57 / Ст.3 ГОСТ 14637-69	Гипрокоммунводоканал		

МК2-63-00-03

▽3 (▽)

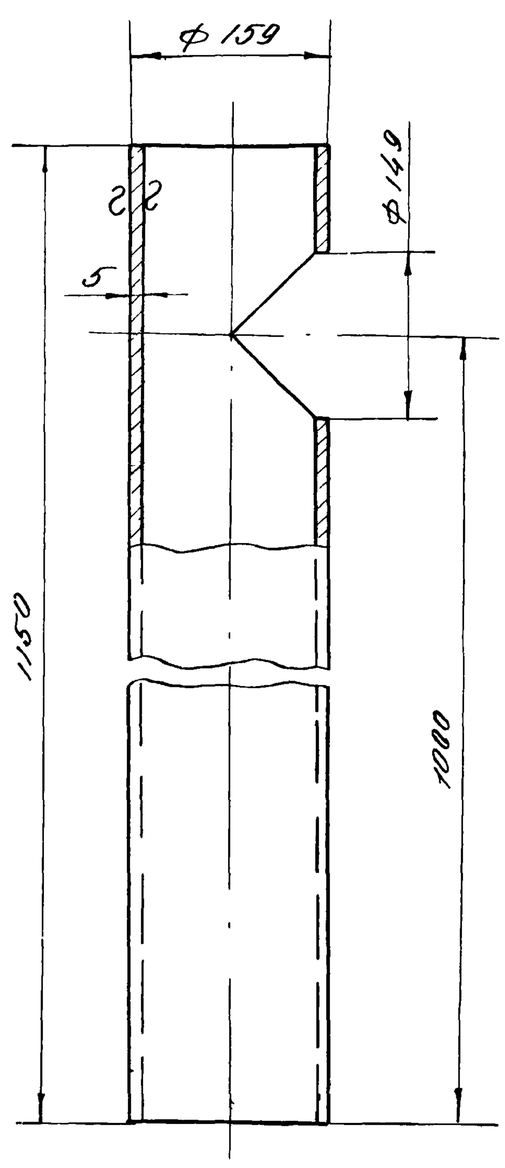

Изм.	Лист	N докум.	Подпись	Дата	МК2-63-00-03			
Разраб.	Хуповка				Труба	Литера	Масса 21,1	Масшт. 1:5
Гл. спец.	Дегтяр					Лист	Листов	
Н-к отд.	Шитановский				Труба 159х5. Ст.3-В ГОСТ 8732-70	Гипрокоммунводоканал		

Формат	Зона	Позиция	Обозначение	Наименование	К-во	Примечание
				Детали		
11		1	МК2-63-00-01	Воронка	1	2,5
11		2	МК2-63-00-02	Патрубок	1	3,3
11		3	МК2-63-00-03	Труба	1	21,1
64		4	МК2-63-00-04	Заглушка ф165×12 Лист $\frac{12\ ГОСТ\ 5681-57}{Ст.3\ ГОСТ\ 14637-69}$	1	1,9
				Всего		28,8

Изм.	Лист	N докум.	Подпись	Дата	МК2-63-00-00		
Разраб.		Хуповка			Устройство для отвода воды	Литер	Лист / Листов
Гл. спец.		Дегтяр					
Н. отд.		Шитоновский				Гипрокоммунводоканал	

Копировал: Формат: 11

МК2-63-00-00СБ

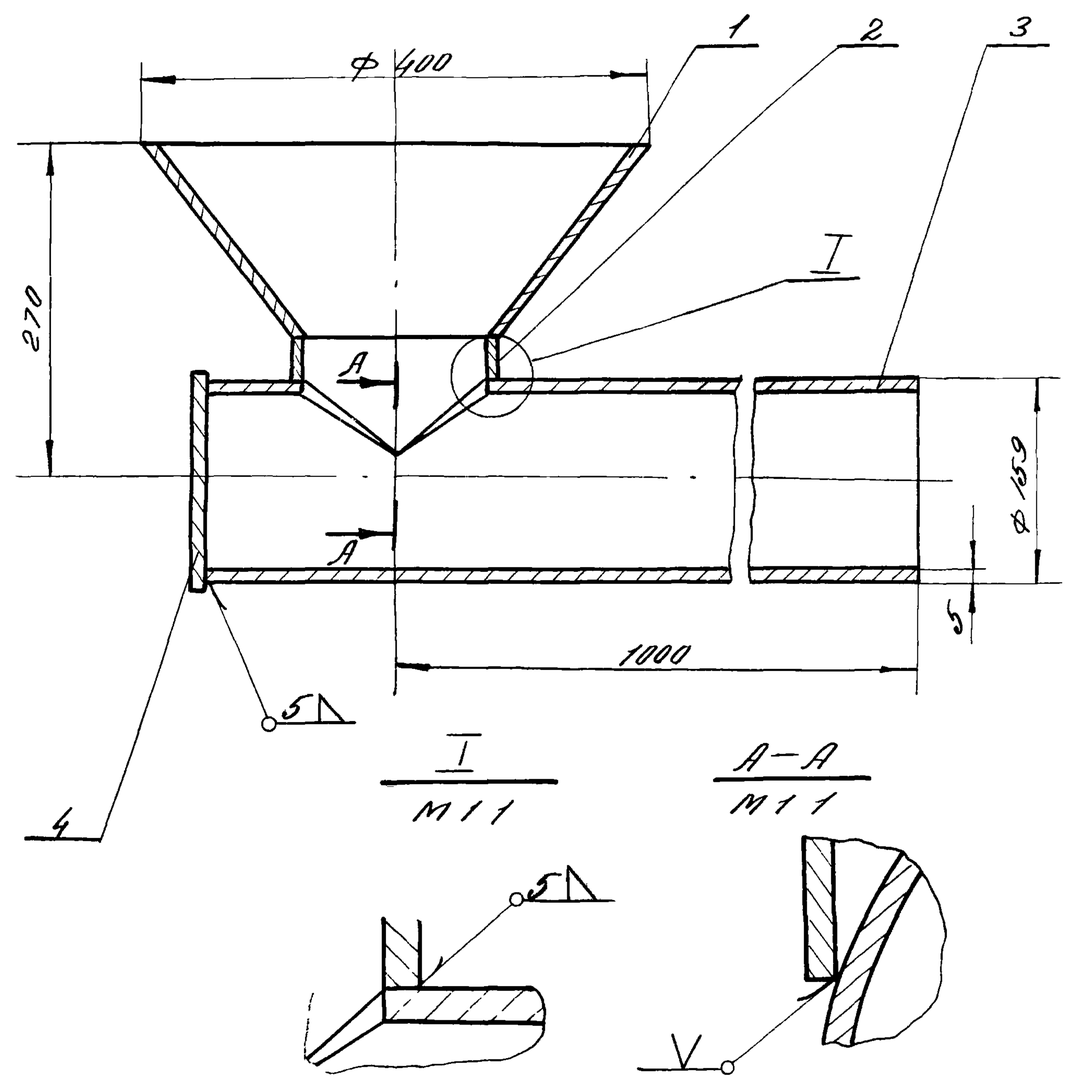

Сварку производить электродом Э-42 ГОСТ 9467-60

Изм.	Лист	N докум.	Подпись	Дата	МК2-63-00-00СБ		
Разраб.		Хуповка			Устройство для отвода воды	Литера	Масса 28,8 / Масшт. 1:5
Гл. спец.		Дегтяр				Лист	Листов
Нач. отд.		Шитоновский				Гипрокоммунводоканал	

Подпись и дата | Инв. N дубл. | Взам. инв. N | Подпись и дата | Инв. N подл.

МК2-63-00-02

(▽)3▽

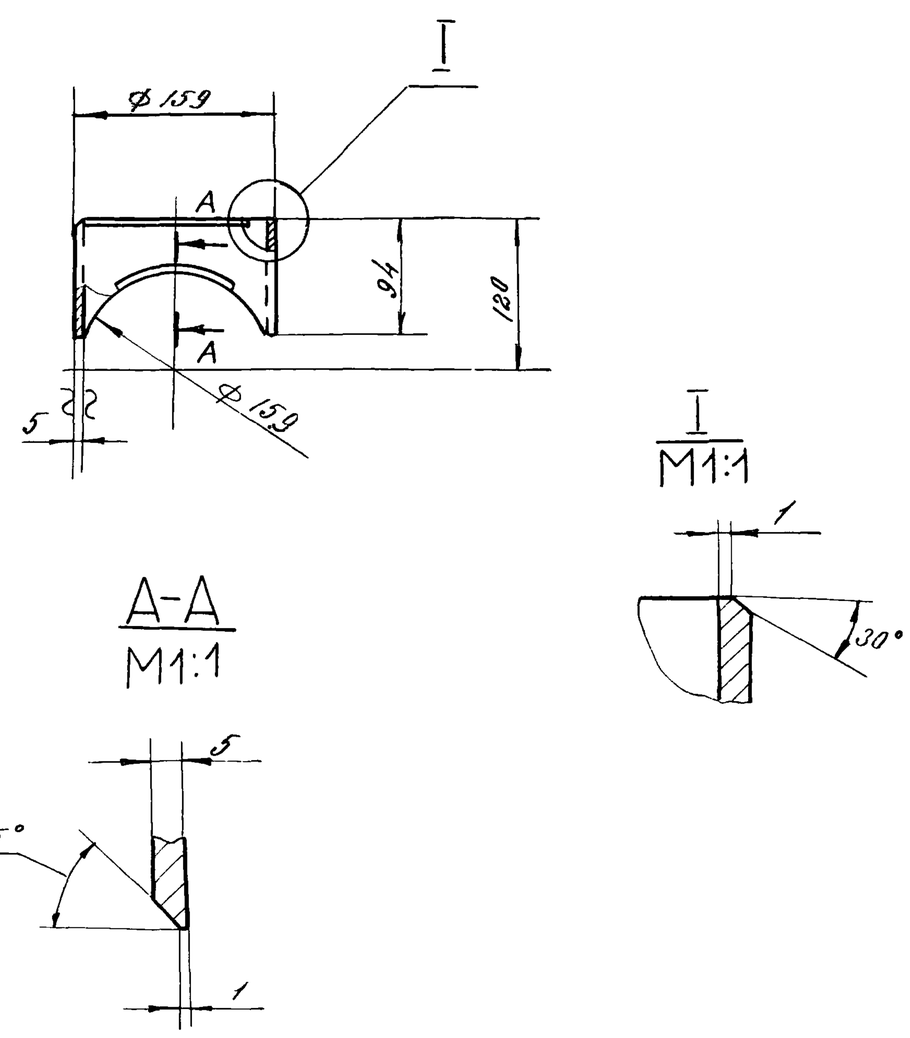

Изм.	Лист	N докум.	Подпись	Дата	МК2-63-00-02		
Разраб.		Хуповка			Патрубок	Литера	Масса 3,3 / Масшт. 1:5
Гл. спец.		Дегтяр				Лист	Листов
Нач. отд.		Шитоновский			Труба 159×5-Ст.3-В ГОСТ 8732-70	Гипрокоммунводоканал	

МК2-63-00-01

(▽)3▽

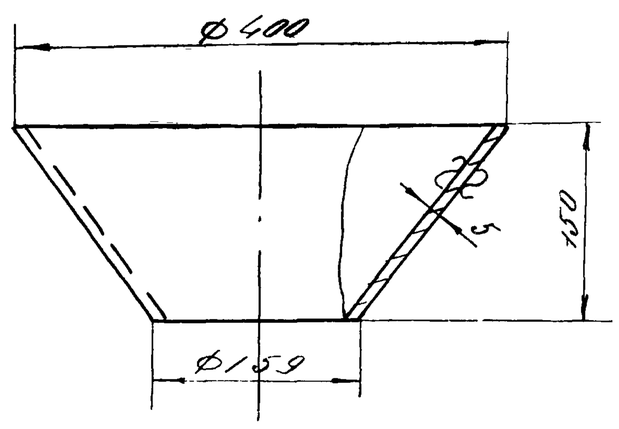

Изм.	Лист	N докум.	Подпись	Дата	МК2-63-00-01		
Разраб.		Хуповка			Воронка	Литера	Масса 2,5 / Масшт. 1:5
Гл. спец.		Дегтяр				Лист	Листов
Нач. отд.		Шитоновский			Лист $\frac{5\ ГОСТ\ 5681-57}{Ст.3\ ГОСТ\ 14637-69}$	Гипрокоммунводоканал	

Формат	Зона	Позиция	Обозначение	Наименование	К-во	Примечание
				Детали		
11		1	МК2-БУ-10-01	Цилиндр	1	6,25
11		2	МК2-БУ-10-02	Конус	1	5,22
11		3	МК2-БУ-10-03	Отвод 50°	2	13,6
Б,У		4	МК2-БУ-10-04	Патрубок L=250		
				Труба 57×4.Ст.3-В ГОСТ 8732-70	1	1,31
Б,У		5	МК2-БУ-10-05	Патрубок L=85		
				Труба 57×4 Ст.3-В ГОСТ 8732-70	1	0,45
Б,У		6	МК2-БУ-10-06	Труба L=2560		
				Труба 108×4 Ст3-В ГОСТ 8732-70	1	26,27
Б,У		7	МК2-БУ-10-07	Патрубок L=300		
				Труба 108×4 Ст3-В ГОСТ 8732-70	1	3,1
Б,У		8	МК2-БУ-10-08	Патрубок L=700		
				Труба 108×4 Ст.3-В ГОСТ 8732-70	1	7,18
Б,У		9	МК2-БУ-10-09	Труба L=2510		
				Труба 108×4.Ст3-В ГОСТ 8732-70	1	25,8
Б,У		10	МК2-БУ-10-10	Патрубок L=1000		
				Труба 108×4.Ст3-В ГОСТ 8732-70	1	10,26
Б,У		11	МК2-БУ-10-11	Патрубок L=400		
				Труба 108×4 Ст3-В ГОСТ 8732-70	1	4,1
		12		Отвод 60°.100С40.У		
				ГОСТ 17375-72	1	2,4
		13		Отвод 90°.100 С40.У		
				ГОСТ 17375-72	2	7,2
		14		Отвод 90°.50.С40.У		
				ГОСТ 17375-72	1	0,82
				Всего:		114

Изм	Лист	№ докум.	Подпись	Дата	МК2-БУ-10-00			
Разраб.		Хуповка			Жиросборник	Литера	Лист	Листов
Гл.спец.		Дегтяр				Гипрокоммунводоканал		
Н-контр.		Шиманов						

Копировал. Формат: 11

Формат	Зона	Позиция	Обозначение	Наименование	К-во	Примечание
				Сборочные единицы		
12		1	МК2-БУ-10-00	Жиросборник	1	114
12		2	МК2-БУ-20-00	Кронштейн	1	70,0
11		3	МК2-БУ-30-00	Болт фундаментный	4	2,20
				Детали		
11		4	МК2-БУ-00-01	Скоба	2	188
11		5	МК2-БУ-00-02	Опора левая	1	2,66
11		6	МК2-БУ-00-03	Опора правая	1	5,05
11		7	МК2-БУ-00-04	Хомут	2	1,52
				Стандартные изделия		
		8		Болт М12×150 58.011 ГОСТ 7798-70	2	0,301
		9		Болт М12×40 58.011 ГОСТ 7798-70	4	0,232
		10		Гайка ГОСТ 5915-70 М16.5.011	4	0,133
		11		М12 5.011	6	0,092
		12		Шайба 16.011 ГОСТ 11371-68	4	0,05
		13		Шайба 12.65Г.011 ГОСТ 6402-70	6	0,02
				Всего:		198

Изм	Лист	№ докум.	Подпись	Дата	МК2-БУ-00-00			
Разраб.		Хуповка			Жиросборник установочный чертеж	Литера	Лист	Листов
Гл.спец.		Дегтяр				Гипрокоммунводоканал		
Н-контр.		Шиманов						

Копировал: Формат: 11

Подпись и дата | Взам.инв.№ | Инв.№ подл. | Подпись и дата | Инв.№

МК2-БУ-00-01

▽3 (▽)

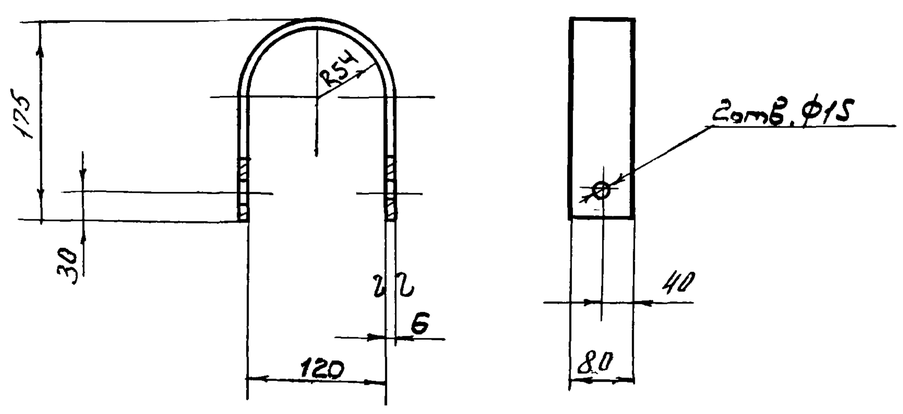

Длина развертки L = 420 мм

Изм	Лист	№ докум.	Подпись	Дата	МК2-БУ-00-01			
Разраб.		Хуповка			Скоба	Литера	Масса	Масшт.
							0,94	1:5
Гл.спец.		Дегтяр				Лист	Листов	
Н-контр.		Шиманов						
					Лист: БГОСТ 5681-57 / Ст.3 ГОСТ 14637-69	Гипрокоммунводоканал		

Формат	Зона	Позиция	Обозначение	Наименование	К-во	Примечание
				Детали		
11		1	МК2-БУ-20-01	Плита	1	47,7
11		2	МК2-БУ-20-02	Упор	1	4,9
11		3	МК2-БУ-20-03	Поперечина	1	6,7
11		4	МК2-БУ-20-04	Основание	1	10,7
				Всего.		70,0

Изм	Лист	№ докум.	Подпись	Дата	МК2-БУ-20-00			
Разраб.		Хуповка			Кронштейн	Литера	Лист	Листов
Гл.спец.		Дегтяр				Гипрокоммунводоканал		
Н-контр.		Шиманов						

МК2-64-00-00СБ

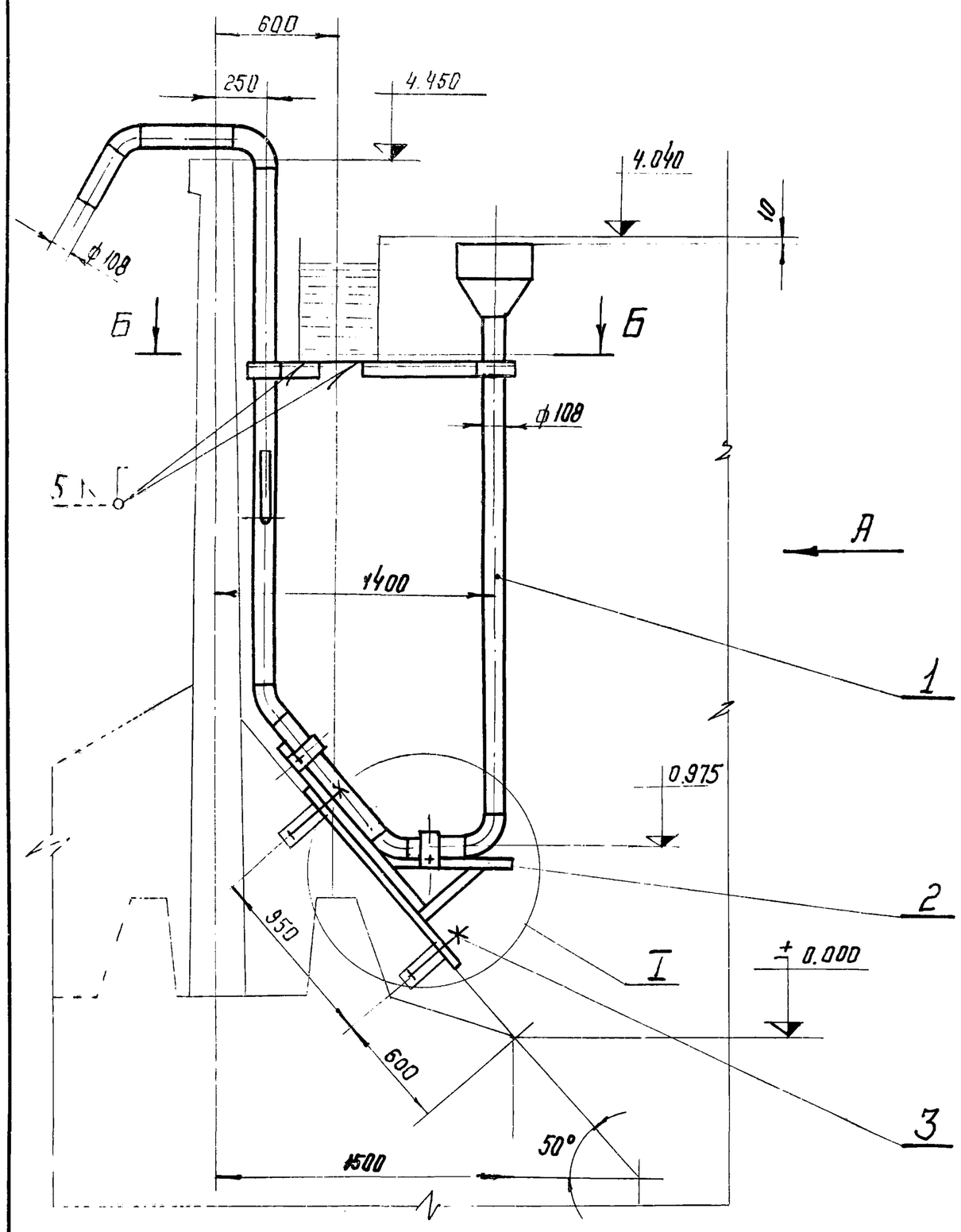

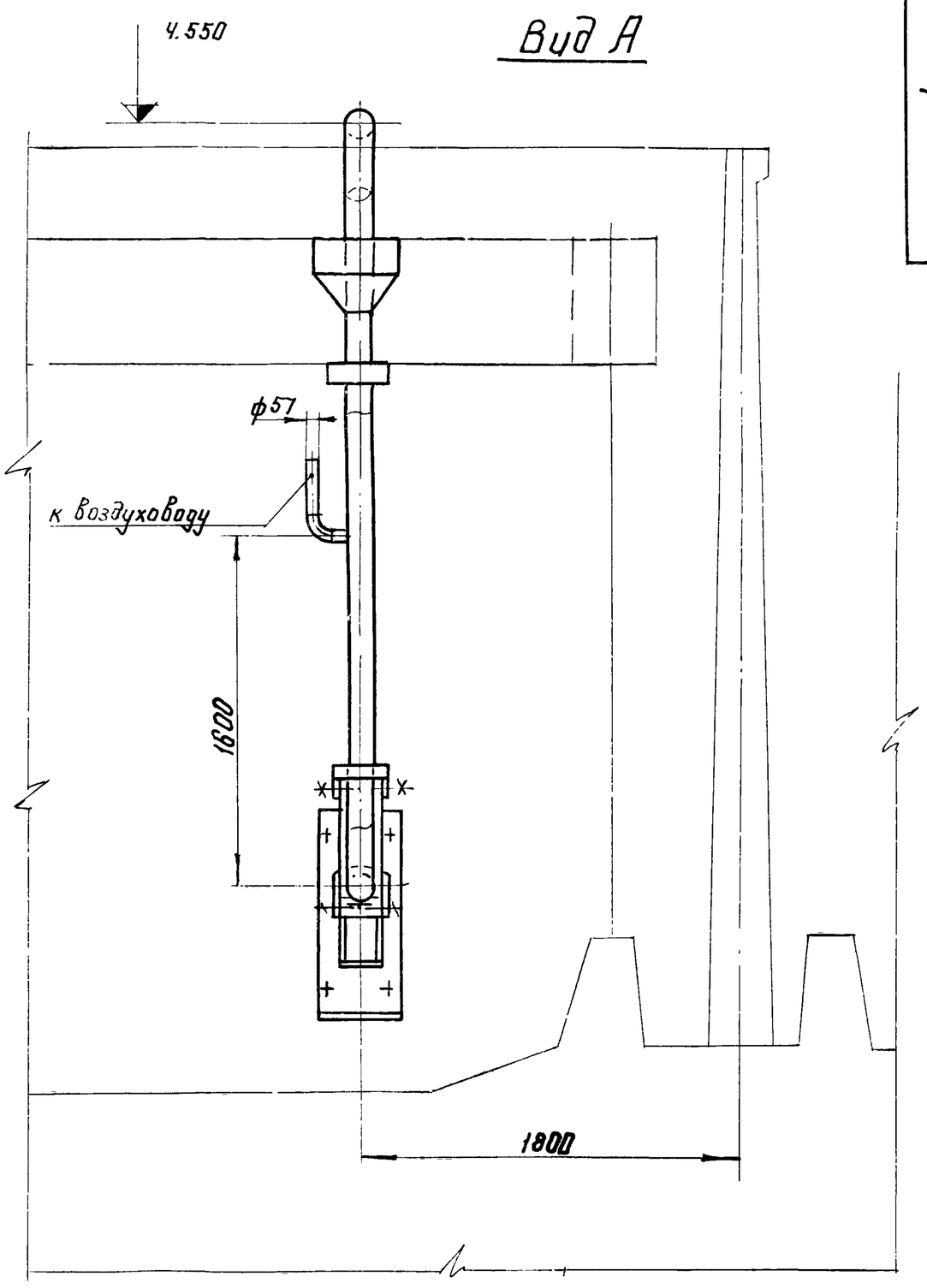

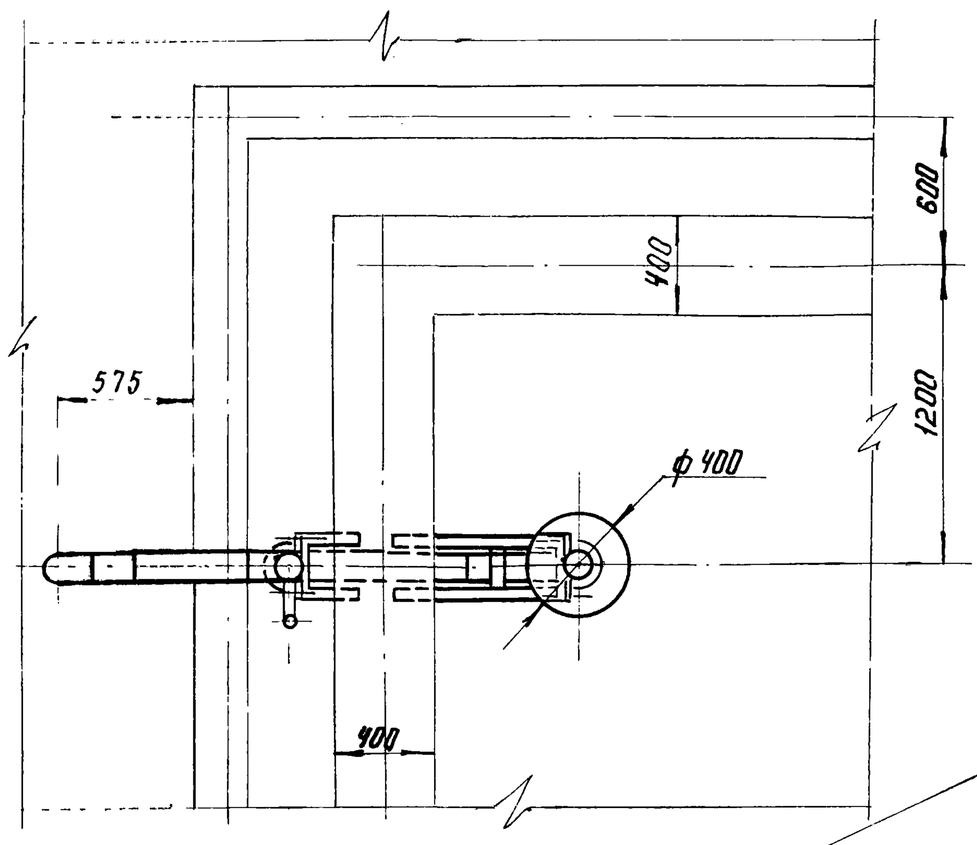

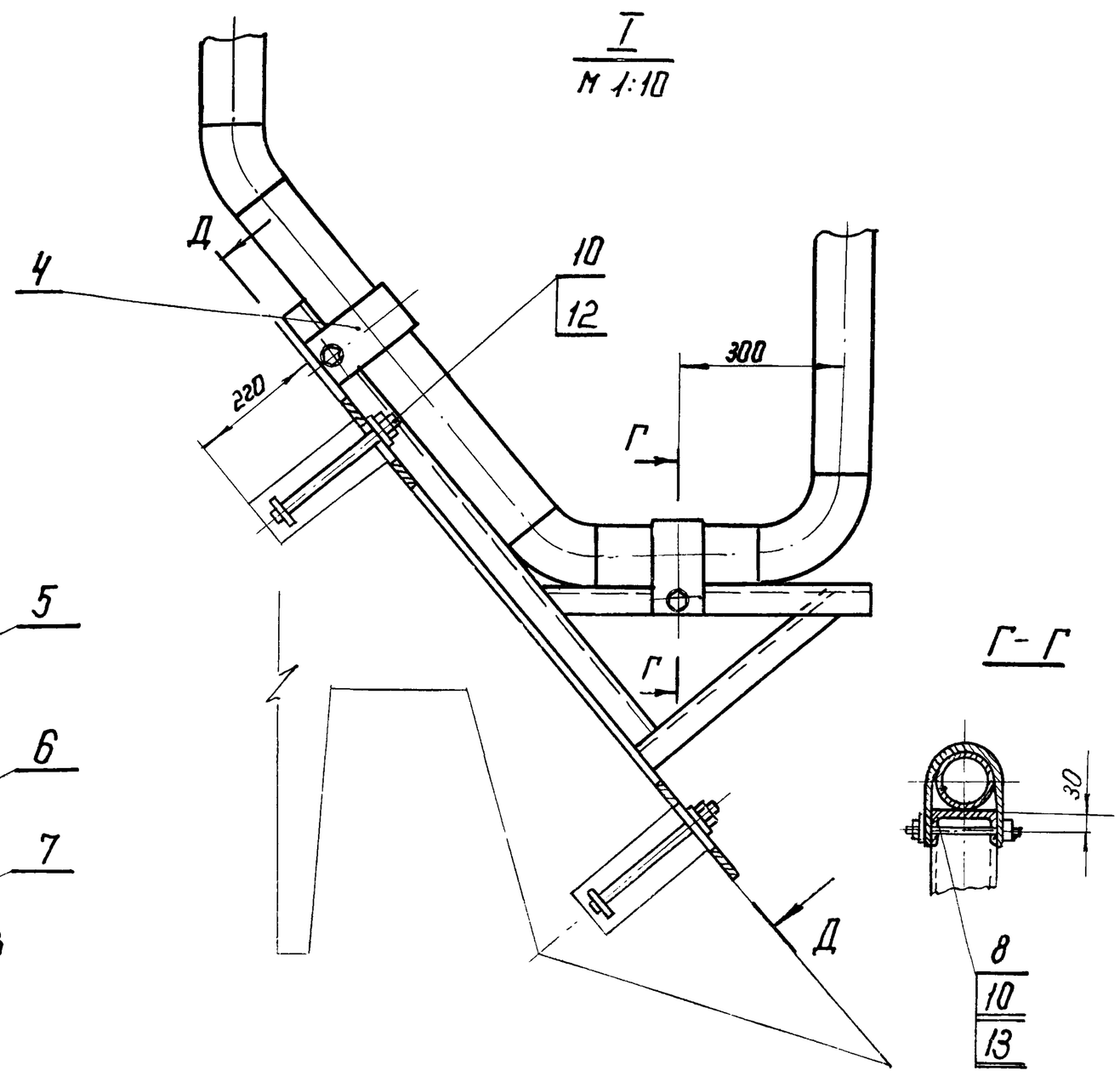

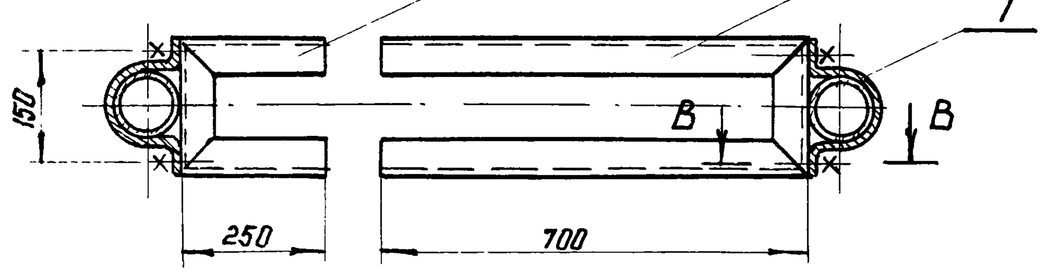

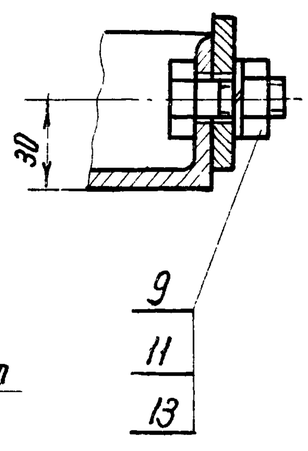

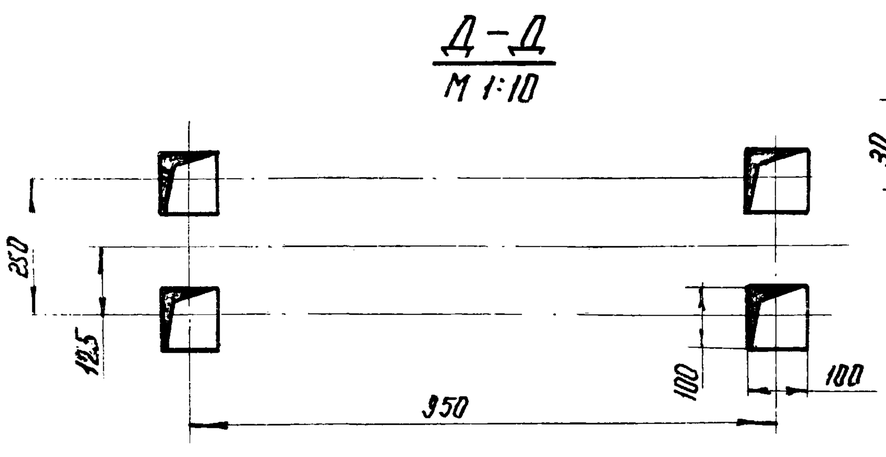

1. Опоры поз. 5 и поз. 6. приварить к лотку при монтаже.
2. Сварку производить электродом Э-42 ГОСТ 9467-60.

Изм	Лист	№ докум.	Подп.	Дата	МК2-64-00-00 СБ		
Разраб.		Хуповка			Жиросборник	Литера / Масса / Масшт	198 / 1:25
ГИП		Геуцн				Лист / Листов	
Гл. спец.		Дегтяр					
Н-к. отд		Шимановский			Сборочный чертеж	Гипрокоммунводоканал.	
Копир		Касперович					

№ строки	Обозначение	Наименование	Куда входит: Обозначение	Кол.	Общее кол.	Примечание
1	МК2-64-00-00.СБ	Жиросборник. Установочный чертеж			1	
2	МК2-64-10-00	Жиросборник	МК2-64-00-00.СБ	1	1	
3	МК2-64-20-00	Кронштейн	МК2-64-00-00.СБ	1	1	

Изм.	Лист	№ докум.	Подп.	Дата	МК2-64-00-00ВС			
Разраб.		Хуповка			Жиросборник Ведомость спецификаций	Лит.	Лист	Листов
Н.контр.		Шитановский						

Формат 11

№ строки	Наименование	Обозначение документа на поставку	Поставщик	Куда входит (обозначение)	Количество: На изделие	В комплекты	На регулир.	Всего	Примечание
1	Крепежные изделия								
2	Болт М12 × 140.58.011	ГОСТ 7798-70		МК2-64-00-00.СБ	2			2	
3	М12 × 40.58.011	ГОСТ 7798-70		МК2-64-00-00.СБ	4			4	
4									
5	Гайка М16.5.011	ГОСТ 5915-70		МК2-64-00-00.СБ	4			4	
6	М12.5.011	ГОСТ 5915-70		МК2-64-00-00.СБ	6			6	
7									
8	Шайба 16.011	ГОСТ 11371-68		МК2-64-00-00.СБ	4			4	
	12Н.011	ГОСТ 6402-70		МК2-64-00-00.СБ	6			6	

Изм.	Лист	№ докум.	Подп.	Дата	МК2-64-00-00ВП			
Разраб.		Хуповка			Жиросборник Ведомость покупных изделий	Лит.	Лист	Листов
Н.контр.		Шитановский				Гипрокоммунводоканал		
Утв.								

МК2 - 6У - 10 - 00

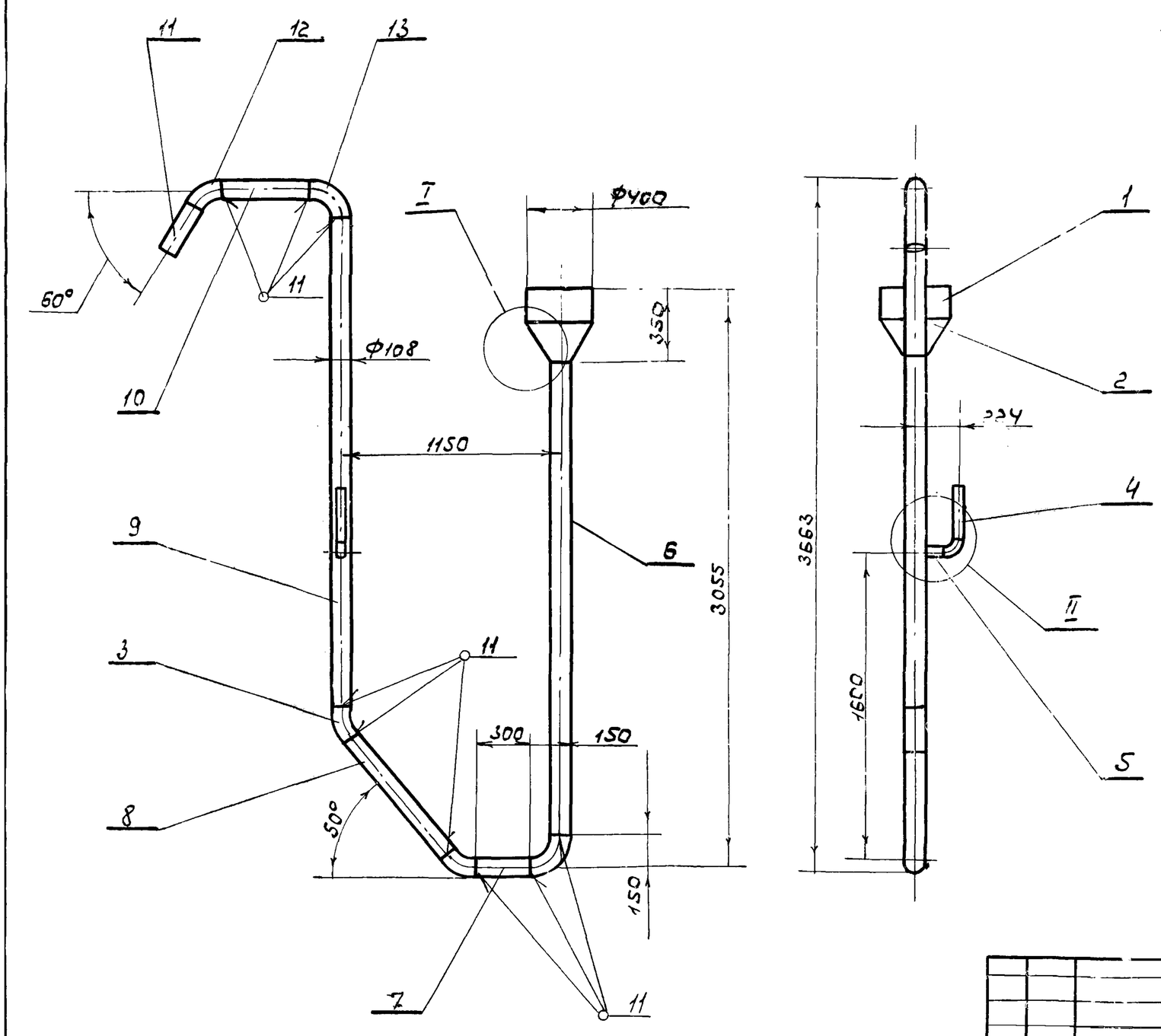

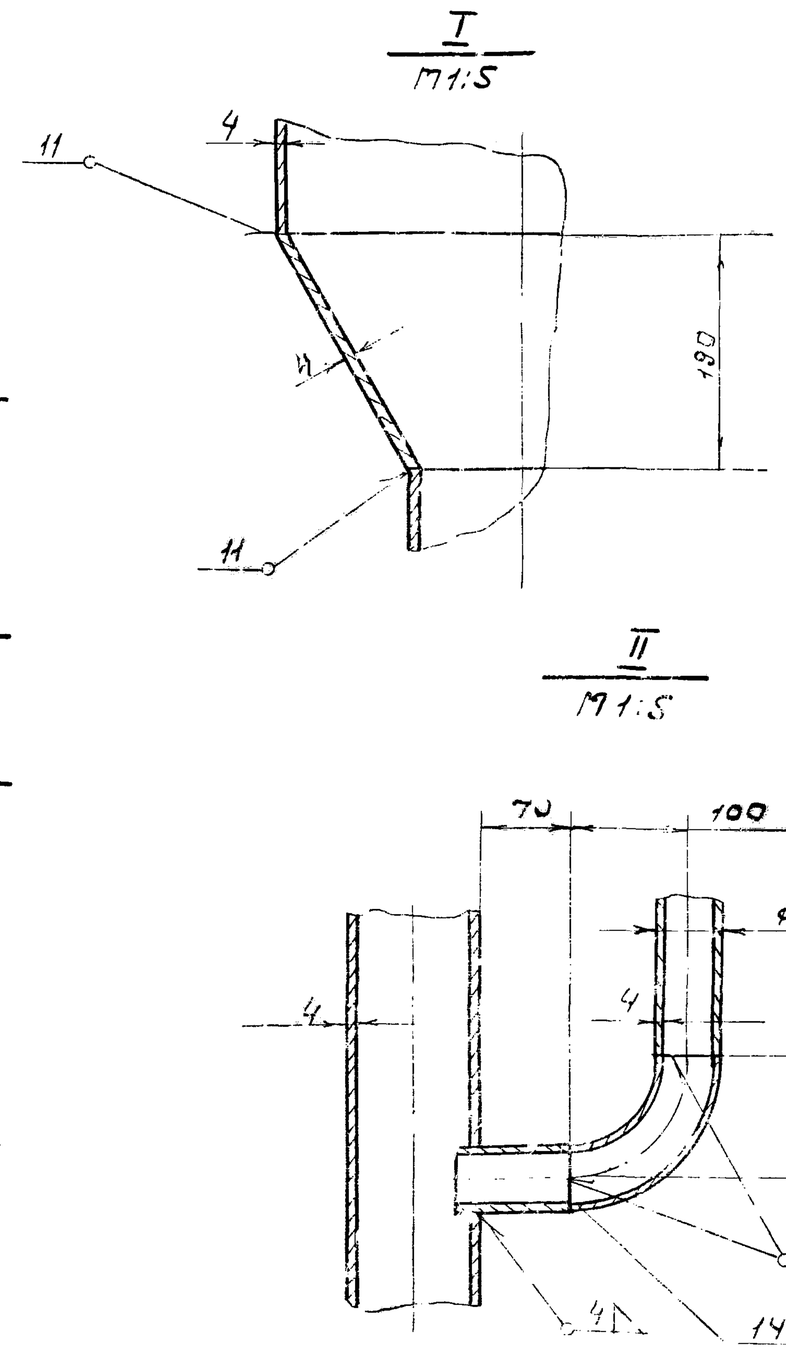

Сварку производить электродом Э-42 ГОСТ 9467-60

Изм.	Лист	№докум.	Подпись	Дата	МК2 - 6У - 10 - 00		
Разработ.		Хуповка			Жиросборник	Стадия	Масса	Масшт.
ГИП		Гецин					114	1:25
Гл. спец.		Дегтяр				Лист	Листов
Нач. отд.		Шитонов				Гипрокоммунводоканал	
Контрол.		Ларионова					

МК2 - 6У - 20 - 00

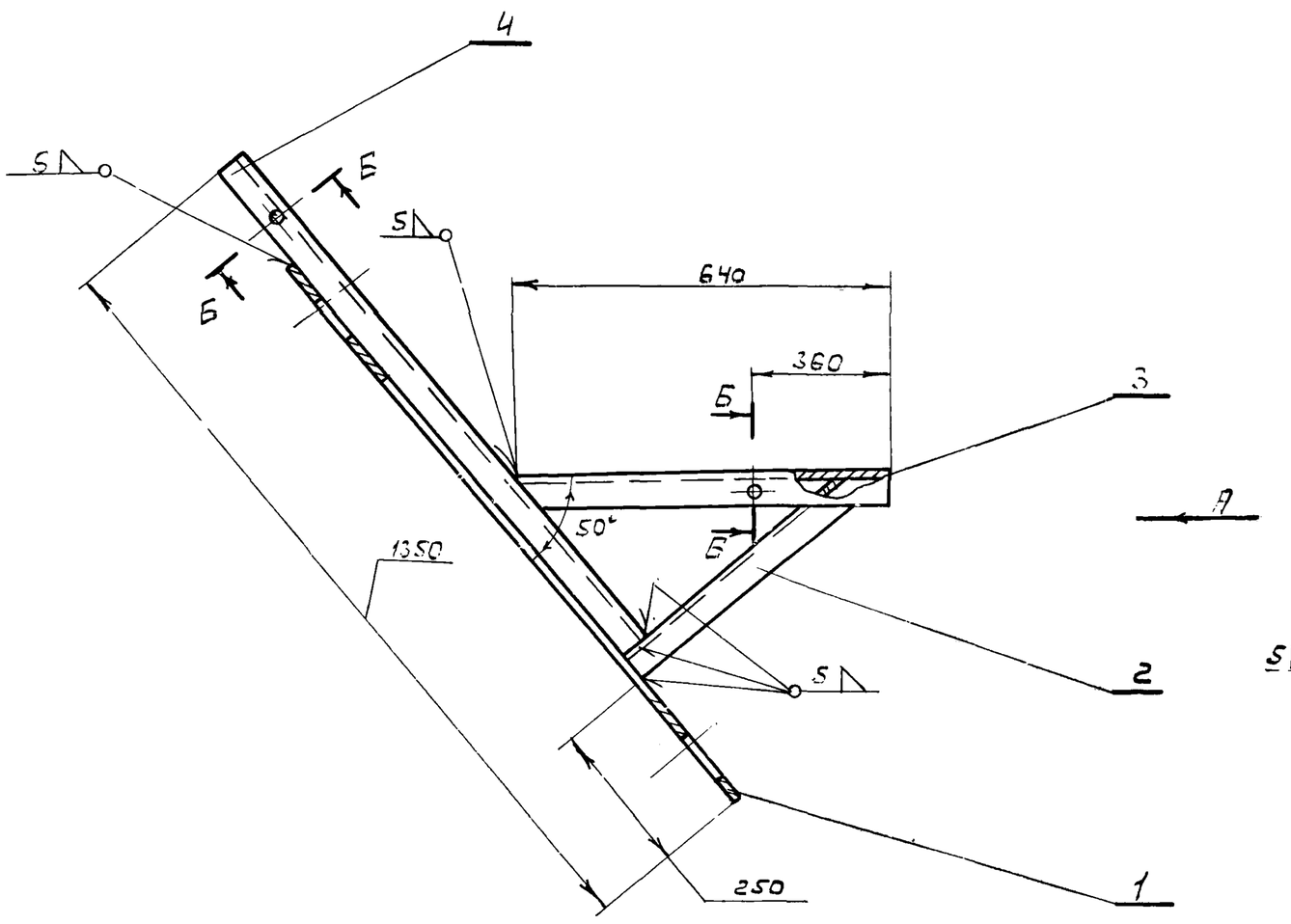

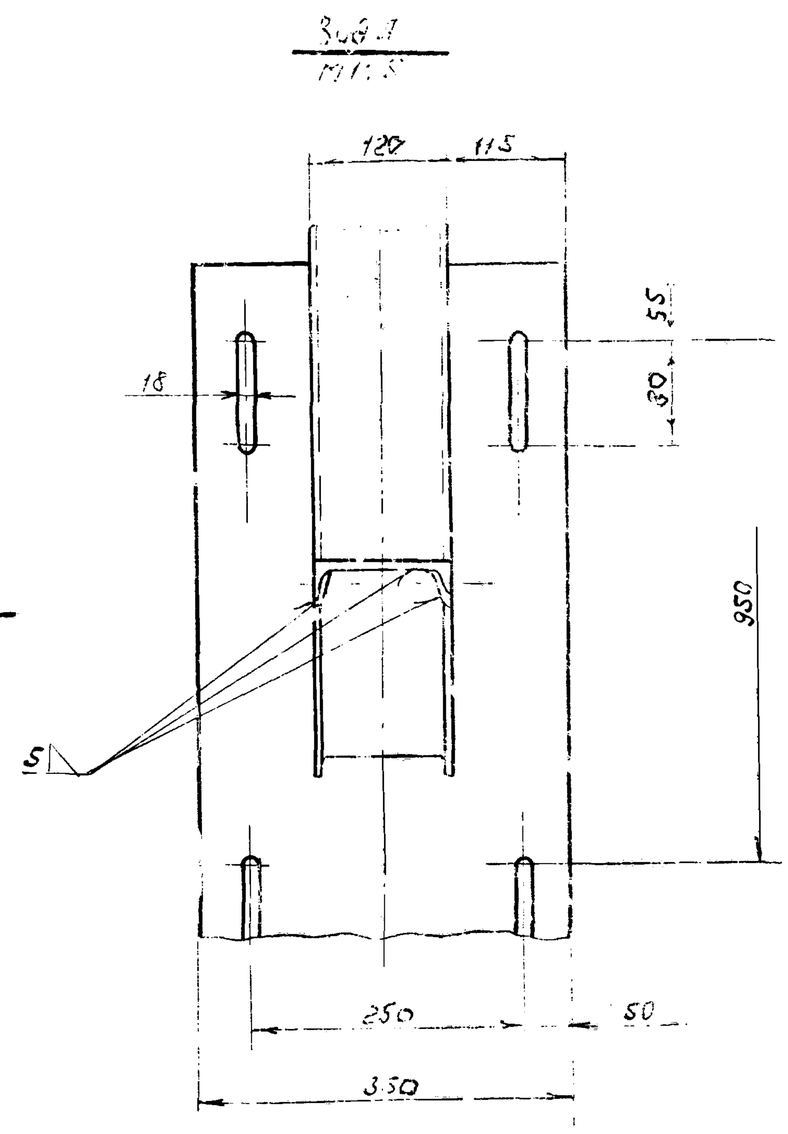

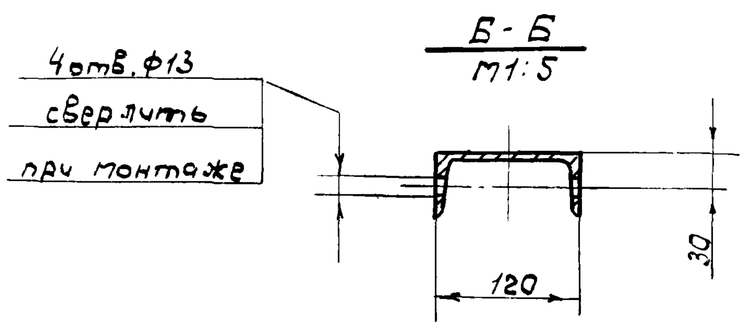

Сварку производить электродом Э-42 ГОСТ 9467-60

Изм.	Лист	№докум.	Подпись	Дата	МК2 - 6У - 20 - 00		
Разраб.		Хуповка			Кронштейн	Стадия	Масса	Масшт.
ГИП		Гецин					7,2	1:10
Гл. спец.		Дегтяр				Лист	Листов
Н-к отд.		Шитонов				Гипрокоммунводоканал	
Контрол.		Ларионова					

МК2 - 6У - 30 - 00

(▽) 2

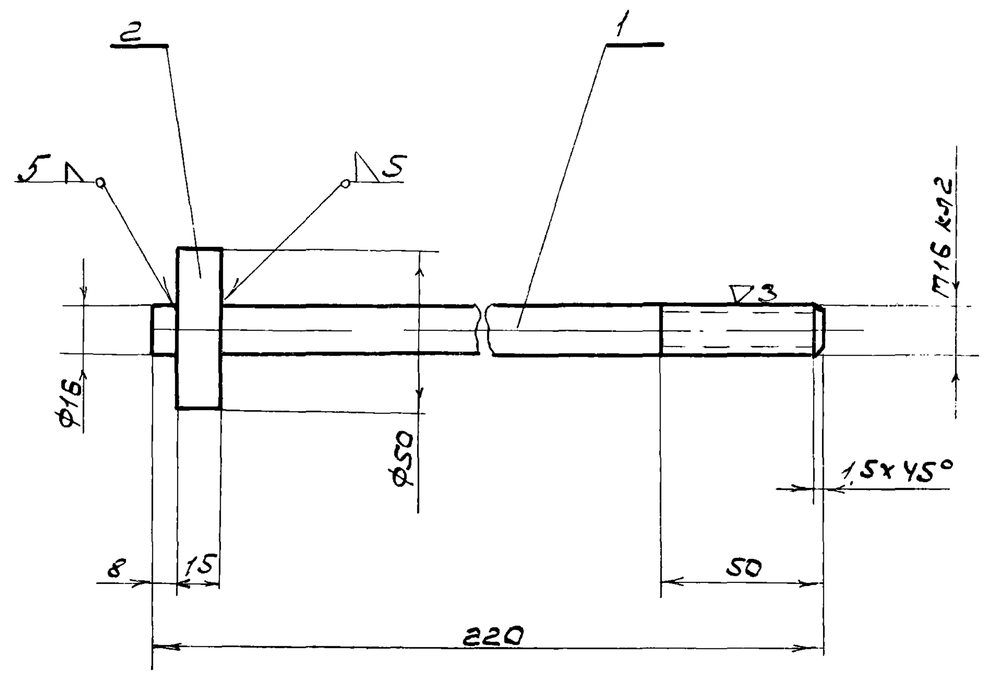

Сварку производить электродом Э-42 ГОСТ 9467-60

Формат	Зона	Поз.	Обозначение	Наименование	Кол.	Примечание
Б.4		1	МК2-6У-30-01	Стержень Ф16 х 220		
				Круг 16 ГОСТ 2590-71 / Ст.3 ГОСТ 535-58	1	0,35
Б.4		2	МК2-6У-30-02	Кольцо Ф50 х Ф17 х 15		
				Круг 50 ГОСТ 2590-71 / Ст 3 ГОСТ 535-58	1	0,2

Изм.	Лист	№ докум.	Подпись	Дата	МК2-6У-30 00		
Разраб.		Хуповка			Болт фундаментный	Литера	Масса 0,55 / Масштаб 1:2
Гл. спец.		Дегтяр				Лист	Листов
Н. к отд.		Шитановский				Гипрокоммунводоканал	

Подпись и дата | Инв. № дубл. | Взам. инв. № | Подпись и дата | Инв. № подл.

МК2 - 6У - 10 - 01

(▽) 3

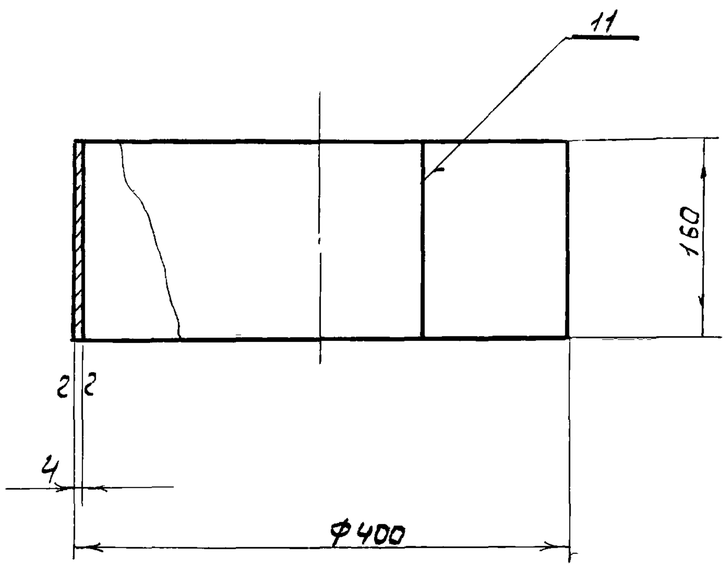

1. Длина развертки - L = 1244мм
2. Сварку производить электродом Э-42 ГОСТ 9467-60

Изм.	Лист	№ докум.	Подпись	Дата	МК2-6У-10-01		
Разраб.		Хуповка			Цилиндр	Литера	Масса 6,25 / Масштаб 1:5
Гл. спец.		Дегтяр				Лист	Листов
Н. к отд.		Шитановский			Лист 4 ГОСТ 5681-57 / Ст.3 ГОСТ 14637-69	Гипрокоммунводоканал	

МК2 - 6У - 10 - 02

(▽) 3

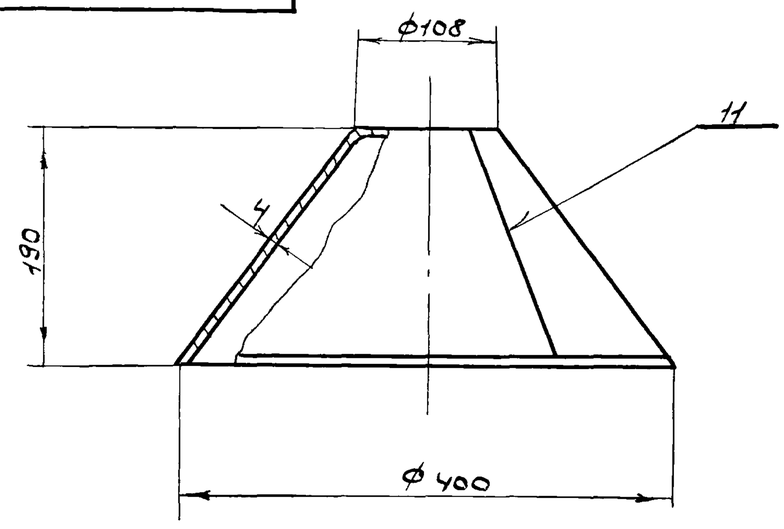

Развертка

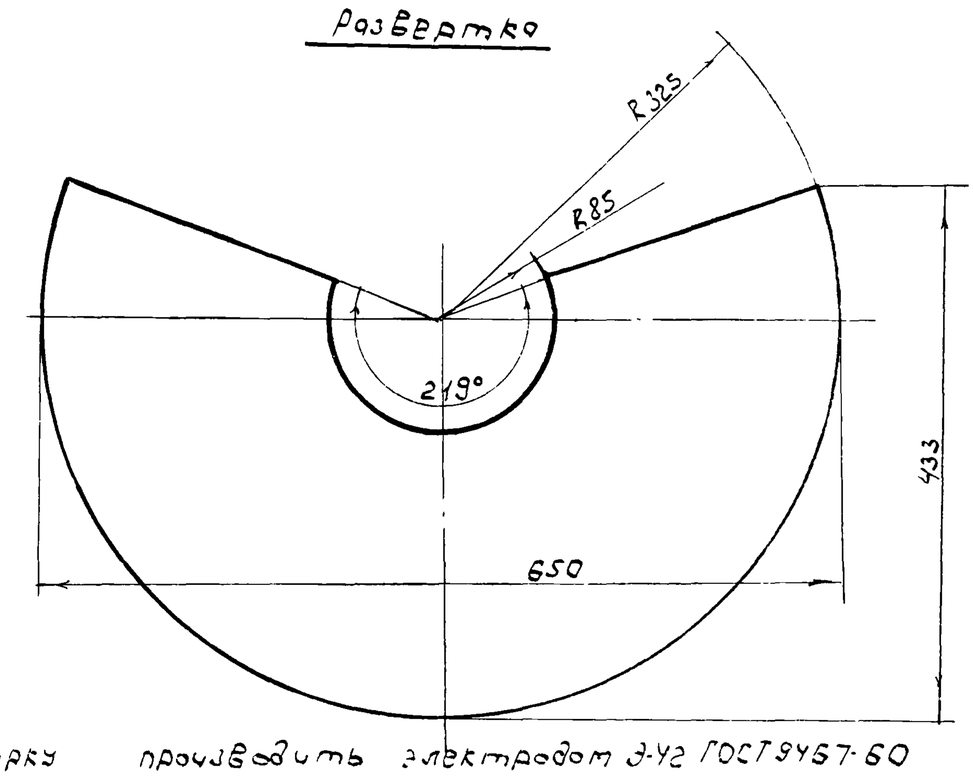

Сварку производить электродом Э-42 ГОСТ 9467-60

Изм.	Лист	№ докум.	Подпись	Дата	МК2-6У-10-02		
Разраб.		Хуповка			Конус	Литера	Масса 5,22 / Масштаб 1:5
Гл. спец.		Дегтяр				Лист	Листов
Н. к отд.		Шитановский			Лист 4 ГОСТ 5681-57 / Ст.3 ГОСТ 14637-69	Гипрокоммунводоканал	
Контр.		Ларионова					

МК2 - 6У - 00 - 03

(▽) 3

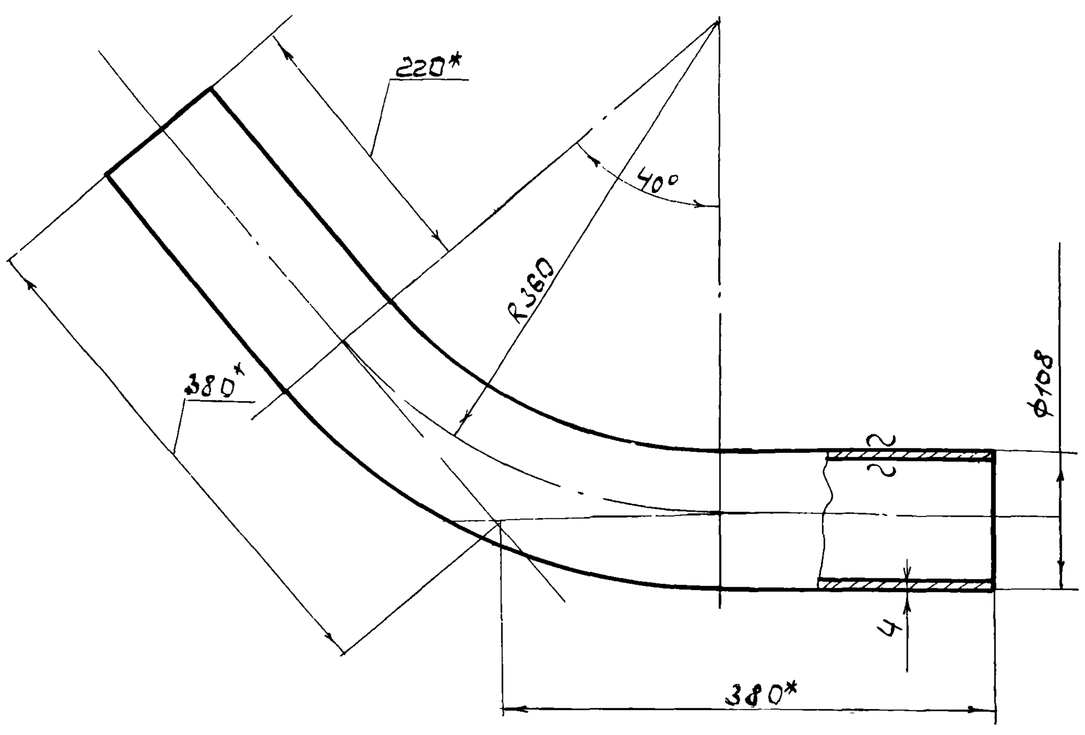

* размеры уточнить при сборке жиросборника чертеж МК2-6У-10-00

Изм.	Лист	№ докум.	Подпись	Дата	МК2-6У-00-03		
Разраб.		Хуповка			Отвод 50°	Литера	Масса 6,8 / Масштаб 1:5
Гл. спец.		Дегтяр				Лист	Листов
Н. к отд.		Шитановский			Труба 108 х 4 Ст3-В ГОСТ 8732-70	Гипрокоммунводоканал	

МК2-6У-20-01

(▽) ▽3

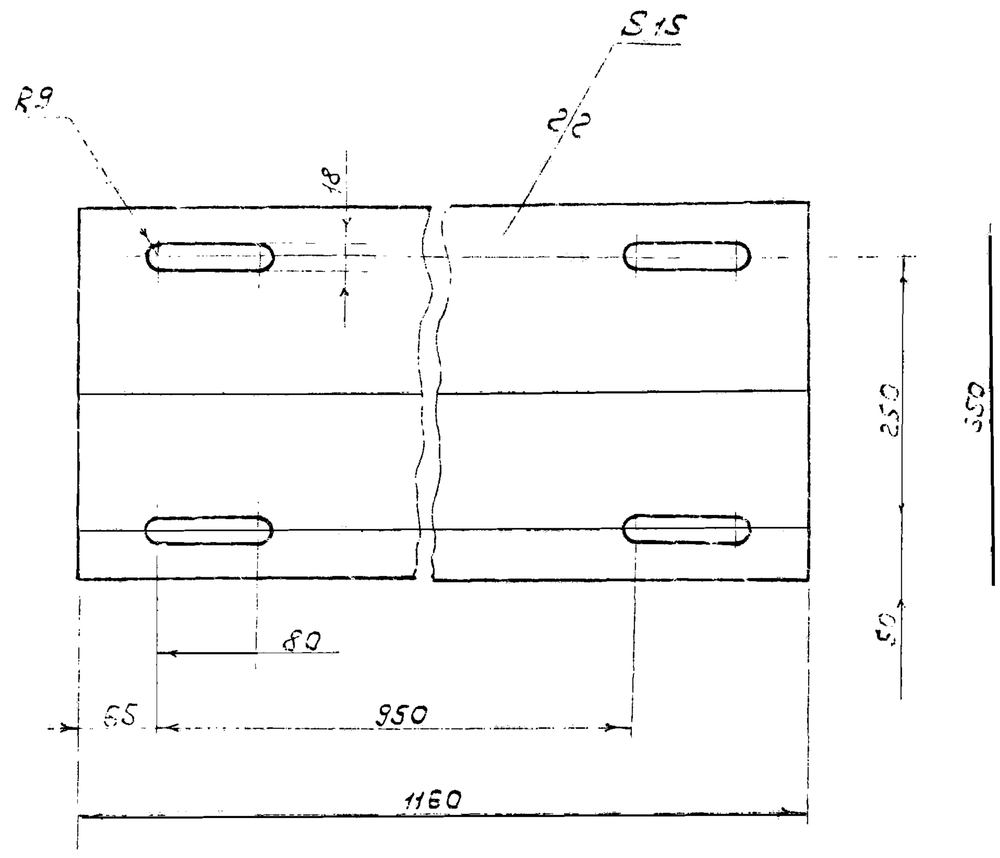

Изм. Лист	№ докум.	Подпись	Дата	МК2-6У-20-01			
Разраб.	Хуновка			Плита	Литера	Масса 477	Масшт. 1:5
Гл. спец.	Дегтяр				Лист	Листов	
Н. контр.	Шитановский			Лист 15 ГОСТ 5681-57 / Ст.3 ГОСТ 14637-69	Гипрокоммунводоканал		

МК2-6У-20-03

(▽) ~

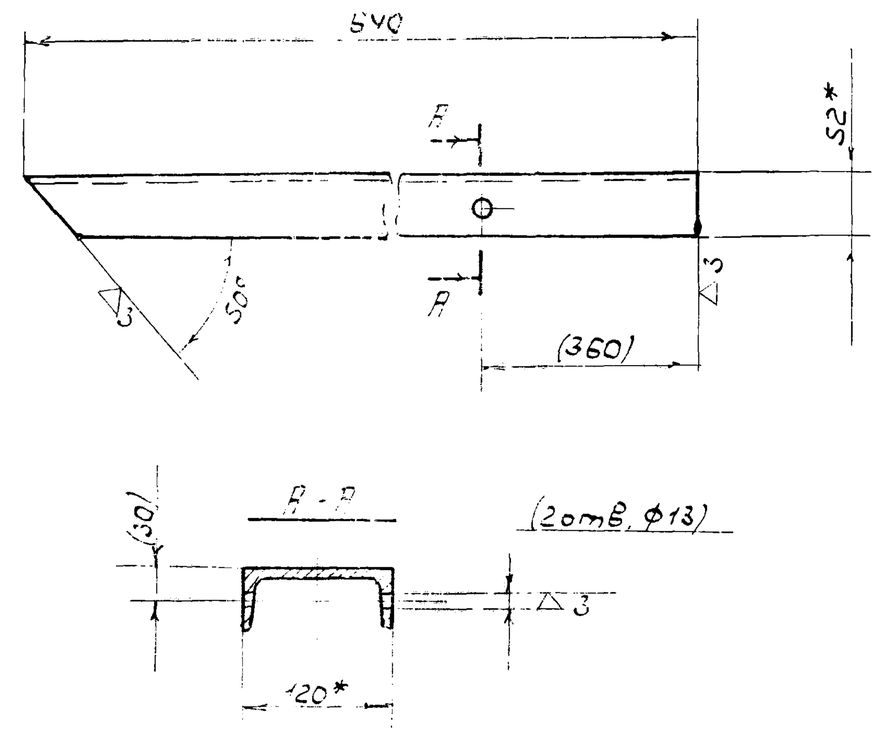

1. Размеры в скобках уточнить при монтаже.
2. * размеры для справок.

Изм. Лист	№ докум.	Подпись	Дата	МК2-6У-20-03			
Разраб.	Хуновка			Поперечина	Литера	Масса 6,7	Масшт. 1:5
Гл. спец.	Дегтяр				Лист	Листов	
Н. контр.	Шитановский			Швеллер 12 ГОСТ 8240-72 / Ст3 ГОСТ 535-58	Гипрокоммунводоканал		

Подпись и дата | Инв. № дубл. | Взам. инв. № | Подпись и дата | Инв. № подл.

МК2-6У-20-02

(▽) ~

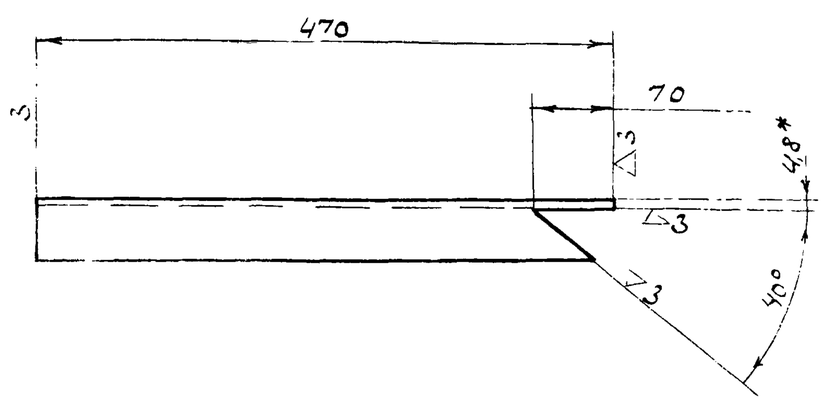

* размеры для справок.

Изм. Лист	№ докум.	Подпись	Дата	МК2-6У-20-02			
Разраб.	Хуновка			Упор	Литера	Масса 4,9	Масшт. 1:5
Гл. спец.	Дегтяр				Лист	Листов	
Н. контр.	Шитановский			Швеллер 12 ГОСТ 8240-72 / Ст3 ГОСТ 535-58	Гипрокоммунводоканал		

МК2-6У-20-04

(▽) ~

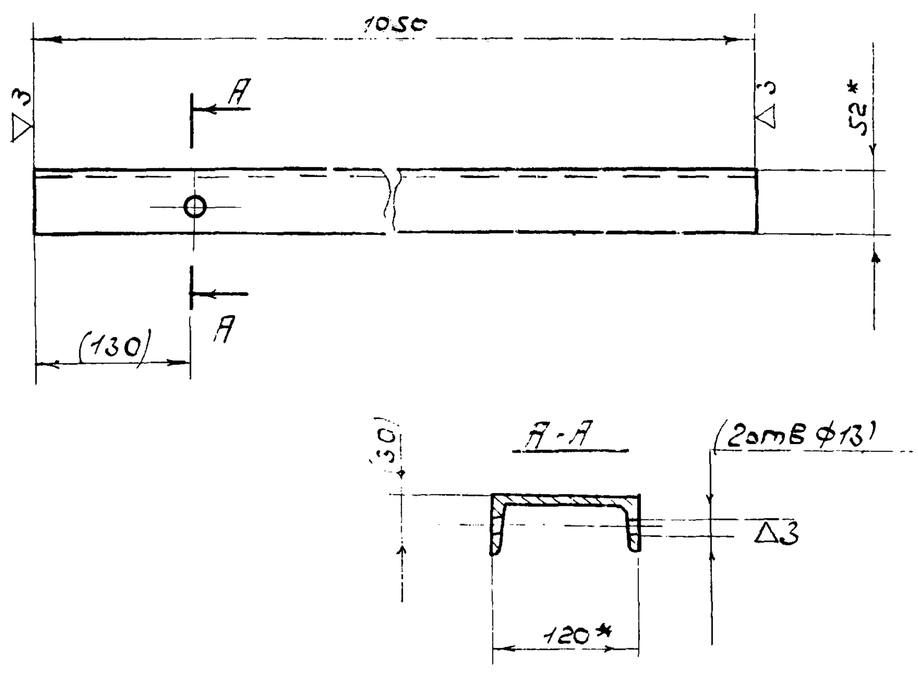

1. Размеры в скобках уточнить при монтаже
2. * размеры для справок

Изм. Лист	№ докум.	Подпись	Дата	МК2-6У-20-04			
Разраб.	Хуновка			Основание	Литера	Масса 10,9	Масшт. 1:5
Гл. спец.	Дегтяр				Лист	Листов	
Н. контр.	Шитановский			Швеллер 12 ГОСТ 8240-72 / Ст3 ГОСТ 535-58	Гипрокоммунводоканал		
Контр.	Ларионова						

Подпись и дата | Инв. № дубл. | Взам. инв. № | Подпись и дата | Инв. № подл.

МК2 - 6У - 00 - 02

(▽) ~

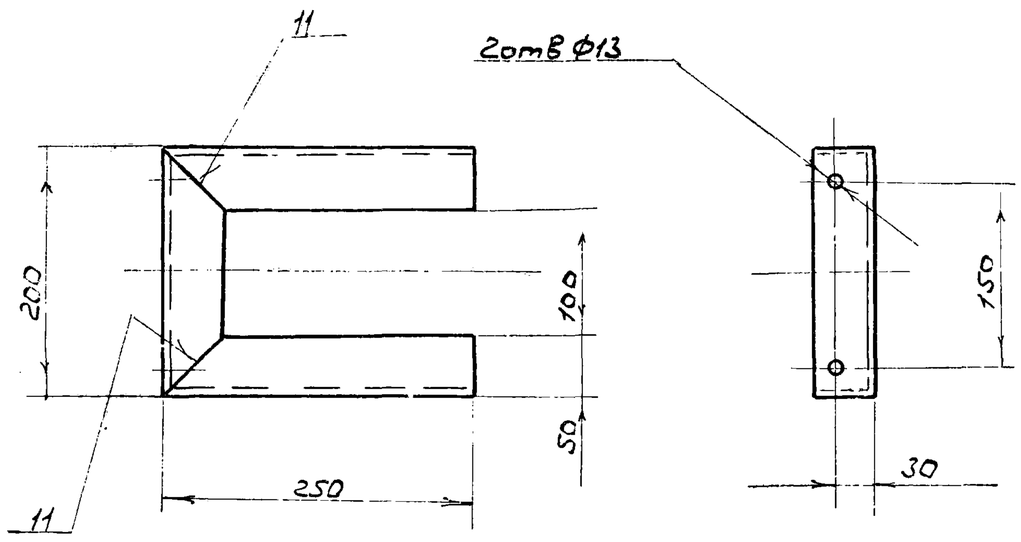

Развертка

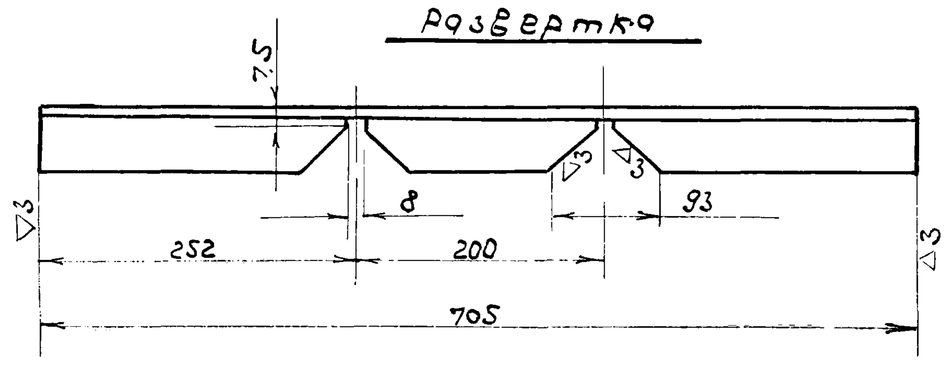

Сварку производить электродом Э-42 ГОСТ 9467-60

					МК2 - 6У - 00 - 02			
Изм	Лист	№ докум.	Подпись	Дата	Опора левая	Литера	Масса	Масшт.
Разраб.		Хуповка					2,66	1:5
Гл.спец.		Дегтяр				Лист	Листов	
Н.к отд.		Шитановский			Уголок 50×50×5 ГОСТ 8509-72 / Ст.3 ГОСТ 535-58	Гипрокоммунводоканал		

МК2 - 6У - 00 - 04

(▽) 3 (▽)

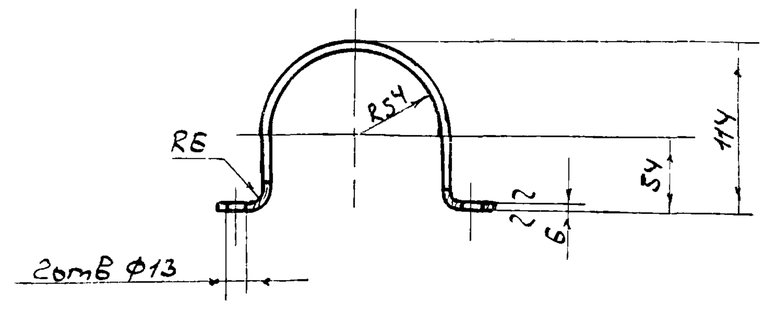

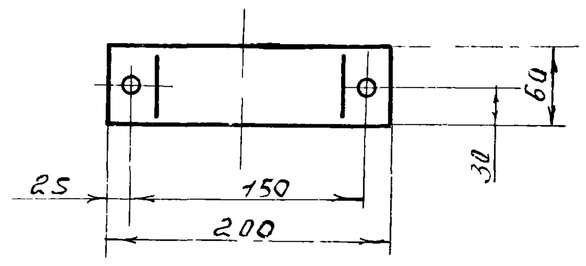

Развернутая длина L = 360мм

					МК2 - 6У - 00 - 04			
Изм	Лист	№ докум.	Подпись	Дата	Хомут	Литера	Масса	Масшт.
Разраб.		Хуповка					0,76	1:4
Гл.спец.		Дегтяр				Лист	Листов	
Н.к отд.		Шитановский			Лист 6 ГОСТ 5681-57 / Ст.3 ГОСТ 14637-69	Гипрокоммунводоканал		

Подпись и дата | Инв. № дубл. | Взам. инв. № | Подпись и дата | Инв. № подл.

МК2 - 6У - 00 - 03

(▽) ~

Вид А

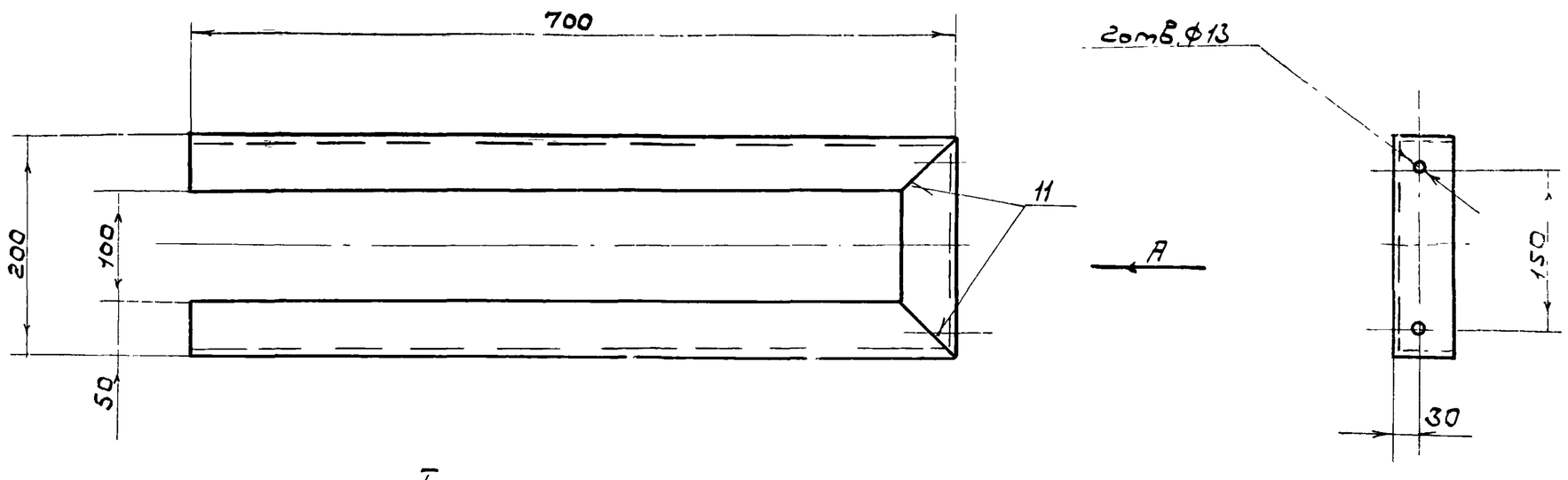

Развертка

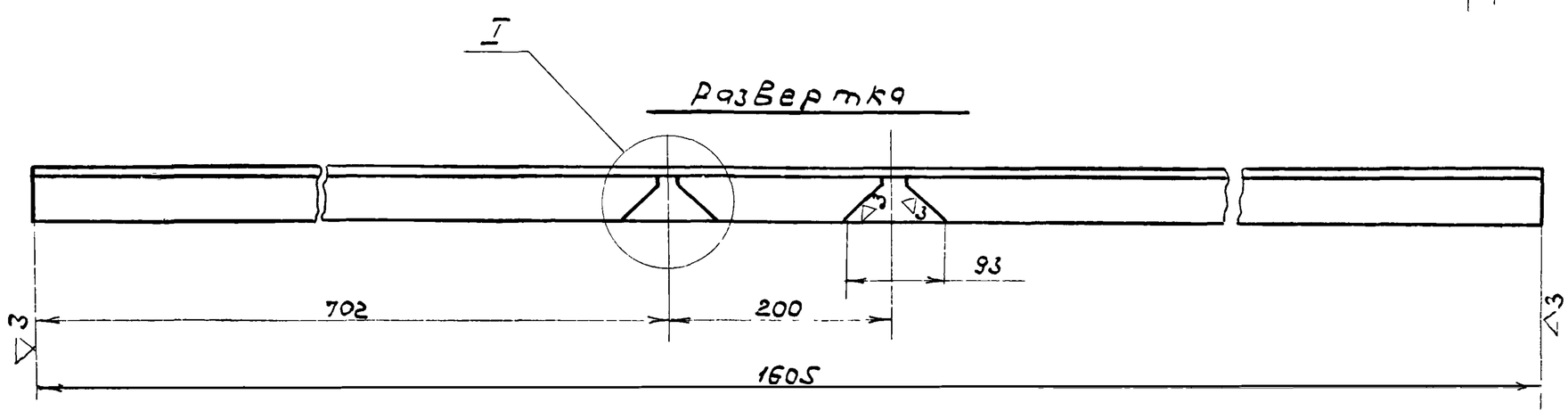

I

М1:2

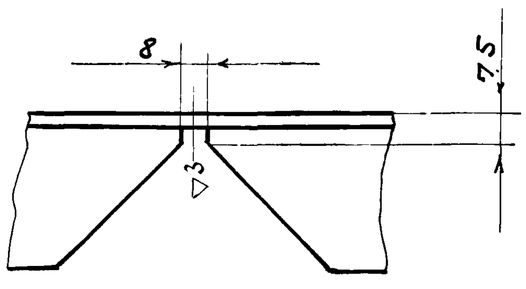

Сварку производить электродом Э-42 ГОСТ 9467-60

					МК2 - 6У - 00 - 03			
Изм	Лист	№ докум.	Подпись	Дата	Опора правая	Литера	Масса	Масшт.
Разраб.		Хуповка					5,05	1:5
Гл.спец.		Дегтяр				Лист	Листов	
Н.к отд.		Шитановский			Уголок 50×50×5 ГОСТ 8509-72 / Ст 3 ГОСТ 535-58	Гипрокоммунводоканал		
Копиров.		Ларионова						

МК2 - 65 - 10 - 02

▽3 (▽)

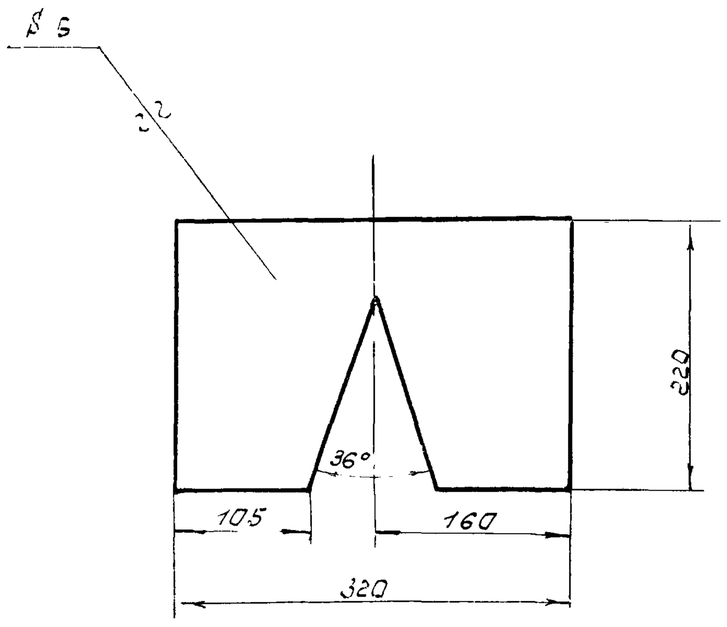

Изм. Лист	№ докум.	Подпись	Дата	МК2 - 65 - 10 - 02
Разраб.	Хуповка			Упор
Гл. спец.	Дегтяр			Лист 6 ГОСТ 5681-57 / Ст3 ГОСТ 14637-69
Н-к отд.	Шитяновский			Гипрокоммунводоканал

Литера | Масса 23 | Масшт. 1:5 | Лист | Листов

см. таблицу

▽3 (▽)

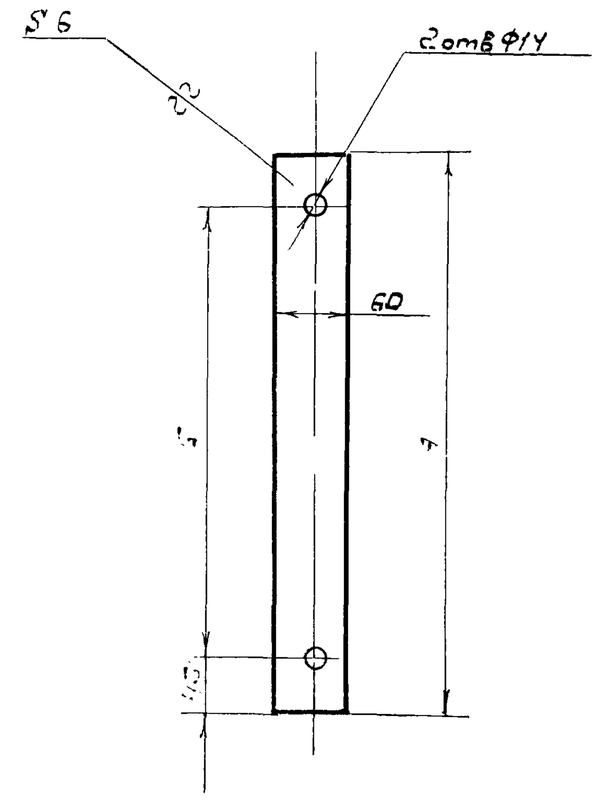

Обозначение	Размеры А	Размеры Б	Масса в кг
МК2 - 65 - 00 - 02	480	630	1,35
МК2 - 65 - 00 - 02	630	540	1,9

Изм. Лист	№ докум.	Подпись	Дата	см. таблицу
Разработ.	Хуповка			Подвеска
Гл. спец.	Дегтяр			Полоса 5 х 50 ГОСТ 103-57 / Ст3 ГОСТ 535-58
Нач. отд.	Шитяновский			Гипрокоммунводоканал

Литера | Масса см. табл. | Масшт. 1:5 | Лист | Листов

МК2 - 65 - 00 - 01

▽3 (▽)

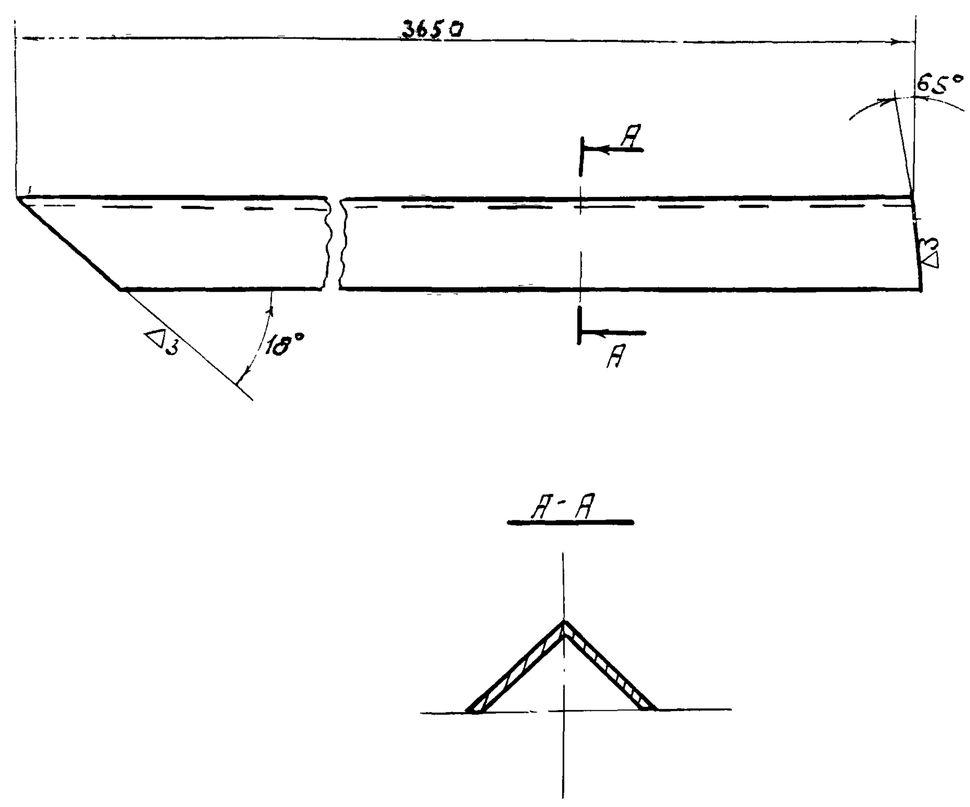

Изм. Лист	№ докум.	Подпись	Дата	МК2 - 65 - 00 - 01
Разработ.	Хуповка			Стойка
Гл. спец.	Дегтяр			Уголок 200х200х12 ГОСТ 8509-72 / Ст3 ГОСТ 535-58
Нач. отд.	Шитяновский			Гипрокоммунводоканал

Литера | Масса 122 | Масшт. 1:10 | Лист | Листов

Позиция	Зона	Поз.	Обозначение	Наименование	К-во	Примечание
				Сборочные единицы		
12		1	МК2 - 65 - 10 - 00	Труба Т1	1	852,2
12		2	МК2 - 65 - 20 - 00	Отражатель ОТ1	1	184,2
				Детали		
11		3	МК2 - 65 - 00 - 01	Стойка	4	488
11		4	МК2 - 65 - 00 - 02	Подвеска	4	5,4
6,4		5	МК2 65 - 00 - 03	Плита 250х250х10 / Лист 10 ГОСТ 5681-57 / Ст3 ГОСТ 14637-69	4	19,6
				Стандартные изделия		
		6		Болт М12х30.58.011 ГОСТ 7798-70	8	0,352
		7		Гайка М12.5.011 ГОСТ 5915-70	8	0,123
				Всего:		1549,8

Изм. Лист	№ докум.	Подпись	Дата	МК2 - 65 - 00 - 00
Разраб.	Хуповка			Труба Т1 первичного отстойника
Гл. спец.	Дегтяр			Гипрокоммунводоканал
Н-к отд.	Шитяновский			

Литер | Лист | Листов

Копировал

МК2-65-00-00СБ

А - А

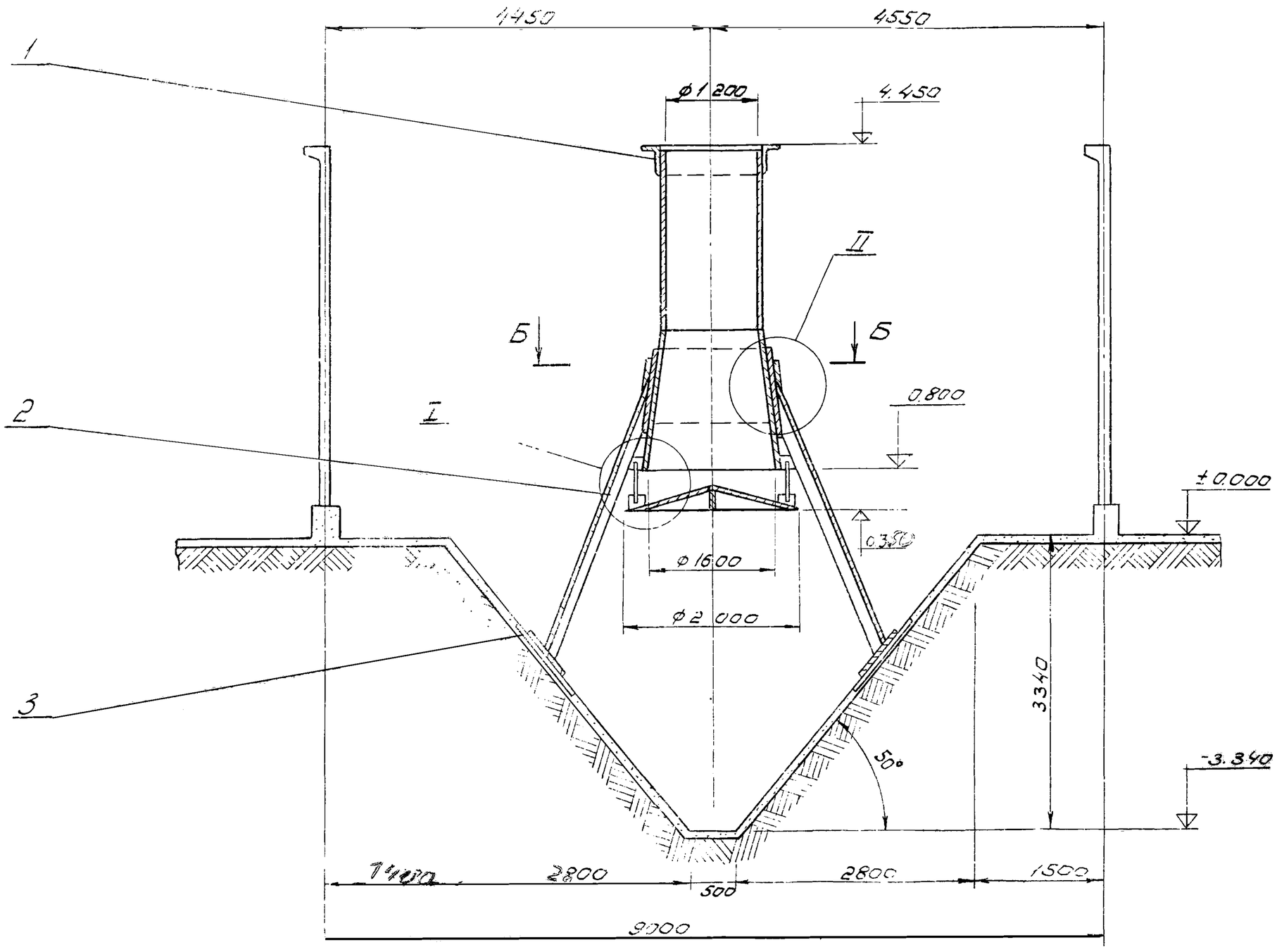

I
М1:10

Б - Б

II
М1:20

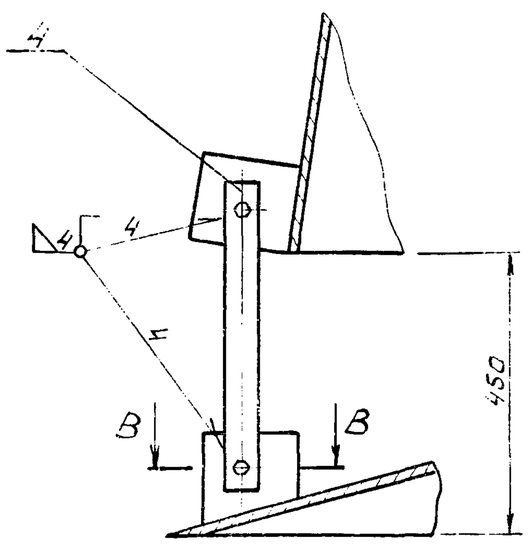

В - В
М1:5

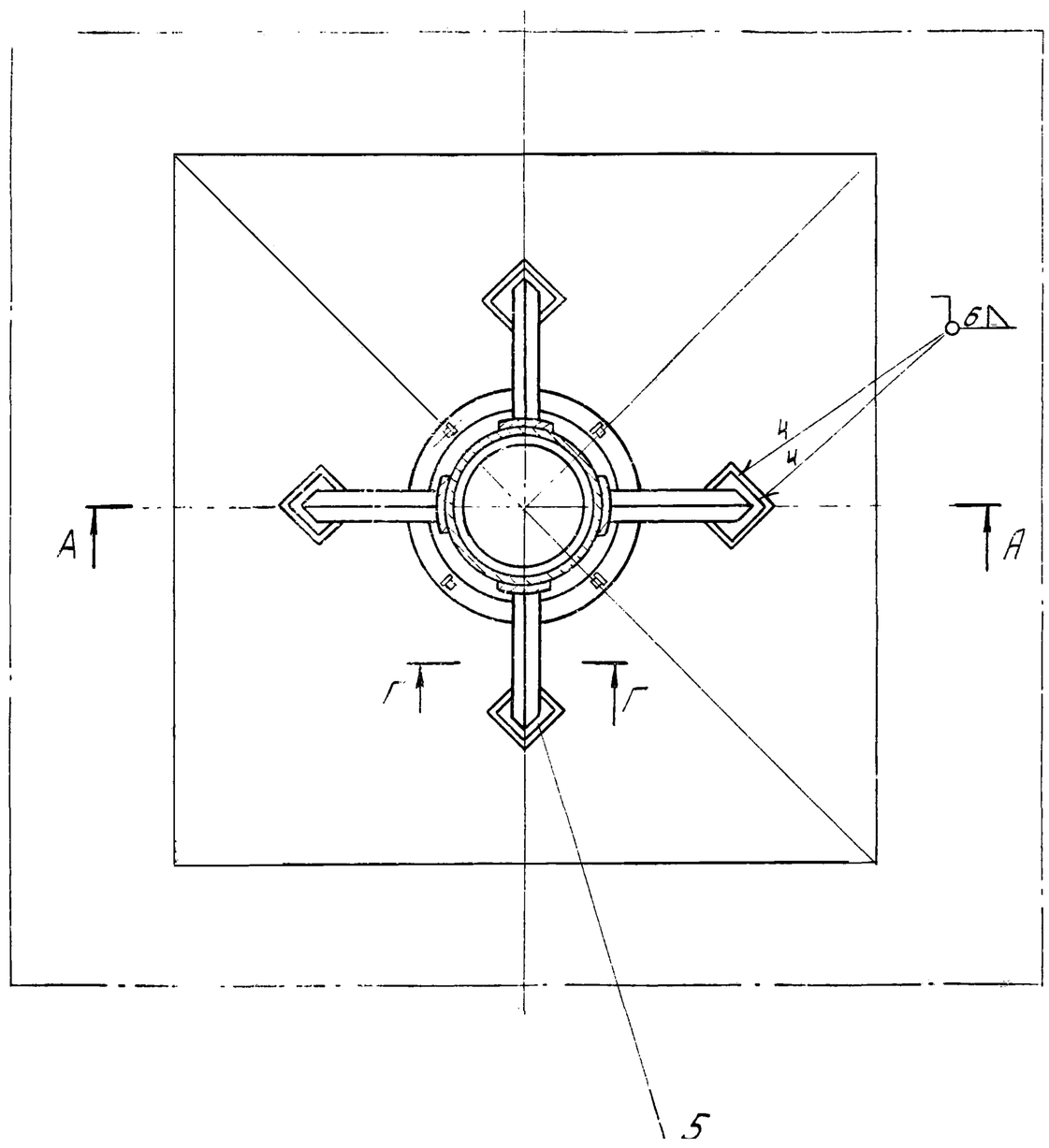

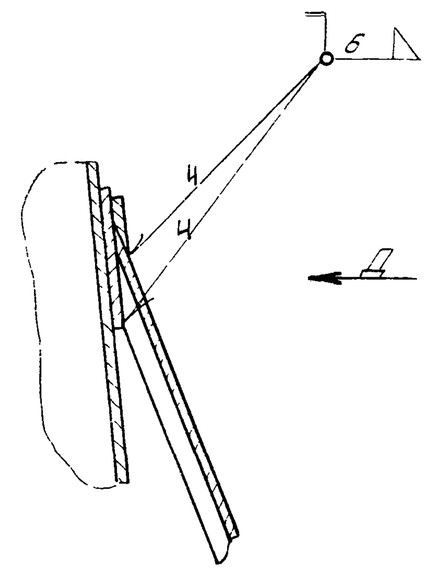

Вид Д
М1:20

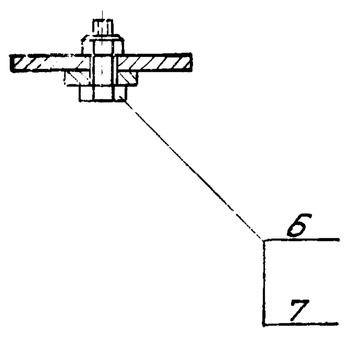

Г - Г
М1:5

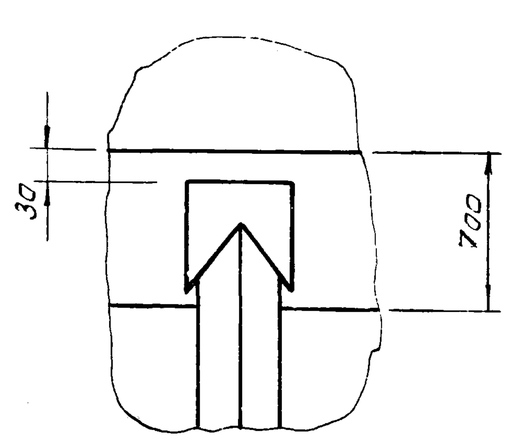

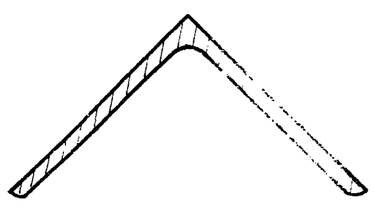

Сварку производить электродом Э-42 ГОСТ 9467-60

					МК2-65-00-00СБ			
Изм.	Лист.	№докум.	Подпись	Дата	Центральная труба Т1 первичного отстойника	Литера	Масса	Масшт
Разраб.		Хуповка					1549.8	1:50
Пов.		Гецин				Лист	Листов	
Гл.спец.		Дзетяр						
Нач.отд.		Шимановский			сборочный чертеж	Гипрокоммунводоканал		

№ строки	Обозначение	Наименование	Куда входит: Обозначение	Кол.	Общее кол.	Примечание
		Центральная				
1	МК2-65-00-00	Труба Т1 первичного отстойника			1	
2	МК2-65-10-00	Труба Т1	МК2-65-00-00СБ	1	1	
3	МК2-65-20-00	Отражатель ОТ1	МК2-65-00-00СБ	1	1	

Изм.	Лист	№ докум.	Подпись	Дата	МК2-65-00-00ВС			
Разраб.		Хуповка			Центральная труба Т1 первичного отстойника. Ведомость спецификаций	Лит	Лист	Листов
ГИП		Гецин						
Гл.спец.		Дегтяр						
Н-к отд.		Шимановский						

№ строки	Обозначение	Наименование	Куда входит: Обозначение	Кол.	Общее кол.	Примечание
		Центральная				
1	МК2-66-00-00	Труба Т2 вторичного отстойника			1	
2	МК2-66-10-00	Труба Т2	МК2-66-00-00СБ	1	1	
3	МК2-66-20-00	Отражатель ОТ2	МК2-66-00-00СБ	1	1	

Изм.	Лист	№ докум.	Подпись	Дата	МК2-66-00-00ВС			
Разраб.		Хуповка			Центральная труба Т2 вторичного отстойника. Ведомость спецификаций	Лит	Лист	Листов
ГИП		Гецин						
Гл.спец.		Дегтяр						
Н-к отд.		Шимановский						

Формат	Зона	Позиция	Обозначение	Наименование	К-во	Примечание
				Детали		
11		1	ТК2-65-20-01	Диск	1	155,4
11		2	ТК2-65-20-02	Ребро	2	12,2
11		3	ТК2-65-20-03	Ребро	1	12,2
11		4	ТК2-65-20-04	Планка	4	4,4
				Всего:		184,2

Изм	Лист	№ докум.	Подпись	Дата	ТК2-65-20-00		
Разраб		Хуповка			Отражатель ОТ1	Литер	Лист / Листов
Гл. спец.		Дегтяр				Гипрокоммунводоканал	
Н-контр.		Шитановский					

Копировал: Формат: 11

Формат	Зона	Поз.	Обозначение	Наименование	Кол.	Примечание
				Детали		
11		1	ТК2-65-10-01	Конус	1	333,5
11		2	ТК2-65-10-02	Упор	4	9,2
11		3	ТК2-65-10-03	Конус	1	85,5
11		4	ТК2-65-10-04	Планка	4	4,4
11		5	ТК2-65-10-05	Кольцо	1	41,6
Б,4		6	ТК2-65-10-06	Цилиндр L = 1600	1	375
				Лист $\frac{БГОСТ5681-57}{Ст3ГОСТ14637-69}$		
				Всего:		852,2

Подпись и дата | Взам. инв. № | Инв. № дубл. | Подп. и дата

Изм	Лист	№ докум.	Подп.	Дата	ТК2-65-10-00		
Разраб.		Хуповка			Труба Т1	Литер	Лист / Листов
Гл. спец		Дегтяр				Гипрокоммунводоканал	
Н-контр.		Шитановский					
Утв.							

Инв. № подл.

Копировал Формат: 11

№ строки	Наименование	Обозначение документа на поставку	Поставщик	Куда входит (обозначение)	Количество: на изделие	в комплекты	на регулир	Всего	Примечание
	Крепежные изделия								
1	Болт М 12 х 30. 58.014	ГОСТ 7798-70		ТК2-65-00-00СБ	8			8	
2	Гайка М12.5.014	ГОСТ 5915-70		ТК2-65-00-00-СБ	8			8	

Изм	Лист	№ докум.	Подпись	Дата	ТК2-65-00-00 ВП		
Разраб.		Хуповка			Труба Т1 первичного отстойника Ведомость покупных изделий	Литер	Лист / Листов
Гл. спец		Дегтяр				Гипрокоммунводоканал	
Н-контр		Шитановский					

13982-05 Формат 12

МК2 - 65 - 10 - 00

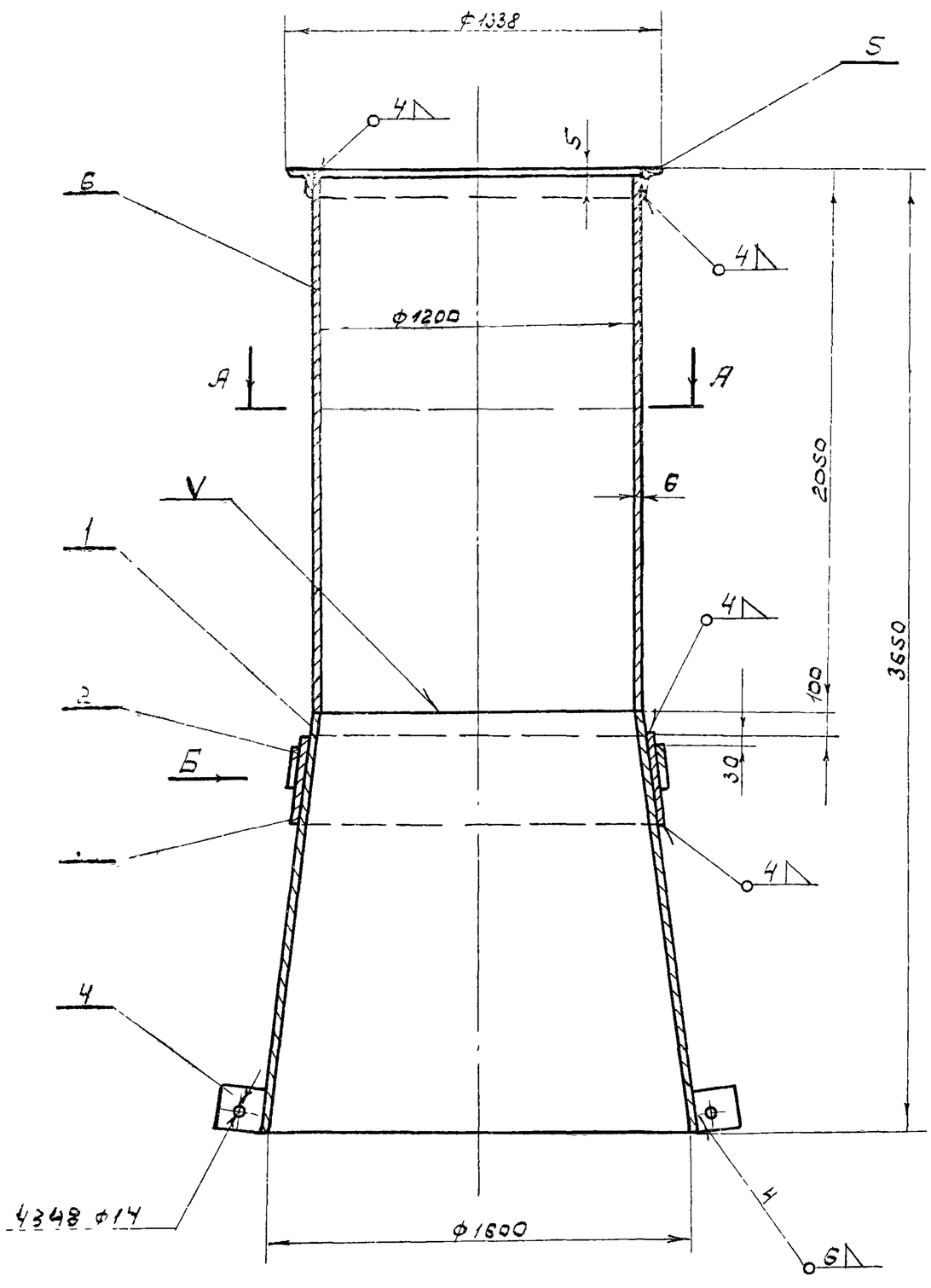

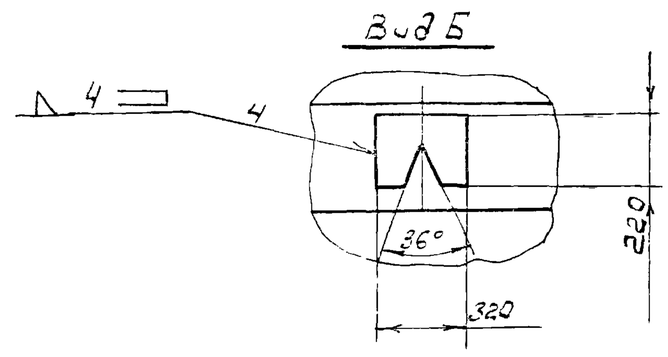

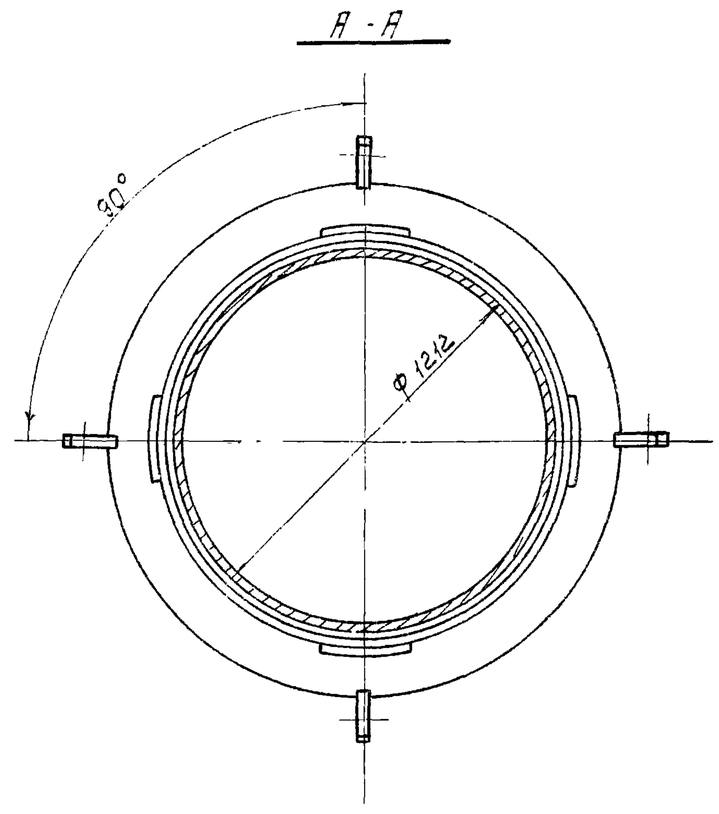

Сварку производить электродом Э-42 ГОСТ 9467-60

					МК2 - 65 - 10 - 00		
Изм.	Лист	№докум.	Подпись	Дата	Труба Т1	Литера	Масса / Масшт
Разраб.		Хуновка					852.2 / 1:20
Гл. спец.		Дегтяр				Лист	Листов
Н.контр.		Шимановский				Гипрокоммунводоканал	

МК2 - 65 - 20 - 00

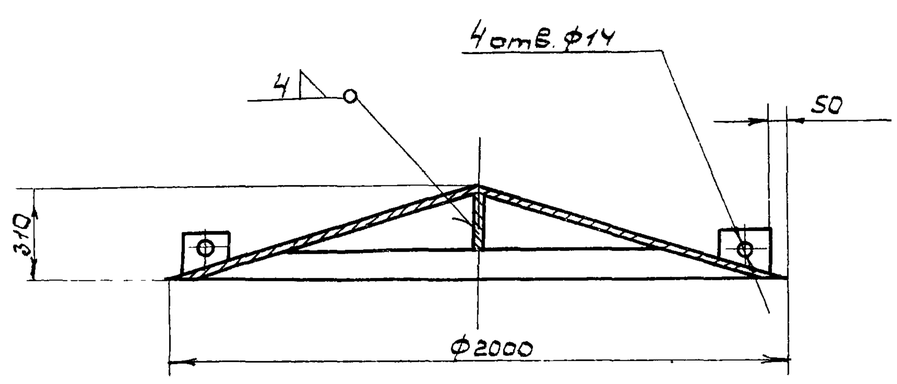

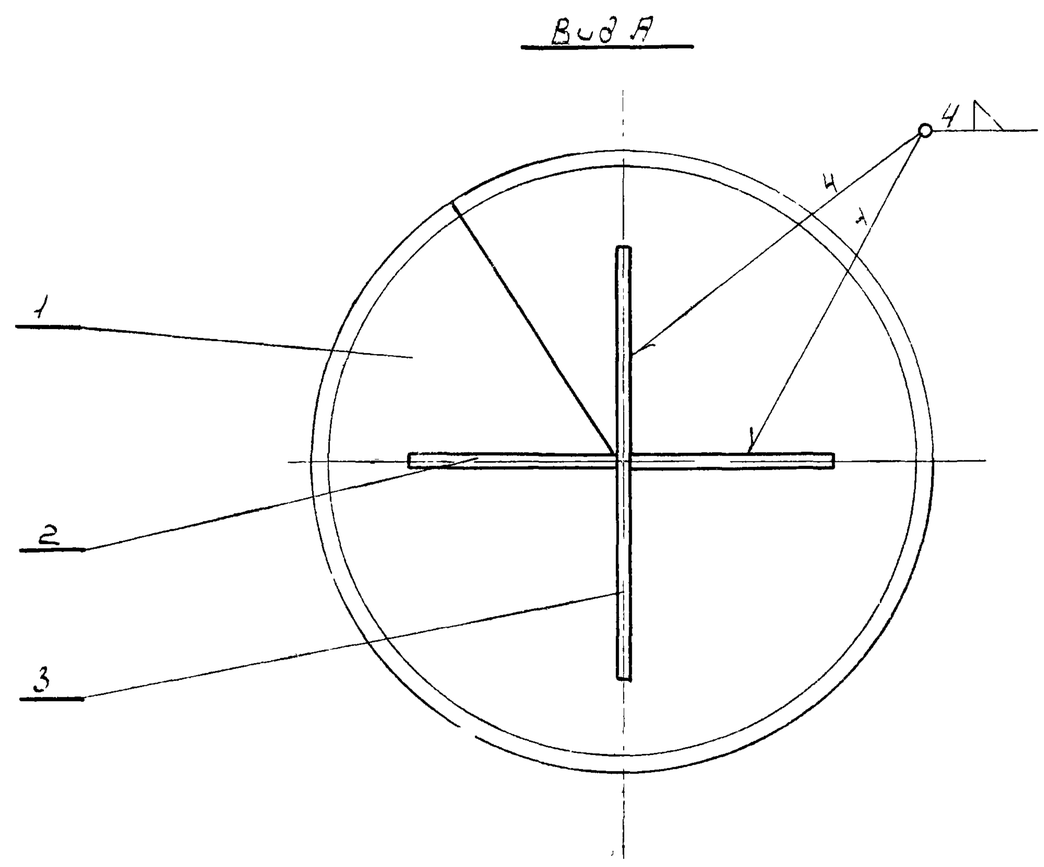

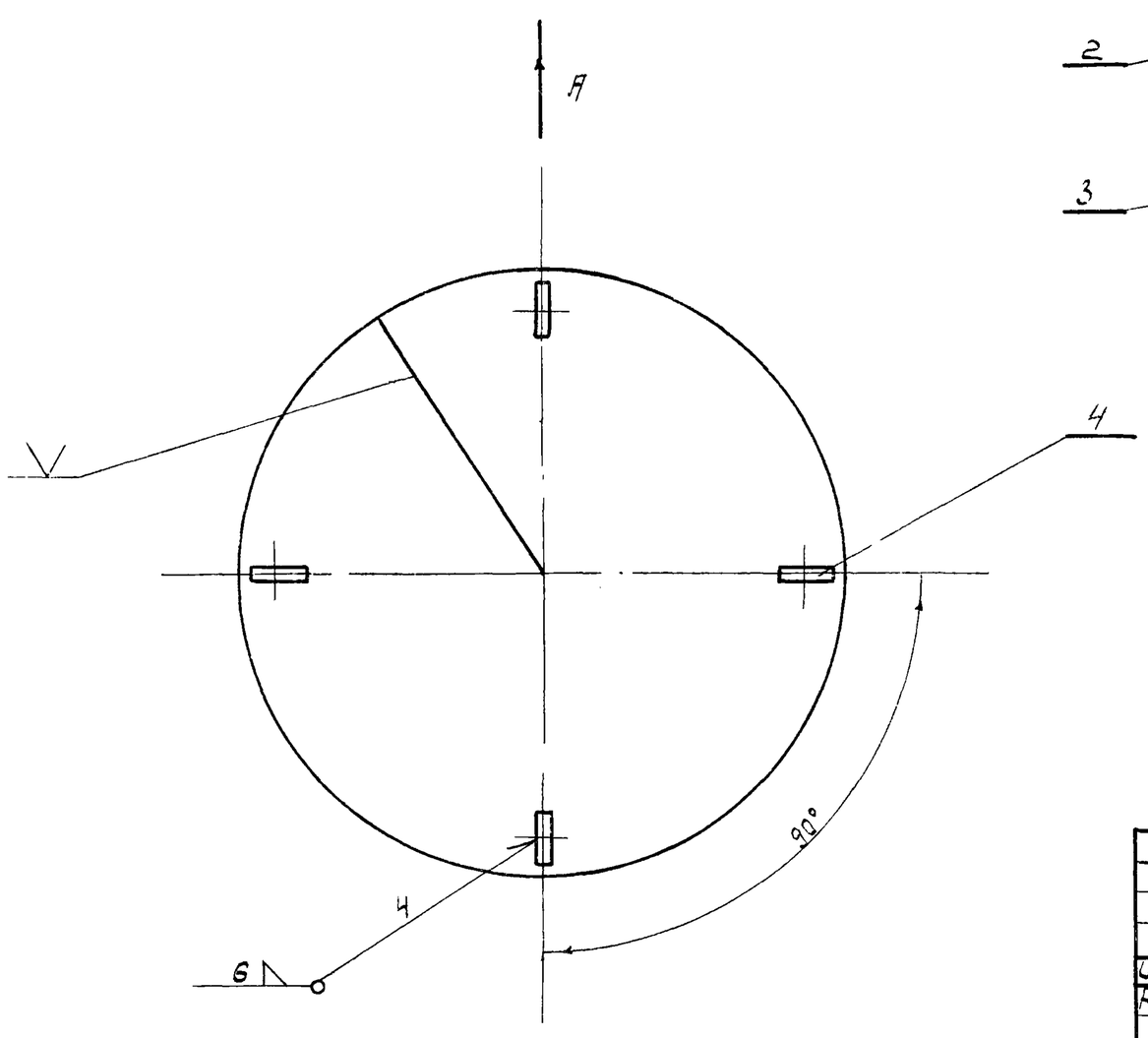

Сварку производить электродом Э-42 ГОСТ 9467-60

					МК2 - 65 - 20 00		
Изм.	Лист	№докум.	Подпись	Дата	Отражатель ОТ1	Литера	Масса / Масшт
Разраб.		Хуновка					184.2 / 1:20
Гл. спец.		Дегтяр				Лист	Листов
Н.контр.		Шимановский				Гипрокоммунводоканал	

МК2-65-10-01

▽3(▽)

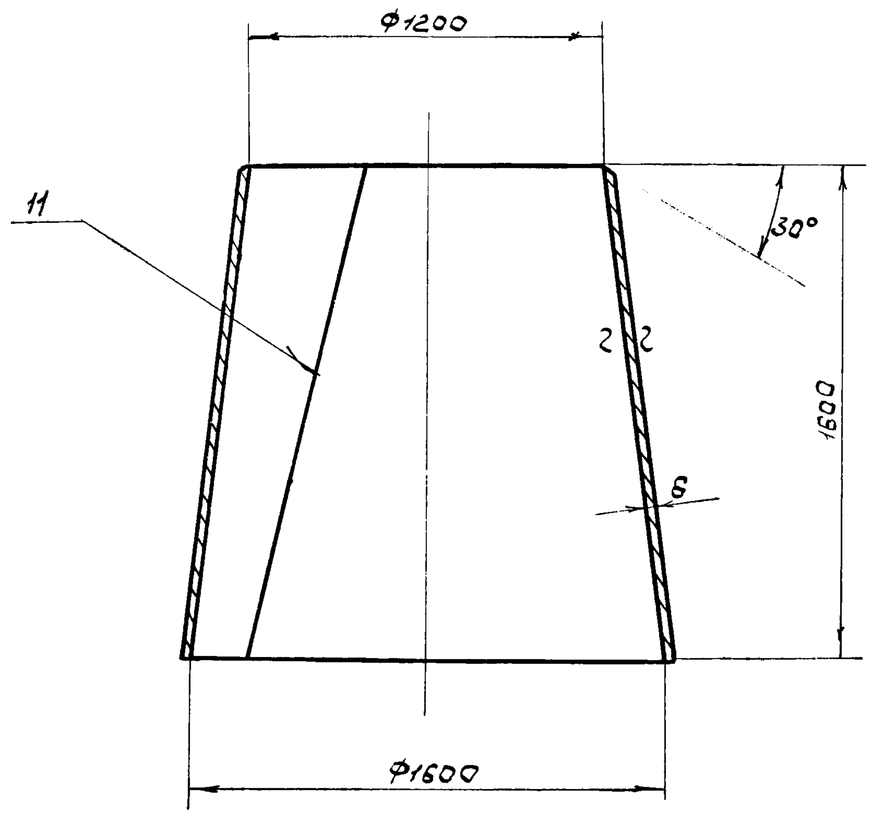

Сварку производить электродом Э-42 ГОСТ 9467-60

					МК2-65-10-01		
Изм.	Лист	№ докум.	Подпись	Дата	Конус	Литера / Масса 333,5 / Масшт. 1:20	
Разраб.		Хуповка				Лист / Листов	
Гл.спец.		Дегтяр					
Н.контр.		Шитановский			Лист Б ГОСТ 5681-57 / Ст.3 ГОСТ 14637-69	Гипрокоммунводоканал	

МК2-65-10-04

▽3(▽)

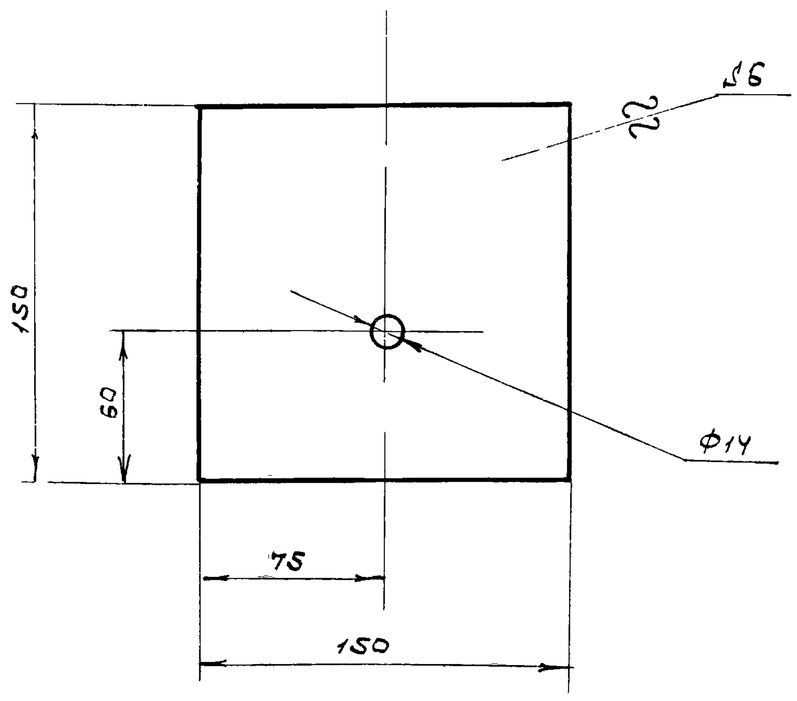

					МК2-65-10-04		
Изм.	Лист	№ докум.	Подпись	Дата	Планка	Литера / Масса 1,1 / Масшт. 1:2,5	
Разраб.		Хуповка				Лист / Листов	
Гл.спец.		Дегтяр					
Н.контр.		Шитановский			Лист Б ГОСТ 5681-57 / Ст.3 ГОСТ 14637-69	Гипрокоммунводоканал	

Подпись и дата | Инв. № дубл. | Взам. инв. № | Подпись и дата | Инв. № подл.

МК2-65-20-01

▽3(▽)

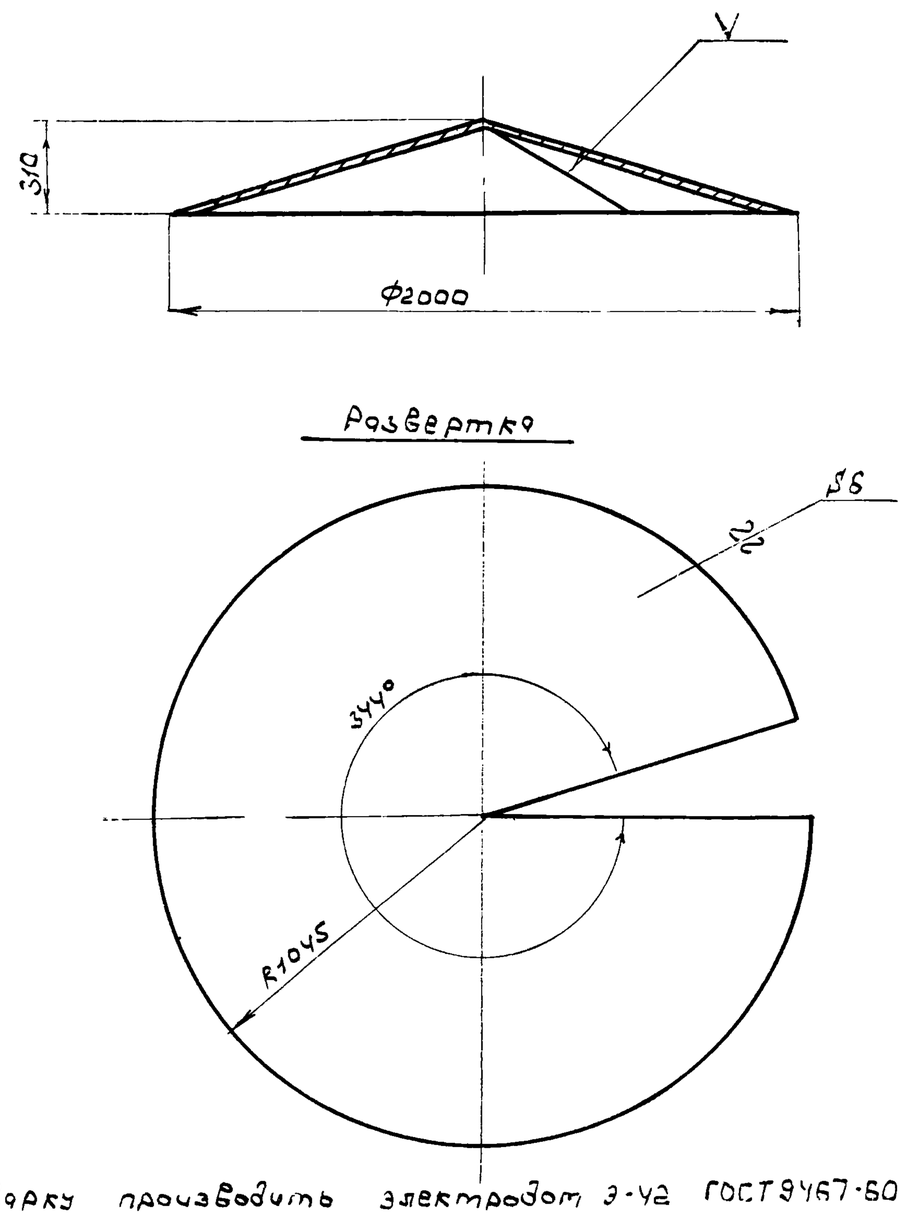

Сварку производить электродом Э-42 ГОСТ 9467-60

					МК2-65-20-01		
Изм.	Лист	№ докум.	Подпись	Дата	Диск	Литера / Масса 155,4 / Масшт. 1:20	
Разраб.		Хуповка				Лист / Листов	
Гл.спец.		Дегтяр					
Н.контр.		Шитановский			Лист Б ГОСТ 5681-57 / Ст.3 ГОСТ 14637-69	Гипрокоммунводоканал	

МК2-65-10-05

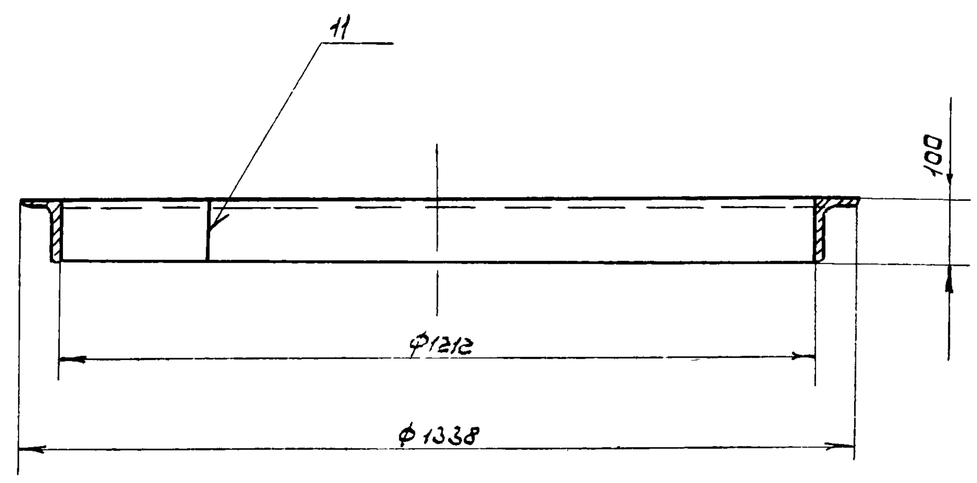

1. Длина развертки L = 4230мм
2. Сварку производить электродом Э-42 ГОСТ 9467-60

					МК2-65-10-05		
Изм.	Лист	№ докум.	Подпись	Дата	Кольцо	Литера / Масса 41,6 / Масшт. 1:10	
Разраб.		Хуповка				Лист / Листов	
Гл.спец.		Дегтяр					
Н.контр.		Шитановский			Уголок 100×63×8 ГОСТ 8510-72 / Ст.3 ГОСТ 535-58	Гипрокоммунводоканал	
Копировал		Ларионова					

МК2-65-20-03

(▽)3▽

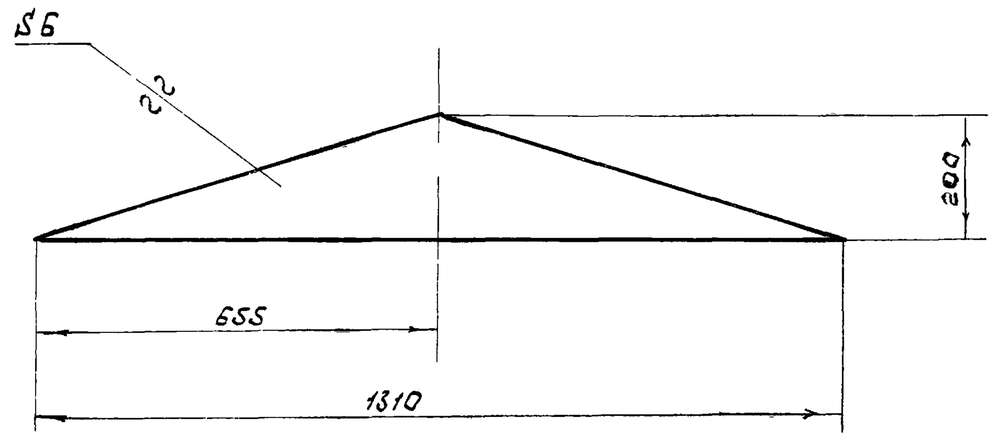

Изм.	Лист	№ докум.	Подпись	Дата	МК2-65-20-03		
Разраб.		Хуповка			Ребро	Литера / Масса 12,2 / Масштаб 1:10	
Гл.спец.		Дегтяр				Лист / Листов	
Н.контр.		Шитановский			Лист Б ГОСТ 5681-57 / Ст.3 ГОСТ 14637-69	Гипрокоммунводоканал	

Подпись и дата | Инв.№ дубл. | Взам.инв.№ | Подпись и дата | Инв.№ подл.

МК2-65-20-02

(▽)3▽

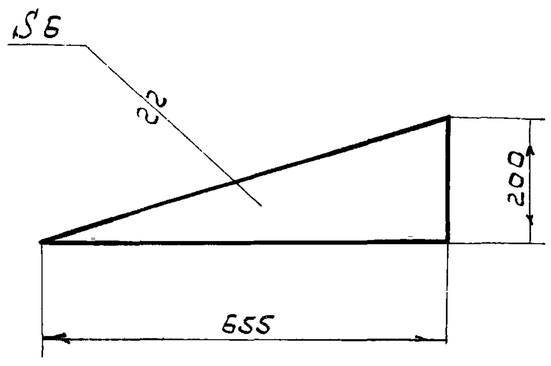

Изм.	Лист	№ докум.	Подпись	Дата	МК2-65-20-02		
Разраб.		Хуповка			Ребро	Литера / Масса 6,1 / Масштаб 1:10	
Гл.спец.		Дегтяр				Лист / Листов	
Н.контр.		Шитановский			Лист Б ГОСТ 5681-57 / Ст.3 ГОСТ 14637-69	Гипрокоммунводоканал	

МК2-65-10-03

(▽)3▽

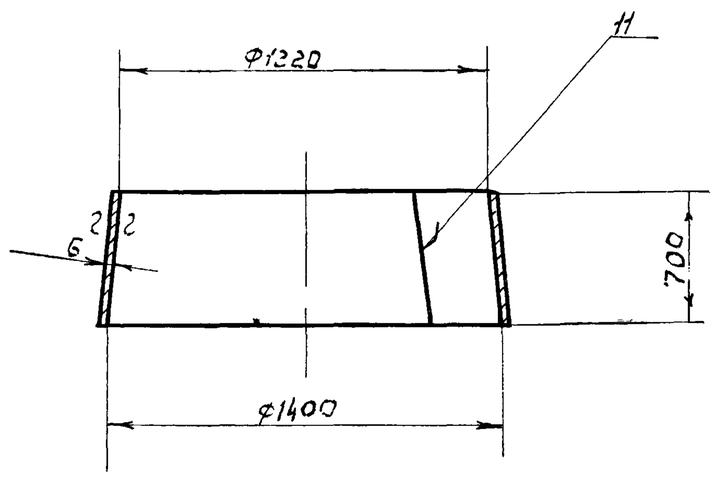

1. Конус разметить и приварить по дет. чертеж МК2-65-10-01
2. Сварку производить электродом Э-42 ГОСТ 9467-60

Изм.	Лист	№ докум.	Подпись	Дата	МК2-65-10-03		
Разраб.		Хуповка			Конус	Литера / Масса 88,5 / Масштаб 1:20	
Гл.спец.		Дегтяр				Лист / Листов	
Н.контр.		Шитановский			Лист Б ГОСТ 5681-57 / Ст.3 ГОСТ 14637-69	Гипрокоммунводоканал	
Копировал		Ларионова					

МК2-65-20-04

(▽)3▽

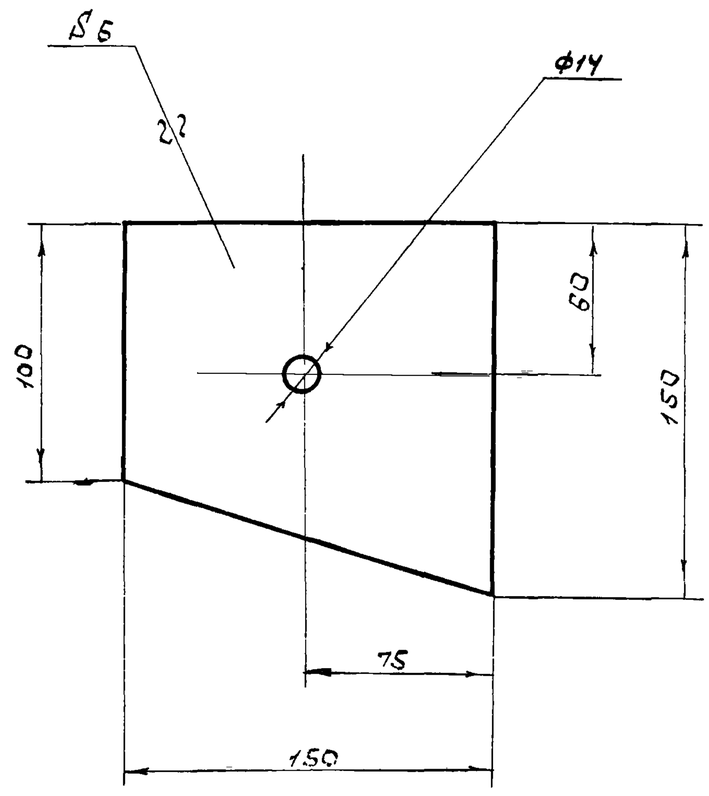

Изм.	Лист	№ докум.	Подпись	Дата	МК2-65-20-04		
Разраб.		Хуповка			Планка	Литера / Масса 1,1 / Масштаб 1:2,5	
Гл.спец.		Дегтяр				Лист / Листов	
Н.контр.		Шитановский			Лист Б ГОСТ 5681-57 / Ст.3 ГОСТ 14637-69	Гипрокоммунводоканал	

Формат	Зона	Позиция	Обозначение	Наименование	К-во	Примечание
		14		Болт 16х40.58.011 ГОСТ 7798-70	2	0,2
		15		Болт 12х40.58.011 ГОСТ 7798-70	4	0,22
		16		Гайка М16.5.011 ГОСТ 5915-70	22	0,73
		17		Гайка М12.5.011 ГОСТ 5915-70	4	0,062
		18		Шайба 16.65Г.011 ГОСТ 6402-70	22	0,176
		19		Шайба 12.65Г.011 ГОСТ 6402-70	4	0,013
				Всего		295,6

Изм.	Лист	№ докум.	Подпись	Дата	МК2-62-00-00

Копировал: Формат:

Формат	Зона	Позиция	Обозначение	Наименование	К-во	Примечание
				Сборочные единицы		
22		1	МК2-62-10-00	Труба отводящая	1	156,5
12		2	МК2-62-20-00	Кронштейн	1	37,1
11		3	МК2-62-30-00	Болт фундаментный	4	2,48
11		4	МК2-61-20-00	Труба всасывающая	1	41
12		5	МК2-61-30-00	Эрлифт	1	48,94
				Детали		
11		6	МК2-62-00-01	Хомут	1	1,3
11		7	МК2-61-00-03	Фланец упорный	1	3,4
6.4		8	МК2-61-00-05	Прокладка ф90хф58х3 Резина пластина 3МБ-А-М ГОСТ 7338-65	1	0,02
6.4		9	МК2-61-00-06	Прокладка ф202хф160х3 Резина-пластина 3МБ-А-М ГОСТ 7338-65	1	0,66
6.4		10	МК2-61-00-07	Прокладка ф258хф220х3 Резина-пластина 3МБ-АМ ГОСТ 7338-65	1	0,07
6.4		11	МК2-61-00-08	Планка 122х122х10 10 ГОСТ 5681-57 Лист Ст 3 ГОСТ 14637-69	1	1,17
6.4		12	МК2-61-00-09	Крепление d=1500 Проволока 3-45 ГОСТ 17305-71	1	0,1
				Стандартные изделия		
		13		Болт М16х55.58.011 ГОСТ 7798-70	16	1,95

Изм	Лист	№ докум.	Подпись	Дата	МК2-62-00-00
Разраб.		Хуповка			Эрлифт вторичного отстойника
ГИП		Гецин			
Гл. спец.		Дегтяр			
Н-к отд.		Шимановский			

Литер	Лист	Листов

Гипрокоммунводоканал

Копировал: Формат:

Формат	Зона	Позиция	Обозначение	Наименование	К-во	Примечание
				Детали		
11		1	МК2-62-20-01	Бобышка	4	3,6
11		2	МК2-62-20-02	Балка верхняя	1	6,7
11		3	МК2-62-20-03	Балка нижняя	1	4
11		4	МК2-62-20-04	Укосина	1	5
6,4		5	МК2-62-00-05	Плита 545х270х15 15 ГОСТ 5681-57 Лист Ст 3 ГОСТ 14637-69	1	16,5
11		6	МК2-61-00-01	Хомут	1	1,3
				Всего:		37,1

Изм	Лист	№ докум.	Подпись	Дата	МК2-62-20-00
Разраб.		Хуповка			Кронштейн
ГИП		Гецин			
Гл. спец.		Дегтяр			
Н-к отд.		Шимановский			

Литер	Лист	Листов

Гипрокоммунводоканал

Формат	Зона	Позиция	Обозначение	Наименование	К-во	Примечание
				Детали		
11		1	МК2-61-10-01	Отвод	1	28,5
64		2	МК2-62-10-02	Патрубок L=52 Труба 159х5 Ст 3-В ГОСТ 8732-70	1	0,95
64		3	МК2-62-10-03	Труба L=3255 Труба 159х5 Ст 3-В ГОСТ 8732-70	1	73,2
64		4	МК2-62-10-04	Труба L=1740 Труба 159х5 Ст 3-В ГОСТ 8732-70	1	33,2
				Стандартные изделия		
		5		Отвод 90° 150 С40.5 ГОСТ 17375-72	2	17,8
		6		Фланец 150-2,5 ГОСТ 1255-67	1	3,43
				Всего:		156,5

Изм	Лист	№ докум.	Подпись	Дата	МК2-62-10-00
Разраб.		Хуповка			Труба отводящая
ГИП		Гецин			
Гл. спец.		Дегтяр			
Н-к отд.		Шимановский			

Литер	Лист	Листов

Гипрокоммунводоканал

МК2-62-00-00СБ

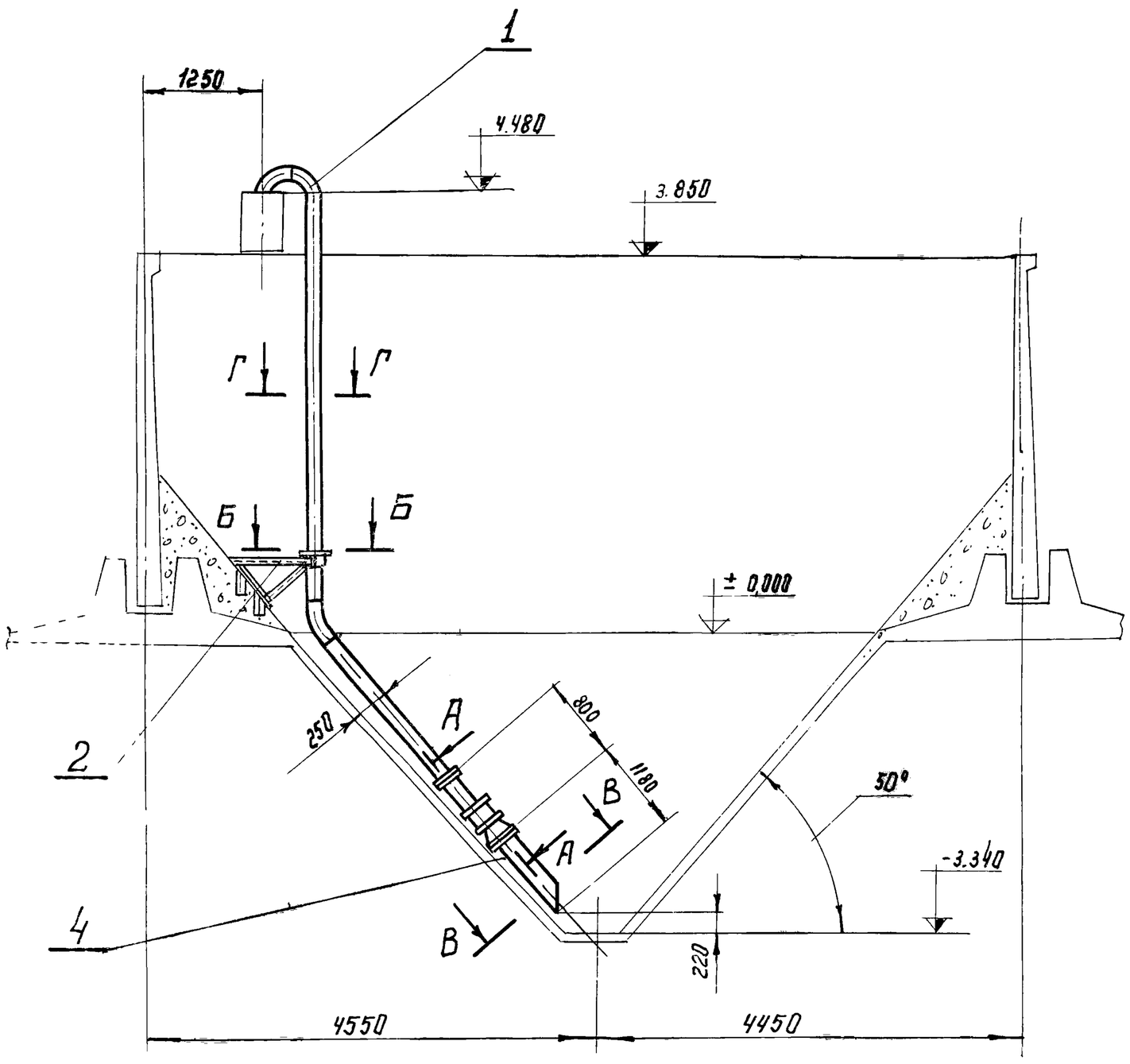

Г–Г
М 1:5

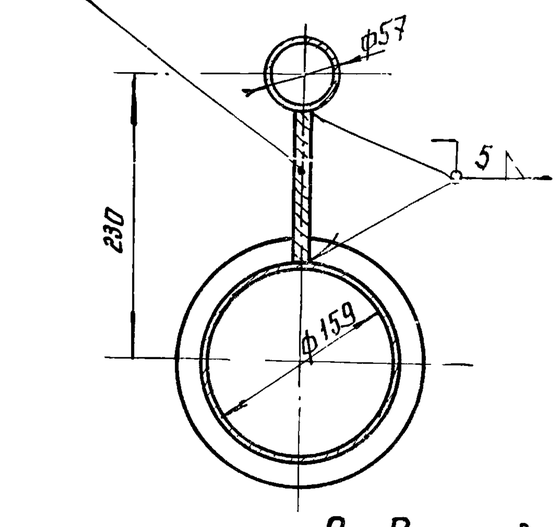

В–В повернуто
М 1:5

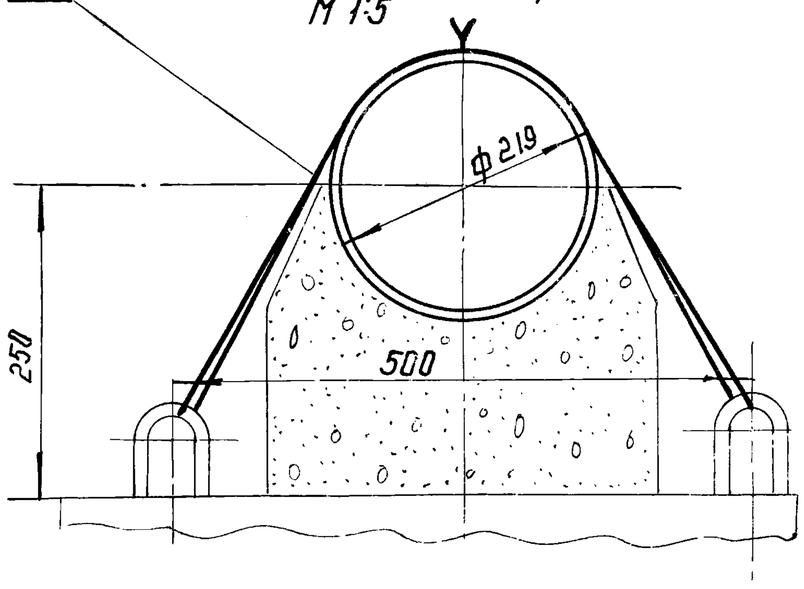

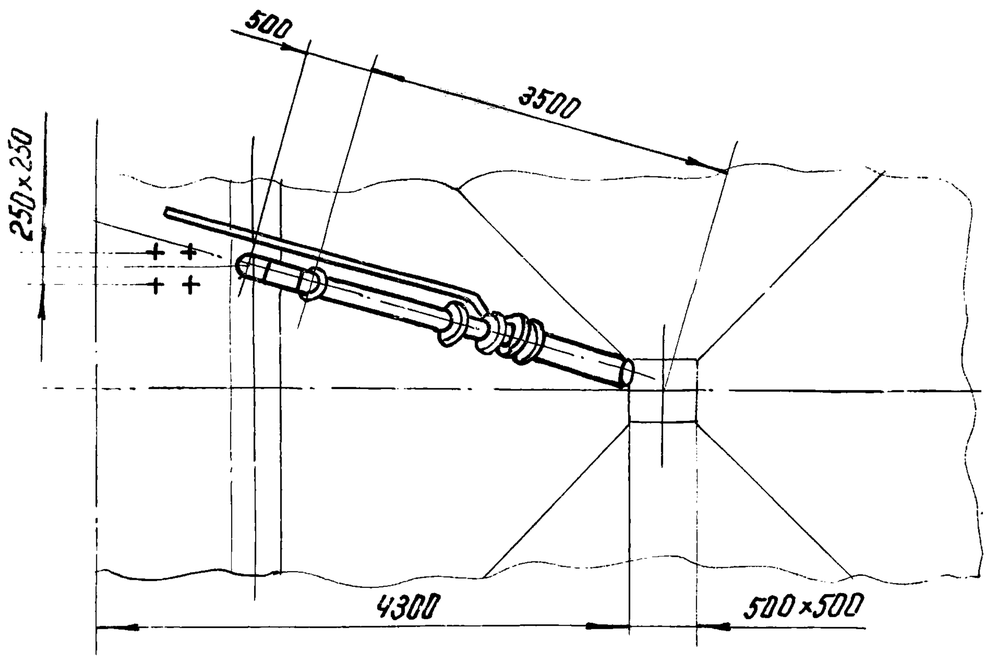

Д–Д
М 1:5

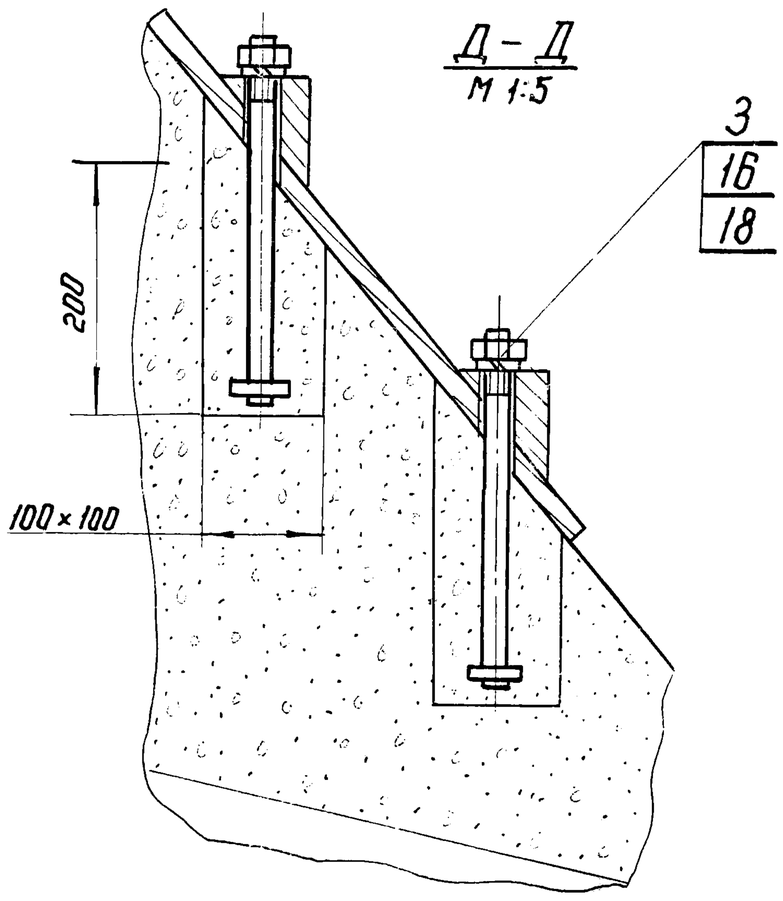

А–А повернуто
М 1:5

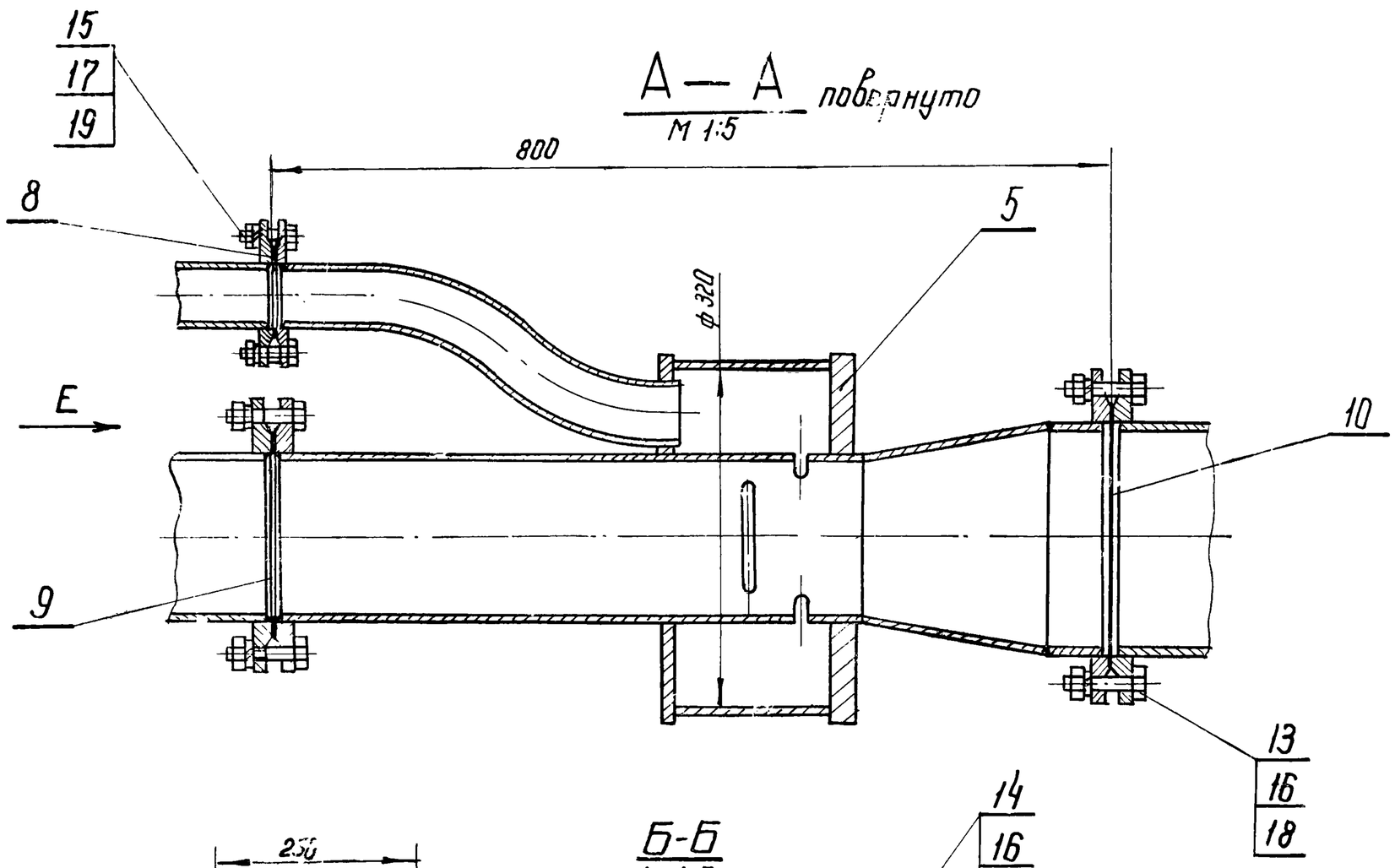

Вид Е
М 1:5

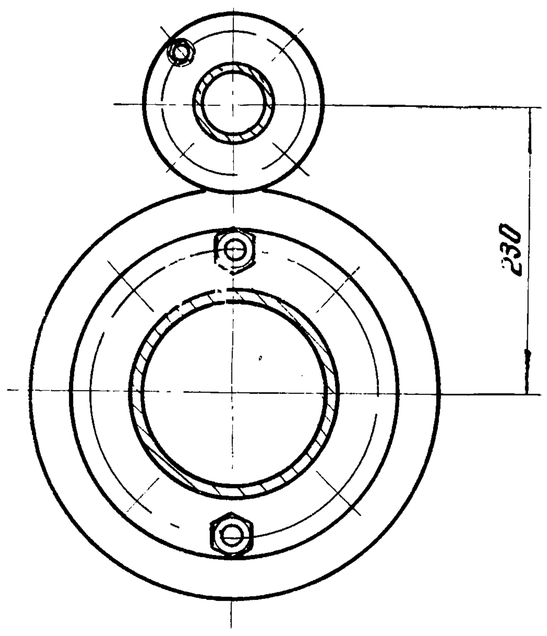

Б–Б
М 1:5

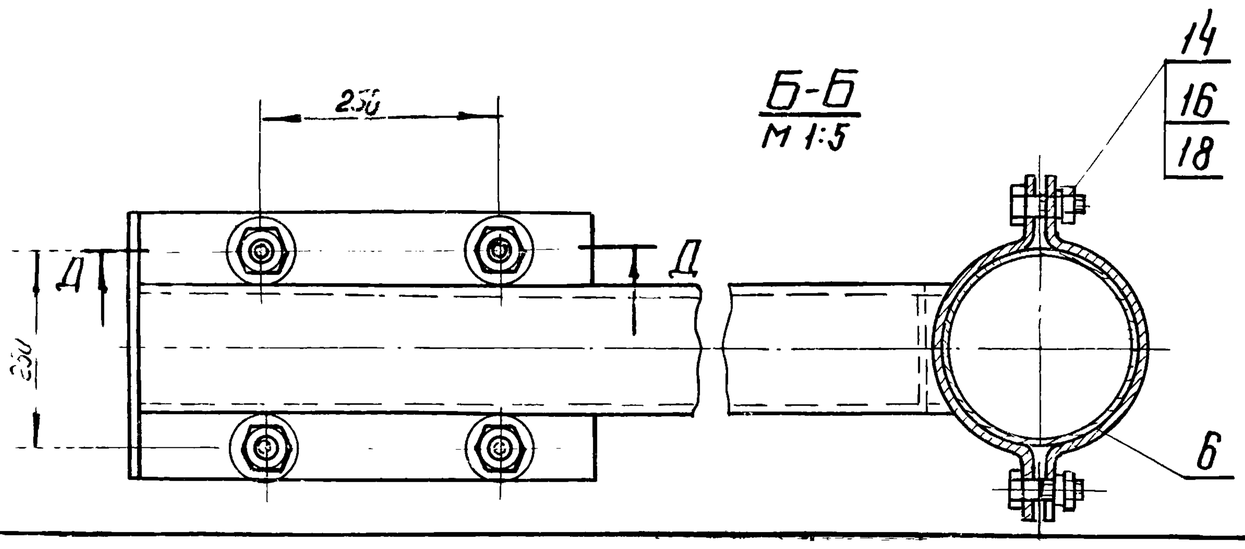

Изм	Лист	N докум.	Подпись	Дата	МК2-62-00-00 СБ		
Разраб.		Хуповка			Эрлифт вторичного отстойника	Литера	Масса	Масшт
ГИП		Гецин					295.6	1:10
Гл.спец.		Дегтяр				Лист	Листов	
Н.к. отд.		Шимановский			Сборочный чертеж.	Гипрокоммунводоканал		
Копиров.		Касперович						

№ строки	Обозначение	Наименование	Куда входит: Обозначение	Куда входит: Кол	Общее кол	Примечание
1	МК2-62-00-00.СБ	Эрлифт вторичного отстойника			1	
2						
3	МК2-62-10-00	Труба отводящая	МК2-62-00-00.СБ	1	1	
4	МК2-62-20-00	Кронштейн	МК2-62-00-00.СБ	1	1	
5	МК2-62-30-00	Болт фундаментный	МК2-62-00-00 СБ	1	1	
6						
7						
8	МК2-61-20-00	Труба всасывающая	МК2-62-00-00СБ	1	1	
9	МК2-61-30-00	Эрлифт	МК2-62-00-00 СБ	1	1	

Изм	Лист	N докум	Подп.	Дата	МК2-62-00-00.ВС			
Разраб.		Хуповка			Эрлифт вторичного отстойника. Ведомость спецификации.	Литер	Лист	Листов
ГИП		Гецин						
Гл. спец.		Дегтяр						
Н-к отд.		Шумановский						

Копировал: Формат:

№ строки	Наименование	Обозначение документа на поставку	Поставщик	Куда входит (обозначение)	Количество: На изделие	В комплекты	На регулир.	Всего	Примечание
1	Фланцы								
2	Фланец 50-2.5	ГОСТ 1255-67		МК2-61-30-00	2			2	
3	Фланец 150-2.5	ГОСТ 1255-67		МК2-62-10-00 МК2-61-30-00	1 1			2	
4	Фланец 200-2.5	ГОСТ 1255-67		МК2-61-20-00 МК2-61-30-00	1 1			2	
5									
6	Отвод 90° 150 С405	ГОСТ 17375-72		МК2-62-10-00	2			2	
7									
8									
9	Крепежные изделия								
10	Болт М16х55.58.011	ГОСТ 7798-70		МК2-62-00-00	16			16	
11	Болт М16х40.58.011	ГОСТ 7798-70		МК2-62-00-00	2			2	
12	Болт М12х40.58.011	ГОСТ 7798-70		МК2-62-00-00	4			4	
13									
14	Гайка М16.5.011	ГОСТ 5915-70		МК2-62-00-00	22			22	
15	Гайка М12.5.011	ГОСТ 5915-70		МК2-62-00-00	4			4	
16									
17	Шайба 16.65Г.011	ГОСТ 6402-70		МК2 62-00-00	22			22	
18	Шайба 12.65Г.011	ГОСТ 6402-70		МК2-62-00-00	4			4	

Изм.	Лист	N докум	Подп.	Дата	МК2-62-00-00.ВП			
Разраб.		Хуповка			Эрлифт вторичного отстойника. Ведомость покупных изделий.	Лит.	Лист	Листов
ГИП		Гецин						
Гл. спец.		Дегтяр				Гипрокоммунводоканал		
Н-к отд.		Шумановский						

Копировала

МК2-62-10-00

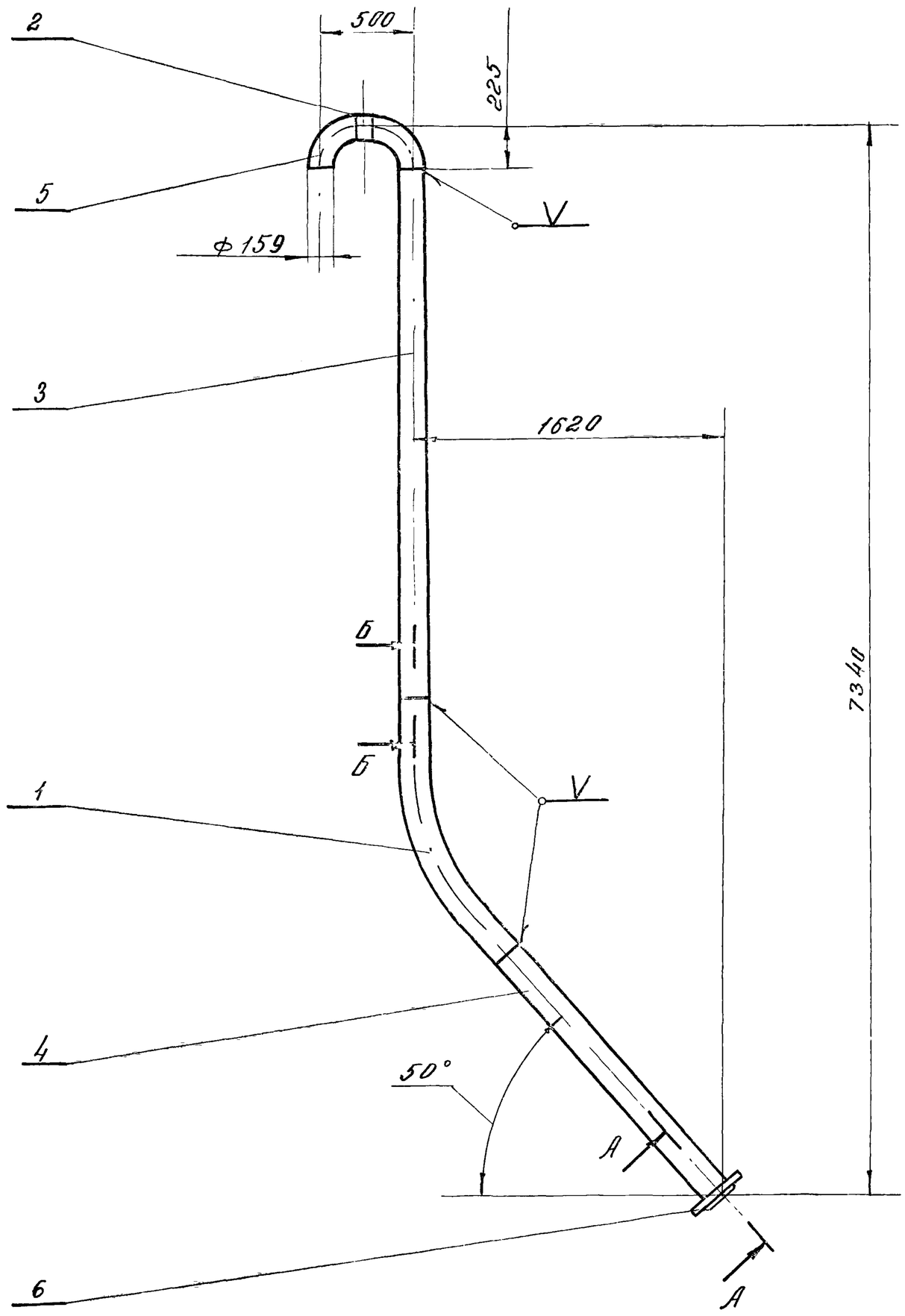

А — А повернуто
М 1:5

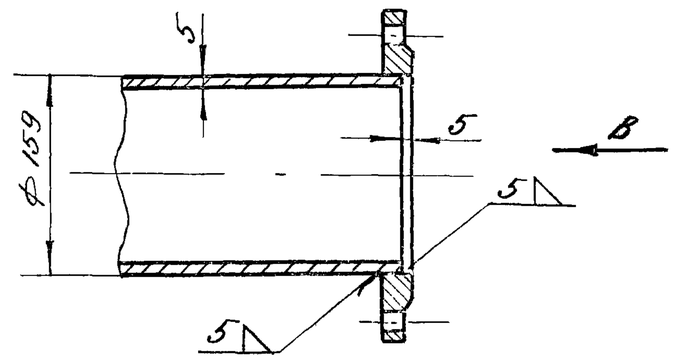

Вид В
М 1:5

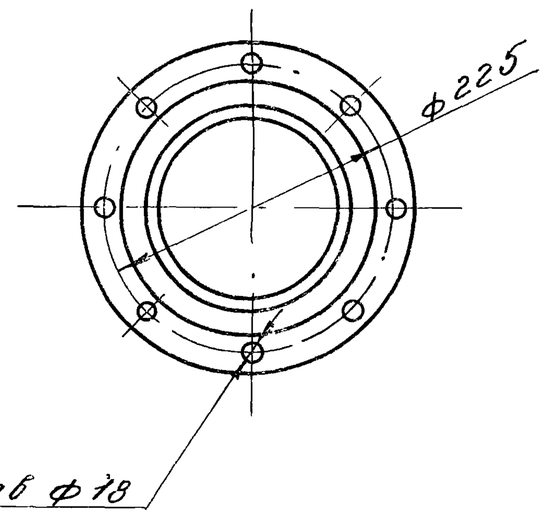

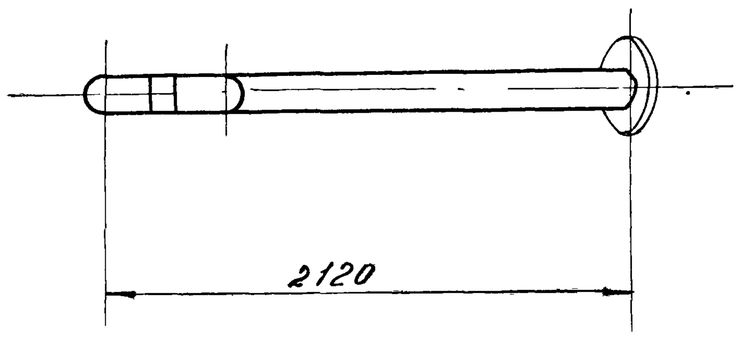

Б - Б
М 1:1

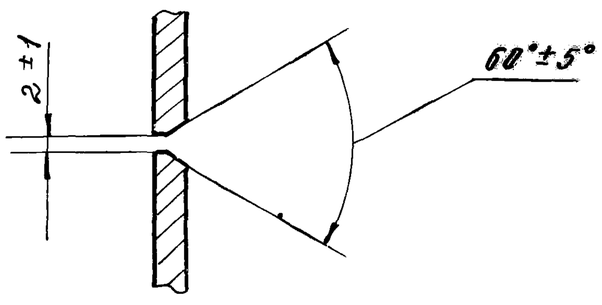

Сварку производить электродом Э-42 ГОСТ 9467-60

					МК2-62-10-00			
Изм.	Лист	№ докум.	Подпись	Дата	Труба отводящая	Литера	Масса	Масшт.
Разраб.		Куповка					156,5	1:25
ГИП		Гецин				Лист	Листов	
Н.контр.		Дегтяр						
Н-к отд.		Шимановский				Гипрокоммунводоканал		

МК2-62-20-00

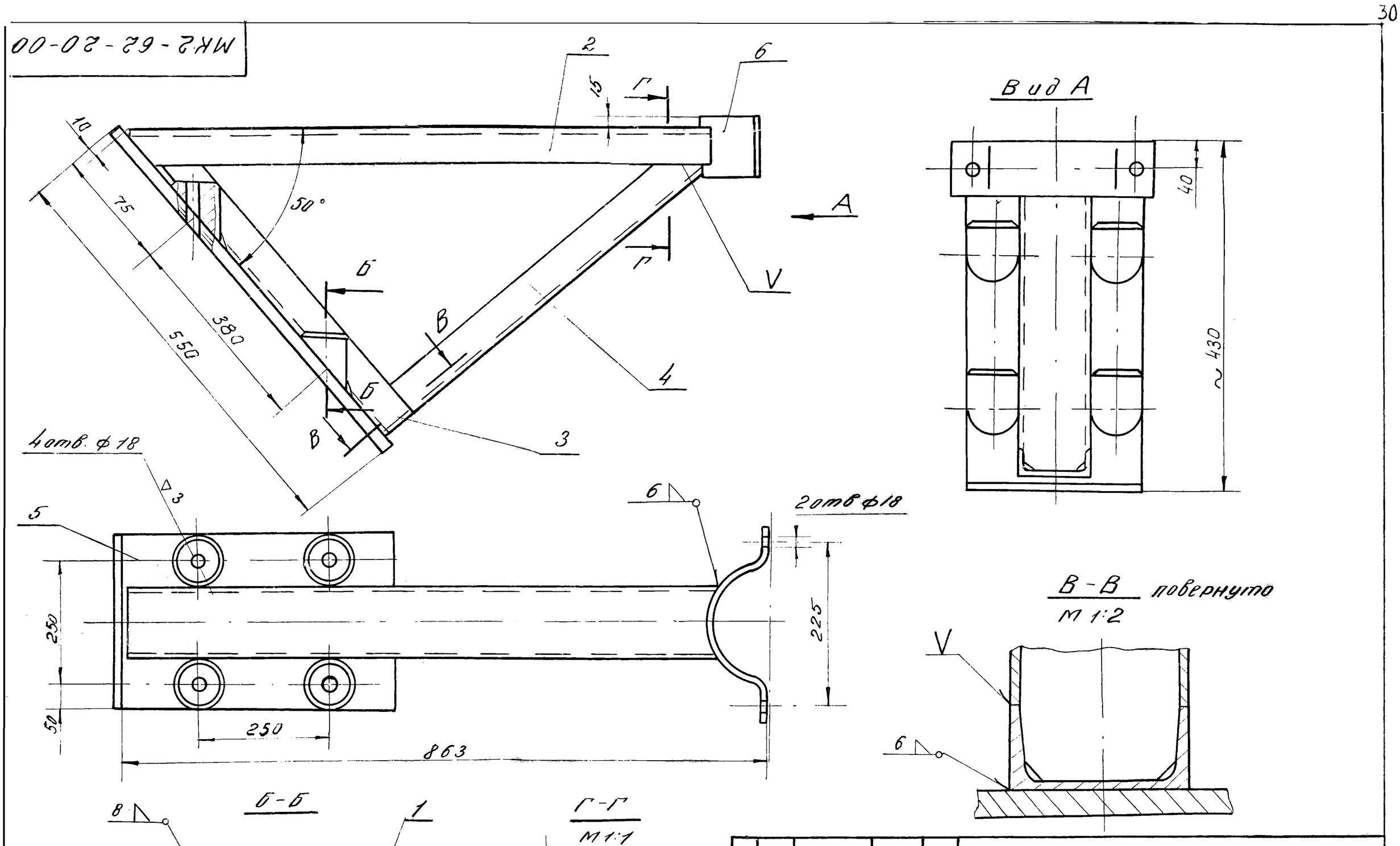

Сварку производить электродом Э-42 ГОСТ 9467-60

Изм	Лист	N докум.	Подпись	Дата	МК2-62-20-00		
Разраб.		Хуповка			Кронштейн	Литера	Масса 37,1 / Масштаб 1:5
ГИП		Гецин				Лист	Листов
Гл. спец.		Дегтяр				Гипрокоммунводоканал	
Н-к отд.		Шимановский					

МК2-62-00-01

▽3 (▽)

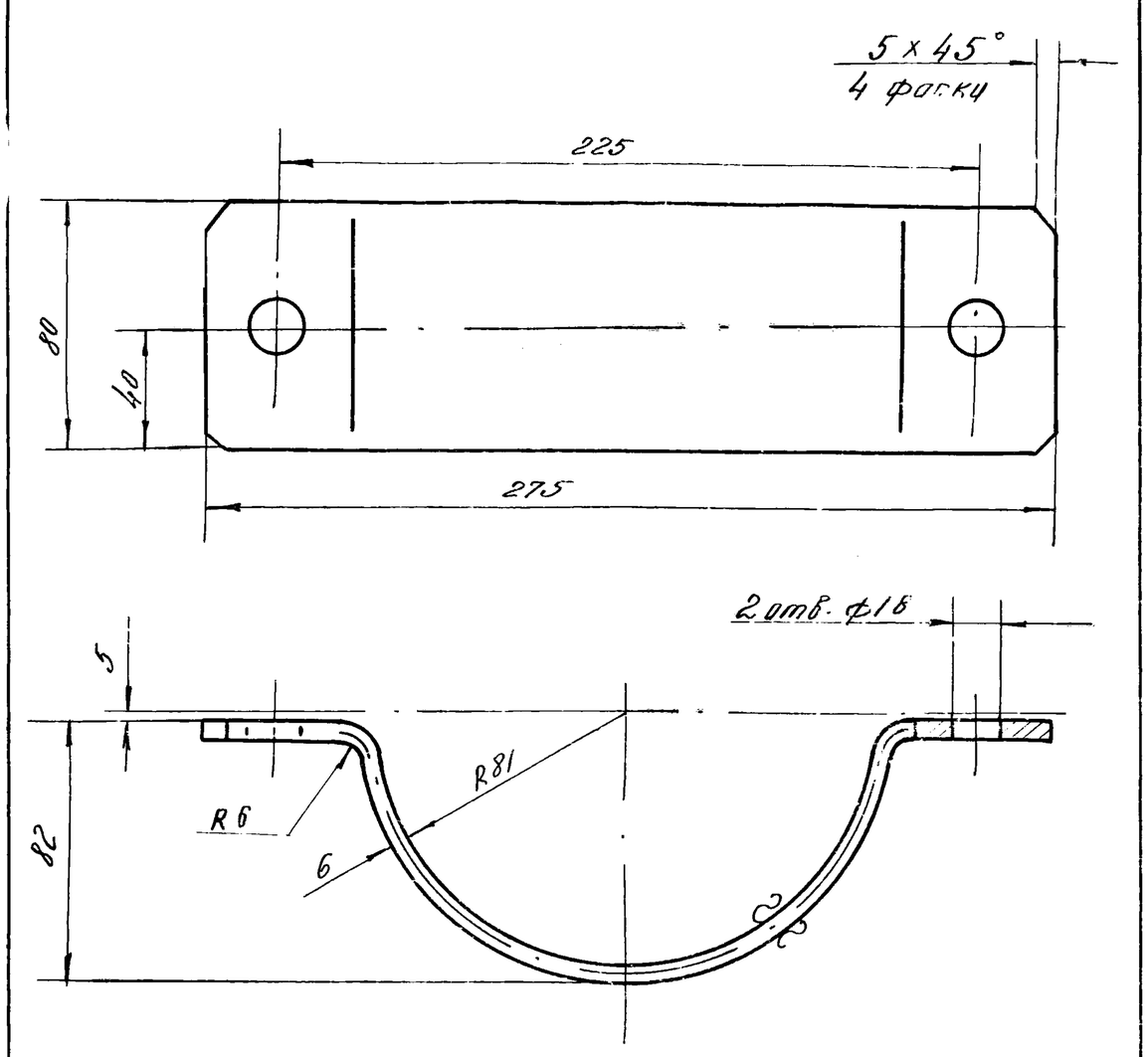

Длина развертки L=350мм

Изм	Лист	N докум.	Подпись	Дата	МК2-62-00-01		
Разраб.		Хуповка			Хомут	Литера	Масса 1,3 / Масштаб 1:2
ГИП		Гецин				Лист	Листов
Гл. спец.		Дегтяр				Гипрокоммунводоканал	
Н-к отд.		Шимановский			Лист 6 ГОСТ 5681-57 / Ст.3 ГОСТ 14637-69		

МК2-62-20-01

▽3 (▽)

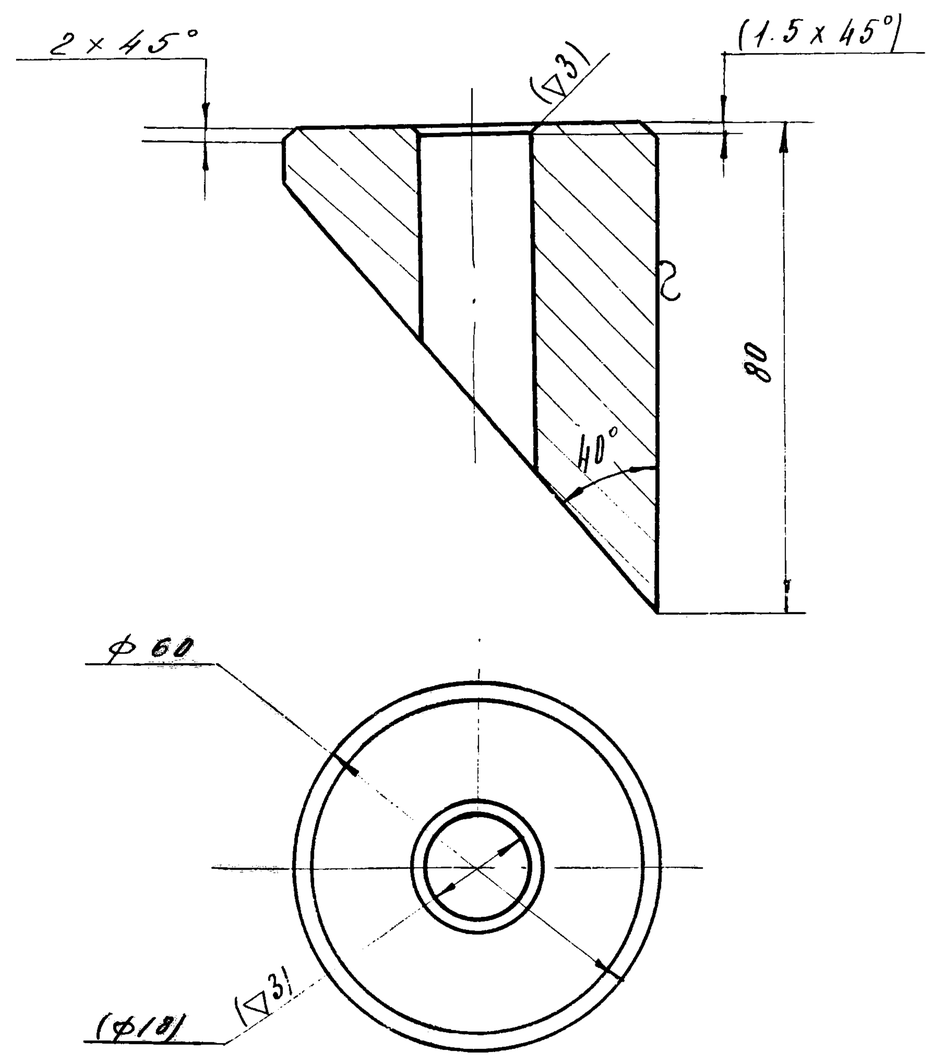

Размеры и шероховатость указанные в скобках обеспечить после сварки

Изм	Лист	N докум.	Подпись	Дата	МК2-62-20-01		
Разраб.		Хуповка			Бобышка	Литера	Масса 0,9 / Масштаб 1:1
ГИП		Гецин				Лист	Листов
Гл. спец.		Дегтяр				Гипрокоммунводоканал	
Н-к отд.		Шимановский			Круг 60 ГОСТ 2590-71 / Ст 3 ГОСТ 535-58		

Подпись и дата | Инв. N дубл. | Взам. инв. N | Подпись и дата | Инв. N подл.

МК2-62-20-04

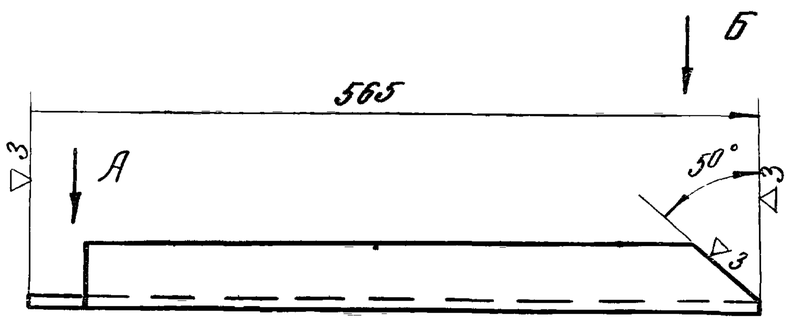

Вид А
М 1:2

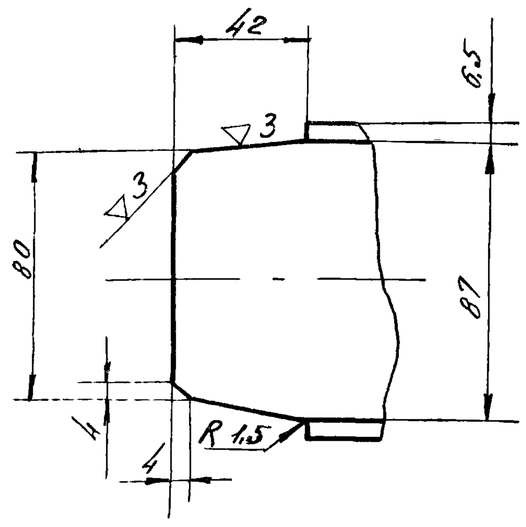

Вид Б

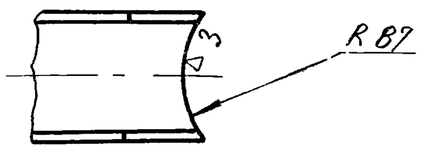

Изм.	Лист	№ докум.	Подпись	Дата	МК2-62-20-04			
Разраб.		Хуповка			Укосина	Литера	Масса	Масштаб
ГИП		Гецин					5	1:5
Гл. спец.		Дегтяр				Лист	Листов	
Н-к отд.		Шимановский			Швеллер 10 ГОСТ 8240-72 / Ст.3 ГОСТ 535-58	Гипрокоммунводоканал		

МК2-62-30-00

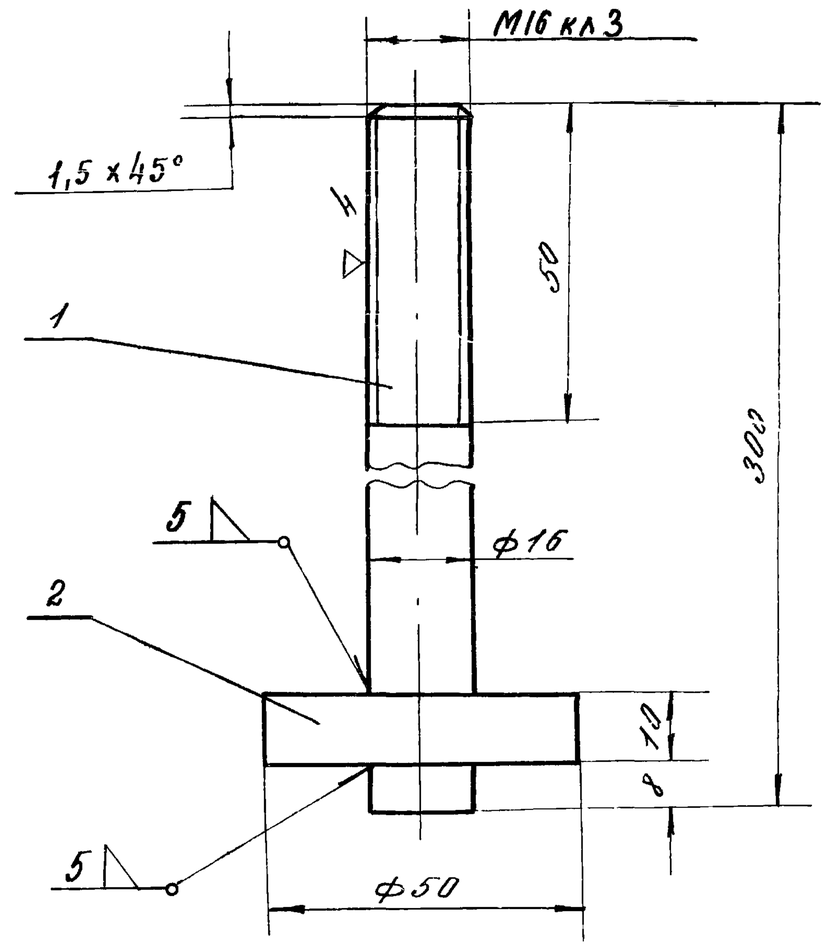

Сварку производить электродом Э42 ГОСТ 9467-60

Формат	Зона	Поз.	Обозначение	Наименование	Кол.	Прим.
64		1	МК2-62-30-01	Стержень L = 300		
				Круг 16 ГОСТ 2590-71 / ст 3 ГОСТ 535-58	1	0,47
64		2	МК2-62-30-02	Кольцо ф50 х ф17 х 10		
				Лист 10 ГОСТ 5681-57 / ст 3 ГОСТ 14637-69	1	0,15

Изм.	Лист	N докум.	Подпись	Дата	МК2-62-30-00			
Разраб.		Хуповка			Болт фундаментный	Литера	Масса	Масштаб
ГИП		Гецин					0,62	1:1
Гл. спец.		Дегтяр				Лист	Листов	
Н-к отд.		Шимановский				Гипрокоммунводоканал		

Подпись и дата | Инв. N дубл. | Взам. инв. N | Подпись и дата | Инв. N подл.

МК2-62-20-02

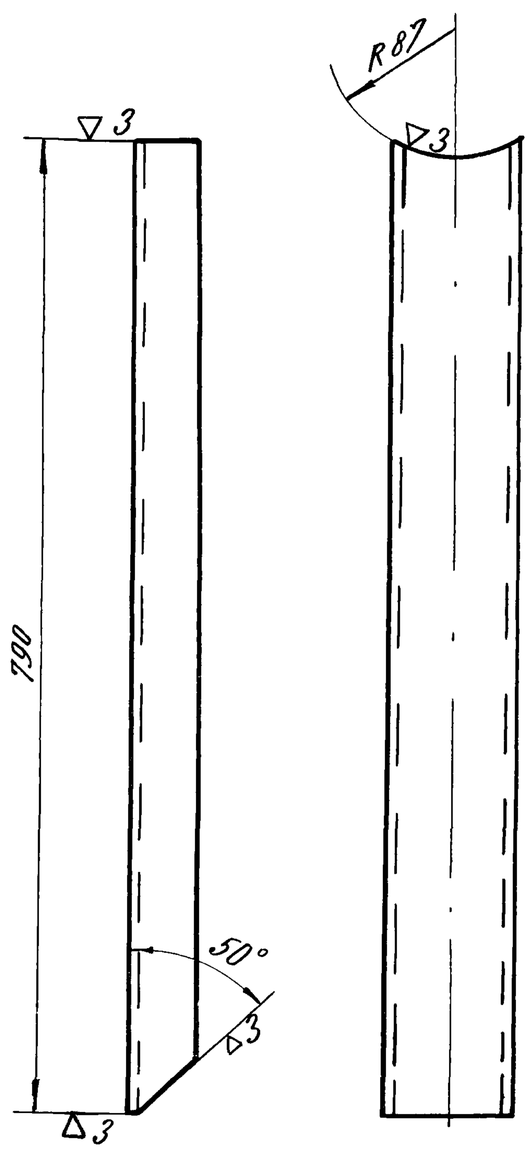

Изм.	Лист	N докум.	Подпись	Дата	МК2-62-20-02			
Разраб.		Хуповка			Балка верхняя	Литера	Масса	Масштаб
ГИП		Гецин					6,7	1:5
Гл. спец.		Дегтяр				Лист	Листов	
Н-к отд.		Шимановский			Швеллер 10 ГОСТ 8240-72 / Ст.3 ГОСТ 535-58	Гипрокоммунводоканал		

МК2-62-20-03

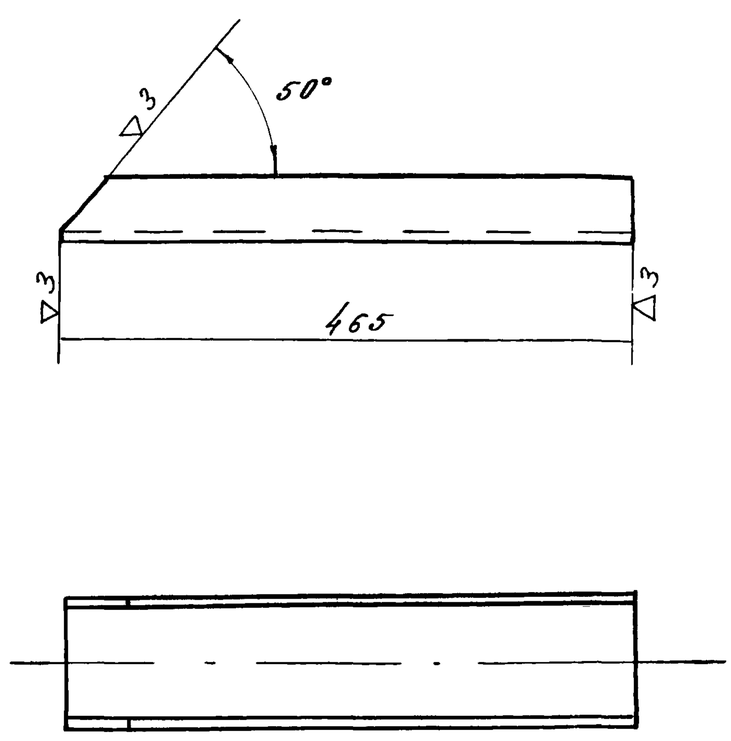

Изм.	Лист	N докум.	Подпись	Дата	МК2-62-20-03			
Разраб.		Хуповка			Балка нижняя	Литера	Масса	Масштаб
ГИП		Гецин					4	1:5
Гл. спец.		Дегтяр				Лист	Листов	
Н-к отд.		Шимановский			Швеллер 10 ГОСТ 8240-72 / Ст.3 ГОСТ 535-58	Гипрокоммунводоканал		

МК2 - 66 - 20 - 03

▽3 (▽)

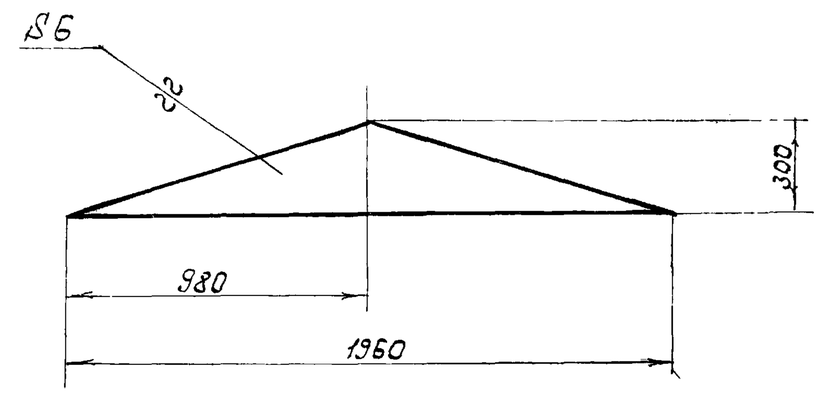

Изм	Лист	№ докум.	Подпись	Дата	МК2 - 66 - 20 - 03		
Разраб.		Хуповка			Ребро	Литера	Масса 27,6 / Масшт. 1:20
ГИП		Гецин				Лист	Листов
Гл.спец.		Дегтяр			6 ГОСТ 5681-57 / Ст.3 ГОСТ 14637-69	Гипрокоммунводоканал	
Н.котд.		Шитановский					

Подпись и дата | Инв.№ дубл. | Взам.инв.№ | Подпись и дата | Инв.№ подл.

МК2 - 66 - 20 - 02

▽3 (▽)

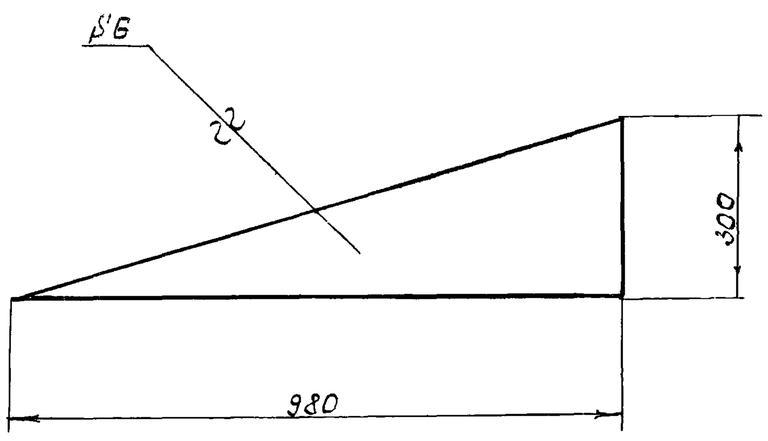

Изм	Лист	№ докум.	Подпись	Дата	МК2 - 66 - 20 - 02		
Разраб.		Хуповка			Ребро	Литера	Масса 13,8 / Масшт. 1:10
ГИП		Гецин				Лист	Листов
Гл.спец.		Дегтяр			6 ГОСТ 5681-57 / Ст.3 ГОСТ 14637-69	Гипрокоммунводоканал	
Н.котд.		Шитановский					

Формат	Зона	Позиция	Обозначение	Наименование	Кол.	Примечание
				Сборочные единицы		
12		1	МК2 - 66 - 10 - 00	Труба Т2	1	988,6
12		2	МК2 - 66 - 20 - 00	Отражатель ОТ2	1	321
				Детали		
11		3	МК2 - 66 - 00 - 01	Стойка	4	434
11		4	МК2 - 66 - 00 - 02	Подвеска	4	7,6
Б,4		5	МК2 - 66 - 00 - 03	Плита 250×250×10 / Лист 10 ГОСТ 5681-57 / Ст.3 ГОСТ 14637-69	4	19,6
				Стандартные изделия		
		6		Болт М12×30 58 011 ГОСТ 7798-70	8	0,352
		7		Гайка М12 5 011 ГОСТ 5915-70	8	0,123
				Всего		1771,3

Изм	Лист	№ докум.	Подпись	Дата	МК2 - 66 - 00 - 00		
Разраб.		Хуповка			Центральная труба Т-2 вторичного отстойника	Литера	Лист / Листов
ГИП		Гецин				Гипрокоммунводоканал	
Гл.спец.		Дегтяр					
Н.котд.		Шитановский					

Подпись и дата | Инв.№ дубл. | Взам.инв.№ | Подпись и дата | Инв.№ подл.

МК2 - 66 - 00 - 01

▽2 (▽)

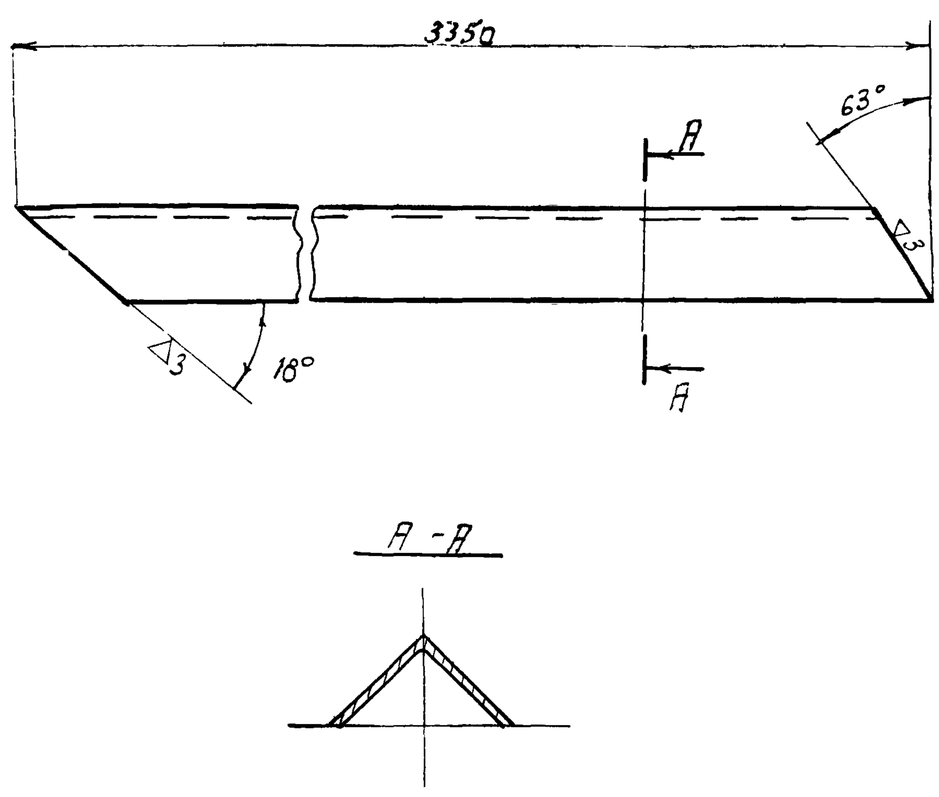

Изм	Лист	№ докум.	Подпись	Дата	МК2 - 66 - 00 - 01		
Разраб.		Хуповка			Стойка	Литера	Масса 108,5 / Масшт. 1:10
ГИП		Гецин				Лист	Листов
Гл.спец.		Дегтяр			Уголок 200×200×12 ГОСТ 8509-72 / Ст.3 ГОСТ 535-58	Гипрокоммунводоканал	
Н.котд.		Шитановский					

Копировал:

Формат 13982-06 32

МК2-66-00-00СБ

А-А

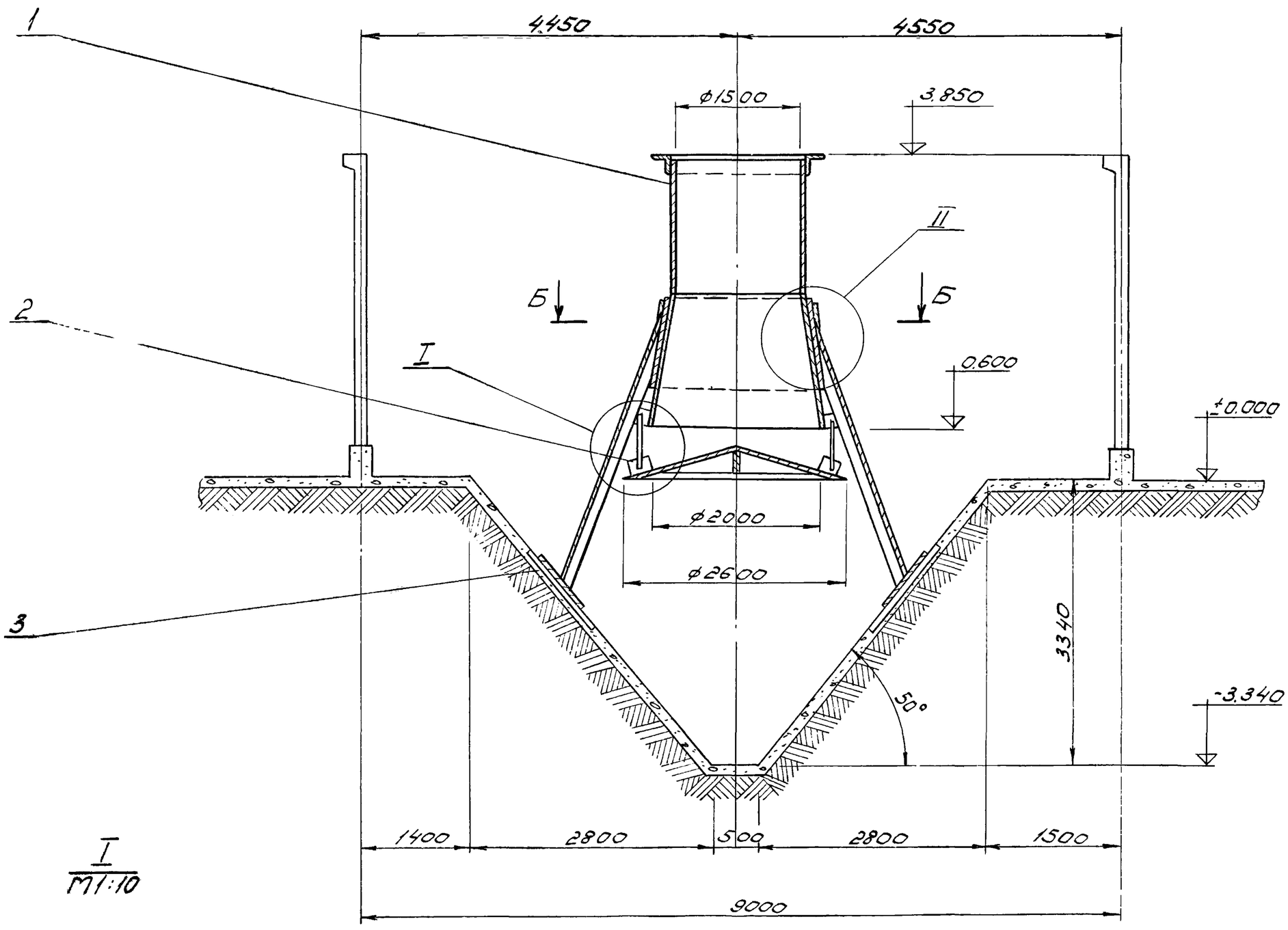

I
М1:10

II
М1:20

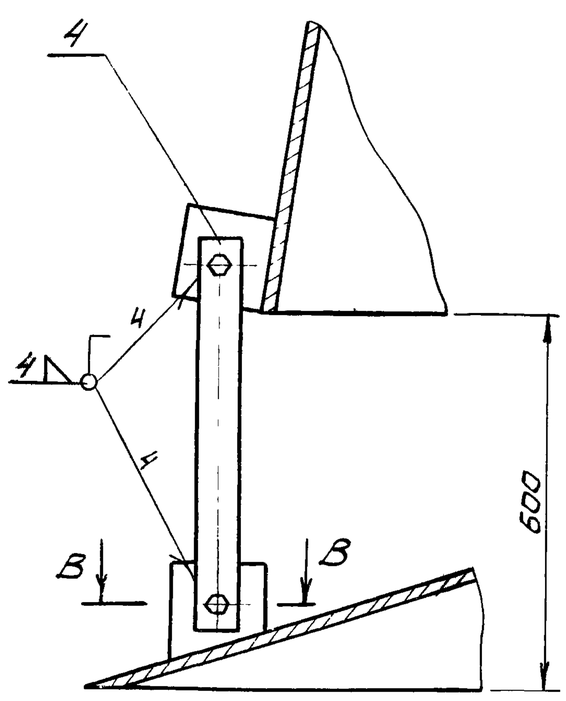

В-В
М1:5

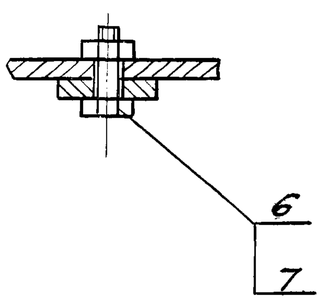

Б-Б

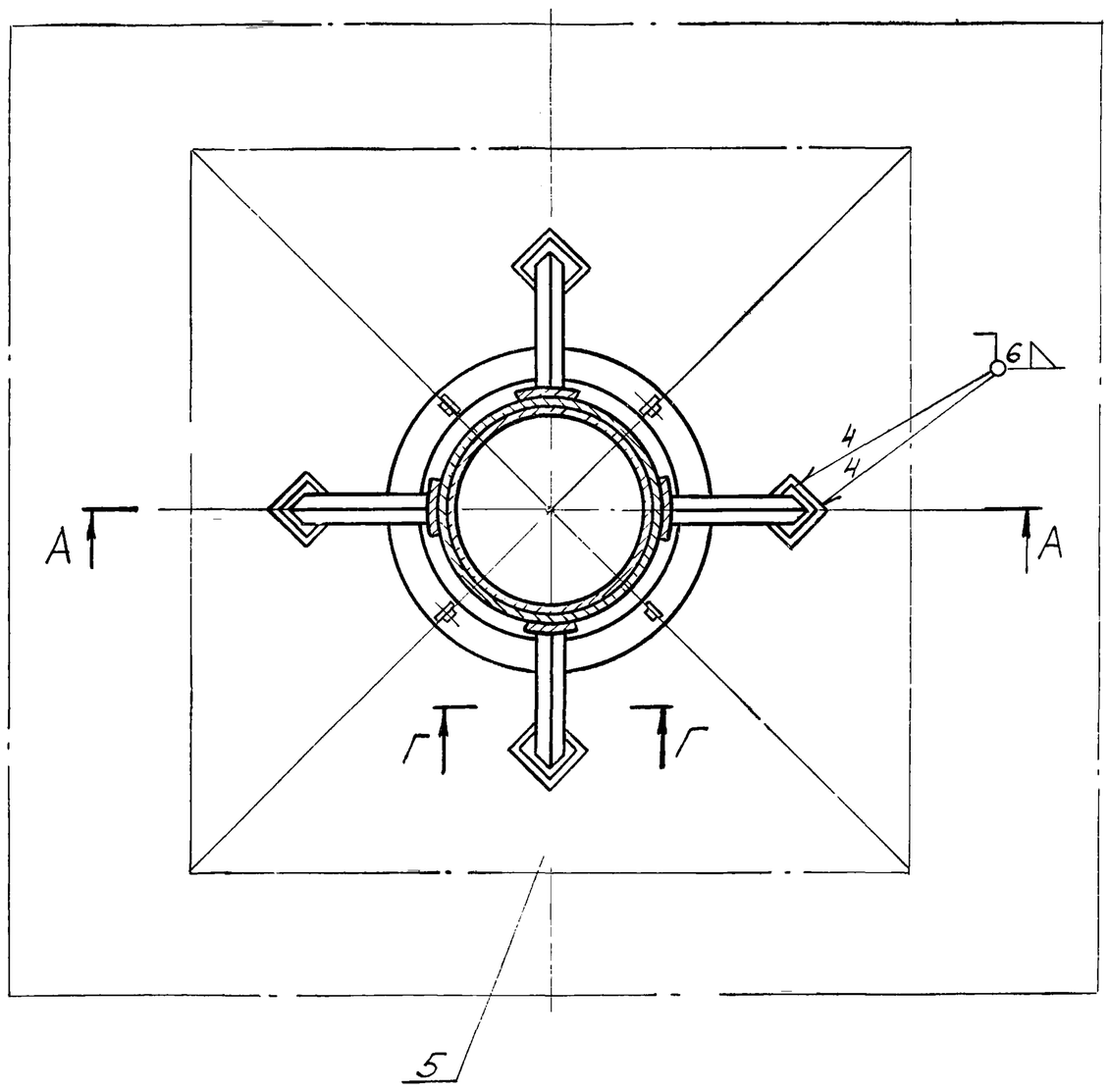

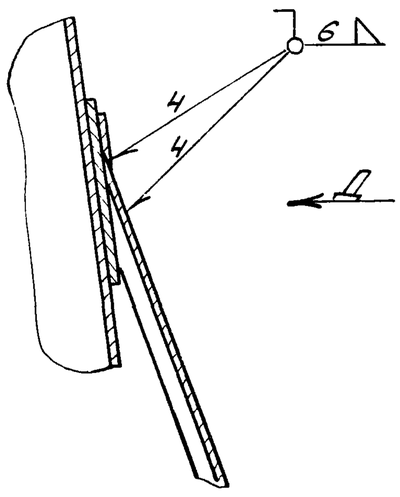

Вид Д
М1:20

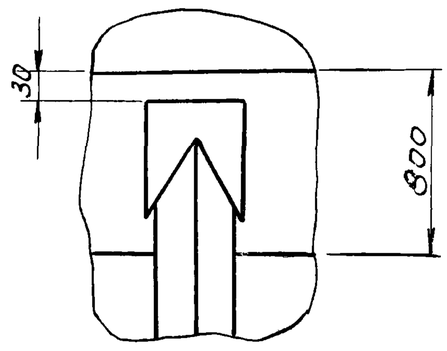

Сварку производить электродом Э-42 ГОСТ 9467-60

Г-Г
М1:10

Изм.	Лист	№ докум.	Подпись	Дата	МК2-66-00-00СБ			
Разраб		Хуповка			Центральная труба Т2 вторичного отстойника	Литера	Масса	Масшт
Гип		Гецин					1771,3	1:50
Гл спец		Дегтяр				Лист	Листов	
Нач отд		Шимановский			Сборочный чертеж	Гипрокоммунводоканал		

№ строки	Обозначение	Наименование	Куда входит: Обозначение	Куда входит: Кол.	Общее кол.	Примечание
		Центральная				
1	МК2-65-00-00 СБ	Труба Т1 первичного отстойника			1	
2	МК2-65-10-00	Труба Т1	МК2-65-00-00.СБ	1	1	
3	МК2-65-20-00	Отражатель ОТ1	МК2-65-00-00.СБ	1	1	

Изм	Лист	№ докум.	Подп.	Дата	МК2-65-00-00 ВС			
Разраб.		Хуповка			Труба Т1 первичного отстойника Ведомость спецификаций	Лит	Лист	Листов
ГИП		Гецин						
Гл. спец.		Дегтяр						
Н-к отд.		Шимановский						
Утвер								

Копировал: Формат

№ строки	Обозначение	Наименование	Куда входит: Обозначение	Куда входит: Кол	Общее количество	Примечания
		Центральная				
1	МК2-66-00-00	Труба Т2 вторичного отстойника				
2	МК2-66-10-00	Труба Т2	МК2-66-00-00СБ			
3	МК2-66-20-00	Отражатель ОТ2	МК2-66-00-00СБ			

Изм.	Лист	№ докум.	Подп.	Дата	МК2-66-00-00ВС			
Разраб		Хуповка			Труба Т2 вторичного отстойника Ведомость спецификаций	Лит	Лист	Листов
ГИП		Гецин						
Гл.спец.		Дегтяр						
Н-к отд		Шимановский						

Формат	Зона	Позиция	Обозначение	Наименование	К-во	Примечание
				Детали		
11		1	ТК2 - 66 - 20 - 01	Диск	1	261.4
11		2	ТК2 - 66 - 20 - 02	Ребро	2	27.6
11		3	ТК2 - 66 - 20 - 03	Ребро	1	27.6
11		4	ТК2 - 65 - 20 - 04	Планка	4	4.4
				Всего:		321.0

Изм	Лист	№ докум.	Подпись	Дата	ТК2 - 66 - 20 - 00		
Разраб	Хуповка				Отражатель ОТ2	Литер	Лист / Листов
ГИП	Гецин					Гипрокоммунводоканал	
Гл. спец	Дегтяр						
Н. отд.	Шитановский						

Копировал. Формат

Формат	Зона	Позиция	Обозначение	Наименование	К-во	Примечание
				Детали		
11		1	ТК2 - 66 - 10 - 01	Конус	1	426
11		2	ТК2 - 66 - 10 - 02	Конус	1	128
11		3	ТК2 - 66 - 10 - 03	Кольцо	1	51
11		4	ТК2 - 65 - 10 - 02	Упор	4	9,2
11		5	ТК2 - 65 - 10 - 04	Планка	4	4,4
54		6	ТК2 - 66 - 10 - 06	Цилиндр L=1650	1	370
				Лист $\frac{6\ ГОСТ\ 5681-57}{Ст3\ ГОСТ\ 14637-69}$		
				Всего		988,6

Изм	Лист	№ докум.	Подпись	Дата	ТК2 66 - 10 - 00		
Разраб.	Хуповка				Труба Т2	Литер	Лист / Листов
ГИП	Гецин					Гипрокоммунводоканал	
Гл. спец.	Дегтяр						
Н. отд.	Шитановский						

Подпись и дата | Инв. № дубл. | Взам. инв. № | Подпись и дата | Инв. №

Копировал: Формат

№ стадии	Наименование	Обозначение документа на поставку	Поставщик	Куда вводит (обозначение)	Количество: на изделие	в комплекты	на регулир.	всего	Примечание
	Крепежные изделия								
1	Болт М12х30.58.011	ГОСТ 7798-70		ТК2 - 66 - 00 - 00СБ	8			8	
2	Гайка М12 5 011	ГОСТ 5915-70		ТК2 - 66 - 00 - 00СБ	8			8	

Изм	Лист	№ докум.	Подпись	Дата	ТК2 - 66 - 00 - 00, ВП		
Разраб.	Хуповка				Центральная труба Т-2 вторичного отстойника. Ведомость покупных изделий	Лит	Лист / Листов
ГИП	Гецин					Гипрокоммунводоканал	
Гл. спец.	Дегтяр						
Н. к отд.	Шитановский						

МК2-66-10-00

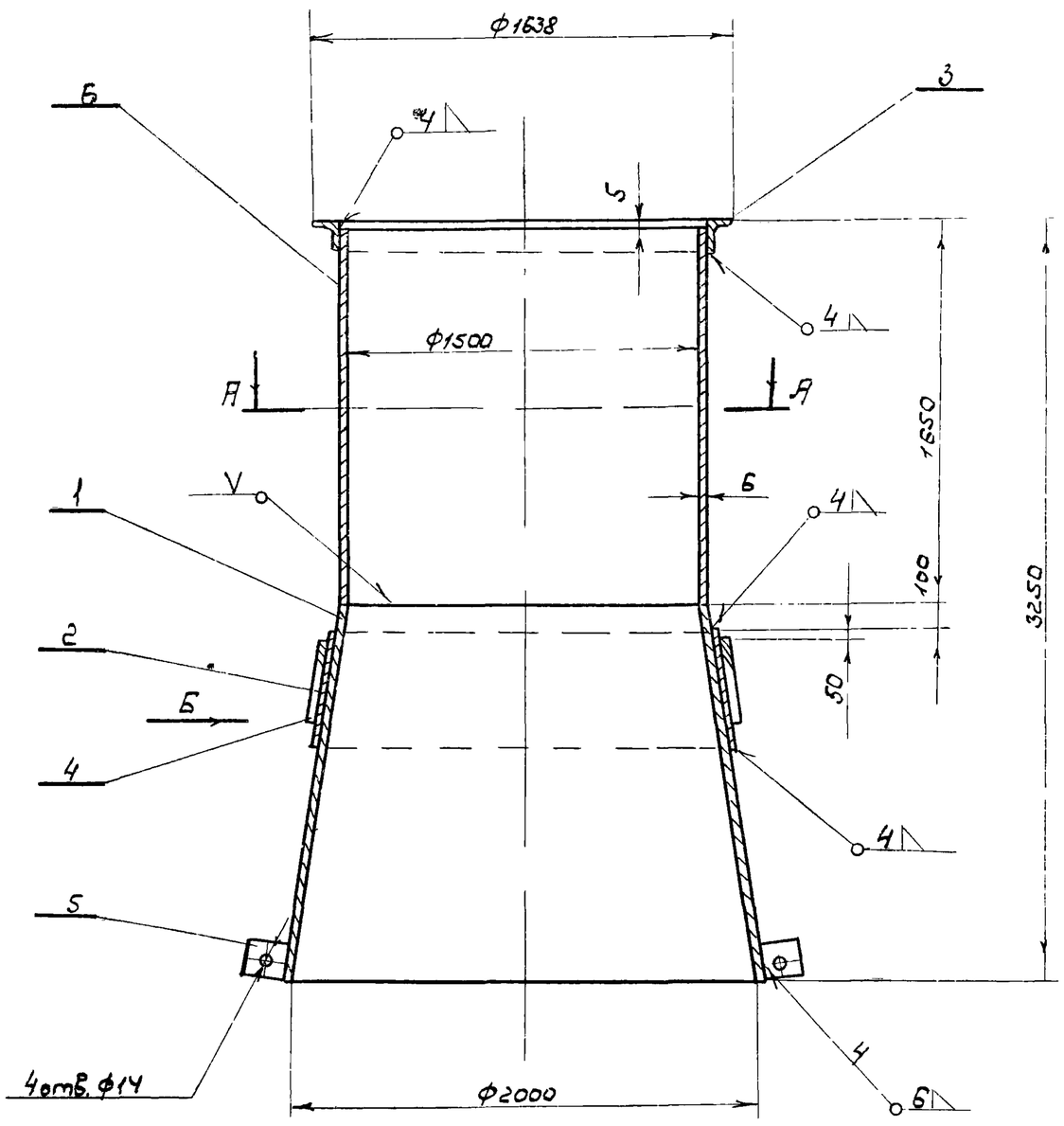

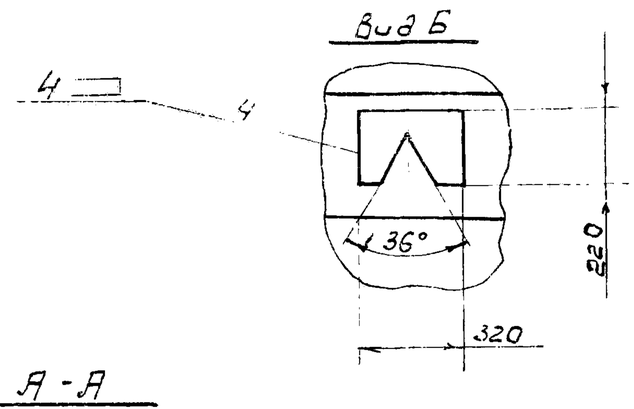

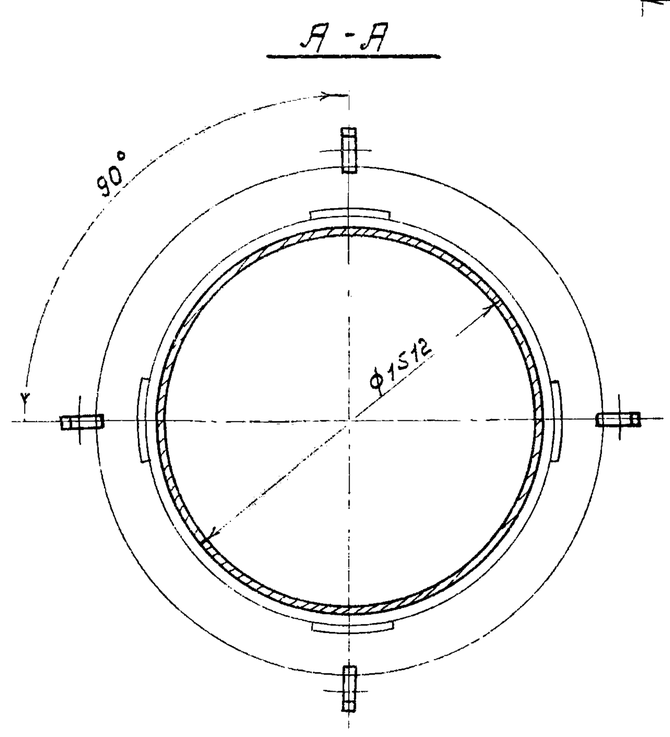

Сварку производить электродом Э-42 ГОСТ 9467-60

					МК2-66-10-00			
Изм	Лист	№докум.	Подпись	Дата	Труба Т2	Литера	Масса	Масшт.
Разраб.		Хуповка					988,6	1:25
ГИП		Гецин				Лист	Листов	
Гл. спец.		Дегтяр						
Нач. отд.		Шитановский				Гипроводтрансводоканал		

МК2-66-20-00

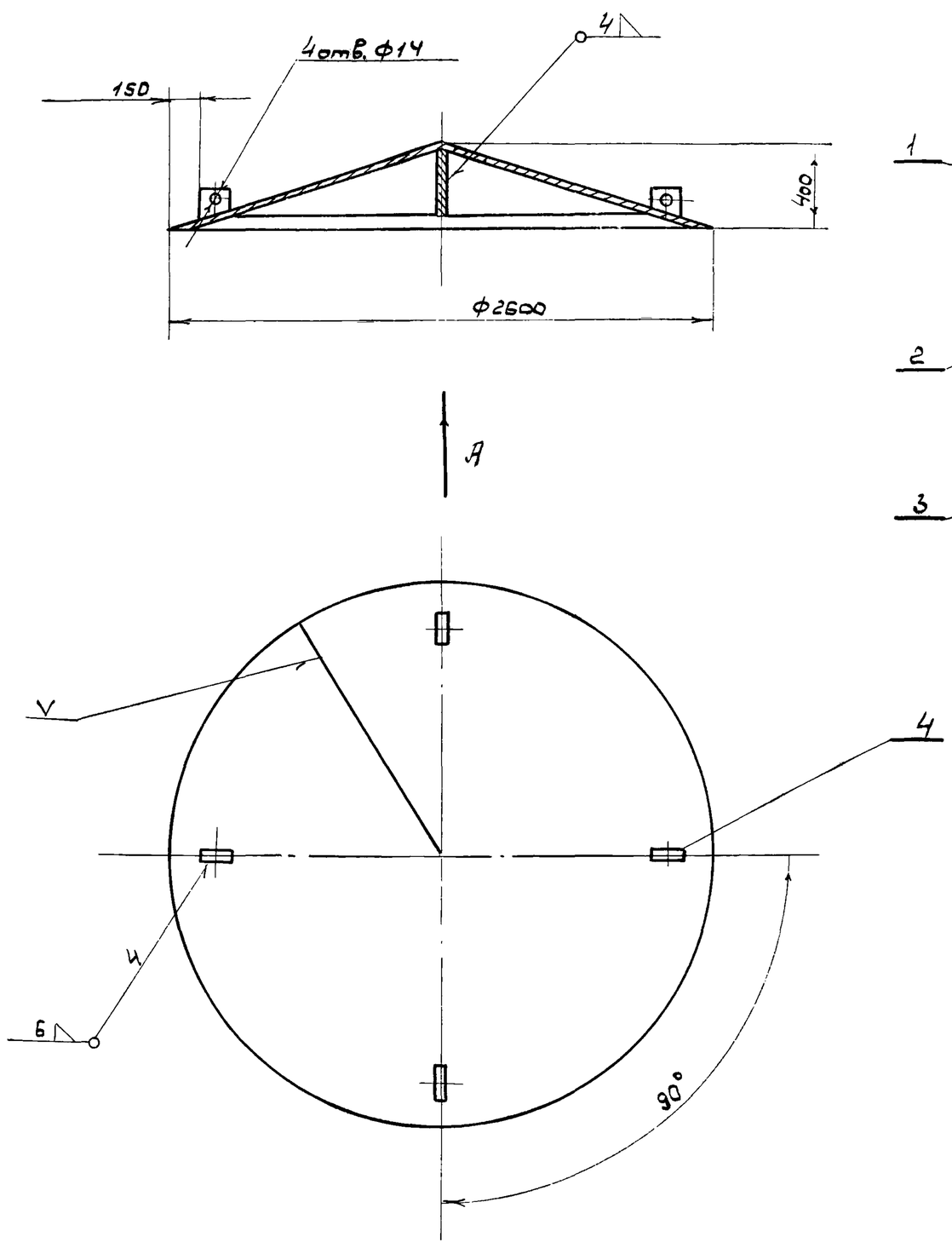

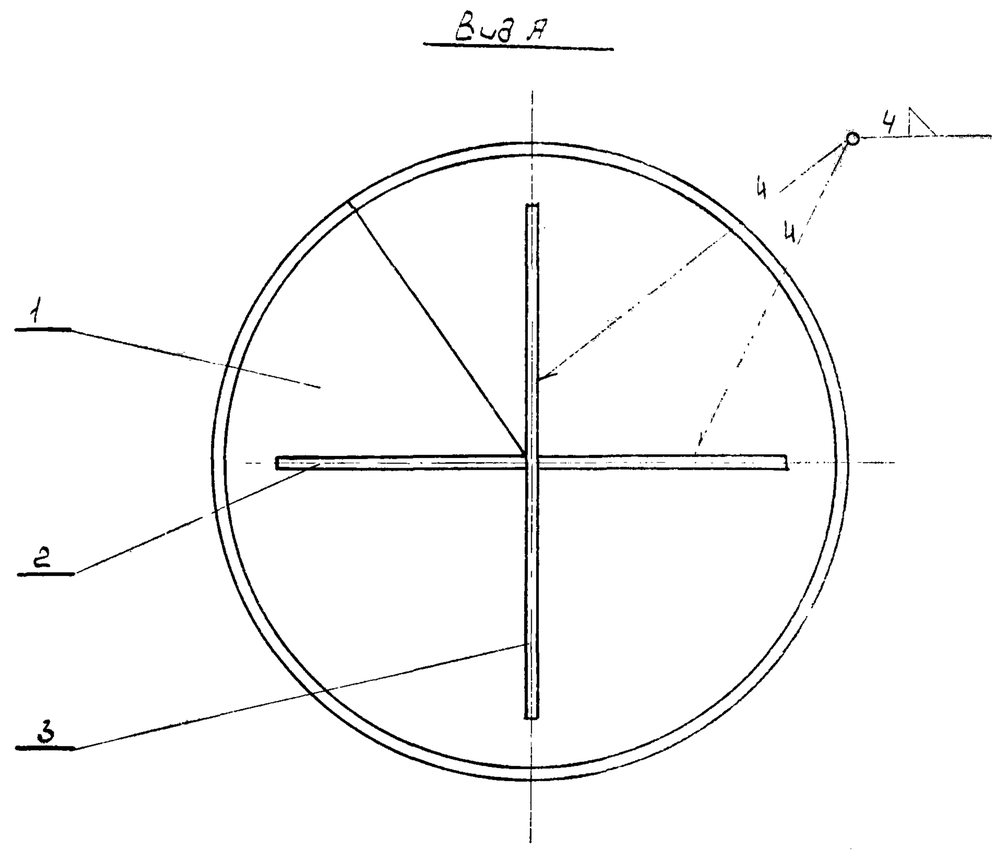

Сварку производить электродом Э-42 ГОСТ 9467-60

					МК2-66-20-00			
Изм	Лист	№докум.	Подпись	Дата	Отражатель ОТ2	Литера	Масса	Масшт
Разработ.		Хуповка					321	1:25
ГИП		Гецин				Лист	Листов	
Гл. спец.		Дегтяр						
Нач. отд.		Шитановский				Гипроводтрансводоканал		
Копиров.		Лорионова						

МК2-55-10-01

▽3(▽)

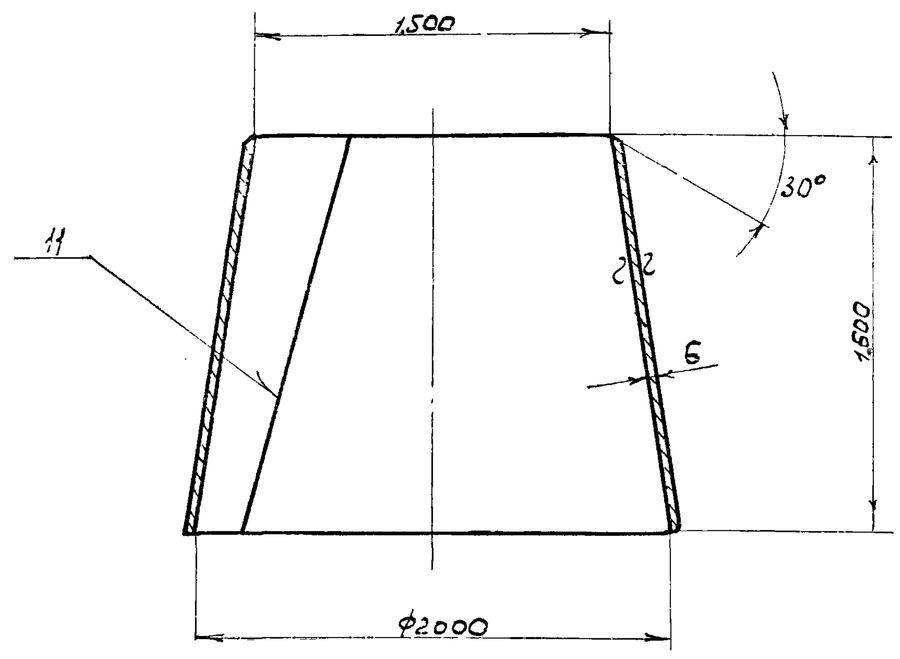

Сварку производить электродом Э-42 ГОСТ 9467-60

Изм.	Лист	№докум.	Подпись	Дата	МК2-55-10-01			
Разработ.		Хуповка			Конус	Литера	Масса 426	Масшт. 1:25
ГИП		Гецин				Лист	Листов	
Гл.спец.		Дегтяр						
Нач.отд.		Шитановский			Лист	Б ГОСТ 5681-57 / Ст.3 ГОСТ 14637-69	Гипрокоммунводоканал	

МК2-55-10-02

▽3(▽)

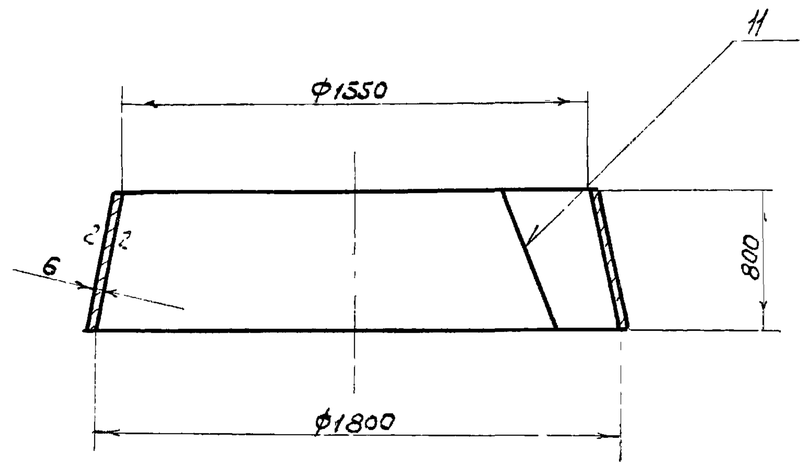

1. Конус разметить и приварить по дет чертеж МК2-55-10-01
2. Сварку производить электродом Э-42 ГОСТ 9467-60

Изм.	Лист	№докум.	Подпись	Дата	МК2 55-10-02			
Разраб.		Хуповка			Конус	Литера	Масса 128	Масшт. 1:25
Гип		Гецин				Лист	Листов	
Гл.спец.		Дегтяр						
Нач.отд		Шитановский			Лист	Б ГОСТ 5681-57 / Ст 3 ГОСТ 14637-69	Гипрокоммунводоканал	

Подпись и дата | Инв.№ дубл. | Взам.инв.№ | Подпись и дата | Инв.№ подл.

МК2-55-20-01

▽3(▽)

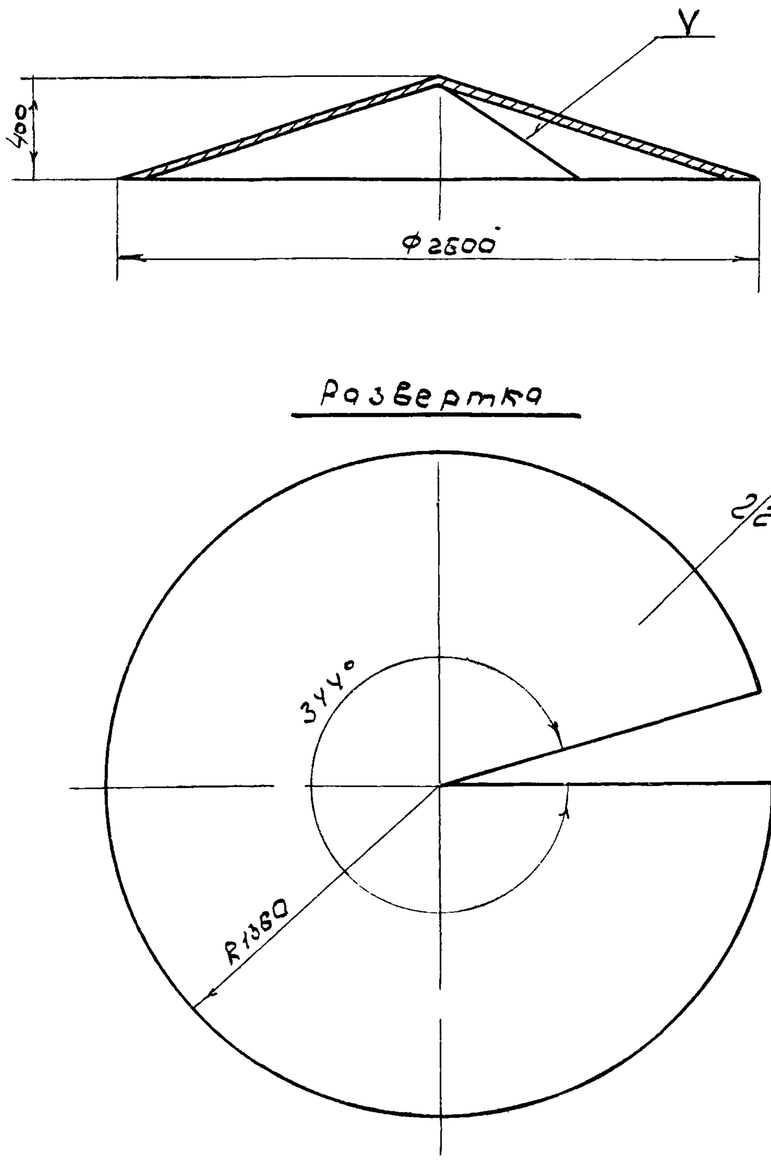

Сварку производить электродом Э-42 ГОСТ 9467-60

Изм.	Лист	№докум.	Подпись	Дата	МК2-55-20-01			
Разработ.		Хуповка			Диск	Литера	Масса 261,4	Масшт. 1:25
ГИП		Гецин				Лист	Листов	
Гл.спец.		Дегтяр						
Нач.отд.		Шитановский			Лист	Б ГОСТ 5681-57 / Ст.3 ГОСТ 14637-69	Гипрокоммунводоканал	

МК2-55-10-03

2

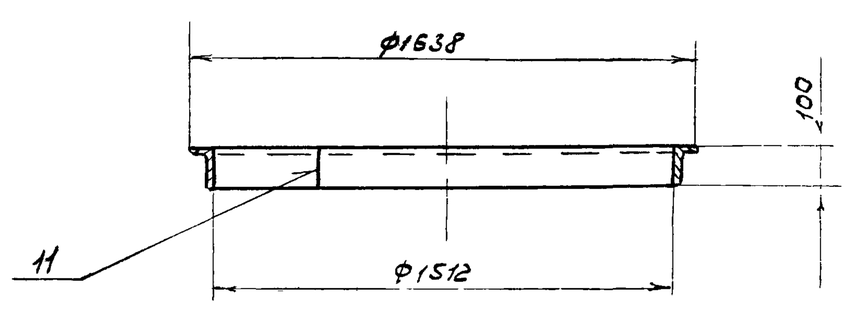

1. Длина развертки L = 5150мм
2. Сварку производить электродом Э-42 ГОСТ 9467-60

Изм.	Лист	№докум.	Подпись	Дата	МК2-55-10-03			
Разработ.		Хуповка			Кольцо	Литера	Масса 51	Масшт. 1:20
ГИП		Гецин				Лист	Листов	
Гл.спец.		Дегтяр						
Нач.отд.		Шитановский			Уголок	100×63×8 ГОСТ 8510-72 / Ст.3 ГОСТ 535-58	Гипрокоммунводоканал	
Копиров.		Ларионова						

Подпись и дата | Инв.№ дубл. | Взам.инв.№ | Подпись и дата | Инв.№ подл.