ТИПОВОЙ ПРОЕКТ 902-2-260

КАНАЛИЗАЦИОННЫЕ СООРУЖЕНИЯ БИОЛОГИЧЕСКОЙ ОЧИСТКИ СТОЧНЫХ ВОД ПРОИЗВОДИТЕЛЬНОСТЬЮ 7,0 ТЫС. М.КУБ/СУТ.

СОСТАВ ПРОЕКТА

Альбом I	Указания по применению проекта	
Альбом II	Блок емкостей	Строительная часть. Опалубка и армирование днища. Монтажные схемы. Выборки.
Альбом III	Блок емкостей	Строительная часть. Монолитные железобетонные конструкции.
Альбом IV	Блок емкостей	Строительная часть. Монтажные узлы.
Альбом V	Блок емкостей	Строительная часть. Сборные железобетонные элементы и металлические конструкции
Альбом VI	Блок емкостей	Технологическая и электротехническая части. (из типового проекта 902-2-250)
Альбом VII	Блок емкостей	Нестандартизированное оборудование
Альбом VIII	Производственный корпус	Архитектурно-строительная часть.
Альбом IX	Производственный корпус	Технологическая и санитарно-техническая части.
Альбом X	Производственный корпус	Электротехническая часть
Альбом XI	Производственный корпус	Задание заводу-изготовителю на щит диспетчера.
Альбом XII	Распределительное устройство	Электротехническая и строительная части.
Альбом XIII	Камеры, лотки	Технологическая, строительная и электротехническая части.
Альбом XIV	Заказные спецификации	
Альбом XV	Сметы Часть 1. Часть 2. Часть 3.	

ПРИМЕНЕННЫЕ МАТЕРИАЛЫ

Типовой проект	902-2-57/71	Здание решеток с двумя механизированными решетками типа РММВ-1000 (распространяет ЦИТП)
Типовой проект	902-2-164	Лоток Вентури. Выпуск III. (распространяет ЦИТП)
Типовой проект	902-2-27	Горизонтальные песколовки с круговым движением сточных вод. Тип I, II, III. (распространяет ЦИТП)
Типовой проект	901-3-16/70	Хлораторная на 5 кг. хлора в час. (распространяет Свердловский филиал ЦИТП)
Типовой проект	903-1-21/71	Котельная с двумя котлами „Универсал-6М" Тип 3 (распространяет ЦИТП)

АЛЬБОМ II

13982-02

ЦЕНА 2-34

РАЗРАБОТАН ГОСУДАРСТВЕННЫМ ПРОЕКТНЫМ ИНСТИТУТОМ „ГИПРОКОММУНВОДОКАНАЛ" МЖКХ РСФСР

Утвержден МЖКХ РСФСР Приказ № 10 ТД от 20.06.75г
Введен в действие институтом „Гипрокоммунводоканал" с 23.12.75г Приказ № 74 от 17.11.75г

ЦЕНТРАЛЬНЫЙ ИНСТИТУТ ТИПОВОГО ПРОЕКТИРОВАНИЯ
ГОССТРОЯ СССР
Москва, А-445, Смольная ул., 22

Сдано в печать 1976 года
Заказ № 4477 Тираж 1100 экз.

СОДЕРЖАНИЕ АЛЬБОМА

НАИМЕНОВАНИЕ	МАРКА N ЛИСТА	N N СТР.
1	2	3
Содержание альбома	С-1	2
Общеувязочный чертеж. План в осях А-В.	КС-II-1	3
Общеувязочный чертеж. План в осях В-Д.	КС-II-2	4
Общеувязочный чертеж. Разрезы.	КС-II-3	5
Днище. Опалубочный чертеж. План в осях А-В.	КС-II-4	6
Днище. Опалубочный чертеж. План в осях В-Д.	КС-II-5	7
Днище. Опалубочный чертеж. Разрезы 1-1; 2-2.	КС-II-6	8
Днище. Опалубочный чертеж. Разрезы 3-3, 4-4.	КС-II-7	9
Днище. Армирование. План нижних сеток в осях А-В.	КС-II-8	10
Днище. Армирование. План нижних сеток в осях В-Д.	КС-II-9	11
Днище. Армирование. План верхних сеток в осях А-В.	КС-II-10	12
Днище. Армирование. План верхних сеток в осях В-Д.	КС-II-11	13
Днище. Армирование. План раскладки каркасных блоков в осях А-В	КС-II-12	14
Днище. Армирование. План раскладки каркасных блоков в осях В-Д	КС-II-13	15
Днище. Армирование. Разрезы 1-1 ÷ 3-3.	КС-II-14	16
Днище. Армирование. Разрезы 4-4; 5-5. Выборки.	КС-II-15	17
Днище. Набетонка. План в осях А-В.	КС-II-16	18
Днище. Набетонка. План в осях В-Д.	КС-II-17	19
Днище. Набетонка. Разрезы 1-1 ÷ 4-4	КС-II-18	20
Монтажная схема фильтросных коробов. План в осях А-В. Выборки.	КС-II-19	21
Монтажная схема фильтросных коробов План в осях В-Д. Разрезы 1-1; 2-2.	КС-II-20	22
Монтажная схема стен. План в осях А-В	КС-II-21	23
Монтажная схема стен. План в осях В-Д.	КС-II-22	24
Монтажная схема стен. Разрезы 1-1 ÷ 5-5.	КС-II-23	25
Монтажная схема стен. Разрез 6-6. Выборки.	КС-II-24	26
Монтажная схема металлических конструкций. План колонн, центральных труб, перегородок в осях А-В.	КС-II-25	27
Монтажная схема металлических конструкций. План колонн, центральных труб, перегородок в осях В-Д.	КС-II-26	28
Монтажная схема металлических конструкций. План лотков, балок, лестниц в осях А-В.	КС-II-27	29
Монтажная схема металлических конструкций. План лотков, балок, лестниц в осях В-Д.	КС-II-28	30
Монтажная схема металлических конструкций. Разрезы 1-1 ÷ 3-3	КС-II-29	31
Монтажная схема металлических конструкций. Разрез 4-4. Выборки.	КС-II-30	32
Монтажная схема мостиков. План в осях А-В	КС-II-31	33
Монтажная схема мостиков. План в осях В-Д	КС-II-32	34
Монтажная схема мостиков. Разрез. Выборки.	КС-II-33	35
Выборки.	КС-II-34	36
Выборки.	КС-II-35	37
Выборки.	КС-II-36	38

МЖКХ РСФСР г. МОСКВА	
Нач. отдела	Минаева
ГИП конста	Ал
Ст. инж.	Копрова
	Обух
	Ткачук

Типовой проект разработан в соответствии с действующими нормами и правилами и предусматривает мероприятия обеспечивающие взрывобезопасность и пожаробезопасность при эксплуатации сооружения.
Главный инженер проекта /Обух/

1974	КАНАЛИЗАЦИОННЫЕ СООРУЖЕНИЯ БИОЛОГИЧЕСКОЙ ОЧИСТКИ СТОЧНЫХ ВОД ПРОИЗВОДИТЕЛЬНОСТЬЮ 7,0 ТЫС.М КУБ/СУТ.	Блок емкостей. Содержание альбома	Типовой проект 902-2-260	Альбом II	Лист С-1

План

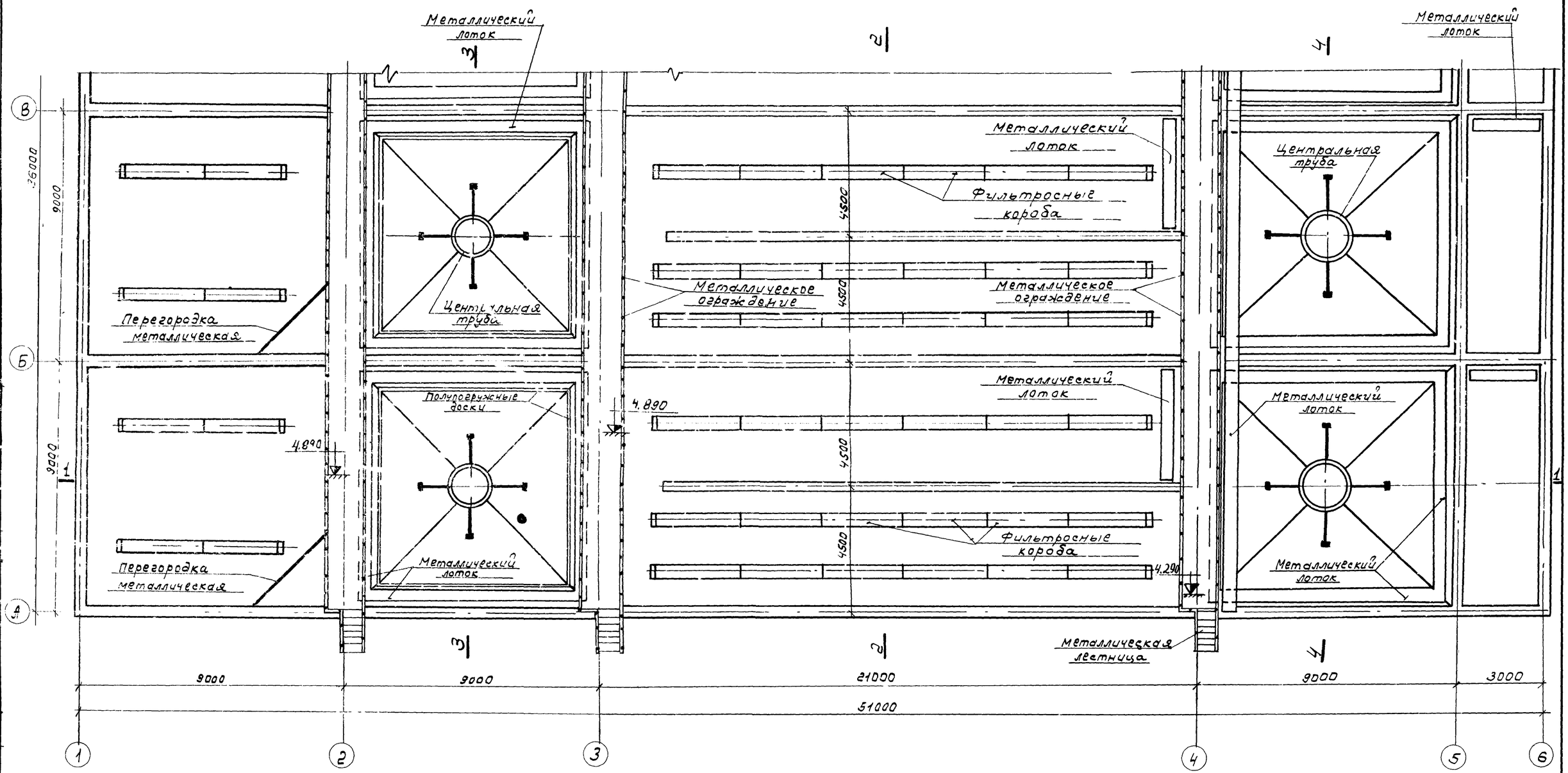

Примечание:

1. Данный лист является общеувязочным блока емкостей.
Строительство осуществлять по конструктивным листам проекта.

1974	Канализационные сооружения биологической очистки сточных вод производительностью 7,0 тыс.м.куб/сут.	Блок емкостей Общеувязочный чертеж. План в осях А-В.	Типовой проект 902-2-260	Альбом II	Лист КС-II-1

Гл. конст. уч-та. Шимановский
Нач. отд. Объ
ГИП констр. Бультиева
Ст. инженер Королёва

ГИПРОКОММУНВОДОКАНАЛ
МЖКХ РСФСР
г. МОСКВА

План

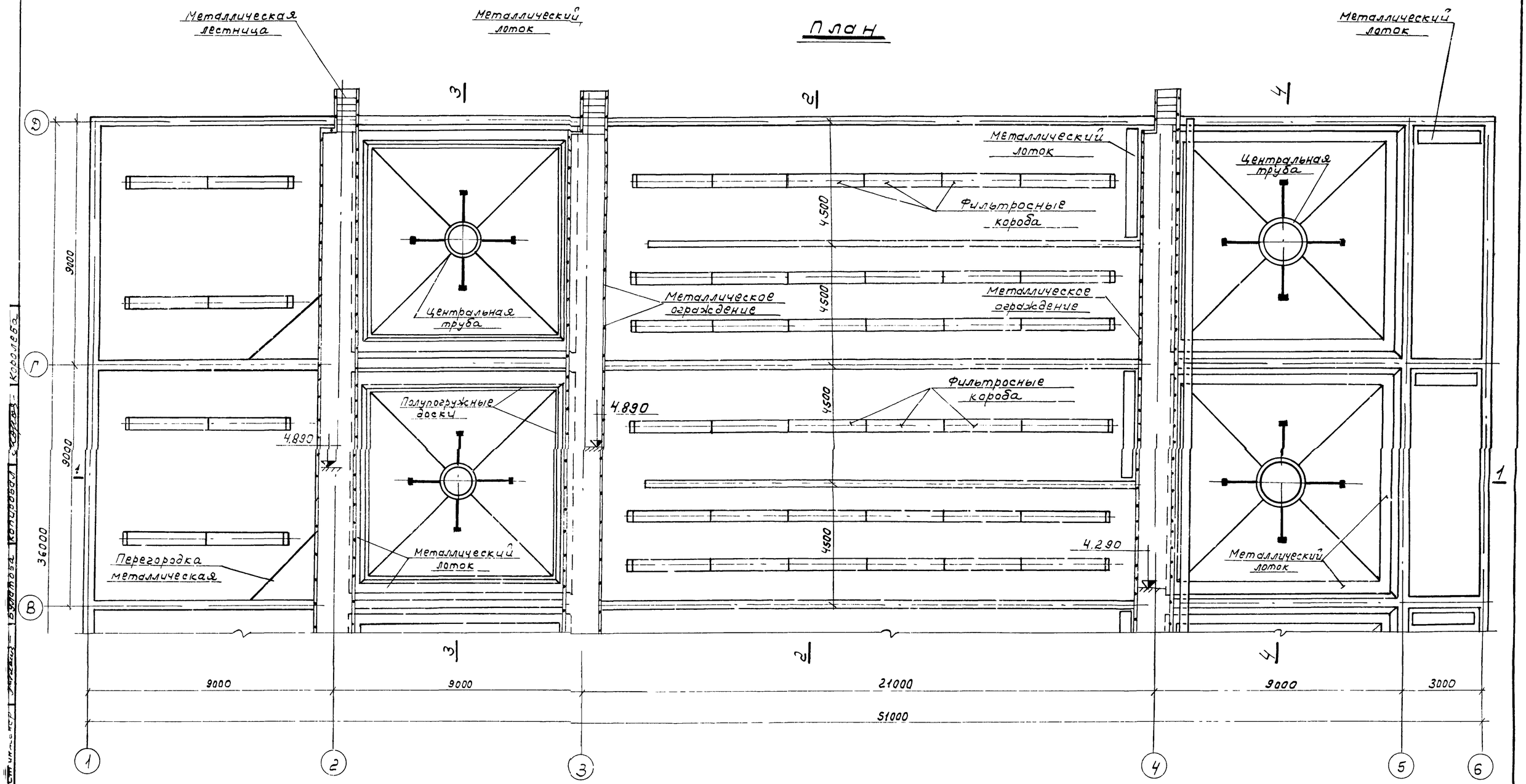

1974	Канализационные сооружения биологической очистки сточных вод производительностью 7,0 тыс.м.куб/сут	Блок емкостей. Общеувязочный чертеж. План в осях В-Д.	Типовой проект 902-2-260	Альбом II	Лист КС-II-2

1 – 1

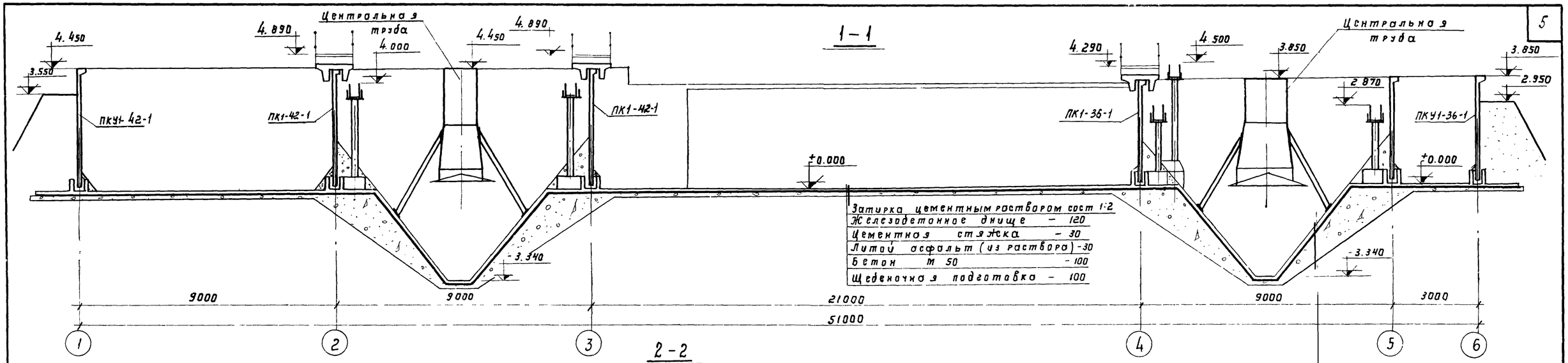

Затирка цементным раствором сост 1:2	
Железобетонное днище	– 120
Цементная стяжка	– 30
Литой асфальт (из раствора)	-30
Бетон М 50	– 100
Щебеночная подготовка	– 100

2 – 2

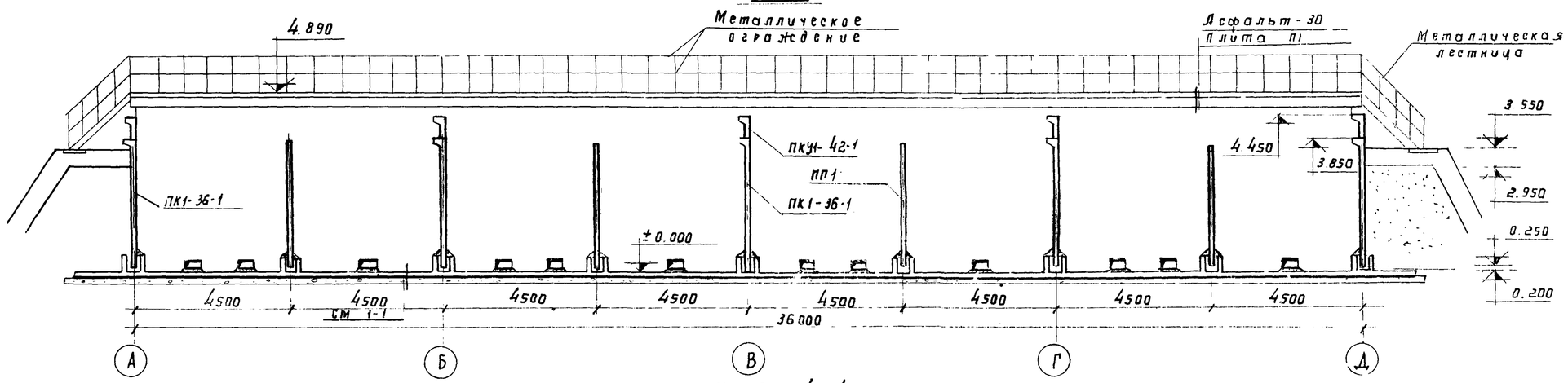

Покраска лаком ХСЛ за 2 раза	
Штукатурка с железнением	- 20
Железобетонное днище	- 120
Цементная стяжка	- 30
2 слоя изола на битумной мастике	
Цементная стяжка	– 30
Бетон М - 50	
Щебеночная подготовка	- 100

3 – 3 , 4 – 4

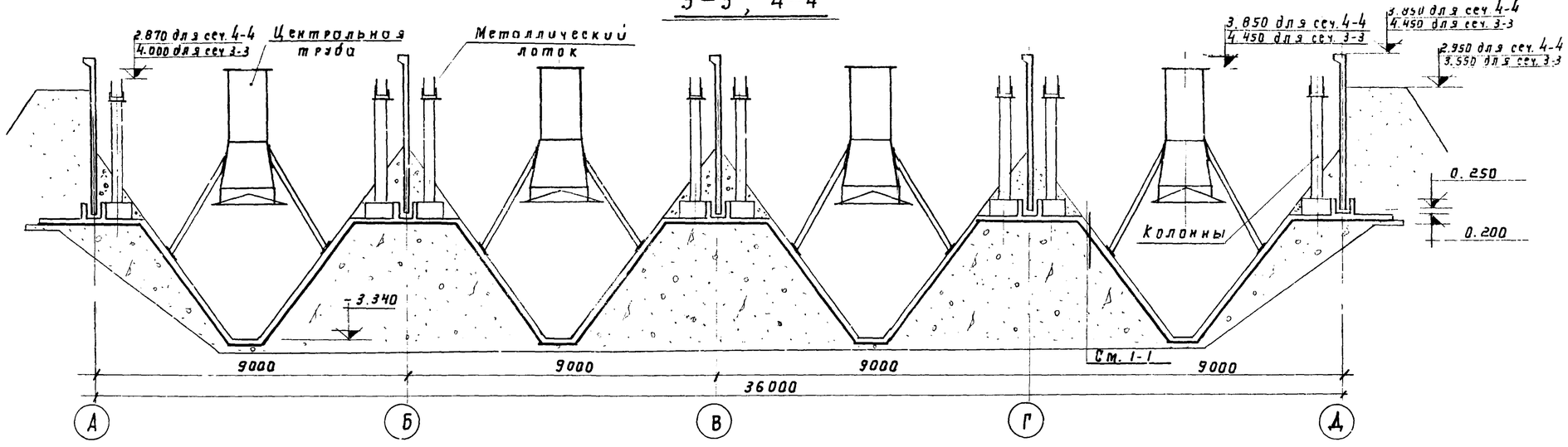

Примечания:

1. За относительную отметку ±0,000 принята абсолютная отметка ☐

1974	Канализационные сооружения биологической очистки сточных вод, производительностью 70 тыс. м куб/сут.	Блок емкостей. Общеувязочный чертеж. Разрезы.	Типовой проект 902-2-260	Альбом II	Лист КС-II-3

Нач. отдела Кудрявцева
Гип конструктор Копилов
Ст. инженер Болотова
МЖКХ РСФСР г. МОСКВА

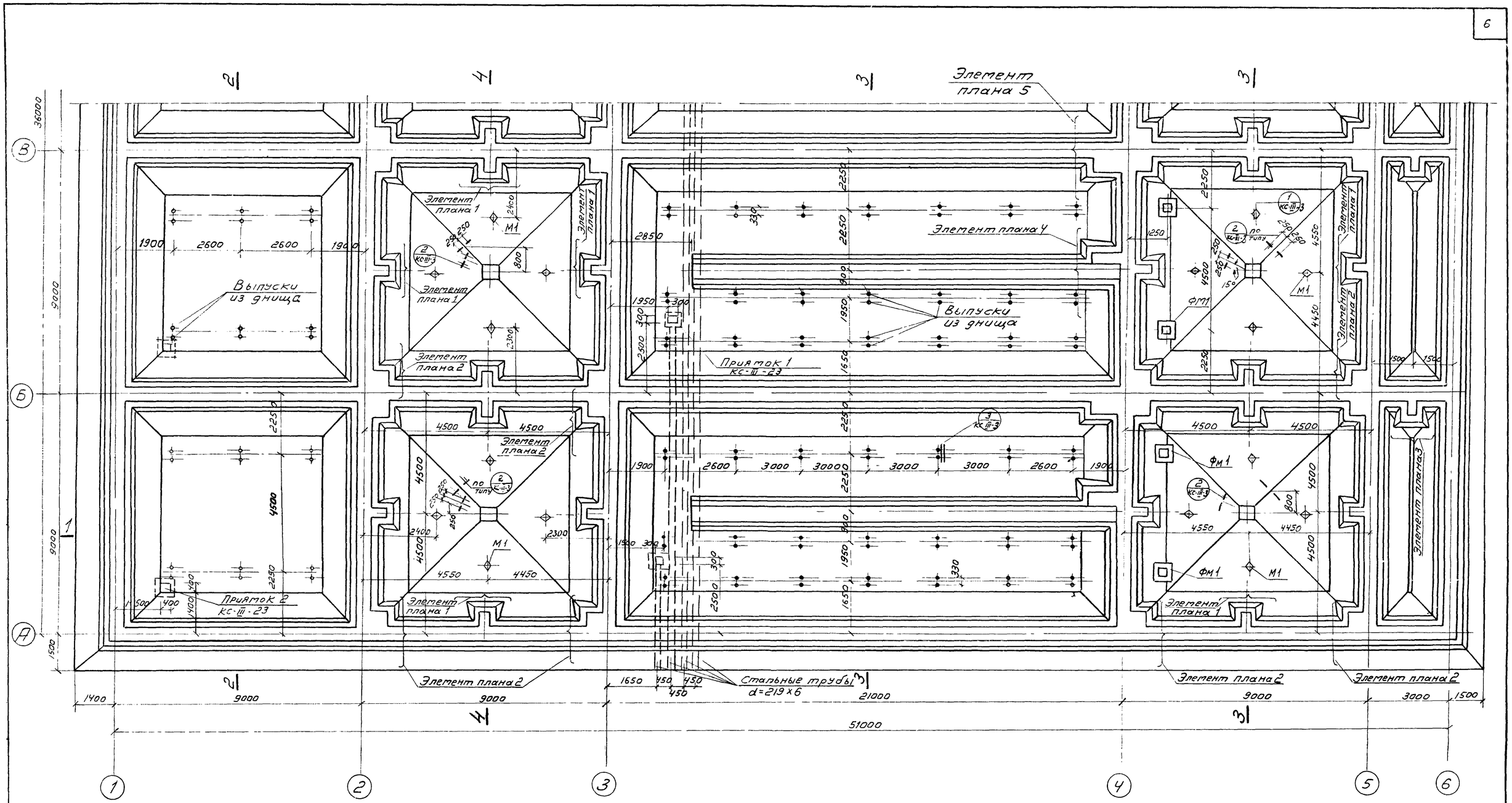

Выборка монолитных фундаментов.			
Наименов элементов	Кол-во шт.	№ листа проекта	Примечание
Фм 1	8	КС-III-25	

Примечание

1. Примечания см. лист КС-II-7
2. План днища в осях Б-Д см. лист КС-II-5

1974	КАНАЛИЗАЦИОННЫЕ СООРУЖЕНИЯ БИОЛОГИЧЕСКОЙ ОЧИСТКИ СТОЧНЫХ ВОД ПРОИЗВОДИТЕЛЬНОСТЬЮ 7,0 ТЫС.М.КУБ/СУТ.	Блок емкостей Днище. Опалубочный чертеж План в осях А-В.	Типовой проект 902-2-260	Альбом II	Лист КС-II-4

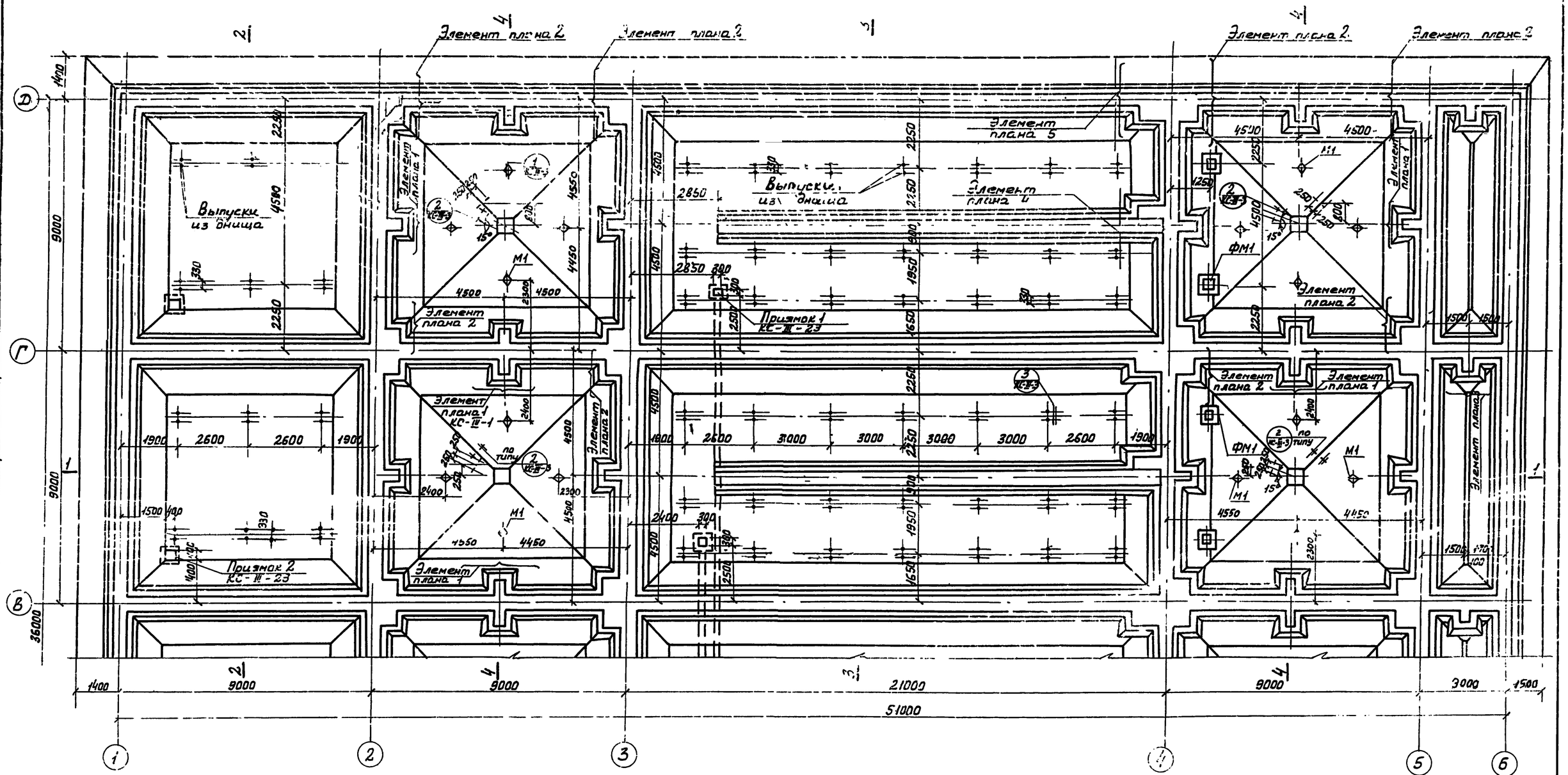

Примечания.

1. Примечания см. лист КС-II-7
2. План днища в осях А-В см. лист КС-II-4.

1974	Канализационные сооружения биологической очистки сточных вод производительностью 70 тыс. м куб/сут.	Блок емкостей. Днище. Опалубочный чертеж. План в осях В-Д.	Типовой проект 902-2-260	Альбом II	Лист КС-II-5

МЖКХ РСФСР
г. Москва

Гип=хонетр.: Ефремова
Ст. инженер: Бурлова
Ст. техник: Казакова
Гип технол.: Гецин
Гип-ств: Кип-ств

1-1

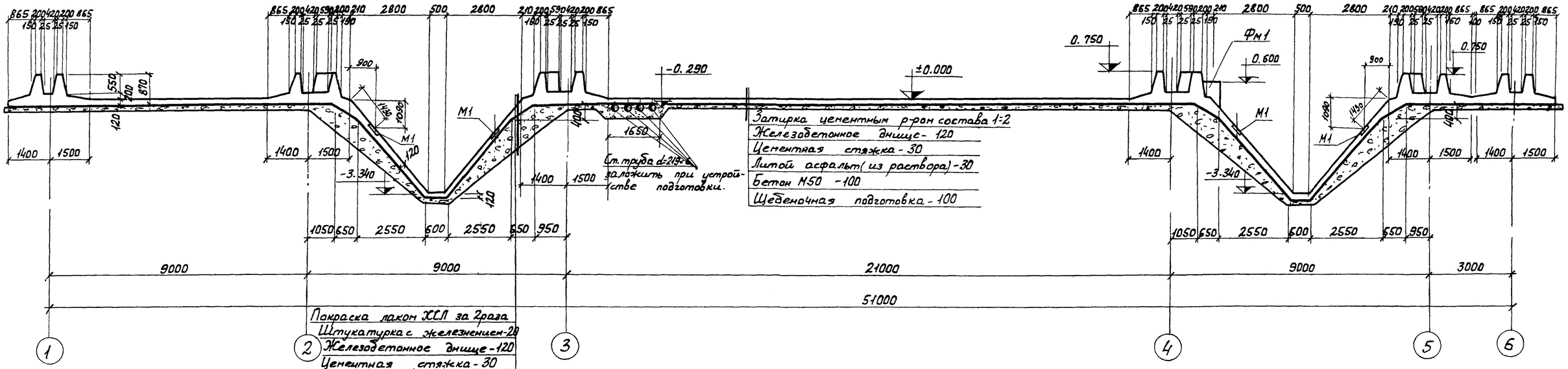

Покраска лаком ХСЛ за 2 раза
Штукатурка с железнением - 20
Железобетонное днище - 120
Цементная стяжка - 30
2 слоя изола на битумной мастике.
Цементная стяжка - 30
Бетон М 50 с изюмом.
Щебёночная подготовка - 100

2-2

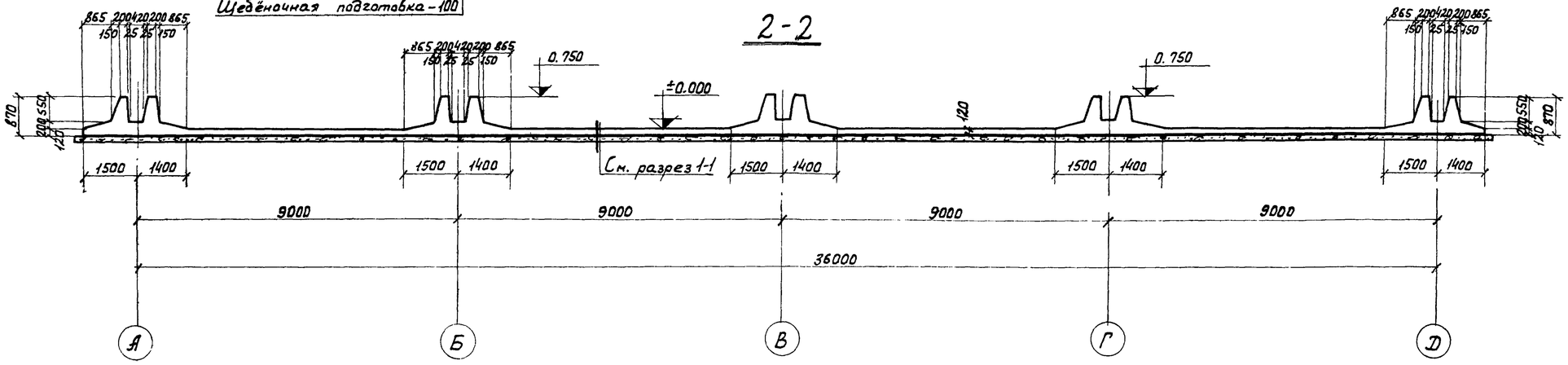

Примечание:

1. Примечания см. лист КС-II-7

1974	Канализационные сооружения биологической очистки сточных вод производительностью 70 тыс. м куб/сут	Блок ёмкостей. Днище. Опалубочный чертеж. Разрезы 1-1; 2-2	Типовой проект 902-2-260	Альбом II	Лист КС-II-6

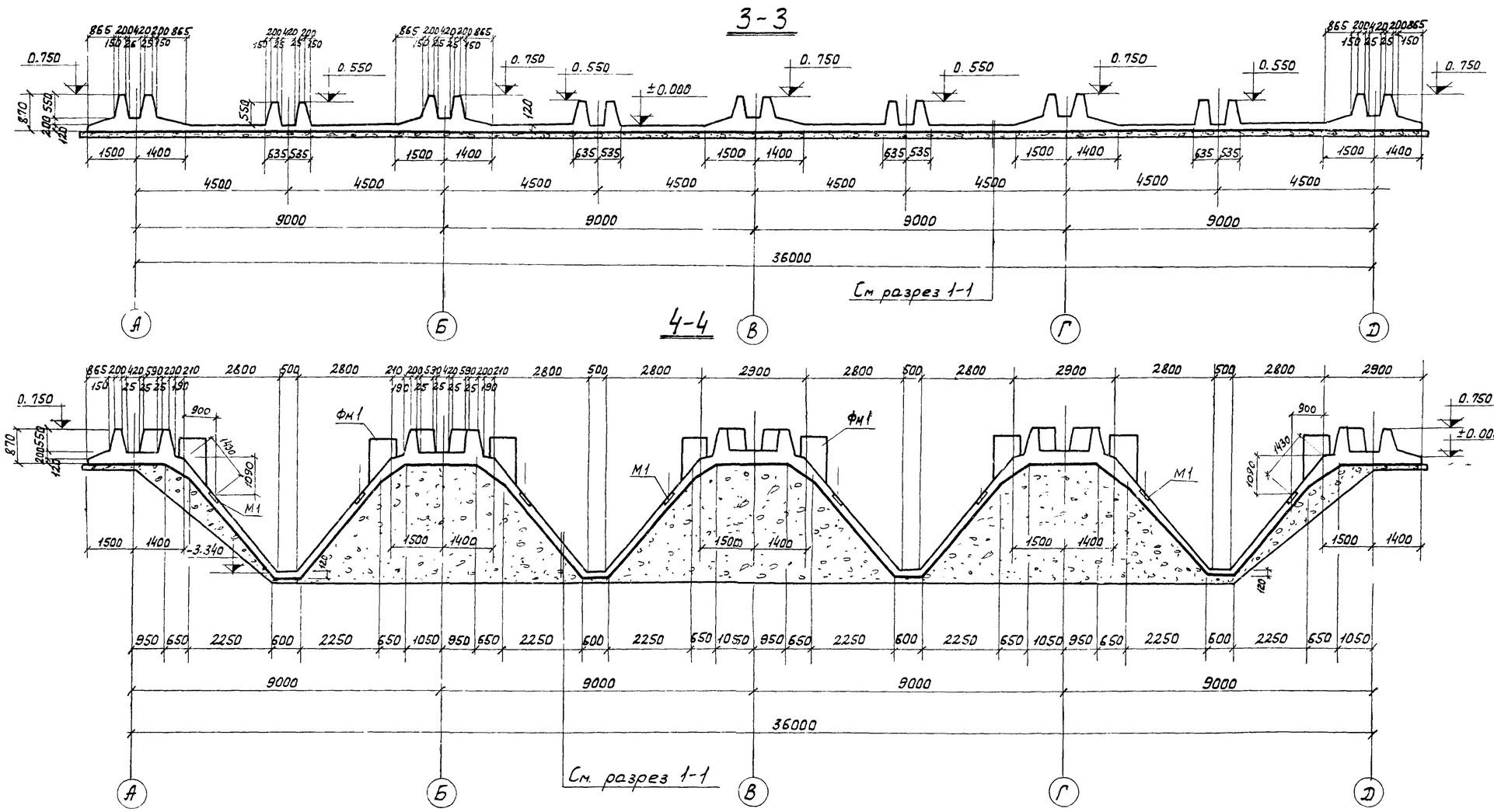

Примечания.

1. Надстонку по днищу см. чертеж КС-II-16, 17, 18
2. Уклон бетонной подготовки под конические части днища уточняется при привязке проекта.
3. Производство работ по бетонированию днища см. пояснительную записку к проекту - Альбом I.
4. Затирка по днищу производится по выравнивающему слою цементного раствора толщиной 20мм.

1974	Канализационные сооружения биологической очистки сточных вод производительностью 7,0 тыс. м.куб/сут.	Блок емкостей. Днище. Опалубочный чертеж. Разрезы 3-3; 4-4.	Типовой проект 902-2-260	Альбом II	Лист КС-II-7

МЖКХ г. МОСКВА ФСР

Ефремова, Копцов, Казьмина, Течин, ГИП технол

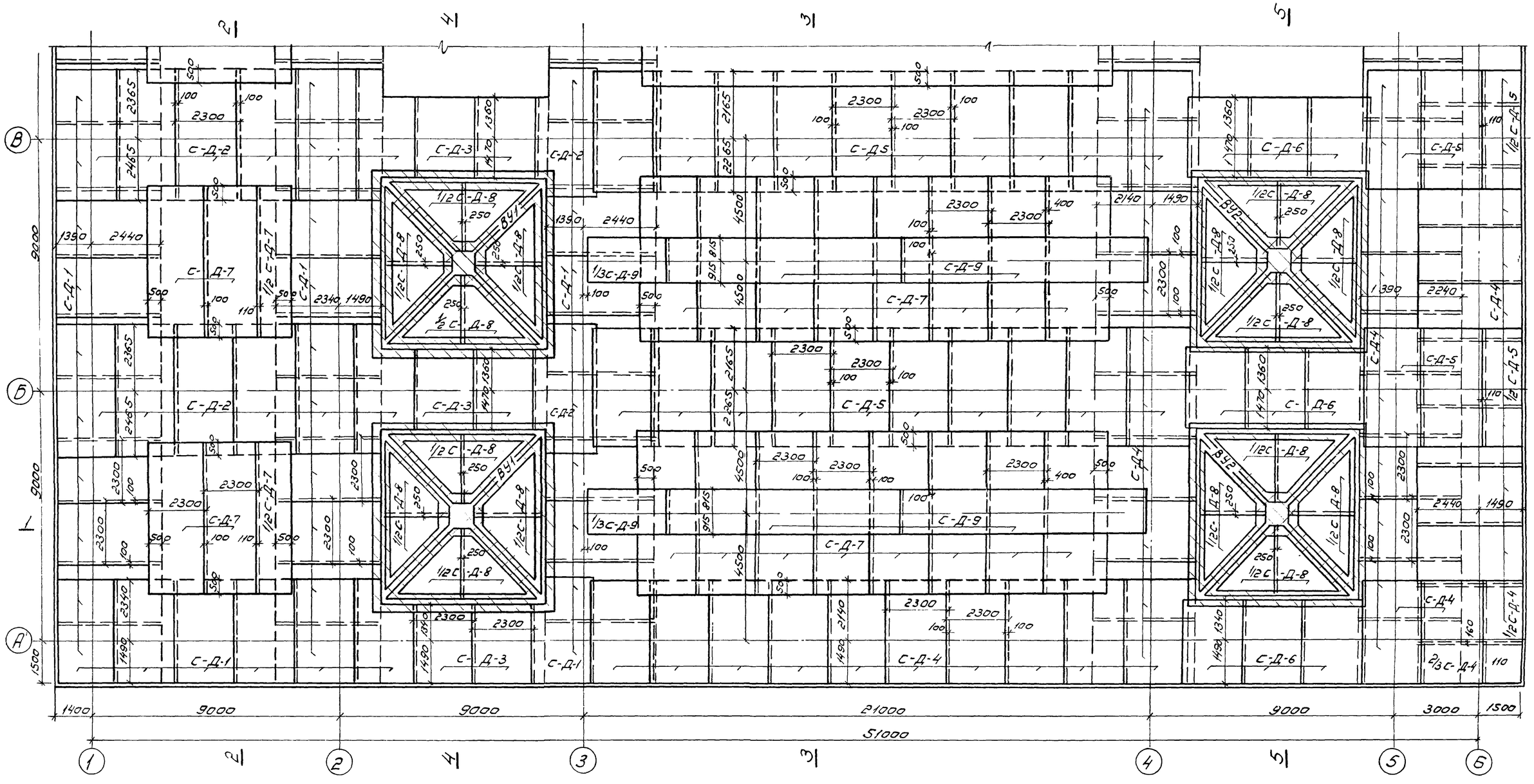

Примечания:

1. Размеры сеток даны по осям крайних стержней.
2. На плане условно заштрихованы вязаные участки армирования днища
3. Выборки на сетки и вязаные участки см. лист КС-II-15

1974	КАНАЛИЗАЦИОННЫЕ СООРУЖЕНИЯ БИОЛОГИЧЕСКОЙ ОЧИСТКИ СТОЧНЫХ ВОД ПРОИЗВОДИТЕЛЬНОСТЬЮ 7,0 тыс.м.куб/сутки.	Блок емкостей. Днище. Армирование. План нижних сеток в осях А-В.	Типовой проект 902-2-260	Альбом II	Лист КС-II-8

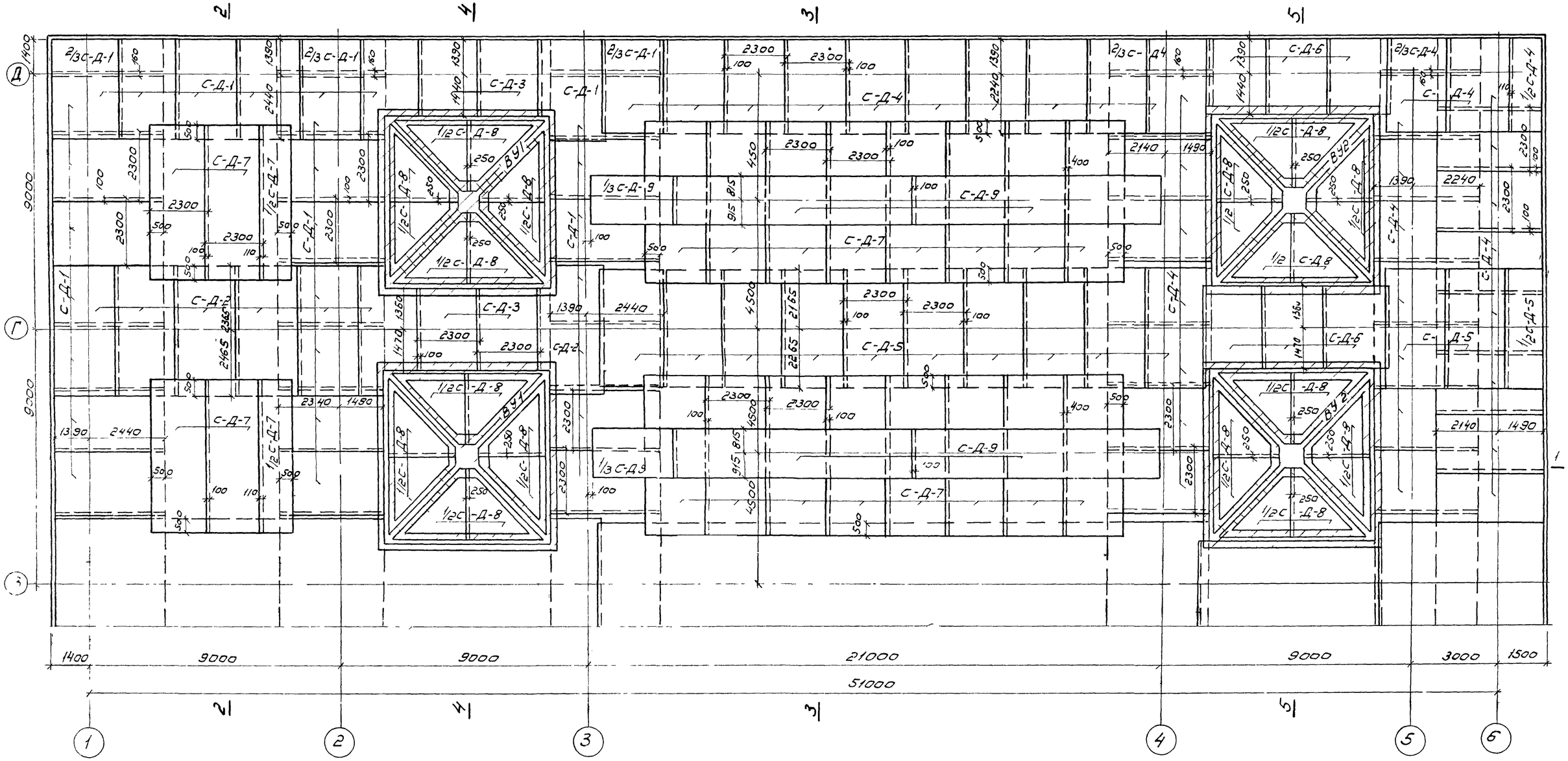

1974	КАНАЛИЗАЦИОННЫЕ СООРУЖЕНИЯ БИОЛОГИЧЕСКОЙ ОЧИСТКИ СТОЧНЫХ ВОД ПРОИЗВОДИТЕЛЬНОСТЬЮ 7,0 ТЫС.М.КУБ./СУТ.	Блок емкостей. Днище. Армирование. План нижних сеток в осях В-Д	Типовой проект 902-2-260	Альбом II	Лист КС-II-9

МЖКХ РСФСР г МОСКВА

Гл. инженер проекта Гезник

Рук. гр. Лукина

Ст. инж. Казакова

Инж. Колодова

Инж. Ахмедова

13982-02 11

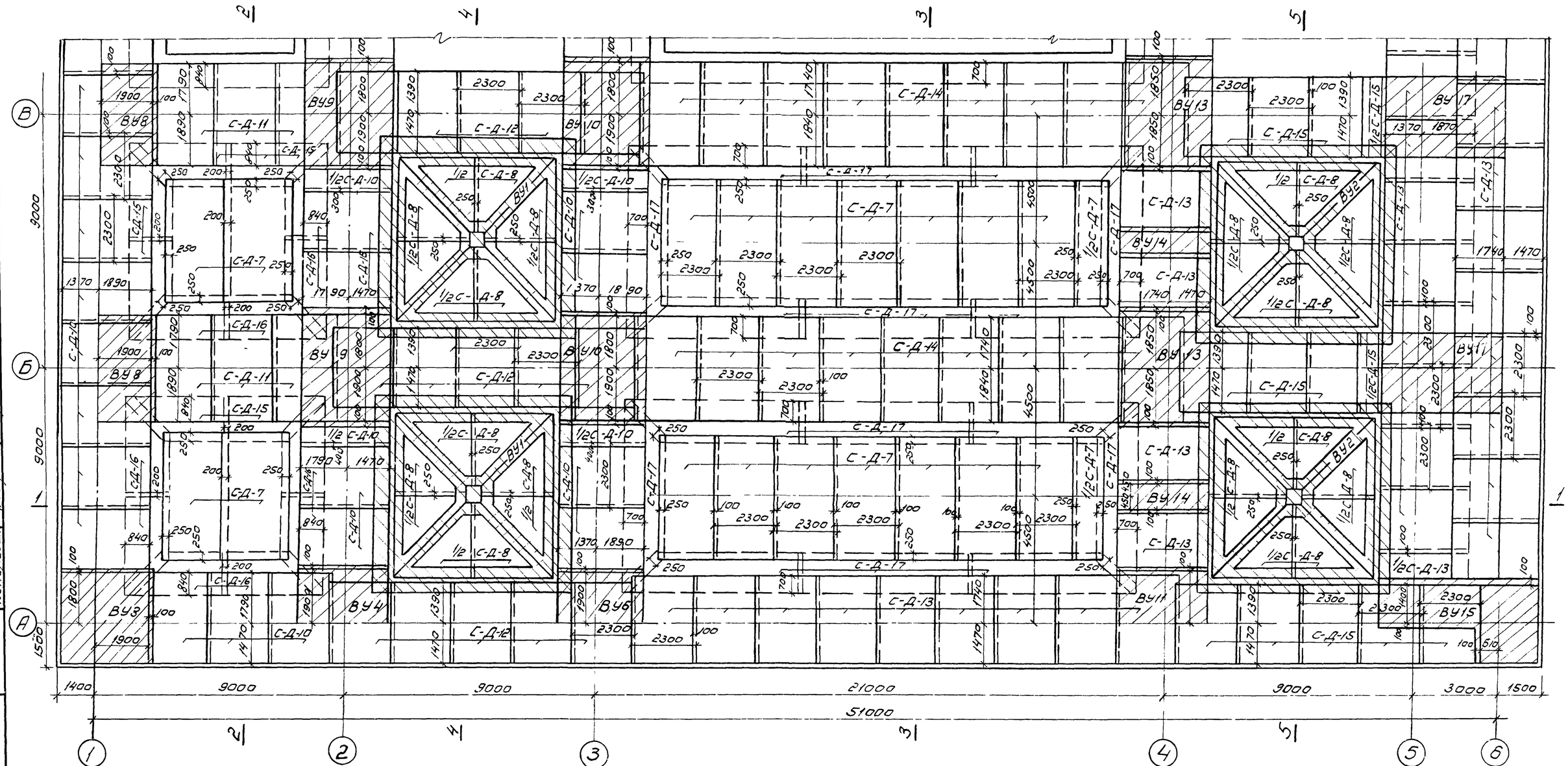

Примечания:

1. Размеры сеток даны по осям крайних стержней.
2. Вязаные участки армирования днища условно заштрихованы
3. Выборки на сетки и вязаные участки см. чертеж КС-II-15

1974	КАНАЛИЗАЦИОННЫЕ СООРУЖЕНИЯ БИОЛОГИЧЕСКОЙ ОЧИСТКИ СТОЧНЫХ ВОД ПРОИЗВОДИТЕЛЬНОСТЬЮ 7,0 ТЫС.М КУБ/СУТ.	Блок емкостей. Днище. Армирование. План. верхних сеток в осях А-В.	Типовой проект 902-2-260	Альбом II	Лист КС-II-10

Инв.№ подл. | Подпись и дата | Взам.инв.№ | Инв.№ дубл. | Подпись и дата | Инв.№ подл. | г. МОСКВА

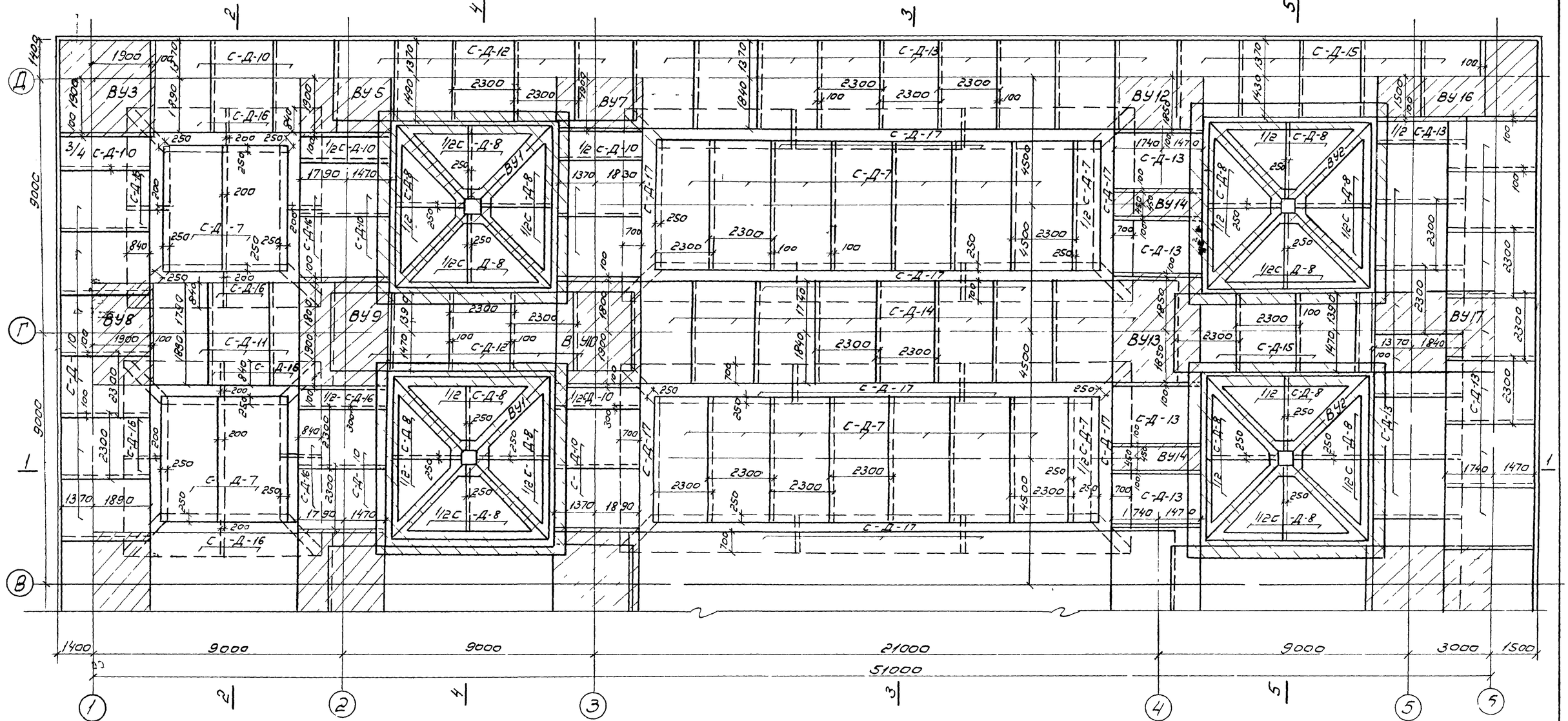

Примечание:

1. Примечания см. лист КС-II-10

1974	КАНАЛИЗАЦИОННЫЕ СООРУЖЕНИЯ БИОЛОГИЧЕСКОЙ ОЧИСТКИ СТОЧНЫХ ВОД ПРОИЗВОДИТЕЛЬНОСТЬЮ 7,0 ТЫС. М.КУБ./СУТКИ	Блок емкостей. Днище. Армирование. План верхних сеток в осях В-Д	Типовой проект 902-2-260	Альбом II	Лист КС-II-11

ГПИ Проектстальконструкция МЖКХ РСФСР г Москва

Гл. инженер Бухарин
Гл. инженер проекта Казакова
Техник Копыров
Инженер Чмырева

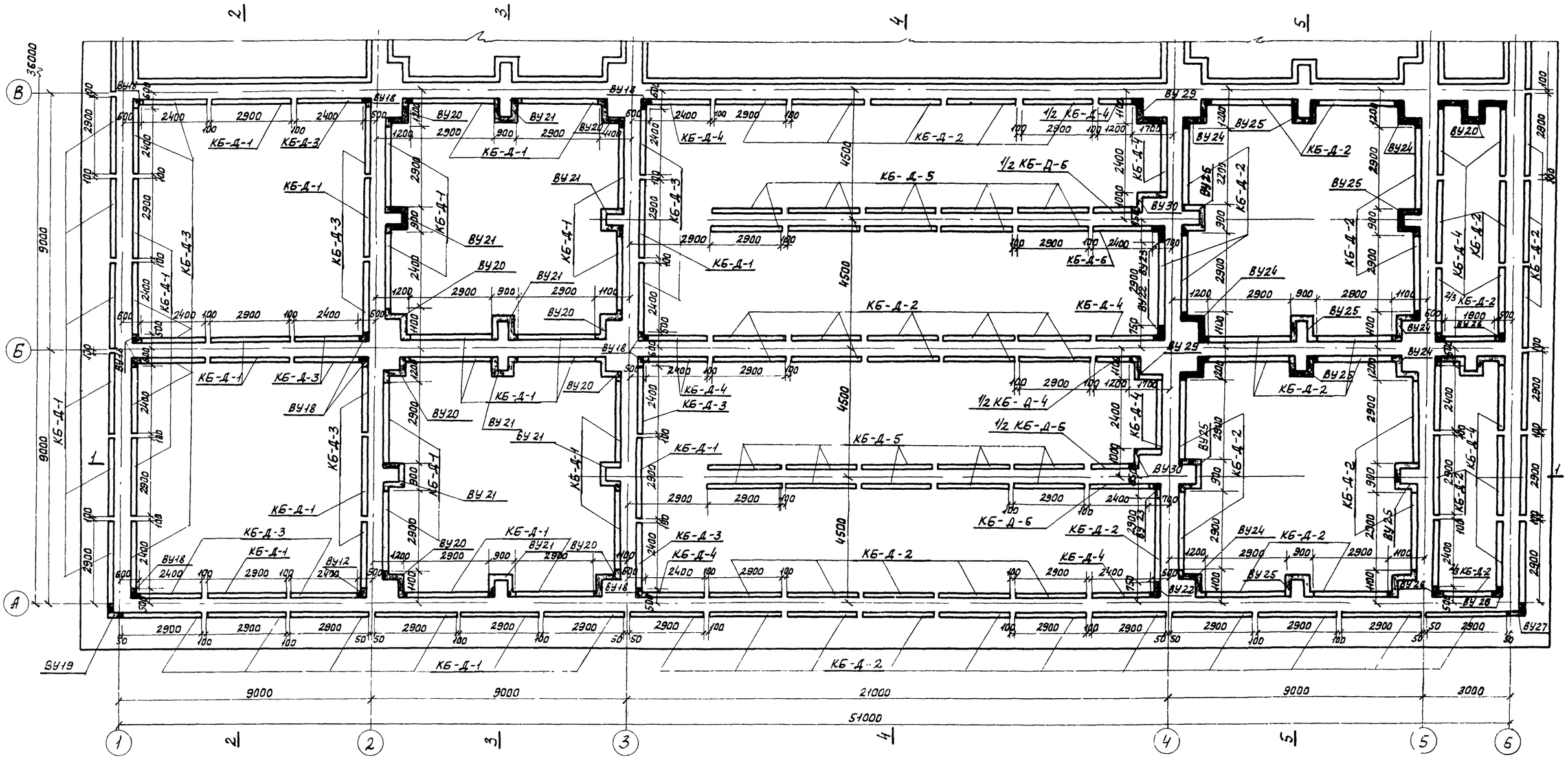

Примечания:

1. Примечания см. лист КС-II-13

1974	КАНАЛИЗАЦИОННЫЕ СООРУЖЕНИЯ БИОЛОГИЧЕСКОЙ ОЧИСТКИ СТОЧНЫХ ВОД ПРОИЗВОДИТЕЛЬНОСТЬЮ 7,0 ТЫС.М.КУБ/СУТ.	Блок емкостей. Днище. Армирование. План раскладки каркасных блоков в осях А-В.	Типовой проект 902-2-260	Альбом II	Лист КС-II-12

13982-02 Д

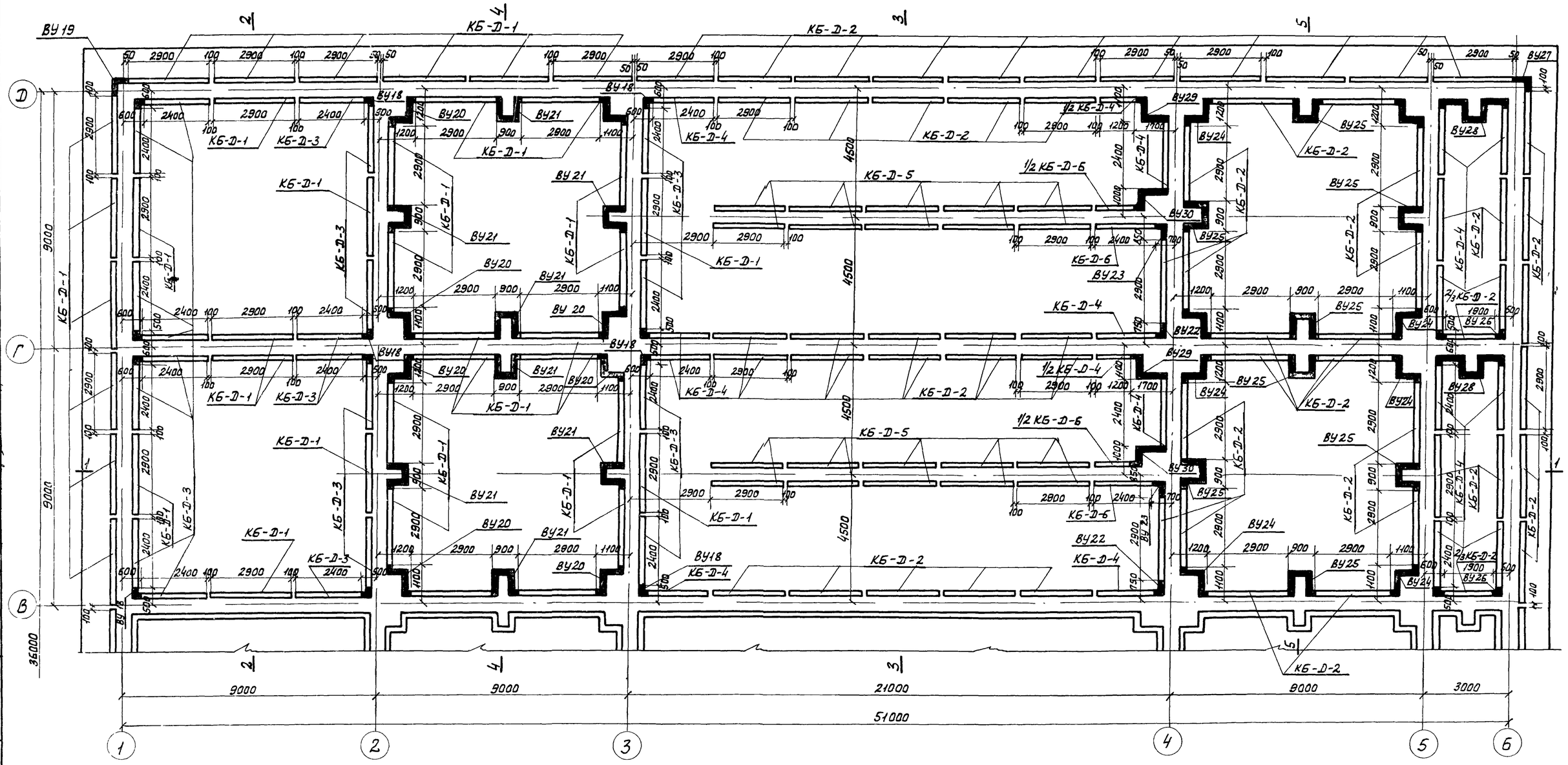

Примечания:

1. Размеры каркасных блоков даны по осям крайних поперечных стержней.
2. Защитный слой бетона принят 25 мм.
3. На плане условно затемнены вязаные участки армирования гребней пят.
4. Выборки на каркасные блоки и вязаные участки см. КС-II-15

1974	КАНАЛИЗАЦИОННЫЕ СООРУЖЕНИЯ БИОЛОГИЧЕСКОЙ ОЧИСТКИ СТОЧНЫХ ВОД ПРОИЗВОДИТЕЛЬНОСТЬЮ 7,0 ТЫС.М.КУБ/СУТ.	Блок емкостей. Днище. Армирование. План раскладки каркасных блоков в осях В-Д.	Типовой проект 902-2-260	Альбом II	Лист КС-II-13

МЖКХ РСФСР г.МОСКВА

Ст. инженер Ефремова
Техник Казакова
Копировал

1-1

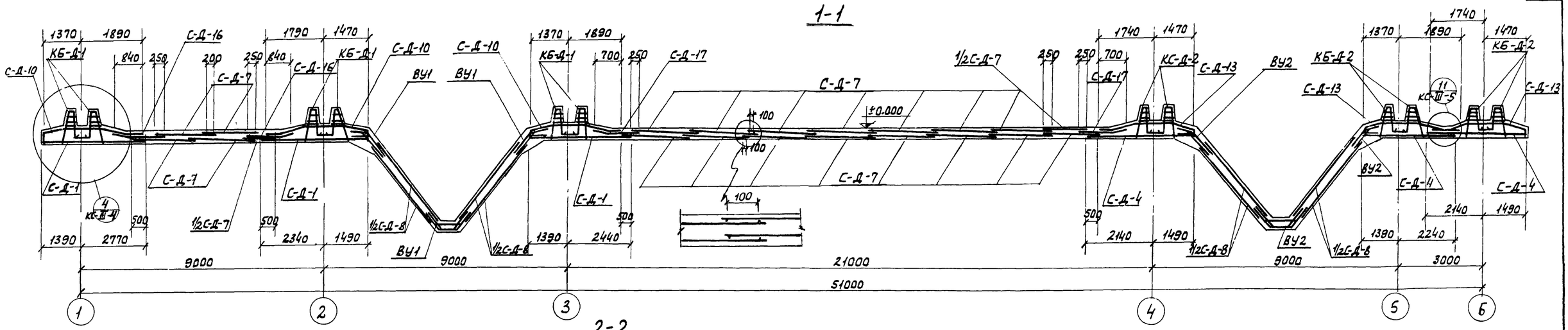

2-2

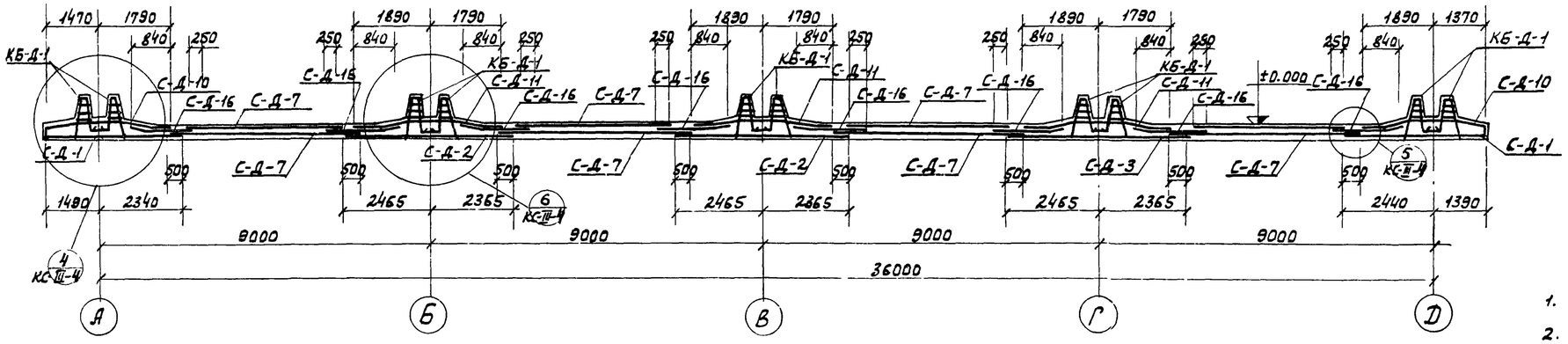

3-3

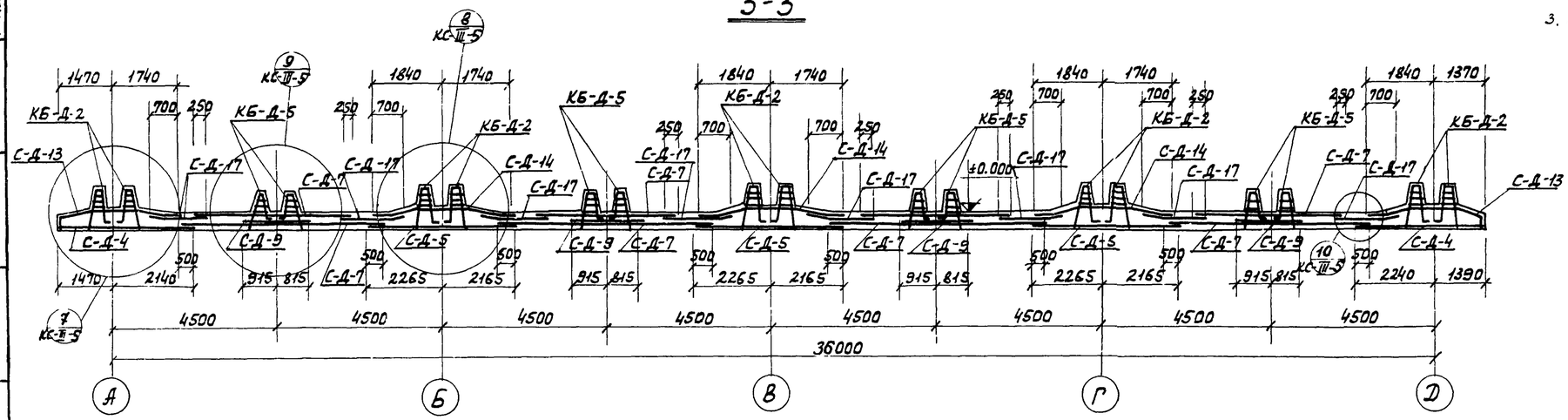

Примечания:

1. Защитный слой бетона принят 25 мм.
2. В разрезах подготовка под днище условно не показана.
3. В плоской части днища в осях 3-4 при укладке сеток для размещения их в заданной толщине необходимо варьировать уровнем поперечной и продольной арматуры / одну сетку укладывать вверх поперечной арматурой, другую вниз /

   В том случае, когда в стыках сеток накладывается 3 сетки и более, защитный слой уменьшить до 15 мм.

1974	КАНАЛИЗАЦИОННЫЕ СООРУЖЕНИЯ БИОЛОГИЧЕСКОЙ ОЧИСТКИ СТОЧНЫХ ВОД ПРОИЗВОДИТЕЛЬНОСТЬЮ 2,0 ТЫС.М.КУБ/СУТ.	Блок емкостей. Днище. Армирование. Разрезы 1-1÷3-3.	Типовой проект 902-2-260	Альбом II	Лист КС-II-14

Ефремова
Калинов
г. МОСКВА

4-4; 5-5

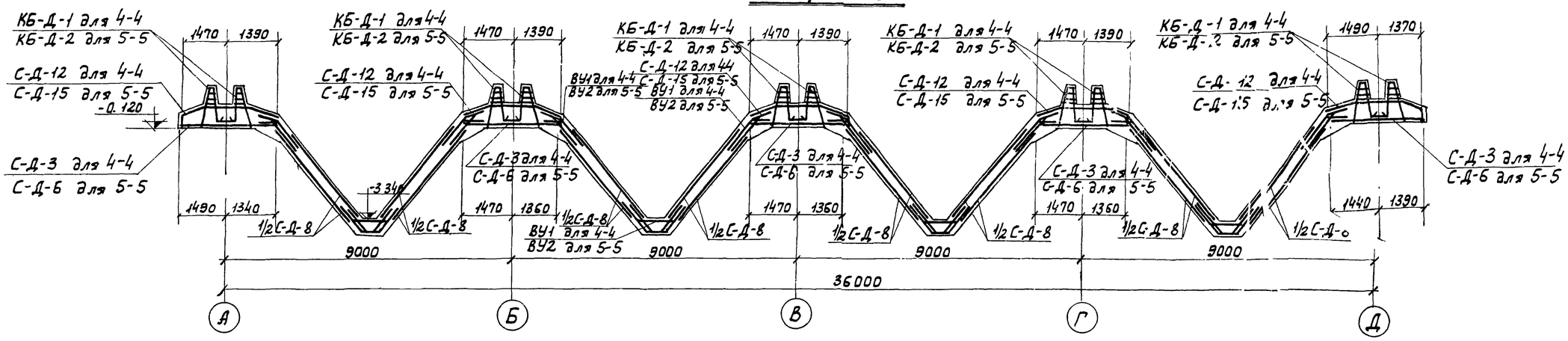

Выборка арматурных изделий.

Наимен. изделия	Марка изделия	Кол-во шт.	№ листа проекта	Примечание
Сетки днища.	С-Д-1	68	КС-III-67	
	С-Д-2	21	КС-III-67	
	С-Д-3	10	КС-III-67	
	С-Д-4	79	КС-III-67	
	С-Д-5	38	КС-III-68	
	С-Д-6	15	КС-III-68	
	С-Д-7	399,3п.м	Сетка рулонная	100/100/5/5 ГОСТ 8478-66
	С-Д-8	32	КС-III-68	
	С-Д-9	10	КС-III-68	
	С-Д-10	41	КС-III-69	
	С-Д-11	9	КС-III-69	
	С-Д-12	25	КС-III-70	
	С-Д-13	56	КС-III-70	
	С-Д-14	27	КС-III-71	
	С-Д-15	21	КС-III-71	
	С-Д-16	32	КС-III-72	
	С-Д-17	32	КС-III-72	
	С-Д-18	32	КС-III-72	
Каркасные блоки днища.	КБ-Д-1	76	КС-III-73	
	КБ-Д-2	122	КС-III-73	
	КБ-Д-3	40	КС-III-74	
	КБ-Д-4	34	КС-III-74	
	КБ-Д-5	40	КС-III-75	
	КБ-Д-6	6	КС-III-75	

Выборка вязаных участков

Наименов. участка	Кол-во шт.	№ листа проекта	Примечание.
ВУ 1	4	КС-III-6	
ВУ 2	4	КС-III-7	
ВУ 3	2	КС-III-8	
ВУ4	1	КС-III-8	
ВУ5	1	КС-III-8	
ВУ6	1	КС-III-8	
ВУ7	1	КС-III-8	
ВУ8	3	КС-III-9	
ВУ9	3	КС-III-9	
ВУ 10	3	КС-III-9	
ВУ11	1	КС-III-10	
ВУ12	1	КС-III-10	
ВУ13	3	КС-III-11	
ВУ14	4	КС-III-12	
ВУ15	1	КС-III-13	
ВУ16	1	КС-III-13	
ВУ17	3	КС-III-14	
ВУ18	24	КС-III-15	
ВУ19	2	КС-III-15	

Выборка вязаных участков.

Наименован. участка	Кол-во шт.	№ листа проекта	Примечание
ВУ 20	16	КС-III-16	
ВУ 21	16	КС-III-16	
ВУ 22	4	КС-III-17	
ВУ 23	4	КС-III-17	
ВУ24	16	КС-III-18	
ВУ25	16	КС-III-18	
ВУ 26	8	КС-III-19	
ВУ 27	2	КС-III-19	
ВУ28	4	КС-III-20	
ВУ29	4	КС-III-21	
ВУ 30	4	КС-III-22	
Приямок 1	4	КС-III-23,24	
Приямок 2	4	КС-III-23,24	

Выборка узлов.

Наименов. узла.	Кол-во шт. или п.м.	№ листа проекта	Примечание
Узел 1	32	КС-III-3	
Узел 2	32	КС-III-3	
Узел 3	108	КС-III-3	
Узел 4	261.0п.м	КС-III-4	
Узел 6	363.6п.м	КС-III-4	
Узел 7	392.0п.м	КС-III-5	
Узел 8	549.8п.м	КС-III-5	

Примечание:

1. Примечания см. лист КС-II-14

1974	КАНАЛИЗАЦИОННЫЕ СООРУЖЕНИЯ БИОЛОГИЧЕСКОЙ ОЧИСТКИ СТОЧНЫХ ВОД ПРОИЗВОДИТЕЛЬНОСТЬЮ 2,0 ТЫС.М.КУБ/СУТ.	Блок емкостей. Днище. Армирование. Разрезы. 4-4; 5-5. Выборки.	Типовой проект 902-2-260	Альбом II	Лист КС-II-15

г МОСКВА

Ефремова

135182 02 17

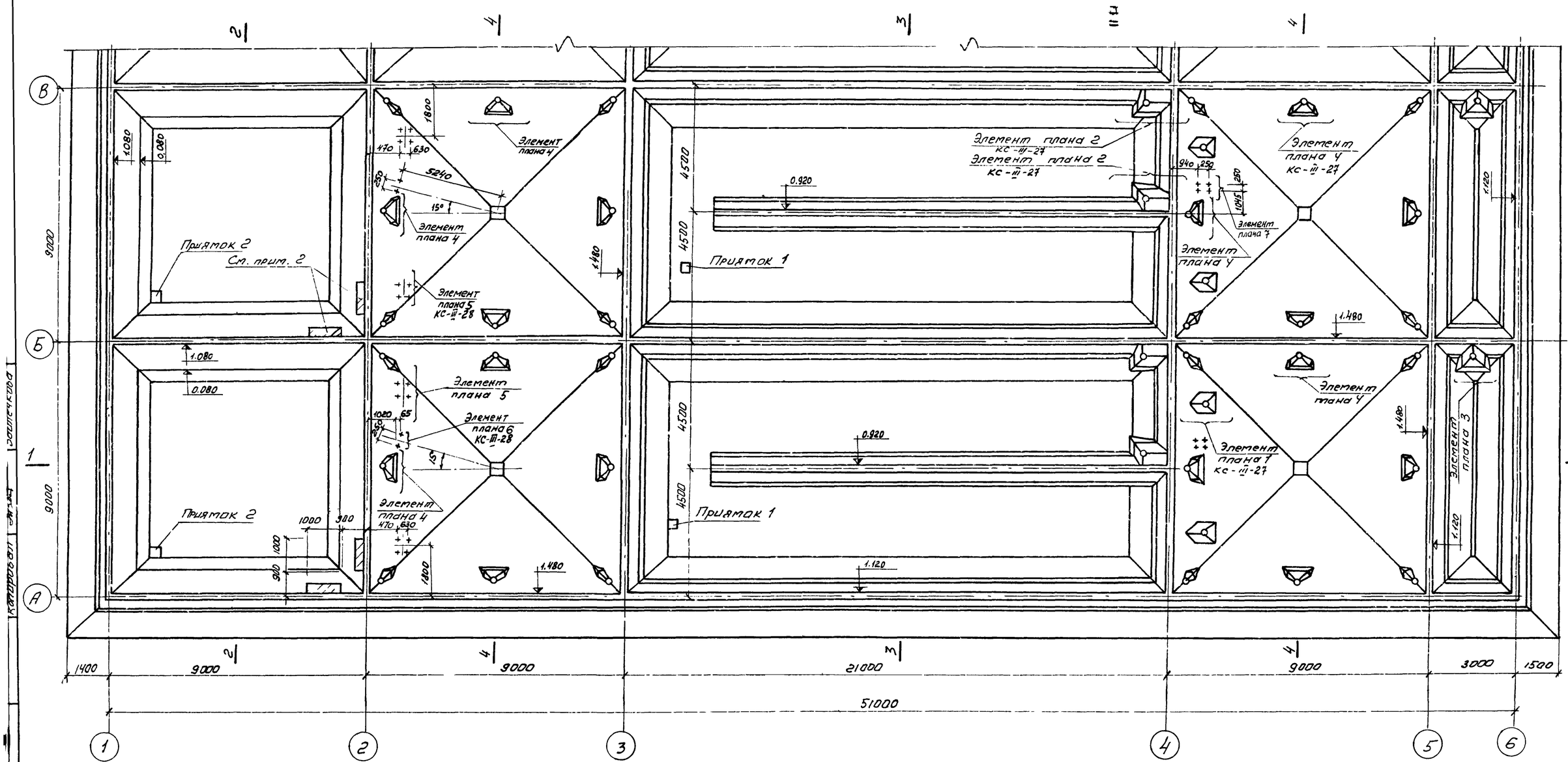

Примечания:

1. Элементы плана см. лист КС-III-27, 28.
2. В аэробном сбраживателе на участках, отмеченных на плане, набетонку не выполнять до установки металлической перегородки МП 1.

1974	КАНАЛИЗАЦИОННЫЕ СООРУЖЕНИЯ БИОЛОГИЧЕСКОЙ ОЧИСТКИ СТОЧНЫХ ВОД ПРОИЗВОДИТЕЛЬНОСТЬЮ 70 ТЫС. М.КУБ/СУТ.	Блок емкостей. Днище. Набетонка. План в осях А-В.	Типовой проект 902-2-260	Альбом II	Лист КС-II-16

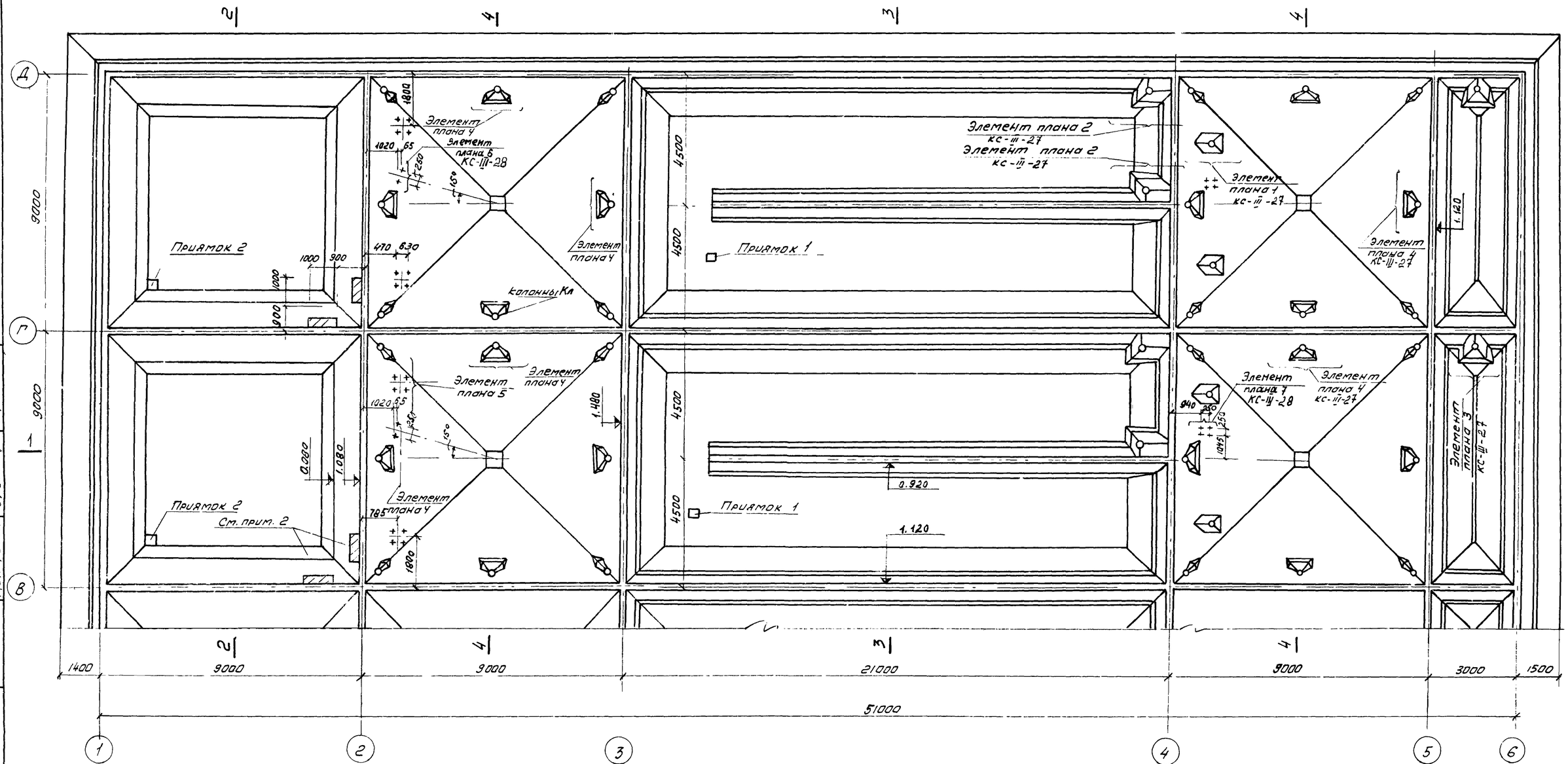

Примечания.

1. Элементы плана см. лист КС-III-27,28
2. В аэробном сбраживателе на участках, отмеченных на плане, набетонку выполнить после установки металлической перегородки МП1

1974	КАНАЛИЗАЦИОННЫЕ СООРУЖЕНИЯ БИОЛОГИЧЕСКОЙ ОЧИСТКИ СТОЧНЫХ ВОД ПРОИЗВОДИТЕЛЬНОСТЬЮ 7,0 ТЫС. М. КУБ/СУТ.	Блок емкостей Днище. Набетонка. План в осях В-Д.	Типовой проект 902-2-260	Альбом II	Лист КС-II-17

МЖКХ РСФСР г. МОСКВА

Техник

Инженер

Гл. инж. проекта

Нач. отдела

Согласовано

Заштенкова

1-1

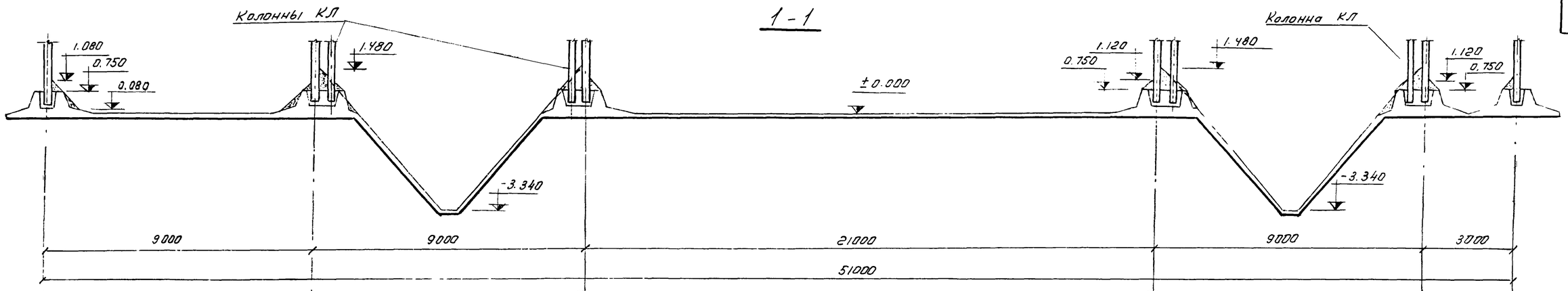

2-2

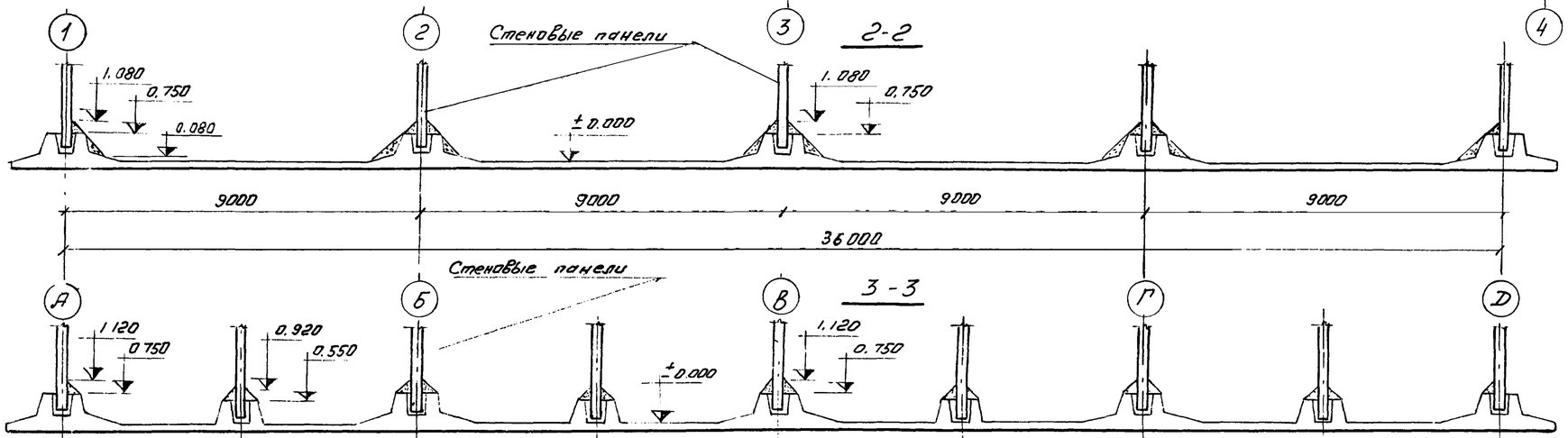

3-3

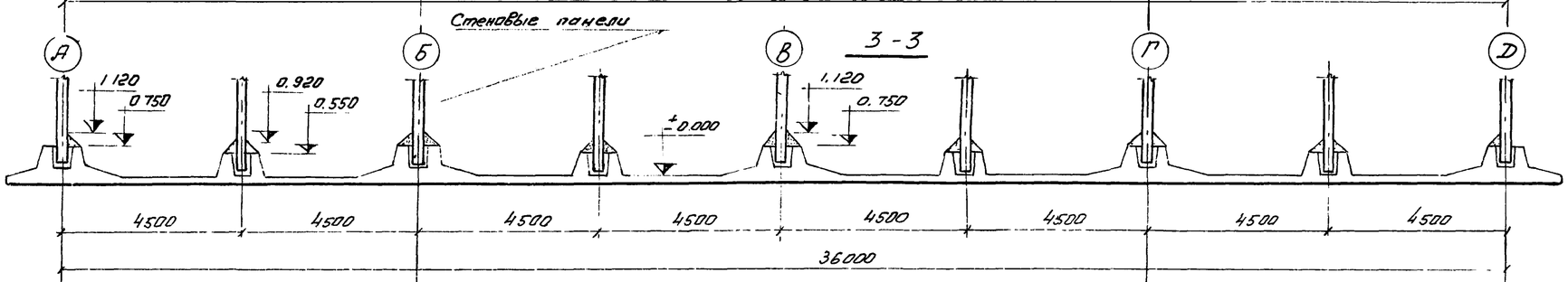

4-4

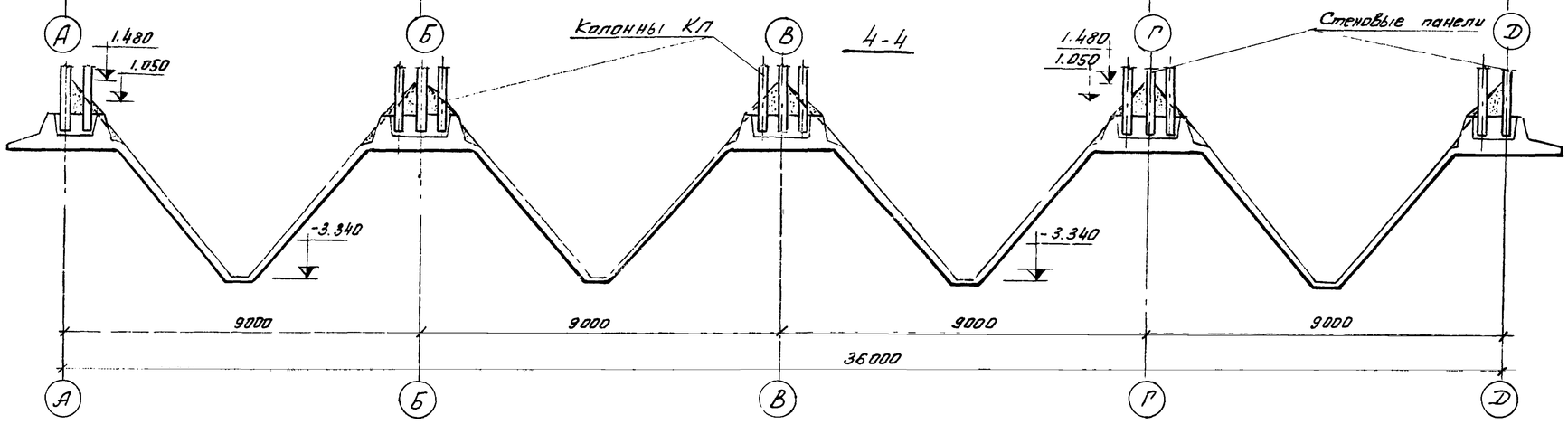

Примечания:

1. В сечениях подготовка под днище условно не показана.
2. Набетонка выполняется из бетона М100
3. Работы по устройству набетонки выполняется после испытания емкости

1974	КАНАЛИЗАЦИОННЫЕ СООРУЖЕНИЯ БИОЛОГИЧЕСКОЙ ОЧИСТКИ СТОЧНЫХ ВОД ПРОИЗВОДИТЕЛЬНОСТЬЮ 7,0 ТЫС М КУБ/СУТ	Блок емкостей. Днище. Набетонка. Разрезы 1-1 – 4-4	Типовой проект 902-2-260	Альбом II	Лист КС-II-18

Инв. № подл. | Подпись и дата | Взам. инв. №

План

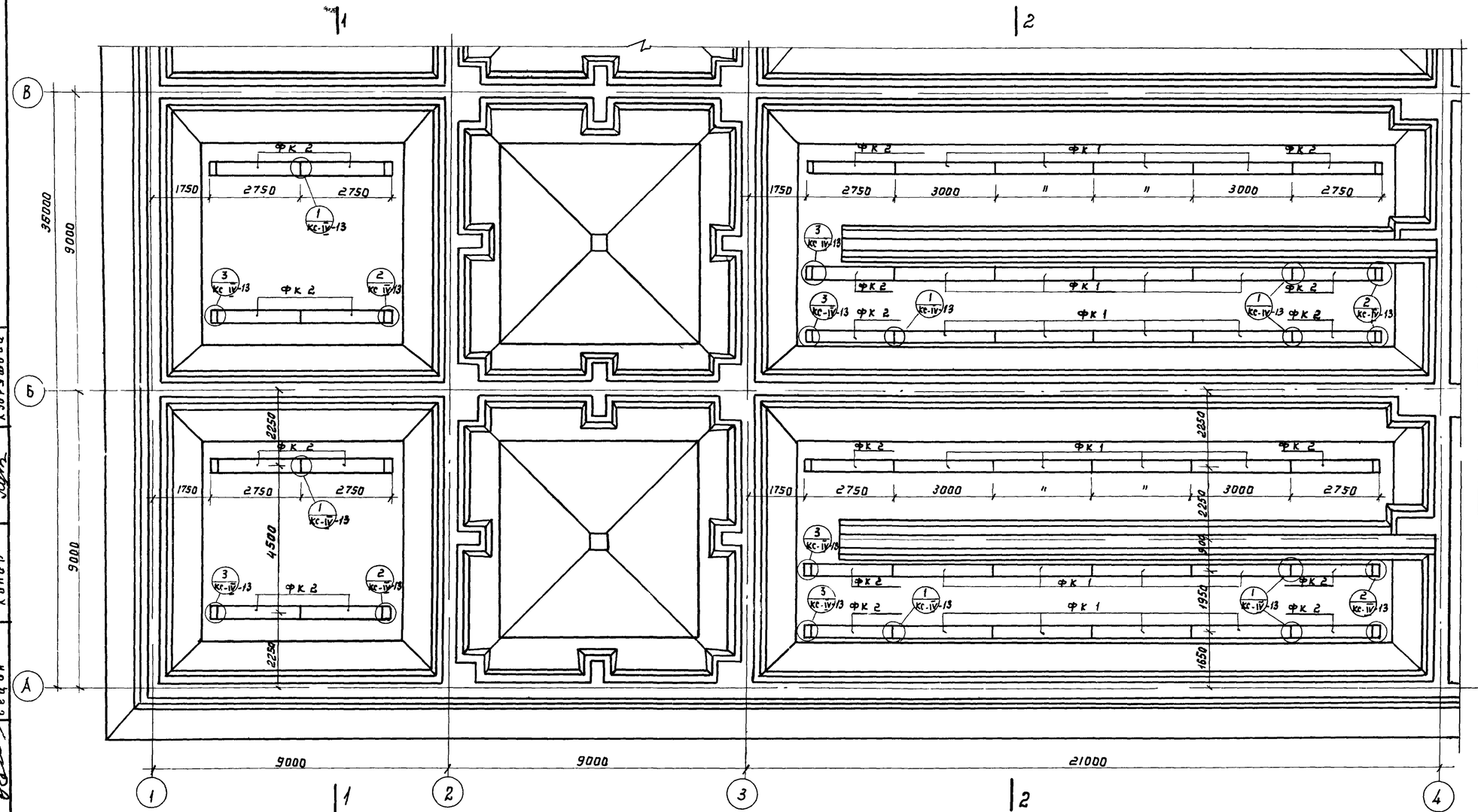

Выборка сборных железобетонных элементов

Наимен. элем-та	Марка элемента	Кол-во шт	Масса элем. т	Стандарт или лист проекта	Примечание
Фильтрос. коробы	ФК 1	48	0,500	КС-V-15	
	ФК 2	40	0,430	КС-V-16	
Фильтросные пластины 300×300×35	—	810	—	Кучинский комбинат керамических облицовочных изделий ТУ 400-1-21-71	

Выборка монтажных узлов

Наименов. узлов	Кол-во шт.	№ листа проекта	Примечание
Узел 1	68	КС-IV-13	
Узел 2	20	КС-IV-13	
Узел 3	20	КС-IV-13	

Примечания:

1. Фильтросные короба устанавливаются на свежеуложенный цементный раствор толщиной 50 мм
2. План фильтросных коробов в осях В-Д см. лист КС-II-20.
3. Фильтросные короба перекрываются фильтросными пластинами 300 × 300 × 35.

1974	Канализационные сооружения биологической очистки сточных вод производительностью 70 тыс.м.куб/сут.	Блок емкостей. Монтажная схема фильтросных коробов. План в осях А-В. Выборки.	Типовой проект 902-2-260	Альбом II	Лист КС-II-19

МЖКХ РСФСР г.МОСКВА

ст. инж. Кудряшова; ст. инж. Копиа; гип техноп. Дзиаевецкая, Гецин

План

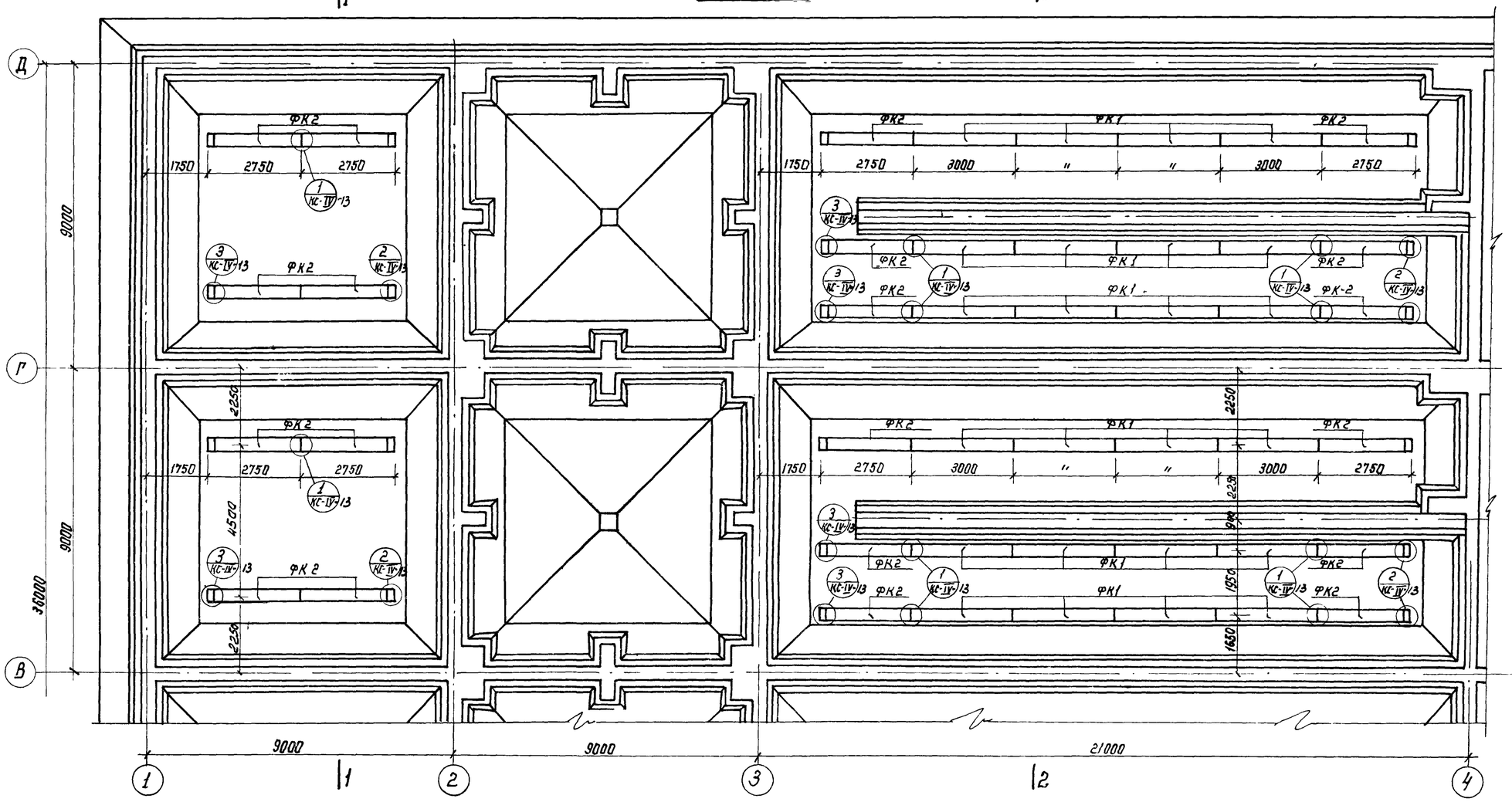

Примечания:

1. План фильтросных коробов в осях А-В см. лист КС-II-19

1-1

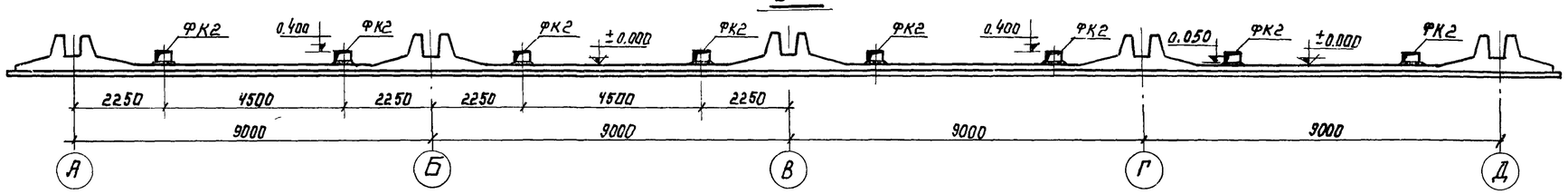

2-2

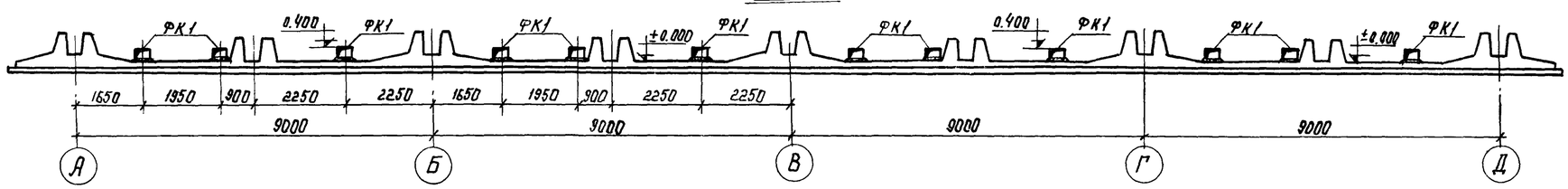

1974	КАНАЛИЗАЦИОННЫЕ СООРУЖЕНИЯ БИОЛОГИЧЕСКОЙ ОЧИСТКИ СТОЧНЫХ ВОД ПРОИЗВОДИТЕЛЬНОСТЬЮ 7,0 ТЫС.М.КУБ/СУТ	Блок емкостей Монтажная схема фильтросных коробов. План в осях В-Д Разрезы 1-1; 2-2	Типовой проект 902-2-260	Альбом	Лист КС-II-20

г. МОСКВА

Ст инж. Гип технолог | Ю. Ф. | Кулешевский | Сечин | Копыр | Касперович

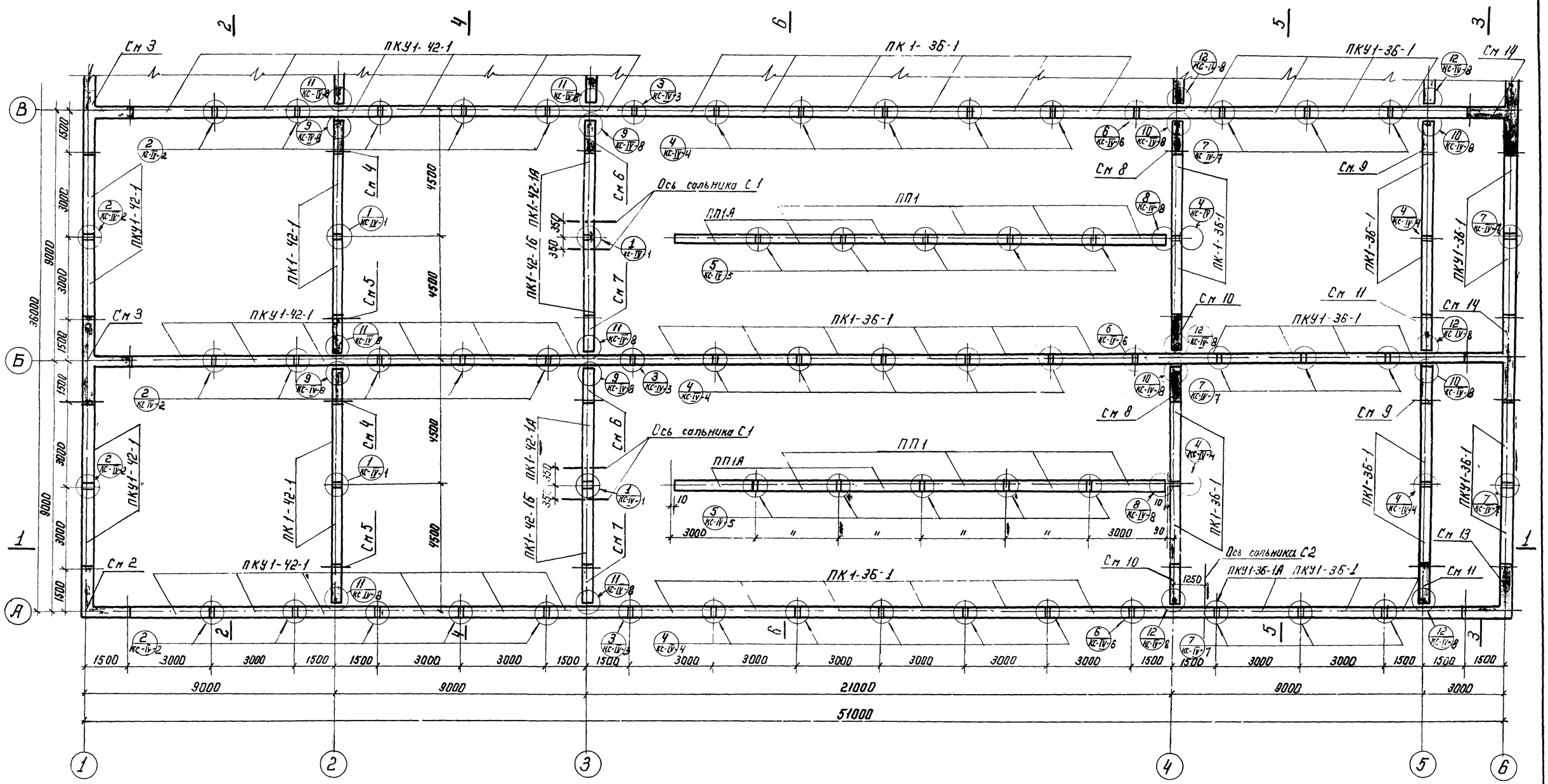

Примечания.

1. Ориентацию панелей при монтаже см лист КС-II-23, КС-II-24
2. На плане условно затемнены монолитные железобетонные конструкции

1974	КАНАЛИЗАЦИОННЫЕ СООРУЖЕНИЯ БИОЛОГИЧЕСКОЙ ОЧИСТКИ СТОЧНЫХ ВОД ПРОИЗВОДИТЕЛЬНОСТЬЮ 7,0 ТЫС.М.КУБ/СУТ	Блок емкостей. Монтажная схема стен. План в осях А-В	Типовой проект 902-2-260	Альбом II	Лист КС-II-21

МЖКХ РСФСР г. МОСКВА

Ст инженер Техник Гип технол

Кашерович Колиробала Кузнецова Казакова Гецин

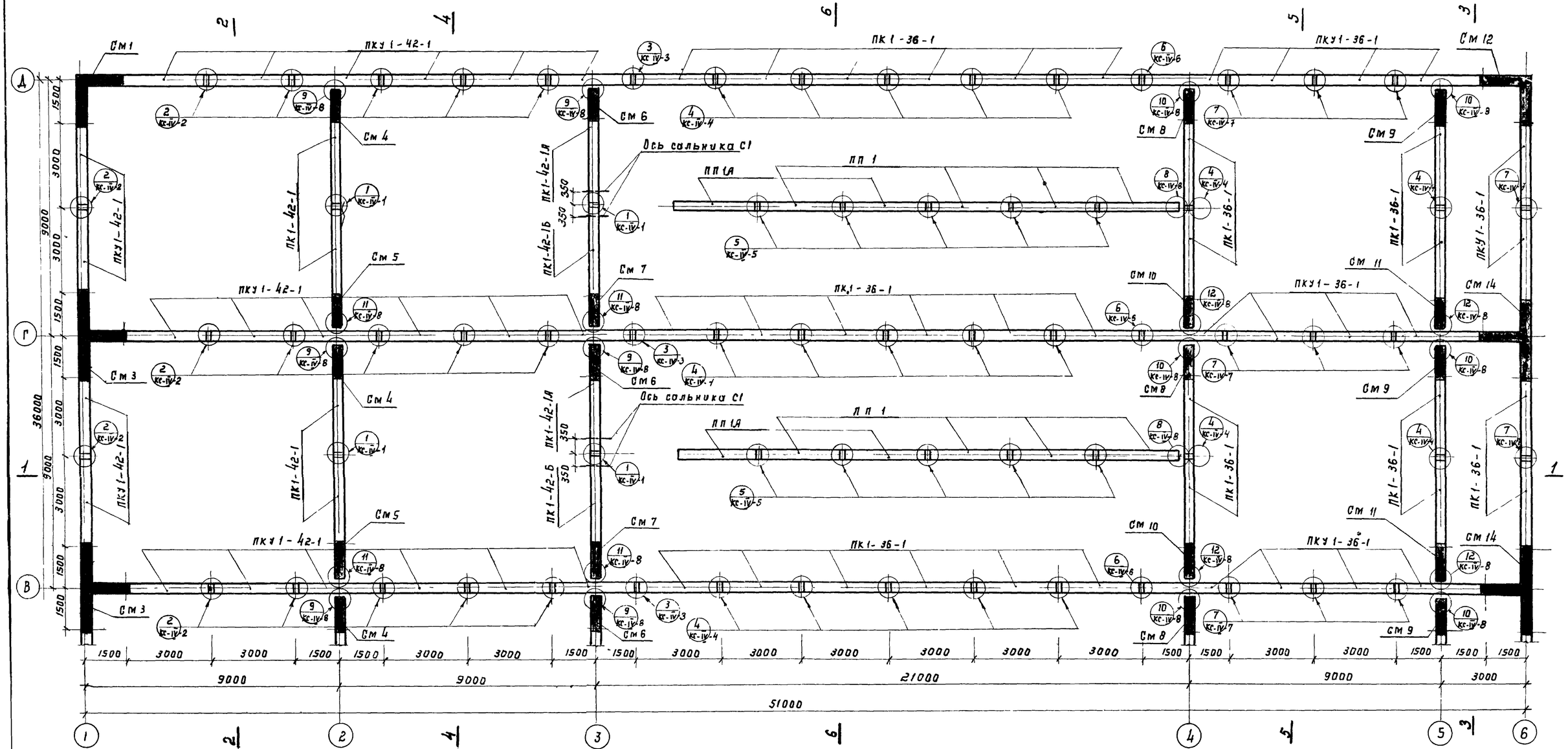

Примечания:

1 Ориентировать панели при монтаже по листу КС-II-23, КС-II-24.

2 На плане условно затемнены монолитные железобетонные участки стен.

1974	КАНАЛИЗАЦИОННЫЕ СООРУЖЕНИЯ БИОЛОГИЧЕСКОЙ ОЧИСТКИ СТОЧНЫХ ВОД, ПРОИЗВОДИТЕЛЬНОСТЬЮ 7,0 ТЫС. М.КУБ/СУТ.	Блок емкостей. Монтажная схема стен. План в осях В-Д	Типовой проект 902-2-260	Альбом II	Лист КС-II-22

1 - 1

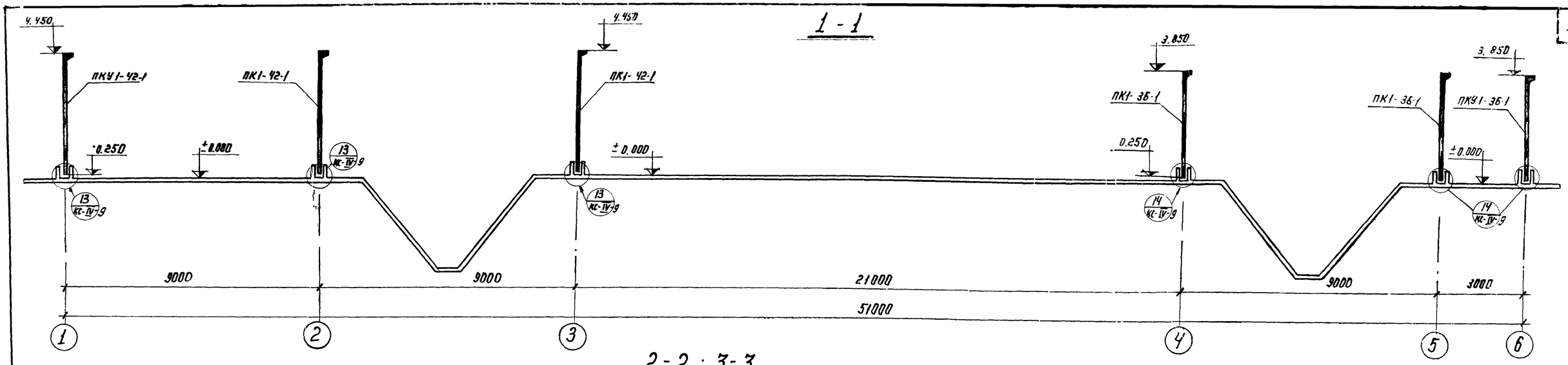

2-2 ; 3-3

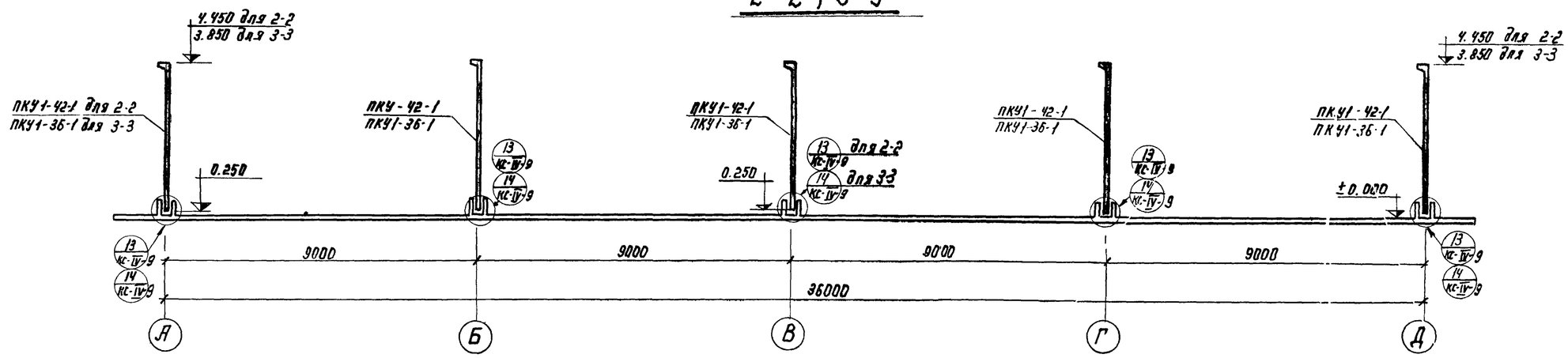

4-4 ; 5-5

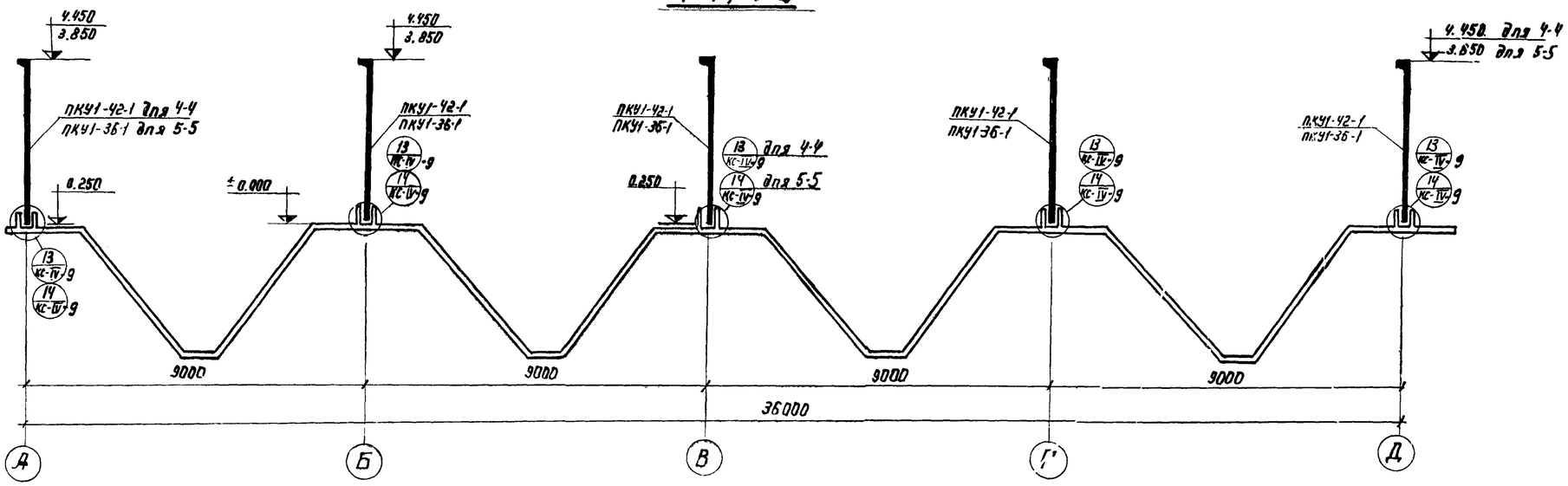

1974	КАНАЛИЗАЦИОННЫЕ СООРУЖЕНИЯ БИОЛОГИЧЕСКОЙ ОЧИСТКИ СТОЧНЫХ ВОД, ПРОИЗВОДИТЕЛЬНОСТЬЮ 70 ТЫС.М.КУБ/СУТ.	Блок емкостей Монтажная схема стен. Разрезы 1-1÷5-5.	Типовой проект 902-2-260	Альбом II	Лист КС-II-23

МЖКХ РСФСР г. МОСКВА

Отд. инженер Ковалева
Техник Казакова
Нач. отд. Кацнельсон
Инженер Капцур

6-6

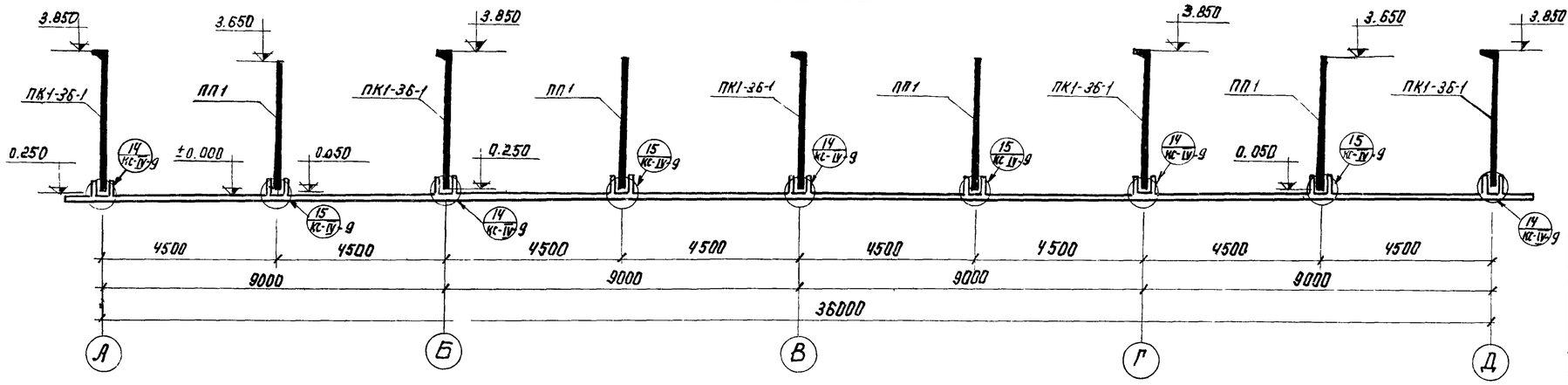

Выборка сборных унифицированных и неунифицированных железобетонных элементов

Наимен элем.	Марка элемента	Кол-во шт	Масса элем	стандарт	Примечан
Стеновые панели	ПК1-42-1	8	5.75	серия 3.900-2 Выпуск 2	
	ПК1-42-1А	4	5.75		см. лист КС-V-1
	ПК1-42-1Б	4	5.75		см. лист КС-V-2
	ПК1-36-1	46	4.27		
	ПКУ1-42-1	38	5.25	серия 3.900-2 Выпуск 7	
	ПКУ1-36-1	27	4.27		
	ПКУ1-36-1А	1	4.27		см. лист КС-V-3
	ПП1	16	4.56		см. лист КС-V-4
	ПП1А	8	4.56		см. лист КС-V-8

Выборка монолитных участков

Наименов участка	Кол-во шт	N листа проекта	Примечание
См 1	1	КС-III-29	
См 2	1	КС-III-33	
См 3	3	КС-III-35	
См 4	4	КС-III-40	
См 5	4	КС-III-44	
См 6	4	КС-III-41	
См 7	4	КС-III-45	
См 8	4	КС-III-48	
См 9	4	КС-III-49	
См 10	4	КС-III-52	
См 11	4	КС-III-53	
См 12	1	КС-III-56	
См 13	1	КС-III-59	
См 14	3	КС-III-62	

Выборка монтажных узлов

Наименов. узла	Кол-во шт	N листа проекта	Примечание
Узел 1	8	КС-IV-1	
Узел 2	29	КС-IV-2	
Узел 3	5	КС-IV-3	
Узел 4	33	КС-IV-4	
Узел 5	20	КС-IV-5	
Узел 6	5	КС-IV-6	
Узел 7	19	КС-IV-7	
Узел 8	4	КС-IV-8	
Узел 9	8	КС-IV-8	
Узел 10	8	КС-IV-8	
Узел 11	8	КС-IV-8	
Узел 12	8	КС-IV-8	
Узел 13	—	КС-IV-8	
Узел 14	—	КС-IV-9	
Узел 15	—	КС-IV-9	

Примечание

1. Рекомендации по монтажу панелей см. пояснительную запуску проекта - Альбом I

1974	КАНАЛИЗАЦИОННЫЕ СООРУЖЕНИЯ БИОЛОГИЧЕСКОЙ ОЧИСТКИ СТОЧНЫХ ВОД ПРОИЗВОДИТЕЛЬНОСТЬЮ 7,0 ТЫС.М.КУБ/СУТ.	Блок емкостей. Монтажная схема стен. Разрез 6-6. Выборки.	Типовой проект 902-2-260	Альбом II	Лист КС-II-24

Гипрокоммунводоканал Москва. Кс. Копчиков

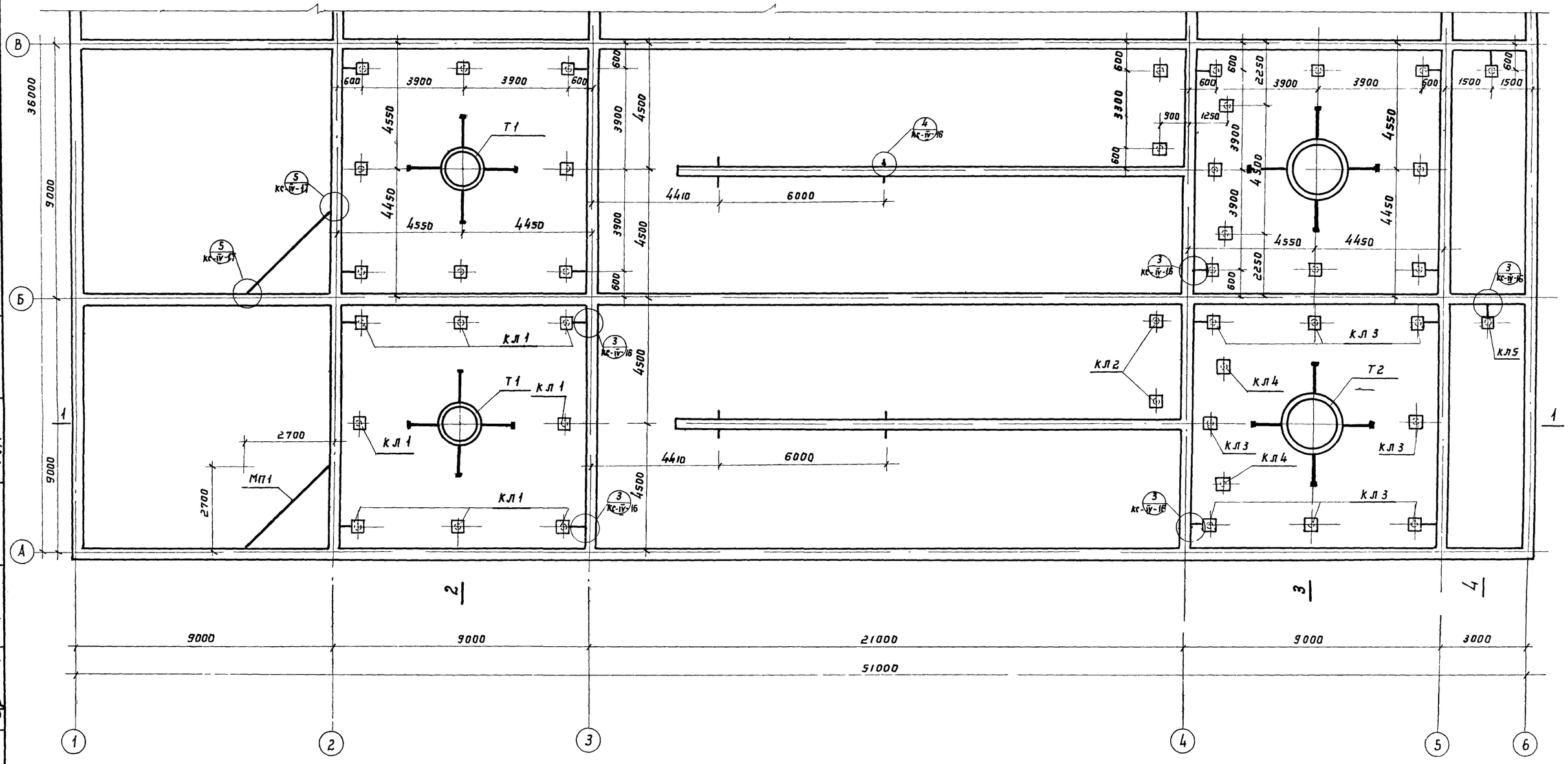

Примечание:

1. Примечания см лист КС-II-30

1974	Канализационные сооружения биологической очистки сточных вод производительностью 7,0 тыс.м куб/сут.	Блок емкостей. Монтажная схема металлических конструкций. План колонн, центральных труб, перегородок в осях А-В.	Типовой проект 902-2-260	Альбом II	Лист КС-II 25

МЖКХ РСФСР г.МОСКВА

Гл. инженер проекта	Кузнецова	
Гл. инженер	Бузатова	
Техник	Казакова	
Гл. технол.	Гецин	

Копир

13982-02 27

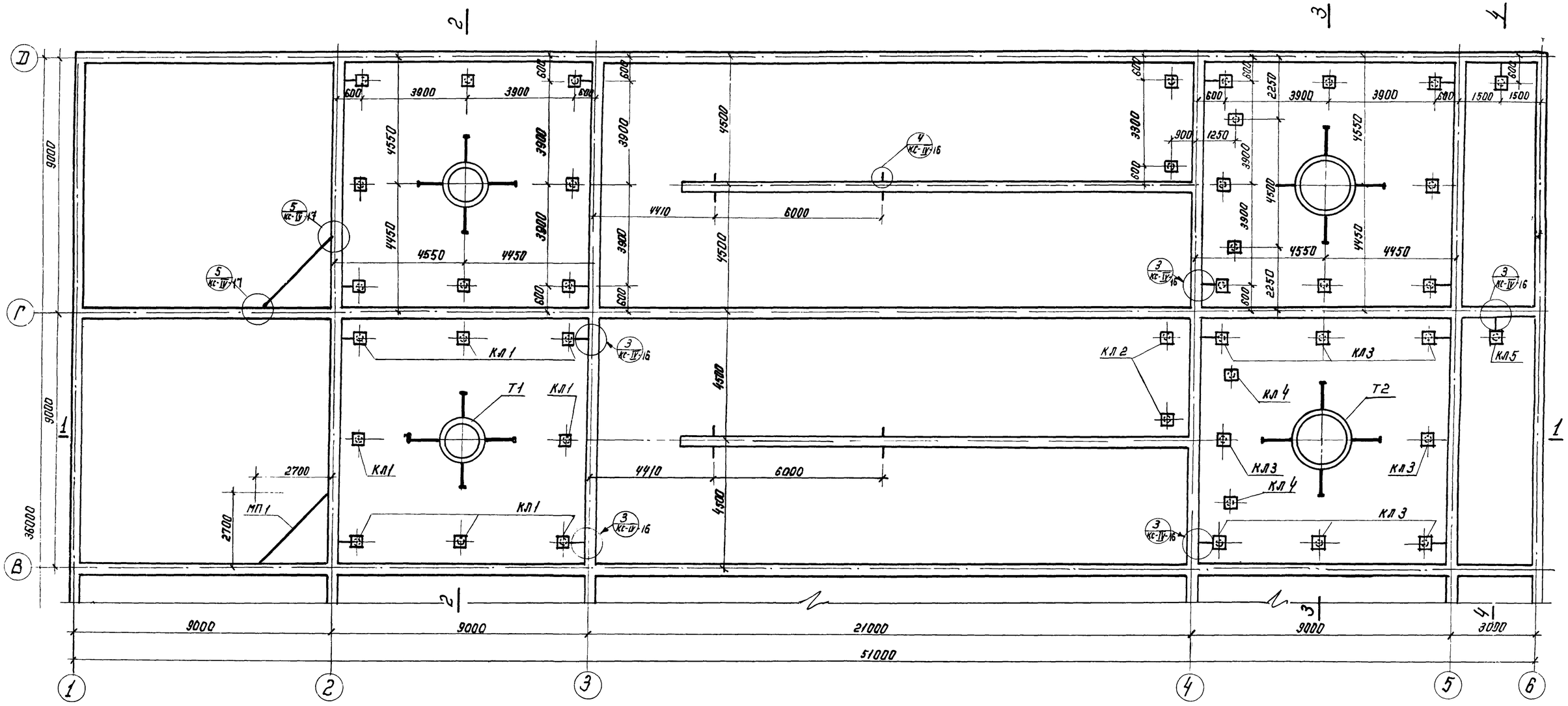

1974	КАНАЛИЗАЦИОННЫЕ СООРУЖЕНИЯ БИОЛОГИЧЕСКОЙ ОЧИСТКИ СТОЧНЫХ ВОД ПРОИЗВОДИТЕЛЬНОСТЬЮ 7,0 ТЫС.М.КУБ/СУТ.	Блок емкостей. Монтажная схема металлических конструкций. План колонн, центральных труб, перегородок осях В-Д.	Типовой проект 902-2-260	Альбом II	Лист. КС-II-26

Касперович
Колчанов
Гецин
Тип технол
г. МОСКВА

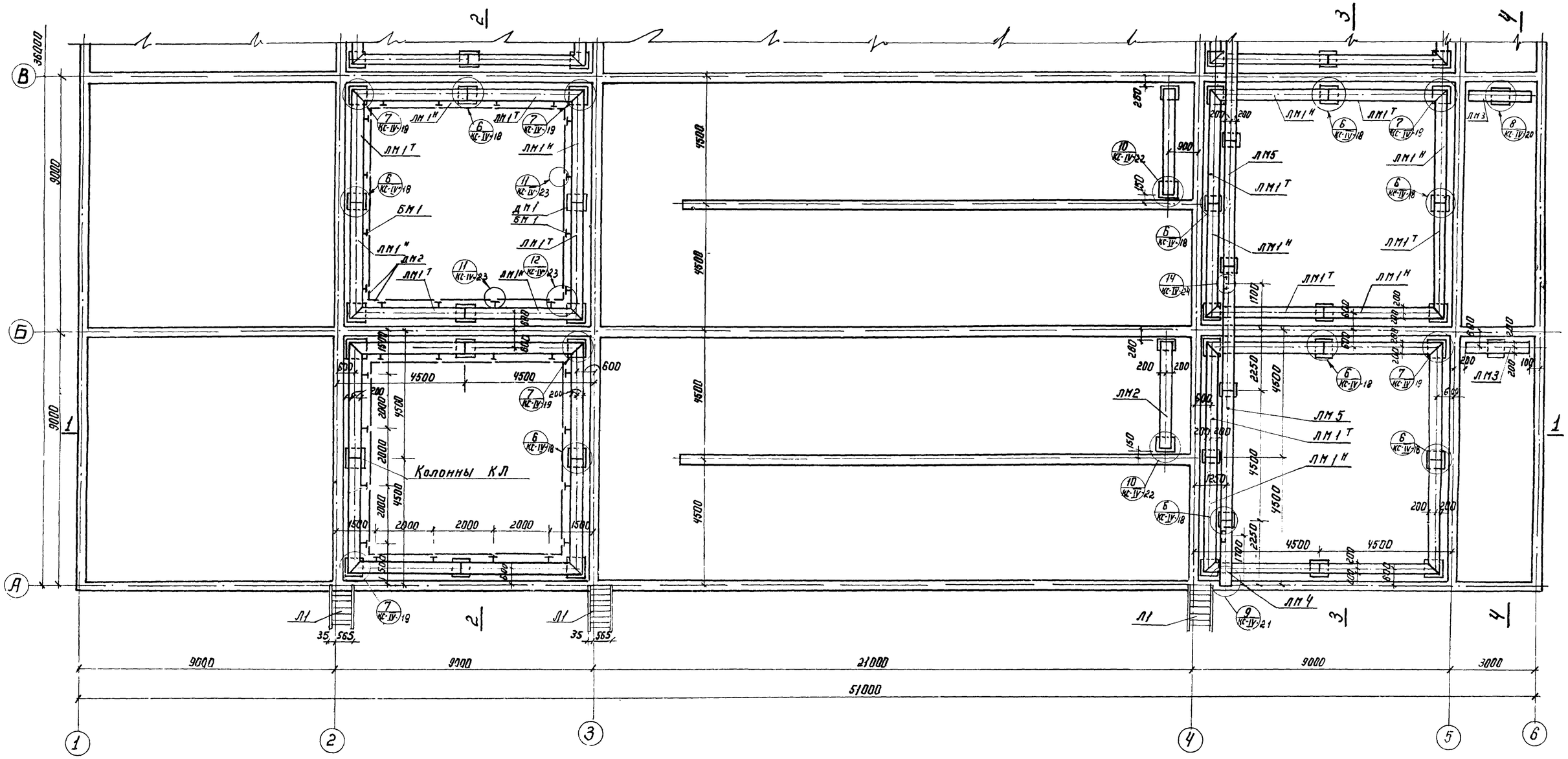

Примечания:
1. План лотков, балок, лестниц, в осях В-Д см лист КС-II-28.
2. Примечания см. лист КС-II-30.

1974	КАНАЛИЗАЦИОННЫЕ СООРУЖЕНИЯ БИОЛОГИЧЕСКОЙ ОЧИСТКИ СТОЧНЫХ ВОД ПРОИЗВОДИТЕЛЬНОСТЬЮ 7,0 ТЫС.М.КУБ/СУТ	Блок емкостей. Монтажная схема металлических конструкций. План лотков, балок, лестниц в осях А-В.	Типовой проект 902-2-260	Альбом II	Лист КС-II-27

МЖКХ РСФСР г. МОСКВА

Ст. инженер Техник — Касперович
Копиров
Казакова
Согласовано

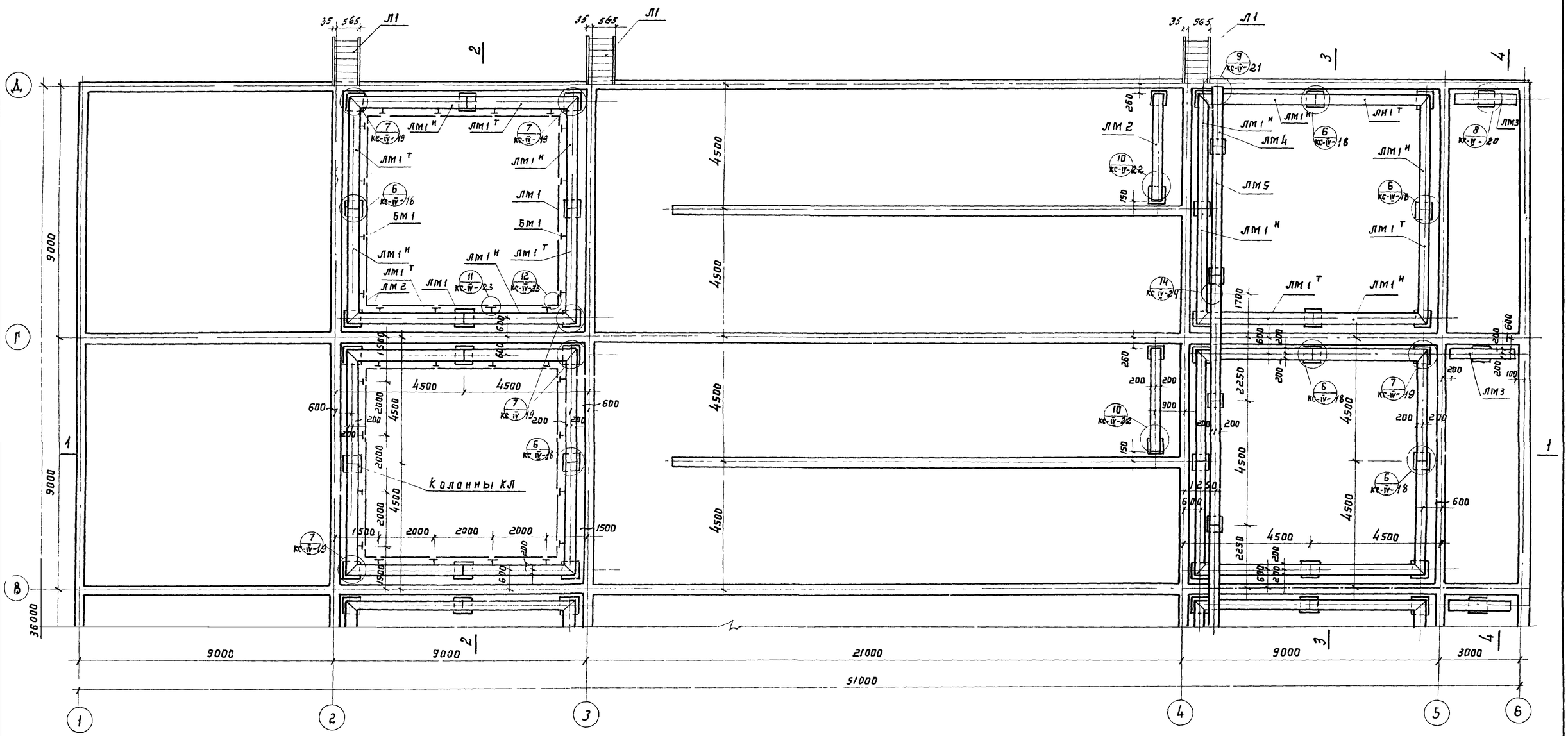

Примечание:

1. Примечания см. лист КС-II-30
2. План лотков, балок, лестниц, в осях А-В см. лист КС-II-27.

1974	КАНАЛИЗАЦИОННЫЕ СООРУЖЕНИЯ БИОЛОГИЧЕСКОЙ ОЧИСТКИ СТОЧНЫХ ВОД ПРОИЗВОДИТЕЛЬНОСТЬЮ 7,0 ТЫС. М. КУБ/СУТ.	Блок емкостей. Монтажная схема металлических конструкций План лотков, балок, лестниц в осях В-Д	Типовой проект 902-2-260	Альбом II	Лист КС-II-28

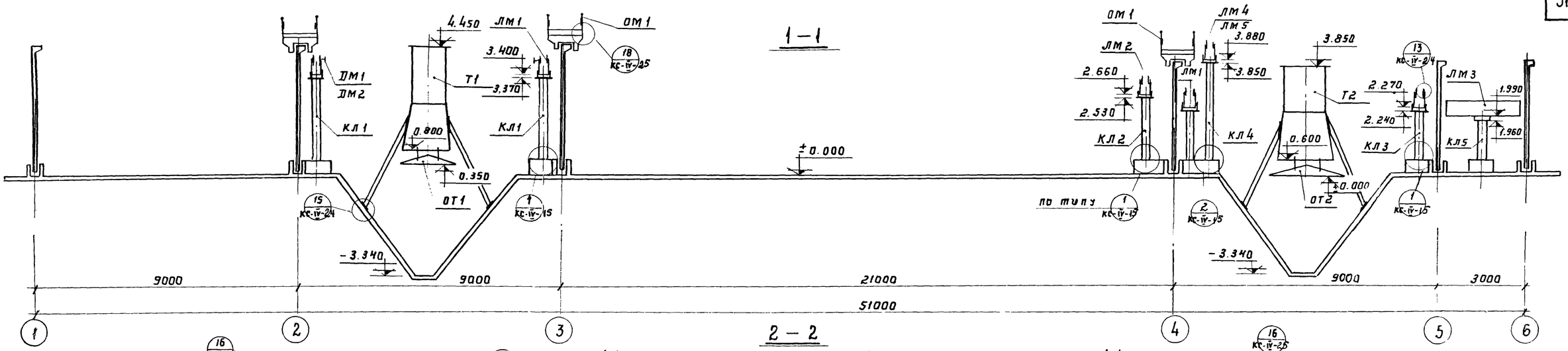

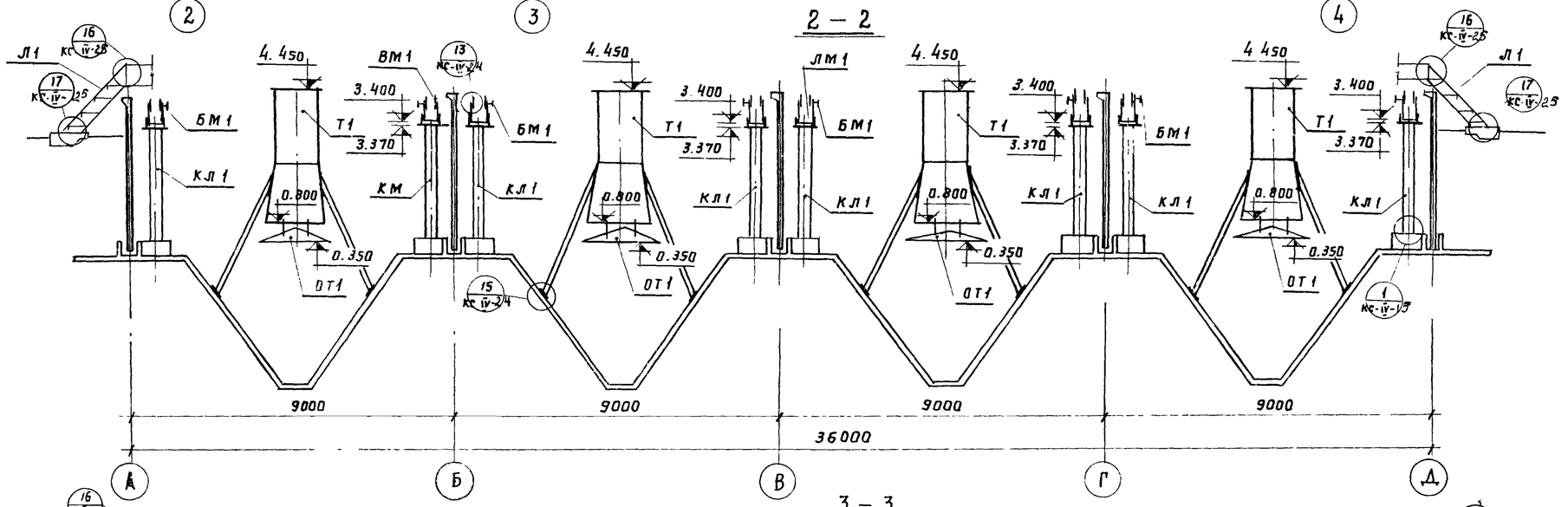

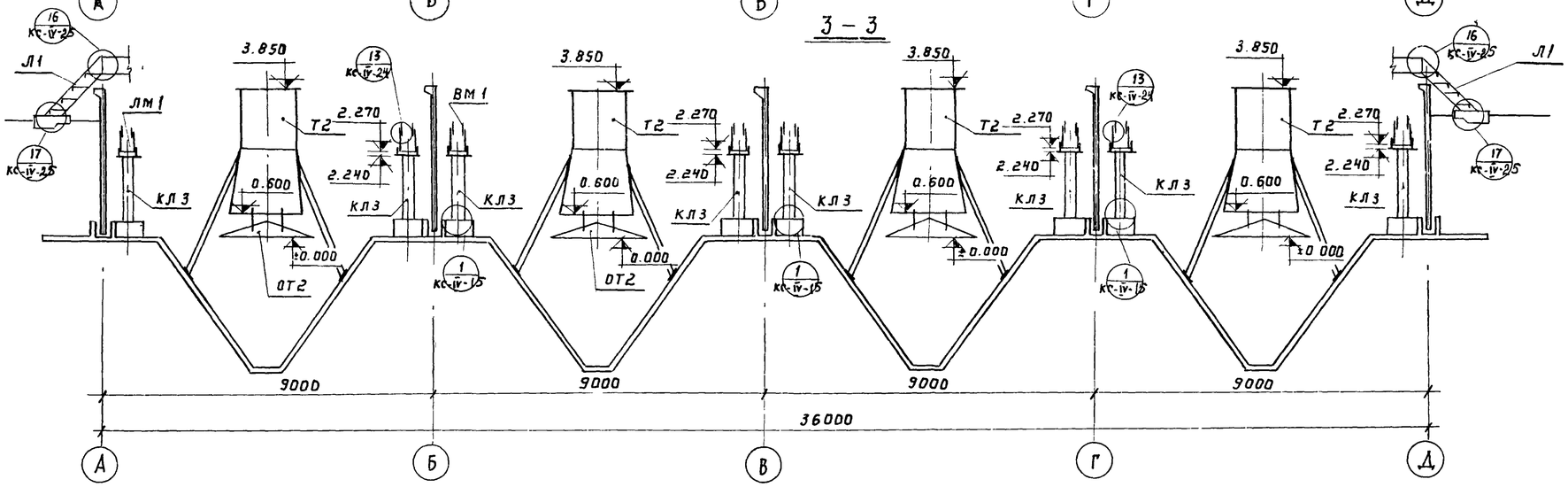

Примечание:

1. Примечания см. лист КС-II-30

1974	КАНАЛИЗАЦИОННЫЕ СООРУЖЕНИЯ БИОЛОГИЧЕСКОЙ ОЧИСТКИ СТОЧНЫХ ВОД ПРОИЗВОДИТЕЛЬНОСТЬЮ 70 ТЫС.М КУБ/СУТ.	Блок емкостей. Монтажная схема металлических конструкций. Разрезы 1-1; 2-2; 3-3.	Типовой проект 902-2-260	Альбом II	Лист КС-II-29

МЖКХ РСФСР г.МОСКВА

Ст. инженер Кудряшова; Техник Казакова; Гип технол. Гецин; Копиров.

13982-02 31

4 - 4

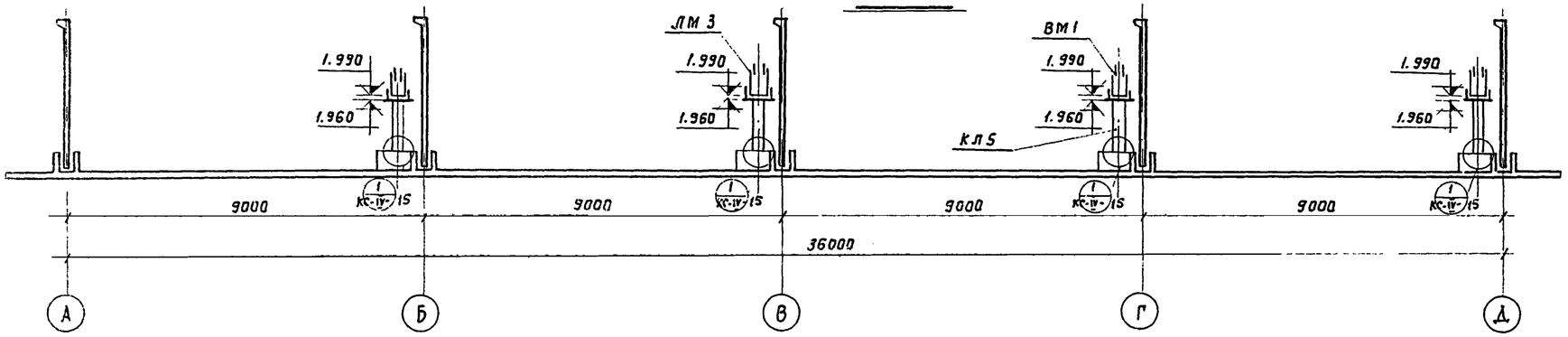

Выборка металлических изделий					
Наим. издел.	Марка изделий	К-во шт.	Масса издел.	№ листа проекта	Примеч.
Колонны	КЛ 1	32	144.8	КС-V-29	
	КЛ 2	8	129,3	КС-V-29	
	КЛ 3	32	128,8	КС-V-29	
	КЛ 4	8	154,8	КС-V-30	
	КЛ 5	4	116,0	КС-V-30	
Перегородка	МП 1	4	506,0	КС-V-34	
Лотки	ЛМ 1 Т	32	318,1	КС-V-31	
	ЛМ 1 Н	32	318,1	КС-V-31	
	ЛМ 2	4	340,7	КС-V-32	
	ЛМ 3	4	232,0	КС-V-32	
	ЛМ 4	2	207,4	КС-V-33	
	ЛМ 5	7	348,6	КС-V-33	
Балки	БМ 1	64	5.7	КС-V-35	
Ползпогр. доски	ДМ 1	48	6.8	КС-V-35	
	ДМ 2	32	8,9	КС-V-35	
Водосливы	ВМ 1	626 пм	9,6	КС-V-35	Масса 1,2 п.м.
Лестницы	Л1	6	51,1	КС-V-36	
Ограждение ОМ 1	п.м.		20,3	КС-V-36	Масса 1,5 п.м.

Выборка монтажных узлов			
Наимен. узлов	Кол-во шт	№ листа проекта	Примечания
Узел 1	76	КС-IV - 15	
Узел 2	8	КС-IV - 15	
Узел 3	36	КС-IV - 16	
Узел 4	16	КС-IV - 16	
Узел 5	8	КС-IV - 17	
Узел 6	40	КС-IV - 18	
Узел 7	32	КС-IV - 19	
Узел 8	4	КС-IV 20	
Узел 9	2	КС-IV - 21	
Узел 10	8	КС-IV - 22	
Узел 11	64	КС-IV - 23	
Узел 12	16	КС-IV - 23	
Узел 13	522	КС-IV - 24	
Узел 14	4	КС-IV - 24	
Узел 15	32	КС-IV - 24	
Узел 16	6	КС-IV - 25	
Узел 17	6	КС-IV - 25	
Узел 18	–	КС-IV - 25	

Примечания

1. Отверстия в металлических лотках для технологических трубопроводов вырезаются по месту (см. технологические чертежи блока емкостей – Альбом VI, ТХ-1, ТХ-2.)
2. Все металлические элементы должны иметь антикоррозийную защиту. Рекомендации по составу защитных покрытий см. пояснительную записку к проекту – Альбом I.
3. Центральные тяги Т1, Т2, отражатели ОТ 1, ОТ 2 смотри механические чертежи.

1974	КАНАЛИЗАЦИОННЫЕ СООРУЖЕНИЯ БИОЛОГИЧЕСКОЙ ОЧИСТКИ СТОЧНЫХ ВОД ПРОИЗВОДИТЕЛЬНОСТЬЮ 70 ТЫС.М.КУБ./СУТ.	Блок емкостей. Монтажная схема металлических конструкций. Разрез 4-4. Выборки.	Типовой проект 902-2-260	Альбом II	Лист КС-II-30

г. МОСКВА | ГИП технол. | Кудряшова | Рук. | Капиров | Гл. инж. | Гарецкий

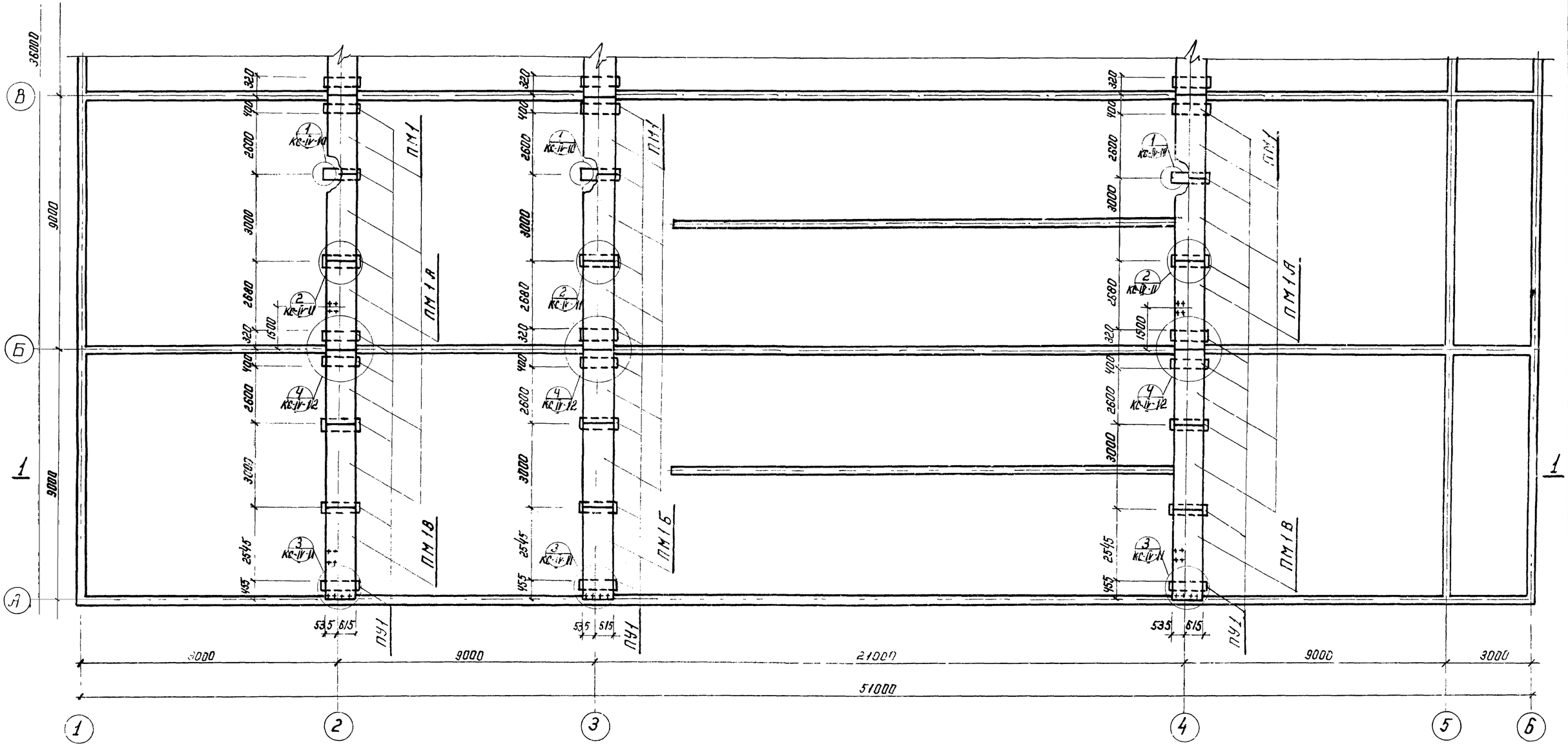

Примечание.

1. План в осях В-Д см. лист КС-II-32

1974	КАНАЛИЗАЦИОННЫЕ СООРУЖЕНИЯ БИОЛОГИЧЕСКОЙ ОЧИСТКИ СТОЧНЫХ ВОД ПРОИЗВОДИТЕЛЬНОСТЬЮ 7,0 ТЫС.М.КУБ/СУТ.	Блок емкостей. Монтажная схема мостиков. План в осях А-В	Типовой проект 902-2-260	Альбом II	Лист КС-II-31

МЖКХ РСФСР г. МОСКВА

Техник Гип технолог

Кадрова Технич

Контров

Маперович

13982-02 33

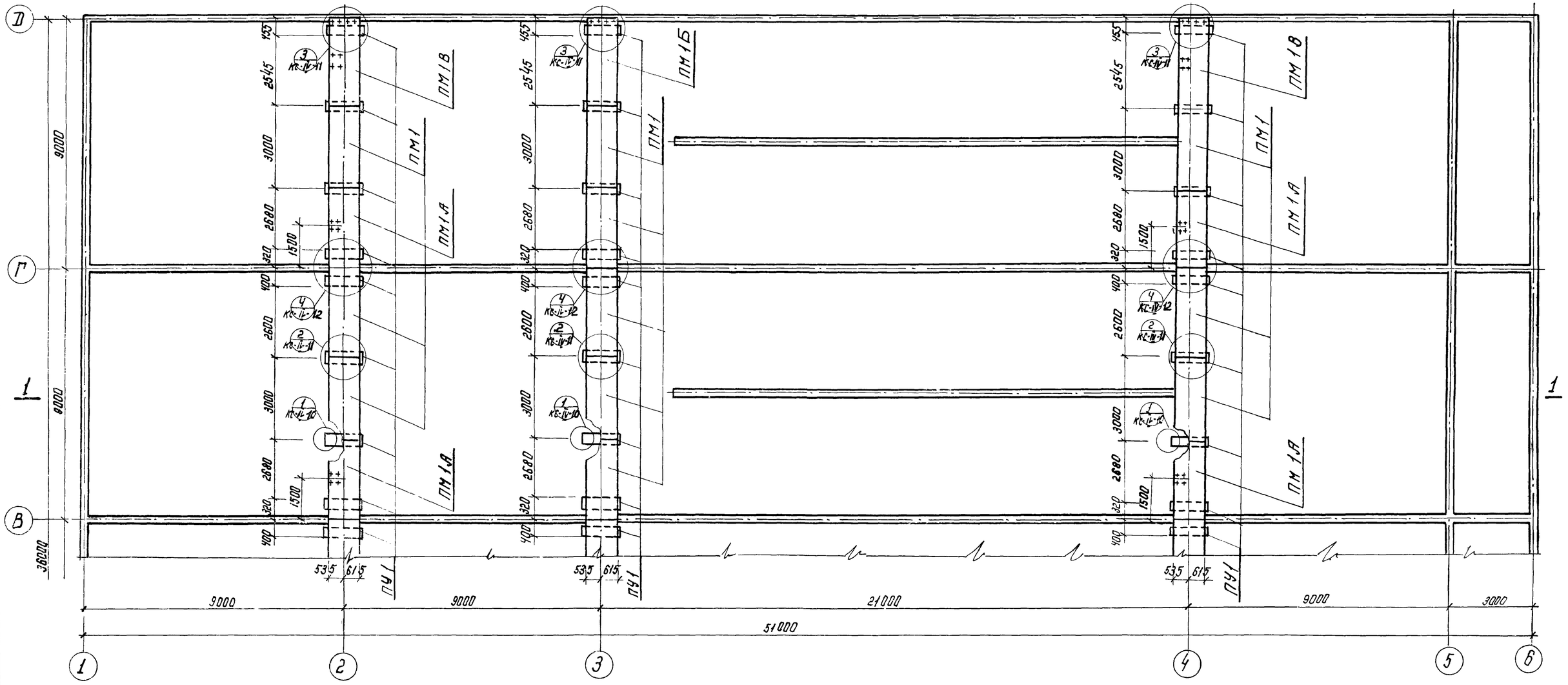

Примечание:

1. Примечания см. лист КС-II-33

1974	КАНАЛИЗАЦИОННЫЕ СООРУЖЕНИЯ БИОЛОГИЧЕСКОЙ ОЧИСТКИ СТОЧНЫХ ВОД ПРОИЗВОДИТЕЛЬНОСТЬЮ 7,0 ТЫС.М.КУБ/СУТ.	Блок емкостей. Монтажная схема мостиков План в осях В-Д	Типовой проект 902-2-260	Альбом II	Лист КС-II-32

1-1

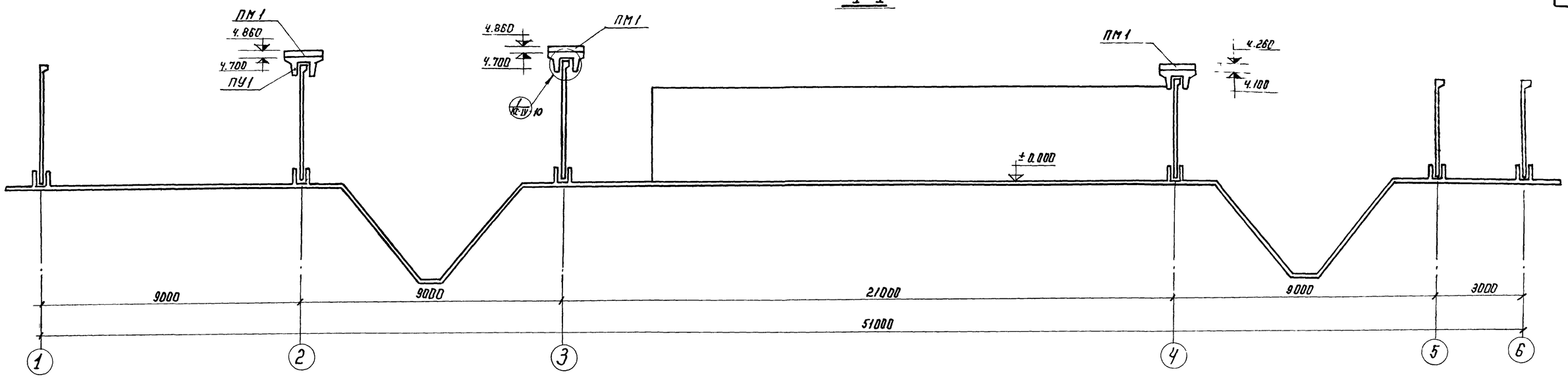

Выборка сборных железобетонных элементов

Наим. элем.	Марка элемента	Кол-во шт.	Масса элем т.	Станд или лист проекта	Примеч
Плиты мостиков	ПМ1	24	1.38	КС-V-9	
	ПМ1А	6	1.38	КС-V-11	
	ПМ1Б	2	1.38	КС-V-12	
	ПМ1В	4	1.380	КС-V-12	
Поддерживающие устройства	ПУ1	48	0.245	КС-V-13	

Выборка монтажных узлов

Наименов. узла	Кол-во шт	Лист проекта	Примечание
Узел 1	48	КС-IV-10	
Узел 2	24	КС-IV-11	
Узел 3	6	КС-IV-11	
Узел 4	9	КС-IV-12	

Примечания:

1. За отметку ±0.000 принята отметка верха плоской части железобетонного днища
2. При укладке плит ПМ1А; ПМ1Б, ПМ1В ориентироваться по привязкам отверстий в плитах к осям емкости
3. Устройство полов и набетонок по мостикам см чертеж КС-II-3
4. При устройстве полов по плитам мостиков газовые трубки (отверстия в плитах) закрыть деревянными пробками, которые вынуть при установке технологического оборудования
5. Порядок производства работ по монтажу плит мостиков см. пояснительную записку проекта Альбом I

1974	КАНАЛИЗАЦИОННЫЕ СООРУЖЕНИЯ БИОЛОГИЧЕСКОЙ ОЧИСТКИ СТОЧНЫХ ВОД ПРОИЗВОДИТЕЛЬНОСТЬЮ 7.0 ТЫС.М.КУБ/СУТ	Блок емкостей. Монтажная схема мостиков. Разрез. Выборки.	Типовой проект 902-2-260	Альбом II	Лист КС-II-33

МЖКХ РСФСР г. МОСКВА

Ст. инженер Техник Казаков Кашеваров Бунатова Кашеваров Копиров

Выборка сборных железобетонных элементов

Наим. эл-та	Марка элемента	Кол-во шт	Масса эл-та т	Стандарт	Примечание
Унифицированные элементы					
Стеновые панели	ПК1-42-1	8	5.75	Серия 3.900-2 выпуск 2	
	ПК1-42-1А	4	5.75		см. лист КС-V-1
	ПК1-42-1Б	4	5.75		см. лист КС-V-2
	ПК1-36-1	46	4.27		
	ПКУ1-42-1	38	5.75	Серия 3.900-2 выпуск 7	
	ПКУ1-36-1	27	4.27		
	ПКУ1-36-1А	1	4.27		см. лист КС-V-3
Неунифицированные элементы					
Перегородочные панели	ПП1	16	4.56		см. лист КС-V-4
	ПП1А	8	4.56		см. лист КС-V-8
Подвесной вращающий устройств	ПУ1	48	2.45		см. лист КС-V-13
Плиты мостиков	ПМ1	24	1.38		см. лист КС-V-9
	ПМ1А	6	1.38		см. лист КС-V-11
	ПМ1Б	2	1.38		см. лист КС-V-12
	ПМ1В	4	1.38		см. лист КС-V-12
Фильтросн. короба	ФК1	48	0.5		см. лист КС-V-15
	ФК2	40	0.43		см. лист КС-V-16

Выборка металлических изделий

Наим. издел.	Марка изделия	К-во шт	Масса издел. кг	N листа проекта	Примечания
Колонны	КЛ1	32	144.8	КС-V-29	
	КЛ2	8	129.3	КС-V-29	
	КЛ3	32	121.8	КС-V-29	
	КЛ4	8	154.8	КС-V-30	
	КЛ5	4	116.0	КС-V-30	
Перегородки	МП1	4	506.0	КС-V-34	
Лотки	ЛМ1т	32	318.0	КС-V-31	
	ЛМ1н	32	318.0	КС-V-31	
	ЛМ2	4	340.7	КС-V-32	
	ЛМ3	4	232.0	КС-V-32	
	ЛМ4	2	207.4	КС-V-33	
	ЛМ5	7	348.6	КС-V-33	
Балки	БМ1	64	5.7	КС-V-35	
Полуподружные доски	ДМ1	48	36.8	КС-V-35	
	ДМ2	32	8.9	КС-V-35	
Водослив	ВМ1	626	9.6	КС-V-35	Масса 1,2 п.м
Лестницы	Л1	6	51.1	КС-V-36	
Ограждение	ОМ1	226.5	20.3	КС-V-36	Масса 1,5 п.м.

Выборка закладных деталей сборных железобетонных элементов

Марка закладных деталей	К-во шт	Масса заклад. детал. кг	N листа проекта	Примечания
Неунифицированные элементы				
М1	48	5.2	КС-V-26	
М2	48	5.1	КС-V-26	
М3	8	5.4	КС-V-27	
М4	192	3.5	КС-V-27	
М5	144	0.9	КС-V-28	
М6	144	1.3	КС-V-28	
М7	288	1.4	КС-V-28	
М8	80	0.4	КС-V-28	

Выборка закладных деталей монолитных железобетонных элементов

Марка закладных деталей	Кол-во шт	Масса заклад. детали кг	N листа проекта	Примечания
М1	32	8.3	КС-III-84	
М2	32	3.7	КС-III-84	
М3	20	16.7	КС-III-84	
М4	4	11.3	КС-III-84	
М5	4	32.0	КС-III-84	

Выборка асбестоцементных труб

Наименован. по ГОСТу	Кол-во шт	N ГОСТа	Примечания
Труба асбестоцементн. Ду200	66	1839-72	

Выборка сальников

Сальники	Кол-во шт	Масса сальн. кг	Стандарт или лист проекта	Примечания
Сборные железобетонные элементы				
С1	8	12,3	КС-V-24	
С2	1	10.3	КС-V-25	
Монолитные железобетонные элементы				
Ду150 е=200	20	11.8	серия 3.901-5	
Ду200 е=200	20	15.7	—"—	
Ду200 е=300	4	21.4	—"—	

Выборка фильтросных пластин

Наименование	Кол-во шт	Примечания
Фильтросные пластины 300×300×35	820	ТУ 400-1-71 Кучинский з-д керамических изделий

1974	КАНАЛИЗАЦИОННЫЕ СООРУЖЕНИЯ БИОЛОГИЧЕСКОЙ ОЧИСТКИ СТОЧНЫХ ВОД ПРОИЗВОДИТЕЛЬНОСТЬЮ 7,0 ТЫС.М.КУБ/СУТ.	Блок емкостей Выборки.	Типовой проект 902-2-260	Альбом II	Лист КС-II-34

Копировал Королева

Выборка арматуры и стали закладных и соединительных деталей сборных железобетонных элементов

Наименование элемента	Марка бетона	Бетон м³	Арматура А-I 6	А-I 8	А-I 10	А-I Итого	А-III 8	А-III 10	А-III 12	А-III 14	А-III 16	А-III Итого	Всего кг
Перегородочные панели	200	43.68	432.0	165.6	—	597.6	—	2280.0	—	—	—	2280.0	2877.6
Поддерживающие устройства	200	4.7	—	158.4	38.4	196.8	—	211.2	105.6	—	—	316.8	513.6
Плиты мостиков	200	19.8	482.4	—	—	482.4	295.2	—	—	—	—	295,2	777.6
Фильтросные короба	200	15,2	1634,4	211,2	—	1845.6	—	—	—	—	—	—	1845.6
Всего кг		83.38	2548.8	535,2	38.4	3122.4	295,2	2491.2	105.6	—	—	2892.0	6014.4
Соединительные детали узлов	200	1.0	52.0	—	—	52.0	—	70.3	369.2	102.6	92,5	634.6	686.6
Всего кг		84.38	2600.8	535,2	38.4	3174,4	295,2	2561.5	474.8	102.6	92.5	3526.6	6701.0

Наименование элемента	Сталь 3 А-I 8	А-I 10	А-I 16	А-I Итого	А-II 10	Прокатная полосовая -200х6	-90х8	-100х8	-170х8	-200х8	-80х10	Итого	Фасонный прокат ∠63х6	∠100х63х8	[5	Итого:	Трубы 33,5х3,2	60х3,5	Всего кг
Перегородочные панели	268.8	—	225.6	494.4	3.2	244.8	—	—	—	40.0	—	284.8	—	—	—	—	—	—	782.4
Поддерживающие устройства	—	192.0	—	192.0	—	—	—	—	—	—	—	—	—	480.0	—	480.0	—	—	672.0
Плиты мостиков	—	129.6	—	129.6	288.0	—	—	172.8	—	—	—	172.8	129.6	—	—	129.6	32.0	—	752.0
Фильтросные короба	—	—	—	—	—	—	—	—	—	—	—	—	—	—	—	—	—	—	—
Всего кг	268.8	321.6	225.6	816.0	291.2	244.8	—	172,8	—	40.0	—	457.6	129.6	480.0	—	609.6	32.0	—	2206.4
Соединительные детали узлов	—	—	—	—	—	—	67.2	57.6	129.6	—	55,2	309.6	—	—	220.8	220.8	—	26.0	556.4
Всего кг	268.8	321.6	225.6	816.0	291.2	244.8	67.2	230.4	129.6	40.0	55,2	767.2	129.6	480.0	220.8	830.4	32.0	26.0	2762.8

Выборка арматуры и стали закладных деталей монолитных железобетонных элементов

Наименование элемента	Марка бетона	Бетон м³	Арматура А-I 6	А-I 8	А-I Итого	А-III 8	А-III 10	А-III 12	А-III 14	А-III 16	А-III 18	А-III 20	А-III Итого	Сетки сварные рулонные 100/100/5/5	Всего кг
Днище	200	611.0	5669.9	9228.8	14898.7	4181.6	10739.4	12401.2	19149.6	7889.4	—	17691.9	72053,1	2930.0	89881.8
Участки стен	200	68.03	507.4	—	507.4	—	2109.2	2828.9	1979.3	1464.7	207.6	—	8589.7	—	9097.1
Всего кг		679.3	6177.3	9228.8	15406.1	4181.6	12848.6	15230.1	21128.9	9354.1	207.6	17691.9	80642.8	2930.0	98978.9

Наименование элемента	Сталь 3 А-I 20	А-II 10	А-II 12	А-II Итого	Прокатная полосовая -50х8	-200х8	Итого	Прокатно-толсто-листовая δ=10	Трубы 159х6	219х8	325х8	Итого	Всего кг
Днище	129.6	12.8	151.2	164.0	25,6	—	25,6	227.2	—	—	—	—	546.7
Участки стен	—	14.4	—	14.4	28.8	90.0	118.8	61.2	38.8	292.0	115,2	446.0	640.4
Всего кг	129.6	27.2	151.2	178.4	54.4	90.0	144.4	288.4	38,8	292.0	115,2	446.0	1186.8

Выборка стали на металлические изделия и соединительные детали

Наименование изделий	А-I 10	А-I 20	А-I 25	А-I Итого	Прокатная полосовая -40х4	-100х4	-50х6	-60х6	-150х6	-170х6	-200х6	-150х8	-180х8	-200х10	Итого
Накладки колонн	—	—	—	—	—	—	—	—	—	—	—	806.4	—	—	806.4
Перегородки	—	—	—	—	—	—	—	—	—	—	—	—	—	—	—
Лотки	97.2	—	—	97.2	—	—	388.8	—	—	—	—	—	—	—	388.8
Балки	—	—	—	—	—	—	—	—	—	—	—	—	—	—	—
Полупогружные доски	—	—	—	—	—	—	—	—	—	—	—	—	—	—	—
Водослив	—	—	—	—	—	—	—	—	—	5007.4	—	—	—	—	5007.4
Лестницы	—	—	—	—	12.0	12.0	—	8.4	—	—	—	—	—	—	32.4
Ограждения	—	—	2053.6	2053,6	286.9	724.8	—	—	—	—	—	—	—	—	1011.7
Соединительные детали	—	20.4	—	20.4	—	—	205.6	—	584.0	—	358.4	385.6	13.6	75.6	1622,8
Всего: кг	97.2	20.4	2053.6	2171.2	298.9	736.8	594.4	8.4	584.0	5007.4	358.4	1192.0	13.6	75.6	8869.5

Наименование изделий	Прокатная широкополосовая -250х6	-400х6	-600х20	Итого	Прокатная толстолистовая δ=6	Итого	Фасонный прокат ∠63х6	∠75х6	∠100х63х8	[5	Итого	Листовая просечно-вытяжн. ПВ-510	Гнутый проф. [180х56х4	Трубы 273х8	Всего кг
Накладки колонн	—	—	4746.0	4746.0	—	—	—	—	—	—	—	—	—	1348,8	6871.2
Перегородки	—	—	—	—	1631.2	1631,2	332.8	—	—	—	332.8	—	—	—	2024.0
Лотки	—	203.4	—	203.4	24827.0	24827.0	—	—	—	—	—	—	—	—	25316.4
Балки	300.8	—	—	300.8	—	—	64.0	—	—	—	64.0	—	—	—	364.8
Полупогружные доски	—	2051.2	—	2051.2	—	—	—	—	—	—	—	—	—	—	2051,2
Водослив	—	—	—	—	—	—	—	—	—	—	—	—	—	—	5007,4
Лестницы	—	—	—	—	—	—	—	28.8	—	—	28 8	75,0	170 4	—	306.6
Ограждения	—	—	—	—	—	—	—	—	—	—	—	—	—	—	3065,3
Соединительные детали	—	—	—	—	—	—	105.2	—	1555,6	23,2	1684.0	—	—	—	3327.2
Всего: кг	300,8	2254.6	4746.0	7301.4	26518.2	26518,2	502.0	28.8	1555.6	23.2	2109.6	75.0	170.4	1348.8	48534,1

1974	Канализационные сооружения биологической очистки сточных вод производительностью 7,0 тыс.м.куб/сут.	Блок емкостей Выборки.	Типовой проект 902-2-260	Альбом II	Лист КС-II-35

Коновалова
Жаркова
Копыловал
МЖКХ РСФСР г. Москва

Выборка стали

NN п/п	Сталь	Диаметр или профиль	Марка ГОСТа	Масса кг
1	А-I	6	5781-61*	8778.1
2		8		10032,8
3		10		457.2
4		16		225,6
5		20		150.0
6		25		2053.6
7	А-II	10		318.4
8		12		151.2
9	А-III	8		4476.8
10		10		15440.1
11		12		15704.9
12		14		21231.5
13		16		9446.6

NN п/п	Сталь	Диаметр или профиль	Номер ГОСТа	Масса кг
14	А-III	18	5781-61*	207.6
15		20		17691.9
16	сварные сетки	5	8478-66	2930.0
17	Прокатная полосовая	-40x4	103-57*	298.9
18		-100x4		736.8
19		-50x6		594.4
20		-60x6		8.4
21		-150x6		584.4
22		-170x6		5007.4
23		-200x6		603.2
24		-50x8		54.4
25		-90x8		67.2
26		-100x8		340.4

NN п/п	Сталь	Диаметр или профиль	Номер ГОСТа	Масса кг
27	Прокатная полосовая	-150x8	103-57*	1192.0
28		-170x8		129.6
29		-180x8		13.6
30		-200x8		130.0
31		-80x10		55,2
32		-200x10		75.6
33	Прокатная широкополосная	-250x6	82-70	300.8
34		-400x6		2254.6
35		-600x20		4746.0
36	Прокатная толстолистовая	δ=6	19281-57*	26518.2
37		δ=10		288.4
38	Фасонный прокат	L63x6	8509-72	631.6
39		L75x6		28.8

NN п/п	Сталь	Диаметр или профиль	Номер ГОСТа	Масса кг
40	Фасонный прокат	L100x63x8	8510-72	3035,6
41		[5	8240-72	244,0
42	Просечно-вытяжн.	ПВ-510	8706-58	75.0
43	Гнутый профиль	С180x56x4	8278-63	170.4
44	Трубы	33,5x3,2	3262-62	32.0
45		60x3,5		26.0
46		159x6	8732-70	38.8
47		219x6		292.0
48		273x8		1318.8
49		325x8		115,2
Всего кг				158163,6

1974	КАНАЛИЗАЦИОННЫЕ СООРУЖЕНИЯ БИОЛОГИЧЕСКОЙ ОЧИСТКИ СТОЧНЫХ ВОД ПРОИЗВОДИТЕЛЬНОСТЬЮ 7,0 ТЫС.М.КУБ/СУТ.	Блок емкостей. Выборки.	Типовой проект 902-2-260	Альбом II	Лист КС-II-36

Копировал | Корф- | королева