ТИПОВОЙ ПРОЕКТ 903-1-279.90

КОТЕЛЬНАЯ С 4 КОТЛАМИ ДЕ-25-14ГМ ОТОПИТЕЛЬНО-ПРОИЗВОДСТВЕННАЯ, ОТКРЫТАЯ СИСТЕМА ТЕПЛОСНАБЖЕНИЯ ЗДАНИЕ ИЗ ЛЕГКИХ МЕТАЛЛИЧЕСКИХ КОНСТРУКЦИЙ ТОПЛИВО - ГАЗ И МАЗУТ

АЛЬБОМ 5

ЭМ СИЛОВОЕ ЭЛЕКТРООБОРУДОВАНИЕ стр. 3÷39

ЭО ЭЛЕКТРИЧЕСКОЕ ОСВЕЩЕНИЕ стр. 40÷44

СС1СВЯЗЬ И СИГНАЛИЗАЦИЯ стр. 45÷47

24219-05

ТИПОВОЙ ПРОЕКТ 903-1-279.90
КОТЕЛЬНАЯ С 4 КОТЛАМИ ДЕ-25-14ГМ
ОТОПИТЕЛЬНО-ПРОИЗВОДСТВЕННАЯ ОТКРЫТАЯ СИСТЕМА ТЕПЛОСНАБЖЕНИЯ.
ЗДАНИЕ ИЗ ЛЕГКИХ МЕТАЛЛИЧЕСКИХ КОНСТРУКЦИЙ.
ТОПЛИВО-ГАЗ И МАЗУТ

АЛЬБОМ 5
СОСТАВ ПРОЕКТА

АЛЬБОМ 1		ПЗ	Пояснительная записка.
АЛЬБОМ 2	ЧАСТЬ 1,2	ТМ1	Тепломеханические решения. ГСВ1 Газоснабжение. ВП Станция водоподготовки. (Из ТП 903-1-278.90)
АЛЬБОМ 3		ТМ2	Блоки тепломеханического оборудования (Из 903-1-278.90)
АЛЬБОМ 4			Строительно-технологическая блок-секция котлоагрегата ДЕ25-14ГМ. ТМ3 Тепломеханические решения. ГСВ2 Газоснабжение.
		КЖ	Конструкции железобетонные. АТМ1 Автоматизация. (Из ТП 903-1-278.90)
АЛЬБОМ 5	ЧАСТЬ 1,2		Строительно-технологическая блок-секция котлоагрегата ДЕ-25-14ГМ-металлоконструкции газовоздухопроводов и вспомогательного оборудования (Из ТП 903-1-278.90)
АЛЬБОМ 2		АР	Решения архитектурные. КЖ1 Конструкции железобетонные. АЗ Антикоррозийная защита конструкций.
АЛЬБОМ 3		КМ	Конструкции металлические
АЛЬБОМ 4			Строительные изделия
АЛЬБОМ 8		АТМ2	Автоматизация. АП Пожарная сигнализация (Из ТП 903-1-278.90)
АЛЬБОМ 9	ЧАСТЬ 1,2		Щиты автоматики и КИП. Задание заводу-изготовителю. (Из ТП 903-1-278.90)
АЛЬБОМ 5		ЭМ	Силовое электрооборудование. ЭО Электрическое освещение. СС1 Связь и сигнализация.
АЛЬБОМ 11			Задание заводу-изготовителю на низковольтные комплексные устройства (Из ТП 903-1-278.90)
АЛЬБОМ 12		ОВ	Отопление и вентиляция. ВК Внутренние водопровод и канализация. ТС2 Тепловые сети (Из ТП 903-1-278.90)
АЛЬБОМ 13		ГП	Генеральный план. НВК Наружные сети водоснабжения и канализации. ЭК Внутриплощадочные кабельные линии. ЭН Электрическое освещение территории.
		СС2	Связь и сигнализация. ТС1 Тепловые сети (Из ТП 903-1-278.90)
АЛЬБОМ 14	ЧАСТЬ 1,2	СО	Спецификации оборудования. (Из ТП 903-1-278.90)
АЛЬБОМ 15		СО	Спецификации оборудования. Строительно-технологическая блок-секция котлоагрегата ДЕ-25-14ГМ (Из ТП 903-1-278.90)
АЛЬБОМ 6		ВМ	Ведомости потребности в материалах.
АЛЬБОМ 17		ВМ	Ведомости потребности в материалах. Строительно-технологическая блок-секция котлоагрегата ДЕ-25-14ГМ (Из ТП 903-1-278.90)
АЛЬБОМ 7	кн. 1,2.	С	Сметы. Котельная.
АЛЬБОМ 18	кн. 3,4,5,6,7	С	Сметы. Котельная. (Из ТП 903-1-278.90)

ПРИМЕНЕННЫЕ ТИПОВЫЕ МАТЕРИАЛЫ

Типовой проект 907-2-251.83	Труба дымовая кирпичная H=60м, Dо=2,1м для котельных с котлами ДЕ-25-14ГМ и экономайзерами контактного типа АЗ-06 (Распространяет Ленинградское отделение ВНИПИ „Теплопроект")
Типовое проектное решение 907-02-222 Ал.1.3	Световое ограждение высотных дымовых труб. (Распространяет ВНИПИ „Теплопроект" г. Москва).
Типовой проект 903-2-26.86	Установка мазутоснабжения Q=3,25 и 6,5 м³/ч с металлическими резервуарами 2×100, 2×200, 2×400 м³. Железнодорожный слив. (Распространяет Казахский филиал ЦИТП, г. Алма-Ата)
Типовой проект 704-1-159.83	Резервуар стальной горизонтальный цилиндрический для хранения нефтепродуктов емкостью 5 м³. (Распространяет Казахский филиал ЦИТП г. Алма-Ата).

Утвержден Госстроем СССР
протокол №77 от 23.11.88 г.

Разработан
проектным институтом
„ЛАТГИПРОПРОМ"
„Главный инженер института В. Архипов
Главный инженер проекта Я. Нидбальский

				Привязан
Инв. №				

Альбом 5

Содержание альбома

№№ листов	Наименование листа	Стр.
Ведомость рабочих чертежей основного комплекта марки ЭМ		
1.2	Общие данные	3, 4
3	Схема электрическая принципиальная ТП	5
4	1Щ; 2Щ. Панель 1. Схема электрическая принципиальная распределительной сети	6
5	2Щ, панели 2,3. Схема электрическая принципиальная распределительной сети.	7
6	2Щ. Панель 3; 3Щ, панели 1,2. Схема электрическая принципиальная распределительной сети.	8
7	3Щ. Панель 2. Схема электрическая принципиальная распределительной сети.	9
8	3Щ, панель 2; 4Щ. Схема электрическая принципиальная распределительной сети	10
9	ШР. Индивидуальные фидера. Схема электрическая принципиальная распределительной сети	11
10	Котлоагрегат ДЕ-25-14ГМ. ≠1. Дымосос. Схема электрическая принципиальная управления. Схема электрическая функциональная блокировки.	12
11	Котлоагрегат ДЕ-25-14ГМ. ≠2. Дутьевой вентилятор. Схема электрическая принципиальная управления	13
12	Сетевые питательные подпиточные насосы. Насосы исходной воды. Схема электрическая функциональная и блокировки.	14
13	≠21, ≠23, ≠25. Сетевой насос. Схема электрическая принципиальная управления.	15
14	≠22, ≠24, ≠26. Задвижка на напорном трубопроводе сетевого насоса. Схема электрическая принципиальная управления	16
15	≠31, ≠32, ≠33. Подпиточный насос. Схема электрическая принципиальная управления	17
16	≠27, ≠28, ≠29. Питательный насос. Схема электрическая принципиальная управления	18
17	≠16, ≠17. Конденсатный насос. Схема электрическая принципиальная управления	19
18	≠19, ≠20. Задвижка к баку аккумулятору. Схема электрическая принципиальная управления	20
19	≠36. Задвижка на пожарном трубопроводе. Схема электрическая принципиальная управления	21
20	ВПУ ≠14, ≠15. Насос исходной воды. Схема электрическая принципиальная управления	22
21	ВПУ. ≠45. Насос раствора соли. Схема электрическая принципиальная управления	23
22	ВПУ. ≠46. Дренажный насос. Схема электрическая принципиальная управления.	24
23	≠38, ≠39. Вытяжные вентиляторы В1, В2 ∈≠ Механизмы, управляемые по месту. Схема электрическая принципиальная управления	25
24,25	Аварийная сигнализация. Схема электрическая принципиальная	26, 27
26	ВПУ. Аварийная сигнализация. Схема электрическая принципиальная.	28
27	≠19, ≠20, ≠36, ≠17. Схема электрическая подключений.	29
28	≠22, ≠24, ≠26, ≠16, ≠45, ≠46. Схема электрическая подключений	30
29,30	План расположения электрооборудования и прокладки электрических сетей на отм. 0,000	31,32
31	План расположения электрооборудования и прокладки электрических сетей на отм. 8,300	33
32,33	План установки электрооборудования и расположения трубных проводок для прокладки электрических сетей на отм. 0,000	34,35
34,35	План установки электрооборудования ТП-6-10/0,4 кВ и прокладки кабельных конструкций для электрических сетей котельной	36,37
36	Разрезы по кабельным конструкциям для прокладки электрических сетей	38
37	Кабельнотрубный журнал	39
Ведомость рабочих чертежей основного комплекта марки ЭО		
1	Общие данные	40
2	Схема электрическая принципиальная питающей сети.	41
3,4	План расположения осветительного электрооборудования и прокладки осветительных сетей на отм. 0,000	42,43
5	План расположения осветительного электрооборудования и прокладки осветительных сетей на отм. 3,300.	44
Ведомость рабочих чертежей основного комплекта марки СС1		
1	Общие данные	45
2	План расположения сетей связи и сигнализации	46
3	Схема расположения слаботочных устройств	47

Инв. № подл. | Подп. и дата | Взам. инв. №

Альбом 5

Ведомость рабочих чертежей основного комплекта марки ЭМ

Лист	Наименование	Примечан.
1,2	Общие данные	3, 4
3	Схема электрическая принципиальная ТП	5
4	1Щ, 2Щ. Панель 1. Схема электрическая принципиальная распределительной сети	6
5	2Щ. Панели 2,3. Схема электрическая принципиальная распределительной сети	7
6	2Щ, Панель 3; 3Щ, Панели 1,2. Схема электрическая принципиальная распределительной сети	8
7	3Щ, Панель 2. Схема электрическая принципиальная распределительной сети	9
8	3Щ, панель №3; 4Щ. Схема электрическая принципиальная распределительной сети	10
9	ШР. Индивидуальные фидера. Схема электрическая принципиальная распределительной сети	11
10	Котлоагрегат ДЕ-25-14ГМ. №1 Дымосос. Схема электрическая принципиальная управления. Схема электрическая функциональная блокировки	12
11	Котлоагрегат ДЕ-25-14ГМ. №2. Дутьевой вентилятор. Схема электрическая принципиальная управления	13
12	Сетевые, питательные, подпиточные насосы. Насосы исходной воды. Схема электрическая функциональная и блокировки	14
13	№21, №23, №25. Сетевой насос. Схема электрическая принципиальная управления	15
14	№22, №24, №26. Задвижка на напорном трубопроводе сетевого насоса. Схема электрическая принципиальная управления	16
15	№31, №32, №33. Подпиточный насос. Схема электрическая принципиальная управления	17
16	№27, №28, №29. Питательный насос. Схема электрическая принципиальная управления	18
17	№16, №17. Конденсатный насос. Схема электрическая принципиальная управления	19
18	№19, №20. Задвижка к баку аккумулятору. Схема электрическая принципиальная управления	20
19	№36. Задвижка на пожарном трубопроводе. Схема электрическая принципиальная управления	21
20	ВПУ. №14, №15. Насос исходной воды. Схема электрическая принципиальная управления	22
21	ВПУ. №45. Насос раствора соли. Схема электрическая принципиальная управления	23
22	ВПУ. №46. Дренажный насос. Схема электрическая принципиальная управления	24
23	№38, №39. Вытяжные вентиляторы. В1, В2 Е№ механизмы управляемые по месту. Схема электрическая принципиальная управления	25
24,25	Аварийная сигнализация. Схема электрическая принципиальная	26, 27
26	ВПУ. Аварийная сигнализация. Схема электрическая принципиальная	28
27	№19, №20, №36, №17. Схема электрическая подключений	29
28	№ 22, №24, №26. №16, №45, №46. Схема электрическая подключений	30
29,30	План расположения электрооборудования и прокладки электрических сетей на отм. 0.000	31, 32
31	План расположения электрооборудования и прокладки электрических сетей на отм. 3.300	33
32,33	План установки электрооборудования и расположения трубных проводок для прокладки электрических сетей на отм. 0.000	34, 35
34,35	План установки электрооборудования ТП-6-10/0,4 кВ и прокладки кабельных конструкций электрических сетей котельной	36, 37
36	Разрезы по кабельным конструкциям для прокладки электрических сетей	38
37	Кабельнотрубный журнал	39

Типовой проект разработан в соответствии с действующими нормами и правилами и предусматривает мероприятия, обеспечивающие взрывную, взрывопожарную и пожарную безопасность при эксплуатации здания.

Главный инженер проекта: /Я. Нидбальский/

Ведомость ссылочных и прилагаемых документов

Обозначение	Наименование	Примеч.
Ссылочные документы		
ВСН-381-85 Тяжпромэлектропроект г. Москва	Инструкция о составе и оформлении электротехнической рабочей документации для промышленного строительства	
А 231 Тяжпромэлектропроект г. Москва	Требования к строительной части рабочих чертежей электропомещений и кабельных сооружений промышленных предприятий	
5.407-87 Выпуск 0	Установка комплектных трансформаторных подстанций с трансформаторами с масляным заполнением на 630 и 1000 кВа, Хмельницкого завода трансформаторных подстанций	
5.407-57	Установка открытых щитов станций управления реечного исполнения глубиной 600 мм с односторонним обслуживанием	
5.407-49 Выпуск 0	Прокладка кабелей и проводов на лотках типа НЛ	
5.407-62 Выпуск 0	Прокладка проводов в винипластовых трубах в производственных помещениях	
5.407-63 Выпуск 0	Прокладка проводов и кабелей в полиэтиленовых трубах в производственных помещениях	
5.407-11	Заземление и зануление электроустановок. Рабочие чертежи	
4-407-260	Прокладка кабелей на конструкциях	
Прилагаемые документы		
ТП 903-1-278.90 ЭМ.СО Альбом 14	Спецификация оборудования	
ТП 903-1-278.90 ЭМ.ВМ Альбом 16	ВМ по рабочим чертежам основного комплекта марки ЭМ	
ТП 903-1-278.90 ЭМ и ВБ Альбом 16	Ведомость электромонтажных конструкций подлежащих изготовлению в МЭЗ марки ЭМ к альбому 10	
ТП 903-1-278.90 ЭМЦ.ВА Альбом 16	Ведомость изделий и материалов для изготовления электромонтажных конструкций и деталей в МЭЗ марки ЭМ к альбому 10	
ТП 903-1-278.90 ЭМ.Н Альбом 11	Задание заводу-изготовителю на низковольтные комплектные устройства	
ТП 903-1-278.90 ЭМ.ЛО Альбом 14	Опросный лист для заказа 2КТП-630-8493	

Условные обозначения и изображения

Буквенный код	Функциональное изображение
HLA	Табло световое
KL	Реле промежуточное
SP	Муфта предельного момента
PIS	Электроконтактный манометр

Общие указания

1. Общая часть.

В данной части проекта разработаны электроснабжение и силовое электрооборудование.

В котельной устанавливаются четыре котла ДЕ-25-14ГМ.

Топливо - природный газ и высокосернистый мазут. Электроснабжение котельной предусмотрено на напряжении 6 или 10 кВ, что определяется при привязке проекта.

Основные технические показатели

№ п./п.	Наименование показателя	Един. измер.	Показатель	Примечание
1.	Источник питания			
2.	Напряжение сети: а) питающей / б) силовой	вольт / вольт	/ 380	
3.	Общее число и установленная мощность силовых трансформаторов	шт. / кВА	2 / 1260	

Привязан:

Инв. №

ТП 903-1-279.90 ЭМ

ГИП	Нидбальский	
Нач. отд.	Хакелис	
Н. контр.	Зорин	
Гл. эл.	Викманис	
Нач. гр.	Беген	
Техник	Жукова	

Котельная с 4 котлами ДЕ-25-14ГМ. Открытая система теплоснабжения. Здание из ЛМК

Стадия	Лист	Листов
Р	1	37

Общие данные

ЛАТГИПРОПРОМ

Копировал: (нарочно) 24219-05 4 Формат А2

Инв. № подл. | Подпись и дата | Взам. инв. №

Альбом 5

№ п/п.	Наименование показателя	Един. измер.	Показатель	Примечание
4.	Общее число и установленная мощность силовых токоприемников, в т. ч. резервный	шт. / квт	56 / 1189	
		шт. / квт	4 / 217	
5.	Общая мощность для питания КИП и А	ква	12	
6.	Установленная мощность электроосвещения	квт	35	
7.	Расчетный максимум нагрузки без учета компенсации (при $\cos\varphi = 0{,}78$)	квт / ква	653 / 837	по комплексу
8.	Расчетный максимум нагрузки с учетом компенсации (при $\cos\varphi > 0{,}98$)	квт / ква	653 / 667	698 / 713
9.	Годовое потребление активной электроэнергии	тыс. квт.ч.	2490	2576

2. Электроснабжение.

В отношении обеспечения надежности и бесперебойности электроснабжения потребители котельной в основном относятся ко второй категории кроме питательных насосов, аварийного освещения, пожарной сигнализации и освещения дымовой трубы, относящихся к первой категории.

Электроснабжение котельной предусматривается от двух независимых источников питания на напряжении 6 или 10 кв по двум кабельным линиям. Проектом предусматривается встроенная в здание котельной комплектная двухтрансформаторная подстанция Хмельницкого трансформаторного завода 2КТП-630 трансформаторами мощностью 630 каждый. Распределительный щит 380/220 в ТП секционирован нормально отключенным секционным автоматом, который оборудован устройством АВР.

От ТП осуществляется питание потребителей мазутонасосной.

Активный и реактивный учет электроэнергии предусматривается на вводах распределительного щита 380/220 в ТП.

Для компенсации реактивной мощности устанавливаются две комплектные конденсаторные установки ~380 в мощностью 225 квар каждая.

3. Силовое электрооборудование.

Для питания и защиты механизмов котлоагрегатов сооружаются НКУ по принципу блок-секция котла. Управление механизмами котлоагрегатов осуществляется от щита автоматизации ЩДЕ (см. проект АТМ).

Управление электродвигателями основных насосов предусмотрено со щита КИП, остальных электродвигателей - по месту.

Для двигателей основных насосов, имеющих резервные единицы, предусмотрено автоматическое включение резервного насоса при выходе из строя рабочего, а для сетевых, летних сетевых и подпиточных насосов, предусмотрено автоматическое включение резерва также при падении давления в напорных трубопроводах.

Для электродвигателей сетевых насосов предусмотрена блокировка с задвижками на напорных трубопроводах.

Для электродвигателей, управляемых со щита КИП, предусмотрена световая сигнализация положения пусковых аппаратов и светозвуковая сигнализация аварийного отключения электродвигателей и срабатывания АВР насосов.

Силовая питающая и распределительная сеть выполняется в основном кабелями АВВГ, проводом АПВ открыто на лотках и в трубах.

Контрольная сеть - кабелями АКВВГ и АВВГ.

Прокладка кабелей и проводов предусматривается в основном по кабельным конструкциям устанавливаемым на стенах и на прогонах, из швеллеров, в полу в трубах, по стене на скобах.

Способы прокладки кабелей и проводов см. ЭМ л.л. 29÷31.

4. Заземление и молниезащита.

Проектом предусмотрено общее защитное заземление и зануление для электроустановок 6-10 и 0,4 кв.

Сопротивление заземляющего устройства должно быть $R_3 \leq \frac{125}{I_c} \leq 4$ ом, где I_c расчетный ток замыкания на „землю" в сети 6-10 кв.

В качестве зануляющих и заземляющих проводников используются четвертые и резервные жилы кабелей, кабельные конструкции и лотки электропроводок, механические конструкции зданий, подкрановые пути, металлические открыто проложенные трубопроводы, кроме трубопроводов горючих и взрывоопасных веществ, канализации и центрального отопления.

В качестве заземляющих элементов служат колонны и фундаменты котельной, создающие непрерывную электрическую цепь по арматуре.

Здание котельной молниезащите не подлежит так как по степени огнестойкости относится к I и II категории, а по производству работ к категории „Д" и „Г".

Молниезащита дымовой трубы выполняется по соответствующему типовому проекту.

Указания по привязке.

1. При привязке проекта необходимо решать вопросы внешнего электроснабжения.
2. Заполнить данные в прямоугольниках на чертежах.
3. Выбор заземляющих устройств см. указания по привязке проекта ЭМ л.35.

Инв. № подл. | Подпись и дата | Взам. инв. №

Привязан:

Инв. №

		ТП 903-1-279.90	ЭМ
Нач. отд.	Хакелис	Котельная с 4 котлами ДЕ-25-14ГМ. Открытая система теплоснабжения. Здание из ЛМК	Стадия: Р; Лист: 2; Листов:
П. контр.	Зорин		
Гл. эл.	Викманис		
Нач. гр.	Беген	Общие данные	ЛАТГИПРОПРОМ
Техник.	Жукова		

Копировал: (Нарунс) 24219-05 5 Формат А2

Альбом 5

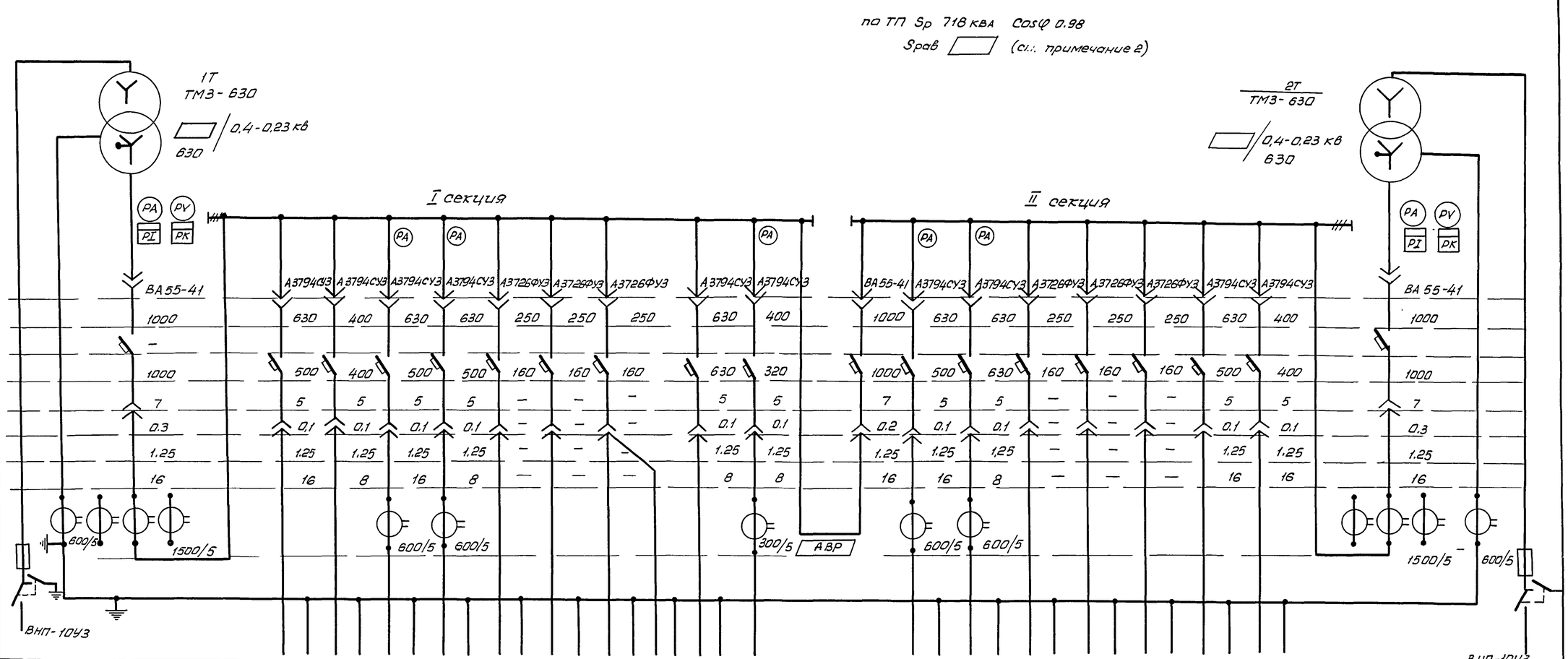

Номер шкафа		1			2						3			4					5				
Тип шкафа	ШВВ-2У3	ШНВ-2У3			ШНЛ-4У3						ШНС-2У3			ШНЛ-4У3					ШНВ-2У3				ШВВ-2У3
Номер линии, ячейки		1	2	3	4	5	6	7	8		9	10	11	12	13	14	15	16	17	18	19		
Iрасч. линии, А			343	–	382	412	55	10	35	–	–	235		382	530	53	43	–	343	–			
Сечение линии			АПВ 11×95	–	АПВ7×120	АПВ11×95	ААШв3×50	см. ЭО лист 2	АВВГ 3×50+1×25	АВВГ 3×35+1×16	–	АПВ7×70		АПВ7×120	АПВ11×120	ААШв3×50	см. ЭО лист 2	–	АПВ11×95	–			
Назначение линии	Ввод В. Н.	Ввод от трансформатора 1Т	Конденсаторная установка УКМ-0,4-225-37,5 У3	Резерв	1Щ котел ДЕ-25-14ГМ N1, N2	2Щ Панель 1,2	Мазутонасосная Щ Панель 1	Аварийное освещение	Ремпункт	Сварочные посты	Резерв	2Щ Панель 3	Секционный автомат	4Щ котёл ДЕ-25-14ГМ N3, N4	3Щ	Мазутонасосная Щ, панель 2	Рабочее освещение	Резерв	Конденсаторная установка УКМ-0,4-225-37,5×3	резерв	Ввод от трансформатора №2		Ввод В. Н.

1. Опросный лист для заказа 2КТП-630-84У3 см. Ал.
2. Нагрузка аварийного режима определяется при привязке проекта в зависимости от категории надежности теплоснабжения и надежности отпуска тепла потребителям по п. 1.11 и 1.12 СНиП 11-35-76.

Указания по привязке

Данные в ☐ заполняются при привязке

Привязан

Инв. №

Нач.отд.	Хакелис	
Н.контр.	Зарин	
Гл.элек.	Викманис	
Нач. гр.	Беген	

ТП 903-1-279.90 ЭМ

Котельная с 4 котлами ДЕ25-14ГМ. Открытая система теплоснабжения. Здание из ЛМК

Стад.	Лист	Листов
Р	3	

Схема электрическая принципиальная ТП

ЛАТГИПРОПРОМ

Инв. № подл. | Подпись и дата | Взам. инв. №

Распределительное устройство	Блок управления или аппарат отходящей линии (ввода) Тип Iном. расцепителя, А Iуст. теплового реле, А	Участок сети 1	Протяжной ящик	Участок сети 2	Кабель провода: Участок сети	Обозначение	Марка	Кол. число жил и сечение	Длина, м	Труба: Обозначение на плане	Длина, м	Электроприёмник: Обозначение	Руст или Рном. квт	Jрасч. или Jном. / Jпуск А	Наименование тип, обозначение чертежа принципиальной схемы
1Щ ТП903-1-278.90 Ал.11 ЭМН1-2	—				1	17	АПВ-0,66	7×120	24	—	—		244.5	382	Ввод от ТП шкаф 2 ЭМ лист 3
					2										
панель 1	Б5130-4274УХЛ4 200 2,26 через т.т. 300/5		—		1	18	АПВ-0,66	3×70+1×35	72	ТП63	8	1-1М1	75	136/952	Дымосос ЭМ лист 10
					2										
			—		1	19	АВВГ 0,66	2×2,5	73	ТП25	8	1-1SA1	—	—	Выключатель аварийный ПКУ3-58И0115
					2										
панель 2	Б5130-3974УХЛ4 100 82,6		—		1	20	АПВ 0,66	4×35	74	ТП50	17	1-2М1	45	82,6/578,2	Дутьевой вентилятор ЭМ лист 11
					2										
			—		1	21	АВВГ 0,66	2×2,5	74	ТП25	17	1-2SA1	—	—	Выключатель аварийный ПКУ3-58И0115
					2										
	Б5437-3074ГУХЛ4 10 —	1-3ЯК У615			1	22	АКВВГ	14×2,5	65	ТВ40	3	1-3	1,3	3,5/17,5	Задвижка на паропроводе от котла см. проект АТМ
					2		см.	проект		АТМ					
	Б5437-3074ГУХЛ4 10 —	1-4ЯК У615			1	23	АКВВГ	10×2,5	65	ТВ40	3	1-4	0,55	17/17,9	Задвижка на мазутопров. к котлу см. проект АТМ
					2		см.	проект		АТМ					
	Б5437-3074ГУХЛ4 10 —	1-5ЯК У615			1	24	АКВВГ	10×2,5	65	ТВ40	3	1-5	0,4	1,1/5,5	Вентиль на мазутопроводе к котлу см. проект АТМ
					2		см.	проект		АТМ					
	Б5130-3974УХЛ4 10 82,6				1	25	АПВ-0,66	4×35	84	ТП50	25	2-2М1	45	82,6/578,2	Дутьевой вентилятор ЭМ лист 11
					2										
					1	26	АВВГ-0,66	2×2,5	85	ТП25	25	2-2SA1	—	—	Выключатель аварийный ПКУ3-58И0115
					2										
	Б5437-3074ГУХЛ4 10 —	2-3ЯК У615			1	27	АКВВГ	14×2,5	72	ТВ40	3	2-3	1,3	3,5/17,5	Задвижка на паропроводе от котла см. проект АТМ
					2		см.	проект	АТМ						
	Б5437-3074ГУХЛ4 10 —	2-4ЯК У615			1	28	АКВВГ	10×2,5	72	ТВ40	3	2-4	0,55	1,7/17,9	Задвижка на мазутопроводе к котлу см. проект АТМ
					2		см.	проект	АТМ						
	Б5437-3074ГУХЛ4 10 —	2-5ЯК У615			1	29	АКВВГ	10×2,5	72	ТВ40	3	2-5	0,4	1,1/5,5	Вентиль на мазутопроводе к котлу см. проект АТМ
					2		см.	проект	АТМ	1					
панель 3	Б5130-4274УХЛ4 200 2,26 через т.т. 300/5				1	30	АПВ-0,66	3×70+1×35	78	ТП63	14	2-1М1	75	136/952	Дымосос ЭМ лист 10
					2										
					1	31	АВВГ-0,66	2×2,5	79	ТП25	14	2-1SA1	—	11/—	Выключатель аварийный ПКУ3-58И0115
					2										

ДЕ-25-14ГМ Котел №1

ДЕ-25-14ГМ Котел №2

Потребность кабелей и проводов 1Щ, м

Число и сечение жил напряжение	Марка: АВВГ	АПВ	АКВВГ	
2×2,5 - 0,66	320			
35 - 0,66		790		
70 - 0,66		450		
120 - 0,66		170		
10×2,5			280	
14×2,5			140	

Потребность труб 1Щ

Обозначение по стандарту	Диаметр по стандарту	Длина, м
ПВД	25С	65
ПВД	50С	45
ПНД	63С	25
ПВХ-В-РЭП	40У	20
Т	25×1,6	5
Т	48×2,0	3
Т	60×2,0	4

Распределительное устройство	Блок управления или аппарат отходящей линии (ввода) Тип Iном. расцепителя, А Iуст. теплового реле, А	Участок сети 1	Протяжной ящик	Участок сети 2	Кабель, провод: Участок сети	Обозначение	Марка	Кол. число жил и сечение	Длина, м	Труба: Обозначение на плане	Длина, м	Электропровод: Обозначение	Руст. или Рном. квт	Jрасч. или Jном. / Jпуск А	Наименование тип, обозначение чертежа принципиальной схемы
2Щ ТП903-1-278.90 Ал.11 ЭМ.Н2-2	—				1	32	АПВ-0,66	11×95	21				234,2	412	Ввод от ТП шкаф 2 ЭМ лист 3
					2										
панель 1	Б5130-4374УХЛ4 250 3,43 через т.т. 300/5				1	33	АПВ 0,66	3×120+1×70	57	ТП63	5	21М1	110	206/1442	Сетевой насос ЭМ лист 13
					2										
					1	34	АВВГ-0,66	2×2,5	57	ТП25	5	21SA1	—	—	Выключатель аварийный ПКУ3-58И0115
					2										
	Б5437-3074УХЛ4 10 —	22ЯК У615			1	35	АКВВГ	14×2,5	69	ТП40	5	22М1	1,3	3,5/17,5	Двигатель задвижки на паропроводе сетевого насоса ЭМ лист 14
					2	36	АПВ-0,66	4×2	1	РЗ-ЦХ-20	0,5				
					1										Клеммная плата
					2	37	ПВ-1-0,38	16×1	1	РЗ-ЦХ-20	0,5				
					1							22SB1			Кнопка управления ПКЕ-222-3У3
					2	38	АПВ-0,66	6×2	1	РЗ-ЦХ-20	0,5				
	АЕ2046М-10РУЗ 31,5 —				1	39	АВВГ-0,66	3×4+1×2,5	35				10,6 кВА	16	Щит КИП 10 (питание)
					2										
	АЕ2026-10НУЗ 16 —				1	40	АВВГ-0,66	2×2,5	14				1 кВА	2	Щит КИП ВПУ (питание)
					2										

Продолжение см. ЭМ л.5

1. Таблицы потребности кабелей, проводов и труб 2Щ см. ЭМ лист 6
2. Примечания см. ЭМ лист 9.

Взам. инв. № | Подп. и дата | Инв. № подл.

Привязан:

Инв. №

Нач. отд.	Хакелис	
Н. контр.	Зорин	
Гл. эл.	Викманис	
Нач. гр.	Бегеен	
Инж.	Болонина	

ТП 903-1-279190 ЭМ

Котельная с 4 котлами ДЕ-25-14ГМ. Открытая система теплоснабжения. Здание из ЛМК

Стадия	Лист	Листов
Р	4	

1Щ; 2Щ Панель 1. Схема электрическая принципиальная распределительной сети

ЛАТГИПРОПРОМ

24219-05 Копир. Рутковская Формат А2

Альбом 5

Распределительное устройство	Блок управления или аппарат отходящей линии (ввода) Тип Iном. расцепителя А Iуст. теплового реле, А	Участок сети 1	Протяжной ящик	Участок сети 2	Участок сети	Кабель провод: Обозначение	Марка	Кол. число жил и сечение	Длина м	Труба: Обозначение на плане	Длина м	Электроприемник: Обозначение	Руст. или Рном кВт	Iрасч. или Iном. / Iпуск А	Наименование тип, обозначение чертежа принципиальной схемы
2Щ, панель 2	Б5130-4374УХЛ4 250 3,43 через т.т. 300/5				1	41	АПВ-0,66	3х120+1х70	56	ТП 63	4	23М1	110	206 / 1442	Сетевой насос ЭМ лист 13
					2										
					1	42	АВВГ-0,66	2х2,5	56	ТП 25	4	23ЗА1	—	—	Выключатель аварийный ПКУЗ-58И0115
					2										
	Б5437-3074УХЛ4 10 —		24ЯК / У615		1	43	АКВВГ	4х2,5	59	ТП 40	4	24М1	1,3	3,5 / 17,5	Двигатель задвижки на напорном трубопроводе сетевого насоса ЭМ лист 14
					2	44	АПВ-0,66	4х2	1	РЗ-ЦХ-20	0,5				
					1							—	—	—	Клеммная плата
					2	45	ПВ1-0,38	16х1	1	РЗ-ЦХ-20	0,5				
					1							24ЗВ1	—	—	Кнопка управления ПКЕ-222-2У3
					2	46	АПВ-0,66	6х2	1	РЗ-ЦХ-20	0,5				
	—				1	47	АПВ-0,66	7х70	21				141,26	235	Ввод от ТП шкаф 3 ЭМ лист 3
					2										
панель 3	Б5130-2674УХЛ4 5 2,8		46ЯК / У614		1	48	АКВВГ	10х2,5	См. Ал. 13 ТП 903-1-278.90	ТП 40	6	46М1	1,1	2,8 / —	Дренажный насос ЭМ лист 22
					2	49	Комплектно электроприводом								
					1							46ЗВ1	—	—	Кнопка управления ПКЕ 222-2У3
					2	50	АПВ-0,66	4х2	1	РЗ-ЦХ-20	0,5				
					1							46ЗА1	—	—	Избиратель управления ПКУЗ-58И0101
					2	51	АПВ-0,66	3х2	1	РЗ-ЦХ-20	0,5				
	Б5130-2674УХЛ4 5 3,57				1	52	АВВГ-0,66	4х2,5	87	ТП 25	13	16М1	1,5	3,57 / 17,85	Конденсатный насос лист 17
					2										
			16ЯК / У614		1	53	АКВВГ	10х2,5	88	ТП 40	14	16ЯК	—	—	Ящик клеммный У614
					2										
					1							16ЗВ1	—	—	Кнопка управления ПКЕ 222-2У3
					2	54	АПВ-0,66	4х2	1	РЗ-ЦХ-20	0,5				
					1							16ЗА1	—	—	Выключатель аварийный ПКУЗ-58И0115
					2	55	АПВ-0,66	2х2	1	РЗ-ЦХ-20	0,5				
					1							16ЗА2	—	—	Избиратель управления ПКУЗ-58С2024
					2	56	АПВ-0,66	4х2	1	РЗ-ЦХ-20	0,5				
	Б5130-3074УХЛ4 12,5 7,8				1	57	АВВГ-0,66	4х2,5	67	ТП 25	10	34М1	4	7,8 / 58,5	Насос орошения ЭМ лист 23
					2										
					1	58	АВВГ-0,66	3х2,5	68	ТП 25	10	34ЗВ1	—	—	Кнопка управления ПКЕ 222-2У3
					2										

Распределительное устройство	Блок управления или аппарат отходящей линии (ввода) Тип Iном. расцепителя, А Iуст. теплового реле, А	Участок сети 1	Протяжной ящик	Участок сети 2	Участок сети	Кабель, провод: Обозначение	Марка	Кол. число жил и сечение	Длина м	Труба: Обозначение	Длина м	Электроприемник: Обозначение	Руст. или Рном. кВт	Iрасч. или Iном. / Iпуск А	Наименование, тип, обозначение чертежа принципиальной схемы
2Щ панель 3	Б5130-4174УХЛ4 160 100				1	59	АПВ-0,66	4х50	20	ТЛ 50х3,0	4	27М1	55	100 / 750	Питательный насос ЭМ лист 16
					2										
					1	60	АВВГ-0,66	2х2,5	20			27ЗА1	—	—	Выключатель аварийный ПКУЗ-58И0115
					2										
	Б5130-3774УХЛ4 63 41,6				1	61	АПВ-0,66	4х10	45	ТЛ 26,8х2,5	4	31М1	22	41,6 / 312	Подпиточный насос ЭМ лист 15
					2					ТЛ 26,8х2,5	4				
					1	62	АВВГ-0,66	2х2,5	45			31ЗА1	—	—	Выключатель аварийный ПКУЗ-58И0115
					2										
	Б5130-3774УХЛ4 63 41,6				1	63	АПВ-0,66	4х10	45	ТЛ 26,8х2,5	4	32М1	22	41,6 / 312	Подпиточный насос ЭМ лист 15
					2					ТЛ 26,8х2,5	4				
					1	64	АВВГ-0,66	2х2,5	45			32ЗА1	—	—	Выключатель аварийный ПКУЗ-58И0115
					2										
	Б5437-3074УХЛ4 10 —		36ЯК / У615		1	65	АКВВГ	14х2,5	См. Ал. 13 ТП 903-1-278.90	ТЛ 50х3,0	2	36М1	1,3	3,5 / 17,5	Двигатель задвижки на пожарном трубопроводе ЭМ лист 18
					2	66	АПВ-0,66	4х2	1	Р1-ЦА-20	0,5				
					1							—	—	—	Клеммная плата
					2	67	ПВ1-0,38	12х1	1	Р1-ЦА-20	0,5				
					1							36ЗВ1	—	—	Кнопка управления ПКЕ 222-2У3
					2	68	АПВ-0,66	6х2	1	Р1-ЦА-20	0,5				
	Б5130-3874УХЛ4 80 56				1	69	АВВГ-0,66	3х16+1х10	78	ТП 40	7	14М1	30	56 / 364	Насос исходной воды ЭМ лист 20
					2										
					1	70	АВВГ-0,66	2х2,5	76	ТП 25	7	14ЗА1	—	—	Выключатель аварийный ПКУЗ-58И0115
					2										

Продолжение см. ЭМ лист 6

1. Таблицы потребности кабелей, проводов и труб 2Щ см. ЭМ лист 6.
2. Примечания см. ЭМ лист 9.

Взам. инв. № | Подпись и дата | Инв. № подл.

			ТП 903-1-279.90	ЭМ
Привязан:				
Инв. №	Нач. отд.	Хакелис	Котельная с 4 котлами DE-25-14ГМ. Открытая система теплоснабжения. Здание из ЛМК	Стадия: Р; Лист: 5; Листов:
	Н. контр.	Зорин		
	Гл. эл.	Викманис	2Щ, панели 2,3. Схема электрическая принципиальная распределительной сети	ЛАТГИПРОПРОМ
	Нач. гр.	Беген		
	Инж.	Болонина		

Копировал: (нарунс) 24219-05 8 Формат А2

Альбом 5

Распределительное устройство	Блок управления или аппарат отходящей линии (ввода) Тип Iном. расцепителя А Iуст. теплов. реле А	Участок сети 1	Протяжной ящик	Участок сети 2	Кабель, провод: Участок сети	Обозначение	Марка	Кол. число жил и сечение	Длина м	Труба: Обозначение	Длина м	Электроприемник: Обозначение	Руст. или Рном кВт	Iрасч. или Iном./Iпуск А	Наименование, тип, обозначение чертежа принципиальной схемы
2Щ Панель 3	Б5130-2974ГУХЛ4 10 / 6,1				1	71	АВВГ-1	4х2,5	Проект сетей л.13	ТП25	6	45М1	3	6,1 / 39,7	Насос раствора соли ЭМ лист 21
					2										
			45ЯК		1	72	АКВВГ	7х2,5	Б.Чугунт. сетей ТП903-2-78.90	ТП32	8	45ЯК	—	—	Ящик клеммный У614
					2										
					1							45SB1	—	—	Кнопка управления ПКЕ 222-2У3
					2	73	АПВ-0,66	4х2	1	Р3-ЦХ-20	0,5				
					1							45SA1	—	—	Избиратель управления ПКУ3-58С0102
					2	74	АПВ-0,66	3х2	1	Р3-ЦХ-20	0,5				
	Б5130-1874ГУХЛ4 1,6 / 0,31		38ЯК / У614		1	75	АВВГ-0,66	4х2,5	18			38М1	0,06	0,31 / 1,52	Вытяжной вентилятор В1 ЭМ лист 23
					2	76	ПВ1-0,38	4х1	1	Р1-ЦА-20	0,5				
					1	77	АВВГ-0,66	3х2,5	15			38SB1	—	—	Кнопка управления ПКЕ 222-2У3
					2										
	Б5437-3074УХЛ4 10 / —		19ЯК / У615		1	78	АКВВГ	14х2,5	87	ТП40	18	19М1	1,3	3,5 / 17,5	Двигатель задвижки к баку-аккумулятору ЭМ лист 18
					2	79	АПВ-0,66	4х2	1	Р3-ЦХ-20	0,5				
					1								—	—	Клеммная плата
					2	80	ПВ1-0,38	12х1	1	Р3-ЦХ-20	0,5				
					1							19SB1	—	—	Кнопка управления ПКЕ-222-3У3
					2	81	АПВ-0,66	6х2	1	Р3-ЦХ-20	0,5				

Распределительное устройство	Блок управления или аппарат отходящей линии (ввода) Тип Iном. расцепителя, А Iуст. теплов. реле, А	Участок сети 1	Протяжной ящик	Участок сети 2	Кабель, провод: Участок сети	Обозначение	Марка	Кол. число жил и сечение	Длина м	Труба: Обозначение на плане	Длина м	Электроприемник: Обозначение	Руст. или Рном кВт	Iрасч. или Iном./Iпуск А	Наименование, тип, обозначение чертежа принципиальной схемы
ЗЩ ТП903-1-278.90 Ал.11 ЭМ, НЗ-2	—				1	82	АПВ-0,66	11х120	18				349,5	530	Ввод от ТП, шкаф 4 ЭМ лист 3
					2										
Панель 1	Б5130-4374УХЛ4 250 через 3,43 ТТ-300/5				1	83	АПВ-0,66	3х120+1х70	57	ТП63	5	25М1	110	206 / 1442	Сетевой насос ЭМ лист 13
					2										
					1	84	АВВГ-0,66	2х2,5	57	ТП25	5	25SA1	—	—	Выключатель аварийный ПКУ3-58И0115
					2										
	Б5437-3074УХЛ4 10 / —		26ЯК / У615		1	85	АКВВГ	14х2,5	59	ТП40	5	26М1	1,3	3,5 / 17,5	Двигатель задвижки на напорном трубопроводе сетевого насоса ЭМ лист 14
					2	86	АПВ-0,66	4х2	1	Р3-ЦХ-20	0,5				
					1								—	—	Клеммная плата
					2	87	ПВ1-0,38	16х1	1	Р3-ЦХ-20	0,5				
	АЕ2046М-10РУ3 31,5 / —				1							26SB1	—	—	Кнопка управления ПКЕ-222-3У3
					2	88	АПВ-0,66	6х2	1	Р3-ЦХ-20	0,5				
					1	89	АВВГ-0,66	3х4+1х2,5	34				10,6 кВА	16	Щит КИП-10 (питание)
					2										
	АЕ2026-10НУ3 16 / —				1	90	АВВГ-0,66	2х2,5	17				1 кВА	2	Щит КИП ВПУ (питание)
					2										
Панель 2	Б5130-4174УХЛ4 160 100				1	91	АПВ-0,66	4х50	20	ТЛ50х3,0	4	28М1	55	100 / 750	Питательный насос ЭМ лист 16
					2										
					1	92	АВВГ-0,66	2х2,5	20			28SA1	—	—	Выключатель аварийный ПКУ3-58И0115
					2										
	Б5130-4174УХЛ4 160 100				1	93	АПВ-0,66	4х50	19	ТЛ50х3,0	4	29М1	55	100 / 750	Питательный насос ЭМ лист 16
					2										
					1	94	АВВГ-0,66	2х2,5	19			29SA1	—	—	Выключатель аварийный ПКУ3-58И0115
					2										

Продолжение см. ЭМ л.7.

1. Таблицы потребности кабелей проводов и труб 3Щ см. ЭМ лист 8.

2. Примечания см. ЭМ лист 9.

Потребность кабелей и проводов 2Щ, м

Число и сечение жил напряжение	Марка: АВВГ	АПВ	ПВ1	АКВВГ
2х2,5 — 0,66	320			
3х2,5 — 0,66	90			
4х2,5 — 0,66	180			
3х4+1х2,5 — 0,66	40			
3х16+1х10 — 0,66	80			
1 — 0,38			60	
2 — 0,66		70		
10 — 0,66		360		
50 — 0,66		80		
70 — 0,66		260		
95 — 0,66		240		
120 — 0,66		340		
10х2,5				90
14х2,5				210

Потребность труб 2Щ

Обозначение по стандарту	Диаметр по стандарту	Длина м
ПВD	25С	60
ПВD	32С	10
ПВD	40С	60
ПНD	63С	10
Д-м	26,8х2,5	20
Д-м	50х3,0	10
Р3-ЦХ	20	10
Р1-ЦА	20	2
Т	25х1,6	10
Т	33х2,0	10
Т	48х2,0	10
Т	60х2,0	5

Взам. инв. № | Подпись и дата | Инв. № подл.

Привязан:			ТП 903-1-279.90 ЭМ
Нач. отд.	Хакелис		Котельная с 4 котлами DE-25-14ГМ. Открытая система теплоснабжения. Здание из АМК
Н. контр.	Зорин		Стадия Р; Лист 6; Листов
Гл. электр.	Викманис		2Щ панель 3, 3Щ панели 1, 2 Схема электрическая, принципиальная распределительной сети
Нач. гр.	Беген		ЛАТГИПРОПРОМ
Инв. №	Болонина		

Копировал: (нарукс) 24219-05 9 Формат А2

Альбом 5

Распределительное устройство	Блок управления или аппарат отходящей линии (ввода) Тип Iном. расцепителя, А Iуст. теплового реле	Участок сети 1	Протяжной ящик	Участок сети 2	Участок сети	Кабель, провод: Обозначение	Марка	Кол. число жил и сечение	Длина м	Труба: Обозначение на плане	Длина м	Электроприемник: обозначение	Руст. или Рном. кВт	Iрасч. или Iном. / Iпуск. А	Наименование тип, обозначение чертежа принципиальной схемы
3Щ панель 2	Б5130-3774УХЛ4 63 41,6				1	95	АПВ-0,66	4х10	44	ТЛ 26,8х2,5	4	33М1	22	41,6 / 312	Подпиточный насос ЭМ лист 15
					2										
					1	96	АВВГ-0,66	2х2,5	44	ТЛ 26,8х2,5	4	33SA1			Выключатель аварийный ПКУ3-58И0115
					2										
	Б5130-3874УХЛ4 80 56				1	97	АВВГ-0,66	3х16+1х10	76	ТП 40	8	15М1	30	56 / 364	Насос исходной воды ЭМ лист 20
					2										
					1	98	АВВГ-0,66	2х2,5	76	ТП 25	8	15SA1			Выключатель аварийный ПКУ3-58И0115
					2										
	Б5130-3174ГУХЛ4 16 10,5				1	99	АВВГ-0,66	4х2,5	19	ТЛ 32х2,8	4	30М1	5,5	10,5 / 78,8	Насос бака низких точек ЭМ лист 23
					2										
					1	100	АВВГ-0,66	3х2,5	19			30SB1	—	—	Кнопка управления ПКЕ-222-2У3
					2										
	Б5130-3274ГУХЛ4 20 14,9				1	101	АВВГ-0,66	4х2,5	73	ТП 25	5	13М1	7,5	14,9 / 111,8	Насос взрыхления ЭМ лист 23
					2										
					1	102	АВВГ-0,66	3х2,5	74	ТП 25	5	13SB1	—	—	Кнопка управления ПКЕ-222-2У3
					2										
	Б5130-2674ГУХЛ4 5 3,57				1	103	АВВГ-0,66	4х2,5	88	ТП 25	14	17М1	1,5	3,57 / 17,85	Конденсатный насос ЭМ лист 17
					2										
		17ЯК			1	104	АКВВГ	10х2,5	87	ТП 40	14	17ЯК	—	—	Ящик клеммный У614
					2										
					1							17SB1	—	—	Кнопка управления ПКЕ-222-2У3
					2	105	АПВ-0,66	4х2	1	Р3-ЦХ-20	0,5				
					1							17SA1	—	—	Выключатель аварийный ПКУ3-58И0115
					2	106	АПВ-0,66	2х2	1	Р3-ЦХ-20	0,5				
					1							17SA2	—	—	Избиратель управления ПКУ3-58С2024
					2	107	АПВ-0,66	4х2	1	Р3-ЦХ-20	0,5				
	Б5437-3074УХЛ4 10 —	20ЯК У615			1	108	АКВВГ	14х2,5	86	ТП 40	18	20М1	1,3	3,5 / 17,5	Двигатель задвижки к баку-аккумулятору ЭМ лист 18
					2	109	АПВ-0,66	4х2	1	Р3-ЦХ-20	0,5				
					1								—	—	Клеммная плата
					2	110	ПВ1-0,38	12х1	1	Р3-ЦХ-20	0,5				
					1							20SB1	—	—	Кнопка управления ПКЕ 222-3У3
					2	111	АПВ-0,66	6х2	1	Р3-ЦХ-20	0,5				

Распределительное устройство	Блок управления или аппарат отходящей линии (ввода) Тип Iном. расцепителя, А Iуст. теплового реле	Участок сети 1	Протяжной ящик	Участок сети 2	Участок сети	Кабель, провод: Обозначение	Марка	Кол. число жил и сечение	Длина м	Труба: Обозначение на плане	Длина м	Электроприемник: обозначение	Руст. или Рном. кВт	Iрасч. или Iном. / Iпуск. А	Наименование, тип, обозначение чертежа принципиальной схемы
3Щ панель 2	Б5130-3074ГУХЛ4 12,5 7,8				1	112	АВВГ-0,66	4х2,5	67	ТП 25	23	35М1	4	7,8 / 58,5	Насос орошения ЭМ лист 23
					2										
					1	113	АВВГ-0,66	3х2,5	68	ТП 25	23	35SB1	—	—	Кнопка управления ПКЕ 222-2У3
					2										
	Б5130-2674ГУХЛ4 5 3,57				1	114	АВВГ-0,66	4х2,5	89	ТП 25	15	18М1	1,5	3,57 / 17,85	Насос замазученного конденсата ЭМ лист 23
					2										
					1	115	АВВГ-0,66	3х2,5	90	ТП 25	15	18SB1	—	—	Кнопка управления ПКЕ 222-2У3
					2										
	Б5130-2274ГУХЛ4 2 1,26	39ЯК У614			1	116	АВВГ-0,66	4х2,5	22	ТП 25	4	39М1	0,55	1,26 / 6,3	Вытяжной вентилятор В2 ЭМ лист 23
					2	117	ПВ1-0,38	4х1	1	Р1-ЦА-20	0,5				
					1	118	АВВГ-0,66	3х2,5	18			39SB1	—	—	Кнопка управления ПКЕ-222-2У3
					2										
	Б5130-2474ГУХЛ4 3,15 1,7	37ЯК У614			1	119	АВВГ-0,66	4х2,5	22	ТП 25	3	37М1	0,75	1,7 / 9,4	Приточный вентилятор П1 см. проект АТМ
					2	120	ПВ1-0,38	4х1	1	Р3-ЦХ-20	0,5				
	Б5130-3074ГУХЛ4 12,5 7,8	40ЯК У614			1	121	АВВГ-0,66	4х2,5	75			40М1	3	7,8 / 46,9	Вытяжной вентилятор В5 ЭМ лист 23
					2	122	ПВ1-0,38	4х1	1	Р1-ЦА-20	0,5				
					1	123	АВВГ-0,66	3х2,5	12			40SB1	—	—	Кнопка управления ПКЕ-222-2У3
					2										
	Б5130-3074ГУХЛ4 12,5 7,8	41ЯК У614			1	124	АВВ-0,66	4х2,5	82			41М1	3	7,8 / 46,9	Вытяжной вентилятор В6 ЭМ лист 23
					2	125	ПВ1-0,38	4х1	1	Р1-ЦА-20	0,5				
					1	126	АВВГ-0,66	3х2,5	12			41SB1	—	—	Кнопка управления ПКЕ-222-2У3
					2										
	Б5130-3074ГУХЛ4 12,5 7,8	42ЯК У614			1	127	АВВГ-0,66	4х2,5	89			42М1	3	7,8 / 46,9	Вытяжной вентилятор В7 ЭМ лист 23
					2	128	ПВ1-0,38	4х1	1	Р1-ЦА-20	0,5				
					1	129	АВВГ-0,66	3х2,5	12			42SB1	—	—	Кнопка управления ПКЕ-222-2У3
					2										

Продолжение см. ЭМ л.8

1. Таблицы потребности кабелей, проводов и труб 3Щ см. ЭМ лист 8.
2. Примечания см. ЭМ л.9.

Взам. инв. № | Подпись и дата | Инв. № подл.

Привязан:

Инв. №

Нач. отд.	Хакелис		Котельная с 4 котлами DE-25-14ГМ. Открытая система теплоснабжения. Здание из ЛМК
Н. контр.	Зорин		
Гл. электр.	Викманис		3Щ, панель 2. Схема электрическая принципиальная распределительной сети
Нач. гр.	Беген		
Инж.	Болонина		

ТП 903-1-279.90 ЭМ

Стадия	Лист	Листов
Р.	7	

ЛАТГИПРОПРОМ

Копир.: (НАРУНС) 24219-05 10 Формат А2

Альбом 5

Распределительное устройство	Блок управления или аппарат отходящей линии (ввода) Тип Iном. расцепителя, А Iуст. теплового реле	Участок сети 1	Протяжной ящик	Участок сети 2	Кабель, провод: Участок сети	Обозначение	Марка	Кол. число жил и сечение	Длина м	Труба: Обозначение на плане	Длина м	Электроприемник: Обозначение	Руст. или Рном. квт	Iрасч. или Iном. / Iпуск А	Наименование тип, обозначение чертежа принципиальной схемы
3Щ Панель 2	Б5130-3074УХЛ4 12,5 7,8		43ЯК / У614	1	130	АВВГ-0,66	4х2,5	96			43М1	3	7,8 / 46,9	Вытяжной вентилятор В8 ЭМ. лист 23
				2	131	ПВ1-0,38	4х1	1	Р1-ЦА-20	0,5				
				1	132	АВВГ-0,66	3х2,5	12			43СВ1	—	—	Кнопка управления ПКЕ-222-243
				2										
4Щ ТП 903-1-278.90 Ал.11 ЭМ.Н1-2 Панель 1				1	133	АПВ-0,66	7х120	16				244,5	382	Ввод от ТП шкаф 4 ЭМ лист 3
				2										
	Б5130-4274УХЛ4 200 2,26 через т.т. 300/5			1	134	АПВ-0,66	3х70+1х35	81	ТП63	20	3-1М1	75	135 / 952	Дымосос ЭМ лист 10
				2										
				1	135	АВВГ-0,66	2х2,5	82	ТП25	20	3-1СА1	—	—	Выключатель аварийный ПКУ3-58И0115
				2										
Панель 2	Б5130-3974УХЛ4 100 32,6			1	136	АПВ-0,66	4х35	82	ТП50	18	3-2М1	45	82,6 / 578,2	Дутьевой вентилятор ЭМ лист 11
				2										
				1	137	АВВГ-0,66	2х2,5	83	ТП25	18	3-2СА1	—	—	Выключатель аварийный ПКУ3-58И0115
				2										
	Б5437-3074ГУХЛ4 10 —		3-3ЯК / У615	1	138	АКВВГ	14х2,5	78	Т840	3	3-3	1,3	3,5 / 17,5	Задвижка на паропроводе от котла см. проект АТМ
				2	см.	проект		АТМ						
	Б5437-3074ГУХЛ4 10 —		3-4ЯК / У615	1	139	АКВВГ	10х2,5	78	Т840	3	3-4	0,55	1,7 / 17,9	Задвижка на мазутопроводе к котлу см. проект АТМ
				2	см.	проект		АТМ						
	Б5437-3074ГУХЛ4 10 —		3-5ЯК / У615	1	140	АКВВГ	10х2,5	78	Т840	3	3-5	0,4	1,1 / 5,5	Вентиль на мазутопроводе к котлу см. проект АТМ
				2	см.	проект		АТМ						
	Б5130-3974УХЛ4 100 82,6			1	141	АПВ-0,66	4х35	88	ТП50	18	4-2М1	45	82,6 / 578,2	Дутьевой вентилятор ЭМ лист 11
				2										
				1	142	АВВГ-0,66	2х2,5	89	ТП25	18	4-2СА1	—	—	Выключатель аварийный ПКУ3-58И0115
				2										
	Б5437-3074ГУХЛ4 10 —		4-3ЯК / У615	1	143	АКВВГ	14х2,5	85	Т840	3	4-3	1,3	3,5 / 17,5	Задвижка на паропроводе от котла см. проект АТМ
				2		см.	проект	АТМ						
			4-4ЯК / У615	1	144	АКВВГ	10х2,5	85	Т840	3	4-4	0,55	1,7 / 17,9	Задвижка на мазутопроводе к котлу см. проект АТМ
				2	см.	проект		АТМ						
	Б5437-3074ГУХЛ4 10 —		4-5ЯК / У615	1	145	АКВВГ	10х2,5	85	Т840	3	4-5	0,4	1,1 / 5,5	Вентиль на мазутопроводе к котлу см. проект АТМ
				2		см.	проект	АТМ						

Котел №3 ДЕ-25-14ГМ

Котел №4 ДЕ-25-14ГМ

Распределительное устройство	Блок управления или аппарат отходящей линии (ввода) Тип Iном. расцепителя, А Iуст. теплового реле	Участок сети 1	Протяжной ящик	Участок сети 2	Кабель, провод: Участок сети	Обозначение	Марка	Кол. число жил и сечение	Длина м	Труба: Обозначение на плане	Длина м	Электроприемник: Обозначение	Руст. или Рном. квт	Iрасч. или Iном. / Iпуск А	Наименование, тип, обозначение чертежа принципиальной схемы
4Щ Панель 3	Б5130-4274УХЛ4 200 2,26 через т.т. 300/5			1	146	АПВ 0,66	3х70+1х35	87	ТП63	26	4-1М1	75	136 / 952	Дымосос ЭМ лист 10
				2										
				1	147	АВВГ 0,66	2х2,5	88	ТП25	26	4-1СА1	—	—	Выключатель аварийный ПКУ3-58И0115
				2										

Котел №4 ДЕ-25-14ГМ

Потребность кабелей и проводов, м

Число и сечение жил, напряжение	Марка: АВВГ	АПВ	ПВ1	АКВВГ
Щит 3Щ				
2х2,5 — 0,66	240			
3х2,5 — 0,66	320			
4х2,5 — 0,66	730			
3х4+1х2,5 — 0,66	40			
3х16+1х10 — 0,66	80			
1 — 0,38			50	
2 — 0,66		30		
10 — 0,66		180		
50 — 0,66		160		
70 — 0,66		60		
120 — 0,66		370		
10х2,5				90
14х2,5				150
Щит 4Щ				
2х2,5 — 0,66	350			
35 — 0,66		850		
70 — 0,66		510		
120 — 0,66		120		
10х2,5				330
14х2,5				170

Потребность труб

Обозначение по стандарту	Диаметр по стандарту	Длина м
Щит 3Щ		
ПВD	25С	120
ПВD	40С	45
ПНD	63С	5
Д-м	26,8х2,5	10
Д-м	32х2,8	5
Д-м	50х3,0	10
Р3-ЦХ	20	5
Р1-ЦА	20	3
Т	25х1,6	15
Т	48х2,0	10
Т	60х2,0	2
Щит 4Щ		
ПВD	25С	90
ПВD	50С	40
ПНD	63С	50
ПВХ-В-РЭП	40У	20
Т	25х1,6	5
Т	48х2,0	3
Т	60х2,0	4

Примечания см. ЭМ л.9

Взам. инв. №

Подпись и дата

Инв. № подл.

Привязан:			ТП 903-1-279.90 ЭМ
Инв. №	Нач. отд. Хакелис		Котельная с 4 котлами ДЕ-25-14ГМ. Открытая система теплоснабжения. Здание из ЛМК
	Н. контр. Зорин		3Щ, панель 2; 4Щ схема электрическая принципиальная распределительной сети
	Гл. эл. Викманис		
	Нач. гр. Беген		
	Инж. Болонина		

Стадия	Лист	Листов
Р	8	

ЛАТГИПРОПРОМ

Копировал: (Нарунс) 24219-05 11 Формат А2

Альбом 5

Распределительное устройство	Аппарат, отходящей линии (ввода) обозначение тип Iном, А расцепитель и плавная вставка, А	Участок сети 1	Пусковой аппарат обозначение Тип Iном., А расцепитель или плавная вставка, А уставка теплового реле, А	Участок сети 2	Кабель, провод: Участок сети	Обозначение	Марка	Кол., число жил и сечение	Длина м	Труба: Обозначение на плане	Длина м	Электроприемник: Обозначение	Руст. или Рном. квт	Iрасч. или Iном. / Iпуск. А	Наименование. Тип, обозначение чертежа принципиальной схемы
ШР ШРН1-73703-2243	250				1	148	АВВГ-0,66	3х50+1х25	73				28	35	Ввод от ТП, шкаф 2 ЭМ лист 3
					2										
			29ш ЯВШ 3100У2		1	149	АВВГ-0,66	3х35+1х16	13			29ш	—	—	Сварочный пост
					2										
			39ш ЯВШ3-100У2		1	150	АВВГ-0,66	3х25+1х16	39			39ш	—	—	Сварочный пост
					2										
			49ш ЯВШ3-100У2		1	151	АВВГ-0,66	3х25+1х16	50			49ш	—	—	Сварочный пост
					2										
	НПН2-60 63 25		компл.		1	152	АПВ-0,66	4х4	10	ТП25	4	11М1	4	9/56	Вертикально-сверлильный станок
					2		комплектно								
	НПН2-60 63 25				1										Резерв
					2										
	ПН2-100 100 80		компл.		1	153	АПВ-0,66	4х4	13	ТП25	7	10М1	≤11	22/150	Токарно-винторезный станок
					2		комплектно								
	ПН2-100 100 80		компл.		1	154	АПВ-0,66	4х4	10	ТП25	4	12М1	≤13	26/150	Обдирочно-шлифовальный станок
					2		комплектно								
	ПН2-100 100 80		19ш ЯВШ3-100У2		1	155	АВВГ-0,66	3х25+1х16	10			19ш			Сварочный пост
					2										
	А3726 Фу3 250 160		59ш ЯВШ3-100У2		1	156	АВВГ-0,66	3х35+1х16	16			59ш	—	—	Сварочный пост
ТП, ШКАФ 2					2										
			69ш ЯВШ3-100У2		1	157	АВВГ-0,66	3х35+1х16	50			69ш	—	—	Сварочный пост
					2										
			79ш ЯВШ3-100У2		1	158	АВВГ-0,66	3х25+1х16	40			79ш	—	—	Сварочный пост
					2										
			89ш ЯВШ3-100У2		1	159	АВВГ-0,66	3х25+1х16	32			89ш	—	—	Сварочный пост
					2										
Щиток аварийного освещения мщ см. 90 л. 2	ВА51-31 63 10		ВБ-24/6-3		1	160	АВВГ-0,66	2х2,5	32						Пульт пожарной сигнализации ППС-3 Резервн. ввод 24В
					2	161	АВВГ-0,66	2х4	16						
Щиток рабочего освещен. мщ см. 90 л. 2	ВА51-31 63 10				1	162	АВВГ-0,66	2х2,5	43						Пульт пожарной сигнализации ППС-3 Рабочий ввод ~220В
					2										

Потребность кабелей и проводов, м

Число и сечение жил напряжение	Марка: АВВГ	АПВ
ШР		
3х25 + 1х16 - 0,66	100	
3х35 + 1х16 - 0,66	20	
3х50 + 1х25 - 0,66	80	
4 - 0,66		140
Сварочные посты		
3х25 + 1х16 - 0,66	80	
3х35 + 1х16 - 0,66	70	
Пульт пожарной сигнализации		
2х2,5 - 0,66	80	
2х4	20	

Потребность труб

Обозначение по стандарту	Диаметр по стандарту	Длина м
ШР		
ПНД	25С	15
Т	25х1,6	4

1. ТП 25 - труба полиэтиленовая, ГОСТ 18599-83 с наружным диаметром 25 мм.

   ТВВО - труба винипластовая, ТУ6-19-215-83 с наружным диаметром 40 мм

   ТЛ 32х2,8 - труба легкая, водогазопроводная ГОСТ 3262-75 с условным проходом 32 мм

   Р3-ЦХ-20 - рукав гибкий, негерметический, по ТУ 22-5570-83 с условным проходом 20 мм

   Р1-ЦА-20 - рукав гибкий, герметический по ТУ22-1.016-231-86 с условным проходом 20 мм

   Т 25х1,6 - труба электросварная, ГОСТ 10704-76, с наружным диаметром 25 мм.

2. В таблицах потребности труб приведены также типы и количество труб, не учтенные распределительной схемой см. ЭМ л.л. 32.33.

3. Питающие кабели и кабели КИП см. кабельный журнал ЭМ л.37.

Привязан:

Инв. №

Нач. отд.	Хакелис		
Н. контр.	Зорин		
Гл. электр.	Викманис		
Нач. гр.	Беген		
Инж.	Болонина		

ТП 903-1-279.90 ЭМ

Котельная с 4 котлами DE-25-14ГМ. Открытая система теплоснабжения. Здание из ЛМК

Стадия: Р. Лист: 9 Листов:

ШР, индивидуальные фидера. Схема электрическая принципиальная распределительной сети

ЛАТГИПРОПРОМ

Копировал: (Нарунс) 24219-05 12 Формат А2

Взам. инв. № | Подпись и дата | Инв. № подл.

ФУНКЦИОНАЛЬНАЯ СХЕМА ДЕЙСТВИЯ БЛОКИРОВКИ

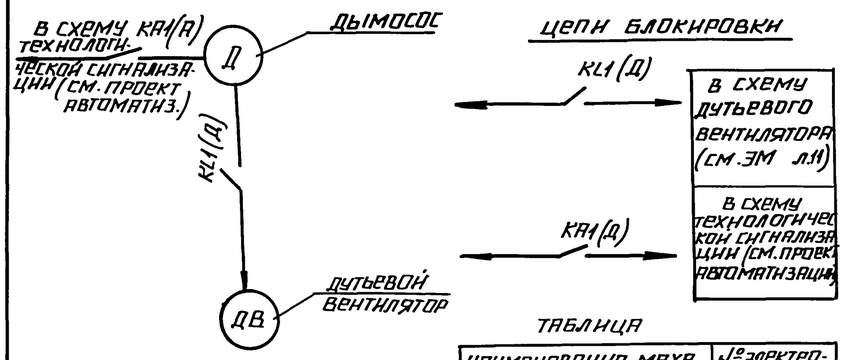

ТАБЛИЦА

НАИМЕНОВАНИЕ МЕХАНИЗМОВ КОТЛОАГРЕГАТА	№ ЭЛЕКТРОДВИГАТЕЛЯ
ДЫМОСОС	1
ДУТЬЕВОЙ ВЕНТИЛЯТОР	2

СХЕМОЙ ПРЕДУСМАТРИВАЕТСЯ ДИСТАНЦИОННОЕ УПРАВЛЕНИЕ ДЫМОСОСОМ, ДИСТАНЦИОННОЕ СБЛОКИРОВАННОЕ ДЕБЛОКИРОВАННОЕ УПРАВЛЕНИЕ ДУТЬЕВЫМ ВЕНТИЛЯТОРОМ И АВАРИЙНЫЙ ОСТАНОВ ПО МЕСТУ ВЫКЛЮЧАТЕЛЯМИ „SA1."

ПРИ ДИСТАНЦИОННОМ СБЛОКИРОВАННОМ УПРАВЛЕНИИ ДУТЬЕВЫМ ВЕНТИЛЯТОРОМ ВКЛЮЧЕНИЕ ПОСЛЕДНЕГО ВОЗМОЖНО ПОСЛЕ ВКЛЮЧЕНИЯ ДЫМОСОСА. ПРИ ОТКЛЮЧЕНИИ ДЫМОСОСА ДУТЬЕВОЙ ВЕНТИЛЯТОР АВТОМАТИЧЕСКИ ОТКЛЮЧАЕТСЯ.

АВАРИЙНЫЙ ОСТАНОВ ЭЛЕКТРОДВИГАТЕЛЕЙ ДЫМОСОСА И ДУТЬЕВОГО ВЕНТИЛЯТОРА СИГНАЛИЗИРУЕТСЯ СВЕТОВЫМ И ЗВУКОВЫМ СИГНАЛАМИ НА ЩИТЕ КИП.

ПРИ АВАРИЙНОМ ОСТАНОВЕ ЭЛЕКТРОДВИГАТЕЛЯ ДЫМОСОСА ПРЕДУСМАТРИВАЕТСЯ АВТОМАТИЧЕСКОЕ ОТКЛЮЧЕНИЕ ПОДАЧИ ТОПЛИВА (СМ. ПРОЕКТ АВТОМАТИЗАЦИИ)

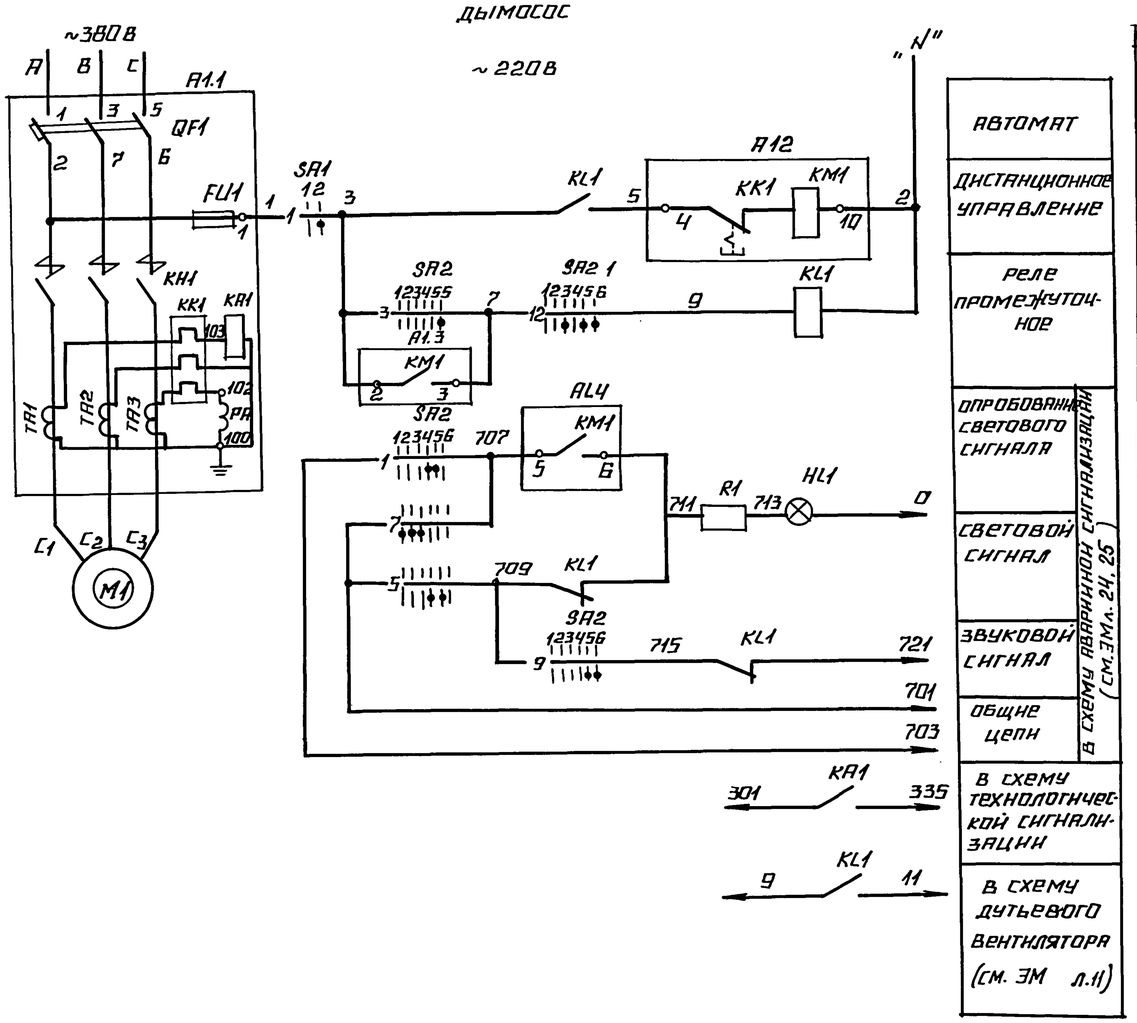

ДИАГРАММЫ РАБОТЫ КОНТАКТОВ

КЛЮЧ УПРАВЛЕНИЯ „SA2"

ПМОВФ-1366₃9₁10₂/II-Д126

ОБОЗНАЧЕНИЕ ЦЕПИ	№№ КОНТАКТОВ	ОТКЛЮЧИТЬ 135-90° 1	ОТКЛЮЧЕНО 135-90° 2	ПРЕДВ. ОТК-НО 135-90° 3	ПРЕДВ. ВКЛ-НО 0° 4	ВКЛЮЧЕНО 0° 5	ВКЛЮЧИТЬ 0° 6	
1	1-3				X	X		
2	2-4		X	X				*
3	5-8						X	
4	6-7	X						
5	9-10				X	X		
6	9-12						X	*
7	10-11	X	X	X				
8	13-14			X	X			*
9	13-15					X	X	
10	14-15	X	X					*
11	17-19	X	X		X			*
12	17-20			X		X	X	
13	21-22			X	X			*
14	21-23					X	X	*
15	22-24	X	X					*

ВЫКЛЮЧАТЕЛЬ АВАРИЙНЫЙ „SA1"

ПКУ3-58Н0115

ОБОЗНАЧ. ЦЕПИ	№№ КОНТАКТОВ	ОТКЛЮЧ. 1	ВКЛЮЧ. 2
1	1-2		X

* - КОНТАКТ НЕ ИСПОЛЬЗУЕТСЯ

ПОЗ. ОБОЗНАЧ.	НАИМЕНОВАНИЕ	КОЛ.	ПРИМЕЧАНИЕ
	1. АППАРАТЫ У МЕХАНИЗМА		
M1	ЭЛЕКТРОДВИГАТЕЛЬ 4А250S4	1	~380В 75КВТ 136А
SA1	ПЕРЕКЛЮЧАТЕЛЬ ПКУ3-58Н0115У2	1	
	2. АППАРАТЫ НА НКУ		
A1	Б5130-4274УХЛ4	1	
FU1	ПРЕДОХРАНИТЕЛЬ ПРС-25ПУ3 I пл. вст. 16А	1	КОМПЛЕКТНО С А1
KM1	КОНТАКТОР КТ6033СУ3 U~220В	1	
KK1	РЕЛЕ РТЛ1008О*4С I уст 2,27А	1	
QF1	ВЫКЛЮЧАТЕЛЬ А3726 ФУ3 I р 200А	1	
TA1,TA2,TA3	ТРАНСФОРМАТОР ТОКА ТК-20У3 300/5	3	
KA1	РЕЛЕ РТ-140/10	1	УСТАНАВЛИВАЕТСЯ ДОПОЛНИТЕЛЬНО
	3. АППАРАТЫ НА ЩИТЕ КИП		
PA1	АМПЕРМЕТР Э-365-2 ПРЕДЕЛ ИЗМЕР. 0-300-1500А	1	
HL1	АРМАТУРА АСКМО цвет красн. U~220В	1	КОМПЛЕКТНО СО ЩИТОМ КОТЛА
	ЛАМПА КМ-60-55 U~60В	1	
R1	РЕЗИСТОР ПЭ-25	1	
KL1	РЕЛЕ РПЛ-13104 U~220В	1	
SA2	ПЕРЕКЛЮЧАТЕЛЬ ПМОВФ-1366₃9₁10₂/II-Д126	1	

1. НОМЕРА ЭЛЕКТРОДВИГАТЕЛЕЙ МЕХАНИЗМОВ КОТЛОАГРЕГАТОВ ДАНЫ В ТАБЛИЦЕ НА ДАННОМ ЛИСТЕ.
2. В СХЕМАХ СОЕДИНЕНИЙ ЩИТОВ КИП И НКУ ИНДЕКС В МАРКИРОВКЕ АППАРАТОВ И ПРОВОДОВ СООТВЕТСТВУЕТ НОМЕРУ ЭЛЕКТРОДВИГАТЕЛЯ ПО ТАБЛИЦЕ. В ОСТАЛЬНЫХ ЧЕРТЕЖАХ Т.Е. В ПЛАНАХ СИЛОВЫХ ЭЛЕКТРОУСТАНОВОК, В СХЕМАХ ПОДКЛЮЧЕНИЙ В ПРИНЦИПИАЛЬНЫХ ОДНОЛИНЕЙНЫХ СХЕМАХ В НОМЕРЕ ЭЛЕКТРОДВИГАТЕЛЯ ВПЕРЕДИ ДОБАВЛЯЕТСЯ ЕЩЕ И НОМЕР КОТЛОАГРЕГАТА.
3. ОБОЗНАЧЕНИЕ „—○—" СООТВЕТСТВУЕТ ЗАВОДСКОЙ МАРКИРОВКЕ ЗАЖИМОВ БЛОКА УПРАВЛЕНИЯ.
4. В СКОБКАХ УКАЗАНА МАРКИРОВКА КОНТАКТОВ РЕЛЕ ПО ЧЕРТЕЖАМ АТМ.
5. УСЛОВНЫЕ ОБОЗНАЧЕНИЯ ПРИНЯТЫ ПО ГОСТ 2,710-81.

АЛЬБОМ 5

СОГЛАСОВАНО

ОТДЕЛ ТМ | СПРАНЦМАНИС | ИНДАНЕ
ОТДЕЛ КИП | ИНВ. № ПОДЛ. | ПОДПИСЬ И ДАТА | ВЗАМ. ИНВ. №

ПРИВЯЗАН

ИНВ. №

ТП903-1-279.90 ЭМ

КОТЕЛЬНАЯ С 4 КОТЛАМИ ДЕ-25-14ГМ ОТКРЫТАЯ СИСТЕМА ТЕПЛОСНАБЖЕНИЯ. ЗДАНИЕ ИЗ ЛМК.

СТАДИЯ	ЛИСТ	ЛИСТОВ
Р	10	

НАЧ. ОТД.	ХАКЕЛИС	
Н. КОНТР.	ЗОРИН	
ГЛ. ЭЛЕКТР.	ВИКМАНИС	
НАЧ. ГР.	БЕГЕН	

КОТЛОАГРЕГАТ ДЕ-25-14ГМ ≠ ДЫМОСОС. СХЕМА ЭЛЕКТРИЧЕСКАЯ ПРИНЦИПИАЛЬНАЯ УПРАВЛЕНИЯ. СХЕМА ЭЛЕКТРИЧЕСКАЯ ФУНКЦИОНАЛЬНАЯ БЛОКИРОВКА

ЛАТГИПРОПРОМ

24219-05 13 КОПИРОВАЛ ФОРМАТ А2

Альбом 5

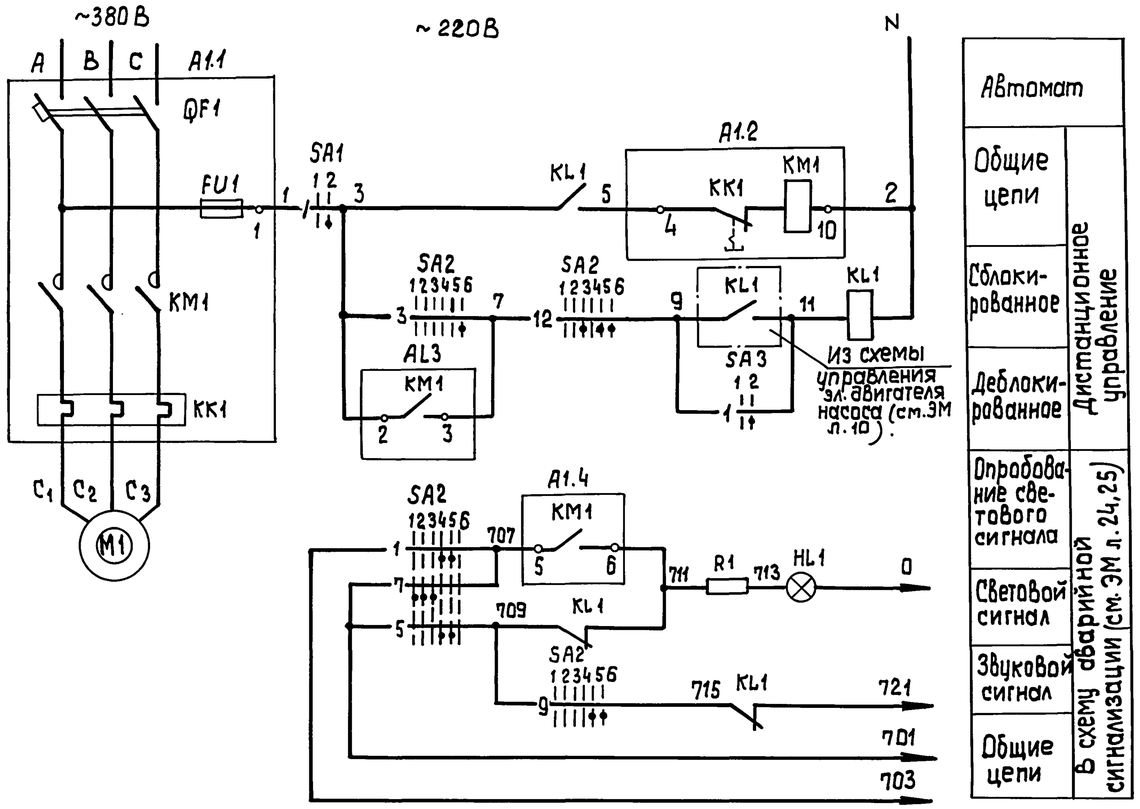

Диаграммы работы контактов
Ключ управления „SA2"

ПМОВФ-1366₃9₁10₂/II-Д126								
Обозначение цепи	NN контактов	Отключить	Отключено	Предв. отк-но	Предв. вкл-но	Включено	Включить	
		135-90°			0°		45	
		1	2	3	4	5	6	
1	1-3				X	X		
2	2-4		X	X				*
3	5-8						X	
4	6-7	X						*
5	9-10				X	X		
6	9-12						X	*
7	10-11	X	X	X				
8	13-14			X	X			*
9	13-16					X	X	
10	14-15	X	X					*
11	17-19	X	X		X			*
12	17-20			X		X	X	
13	21-22			X	X			*
14	21-23					X	X	*
15	22-24	X	X					*

Выключатель аварийный „SA1"

ПКУ3-58И0115У2			
Обозначение цепи	NN контактов	Отключ.	Включ.
		1	2
1	1-2		X

Избиратель блокировки „SA3"

ПМОФ90-111111/II-Д42				
Обозначение цепи	NN контактов	Сблокиров.	Сблокиров.	
		1	2	
1	1-3		X	
2	2-4	X		*
3	5-7		X	*
4	6-8	X		*
5	9-11		X	*
6	10-12	X		*
7	13-15		X	*
8	14-16	X		*
9	17-19		X	*
10	18-20	X		*
11	21-23		X	*
12	22-24	X		*

*-Контакт не используется.

Поз. обозн.	Наименование	Кол.	Примечание
	I Аппараты у механизма		
M1	Электродвигатель 4А200 L4	1	~380 В 45 кВт; 82,6А
SA1	Переключатель ПКУ3-58И0115У2	1	
	II Аппараты на НКУ		
A1	Б 5130-3974 УХЛ4	1	
FU1	Предохранитель ППТ-10У3 I пл. Вст. 6А	1	Комплектно с А1
KM1	Пускатель ПМА 5202-УХЛ4В U~220В	1	
KK1	Реле РТТ-31 I уст. 82,6А	1	
QF1	Выключатель АЕ2066-100У3-Б Iр 100А	1	
	III Аппараты на щите КИП		
HL1	Арматура АСКМО цвет красный U~220В	1	Комплектно со щитом котла
	Лампа КМ-60-55 U~60В	1	
R1	Резистор ПЭ-25	1	
KL1	Реле РПЛ 12204 U~220В	1	
SA2	Переключатель ПМОВФ-1366₃9₁10₂/II-Д126	1	
SA3	Переключатель ПМОФ 90-111111/II-Д42	1	

1. Условия блокировки даны в функциональной схеме блокировки котлоагрегата (см. ЭМ л.10).
2. Обозначение „—⊸—" соответствует заводской маркировке зажимов блока управления.
3. Условные обозначения приняты по ГОСТ 2.710-81.
4. В скобках указана маркировка реле по чертежам АТМ.

Инв. № подл. | Подп. и дата | Взам. инв. №

Привязан

Инв. №

Нач. отд.	Хакелис		
Н. контр.	Зорин		
Гл. электр.	Викманис		
Нач. гр.	Беген		

ТП 903-1-279.90 ЭМ

Котельная с 4 котлами ДЕ-25-14ГМ Открытая система теплоснабжения. Здание и ЛМК.

Котлоагрегат ДЕ-25-14ГМ. Дутьевой вентилятор. Схема электрическая принципиальная управления.

Стадия	Лист	Листов
Р	11	

ЛАТГИПРОПРОМ

Копировал 39 24219-05 14 формат А2

Альбом 5

Сетевые насосы. Функциональная схема блокировки.

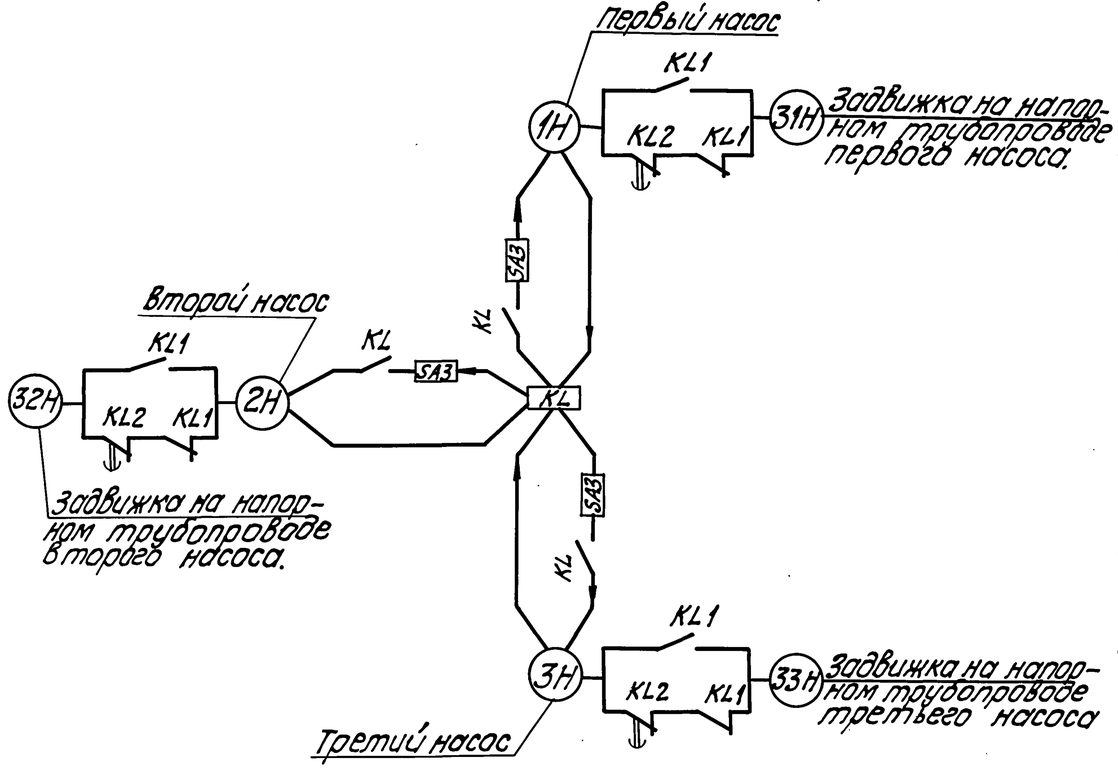

Цепи блокировки.

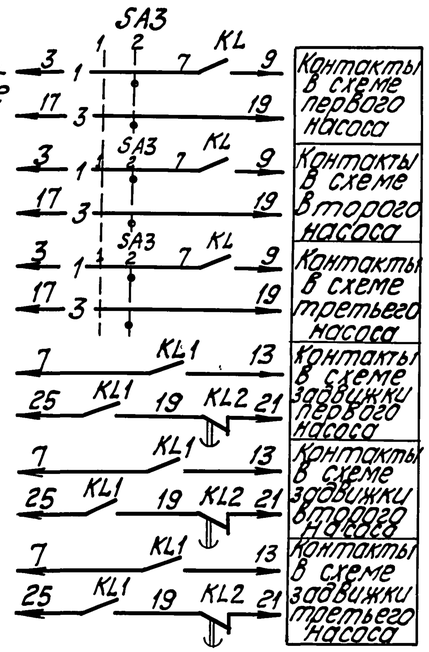

N п/п	Наименование механизмов		№№ эл. двигателя по плану	N листа	№ листа схемы аварийной сигнализации	Примеч.
1	Сетевой насос	первый	21			
2		второй	23			
3		третий	25			
4	Задвижка на напорном трубопроводе сетевого насоса	первая	22			
5		вторая	24			
6		третья	26			
7	Питательный насос	первый	27			
8		второй	28			
9		третий	29			
10	Подпиточный насос	первый	31			
11		второй	32			
12		третий	33			
13	Насос исходной воды	первый	14			
14		второй	15			

Схемами предусматривается дистанционное и автоматическое управление электродвигателями насосов, местное и автоматическое управление задвижками на напорных трубопроводах. Насос, выбранный рабочим, управляется дистанционно, со щита КИП.

Насос принятый резервным, включается автоматически при аварийном останове работающего насоса. Выбор резервного насоса производится вручную при помощи избирателя управления „SA3". Во избежание ложных включений резервного насоса, избиратель „SA3" ставится в положение „рабочий", при этом загорается аварийный сигнал резервного насоса. После запуска рабочего насоса избиратель „SA3" ставится в положение резерва, аварийный сигнал гасится. При аварийном отключении работающего насоса и автоматическом включении резервного насоса зажигаются аварийные световые сигналы и включается аварийный звуковой сигнал. После включения резервного насоса его ключ „SA2" ставится в положение „включено" и затем меняется положение „SA3", при этом гасится аварийный световой сигнал автоматически включенного резервного насоса. Световой аварийный сигнал включается при всех несоответствиях положения ключа „SA2" и работы электродвигателя, а также при отсутствии напряжения в цепи резервного насоса.

Задвижки на напорных трубопроводах автоматически открываются после включения соответствующих насосов и автоматически закрываются после отключения. Световая сигнализация положения задвижек на напорных трубопроводах предусмотрена на щите КИП.

Насосы исходной воды. Функциональная схема блокировки.

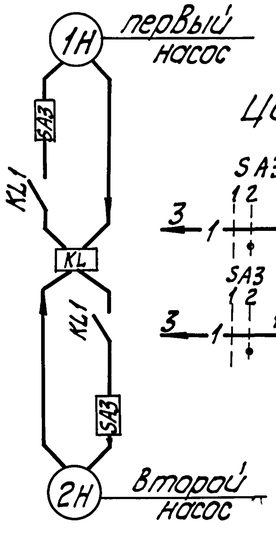

Цепи блокировки.

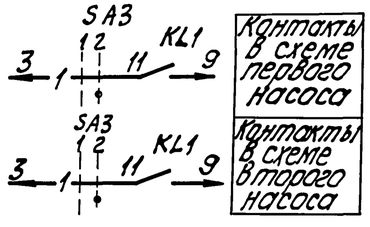

Питательный насос. Подпиточный насос. Функциональная схема блокировки.

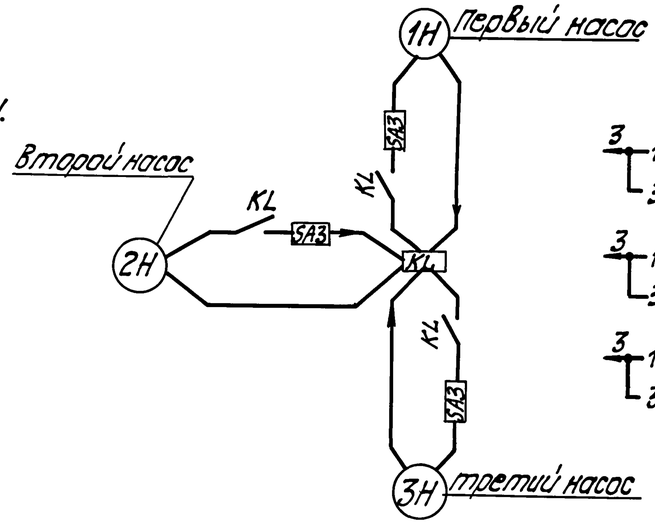

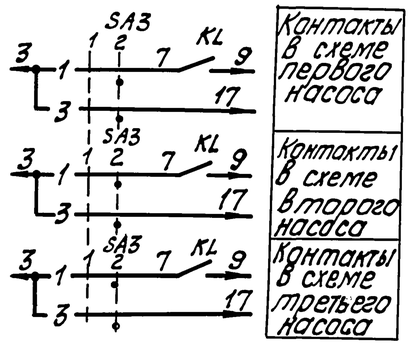

ТП 903-1-279.90 ЭМ

Привязан				Котельная с 4 котлами ДЕ-25-14ГМ. Открытая система теплоснабжения. Здание из ЛМК.	Стадия	Лист	Листов
	Нач.отд.	Хакелис			Р	12	
	Н.контр.	Зорин					
	Гл.элект.	Викманис		Сетевые питательные подпиточные насосы. Насосы исходной воды. Схема электрическая функциональная и блокировки	ЛАТГИПРОПРОМ		
Инв.№	Нач.гр.	Беген					
	Ст.тех.	Жукова					

Копировал 24219-05 15 Формат А2

Согласовано: отдел ТМ Страницкий; отдел КИПиА Инфане; Взам.инв.№; Подп. и дата; Инв.№ подл.

Альбом 5

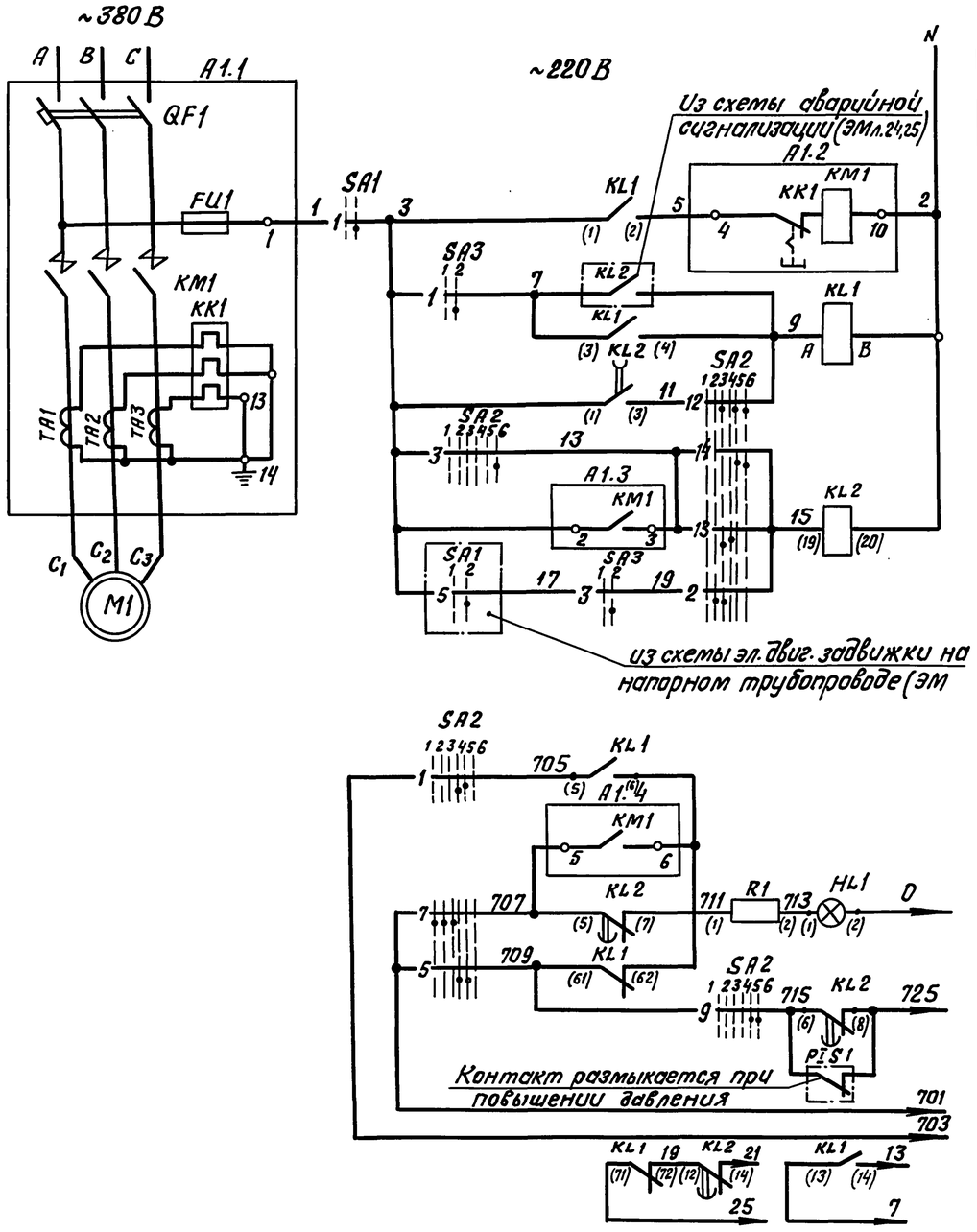

Автомат
Автоматическое и дистанционное управление
Автоматическое управление
Дистанционное управление
Контроль наличия напряжения

Опробование светового сигнала	В схему аварийной сигнализации (см. ЭМ л. 25)
Световой сигнал	
Реле блокировки	
Общие цепи	
В схему управления электродвигателем задвижки на напорном трубопроводе (см. ЭМ л. 14)	

Диаграммы работы контактов

Ключ управления „SA2"

ПМОВФ-13663 9,10г/II-Д126

Обозначение цепи	NN контактов	Отключить -135	Отключено -90	Предв. откл. -135	Предв. вкл. 0°	Включено -45°	Включить -45°	
		1	2	3	4	5	6	
1	1-3				X	X		
2	2-4		X	X				
3	5-8						X	
4	6-7	X						*
5	9-10				X	X		
6	9-12						X	*
7	10-11	X	X	X				
8	13-14			X	X			*
9	13-15					X	X	
10	14-15	X	X					*
11	17-19	X	X		X			*
12	17-20			X		X	X	
13	21-22			X	X			
14	21-23					X	X	
15	22-24	X	X					*

Избиратель резерва „SA3"

ПМОФ 90-111111/II Д42

Обозначение цепи	NN контактов	Рабочий 1	Резервный 2	
1	1-3		X	
2	2-4	X		*
3	5-7		X	
4	6-8	X		*
5	9-11		X	*
6	10-12	X		*
7	13-15		X	*
8	14-16	X		*
9	17-19		X	*
10	19-20	X		*
11	21-23		X	*
12	22-24	X		*

Выключатель аварийный „SA1"

ПКУ3-58 ИО 115

Обозначен. цепи	NN контактов	Отключ. 1	Включ. 2
1	1-2		X

* Контакт не используется.

Позиц. обознач.	Наименование	Кол.	Примечание
	1. Аппараты у механизма		
M1	Электродвигатель 4А280 S2	1	~380 В 110 кВт, 206 А
SA1	Переключатель ПКУ3-58 ИО 115 У2	1	
	2. Аппараты на напорном трубопроводе		
PIS1	Электроконтактный манометр	1	см. проект автоматизации
	3. Аппараты на НКУ		
A1	Блок Б5130-4374 УХЛ4	1	
FU1	Предохранитель ПРС-25 ПУ3 I п2 вст. 16А	1	Комплектно с А1
KM1	Контактор КТ 6033 СУ3 U~220 В	1	
KK1	Реле РТЛ 10080* 4с I уст. 3; 44 А	1	
QF1	Выключатель А3726 ФУ3 I р 250 А	1	
TA1...TA3	Трансформатор тока ТК 20У3 300/5	3	
	4. Аппараты на щите КИП		
HL1	Арматура цвет красный АСКМО U~220 В	1	
	Лампа КМО-60-55 U~60 В	1	
R1	Резистор ПЭВ-25 3300 Ом	1	
KL1	Реле ПМЛ 11000* 4В U~220 В	1	Устанавливается дополнительно по месту
	Приставка ПКЛ 220* 4	1	
KL2	Реле РП 18-03-УХЛ4 U~220 В; к2з3р	1	вв 2,0 с
SA2	Переключатель ПМОВФ-13663 9,10г/II-Д126	1	
SA3	Переключатель ПМОФ 90-111111/II Д42	1	

1. На данном листе дана схема управления электродвигателем 1-го сетевого насоса для 2-го, 3-го - схема аналогична
2. Условия блокировки даны в функциональной схеме (см. ЭМ 1 л.12)
3. Обозначение „—o—1—" соответствует заводской маркировке зажимов блока управления.
4. Перечень элементов приведен для одного электродвигателя.
5. Условные обозначения приняты по ГОСТ 2.710-81.
6. В скобках указана маркировка контактов реле по чертежам АТМ.

Инв. № подл. | Подпись и дата | Взам. инв. №

Привязан

Инв. №

ТП 903-1-279.90 ЭМ

Нач. отд.	Хакелис		
Н. контр.	Зорин		
Гл. электр.	Викманис		
Нач. гр.	Беген		

Котельная с 4 котлами ДЕ-25-14ГМ. Открытая система теплоснабжения. Здание из ЛМК

Стадия: Р | Лист: 13 | Листов:

≠21, ≠23, ≠25 Сетевой насос. Схема электрическая принципиальная управления

ЛАТГИПРОПРОМ

Копировал ВБ 24219-05 16 Формат А2

Альбом 5

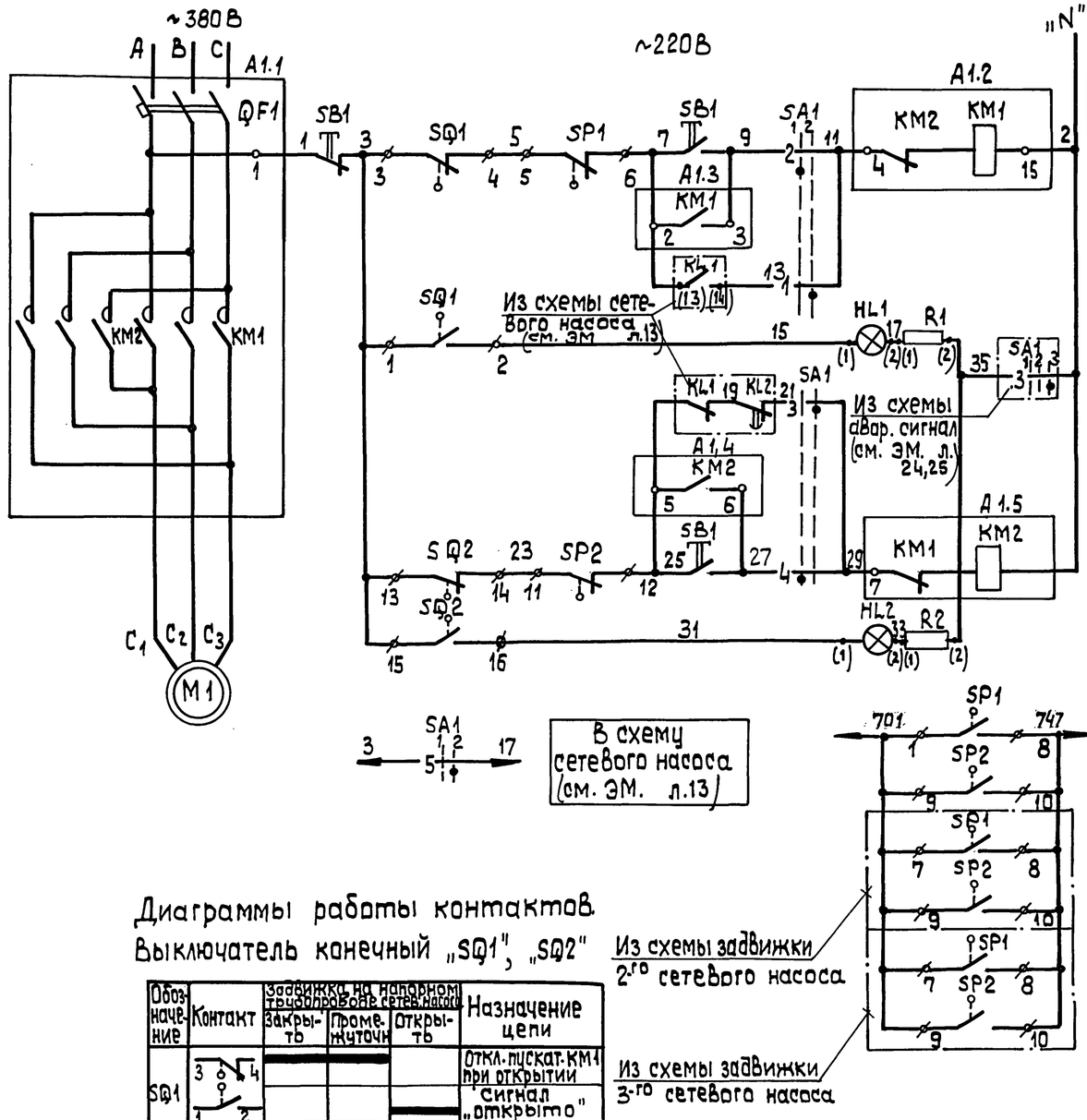

Автомат		
При местном управлении (опробован.)	при открытии	Цепи управления пускателем
При автоматическом управлении сигнализация положения задв. „закрыто"		
Опробование светового сигнала	при закрытии	
При автоматическом управлении		
При местном управлении (опробование) сигнализация положения „ задв. „закрыто		

Диаграмма работы контактов

Избиратель управления „SA1"

ПМОФ90-111111/II-Д42

Обозначение цепи	NN контактов	90 Местное	0 Автоматич.
		1	2
1	1-3	X	
2	2-4	X	
3	5-7	X	
4	6-8	X	
5	9-11		X
6	10-12	X	*
7	13-15	X	*
8	14-16	X	*
9	17-19	X	*
10	18-20	X	*
11	21-23	X	*
12	22-24	X	*

*-Контакт не используется

Поз обознач.	Наименование	Кол.	Примечание
	I Аппараты у механизма		
M1	Электродвигатель 4АХС80А4	1	~380В 1,3кВт; 3,5А
SB1	Пост ПКЕ222-3У3	1	
SP1, SP2	Муфта предельного момента	2	Комплектно с приводом
SQ1, SQ2	Выключатель конечный	2	
	II Аппараты на НКУ		
A1	Б5437-3074 ГУХЛ4	1	
KM1-KM2	Пускатель ПМЛ 15010* 4В U~220В	1	Комплектно
QF1	Выключатель АЕ2026-10 НУ3-Б Iр 10А	1	с А1
	III Аппараты на щите КИП		
HL1	Арматура цвет красный АСКМО U~220В	1	
HL2	Арматура цвет зеленый АСКМО U~220В	1	
	Лампа КМ-60-55 U~60В	2	
R1, R2	Резистор ПЭВ-25 3300 Ом	2	
SA1	Переключатель ПМОФ90-111111/II-Д42	1	

В схему сетевого насоса (см. ЭМ. л.13)

Диаграммы работы контактов

Выключатель конечный „SQ1", „SQ2"

Обозначение	Контакт	Задвижка на напорном трубопроводе сетев. насоса: Закрыта	Промежуточн	Открыта	Назначение цепи
SQ1	3 4 / 1 2				Откл. пускат. КМ1 при открытии
					Сигнал „открыто"
SQ2	13 14 / 15 16				Откл. пускат. КМ2 при закрытии
					Сигнал „Закрыто"

Выключатель муфты предельного момента „SP1", „SP2"

Обозначение	Контакт	Крутящий момент: Норма	Выше нормы	Назначение цепи
SP1	5 6 / 7 8			Откл. пуск. КМ1 при заклинивании
				Сигнал
SP2	11 12 / 9 10			Откл. пуск. КМ1 при заклинивании
				Сигнал

Схемой предусматривается:

1. Автоматическое управление задвижкой в зависимости от работы сетевого насоса. При включении сетевого насоса задвижка автоматически открывается, при отключении-автоматически закрывается.
2. Местное управление задвижкой кнопками у электропривода (опробование).
3. Защита электропривода от заклинивания двухсторонней муфтой предельного момента „SP1", SP2".
4. Отключение электропривода в нормальном режиме при полном открытии задвижки конечным выключателем „SQ1", при полном закрытии-конечным выключателем „SQ2".
5. Световая сигнализация на щите КИП положения задвижки.

1. Условия блокировки даны в функциональной схеме (см. ЭМ л.12).
2. На данном листе дана схема управления эл. двигателем задвижки первого сетевого насоса, для задвижек второго и третьего насосов схема аналогична за исключением цепи ключа SA1 из схемы аварийной сигнализации (см. ЭМ л.24,25)
3. Перечень элементов приведен для одного электродвигателя
4. Обозначение „—o1—" соответствует заводской маркировке зажимов на блоке управления.
5. Обозначение „—/3—" соответствует маркировке зажимов на плате электропривода.
6. Условные обозначения приняты по ГОСТ 2710-81.

Привязан

Инв.№

Инв.№ подл. | Подп. и дата | Взам.инв.№

				ТП 903-1-279.90 ЭМ			
				Котельная с 4 котлами ДЕ25-14ГМ Открытая система теплоснабжения. Здание из ЛМК	Стадия	Лист	Листов
Нач.отд	Хакелис				Р	14	
Н.контр	Зорин			№22÷24,№26. Задвижка на напорном трубопроводе сетевого насоса. Схема электрическая принципиальная управления.	ЛАТГИПРОПРОМ		
Гл.электр	Викманис						
Нач.гр.	Беген						

Копировал 24219-05 17 формат А2

Альбом 5

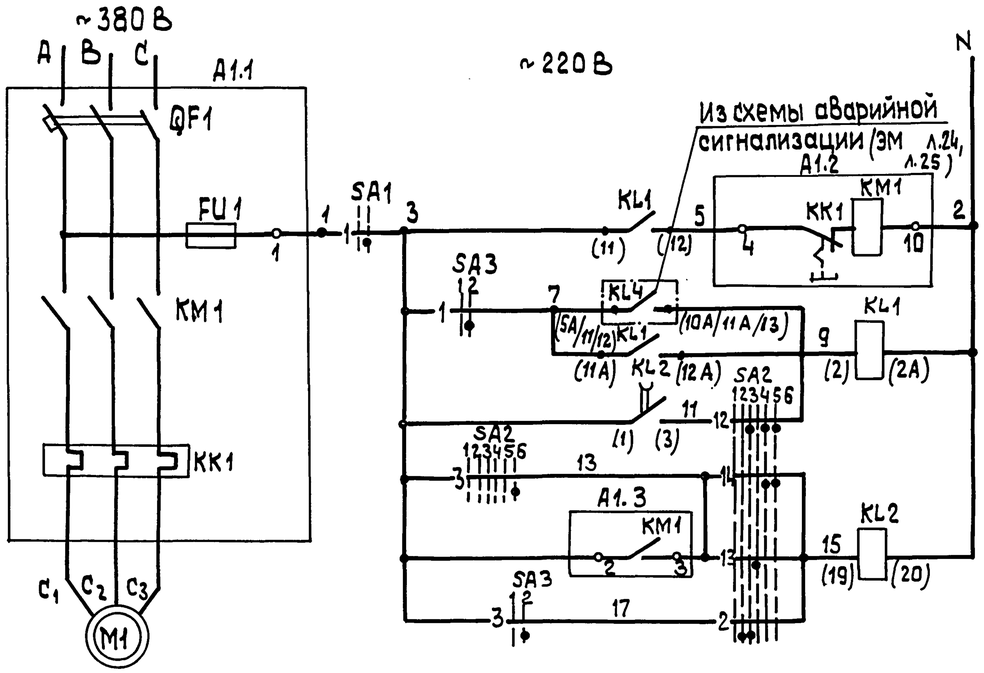

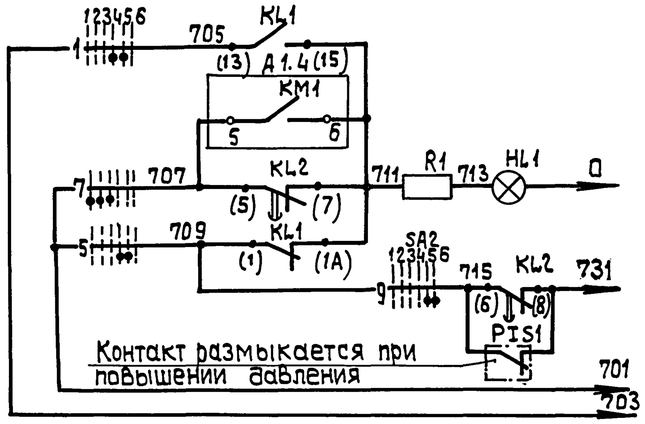

Автомат
Автоматическое и дистанционное управление
Автоматическое управление
Дистанционное управление
Контроль наличия напряжения

Диаграммы работы контактов. ключ управления „SA2."

ПМОВФ-1366₃9,10₂/II-Д126	Обозначение цепи	№№ контактов	Отключить	Отключить	Привод откл.	Привод вкл.	Включено	Включить
			135°	90°	0°		45°	
			1	2	3	4	5	6
1	1-3					X	X	
2	2-4			X	X			
3	5-8							X
4	6-7		X					
5	9-10						X	X
6	9-12							X *
7	10-11		X	X		X		
8	13-14					X		X *
9	13-16						X	X
10	14-15		X	X				*
11	17-19		X	X		X		*
12	17-20					X	X	X
13	21-22					X	X	
14	21-23						X	X
15	22-24		X	X			X	*

Избиратель резерва „SA3"

опробование светового сигнала
световой сигнал
Реле блокировки
Общие цепи

В схему аварийной сигнализации (см. ЭМ. л. 24, 25)

ПМОФ 90-111111/II-Д42	Обозначение цепи	№№ контактов	1 Рабочий	2 Резервный
1	1-3		X	
2	2-4			X *
3	5-7		X	
4	6-6		X	X ***
5	9-11		X	
6	10-12			X ***
7	13-15		X	
8	14-16		X	X ***
9	17-19		X	
10	19-20		X	X ***
11	21-23		X	
12	22-24		X	X ***

Выключатель аварийный „SA1".

ПКУ3-58И0115	Обозначен. цепи	№№ контактов	Отключ.	Включ.
1	1-2		X	

* контакт не используется.

Позиц. обознач	Наименование	Кол.	Примечание
	I Аппараты у механизма		
M1	Электродвигатель 4А18052	1	~380 В 22 кВт, 41,6 А
SA1	Переключатель ПКУ3-58И0115У2	1	
	II Аппараты на напорном трубопроводе		
PIS1	Электроконтактный манометр	1	См. проект автоматизации
	III Аппараты на НКУ		
A1	Б5130-3774УХЛ4	1	Комплектно с А1
FU1	Предохранитель ППТ-10У3, Iпл.вст 6А	1	
KM1	Пускатель ПМА4200-УХЛВ U~220В	1	
KK1	Реле РТТ-21 Iуст 41,6 А	1	
QF1	Выключатель АЕ2056М-100У3-Б Iр. 63А	1	
	IV Аппараты на щите КИП		
HL1	Арматура цвет красный АСКМО U~220В	1	
	Лампа КМ-60-55 U~60 В;	1	
R1	Резистор ПЭВ-25 3300 Ом	1	
KL1	реле РПУ-2 U~220В К434Р	1	
KL2	реле РП 18-03-УХЛ4 U~220 ВК 2,3Р	1	В.В. 2.0 С
SA3	Переключатель ПМОФ 90-111111/II Д42	1	
SA2	Переключатель ПМОВФ-1366₃9,10₂/II-Д126	1	

1. На данном листе дана схема управления электродвигателем 1-го сетевого насоса. Для 2-го, 3-го схема аналогична.
2. Условия блокировки даны в функциональной схеме (см. ЭМ л. 12)
3. Обозначение „—o1—" соответствует заводской маркировке зажимов блока управления.
4. Перечень элементов приведен для одного электродвигателя.
5. Условные обозначения приняты по ГОСТ 2.710-81.
6. В скобках указана маркировка контактов реле по чертежам АТМ

Привязан

Инв. №

	ТП 903-1-279.90 ЭМ		
	-		
	Котельная с 4 котлами ДЕ-25-14ГМ Открытая система теплоснабжения. Здание из ЛМК.	Стадия Р	Лист 15	Листов
Нач. отд. Хакелис	≠31, ≠32, ≠33. Подпиточный насос. Схема электрическая принципиальная управления.	ЛАТГИПРОПРОМ		
Н. контр. Зорин				
Гл. электр. Викманис				
Нач. гр. Беген				

Инв. № подл. | Подп. и дата | Взам. инв. №

Копировал 24219-05 18 Формат А2

Альбом 5

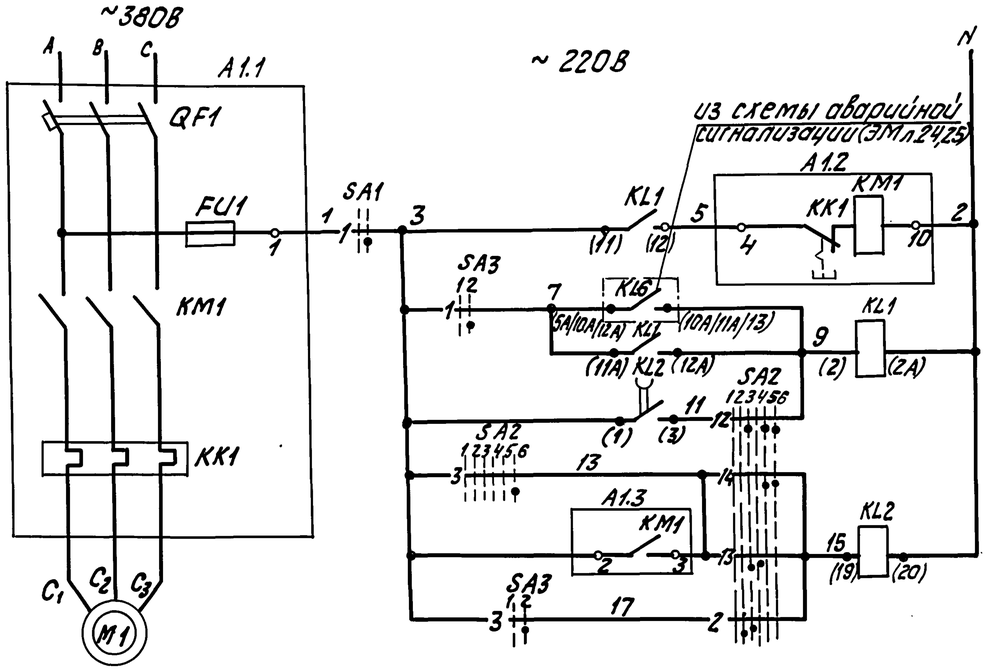

Автомат
Автоматическое и дистанционное управление
Автоматическое управление
Дистанционное управление
Контроль наличия напряжения

Диаграммы работы контактов.

Ключ управления „SA2."

ПМОВФ-1366з9,10г/II-Д126

обозначение цепи	NN контактов	отключить	отключено	предв. откл.	предв. вкл.	включено	включить	
		-135	-90°		0°		+45	
		1	2	3	4	5	6	
1	1-3				X	X		
2	2-4		X	X				
3	5-8						X	
4	6-7	X						*
5	9-10				X	X		
6	9-12						X	*
7	10-11	X	X	X				
8	13-14			X	X			*
9	13-16					X	X	
10	14-15	X	X					*
11	17-19	X	X		X			*
12	17-20			X		X	X	
13	21-22			X	X			
14	21-23					X	X	
15	22-24	X	X					*

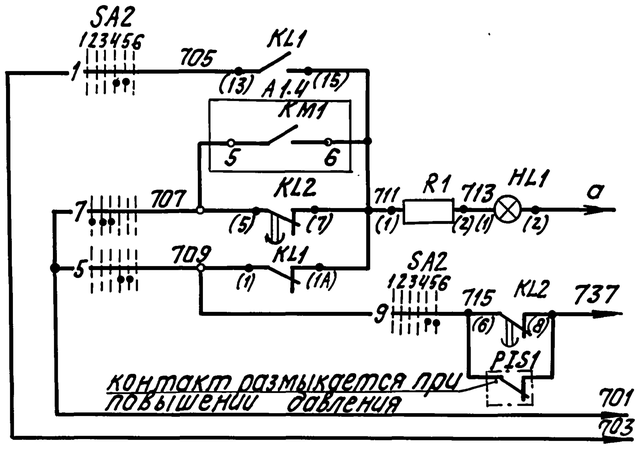

опробование светового сигнала	В схему аварийной сигнализации (см. ЭМ л.24,25)
световой сигнал	
Реле блокировки	
Общие цепи	

Избиратель резерва „SA3"

ПМОФ90-111111/II-Д42

обозначение цепи	NN контактов	рабочий	резервный	
		1	2	
1	1-3		X	
2	2-4	X		*
3	5-7		X	
4	6-8	X		*
5	9-11		X	*
6	10-12	X		*
7	13-15		X	*
8	14-16	X		*
9	17-19		X	*
10	19-20	X		*
11	21-23		X	*
12	22-24	X		*

Выключатель аварийный „SA1."

ПКУ3-58И0115

обозначен. цепи	NN контактов	отключ.	включ.
		1	2
1	1-2		X

Позиц. обозн.	Наименование	Кол.	примечание
	I. Аппараты у механизма		
M1	Электродвигатель 4А225М2	1	~380В 55 квт; 100А
SA1	Переключатель ПКУ3-58И0115У2	1	
	II. Аппараты на напорном трубопроводе		
PIS1	Электроконтактный манометр	1	См. проект автоматизации
	III. Аппараты на НКУ		
A1	Б.5130-4074УХЛ4	1	комплектно с A1
FU1	Предохранитель ПТТ-10У3 I пл вст.6А	1	
KM1	Пускатель ПМА 5202УХЛ4В U~220В	1	
KK1	Реле РТТ-31 I уст. 100А	1	
QF1	Выключатель АЕ2066-100У3-Б-Iр125А	1	
	IV. Аппараты на щите КИП		
HL1	Арматура Цвет красный АСКМО U~220В	1	
	Лампа КМ-60-55 U~60В;	1	
R1	Резистор ПЭВ-25330 Ом	1	
KL1	Реле РПУ-2 U~220В К4з 4р	1	
KL2	Реле РП18-03-УХЛ4 U~220В К2з 3р	1	В.В.2.0С
SA3	Переключатель ПМОФ90-111111/II Д42	1	
SA2	Переключатель ПМОВФ-1366з9,10г/II-Д126	1	

1. На данном листе дана схема управления электродвигателем 1-го сетевого насоса, для 2-го, 3-го схема аналогична,
2. Условия блокировки даны в функциональной схеме (см. ЭМ л.12).
3. Обозначение „—o—1" соответствует заводской маркировке зажимов блока управления.
4. Перечень элементов приведен для одного электродвигателя.
5. Условные обозначения приняты по ГОСТ 2.710-81.
6. В скобках указана маркировка контактов реле по чертежам АТМ.

* контакт не используется.

Привязан

Инв. №

ТП903-1-279.90 ЭМ

Нач. отд.	Хакелис		
Н. контр.	Зорин		
Гл. элект.	Вукманис		
Нач. гр.	Беген		

Котельная с 4 котлами ДЕ-25-14ГМ открытая система теплоснабжения. Здание из ЛМК.

Стадия: Р | Лист: 16 | Листов:

#27, #28, #29 Питательный насос. Схема электрическая принципиальная управления

ЛАТГИПРОПРОМ

Копировал 24219-05 19 формат А2

Инв. № подл. | Подп. и дата | Взам. инв. №

Альбом 5

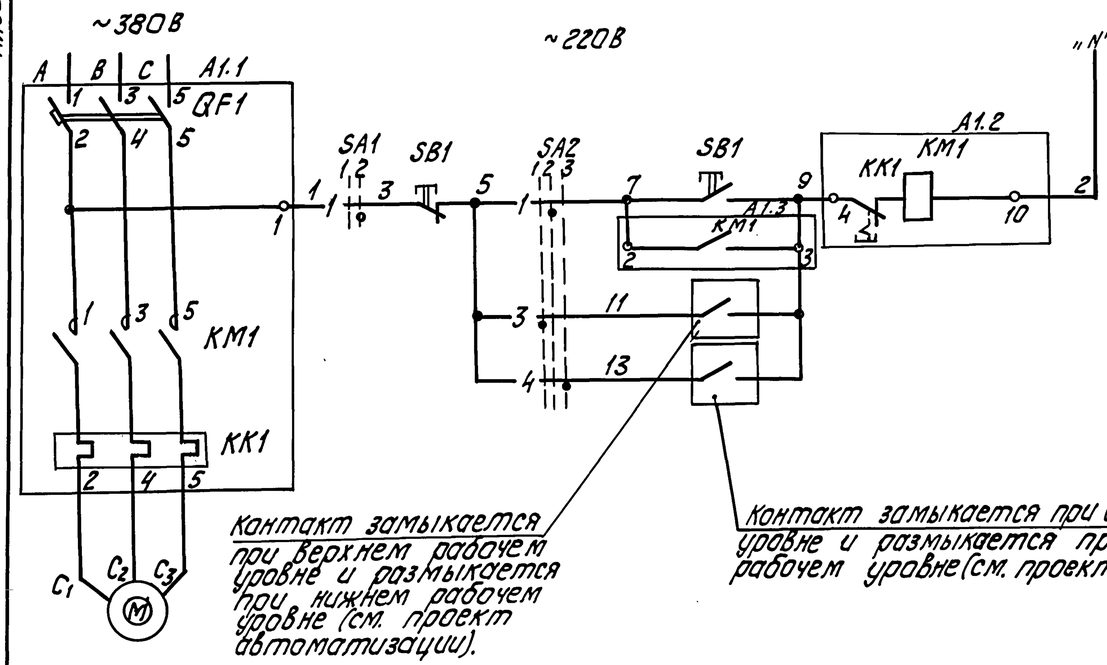

Контакт замыкается при верхнем рабочем уровне и размыкается при нижнем рабочем уровне (см. проект автоматизации).

Контакт замыкается при аварийном уровне и размыкается при нижнем рабочем уровне (см. проект автоматизации).

Автомат	цепи управления пускателем
по месту	
по рабочему уровню	
по аварийному уровню	

Диаграммы работы контактов
Избиратель управления „SAB"

Обозначен. цепи	№ контактов	ПКУ3-58С2024 рабочий	местное	резерв
		-45°	0	+45°
		1	2	3
1	1-2	X		
2	3-4	X		X *
3	5-6	X		
4	7-8			X

выключатель аварийный „SA1"

Обозначен. цепи	№ контактов	ПКУ3-58Н0115 отключ.	включ.
		1	2
1	1-2		X

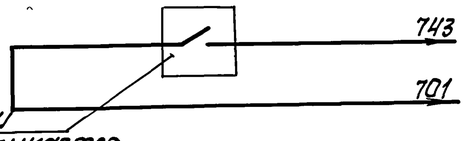

Контакт замыкается при аварийном уровне и размыкается при верхнем рабочем уровне воды в баке

Сигнал „Аварийный уровень в баке" (в схему аварийной сигнализации см. ЭМ)

* - контакт не используется

Поз. обознач.	Наименование	Кол.	Примечание
	1. Аппараты у механизма		
M1	Электродвигатель	1	~380В; 1,5кВт; 3,57А
SA2	Переключатель ПКУ3-58С2024	1	
SA1	Переключатель ПКУ3-58Н0115	1	
SB1	Пост ПКЕ 222-2У3	1	
	2. Аппараты на НКУ		
A1	Б5130-2674ГУХЛ4	1	
KM1	Пускатель ПМЛ11000,4В U~220В	1	комплектно с А1
KK1	Реле РТЛ-1008 0,4Нс Iуст 3,57А	1	
QF1	Выключатель АЕ2026-10НУ3-Б Iр 5А	1	

Конденсатный бак

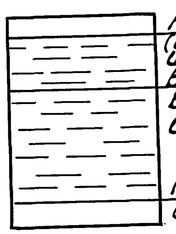

Аварийный уровень (включение резерв. н-са и аварийного сигнала. Верхний раб. уровень включение рабочего насоса и отключение авар. сигнала.

Нижний раб. уровень отключение насосов

1. Схема разработана для двух насосов, один из которых рабочий - другой резервный.
2. Схемой предусматривается:
   а) автоматическое включение рабочего насоса при верхнем рабочем уровне воды;
   б) автоматическое включение резервного насоса при аварийном уровне;
   в) автоматическое отключение насосов при нижнем уровне;
   г) местное управление кнопками у электродвигателя;
   д) аварийный останов по месту выключателем „SA1" сигнализация на щите КИП об аварийном уровне;
   ж) выбор управления осуществляется избирателем управления „SA2."

1. В схемах соединений щитов КИП и НКУ индекс в маркировке аппаратов и проводов соответствует номеру электродвигателя по плану.
2. Обозначение „—o— " соответствует заводской маркировке зажимов блока управления
3. Перечень элементов приведен для одного электродвигателя.
4. Условные обозначения приняты по ГОСТ 2.710-81.
5. В скобках указана маркировка контактов реле по чертежам АТМ.

Инв.№ подл. | Подп. и дата | Взам. инв.№ | Инв.№ дубл. | Подп. и дата

Отдел ТМ Гидромаш. и электрооборуд.

привязан

Инв. №

				ТП 903-1-279.90 ЭМ	
Нач. отд.	Какелис			Котельная с 4 котлами ДЕ-25-14ГМ. Открытая система теплоснабжения. Здание из ЛМК	Стадия: Р; Лист: 17; Листов:
Н. контр.	Зорин				
Гл. элек.	Вижманис			≠ 16; ≠ 17 конденсатный насос. Схема электрическая принципиальная управления	ЛАТГИПРОПРОМ
Нач. гр.	Бегеи				
Ст. техн.	Жукова				

Копировал 24219-05 20 Формат А2

Альбом 5

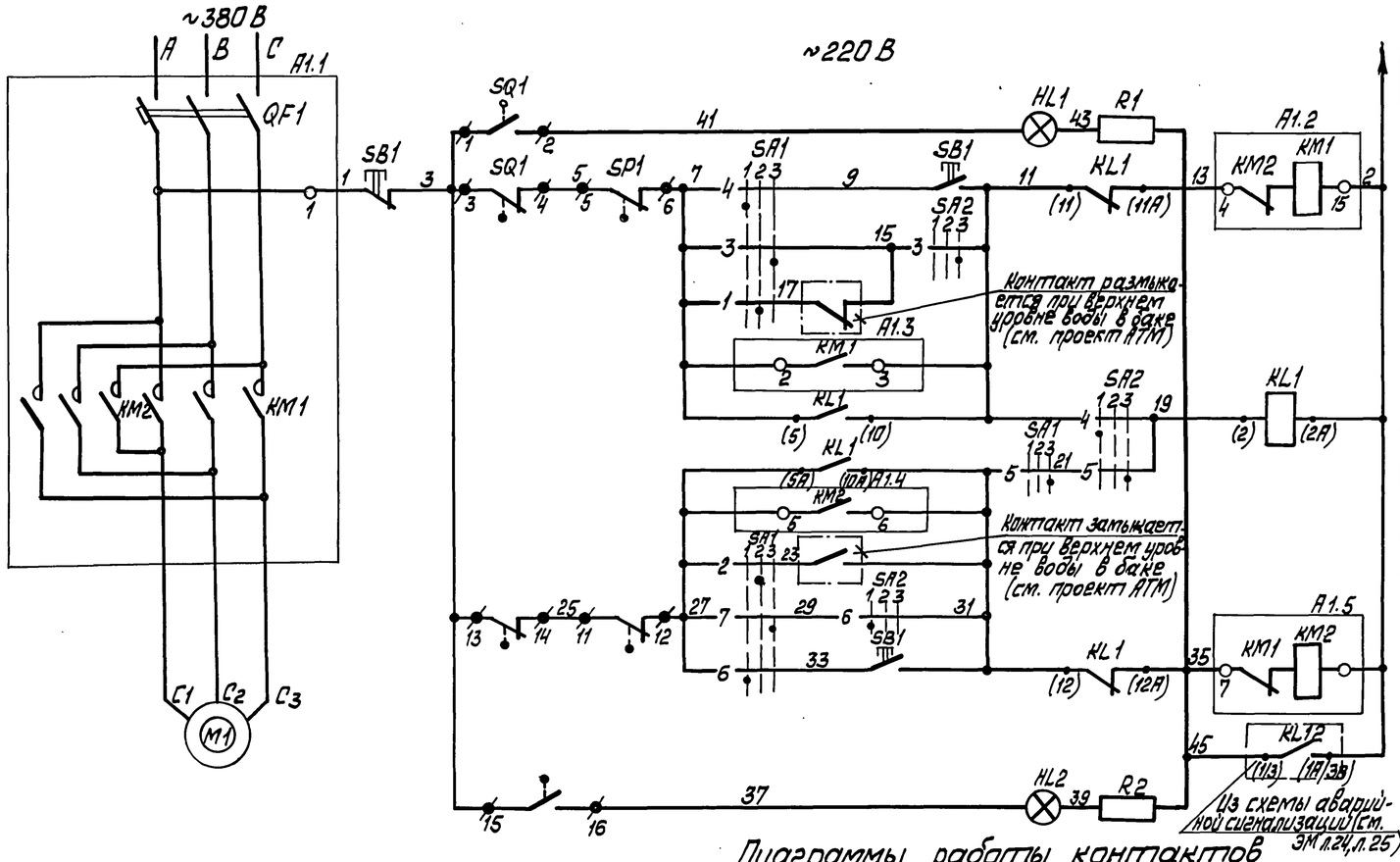

Автомат	
Сигнализация положения задвижки „открыто"	
по месту	Цепи управления пускателем при открытии
Дистанционное со щита КИП	
Автоматическое	
Реле отмены команды	
Автоматическое	Цепи управления пускателем при открытии
Дистанционное со щита КИП	
по месту	
Опробование светового сигнала	
Сигнализация положения задвижки „закрыта"	

Поз. обозначение	Наименование	Кол.	Примечание
	I Аппараты у механизма		
M1	Электродвигатель 4АХС 80А4	1	~380В, 1,3кВт; 3,5А
SB1	Пост ПКЕ-222-3У3	1	
SQ1, SQ2	Выключатель конечный	2	Комплектно
SP1, SP2	Муфта предельного момента	2	с приводом
	II Аппараты на НКУ		
A1	Б 5437-3074 ГУХЛ4	1	
KM1, KM2	Пускатель ПМЛ 150 10*4В V~220В	1	Комплектно
QF1	Выключатель АЕ2026-10НУ3-БI р10А	1	с A1
	III Аппараты на щите КИП		
HL1	Арматура цвет красный АСКМО V~220В	1	
HL2	Арматура цвет зелёный АСКМО V~220В	1	
	Лампа КМ-60-55 V~60В	2	
R1, R2	Резистор ПЭВ-25 3300 Ом	2	
KL1	Реле РПУ-2 V~220В К2з2р	1	
SA1	Переключатель ПМОФ-112222/II-Д1	1	
SA2	Переключатель ПМОВ-112222/II-Д55	1	

1. На данном листе дана схема управления электродвигателем задвижки первого бака-аккумулятора. Для задвижки второго бака-аккумулятора схема аналогична за исключением маркировки контактов реле KL12 из схемы аварийной сигнализации (см. ЭМ л.24, 25).
2. В схемах соединений щитов КИП и НКУ индекс в маркировке аппаратов и проводов соответствует номеру электропривода по плану.
3. Перечень элементов приведён для одного электропривода.
4. Обозначение „—○1—" соответствует заводской маркировке зажимов на блоке управления.
5. Обозначение „—⊗3—" соответствует маркировке контакта клеммной платы.
6. Условные обозначения приняты по ГОСТ 2710-81
7. В скобках указана маркировка контактов реле по чертежам АТМ.

Диаграммы работы контактов

Избиратель управления „SA1"

ЛМОФ-112222/II-Д1

Обозначение цепи	№№ контактов	Местное -45° (1)	Автомат 0° (2)	Дистанция +45° (3)	
1	1-3		X		
2	2-4		X		
3	9-11			X	
4	10-12	X			
5	13-15			X	
6	14-16	X			
7	17-19			X	
8	18-20	X			*
9	21-23			X	*
10	22-24	X			*

Ключ управления „SA2"

ЛМОВ-112222/II-Д55

Обозначение цепи	№№ контактов	Закрыть -45° (1)	Нейтральн. 0° (2)	Открыть +45° (3)	
1	1-3		X		*
2	5-7		X		*
3	9-11			X	
4	10-12	X			
5	13-15			X	
6	14-16	X			
7	17-19			X	*
8	18-20	X			*
9	21-23			X	*
10	22-24	X			*

* — Контакт не используется.

Диаграмма работы контактов

Выключатель конечный SQ1, SQ2

Обозначение	Контакт	Задвижка: Закрыто	Задвижка: промеж.	Задвижка: Открыто	Назначение цепи
SQ1		▬	▬		откл. пуск. КМ1 при открытии
				▬	Сигнал „открыто"
SQ2			▬	▬	откл. пуск. КМ2 при закрытии
		▬			Сигнал „закрыто"

Выключатель муфты предельного момента SP1, SP2

Обозначение	Контакт	Крутящий момент Норма	Крутящий момент выше нормы	Назначение цепи
SP1		▬		откл. пуск. КМ1 при заклинивании
			▬	не используется
SP2		▬		откл. пуск. КМ2 при заклинивании
			▬	не используется

Схемой предусматривается:
1. Местное управление кнопкой у электропривода.
2. Дистанционное управление задвижкой со щита КИП.
3. Автоматическое закрытие задвижки при верхнем уровне воды в баке-аккумуляторе.
4. Световая сигнализация на щите КИП положения задвижки.
5. Защита электропривода от заклинивания двухсторонней муфтой предельного момента SP1, SP2.
6. Отключение электропривода в нормальном режиме при полном открытии задвижки конечным выключателем „SQ1" при полном закрытии - конечным выключателем „SQ2".

Согласовано: Отд. ТМ, Отд. КИП, Спрашивание, Индане, Инв. № подл., Подп. и дата, Взам. инв. №

Привязан

Инв. №

Нач. отд.	Хакелис	
Н. контр.	Зорин	
Гл. элект.	Викманис	
Нач. гр.	Беген	
Техник	Жукова	

ТП 903-1-279.90 ЭМ

Котельная с 4 котлами ДЕ-25-14ГМ. Открытая система теплоснабжения. Здание из ЛМК

≠19, ≠20. Задвижка к баку-аккумулятору. Схема электрическая принципиальная управления

Стадия	Лист	Листов
Р	18	

ЛАТГИПРОПРОМ

Копировал Мак 24219-05 21 Формат А2

Альбом 5

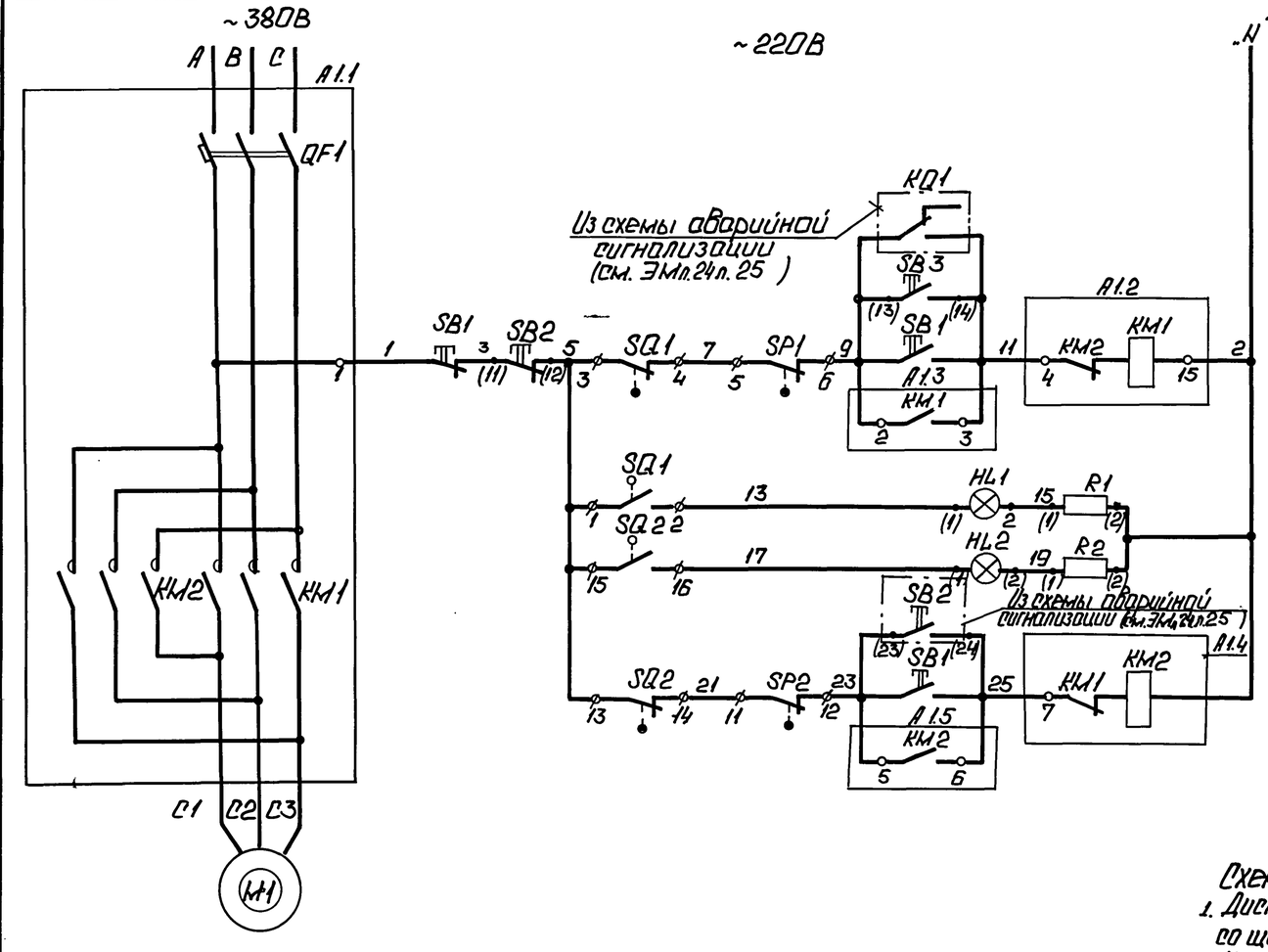

Автомат		
Со щита КИП	Цепи управления пускателем при открытии	
По месту		
Сигнализация положения задвижки "открыта"		
Опробование светового сигнала		
Сигнализация положения задвижки "закрыта"		
Со щита КИП	Цепи управления пускателем при закрытии	
По месту		

Поз. обознач	Наименование	Кол.	Примечание
	1. Аппараты у механизма		
M1	Электродвигатель 4АХС80А4	1	~380В 1,3 кВт;
SB1	Пост ПКЕ 222-3У3	1	
SP1, SP2	Муфта предельного момента	2	Комплектно
SQ1, SQ2	Выключатель конечный	2	с приводом
	2. Аппараты на НКУ		
A1	Б5437-3074ГУХЛ4	1	
КМ1 КМ2	Пускатель ПМЛ15010,4В U~220В	1	Комплектно
QF1	Выключатель АЕ2026-10НУ3-Б Iр 10А	1	с A1
	3. Аппараты на щите КИП		
HL1	Арматура цвет красный АСКМО U~220В	1	
HL2	Арматура цвет зеленый АСКМО U~220В	1	
	Лампа КМ-60-55 U~60В	2	
R1, R2	Резистор ПЭВ-25 3300 Ом	2	
SB2	Пост КЕ 011У3, исп. 5	1	
SB3	Пост КЕ 011У3, исп. 4	1	

Диаграммы работы контактов

Выключатель конечный „SQ1", „SQ2"

Обозначение	Контакт	Задвижка: Закр.	Промеж.	Откр.	Назначение цепи
SQ1	1	●	●		Откл. пуск. КМ1 при открытии
	2			●	Сигнал „открыто"
SQ2	1		●	●	Откл. пуск. КМ2 при закрытии
	2	●			Сигнал „закрыто"

Выключатель муфты предельного момента „SP1", „SP2"

Обозначение	Контакт	Крутящий момент: Норма	Выше нормы	Назначение цепи
SP1	1	●		Откл. пуск. КМ1 при заклинив.
	2		●	не используется
SP2	1	●		Откл. пуск. КМ2 при заклинив.
	2		●	не используется

Схемой предусматривается:

1. Дистанционное управление задвижкой со щита КИП.
2. Управление задвижкой из помещений котельной кнопками, установленными у пожарных кранов (см. схему аварийной сигнализации ЭМ л.24 л.25).
3. Местное управление кнопкой у электропривода.
4. Световая сигнализация на щите КИП положения задвижки.
5. Защита от заклинивания двухсторонней муфтой ограничения крутящего момента „SP1" и „SP2".
6. Отключение электропривода в нормальном режиме при полном открытии задвижки конечным выключателем „SQ1" при полном закрытии - конечным выключателем „SQ2".

1. В схемах соединений щитов КИП и НКУ индекс в маркировке аппаратов и проводов соответствует номеру электропривода по плану.
2. Перечень элементов приведен для одного электропривода.
3. Обозначение „—o—1" соответствует заводской маркировке зажимов на блоке управления.
4. Обозначение „—ø—3" соответствует маркировке контакта на плате электропривода.
5. Условные обозначения приняты по ГОСТ 2.710-81.
6. В скобках указана маркировка контактов реле по чертежам АТМ.

Инв. № подл. | Подп. и дата | Взам. инв. №

Изм. Кол.уч. Лист № док. Подпись Дата

ТП 903-1-279.90 ЭМ

Привязан

Инв. №

Нач.отд.	Хакелис	
Н.контр.	Зорин	
Гл.эл.	Викманис	
Нач.гр.	Беген	

Эд 382

Котельная с котлами ДЕ-25-14ГМ Открытая система теплоснабжения. Здание из ЛМК

Стадия: Р | Лист: 19 | Листов:

№ 36. Задвижка на пожарном трубопроводе. Схема электрическая принципиальная управления.

ЛАТГИПРОПРОМ

Копировал: Ф. 1 24219-05 22 Формат А2

Альбом 5

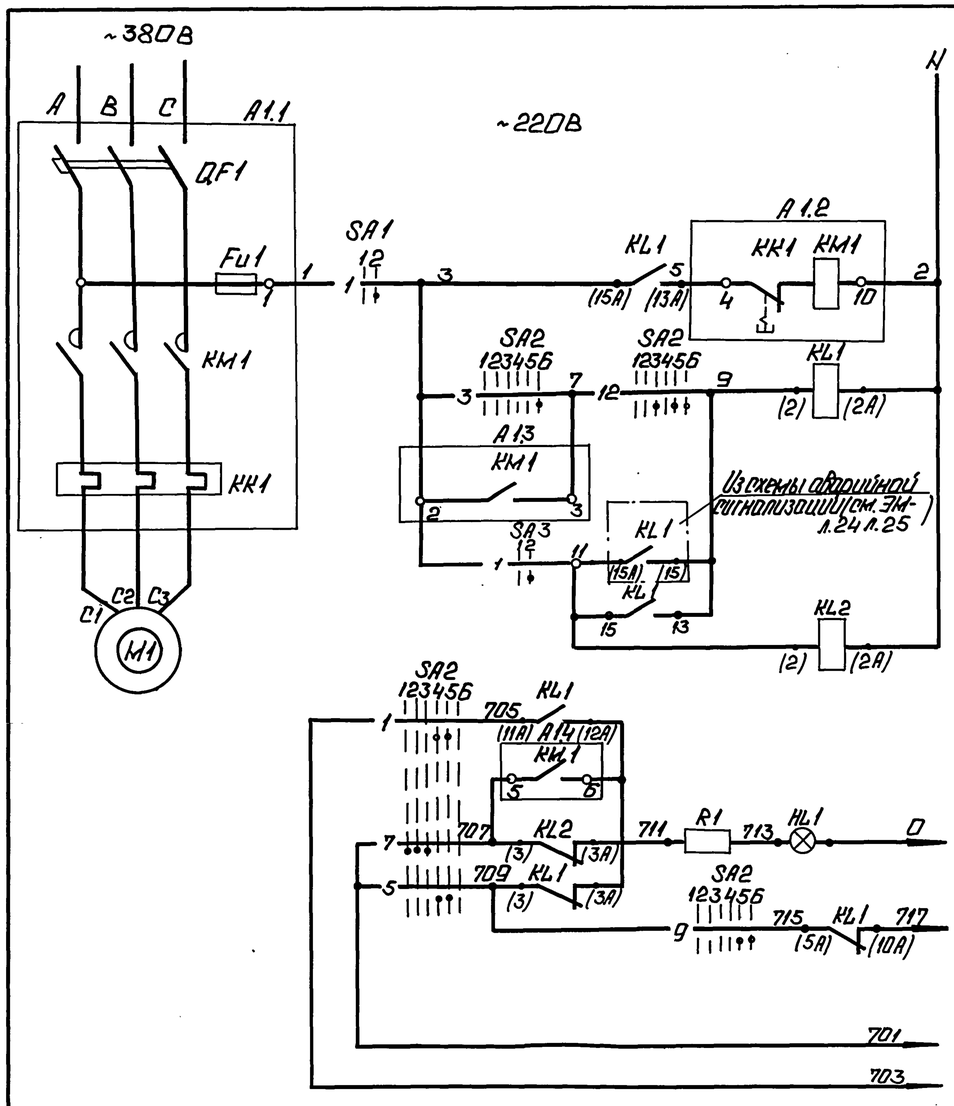

Автомат
Автоматическое и дистанционное управление
Дистанционное управление
Автоматическое управление
Контроль наличия напряжения

Опробование светового сигнала	В схему аварийной сигнализации (см. ЭМ л.24 л.25)
Световой сигнал	
Реле блокировки	
Общие цепи	

Диаграммы работы контактов

Ключ управления „SA2"

ПМОВФ-13Б6з9ч10г/II-Д-12б								
Обозначение цепи	№№ контактов	Отключено 135°	Отключено -90°	Предотк-но	Пред. вкл-но 0°	Включено	Включено 45°	
		1	2	3	4	5	6	
1	1-3				X	X		
2	2-4		X	X				*
3	5-8						X	
4	6-7	X						*
5	9-10				X	X		
6	9-12						X	*
7	10-11	X	X	X				
8	13-14			X	X			*
9	13-16					X	X	
10	14-15	X	X					*
11	17-19	X	X		X			*
12	17-20			X		X	X	
13	21-22			X	X			*
14	21-23					X	X	*
15	22-24	X	X					*

Избиратель резерва „SA3"

ПМОФ90-111111/Д42				
Обозначен. цепи	№№ контактов	Рабочий... 1	Резервный 2	
1	1-3		X	
2	2-4	X		*
3	5-7		X	*
4	6-8	X		*
5	9-11		X	*
6	10-12	X		*
7	13-15		X	*
8	14-16	X		*
9	17-19		X	*
10	18-20	X		*
11	21-23		X	*
12	22-24	X		*

Выключатель аварийный „SA1"

ПКУ3-58И0115			
Обозначен. цепи	№№ контактов	Отключ. 1	Включен. 2
1	1-2		X

* - Контакт не используется

Поз. обозн.	Наименование	Кол.	Примечание
	I Аппараты у механизма		
M1	Электродвигатель 4 А 120М4	1	~380В 30кВт, 56А
SA1	Переключатель ПКУ3-58И0115У2	1	
	II Аппараты на НКУ		
A1	Б5130-3874 УХЛ4	1	
Fu1	Предохранитель ППТ-10У3 I пл. Вст. 6А	1	
KM1	Пускатель ПМА4200 УХЛ4В U-220В	1	Комплектно с A1
KK1	Реле РТТ-21 I уст. 56А	1	
QF1	Выключатель АЕ2066-100У3-Б Iр 80А	1	
	III Аппараты на щите КИП		
HL1	Арматура цвет красный АСКМО V-220В	1	
	Лампа КМ-60-55 V-60В	1	
R1	Резистор ПЭВ-25 3300 Ом	1	
KL1; KL2	Реле РПУ-2 к 4з, 4р	2	
SA2	Переключатель ПМОВФ-13Б6з9ч10г/II-Д12б	1	
SA3	Переключатель ПМОФ90-111111/II-Д42	1	

1. На данном листе дана схема управления электродвигателем первого насоса для второго насоса схема аналогична.
2. Условия блокировки даны в функциональной схеме (см. ЭМ л.12).
3. Обозначение „—o—" соответствует заводской маркировке зажимов блока управления.
4. Перечень элементов приведен для одного электродвигателя.
5. Условные обозначения приняты по ГОСТ 2710-81
6. В скобках указана маркировка контактов реле по чертежам АТМ.

Инв. № подл. | Подп. и дата | Взам. инв. №

Привязан

Инв. №

Нач. отд.	Хакелис		
Н. контр.	Зорин		
Гл. эл.	Викманис		
Нач. гр.	Беген		

ТП 903-1-279.90 ЭМ

Котельная с 4 котлами ДЕ-25-14ГМ. Открытая система теплоснабжения. Здание из ЛМК. ВПУ ≠ 14, ≠ 15. Насос исходной воды. Схема электрическая принципиальная управления

Стадия	Лист	Листов
Р	20	

ЛАТГИПРОПРОМ

Копировал: Ф. 1 24219-05 23 Формат А2

Альбом 5

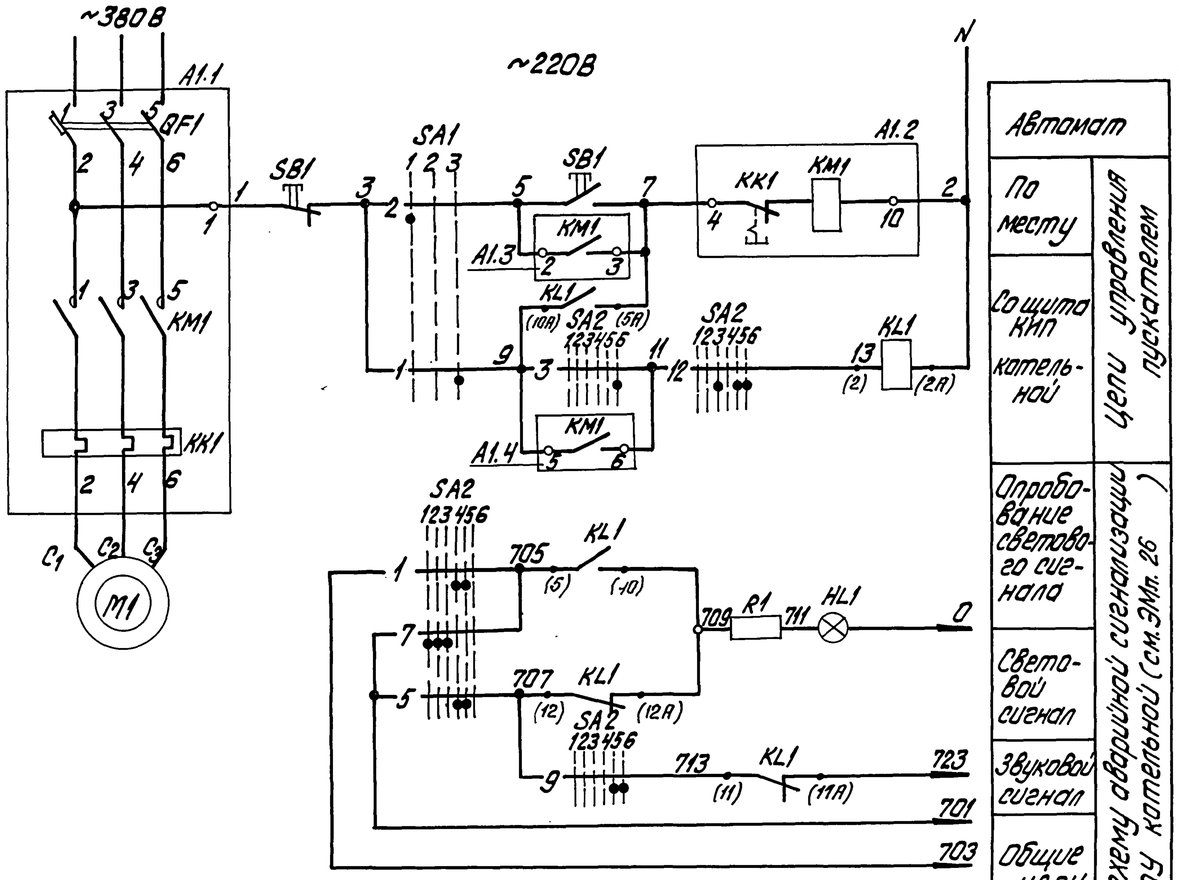

Диаграммы работы контактов

Ключ управления „SA.2"

ПМОВФ-1366₃9₁10₂/II-Д125

Обозначение цепи	№№ контактов	Отключить -135	Отключено -90°	Пред. отк-но 0	Пред. вкл-но 0	Включено +45	Включить +45	
		1	2	3	4	5	6	
1	1-3				X	X		
2	2-4		X	X				*
3	5-6						X	
4	6-7	X						*
5	9-10				X	X		
6	9-12						X	*
7	10-11	X	X	X				
8	13-14			X	X			*
9	13-16					X	X	
10	14-15	X	X					*
11	17-19	X	X		X			*
12	17-20			X		X	X	
13	21-22			X	X			*
14	21-23					X	X	*
15	22-24	X	X					*

Избиратель управления „SA.1"

ПКУЗ-58С-0102

Обозначение цепи	№№ контактов	Местное 2	Откл. 0	Дистанц. 1
		1	2	3
1	1-2			X
2	3-4	X		

*- контакт не используется

Поз. обозначение	Наименование	Кол.	Примечание
	I. Аппараты у механизма		
M1	Электродвигатель 4А90L2	1	3квт. 380В; 6,1А
SA1	Переключатель ПКУЗ-58С-0102	1	
SB1	Пост ПКЕ222-2У3	1	
	II. Аппараты на НКУ		
A1	Б5130-2974ГУХЛ45	1	
KM1	Пускатель ПМЛ1100 U~220В	1	Комплектно с A1.
KK1	Реле РТЛ-101204С Iуст 6,1А	1	
QF1	Выключатель АЕ 2026-10НУ36Iр10А	1	
	III. Аппараты на щите КИП		
HL1	Арматура цвет красный АСКМО U~220В	1	
	Лампа КМ-60-55 U~60В	1	
R1	Резистор ПЭВ-25 3300 Ом	1	
KL1	Реле РПУ-2 U~220В К2з.2р	1	
SA2	Переключатель ПМОВФ-1366₃9₁10₂/II-Д125	1	

1. В схемах соединений щитов КИП индекс в маркировке аппаратов и проводов соответствует номеру электродвигателя по плану.
2. Обозначение „○" соответствует заводской маркировке зажимов на блоке управления. Перечень элементов приведен для одного электродвигателя.
3. Условные обозначения приняты по ГОСТ 2710-87.
4. В скобках указана маркировка контактов реле по чертежам АТМ.

Схемой предусматривается:

а) дистанционное управление насосом со щита КИП ВПУ;
б) местное управление кнопкой у электродвигателя. Выбор управления осуществляется избирателем „SA1", установленным у электродвигателя;
в) сигнализация на щите КИП ВПУ положения электродвигателя и аварийного отключения электродвигателя.

Согласовано
Отд. ТМ Журавлева
Отд. КИП Иванов

Инв. № подл. | Подпись и дата | Взам. инв. №

Нач. отд.	Хакелис		
Н. контр.	Зорин		
Гл. электр.	Викманис		
Нач. гр.	Беген		
Техник	Жукова		

Привязан

Инв. №

ТП903-1-279.90 ЭМ

Котельная с 4 котлами ДЕ-25-14ГМ. Открытая система теплоснабжения. Здание из ЛМК. ВПУ ≠45. Насос раствора соли. Схема электрическая принципиальная управления.

Стадия	Лист	Листов
Р	21	

ЛАТГИПРОПРОМ

копировал Дубкова 24219-05 24 формат А2

Альбом 5

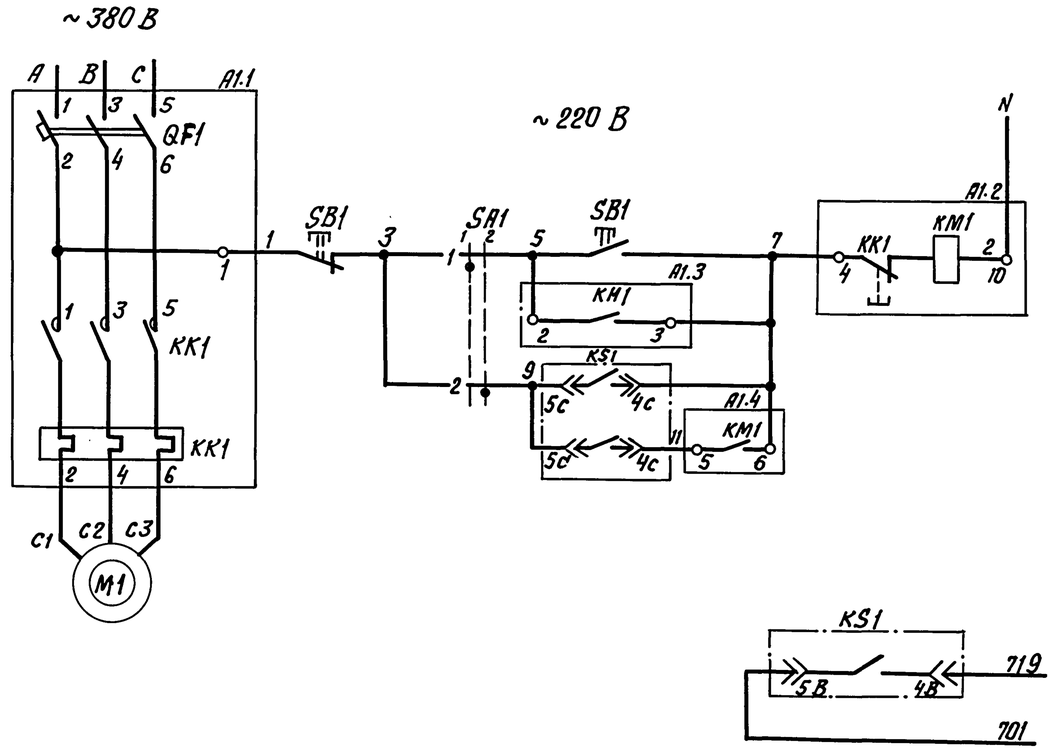

Автомат		
Поместу		Цепи управления пускателем
От верхнего уровня	Автоматическое	
От нижнего уровня		

Сигнал об аварийном уровне	В схему общих цепей аварийной сигнализации (см. ЭМ л.26)

Поз. обознач.	Наименование	Кол.	Примечание
	I. Аппараты у механизма		
M1	Электродвигатель		1,1 кВт ~380 В; 2,8 А
SA1	Переключатель ПКУ3-58 И 0101	1	
SB1	Пост ПКЕ-222-2У3	1	
	II. Аппараты в дренажном приямке		
KS1	Реле ЭРСУ-4	1	см. проект АТМ
	III. Аппараты на НКУ		
A1	Б5130-2674 БУХЛ 4	1	
KM1	Пускатель ПМЛ 11000* 4В U~220В	1	Комплектно с А1
KK1	Реле РТЛ-10080* 4С I н.э. 2,8 А	1	
QF1	Выключатель АЕ2026-10НУ3-Б Iр 5А	1	

Диаграмма работы контактов Избиратель управления „SA1".

ПКУ3-58 И 0101			
Обозначение цепи	№ № контактов	местное	автомат.
		1	2
1	1-2	X	
2	3-4		X

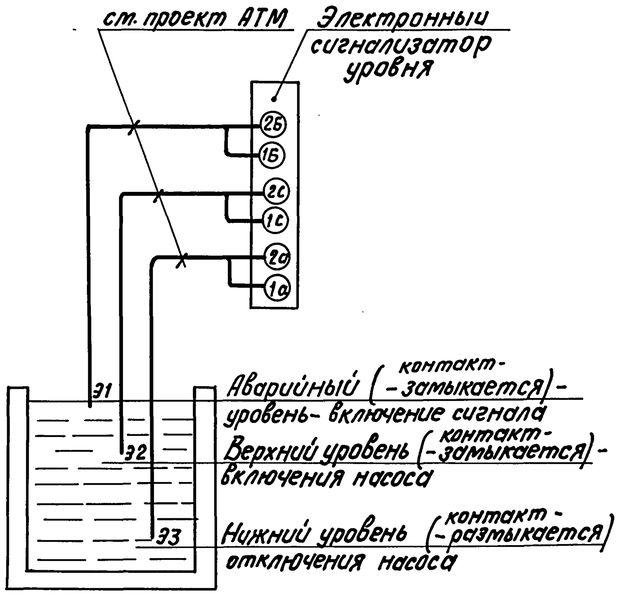

Схемой предусматривается:
а) местное управление кнопками у электродвигателя;
б) автоматическое включение при верхнем уровне и отключение по нижнему уровню;
в) сигнализация на щите при аварийном уровне;
г) выбор управления осуществляется избирателем управления „SA1".

1. В схемах соединений щитов КИП и НКУ индекс в маркировке аппаратов и проводов соответствует номеру электродвигателя по плану.
2. Обозначение „—o—" соответствует заводской маркировке зажимов на блоке управления
3. Условные обозначения приняты по ГОСТ 2710-81
4. В скобках указана маркировка контактов реле по чертежам АТМ

Согласовано

Отв. ВК	Дубовенко	
Отд. КИП	Индане	

Инв. № подл. | Подпись и дата | Взам. инв. №

Привязан

Инв. №

		ТП 903-1-279.90	ЭМ
Нач. отд.	Хакелис	Котельная с 4 котлами ДЕ-25-14 ГМ. Открытая система теплоснабжения Здание из ЛМК	Стадия: Р; Лист: 22; Листов:
Н. контр.	Зорин		
Гл. электр.	Викманис		
Нач. гр.	Беген	ВПУ. ≠ 46. Дренажный насос. Схема электрическая принципиальная управления	ЛАТГИПРОПРОМ

Копировал ВО и 24219-05 25 Формат А2

Альбом 5

А. Вытяжной вентилятор В1, В2.

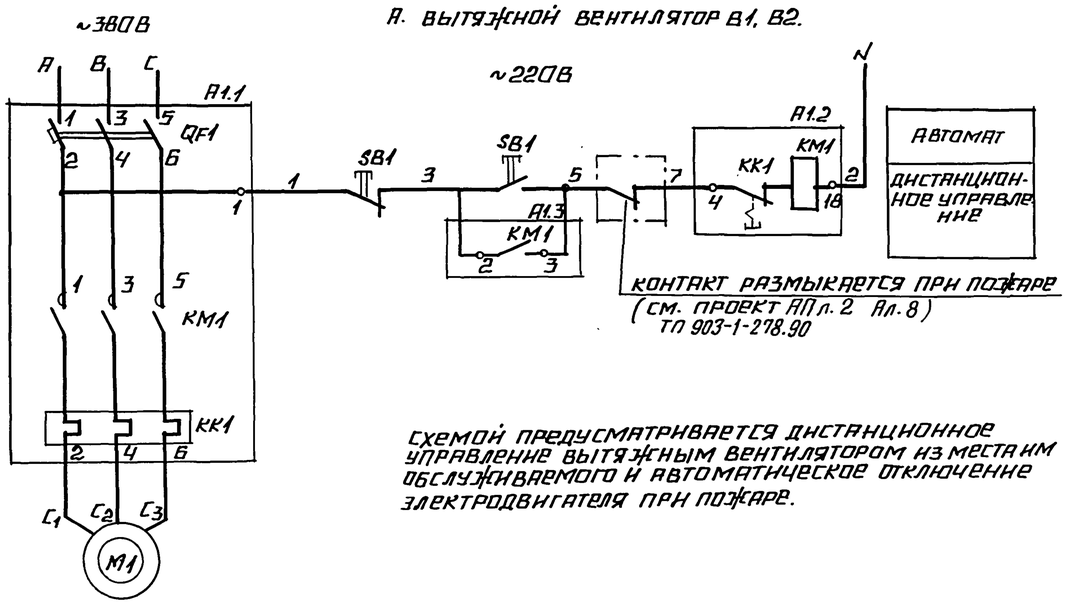

Схемой предусматривается дистанционное управление вытяжным вентилятором из места им обслуживаемого и автоматическое отключение электродвигателя при пожаре.

1. Схема разработана для электродвигателей №38, 39.
2. В перечне элементов в числителе приведены данные для электродвигателя №38, в знаменателе для электродвигателя №39.
3. Схема „Б" разработана для электродвигателей в соответствии с таблицей.
4. Обозначение „—o—" соответствует заводской маркировке зажимов блока управления.
5. Перечень элементов приведен для одного электродвигателя.
6. Условные обозначения приняты по ГОСТ 2710-81.

Б. Механизм, управляемый по месту.

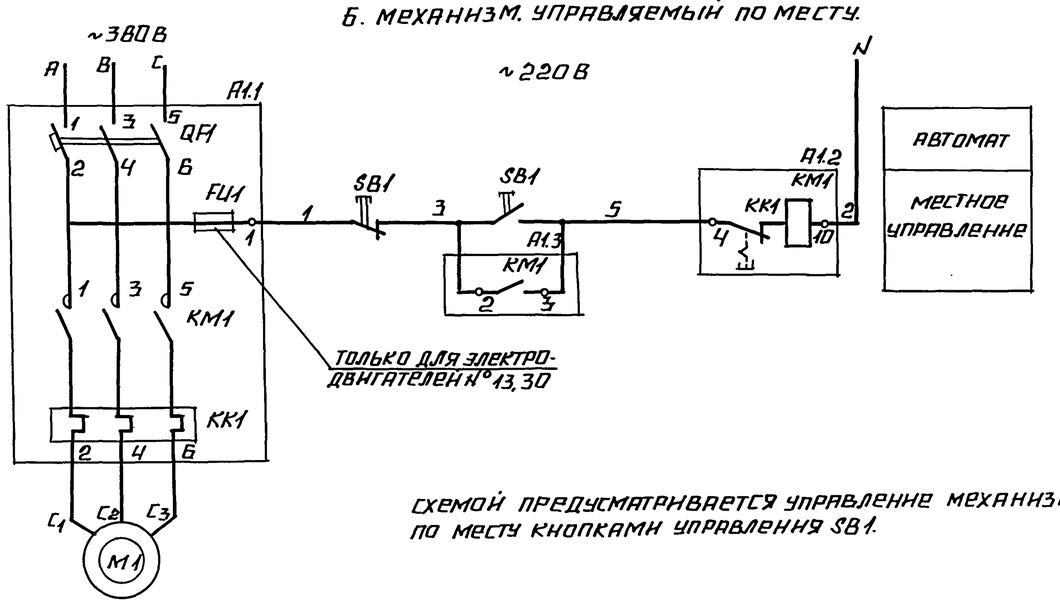

Схемой предусматривается управление механизмами по месту кнопками управления SB1.

Поз. обознач.	Наименование	Кол.	Примечание
	А. Вытяжной вентилятор В2.		
	I. Аппараты у механизма		
M1	Электродвигатель 4АА50А4 / 4АА63В2	1	~380В P=0,06 квт, I 0,31А / P=0,55 квт, I 1,26А
	II. Аппараты в месте управления		
SB1	Пост ПКЕ 222-2У3	1	
	II. Аппараты на НКУ		
A1	Блок управления Б5130-1874 ГУХЛ4 / Б5130-2274 ГУХЛ4	1	
KM1	Пускатель ПМЛ 1100*4В U~220В	1	Комплектно СА1
KK1	Реле РТЛ-10040*4С / РТЛ-10060*4С; I уст. 0,31А / I уст. 1,26А	1	
QF1	Выключатель АЕ2026-10НУ3-Б; Iр 1,6А / Iр 2А	1	
	Б. Механизм, управляемый по месту.		
	I. Аппараты у механизма		
M1	Электродвигатель см. табл.	1	
SB1	Пост ПКЕ 222-2У3	1	
	II Аппараты на НКУ		
A1	Блок управления см. табл.	1	
FU1	Предохранитель ППТ-10У3 I пл. вст. 6А	1	Комплектно СА1
KM1	Пускатель см. табл.	1	
KK1	Реле см. табл.	1	
QF1	Выключатель см. табл.	1	

Таблица

Наименование механизма	Электродвигатель: №№ по плану	Электродвигатель: Тип	Электродвигатель: Мощн. квт.	Выключатель: Тип	Выключатель: Iр. А	Пускатель: Тип	Пускатель: Тепл. реле: Тип	Пускатель: Тепл. реле: Iуст. А	Блок управления
Насос орошения	34, 35	4А100S2	4	АЕ2026-10НУ3-Б	12,5	ПМЛ11000*4В	РТЛ-10140*4С	7,8	Б5130-3074 ГУХЛ4
Насос бака низких точек	30	4А100L2	5,5	АЕ2046М-10РУ3-Б	16	ПМЛ21000*4В	РТЛ-10160*4С	10,5	Б5130-3174 ГУХЛ4
Насос замазученного конденсата	18	4АХ80В4	1,5	АЕ2026-10НУ3-Б	5	ПМЛ11000*4В	РТЛ-10080*4С	3,57	Б5130-2674 ГУХЛ4
Вентиляторы В5 ... В8	40, 41, 42, 43	4А112МВ8	3	АЕ2026-10НУ3-Б	12,5	ПМЛ11000*4В	РТЛ-10140*4С	7,8	Б5130-3074 ГУХЛ4
ВПУ. Насос взрыхления	13	4А112М2	7,5	АЕ2046М-10РУ3-Б	20	ПМЛ21000*4В	РТЛ-102,10*4С	14,9	Б5130-3274 ГУХЛ4

Согласовано: Отдел ТМ, Отдел КИП, Спранцмани, Индане

Инв. № подл. | Подпись и дата | Взам. инв. №

Нач. отд.	Хакелис		
Н. контр.	Зорин		
Гл. элек.	Викманис		
Нач. гр.	Беген		

ТП 903-1-279.90 ЭМ

Котельная с 4 котлами ДЕ-25-14ГМ. Открытая система теплоснабжения. Здание из ЛМК.

#38, #38 вытяжные вентиляторы В1, В2 ≠ механизмы, управляемые по месту. Схемы электрические принципиальные управления

Стадия	Лист	Листов
Р	23	

ЛАТГИПРОПРОМ

24219-05 26 Копировал Формат А2

Альбом 5

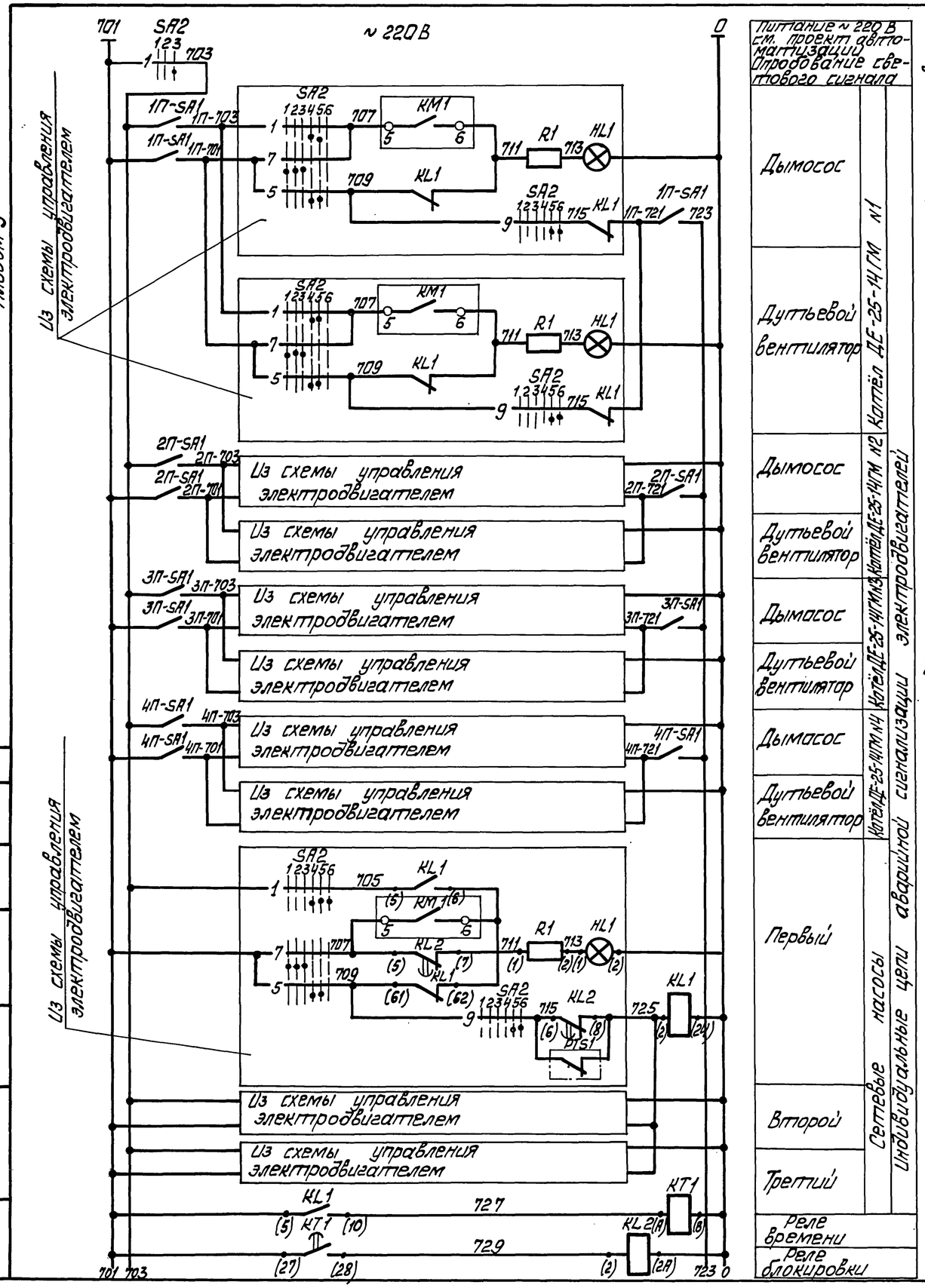

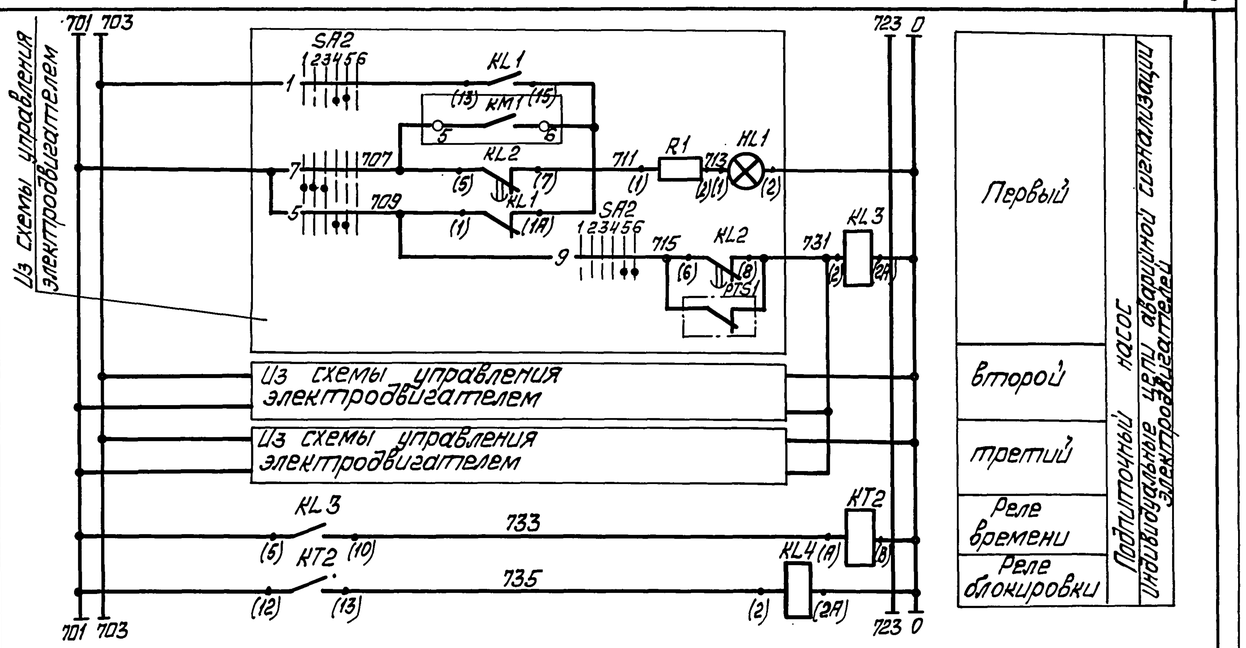

Диаграммы работы контактов

Ключ опробования световой сигнализации „SA2"

Обозначение цепи	№№ контактов	Отключ. -45°	Отключ. 0°	Опробов. +45°	
1	1-3				
2	2-4	X			*
3	5-7			X	
4	6-8	X			*
5	9-11			X	
6	10-12	X			*
7	13-15			X	
8	14-16	X			*
9	17-19			X	
10	18-20	X			*
11	21-23			X	*
12	22-24	X			*

ПМОФ45-222222/II-Д9

Ключ звуковой сигнализации „SA3"

Обозначение цепи	№№ контактов	Съём звука -45°	Отключ. ключ. 0°	Опроб. звуко. +45°	
1	1-3				
2	2-4	X			
3	5-7			X	*
4	6-8	X			*
5	9-11			X	*
6	10-12	X			*
7	13-15			X	*
8	14-16	X			*
9	17-19			X	*
10	18-20	X			*
11	21-23			X	*
12	22-24	X			*

ПМОВ-222222/II-Д61

* контакт не используется

Поз. обозн.	Наименование	Кол.	Примечание
	Аппараты на щите КИП		
HA1	Ревун РВП U~220В	1	
HLA1...HLA4	Табло ТСБ U~220В	4	
KL1, KL3, KL5, KL7...KL10	Реле РПУ-2 2з	7	
KL11	Реле РПУ-2 2з, 2р	1	
KL2, KL4, KL6	Реле РПУ-2 6з	3	
KL12, KL13	Реле РПУ-2 8з	2	
KT1, KT2, KT3	Реле РВ237 U~220В в.в.1сек.	3	
KQ1	Реле РП-12 U~220В 1з, 1р, 2П	1	
1П-SA1...4П-SA1	Переключатель ПВ3-10	4	
SA2	Переключатель ПМОФ45-222222/II-Д9	1	
SA3	Переключатель ПМОВ-222222/II-Д61	1	
SB1	Пост КЕ021У3 исп.4	1	
SB2	Пост КЕ011У3 исп.1	1	
	Аппараты в котельной		
SB3...SB13	Пост ПКЕ222-1У3	11	

Согласовано

Отд. КИП | Инженер | Н. Жабин

Инв. № подл. | Подп. и дата | Взам. инв. №

Привязан

Инв. №

Нач. отд.	Хакелис	
К. контр.	Зорин	
Гл. элект.	Викманис	
Нач. гр.	Берген	
Техник	Жукова	

ТП 903-1-279.90 ЭМ

Котельная с 4 котлами ДЕ-25-14ГМ. Открытая система теплоснабжения. Здание из ЛМК.

Аварийная сигнализация. Схема электрическая принципиальная (начало)

Стадия	Лист	Листов
Р	24	

ЛАТГИПРОПРОМ

24219-05 27 Копировал Мак Формат А2

Альбом 5

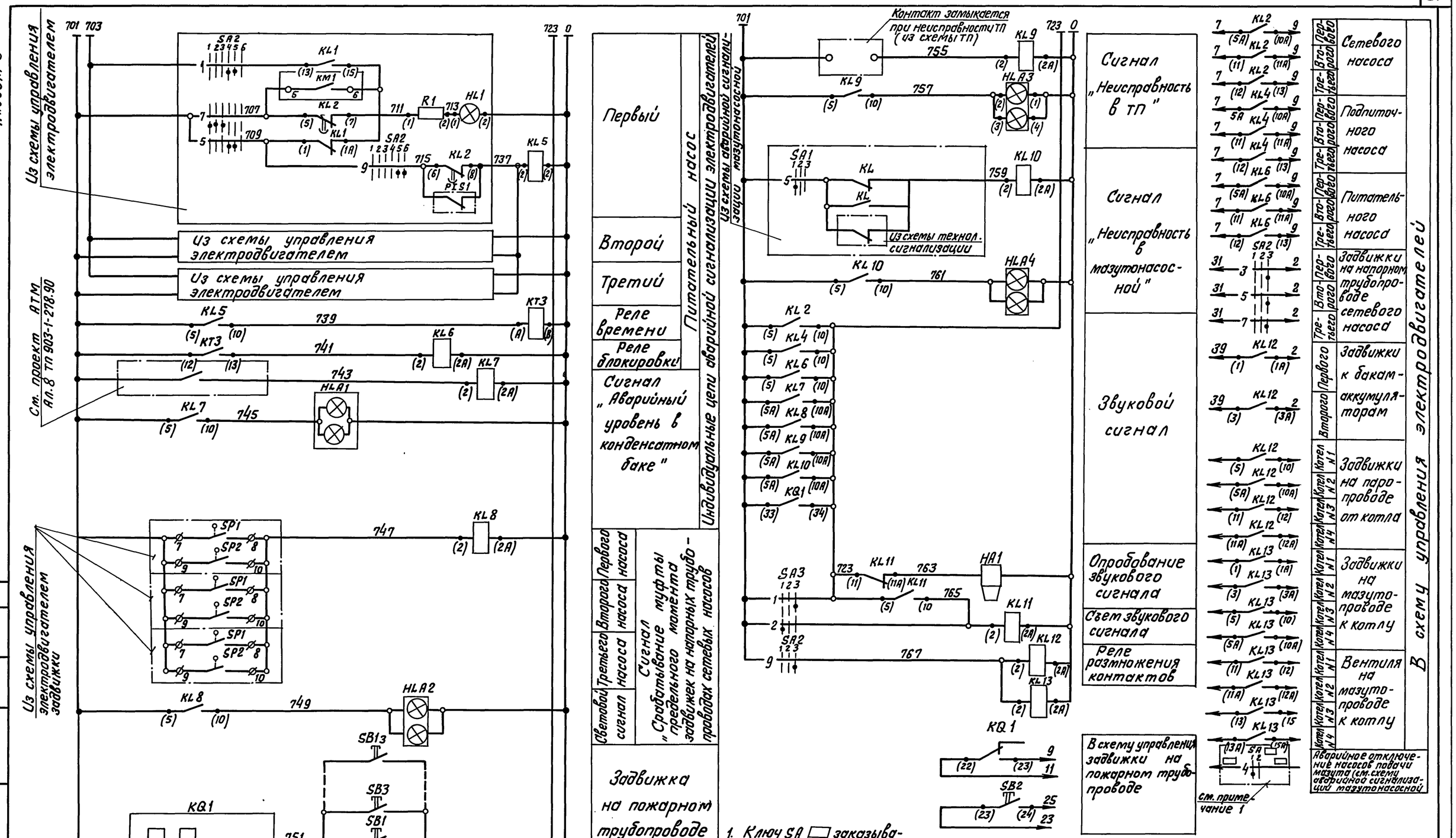

1. Ключ SA ▭ заказывается в проекте мазутонасосной, а устанавливается на щите КИП котельной.
2. В скобках указана маркировка контактов реле по черт. АТМ

Нач.отд.	Хакелис		
Н.контр.	Зорин		
Гл.элек.	Викманис		
Нач.гр.	Беген		
Техник	Жукова		

Привязан

Инв. №

ТП 903-1-279.90 ЭМ

Котельная с 4 котлами ДЕ-25-14ГМ. Открытая система теплоснабжения. Здание из ЛМК.

Аварийная сигнализация. Схема электрическая принципиальная (окончание)

Стадия	Лист	Листов
Р	25	

ЛАТГИПРОПРОМ

Согласовано

Инв. № подл. | Подпись и дата | Взам. инв. № | Отд. КИП | Индане

Копировал ВОуг 24219-05 28 Формат А2

Альбом 5

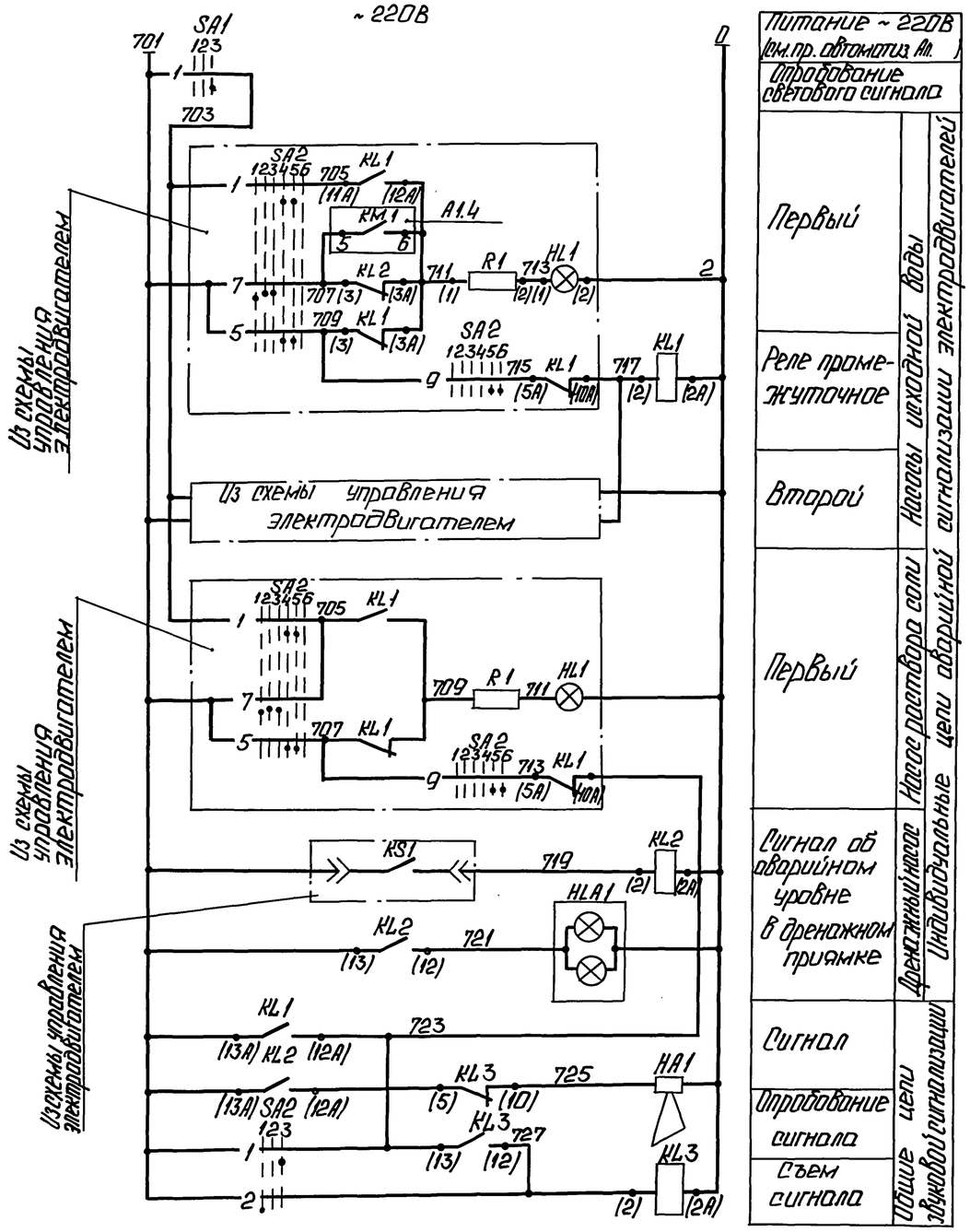

Диаграммы работы контактов

Ключ опробования звуковой сигнализации „SA2"

Обозначение цепи	№ контактов	45°	0°	45°
		1	2	3
1	1-3			X
2	2-4	X		
3	5-7			X *
4	6-8	X		*
5	9-11			X *
6	10-12	X		*
7	13-15			X *
8	14-16	X		*
9	17-19			X *
10	18-20	X		*
11	21-23			X *
12	22-24	X		*

Ключ опробования световой сигнализации „SA1"

Обозначение цепи	№ контактов	45°	0°	45°
		1	2	3
1	1-3			X
2	2-4	X		*
3	5-7			X *
4	6-8	X		*
5	9-11			X *
6	10-12	X		*
7	11-15			X *
8	14-16	X		*
9	17-19			X *
10	18-20	X		*
11	21-23			X *
12	22-24	X		*

*Контакт не используется

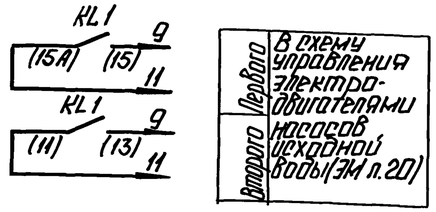

Поз. обозн.	Наименование	Кол.	Примечание
	Аппараты на щите КИП		
HA1	Ревун РВП И ~ 220В	1	
HLA1	Табло ТСБ И ~ 220В	1	
KL1..KL3	Реле РПУ-2 И ~ 220В к4з + 2р	3	
SA1	Переключатель ПМОФ45-222222/II-Д9	1	
SA2	Переключатель ПМОВ-222222/II-Д61	1	

1. В скобках указана маркировка контактов по чертежам АТМ.

Привязан

Инв. №

ТП 903-1-279.90 ЭМ

Нач. отд.	Хакелис		
Н. контр.	Зорин		
Гл. элек.	Вакманов		
Нач. гр.	Беген		
Техник	Жукова		

Котельная с 4 котлами ДЕ-25-14ГМ. Открытая система теплоснабжения. Здание из ЛМК.

Стадия	Лист	Листов
Р	26	

ВПУ - Аварийная сигнализация. Схема электрическая принципиальная управления.

ЛАТГИПРОПРОМ

Копировал: Ф. 2 24219-05 29 Формат А2

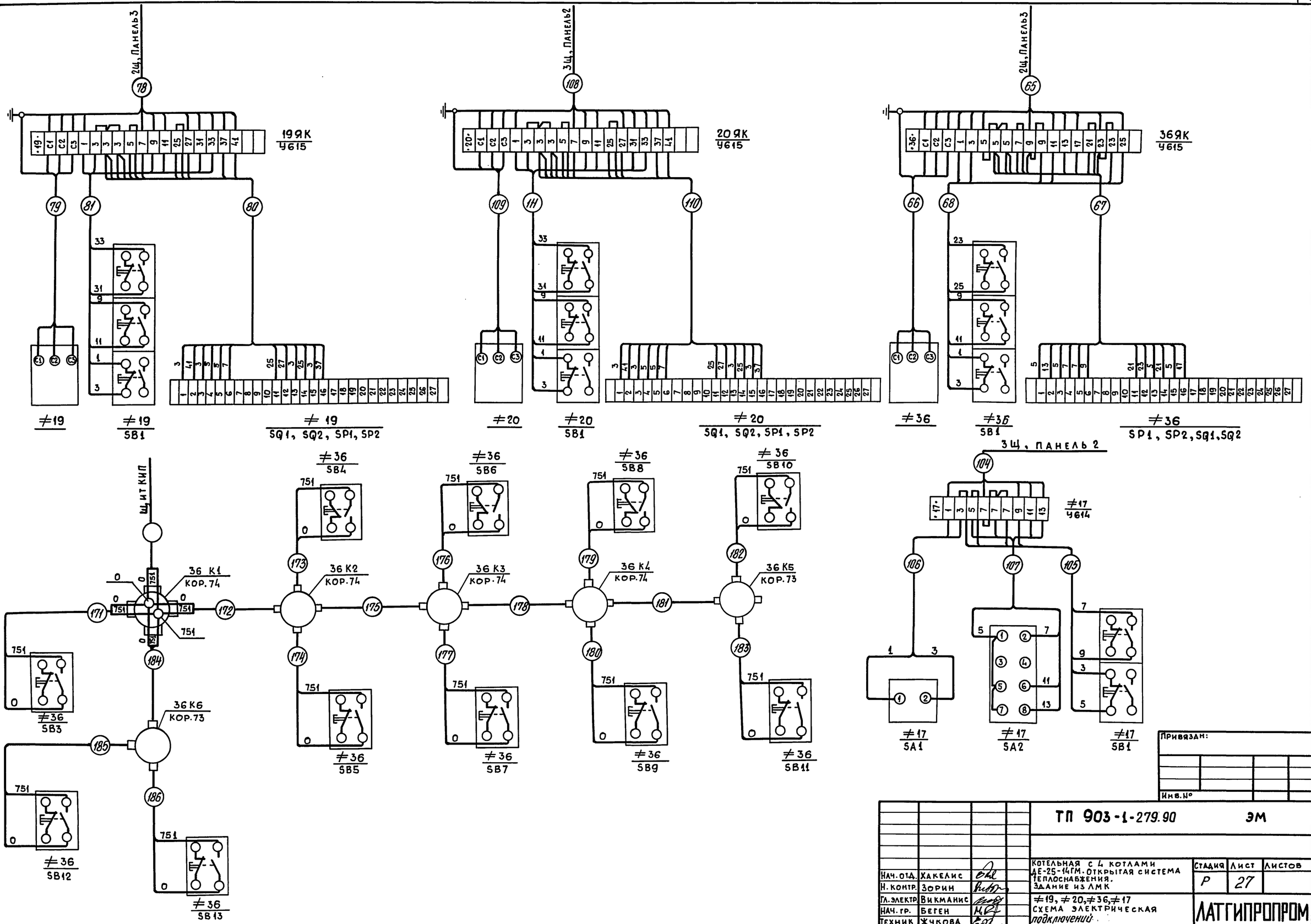

Привязан:

Инв.№

Взам. инв.№ | Подпись и дата | Инв.№подл.

				ТП 903-1-279.90	ЭМ
Нач. отд.	Хакелис			Котельная с 4 котлами ДЕ-25-14ГМ. Открытая система теплоснабжения. Здание из ЛМК	Стадия: Р; Лист: 27; Листов:
Н. контр.	Зорин				
Гл. электр.	Викманис			≠19, ≠20, ≠36, ≠17 Схема электрическая подключений	ЛАТГИПРОПРОМ
Нач. гр.	Беген				
Техник	Жукова				

Копировал: (Нарунс) 24219-05 30 Формат А2

Альбом 5

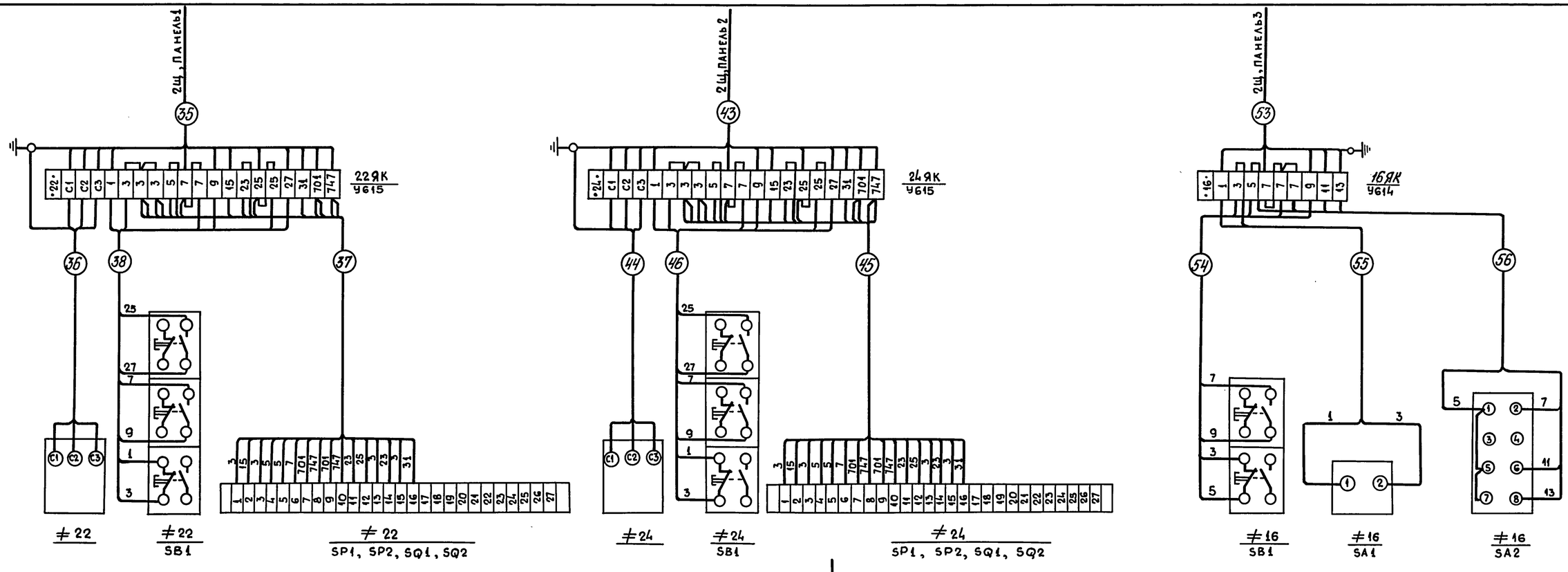

Привязан:

Инв. №

Взам. инв. №

Подпись и дата

Инв. № подл.

		ТП 903-1-279.90	ЭМ
Нач. отд.	Хакелис	Котельная с 4 котлами ДЕ-25-14ГМ. Открытая система теплоснабжения. Здание из ЛМК	Стадия: Р; Лист: 28; Листов:
Н. контр.	Зорин		
Гл. электр.	Викманис	≠22, ≠24, ≠26, ≠16, ≠45, ≠46. Схема электрическая подключений.	ЛАТГИПРОПРОМ
Нач. гр.	Беген		
Техник	Жукова		

Копировал: (Нарунс) 24219-05 31

Формат А2

Альбом 5

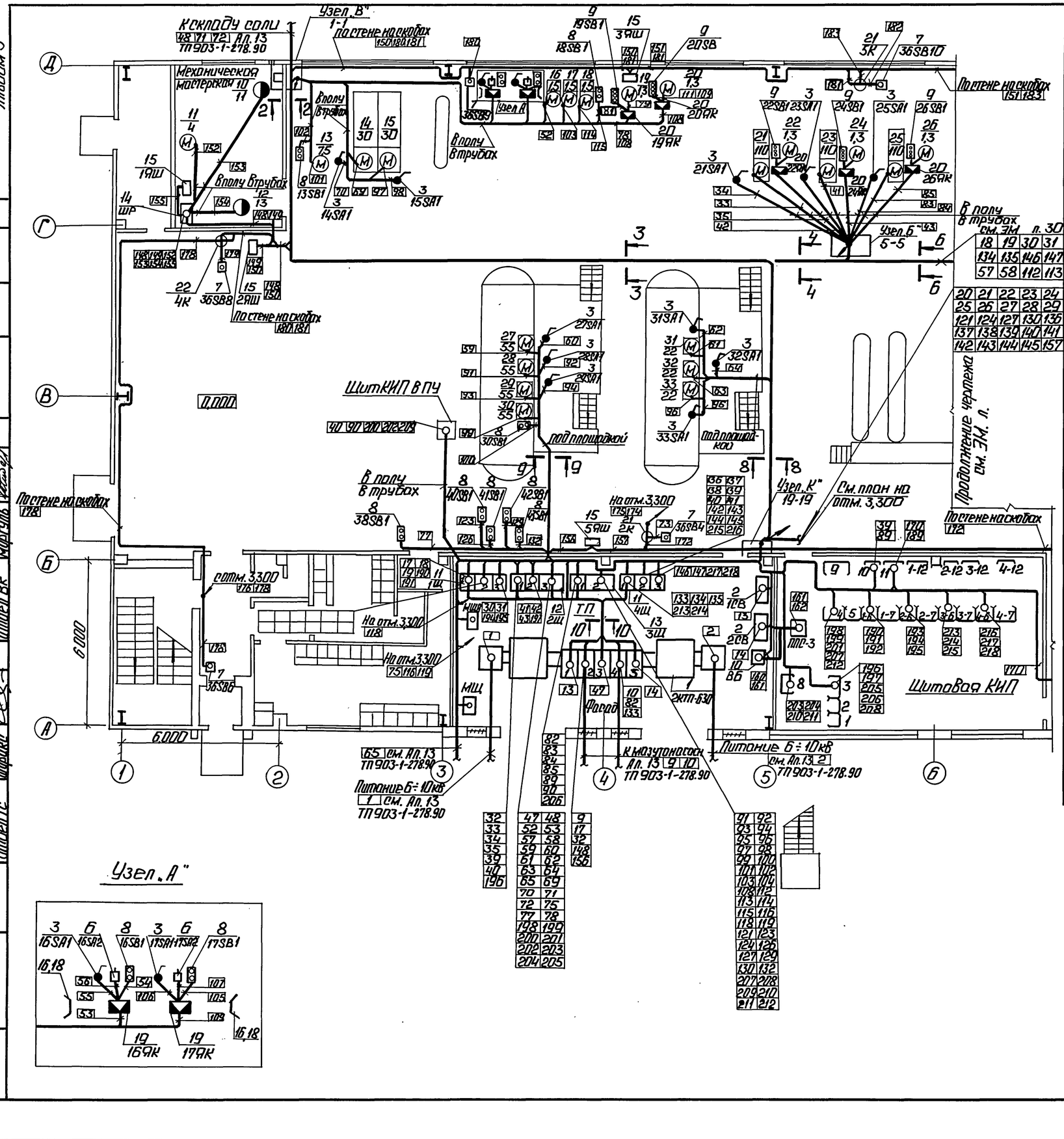

Марка, поз.	Обозначение	Наименование	Кол.	Масса ед. кг	Приме-чание
		Электрооборудование			
1	ТП 903-1-278.90 Ал.14 ЭМ.ПО	Трансформаторная подстанция 2КТП-630-8У3	1		
2		Установка конденсаторная УКМ-04-225-375 У3	2		
3		Переключатель кулачковый ПКУ3-58И0115 У2	21		
4		Переключатель кулачковый ПКУ3-58И1011 У2	1		
5		Переключатель кулачковый ПКУ3-58С0102 У2	1		
6		Переключатель кулачковый ПКУ3-58Д2024 У2	2		
7		Пост управления кнопочный ПКЕ-222-1У3	11		
8		Пост управления кнопочный ПКЕ-222-2У3	15		
9		Пост управления кнопочный ПКЕ-222-3У3	6		
10		Выпрямительный блок ВБ-24/36	1		
11	ТП 903-1-278.90 Ал.11 ЭМ.Н1-2	Щит открытый 1Щ(4Щ)	2		
12	ТП 903-1-278.90 Ал.11 ЭМ.Н2-2	Щит открытый 2Щ	1		
13	ТП 903-1-278.90 Ал.11 ЭМ.Н3-2	Щит открытый 3Щ	2		
14		Шкаф распределительный ШР 11-73 7П3-22У3	1		
15		Ящик ЯВШ3-1ОП У2	8		
		Изделия заводов ГЭМ			
16		Стойка К314 УХЛ2	8		
17		Стойка К305 МУХЛ2	10		
18		Профиль К101/1 У2	8		
19		Коробка клеммная У611У3	11		
20		Коробка клеммная У615У3	18		
21		Коробка ответвительная КОР-73У3	2		
22		Коробка ответвительная КОР-74У3	4		
		Материалы			
23		Лист 10 ГОСТ 19903-74	80м²		
24		Уголок 32×32×3 ГОСТ 8509-86	70м		
25		Металлорукав ТУ22-5570-83 Р3-ЦХ-20	15		
26		Металлорукав ТУ22-1.016-231-86 Р1-ЦА-20	5		

Привязан

Инв.№

ТП 903-1-279.90		ЭМ	
Котельная с 4 котлами ДЕ-25-14ГМ. Открытая система теплоснабжения. Здание из ЛМК.	Стадия	Лист	Листов
		29	
План расположения электрооборудования и проводки электрических сетей на отм. 0,000 (начало).	ЛАТГИПРОПРОМ		

Нач. отд.	Хакелис	
Н. контр.	Зорин	
Гл. эл.	Вукманис	
Нач. гр.	Беген	
Инж.	Болонина	

Копировал: 24219-05 32

Формат А2

Согласовано: Отдел ТМ Уманский; Отдел ГМ Жолобов; Отдел ПВ Королев; Отдел ВК Моргунов; Отдел ТС Шорина; Отдел КИП Ушпаник; ПО-1 Ермилова

Инв.№ подл. | Подп. и дата | Взам.инв.№

Альбом 5

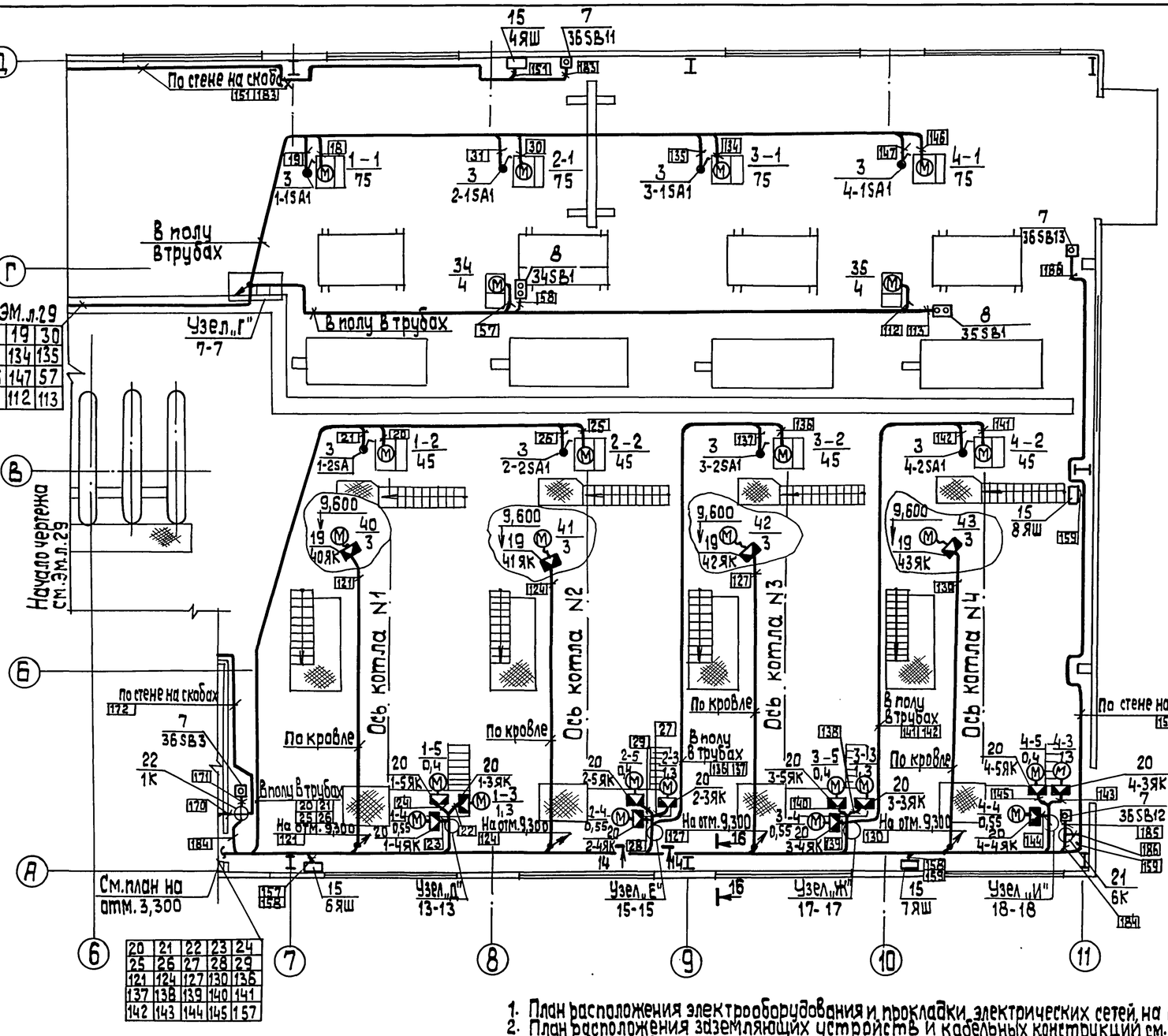

18	19	30
31	134	135
146	147	57
58	112	113

20	21	22	23	24
25	26	27	28	29
121	124	127	130	136
137	138	139	140	141
142	143	144	145	157

Склад соли

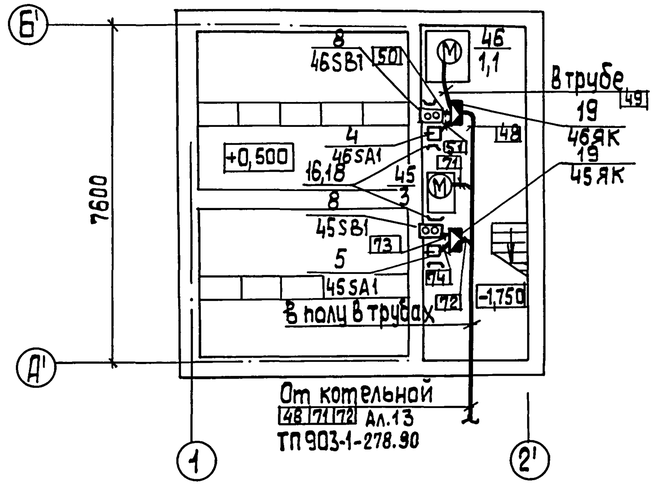

Пожарная задвижка

См. проект Внутриплощадочных сетей Ал.13 ТП 903-1-278.90

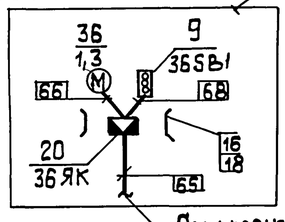

См. проект Внутриплощ. сетей Ал.13 ТП 903-1-278.90

Ситуационный план

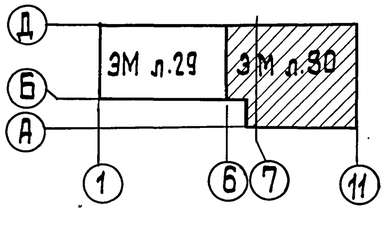

1. План расположения электрооборудования и прокладки электрических сетей на отм. 3,300 см. ЭМ л.31.
2. План расположения заземляющих устройств и кабельных конструкций см. ЭМ л.л. 34, 35
3. Разрезы по кабельным конструкциям см. ЭМ л. 36
4. Спецификацию на кабельную продукцию см. Таблицы потребностей проводов и кабелей ЭМ л.л. 4÷9.
5. Установочные размеры НКУ, КУ, КТП, устанавливаемых в ТП см. ЭМ л. 34.
6. Места установок электроприводов задвижек кнопок управления аварийных выключателей, клеммных ящиков уточняются после обвязки агрегатов технологическими трубопроводами.
7. Прокладка кабелей предусматривается в основном на лотках по кабельным конструкциям, устанавливаемых на стенах и на прогонах из швеллеров; по стенам на скобах, и в полу в трубах. Способы прокладки указаны на планах. Прокладка кабелей и их защита осуществляется в соответствии с типовыми работами 5.407-49 и 5.407-83.
8. Трубы, закладные детали и прогоны для крепления кабельных конструкций см. строительную часть проекта. Ал.2,3.
9. Спецификацию на трубы и трубные проводки см. ЭМ л.л. 32, 33.
10. О заземлении и занулении см. эм. л. 35.
11. Условные графические обозначения приняты по ГОСТ 21.614-88.

Привязан

Инв. №

				ТП 903-1-279.90 ЭМ	
Нач.отд.	Хакелис			Котельная с 4 котлами ДЕ-25-14ГМ Открытая система теплоснабжения. Задание из ЛМК	Стадия Р; Лист 30; Листов
Н.контр.	Зорин			План расположения электрооборудования и прокладки электрических сетей на отм. 0,000 окончание	ЛАТГИПРОПРОМ
Гл.элект.	Викманис				
Нач.гр.	Берген				
Инж.	Балонина				

Копировал 24219-05 33 формат А2

Инв.№ подл. | Подп. и дата | Взам.инв.№

Альбом 5

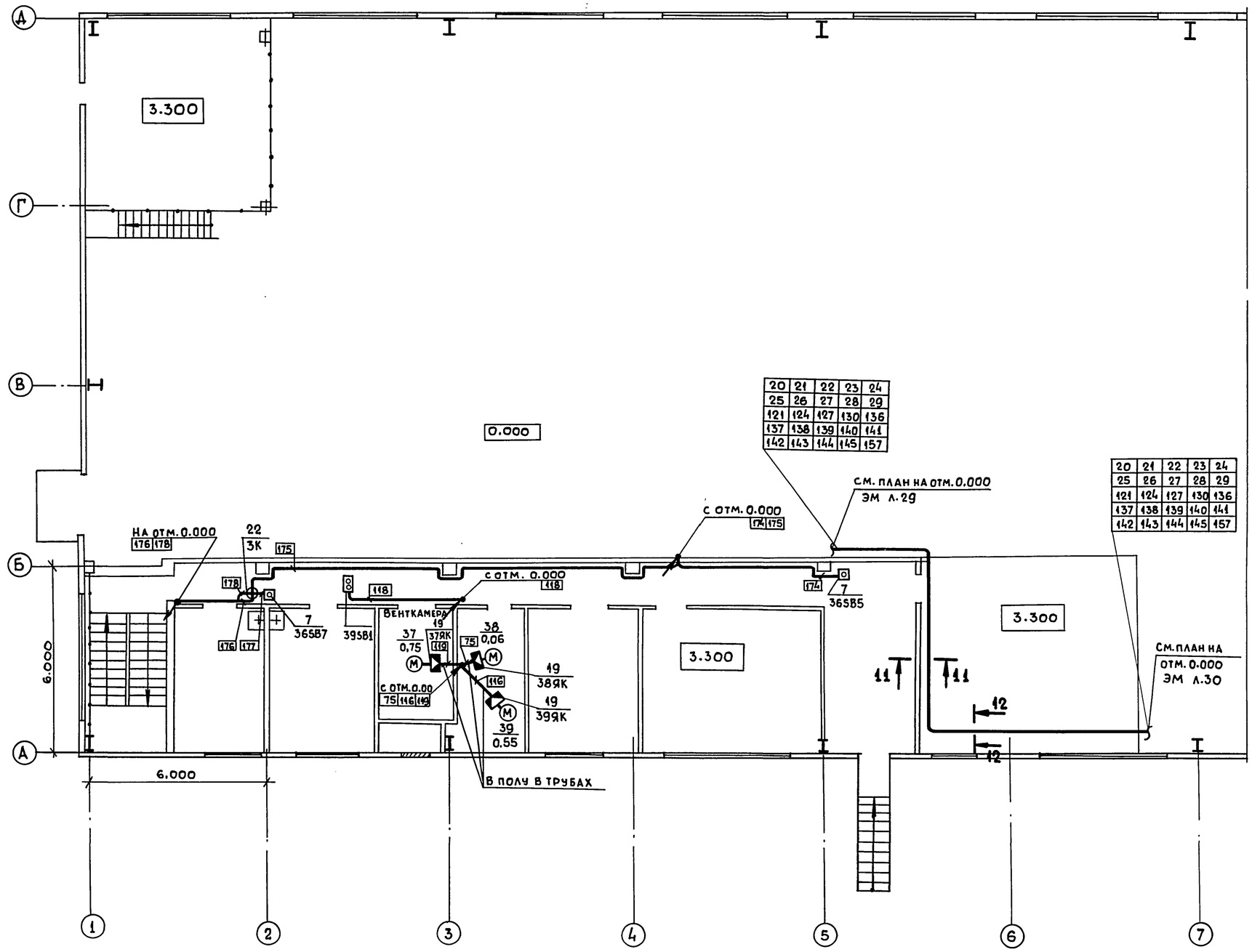

Спецификацию оборудования см. ЭМ л.29.
Примечания см. ЭМ л.30.

Согласовано
Отдел СО1

Инв. № подл. | Подпись и дата | Взам. инв. №

Привязан:

Инв. №

Нач. отд.	Хакелис		
Н. контр.	Зорин		
Гл. электр.	Викманис		
Нач. гр.	Беген		
Инжен.	Болонина		

ТП 903-1-279.90 ЭМ

Котельная с 4 котлами де-25-14 гм. Открытая система теплоснабжения. Здание из ЛМК

Стадия	Лист	Листов
Р	31	

План расположения электрооборудования и прокладки электрических сетей на отм. 3.300

ЛАТГИПРОПРОМ

Копировал: (Нарунс) 24219-05 34 Формат А2

Альбом 5

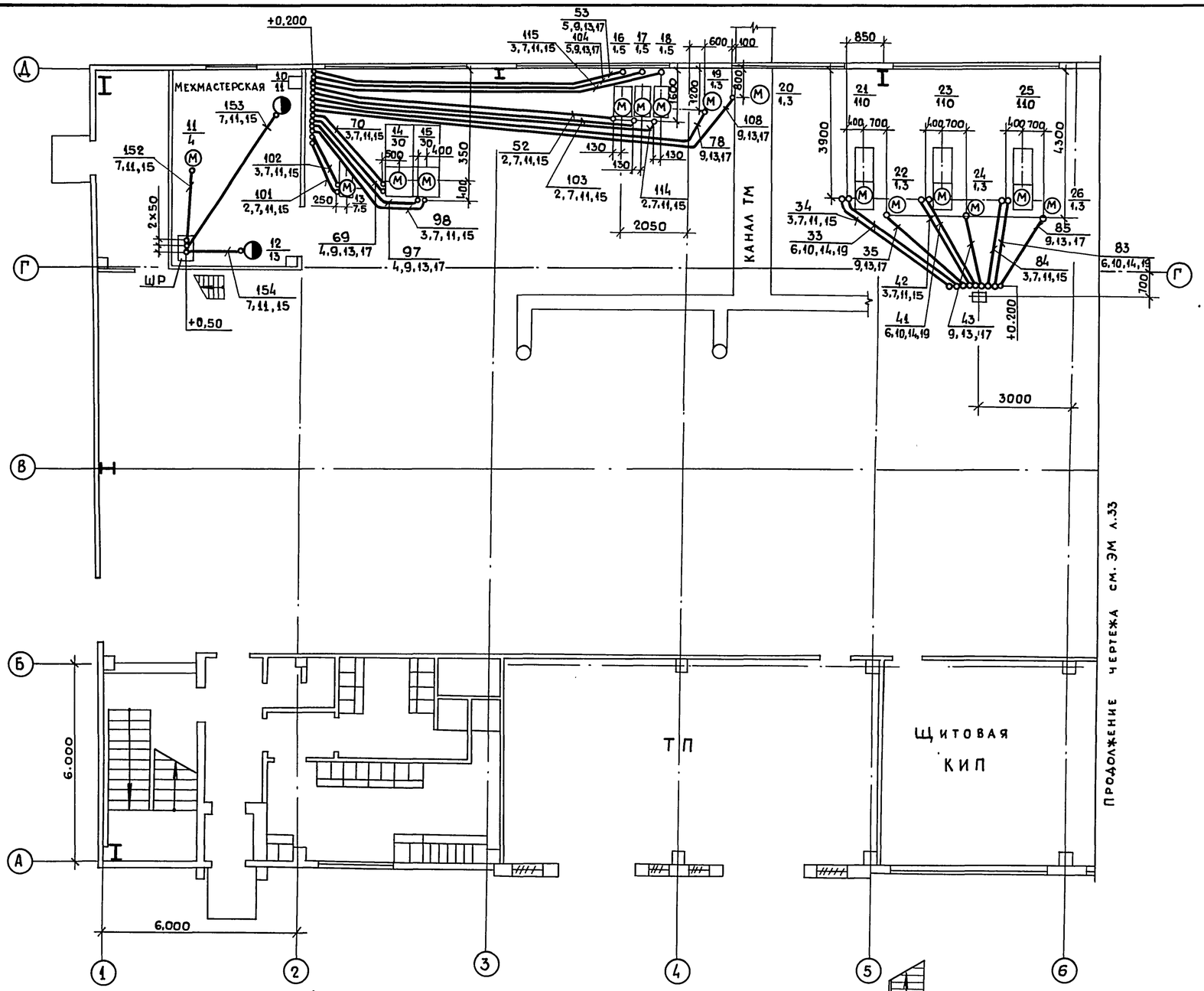

Фрагмент плана на отм. 3.300

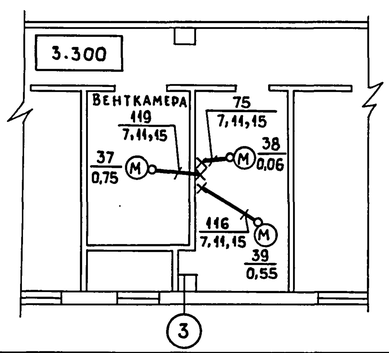

Примечания и условные обозначения см. ЭМ л.33

Ситуационный план

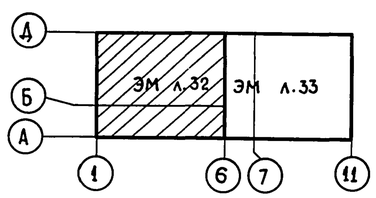

Марка, поз.	Обозначение	Наименование	Кол.	Масса ед., кг	Примечание
		Изделия заводов ГЭМ			
1		Гибкий ввод К1080	8		
2		Гибкий ввод К1081	8		
3		Гибкий ввод К1082	16		
4		Гибкий ввод К1086	2		
5		Гибкий ввод К1087	6		
6		Гибкий ввод К1088	7		
		Сборочные единицы			
7	5.407-63.1.180	Колено	66		поз. 11
8	5.407-63.1.190	Колено	2		поз. 12
9	5.407-63.1.200	Колено	28		поз. 13
10	5.407-63.1.210	Колено	14		поз. 14
		Детали			
		Труба, ГОСТ 10704-76			
11		— Т 25	40м		
12		— Т 33	10м		
13		— Т 48	30м		
14		— Т 60	15м		
		Материалы			
		Труба, ГОСТ 18599-83			
15		ПВД 25С	340м		
16		ПВД 32С	10м		
17		ПВД 40С	110м		
18		ПВД 50С	85м		
19		ПВД 63С	90м		
		Труба, ТУ6-19-215-83			
20		ПВХ-В-Р ЭП 40У	40м		
21		Труба, ГОСТ 3262-72 — 26,8х2,5	30м		
22		— 50х3,0	20м		

Согласовано
Отдел 501 Денисова

Привязан:

Инв. №

Взам. инв. № | Подпись и дата | Инв. № подл.

				ТП 903-1-279.90	ЭМ
Нач. отд.	Хакелис				
Н. контр.	Зорин			Котельная с 4 котлами ДЕ-25-14ГМ. Открытая система теплоснабжения. Здания из ЛМК	Стадия: Р; Лист: 32; Листов:
Гл. элект.	Викманис			План установки электрооборудования и расположения трубных проводок для прокладки электрических сетей на отм. 0.000 (начало)	ЛАТГИПРОПРОМ
Нач. гр.	Беген				
Инжен.	Болонина				

Копировал: (нарунс) 24219-05 35 Формат А2

Альбом 5

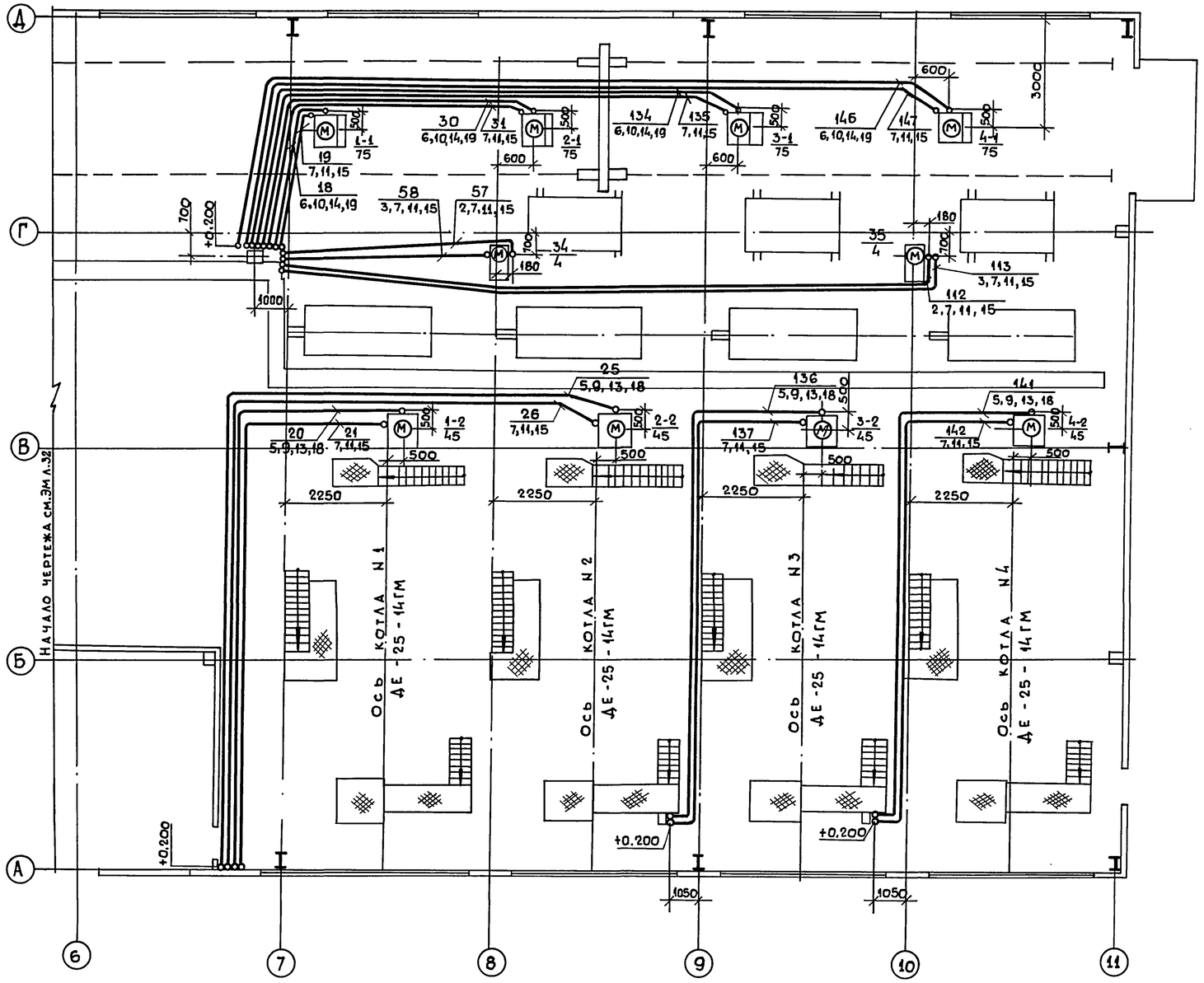

Склад соли

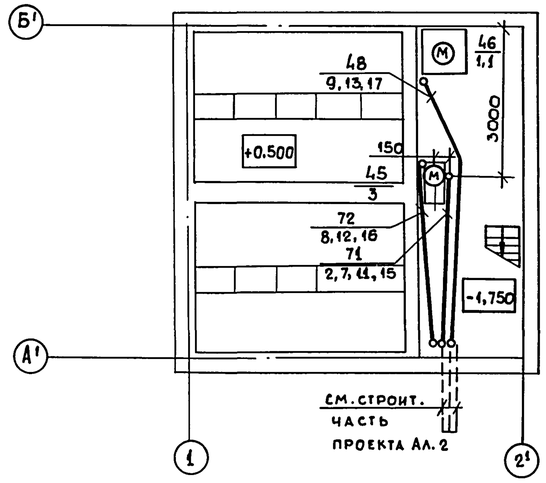

1. Номера кабелей см. ЭМ л.л. 4÷9, 37.
2. Спецификацию на электрооборудование см. ЭМ л.29.
3. Прокладка труб и их защита осуществляется в соответствии с работой 5.407-63, выпуск 1.
4. Трубы прокладываются после установки технологического оборудования в пространстве подготовки пола.
5. Трубы проложить на отм. -0.100 и концы их вывести над уровнем чистого пола у стен и колонн на 200 мм; при вводе в шкаф и выходе у фундаментов оборудования - на 50 мм.

Ситуационный план

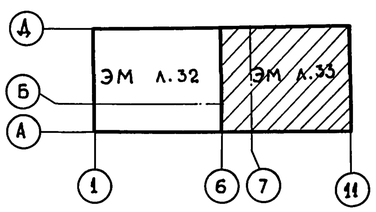

Условные обозначения и изображения

137 — номер кабеля, прокладываемого в трубе
7,11,15 — позиции по спецификации

Привязан:

Инв.№

				ТП 903-1-279.90 ЭМ	
Нач. отд.	Хакелис			Котельная с 4 котлами ДЕ-25-14 ГМ. Открытая система теплоснабжения. Здание из ЛМК	Стадия: Р; Лист: 33; Листов:
Н. контр.	Зорин				
Гл. эл.	Викманис			План установки электрооборудования и расположения трубных проводок для прокладки электрических сетей на отм. 0.000 (окончание)	ЛАТГИПРОПРОМ
Нач. гр.	Беген				
Инжен.	Болонина				

Копировал: (Нарунс) 24219-05 36 Формат А2

Взам. инв.№ | Подпись и дата | Инв.№ подл.

Альбом 5

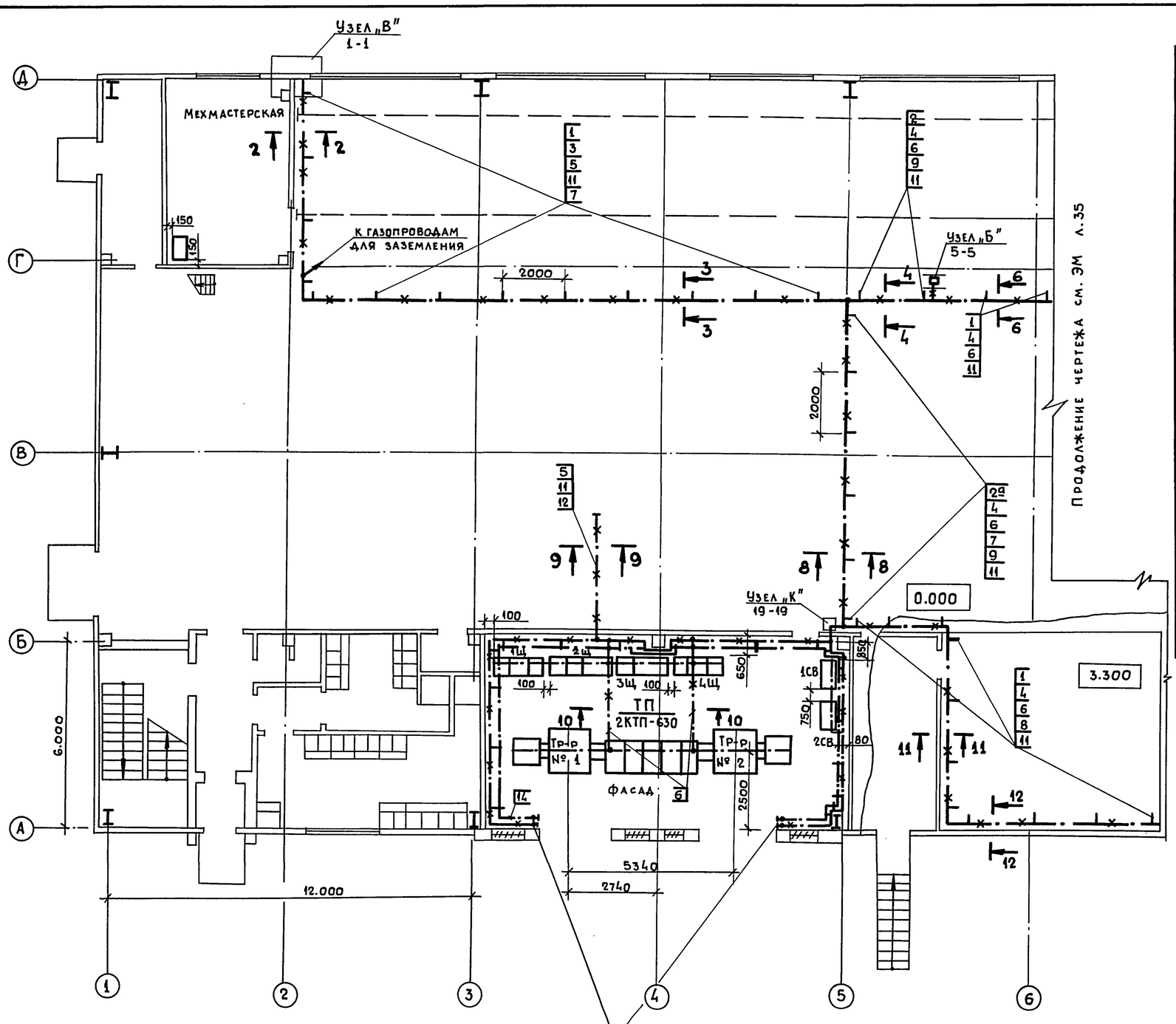

Марка, поз.	Обозначение	Наименование	Кол.	Масса ед., кг	Приме-чание
		Изделия заводов ГЭМ			
1		Стойка кабельная К1150У3	70		
2		Стойка кабельная К1151У3	42		
2а		Стойка кабельная К1153У3	10		
3		Полка кабельная К1161У3	40		
4		Полка кабельная К1163У3	240		
5		Лоток прямой НЛ20-П1,87У3	37		
6		Лоток прямой НЛ40-П1.87У3	171		
7		Лоток угловой НЛ-945У3	2		
8		Лоток угловой НЛ-995У3	20		
9		Переходной соединитель лотков НЛ-СПУ3	44		
10		Шарнирный соединитель НЛ-СШУ3	20		
11		Прижим НЛ-ПРУ3	625		
12		Профиль К237У2	14		
		Материалы			
13		Проволока ф6, ГОСТ 3282-74	100м		
14		Стальная полоса 4х25 ГОСТ 103-76	50м		
15		Лист 1.0 ГОСТ 19903-74	20м²		

Ситуационный план

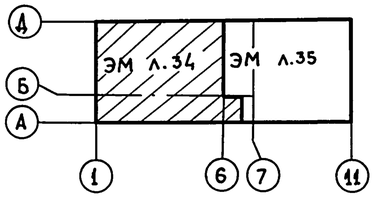

Примечание см. ЭМ л.35

Продолжение чертежа см. ЭМ л.35

Привязан:

Инв.№

Согласовано
Отдел СО-1

Взам. инв.№

Подпись и дата

Инв.№ подл.

				ТП 903-1-279.90	ЭМ
Нач. отд.	Хакелис			Котельная с 4 котлами ДЕ-25-14ГМ. Открытая система теплоснабжения. Здание из ЛМК	Стадия: Р; Лист: 34; Листов:
Н. контр.	Зорин				
Гл. эл.	Викманис			План установки электрооборудования ТП-6-10/0,4кВ и прокладки кабельных конструкций электрических сетей котельной (начало)	Латгипропром
Нач. гр.	Беген				
Инжен.	Болонина				

Копировал: (Нарунс) 24219-05 37 Формат А2

Альбом 5

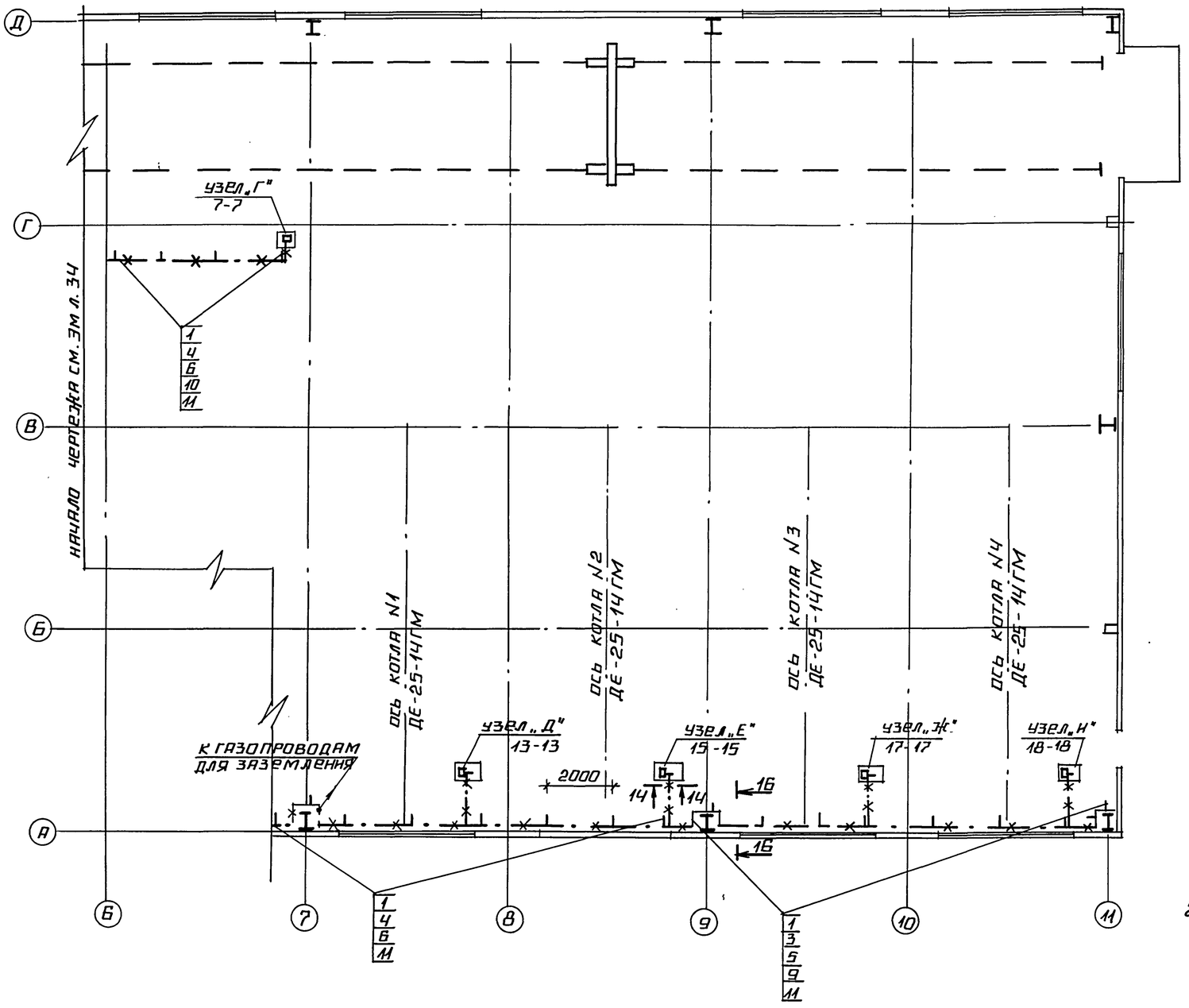

1. Разрезы по кабельным конструкциям см. ЭМ л. 36.
2. Номера кабелей см. ЭМ л.л. 4÷9, 37.
3. Кабельные конструкции устанавливаются с шагом 2000 мм.
4. Все металлические, нормально неТоковедущие части электроустановки, а также все строительные металлические конструкции, стационарно проложенные металлические конструкции, стационарно проложенные металлические трубопроводы всех назначений, металлические корпуса технологического оборудования должны быть металлически связаны с заземленной нейтралью силовых трансформаторов.

Защитное заземление и зануление электроустановок высокого и низкого напряжения выполняется общим.

В качестве зануляющих и заземляющих проводников используются четвертые и резервные жилы кабелей, кабельные конструкции и лотки электропроводок, металлические конструкции зданий, подкрановые пути, металлические открыто проложенные трубопроводы, кроме трубопроводов горючих и взрывоопасных веществ, канализации и центрального отопления.

Зануляющие и заземляющие проводники должны быть надежно соединены между собой и с контуром ТП. Отдельные элементы подсоединяются к заземляющим проводникам стальной проволокой ф 6 мм.

В качестве заземлителей используются колонны и фундаменты котельной, создающие непрерывную электрическую цепь по арматуре (см. строительную часть проекта Ал.3

Указания по привязке.

1. При привязке проекта, в зависимости от удельного электрического сопротивления грунта, необходимо определить расчетное сопротивление растеканию тока заземляющего устройства согласно ГОСТ 12.1030-81, прилож. 2. Если сопротивление заземляющего устройства более допустимого из условий §1-7-32, 1-7-33 ПУЭ-76, но не более 4х Ом, то вдоль ТП по расчету дополнительно забиваются стержневые заземлители ф12 мм длиной 5 м. соединяемые круглой сталью ф 10 мм.
2. Не допускается использовать в качестве заземлителей:
   - железобетонные фундаменты при воздействии на них средне и сильноагрессивных сред.
   - железобетонные фундаменты при расположении их в песках и скальных грунтах с влажностью менее 3%.

   В таких случаях должны применяться стержневые заземлители вышеуказанных размеров.

Ситуационный план

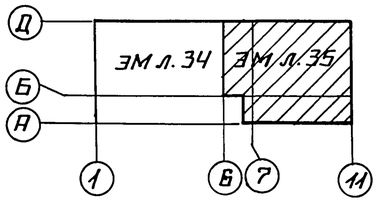

Инв. № подл. | Подпись и дата | Взам. инв. №

Привязан:				ТП 903-1-279.90	
	Нач. отд.	Хакелис		Котельная с 4 котлами ДЕ-25-14ГМ. Открытая система теплоснабжения. Здание из ЛМК.	Стадия: Р; Лист: 35; Листов:
	Н. контр.	Зорин			
	Гл. элек.	Викманис		План установки электрооборудования ТП-В-10/0,4 и прокладка кабельных конструкций для электрических сетей котельной (окончание).	ЛАТГИПРОПРОМ
Инв. №	Нач. гр.	Берген			
	Инж.	Болонкин			

Альбом 5

1-1 Узел „В"

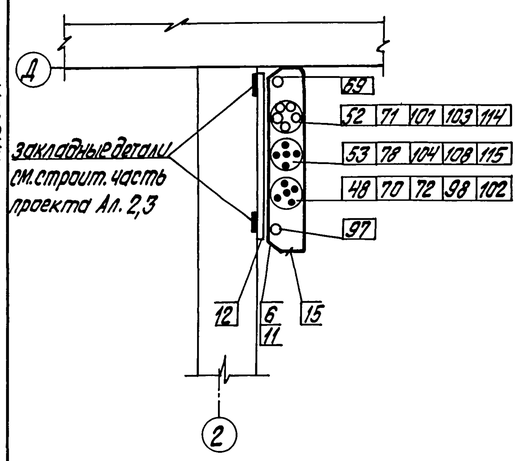

2-2

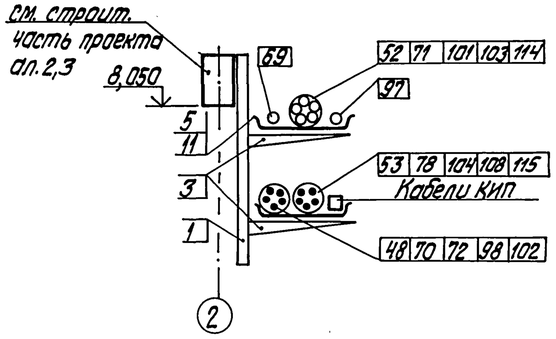

3-3

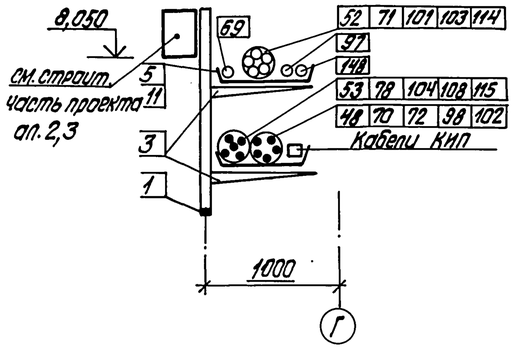

4-4

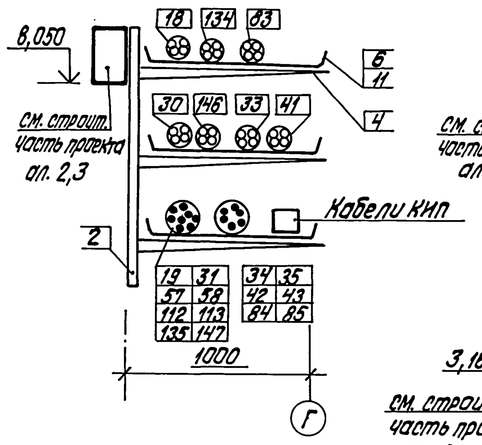

5-5 Узел „Б"

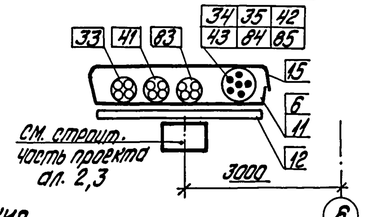

9-9

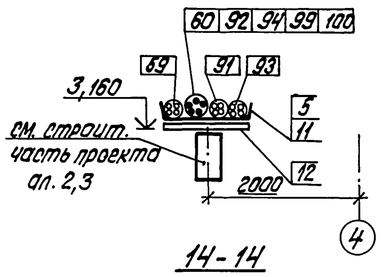

6-6

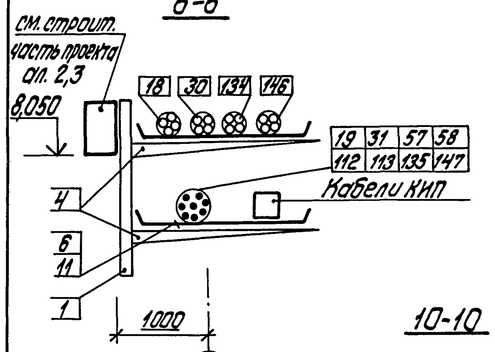

7-7 Узел „Г"

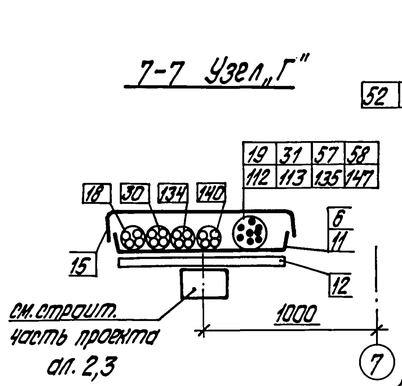

8-8

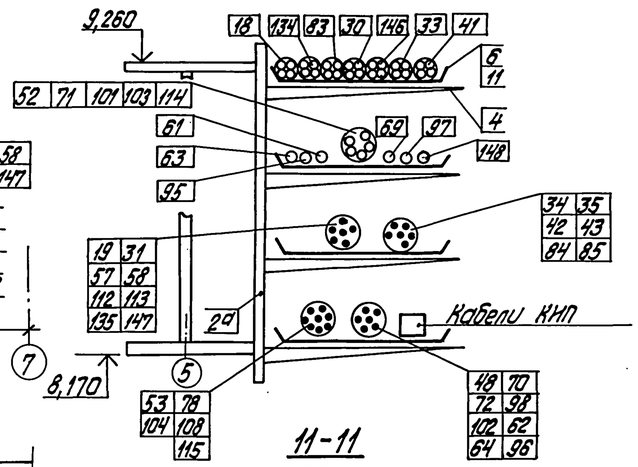

10-10

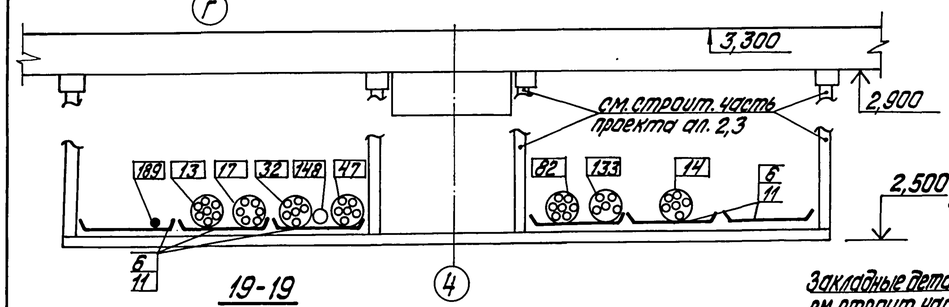

11-11

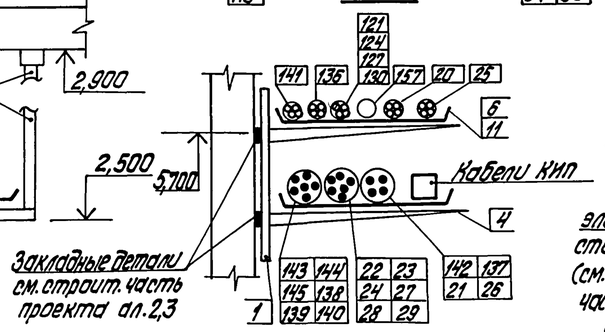

12-12

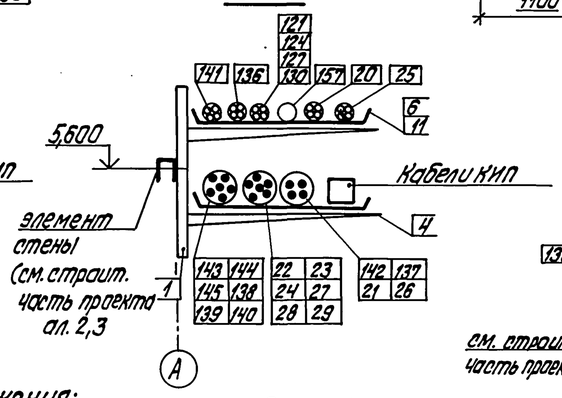

13-13 Узел „Д"

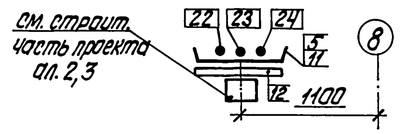

14-14

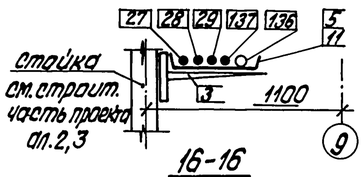

15-15 Узел „Е"

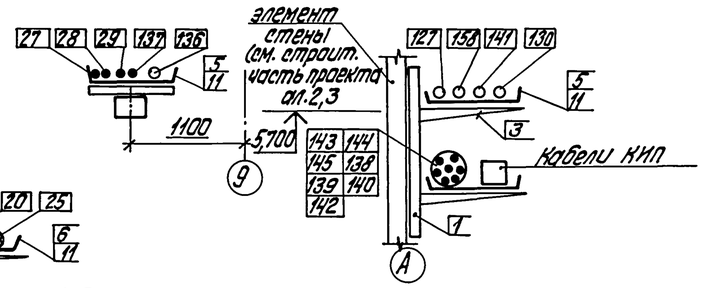

16-16

17-17 Узел „Ж"

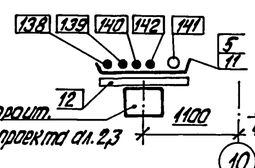

18-18 Узел „И"

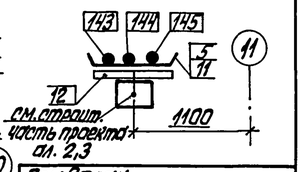

19-19

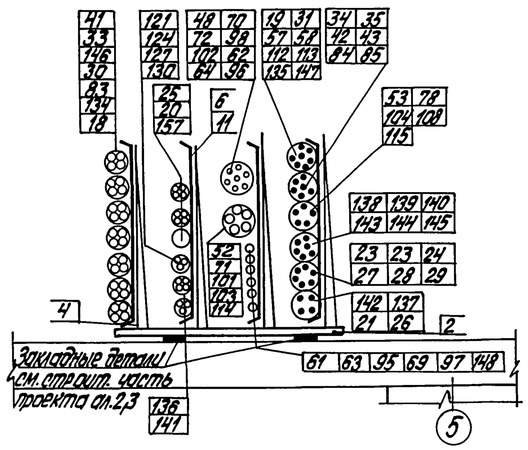

Условные обозначения и изображения:

- ⊛ – пучок силовых кабелей и проводов
- ○ – силовой кабель
- ⊛ – пучок контрольных кабелей
- • – контрольный кабель

Спецификацию и примечания см. ЭМ л.л. 34, 35.

Привязан

Инв. №

				ТП 903-1-279.90 ЭМ		
Нач.отд.	Хакелис			Котельная с 4 котлами ДЕ-25-14ГМ. Открытая система теплоснабжения. Здание из ЛМК.	Стадия	Лист	Листов
Н.контр.	Зорин				Р	36	
Гл. эл.	Викманис						
Нач.гр.	Берген			Разрезы по кабельным конструкциям для прокладки электрических сетей	ЛАТГИПРОПРОМ		
Инж.	Баланина						
Техник	Жукова						

Копировал Дубкова 24219-05 39 Формат А2

Инв. № подл. | Подпись и дата | Взам. инв. №

Альбом 5

Обозначение кабеля, провода	Трасса: Начало	Трасса: Конец	Проход через трубу: Обозначение	Диаметр по стандарту	Длина м	Протяжной ящик N	Кабель, провод по проекту: Марка	Кол., число и сечение жил	Длина м	Проложен: Марка	Кол. число и сечение жил	Длина м
Питание ТП 6 - 10 кв												
1		ТП шкаф ввода N1										
2		ТП шкаф ввода N2										
3												
4												
5												
6												
7												
8												
Питание мазутонасосной 0,4 - 0,23 кв												
9	ТП, шкаф 2	Мазутонасосная					см.	Ал. 13				
10	ТП, шкаф 4	Мазутонасосная					ТП	903-1-278.90				
11												
12												
Питание конденсаторной установки												
13	ТП, шкаф 1	1 СВ					АПВ	11х95	25			
14	ТП, шкаф 5	2 СВ					АПВ	11х95	28			
15												
16												
Контрольные кабели кнопок у пожарных кранов												
170	Щит КИП 11	Коробка 1К					АВВГ-0,66	2х2,5	20			
171	Коробка 1К	Кнопка управления 36SB3					АВВГ-0,66	2х2,5	2			
172	Коробка 1К	Коробка 2К					АВВГ-0,66	2х2,5	32			
173	Коробка 2К	Кнопка управления 36SB4					АВВГ-0,66	2х2,5	2			
174	То же	Кнопка управления 36SB5					АВВГ-0,66	2х2,5	17			
175	Коробка 2К	Коробка 3К					АВВГ-0,66	2х2,5	37			
176	Коробка 3К	Кнопка управления 36SB6					АВВГ-0,66	2х2,5	17			
177	То же	Кнопка управления 36SB7					АВВГ-0,66	2х2,5	2			
178	Коробка 3К	Коробка 4К					АВВГ-0,66	2х2,5	46			
179	Коробка 4К	Кнопка управления 36SB8					АВВГ-0,66	2х2,5	2			
180	То же	Кнопка управления 36SB9					АВВГ-0,66	2х2,5	36			
181	Коробка 4К	Коробка 5К					АВВГ-0,66	2х2,5	55			
182	Коробка 5К	Кнопка управления 36SB10					АВВГ-0,66	2х2,5	2			
183	То же	Кнопка управления 36SB11					АВВГ-0,66	2х2,5	40			
184	Коробка 1К	Коробка 6К					АВВГ-0,66	2х2,5	51			
185	Коробка 6К	Кнопка управления 36SB12					АВВГ-0,66	2х2,5	2			
186	То же	Кнопка управления 36SB13					АВВГ-0,66	2х2,5	36			
187												
188												
Кабели КИП												
189	ТП, шкаф 1	Щит КИП 11					АКВВГ	7х2,5	30			
190	1Щ, панель 1	Щит КИП 1-6					АКВВГ	7х2,5	30			
191	То же	Щит КИП 1-6					АВВГ-0,66	2х6	30			
192	1Щ, панель 2	Щит КИП 1-6					АКВВГ	7х2,5	30			
193	То же	Щит КИП 2-6					АКВВГ	7х2,5	31			
194	1Щ, панель 3	Щит КИП 2-6					АКВВГ	7х2,5	30			
195	1Щ, панель 3	Щит КИП 2-6					АВВГ-0,66	2х6	30			
196	2Щ, панель 1	Щит КИП 3					АКВВГ	19х2,5	30			
197	2Щ, панель 2	Щит КИП 3					АКВВГ	19х2,5	30			
198	2Щ, панель 3	Щит КИП 4					АКВВГ	10х2,5	29			
199	То же	Щит КИП 4					АКВВГ	5х2,5	29			
200	2Щ, панель 3	Щит КИП ВПУ					АКВВГ	5х2,5	22			
201	То же	Щит КИП 4					АКВВГ	14х2,5	29			
202	2Щ, панель 3	Щит КИП ВПУ					АКВВГ	7х2,5	22			
203	2Щ, панель 3	Щит КИП 8					АВВГ	2х2,5	28			
204	2Щ, панель 3	Щит КИП 8					АКВВГ	5х2,5	28			
205	2Щ, панель 3	Щит КИП 3					АКВВГ	10х2,5	29			
206	3Щ, панель 1	Щит КИП 3					АКВВГ	19х2,5	29			
207	3Щ, панель 2	Щит КИП 4					АКВВГ	10х2,5	27			
208	3Щ, панель 2	Щит КИП 3					АКВВГ	5х2,5	28			
209	3Щ, панель 2	Щит КИП ВПУ					АКВВГ	5х2,5	25			
210	3Щ, панель 2	Щит КИП 8					АВВГ	2х2,5	27			
211	3Щ, панель 2	Щит КИП 8					АКВВГ	5х2,5	27			
212	3Щ, панель 2	Щит КИП 4					АКВВГ	14х2,5	28			
213	4Щ, панель 1	Щит КИП 3-6					АКВВГ	7х2,5	30			
214	4Щ, панель 1	Щит КИП 3-6					АВВГ	2х6	30			
215	4Щ, панель 2	Щит КИП 3-6					АКВВГ	7х2,5	30			
216	4Щ, панель 2	Щит КИП 4-6					АКВВГ	7х2,5	31			
217	4Щ, панель 3	Щит КИП 4-6					АВВГ	2х6	31			
218	4Щ, панель 3	Щит КИП 4-6					АКВВГ	7х2,5	31			

Потребность кабелей и проводов, м

Число и сечение жил напряжение	Марка: АВВГ	АПВ	АКВВГ	
2х2,5 - 0,66	460			
2х6 - 0,66	130			
95 - 0,66		590		
5х2,5			160	
7х2,5			300	
10х2,5			90	
14х2,5			60	
19х2,5			90	

Данный лист рассматривать совместно с ЭМ л.л. 4÷8

Указания по привязке

Данные в ▱ заполняются при привязке проекта

Взам. инв. №

Подпись и дата

Инв. № подл.

Нач. отд.	Хакелис		
Н. контр.	Зорин		
Гл. эл.	Викманис		
Нач. гр.	Беген		
Инж.	Болонина		
Техн.	Жукова		

Привязан:

Инв. №

ТП 903-1-279.90 ЭМ

Котельная с 4 котлами DE-25-14ГМ. Открытая система теплоснабжения. Здание из ЛМК

Стадия	Лист	Листов
Р	37	

Кабельнотрубный журнал

ЛАТГИПРОПРОМ

Копировал: (нарунс) 24219-05 40 Формат А2

Альбом 15

Ведомость рабочих чертежей основного комплекта марки ЭО

Лист	Наименование	Примечание (стр.)
1	Общие данные	40
2	Схема электрическая принципиальная питающей сети.	41
3,4	План расположения осветительного оборудования и прокладки осветительных сетей на отм. 0,000.	42, 43
5	План расположения осветительного оборудования и прокладки осветительных сетей на отм. 3,300.	44

Обозначение	Наименование	Примечание
Прилагаемые документы		
ТП903-1-278.90 ЭО.СО. Альбом 14	Спецификация оборудования	
ТП903-1-278.90 ЭО.ВМ Альбом 16	ВМ по рабочим чертежам основного комплекта марки ЭО.	
ТП903-1-278.90 ЭО.И.ВБ Альбом 16	Ведомость электротехнических конструкций подлежащих изготовлению в МЭЗ марки ЭО.	
ТП903-1-278.90 ЭО И.ВА Альбом 16	Ведомость изделий и материалов для изготовления электромонтажных конструкций и деталей в МЭЗ марки ЭО.	

Ведомость ссылочных и прилагаемых документов

Обозначение	Наименование	Примечание
Ссылочные документы		
ВСН-381-85 „Тяжпромэлектропроект" г. Москва	Инструкция о составе и оформлении электротехнической рабочей документации для промышленного строительства.	
5.407-90	Установка светильников с люминесцентными лампами в производственных помещениях.	
5.407-91	Установка светильников с разрядными лампами высокого давления и лампами накаливания в производственных помещениях.	
5.407-92	Установка светильников с разрядными лампами высокого давления и лампами накаливания на фермах.	
5.407-100	Прокладка групповых осветительных сетей на фермах	
5.407-101	Прокладка групповых осветительных сетей в производственных помещениях.	

Общие указания

Освещенность помещений выбрана согласно СНиП II-4-79.
Проектом предусмотрено: рабочее освещение, аварийное для продолжения работы и ремонтное (переносное) - 12В.
Величина освещенности, данные о типе светильников и мощности ламп по помещениям указаны на планах.
Выбор светильников произведен в зависимости от назначения помещений, условий среды и высоты подвеса.

Установленная мощность по котельной - 28,4 кВт
Количество светильников 183 шт.

Условные обозначения

ст — Светильник, установленный на стойке К987

п.п — Светильник, установленный под площадкой

400* — Размер уточняется при монтаже

Указания по привязке проекта

1. При привязке тивого проекта должны быть осуществлены мероприятия по световой маскировке в соответствии с СНиП 2.01-53-84.

Типовой проект разработан в соответствии с действующими нормами и правилами и предусматривает мероприятия, обеспечивающие взрывную, взрывопожарную и пожарную безопасность при эксплуатации здания.

Главный инженер проекта (Нидбальский)

Инв. № подл. | Подп. и дата | Взам. инв. №

Инв. №			
ГИП	Нидбальский		
Нач. отд.	Хакелис		
Н. контр.	Зорин		
Гл. спец.	Викманис		
Нач. гр.	Беген		
Вед. инж.	Щедрова		

Привязан

ТП903-1-279.90 ЭО

Котельная с 4 котлами ДЕ-25-14ГМ. Открытая система теплоснабжения. Здание из ЛМК.

Стадия	Лист	Листов
Р	1	

Общие данные

ЛАТГИПРОПРОМ

Копировал: 24219-05 41 Формат А2

Альбом 5

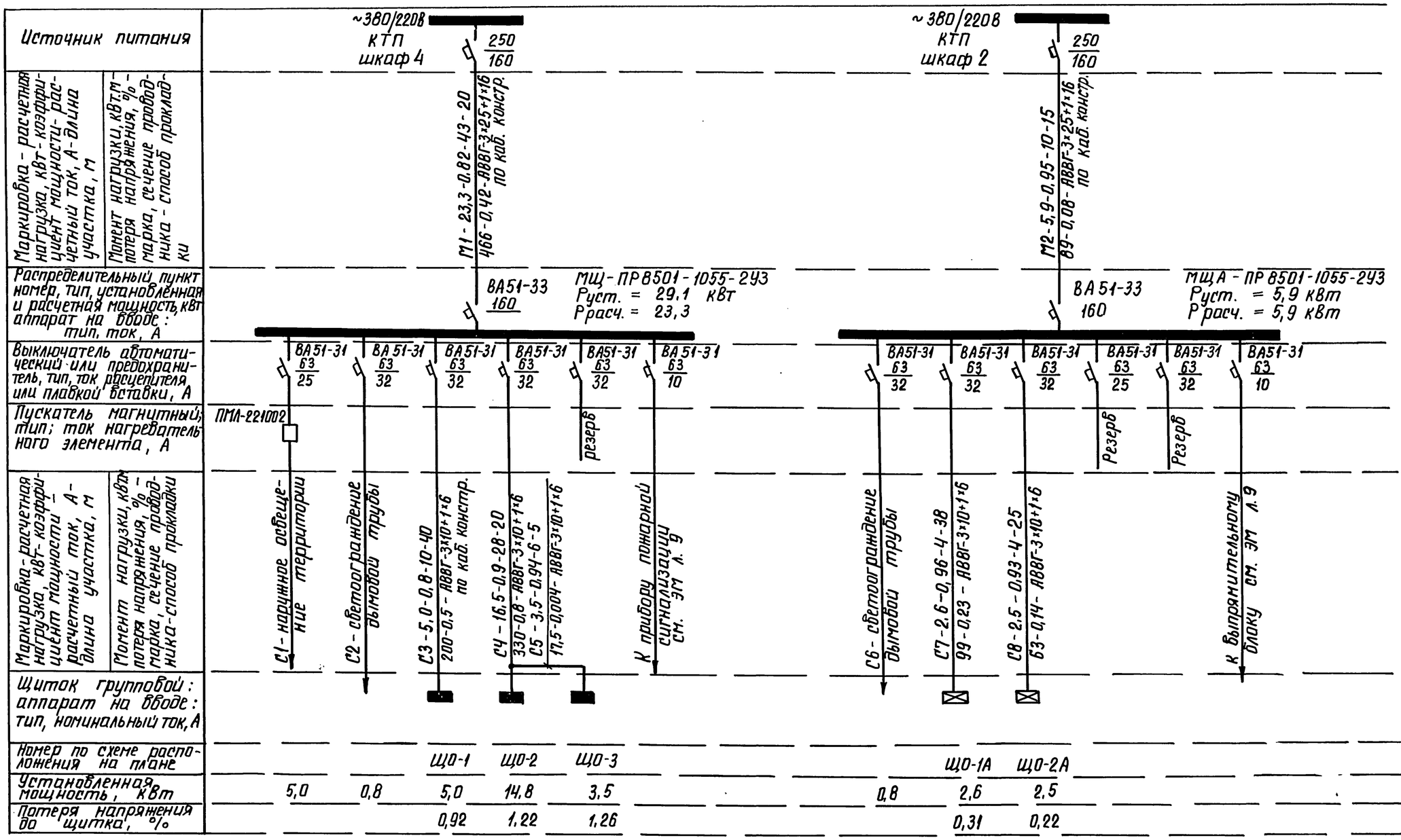

Номер щитка	Тип	Установленная мощность кВт	Номера автоматических выключателей				Ток расцепителя А	
			однополюсные		трехполюсные		на вводе	на линиях
			занятые	резервные	занятые	резервные		
ЩО-1	ПР8501-1005-2УХЛ2	5,0	1...7	8...12	—	—	—	16
ЩО-2	ПР8501-1005-2УХЛ2	14,8	1...11	12	—	—	—	16
ЩО-3	ПР8501-1002-2УХЛ2	3,5	1...4	5,6	—	—	—	16
ЩО-1А	ПР8501-1002-2УХЛ2	2,6	1...3	4...6	—	—	—	16
ЩО-2А	ПР8501-1002-2УХЛ2	2,5	1...4	5,6	—	—	—	16

Привязан

Инв. №

Инв. № подл. | Подпись и дата | Взам. инв. №

ТП 903-1-279.90 ЭО

Нач. отд.	Хакелис		
Н. контр.	Зорин		
Гл. спец.	Викманис		
Нач. гр.	Беген		
Вед. инж.	Щедрова		

Котельная с 4 котлами ДЕ-25-14ГМ. Открытая система теплоснабжения здание ЦЗ ЛМК

Стадия	Лист	Листов
Р	2	

Схема электрическая принципиальная питающей сети

ЛАТГИПРОПРОМ

Копировал Взам. 24219-05 42 формат А2

Альбом 5

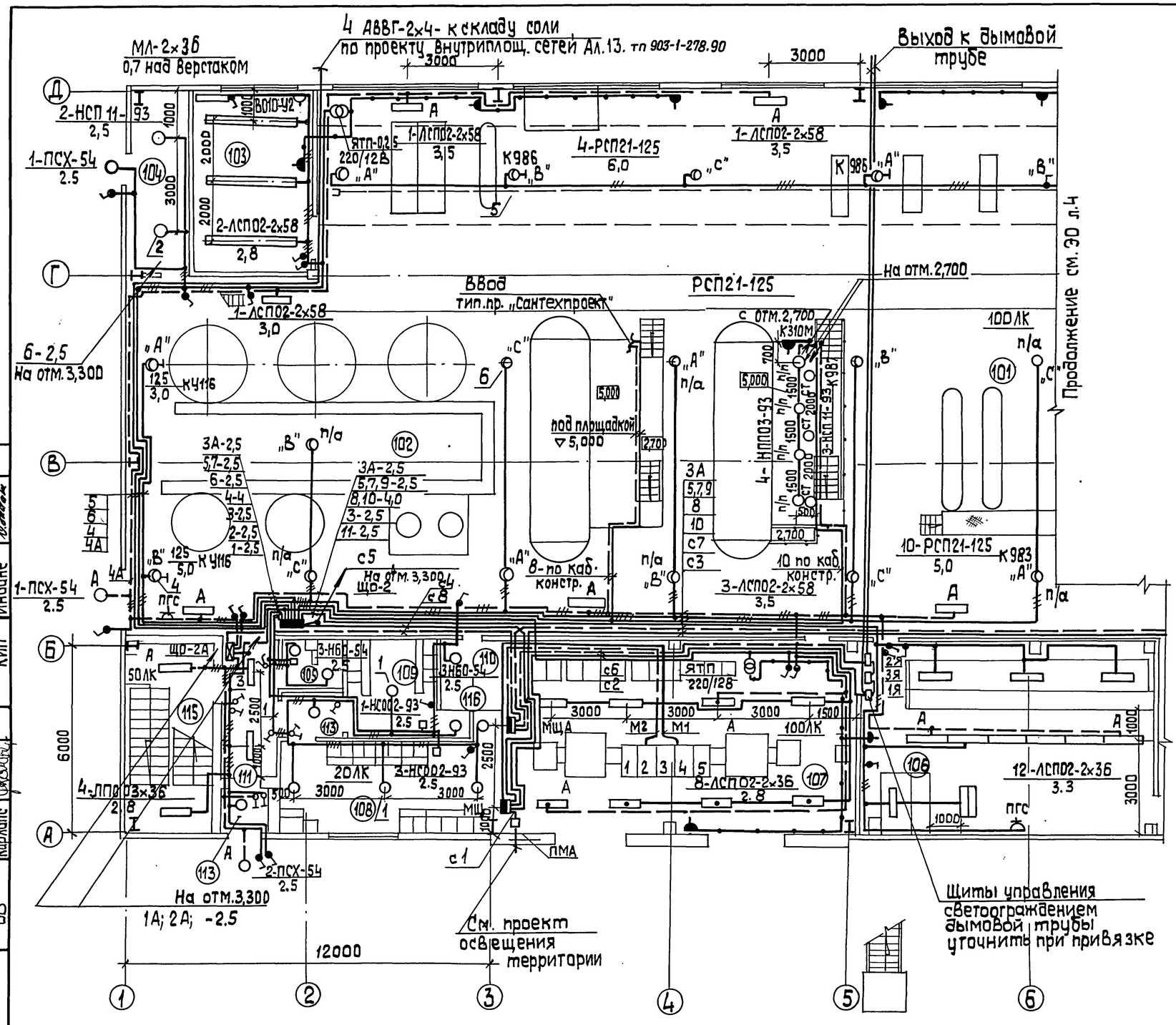

Экспликация помещений

Номер по плану	Наименование
101	Котельный зал
102	ВПУ
103	Ремонтный пункт
104	Склад фильтрующего материала
105	Санузел
106	Щитовая КИП и А
107	КТП
108	Мужской гардероб
109	Женский гардероб
110	Кладовая уборочн. инвентаря
111	Вестибюль
113	Тамбур
115	Лестничная клетка
116	Душевая

Ситуационный план

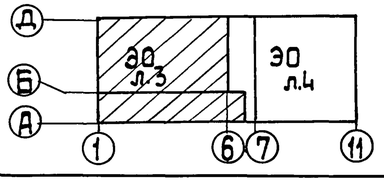

Привязан

Инв. №

Нач.отд.	Хакелис		ТП 903-1-279.90	ЭО
Н.контр.	Зорин		Котельная с 4 котлами ДЕ-25-14 ГМ. Открытая система теплоснабжения. Здание из ЛМК	Стадия: Р; Лист: 3; Листов:
Гл.спец.	Викманис			
Нач.гр.	Беген		План расположения осветительного оборудования и прокладки осветительных сетей на отм. 0,000 (начало)	ЛАТГИПРОПРОМ
Вед.инж.	Щедрова			

Копировал 3-24219-05 43 формат А2

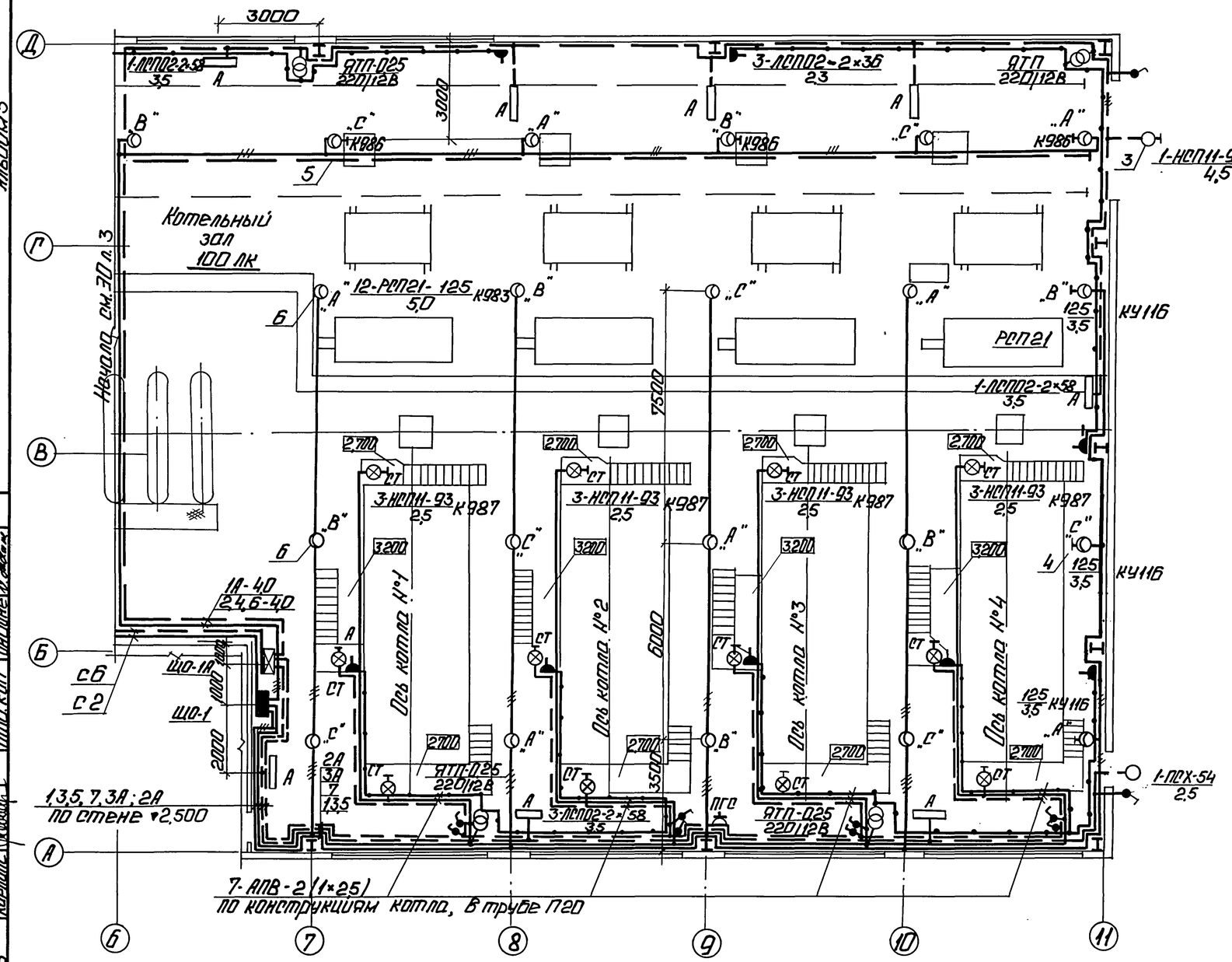

Склад соли

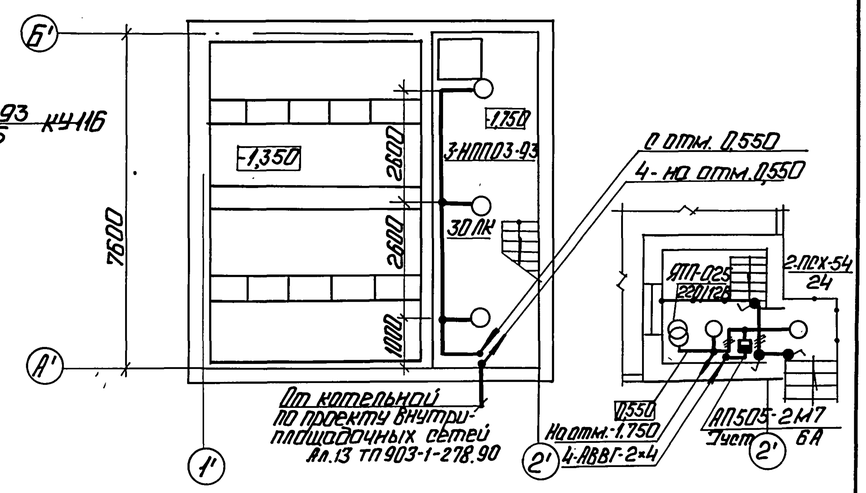

1. Условные обозначения приняты по ГОСТ 2.754-72 и ГОСТ 21.614-88.
2. Напряжение сети общего рабочего и аварийного освещения ~380/220В с глухозаземленной нейтралью трансформатора; ремонтного/переносного/ - 12В.
3. Светильники общего освещения котельной РСП21-125 устанавливаются на фермах - на кронштейнах К986 и на трубчатых подвесах К983; на стенах - на кронштейнах У116.
4. Групповая сеть выполняется:
   а) проводом АПВ - скрыто под штукатурку и открыто по перекрытиям в помещениях: 105, 108... 111, 113, 115 и 202, 203, 206... 208.
   б) проводом АПВ в винипластовых трубах по конструкциям котлов.
   в) кабелем АВВГ - 4,0 мм² - сеть ремонтного освещения
   г) в остальных случаях кабелем АВВГ - открыто на скобах по стенами по струне;
5. Управление освещением осуществляется со щитков и выключателями у Входов.
6. Для зануления элементов электрооборудования используется нулевой рабочий провод.
7. Розетки для подключения ПГС устанавливаются на высоте 2,5м от пола.

Ситуационный план

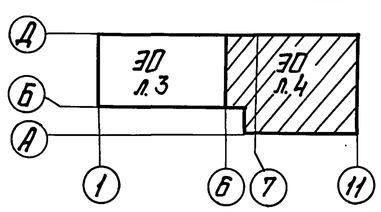

Привязан

Инв.№

				ТП 903-1-279.90		ЭО
Нач.отд.	Хакелис			Котельная с 4 котлами ДЕ-25-14 ГМ. Открытая система теплоснабжения. Здание из ЛСТК. План расположения осветительного оборудования и прокладки осветительных сетей на отм. 7,000 (окончание)	Стадия	Лист	Листов
Н.контр.	Зорин				Р	4	
Гл.спец.	Вукманис						
Нач.гр.	Беген				ЛАТГИПРОПРОМ		
Вед.инж.	Шедрова						

Копировал: Ф.Ф 24219-05 44 Формат А2

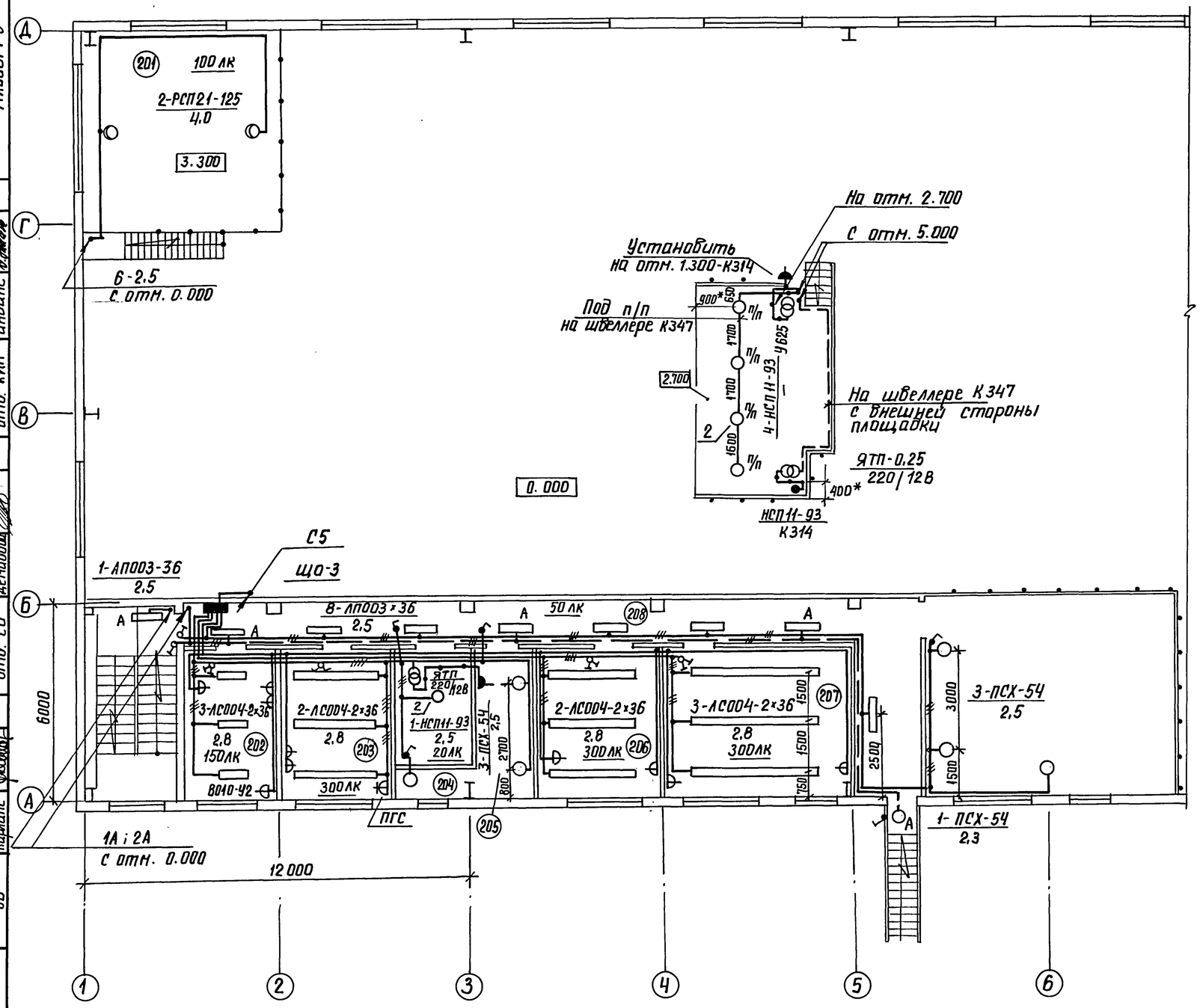

Экспликация помещений

№ п/п	Наименование
201	ГРУ
202	Комната приема пищи
203	Лаборатория ВПУ
204	Приточная венткамера
205	Вытяжная венткамера
206	Начальник котельной
207	Лаборатория КИП и А
208	Коридор

Ведомость узлов установки электрического оборудования на плане расположения

Поз.	Обозначение	Наименование	Кол.	Прим.
	5. 407-91	Установка светильников		
	п/а	на крюке под перекрытием		
1		НС002-100	4	
2		НСП11-100	22	
	5. 407-91	Установка кронштейна		
	п/а	У116 со светильником		
3		НСП11-100	1	
	5. 407-92	Установка кронштейна		
	п/а	У116 со светильником		
4		РСП21-125	5	
	5. 407-91	Установка кронштейна К986		
5	п/а	со светильником РСП21-125	7	
	5. 407-92	Установка подвеса К983		
6	исп. 01	со светильником РСП21-125	22	

Согласовано: ТМ (ВПУ) ОВ; Справочник; Журавлева; Карлапс; отд. ТС; ТМ (газ); отд. ВК; отд. СО; Ширакс; Зеликман; Моргуль; Демидова; отд. КИП; Индане

Инв. № подл. | Подпись и дата | Взам. инв. №

Привязан

Инв. №

ТП 903-1-279.90 ЭО

Нач. отд	Хакелис		
Н. контр.	Зорин		
Гл. спец	Викманис		
Нач. гр.	Беген		
Вед. инж.	Щедрова		

Котельная с 4 котлами ДЕ-25-14ГМ. открытая система теплоснабжения. Здание из ЛМК

План расположения осветительного оборудования и прокладки осветительных сетей на отм. 3.300

Стадия	Лист	Листов
	5	

ЛАТГИПРОПРОМ

Копировал 24219-05 45 формат А2

Альбом 5

Ведомость чертежей основного комплекта марки СС1

Лист	Наименование	Примеч.
1	Общие данные	45
2	План расположения сетей связи и сигнализации	46
3	Схема расположения слаботочных устройств	47

Ведомость ссылочных и прилагаемых документов

Обозначение	Наименование	Примеч.
Прилагаемые документы		
ТП 903-1-278.90 СС1 СО Альбом 14	Спецификация оборудования	
ТП 903-1-278.90 СС1 ВМ Альбом 16	ВМ по рабочим чертежам основного комплекта марки СС	

Условные обозначения и изображения

- Кабель связи, прокладываемый по стене
- Провод радиофикации, прокладываемый по стене
- Провод громкоговорящей связи, прокладываемый по стене
- К-115А РИФ — Концентратор телефонный „РИФ"
- ПГС — Прибор производственной громкоговорящей связи
- Электрочасы вторичные односторонние
- Громкоговоритель динамический мощн. 0,25 вт

Список проектируемых точек сетей связи и сигнализации

N п.п.	Наименование	Телефон. город. связи	Телефон. опер. связи	N распр. коров.	Эл. часы	Радио-точки	Аппа-рат	Приме-чан.
	отм. 0.000							
1	КТП	1		КРТ-01				
2	Щитовая КИП и А	1*	„РИФ"	КРТ-01	первичн.	1	1	ПГС-3
3	Котельный зал	—	1	КРТ-01	1	1	1	ПГС-10
4	ВПУ	—	1	КРТ-01	1	1	1	ПГС-10
5	Ремонтный пункт	—	—	КРТ-01	1	1	—	
6	Женский гардероб	—	—	—	—	1	—	
7	Мужской гардероб	—	—	—	—	1	—	
	отм. 3.300							
8	Лаборатория ВПУ	—	1	КРТ-01	1	1	1	ПГС-3
9	Нач-к котельной	1	1	КРТ-01	1	1	—	
10	Ком-та приема пищи	—	—	КРТ-01	1	1	—	
	Итого по котельной	2	4		6	9	4	
	Мазутонасосная	1						
	Итого:	3	4		6	9	4	

1* - городская пара, включаемая в пульт концентратора

Типовой проект разработан в соответствии с действующими нормами и правилами и предусматривает мероприятия, обеспечивающие взрывную, взрывопожарную и пожарную безопасность эксплуатации здания.

Главный инженер проекта: Я. Нидбальский

Взам. инв. № | Подпись и дата | Инв. № подл.

Привязан:

Инв. №

ТП 903-1-279.90 СС1

ГИП	Нидбальский	
Нач. отд.	Хакелис	
Н. контр.	Зорин	
Гл. эл.	Викманис	
Вед. инж.	Шоп	

Котельная с 4 котлами ДЕ-25-14ГМ. Открытая система теплоснабжения. Здание из ЛМК

Стадия	Лист	Листов
Р	1	3

Общие данные

ЛАТГИПРОПРОМ

Копировал: (Нарунс) 24219-05 46 Формат А2

Альбом 5

План на отм. 3.300

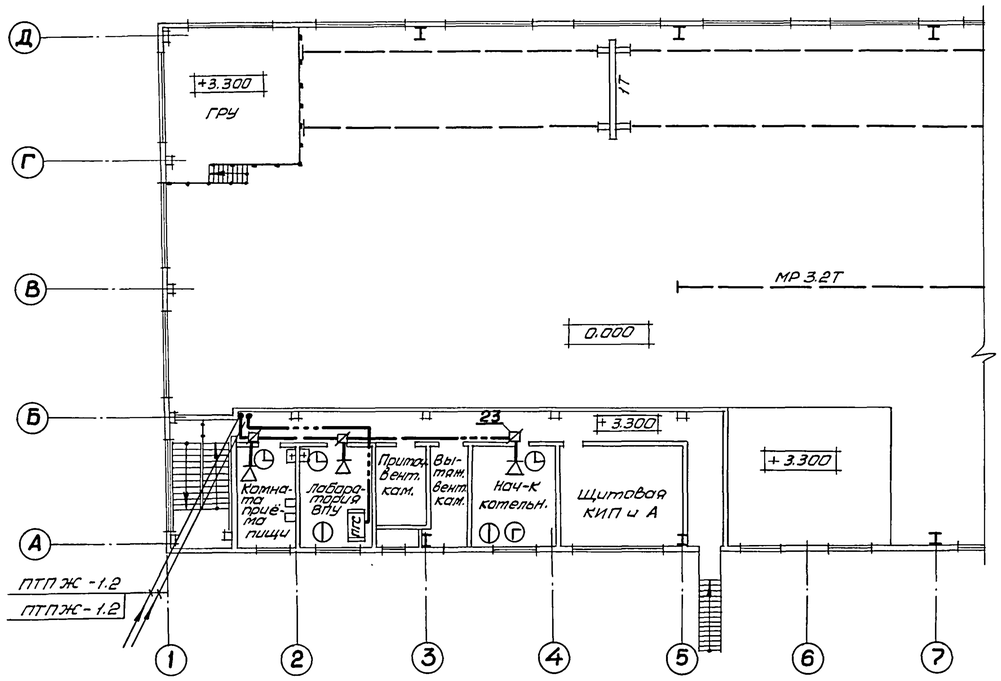

План на отм. 0.000

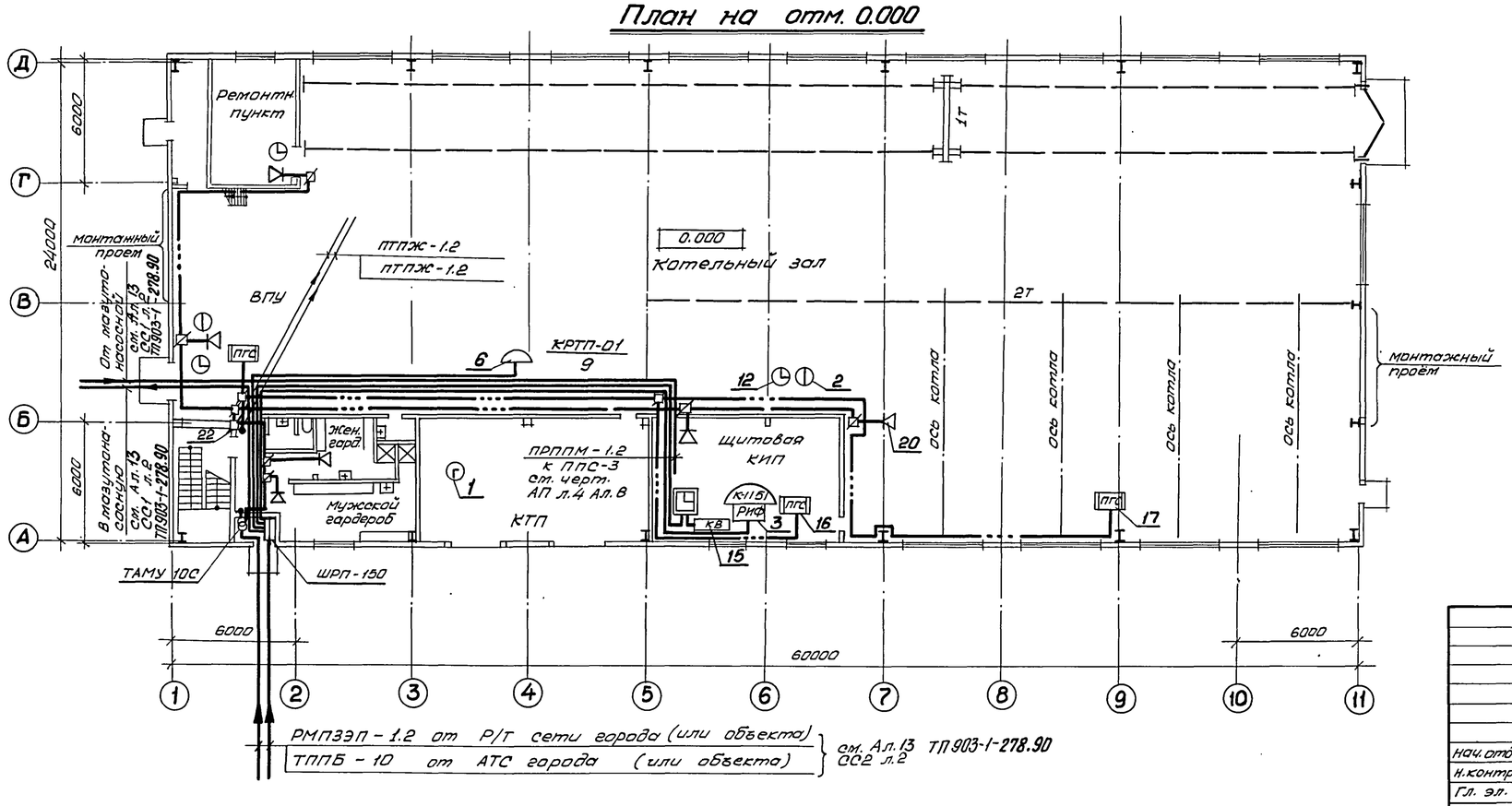

РМПЗЭП-1.2 от Р/Т сети города (или объекта)
ТППБ-10 от АТС города (или объекта)
} см. Ал.13 ТП 903-1-278.90 ОС2 л.2

1. Места установки отдельных точек слаботочного хозяства показаны на планах условно и подлежат уточнению при их монтаже.
2. Кабельный стояк защищается на высоту 2.5 м от пола равнополочными уголками размером 40×40×4.
3. Включение отдельных точек комплексной сети в распределительную коробку выполняется в соответствии со списком проектируемых точек слаботочного хозяйства см. лист 1.
4. Кабели и провода связи прокладываются открыто по стенам.
5. Кабели и провода связи покрыть пастой (ОПК) в соответствии с „Рекомендациями по применению огнезащитного покрытия кабелей (ОПК) для снижения их пожарной опасности „ Соелосно с ГУПО МВД СССР, утверждено ВНИИПО.

Согласовано: Отдел СО Демидова; Отдел ВК Морозль; Отдел ОВ Коллатс

Отдел КИП Катова; Отдел КИП Инфанте

Привязан

Инв. №

				ТП 903-1-279.90 ОС1
Нач. отд.	Хакелиа		Котельная с 4 ... котлами ДЕ-25-14ГМ. Открытая система теплоснабжения здание из ЛМК	Стадия: Р; Лист: 2; Листов:
Н. контр.	Зорин		План расположения сетей связи и сигнализации	ЛАТГИПРОПРОМ
Гл. эл.	Викманис			
Вед. ин.	Шоп			

Инв. № подл. | Подпись и дата | Взам. инв. №

Коп. Рутковская 24219-05 47 Формат А2

Альбом 5

Схема расположения комплексной сети, громкоговорящей связи и радиофикации

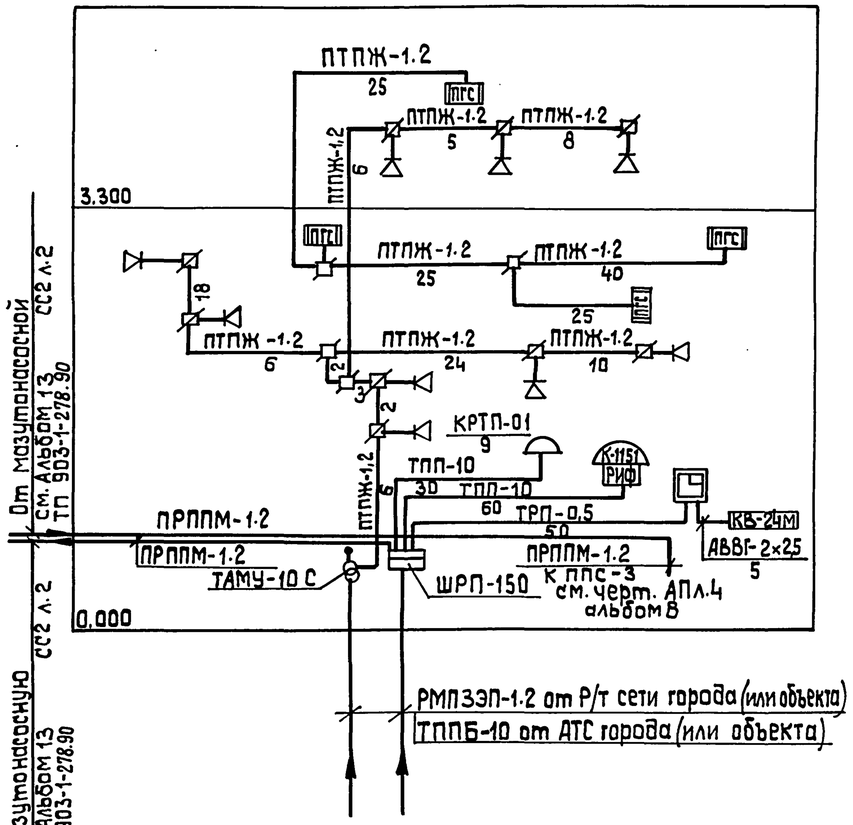

Схема установки боксов в телефонном распределительном шкафу ШРП-150

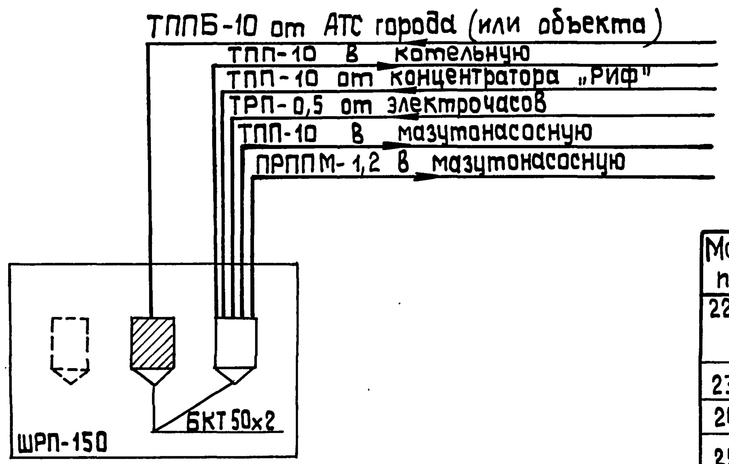

Телефонная связь

Для внутренней связи котельной предусматривается установка в помещениях котельной 4-х телефонных аппаратов, подключаемых к концентратору „Риф", устанавливаемому в щитовой КИП. Кроме того, в котельной предусматривается установка 2-х телефонных аппаратов, включаемых в АТС города (или объекта) и одна городская пара, включаемая непосредственно в пульт концентратора „РИФ".

Электрочасофикация

В котельной предусматривается установка 6 вторичных электрочасов, подключаемых к первичным электрочасам. Первичные электрочасы типа ПЧК3-2РИ-Р24Р12 устанавливаются в щитовой КИП. Электропитание первичных электрочасов предусматривается от выпрямителя КВ-24М.

Комплексная сеть

Все линии телефонов и вторичных электрочасов объединяются в единую комплексную сеть. Кабели комплексной сети подводятся к распределительному шкафу ШРП-150, где и распределяются на город, концентратор „РИФ" и первичные электрочасы. Комплексная сеть внутри котельной выполняется кабелем ТПП с установкой распределительной коробки КРТП 10×2. Абонентские линии выполняются проводом ТРП-0,5. В телефонной распределительной коробке на одну пару клемм включаются не более 4-х вторичных электрочасов.

Производственная громкоговорящая связь

Для громкоговорящей связи дежурного щитовой КИП с соответствующими службами котельной предусматривается установка 4-х аппаратов ПГС: ПГС-3-2 шт; ПГС-10-2 шт. Электропитание аппаратов ПГС предусматривается от электророзеток осветительной сети. Линия громкоговорящей связи выполняются проводом ПТПЖ-1.2.

Радиофикация

В помещениях котельной предусматривается установка 9-ти динамических громкоговорителей мощн. 0,25 Вт, подключаемых к радиосети города (или объекта) через понижающий абонентский трансформатор ТАМУ-10С. Радиосеть внутри котельной выполняется проводом марки ПТПЖ-1,2 открыто по стенам, ответвления к отдельным радиоточкам выполняются проводом ПТПЖ-0,6 с установкой коробок УК-2Р на каждую радиоточку.

Условные обозначения приняты по ГОСТ 2.753-79 и по ГОСТ 2.754-72 на листе 1.

Марка, поз.	Обозначение	Наименование	Кол.	Масса ед.,кг	Примечание
		Телефонизация			
1		Аппарат телефонный АТС настольный ТА-72М РРО.218.060ТУ	2		
2		Аппарат телефонный „Спектр-3" ТА-21220 РГО.218.070 ТУ	4		
3		Концентратор телефонный и РИФ" К-1151-4 РГ1.221.029ТУ	1		
4		Бокс кабельный для распределительных телефонных шкафов БКТ 50×2 ГОСТ 23052-78*	2		
5		Шкаф телефонный распределительный ШРП-150 ТУ 45-766 Е 3.622.047	1		
6		Коробка телефонная КРТП 10×2 ТУ 45-6 Е 0.362.016-86	1		
7		Кабель телефонный городской связи ТПП 10×2×0,4 ГОСТ 22498-88	0,09		
8		Провод телефонный распределительный ТРП 1×2×0,5 ГОСТ 20575-75*	0,3		
9		Провод кроссовый станционный ПКТБ-2 ТУ16.505.178-76	0,11		
10		Уголок равнополочный разм. 40×40×4 ГОСТ 8509-86	0,012		
		Электрочасофикация			
11		Электрочасы первичные ПЧК-2РИ-Р24-Р12 ТУ 25-07.1501-82	1		
12		Электрочасы вторичные односторонние ВЧС1-М2ПВ-24Р-Р12 ТУ 25-07.1503-82	6		
13		Провод телефонный распределительный ТРП 1×2×0,5 ГОСТ 20575-75*	0,15		
14		Кабель силовой АВВГ 2×2,5 ГОСТ 16442-80*	0,005		
15		Выпрямитель 24В КВ-24М ТУ-25-05-1674-74	1		
		Производственная громкоговорящая связь			
16		Прибор громкоговорящей связи ПГС-3 ТУ2.142.002 ТО	2		
17		ПГС-10 ТУ 2.142.003 ТО	2		
18		Коробка универсальная для радиолиний УК-2П ТУ 45-866 Е 0.362.017 ТУ	2		
19		Провод радиотрансляционный ПТПЖ 1×2×1,2 ТУ 16-К03-01-87	0,12		
		Радиофикация			
20		Громкоговоритель абонентский мощн. 0,25 Вт 0,25-ГД-III ГОСТ 5961-84*	9		
21		Трансформатор абонентский унифицированный ТАМУ-10С. ТУ 45-747 ТО.473.004 ТУ	1		
22		Коробка универсальная для радиолиний УК-2П ТУ 45-866 Е 0.362.017 ТУ	2		
23		УК-2Р ТУ 45-866 Е 0.362.017 ТУ	9		
24		Розетка штепсельная РШ-К-2-С-03-10/43 ТУ 16.526.463-79	9		
25		Провод радиотрансляционный ТУ 16-К03-01-87 ПТПЖ 1×2×0,6	0,14		
26		ПТПЖ 1×2×1.2	0,1		
27		Уголок равнополочный разм. 40×40×4 ГОСТ 8509-86	0,012		

Привязан

Инв.№

Инв.№подл. | Подп. и дата | Взам.инв.№

Нач.отд.	Хакелис		
Н.контр.	Зорин		
Гл. эл.	Викманис		
Вед.инж.	Шоп		

ТП 903-1-279.90 СС1

Котельная с 4 котлами ДЕ-25-14 ГМ Открытая система теплоснабжения. Здание из ЛМК.

Стадия	Лист	Листов
Р	3	

Схема расположения слаботочных устройств

ЛАТГИПРОПРОМ