ТИПОВОЙ ПРОЕКТ 903-1-278.90

КОТЕЛЬНАЯ С 4 КОТЛАМИ ДЕ-25-14ГМ. ОТОПИТЕЛЬНО-ПРОИЗВОДСТВЕННАЯ, ОТКРЫТАЯ СИСТЕМА ТЕПЛОСНАБЖЕНИЯ. ЗДАНИЕ ИЗ СБОРНЫХ ЖЕЛЕЗОБЕТОННЫХ КОНСТРУКЦИЙ. ТОПЛИВО – ГАЗ И МАЗУТ.

АЛЬБОМ 5 часть 2

СТРОИТЕЛЬНО-ТЕХНОЛОГИЧЕСКАЯ БЛОК-СЕКЦИЯ КОТЛОАГРЕГАТА ДЕ-25-14ГМ

МЕТАЛЛОКОНСТРУКЦИИ ГАЗОВОЗДУХОПРОВОДОВ И ВСПОМОГАТЕЛЬНОГО ОБОРУДОВАНИЯ.

24218-07

Отпускная цена
на момент реализации
указана в счет-накладной

Пров. Дата 15 4 91 г Кол. Евдокея-

58.01.00.000СБ

Типовой проект 903-1-278.90 Альбом 5 ч. 2

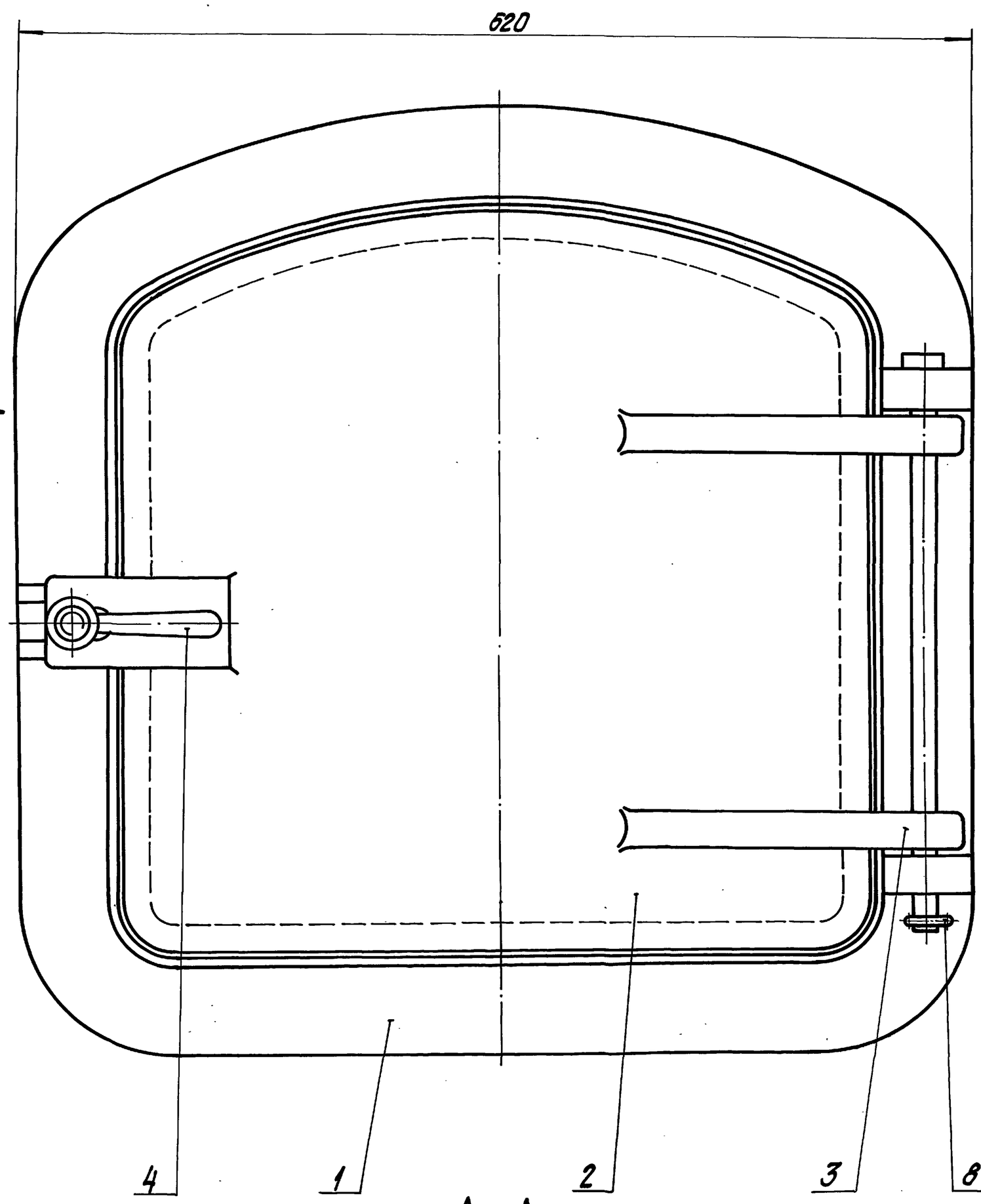

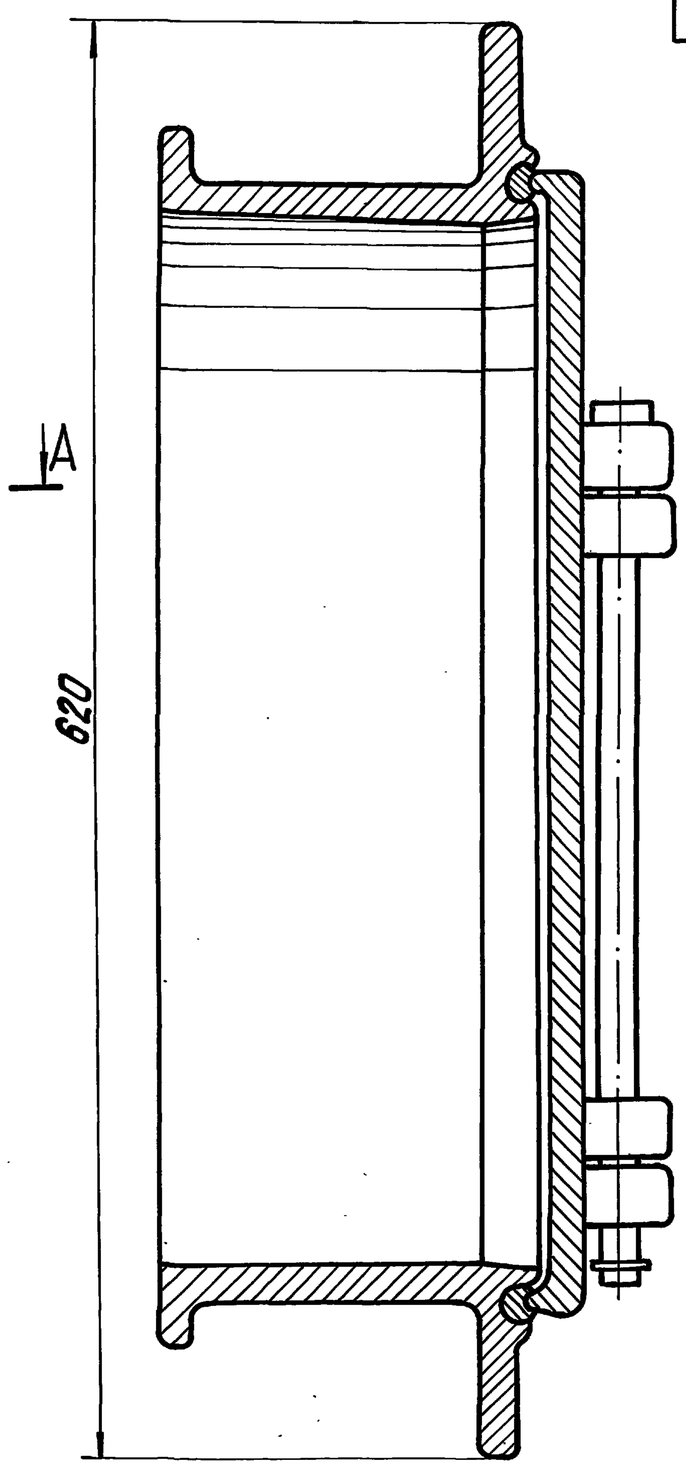

А–А

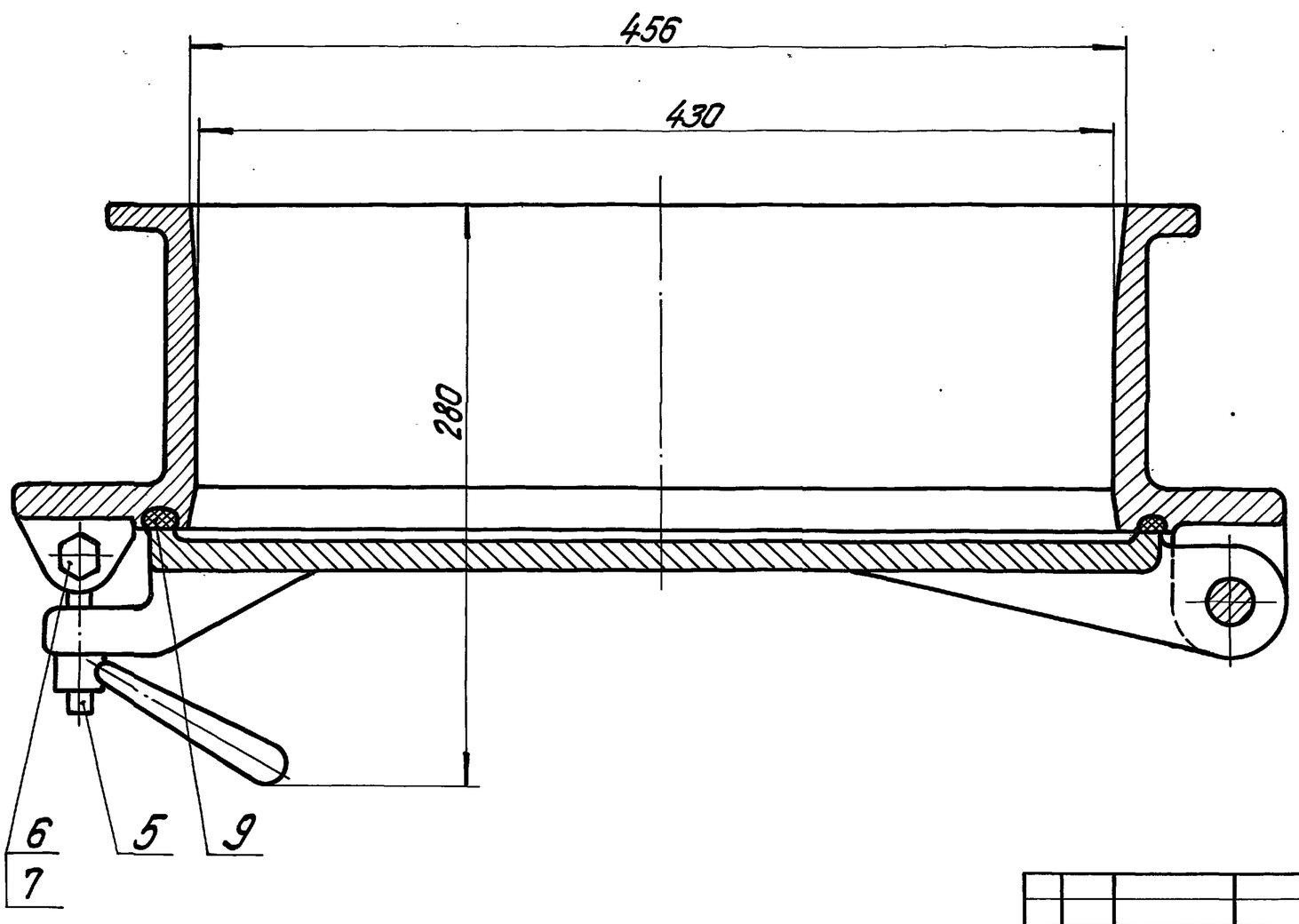

Размеры для справок

Изм.	Лист	№ докум.	Подпись	Дата	58.01.00.000СБ		
Разраб.		Блумс			Лаз борова Сборочный чертеж	Лит.	Масса 82,2 / Масштаб 1:2,5
Пров.		Белов				Лист	Листов 1
Гл.спец.						ЛАТГИПРОПРОМ	
Н.контр.		Блумс					
Утв.							

Инв. № подл. | Подпись и дата | Взам. инв. № | Инв. № дубл. | Подпись и дата

Копировал Дмитриева 24218-07 2 формат А2

Форм.	Зона	Поз.	Обозначение	Наименование	Кол.	Примечание
				Документация		
А2			58.01.00.000СБ	Сборочный чертеж		
				Детали		
А2		1	58.01.00.001	Корпус	1	
А3		2	58.01.00.002	Дверка	1	
А4		3	58.01.00.003	Ось	1	
				Стандартные изделия		
		4		Рукоятка 7081-0026 ГОСТ 3055-69	1	
		5		Болт откидной М16×80.36 ГОСТ 3033-79	1	
		6		Болт М10×65.36 ГОСТ 7798-70	1	
		7		Гайка М10.40 ГОСТ 5915-70	1	
		8		Шплинт ф6×30 ГОСТ 397-79	1	
				Материалы		
		9		Шнур асбестовый ф10 ГОСТ 1779-83	1,8	м

Альбом 5 ч.2 Типовой проект 903-1-278.90

Подпись и дата | Взам. инв. № | Инв. № дубл. | Подпись и дата | Инв. № подл.

Изм.	Лист	№ докум.	Подп.	Дата	58.01.00.000		
Разраб.		Блумс			ЛАЗ БОРОВА	Лит.	Лист	Листов 1
Пров.		Белов				ЛАТГИПРОПРОМ	
Гл.спец.							
Н.контр.		Блумс					
Утв.							

Копировал Формат А4

58.01.00.003

Альбом 5 ч.2 Типовой проект 903-1-278.90

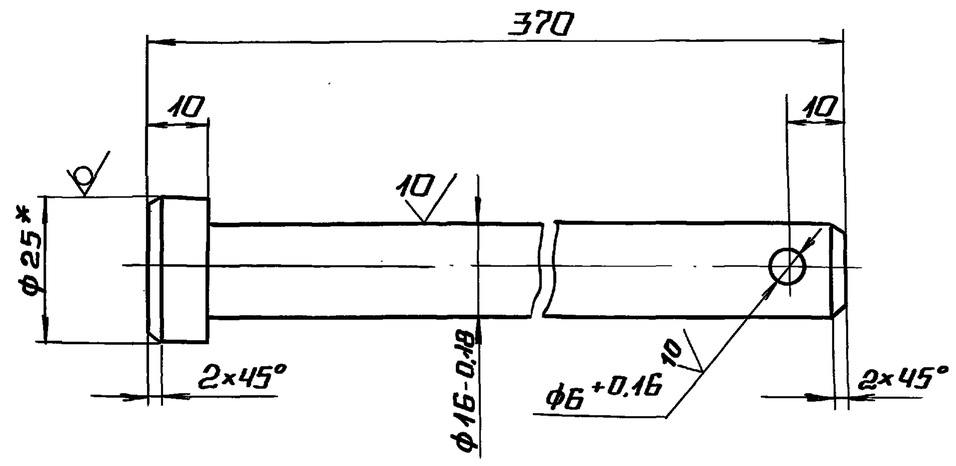

1.* Размер для справок.

2. Неуказанные предельные отклонения размеров $\pm\frac{IT14}{2}$.

Изм.	Лист	№ докум.	Подп.	Дата	58.01.00.003			
Разраб.		Блумс			Ось	Лит.	Масса 0,57	Масштаб 1:1
Пров.		Белов				Лист	Листов 1	
Гл.спец.								
Н.контр.		Блумс			Круг $\frac{В25\ ГОСТ\ 2590-71}{Вст3сп3\ ГОСТ\ 535-79}$	ЛАТГИПРОПРОМ		
Утв.								

Копировал Формат А4

58.01.00.002

Альбом 5 ч.2 Типовой проект 903-1-278.90

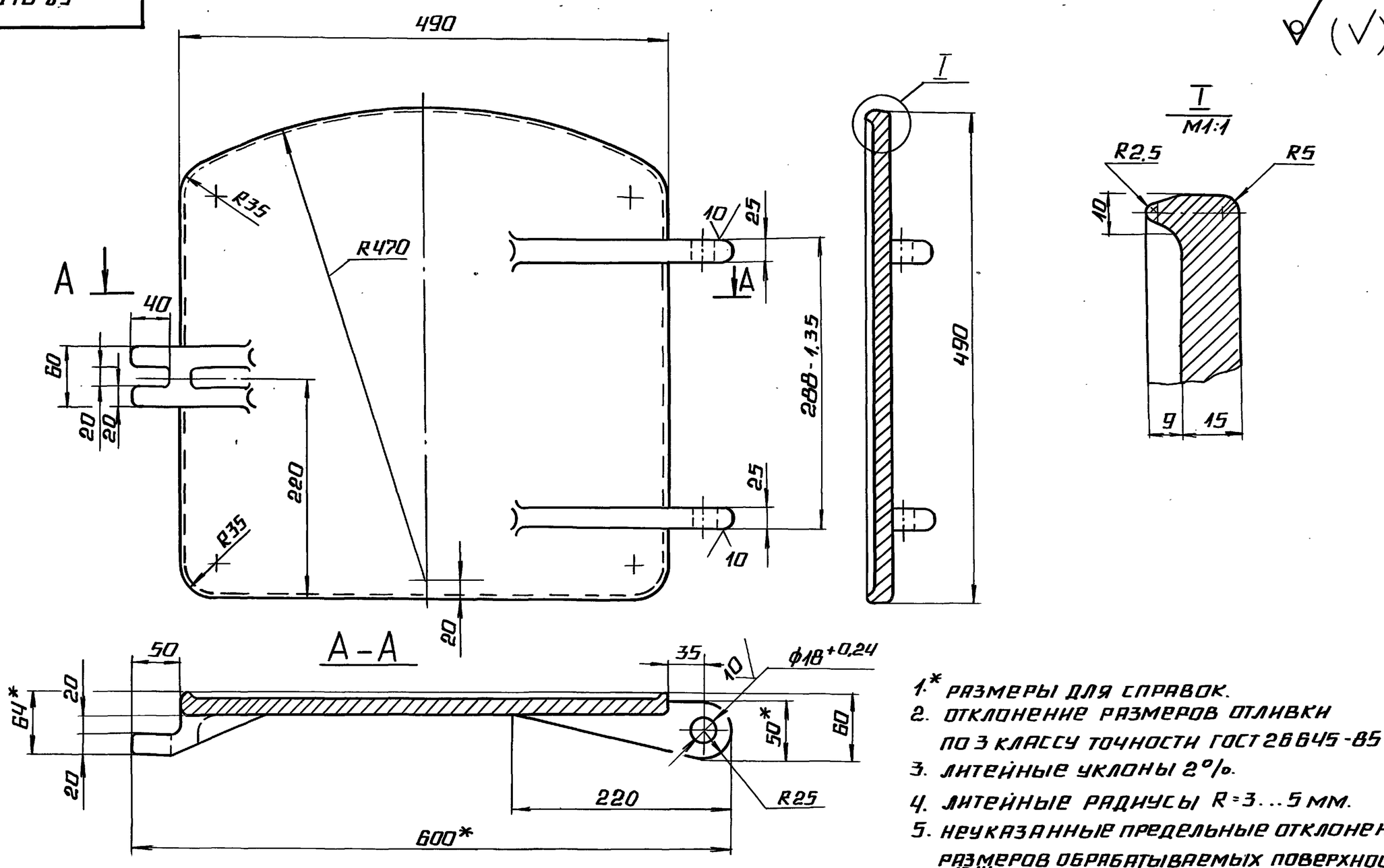

1.* Размеры для справок.
2. Отклонение размеров отливки по 3 классу точности ГОСТ 26645-85.
3. Литейные уклоны 2°.
4. Литейные радиусы R=3...5 мм.
5. Неуказанные предельные отклонения размеров обрабатываемых поверхностей $\pm\frac{IT14}{2}$.

Изм.	Лист	№ докум.	Подп.	Дата	58.01.00.002			
Разраб.		Блумс			Дверка	Лит.	Масса 29,5	Масштаб 1:4
Пров.		Белов				Лист	Листов 1	
Гл.спец.								
Н.контр.		Блумс			С415-32 ГОСТ 1412-85	ЛАТГИПРОПРОМ		
Утв.								

24218-07 3 Копировал Формат А3

58.01.00.001

Альбом 5 ч.2

Типовой проект 903-1-228.90

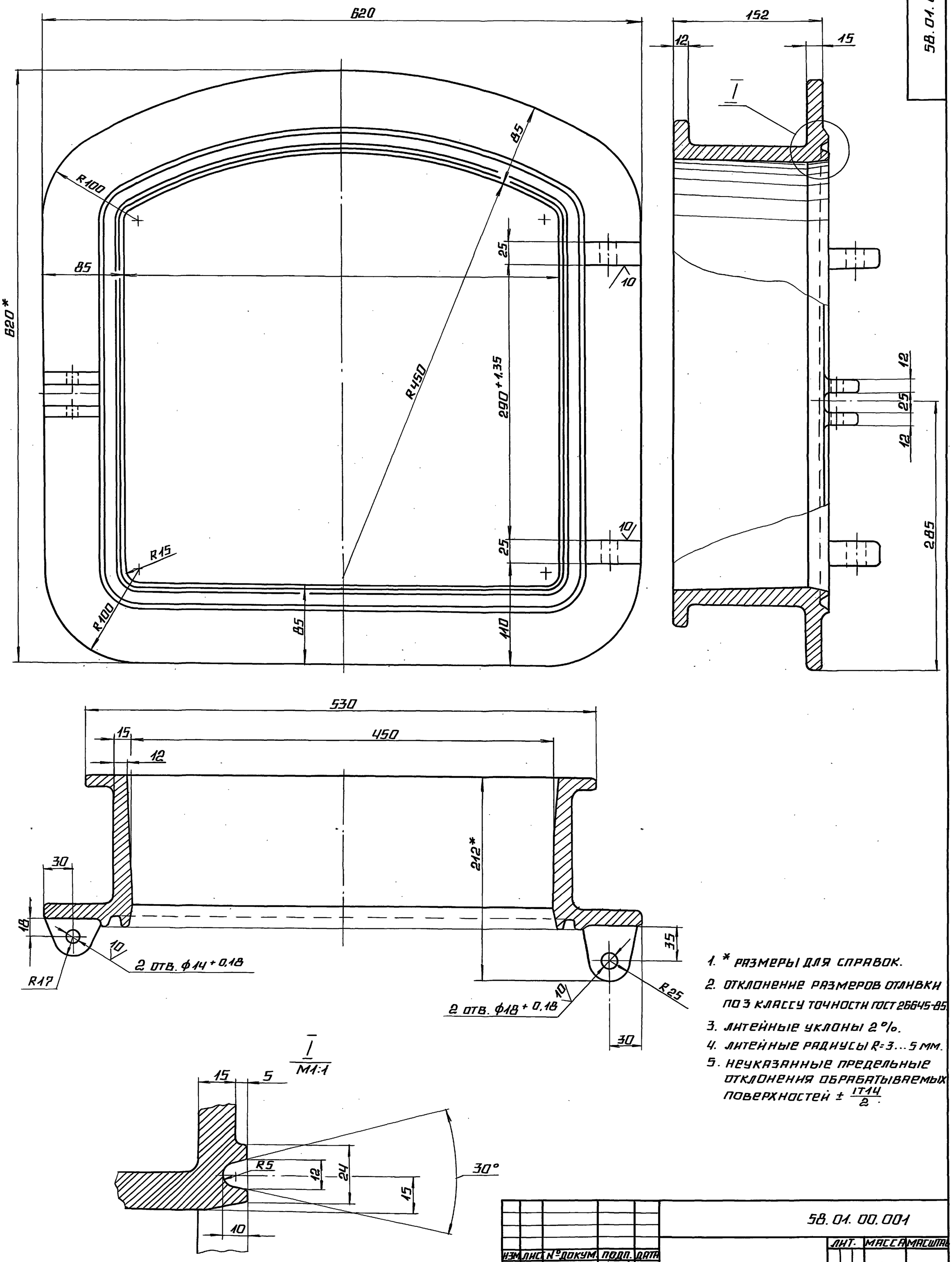

1. * размеры для справок.
2. Отклонение размеров отливки по 3 классу точности ГОСТ 26645-85.
3. Литейные уклоны 2°/.
4. Литейные радиусы R=3...5 мм.
5. Неуказанные предельные отклонения обрабатываемых поверхностей $\pm \frac{IT14}{2}$.

					58.01.00.001			
Изм.	Лист	№ докум.	Подп.	Дата	Корпус	Лит.	Масса	Масштаб
Разраб.		Блумс					51.5	1:2.5
Пров.		Белов				Лист	Листов 1	
Гл. спец.								
Н. контр.		Блумс			СЧ 15-32 ГОСТ 1412-85	Латгипропром		
Утв.								

Инв. № подл. | Подпись и дата | Взам. инв. № | Инв. № дубл. | Подпись и дата

24218-07 4 Копировал Формат А2

Альбом 5 часть 2 Типовой проект 903-1-278.90

Формат	Зона	Поз.	Обозначение	Наименование	Кол.	Примечание
				Документация		
А4			50.17.00.000 СБ	Сборочный чертёж		
				Детали		
А4		1	50.17.00.001	Кронштейн	1	
А4		2	50.17.00.002	Кронштейн	1	
А4		3	50.07.50.002	Планка	1	

50.17.00.000

Изм.	Лист	№ докум.	Подп.	Дата				
Разраб.		Блумс			Опора	Лит.	Лист	Листов 1
Пров.		Белов				ЛАТГИПРОПРОМ		
Гл. спец.								
Н. контр.		Блумс						
Утв.								

Инв. № подл. | Подп. и дата | Взам. инв. № | Инв. № дубл. | Подп. и дата

Копировал | Формат А4

Альбом 5 часть 2 Типовой проект 903-1-278.90

50.17.00.000 СБ

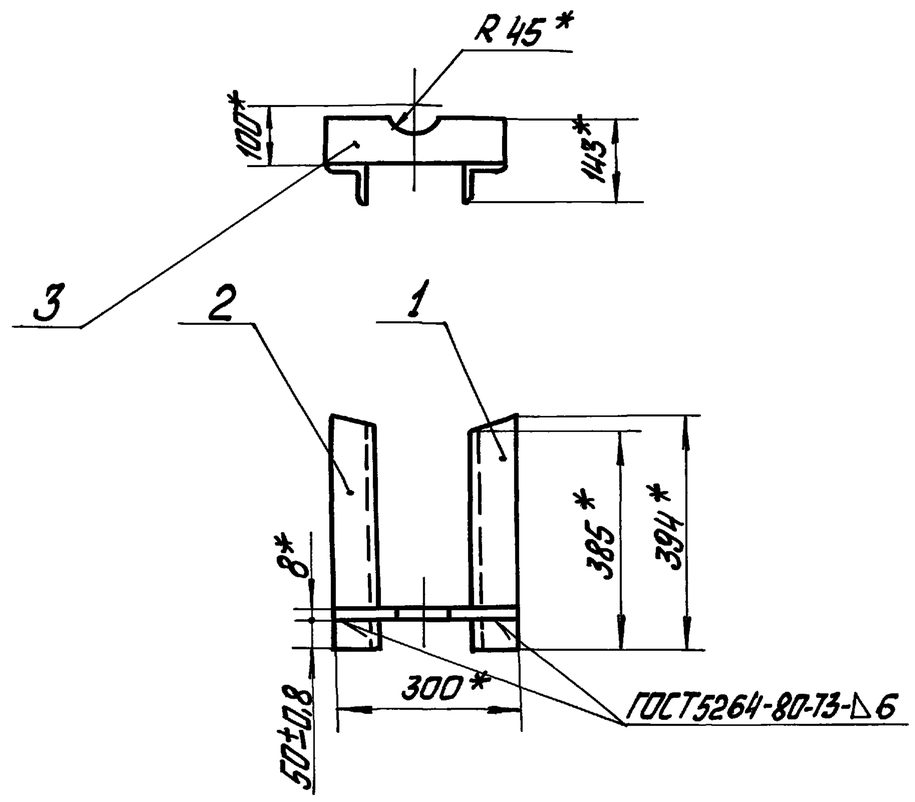

* Размеры для справок

50.17.00.000 СБ

Изм.	Лист	№ докум.	Подп.	Дата				
Разраб.		Блумс			Опора Сборочный чертёж	Лит.	Масса 5,5	Масштаб 1:10
Пров.		Белов				Лист	Листов 1	
Гл. спец.						ЛАТГИПРОПРОМ		
Н. конст.		Блумс						
Утв.								

Инв. № подл. | Подп. и дата | Взам. инв. № | Инв. № дубл. | Подп. и дата

Копировал | Формат А4

Альбом 5 часть 2 Типовой проект 903-1-278.90

50.17.00.001

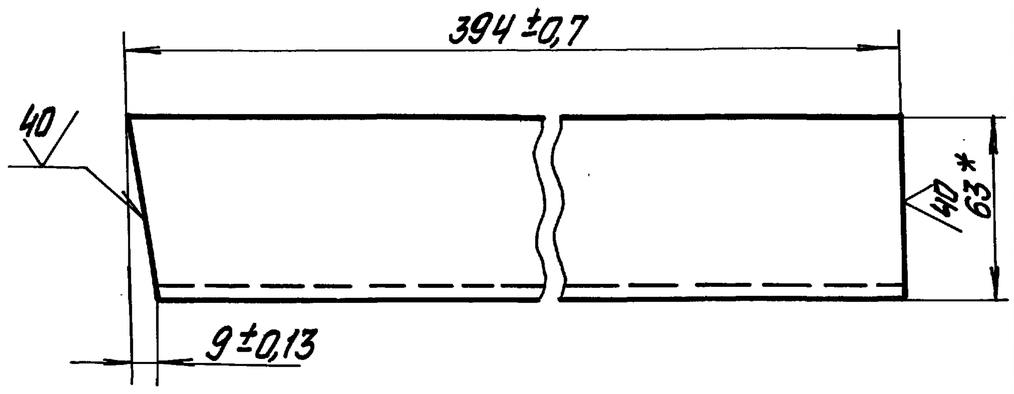

* Размеры для справок.

50.17.00.001

Изм.	Лист	№ докум.	Подп.	Дата				
Разраб.		Блумс			Кронштейн	Лит.	Масса 2,3	Масштаб 1:2
Пров.		Белов				Лист	Листов 1	
Гл. спец.					Уголок Б-63×63×6 ГОСТ 8509-72 / ВСт3сп3 ГОСТ 535-79	ЛАТГИПРОПРОМ		
Н. контр.		Блумс						
Утв.								

Инв. № подл. | Подп. и дата | Взам. инв. № | Инв. № дубл. | Подп. и дата

Копировал | Формат А4

Альбом 5 часть 2 Типовой проект 903-1-278.90

50.17.00.002

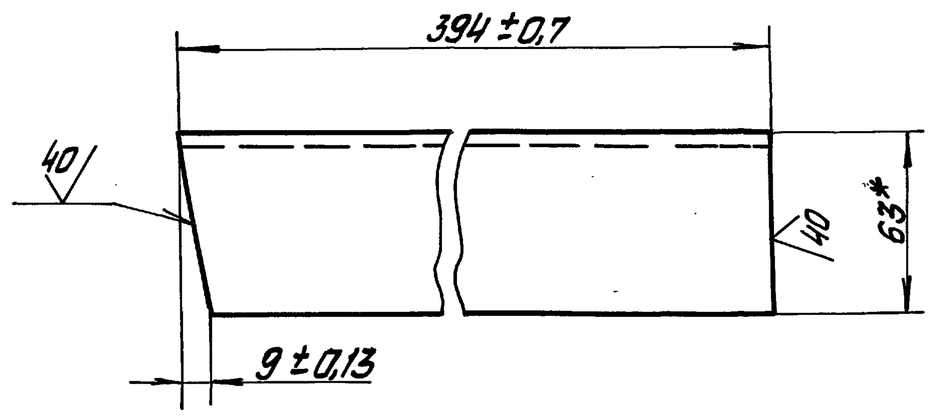

* Размеры для справок.

50.17.00.002

Изм.	Лист	№ докум.	Подп.	Дата				
Разраб.		Блумс			Кронштейн	Лит.	Масса 1,8	Масштаб 1:2
Пров.		Белов				Лист	Листов 1	
Гл. спец.					Уголок Б-63×63×6 ГОСТ 8509-72 / ВСт3сп3 ГОСТ 535-79	ЛАТГИПРОПРОМ		
Н. контр.		Блумс						
Утв.								

Инв. № подл. | Подп. и дата | Взам. инв. № | Инв. № дубл. | Подп. и дата

Копировал | Формат А4

Альбом 5 ч. 2 Типовой проект 903-1-278.90

50.07.60.002

50.07.60.002

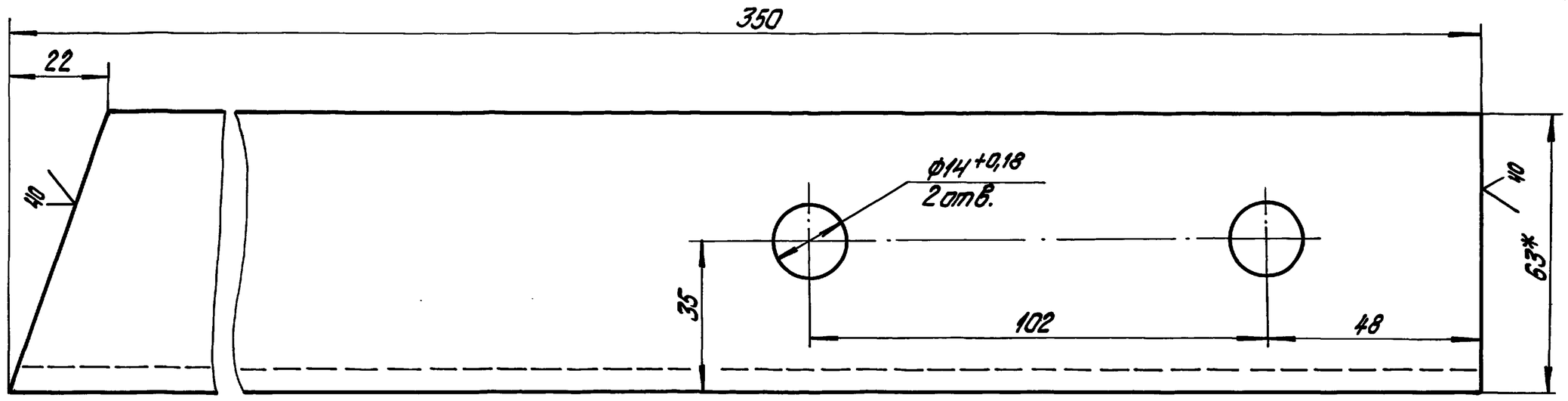

50.07.60.002-01 - Зеркальное отражение
Остальное - см. 50.07.60.002

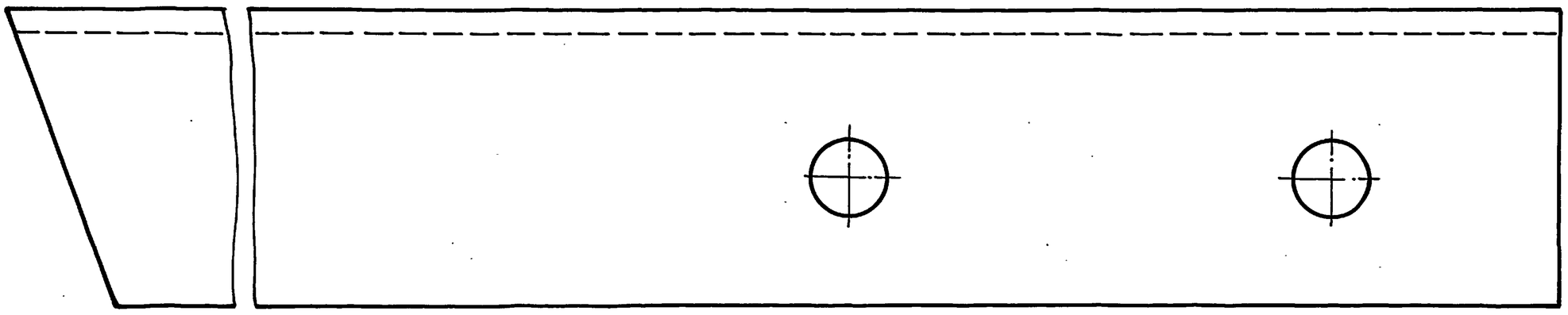

1.* Размеры для справок.

2. Неуказанные предельные отклонения размеров $\pm\frac{IT14}{2}$.

Изм. Лист	№ докум.	Подпись	Дата	50.07.60.002			
Разраб.	Блумс			Опора	Лит.	Масса 2	Масштаб 1:1
Пров.	Белов				Лист	Листов 1	
Гл.спец.				Уголок Б-63х63х6 ГОСТ 8509-72 / ВСт3сп3 ГОСТ 535-79	ЛАТГИПРОПРОМ		
Н.контр.	Блумс						
Утв.							

Инв. № подл. | Подпись и дата | Взам. инв. № | Инв. № дубл. | Подпись и дата

Копировал Дубкова Формат А3

Альбом 5 ч. 2 Типовой проект 903-1-278.90

50.07.50.002

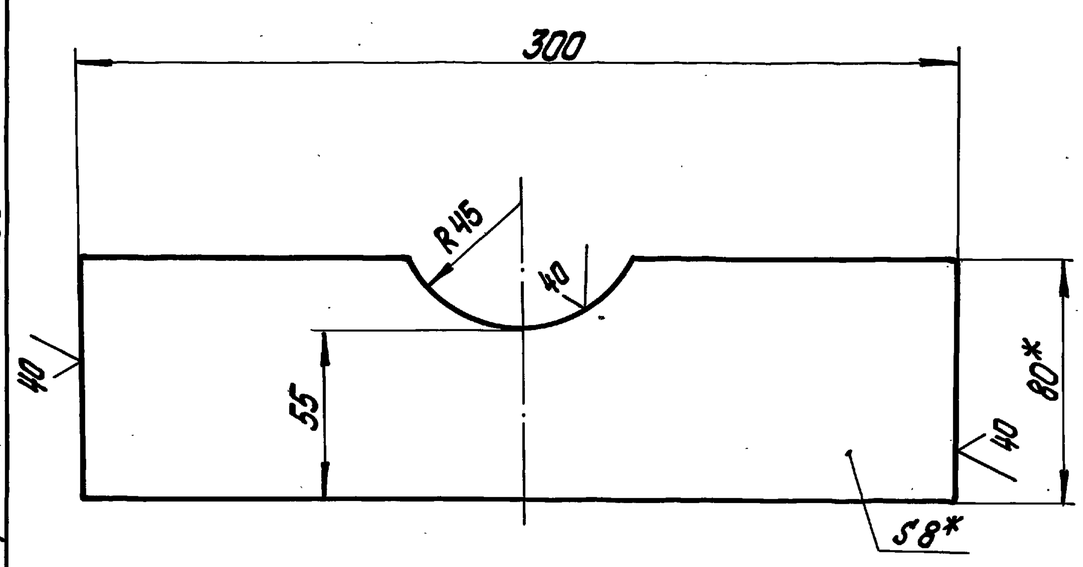

1.* Размеры для справок.
2. Неуказанные предельные отклонения размеров $\pm\frac{IT14}{2}$.

Изм. Лист	№ докум.	Подпись	Дата	50.07.50.002			
Разраб.	Блумс			Планка	Лит.	Масса 1,41	Масштаб 1:2
Пров.	Белов				Лист	Листов 1	
Гл.спец.				Полоса 8х80 ГОСТ 103-76 / ВСт3сп3 ГОСТ 536-79	ЛАТГИПРОПРОМ		
Н.контр.	Блумс						
Утв.							

Инв. № подл. | Подпись и дата | Взам. инв. № | Инв. № дубл. | Подпись и дата

Копировал Дубкова Формат А4

Альбом 5 ч. 2 Типовой проект 903-1-278.90

63.01.00.001

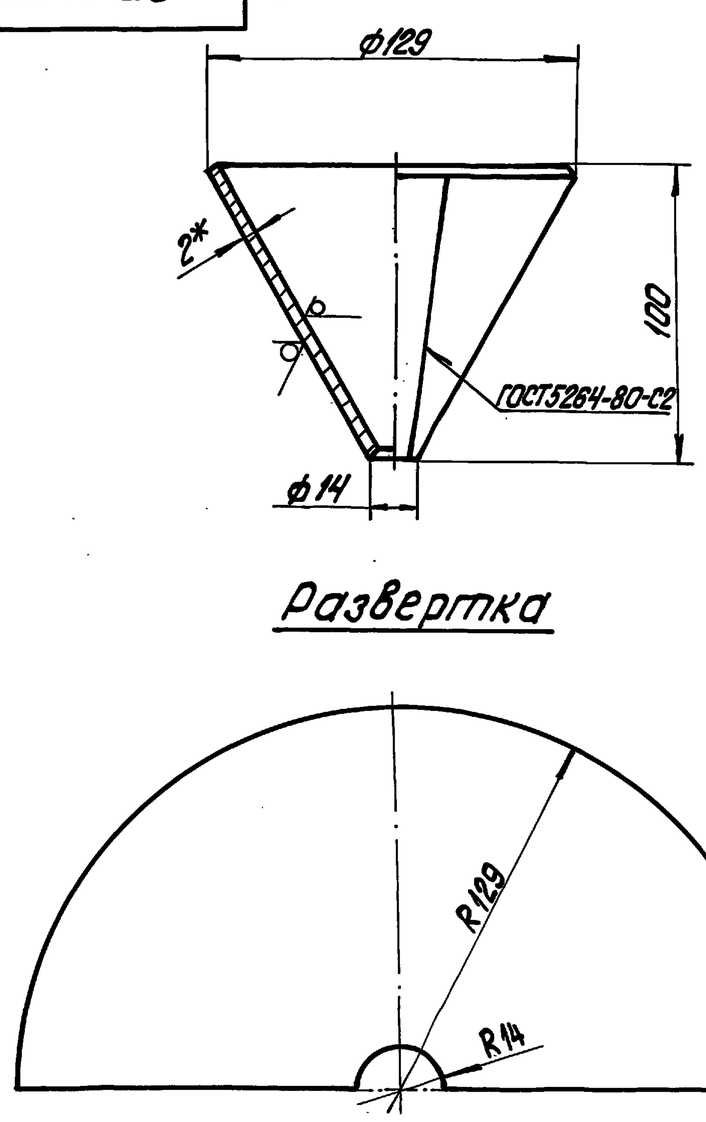

1.* Размеры для справок.
2. Неуказанные предельные отклонения размеров $\pm\frac{IT14}{2}$.

Изм. Лист	№ докум.	Подпись	Дата	63.01.00.001			
Разраб.	Блумс			Воронка	Лит.	Масса 0,4	Масштаб 1:2
Пров.	Белов				Лист	Листов 1	
Гл.спец.				Лист 2 ГОСТ 19903-74 / ВСт3сп3 ГОСТ 16523-70*	ЛАТГИПРОПРОМ		
Н.контр.	Блумс						
Утв.							

Инв. № подл. | Подпись и дата | Взам. инв. № | Инв. № дубл. | Подпись и дата

Копировал Дубкова 24218-07 6 Формат А4

Типовой проект 903-1-278.90 Альбом 54.2

Форм.	Зона	Поз.	Обозначение	Наименование	Кол.	Примечание
				Документация		
А3			24.01.00.000 СБ	Сборочный чертеж		
				Сборочные единицы		
А4		1	24.01.01.000	Корпус	1	
А4		2	24.01.02.000	Крышка	1	
А4		3	24.01.03.000	Кронштейн	1	
				Детали		
А4		4	24.01.00.001	Прокладка	1	
				Стандартные изделия		
		5		Болт М16х30.46 ГОСТ 7798-70*	10	
		6		Гайка М16.5 ГОСТ 5915-70*	10	

Инв.№ подл. | Подп. и дата | Взам.инв.№ | Инв.№ дубл. | Подп. и дата

Изм.	Лист	№ докум.	Подп.	Дата	24.01.00.000			
Разраб.		Блумс			Конденсатоотводчик	Лит.	Лист	Листов 1
Пров.		Белов				ЛАТГИПРОПРОМ		
Гл.спец.								
Н.контр.		Блумс						
Утв.								

Копировал — Формат А4

Типовой проект 903-1-278.90 Альбом 54.2

24.01.00.001

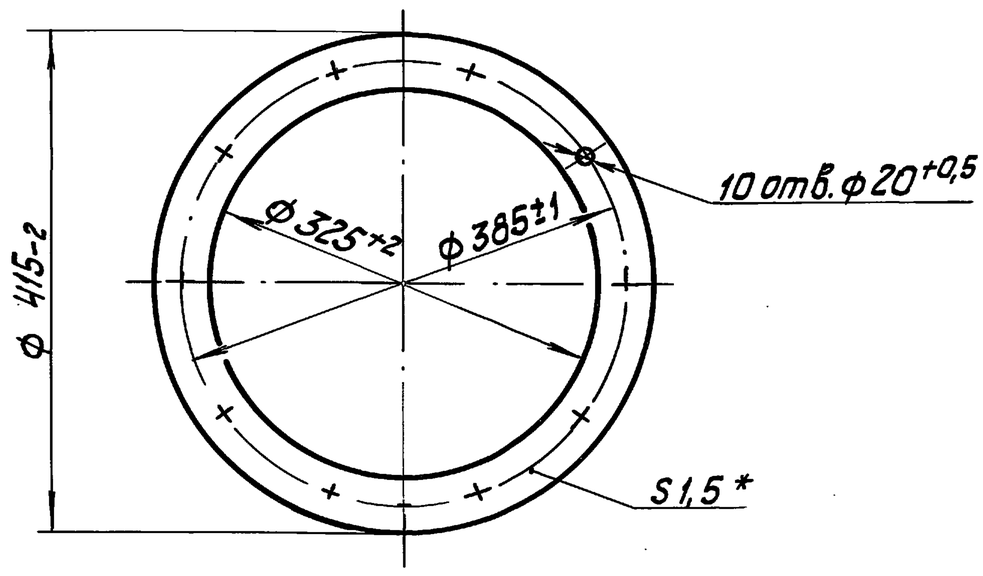

* Размер для справок.

Изм.	Лист	№ докум.	Подп.	Дата	24.01.00.001			
Разраб.		Блумс			Прокладка	Лит.	Масса	Масштаб
Пров.		Белов					0,5	1:5
Гл.спец.						Лист	Листов 1	
Н.контр.		Блумс			Паронит ПОН 1,5 ГОСТ 481-80	ЛАТГИПРОПРОМ		
Утв.								

Копировал — Формат А4

Типовой проект 903-1-278.90 Альбом 54.2

24.01.00.000 СБ

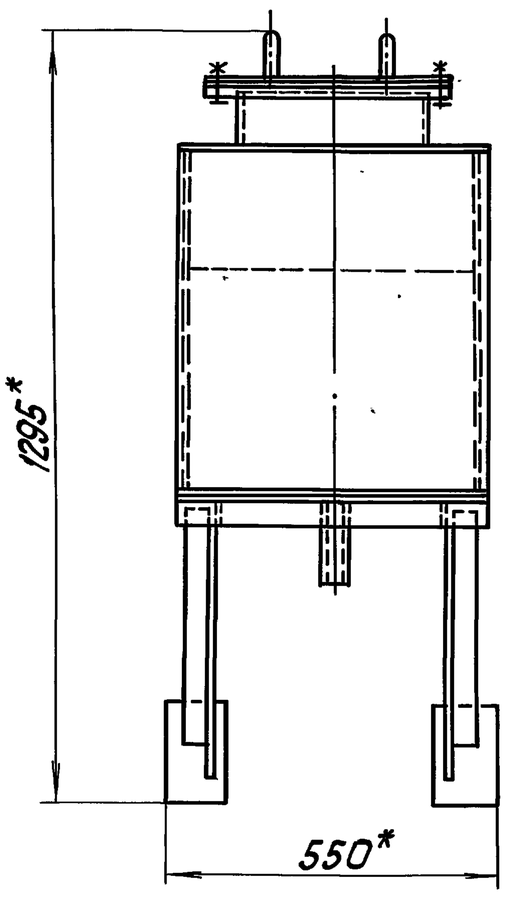

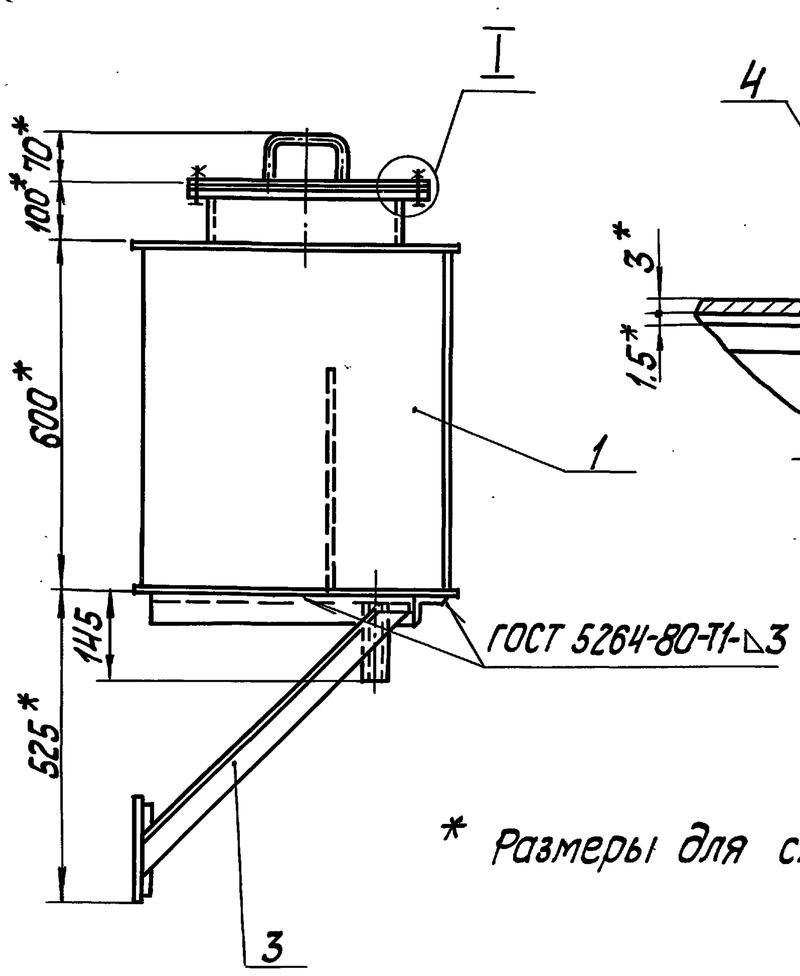

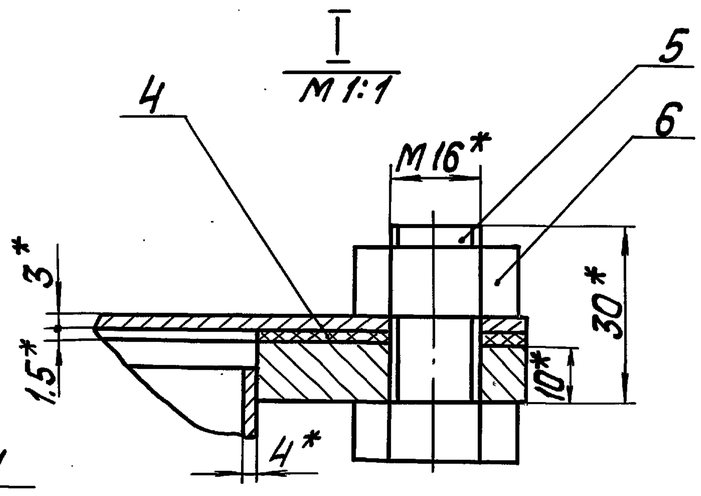

* Размеры для справок.

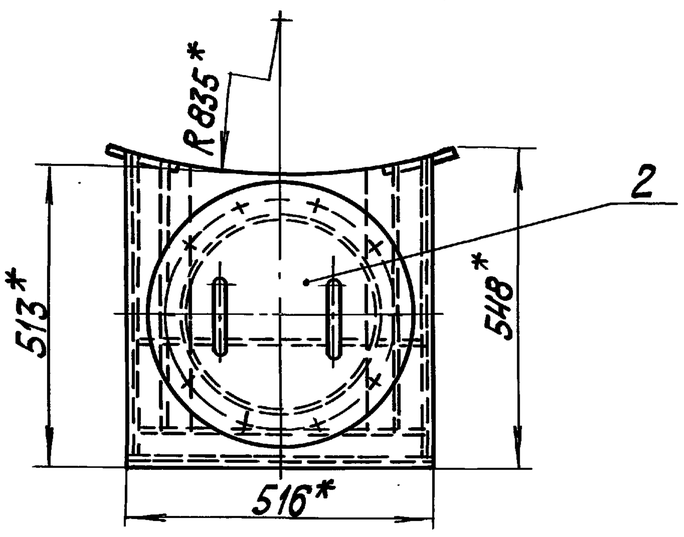

Изм.	Лист	№ докум.	Подп.	Дата	24.01.00.000 СБ			
Разраб.		Блумс			Конденсатоотводчик сборочный чертеж	Лит.	Масса	Масштаб
Пров.		Белов					64.2	1:10
Гл.спец.						Лист	Листов 1	
Н.контр.		Блумс				ЛАТГИПРОПРОМ		
Утв.								

Копировал — 24218-07 7 Формат А3

Типовой проект 903-1-278.90 Альбом 5 ч.2

Форм.	Зона	Поз.	Обозначение	Наименование	Кол.	Примечание
				Документация		
А3			24.01.01.000 СБ	Сборочный чертеж		
				Детали		
А4		1	24.01.01.001	Крыша	1	
А4		2	24.01.01.002	Днище	1	
А4		3	24.01.01.003	Боковина	2	
		4	-01	Боковина	1	
А4		5	24.01.01.005	Перегородка	1	
А4		6	24.01.01.006	Фланец	1	
Б4		7	24.01.01.007	Патрубок		
				Труба 325×4 ГОСТ 10704-76 / ВСт3пс5 ГОСТ 10705-80	1	3,0 кг
Б4		8	24.01.01.008	Патрубок		
				Труба 45×2,5 ГОСТ 10704-76 / ВСт3пс5 ГОСТ 10705-80	1	0,38 кг

Инв. № подл. | Подп. и дата | Взам. инв. № | Инв. № дубл. | Подп. и дата

Изм.	Лист	№ докум.	Подп.	Дата	24.01.01.000		
Разраб.		Блумс			Корпус	Лит.	Лист	Листов 1
Пров.		Белов					
Гл.спец.						ЛАТГИПРОПРОМ	
Н.контр.		Блумс					
Утв.							

Копировал Ку- Формат А4

24.01.01.001

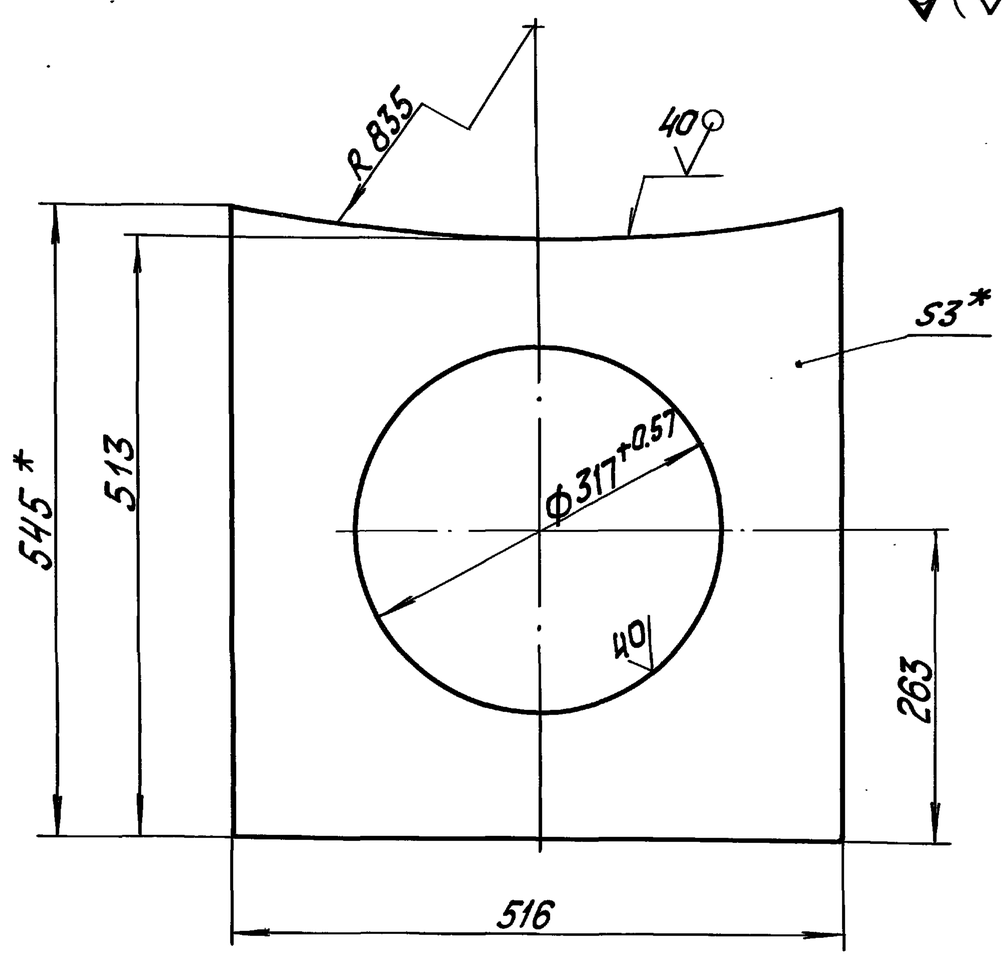

1. * Размеры для справок.
2. Неуказанные предельные отклонения размеров $\pm\frac{IT16}{2}$.

Изм.	Лист	№ докум.	Подп.	Дата	24.01.01.001			
Разраб.		Блумс			Крыша	Лит.	Масса 4,5	Масштаб 1:5
Пров.		Белов				Лист	Листов 1	
Гл.спец.					Лист 3 ГОСТ 19903-74 / ВСт3сп3 ГОСТ 16523-70*	ЛАТГИПРОПРОМ		
Н.контр.		Блумс						
Утв.								

Копировал Ку- Формат А4

Типовой проект 903-1-278.90 Альбом 5 ч.2

24.01.01.000 СБ

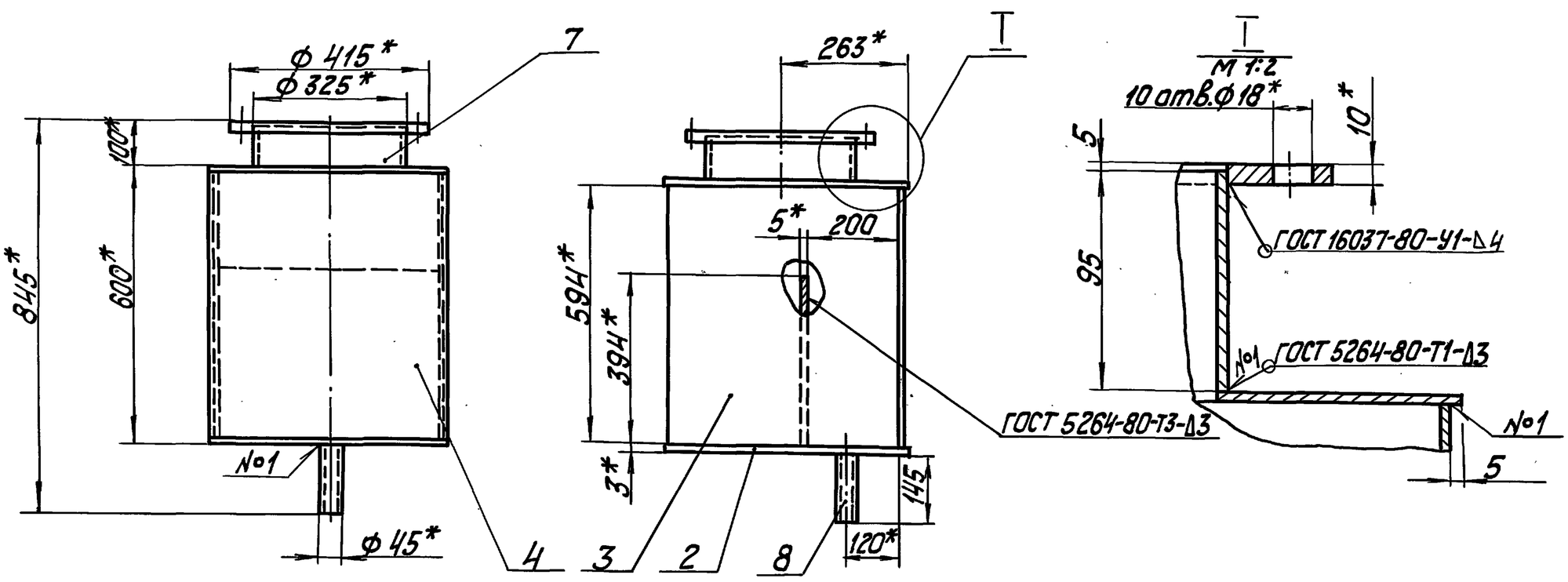

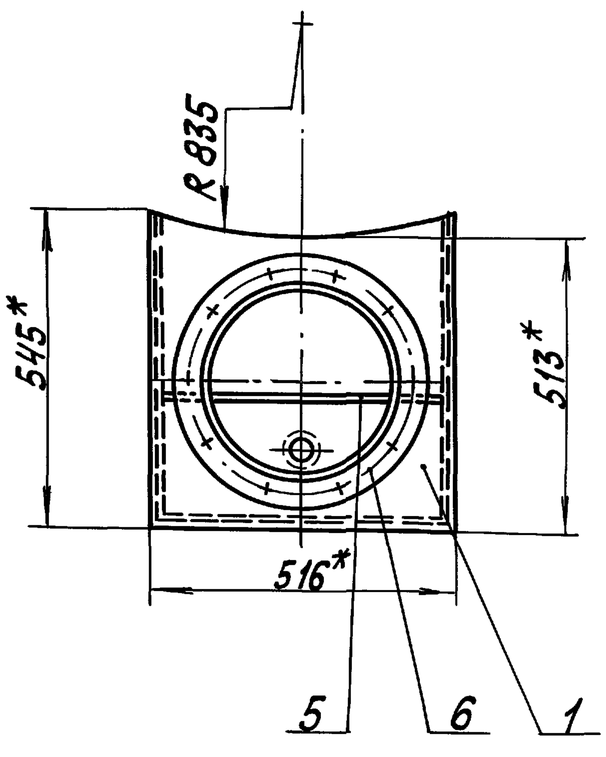

1. * Размеры для справок.
2. Неуказанные предельные отклонения размеров $\pm\frac{IT16}{2}$.
3. Обработка поверхностей реза деталей Б4 ⌒40.

Изм.	Лист	№ докум.	Подп.	Дата	24.01.01.000 СБ			
Разраб.		Блумс			Корпус сборочный чертеж	Лит.	Масса 48.1	Масштаб 1:10
Пров.		Белов				Лист	Листов 1	
Гл.спец.						ЛАТГИПРОПРОМ		
Н.контр.		Блумс						
Утв.								

Копировал Ку- 24218-07 8 Формат А3

Типовой проект 903-1-278.90 Альбом 5 ч.2

24.01.01.002

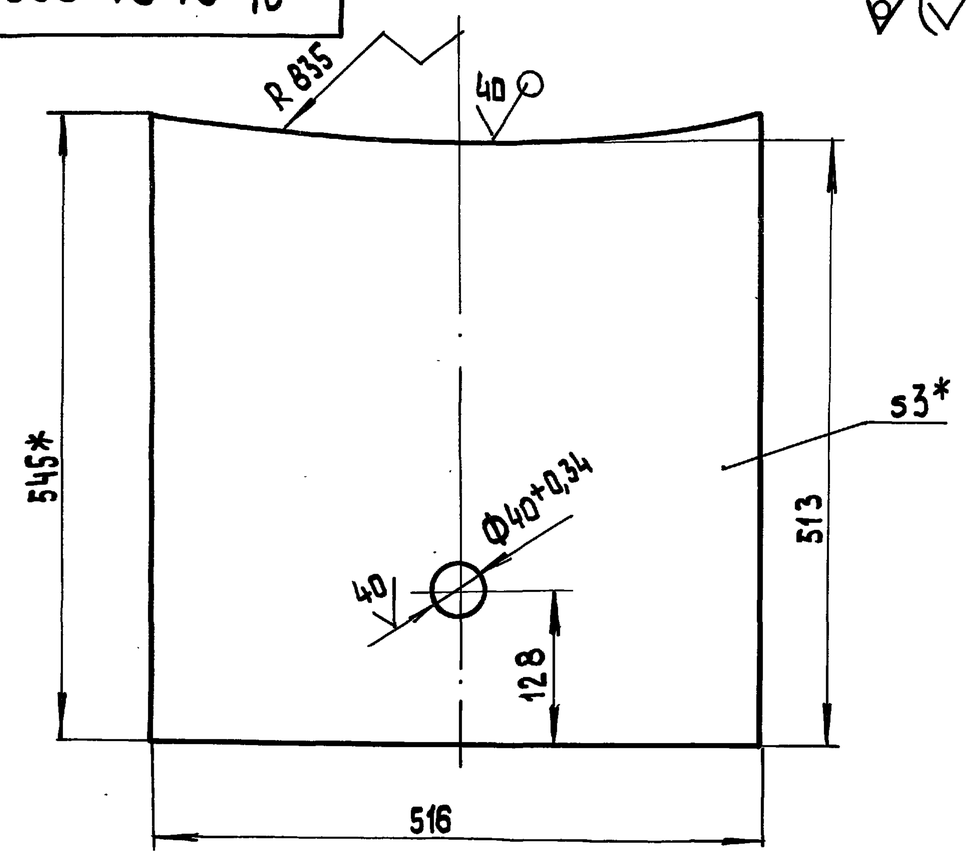

1.* Размеры для справок.

2. Неуказанные предельные отклонения размеров $\pm\frac{IT16}{2}$.

Изм	Лист	№ докум.	Подп.	Дата	24.01.01.002			
Разраб.		Блумс			Днище	Лит.	Масса 6,35	Масштаб 1:5
Пров.		Белов				Лист	Листов 1	
Гл.спец.					Лист 3 ГОСТ 19903-74 / ВСт3сп3 ГОСТ 16523-70*	ЛАТГИПРОПРОМ		
Н.контр.		Блумс						
Утв.								

Копировал 38 Формат А4

Инв.№подл. | Подп. и дата | Взам.инв.№ | Инв.№дубл. | Подп. и дата

Типовой проект 903-1-278.90 Альбом 5 ч.2

24.01.01.003

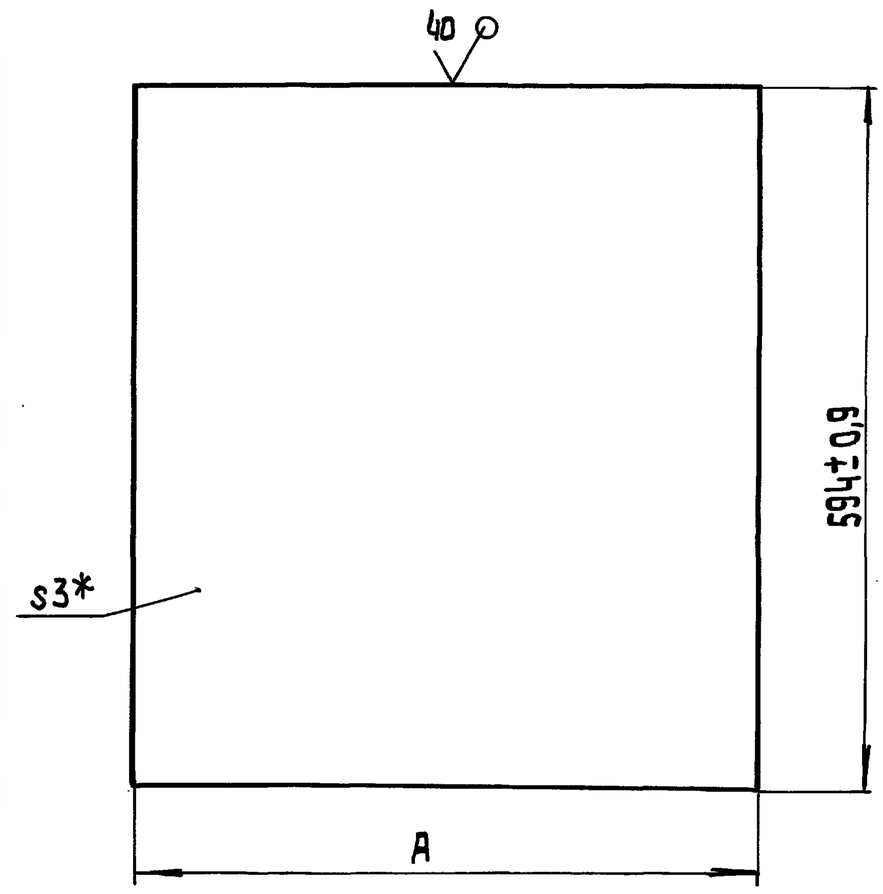

Обозначение	A мм	Масса кг
24.01.01.003	527±0,9	7,4
-01	516±0,9	7,2

*Размер для справок.

Изм	Лист	№ докум.	Подп.	Дата	24.01.01.003			
Разраб.		Блумс			Боковина	Лит.	Масса 7,4	Масштаб 1:5
Пров.		Белов				Лист	Листов 1	
Гл.спец.					Лист 3 ГОСТ 19903-74 / ВСт3сп3 ГОСТ 16523-70*	ЛАТГИПРОПРОМ		
Н.контр.		Блумс						
Утв.								

Копировал 38 Формат А4

Инв.№подл. | Подп. и дата | Взам.инв.№ | Инв.№дубл. | Подп. и дата

Типовой проект 903-1-278.90 Альбом 5 ч.2

24.01.01.005

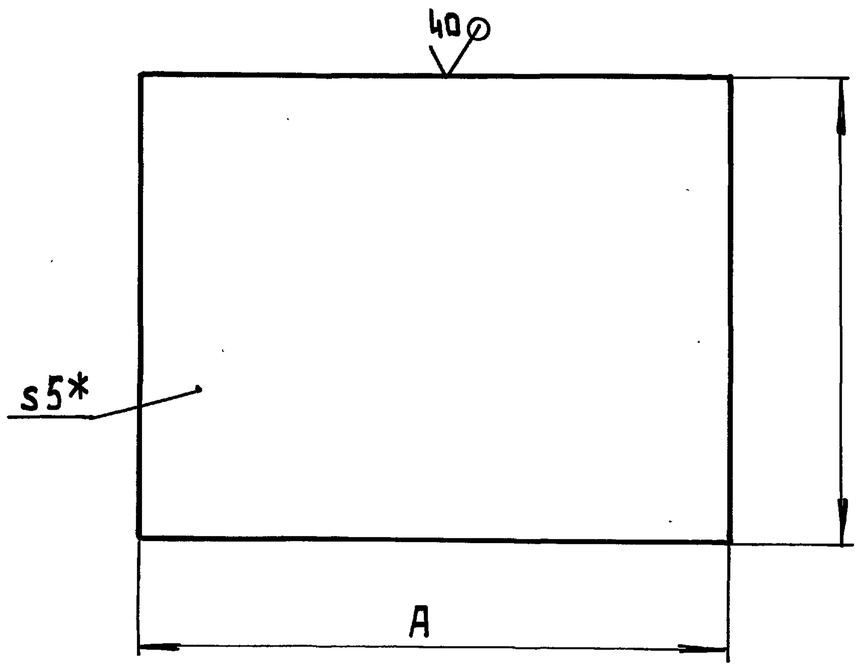

Обозначение	A, мм	B, мм	Масса, кг
24.01.01.005	500-0,76	394±0,76	7,73
-01	100±2,2	150±2,5	0,6

*Размер для справок.

Изм	Лист	№ докум.	Подп.	Дата	24.01.01.005			
Разраб.		Блумс			Перегородка	Лит.	Масса См. табл.	Масштаб
Пров.		Белов				Лист	Листов 1	
Гл.спец.					Лист 5 ГОСТ 19903-74 / ВСт3сп3 ГОСТ 14637-79	ЛАТГИПРОПРОМ		
Н.контр.		Блумс						
Утв.								

Копировал 38 Формат А4

Инв.№подл. | Подп. и дата | Взам.инв.№ | Инв.№дубл. | Подп. и дата

Типовой проект 903-1-278.90 Альбом 5 ч.2

24.01.01.006

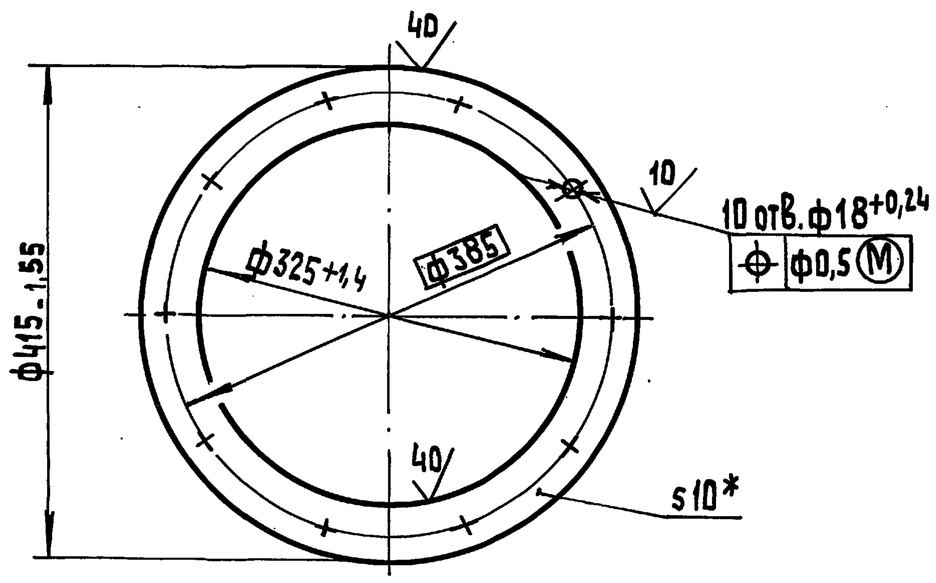

*Размер для справок.

Изм	Лист	№ докум.	Подп.	Дата	24.01.01.006			
Разраб.		Блумс			Фланец	Лит.	Масса 4,1	Масштаб 1:5
Пров.		Белов				Лист	Листов 1	
Гл.спец.					Лист 10 ГОСТ 19903-74 / ВСт3сп3 ГОСТ 14637-79	ЛАТГИПРОПРОМ		
Н.контр.		Блумс						
Утв.								

Копировал 38 24218-07 9 Формат А4

ТИПОВОЙ ПРОЕКТ 903-1-278.90 АЛЬБОМ 5 ч.2

ФОРМ.	ЗОНА	ПОЗ.	ОБОЗНАЧЕНИЕ	НАИМЕНОВАНИЕ	КОЛ.	ПРИМЕЧАНИЕ
				ДОКУМЕНТАЦИЯ		
А4			24.01.02.000 СБ	СБОРОЧНЫЙ ЧЕРТЕЖ		
				ДЕТАЛИ		
А4		1	24.01.02.001	КРЫШКА	1	
А4		2	24.01.02.002	РУЧКА	2	

ИЗМ.	ЛИСТ	№ДОКУМ.	ПОДП.	ДАТА	24.01.02.000			
РАЗРАБ.		БЛУМС			КРЫШКА	ЛИТ.	ЛИСТ	ЛИСТОВ 1
ПРОВ.		БЕЛОВ				ЛАТГИПРОПРОМ		
Н.КОНТР.		БЛУМС						
УТВ.								

ИНВ.№ПОДЛ. | ПОДПИСЬ И ДАТА | ВЗАМ.ИНВ.№ | ИНВ.№ДУБЛ. | ПОДПИСЬ И ДАТА

КОПИРОВАЛ ФОРМАТ А4

ТИПОВОЙ ПРОЕКТ 903-1-278.90 АЛЬБОМ 5 ч.2

24.01.02.000 СБ

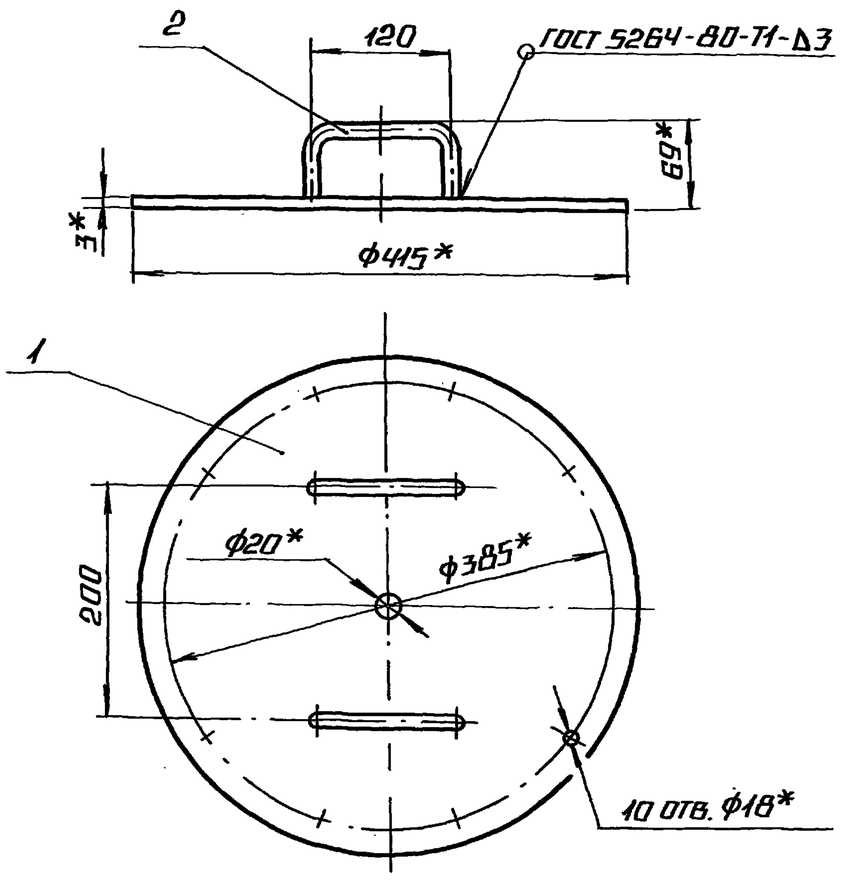

1.* РАЗМЕРЫ ДЛЯ СПРАВОК.

2. НЕУКАЗАННЫЕ ПРЕДЕЛЬНЫЕ ОТКЛОНЕНИЯ РАЗМЕРОВ $\pm\frac{IT16}{2}$.

ИЗМ.	ЛИСТ	№ДОКУМ.	ПОДП.	ДАТА	24.01.02.000 СБ			
РАЗРАБ.		БЛУМС			КРЫШКА СБОРОЧНЫЙ ЧЕРТЕЖ	ЛИТ.	МАССА 3,6	МАСШТАБ 1:5
ПРОВ.		БЕЛОВ				ЛИСТ	ЛИСТОВ 1	
Н.КОНТР.		БЛУМС				ЛАТГИПРОПРОМ		
УТВ.								

ИНВ.№ПОДЛ. | ПОДПИСЬ И ДАТА | ВЗАМ.ИНВ.№ | ИНВ.№ДУБЛ. | ПОДПИСЬ И ДАТА

КОПИРОВАЛ ФОРМАТ А4

ТИПОВОЙ ПРОЕКТ 903-1-278.90 АЛЬБОМ 5 ч.2

24.01.02.001

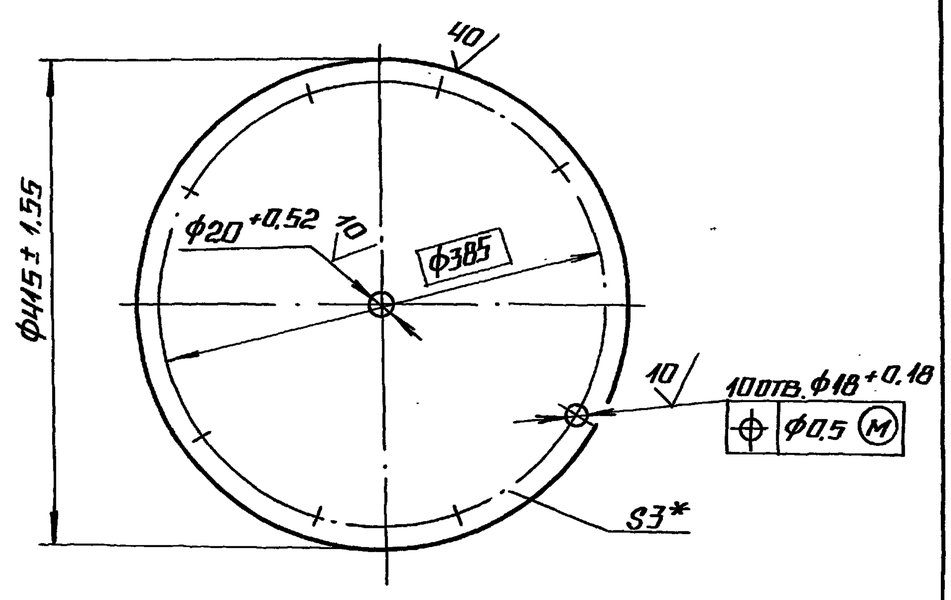

1.* РАЗМЕР ДЛЯ СПРАВОК.

ИЗМ.	ЛИСТ	№ДОКУМ.	ПОДП.	ДАТА	24.01.02.001			
РАЗРАБ.		БЛУМС			КРЫШКА	ЛИТ.	МАССА 3,2	МАСШТАБ 1:5
ПРОВ.		БЕЛОВ				ЛИСТ	ЛИСТОВ 1	
Н.КОНТР.		БЛУМС			ЛИСТ 3 ГОСТ 19903-74 / ВСТ3СП3 ГОСТ 16523-70*	ЛАТГИПРОПРОМ		
УТВ.								

ИНВ.№ПОДЛ. | ПОДПИСЬ И ДАТА | ВЗАМ.ИНВ.№ | ИНВ.№ДУБЛ. | ПОДПИСЬ И ДАТА

КОПИРОВАЛ ФОРМАТ А4

ТИПОВОЙ ПРОЕКТ 903-1-278.90 АЛЬБОМ 5 ч.2

24.01.02.002

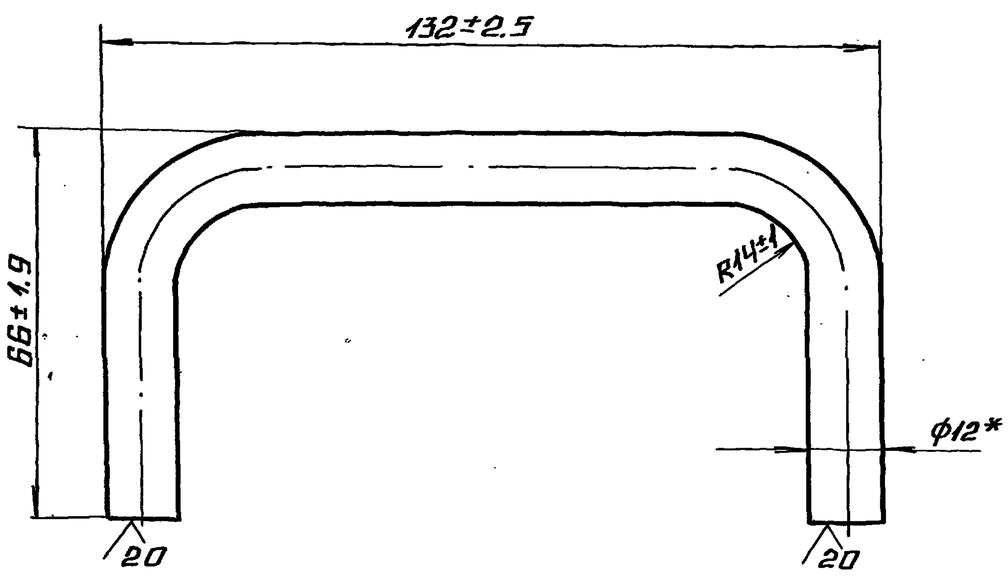

* РАЗМЕР ДЛЯ СПРАВОК.

ИЗМ.	ЛИСТ	№ДОКУМ.	ПОДП.	ДАТА	24.01.02.002			
РАЗРАБ.		БЛУМС			РУЧКА	ЛИТ.	МАССА 0,2	МАСШТАБ 1:1
ПРОВ.		БЕЛОВ				ЛИСТ	ЛИСТОВ 1	
ГИ.СПЕЦ.					КРУГ В-12 ГОСТ 2590-71 / 20 ГОСТ 1050-74	ЛАТГИПРОПРОМ		
Н.КОНТР.		БЛУМС						
УТВ.								

ИНВ.№ПОДЛ. | ПОДПИСЬ И ДАТА | ВЗАМ.ИНВ.№ | ИНВ.№ДУБЛ. | ПОДПИСЬ И ДАТА

КОПИРОВАЛ ФОРМАТ А4

Альбом 5 часть 2 — Типовой проект 903-1-278.90

Форм.	Зона	Поз.	Обозначение	Наименование	Кол.	Примечание
				Документация		
А4			24.01.03.000 СБ	Сборочный чертёж		
				Детали		
А4		1	24.01.03.001	Подпорка	1	
		2	-01	Подпорка	1	
А4		3	24.01.03.002	Полка	1	
		4	-01	Полка	1	
А4		5	24.01.01.005 -01	Плита	2	
Б4		6	24.01.03.003	Полка		
				Уголок Б-50х50х5 ГОСТ 8509-72 / Вст3сп3 ГОСТ 535-79	1	1,95 кг

24.01.03.000

Изм.	Лист	№ докум.	Подп.	Дата	Кронштейн	Лит.	Лист	Листов
Разраб.		Блумс						1
Пров.		Белов				ЛАТГИПРОПРОМ		
Гл.спец.								
Н.контр.		Блумс						
Утв.								

Инв.№ подл. | Подп. и дата | Взам.инв.№ | Инв.№ дубл. | Подп. и дата

Копировал Мак | Формат А4

24.01.03.000СБ

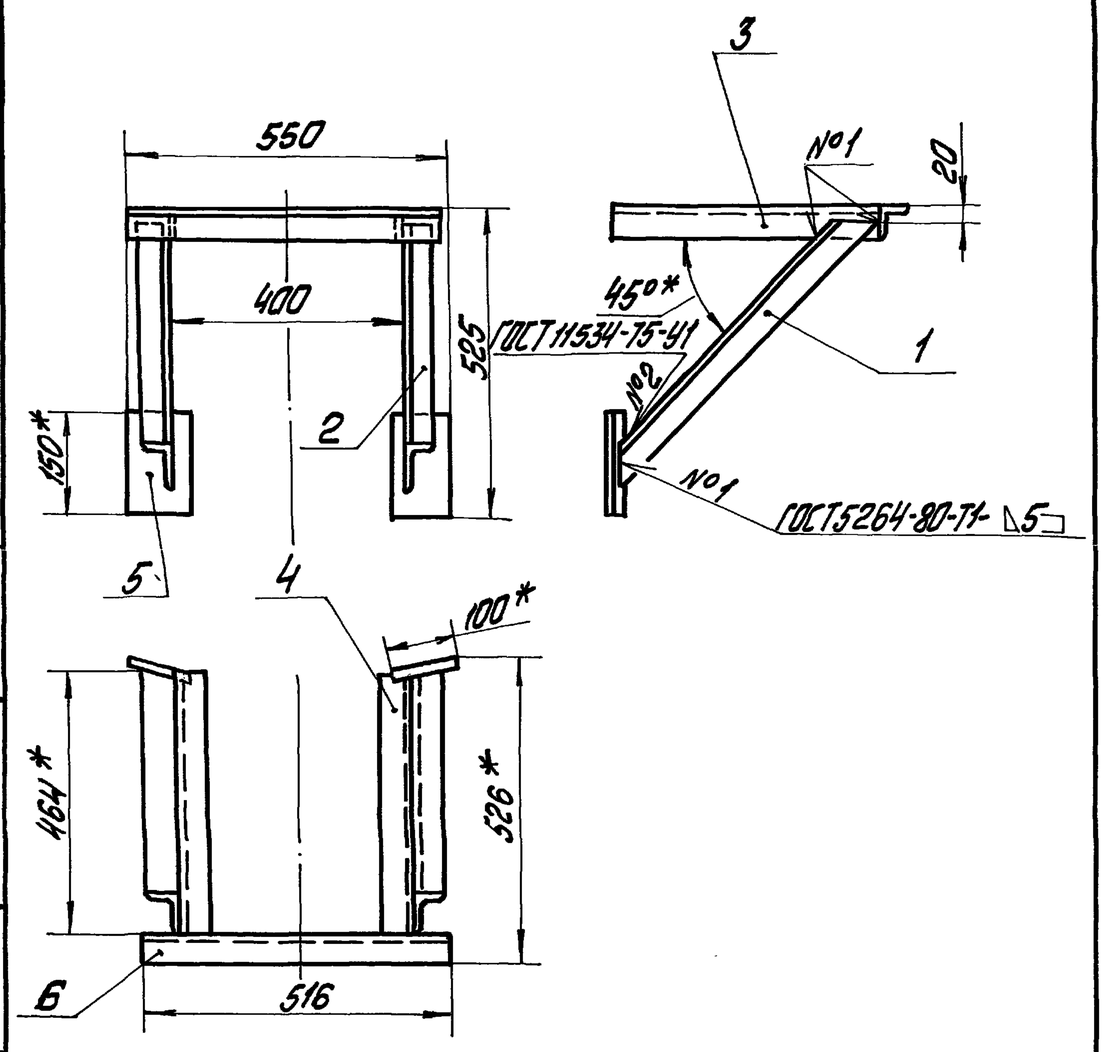

1. *Размеры для справок.
2. Неуказанные предельные отклонения размеров $\pm\frac{IT14}{2}$
3. Обработка поверхностей реза деталей Б4 40

24.01.03.000 СБ

Изм.	Лист	№ докум.	Подп.	Дата	Кронштейн сборочный чертёж	Лит.	Масса	Масштаб
Разраб.		Блумс					10,8	1:10
Пров.		Белов				Лист	Листов 1	
Гл.спец.						ЛАТГИПРОПРОМ		
Н.контр.		Блумс						
Утв.								

Копировал Мак | Формат А4

24.01.03.001

24.01.03.001

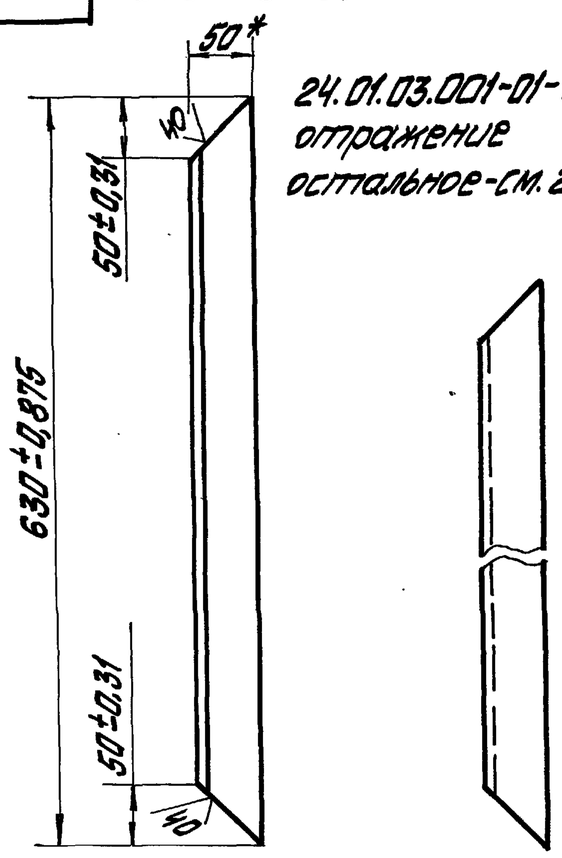

24.01.03.001-01- зеркальное отражение
остальное-см. 24.01.03.001

* Размер для справок.

24.01.03.001

Изм.	Лист	№ докум.	Подп.	Дата	Подпорка	Лит.	Масса	Масштаб
Разраб.		Блумс					2,3	1:5
Пров.		Белов				Лист	Листов 1	
Гл.спец.					Уголок Б-50х50х5 ГОСТ 8509-72 / Вст3сп3 ГОСТ 535-79	ЛАТГИПРОПРОМ		
Н.контр.		Блумс						
Утв.								

Формат А4

24.01.03.002

24.01.03.002

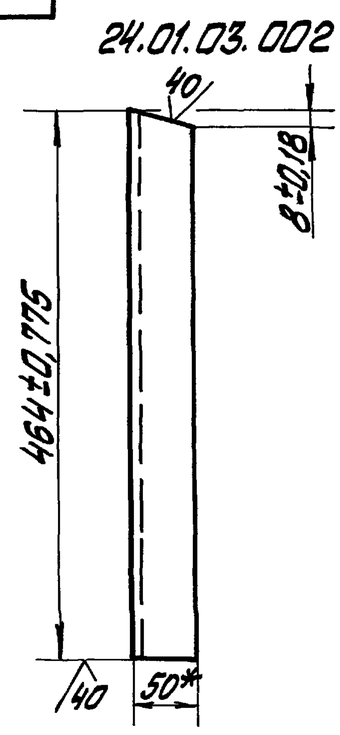

24.01.03.002-01 - зеркальное отражение
остальное -см. 24.01.03.002

* Размер для справок.

24.01.03.002

Изм.	Лист	№ докум.	Подп.	Дата	Полка	Лит.	Масса	Масштаб
Разраб.		Блумс					1,7	1:5
Пров.		Белов				Лист	Листов 1	
Гл.спец.					Уголок Б-50х50х5 ГОСТ 8509-72 / Вст3сп3 ГОСТ 535-79	ЛАТГИПРОПРОМ		
Н.контр.		Блумс						
Утв.								

Копировал Мак | Формат А4

Альбом 5 ч. 2

Типовой проект 903-1-278.90

65.202.21.000СБ

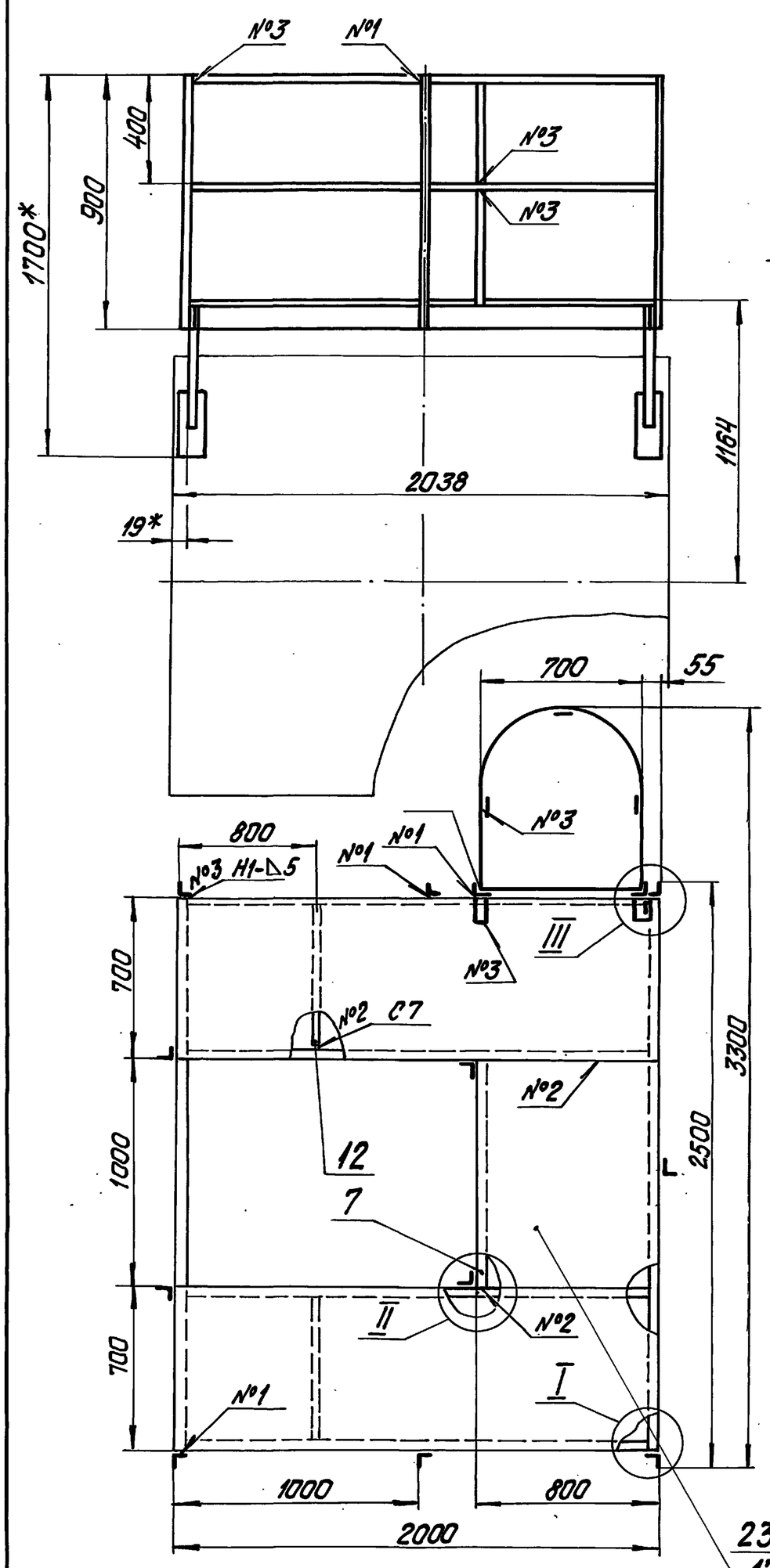

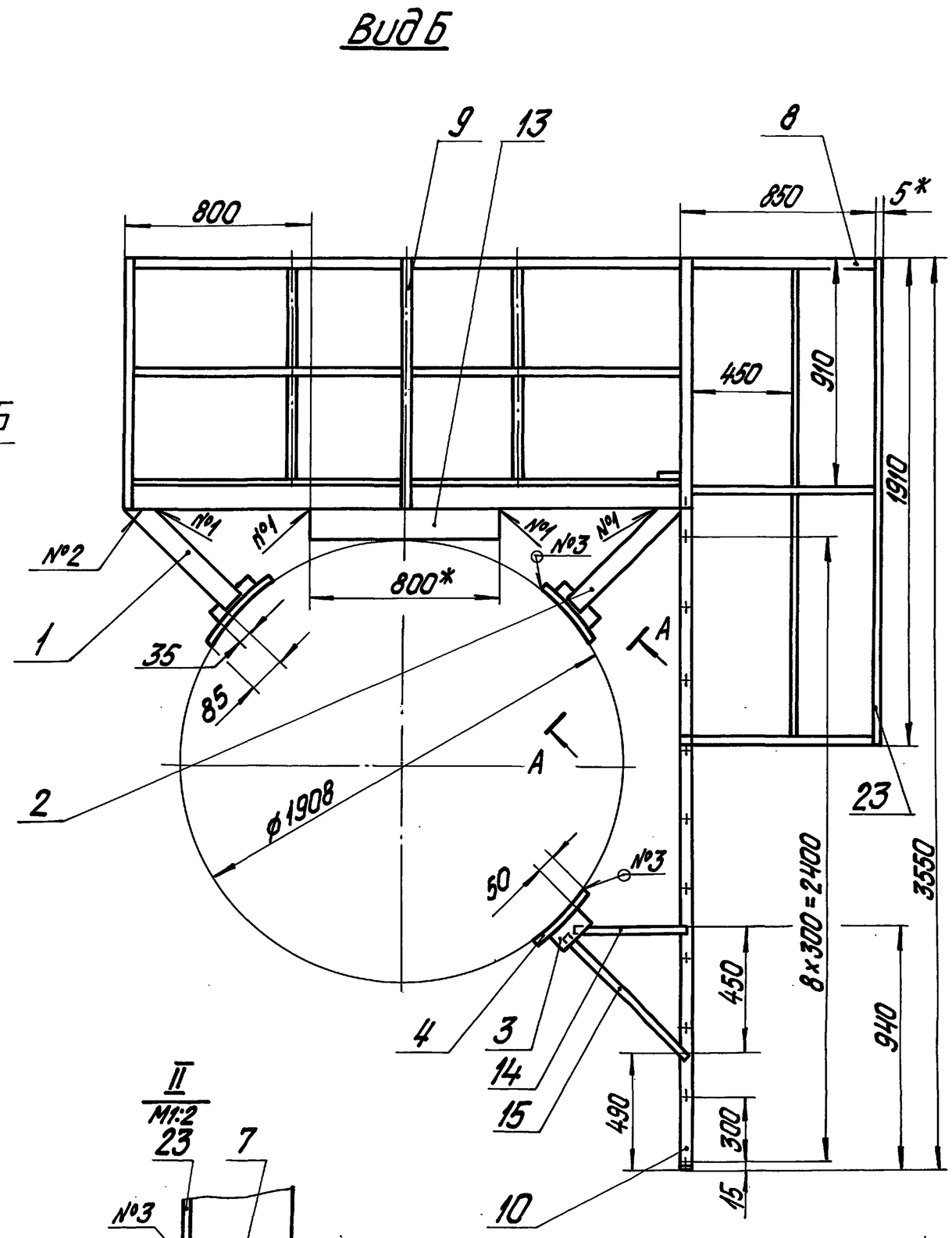

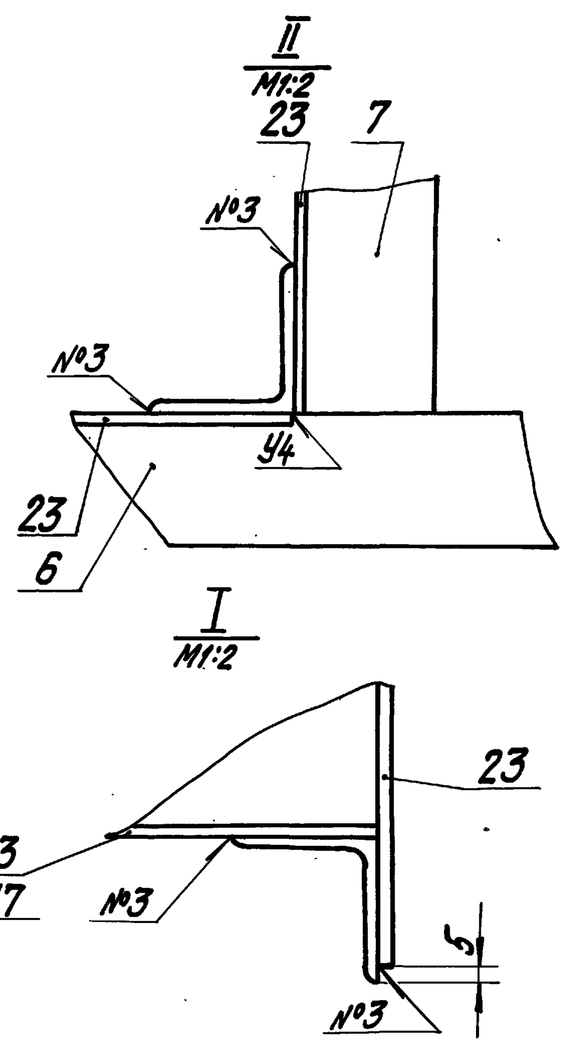

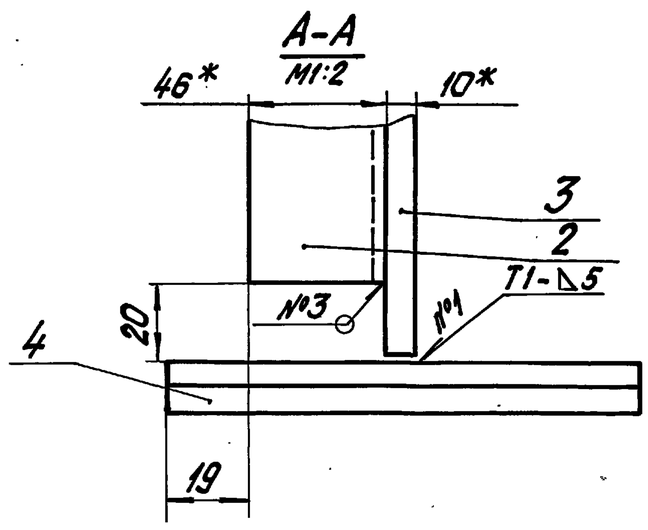

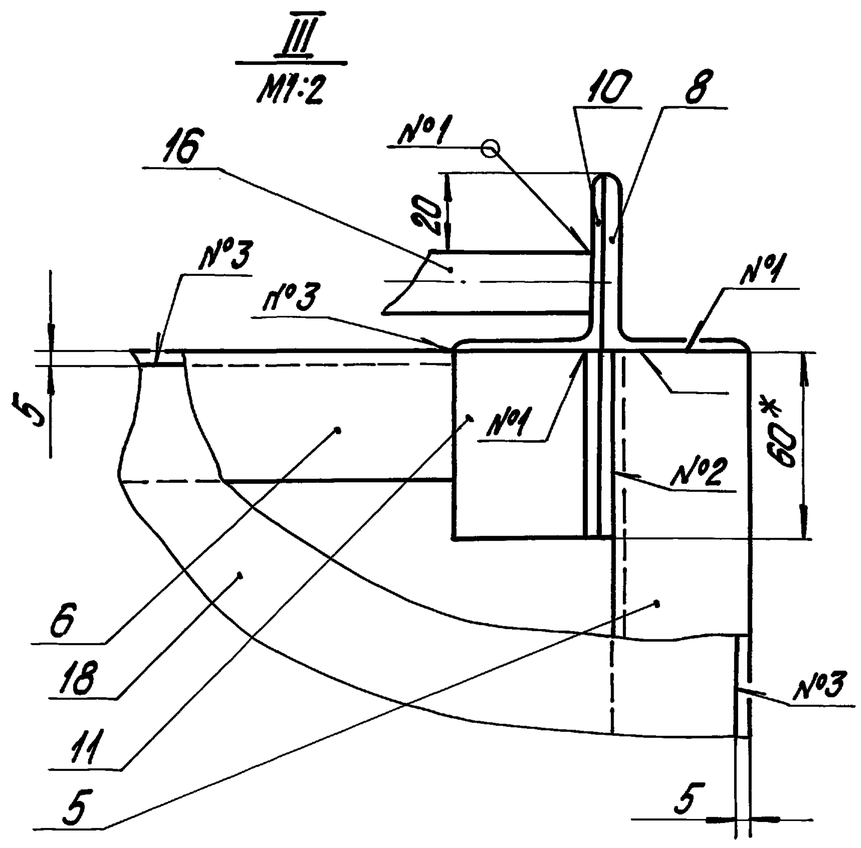

1.* Размеры для справок.

2. Неуказанные предельные отклонения размеров $\pm \frac{IT14}{2}$.

3. Сварные швы по ГОСТ 5264-80.

					65.202.21.000СБ		
Изм.	Лист	№ докум.	Подпись	Дата			
Разраб.		Блумс			Площадка Сборочный чертеж	Лит.	Масса 396,1 / Масштаб 1:20
Пров.		Белов				Лист	Листов 1
Т.контр.						ЛАТГИПРОПРОМ	
Н.контр.		Блумс					
Утв.							

Инв.№ подл. | Подпись и дата | Взам. инв.№ | Инв.№ дубл. | Подпись и дата

Альбом 5 ч.2 — Типовой проект 903-1-278.90

Формат	Зона	Поз.	Обозначение	Наименование	Кол.	Примечание
				Документация		
А2			65.202.21.000СБ	Сборочный чертеж		
				Детали		
А4		1	65.202.2.1.001	Подкос	2	
А4		2	-01	Подкос	2	
А4		3	65.202.21.002	Косынка	6	
А4		4	65.202.21.003	Опора	6	
Б4		5	65.202.21.004	Связь	2	20,6 кг
				Швеллер $\frac{10\ ГОСТ\ 8240-72}{Ст3\ ГОСТ\ 535-79}$		
				2400±2,5		
Б4		6	65.202.21.005	Связь	4	17,4
				Швеллер $\frac{10\ ГОСТ\ 8240-72}{Ст3\ ГОСТ\ 535-79}$		
				1908±2,0		
Б4		7	65.202.21.006	Связь	1	8,6 кг
				Швеллер $\frac{10\ ГОСТ\ 8240-72}{Ст3\ ГОСТ\ 535-79}$		
				1000±1,0		
А4		8	65.202.21.007	Дуга	3	
Б4		9	65.202.21.008	Стойка	11	3 кг
				Уголок $\frac{Б\text{-}50\times50\times5\ ГОСТ\ 8509-72}{Ст3сп\ ГОСТ\ 535-79}$		
				900±1,0		
Б4		10	65.202.21.009	Связь	2	8,8 кг
				Уголок $\frac{Б\text{-}50\times50\times5\ ГОСТ\ 8509-72}{Ст3сп\ ГОСТ\ 535-79}$		
				2640±2,5		

Инв.№ подл. | Подп. и дата | Взам. инв.№ | Инв.№ дубл. | Подп. и дата

Изм.	Лист	№ докум.	Подп.	Дата	65.202.21.000		
Разраб.		Блумс			Площадка	Лит.	Лист 1 / Листов 3
Пров.		Белов				ЛАТГИПРОПРОМ	
Н.контр.		Блумс					
Утв.							

Копировал: Ф.1 Формат А4

Альбом 5 ч.2 — Типовой проект 903-1-278.90

Формат	Зона	Поз.	Обозначение	Наименование	Кол.	Примечание
Б4		11	65.202.21.011	Крюк	2	0,2 кг
				Уголок $\frac{Б\text{-}50\times50\times5\ ГОСТ\ 8509-72}{Ст3сп\ ГОСТ\ 535-79}$		
				60±0,5		
Б4		12	65.202.21.012	Связь	2	2,1 кг
				Уголок $\frac{Б\text{-}50\times50\times5\ ГОСТ\ 8509-72}{Ст3сп\ ГОСТ\ 535-79}$		
				608±1,0		
Б4		13	65.202.21.013	Опора	2	7,1 кг
				Швеллер $\frac{10\ ГОСТ\ 8240-72}{Ст3\ ГОСТ\ 535-79}$		
				800±1,0		
Б4		14	65.202.21.014	Тяга	2	1,8 кг
				Уголок $\frac{Б\text{-}50\times50\times5\ ГОСТ\ 8509-72}{Ст3сп\ ГОСТ\ 535-79}$		
				400±0,5		
Б4		15	65.202.21.015	Подкос	2	1,9 кг
				Уголок $\frac{Б\text{-}50\times50\times5\ ГОСТ\ 8509-72}{Ст3сп\ ГОСТ\ 535-79}$		
				560±0,5		
Б4		16	65.202.21.016	Перекладина	10	1,7 кг
				Круг $\frac{В20\ ГОСТ\ 2590-71}{Ст3\ ГОСТ\ 535-79}$		
				700±1,0		
Б4		17	65.202.21.017	Платформа	1	13,8 кг
				Лист $\frac{ПВ\ 606}{ГОСТ\ 8706-78}$		
				790±1,0 × 1010±1,0		
Б4		18	65.202.21.068	Платформа	2	24,2 кг
				Лист $\frac{ПВ\ 606}{ГОСТ\ 8706-78}$		
				690±1,0 × 1990±2,0		

Инв.№ подл. | Подп. и дата | Взам. инв.№ | Инв.№ дубл. | Подп. и дата

Изм.	Лист	№ докум.	Подп.	Дата	65.202.21.000	Лист 2

Копировал: Ф.1 Формат А4

Альбом 5 ч.2 — Типовой проект 903-1-278.90

Формат	Зона	Поз.	Обозначение	Наименование	Кол.	Примечание
				Материалы		
		23		Полоса $\frac{5\times50\ ГОСТ\ 103-76}{ВСт3пс3\ ГОСТ\ 535-79}$	30	м

Инв.№ подл. | Подп. и дата | Взам. инв.№ | Инв.№ дубл. | Подп. и дата

Изм.	Лист	№ докум.	Подп.	Дата	65.202.21.000	Лист 3

Копировал: Ф.1 Формат А4

Альбом 5 ч.2 — Типовой проект 903-1-278.90

65.202.21.001

65.202.21.001 ∀(✓)

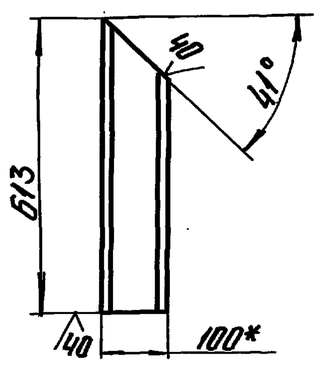

65.21.202.001-01 - Зеркальное отображение
Остальное - см. 65.202.21.001

Размеры для справок.

Инв.№ подл. | Подп. и дата | Взам. инв.№ | Инв.№ дубл. | Подп. и дата

Изм.	Лист	№ докум.	Подп.	Дата	65.202.21.001			
Разраб.		Блумс			Подкос	Лит.	Масса 5,1	Масштаб 1:10
Пров.		Белов				Лист	Листов 1	
Т.контр.								
Н.контр.		Блумс			Швеллер $\frac{10\ ГОСТ\ 8240-72}{Ст3\ ГОСТ\ 535-79}$	ЛАТГИПРОПРОМ		
Утв.								

Копировал: Ф.1 24218-07 13 Формат А4

Типовой проект 903-1-278.90 Альбом 54.2

65.202.21.002

40 (✓)

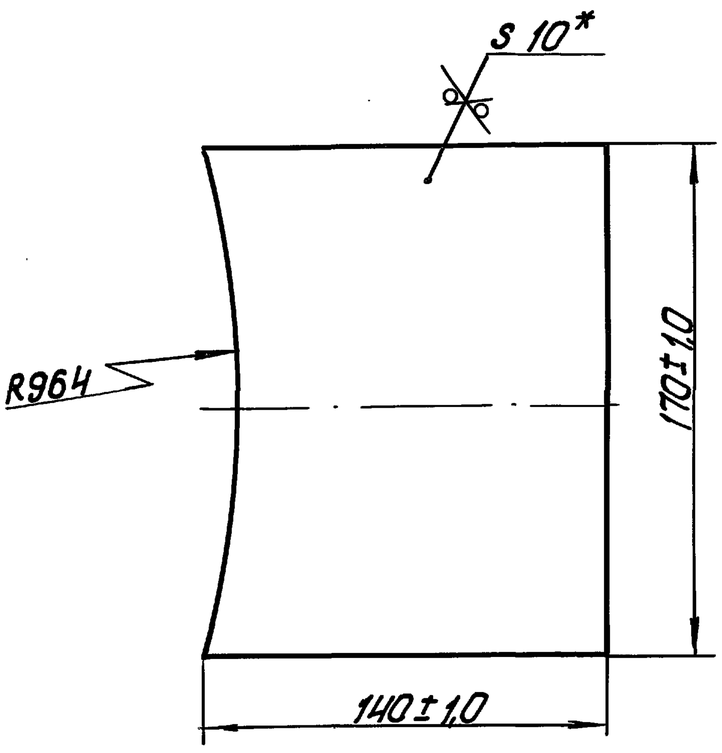

* Размеры для справок.

Изм. Лист	№ докум.	Подп.	Дата	65.202.21.002			
Разраб.	Блумс			Косынка	Лит.	Масса 1,8	Масштаб 1:2
Пров.	Белов				Лист	Листов 1	
Т.контр.							
Н.контр.	Блумс			Лист 10 ГОСТ 19903-74 / В Ст3сп3 ГОСТ 14637-79	ЛАТГИПРОПРОМ		
Утв.							

Инв.№ подл. | Подп. и дата | Взам. инв.№ | Инв.№ дубл. | Подп. и дата

Копировал — Формат А4

Типовой проект 903-1-278.90 Альбом 54.2

65.202.21.003

40 (✓)

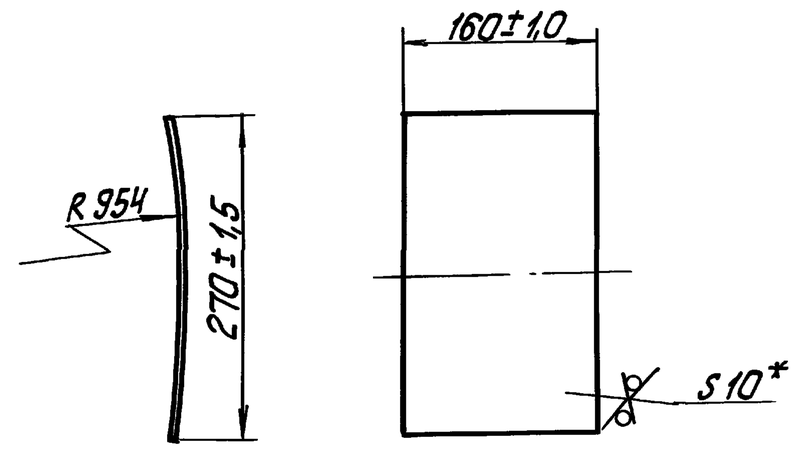

* Размеры для справок.

Изм. Лист	№ докум.	Подп.	Дата	65.202.21.003			
Разраб.	Блумс			Опора	Лит.	Масса 3,6	Масштаб 1:5
Пров.	Белов				Лист	Листов 1	
Т.контр.							
Н.контр.	Блумс			Лист 10 ГОСТ 19903-74 / В Ст3сп3 ГОСТ 14637-79	ЛАТГИПРОПРОМ		
Утв.							

Инв.№ подл. | Подп. и дата | Взам. инв.№ | Инв.№ дубл. | Подп. и дата

Копировал — Формат А4

Типовой проект 903-1-278.90 Альбом 54.2

			Обозначение	Наименование	Кол.	Примечание
				Документация		
А3			65.202.22.000 СБ	Сборочный чертеж		
				Сборочные единицы		
А4		1	65.202.22.010	Заглушка	1	
А4		2	65.202.22.020	Поплавок	1	
				Детали		
Б4		3	65.202.22.001	Патрубок	1	0,75 кг
				Труба 57×2 ГОСТ 10704-76 / Д ГОСТ 10705-80		
				L = 206-1,15		
А4		4	65.202.22.002	Подвеска	2	
А4		5	65.202.22.003	Ось	2	
А4		6	65.202.22.004	Тяга	1	
А4		7	65.202.22.005	Фланец	1	
				Стандартные изделия		
		8		Болт М8×35.36 ГОСТ 7798-70	1	
		9		Гайка М8.35 ГОСТ 3032-75	1	
		10		Шайба 8.01 ГОСТ 11371-78	3	
		11		Шплинт 1,6×12 ГОСТ 397-79	2	

Изм. Лист	№ докум.	Подп.	Дата	65.202.22.000			
Разраб.	Блумс			Клапан	Лит.	Лист	Листов 1
Пров.	Белов				ЛАТГИПРОПРОМ		
Н.контр.	Блумс						
Утв.							

Инв.№ подл. | Подп. и дата | Взам. инв.№ | Инв.№ дубл. | Подп. и дата

Копировал — Формат А4

Типовой проект 903-1-278.90 Альбом 54.2

65.202.21.007

(✓)

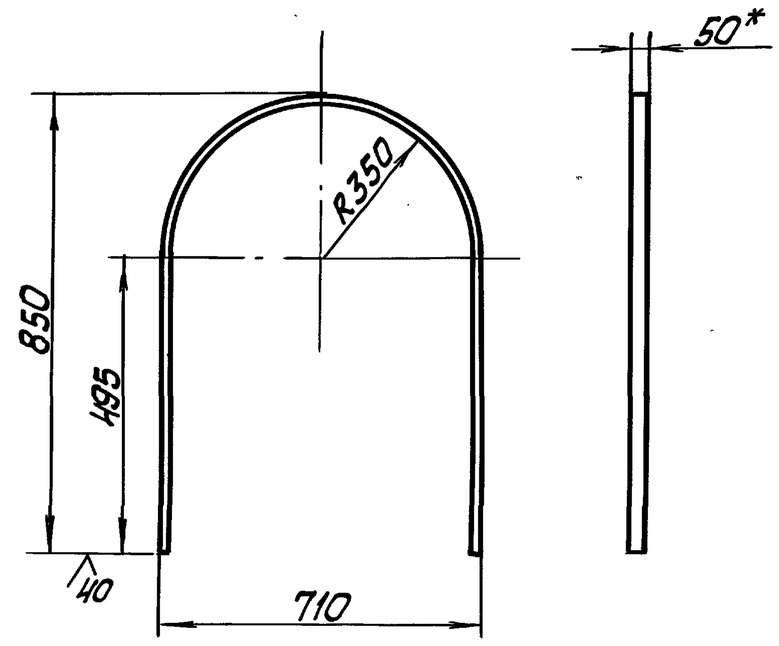

1. * Размеры для справок.
2. Неуказанные предельные отклонения размеров $\pm\frac{IT14}{2}$.

Изм. Лист	№ докум.	Подп.	Дата	65.202.21.007			
Разраб.	Блумс			Дуга	Лит.	Масса 3,9	Масштаб 1:10
Пров.	Белов				Лист	Листов 1	
Т.контр.							
Н.контр.	Блумс			Полоса 5×50 ГОСТ 103-76 / В Ст3пс2 ГОСТ 535-79	ЛАТГИПРОПРОМ		
Утв.							

Инв.№ подл. | Подп. и дата | Взам. инв.№ | Инв.№ дубл. | Подп. и дата

Копировал — Формат А4

65.202.22.000СБ

Альбом 5 ч.2

Типовой проект 903-1-278.90

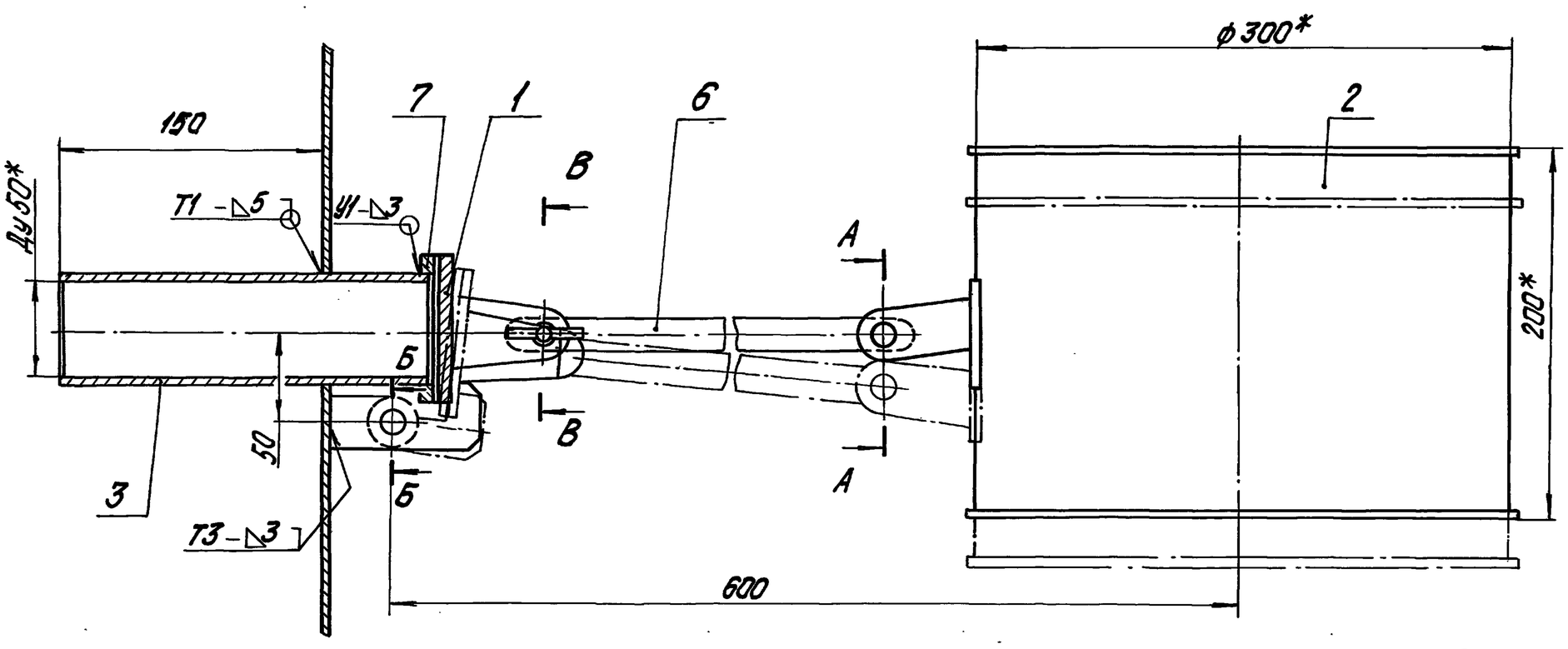

Г-Г
М1:2

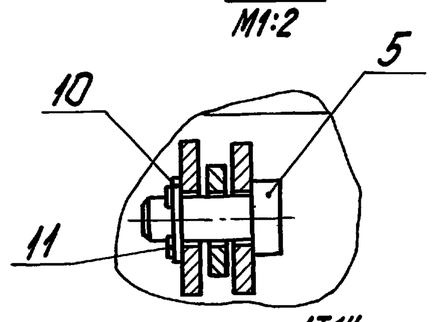

В-В
М1:2

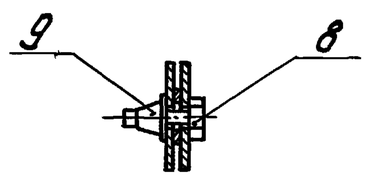

Б-Б
М1:1

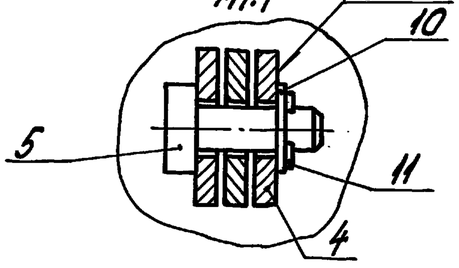

1.* Размеры для справок.
2. Неуказанные предельные отклонения размеров $\pm\frac{IT14}{2}$.
3. Сварные швы по ГОСТ 5264-80.

Изм.	Лист	№ докум.	Подпись	Дата	65.202.22.000СБ			
Разраб.		Блумс			Клапан сборочный чертеж	Лит.	Масса 7,0	Масштаб 1:2,5
Пров.		Белов				Лист	Листов 1	
Т.контр.						ЛАТГИПРОПРОМ		
Н.контр.		Блумс						
Утв.								

Инв.№ подл. | Подпись и дата | Взам. инв.№ | Инв.№ дубл. | Подпись и дата

Копировал Дубкова Формат А3

65.202.22.002

Альбом 5 ч.2

Типовой проект 903-1-278.90

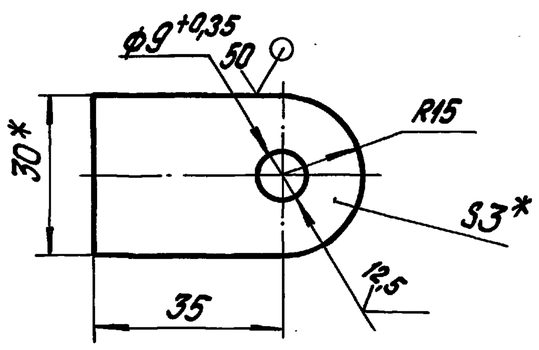

1.* Размеры для справок.
2. Неуказанные предельные отклонения размеров $\pm\frac{IT14}{2}$.

Изм.	Лист	№ докум.	Подпись	Дата	65.202.22.002			
Разраб.		Блумс			Подвеска	Лит.	Масса 0,04	Масштаб 1:1
Пров.		Белов				Лист	Листов 1	
Т.контр.						ЛАТГИПРОПРОМ		
Н.контр.		Блумс			Лист Б3,0 ГОСТ 19903-74 / 1-IV-Ст3 ГОСТ 16523-70			
Утв.								

Инв.№ подл. | Подпись и дата | Взам. инв.№ | Инв.№ дубл. | Подпись и дата

Копировал Дубкова Формат А4

65.202.22.003

Альбом 5 ч.2

Типовой проект 903-1-278.90

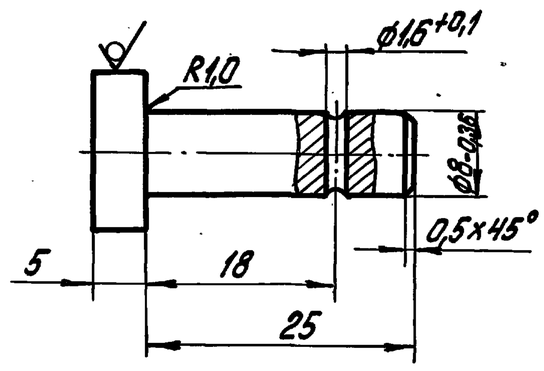

Неуказанные предельные отклонения размеров $\pm\frac{IT14}{2}$.

Изм.	Лист	№ докум.	Подпись	Дата	65.202.22.003			
Разраб.		Блумс			Ось	Лит.	Масса 0,016	Масштаб 2:1
Пров.		Белов				Лист	Листов 1	
Т.контр.						ЛАТГИПРОПРОМ		
Н.контр.		Блумс			Круг В15 ГОСТ 2590-71 / Ст3 ГОСТ 535-79			
Утв.								

Инв.№ подл. | Подпись и дата | Взам. инв.№ | Инв.№ дубл. | Подпись и дата

Копировал Дубкова 24218-07 15 Формат А4

Альбом 5 ч. 2 | Типовой проект 903-1-278.90

65.202.22.004

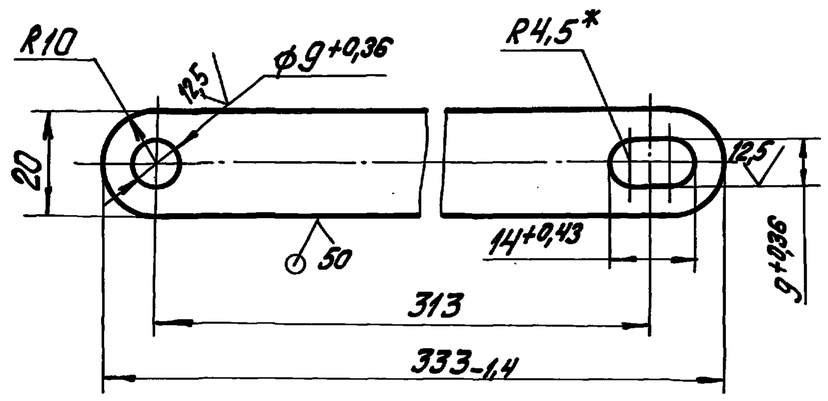

Неуказанные предельные отклонения размеров $\pm\frac{IT14}{2}$.

Изм.	Лист	№ докум.	Подпись	Дата	65.202.22.004			
Разраб.		Блумс			Тяга	Лит.	Масса 0,16	Масштаб 1:1
Пров.		Белов				Лист	Листов 1	
Т.контр.								
Н.контр.		Блумс			Лист Б3,0 ГОСТ 19903-74 / 1-IV-Ст3 ГОСТ 16523-70	ЛАТГИПРОПРОМ		
Утв.								

Подпись и дата | Инв. № дубл. | Взам. инв. № | Подпись и дата | Инв. № подл.

Копировал Дубкова — Формат А4

Альбом 5 ч. 2 | Типовой проект 903-1-278.90

65.202.22.005

12,5

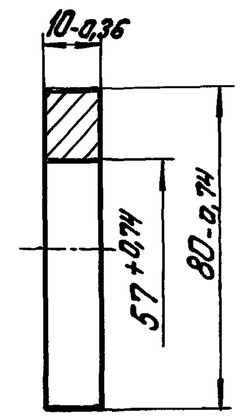

Изм.	Лист	№ докум.	Подпись	62.202.22.005			
Разраб.		Блумс		Фланец	Лит.	Масса 0,02	Масштаб 1:2
Пров.		Белов			Лист	Листов 1	
Т.контр.							
Н.контр.		Блумс		Ст3 ГОСТ 380-71	ЛАТГИПРОПРОМ		
Утв.							

Подпись и дата | Инв. № дубл. | Взам. инв. № | Подпись и дата | Инв. № подл.

Копировал Дубкова — Формат А4

Альбом 5 ч. 2 | Типовой проект 903-1-278.90

65.202.22.010

Формат	Зона	Поз.	Обозначение	Наименование	Кол.	Примечание
				Документация		
А3			65.202.22.010СБ	Сборочный чертеж		
				Детали		
А4		1	65.202.22.011	Серьга	2	
Б4		2	65.202.22.012	Прокладка	1	0,1кг
				Пластина I, лист ТМКЩ-М-6-9,9 ГОСТ 7338-77 ф80-1,9		
А4		3	65.202.22.013	Подвеска	1	
Б4		4	65.202.22.014	Заглушка	1	0,24кг
				Лист Б6 ГОСТ 19903-74 / ВСт3 ГОСТ 14637-79 ф80-0,74		

Изм.	Лист	№ докум.	Подпись	Дата	65.202.22.010			
Разраб.		Блумс			Заглушка	Лит.	Лист	Листов 1
Пров.		Белов				ЛАТГИПРОПРОМ		
Н.контр.		Блумс						
Утв.								

Подпись и дата | Инв. № дубл. | Взам. инв. № | Подпись и дата | Инв. № подл.

Копировал Дубкова — Формат А4

Альбом 5 ч. 2 | Типовой проект 903-1-278.90

65.202.22.011

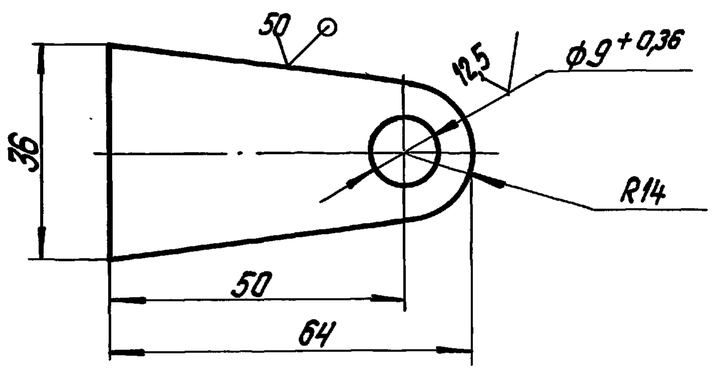

1.* Размеры для справок.

2. Неуказанные предельные отклонения размеров $\pm\frac{IT14}{2}$.

Изм.	Лист	№ докум.	Подпись	Дата	65.202.22.011			
Разраб.		Блумс			Серьга	Лит.	Масса 0,06	Масштаб 1:1
Пров.		Белов				Лист	Листов 1	
Т.контр.								
Н.контр.		Блумс			Лист Б3,0 ГОСТ 19903-74 / 1-IV-Ст3 ГОСТ 16523-70	ЛАТГИПРОПРОМ		
Утв.								

Подпись и дата | Инв. № дубл. | Взам. инв. № | Подпись и дата | Инв. № подл.

Копировал Дубкова — Формат А4

65.202.22.010СБ

Альбом 5 ч.2

Типовой проект 903-1-278.90

Инв.№ подл. | Подп. и дата | Взам.инв.№ | Инв.№ дубл. | Подп. и дата

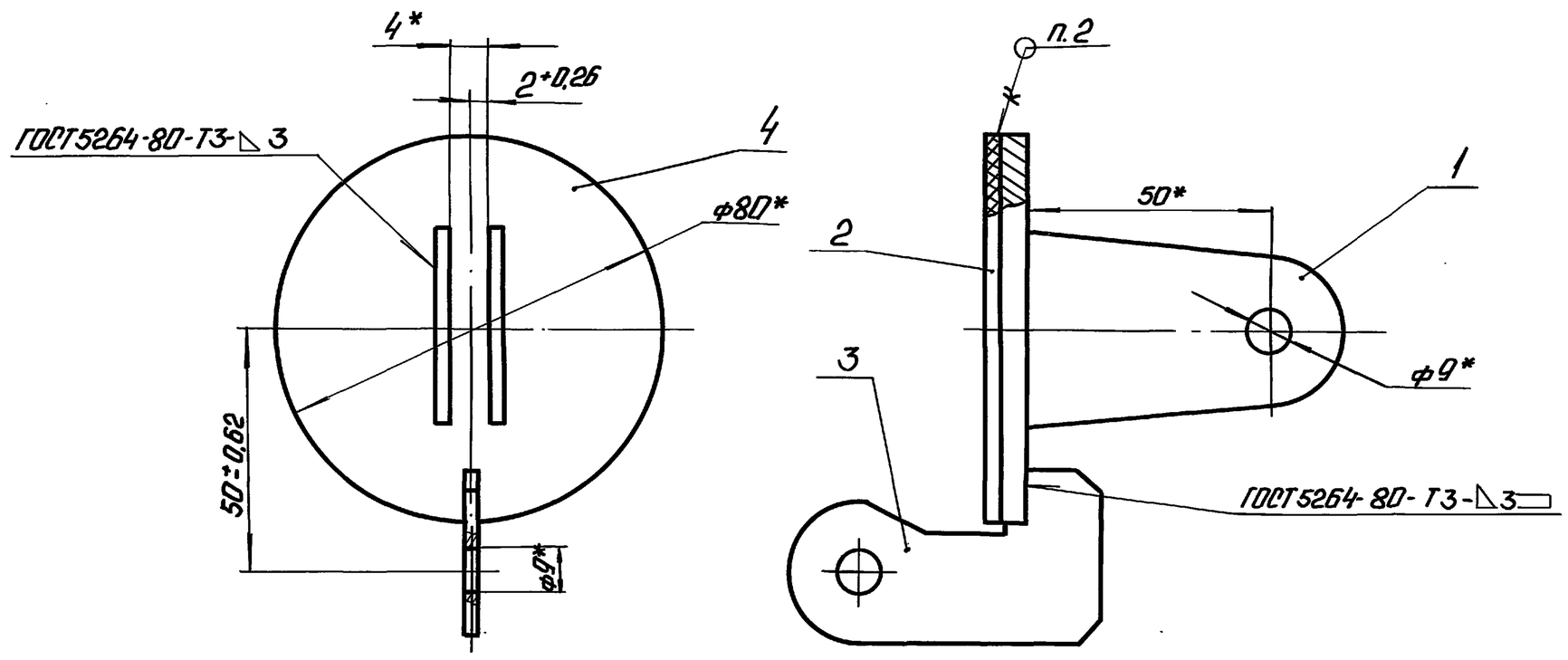

1.* Размеры для справок.
2. Клей 88НТУ38-105/061-76.

Изм.	Лист	№ докум.	Подп.	Дата	65.202.22.010СБ		
Разраб.		Блумс			Заглушка Сборочный чертеж	Лит.	Масса 0,51 / Масштаб 1:1
Пров.		Белов				Лист	Листов 1
Т.контр.						ЛАТГИПРОПРОМ	
Н.контр.		Блумс					
Утв.							

Копировал: Ф.Ф. Формат А3

65.202.22.020СБ

Альбом 5 ч.2

Типовой проект 903-1-278.90

Инв.№ подл. | Подп. и дата | Взам.инв.№ | Инв.№ дубл. | Подп. и дата

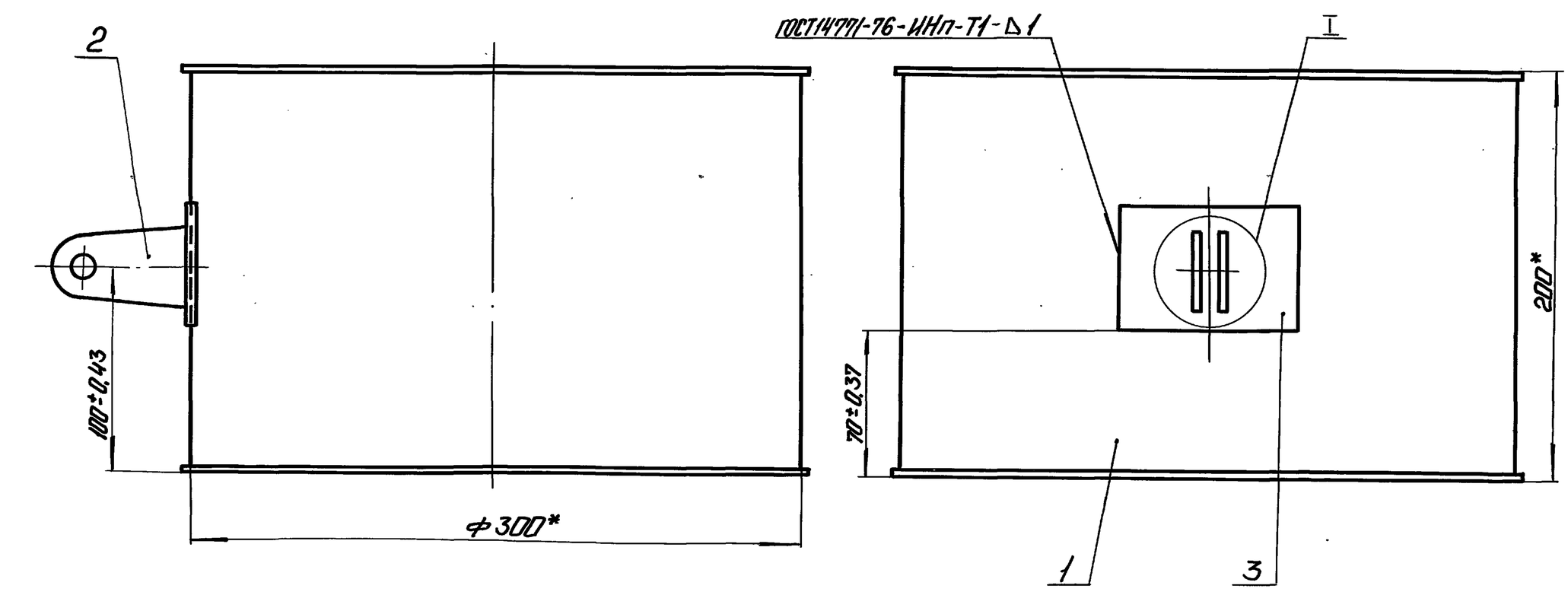

*Размеры для справок.

Изм.	Лист	№ докум.	Подп.	Дата	65.202.22.020СБ		
Разраб.		Блумс			Поплавок Сборочный чертеж.	Лит.	Масса 2,25 / Масштаб 1:2
Пров.		Белов				Лист	Листов 1
Т.контр.						ЛАТГИПРОПРОМ	
Н.контр.		Блумс					
Утв.							

Копировал: Ф.Ф. 24218-07 17 Формат А3

65.202.22.013

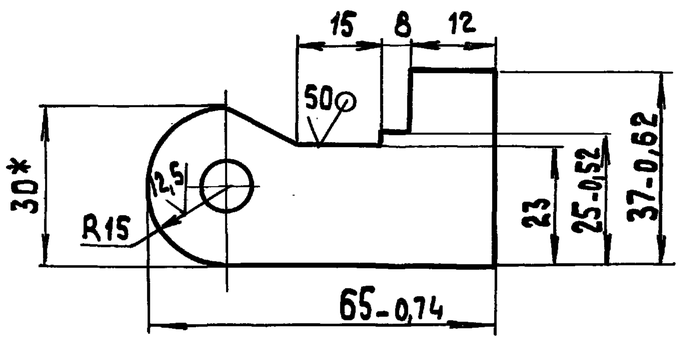

1.* Размеры для справок
2. Неуказанные предельные отклонения размеров $\pm\frac{IT14}{2}$.

Изм.	Лист	№ докум.	Подп.	Дата	65.202.22.013			
Разраб.		Блум			Подвеска	Лит	Масса 0,06	Масштаб 1:1
Пров.		Белов				Лист	Листов 1	
Т.контр.								
Н.контр.		Блумс			Лист Б3,0 ГОСТ 19903-74 / 1-IV Ст3 ГОСТ 16523-70	ЛАТГИПРОПРОМ		
Утв.								

Копировал 35 Формат А4

Инв.№подл. | Подп. и дата | Взам.инв.№ | Инв.№дубл. | Подп. и дата

Форм.	Зона	Поз.	Обозначение	Наименование	Кол.	Примечание
				Документация		
А3			65.202.22.020 СБ	Сборочный чертеж		
				Сборочные единицы		
А4		1	65.202.22.100	Цилиндр	1	
				Детали		
А4		2	65.202.22.011	Серьга	2	
А4		3	65.202.22.021	Накладка	1	

Изм.	Лист	№ докум.	Подп.	Дата	65.202.22.020			
Разраб.		Блумс			Поплавок	Лит.	Лист	Листов 1
Пров.		Белов				ЛАТГИПРОПРОМ		
Н.контр.		Блумс						
Утв.								

Копировал 35 Формат А4

65.202.22.021

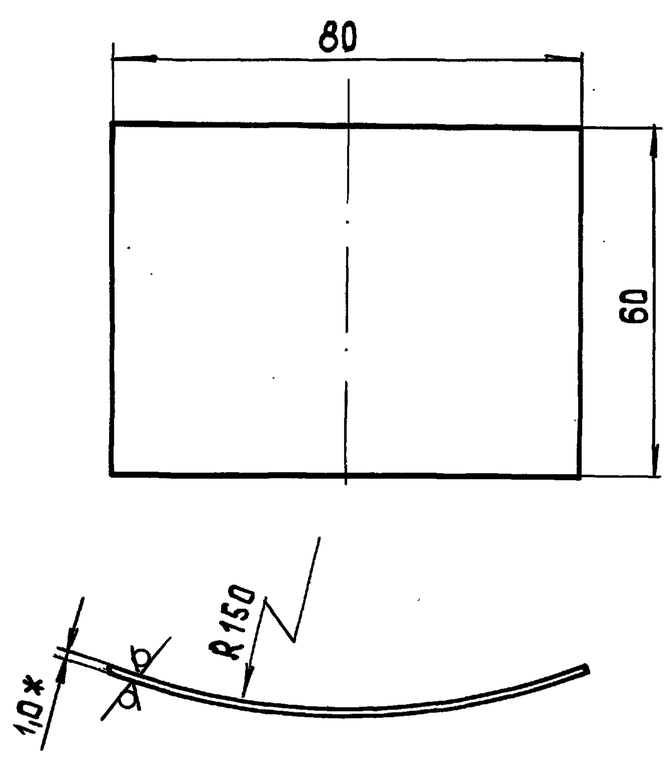

1.* Размеры для справок
2. Неуказанные предельные отклонения размеров $\pm\frac{IT14}{2}$.
3. Развернутая длина L = 83 мм

Изм.	Лист	№ докум.	Подп.	Дата	65.202.22.021			
Разраб.		Блумс			Накладка	Лит.	Масса 0,04	Масштаб 1:1
Пров.		Белов				Лист	Листов 1	
Т.контр.								
Н.контр.		Блумс			Лист Б1,0 ГОСТ 19903-74 / 1-IV-Ст3 ГОСТ 16523-70	ЛАТГИПРОПРОМ		
Утв.								

Копировал 36 Формат А4

Форм.	Зона	Поз.	Обозначение	Наименование	Кол.	Примечание
				Документация		
			65.202.22.100 СБ	Сборочный чертеж		
				Детали		
А4		1	65.202.22.101	Обечайка	1	
Б4		2	65.202.22.002	Дно	2	0,51 кг
				Лист Б1.0 ГОСТ 19903-74 / 1-IV Ст3 ГОСТ 16523-70		
				ф 305-1,3		

Изм.	Лист	№ докум.	Подп.	Дата	65.202.22.100			
Разраб.		Блумс			Цилиндр	Лит.	Лист	Листов 1
Пров.		Белов				ЛАТГИПРОПРОМ		
Н.контр.		Блумс						
Утв.								

Копировал 36 24218-07 18 Формат А4

Типовой проект 903-1-278.90 Альбом 5 часть 2

65.202.22.100СБ

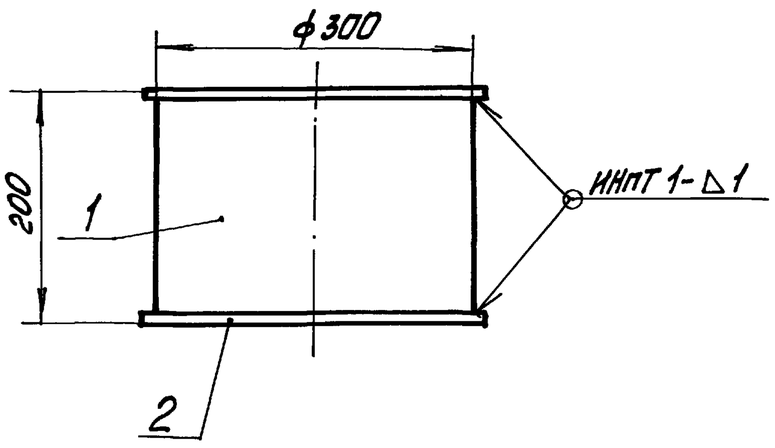

1. Размеры для справок.
2. Сварные швы по ГОСТ 14771-76

Изм.	Лист	№ докум.	Подп.	Дата	65.202.22.100 СБ		
Разраб.		Блумс			Цилиндр Сборочный чертёж	Лит.	Масса 2,64 / Масштаб 1:5
Пров.		Белов				Лист	Листов 1
Т.контр.						ЛАТГИПРОПРОМ	
Н.контр.		Блумс					
Утв.							

Инв.№подл. | Подп. и дата | Взам.инв.№ | Инв.№дубл. | Подп. и дата

Копировал | Формат А4

Типовой проект 903-1-278.90 Альбом 5 часть 2

65.202.22.101

12,5 (√)

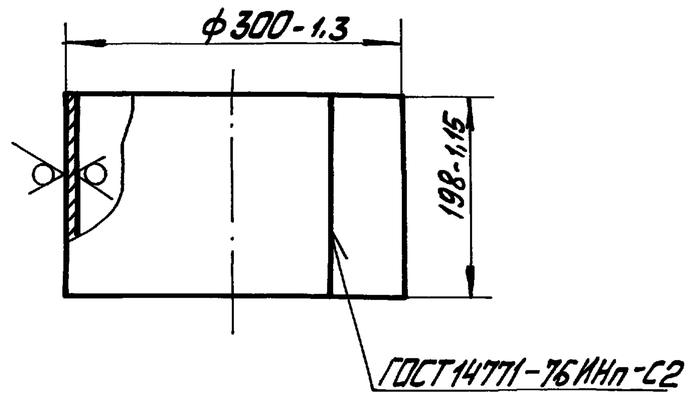

Изм.	Лист	№ докум.	Подп.	Дата	65.202.22.101		
Разраб.		Блумс			Обечайка	Лит.	Масса 1,5 / Масштаб 1:5
Пров.		Белов				Лист	Листов 1
Т.контр.						ЛАТГИПРОПРОМ	
Н.контр.		Блумс			Лист Б1.0 ГОСТ 19903-74 / 1-IV Ст3 ГОСТ 16523-70		
Утв.							

Инв.№подл. | Подп. и дата | Взам.инв.№ | Инв.№дубл. | Подп. и дата

Копировал | Формат А4

24.03.00.000СБ

Альбом 5 часть 2

Типовой проект 903-1-278.90

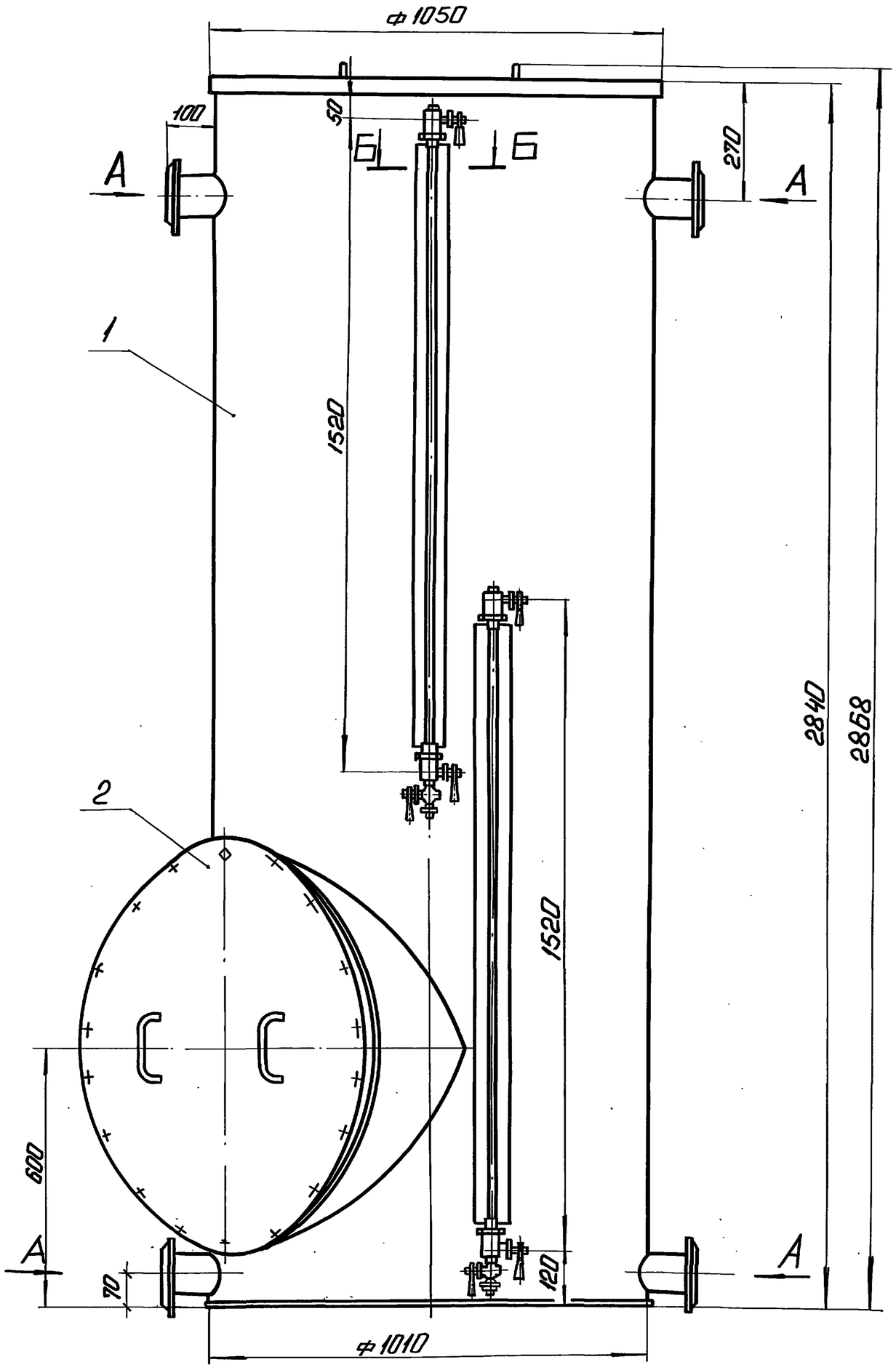

Вид А
М1:2

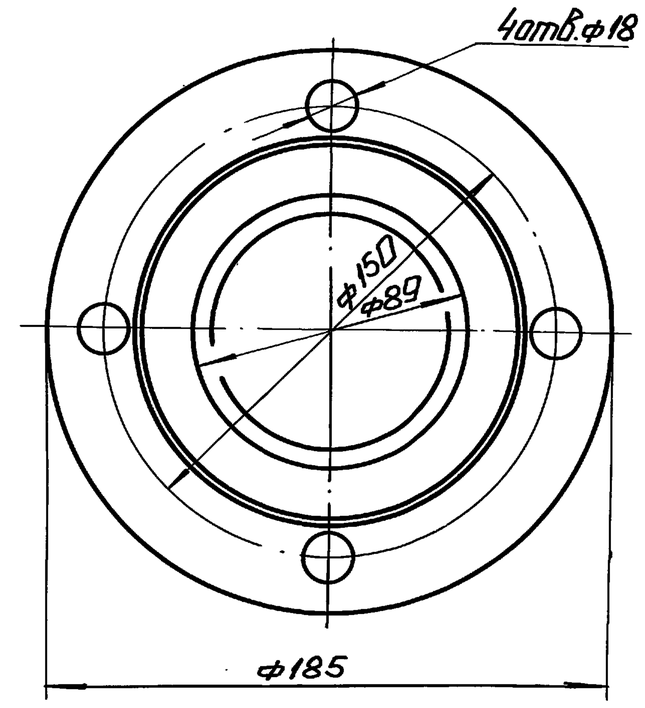

Б-Б
М1:2

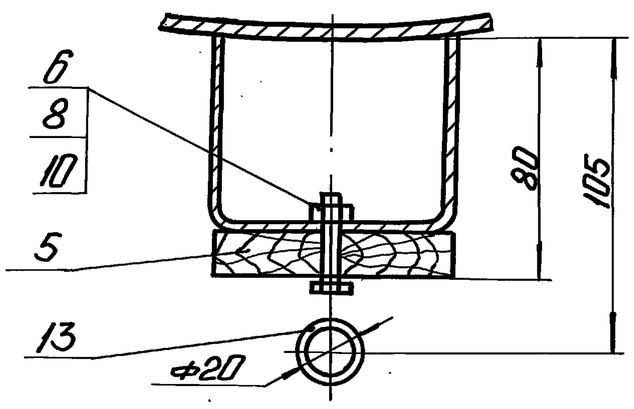

В-В повернуто
М1:2

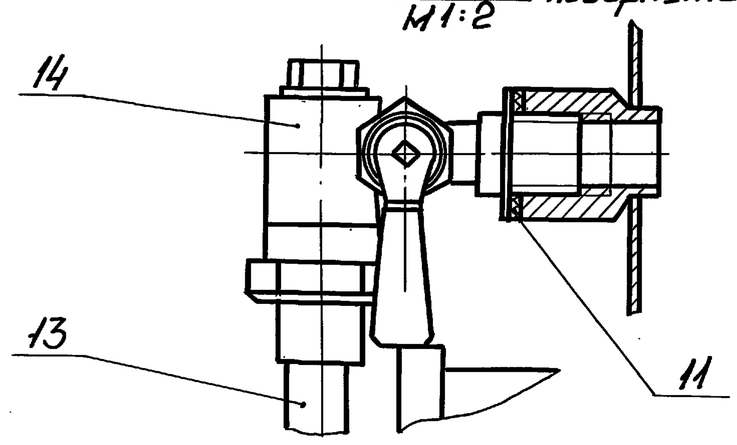

I
М1:2

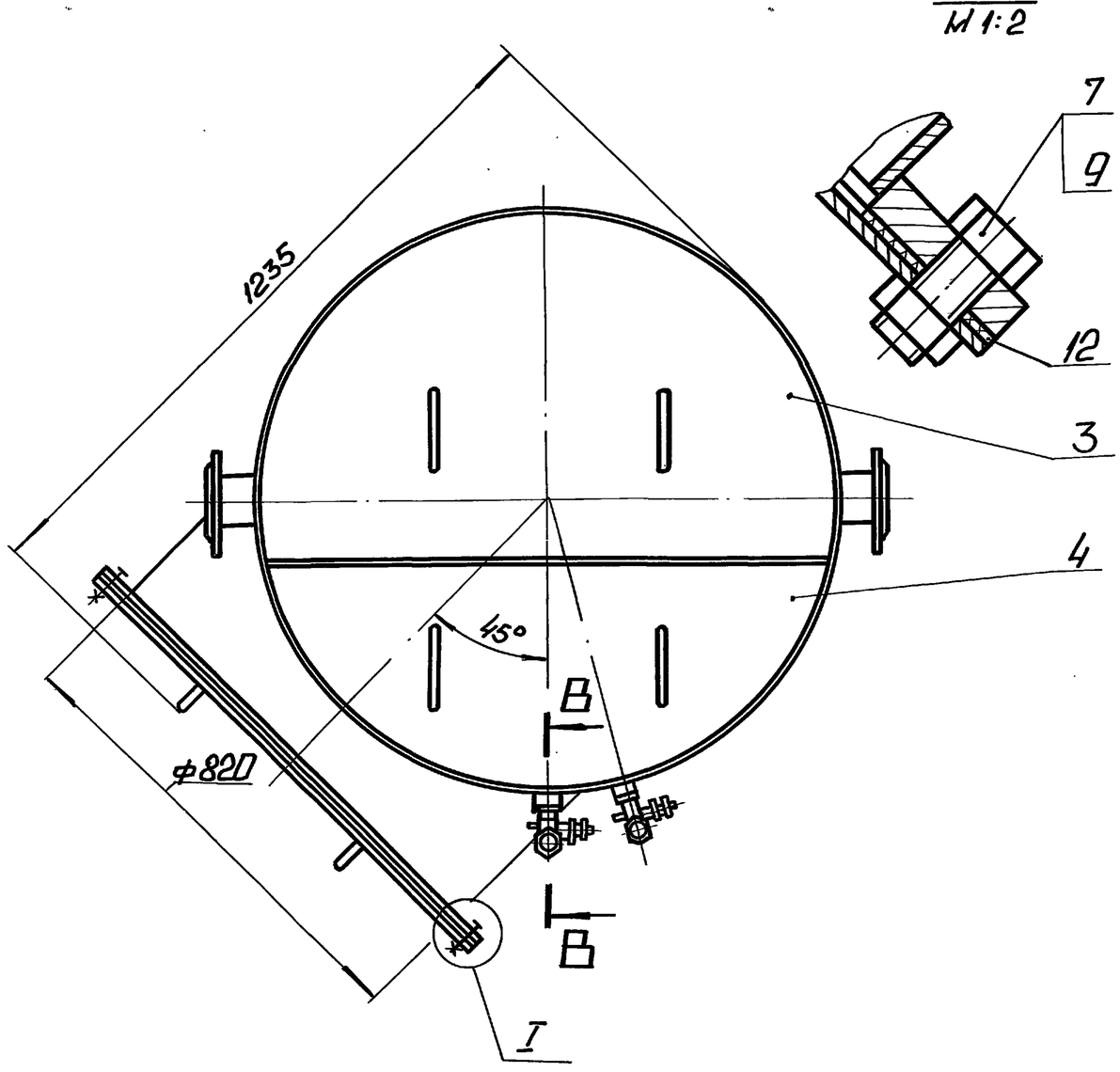

1. Размеры для справок.
2. После сборки бак подвергнуть гидравлическому испытанию посредством налива воды на полную высоту с выдержкой в течение двух часов. Все швы бака, наполненного водой, проверить простукиванием. Течи не допускаются.
3. Покрытие бака осуществляется по проекту водоподготовки.

					24.03.00.000СБ			
Изм.	Лист	N° докум.	Подп.	Дата	Бак-мерник V=2м³. Сборочный чертеж.	Лит.	Масса	Масштаб
Разраб.		Блумс					381	1:10
Пров.		Белов				Лист	Листов 1	
Гл. спец.						ЛАТГИПРОПРОМ		
Н. контр.		Блумс						
Утв.								

Инв. N° подл. | Подп. и дата | Взам. инв. N | Инв. N° дубл. | Подп. и дата

Копировал: Ф.Л. 24218-07 20 Формат А2

Типовой проект 903-1-278.90 Альбом 5 часть 2

Форм.	Зона	Поз.	Обозначение	Наименование	Кол.	Примечание
				Документация		
А2			24.03.00.000 СБ	Сборочный чертеж		
				Сборочные единицы		
А4		1	24.03.01.000	Бак	1	
А4		2	24.03.02.000	Крышка	1	
А4		3	24.03.03.000	Полукрышка	1	
А4		4	24.03.04.000	Полукрышка	1	
				Детали		
А4		5	24.03.00.001	Рейка	2	
				Стандартные изделия		
		6		Болт М6х25.46 ГОСТ 7798-70*	6	
		7		Болт М20х45.46 ГОСТ 7798-70*	18	
		8		Гайка М6.5 ГОСТ 5915-70*	6	
		9		Гайка М20.5 ГОСТ 5915-70*	18	
		10		Шайба 6 ГОСТ 11371-78	6	
		11		Прокладка А-15-2,5 ГОСТ 15180-86	4	

Подп. и дата | Инв. № дубл. | Взам. инв. № | Инв. № дубл. | Подп. и дата

Изм.	Лист	№ докум.	Подп.	Дата	24.03.00.000		
Разраб.		Блумс			Бак-мерник V=2м³	Лит.	Лист 1 / Листов 2
Пров.		Белов				ЛАТГИПРОПРОМ	
Гл.спец.							
Н.контр.		Блумс					
Утв.							

Копировал ЗС Формат А4

Типовой проект 903-1-278.90 Альбом 5 ч.2

Форм.	Зона	Поз.	Обозначение	Наименование	Кол.	Примечание
		12		Прокладка А-800-2,5 ГОСТ 15180-86	1	
		13		Трубка 20х3,5х1500 ГОСТ 8446-74	2	
		14		Запорное устройство указателя уровня жидкостей тип I исполнение А ТУ26-07-418-87	2	

Подп. и дата | Инв. № дубл. | Взам. инв. № | Инв. № дубл. | Подп. и дата

Изм.	Лист	№ докум.	Подп.	Дата	24.03.00.000	Лист 2

Копировал ЗС Формат А4

Типовой проект 903-1-278.90 Альбом 5 ч.2

24.03.00.001

0,63 (√)

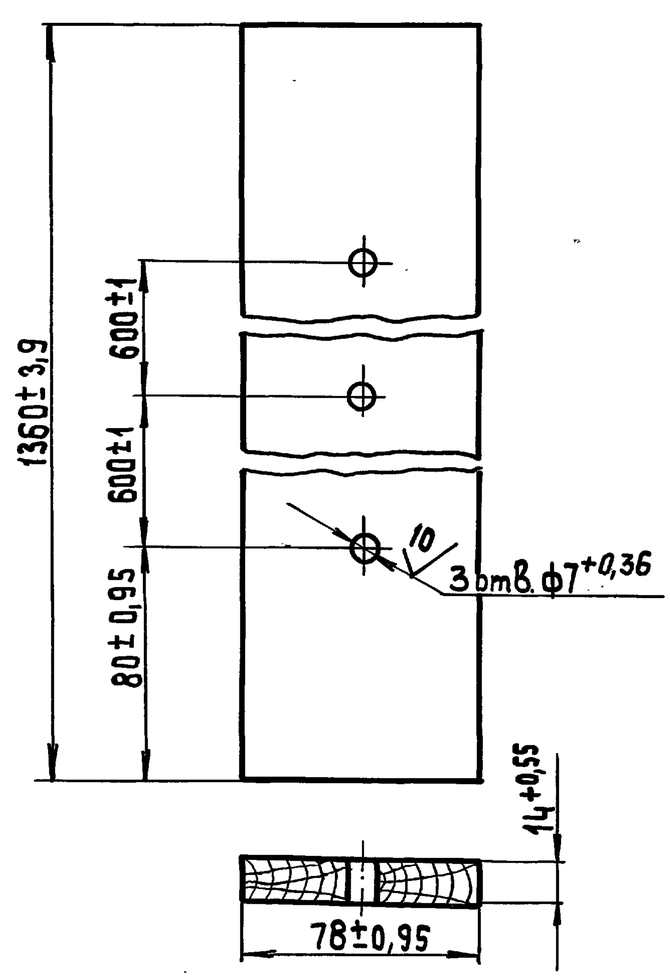

Подп. и дата | Инв. № дубл. | Взам. инв. № | Инв. № дубл. | Подп. и дата

Изм.	Лист	№ докум.	Подп.	Дата	24.03.00.001			
Разраб.		Блумс			Рейка	Лит.	Масса 1,16	Масштаб 1:2
Пров.		Белов				Лист	Листов 1	
Гл.спец.								
Н.контр.		Блумс			Доска 16х80 ГОСТ 8486-80	ЛАТГИПРОПРОМ		
Утв.								

Копировал ЗС Формат А4

Типовой проект 903-1-278.90 Альбом 5 ч.2

Форм.	Зона	Поз.	Обозначение	Наименование	Кол.	Примечание
				Документация		
А2			24.03.01.000 СБ	Сборочный чертеж		
				Детали		
А3		1	24.03.01.001	Корпус	1	
А4		2	24.03.01.002	Кольцо	1	
А4		3	24.03.01.003	Днище	1	
А4		4	24.03.01.004	Фланец	1	
А4		5	24.03.01.005	Патрубок	1	
А4		6	24.03.01.006	Патрубок	4	
А4		7	24.03.01.007	Сегмент	1	
А4		8	24.03.01.008	Сектор	1	
А4		9	24.03.01.009	Балка	1	
А4		10	24.03.01.010	Кронштейн	6	
А4		11	24.03.01.011	Бобышка	4	
				Стандартные изделия		
		12		Фланец-1-80-6 Ст25 ГОСТ 12820-80	4	

Подп. и дата | Инв. № дубл. | Взам. инв. № | Инв. № дубл. | Подп. и дата

Изм.	Лист	№ докум.	Подп.	Дата	24.03.01.000			
Разраб.		Блумс			Бак	Лит.	Лист	Листов 1
Пров.		Белов				ЛАТГИПРОПРОМ		
Гл.спец.								
Н.контр.		Блумс						
Утв.								

Копировал ЗС 24248-07 21 Формат А4

24.03.01.000 СБ

Альбом 5 ч. 2

Типовой проект 903-1-278.90

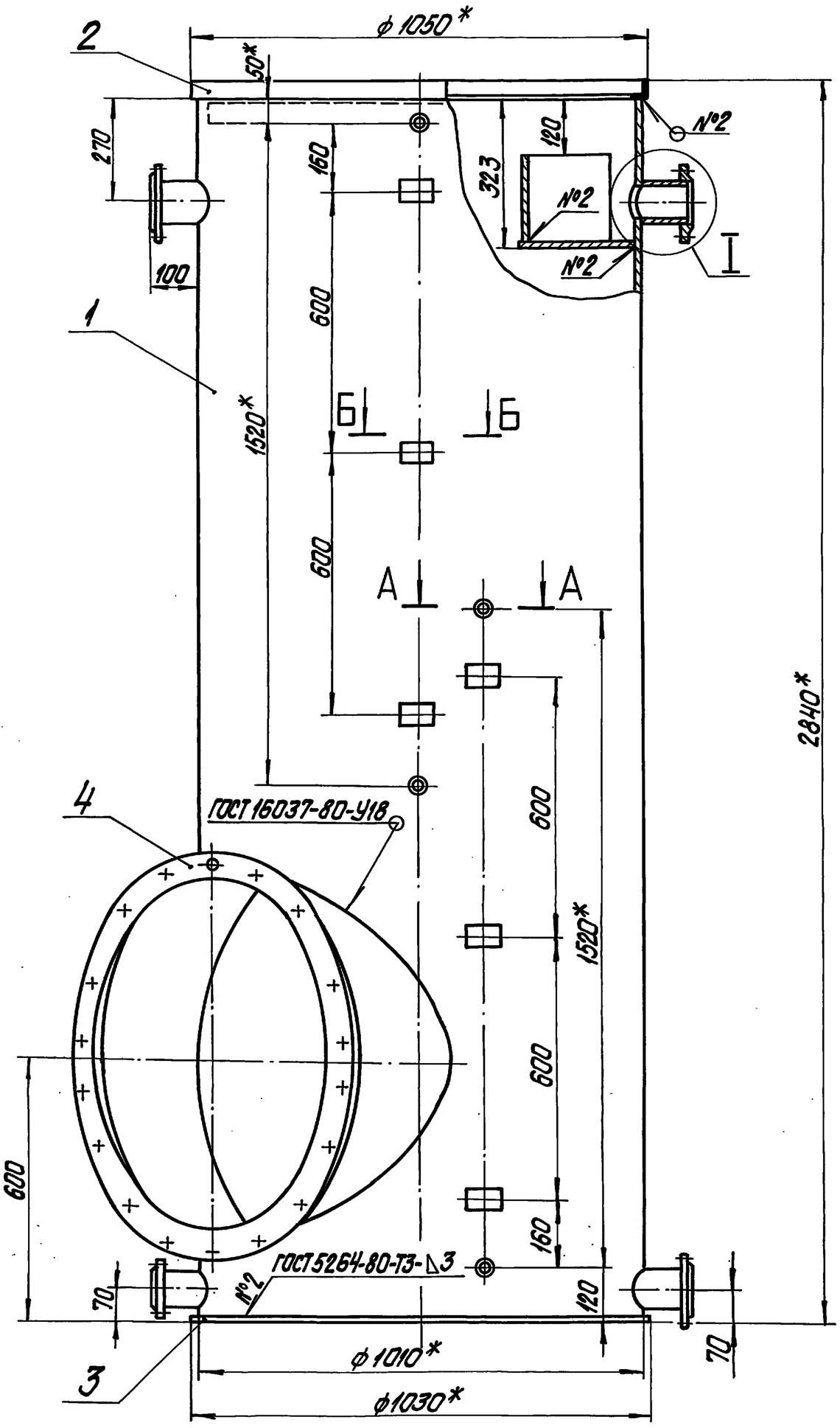

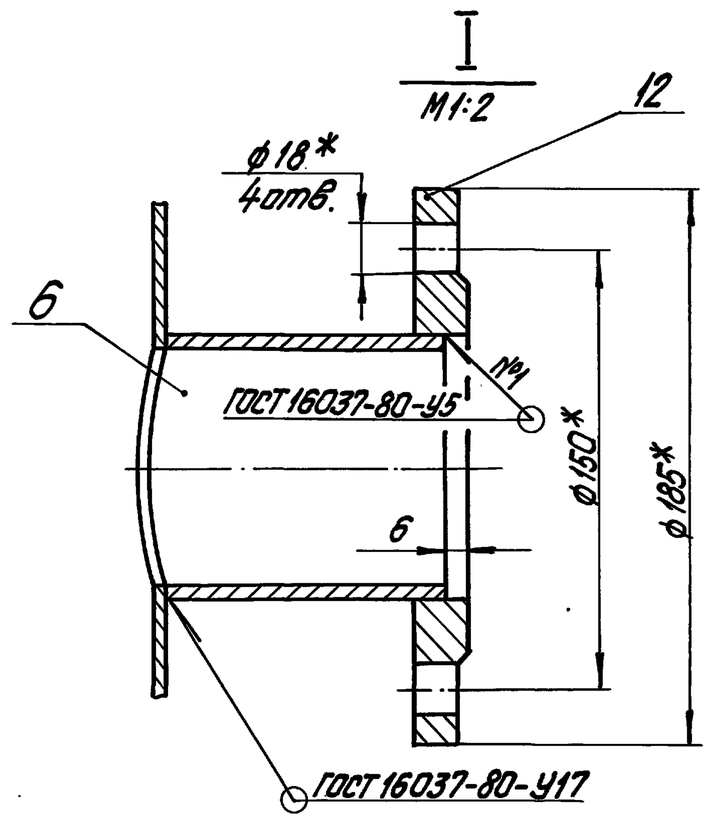

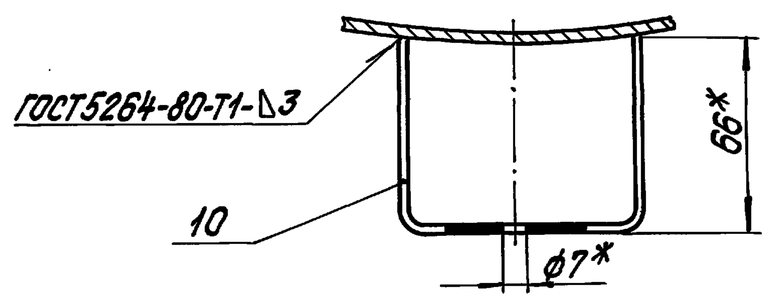

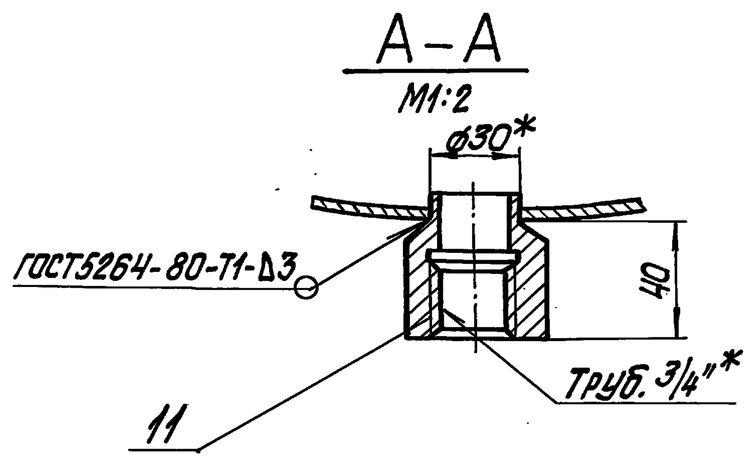

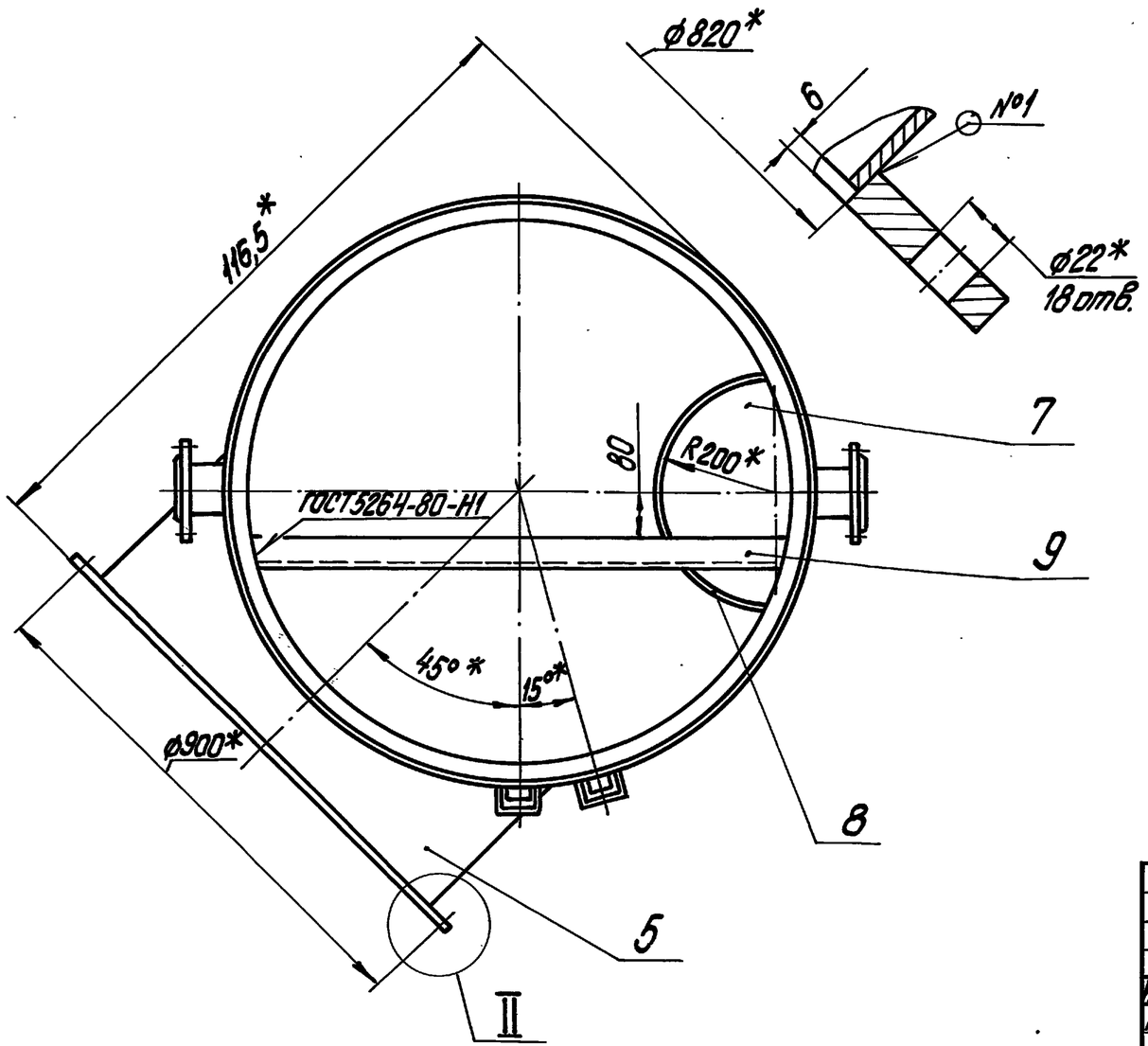

1.* Размеры для справок.

2. Неуказанные предельные отклонения размеров $\pm\frac{IT14}{2}$.

					24.03.01.000 СБ			
Изм.	Лист	№ докум.	Подпись	Дата	Бак Сборочный чертеж	Лит.	Масса	Масштаб
Разраб.		Блумс					324	1:10
Пров.		Белов				Лист	Листов 1	
Гл.спец.						ЛАТГИПРОПРОМ		
Н.контр.		Блумс						
Утв.								

Инв.№ подл. | Подпись и дата | Взам.инв.№ | Инв.№ дубл. | Подпись и дата

Копировал Жукова 24218-03 22 формат А2

24.03.01.001

Альбом 5 часть 2 Типовой проект 903-1-278.90

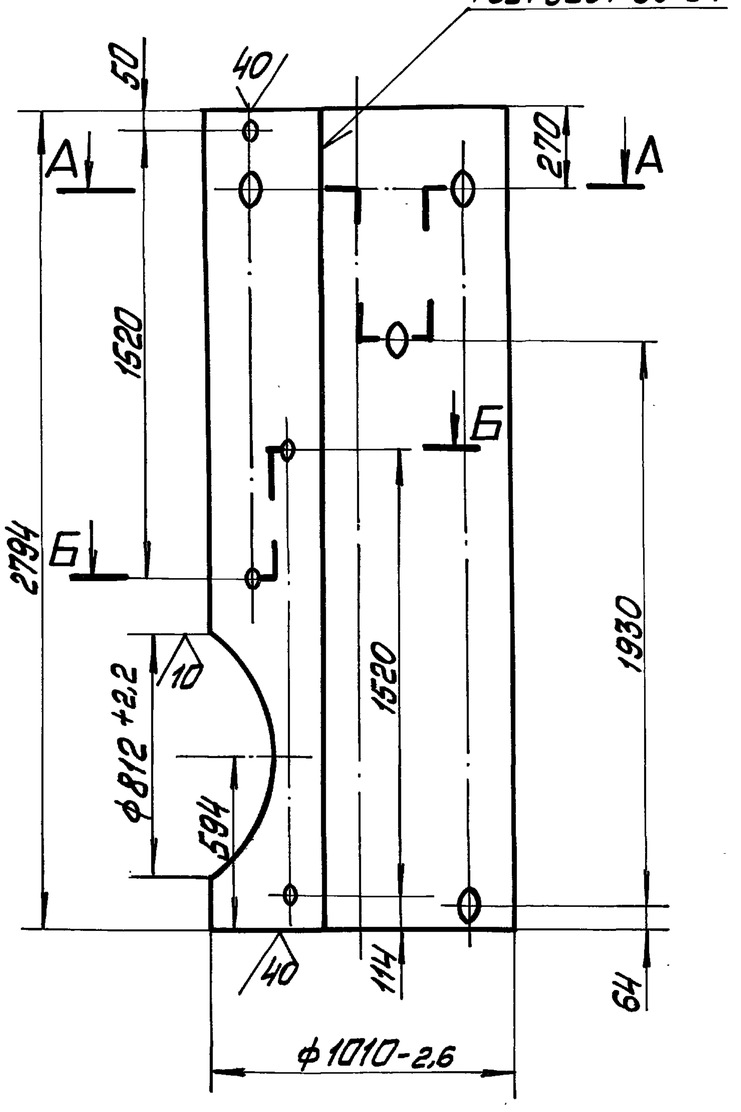

А–А
М1:10

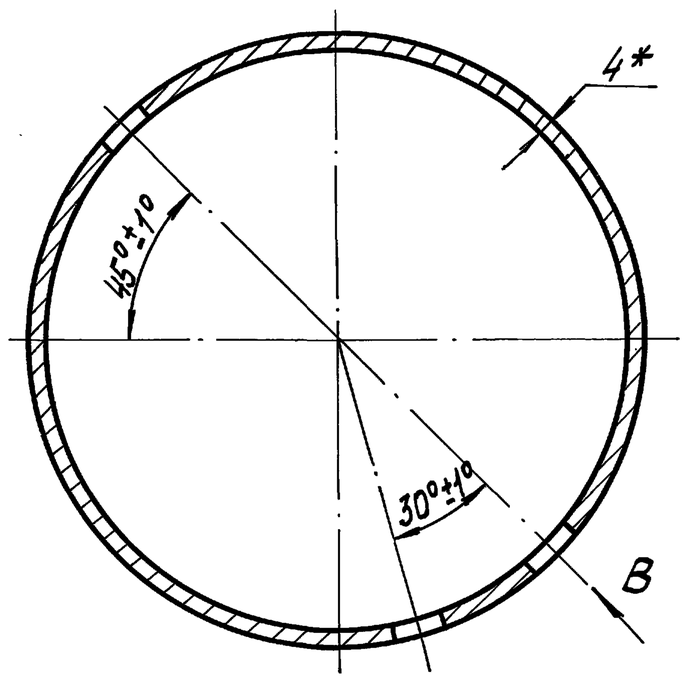

Б–Б
М1:10

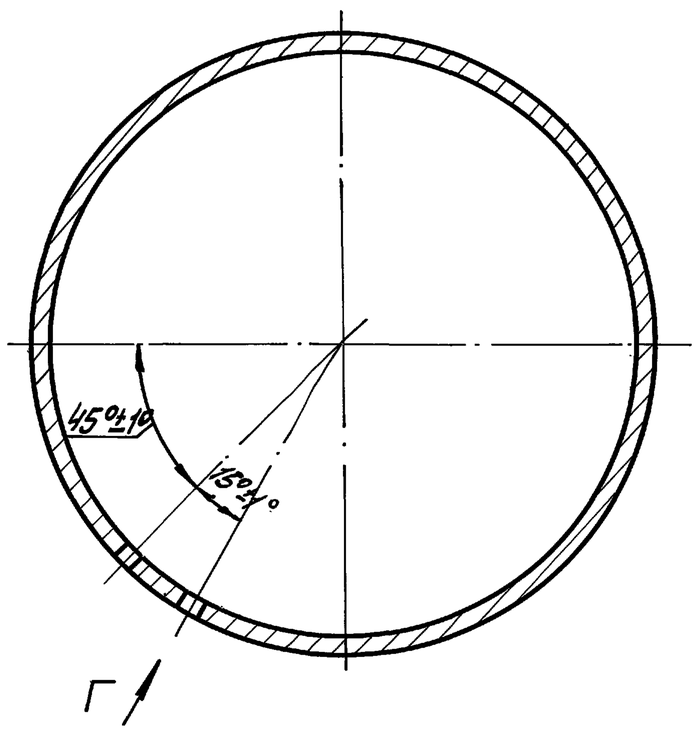

1. * Размер для справок
2. Неуказанные предельные отклонения размеров $\pm\frac{IT14}{2}$

Вид В
М1:2

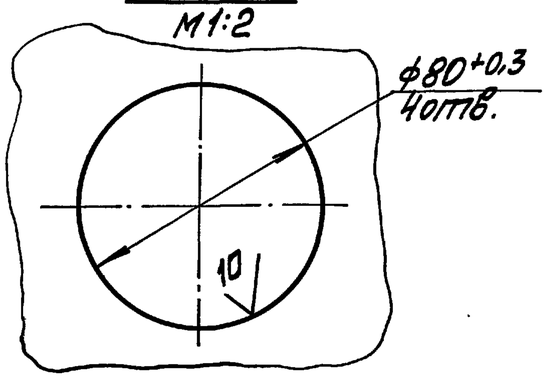

Вид Г
М1:1

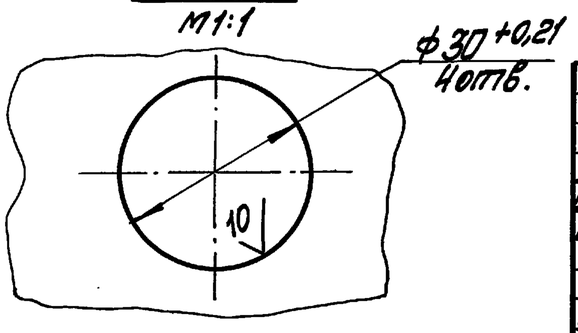

Изм.	Лист	№ докум.	Подп.	Дата	24.03.01.001		
Разраб.		Блумс			Корпус	Лит.	Масса 210 / Масштаб 1:20
Пров.		Белов				Лист	Листов 1
Гл.спец.					Лист 4 ГОСТ 19903-74 / ВСт3сп3 ГОСТ 14637-79	ЛАТГИПРОПРОМ	
Н.контр.		Блумс					
Утв.							

Копировал Макс Формат А3

Альбом 5 часть 2 Типовой проект 903-1-278.90

24.03.01.002

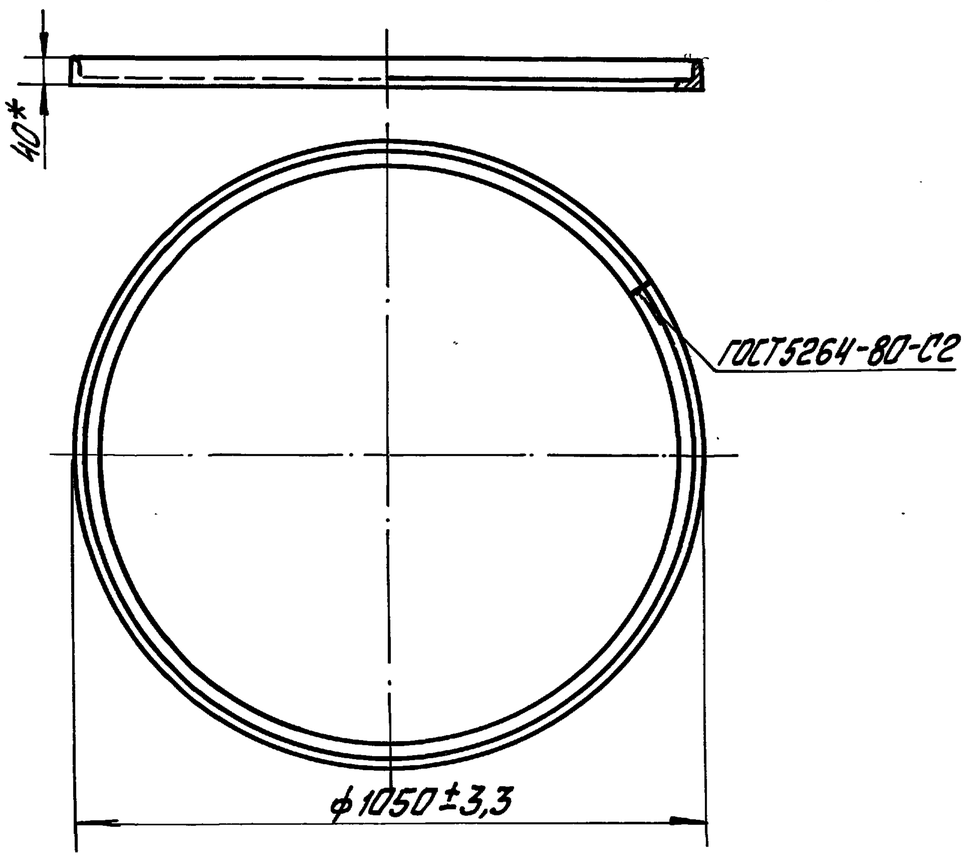

* Размер для справок

Изм.	Лист	№ докум.	Подп.	Дата	24.03.01.002		
Разраб.		Блумс			Кольцо	Лит.	Масса 7,9 / Масштаб 1:10
Пров.		Белов				Лист	Листов 1
Гл.спец.					Уголок Б-40×40×4 ГОСТ 8509-72 / ВСт3сп3 ГОСТ 535-79	ЛАТГИПРОПРОМ	
Н.контр.		Блумс					
Утв.							

Копировал Макс Формат А4

Альбом 5 часть 2 Типовой проект 903-1-278.90

24.03.01.003

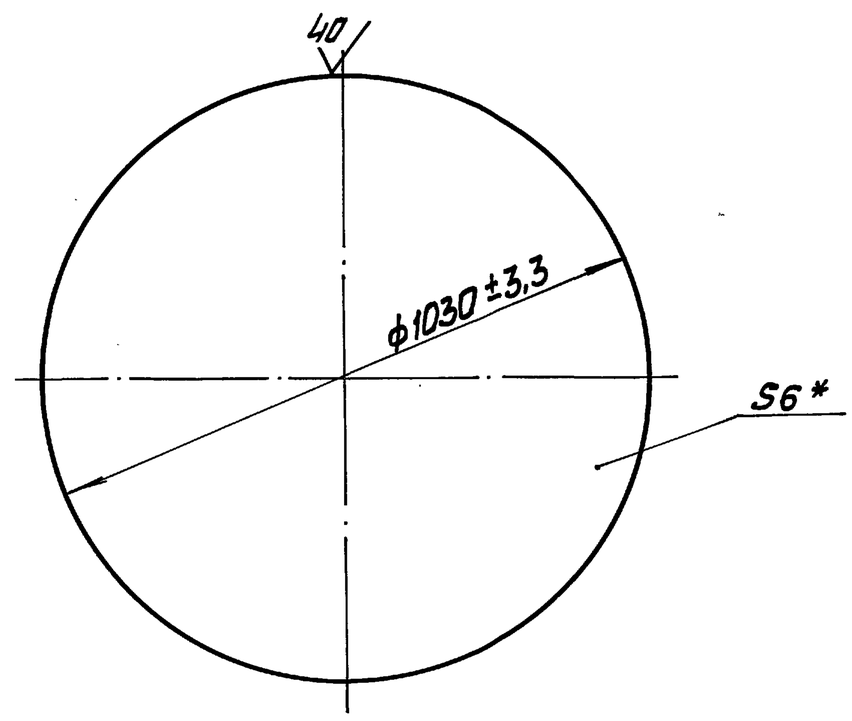

* Размер для справок.

Изм.	Лист	№ докум.	Подп.	Дата	24.03.01.003		
Разраб.		Блумс			Днище	Лит.	Масса 39,2 / Масштаб 1:10
Пров.		Белов				Лист	Листов 1
Гл.спец.					Лист 6 ГОСТ 19903-74 / ВСт3сп3 ГОСТ 14637-79	ЛАТГИПРОПРОМ	
Н.контр.		Блумс					
Утв.							

Копировал Макс Формат А4

24.03.01.004

ТИПОВОЙ ПРОЕКТ 903-1-278.90 АЛЬБОМ 5 ч.2

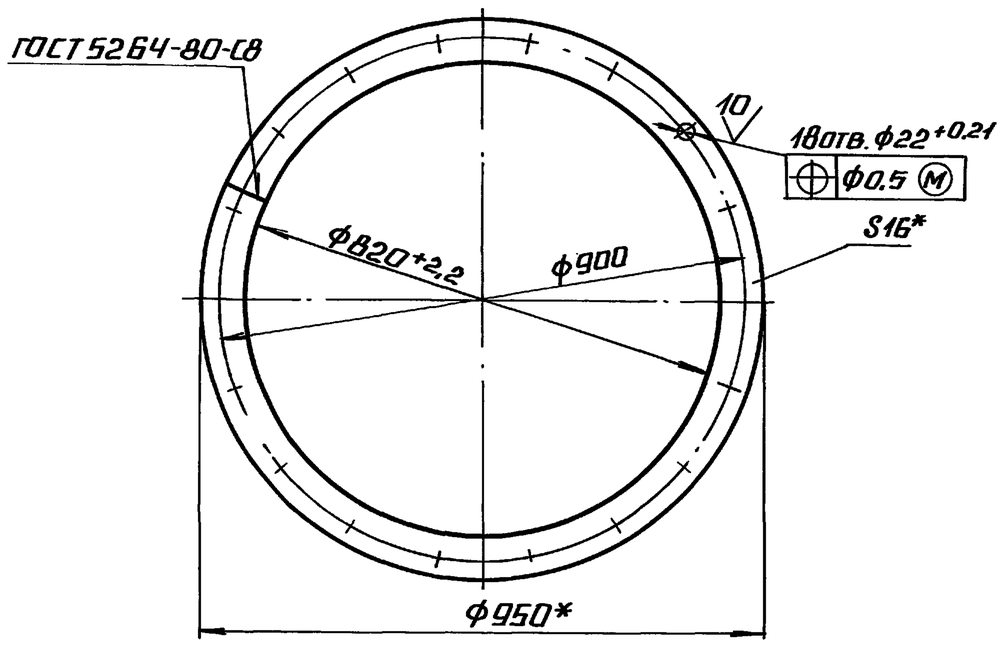

1.* РАЗМЕРЫ ДЛЯ СПРАВОК.

2. НЕУКАЗАННЫЕ ПРЕДЕЛЬНЫЕ ОТКЛОНЕНИЯ РАЗМЕРОВ $\pm\frac{IT14}{2}$.

ИЗМ.	ЛИСТ	№ ДОКУМ.	ПОДП.	ДАТА	24.03.01.004			
РАЗРАБ.		БЛУМС			ФЛАНЕЦ	ЛИТ.	МАССА 22,7	МАСШТАБ 1:10
ПРОВ.		БЕЛОВ				ЛИСТ	ЛИСТОВ 1	
Н.КОНТР.		БЛУМС			ПОЛОСА $\frac{16\times65\ ГОСТ\ 103-76}{В\ ст3сп3\ ГОСТ\ 535-79}$	ЛАТГИПРОПРОМ		
УТВ.								

ИНВ.№ ПОДЛ. | ПОДПИСЬ И ДАТА | ВЗАМ. ИНВ.№ | ИНВ.№ ДУБЛ. | ПОДПИСЬ И ДАТА

КОПИРОВАЛ | ФОРМАТ А4

24.03.01.005

ТИПОВОЙ ПРОЕКТ 903-1-278.90 АЛЬБОМ 5 ч.2

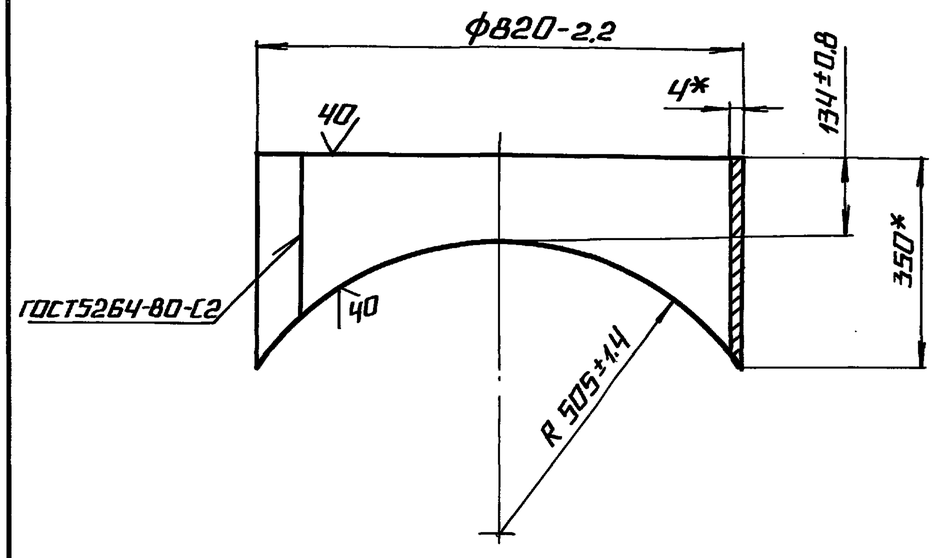

* РАЗМЕРЫ ДЛЯ СПРАВОК.

ИЗМ.	ЛИСТ	№ ДОКУМ.	ПОДП.	ДАТА	24.03.01.005			
РАЗРАБ.		БЛУМС			ПАТРУБОК	ЛИТ.	МАССА 19,9	МАСШТАБ 1:10
ПРОВ.		БЕЛОВ				ЛИСТ	ЛИСТОВ 1	
Н.КОНТР.		БЛУМС			ЛИСТ $\frac{4\ ГОСТ\ 19903-74}{Вст3сп3\ ГОСТ\ 14637-79}$	ЛАТГИПРОПРОМ		
УТВ.								

ИНВ.№ ПОДЛ. | ПОДПИСЬ И ДАТА | ВЗАМ. ИНВ.№ | ИНВ.№ ДУБЛ. | ПОДПИСЬ И ДАТА

КОПИРОВАЛ | ФОРМАТ А4

24.03.01.006

ТИПОВОЙ ПРОЕКТ 903-1-278.90 АЛЬБОМ 5 ч.2

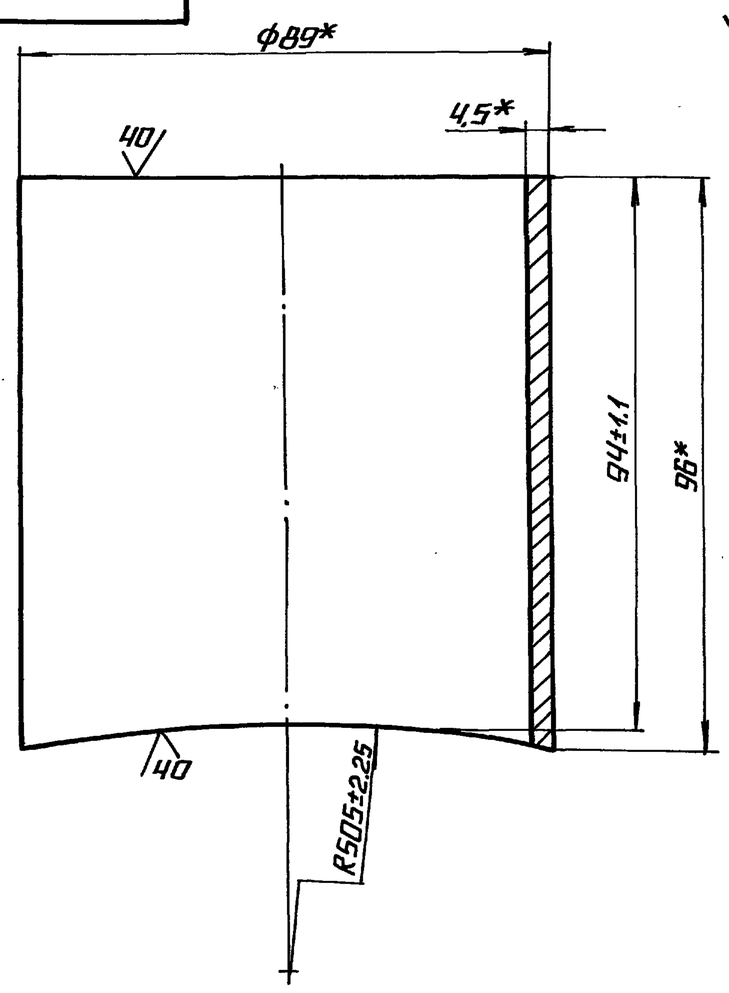

* РАЗМЕРЫ ДЛЯ СПРАВОК.

ИЗМ.	ЛИСТ	№ ДОКУМ.	ПОДП.	ДАТА	24.03.01.006			
РАЗРАБ.		БЛУМС			ПАТРУБОК	ЛИТ.	МАССА 0,9	МАСШТАБ 1:1
ПРОВ.		БЕЛОВ				ЛИСТ	ЛИСТОВ 1	
Н.КОНТР.		БЛУМС			ТРУБА $\frac{89\times4,5\ ГОСТ\ 10704-76}{В-20\ ГОСТ\ 10705-80}$	ЛАТГИПРОПРОМ		
УТВ.								

ИНВ.№ ПОДЛ. | ПОДПИСЬ И ДАТА | ВЗАМ. ИНВ.№ | ИНВ.№ ДУБЛ. | ПОДПИСЬ И ДАТА

КОПИРОВАЛ | ФОРМАТ А4

24.03.01.007

ТИПОВОЙ ПРОЕКТ 903-1-278.90 АЛЬБОМ 5 ч.2

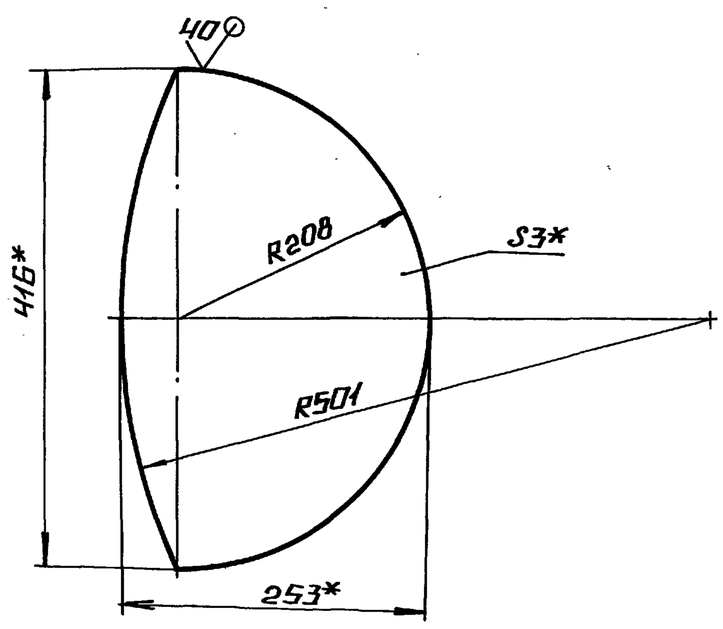

1.* РАЗМЕРЫ ДЛЯ СПРАВОК.

2. НЕУКАЗАННЫЕ ПРЕДЕЛЬНЫЕ ОТКЛОНЕНИЯ РАЗМЕРОВ $\pm\frac{IT14}{2}$.

ИЗМ.	ЛИСТ	№ ДОКУМ.	ПОДП.	ДАТА	24.03.01.007			
РАЗРАБ.		БЛУМС			СЕГМЕНТ	ЛИТ.	МАССА 1,83	МАСШТАБ 1:5
ПРОВ.		БЕЛОВ				ЛИСТ	ЛИСТОВ 1	
Н.КОНТР.		БЛУМС			ЛИСТ $\frac{3\ ГОСТ\ 19903-74}{Вст3сп3\ ГОСТ\ 14637-79}$	ЛАТГИПРОПРОМ		
УТВ.								

ИНВ.№ ПОДЛ. | ПОДПИСЬ И ДАТА | ВЗАМ. ИНВ.№ | ИНВ.№ ДУБЛ. | ПОДПИСЬ И ДАТА

КОПИРОВАЛ | ФОРМАТ А4

24.03.01.008

Альбом 5 ч. 2

Типовой проект 903-1-278.90

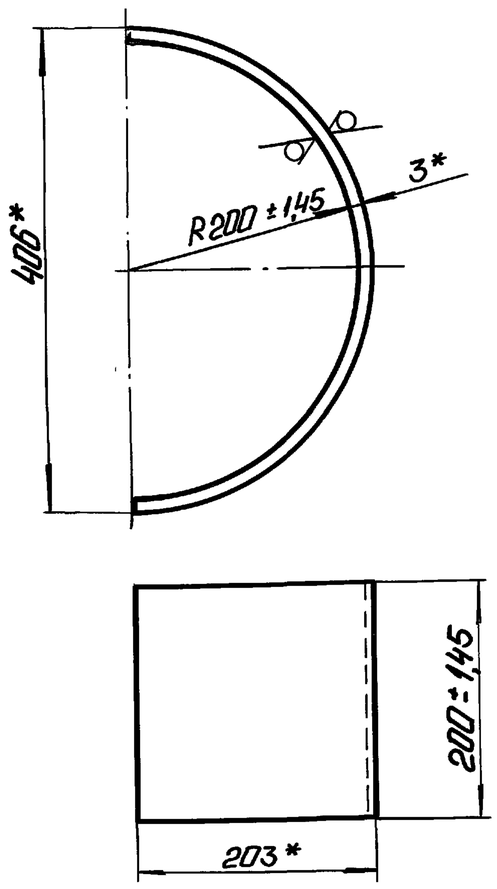

* Размеры для справок.

Изм. Лист	№ докум.	Подп.	Дата	24.03.01.008			
Разраб.	Блумс			Сектор	Лит.	Масса	Масштаб
Пров.	Белов					3	1:5
					Лист	Листов 1	
Гл. спец.				Лист 3 ГОСТ 19903-74 / ВСт3сп3 ГОСТ 14637-79	ЛАТГИПРОПРОМ		
Н. контр.	Блумс						
Утв.							

Копировал: Ф.1 Формат А4

Инв. № подл. | Подп. и дата | Взам. инв. № | Инв. № дубл. | Подп. и дата

24.03.01.009

Альбом 5 ч. 2

Типовой проект 903-1-278.90

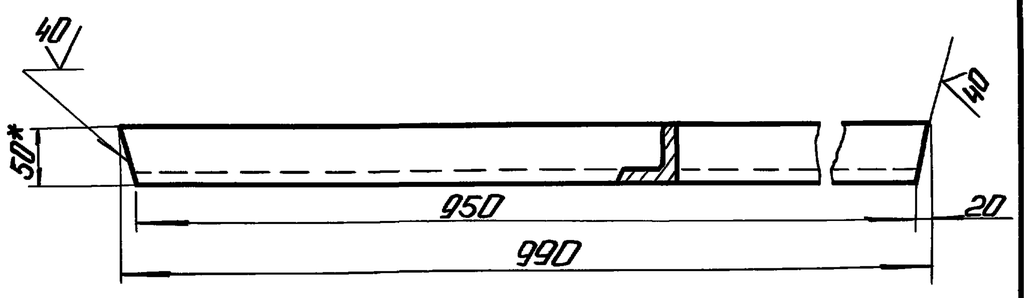

1. * Размер для справок.
2. Неуказанные предельные отклонения размеров $\pm \frac{IT14}{2}$.

Изм. Лист	№ докум.	Подп.	Дата	24.03.01.009			
Разраб.	Блумс			Балка	Лит.	Масса	Масштаб
Пров.	Белов					3,73	1:5
					Лист	Листов 1	
Гл. спец.				Уголок Б×50×50×5 ГОСТ 8509-72 / ВСт3сп3 ГОСТ 535-79	ЛАТГИПРОПРОМ		
Н. контр.	Блумс						
Утв.							

Копировал: Ф.1 Формат А4

Инв. № подл. | Подп. и дата | Взам. инв. № | Инв. № дубл. | Подп. и дата

24.03.01.010

Альбом 5 ч. 2

Типовой проект 903-1-278.90

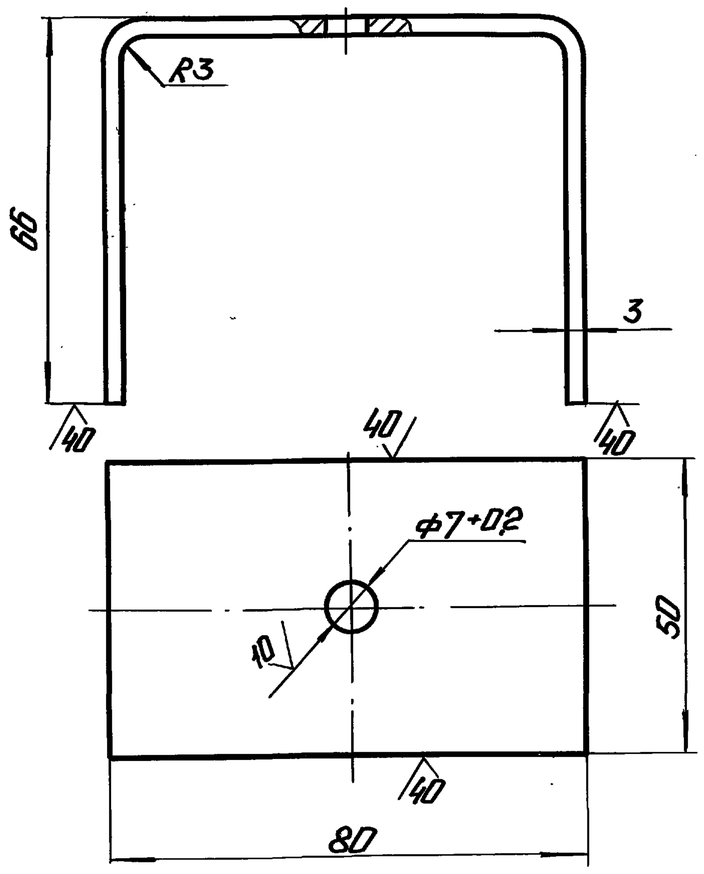

1. * Размеры для справок.
2. Неуказанные предельные отклонения размеров $\pm \frac{IT14}{2}$.

Изм. Лист	№ докум.	Подп.	Дата	24.03.01.010			
Разраб.	Блумс			Кронштейн	Лит.	Масса	Масштаб
Пров.	Белов					0,234	1:1
					Лист	Листов 1	
Гл. спец.				Лист 3 ГОСТ 19903-74 / ВСт3сп3 ГОСТ 14637-79	ЛАТГИПРОПРОМ		
Н. контр.	Блумс						
Утв.							

Копировал: Ф.1 Формат А4

Инв. № подл. | Подп. и дата | Взам. инв. № | Инв. № дубл. | Подп. и дата

24.03.01.011

Альбом 5 ч. 2

Типовой проект 903-1-278.90

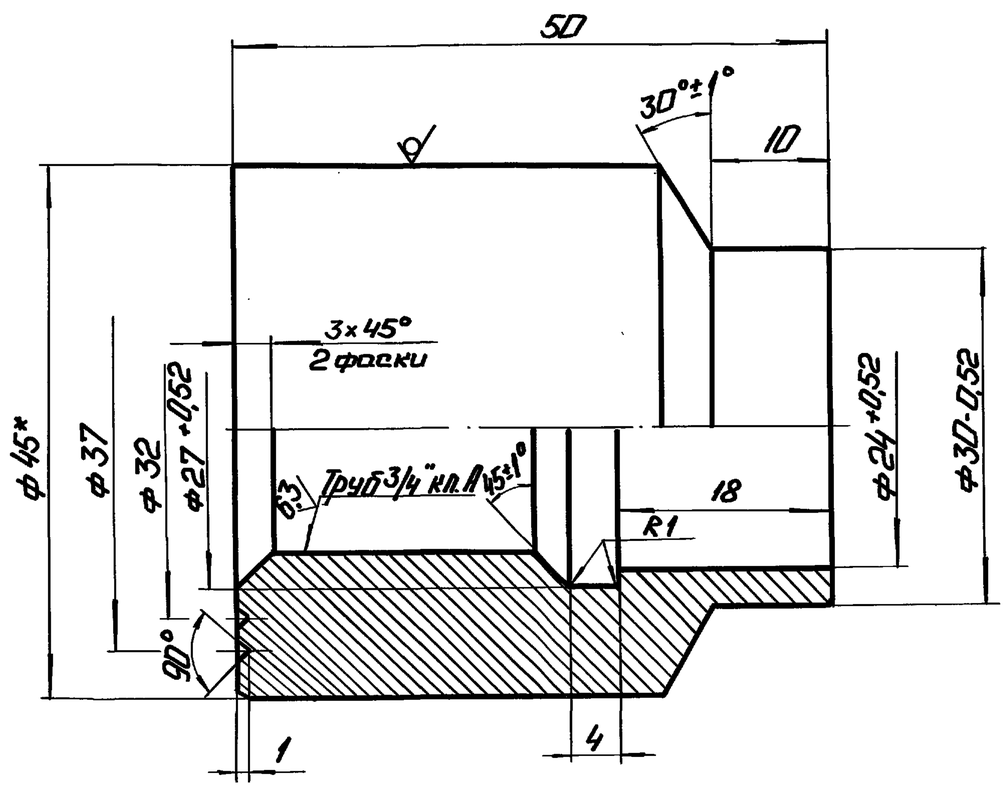

1. * Размер для справок.
2. Неуказанные предельные отклонения размеров, диаметров H14, h14, остальных $\pm \frac{IT14}{2}$.

Изм. Лист	№ докум.	Подп.	Дата	24.03.01.011			
Разраб.	Блумс			Бобышка	Лит.	Масса	Масштаб
Пров.	Белов					0,35	2:1
					Лист	Листов 1	
Гл. спец.				Круг В45 ГОСТ 2590-71 / 20 ГОСТ 1050-74	ЛАТГИПРОПРОМ		
Н. контр.	Блумс						
Утв.							

Копировал: Ф.1 24218-07 25 Формат А4

Инв. № подл. | Подп. и дата | Взам. инв. № | Инв. № дубл. | Подп. и дата

Типовой проект 903-1-278.90 Альбом 5 ч.2

Формат	Зона	Поз.	Обозначение	Наименование	Кол.	Примечание
				Документация		
А4			24.03.02.000СБ	Сборочный чертеж		
				Детали		
А4		1	24.03.02.001	Крышка	1	
А4		2	24.03.02.002	Ручка	2	

Инв.№ подл. | Подп. и дата | Взам.инв.№ | Инв.№ дубл. | Подп. и дата

Изм.	Лист	№ докум.	Подп.	Дата	24.03.02.000		
Разраб.		Блумс			Крышка	Лит.	Лист	Листов 1
Пров.		Белов						
Гл.спец.						ЛАТГИПРОПРОМ	
Н.контр.		Блумс					
Утв.							

Копировал

Формат А4

Типовой проект 903-1-278.90 Альбом 5 ч.2

24.03.02.000

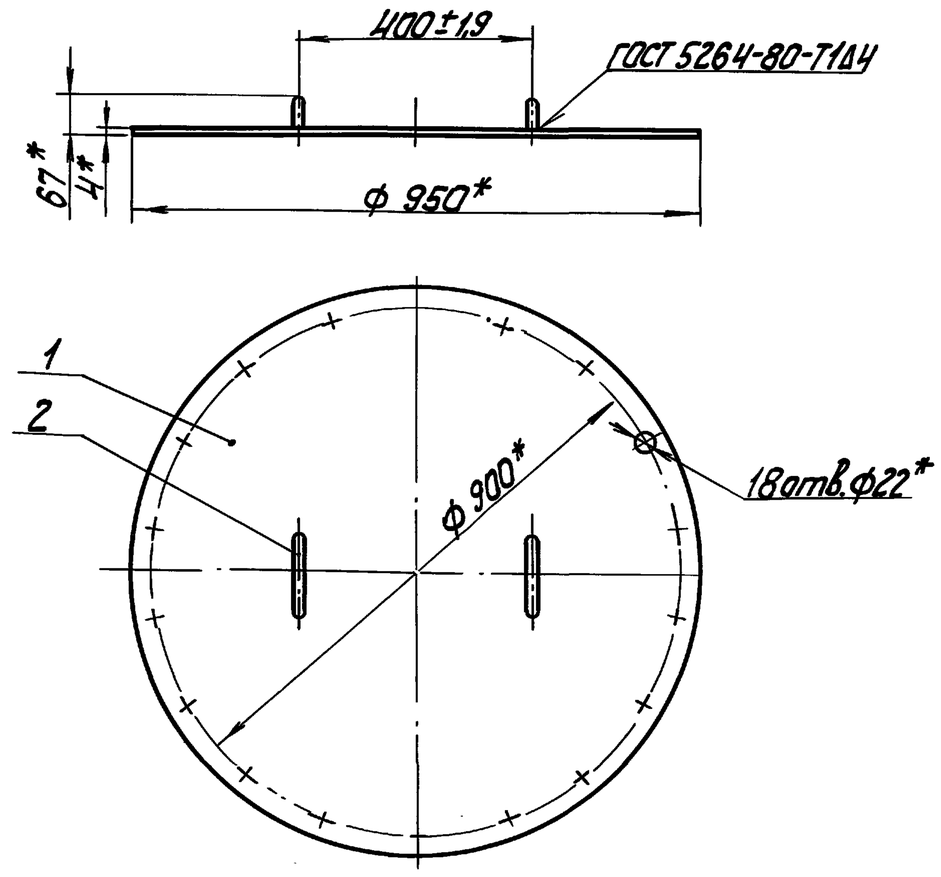

* Размеры для справок.

Изм.	Лист	№ докум.	Подп.	Дата	24.03.02.000 СБ			
Разраб.		Блумс			Крышка Сборочный чертеж	Лит.	Масса	Масштаб
Пров.		Белов					20,4	1:10
Гл.спец.						Лист	Листов 1	
Н.контр.		Блумс				ЛАТГИПРОПРОМ		
Утв.								

Формат А4

Типовой проект 903-1-278.90 Альбом 5 ч.2

24.03.02.001

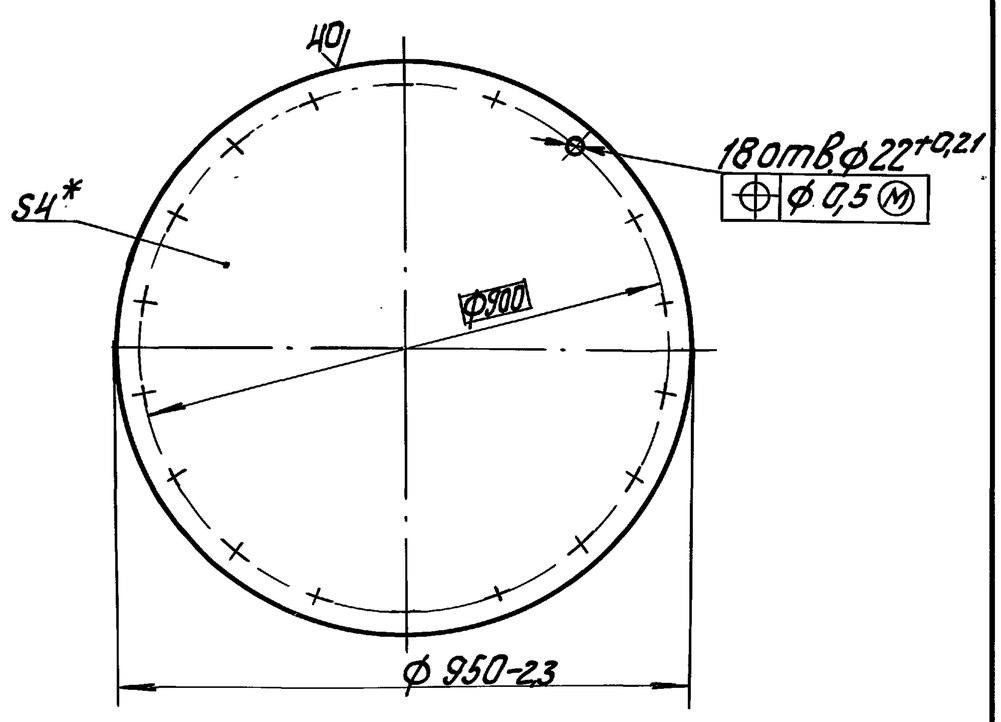

* Размер для справок.

Изм.	Лист	№ докум.	Подп.	Дата	24.03.02.001			
Разраб.		Блумс			Крышка	Лит.	Масса	Масштаб
Пров.		Белов					20	1:10
Гл.спец.						Лист	Листов 1	
Н.контр.		Блумс			Лист 4 ГОСТ 19903-74 ВСт3сп3 ГОСТ 14637-79	ЛАТГИПРОПРОМ		
Утв.								

Формат А4

Типовой проект 903-1-278.90 Альбом 5 ч.2

24.03.02.002

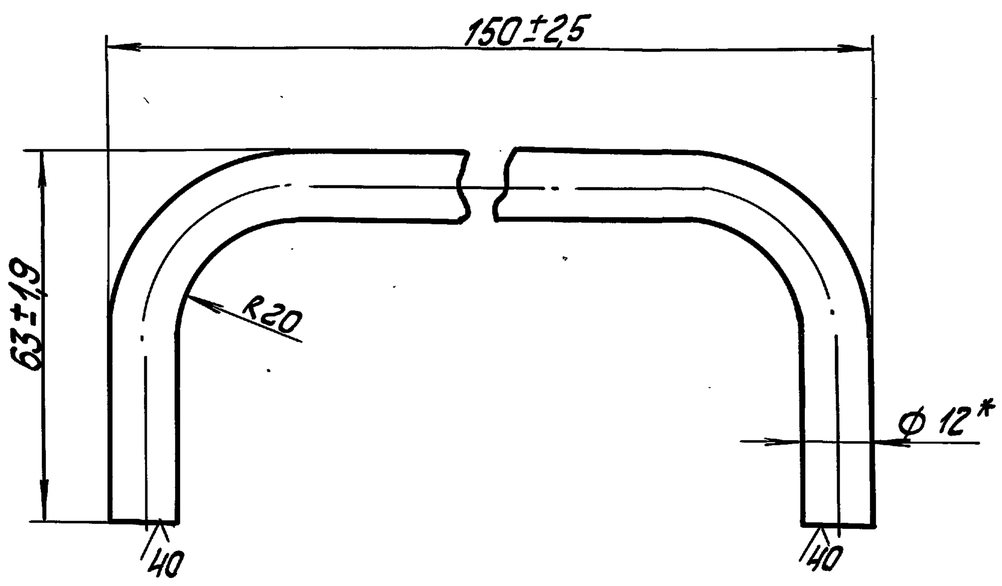

* Размер для справок.

Изм.	Лист	№ докум.	Подп.	Дата	24.03.02.002			
Разраб.		Блумс			Ручка	Лит.	Масса	Масштаб
Пров.		Белов					0,2	1:1
Гл.спец.						Лист	Листов 1	
Н.контр.		Блумс			Круг В-12 ГОСТ 2590-71 20 ГОСТ 1050-74*	ЛАТГИПРОПРОМ		
Утв.								

Копировал 24218-07 26

Формат А4

ТИПОВОЙ ПРОЕКТ 903-1-278.90 АЛЬБОМ 5 ч.2

ФОРМ.	ЗОНА	ПОЗ.	ОБОЗНАЧЕНИЕ	НАИМЕНОВАНИЕ	КОЛ.	ПРИМЕЧАНИЕ
				ДОКУМЕНТАЦИЯ		
А4			24.03.03.000СБ	СБОРОЧНЫЙ ЧЕРТЕЖ		
				ДЕТАЛИ		
А4		1	24.03.02.002	РУЧКА	2	
Б4		2	24.03.03.001	ПОЛУКРЫШКА		
				ЛИСТ $\frac{4\ ГОСТ\ 19903-74}{ВСТ3СП3ГОСТ14637-79}$	1	13,5кг

24.03.03.000

ИЗМ.	ЛИСТ	№ДОКУМ.	ПОДП.	ДАТА			
РАЗРАБ.	БЛУМС				ПОЛУКРЫШКА	ЛИТ.	ЛИСТ	ЛИСТОВ 1
ПРОВ.	БЕЛОВ					ЛАТГИПРОПРОМ	
Н.КОНТР.	БЛУМС						
УТВ.							

ИНВ.№ПОДЛ. | ПОДПИСЬ И ДАТА | ВЗАМ.ИНВ.№ | ИНВ.№ДУБЛ. | ПОДПИСЬ И ДАТА

КОПИРОВАЛ А4 ФОРМАТ А4

ТИПОВОЙ ПРОЕКТ 903-1-278.90 АЛЬБОМ 5 ч.2

24.03.03.000СБ

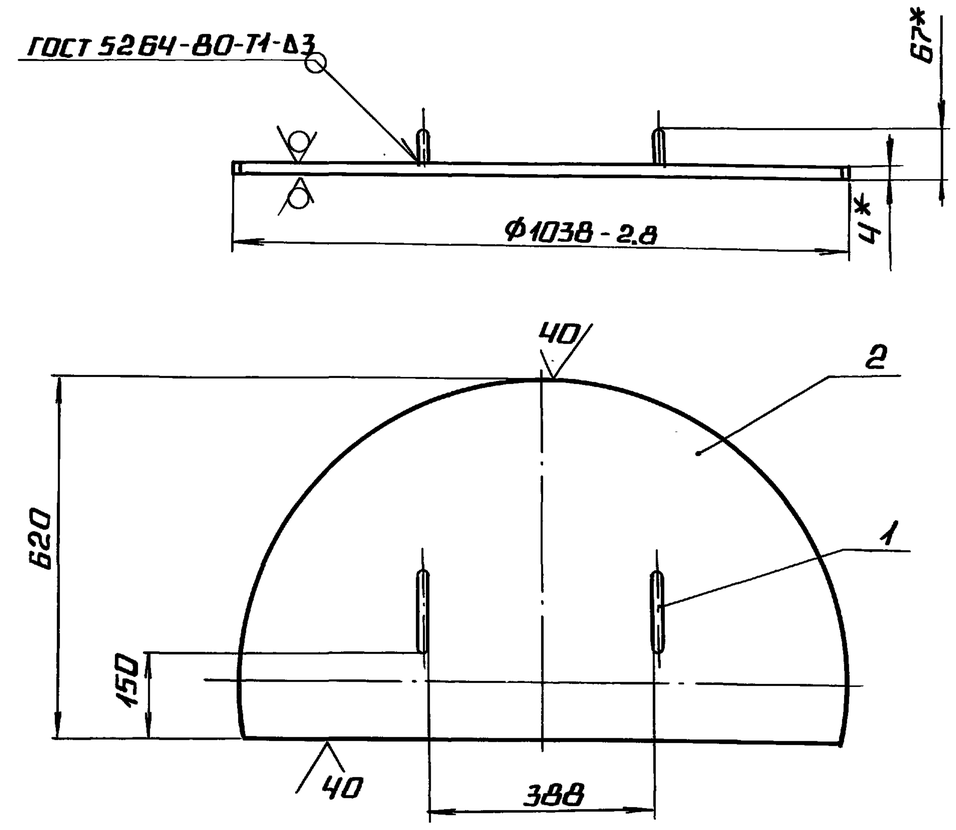

1.* РАЗМЕРЫ ДЛЯ СПРАВОК.

2. НЕУКАЗАННЫЕ ПРЕДЕЛЬНЫЕ ОТКЛОНЕНИЯ РАЗМЕРОВ $\pm \frac{IT14}{2}$.

24.03.000СБ

ИЗМ.	ЛИСТ	№ДОКУМ.	ПОДП.	ДАТА		ЛИТ.	МАССА	МАСШТАБ
РАЗРАБ.	БЛУМС				ПОЛУКРЫШКА СБОРОЧНЫЙ ЧЕРТЕЖ		14	1:10
ПРОВ.	БЕЛОВ					ЛИСТ	ЛИСТОВ 1	
Н.КОНТР.	БЛУМС					ЛАТГИПРОПРОМ		
УТВ.								

ИНВ.№ПОДЛ. | ПОДПИСЬ И ДАТА | ВЗАМ.ИНВ.№ | ИНВ.№ДУБЛ. | ПОДПИСЬ И ДАТА

КОПИРОВАЛ А4 ФОРМАТ А4

ТИПОВОЙ ПРОЕКТ 903-1-278.90 АЛЬБОМ 5 ч.2

ФОРМ.	ЗОНА	ПОЗ.	ОБОЗНАЧЕНИЕ	НАИМЕНОВАНИЕ	КОЛ.	ПРИМЕЧАНИЕ
				ДОКУМЕНТАЦИЯ		
А4			24.03.04.000СБ	СБОРОЧНЫЙ ЧЕРТЕЖ		
				ДЕТАЛИ		
А4			24.03.02.002	РУЧКА	2	
Б4			24.03.04.001	ПОЛУКРЫШКА		
				ЛИСТ $\frac{4\ ГОСТ\ 19903-74}{ВСТ3СП3ГОСТ14637-79}$	1	8,8кг

24.03.04.000

ИЗМ.	ЛИСТ	№ДОКУМ.	ПОДП.	ДАТА		ЛИТ.	ЛИСТ	ЛИСТОВ 1
РАЗРАБ.	БЛУМС				ПОЛУКРЫШКА	ЛАТГИПРОПРОМ		
ПРОВ.	БЕЛОВ							
Н.КОНТР.	БЛУМС							
УТВ.								

ИНВ.№ПОДЛ. | ПОДПИСЬ И ДАТА | ВЗАМ.ИНВ.№ | ИНВ.№ДУБЛ. | ПОДПИСЬ И ДАТА

КОПИРОВАЛ А4 ФОРМАТ А4

ТИПОВОЙ ПРОЕКТ 903-1-278.90 АЛЬБОМ 5 ч.2

24.03.04.000СБ

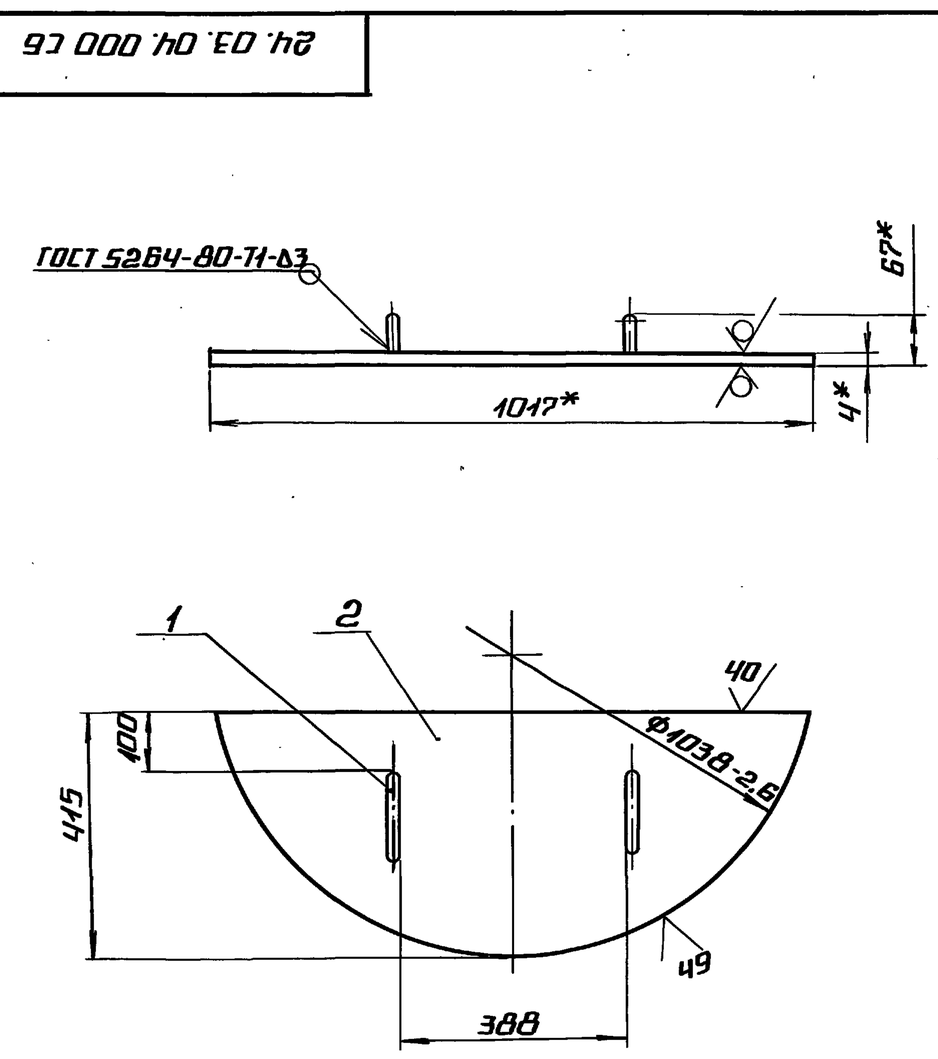

1.* РАЗМЕРЫ ДЛЯ СПРАВОК.

2. НЕУКАЗАННЫЕ ПРЕДЕЛЬНЫЕ ОТКЛОНЕНИЯ РАЗМЕРОВ $\pm \frac{IT14}{2}$.

24.03.04.000СБ

ИЗМ.	ЛИСТ	№ДОКУМ.	ПОДП.	ДАТА		ЛИТ.	МАССА	МАСШТАБ
РАЗРАБ.	БЛУМС				ПОЛУКРЫШКА. СБОРОЧНЫЙ ЧЕРТЕЖ		9.2	1:10
ПРОВ.	БЕЛОВ					ЛИСТ	ЛИСТОВ 1	
Н.КОНТР.	БЛУМС					ЛАТГИПРОПРОМ		
УТВ.								

ИНВ.№ПОДЛ. | ПОДПИСЬ И ДАТА | ВЗАМ.ИНВ.№ | ИНВ.№ДУБЛ. | ПОДПИСЬ И ДАТА

КОПИРОВАЛ А4 ФОРМАТ А4