ГОСУДАРСТВЕННЫЙ КОМИТЕТ СОВЕТА МИНИСТРОВ СССР ПО ДЕЛАМ СТРОИТЕЛЬСТВА

/ГОССТРОЙ СССР/

ТИПОВЫЕ КОНСТРУКЦИИ И ДЕТАЛИ ЗДАНИЙ И СООРУЖЕНИЙ

СЕРИЯ 3.904-15

ПРИТОЧНЫЕ ВЕНТИЛЯЦИОННЫЕ КАМЕРЫ ПРОИЗВОДИТЕЛЬНОСТЬЮ от 3,5 до 150 тыс м³/ч С СЕКЦИЯМИ ОРОШЕНИЯ ДЛЯ ТЕПЛОНОСИТЕЛЯ - ВОДА

ВЫПУСК 1-12

КОНСТРУКЦИИ КАМЕР/ РАБОЧИЕ ЧЕРТЕЖИ/

ЧАСТЬ II

ПРИТОЧНАЯ ВЕНТИЛЯЦИОННАЯ КАМЕРА ТИПА 1ПК150 УМЕНЬШЕННОЙ ВЫСОТЫ

Главный инженер института Шиллер Ю.И.
Главный инженер проекта Гольтвегер Я.М.

РАЗРАБОТАНЫ
ГПИ САНТЕХПРОЕКТ
ГОССТРОЙ СССР.

УТВЕРЖДЕНЫ
И ВВЕДЕНЫ В ДЕЙСТВИЕ
с 15 МАРТА 1978г.
ГЛАВПРОМСТРОЙПРОЕКТОМ ГОССТРОЯ СССР
ПРИКАЗ № 7 ОТ 14/II 1978г.

инв N 15265-02
цена: 3-90

Госстрой СССР
Тбилисский филиал ЦИТП
Типовой проект (серия)
№ 3.904.1-81-12 г.2
Заказ № 1554
Цена 3 руб. 90 коп
Тираж 1000
Дата "9" X 1978 г.

Обозначение	Наименование	Стр.
	Содержание	
А1А 133.400	Секция фильтра с фильтрующим материалом типа ФРНК	72
А1А 133.276	Скоба	
А1А 133.277	Уголок	
А1А 133.400СБ	Секция фильтра с фильтрующим материалом типа ФРНК Сборочный чертеж	73,74
А1А 133.271	Направляющая	75
А1А 133.272	Лист	76
А1А 133.273	Днище	
А1А 133.281	Планка	
А1А 133.285	Планка	
А1А 133.410	Панель верхняя	77
А1А 133.420	Панель боковая	
А1А 133.278	Крюк	
А1А 133.279	Стопор	
А1А 133.410СБ	Панель верхняя Сборочный чертеж	78
А1А 133.420СБ	Панель боковая Сборочный чертеж	79
А1А 133.286	Уголок	80
А1А 133.287	Уголок	
А1А 133.288	Профиль	
А1А 133.289	Лист	
А1А 133.295	Уголок	81
А1А 133.296	Уголок	
А1А 133.297	Уголок	
А1А 133.303	Полоса	
А1А 133.430	Прижим	82
А1А 133.440	Решетка опорная	
А1А 133.306	Крючок	
А1А 133.307	Ось	
А1А 133.430СБ	Прижим. Сборочный чертеж	83
А1А 133.440СБ	Решетка опорная. Сборочный чертеж	
А1А 133.311	Пруток	
А1А 133.450	Секция фильтра с фильтрующим материалом типа ФСВ4	84
А1А 133.331	Полоса	
А1А 133.332	Ребро	
А1А 133.450СБ	Секция фильтра с фильтрующим материалом типа ФСВ4 Сборочный чертеж	85,86
А1А 133.315	Направляющая	87
А1А 133.460	Решетка опорная	88
А1А 133.470	Решетка опорная	
А1А 133.480	Решетка опорная	
А1А 133.304	Штырь	
А1А 133.460СБ	Решетка опорная. Сборочный чертеж	89
А1А 133.470СБ	Решетка опорная. Сборочный чертеж	
А1А 133.323	Пруток	
А1А 133.480СБ	Решетка опорная. Сборочный чертеж	90
А1А 133.490	Прижим	
А1А 133.490СБ	Прижим. Сборочный чертеж	
А1А 133.520	Установка утепленных клапанов	91
А1А 133.530	Рама	
А1А 133.540	Короб	
А1А 133.305	Ушко	
А1А 133.520СБ	Установка утепленных клапанов Сборочный чертеж	92
А1А 133.530СБ	Рама. Сборочный чертеж	93
А1А 133.343	Швеллер	94
А1А 133.344	Швеллер	
А1А 133.346	Швеллер	
А1А 133.347	Швеллер	
А1А 133.540СБ	Короб. Сборочный чертеж	95
А1А 133.341	Швеллер	
А1А 133.342	Косынка	
А1А 133.396	Ось	
А1А 133.560	Секция калориферная	96,97
А1А 133.570	Заслонка воздушная обводная	98
А1А 133.391	Упор	
А1А 133.392	Рычаг	
А1А 133.560СБ	Секция калориферная Сборочный чертеж	99,100
А1А 133.372	Щиток верхний	101

Обозначение	Наименование	Стр.
А1А 133.373	Щиток боковой	101
А1А 133.401	Лист боковой	
А1А 133.361	Щиток	102
А1А 133.362	Щиток	
А1А 133.414	Планка	
А1А 133.570СБ	Заслонка воздушная обводная. Сборочн. чертеж	103
А1А 133.580	Лопатка	104
А1А 133.590	Корпус заслонки	
А1А 133.393	Сектор	
А1А 133.580СБ	Лопатка. Сборочный чертеж	105
А1А 133.590СБ	Корпус заслонки. Сборочный чертеж	
А1А 133.394	Шайба	106
А1А 133.395	Корпус подшипника	
А1А 133.397	Перо	
А1А 133.398	Перо	
А1А 133.600	Рама	107
А1А 133.600СБ	Рама. Сборочный чертеж	108,109
А1А 133.399	Отбойник	110
А1А 133.402	Лист	
А1А 133.405	Стойка боковая	
А1А 133.419	Пробка	
А1А 133.406	Стойка боковая	111
А1А 133.412	Швеллер нижний	
А1А 133.425	Швеллер боковой	
А1А 133.407	Стойка средняя	112
А1А 133.427	Швеллер средний	
А1А 133.428	Швеллер средний	
А1А 133.413	Швеллер	113
А1А 133.423	Наконечник переходный	
А1А 133.424	Лист нижний	
А1А 133.408	Балка	114
А1А 133.426	Швеллер боковой	
А1А 133.415	Бобышка	115
А1А 133.416	Заглушка	
А1А 133.418	Бобышка под термометр	
А1А 133.422	Трубка	
А1А 133.620	Секция приёмная	116
А1А 133.455	Лист	
А1А 133.620СБ	Секция приёмная. Сборочный чертеж	117
А1А 133.630	Панель передняя	118
А1А 133.630СБ	Панель передняя. Сборочный чертеж	119
А1А 133.446	Лист	120
А1А 133.459	Профиль	
А1А 133.467	Профиль	
А1А 133.473	Шайба	
А1А 133.447	Уголок	121
А1А 133.462	Скоба	
А1А 133.463	Профиль	
А1А 133.472	Уголок	
А1А 133.453	Лист	122
А1А 133.454	Лист	
А1А 133.506	Уголок	
А1А 133.507	Уголок	
А1А 133.640	Панель задняя	123
А1А 133.650	Панель торцевая	
А1А 133.508	Уголок	
А1А 133.640СБ	Панель задняя. Сборочный чертеж	124
А1А 133.650СБ	Панель торцевая. Сборочный чертеж	125
А1А 133.660	Сектор	126
А1А 133.670	Сектор боковой	
А1А 133.660СБ	Сектор. Сборочный чертеж	127
А1А 133.670СБ	Сектор боковой. Сборочный чертеж	128
А1А 133.505	Уголок	
А1А 133.509	Уголок	
А1А 133.680	Сектор центральный	129
А1А 133.690	Панель перекрытия	
А1А 133.700	Панель перекрытия утепленная	
А1А 133.680СБ	Сектор центральный. Сборочный чертеж	130
А1А 133.481	Уголок	
А1А 133.482	Уголок	
А1А 133.690СБ	Панель перекрытия. Сборочный чертеж	131
А1А 133.700СБ	Панель перекрытия утепленная. Сборочный чертеж	132

Содержание

Копировал: Дзино Формат: 22

Формат	Зона	Поз.	Обозначение	Наименование	Кол.	Примечание
				Документация		
22			А1А 133.400 СБ	Сборочный чертеж		
				Сборочные единицы		
11		1	А1А 133.410	Панель верхняя	1	
11		2	А1А 133.420	Панель боковая	2	
11		3	А1А 133 430	Прижим	26	
11		4	А1А 133.440	Решетка опорная	52	
				Детали		
22		5	А1А 133.271	Направляющая	2	
		6	-01	Направляющая	2	
11		7	А1А 133.272	Лист	2	
11		8	А1А 133.273	Днище	1	
Б4		9	А1А 133.274	Лист		
				Лист $\frac{Б\ 2.0\ ГОСТ\ 19903-74}{1\text{-}IV\text{-}Ст.3\ ГОСТ\ 16523-70}$		
				70-0,74 × 1600-3,0	2	1,8кг
Б4		10	А1А 133.275	Пруток		
				Круг $\frac{В6\ ГОСТ\ 2590-71}{Ст.3\ ГОСТ\ 535-58}$		
				L = 1677-3,0	28	0,4кг
11		11	А1А 133.276	Скоба	208	

Изм.	Лист	№ докум.	Подп.	Дата
Разраб.		Ямпольская		
Пров.		Комиссаров		
Рук. гр.		Грановский		
Н. контр.		Мерзлякова		
Утв.		Спивак		

А1А 133.400

Секция фильтра с фильтрующим материалом ФИРК

Лит.	Лист	Листов
И	1	2

Госстрой СССР Сантехпроект г. Москва

Копировал: Дзино Формат: 11

Формат	Зона	Поз.	Обозначение	Наименование	Кол.	Примечание
11		12	А1А 133.277	Угольник	14	
11		13	А1А 133.278	Крюк	12	
11		14	А1А 133.279	Стопор	4	
11		15	А1А 133. 281	Планка	4	
Б4		16	А1А 133.282	Труба		
				Труба 15 ГОСТ 3262-62		
				L = 1810-3	2	2,3кг
Б4		17	А1А 133.283	Прокладка		
				Резина-пластина		
				3Т-М ГОСТ 7338-65		
				36×670	2	0,07кг
				Стандартные изделия		
		18		Болт М10×25.36		
				ГОСТ 7798-70	24	
		19		Гайка М10.4		
				ГОСТ 5915-70	24	
				Материалы		
		20		Материал фильтрующий ФРИК-I		
				Ширина полотна		
				1730мм		9,0кг
				ТУ 17-1183-74		

Изм.	Лист	№ докум.	Подп.	Дата

А1А 133.400

Лист 2

Копировал: Дзино Формат: 11

А1А 133.277

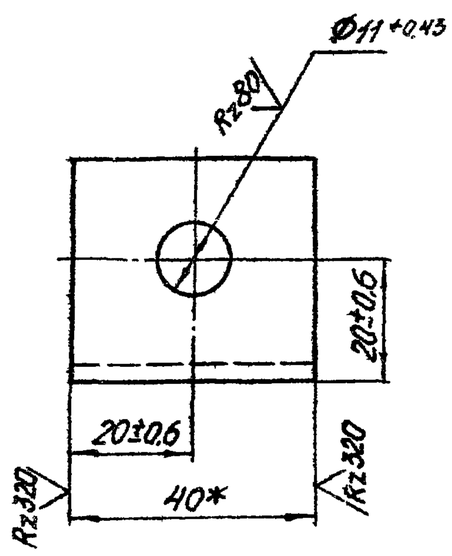

*Размер для справок.

А1А 133.276

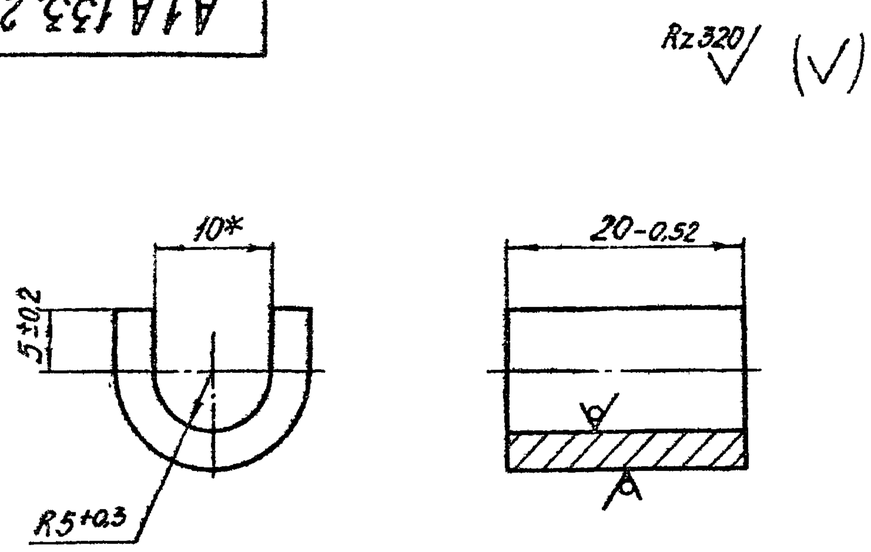

*Размер для справок.

Серия 3.904-15 Выпуск 1-12

Изм.	Лист	№ докум.	Подп.	Дата
Разраб.		Раева		
Пров.		Комиссаров		
Рук. гр.		Грановский		
Н. контр.		Мерзлякова		
Утв.		Спивак		

А1А 133.277

Угольник

Лит.	Масса	Масштаб
И	0,066	1:1

Лист Листов 1

Уголок $\frac{Б\text{-}36\times36\times3\ ГОСТ\ 8509\text{-}72}{Ст\ 3\ ГОСТ\ 535\text{-}58}$

Госстрой СССР Сантехпроект г. Москва

Копировал Дзино Формат: 11

Изм.	Лист	№ докум.	Подп.	Дата
Разраб.		Раева		
Пров.		Комиссаров		
Рук. гр.		Грановский		
Н. контр.		Мерзлякова		
Утв.		Спивак		

А1А 133.276

Скоба

Лит.	Масса	Масштаб
И	0,012	2:1

Лист Листов: 1

Лист $\frac{Б\ 3,0\ ГОСТ\ 19\ [illegible]}{1\text{-}IV\text{-}Ст.3\ ГОСТ\ [illegible]}$

Госстрой СССР Сантехпроект г. Москва

Копировал: Дзино Формат: 11

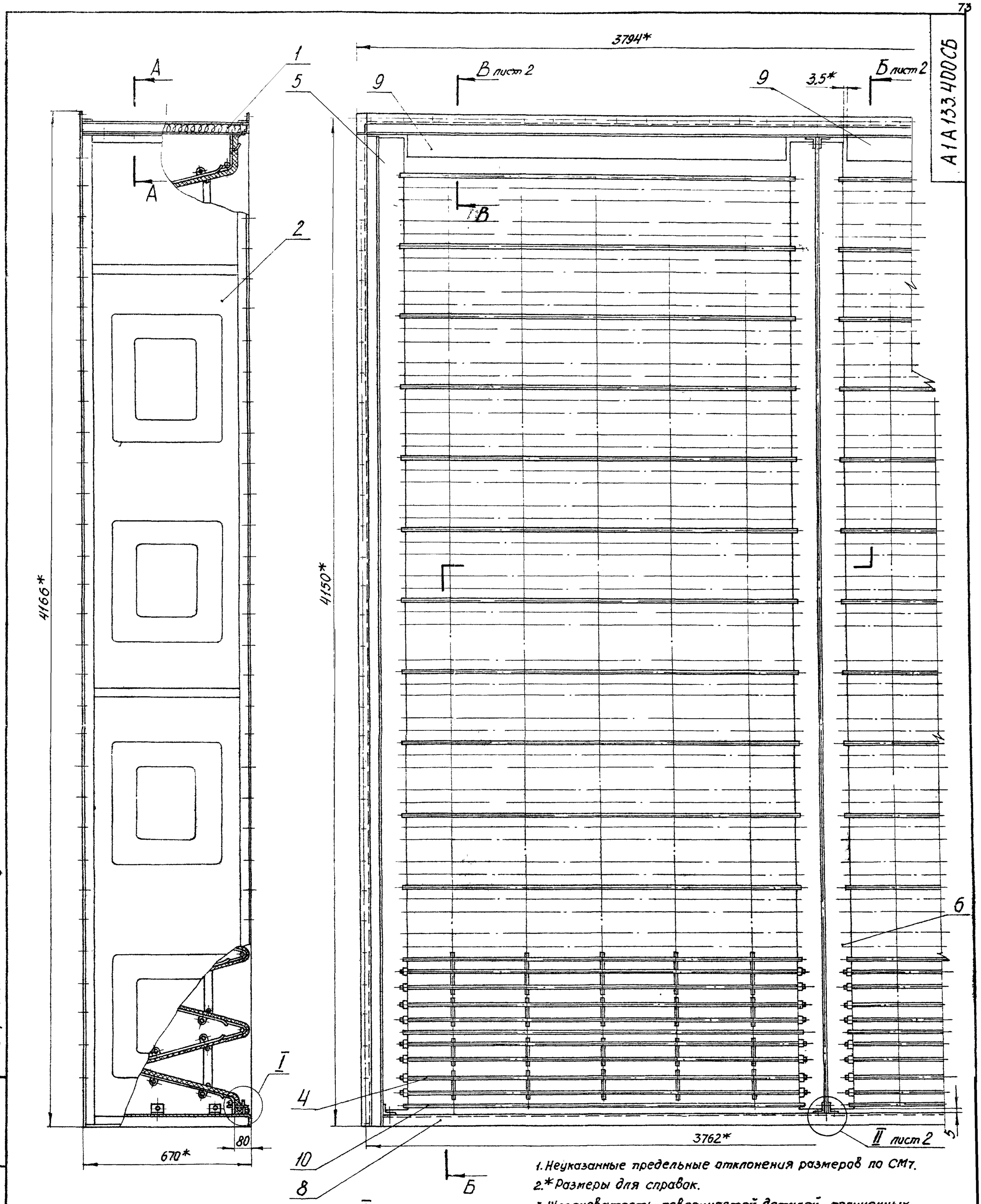

1. Неуказанные предельные отклонения размеров по СМ7.
2. * Размеры для справок.
3. Шероховатость поверхностей деталей, полученных отрезкой под прямым углом и по периметру — Rz320 ; неуказанная шероховатость поверхностей деталей — ∨.
4. Сварные швы по ГОСТ 5264-69. Сварные швы №1 — сварка ручная электродуговая.

Изм.	Лист	№ докум.	Подп.	Дата
Разраб.		Ямпольская		
Пров.		Комиссаров		
Рук. гр.		Грановский		
Гл. спец.		Спивак		
Н. контр.		Мерзлякова		
Утв.		Гольтвегер		

А1А 133.400 СБ

Секция фильтра с фильтрующим материалом типа ФРИК
Сборочный чертеж

Лит.	Масса	Масштаб
И	632	1:10

Лист 1 Листов: 2

Госстрой СССР
Сантехпроект
г. Москва

Серия 3.904-15 Выпуск 1-12

А1А 133.400 СБ

Подп. и дата | Инв. № дубл. | Взам. инв. № | Подп. и дата | Инв. № подл.

Копировал: Дзиню

Формат: 22

А1А133.400СБ

Б-Б лист1

Поз.3,4 и детали поз. 14,16,20 не показаны

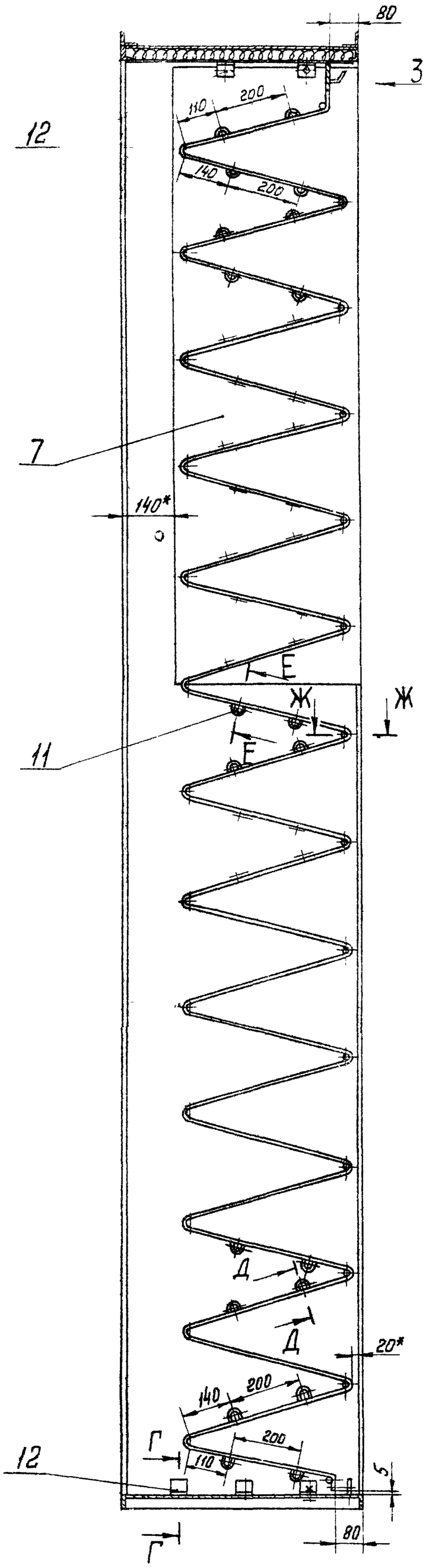

Вид 3

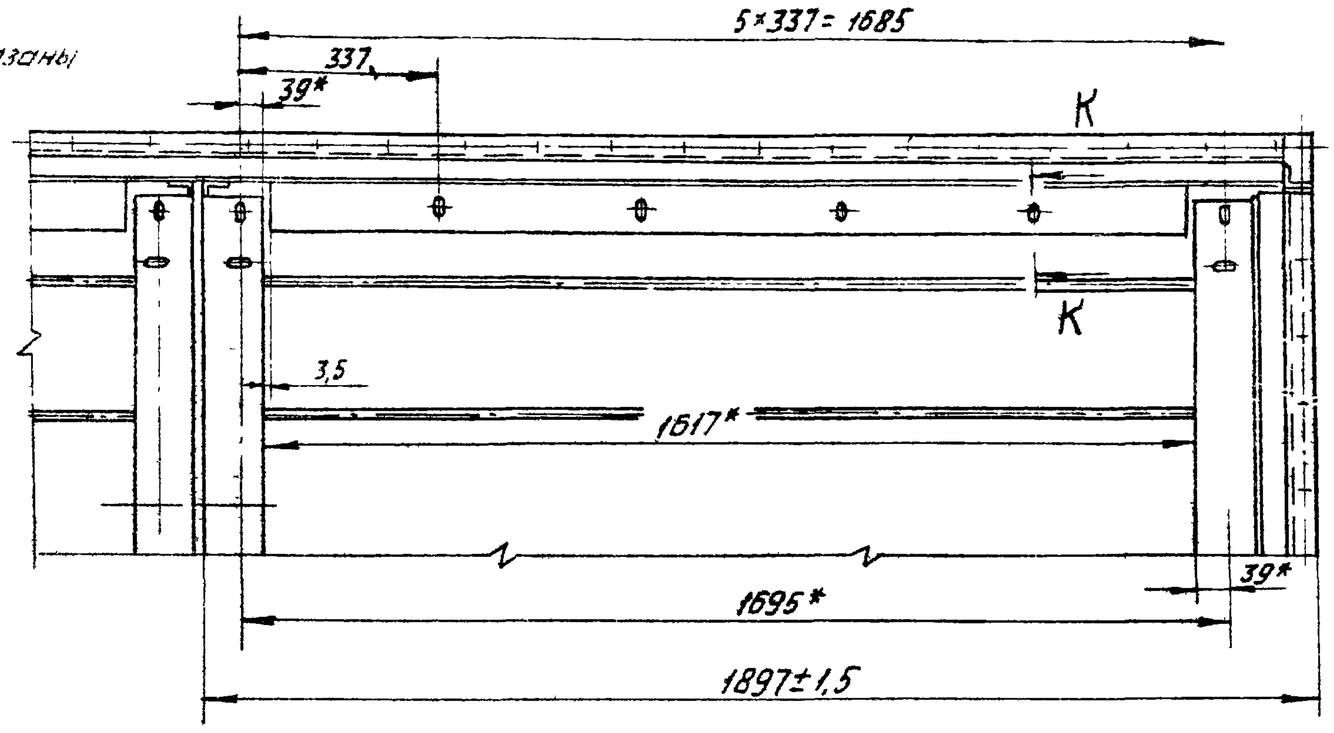

В-В
М1:2,5 лист1

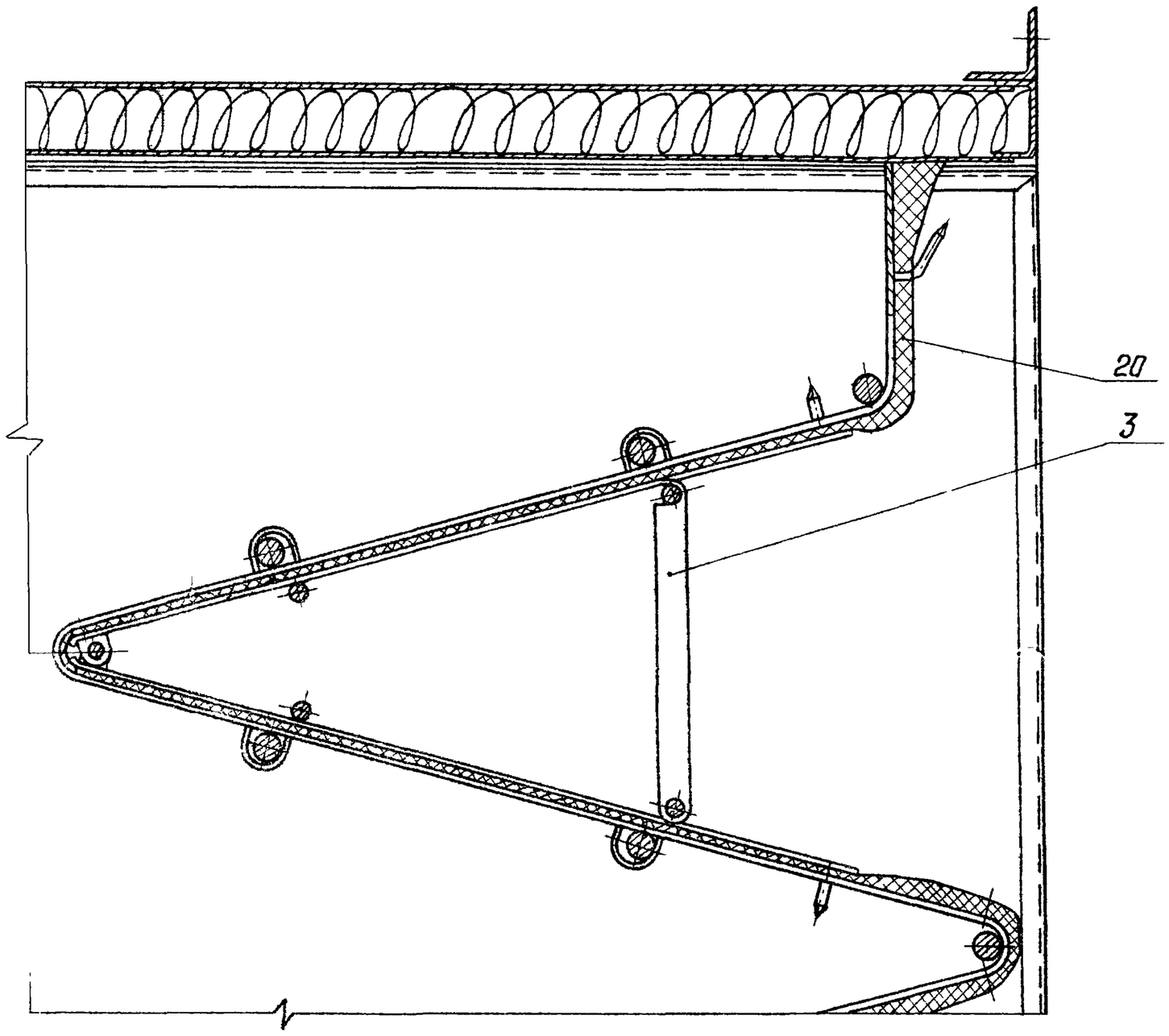

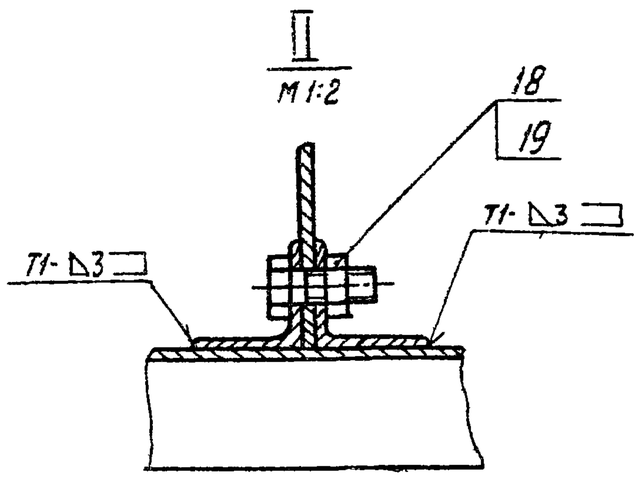

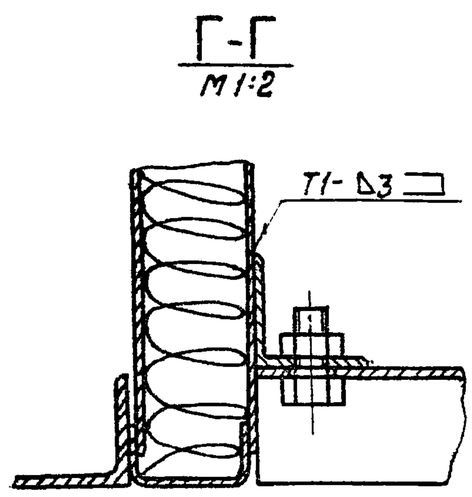

Д-Д
М1:2

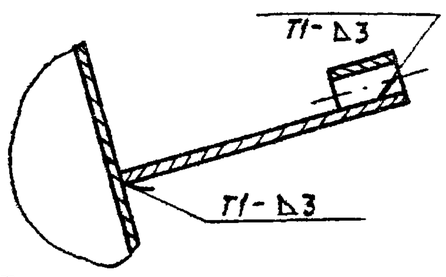

Е-Е
М1:2

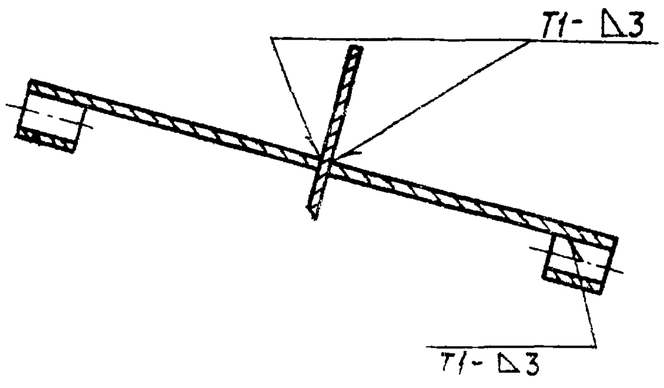

Ж-Ж
М1:1

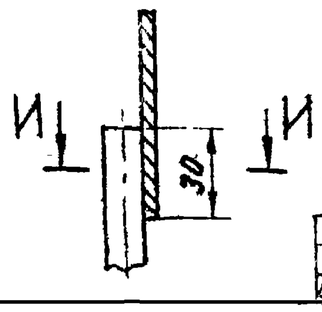

И-И
М2:1

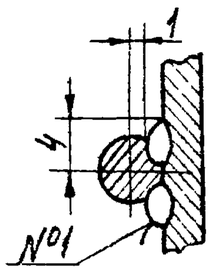

К-К
М1:2

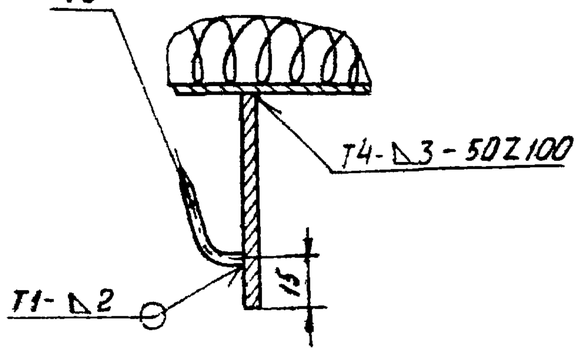

Изм.	Лист	Nдокум.	Подп.	Дата

А1А133.400СБ

Лист 2

Серия 3.904-15 Выпуск 1-12

Инв. N подл. | Подп. и дата | Взам. инв. N | Инв. N дубл. | Подп. и дата

Формат А2

А1А133.271 — изображено

А1А133.271-01 — зеркальное отражение

Rz320 (√)

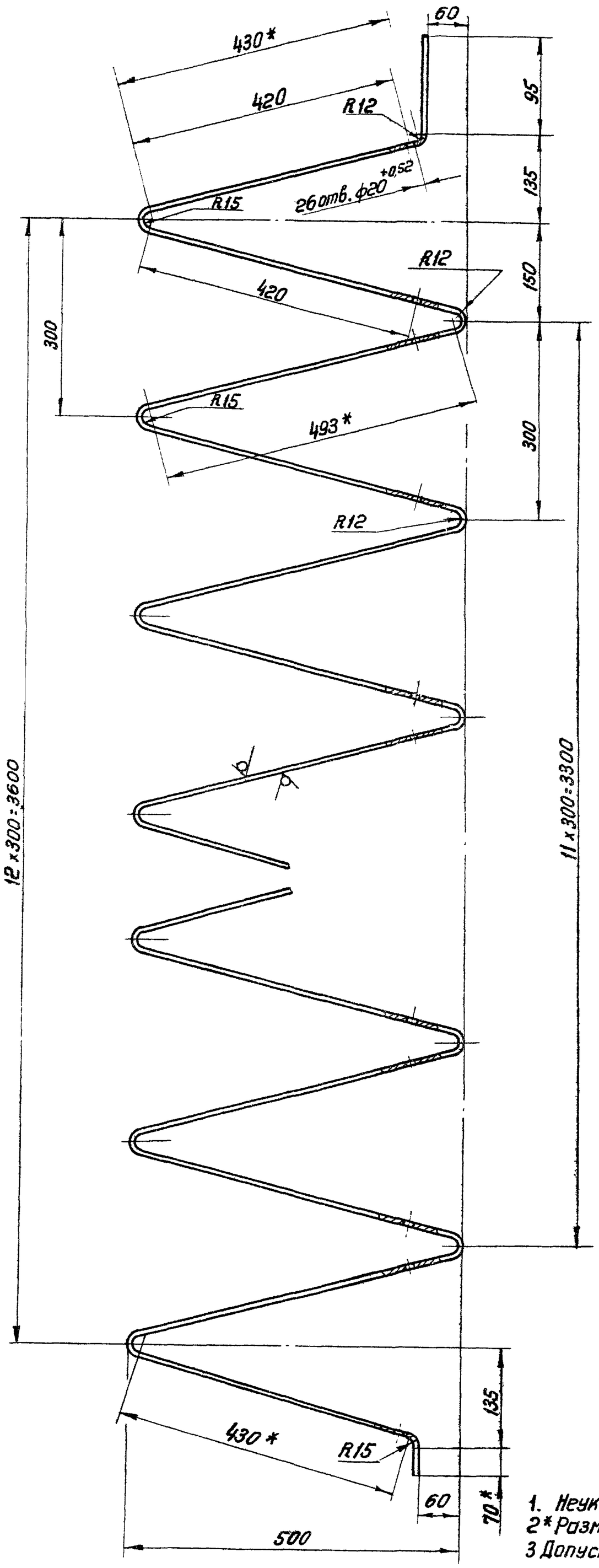

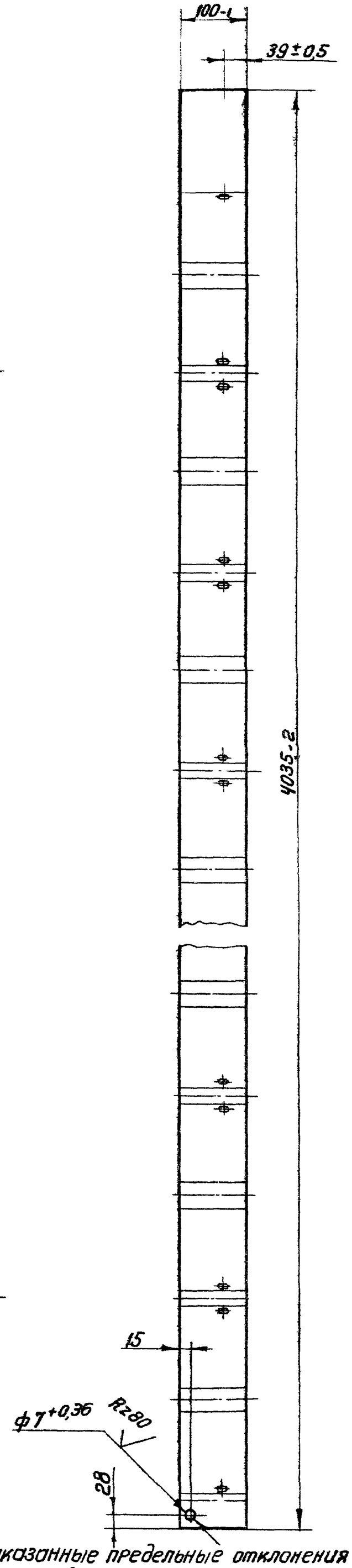

1. Неуказанные предельные отклонения размеров по СН7
2* Размеры для справок.
3 Допускается изготовить из отдельных частей, сваркой встык

					А1А 133. 271			
Изм	Лист	N докум.	Подп.	Дата	Направляющая	Лит.	Масса	Масштаб
Разраб.		Комиссаров				И	10,7	1:5
Пров.		Грановский				Лист	Листов 1	
Рук груп		Грановский						
Н.контр.		Мерзлякова			Лист Б3.0 ГОСТ 19903-74 / 1-IV-Ст.3 ГОСТ 16523-70	Госстрой СССР Сантехпроект г. Москва		
Утв.		Спивак						

Серия 3.904-15 Выпуск 1-12

А1А133.271

Инв.N подл. | Подп. и дата | Взам. инв.N | Инв.N дубл. | Подп. и дата

Коп. Терентьев

Формат 22

А1А133.281

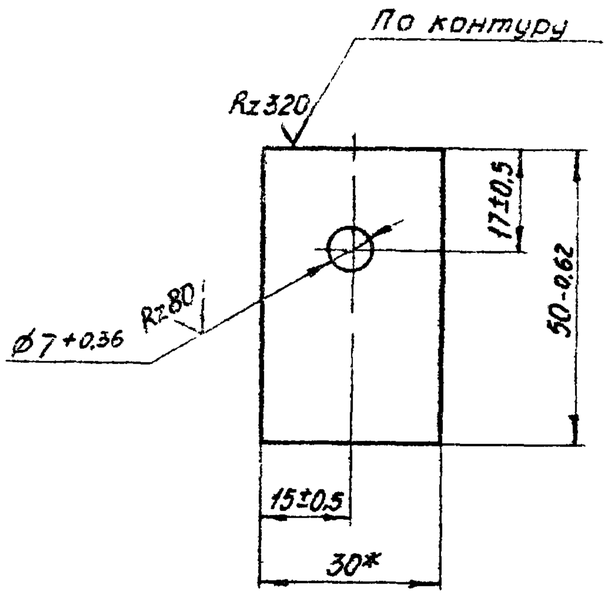

*Размер для справок.

Изм.	Лист	№ докум.	Подп.	Дата	А1А133.281		
Разраб.		Ямпольская			Планка	Лит.	Масса	Масштаб
Пров.		Комиссаров				Н	0,035	1:1
Рук. гр.		Грановский				Лист:	Листов: 1
Н.контр.		Мерзлякова			Лист Б3.0 ГОСТ 19903-74 / 1-IV-Ст.3 ГОСТ 16523-70	Госстрой СССР Сантехпроект г. Москва
Утв.		Сливак				

Подп. и дата | Инв. № дубл. | Взам. инв. № | Подп. и дата | Инв. № подл.

Копировал: Дзино Формат: А1

А1А133.285

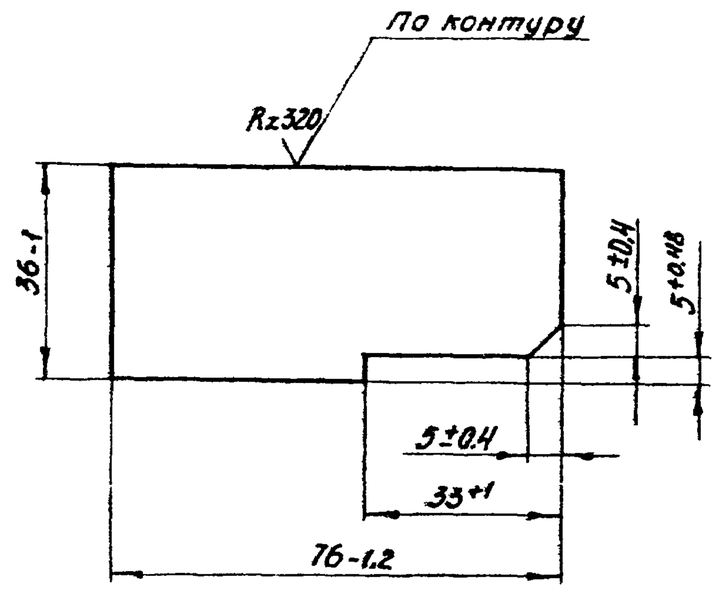

Изм.	Лист	№ докум.	Подп.	Дата	А1А133.285		
Разраб.		Ямпольская			Планка	Лит.	Масса	Масштаб
Пров.		Комиссаров				Н	0,06	1:1
Рук. гр.		Грановский				Лист	Листов: 1
Н.контр.		Мерзлякова			Лист Б3.0 ГОСТ 19903-74 / 1-IV-Ст.3 ГОСТ 16523-70	Госстрой СССР Сантехпроект г. Москва
Утв.		Сливак				

Подп. и дата | Инв. № дубл. | Взам. инв. № | Подп. и дата | Инв. № подл.

Копировал: Дзино Формат: А1

А1А133.273

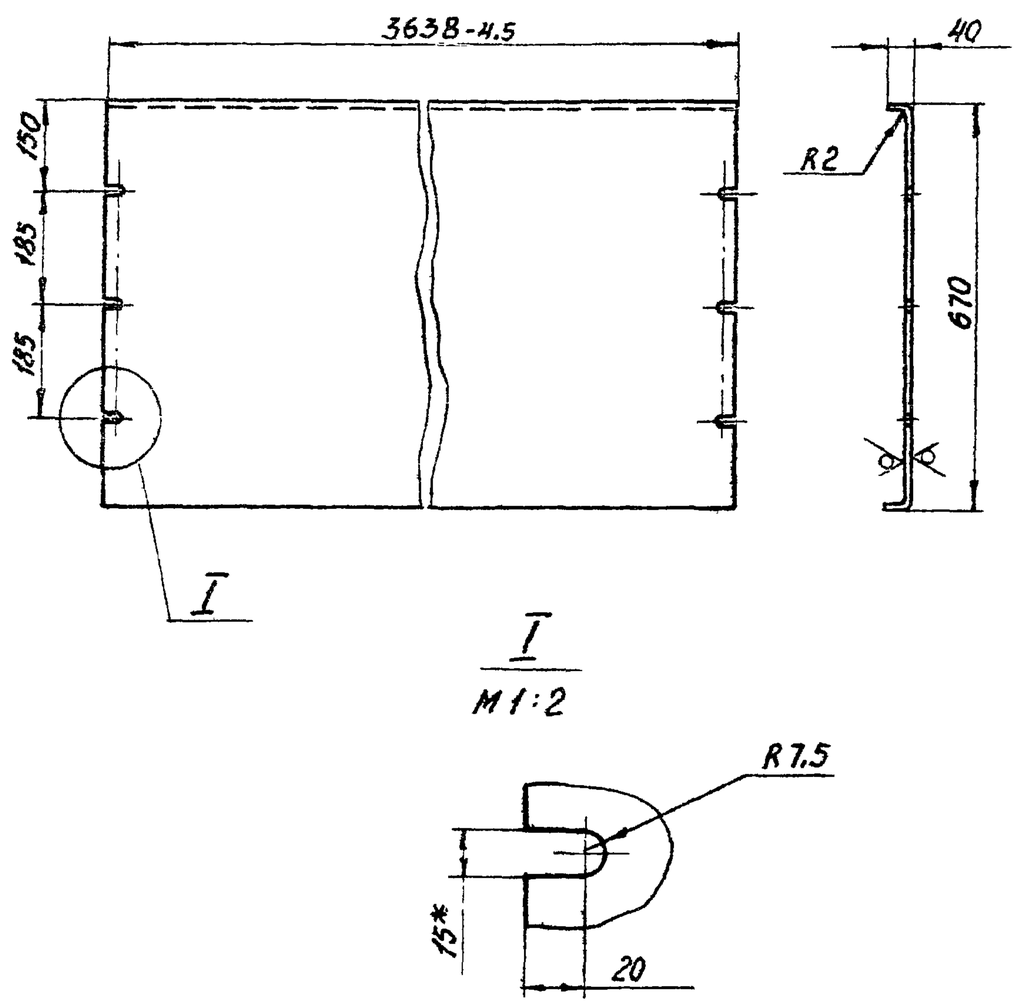

1. Неуказанные предельные отклонения размеров по СМ7.
2. *Размер для справок.

Изм.	Лист	№ докум.	Подп.	Дата	А1А133.273		
Разраб.		Ямпольская			Днище	Лит.	Масса	Масштаб
Пров.		Комиссаров				Н	42,3	1:10
Рук. гр.		Грановский				Лист:	Листов: 1
Н.контр.		Мерзлякова			Лист Б3.0 ГОСТ 19903-74 / 1-IV-Ст.3 ГОСТ 16523-70	Госстрой СССР Сантехпроект г. Москва
Утв.		Сливак				

Серия 3.904-15 Выпуск 1-12

Подп. и дата | Инв. № дубл. | Взам. инв. № | Подп. и дата | Инв. № подл.

Копировал: Дзино Формат: А1

А1А133.272

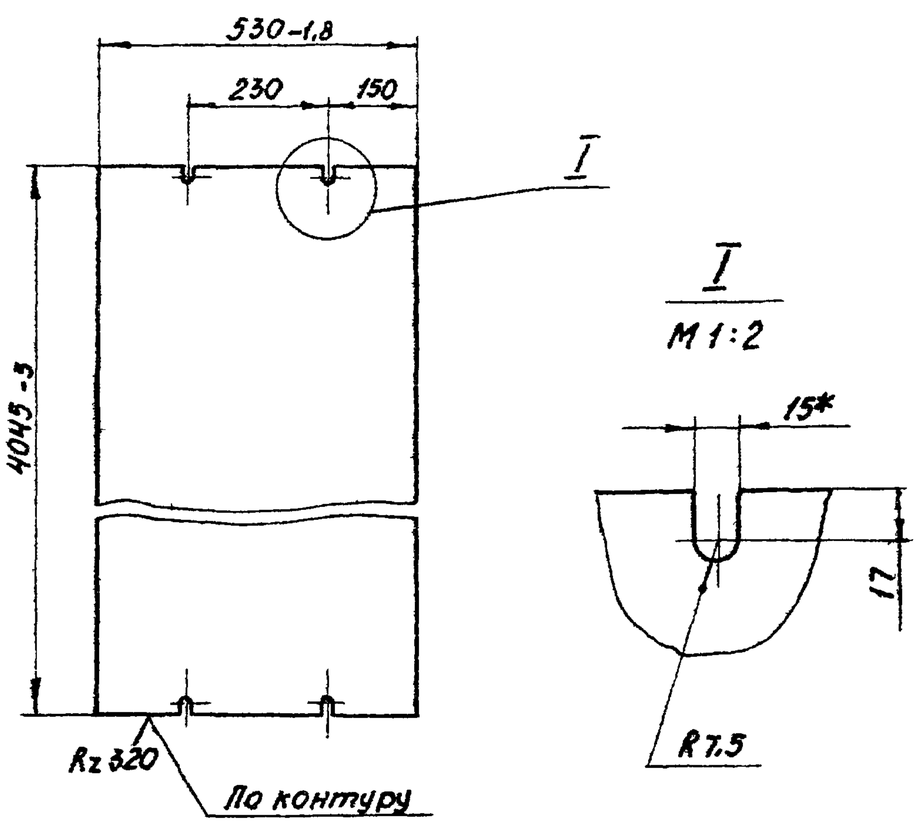

1. Неуказанные предельные отклонения размеров по СМ7.
2. *Размер для справок.

Изм.	Лист	№ докум.	Подп.	Дата	А1А133.272		
Разраб.		Ямпольская			Лист	Лит.	Масса	Масштаб
Пров.		Комиссаров				Н	50,0	1:10
Рук. гр.		Грановский				Лист	Листов: 1
Н.контр.		Мерзлякова			Лист Б3 ГОСТ 19903-74 / Ст.3 ГОСТ 16523-70	Госстрой СССР Сантехпроект г. Москва
Утв.		Спивак				

Подп. и дата | Инв. № дубл. | Взам. инв. № | Подп. и дата | Инв. № подл.

Копировал: Дзино Формат: А1

Формат	Зона	Поз.	Обозначение	Наименование	Кол.	Примечание
				Документация		
22			А1А 133.410 СБ	Сборочный чертеж		
				Детали		
11		1	А1А 133 285	Планка	4	
11		2	А1А 133.286	Уголок	2	
11		3	А1А 133.287	Уголок	2	
11		4	А1А 133 288	Профиль	2	
		5	-01	Профиль	2	
11		6	А1А 133.289	Лист	2	
Б4		7	А1А 133.291	Лист Б 2,0 ГОСТ 19903-74 / 1-IV-Ст.3 ГОСТ 16523-70		
				650±1,0×3702±2,2	1	37,8 кг
Б4		8	А1А 133 292	Полоса Лист Б 2,0 ГОСТ 19903-74 / 1-IV-Ст.3 ГОСТ 16523-70		
				40±0,3×630-2,0	1	0,4 кг
Б4		9	А1А 133.293	Заполнитель Плита мягкая, марка 50		
				S 40 ГОСТ 9573-72		
				666×3718	1	5,0 кг

Изм.	Лист.	№ докум.	Подп.	Дата	А1А 133.410			
Разраб.		Ямпольская			Панель верхняя	Лит.	Лист	Листов
Пров.		Комиссаров				Н		1
Рук. гр.		Грановский				Госстрой СССР Сантехпроект г. Москва		
Н.контр.		Мерзлякова						
Утв.		Спивак						

Копировал: Дзино Формат: 11

Формат	Зона	Поз.	Обозначение	Наименование	Кол.	Примечание
				Документация		
22			А1А 133.420 СБ	Сборочный чертеж		
				Детали		
11		1	А1А 133.288	Профиль	2	
		2	-02	Профиль	2	
11		3	А1А 133.289	Лист	2	
11		4	А1А 133.295	Уголок	1	
11		5	А1А 133.296	Уголок	1	
11		6	А1А 133.297	Уголок	1	
		7	-01	Уголок	1	
Б4		8	А1А 133.298	Лист Б 0,8 ГОСТ 19903-74 / 1-IV-Ст.3 ГОСТ 16523-70		
				360±0,7×650±1,0	1	1,5 кг
Б4		9	А1А 133.299	Полоса Лист Б 2,0 ГОСТ 19903-74 / 1-IV-Ст.3 ГОСТ 16523-70		
				40±0,3×630-2,0	2	0,4 кг
Б4		10	А1А 133.301	Лист Б 2,0 ГОСТ 19903-74 / 1-IV-Ст.3 ГОСТ 16523-70		
				650±1,0×4064±2,5	1	41,4 кг
Б4		11	А1А 133.302	Заполнитель Плита мягкая, марка 50		
				S 40 ГОСТ 9573-72		
				666×4080	1	5,4 кг

Изм.	Лист	№ докум.	Подп.	Дата	А1А 133.420			
Разраб.		Ямпольская			Панель боковая	Лит.	Лист	Листов
Пров.		Комиссаров				Н		1
Рук. гр.		Грановский				Госстрой СССР Сантехпроект г. Москва		
Н.контр.		Мерзлякова						
Утв.		Спивак						

Копировал: Дзино Формат: 11

А1А 133.278

Rz320 (✓)

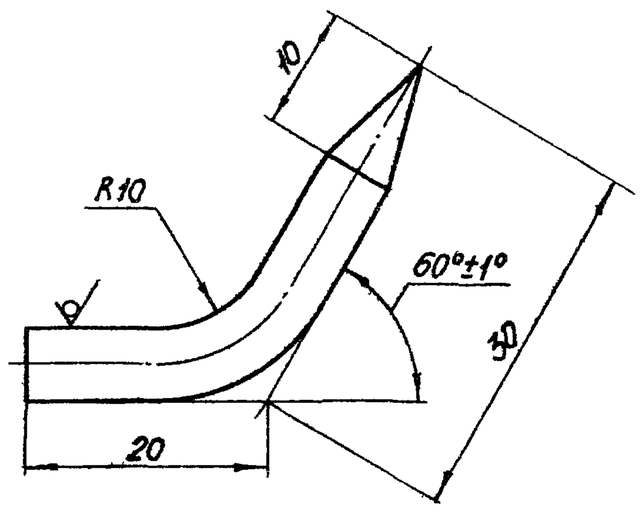

Предельные отклонения размеров по СМт.

Изм.	Лист	№ докум.	Подп.	Дата	А1А 133.278			
Разраб.		Раева			Крюк	Лит.	Масса	Масштаб
Пров.		Комиссаров				Н	0,013	2:1
Рук. гр.		Грановский				Лист	Листов 1	
Н.контр.		Мерзлякова			Круг В6 ГОСТ 2590-71 / Ст.3 ГОСТ 535-58	Госстрой СССР Сантехпроект г. Москва		
Утв.		Спивак						

Копировал: Дзино Формат: 11

А1А 133.279

Rz320 (✓)

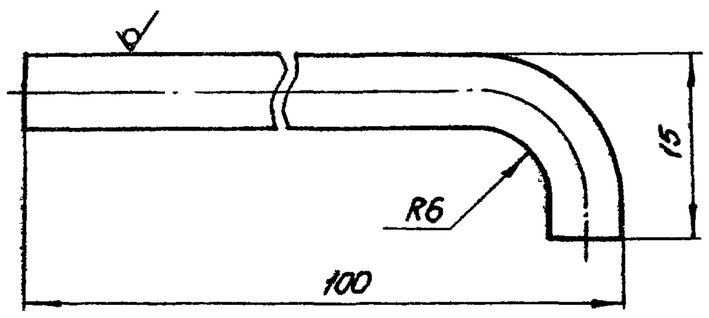

Предельные отклонения размеров по СМт.

Изм.	Лист	№ докум.	Подп.	Дата	А1А 133.279			
Разраб.		Раева			Стопор	Лит.	Масса	Масштаб
Пров.		Комиссаров				И	0,016	2:1
Рук. гр.		Грановский				Лист	Листов 1	
Н.контр.		Мерзлякова			Круг В6 ГОСТ 2590-71 / Ст.3 ГОСТ 535-58	Госстрой СССР Сантехпроект г. Москва		
Утв.		Спивак						

Копировал: Дзино Формат: 11

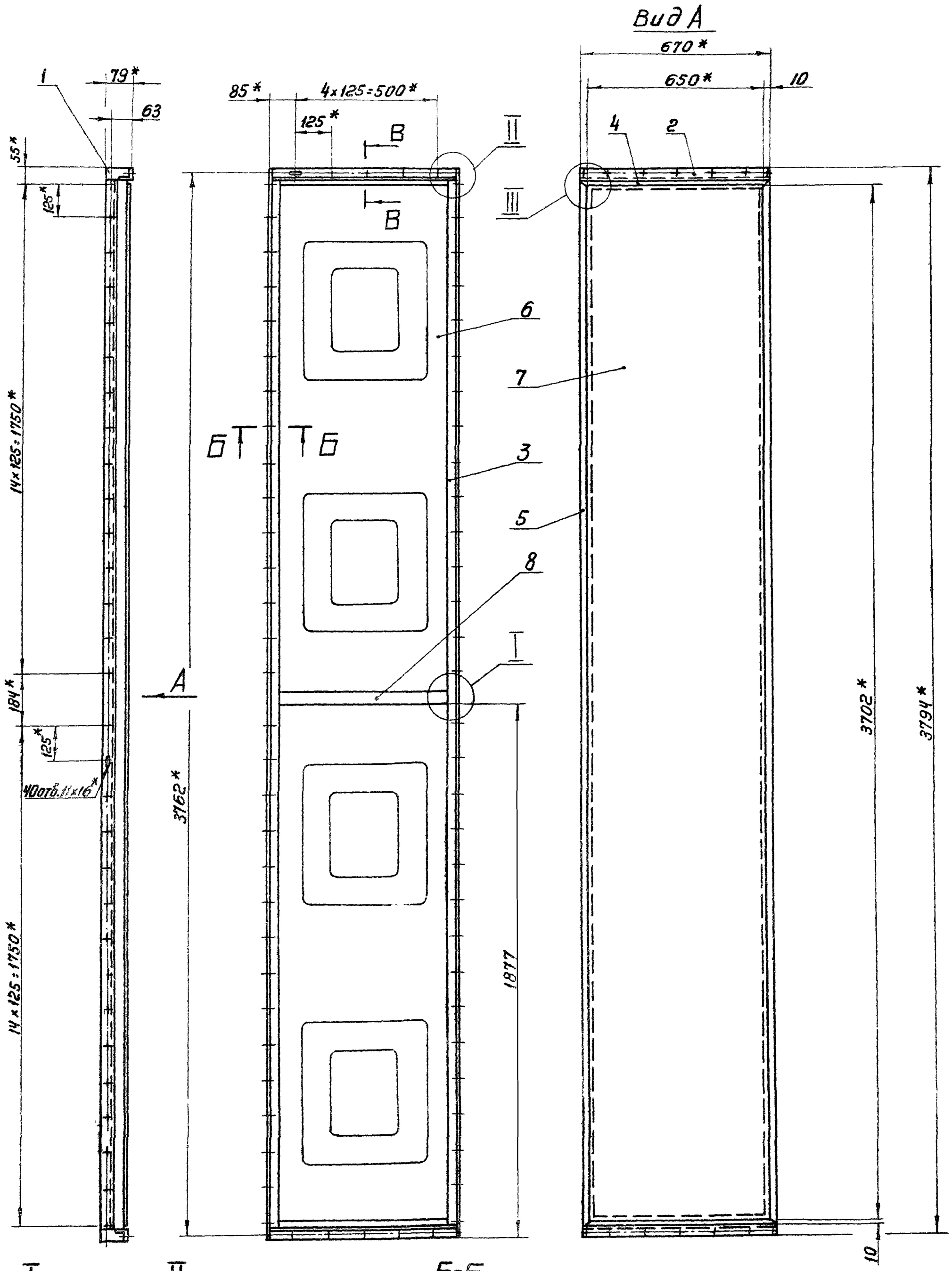

1. Предельные отклонения размеров по СМ 7
2* Размеры для справок.
3 Шероховатость поверхностей деталей, полученных отрезкой под прямым углом и по периметру – Rz320; неуказанная шероховатость поверхностей деталей – ✓
4. Сварные швы Н1, Т1, С2 - по ГОСТ 5264-69; Н1-Кт - по ГОСТ 15878-70

Изм.	Лист	N докум.	Подп.	Дата	А1А133.410СБ			
Разраб.		Комиссаров			Панель верхняя	Лит	Масса	Масштаб
Пров.		Грановский			Сборочный чертеж	И	92,3	1:10
Рук. груп.		Грановский				Лист	Листов 1	
Гл. спец.		Сивак				Госстрой СССР Сантехпроект г. Москва		
Н. контр.		Мерзлякова						
Утв.		Гальтвегер						

Копировал Терентьева

Формат 22

А1А133.410СБ

Серия 3.904-15 Выпуск 1-12

Инв. N подл. | Подп. и дата | Взам. инв. N | Инв. N дубл. | Подп. и дата

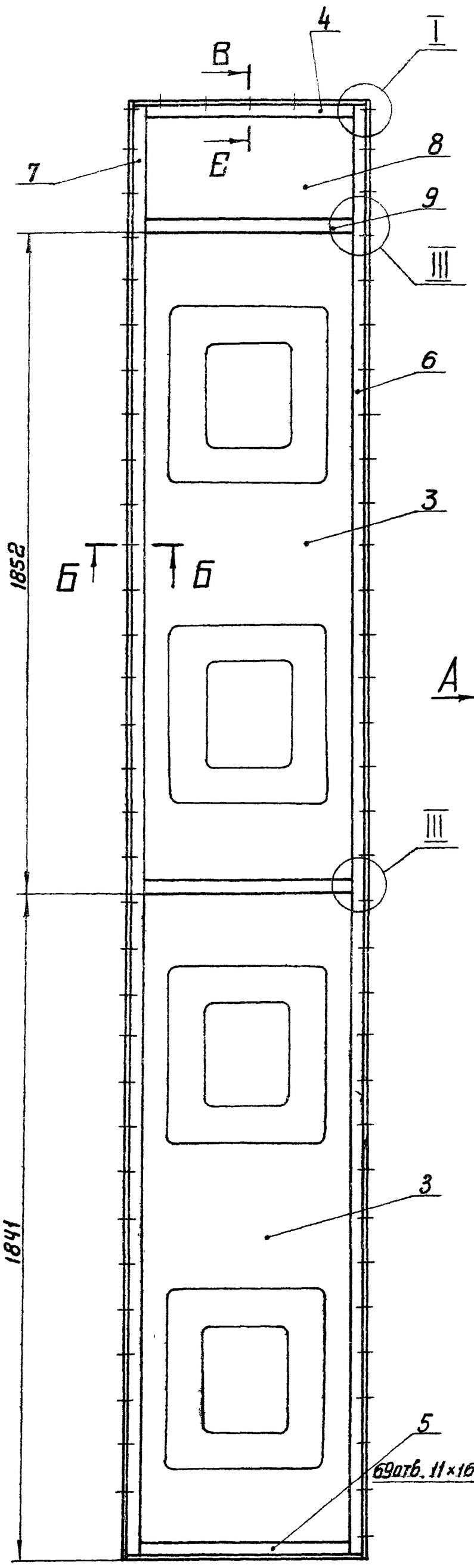

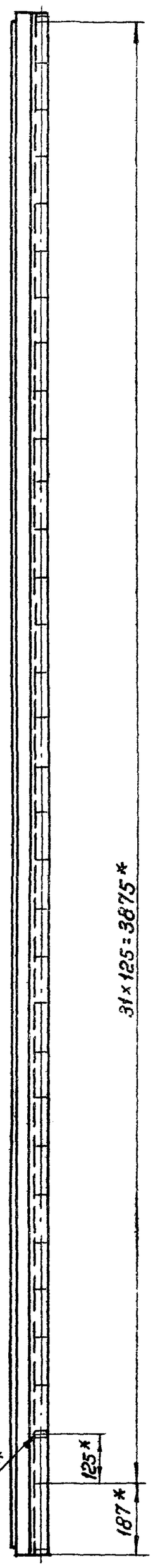

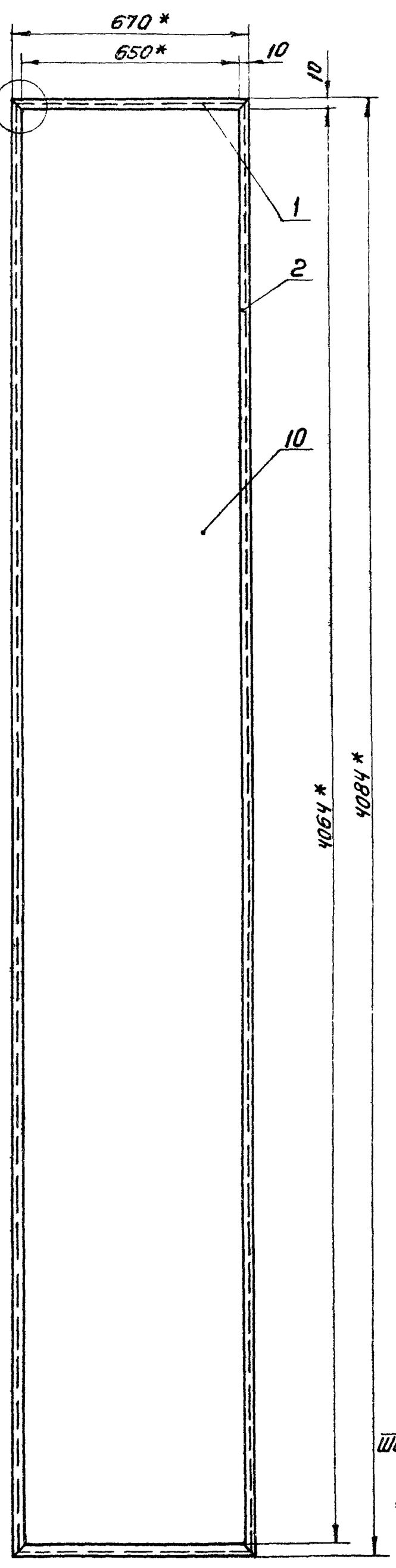

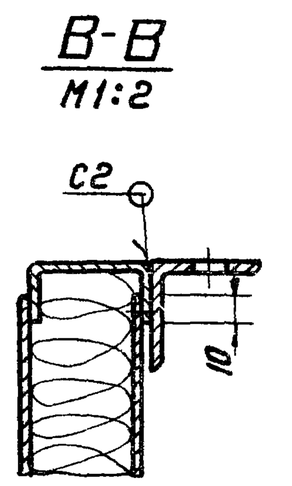

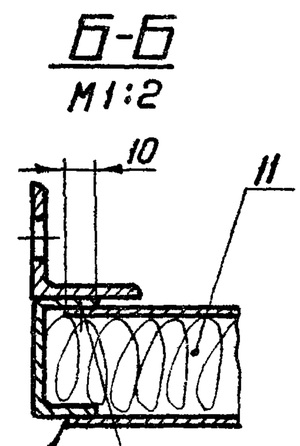

Н1
Шов сплошной

Н1-Кт-3,5×50

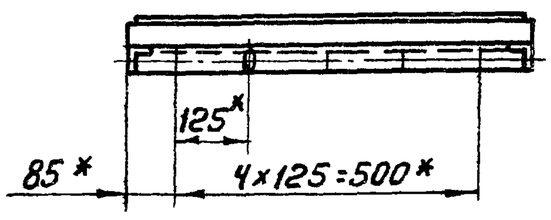

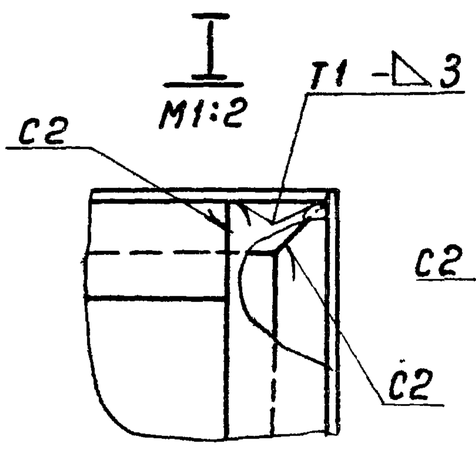

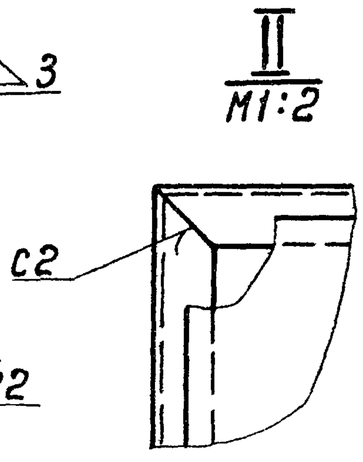

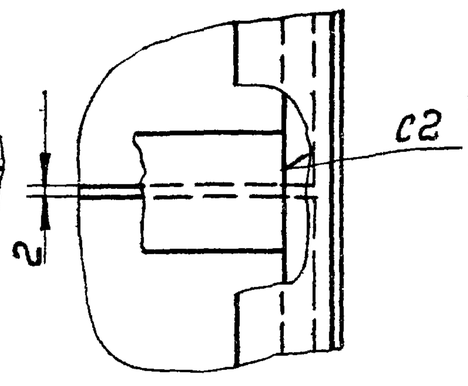

1. Предельные отклонения размеров по СМ7
2.* Размеры для справок.
3. Шероховатость поверхностей деталей, полученных отрезкой под прямым углом и по периметру — Rz320
неуказанная шероховатость поверхностей деталей — ∨
4. Сварные швы Н1, Т1, С1 - по ГОСТ 5264-69;
Н1-Кт - по ГОСТ 15878-70

Изм	Лист	№ докум.	Подп	Дата	А1А133.420СБ			
Разраб.		Комиссаров			Панель боковая	Лит.	Масса	Масштаб
Пров.		Грановский				И	90,6	1:10
Рук.груп.		Грановский			Сборочный чертеж	Лист	Листов 1	
Гл.спец.		Спибак				Госстрой СССР Сантехпроект г. Москва		
Н.контр.		Мерзлякова						
Утв.		Гольтвегер						

Серия 3.904-15 Выпуск 1-12

Инв.№ подл. | Подп. и дата | Взам.инв.№ | Инв.№ дубл. | Подп. и дата

Копировал: Терентьева

Формат 22

А1А133.288

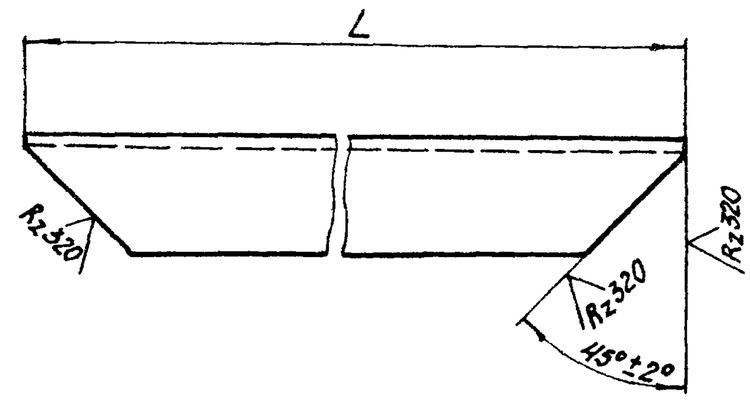

Обозначение	L, мм	Масса, кг
А1А133.288	666-2	0,76
-01	3718-4,5	4,24
-02	4080-5	4,65
-03	4074-5	4,6
-04	1152-2,4	1,31
-05	846-2,2	0,96
-06	279-1,35	0,31
-07	2426-3,5	2,76
-08	346-1,35	0,39

Изм.	Лист	№ докум.	Подп.	Дата
Разраб.	Ямпольская			
Пров.	Комиссаров			
Рук. гр.	Грановский			
Н. контр.	Мерзлякова			
Утв.	Спивак			

А1А133.288

Профиль

Лит. И | Масса: см табл | Масштаб: —

Лист: | Листов: 1

Швеллер 40×20×2 ГОСТ 8278-63

Госстрой СССР Сантехпроект г. Москва

Копировал: Дзино Формат: А1

А1А133.289

Rz320

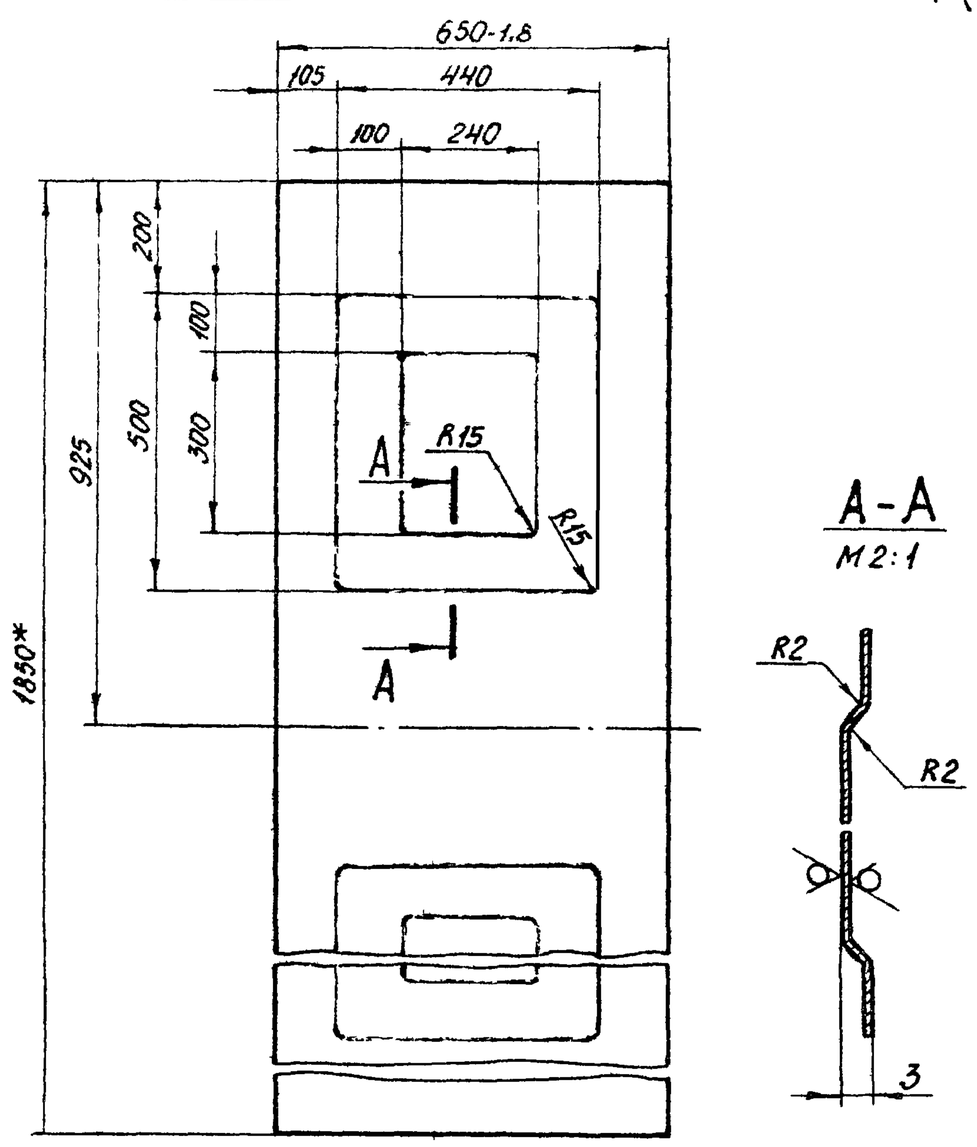

1. Неуказанные предельные отклонения размеров по СМ7.
2. * Размер для справок.

Изм.	Лист	№ докум.	Подп.	Дата
Разраб.	Ямпольская			
Пров.	Комиссаров			
Рук. гр.	Грановский			
Н. контр.	Мерзлякова			
Утв.	Спивак			

А1А133.289

Лист

Лит. И | Масса: 7,15 | Масштаб: 1:10

Лист: | Листов: 1

Лист Б0,8 ГОСТ 19903-74 / 1-IV-Ст.3 ГОСТ 16523-70

Госстрой СССР Сантехпроект г. Москва

Копировал: Дзино Формат: А1

А1А133.286

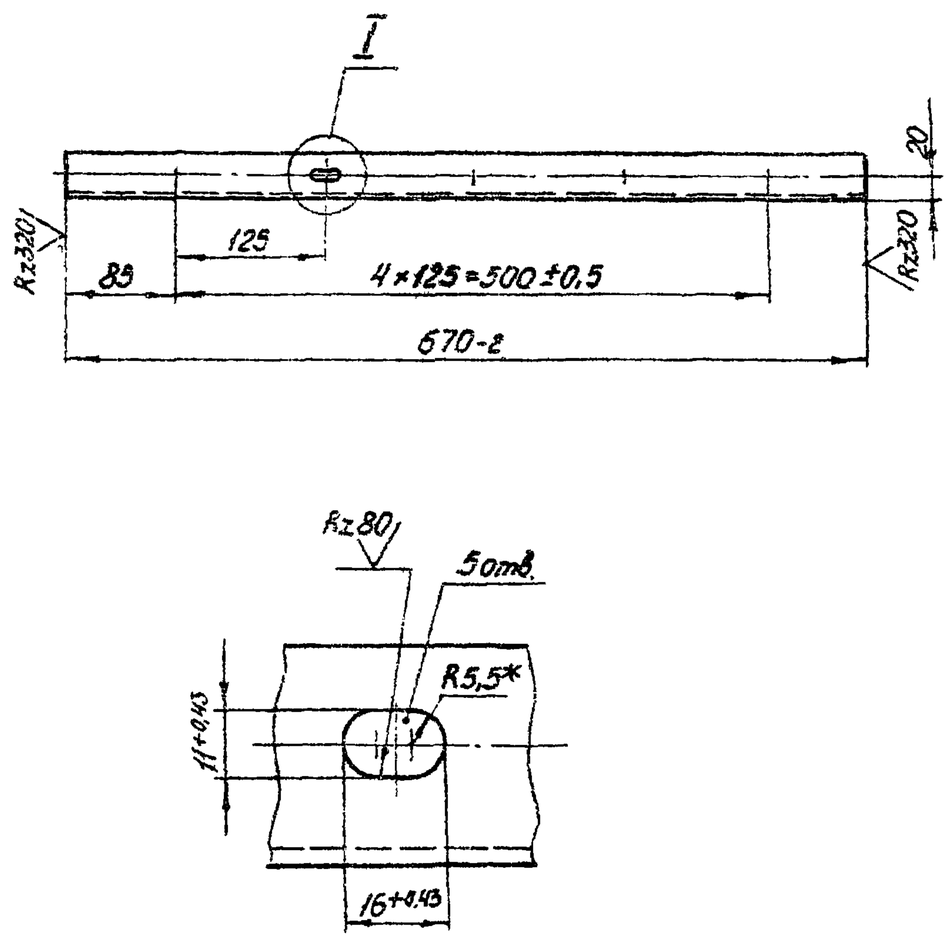

1. Неуказанные предельные отклонения размеров по СМ7.
2. * Размер для справок.

Изм.	Лист	№ докум.	Подп.	Дата
Разраб.	Ямпольская			
Пров.	Комиссаров			
Рук. гр.	Грановский			
Н. контр.	Мерзлякова			
Утв.	Спивак			

А1А133.286

Уголок

Лит. И | Масса: 1:1 | Масштаб: 1:5

Лист: | Листов: 1

Уголок Б-36×36×3 ГОСТ 8509-72 / Ст.3 ГОСТ 535-58

Госстрой СССР Сантехпроект г. Москва

Копировал: Дзино Формат: А1

А1А133.287

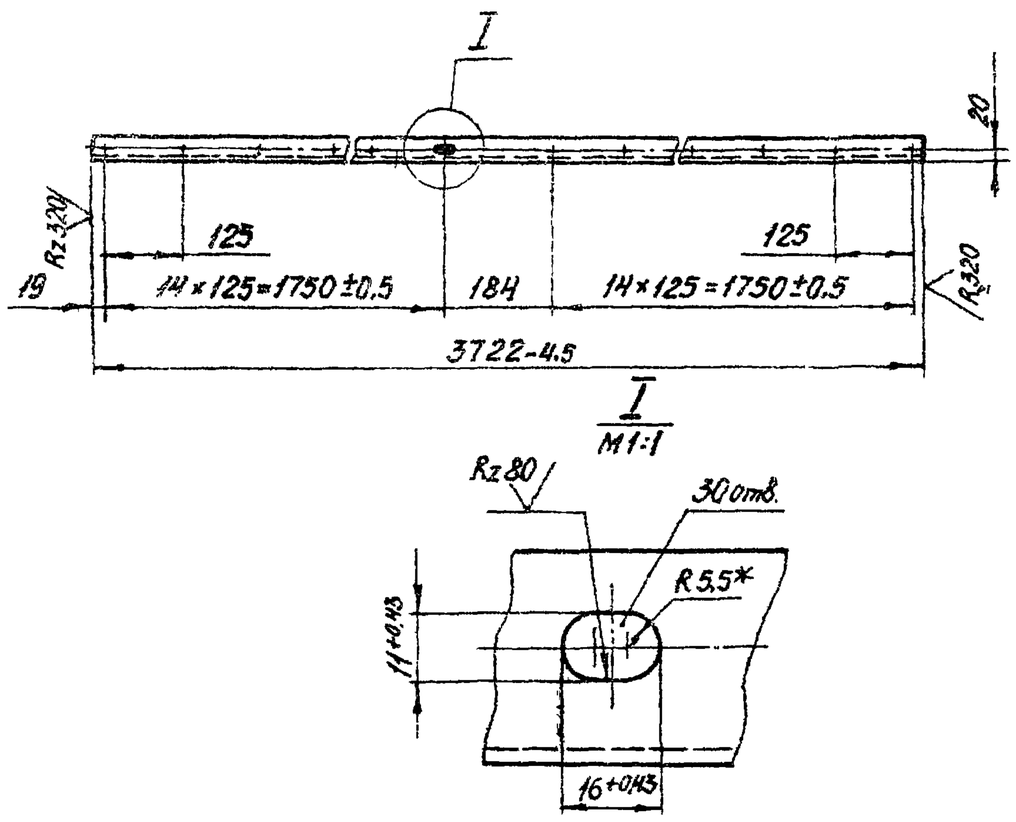

1. Неуказанные предельные отклонения размеров по СМ7.
2. * Размер для справок.

Изм.	Лист	№ докум.	Подп.	Дата
Разраб.	Ямпольская			
Пров.	Комиссаров			
Рук. гр.	Грановский			
Н. контр.	Мерзлякова			
Утв.	Спивак			

А1А133.287

Уголок

Лит. И | Масса: 6,15 | Масштаб: 1:10

Лист: | Листов: 1

Уголок Б-36×36×3 ГОСТ 8509-72 / Ст.3 ГОСТ 535-58

Госстрой СССР Сантехпроект г. Москва

Копировал: Дзино Формат: А1

Серия 3.904-15 Выпуск 1-12

Подп. и дата | Инв. № дубл. | Взам. инв. № | Подп. и дата | Инв. № подл.

А1А133.295

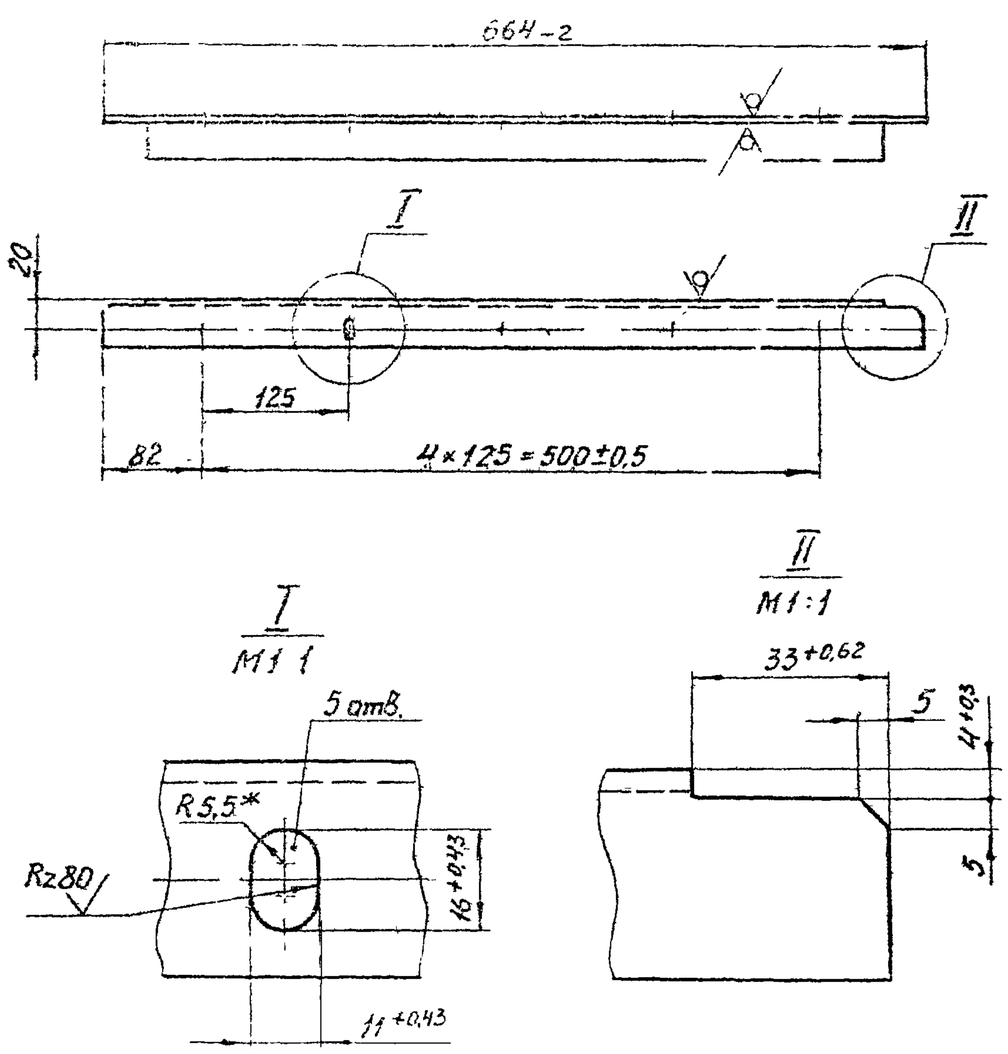

1. Неуказанные предельные отклонения размеров по СМ7
2.* Размер для справок.

Изм	Лист	№ докум.	Подп	Дата	А1А133.295		
Разраб.		Ямпольская			Уголок	Лит. И	Масса 1,1 / Масштаб 1:5
Пров.		Комиссаров				Лист	Листов: 1
Рук. гр.		Грановский		—			
Н.контр.		Мерзлякова			Уголок Б-36×36×3 ГОСТ 8509-72 / Ст3 ГОСТ 535-58	Госстрой СССР Сантехпроект г. Москва	
Утв.		Спивак					

Копировал: Дзина Формат: 11

Подп. и дата | Инв. № дубл. | Взам. инв. № | Подп. и дата | Инв. № подл.

А1А133.297

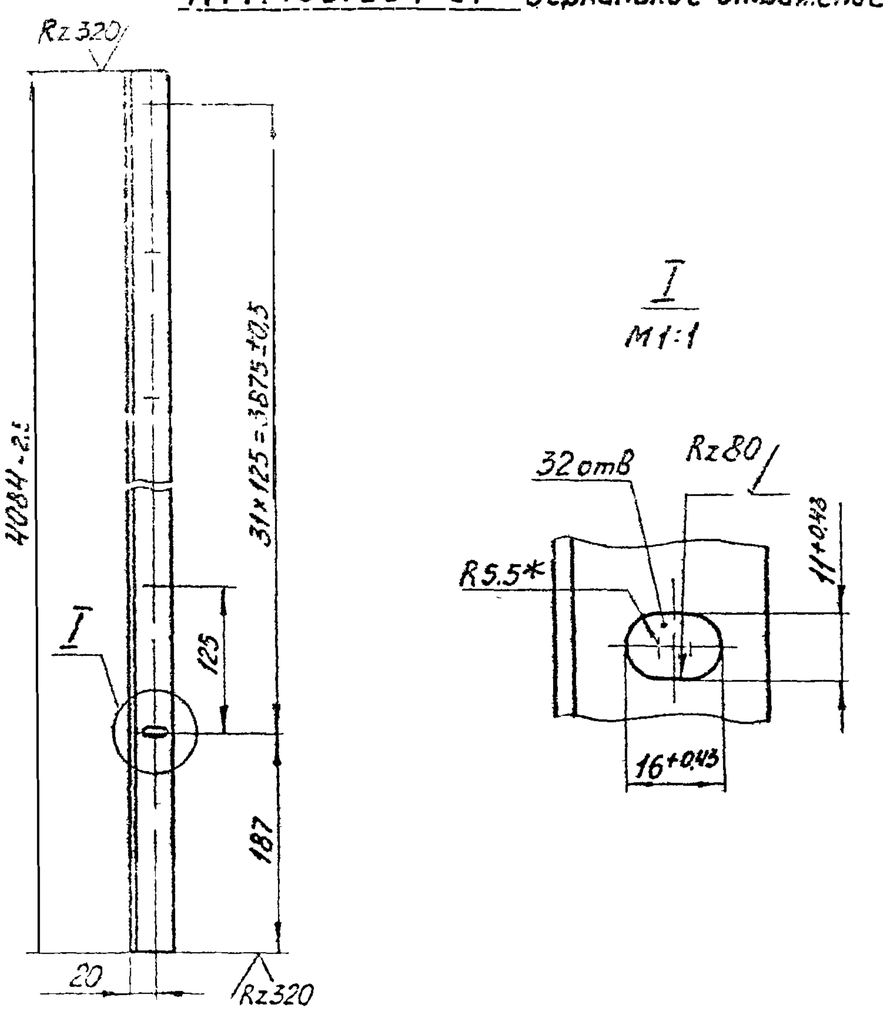

1. Неуказанные предельные отклонения размеров по СМ7.
2.* Размер для справок.

Изм	Лист	№ докум.	Подп	Дата	А1А133.297		
Разраб.		Ямпольская			Уголок	Лит. И	Масса 6,75 / Масштаб 1:5
Пров.		Комиссаров				Лист	Листов: 1
Рук. гр.		Грановский		—			
Н.контр.		Мерзлякова			Уголок Б-36×36×3 ГОСТ 8509-72 / Ст3 ГОСТ 535-58	Госстрой СССР Сантехпроект г. Москва	
Утв.		Спивак					

Копировал: Дзина Формат: 11

Подп. и дата | Инв. № дубл. | Взам. инв. № | Подп. и дата | Инв. № подл.

А1А133.296

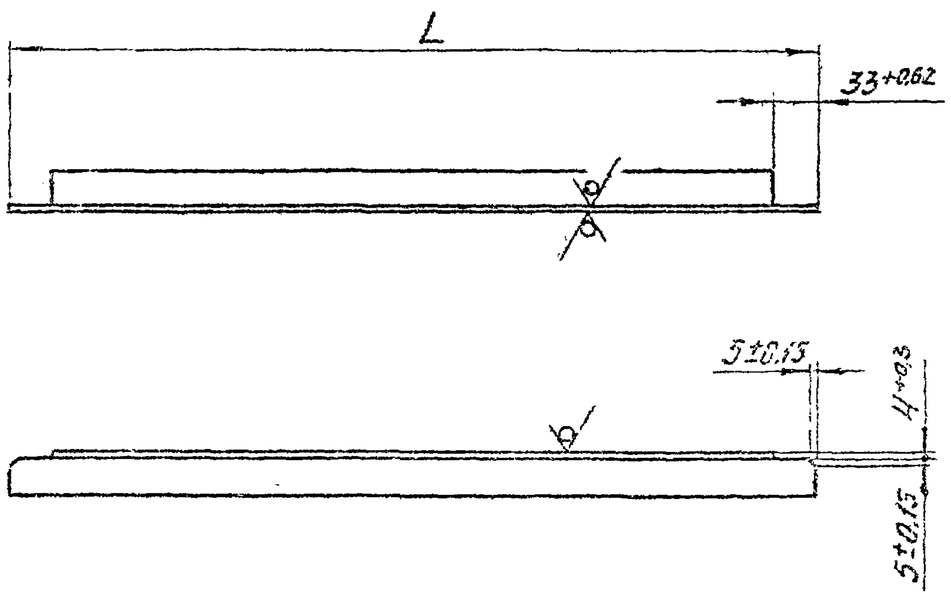

Обозначение	L, мм	Масса, кг
А1А133.269	664-20	1,1
-01	1156-24	1,9

Изм	Лист	№ докум.	Подп	Дата	А1А133.296		
Разраб.		Ямпольская			Уголок	Лит. И	Масса см. табл. / Масштаб —
Пров.		Комиссаров				Лист	Листов: 1
Рук. гр.		Грановский		—			
Н.контр.		Мерзлякова			Уголок Б-36×36×3 ГОСТ 8509-72 / Ст3 ГОСТ 535-58	Госстрой СССР Сантехпроект г. Москва	
Утв.		Спивак					

Копировал: Дзина Формат: 11

Серия 3.904-15 Выпуск 1-12
Подп. и дата | Инв. № дубл. | Взам. инв. № | Подп. и дата | Инв. № подл.

А1А133.303

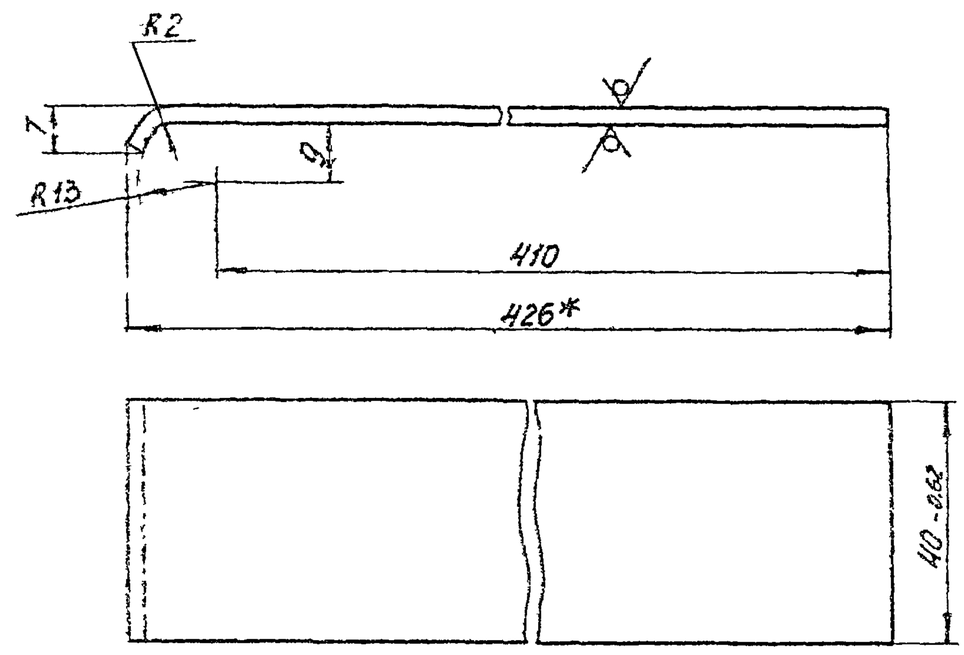

1. Неуказанные предельные отклонения размеров по СМ7
2.* Размер для справок.

Изм	Лист	№ докум.	Подп	Дата	А1А133.303		
Разраб.		Ямпольская			Полоса	Лит. И	Масса 0,37 / Масштаб 1:1
Пров.		Комиссаров				Лист	Листов: 1
Рук. гр.		Грановский					
Н.контр.		Мерзлякова			Лист Б-30 ГОСТ 19903-74 / 1-IV-Ст3 ГОСТ 16523-70	Госстрой СССР Сантехпроект г. Москва	
Утв.		Спивак					

Копировал: Дзина Формат: 11

Подп. и дата | Инв. № дубл. | Взам. инв. № | Подп. и дата | Инв. № подл.

Формат	Зона	Поз.	Обозначение	Наименование	Кол.	Примечание
				Документация		
12			А1А133 430 СБ	Сборочный чертеж		
				Детали		
11		1	А1А133. 303	Полоса	4	
11		2	А1А133. 304	Штырь	4	
11		3	А1А133. 305	Ушко	4	
11		4	А1А133. 306	Крючок	3	
11		5	А1А133. 307	Ось	1	
64		6	А1А133. 308	Пруток		
				Круг $\frac{В8\ ГОСТ\ 2590\text{-}71}{Ст3\ ГОСТ\ 535\text{-}58}$		
				L = 1675 -1,5	4	0,66 кг
64		7	А1А133.309	Пруток		
				Круг $\frac{В8\ ГОСТ\ 2590\text{-}71}{Ст3\ ГОСТ\ 535\text{-}58}$		
				L = 250 -1,15	8	0,09 кг
				Стандартные изделия		
		8		Шайба В.01		
				ГОСТ 11371-68	2	
		9		Шплинт 5х20		
				ГОСТ 397-66	2	

Взам. инв. № | Подп. и дата | Инв. № подл.

Изм.	Лист	№ докум.	Подп.	Дата
Разраб.	Ямпольская			
Пров.	Комиссаров			
Рук. груп.	Грановский			
Н. контр.	Мерзлякова			
Утв.	Сливак			

А1А133.430

Прижим

Лит. | Лист | Листов: 1

Госстрой СССР Сантехпроект г. Москва

Копировал | Формат: 11

Формат	Зона	Поз.	Обозначение	Наименование	Кол.	Примечание
				Документация		
11			А1А133. 440 СБ	Сборочный чертеж		
				Детали		
11		1	А1А133. 311	Пруток	5	
64		2	А1А133. 312	Пруток		
				Круг $\frac{В6\ ГОСТ\ 2590\text{-}71}{Ст3\ ГОСТ\ 535\text{-}58}$		
				L = 1700±1,5	2	0,38 кг

Взам. инв. № | Подп. и дата | Инв. № подл.

Изм.	Лист	№ докум.	Подп.	Дата
Разраб.	Ямпольская			
Пров.	Комиссаров			
Рук. груп.	Грановский			
Н. контр.	Мерзлякова			
Утв.	Сливак			

А1А133. 440

Решетка опорная.

Лит. | Лист | Листов: 1

Госстрой СССР Сантехпроект г. Москва

Копировал: | Формат: 11

А1А133.306

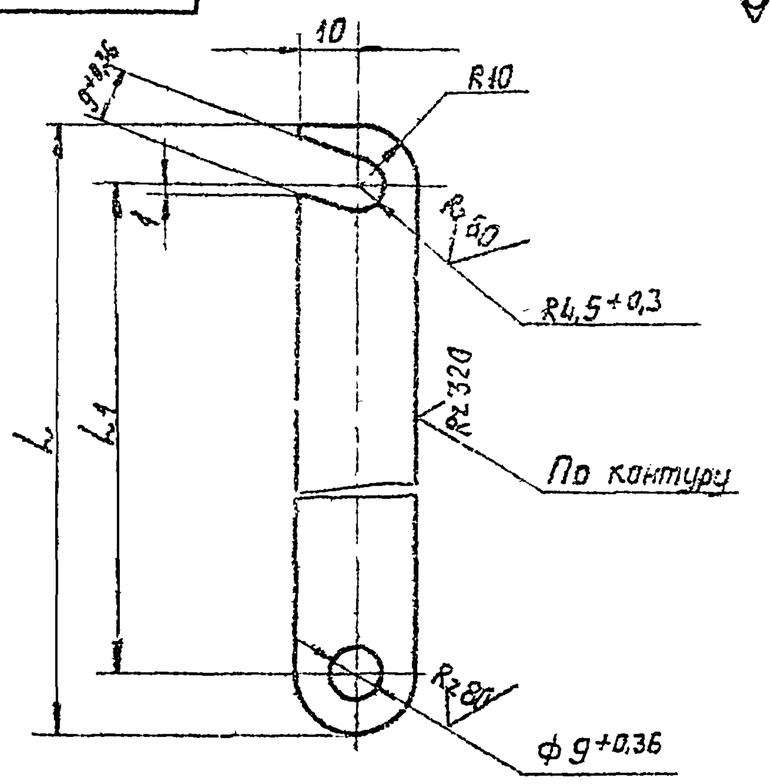

Обозначение	Размеры, мм L	Размеры, мм L1	Масса, кг
А1А133. 306	190-1,15	170	0,09
-01	400-1,55	380	0,16

Неуказанные предельные отклонения размеров по СМ7

Взам. инв. № | Подп. и дата | Инв. № подл.

Изм.	Лист	№ докум.	Подп.	Дата
Разраб.	Ямпольская			
Пров.	Комиссаров			
Рук. груп.	Грановский			
Н. контр.	Мерзлякова			
Утв.	Сливак			

А1А133. 306

Крючок

Лит. | Масса: Смотри таблицу | Масш.: —

Лист | Листов: 1

Лист Б3.0 ГОСТ 19903-74 / 1-IV-Ст 3 ГОСТ 16523-70

Госстрой СССР Сантехпроект г. Москва

Копировал: | Формат: 11

А1А133.307

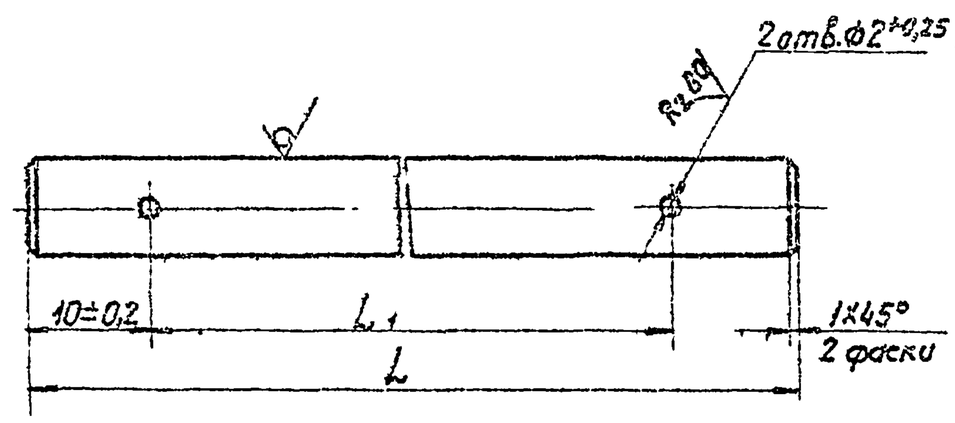

Обозначение	Размеры мм L	Размеры мм L1	Масса, кг
А1А133 307	1735-3	1715±1,5	0,67
-01	1160-2,4	1140±1,2	0,46

Взам. инв. № | Подп. и дата | Инв. № подл.

Изм.	Лист	№ докум.	Подп.	Дата
Разраб.	Ямпольская			
Пров.	Комиссаров			
Рук. груп.	Грановский			
Н. контр.	Мерзлякова			
Утв.	Сливак			

А1А133. 307

Ось

Лит. | Масса: Смотри таблицу | Масш.: —

Лист | Листов: 1

Круг $\frac{В8\ ГОСТ\ 2590\text{-}71}{Ст3\ ГОСТ\ 535\text{-}58}$

Госстрой СССР Сантехпроект г. Москва

Копировал: | Формат: 11

А1А133.440СБ

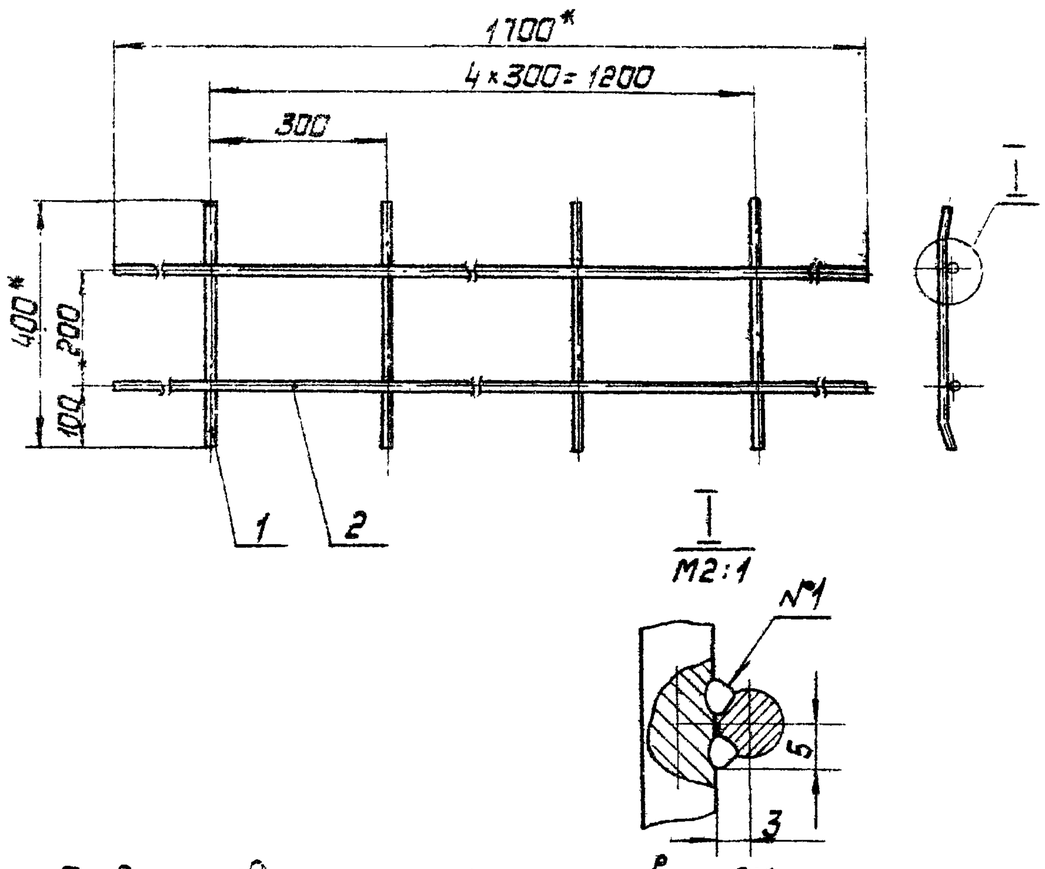

1. Предельные отклонения размеров по СМ7
2* Размеры для справок
3. Шероховатость поверхностей деталей, полученных отрезкой под прямым углом - Rz320; неуказанная шероховатость поверхностей деталей - ∇
4 Сварной шов №1 - сварка ручная электродуговая.

Изм.	Лист	N докум.	Подп.	Дата	А1А 133.440 СБ		
Разраб.		Ямпольская			Решетка опорная Сборочный чертеж	Лит.	Масса	Масшт.
Пров.		Комиссаров				И	1,26	1:10
Рук. груп.		Грановский				Лист	Листов 1	
Н. контр.		Мерзлякова				Госстрой СССР Сантехпроект г. Москва		
Утв.		Сливак						

Формат 11

Подп. и дата | Инв. N дубл. | Взам. инв. N | Подп. и дата | Инв. N подл.

А1А133.311

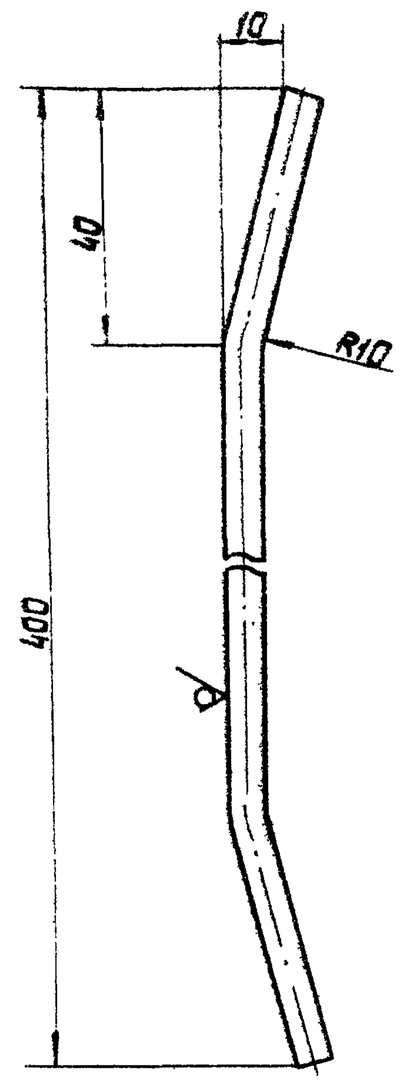

Предельные отклонения размеров по СМ7

Изм.	Лист	N докум.	Подп.	Дата	А1А 133.311		
Разраб.		Ямпольская			Пруток	Лит.	Масса	Масшт.
Пров.		Комиссаров				И	0,1	1:1
Рук. груп.		Грановский				Лист	Листов 1	
Н. контр.		Мерзлякова			Круг В6 ГОСТ 2590-71 / Ст3 ГОСТ 535-58	Госстрой СССР Сантехпроект г. Москва		
Утв.		Сливак						

Формат 11

Подп. и дата | Инв. N дубл. | Взам. инв. N | Подп. и дата | Инв. N подл.

А1А133.430СБ

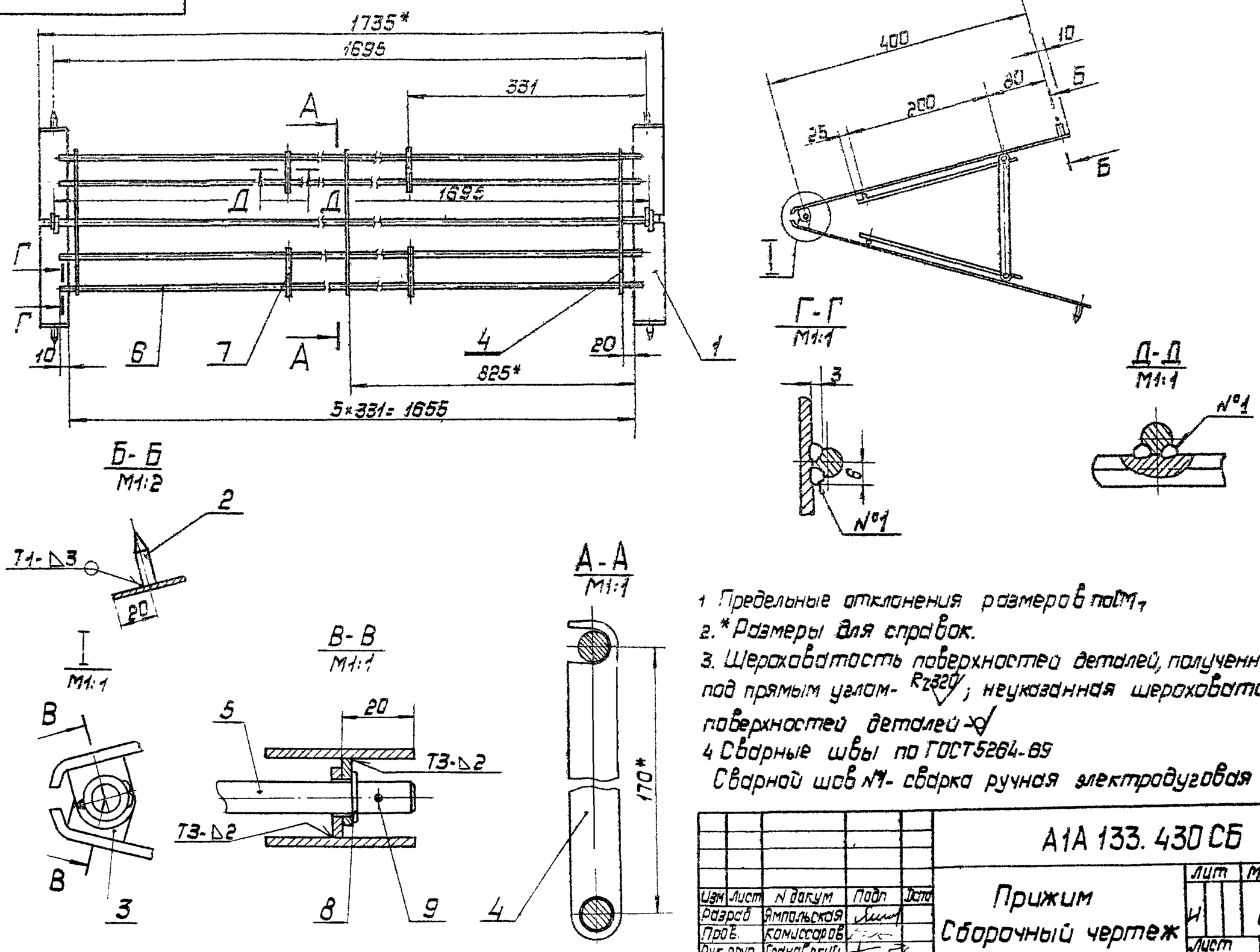

1 Предельные отклонения размеров по СМ7
2.* Размеры для справок.
3. Шероховатость поверхностей деталей, полученных отрезкой под прямым углом - Rz320; неуказанная шероховатость поверхностей деталей -∇
4 Сварные швы по ГОСТ 5264-69
Сварной шов №1 - сварка ручная электродуговая

Изм.	Лист	N докум.	Подп.	Дата	А1А 133.430 СБ			
Разраб.		Ямпольская			Прижим Сборочный чертеж	Лит.	Масса	Масшт.
Пров.		Комиссаров				И	6,23	1:5
Рук. груп.		Грановский				Лист	Листов 1	
Гл. спец.		Сливак				Госстрой СССР Сантехпроект г. Москва		
Н. контр.		Мерзлякова						
Утв.		Гольтвегер						

Копир: Ф.

Формат 12

Серия 3.904.15 Выпуск 1-12

Подп. и дата | Инв. N дубл. | Взам. инв. N | Подп. и дата | Инв. N подл.

Формат	Зона	Поз.	Обозначение	Наименование	Кол.	Примечание
				Документация		
22			А1А133.450СБ	Сборочный чертеж		
				Сборочные единицы		
11		1	А1А133.410	Панель верхняя	1	
11		2	А1А133.420	Панель боковая	2	
11		3	А1А133.460	Решетка опорная	3	
11		4	А1А133.470	Решетка опорная	30	
11		5	А1А133.480	Решетка опорная	3	
11		6	А1А133.490	Прижим	15	
				Детали		
11		7	А1А133.272	Лист	2	
11		8	А1А133.273	Днище	1	
11		9	А1А133.276	Скоба	120	
11		10	А1А133.277	Уголок	22	
11		11	А1А133.278	Крюк	15	
11		12	А1А133.279	Стопор	6	
11		13	А1А133.281	Планка	6	
11		14	А1А133.315	Направляющая	3	
		15	-01	Направляющая	3	

Изм.	Лист	№ докум.	Подп.	Дата
Разраб.	Ямпольская			
Пров.	Комиссаров			
Рук. гр.	Грановский			
Н.контр.	Мерзлякова			
Утв.	Спивак			

А1А133.450

Секция фильтра с фильтрующим материалом типа ФСВУ

Лит.	Лист	Листов
И	1	2

Госстрой СССР Сантехпроект г. Москва

Копировал: Дзино Формат: А1

Подп. и дата | Инв. № дубл. | Взам. инв. № | Подп. и дата | Инв. № подл.

Формат	Зона	Поз.	Обозначение	Наименование	Кол.	Примечание
Б4		16	А1А133.316	Лист		
				Лист $\frac{Б3.0\ ГОСТ\ 19903-74}{1\text{-}IV\text{-}Ст3\ ГОСТ\ 16523-70}$		
				70-0,14×1064-24	3	17,5 кг
Б4		17	А1А133.317	Пруток		
				круг $\frac{В2\ ГОСТ\ 2590-71}{Ст3\ ГОСТ\ 535-58}$		
				L=1110-24	12	0,44 кг
Б4		18	А1А133.318	Прижим		
				Труба 15 ГОСТ 3262-62		
				L=1180-24	3	1,5 кг
Б4		19	А1А133.319	Прокладка		
				Резина-пластина		
				3Г-М ГОСТ 7338-65		
				36-0,62×670-2	2	0,07 кг
				Стандартные изделия		
		20		Болт М10×30.36		
				ГОСТ 7792-70	32	
		21		Гайка М10-4		
				ГОСТ 5915-70	32	
				Материалы		
		22		Материал фильтрующий из упругого стекловолокна марки ФСВУ ТУ21-10-369-70 Ширина полотна 1200мм		10 кг

Изм.	Лист	№ докум.	Подп.	Дата

А1А133.450 Лист 2

Копировал: Дзино Формат: А1

Серия 3.904-15 Выпуск 1

А1А133.332

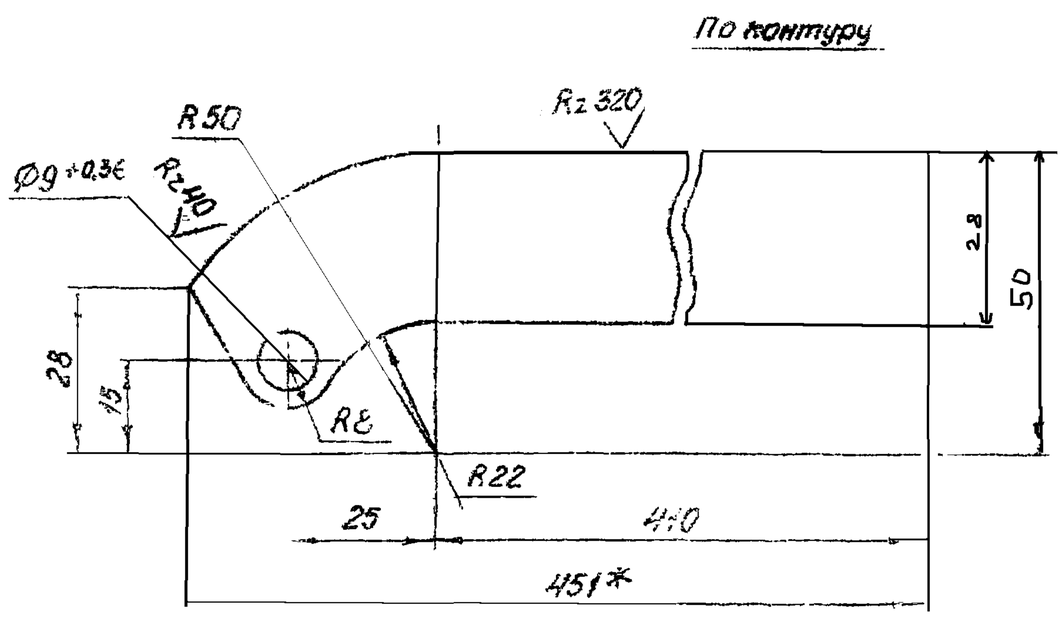

1. Неуказанные предельные отклонения размеров по СМ7.
2. *Размер для справок

Изм.	Лист	№ докум.	Подп.	Дата
Разраб.	Ямпольская			
Пров.	Комиссаров			
Рук. гр.	Грановский			
Н.контр.	Мерзлякова			
Утв.	Спивак			

А1А133.332

Ребро

Лит	Масса	Масштаб
И	0,3	1:1

Лист Листов 1

Лист $\frac{Б3.0\ ГОСТ\ 19903-74}{1\text{-}IV\text{-}Ст3\ ГОСТ\ 16523-70}$

Госстрой СССР Сантехпроект г. Москва

Копировал: Дзино Формат А1

А1А133.331

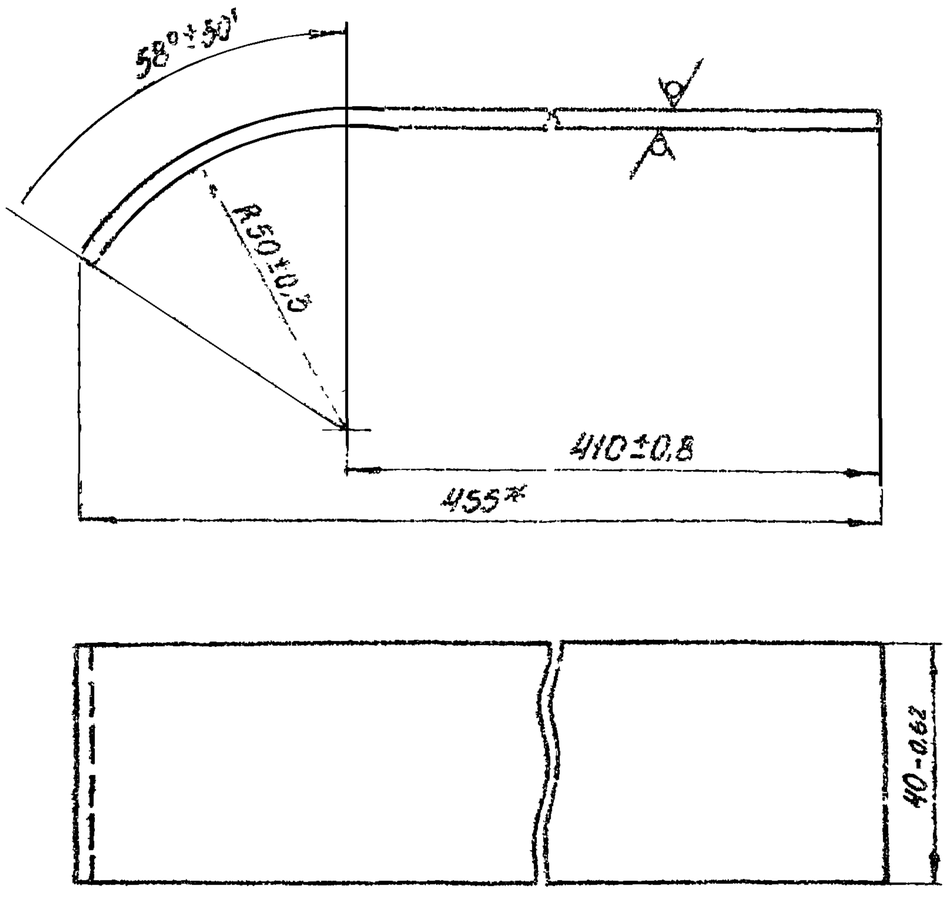

Изм.	Лист	№ докум.	Подп.	Дата
Разраб.	Ямпольская			
Пров.	Комиссаров			
Рук. гр.	Грановский			
Н.контр.	Мерзлякова			
Утв.	Спивак			

А1А133.331

Полоса

Лит	Масса	Масштаб
И	0,43	1:1

Лист Листов 1

Лист $\frac{Б3.0\ ГОСТ\ 19903-74}{1\text{-}IV\text{-}Ст3\ ГОСТ\ 16523-70}$

Госстрой СССР Сантехпроект г. Москва

Копировал: Дзино Формат А1

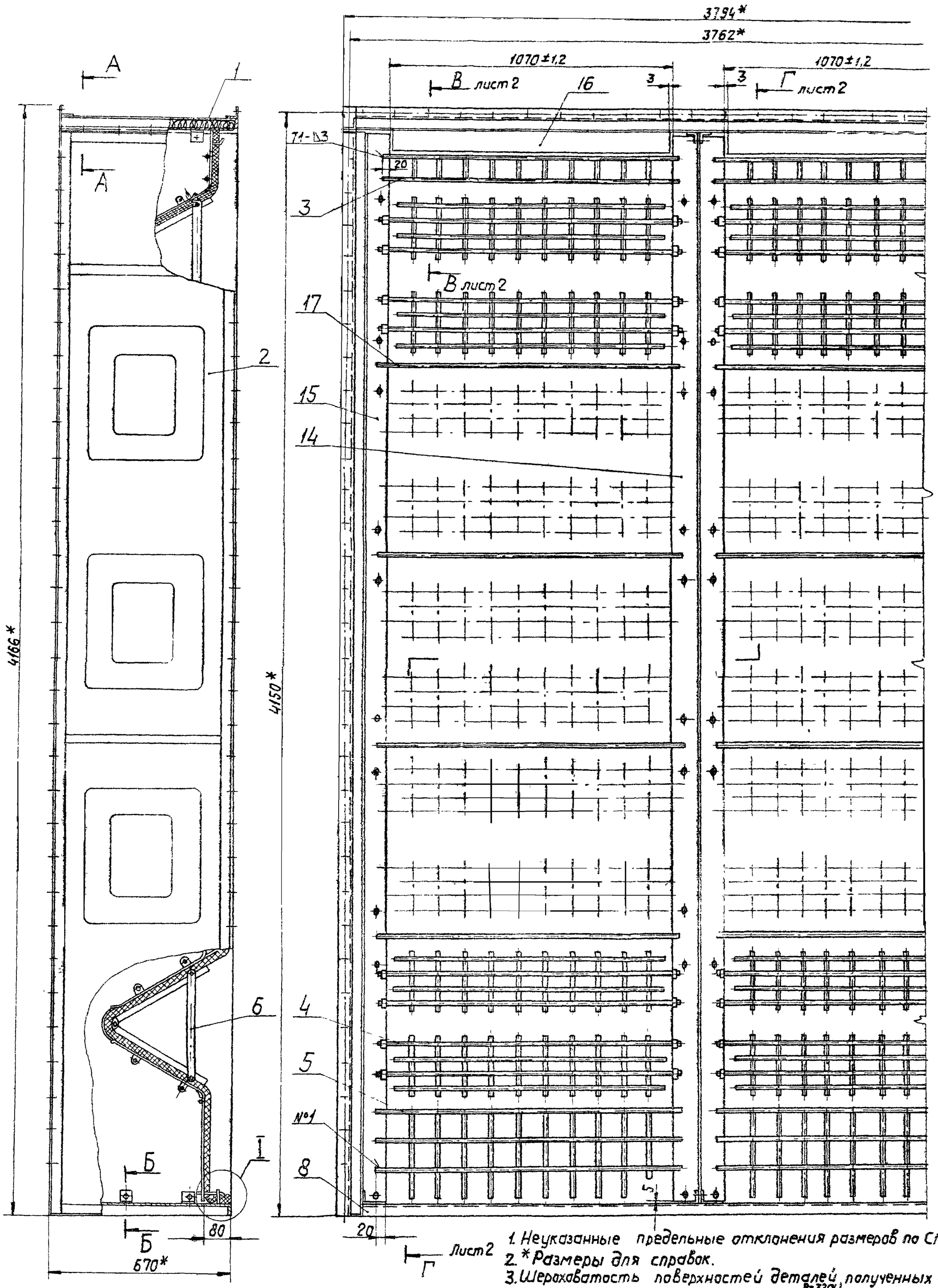

1. Неуказанные предельные отклонения размеров по СМ1
2. *Размеры для справок.
3. Шероховатость поверхностей деталей, полученных отрезкой под прямым углом и по периметру - Rz320; неуказанная шероховатость поверхностей деталей - ∇.
4. Сварные швы по ГОСТ 5264-69. Сварные швы №1 - сварка ручная электродуговая.

Изм.	Лист	№ докум.	Подп.	Дата
Разраб.		Ямпольская		
Пров.		Комисаров		
Рук.груп.		Грановский		
Гл.спец.		Сливак		
Н.контр.		Мерзлякова		
Утв.		Гольтвегер		

А1А133.450СБ

Секция фильтра с фильтрующим материалом типа ФСВУ. Сварочный чертеж.

Лит.	Масса	Масшт.
И	739	1:10

Лист 1 Листов 2

Госстрой СССР Сантехпроект г. Москва

Серия 3.904-15 Выпуск 1-12

Инв.№ подл. | Подп. и дата | Взам. инв.№ | Инв.№ дубл. | Подп. и дата

Копировал: Формат: 22

Г-Г лист 1

Узлы поз. 4, 6 и детали поз. 12, 18, 22 не показаны

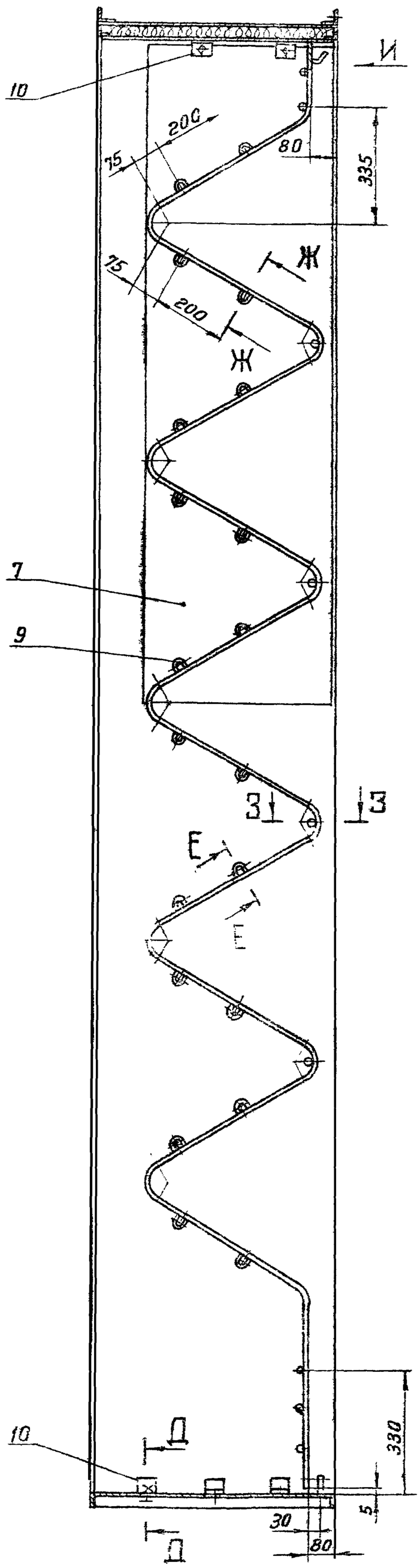

Вид И

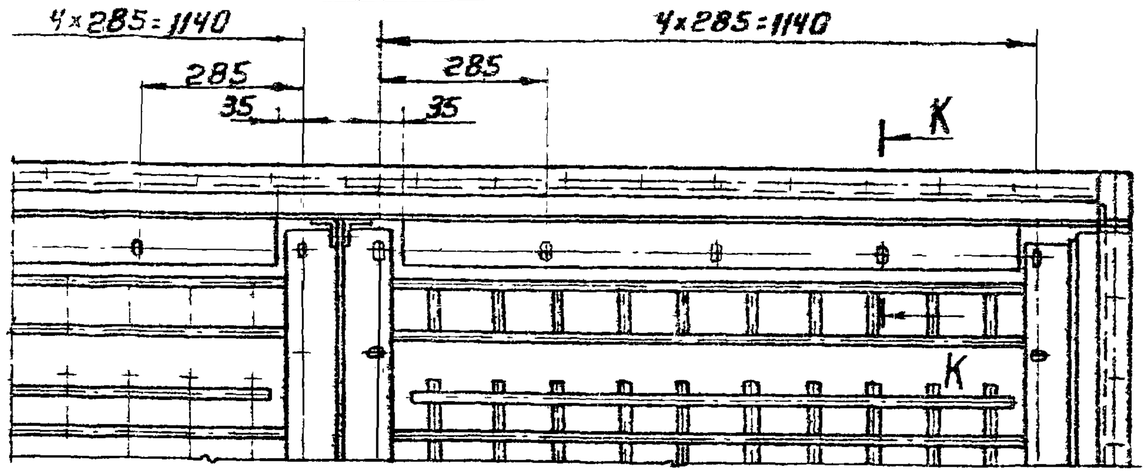

В-В лист 1

М1:2,5

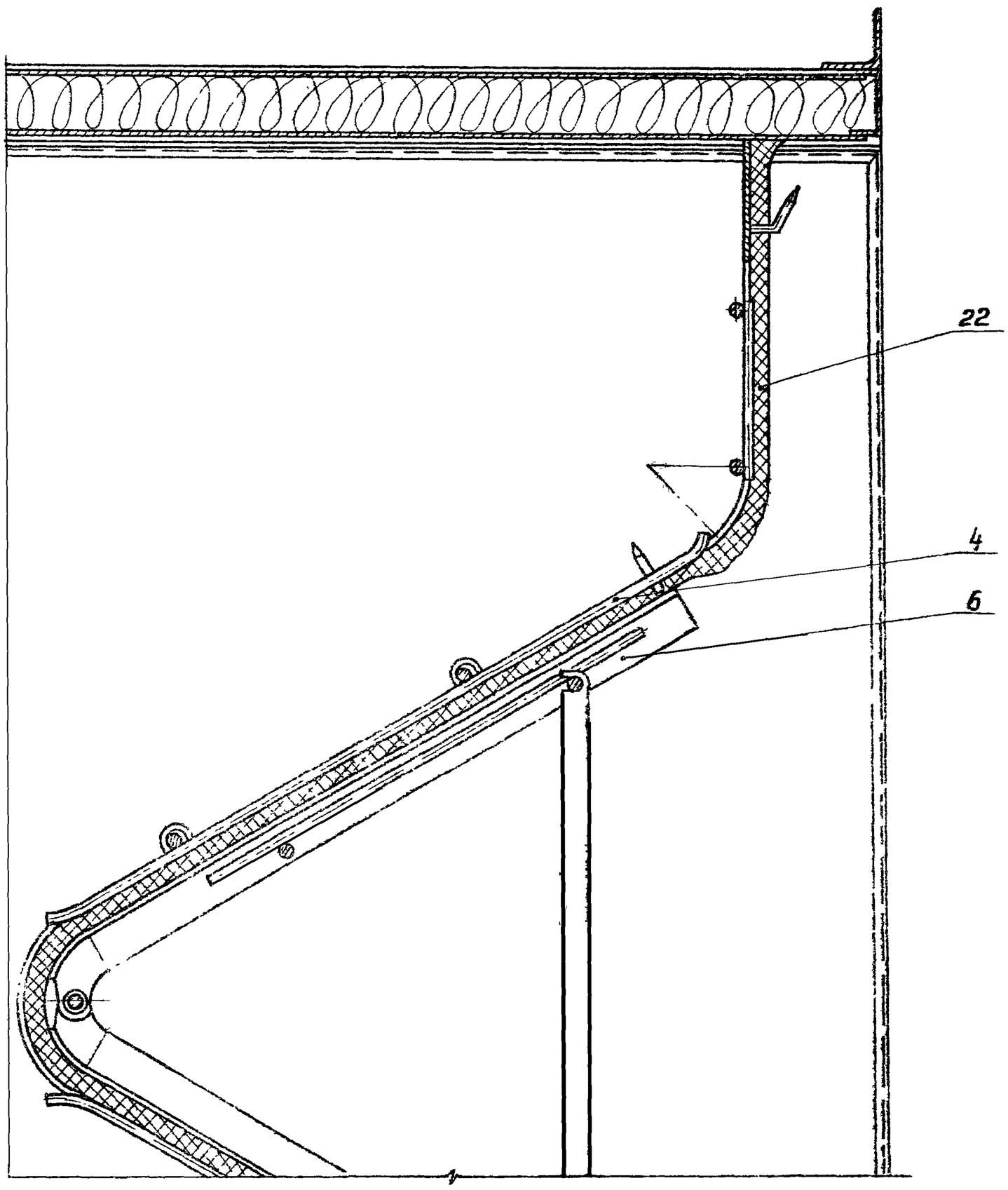

З-З

М1:2

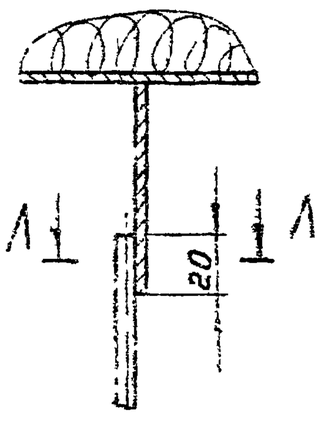

Л-Л

М2:1

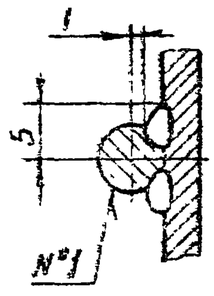

К-К

М1:2

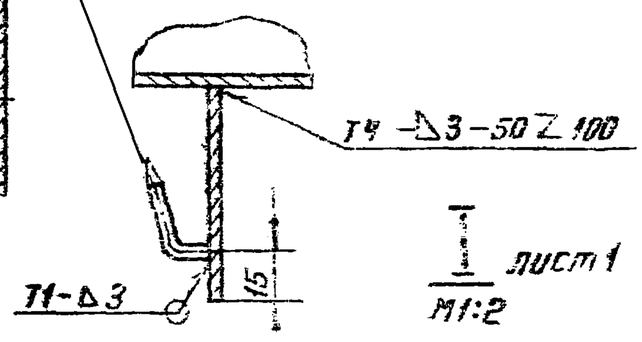

Д-Д

М1:2

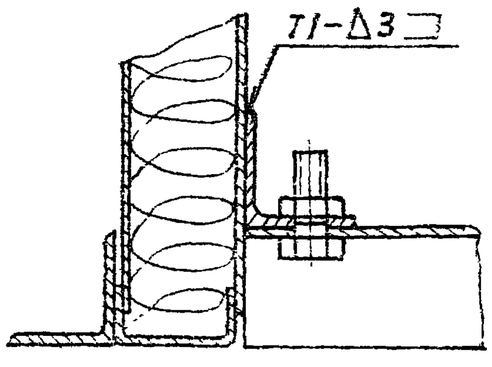

Е-Е повернуто

М1:2

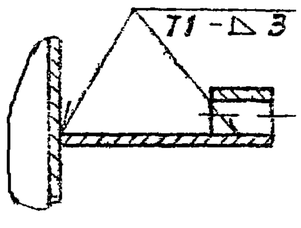

Ж-Ж повернуто

М1:2

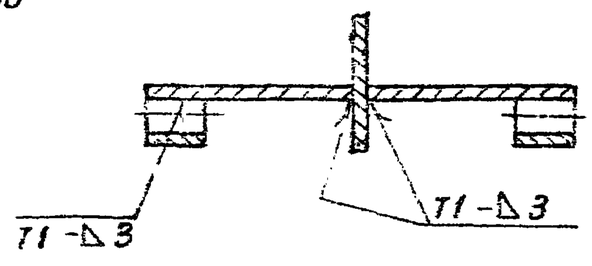

I лист 1

М1:2

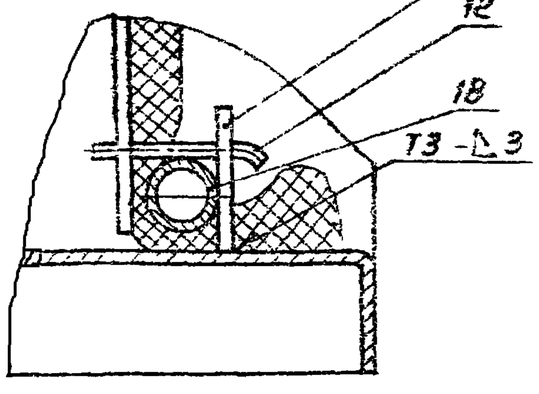

Изм.	Лист	N докум.	Подп.	Дата

А1А133.450СБ

Лист 2

Серия 3.904-15 Выпуск 1-12

Инв. N подл. | Подп. и дата | Взам. инв. N | Инв. N дубл. | Подп. и дата

Коп. Терентьева

Формат А4

А1А 133.315 – изображено
А1А 133 315-01 – зеркальное отражение

Rz 320 √(√)

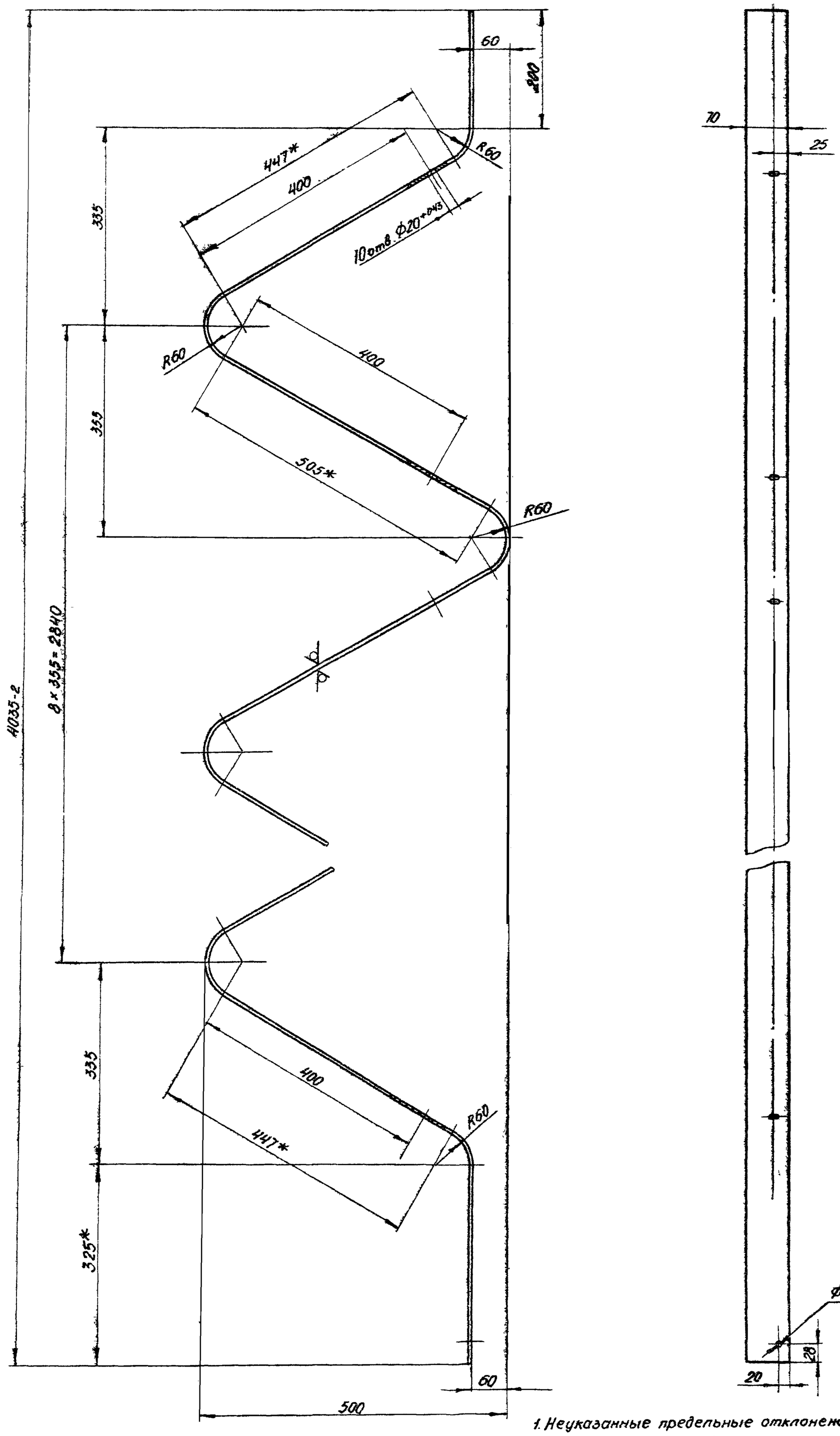

1. Неуказанные предельные отклонения размеров по СМ7.
2. * Размеры для справок.
3. Допускается изготовить из отдельных частей сваркой встык.

					А1А 133.315			
Изм.	Лист	№ докум.	Подп.	Дата	Направляющая	Лит	Масса	Масштаб
Разраб.		Ямпольская				И	9,2	1:5
Пров.		Комиссаров				Лист	Листов 1	
Рук. гр.		Грановский			Лист Б3,0 ГОСТ 19903-74 / 1-IV-Ст.3 ГОСТ 16523-70	Госстрой СССР Сантехпроект г. Москва		
Н. контр.		Мерзлякова						
Утв.		Сливак						

Серия 3.904-15 Выпуск 1-12

А1А 133.315

Инв. № подл. | Подп. и дата | Взам. инв. № | Инв. № дубл. | Подп. и дата

Копировал Дзино

Формат 22

Формат	Зона	Поз.	Обозначение	Наименование	Кол.	Примечание
				Документация		
11			А1А133.460СБ	Сборочный чертеж		
				Детали		
Б4		1	А1А133.321	Пруток		
				Круг $\frac{\text{В6 ГОСТ 2590-71}}{\text{Ст.3 ГОСТ 535-58}}$		
				L = 1110-2,4	2	0,244кг
Б4		2	А1А133.322	Пруток		
				Круг $\frac{\text{В6 ГОСТ 2590-71}}{\text{Ст3 ГОСТ 535-58}}$		
				L = 100 0,87	10	0,022кг

Изм.	Лист	N докум.	Подп.	Дата	А1А133.460			
Разраб.		Ямпольская			Решетка опорная	Лит.	Лист	Листов
Пров.		Комиссаров				И		1
Рук.груп.		Грановский				Госстрой СССР Сантехпроект г. Москва		
Н.контр.		Мерзлякова						
Утв.		Сливак						

Копировал: Формат: 11

Инв.N подл. | Подп. и дата | Взам.инв.N | Инв.N дубл. | Подп. и дата

Формат	Зона	Поз.	Обозначение	Наименование	Кол.	Примечание
				Документация		
12			А1А133.470СБ	Сборочный чертеж		
				Детали		
11		1	А1А133.323	Пруток	10	
Б4		2	А1А133.324	Пруток		
				Круг $\frac{\text{В6 ГОСТ 2590-71}}{\text{Ст.3 ГОСТ 535-58}}$		
				L = 1120-2,4	2	0,244кг
Б4		3	А1А133.325	Пруток		
				Круг $\frac{\text{В6 ГОСТ 2590-71}}{\text{Ст.3 ГОСТ 535-58}}$		
				L = 1050-2,4	2	0,237кг

Изм.	Лист	N докум.	Подп.	Дата	А1А133.470			
Разраб.		Ямпольская			Решетка опорная	Лит.	Лист	Листов
Провер.		Комиссаров				И		1
Рук.груп.		Грановский				Госстрой СССР Сантехпроект г. Москва		
Н.контр.		Мерзлякова						
Утв.		Сливак						

Копировал: Формат: 11

Инв.N подл. | Подп. и дата | Взам.инв.N | Инв.N дубл. | Подп. и дата

Формат	Зона	Поз.	Обозначение	Наименование	Кол.	Примечание
				Документация		
11			А1А133.480СБ	Сборочный чертеж		
				Детали		
Б4		1	А1А133.326	Пруток		
				Круг $\frac{\text{В6 ГОСТ 2590-71}}{\text{Ст.3 ГОСТ 535-58}}$		
				L = 1110-2,4	3	0,244кг
Б4		2	А1А133.327	Пруток		
				Круг $\frac{\text{В6 ГОСТ 2590-71}}{\text{Ст.3 ГОСТ 535-58}}$		
				L = 325-1,35	10	0,072кг

Изм.	Лист	N докум.	Подп.	Дата	А1А133.480			
Разраб.		Ямпольская			Решетка опорная	Лит.	Лист	Листов
Пров.		Комиссаров				И		1
Рук.груп.		Грановский				Госстрой СССР Сантехпроект г. Москва		
Н.контр.		Мерзлякова						
Утв.		Сливак						

Копировал: Формат: 11

Инв.N подл. | Подп. и дата | Взам.инв.N | Инв.N дубл. | Подп. и дата

А1А133.304

Rz320 (√)

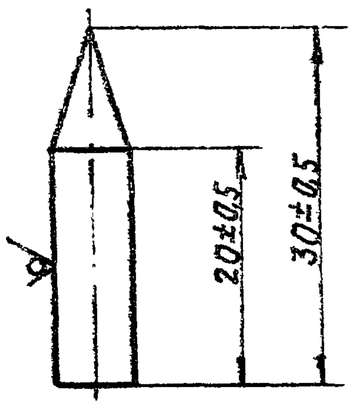

Изм.	Лист	N докум.	Подп.	Дата	А1А133.304			
Разраб.		Ямпольская			Штырь	Лит.	Масса	Масшт.
Пров.		Комиссаров				И	0,01	2:1
Рук.груп.		Грановский				Лист	Листов 1	
Н.контр.		Мерзлякова			Круг $\frac{\text{В6 ГОСТ 2590-71}}{\text{Ст.3 ГОСТ 535-58}}$	Госстрой СССР Сантехпроект г. Москва		
Утв.		Сливак						

Копировал: Формат: 11

Инв.N подл. | Подп. и дата | Взам.инв.N | Инв.N дубл. | Подп. и дата

А1А133.460СБ

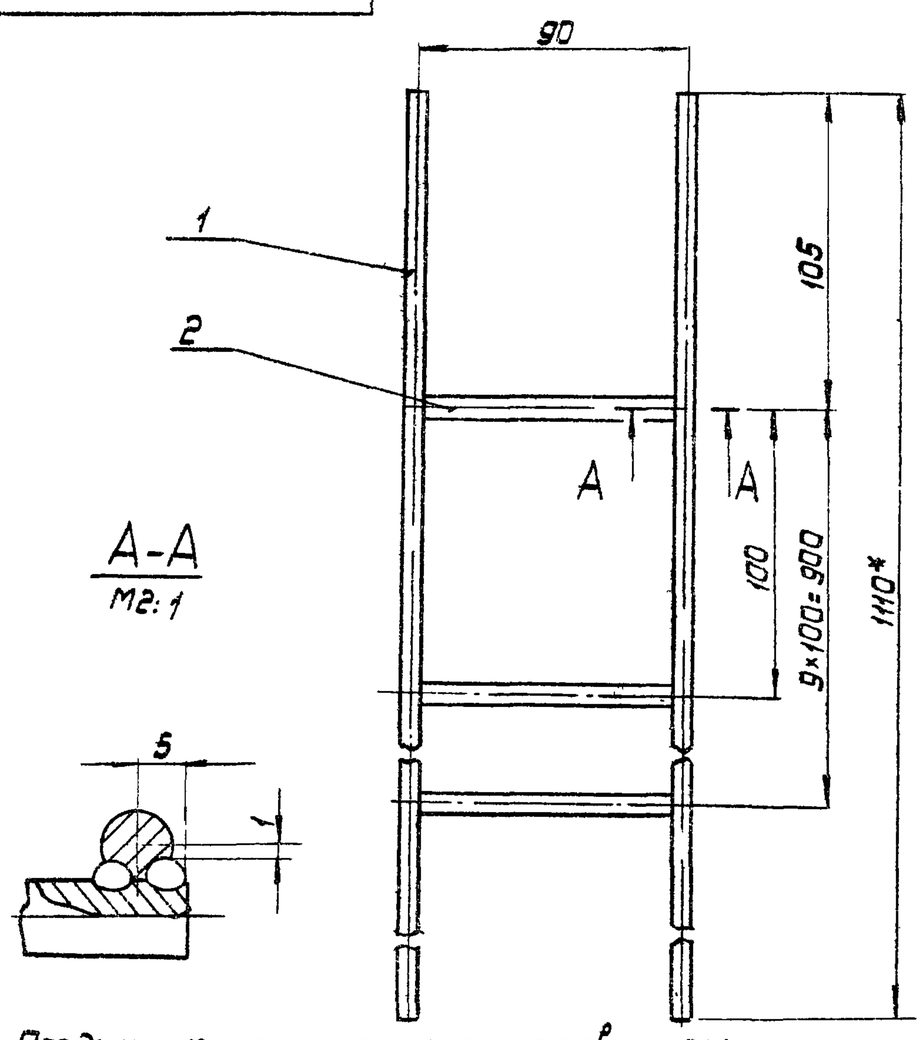

1. Предельные отклонения размеров по СМ9
2.* Размеры для справок
3. Шероховатость поверхностей деталей, полученных отрезкой под прямым углом, Rz320; неуказанная шероховатость поверхностей деталей –
4. Сварные швы – сварка ручная электродуговая

Изм.	Лист	N докум.	Подп.	Дата	А1А 133.460СБ			
Разраб.		Ямпольская			Решетка опорная	Лит	Масса	Масшт.
Пров.		Комиссаров				И	0,7	1:2
Рук. груп.		Грановский			Сборочный чертеж	Лист	Листов 1	
Гл. спец.		Спивак				Госстрой СССР Сантехпроект г. Москва		
Н. контр.		Меряльякова						
Утв.		Гольтбергер						

Формат 11

А1А133.323

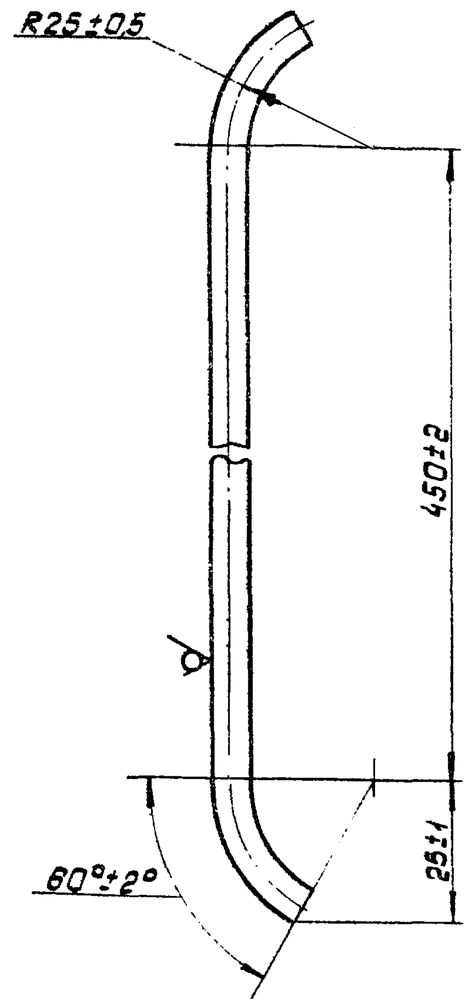

Rz320 (∨)

Изм.	Лист	N докум.	Подп.	Дата	А1А 133.323			
Разраб.		Ямпольская			Пруток	Лит	Масса	Масшт.
Пров.		Комиссаров				И	0,11	1:1
Рук. груп.		Грановский				Лист	Листов 1	
Н. контр.		Меряльякова			Круг В6 ГОСТ 2590-71 / Ст.3 ГОСТ 535-58	Госстрой СССР Сантехпроект г. Москва		
Утв.		Спивак						

Формат 11

А1А133.470СБ

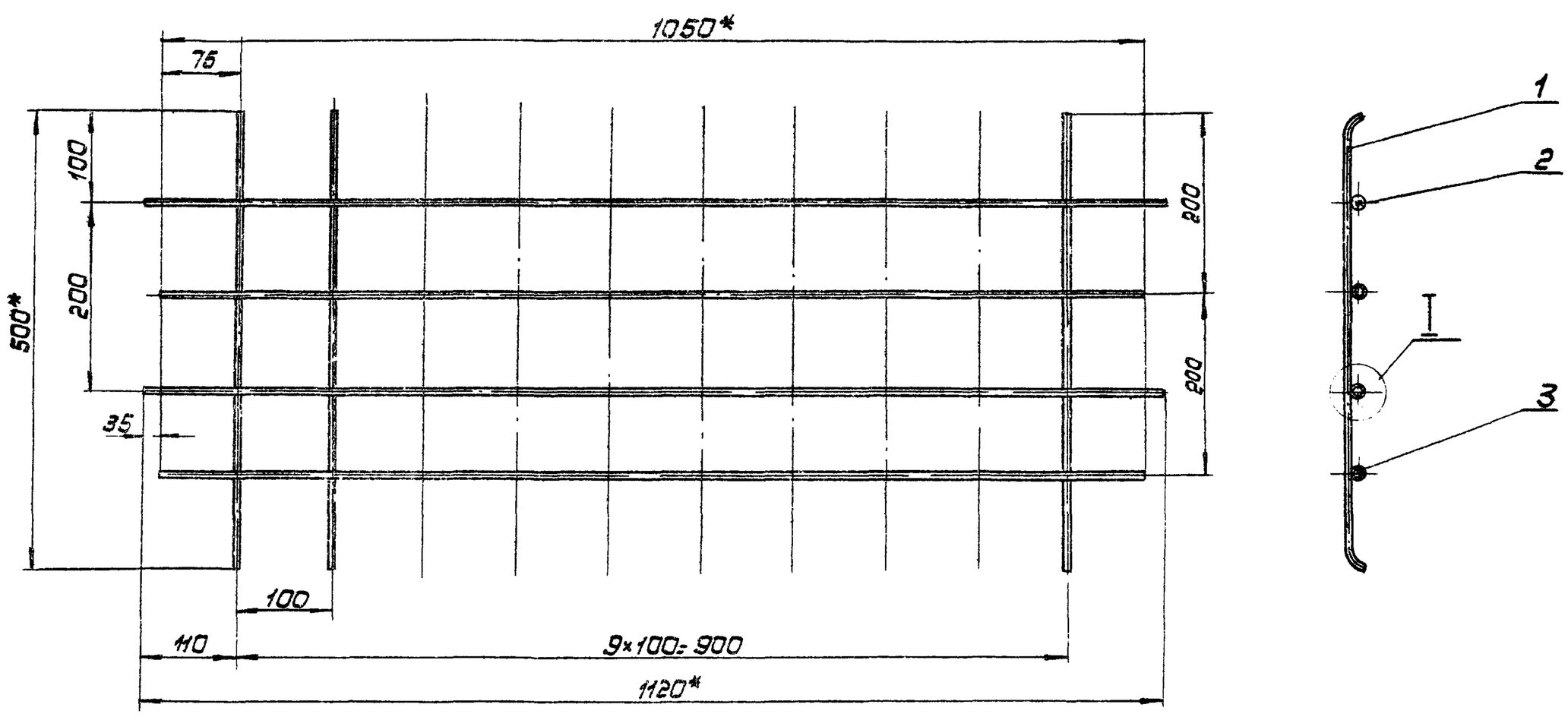

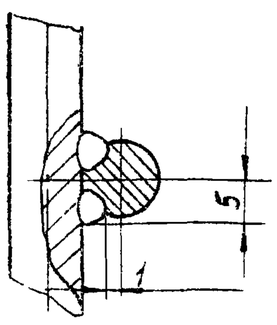

М2:1

1. Предельные отклонения размеров по СМ9
2.* Размеры для справок.
3. Шероховатость поверхностей деталей, полученных отрезкой под прямым углом - Rz320; неуказанная шероховатость поверхностей деталей
4 Сварные швы - сварка ручная электродуговая

Изм.	Лист	N докум.	Подп.	Дата	А1А 133.470СБ			
Разраб.		Ямпольская			Решетка опорная	Лит	Масса	Масшт.
Пров.		Комиссаров				И	2,17	1:5
Рук. груп.		Грановский			Сборочный чертеж	Лист	Листов 1	
Гл. спец.		Спивак				Госстрой СССР Сантехпроект г. Москва		
Н. контр.		Меряльякова						
Утв.		Гольтбергер						

Формат 2

Серия 3.001.1-16 Выпуск 1-12

Инв. N подл. | Подп. и дата | Взам. инв. N | Инв. N дубл. | Подп. и дата

А1А133 480СБ

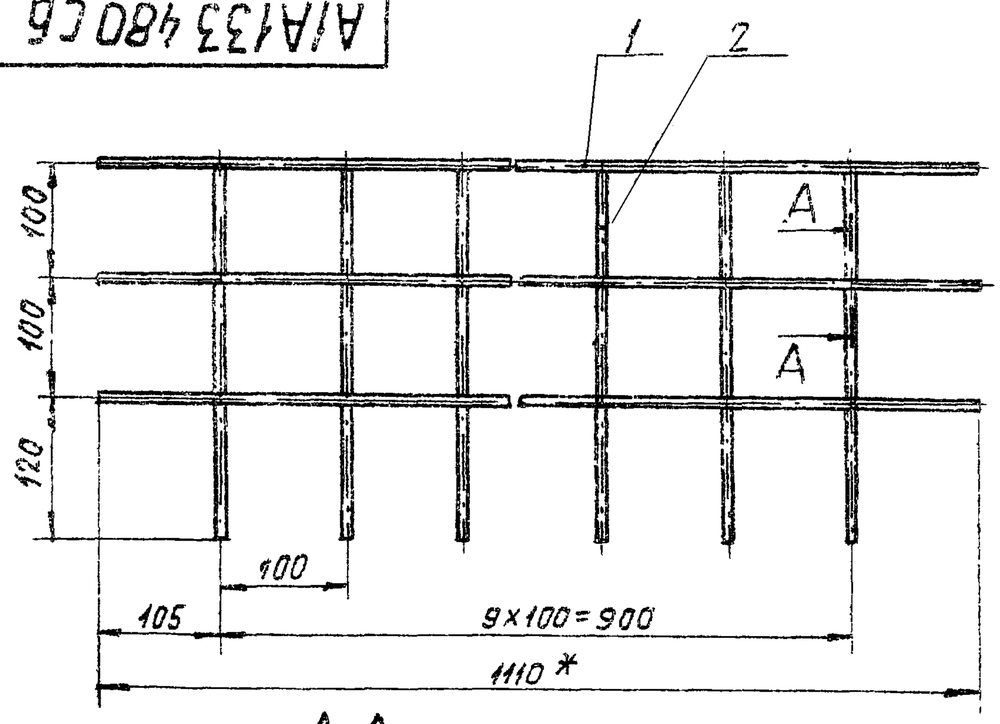

А-А
М2:1

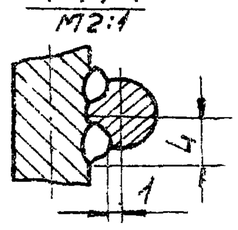

1. Предельные отклонения размеров по СМ7
2. * Размер для справок
3. Шероховатость поверхностей деталей, полученных отрезкой под прямым углом – Rz320; неуказанная шероховатость поверхностей деталей – ∇.
4. Сварные швы – сварка ручная электродуговая

Изм.	Лист	N докум.	Подп.	Дата
Разраб.		Ямпольская		
Пров.		Комиссаров		
Рук. груп.		Грановский		
Гл. спец.		Спивак		
Н. контр.		Мерзлякова		
Утв.		Гольтвегер		

А1А133.480СБ

Решетка опорная. Сварочный чертеж.

Лит.	Масса	Масшт.
И	1,45	1:5
Лист	Листов 1	

Госстрой СССР Сантехпроект г. Москва

Копировал: Формат: 11

Формат	Зона	Поз.	Обозначение	Наименование	Кол.	Примечание
				Документация		
12			А1А133 490СБ	Сборочный чертеж		
				Детали		
11		1	А1А1133. 304	Штырь	4	
11		2	А1А133. 306-01	Крючок	2	
11		3	А1А133 307-01	Ось	1	
Б4		4	А1А133. 328	Пруток		
				Круг В8 ГОСТ 2590-71 / Ст.3 ГОСТ 535-58		
				L=1130-24	4	0,45 кг
Б4		5	А1А133. 329	Пруток		
				Круг В8 ГОСТ 2590-71 / Ст.3 ГОСТ 535-58		
				L=300-1,35	6	0,12 кг
11		6	А1А133.331	Полоса	4	
11		7	А1А133.332	Ребро	4	
					4	
				Стандартные изделия		
		8		Шайба 8 01 ГОСТ 11371-68	2	
		9		Шплинт 2×16 ГОСТ 397-66	2	

Изм.	Лист	N докум.	Подп.	Дата
Разраб.		Ямпольская		
Пров.		Комиссаров		
Рук. груп.		Грановский		
Н. контр.		Мерзлякова		
Утв.		Спивак		

А1А133.490

Прижим

Лит.	Лист	Листов
И		1

Госстрой СССР Сантехпроект г. Москва

Копировал: Формат: 11

А1А133 490СБ

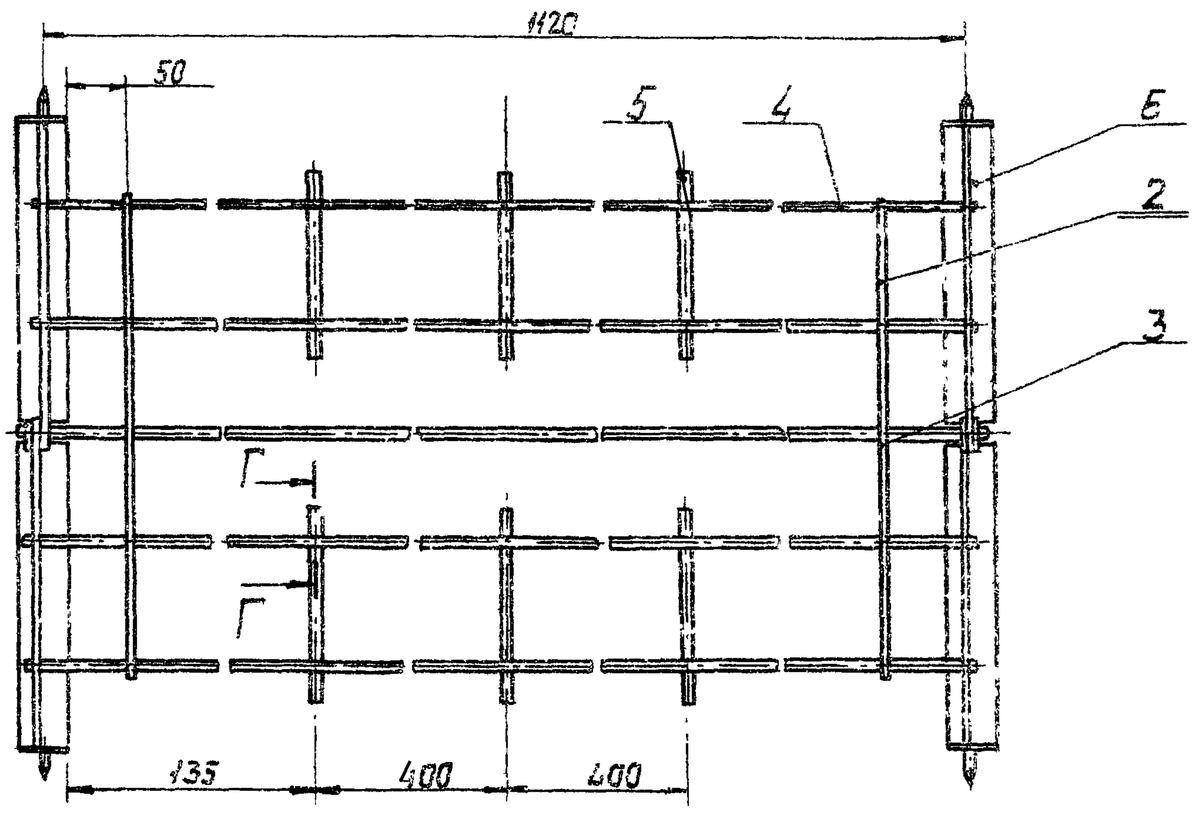

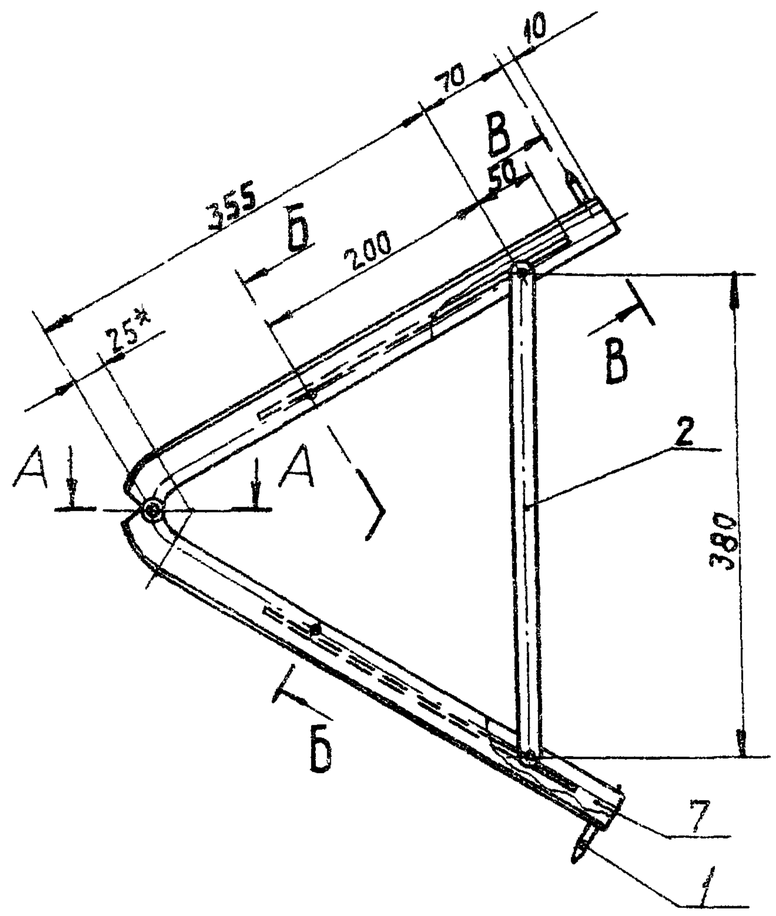

Г-Г
М4:1

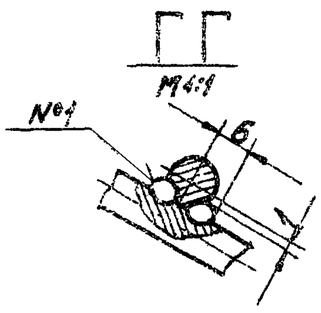

А-А
М1:1

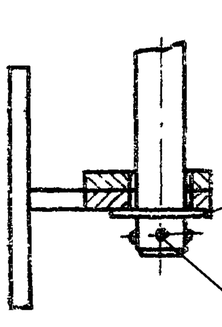

Б-Б
М1:2

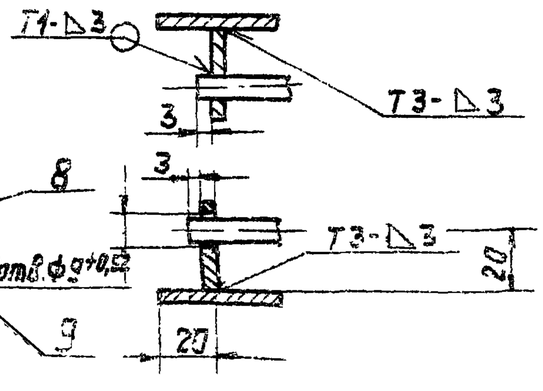

В-В
М1:2

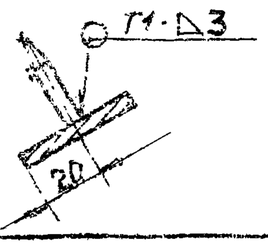

1. Предельные отклонения размеров по СМ7
2. * Размеры для справок.
3. Шероховатость поверхностей деталей, полученных отрезкой под прямым углом – Rz320; неуказанная шероховатость поверхностей деталей – ∇.
4. Сварные швы Т1, Т3 по ГОСТ 5264-69; сварной шов №1 – сварка ручная электродуговая.

Изм.	Лист	N докум.	Подп.	Дата
Разраб.		Ямпольская		
Пров.		Комиссаров		
Рук. груп.		Грановский		
Гл. спец.		Спивак		
Н. контр.		Мерзлякова		
Утв.		Гольтвегер		

А1А133.490СБ

Прижим. Сварочный чертеж

Лит.	Масса	Масшт.
И	6,5	1:5
Лист	Листов 1	

Госстрой СССР Сантехпроект г. Москва

Копировал: Формат: 11

Инв. N подл. | Подп. и дата | Взам. инв. N | Инв. N дубл. | Подп. и дата

Формат	Зона	Поз.	Обозначение	Наименование	Кол.	Примечание
				Документация		
22			А1А133.520 СБ	Сборочный чертеж		
				Сборочные единицы		
11		1	А1А133.530	Рама	1	
11		2	А3Д047.000-01	Заслонка воздушная утепленная	2	Выпуск 1-8
				Стандартные изделия		
		3		Болт М8х25.36 ГОСТ 7798-70	128	
		4		Гайка М8.4 ГОСТ 5915-70	128	
		5		Шайба 8 ГОСТ 10906-66	128	
				Прочие изделия		
		6		Клапан воздушный утепленный КВУ 2400х1000 ТУ 22-2071-70	2	

Подп. и дата | Взам. инв.№ | Инв.№ дубл. | Подп. и дата | Инв.№ подл.

Изм.	Лист	№ докум.	Подп.	Дата	А1А133.520			
Разраб.		Ямпольская			Установка утепленных клапанов	Лит.	Лист	Листов
Пров.		Комиссаров				И		1
Рук.груп.		Грановский				Госстрой СССР Сантехпроект г. Москва		
Н.контр.		Мерзлякова						
Утв.		Сивак						

Копировал: Формат: 11

Формат	Зона	Поз.	Обозначение	Наименование	Кол.	Примечание
				Документация		
22			А1А133.530 СБ	Сборочный чертеж		
11		1	А1А133.341	Швеллер	2	
11		2	А1А133.342	Косынка	2	
11		3	А1А133.343	Швеллер	1	
		4	-01	Швеллер	1	
11		5	А1А133.344	Швеллер	1	
64		6	А1А133.345	Швеллер		
				Швеллер $\frac{8\ ГОСТ\ 8240-72}{Ст3\ ГОСТ\ 535-58}$		
				L=400-1,35	2	2,82 кг
11		7	А1А133.346	Швеллер	1	
11		8	А1А133.347	Швеллер	1	
64		9	А1А133.348	Швеллер		
				Швеллер $\frac{8\ ГОСТ\ 8240-72}{Ст3\ ГОСТ\ 535-58}$		
				L=772-2	1	6,0 кг
64		10	А1А133.349	Лист		
				Б3 ГОСТ 19903-74		
				I-IV Ст3 ГОСТ 16523-70		
				330-1,55х2458-2	1	26,6 кг

Подп. и дата | Взам. инв.№ | Инв.№ дубл. | Подп. и дата | Инв.№ подл.

Изм.	Лист	№ докум.	Подп.	Дата	А1А133.530			
Разраб.		Ямпольская			Рама	Лит.	Лист	Листов
Пров.		Комиссаров				И		1
Рук.груп.		Грановский				Госстрой СССР Сантехпроект г. Москва		
Н.контр.		Мерзлякова						
Утв.		Сивак						

Копировал: Формат: 11

Формат	Зона	Поз.	Обозначение	Наименование	Кол.	Примечание
				Документация		
11			А1А133.540 СБ	Сборочный чертеж		
				Детали		
64		1	А1А133.351	Лист		
				Лист $\frac{Б2\ ГОСТ\ 19903-74}{I-IV\ Ст3\ ГОСТ\ 16523-70}$		
				340-1,35х2416-3,5	2	13,2 кг
64		2	А1А133.352	Лист		
				Лист $\frac{Б2\ ГОСТ\ 19903-74}{I-IV\ Ст3\ ГОСТ\ 16523-70}$		
				340-1,35х1394-2,6	2	7,4 кг

Подп. и дата | Взам. инв.№ | Инв.№ дубл. | Подп. и дата | Инв.№ подл.

Изм.	Лист	№ докум.	Подп.	Дата	А1А133.540			
Разраб.		Ямпольская			Каркас	Лит.	Лист	Листов
Пров.		Комиссаров				И		1
Рук.груп.		Грановский				Госстрой СССР Сантехпроект г. Москва		
Н.контр.		Мерзлякова						
Утв.		Сивак						

Копировал: Формат: 11

А1А133.305

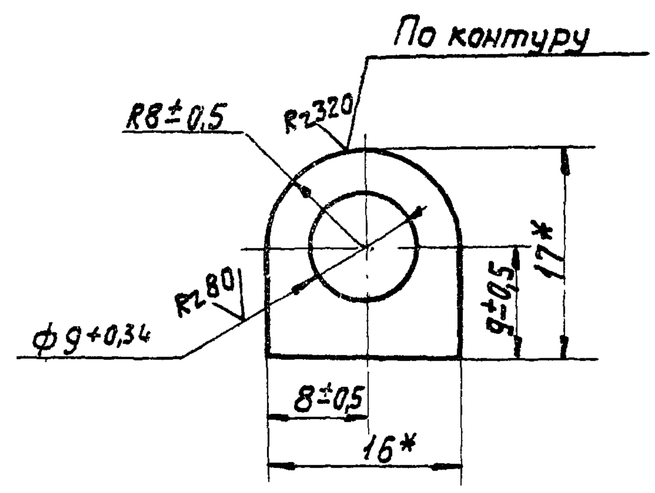

* Размеры для справок

Подп. и дата | Взам. инв.№ | Инв.№ дубл. | Подп. и дата | Инв.№ подл.

Изм.	Лист	№ докум.	Подп.	Дата	А1А133.305			
Разраб.		Ямпольская			Ушко	Лит.	Масса	Масшт.
Пров.		Комиссаров				И	0,003	2:1
Рук.груп.		Грановский				Лист	Листов 1	
Н.контр.		Мерзлякова			Лист $\frac{Б3,0\ ГОСТ\ 19903-74}{I-IV\ Ст3\ ГОСТ\ 16523-70}$	Госстрой СССР Сантехпроект г. Москва		
Утв.		Сивак						

Копировал: Формат: 11

А1А133.520СБ

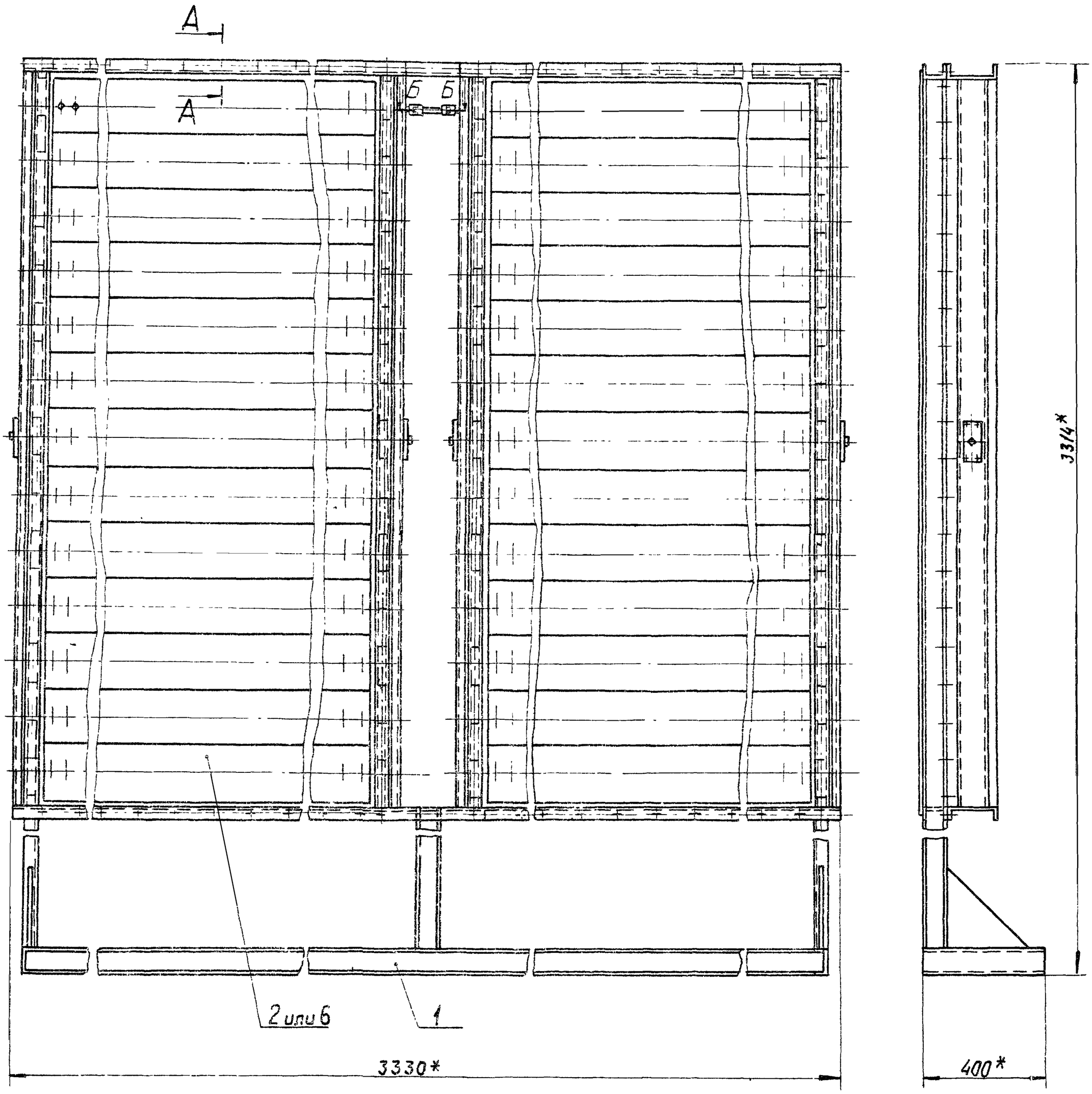

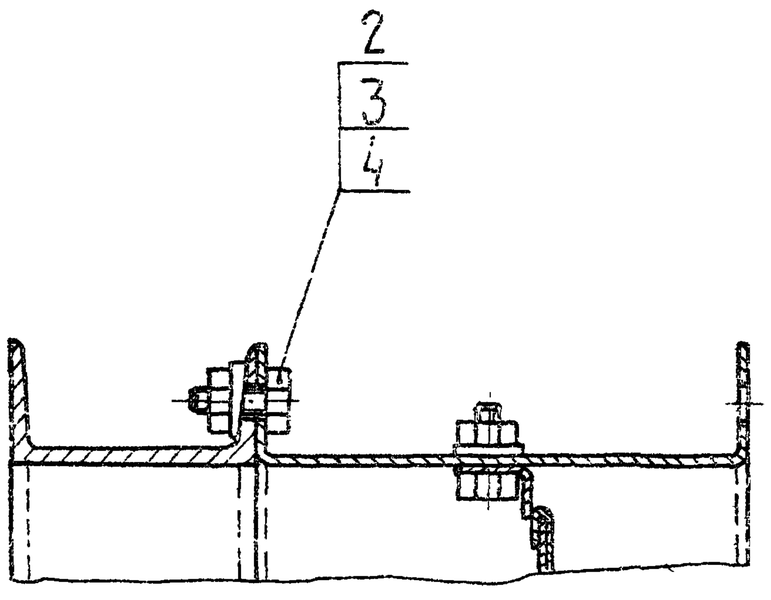

* Размеры для справок

Изм.	Лист	№ докум.	Подп.	Дата	А1А133.520СБ		
Разраб.		Ямпольская			Установка утепленных клапанов. Сборочный чертеж.	Лит.	Масса	Масшт.
Пров.		Комиссаров				И	475	1:10
Рук.груп.		Грановский				Лист	Листов 1	
Гл.спец.		Слива				Госстрой СССР Сантехпроект г. Москва		
Н.контр.		Терзиханова						
Утв.		Гольтвегер						

Копировал

Формат А2

Инв.№ подл. | Подп. и дата | Взам.инв.№ | Инв.№ дубл. | Подп. и дата

Серия 3.904-15 Выпуск 1.12

А1А133.530СБ

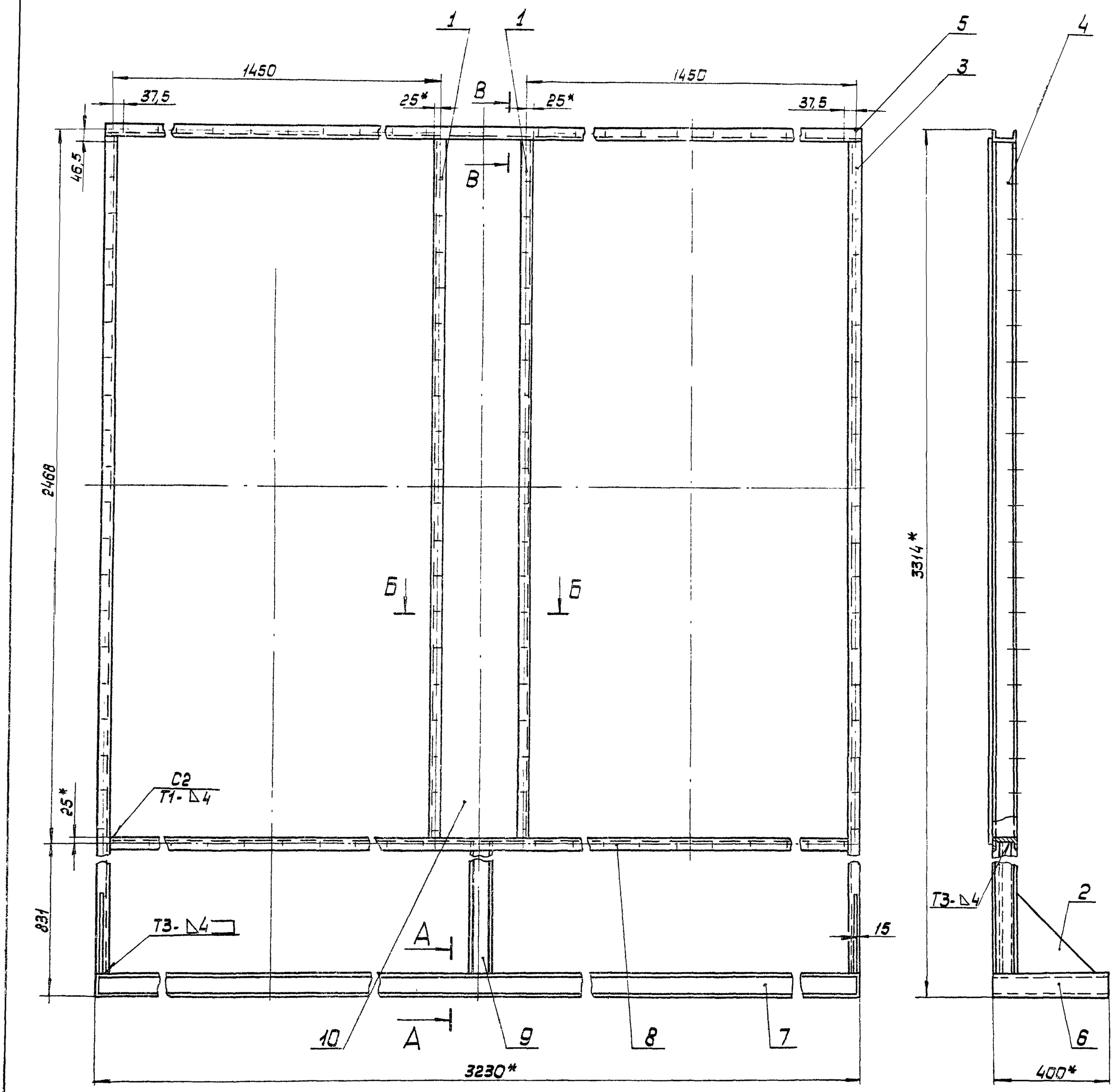

Б-Б
М1:5

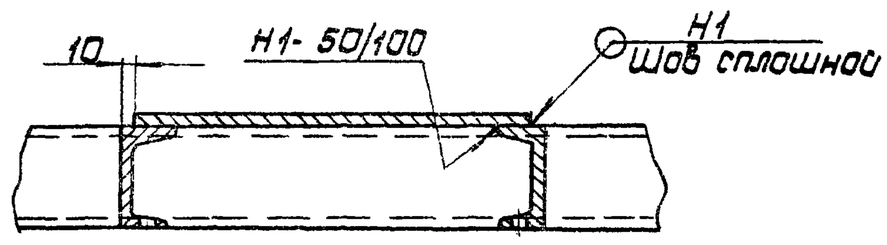

В-В
М1:5

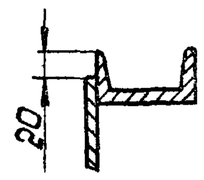

А-А
М1:5

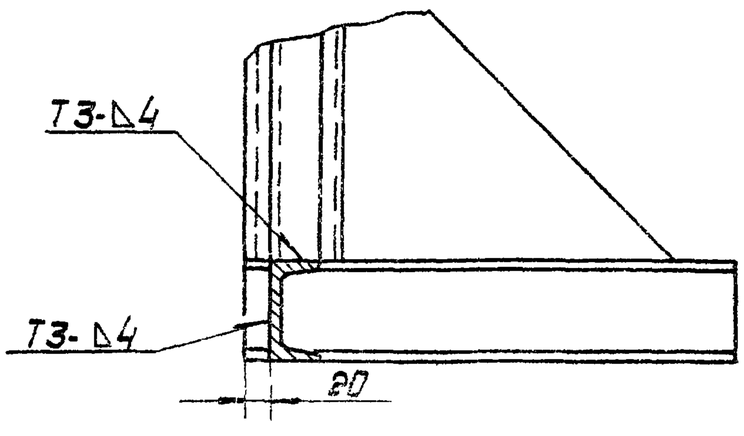

1. Предельные отклонения размеров по $СМ_7$
2.* Размеры для справок.
3. Шероховатость поверхностей деталей, полученных отрезкой под прямым углом и по периметру - Rz320; неуказанная шероховатость поверхностей деталей - ✓
4 Сварные швы по ГОСТ 5264-69;

					А1А133.530СБ			
Изм.	Лист	N докум.	Подп.	Дата	Рама Сборочный чертеж	Лит.	Масса	Масшт.
Разраб.		Ямпольская				Н	175	1:10
Пров.		Комиссаров				Лист	Листов 1	
Рук.груп.		Грановский				Госстрой СССР Сантехпроект г. Москва		
Гл.спец.		Спивак						
Н.контр.		Черезляков						
Утв.		Гольтвегер						

Серия 3.904.15 Выпуск 1-12

Инв.N подл. | Подп. и дата | Взам.инв.N | Инв.N дубл. | Подп. и дата

Копир: Формат 22

А1А133.346

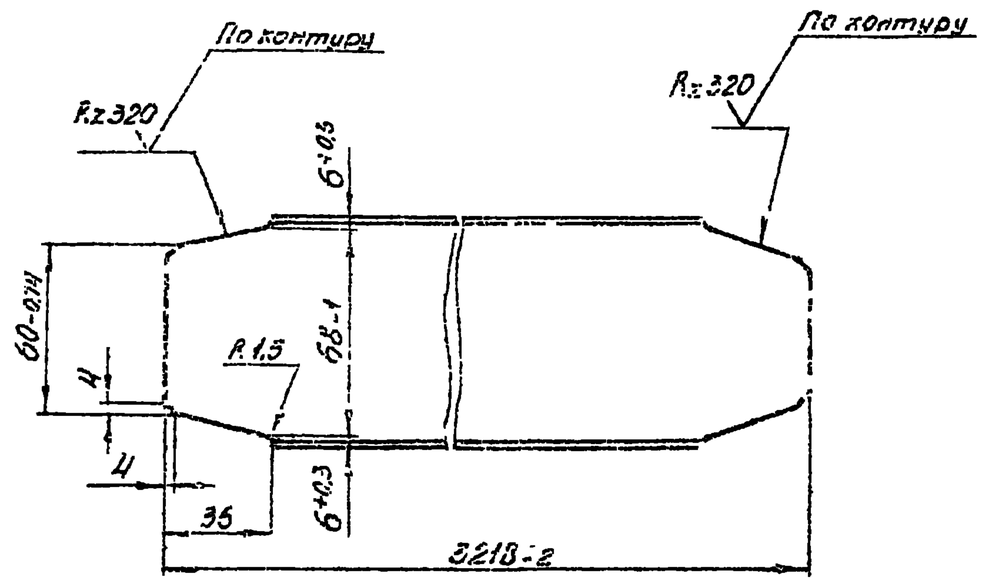

Неуказанные предельные отклонения размеров по СМ7

Изм.	Лист	№ докум.	Подп.	Дата	А1А133.346
Разраб.	Яппольская				Швеллер
Пров.	Комиссаров				Лит. Н; Масса 22,7; Масштаб 1:2
Рук. гр.	Грановский				Лист; Листов: 1
Н. контр.	Мерзлякова				Швеллер 8 ГОСТ 8240-72 / Ст 3 ГОСТ 535-58
Утв.	Стивак				Госстрой СССР Сантехпроект г. Москва

Копировал: Дорин Формат А1

А1А133.344

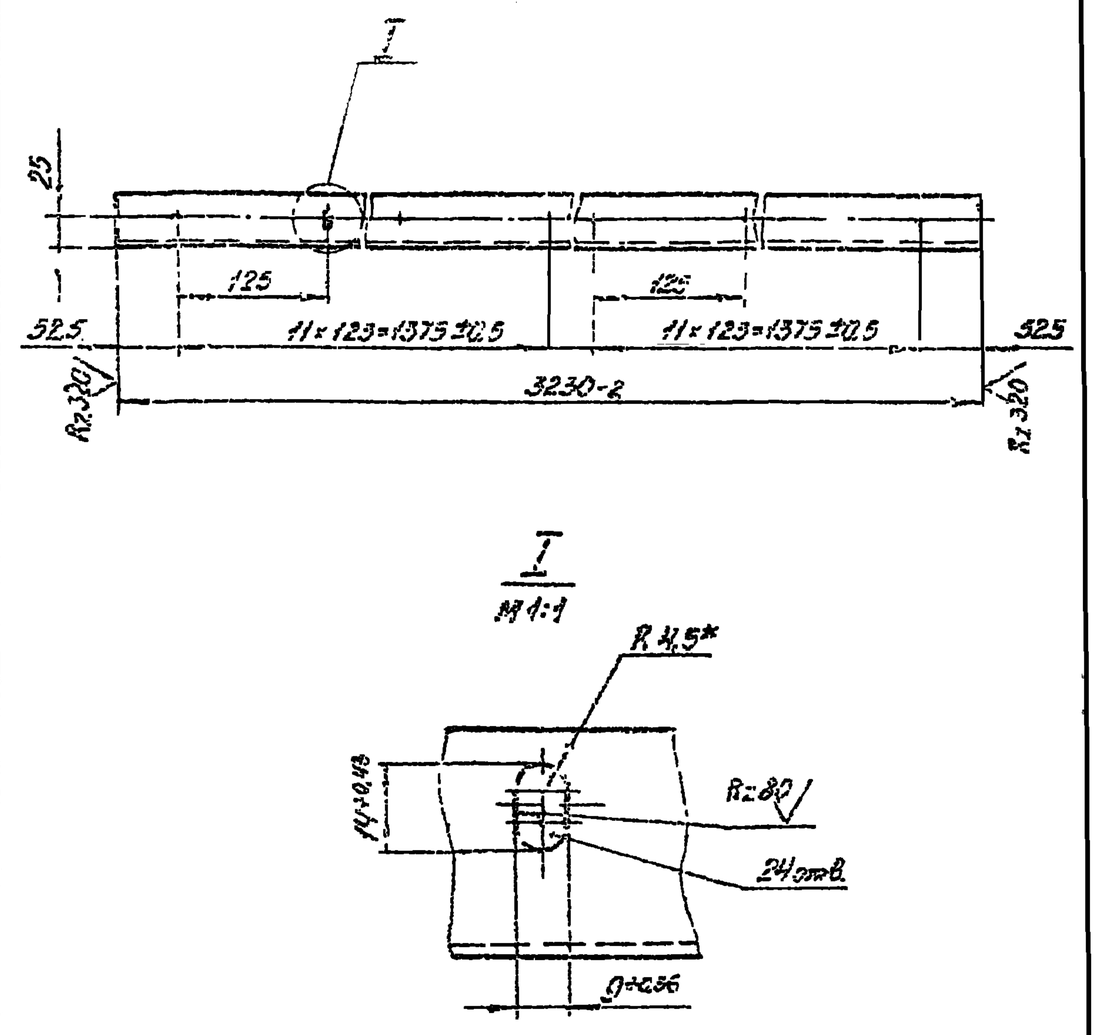

1. Неуказанные предельные отклонения размеров по СМ7.
2. * Размер для справок.

Изм.	Лист	№ докум.	Подп.	Дата	А1А133.344
Разраб.	Яппольская				Швеллер
Пров.	Комиссаров				Лит. Н; Масса 22,8; Масштаб 1:5
Рук. гр.	Грановский				Лист; Листов: 1
Н. контр.	Мерзлякова				Швеллер 8 ГОСТ 8240-72 / Ст.3 ГОСТ 535-58
Утв.	Стивак				Госстрой СССР Сантехпроект г. Москва

Копировал: Дорин Формат: А1

А1А133.347

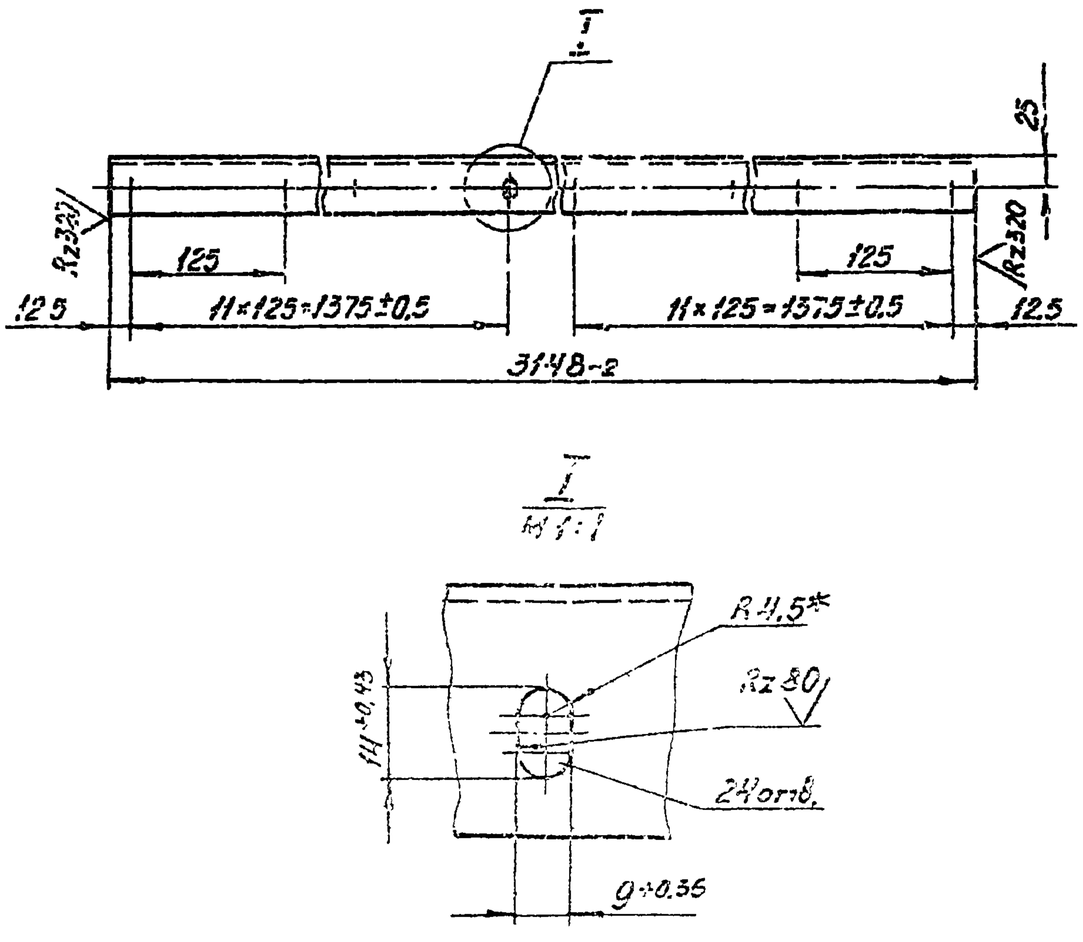

1. Неуказанные предельные отклонения размеров по СМ7.
2. * Размер для справок.

Изм.	Лист	№ докум.	Подп.	Дата	А1А133.347
Разраб.	Яппольская				Швеллер
Пров.	Комиссаров				Лит. Н; Масса 22,2; Масштаб 1:5
Рук. гр.	Грановский				Лист; Листов: 1
Н. контр.	Мерзлякова				Швеллер 8 ГОСТ 8240-12 / Ст.3 ГОСТ 535-58
Утв.	Стивак				Госстрой СССР Сантехпроект г. Москва

Формат А1

А1А133.345

А1А133.343 — изображено
А1А133.343-01 — зеркальное отражение

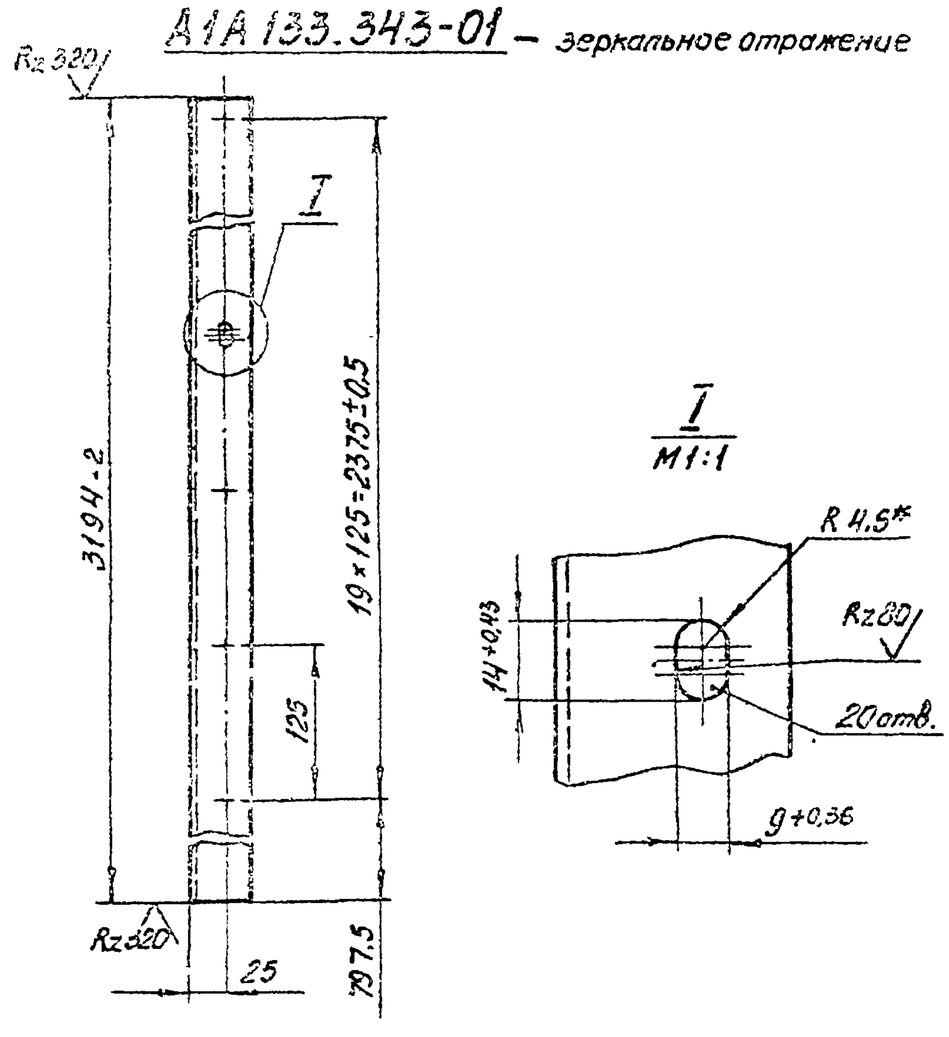

1. Неуказанные предельные отклонения размеров по СМ7
2. * Размер для справок.

Изм.	Лист	№ докум.	Подп.	Дата	А1А133.345
Разраб.	Яппольская				Швеллер
Пров.	Комиссаров				Лит. Н; Масса 22,4; Масштаб 1:5
Рук. гр.	Грановский				Лист; Листов: 1
Н. контр.	Мерзлякова				Швеллер 8 ГОСТ 8240-72 / Ст.3 ГОСТ 535-58
Утв.	Стивак				Госстрой СССР Сантехпроект г. Москва

Копировал: Дорин Формат: А1

Выпуск 1-12

Подп. и дата | Инв. № дубл. | Взам. инв. № | Подп. и дата | Инв. № подл.

А1А133.396

Rz 40

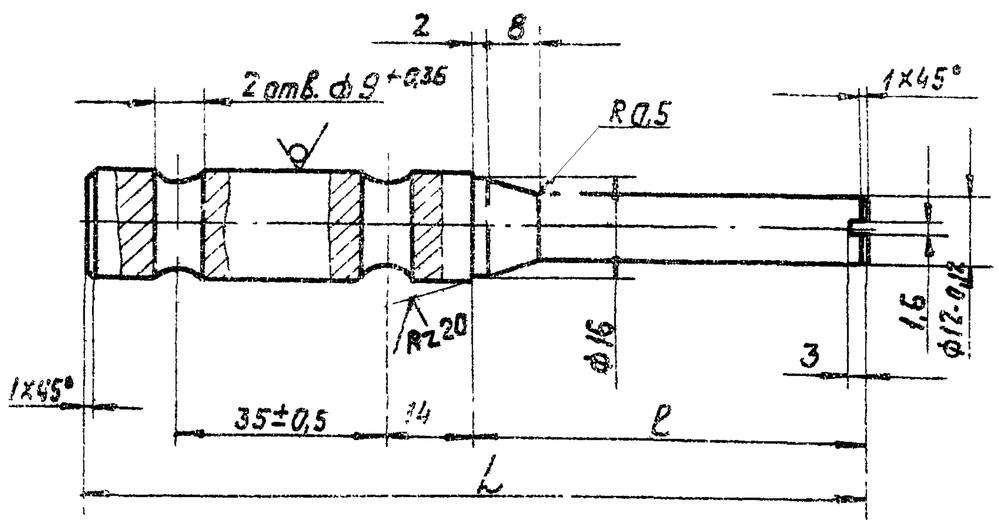

Обозначение	Размеры, мм L	Размеры, мм l	Масса, кг
А1А133.396	85	20	0,14
-01	130	65	0,18

Неуказанные предельные отклонения размеров по СМ7

Изм. Лист	№ докум.	Подп.	Дата	
Разраб.	Ямпольская			
Пров.	Комиссаров			
Рук. груп.	Грановский			
Н. контр.	Мерзлякова			
Утв.	Сливак			

А1А133.396

Ось

Лит. И | Масса: Смотри таблицу | Масшт.: –

Лист | Листов 1

Круг В18 ГОСТ 2590-71 / Ст.3 ГОСТ 535-58

Госстрой СССР Сантехпроект г. Москва

Копировал: Формат 11

Инв.№ подл. | Подп. и дата | Взам. инв.№ | Инв.№ дубл. | Подп. и дата

А1А133.342

(√)

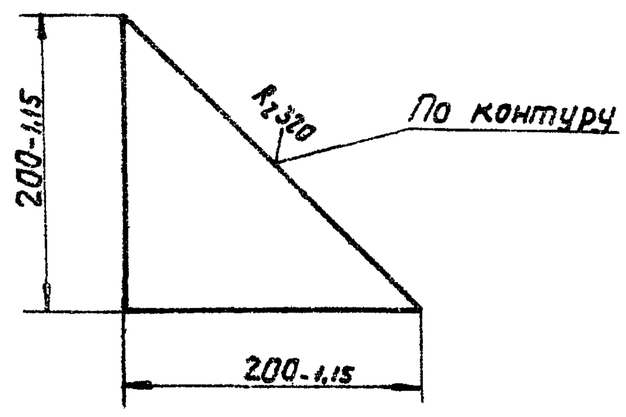

Изм. Лист	№ докум.	Подп.	Дата	
Разраб.	Ямпольская			
Пров.	Комиссаров			
Рук. груп.	Грановский			
Н. контр.	Мерзлякова			
Утв.	Сливак			

А1А133.342

Косынка

Лит. И | Масса: 0,8 | Масшт.: 1:4

Лист | Листов 1

Лист Б5 ГОСТ 19903-74 / Ст.3 ГОСТ 14637-69

Госстрой СССР Сантехпроект г. Москва

Копировал: Формат: 11

Инв.№ подл. | Подп. и дата | Взам. инв.№ | Инв.№ дубл. | Подп. и дата

Серия 3.904-15 Выпуск 1-12

А1А133.540СБ

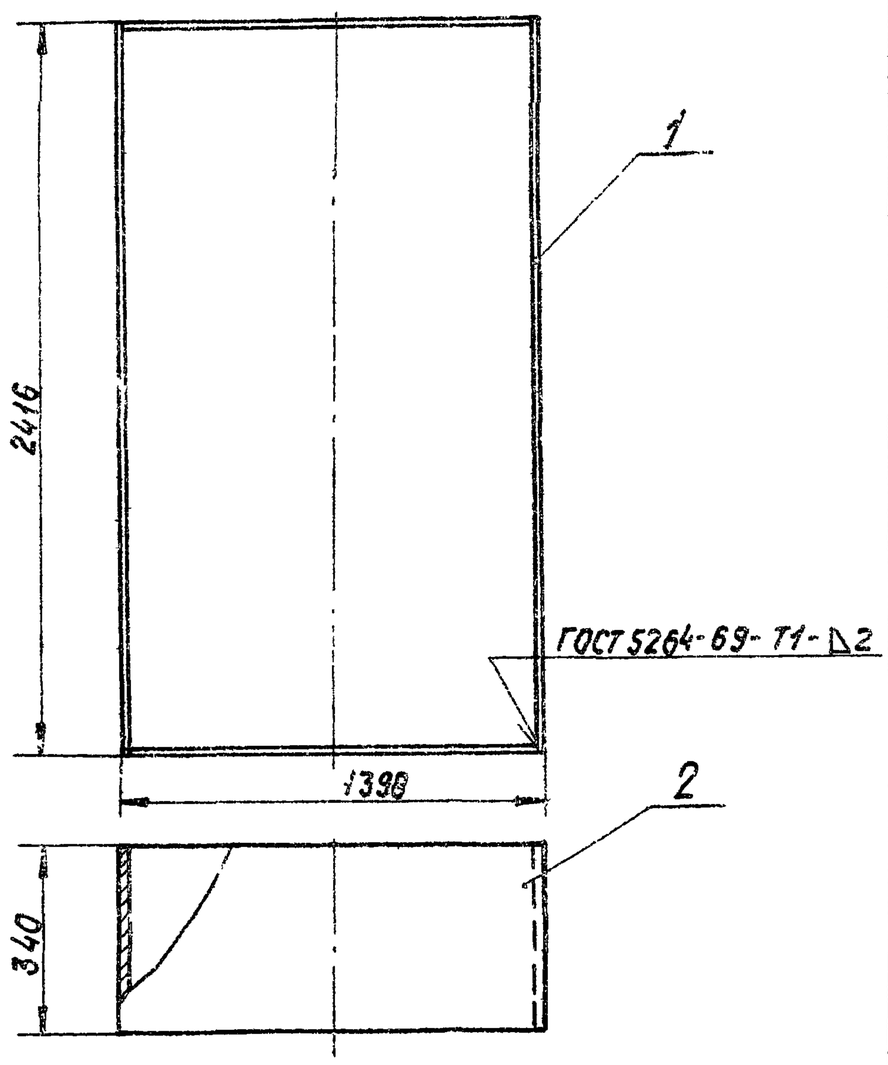

Размеры для справок

Изм. Лист	№ докум.	Подп.	Дата	
Разраб.	Ямпольская			
Пров.	Комиссаров			
Рук. груп.	Грановский			
Гл. спец.	Сливак			
Н. контр.	Мерзлякова			
Утв.	Гольтвегер			

А1А133.540СБ

Короб сборочный чертеж

Лит. И | Масса: 41,2 | Масшт.: 1:20

Лист | Листов 1

Госстрой СССР Сантехпроект г. Москва

Копировал: Формат: 4

Инв.№ подл. | Подп. и дата | Взам. инв.№ | Инв.№ дубл. | Подп. и дата

А1А133.341

(√)

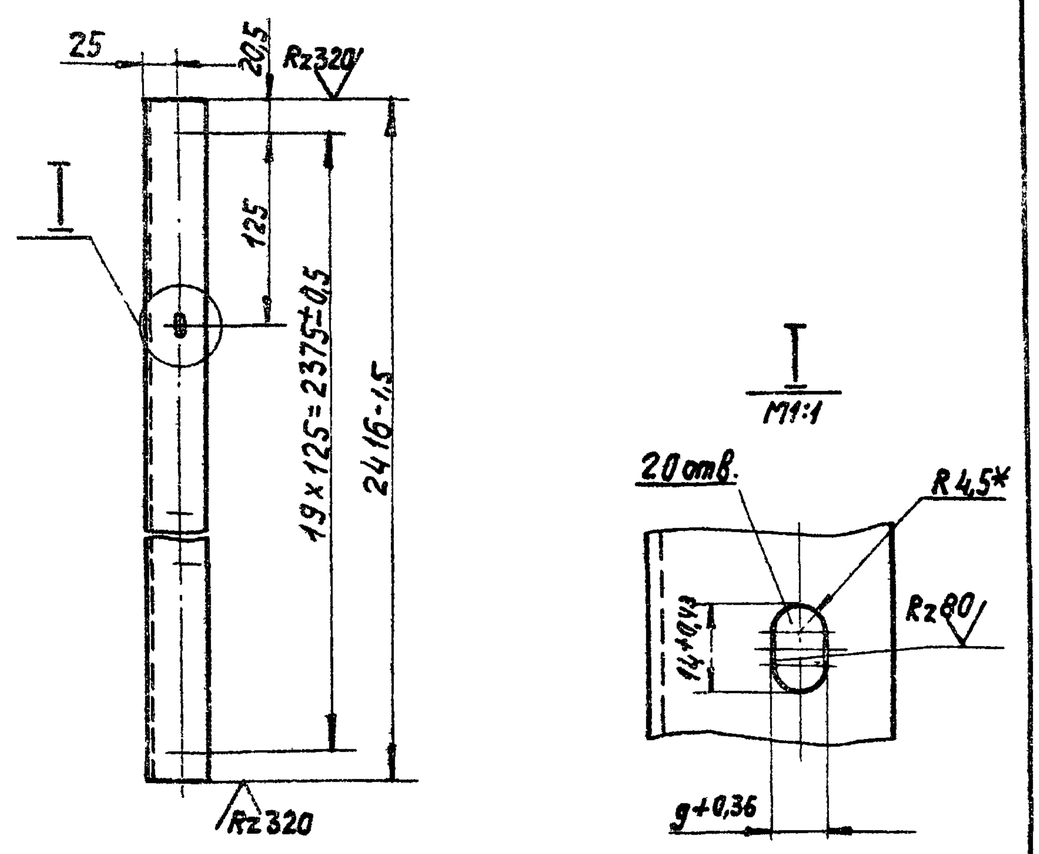

1. Неуказанные предельные отклонения размеров по СМ7
2. *Размер для справок

Изм. Лист	№ докум.	Подп.	Дата	
Разраб.	Ямпольская			
Пров.	Комиссаров			
Рук. груп.	Грановский			
Н. контр.	Мерзлякова			
Утв.	Сливак			

А1А133.341

Швеллер

Лит. И | Масса: 16,8 | Масшт.: 1:5

Лист | Листов 1

Швеллер 8 ГОСТ 8240-72 / Ст.3 ГОСТ 535-58

Госстрой СССР Сантехпроект г. Москва

Копировал: Формат 11

Инв.№ подл. | Подп. и дата | Взам. инв.№ | Инв.№ дубл. | Подп. и дата

Форм.	Зона	Поз.	Обозначение	Наименование	Кол.	Примечание
				Документация		
			А1А133.560 СБ	Сборочный чертеж		
			Переменные данные	для исполнений		
				А1А133.560		
				Сборочные единицы		
11		1	А1А133.570	Заслонка воздушная, обводная	2	
11		2	А1А133.600	Рама	1	
				Детали		
12		3	А1А133.361	Щиток	2	
11		4	А1А133.362	Щиток	4	
				Прокладка		
				Резина-пластина ЗТ-с ГОСТ 7338-65		
Б4		5	А1А133.363	40×170	8	0,01 кг
Б4		6	А1А133.364	40×180	24	0,01 кг
Б4		7	А1А133.365	40×3997	8	0,7 кг
Б4		8	А1А133.366	40×3800	2	0,65 кг
				Стандартные изделия		
		9		Болт М8×30.36 ГОСТ 7798-70	96	
		10		Болт М10×30.36 ГОСТ 7798-70	316	
		11		Гайка М8.4 ГОСТ 5915-70	96	
		12		Гайка М8.4 ГОСТ 5915-70	316	
		13		Шайба 8-01 ГОСТ 10906-66	16	
		14		Шайба 10-01 ГОСТ 10906-66	158	
				Калориферы ГОСТ 7201-70		
		15		КВС 11-П	4	
		16		КВС 12-П	8	

Подп. и дата | Инв. N дубл. | Взам. инв. N | Подп. и дата | Инв. N подл.

Изм.	Лист	N докум.	Подп.	Дата	А1А133.560			
Разраб.		Комисаров			Секция калориферная	Лит.	Лист	Листов
Пров.		Грановский				Н	1	8
Рук. гр.		Грановский				Госстрой СССР Сантехпроект г. Москва		
Н. контр.		Мерзлякова						
Утв.		Спивак						

Форм.	Зона	Поз.	Обозначение	Наименование	Кол.	Примечание
				А1А133.560-01		
				Сборочные единицы		
11		1	А1А133.570-01	Заслонка воздушн. обводная	2	
11		2	А1А133.600-01	Рама	1	
				Детали		
12		3	А1А133.361-01	Щиток	2	
11		4	А1А133.362-01	Щиток	4	
				Прокладка		
				Резина-пластина ЗТ-с ГОСТ 7338-65		
Б4		5	А1А133.367	40×210	8	0,012 кг
Б4		6	А1А133.368	40×220	24	0,012 кг
Б4		7	А1А133.369	40×3997	8	0,7 кг
Б4		8	А1А133.371	40×3800	2	0,65 кг
				Стандартные изделия		
		9		Болт М8×30.36 ГОСТ 7798-70	96	
		10		Болт М10×30.36 ГОСТ 7798-70	316	
		11		Гайка М8.4 ГОСТ 5915-70	96	
		12		Гайка М10.4 ГОСТ 5915-70	316	
		13		Шайба 8-01 ГОСТ 10906-66	16	
		14		Шайба 10-01 ГОСТ 10906-66	158	
				Калориферы ГОСТ 7201-70		
		15		КВБ-11П	4	
		16		КВБ-12П	8	
				А1А133.560-02		
				Сборочные единицы		
11		1	А1А133.570-02	Заслонка воздушная, обводная	2	
11		2	А1А133.600-02	Рама	1	
				Детали		
12		3	А1А133.361	Щиток	1	
11		4	А1А133.362	Щиток	2	
				Прокладка		

Подп. и дата | Инв. N дубл. | Взам. инв. N | Подп. и дата | Инв. N подл.

Изм.	Лист	N докум.	Подп.	Дата	А1А133.560	Лист 2

Выпуск 1-12

Форм.	Зона	Поз.	Обозначение	Наименование	Кол.	Примечание
				Резина-пластина ЗТ-с ГОСТ 7338-65		
Б4		5	А1А133.363	40×170	4	0,01 кг
Б4		6	А1А133.364	40×180	12	0,01 кг
Б4		7	А1А133.365	40×3997	4	0,7 кг
Б4		8	А1А133.366	40×3800	1	0,65 кг
				Стандартные изделия		
		9		Болт М8×30.36 ГОСТ 7798-70	64	
		10		Болт М10×30.36 ГОСТ 7798-70	158	
				А1А133.560-03		
				Сборочные единицы		
11		1	А1А133.570-03	Заслонка воздушная обводная	2	
11		2	А1А133.600-03	Рама	1	
				Детали		
12		3	А1А133.361-01	Щиток	1	
11		4	А1А133.362-01	Щиток	2	
				Прокладка		
				Резина-пластина ЗТ-с ГОСТ 7338-65		
Б4		5	А1А133.367	40×210	4	0,012 кг
Б4		6	А1А133.368	40×220	12	0,012 кг
Б4		7	А1А133.369	40×3997	4	0,7 кг
Б4		8	А1А133.371	40×3800	1	0,65 кг
				Стандартные изделия		
		9		Болт М8×30.36 ГОСТ 7798-70	64	
		10		Болт М10×30.36 ГОСТ 7798-70	158	

Подп. и дата | Инв. N дубл. | Взам. инв. N | Подп. и дата | Инв. N подл.

Изм.	Лист	N докум.	Подп.	Дата	А1А133.560	Лист 3

Форм.	Зона	Поз.	Обозначение	Наименование	Кол.	Примечание
		11		Гайка М8.4 ГОСТ 5915-70	64	
		12		Гайка М10.4 ГОСТ 5915-70	158	
		13		Шайба 8-01 ГОСТ 10906-66	8	
		14		Шайба 10-01 ГОСТ 10906-66	162	
				Калориферы ГОСТ 7201-70		
		15		КВБ-11П	2	
		16		КВБ-12П	4	
				А1А133.560-04		
				Сборочные единицы		
11		1	А1А133.570-04	Заслонка воздушная обводная	2	
11		2	А1А133.600-04	Рама	1	
				Детали		
12		3	А1А133.361	Щиток	3	
11		4	А1А133.362	Щиток	6	
				Прокладка		
				Резина-пластина ЗТ-с ГОСТ 7338-65		
Б4		5	А1А133.363	40×170	12	0,01 кг
Б4		6	А1А133.364	40×180	36	0,01 кг
Б4		7	А1А133.365	40×3997	12	0,7 кг
Б4		8	А1А133.366	40×3800	3	0,65 кг
				Стандартные изделия		
		9		Болт М8×30.36 ГОСТ 7798-70	128	
		10		Болт М10×30.36 ГОСТ 7798-70	474	
		11		Гайка М8.4 ГОСТ 5915-70	128	
		12		Гайка М10.4 ГОСТ 5915-70	474	
		13		Шайба 8-01 ГОСТ 10906-66	24	
		14		Шайба 10-01 ГОСТ 10906-66	166	
				Калориферы ГОСТ 7201-70		
		15		КВС-11П	6	
		16		КВС-12П	12	

Подп. и дата | Инв. N дубл. | Взам. инв. N | Подп. и дата | Инв. N подл.

Изм.	Лист	N докум.	Подп.	Дата	А1А133.560	Лист 11

Копир. | Формат А-4

Формат	Зона	Поз.	Обозначение	Наименование	Кол.	Примечание
				А1А 133.560-05		
				Сборочные единицы		
11		1	А1А 133 570-05	Заслонка воздушная, обводная	2	
11		2	А1А 133.600-05	Рама	1	
				Детали		
12		3	А1А 133 361-01	Щиток	3	
11		4	А1А 133.362-01	Щиток	6	
				Прокладка		
				Резина-пластина 3Т-с ГОСТ7338-65		
БЧ		5	А1А 133.367	40×210	12	0,012кг
БЧ		6	А1А 133.368	40×220	36	0,012кг
БЧ		7	А1А 133.369	40×3997	12	0,7кг
БЧ		8	А1А 133.371	40×3800	3	0,65кг
				Стандартные изделия		
		9		Болт М8×30.36 ГОСТ7798-70	128	
		10		Болт М10×30.36 ГОСТ7798-70	474	
		11		Гайка М8.Н ГОСТ5915-70	128	
		12		Гайка М10.Н ГОСТ5915-70	474	
		13		Шайба 8-01 ГОСТ10906-66	24	
		14		Шайба 10-01 ГОСТ10906-66	166	
				Калориферы ГОСТ7201-70		
		15		КВБ-11П	6	
		16		КВБ-12П	12	
				А1А 133.560-06		
				Сборочные единицы		
11		1	А1А 133.570	Заслонка воздушная, обводная	2	
11		2	А1А 133.600	Рама	1	
				Детали		
12		3	А1А 133.361	Щиток	2	
11		4	А1А 133.362	Щиток	4	
				Прокладка		

Инв.№ подл. | Подп. и дата | Взам.инв.№ | Инв.№ дубл. | Подп. и дата

Изм. Лист №докум. Подп. Дата

А1А 133.560

Лист 5

Копировал: Дзино Формат. 11

Формат	Зона	Поз.	Обозначение	Наименование	Кол.	Примечание
				Резина-пластина 3Т-с ГОСТ7338-65		
БЧ		5	А1А 133.363	40×170	8	0,01кг
БЧ		6	А1А 133.364	40×180	22	0,01кг
БЧ		7	А1А 133.365	40×3997	8	0,7кг
БЧ		8	А1А 133.366	40×3800	2	0,65кг
11		17	А1А 133.372	Щиток верхний	2	
11		18	А1А 133.373	Щиток боковой	2	
				Стандартные изделия		
		9		Болт М8×30.36 ГОСТ7798-70	92	
		10		Болт М10×30.36 ГОСТ7798-70	302	
		11		Гайка М8.Н ГОСТ5915-70	92	
		12		Гайка М10.Н ГОСТ5915-70	302	
		13		Шайба 8-01 ГОСТ10906-66	16	
		14		Шайба 10-01 ГОСТ10906-66	158	
				Калориферы ГОСТ7201-70		
		15		КВС-11П	2	
		16		КВС-12П	8	
				А1А 133.560-07		
				Сборочные единицы		
11		1	А1А 133.570-01	Заслонка воздушная, обводная	2	
11		2	А1А 133.600-01	Рама	1	
				Детали		
12		3	А1А 133.361-01	Щиток	2	
11		4	А1А 133.362-01	Щиток	4	
				Прокладка		
				Резина-пластина 3Т-с ГОСТ7338-65		
БЧ		5	А1А 133.367	40×210	8	0,012кг
БЧ		6	А1А 133.368	40×220	22	0,012кг
БЧ		7	А1А 133.369	40×3997	8	0,7кг
БЧ		8	А1А 133.371	40×3800	2	0,65кг
11		17	А1А 133.372-01	Щиток верхний	2	

Инв.№ подл. | Подп. и дата | Взам.инв.№ | Инв.№ дубл. | Подп. и дата

Изм. Лист №докум. Подп. Дата

А1А 133.560

Лист 6

Копировал: Дзино Формат: 11

Формат	Зона	Поз.	Обозначение	Наименование	Кол.	Примечание
11		18	А1А 133.373-01	Щиток боковой	2	
				Стандартные изделия		
		9		Болт М8×30.36 ГОСТ7798-70	92	
		10		Болт М10×30.36 ГОСТ7798-70	302	
		11		Гайка М8.Н ГОСТ5915-70	92	
		12		Гайка М10.Н ГОСТ5915-70	302	
		13		Шайба 8-01 ГОСТ10906-66	16	
		14		Шайба 10-01 ГОСТ10906-66	158	
				Калориферы ГОСТ7201-70		
		15		КВБ-11П	2	
		16		КВБ-12П	8	
				А1А 133.560-08		
				Сборочные единицы		
11		1	А1А 133.570	Заслонка воздушная, обводная	2	
11		2	А1А 133.600	Рама	1	
				Детали		
12		3	А1А 133.361	Щиток	2	
11		4	А1А 133.362	Щиток	4	
				Прокладка		
				Резина-пластина 3Т-с ГОСТ7338-65		
БЧ		5	А1А 133.363	40×170	8	0,01кг
БЧ		6	А1А 133.364	40×180	18	0,01кг
БЧ		7	А1А 133.365	40×3997	8	0,7кг
БЧ		8	А1А 133.366	40×3800	2	0,65кг
11		17	А1А 133.372	Щиток верхний	2	
11		19	А1А 133.373-02	Щиток боковой	2	
				Стандартные изделия		
		9		Болт М8×30.36 ГОСТ7798-70	84	
		10		Болт М10×30.36 ГОСТ7798-70	278	
		11		Гайка М8.Н ГОСТ5915-70	84	
		12		Гайка М10.Н ГОСТ5915-70	278	

Инв.№ подл. | Подп. и дата | Взам.инв.№ | Инв.№ дубл. | Подп. и дата

Изм. Лист №докум. Подп. Дата

А1А 133.560

Лист 7

Копировал. Дзино Формат: 11

Формат	Зона	Поз.	Обозначение	Наименование	Кол.	Примечание
		13		Шайба 8-01 ГОСТ10906-66	16	
		14		Шайба 10-01 ГОСТ10906-66	158	
				Калориферы ГОСТ7201-70		
		15		КВС-11П	2	
		16		КВС-12П	6	
				А1А 133.560-09		
				Сборочные единицы		
11		1	А1А 133.570-01	Заслонка воздушная, обводная	2	
11		2	А1А 133.600-01	Рама	1	
				Детали		
12		3	А1А 133.361-01	Щиток	2	
11		4	А1А 133.362-01	Щиток	4	
				Прокладка		
				Резина-пластина 3Т-с ГОСТ7338-65		
БЧ		5	А1А 133.367	40×210	8	0,012кг
БЧ		6	А1А 133.368	40×220	18	0,012кг
БЧ		7	А1А 133.369	40×3997	8	0,7кг
БЧ		8	А1А 133.371	40×3800	2	0,65кг
11		17	А1А 133.372-01	Щиток верхний	2	
11		19	А1А 133.373-03	Щиток боковой	2	
				Стандартные изделия		
		9		Болт М8×30.36 ГОСТ7798-70	84	
		10		Болт М10×30.36 ГОСТ7798-70	278	
		11		Гайка М8.Н ГОСТ5915-70	84	
		12		Гайка М10.Н ГОСТ5915-70	278	
		13		Шайба 8-01 ГОСТ10906-66	16	
		14		Шайба 10-01 ГОСТ10906-66	158	
				Калориферы ГОСТ7201-70		
		15		КВБ-11П	2	
		16		КВБ-12П	6	

Инв.№ подл. | Подп. и дата | Взам.инв.№ | Инв.№ дубл. | Подп. и дата

Изм. Лист №докум. Подп. Дата

А1А 133.560

Лист 8

Копировал: Дзино Формат: 11

Серия 3.904-15 Выпуск 1-12

Формат	Зона	Поз.	Обозначение	Наименование	Кол.	Примечание
				Документация		
22			А1А133.570 СБ	Сборочный чертеж		
				Сборочные единицы		
11		1	А1А133.580	Лопатка	1	
				Детали		
11		2	А1А133.391	Упор	2	
11		3	А1А133.392	Рычаг	1	
11		4	А1А133.393	Сектор	1	
11		5	А1А133.394	Шайба	2	
11		6	А1А133.395	Корпус подшипника	2	
				Стандартные изделия		
		7		Болт М8×25.36 ГОСТ 7798-70	17	
		8		Болт М8×40.36 ГОСТ 7798-70	1	
		9		Винт М6×14.46 ГОСТ 17475-72	4	
		10		Гайка М6.4 ГОСТ 5915-70	4	
		11		Гайка М8.4 ГОСТ 5915-70	17	
		12		Гайка М8.8 ГОСТ 3032-66	1	
		13		Шайба 6.65Г ГОСТ 6402-70	4	

Изм.	Лист	№ докум.	Подп.	Дата	А1А133.570			
Разраб.		Комиссаров			Заслонка воздушная, обводная	Лит.	Лист	Листов
Пров.		Грановский				Н	1	2
Рук.гр.		Грановский				Госстрой СССР Сантехпроект г. Москва		
Н.контр.		Мерзлякова						
Утв.		Слизак						

Копировал: Дзино Формат: А1

Формат	Зона	Поз.	Обозначение	Наименование	Кол.	Примечание
		14		Шайба 8 ГОСТ 11371-69	2	
				Прочие изделия		
		15		Шарикоподшипник радиально-упорный без колец 876903	2	
			Переменные данные для исполнений:			
				А1А133.570		
				Сборочные единицы		
11		16	А1А133.590	Корпус заслонки	1	
				А1А133.570-01		
				Сборочные единицы		
11		16	А1А133.590-01	Корпус заслонки	1	
				А1А133.570-02		
				Сборочные единицы		
11		16	А1А133.590-02	Корпус заслонки	1	
				А1А133.570-03		
				Сборочные единицы		
11		16	А1А133.590-03	Корпус заслонки	1	
				А1А133.570-04		
				Сборочные единицы		
11		16	А1А133.590-04	Корпус заслонки	1	
				А1А133.570-05		
				Сборочные единицы		
11		16	А1А133.590-05	Корпус заслонки	1	

Изм.	Лист	№ докум.	Подп.	Дата	А1А133.570	Лист 2

Копировал: Дзино Формат: А1

Серия 3.914-15 Выпуск 1-12

А1А133.392

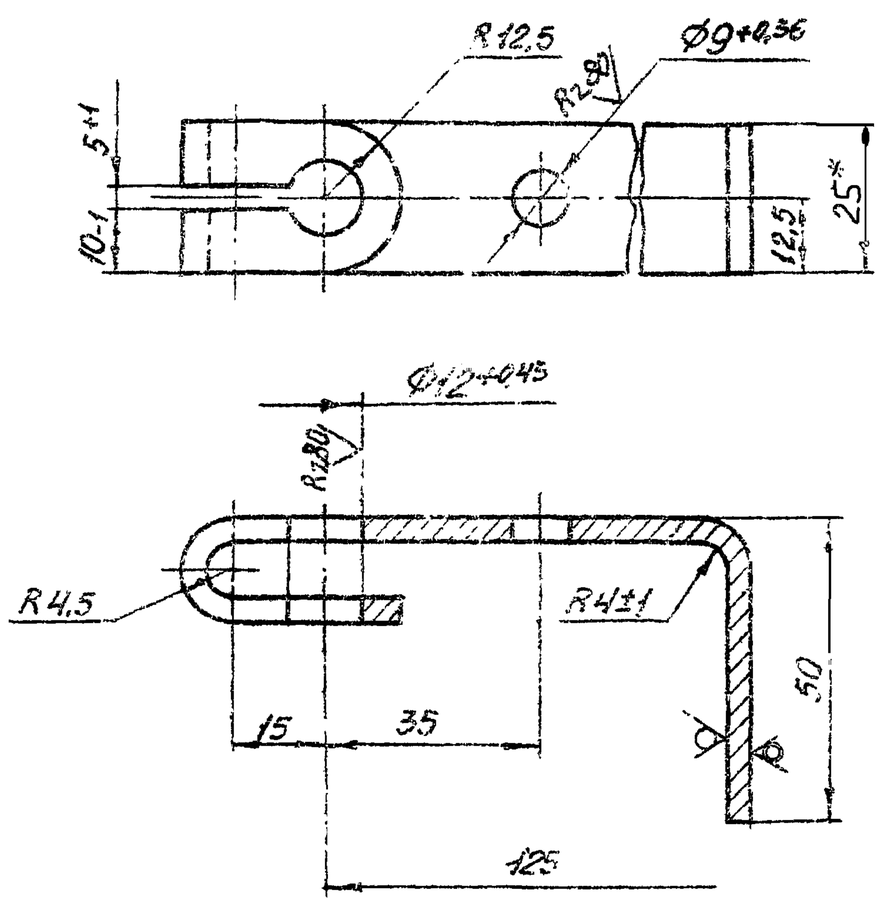

1. Неуказанные предельные отклонения размеров по СМ7
2.* Размеры для справок.

Изм.	Лист	№ докум.	Подп.	Дата	А1А133.392			
Разраб.		Раева			Рычаг	Лит.	Масса	Масштаб
Пров.		Комиссаров				Н	0,2	1:1
Рук.гр.		Грановский				Лист	Листов 1	
Н.контр.		Мерзлякова			Лист Ст 3 ГОСТ 14637-69	Госстрой СССР Сантехпроект г. Москва		
Утв.		Слизак						

Копировал: Дзино Формат: А1

А1А133.391

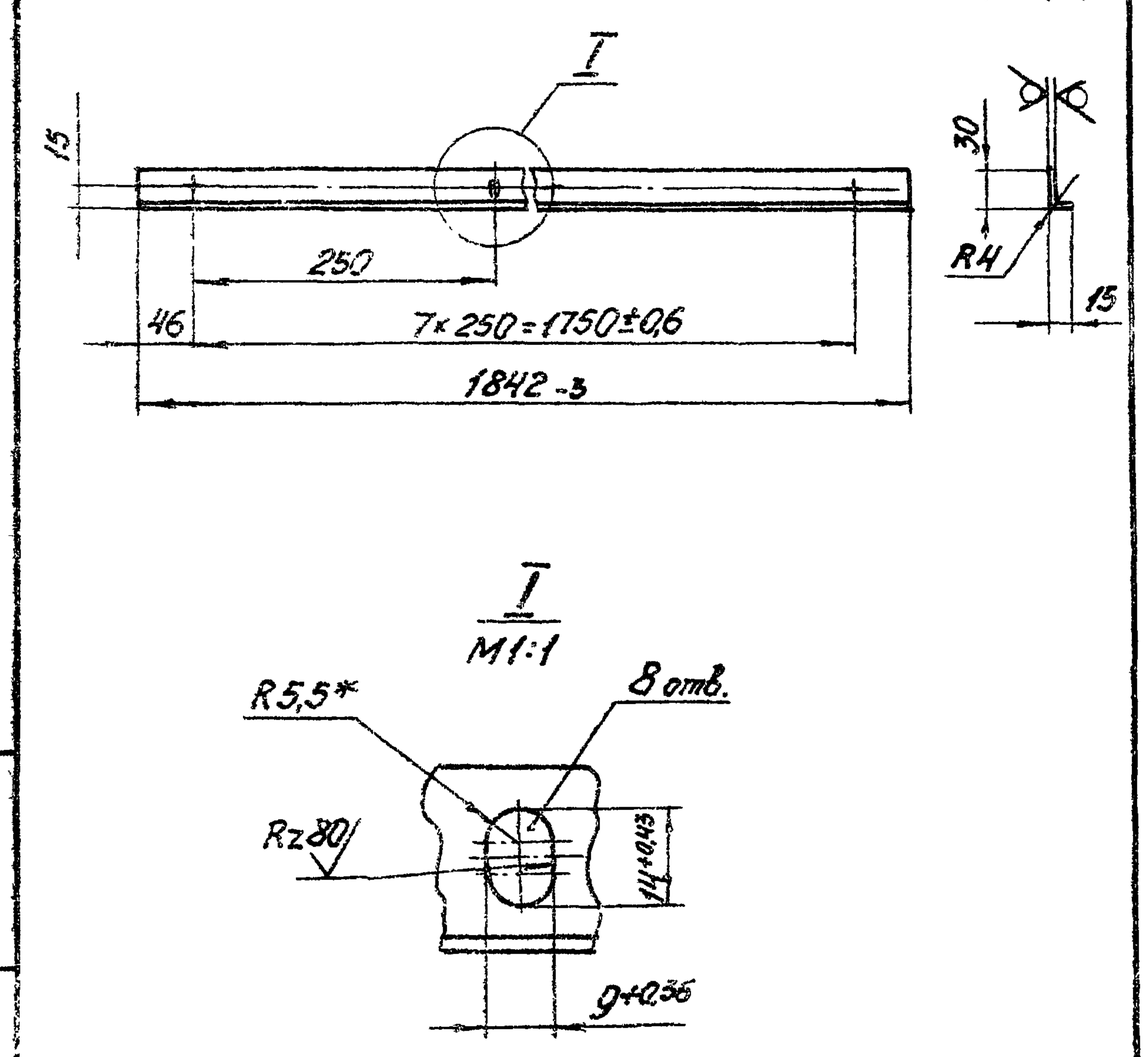

1. Неуказанные предельные отклонения размеров по СМ7.
2.* Размер для справок.

Изм.	Лист	№ докум.	Подп.	Дата	А1А133.391			
Разраб.		Раева			Упор	Лит.	Масса	Масштаб
Пров.		Комиссаров				Н	1,3	1:5
Рук.гр.		Грановский				Лист	Листов 1	
Н.контр.		Мерзлякова			Лист Б2,0 ГОСТ 19903-74 / I-IV-Ст3 ГОСТ 16523-70	Госстрой СССР Сантехпроект г. Москва		
Утв.		Слизак						

Копировал: Дзино Формат: А1

А1А133.560 СБ

Рис. 1

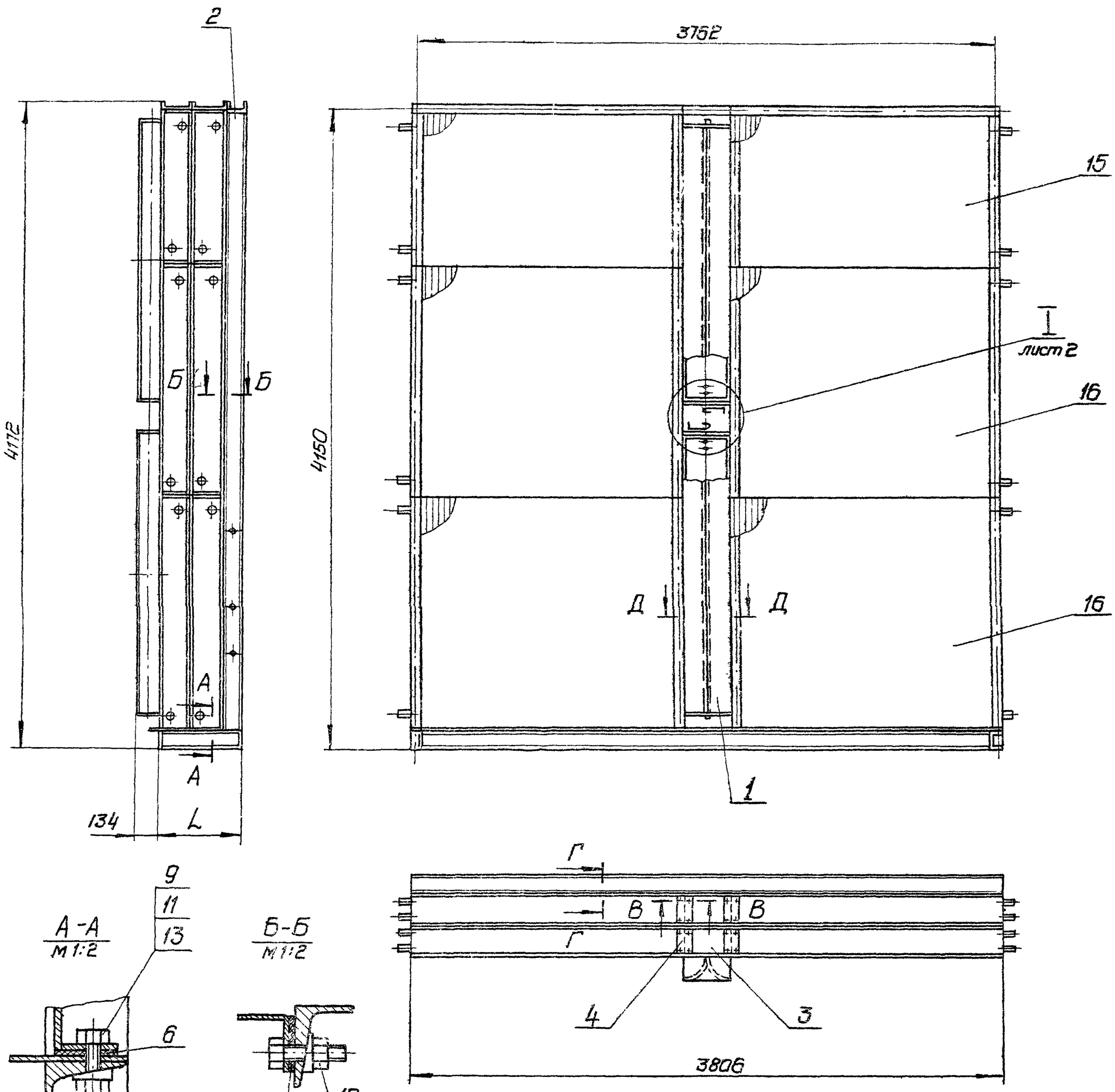

Обозначение	Рис.	Тип калориферов	Кол. рядов	L, мм	Масса, кг
А1А133.560	1	КВС-11П / КВС-12П	2	486	4660
-01		КВБ-11П / КВБ-12П		566	6060
-02	2	КВС-11П / КВС-12П	1	303	2520
-03		КВБ-11П / КВБ-12П		343	3230
-04	3	КВС-11П / КВС-12П	3	669	6800
-05		КВБ-11П / КВБ-12П		789	8900
-06	4	КВС-11П / КВС-12П	2	486	4200
-07		КВБ-11П / КВБ-12П		566	5360
-08	5	КВС-11П / КВС-12П		486	3500
-09		КВБ-11П / КВБ-12П		566	4320

Размеры для справок

Изм.	Лист	N докум.	Подп.	Дата	А1А133.560 СБ
Разраб.	Комиссаров				Секция калориферная. Сборочный чертеж
Пров.	Гранавский				
Рук.гр.	Гранавский				
Гл.спец.	Спивак				
Н.контр.	Мерзлякова				
Утв.	Гольтвегер				

Лит	Масса	Масшт.
И	см. табл.	—
Лист 1	Листов 2	
Госстрой СССР Сантехпроект г. Москва		

Серия 3.903-15 Выпуск 1-12

Инв. N подл. | Подп. и дата | Взам. инв. N | Инв. N дубл. | Подп. и дата

копир. | формат А2

А1А133 560 СБ

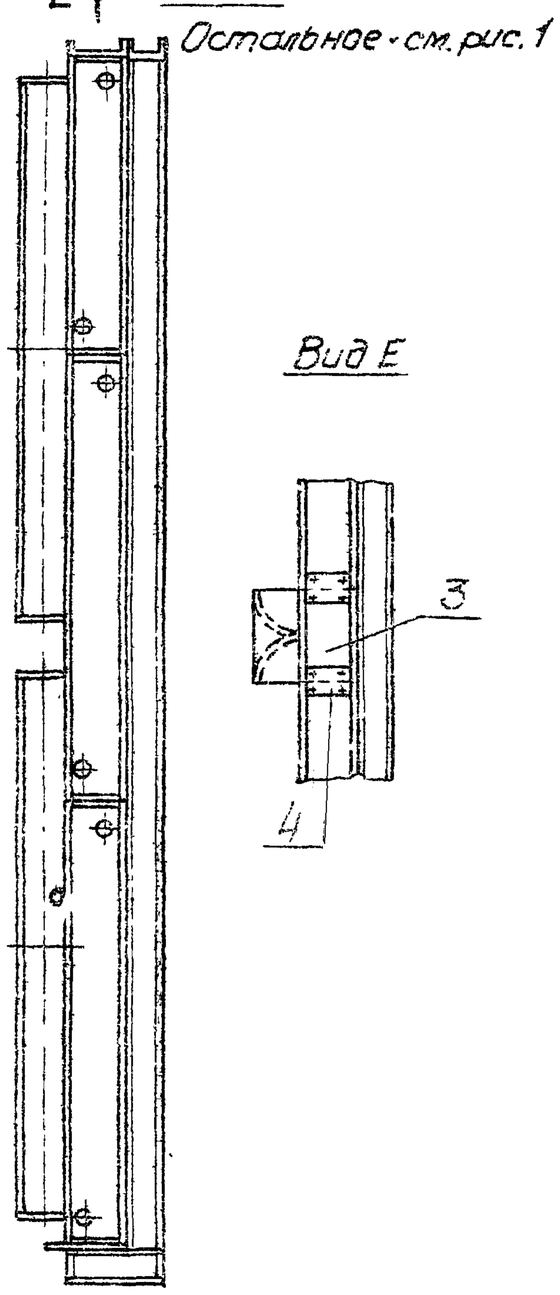

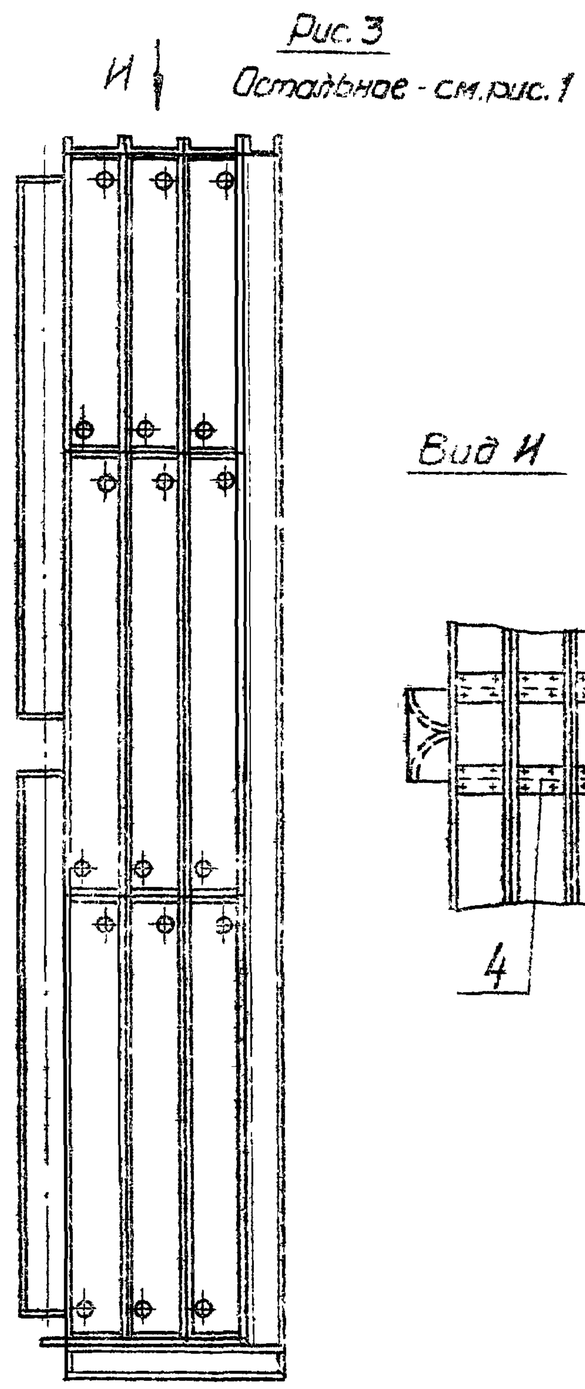

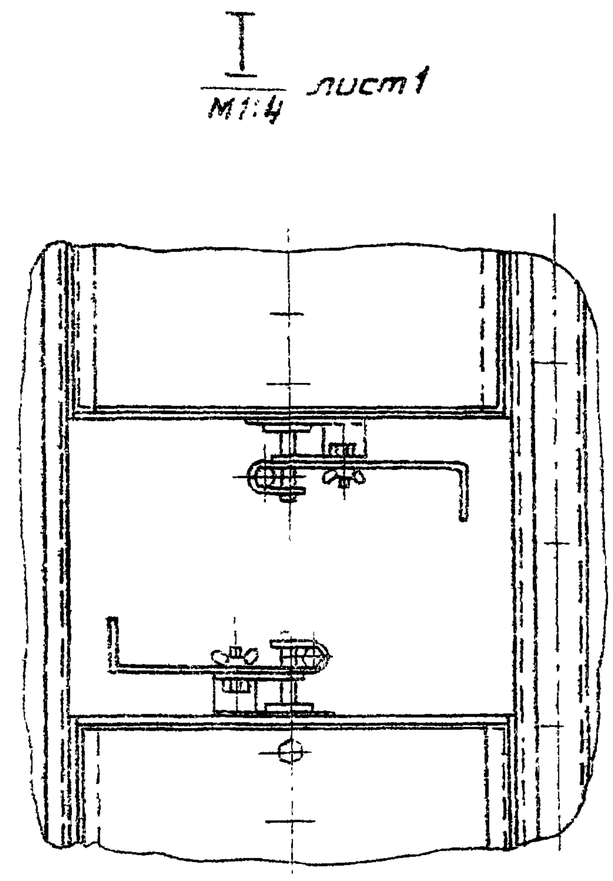

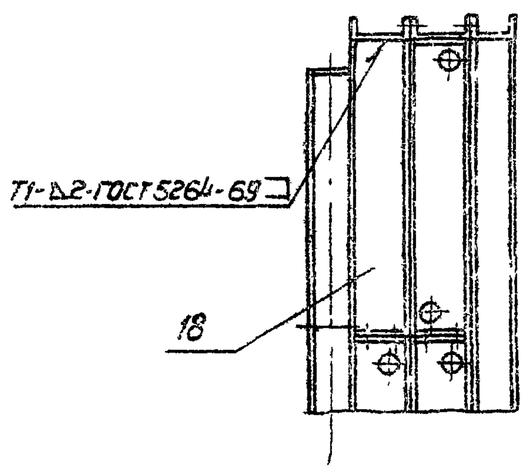

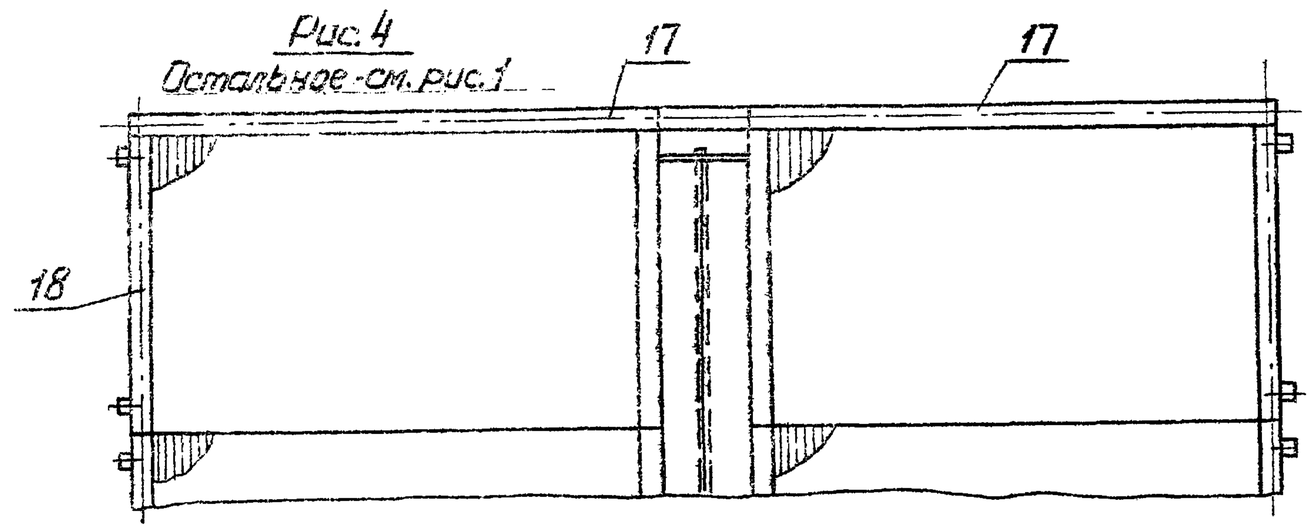

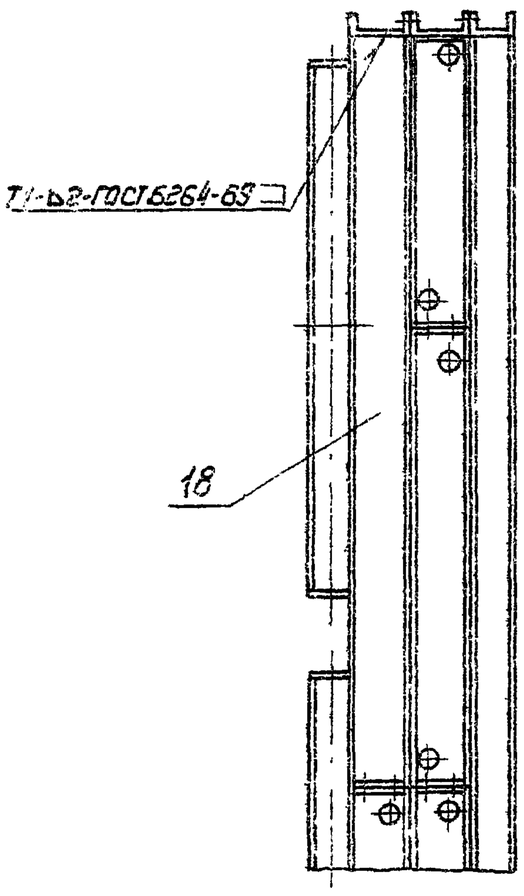

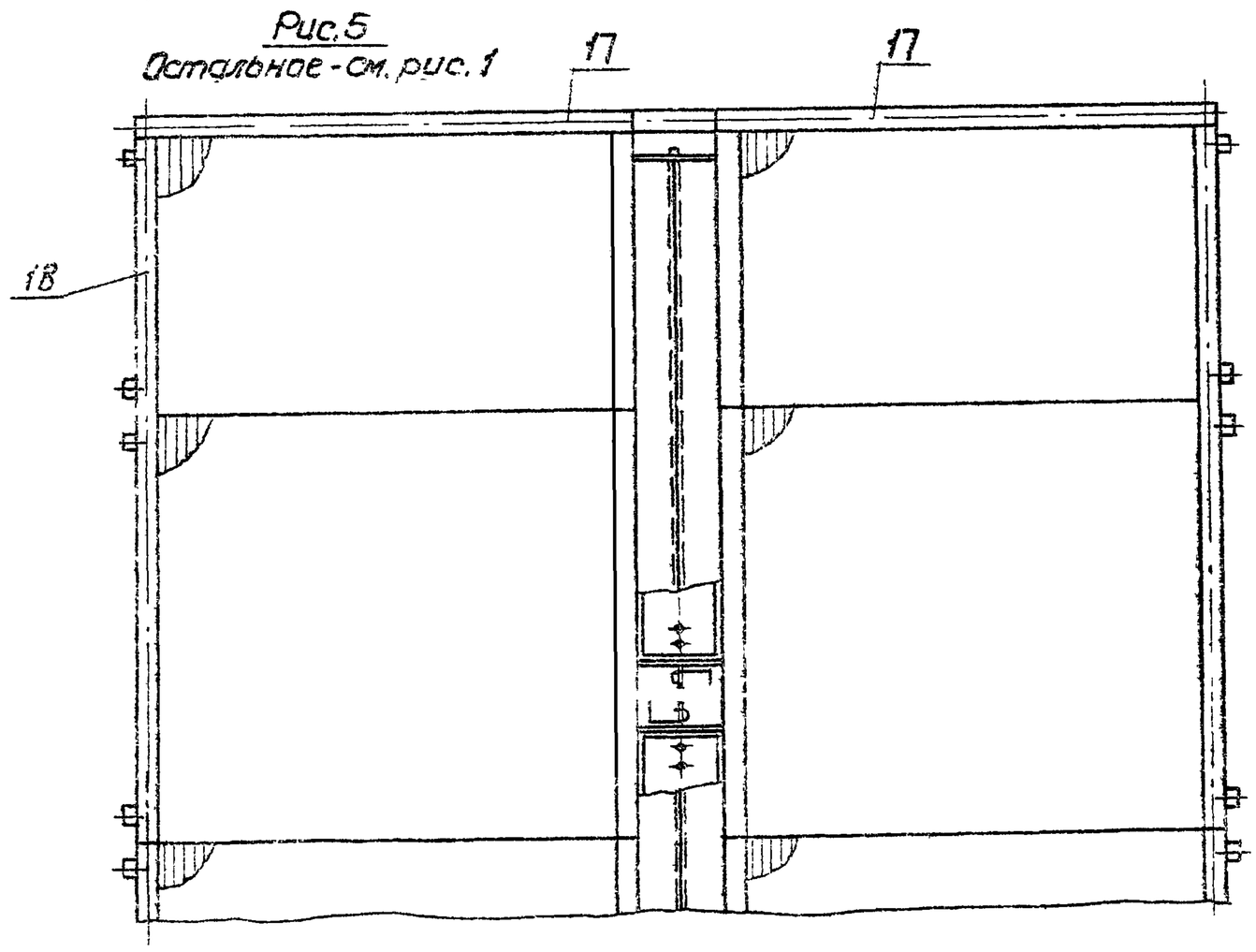

Серия 3.904-15 Выпуск 1-12

Инв. N подл.	Подп. и дата	Взам. инв. N	Инв. N дубл.	Подп. и дата

Изм.	Лист	N докум.	Подп.	Дата

А1А 133.560 СБ

Лист 2

Копир. Набрал

Формат А2

А1А133.401

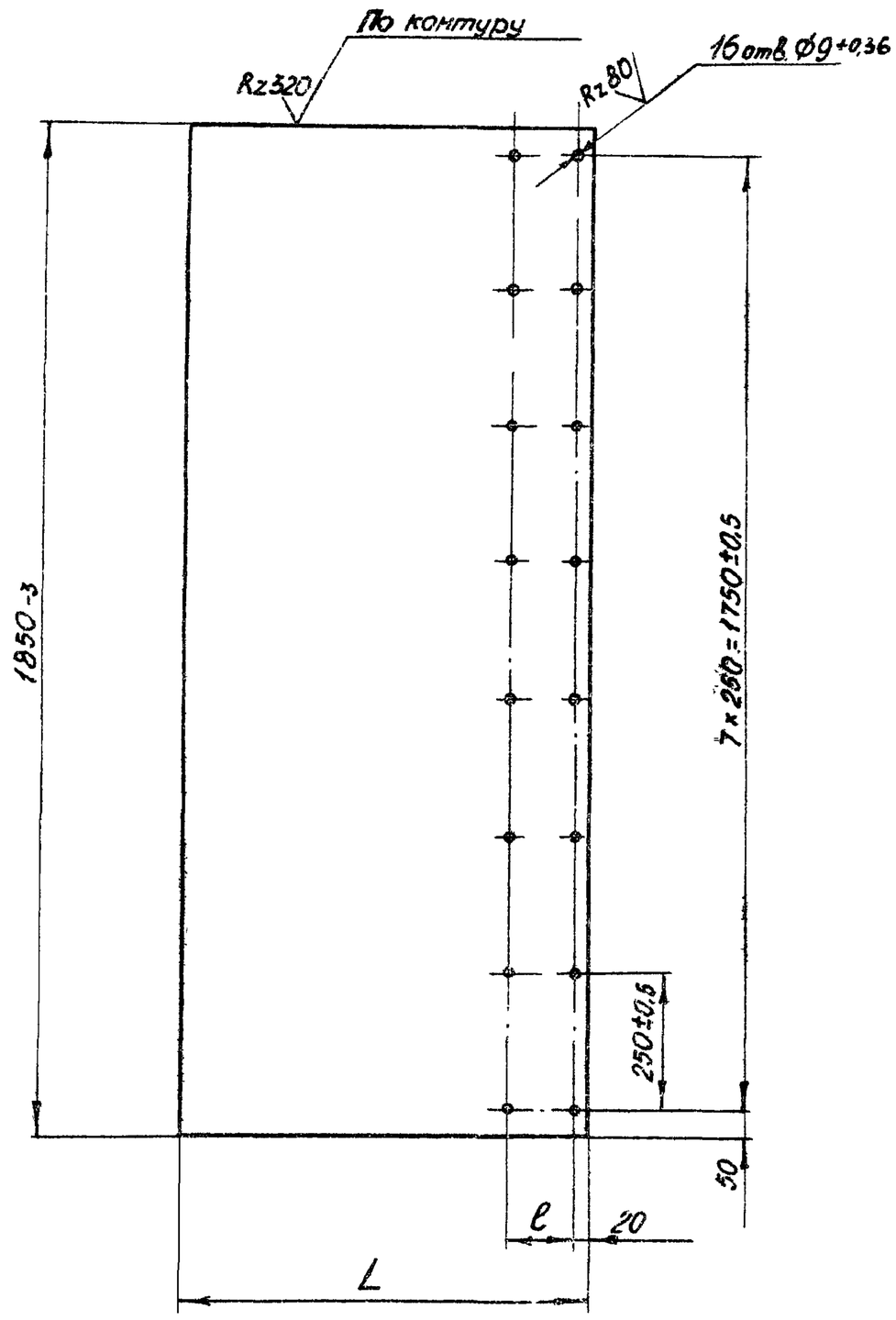

Обозначение	Размеры, мм L	Размеры, мм l	Масса, кг
А1А133.401	430	116	12,5
-01		84	
-02	510	116	14,8
-03		84	
-04	247	116	7,15
-05		84	
-06	287	116	8,3
-07		84	
-08	613	116	17,8
-09		84	
-10	733	116	21,2
-11		84	

Неуказанные предельные отклонения размеров по СМ9.

Изм.	Лист	№ докум.	Подп.	Дата	А1А133.401			
Разраб.		Комиссаров			Лист боковой	Лит. И	Масса см. табл.	Масштаб —
Пров.		Грановский				Лист	Листов 1	
Рук. гр.		Грановский				Госстрой СССР Сантехпроект г. Москва		
Н. контр.		Мерзлякова			Лист Б2.0 ГОСТ 19903-74 / 1-IV-Ст.3 ГОСТ 16523-70			
Утв.		Спивак						

Копировал: Дзина Формат: 11

Инв. № подл. | Подп. и дата | Взам. инв. № | Инв. № дубл. | Подп. и дата

Серия 3.904-15 Выпуск 1-12

А1А133.372

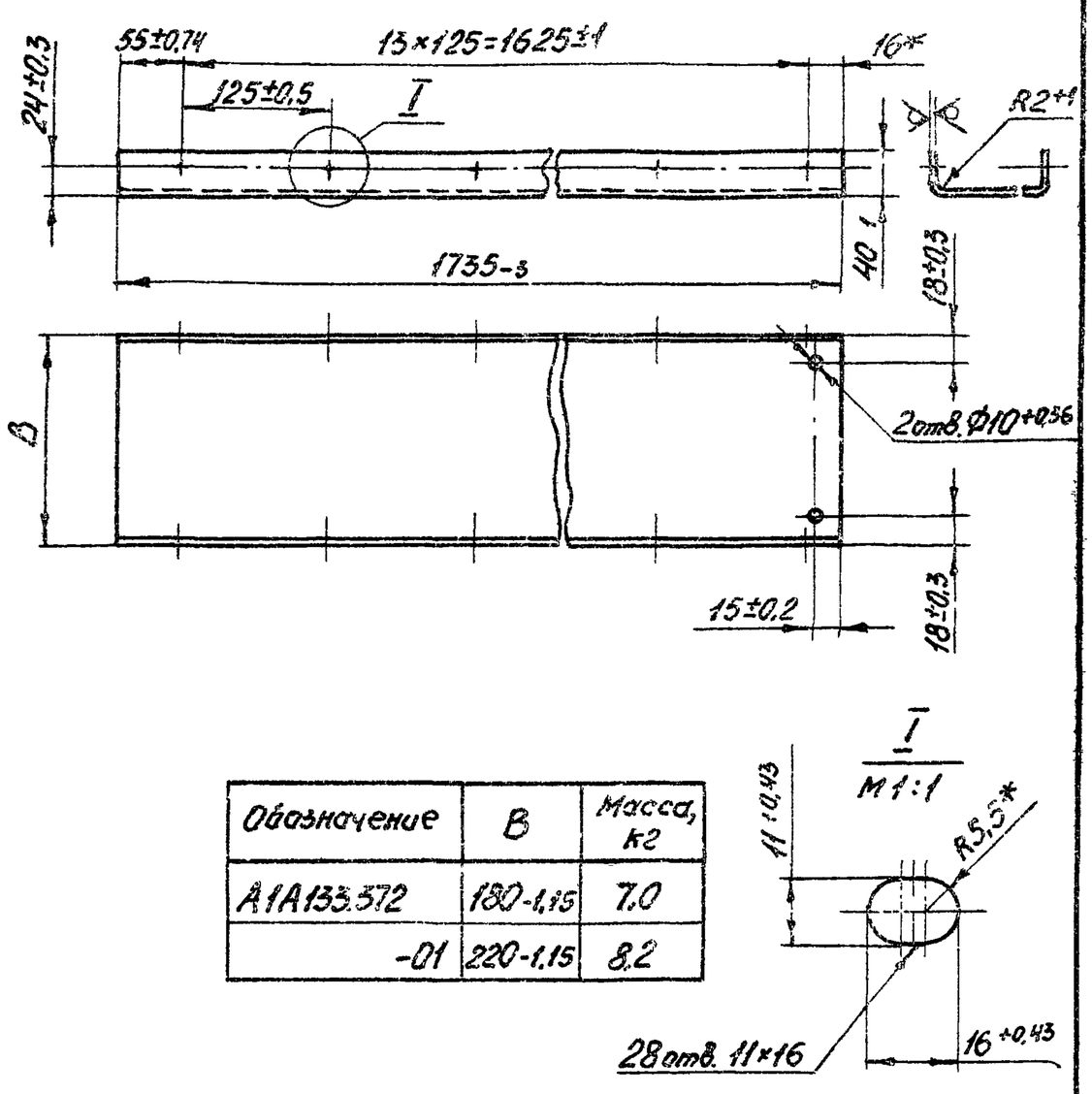

Обозначение	B	Масса, кг
А1А133.372	180-1,15	7,0
-01	220-1,15	8,2

* Размеры для справок

Изм.	Лист	№ докум.	Подп.	Дата	А1А133.372			
Разраб.		Комиссаров			Щиток верхний	Лит. И	Масса см. табл.	Масштаб —
Пров.		Грановский				Лист	Листов 1	
Рук. гр.		Грановский				Госстрой СССР Сантехпроект г. Москва		
Н. контр.		Мерзлякова			Лист Б-2.0 ГОСТ 19903-74 / 1-IV Ст.3 ГОСТ 16523-70			
Утв.		Спивак						

Копировал: Дзина Формат: 11

А1А133.373

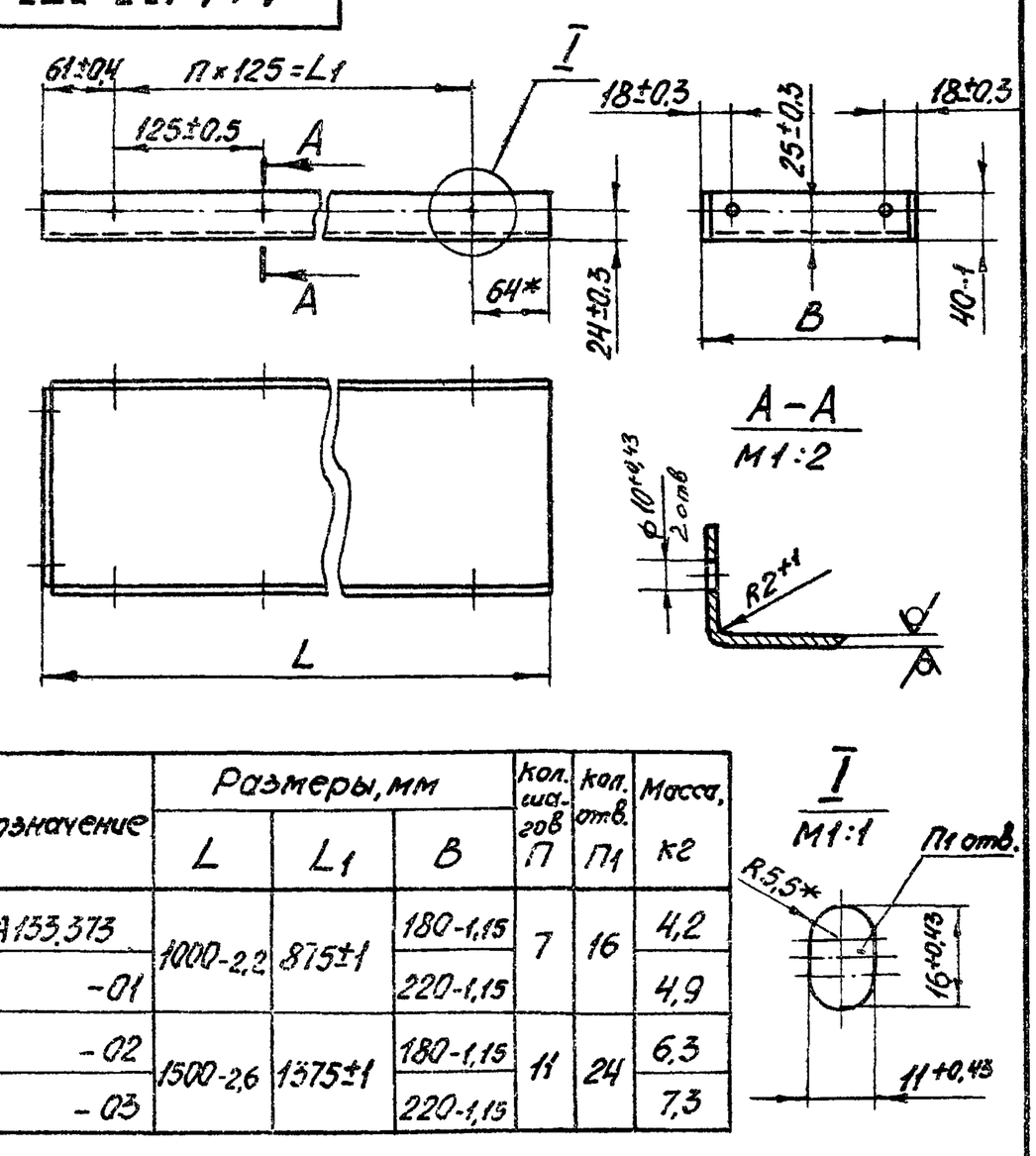

Обозначение	Размеры, мм L	Размеры, мм L1	Размеры, мм B	Кол. шагов n	Кол. отв. n1	Масса, кг
А1А133.373	1000-2,2	875±1	180-1,15	7	16	4,2
-01			220-1,15			4,9
-02	1500-2,6	1375±1	180-1,15	11	24	6,3
-03			220-1,15			7,3

* Размеры для справок

Изм.	Лист	№ докум.	Подп.	Дата	А1А133.373			
Разраб.		Комиссаров			Щиток боковой	Лит. И	Масса см. табл.	Масштаб —
Пров.		Грановский				Лист	Листов 1	
Рук. гр.		Грановский				Госстрой СССР Сантехпроект г. Москва		
Н. контр.		Мерзлякова			Лист Б-2.0 ГОСТ 19903-74 / 1-IV-Ст.3 ГОСТ 16523-70			
Утв.		Спивак						

Копировал: Дзина Формат: 11

А1А133.361

Rz 320 (✓)

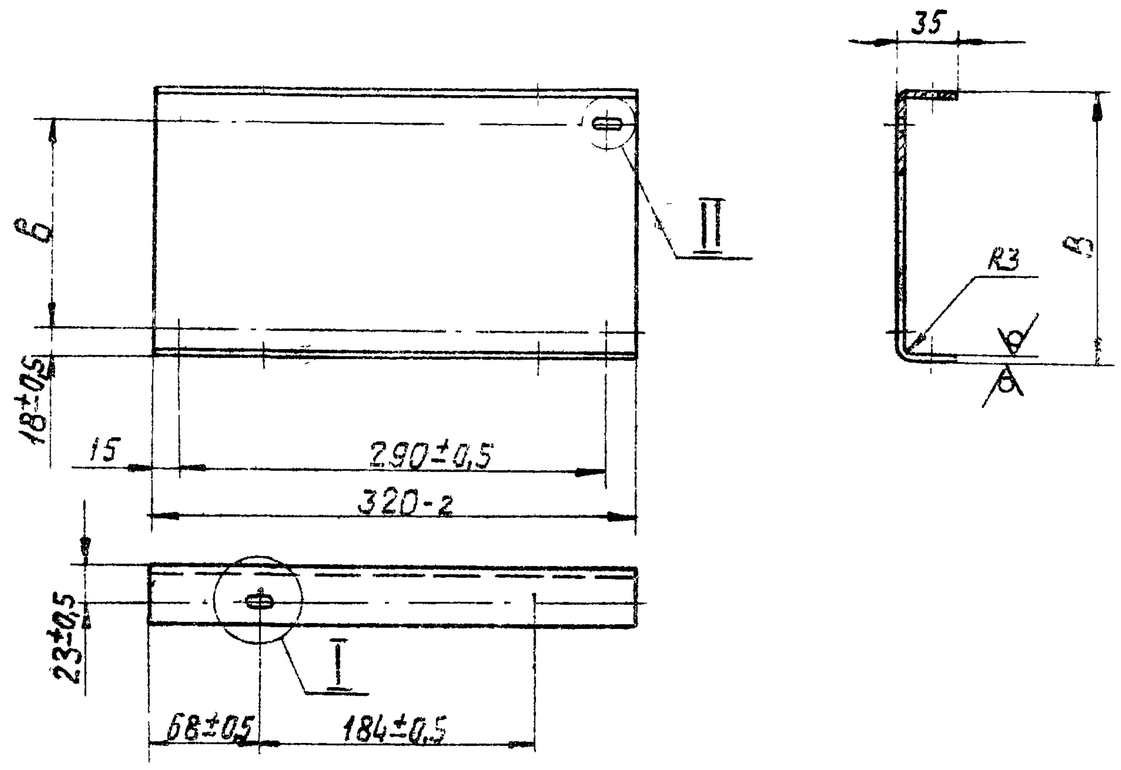

Обозначение	Размеры, мм		Масса, кг
	B	б	
А1А133.361	180-1,6	144±0,5	2,2
—01	220-1,9	184±0,5	1,9

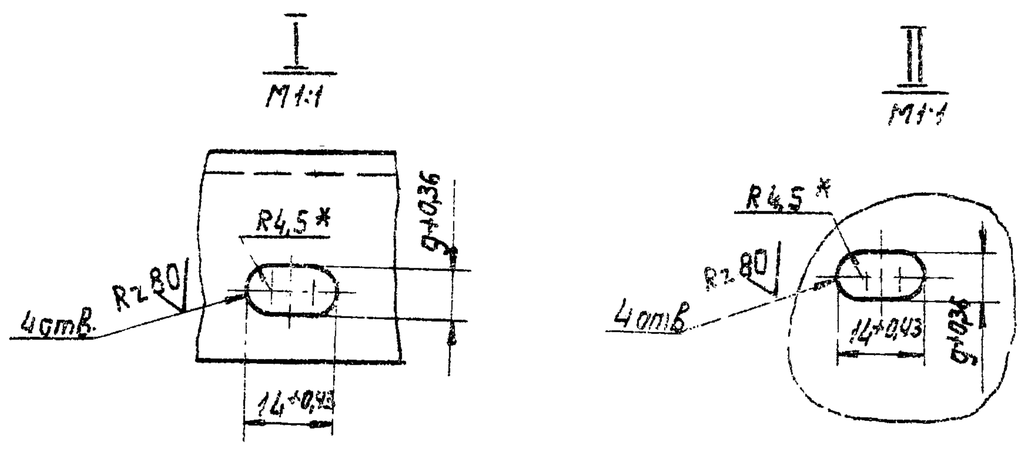

1. Неуказанные предельные отклонения размеров по СМ9.
2. * Размеры для справок.

Изм.	Лист	N докум.	Подп.	Дата	А1А133.361		
Разраб.	Ямпольская				Щиток	Лит. И	Масса Смотри таблицу	Масшт. —
Пров.	Комиссаров					Лист	Листов 1
Рук. гр.	Грановский				Лист Б3,0 ГОСТ 19903-74 / 1-IV-Ст3 ГОСТ 16523-70	Госстрой СССР Сантехпроект г. Москва	
Н. контр.	Мерзлякова						
Утв.	Сливак						

Копировал: Формат 12

Серия 3.904-15 Выпуск 1-12

Инв. N подл. | Подп. и дата | Взам. инв. N | Инв. N дубл. | Подп. и дата

А1А133.362

(✓)

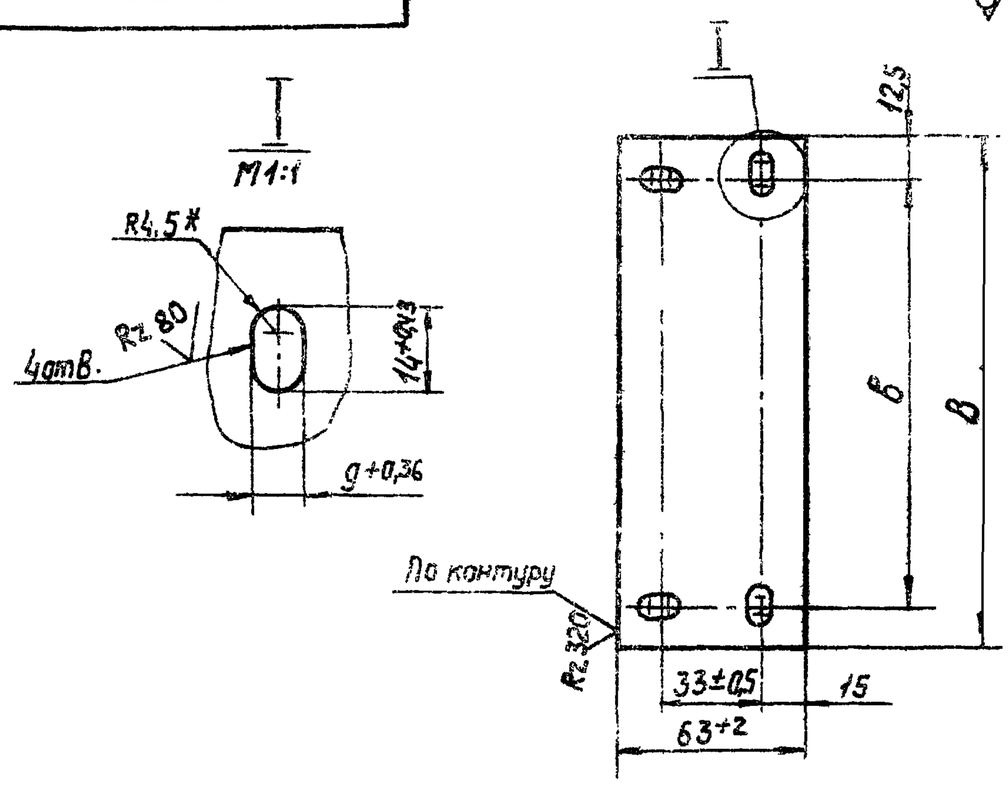

Обозначение	Размеры, мм		Масса, кг
	B	б	
А1А133.362	209	184±0,5	0,31
—01	169	144±0,5	0,25

1. Неуказанные предельные отклонения размеров по СМ7
2. * Размер для справок.

Изм.	Лист	N докум.	Подп.	Дата	А1А133.362		
Разраб.	Ямпольская				Щиток	Лит. И	Масса Смотри таблицу	Масшт. —
Пров.	Комиссаров					Лист	Листов
Рук. груп.	Грановский				Лист Б3,0 ГОСТ 19903-74 / 1-IV-Ст3 ГОСТ 16523-70	Госстрой СССР Сантехпроект г. Москва	
Н. контр.	Мерзлякова						
Утв.	Сливак						

Копировал Формат 1

А1А133.414

(✓)

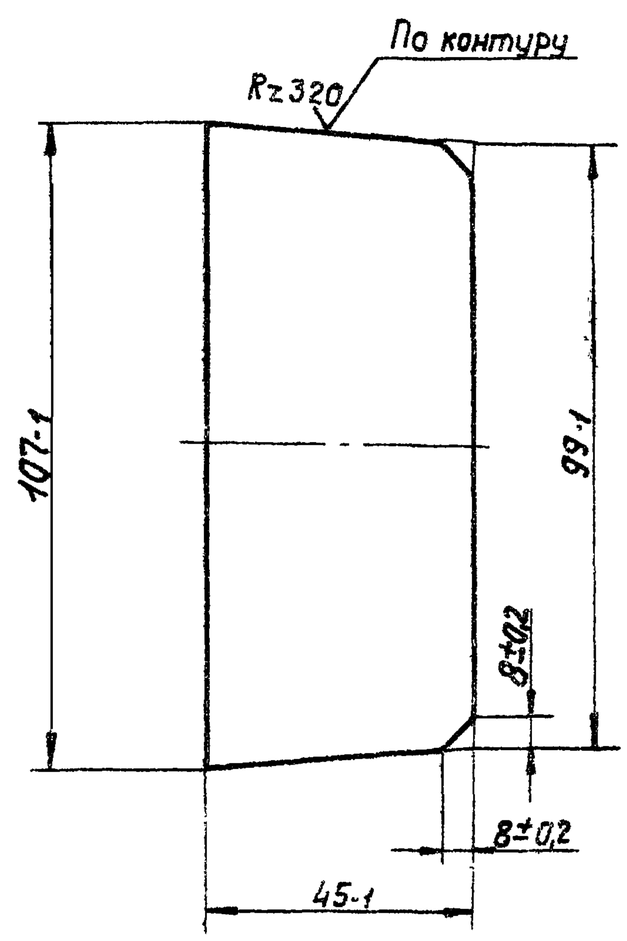

Изм.	Лист	N докум.	Подп.	Дата	А1А133.414		
Разраб.	Ямпольская				Планка	Лит. И	Масса 0,08	Масшт. 1:1
Пров.	Комиссаров					Лист	Листов
Рук. груп.	Сливак				Лист Б3,0 ГОСТ 19903-74 / 1-IV-Ст.3 ГОСТ 16523-70	Госстрой СССР Сантехпроект г. Москва	
Н. контр.	Мерзлякова						
Утв.	Сливак						

Копировал Формат 1

A1A133.570 СБ

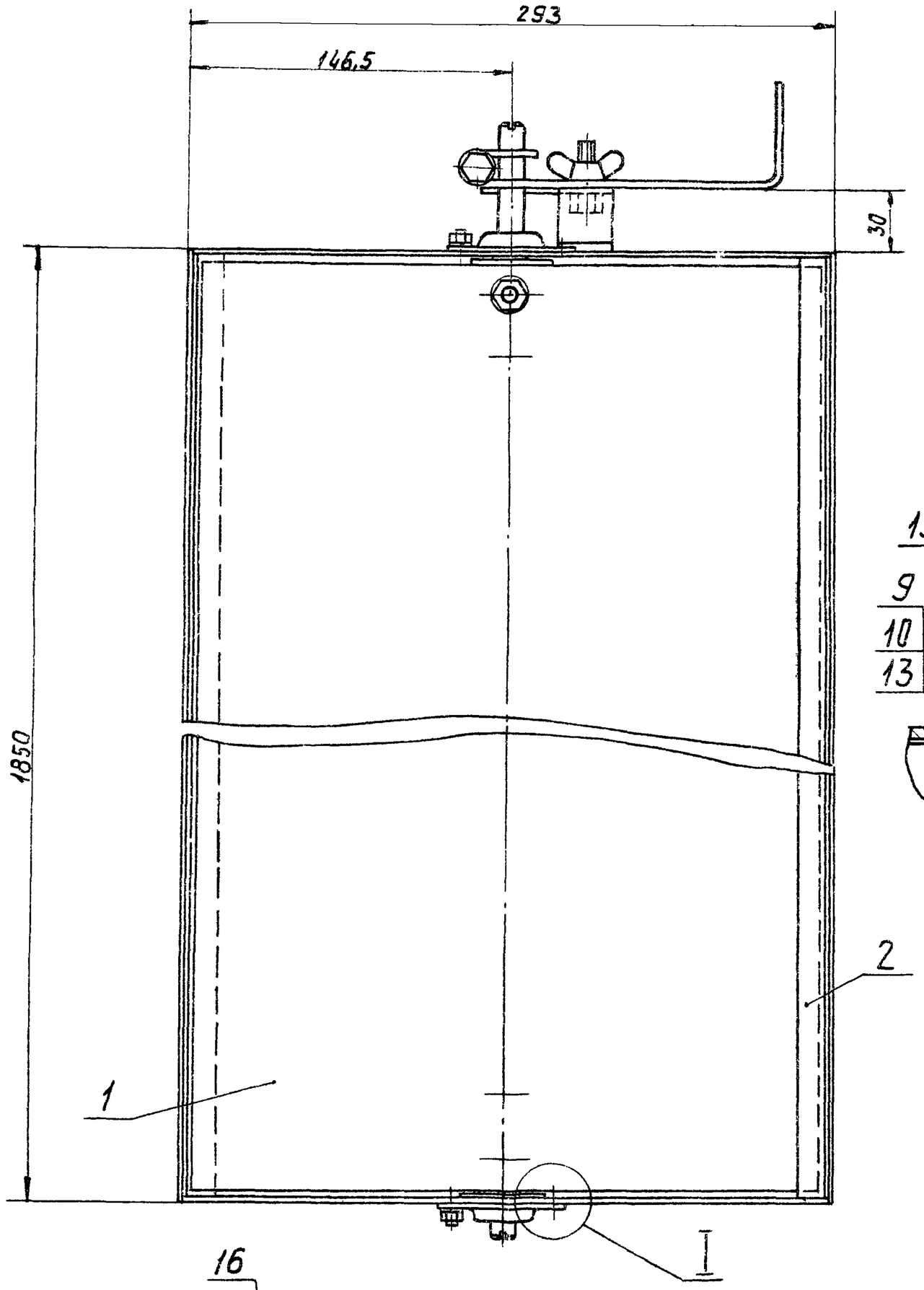

А-А
М1:1

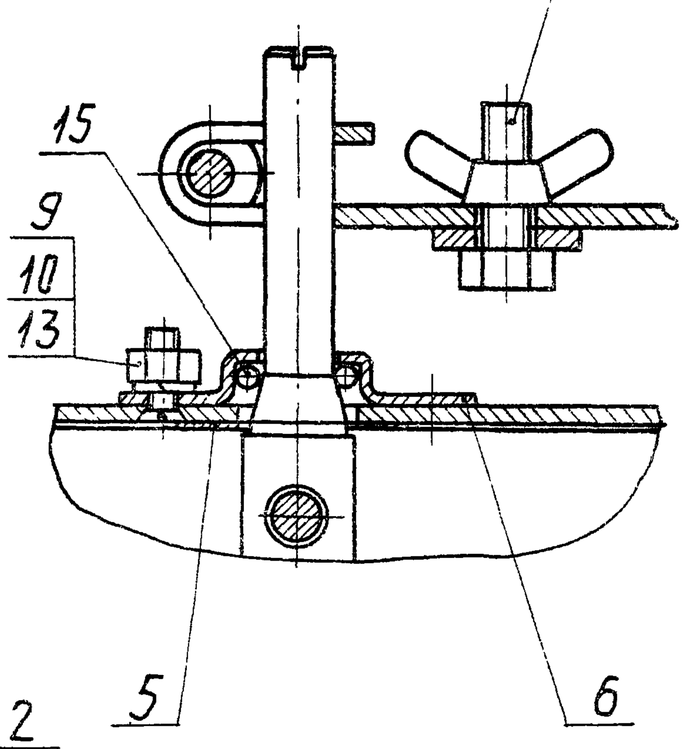

I
М1:1

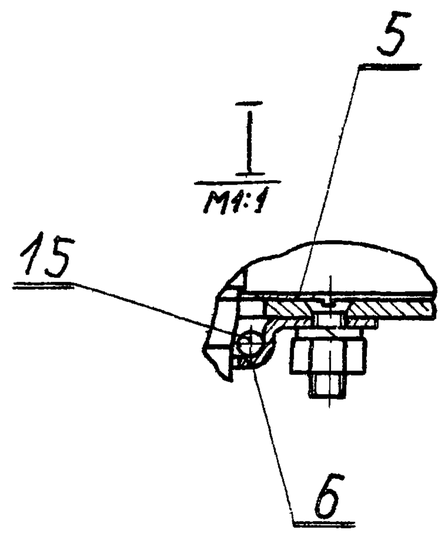

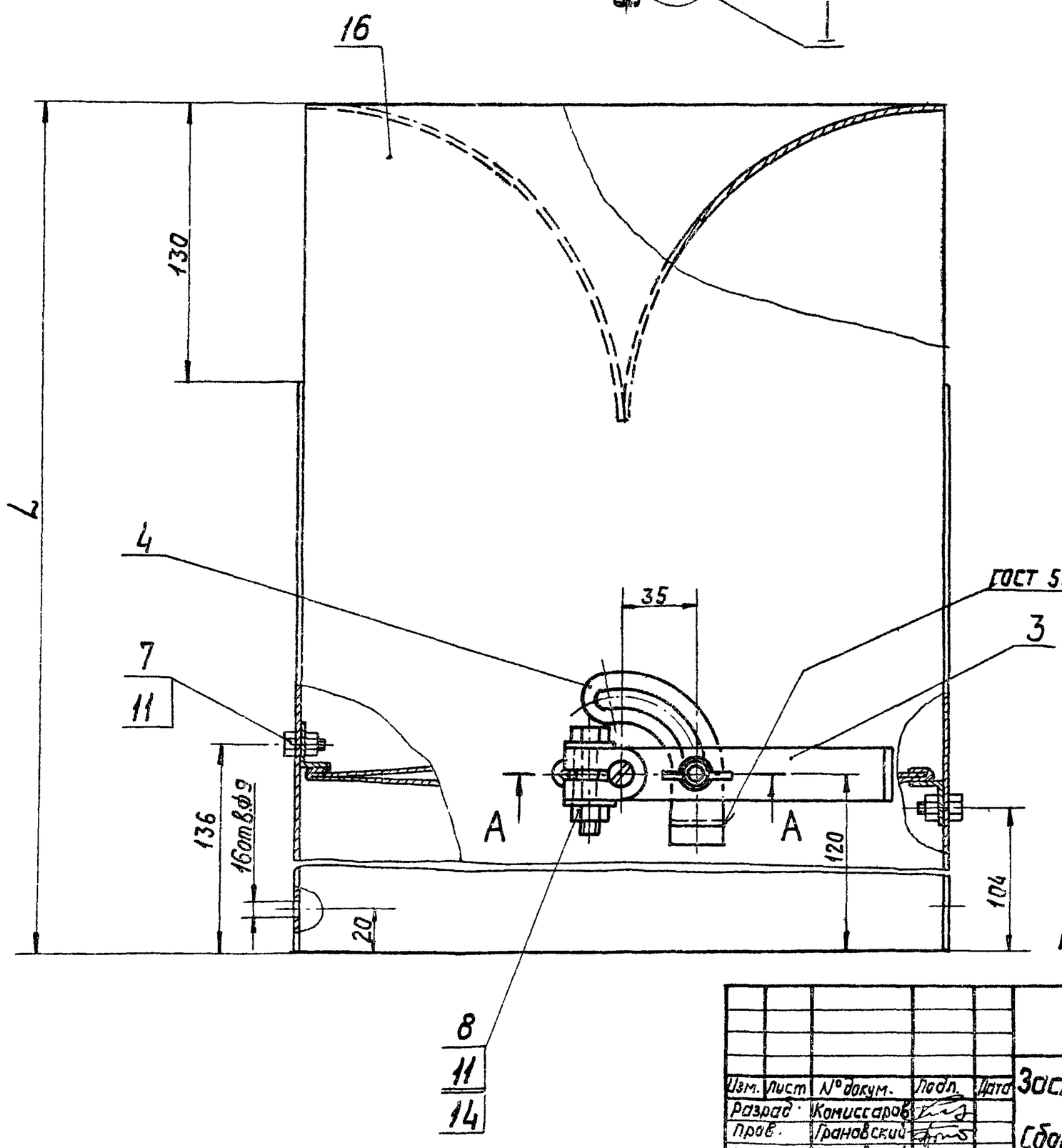

ГОСТ 5264-69-Т1 - ◺3 ◻

Обозначение	L, мм	Масса, кг
A1A133.570	560	58,8
—01	640	64,5
—02	377	45,5
—03	417	48,4
—04	743	72,0
—05	863	80,4

Размеры для справок

Изм.	Лист	N°докум.	Подп.	Дата
Разраб.		Комиссаров		
Пров.		Грановский		
Рук.груп.		Грановский		
Гл. спец.		Слувак		
Н.контр.		Мерзлякова		
Утв.		Гольтвегер		

A1A133.570 СБ

Заслонка воздушная обводная. Сборочный чертеж

Лит.	Масса	Масшт.
И	Смотри таблицу	—
Лист	Листов 1	

Госстрой СССР Сантехпроект г. Москва

Копировал

Формат 22

Серия 3.904-15 Выпуск 1-12

Инв.N подл. | Подп. и дата | Взам. инв.N | Инв.N дубл. | Подп. и дата

Формат	Зона	Поз.	Обозначение	Наименование	Кол.	Примечание
				Документация		
12			А1А133.580 СБ	Сборочный чертеж		
				Детали		
11		1	А1А133.396	Ось	1	
		2	-01	Ось	1	
11		3	А1А133.397	Перо	1	
11		4	А1А1133.398	Перо	1	
				Стандартные изделия		
		5		Болт М8х35.36 ГОСТ 7798-70	4	
		6		Гайка М8 4 Гост 5915-70	4	
		7		Шайба 8 ГОСТ 11371-68	8	

Изм.	Лист	N докум.	Подп.	Дата	А1А133.580			
Разраб.	Комиссаров				Лопатка	Лит.	Лист	Листов
Пров.	Грановский					И		1
Рук.гр.	Грановский					Госстрой СССР Сантехпроект г. Москва		
Н.контр.	Мерзлякова							
Утв.	Сивак							

Копировал: Формат: 11

Формат	Зона	Поз.	Обозначение	Наименование	Кол.	Примечание
				Документация		
12			А1А133 590 СБ	Сборочный чертеж		
				Детали		
11			А1А133. 399	Отбойник	2	
			Переменные данные для исполнений			
				А1А133.590		
				Детали		
11		2	А1А133. 401	Лист боковой	1	
		3	А1А133 401-01	Лист боковой	1	
11		4	А1А133 402	Лист	2	
				А1А133.590-01		
				Детали		
		2	А1А133.401-02	Лист боковой	1	
		3	А1А133.401-03	Лист боковой	1	
		4	А1А133.402-01	Лист	2	

Изм.	Лист	N докум.	Подп.	Дата	А1А133.590			
Разраб.	Комиссаров				Корпус заслонки	Лит.	Лист	Листов
Пров.	Грановский					И	1	2
Рук.груп.	Грановский					Госстрой СССР Сантехпроект г. Москва		
Н.контр.	Мерзлякова							
Утв.	Сивак							

Копировал: Формат: 11

Формат	Зона	Поз.	Обозначение	Наименование	Кол.	Примечание
				А1А133.590-02		
				Детали		
		2	А1А133. 401 04	Лист боковой	1	
		3	А1А133. 401 05	Лист боковой	1	
		4	А1А133. 402-02	Лист	2	
				А1А133. 590-03		
				Детали		
		2	А1А133. 401-06	Лист боковой	1	
		3	А1А133. 401-07	Лист боковой	1	
		4	А1А133. 402-03	Лист	2	
				А1А133.590-04		
				Детали		
		2	А1А133. 401-08	Лист боковой	1	
		3	А1А133. 401-09	Лист боковой	1	
		4	А1А133. 402-04	Лист	2	
				А1А133. 590-05		
				Детали		
		2	А1А133. 401-10	Лист боковой	1	
		3	А1А133. 401-11	Лист боковой	1	
		4	А1А133. 402-05	Лист	2	

Изм.	Лист	N докум.	Подп.	Дата	А1А133.590	Лист 2

Копировал: Формат 11

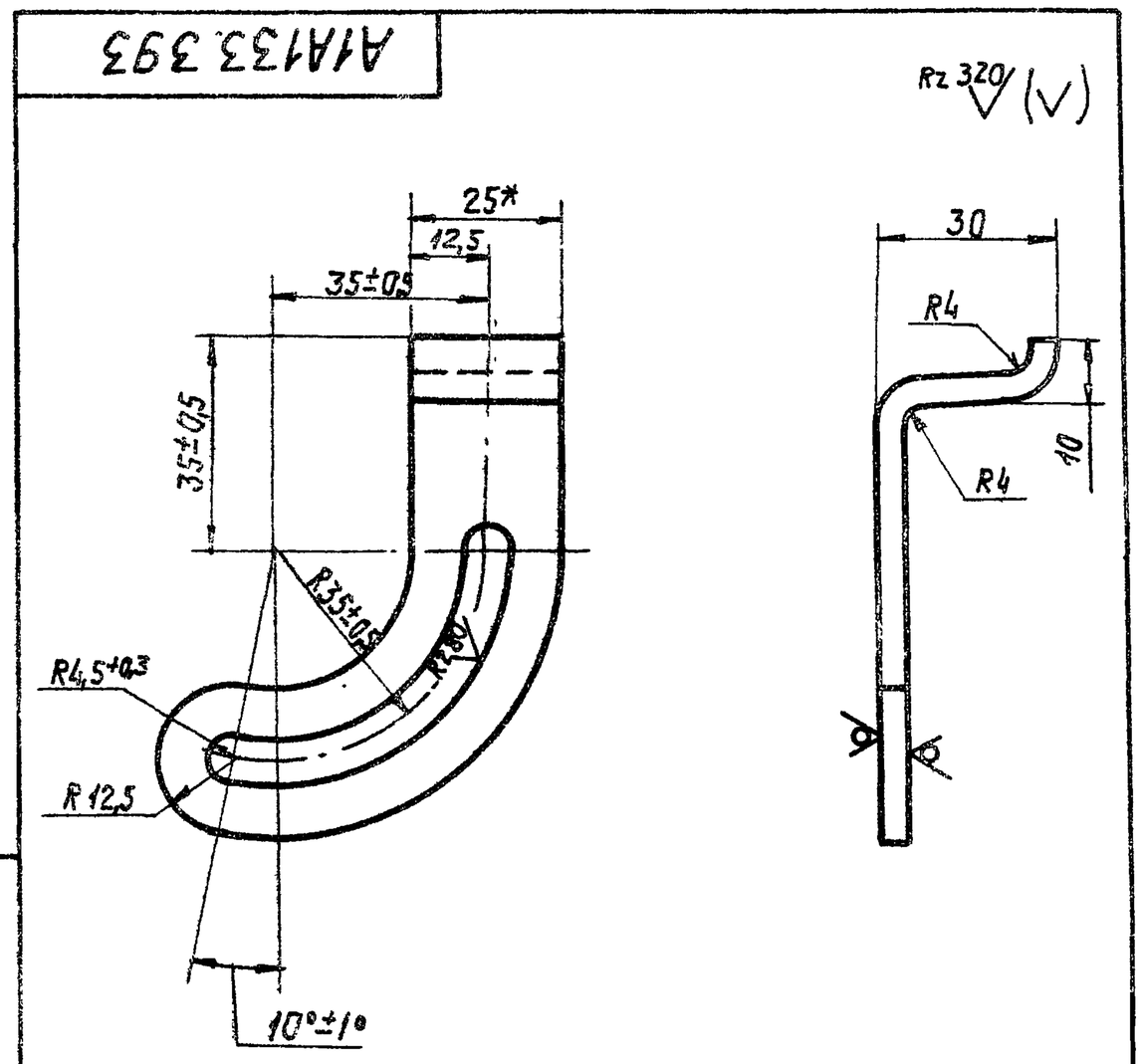

1. Неуказанные предельные отклонения размеров по СМ7
2 * Размер для справок.

Изм.	Лист	N докум.	Подп.	Дата	А1А133. 393			
Разраб.	Ямпольская				Сектор	Лит.	Масса	Масшт.
Пров.	Комиссаров					И	0,07	1:1
Рук.груп.	Грачовский					Лист	Листов 1	
Н.контр.	Мерзлякова				Лист Б40 ГОСТ 19903-74 Ст.3 ГОСТ 14637-69	Госстрой СССР Сантехпроект г. Москва		
Утв.	Сивак							

Копировал: Формат: 11

Серия 3.904-15 Выпуск 1-12

А1А 133.590СБ

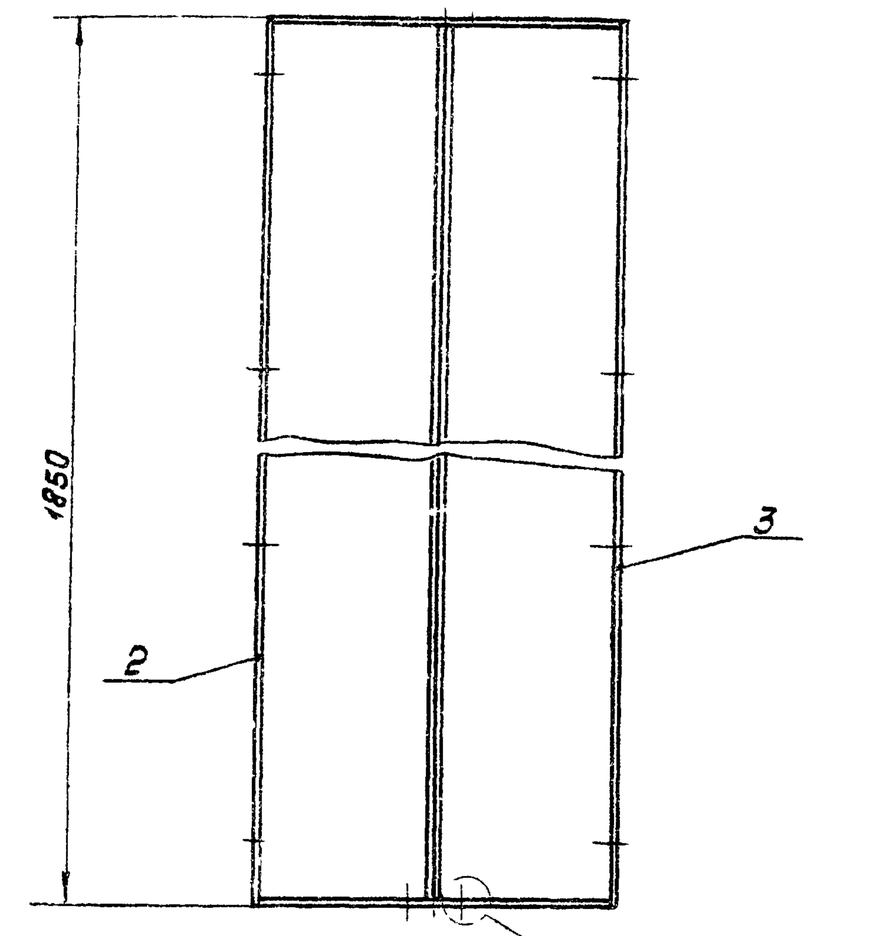

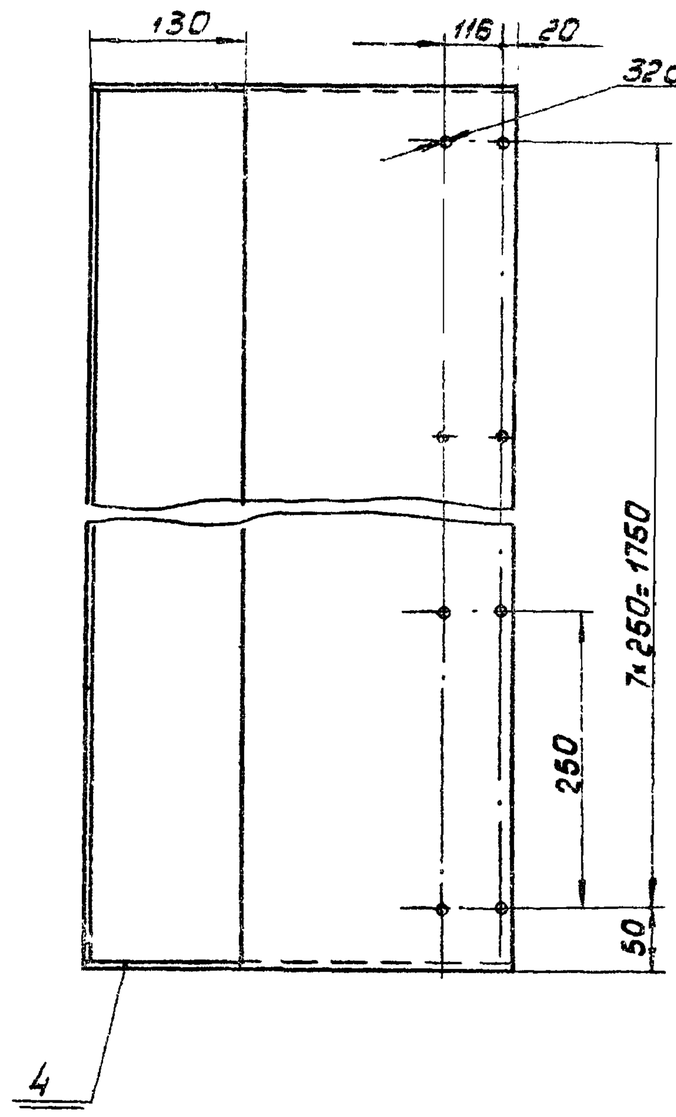

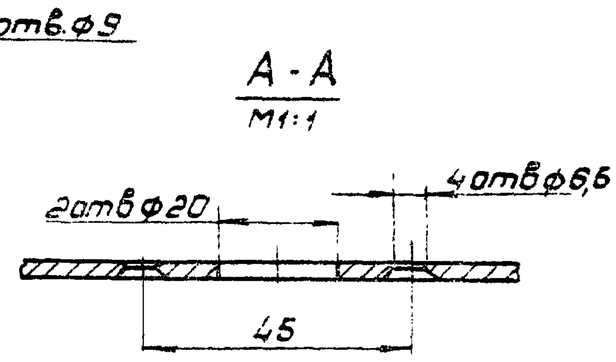

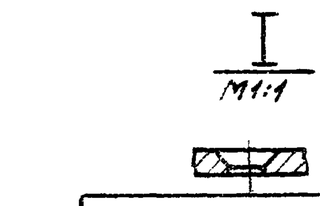

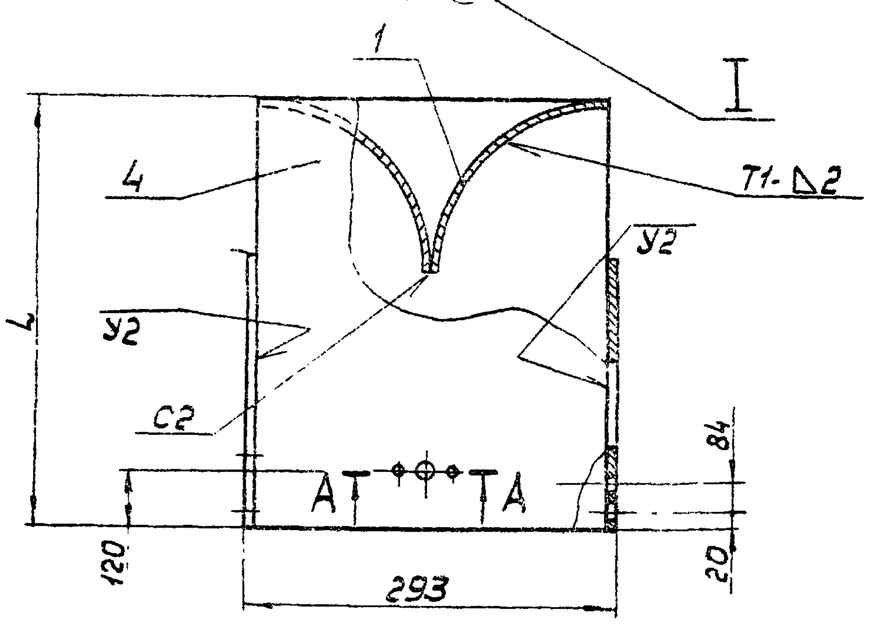

Обозначение	L, мм	Масса, кг
А1А 133.590	560	45,8
-01	640	51,5
-02	377	32,5
-03	417	35,4
-04	743	59,0
-05	863	67,4

1 Размеры для справок
2. Сварные швы по ГОСТ 5264-69

Изм.	Лист	N докум.	Подп.	Дата	А1А 133.590СБ			
Разраб.		Комиссаров			Корпус заслонки Сборочный чертеж	Лит.	Масса	Масшт.
Пров.		Грановский				И	См. табл.	—
Рук. груп.		Грановский				Лист	Листов 1	
Гл. спец.		Сливак				Госстрой СССР Сантехпроект г. Москва		
Н. контр.		Мерзлякова						
Утв.		Гольтвегер						

Копир: А1- Формат 12

Серия 3.904.15 Выпуск 1-12

А1А 133.580СБ

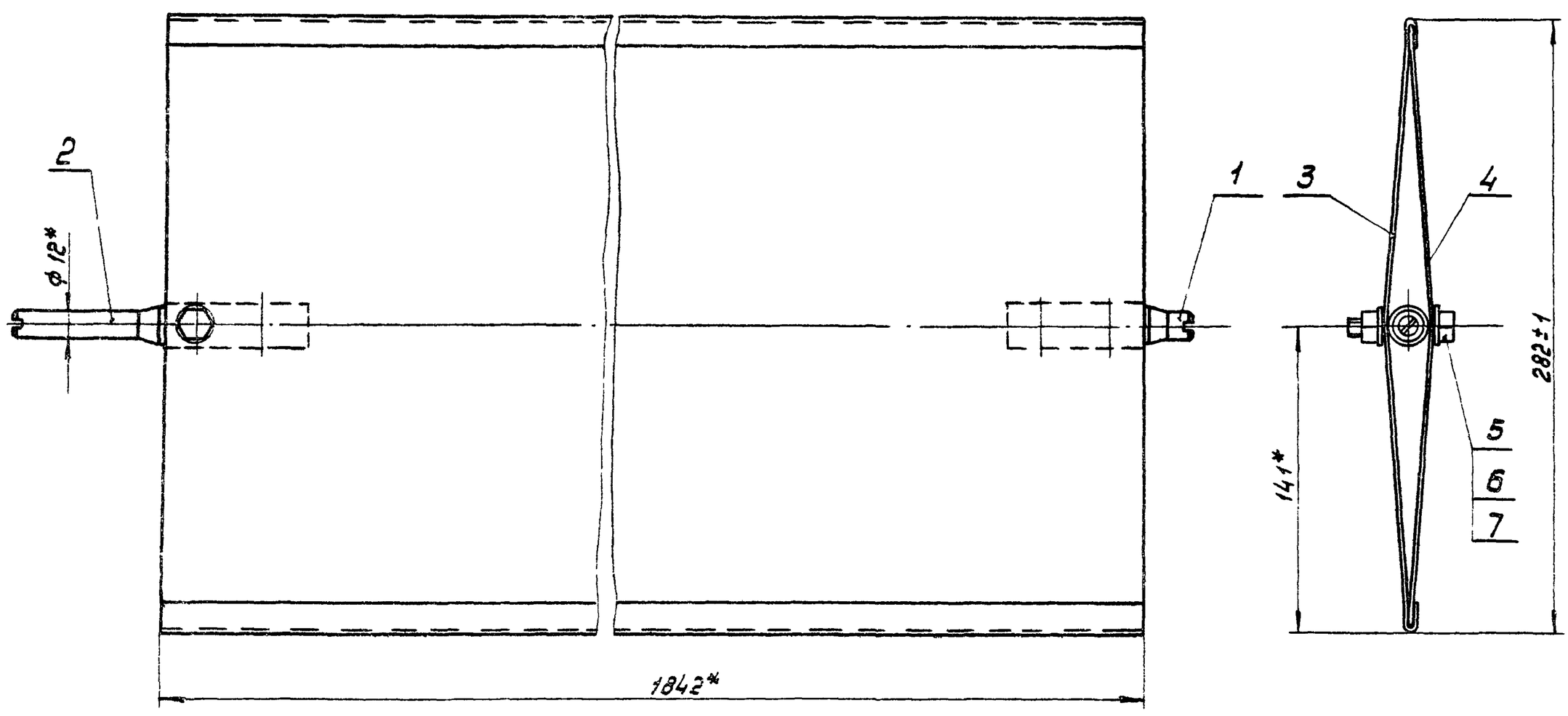

* Размеры для справок

Изм.	Лист	N докум.	Подп.	Дата	А1А 133.580СБ			
Разраб.		Комиссаров			Лопатка Сборочный чертеж	Лит.	Масса	Масшт.
Пров.		Грановский				И	9,0	1:2
Рук. груп.		Грановский				Лист	Листов 1	
Гл. спец.		Сливак				Госстрой СССР Сантехпроект г. Москва		
Н. контр.		Мерзлякова						
Утв.		Гольтвегер						

Копир: А1- Формат 12

А1А133.395

Rz 320 (√)

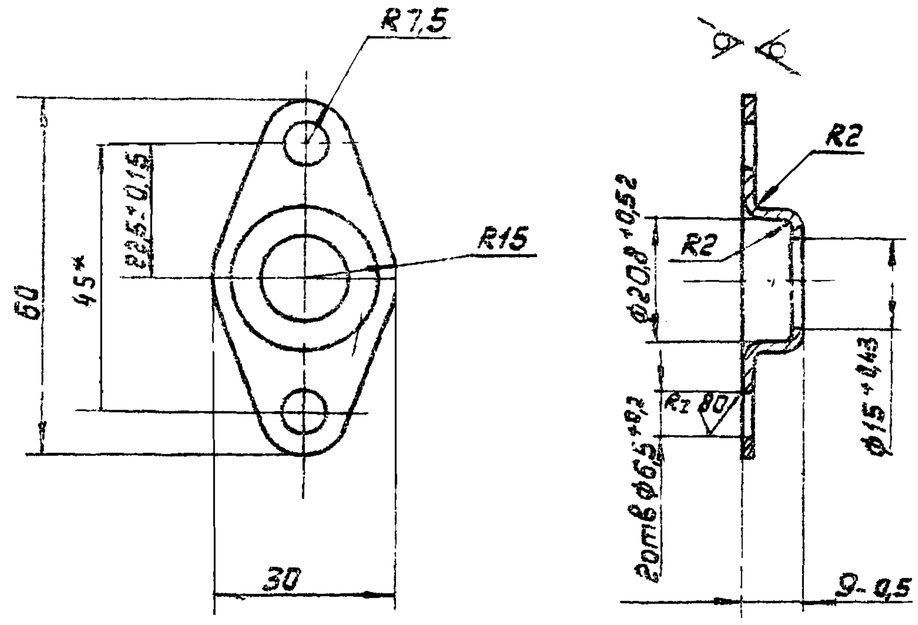

1. Неуказанные предельные отклонения размеров по СТ7
2* Размер для справок

Изм. Лист	N докум.			А1А133.395		
Разраб.	Ямпольская			Корпус подшипника	Лит. И	Масса 0,026 / Масшт. 1:1
Пров.	Комиссаров				Лист	Листов 1
Рук. груп.	Гроновский				Госстрой СССР Сантехпроект г Москва	
Н. контр.	Мерзлякова			Лист Б20 ГОСТ 19903-74 / 1-IV-Ст3 ГОСТ 16523-70		
Утв.	Спивак					

Формат 11

А1А133.394

Rz 320 (√)

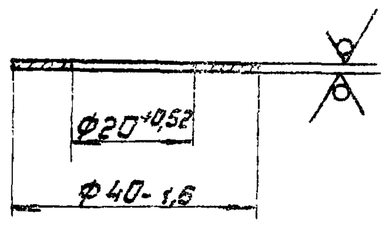

Изм. Лист	N докум.	Подп.	Дата	А1А133.394		
Разраб.	Ямпольская			Шайба	Лит. И / Масса 0,008 / Масшт. 1:1	
Пров.	Комиссаров				Лист	Листов 1
Рук. груп.	Гроновский				Госстрой СССР Сантехпроект г Москва	
Н. контр.	Мерзлякова			Лист Б10 ГОСТ 19903-74 / 1-IV-Ст3 ГОСТ 16523-70		
Утв.	Спивак					

Формат 11

А1А133.398

Rz 320 (√)

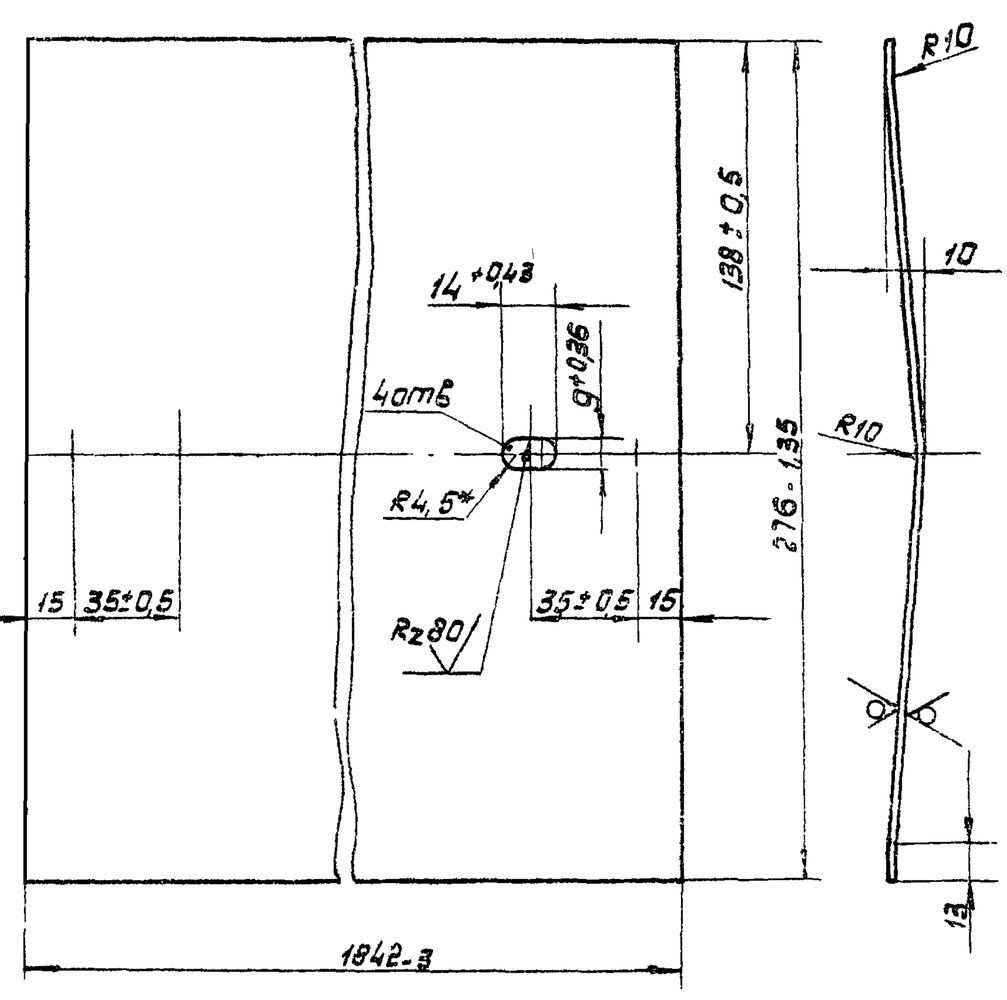

1. Неуказанные предельные отклонения размеров по СТ7
2.* Размер для справок

Изм. Лист	N докум.			А1А133.398		
Разраб.	Ямпольская			Перо	Лит. И / Масса 4,1 / Масшт. 1:2	
Пров.	Комиссаров				Лист	Листов 1
Рук. груп.	Гроновский				Госстрой СССР Сантехпроект г Москва	
Н. контр.	Мерзлякова			Лист Б10 ГОСТ 19903-74 / 1-IV-Ст3 ГОСТ 16523-70		
Утв.	Спивак					

Формат 11

А1А133.397

Rz 320 (√)

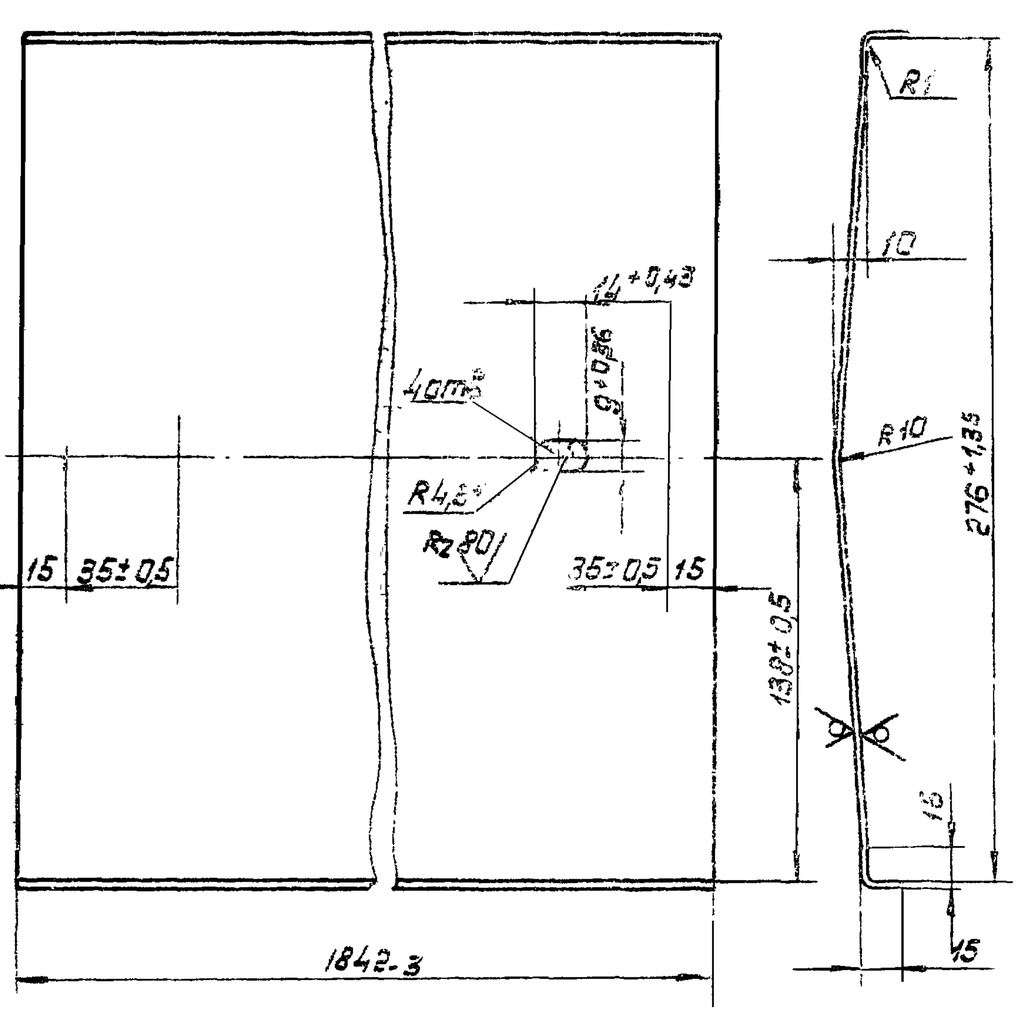

1. Неуказанные предельные отклонения размеров по СТ7
2.* Размер для справок.

Изм. Лист	N докум.			А1А133.397		
Разраб.	Ямпольская			Перо	Лит. И / Масса 4,6 / Масшт. 1:2	
Пров.	Комиссаров				Лист	Листов 1
Рук. груп.	Гроновский				Госстрой СССР Сантехпроект г Москва	
Н. контр.	Мерзлякова			Лист Б10 ГОСТ 19903-74 / 1-IV-Ст3 ГОСТ 16523-70		
Утв.	Спивак					

Выпуск 1-12

Инв. N подл. | Подп. и дата | Взам. инв. N | Инв. N дубл. | Подп. и дата

Формат	Зона	Поз	Обозначение	Наименование	Кол.	Примечание
				Документация		
22			А1А 133.600СБ	Сборочный чертеж		
				Детали		
11		1	А1А 133.405	Стойка боковая	1	
12		2	А1А 133.406	Стойка боковая	1	
12		3	А1А 133.407	Стойка средняя	1	
		4	-01	Стойка средняя	1	
12		5	А1А 133.408	Балка	1	
Б4		6	А1А 133.409	Лист Б3.0 ГОСТ 19903-74 / Лист 1-IV-Ст3 ГОСТ 16523-70		
				48-1 × 295-2	2	0,33кг
Б4		7	А1А 133.411	Лист Б3.0 ГОСТ 19903-74 / Лист 1-IV-Ст3 ГОСТ 16523-70		
				197-2 × 295-2	1	1,39кг
11		8	А1А 133.412	Швеллер нижний	1	
11		9	А1А 133.413	Швеллер	1	
11		10	А1А 133.414	Планка	4	
11		11	А1А 133.415	Бобышка	1	
11		12	А1А 133.416	Заглушка	1	

Подп. и дата | Взам. инв. № | Инв. № дубл. | Подп. и дата | Инв. № подл.

Изм.	Лист	N докум.	Подп.	Дата
Разраб.	Комиссаров			
Пров.	Грановский			
Рук. эксп.	Грановский			
Н. контр.	Мерзлякова			
Утв.	Спивак			

А1А 133.600

Рама

Лит. И | Лист 1 | Листов 4

Госстрой СССР Сантехпроект г. Москва

Формат 11

Формат	Зона	Поз	Обозначение	Наименование	Кол.	Примечание
Б4		13	А1А133.417	Прокладка		
				Паронит ПОН		
				ГОСТ 481-71 S=3мм		
				ф27×ф45	1	0,001кг
11		14	А1А133.418	бобышка под термометр	1	
11		15	А1А 133.419	Пробка	1	
Б4		16	А1А 133.421	Прокладка		
				Паронит ПОН		
				ГОСТ 481-71 S=3мм		
				ф20×ф35	1	0,001кг
11		17	А1А133.422	Трубка	1	
11		18	А1А 133.423	Наконечник переходный	1	
				Переменные данные для исполнений		
				А1А 133.600		
12		19	А1А 133.424	Лист нижний	1	
11		20	А1А 133.425	Швеллер боковой	1	
12		21	А1А 133.426	Швеллер боковой	1	
11		22	А1А 133.427	Швеллер средний	1	
11		23	А1А 133.428	Швеллер средний	1	
				А1А 133.600-01		
				Детали		
		19	А1А 133.424-01	Лист нижний	1	
		20	А1А 133.425-01	Швеллер боковой	1	
		21	А1А 133.426-01	Швеллер боковой	1	

Подп. и дата | Взам. инв. № | Инв. № дубл. | Подп. и дата | Инв. № подл.

Изм.	Лист	N докум	Подп	Дата

А1А 133.600

Лист 2

Формат 11

Формат	Зона	Поз.	Обозначение	Наименование	Кол.	Примечание
		22	А1А 133.427-01	Швеллер средний	1	
		23	А1А 133.428-01	Швеллер средний	1	
				А1А 133.600-02		
				Детали		
		19	А1А 133.424-02	Лист нижний	1	
		20	А1А 133.425-02	Швеллер боковой	1	
		21	А1А 133.426-02	Швеллер боковой	1	
		22	А1А 133.427-02	Швеллер средний	1	
		23	А1А 133.428-02	Швеллер средний	1	
				А1А 133.600-03		
				Детали		
		19	А1А 133.424-03	Лист нижний	1	
		20	А1А 133.425-03	Швеллер боковой	1	
		21	А1А 133.426-03	Швеллер боковой	1	
		22	А1А 133.427-03	Швеллер средний	1	
		23	А1А 133.428-03	Швеллер средний	1	
				А1А 133.600-04		
				Детали		
		19	А1А 133.424-04	Лист нижний	1	
		20	А1А 133.425-04	Швеллер боковой	1	

Выпуск 1-12

Подп. и дата | Инв. № дубл. | Взам. инв. № | Подп. и дата | Инв. № подл.

Изм.	Лист	N докум	Подп	Дата

А1А 133.600

Лист 3

Формат 11

Формат	Зона	Поз	Обозначение	Наименование	Кол.	Примечание
		21	А1А 133.426-04	Швеллер боковой	1	
		22	А1А 133.427-04	Швеллер средний	1	
		23	А1А 133.428-04	Швеллер средний	1	
				А1А 133.600-05		
				Детали		
		19	А1А 133.424-05	Лист нижний	1	
		20	А1А 133.425-05	Швеллер боковой	1	
		21	А1А 133.426-05	Швеллер боковой	1	
		22	А1А 133.427-05	Швеллер средний	1	
		23	А1А 133.428-05	Швеллер средний	1	

Подп. и дата | Инв. № дубл. | Взам. инв. № | Подп. и дата | Инв. № подл.

Изм.	Лист	N докум	Подп	Дата

А1А 133.600

Лист 4

Копир:

Формат 11

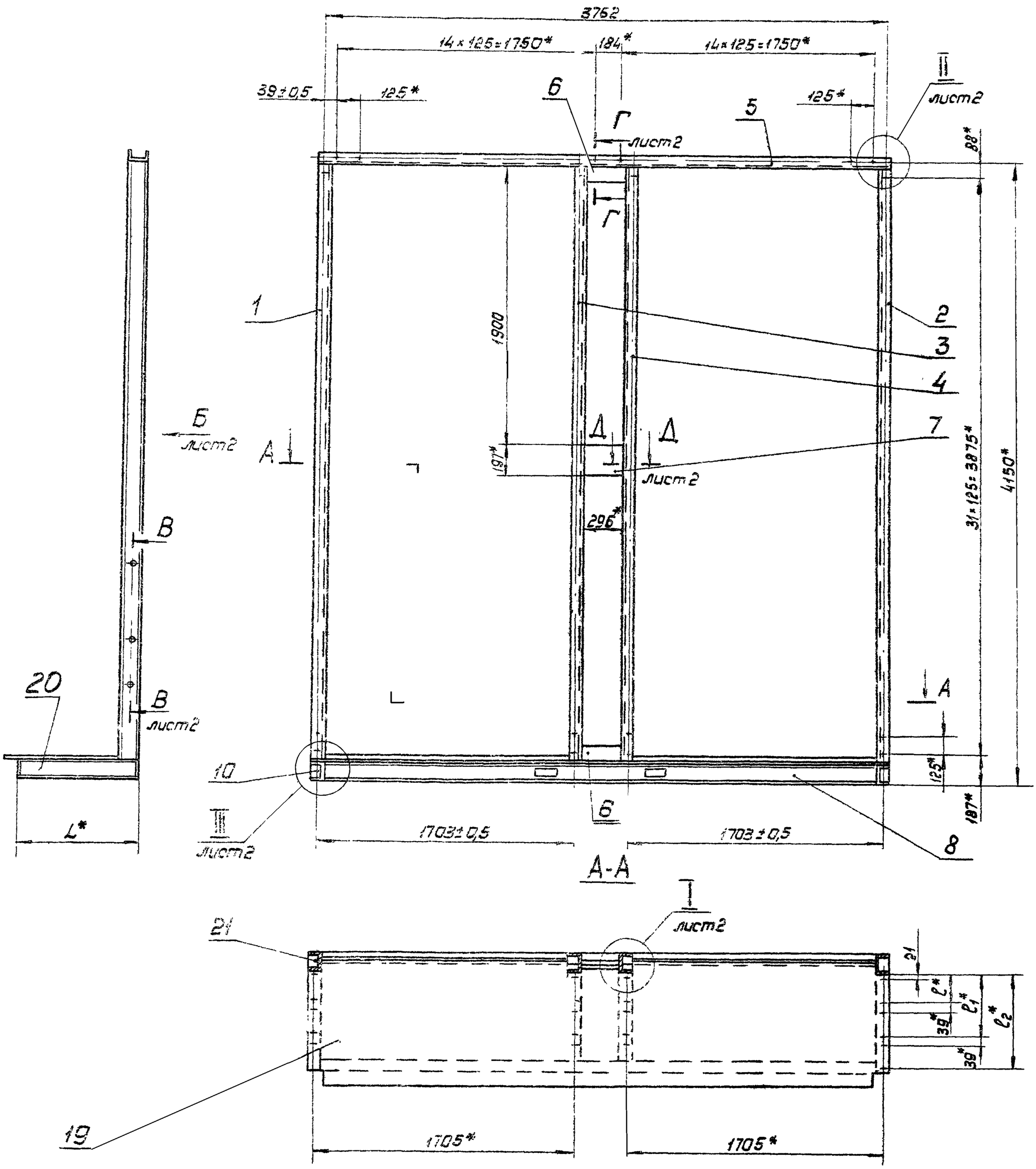

Обозначение	Размеры, мм				Кол. отв. n	Масса, кг
	L	ℓ	$ℓ_1$	$ℓ_2$		
А1А 133.600	486	175	368	—	16	353
-01	586	205	428	—		363
-02	303	175	—	—	8	328
-03	343	205	—	—		333
-04	669	175	368	561	24	379
-05	789	205	428	651		392

1. * Размеры для справок
2. Шероховатость поверхностей деталей, полученных отрезкой под прямым углом - $R_z 320$. Неуказанная шероховатость поверхностей деталей - $\sqrt{}$
3. Сварные швы по ГОСТ 5264-69

Изм.	Лист	N докум.	Подп.	Дата	А1А 133.600СБ			
Разраб.		Комиссаров			Рама	Лит.	Масса	Масшт.
Провер.		Гранавский				И	см. табл.	—
Рук.гр.		Гранавский			Сборочный чертеж	Листы	Листов 2	
Гл.спец.		Спивак				Госстрой СССР Сантехпроект г. Москва		
Н.контр.		Мерзляков						
Утв.		Гольтьегер						

Серия 901-13 Выпуск 1-12

Инв.N подл. | Подп. и дата | Взам.инв.N | Инв.N дубл. | Подп. и дата

Формат А2

Вид Б лист1

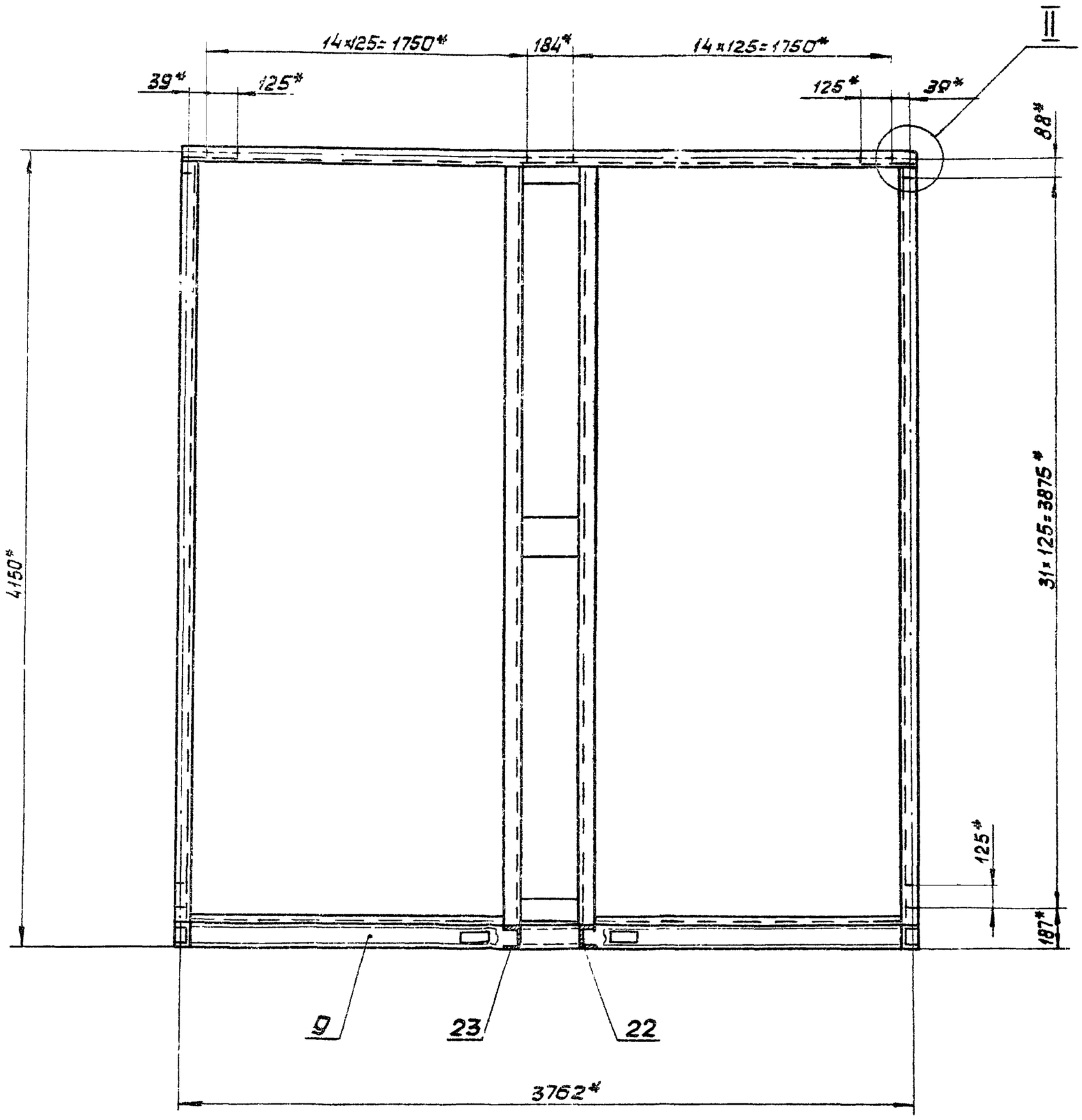

В-В
М1:2 лист1

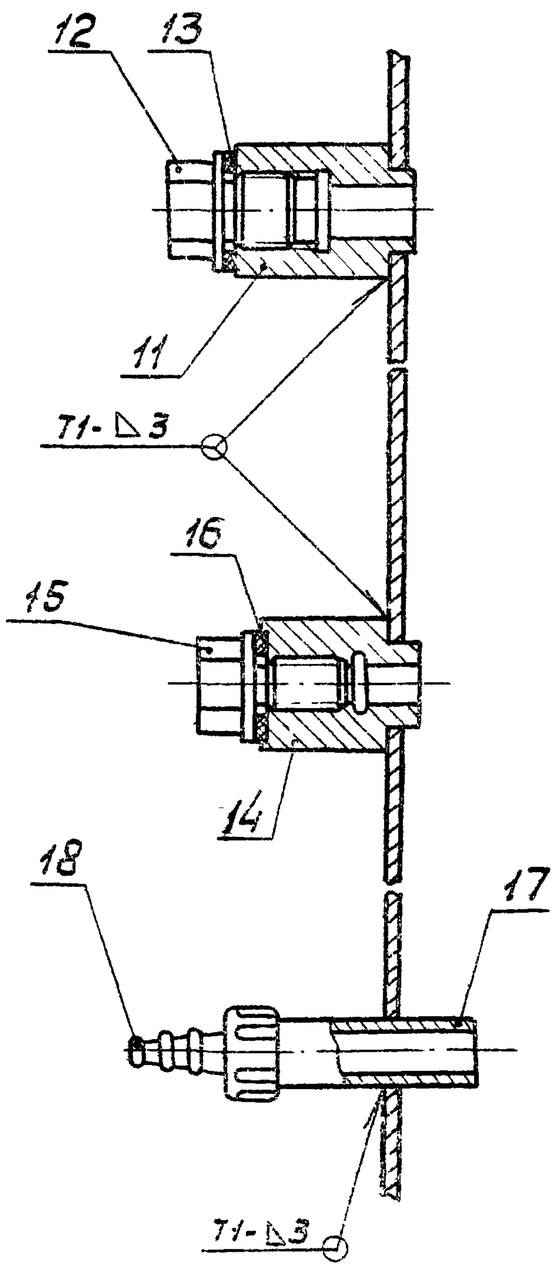

Г-Г
М1:4 лист1

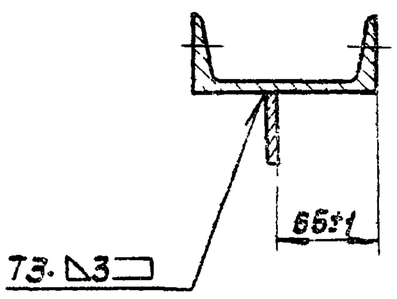

I
М1:4 лист1

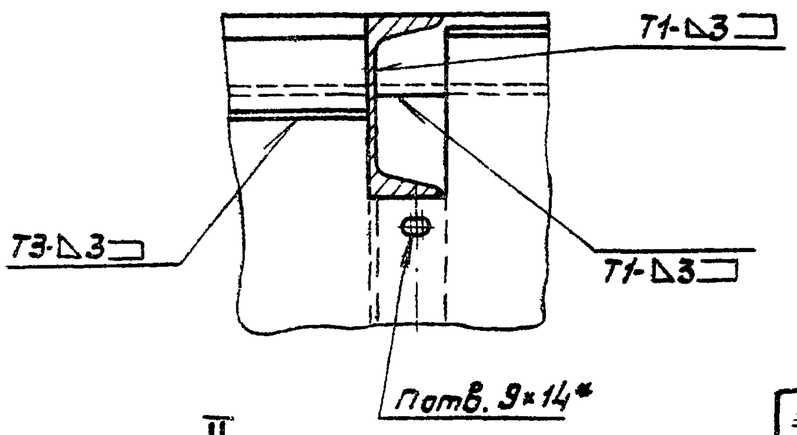

III
М1:4

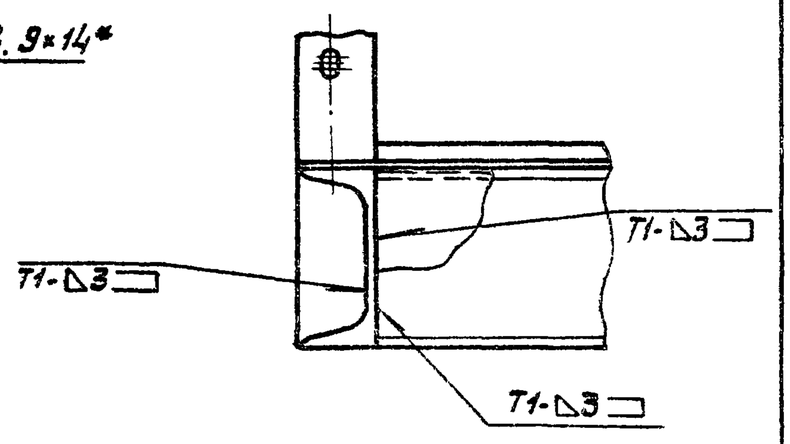

Д-Д
М1:4 лист1

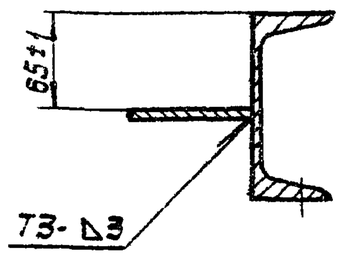

II
М1:4

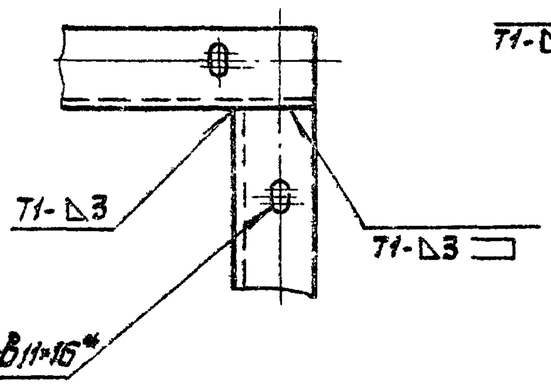

Изм.	Лист	N докум.	Подп.	Дата

А1А 133.600СБ

Лист 2

Инв. N подл. | Подп. и дата | Взам. инв. N | Инв. N дубл. | Подп. и дата

А1А 133.399

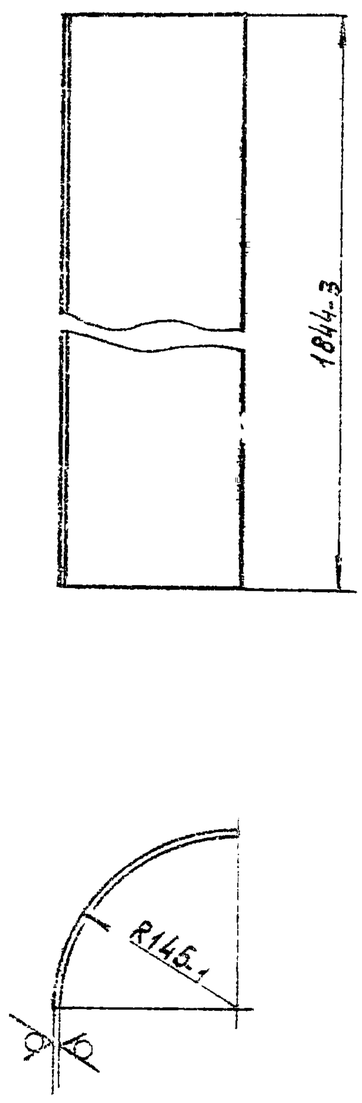

Изм.	Лист	N докум.	Подп.	Дата	А1А 133.399		
Разраб.		Ямпольская			Отбойник	Лит.	Масса: 6,6 / Масшт.: 1:5
Пров.		Комиссаров				Лист	Листов 1
Рук. груп.		Грановский				Госстрой СССР Сантехпроект г. Москва	
Н. контр.		Мерзлякова			Лист 620 ГОСТ 19903-74 / 1-IV-Ст3 ГОСТ 16523-70		
Утв.		Спивак					

Формат 11

Подп. и дата | Взам. инв. N | Инв. N дубл. | Подп. и дата | Инв. N подл.

А1А 133.405

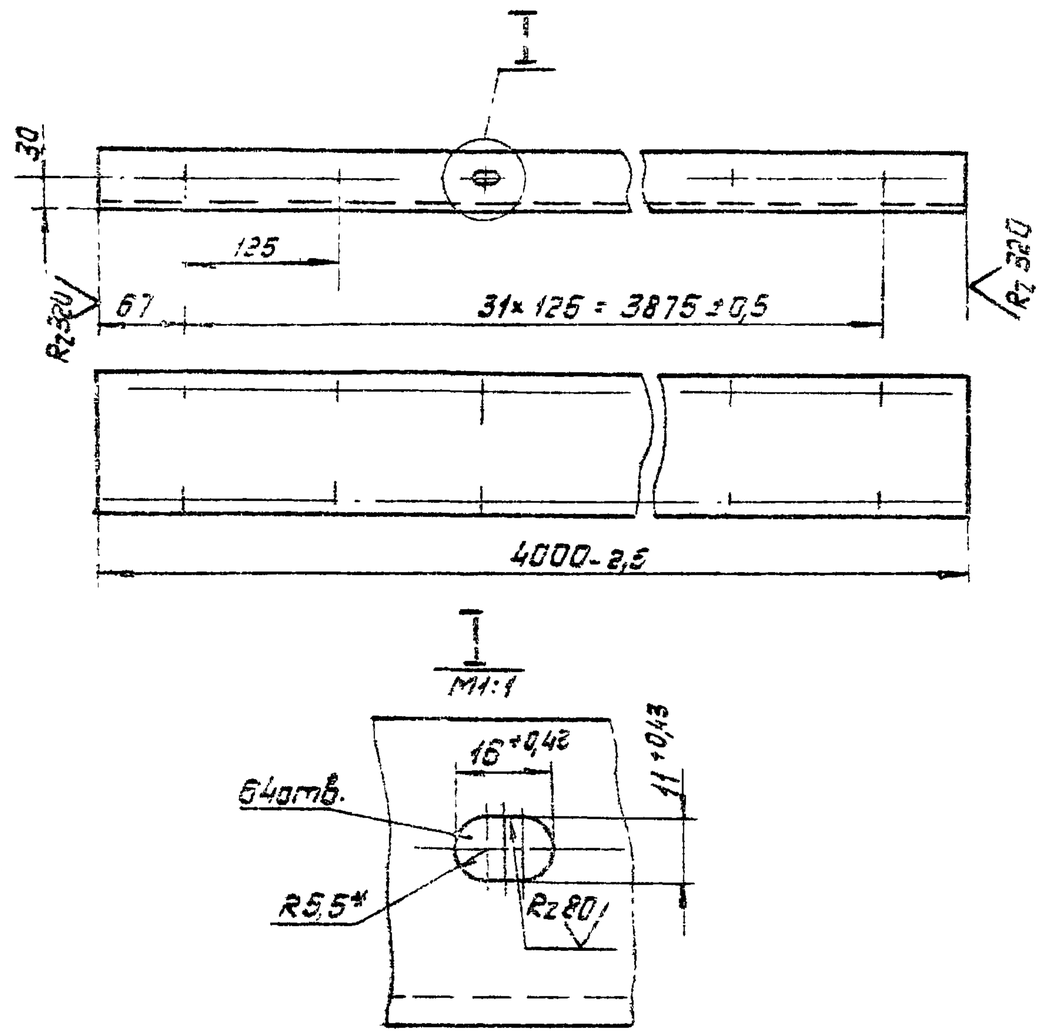

1. Неуказанные предельные отклонения размеров по СМ7
2.* Размер для справок

Изм.	Лист	N докум.	Подп.	Дата	А1А 133.405		
Разраб.		Ямпольская			Стойка боковая	Лит.	Масса: 41,6 / Масшт.: 1:5
Пров.		Комиссаров				Лист	Листов 1
Рук. груп.		Грановский				Госстрой СССР Сантехпроект г. Москва	
Н. контр.		Мерзлякова			Швеллер 12 ГОСТ 8240-72 / Ст3 ГОСТ 535-58		
Утв.		Спивак					

Формат 11

Подп. и дата | Взам. инв. N | Инв. N дубл. | Подп. и дата | Инв. N подл.

А1А 133.419

Серия 3.901-15 Выпуск 1-12

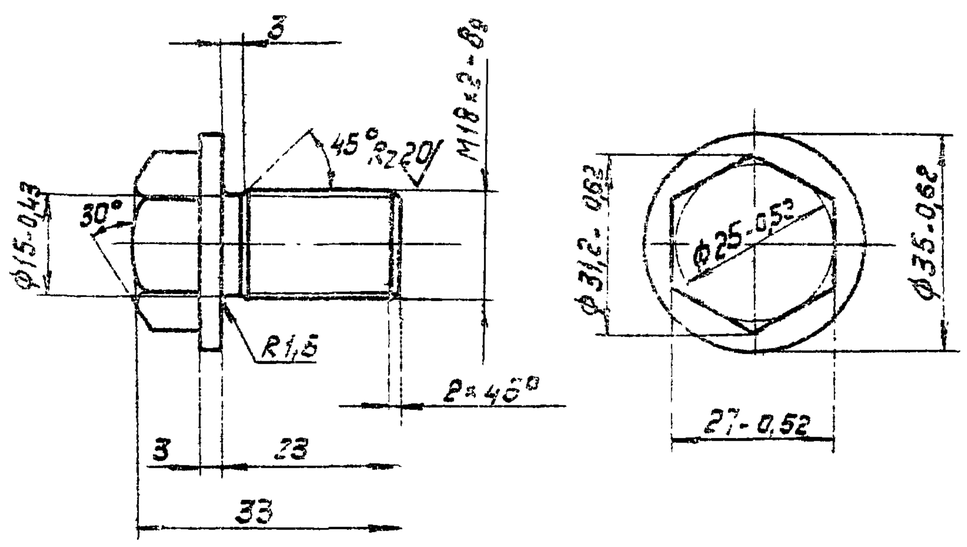

Неуказанные предельные отклонения размеров по СМ7

Изм.	Лист	N докум.	Подп.	Дата	А1А 133.419		
Разраб.		Ямпольская			Пробка	Лит.	Масса: 0,1 / Масшт.: 1:1
Пров.		Комиссаров				Лист	Листов 1
Рук. груп.		Грановский				Госстрой СССР Сантехпроект г. Москва	
Н. контр.		Мерзлякова			Ст.3 ГОСТ 380-71		
Утв.		Спивак					

Формат 11

Подп. и дата | Взам. инв. N | Инв. N дубл. | Подп. и дата | Инв. N подл.

А1А 133.402

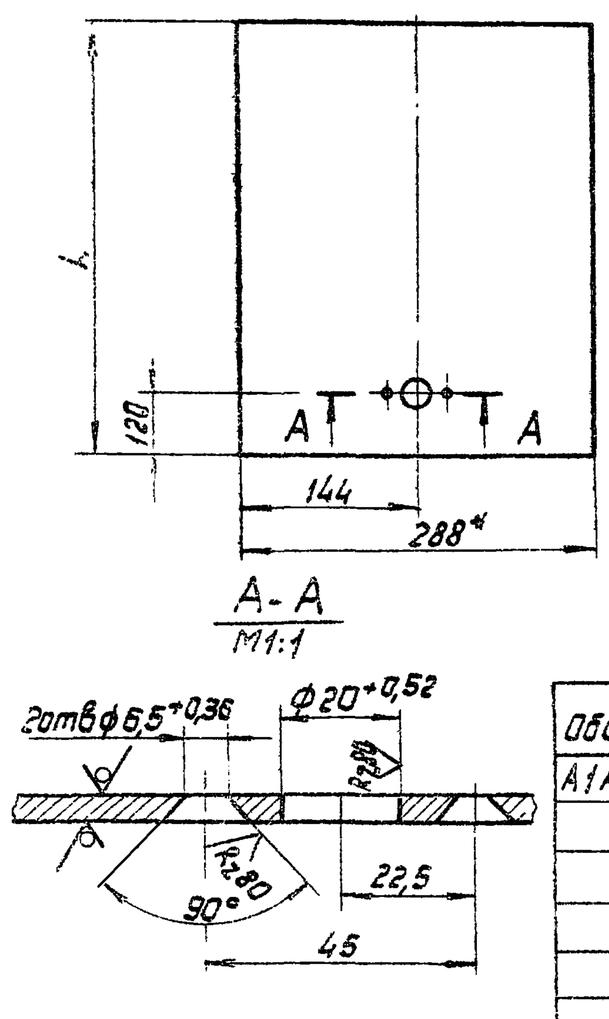

Обозначение	L, мм	Масса, кг
А1А 133.402	560	3,8
-01	640	4,35
-02	377	2,5
-03	417	2,8
-04	743	5,1
-05	863	5,9

1. Неуказанные предельные отклонения размеров по СМ7
2.* Размер для справок

Изм.	Лист	N докум.	Подп.	Дата	А1А 133.402		
Разраб.		Ямпольская			Лист	Лит.	Масса: смотри таблицу / Масшт.: —
Пров.		Комиссаров				Лист	Листов 1
Рук. груп.		Грановский				Госстрой СССР Сантехпроект г. Москва	
Н. контр.		Мерзлякова			Лист 630 ГОСТ 19903-74 / 1-IV-Ст.3 ГОСТ 16523-70		
Утв.		Спивак					

Подп. и дата | Взам. инв. N | Инв. N дубл. | Подп. и дата | Инв. N подл.

Копир:

А1А 133.412

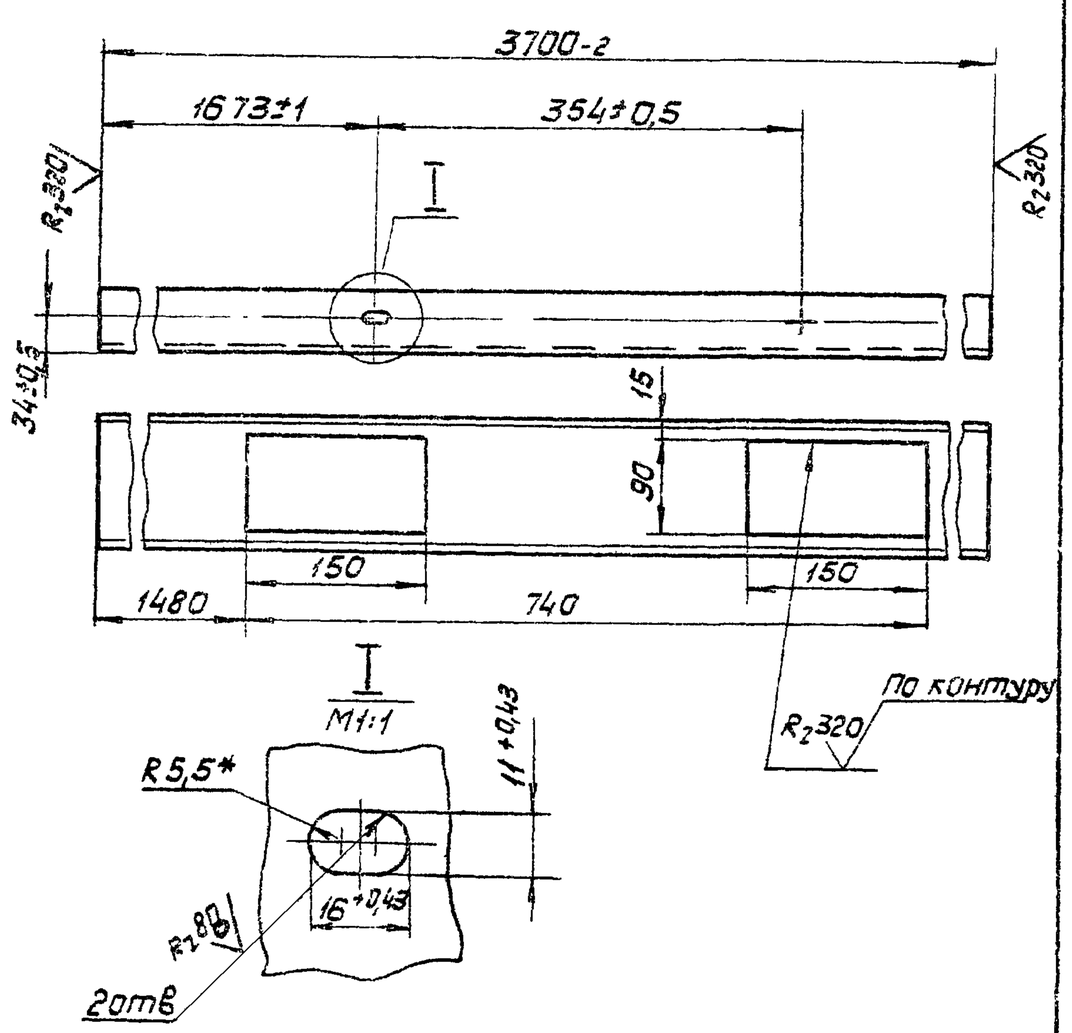

1. Неуказанные предельные отклонения размеров по СМ9
2. * Размер для справок

Изм. Лист	N докум.			
Разраб.	Ямпольская		А1А 133.412	
Пров.	Комиссаров		Швеллер нижний	Лит. И; Масса 38,5; Масшт. 1:5
Рук.груп.	Грановский			Лист; Листов 1
Н.контр.	Мерзлякова		Швеллер 12 ГОСТ 8240-72 / Ст.3 ГОСТ 535-58	Госстрой СССР Сантехпроект г. Москва
Утв.	Спивак			

Формат 11

Инв.N подл. | Подп. и дата | Взам.инв.N | Инв.N дубл. | Подп. и дата

А1А 133.425

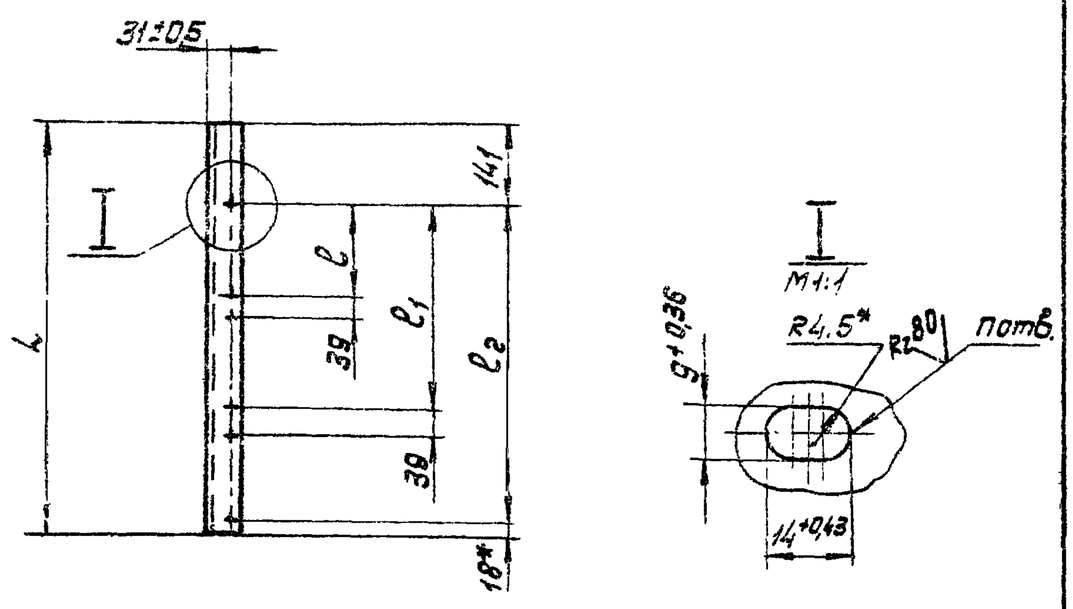

Обозначение	Размеры, мм				Кол. отв.	Масса, кг
	L	ℓ	ℓ1	ℓ2		
А1А 133.425	486	144±0,5	327±0,5	—	4	5,0
-01	566	184±0,5	407±0,5	—		5,9
-02	303	144±0,5	—	—	2	3,15
-03	343	184±0,5	—	—		3,6
-04	669	144±0,5	327±0,5	510±0,5	6	7,0
-05	789	184±0,5	407±0,5	630±0,5		8,2

1. Неуказанные предельные отклонения размеров по СМ7
2.* Размеры для справок.

Изм. Лист	N докум.	Подп.	Дата	
Разраб.	Ямпольская		А1А 133.425	
Пров.	Комиссаров		Швеллер боковой	Лит; Масса см. табл.; Масшт.
Рук.гр.	Грановский			Лист; Листов 1
Н.контр.	Мерзлякова		Швеллер 12 ГОСТ 8240-72 / Ст.3 ГОСТ 535-58	Госстрой СССР Сантехпроект г. Москва
Утв.	Спивак			

Формат 11

Инв.N подл. | Подп. и дата | Взам.инв.N | Инв.N дубл. | Подп. и дата

А1А 133.406

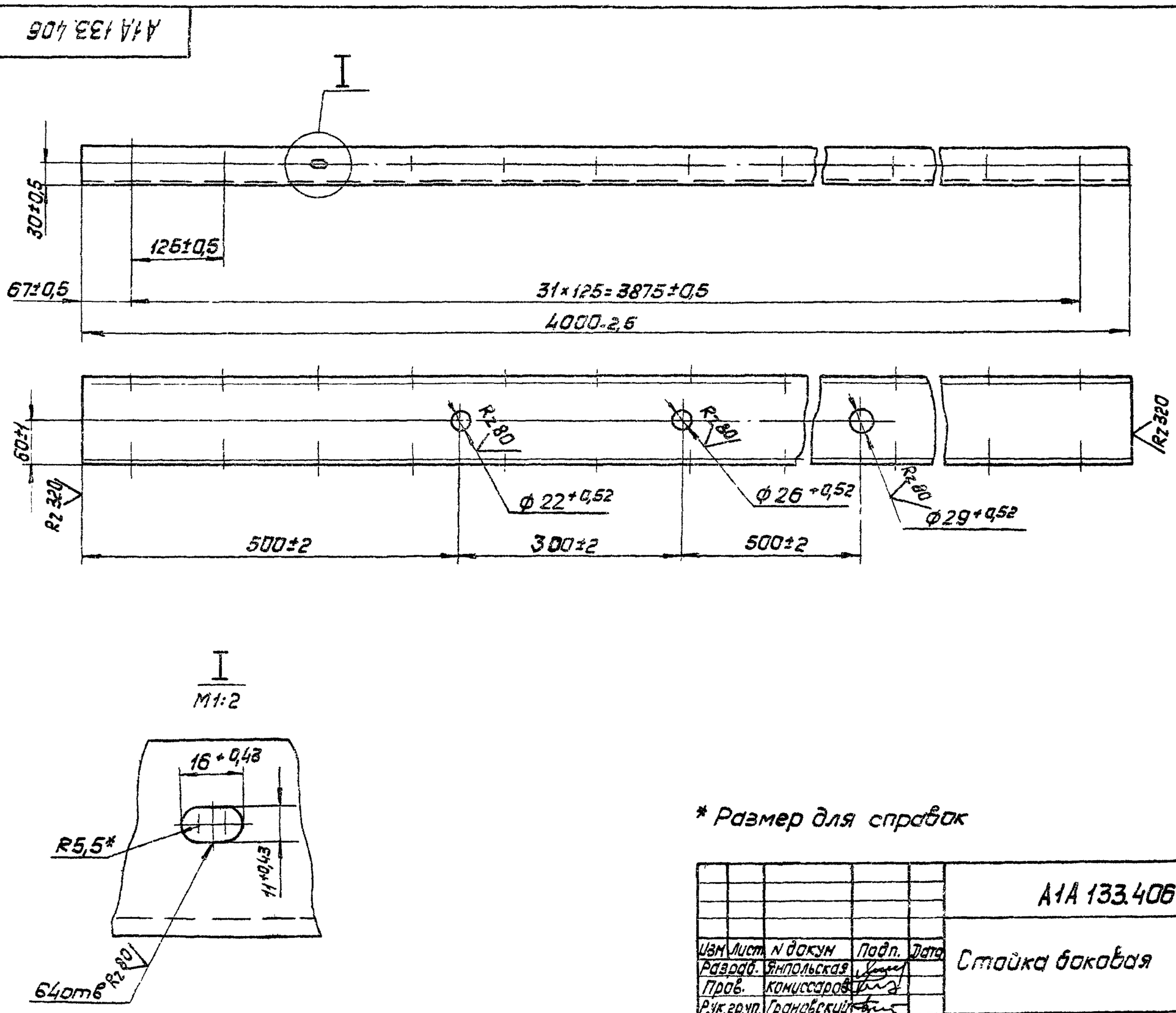

* Размер для справок

Изм. Лист	N докум.	Подп.	Дата	
Разраб.	Ямпольская		А1А 133.406	
Пров.	Комиссаров		Стойка боковая	Лит И; Масса 41,6; Масшт. 1:5
Рук.груп.	Грановский			Лист; Листов 1
Н.контр.	Мерзлякова		Швеллер 12 ГОСТ 8240-72 / Ст.3 ГОСТ 535-58	Госстрой СССР Сантехпроект г. Москва
Утв.	Спивак			

Копир: Формат 12

Серия 3.904-15 Выпуск 1-12

Инв.N подл. | Подп. и дата | Взам.инв.N | Инв.N дубл. | Подп. и дата

АІА133.407

(✓)

А1А133.407 — изображено

А1А133.407-01 — зеркальное отражение

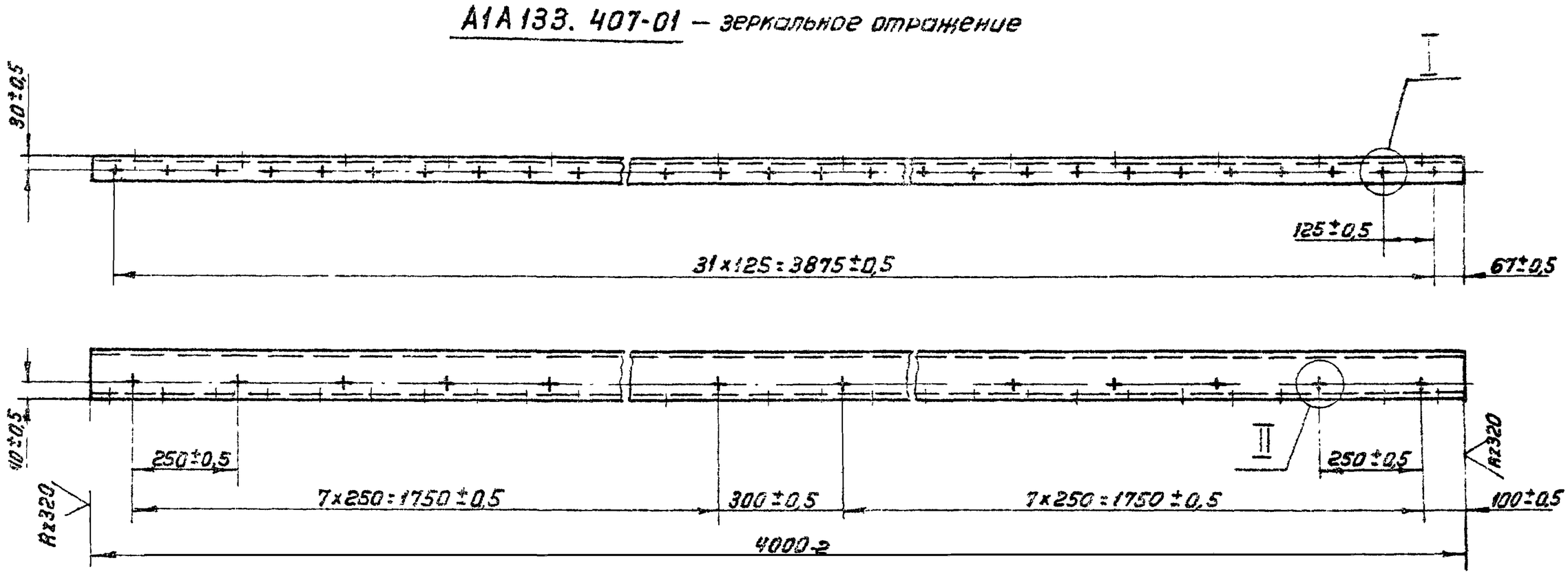

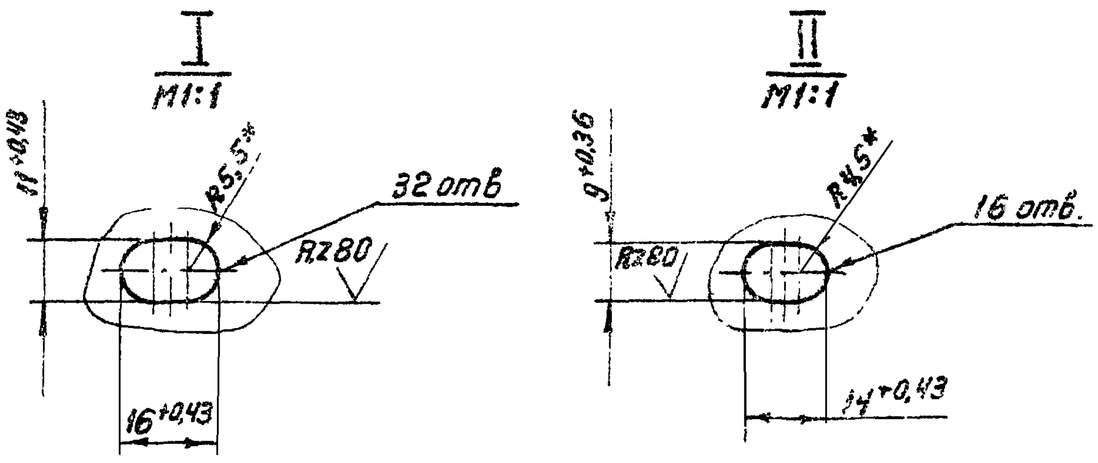

* Размеры для справок

Изм.	Лист	№ докум.	Подп.	Дата	А1А133.407			
Разраб.		Ямпольская			Стойка средняя	Лит.	Масса	Масштаб
Пров.		Комиссаров				И	41,6	1:10
Рук.груп.		Грановский				Лист	Листов 1	
Н.контр.		Мерзлякова			Швеллер 12 ГОСТ 8240-72 Ст.3 ГОСТ 535-58	Госстрой СССР Сантехпроект г. Москва		
Утв.		Спивак						

Формат 12

Инв.№ подл. | Подп. и дата | Взам.инв.№ | Инв.№ дубл. | Подп. и дата

Выпуск 1-12

Серия 3.904-15

АІА133.427

(✓)

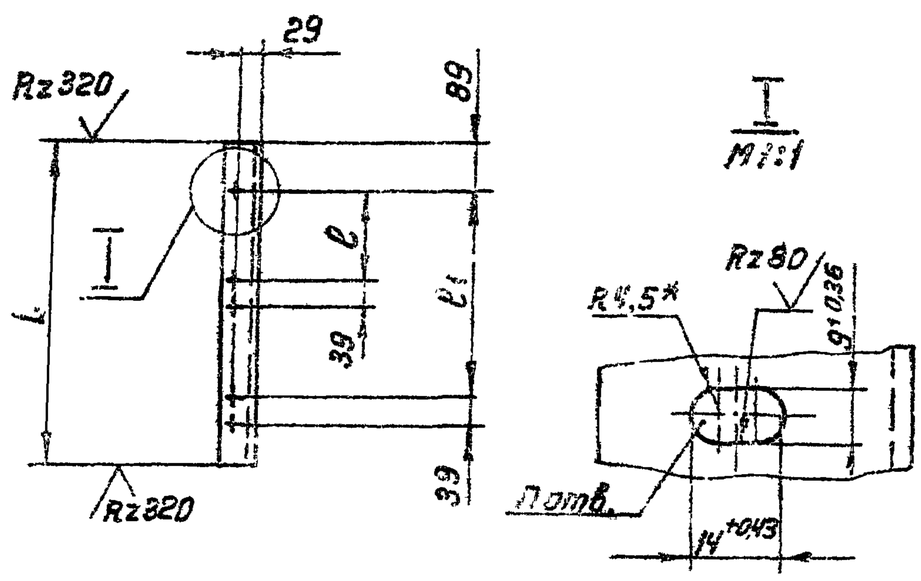

Обозначение	Размеры, мм L	l	l1	Кол. отв. n	Масса, кг
А1А133.427	382-1,55	144±0,5	—	3	3,9
—01	462-1,55	184±0,5	—		4,8
—02	199-1,15	—	—	1	2,0
—03	239-1,15	—	—		2,5
—04	565-1,8	144±0,5	327±0,5	5	5,8
—05	685-2	184±0,5	407±0,5		7,1

1. Неуказанные предельные отклонения размеров по СМ7
2* Размер для справок

Изм.	Лист	№ докум.	Подп.	Дата	А1А133.427			
Разраб.		Ямпольская			Швеллер средний	Лит.	Масса	Масшт.
Пров.		Комиссаров				И	смотри таблицу	—
Рук.груп.		Грановский				Лист	Листов 1	
Н.контр.		Мерзлякова			Швеллер 12 ГОСТ 8240-72 Ст.3 ГОСТ 535-58	Госстрой СССР Сантехпроект г. Москва		
Утв.		Спивак						

Инв.№ подл. | Подп. и дата | Взам.инв.№ | Инв.№ дубл. | Подп. и дата

АІА133.428

(✓)

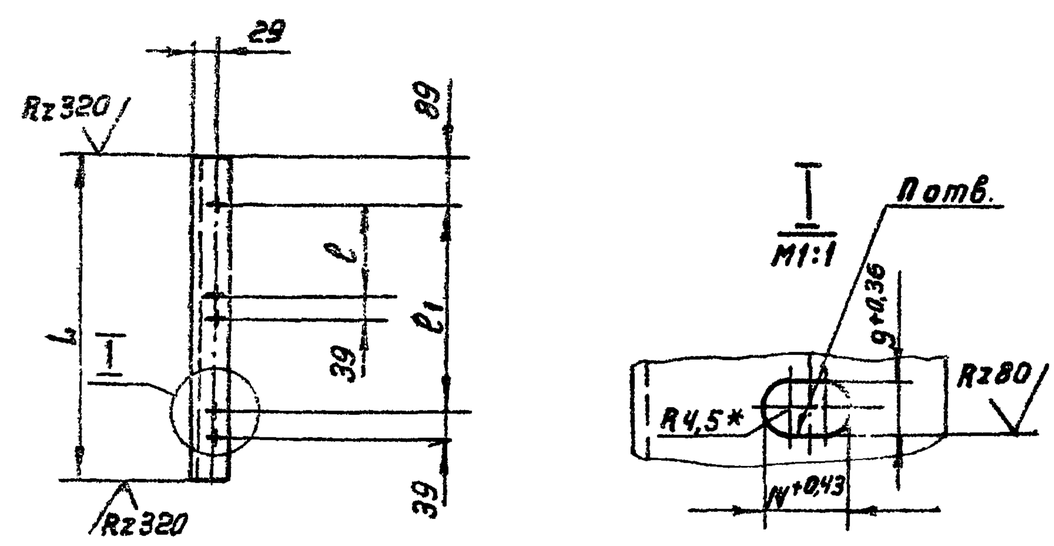

Обозначение	Размеры, мм L	l	l1	Кол. отв. n	Масса, кг
А1А133.428	382-1,55	144±0,5	—	3	3,9
—01	462-1,55	184±0,5	—		4,8
—02	199-1,15	—	—	1	2,0
—03	239-1,15	—	—		2,5
—04	565-1,8	144±0,5	327±0,5	5	5,8
—05	685-2	184±0,5	407±0,5		7,1

1. Неуказанные предельные отклонения размеров по СМ7
2* Размер для справок.

Изм.	Лист	№ докум.	Подп.	Дата	А1А133.428			
Разраб.		Ямпольская			Швеллер средний	Лит.	Масса	Масшт.
Пров.		Комиссаров				И	смотри таблицу	
Рук.груп.		Грановский				Лист	Листов 1	
Н.контр.		Мерзлякова			Швеллер 12 ГОСТ 8240-72 Ст.3 ГОСТ 535-58	Госстрой СССР Сантехпроект г. Москва		
Утв.		Спивак						

Формат 11

АІА133.423

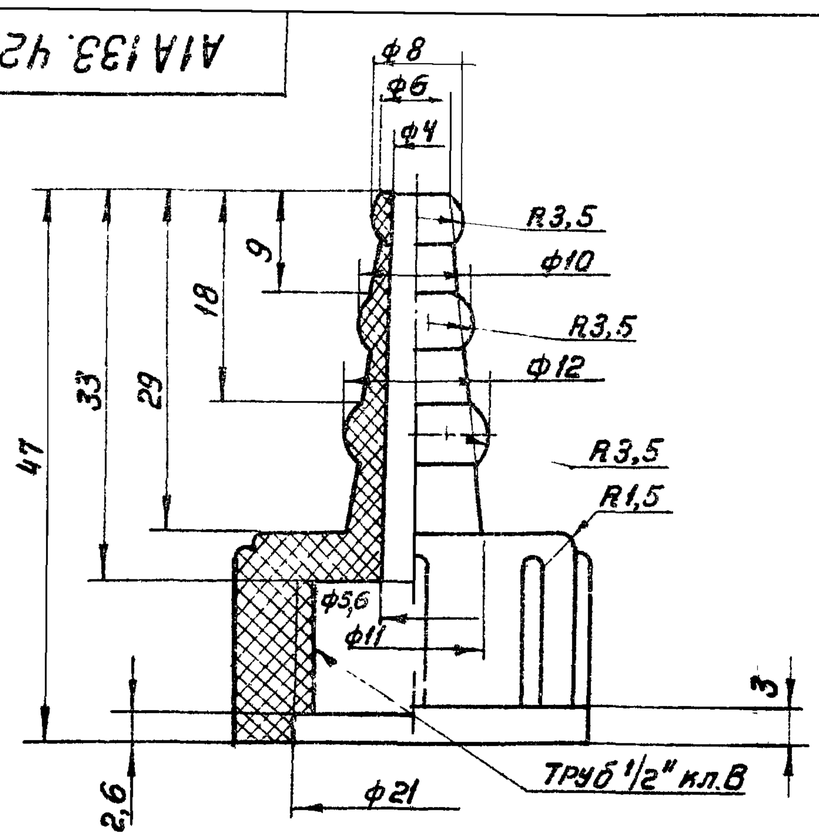

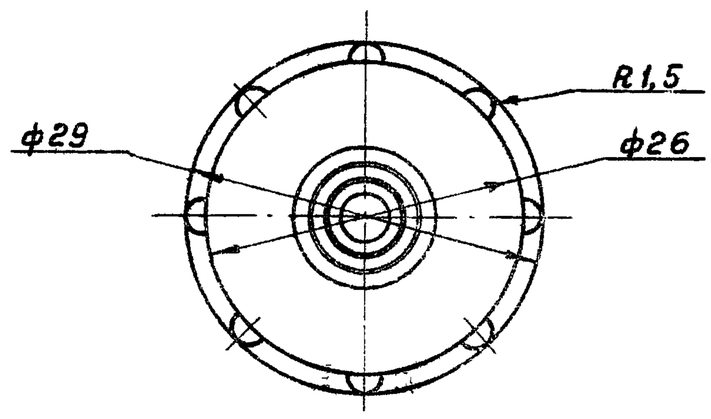

Предельные отклонения размеров по СМ7

Изм	Лист	N докум	Подп	Дата	А1А133.423		
Разраб.	Ямпольская				Наконечник переходный	Лит. И	Масса 0,007 / Масштаб 2:1
Пров.	Комиссаров					Лист / Листов 1	
Рук. гр.	Грановский						
Н.контр	Мерзлякова				Полиэтилен высокой плотности марки П4070Л МРТУБ N°05-850-65	Госстрой СССР Сантехпроект г. Москва	
Утв.	Спивак						

Формат 11

АІА133.413

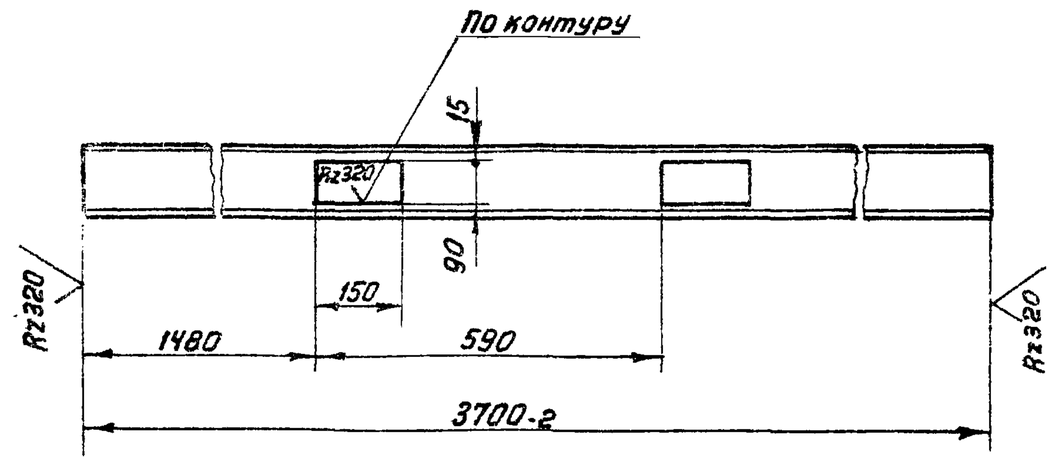

Неуказанные предельные отклонения размеров по СМ9

Изм	Лист	N докум	Подп	Дата	А1А133.413		
Разраб.	Комиссаров				Швеллер	Лит. И	Масса 38,5 / Масштаб 1:10
Пров	Грановский					Лист / Листов 1	
Рук гр	Грановский						
Н.контр	Мерзлякова				Швеллер 12 ГОСТ 8240-72 / Ст3 ГОСТ 535-58	Госстрой СССР Сантехпроект г. Москва	
Утв	Спивак						

Формат 11

Серия 3.904-15 Выпуск 1-12

АІА106.385

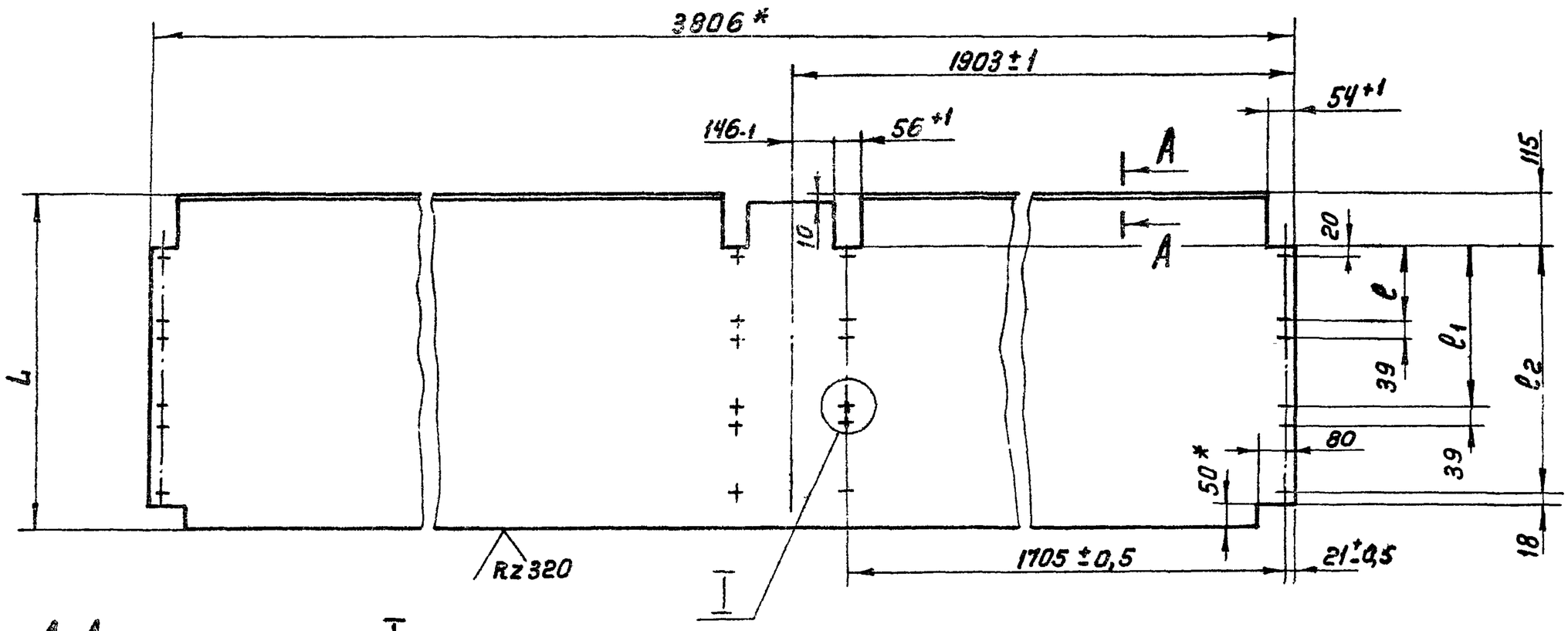

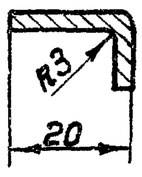

А-А
М1:1

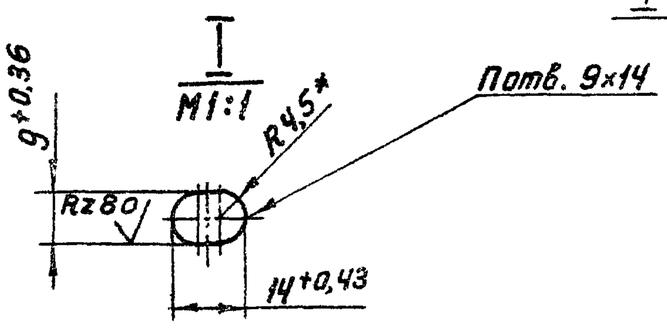

1. Неуказанные предельные отклонения размеров по СМ9
2.* Размеры для справок
3. Допускается изготовление из нескольких частей.

Обозначение	Размеры, мм				Кол. отв. n	Масса, кг
	L	ℓ	ℓ1	ℓ2		
А1А133.424	530	164±0,5	347±0,5	—	16	49
—01	610	204±0,5	427±0,5	—		54,5
—02	347	164±0,5	—	—	8	32
—03	387	204±0,5	—	—		34,6
—04	713	164±0,5	347±0,5	530±0,5	24	66,5
—05	833	204±0,5	427±0,5	650±0,5		74,5

Изм	Лист	N докум.	Подп.	Дата	А1А133.424		
Разраб	Комиссаров				Лист нижний	Лит. И	Масса см табл. / Масшт. —
Пров	Грановский					Лист / Листов 1	
Рук. гр	Грановский						
Н.контр.	Мерзлякова				Лист Б3,0 ГОСТ 19903-74 / I-IV Ст3 ГОСТ 16523-70	Госстрой СССР Сантехпроект г. Москва	
Утв	Спивак						

Копировал: Терентьева

Формат 12

Инв.N°подл. | Подп. и дата | Взам.инв.N° | Инв.N°дубл. | Подп. и дата

А1А 133.426

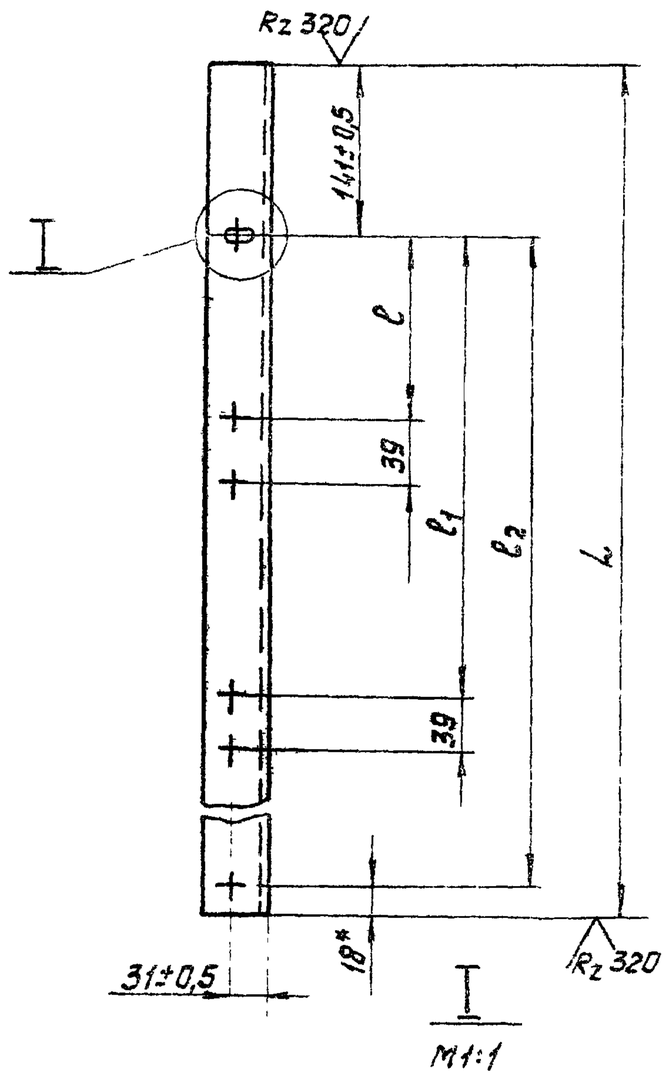

Обозначение	Размеры, мм				кол. отв. n	Масса, кг
	L	ℓ	ℓ1	ℓ2		
А1А133.426	486	144±0,5	327±0,5	—	4	5,0
-01	566	184±0,5	407±0,5	—		5,9
-02	303	144±0,5	—	—	2	3,15
-03	343	184±0,5	—	—		3,6
-04	669	144±0,5	327±0,5	510±0,5	6	7,0
-05	789	184±0,5	407±0,5	630±0,5		8,2

1. Неуказанные предельные отклонения размеров по СМ7,
2.* Размеры для справок.

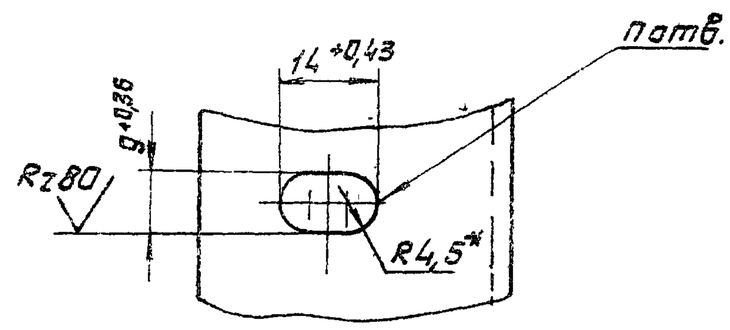

Изм.	Лист	N докум.	Подп.	Дата	А1А133.426			
Разраб.		Янпольская			Швеллер боковой	Лит.	Масса	Масшт.
Пров.		Комиссаров				Н	смотри табл.	—
Рук. груп.		Гроновский				Лист	Листов 1	
Н.контр.		Мерзлякова			Швеллер 12 ГОСТ 8240-72 / Ст.3 ГОСТ 535-58	Госстрой СССР Сантехпроект г. Москва		
Утв.		Спивак						

Формат 12

Инв.N подл. | Подп. и дата | Взам. инв.N | Инв.N дубл. | Подп. и дата

А1А 133.408

Выпуск 1-12

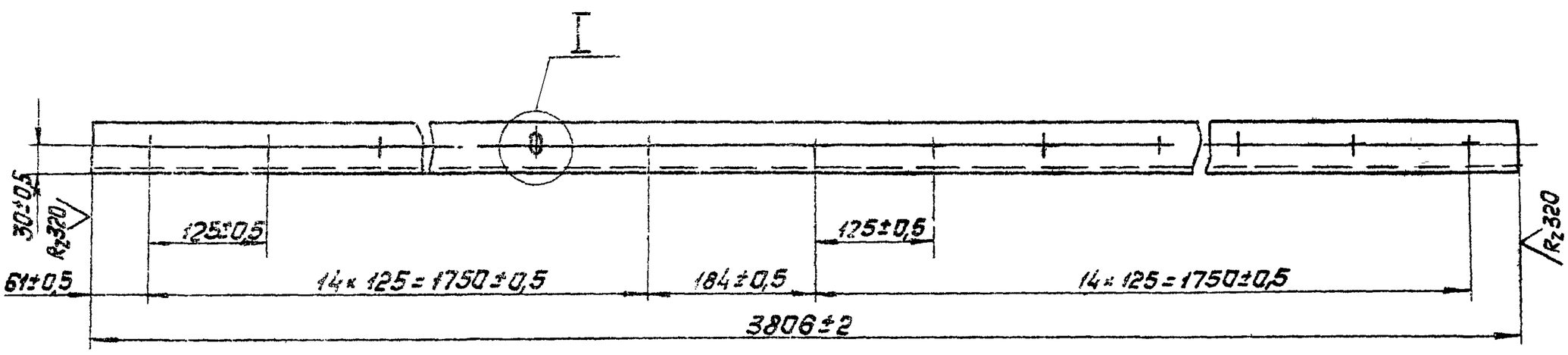

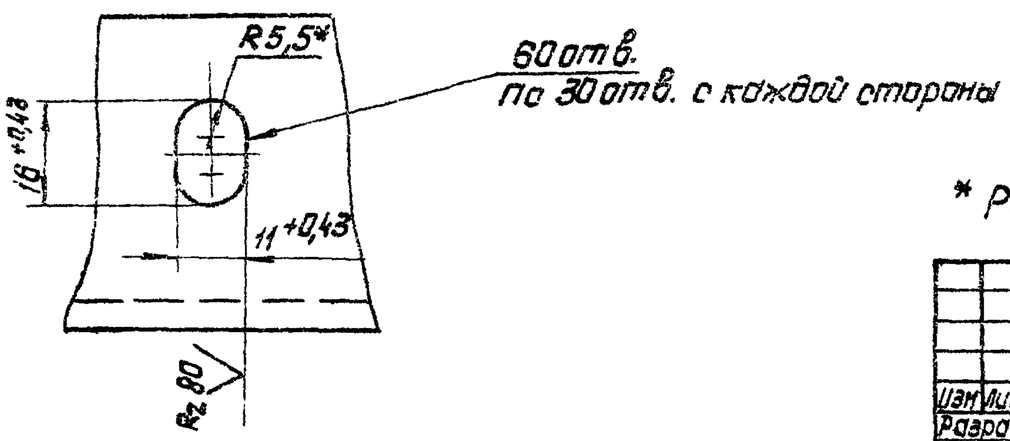

* Размер для справок.

Изм.	Лист	N докум.	Подп.	Дата	А1А133.408			
Разраб.		Янпольская			Балка	Лит.	Масса	Масшт.
Пров.		Комиссаров				Н	39,2	1:5
Рук. груп.		Гроновский				Лист	Листов 1	
Н.контр.		Мерзлякова			Швеллер 12 ГОСТ 8240-72 / Ст.3 ГОСТ 535-58	Госстрой СССР Сантехпроект г. Москва		
Утв.		Спивак						

Формат 12

Инв.N подл. | Подп. и дата | Взам. инв.N | Инв.N дубл. | Подп. и дата

Серия 3.904-15 Выпуск 1-12

А1А133. 415

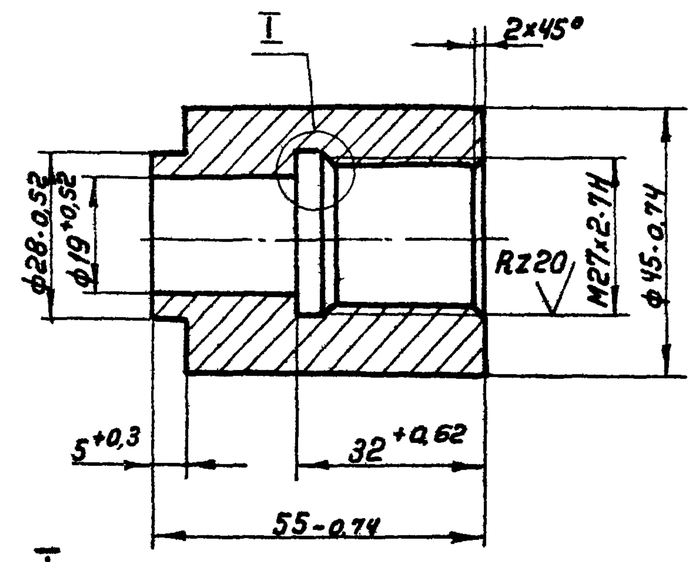

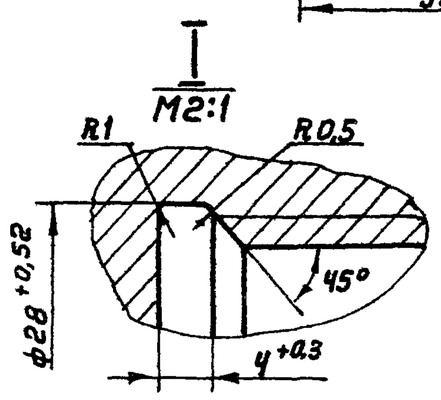

Неуказанные предельные отклонения размеров по СМ1

Изм	Лист	№ докум.	Подп.	Дата	А1А133. 415		
Разраб.		Ямпольская			Бобышка	Лит.	Масса	Масштаб
Пров.		Комиссаров				Н	0,48	1:1
Рук.груп.		Грановский				Лист	Листов 1
Н.контр.		Мерзлякова			Ст.3 ГОСТ 380-71	Госстрой СССР Сантехпроект г. Москва
Утв.		Спивак				

Формат 11

Подп. и дата | Взам.инв.№ | Инв.№дубл. | Подп. и дата | Инв.№подл.

А1А133. 418

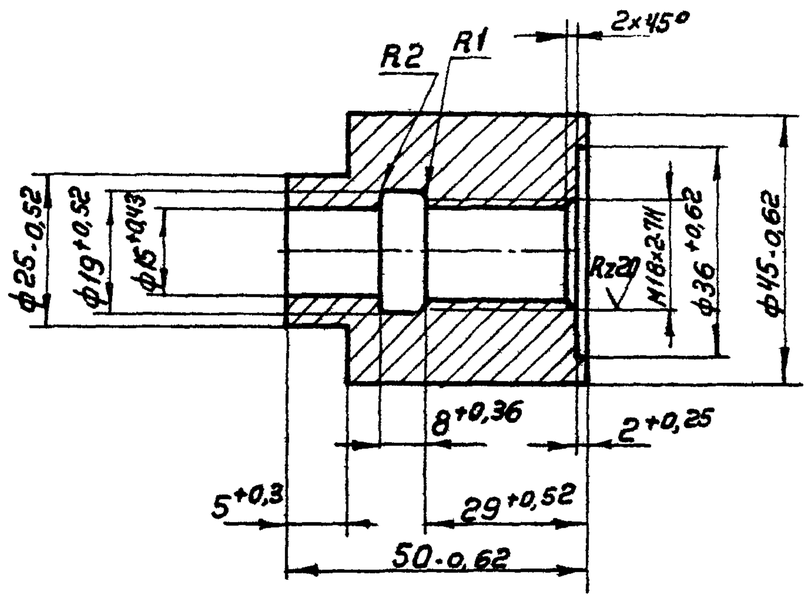

Неуказанные предельные отклонения размеров по СМ1

Изм	Лист	№ докум.	Подп.	Дата	А1А133. 418		
Разраб.		Ямпольская			Бобышка под термометр	Лит.	Масса	Масштаб
Пров.		Комиссаров				Н	0,44	1:1
Рук.груп		Грановский				Лист	Листов 1
Н.контр.		Мерзлякова			Ст.3 ГОСТ 380-71	Госстрой СССР Сантехпроект г. Москва
Утв.		Спивак				

Формат 11

Подп. и дата | Взам.инв.№ | Инв.№дубл. | Подп. и дата | Инв.№подл.

А1А133. 422

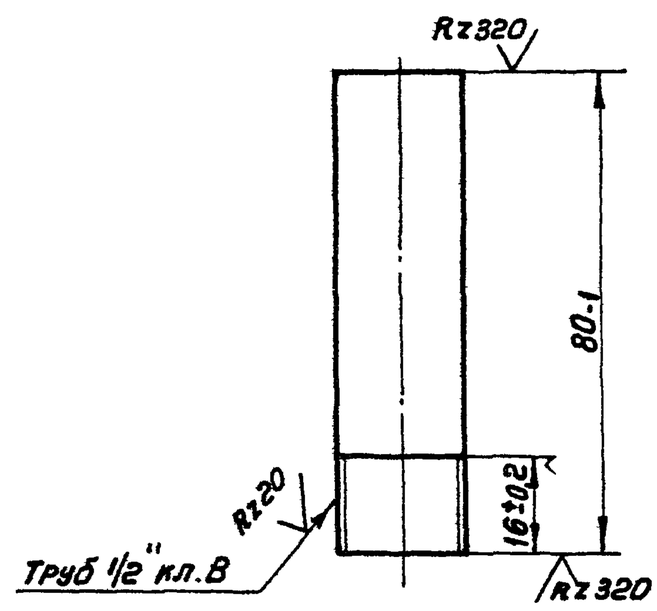

Изм	Лист	№ докум.	Подп.	Дата	А1А133. 422		
Разраб		Ямпольская			Трубка	Лит.	Масса	Масштаб
Пров.		Комиссаров				Н	0,05	1:1
Рук.гр.		Грановский				Лист	Листов 1
Н.контр.		Мерзлякова			Труба 15 ГОСТ3262-62	Госстрой СССР Сантехпроект г. Москва
Утв.		Спивак				

Копировал Терентьева

Формат 11

Подп. и дата | Взам.инв.№ | Инв.№дубл. | Подп. и дата | Инв.№подл.

А1А133. 416

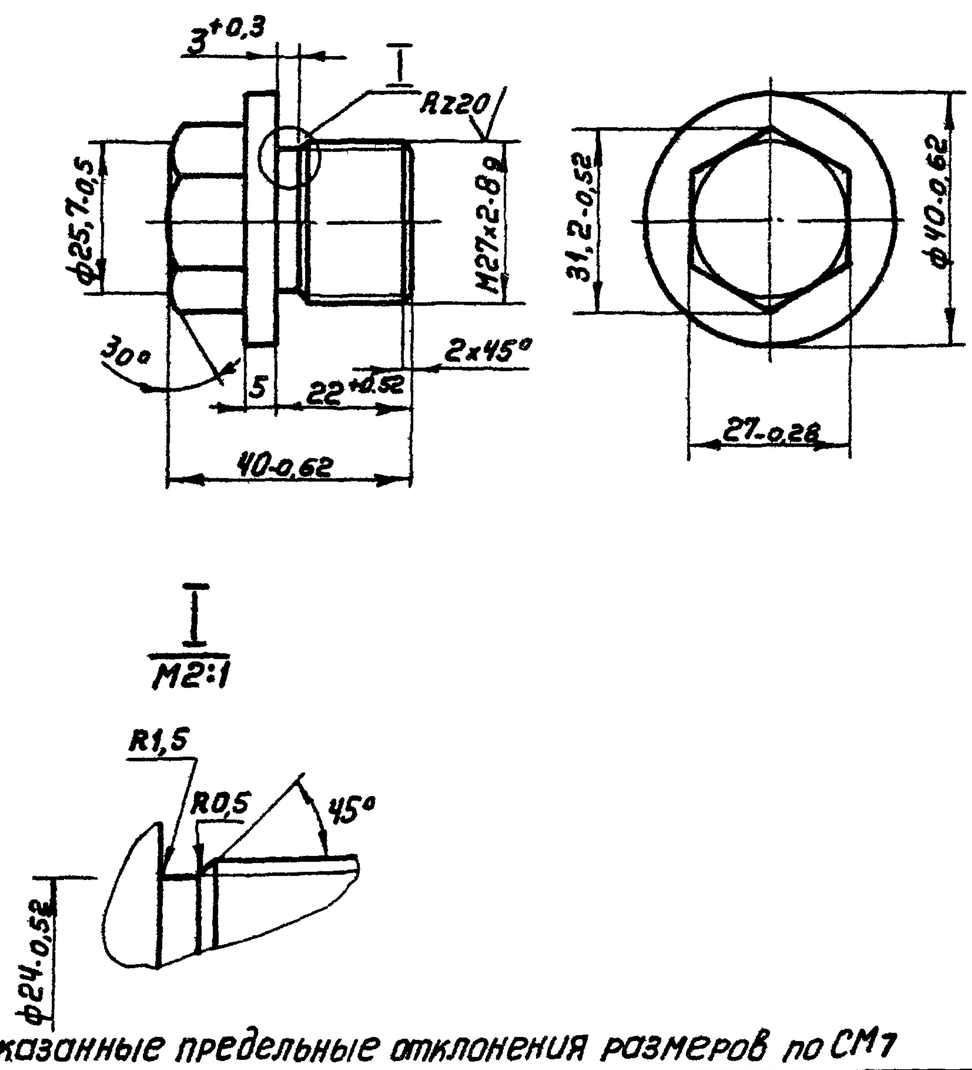

Неуказанные предельные отклонения размеров по СМ1

Изм	Лист	N докум.	Подп.	Дата	А1А133. 416		
Разраб		Ямпольская			Заглушка	Лит.	Масса	Масштаб
Пров.		Комиссаров				Н	0,21	1:1
Рук.груп		Грановский				Лист	Листов 1
Н.контр.		Мерзлякова			Ст.3 ГОСТ 380-71	Госстрой СССР Сантехпроект г. Москва
Утв.		Спивак				

Формат 11

Подп. и дата | Взам.инв.№ | Инв.№дубл. | Подп. и дата | Инв.№подл.

Формат	Зона	Поз.	Обозначение	Наименование	Кол.	Примечание
				Документация		
22			А1А133. 620СБ	Сборочный чертеж		
				Сборочные единицы		
11		1	А1А133. 630	Панель передняя	1	
11		2	А1А133. 640	Панель задняя	1	
11		3	А1А133 650	Панель торцевая	1	
11		4	А14М014. 000	Дверь герметическая утепленная	1	выпуск 1-7
				Детали		
Б4		5	А1А133. 441	Прокладка Резина-пластина ЗТ-М ГОСТ 7338-65 36×1162	2	0,18 кг
Б4		6	А1А133. 442	Прокладка Резина-пластина ЗТ-М ГОСТ 7338-65 36×3794	1	0,62 кг

Подп. и дата | Инв. № дубл. | Взам. инв. № | Подп. и дата | Инв. № подл.

Изм	Лист	Н докум.	Подп.	Дата	А1А133. 620		
Разраб.	Янпольская				Секция приемная	Лит.	Лист 1 / Листов 3
Пров.	Комиссаров					Госстрой СССР Сантехпроект г. Москва	
Рук.груп.	Грановский						
Н.контр.	Мерзлякова						
Утв.	Спивак						

Формат 11

Формат	Зона	Поз.	Обозначение	Наименование	Кол.	Примечание
Б4		7	А1А133. 443	Прокладка Резина-пластина ЗТ-М ГОСТ 7338-65 36×4084	2	0,64 кг
				Переменные данные для исполнений:		
				А1А133. 620 См. СБ. Рис. 1		
				Сборочные единицы		
11		8	А1А133. 690	Панель перекрытия	1	
11		9	А3Д055. 000-04	Заслонка воздушная рециркуляционная	1	выпуск 1-8
				Детали		
Б4		10	А1А133. 444	Прокладка ЗТ-М ГОСТ 7338-65 40×1000	4	0,18 кг
Б4		11	А1А133. 445	Прокладка Резина-пластина ЗТ-М ГОСТ 7338-65 40×1780	4	0,32 кг

Подп. и дата | Инв. № дубл. | Взам. инв. № | Подп. и дата | Инв. № подл.

Изм	Лист	Н докум.	Подп.	Дата	А1А133. 620	Лист 2

Формат 11

Формат	Зона	Поз.	Обозначение	Наименование	Кол.	Примечание
				Стандартные изделия		
		12		Болт М10×25. 36 ГОСТ 7798-70	200	
		13		Гайка М10. 4 ГОСТ 5915-70	200	
				А1А133. 620-01 См. СБ. Рис. 2		
				Сборочные единицы		
11		8	А1А133. 700	Панель перекрытия утепленная	1	
				Стандартные изделия		
		12		Болт М10×25. 36 ГОСТ 7798-70	112	
		13		Гайка М10. 4 ГОСТ 5915-70	112	

Серия 3.904-15 Выпуск 1-12

Подп. и дата | Инв. № дубл. | Взам. инв. № | Подп. и дата | Инв. № подл.

Изм	Лист	№ докум.	Подп.	Дата	А1А133. 620	Лист 3

Формат 11

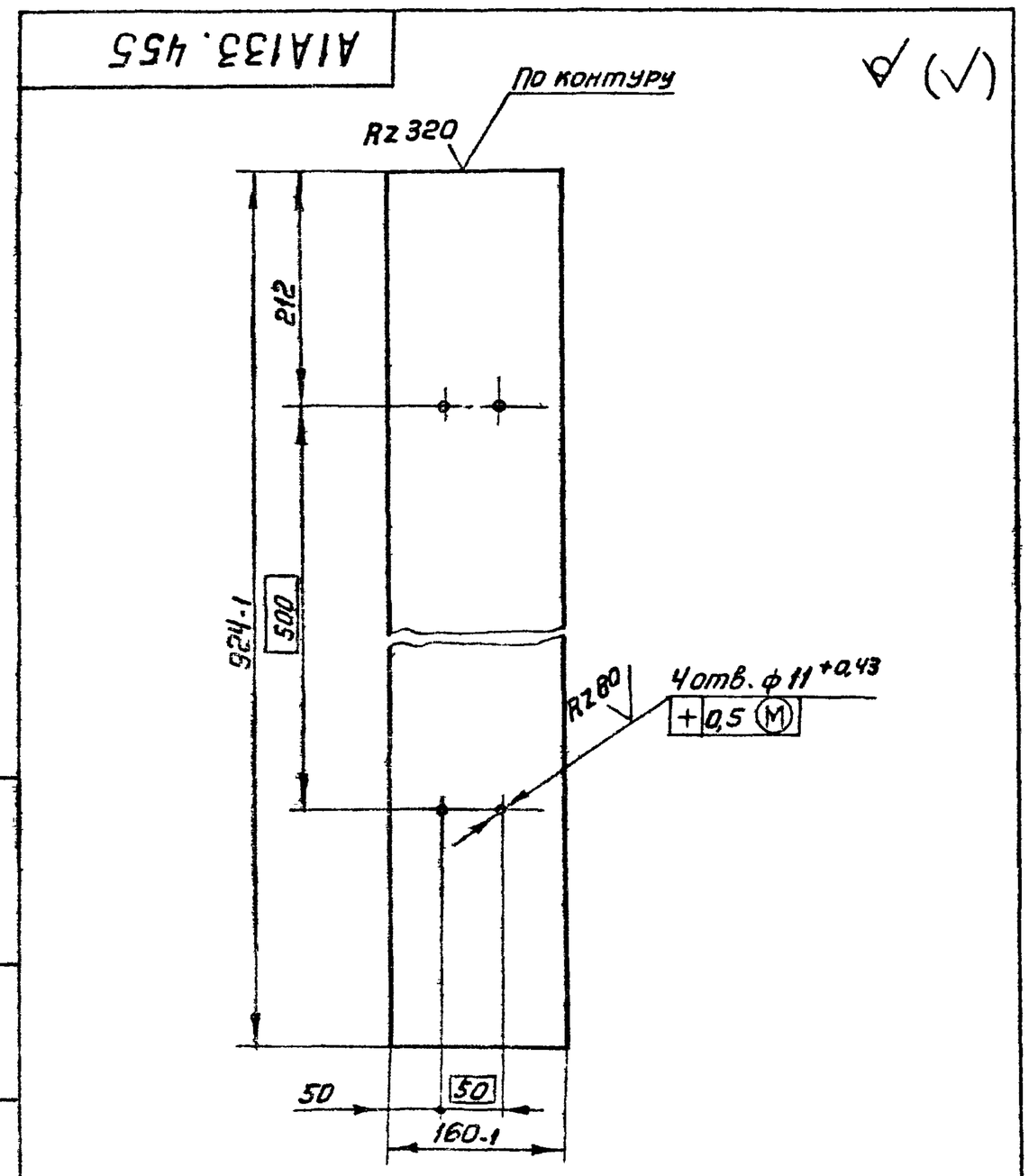

Подп. и дата | Инв. № дубл. | Взам. инв. № | Подп. и дата | Инв. № подл.

Изм	Лист	Н докум	Подп.	Дата	А1А133. 455			
Разраб	Янпольская				Лист	Лит.	Масса	Масштаб
Пров.	Комиссаров					Н	2,3	1:5
Рук.груп	Грановский					Лист	Листов 1	
Н.контр.	Мерзлякова				Лист Б2,0 ГОСТ 19903-74 1-IV-Ст3 ГОСТ 16523-70	Госстрой СССР Сантехпроект г. Москва		
Утв.	Спивак							

Копировал Терентьева

Формат 11

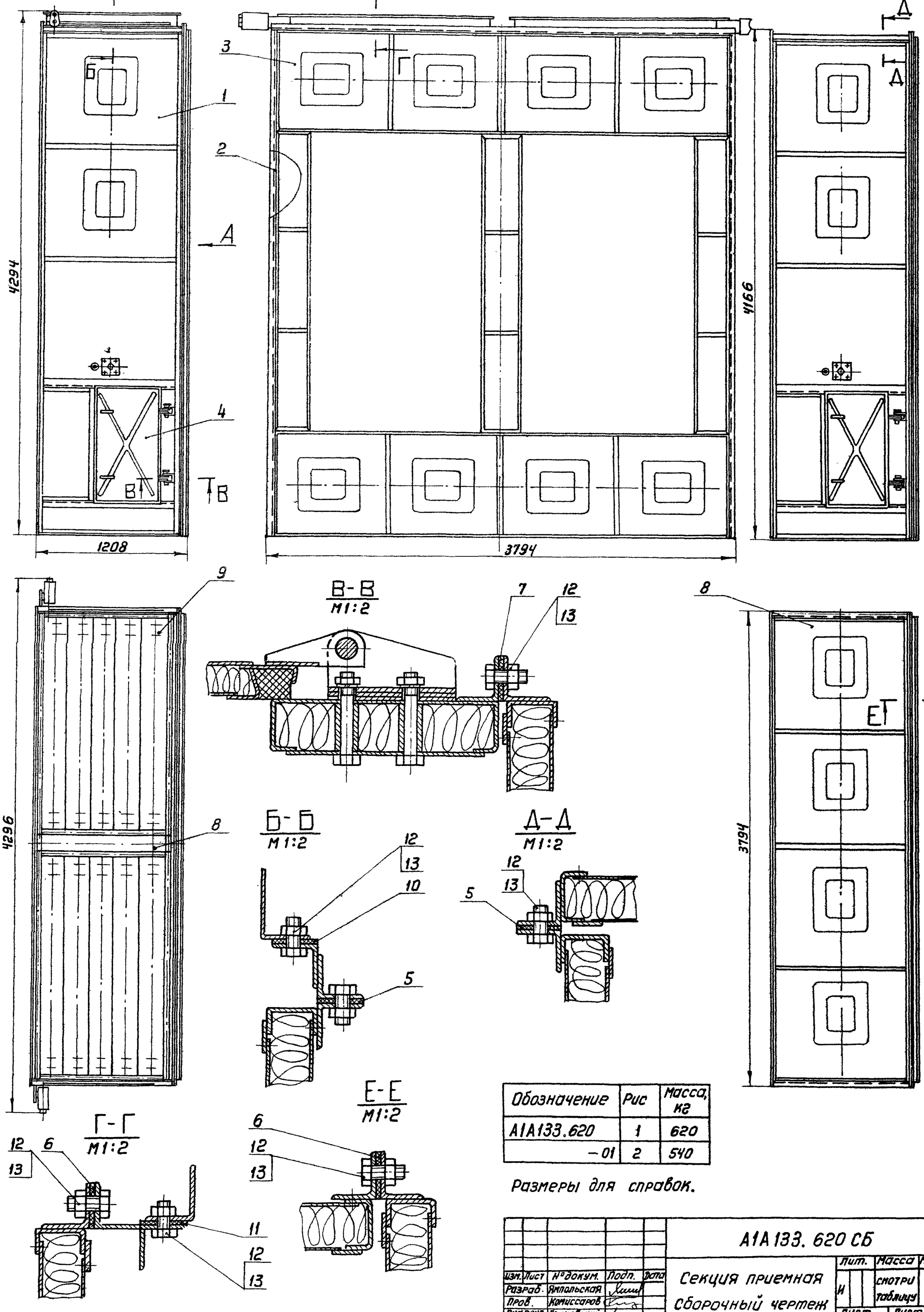

Обозначение	Рис	Масса, кг
А1А133.620	1	620
–01	2	540

Размеры для справок.

Изм.	Лист	№ докум.	Подп.	Дата	А1А133.620СБ			
Разраб.		Якпальская			Секция приемная сборочный чертеж	Лит.	Масса	Масштаб
Пров.		Комиссаров				И	смотри таблицу	1:20
Рук.груп		Грановский				Лист	Листов 1	
Гл.спец.		Спивак				Госстрой СССР Сантехпроект г.Москва		
Н.контр.		Мерзлякова						
Утв.		Гольтвегер						

Серия 3.904-15 Выпуск 1-12

Инв.№подл. | Подп.и дата | Взам.инв.№ | Инв.№дубл. | Подп.и дата

Копировал Терентьева Формат 22

Формат	Зона	Поз	Обозначение	Наименование	Кол.	Примечание
				Документация		
22			А1А133.630 СБ	Сборочный чертеж		
				Сборочные единицы		
11		1	А12А013.000СБ	Панель для установки измерительных приборов	1	Выпуск 1-8
				Детали		
11		2	А1А133.035	Планка	2	
11		3	А1А133.036	Прокладка	1	
11		4	А1А133.288-03	Профиль	2	
		5	-04	Профиль	2	
11		6	А1А133.296-01	Уголок	1	
11		7	А1А133.422	Трубка	1	
11		8	А1А133.423	Наконечник переходной	1	
11		9	А1А133.446	Лист	2	
		10	-01	Лист	2	
11		11	А1А133.447	Уголок	1	
		12	-01	Уголок	1	

Подп. и дата | Инв. № дубл. | Взам. инв. № | Подп. и дата | Инв. № подл.

Изм	Лист	№ докум	Подп	Дата	А1А133.630		
Разраб	Ямпольская				Панель передняя	Лит	Лист 1 / Листов 4
Пров	Комиссаров					Госстрой СССР Сантехпроект г. Москва	
Рук.груп	Грановский						
Н.контр.	Мерзлякова						
Утв.	Спивак						

Формат 11

Формат	Зона	Поз	Обозначение	Наименование	Кол.	Примечание
Б4		13	А1А133.448	Полоса		
				Лист Б2,0 ГОСТ 19903-74 / 1-IV-Ст3 ГОСТ 16523-70		
				25-0,52×2806-2	2	0,82 кг
Б4		14	А1А133.449	Полоса		
				Лист Б2,0 ГОСТ 19903-74 / 1-IV-Ст.3 ГОСТ 16523-70		
				40-0,62×1116-1,2	2	0,7 кг
Б4		15	А1А133.451	Полоса		
				Лист Б2,0 ГОСТ 19903-74 / 1-IV-Ст 3 ГОСТ 16523-70		
				40-0,62×1086-1,2	2	0,67 кг
Б4		16	А1А133.452	Заполнитель		
				Плита мягкая		
				марка 50; S40		
				ГОСТ 9573-72		
				1150×2820	1	6,5 кг
11		17	А1А133.453	Лист	1	
11		18	А1А133.454	Лист	1	
11		19	А1А133.455	Лист	1	
Б4		20	А1А133.456	Заполнитель		
				Плита мягкая		
				марка 50; S40		
				ГОСТ 9573-72		
				176×910	1	0,3 кг
Б4		21	А1А133.457	Лист		
				Лист В2,0 ГОСТ 19903-74 / 1-IV-Ст 3 ГОСТ 16523-70		
				262-1,15×1136-1,2	1	4,66 кг

Подп. и дата | Инв. № дубл. | Взам. инв. № | Подп. и дата | Инв. № подл.

Изм	Лист	№ докум.	Подп.	Дата	А1А133.630	Лист 2

Формат 11

Формат	Зона	Поз	Обозначение	Наименование	Кол.	Примечание
Б4		22	А1А133.458	Заполнитель		
				Плита мягкая		
				марка 50; S40		
				ГОСТ 9573-72		
				278×1152	1	0,2 кг
11		23	А1А133.459	Профиль	1	
Б4		24	А1А133.461	Лист		
				Лист Б0,8 ГОСТ 19903-74 / 1-IV-Ст.3 ГОСТ 16523-70		
				207-1,15×1136-1,2	1	1,7 кг
11		25	А1А133.462	Скоба	2	
11		26	А1А133.463	Профиль	2	
Б4		27	А1А133.464	Полоса		
				Лист Б2,0 ГОСТ 19903-74 / 1-IV-Ст.3 ГОСТ 16523-70		
				20-0,52×396-1,55	2	0,12 кг
Б4		28	А1А133.465	Лист	1	
				Лист Б0,8 ГОСТ 19903-74 / 1-IV-Ст,3 ГОСТ 16523-70		
				416-1,55×890-1	1	2,89 кг
Б4		29	А1А133.466	Полоса		
				Лист Б2,0 ГОСТ 19903-74 / 1-IV-Ст.3 ГОСТ 16523-70		
				25-0,52×1086-1,2	2	0,42 кг
11		30	А1А133.467	Профиль	1	
Б4		31	А1А133.468	Заполнитель		
				Плита мягкая		
				марка 50; S40		
				ГОСТ 9573-72		
				472×910	1	0,1 кг

Серия 3.904-15 Выпуск 1-12

Подп. и дата | Инв. № дубл. | Взам. инв. № | Подп. и дата | Инв. № подл.

Изм	Лист	№ докум.	Подп.	Дата	А1А133.630	Лист 3

Формат 11

Формат	Зона	Поз.	Обозначение	Наименование	Кол.	Примечание
Б4		32	А1А133.469	Лист		
				Лист Б2,0 ГОСТ 19903-74 / 1-IV-Ст.3 ГОСТ 16523-70		
				416-1,55×924-1	1	6,0 кг
Б4		33	А1А133.471	Трубка		
				Труба 10 ГОСТ 3262-62		
				L=38-0,62	4	0,03 кг
11		34	А1А133.472	Уголок	1	
11		35	А1А133.473	Шайба	1	
				Стандартные изделия		
		36		Болт М10×25.36		
				ГОСТ 7798-70	4	
		37		Гайка М10.4		
				ГОСТ 5915-70	4	

Подп. и дата | Инв. № дубл. | Взам. инв. № | Подп. и дата | Инв. № подл.

Изм	Лист	№ докум.	Подп.	Дата	А1А133.630	Лист 4

Копировал Терентьева Формат 11

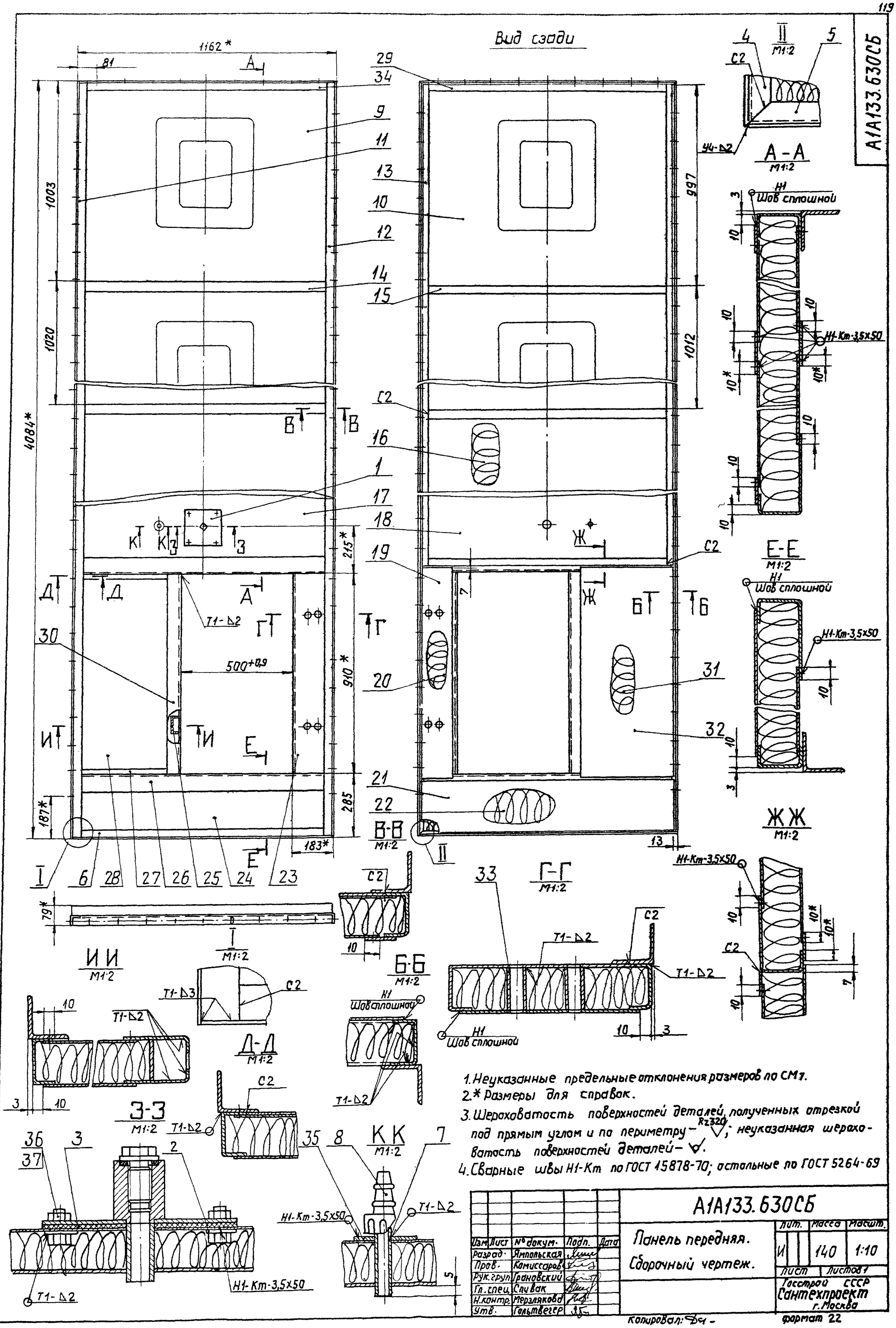

1. Неуказанные предельные отклонения размеров по СМ1.
2. * Размеры для справок.
3. Шероховатость поверхностей деталей, полученных отрезкой под прямым углом и по периметру – Rz320; неуказанная шероховатость поверхностей деталей – ∨.
4. Сварные швы Н1-Кт по ГОСТ 15878-70; остальные по ГОСТ 5264-69

Изм	Лист	№ докум.	Подп.	Дата
Разраб.		Ямпольская		
Пров.		Комиссаров		
Рук.груп.		Грановский		
Гл.спец.		Спивак		
Н.контр.		Мерзлякова		
Утв.		Гольтвегер		

А1А133.630СБ

Панель передняя. Сборочный чертеж.

Лит.	Масса	Масшт.
И	140	1:10

Лист | Листов 1

Госстрой СССР Сантехпроект г. Москва

Серия 3.904-15 Выпуск 1-12

Инв.№ подл. | Подп. и дата | Взам.инв.№ | Инв.№ дубл. | Подп. и дата

Копировал: Формат 22

А1А133.459

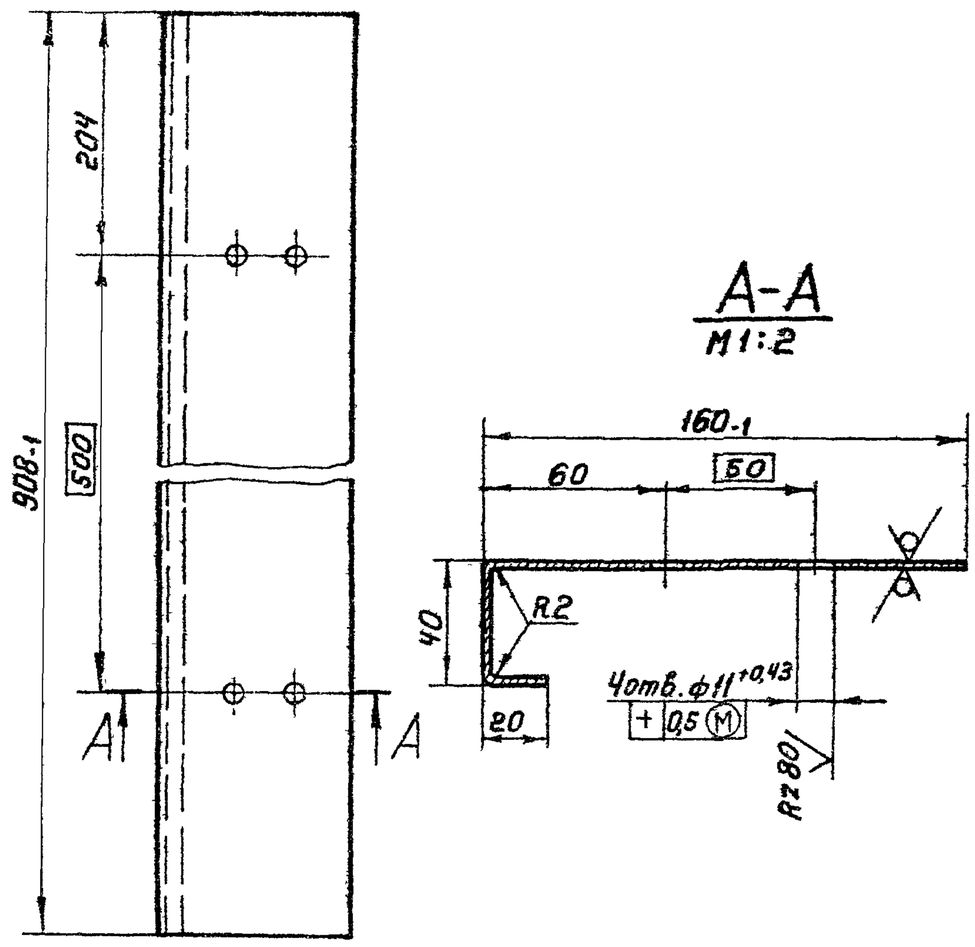

Неуказанные предельные отклонения размеров по СМ1

Изм	Лист	N докум	Подп.	Дата	А1А133.459			
Разраб.	Ямпольская				Профиль	Лит.	Масса	Масштаб
Пров	Комиссаров					И	3,3	1:5
Рук.груп	Грановский					Лист	Листов 1	
Н.контр	Мерзлякова				Лист Б2,0 ГОСТ 19903-74 / 1-IV-Ст3 ГОСТ 16523-70	Госстрой СССР Сантехпроект г. Москва		
Утв	Спивак							

Формат 11

Инв.N подл. | Подп. и дата | Взам.инв.N | Инв.N дубл. | Подп. и дата

А1А133.467

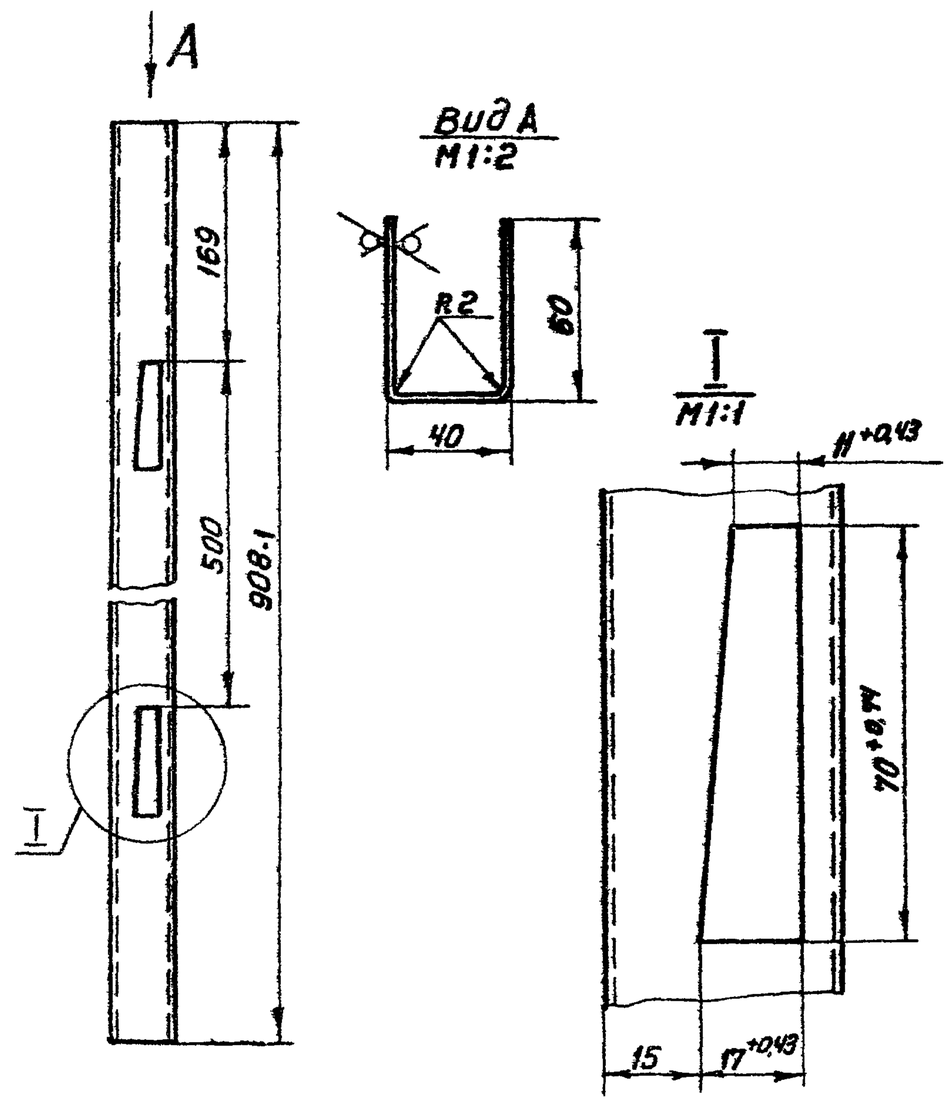

Неуказанные предельные отклонения размеров по СМ1

Изм	Лист	N докум.	Подп.	Дата	А1А133.467			
Разраб	Ямпольская				Профиль	Лит.	Масса	Масштаб
Пров.	Комиссаров					И	2,3	1:4
Рук.груп	Грановский					Лист	Листов 1	
Н.контр	Мерзлякова				Лист Б2,0 ГОСТ 19904-74 / 1-IV-Ст3 ГОСТ 16523-70	Госстрой СССР Сантехпроект г. Москва		
Утв.	Спивак							

Формат 11

Инв.N подл. | Подп. и дата | Взам.инв.N | Инв.N дубл. | Подп. и дата

А1А133.446

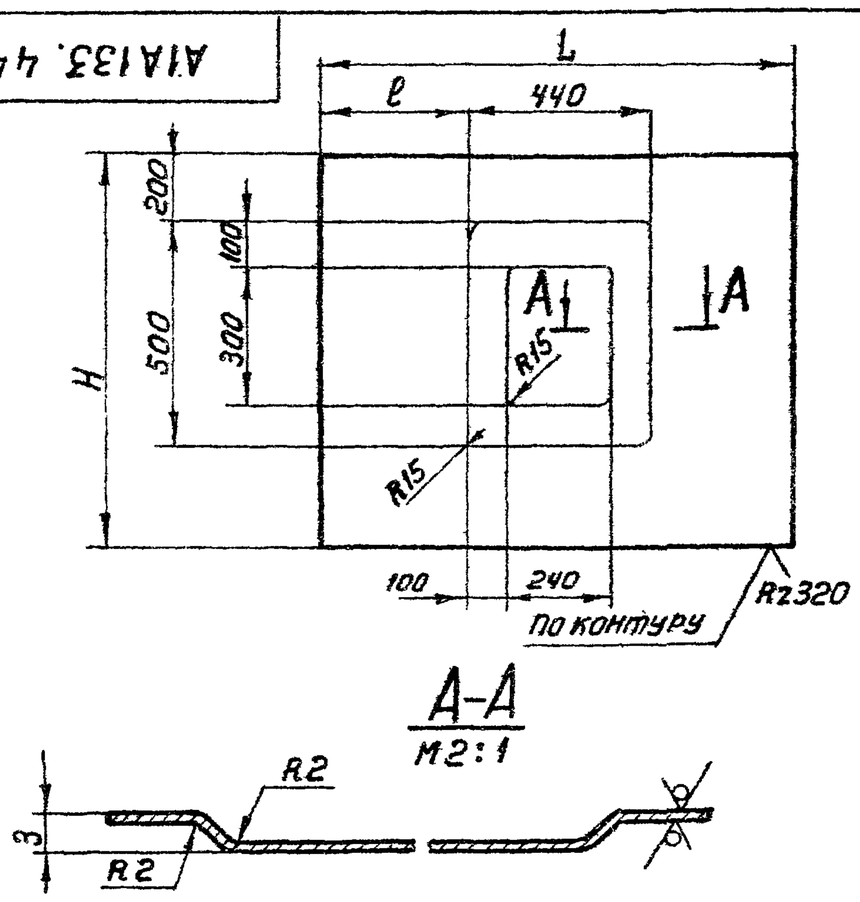

Обозначение	Размеры, мм			Масса, кг
	L	ℓ	H	
А1А133.446	$1136_{-1,2}$	348	1000_{-1}	7,1
–01	$1106_{-1,2}$	333	992_{-1}	6,9
–02	$830_{-2,2}$	170	$910_{-2,2}$	4,7
–03	$800_{-2,2}$	140	$903_{-2,2}$	4,5
–04	$1136_{-1,2}$	348	$910_{-2,2}$	6,5
–05	$1106_{-1,2}$	333	$903_{-2,2}$	6,3

Неуказанные предельные отклонения размеров по СМ1

Изм	Лист	N докум.	Подп.	Дата	А1А133.446			
Разраб.	Ямпольская				Лист	Лит.	Масса	Масштаб
Пров.	Комиссаров					И	смотри таблицу	—
Рук.гр	Грановский					Лист	Листов 1	
Н.контр.	Мерзлякова				Лист Б0,8 ГОСТ 19903-74 / 1-IV-Ст3 ГОСТ 16523-70	Госстрой СССР Сантехпроект г. Москва		
Утв.	Спивак							

Формат 11

Инв.N подл. | Подп. и дата | Взам.инв.N | Инв.N дубл. | Подп. и дата

А1А133.473

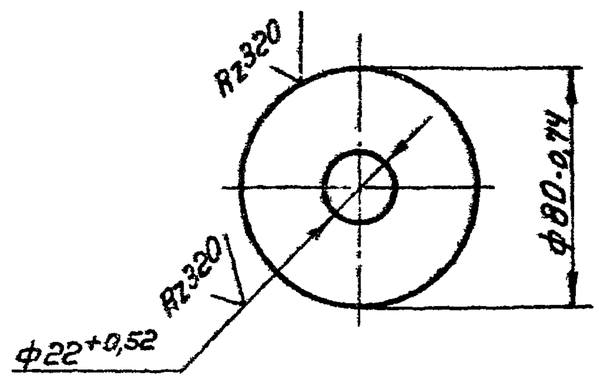

Изм	Лист	N докум	Подп.	Дата	А1А133.473			
Разраб.	Ямпольская				Шайба	Лит.	Масса	Масшт.
Пров.	Комиссаров					И	0,073	1:2
Рук.груп	Грановский					Лист	Листов 1	
Н.контр	Мерзлякова				Лист Б2,0 ГОСТ 19903-74 / 1-IV-Ст3 ГОСТ 16523-70	Госстрой СССР Сантехпроект г. Москва		
Утв	Спивак							

Копировал: Терентьева

Формат 11

Серия 3.904-15 Выпуск 1-12

А1А133.447

(√)

А1А 133.447 — изображено
А1А 133.447-01 — зеркальное отражение

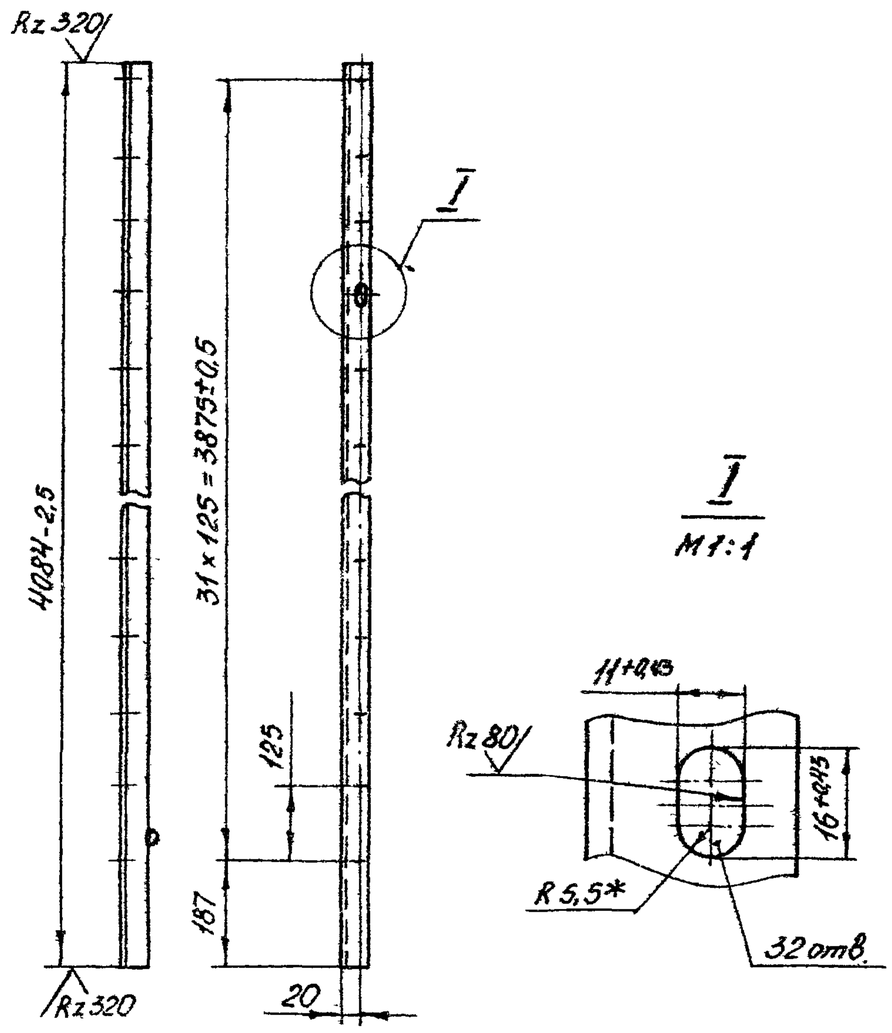

1. Неуказанные предельные отклонения размеров по СМ7.
2.* Размер для справок.

Изм.	Лист	№ докум.	Подп.	Дата	А1А 133.447			
Разраб.		Ямпольская			Уголок	Лит	Масса	Масштаб
Пров.		Комиссаров				И	6.74	1:10
Рук. гр.		Грановский				Лист	Листов 1	
Н. контр.		Мерзлякова			Уголок Б-36×36×3 ГОСТ 8509-72 / Ст 3 ГОСТ 535-58	Госстрой СССР Сантехпроект г. Москва		
Утв.		Спивак						

Копировал: Дзино Формат: А1

Подп. и дата | Инв. № дубл. | Взам. инв. № | Подп. и дата | Инв. № подл.

А1А133.472

Rz 320 (√)

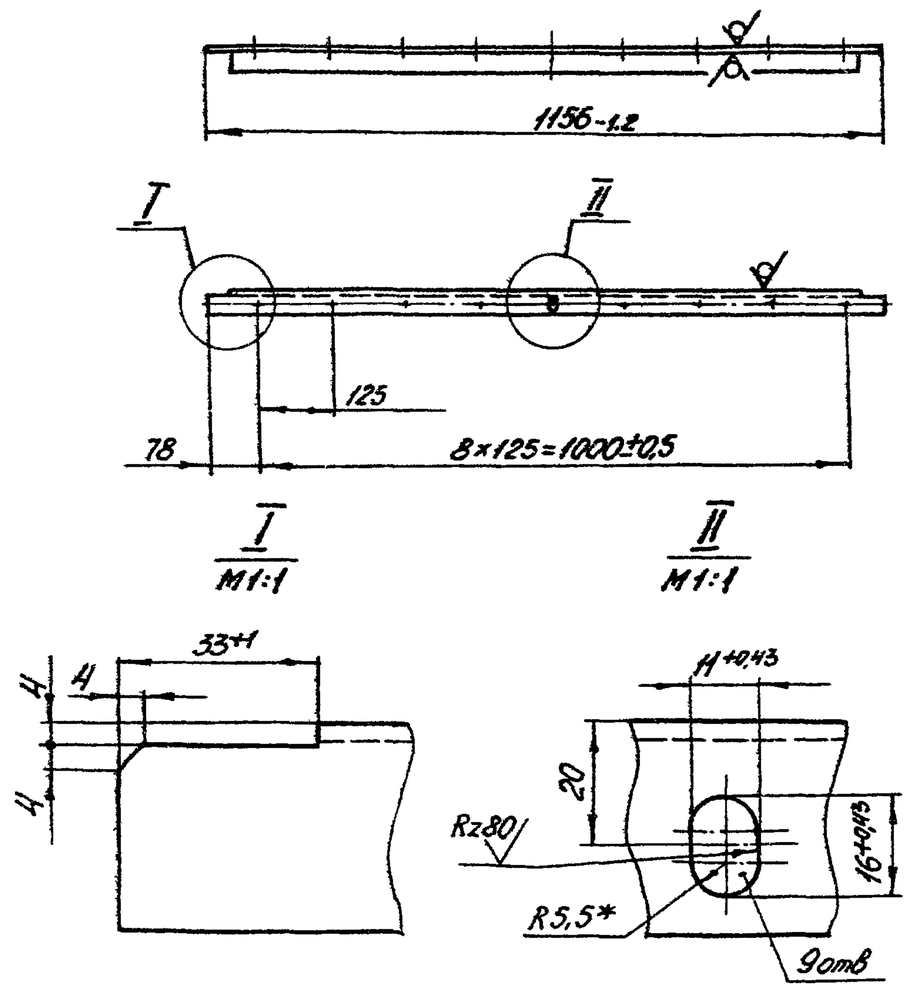

1. Неуказанные предельные отклонения размеров по СМ7.
2.* Размер для справок.

Изм.	Лист	№ докум.	Подп.	Дата	А1А 133.472			
Разраб.		Ямпольская			Уголок	Лит	Масса	Масштаб
Пров.		Комиссаров				И	1.8	1:10
Рук. гр.		Грановский				Лист	Листов 1	
Н. контр.		Мерзлякова			Уголок Б-36×36×3 ГОСТ 8509-72 / Ст.3 ГОСТ 535-58	Госстрой СССР Сантехпроект г. Москва		
Утв.		Спивак						

Копировал: Дзино Формат: А1

Подп. и дата | Инв. № дубл. | Взам. инв. № | Подп. и дата | Инв. № подл.

А1А133.463

Rz 320 (√)

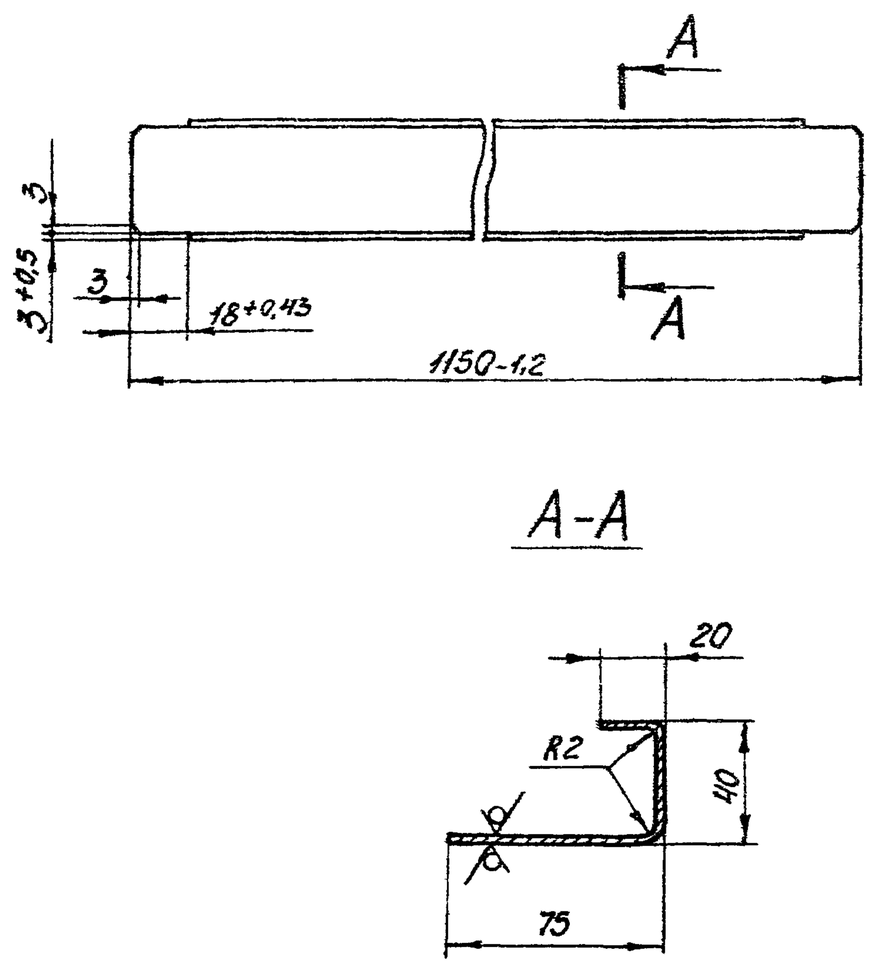

Неуказанные предельные отклонения размеров по СМ7.

Изм.	Лист	№ докум.	Подп.	Дата	А1А 133.463			
Разраб.		Ямпольская			Профиль	Лит	Масса	Масштаб
Пров.		Комиссаров				И	25,1	1:2
Рук. гр.		Грановский				Лист	Листов 1	
Н. контр.		Мерзлякова			Лист Б 2,0 ГОСТ 19903-74 / 1-IV-Ст.3 ГОСТ 16523-70	Госстрой СССР Сантехпроект г. Москва		
Утв.		Спивак						

Копировал: Дзино Формат А1

Серия 3.904-15 Выпуск 1-12

Подп. и дата | Инв. № дубл. | Взам. инв. № | Подп. и дата | Инв. № подл.

А1А133.462

Rz 320 (√)

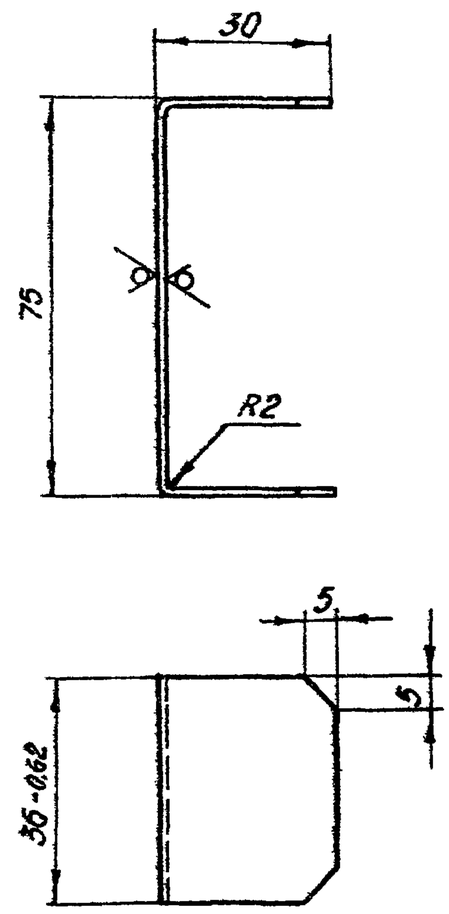

Неуказанные предельные отклонения размеров по СМ7.

Изм.	Лист	№ докум.	Подп.	Дата	А1А 133.462			
Разраб.		Ямпольская			Скоба	Лит.	Масса	Масштаб
Пров.		Комиссаров				И	0,07	1:1
Рук. гр		Грановский				Лист	Листов 1	
Н контр.		Мерзлякова			Лист Б 2,0 ГОСТ 19903-74 / 1-IV-Ст.3 ГОСТ 16523-70	Госстрой СССР Сантехпроект г. Москва		
Утв		Спивак						

Копировал: Дзино Формат: А1

А1А133.506

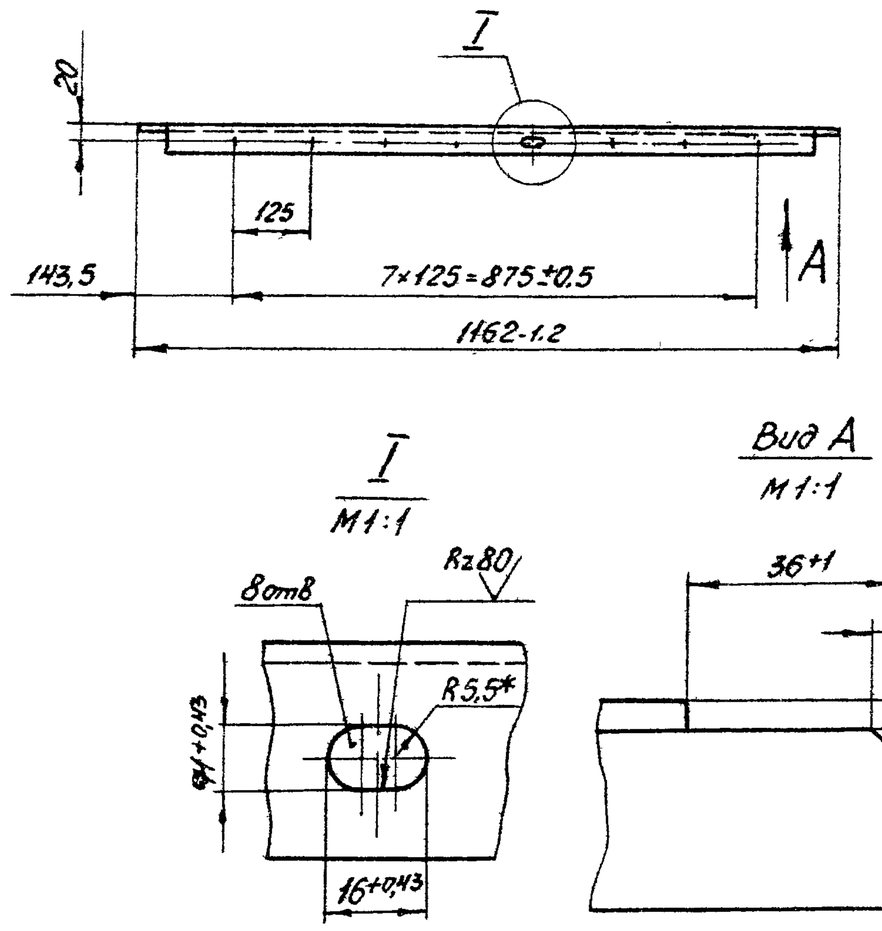

*Размер для справок.

Изм.	Лист	№ докум.	Подп.	Дата	А1А133.506		
Разраб.		Ямпольская			Уголок	Лит.	Масса	Масштаб
Пров.		Комиссаров				Н	2,0	1:10
Рук. гр.		Грановский				Лист	Листов 1
Н. контр.		Мерзлякова			Уголок Б-40×40×3 ГОСТ 8509-72 / Ст.3 ГОСТ 535-58	Госстрой СССР Сантехпроект г. Москва	
Утв.		Спивак					

Копировал: Формат: 11

А1А133.507

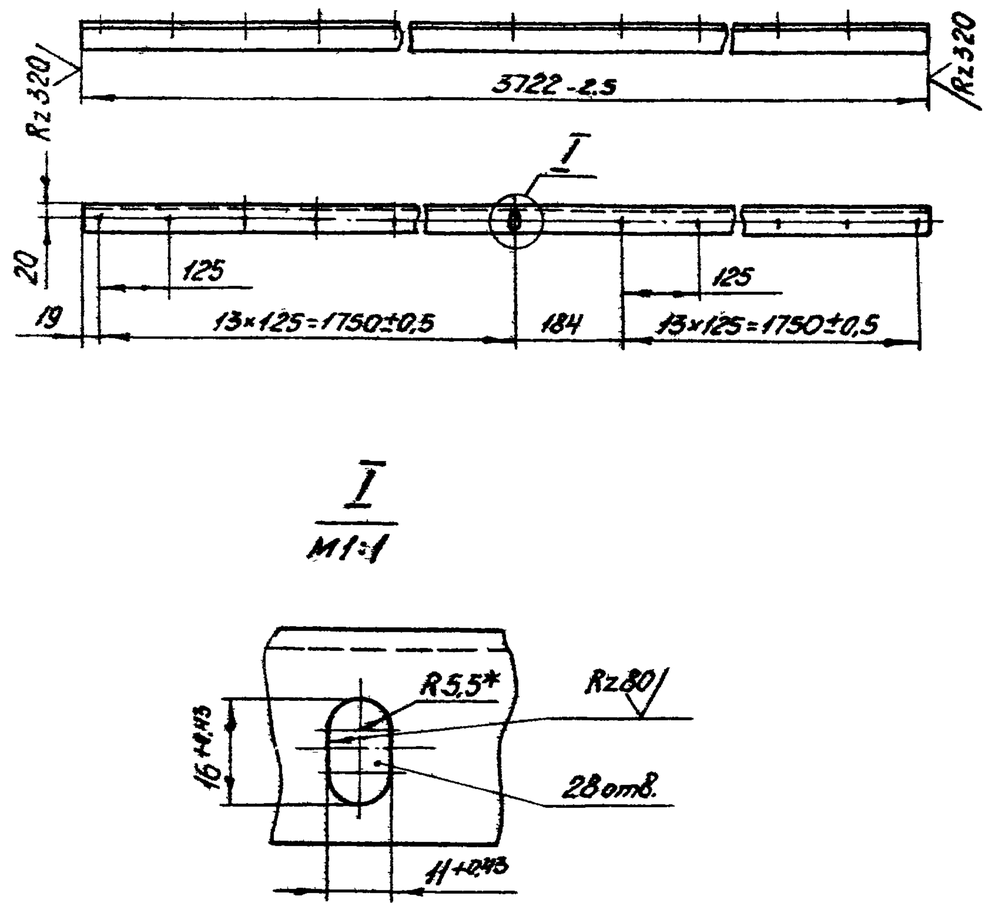

1. Неуказанные предельные отклонения размеров по СМт.
2.* Размер для справок.

Изм.	Лист	№ докум.	Подп.	Дата	А1А133.507		
Разраб.		Ямпольская			Уголок	Лит.	Масса	Масштаб
Пров.		Комиссаров				И	6,1	1:10
Рук. гр.		Грановский				Лист	Листов 1
Н. контр.		Мерзлякова			Уголок Б-36×36×3 ГОСТ 8509-72 / Ст.3 ГОСТ 535-58	Госстрой СССР Сантехпроект г. Москва	
Утв.		Спивак					

Копировал: Дзино Формат: 11

А1А133.453

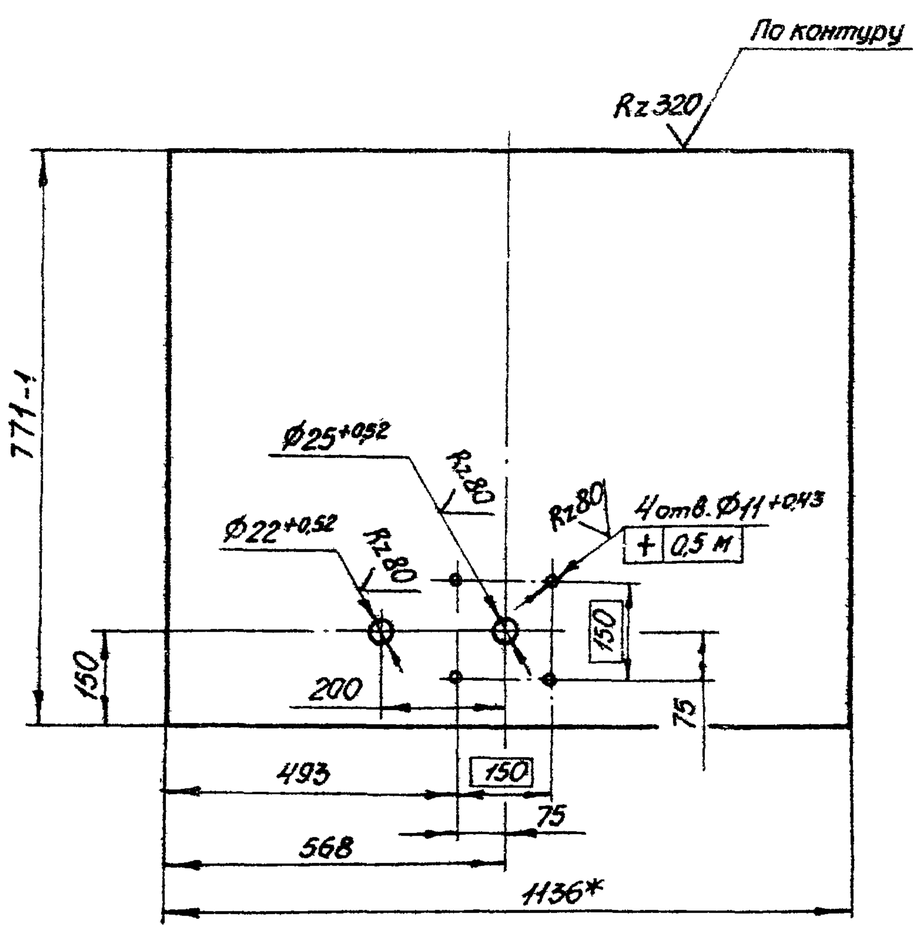

1. Неуказанные предельные отклонения размеров по СМт.
2.* Размер для справок.

Изм.	Лист	№ докум.	Подп.	Дата	А1А133.453		
Разраб.		Ямпольская			Лист	Лит.	Масса	Масштаб
Пров.		Комиссаров				Н	6,76	1:10
Рук. гр.		Грановский				Лист	Листов 1
Н. контр.		Мерзлякова			Лист Б0,8 ГОСТ 19903-74 / 1-IV-Ст.3 ГОСТ 16523-70	Госстрой СССР Сантехпроект г. Москва	
Утв.		Спивак					

Копировал: Дзино Формат: 11

А1А133.454

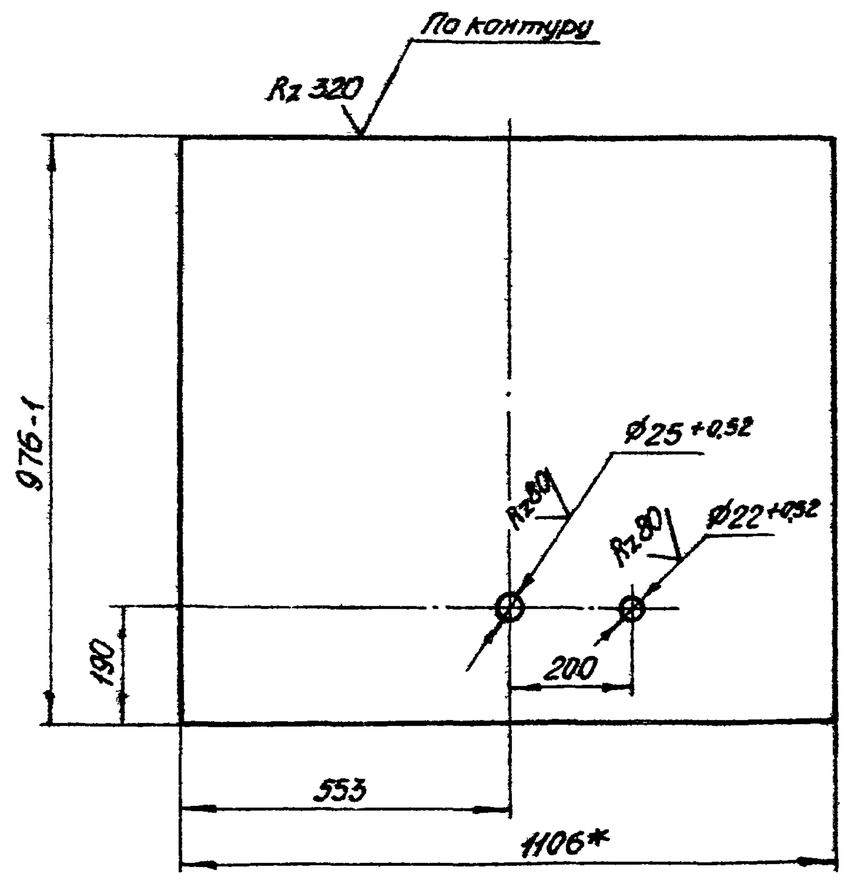

1. Неуказанные предельные отклонения размеров по СМт.
2.* Размер для справок.

Изм.	Лист	№ докум.	Подп.	Дата	А1А133.454		
Разраб.		Ямпольская			Лист	Лит.	Масса	Масштаб
Пров.		Комиссаров				И	6,71	1:10
Рук. гр.		Грановский				Лист	Листов 1
Н. контр.		Мерзлякова			Лист Б0,8 ГОСТ 19903-74 / 1-IV-Ст.3 ГОСТ 16527-70	Госстрой СССР Сантехпроект г. Москва	
Утв.		Спивак					

Копировал: Дзино Формат: 11

Серия 3.904-15 Выпуск 1-12

Инв. № подл. | Подп. и дата | Взам. инв. № | Инв. № дубл. | Подп. и дата

Формат	Зона	Поз.	Обозначение	Наименование	Кол.	Примечание
				Документация		
22			А1А133.640 СБ	Сборочный чертеж		
				Детали		
11		1	А1А133.288-03	Профиль	2	
		2	-04	Профиль	2	
11		3	А1А133.296-01	Уголок	1	
11		4	А1А133.446	Лист	4	
		5	-01	Лист	4	
11		6	А1А133.447	Уголок	1	
		7	-01	Уголок	1	
11		8	А1А133.472	Уголок	1	
Б4		9	А1А133.475	Полоса		
				Лист Б 2,0 ГОСТ 19903-74 / 1-IV-Ст.3 ГОСТ 16523-70		
				25-0,52×1086-1.2	2	0,42кг
Б4		10	А1А133.476	Полоса		
				Лист Б 2,0 ГОСТ 19903-74 / 1-IV-Ст.3 ГОСТ 16523-70		
				25-0,52×4058-2.5	2	1,58кг
Б4		11	А1А133.477	Полоса		
				Лист Б 2,0 ГОСТ 19903-74 / 1-IV-Ст.3 ГОСТ 16523-70		
				40-0,62×1116-1.2	3	0,7кг

Подп. и дата | Инв. № дубл. | Взам. инв. № | Подп. и дата | Инв. № подл.

Изм.	Лист	№ докум.	Подп.	Дата	А1А133.640		
Разраб.		Ямпольская			Панель задняя	Лит.	Лист / Листов
Пров.		Комиссаров				Н	1 / 2
Рук. гр.		Грановский				Госстрой СССР Сантехпроект г. Москва	
Н.контр.		Мерзлякова					
Утв.		Спивак					

Копировал: Дзино Формат: 11

Формат	Зона	Поз.	Обозначение	Наименование	Кол.	Примечание
Б4		12	А1А133.478	Полоса		
				Лист Б 2,0 ГОСТ 19903-74 / 1-IV-Ст.3 ГОСТ 16523-70		
				40-0,62×1086-1.2	3	0,67кг
Б4		13	А1А133.479	Заполнитель		
				Плита мягкая		
				марка 50; S 40		
				ГОСТ 9573-72		
				1150×4075	1	20кг

Подп. и дата | Инв. № дубл. | Взам. инв. № | Подп. и дата | Инв. № подл.

Изм.	Лист	№ докум.	Подп.	Дата	А1А133.640	Лист 2

Копировал: Дзино Формат: 11

Серия 3.904-15 Выпуск 1-12

А1А133.508

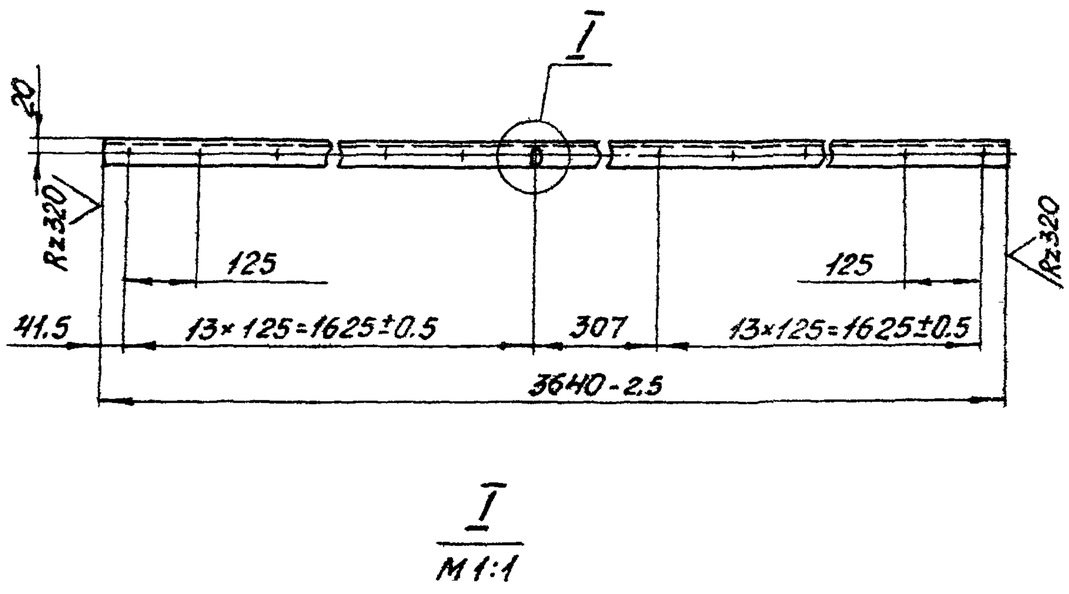

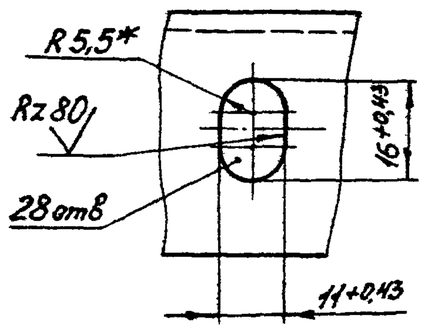

1. Неуказанные предельные отклонения размеры по СМ7.
2. * Размер для справок.

Изм.	Лист	№ докум.	Подп.	Дата	А1А133.508			
Разраб.		Ямпольская			Уголок	Лит.	Масса	Масштаб
Пров.		Комиссаров				Н	6,7	1:10
Рук. гр.		Грановский				Лист	Листов 1	
Н.контр.		Мерзлякова			Уголок Б-40×40×3 ГОСТ 8509-72 / Ст.3 ГОСТ 535-58	Госстрой СССР Сантехпроект г. Москва		
Утв.		Спивак						

Подп. и дата | Инв. № дубл. | Взам. инв. № | Подп. и дата | Инв. № подл.

Копировал: Дзино Формат: 11

Формат	Зона	Поз.	Обозначение	Наименование	Кол.	Примечание
				Документация		
22			А1А133.650 СБ	Сборочный чертеж		
				Сборочные единицы		
11		1	А1А133.660	Сектор	2	
11		2	А1А133.670	Сектор боковой	2	
11		3	А1А133.680	Сектор центральный	1	
				Детали		
11		4	А1А133.481	Уголок	1	
11		5	А1А133.482	Уголок	1	
		6	-01	Уголок	1	

Подп. и дата | Инв. № дубл. | Взам. инв. № | Подп. и дата | Инв. № подл.

Изм.	Лист	№ докум.	Подп.	Дата	А1А133.650		
Разраб.		Ямпольская			Панель торцевая	Лит.	Лист / Листов
Пров.		Комиссаров				Н	1
Рук. гр.		Грановский				Госстрой СССР Сантехпроект г. Москва	
Н.контр.		Мерзлякова					
Утв.		Спивак					

Копировал: Дзино Формат: 11

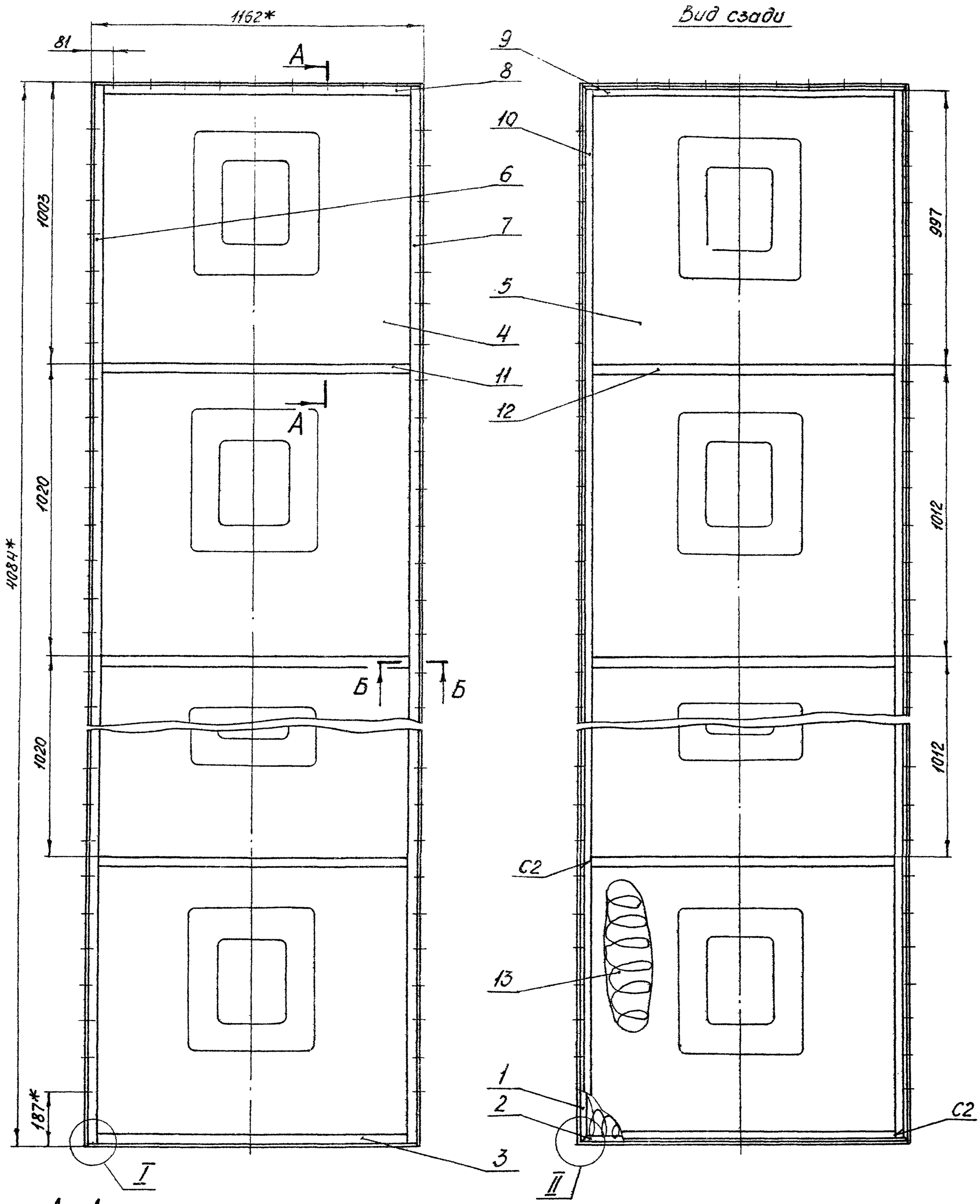

А - А
М1:2

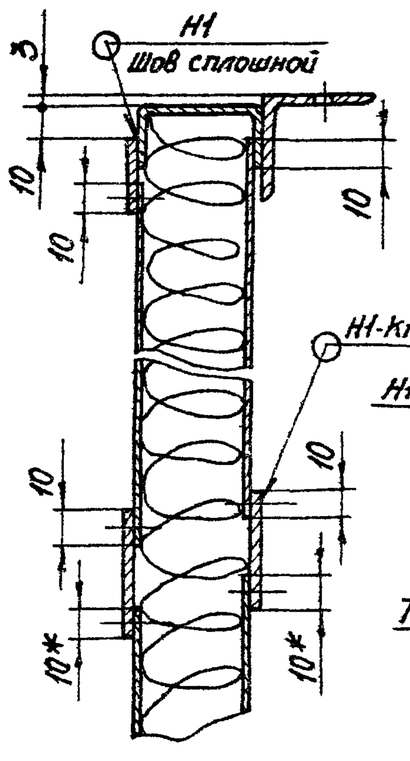

Б - Б
М1:2

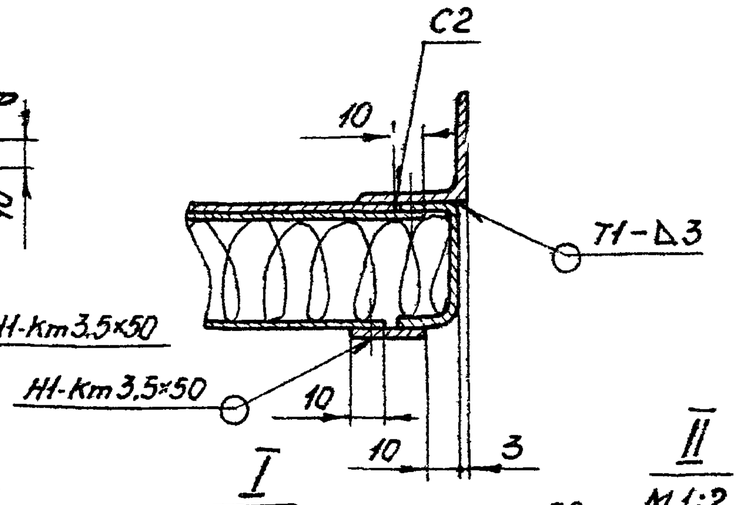

I
М1:2

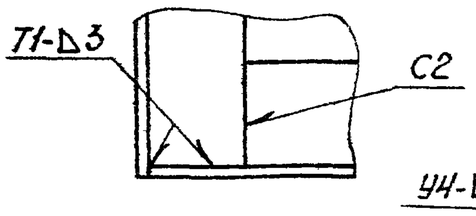

II
М1:2

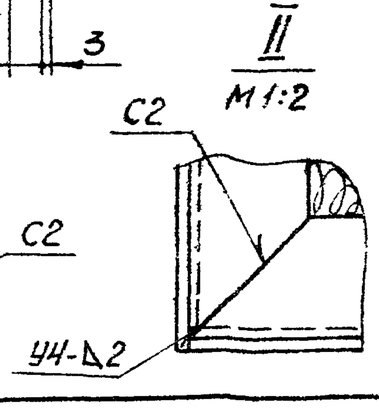

1. Предельные отклонения размеров по СМ7.
2. * Размеры для справок.
3. Шероховатость поверхностей деталей, полученных отрезкой под прямым углом, — Rz320 ✓; неуказанная шероховатость поверхностей деталей —
4. Сварные швы Н1-Km по ГОСТ 15878-70; остальное по ГОСТ 5264-69.

Изм	Лист	№ докум.	Подп.	Дата	А1А 133.640 СБ			
Разраб.		Ялтальская			Панель задняя сборочный чертеж	Лит.	Масса	Масштаб
Пров		Комиссарова				И	102	1:10
Рук. гр.		Грановский				Лист	Листов 1	
Гл. спец.		Спивак				Госстрой СССР Сантехпроект г. Москва		
Н. контр.		Мерзлякова						
Утв.		Гольтвегер						

Серия 3.904-15 Выпуск 1-12

Инв. № подл. | Подп. и дата | Взам. инв. № | Инв. № дубл. | Подп. и дата

Копировал: Дзино

Формат: 22

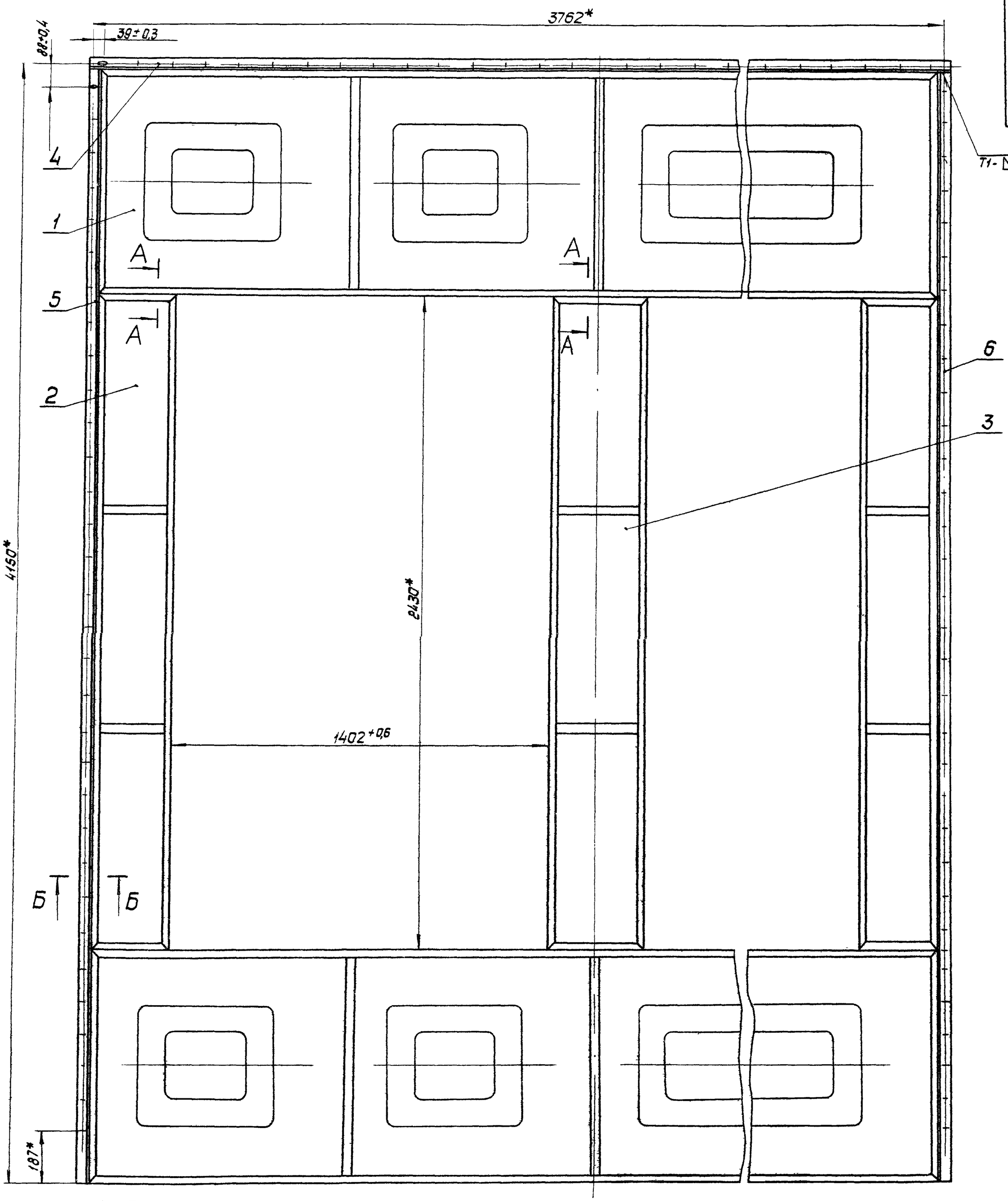

Серия 3.904.-15 Выпуск 1-12

Б-Б
М1:2

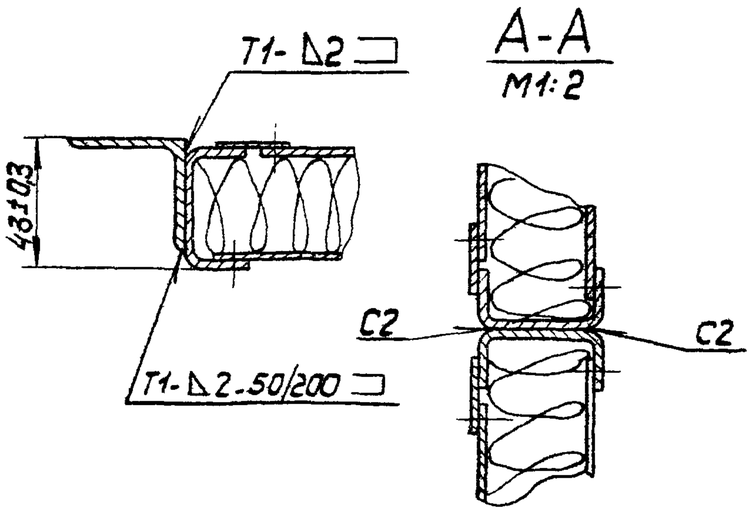

А-А
М1:2

1.* Размеры для справок
2. Сварные швы по ГОСТ 5264-69

Изм.	Лист	N докум	Подпись	Дата	А1А 133.650СБ		
Разраб.		Ямпольская			Панель торцевая Сборочный чертеж	Лит.	Масса	Масшт.
Пров.		Комиссаров				И	180	1:10
Рук. груп.		Грановский				Лист	Листов 1	
Гл.спец.		Спивак				Госстрой СССР Сантехпроект г. Москва		
Н.контр.		Мерзлякова						
Утв.		Гольтвегер						

Формат 22

Инв. N подл. | Подп. и дата | Взамен инв. N | Инв. N дубл. | Подп. и дата

Формат	Зона	Поз.	Обозначение	Наименование	Кол.	Примечание
				Документация		
12			А1А 133.660СБ	Сборочный чертеж		
				Детали		
11		1	А1А 133.288-01	Профиль	2	
		2	-05	Профиль	2	
11		3	А1А 133.446-02	Лист	4	
		4	-03	Лист	4	
Б4		5	А1А 133.483	Полоса		
				Лист Б2,0 ГОСТ 19903-74 / 1-IV-Ст.3 ГОСТ 16523-70		
				25-0,52×778-1	2	0,3кг
Б4		6	А1А 133.484	Полоса		
				Лист Б2,0 ГОСТ 19903-74 / 1-IV-Ст3 ГОСТ 16523-70		
				25-0,52×3702-г,5	2	1,46кг
Б4		7	А1А 133.485	Полоса		
				Лист Б2,0 ГОСТ 19903-74 / 1-IV-Ст.3 ГОСТ 16523-70		
				40-0,62×778-1	3	0,49кг

Подп. и дата | Инв. N дубл. | Взам. инв. N | Подп. и дата | Инв. N подл.

Изм.	Лист	N докум.	Подп.	Дата
Разраб.	Ямпольская			
Пров.	Комиссаров			
Рук. груп.	Грановский			
Н. контр.	Мерзлякова			
Утв.	Спивак			

А1А 133.660

Сектор

Лит.	Лист	Листов
И	1	2

Госстрой СССР Сантехпроект г. Москва

Формат 11

Формат	Зона	Поз.	Обозначение	Наименование	Кол.	Примечание
Б4		8	А1А 133.486	Заполнитель		
				Плита мягкая		
				марка 50; S40		
				ГОСТ 9573-72		
				845×3720	1	6,0кг
Б4		9	А1А 133.487	Полоса		
				Лист Б2,0 ГОСТ 19903-74 / 1-IV-Ст.3 ГОСТ 16523-70		
				40-0,62×808-1	3	0,51кг

Подп. и дата | Инв. N дубл. | Взам. инв. N | Подп. и дата | Инв. N подл.

Изм.	Лист	N докум.	Подп.	Дата

А1А 133.660

Лист 2

Формат 11

Серия 3.904-15 Выпуск 1-12

Формат	Зона	Поз.	Обозначение	Наименование	Кол.	Примечание
				Документация		
12			А1А 133.670СБ	Сборочный чертеж		
				Детали		
11		1	А1А 133.288-06	Профиль	2	
		2	-07	Профиль	2	
Б4		3	А1А 133.488	Полоса		
				Лист Б2,0 ГОСТ 19903-74 / 1-IV-Ст.3 ГОСТ 16523-70		
				25-0,52×213-1,15	2	0,09кг
Б4		4	А1А 133.489	Лист		
				Лист Б0,8 ГОСТ 19903-74 / 1-IV-Ст3 ГОСТ 16523-70		
				263-1,15×790-г	3	1,4кг
Б4		5	А1А 133.491	Полоса		
				Лист Б2,0 ГОСТ 19903-74 / 1-IV-Ст.3 ГОСТ 16523-70		
				25-0,52×2410-1	2	0,94кг
Б4		6	А1А 133.492	Лист		
				Лист Б0,8 ГОСТ 19903-74 / 1-IV-Ст.3 ГОСТ 16523-70		
				233-1,15×780-г	3	1,24кг

Подп. и дата | Инв. N дубл. | Взам. инв. N | Подп. и дата | Инв. N подл.

Изм.	Лист	N докум.	Подп.	Дата
Разраб.	Ямпольская			
Пров.	Комиссаров			
Рук. груп.	Грановский			
Н. контр.	Мерзлякова			
Утв.	Спивак			

А1А 133.670

Сектор боковой

Лит.	Лист.	Листов
И	1	2

Госстрой СССР Сантехпроект г. Москва

Формат 11

Формат	Зона	Поз.	Обозначение	Наименование	Кол.	Примечание
Б4		7	А1А 133.493	Полоса		
				Лист Б2,0 ГОСТ 19903-74 / 1-IV-Ст3 ГОСТ 16523-70		
				40-0,62×213-1,15	2	0,16кг
Б4		8	А1А 133.494	Заполнитель		
				Плита мягкая		
				марка 50; S40		
				ГОСТ 9573-72		
				280×2425	1	1,4кг
Б4		9	А1А 133.495	Полоса		
				Лист Б2,0 ГОСТ 19903-74 / 1-IV-Ст.3 ГОСТ 16523-70		
				40-0,62×243-1,15	2	0,17кг

Подп. и дата | Инв. N дубл. | Взам. инв. N | Подп. и дата | Инв. N подл.

Изм.	Лист	N докум.	Подп.	Дата

А1А 133.670

Лист 2

Формат 11

А1А 133.660СБ

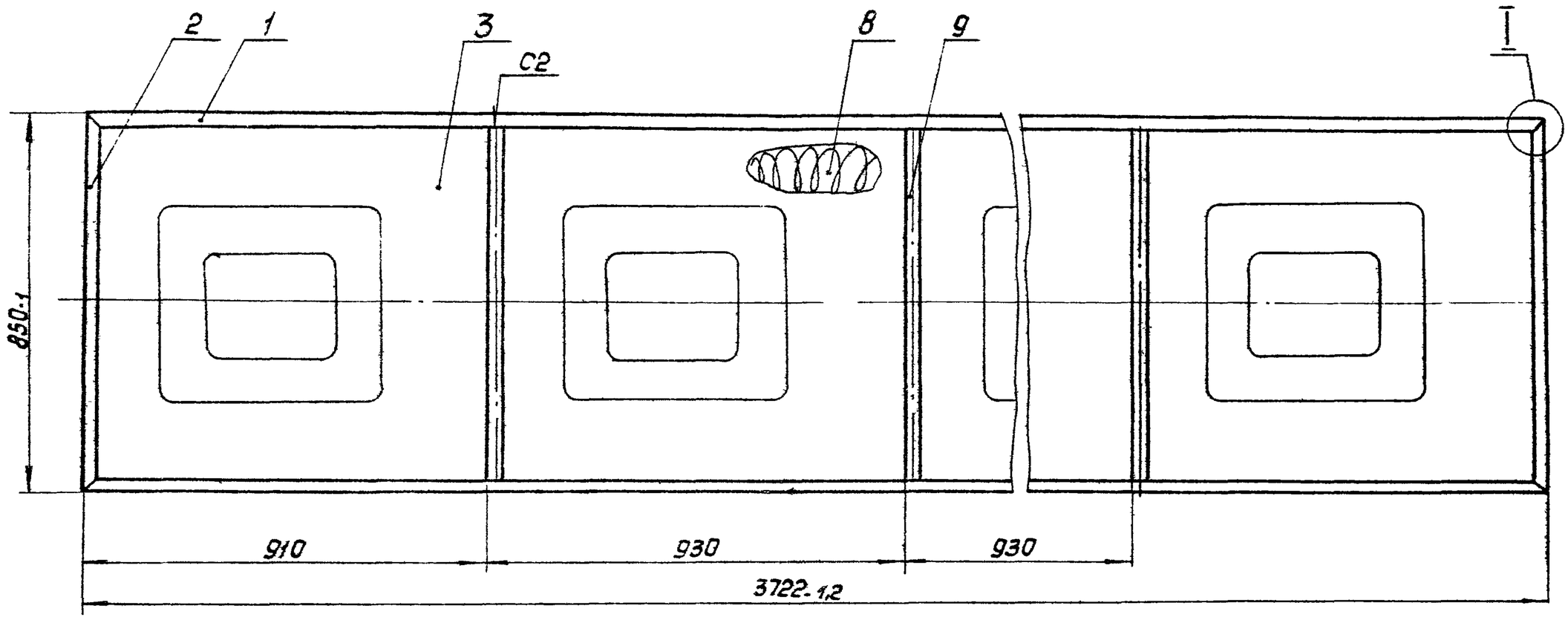

Вид сзади

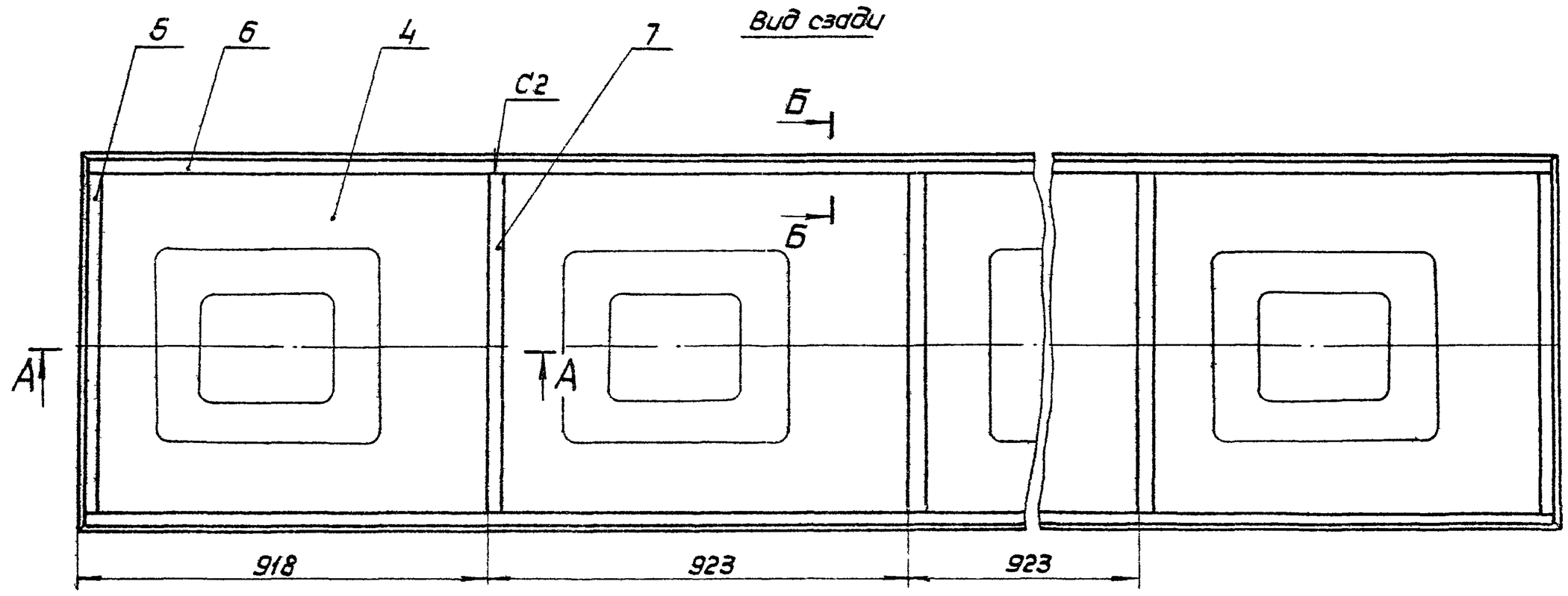

А-А
М1:2

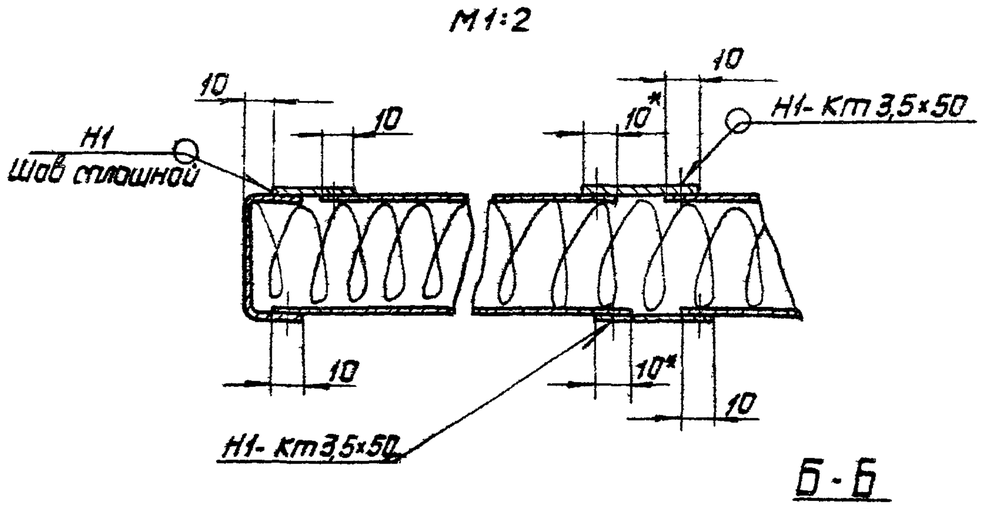

Б-Б
М1:2

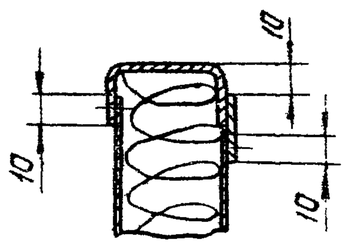

I
М1:1

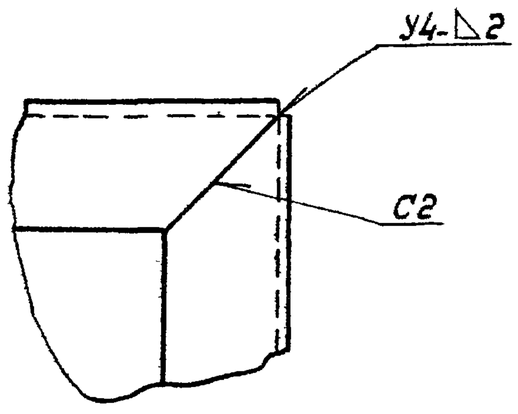

1. Неуказанные предельные отклонения размеров по $СМ_7$
2.* Размеры для справок.
3. Шероховатость поверхностей деталей, полученных отрезкой под прямым углом - $Rz320$, неуказанная шероховатость поверхностей деталей - ∇
4. Сварные швы Н1-Кт по ГОСТ 15878-70; остальные по ГОСТ 5264-69

Изм.	Лист	N докум.	Подп.	Дата	А1А 133 660.СБ			
Разраб.		Ямпольская			Сектор Сборочный чертеж	Лит	Масса	Масшт.
Пров.		Комиссаров				Н	52,0	1:10
Рук. груп.		Гранавский				Лист	Листов 1	
Гл. спец.		Спивак				Госстрой СССР Сантехпроект г. Москва		
Н. контр.		Мерзлякова						
Утв.		Гольтвегер						

Серия 3.904-16 Выпуск 1-12

Инв. N подл. | Подп. и дата | Взам. инв. N | Инв. N дубл. | Подп. и дата

Копир:

Формат 22

А1А133.505

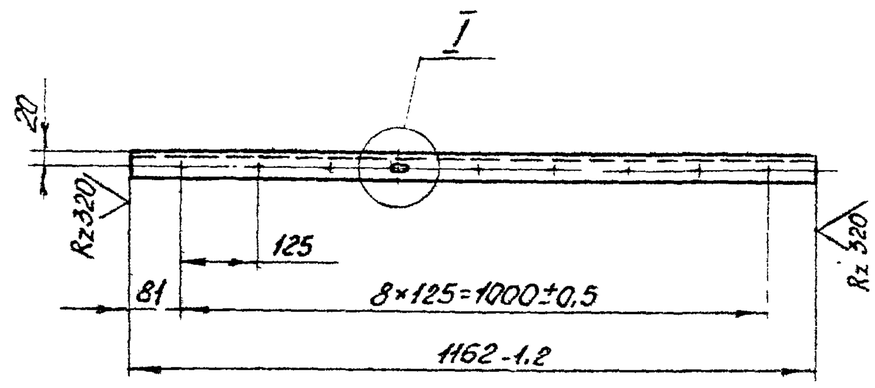

I
М 1:1

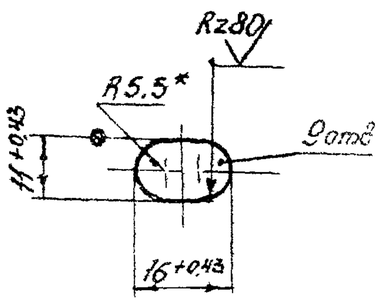

*Размер для справок.

Изм.	Лист	№ докум.	Подп.	Дата	А1А133.505		
Разраб.		Ямпольская			Уголок	Лит.	Масса	Масштаб
Пров.		Комиссаров				Н	1,91	1:10
Рук. гр.		Грановский				Лист	Листов 1
Н. контр.		Мерзлякова			Уголок Б-36×36×3 ГОСТ 8509-72 / Ст.3 ГОСТ 535-58	Госстрой СССР Сантехпроект г. Москва	
Утв.		Спивак					

Копировал: Дзино Формат: 11

А1А133.509

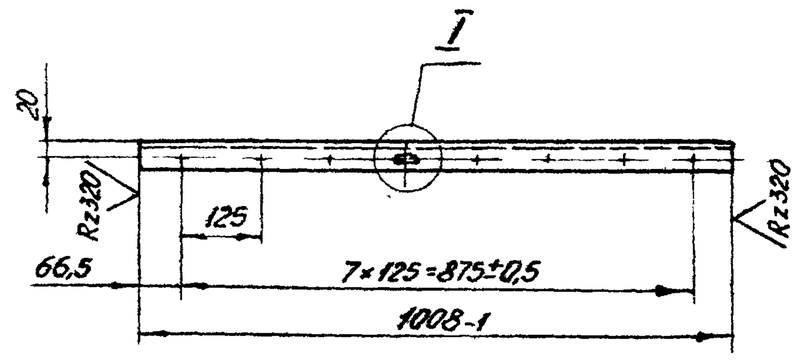

I
М 1:1

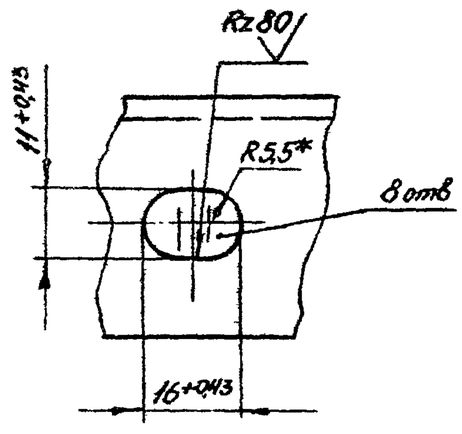

1. Неуказанные предельные отклонения размеров по СМ7.
2. *Размер для справок.

Изм.	Лист	№ докум.	Подп.	Дата	А1А133.509		
Разраб		Ямпольская			Уголок	Лит	Масса	Масштаб
Пров		Комиссаров				Н	1.86	1:10
Рук гр		Грановский				Лист	Листов 1
Н контр.		Мерзлякова			Уголок Б-40×40×3 ГОСТ 8509-72 / Ст.3 ГОСТ 535-58	Госстрой СССР Сантехпроект г. Москва	
Утв.		Спивак					

Копировал: Дзино Формат 11

А1А133.670СБ

Серия 3.904-15 Выпуск 1-12

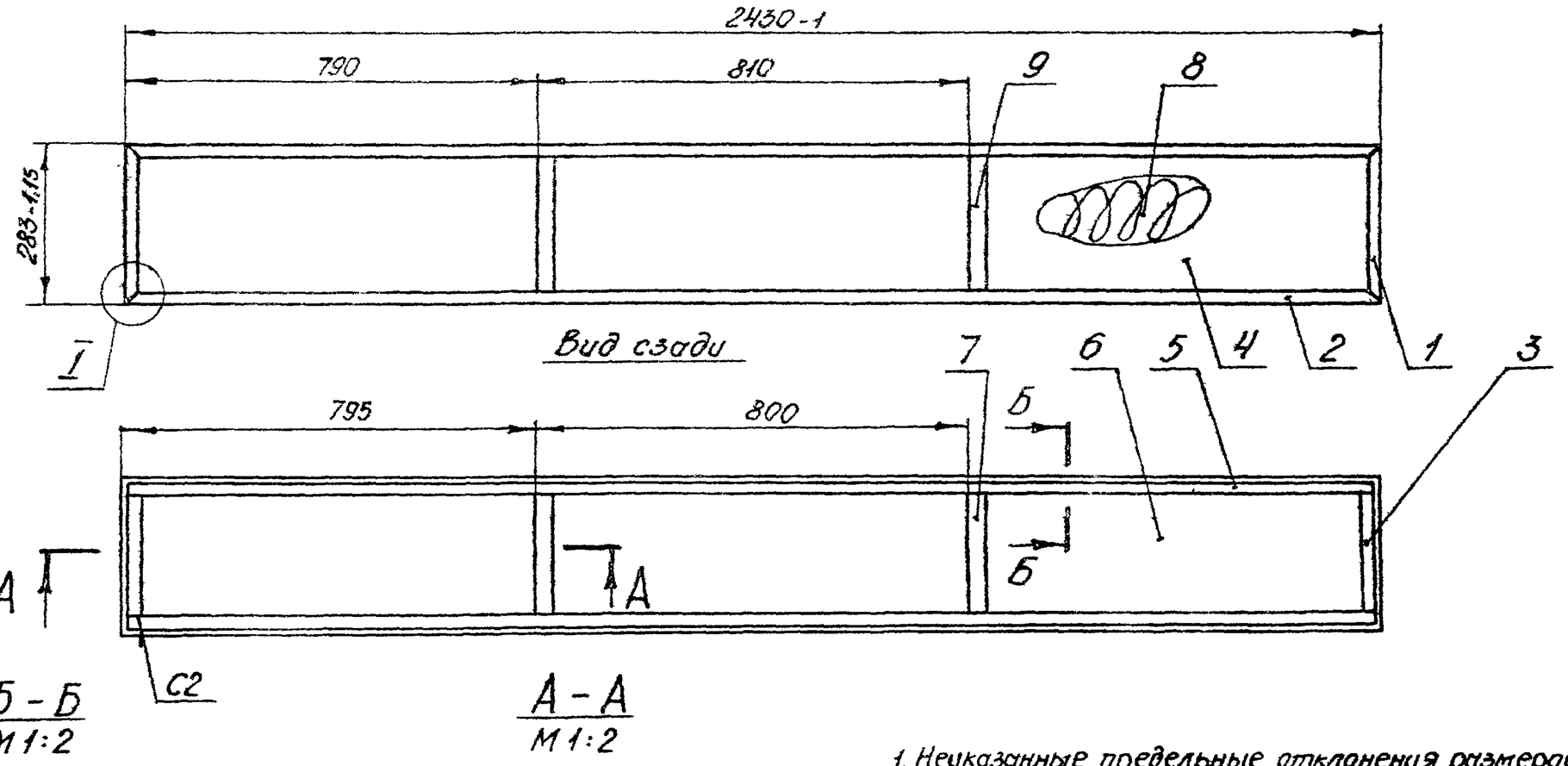

Б-Б
М 1:2

А-А
М 1:2

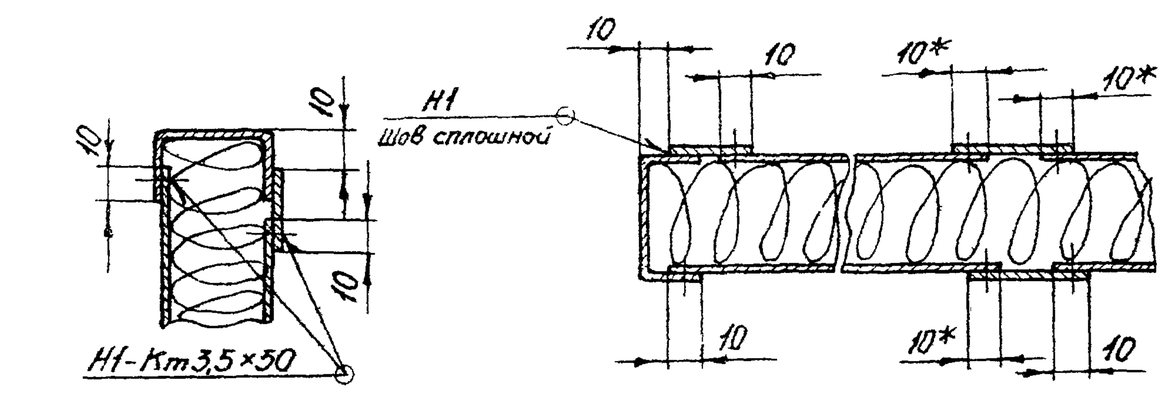

I
М 1:2

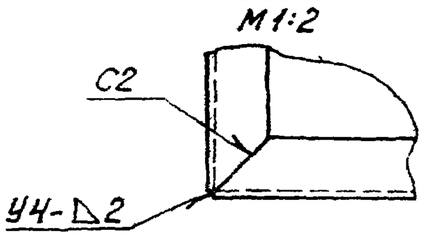

1. Неуказанные предельные отклонения размеров по СМ7.
2. *Размеры для справок.
3. Шероховатость поверхностей деталей, полученных отрезкой под прямым углом, – Rz320; неуказанная шероховатость под прямым углом, – ✓
4. Сварные швы Н1-Кт по ГОСТ 15878-70; остальные по ГОСТ 5264-69.

Изм.	Лист	№ докум.	Подп.	Дата	А1А133.670СБ		
Разраб.		Ямпольская			Сектор боковой сборочный чертеж	Лит.	Масса	Масштаб
Пров.		Комиссаров				Н	18,2	1:10
Рук. гр.		Грановский				Лист	Листов 1
Гл. спец.		Спивак				Госстрой СССР Сантехпроект г. Москва	
Н. контр.		Мерзлякова					
Утв.		Гольтвегер					

Копировал: Дзино Формат: 12

Подп. и дата | Инв. № дубл. | Взам. инв. № | Подп. и дата | Инв. № подл.

Формат	Зона	Поз.	Обозначение	Наименование	Кол.	Примечание
				Документация		
12			А1А133.680СБ	Сборочный чертеж		
				Детали		
11		1	А1А133.288-07	Профиль	2	
		2	-08	Профиль	2	
Б4		3	А1А133.496	Полоса		
				Лист Б2.0 ГОСТ 19903-74 / 1-IV-Ст.3 ГОСТ 16523-70		
				25-0,52×278-0,68	2	0,11кг
Б4		4	А1А133.497	Лист		
				Лист Б0,8 ГОСТ 19903-74 / 1-IV-Ст.3 ГОСТ 16523-70		
				330-1,35×790-1	3	1,64кг
Б4		5	А1А133.498	Полоса		
				Лист Б2.0 ГОСТ 19903-74 / 1-IV-Ст.3 ГОСТ 16523-70		
				25-0,52×2410-г	2	0,94кг
Б4		6	А1А133.499	Лист		
				Лист В0,8 ГОСТ 19903-74 / 1-IV-Ст.3 ГОСТ 16523-70		
				300-1,35×780-1	3	1,37кг

Подп. и дата | Инв. № дубл. | Взам. инв. № | Подп. и дата | Инв. № подл.

Изм.	Лист	№ докум.	Подп.	Дата	А1А133.680		
Разраб.	Ямпольская				Сектор центральный	Лит.	Лист	Листов
Пров.	Комиссаров					Н	1	2
Рук. гр.	Грановский					Госстрой СССР Сантехпроект г. Москва	
Н.контр.	Мерзлякова						
Утв.	Сливак						

Копировал: Дзино Формат: А4

Формат	Зона	Поз.	Обозначение	Наименование	Кол.	Примечание
Б4		7	А1А133.501	Полоса		
				Лист Б2.0 ГОСТ 19903-74 / 1-IV-Ст.3 ГОСТ 16523-70		
				40-0,62×278-0,68	2	0,17кг
Б4		8	А1А133.502	Заполнитель		
				Плита мягкая		
				марка 50; S40		
				ГОСТ 9573-72		
				345×2425	1	1,8кг
Б4		9	А1А133.503	Полоса		
				Лист Б2.0 ГОСТ 19903-74 / 1-IV-Ст.3 ГОСТ 16523-70		
				40-0,62×308-0,68	2	0,19кг

Подп. и дата | Инв. № дубл. | Взам. инв. № | Подп. и дата | Инв. № подл.

Изм.	Лист	№ докум.	Подп.	Дата	А1А133.680	Лист 2

Копировал: Дзино Формат: А4

Серия 3.904-15 Выпуск 1-12

Формат	Зона	Поз.	Обозначение	Наименование	Кол.	Примечание
				Документация		
22			А1А133.690СБ	Панель перекрытия		
				Детали		
11		1	А1А133.285	Планка	4	
11		2	А1А133.505	Уголок	2	
11		3	А1А133.506	Уголок	2	
11		4	А1А133.507	Уголок	2	
11		5	А1А133.508	Уголок	2	
11		6	А1А133.509	Уголок	2	
Б4		7	А1А133.511	Лист		
				Лист Б3,0 ГОСТ 19903-74 / 1-IV-Ст.3 ГОСТ 16523-70		
				140-1×1080-1,2	1	3,36кг

Подп. и дата | Инв. № дубл. | Взам. инв. № | Подп. и дата | Инв. № подл.

Изм.	Лист	№ докум.	Подп.	Дата	А1А133.690		
Разраб.	Ямпольская				Панель перекрытия	Лит.	Лист	Листов
Пров.	Комиссаров					Н		1
Рук. гр.	Грановский					Госстрой СССР Сантехпроект г. Москва	
Н.контр.	Мерзлякова						
Утв.	Сливак						

Копировал: Дзино Формат: А4

Формат	Зона	Поз.	Обозначение	Наименование	Кол.	Примечание
				Документация		
22			А1А133.700СБ	Сборочный чертеж		
				Детали		
11		1	А1А133.285	Планка	4	
11		2	А1А133.288-01	Профиль	2	
		3	-04	Профиль	2	
11		4	А1А133.446-04	Лист	4	
		5	-05	Лист	4	
11		6	А1А133.505	Уголок	2	
11		7	А1А133.507	Уголок	2	
Б4		8	А1А133.512	Полоса		
				Лист Б2.0 ГОСТ 19903-74 / 1-IV-Ст.3 ГОСТ 16523-70		
				40-0,62×1114-1,2	3	0,7кг
Б4		9	А1А133.513	Заполнитель		
				Плита мягкая марки 50		
				S40 ГОСТ 9573-72		
				1160×3720	1	8,0кг
Б4		10	А1А133.514	Полоса		
				Лист Б2.0 ГОСТ 19903-74 / 1-IV-Ст.3 ГОСТ 16523-70		
				40-0,62×1084-1,2	3	0,63кг
Б4		11	А1А133.515	Полоса		
				Лист Б2.0 ГОСТ 19903-74 / 1-IV-Ст.3 ГОСТ 16523-70		
				25-0,52×3700-1,2	2	0,42кг

Подп. и дата | Инв. № дубл. | Взам. инв. № | Подп. и дата | Инв. № подл.

Изм.	Лист	№ докум.	Подп.	Дата	А1А133.700		
Разраб.	Ямпольская				Панель перекрытия утепленная	Лит.	Лист	Листов
Пров.	Комиссаров					Н		1
Рук. гр.	Грановский					Госстрой СССР Сантехпроект г. Москва	
Н.контр.	Мерзлякова						
Утв.	Сливак						

Копировал: Дзино Формат: А4

А1А133.481

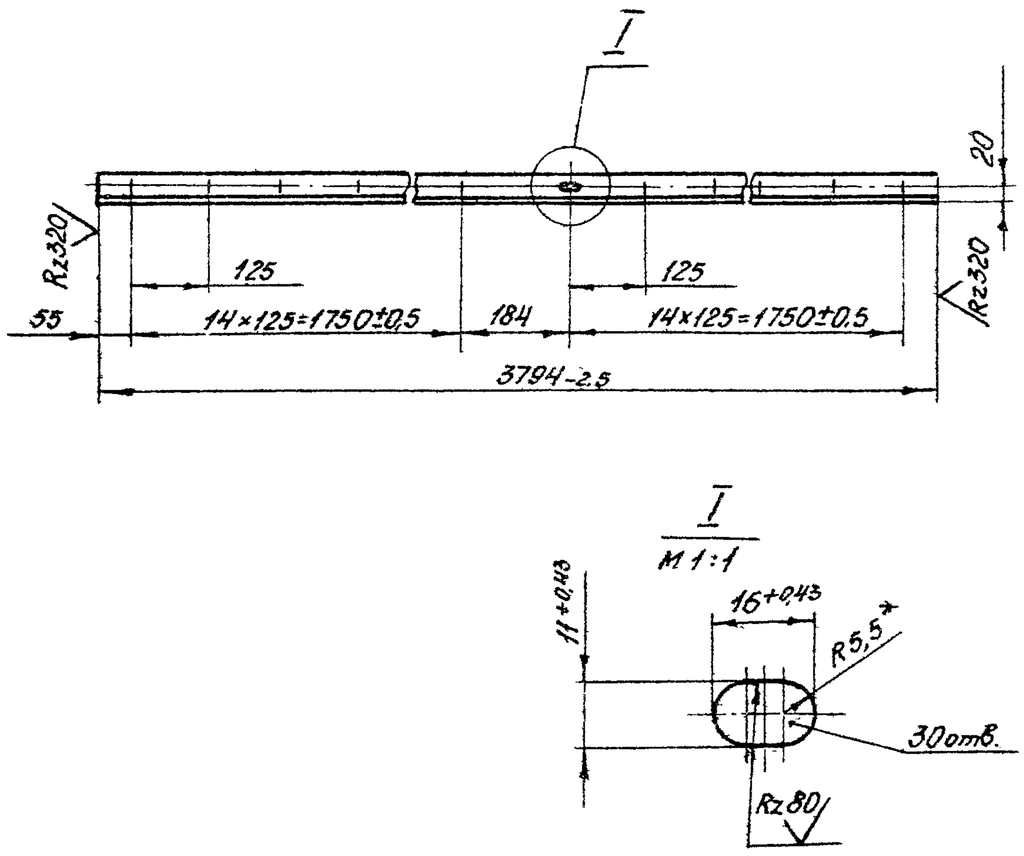

1. Неуказанные предельные отклонения размеров по СМ7.
2. * Размер для справок

					А1А133.481			
Изм.	Лист	№ докум.	Подп.	Дата	Уголок	Лит	Масса	Масштаб
Разраб.		Ямпольская				И	6,26	1:10
Пров.		Комиссаров				Лист	Листов 1	
Рук. гр.		Грановский						
Н.контр.		Мерзлякова			Уголок Б-36×36×3 ГОСТ8509-72 / Ст.3 ГОСТ 535-58	Госстрой СССР Сантехпроект г. Москва		
Утв.		Спивак						

Копировал: Дзино Формат 11

Подп. и дата | Инв. № дубл. | Взам. инв. № | Подп. и дата | Инв. № подл.

А1А133.482

А1А133.482 — изображено
А1А133.482-01 — зеркальное отражение

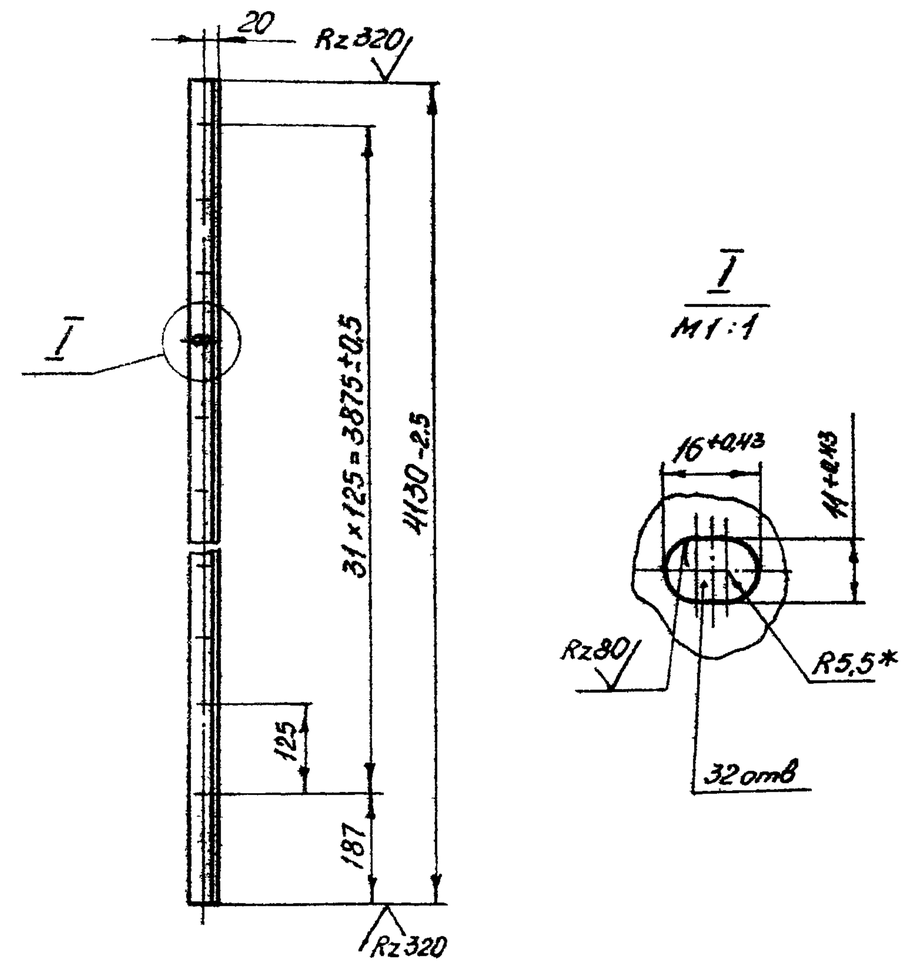

1. Неуказанные предельные отклонения размеров по СМ7.
2* Размер для справок.

					А1А133.482			
Изм.	Лист	№ докум.	Подп.	Дата	Уголок	Лит.	Масса	Масштаб
Разраб.		Ямпольская				И	6,81	1:10
Пров.		Комиссаров				Лист	Листов 1	
Рук. гр.		Грановский						
Н.контр.		Мерзлякова			Уголок Б-36×36×3 ГОСТ8509-72 / Ст.3 ГОСТ535-58	Госстрой СССР Сантехпроект г. Москва		
Утв.		Спивак						

Копировал: Дзино Формат: 11

Подп. и дата | Инв. № дубл. | Взам. инв. № | Подп. и дата | Инв. № подл.

А1А133.680СБ

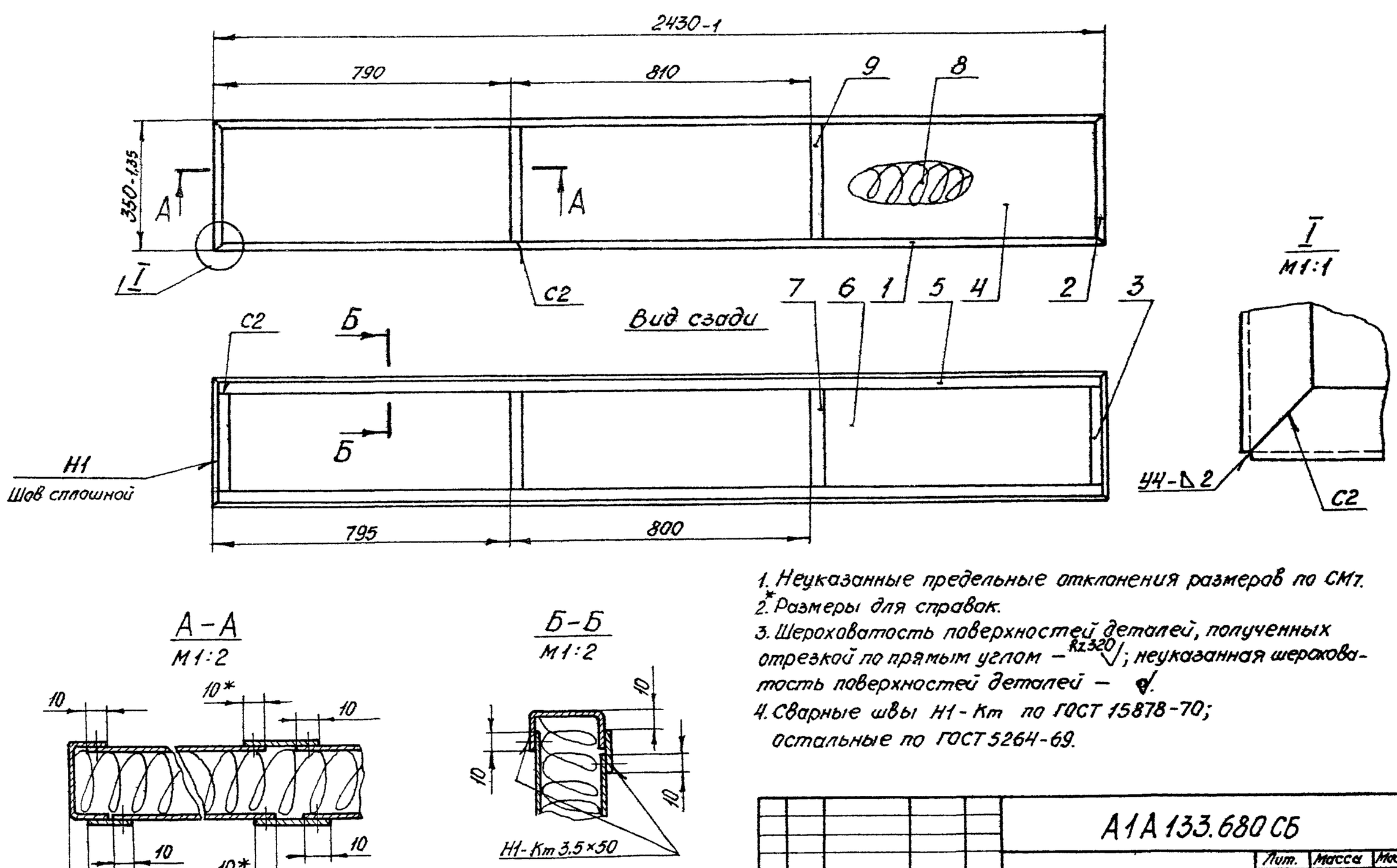

1. Неуказанные предельные отклонения размеров по СМ7.
2. * Размеры для справок.
3. Шероховатость поверхностей деталей, полученных отрезкой по прямым углам — Rz320; неуказанная шероховатость поверхностей деталей — ✓.
4. Сварные швы Н1 - Кт по ГОСТ 15878-70; остальные по ГОСТ 5264-69.

					А1А133.680СБ			
Изм.	Лист	№ докум.	Подп.	Дата	Сектор центральный сборочный чертеж	Лит.	Масса	Масштаб
Разраб.		Ямпольская				И	19,6	1:10
Пров		Комиссаров				Лист	Листов 1	
Рук гр.		Грановский						
Гл спец.		Спивак				Госстрой СССР Сантехпроект г. Москва		
Н.контр.		Мерзлякова						
Утв.		Гольтвегер						

Копировал: Дзино Формат: 12

Серия 3.904-15 Выпуск 1-12

Подп. и дата | Инв. № дубл. | Взам. инв. № | Подп. и дата | Инв. № подл.

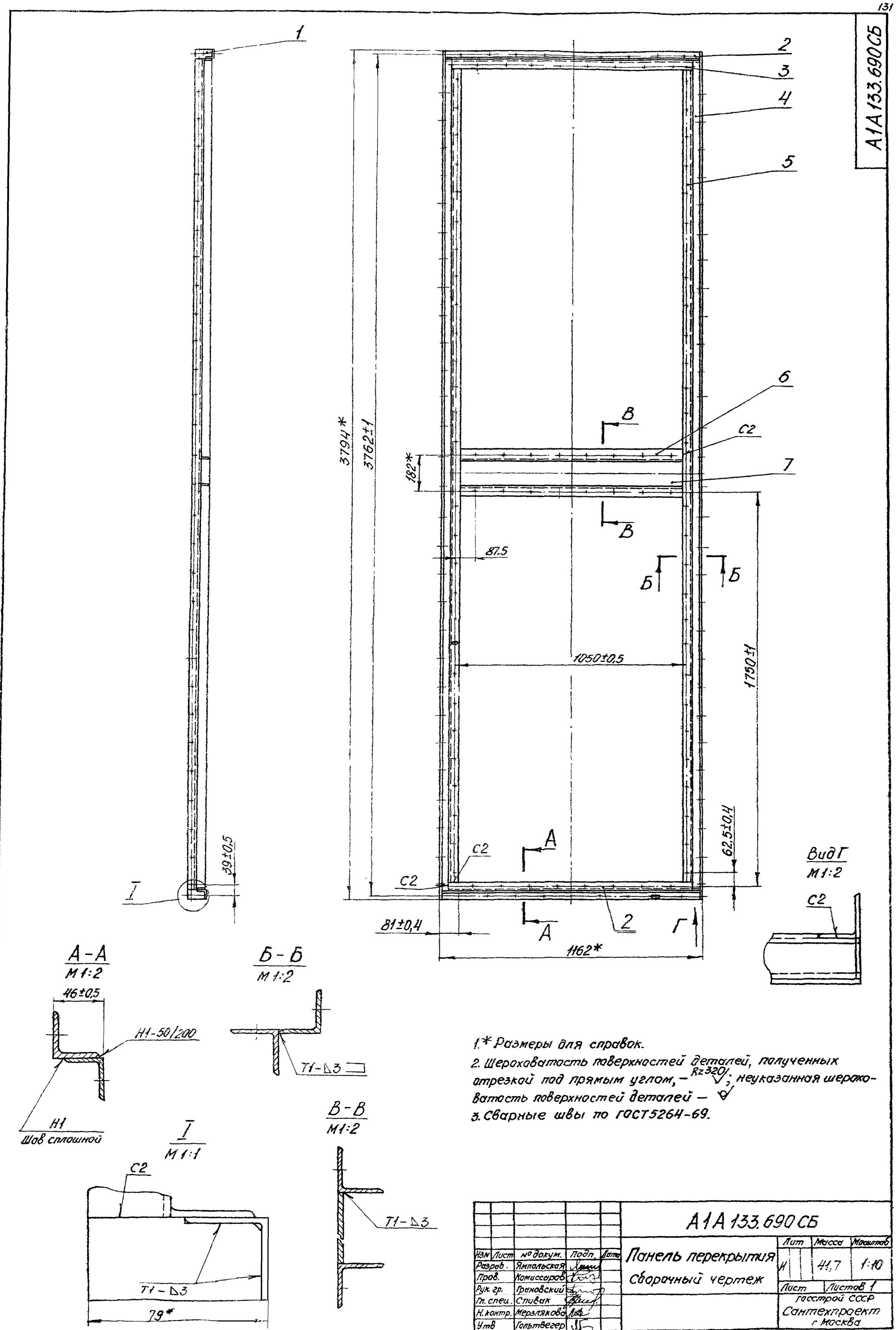

1.* Размеры для справок.

2. Шероховатость поверхностей деталей, полученных отрезкой под прямым углом, — Rz320; неуказанная шероховатость поверхностей деталей — ∇

3. Сварные швы по ГОСТ5264-69.

Изм	Лист	№ докум.	Подп.	Дата	А1А 133.690СБ		
Разраб.		Ямпольская			Панель перекрытия Сборочный чертеж	Лит	Масса	Масштаб
Пров.		Комиссаров				И	41,7	1:10
Рук. гр.		Грановский				Лист	Листов 1	
Гл. спец.		Стивак				Госстрой СССР Сантехпроект г. Москва		
Н. контр.		Мерзлякова						
Утв		Гольтвегер						

Серия 3.904-15 Выпуск 1-12

Инв. № подл. | Подп. и дата | Взам. инв. № | Инв. № дубл. | Подп. и дата

Копировал: Дзино

Формат: 22

А1А 133.700 СБ

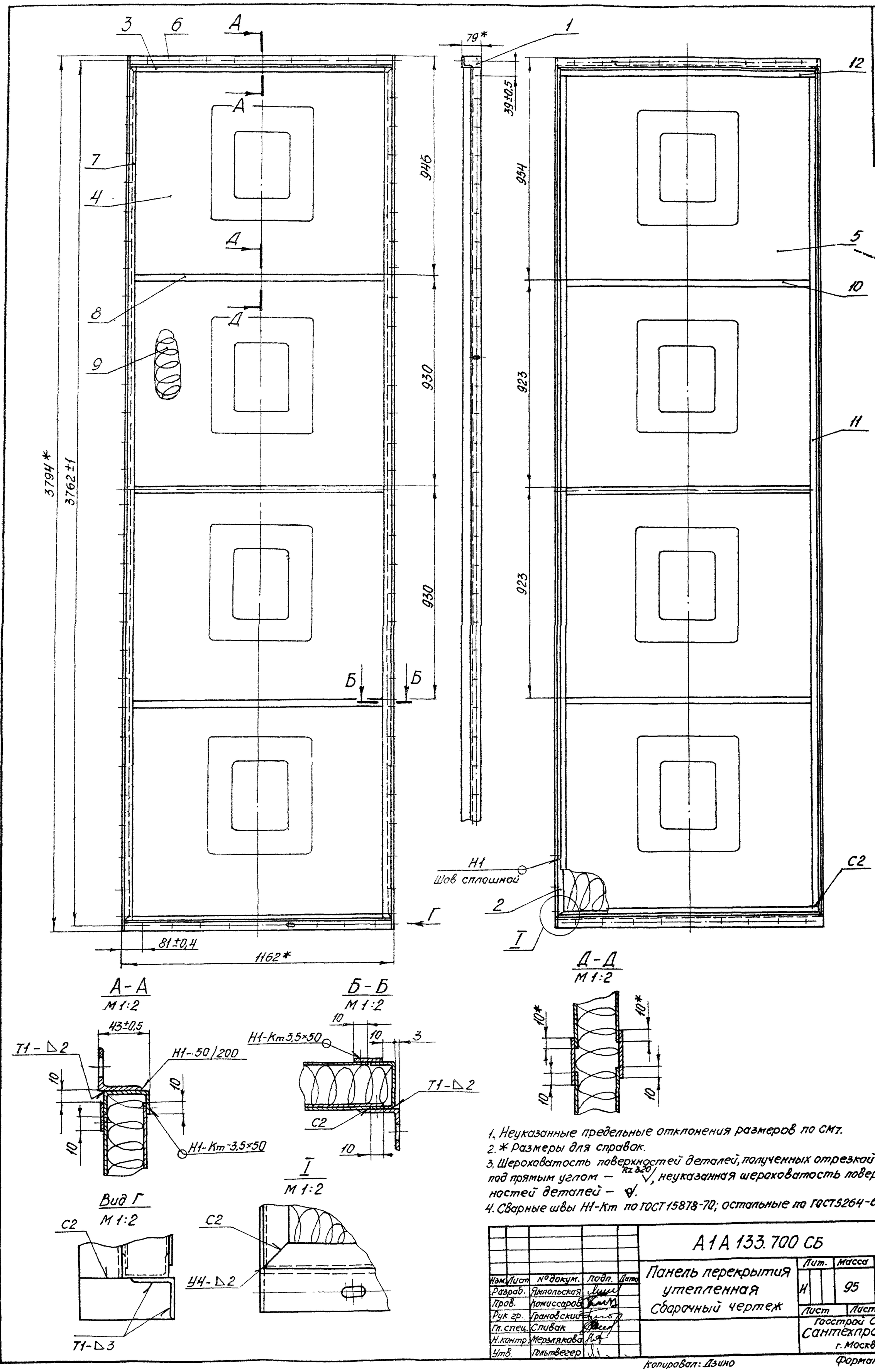

1. Неуказанные предельные отклонения размеров по СМ7.
2. * Размеры для справок.
3. Шероховатость поверхностей деталей, полученных отрезкой под прямым углом — Rz 320, неуказанная шероховатость поверхностей деталей — ∀.
4. Сварные швы Н1-Кт по ГОСТ 15878-70; остальные по ГОСТ 5264-69.

Изм.	Лист	№ докум.	Подп.	Дата	А1А 133.700 СБ		
Разраб.		Ямпольская			Панель перекрытия утепленная Сборочный чертеж	Лит.	Масса	Масштаб
Пров.		Комиссаров				И	95	1:10
Рук. гр.		Грановский				Лист	Листов 1	
Гл. спец.		Сливак				Госстрой СССР Сантехпроект г. Москва		
Н. контр.		Мерзлякова						
Утв.		Гольтвегер						

Серия 3.904-15 Выпуск 1-12

Инв. № подл. | Подп. и дата | Взам. инв. № | Инв. № дубл. | Подп. и дата

Копировал: Дзино

Формат 22