ГОСУДАРСТВЕННЫЙ КОМИТЕТ СОВЕТА МИНИСТРОВ СССР ПО ДЕЛАМ СТРОИТЕЛЬСТВА

/ГОССТРОЙ СССР/

ТИПОВЫЕ КОНСТРУКЦИИ И ДЕТАЛИ ЗДАНИЙ И СООРУЖЕНИЙ

СЕРИЯ 3.904-15

ПРИТОЧНЫЕ ВЕНТИЛЯЦИОННЫЕ КАМЕРЫ ПРОИЗВОДИТЕЛЬНОСТЬЮ от 3,5 до 150 тыс. м³/ч С СЕКЦИЯМИ ОРОШЕНИЯ ДЛЯ ТЕПЛОНОСИТЕЛЯ-ВОДА

ВЫПУСК 1-11

КОНСТРУКЦИИ КАМЕР/ РАБОЧИЕ ЧЕРТЕЖИ/

ПРИВОД УТЕПЛЕННЫХ ЗАСЛОНОК, ВЫНЕСЕННЫЙ В ОТАПЛИВАЕМОЕ ПОМЕЩЕНИЕ

Главный инженер института
Главный инженер проекта

Ю. Шитер
Я. Сентевер

РАЗРАБОТАНЫ
ГПИ САНТЕХПРОЕКТ
ГОССТРОЯ СССР

УТВЕРЖДЕНЫ
И ВВЕДЕНЫ В ДЕЙСТВИЕ
с 1 августа 1976 г.
ГЛАВПРОМСТРОЙПРОЕКТОМ ГОССТРОЯ СССР
ПРИКАЗ №50 от 12 июля 1976 г.

Госстрой СССР
Тбилисский филиал ЦИТП
Типовой проект (серия)
№ 3-904 15 в 1-11
Заказ № 704
Цена 4 руб. 56 коп
Тираж 500
Дата 18 5 1978 г.

Обозначение	Наименование	Стр.
	Содержание	2
А1А124.000Т.О.	Техническое описание	3
А1А124.001	Прокладка	
А1А124.000	Установка привода заслонки (левая)	4
А1А125.000	Установка привода заслонки (правая)	
А1А124.000СБ	Установка привода заслонки (левая) Сборочный чертеж (Лист 1)	5
	Установка привода заслонки (левая) Сборочный чертеж (Лист 2)	6
А1А125.000СБ	Установка привода заслонки (правая). Сборочный чертеж (Лист 1)	7
	Установка привода заслонки (правая). Сборочный чертеж (Лист 2)	8
А1А124.004	Болт анкерный	9
А1А124.007	Прокладка	
А1А124.011	Фиксатор	
А1А124.023	Уголок боковой	
А1А124.010	Рама закладная	10
А1А124.020	Рама	
А1А124.030	Привод заслонки	
А1А124.010СБ	Рама закладная Сборочный чертеж	11
А1А124.020СБ	Рама. Сборочный чертеж	
А1А124.030СБ	Привод заслонки	12
	Сборочный чертеж (лист 1)	
	Привод заслонки Сборочный чертеж (лист 2)	13
А1А124.013	Втулка	14
А1А124.014	Прижим	
А1А124.016	Ручка	
А1А124.017	Ось	

Обозначение	Наименование	Стр.
А1А124.012	Ребро	15
А1А124.015	Лист	
А1А124.018	Рычаг	
А1А124.019	Палец	
А1А124.040	Панель	16
А1А124.050	Панель боковая	
А1А124.060	Панель задняя	
А1А124.040СБ	Панель. Сборочный чертеж	17
А1А124.050СБ	Панель боковая Сборочный чертеж	
А1А124.021	Скоба	18
А1А124.022	Тяга	
А1А124.025	Швеллер	
А1А124.033	Втулка	
А1А124.070	Рамка опорная	19
А1А124.080	Механизм исполнительный	
А1А124.090	Подставка	
А1А124.060СБ	Панель задняя Сборочный чертеж	20
А1А124.080СБ	Механизм исполнительный Сборочный чертеж	
А1А124.030	Привод заслонки	21
А1А124.070СБ	Рамка опорная Сборочный чертеж	
А1А124.008	Уголок боковой	
А1А124.100	Подставка	22
А1А124.034	Шайба	
А1А124.035	Лист	
А1А124.038	Рамка	
А1А124.039	Лист	23
А1А124.044	Рамка	
А1А124.045	Валик	
А1А124.046	Втулка	
А1А124.090СБ	Подставка Сборочный чертеж	24
А1А124.100СБ	Подставка Сборочный чертеж	

Изм	Лист	№ докум.	Подп.	Дата
Разраб.		Рубинская		
Пров.		Грановский		
Рук.гр.		Грановский		
Гл.спец		Спивак		
Утв		Гольтвегер		

Содержание

Лит.	Лист	Листов
И		1

Госстрой СССР
Сантехпроект
г. Москва

Формат А2

В конструкциях серии 3.904-15 „Приточные вентиляционные камеры типа 1ПК10 - 1ПК150" приемные секции снабжены автоматически управляемыми утепленными заслонками (с электроподогревом и без него), предназначенными для регулирования подачи наружного воздуха. В качестве привода утепленных заслонок были применены электрические исполнительные механизмы типа МЭО, установленные непосредственно на заслонке.

В соответствии с инструкциями по монтажу и эксплуатации однооборотных электрических исполнительных механизмов типа МЭО, эти механизмы могут работать при температурах наружного воздуха от -30° до +50°С.

Так как утепленная заслонка расположена вне отапливаемого помещения, ее привод при температурах ниже -30°С становится неработоспособным. Исполнительные механизмы других типов, пригодные для привода заслонок и работающие при температурах ниже -30°С, в настоящее время не выпускаются. В связи с этим возникла необходимость выноса существующего привода утепленных заслонок в отапливаемое помещение для районов с температурой наружного воздуха ниже -30°С.

В настоящем альбоме приведены чертежи привода воздушных утепленных заслонок, вынесенного в отапливаемое помещение. Чертежи разработаны для установок исполнительных механизмов типа МЭО-4/100 для камер 1ПК10; 1ПК25 и 1ПК50 и исполнительных механизмов типа МЭО-10/100 для камер 1ПК25, 1ПК50; 1ПК70; 1ПК100 и 1ПК 150.

Необходимость разработки установки исполнительного механизма МЭО-10/100 для камер 1ПК25 и 1ПК50 вызвана тем, что заслонки типа „У" для этих камер комплектуются исполнительным механизмом МЭО-4/100 а клапаны КВУ для них же комплектуются исполнительным механизмом МЭО-10/100.

Привод утепленных заслонок располагается в специальной коробке, изготовленной из утепленных металлических панелей. Коробка устанавливается на стене узла воздухозабора, к которой примыкает камера. Коробка не имеет задней стенки, и ее внутреннее пространство соединяется с отапливаемым помещением через проем в стене.

Для некоторых камер (в особенности для камер 1ПК50 и 1ПК100) часть проема в стене узла воздухозабора, через который теплый воздух поступает из помещения в коробку привода, закрывается утепленной торцевой панелью приемной секции.

Однако, размер незакрытой части проема достаточен для того, чтобы температура в коробке привода, вследствие поступления теплого воздуха из помещения не падала ниже температуры помещения.

Передняя панель коробки для облегчения монтажа и обслуживания исполнительного механизма выполнена съемной и крепится к коробке быстродействующими клиновыми замками.

Монтаж и обслуживание исполнительного механизма можно также вести из отапливаемого помещения через проем в стене.

Сочленение исполнительного механизма с осью лопатки заслонки осуществляется посредством рычага, надетого на вал исполнительного механизма, выходящий через отверстие в боковой стенке коробки, и тяги, соединяющей этот рычаг с рычагом, надетым на ось

Изм	Лист	№ докум.	Подп.	Дата	А1А124.000ТО.			
Разраб.	Рубинская				Установка привода заслонки (левая). Техническое описание.	Лит.	Лист	Листов
Пров.	Грановский					И	1	3
Гл.спец.	Спивак					Госстрой СССР САНТЕХПРОЕКТ г. Москва		
Нач.отд.	Гольтвегер							
Утв.	Шиллер							

Формат 11

заслонки. Места соединения коробки с передней панелью и закладной рамой уплотнены паронитовыми прокладками.

Порядок монтажа.

1. В проем стены устанавливается закладная рама с фундаментными болтами, которыми она крепится к стене. На те же болты надевается коробка привода со снятой передней панелью и крепится к раме гайками.
При установке закладной рамы надо обратить особое внимание на соблюдение размеров А и Н (смотри А1А124.000СБ и А1А125.000СБ)
2. В коробку устанавливается электрический исполнительный механизм с валом, удлиненным посредством соединительной втулки, и валика и крепится на подставке, приваренной к нижней панели коробки. Совмещение оси выходного вала механизма с осью втулки, закрепленной в стенке коробки, осуществляется перемещением исполнительного механизма в пазах подставки, а также регулировкой его положения по высоте набором прокладок.
3. На выходной вал исполнительного механизма крепится рычаг с хомутиком, который соединяется посредством тяги с рычагом заслонки. При этом регулирование системы рычагов осуществляется перемещением всей коробки в вертикальном направлении по пазам в её опорной рамке перемещением хомутика по рычагу исполнительного механизма и перемещением рычага исполнительного механизма по выходному валу.
4. На коробку ставится панель, прижимается к ней клиновыми замками.
5. После окончания монтажа закладная рама затирается цементным раствором по периметру примыкания к стене

Изм	Лист	№ докум.	Подп.	Дата	А1А124.000ТО	Лист 3

Формат 11

Серия 3.904-15 Выпуск 1-11

Инв. № подл. | Подп. и дата | Взам. инв. № | Инв. № дубл. | Подп. и дата

А1А124.001

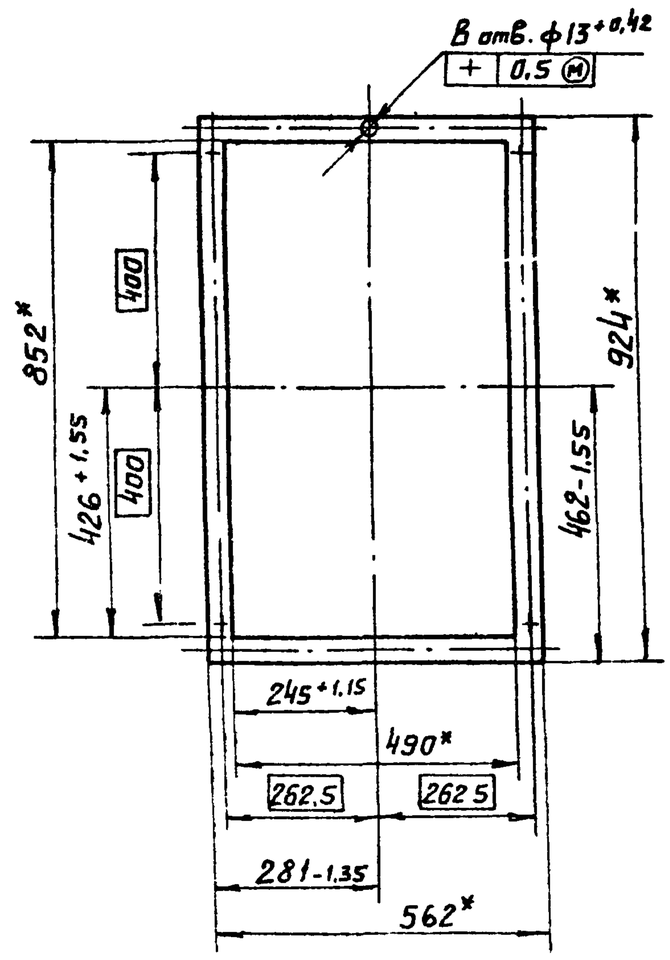

* Размеры для справок.

Изм	Лист	№ докум.	Подп.	Дата	А1А124.001			
Разраб.	Рубинская				Прокладка	Лит	Масса	Масштаб
Пров.	Комиссаров					И	0,2	1:10
Рук.группы	Грановский					Лист	Листов 1	
Н.контр.	Литвак				Паронит ПОН2 ГОСТ 481-71	Госстрой СССР САНТЕХПРОЕКТ г. Москва		
Утв.	Спивак							

Формат 11

Инв. № подл. | Подп. и дата | Взам. инв. № | Инв. № дубл. | Подп. и дата

Формат	Зона	Поз.	Обозначение	Наименование	Кол.	Примечание
				Документация		
22			А1А124.000СБ	Сборочный чертеж		
11			А1А124.000ТО.	Техническое описание		
				Сборочные единицы		
11		1	А1А124.010	Рама закладная	1	
				Детали		
11		2	А1А124.001	Прокладка	1	
				Стандартные изделия		
		3		Гайка М12.4 ГОСТ 5915-70	16	
		4		Шайба 12.01 ГОСТ 11371-68	8	
			Переменные	данные для исполнений:		
				А1А124.000 См.СБ. рис 1		
				Сборочные единицы		
11		5	А1А124.030	Привод заслонки	1	

Подп. и дата. | Инв.N дубл. | Взам.инв.N | Подп. и дата. | Инв.N подл.

Изм.	Лист.	N докум.	Подп.	Дата	А1А124.000		
Разраб.	Рувинская				Установка привода заслонки (левая)	Лит. И	Лист 1 / Листов 2
Пров.	Комиссаров					Госстрой СССР САНТЕХПРОЕКТ г. Москва	
Рук.груп.	Грановский						
Н. контр.	Литвак						
Утв.	Спивак						

Формат 11.

Формат	Зона	Поз.	Обозначение	Наименование	Кол.	Примечание
				От А1А124 000-01 до А1А124 000-02 См СБ, рис. 1и2		
				Сборочные единицы		
11		5	А1А124.030	Привод заслонки	1	Взамен поз.6
		6	-01	Привод заслонки	1	Взамен поз.5.
				От А1А124.000-03 до А1А124.000-05 См. СБ, рис.3		
				Сборочные единицы		
		6	А1А124.030-01.	Привод заслонки	1	

Подп. и дата. | Инв.N дубл. | Взам.инв.N | Подп. и дата | Инв.N подл.

Изм.	Лист	N докум.	Подп.	Дата	А1А124.000	Лист 2

Копировал: Формат 11.

Формат	Зона	Поз.	Обозначение	Наименование	Кол.	Примечание
				Документация		
22			А1А125.000СБ	Сборочный чертеж		
11			А1А124.000ТО.	Установка привода заслонки (левая) Техническое описание		
				Сборочные единицы		
11		1	А1А124.010	Рама закладная	1	
				Детали		
11		2	А1А124.001	Прокладка	1	
				Стандартные изделия		
		3		Гайка М12.4 ГОСТ 5915-70	16	
		4		Шайба 12.01 ГОСТ 11371-68	8.	

Серия 3.904-15 Выпуск 1-11

Подп. и дата. | Инв.N дубл. | Взам.инв.N | Подп. и дата. | Инв.N подл.

Изм.	Лист.	N докум.	Подп.	Дата	А1А125.000		
Разраб.	Рувинская				Установка привода заслонки (правая).	Лит. И	Лист 1 / Листов 2
Пров.	Комиссаров					Госстрой СССР САНТЕХПРОЕКТ г. Москва	
Рук.груп.	Грановский						
Н. контр.	Литвак.						
Утв.	Спивак.						

Формат 11

Формат	Зона	Поз.	Обозначение	Наименование	Кол.	Примечание
			Переменные	данные для исполнений:		
				А1А125.000 См. СБ. рис 1		
				Сборочные единицы.		
11		5	А1А124.030	Привод заслонку	1	
				от А1А125.000-01 до А1А125.000-02 См СБ. рис. 1и2		
				Сборочные единицы		
11		5	А1А124.030	Привод заслонки	1	Взамен поз. 6
		6	-01	Привод заслонки	1	Взамен поз. 5.
				От А1А125.000-03 до А1А125.000-05 См СБ, рис. 3		
				Сборочные единицы		
		6	А1А124.030-01.	Привод заслонки	1	

Подп. и дата | Инв.N дубл. | Взам.инв.N | Подп. и дата | Инв.N подл.

Изм.	Лист.	N докум.	Подп.	Дата	А1А125.000	Лист 2

Формат 11.

А1А 124.000 СБ

Рис. 1

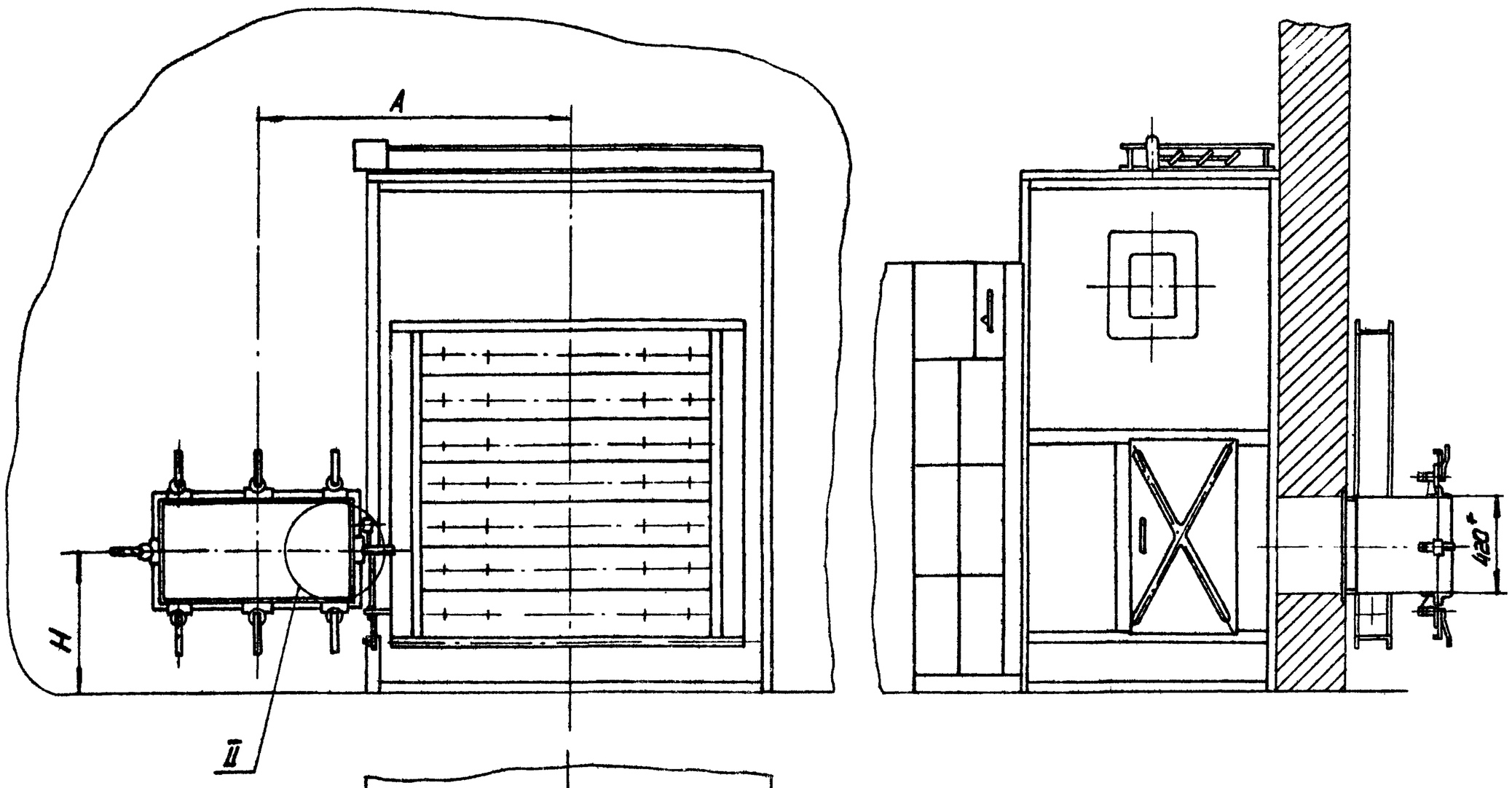

Рис. 2
Остальное - см. рис. 1

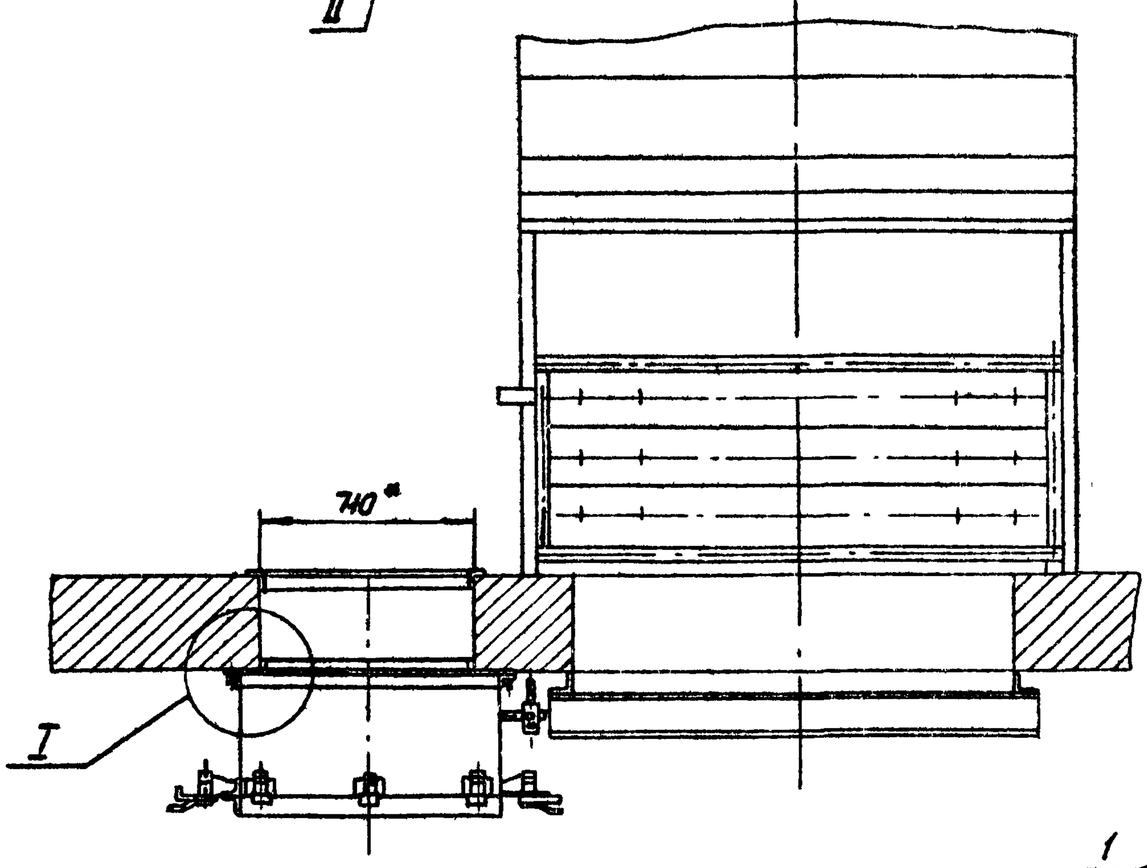

I
М1:2

II
М1:5

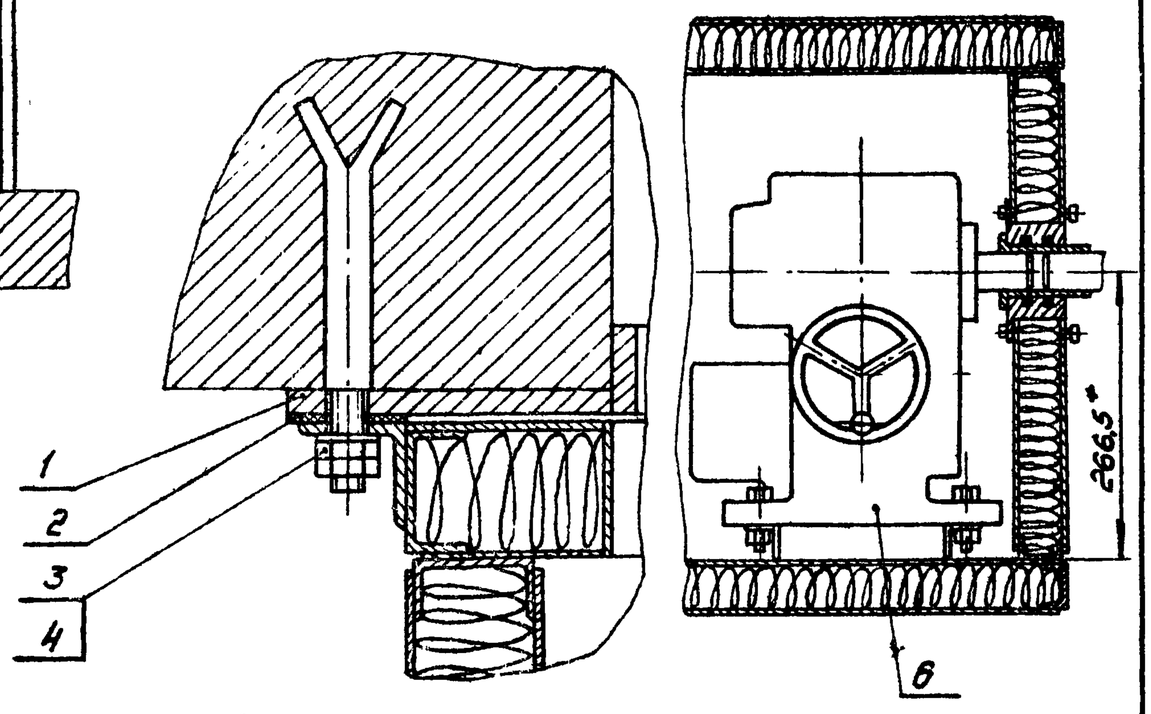

Разбивка отверстий под анкерные болты в стене
М 1:10

II
М1:5

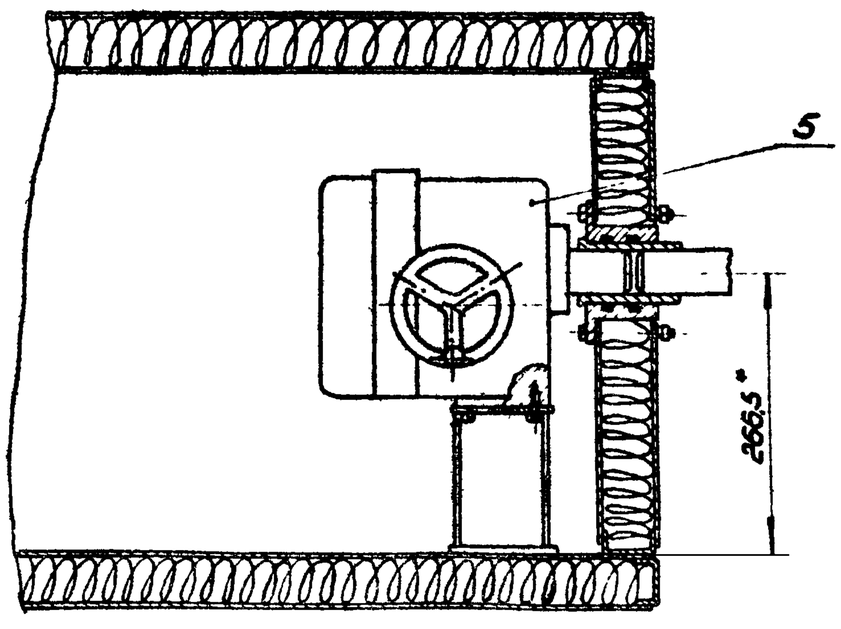

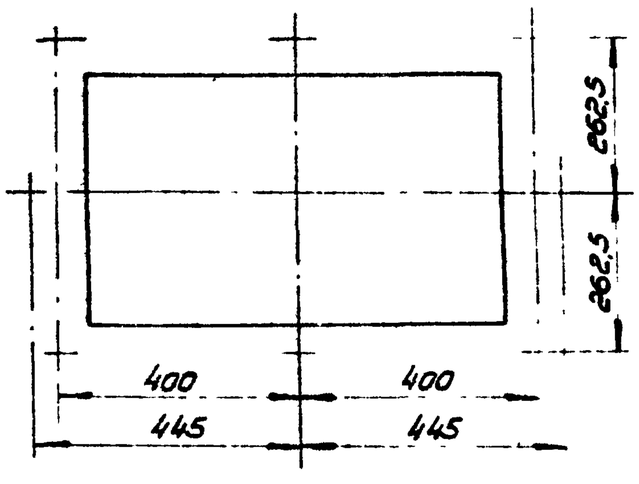

1. Неуказанные предельные отклонения размеров по СМ1
2. * Размеры для справок
3. Таблицу исполнений смотри лист 2.

Изм	Лист	N докум	Подп	Дата	А1А 124.000 СБ			
Разраб.		Рубинская			Установка привода заслонки (левая) Сборочный чертеж	Лит	Масса	Масшт
Пров.		Комисаров				Н	смотри табл.	–
Рук груп.		Грановский				Лист 1	Листов 2	
Гл спец.		Сливак				Госстрой СССР Сантехпроект г Москва		
Н. контр.		Литвак						
Утв.		Гольтвегер						

Серия 3.904-15 Выпуск 1-11

Инв. N подл. | Подп. и дата | Взам. инв. N | Инв. N дубл. | Подп. и дата

копир Бойкина формат 22

Рис.3

Остальное-см. рис.2

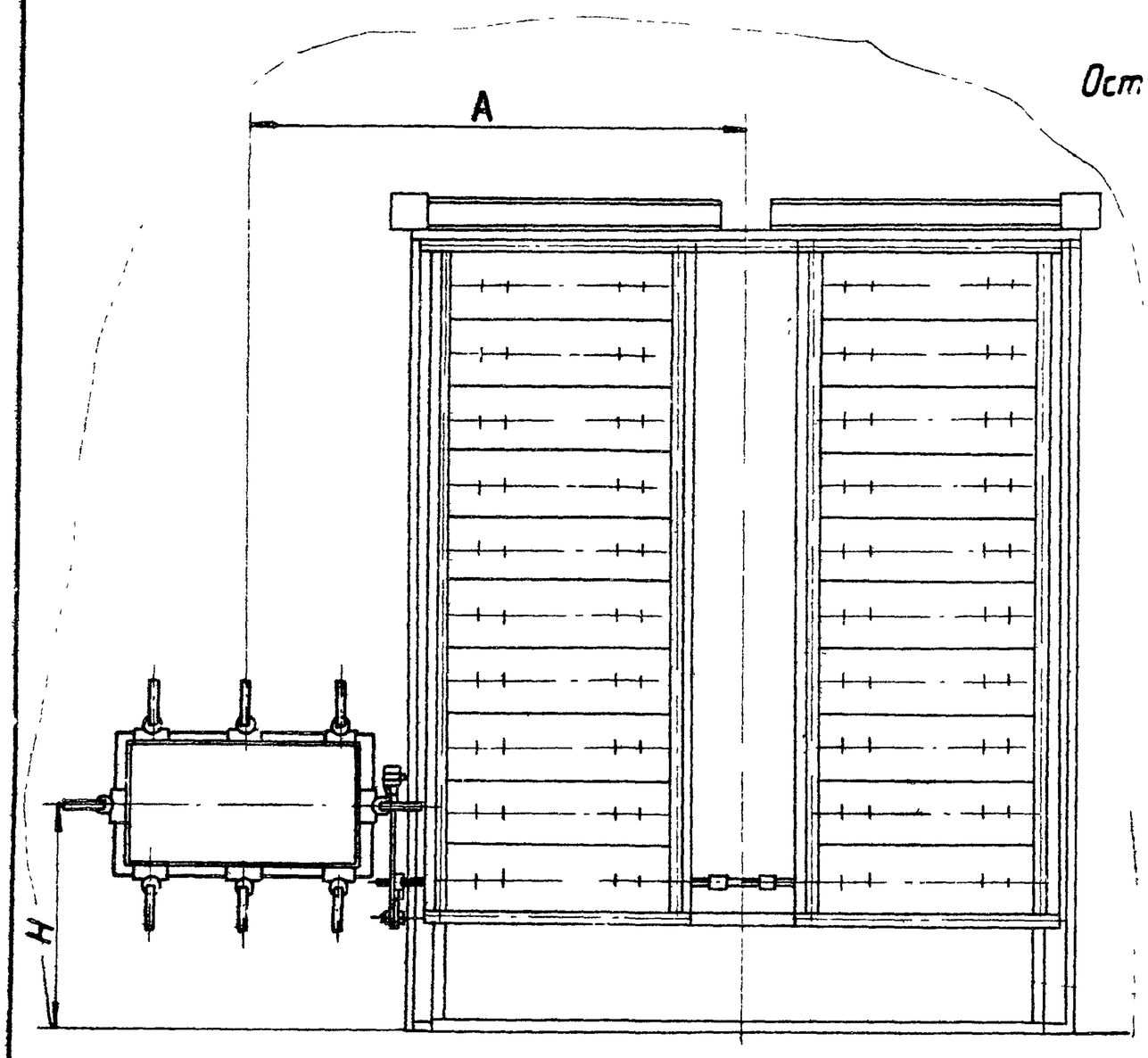

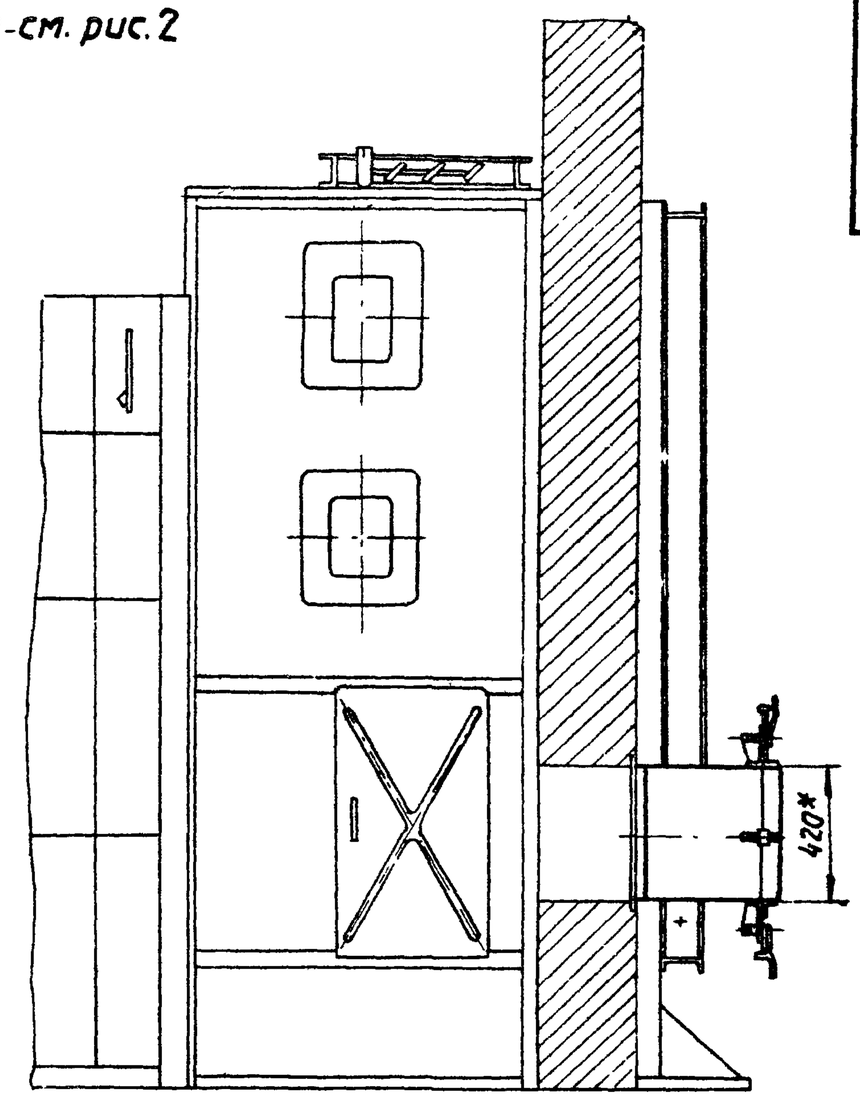

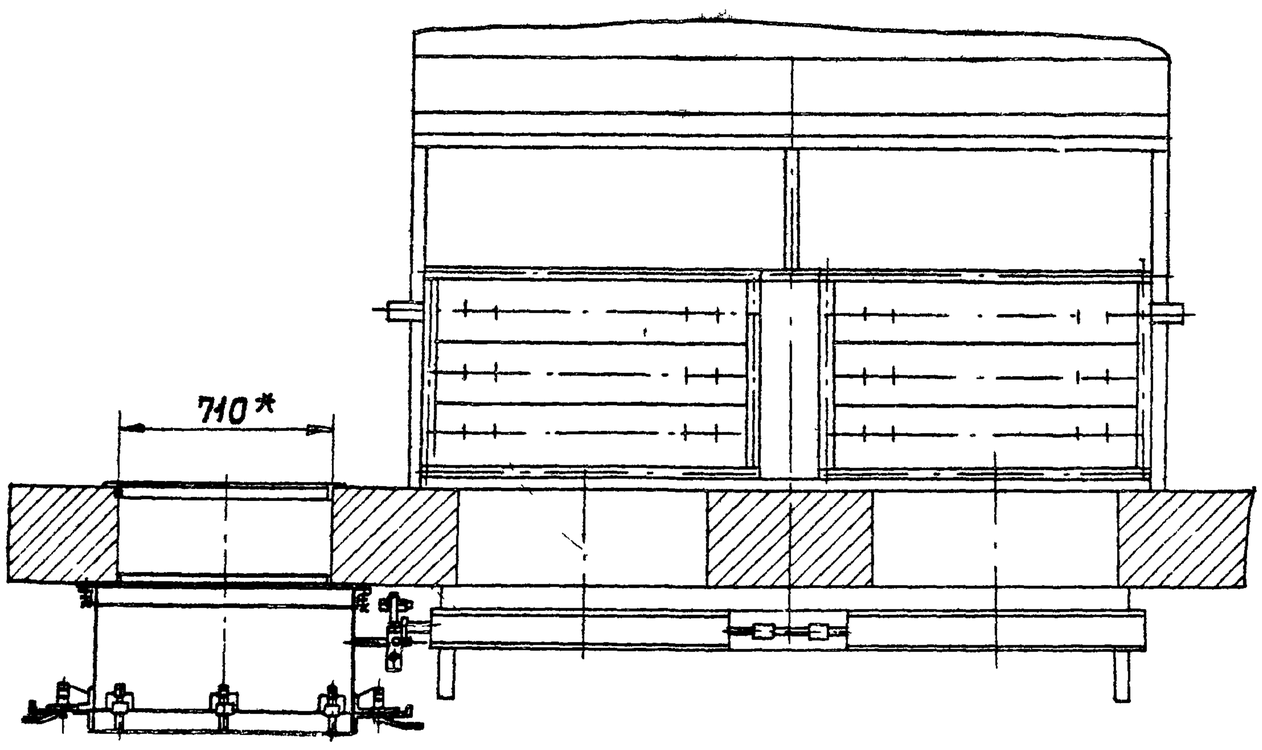

Обозначение	Тип камеры	Обозначение заслонки	Тип электрического исполнительного механизма	Рис.	Размеры, мм		Масса, кг
					А	Н	
А1А124.000	1ПК10	КВУ600 х 1000	МЭО- 4/100	1	895±5	506±5	111,5
		У1000 х 600					
-01	1ПК25	КВУ1600х 1000	МЭО- 10/100	2	1090±5	620±5	127,0
		У1600х 1000	МЭО- 4/100	1			111,5
-02	1ПК50	КВУ 1800х1400	МЭО- 10/100	2	1290±5	937±5	127,0
		У1800х 1400	МЭО- 4/100	1			111,5
-03	1ПК70	КВУ 1800х1000	МЭО- 10/100	3	1860±5	1123±5	127,0
		У1800х1000					
-04	1ПК100	КВУ2400х1000			1830±5	759±5	
		У 2400х1000					
-05	1ПК150А	КВУ2400х1400			2165±5	1200±5	
		У2400х1400					

Серия 3.904-15 Выпуск 1-11

Инв.№ подл. | Подп. и дата | Взам.инв.№ | Инв.№ дубл. | Подп. и дата

А1А125.000СБ

Рис. 1

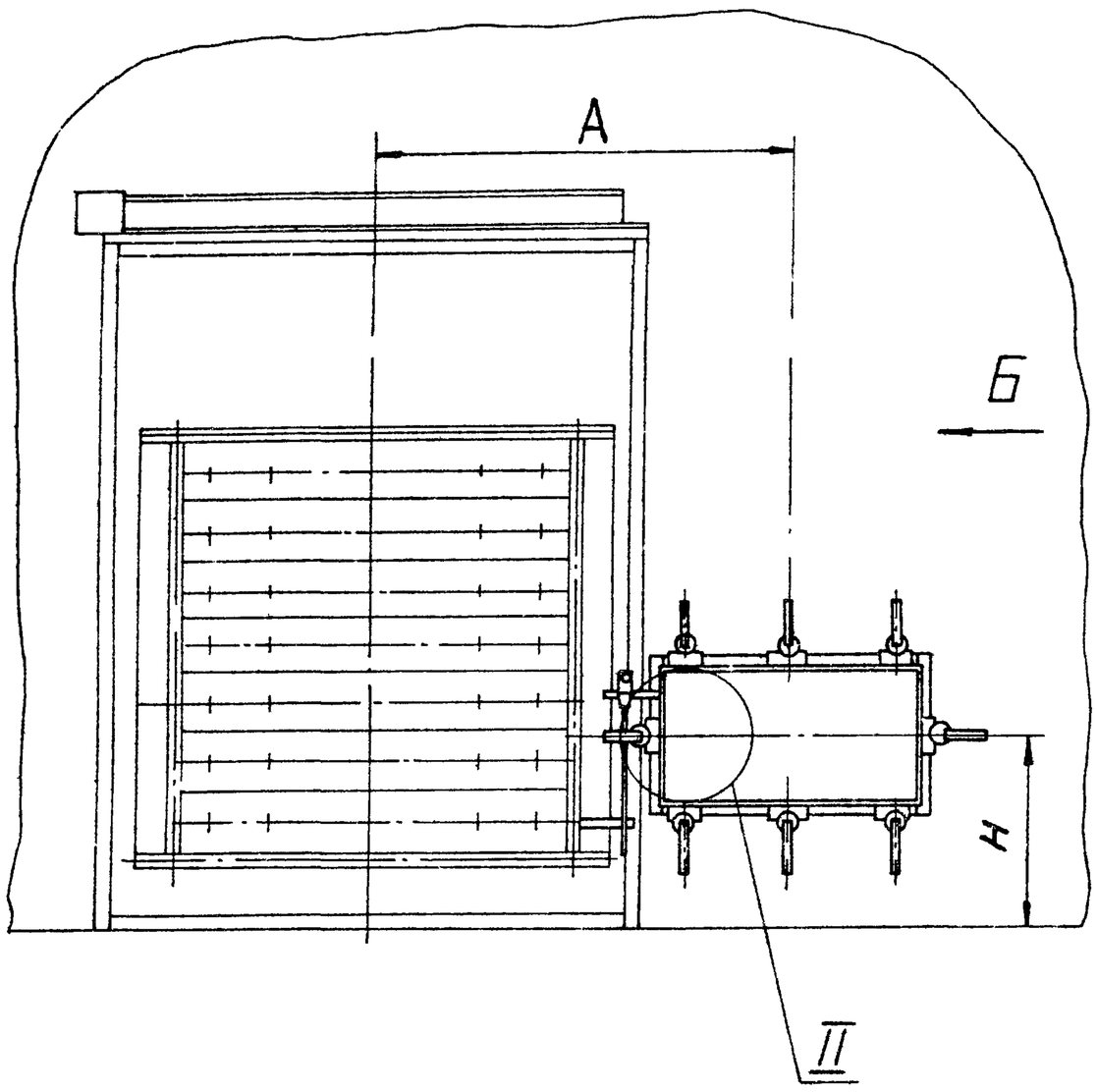

Вид Б

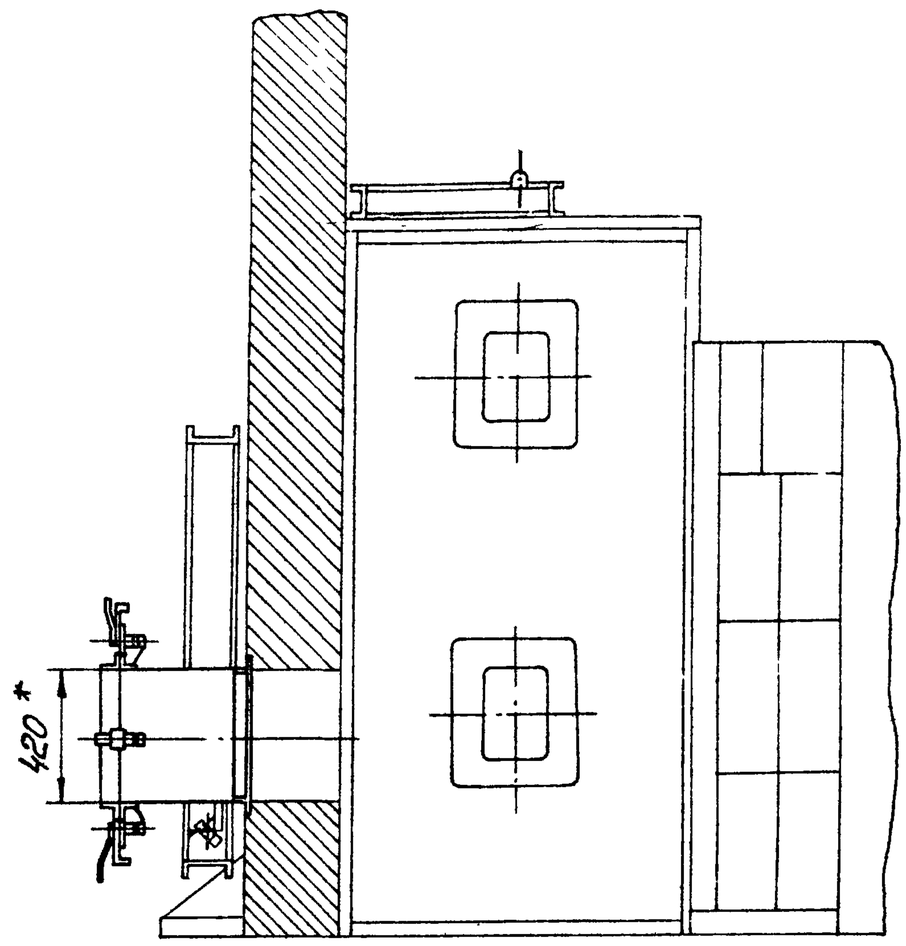

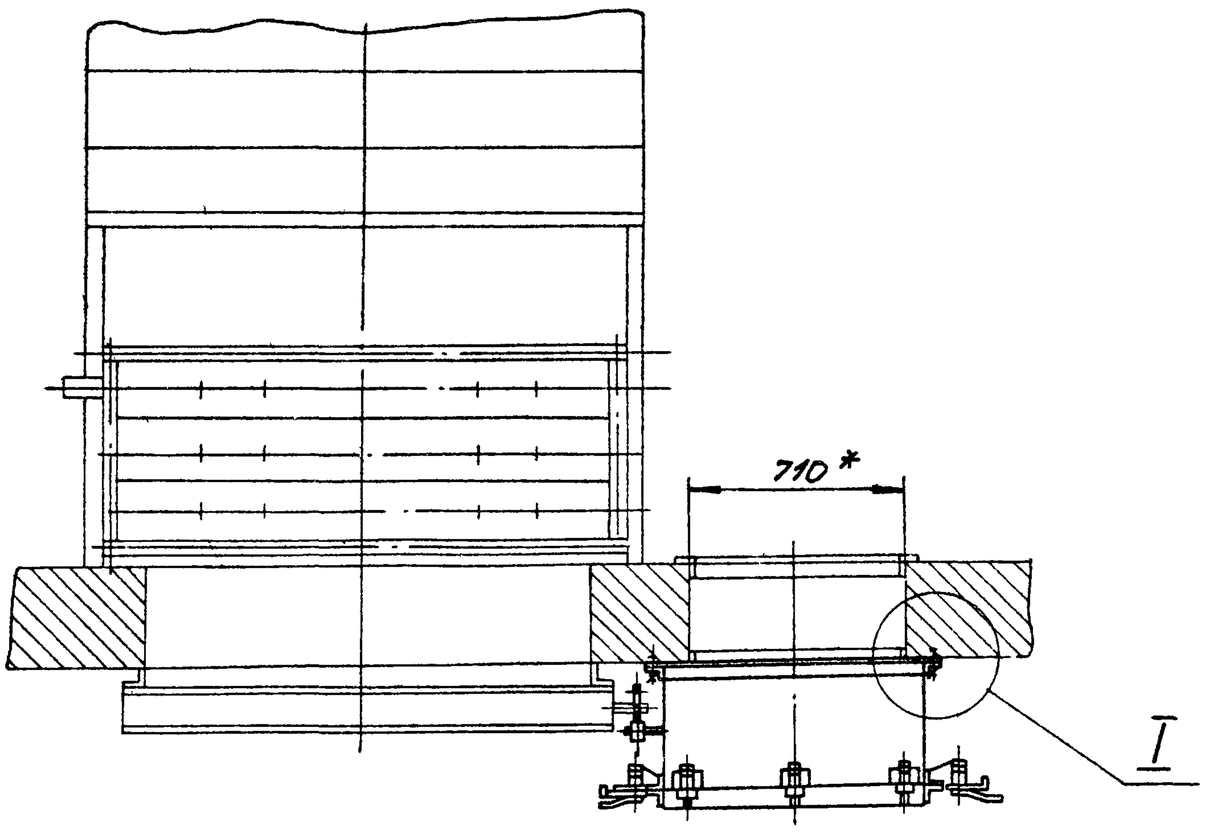

I
М1:2

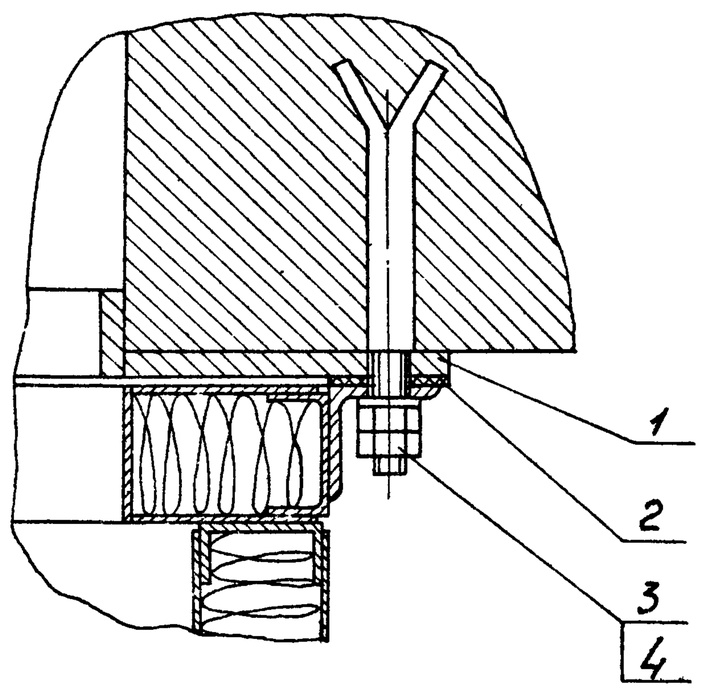

Рис. 2

Остальное - см. рис. 1

II
М1:2

II
М1:2

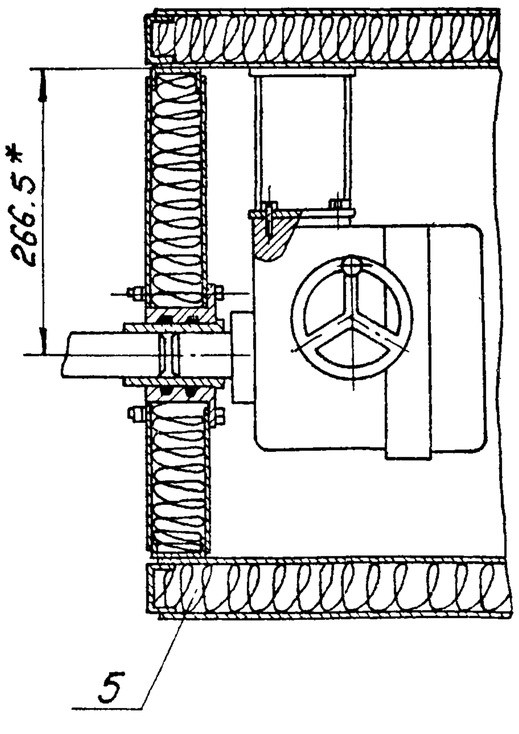

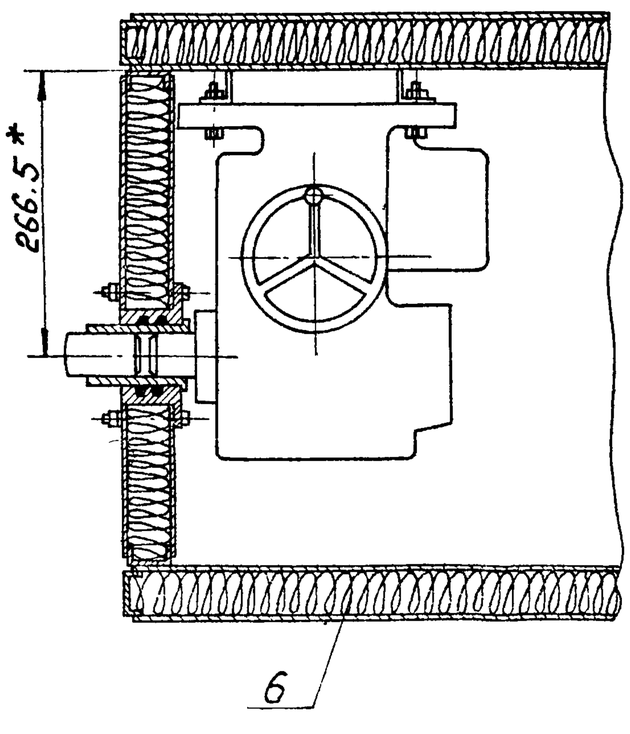

Разбивка отверстий под анкерные болты в стене
М1:10

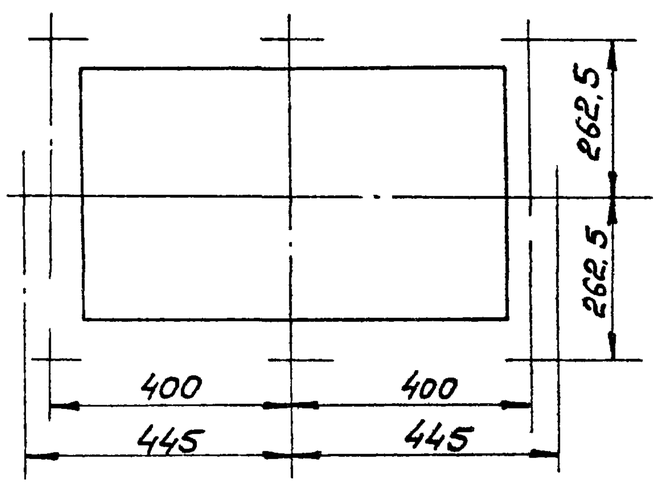

1. Неуказанные предельные отклонения размеров по СМ 7.
2. * Размеры для справок.
3. Таблицу исполнений смотри лист 2

Изм.	Лист	N°докум.	Подп.	Дата	А1А125.000СБ			
Разраб.		Рубинская			Установка привода заслонки (правая). Сборочный чертеж.	Лит.	Масса	Масшт.
Пров.		Комиссаров				И	смотри таблицу	-
Рук.гр.		Грановский				Лист 1	Листов 2	
Гл.спец.						Госстрой СССР Сантехпроект г. Москва		
Контр.		Литвак						
Утв.		Гольтвегер		275				

Серия 3.904-15 Выпуск 1-11

Инв. N° подл.	Подп. и дата	Взам. инв. N°	Инв. N° дубл.	Подп. и дата

Формат 22

Рис. 3

Остальное - см. рис. 2

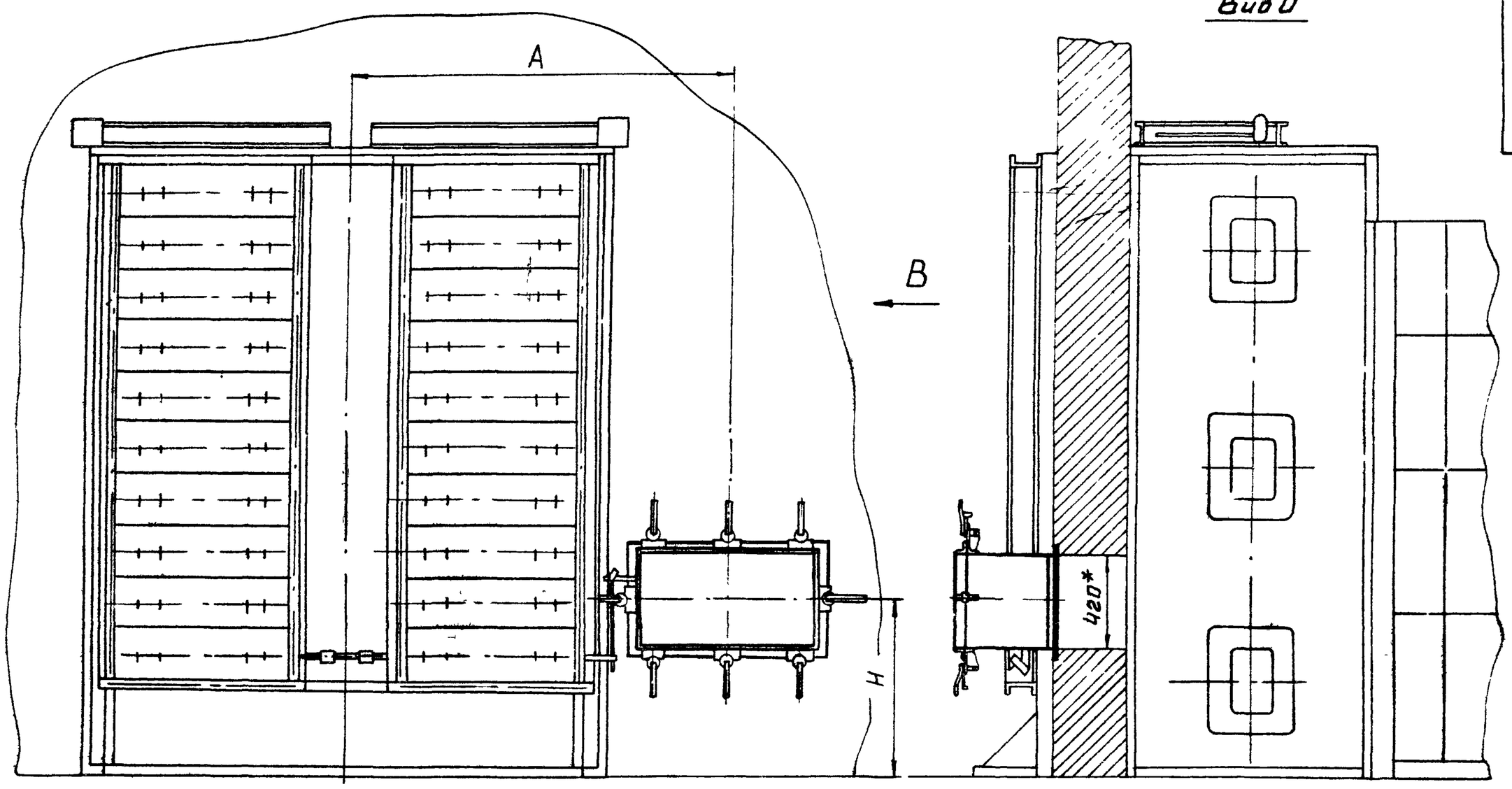

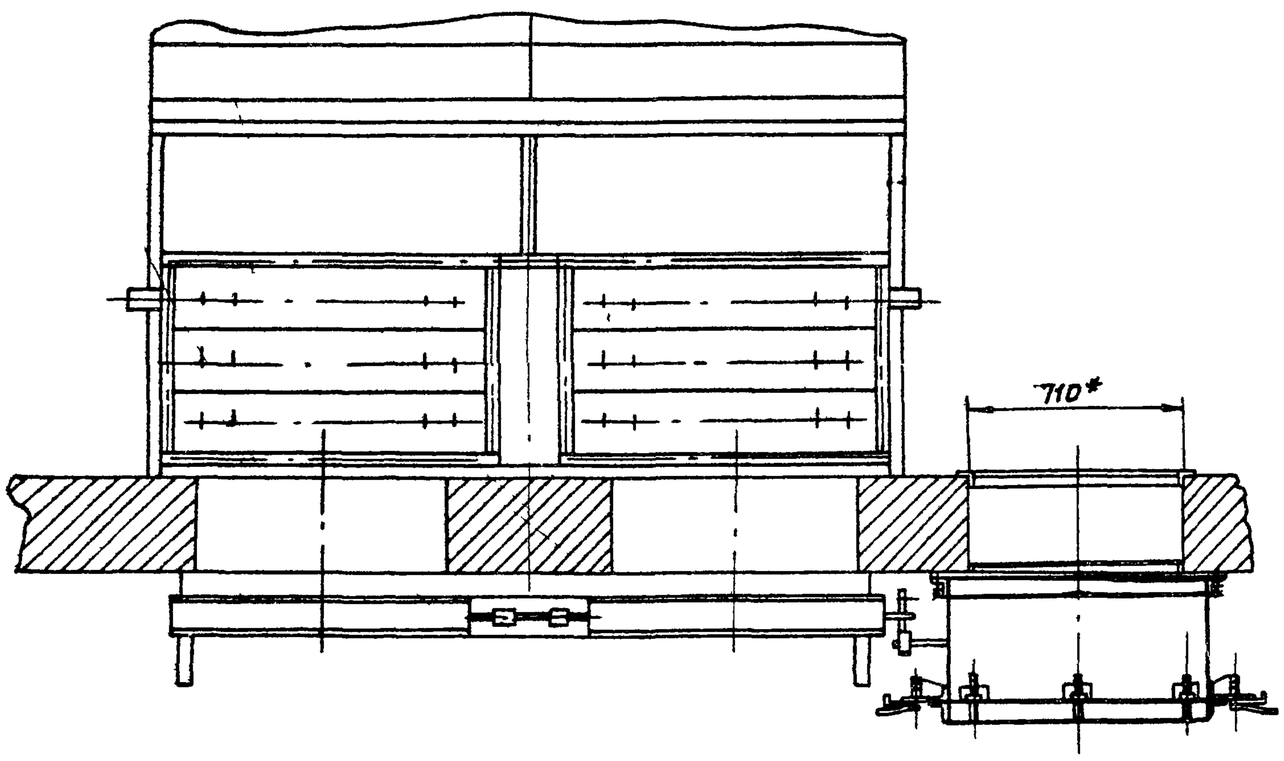

Обозначение	Тип камеры	Обозначение заслонки	Тип электрического исполнительного механизма	Рис	Размеры, мм A	Размеры, мм H	Масса, кг
А1А125.000	1ПК10	КВУ 600×1000	МЭО -4/100	1	895±5	640±5	111.5
		У1000×600					
-01	1ПК25	КВУ1600×1000	МЭО-10/100	2	1090±5	763±5	127.0
		У1600×1000	МЭО-4/100	1			111.5
-02	1ПК50	КВУ 1800×1400	МЭО-10/100	2	1290±5	1071±5	127.0
		У1800×1400	МЭО-4/100	1			111.5
-03	1ПК70	КВУ1800×1000	МЭО-10/100	3	1860±5	1258±5	127.0
		У1800×1000					
-04	1ПК100	КВУ 2400×1000			1830±5	893±5	
		У2400×1000					
-05	1ПК150А	КВУ2400×1400			1334±5	1720±5	
		У2400×1400					

Внесены изменения согласно письма ЦИТП от 16.03.78г. N 05/1342
Изменения внес Комиссаров Ю.П. 11.07.78г.

А1А124.023

Rz 80 (√)

А1А124.023 изображено
А1А124.023-01 зеркальное отражение

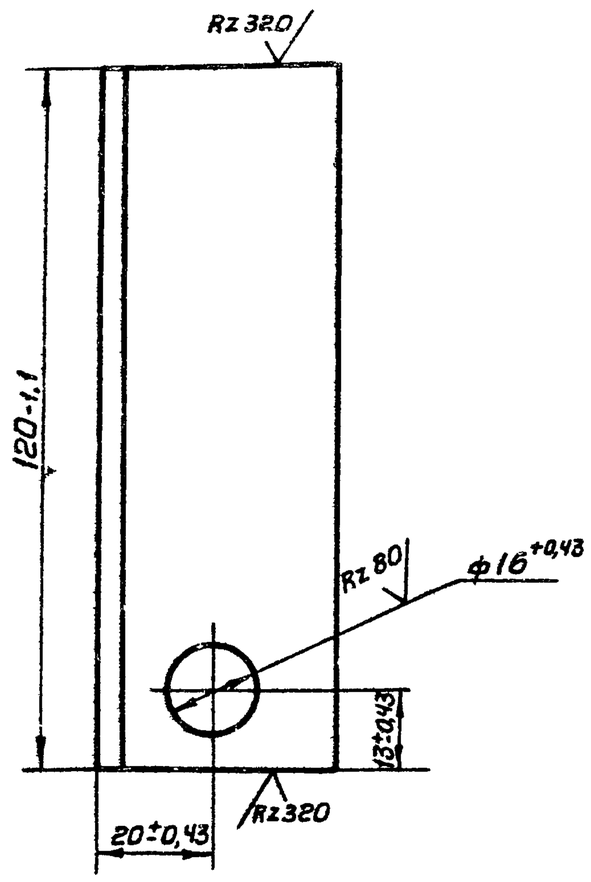

Изм.	Лист	Nº докум.	Подп.	Дата	А1А124 023			
Разраб.		Рувинская			Уголок боковой	Лит. И	Масса 0,28	Масштаб 1:1
Пров.		Комиссаров				Лист	Листов 1	
Рук.груп.		Грановский						
Н.контр		Литвак			Уголок Б-40х40х4 ГОСТ 8509-72 / Ст 3 ГОСТ 535-58	Госстрой СССР Сантехпроект г. Москва		
Утв.		Спивак						

Формат 11

Подп. и дата | Инв. Nº дубл. | Взам. инв. Nº | Подп. и дата | Инв. Nº подл.

А1А124.004

Rz 80 (√)

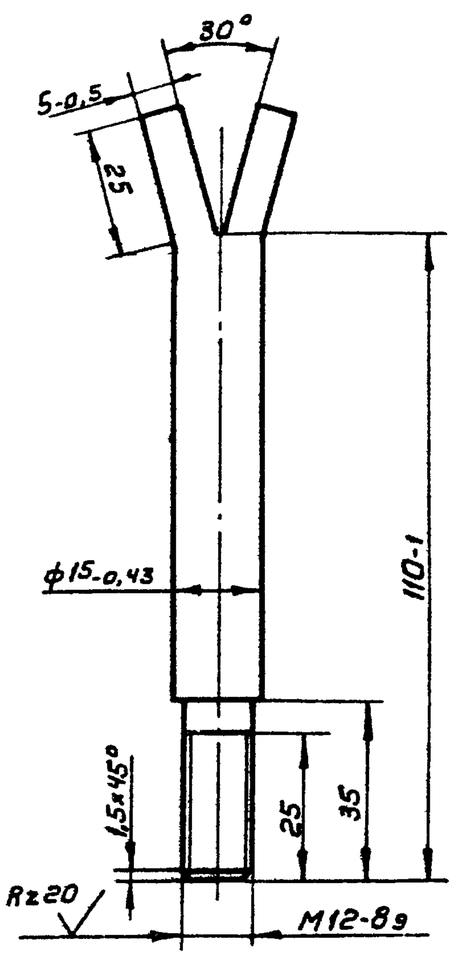

Неуказанные предельные отклонения размеров по СМ7

Изм	Лист	Nº докум.	Подп.	Дата	А1А124.004			
Разраб.		Рувинская			Болт анкерный	Лит. И	Масса 0,15	Масштаб 1:1
Пров.		Комиссаров				Лист	Листов 1	
Рук.груп.		Грановский						
Н.контр.		Литвак			Ст.3 ГОСТ 380-71	Госстрой СССР Сантехпроект г. Москва		
Утв.		Спивак						

Формат 11

Подп. и дата | Инв. Nº дубл. | Взам. инв. Nº | Подп. и дата | Инв. Nº подл.

А1А124.011

Rz20

Серия 3.904-15 Выпуск 1-11

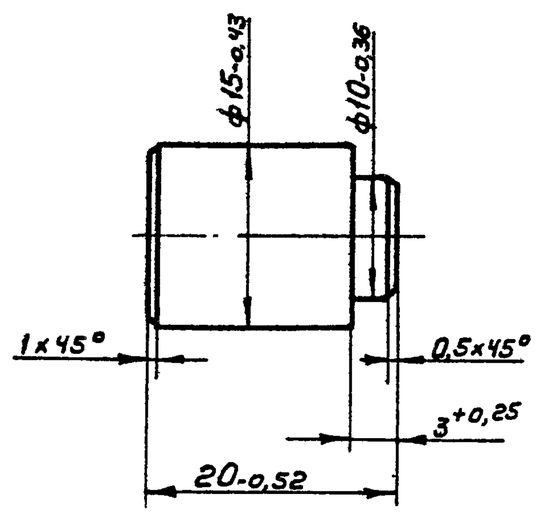

Изм.	Лист	Nº докум.	Подп.	Дата	А1А124.011			
Разраб.		Рувинская			Фиксатор	Лит. И	Масса 0,25	Масштаб 2:1
Пров.		Комиссаров				Лист	Листов 1	
Рук.груп.		Грановский						
Н.контр		Литвак			Ст.3 ГОСТ 380-71	Госстрой СССР Сантехпроект г. Москва		
Утв.		Спивак						

Формат 11

Подп. и дата | Инв. Nº дубл. | Взам. инв. Nº | Подп. и дата | Инв. Nº подл.

А1А124.007

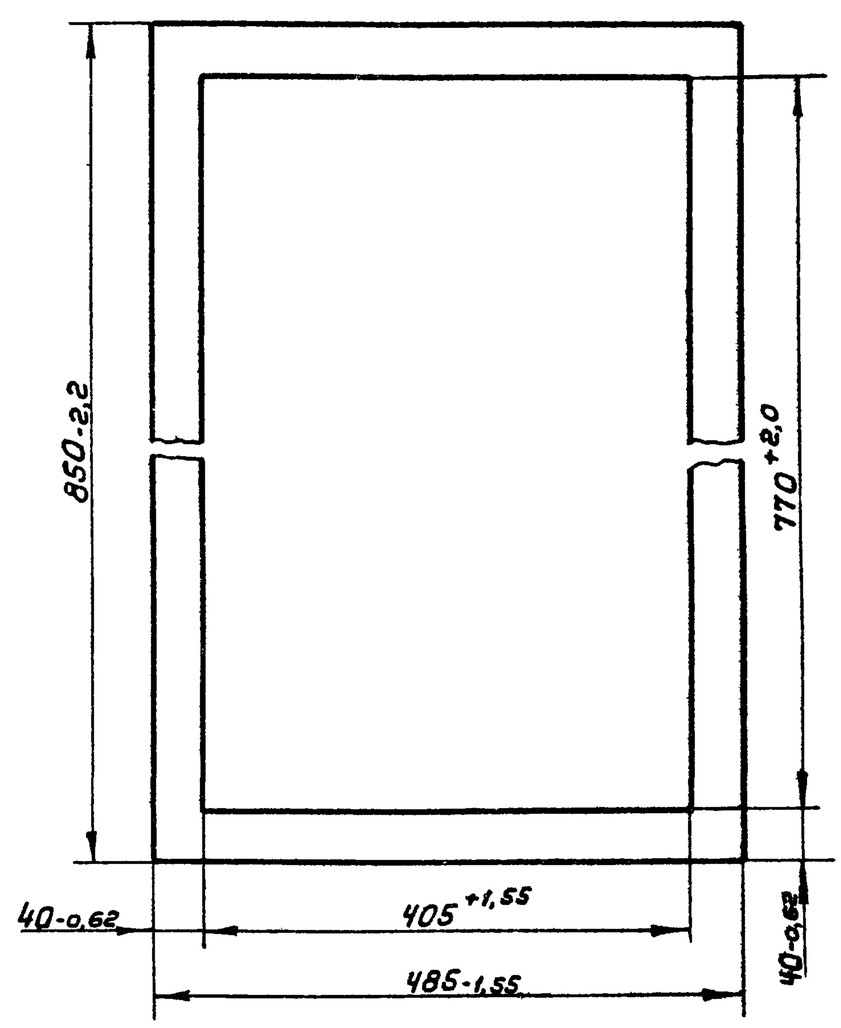

Изм	Лист	Nº докум.	Подп.	Дата	А1А124.007			
Разраб.		Рувинская			Прокладка	Лит. И	Масса 0,1	Масштаб 1:5
Пров.		Комиссаров				Лист	Листов 1	
Рук.груп.		Грановский						
Н.контр		Литвак			Паронит ПОН2 ГОСТ 481-71	Госстрой СССР Сантехпроект г. Москва		
Утв.		Спивак						

Копировал: Терентьева

Формат 11

Формат	Зона	Поз.	Обозначение	Наименование	Кол.	Примечание
				Документация		
12			А1А124.010СБ	Сборочный чертеж		
				Сборочные единицы		
11		1	А1А124.020	Рама	1	
				Детали		
54		2	А1А124.002	Лист		
				Лист $\frac{Б8\ ГОСТ19903-74}{Ст.3\ ГОСТ14637-69}$		
				30-0,6×708-2,5	2	1,34 кг
54		3	А1А124.003	Лист		
				Лист $\frac{Б8\ ГОСТ19903-74}{Ст.3\ ГОСТ14637-69}$		
				30-0,6×402-2,0	2	0,76 кг
11		4	А1А124.004	Болт анкерный	8	

Изм	Лист	№ докум.	Подп.	Дата	А1А124.010			
Разраб.	Рубинская				Рама закладная	Лит	Лист	Листов
Пров.	Комиссаров					И		1
Укрупны	Грановский					Госстрой СССР САНТЕХПРОЕКТ г. Москва		
Н.контр.	Литвак							
Утв.	Спивак							

Копировал: Формат: 11

Формат	Зона	Поз.	Обозначение	Наименование	Кол.	Примечание
				Документация		
12			А1А124.020СБ	Сборочный чертеж		
				Детали		
54		1	А1А124 005	Планка		
				Лист $\frac{Б8\ ГОСТ19903-74}{Ст.3\ ГОСТ14637-69}$		
				$110-0,87 \times 565^{+2,2}$	2	3,9 кг
54		2	А1А124 006	Планка		
				Лист $\frac{Б8\ ГОСТ5681-57}{Ст.3\ ГОСТ14637-69}$		
				$72,5-0,74 \times 710^{+2,5}$	2	3,2 кг

Изм	Лист	№ докум	Подп.	Дата	А1А124.020			
Разраб.	Рубинская				Рама	Лит.	Лист.	Листов
Пров.	Комиссаров					И		1
Укрупны	Грановский					Госстрой СССР САНТЕХПРОЕКТ г. Москва		
Н.контр.	Литвак							
Утв.	Спивак							

Копировал: Формат: 11

Серия 3.904-15 Выпуск 1-11

Формат	Зона	Поз.	Обозначение	Наименование	Кол.	Примечание
				Документация		
22			А1А124.030СБ	Сборочный чертеж		
				Сборочные единицы		
11		1	А1А124.040	Панель	2	
		2	-01	Панель	1	
		3	-02	Панель	1	
11		4	А1А124.050	Панель боковая	1	
11		5	А1А124.060	Панель задняя	1	
11		6	А1А124.070	Рамка опорная	1	
				Детали		
11		7	А1А124.007	Прокладка	1	
11		8	А1А124.008	Уголок боковой	1	
		9	-01	Уголок боковой	1	
54		10	А1А124.009	Уголок		
				Уголок $\frac{Б-40\times40\times4\ ГОСТ8509-72}{Ст.3\ ГОСТ535-58}$		
				L=120-0,87	12	0,28 кг
11		11	А1А124.011	Фиксатор	2	
11		12	А1А124.012	Ребро	16	
11		13	А1А124.013	Втулка	8	
11		14	А1А124.014	Прижим	8	
11		15	А1А124.015	Лист	8	

Изм	Лист	№ докум.	Подп.	Дата	А1А124.030			
Разраб.	Рубинская				Привод заслонки	Лит.	Лист	Листов
Пров.	Комиссаров					И	1	3
Укрупны	Грановский					Госстрой СССР САНТЕХПРОЕКТ г. Москва		
Н.контр.	Литвак							
Утв.	Спивак							

Копировал: Формат

Формат	Зона	Поз.	Обозначение	Наименование	Кол.	Примечание
11		16	А1А124.016	Ручка	8	
11		17	А1А124.017	Ось	8	
11		18	А1А124.018	Рычаг	1	
11		19	А1А124.019	Палец	1	
11		20	А1А124.021	Скоба	2	
11		21	А1А124.022	Тяга	1	
11		22	А1А124.023	Уголок боковой	1	
		23	-01	Уголок боковой	1	
				Стандартные изделия		
		24		Болт М8×30,36 ГОСТ 7798-70	2	
		25		Болт М8×45,36 ГОСТ 7798-70	1	
		26		Гайка М8,4 ГОСТ5915-70	4	
		27		Гайка М12,4 ГОСТ5915-70	16	
		28		Шайба 8.01 ГОСТ 11371-68	3	
		29		Шайба 12.01 ГОСТ 11371-68	8	
		30		Шайба 8 65Г ГОСТ 6402-70	3	
		31		Сальник Кольцо СТ60-47-5 ГОСТ 288-72	2	

Изм	Лист	№ докум	Подп.	Дата	А1А124.030	Лист 2

Копировал: Формат 11

А1А124.010СБ

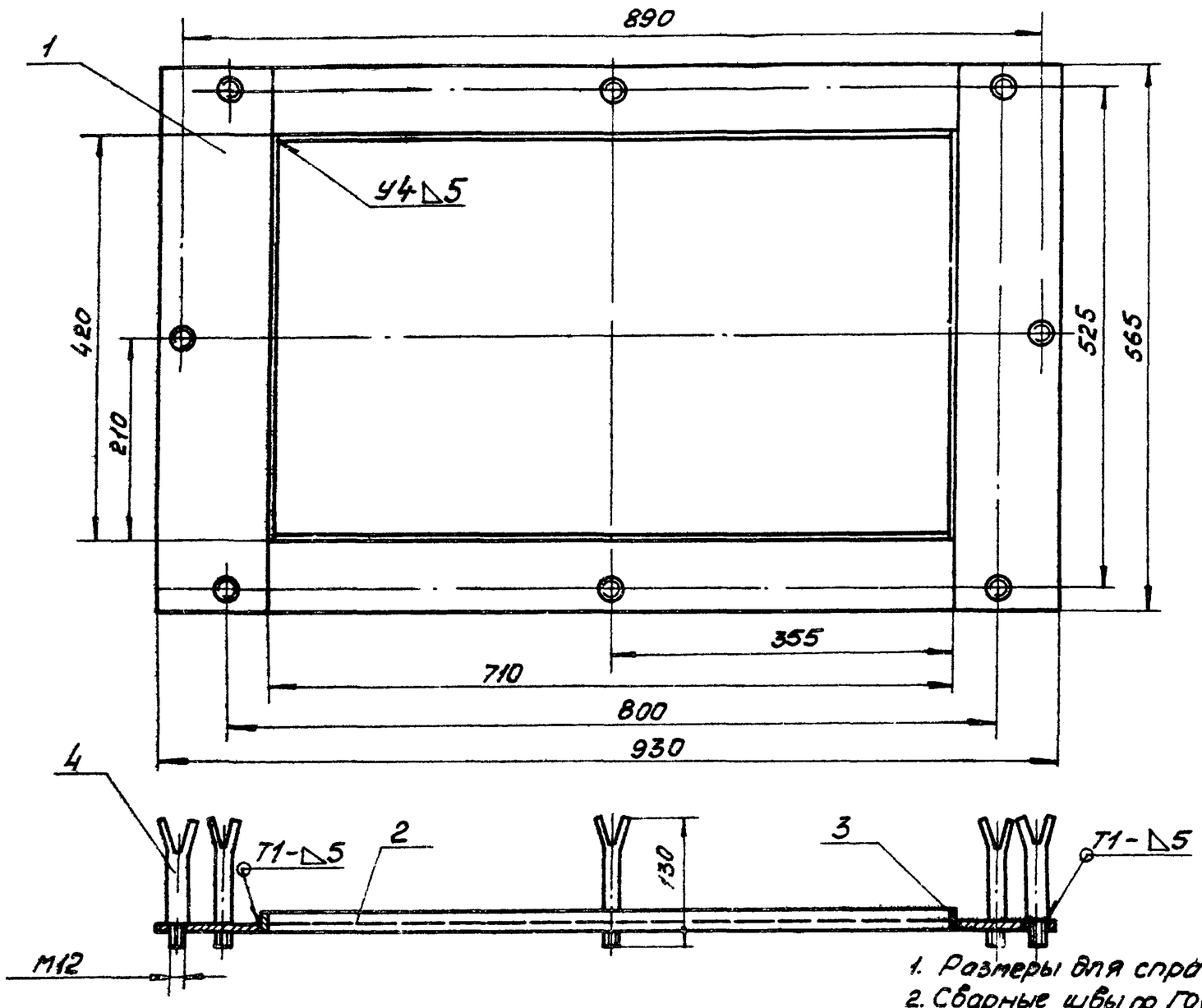

1. Размеры для справок.
2. Сварные швы по ГОСТ 5264-69.

Изм.	Лист	№ докум.	Подп.	Дата	А1А124.010СБ			
Разраб.		Рубинская			Рама закладная. Сборочный чертеж.	Лит.	Масса	Масшт.
Пров.		Комиссаров				И	19,6	1:5
Рук. гр.		Грановский				Лист	Листов 1	
Гл. спец.		Сивак				Госстрой СССР Сантехпроект г. Москва		
Н. контр.		Литвак						
Утв.		Гольтвегер						

Формат 12

Серия 3.904-15 Выпуск 1-11

А1А124.020СБ

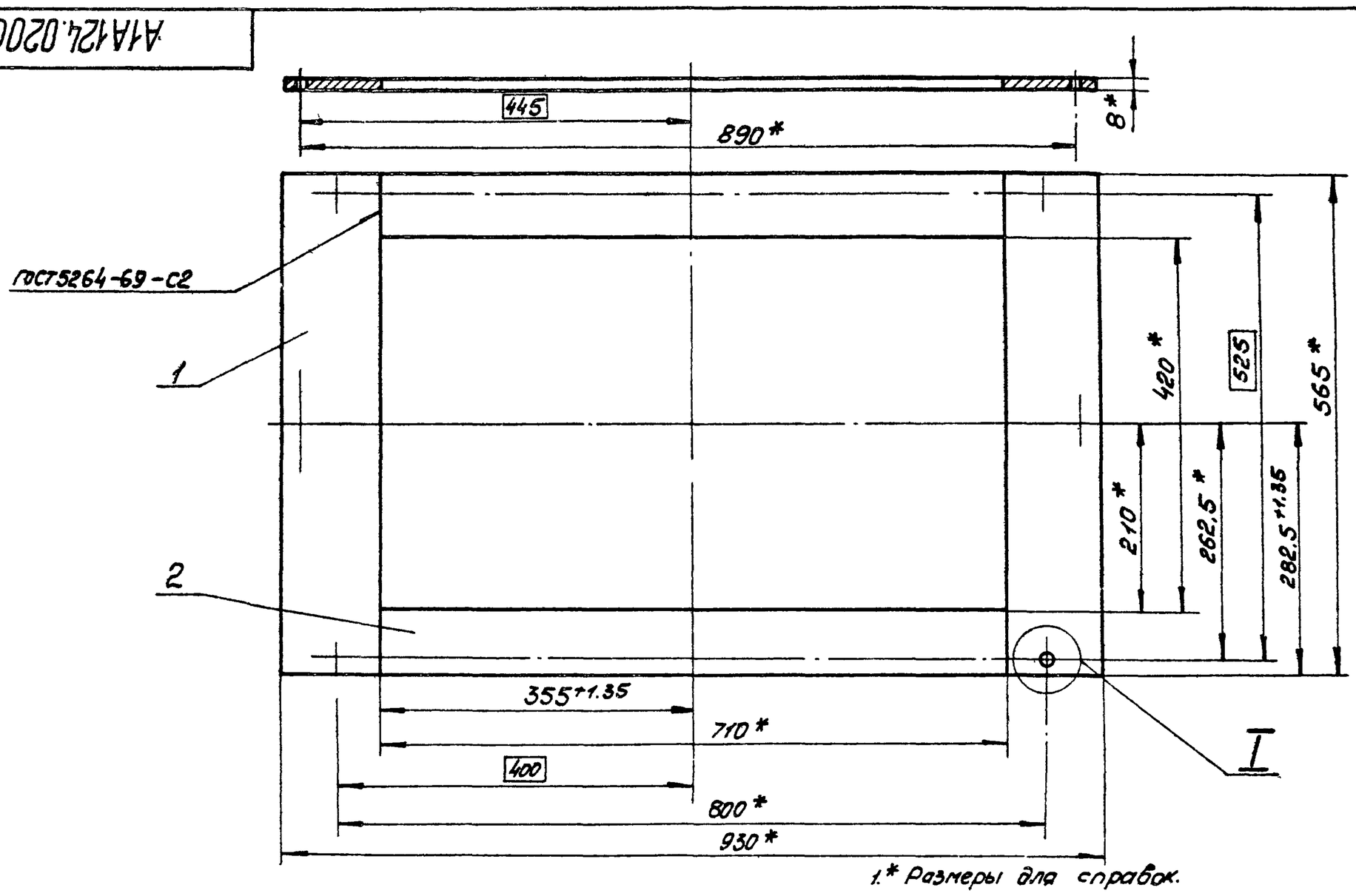

1.* Размеры для справок.
2. Для деталей, выполненных без чертежа, шероховатость поверхностей, полученных отрезкой под прямым углом и по периметру — Rz 320.
Неуказанная шероховатость поверхностей деталей — ✓.

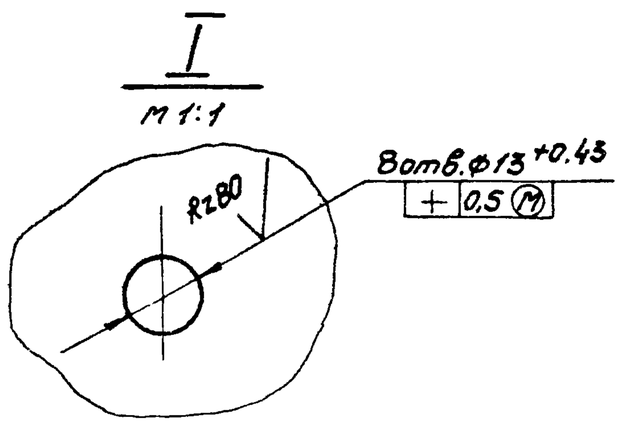

Изм.	Лист	№ докум.	Подп.	Дата	А1А124.020СБ			
Разраб.		Рубинская			Рама. Сборочный чертеж.	Лит.	Масса	Масшт.
Пров.		Комиссаров				И	14,0	1:5
Рук. гр.		Грановский				Лист	Листов 1	
Гл. спец.		Сивак				Госстрой СССР Сантехпроект г. Москва		
Н. контр.		Литвак						
Утв.		Гольтвегер						

Копир Сычева

Формат 12

A1A124030СБ

A1A124030

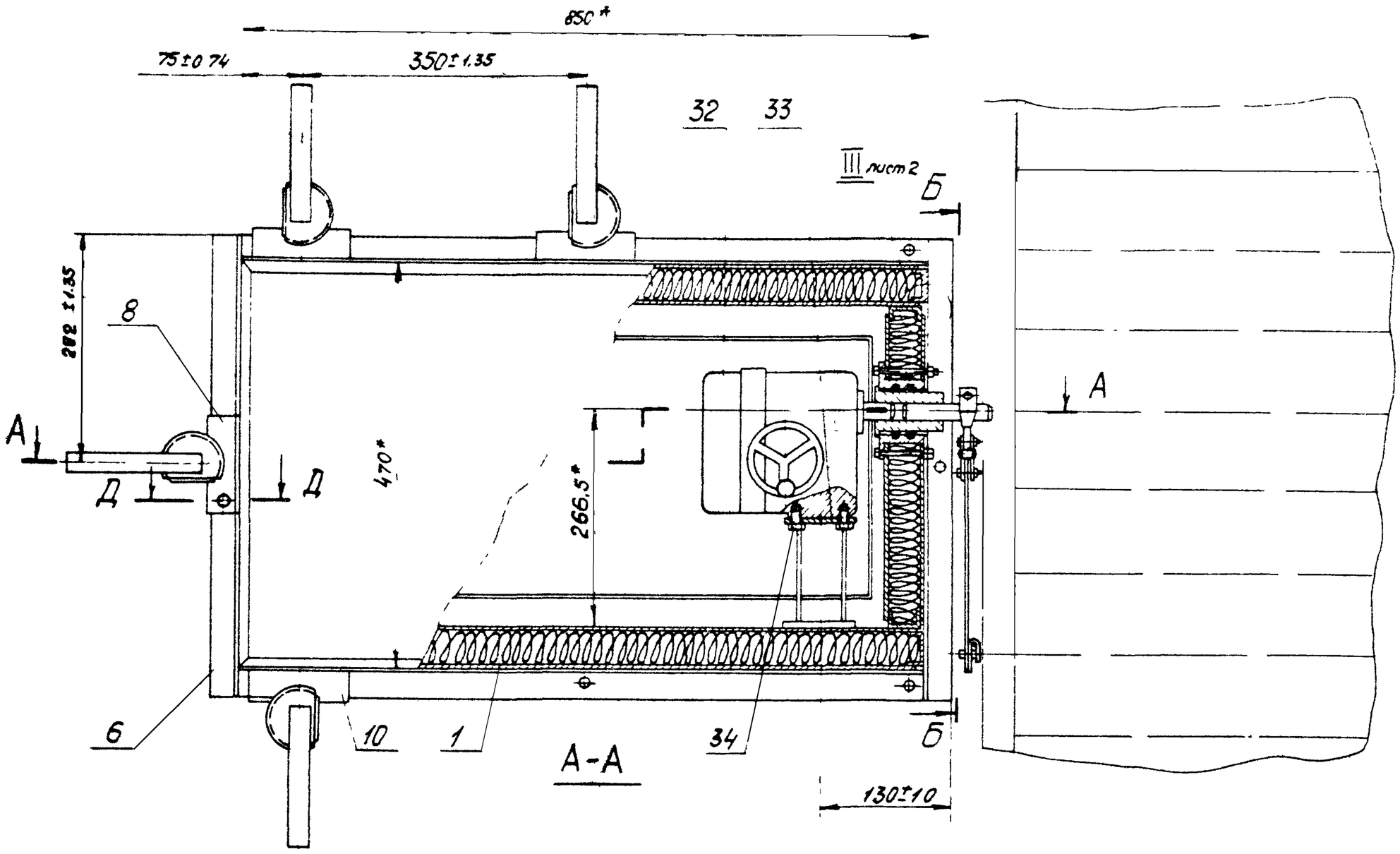

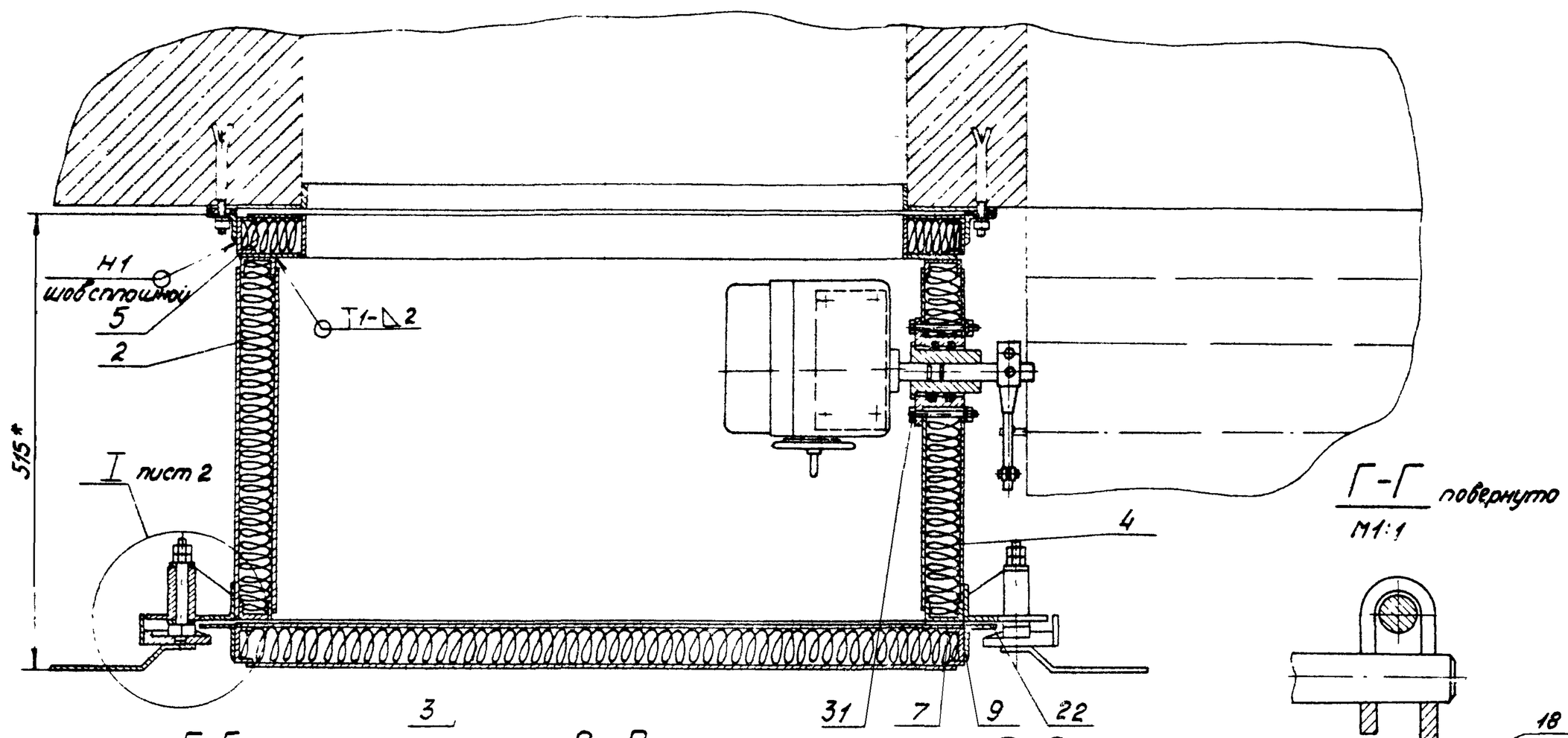

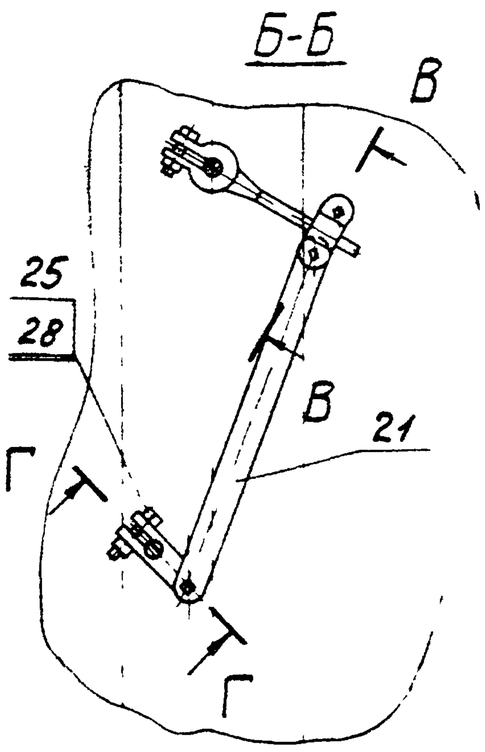

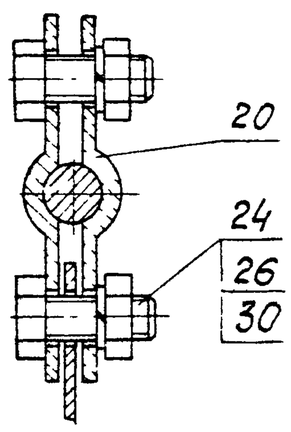

В-В повернуто
М1:1

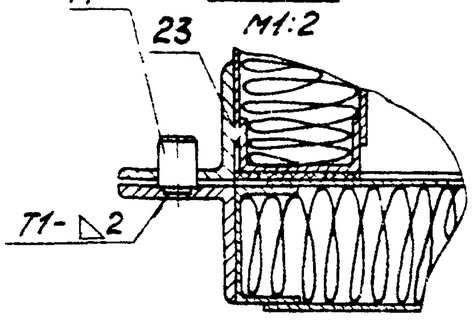

1.* Размеры для справок.

2. Сварные швы №1 и №2 - сварка ручная, электродуговая; остальные швы по ГОСТ 5264-69.

Обозначение	Масса, кг
A1A124.030	91.5
-01	107.1

Изм.	Лист	№ докум.	Подп.	Дата	A1A124.030СБ			
Разраб.		Рубинская			Привод заслонки Сборочный чертеж.	Лит	Масса	Масшт.
Пров.		Комиссаров				И	смотри табл.	1:5
Рук. гр.		Грановский				Лист 1	Листов 2	
Гл. спец.		Спизок				Госстрой СССР Сантехпроект г. Москва		
Н. контр.		Литвак						
Утв.		Гольтвегер						

Серия 3.904-15 Выпуск 1-11

Инв. № подл. | Подп. и дата | Взам. инв. № | Инв. № дубл. | Подп. и дата

Формат 22

A1A124.030-01

Остальное - см. A1A124.030

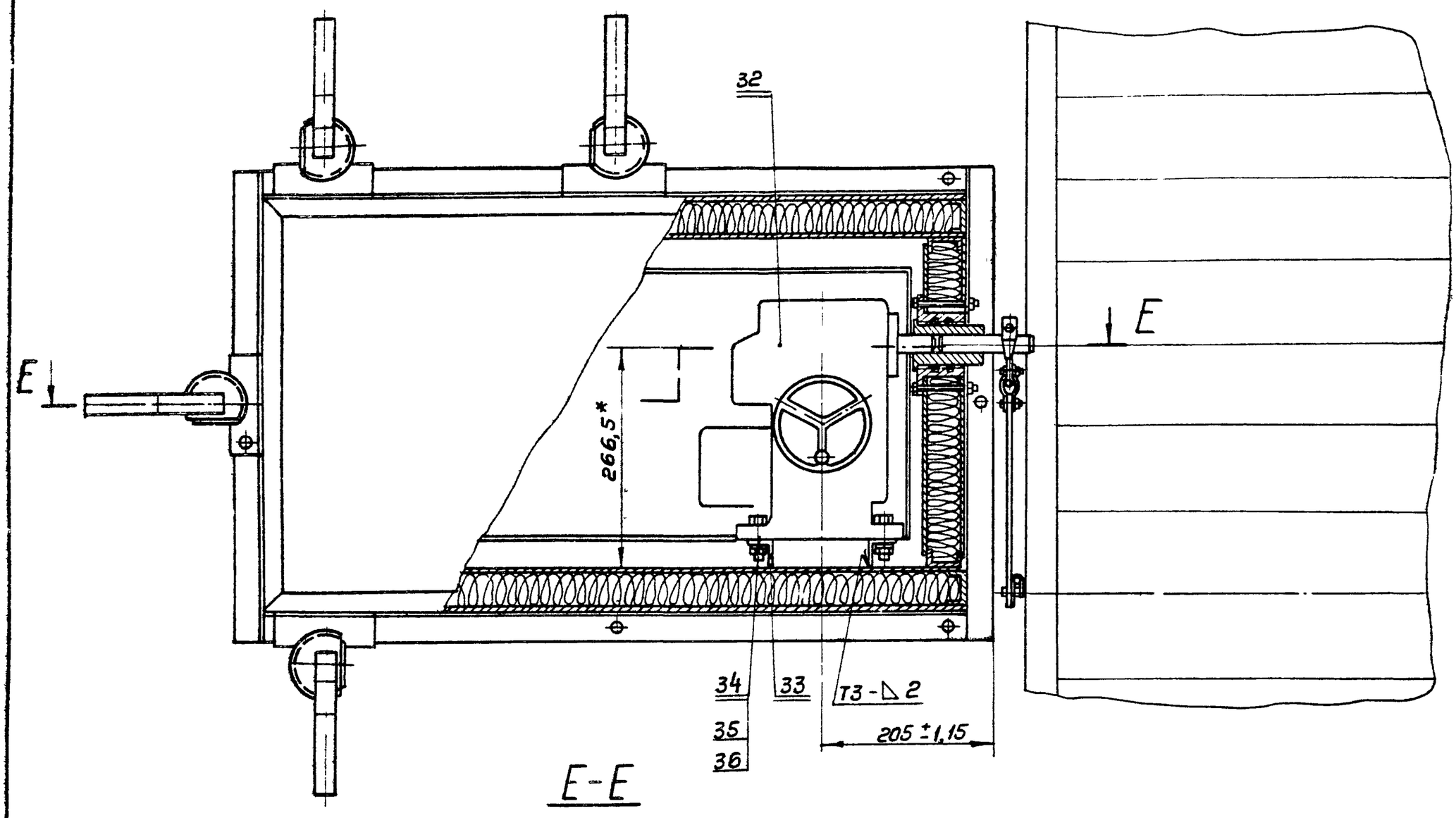

E-E

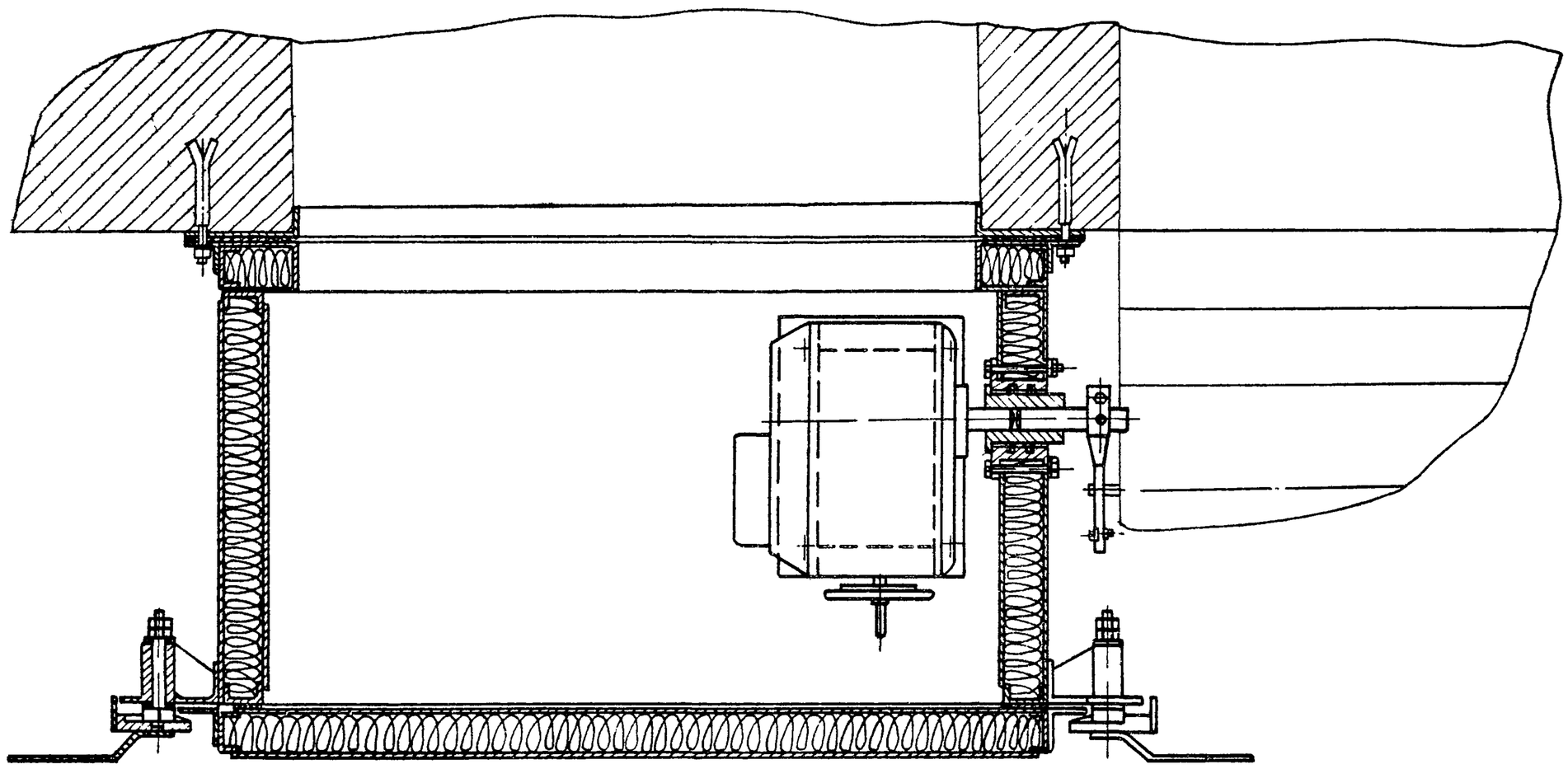

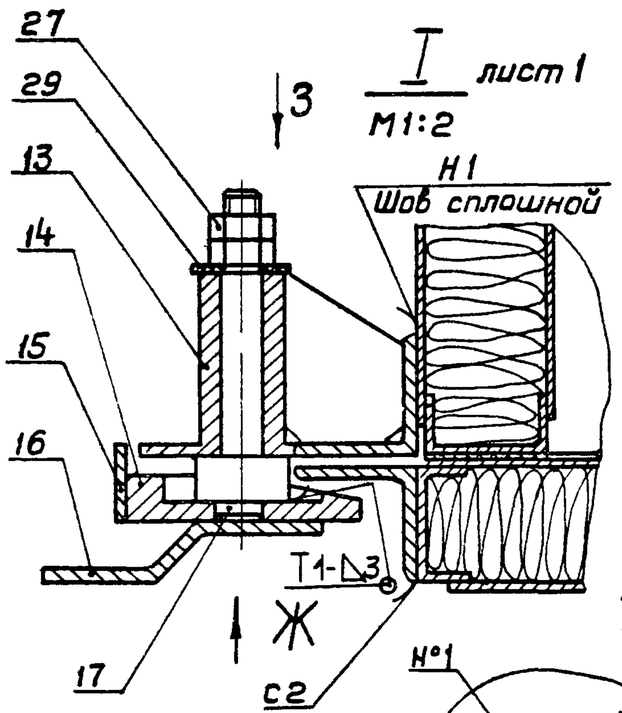

I лист 1
M1:2

III лист 1
M1:2

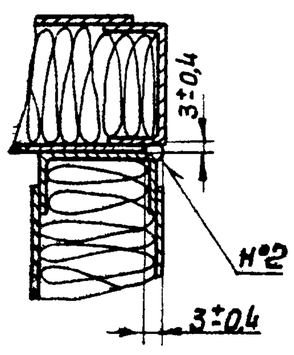

II
M1:1

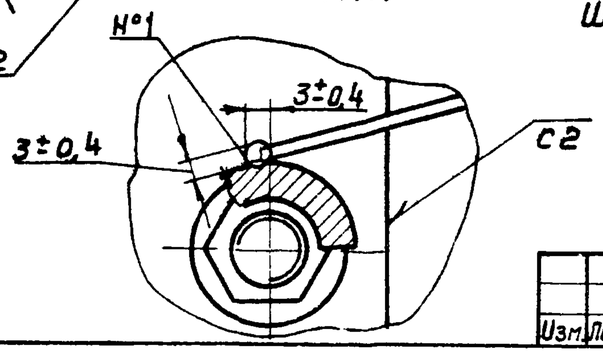

Вид Ж
M1:2

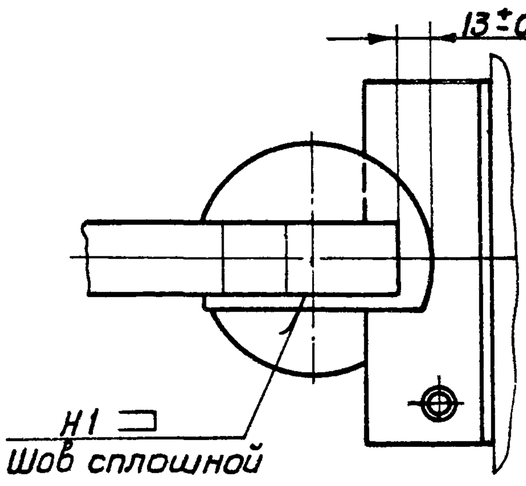

Вид З
M1:2

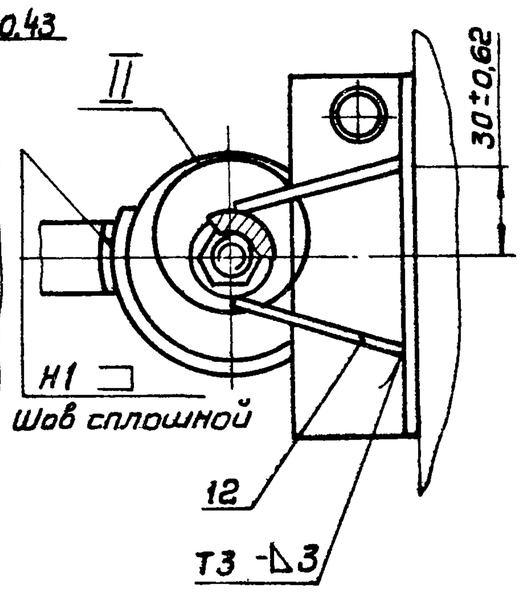

Изм.	Лист	N°докум.	Подп.	Дата	A1A124.030СБ	Лист 2

Копировал: Терентьева Формат 22

A1A124.030СБ

Серия 3.904.15 Выпуск 1-11

Подп. и дата | Инв. N°дубл. | Взам. инв. N | Подп. и дата | Инв. N°подл.

А1А124.014

Rz20

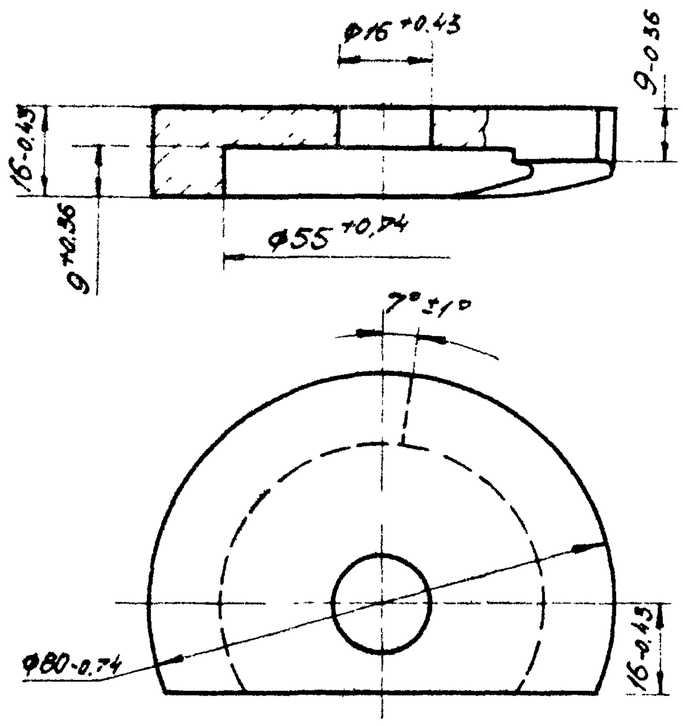

					А1А124.014			
Изм.	Лист	№ докум.	Подп.	Дата	Прижим	Лит.	Масса	Масшт.
Разраб.		Рубинская				И	0.15	1:1
Пров.		Комиссаров				Лист	Листов 1	
Рук. гр.		Грановский						
Н. контр.		Литвак			Ст.3 ГОСТ 380-71	Госстрой СССР Сантехпроект г. Москва		
Утв.		Спивак						

Формат 11

Инв. № подл. | Подп. и дата | Взам. инв. № | Инв. № дубл. | Подп. и дата

А1А124.017

Rz20

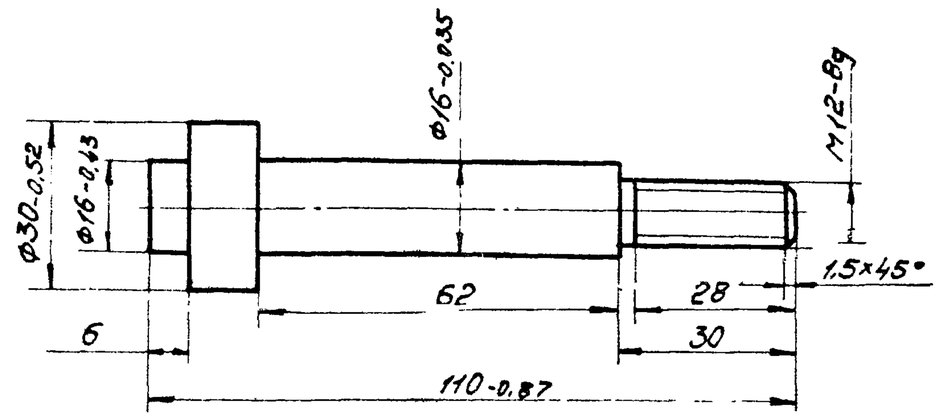

Неуказанные предельные отклонения размеров по СМ7

					А1А124.017			
Изм.	Лист	№ докум.	Подп.	Дата	Ось	Лит.	Масса	Масшт.
Разраб.		Рубинская				И	0.15	1:1
Пров.		Комиссаров				Лист	Листов 1	
Рук. гр.		Грановский						
Н. контр.		Литвак			Ст.3 ГОСТ 380-71	Госстрой СССР Сантехпроект г. Москва		
Утв.		Спивак						

Формат 11

Инв. № подл. | Подп. и дата | Взам. инв. № | Инв. № дубл. | Подп. и дата

А1А124.016

Rz80 (√)

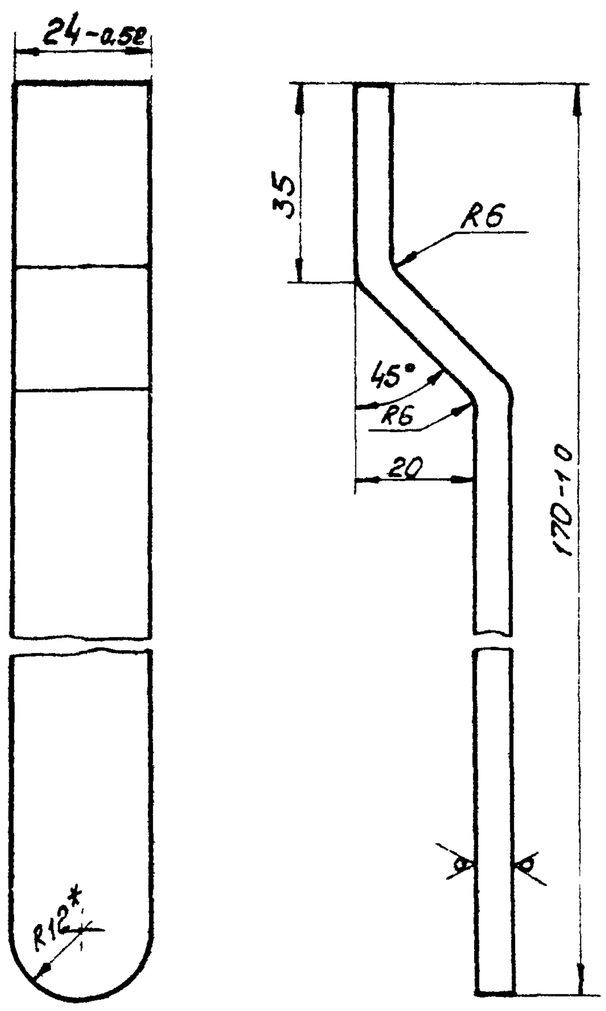

1.* Размер для справок.

2. Неуказанные предельные отклонения размеров по СМ7.

					А1А124.016			
Изм.	Лист	№ докум.	Подп.	Дата	Ручка	Лит.	Масса	Масшт.
Разраб.		Рубинская				И	0.2	1:1
Пров.		Комиссаров				Лист	Листов 1	
Рук. гр.		Грановский						
Гл. спец.		Спивак			Полоса $\frac{6\times25\ ГОСТ\ 103-57}{Ст.3\ ГОСТ\ 535-5В}$	Госстрой СССР Сантехпроект г. Москва		
Н. контр.		Литвак						
Утв.		Гольтбегер						

Формат 11

Инв. № подл. | Подп. и дата | Взам. инв. № | Инв. № дубл. | Подп. и дата

Серия 3.904-15 Выпуск 1-11

А1А124.013

Rz20 (√)

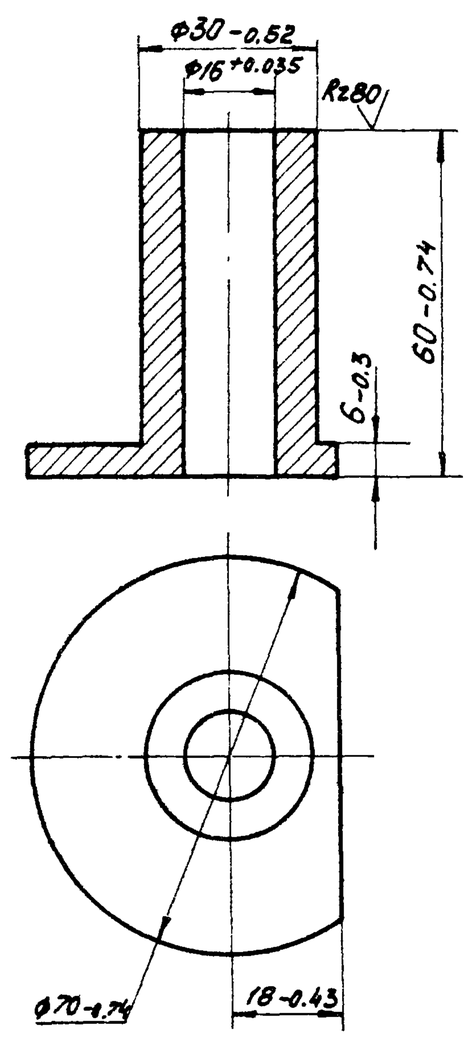

					А1А124.013			
Изм.	Лист	№ докум.	Подп.	Дата	Втулка	Лит.	Масса	Масшт.
Разраб.		Рубинская				И	0.21	1:1
Пров.		Комиссаров				Лист	Листов 1	
Рук. гр.		Грановский						
Н. контр.		Литвак			Ст.3 ГОСТ 380-71	Госстрой СССР Сантехпроект г. Москва		
Утв.		Спивак						

Формат 11

Инв. № подл. | Подп. и дата | Взам. инв. № | Инв. № дубл. | Подп. и дата

Копир. Сычева

A1A124.012

(√)А

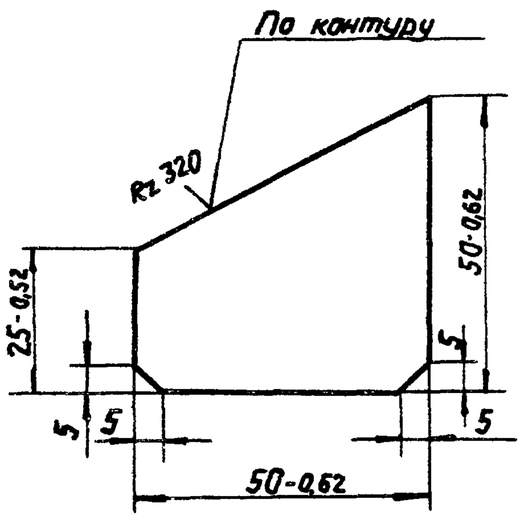

Неуказанные предельные отклонения размеров по СМ7

Изм	Лист	N° докум	Подп.	Дата	A1A124.012			
Разраб.	Рубинская				Ребро	Лит.	Масса	Масшт.
Пров.	Комиссаров					И	0,04	1:1
Рук.груп.	Грановский					Лист	Листов 1	
Н.контр.	Литвак				Лист Ст3 ГОСТ 19903-74 / Ст.3 ГОСТ 14637-69	Госстрой СССР Сантехпроект г. Москва		
Утв.	Сливак							

формат 11

Серия 3.904-15. Выпуск 1-11

Инв.N подл. | Подп. и дата | Взам.инв.N | Инв.N дубл. | Подп. и дата

A1A124.015

Rz320 (√)

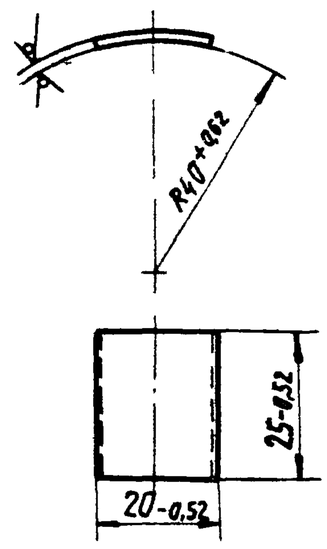

Изм.	Лист	N° докум.	Подп.	Дата	A1A124.015			
Разраб.	Рубинская				Лист	Лит.	Масса	Масшт.
Пров.	Комиссаров					И	0,05	1:1
Рук.груп.	Грановский					Лист	Листов 1	
Н.контр.	Литвак				Лист Б2 ГОСТ 19903-74 / I-IV-Ст3 ГОСТ 16523-70	Госстрой СССР Сантехпроект г. Москва		
Утв.	Сливак							

формат 11

Инв.N подл. | Подп. и дата | Взам.инв.N | Инв.N дубл. | Подп. и дата

A1A124.018

Rz320 (√)

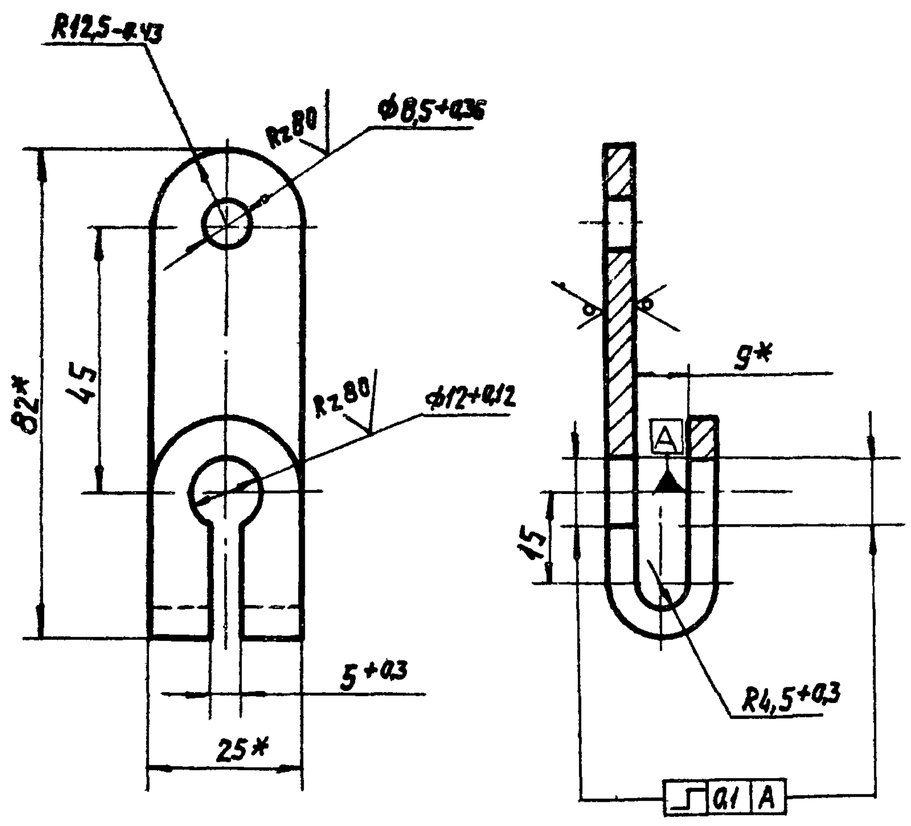

1* Размеры для справок.

2. Неуказанные предельные отклонения размеров по СМ7.

Изм	Лист	N° докум.	Подп	Дата	A1A124.018			
Разраб.	Рубинская				Рычаг	Лит.	Масса	Масшт.
Пров.	Комиссаров					И	0,09	1:1
Рук.груп.	Грановский					Лист	Листов 1	
Н.контр.	Литвак				Полоса 4x25 ГОСТ 103-57 / Ст3 ГОСТ 535-59	Госстрой СССР Сантехпроект г Москва		
Утв.	Сливак							

формат 11

A1A124.019

Rz20 (√)

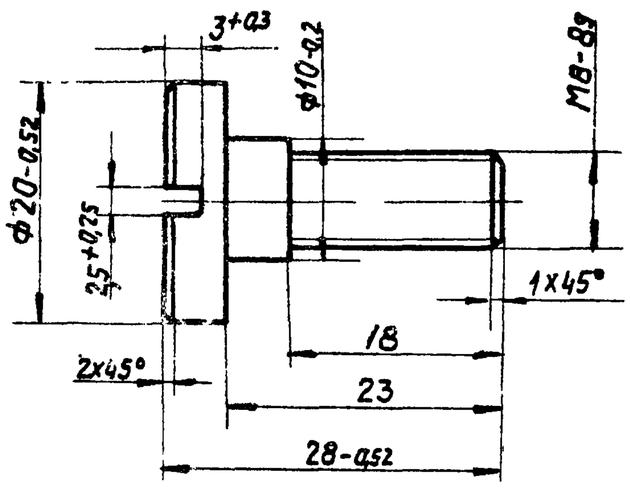

Неуказанные предельные отклонения размеров по СМ7

Изм	Лист	N° докум	Подп	Дата	A1A124.019			
Разраб	Рубинская				Палец	Лит.	Масса	Масшт.
Пров.	Комиссаров					И	0,02	2:1
Рук.груп.	Грановский					Лист	Листов 1	
Н.контр.	Литвак				Ст.3 ГОСТ 380-71	Госстрой СССР Сантехпроект г. Москва		
Утв.	Сливак							

Копировал

формат 11

Формат	Зона	Поз	Обозначение	Наименование	Кол.	Примечание
				Документация		
12			А1А124 050 СБ	Сборочный чертеж		
				Детали		
11		1	А1А124.025-02	Швеллер	2	
		2	-03	Швеллер	2	
11		3	А1А124.033	Втулка	1	
11		4	А1А124.034	Шайба	1	
11		5	А1А124.035	Лист	2	
Б4		6	А1А124.036	Плита		
				Плита мягкая		
				Марка 50 S40		
				ГОСТ 9573-72		
				397×424	1	0,67кг
				Стандартные изделия		
		7		Болт М6×60 36		
				ГОСТ 7798-70	4	
		8		Гайка М6.4		
				ГОСТ 5915-70	4	
		9		Шайба 6 65Г		
				ГОСТ 6402-70	4	

Подп. и дата | Взам. инв. N | Инв. N дубл. | Подп. и дата | Инв. N подл.

Изм.	Лист	N докум.	Подп.	Дата	А1А124050			
Разраб.		Рубинская			Панель боковая	Лит.	Лист	Листов
Пров.		Комиссаров				Н		1
Рук. груп.		Грановский				Госстрой СССР Сантехпроект г. Москва		
Н. контр.		Литвак						
Утв.		Спивак						

Копировал: Денисова Формат 11

Формат	Зона	Поз	Обозначение	Наименование	Кол	Примечание
				Документация		
12			А1А124.060 СБ	Сборочный чертеж		
				Детали		
11		1	А1А124.025	Швеллер	2	
		2	-02	Швеллер	2	
Б4		3	А1А124.037	Плита		
				Плита мягкая		
				Марка 50; S40		
				ГОСТ 9573-72 78×396	2	0,04кг
11		4	А1А124.038	Рамка	1	
11		5	А1А124.039	Лист	2	
Б4		6	А1А124.041	Плита		
				Плита мягкая		
				Марка 50; S40		
				ГОСТ 9573-72 36×710	2	0,08кг

Подп. и дата | Взам. инв. N | Инв. N дубл. | Подп. и дата | Инв. N подл.

Изм.	Лист	N докум.	Подп.	Дата	А1А124.060			
Разраб.		Рубинская			Панель задняя	Лит.	Лист	Листов
Пров.		Комиссаров				Н		1
Рук. груп.		Грановский				Госстрой СССР Сантехпроект г. Москва		
Н. контр.		Литвак						
Утв.		Спивак						

Копировал: Денисова Формат 11

Серия 3.904-15 Выпуск 1-11

Формат	Зона	Поз.	Обозначение	Наименование	Кол.	Примечание
				Документация		
12			А1А124 040 СБ	Сборочный чертеж		
				Переменные данные для исполнений:		
				А1А124.040		
				Детали		
11		1	А1А124 025	Швеллер	2	
		2	-01	Швеллер	2	
Б4		3	А1А124 026	Лист		
				Лист Б1,5 ГОСТ 19903-74 / 1-IV-Ст3 ГОСТ 16523-70		
				450-2×830-2,7	2	4,4кг
Б4		4	А1А124 027	Плита		
				Плита мягкая		
				Марка 50 S40		
				ГОСТ 9573-72		
				467×847	1	0,8кг
				А1А124 040-01		
				Детали		
11		1	А1А124.025-02	Швеллер	2	

Подп. и дата | Взам. инв. N | Инв. N дубл. | Подп. и дата | Инв. N подл.

Изм.	Лист	N докум.	Подп.	Дата	А1А124.040			
Разраб.		Рубинская			Панель	Лит.	Лист	Листов
Пров.		Комиссаров				Н	1	2
Рук. груп.		Грановский				Госстрой СССР Сантехпроект г. Москва		
Н. контр.		Литвак						
Утв.		Спивак						

Копировал: Денисова Формат 11

Формат	Зона	Поз.	Обозначение	Наименование	Кол.	Примечание
		2	-03	Швеллер	2	
Б4		3	А1А124.028	Лист		
				Лист Б1,5 ГОСТ 19903-74 / 1-IV-Ст3 ГОСТ 16523-70		
				380-2 × 407-2	2	1,81кг
Б4		4	А1А124.029	Плита		
				Плита мягкая		
				Марка 50 S40		
				ГОСТ 9573-72		
				397×424	1	0,34кг
				А1А124.040-02		
				Детали		
11		1	А1А124.025	Швеллер	2	
		2	-04	Швеллер	2	
Б4		3	А1А124.031	Лист		
				Лист Б1,5 ГОСТ 19903-74 / 1-IV-Ст3 ГОСТ 16523-70		
				470-2 × 830-2,7	2	4,6кг
Б4		4	А1А124.032	Плита		
				Плита мягкая		
				Марка 50 S40		
				ГОСТ 9573-72		
				483×847	1	0,82кг

Подп. и дата | Взам. инв. N | Инв. N дубл. | Подп. и дата | Инв. N подл.

Изм.	Лист	N докум.	Подп.	Дата	А1А124.040	Лист 2

Копировал: Денисова Формат 11

А1А124.040СБ

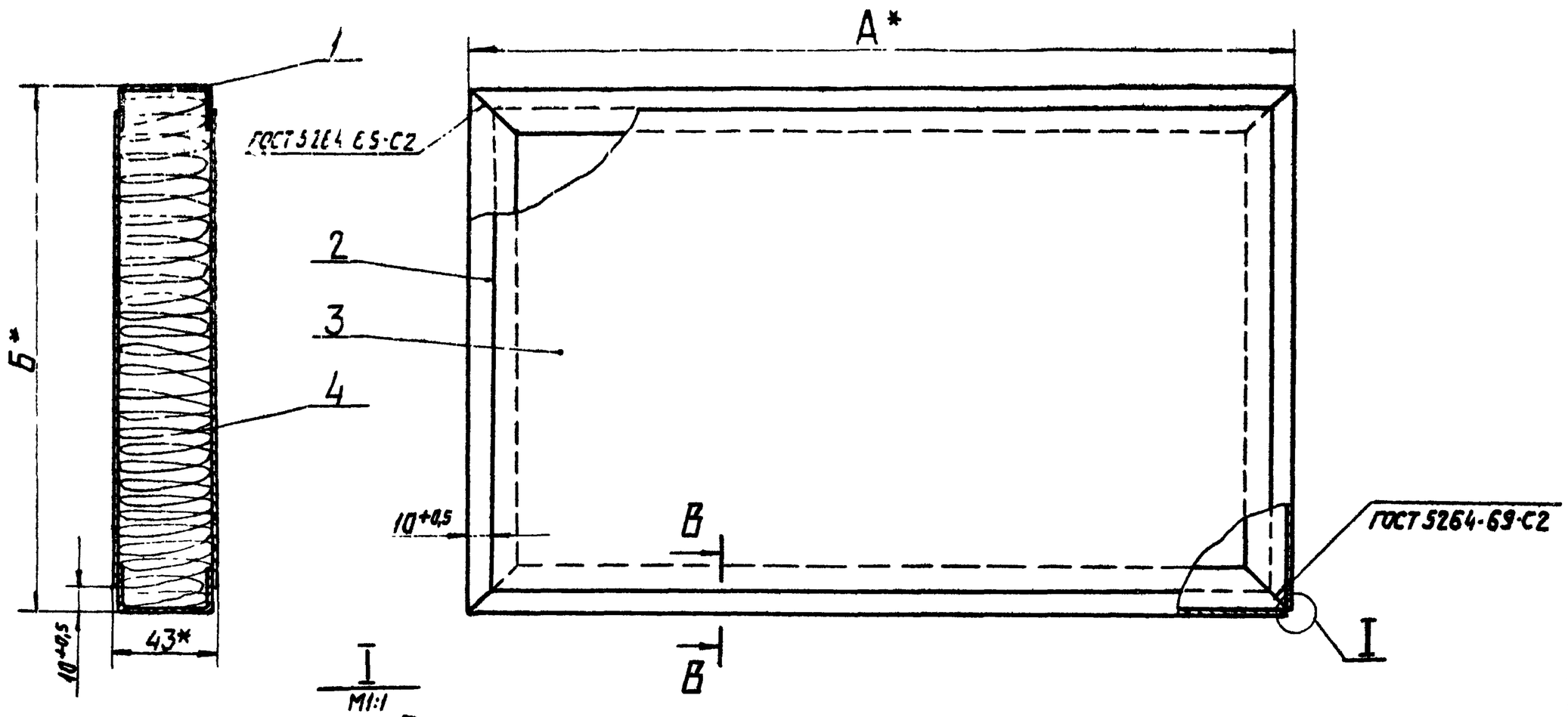

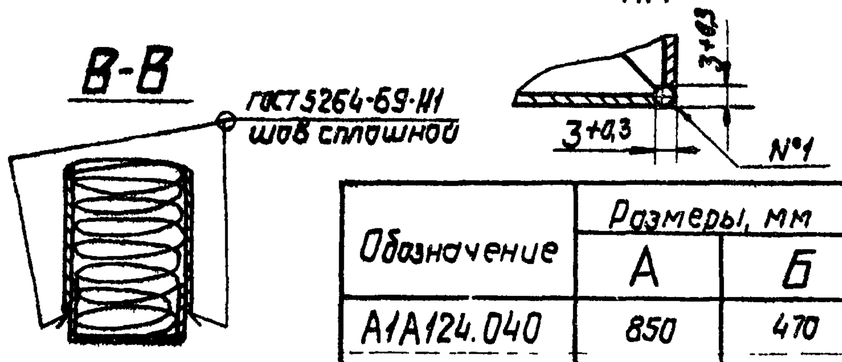

Обозначение	Размеры, мм		Масса, кг
	А	Б	
А1А124.040	850	470	11,92
-01	400	427	6,14
-02	850	486	12,38

1.* Размер для справок.
2. Для деталей, выполненных без чертежа, шероховатость поверхностей полученных отрезкой под прямым углом и по периметру $Rz320$. Неуказанная шероховатость поверхностей деталей
3. Сварной шов №1 - сварка ручная, электродуговая

Изм.	Лист	№ докум.	Подп.	Дата	А1А124.040.СБ			
Разраб.		Рувинская			Панель. Сборочный чертеж	Лит.	Масса	Масшт.
Пров.		Комиссаров				И	Смотри таблицу	—
Рук. груп.		Грановский				Лист	Листов 1	
Гл. спец.		Сливак				Госстрой СССР Сантехпроект г. Москва		
Н. контр.		Литвак						
Утв.		Гольтвегер						

формат 12

А1А124.050СБ

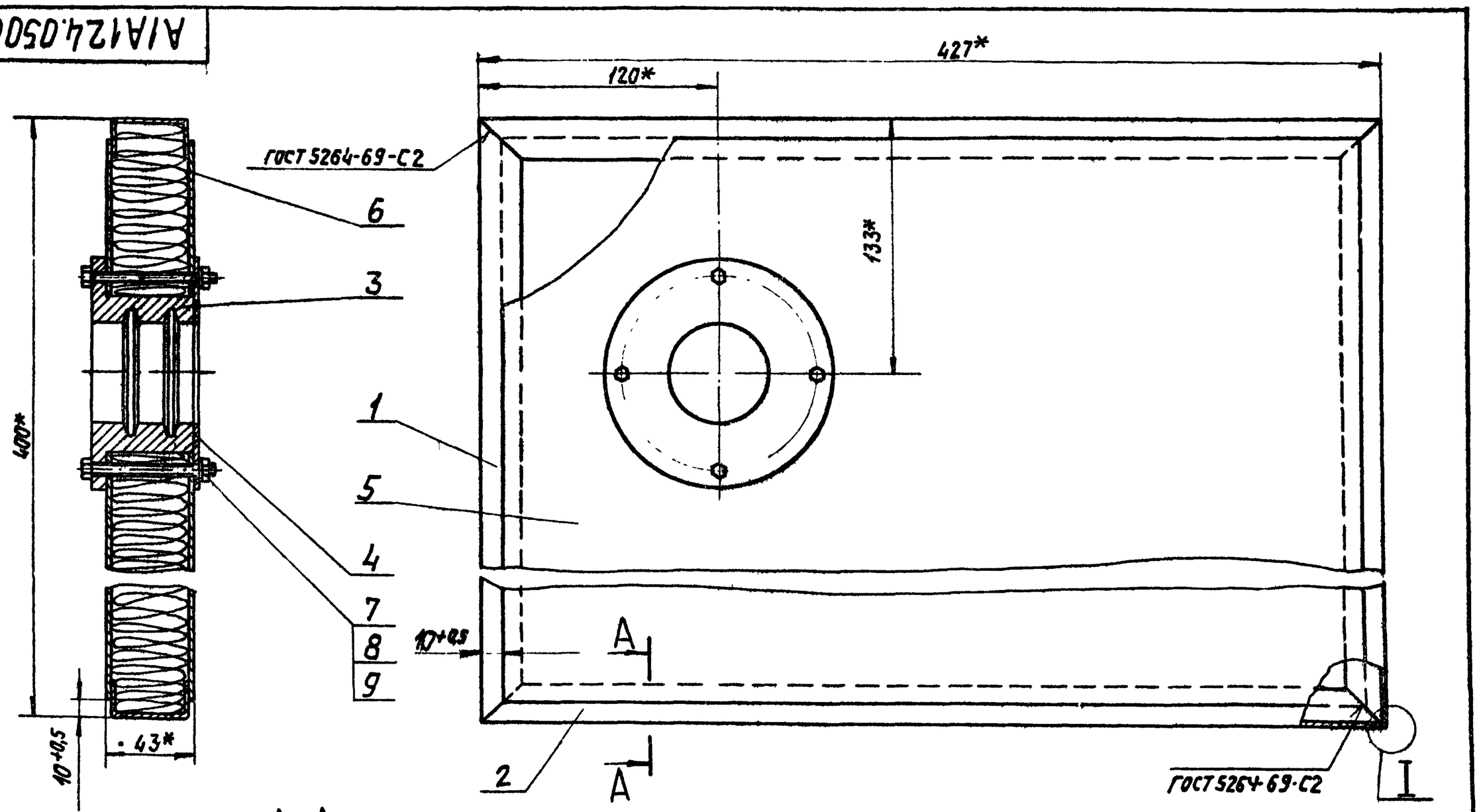

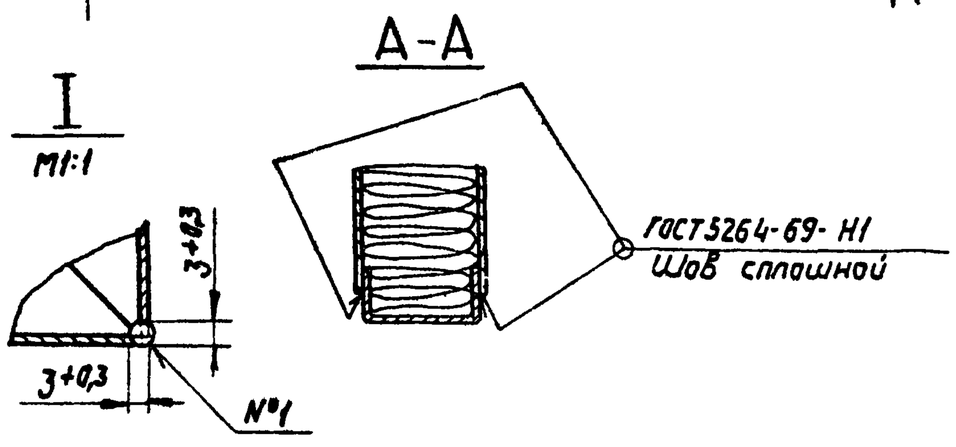

1.* Размеры для справок
2. Сварной шов №1 - сварка ручная электродуговая

Изм.	Лист	№ докум.	Подп.	Дата	А1А124.050.СБ			
Разраб.		Рувинская			Панель боковая.. Сборочный чертеж	Лит.	Масса	Масшт.
Пров.		Комиссаров				И	8,47	1:2
Рук. груп.		Грановский				Лист	Листов 1	
Гл. спец.		Сливак				Госстрой СССР Сантехпроект г. Москва		
Н. контр.		Литвак						
Утв.		Гольтвегер						

Копировал: Дзя-

формат 12

Серия 3.904-15 Выпуск 1-14

А1А124.021

Rz80 √(√)

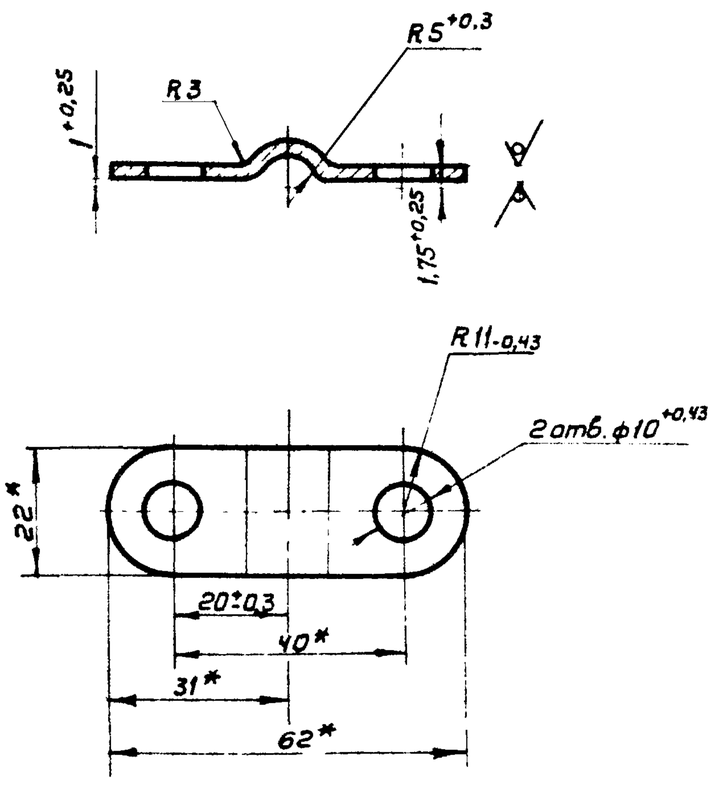

* Размеры для справок

					А1А124.021			
Изм.	Лист	N° докум.	Подп.	Дата	Скоба	Лит.	Масса	Масштаб
Разраб.		Рувинская				И	0,04	1:1
Пров.		Комиссаров				Лист	Листов 1	
Рук.груп.		Грановский						
Н.контр.		Литвак			Лист Б4 ГОСТ19903-74 Ст.3 ГОСТ14637-69	Госстрой СССР Сантехпроект г. Москва		
Утв.		Спивак						

Формат 11

Подп. и дата | Инв. N° дубл. | Взам. инв. N° | Подп. и дата | Инв. N° подл.

А1А124.022

√(√)

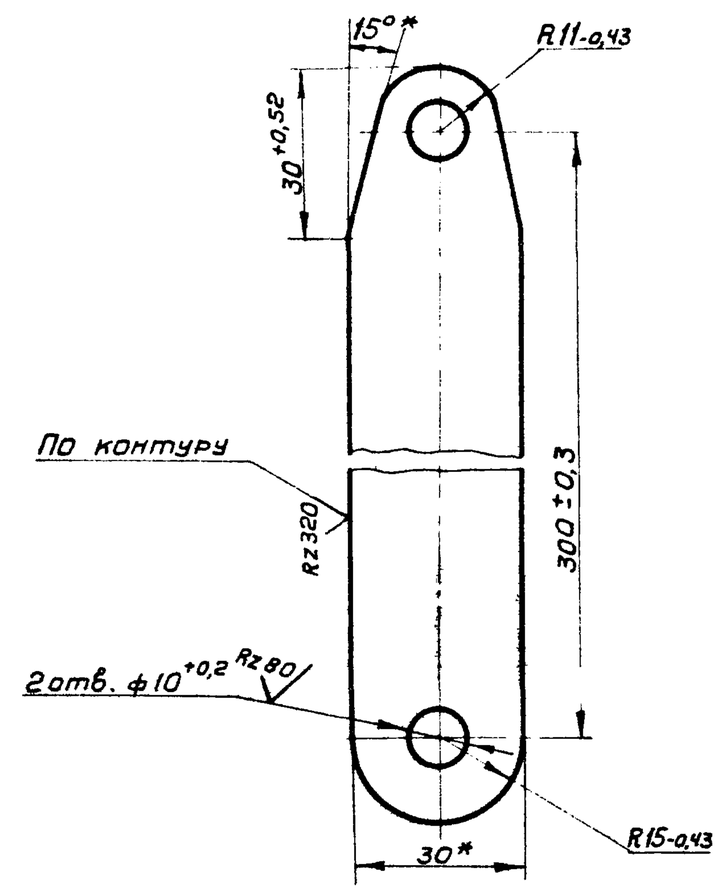

* Размеры для справок

					А1А124.022			
Изм.	Лист	N° докум.	Подп.	Дата	Тяга	Лит.	Масса	Масштаб
Разраб.		Рувинская				И	0,21	1:1
Пров.		Комиссаров				Лист	Листов 1	
Рук.груп.		Грановский						
Н.контр.		Литвак			Лист Б3 ГОСТ19903-74 1-IV-Ст 3 ГОСТ16523-70	Госстрой СССР Сантехпроект г. Москва		
Утв.		Спивак						

Формат 11

Подп. и дата | Инв. N° дубл. | Взам. инв. N° | Подп. и дата | Инв. N° подл.

А1А124.025

√(√)

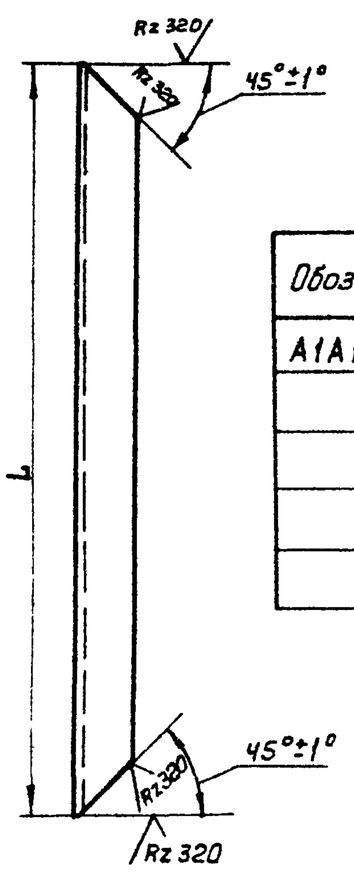

Обозначение	L, мм	Масса, кг
А1А124.025	847-2,7	0,75
—01	467-2,0	0,41
—02	397-2,0	0,35
—03	424-2,0	0,37
—04	483-2,0	0,43

					А1А124.025			
Изм.	Лист	N° докум.	Подп.	Дата	Швеллер	Лит.	Масса	Масштаб
Разраб.		Рувинская				И	смотри табл.	
Пров.		Комиссаров				Лист	Листов 1	
Рук.груп.		Грановский						
Н.контр.		Литвак			Швеллер 40×20×1,5 -Ст 3кп ГОСТ 8278-63	Госстрой СССР Сантехпроект г. Москва		
Утв.		Спивак						

Формат 11

Подп. и дата | Инв. N° дубл. | Взам. инв. N° | Подп. и дата | Инв. N° подл.

Серия 3.904-15 Выпуск 1-11

А1А124.033

Rz20 √(√)

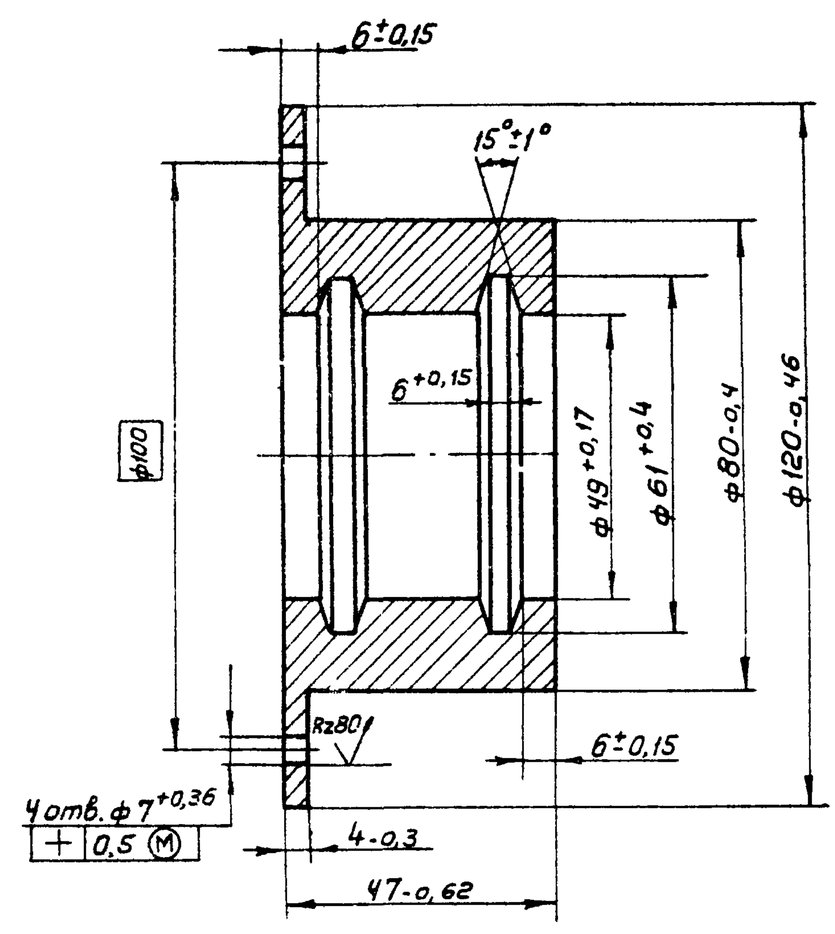

					А1А124.033			
Изм.	Лист	N° докум.	Подп.	Дата	Втулка	Лит.	Масса	Масштаб
Разраб.		Рувинская				И	1,5	1:1
Пров.		Комиссаров				Лист	Листов 1	
Рук.груп.		Грановский						
Н.контр.		Литвак			Ст.3 ГОСТ 380-71	Госстрой СССР Сантехпроект г. Москва		
Утв.		Спивак						

Формат 11

Подп. и дата | Инв. N° дубл. | Взам. инв. N° | Подп. и дата | Инв. N° подл.

Формат	Зона	Поз.	Обозначение	Наименование	Кол.	Примечание
				Документация		
12			А1А124.070 СБ	Сборочный чертеж		
				Детали		
Б4		1	А1А124.042	Уголок		
				Уголок Б-36х36х3 ГОСТ 8509-72 / Ст.3 ГОСТ 535-58		
				L=850 -2.7	2	1.5 кг
Б4		2	А1А124.043	Уголок		
				Уголок Б-36х36х3 ГОСТ 8509-72 / Ст.3 ГОСТ 535-58		
				L=562 -2.0	2	0.92 кг

Подп. и дата | Инв. № дубл. | Взам. инв. № | Подп. и дата | Инв. № подл.

Изм.	Лист	№ докум.	Подп.	Дата
Разраб.		Рубинская		
Пров.		Комиссаров		
Рук.группы		Грановский		
Н.контр.		Литвак		
Утв.		Спивак		

А1А124.070

Рамка опорная

Лит. | Лист | Листов: 1

Госстрой СССР Сантехпроект г. Москва

Копировал: Денисова формат: 11

Формат	Зона	Поз.	Обозначение	Наименование	Кол.	Примечание
				Документация		
12			А1А124.080 СБ	Сборочный чертеж		
				Стандартные изделия		
		1		Болт М8х25 36 ГОСТ 7798-70	1	
		2		Гайка М8 4 ГОСТ 5915-70	1	
		3		Шайба 8 65Г ГОСТ 6402-70	1	
		4		Винт М10х15.36 ГОСТ 10975-64	2	
				Переменные данные для исполнений:		
				А1А124.080		
				Детали		
11		5	А1А124.044	Рычаг	1	
11		6	А1А124.045	Валик	1	
11		7	А1А124.046	Втулка	1	

Подп. и дата | Инв. № дубл. | Взам. инв. № | Подп. и дата | Инв. № подл.

Изм.	Лист	№ докум.	Подп.	Дата
Разраб.		Рубинская		
Пров.		Комиссаров		
Рук.группы		Грановский		
Н.контр.		Литвак		
Утв.		Спивак		

А1А124.080

Механизм исполнительный

Лит. Ц | Лист: 1 | Листов: 2

Госстрой СССР Сантехпроект г. Москва

Копировал: Денисова формат: 11

Серия 3.904-15 Выпуск 1-11

Формат	Зона	Поз.	Обозначение	Наименование	Кол.	Примечание
				Стандартные изделия		
		8		Шпонка 6х6х45 ГОСТ 8789-68	1	
				Прочие изделия		
		9		Механизм исполнительный электрический типа МЭО 4/100	1	севанский завод исполнительных механизмов
				А1А124.080-01		
				Детали		
11		5	А1А124.044-01	Рычаг	1	
11		6	А1А124.045-01	Валик	1	
11		7	А1А124.046-01	Втулка	1	
				Стандартные изделия		
		8		Шпонка 10х8х45 ГОСТ 8789-68	1	
				Прочие изделия		
		9		Механизм исполнительный электрический типа МЭО 10/100	1	севанский завод исполнительных механизмов

Подп. и дата | Инв. № дубл. | Взам. инв. № | Подп. и дата | Инв. № подл.

Изм.	Лист	№ докум.	Подп.	Дата

А1А124.080

Лист 2

Копировал: Денисова формат: 11

Формат	Зона	Поз.	Обозначение	Наименование	Кол.	Примечание
				Документация		
12			А1А124.090 СБ	Сборочный чертеж		
				Детали		
Б4		1	А1А124.047	Опора Б4 ГОСТ 19903-74 / Лист Ст.3 ГОСТ 14637-69		
				85-0.87 х 170-1	2	0,45 кг
Б4		2	А1А124.048	Ребро Б5 ГОСТ 19903-74 / Лист Ст.3 ГОСТ 14637-69		
				60-0.74 х 110-0.87	2	0,25 кг

Подп. и дата | Инв. № дубл. | Взам. инв. № | Подп. и дата | Инв. № подл.

Изм.	Лист	№ докум.	Подп.	Дата
Разраб.		Рубинская		
Пров.		Комиссаров		
Рук.группы		Грановский		
Н.контр.		Литвак		
Утв.		Спивак		

А1А124.090

Подставка

Лит. Ц | Лист | Листов: 1

Госстрой СССР Сантехпроект г. Москва

Копировал: Денисова формат: 11

А1А124.060СБ

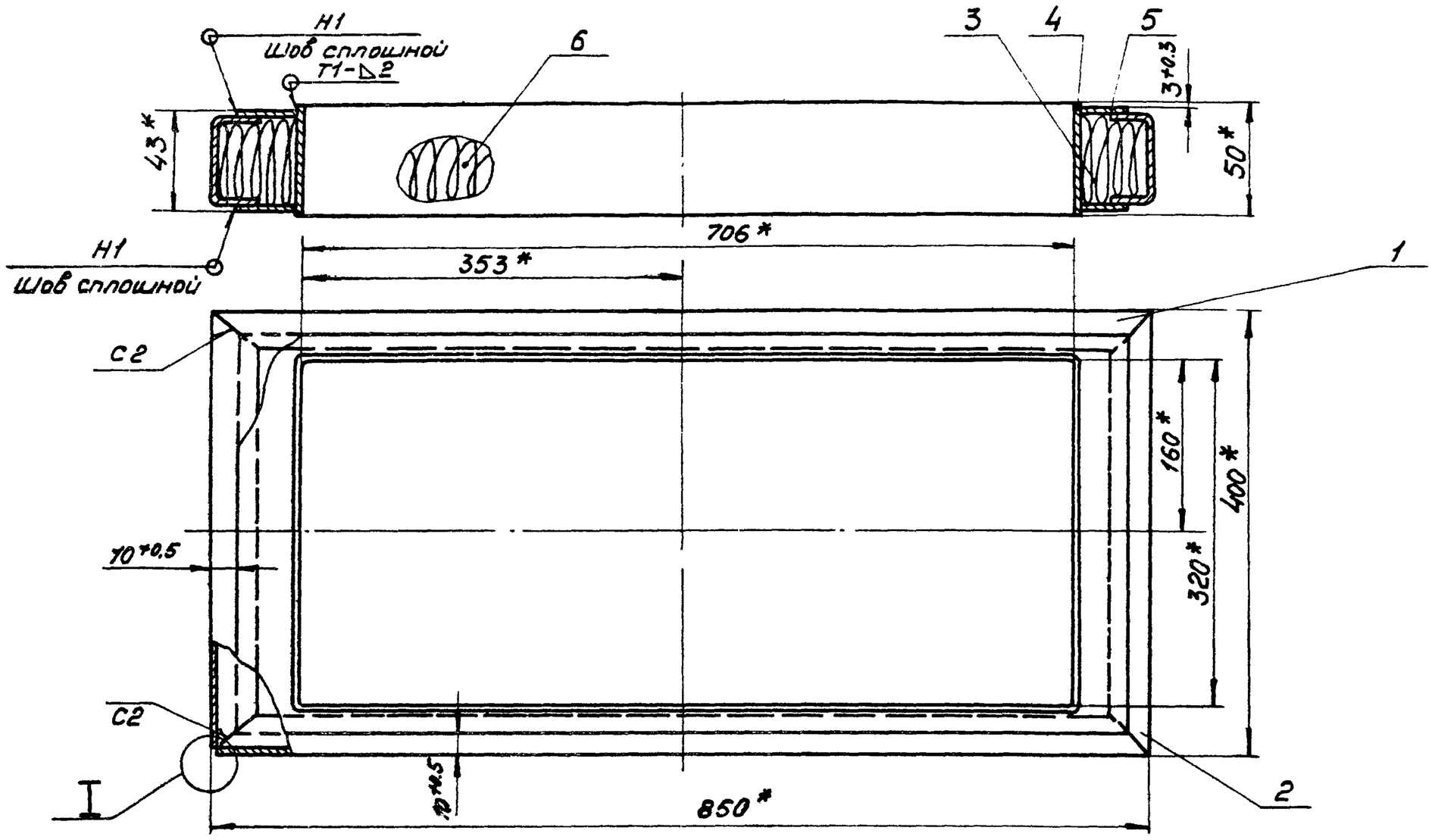

1.* Размеры для справок.
2. Сварные швы Н1; Т1; С2 – по ГОСТ 5264-69
3. Сварной шов № 1 – сварка ручная, электродуговая.

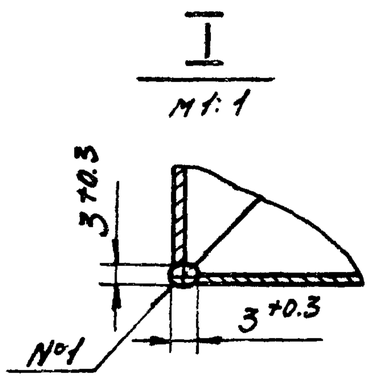

					А1А124.060СБ			
Изм.	Лист	№ докум.	Подп.	Дата	Панель задняя. Сборочный чертеж.	Лит.	Масса	Масшт.
Разраб.		Рубинская				И	6.23	1:4
Пров.		Комиссаров				Лист	Листов 1	
Рук. гр.		Грановский				Госстрой СССР Сантехпроект г. Москва		
Гл. спец.		Спибак						
Н. контр.		Литвак						
Утв.		Гольтбегер						

Формат 12

Инв. № подл. | Подп. и дата | Взам. инв. № | Инв. № дубл. | Подп. и дата

А1А124.080СБ

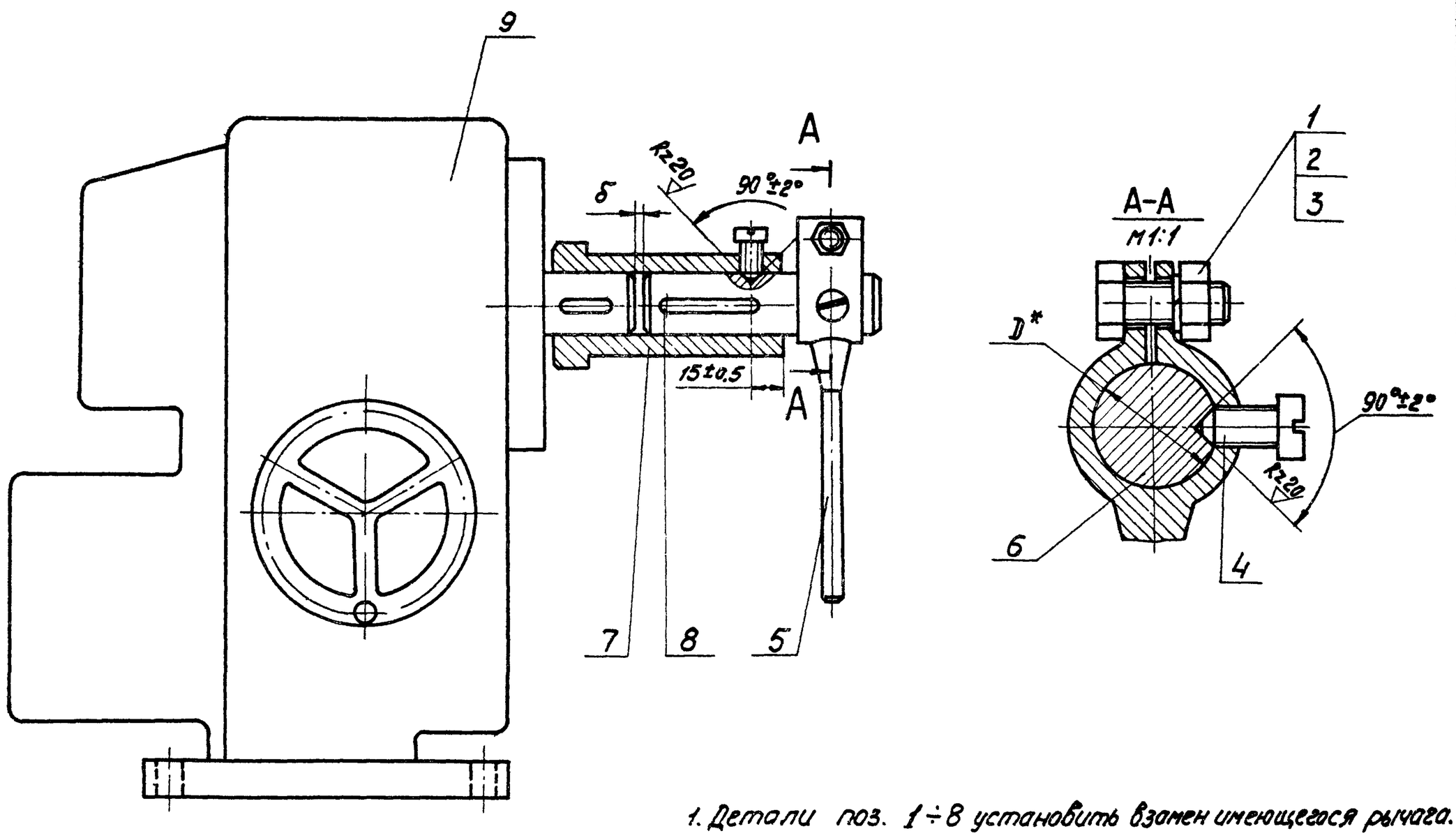

Обозначение	Размеры, мм D	Размеры, мм δ	Масса, кг
А1А124.080	18	2±0,3	15,2
-01	30	14,5±0,5	30,5

1. Детали поз. 1÷8 установить взамен имеющегося рычага.
2.* Размеры для справок.

					А1А124.080СБ			
Изм.	Лист	№ докум.	Подп.	Дата	Механизм исполнительный. Сборочный чертеж	Лит.	Масса	Масшт.
Разраб.		Рубинская				И	смотри таблицу	—
Пров.		Комиссаров				Лист	Листов 1	
Рук. гр.		Грановский				Госстрой СССР Сантехпроект г. Москва		
Гл. спец.		Спибак						
Н. контр.		Литвак						
Утв.		Гольтбегер						

Серия 3.904-15 Выпуск 1-11

Инв. № подл. | Подп. и дата | Взам. инв. № | Инв. № дубл. | Подп. и дата

Копир Сычева

Формат 12

А1А124.070СБ

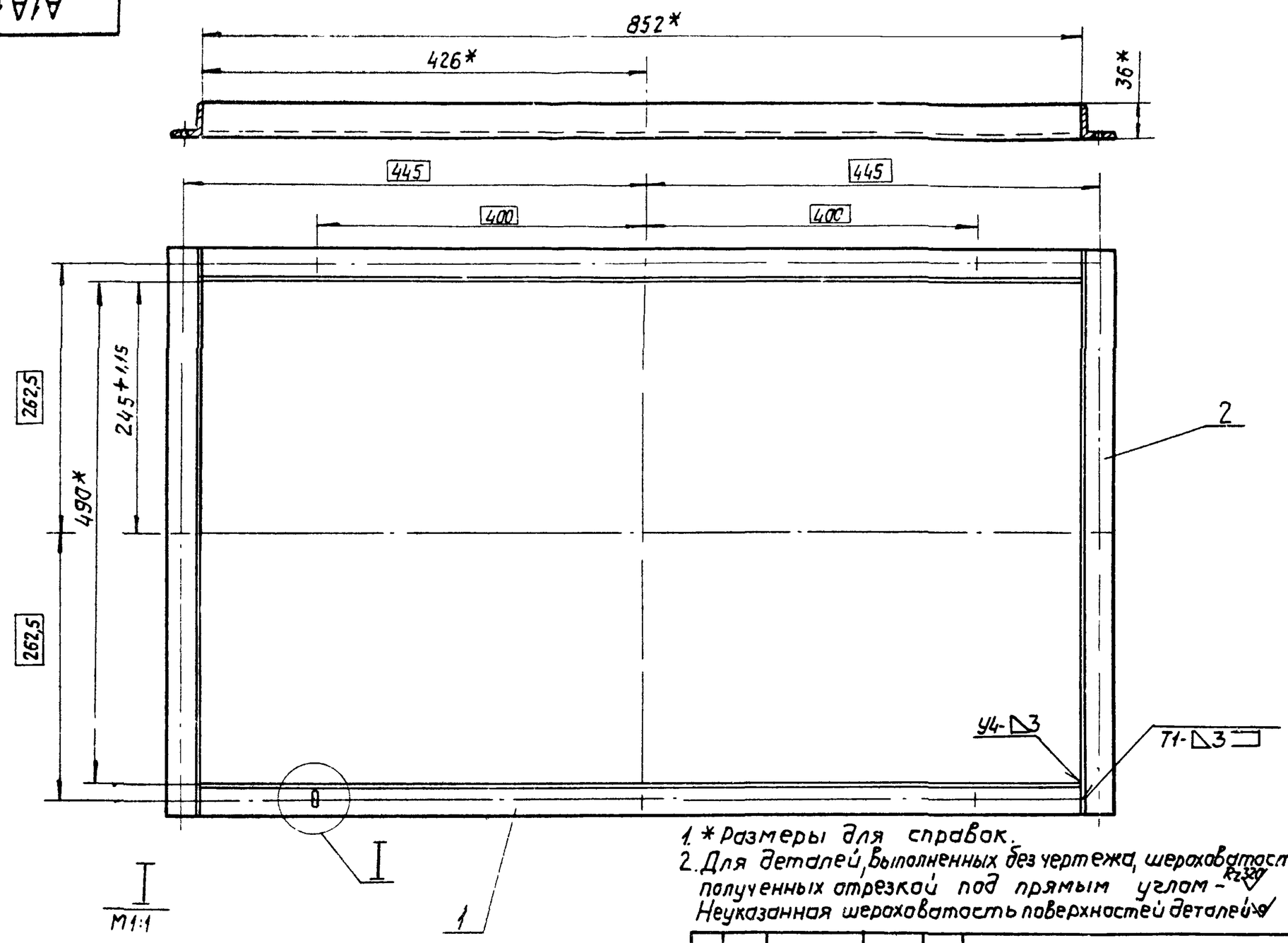

1. * Размеры для справок.
2. Для деталей, выполненных без чертежа, шероховатость поверхностей, полученных отрезкой под прямым углом - Rz320
Неуказанная шероховатость поверхностей деталей ✓

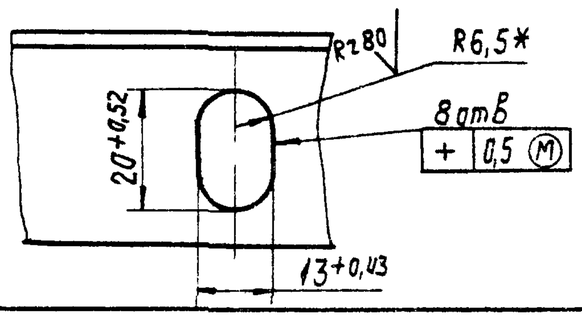

Изм	Лист	N° докум.	Подп.	Дата	А1А124.070СБ			
Разраб.		Рубинская			Рамка опорная. Сборочный чертеж	Лит. И	Масса 4,84	Масшт 1:4
Пров.		Комиссаров				Лист	Листов 1	
Рук. груп.		Грановский				Госстрой СССР Сантехпроект г. Москва		
Гл. спец.		Сливак						
Н. контр.		Литвак						
Утв.		Гольтвегер						

Формат 12

Серия 3.904-15. Выпуск 1-11

А1А124.008

✓(✓)

А1А124.008- изображено
А1А124.008-01- зеркальное отражение

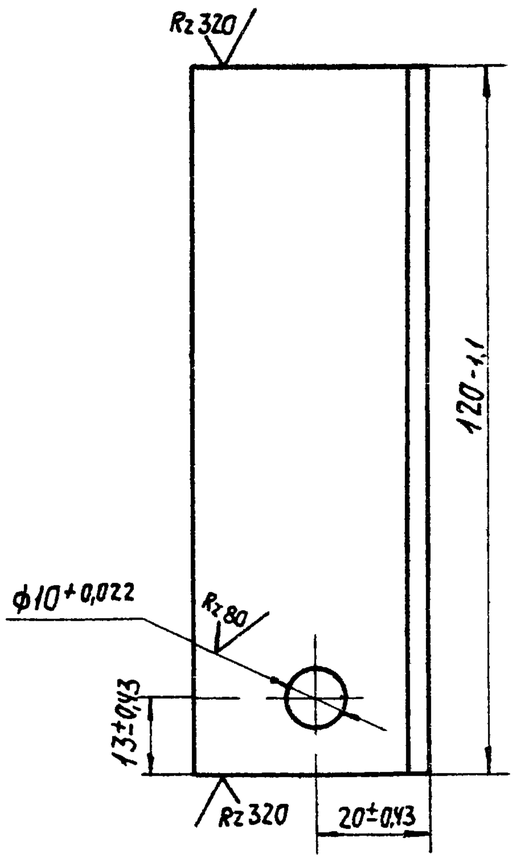

Изм	Лист	N° докум.	Подп.	Дата	А1А124.008.			
Разраб.		Рубинская			Уголок боковой	Лит. И	Масса 0,28	Масшт. 1:1
Пров.		Комиссаров				Лист	Листов 1	
Рук. груп.		Грановский				Госстрой СССР Сантехпроект г. Москва		
Н. контр.		Литвак			Уголок Б·40х40х4 ГОСТ 8509-72 / Ст3 ГОСТ 535-58			
Утв.		Сливак						

Формат 11

Формат	Зона	Поз.	Обозначение	Наименование	Кол.	Примечание
				Переменные данные для исполнений:		
				А1А124.030		
				Сборочные единицы		
11		32	А1А124.080	Механизм исполнительный	1	
11		33	А1А124.090	Подставка	1	
				Стандартные изделия		
		34		Болт М10х16.36 ГОСТ 7798-70	4	
				А1А124.030-01		
11		32	А1А124.080-01	Механизм исполнительный	1	
11		33	А1А124.100	Подставка	1	
				Стандартные изделия		
		34		Болт М12х45,36 ГОСТ 7798-70	4	
		35		Гайка М12.4 ГОСТ 5915-70	4	
		36		Шайба 12 65Г ГОСТ 6402-70	4	

Изм	Лист	N° докум.	Подп.	Дата	А1А124.030	Лист 3

Копировал

Формат 11

А1А 124.034

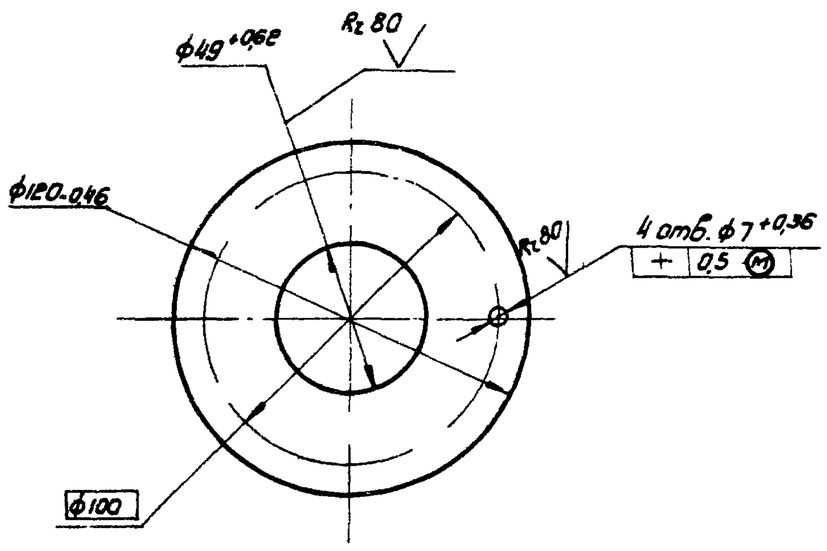

Изм.	Лист	N докум.	Подп.	Дата	А1А 124.034		
Разраб.		Рубинская			Шайба	Лит.	Масса 0,04 / Масшт. 1:2
Пров.		Комиссаров				Н	
Рук.груп.		Грановский				Лист / Листов 1	
Н. контр.		Литвак			Лист Б4 ГОСТ 19903-74 / Ст.3 ГОСТ 14637-69	Госстрой СССР Сантехпроект г. Москва	
Утв.		Спивак					

формат 11

Подп. и дата | Инв. N дубл. | Взам. инв. N | Подп. и дата | Инв. N подл.

А1А 124.035

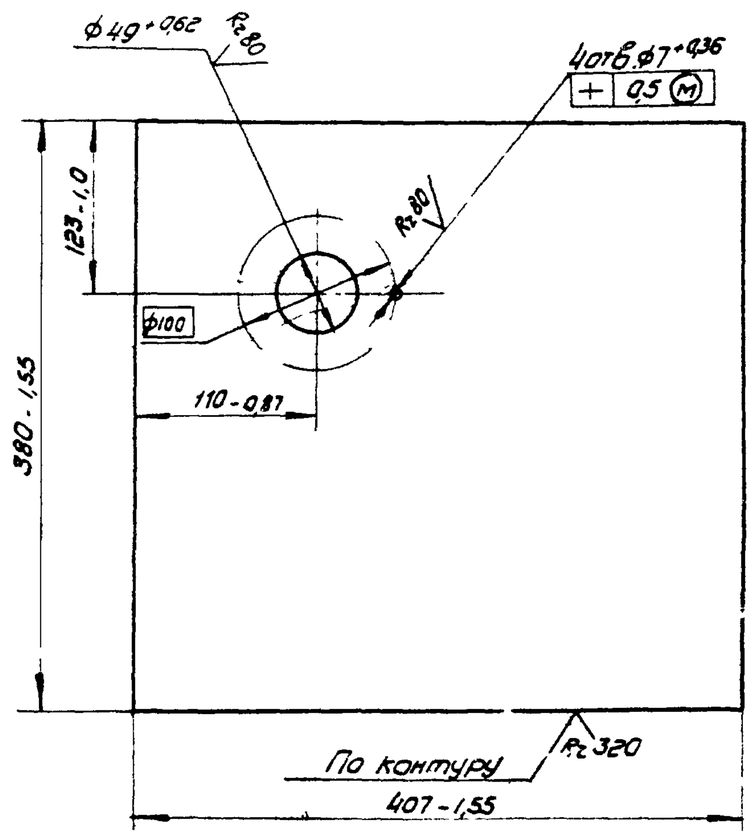

Изм.	Лист	N докум.	Подп.	Дата	А1А 124.035		
Разраб.		Рубинская			Лист	Лит.	Масса 1,82 / Масшт. 1:4
Пров.		Комиссаров				Н	
Рук.гр.		Грановский				Лист / Листов 1	
Н. контр.		Литвак			Лист Б1,5 ГОСТ 19903-74 / 1-IV Ст3 ГОСТ 16523-70	Госстрой СССР Сантехпроект г. Москва	
Утв.		Спивак					

формат 11

Подп. и дата | Инв. N дубл. | Взам. инв. N | Подп. и дата | Инв. N подл.

А1А 124.038

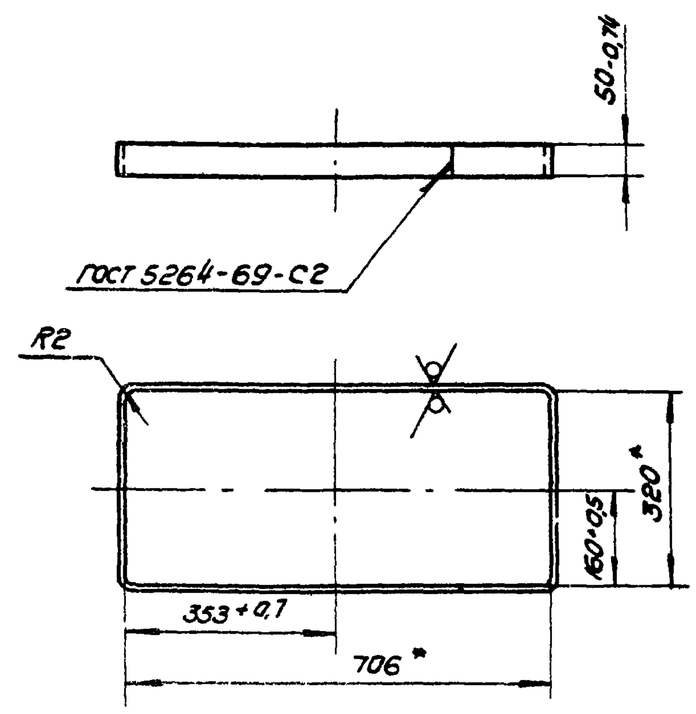

*Размеры для справок

Изм.	Лист	N докум.	Подп.	Дата	А1А 124.038		
Разраб.		Рубинская			Рамка	Лит.	Масса 1,62 / Масшт. 1:10
Пров.		Комиссаров				Н	
Рук.груп.		Грановский				Лист / Листов 1	
Н.контр.		Литвак			Лист Б2 ГОСТ 19903-74 / 1-IV-Ст3 ГОСТ 16523-70	Госстрой СССР Сантехпроект г. Москва	
Утв.		Спивак					

копир. формат 11

Форм.	Зона	Поз.	Обозначение	Наименование	Кол.	Примечание
				Документация		
12			А1А 124.100 СБ	Сборочный чертеж		
				Детали		
Б4		1	А1А 124.049	Уголок		
				Уголок Б-32×32×4 ГОСТ 8509-72 / Ст.3 ГОСТ 535-58		
				L = 128-1	2	0,25 кг
Б4		2	А1А 124.051	Уголок		
				Уголок Б-32×32×4 ГОСТ 8509-72 / Ст3 ГОСТ 535-58		
				L = 266-1,35	2	0,5 кг

Серия 3.904-15 Выпуск 1-11

Подп. и дата | Инв. N дубл. | Взам. инв. N | Подп. и дата | Инв. N подл.

А1А 124.100

Изм.	Лист	N докум.	Подп.	Дата	А1А 124.100		
Разраб.		Рубинская			Подставка	Лит.	Лист / Листов 1
Пров.		Комиссаров				Н	
Рук.гр.		Грановский				Госстрой СССР Сантехпроект г. Москва	
Н. контр.		Литвак					
Утв.		Спивак					

формат 11

A1A124.039

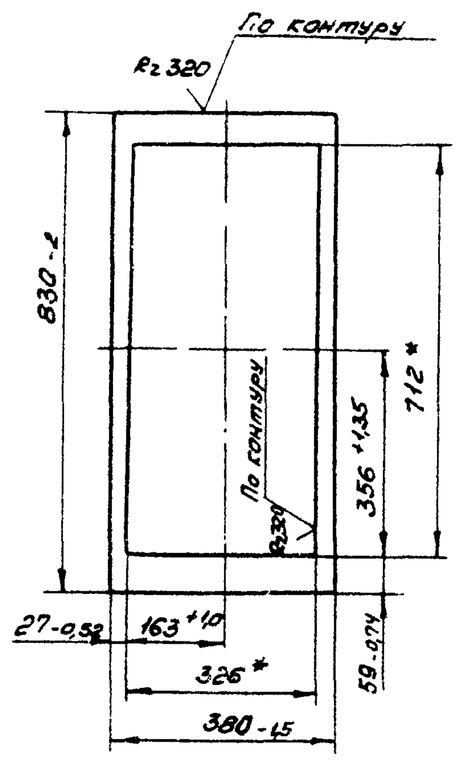

* Размеры для справок

Изм.	Лист	№докум.	Подп.	Дата	A1A124.039		
Разраб.	Рубинская				Лист	Лит.	Масса	Масшт.
Пров.	Комиссаров					Н	1.1	1:10
Рук. груп.	Грановский					Лист	Листов 1	
Н. контр.	Литвак				Лист	Госстрой СССР Сантехпроект г. Москва		
Утв.	Сливак							

Болт 6.5 ГОСТ 8033-74
1-IV-Ст.3 ГОСТ 16523-70

Формат 11

A1A124.045

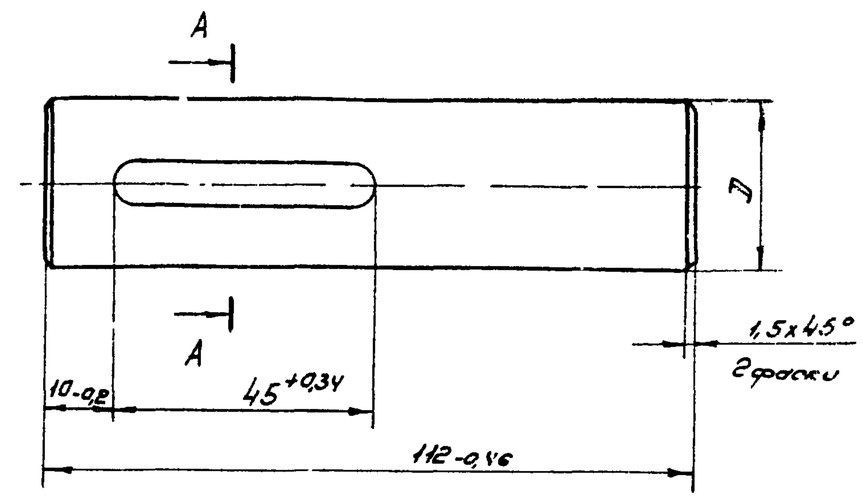

А–А

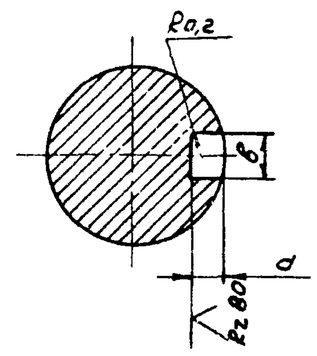

Обозначение	Размеры, мм. D	d	C	Масса кг.
A1A124.045	18-0,12	3+0,12	1 -0,05	0,22
-01	30-0,14	4+0,16	2 -0,065	0,62

Изм.	Лист	№докум.	Подп.	Дата	A1A124.045		
Разраб.	Рубинская				Валик	Лит.	Масса	Масшт.
Пров.	Комиссаров					Н	Смотри таблицу	—
Рук. груп.	Грановский					Лист	Листов 1	
Н. контр.	Литвак				Ст.3 ГОСТ 380-71	Госстрой СССР Сантехпроект г. Москва		
Утв.	Сливак							

Формат 11

A1A124.044

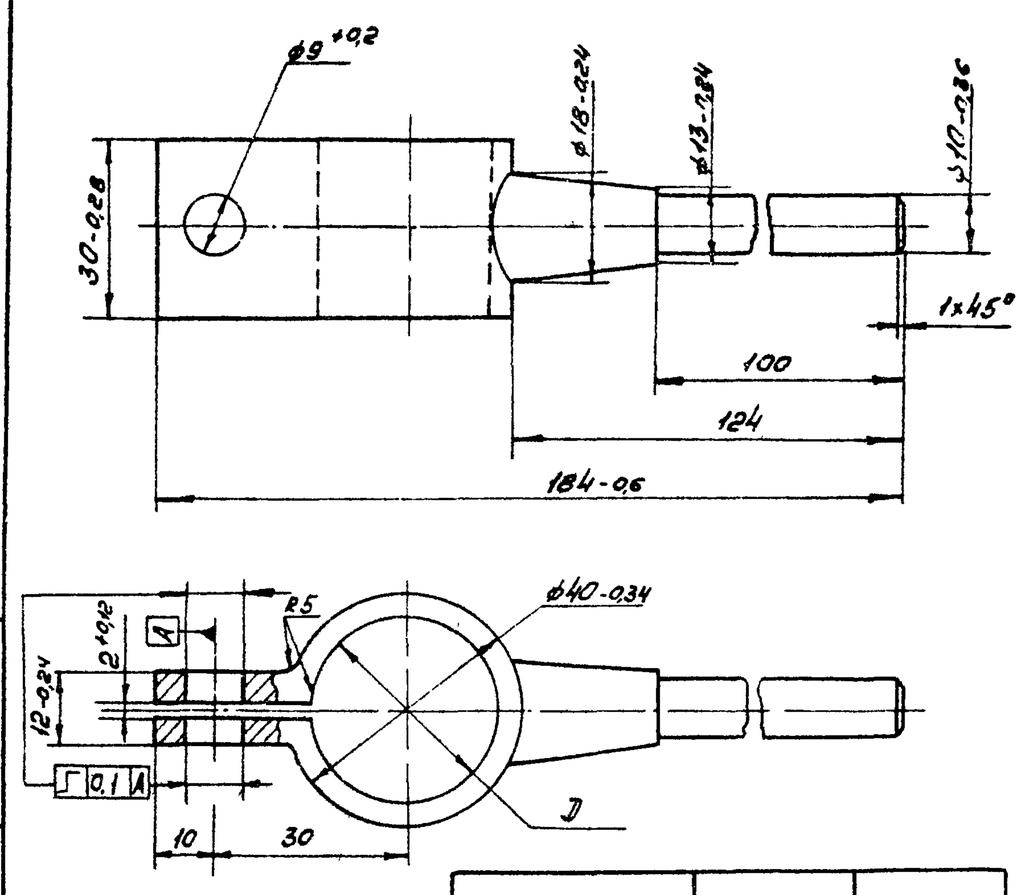

Обозначение	D, мм	Масса, кг
A1A124.044	ф18+0,24	0,3
-01	ф30+0,28	0,26

Неуказанные предельные отклонения размеров по СМ7

Изм.	Лист	№докум.	Подп.	Дата	A1A124.044		
Разраб.	Рубинская				Рычаг	Лит.	Масса	Масшт.
Пров.	Комиссаров					Н	Смотри таблицу	—
Рук. груп.	Грановский					Лист	Листов 1	
Н. контр.	Литвак				Ст.3 ГОСТ 380-71	Госстрой СССР Сантехпроект г. Москва		
Утв.	Сливак							

Формат 11

A1A124.046

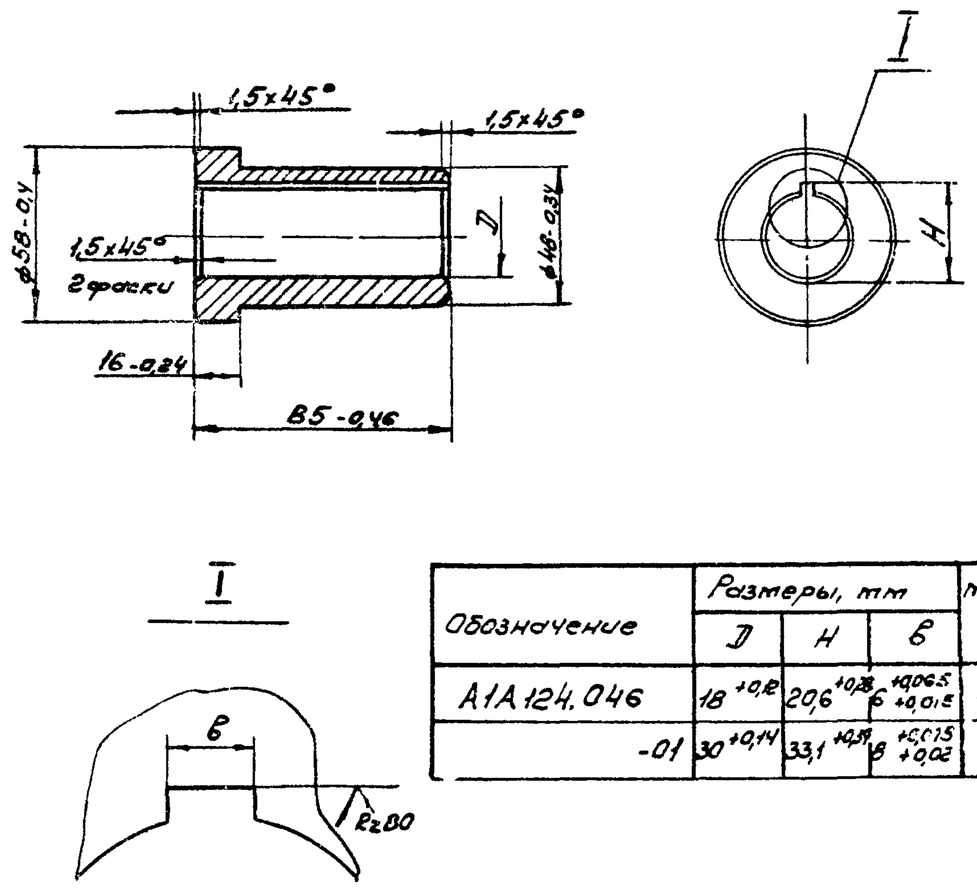

Обозначение	Размеры, мм D	H	B	Масса кг
A1A124.046	18+0,12	20,6+0,28	6 +0,065 +0,015	1,25
-01	30+0,14	33,1+0,34	8 +0,015 +0,02	0,87

Изм.	Лист	№докум.	Подп.	Дата	A1A124.046		
Разраб.	Рубинская				Втулка	Лит.	Масса	Масшт.
Пров.	Комиссаров					Н	Смотри таблицу	—
Рук. груп.	Грановский					Лист	Листов 1	
Н. контр.	Литвак				Ст.3 ГОСТ 380-71	Госстрой СССР Сантехпроект г. Москва		
Утв.	Сливак							

Формат 11

Серия 3.904-15 Выпуск 1-11

Подп. и дата | Взам. инв. N | Инв. N дубл. | Подп. и дата | Инв. N подл.

А1А124.100СБ

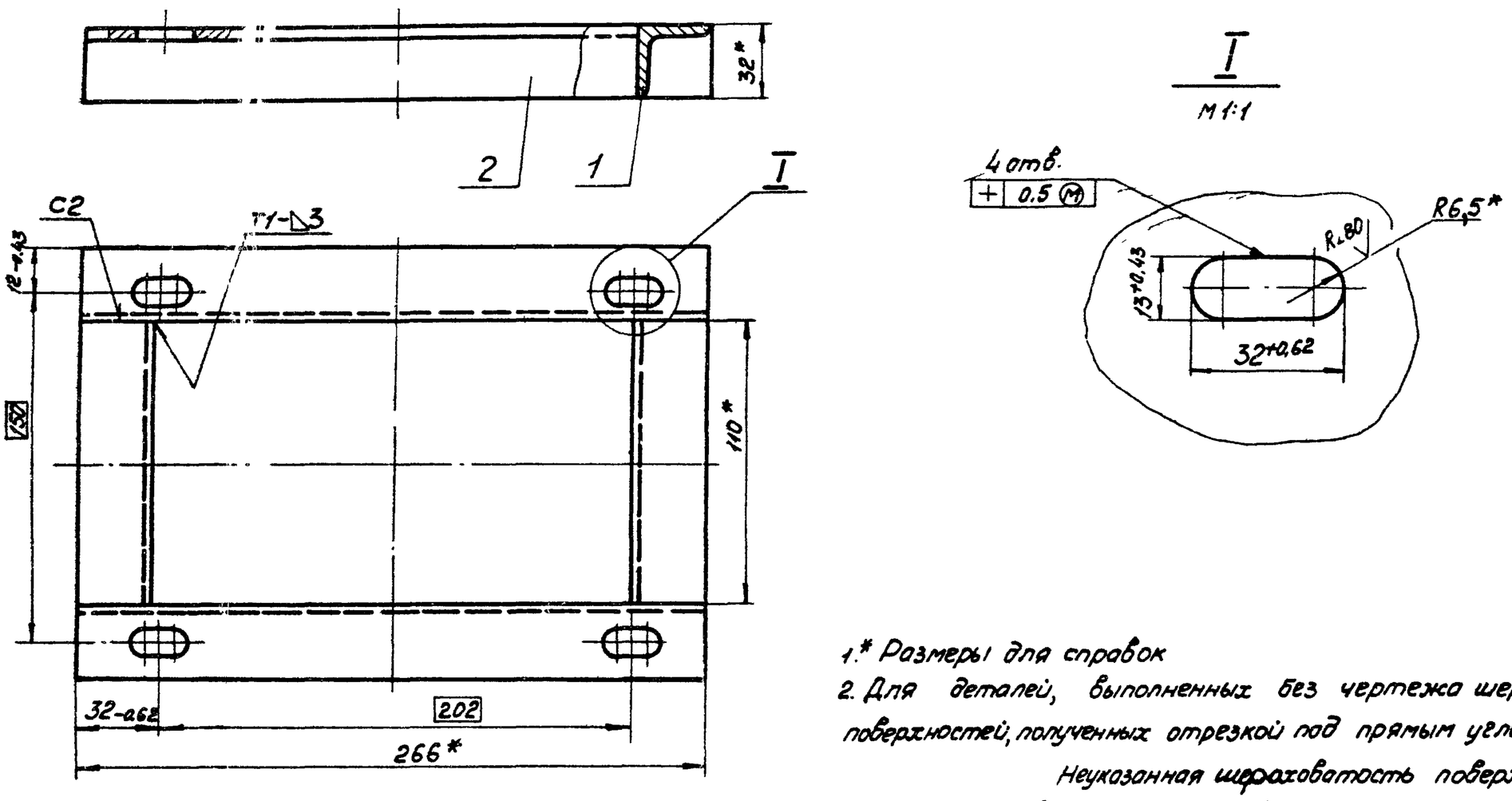

1.* Размеры для справок

2. Для деталей, выполненных без чертежа шероховатость поверхностей, полученных отрезкой под прямым углом – Rz320

Неуказанная шероховатость поверхностей – ∅

3. Сварные швы по ГОСТ5264-69.

					А1А124.100СБ			
Изм.	Лист	N° докум.	Подп.	Дата	Подставка. Сборочный чертеж.	Лит.	Масса	Масш.
Разраб.		Рубинская				И	1.5	1:2
Пров.		Комиссаров				Лист	Листов 1	
Рук. гр.		Грановский				Госстрой СССР Сантехпроект г. Москва		
Гл. спец.		Спивак						
Н. контр.		Литвак						
Утв.		Гольтвегер						

Формат 12

Серия 3.904-15 Выпуск 1-11

А1А124.090СБ

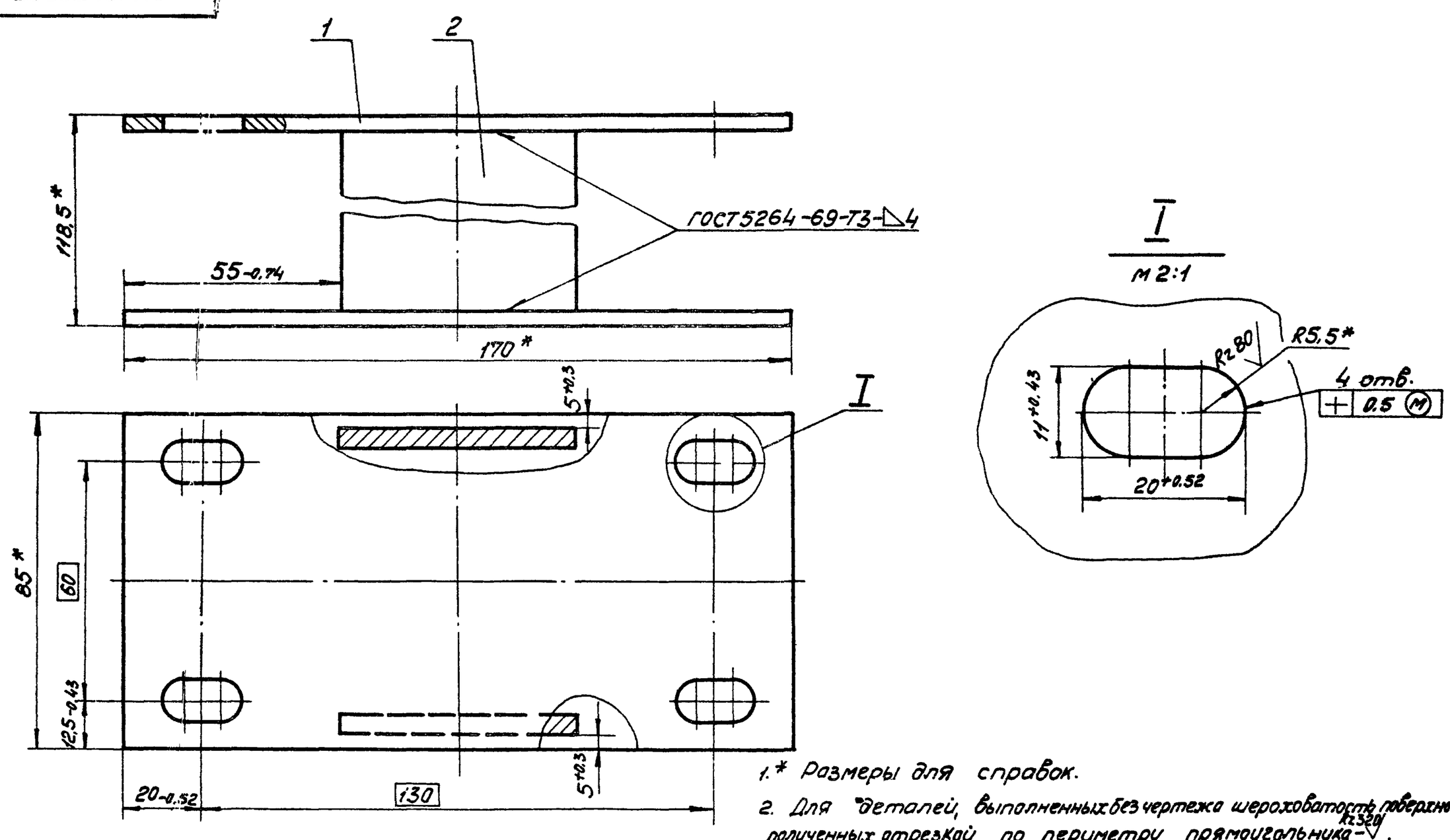

1.* Размеры для справок.

2. Для деталей, выполненных без чертежа шероховатость поверхностей, полученных отрезкой по периметру прямоугольника – Rz320.

Неуказанная шероховатость поверхностей деталей – ∅.

					А1А124.090СБ			
Изм.	Лист	N° докум.	Подп.	Дата	Подставка. Сборочный чертеж.	Лит.	Масса	Масш.
Разраб.		Рубинская				И	1,42	1:1
Пров.		Комиссаров				Лист	Листов 1	
Рук. гр.		Грановский				Госстрой СССР Сантехпроект г. Москва		
Гл. спец.		Спивак						
Н. контр.		Литвак						
Утв.		Гольтвегер						

Копир. Сычева

Формат 12