ГОСУДАРСТВЕННЫЙ КОМИТЕТ СОВЕТА МИНИСТРОВ СССР ПО ДЕЛАМ СТРОИТЕЛЬСТВА

/ГОССТРОЙ СССР/

ТИПОВЫЕ КОНСТРУКЦИИ И ДЕТАЛИ ЗДАНИЙ И СООРУЖЕНИЙ

СЕРИЯ 3.904-15

ПРИТОЧНЫЕ ВЕНТИЛЯЦИОННЫЕ КАМЕРЫ ПРОИЗВОДИТЕЛЬНОСТЬЮ от 3,5 до 150 тыс. $м^3/ч$ С СЕКЦИЯМИ ОРОШЕНИЯ ДЛЯ ТЕПЛОНОСИТЕЛЯ-ВОДА

ВЫПУСК - 1 - 10

КОНСТРУКЦИИ КАМЕР/РАБОЧИЕ ЧЕРТЕЖИ/

Главный инженер института Шнайдер Ю.И.
Главный инженер проекта Гольтвегер Я.А.

УСТАНОВКА РЕЗЕРВНЫХ ВЕНТИЛЯТОРОВ ДЛЯ ПРИТОЧНЫХ ВЕНТИЛЯЦИОННЫХ КАМЕР ТИПА 1ПК

РАЗРАБОТАНЫ
ГПИ САНТЕХПРОЕКТ
ГОССТРОЯ СССР

УТВЕРЖДЕНЫ
И ВВЕДЕНЫ В ДЕЙСТВИЕ
С 1 декабря 1976 г
ГЛАВПРОМСТРОЙПРОЕКТОМ ГОССТРОЯ СССР
ПРИКАЗ № 75 ОТ 16/XI 1976 г

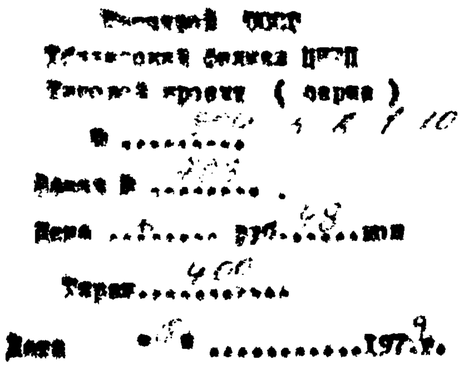

Обозначение	Наименование	Стр.
	Содержание альбома	2,3
А1А109.000ТО	Техническое описание	3
А1А109.000	Приточная вентиляционная камера типа 1ПК10 с резервным вентилятором с секцией орошения	4,5
А1А109.025	Профиль	5
А1А109.000СБ	Приточная вентиляционная камера типа 1ПК10 с резервным вентилятором с секцией орошения.	6,7
А1А110.000	Приточная вентиляционная камера типа 1ПК10 с резервным вентилятором,с фильтром	7-9
А1А109.019	Уголок	9
А1А109.023	Сектор	
А1А109.018	Уголок	
А1А110.000СБ	Приточная вентиляционная камера типа 1ПК10 с резервным вентилятором с фильтром	10
А1А111.000	Приточная вентиляционная камера типа 1ПК10 с резервным вентилятором	11,12
А1А109.024	Уголок	12
А1А111.000СБ	Приточная вентиляционная камера типа 1ПК10 с резервным вентилятором	13
А1А109.010	Секция соединительная	14
А1А109.020	Панель торцевая	
А1А109.010СБ	Секция соединительная	15
А1А109.020СБ	Панель торцевая	16
А1А109.0[illegible]	Сектор	17
А1А109.040	Решетка ограждающая	
А1А109.022	Скоба	
А1А109.023	Лист	
А1А109.027	Фланец	18
А1А109.030СБ	Сектор	
А1А109.040СБ	Решетка ограждающая	19
А1А109.032	Пруток	
А1А109.026	Лист	
А1А112.000	Приточная вентиляционная камера типа 1ПК25 с резервным вентилятором, с секцией орошения	20,21
А1А112.022	Скоба	21
А1А112.000СБ	Приточная вентиляционная камера типа 1ПК25 с резервным вентилятором, с секцией орошения	22,23
А1А112.024	Уголок	23
А1А112.025	Профиль	
А1А113.000	Приточная вентиляционная камера типа 1ПК25 с резервным вентилятором, с фильтром	24,25
А1А112.019	Уголок	25
А1А113.000СБ	Приточная вентиляционная камера типа 1ПК25 с резервным вентилятором, с фильтром	26,27
А1А114.000	Приточная вентиляционная камера типа 1ПК25 с резервным вентилятором	27-29
А1А112.010	Секция соединительная	29
А1А112.018	Уголок	
А1А114.000СБ	Приточная вентиляционная камера типа 1ПК25 с резервным вентилятором	30
А1А112.010СБ	Секция соединительная	31
А1А112.020	Панель торцевая	32
А1А112.030	Сектор	
А1А112.040	Решетка ограждающая	
А1А112.020СБ	Панель торцевая	33
А1А112.030СБ	Сектор	34
А1А112.027	Фланец	
А1А112.040СБ	Решетка ограждающая	35
А1А112.028	Кольцо	
А1А112.031	Пруток	
А1А115.000	Приточная вентиляционная камера типа 1ПК50 с резервным вентилятором, с секцией орошения	36,37
А1А115.000СБ	Приточная вентиляционная камера типа 1ПК50 с резервным вентилятором, с секцией орошения	37,38
А1А116.000	Приточная вентиляционная камера типа 1ПК50 с резервным вентилятором,с фильтром	39,40
А1А116.000СБ	Приточная вентиляционная камера типа 1ПК50 с резервным вентилятором с фильтром	40,41
А1А117.000	Приточная вентиляционная камера типа 1ПК50 с резервным вентилятором	42,43
А1А115.018	Уголок	43
А1А115.028	Кольцо	
А1А115.029	Пруток	
А1А117.000СБ	Приточная вентиляционная камера типа 1ПК50 с резервным вентилятором	44
А1А115.010	Секция соединительная	45
А1А115.020	Панель торцевая	
А1А115.030	Сектор	
А1А115.010СБ	Секция соединительная	46
А1А115.020СБ	Панель торцевая	47
А1А115.027	Фланец	48
А1А115.026	Лист	
А1А115.030СБ	Сектор	
А1А115.040	Решетка ограждающая	49
А1А115.019	Уголок	
А1А115.040СБ	Решетка ограждающая	
А1А115.022	Скоба	50
А1А115.023	Лист	
А1А115.024	Профиль	
А1А115.025	Уголок	
А1А118.000	Приточная вентиляционная камера типа 1ПК70 с резервным вентилятором, с секцией орошения	51,52
А1А119.000	Приточная вентиляционная камера типа 1ПК70 с резервным вентилятором с фильтром	52,53
А1А118.000СБ	Приточная вентиляционная камера типа 1ПК70 с резервным вентилятором, с секцией орошения	54,55
А1А119.000СБ	Приточная вентиляционная камера типа 1ПК70 с резервным вентилятором,с фильтром	56,57
А1А120.000	Приточная вентиляционная камера типа 1ПК70 с резервным вентилятором	58,59
А1А118.010	Секция соединительная	59
А1А120.000СБ	Приточная вентиляционная камера типа 1ПК70 с резервным вентилятором	60,61
А1А118.010СБ	Секция соединительная	62
А1А118.020	Панель перекрытия	63
А1А118.030	Панель передняя	
А1А118.040	Панель задняя	
А1А118.053	Лист	64
А1А118.055	Лист	
А1А118.020СБ	Панель перекрытия	
А1А118.030СБ	Панель передняя	65
А1А118.040СБ	Панель задняя	66
А1А118.050	Панель торцевая	67
А1А118.060	Сектор	
А1А118.070	Фланец	
А1А118.050СБ	Панель торцевая	68
А1А118.060СБ	Сектор	69
А1А118.080	Решетка ограждающая	70
А1А118.027	Лист	
А1А118.024	Лист	
А1А118.070СБ	Фланец	71
А1А118.080СБ	Решетка ограждающая	
А1А118.031	Уголок	72
А1А118.029	Лист	
А1А118.026	Уголок	
А1А118.025	Уголок	

Обозначение	Наименование	Стр
А1А118.038	Уголок	73
А1А118.033	Планка	
А1А118.032	Прокладка	
А1А118.036	Лист	74
А1А118.042	Лист	
А1А118.034	Профиль	
А1А118.045	Уголок	75
А1А118.046	Уголок	
А1А118.044	Лист	
А1А118.043	Уголок	
А1А118.047	Планка	76
А1А118.052	Лист	
А1А118.039	Лист	
А1А118.058	Уголок	77
А1А118.059	Уголок	
А1А118.057	Уголок	
А1А118.056	Лист	
А1А118.062	Фланец	78
А1А118.061	Лист	
А1А118.063	Пруток	
А1А118.049	Скоба	
А1А121.000	Приточная вентиляционная камера типа 1ПК100 с резервным вентилятором, с секцией орошения.	79,80
А1А122.000	Приточная вентиляционная камера типа 1ПК100 с резервным вентилятором, с фильтром	80,81
А1А121.000СБ	Приточная вентиляционная камера типа 1ПК100 с резервным вентилятором, с секцией орошения.	82,83
А1А122.000СБ	Приточная вентиляционная камера типа 1ПК100 с резервным вентилятором, с фильтром	84,85

Обозначение	Наименование	Стр.
А1А123.000	Приточная вентиляционная камера типа 1ПК100 с резервным вентилятором	86,87
А1А121.062	Пруток	87
А1А121.061	Фланец	
А1А121.059	Лист	
А1А123.000СБ	Приточная вентиляционная камера типа 1ПК100 с резервным вентилятором	88,89
А1А121.010	Секция соединительная	90
А1А121.020	Панель перекрытия	
А1А118.028	Уголок	
А1А121.010СБ	Секция соединительная	91
А1А121.030	Панель передняя	92
А1А121.040	Панель задняя	
А1А121.050	Панель торцевая	
А1А121.038	Лист	93
А1А121.020СБ	Панель перекрытия	
А1А121.030СБ	Панель передняя	94
А1А121.040СБ	Панель задняя	95
А1А121.050СБ	Панель торцевая	96
А1А121.060	Сектор	97
А1А121.070	Фланец	
А1А121.080	Решетка ограждающая	
А1А121.060СБ	Сектор	98
А1А121.080СБ	Решетка ограждающая	99
А1А121.070СБ	Фланец	
А1А121.046	Планка	100
А1А121.027	Уголок	
А1А121.029	Уголок	
А1А121.028	Лист	
А1А121.025	Уголок	101
А1А121.026	Лист	
А1А121.024	Уголок	

Изм.	Лист	№ докум.	Подп.	Дата	Содержание альбома	Лист 2

Формат 12

Обозначение	Наименование	Стр
А1А121.033	Профиль	102
А1А121.043	Уголок	
А1А121.032	Планка	
А1А121.031	Прокладка	
А1А121.037	Уголок	103
А1А121.035	Лист	
А1А121.044	Лист	104
А1А121.045	Уголок	
А1А121.042	Уголок	
А1А121.041	Лист	
А1А121.054	Лист	105
А1А121.055	Лист	
А1А121.052	Лист	
А1А121.051	Лист	
А1А121.057	Уголок	106
А1А121.056	Уголок	
А1А121.058	Уголок	
А1А121.048	Скоба	

Изм.	Лист	№ докум.	Подп.	Дата	Содержание альбома	Лист 3

Формат 11

Серия 3.904-15. Выпуск 1-10

В настоящем выпуске приведены рабочие чертежи установок резервных вентиляторов для приточных вентиляционных камер типа 1ПК.

Необходимость выполнения данной работы вызывается тем, что в соответствии с проектом главы СНиП II-33-75 „Отопление, вентиляция и кондиционирование воздуха" и СН245-71 „Санитарные нормы проектирования промышленных предприятий", в тех случаях, когда помещение обслуживается одной приточной установкой, последняя должна иметь резервный вентилятор

Номенклатура камер для которых разработана установка резервных вентиляторов, ограничена камерой 1ПК100, так как приточная камера 1ПК150, как правило, для обслуживания отдельных помещений в единственном числе не применяется.

Камеры с резервными вентиляторами выполнены следующим образом. В камерах 1ПК10; 1ПК25; 1ПК50 основной и резервный вентиляторы устанавливаются под углом один к другому. В камерах 1ПК70 и 1ПК100 они установлены по одной оси, перпендикулярной оси камеры Такие варианты установки являются менее габаритными по сравнению с другими проработанными вариантами и позволяют максимально использовать площадь производственных помещений.

В качестве резервного вентилятора применен вентилятор того же типоразмера, что и основной.

Настоящий выпуск содержит сборочные чертежи приточных вентиляционных камер 1ПК10-1ПК100 с установкой резервного вентилятора и чертежи соединительных секций этих камер. При изготовлении приточных камер с установкой резервного вентилятора следует пользоваться настоящим выпуском, одним из выпусков 1-1÷1-5 на соответствующую камеру, выпусками 1-7, 1-8 и бланк-заказом выпуска 0.

Инв. № подл. | Подп. и дата | Взам. инв. № | Инв. № дубл. | Подп. и дата

Изм.	Лист	№ докум.	Подп.	Дата	А1А109.000.ТО			
Разраб.	Грановский				Приточная вентиляционная камера типа 1ПК10 с резервным вентилятором, с секцией орошения. Техническое описание	Лит. И	Лист	Листов 1
Гл.спец.	Спивак					Госстрой СССР САНТЕХПРОЕКТ г. Москва		
Нач.отд.	Гольтвегер							
Н.контр.	Рубинский							
Утв.	Шилрер							

Формат 11

Формат	Зона	Поз.	Обозначение	Наименование	Кол.	Примечание
				Документация		
*			А1А109.000 СБ	Сборочный чертеж		* 13, 22
11			А1А109.000 ТО.	Приточная вентиляционная камера типа 1ПК10 с резервным вентилятором, с секцией орошения		
				Техническое описание		
				Сборочные единицы		
11		1	А1А035.080	Секция орошения	1	Выпуск 1-2
11		2	А1А035.250	Патрубок	1	Выпуск 1-1
11		3	А1А109.010	Секция соединительная		1 шт. применяется с поз. 5, 8, 13, 17, 22, 24, 25 взамен поз. 4
		4	А1А109.010-01	Секция соединительная		1 шт. применяется с поз. 9, 10, 17, 18, 21, 23, 26, 27 взамен поз. 3.
11		5	АЗД045.000	Заслонка воздушная утепленная	1	Выпуск 1-8 взамен поз. 28
				Детали		
БЧ			А1А109 701	Прокладка Резина-пластина 3Т-С ГОСТ 7338-65 30х380		8 шт. применяется с поз. 3, 8, 13, 17, 20, 22, 24, 25 взамен поз. 7 0,06 кг

Изм.	Лист	№ докум.	Подп.	Дата	А1А109.000			
Разраб.		Магальская			Приточная вентиляционная камера типа 1ПК10 с резервным вентилятором с секцией орошения	Лит.	Лист 1	Листов 7
Пров.		Литвак						
Рук. груп.		Эпштейн				Госстрой СССР САНТЕХПРОЕКТ г. Москва		
Н. контр.		Рубинская						
Утв.		Слевак						

Инв. № подл. | Подп. и дата | Взам. инв. № | Инв. № дубл. | Подп. и дата

Копировал Формат А4

Формат	Зона	Поз.	Обозначение	Наименование	Кол.	Примечание
БЧ		7	А1А109.002	Прокладка Резина-пластина 3Т-С ГОСТ 7338-65 30х4700		1 шт. применяется с поз. 3, 5, 8, 11, 18, 21, 23, 26, 27 взамен поз. 6 0,082 кг.
БЧ		8	А1А109.003	Прокладка Резина-пластина 3Т-С ГОСТ 7338-65 ф560х ф500		4 шт. применяется с поз. 3, 5, 13, 17, 20, 22, 24, 25 взамен поз. 3 0,03 кг.
БЧ		9	А1А109.004	Прокладка Резина-пластина 3Т-С ГОСТ 7338-65 ф690х ф630		4 шт. применяется с поз. 9, 13, 14, 17, 18, 21, 23, 26, 27 взамен поз. 8, 0,04 кг.
БЧ		10	А1А109.005	Прокладка Резина-пластина 3Т-С ГОСТ 7338-65 36х1298	4	0,21 кг.
БЧ		11	А1А109.006	Прокладка Резина-пластина 3Т-С ГОСТ 7338-65 36х1235	3	0,15 кг.
БЧ		12	А1А109.007	Прокладка Резина пластина 3Т-С ГОСТ 7338-65 36х1307	2	0,22 кг.
				Стандартные изделия		
		13		Болт М6х25.36 ГОСТ 7798-70		80 шт. применяется с поз. 3, 6, 8, 17, 20, 22, 24, 25 взамен поз. 4

Инв. № подл. | Подп. и дата | Взам. инв. № | Инв. № дубл. | Подп. и дата

Изм.	Лист	№ докум.	Подп.	Дата	А1А109.000	Лист 2

Копировал Формат А4

Формат	Зона	Поз.	Обозначение	Наименование	Кол.	Примечание
		14		Болт М8х20.36 ГОСТ 7798-70		24 шт. применяется с поз. 4, 7, 9, 13, 17, 18, 21, 23, 26, 27 взамен поз. 13.
				Болты ГОСТ 798-70		
		15		М8х25.36	26	
		16		М10х25.36	90	
		17		Гайка М6.4 ГОСТ 5915-70		60 шт. применяются с поз. 3, 5, 8, 13, 20, 22, 24, 25
		18		Гайка М8.4 ГОСТ 5915-70	50	24 шт. применяются с поз. 4, 7, 9, 13, 17, 21, 23, 26, 27 взамен поз. 17.
		19		Гайка М10.4 ГОСТ 5915-70	90	
		20		Вставка ВНА5 Серия 2.494-8 ЦИТП		2 шт. применяются с поз. 3, 6, 8, 12, 17, 22, 24, 25 взамен поз. 21
		21		Вставка ВНА 6.3 Серия 2.494-8 ЦИТП		2 шт. применяются с поз. 3, 7, 9, 13, 17, 18, 23, 26, 27. взамен поз. 19
		22		Вставка ВВ5 Серия 2.494-8 ЦИТП		2 шт. применяются с поз. 3, 5, 8, 13, 17, 24, 25 взамен поз. 22
		23		Вставка ВВ6.3 Серия 2.494-8 ЦИТП		2 шт. применяются с поз. 4, 7, 9, 13, 17, 18, 21, 26, 27.

Серия 3.904-15 Выпуск 1-10

Инв. № подл. | Подп. и дата | Взам. инв. № | Инв. № дубл. | Подп. и дата

Изм.	Лист	№ докум.	Подп.	Дата	А1А109.000	Лист 3

Копировал Формат А4

Формат	Зона	Поз.	Обозначение	Наименование	Кол.	Примечание
		24		Вентилятор Ц4-70 N5 левого вращения ГОСТ 5976-73		1 шт. применяется с поз. 3, 6, 8, 13, 17, 20, 22, 25 взамен поз. 26
		25		Вентилятор Ц4-70 N5 правого вращения ГОСТ 5976-73		1 шт. применяется с поз. 3, 6, 8, 13, 17, 20, 22, 24 взамен поз. 27
		26		Вентилятор Ц4-70 N6,3 левого вращения ГОСТ 5976-73		1 шт. применяется с поз. 4, 7, 9, 13, 17, 18, 21, 23, 27 взамен поз. 24
		27		Вентилятор Ц4-70 N6,3 правого вращения ГОСТ 5976-73		1 шт. применяется с поз. 4, 7, 9, 13, 17, 21, 23, 25 взамен поз. 25
				Прочие изделия		
		28		Клапан воздушный утепленный КВУ 600х1000 ТУ22-2071-70	1	взамен поз. 5
		29		Материал фильтрующий из упругого стекловолокна марки ФСКУ ТУ 21-10-369-70 ширина 1200 мм	50 м	

Инв. № подл. | Подп. и дата | Взам. инв. № | Инв. № дубл. | Подп. и дата

Изм.	Лист	№ докум.	Подп.	Дата	А1А109.000	Лист 4

Копировал Формат А4

Формат	Зона	Поз.	Обозначение	Наименование	Кол.	Примечание
				Переменные данные для исполнений.		
				А1А109.000		
				Сборочные единицы		
11		30	А1А035.260	Секция калориферная	1	Выпуск 1-1
11		31	А1А035.290	Секция приемная с фильтром	1	Выпуск 1-1
				А1А109.000-01		
				Сборочные единицы		
11		30	А1А035.260-01	Секция калориферная	1	Выпуск 1-1
11		31	А1А035.290	Секция приемная с фильтром	1	Выпуск 1-1
				А1А109.000-02		
				Сборочные единицы		
11		30	А1А035.260-02	Секция калориферная	1	Выпуск 1-1
11		31	А1А035.290	Секция приемная с фильтром	1	Выпуск 1-1
				А1А109.000-03		
				Сборочные единицы		
11		30	А1А035.260-03	Секция калориферная	1	Выпуск 1-1
11		31	А1А035.290	Секция приемная с фильтром	1	Выпуск 1-1

Инв.№ подл. | Подп. и дата | Взам. инв.№ | Инв.№ дубл. | Подп. и дата

Изм. Лист № докум. Подп. Дата

А1А109.000

Лист 5

Копировал: Формат А4

Формат	Зона	Поз.	Обозначение	Наименование	Кол.	Примечание
				А1А109.000-04		
				Сборочные единицы		
11		30	А1А035.260-04	Секция калориферная	1	Выпуск 1-1
11		31	А1А035.290	Секция приемная с фильтром	1	Выпуск 1-1
				А1А109.000-05		
				Сборочные единицы		
11		30	А1А035.260-05	Секция калориферная	1	Выпуск 1-1
11		31	А1А035.290	Секция приемная с фильтром	1	Выпуск 1-1
				А1А109.000-06		
				Сборочные единицы		
11		30	А1А035.260	Секция калориферная	1	Выпуск 1-1
11		31	А1А035.290-01	Секция приемная с фильтром	1	Выпуск 1-1
				А1А109.000-07		
				Сборочные единицы		
11		30	А1А035.260-01	Секция калориферная	1	Выпуск 1-1
11		31	А1А035.290-01	Секция приемная с фильтром	1	Выпуск 1-1

Инв.№ подл. | Подп. и дата | Взам. инв.№ | Инв.№ дубл. | Подп. и дата

Изм. Лист № докум. Подп. Дата

А1А109.000

Лист 6

Копировал: Формат А4

Серия 3.904-15 Выпуск 1-10

Формат	Зона	Поз.	Обозначение	Наименование	Кол.	Примечание
				А1А109.000-08		
				Сборочные единицы		
11		30	А1А035.260-02	Секция калориферная	1	Выпуск 1-1
11		31	А1А035.290-01	Секция приемная с фильтром	1	Выпуск 1-1
				А1А109.000-09		
				Сборочные единицы		
11		30	А1А035.260-03	Секция калориферн.	1	Выпуск 1-1
11		31	А1А035.290-01	Секция приемная с фильтром	1	Выпуск 1-1
				А1А109.000-10		
				Сборочные единицы		
11		30	А1А035.260-04	Секция калориферная	1	Выпуск 1-1
11		31	А1А035.290-01	Секция приемная с фильтром	1	Выпуск 1-1
				А1А109.000-11		
				Сборочные единицы		
11		30	А1А035.260-05	Секция калориферная	1	Выпуск 1-1
11		31	А1А035.290-01	Секция приемная с фильтром	1	Выпуск 1-1

Инв.№ подл. | Подп. и дата | Взам. инв.№ | Инв.№ дубл. | Подп. и дата

Изм. Лист № докум. Подп. Дата

А1А109.000

Лист 7

Копировал: Формат А4

А1А109.025

Rz320 (√)

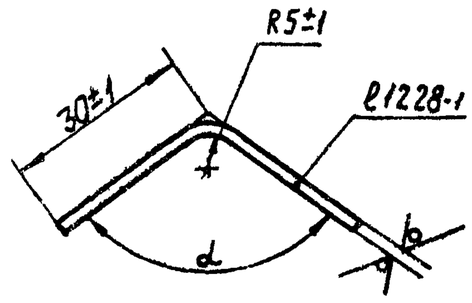

Обозначение	α
А1А109.025	110°±30'
-01	90°±30'

Изм.	Лист	№ докум.	Подп.	Дата	А1А109.025			
Разраб.		Ефимова			Профиль	Лит.	Масса	Масшт.
Пров.		Литвак				И	2,0	—
Рук. груп.		Грановский				Лист	Листов 1	
Н. контр.		Рубинская			Лист Б3.0 ГОСТ 19903-74 1-IV-Ст.3 ГОСТ 16523-70	Госстрой СССР Сантехпроект г. Москва		
Утв.		Спивак						

Копировал: Формат А4

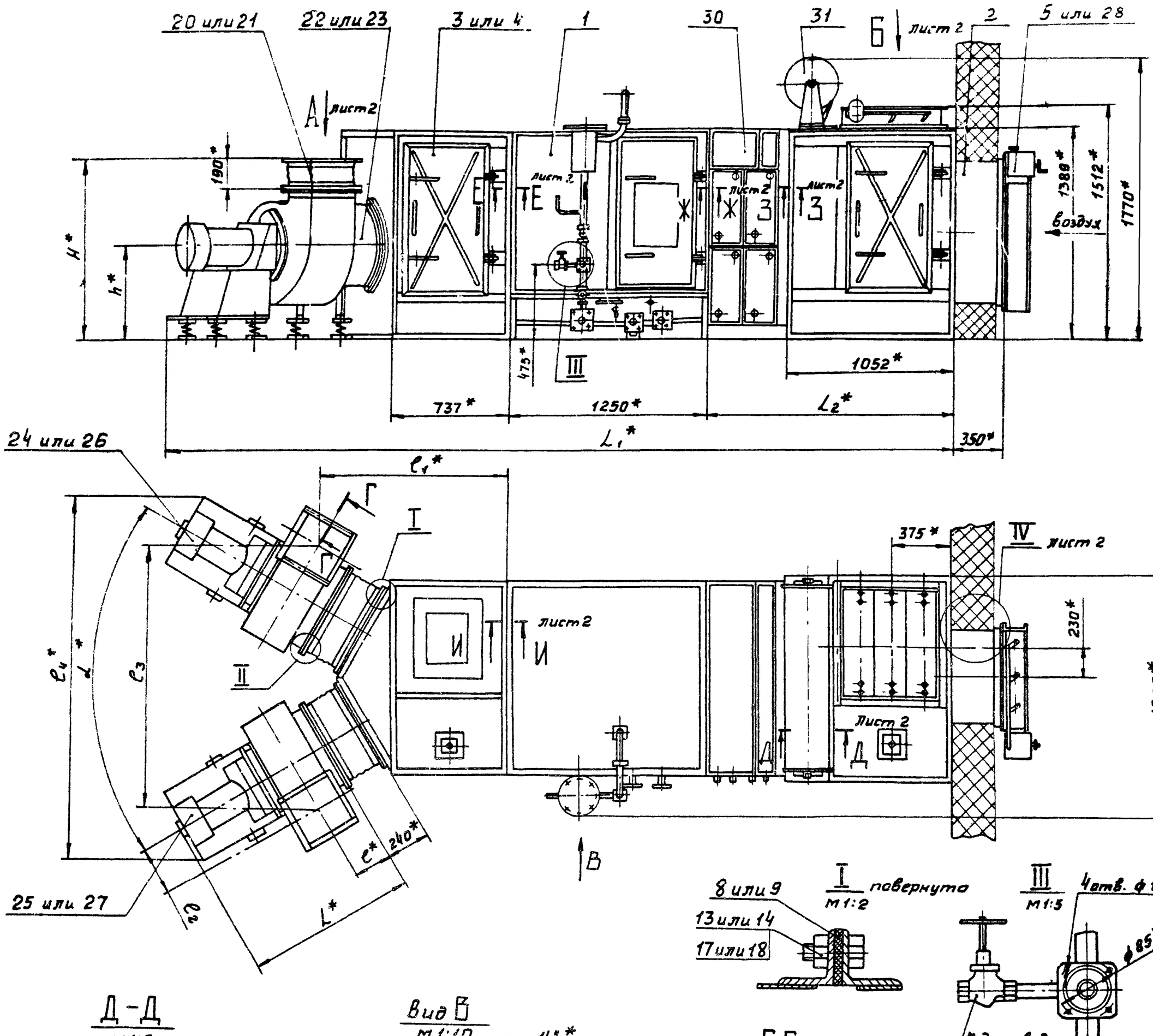

Обозначение	Размеры, мм L_1*	L_2*	Масса, кг
А1А109.000	4917	1457	2116
-01	4997	1537	2296
-02	4734	1274	1906
-03	4774	1314	1996
-04	5100	1640	2326
-05	5220	1760	2586
-06	4917	1457	2086
-07	4997	1537	2266
-08	4734	1274	1876
-09	4774	1314	1966
-10	5100	1640	2296
-11	5220	1760	2556

Вентилятор	Размеры, мм L*	e*	e_1*	e_2*	e_3*	e_4*	H*	h*	b*	b_1*	α	n	z
Ц4-70 №5	833	256	1230	325	1700	2350	1003	590	350	380	70°	3	16
Ц4-70 №6,3	1063	306	1200	410	2000	2800	1367	767	441	470	90°	4	20

1. В качестве вентиляторных установок должны поставляться вентиляторные агрегаты с одним из комплектов: А5100-2а; А5100-2б; А5105-2а; А5105-2б; А6,3095-1; А6,3095-2а; А6,3095-2б; А6,3100-1; А6,3100-2б; А6,3105-1; А6,3105-2. Обозначение комплектов принято по „Руководству по подбору центробежных вентиляторов" – серия А8-156 И.
2. Размеры L_1 указаны для камер с вентилятором Ц4-70 №6,3. Для камер с вентилятором Ц4-70 №5 размеры L_1 меньше на 200 мм.
3. * Размеры для справок.

Изм.	Лист	№ докум.	Подп.	Дата
Разраб.	Ямпольская			21/11
Пров.	Литвак			
Рук. группы	Грановский			
Гл. спец.	Спивак			
Н. контр.	Рубинская			
Утв.	Гольштегер			

А1А109.000 СБ

Приточная вентиляционная камера типа 1ПК10 с резервным вентилятором с секцией орошения. Сборочный чертеж

Лит.	Масса	Масштаб
И	смотри таблицу	—
Лист 1	Листов 2	

Госстрой СССР сантехпроект г. Москва

Серия 3.904.15 Выпуск 1.10

Инв. № подл. | Подп. и дата | Взам. инв. № | Инв. № дубл. | Подп.

Копировал: Денисова

Формат 22

Вид А повернуто лист1
М1:10

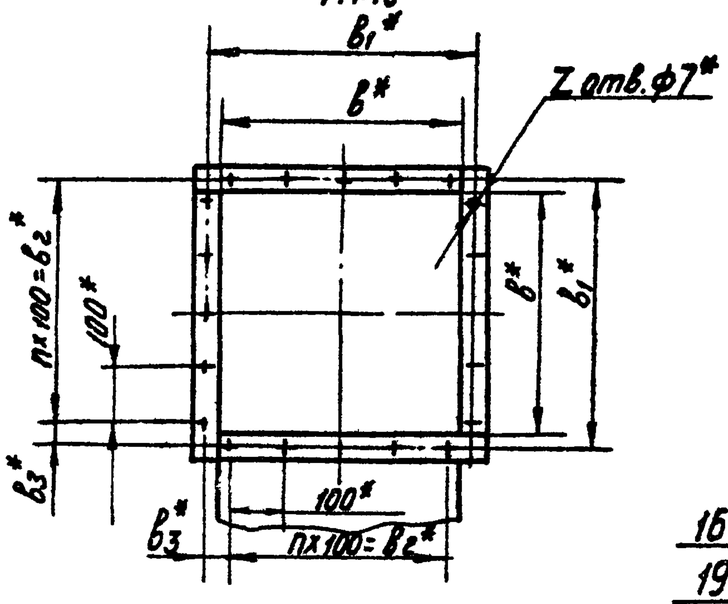

Вид Б лист1
М1:10

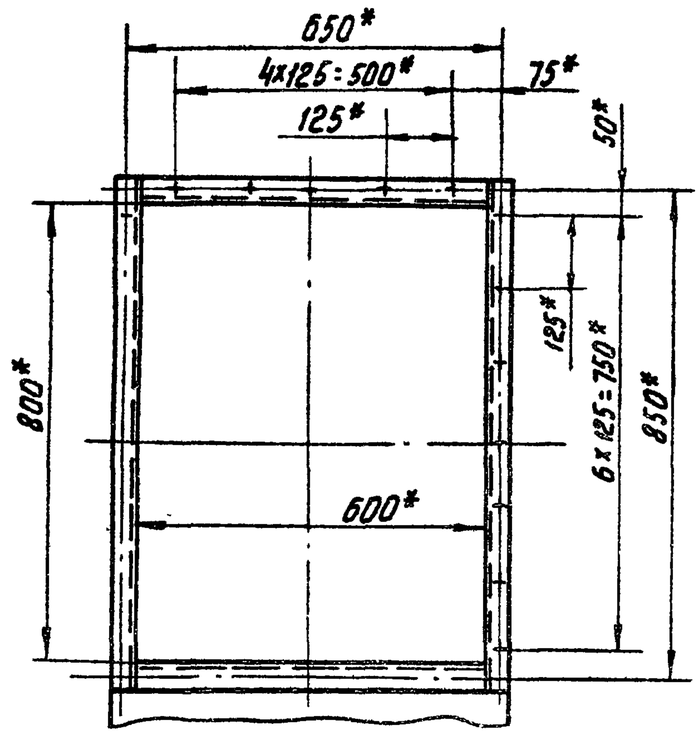

IV лист1
М1:2

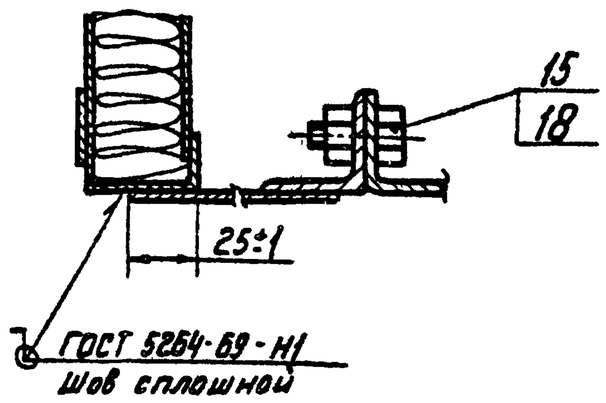

3-3 лист1
М1:2

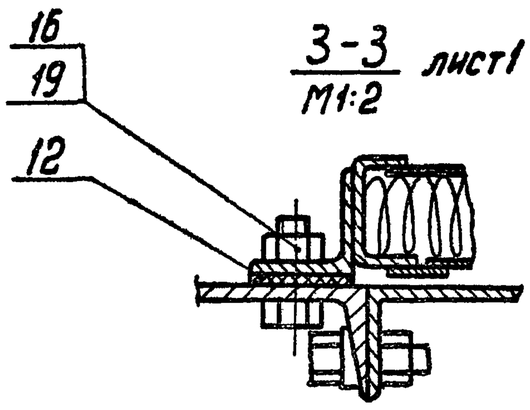

Ж-Ж лист1
М1:2

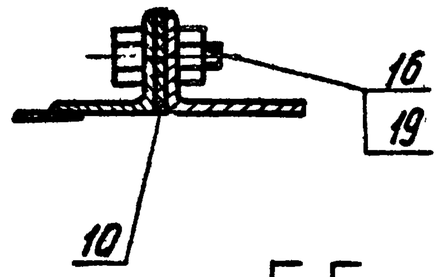

Е-Е лист1
М1:2

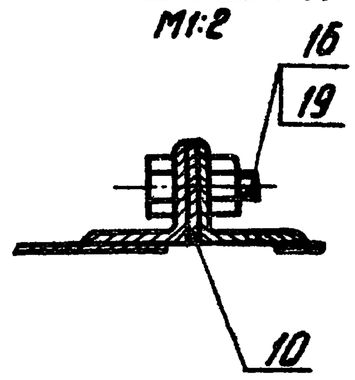

И-И лист1
М1:2

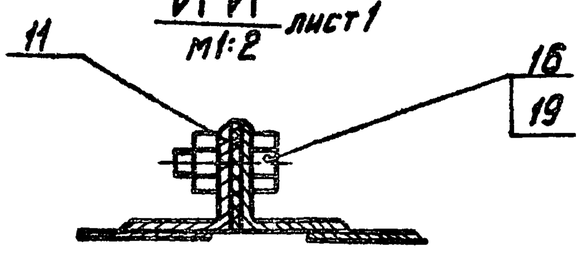

Инв.№ подл.	Подп. и дата	Взам. инв.№	Инв.№ дубл.	Подп. и дата

Изм	Лист	№ докум.	Подп.	Дата

А1А109.000СБ

Приточная вентиляционная камера типа 1ПК10 с резервным вентилятором, с фильтром.

Лит | Лист 1 | Листов 7

Госстрой СССР САНТЕХПРОЕКТ г. Москва

Лист 2

Копировал

Формат А2

Серия 3.904-15 Выпуск 1-10

Формат	Зона	Поз.	Обозначение	Наименование	Кол.	Примечание
				Документация		
22			А1А110.000СБ	Сборочный чертеж		
11			А1А109.000ТО	Приточная вентиляционная камера типа 1ПК10 с резервным вентилятором с секцией орошения Техническое описание		
				Сборочные единицы		
11		1	А1А035.250	Патрубок	1	Выпуск 1-1
11		2	А1А.109.010	Секция соединительная		1 шт. применяется с поз. 5, 7, 12, 16, 19, 21, 23, 24 взамен поз. 3
		3	А1А109.010-01	Секция соединительная		1 шт. применяется с поз. 6, 8, 13, 17, 20, 22, 25, 26. Взамен поз. 2
11		4	АЗД045.000	Заслонка воздушная утепленная		Выпуск 1-8 Взамен поз. 27
				Детали		
БЧ		5	А1А110.001	Прокладка Резина-пластина ЗТ-С ГОСТ 7338-65 30×380		8 шт. применяется с поз. 27, 12, 16, 19, 21, 23, 24 Взамен поз. 6. 0,06 кг.
БЧ		6	А1А110.002	Прокладка Резина-пластина ЗТ-С ГОСТ 7338-65 30×470		8 шт. применяется с поз. 3, 8, 13, 17, 20, 22, 25, 26 Взамен поз. 5 0,082 кг.
БЧ		7	А1А110.003	Прокладка Резина-пластина ЗТ-С ГОСТ 7338-65 ф560×ф500		4 шт. применяется с поз. 2, 5, 12, 16, 19, 21, 23, 24 Взамен поз. 8. 0,03 кг.
БЧ		8	А1А110.004	Прокладка Резина-пластина ЗТ-С ГОСТ 7338-65 ф690×ф630		4 шт. применяется с поз. 3, 6, 13, 17, 20, 22, 25, 26 Взамен поз. 7 0,12 кг.
БЧ		9	А1А110.005	Прокладка Резина-пластина ЗТ-С ГОСТ 7338-65 36×1298	2	0,21 кг.
БЧ		10	А1А110.006	Прокладка Резина-пластина ЗТ-С ГОСТ 7338-65 36×1235	2	0,19 кг.
БЧ		11	А1А110.007	Прокладка Резина-пластина ЗТ-С ГОСТ 7338-65 36×1307	1	0,22 кг.
				Стандартные изделия		
		12		Болт М6×25.36 ГОСТ 7798-70		80 шт. применяется с поз. 2, 5, 7, 16, 19, 21, 23, 24 Взамен поз. 13.

Инв.№ подл.	Подп. и дата	Взам. инв.№	Инв.№ дубл.	Подп. и дата

Изм	Лист	№ докум.	Подп.	Дата
Разраб.	Ямпольская			
Пров.	Литвак			
Рук. груп.	Гороховский			
Н. контр.	Рубинская			
Утв.	Сливак			

А1А110.000

Лист 2

Копировал

Формат А1

Формат	Зона	Поз	Обозначение	Наименование	Кол	Примечание
		13		Болт М8×20.36		24шт. применяются с поз. 3,6,8, 17,20, 22,25,26
				ГОСТ 7798-70		
						Взамен поз. 12
				Болты ГОСТ 7798-70		
		14		М8×25.36	26	
		15		М10×25.36	60	
		16		Гайка М6.4		8шт. применяется с поз. 2,5, 7, 12, 19, 21,23,24
				ГОСТ 5915-70		
						Взамен поз. 17
		17		Гайка М8.4		
				ГОСТ 5915-70	50	24шт. применяются с поз. 3,6, 8,13,20, 22,22,25,
						Взамен поз. 16
		18		Гайка М10.4		
				ГОСТ 5915-70	60	
		19		Вставка ВНА5		2шт. применяются с поз. 2,5, 7, 12, 16
				Серия 2.494-8 ЦИТП		
						21, 23, 24
						Взамен поз. 20
		20		Вставка ВНА63		2шт. применяются с поз. 3,6, 8, 13, 17,
				Серия 2.494-8 ЦИТП		
						22, 25, 26
						Взамен поз. 19
		21		Вставка ВВ5		2шт. применяются с поз. 2,5 7, 12, 16, 19,
				Серия 2.494-8 ЦИТП		
						23, 24
						Взамен поз. 22

Инв. N подл. | Подп. и дата | Взам. инв. N | Инв. N дубл. | Подп. и дата

Изм. Лист N докум. Подп. Дата

А1А.110.000

Лист 3

Формат	Зона	Поз.	Обозначение	Наименование	Кол.	Примечание
		22		Вставка ВВ6.3		2шт. применяются с поз. 3,6, 8,13,17, 20,25,26
				Серия 2.494-8 ЦИТП		
						Взамен поз. 21
		23		Вентилятор Ц4-70 №5		1шт. применяется с поз. 2,5, 7, 12, 16, 19, 21, 24
				левого вращения		
				ГОСТ 5976-73		
						Взамен поз. 25
		24		Вентилятор Ц4-70 №5		1шт. применяется с поз. 2,5, 7, 12, 16, 19, 21, 23
				правого вращения		
				ГОСТ 5976-73		
						Взамен поз. 26
		25		Вентилятор Ц4-70 №6,3		1шт. применяется с поз. 3,6, 8,13,17, 20,22,26
				левого вращения		
				ГОСТ 5976-73		
						Взамен поз. 23
		26		Вентилятор Ц4-70 №6,3		1шт. применяется с поз. 3,6 8,13,17, 20,22,25
				правого вращения		
				ГОСТ 5976-73		
						Взамен поз. 24
				Прочие изделия		
		27		Клапан воздушный утепленный КВУ600×1000		Взамен поз. 4
				ТУ22-2071-70	1	
		28		Материал фильтрующий из упругого стекловолокна марки ФСВУ ТУ21-10-369-70 шириной 1200мм	50м	

Инв. N подл. | Подп. и дата | Взам. инв. N | Инв. N дубл. | Подп. и дата

Изм. Лист N докум. Подп. Дата

А1А 110.000

Лист 4

Серия 3.904-15 Выпуск 1-10

Формат	Зона	Поз.	Обозначение	Наименование	Кол.	Примечание
			Переменные данные для исполнений.			
				А1А 110.000		
				Сборочные единицы		
11		29	А1А 035.260	Секция калориферная	1	Выпуск 1-1
11		30	А1А 035.290	Секция приемная с фильтром	1	Выпуск 1-1
				А1А 110.000-01		
				Сборочные единицы		
11		29	А1А 035.260-01	Секция калориферная	1	Выпуск 1-1
11		30	А1А 035.290	Секция приемная с фильтром	1	Выпуск 1-1
				А1А 110.000-02		
				Сборочные единицы		
11		29	А1А 035.260-02	Секция калориферная	1	Выпуск 1-1
11		30	А1А 035.290	Секция приемная с фильтром	1	Выпуск 1-1
				А1А 110.000-03		
				Сборочные единицы		
11		29	А1А 035.260-03	Секция калориферная	1	Выпуск 1-1
11		30	А1А 035.290	Секция приемная с фильтром	1	Выпуск 1-1

Инв. N подл. | Подп. и дата | Взам. инв. N | Инв. N дубл. | Подп. и дата

Изм. Лист N докум. Подп. Дата

А1А 110.000

Лист 5

Формат	Зона	Поз.	Обозначение	Наименование	Кол.	Примечание
				А1А 110.000-04		
				Сборочные единицы		
11		29	А1А 035.260-04	Секция калориферная	1	Выпуск 1-1
11		30	А1А 035.290	Секция приемная с фильтром	1	Выпуск 1-1
				А1А 110.000-05		
				Сборочные единицы		
11		29	А1А 035.260-05	Секция калориферная	1	Выпуск 1-1
11		30	А1А 035.290	Секция приемная с фильтром	1	Выпуск 1-1
				А1А 110.000-06		
				Сборочные единицы		
11		29	А1А 035.260	Секция калориферная	1	Выпуск 1-1
11		30	А1А 035.290-01	Секция приемная с фильтром	1	Выпуск 1-1
				А1А 110.000-07		
				Сборочные единицы		
11		29	А1А 035.260-01	Секция калориферная	1	Выпуск 1-1
11		30	А1А 035.290.-01	Секция приемная с фильтром	1	Выпуск 1-1

Инв. N подл. | Подп. и дата | Взам. инв. N | Инв. N дубл. | Подп. и дата

Изм. Лист N докум. Подп. Дата

А1А 110.000

Лист 6

Формат	Зона	Поз.	Обозначение	Наименование	Кол.	Примечание
				А1А110.000-08		
				Сборочные единицы		
11		29	А1А035.260-02	Секция калориферная	1	Выпуск 1-1
11		30	А1А035.290-01	Секция приемная с фильтром	1	Выпуск 1-1
				А1А110.000-09		
				Сборочные единицы		
11		29	А1А035.260-03	Секция калориферная	1	Выпуск 1-1
11		30	А1А035.290-01	Секция приемная с фильтром	1	Выпуск 1-1
				А1А110.000-10		
				Сборочные единицы		
11		29	А1А035.260-04	Секция калориферная	1	Выпуск 1-1
11		30	А1А035.290-01	Секция приемная с фильтром	1	Выпуск 1-1
				А1А110.000-11		
				Сборочные единицы		
11		29	А1А035.260-05	Секция калориферная	1	Выпуск 1-1
11		30	А1А035.290-01	Секция приемная с фильтром	1	Выпуск 1-1

Инв. № подл. | Подп. и дата | Взам. инв. № | Инв. № дубл. | Подп. и дата

Изм.	Лист	№ докум.	Подп.	Дата

А1А110.000

Лист 7

Копировал: Формат 11

А1А109.023

√(√)

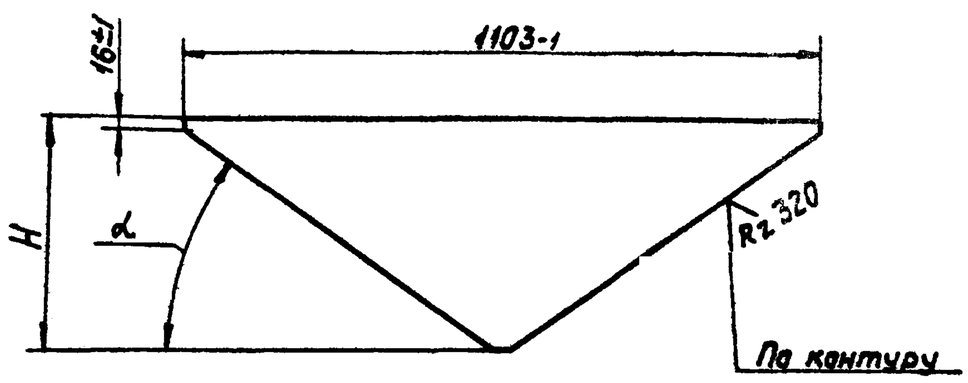

Обозначение	H, мм	α	Масса, кг
А1А109.023	400-1	35°±30'	3,5
-01	585-1	45°±30'	4,8

Инв. № подл. | Подп. и дата | Взам. инв. № | Инв. № дубл. | Подп. и дата

Изм.	Лист	№ докум.	Подп.	Дата
Разраб.		Ефимова		
Пров.		Литвак		
Рук. груп.		Грановский		
Н. контр.		Рубинская		
Утв.		Спивак		

А1А109.023

Сектор

Лит. | Масса | Масшт.
И | см. табл. | —

Лист | Листов 1

Лист 5.2.0 ГОСТ 19903-74
1-IV-Ст 3 ГОСТ 16523-70

Госстрой СССР
Сантехпроект
г. Москва

Копировал: Формат 11

А1А109.018

√(√)

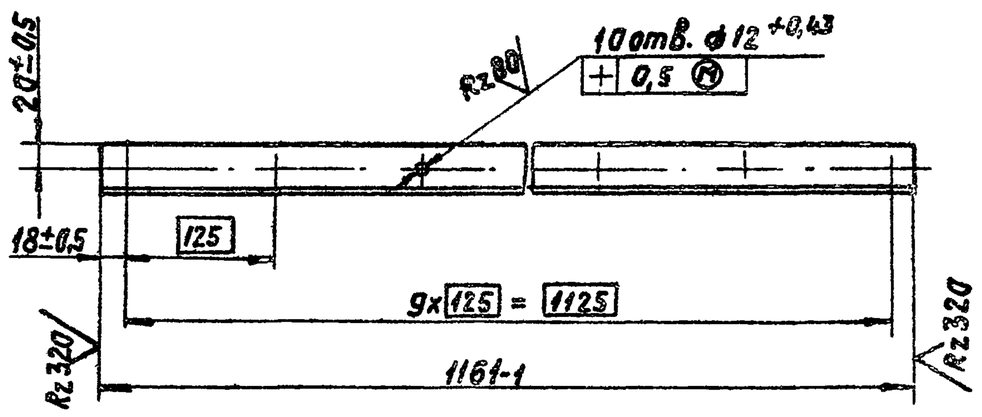

Серия 3.904-15. Выпуск 1-10

Инв. № подл. | Подп. и дата | Взам. инв. № | Инв. № дубл. | Подп. и дата

Изм.	Лист	№ докум.	Подп.	Дата
Разраб.		Ефимова		
Пров.		Литвак		
Рук. груп.		Грановский		
Н. контр.		Рубинская		
Утв.		Спивак		

А1А105.018

Уголок

Лит. | Масса | Масшт.
И | 1,9 | 1:5

Лист | Листов 1

Уголок Б-36х36х3 ГОСТ 8509-72 / Ст3 ГОСТ 535-58

Госстрой СССР
Сантехпроект
г. Москва

Копировал: Формат 11

А1А109.019

√(√)

А1А109.019 - изображено
А1А109.019-01 - зеркальное отражение

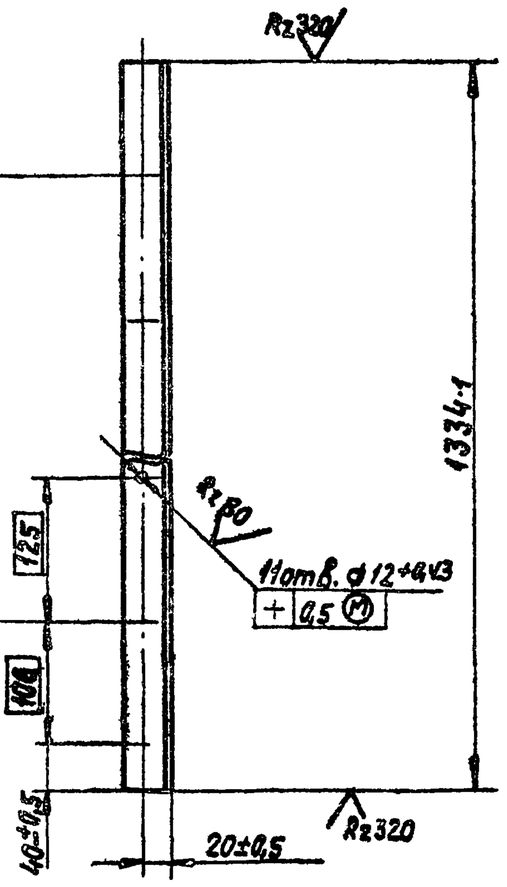

Инв. № подл. | Подп. и дата | Взам. инв. № | Инв. № дубл. | Подп. и дата

Изм.	Лист	№ докум.	Подп.	Дата
Разраб.		Ефимова		
Пров.		Литвак		
Рук. груп.		Грановский		
Н. контр.		Рубинская		
Утв.		Спивак		

А1А109.019

Уголок

Лит. | Масса | Масшт.
И | 2,2 | 1:5

Лист | Листов 1

Уголок Б-36х36х3 ГОСТ 8509-72 / Ст3 ГОСТ 535-58

Госстрой СССР
Сантехпроект
г. Москва

Копировал: Формат 11

А1А110.000 СБ

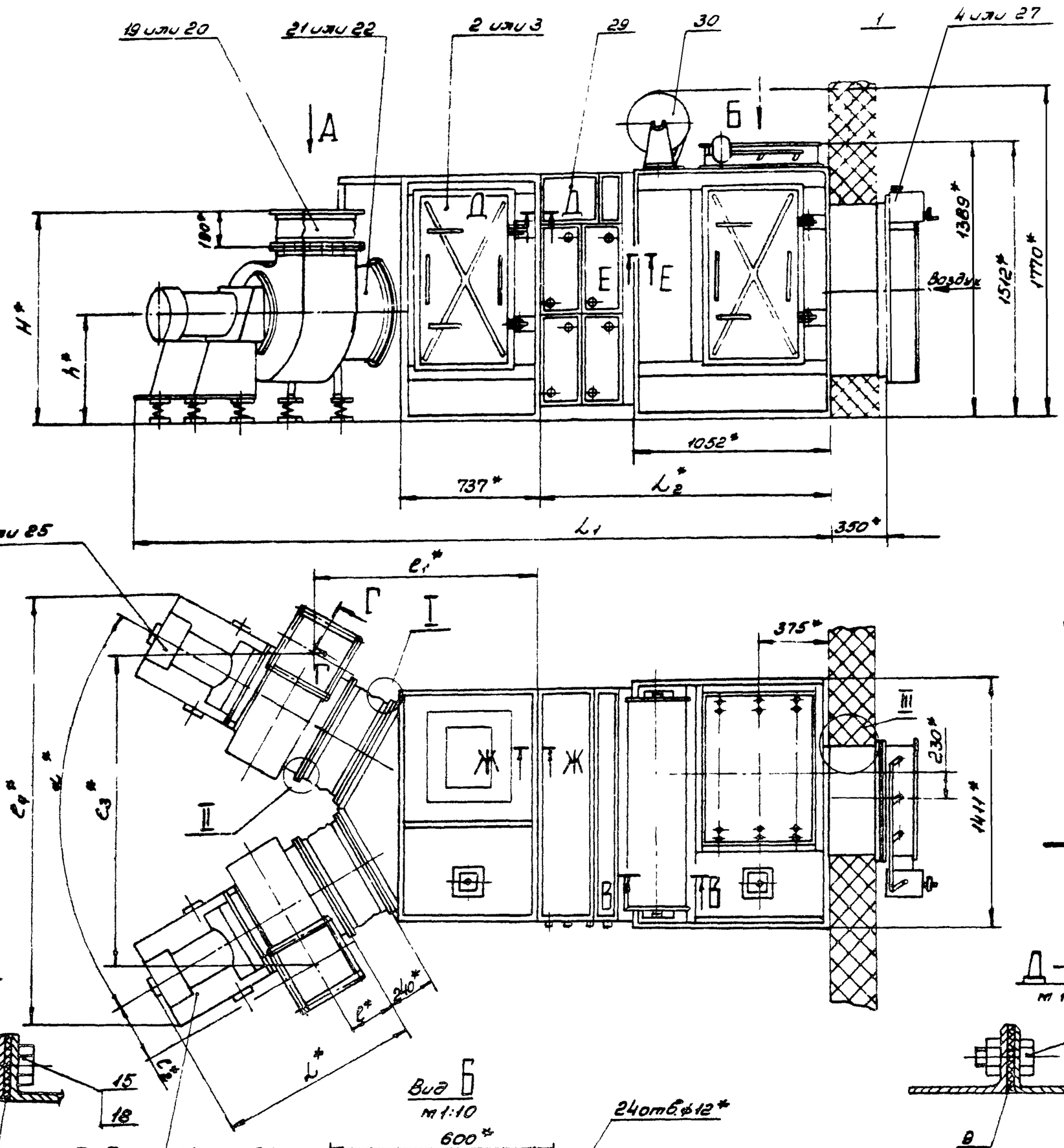

Г-Г повернуто
м1:2

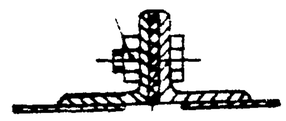

5 или 6

I
м1:2

12 или 13

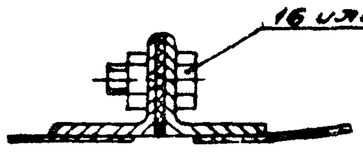

7 или 8

II
м1:2

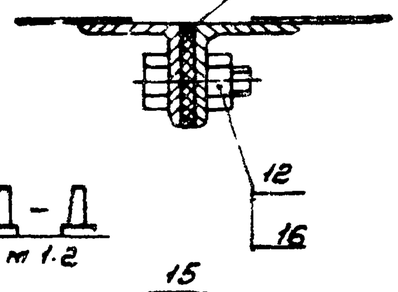

Ж-Ж
м1:2

Д-Д
м1:2

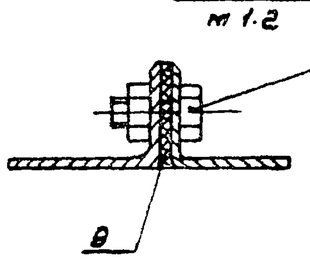

В-В
м1:5

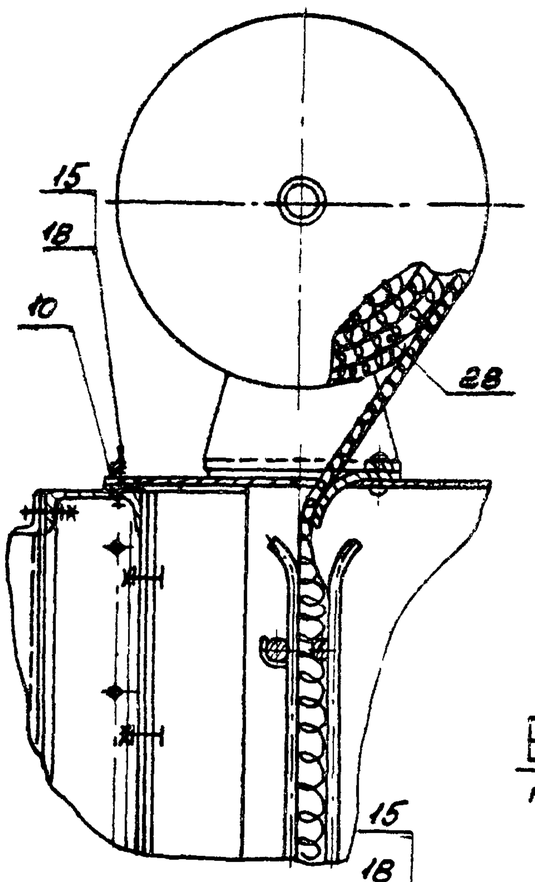

Вид Б
м1:10

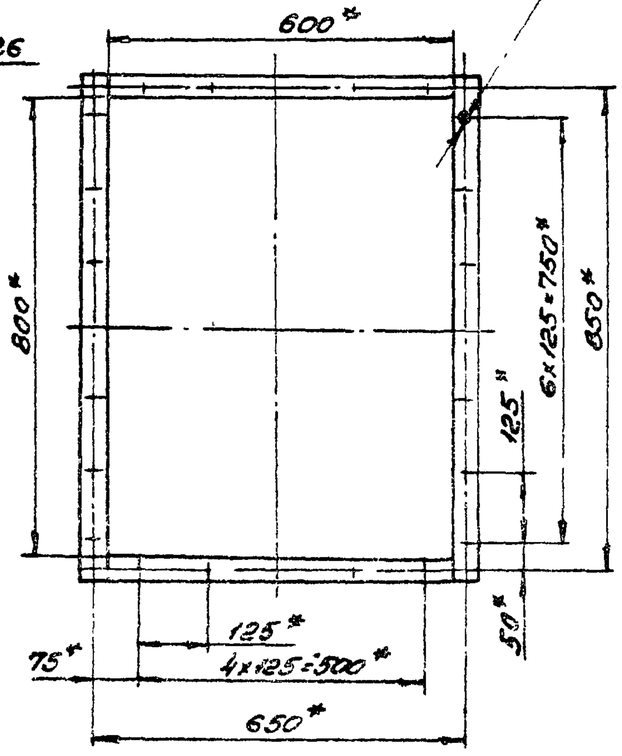

Вид А повернуто
м1:10

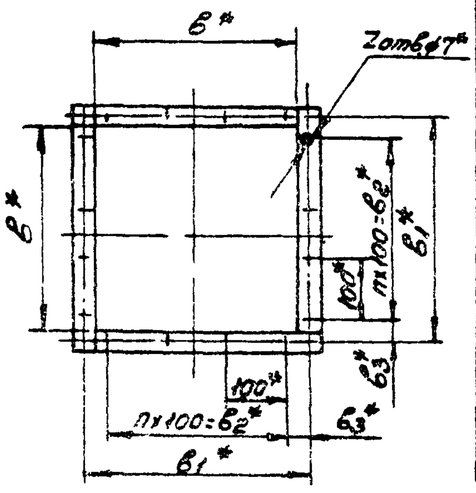

Обозначение	Размеры, мм L1*	L2*	Масса, кг
А1А110.000	3664	1457	1686
-01	3744	1537	1856
-02	3481	1274	1476
-03	3521	1314	1566
-04	3847	1640	1886
-05	3967	1760	2156
-06	3664	1457	1656
-07	3744	1537	1826
-08	3481	1274	1446
-09	3521	1314	1536
-10	3847	1640	1866
-11	3967	1760	2126

III
м1:2

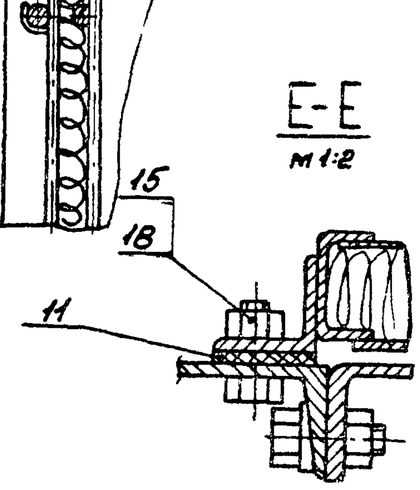

Е-Е
м1:2

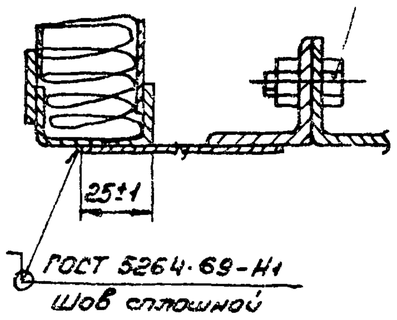

ГОСТ 5264-69-Н1
Шов сплошной

Вентилятор	Размеры, мм L*	l*	l1*	l2*	l3*	l4*	H*	h*	b*	b1*	d	n	z
Ц4-70 №5	833	256	1230	325	1700	2350	1003	590	350	360	70°	3	16
Ц4-70 №6,3	1063	306	1200	410	2000	2800	1367	767	441	470	90°	4	20

1. В качестве вентиляторных установок должны поставляться вентиляторные агрегаты с одним из комплектов:
А5100-2а, А5100-2б; А5105-2а; А5105-2б; А6,3095-1; А6,3095-2а; А6,3095-2б; А6,3100-1; А6,3100-2б; А6,3105-1, А6,3105-2 Обозначение комплектов принято по „Руководству по подбору центробежных вентиляторов" серия АВ-156У.
2 Размеры L1 указаны для камер с вентилятором Ц4-70 №6,3. Для камер с вентилятором Ц4-70 №5 размеры L1 меньше на 200мм.
3* Размеры для справок

Изм	Лист	N докум	Подп	Дата
Разраб	Ямпольская			
Пров	Литвак			
Рук.груп	Романовский			
Гл.спец	Сгибак			
Н.контр	Рубинская			
Утв	Голотвегер			

А1А110.000 СБ

Приточная вентиляционная камера типа ПК10 с резервным вентилятором, с фильтром
Сборочный чертеж

Лит	Масса	Масштаб
И		—
Лист	Листов 1	

Госстрой СССР Сантехпроект г Москва

Серия 3.904-15 Выпуск 1-10

Подп. и дата | Инв. № подл. | Взам. инв. № | Инв. № дубл. | Подп. и дата

Копировал Денисова Формат А2

Формат	Зона	Поз.	Обозначение	Наименование	Кол.	Примечание
				Документация		
22			А1А111.000 СБ	Сборочный чертеж		
11			А1А109000ТО	Приточная вентиляционная камера типа 1ПК10 с резервным вентилятором с секцией орошения Техническое описание		
				Сборочные единицы		
11		1	А1А035.250	Патрубок	1	Выпуск 1-1
11		2	А1А109000	Секция соединительная		1шт применяется с поз 5,7,12, 16,19,21,23 24 взамен поз 3
		3	А1А109.010-01	Секция соединительная		1шт применяется с поз 6,8,13 17,20,22,25 26 взамен поз 2
11		4	АЗД045.000	Заслонка воздушная утепленная	1	Выпуск 1-8 Взамен поз 27
				Детали		
64		5	А1А111.001	Прокладка Резина-пластина ЗТ-С ГОСТ 7338-65 30×380		3шт применяется с поз 2,7,18, 16,19,21, 23,24 Взамен поз 6 0,06кг

Инв.№ подл. | Подп. и дата | Взам. инв.№ | Инв.№ дубл. | Подп. и дата

Изм.	Лист	№ докум.	Подп.	Дата
Разраб.	Ямпольская			
Пров.	Лытвак			
Рук. гр.	Грановский			
Н. контр.	Рубинская			
Утв.	Сливак			

А1А 111.000

Приточная вентиляционная камера типа 1ПК10 с резервным вентилятором

Лит	Лист	Листов
И	1	7

Госстрой СССР Сантехпроект г Москва

Копировал

Формат	Зона	Поз.	Обозначение	Наименование	Кол.	Примечание
54		6	А1А111.002	Прокладка Резина-пластина ЗТ-С ГОСТ 7338-65 30×470		3шт применяется с поз 3,8, 13,17,20 22,25,26 Взамен поз 5 0,08кг
64		7	А1А111.003	Прокладка Резина-пластина ЗТ-С ГОСТ 7338-65 Ф560×Ф500		4шт применяется с поз 2,5, 12,16,19 21,23,24 Взамен поз 8 0,03кг
54		8	А1А111.004	Прокладка Резина-пластина ЗТ-С ГОСТ 7338-65 Ф690×Ф630		4шт применяется с поз 3,6, 13,17,20 22,25,26 Взамен поз 7 0,12кг
64		9	А1А111.005	Прокладка Резина-пластина ЗТ-С ГОСТ 7338-65 36×1298	2	0,81кг
64		10	А1А111.006	Прокладка Резина-пластина ЗТ-С ГОСТ 7338-65 36×1235	2	0,19кг
64		11	А1А111.007	Прокладка Резина-пластина ЗТ-С ГОСТ 7338-65 36×1307	1	0,22кг
				Стандартные изделия		
		12		Болт М6×25.36 ГОСТ 7798-70		80шт применяется с поз 2,5,7 16,19,21,23,24 Взамен поз 13

Инв.№ подл. | Подп. и дата | Взам. инв.№ | Инв.№ дубл. | Подп. и дата

Изм.	Лист	№ докум.	Подп.	Дата

А1А 111.000

Лист 2

Копировал

Формат 11

Формат	Зона	Поз.	Обозначение	Наименование	Кол.	Примечание
		13		Болт М8×20.36 ГОСТ 7798-70		24шт применяется с поз 3,6,8, 17,20,22, 25,26 Взамен поз 12
				Болты ГОСТ 7798-70		
		14		М8×25.36	26	
		15		М10×25.36	60	
		16		Гайка М6.4 ГОСТ 5915-70		80шт применяется с поз 3,5,7, 12,19,21 23,24 Взамен поз 17
		17		Гайка М8.4 ГОСТ 5915-70	50	24шт применяется с поз 3,6 8,13,20,22, 25,26 Взамен поз 16
		18		Гайка М10.4 ГОСТ 5915-70	60	
		19		Вставка ВНА5 Серия 2.494-8 ЦИТП		2шт применяется с поз 2,5, 7,12,16 21,23,24 Взамен поз 20
		20		Вставка ВНА6,3 Серия 2.494-8 ЦИТП		2шт применяется с поз 3,6, 8,13,22 25,26 Взамен поз 19
		21		Вставка ВВ5 Серия 2.494-8 ЦИТП		4шт применяется с поз 2,5, 7,12,16, 19,21,24 Взамен поз 22

Серия 3.904-15 Выпуск 1-10

Инв.№ подл. | Подп. и дата | Взам. инв.№ | Инв.№ дубл. | Подп. и дата

Изм.	Лист	№ докум.	Подп.	Дата

А1А 111.000

Лист 3

Копировал

Формат 11

Формат	Зона	Поз.	Обозначение	Наименование	Кол.	Примечание
		22		Вставка ВВ6,3 Серия 2.494-8 ЦИТП		2шт применяется с поз 3,6, 8,13,17,20, 25,26 Взамен поз 21
		23		Вентилятор ЦУ-70№5 левого вращения ГОСТ 5976-73		1шт применяется с поз 2,5, 7,12,16, 19,21,24 Взамен поз 25
		24		Вентилятор ЦУ-70№5 правого вращения ГОСТ 6976-73		1шт применяется с поз 2,5 7,12,16,21 23 Взамен поз 26
		25		Вентилятор ЦУ-70№6,3 левого вращения ГОСТ 5976-73		1шт применяется с поз 3,6, 8,13,17 20,22,26 Взамен поз 23
		26		Вентилятор ЦУ-70№6,3 правого вращения ГОСТ 5976-73		1шт применяется с поз 3,6, 8,13,17 20,22,25 Взамен поз 24
				Прочие изделия		
		27		Клапан воздушный утепленный КВУ 600×1000 ТУ22-2071-70	1	Взамен поз 4

Инв.№ подл. | Подп. и дата | Взам. инв.№ | Инв.№ дубл. | Подп. и дата

Изм.	Лист	№ докум.	Подп.	Дата

А1А.111.000.

Лист 4

Копировал

Формат 11

Формат	Зона	Поз	Обозначение	Наименование	Кол.	Примечания
			Переменные данные для исполнений:			
				А1А111.000		
				Сборочные единицы		
11		28	А1А035.260	Секция калориферная	1	Выпуск 1-1
11		29	А1А037.010	Секция приемная	1	Выпуск 1-1
				А1А111.000-01		
				Сборочные единицы		
11		28	А1А035.260-01	Секция калориферная	1	Выпуск 1-1
11		29	А1А037.010	Секция приемная	1	Выпуск 1-1
				А1А111.000-02		
				Сборочные единицы		
11		28	А1А035.260-02	Секция калориферная	1	Выпуск 1-1
11		29	А1А037.010	Секция приемная	1	Выпуск 1-1
				А1А111.000-03		
				Сборочные единицы		
11		28	А1А035.260-03	Секция калориферная	1	Выпуск 1-1
11		29	А1А037.010	Секция приемная	1	Выпуск 1-1

Инв.№ подл. | Подп. и дата | Взам. инв.№ | Инв.№ дубл. | Подп. и дата

Изм. Лист № докум. Подп. Дата

А1А111.000

Лист 5

Копировал: Денисова Формат: 11

Формат	Зона	Поз.	Обозначение	Наименование	Кол.	Примечание
				А1А111.000-04		
				Сборочные единицы		
11		28	А1А035.260-04	Секция калориферная	1	Выпуск 1-1
11		29	А1А037.010	Секция приемная	1	Выпуск 1-1
				А1А111.000-05		
				Сборочные единицы		
11		28	А1А035.260-05	Секция калориферная	1	Выпуск 1-1
11		29	А1А037.010	Секция приемная	1	Выпуск 1-1
				А1А111.000-06		
				Сборочные единицы		
11		28	А1А035.260	Секция калориферная	1	Выпуск 1-1
11		29	А1А037.010-01	Секция приемная	1	Выпуск 1-1
				А1А111.000-07		
				Сборочные единицы		
11		28	А1А035.260-01	Секция калориферная	1	Выпуск 1-1
11		29	А1А037.010-01	Секция приемная	1	Выпуск 1-1

Инв.№ подл. | Подп. и дата | Взам. инв.№ | Инв.№ дубл. | Подп. и дата

Изм. Лист № докум. Подп. Дата

А1А111.000

Лист 6

Копировал: Денисова Формат: 11

Серия 3.904-15 Выпуск 1-10

Формат	Зона	Поз.	Обозначение	Наименование	Кол.	Примечание
				А1А111.000-08		
				Сборочные единицы		
11		28	А1А035.260-02	Секция калориферная	1	Выпуск 1-1
11		29	А1А037.010-01	Секция приемная	1	Выпуск 1-1
				А1А111.000-09		
				Сборочные единицы		
11		28	А1А035.260-03	Секция калориферная	1	Выпуск 1-1
11		29	А1А037.010-01	Секция приемная	1	Выпуск 1-1
				А1А111.000-10		
				Сборочные единицы		
11		28	А1А035.260-04	Секция калориферная	1	Выпуск 1-1
11		29	А1А037.010-01	Секция приемная	1	Выпуск 1-1
				А1А111.000-11		
				Сборочные единицы		
11		28	А1А035.260-05	Секция калориферная	1	Выпуск 1-1
11		29	А1А037.010-01	Секция приемная	1	Выпуск 1-1

Инв.№ подл. | Подп. и дата | Взам. инв.№ | Инв.№ дубл. | Подп. и дата

Изм. Лист № докум. Подп. Дата

А1А111.000

Лист 7

Копировал: Денисова Формат: 11

А1А109.024

√ (√)

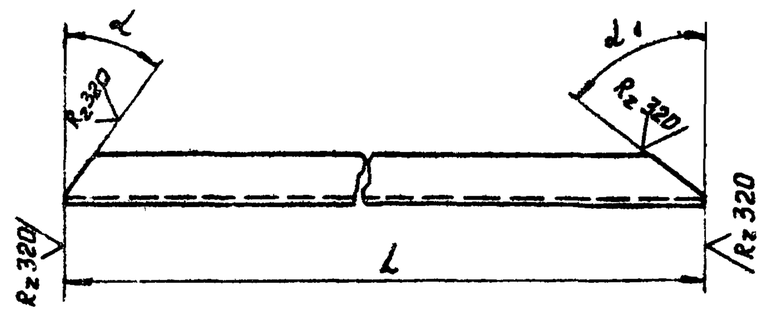

Обозначение	L, мм	α	α1	Масса, кг
А1А109.024	710-1	35°±30'	55°±30'	1,1
-01		55°±30'	35°±30'	
-02	820-1	45°±30'	45°±30'	1,3
-03		45°±30'	45°±30'	

Инв.№ подл. | Подп. и дата | Взам. инв.№ | Инв.№ дубл. | Подп. и дата

Изм.	Лист	№ докум.	Подп.	Дата	А1А109.024			
Разраб.		Ефимова		21.11	Уголок	Лит.	Масса	Масштаб
Пров.		Литвак				и	см. табл.	-
Рук.группы		Гранавский				Лист	Листов 1	
Н.контр.		Рубинская			Уголок Б-36х36х3 ГОСТ 8509-72 / Ст 3 ГОСТ 535-80	Госстрой СССР Сантехпроект г. Москва		
Утв.		Спивак						

Копировал: Денисова Формат: 11

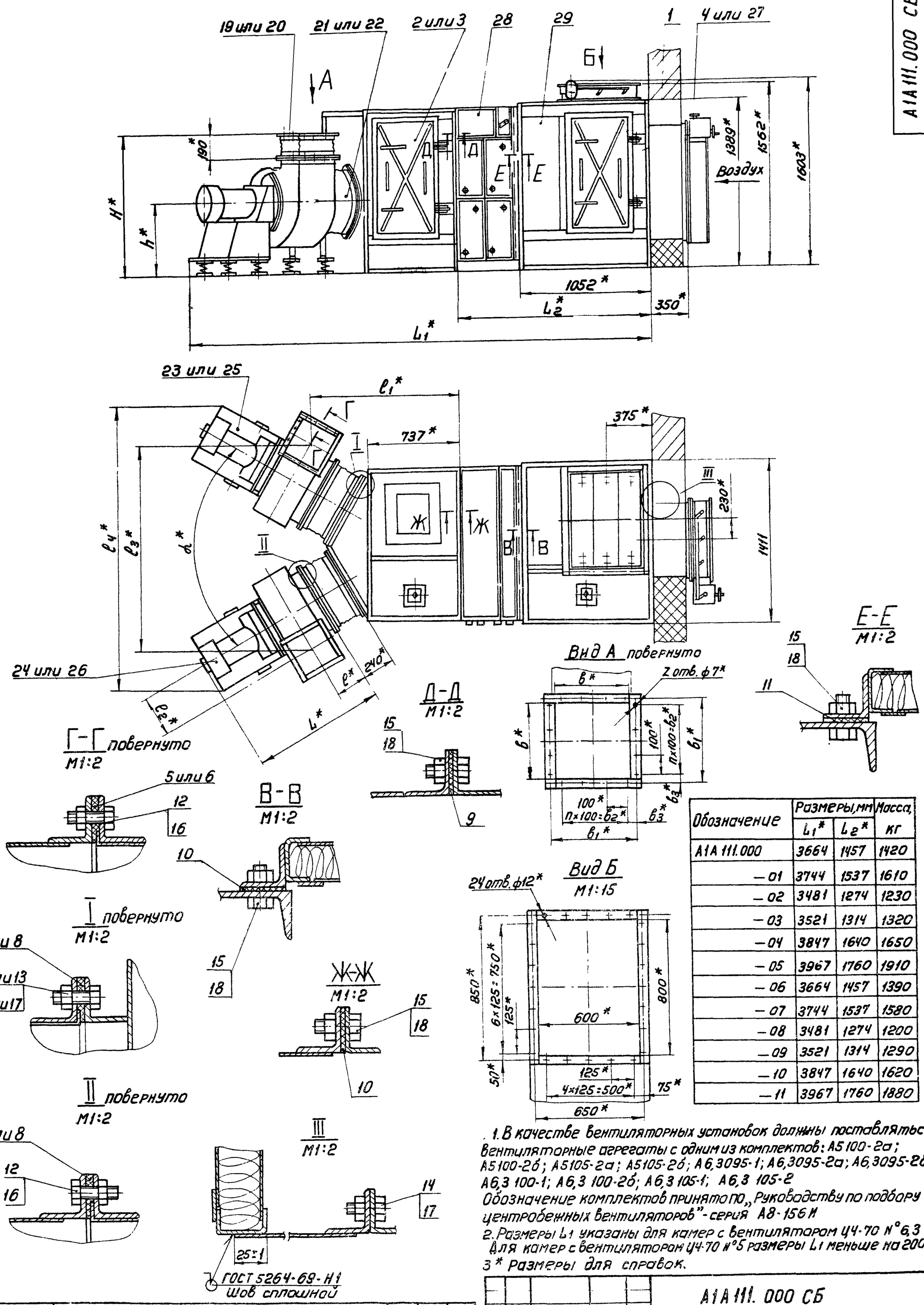

Обозначение	Размеры, мм		Масса, кг
	L_1*	L_2*	
А1А 111.000	3664	1457	1420
—01	3744	1537	1610
—02	3481	1274	1230
—03	3521	1314	1320
—04	3847	1640	1650
—05	3967	1760	1910
—06	3664	1457	1390
—07	3744	1537	1580
—08	3481	1274	1200
—09	3521	1314	1290
—10	3847	1640	1620
—11	3967	1760	1880

1. В качестве вентиляторных установок должны поставляться вентиляторные агрегаты с одним из комплектов: А5100-2а; А5100-2б; А5105-2а; А5105-2б; А6,3095-1; А6,3095-2а; А6,3095-2б; А6,3 100-1; А6,3 100-2б; А6,3 105-1; А6,3 105-2
Обозначение комплектов принято по „Руководству по подбору центробежных вентиляторов" - серия А8-156И
2. Размеры L_1 указаны для камер с вентилятором Ц4-70 №6,3
Для камер с вентилятором Ц4-70 №5 размеры L_1 меньше на 200мм
3* Размеры для справок.

Вентилятор	Размеры, мм										α	n	z
	L*	l*	l_1*	l_2*	l_3*	l_4*	H*	h*	в*	$в_1$*			
Ц4-70 №5	833	256	1230	325	1700	2350	1003	590	350	380	70°	4	16
Ц4-70 №6,3	1063	306	1200	410	2000	2850	1357	767	441	470	90°	5	20

Изм	Лит	N докум.	Подп.	Дата
Разраб		Ямпольская		
Пров.		Литвак		
Рук.груп		Грановский		
Гл.спец		Спивак		
Н.контр		Рувинская		
Утв		Гольтвегер		

А1А111.000 СБ

Приточная вентиляционная камера типа 1ПК10 с резервным вентилятором

сборочный чертеж

Лит.	Масса	Масштаб
И	смотри таблицу	—

Лист | Листов 1

Госстрой СССР
Сантехпроект
г. Москва

Серия 3.904-15 Выпуск 1-10

Инв.№ подл. | Подп. и дата | Взам.инв.№ | Инв.№ дубл. | Подп. и дата

Формат 22

Формат	Зона	Поз.	Обозначение	Наименование	Кол.	Примечание
				Документация		
24			А1А035.013СБ	Сборочный чертеж		
				Сборочные единицы		
11		1	А1А035.020	Панель перезимняя	1	Выпуск 1-1
11		2	А1А035.030	Панель задняя	1	Выпуск 1-1
11		3	А1А035.040	Панель верхняя	1	Выпуск 1-1
11		4	А14М013.000	Дверь герметическая	1	Выпуск 1-7
				Детали		
БЧ		5	А1А109.015	Прокладка		
				Резина-пластина		
				ТМ-С ГОСТ 7338-65		
				36х1298	2	0,21 кг
БЧ		6	А1А109.016	Прокладка		
				Резина-пластина		
				ТМ-С ГОСТ 7338-65		
				36х1235	1	0,19 кг
БЧ		7	А1А109.017	Прокладка		
				Резина-пластина		
				ТМ-С ГОСТ 7338-65		
				36х737	2	0,12 кг

Инв.№ подл. | Подп. и дата | Взам.инв.№ | Инв.№ дубл. | Подп. и дата

Изм.	Лист	№ докум.	Подп.	Дата
Разраб.	Смольская			
Пров.	Литвак			
Рук.сект.	Романовский			
Н.контр.	Кубинская			
Утв.	Сивак			

А1А109.010

Секция соединительная

Лит.	Лист	Листов
У	1	2

Госстрой СССР Сантехпроект г. Москва

Копировал: Денисова Формат А4

Формат	Зона	Поз.	Обозначение	Наименование	Кол.	Примечание
				Стандартные изделия		
		8		Болт М10х25.36		
				ГОСТ 7798-70	44	
		9		Гайка М10.4		
				ГОСТ 5915-70	44	
			Переменные данные для исполнений:			
				А1А109.010		
				Сборочные единицы		
11		10	А1А109.020	Панель торцевая	1	
				А1А109.010-01		
				Сборочные единицы		
11		10	А1А109.020-01	Панель торцевая	1	

Инв.№ подл. | Подп. и дата | Взам.инв.№ | Инв.№ дубл. | Подп. и дата

Изм.	Лист	№ докум.	Подп.	Дата

А1А109.010

Лист 2

Формат А4

Серия 3.904-15 Выпуск 1-10

Формат	Зона	Поз.	Обозначение	Наименование	Кол.	Примечание
				Документация		
22			А1А109.020 СБ	Сборочный чертеж		
				Детали		
11		1	А1А109.018	Уголок	1	
11		2	А1А109.119	Уголок	1	
		3	-01	Уголок	1	
БЧ		4	А1А109.121	Уголок		
				Уголок Б-36х36х3 ГОСТ 8509-72 Ст.3 ГОСТ 535-58		
				L = 1161	1	1,9 кг
				Стандартные изделия		
		5		Болт М6х20.36 ГОСТ 7798-70	8	
		6		Гайка М6.4 ГОСТ 5915-70	8	
			Переменные данные для исполнений:			
				А1А109.020		
				Сборочные единицы		
11		7	А1А109.030	Сектор	2	

Инв.№ подл. | Подп. и дата | Взам.инв.№ | Инв.№ дубл. | Подп. и дата

Изм.	Лист	№ докум.	Подп.	Дата
Разраб.	Литвак			
Пров.	Романовский			
Рук.сект.	Романовский			
Н.контр.	Денисова			
Утв.	Сивак			

А1А109.020

Панель торцевая

Лит.	Лист	Листов
У	1	2

Госстрой СССР Сантехпроект г. Москва

Копировал: Денисова Формат А4

Формат	Зона	Поз.	Обозначение	Наименование	Кол.	Примечание
11		8	А1А109.040	Решетка ограждающая	2	
				Детали		
11		9	А1А109.122	Скоба	4	
11		10	А1А109.123	Лист	1	
11		11	А1А109.124	Уголок	2	
		12	-01	Уголок	2	
11		13	А1А109.125	Профиль	1	
				А1А109.020-01		
				Сборочные единицы		
11		7	А1А109.030-01	Сектор	2	
11		8	А1А109.040-01	Решетка ограждающая	2	
				Детали		
11		9	А1А109.122-01	Скоба	4	
11		10	А1А109.123-01	Лист	1	
11		11	А1А109.124-02	Уголок	2	
		12	-03	Уголок	2	
11		13	А1А109.125-01	Профиль	1	

Инв.№ подл. | Подп. и дата | Взам.инв.№ | Инв.№ дубл. | Подп. и дата

Изм.	Лист	№ докум.	Подп.	Дата

А1А109.020

Лист 2

Копировал: Денисова Формат А4

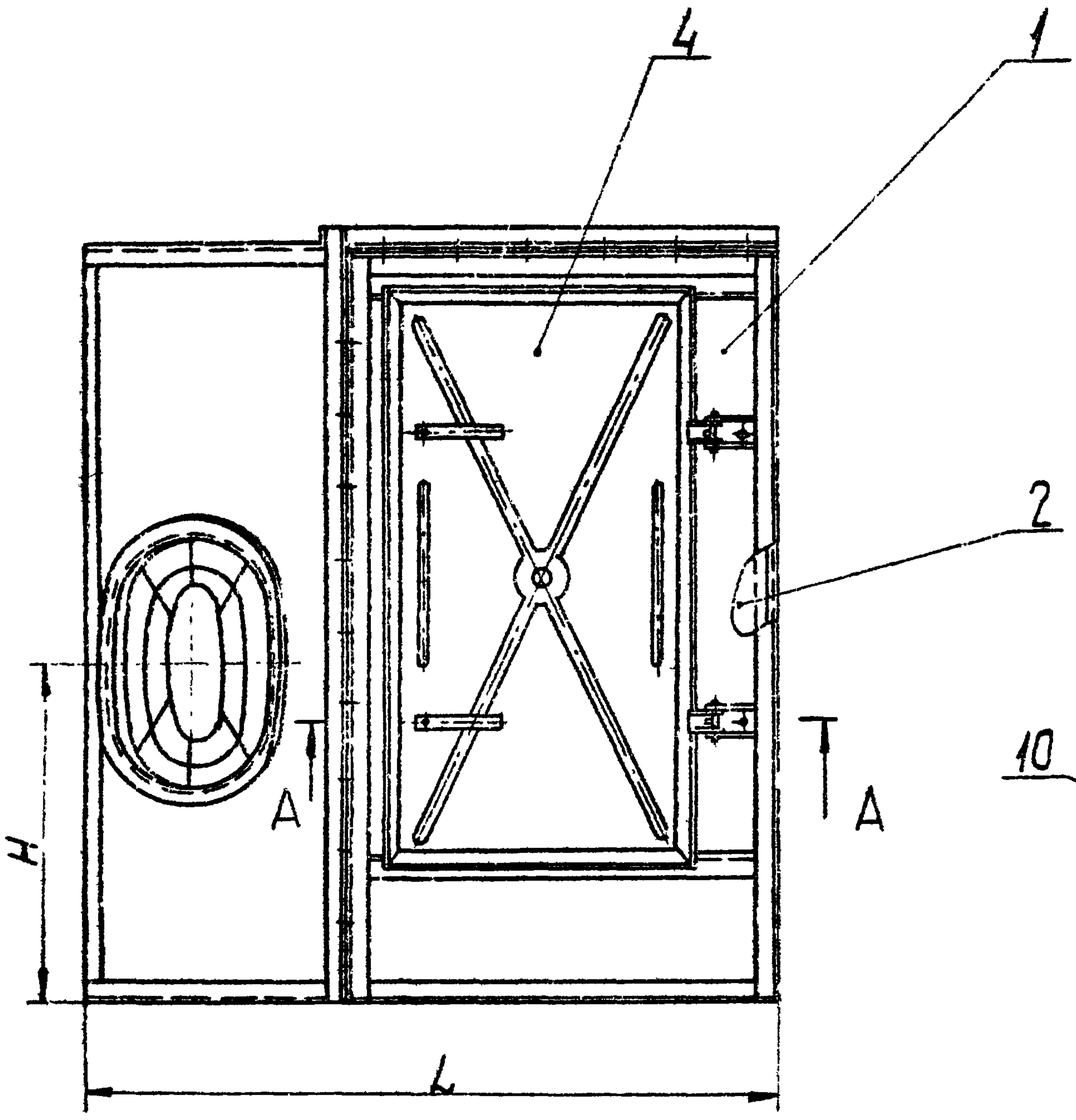

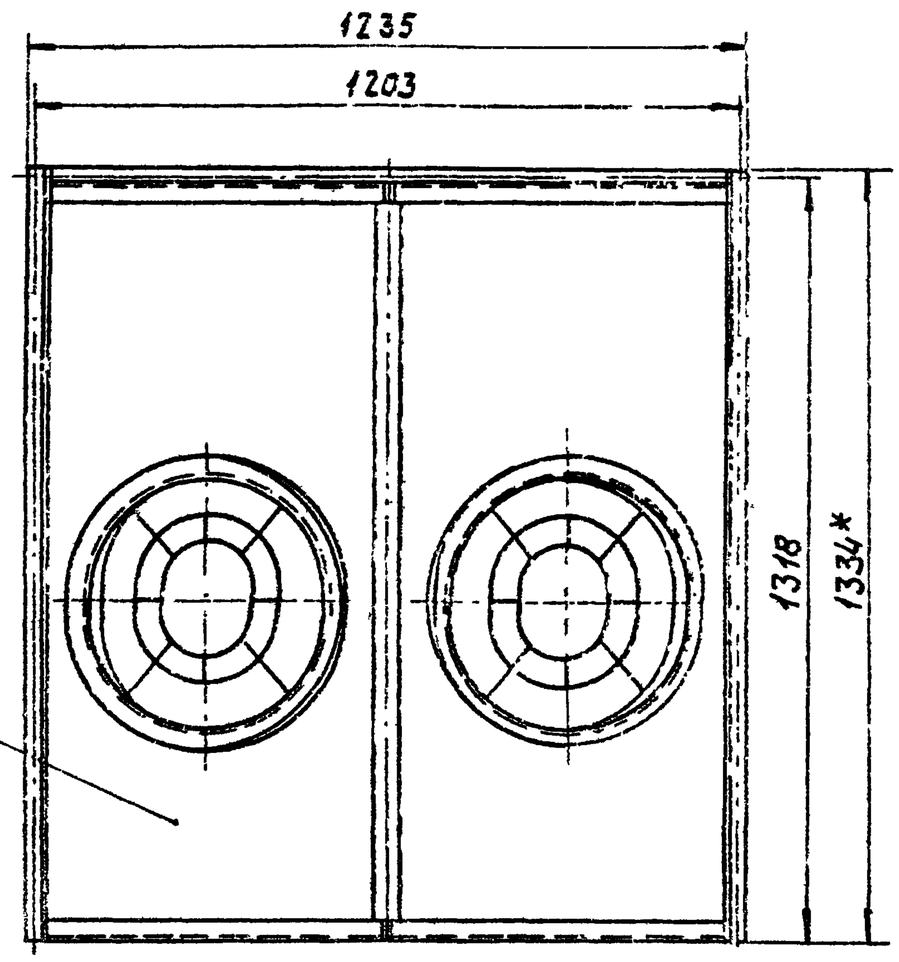

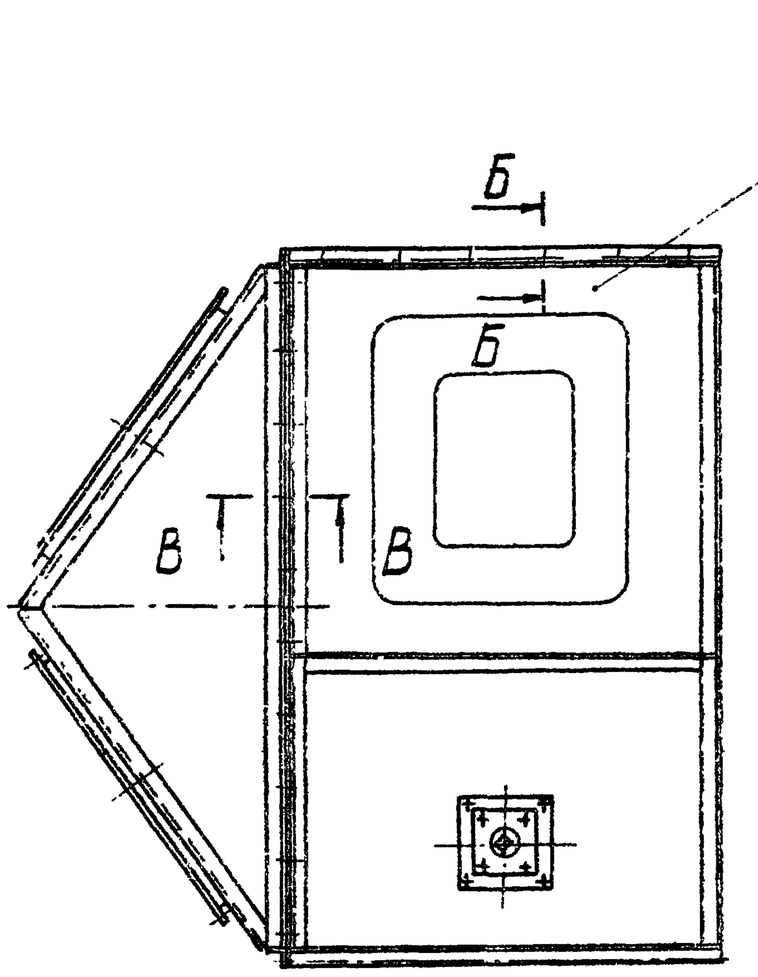

А-А
М1:2

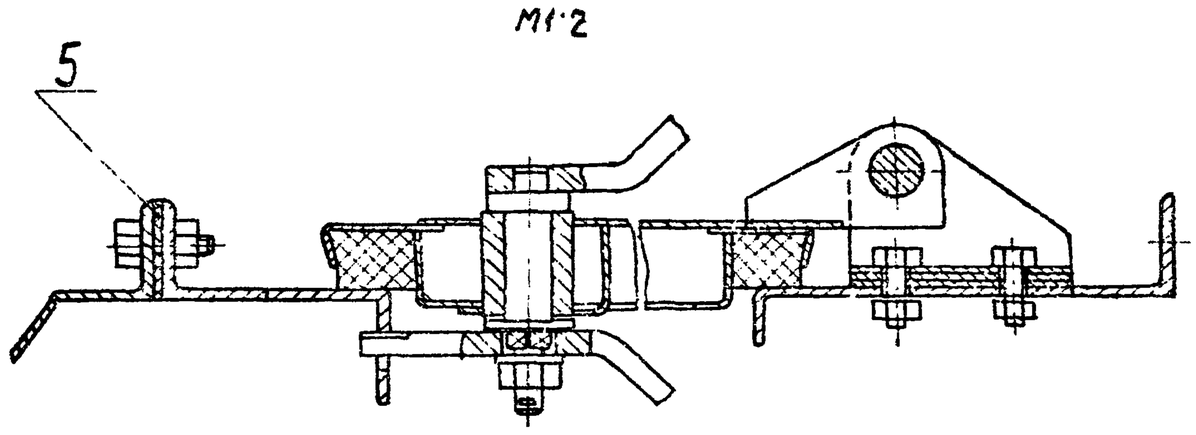

Обозначение	Размеры, мм		Масса, кг
	H	L	
А1А 109-010	550	1186	78,2
—01	770	1360	81,8

Б-Б
М1:1

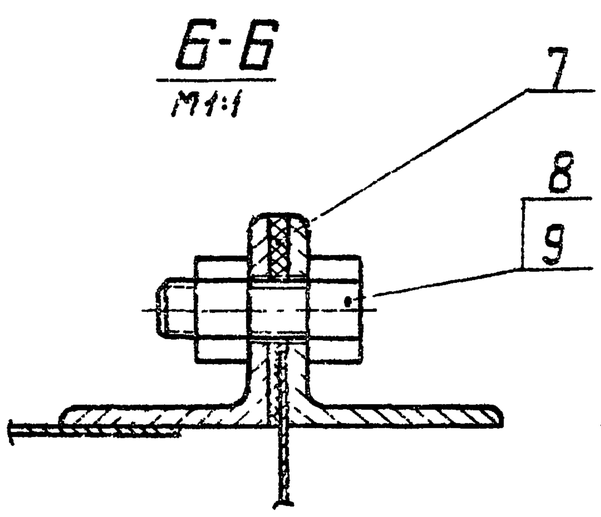

В-В
М1:1

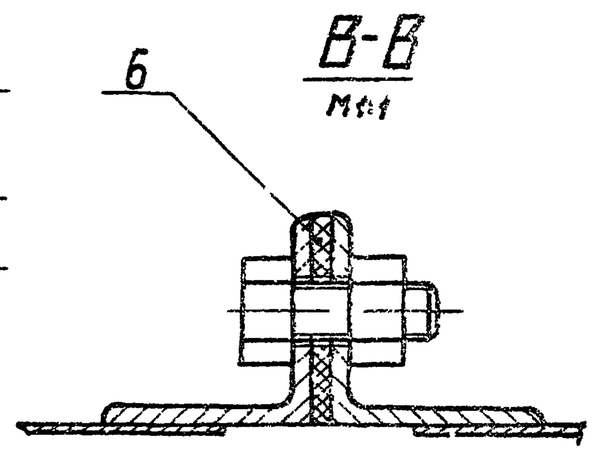

Размеры для справок

Серия 3.904-15 Выпуск 1-10

Инв.№подл. | Подп. и дата | Взам.инв.№ | Инв.№дубл. | Подп. и дата

Изм.	Лист	№ докум.	Подп.	Дата	А1А 109. 010 СБ
Разраб.		Гаева			Секция соединительная. Сборочный чертеж
Пров.		Литвак			
Рук.гр.		Годновская			
Гл.спец.		Слывак			
Инженер		Рубинская			
Утв.		Гольтвегер			

Лит.	Масса	Масшт.
И	См. табл.	—
Лист	Листов 1	

Госстрой СССР
Сантехпроект
г. Москва

Копировал: Формат: А2

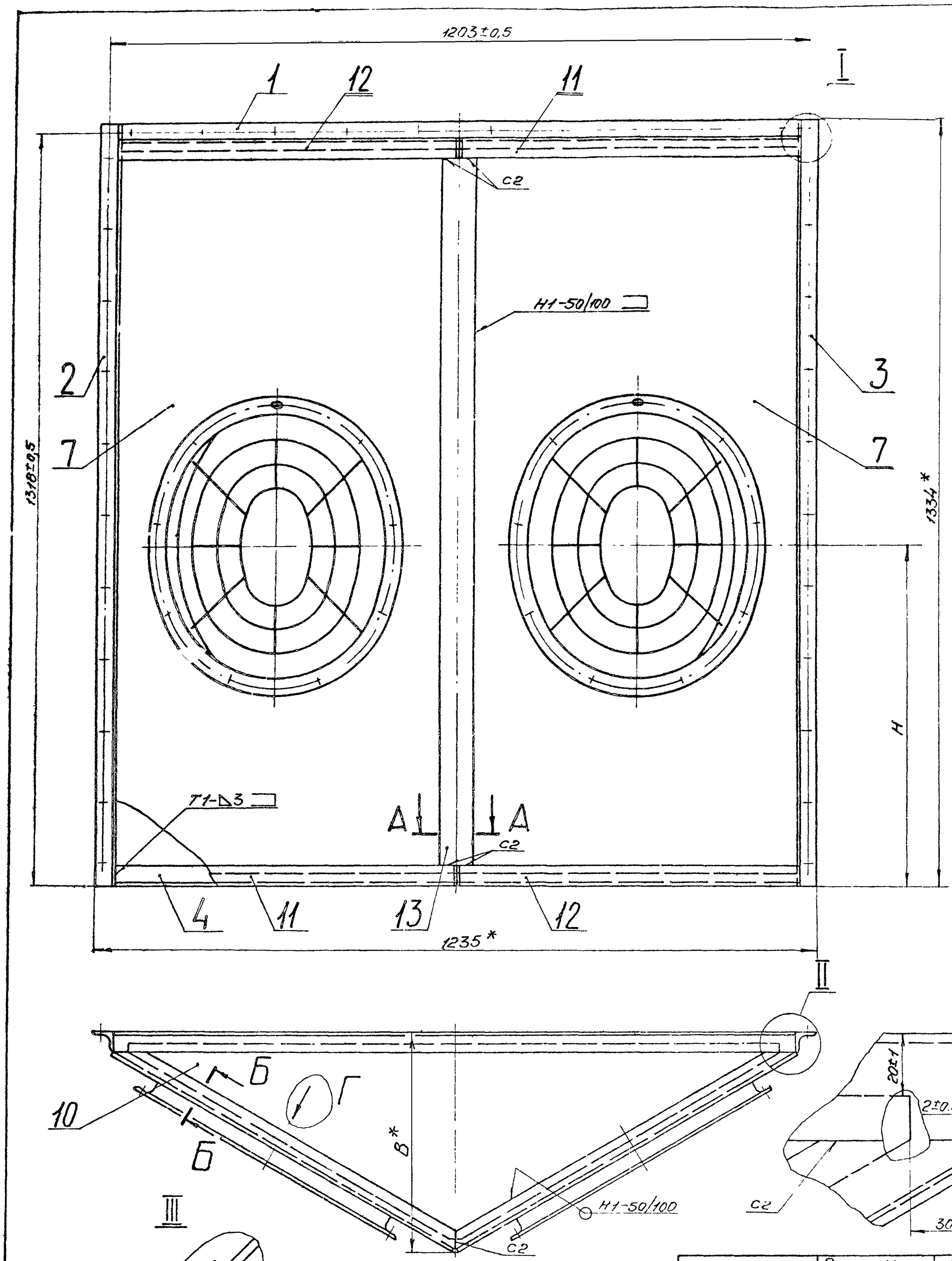

Обозначение	Размеры, мм		Масса, кг
	Н	В *	
А1А 109.020	590±2	446	27,4
-01	770±2	620	31,0

1. * Размеры для справок.
2. Шероховатость поверхностей деталей, полученных отрезкой под прямым углом — $R_z 320$ / Неуказанная шероховатость поверхностей деталей — ∀.
3. Сварные швы С2, Т1, Н1 по ГОСТ 5264-69; N°1, N°2 - сварка ручная электродуговая.

Изм.	Лист	№ докум.	Подп.	Дата	А1А109.020СБ			
Разраб.		Литвак			Панель торцевая. Сборочный чертеж.	Лит.	Масса	Масшт
Пров.		Грановский				И1	См табл	—
Рук.группы		Грановский				Лист	Листов 1	
Гл.спец.		Спивак				Госстрой СССР Сантехпроект г. Москва		
Н.контр.		Рубинская						
Утв.		Гольтвегер						

Инв.№ подл. | Подп. и дата | Взам.инв.№ | Инв.№ дубл. | Подп. и дата

Серия 3.904-15 Выпуск 1-10

Копировал: Сычева

Формат 22

Формат	Зона	Поз	Обозначение	Наименование	Кол.	Примечание
				Документация		
12			А1А109.030	Сборочный чертеж		
				Переменные данные для исполнений:		
				А1А109.030		
				Детали		
11		1	А1А109.126	Лист	1	
11		2	А1А109.127	Фланец	1	
				А1А109.030-01		
				Детали		
11		1	А1А109.126-01	Лист	1	
11		2	А1А109.127-01	Фланец	1	

Подп. и дата | Инв. № дубл. | Взам. инв. № | Подп. и дата | Инв. № подл.

Изм.	Лист	№ докум.	Подп.	Дата	А1А109.030		
Разраб.		Литвак			Сектор	Лит.	Лист	Листов
Пров.		Грановский						1
Рук. груп.		Грановский				Госстрой СССР Сантехпроект г. Москва		
Н. контр.		Рубинская						
Утв.		Спивак						

Формат 11

Формат	Зона	Поз	Обозначение	Наименование	Кол.	Примечание
				Документация		
12			А1А109.040 СБ	Сборочный чертеж		
				Детали		
Б4		1	А1А109.128	Кольцо		
				Круг $\frac{В5\ ГОСТ\ 2590-71}{Ст3\ ГОСТ\ 535-58}$	1	0,123кг
Б4		2	А1А109.129	Кольцо		
				Круг $\frac{В5\ ГОСТ\ 2590-71}{Ст3\ ГОСТ\ 535-58}$	1	0,22кг
Б4		3	А1А109.131	Пруток		
				Круг $\frac{В6\ ГОСТ\ 2590-71}{Ст3\ ГОСТ\ 535-58}$		
				L=105.1	4	0,01кг
				Переменные данные для исполнений:		
				А1А109.040		
				Детали		
11		4	А1А109.132	Пруток	4	
				А1А109.040-01		
				Детали		
11		4	А1А109.132-01	Пруток	4	

Подп. и дата | Инв. № дубл. | Взам. инв. № | Подп. и дата | Инв. № подл.

Изм.	Лист	№ докум.	Подп.	Дата	А1А109.040		
Разраб.		Литвак			Решетка ограждающая	Лит.	Лист	Листов
Пров.		Грановский						1
Рук. груп.		Грановский				Госстрой СССР Сантехпроект г. Москва		
Н. контр.		Рубинская						
Утв.		Спивак						

Формат: 11

Серия 3.904-15 Выпуск 1-10

Подп. и дата | Инв. № дубл. | Взам. инв. № | Подп. и дата | Инв. № подл.

А1А109.022

Rz320 √(√)

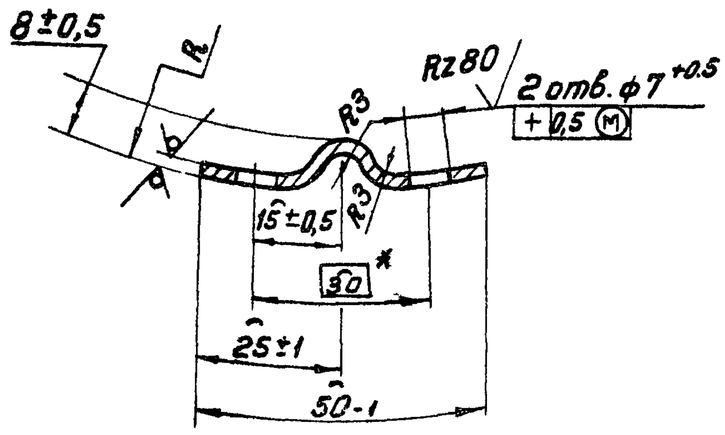

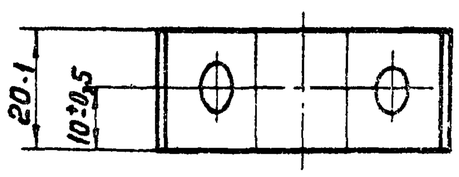

Обозначение	R, мм	Масса, кг
А1А109.022	250±1	0,016
-01	315±1	0,017

* Размер для справок

Изм.	Лист	№ докум.	Подп.	Дата	А1А109.022			
Разраб.		Ефимова			Скоба	Лит	Масса	Масштаб
Пров.		Литвак					см. табл.	—
Рук. груп.		Грановский				Лист	Листов 1	
Н. контр.		Рубинская			Лист Б2,0 ГОСТ 19903-74 / 1-IV-Ст3 ГОСТ 16523-70	Госстрой СССР Сантехпроект г. Москва		
Утв.		Спивак						

Формат 11

А1А112.023

√(√)

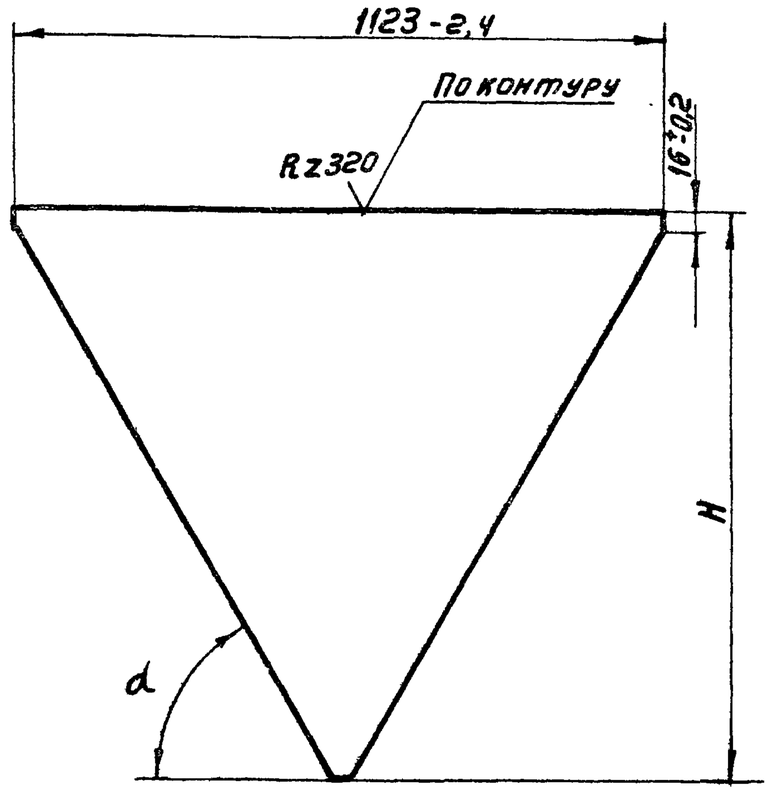

Обозначение	H, мм	α	Масса, кг
А1А112.023	685-2	50°±30'	6,1
-01	980-2,2	60°±30'	8,6

Изм.	Лист	№ докум.	Подп.	Дата	А1А112.023			
Разраб.		Ямпольская			Лист	Лит	Масса	Масштаб
Пров.		Литвак					смотри таблицу	—
Рук. груп.		Грановский				Лист	Листов 1	
Н. контр.		Рубинская			Лист Б2,0 ГОСТ 19903-74 / 1-IV-Ст3 ГОСТ 16523-70	Госстрой СССР Сантехпроект г. Москва		
Утв.		Спивак						

Формат 11

А1А109.027

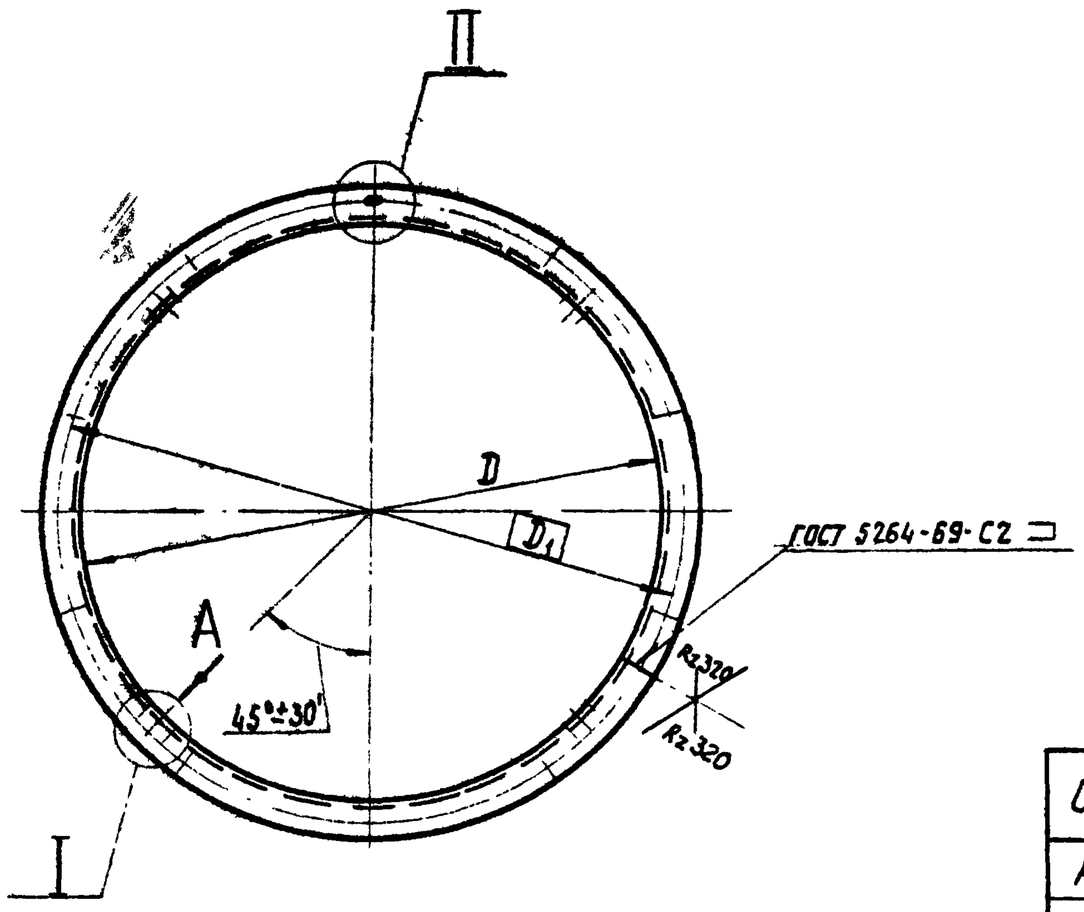

II

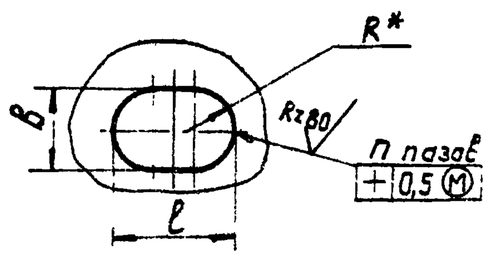

Вид А повернуто
М1:2

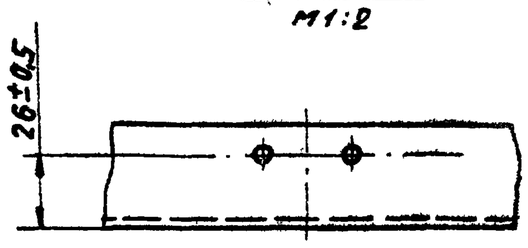

I повернуто

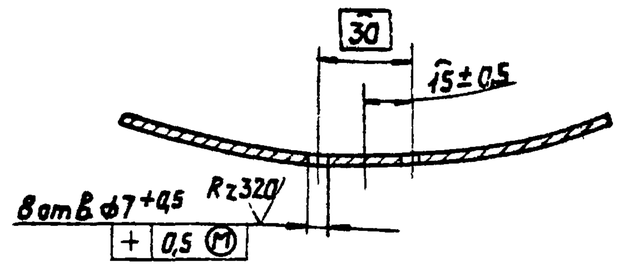

Обозначение	Размеры, мм					n	Масса, кг
	D	D1	R	B	l		
А1А109.027	500+1	530	3,5	7+0,5	10+0,5	10	2,6
-01	630+1	660	4,5	9+0,5	14+0,5	12	3,3

* Размер для справок

Изм. Лист	№ докум.	Подп.	Дата
Разраб.	Ефимова		
Пров.	Литвак		
Рук. груп.	Грановский		
Н. контр.	Рубинская		
Утв.	Спивак		

А1А109.027

Фланец

Лит.	Масса	Масшт.
И	См. табл.	—
Лист	Листов 1	

Уголок Б-36х36х3 ГОСТ 8509-72 / Ст.3 ГОСТ 535-58

Госстрой СССР Сантехпроект г. Москва

Копировал: Формат А2

Инв.№ подл. | Подп. и дата | Взам. инв.№ | Инв.№ дубл. | Подп. и дата

А1А109.030СБ

Серия 3.904-15 Выпуск 1-10

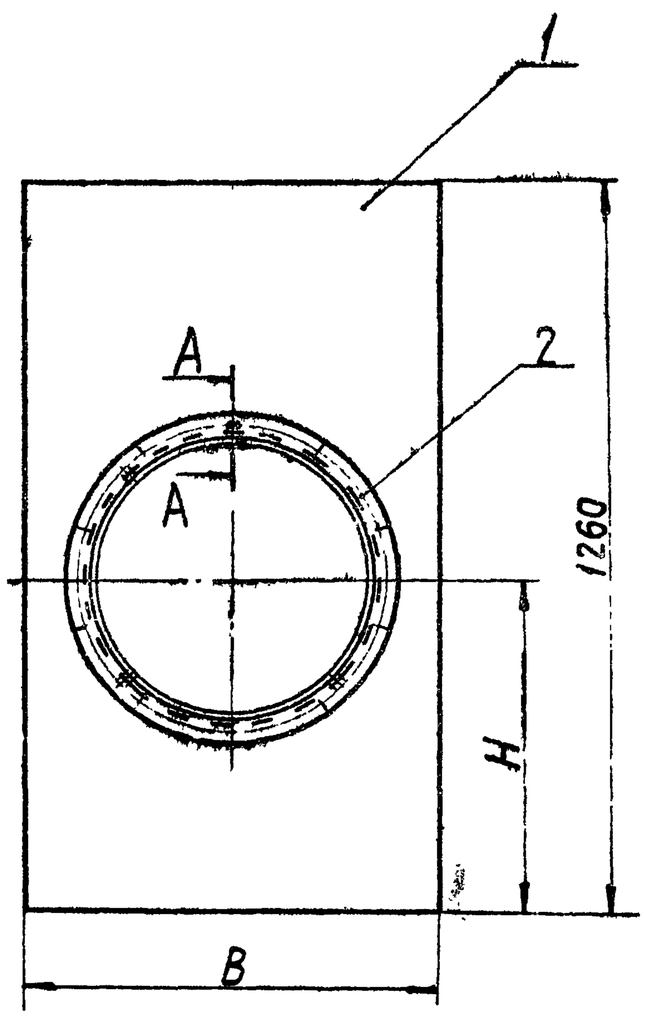

А-А
М1:1

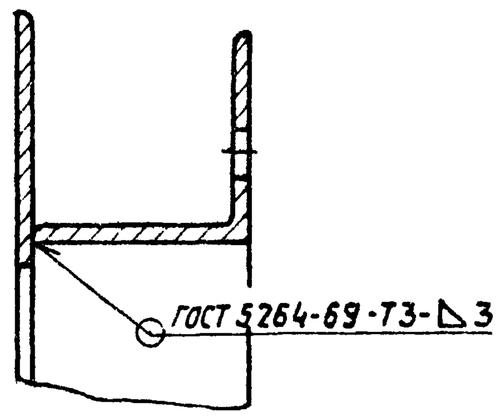

Обозначение	Размеры, мм		Масса, кг
	H	B	
А1А109.030	570	710	14,2
-01	750	820	14,9

Размеры для справок

Изм. Лист	№ докум.	Подп.	Дата
Разраб.	Ефимова		
Пров.	Литвак		
Рук. груп.	Грановский		
Гл. спец.	Спивак		
Н. контр.	Рубинская		
Утв.	Гольтвегер		

А1А109.030СБ

Сектор. Сборочный чертеж

Лит.	Масса	Масшт.
И	См. табл.	—
Лист	Листов 1	

Госстрой СССР Сантехпроект г. Москва

Копировал: Формат А2

А1А109.040 СБ

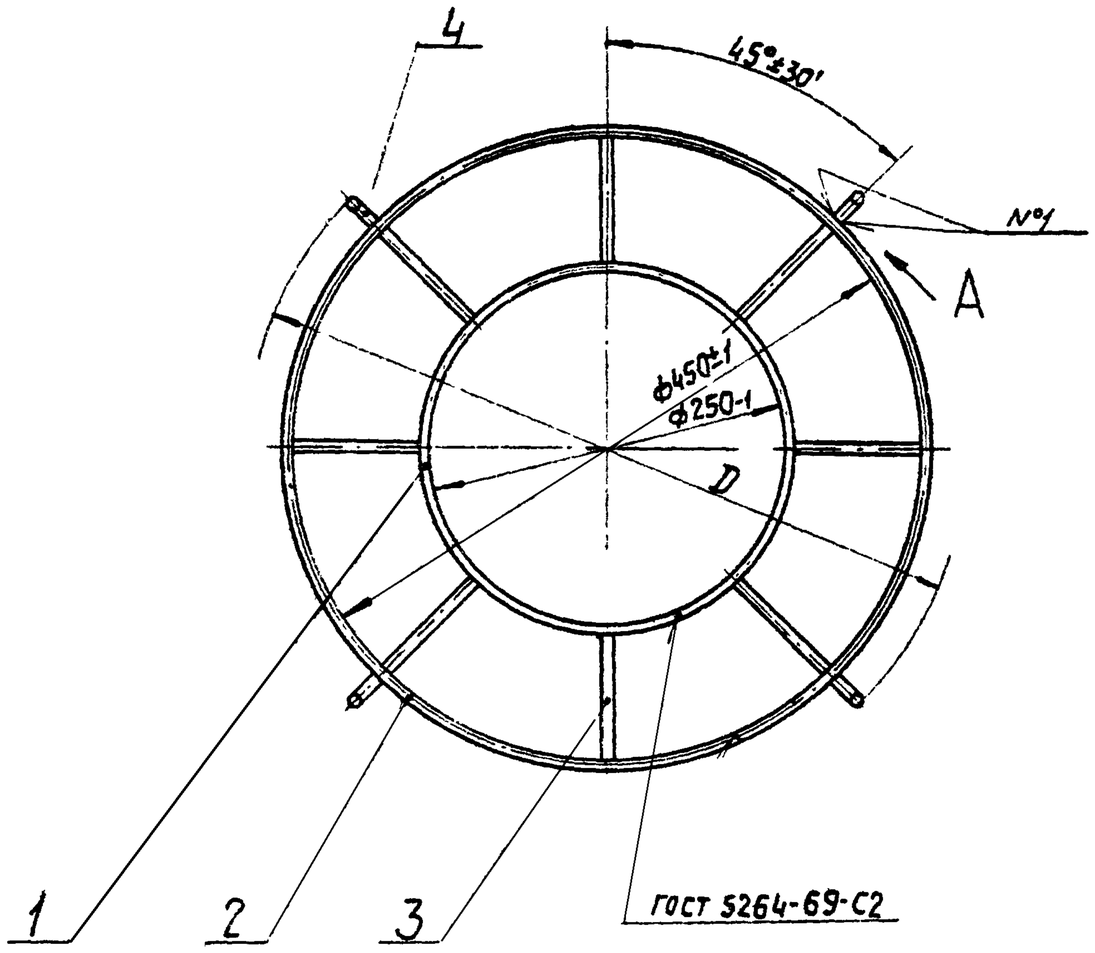

Вид А
М1:1

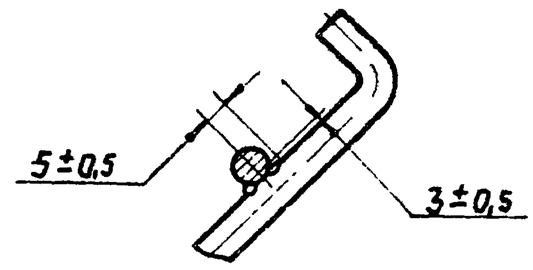

Обозначение	D, мм	Масса, кг
А1А109.040	498-2	0,4
-01	628-2	0,42

1. Шероховатость поверхностей деталей, полученных отрезкой под прямым углом – Rz320 ▽. Неуказанная шероховатость поверхностей деталей – ▽
2. Сварные швы №1 - сварка ручная электродуговая

Изм.	Лист	№ докум.	Подп.	Дата
Разраб.		Ефимова		
Пров.		Литвак		
Рук. груп.		Грановский		
Гл. спец.		Сливак		
Н. контр.		Рубинская		
Утв.		Гольтвегер		

А1А109.040СБ

Решетка ограждающая
Сборочный чертеж

Лит.	Масса	Масштаб
И	См. табл.	–
Лист –	Листов: 1	

Госстрой СССР
Сантехпроект
г. Москва

Копировал: Формат: А2

Инв. № подл. | Подп. и дата | Взам. инв. № | Инв. № дубл. | Подп. и дата

Серия 3.904-15. Выпуск 1-10

А1А109.032

Rz320 ▽ (▽)

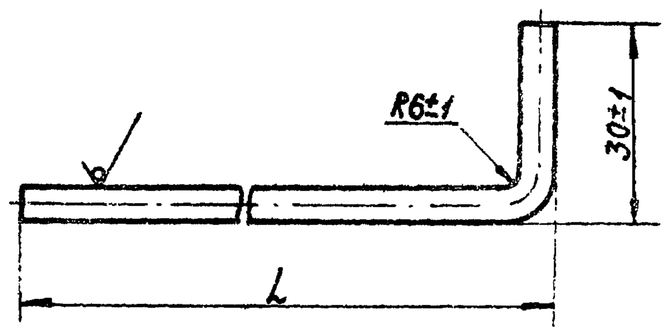

Обозначение	L, мм	Масса, кг
А1А109.032	124±1	0,02
-01	190±1	0,04

Изм.	Лист	№ докум.	Подп.	Дата
Разраб.		Ефимова		
Пров.		Литвак		
Рук. груп.		Грановский		
Н. контр.		Рубинская		
Утв.		Сливак		

А1А109.032

Пруток

Лит.	Масса	Масштаб
И	См. табл.	–
Лист	Листов 1	

Круг В Е ГОСТ 2590-71 / Ст. 3 ГОСТ 535-58

Госстрой СССР
Сантехпроект
г. Москва

Копировал: Формат: А4

А1А109.026

▽ (▽)

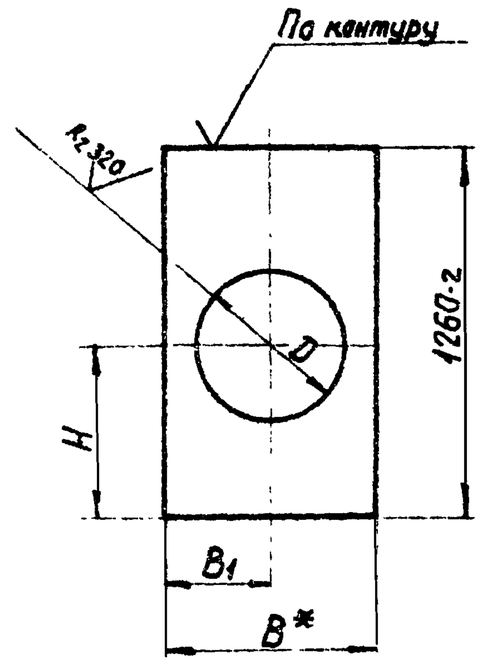

Обозначение	Размеры, мм			
	H	B	B1	D
А1А109.026	570±1	710	355±1	490+2
-01	750±1	820	410±1	620+2

* Размер для справок

Изм.	Лист	№ докум.	Подп.	Дата
Разраб.		Ефимова		
Пров.		Литвак		
Рук. груп.		Грановский		
Н. контр.		Рубинская		
Утв.		Сливак		

А1А109.026

Лист

Лит.	Масса	Масштаб
И	11,6	–
Лист	Листов 1	

Лист 620 ГОСТ 19903-74 / 7-IV-Ст 3 ГОСТ 16523-70

Госстрой СССР
Сантехпроект
г. Москва

Копировал: Формат: А4

Формат	Зона	Поз.	Обозначение	Наименование	Кол.	Примечание
				Документация		
*			А1А 112. 000СБ	Сборочный чертеж		* 12; 22
11			А1А 109. 000ТС	Приточная вентиляционная камера типа 1ПК 10 с резервным вентилятором, с секцией орошения Техническое описание		
				Сборочные единицы		
11		1	А1А 038. 090	Секция орошения	1	Выпуск 1-2
11		2	А1А 038. 260	Патрубок	1	Выпуск 1-2
11		3	А1А 112. 010	Секция соединительная		1шт. применяется с поз. 6,8,13, 17, 19, 21, 24, 25 взамен поз. 4
		4	А1А 112. 010-01	Секция соединительная		1шт. применяется с поз. 7,9,15, 18, 20, 22, 26, 27 взамен поз. 3
11		5	АЗД 045. 000-01	Заслонка воздушная утепленная	1	Выпуск 1-2 Взамен поз 28
				Детали		
Б4		6	А1А 112. 001	Прокладка Резина-пластина ЗТ-с ГОСТ 7338-65 40×600		8 шт. применяется с поз. 3, 6, 12, 17, 19, 21, 24, 25 Взамен поз 7 0,108 кг

Подп. и дата | Инв. № дубл. | Взам. инв. № | Подп. и дата | Инв. № подл.

Изм.	Лист	N докум.	Подп.	Дата
Разраб.	Ямпольская			
Пров.	Литвак			
Рук. гр.	Грановский			
Н. контр.	Рубинская			
Утв.	Спивак			

А1А 112. 000

Приточная вентиляционная камера типа 1ПК25 с резервным вентилятором, с секцией орошения.

Лит.	Лист	Листов
И	1	7

Госстрой СССР Сантехпроект г. Москва

Формат	Зона	Поз.	Обозначение	Наименование	Кол.	Примечание
Б4		7	А1А 112. 002	Прокладка Резина-пластина ЗТ-е ГОСТ 7338-65 40×750		8 шт. применяется с поз. 4, 5, 15, 18, 20, 22, 26, 27 взамен поз. 6 0,135 кг
Б4		8	А1А 112. 003	Прокладка Резина-пластина ЗТ-с ГОСТ 7338-65 ф860×ф800		4 шт. применяется с поз. 3, 6, 13, 17, 19, 21, 24, 25 взамен поз. 9 0,2 кг
Б4		9	А1А 112. 004	Прокладка Резина-пластина ЗТ-с ГОСТ 7338-65 ф1070×ф1000		4 шт. применяется с поз. 4, 7, 15, 18, 20, 26, 27 взамен поз. 8 0,3 кг
Б4		10	А1А 112. 005	Прокладка Резина-пластина ЗТ-с ГОСТ 7338-65 36×1235	3	0,3 кг
Б4		11	А1А 112. 006	Прокладка Резина-пластина ЗТ-с ГОСТ 7338-65 36×2020	4	0,33 кг
Б4		12	А1А 112. 007	Прокладка Резина-пластина ЗТ-с ГОСТ 7338-65 36×2065	2	0,35 кг
				Стандартные изделия		
		13		Болт М8×20,36 ГОСТ 7798-70		68 шт. применяется с поз. 3, 6, 8, 17, 19, 21, 24, 25 Взамен поз 15

Подп. и дата | Инв. № дубл. | Взам. инв. № | Подп. и дата | Инв. № подл.

Изм.	Лист	N докум.	Подп.	Дата

А1А 112. 000

Лист 2

Серия 3.904.15 Выпуск 1-10

Формат	Зона	Поз.	Обозначение	Наименование	Кол.	Примечание
		14		Болт М8×25.36 ГОСТ 7798-70	42	28 шт. применяется с поз. 4, 7, 9, 15, 20, 22, 26, 27 Взамен поз. 17
		15		Болт М10×25.36 ГОСТ 7798-70		26, 27 Взамен поз. 13
		16		Болт М 10×30.36 ГОСТ 7798-70	160	
		17		Гайка М8.4 ГОСТ 7798-70	110	68 шт. применяется с поз. 3, 6, 8, 13, 19, 21, 24, 25 Взамен поз. 18
		18		Гайка М10.4 ГОСТ 7798-70	248	88 шт. применяется с поз. 4, 7, 9, 15, 20, 22, 26, 27 Взамен поз. 17
		19		Шайба 10 ГОСТ 10906-70	40	
		20		Вставка ВНА8 Серия 2.494-8 ЦИТП		2 шт. применяется с поз. 3, 6, 8, 17, 22, 24, 25 Взамен поз. 21
		21		Вставка ВНА10 Серия 2.494-8 ЦИТП		2 шт. применяется с поз. 4, 7, 9, 15, 23, 26, 27 Взамен поз. 20
		22		Вставка В88 Серия 2.494-8 ЦИТП		2 шт. применяется с поз. 3, 6, 8, 13, 17, 20, 24, 25 Взамен поз. 23

Подп. и дата | Инв. № дубл. | Взам. инв. № | Подп. и дата | Инв. № подл.

Изм.	Лист	N докум.	Подп.	Дата

А1А 112. 000

Лист 3

Формат	Зона	Поз.	Обозначение	Наименование	Кол.	Примечание
		23		Вставка В810 Серия 2.494-8 ЦИТП		2 шт. применяется с поз. 4, 7, 9, 15, 18, 20, 26, 27 Взамен поз. 22
		24		Вентилятор Ц4-70 №8 левого вращения ГОСТ 5976-73		1 шт. применяется с поз. 3, 6, 8, 13, 17, 20, 22, 25 Взамен поз 26
		25		Вентилятор Ц4-70 №8 правого вращения ГОСТ 5976-73		1 шт. применяется с поз. 3, 6, 8, 13, 17, 20, 22, 24 Взамен поз. 27
		26		Вентилятор Ц4-70 №10 левого вращения ГОСТ 5976-73		1 шт. применяется с поз. 4, 7, 9, 15, 18, 21, 23, 24 Взамен поз. 24
		27		Вентилятор Ц4-70 №10 правого вращения ГОСТ 5976-73		1 шт. применяется с поз. 4, 7, 9, 15, 18, 21, 23, 26 Взамен поз. 25
				Прочие изделия		
		28		Клапан воздушный утепленный КВУ 1600×1000 ТУ 22-2071-70	1	
		29		Материал фильтрующий из упругого стекловолокна марки ФСВУ ТУ 21-10-369-70 ширина 1200 мм	50м	

Подп. и дата | Инв. № дубл. | Взам. инв. № | Подп. и дата | Инв. № подл.

Изм.	Лист	N докум.	Подп.	Дата

А1А 112. 000

Лист 4

Формат	Зона	Поз.	Обозначение	Наименование	Кол.	Примечание
			Переменные данные для исполнений:			
				А1А 112.000		
				Сборочные единицы		
11		30	А1А 038. 270	Секция калориферная	1	Выпуск 1-2
11		31	А1А 038.300	Секция приемная с фильтром	1	Выпуск 1-2
				А1А 112.000-01		
				Сборочные единицы		
11		30	А1А038.270-01	Секция калориферная	1	Выпуск 1-2
11		31	А1А038.300	Секция приемная с фильтром	1	Выпуск 1-2
				А1А112.000-02		
				Сборочные единицы		
11		30	А1А038.270-02	Секция калориферная	1	Выпуск 1-2
11		31	А1А038.300	Секция приемная с фильтром	1	Выпуск 1-2
				А1А112 000-03		
				Сборочные единицы		
11		30	А1А038.270-03	Секция калориферная	1	Выпуск 1-2
11		31	А1А038.300	Секция приемная с фильтром	1	Выпуск 1-2

Инв.№подл. | Подп. и дата | Взам. инв.№ | Инв.№дубл. | Подп. и дата

Изм. Лист № докум. Подп. Дата

А1А112.000

Лист 5

Копировал: Денисова Формат: 11

Формат	Зона	Поз	Обозначение	Наименование	Кол.	Примечание
				А1А112.000-04		
				Сборочные единицы		
11		30	А1А038.270-04	Секция калориферная	1	Выпуск 1-2
11		31	А1А038.300	Секция приемная с фильтром	1	Выпуск 1-2
				А1А112 000-05		
				Сборочные единицы		
11		30	А1А038.270-05	Секция калориферная	1	Выпуск 1-2
11		31	А1А038.300	Секция приемная с фильтром	1	Выпуск 1-2
				А1А112 000-06		
				Сборочные единицы		
11		30	А1А038.270	Секция калориферная	1	Выпуск 1-2
11		31	А1А038.300-01	Секция приемная с фильтром	1	Выпуск 1-2
				А1А112 000-07		
				Сборочные единицы		
11		30	А1А038.270-01	Секция калориферная	1	Выпуск 1-2
11		31	А1А038.300-01	Секция приемная с фильтром	1	Выпуск 1-2

Инв.№подл. | Подп. и дата | Взам. инв.№ | Инв.№дубл. | Подп. и дата

Изм. Лист № докум. Подп. Дата

А1А112.000

Лист 6

Копировал: Денисова Формат: 11

Серия 3.904-15 Выпуск 1-10

Формат	Зона	Поз.	Обозначение	Наименование	Кол.	Примечание
				А1А112.000-08		
				Сборочные единицы		
11		30	А1А038.270-02	Секция калориферная	1	Выпуск 1-2
11		31	А1А038.300-01	Секция приемная с фильтром	1	Выпуск 1-2
				А1А112.000-09		
				Сборочные единицы		
11		30	А1А038.270-03	Секция калориферная	1	Выпуск 1-2
11		31	А1А038.300-01	Секция приемная с фильтром	1	Выпуск 1-2
				А1А112.000-10		
				Сборочные единицы		
11		30	А1А038.270-04	Секция калориферная	1	Выпуск 1-2
11		31	А1А038.300-01	Секция приемная с фильтром	1	Выпуск 1-2
				А1А112.000-11		
				Сборочные единицы		
11		30	А1А038.270-05	Секция калориферная	1	Выпуск 1-2
11		31	А1А038 300-01	Секция приемная с фильтром	1	Выпуск 1-2

Инв.№подл. | Подп. и дата | Взам. инв.№ | Инв.№дубл. | Подп. и дата

Изм. Лист № докум. Подп. Дата

А1А112.000

Лист 7

Копировал: Денисова Формат: 11

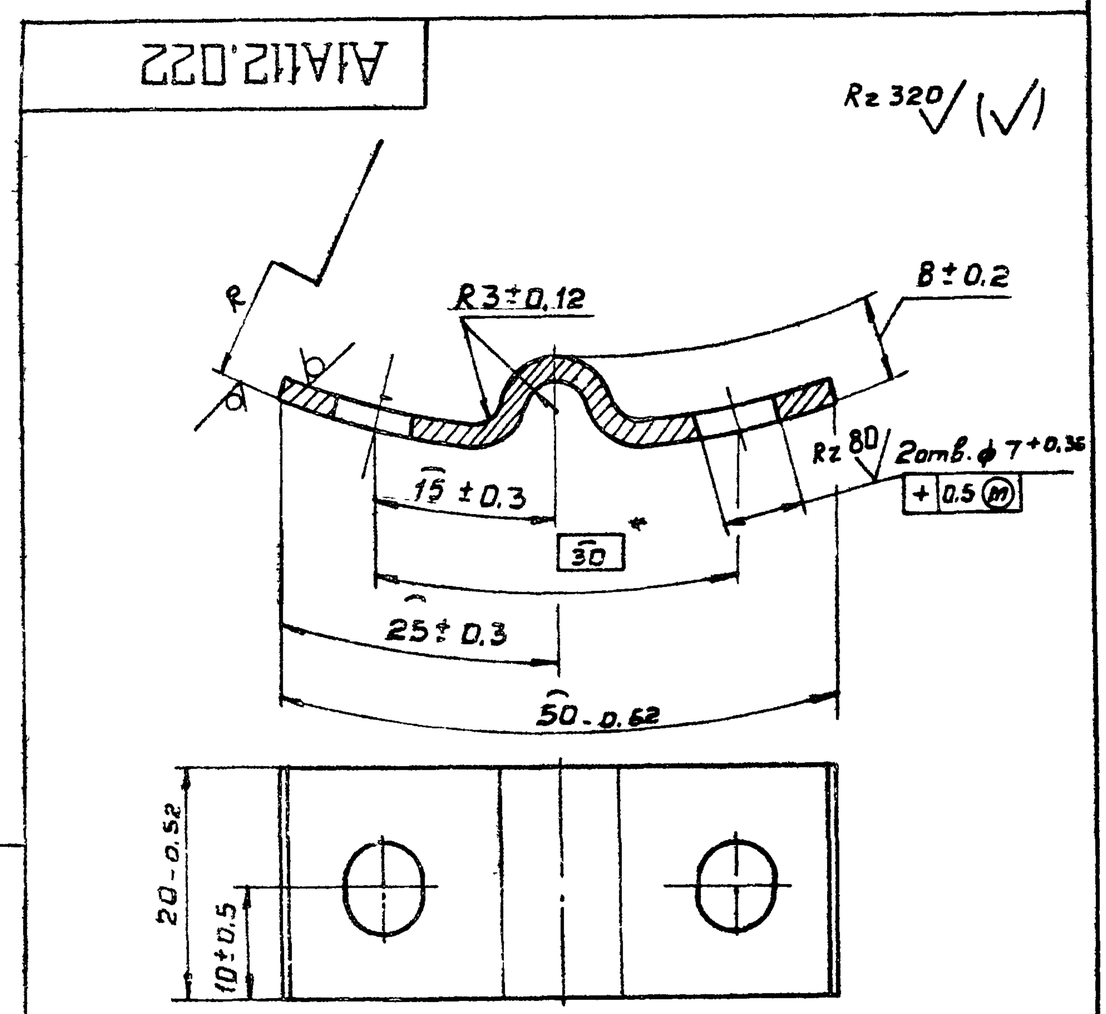

Обозначение	R, мм
А1А112.022	400±0,8
-01	500±0,8

* Размер для справок

Инв.№подл. | Подп. и дата | Взам. инв.№ | Инв.№дубл. | Подп. и дата

Изм.	Лист	№ докум.	Подп.	Дата
Разраб.	Житольская			3/VII
Пров.	Литвак			
Н.контр.	Рабинская			
Утв.	Сливак			

А1А112.022

Скоба

Лит.	Масса	Масштаб
Ц	0,02	-

Лист | Листов 1

Лист 62.0 ГОСТ 19903-74 / 1-IV-Ст.3 ГОСТ 16523-70

Госстрой СССР Сантехпроект г. Москва

Копировал: Денисова Формат: 11

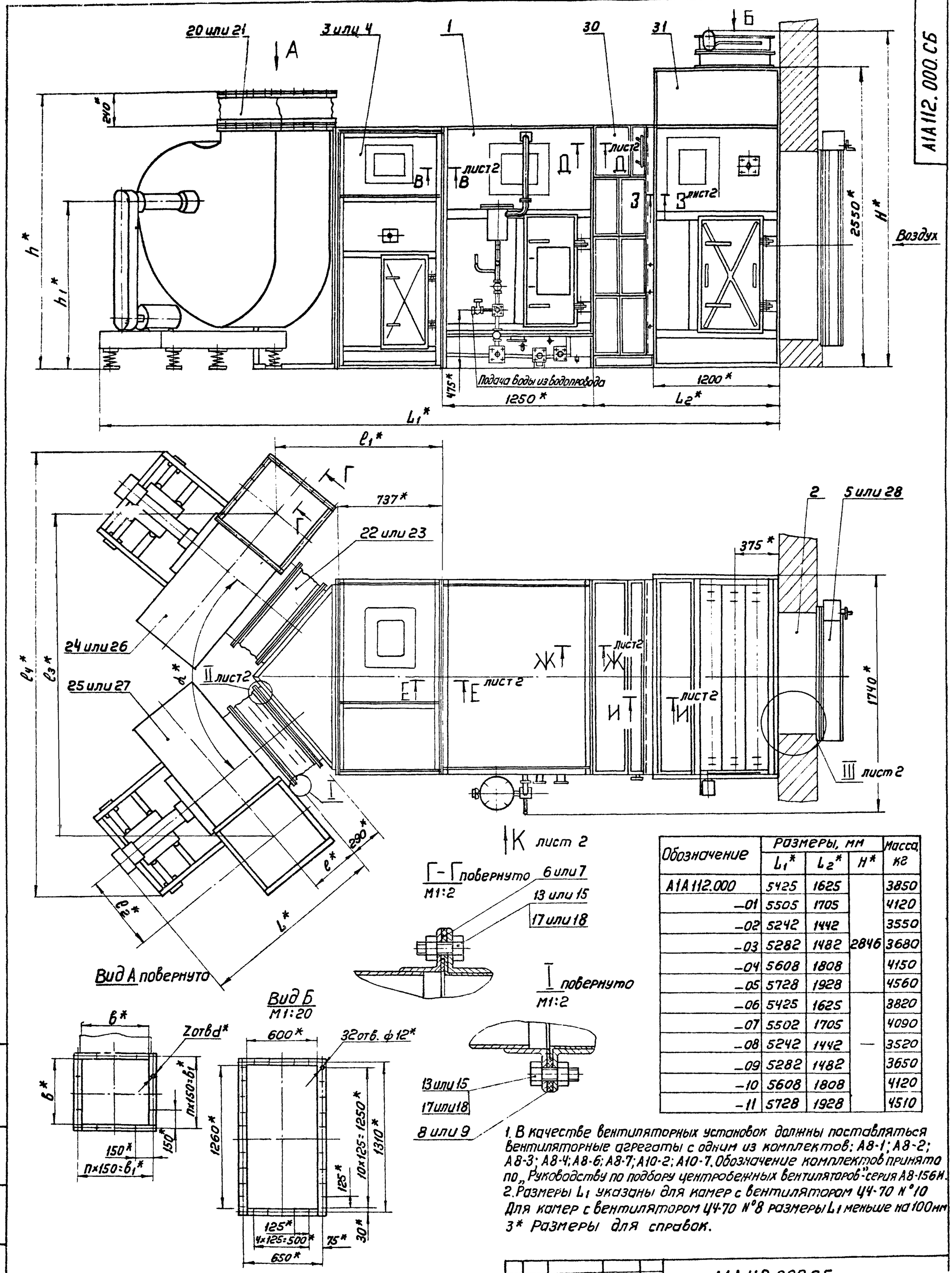

Обозначение	Размеры, мм			Масса, кг
	L_1*	L_2*	H*	
А1А112.000	5425	1625		3850
–01	5505	1705		4120
–02	5242	1442		3550
–03	5282	1482	2846	3680
–04	5608	1808		4150
–05	5728	1928		4560
–06	5425	1625		3820
–07	5502	1705		4090
–08	5242	1442	—	3520
–09	5282	1482		3650
–10	5608	1808		4120
–11	5728	1928		4510

1. В качестве вентиляторных установок должны поставляться вентиляторные агрегаты с одним из комплектов: А8-1; А8-2; А8-3; А8-4; А8-6; А8-7; А10-2; А10-7. Обозначение комплектов принято по „Руководству по подбору центробежных вентиляторов" серия А8-156И.
2. Размеры L_1 указаны для камер с вентилятором Ц4-70 №10. Для камер с вентилятором Ц4-70 №8 размеры L_1 меньше на 100мм.
3* Размеры для справок.

Вентилятор	Размеры, мм											α	n	Z
	L*	l*	l_1*	l_2*	l_3*	l_4*	h*	h_1*	b*	b_1*	d*			
Ц4-70 №8	1415	386	1180	620	2350	3560	1920	1145	560	600	10	100°	4	16
Ц4-70 №10	1620	454	1130	650	2560	4100	2250	1350	700	750	12	120°	5	20

Изм	Лист	N докум	Подп.	Дата
Разраб		Ямпольская		
Пров		Литвак		
Рук.гр.		Грановский		
Гл.спец		Спивак		
Н.контр		Рубинская		
Утв		Гольтвегер		

А1А112 000СБ

Приточная вентиляционная камера типа 1ПК25 с резервным вентилятором с секцией орошения. Сборочный чертеж

Лит	Масса	Масштаб
И	смотри таблицу	—

Лист 1 | Листов 2

Госстрой СССР Сантехпроект г. Москва

Серия 3.904-15 выпуск 1-10

Инв.№подл. | Подп.и дата | Взам.инв.№ | Инв.№дубл | Подп.и дата

Копировал

Формат 22

А1А112.000СБ

И-И лист 1
М1:5

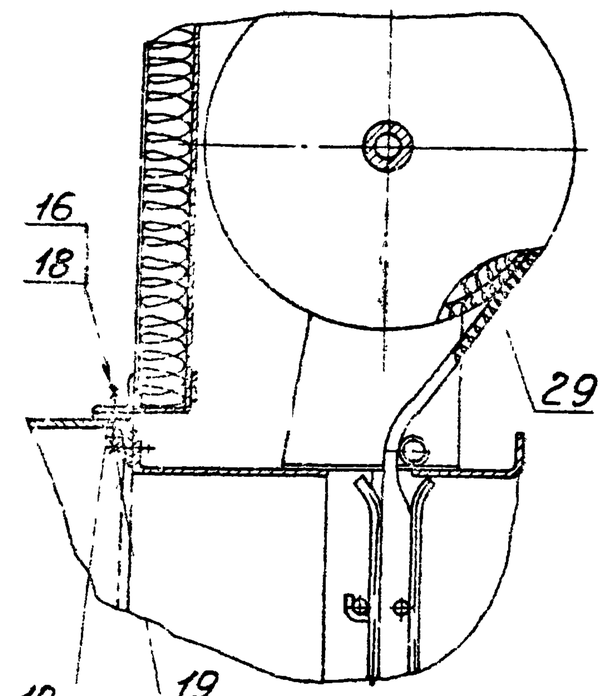

В-В лист 1
М1:2

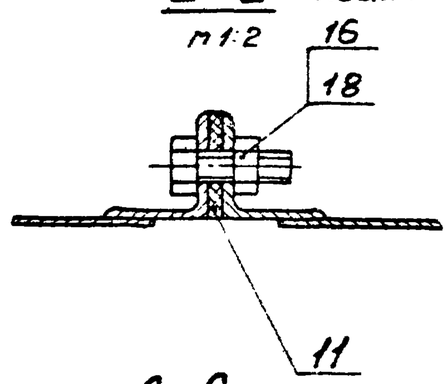

Д-Д лист 1
М1:2

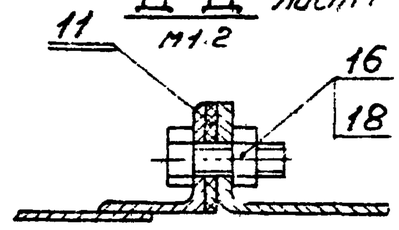

Е-Е лист 1
М1:2

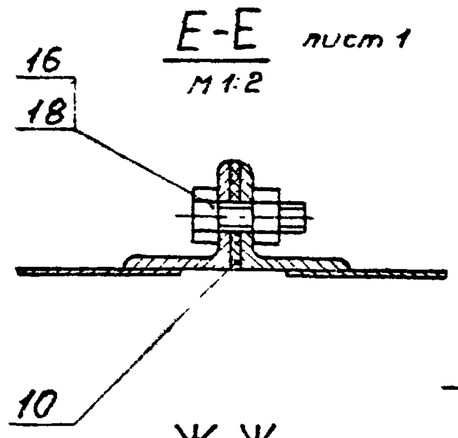

Ж-Ж лист 1
М1:2

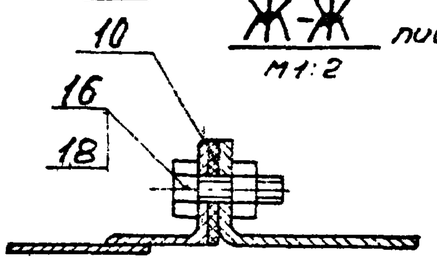

3-3 лист 1
М1:2

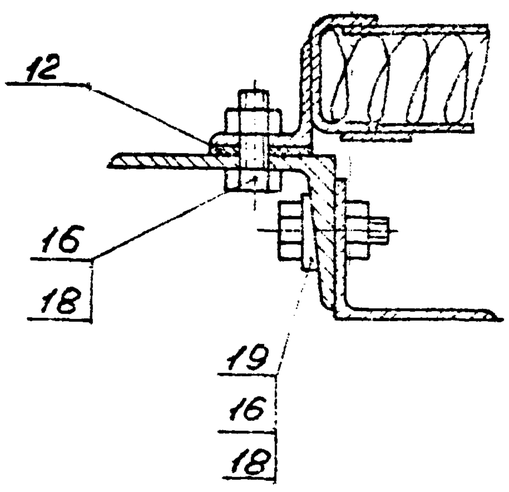

Вид К лист 1
М1:10

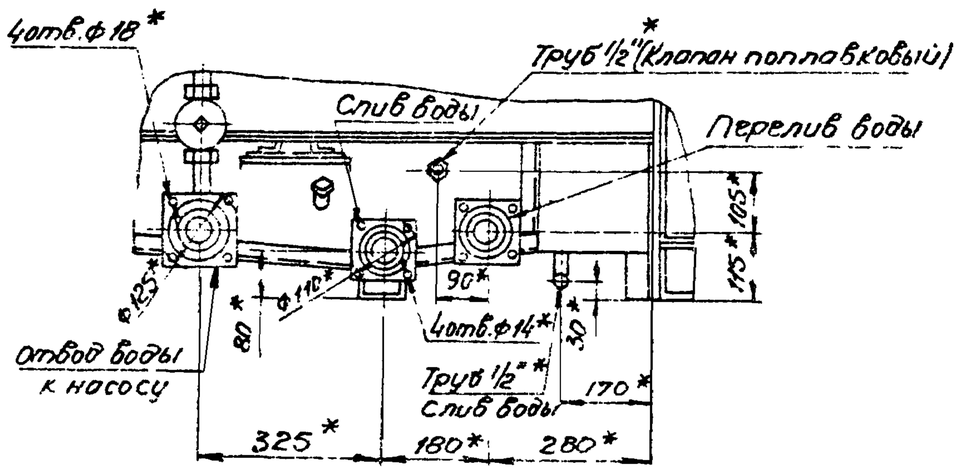

III лист 1
М1:2

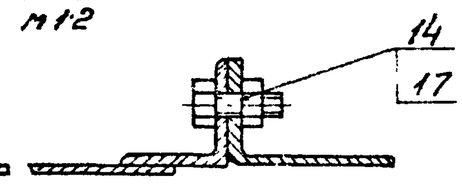

II повернуто, лист 1
М1:2

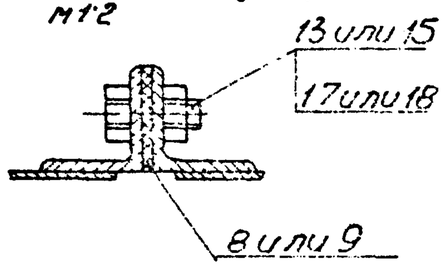

Изм.	Лист	№ докум.	Подп.	Дата

А1А112.000СБ

Лист 2

Копировал Формат А2

Инв.№ подл. | Подп. и дата | Взам. инв.№ | Инв.№ дубл. | Подп. и дата

А1А112.024

Серия 3.904-15 Выпуск 1-10

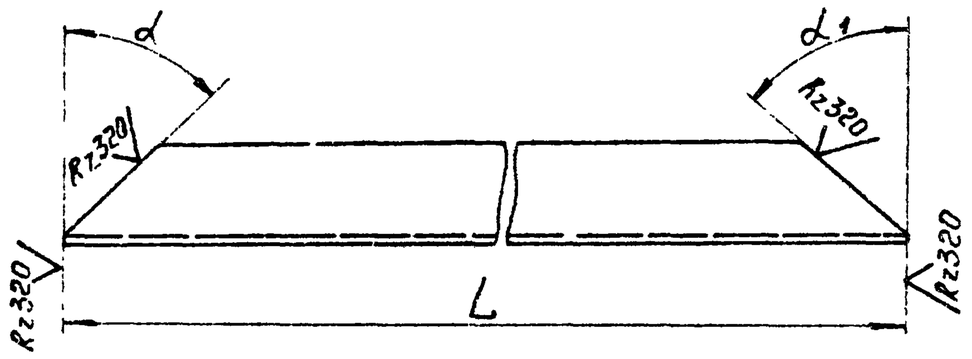

Обозначение	L, мм	α	α1	Масса, кг
А1А112.024	906-2,2	50°±30'	40°±30'	1.5
-01		40°±30'	50°±30'	
-02	1130-2,4	60°±30'	30°±30'	1.86
-03		30°±30'	60°±30'	

Изм.	Лист	№ докум.	Подп.	Дата
Разраб.	Ямпольская			1/VII
Пров.	Литвак			
Рук.группы	Грановский			
Н.контр.	Рубинская			
Утв.	Спивак			

А1А112.024

Уголок

Лит. И | Масса: Смотри таблицу | Масштаб: —

Лист | Листов 1

Уголок Б-36×36×3 ГОСТ 8509-72 / Ст3ГОСТ 535-58

Госстрой СССР Союзтехпроект г. Москва

Копировал Формат А1

Инв.№ подл. | Подп. и дата | Взам. инв.№ | Инв.№ дубл. | Подп. и дата

А1А112.025

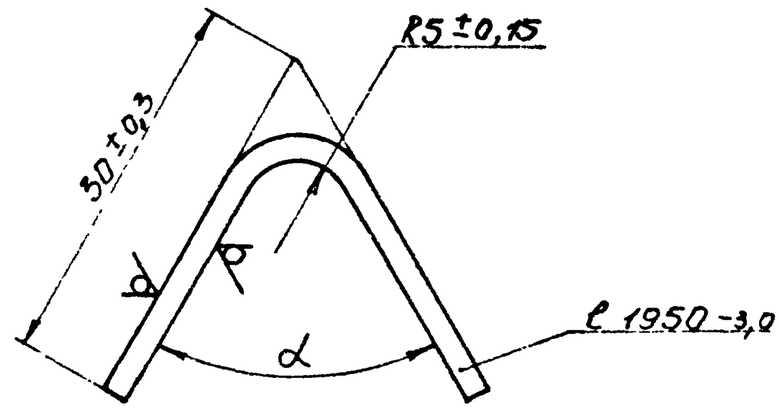

Обозначение	α
А1А112.025	80°±30'
-01	60°±30'

Изм.	Лист	№ докум.	Подп.	Дата
Разраб.	Ямпольская			1/VII
Пров.	Литвак			
Рук.группы	Грановский			
Н.контр.	Рубинская			
Утв.	Спивак			

А1А112.025

Профиль

Лит. И | Масса: 1,84 | Масштаб: —

Лист | Листов 1

Лист В2.0 ГОСТ 19903-74 / 1-11-Ст3ГОСТ 16523-70

Госстрой СССР Союзтехпроект г. Москва

Копировал сыуева Формат А1

Формат	Зона	Поз.	Обозначение	Наименование	Кол.	Примечание
				Документация		
*			А1А 113.000СБ	Сборочный чертеж		* 12;22
11			А1А 109.000ТО	Приточная вентиляционная камера типа 1ПК10 с резервным вентилятором, с секцией орошения		
				Техническое описание		
				Сборочные единицы		
11		1	А1А 038.260	Патрубок	1	Выпуск 1-2
11		2	А1А 112.010	Секция соединительная		1шт. применяется с поз. 5,7,12,16,19,21,23 24, взамен поз. 3
		3	А1А 112.010-01	Секция соединительная		1шт. применяется с поз. 6,8,14,17,19,21,25 26 взамен поз. 2
11		4	А3Д 045.000-01	Заслонка воздушная утепленная		Выпуск 1-2 взамен поз. 27
				Детали		
БЧ		5	А1А 113.001	Прокладка Резина-пластина ЗТ-С ГОСТ 7338-65 40×600		8шт. применяется с поз. 2,7,12,16,19,21,23 24, взамен поз. 7 0,108кг

Изм	Лист	N докум	Подп.	Дата	А1А 113.000.			
Разраб.		Ямпольская			Приточная вентиляционная камера типа 1ПК25 с резервным вентилятором, с фильтром	Лит	Лист 1	Листов 7
Пров.		Литвак						
Рук. гр.		Грановский				Госстрой СССР Сантехпроект г. Москва		
Н. контр.		Рудинская						
Утв.		Спивак						

Подп. и дата | Инв. N дубл. | Взам. инв. N | Подп. и дата | Инв. N подл.

Копировал

Формат	Зона	Поз.	Обозначение	Наименование	Кол.	Примечание
БЧ		6	А1А 113.002	Прокладка Резина-пластина ЗТ-С ГОСТ 7338-65 40×750		8шт. применяется с поз. 3,8,14,17,20,22,25,26 взамен поз. 5
БЧ		7	А1А 113.003	Прокладка Резина-пластина ЗТ-С ГОСТ 7338-65 Ф860×Ф800		4шт. применяется с поз. 2,5,12,16,19,21,23,24 взамен поз. 8 0,2кг
БЧ		8	А1А 113.004	Прокладка Резина-пластина ЗТ-С ГОСТ 7338-65 Ф 1070×Ф1000		4шт. применяется с поз. 3,6,14,17,20,22,25,26 взамен поз. 7 0,3кг
БЧ		9	А1А 113.005	Прокладка Резина-пластина ЗТ-С ГОСТ 7338-65 36×1235	2	0,3кг
БЧ		10	А1А 113.006	Прокладка Резина-пластина ЗТ-С ГОСТ 7338-65 36×2020	2	0,33кг
БЧ		11	А1А 113.007	Прокладка Резина-пластина ЗТ-С ГОСТ 7338-65 36×2065	2	0,35кг
				Стандартные изделия		
		12		Болт М8×20.36 ГОСТ 7798-70		68шт. применяется поз. 2,5,7,12,16,19,21,23,24 взамен поз. 14

Изм	Лист	N докум	Подп.	Дата	А1А 113.000.	Лист 2

Подп. и дата | Инв. N дубл. | Взам. инв. N | Подп. и дата | Инв. N подл.

Копировал

Серия 3.904-15 Выпуск 1-10

Формат	Зона	Поз.	Обозначение	Наименование	Кол.	Примечание
		13		Болт М8×25,36 ГОСТ 7798-70	42	
		14		Болт М10×25.36 ГОСТ 7798-70		88шт. применяется с поз. 3,6,8,17,20,22,25,26 взамен поз. 12
		15		Болт М10×30,36 ГОСТ 7798-70	120	
		16		Гайка М8.4 ГОСТ 5915-70	110	68шт. применяется с поз. 2,5,7,12,19,21,23,24 взамен поз. 17
		17		Гайка М10.4 ГОСТ 5915-70	208	88шт. применяется с поз. 3,6,14,20,22,25,26 взамен поз. 16
		18		Шайба 10 ГОСТ 10906-70	40	
		19		Вставка ВНА8 Серия 2.494-8 ЦИТП		2шт. применяется с поз. 2,5,7,12,16,23,24,25 взамен поз. 19
		20		Вставка ВНА.10 Серия 2.494-8 ЦИТП		2шт. применяется с поз. 3,6,8,14,17,22,25,26 взамен поз. 18
		21		Вставка ВВ8 Серия 2.494-8 ЦИТП		2шт. применяется с поз. 2,5,7,12,16,19,23,24 взамен поз. 21

Изм	Лист	N докум	Подп.	Дата	А1А 113.000	Лист 3

Подп. и дата | Инв. N дубл. | Взам. инв. N | Подп. и дата | Инв. N подл.

Копировал

Формат	Зона	Поз.	Обозначение	Наименование	Кол.	Примечание
		22		Вставка ВВ10 Серия 2.494-8 ЦИТП		2шт. применяется с поз. 3,6,8,14,17,20,25,26 взамен поз. 20
		23		Вентилятор ЦЧ-70№8 левого вращения ГОСТ 5976-73		1шт. применяется с поз. 2,5,7,12,16,19,21,24 взамен поз. 25
		24		Вентилятор ЦЧ-70№8 правого вращения ГОСТ 5976-73		1шт. применяется с поз. 2,5,7,12,16,19,21,23 взамен поз. 26
		25		Вентилятор ЦЧ-70№10 левого вращения ГОСТ 5976-73		1шт. применяется с поз. 3,6,8,14,17,20,22,26 взамен поз. 23
		26		Вентилятор ЦЧ-70№10 правого вращения ГОСТ 5976-73		1шт. применяется с поз. 3,6,8,14,17,20,22,25 взамен поз. 24
				Прочие изделия		
		27		Клапан воздушный утепленный КВУ 1600×1000 ТУ22-2071-70	1	взамен поз. 4.
		28		Материал фильтрующий из упругого стекловолокна марки ФСВУ ТУ21-10-369-70 Ширина 1200мм	50м	

Изм	Лист	N докум	Подп.	Дата	А1А 113.000	Лист 4

Подп. и дата | Инв. N дубл. | Взам. инв. N | Подп. и дата | Инв. N подл.

Копировал

Формат	Зона	Поз.	Обозначение	Наименование	Кол.	Примечание
				Переменные данные для исполнений		
				А1А113.000		
				Сборочные единицы		
11		29	А1А038.270	Секция калориферная	1	Выпуск 1-2
11		30	А1А038.300	Секция приемная с фильтром	1	Выпуск 1-2
				А1А113.000-01		
				Сборочные единицы		
11		29	А1А038.270-01	Секция калориферная	1	Выпуск 1-2
11		30	А1А038.300	Секция приемная с фильтром	1	Выпуск 1-2
				А1А113.000-02		
				Сборочные единицы		
11		29	А1А038.270-02	Секция калориферная	1	Выпуск 1-2
11		30	А1А038.300	Секция приемная с фильтром	1	Выпуск 1-2
				А1А113.000-03		
				Сборочные единицы		
11		29	А1А038.270-03	Секция калориферная	1	Выпуск 1-2
11		30	А1А038.300	Секция приемная с фильтром	1	Выпуск 1-2

Инв.№ подл. | Подп. и дата | Взам. инв.№ | Инв.№ дубл. | Подп. и дата

Изм. Лист № докум. Подп. Дата

А1А113.000

Лист 5

Копировал: Формат А4

Формат	Зона	Поз.	Обозначение	Наименование	Кол.	Примечание
				А1А113.000-04		
				Сборочные единицы		
11		29	А1А038.270-04	Секция калориферная	1	Выпуск 1-2
11		30	А1А038.300	Секция приемная с фильтром	1	Выпуск 1-2
				А1А113.000-05		
				Сборочные единицы		
11		29	А1А038.270-05	Секция калориферная	1	Выпуск 1-2
11		30	А1А038.300	Секция приемная с фильтром	1	Выпуск 1-2
				А1А113.000-06		
				Сборочные единицы		
11		29	А1А038.270	Секция калориферная	1	Выпуск 1-2
11		30	А1А038.300-01	Секция приемная с фильтром	1	Выпуск 1-2
				А1А113.000-07		
				Сборочные единицы		
11		29	А1А038.270-01	Секция калориферная	1	Выпуск 1-2
11		30	А1А038.300-01	Секция приемная с фильтром	1	Выпуск 1-2

Инв.№ подл. | Подп. и дата | Взам. инв.№ | Инв.№ дубл. | Подп. и дата

Изм. Лист № докум. Подп. Дата

А1А113.000

Лист 6

Копировал: Формат А4

Серия 3.904-15 Выпуск 1-10

Формат	Зона	Поз.	Обозначение	Наименование	Кол.	Примечание
				А1А113.000-08		
				Сборочные единицы		
11		29	А1А038.270-02	Секция калориферная	1	Выпуск 1-2
11		30	А1А038.300-01	Секция приемная с фильтром	1	Выпуск 1-2
				А1А113.000-09		
				Сборочные единицы		
11		29	А1А038.270-03	Секция калориферная	1	Выпуск 1-2
11		30	А1А038-300-01	Секция приемная с фильтром	1	Выпуск 1-2
				А1А113.000-10		
				Сборочные единицы		
11		29	А1А038.270-04	Секция калориферная	1	Выпуск 1-2
11		30	А1А038.300-01	Секция приемная с фильтром	1	Выпуск 1-2
				А1А113.000-11		
				Сборочные единицы		
11		29	А1А038.270-05	Секция калориферная	1	Выпуск 1-2
11		30	А1А038.300-01	Секция приемная с фильтром	1	Выпуск 1-2

Инв.№ подл. | Подп. и дата | Взам. инв.№ | Инв.№ дубл. | Подп. и дата

Изм. Лист № докум. Подп. Дата

А1А113.000

Лист 7

Копировал: Формат А4

А1А112.019

√(√)

А1А112.019- изображено

А1А112.019-01- зеркальное отражение

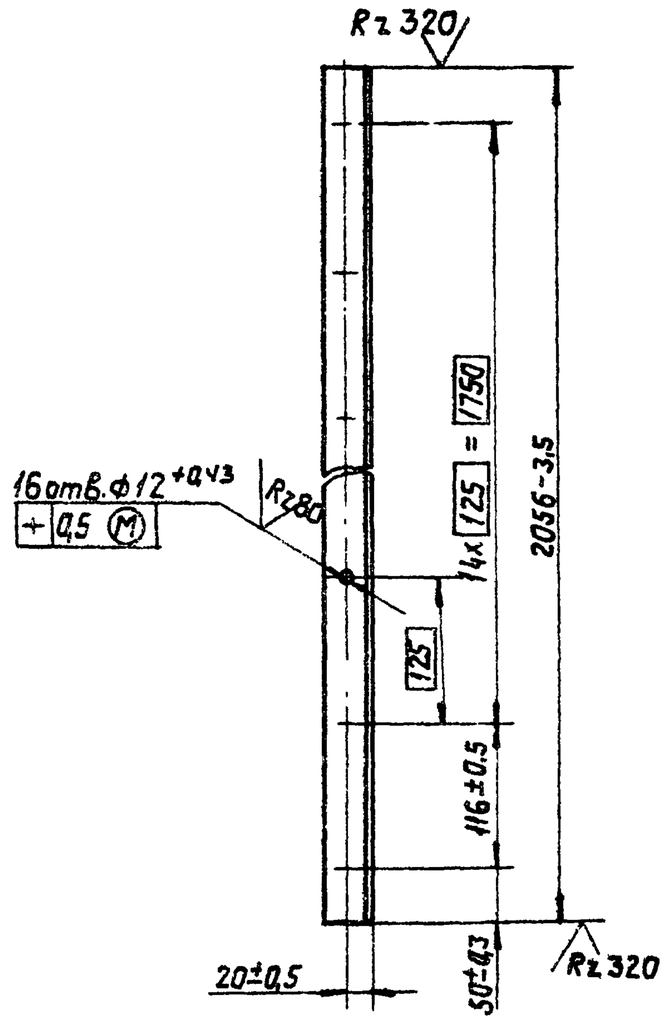

Инв.№ подл. | Подп. и дата | Взам. инв.№ | Инв.№ дубл. | Подп. и дата

Изм.	Лист	№ докум.	Подп.	Дата
Разраб.	Ямпольская			22/VII
Пров.	Литвак			
Рук. груп.	Грановский			
Н. контр.	Рубинская			
Утв.	Спивак			

А1А112.019

Уголок

Лит.	Масса	Масштаб
И	2,8	1:5

Лист Листов 1

Уголок Б-36х36х3 ГОСТ 8509-72 / Ст.3 ГОСТ 535-58

Госстрой СССР Сантехпроект г. Москва

Копировал: Формат А4

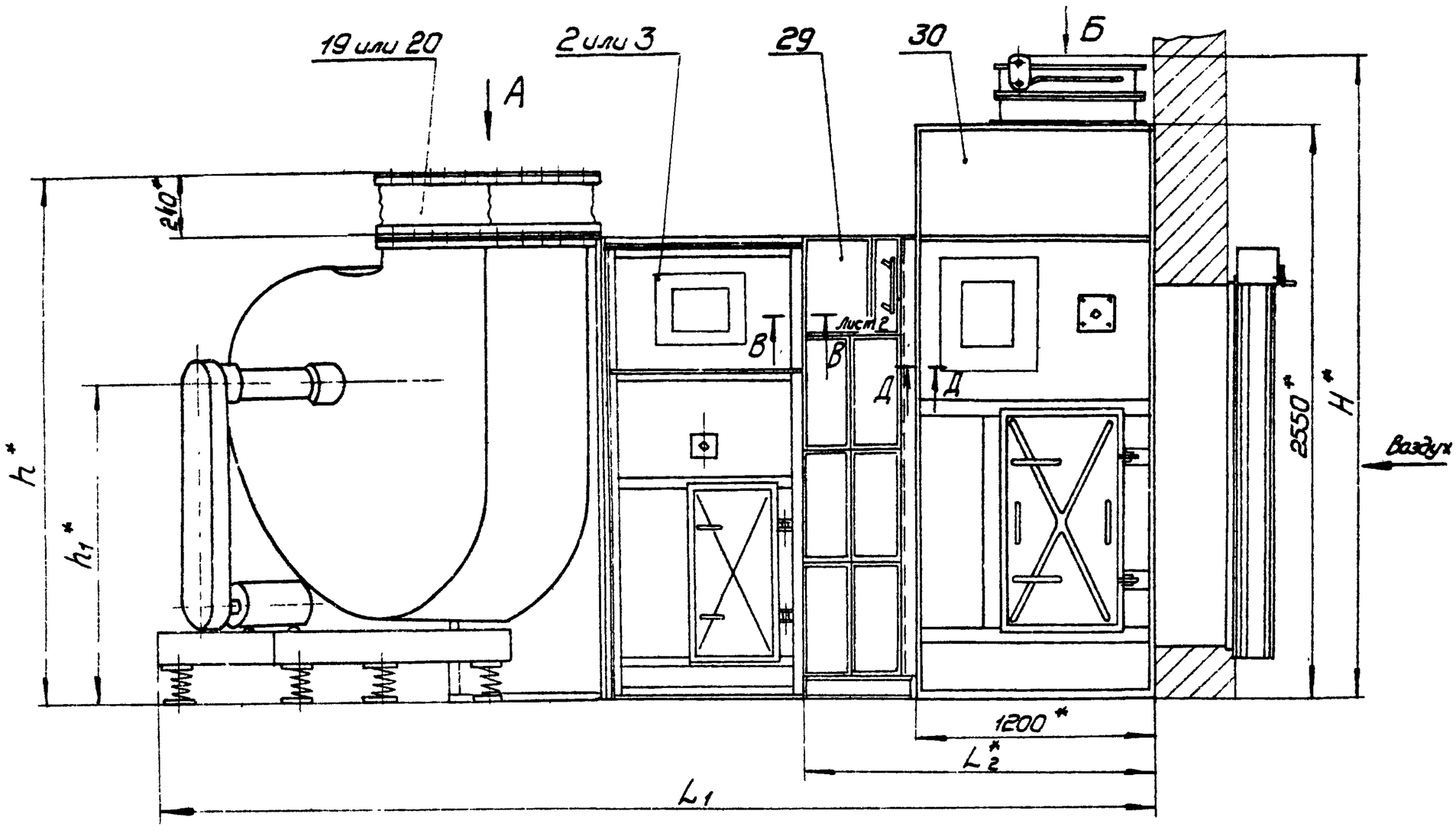

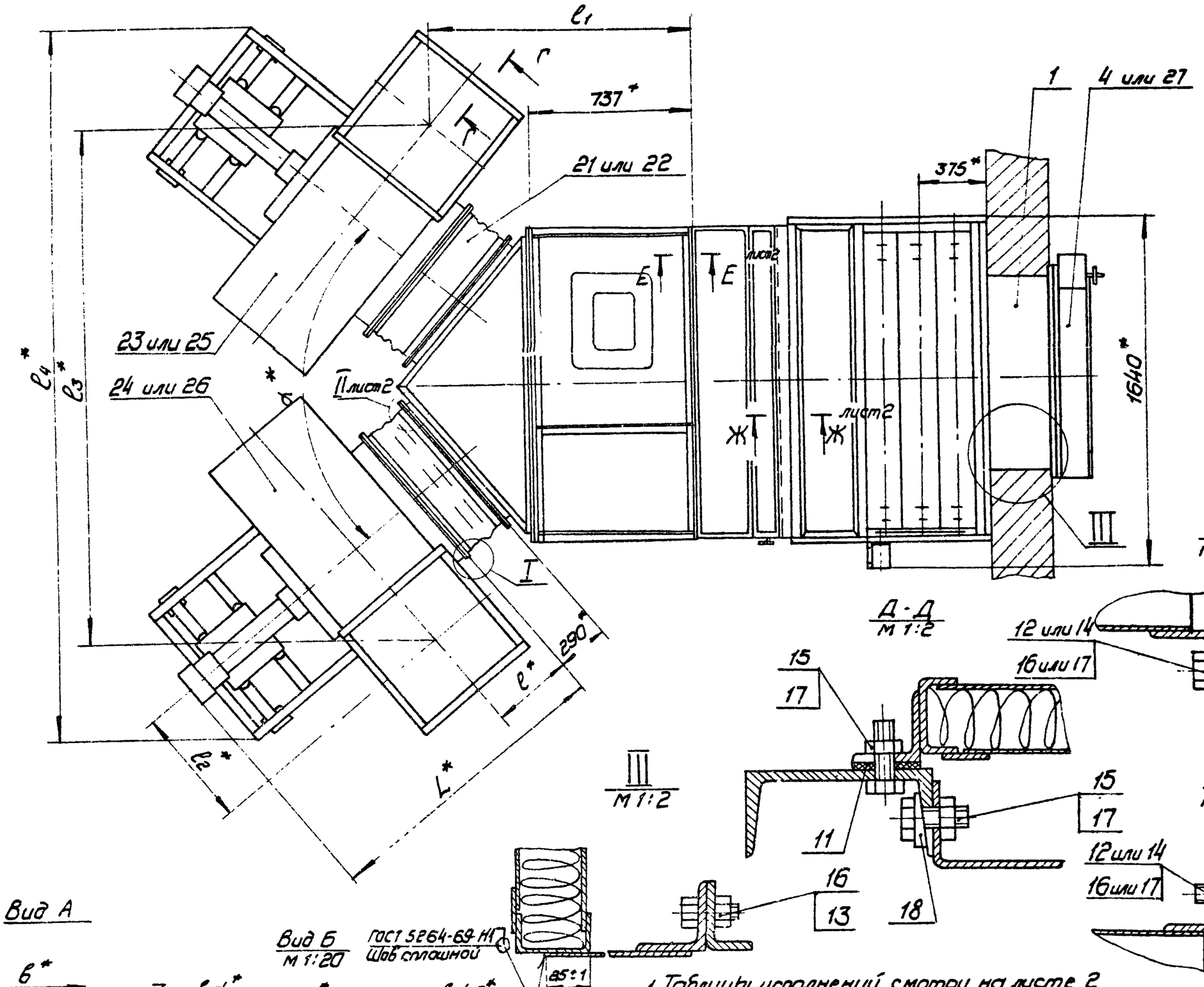

1. Таблицы исполнений смотри на листе 2
2. В качестве вентиляторных установок должны поставляться вентиляторные агрегаты с одним из комплектов: А8-1; А8-2; А8-3; А8-4; А8-6; А8-7; А10-2; А10-7. Обозначение комплектов принято по „Руководству по подбору центробежных вентиляторов" - серия А8-156 И.
3. Размеры L1 указаны для камер с вентилятором Ц4-70 №10. Для камер с вентилятором Ц4-70 №8 размеры L1 меньше на 100 мм.
4. * Размеры для справок

Изм.	Лист	N докум.	Подп.	Дата
Разраб		Ямпольская		22/III
Пров.		Литвак		
Рук. гр.		Грановский		
Гл. спец.		Слуцак		
Н. контр.		Рубинская		
Утв.		Гальтвегер		

А1А 113.000 СБ

Приточная вентиляционная камера типа 1ПК 25. с резервным вентилятором с фильтром. Сборочный чертеж

Лит	Масса	Масшт.
И	см. табл.	-
Лист 1	Листов 2	

Госстрой СССР Сантехпроект г. Москва

Копир. Формат А2

Инв. N подл. | Подп. и дата | Взам. инв. N | Инв. N дубл. | Подп. и дата

Серия 3.904-15 Выпуск 1-10

Обозначение	Размеры, мм L1	L2	H	Масса кг
А1А113.000	4172	1625	2846	3370
-01	4252	1705		3625
-02	3989	1442		3085
-03	4029	1482		3190
-04	4355	1808		3740
-05	4475	1928		4060
-06	4172	1625	—	3340
-07	4252	1705		3595
-08	3989	1442		3055
-09	4029	1482		3160
-10	4355	1808		3710
-11	4475	1928		4030

Ж-Ж
М1:5

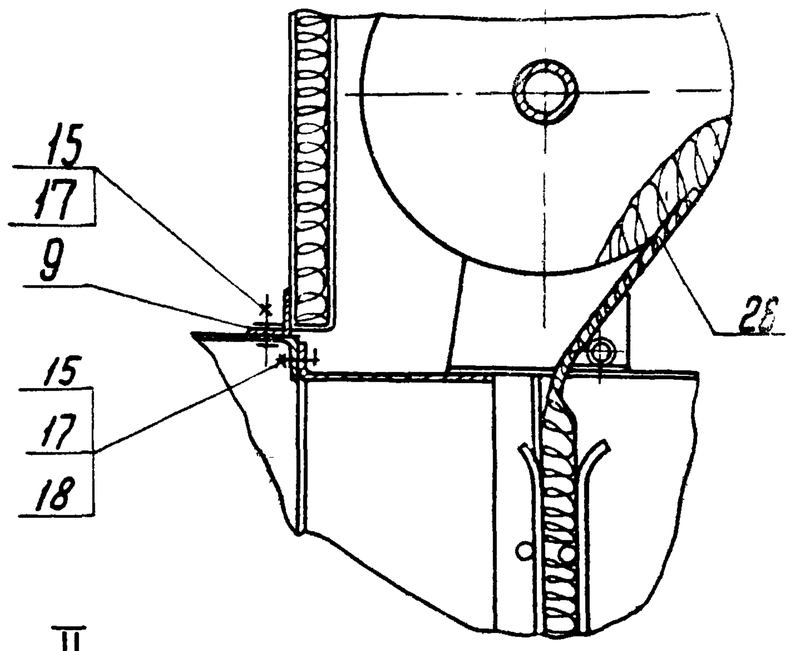

II
М1:2
повернуто, лист1

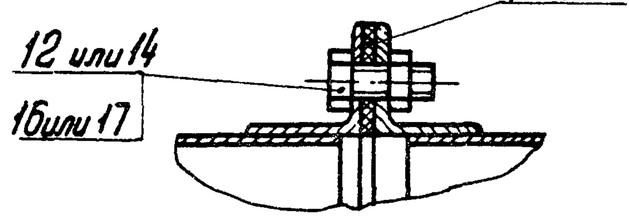

В-В
М1:2 Лист1

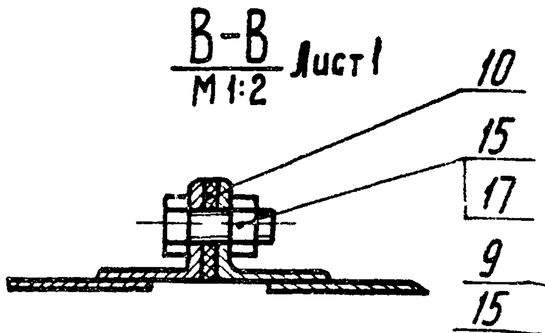

Е-Е
М1:2 лист1.

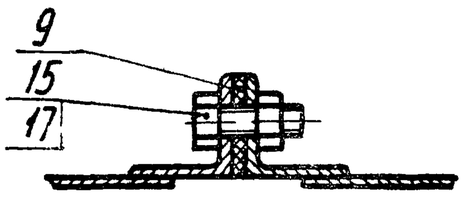

Вентилятор	Размеры, мм. L	l	l1	l2	l3	l4	h	h1	b	b1	d	α	n	Z
Ц4-70N8	1415	386	1180	620	2350	3560	1920	1145	560	600	10	100°	4	16
Ц4-70N10	1620	454	1130	650	2560	4100	2250	1350	700	750	12	120°	5	20

Изм.	Лист	N докум.	Подп.	дата	А1А113.000 СБ	Лист 2

Копировал Формат А2

Формат	Зона	Поз.	Обозначение	Наименование	Кол.	Примечание
				Документация		
22			А1А114.000 СБ	Сборочный чертеж		
11			А1А109.000 ТО	Приточная вентиляционная камера типа 1ПК10 с резервным вентилятором, с секцией орошения. Техническое описание		
				Сборочные единицы		
11		1	А1А038.260	Патрубок	1	Выпуск 1-2
11		2	А1А112.010	Секция соединительная		1шт. применяется с поз. 5, 7, 12, 16, 18, 20, 22, 23. Взамен поз. 3
		3	А1А112.010-01	Секция соединительная		1шт. применяется с поз. 6, 8, 14, 17, 19, 20, 24, 25. Взамен поз. 2.
11		4	АЗД045.000-01	Заслонка воздушная утепленная		Выпуск 1-2 Взамен поз. 26
				Детали		
БЧ		5	А1А114.001	Прокладка Резина-пластина 3Т-С ГОСТ 7338-65 40х600		8шт. применяются с поз. 2, 7, 12, 16, 19, 21, 23. 24. Взамен поз. 7. 0,108 кг.

Изм.	Лист	N докум.	Подп.	дата	А1А114.000	Лит	Лист 1	Листов 7
Разраб.		Ямпольская			Приточная вентиляционная камера типа 1ПК25 с резервным вентилятором			
Пров.		Литвак				Госстрой СССР САНТЕХПРОЕКТ г. Москва		
Рук.груп.		Грановский						
Н.контр.		Рувинская						
Утв.		Сливак						

Копировал Формат А1

Формат	Зона	Поз.	Обозначение	Наименование	Кол.	Примечание
БЧ		6	А1А114.002	Прокладка Резина-пластина 3Т-С ГОСТ 7338-65 40х750		8шт. применяется с поз. 3, 8, 14, 17, 19, 21, 24, 25. Взамен поз. 5
БЧ		7	А1А114.003	Прокладка Резина-пластина 3Т-С ГОСТ 7338-65 ф850хф800		4шт. применяется с поз. 2, 5, 12, 16, 18, 20, 23. Взамен поз. 8.
БЧ		8	А1А114.004	Прокладка Резина-пластина 3Т-С ГОСТ 7338-65 ф1070хф1000		4шт. применяется с поз. 3, 8, 14, 17, 19, 21, 24, 25. Взамен поз. 7.
БЧ		9	А1А114.005	Прокладка Резина-пластина 3Т-С ГОСТ 7338-65 36х1235	2	0,3 кг.
БЧ		10	А1А114.006	Прокладка Резина-пластина 3Т-С ГОСТ 7338-65 36х2020	2	0,33 кг
БЧ		11	А1А114.007	Прокладка Резина-пластина 3Т-С ГОСТ 7338-65 36х2065	2	0,35 кг
				Стандартные изделия		
		12		Болт М8х20,36 ГОСТ 7798-70		68шт. применяется с поз. 25, 7, 16, 18, 20, 22, 23. Взамен поз. 14.

Изм.	Лист	N докум.	Подп.	дата	А1А114.000	Лист 2

Копировал Формат А1

Формат	Зона	Поз.	Обозначение	Наименование	Кол.	Примечание
		13		Болт М8х25.36		
				ГОСТ 7798-70	42	
		14		Болт М10х25.36		
				ГОСТ 7798-70		88 шт. применяется
						с поз. 3,6 8,17,19,
						21,24,25
						Взамен поз. 12
		15		Болт М10х30.36		
				ГОСТ 7798-70	120	
		16		Гайка М8.4		
				ГОСТ 5915-70	110	88 шт. применяется
						с поз. 2,5, 7,12,16,
						20,22,23
						Взамен поз. 17
		17		Гайка М10.4		
				ГОСТ 5915-70	208	88 шт. применяется
						с поз. 3,6 8,14,19
						21,24,25
						Взамен поз. 16
		18		Вставка ВНА8		2 шт. применяется
				Серия 2.494-8 ЦИТП		с поз. 2,5, 7,12,
						16,20,22,23
						Взамен поз. 19
		19		Вставка ВНА10		2 шт. применяется
				Серия 2.494-8 ЦИТП		с поз. 3,6, 8,14,17,
						21,24,25
						Взамен поз. 18
		20		Вставка ВВ8		2 шт. применяется
				серия 2 494-8 ЦИТП		с поз. 2,5, 7,12,16,
						18,22,23
						Взамен поз. 21

Инв. № подл. | Подп. и дата | Взам. инв. № | Инв. № дубл. | Подп. и дата

Изм.	Лист	№ докум.	Подп.	Дата	А1А114 000	Лист 3

Копировал Формат А1

Формат	Зона	Поз.	Обозначение	Наименование	Кол.	Примечание
		21		Вставка ВВ10		2 шт. применяется
				серия 2 494-8 ЦИТП		с поз. 3,6 8,14,17
						19,24,25
						Взамен поз. 20
		22		Вентилятор Ц4-70 №8		1 шт. применяется
				левого вращения		с поз. 2,5 7,12
				ГОСТ 5976-73		16,18,20,23,
						Взамен поз. 24
		23		Вентилятор Ц4-70 №8		1 шт. применяется
				правого вращения		с поз. 6 5,7, 12,16,18,
				ГОСТ 5976-73		20,22
						Взамен поз. 25
		24		Вентилятор Ц4-70 №10		1 шт. применяется
				левого вращения		с поз. 3,6, 8,14,17,
				ГОСТ 5976-73		19,21,25
						Взамен поз. 22
		25		Вентилятор Ц4-70 №10		1 шт. применяется
				правого вращения		с поз. 3,6, 8,14,
				ГОСТ 5976-73		17,19,21,24
						Взамен поз. 23
				Прочие изделия		
		26		Клапан воздушный		
				утепленный		
				КВУ 1600х1000		Взамен
				ТУ22-2071-70	1	поз. 4

Инв. № подл. | Подп. и дата | Взам. инв. № | Инв. № дубл. | Подп. и дата

Изм.	Лист	№ докум.	Подп.	Дата	А1А114.000	Лист 4

Копировал: Формат А1

Серия 3.904-15 Выпуск 1-10

Формат	Зона	Поз.	Обозначение	Наименование	Кол.	Примечание
				Переменные данные для исполнений:		
				А1А114.000		
				Сборочные единицы		
11		27	А1А038.270	Секция калориферная	1	Выпуск 1-2
11		28	А1А040.010	Секция приемная	1	Выпуск 1-2
				А1А114.000-01		
				Сборочные единицы		
11		27	А1А038.270-01	Секция калориферная	1	Выпуск 1-2
11		28	А1А040.010	Секция приемная	1	Выпуск 1-2
				А1А114.000-02		
				Сборочные единицы		
11		27	А1А038 270-02	Секция калориферная	1	Выпуск 1-2
11		28	А1А040.010	Секция приемная	1	Выпуск 1-2
				А1А114 000-03		
				Сборочные единицы		
11		27	А1А038.270-03	Секция калориферная	1	Выпуск 1-2
11		28	А1А040.010	Секция приемная	1	Выпуск 1-2

Инв. № подл. | Подп. и дата | Взам. инв. № | Инв. № дубл. | Подп. и дата

Изм.	Лист	№ докум.	Подп.	Дата	А1А114.000	Лист 5

Копировал: Формат А1

Формат	Зона	Поз.	Обозначение	Наименование	Кол.	Примечание
				А1А114.000-04		
				Сборочные единицы		
11		27	А1А038.270-04	Секция калориферная	1	Выпуск 1-2
11		28	А1А040.010	Секция приемная	1	Выпуск 1-2
				А1А114.000-05		
				Сборочные единицы		
11		27	А1А038.270-05	Секция калориферная	1	Выпуск 1-2
11		28	А1А040.010	Секция приемная	1	Выпуск 1-2
				А1А114.000-06		
				Сборочные единицы		
11		27	А1А038 270	Секция калориферная	1	Выпуск 1-2
11		28	А1А040.010-01	Секция приемная	1	Выпуск 1-2
				А1А114.000-07		
				Сборочные единицы		
11		27	А1А038.270-01	Секция калориферная	1	Выпуск 1-2
11		28	А1А040.010-01	Секция приемная	1	Выпуск 1-2

Инв. № подл. | Подп. и дата | Взам. инв. № | Инв. № дубл. | Подп. и дата

Изм.	Лист	№ докум.	Подп.	Дата	А1А114.000	Лист 6

Копировал: Формат А1

Форм.	Зона	Поз.	Обозначение	Наименование	Кол.	Примечание
				А1А 114.000-08		
				Сборочные единицы		
11		27	А1А 038.270-02	Секция калориферная	1	Выпуск 1-2
11		28	А1А 040.010-01	Секция приемная	1	Выпуск 1-2
				А1А 114.000-09		
				Сборочные единицы		
11		27	А1А 038.270-03	Секция калориферная	1	Выпуск 1-2
11		28	А1А 040.010-01	Секция приемная	1	Выпуск 1-2
				А1А 114.000-10		
				Сборочные единицы		
11		27	А1А 038.270-04	Секция калориферная	1	Выпуск 1-2
11		28	А1А 040.010-01	Секция приемная	1	Выпуск 1-2
				А1А 114.000-11		
				Сборочные единицы		
11		27	А1А 038.270-05	Секция калориферная	1	Выпуск 1-2
11		28	А1А 040.010-01	Секция приемная	1	Выпуск 1-2

Подп. и дата | Инв. N дубл. | Взам. инв. N | Подп. и дата | Инв. N подл.

Изм.	Лист	N докум.	Подп.	Дата

А1А 114 000

Лист 7

Форм.	Зона	Поз.	Обозначение	Наименование	Кол.	Примечание
				Документация		
22			А1А 112 010 СБ	Сборочный чертеж		
				Сборочные единицы		
11		1	А1А 038.020	Панель верхняя	1	Выпуск 1-2
11		2	А1А 038.030	Панель передняя	1	Выпуск 1-2
11		3	А1А 038.040	Панель задняя	1	Выпуск 1-2
11		4	А14 М013.000	Дверь герметическая	1	Выпуск 1-7
				Детали		
64		5	А1А 112.015	Прокладка Резина-пластина ЗТ-С ГОСТ 7338-65		
				36 × 2020	2	0,35 кг
64		6	А1А 112.016	Прокладка Резина-пластина ЗТ-С ГОСТ 7388-65		
				36 × 1235	1	0,2 кг
64		7	А1А 112.017	Прокладка Резина-пластина ЗТ-С ГОСТ 7338-65		
				36 × 737	2	0,12 кг

Подп. и дата | Инв. N дубл. | Взам. инв. N | Подп. и дата | Инв. N подл.

Изм.	Лист	N докум.	Подп.	Дата
Разраб.	Ямпольская			22/VII
Пров.	Литвак			
Рук. гр.	Грановский			
Н. контр.	Рубинская			
Утв.	Спивак			

А1А 112.010

Секция соединительная

Лит	Лист	Листов
Н	1	2

Госстрой СССР Сантехпроект г. Москва

Формат 11

А1А 112 018

Серия 3.904-15 Выпуск 1-10

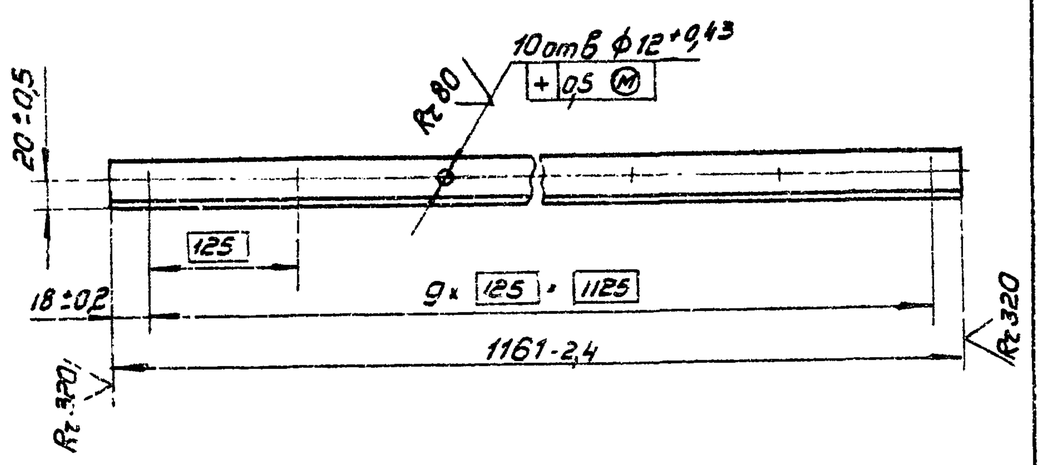

Изм.	Лист	N докум.	Подп.	Дата
Разраб.	Ямпольская			22/VII
Пров.	Литвак			
Рук. гр.	Грановский			
Н. контр.	Рубинская			
Утв.	Спивак			

А1А 112.018

Уголок

Лит	Масса	Масшт.
Н	1.91	1:5

Лист | Листов 1

Госстрой СССР Сантехпроект г. Москва

Уголок Б-36×36×3 ГОСТ 8509-72 / Ст.3 ГОСТ 535-58

Формат 11

Подп. и дата | Взам. инв. N | Инв. N дубл. | Подп. и дата | Инв. N подл.

Форм.	Зона	Поз.	Обозначение	Наименование	Кол.	Примечание
				Стандартные изделия		
		8		Болт М10×25.36 ГОСТ 7798-70	54	
		9		Гайка М10.4 ГОСТ 5915-70	54	
				Переменные данные для исполнений:		
				А1А 112.010		
				Сборочные единицы		
11		10	А1А 112.020	Панель торцевая	1	
				А1А 112.010-01		
				Сборочные единицы		
11		10	А1А 112.020-01	Панель торцевая	1	

Подп. и дата | Инв. N дубл. | Взам. инв. N | Подп. и дата | Инв. N подл.

Изм.	Лист	N докум.	Подп.	Дата

А1А 112.010

Лист 2

Копир. Формат 11

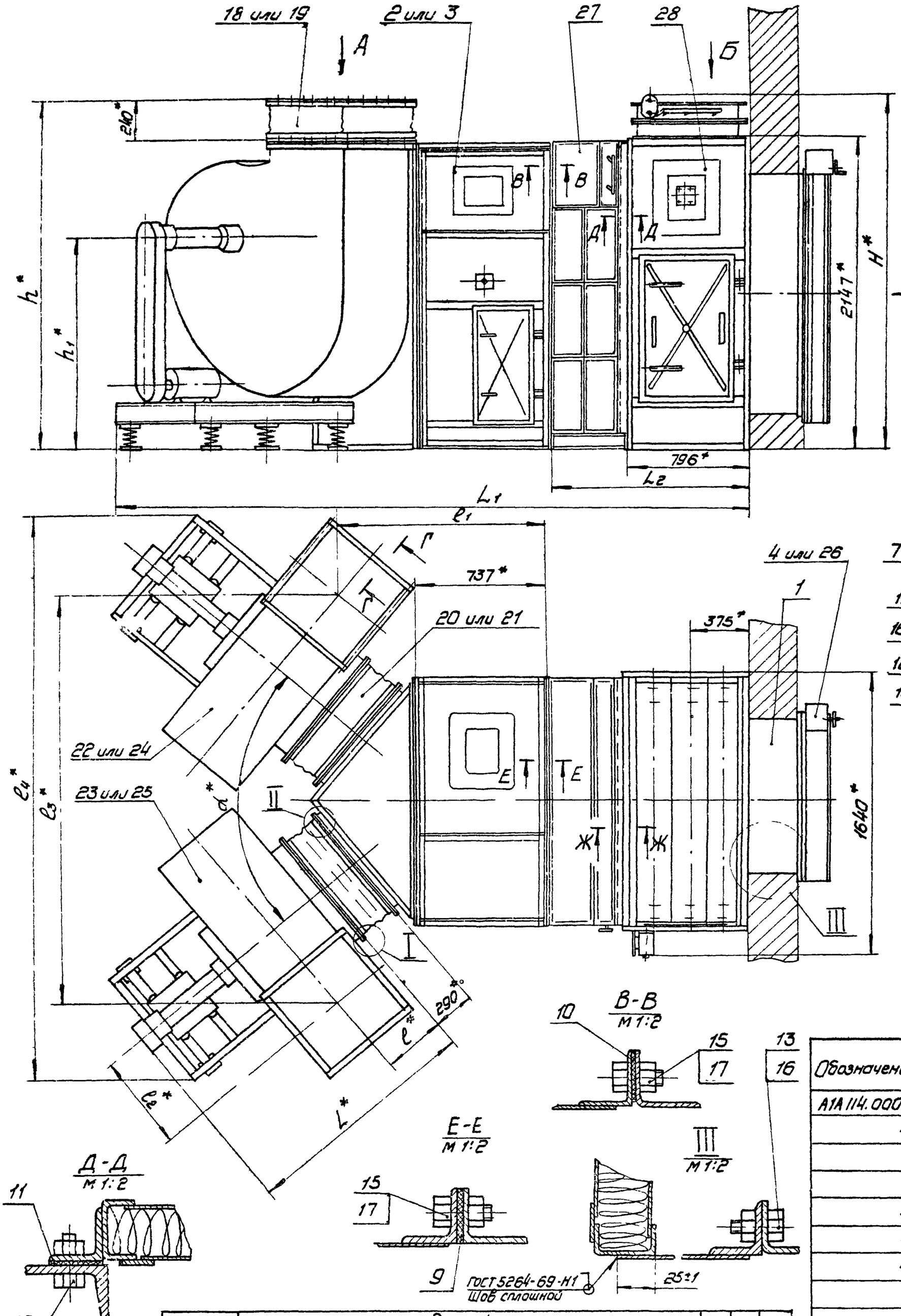

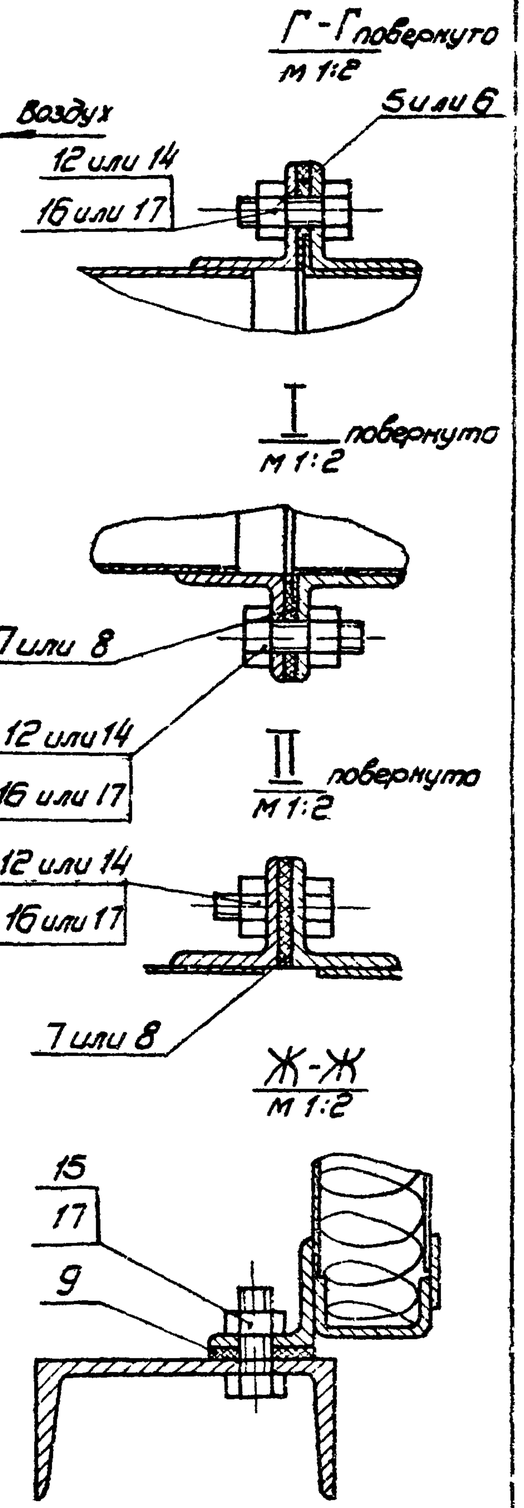

Обозначение	Размеры, мм			Масса, кг
	L_1^*	L_2^*	H^*	
А1А 114.000	3771	1221	2443	3360
-01	3851	1301		3570
-02	3588	1038		3035
-03	3628	1078		3140
-04	3954	1404		3690
-05	4074	1524		4010
-06	3771	1221	—	3330
-07	3851	1301		3540
-08	3588	1038		3005
-09	3628	1078		3110
-10	3954	1404		3660
-11	4074	1524		3980

Вентилятор	Размеры, мм													
	L^*	l^*	l_1^*	l_2^*	l_3^*	l_4^*	h^*	h_1^*	b^*	b_1^*	a^*	α	n	z
Ц4-70 №8	1415	386	1180	620	2350	3560	1920	1145	560	600	10	100°	4	16
Ц4-70 №10	1620	454	1130	650	2560	4100	2250	1350	700	750	12	120°	5	20

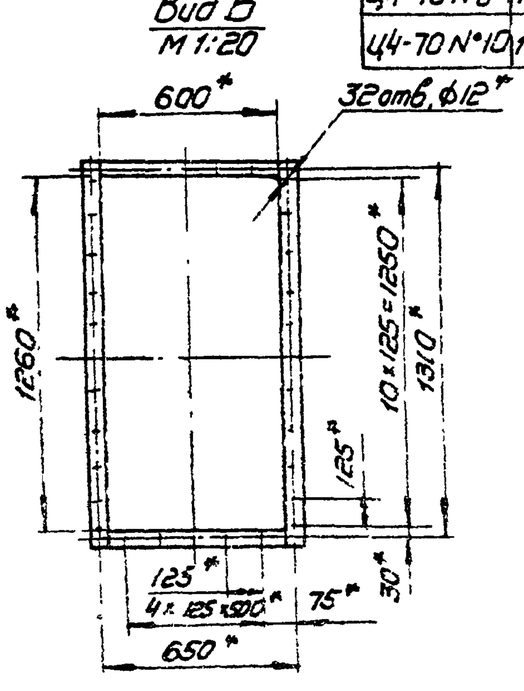

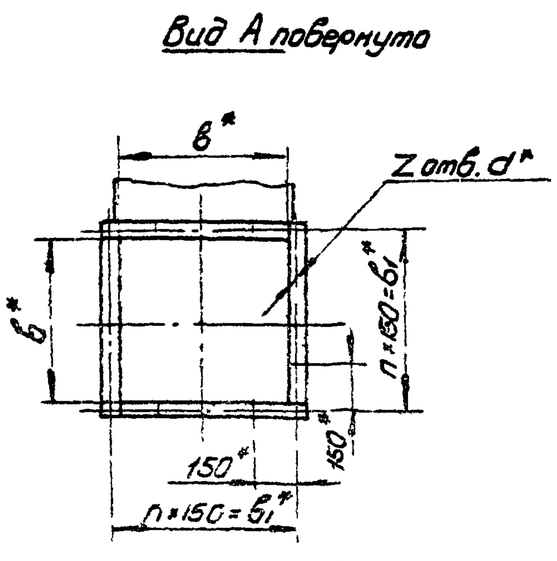

1. В качестве вентиляторных установок должны поставляться вентиляторные агрегаты с одним из комплектов: АВ-1; АВ-2; АВ-3; АВ-4; АВ-6; АВ-7; А10-2; А10-7. Обозначение комплектов принято по „Руководству по подбору центробежных вентиляторов" серии А8-156И.
2. Размеры L_1 указаны для камер с вентилятором Ц4-70 №10. Для камер с вентилятором Ц4-70 №8 размеры L_1 меньше на 100 мм
3. * Размеры для справок

Изм.	Лист	N докум.	Подп.	Дата
Разраб.		Ямпольская		22.11
Пров.		Литвак		
Рук. гр.		Грановский		
Гл. спец.		Спувак		
Н. контр.		Рубинская		
Утв.		Гольтвегер		

А1А 114.000 СБ

Приточная вентиляционная камера типа 1ПК25 с резервным вентилятором

Сборочный чертеж

Лит.	Масса	Масшт.
И	см. табл	—

Лист | Листов 1

Госстрой СССР
Сантехпроект
г. Москва

копир. [подпись] формат 22

Серия 3.904-15 Выпуск 1-10

Инв. N подл. | Подп. и дата | Взам. инв. N | Инв. N дубл. | Подп. и дата

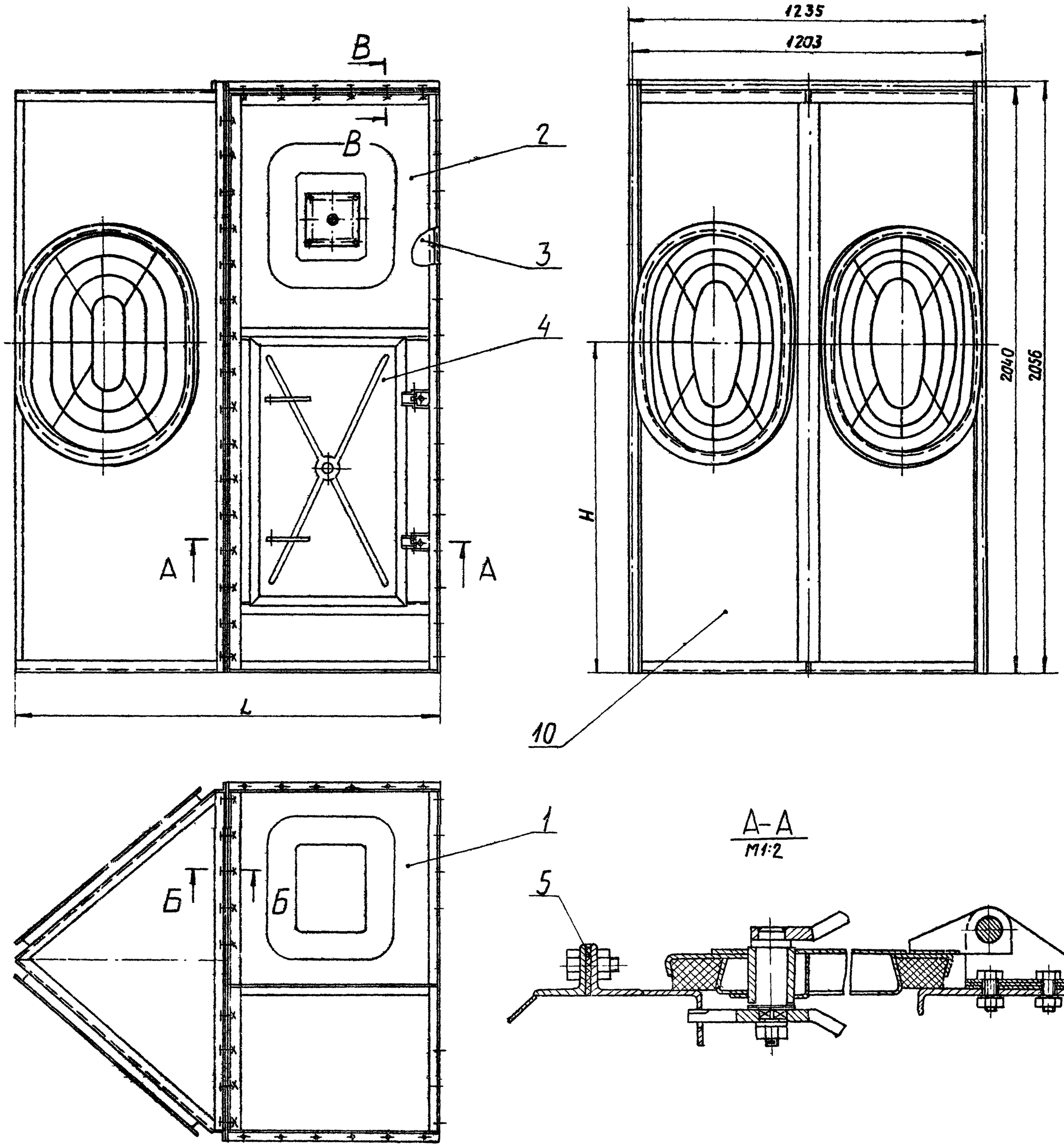

А-А
М1:2

Обозначение	Размеры, мм		Масса, кг
	H	L	
А1А112.010	1145	1475	95,6
-01	1350	1785	110,6

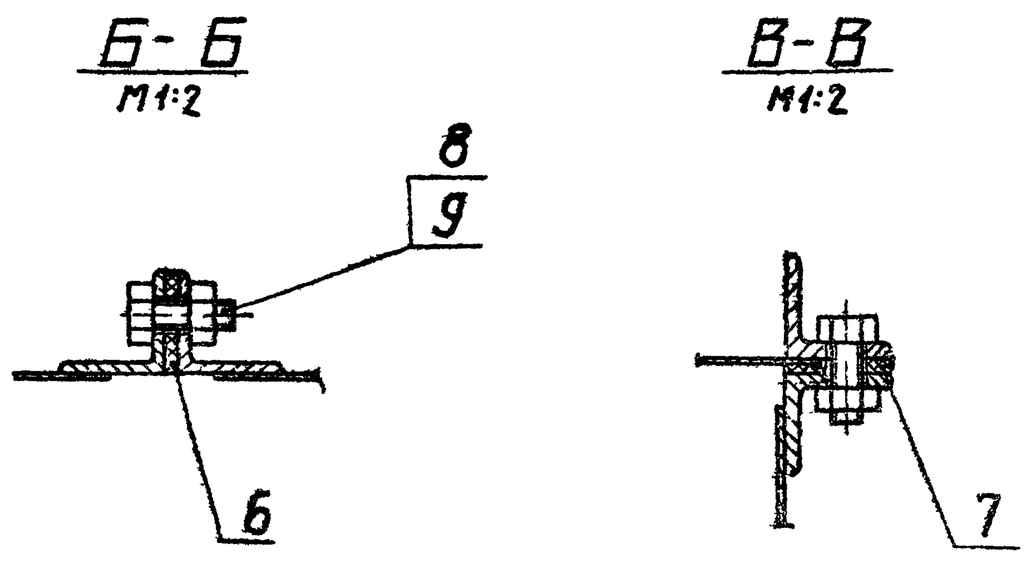

Б-Б
М1:2

В-В
М1:2

Размеры для справок

Изм.	Лист	№ докум.	Подп.	Дата	А1А112.010СБ			
Разраб.		Раева			Секция соединительная	Лит.	Масса	Масшт.
Пров.		Литвак			Сборочный чертеж	И	См. табл.	—
Рук. груп.		Прановский				Лист	Листов 1	
Гл. спец.		Сливак				Госстрой СССР		
Н. контр.		Рувинская				Сантехпроект г. Москва		
Утв.		Гольтвегер						

Серия 3.904-15 Выпуск 1-10

Инв. № подл. | Подп. и дата | Взам. инв. № | Инв. № дубл. | Подп. и дата

Формат	Зона	Поз.	Обозначение	Наименование	Кол.	Примечание
				Документация		
22			А1А112.020 СБ	Сборочный чертеж		
				Детали		
11		1	А1А112.018	Уголок	1	
11		2	А1А.112.019	Уголок	1	
		3	-01	Уголок	1	
Б4		4	А1А112.021	Уголок		
				Уголок Б-36х36х3 ГОСТ 8509-72 Ст3 ГОСТ 535-58		
				L = 1161-1	1	1,9кг
				Стандартные изделия		
		5		Болт М6х20.36 ГОСТ 7798-70	8	
		6		Гайка М6.4 ГОСТ 5915-70	8	
				Переменные данные для исполнений:		
				А1А112.020		
				Сборочные единицы		
11		7	А1А112.030	Сектор	2	

Взам. инв. № | Инв. № дубл. | Подп. и дата | Инв. № подл. | Подп. и дата

Изм.	Лист	№ докум.	Подп.	Дата	А1А112.020		
Разраб.		Литвак			Панель торцевая	Лит.	Лист 1 / Листов 2
Пров.		Грановский				И	
Рук. груп.		Грановский				Госстрой СССР Сантехпроект г. Москва	
Н. контр.		Рубинская					
Утв.		Спивак					

Копировал: Формат А1

Формат	Зона	Поз.	Обозначение	Наименование	Кол	Примечание
11		8	А1А112 040	Решетка ограждающая	2	
				Детали		
11		9	А1А112.022	Скоба	4	
11		10	А1А112.023	Лист	1	
11		11	А1А112.024	Уголок	2	
		12	-01	Уголок	2	
11		13	А1А112 025	Профиль	1	
				А1А112.020-01		
				Сборочные единицы		
11		7	А1А112.030-01	Сектор	2	
11		8	А1А112.040-01	Решетка ограждающая	2	
				Детали		
11		9	А1А112.022-01	Скоба	4	
11		10	А1А112.023-01	Лист	1	
11		11	А1А112.024-02	Уголок	2	
		12	А1А112.024-03	Уголок	2	
11		13	А1А112.025-01	Профиль	1	

Взам. инв. № | Инв. № дубл. | Подп. и дата | Инв. № подл. | Подп. и дата

Изм.	Лист	№ докум.	Подп.	Дата	А1А112.020	Лист 2

Копировал: Формат А1

Серия 3.904-15 Выпуск 1-10

Формат	Зона	Поз.	Обозначение	Наименование	Кол.	Примечание
				Документация		
12			А1А112.030 СБ	Сборочный чертеж		
			Переменные данные для исполнений:			
				А1А112.030		
				Детали		
11		1	А1А112.026	Лист	1	
11		2	А1А112.027	Фланец	1	
				А1А112.030-01		
				Детали		
11		1	А1А112.026-01	Лист	1	
11		2	А1А112.027-01	Фланец	1	

Взам. инв. № | Инв. № дубл. | Подп. и дата | Инв. № подл. | Подп. и дата

Изм.	Лист	№ докум.	Подп.	Дата	А1А112.030		
Разраб.		Литвак			Сектор	Лит.	Лист 1 / Листов 1
Пров.		Грановский				И	
Рук. груп.		Грановский				Госстрой СССР Сантехпроект г. Москва	
Н. контр.		Рубинская					
Утв.		Спивак					

Копировал: Формат А1

Формат	Зона	Поз.	Обозначение	Наименование	Кол.	Примечание
				Документация		
12			А1А112.040. СБ	Сборочный чертеж		
				Детали		
11		1	А1А112.028	Кольцо	1	
		2	-01	Кольцо	1	
		3	-02	Кольцо	1	
			Переменные данные для исполнений:			
				А1А112.040		
				См. СБ, рис.1		
				Детали		
Б4		4	А1А112.029	Пруток		
				Круг В6 ГОСТ 2590-71 / Ст3 ГОСТ 535-58 L=205,1	4	0,018кг
11		5	А1А112.031	Пруток	4	
				А1А112.040-01		
				см. СБ рис. 2		
				Детали		
Б4		4	А1А112.032	Пруток		
				Круг В6 ГОСТ 2590-71 / Ст3 ГОСТ 535-58 L=305,1	4	0,027кг
11		5	А1А112.031-01	Пруток	4	
11		6	А1А112.028-03	Кольцо	1	

Взам. инв. № | Инв. № дубл. | Подп. и дата | Инв. № подл. | Подп. и дата

Изм.	Лист	№ докум.	Подп.	Дата	А1А112.040		
Разраб.		Ямпольская			Решетка ограждающая	Лит.	Лист 1 / Листов 1
Пров.		Литвак				И	
Рук. груп.		Грановский				Госстрой СССР Сантехпроект г. Москва	
Н. контр.		Рубинская					
Утв.		Спивак					

Копировал: Формат А1

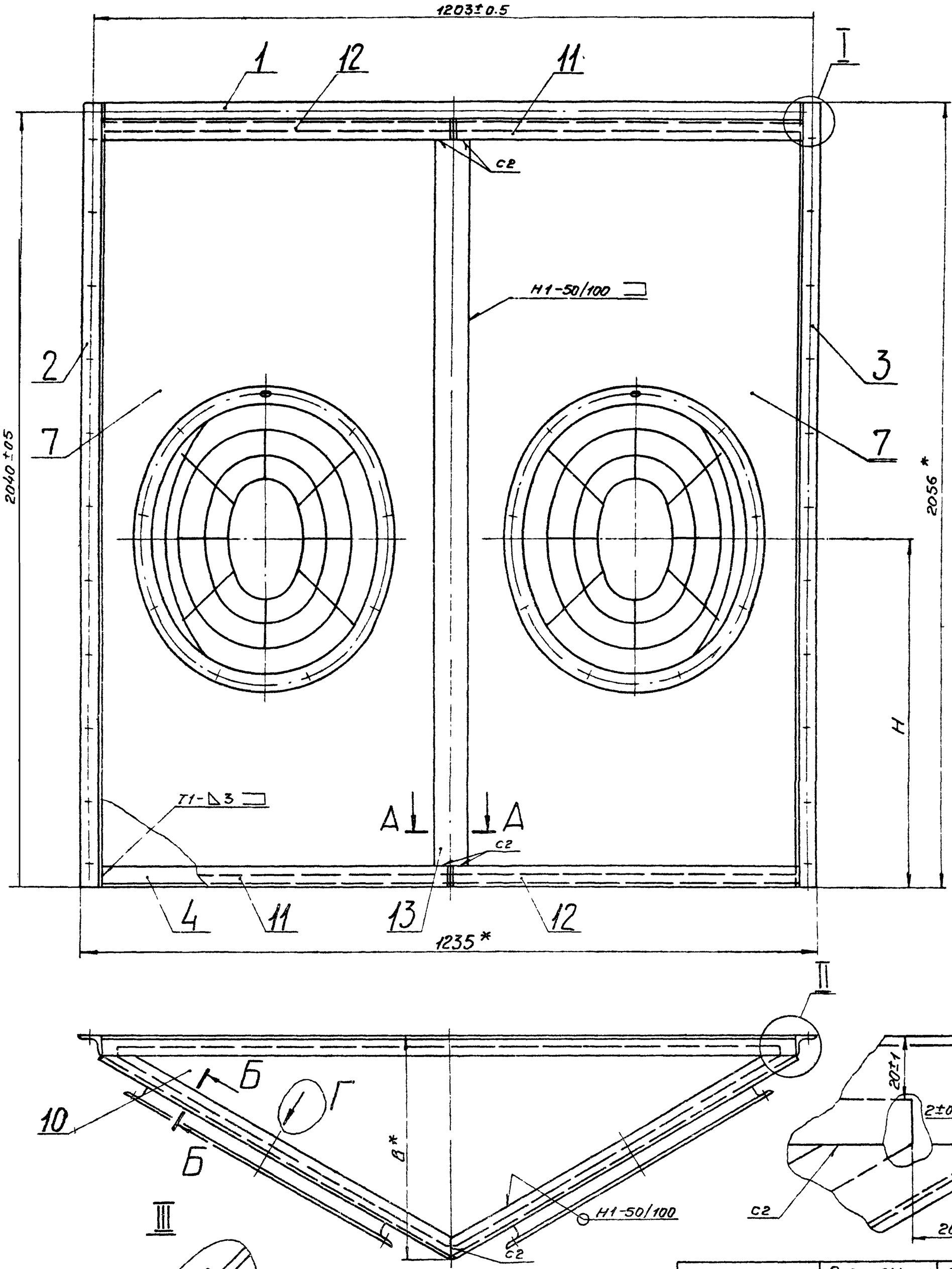

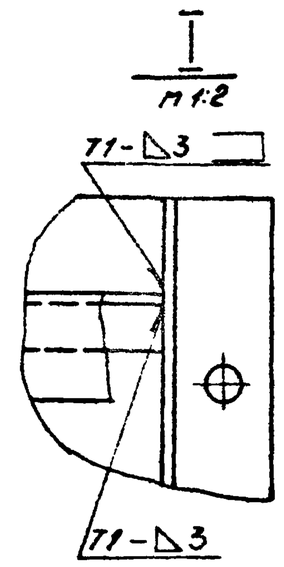

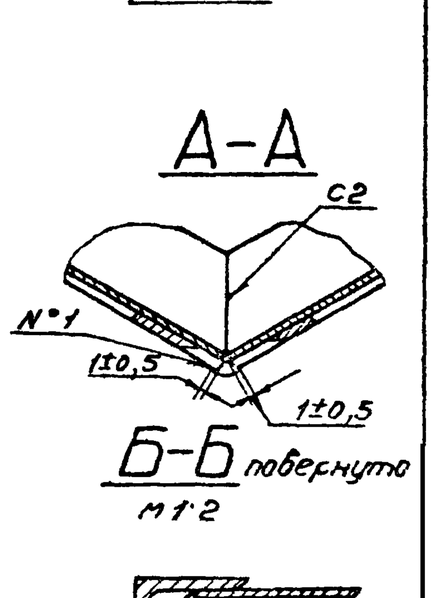

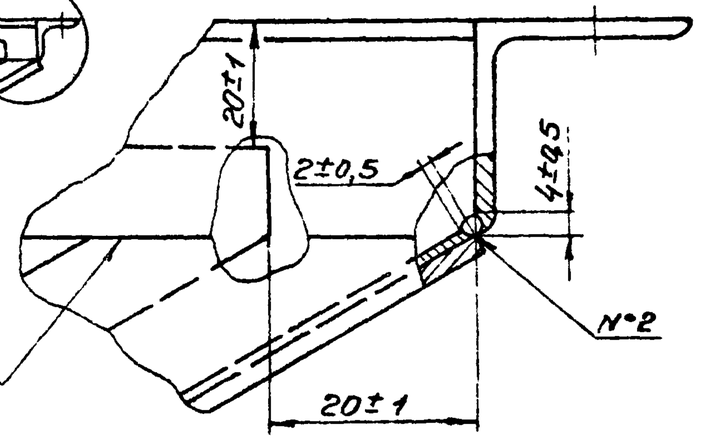

Обозначение	Размеры, мм		Масса, кг
	Н	В*	
А1А112.020	1145±2	735	37,1
-01	1350±2	1045	42,1

1.* Размеры для справок.

2. Шероховатость поверхностей деталей, полученных отрезкой под прямым углом — $\sqrt{}$ Rz320. Неуказанная шероховатость поверхностей деталей — $\forall$.

3. Сварные швы С2, Т1, Н1 по ГОСТ 5264-69, N°1, N°2 - сварка ручная электродуговая.

Изм	Лист	N° докум.	Подп.	Дата
Разраб.		Литвак		
Пров.		Грановский		
Рук. группы		Грановский		
Гл. спец.		Спибак		
Н. контр.		Рубинская		
Утв.		Гольтвегер		

А1А112.020СБ

Панель торцевая. Сборочный чертеж.

Лит.	Масса	Масшт.
И	См. табл.	—
Лист	Листов 1	

Госстрой СССР Сантехпроект г. Москва

Копировал: Сычева Формат А2

Серия 3.904-15 Выпуск 1-10

Инв. № подл. | Подп. и дата | Взам. инв. № | Инв. № дубл. | Подп. и дата

А1А112.030.СБ

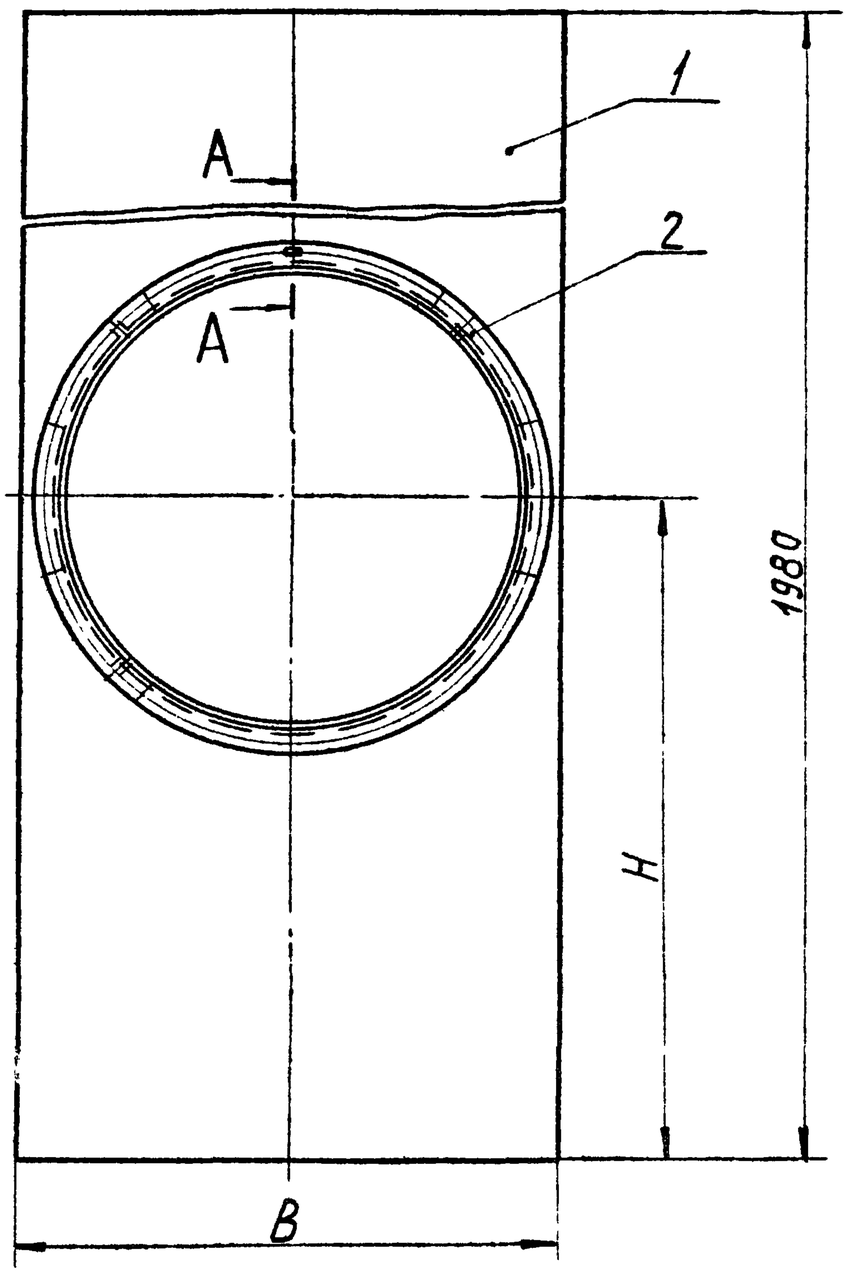

А-А
М1:1

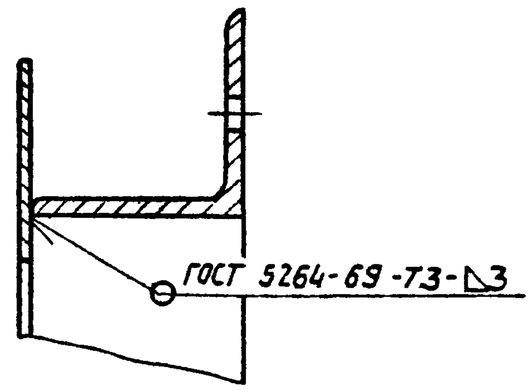

Обозначение	Размеры, мм		Масса, кг
	H	B	
А1А112.030	1125	906	15,8
-01	1330	1130	16,8

Размеры для справок

				А1А112.030.СБ	
Изм.	Лист	№ докум.	Подп.	Дата	
Разраб.		Ефимова		22/VII	Сектор Сборочный чертеж
Пров.		Литвак			
Рук. груп.		Грановский			
Гл. спец.		Спивак			
Н. контр.		Рубинская			
Утв.		Гольтвегер			

Лит.	Масса	Масштаб
И	См. табл.	—
Лист	Листов 1	

Госстрой СССР Сантехпроект г. Москва

Копировал: Формат А2

А1А112.027

Серия 3.904-15. Выпуск 1-10

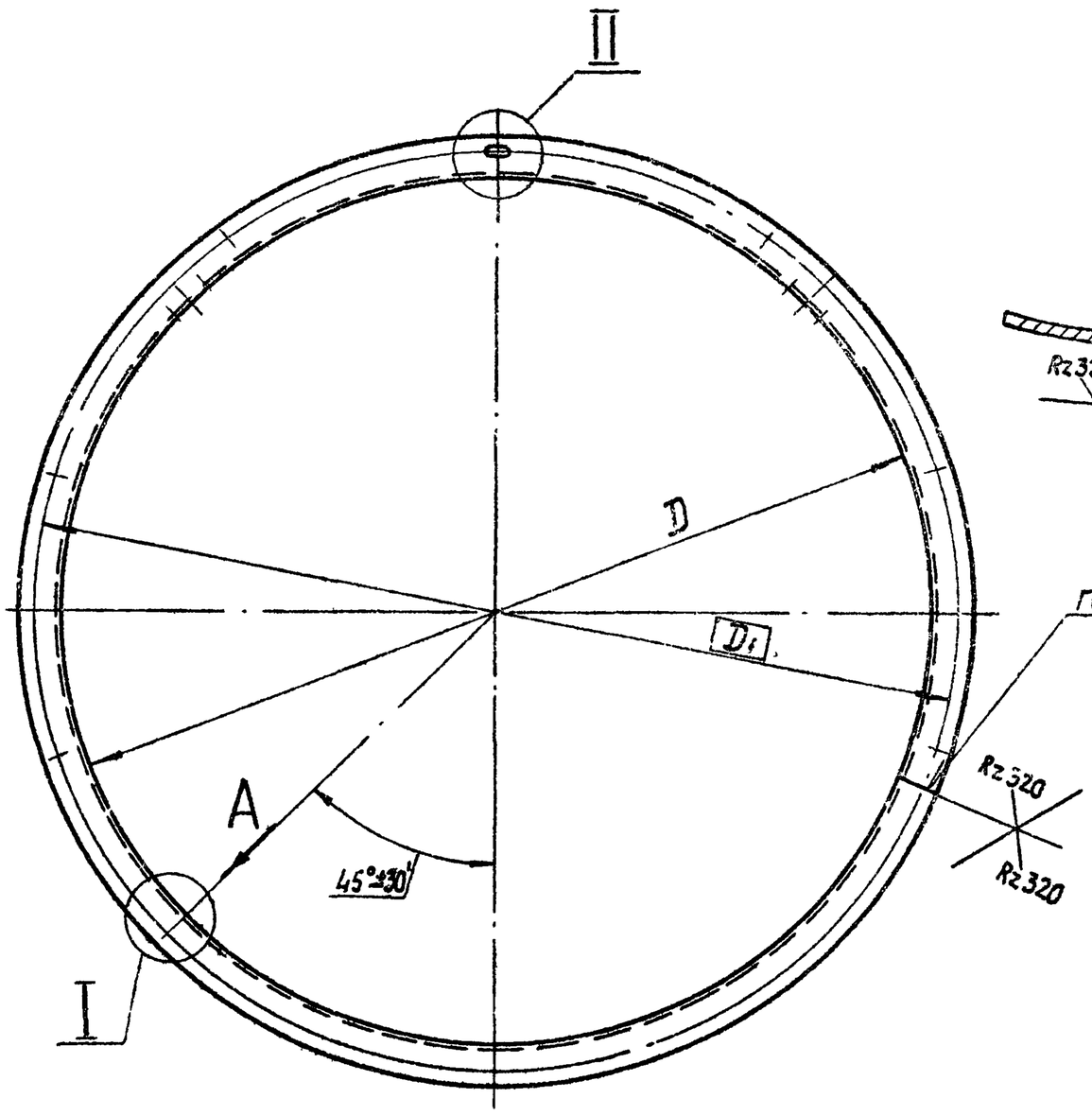

I повернуто

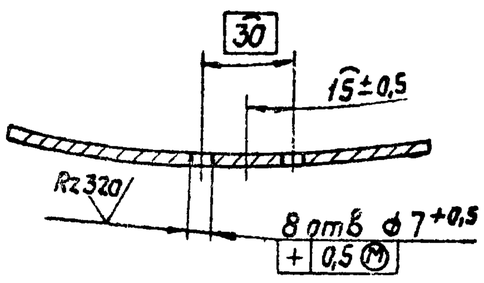

II
М1:1

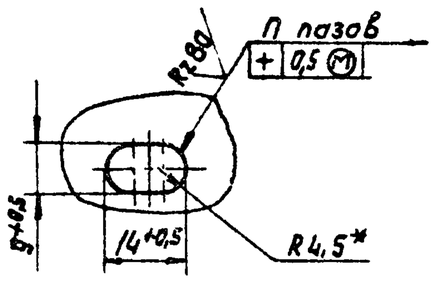

Обозначение	Размеры, мм		n	Масса, кг
	D	D1		
А1А112.027	800±1	830	12	4,2
-01	1000±1	1035	16	5,2

* Размер для справок

Вид А повернуто
М1:2

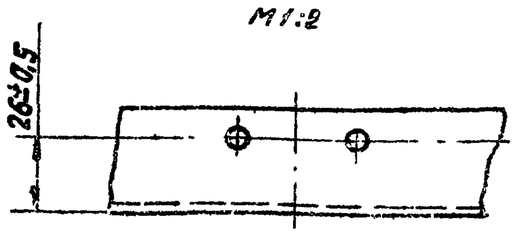

				А1А112.027	
Изм.	Лист	№ докум.	Подп.	Дата	
Разраб.		Ефимова		22/VII	Фланец
Пров.		Литвак			
Рук. груп.		Грановский			
Н. контр.		Рубинская			
Утв.		Спивак			

Лит.	Масса	Масштаб
И	См. табл.	—
Лист	Листов 1	

Уголок Б-36х3-4-3 ГОСТ 8509-72 / Ст 3 ГОСТ 535-58

Госстрой СССР Сантехпроект г. Москва

Копировал: Формат А2

А1А112.040СБ

Рис. 1

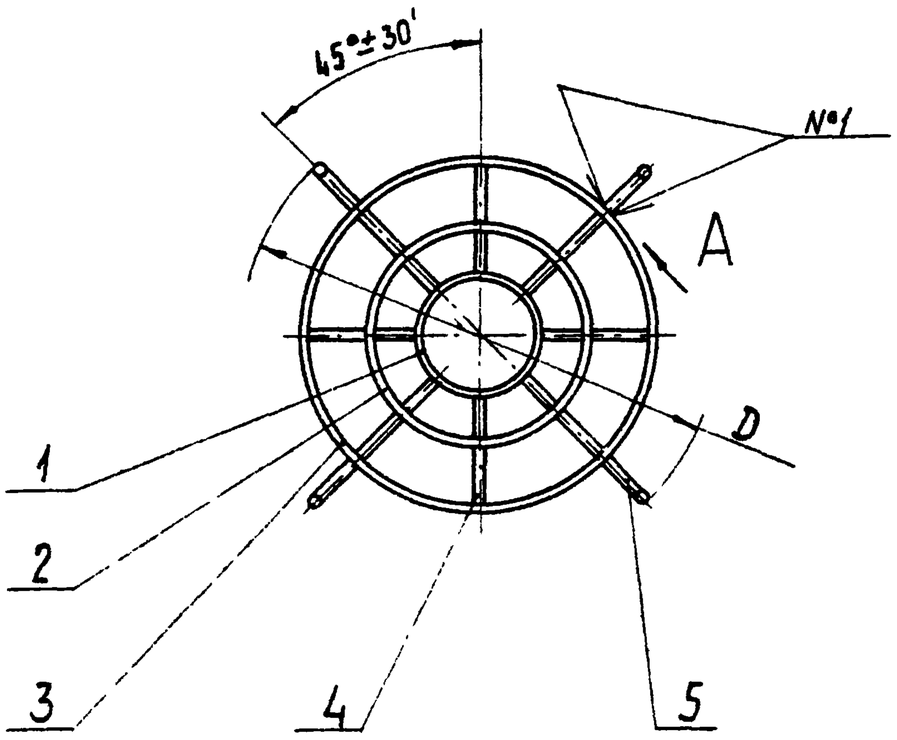

Вид А
М1:1

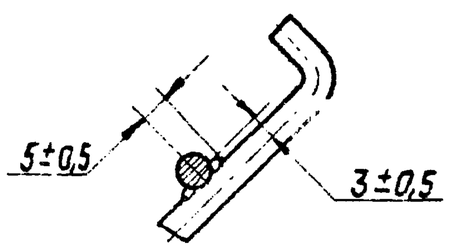

Обозначение	D, мм	Масса, кг
А1А112.040	798-2	0,919
-01	998-2	1,5

Рис. 2
Остальное - см. рис. 1

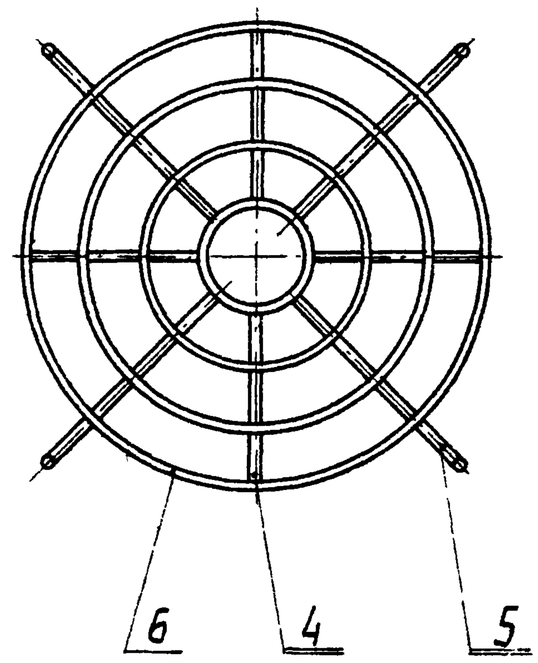

1. Шероховатость поверхностей, полученных отрезкой под прямым углом - Rz320/. Неуказанная шероховатость поверхностей деталей-(√).
2. Сварные швы №1 - сварка ручная электродуговая.

Изм.	Лист	№ докум.	Подп.	Дата
Разраб.		Ефимова		22.VII
Пров.		Литвак		
Рук. груп.		Грановский		
Гл. спец.		Сливак		
Н. контр.		Рубинская		
Утв.		Гольтвегер		

А1А112.040СБ

Решетка ограждающая
Сборочный чертеж

Лит.	Масса	Масшт.
И	См. табл.	—
Лист	Листов 1	

Госстрой СССР
Сантехпроект
г. Москва

Копировал: Формат А2

Серия 3.904-15 Выпуск 1-10

А1А112.028

Rz320/(√)

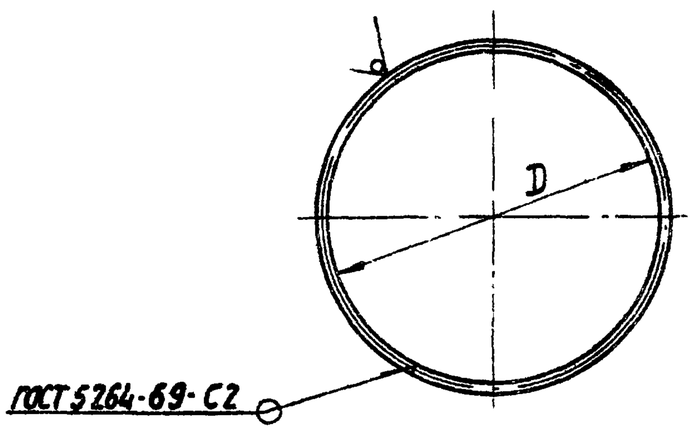

Обозначение	D, мм	Масса, кг
А1А112.028	200±1	0,14
-01	400±1	0,27
-02	600±2	0,41
-03	800±2	0,56

Изм.	Лист	№ докум.	Подп.	Дата
Разраб.		Ефимова		22.VII
Пров.		Литвак		
Рук. груп.		Грановский		
Н. контр.		Рубинская		
Утв.		Сливак		

А1А112.028

Кольцо

Лит.	Масса	Масшт.
И	См. табл.	—
Лист	Листов 1	

Круг В6 ГОСТ 2590-71 / Ст3 ГОСТ 535-58

Госстрой СССР
Сантехпроект
г. Москва

Копировал: Формат А4

А1А112.031

Rz320/(√)

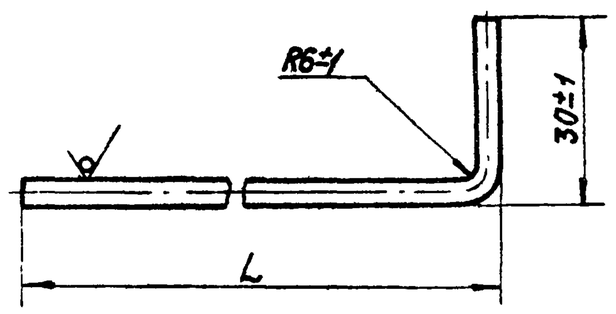

Обозначение	L, мм	Масса, кг
А1А112.031	300±1	0,07
-01	400±1	0,09

Изм.	Лист	№ докум.	Подп.	Дата
Разраб.		Ефимова		22.VII
Пров.		Литвак		
Рук. груп.		Гранэский		
Н. контр.		Рубинская		
Утв.		Сливак		

А1А112.031

Пруток

Лит.	Масса	Масшт.
И	См. табл.	—
Лист	Листов 1	

Круг В6 ГОСТ 2590-71 / Ст3 ГОСТ 535-58

Госстрой СССР
Сантехпроект
г. Москва

Копировал: Формат А4

Формат	Зона	Поз.	Обозначение	Наименование	Кол.	Примечание
				Документация		
*			А1А115.000СБ	Сборочный чертеж		* 12,22
11			А1А109.000ТО	Приточная вентиляционная камера типа 1ПК10 с резервным вентилятором с секцией орошения Техническое описание		
				Сборочные единицы		
11		1	А1А041.090	Секция орошения	1	Выпуск 1-3
11		2	А1А041.27	Патрубок с фланцем	1	Выпуск 1-3
11		3	А1А115.010	Секция соединительная	1	
11		4	А3Д045.000-02	Заслонка воздушная утепленная	1	Выпуск 1-8 Взамен поз 21
				Детали		
Б4		5	А1А115.001	Прокладка Резина-пластина 3Т-с ГОСТ 7338-65 40х875	4	0,157кг
Б4		6	А1А115.002	Прокладка Резина-пластина 3Т-с ГОСТ 7338-65 40х955	4	0,172кг
Б4		7	А1А115.003	Прокладка Резина-пластина 3Т-с ГОСТ 7338-65 Ф1322хФ1250	4	0,035кг

Инв.№ подл. | Подп. и дата | Взам.инв.№ | Инв.№ дубл. | Подпись и дата

Изм.	Лист	№ докум.	Подп.	Дата
Разраб.	Ямпольская			
Пров.	Литвак			
Рук.груп.	Грановский			
Н.контр.	Рубинская			
Утв.	Сливак			

А1А115.000

Приточная вентиляционная камера типа 1ПК50 с резервным вентилятором, секцией орошения

Лит.	Лист	Листов
И	1	6

Госстрой СССР Сантехпроект г. Москва

Копировал: Формат: 11

Формат	Зона	Поз.	Обозначение	Наименование	Кол.	Примечание
Б4		8	А1А115.004	Прокладка Резина-пластина 3Т-С ГОСТ 7338-65 36х2609	4	0,43кг
Б4		9	А1А115.005	Прокладка Резина-пластина 3Т-С ГОСТ 7338-65 36х2520	2	0,415кг
Б4		10	А1А115.006	Прокладка Резина-пластина 3Т-С ГОСТ 7338-65 36х2655	2	0,438кг
Б4		11	А1А115.007	Прокладка Резина-пластина 3Т-С ГОСТ 7338-65 36х2540	1	0,421кг
				Стандартные изделия		
				Болты ГОСТ 7798-70		
		12		М8х25.36	54	
		13		М10х25.36	344	
				Гайки ГОСТ 5916-70		
		14		М8 4	54	
		15		М10.4	344	
		16		Шайба 10 ГОСТ 10906-78	60	
		17		Вставка ВНА 12,5 Серия 2.494-8 ЦИТП	2	
		18		Вставка ВВ 12,5 Серия 2.494-8 ЦИТП	2	

Инв.№ подл. | Подп. и дата | Взам.инв.№ | Инв.№ дубл. | Подп. и дата

Изм.	Лист	№ докум.	Подп.	Дата

А1А115.000 Лист 2

Копировал: Формат 11

Серия 3.904-15 Выпуск 1-10

Формат	Зона	Поз.	Обозначение	Наименование	Кол.	Примечание
		19		Вентилятор Ц4-70№12,5 левого вращения ГОСТ 5976-73	1	
		20		Вентилятор Ц4-70№12,5 правого вращения ГОСТ 5976-73	1	
				Прочие изделия		
		21		Клапан воздушный утепленный КУ.1800х1400 ТУ22-2071-70	1	Взамен поз.4
		22		Материал фильтрующий из упругого стекловолокна марки ФСВУ, ширина 1200мм ТУ21-10-369-70	50м	
				Переменные данные для исполнений:		
				А1А115.000		
				Сборочные единицы		
11		23	А1А041.280	Секция калориферная	1	Выпуск 1-3
11		24	А1А041.310	Секция приемная с фильтром	1	Выпуск 1-3

Инв.№ подл. | Подп. и дата | Взам.инв.№ | Инв.№ дубл. | Подп. и дата

Изм.	Лист	№ докум.	Подп.	Дата

А1А115.000 Лист 3

Копировал: Формат 11

Формат	Зона	Поз.	Обозначение	Наименование	Кол.	Примечание
				А1А115.000-01		
				Сборочные единицы		
11		23	А1А041.280-01	Секция калориферная	1	Выпуск 1-3
11		24	А1А041.310	Секция приемная с фильтром	1	Выпуск 1-3
				А1А115.000-02		
				Сборочные единицы		
11		23	А1А041.280-02	Секция калориферная	1	Выпуск 1-3
11		24	А1А041.310	Секция приемная с фильтром	1	Выпуск 1-3
				А1А115.000-03		
				Сборочные единицы		
11		23	А1А041.280-03	Секция калориферная	1	Выпуск 1-3
11		24	А1А041.310	Секция приемная с фильтром	1	Выпуск 1-3
				А1А115.000-04		
				Сборочные единицы		
11		23	А1А041.280-04	Секция калориферная	1	Выпуск 1-3
11		24	А1А041 310	Секция приемная с фильтром	1	Выпуск 1-3

Инв.№ подл. | Подп. и дата | Взам.инв.№ | Инв.№ дубл. | Подп. и дата

Изм.	Лист	№ докум.	Подп.	Дата

А1А115.000 Лист 4

Копировал: Формат 11

Вид А повернуто, лист1
М1:15

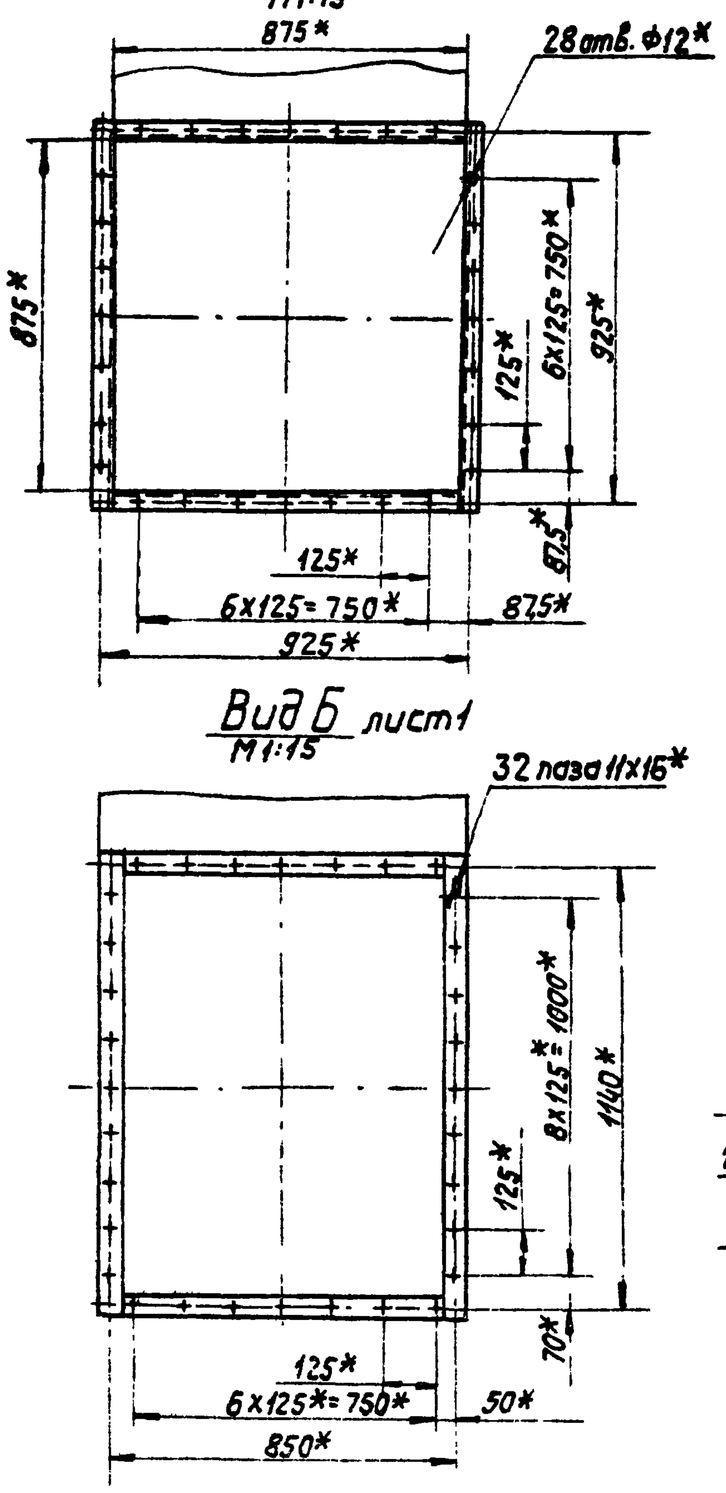

Вид Б лист1
М1:15

3-3 лист1
М1:2

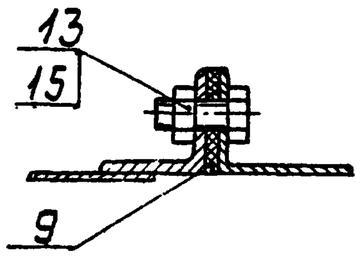

Вид К лист1
М1:10

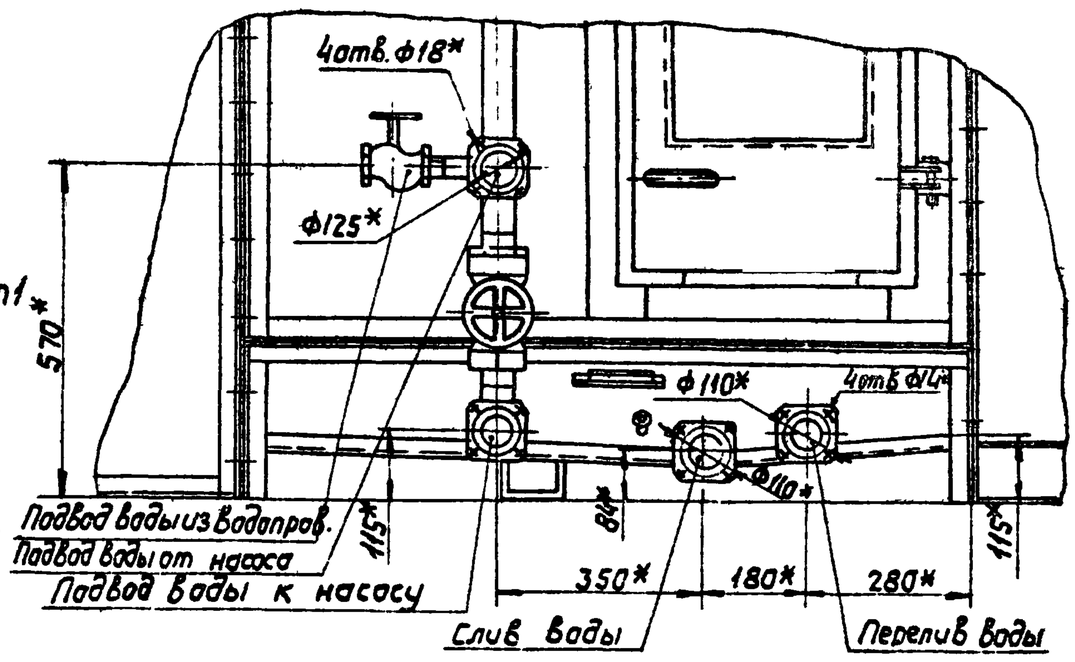

И-И лист1
М1:2

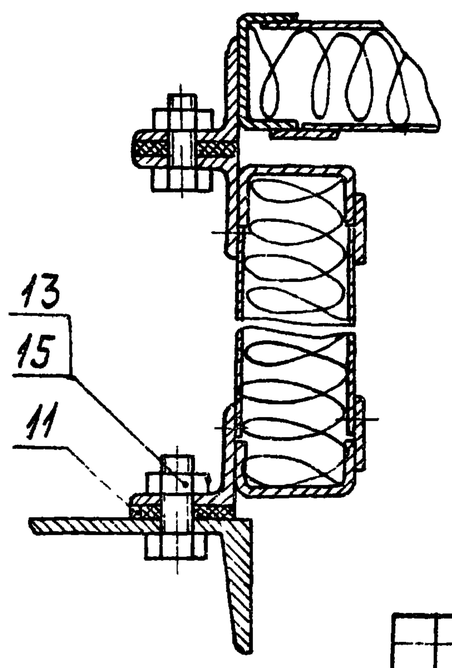

Д-Д лист1
М1:2

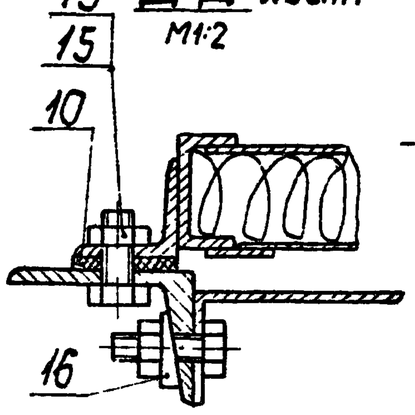

III лист1
М1:2

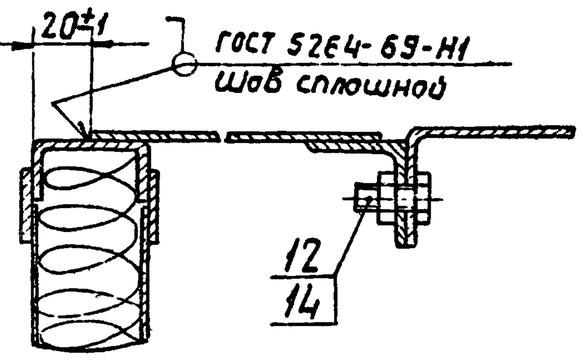

Изм.	Лист	№ докум.	Подп.	Дата	А1А115.000СБ	Лист 2

Копировал: Формат А2

Серия: 3.904-15. Выпуск 1-10

Инв.№ подл. | Подп. и дата | Взам. инв.№ | Инв.№ дубл. | Подп. и дата

Формат	Зона	Поз.	Обозначение	Наименование	Кол.	Примечание
				А1А115.000-05		
				Сборочные единицы		
А1		23	А1А041.280-05	Секция калориферная	1	Выпуск 1-3
А1		24	А1А041.310	Секция приемная		
				с фильтром	1	Выпуск 1-3
				А1А115.000-06		
				Сборочные единицы		
А1		23	А1А041.280	Секция калориферная	1	Выпуск 1-3
А1		24	А1А041.310-01	Секция приемная		
				с фильтром	1	Выпуск 1-3
				А1А115.000-07		
				Сборочные единицы		
А1		23	А1А041.280-01	Секция калориферная	1	Выпуск 1-3
А1		24	А1А041.310-01	Секция приемная		
				с фильтром	1	Выпуск 1-3
				А1А115.000-08		
				Сборочные единицы		
А1		23	А1А041.280-02	Секция калориферная	1	Выпуск 1-3
А1		24	А1А041.310-01	Секция приемная		
				с фильтром	1	Выпуск 1-3

Изм.	Лист	№ докум.	Подп.	Дата	А1А115.000	Лист 5

Копировал: Формат А1

Инв.№ подл. | Подп. и дата | Взам. инв.№ | Инв.№ дубл. | Подп. и дата

Формат	Зона	Поз.	Обозначение	Наименование	Кол.	Примечание
				А1А115.000-09		
				Сборочные единицы		
А1		23	А1А041.280-03	Секция калориферная	1	Выпуск 1-3
А1		24	А1А041.310-01	Секция приемная		Выпуск 1-3
				с фильтром	1	
				А1А115.000-10		
				Сборочные единицы		
А1		23	А1А041.280-04	Секция калориферная	1	Выпуск 1-3
А1		24	А1А041.310-01	Секция приемная		
				с фильтром	1	Выпуск 1-3
				А1А115.000-11		
				Сборочные единицы		
А1		23	А1А041.280-05	Секция калориферная	1	Выпуск 1-3
А1		24	А1А041.310-01	Секция приемная		
				с фильтром	1	Выпуск 1-3

Изм.	Лист	№ докум.	Подп.	Дата	А1А115.000	Лист 6

Копировал: Формат А1

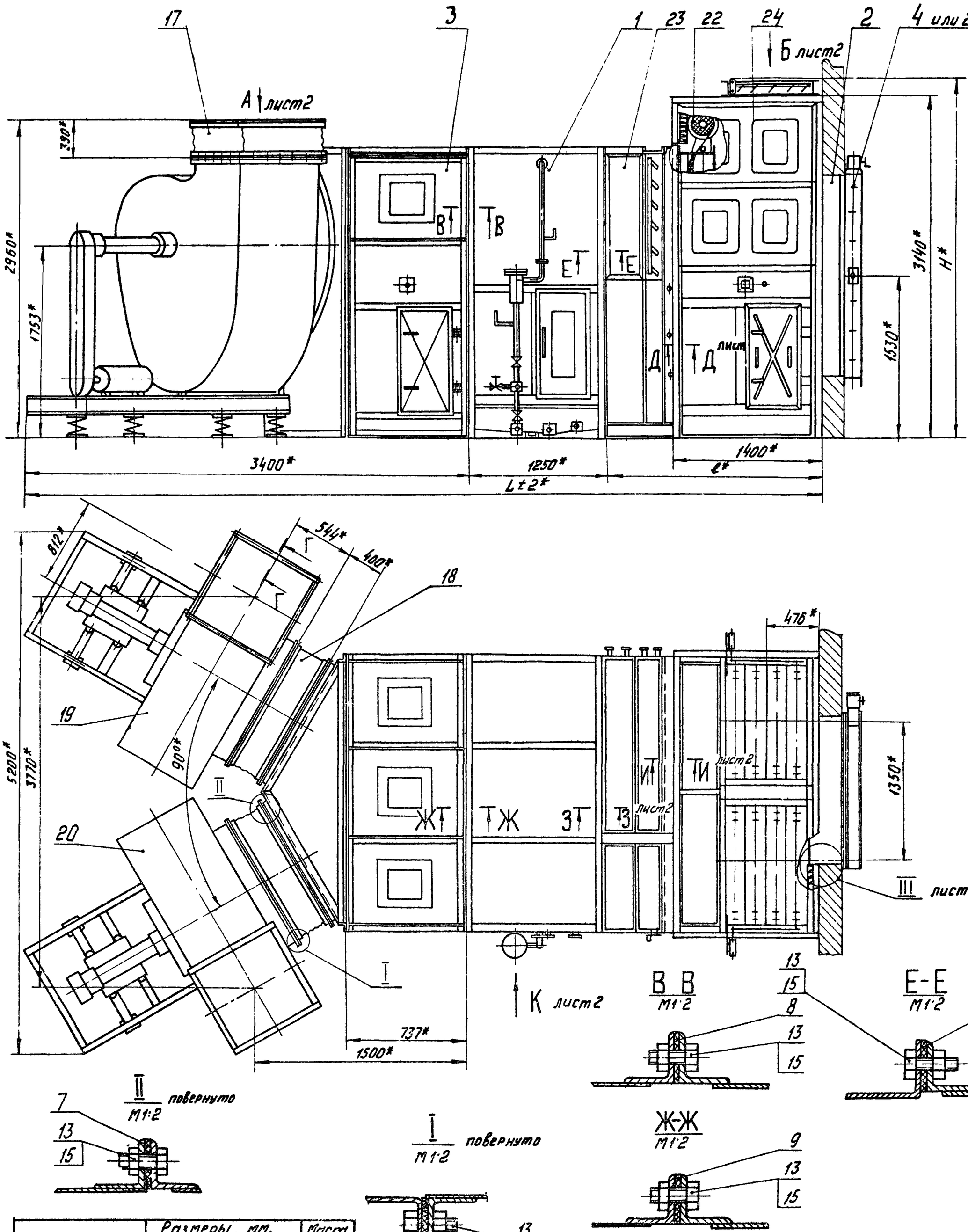

Обозначение	Размеры, мм. L*	ℓ*	H*	Масса, кг
А1А115.000	6480	1824	3313	6,795
-01	6560	1904		7390
-02	6297	1641		6055
-03	6337	1681		6455
-04	6663	2007		7427
-05	6783	2127		8335
-06	6480	1824	—	6775
-07	6560	1904		7370
-08	6297	1641		6035
-09	6337	1681		6435
-10	5663	2007		7407
-11	6783	2127.		8315

1. В качестве вентиляторных установок должны поставляться вентиляторные агрегаты с одним из комплектов: А12,5-1; А12,5-2; А12,5-3; А12,5-4; А12,5-5, А-12,5-6;
Обозначение комплектов принято по „Руководству по подбору центробежных вентиляторов" – серия АВ-156И.
2* Размеры для справок.

Изм	Лист	№ докум.	Подп.	Дата
Разраб.		Ямпольская		12/VI
Провер.		Литвак		
Рук. груп.		Грановский		
Гл. спец.		Спивак		
Н. контр.		Рувинская		
Утв.		Гольтвегер		

А1А115.000СБ

Приточная вентиляционная камера типа 1ПК50 с резервным вентилятором с секцией орошения
Сборочный чертеж

Лит	Масса	Масшт
И	смотри таблицу	—

Лист 1 | Листов 2

Госстрой СССР
САНТЕХПРОЕКТ
г. Москва

Формат 22

Формат	Зона	Поз.	Обозначение	Наименование	Кол.	Примечание
				Документация		
*			А1А116 000СБ	Сборочный чертеж		*12, 22
11			А1А109. 000ТО	Приточная вентиляци-		
				онная камера типа 1ПК10		
				с резервным вентилятором		
				с секцией орошения		
				Техническое описание		
				Сборочные единицы		
11		1	А1А041. 270	Патрубок с фланцем	1	выпуск 1-3
11		2	А1А115. 010	Секция соединительная	1	
11		3	АЗД 045. 000-02	Заслонка воздушная		выпуск 1-8
				утепленная	1	взамен поз 21
				Детали		
Б4		4	А1А116. 001	Прокладка		
				Резина-пластина 3Т-С		
				ГОСТ 7338-65 40х875	4	0,157кг
Б4		5	А1А116. 002	Прокладка		
				Резина-пластина 3Т-С		
				ГОСТ 7338-65 40х955	4	0,172кг
Б4		6	А1А116. 003	Прокладка		
				Резина-пластина 3Т-С		
				ГОСТ 7338-65		
				ф1322хф1250	4	0,035кг

Инв.№подл. | Подп. и дата | Взам.инв.№ | Инв.№дубл. | Подп. и дата

Изм.	Лист	№ докум.	Подп.	Дата	А1А116.000			
Разраб.		Ямпольская			Приточная вентиляционная камера типа 1ПК50 с резервным вентилятором с фильтром	Лит.	Лист 1	Листов 6
Пров.		Литвак						
Рук.груп.		Грановский				Госстрой СССР Сантехпроект г. Москва		
Н.контр.		Рубинская						
Утв.		Спивак						

Копировал: Формат 11

Формат	Зона	Поз.	Обозначение	Наименование	Кол.	Примечание
Б4		7	А1А116. 004	Прокладка		
				Резина-пластина		
				3Т-С ГОСТ 7338-65		
				36х2609	2	0,43кг
Б4		8	А1А116. 005	Прокладка		
				Резина-пластина		
				3Т-С ГОСТ 7338-65		
				36х2520	1	0,415кг
Б4		9	А1А116. 006	Прокладка		
				Резина-пластина		
				3Т-С ГОСТ 7338-65		
				36х2655	2	0,438кг
Б4		10	А1А116. 007	Прокладка		
				Резина-пластина		
				3Т-С ГОСТ 7338-65		
				36х2540	1	0,421кг
				Стандартные изделия		
				Болты ГОСТ 7798-70		
		11		М8х25.36	54	
		12		М10х25.36	284	
				Гайки ГОСТ 5915-70		
		13		М8.4	54	
		14		М10.4	284	
		15		Шайба 10		
				ГОСТ 10906-66	60	
		16		Вставка ВНА 12,5		
				Серия 2.494-8 ЦИТП	2	
		17		Вставка ВВ 12,5		
				Серия 2.494-8 ЦИТП	2	

Инв.№подл. | Подп. и дата | Взам.инв.№ | Инв.№дубл. | Подп. и дата

Изм.	Лист	№ докум.	Подп.	Дата	А1А116.000	Лист 2

Копировал: Формат 11

Формат	Зона	Поз.	Обозначение	Наименование	Кол.	Примечание
		18		Вентилятор Ц4-70 №12,5		
				левого вращения		
				ГОСТ 5976-73	1	
		19		Вентилятор Ц4-70 №12,5		
				правого вращения		
				ГОСТ 5976-73	1	
				Прочие изделия		
		20		Клапан воздушный		
				утепленный		
				КВУ 1800х1400		взамен
				ТУ22-2071-70	1	поз. 4
		21		Материал фильтрую		
				щий из упругого		
				стекловолокна марки		
				ФСВУ, ширина 1200мм		
				ТУ21-10-369-70	50м	
			Переменные данные для исполнений:			
				А1А116. 000		
				Сборочные единицы		
11		22	А1А041. 280	Секция калориферная	1	выпуск 1-3
11		23	А1А041. 310	Секция приемная		
				с фильтром	1	выпуск 1-3

Серия 3.904-15 Выпуск 1-10

Инв.№подл. | Подп. и дата | Взам.инв.№ | Инв.№дубл. | Подп. и дата

Изм.	Лист	№ докум.	Подп.	Дата	А1А116.000	Лист 3

Копировал. Формат 11

Формат	Зона	Поз.	Обозначение	Наименование	Кол.	Примечание
				А1А116. 000-01		
				Сборочные единицы		
11		22	А1А041. 280-01	Секция калориферная	1	выпуск 1-3
11		23	А1А041. 310	Секция приемная		
				с фильтром	1	выпуск 1-3
				А1А116. 000-02		
				Сборочные единицы		
11		22	А1А041. 280-02	Секция калориферная	1	выпуск 1-3
11		23	А1А041. 310	Секция приемная		
				с фильтром	1	выпуск 1-3
				А1А116. 000-03		
				Сборочные единицы		
11		22	А1А041. 280-03	Секция калориферная	1	выпуск 1-3
11		23	А1А041. 310	Секция приемная		
				с фильтром	1	выпуск 1-3
				А1А116. 000-04		
				Сборочные единицы		
11		22	А1А041. 280-04	Секция калориферная	1	выпуск 1-3
11		23	А1А041. 310	Секция приемная		
				с фильтром	1	выпуск 1-3

Инв.№подл. | Подп. и дата | Взам.инв.№ | Инв.№дубл. | Подп. и дата

Изм.	Лист	№ докум.	Подп.	Дата	А1А116.000	Лист 4

Копировал: Формат 11

А1А116.000СБ

Вид А повернуто, лист 1
М 1:15

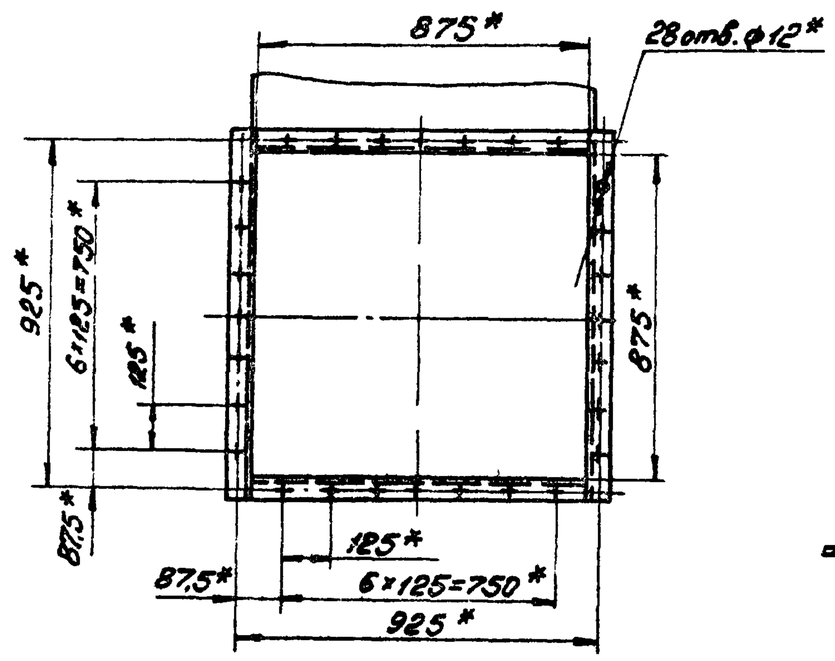

Ж-Ж лист 1
М 1:2

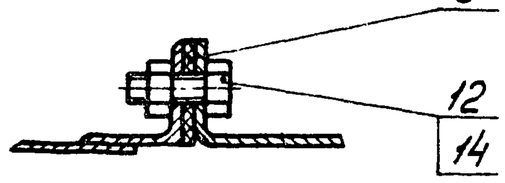

В-В лист 1
М 1:2

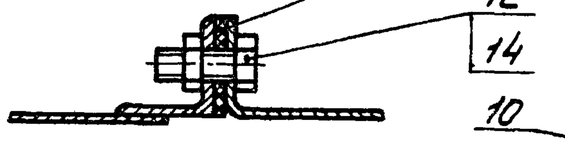

Д-Д лист 1
М 1:2

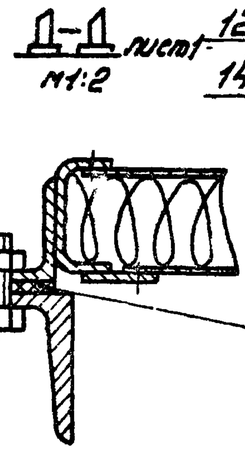

Е-Е лист 1
М 1:2

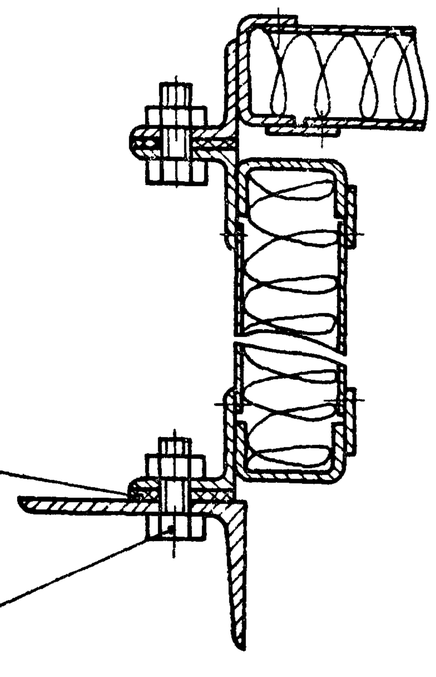

Вид Б лист 1
М 1:15

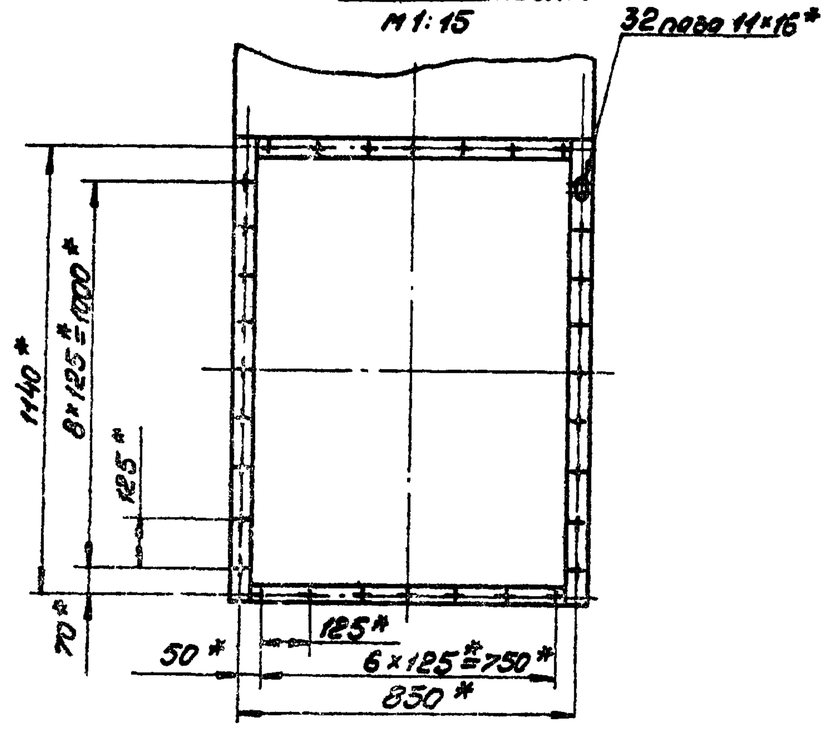

Инв.№ подл. | Подп. и дата | Взам.инв.№ | Инв.№ дубл. | Подп. и дата

Серия 3.904-15 Выпуск 1-10

Формат	Зона	Поз.	Обозначение	Наименование	Кол.	Примечание
				А1А116.000-05		
				Сборочные единицы		
11		22	А1А041.280-05	Секция калориферная	1	Выпуск 1-3
11		23	А1А041.310	Секция приемная с фильтром	1	Выпуск 1-3
				А1А116.000-06		
				Сборочные единицы		
11		22	А1А041.280	Секция калориферная	1	Выпуск 1-3
11		23	А1А041.310-01	Секция приемная с фильтром	1	Выпуск 1-3
				А1А116.000-07		
				Сборочные единицы		
11		22	А1А041.280-01	Секция калориферная	1	Выпуск 1-3
11		23	А1А041.310-01	Секция приемная с фильтром	1	Выпуск 1-3
				А1А116.000-08		
				Сборочные единицы		
11		22	А1А041.280-02	Секция калориферная	1	Выпуск 1-3
11		23	А1А041.310-01	Секция приемная с фильтром	1	Выпуск 1-3

Изм. Лист № докум. Подп. Дата | А1А116.000 | Лист 5

Формат 11

Формат	Зона	Поз.	Обозначение	Наименование	Кол.	Примечание
				А1А116.000-09		
				Сборочные единицы		
11		22	А1А041.280-03	Секция калориферная	1	Выпуск 1-3
11		23	А1А041.310-01	Секция приемная с фильтром	1	Выпуск 1-3
				А1А116.000-10		
				Сборочные единицы		
11		22	А1А041.280-04	Секция калориферная	1	Выпуск 1-3
11		23	А1А041.310-01	Секция приемная с фильтром	1	Выпуск 1-3
				А1А116.000-11		
				Сборочные единицы		
11		22	А1А041.280-05	Секция калориферная	1	Выпуск 1-3
11		23	А1А041.310-01	Секция приемная с фильтром	1	Выпуск 1-3

Инв.№ подл. | Подп. и дата | Взам.инв.№ | Инв.№ дубл. | Подп. и дата

Изм. Лист № докум. Подп. Дата | А1А116.000 | Лист 6

Копировал: Сычева

Формат 11

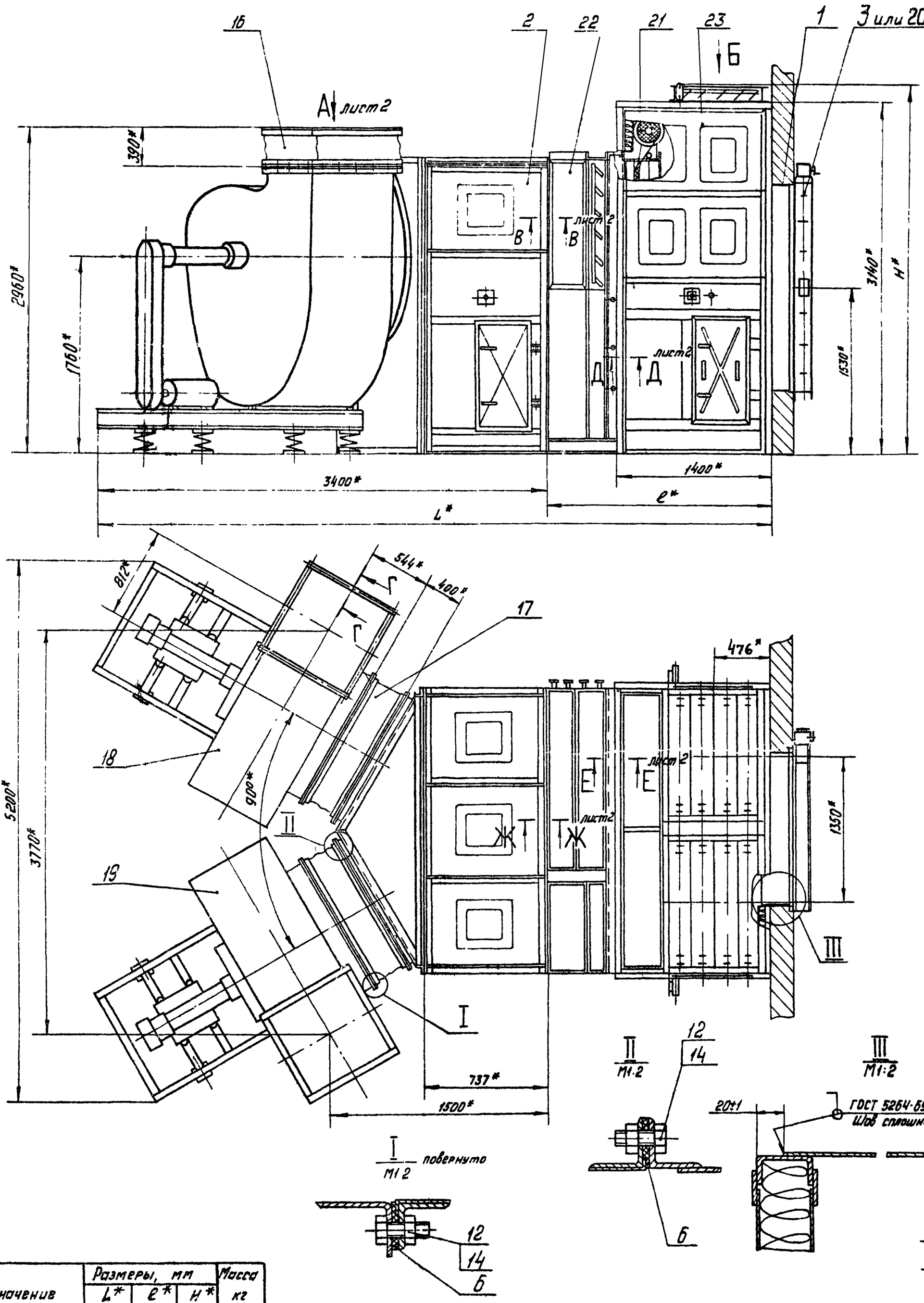

Обозначение	Размеры, мм L*	l*	H*	Масса кг
А1А116.000	5227	1824	3313	5610
-01	5307	1904		6225
-02	5044	1641		4870
-03	5084	1681		5270
-04	5410	2007		6240
-05	5530	2127		7150
-06	5227	1824	—	5590
-07	5307	1904		6205
-08	5044	1641		4820
-09	5084	1681		5250
-10	5410	2007		6220
-11	5530	2127		7130

1. В качестве вентиляторных установок должны поставляться вентиляторные агрегаты с одним из комплектов:
А12,5-2, А12,5-3; А12,5-4, А12,5-5; А12,5-6;
Обозначение комплектов принято „Руководству по подбору центробежных вентиляторов" - серия АВ-156И
2.* Размеры для справок

Изм.	Лист	N докум.	Подп.	Дата
Разраб.		Ямпольская		22/VII
Провер.		Литвак		
Рук. группы		Грановский		
Гл. спец.		Спивак		
Н. контр.		Рувинская		
Утв.		Гольтвегер		

А1А116 000СБ

Приточная вентиляционная камера типа 1ПК50 с резервным вентилятором, с фильтром
Сборочный чертеж.

Лит	Масса	Масшт
И	смотри таблицу	—

Лист 1 | Листов 2

Госстрой СССР
САНТЕХПРОЕКТ
г. Москва

Копировал: Мельникова

Формат 22

Серия 3.904-15 Выпуск 1-10

Инв. N подл. | Подп. и дата | Взам. инв. N | Инв. N дубл. | Подп. и дата

Формат	Зона	Поз.	Обозначение	Наименование	Кол.	Примечание
				Документация		
22			А1А117.000-СБ	Сборочный чертеж		
11			А1А109-000 ТО	Приточная вентиляционная		
				камера типа 1ПК10 с		
				резервным вентилятором, с секцией орошения		
				Техническое описание		
				Сборочные единицы		
11		1	А1А041.270	Патрубок с фланцем	1	Выпуск 1-3
11		2	А1А115.010	Секция соединительная	1	
11		3	А3Д045.000-02	Заслонка воздушная		Выпуск 1-8
				утепленная	1	Взамен поз 19
				Детали		
Б4		4	А1А117.001	Прокладка		
				резина-пластина 3Т-с		
				ГОСТ 7338-65 40×875	4	0,157 кг
Б4		5	А1А117.002	Прокладка		
				резина-пластина 3Т-с		
				ГОСТ 7338-65 40×955	4	0,172 кг
Б4		6	А1А117.003	Прокладка		
				резина-пластина 3Т-с		
				ГОСТ 7338-65		
				ф1322×ф1250	4	0,035 кг

Инв.№ подл. | Подп. и дата | Взам. инв.№ | Инв.№ дубл. | Подпись и дата

Изм.	Лист	№ докум.	Подп.	Дата	А1А117.000			
Разраб.		Ямпольская			Приточная вентиляционная камера типа 1ПК50 с резервным вентилятором	Лит.	Лист 1	Листов 5
Пров.		Литвак				И		
Рук. груп.		Грановский				Госстрой СССР Сантехпроект г. Москва		
Н. контр.		Рувинская						
Утв.		Сливак						

Копировал: Формат 11

Формат	Зона	Поз.	Обозначение	Наименование	Кол.	Примечание
Б4		7	А1А117.004	Прокладка		
				резина-пластина		
				3Т-с ГОСТ 7338-65		
				36×2609	2	0,43 кг
Б4		8	А1А117.005	Прокладка		
				резина-пластина		
				3Т-с ГОСТ 7338-65		
				36×2520	1	0,415 кг
Б4		9	А1А117.006	Прокладка		
				резина-пластина		
				3Т-с ГОСТ 7338-65		
				36×2655	2	0,438 кг
Б4		10	А1А117.007	Прокладка		
				резина-пластина		
				3Т-с ГОСТ 7338-65		
				36×2540	1	0,421 кг
				Стандартные изделия		
				Болты ГОСТ 7798-70		
		11		М8×25.36	54	
		12		М10×25.36	224	
				Гайки ГОСТ 5915-70		
		13		М8.4	54	
		14		М10.4	224	
		15		Вставка ВНА12,5		
				Серия 2.494-8 ЦИТП	2	
		16		Вставка ВВ12,5		
				Серия 2.494-8 ЦИТП	2	

Инв.№ подл. | Подп. и дата | Взам. инв.№ | Инв.№ дубл. | Подпись и дата

Изм.	Лист	№ докум.	Подп.	Дата	А1А117.000	Лист 2

Копировал: Формат 11

Серия 3.904-15 Выпуск 1-10

Формат	Зона	Поз.	Обозначение	Наименование	Кол.	Примечание
		17		Вентилятор Ц4-70 №12,5		
				левое исполнение		
				ГОСТ 5976-73	1	
		18		Вентилятор Ц4-70 №12,5		
				правое исполнение		
				ГОСТ 5976-73	1	
				Прочие изделия		
		19		Клапан воздушный		
				утепленный КУ1800×1400		Взамен
				ТУ22-2071-70	1	поз 4
				Переменные данные для исполнений:		
				А1А117.000		
				Сборочные единицы		
11		20	А1А041.280	Секция калориферная	1	Выпуск 1-3
11		21	А1А043.010	Секция приемная	1	Выпуск 1-3
				А1А117.000-01		
				Сборочные единицы		
11		20	А1А041.280-01	Секция калориферная	1	Выпуск 1-3
11		21	А1А043.010	Секция приемная	1	Выпуск 1-3
				А1А117.000-02		
				Сборочные единицы		

Инв.№ подл. | Подп. и дата | Взам. инв.№ | Инв.№ дубл. | Подпись и дата

Изм.	Лист	№ докум.	Подп.	Дата	А1А117.000	Лист 3

Копировал: Формат 11

Формат	Зона	Поз.	Обозначение	Наименование	Кол.	Примечание
11		20	А1А041.280-02	Секция калориферная	1	Выпуск 1-3
11		21	А1А043.010	Секция приемная	1	Выпуск 1-3
				А1А117.000-03		
				Сборочные единицы		
11		20	А1А041.280-03	Секция калориферная	1	Выпуск 1-3
11		21	А1А043.010	Секция приемная	1	Выпуск 1-3
				А1А117.000-04		
				Сборочные единицы		
11		20	А1А041.280-04	Секция калориферная	1	Выпуск 1-3
11		21	А1А043.010	Секция приемная	1	Выпуск 1-3
				А1А117.000-05		
				Сборочные единицы		
11		20	А1А041.280-05	Секция калориферная	1	Выпуск 1-3
11		21	А1А043.010	Секция приемная	1	Выпуск 1-3
				А1А117.000-06		
				Сборочные единицы		
11		20	А1А041.280	Секция калориферная	1	Выпуск 1-3
11		21	А1А043.010-01	Секция приемная	1	Выпуск 1-3

Инв.№ подл. | Подп. и дата | Взам. инв.№ | Инв.№ дубл. | Подпись и дата

Изм.	Лист	№ докум.	Подп.	Дата	А1А117.000	Лист 4

Копировал: Формат 11

Формат	Зона	Поз.	Обозначение	Наименование	Кол.	Примечание
				А1А117.000-07		
				Сборочные единицы		
11		20	А1А041.280-01	Секция калориферная	1	
12		21	А1А043.010-01	Секция приемная	1	
				А1А117.000-08		
				Сборочные единицы		
11		20	А1А041.280-02	Секция калориферная	1	
11		21	А1А043.010-01	Секция приемная	1	
				А1А117.000-09		
				Сборочные единицы		
11		20	А1А041.280-03	Секция калориферная	1	
11		21	А1А043.010-01	Секция приемная	1	
				А1А117.000-10		
				Сборочные единицы		
11		20	А1А041.280-04	Секция калориферная	1	
11		21	А1А043.010-01	Секция приемная	1	
				А1А117.000-11		
				Сборочные единицы		
11		20	А1А041.280-04	Секция калориферная	1	
11		21	А1А043.010-01	Секция приемная	1	

Изм. Лист № докум. Подп. Дата

А1А117.000

Лист 5

Копировал Формат А1

Инв. № подл. | Подп. и дата | Взам. инв. № | Инв. № дубл. | Подп. и дата

А1А115.018

Rz 320 (√)

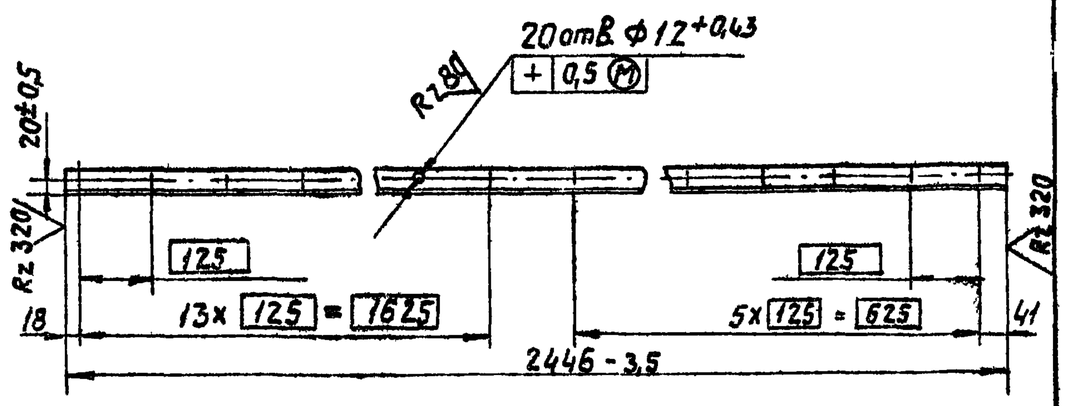

Неуказанные предельные отклонения размеров по СМ7

Изм.	Лист	№ докум.	Подп.	Дата
Разраб.	Ямпольская			22.11
Пров.	Литвак			
Рук. груп.	Грановский			
Н. контр.	Рубинская			
Утв.	Сливак			

А1А115.018

Уголок

Лит	Масса	Масшт.
И	3,83	1:10
Лист	Листов 1	

Уголок Б-36х36х3 ГОСТ 8905-72 / Ст. 3 ГОСТ 5 35-58

Госстрой СССР Сантехпроект г. Москва

Копировал Формат А1

Инв. № подл. | Подп. и дата | Взам. инв. № | Инв. № дубл. | Подп. и дата

А1А115.029

Rz 320 (√)

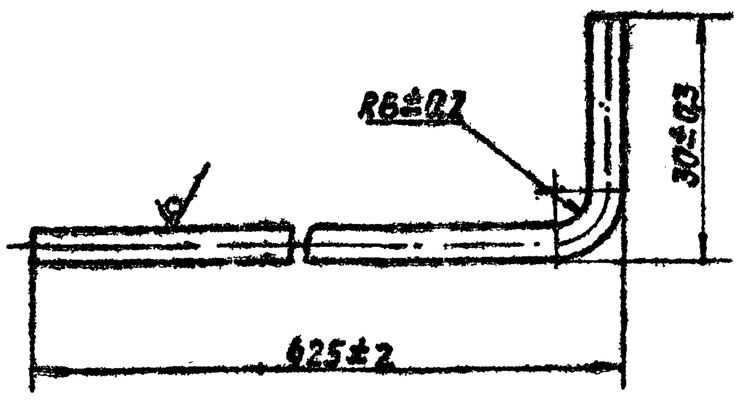

Серия 3.904-15 Выпуск 1-10

Изм.	Лист	№ докум.	Подп.	Дата
Разраб.	Ямпольская			22.11
Пров.	Литвак			
Рук. груп.	Грановский			
Н. контр.	Рубинская			
Утв.	Сливак			

А1А115.029

Пруток

Лит	Масса	Масшт.
И	0,1	1:1
Лист	Листов 1	

Круг В6 ГОСТ 2590-71 / Ст3 ГОСТ 535-58

Госстрой СССР Сантехпроект г. Москва

Копировал Формат А1

Инв. № подл. | Подп. и дата | Взам. инв. № | Инв. № дубл. | Подп. и дата

А1А115.028

Rz 320 (√)

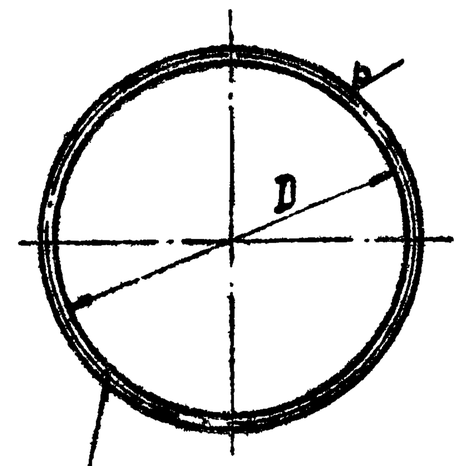

Обозначение	D мм	Масса, кг
А1А115.028	400±0,8	0,2
-01	600±0,9	0,29
-02	800±1	0,41
-03	1000±1,1	0,48

Изм.	Лист	№ докум.	Подп.	Дата
Разраб.	Ямпольская			22.11
Пров.	Литвак			
Рук. груп.	Грановский			
Н. контр.	Рубинская			
Утв.	Сливак			

А1А115.028

Кольцо

Лит.	Масса	Масшт.
И	Смотри таблицу	—
Лист	Листов 1	

Круг В5 ГОСТ 2590-71 / Ст. 3 ГОСТ 535-58

Госстрой СССР Сантехпроект г. Москва

Копировал Формат А1

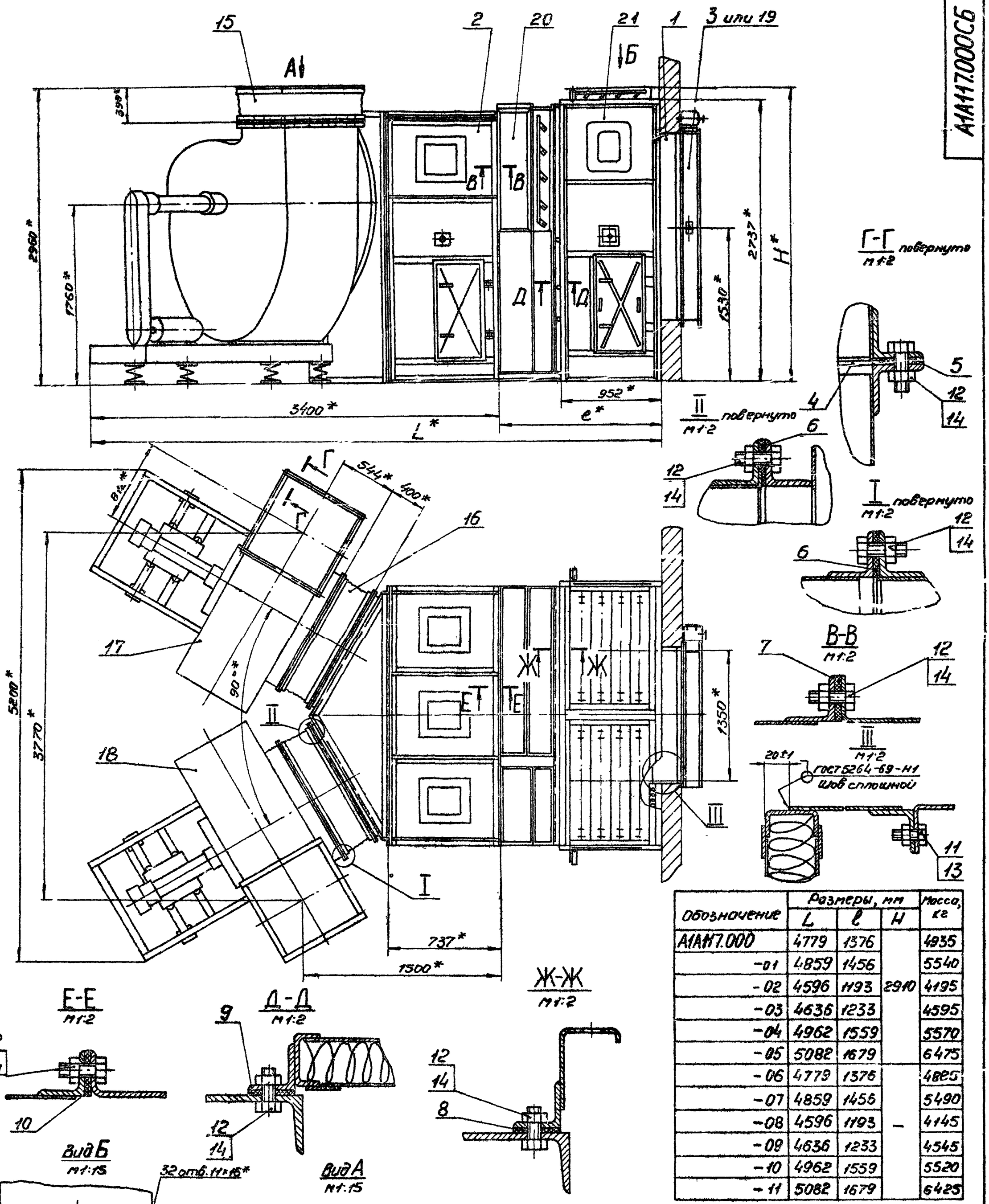

Обозначение	Размеры, мм			Масса, кг
	L	l	H	
А1А117.000	4779	1376	2910	4935
-01	4859	1456		5540
-02	4596	1193		4195
-03	4636	1233		4595
-04	4962	1559		5570
-05	5082	1679		6475
-06	4779	1376	–	4885
-07	4859	1456		5490
-08	4596	1193		4145
-09	4636	1233		4545
-10	4962	1559		5520
-11	5082	1679		6425

1. В качестве вентиляторных установок должны поставляться вентиляторные агрегаты с одним из комплектов: А12,5-1; А12,5-2; А12,5-3; А12,5-4; А12,5-5; А12,5-6.
Обозначение комплектов принято по „Руководству по подбору центробежных вентиляторов" — серия А8-156И.
2.* Размеры для справок.

Изм.	Лист	№ докум.	Подп.	Дата
Разраб.		Ямпольская		
Пров.		Литвак		
Рук. гр.		Грановский		
Гл. спец.		Спивак		
Н. контр.		Рубинская		
Утв.		Гольтвегер		

А1А117.000СБ

Проточная вентиляционная камера типа 1ПК50 с резервным вентиляторным агрегатом. Сборочный чертеж.

Лит	Масса	Масштаб
И	смотри таблицу	–

Лист | Листов 1

Госстрой СССР Сантехпроект г. Москва

Серия 3.904-15 Выпуск 1-10

Инв. № подл. | Подп. и дата | Взам. инв. № | Инв. № дубл. | Подп. и дата

Копировал. Сычева Формат 22

Формат	Зона	Поз.	Обозначение	Наименование	Кол.	Примечание
				Документация		
22			А1А115.010 СБ	Сборочный чертеж		
				Сборочные единицы		
11		1	А1А041.020	Панель перекрытия	1	Выпуск 1-3
11		2	А1А041.030	Панель передняя	1	Выпуск 1-3
11		3	А1А041.040	Панель задняя	1	Выпуск 1-3
11		4	А1А115.020	Панель торцевая	1	
11		5	А14М013.000	Дверь герметическая	1	Выпуск 1-7
				Детали		
54		6	А1А115.015	Прокладка		
				Резина-пластина		
				ЗТ-с ГОСТ 7338-65		
				36×2610	2	0.42кг
54		7	А1А115016	Прокладка		
				Резина-пластина		
				ЗТ-с ГОСТ 7338-65		
				36×737	2	0.12кг
54		8	А1А115.017	Прокладка		
				Резина-пластина		
				ЗТ-с ГОСТ 7338-65		
				36×2520	1	0.41кг

Инв.№ подл. | Подп. и дата | Взам. инв.№ | Инв.№ дубл. | Подп. и дата

Изм	Лист	№ докум.	Подп.	Дата
Разраб.		Ямпольская		
Пров.		Литвак		
Рук.группы		Грановский		
Н.контр.		Рубинская		
Утв.		Спивак		

А1А115.010

Секция соединительная

Лит.	Лист	Листов
И	1	2

Госстрой СССР Сантехпроект г. Москва

Копировал: Денисова Формат: 11

Формат	Зона	Поз.	Обозначение	Наименование	Кол.	Примечание
				Стандартные изделия		
		9		Болт М10×25 36		
				ГОСТ 7798-70	72	
		10		Гайка М10 4		
				ГОСТ 5915-70	72	

Инв.№ подл. | Подп. и дата | Взам. инв.№ | Инв.№ дубл. | Подп. и дата

Изм	Лист	№ докум.	Подп.	Дата

А1А115.010

Лист 2

Копировал: Денисова Формат: 11

Серия 3.904-15 Выпуск 1-10

Формат	Зона	Поз.	Обозначение	Наименование	Кол.	Примечание
				Документация		
22			А1А115.020 СБ	Сборочный чертеж		
				Сборочные единицы		
11		1	А1А115.030	Сектор	2	
11		2	А1А115.040	Решетка ограждающая	2	
				Детали		
11		3	А1А115.018	Уголок	1	
11		4	А1А115 019	Уголок	1	
		5	-01	Уголок	1	
54		6	А1А115.021	Уголок		
				Б-36×36×3 ГОСТ 8509-72		
				Уголок Ст.3 ГОСТ 535-58		
				L=2446-1	1	4.035кг
11		7	А1А115.022	Скоба	8	
11		8	А1А115.023	Лист	1	
11		9	А1А115.024	Профиль	1	
11		10	А1А115.025	Уголок	4	
				Стандартные изделия		
		11		Болт М8×20.36 ГОСТ 7798-70	16	
		12		Гайка М8.4 ГОСТ 5915-70	16	

Инв.№ подл. | Подп. и дата | Взам. инв.№ | Инв.№ дубл. | Подп. и дата

Изм	Лист	№ докум.	Подп.	Дата
Разраб.		Литвак		
Пров.		Грановский		
Рук.группы		Грановский		
Н.контр.		Рубинская		
Утв.		Спивак		

А1А115.020

Панель торцевая

Лит.	Лист	Листов
И		1

Госстрой СССР Сантехпроект г. Москва

Копировал: Денисова Формат: 11

Формат	Зона	Поз.	Обозначение	Наименование	Кол.	Примечание
				Документация		
12			А1А115 030	Сборочный чертеж		
				Детали		
11		1	А1А115 026	Лист	1	
11		2	А1А115 027	Фланец	1	

Инв.№ подл. | Подп. и дата | Взам. инв.№ | Инв.№ дубл. | Подп. и дата

Изм	Лист	№ докум.	Подп.	Дата
Разраб.		Литвак		
Пров.		Грановский		
Рук.группы		Грановский		
Н.контр.		Рубинская		
Утв.		Спивак		

А1А115.030

Сектор

Лит.	Лист	Листов
И		1

Госстрой СССР Сантехпроект г. Москва

Копировал: Денисова Формат: 11

А1А115.010СБ

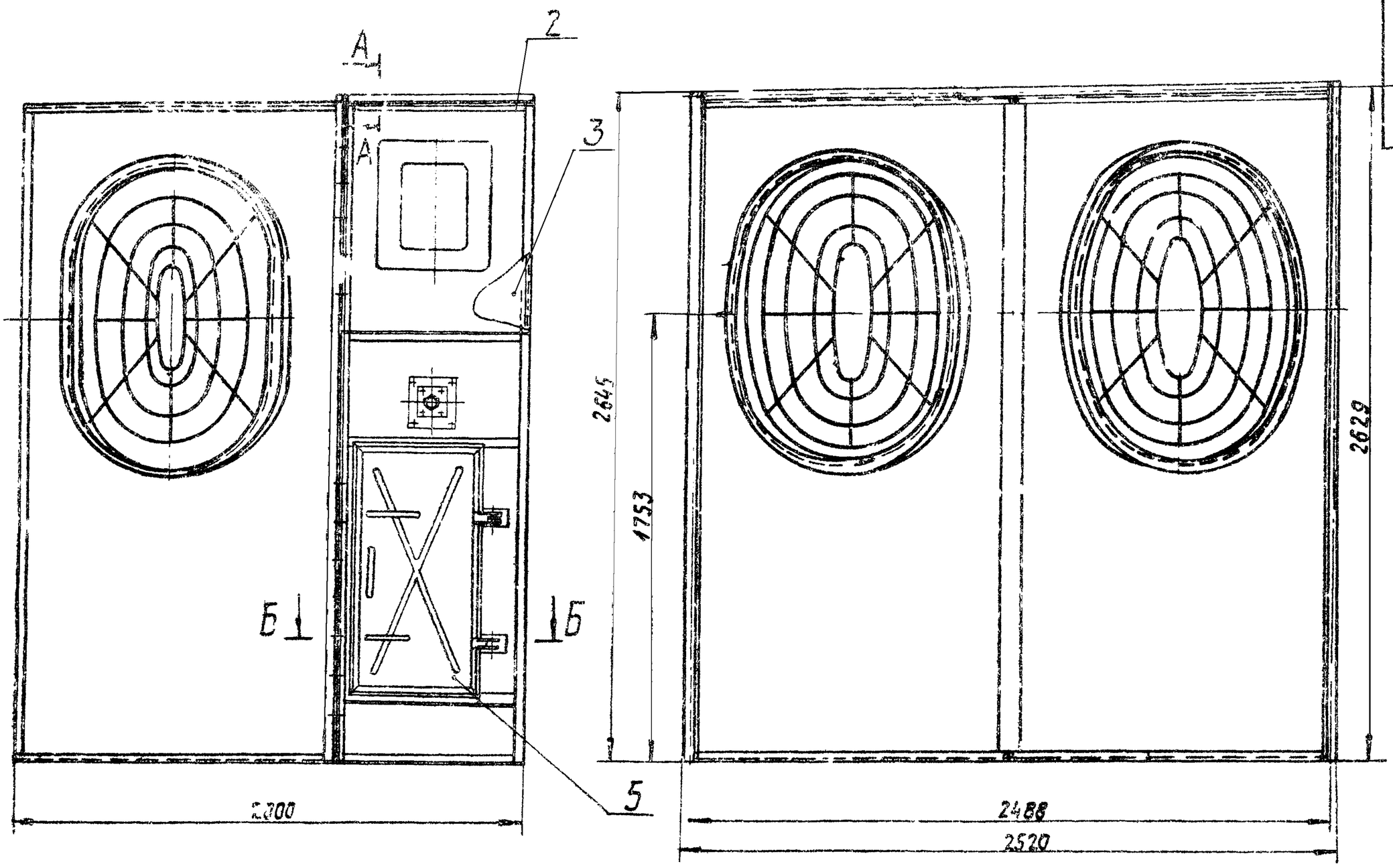

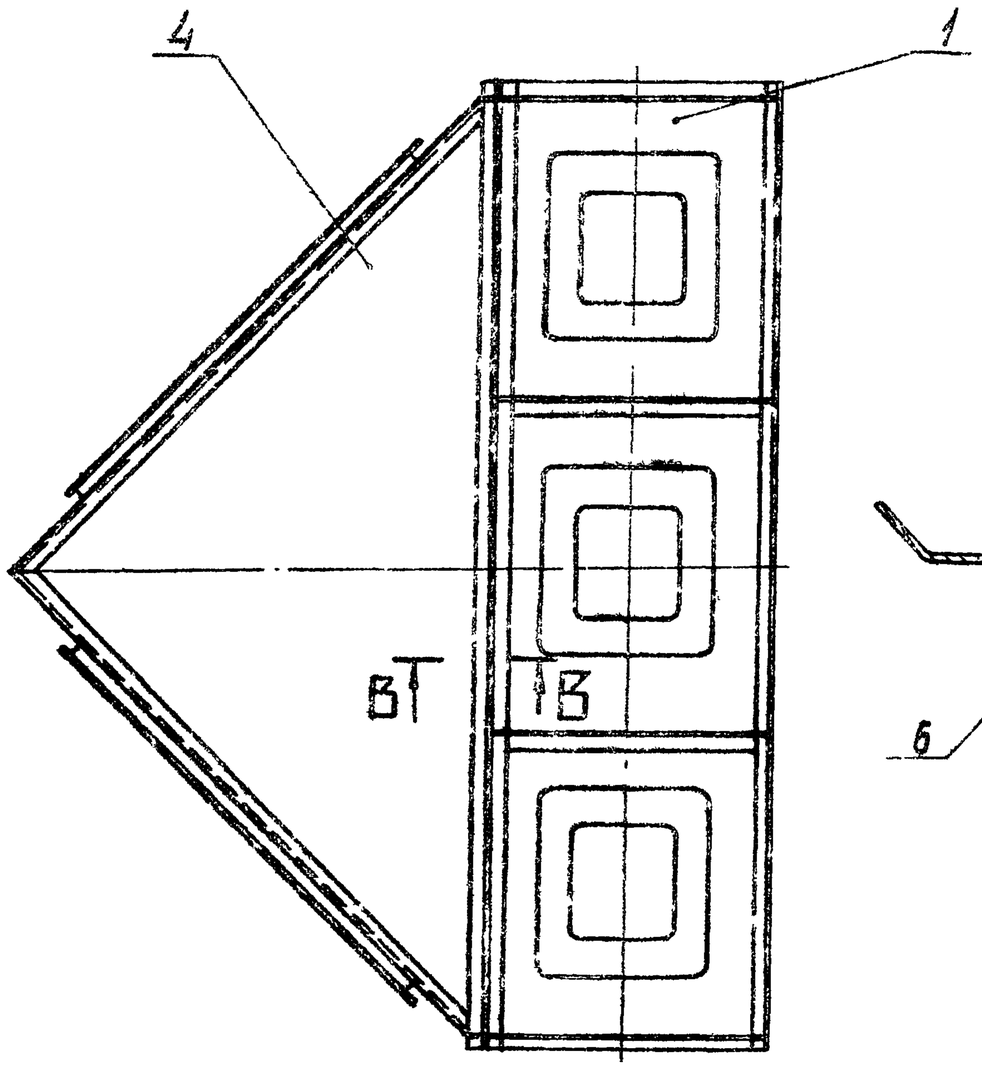

Б-Б
М1:2

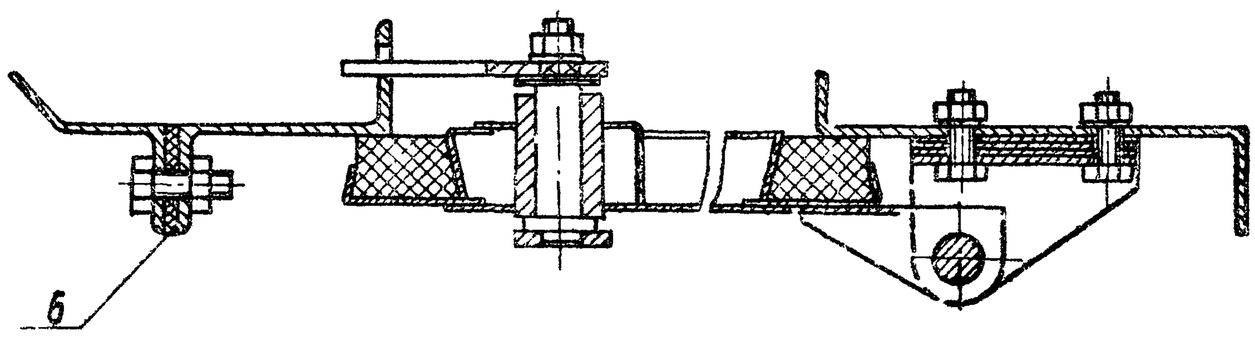

А-А
М1:2

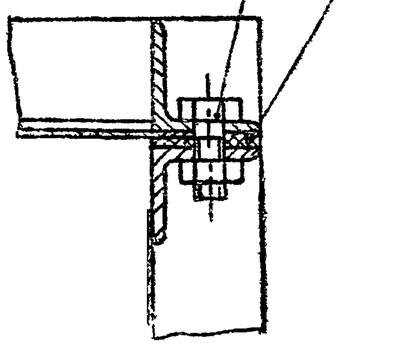

В-В
М1:2

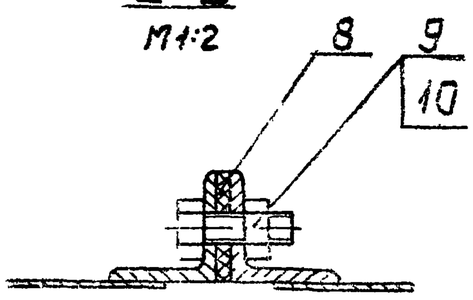

Размеры для справок

Изм.	Лист	№ докум.	Подп.	Дата
Разраб.		Ямпольская		
Пров.		Литвак		
Рук. груп.		Грановский		
Гл. спец.		Спивак		
Н. контр.		Рубинская		
Утв.		Гольтберг		

А1А115.010СБ

Секция соединительная. Сборочный чертеж

Лит.	Масса	Масшт.
И	197	1:15
Лист	Листов 1	

Госстрой СССР Сантехпроект г. Москва

Копировал

Формат А2

Серия 3.904-15 Выпуск 1-10

Инв. № подл. | Подп. и дата | Взам. инв. № | Инв. № дубл. | Подп. и дата

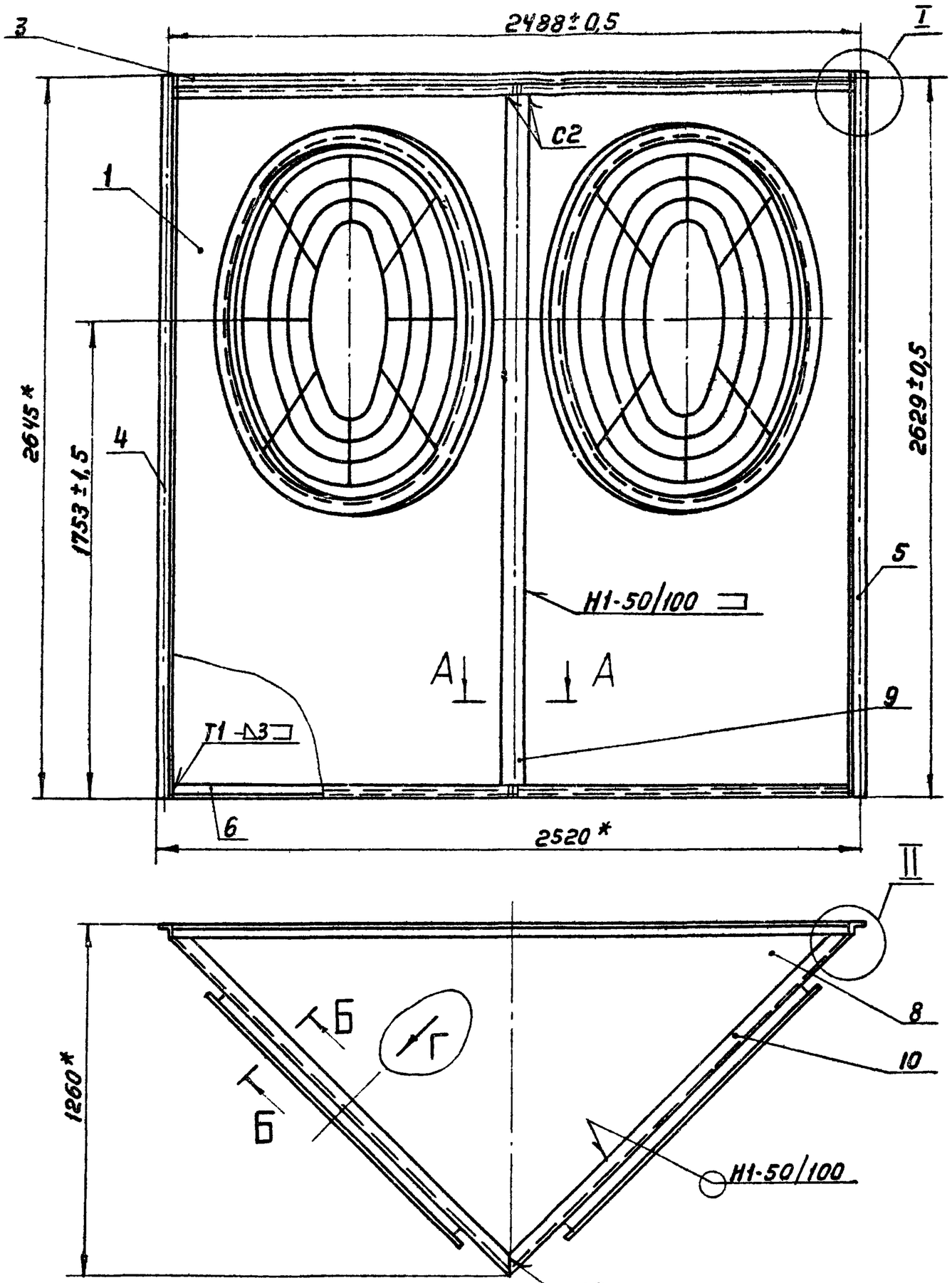

А–А
М1:2

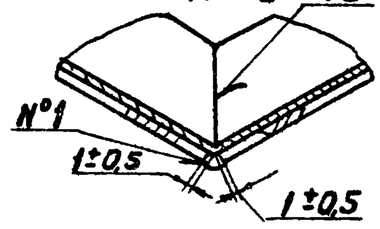

Б–Б повернуто
М1:2

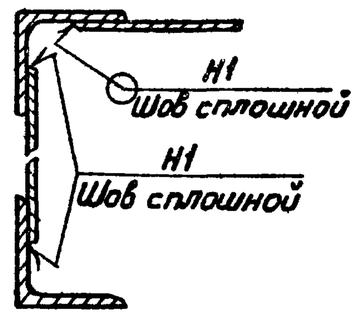

III
М1:1

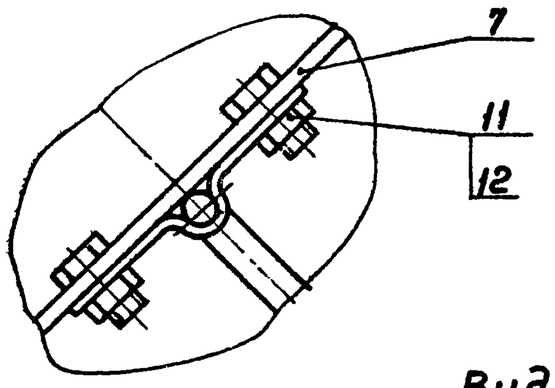

Вид Г повернуто
М1:10

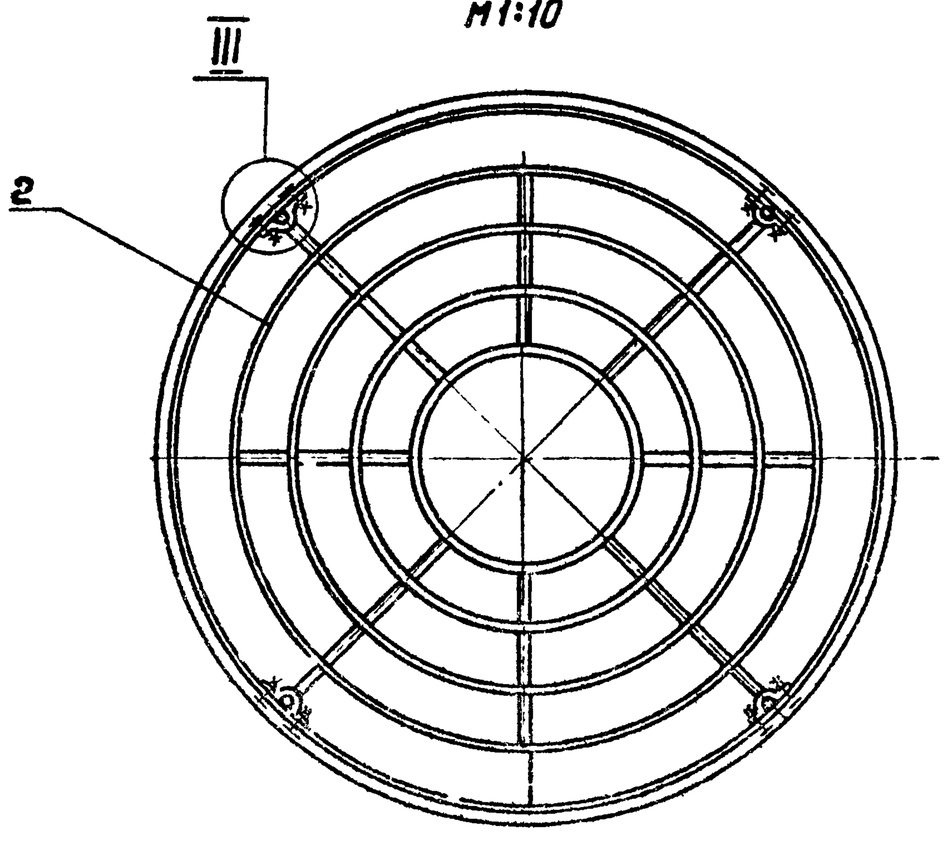

II
М1:1

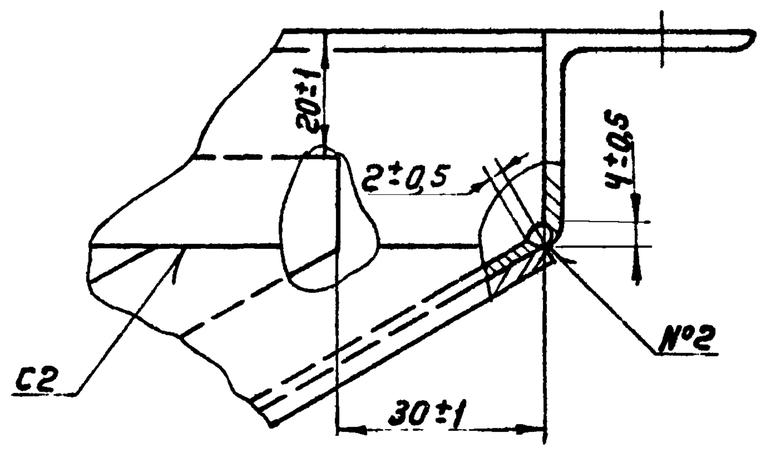

I
М1:2

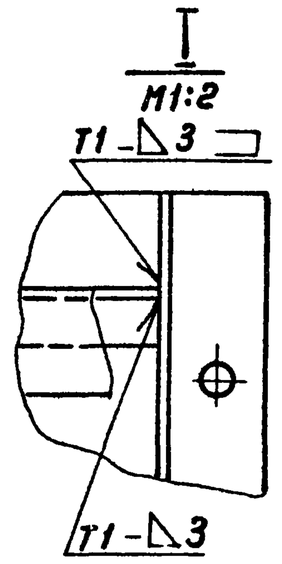

1.* Размеры для справок

2. Шероховатость поверхностей деталей, полученных отрезкой под прямым углом, - Rz 320. Неуказанная шероховатость поверхностей деталей – ▽

3. Сварные швы С2, Т1, Н1 по ГОСТ 5264-69; №1, №2 - сварка ручная электродуговая.

Изм.	Лист	№ докум.	Подп.	Дата	АIА115.020 СБ	
Разраб.		Чупальская			Панель торцевая Сборочный чертеж	Лит. / Масса / Масштаб
Пров.		Литвак				И / 101,5 / 1:15
Рук. гр.		Грановский				Лист / Листов 1
Гл. спец.		Спивак				Госстрой СССР Сантехпроект г. Москва
Н. контр.		Рубинская				
Утв.		Галатвегер				

Формат 22

Серия 3.904-15 Выпуск 1-10

Инв. № подл. | Подп. и дата | Взам. инв. № | Инв. № дубл. | Подп. и дата

АIА115.027

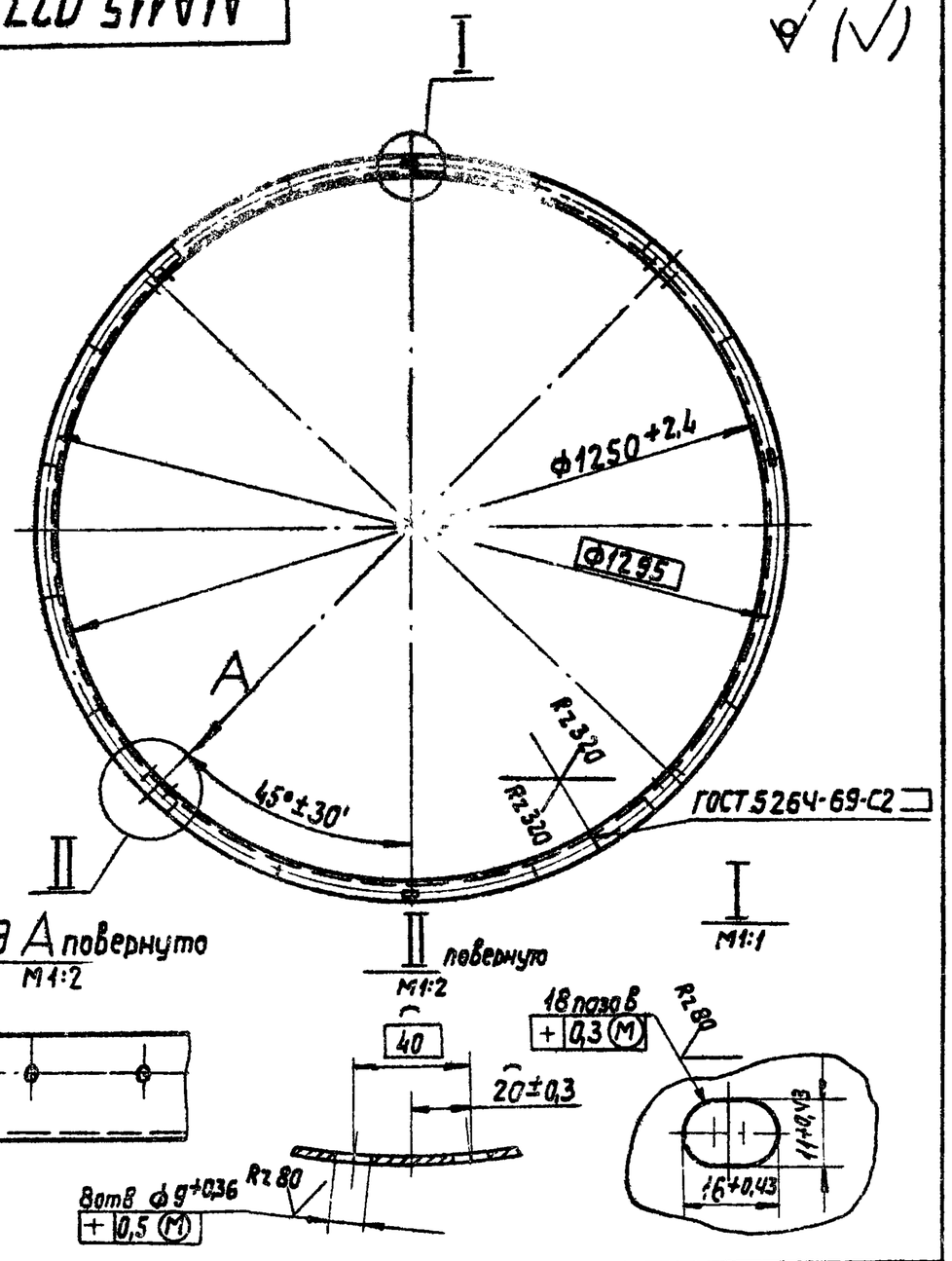

Изм.	Лист	№ докум.	Подп.	Дата
Разраб.		Ямпольская		
Пров.		Литвак		
Рук.груп.		Грановский		
Н.контр.		Рувинская		
Утв.		Сливак		

А1А115.027

Фланец

Лит.	Масса	Масшт.
И	6,5	1:10
Лист	Листов 1	

Уголок Б-36×36×3 ГОСТ 8509-72 / Ст.3 ГОСТ 535-58

Госстрой СССР Сантехпроект г. Москва

Копировал · Формат А1

Инв.№ подл. | Подп. и дата | Взам.инв.№ | Инв.№ дубл. | Подп. и дата

АIА115.026

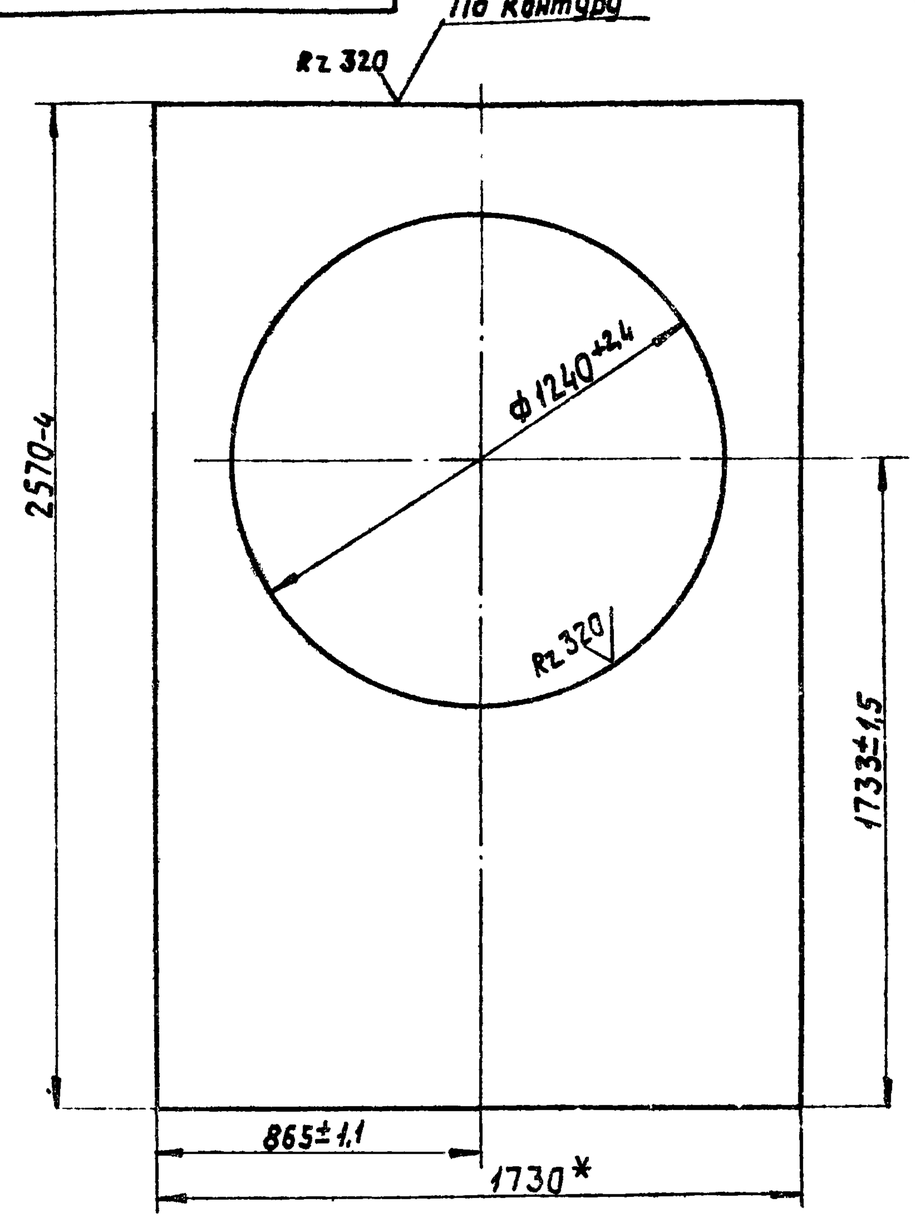

* Размер для справок

Изм.	Лист	№ докум.	Подп.	Дата
Разраб.		Ямпольская		
Пров.		Литвак		
Рук.груп.		Грановский		
Н.контр.		Рувинская		
Утв.		Сливак		

А1А115.026

Лист

Лит.	Масса	Масшт.
И	50,8	1:15
Лист	Листов 1	

Б2 ГОСТ 19903-74 / Лист 1-IV-Ст 3 ГОСТ 16523-70

Госстрой СССР Сантехпроект г. Москва

Копировал · Формат А1

Инв.№ подл. | Подп. и дата | Взам.инв.№ | Инв.№ дубл. | Подп. и дата

АIА115.030СБ

Серия 3.900-15. Выпуск 1-10

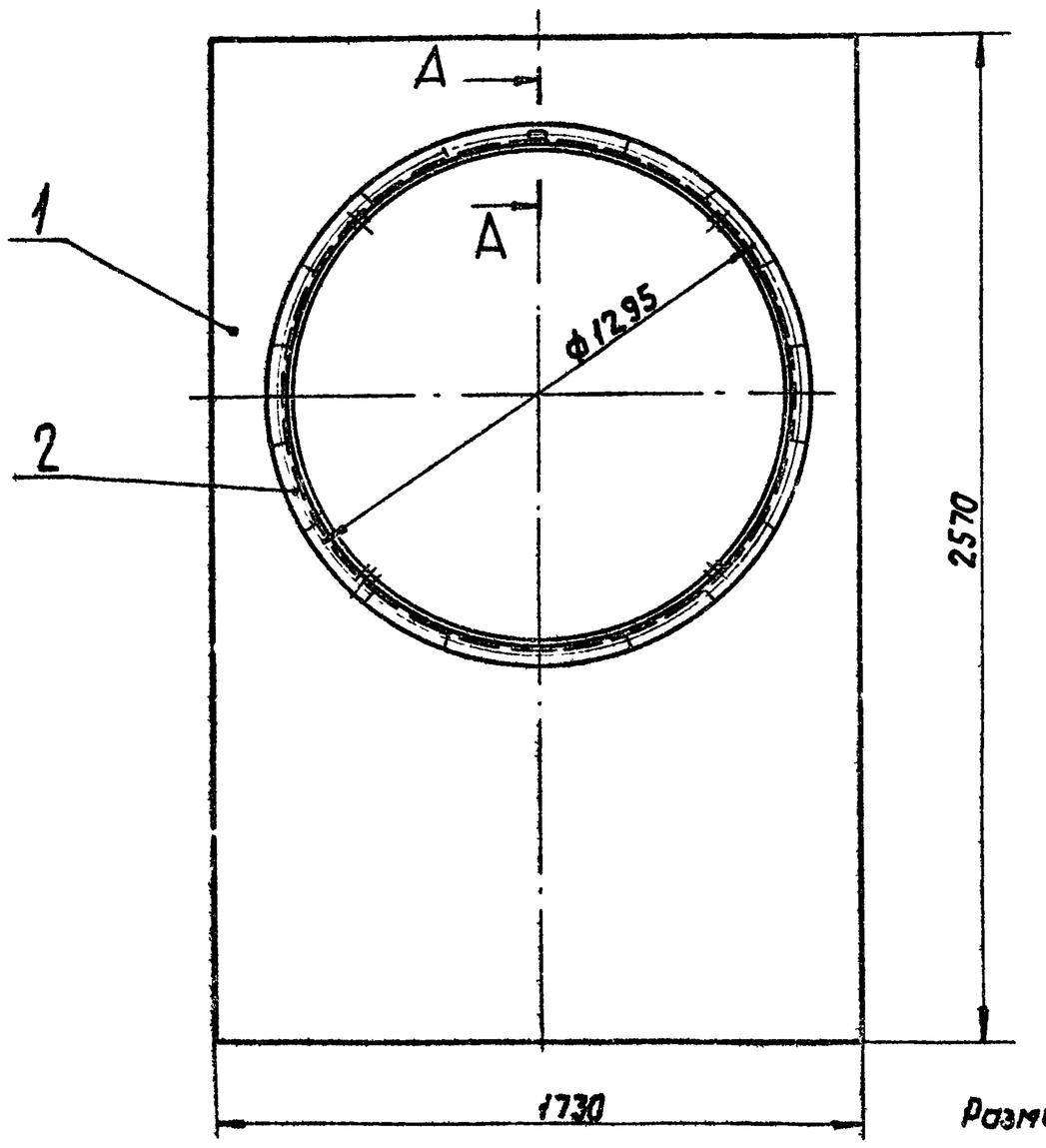

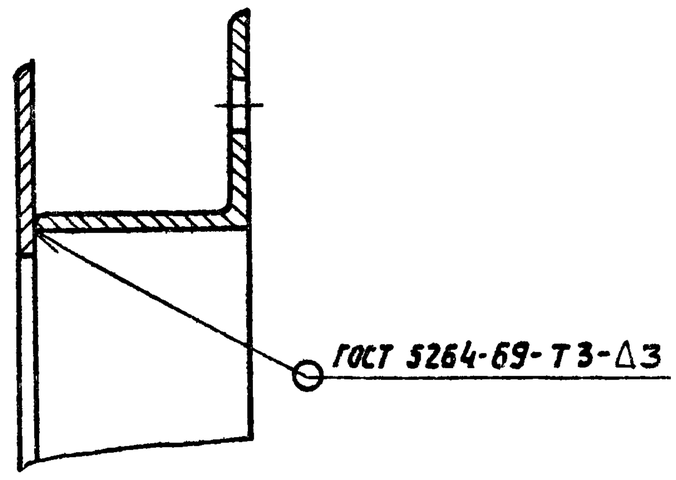

Размеры для справок

Изм.	Лист	№ докум.	Подп.	Дата
Разраб.		Ямпольская		
Пров.		Литвак		
Рук.груп.		Грановский		
Гл.спец.		Сливак		
Н.контр.		Рувинская		
Утв.		Гольтберг		

А1А115.030СБ

Сектор. Сборочный чертеж

Лит.	Масса	Масшт.
И	57,3	1:15
Лист	Листов 1	

Госстрой СССР Сантехпроект г. Москва

Копировал · Формат А1

Инв.№ подл. | Подп. и дата | Взам.инв.№ | Инв.№ дубл. | Подп. и дата

Обозначение		Наименование	Кол.	Примечание
		Документация		
		А1А115.040СБ Сборочный чертеж		
		Детали		
11	1	А1А115.028 Кольцо	1	
	2	-01 Кольцо	1	
	3	-02 Кольцо	1	
	4	-03 Кольцо	1	
11	5	А1А115.029 Пруток	4	
Б4	6	А1А115.031 Пруток Круг В6 ГОСТ 2590-71 / Ст3 ГОСТ 535-58 L=305	4	0,029кг

Инв.№ подл. | Подп. и дата | Взам.инв.№ | Инв.№ дубл. | Подп. и дата

Изм.	Лист	№ докум.	Подп.	Дата
Разраб.		Литвак		
Пров.		Грановский		
Рук.гр.		Грановский		
Н.контр.		Рубинская		
Утв.		Спивак		

А1А115.040

Решетка ограждающая

Лит. | Лист | Листов 1

Госстрой СССР Сантехпроект г. Москва

Копировал Формат А1

А1А115.019

А1А115.019 изображено

А1А115.019-01 зеркальное отражение

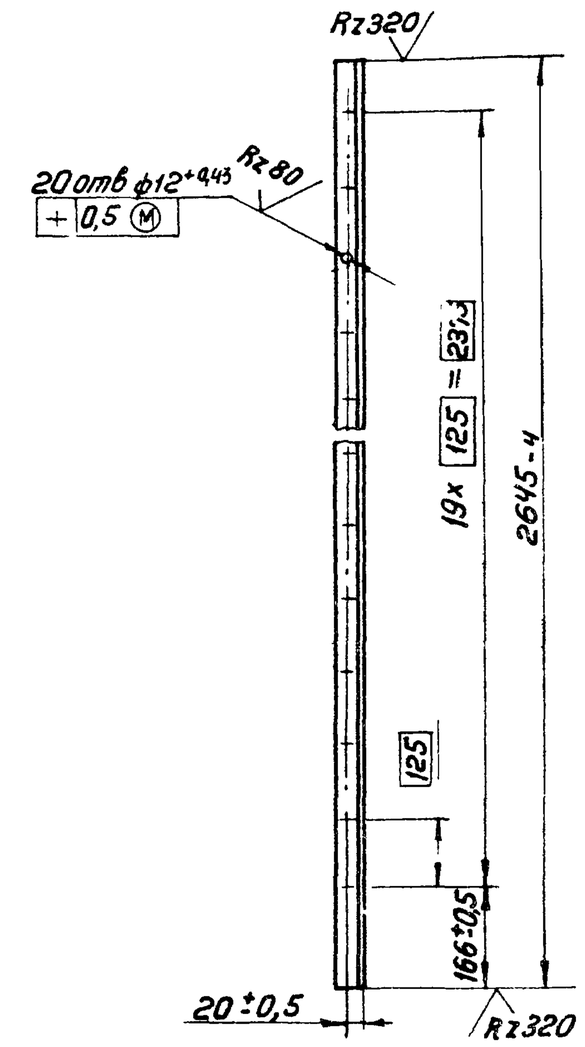

Изм.	Лист	№ докум.	Подп.	Дата
Разраб.		Ямпольская		
Пров.		Литвак		
Рук.гр.		Грановский		
Н.контр.		Рубинская		
Утв.		Спивак		

А1А115.019

Уголок

Лит. И | Масса 4,36 | Масштаб 1:10

Лист | Листов 1

Уголок Б-36×36×3 ГОСТ 8509-72 / Ст.3 ГОСТ 535-58

Госстрой СССР Сантехпроект г. Москва

Копировал Формат А1

Инв.№ подл. | Подп. и дата | Взам.инв.№ | Инв.№ дубл. | Подп. и дата

Серия 3.904-15 Выпуск 1-10

А1А115.040СБ

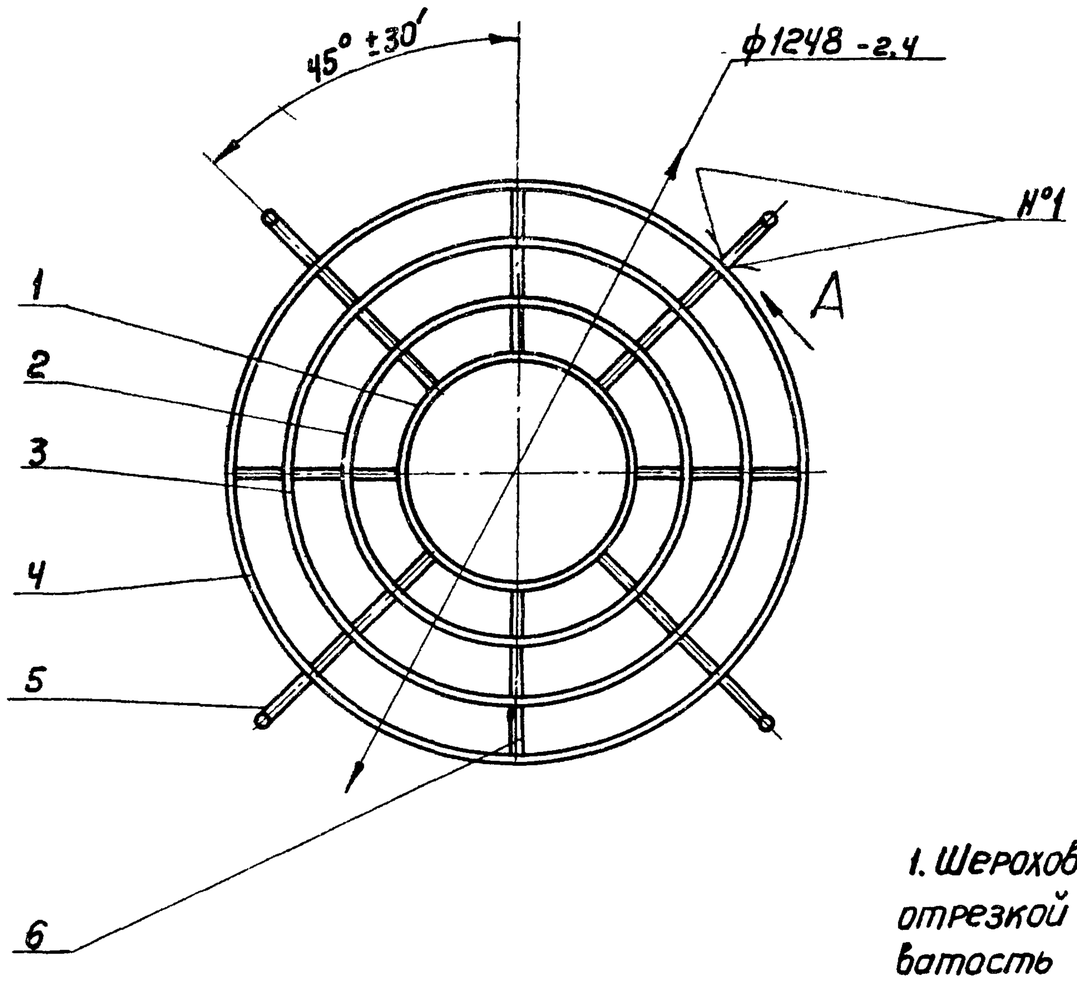

Вид А
М1:1

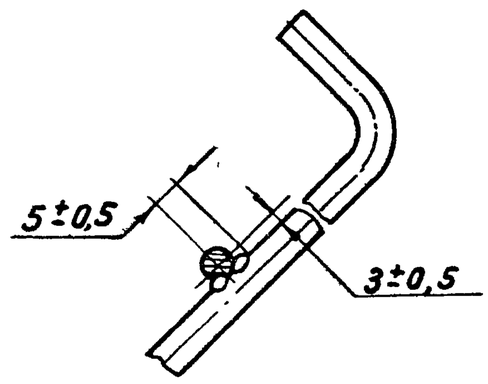

1. Шероховатость поверхностей деталей, полученных отрезкой под прямым углом, - Rz320. Неуказанная шероховатость поверхностей деталей - ▽
2. Сварные швы №1 производить по контуру прилегания деталей; сварка ручная электродуговая

Изм.	Лист	№ докум.	Подп.	Дата
Разраб.		Ямпольская		
Пров.		Литвак		
Рук.гр.		Грановский		
Гл.спец.		Спивак		
Н.контр.		Рубинская		
Утв.		Гольтвегер		

А1А115.040СБ

Решетка ограждающая
Сборочный чертеж

Лит. И | Масса 1,9 | Масштаб 1:10

Лист | Листов 1

Госстрой СССР Сантехпроект г. Москва

Копировал Формат А2

А1А115.023

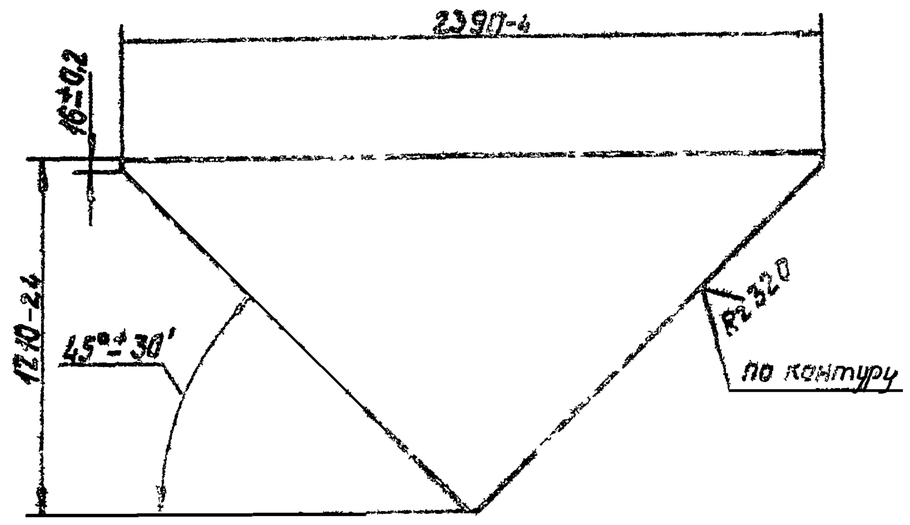

Изм.	Лист	№ докум.	Подп.	Дата
Разраб.		Ямпольская		
Пров.		Литвак		
Рук.груп.		Грановский		
Н.контр.		Рубинская		
Утв.		Спивак		

А1А115.023

Лист

Лит.	Масса	Масшт.
И	22,6	1:20

Лист | Листов 1

Лист 62,0 ГОСТ 19903-74 / 1-IV-Ст.3 ГОСТ 16523-70

Госстрой СССР Сантехпроект г. Москва

Копировал: Формат 11

А1А115.025

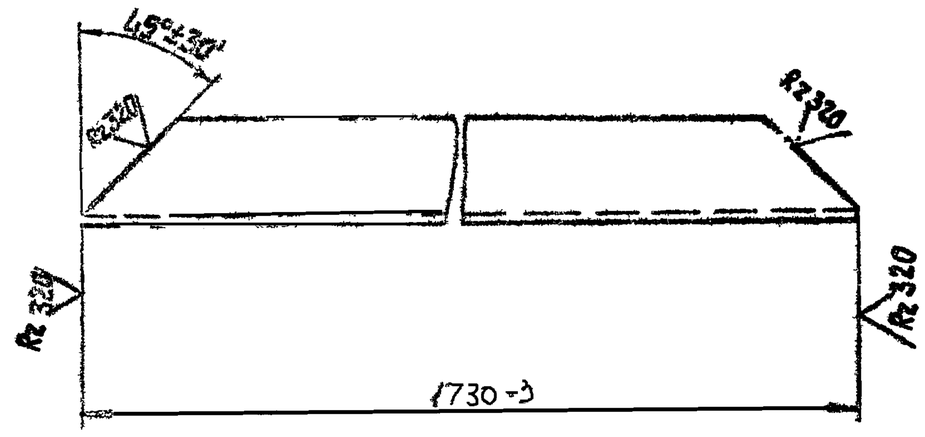

Изм.	Лист	№ докум.	Подп.	Дата
Разраб.		Ямпольская		
Пров.		Литвак		
Рук.груп.		Грановский		
Н.контр.		Рубинская		
Утв.		Спивак		

А1А115.025

Уголок

Лит.	Масса	Масшт.
И	2,85	1:2

Лист | Листов 1

Уголок 6-36×36×3 ГОСТ 8509-72 / Ст.3 ГОСТ 535-58

Госстрой СССР Сантехпроект г. Москва

Копировал: Формат 11

А1А115.024

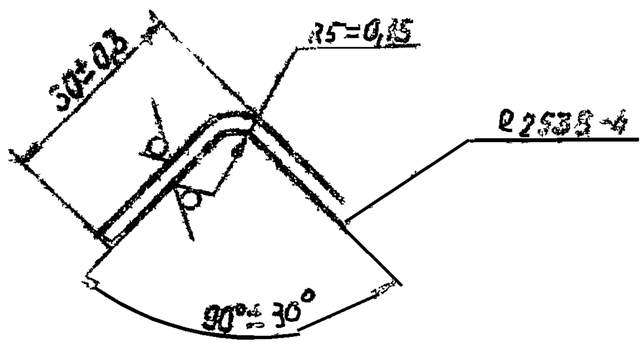

Изм.	Лист	№ докум.	Подп.	Дата
Разраб.		Ямпольская		
Пров.		Литвак		
Рук.груп.		Грановский		
Н.контр.		Рубинская		
Утв.		Спивак		

А1А115.024

Профиль

Лит.	Масса	Масшт.
И	4,15	1:1

Лист | Листов 1

Лист 63,0 ГОСТ 19903-74 / 1-IV-Ст.3 ГОСТ 16523-70

Госстрой СССР Сантехпроект г. Москва

А1А115.022

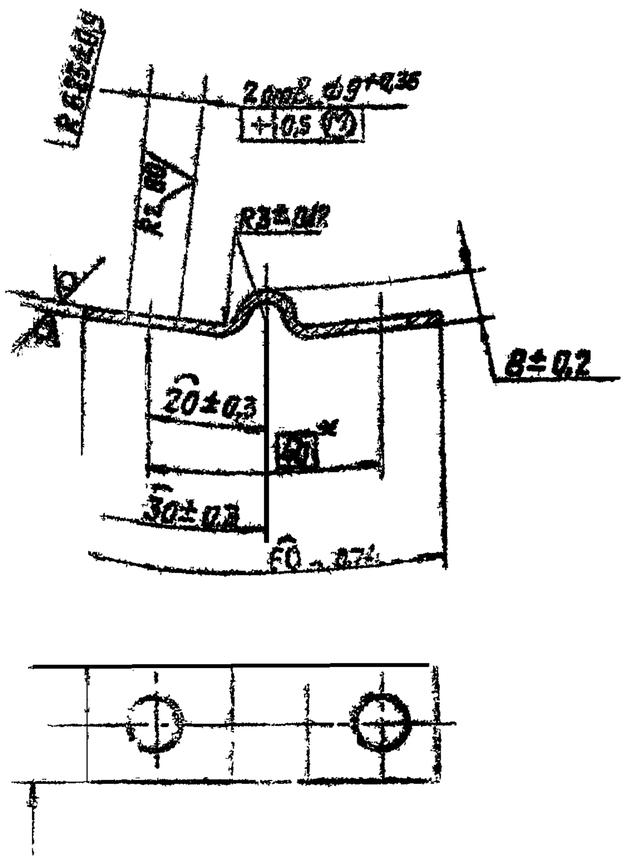

* Размер для справок

Изм.	Лист	№ докум.	Подп.	Дата
Разраб.		Ямпольская		
Пров.		Литвак		
Рук.груп.		Грановский		
Н.контр.		Рубинская		
Утв.		Спивак		

А1А115.022

Скоба

Лит.	Масса	Масшт.
И	0,022	1:1

Лист | Листов 1

Лист 62,0 ГОСТ 19903-74 / 1-IV-Ст.3 ГОСТ 16523-70

Госстрой СССР Сантехпроект г. Москва

Серия 3.904-15 Выпуск 1-10

Формат	Зона	Поз.	Обозначение	Наименование	Кол.	Примечание
				Документация		
22			А1А118.000 СБ	Сборочный чертеж		
11			А1А109.000 ТО	Приточная вентиляционная камера типа 1ПК10 с резервным вентилятором с секцией орошения		
				Техническое описание		
				Сборочные единицы		
11		1	А1А044.080	Секция орошения	1	Выпуск 1-4
11		2	А1А044.150	Установка утепленных клапанов	1	Выпуск 1-4
11		3	А1А044.170	Короб	1	Выпуск 1-4
		4	-01	Короб	1	
11		5	А1А118.010	Секция соединительная	1	
				Детали		
Б4		6	А1А118.001	Прокладка Резина-пластина ЗТ-С ГОСТ 7338-65 50х1380	4	0,31 кг
Б4		7	А1А118.002	Прокладка Резина-пластина ЗТ-С ГОСТ 7338 65 50х1120	4	0,23 кг
Б4		8	А1А118.003	Прокладка Резина-пластина ЗТ-С ГОСТ 7338-65 ф1520хф1440	2	0,3 кг

Инв.№ подл. | Подп. и дата | Взам. инв.№ | Инв.№ дубл. | Подп. и дата

Изм.	Лист	№ докум.	Подп.	Дата
Разраб.		Ямпольская		
Пров.		Литвак		
Рук.груп.		Грановский		
Н.контр.		Рувинская		
Утв.		Сливак		

А1А118.000

Приточная вентиляционная камера типа 1ПК10 с резервным вентилятором, с секцией орошения.

Лит.	Лист	Листов
И	1	6

Госстрой СССР Сантехпроект г. Москва

Копировал: Формат: А1

Формат	Зона	Поз.	Обозначение	Наименование	Кол.	Примечание
Б4		9	А1А118.004	Прокладка Резина-пластина ЗТ-С ГОСТ 7338-65 ф1472хф1400	2	0,28 кг
Б4		10	А1А118.005	Прокладка Резина-пластина ЗТ-С ГОСТ 7338-65 36х3146	4	0,55 кг
Б4		11	А1А118.006	Прокладка Резина-пластина ЗТ-С ГОСТ 7338-65 36х2520	2	0,49 кг
Б4		12	А1А118.007	Прокладка Резина-пластина ЗТ-С ГОСТ 7338-65 36х2540	1	0,51 кг
Б4		13	А1А118.008	Прокладка Резина-пластина ЗТ-С ГОСТ 7338-65 36х3155	2	0,57 кг
Б4		14	А1А118.009	Прокладка Резина-пластина ЗТ-С ГОСТ 7338-65 36х1873	2	0,35 кг
				Стандартные изделия		
				Болты ГОСТ 7798-70		
		15		М10х25.36	390	
		16		М12х30.36	140	

Инв.№ подл. | Подп. и дата | Взам. инв.№ | Инв.№ дубл. | Подп. и дата

А1А118.000 Лист 2

Изм. Лист № докум. Подп. Дата

Копировал: Формат А1

Серия 3.904-15 Выпуск 1-10

Формат	Зона	Поз.	Обозначение	Наименование	Кол.	Примечание
				Гайки. ГОСТ 7591S-70		
		17		М10.4	390	
		18		М12.4	140	
		19		Шайба 10 ГОСТ 10906-66	68	
		20		Вставка ВН616 Серия 2.494-8 ЦИТП	2	
		21		Вставка В. В16 Серия 2.494-8 ЦИТП	2	
		22		Вентилятор Ц4-76 №16 левого вращения ГОСТ 5976-73	1	
		23		Вентилятор Ц4-76 №16 правого вращения ГОСТ 5976-73	1	
				Прочие изделия		
		24		Материал фильтрующий из упругого стекловолокна марки ФСВУТУ21-10-369-70	50м	
				Переменные данные для исполнений		
				А1А118.000		
				Сборочные единицы		
11		25	А1А044.180	Секция калориферная	1	Выпуск 1-4
11		26	А1А044.210	Секция приемная с фильтром	1	Выпуск 1-4

Инв.№ подл. | Подп. и дата | Взам. инв.№ | Инв.№ дубл. | Подп. и дата

А1А118 000 Лист 3

Изм. Лист № докум. Подп. Дата

Копировал Формат А1

Формат	Зона	Поз.	Обозначение	Наименование	Кол.	Примечание
				А1А118.000-01		
				Сборочные единицы		
11		25	А1А044.180-01	Секция калориферная	1	Выпуск 1-4
11		26	А1А044.210	Секция приемная с фильтром	1	Выпуск 1-4
				А1А118 000-02		
				Сборочные единицы		
11		25	А1А044.180-02	Секция калориферная	1	Выпуск 1-4
11		26	А1А044.210	Секция приемная с фильтром	1	Выпуск 1-4
				А1А118 000-03		
				Сборочные единицы		
11		25	А1А044 180-03	Секция калориферная	1	Выпуск 1-4
11		26	А1А044 210	Секция приемная с фильтром	1	Выпуск 1-4
				А1А118 000-04		
				Сборочные единицы		
11		25	А1А044 180-04	Секция калориферная	1	Выпуск 1-4
11		26	А1А044 210	Секция приемная с фильтром	1	Выпуск 1-4

Инв.№ подл. | Подп. и дата | Взам. инв.№ | Инв.№ дубл. | Подп. и дата

А1А118.000 Лист 4

Изм. Лист № докум. Подп. Дата

Копировал Формат А1

Формат	Зона	Поз.	Обозначение	Наименование	Кол.	Примечание
				А1А 118.000-05		
				Сборочные единицы		
11		25	А1А 044.180-05	Секция калориферная	1	Выпуск 1-4
11		26	А1А 044.210	Секция приемная с фильтром	1	Выпуск 1-4
				А1А 118.000-06		
				Сборочные единицы		
11		25	А1А 044.180	Секция калориферная	1	Выпуск 1-4
11		26	А1А 044.210-01	Секция приемная с фильтром	1	Выпуск 1-4
				А1А 118.000-07		
				Сборочные единицы		
11		25	А1А 044.180-01	Секция калориферная	1	Выпуск 1-4
11		26	А1А 044.210-01	Секция приемная с фильтром	1	Выпуск 1-4
				А1А 118.000-08		
				Сборочные единицы		
11		25	А1А 044.180-02	Секция калориферная	1	Выпуск 1-4
11		26	А1А 044.210-01	Секция приемная с фильтром	1	Выпуск 1-4

Инв. № подл. | Подп. и дата | Взам. инв. № | Инв. № дубл. | Подп. и дата

Изм. | Лист | № докум. | Подп. | Дата

А1А 118.000

Лист 5

Копировал: Формат 11

Формат	Зона	Поз.	Обозначение	Наименование	Кол.	Примечание
				А1А 118.000-09		
				Сборочные единицы		
11		25	А1А 044.180-03	Секция калориферная	1	Выпуск 1-4
11		26	А1А 044.210-01	Секция приемная с фильтром	1	Выпуск 1-4
				А1А 118.000-10		
				Сборочные единицы		
11		25	А1А 044.180-04	Секция калориферная	1	Выпуск 1-4
11		26	А1А 044.210-01	Секция приемная с фильтром	1	Выпуск 1-4
				А1А 118.000-11		
				Сборочные единицы		
11		25	А1А 044.180-05	Секция калориферная	1	Выпуск 1-4
11		26	А1А 044.210-01	Секция приемная с фильтром	1	Выпуск 1-4

Инв. № подл. | Подп. и дата | Взам. инв. № | Инв. № дубл. | Подп. и дата

Изм. | Лист | № докум. | Подп. | Дата

А1А 118.000

Лист 6

Копировал: Дзино Формат 11

Серия 3.904-15 Выпуск 1-10

Формат	Зона	Поз.	Обозначение	Наименование	Кол.	Примечание
				Документация		
22			А1А 119.000 СБ	Сборочный чертеж		
11			А1А 109.000 ТО	Приточная вентиляционная камера типа 1ПК-10 с резервным вентилятором с секцией орошения		
				Техническое описание		
				Сборочные единицы		
11		1	А1А 044.150	Установка утепленных клапанов	1	Выпуск 1-4
11		2	А1А 044.170	Короб	1	Выпуск 1-4
		3	-01	Короб	1	
11		4	А1А 118.010	Секция соединительная	1	
				Детали		
БЧ		5	А1А 119 001	Прокладка Резина-пластина ЗТ-с ГОСТ 7338-65 50×1380	4	0,31 кг
БЧ		6	А1А 119 002	Прокладка Резина-пластина ЗТ-с ГОСТ 7338-65 50×1120	4	0,23 кг
БЧ		7	А1А 119.003	Прокладка Резина-пластина ЗТ-с ГОСТ 7338-65 Ø1520 × Ø1440	2	0,3 кг

Инв. № подл. | Подп. и дата | Взам. инв. № | Инв. № дубл. | Подп. и дата

Изм. | Лист | № докум. | Подп. | Дата

А1А 119.000

Разраб.	Ямпольская			
Пров.	Литвак			
Рук. гр.	Грановский			
Н. контр.	Рувинская			
Утв.	Сливак			

Приточная вентиляционная камера типа 1ПК 70 с резервным вентилятором, с фильтром

Литер	Лист	Листов
И	1	6

Госстрой СССР Сантехпроект г. Москва

Формат	Зона	Поз.	Обозначение	Наименование	Кол.	Примечание
БЧ		8	А1А 119.004	Прокладка Резина-пластина ЗТ-с ГОСТ 7338-65 Ø1472 × Ø1400	2	0,28 кг
БЧ		9	А1А 119.005	Прокладка Резина-пластина ЗТ-с ГОСТ 7338-65 36 × 3146	2	0,55 кг
БЧ		10	А1А 119.006	Прокладка Резина-пластина ЗТ-с ГОСТ 7338-65 36 × 2520	1	0,49 кг
БЧ		11	А1А 119.007	Прокладка Резина-пластина ЗТ-с ГОСТ 7338-65 36 × 3155	2	0,56 кг
БЧ		12	А1А 119.008	Прокладка Резина-пластина ЗТ-с ГОСТ 7338-65 36 × 1873	2	0,35 кг
БЧ		13	А1А 119.009	Прокладка Резина-пластина ЗТ-с ГОСТ 7338-65 36 × 2540	1	0,5 кг
				Стандартные изделия		
				Болты ГОСТ 7798-70		
		14		М10 × 25.36	330	
		15		М12 × 30.36	140	

Инв. № подл. | Подп. и дата | Взам. инв. № | Инв. № дубл. | Подп. и дата

Изм. | Лист | № докум. | Подп. | Дата

А1А 119.000

Лист 2

Формат	Зона	Поз.	Обозначение	Наименование	Кол.	Примечание
				Гайки ГОСТ 5915-70		
		.16		М10.4	330	
		17		М12.4	140	
		18		Шайба 10		
				ГОСТ 10906-66	68	
		19		Вставка ВНБ 16		
				Серия 2.494-8 ЦНТП	2	
		20		Вставка ВВ16		
				Серия 2.494-8 ЦНТП	2	
		21		Вентилятор Ц4-76 №16		
				левого вращения		
				ГОСТ 5976-73	1	
		22		Вентилятор Ц4-76 №16		
				правого вращения		
				ГОСТ 5976-73	1	
				Прочие изделия		
		23		Материал фильтру-		
				ющий из упругого		
				стекловолокна марки		
				ФСВУТУ 21-10-369-70	50м	
				Переменные данные для исполнений:		
				А1А 119.000		
				Сборочные единицы		
11		24	А1А 044 180	Секция калориферная	1	Выпуск 1-4

Инв. № подл. | Подп. и дата | Взам. инв. № | Инв. № дубл. | Подп. и дата

Изм. Лист № докум. Подп. Дата — А1А 119.000 — Лист 3

Копировал: Дзино — Формат А4

Формат	Зона	Поз.	Обозначение	Наименование	Кол.	Примечание
11		25	А1А 044 210	Секция приемная		
				с фильтром	1	Выпуск 1-4
				А1А 119 000-01		
				Сборочные единицы		
11		24	А1А 044.180-01	Секция калориферная	1	Выпуск 1-4
11		25	А1А 044.210	Секция приемная		
				с фильтром	1	Выпуск 1-4
				А1А 119.000-02		
				Сборочные единицы		
11		24	А1А 044.180-02	Секция калориферная	1	Выпуск 1-4
11		25	А1А 044.210	Секция приемная		
				с фильтром	1	Выпуск 1-4
				А1А 119.000-03		
				Сборочные единицы		
11		24	А1А 044 180-03	Секция калориферная	1	Выпуск 1-4
11		25	А1А 044 210	Секция приемная		
				с фильтром	1	Выпуск 1-4
				А1А 119.000-04		
				Сборочные единицы		
11		24	А1А 044 180-04	Секция калориферная	1	Выпуск 1-4

Инв. № подл. | Подп. и дата | Взам. инв. № | Инв. № дубл. | Подп. и дата

Изм. Лист № докум. Подп. Дата — А1А 119.000 — Лист 4

Копировал Дзино — Формат А4

Серия 3.904-15 Выпуск 1-10

Формат	Зона	Поз.	Обозначение	Наименование	Кол.	Примечание
11		25	А1А 044.210	Секция приемная		
				с фильтром	1	Выпуск 1-4
				А1А 113.000-05		
				Сборочные единицы		
11		24	А1А 044.180-05	Секция калориферная	1	Выпуск 1-4
11		25	А1А 044.210	Секция приемная		
				с фильтром	1	Выпуск 1-4
				А1А 119.000-06		
				Сборочные единицы		
11		24	А1А 044.180	Секция калориферная	1	Выпуск 1-4
11		25	А1А 044.210-01	Секция приемная		
				с фильтром	1	Выпуск 1-4
				А1А 119.000-07		
				Сборочные единицы		
11		24	А1А 044 180-01	Секция калориферная	1	Выпуск 1-4
11		25	А1А 044 210-01	Секция приемная		
				с фильтром	1	Выпуск 1-4
				А1А 119.000-08		
				Сборочные единицы		
11		24	А1А 044.180-02	Секция калориферная	1	Выпуск 1-4

Инв. № подл. | Подп. и дата | Взам. инв. № | Инв. № дубл. | Подп. и дата

Изм. Лист № докум. Подп. Дата — А1А 119.000 — Лист 5

Копировал: Дзино — Формат А4

Формат	Зона	Поз.	Обозначение	Наименование	Кол.	Примечание
11		25	А1А 044.210-01	Секция приемная		
				с фильтром	1	Выпуск 1-4
				А1А 119.000-09		
				Сборочные единицы		
11		24	А1А 044.180-03	Секция калориферная	1	Выпуск 1-4
11		25	А1А 044.210-01	Секция приемная		
				с фильтров	1	Выпуск 1-4
				А1А 119.000-10		
				Сборочные единицы		
11		24	А1А 044.180-04	Секция калориферная	1	Выпуск 1-4
11		25	А1А 044.210-01	Секция приемная		
				с фильтром	1	Выпуск 1-4
				А1А 119 000-11		
				Сборочные единицы		
11		24	А1А 044.180-05	Секция калориферная	1	Выпуск 1-4
11		25	А1А 044.210-01	Секция приемная		
				с фильтром	1	Выпуск 1-4

Инв. № подл. | Подп. и дата | Взам. инв. № | Инв. № дубл. | Подп. и дата

Изм. Лист № докум. Подп. Дата — А1А 119.000 — Лист 6

Копировал Дзино — Формат А4

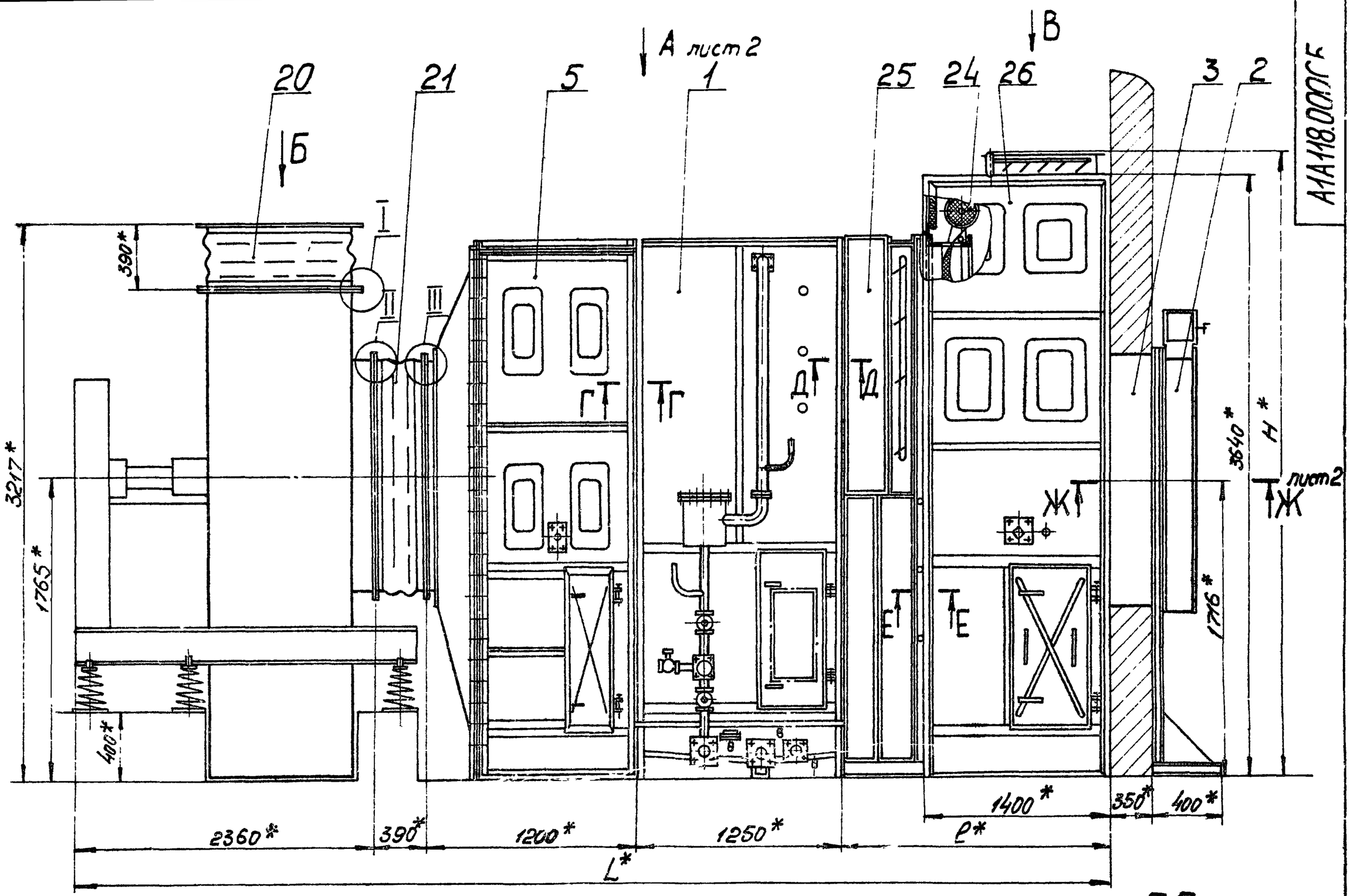

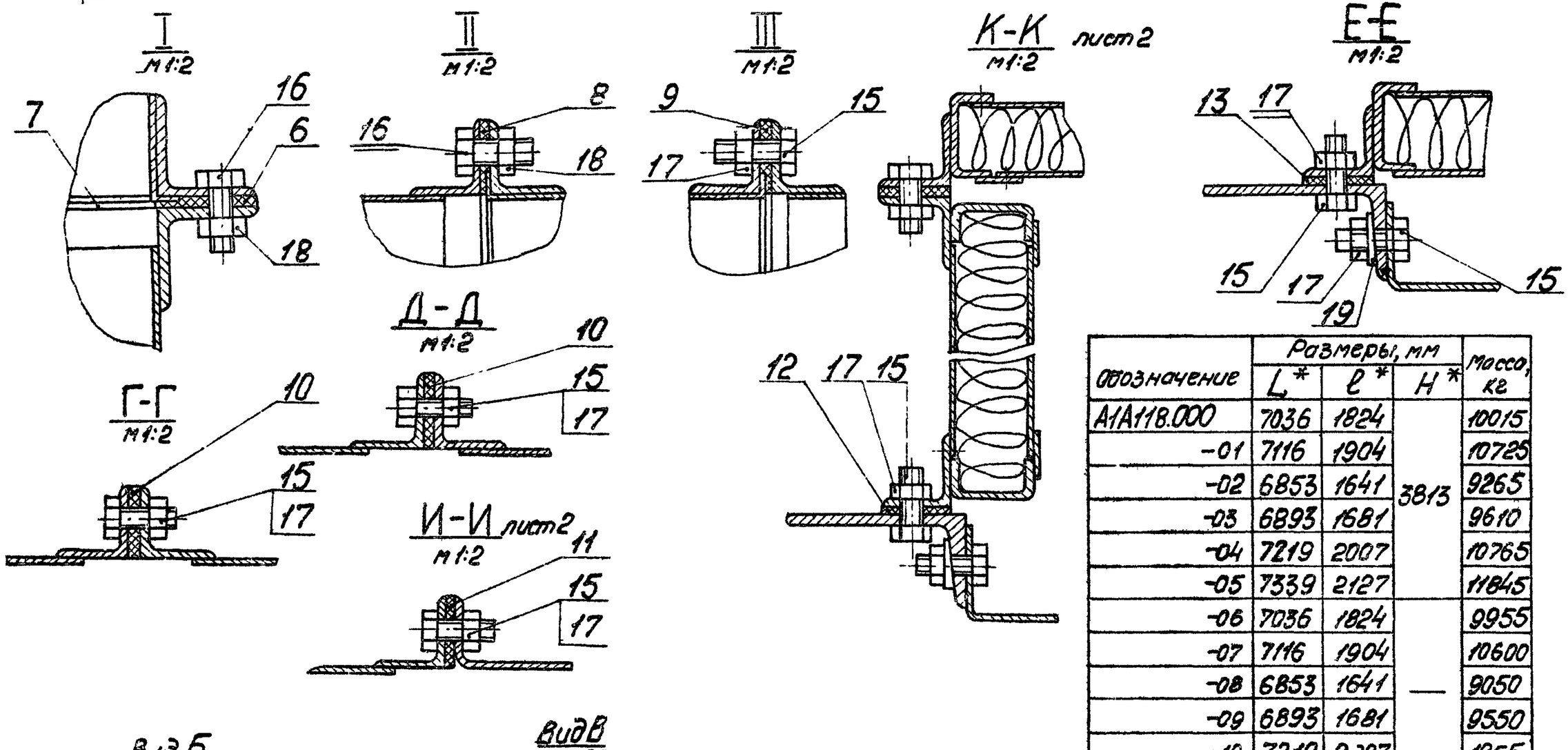

Обозначение	Размеры, мм L*	ℓ*	H*	Масса, кг
А1А118.000	7036	1824	3813	10015
-01	7116	1904		10725
-02	6853	1641		9265
-03	6893	1681		9610
-04	7219	2007		10765
-05	7339	2127		11845
-06	7036	1824	—	9955
-07	7116	1904		10600
-08	6853	1641		9050
-09	6893	1681		9550
-10	7219	2007		1055
-11	7339	2127		11710

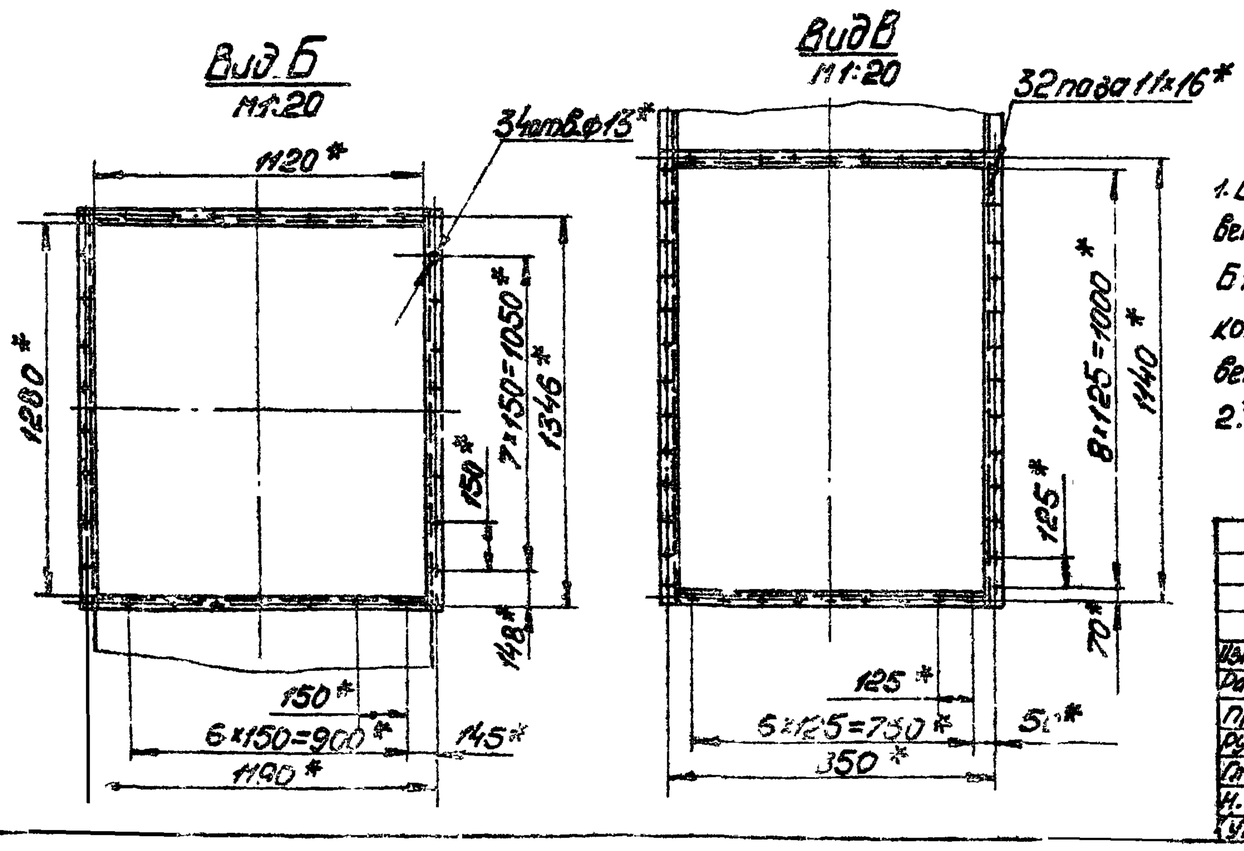

1. В качестве вентиляторных установок должны поставляться вентиляторные агрегаты с одним из комплектов: Б16-1; Б16-2; Б16-3; Б16-4; Б16-5; Б16-6; Б16-7; Б16-1а. Обозначение комплектов принято по „Руководству по подбору центробежных вентиляторов" – серия АВ-156 И.
2.* Размеры для справок.

Изм.	Лист	№ докум.	Подп.	Дата
Разраб.	Ямпольская			
Пров.	Литвак			
Рук.гр.	Грановский			
Гл.спец.	Спивак			
Н.контр.	Рубинская			
Утв.	Гольтбергер			

А1А118.000СБ

Приточная вентиляционная камера типа 1ПК70 с резервным вентилятором, с секцией орошения. Сборочный чертеж.

Лит.	Масса	Масшт.
И	смотри таблицу	—

Лист 1 Листов 2

Госстрой СССР Сантехпроект г. Москва

Серия 3.904-15 Выпуск 1-10

Инв.№ подл. | Подп. и дата | Взам.инв.№ | Инв.№ дубл. | Подп. и дата

Копировал: Сычева. Формат: 22

Вид А
масш 1

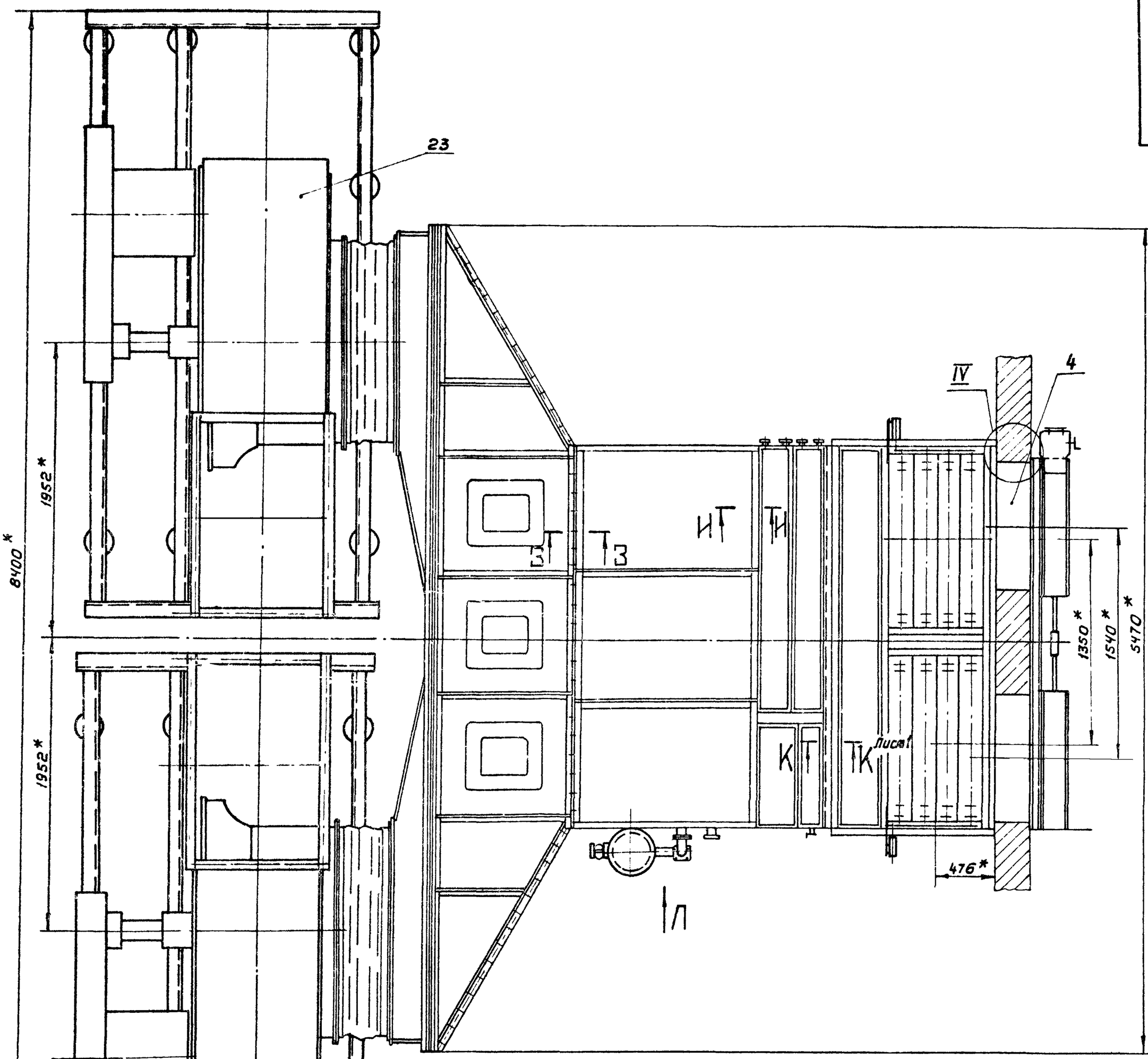

Вид П
М1:10

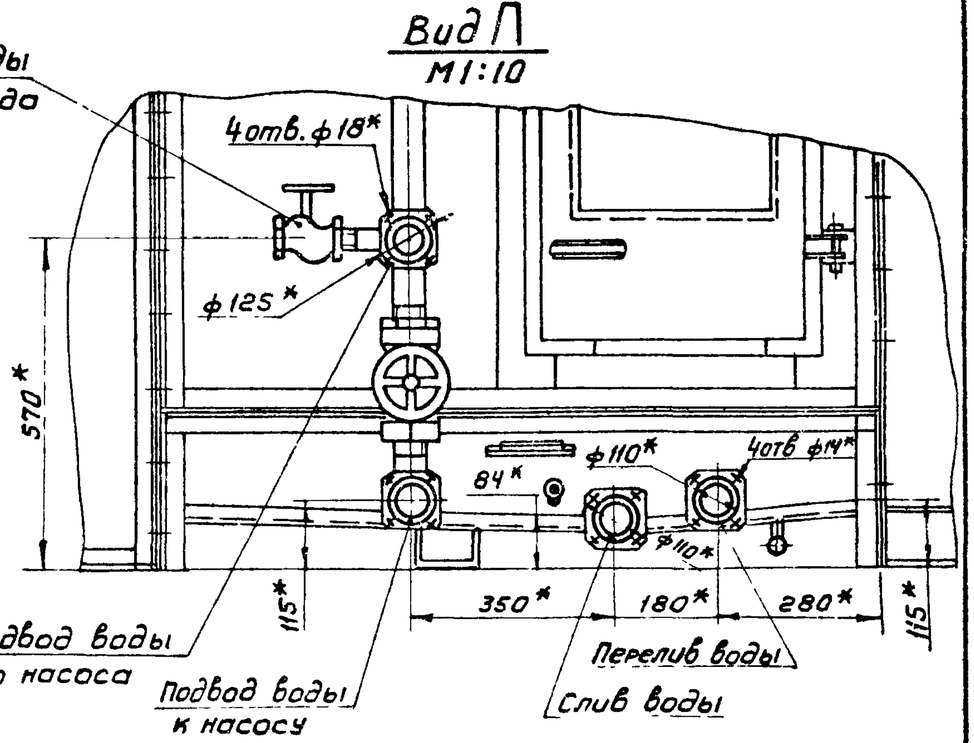

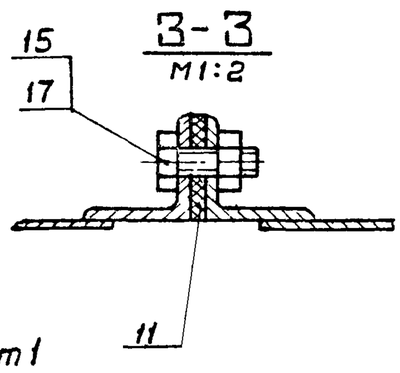

В-В
М1:2

Ж-Ж лист1
М1:2

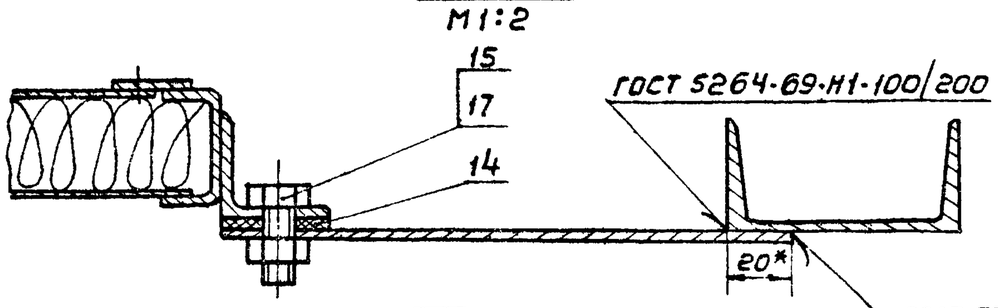

IV
М1:2

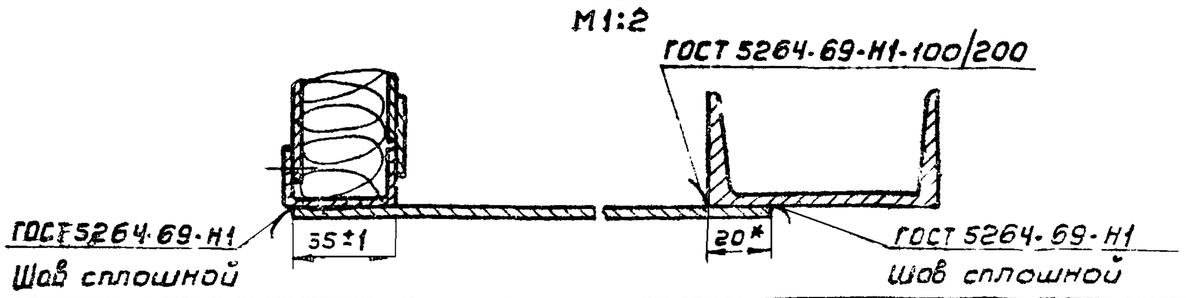

Серия 3.904-15 Выпуск 1-10

Инв.№подл. | Подп. и дата | Взам.инв.№ | Инв.№дубл. | Подп. и дата

Изм.	Лист	№докум.	Подп.	Дата	А1А118.000СБ	Лист 2

Копировал: Терентьева Формат 22

А1А119.000СБ

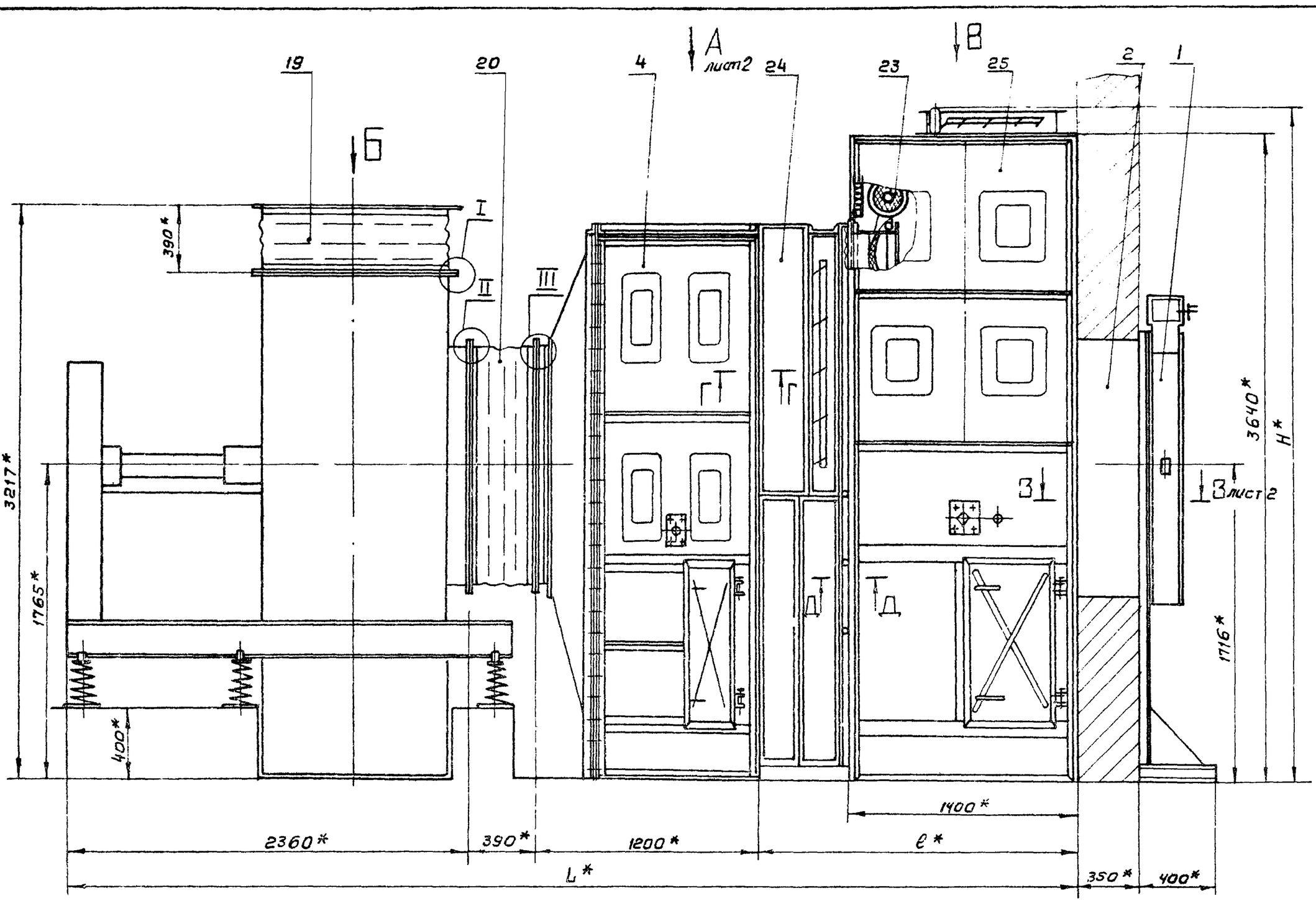

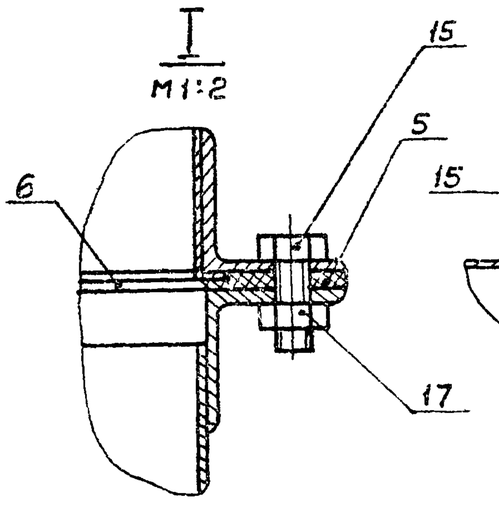

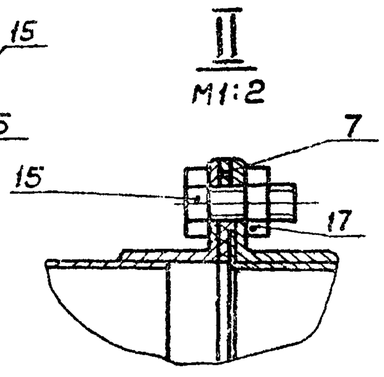

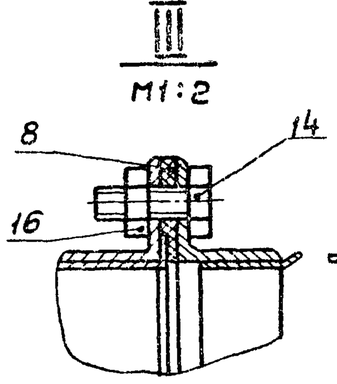

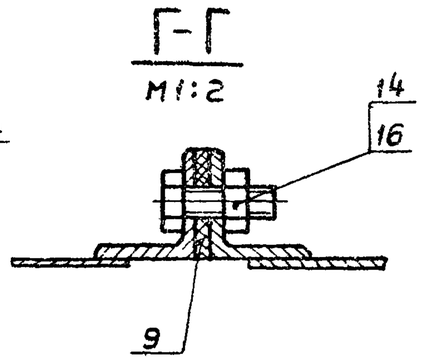

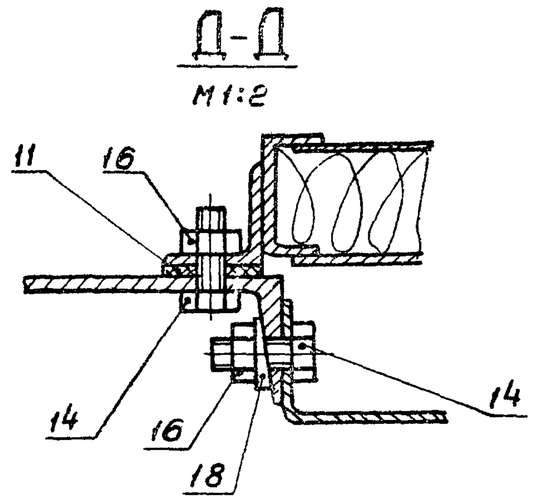

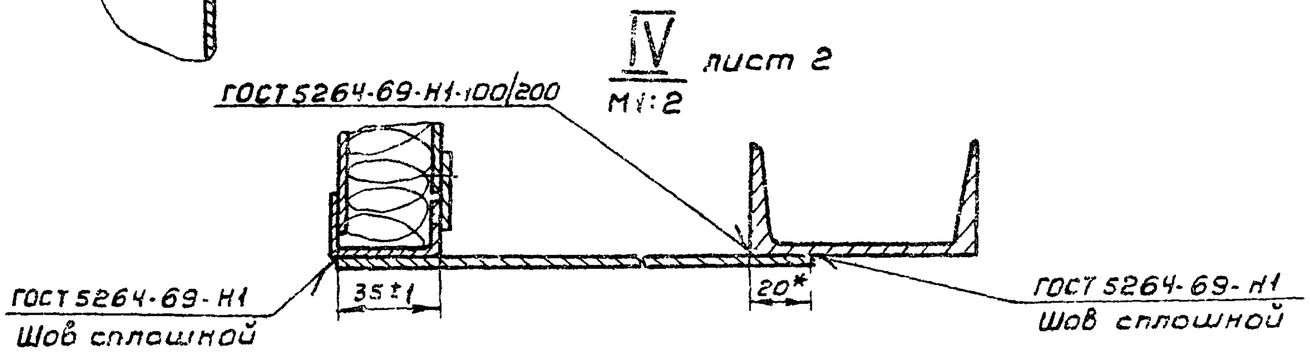

Обозначение	Размеры, мм			Масса, кг
	L*	ℓ*	H*	
А1А119.000	5783	1824	3813	8755
— 01	5863	1904		9560
— 02	5600	1641		8005
— 03	5640	1681		8350
— 04	5966	2007		9505
— 05	6086	2127		10570
— 06	5783	1824	—	8695
— 07	5863	1904		9500
— 08	5600	1641		7945
— 09	5640	1681		8290
— 10	5966	2007		9445
— 11	6086	2127		10510

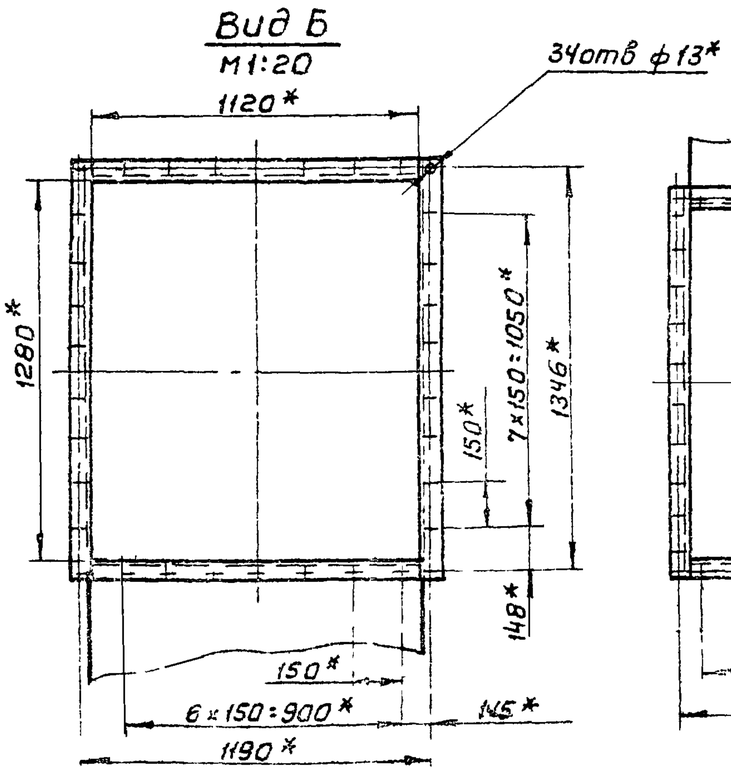

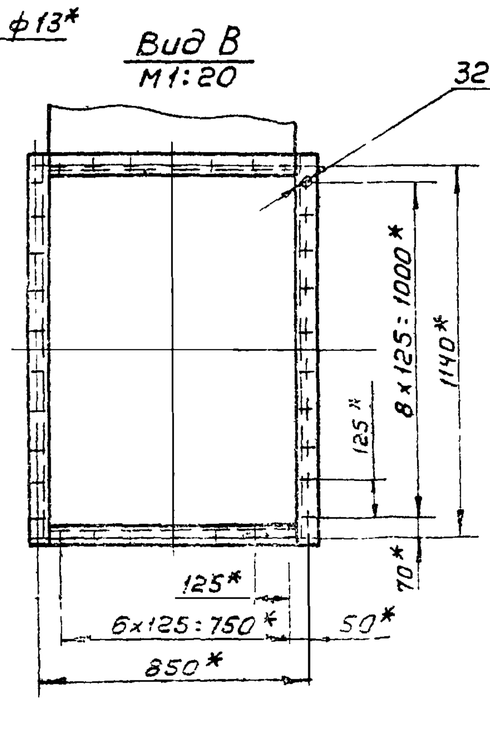

1. В качестве вентиляторных установок должны поставляться вентиляторные агрегаты с одним из комплектов: Б16-1; Б16-2; Б16-3; Б14-4; Б16-5; Б16-6; Б16-7; Б16-1а. Обозначение комплектов принято по „Руководству по подбору центробежных вентиляторов — серия А8-156 И.

2.* Размеры для справок.

Изм.	Лист	№ докум.	Подп.	Дата
Разраб.		Ямольская		
Пров.		Литвак		
Рук.группы		Грановский		
Гл.спец.		Спивак		
Н.контр.		Рубинская		
Утв.		Гольтбергер		

А1А119.000СБ

Приточная вентиляционная камера типа ПК70 с резервным вентилятором, с филотром. Сборочный чертеж

Лит.	Масса	Масштаб
И	смотри таблицу	—

Лист 1 Листов 2

Госстрой СССР Сантехпроект г. Москва

Копировал: Терентьева Формат А2

Серия 3.904-15 Выпуск 1-10

Инв.№ подл. | Подп. и дата | Взам.инв.№ | Инв.№ дубл. | Подп. и дата

Вид А лист 1

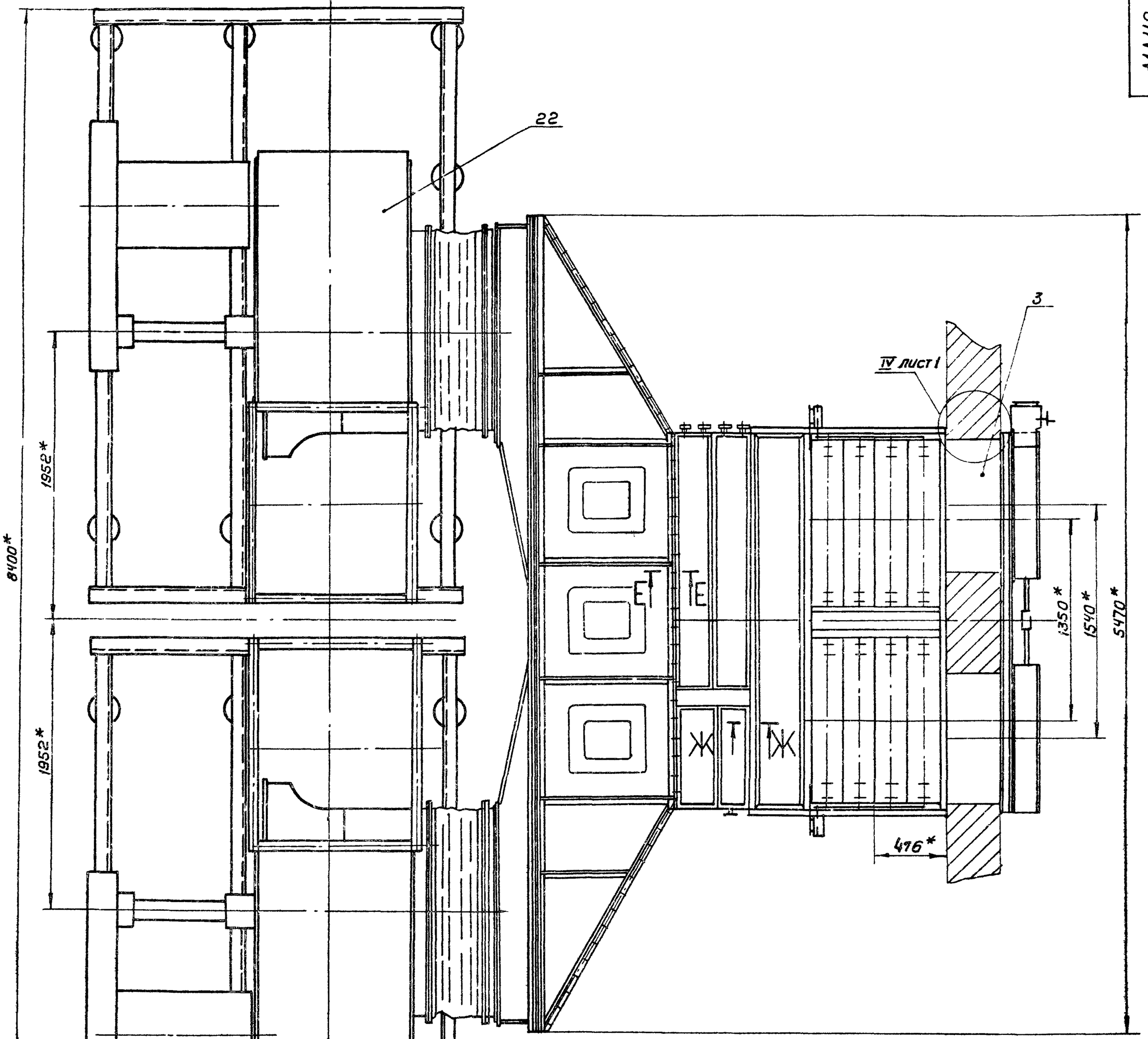

Е-Е
М1:2

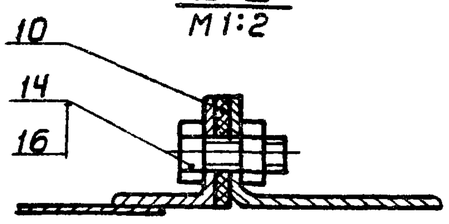

Ж-Ж
М1:2

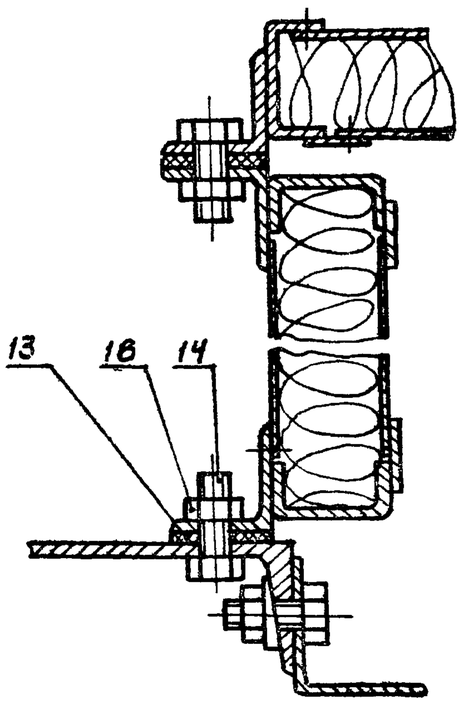

З-З лист 1
М1:2

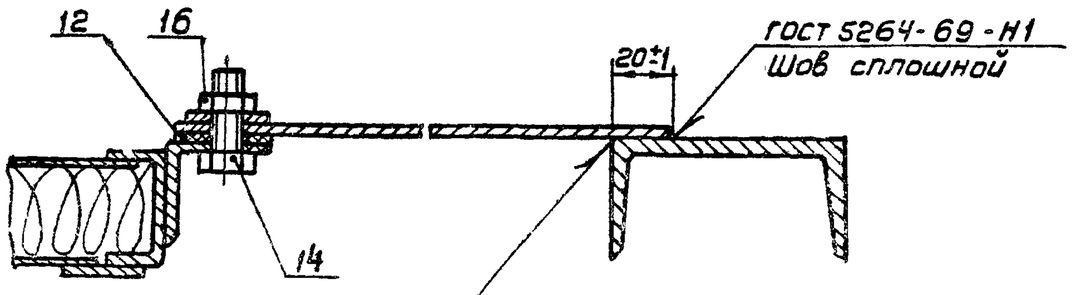

Серия 3.904-15 Выпуск 1-10

Инв.№подл. | Подп. и дата | Взам.инв.№ | Инв.№дубл. | Подп. и дата

Изм.	Лист	№ докум.	Подп.	Дата	А1А119.000 СБ	Лист 2

Формат 22

Формат	Зона	Поз.	Обозначение	Наименование	Кол.	Примечание
				Документация		
22			А1А 120.000 СБ	Сборочный чертеж		
11			А1А 109 000ТО	Приточная вентиляцион.		
				ная камера типа 1ПК-10		
				с резервным вентиля-		
				тором с секцией ороше.		
				ния Техническое описание		
				Сборочные единицы		
Н		1	А1А 044.150	Установка утеплен-		Выпуск 1-4
				ных клапанов	1	
11		2	А1А 044.170	Короб	1	Выпуск 1-4
		3	-01	Короб	1	
11		4	А1А 118.010	Секция соединительная	1	
				Детали		
БЧ		5	А1А 120.001	Прокладка		
				Резина-пластина 3Т-с		
				ГОСТ 7338-65 50×1380	4	0.31 кг
БЧ		6	А1А 120.002	Прокладка		
				Резина-пластина 3Т-с		
				ГОСТ 7338-65 50×1120	4	0.23 кг
БЧ		7	А1А 120.003	Прокладка		
				Резина-пластина 3Т-с		
				ГОСТ 7338-65		
				Ф 1520×1440	2	0.3 кг

Инв.№ подл. | Подп. и дата | Взам. инв.№ | Инв.№ дубл. | Подп. и дата

Изм.	Лист	№ докум.	Подп.	Дата	А1А 120.000		
Разраб.	Ямпольская				Приточная вентиляционная камера типа 1ПК-70 с резервным вентилятором	Литера: Н	Лист: 1	Листов: 6
Пров.	Литвак					Госстрой СССР Сантехпроект г. Москва		
Рук. гр.	Грантовский							
Н. контр.	Рубинская							
Утв.	Спивак							

Копировал: Дзино Формат: 11

Формат	Зона	Поз.	Обозначение	Наименование	Кол.	Примечание
БЧ		8	А1А 120 004	Прокладка		
				Резина-пластина		
				3Т-с ГОСТ 7338-65		
				Ф 1472 × Ф 1400	2	0.28 кг
БЧ		9	А1А 120-005	Прокладка		
				Резина-пластина		
				3Т-с ГОСТ 7338-65		
				36×3146	2	0.55 кг
БЧ		10	А1А 120.006	Прокладка		
				Резина-пластина		
				3Т-с ГОСТ 7338-65		
				36×2520	1	0.49 кг
БЧ		11	А1А 120.007	Прокладка		
				Резина-пластина		
				3Т-с ГОСТ 7338-65		
				36×3155	2	0.57 кг
БЧ		12	А1А 120.008	Прокладка		
				Резина-пластина		
				3Т-с ГОСТ 7338-65		
				36×1873	2	0.35 кг
БЧ		13	А1А 120 009	Прокладка		
				Резина-пластина		
				3Т-с ГОСТ 7338-65		
				36×2540	1	0.5 кг
				Стандартные изделия		
				Болты ГОСТ 7798-70		
		14		М10×25.36	262	
		15		М12×30.36	140	

Инв.№ подл. | Подп. и дата | Взам. инв.№ | Инв.№ дубл. | Подп. и дата

Изм.	Лист	№ докум.	Подп.	Дата	А1А 120.000	Лист 2

Копировал: Дзино Формат А4

Серия 3.904-15 Выпуск 1-10

Формат	Зона	Поз.	Обозначение	Наименование	Кол.	Примечание
				Гайки ГОСТ 5915-70		
		16		М10.4	262	
		17		М12.4	140	
		18		Вставка ВН5.16		
				Серия 2.494-3 ЦИТП	2	
		19		Вставка ВВ16		
				Серия 2.494-8 ЦИТП	2	
		20		Вентилятор Ц4-76 №16		
				левого вращения		
				ГОСТ 5976-73	1	
		21		Вентилятор Ц4-76 №16		
				правого вращения		
				ГОСТ 5976-73	1	
				Переменные данные для исполнений:		
				А1А 120.000		
				Сборочные единицы		
11		22	А1А 044.180	Секция калориферная	1	Выпуск 1-4
11		23	А1А 046.010	Секция приемная	1	Выпуск 1-4
				А1А 120.000-01		
				Сборочные единицы		
11		22	А1А 044.180-01	Секция калориферная	1	Выпуск 1-4
11		23	А1А 046.010	Секция приемная	1	Выпуск 1-4

Инв.№ подл. | Подп. и дата | Взам. инв.№ | Инв.№ дубл. | Подп. и дата

Изм.	Лист	№ докум.	Подп.	Дата	А1А 120.000	Лист 3

Копировал: Дзино Формат 11

Формат	Зона	Поз.	Обозначение	Наименование	Кол.	Примечание
				А1А 120.000-02		
				Сборочные единицы		
Н		22	А1А 044.180-02	Секция калориферная	1	Выпуск 1-4
Н		23	А1А 046.010	Секция приемная	1	Выпуск 1-4
				А1А 120.000-03		
				Сборочные единицы		
Н		22	А1А 044.180-03	Секция калориферная	1	Выпуск 1-4
Н		23	А1А 046.010	Секция приемная	1	Выпуск 1-4
				А1А 120.000-04		
				Сборочные единицы		
11		22	А1А 044.180-04	Секция калориферная	1	Выпуск 1-4
11		23	А1А 046.010	Секция приемная	1	Выпуск 1-4
				А1А 120.000-05		
				Сборочные единицы		
11		22	А1А 044.180-05	Секция калориферная	1	Выпуск 1-4
11		23	А1А 046.010	Секция приемная	1	Выпуск 1-4
				А1А 120.000-06		
				Сборочные единицы		
11		22	А1А 044.180	Секция калориферная	1	Выпуск 1-4

Инв.№ подл. | Подп. и дата | Взам. инв.№ | Инв.№ дубл. | Подп. и дата

Изм.	Лист	№ докум.	Подп.	Дата	А1А 120.000	Лист 4

Копировал: Дзино Формат А4

Формат	Зона	Поз.	Обозначение	Наименование	Кол.	Примечание
11		23	А1А046.010-01	Секция приемная	1	
				А1А120 000-07		
				Сборочные единицы		
11		22	А1А044.180-01	Секция калориферная	1	Выпуск 1-4
11		23	А1А046.010-01	Секция приемная	1	Выпуск 1-4
				А1А120 000-08		
				Сборочные единицы		
11		22	А1А044 180-02	Секция калориферная	1	Выпуск 1-4
11		23	А1А046 010-01	Секция приемная	1	Выпуск 1-4
				А1А120 000-09		
				Сборочные единицы		
11		22	А1А044.180-03	Секция калориферная	1	Выпуск 1-4
11		23	А1А046.010-01	Секция приемная	1	Выпуск 1-4
				А1А120 000-10		
				Сборочные единицы		
11		22	А1А044.180-04	Секция калориферная	1	Выпуск 1-4
11		23	А1А046.010-01	Секция приемная	1	Выпуск 1-4

Инв.N подл. | Подп. и дата | Взам. инв.N | Инв.N дубл. | Подп. и дата

Изм. Лист № докум. Подп. Дата

А1А120.000

Лист 5

Копировал: Денисова Формат А4

Формат	Зона	Поз.	Обозначение	Наименование	Кол.	Примечание
				А1А120 000-11		
				Сборочные единицы		
11		22	А1А044 180-05	Секция калориферная	1	Выпуск 1-4
11		23	А1А046 010-01	Секция приемная	1	Выпуск 1-4

Инв.N подл. | Подп. и дата | Взам. инв.N | Инв.N дубл. | Подп. и дата

Изм. Лист № докум. Подп. Дата

А1А120.000

Лист 6

Копировал: Денисова Формат А4

Серия 3.904-15 Выпуск 1-10

Формат	Зона	Поз.	Обозначение	Наименование	Кол.	Примечание
				Документация		
2Э			А1А118.010 СБ	Сборочный чертеж		
				Сборочные единицы		
11		1	А1А118.020	Панель перекрытия	1	
11		2	А1А118.030	Панель передняя	1	
11		3	А1А118.040	Панель задняя	1	
11		4	А1А118.050	Панель торцевая	1	
11		5	А14М013.000	Дверь герметическая	1	Выпуск 1-7
				Детали		
Б4		6	А1А118.021	Прокладка		
				Резина-пластина		
				3Т-м ГОСТ 7338-65		
				36×5470	1	0,96 кг
Б4		7	А1А118.022	Прокладка		
				Резина-пластина		
				3Т-м ГОСТ 7338-65		
				36×1700	2	0,29 кг
Б4		8	А1А118.023	Прокладка		
				Резина-пластина		
				3Т-м ГОСТ 7338-65.		
				36×3106	2	0,54 кг

Инв.N подл. | Подп. и дата | Взам. инв.N | Инв.N дубл. | Подп. и дата

Изм. Лист № докум. Подп. Дата

А1А118.010

Разраб.	Роева		
Пров.	Литвак		
Рук. груп	Грановский		
Н.контр.	Рубинская		
Утв.	Сливак		

Секция соединительная

Лит.	Лист	Листов
И	1	2

Госстрой СССР Сантехпроект г. Москва

Копировал: Денисова Формат А4

Формат	Зона	Поз.	Обозначение	Наименование	Кол.	Примечание
				Стандартные изделия		
		9		Болт М10×25.36 ГОСТ 7798-70	120	
		10		Гайка М10.4 ГОСТ 5915-70	120	

Инв.N подл. | Подп. и дата | Взам. инв.N | Инв.N дубл. | Подп. и дата

Изм. Лист № докум. Подп. Дата

А1А118.010

Лист 2

Копировал: Денисова Формат А4

А1А120.000СБ

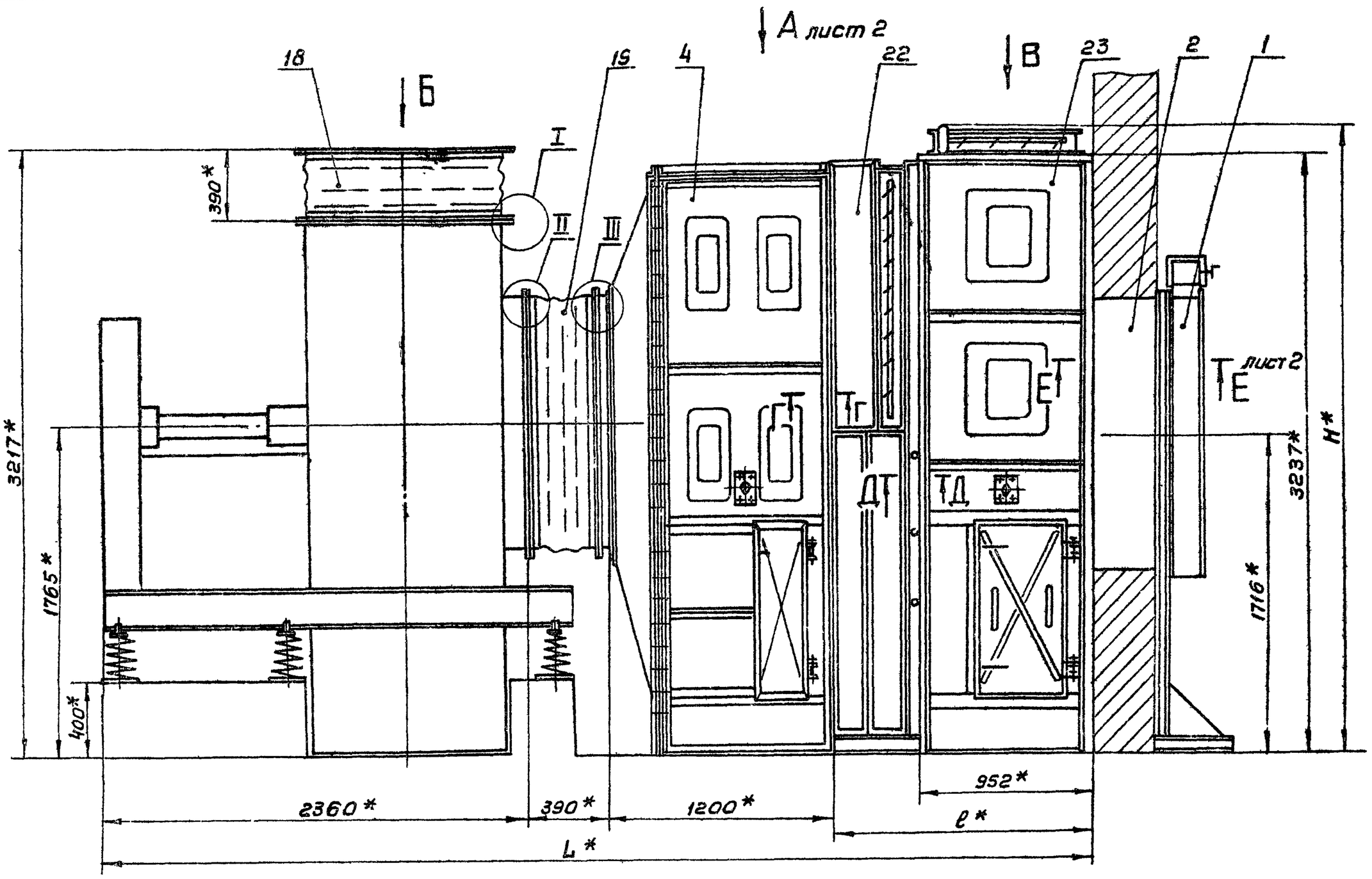

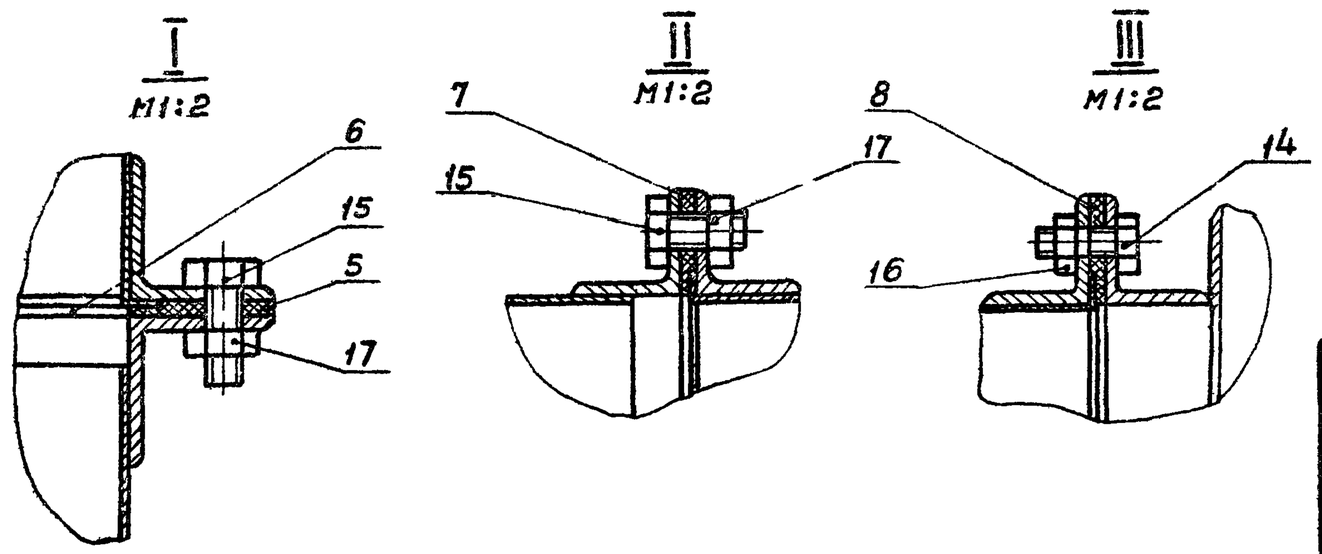

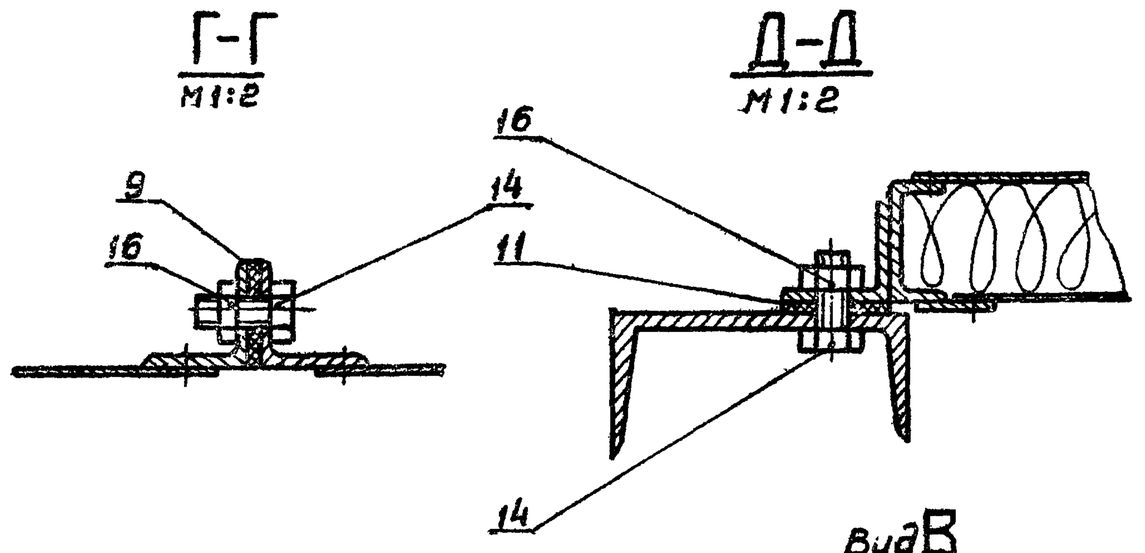

Обозначение	Размеры, мм			Масса, кг
	L*	ℓ*	H*	
А1А120.000	5332	1376	3410	8385
-01	5412	1456		9085
-02	5149	1193		7630
-03	5189	1233		7980
-04	5515	1559		9130
-05	5632	1676		10200
-06	5332	1376	—	8325
-07	5412	1456		9025
-08	5149	1193		7570
-09	5189	1233		7920
-10	5515	1559		9070
-11	5632	1676		10140

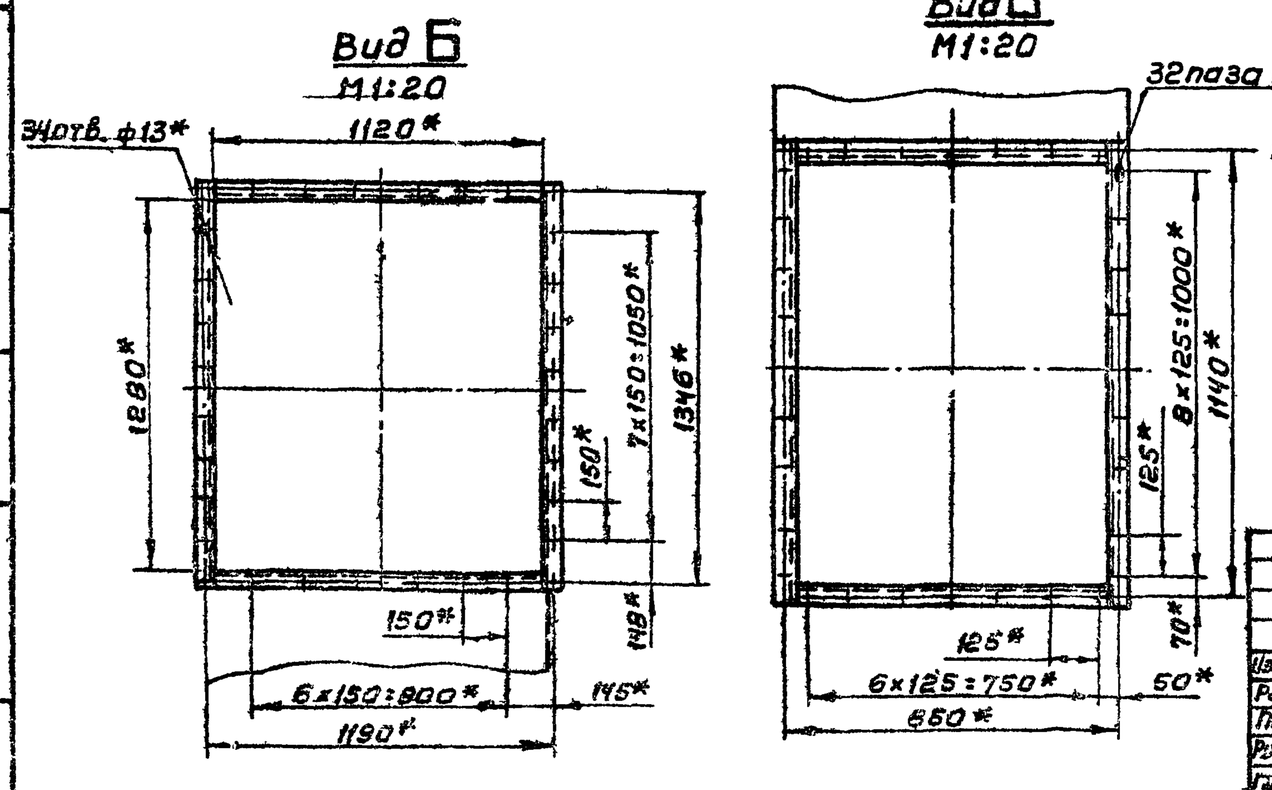

1. В качестве вентиляторных установок должны поставляться вентиляторные агрегаты с одним из комплектов: Б16-1; Б16-2; Б16-3; Б16-4; Б16-6; Б16-7; Б16-1а
Обозначение комплектов принято по „Руководству по подбору центробежных вентиляторов"-серия А8-156 И
2* Размеры для справок

Изм	Лист	№ докум	Подп.	Дата
Разраб.		Ямпольская		
Пров		Литвак		
Рук.груп.		Грановский		
Гл.спец		Спивак		
Н.контр		Рувинская		
Утв		Гольтвегер		

А1А120.000 СБ

Приточная вентиляционная камера типа 1ПК70 с резервным вентилятором.1
Сборочный чертеж

Лит.	Масса	Масштаб
И	смотри таблицу	—

Лист 1 | Листов 2

Госстрой СССР
Сантехпроект
г. Москва

Серия 3.904-15 Выпуск 1-10

Инв. № подл. | Подп. и дата | Взам. инв. № | Инв. № дубл. | Подп. и дата

Формат 22

Вид А лист 1

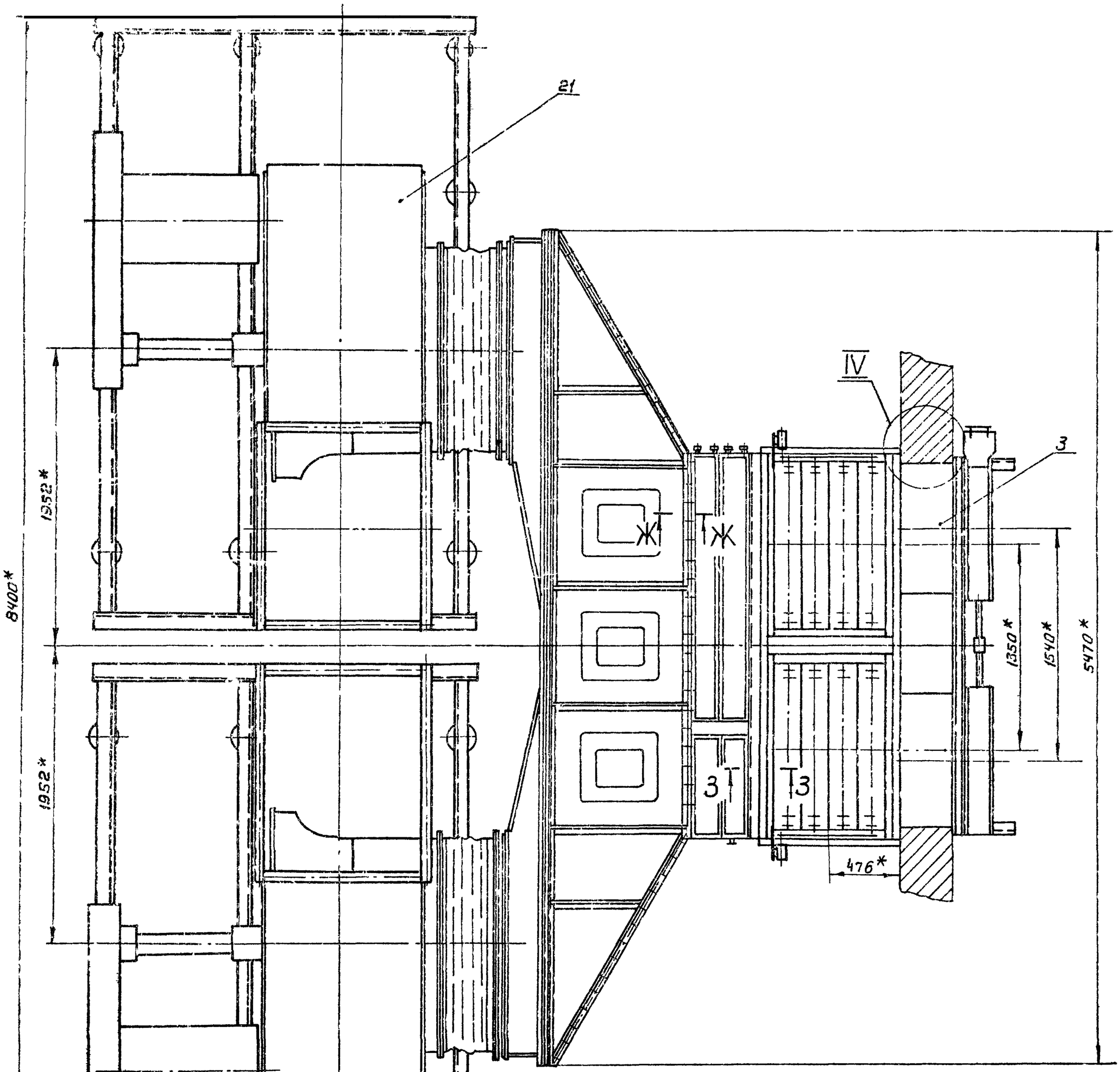

IV
М1:2

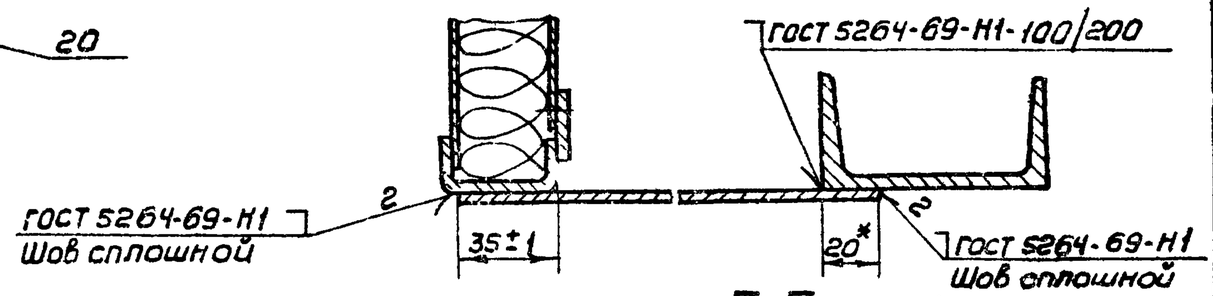

Е-Е лист 1
М1:2

3-3
М1:2

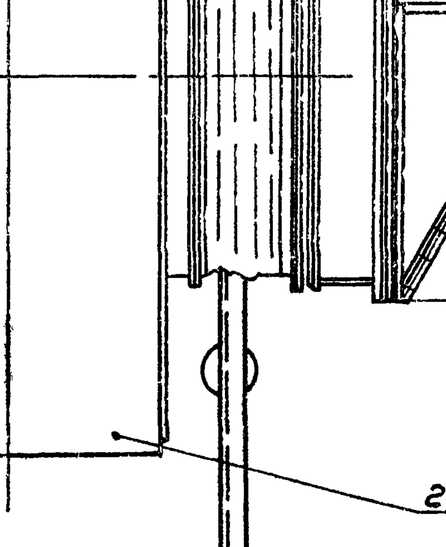

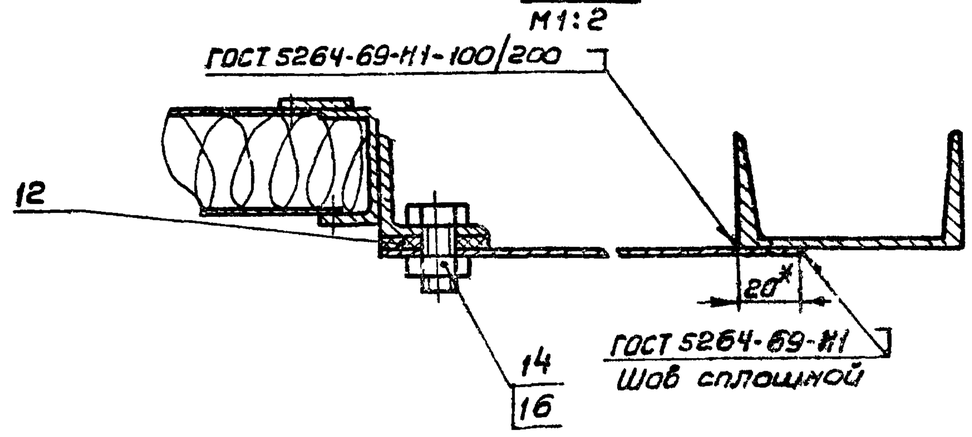

Ж-Ж
М1:2

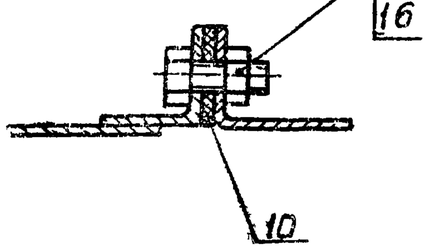

Серия 3.904-15 Выпуск 1-10

Инв.№ подл. | Подп. и дата | Взам.инв.№ | Инв.№ дубл. | Подп. и дата

Изм.	Лист	№ докум.	Подп.	Дата

А1А 120.000 СБ

Лист 2

Формат 22

А1А118.010СБ

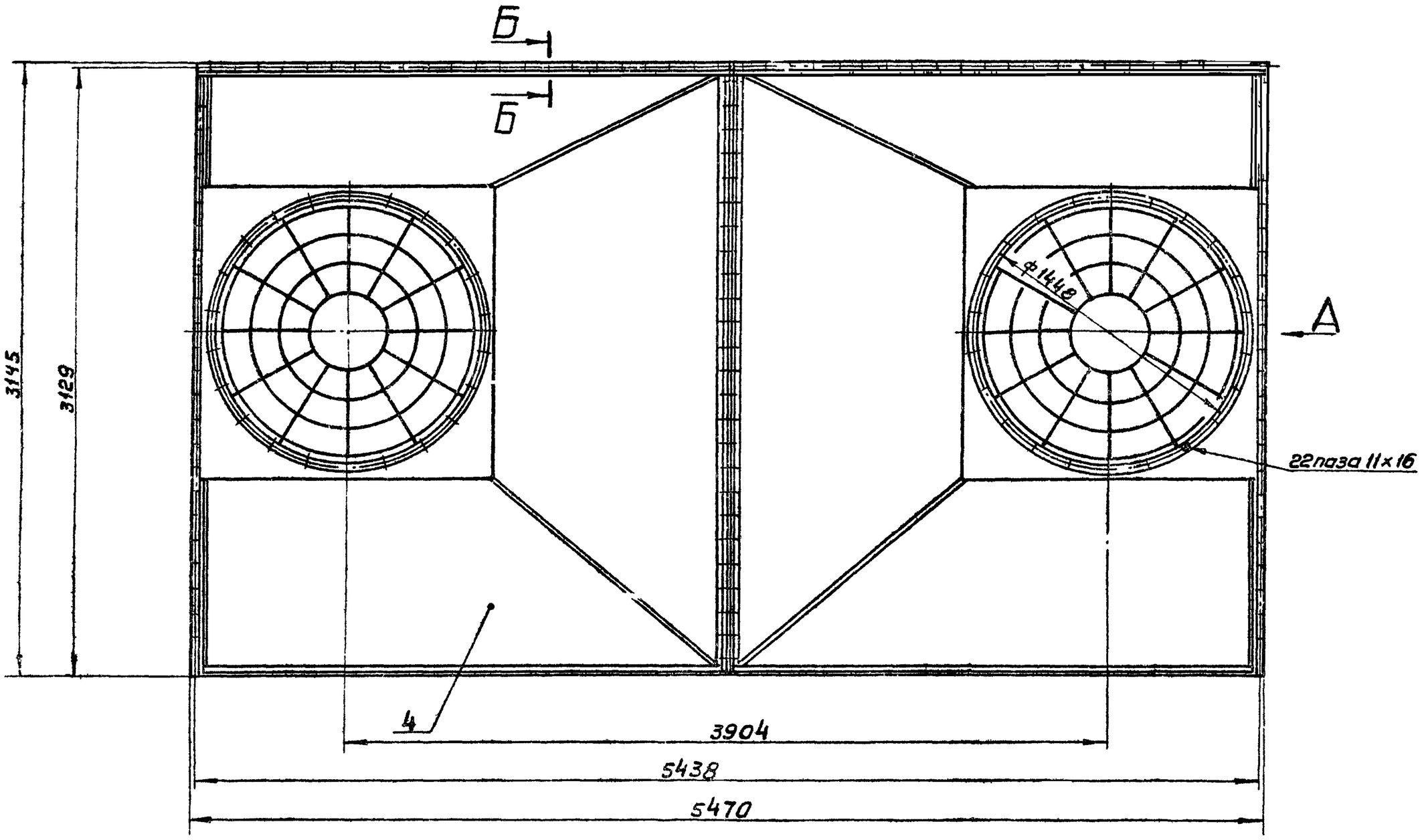

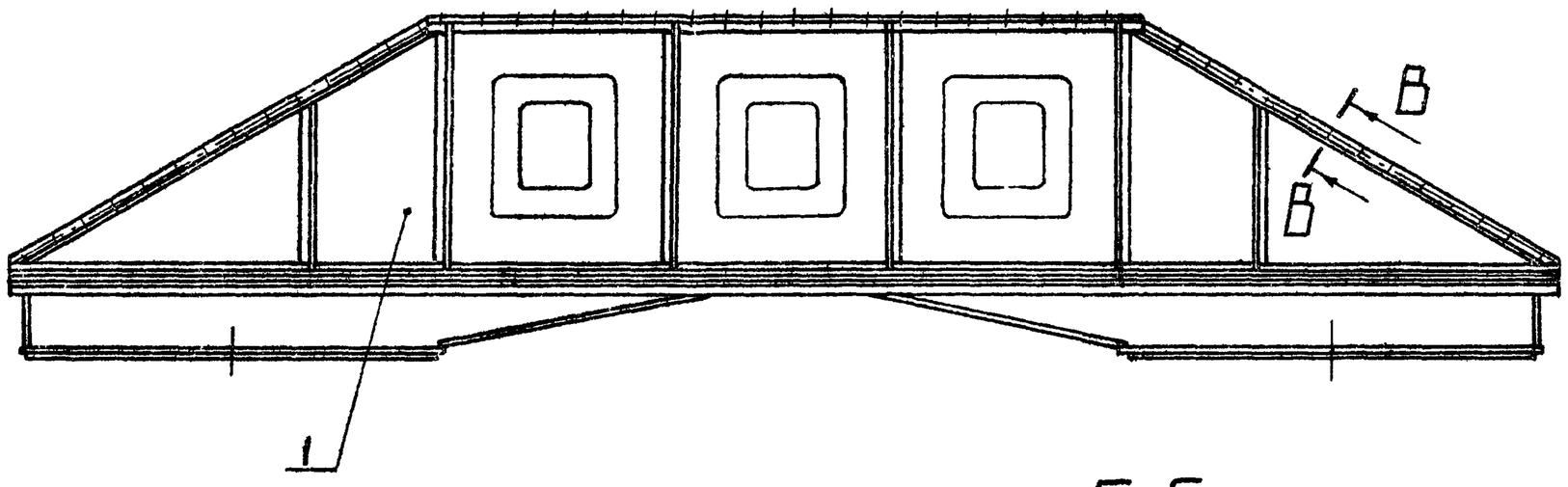

Вид А

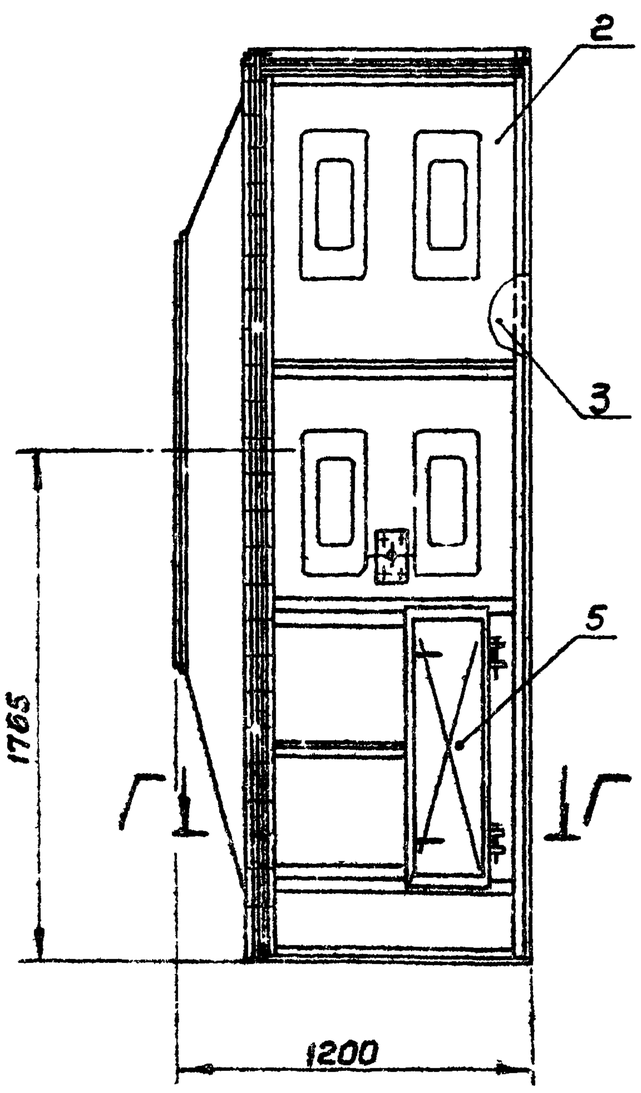

Г-Г повернуто
М1:2

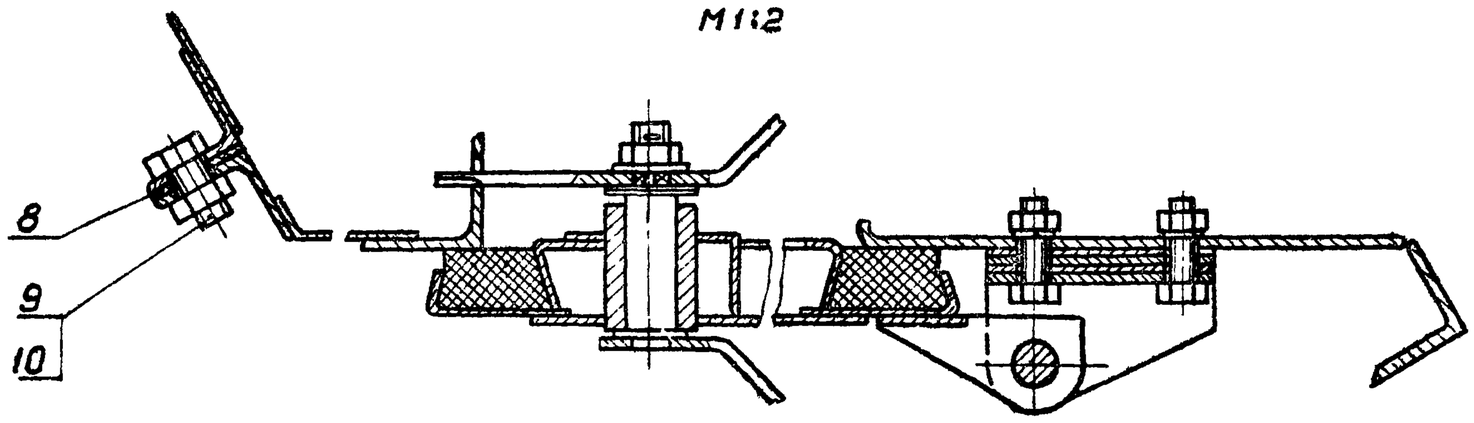

В-В повернуто
М1:2

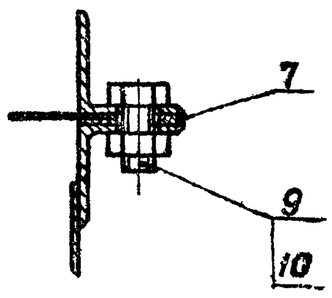

Б-Б
М1:2

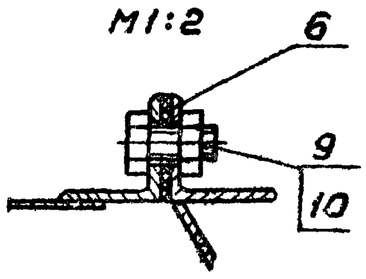

Размеры для справок.

					А1А118.010СБ			
Изм.	Лист	№ докум.	Подп.	Дата	Секция соединительная Сборочный чертеж	Лит.	Масса	Масштаб
Разраб.		Литвак				И	482,0	1:20
Пров.		Грановский				Лист	Листов 1	
Рук.груп.		Грановский				Госстрой СССР Сантехпроект г. Москва		
Гл.спец.		Спивак						
Н.контр.		Рубинская						
Утв.		Гольтвегер						

Копировал: Теренц

Формат 22

Серия 3.904.15 Выпуск 1-10

Инв.№подл. | Подп. и дата | Взам.инв.№ | Инв.№дубл. | Подп. и дата

Формат	Зона	Поз.	Обозначение	Наименование	Кол.	Примечание
				Документация		
12			А1А118 020 СБ	Сборочный чертеж		
				Детали		
11		1	А1А118.024	Уголок	1	
		2	-01	Уголок	1	
11		3	А1А118.025	Уголок	1	
		4	-01	Уголок	1	
11		5	А1А118.026	Уголок	4	
11		6	А1А118.027	Лист	3	
11		7	А1А118.028	Уголок	1	
11		8	А1А118.029	Лист	2	
11		9	А1А118.031	Уголок	1	

Подп. и дата | Инв. № дубл. | Взам. инв. № | Подп. и дата | Инв. № подл.

Изм.	Лист	№ докум.	Подп.	Дата
Разраб.		Раева		
Пров.		Литвак		
Рук. группы		Грановский		
Н. контр.		Рубинская		
Утв.		Спивак		

А1А118.020

Панель перекрытия

Лит.	Лист	Листов
И		1

Госстрой СССР Сантехпроект г. Москва

Копировал: Денисова Формат 11

Формат	Зона	Поз.	Обозначения	Наименование	Кол.	Примечание
				Документация		
22			А1А118 030 СБ	Сборочный чертеж		
				Сборочные изделия		
11		1	А12А 012 000	Панель для: становки измерительных приборов	1	
				Детали		
11		2	А1А118.032	Прокладка	1	
11		3	А1А118.033	Планка	2	
11		4	А1А118.034	Профиль	1	
Б4		5	А1А118.035	Уголок Уголок Б-40х40х3 ГОСТ 8509-72 / Ст 3 ГОСТ 535-58 L=1697-г	2	3,14 кг
12		6	А1А118.036	Лист	1	
Б4		7	А1А118.037	Уголок Уголок Б-36х36х3 ГОСТ 8509-72 / Ст 3 ГОСТ 535-58 L=1697-г	1	2.8 кг
12		8	А1А118.038	Уголок	1	
12		9	А1А118.039	Лист	1	

Подп. и дата | Инв. № дубл. | Взам. инв. № | Подп. и дата | Инв. № подл.

Изм.	Лист	№ докум.	Подп.	Дата
Разраб.		Раева		
Пров.		Литвак		
Рук. группы		Грановский		
Н. контр.		Рубинская		
Утв.		Спивак		

А1А118.030

Панель передняя

Лит.	Лист	Листов
И	1	2

Госстрой СССР Сантехпроект г. Москва

Копировал: Денисова Формат: 11

Серия 3.904-15 Выпуск 1-10

Формат	Зона	Поз.	Обозначение	Наименование	Кол.	Примечание
Б4		10	А1А118.041	Уголок Уголок Б-36х36х3 ГОСТ 8509-72 / Ст 3 ГОСТ 535-58 L=970-1	2	1.6 кг
11		11	А1А118.042	Лист	1	
11		12	А1А118.043	Уголок	1	
		13	-01	Уголок	1	
11		14	А1А118.044	Лист	1	
11		15	А1А118.045	Уголок	1	
11		16	А1А118.046	Уголок	1	
11		17	А1А118.047	Планка	2	
				Стандартные изделия		
		18		Болт М10х30 36 ГОСТ 7798-72	4	
		19		Гайка М10.4 ГОСТ 5915-72	4	

Подп. и дата | Инв. № дубл. | Взам. инв. № | Подп. и дата | Инв. № подл.

Изм.	Лист	№ докум.	Подп.	Дата

А1А118.030

Лист 2

Копировал: Денисова Формат: 11

Формат	Зона	Поз.	Обозначение	Наименование	Кол.	Примечание
				Документация		
22			А1А118.040 СБ	Сборочный чертеж		
				Детали		
12		1	А1А118.038-01	Уголок	1	
12		2	А1А118.039-01	Лист	3	
11		3	А1А118.043	Уголок	1	
		4	-01	Уголок	1	
11		5	А1А118.046-01	Уголок	1	
11		6	А1А118.047	Планка	2	
Б4		7	А1А118.048	Уголок Уголок Б-36х36х3 ГОСТ 8509-72 / Ст 3 ГОСТ 535-58 L=1697-г	2	2.8 кг

Подп. и дата | Инв. № дубл. | Взам. инв. № | Подп. и дата | Инв. № подл.

Изм.	Лист	№ докум.	Подп.	Дата
Разраб.		Раева		
Пров.		Литвак		
Рук. группы		Грановский		
Н. контр.		Рубинская		
Утв.		Спивак		

А1А118.040

Панель задняя

Лит.	Лист	Листов
И		1

Госстрой СССР Сантехпроект г. Москва

Копировал: Денисова Формат: 11

А1А118.053

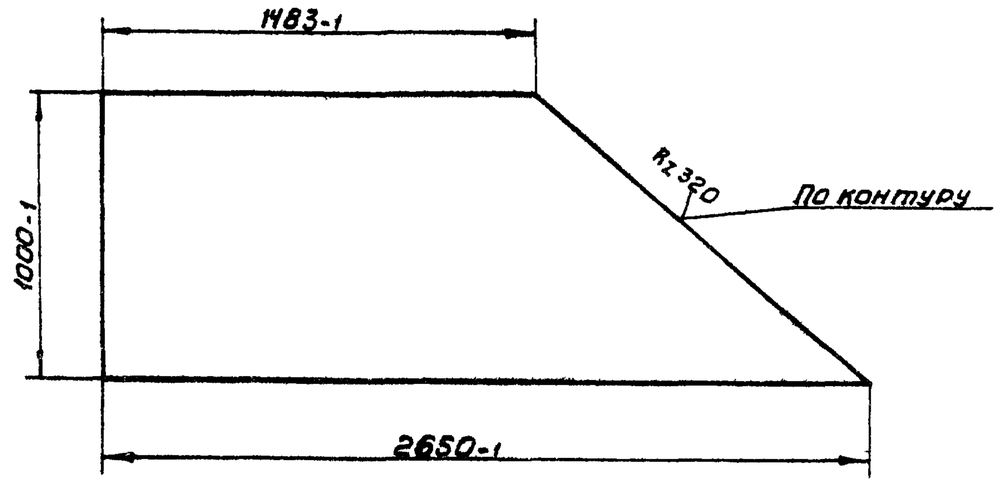

Изм.	Лист	№ докум.	Подп.	Дата	А1А118.053		
Разраб.		Раева			Лист	Лит.	Масса 32,4	Масштаб 1:20
Пров.		Литвак				И		Лист	Листов 1
Рук.груп.		Грановский							
Н.контр		Рубинская			Лист Б2 ГОСТ 19903-74 1-IV-Ст3 ГОСТ 16523-70	Госстрой СССР Сантехпроект г. Москва	
Утв.		Сливак					

Копировал: Терентьева Формат 11

А1А118.055

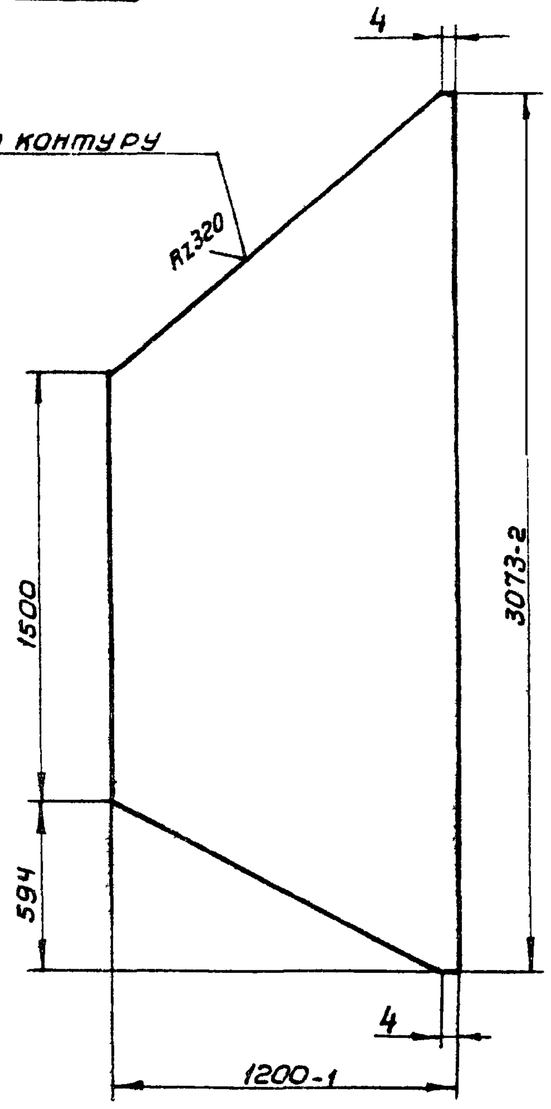

Неуказанные предельные отклонения размеров по СМ1

Изм.	Лист	№ докум.	Подп.	Дата	А1А118.055		
Разраб.		Раева			Лист	Лит.	Масса 43,4	Масштаб 1:20
Пров		Литвак				И		Лист	Листов 1
Рук.груп.		Грановский							
Н.контр		Рубинская			Лист Б2 ГОСТ 19903-74 1-IV-Ст3 ГОСТ 16523-70	Госстрой СССР Сантехпроект г. Москва	
Утв.		Сливак					

Копировал: Терентьева Формат: 11

А1А118.020СБ

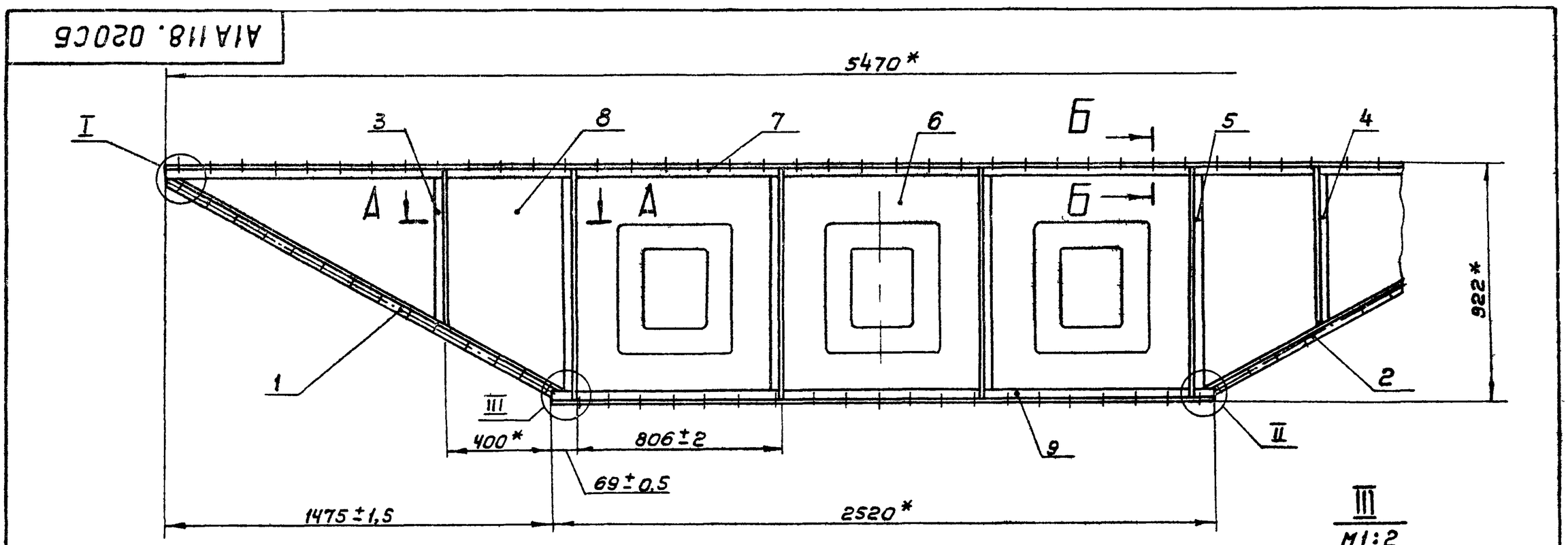

1* Размеры для справок

2 Сварные швы Н1-Кт по ГОСТ 15878-70; Т3, С2 по ГОСТ 5264-69

Изм.	Лист	№ докум.	Подп.	Дата	А1А118.020СБ		
Разраб		Литвак			Панела перекрытия	Лит.	Масса 49,56	Масштаб 1:15
Пров.		Грановский				И		Лист	Листов 1
Рук.груп.		Грановский			Сборочный чертеж				
Гл.спец.		Сливак				Госстрой СССР Сантехпроект г. Москва	
Н.контр		Рубинская					
Утв.		Гольтвегер					

Копировал: Терентьева Формат 12

Серия 3.904-15 Выпуск 1-10

Инв.№подл. | Подп. и дата | Взам.инв.№ | Инв.№дубл. | Подп. и дата

А1А118.030СБ

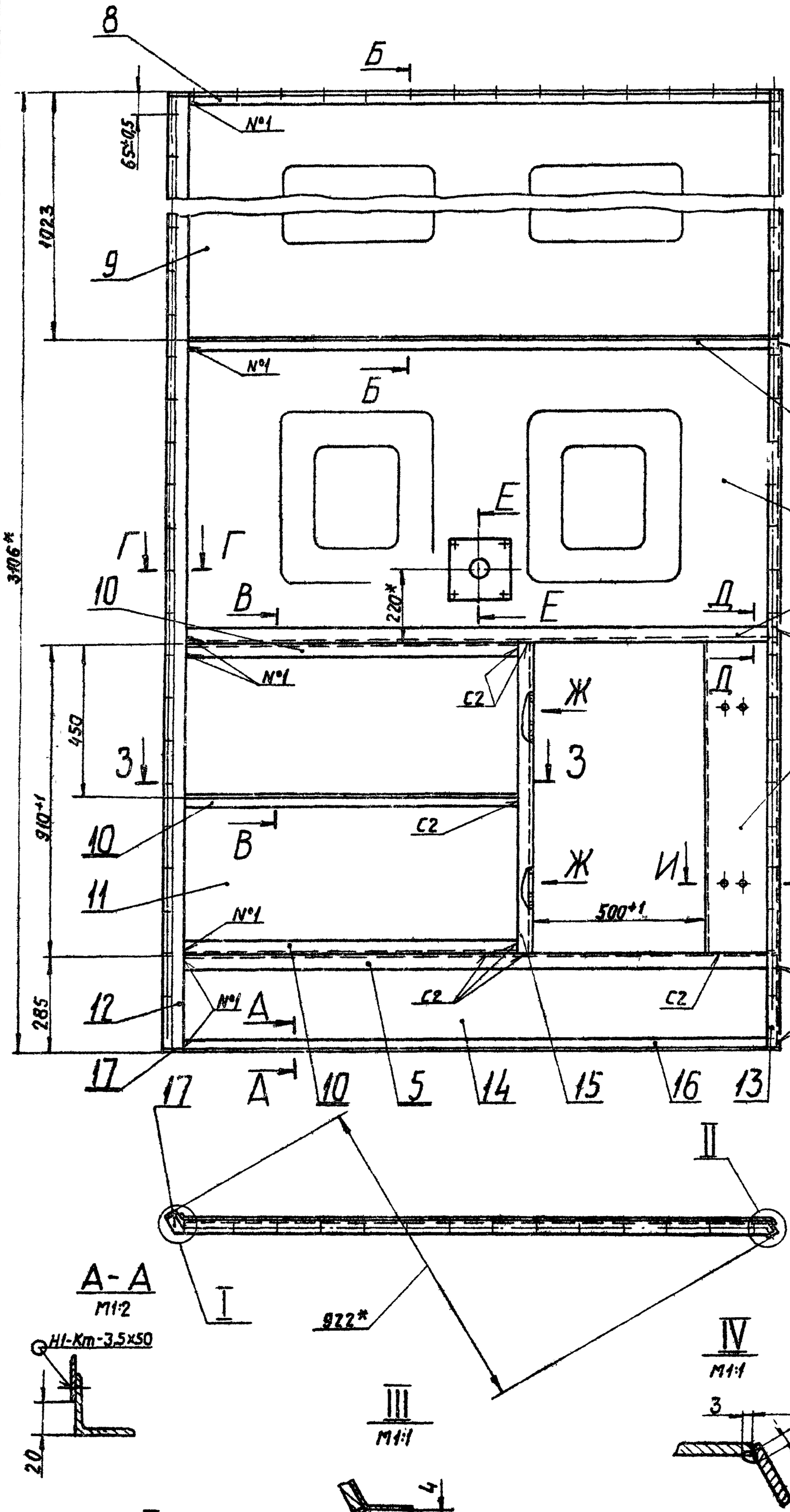

Б-Б
М1:2

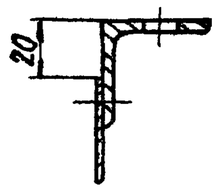

В-В
М1:2

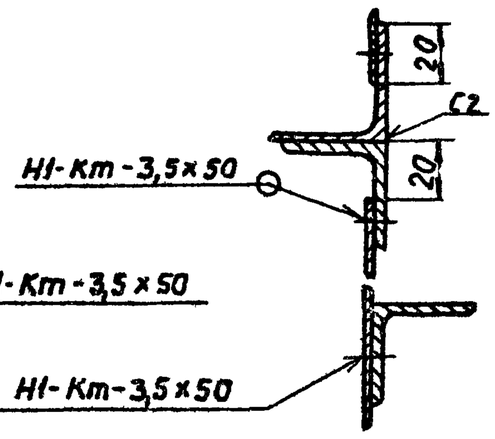

Г-Г
М1:2

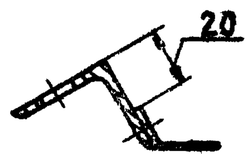

Д-Д
М1:2

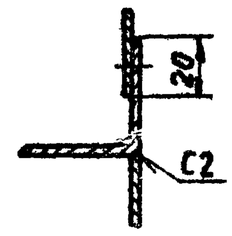

Е-Е
М1:2

Вид Ж
М1:2

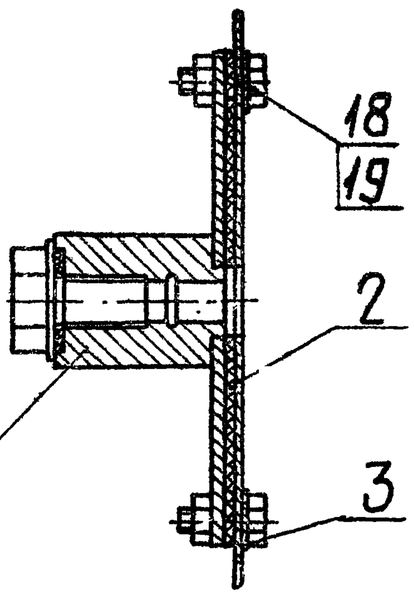

3-3
М1:2

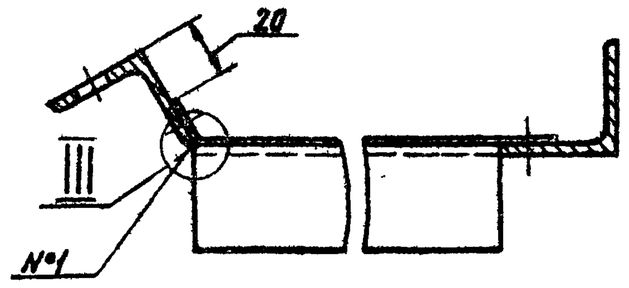

И-И
М1:2

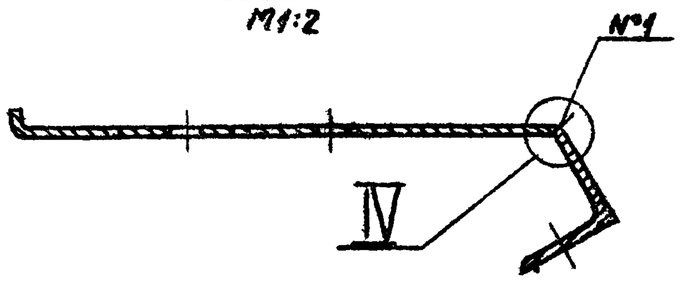

1. Неуказанные предельные отклонения размеров по СМ1.
2. * Размеры для справок.
3. Шероховатость поверхностей деталей, полученных отрезкой под прямым углом, Ra 320. Неуказанная шероховатость поверхностей деталей ▽.
4. Сварные швы Н1-Кт по ГОСТ 15878-70, С2 по ГОСТ 5264-69, №1, №2 сварка ручная электродуговая.

Изм.	Лист	№ докум.	Подп.	Дата	А1А118.030СБ		
Разраб.		Литвак			Панель передняя. Сварочный чертеж.	Лит.	Масса	Масштаб
Пров.		Грановский				И	64,0	1:10
Рук.груп.		Грановский				Лист	Листов 1	
Гл.спец.		Свивак				Госстрой СССР Сантехпроект г. Москва		
Н.контр.		Рубинская						
Ут.в.		Гольтвегер						

Копировал: Формат А2

Серия 3.904-15. Выпуск 1-10

Инв.№ подл. | Подп. и дата | Взам. инв.№ | Инв.№ дубл. | Подп. и дата

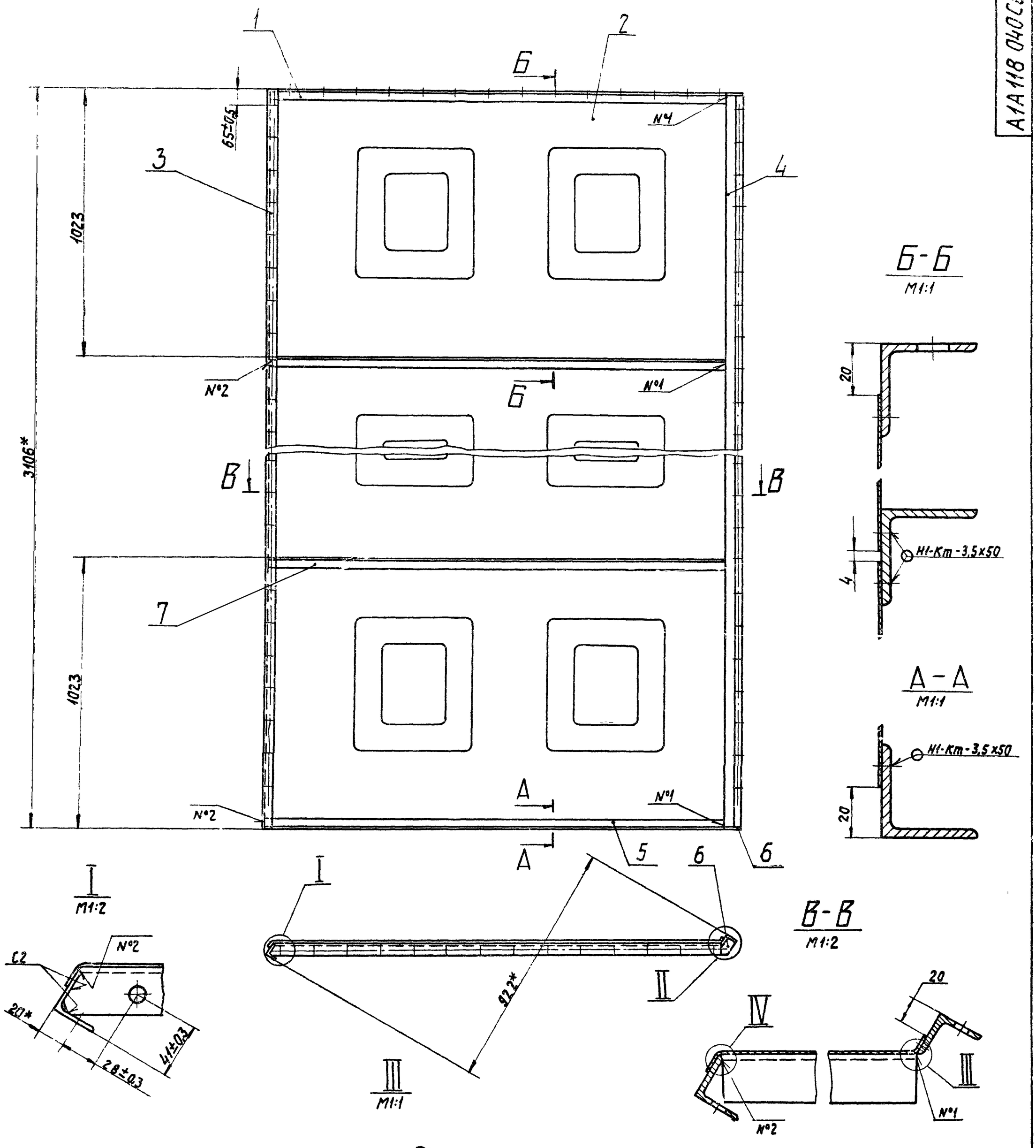

1. Неуказанные предельные отклонения размеров по СМ7
2. *Размеры для справок.
3. Шероховатость поверхностей деталей, полученных отрезкой под прямым углом – Rz320. Неуказанная шероховатость поверхностей деталей – ∀.
4. Сварные швы Н1-Кт по ГОСТ 15878-70; С2 по ГОСТ 5264-69; №1, №2 сварка ручная электродуговая.

Изм	Лист	№ докум.	Подп.	Дата	А1А118.040С5		
Разраб.		Литвак			Панель задняя. Сборочный чертеж.	Лит. И	Масса 55,0	Масшт 1:10
Пров.		Грановский				Лист	Листов 1
Рук. груп.		Грановский				Госстрой СССР Сантехпроект г. Москва	
Гл. спец.		Спивак					
Н. контр.		Рувинская					
Утв.		Гольтвегер					

Серия 3.904-15 Выпуск 1-10

Инв. № подл. | Подп. и дата | Взам. инв. № | Инв. № дубл. | Подп. и дата

Копировал: [illegible]

Формат 22

Формат	Зона	Поз.	Обозначение	Наименование	Кол.	Примечание
				Документация		
22			А1А118.050 СБ	Сборочный чертеж		
				Сборочные единицы		
11		1	А1А118.060	Сектор	1	
		2	-01	Сектор	1	
11		3	А1А118.080	Решетка ограждающая	2	
				Детали		
11		4	А1А118.049	Скоба	16	
64		5	А1А118.051	Прокладка		
				Резина-пластина		
				ТМ-т ГОСТ 7338-65		
				36×3210	1	0,55кг
				Стандартные изделия		
				Болты ГОСТ 7798-70		
		6		М8×16.36	32	
		7		М10×25.36	25	
				Гайка ГОСТ 5915-70		
		8		М8.4	32	
		9		М10.4	25	

Инв.№ подл. | Подп. и дата | Взам. инв.№ | Инв.№ дубл. | Подп. и дата

Изм.	Лист	№ докум.	Подп.	Дата
Разраб.	Раева			
Пров.	Литвак			
Рук. груп.	Грановский			
Н. контр.	Рубинская			
Утв.	Сливак			

А1А118.050

Панель торцевая

Лит.	Лист	Листов
И		1

Госстрой СССР Сантехпроект г. Москва

Копировал: Денисова Формат А1

Формат	Зона	Поз.	Обозначение	Наименование	Кол.	Примечание
				Документация		
22			А1А118.060 СБ	Сборочный чертеж		
				Сборочные единицы		
11		1	А1А118.070	Фланец	1	
				Детали		
11		2	А1А118.052	Лист	1	
11		3	А1А118.053	Лист	1	
64		4	А1А118.054	Уголок		
				Уголок 5-36×36×3 ГОСТ 8509-72 / Ст.3 ГОСТ 535-68		
				L=2697-2	1	4,45кг
11		5	А1А118.055	Лист	1	
11		6	А1А118.056	Лист	1	
				Переменные данные для исполнений:		
				А1А118 060		
				Детали		
11		7	А1А118.057	Уголок	1	

Инв.№ подл. | Подп. и дата | Взам. инв.№ | Инв.№ дубл. | Подп. и дата

Изм.	Лист	№ докум.	Подп.	Дата
Разраб.	Раева			
Пров.	Литвак			
Рук. груп.	Грановский			
Н. контр.	Рубинская			
Утв.	Сливак			

А1А118.060

Сектор

Лит.	Лист	Листов
И	1	2

Госстрой СССР Сантехпроект г. Москва

Копировал: Денисова Формат А1

Серия 3.904-15 Выпуск 1-10

Формат	Зона	Поз.	Обозначение	Наименование	Кол.	Примечание
11		8	А1А118.058	Уголок	1	
11		9	А1А118.059	Уголок	1	
			А1А118.060-01			
				Детали		
11		7	А1А118.057-01	Уголок	1	
11		8	А1А118.058-01	Уголок	1	
11		9	А1А118.059-01	Уголок	1	

Инв.№ подл. | Подп. и дата | Взам. инв.№ | Инв.№ дубл. | Подп. и дата

Изм.	Лист	№ докум.	Подп.	Дата

А1А118.060

Лист 2

Копировал: Денисова Формат А1

Формат	Зона	Поз.	Обозначение	Наименование	Кол.	Примечание
				Документация		
12			А1А118.070 СБ	Сборочный чертеж		
				Детали		
11		1	А1А118.061	Лист	1	
11		2	А1А118.062	Фланец	1	

Инв.№ подл. | Подп. и дата | Взам. инв.№ | Инв.№ дубл. | Подп. и дата

Изм.	Лист	№ докум.	Подп.	Дата
Разраб.	Раева			
Пров.	Литвак			
Рук. груп.	Грановский			
Н. контр.	Рубинская			
Утв.	Сливак			

А1А118.070

Фланец

Лит.	Лист	Листов
И		1

Госстрой СССР Сантехпроект г. Москва

Копировал: Денисова Формат А1

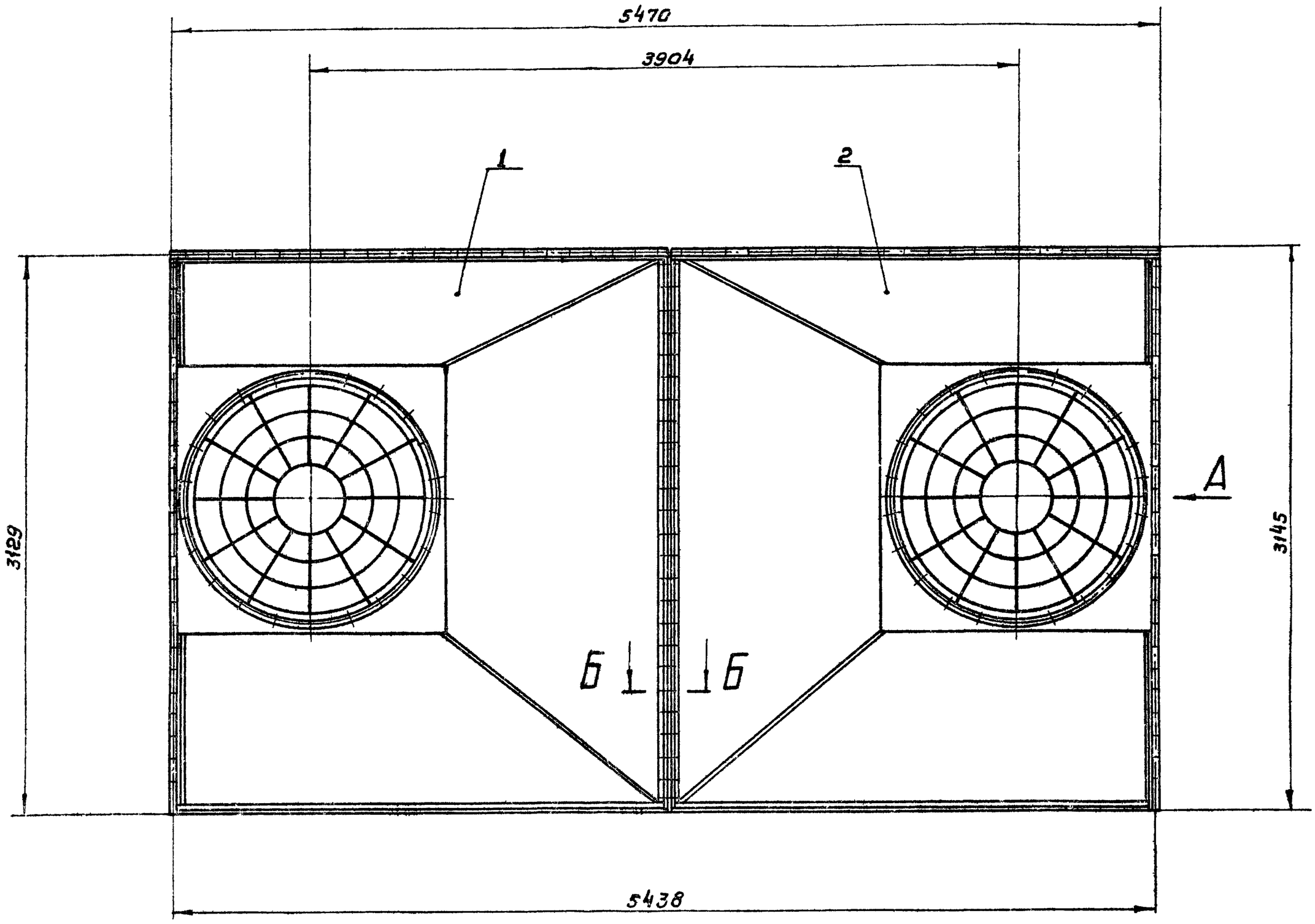

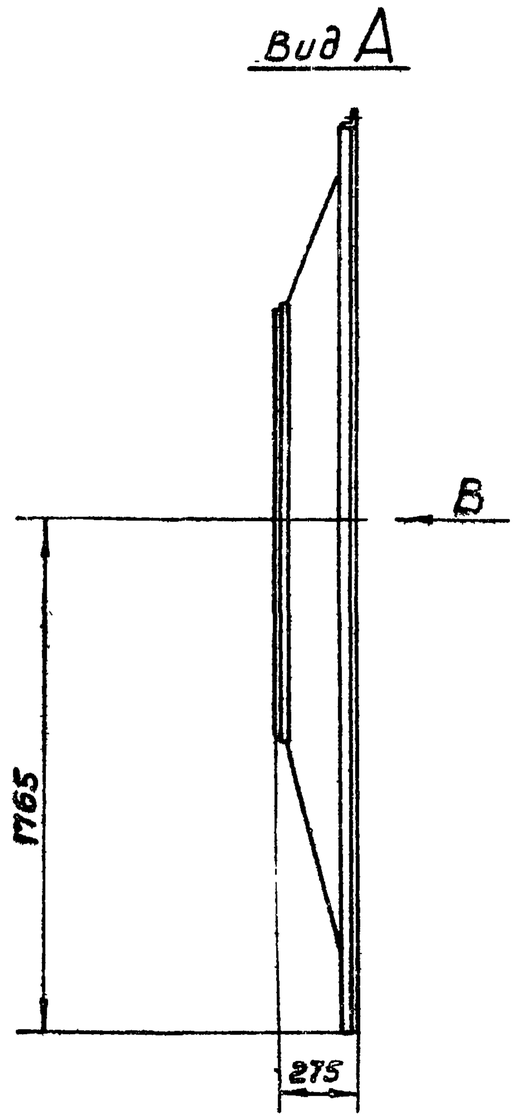

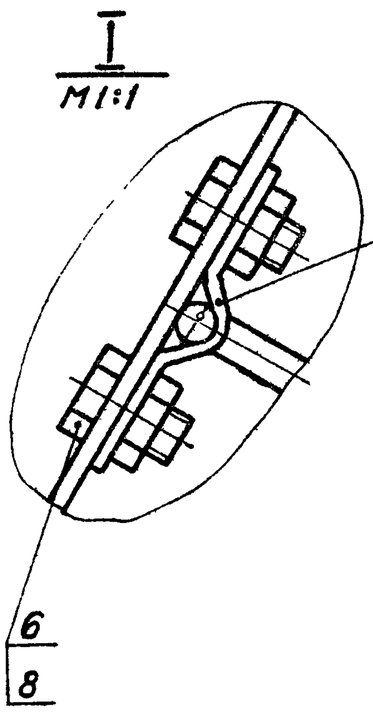

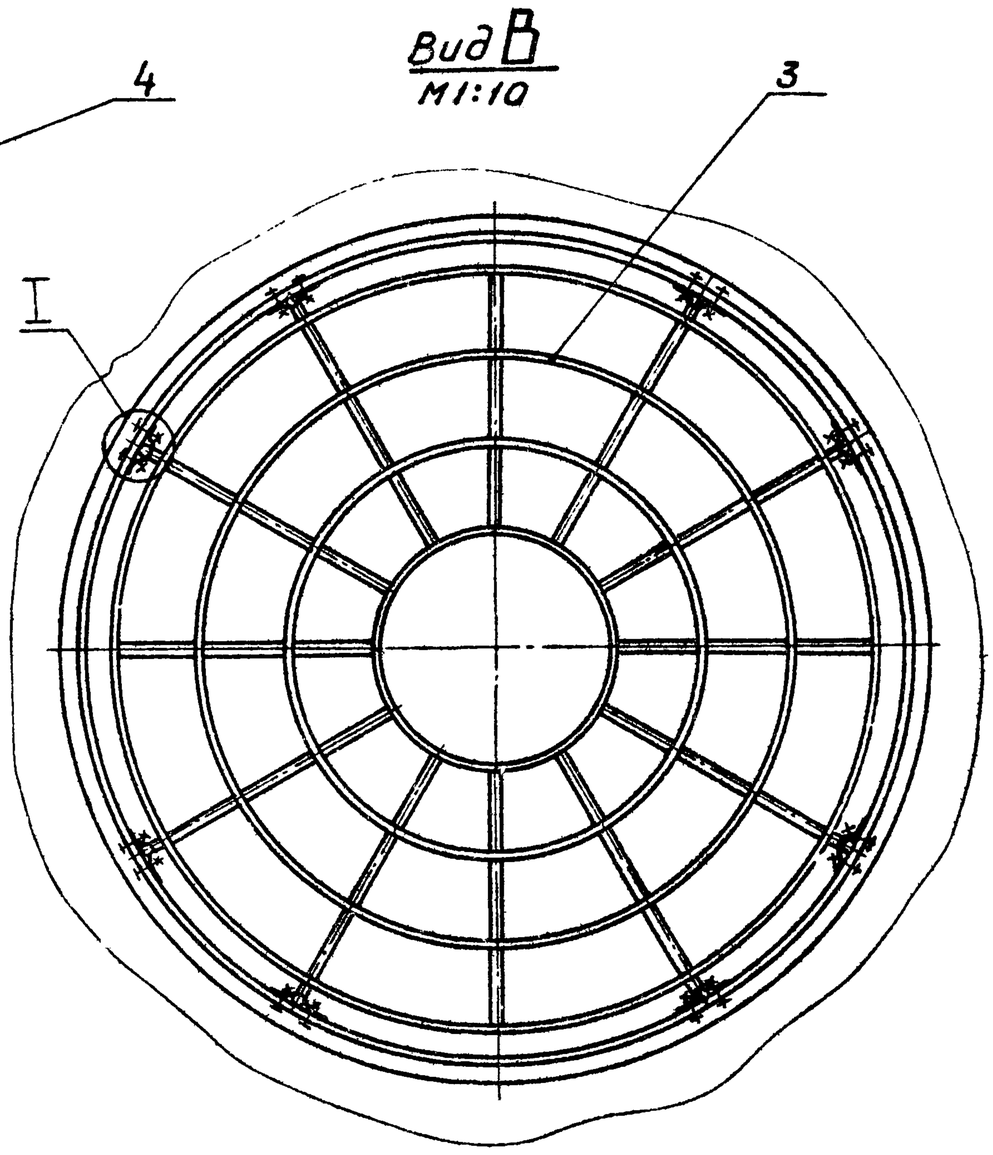

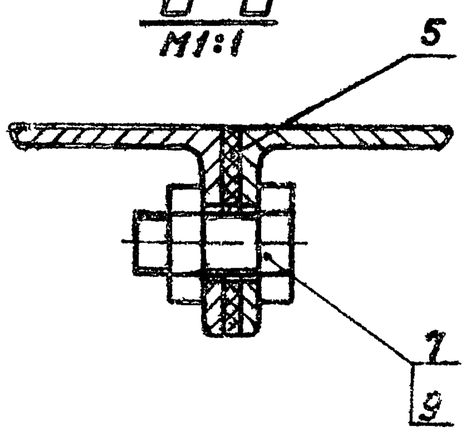

Размеры для справок

Изм.	Лист	№ докум.	Подп.	Дата	АIА118.050СБ		
Разраб.		Литвак			Панель торцевая сборочный чертеж	Лит.	Масса	Масшт.
Пров.		Грановский				И	294,0	1:20
Рук.груп		Грановский				Лист	Листов 1	
Гл.спец.		Сливак				Госстрой СССР Сантехпроект г. Москва		
Н.контр.		Рубинская						
Утв.		Гольтвегер						

Инв. № подл. | Подп. и дата | Взам. инв. № | Инв. № дубл. | Подп. и дата

Серия 3.904-15 Выпуск 1-10

Испировал:

Формат А2

Рис.1

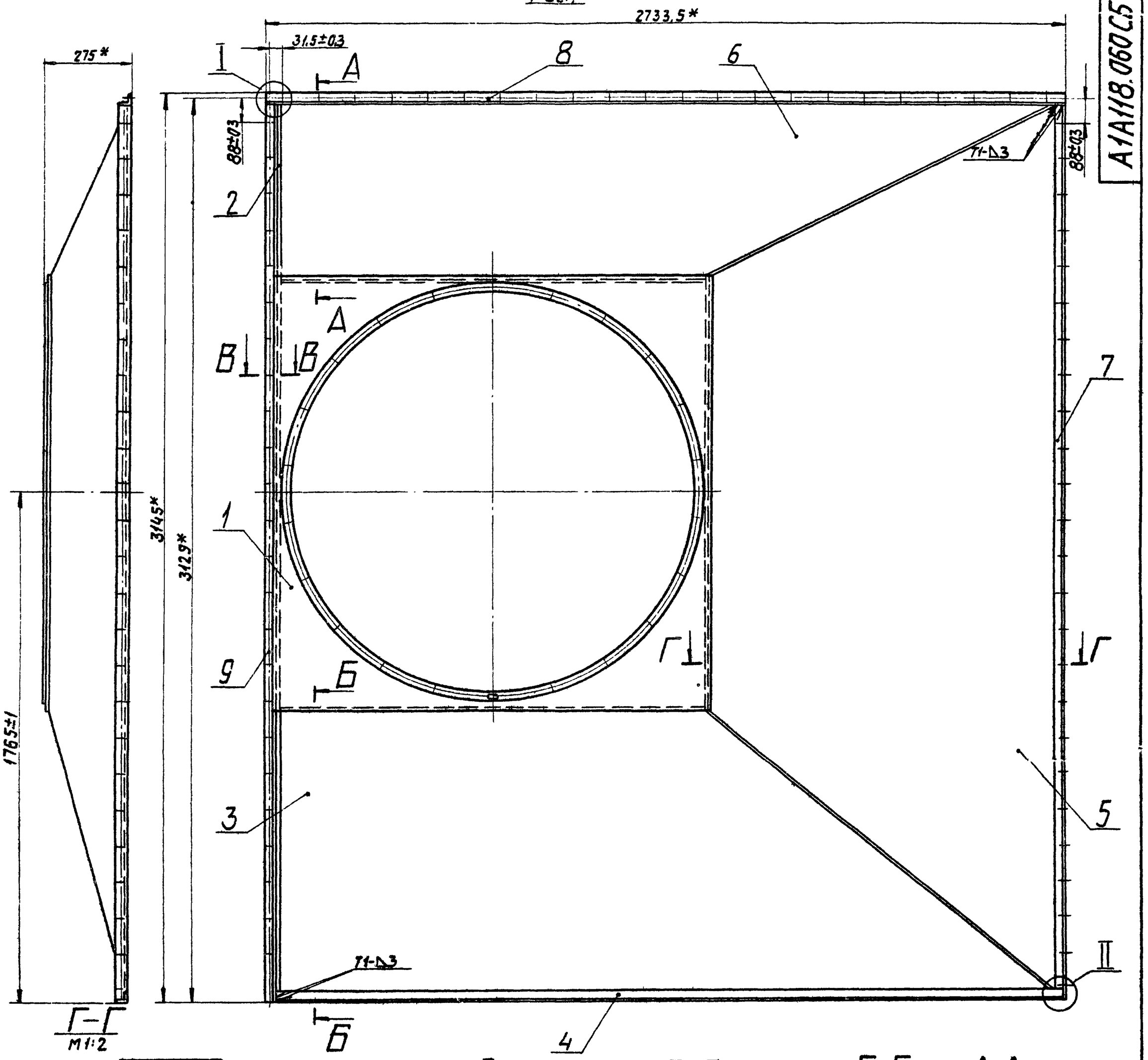

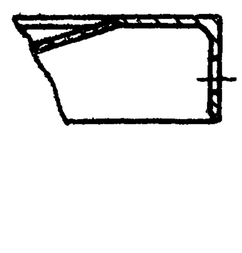

Рис. 2
М1:25

Остальное см. рис.1

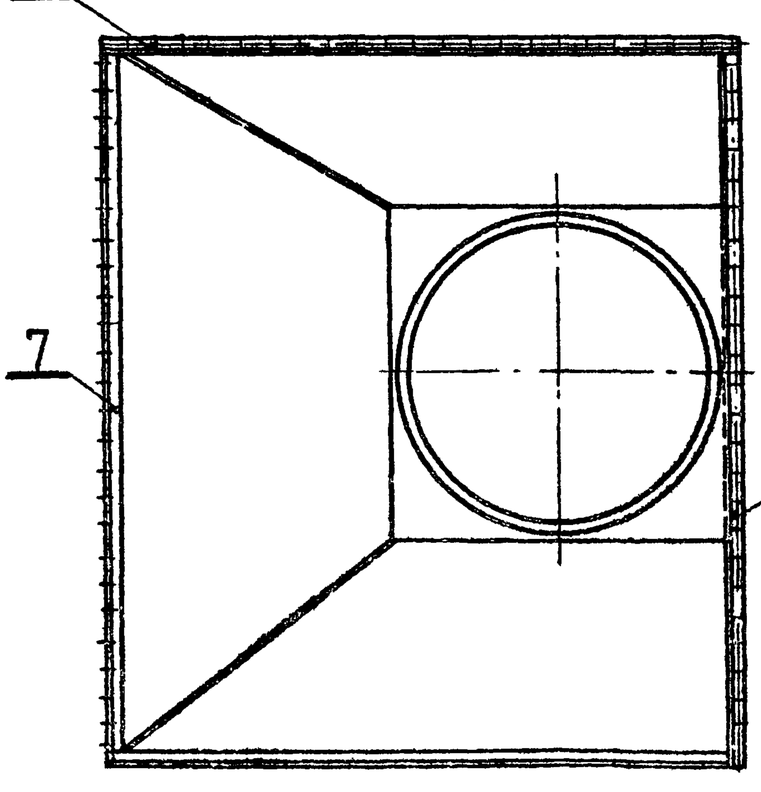

I
М1:2

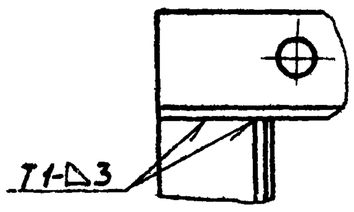

II
М1:2

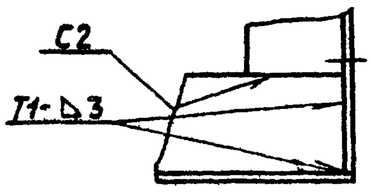

В-В
М1:2

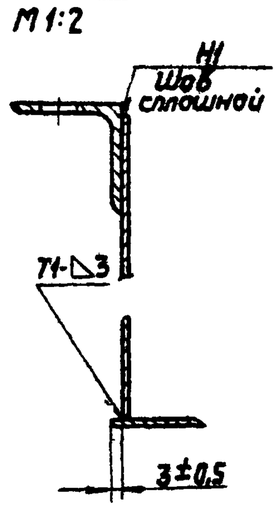

Б-Б
М1:2

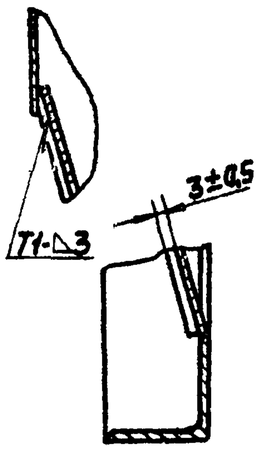

Д-Д
М1:2

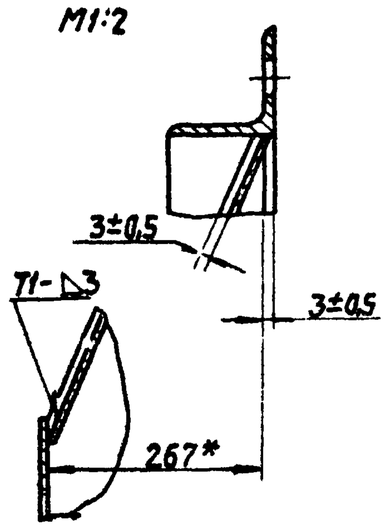

1.* Размеры для справок.
2. Шероховатость поверхностей деталей, полученных отрезкой под прямым углом – R_z 320. Неуказанная шероховатость поверхностей деталей – V.
3. Сварные швы Н1, С2, Т1 по ГОСТ 5264-69. Неуказанную сварку производить по контуру прилегания деталей сварным швом с размером катета 3 мм; сварка ручная электродуговая.

Обозначение	Рис.
А1А118 060	1
–01	2

Изм.	Лист	№ докум.	Подп.	Дата
Разраб.		Литвак		
Пров.		Грановский		
Рук. гр.		Грановский		
Гл. спец.		Сливак		
Н. контр.		Рубинская		
Утв.		Гольтвегер		

А1А118.060СБ

Сектор.
Сборочный чертеж

Лит.	Масса	Масшт.
И	144,0	1:10

Лист | Листов 1

Госстрой СССР
Сантехпроект
г. Москва

Копировал:

Формат 22

Серия 3.904-15 Выпуск 1-10

Инв. № подл. | Подп. и дата | Взам. инв. № | Инв. № дубл. | Подп. и дата

Формат	Зона	Поз.	Обозначение	Наименование	Кол.	Примечание
				Документация		
12			А1А 118. 080 СБ	Сборочный чертеж		
				Детали		
11		1	А1А 118. 063	Пруток	8	
54		2	А1А 118. 064	Пруток		
				Круг В5 ГОСТ 2590-71 / Ст.3 ГОСТ 535-58		
				L=4097-3	1	0,63кг
54		3	А1А 118. 065	Пруток		
				Круг В5 ГОСТ 2590-71 / Ст.3 ГОСТ 535-58		
				L=3155-2	1	0,48кг
54		4	А1А 118. 066	Пруток		
				Круг В5 ГОСТ 2590-71 / Ст.3 ГОСТ 535-58		
				L=2213-1	1	0,34кг
54		5	А1А 118. 067	Пруток		
				Круг В5 ГОСТ 2590-71 / Ст3 ГОСТ 535-58		
				L=1270-1	1	0,2кг
54		6	А1А 118. 068	Пруток		
				Круг В5 ГОСТ 2590-71 / Ст.3 ГОСТ 535-58		
				L=455-1	4	0,07кг

Инв.№ подл. | Подп. и дата | Взам. инв.№ | Инв.№ дубл. | Подп. и дата

Изм.	Лист	№ докум.	Подп.	Дата
Разраб.		Раева		
Пров.		Литвак		
Рук. груп.		Грановский		
Н. контр.		Рубинская		
Утв.		Спивак		

А1А 118. 080

Решетка ограждающая

Лит. | Лист | Листов 1

Госстрой СССР Сантехпроект г. Москва

Копировал

Формат 11

А1А 118. 027

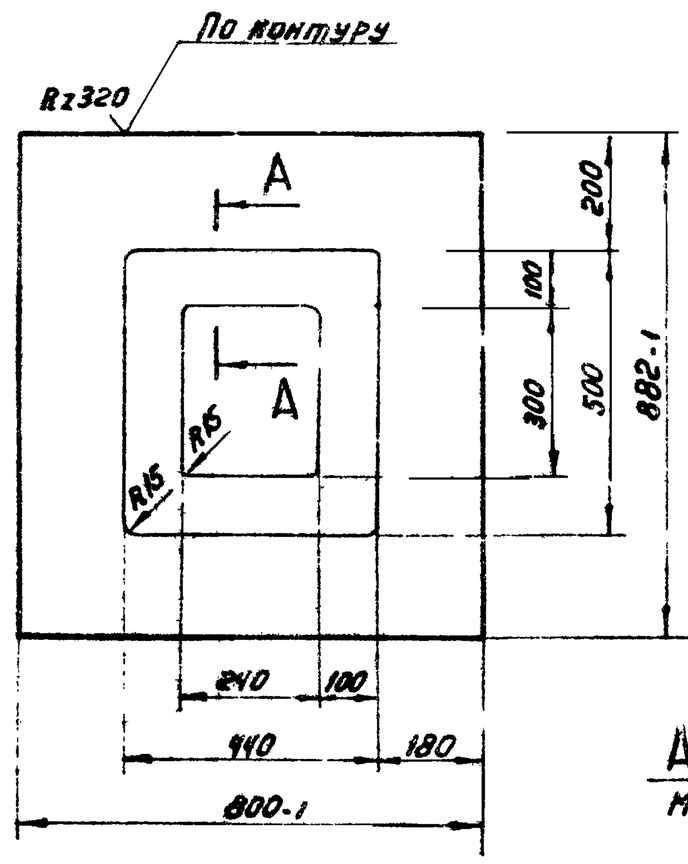

А–А
М1:1

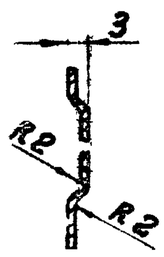

Неуказанные предельные отклонения размеров по СМ1

Изм.	Лист	№ докум.	Подп.	Дата
Разраб.		Раева		
Пров.		Литвак		
Рук. груп.		Грановский		
Н. контр.		Рубинская		
Утв.		Спивак		

А1А 118. 027

Лист

Лист Б 0,8 ГОСТ 19903-74 / 1-IV-Ст3 ГОСТ 16523-70

Лит. | Масса | Масштаб
Н | Ч Ч | 1:10

Лист | Листов 1

Госстрой СССР Сантехпроект г. Москва

Копировал

Формат: 11

А1А 118. 024

R 320

Серия 3.904-15 Выпуск 1-10

А1А118.024 - изображено
А1А118.024-01 - зеркальное отражение

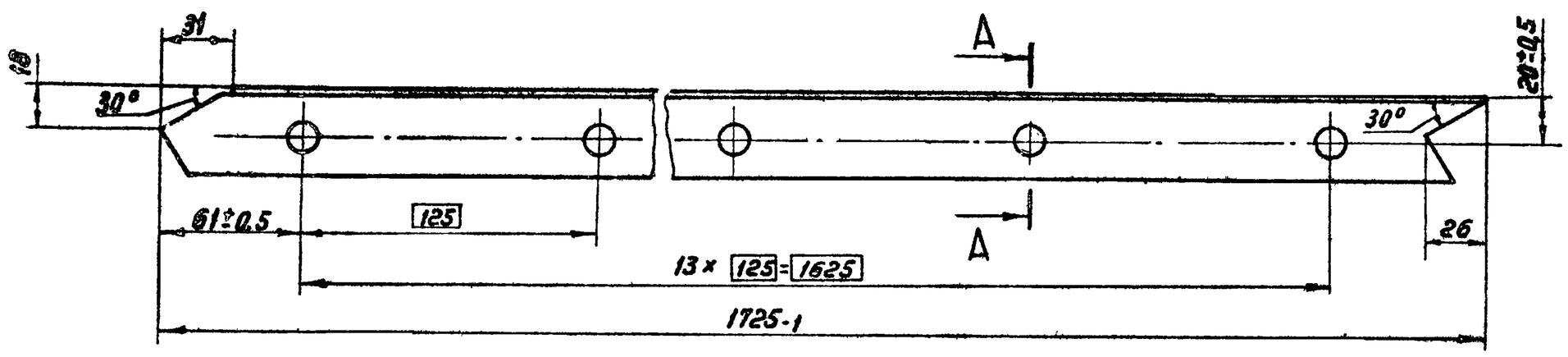

А–А
М1:1

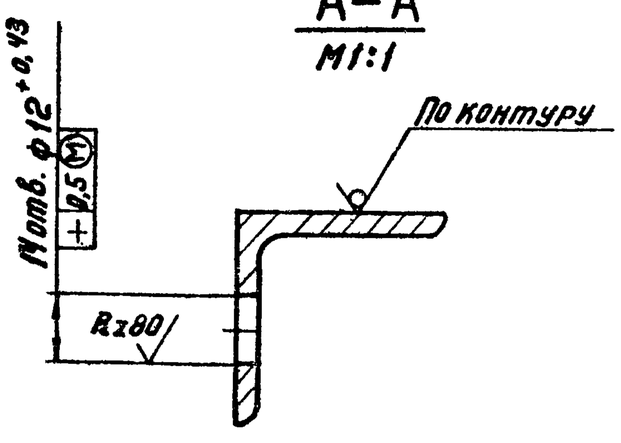

Неуказанные предельные отклонения размеров по СМ1

Изм.	Лист	№ докум.	Подп.	Дата
Разраб.		Раева		
Пров.		Литвак		
Рук. груп.		Грановский		
Н. контр.		Рубинская		
Утв.		Спивак		

А1А 118. 024

Уголок

Уголок Б-36×35×3 ГОСТ 8509-72 / Ст.3 ГОСТ 535-53

Лит. | Масса | Масштаб
И | 2,8 | 1:2

Лист | Листов 1

Госстрой СССР Сантехпроект г. Москва

Копировал

Формат 12

А1А 118.080 СБ

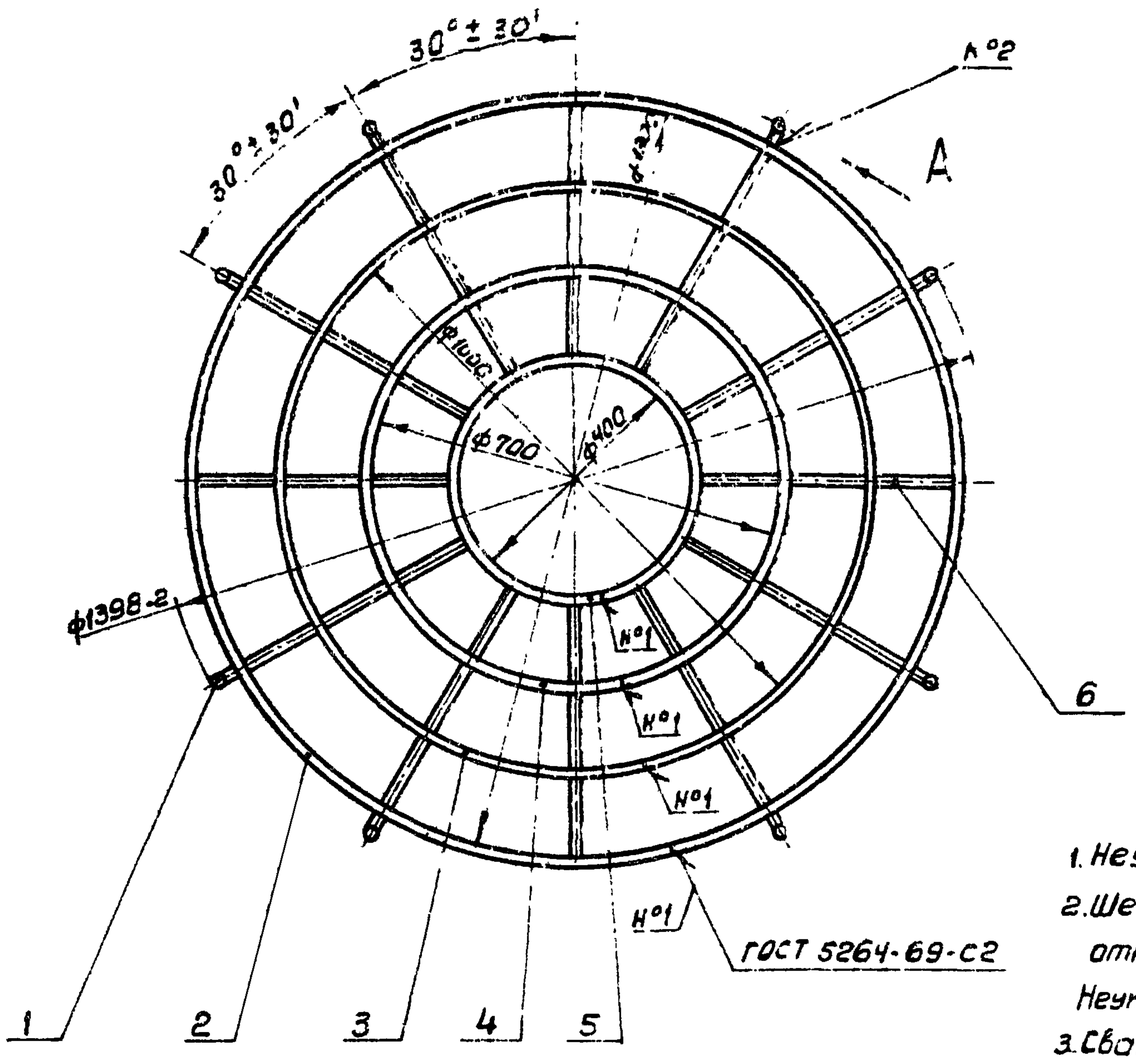

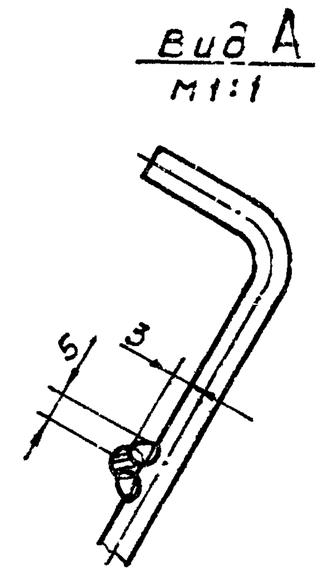

1. Неуказанные предельные отклонения размеров по СМ7.
2. Шероховатость поверхностей деталей, полученных отрезкой под прямым углом — Rz 320.
Неуказанная шероховатость поверхностей деталей — ✓.
3. Сварные швы №2 - сварка ручная электродуговая.

					А1А 118. 080 СБ			
Изм	Лист	№ докум	Подп	Дата	Решетка ограждающая	Лит.	Масса	Масшт
Разраб		Раева				И	2,57	1:10
Пров.		Литвак			Сборочный чертеж	Лист	Листов 1	
Рук. группы		Грановский				Госстрой СССР		
Гл. спец.		Спивак				Сантехпроект		
Н. контр		Рубинская				г. Москва		
Утв		Гольтвегер						

Копировал: Терч Формат 12

А1А 118.070 СБ

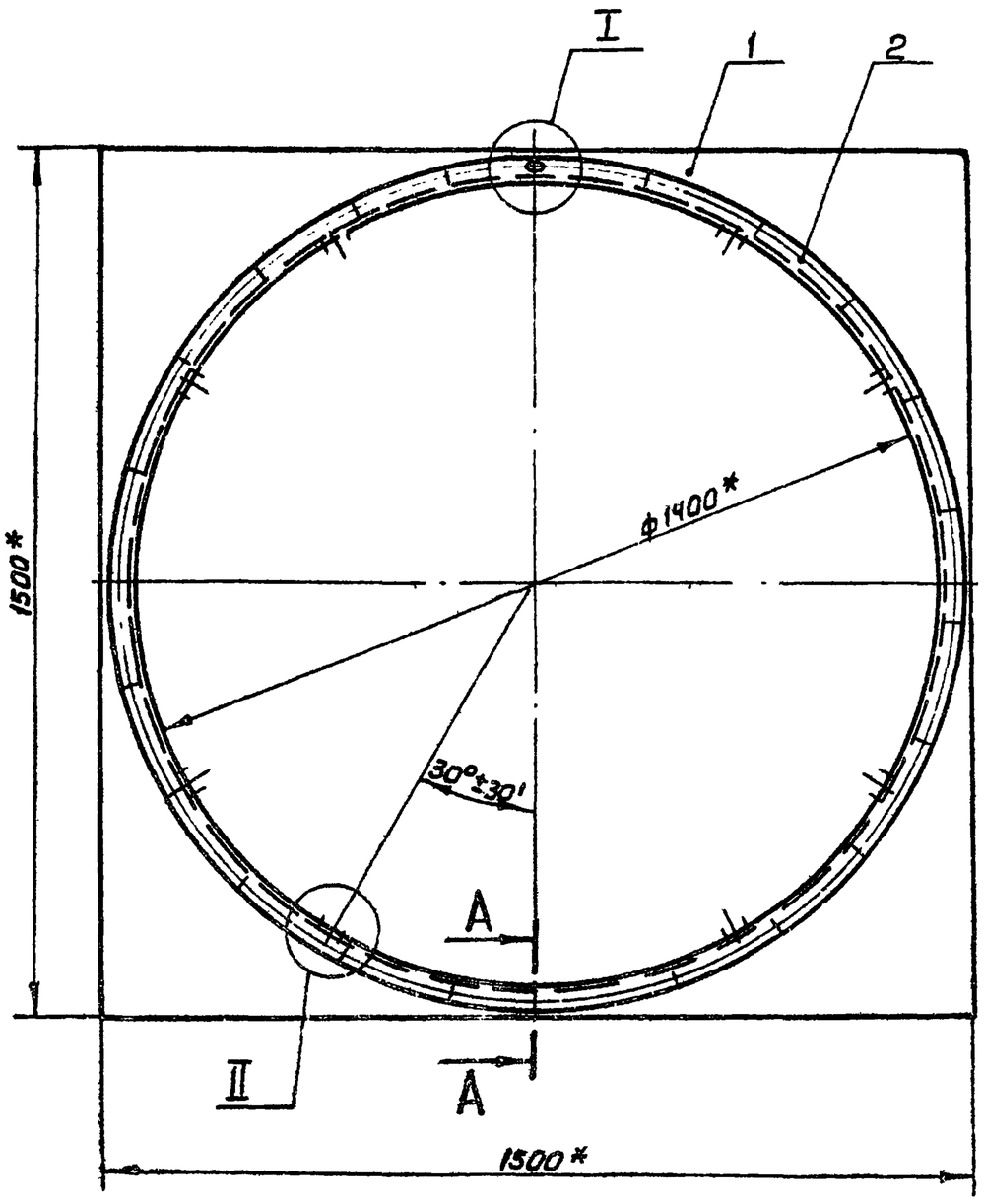

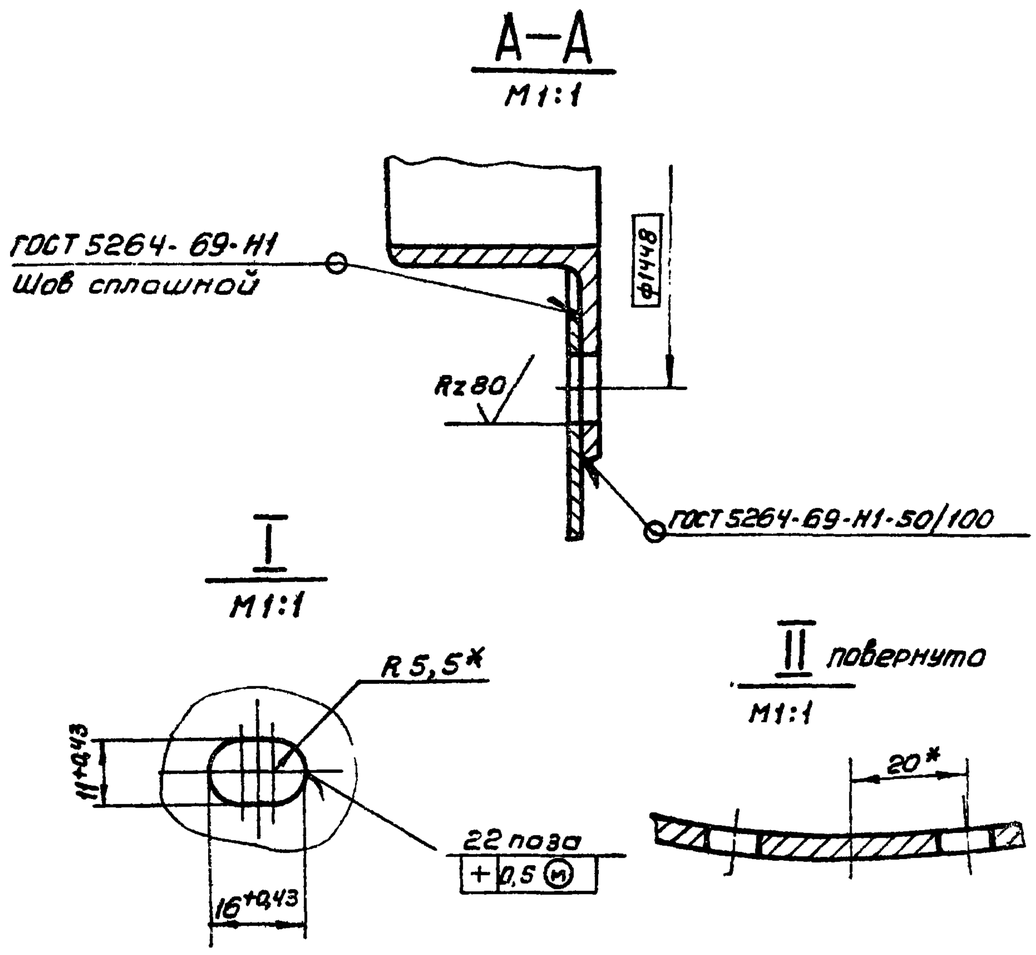

* Размеры для справок

					А1А 118. 070 СБ			
Изм	Лист	№ докум.	Подп.	Дата	Фланец	Лит.	Масса	Масштаб
Разраб		Раева				И	17,7	1:10
Пров		Литвак			Сборочный чертеж	Лист	Листов 1	
Рук. груп		Грановский				Госстрой СССР		
Гл. спец		Спивак				Сантехпроект		
Н. контр		Рубинская				г. Москва		
Утв		Гольтвегер						

Копировал: Терч Формат 12

Серия 3.904-15 Выпуск 1-10

Инв. № подл. | Подп. и дата | Взам. инв. № | Инв. № дубл. | Подп. и дата

А1А118.031

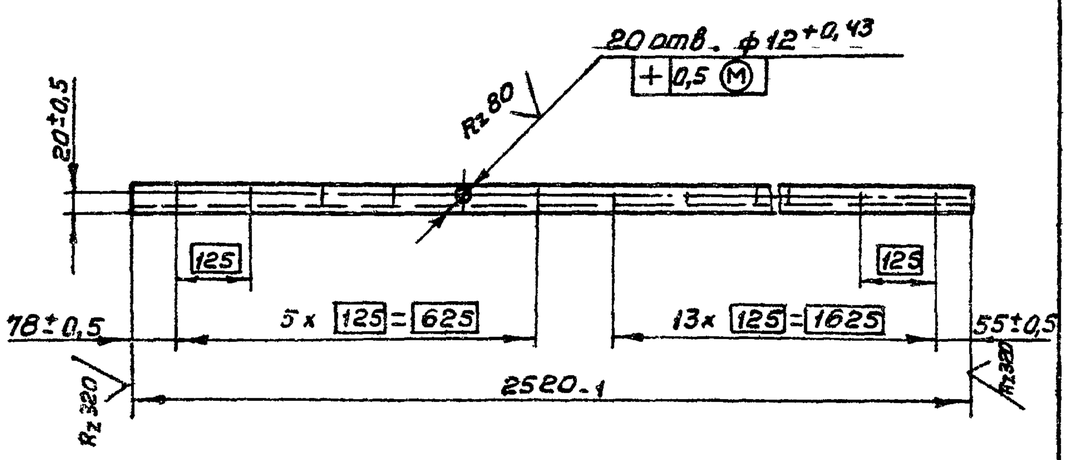

Изм	Лист	№ докум.	Подп.	Дата
Разраб.	Раева			
Пров.	Литвак			
Рук.груп.	Грановский			
Н.контр.	Рувинская			
Утв.	Спивак			

А1А118.031

Уголок

Лит.	Масса	Масштаб
И	4,16	1:10

Лист | Листов 1

Уголок Б-36×36×3 ГОСТ 8509-72 / Ст.3 ГОСТ 535-58

Госстрой СССР Сантехпроект г. Москва

Копировал: Терч — Формат 11

А1А118.029

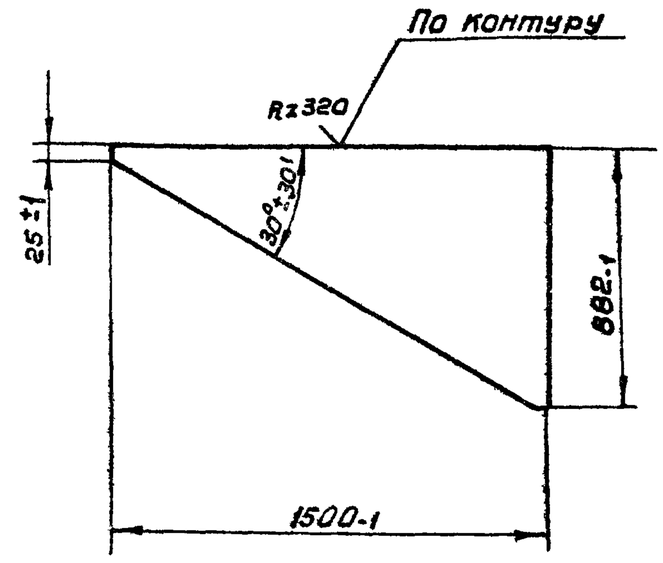

Изм	Лист	№ докум.	Подп.	Дата
Разраб.	Раева			
Пров.	Литвак			
Рук.груп.	Грановский			
Н.контр.	Рувинская			
Утв.	Спивак			

А1А118.029

Лист

Лит.	Масса	Масшт
И	4,35	1:20

Лист | Листов 1

Лист Б0,8 ГОСТ 19903-74 / 1-IV-Ст.3 ГОСТ 535-58

Госстрой СССР Сантехпроект г. Москва

Копировал: Терч — Формат 11

А1А118.026

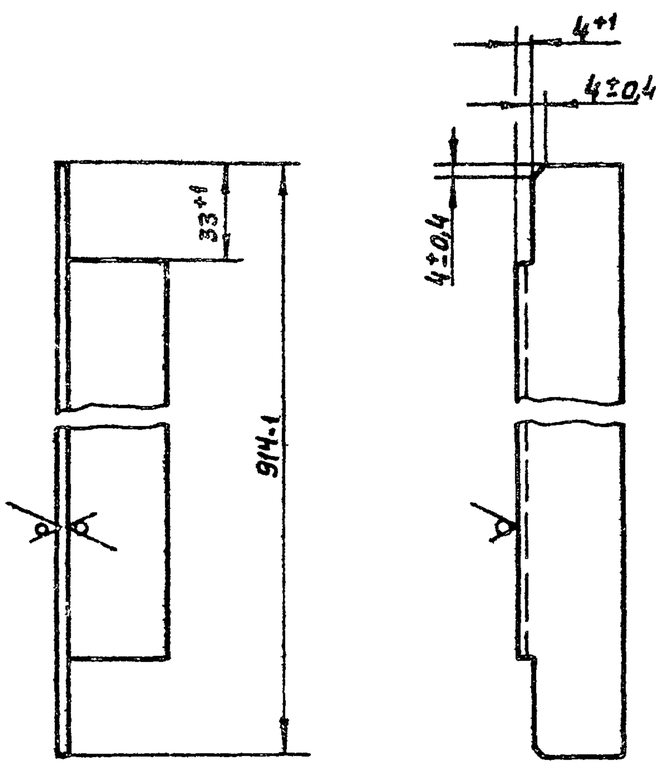

Изм	Лист	№ докум.	Подп.	Дата
Разраб.	Раева			
Пров.	Литвак			
Рук.груп.	Грановский			
Н.контр.	Рувинская			
Утв.	Спивак			

А1А118.026

Уголок

Лит.	Масса	Масшт
И	1,45	1:2

Лист | Листов 1

Уголок Б-36×36×3 ГОСТ 8509-72 / Ст.3 ГОСТ 535-58

Госстрой СССР Сантехпроект г. Москва

Копировал: Терч — Формат 11

А1А118.025

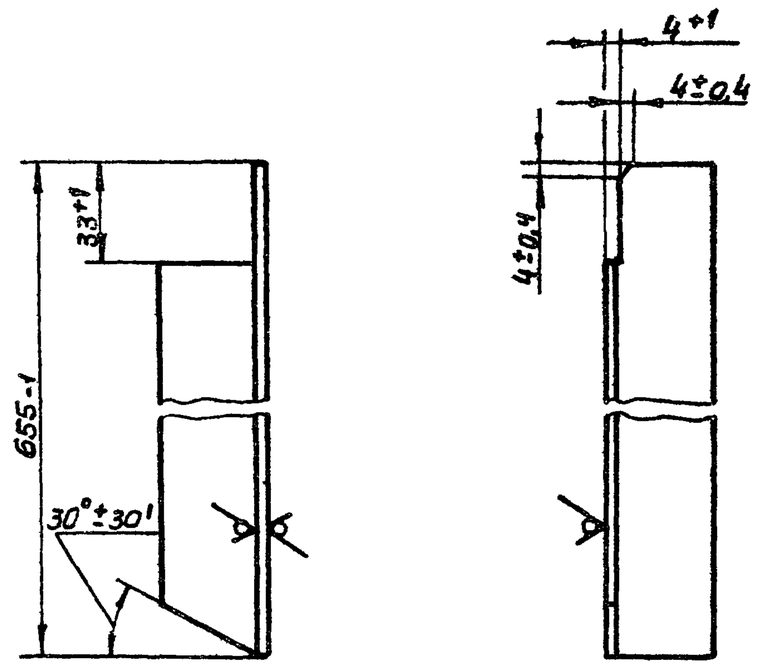

А1А118.025 — изображено

А1А118.025-01 — зеркальное отражение

Изм	Лист	№ докум.	Подп.	Дата
Разраб.	Раева			
Пров.	Литвак			
Рук.груп.	Грановский			
Н.контр.	Рувинская			
Утв.	Спивак			

А1А118.025

Уголок

Лит.	Масса	Масштаб
И	1,05	1:2

Лист | Листов 1

Уголок Б-36×36×3 ГОСТ 8509-72 / Ст.3 ГОСТ 535-58

Госстрой СССР Сантехпроект г. Москва

Копировал: Терч — Формат 11

Серия 3.904-15 Выпуск 1-10

Инв № подл. | Подп. и дата | Взам. инв № | Инв № дубл. | Подп. и дата

A1A118.038

Rz320 (√)

A1A 118.038 — изображено

A1A 118.038-01 — зеркальное отражение

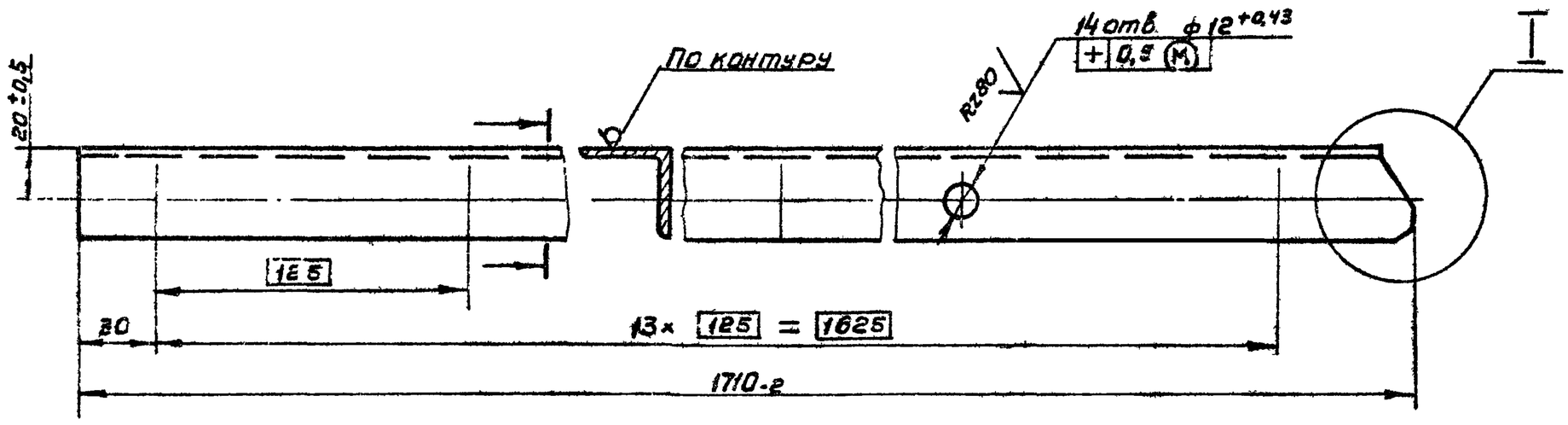

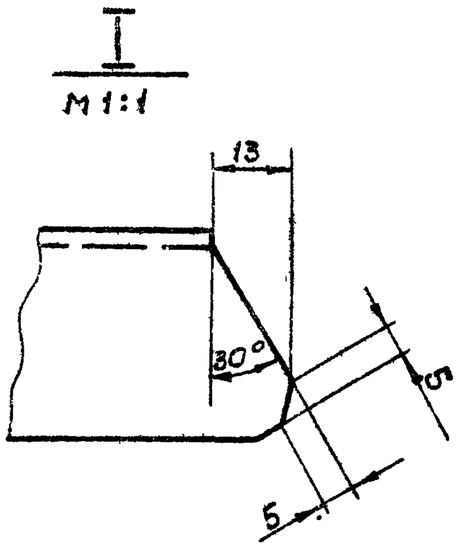

Неуказанные предельные отклонения размеров по СМ7

					A1A118.038			
Изм.	Лист	№ докум.	Подп.	Дата	Уголок	Лит.	Масса	Масшт
Разраб.		Раева				И	2,8	1:2
Пров.		Литвак				Лист	Листов 1	
Рук.группы		Грановский						
Н.контр.		Рубинская			Уголок Б-36×36×3 ГОСТ 8509-72	Госстрой СССР		
Утв		Спивак			Ст.3 ГОСТ 535-58	Сантехпроект г.Москва		

Копировал: Терентьева Формат 12

Серия 3.904-15 Выпуск 1-10

Инв.№ подл. | Подп. и дата | Взам.инв.№ | Инв.№ дубл. | Подп. и дата

A1A118.033

(√)

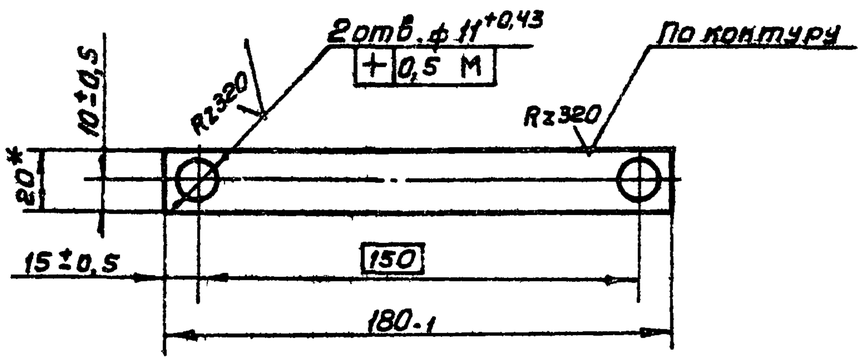

* Размер для справок

					A1A118.033			
Изм.	Лист	№ докум.	Подп.	Дата	Планка	Лит.	Масса	Масштаб
Разраб.		Раева				И	0,08	1:2
Пров.		Литвак				Лист	Листов 1	
Рук.груп.		Грановский						
Н.контр.		Рубинская			Лист Б3 ГОСТ 19903-74	Госстрой СССР		
Утв		Спивак			1-IV-Ст3 ГОСТ 16523-70	Сантехпроект г.Москва		

Копировал: Терентьева Формат: 11

A1A118.032

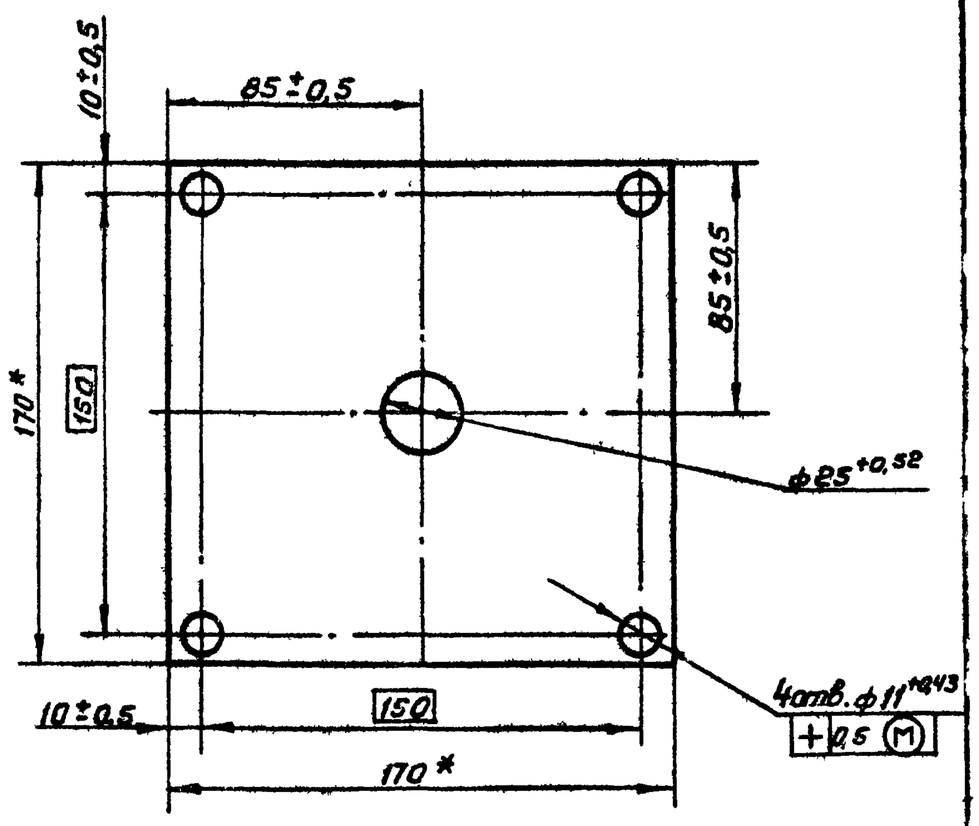

* Размеры для справок

					A1A118.032			
Изм.	Лист	№ докум.	Подп.	Дата	Прокладка	Лит.	Масса	Масшт
Разраб.		Раева				И	0,08	1:2
Пров.		Литвак				Лист	Листов 1	
Рук.группы		Грановский						
Н.контр.		Рубинская			Паронит ПОНЗ ГОСТ 481-70	Госстрой СССР		
Утв.		Спивак				Сантехпроект г.Москва		

Копировал: Терентьева Формат: 11

Rz 320 (√)

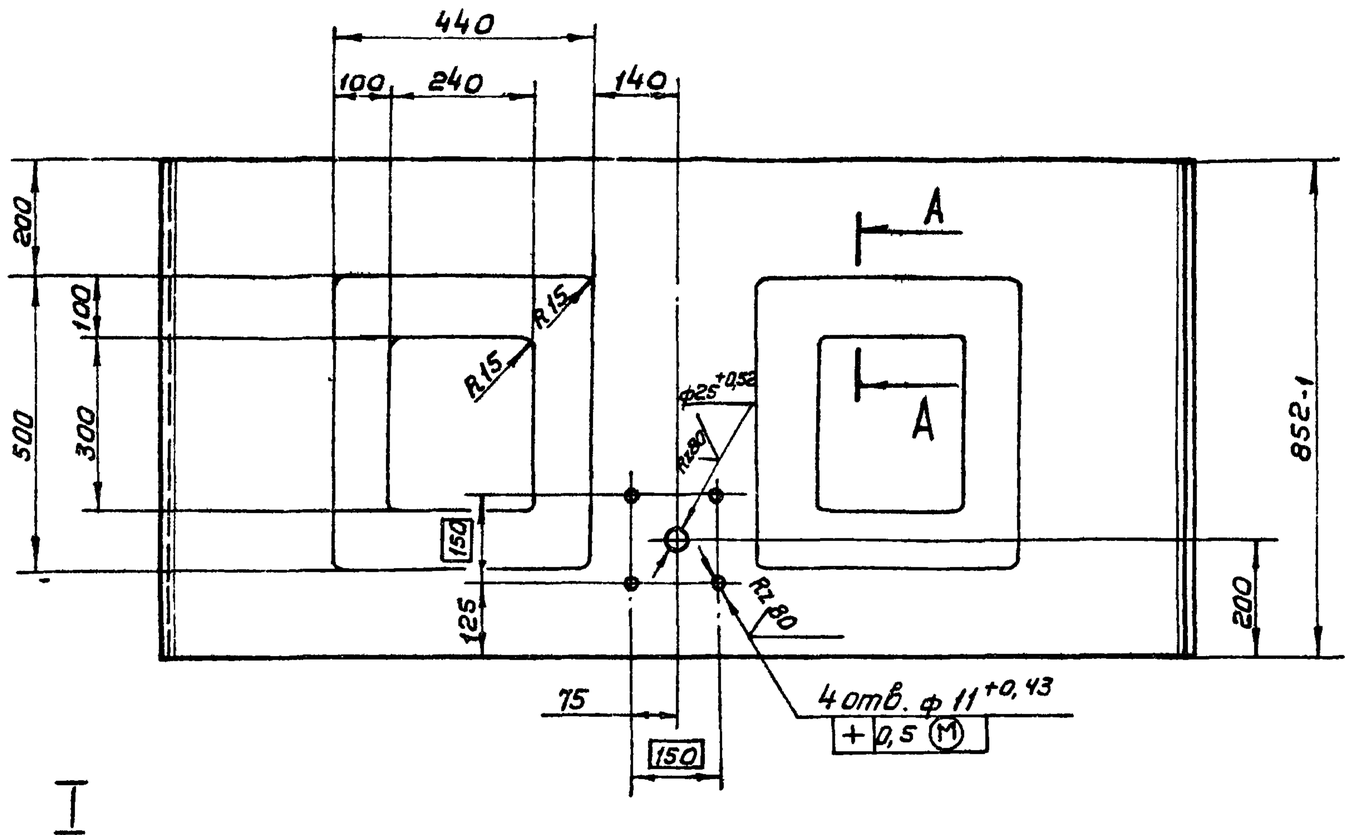

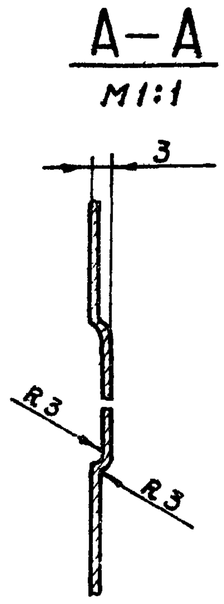

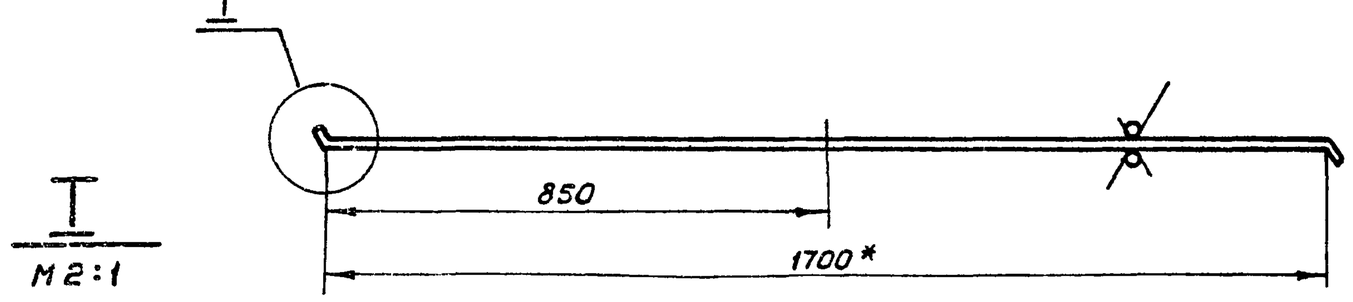

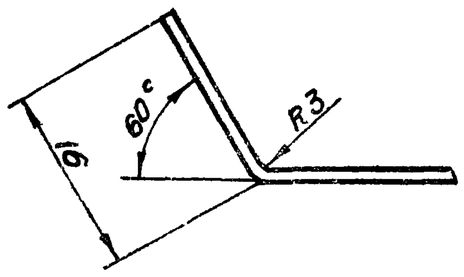

1. Неуказанные предельные отклонения размеров по СМ7
2. * Размер для справок.

Изм	Лист	№ докум.	Подп.	Дата	А1А 118. 036			
Разраб.		Раева			Лист	Лит.	Масса	Масштаб
Пров.		Литвак				И	9,26	1:10
Рук. группы		Грановский				Лист	Листов 1	
Н. контр.		Рубинская			Лист Б0,8 ГОСТ 19903-74 1-IV-Ст.3 ГОСТ 16523-70	Госстрой СССР Сантехпроект г. Москва		
Утв.		Спивак						

Копировал: Терентьева Формат: 12

Инв. № подл. | Подп. и дата | Взам. инв. № | Инв. № дубл. | Подп. и дата

Серия 3.904-15 Выпуск 1-10

Rz 320 (√)

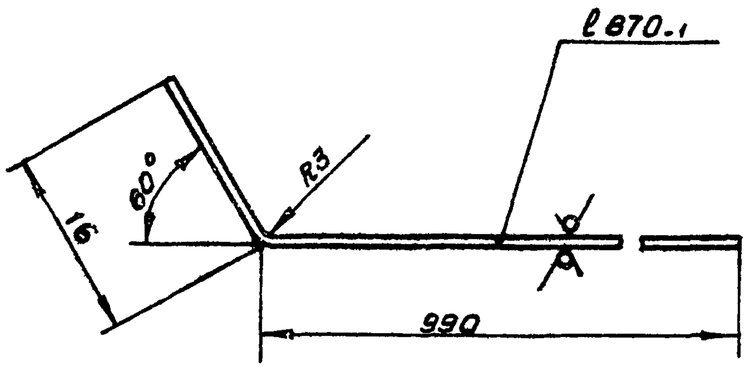

Неуказанные предельные отклонения размеров по СМ 7

Изм	Лист	№ докум.	Подп.	Дата	А1А 118. 042			
Разраб.		Раева			Лист	Лит.	Масса	Масштаб
Пров.		Литвак				И	5,57	2:1
Рук. груп.		Грановский				Лист	Листов 1	
Н. контр.		Рубинская			Лист Б0,8 ГОСТ 19903-74 1-IV-Ст.3 ГОСТ 16523-70	Госстрой СССР Сантехпроект г. Москва		
Утв.		Спивак						

Копировал: Терентьева Формат: 11

Rz 320 (√)

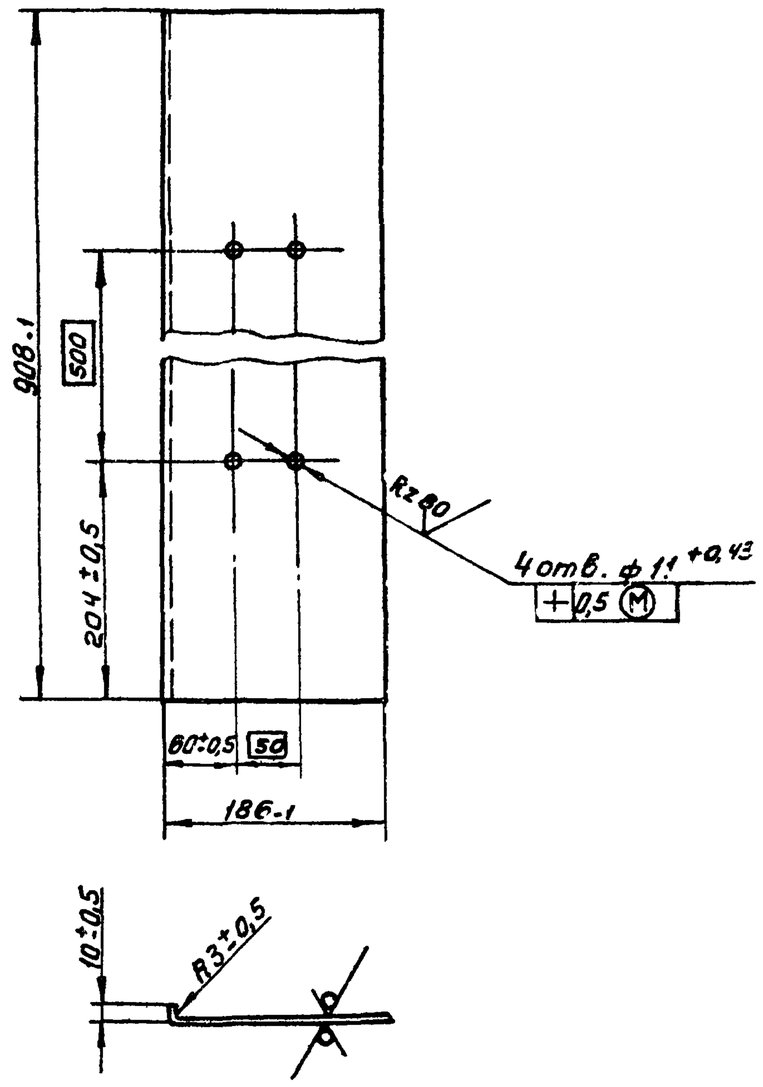

Изм	Лист	№ докум.	Подп.	Дата	А1А 118. 034			
Разраб.		Раева			Профиль	Лит.	Масса	Масштаб
Пров.		Литвак				И	3,0	1:5
Рук. груп.		Грановский				Лист	Листов 1	
Н. контр.		Рубинская			Лист Б3 ГОСТ 19903-74 1-IV-Ст.3 ГОСТ 16523-70	Госстрой СССР Сантехпроект г. Москва		
Утв.		Спивак						

Копировал: Терентьева Формат: 11

Инв. № подл. | Подп. и дата | Взам. инв. № | Инв. № дубл. | Подп. и дата

А1А118.045

Rz 320 (√)

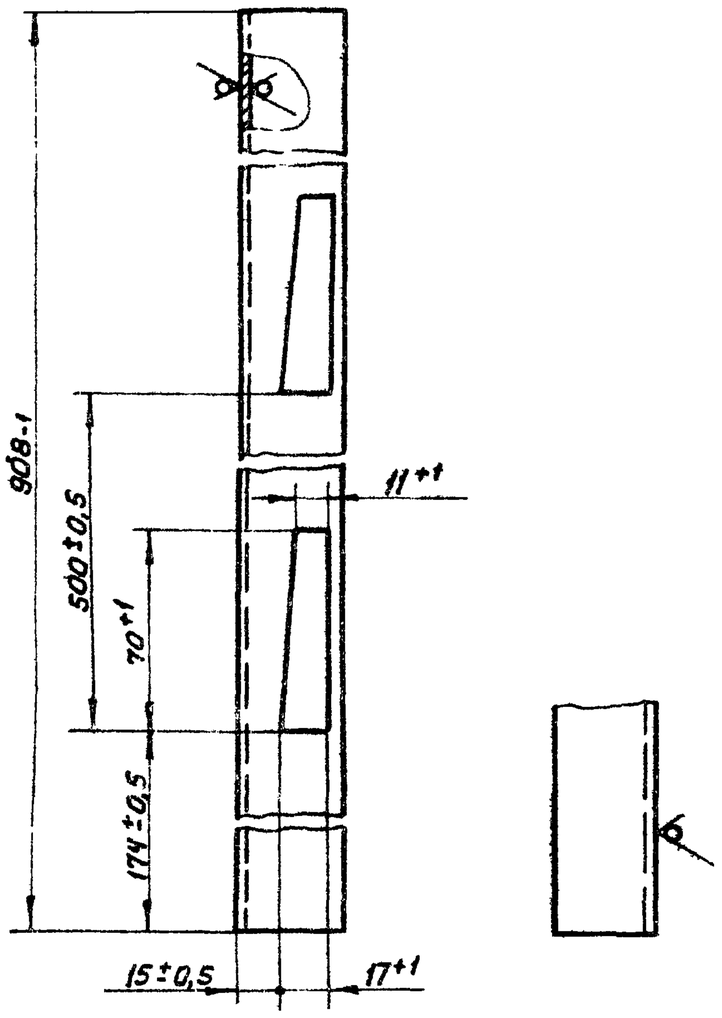

Изм	Лист	№ докум.	Подп.	Дата	А1А118.045			
Разраб.		Раева			Уголок	Лит.	Масса	Масштаб
Пров.		Литвак				И	1,5	1:2
Рук. груп.		Грановский				Лист	Листов 1	
Н. контр.		Рубинская			Уголок Б-40×40×3 ГОСТ 8509-72 / Ст.3 ГОСТ 535-58	Госстрой СССР Сантехпроект г. Москва		
Утв.		Спивак						

Копировал: Терч Формат 11

Подп. и дата | Инв. № дубл. | Взам. инв. № | Подп. и дата | Инв. № подл.

А1А118.046

Rz 320 (√)

А1А118.046 — изображено

А1А118.046-01 — зеркальное отражение

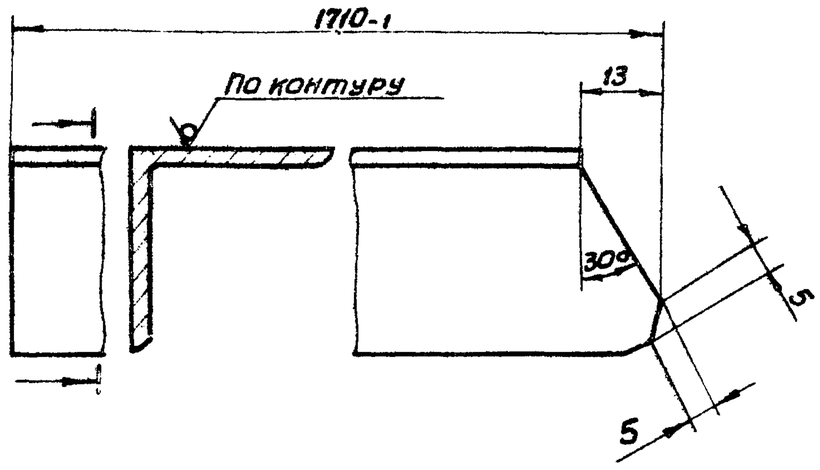

Неуказанные предельные отклонения размеров по СМ7

Изм	Лист	№ докум.	Подп.	Дата	А1А118.046			
Разраб.		Раева			Уголок	Лит.	Масса	Масшт.
Пров.		Литвак				И	2,8	1:1
Рук. груп.		Грановский				Лист	Листов 1	
Н. контр.		Рубинская			Уголок Б-36×36×3 ГОСТ 8509-72 / Ст.3 ГОСТ 535-58	Госстрой СССР Сантехпроект г. Москва		
Утв.		Спивак						

Копировал: Терентьева Формат 11

Подп. и дата | Инв. № дубл. | Взам. инв. № | Подп. и дата | Инв. № подл.

Серия 3.904-15 Выпуск 1-10

А1А118.044

Rz 320 (√)

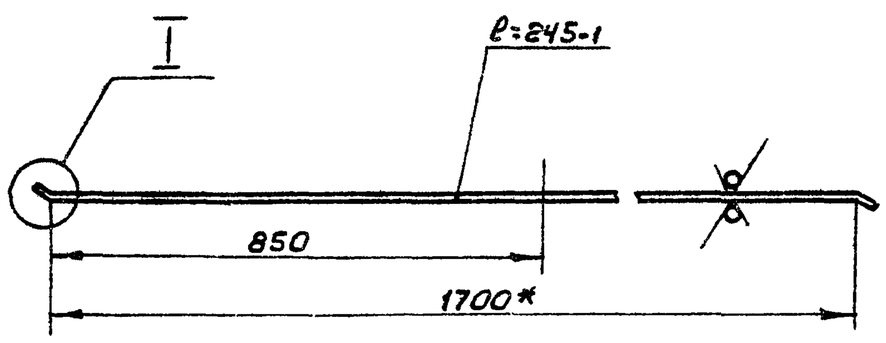

I
М2:1

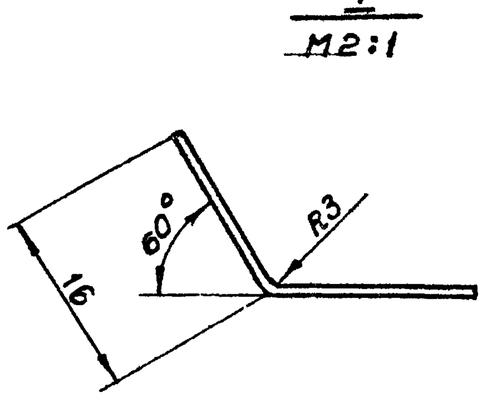

1 Неуказанные предельные отклонения размеров по СМ7

2* Размер для справок.

Изм	Лист	№ докум.	Подп.	Дата	А1А118.044			
Разраб.		Раева			Лист	Лит.	Масса	Масштаб
Пров.		Литвак				И	2,6	1:10
Рук. груп.		Грановский				Лист	Листов 1	
Н. контр.		Рубинская			Лист Б0,8 ГОСТ 19903-74 / 1-IV-Ст3 ГОСТ 16523-70	Госстрой СССР Сантехпроект г. Москва		
Утв.		Спивак						

Копировал: Терентьева Формат: 11

Подп. и дата | Инв. № дубл. | Взам. инв. № | Подп. и дата | Инв. № подл.

А1А118.043

(√)

А1А118.043 — изображено

А1А118.043-01 — зеркальное отражение

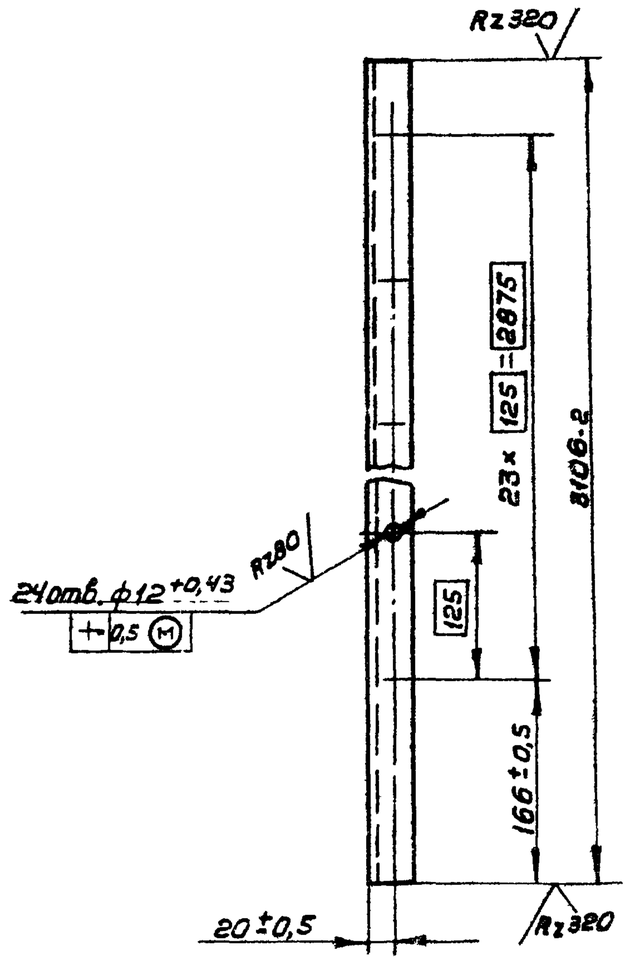

Изм	Лист	№ докум.	Подп.	Дата	А1А118.043			
Разраб.		Раева			Уголок	Лит.	Масса	Масштаб
Пров.		Литвак				И	5,12	1:5
Рук. груп.		Грановский				Лист	Листов 1	
Н. контр.		Рубинская			Уголок Б-36×36×3 ГОСТ 8509-72 / Ст.3 ГОСТ 535-58	Госстрой СССР Сантехпроект г. Москва		
Утв.		Спивак						

Копировал: Терентьева Формат 11

Подп. и дата | Инв. № дубл. | Взам. инв. № | Подп. и дата | Инв. № подл.

А1А118.047

√(√)

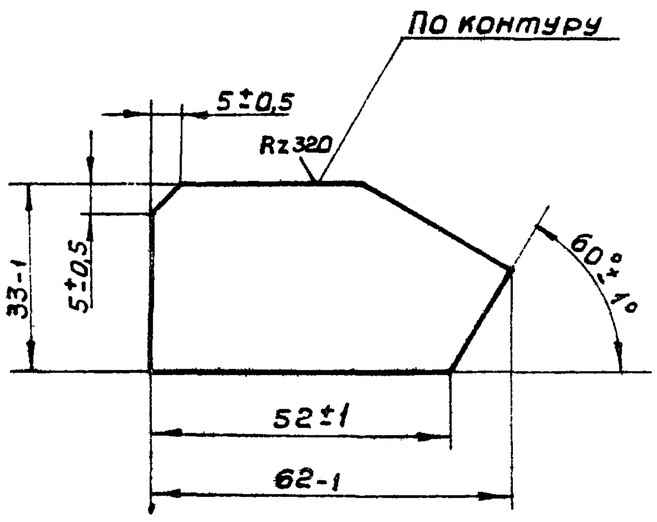

Изм.	Лист	№ докум.	Подп.	Дата	А1А118.047	
Разраб.		Раева			Планка	Лит. И; Масса 0,047; Масштаб 1:1
Пров.		Литвак				Лист; Листов 1
Рук.групп.		Грановский			Лист Б3 ГОСТ 19903-74 / 1-IV-Ст.3 ГОСТ 16523-70	Госстрой СССР Сантехпроект г. Москва
Н.контр.		Рубинская				
Утв.		Спивак				

Копировал: Терч Формат 11

А1А118.052

√(√)

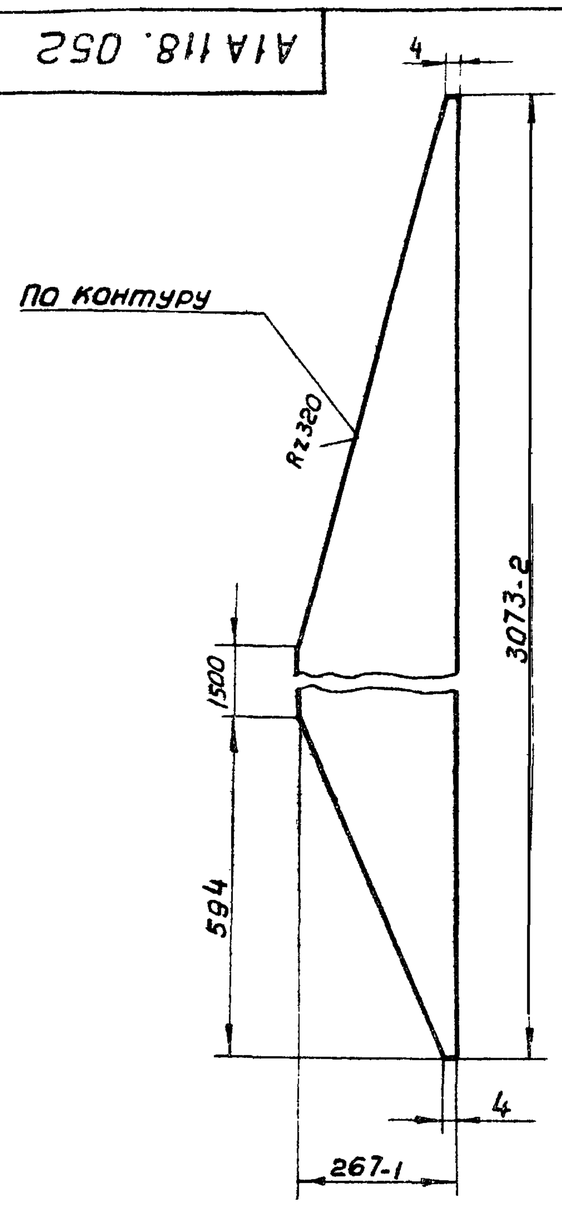

Неуказанные предельные отклонения размеров по СМ 1

Изм.	Лист	№ докум.	Подп.	Дата	А1А118.052	
Разраб.		Раева			Лист	Лит. И; Масса 9,81; Масштаб 1:20
Пров.		Литвак				Лист; Листов 1
Рук.групп.		Грановский			Лист В2 ГОСТ 19903-74 / 1-IV-Ст 3 ГОСТ 16523-70	Госстрой СССР Сантехпроект г. Москва
Н.контр.		Рубинская				
Утв.		Спивак				

Копировал: Терен Формат 11

А1А118.039

Rz320 √(√)

А1А118.039 — изображено

А1А118.039-01 — зеркальное отражение

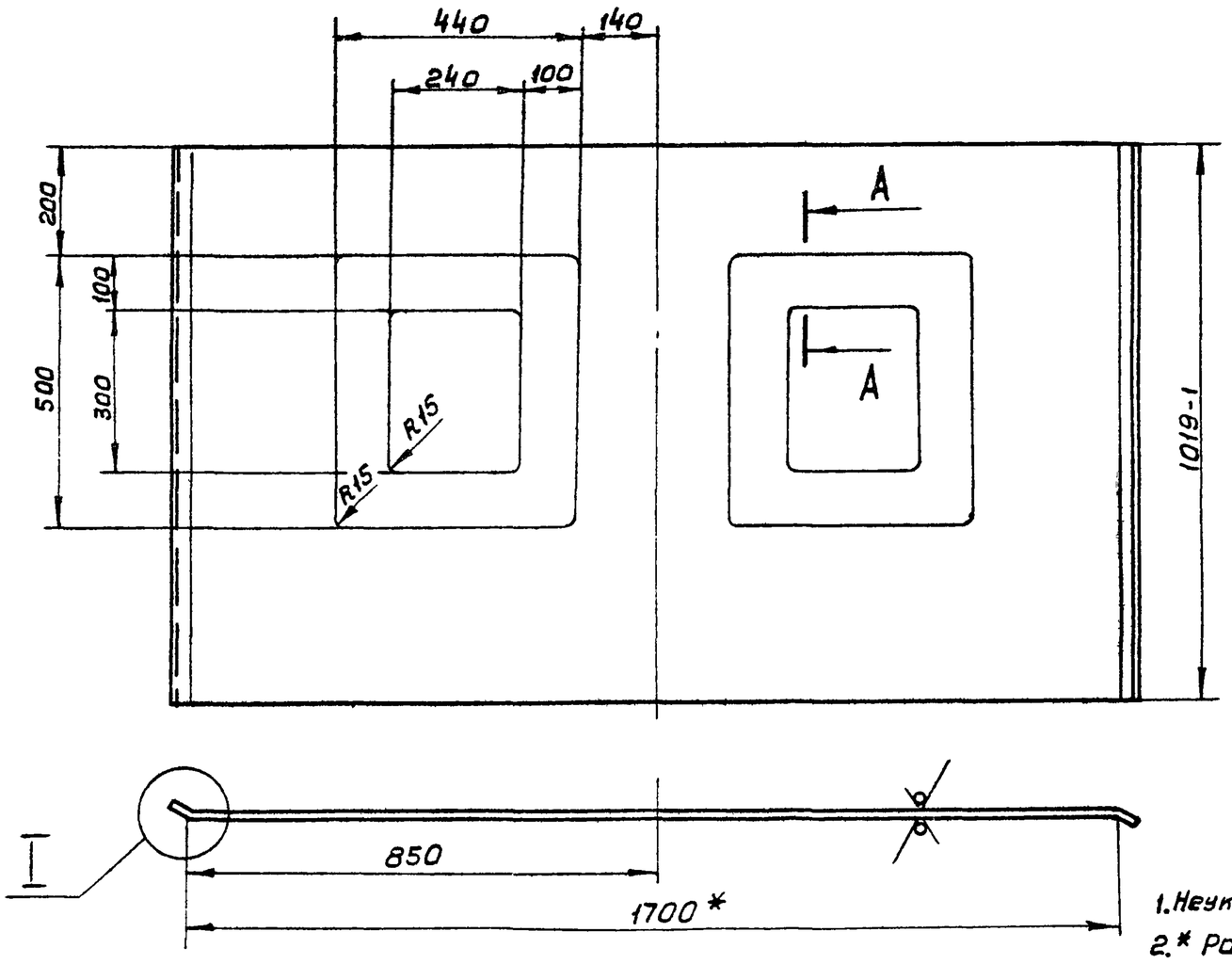

A–A
М1:1

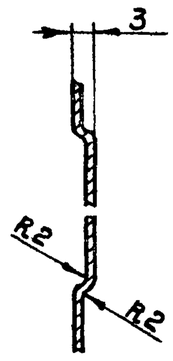

I
М2:1

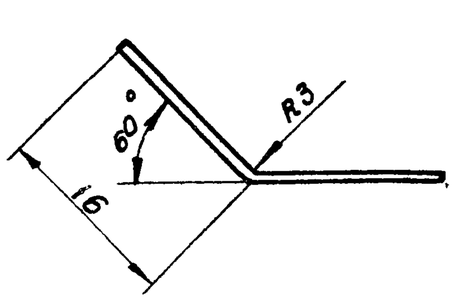

1. Неуказанные предельные отклонения размеров по СМ 1
2. * Размер для справок.

Изм.	Лист	№ докум.	Подп.	Дата	А1А118.039	
Разраб.		Раева			Лист	Лит; Масса 11,1; Масштаб 1:10
Пров.		Литвак				Лист; Листов 1
Рук.груп.		Грановский			Лист Б0,8 ГОСТ 19903-74 / 1-IV-Ст 3 ГОСТ 16523-70	Госстрой СССР Сантехпроект г. Москва
Н.контр.		Рубинская				
Утв.		Спивак				

Копировал: Терен Формат 12

Серия 3.904-15 Выпуск 1-10

Инв.№подл. | Подп. и дата | Взам.инв.№ | Инв.№дубл. | Подп. и дата

А1А118.058

А1А118.058 — изображено

А1А118.058-01 — зеркальное отражение

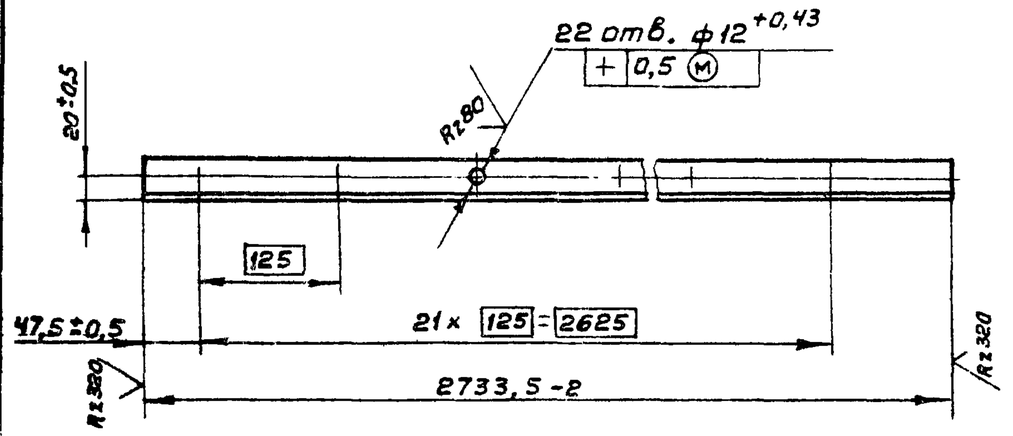

Изм	Лист	№ докум.	Подп.	Дата	А1А118.058			
Разраб		Раева			Уголок	Лит.	Масса	Масштаб
Пров		Литвак				И	4,51	1:5
Рук.груп		Грановский				Лист	Листов 1	
Н.контр		Рубинская			Уголок Б-36×36×3 ГОСТ 8509-72 / Ст.3 ГОСТ 535-58	Госстрой СССР Сантехпроект г. Москва		
Утв		Спивак						

Копировал: Тер

Формат 11

А1А118.059

А1А118.059 — изображено

А1А118.059-01 — зеркальное отражение

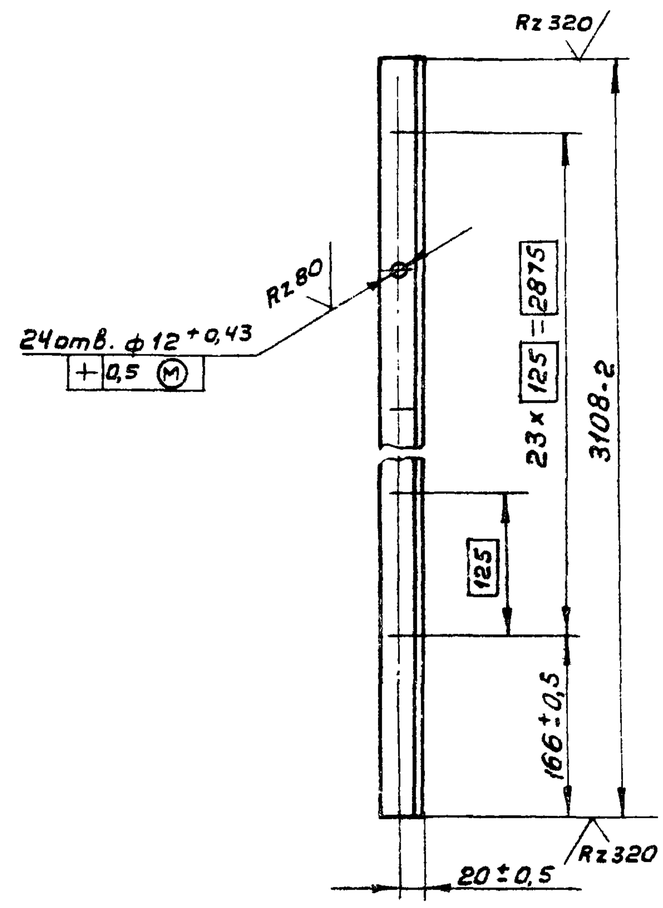

Изм	Лист	№ докум	Подп	Дата	А1А118.059			
Разраб.		Раева			Уголок	Лит.	Масса	Масштаб
Пров		Литвак				И	5,13	1:5
Рук.груп		Грановский				Лист	Листов 1	
Н.контр		Рубинская			Уголок Б-36×36×3 ГОСТ 8509-72 / Ст.3 ГОСТ 535-58	Госстрой СССР Сантехпроект г. Москва		
Утв.		Спивак						

Копировал: Теренм

Формат 11

А1А118.057

Rz320

А1А118.057 — изображено

А1А118.057-01 — зеркальное отражение

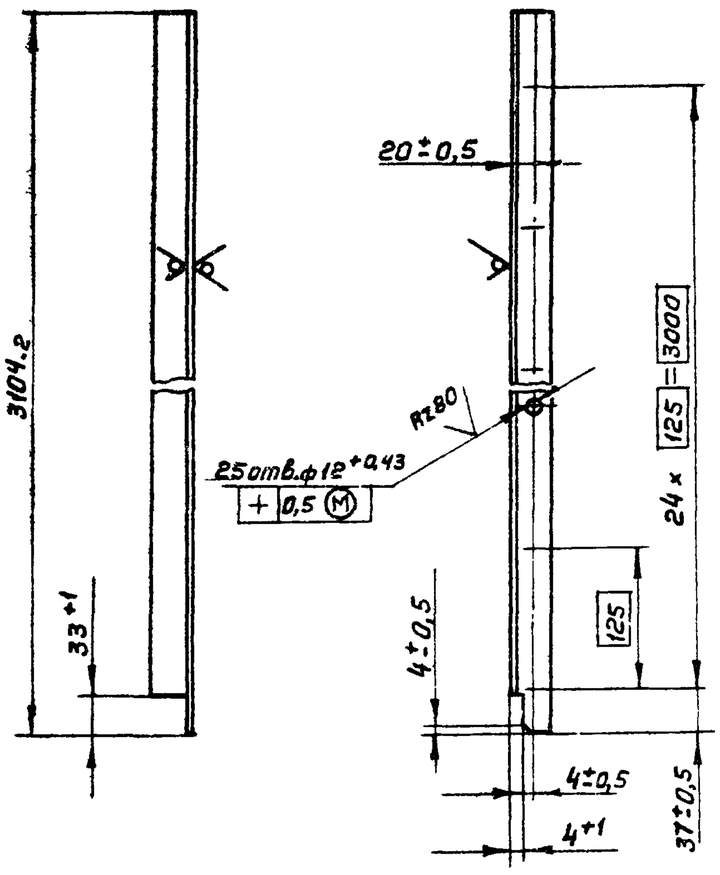

Изм	Лист	№ докум.	Подп.	Дата	А1А118.057			
Разраб		Раева			Уголок	Лит.	Масса	Масштаб
Пров.		Литвак				И	5,12	1:5
Рук.груп		Грановский				Лист	Листов 1	
Н.контр.		Рубинская			Уголок Б-36×36×3 ГОСТ 8509-72 / Ст.3 ГОСТ 535-58	Госстрой СССР Сантехпроект г. Москва		
Утв.		Спивак						

Копировал: Терентьева

Формат 11

А1А118.056

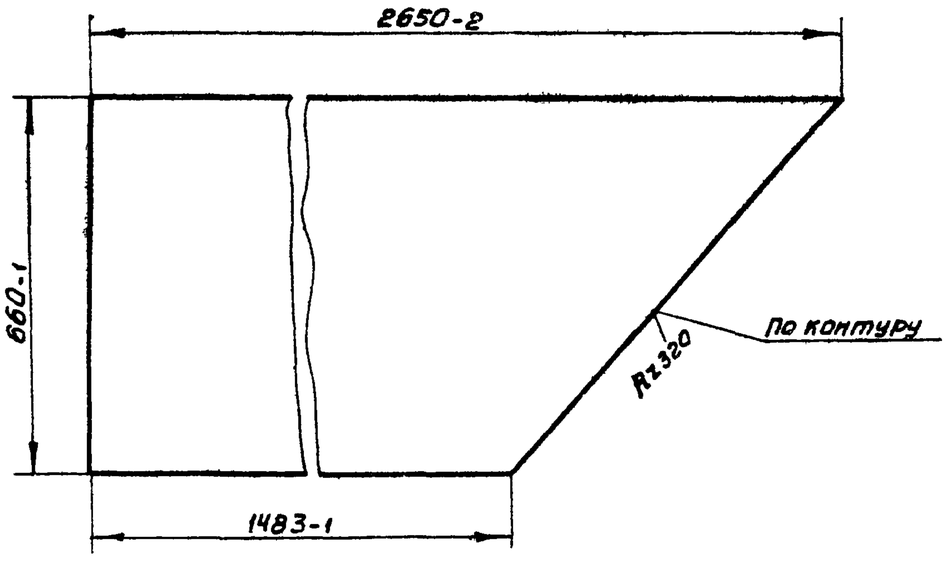

Изм	Лист	№ докум.	Подп.	Дата	А1А118.056			
Разраб		Раева			Лист	Лит.	Масса	Масштаб
Пров		Литвак				И	20,96	1:20
Рук.груп.		Грановский				Лист	Листов 1	
Н.контр		Рубинская			Лист В2 ГОСТ 19903-74 / Н-IV-Ст3 ГОСТ 16523-70	Госстрой СССР Сантехпроект г. Москва		
Утв.		Спивак						

Копировал: Терентьева

Формат 11

Серия 3.904-15 Выпуск 1-10

Инв. № подл. | Подп. и дата | Взам. инв. № | Инв. № дубл. | Подп. и дата

А1А118.062

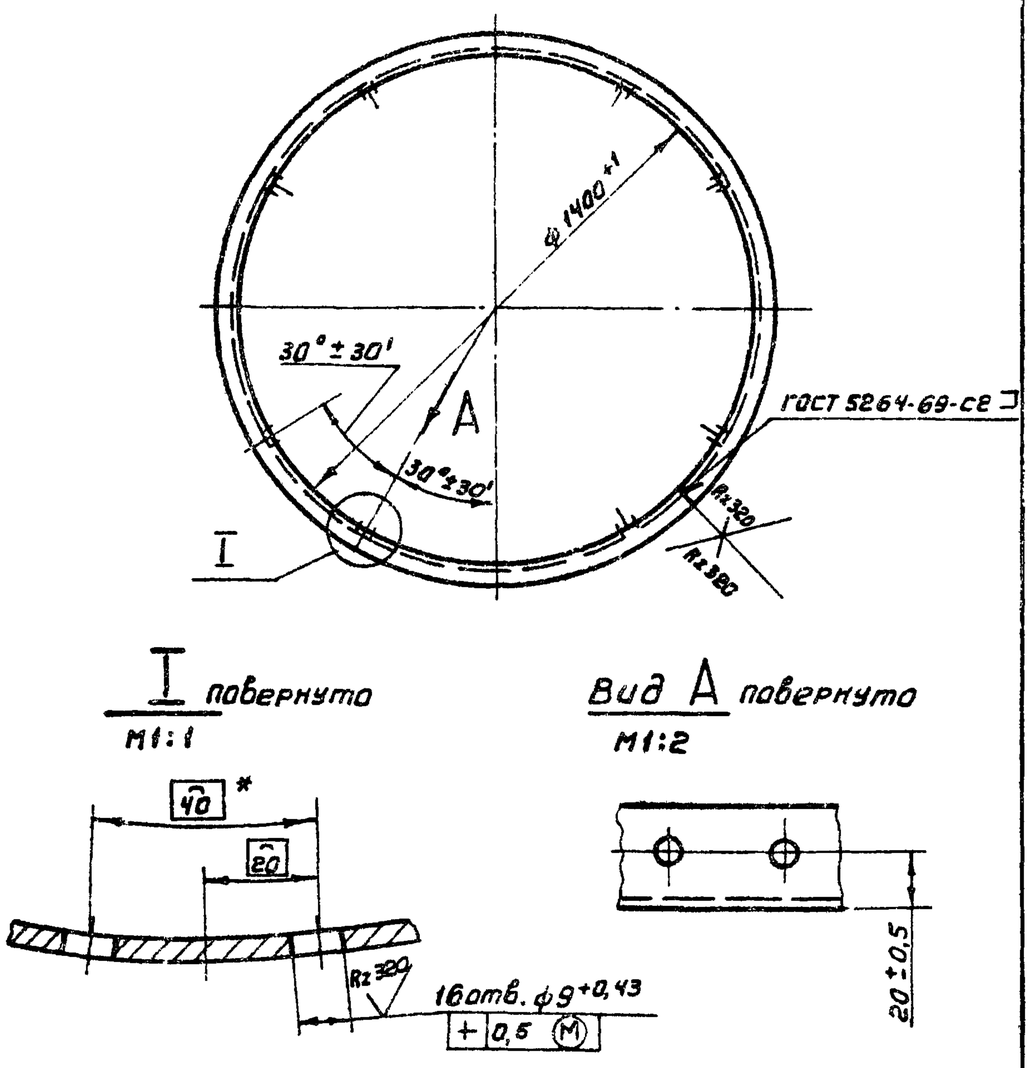

* Размер для справок

Изм	Лист	№ докум	Подп.	Дата	А1А118.062			
Разраб	Раева				Фланец	Лит. И	Масса 7,3	Масштаб 1:15
Пров	Литвак					Лист	Листов 1	
Рук.груп	Грановский				Уголок Б-36×36×3 ГОСТ 8509-72 / Ст3 ГОСТ 535-58	Госстрой СССР Сантехпроект г. Москва		
Н.контр	Рувинская							
Утв.	Спивак							

Копировал: Теренть Формат 11

А1А118.061

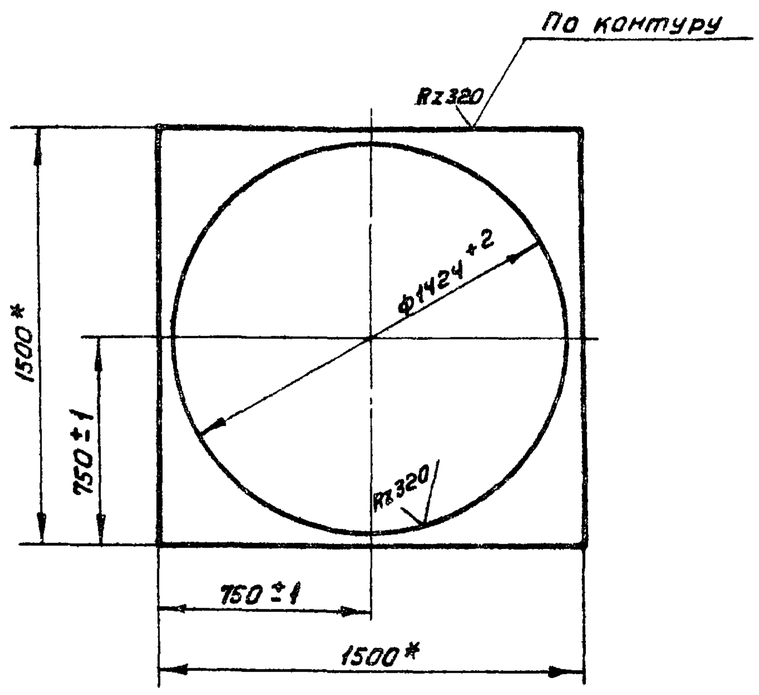

* Размеры для справок

Изм	Лист	№ докум.	Подп.	Дата	А1А118.061			
Разраб.	Раева				Лист	Лит. И	Масса 10,4	Масштаб 1:20
Пров.	Литвак					Лист	Листов 1	
Рук.группы	Грановский				Лист Б2 ГОСТ 19903-74 / 1-IV-Ст.3 ГОСТ 16523-70	Госстрой СССР Сантехпроект г. Москва		
Н.контр	Рувинская							
Утв.	Спивак							

Копировал: Теренть Формат 11

А1А118.063

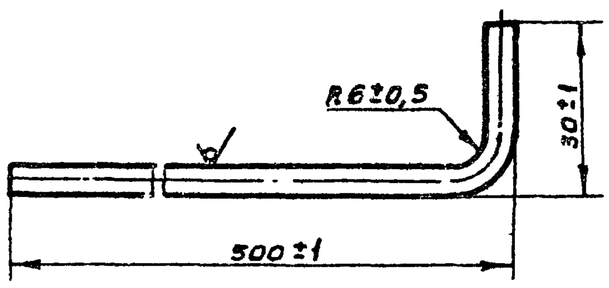

Изм	Лист	№ докум.	Подп.	Дата	А1А118.063			
Разраб	Раева				Пруток	Лит. И	Масса 0,08	Масштаб 1:1
Пров	Литвак					Лист	Листов 1	
Рук.груп	Грановский				Круг В5 ГОСТ 2590-71 / Ст.3 ГОСТ 535-58	Госстрой СССР Сантехпроект г. Москва		
Н.контр	Рувинская							
Утв	Спивак							

Копировал: Терентьева Формат 11

А1А118.049

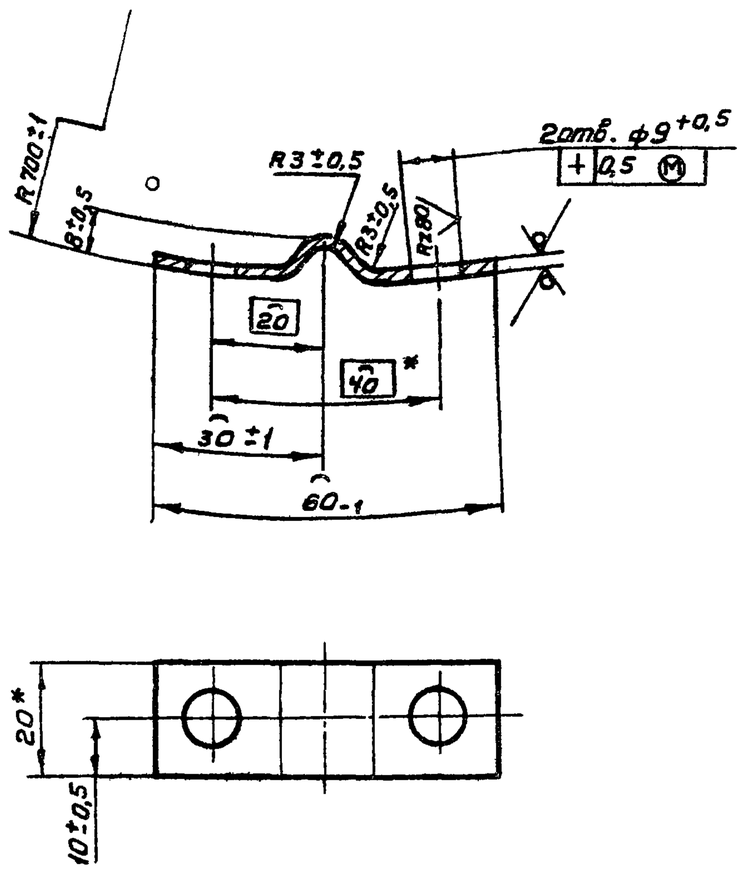

* Размеры для справок

Изм	Лист	№ докум	Подп.	Дата	А1А118.049			
Разраб.	Раева				Скоба	Лист И	Масса 0,08	Масштаб 1:1
Пров.	Литвак					Лист	Листов 1	
Рук.груп.	Грановский				Лист Б2 ГОСТ 19903-74 / 1-IV-Ст3 ГОСТ 16523-70	Госстрой СССР Сантехпроект г. Москва		
Н.контр	Рувинская							
Утв	Спивак							

Копировал: Теря Формат 11

Обозначение	Наименование	Кол.	Примечание
	Документация		
А1А 121.000 СБ	Сборочный чертеж		
А1А 109.000 ТО	Приточная вентиляционная камера типа 1ПК 10 с резервным вентилятором с секцией орошения Техническое описание		
	Сборочные единицы		
А1А 047.100	Секция орошения	1	Выпуск 1-5
А1А 047.280	Короб	2	Выпуск 1-5
А1А 047.290	Установка утепленных клапанов	1	Выпуск 1-5
А1А 121.010	Секция соединительная	1	
	Детали		
А1А 121.001	Прокладка Резина-пластина 3Т-С ГОСТ 7338-65 50×1380	4	0,31 кг
А1А 121.002	Прокладка Резина-пластина 3Т-С ГОСТ 7338-65 50×1120	4	0,23 кг
А1А 121.003	Прокладка Резина-пластина 3Т-С ГОСТ 7338-65 Ф1520 × Ф1400	2	0,3 кг

Изм.	Лист	№ докум.	Подп.	Дата	А1А 121.000		
Разраб.	Ямпольская				Приточная вентиляционная камера типа 1ПК100 с резервным вентилятором с секцией орошения	Литера	Лист 1	Листов 6
Пров.	Литвак					И		
Рук.гр.	Грановский					Госстрой СССР Сантехпроект г. Москва		
Н.контр	Рувинская							
Утв.	Спивак							

Копировал: Формат А1

Формат	Зона	Поз	Обозначение	Наименование	Кол.	Примечание
БЧ		8	А1А 121 003	Прокладка Резина-пластина 3Т-С ГОСТ 7338-65 Ф1472 × Ф1400	2	
БЧ		9	А1А 121.004	Прокладка Резина-пластина 3Т-С ГОСТ 7338-65 36 × 3210	4	0,56 кг
БЧ		10	А1А 121.005	Прокладка Резина-пластина 3Т-С ГОСТ 7338-65 36 × 3794	2	0,62 кг
БЧ		11	А1А 121.006	Прокладка Резина-пластина 3Т-С ГОСТ 7338-65 36 × 3818	1	0,66 кг
БЧ		12	А1А 121.007	Прокладка Резина-пластина 3Т-С ГОСТ 7338-65 36 × 3257	2	0,54 кг
				Стандартные изделия		
		13		Болты ГОСТ 7798-70 М10 × 25.36	372	
		14		М12 × 30.36	140	
		15		Гайки ГОСТ 5915-70 М10.4	372	
		16		М12.4	140	
		17		Шайба 10 ГОСТ 10906-66	82	

Изм.	Лист	№ докум.	Подп.	Дата	А1А 121.000	Лист 2

Копировал: Дзино Формат А4

Формат	Зона	Поз.	Обозначение	Наименование	Кол.	Примечание
		18		Вставка ВНБ16 ГОСТ 5976-73	2	
		19		Вставка ВБ16 ГОСТ 5976-73	2	
		20		Вентилятор Ц4-76 №16 левого вращения ГОСТ 5976-73	1	
		21		Вентилятор Ц4-76 №16 правого вращения ГОСТ 5976-73	1	
				Прочие изделия		
		22		Материал фильтрующий из упругого стекловолокна марки ФСВУТУ 21-10-369-70 ширина 1200мм	50м	
				Переменные данные для исполнений:		
				А1А 121.000		
				Сборочные единицы		
11		23	А1А 047.310	Секция калориферная	1	Выпуск 1-5
11		24	А1А 047.330	Секция приемная с фильтром	1	Выпуск 1-5

Изм.	Лист	№ докум.	Подп.	Дата	А1А 121.000	Лист 3

Копировал: Дзино Формат А1

Формат	Зона	Поз.	Обозначение	Наименование	Кол.	Примечание
				А1А 121.000-01		
				Сборочные единицы		
11		23	А1А 047.310-01	Секция калориферная	1	Выпуск 1-5
11		24	А1А 047.330	Секция приемная с фильтром	1	Выпуск 1-5
				А1А 121.000-02		
				Сборочные единицы		
11		23	А1А 047.310-02	Секция калориферная	1	Выпуск 1-5
11		24	А1А 047.330	Секция приемная с фильтром	1	Выпуск 1-5
				А1А 121.000-03		
				Сборочные единицы		
11		23	А1А 047.310-03	Секция калориферная	1	Выпуск 1-5
11		24	А1А 047.330	Секция приемная с фильтром	1	Выпуск 1-5
				А1А 121.000-04		
				Сборочные единицы		
11		23	А1А 047.310-04	Секция калориферная	1	Выпуск 1-5
11		24	А1А 047.330	Секция приемная с фильтром	1	Выпуск 1-5

Изм.	Лист	№ докум.	Подп.	Дата	А1А 121.000	Лист 4

Копировал: Дзино Формат А1

Серия 3.904-15 Выпуск 1-10

Инв. № подл. | Подп. и дата | Взам. инв. № | Инв. № дубл. | Подп. и дата

Формат	Зона	Поз.	Обозначение	Наименование	Кол.	Примечание
				А1А 121.000-05		
				Сборочные единицы		
11		23	А1А 047.310-05	Секция калориферная	1	Выпуск 1-5
11		24	А1А 047.330	Секция приемная		Выпуск 1-5
				с фильтром	1	
				А1А 121.000-06		
				Сборочные единицы		
11		23	А1А 047.310	Секция калориферная	1	Выпуск 1-5
11		24	А1А 047.330-01	Секция приемная		Выпуск 1-5
				с фильтром	1	
				А1А 121.000-07		
				Сборочные единицы		
11		23	А1А 047.310-01	Секция калориферная	1	Выпуск 1-5
11		24	А1А 047.330-01	Секция приемная		Выпуск 1-5
				с фильтром	1	
				А1А 121.000-08		
				Сборочные единицы		
11		23	А1А 047.310-02	Секция калориферная	1	Выпуск 1-5
11		24	А1А 047.330-01	Секция приемная		Выпуск 1-5
				с фильтром	1	

Подп. и дата | Инв. № дубл. | Взам. инв. № | Подп. и дата | Инв. № подл.

Изм. Лист № докум. Подп. Дата

А1А 121.000

Лист 5

Копировал: Дзино Формат А4

Формат	Зона	Поз.	Обозначение	Наименование	Кол.	Примечание
				А1А 121.000-09		
				Сборочные единицы		
11		23	А1А 047.310-03	Секция калориферная	1	Выпуск 1-5
11		24	А1А 047.330-01	Секция приемная		Выпуск 1-5
				с фильтром	1	
				А1А 121.000-10		
				Сборочные единицы		
11		23	А1А 047.310-04	Секция калориферная	1	Выпуск 1-5
11		24	А1А 047.330-01	Секция приемная		Выпуск 1-5
				с фильтром	1	
				А1А 121.000-11		
				Сборочные единицы		
11		23	А1А 047.310-05	Секция калориферная	1	Выпуск 1-5
11		24	А1А 047.330-01	Секция приемная		Выпуск 1-5
				с фильтром	1	

Подп. и дата | Инв. № дубл. | Взам. инв. № | Подп. и дата | Инв. № подл.

Изм. Лист № докум. Подп. Дата

А1А 121.000

Лист 6

Копировал: Дзино Формат А4

Формат	Зона	Поз.	Обозначение	Наименование	Кол.	Примечание
				Документация		
22			А1А 122.000 СБ	Сборочный чертеж		
11			А1А 109.000 ТО	Приточная вентиляционная камера типа 1ПК10 с резервным вентилятором с секцией орошения		
				Техническое описание		
				Сборочные единицы		
11		1	А1А 047.280	Короб	2	Выпуск 1-5
11		2	А1А 047.290	Установка утепленных клапанов	1	Выпуск 1-5
11		3	А1А 121.010	Секция соединительная	1	
				Детали		
БЧ		4	А1А 122.001	Прокладка		
				Резина-пластина 3Т-С		
				ГОСТ 7338-65 50×1380	4	0,31 кг
БЧ		5	А1А 122.002	Прокладка		
				Резина-пластина 3Т-С		
				ГОСТ 7338-65 50×1120	4	0.23 кг
БЧ		6	А1А 122.003	Прокладка		
				Резина-пластина 3Т-С		
				ГОСТ 7338-65 ф1520×ф1440	2	0.03 кг

Подп. и дата | Инв. № дубл. | Взам. инв. № | Подп. и дата | Инв. № подл.

Изм. Лист № докум. Подп. Дата

А1А 122.000

Разраб.	Ямпольская	
Пров.	Литвак	
Рук. гр.	Громовский	
Н. контр.	Рувинская	
Утв.	Громовский	

Приточная вентиляционная камера типа 1ПК100 с резервным вентилятором с фильтром

Литера	Лист	Листов
И	1	6

Госстрой СССР г Москва

Копировал: Дзино Формат А4

Формат	Зона	Поз.	Обозначение	Наименование	Кол.	Примечание
БЧ		7	А1А 122.004	Прокладка		
				Резина-пластина		
				3Т-С ГОСТ 7338-65		
				Ф1472 × Ф1400	2	0.28 кг
БЧ		8	А1А 122.005	Прокладка		
				Резина-пластина 3Т-С		
				ГОСТ 7338-65		
				36 × 3210	2	0.56 кг
БЧ		9	А1А 122.006	Прокладка		
				Резина-пластина 3Т-С		
				ГОСТ 7338-65		
				36 × 3794	1	0.62 кг
БЧ		10	А1А 122.007	Прокладка		
				Резина-пластина 3Т-С		
				ГОСТ 7338-65		
				36 × 3818	1	0.66 кг
БЧ		11	А1А 122.008	Прокладка		
				Резина-пластина 3Т-С		
				ГОСТ 7338-65		
				36 × 3257	2	0.54 кг
				Стандартные изделия		
				Болты ГОСТ 7798-70		
		12		М10 × 25.36	290	
		13		М12 × 30.36	140	
				Гайки ГОСТ 5915-70		
		14		М10.4	290	
		15		М12.4	140	
		16		Шайба 10		
				ГОСТ 10906-66	82	

Подп. и дата | Инв. № дубл. | Взам. инв. № | Подп. и дата | Инв. № подл.

Изм. Лист № докум. Подп. Дата

А1А 122.000

Лист 2

Копировал: Дзино Формат А4

Формат	Зона	Поз.	Обозначение	Наименование	Кол.	Примечание
		17		Вставка ВНБ 16		
				Серия 2.494-8 ЦИТП	2	
		18		Вставка ВВ16		
				Серия 2.494-8 ЦИТП	2	
		19		Вентилятор Ц4-76 №16		
				левого вращения		
				ГОСТ 5976-73	1	
		20		Вентилятор Ц4-76 №16		
				правого вращения		
				ГОСТ 5976-73	1	
				Прочие изделия		
		21		Материал фильтру-		
				ющий из упругого		
				стекловолокна марки		
				ФСВУТУ-21-10-369-70		
				ширина 1200мм	50м	
			Переменные данные для исполнений:			
				А1А 122.000		
				Сборочные единицы		
11		22	А1А 047.310	Секция калориферная	1	Выпуск 1-5
11		23	А1А 047.330	Секция приемная		
				с фильтром	1	Выпуск 1-5

Инв.№подл. | Подп. и дата | Взам.инв.№ | Инв.№дубл. | Подп. и дата

Изм. Лист № докум. Подп. Дата

А1А 122.000

Лист 3

Копировал: Дзино Формат А4

Формат	Зона	Поз.	Обозначение	Наименование	Кол.	Примечание
				А1А 122.000-01		
				Сборочные единицы		
11		22	А1А 047.310-01	Секция калориферная	1	Выпуск 1-5
11		23	А1А 047.330	Секция приемная		
				с фильтром	1	Выпуск 1-5
				А1А 122.000-02		
				Сборочные единицы		
11		22	А1А 047.310-02	Секция калориферная	1	Выпуск 1-5
11		23	А1А 047.330	Секция приемная		
				с фильтром	1	Выпуск 1-5
				А1А 122.000-03		
				Сборочные единицы		
11		22	А1А 047.310-03	Секция калориферная	1	Выпуск 1-5
11		23	А1А 047.330	Секция приемная		
				с фильтром	1	Выпуск 1-5
				А1А 122.000-04		
				Сборочные единицы		
11		22	А1А 047.310-04	Секция калориферная	1	Выпуск 1-5
11		23	А1А 047.330	Секция приемная		
				с фильтром	1	Выпуск 1-5

Инв.№подл. | Подп. и дата | Взам.инв.№ | Инв.№дубл. | Подп. и дата

Изм. Лист № докум. Подп. Дата

А1А 122.000

Лист 4

Копировал: Дзино Формат А4

Серия 3.904-15 Выпуск 1-10

Формат	Зона	Поз.	Обозначение	Наименование	Кол.	Примечание
				А1А 122.000-05		
				Сборочные единицы		
11		22	А1А 047.310-05	Секция калориферная	1	Выпуск 1-5
11		23	А1А 047.330	Секция приемная		
				с фильтром	1	Выпуск 1-5
				А1А 122.000-06		
				Сборочные единицы		
11		22	А1А 047.310	Секция калориферная	1	Выпуск 1-5
11		23	А1А 047.330-01	Секция приемная		
				с фильтром	1	Выпуск 1-5
				А1А 122.000-07		
				Сборочные единицы		
11		22	А1А 047.310-01	Секция калориферная	1	Выпуск 1-5
11		23	А1А 047.330-01	Секция приемная		
				с фильтром	1	Выпуск 1-5
				А1А 122.000-08		
				Сборочные единицы		
11		22	А1А 047.310-02	Секция калориферная	1	Выпуск 1-5
11		23	А1А 047.330-01	Секция приемная		
				с фильтром	1	Выпуск 1-5

Инв.№подл. | Подп. и дата | Взам.инв.№ | Инв.№дубл. | Подп. и дата

Изм. Лист № докум. Подп. Дата

А1А 122.000

Лист 5

Копировал: Дзино Формат А4

Формат	Зона	Поз.	Обозначение	Наименование	Кол.	Примечание
				А1А 122.000-09		
				Сборочные единицы		
11		22	А1А 047.310-03	Секция калориферная	1	Выпуск 1-5
11		23	А1А 047.330-01	Секция приемная		
				с фильтром	1	Выпуск 1-5
				А1А 122.000-10		
				Сборочные единицы		
11		22	А1А 047.310-04	Секция калориферная	1	Выпуск 1-5
11		23	А1А 047.330-01	Секция приемная		
				с фильтром	1	Выпуск 1-5
				А1А 122.000-11		
				Сборочные единицы		
11		22	А1А 047.310-05	Секция калориферная	1	Выпуск 1-5
11		23	А1А 047.330-01	Секция приемная		
				с фильтром	1	Выпуск 1-5

Инв.№подл. | Подп. и дата | Взам.инв.№ | Инв.№дубл. | Подп. и дата

Изм. Лист № докум. Подп. Дата

А1А 122.000

Лист 6

Копировал: Дзино Формат А4

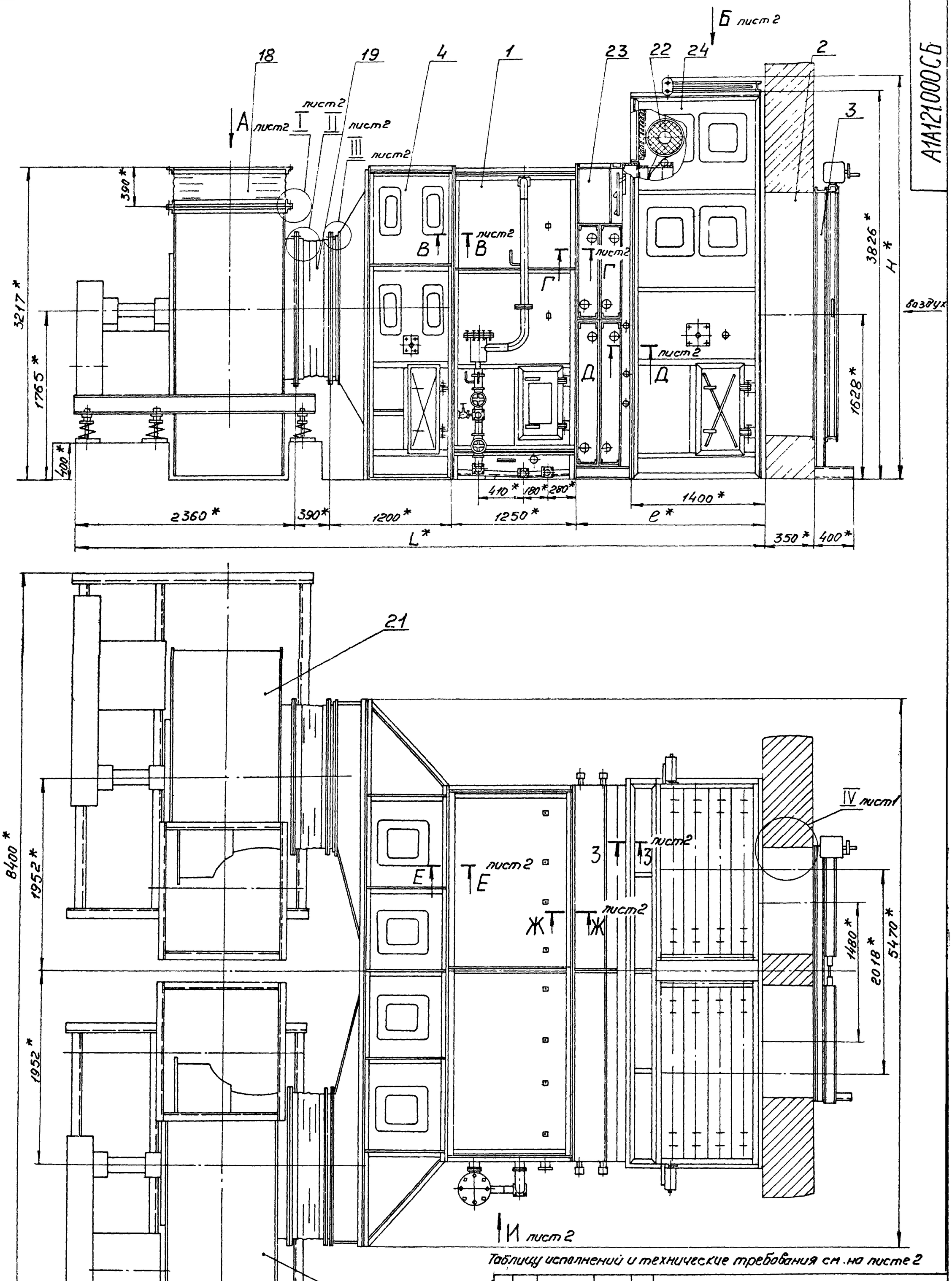

Таблицу исполнений и технические требования см. на листе 2

					А1А121.000СБ	
Изм	Лист	№ докум	Подп	Дата	Приточная вентиляционная камера типа 1ПК100 с резервным вентилятором с секцией орошения. Сборочный чертеж.	Лит. И; Масса: Смотри таблицу; Масштаб: —
Разраб.		Ямпольская		26/VII		Лист 1 Листов 2
Пров		Литвак				Госстрой СССР Сантехпроект г. Москва
Рук груп		Грановский				
Гл спец		Слуцкая				
Н контр		Рубинская				
Утв		Гольтбегер				

Копировал Сычева Формат: А2

Серия 3.904-15 Выпуск 1-10

Инв. № подл. | Подп. и дата | Взам. инв. № | Инв. № дубл. | Подп. и дата

Вид А лист 1
М1:20

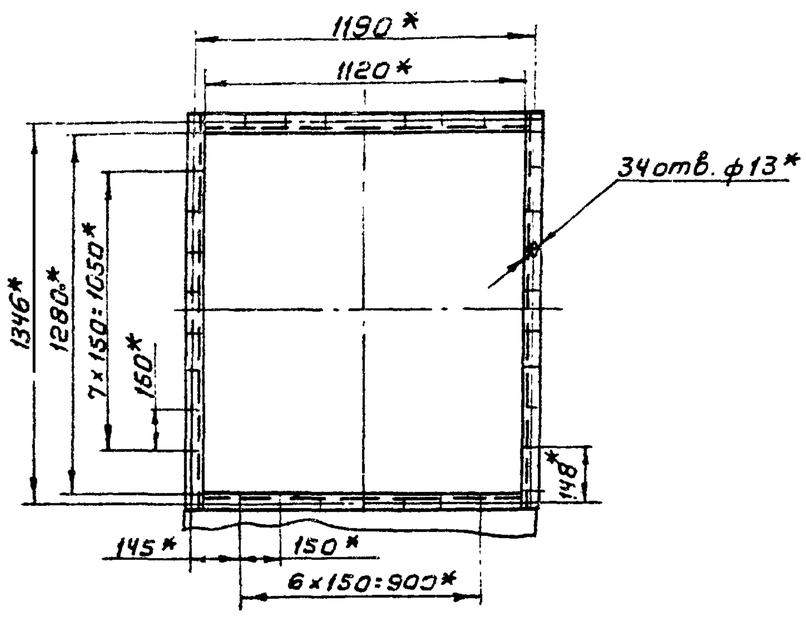

Вид Б лист 1
М1:20

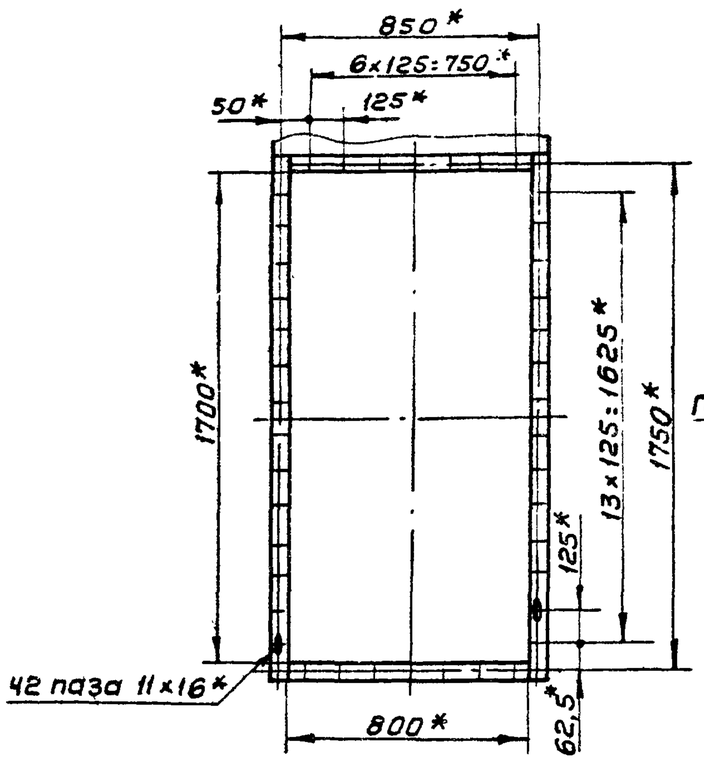

Вид И лист 1
М1:10

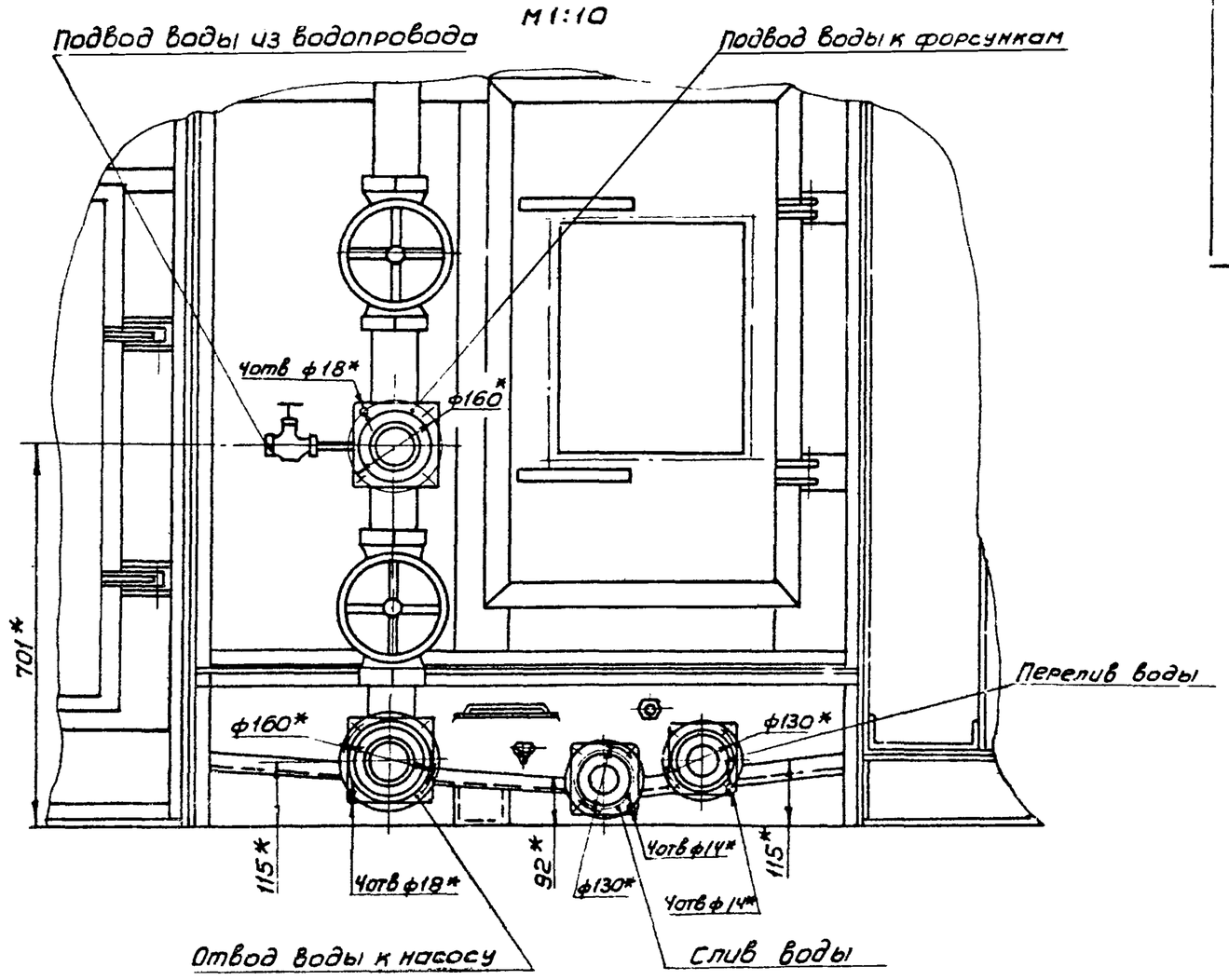

IV лист 1
М1:2

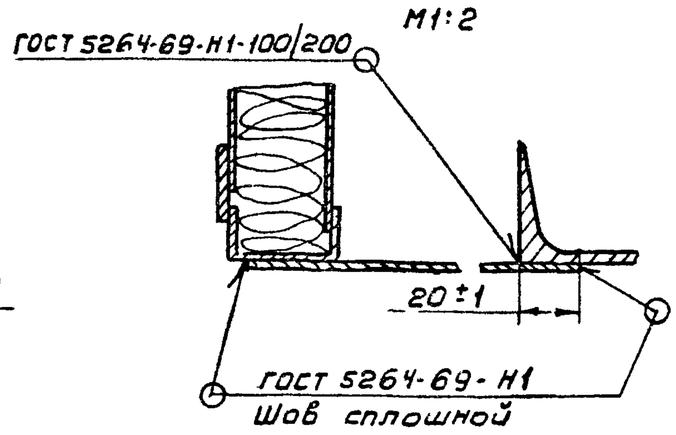

Д-Д лист 1
М1:2

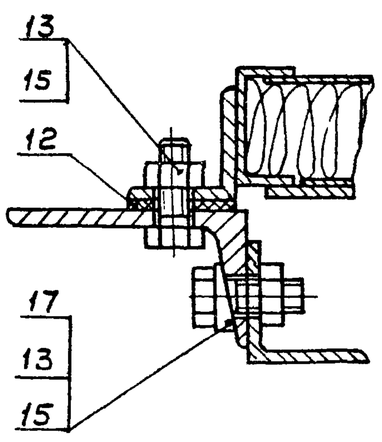

З-З лист 1
М1:2

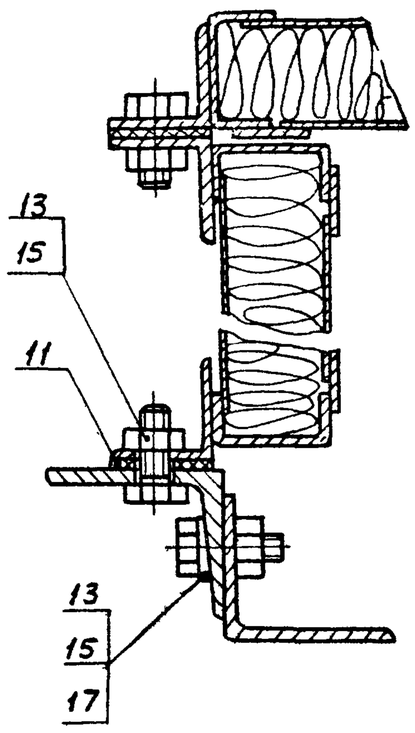

I лист 1
М1:2

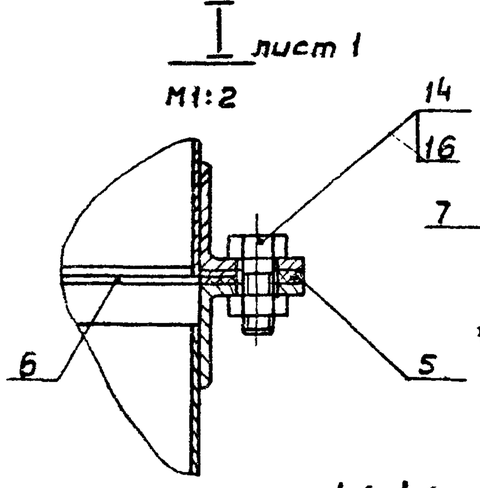

II лист 1
М1:2

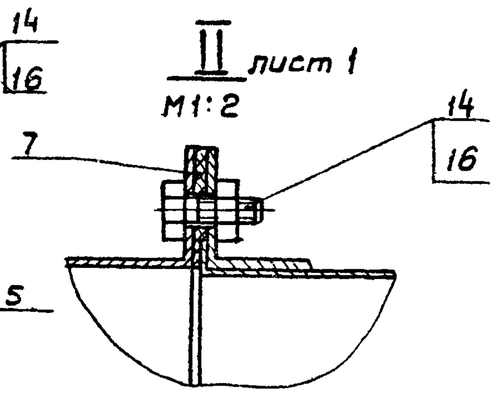

III лист 1
М1:2

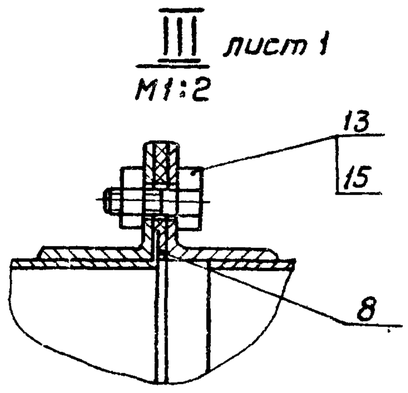

Ж-Ж лист 1
М1:2

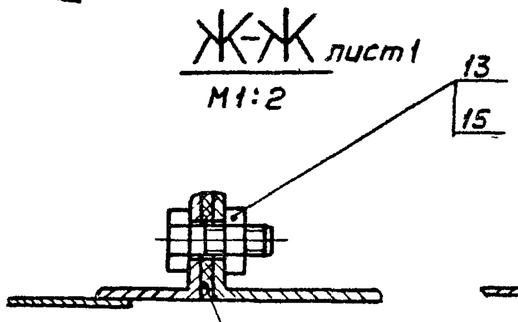

Е-Е лист 1
М1:2

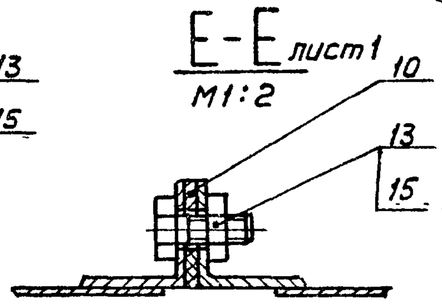

Г-Г лист 1
М1:2

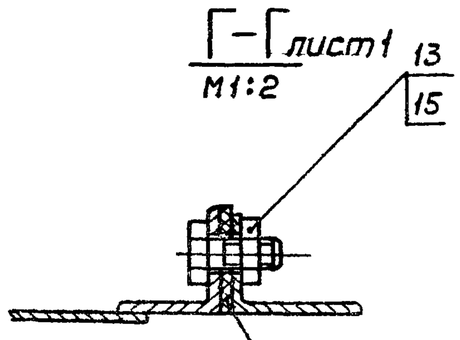

В-В лист 1
М1:2

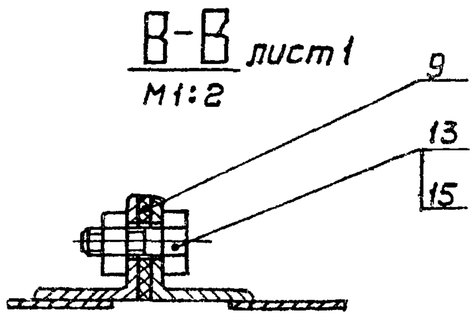

Обозначение	Размеры, мм			Масса, кг
	L*	l*	H*	
А1А121.000	7056	1844	4081	10960
—01	7136	1924		12765
—02	6873	1661		10305
—03	6913	1701		11910
—04	7239	2027		12820
—05	7359	2147		14585
—06	7056	1844	—	1090
—07	7136	1924		12705
—08	6873	1661		10245
—09	6913	1701		11850
—10	7239	2027		12760
—11	7359	2147		14525

1. В качестве вентиляторных установок должны поставляться вентиляторные агрегаты с одним из комплектов: Б16-1; Б16-2; Б16-3; Б16-4; Б16-5; Б16-6; Б16-7; Б16-1а Обозначение комплектов принято по „Руководству по подбору центробежных вентиляторов" серия А8-156И
2* Размеры для справок

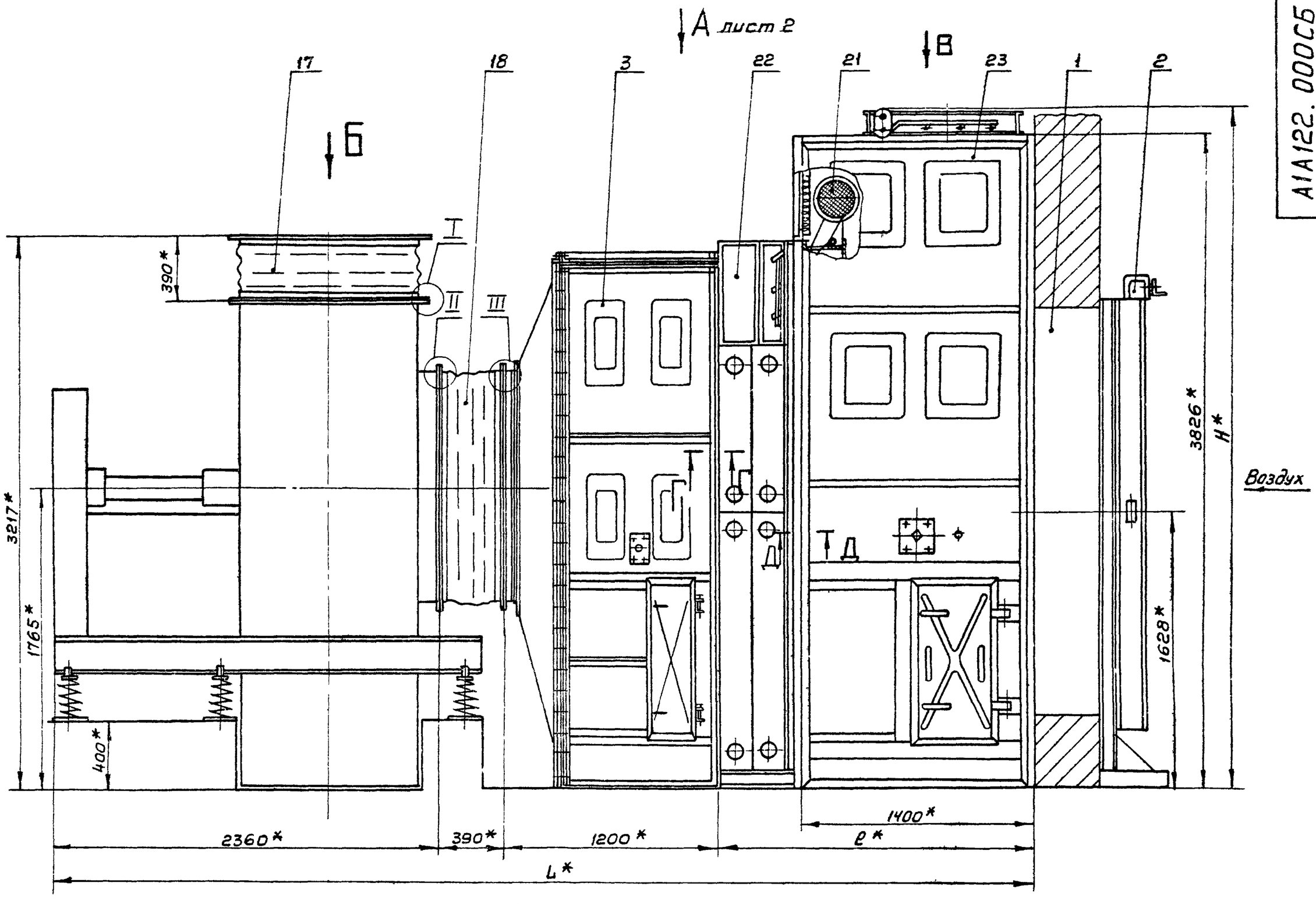

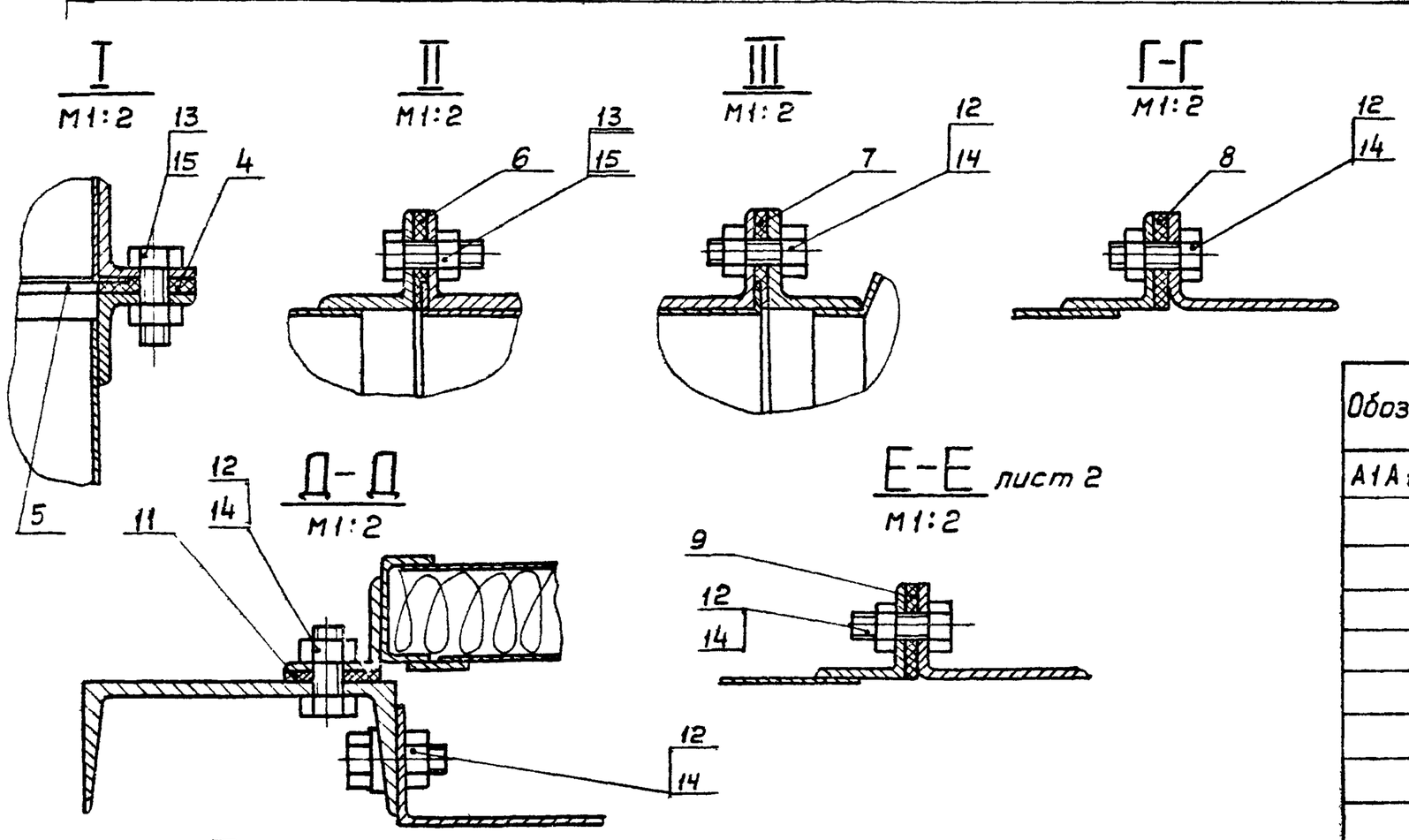

Обозначение	Размеры, мм			Масса, кг
	L*	e*	H*	
А1А122.000	5803	1844	4081	8630
–01	5883	1924		10435
–02	5620	1661		7975
–03	5660	1701		9580
–04	5986	2027		10490
–05	6106	2147		12255
–06	5803	1844	—	8570
–07	5883	1924		10375
–08	5620	1661		7915
–09	5660	1701		9520
–10	5986	2027		10430
–11	6106	2147		12195

1. В качестве вентиляторных установок должны поставляться вентиляторные агрегаты с одним из комплектов: Б16-1; Б16-2; Б16-3; Б16-4; Б16-5; Б16-6; А16-7.

Обозначение комплектов принято по „Руководству по подбору центробежных вентиляторов" - серия АВ-156И

2.* Размеры для справок.

Изм.	Лист	№ докум.	Подп.	Дата
Разраб.	Ампольская			21/III
Пров.	Литвак			
Рук.груп.	Грановский			
Гл.спец.	Спивак			
Н.контр.	Рубинская			
Утв.	Гольтвеегер			

А1А122.000СБ

Приточная вентиляционная камера типа 1ПК100 с резервным вентилятором, с фильтром. Сборочный чертеж

Лит.	Масса	Масштаб
И	смотри таблицу	—

Лист 1 Листов 2

Госстрой СССР Сантехпроект г. Москва

Копировал

Формат А2

Серия 3.904-15 Выпуск 1-10

Инв.№ подл. | Подп. и дата | Взам.инв.№ | Инв.№ дубл. | Подп. и дата

Вид А лист 1

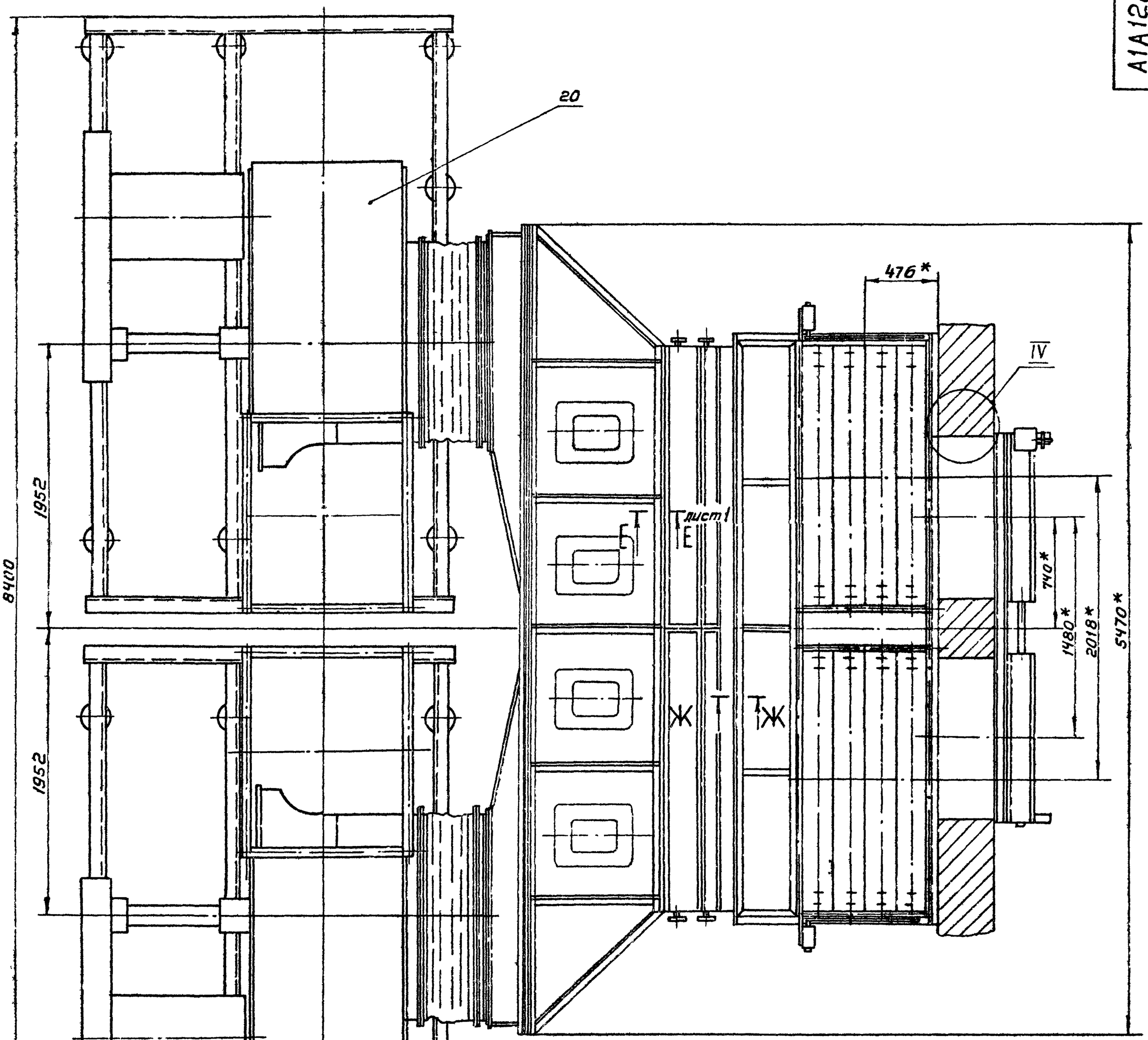

Ж-Ж
М 1:2

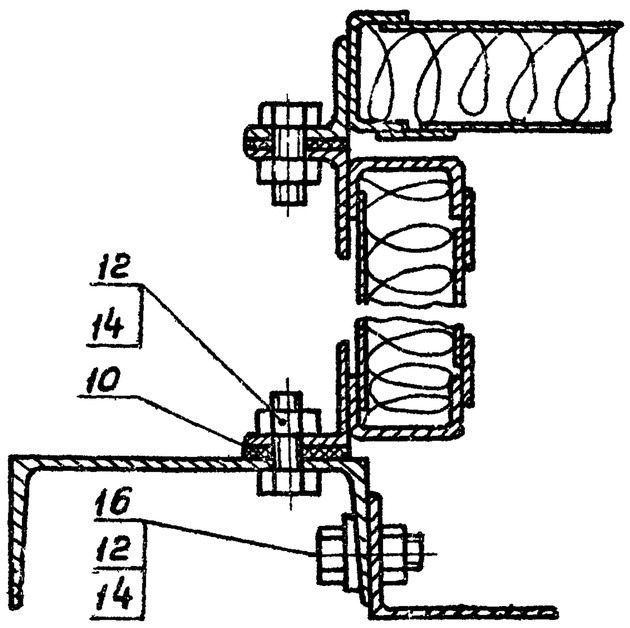

IV
М 1:2

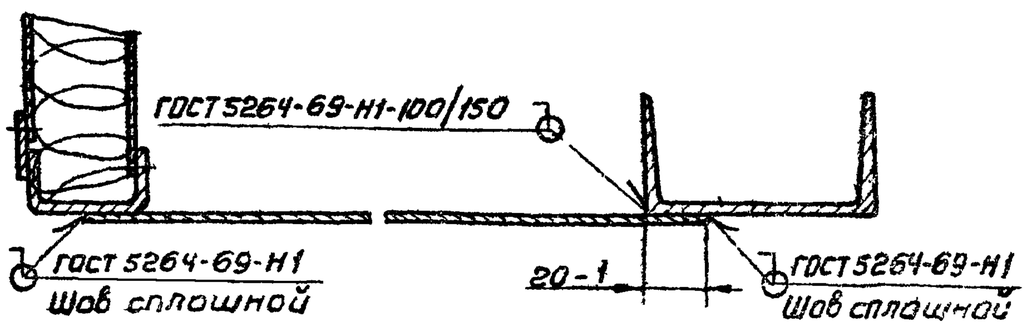

Формат	Зона	Поз.	Обозначение	Наименование	Кол.	Примечание
				Документация		
22			А1А 123.000 СБ	Сборочный чертеж		
11			А1А 109. 000 ТО.	Приточная вентиляционная		
				камера типа 1ПК10		
				с резервным вентилято-		
				ром, с секцией орошения.		
				Техническое описание		
				Сборочные единицы		
11		1	А1А 047. 280	Короб	2	Выпуск 1-5
11		2	А1А 047. 290	Установка утеплен		
				ных клапанов	1	Выпуск 1-5
11		3	А1А 121.010	Секция соединительная	1	
				Детали		
Б4		4	А1А 123. 001	Прокладка		
				Резина-пластина 3Т-С		
				ГОСТ 7338-65 50х1380	4	0,31кг
Б4		5	А1А 123. 002	Прокладка		
				Резина-пластина 3Т-С		
				ГОСТ 7338-65 50х1120	4	0,23 кг.
Б4		6	А1А 123. 003	Прокладка		
				Резина-пластина 3Т-С		
				ГОСТ 7338-65		
				ф1520хф1440	2	0,3кг.

Инв. N подл. | Подп. и дата | Взам. инв. N | Инв. N дубл. | Подп. и дата

Изм.	Лист	N докум.	Подп.	Дата
Разраб.	Ян. польская			
Пров.	Литвак			
Рук. группы	Грановский			
Н. контр.	Рубинская			
Утв	Спивак			

А1А123.000

Приточная вентиляционная камера типа 1ПК100 с резервным вентилятором

Лит	Лист	Листов
И	1	5

Госстрой СССР САНТЕХПРОЕКТ г. Москва

Копировал Формат А1

Формат	Зона	Поз.	Обозначение	Наименование	Кол.	Примечание
Б4		7	А1А 123. 004	Прокладка		
				Резина-пластина		
				3Т-С ГОСТ 7338-65		
				ф1472х1400	2	0,28кг
Б4		8	А1А 123 005	Прокладка		
				Резина-пластина		
				3Т-С ГОСТ 7338-65		
				36х3210	2	0,56кг
Б4		9	А1А 123. 006	Прокладка		
				Резина-пластина		
				3Т-С ГОСТ 7338-65		
				36х3794	1	0,62кг
Б4		10	А1А 123. 007	Прокладка		
				Резина-пластина		
				3Т-С ГОСТ 7338-65		
				36х3818	1	0,66кг.
Б4		11	А1А 123. 008	Прокладка		
				Резина-пластина		
				3Т-С ГОСТ 7338-65		
				36х3257	2	0,54кг
				Стандартные изделия		
				Болты ГОСТ 7798-70		
		12		М10х25.36	290	
		13		М12х30.36	140	
				Гайки ГОСТ 5915-70		
		14		М10.4	290	
		15		М12.4	140	
		16		Вставка ВНБ16		
				Серия 2.494-8 ЦИТП	2	

Инв. N подл. | Подп. и дата | Взам. инв. N | Инв. N дубл. | Подп. и дата

Изм.	Лист	N докум.	Подп.	Дата

А1А123.000 Лист 2

Копировал Формат А1

Серия 3.904-15 Выпуск 1-10

Формат	Зона	Поз.	Обозначение	Наименование	Кол.	Примечание
		17		Вставка ВВ16		
				Серия 2.494-8 ЦИТП	2	
		18		Вентилятор Ц4-76 N16		
				левого вращения		
				ГОСТ 5976-73	1	
		19		Вентилятор Ц4-76 N16		
				правого вращения		
				ГОСТ 5976-73	1	
			Переменные данные для исполнений:			
				А1А 123. 000		
				Сборочные единицы		
11		20	А1А 047. 310	Секция калориферная	1	Выпуск 1-5
11		21	А1А 049. 010	Секция приемная	1	Выпуск 1-5
				А1А 123. 000-01		
				Сборочные единицы		
11		20	А1А 047. 310-01	Секция калориферная	1	Выпуск 1-5
11		21	А1А 049. 010	Секция приемная	1	Выпуск 1-5
				А1А 123. 000-02		
				Сборочные единицы		
11		20	А1А 047. 310-02	Секция калориферная	1	Выпуск 1-5
11		21	А1А 049. 010	Секция приемная	1	Выпуск 1-5

Инв. N подл. | Подп. и дата | Взам. инв. N | Инв. N дубл. | Подп. и дата

Изм.	Лист	N докум.	Подп.	Дата

А1А123.000 Лист 3

Копировал Формат А1

Формат	Зона	Поз.	Обозначение	Наименование	Кол.	Примечание
				А1А 123. 000-03.		
				Сборочные единицы		
11		20	А1А 047. 310-03	Секция калориферная	1	Выпуск 1-5
11		21	А1А 049. 010	Секция приемная	1	Выпуск 1-5
				А1А 123. 000-04		
				Сборочные единицы		
11		20	А1А 047. 310-04	Секция калориферная	1	Выпуск 1-5
11		21	А1А 049. 010	Секция приемная	1	Выпуск 1-5
				А1А 123. 000-05		
				Сборочные единицы		
11		20	А1А 047. 310-05	Секция калориферная	1	Выпуск 1-5
11		21	А1А 049. 010	Секция приемная	1	Выпуск 1-5
				А1А 123. 000-06		
				Сборочные единицы		
11		20	А1А 047. 310	Секция калориферная	1	Выпуск 1-5
11		21	А1А 049. 010-01	Секция приемная	1	Выпуск 1-5
				А1А 123. 000-07		
				Сборочные единицы		
11		20	А1А 047. 310-01	Секция калориферная	1	Выпуск 1-5

Инв. N подл. | Подп. и дата | Взам. инв. N | Инв. N дубл. | Подп. и дата

Изм.	Лист	N докум.	Подп.	Дата

А1А123.000 Лист 4

Копировал Формат А1

А1А121000СБ

Rz 320 (√)

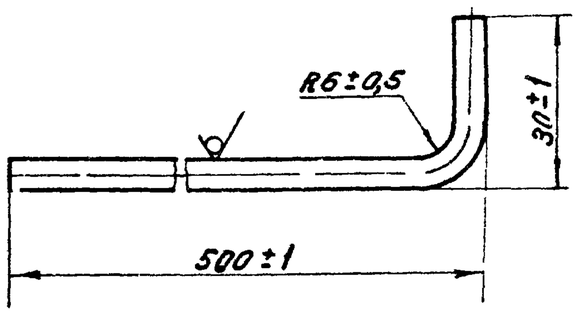

Изм	Лист	№ докум.	Подп.	Дата
Разраб		Раева		
Пров		Литвак		
Рук.груп		Грановский		
Н.контр		Рубинская		
Утв		Спивак		

А1А121.062

Пруток

Лит. | Масса | Масштаб: И | 0,08 | 1:1

Лист | Листов 1

Круг В5 ГОСТ 2590-71 / Ст.3 ГОСТ 535-58

Госстрой СССР Сантехпроект г. Москва

Копировал: Формат: 11

Подп. и дата | Взам.инв.№ | Инв.№ дубл. | Подп. и дата | Инв.№ подл.

Формат	Зона	Поз	Обозначение	Наименование	Кол	Примечание
11		21	А1А049.010-01	Секция приемная	1	Выпуск 1-5
				А1А123.000-08		
				Сборочные единицы		
11		20	А1А047.310-02	Секция калориферная	1	Выпуск 1-5
11		21	А1А049.010-01	Секция приемная	1	Выпуск 1-5
				А1А123.000-09		
				Сборочные единицы		
11		20	А1А047.310-03	Секция калориферная	1	Выпуск 1-5
11		21	А1А049.010-01	Секция приемная	1	Выпуск 1-5
				А1А123.000-10		
				Сборочные единицы		
11		20	А1А047.310-04	Секция калориферная	1	Выпуск 1-5
11		21	А1А049.010-01	Секция приемная	1	Выпуск 1-5
				А1А123.000-11		
				Сборочные единицы		
11		20	А1А047.310-05	Секция калориферная	1	Выпуск 1-5
11		21	А1А049.010-01	Секция приемная	1	Выпуск 1-5

Изм | Лист | № докум. | Подп. | Дата

А1А123.000

Лист 5

Копировал Формат 11

Серия 3.904-15 Выпуск 1-10

А1А121.061 (√)

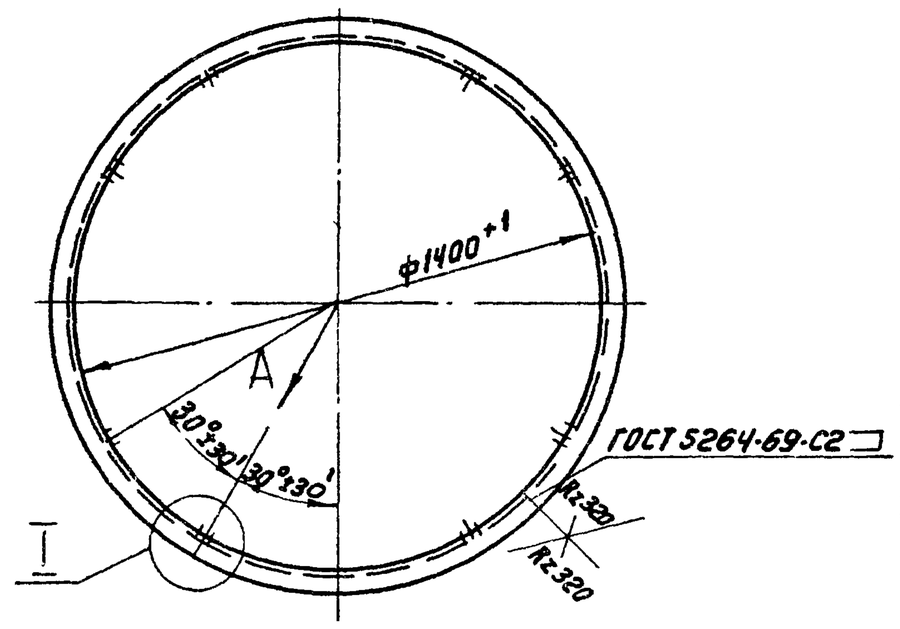

I повернуто М1:1

Вид А повернуто М1:2

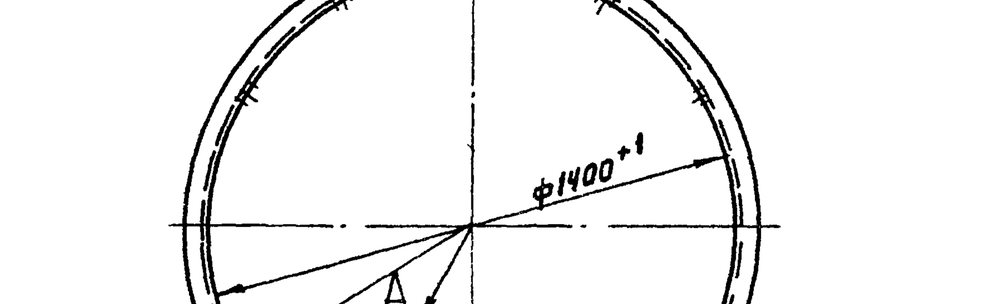

* Размер для справок

Изм	Лист	№ докум.	Подп.	Дата
Разраб		Раева		
Пров		Литвак		
Рук.гр.		Грановский		
Н.контр		Рубинская		
Утв		Спивак		

А1А121.051

Фланец

Лит. | Масса | Масштаб: И | 7,3 | 1:15

Лист | Листов 1

Уголок Б-36х36х3 ГОСТ 8509-72 / Ст3 ГОСТ 535-58

Госстрой СССР Сантехпроект г. Москва

Копировал Формат: 11

Подп. и дата | Взам.инв.№ | Инв.№ дубл. | Подп. и дата | Инв.№ подл.

А1А121.059 (√)

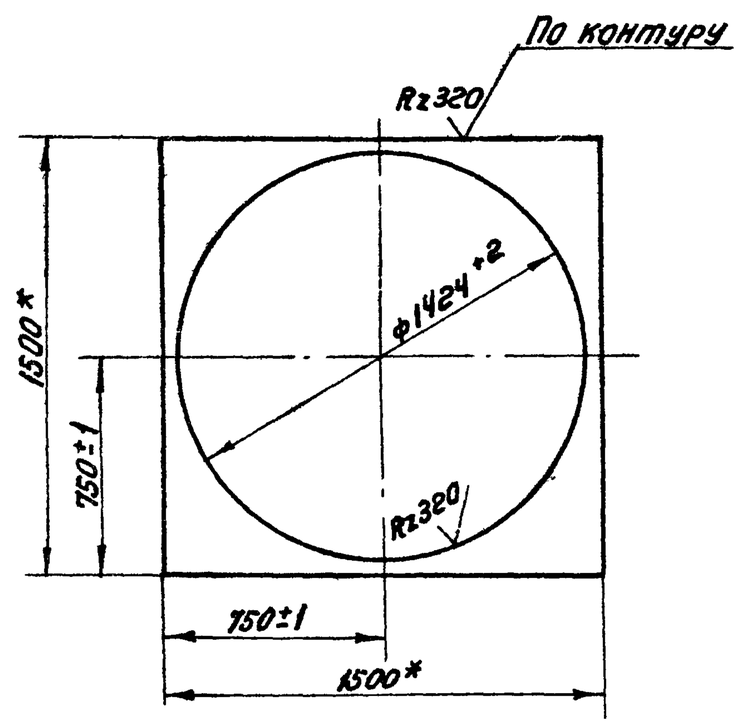

* Размеры для справок

Изм	Лист	№ докум.	Подп.	Дата
Разраб		Раева		
Пров		Литвак		
Рук.груп		Грановский		
Н.контр		Рубинская		
Утв		Спивак		

А1А121.059

Лист

Лит. | Масса | Масштаб: И | 10,4 | 1:20

Лист | Листов 1

Лист Б2 ГОСТ 19903-74 / I-IV-Ст.3 ГОСТ 16523-70

Госстрой СССР Сантехпроект г. Москва

Копировал Формат 11

Подп. и дата | Взам.инв.№ | Инв.№ дубл. | Подп. и дата | Инв.№ подл.

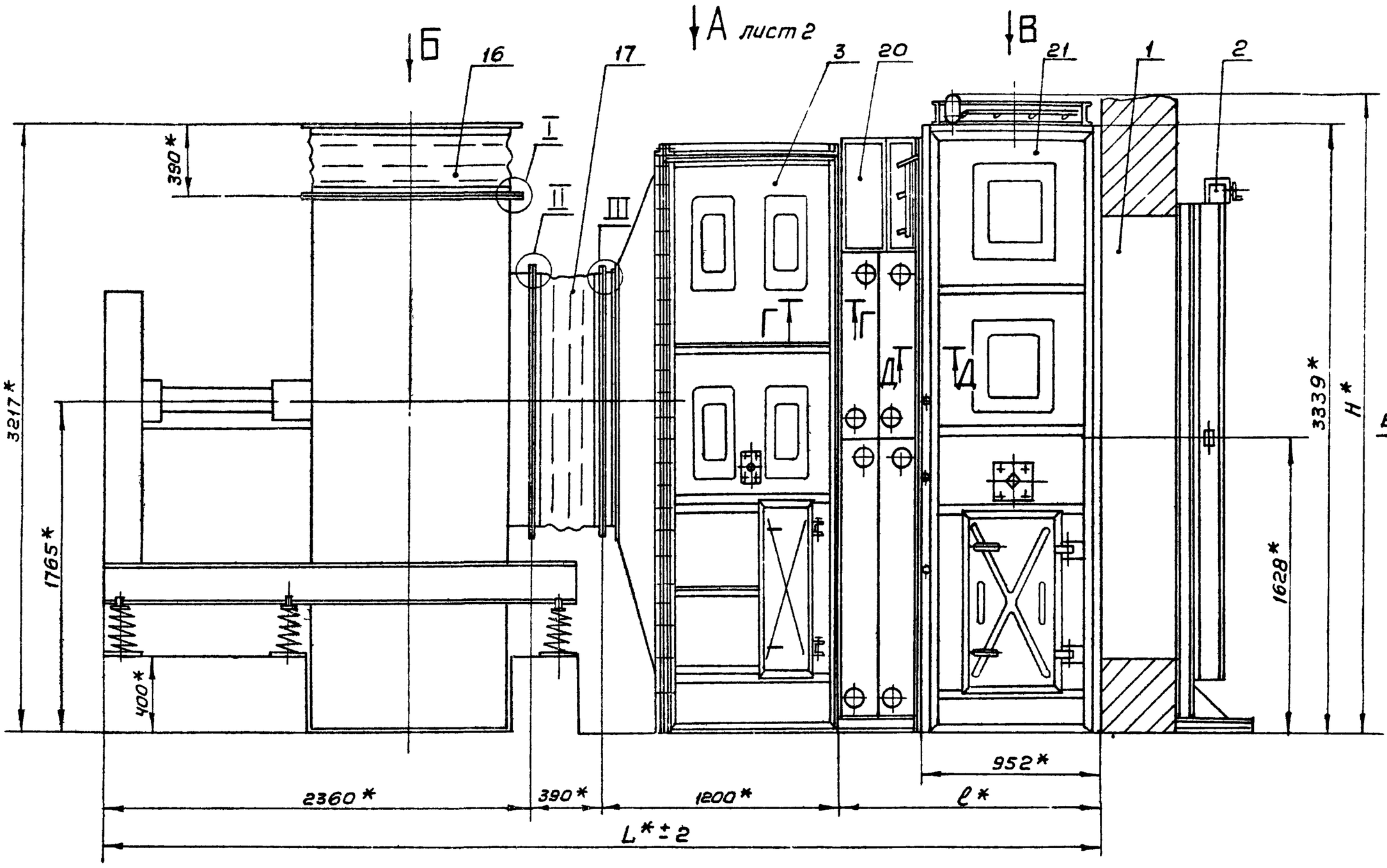

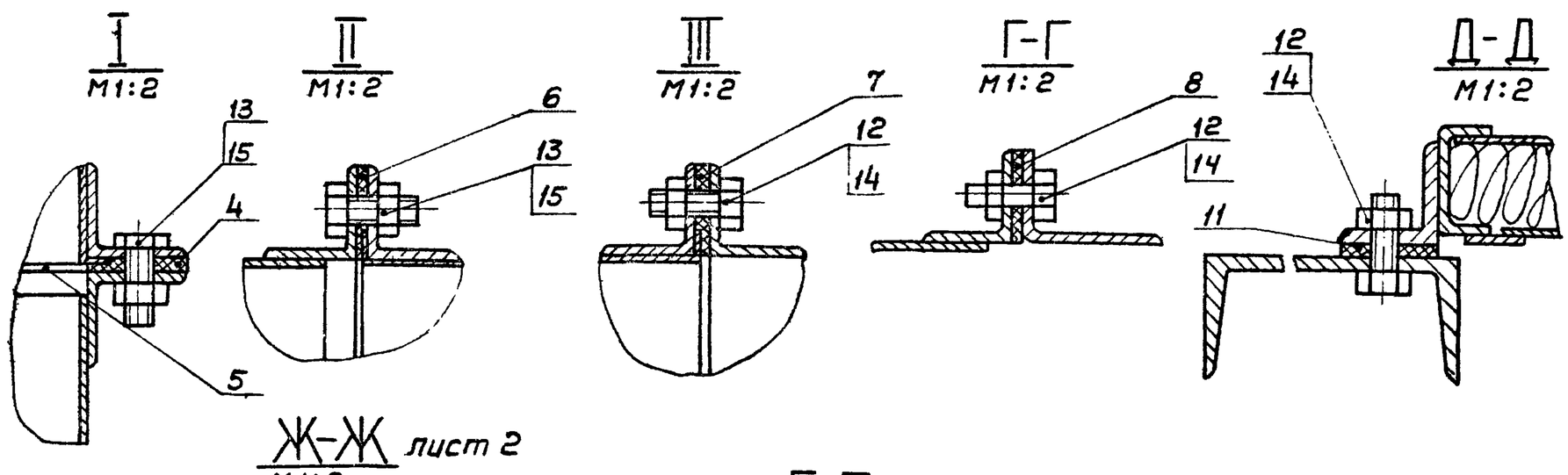

Обозначение	Размеры, мм L*	ℓ*	H*	Масса кг
А1А 123.000	5355	1396	3512	8235
–01	5435	1476		10040
–02	5172	1213		7580
–03	5212	1253		9185
–04	5538	1579		10095
–05	5728	1699		11860
–06	5355	1396	—	8175
–07	5435	1476		9980
–08	5172	1213		7520
–09	5212	1253		8125
–10	5538	1579		10035
–11	5728	1699		11800

Вид В
M1:20

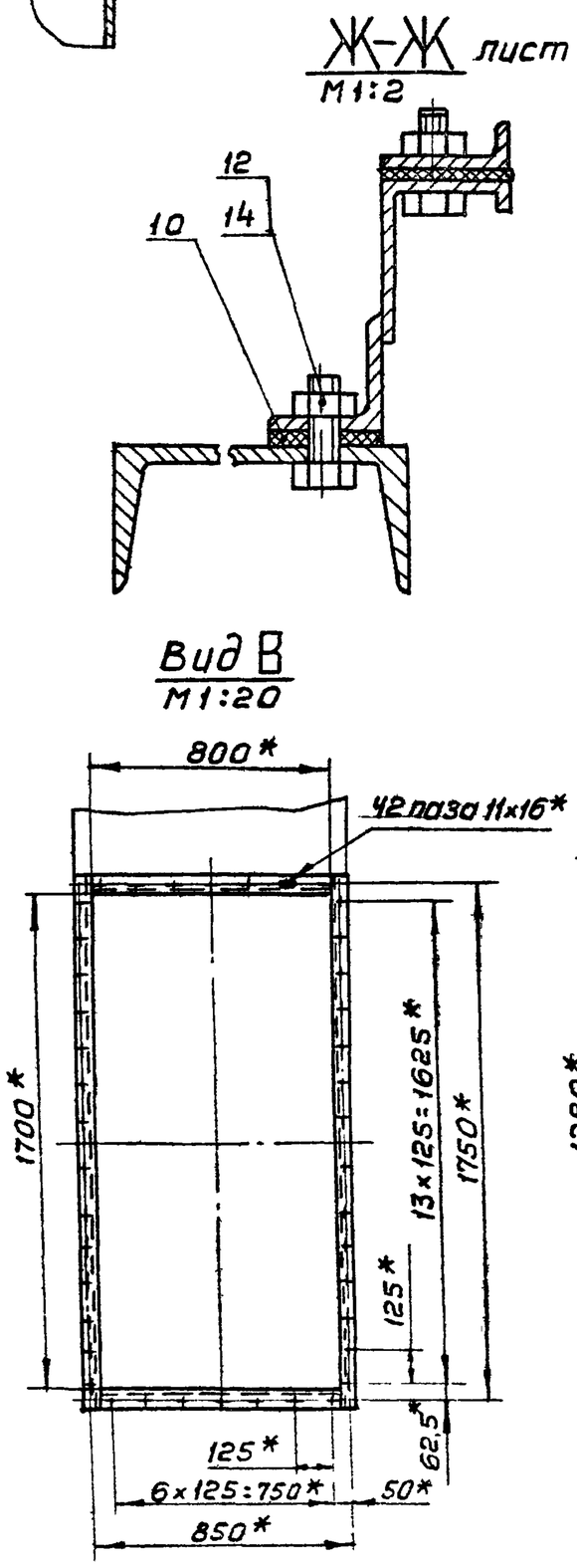

Вид Б
M1:15

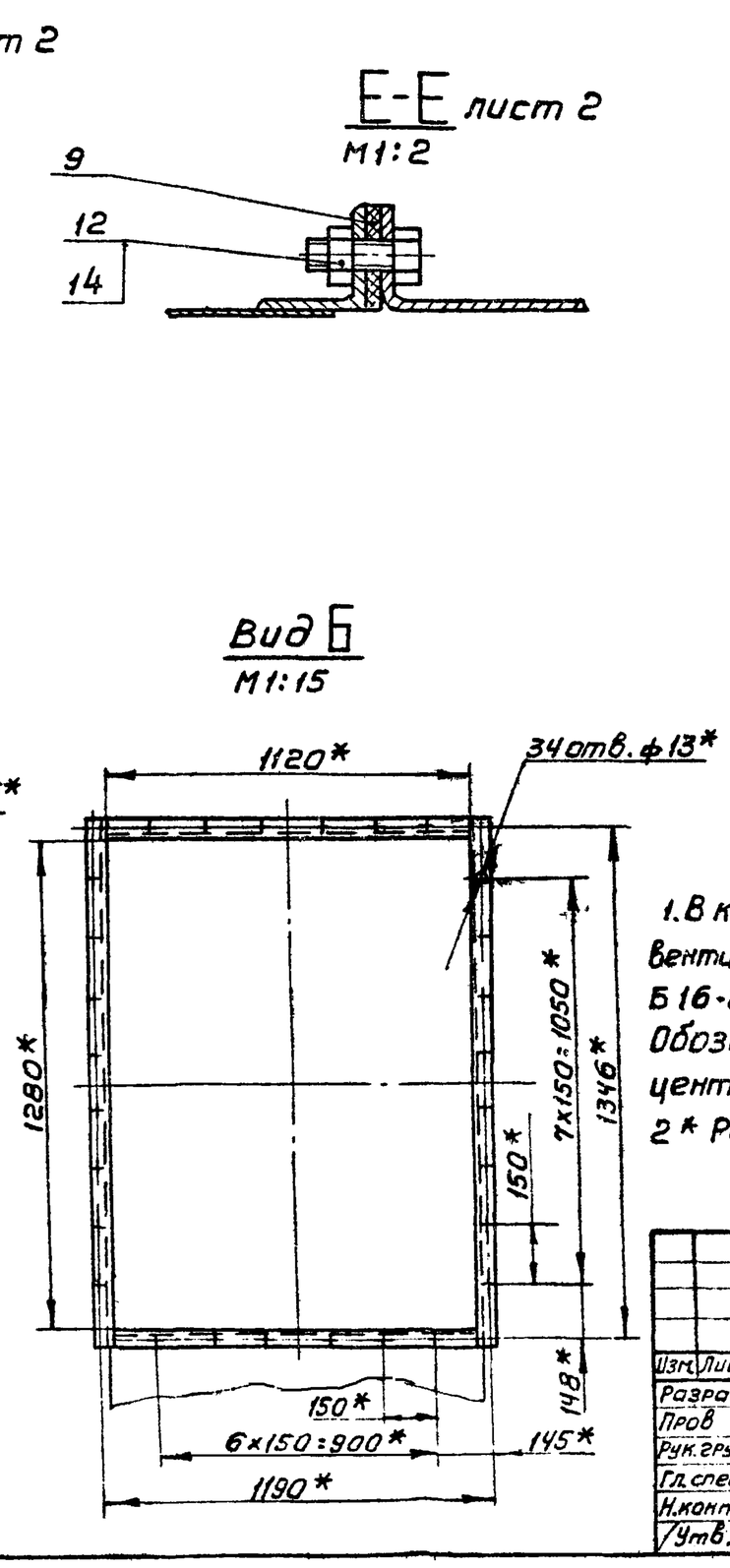

1. В качестве вентиляторных установок должны поставляться вентиляторные агрегаты с одним из комплектов: Б16-1; Б16-2; Б16-3; Б16-4; Б16-5; Б16-6; Б16-7
Обозначение комплектов принято по „Руководству по подбору центробежных вентиляторов" - серия А8·156 И
2* Размеры для справок.

Изм.	Лист	№ докум.	Подп.	Дата
Разраб.		Ямпольская		21/III
Пров		Литвак		
Рук. груп.		Грановский		
Гл. спец.		Спивак		
Н. контр.		Рубинская		
Утв.		Гольтвегер		

А1А 123. 000 СБ

Приточная вентиляционная камера типа 1ПК 100 с резервным вентилятором. Сборочный чертеж

Лит.	Масса	Масштаб
И	смотри таблицу	—

Лист 1 Листов 2

Госстрой СССР Сантехпроект г. Москва

Копировал: Терентьева Формат А2

Серия 3.904-15 Выпуск 1-10

Инв. № подл. | Подп. и дата | Взам. инв. | Инв. № дубл. | Подп. и дата

Вид А лист 1

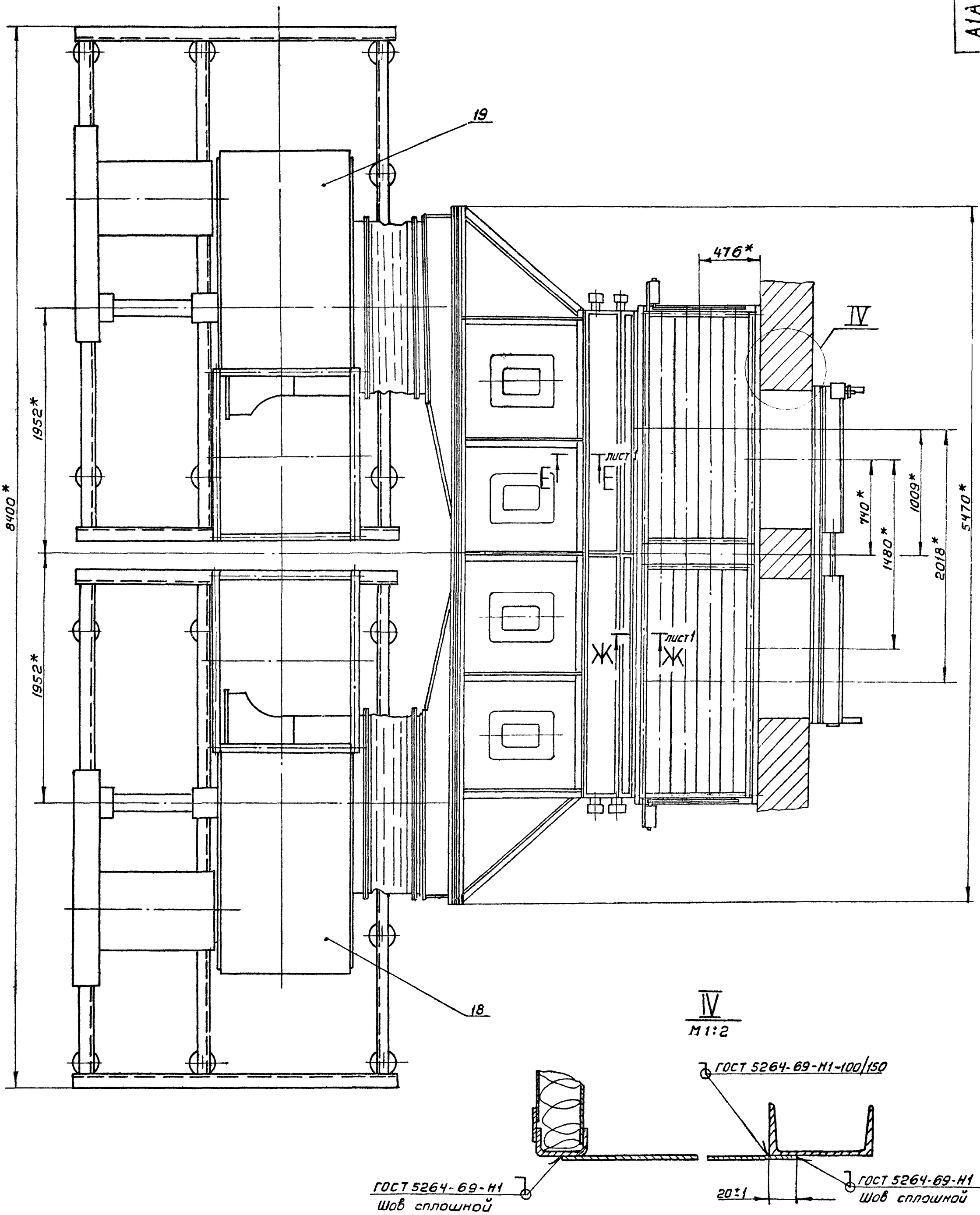

IV
М1:2

Формат	Зона	Поз.	Обозначение	Наименование	Кол.	Примечание
				Документация		
22			А1А121.010СБ	Сборочный чертеж		
				Сборочные единицы		
11		1	А1А121.020	Панель перекрытия	1	
11		2	А1А121.030	Панель передняя	1	
11		3	А1А121.040	Панель задняя	1	
11		4	А1А121.050	Панель торцевая	1	
11		5	А14М013.000	Дверь герметическая	1	Выпуск 1-7
				Детали		
Б4		6	А1А121.021	Прокладка Резина-пластина 3Т-м ГОСТ 7338-65 36×5470	1	0,96 кг
Б4		7	А1А121.022	Прокладка Резина-пластина 3Т-м ГОСТ 7338-65 36×1190	2	0,21 кг
Б4		8	А1А121.023	Прокладка Резина-пластина 3Т-м ГОСТ 7338-65 36×3207	2	0,59 кг

Инв.№ подл. | Подп. и дата | Взам. инв.№ | Инв.№ дубл. | Подп. и дата

Изм.	Лист	№ докум.	Подп.	Дата
Разраб.	Раева			
Пров.	Литвак			
Рук. груп.	Грановский			
Н. контр.	Рубинская			
Утв.	Спивак			

А1А121.010

Секция соединительная

Лит.	Лист	Листов
И	1	2

Госстрой СССР Сантехпроект г. Москва

Копировал: Формат А1

Формат	Зона	Поз.	Обозначение	Наименование	Кол.	Примечание
				Стандартные изделия		
		9		Болт М10×25.36 ГОСТ 7798-70	116	
		10		Гайка М10.4 ГОСТ 5915-70	116	

Инв.№ подл. | Подп. и дата | Взам. инв.№ | Инв.№ дубл. | Подп. и дата

Изм.	Лист	№ докум.	Подп.	Дата

А1А121.010

Лист 2

Копировал: Формат А1

Серия 3.904-15 Выпуск 1-10

Формат	Зона	Поз.	Обозначение	Наименование	Кол.	Примечание
				Документация		
12			А1А121.020 СБ	Сборочный чертеж		
				Детали		
12		1	А1А121.024	Уголок	1	
		2	-01	Уголок	1	
11		3	А1А121.025	Уголок	5	
11		4	А1А121.026	Лист	4	
11		5	А1А121.027	Уголок	1	
11		6	А1А121.028	Лист	2	
11		7	А1А121.029	Уголок	1	

Инв.№ подл. | Подп. и дата | Взам. инв.№ | Инв.№ дубл. | Подп. и дата

Изм.	Лист	№ докум.	Подп.	Дата
Разраб.	Раева			
Пров.	Литвак			
Рук. груп.	Грановский			
Н. контр.	Рубинская			
Утв.	Спивак			

А1А121.020

Панель перекрытия

Лит.	Лист	Листов
И		1

Госстрой СССР Сантехпроект г. Москва

Копировал: Формат А1

А1А118.028

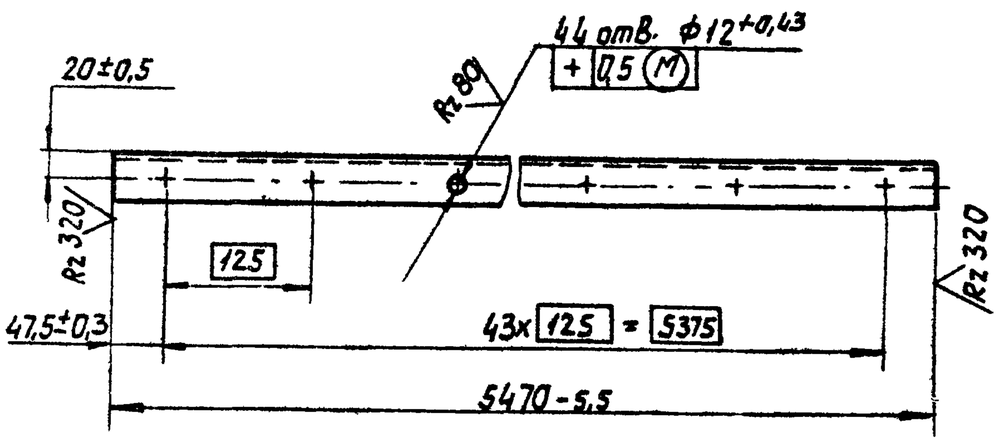

Инв.№ подл. | Подп. и дата | Взам. инв.№ | Инв.№ дубл. | Подп. и дата

Изм.	Лист	№ докум.	Подп.	Дата
Разраб.	Раева			
Пров.	Литвак			
Рук. груп.	Грановский			
Н. контр.	Рубинская			
Утв.	Спивак			

А1А1:8.028

Уголок

Лит.	Масса	Масшт.
И	9,0	1:5
Лист	Листов 1	

Уголок Б-36×36×3 ГОСТ 8509-72 / Ст3 ГОСТ 535-58

Госстрой СССР Сантехпроект г. Москва

Копировал: Формат А1

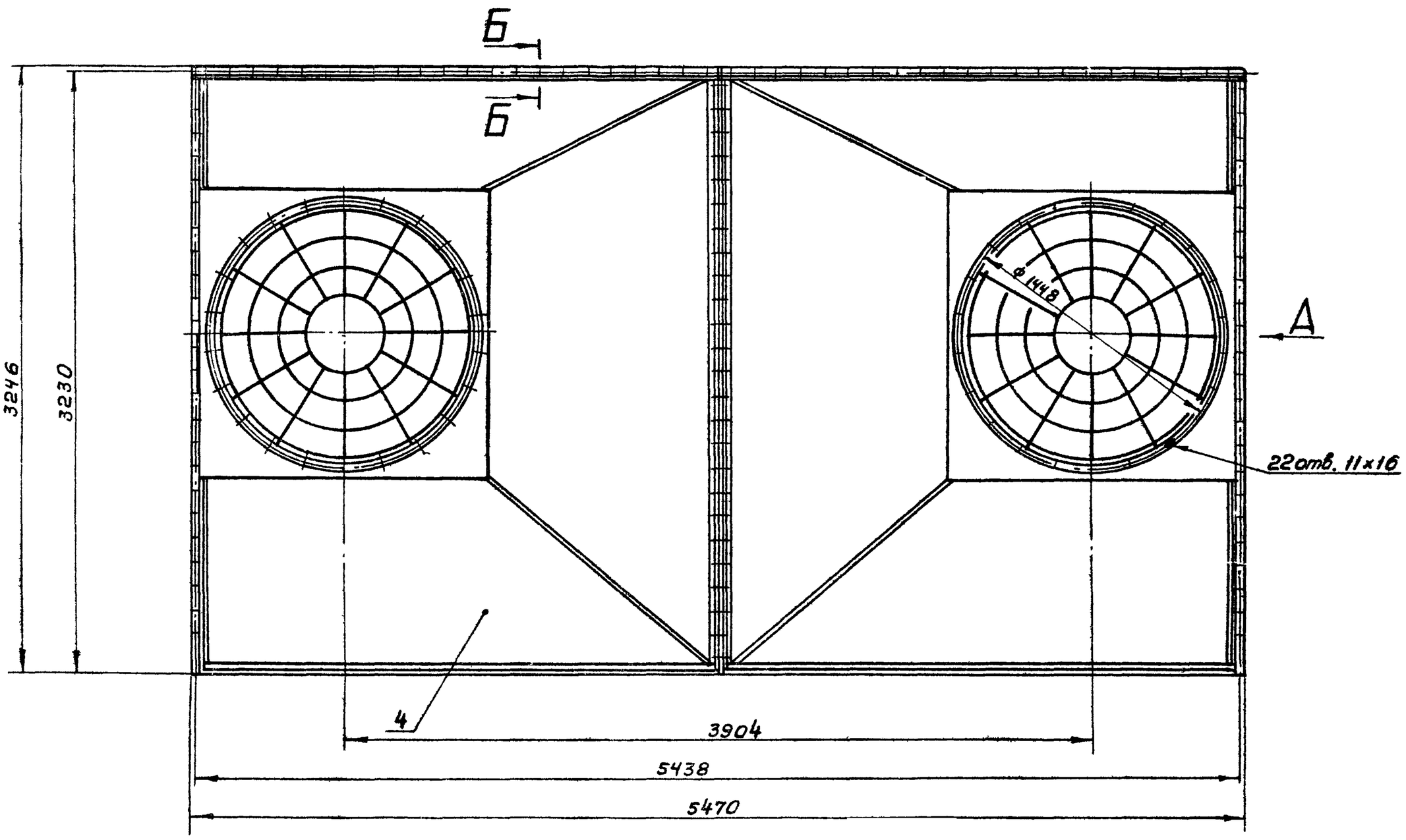

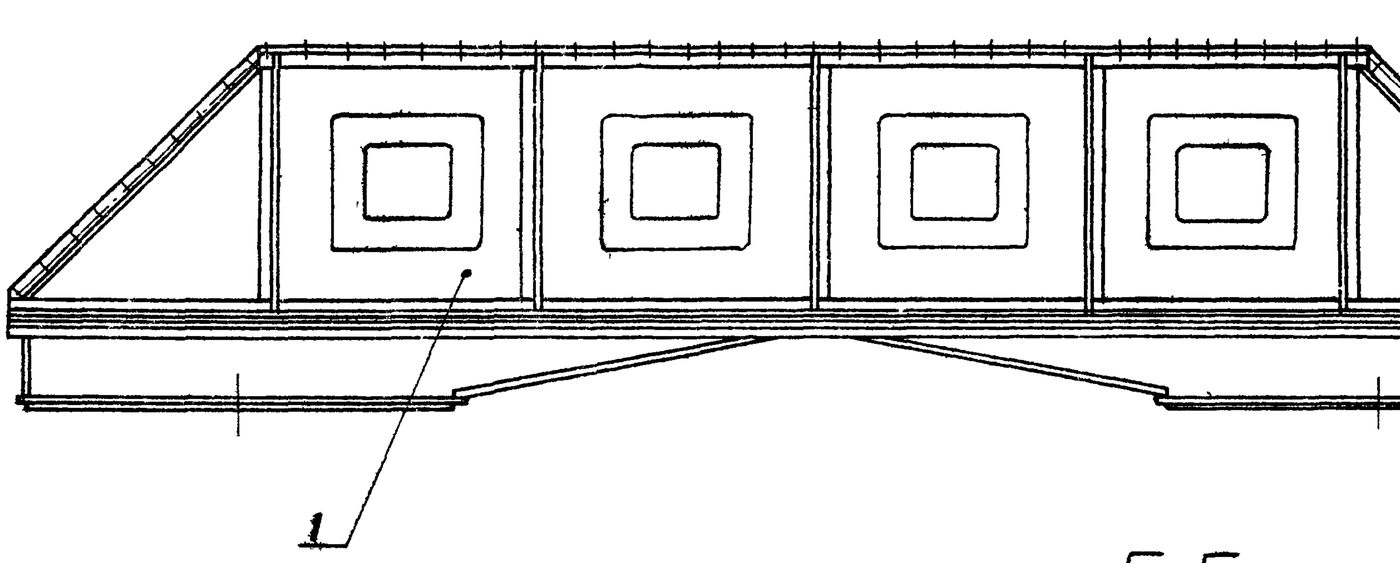

Вид А

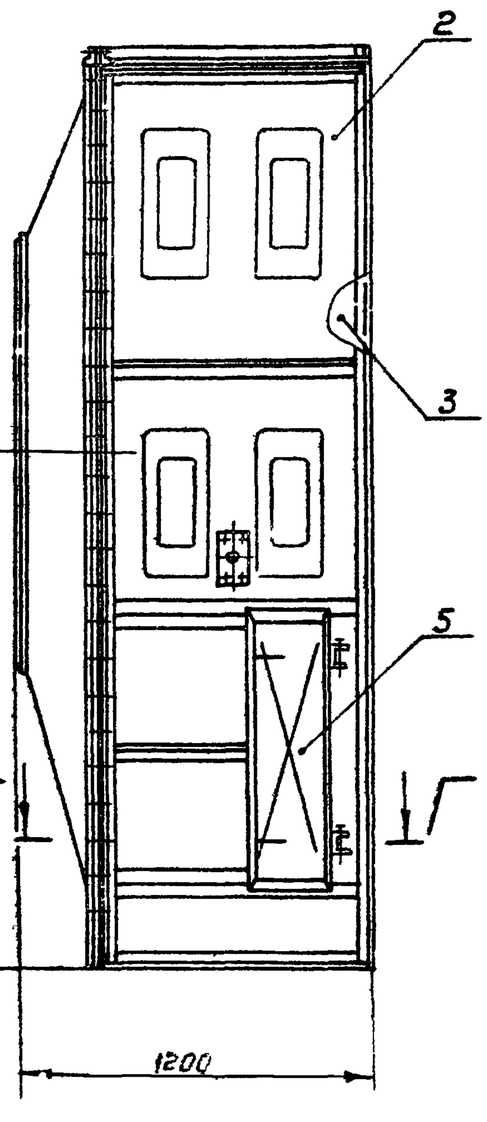

Г-Г повернуто
М1:2

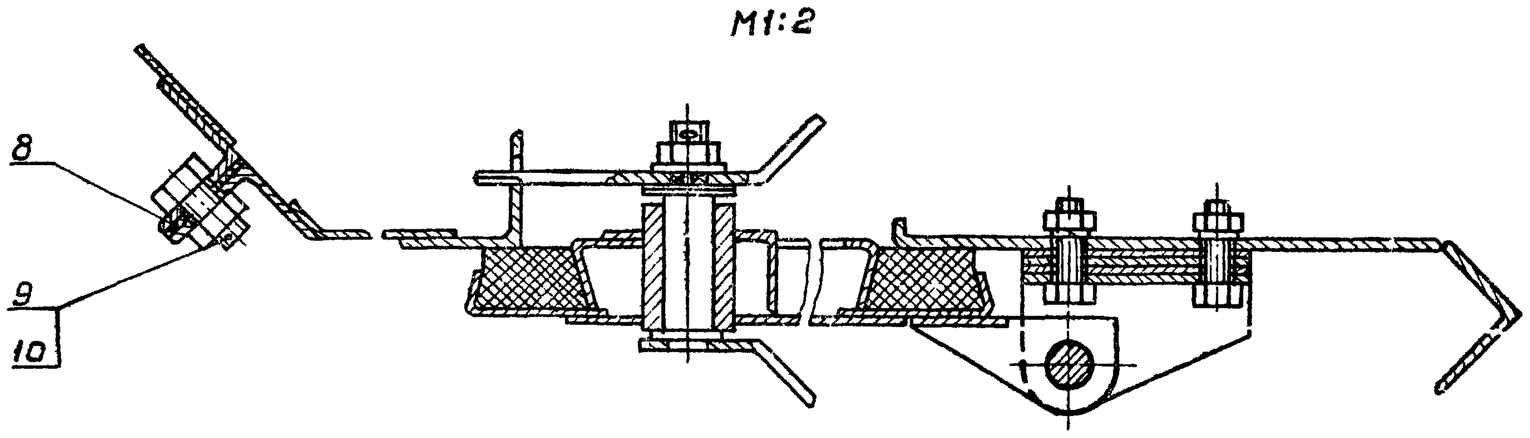

В-В повернуто
М1:2

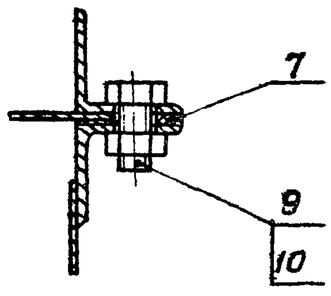

Б-Б
М1:2

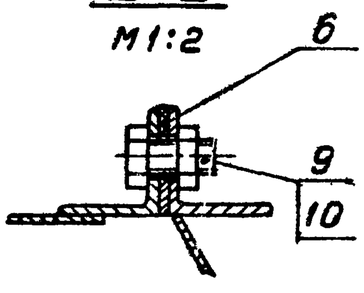

Размеры для справок

					А1А121.010 СБ		
Изм.	Лист	№ докум.	Подп.	Дата			
Разраб.		Раева			Секция соединительная	Лит.	Масса / Масштаб
Пров.		Литвак			Сборочный чертеж	И	464,0 / 1:20
Рук.груп.		Грановский				Лист	Листов 1
Гл.спец.		Спивак				Госстрой СССР Сантехпроект г. Москва	
Н.контр.		Рубинская					
Утв.		Гальтвгер					

Серия 3.904-15 Выпуск 1-10

Инв.№ подл. | Подп. и дата | Взам.инв.№ | Инв.№ дубл. | Подп. и дата

Копировал: Теренич

Формат А2

Формат	Зона	Поз.	Обозначение	Наименование	Кол.	Примечание
				Документация		
22			А1А121.030.СБ	Сборочный чертеж		
				Сборочные единицы		
11		1	А12А012.000	Панель для установки измерительных приборов	1	
				Детали		
11		2	А1А121.031	Прокладка	1	
11		3	А1А121.032	Планка	2	
11		4	А1А121.033	Профиль	1	
64		5	А1А121.034	Уголок		
				Уголок Б·40х40х3/ГОСТ 8509-72 / Ст3 ГОСТ 535-58		
				L=1188-2	2	2,19 кг
12		6	А1А121.035	Лист	1	
64		7	А1А121.036	Уголок		
				Уголок Б·36х36х3/ГОСТ 8509-72 / Ст.3 ГОСТ 535-58		
				L=1188-2	1	1,96 кг
12		8	А1А121.037	Уголок	1	
12		9	А1А121.038	Лист	1	

Инв.№ подл. | Подп. и дата | Взам. инв.№ | Инв.№ дубл. | Подп. и дата

Изм.	Лист	№ докум.	Подп.	Дата
Разраб.		Раева		
Пров.		Литвак		
Рук. груп.		Грановский		
Н. контр.		Рубинская		
Утв.		Сливак		

А1А121.030

Панель передняя

Лит	Лист	Листов
И	1	2

Госстрой СССР Сантехпроект г. Москва

Копировал: Формат: 11

Формат	Зона	Поз.	Обозначение	Наименование	Кол.	Примечание
64		10	А1А121.039	Уголок		
				Уголок Б·36х36х3 ГОСТ 8509-72 / Ст3 ГОСТ 535-58		
				L=460-1	3	0,7 кг
11		11	А1А121.041	Лист	1	
11		12	А1А121.042	Уголок	1	
		13	-01	Уголок	1	
11		14	А1А121.043	Уголок	1	
11		15	А1А121.044	Лист	1	
11		16	А1А121.045	Уголок	1	
11		17	А1А121.046	Планка	2	
				Стандартные изделия		
		18		Болт М10х25.36 ГОСТ 7798-70	4	
		19		Гайка М10.4 ГОСТ 5915-70	4	

Инв.№ подл. | Подп. и дата | Взам. инв.№ | Инв.№ дубл. | Подп. и дата

Изм.	Лист	№ докум.	Подп.	Дата

А1А121.030 Лист 2

Копировал: Формат 11

Формат	Зона	Поз.	Обозначение	Наименование	Кол.	Примечание
				Документация		
22			А1А121.040СБ	Сборочный чертеж		
				Детали		
12		1	А1А121.037-01	Уголок	1	
12		2	А1А121.038-01	Лист	3	
11		3	А1А121.042	Уголок	1	
		4	-01	Уголок	1	
11		5	А1А121.045-01	Уголок	1	
11		6	А1А121.046	Планка	2	
64		7	А1А121.047	Уголок		
				Уголок Б·36х36х3/ГОСТ 8509-72 / Ст3 ГОСТ 535-58		
				L=1188-2	2	1,96 кг

Инв.№ подл. | Подп. и дата | Взам. инв.№ | Инв.№ дубл. | Подп. и дата

Изм.	Лист	№ докум.	Подп.	Дата
Разраб.		Раева		
Пров.		Литвак		
Рук. груп.		Грановский		
Н. контр.		Рубинская		
Утв.		Сливак		

А1А121.040

Панель задняя

Лит.	Лист	Листов
И		1

Госстрой СССР Сантехпроект г. Москва

Копировал: Формат: 11

Формат	Зона	Поз.	Обозначение	Наименование	Кол.	Примечание
				Документация		
22			А1А121.050.СБ	Сборочный чертеж		
				Сборочные единицы		
11		1	А1А121.060	Сектор	1	
		2	-01	Сектор	1	
11		3	А1А121.070	Решетка ограждающая	2	
				Детали		
11		4	А1А121.048	Скоба	16	
64		5	А1А121.049	Прокладка		
				Резина-пластина		
				3Т-м ГОСТ 7338-65		
				36х3210	1	0,55 кг
				Стандартные изделия		
				Болты ГОСТ 7798-72		
		6		М8х16,36	32	
		7		М10х25,36	26	
				Гайка ГОСТ 5915-72		
		8		М8.4	32	
		9		М10.4	26	

Инв.№ подл. | Подп. и дата | Взам. инв.№ | Инв.№ дубл. | Подп. и дата

Изм.	Лист	№ докум.	Подп.	Дата
Разраб.		Раева		
Пров.		Литвак		
Рук. груп.		Грановский		
Н. контр.		Рубинская		
Утв.		Сливак		

А1А121.050

Панель торцевая

Лит.	Лист	Листов
И		1

Госстрой СССР Сантехпроект г. Москва

Копировал: Формат: 11

Серия 3.904-15 Выпуск 1-10

Rz 320

А1А121.038 — изображено

А1А121.038-01 — зеркальное отражение

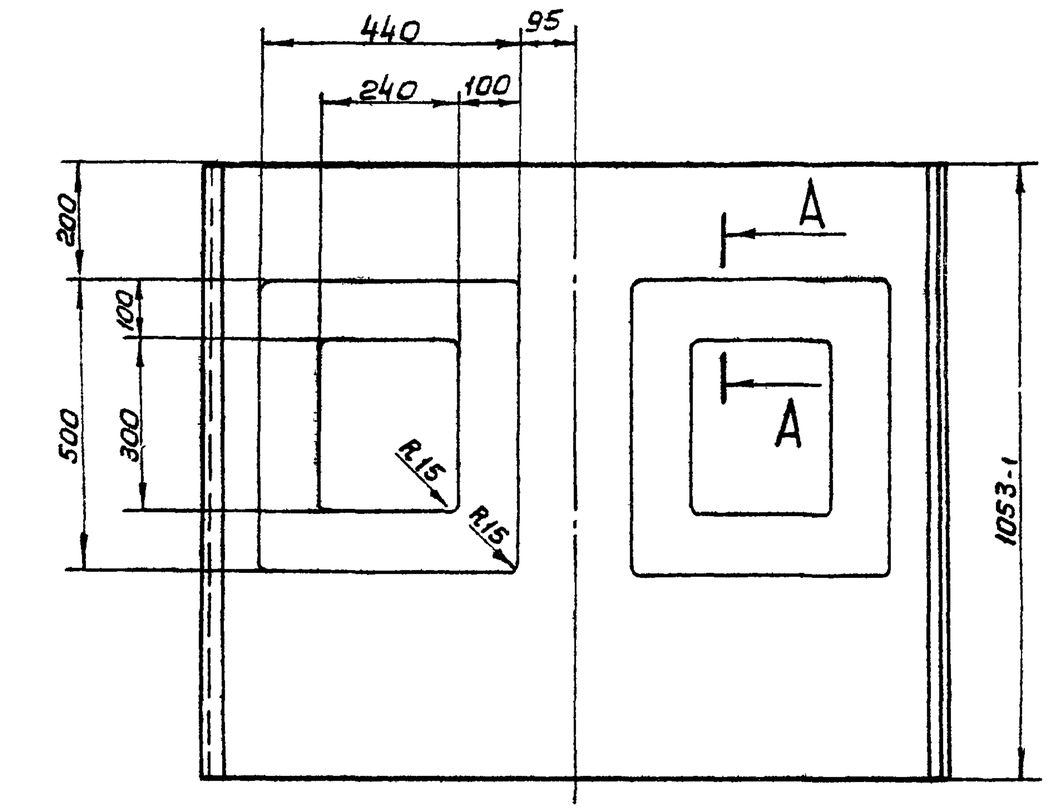

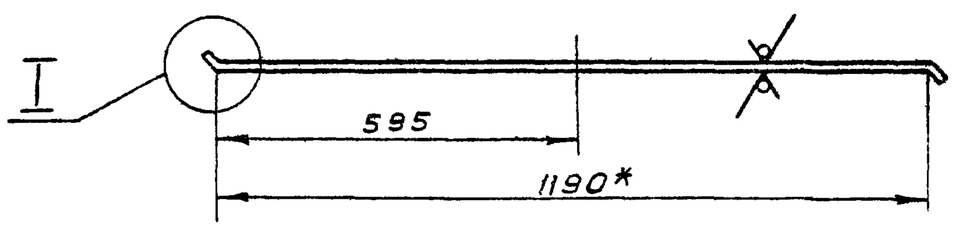

А-А
М1:1

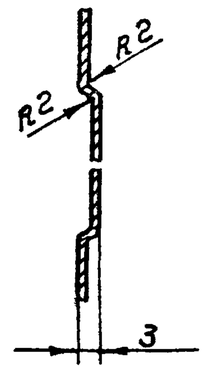

I
М2:1

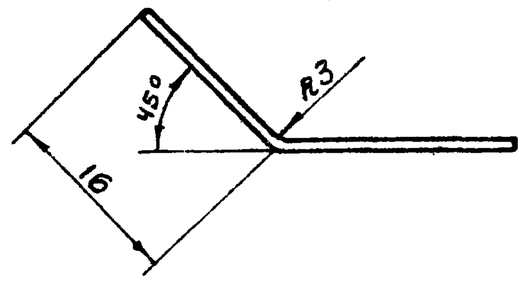

1. Неуказанные предельные отклонения размеров по СМ 7
2* Размер для справок

Изм	Лист	№ докум.	Подп.	Дата
Разраб.		Раева		
Пров.		Литвак		
Рук.груп.		Грановский		
Н.контр.		Рубинская		
Утв.		Спивак		

А1А 121. 038

Лист

Лит	Масса	Масштаб
И	8,06	1:10

Лист | Листов 1

Лист Б0,8 ГОСТ 19903-74
I-IV-Ст3. ГОСТ 16523-70

Госстрой СССР
Сантехпроект
г. Москва

Копировал: Терентьева

Формат 12

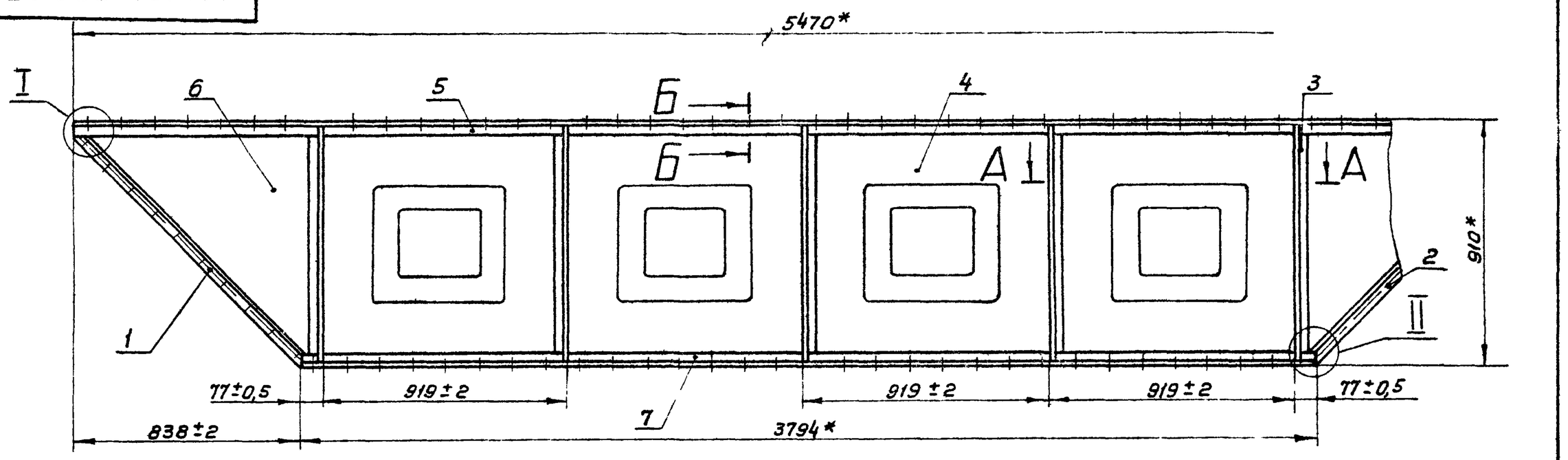

Б-Б
М1:2

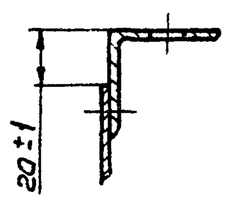

А-А
М1:2

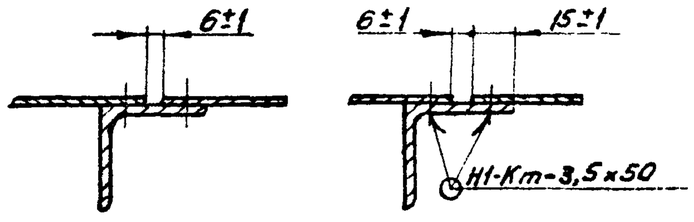

I
М1:2

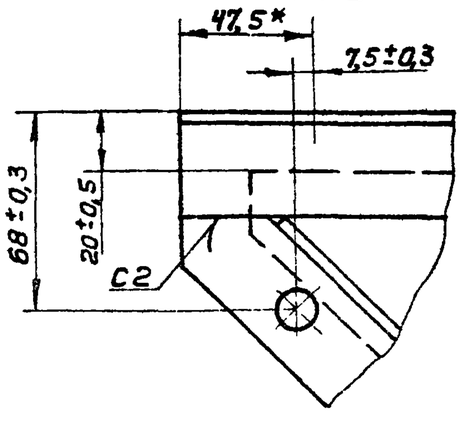

II
М1:2

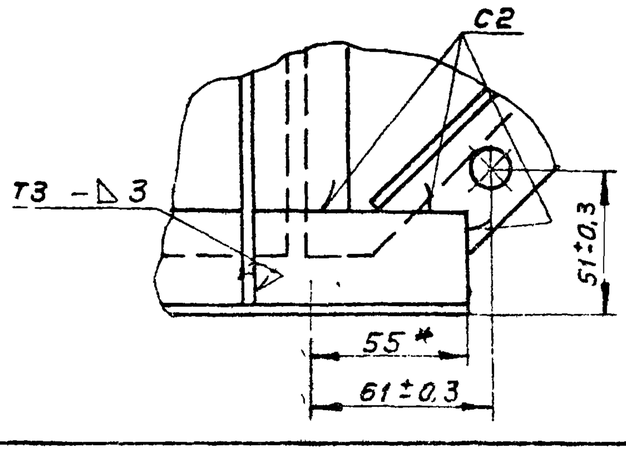

1.* Размеры для справок.
2. Сварные швы Н1-Кт по ГОСТ 15878-70; Т3, С2 по ГОСТ 5264-69

Изм	Лист	№ докум.	Подп.	Дата
Разраб.		Литвак		
Пров.		Грановский		
Рук.группы		Грановский		
Гл.спец.		Спивак		
Н.контр.		Рубинская		
Утв.		Гальтвегер		

А1А 121. 020 СБ

Панель перекрытия
Сборочный чертеж

Лит	Масса	Масштаб
И	51,33	1:15

Лист | Листов 1

Госстрой СССР
Сантехпроект
г. Москва

Копировал: Терентьева

Формат 12

Серия 3.904-15 Выпуск 1-10

Инв.№подл. | Подп. и дата | Взам.инв.№ | Инв.№дубл. | Подп. и дата

А1А121.030СБ

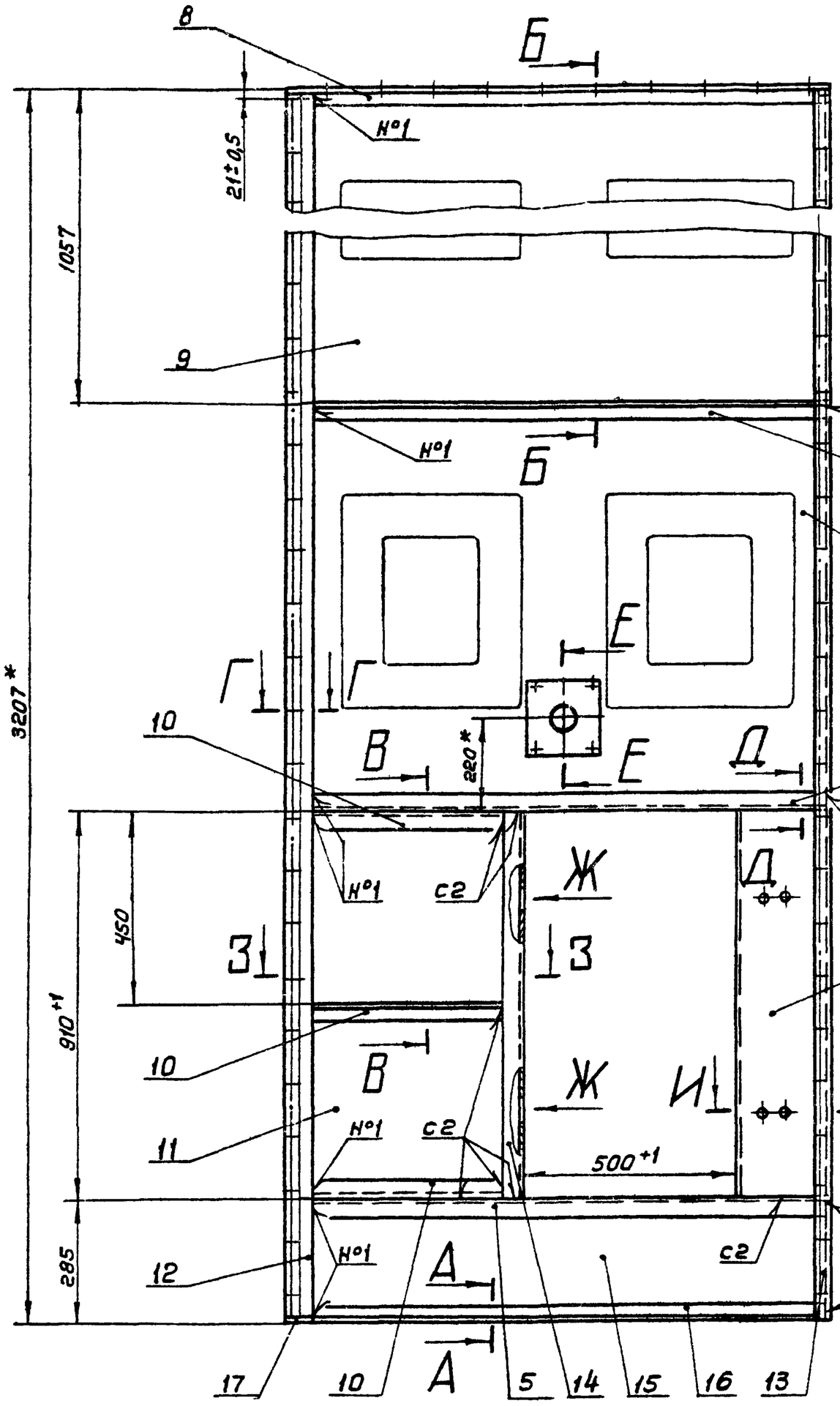

Б-Б
М1:2

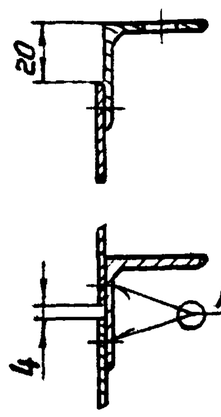

В-В
М1:2

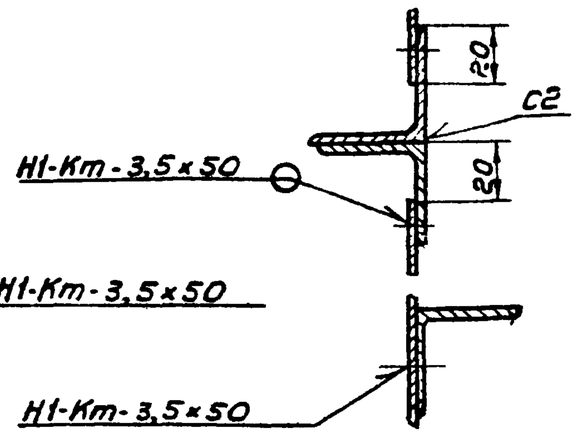

Г-Г
М1:2

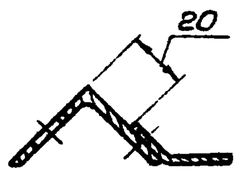

Д-Д
М1:2

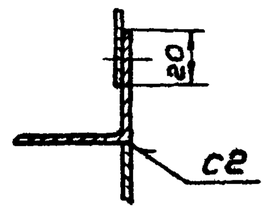

Е-Е
М1:2

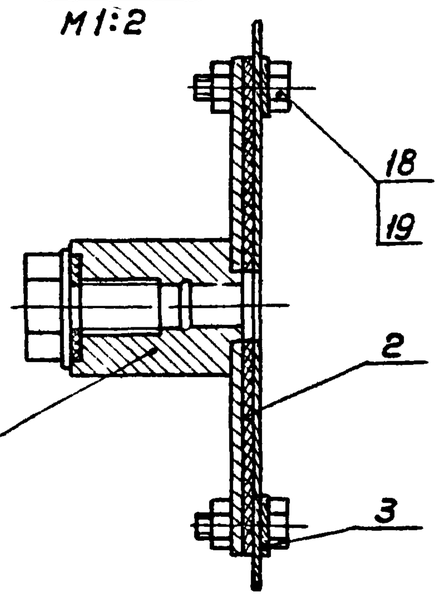

Вид Ж
М1:2

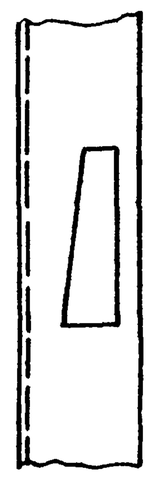

З-З
М1:2

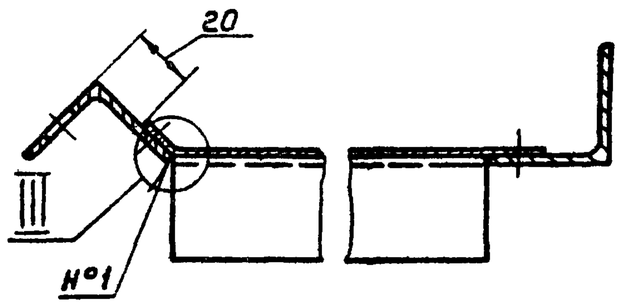

III
М1:1

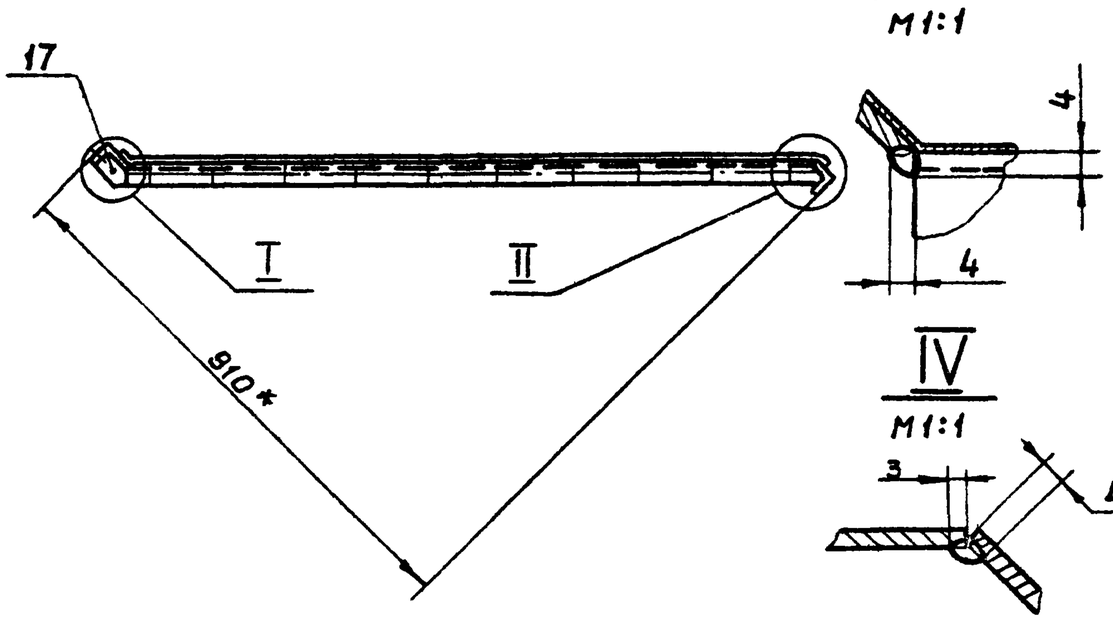

IV
М1:1

И-И
М1:2

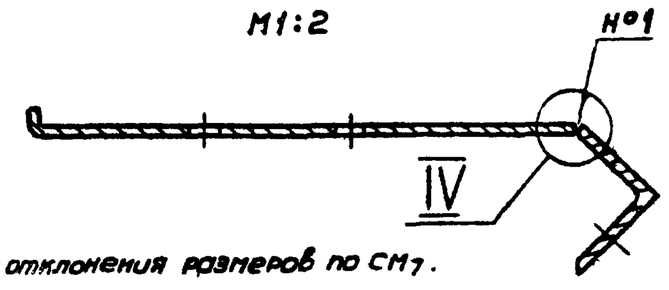

А-А
М1:2

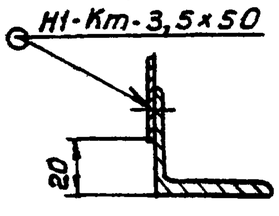

I
М1:2

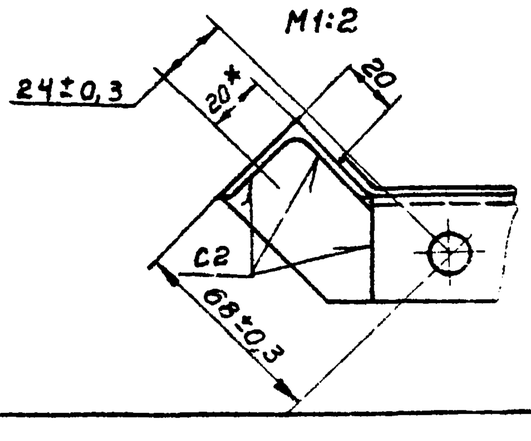

II
М1:2

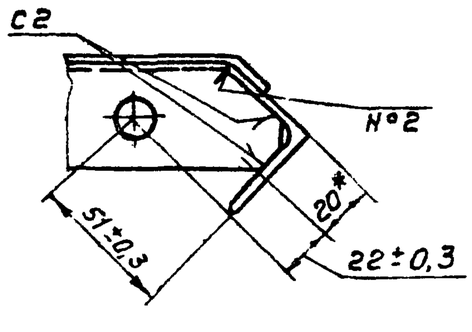

1. Неуказанные предельные отклонения размеров по СМ7.
2. * Размеры для справок.
3. Шероховатость поверхностей деталей, полученных отрезкой под прямым углом, – $\frac{Rz\,320}{\sqrt{}}$. Неуказанная шероховатость поверхностей деталей - $\sqrt{}$.
4. Сварные швы Н1-Кт по ГОСТ 15878-70; С2 по ГОСТ 5264-69; №1, №2 сварка ручная электродуговая.

					А1А121.030СБ		
Изм.	Лист	№ докум.	Подп.	Дата	Панель передняя Сборочный чертеж	Лит.	Масса	Масштаб
Разраб		Литвак				И	50,0	1:10
Пров		Грановский				Лист	Листов 1	
Рук.груп.		Грановский				Госстрой СССР Сантехпроект г. Москва		
Гл.спец.		Спивак						
Н.контр		Рубинская						
Утв		Гальтвегер						

Копировал: Терентьева

Формат 22

Серия 3.904-15 Выпуск 1-10

Инв.№подл. | Подп. и дата | Взам.инв.№ | Инв.№дубл. | Подп. и дата

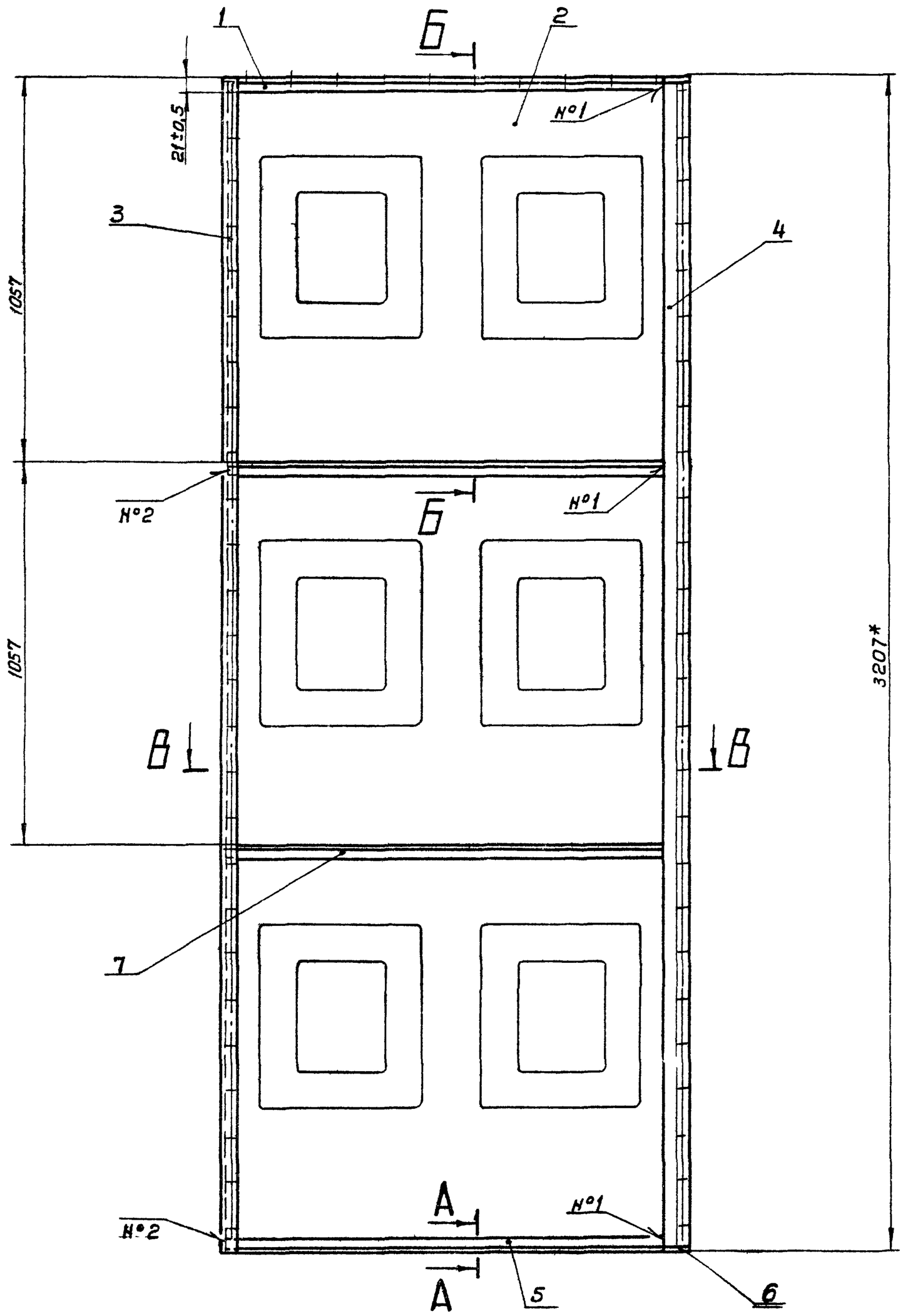

Б-Б
М1:1

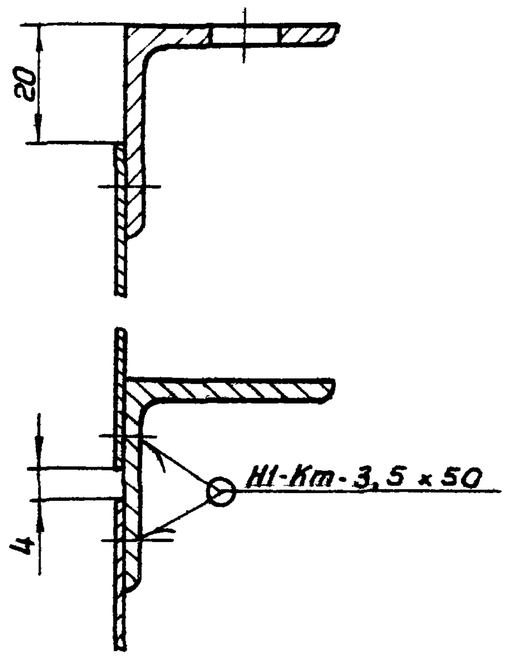

А-А
М1:1

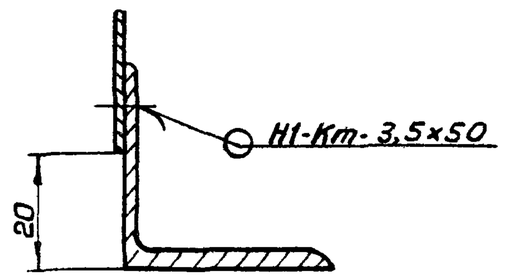

IV
М1:1

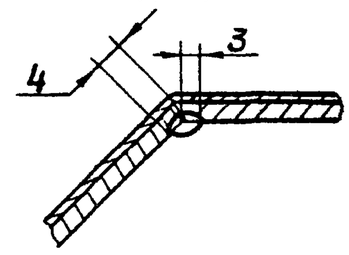

III
М1:1

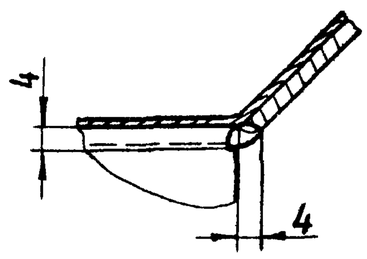

В-В
М1:2

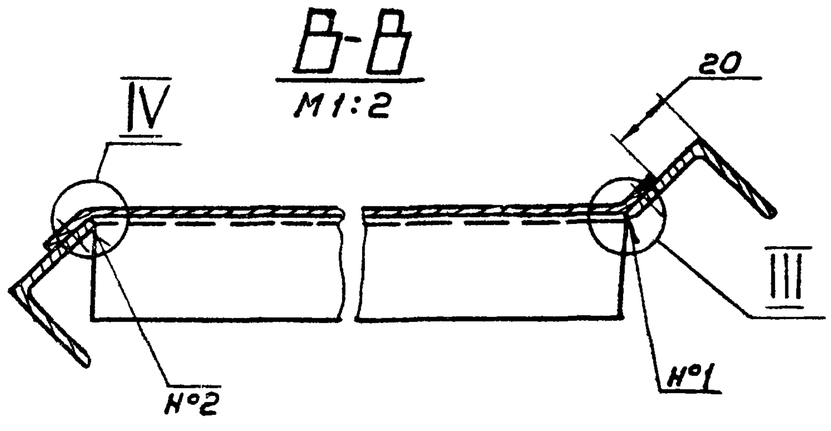

I
М1:2

II
М1:2

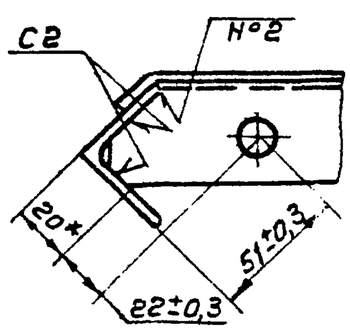

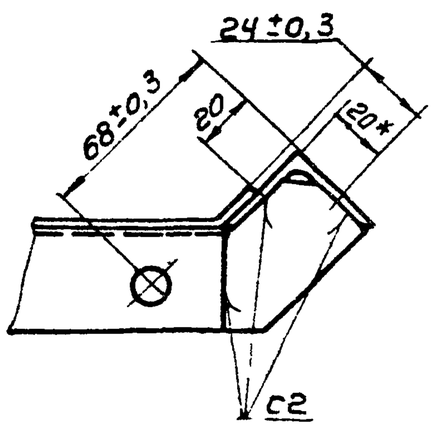

1. Неуказанные предельные отклонения размеров по СМ 7
2. * Размеры для справок
3. Шероховатость поверхностей деталей, полученных отрезкой под прямым углом, - Rz320 ✓. Неуказанная шероховатость поверхностей деталей - ✓.
4. Сварные швы Н1-Кт по ГОСТ 15878-70; С2 по ГОСТ 5264-69; Н°1, Н°2 сварка ручная электродуговая.

Изм.	Лист	№ докум.	Подп.	Дата
Разраб.		Литвак		
Пров.		Грановский		
Рук. груп.		Грановский		
Гл. спец.		Спивак		
Н. контр.		Рубинская		
Утв.		Гольтвегер		

А1А 121. 040 СБ

Панель задняя

Сборочный чертеж

Лит.	Масса	Масштаб
И	40,8	1:10
Лист	Листов 1	

Госстрой СССР Сантехпроект г. Москва

Копировал: Терентьева

Формат А2

Серия 3.904-16 Выпуск 1-10

Инв. № подл. | Подп. и дата | Взам. инв. № | Инв. № дубл. | Подп. и дата

АIА 121. 050 СБ

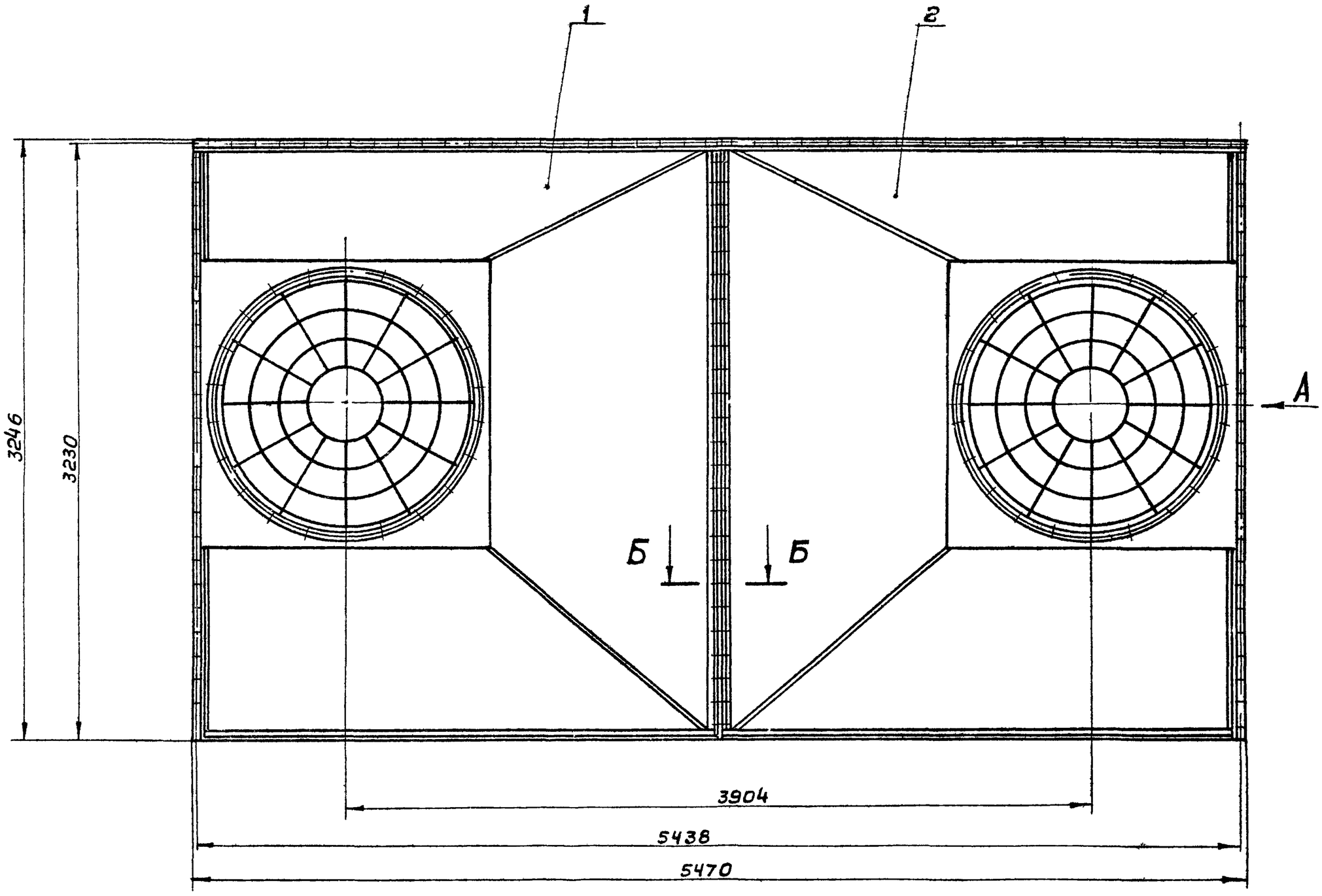

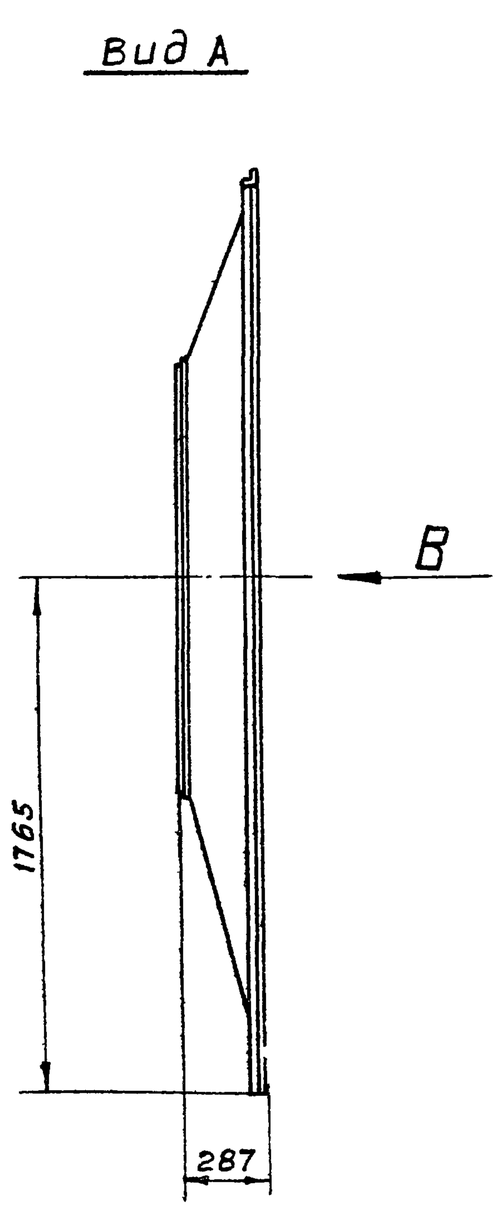

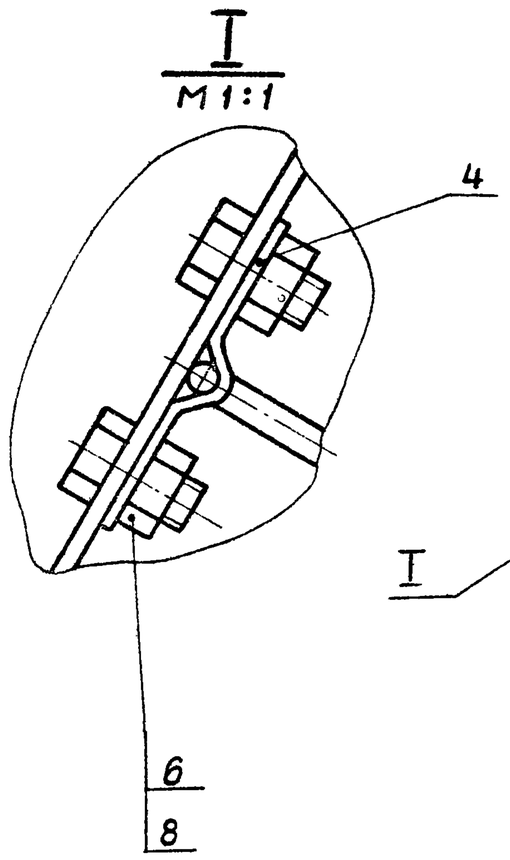

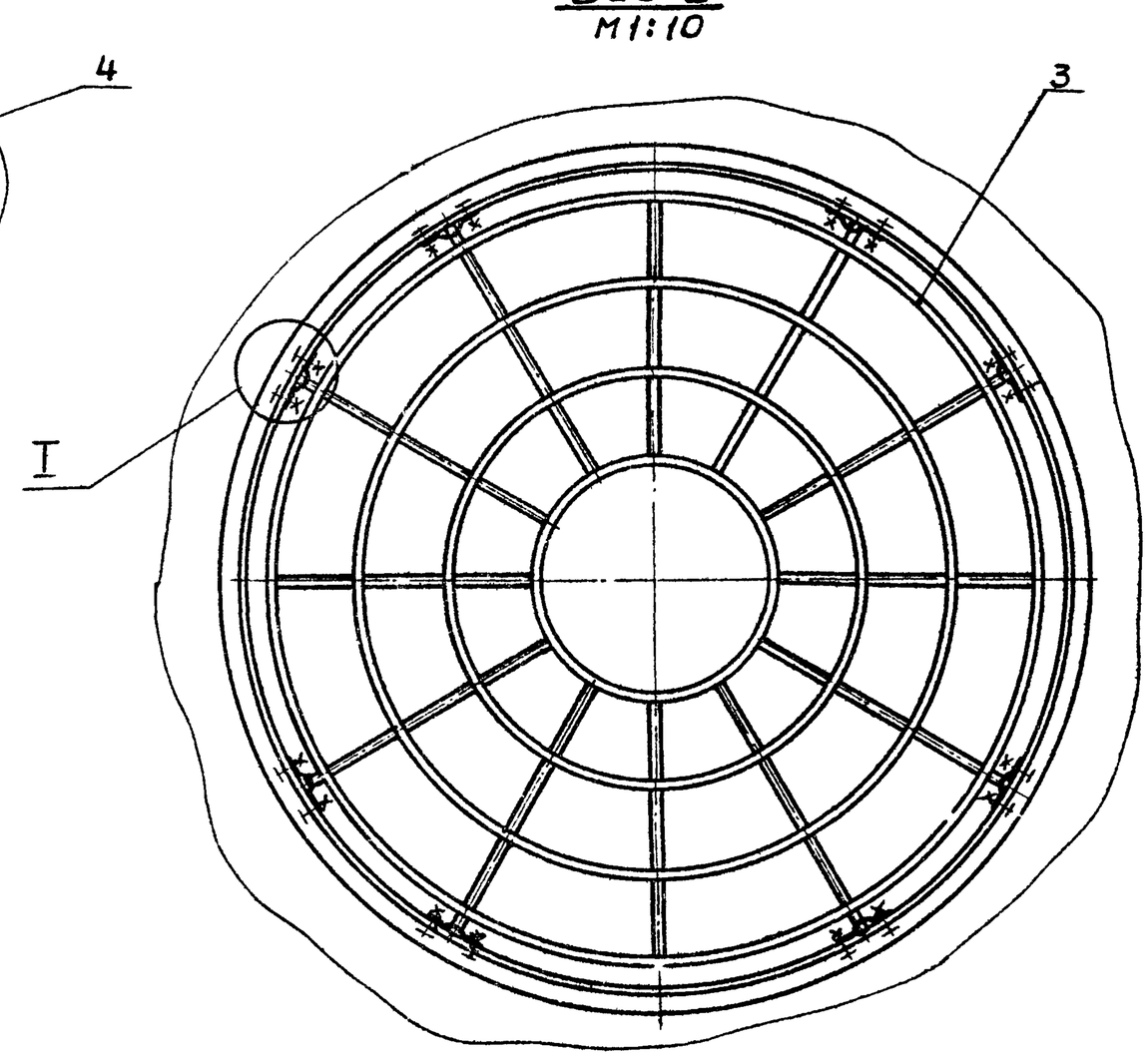

Размеры для справок

Изм	Лист	№докум.	Подп.	Дата	АIА 121. 050 СБ			
Разраб.		Раева			Панель торцевая сборочный чертеж	Лит.	Масса	Масштаб
Пров.		Литвак				И	303,0	1:20
Рук.грп.		Грановский				Лист	Листов 1	
Гл.спец.		Спивак				Госстрой СССР Сантехпроект г. Москва		
Н.контр		Рувинская						
Утв.		Гольтвегер						

Копировал: Терех

Формат 22

Серия 3. 904-15 Выпуск 1-10

Инв.№подл. | Подп. и дата | Взам. инв.№ | Инв.№дубл. | Подп.

Формат	Зона	Поз.	Обозначение	Наименование	Кол.	Примечание
				Документация		
12			А1А 121.060 СБ	Сборочный чертеж		
				Сборочные единицы		
11		1	А1А 121.070	Фланец	1	
				Детали		
11		2	А1А 121.051	Лист	1	
11		3	А1А 121.052	Лист	1	
64		4	А1А 121.053	Уголок		
				Уголок Б-36х36х3 ГОСТ 8509-72 / Ст.3. ГОСТ 535-58		
				L= 2697-2	1	4,45 кг
11		5	А1А 121.054	Лист	1	
11		6	А1А 121.055	Лист	1	
			Переменные данные для исполнений:			
				А1А121.060		
				Детали		
11		7	А1А 121.056	Уголок	1	

Инв.№ подл. | Подп. и дата | Взам. инв.№ | Инв.№ дубл. | Подп. и дата

Изм.	Лист	№ докум.	Подп.	Дата
Разраб.		Раева		
Пров.		Литвак		
Рук. груп.		Грановский		
Н. контр.		Рувинская		
Утв.		Сливак		

А1А 121.060

Сектор

Лит.	Лист	Листов
И	1	2

Госстрой СССР Сантехпроект г. Москва

Копировал: Формат: 11

Формат	Зона	Поз.	Обозначение	Наименование	Кол.	Примечание
11		8	А1А121.057	Уголок	1	
11		9	А1А 121.058	Уголок	1	
				А1А121.060-01		
				Детали		
11		7	А1А121.056-01	Уголок	1	
11		8	А1А121.057-01	Уголок	1	
11		9	А1А121.058-01	Уголок	1	

Инв.№ подл. | Подп. и дата | Взам. инв.№ | Инв.№ дубл. | Подп. и дата

Изм.	Лист	№ докум.	Подп.	Дата

А1А 121.060

Лист 2

Копировал: Формат 11

Серия 3.904-15 Выпуск 1-10

Формат	Зона	Поз.	Обозначение	Наименование	Кол.	Примечание
				Документация		
12			А1А121 070 СБ	Сборочный чертеж		
				Детали		
11		1	А1А 121. 059	Лист	1	
11		2	А1А 121. 061	Фланец	1	

Инв.№ подл. | Подп. и дата | Взам. инв.№ | Инв.№ дубл. | Подп. и дата

Изм.	Лист	№ докум.	Подп.	Дата
Разраб.		Раева		
Пров.		Литвак		
Рук. груп.		Грановский		
Н. контр.		Рувинская		
Утв.		Сливак		

А1А 121.070

Фланец

Лит	Лист	Листов
И		1

Госстрой СССР Сантехпроект г. Москва

Копировал: Формат: 11

Формат	Зона	Поз.	Обозначение	Наименование	Кол.	Примечание
				Документация		
12			А1А 121.080 СБ	Сборочный чертеж		
				Детали		
11		1	А1А 121.062	Пруток	8	
64		2	А1А 121. 063	Пруток		
				Круг В5 ГОСТ 2590-71 / Ст3 ГОСТ 535-58		
				L= 4097-3	1	0,63 кг
64		3	А1А 121. 064	Пруток		
				Круг В5 ГОСТ 2590-71 / Ст3 ГОСТ 535-58		
				L= 3155-2	1	0,48 кг
64		4	А1А 121. 065	Пруток		
				Круг В5 ГОСТ 2590-71 / Ст 3 ГОСТ 535-58		
				L= 2213-1	1	0,34 кг
64		5	А1А 121. 066	Пруток		
				Круг В5 ГОСТ 2590-71 / Ст3 ГОСТ 535-58		
				L=1270-1	1	0,2 кг
64		6	А1А 121. 068	Пруток		
				Круг В5 ГОСТ 2590-71 / Ст 3 ГОСТ 535-58		
				L= 455-1	1	0,07 кг

Инв.№ подл. | Подп. и дата | Взам. инв.№ | Инв.№ дубл. | Подп. и дата

Изм.	Лист	№ докум.	Подп.	Дата
Разраб.		Раева		
Пров.		Литвак		
Рук. груп.		Грановский		
Н. контр.		Рувинская		
Утв.		Сливак		

А1А121.080

Решетка ограждающая

Лит.	Лист	Листов
И		1

Госстрой СССР Сантехпроект г. Москва

Копировал Формат 11

Рис. 1

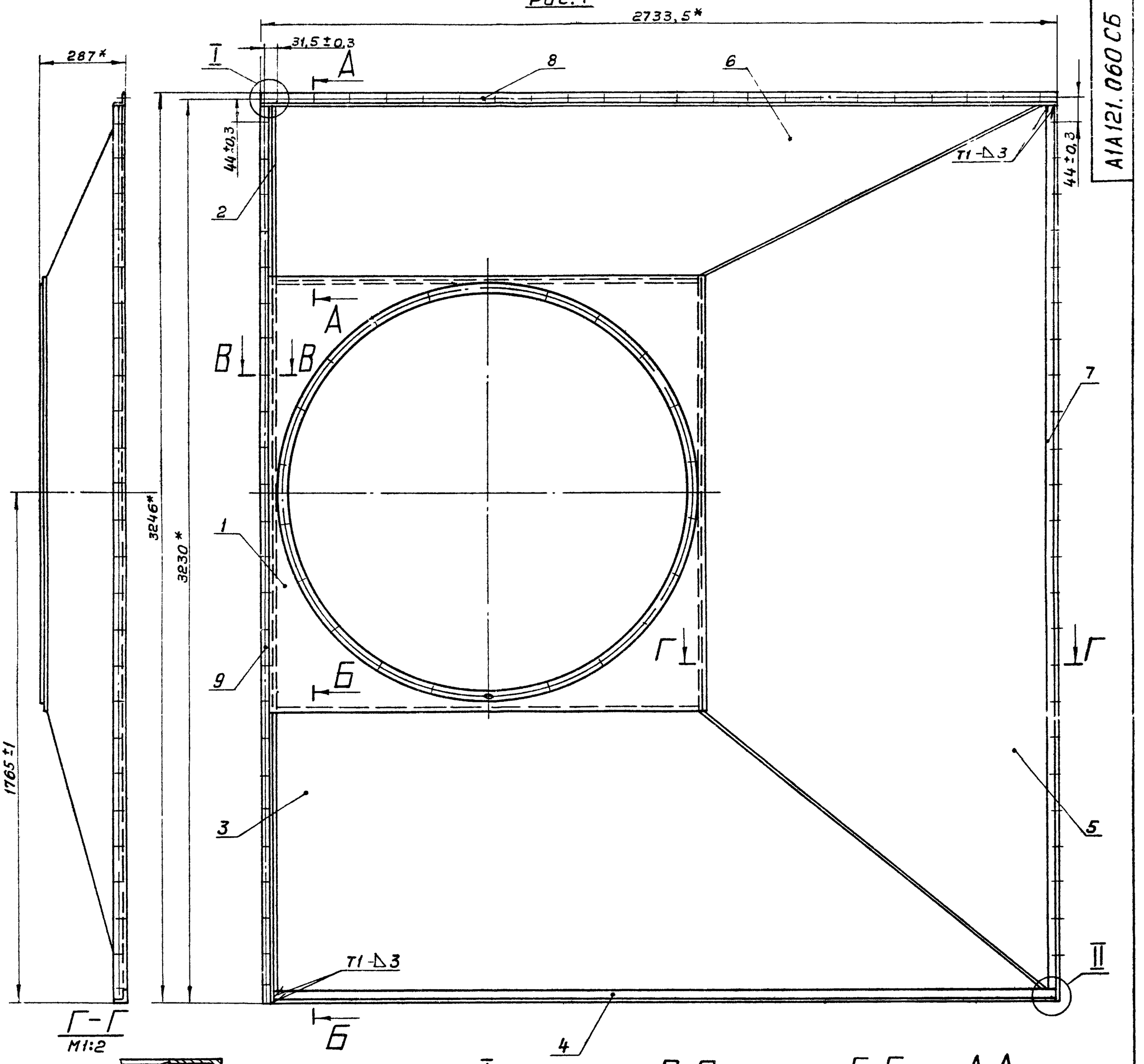

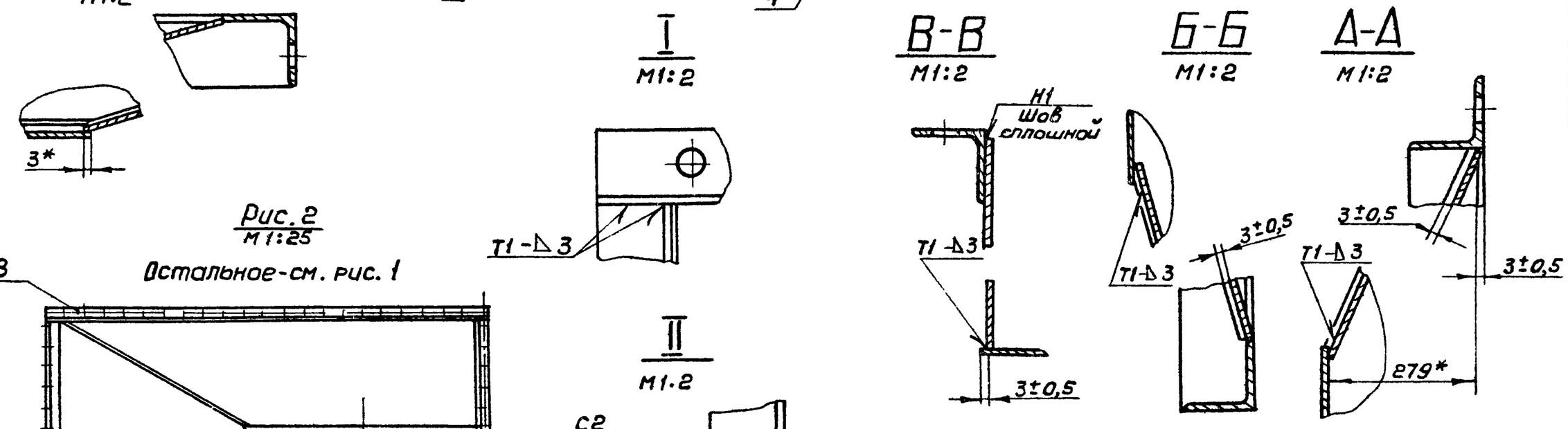

Рис. 2
М1:25

Остальное-см. рис. 1

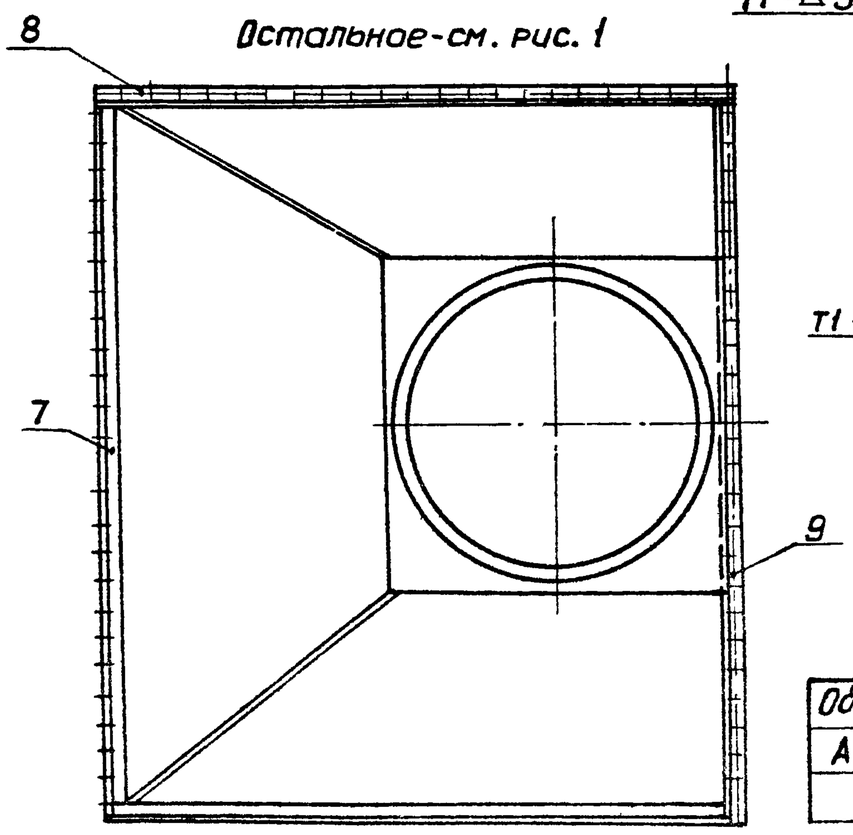

1. * Размеры для справок
2. Шероховатость поверхностей деталей полученных отрезкой под прямым углом, - Rz320 ✓. Неуказанная шероховатость поверхностей деталей - ✓.
3. Сварные швы Н1, С2, Т1 по ГОСТ 5264-69. Неуказанную сварку производить по контуру прилегания деталей сварным швом с размером катета 3мм; сварка ручная электродуговая.

Обозначение	Рис.
А1А121.060	1
-01	2

Изм	Лист	№ докум.	Подп.	Дата
Разраб.		Раева		
Пров.		Литвак		
Рук.группы		Грановский		
Гл.спец.		Спивак		
Н.контр.		Рубинская		
Утв.		Гольтвеегер		

А1А121.060 СБ

Сектор

Сборочный чертеж

Лит.	Масса	Масшт
И	148,0	1:10

Лист | Листов 1

Госстрой СССР
Сантехпроект
г. Москва

Копировал: Терентьева

Формат 22

Серия 3.904-15 Выпуск 1-10

Инв.№подл. | Подп. и дата | Взам.инв.№ | Инв.№дубл. | Подп. и дата

АIА121.080СБ

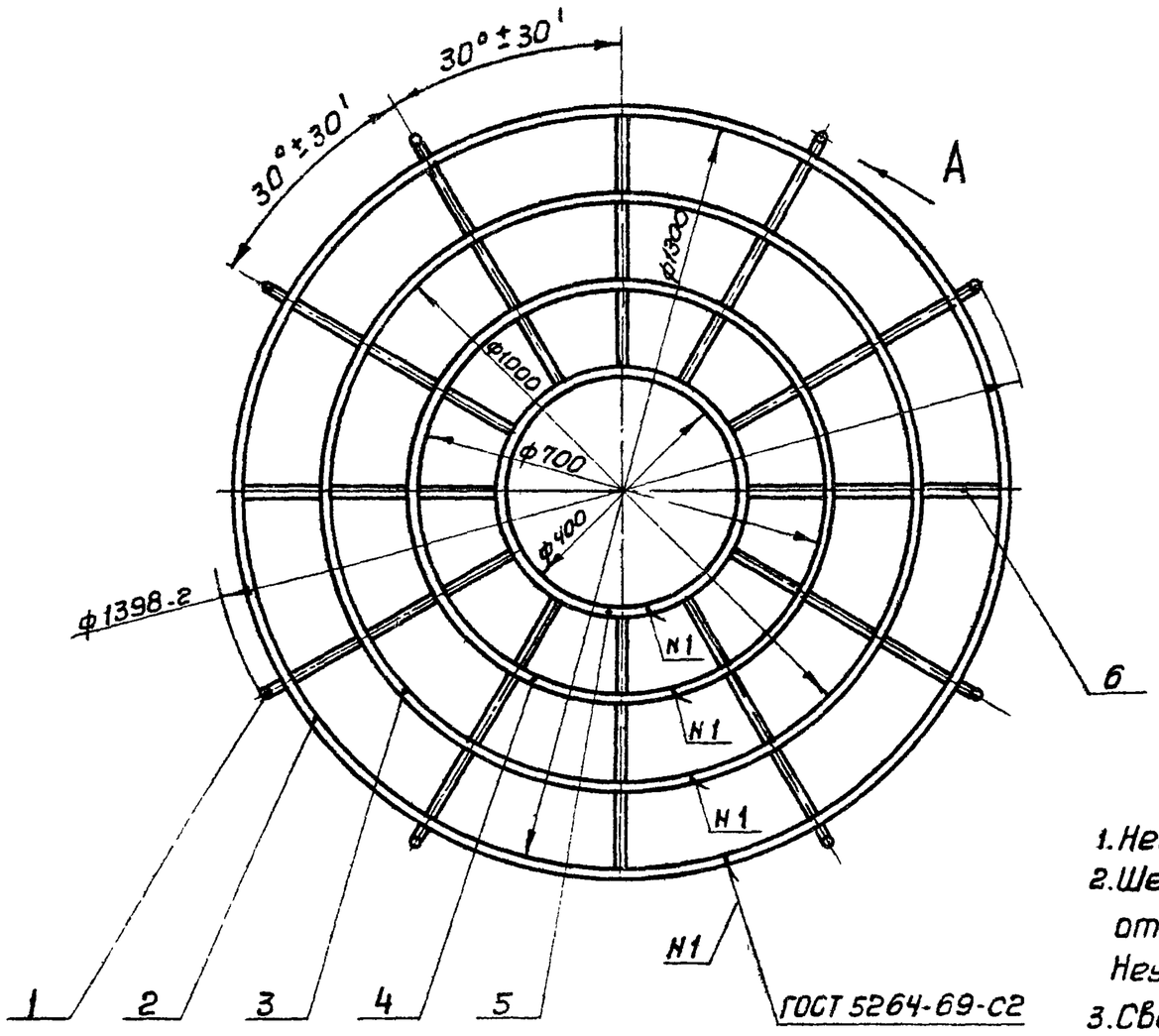

Вид А
М1:1

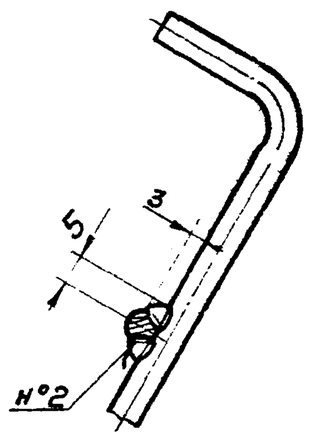

1. Неуказанные предельные отклонения размеров по СМ7.
2. Шероховатость поверхностей деталей, полученных отрезкой под прямым углом – Rz 320 ✓.
   Неуказанная шероховатость поверхностей деталей – ✓.
3. Сварные швы N°2 производить по контуру прилегания деталей, сварка ручная электродуговая.

Изм	Лист	N° докум.	Подп.	Дата	А1А121.080СБ			
Разраб.		Раева			Решетка ограждающая. Сборочный чертеж	Лит.	Масса	Масштаб
Пров.		Литвак				И	2,57	1:10
Рук.группы		Грановский				Лист	Листов 1	
Гл.спец.		Спивак				Госстрой СССР Сантехпроект г. Москва		
Н.контр.		Рубинская						
Утв.		Гольтвегер						

Копировал: Терентьева Формат 12

АIА121.070СБ

Серия 3.904-15 Выпуск 1-10

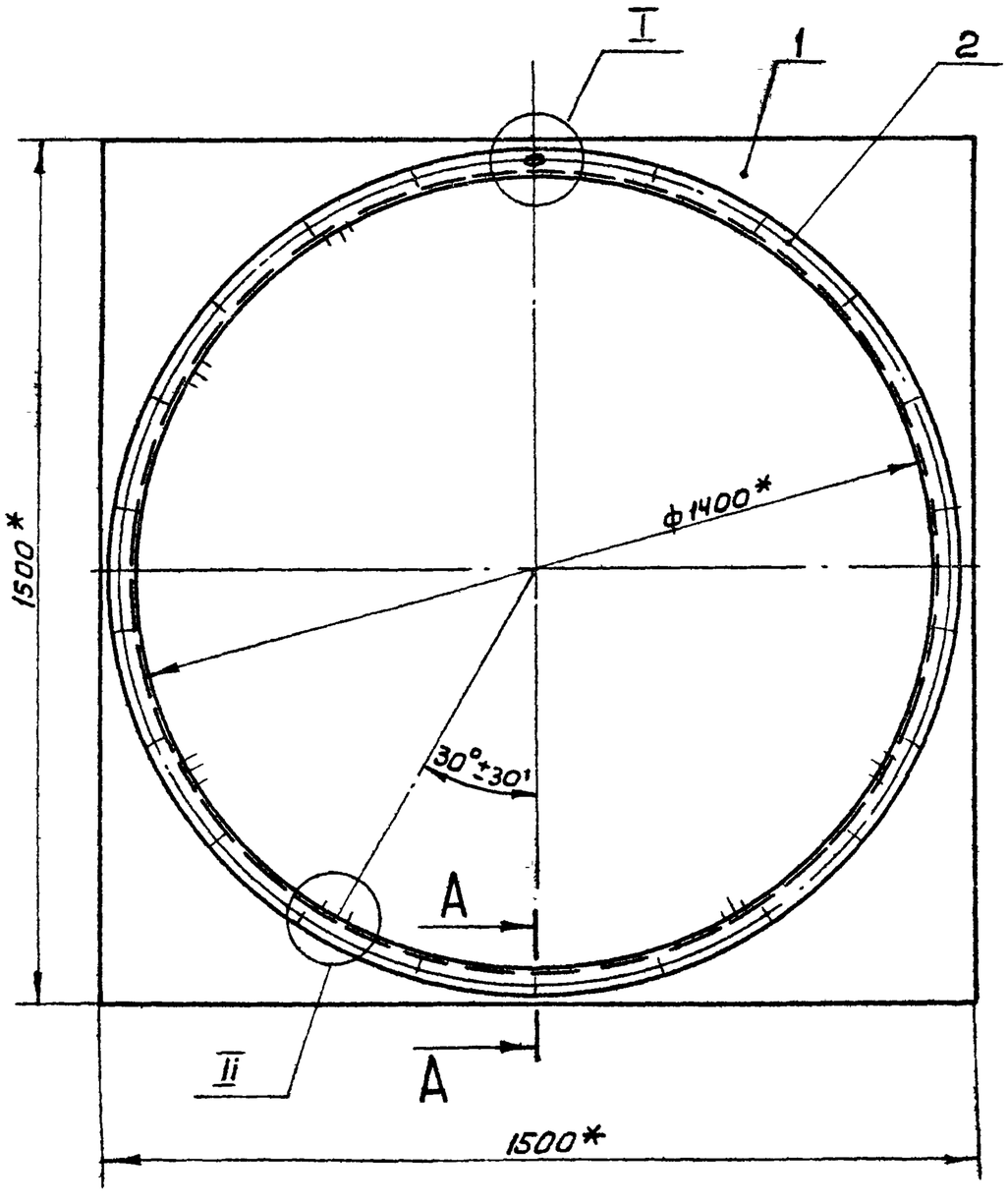

A–A
М1:1

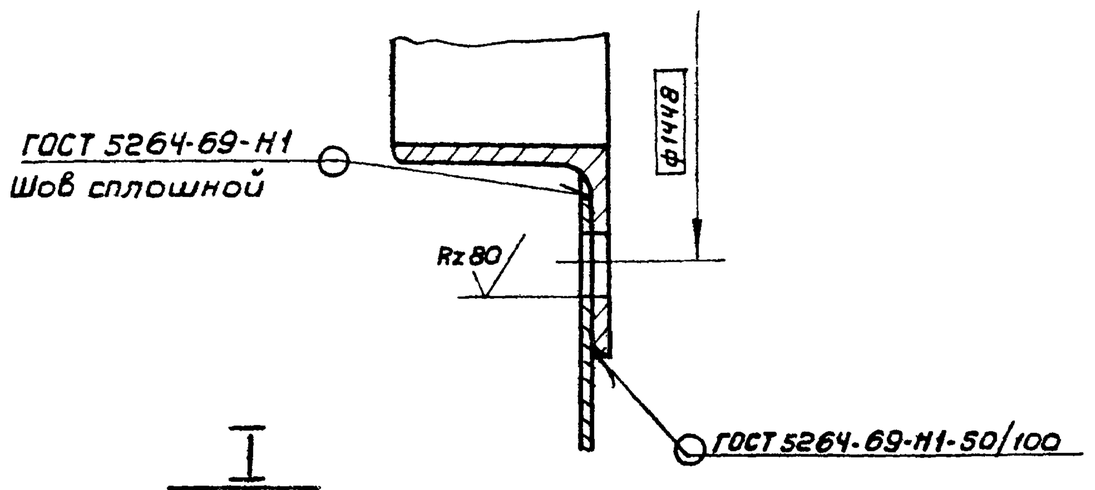

I
М1:1

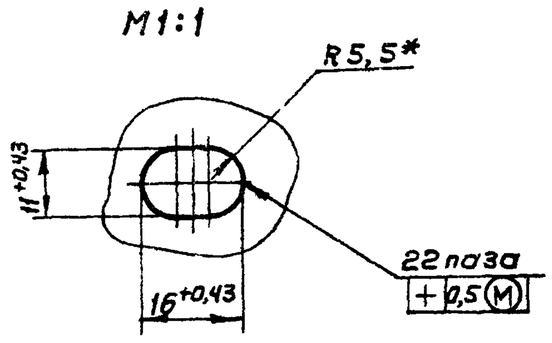

II повернуто
М1:1

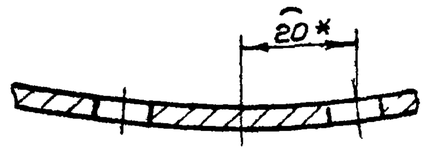

* Размеры для справок.

Изм	Лист	N° докум.	Подп.	Дата	А1А121.070СБ			
Разраб		Раева			Фланец. Сборочный чертеж	Лит.	Масса	Масштаб
Пров.		Литвак				И	17,7	1:10
Рук.груп.		Грановский				Лист	Листов 1	
Гл.спец		Спивак				Госстрой СССР Сантехпроект г. Москва		
Н.контр		Рубинская						
Утв		Гольтвегер						

Копировал: Терентьева Формат 12

Инв. N подл. | Подп. и дата | Взам. инв. N | Инв. N дубл. | Подп. и дата

А1А121.046

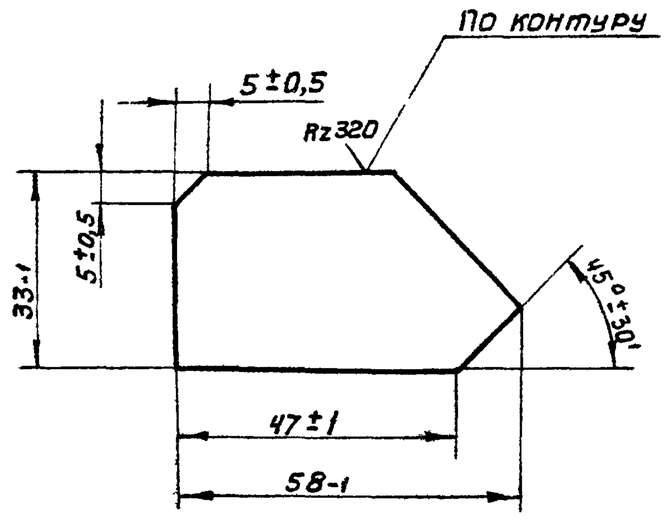

Изм	Лист	№ докум	Подп.	Дата
Разраб.		Раева		
Пров.		Литвак		
Рук.группы		Грановский		
Н.контр		Рубинская		
Утв.		Спивак		

А1А121.046

Планка

Лит.	Масса	Масштаб
И	0,04	1:1
Лист	Листов 1	

Лист Б3 ГОСТ19903-74 / 1-IV-Ст3 ГОСТ 16523-70

Госстрой СССР Сантехпроект г. Москва

Копировал: Терентьева Формат 11

Подл. и дата | Инв.№подл. | Взам.инв.№ | Инв.№дубл. | Подп. и дата

А1А121.027

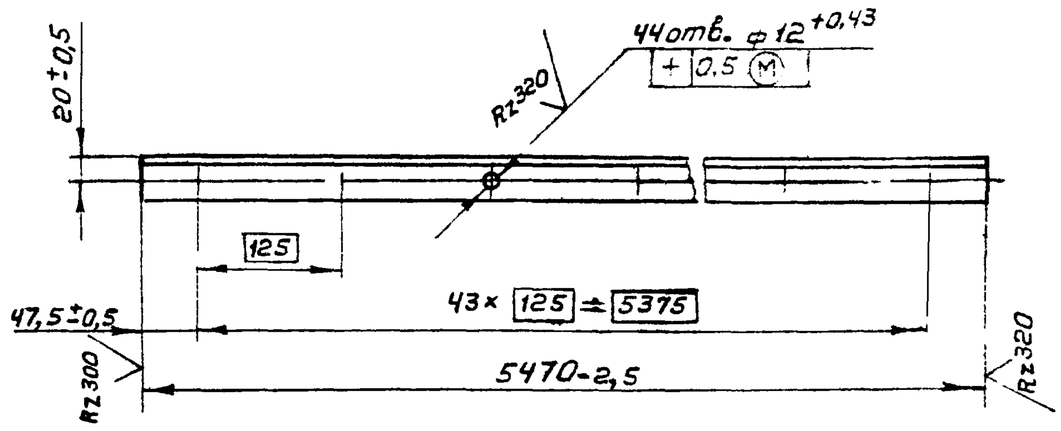

Изм	Лист	№ докум	Подп.	Дата
Разраб		Раева		
Пров.		Литвак		
Рук.группы		Грановский		
Н.контр.		Рубинская		
Утв.		Спивак		

А1А121.027

Уголок

Лит.	Масса	Масштаб
И	9,03	1:5
Лист	Листов 1	

Уголок Б-36х36х3 ГОСТ 8509-72 / Ст.3 ГОСТ 535-58

Госстрой СССР Сантехпроект г. Москва

Копировал: Терентьева Формат 11

Подл. и дата | Инв.№подл. | Взам.инв.№ | Инв.№дубл. | Подп. и дата

А1А121.029

Серия 3.904-15 Выпуск 1-10

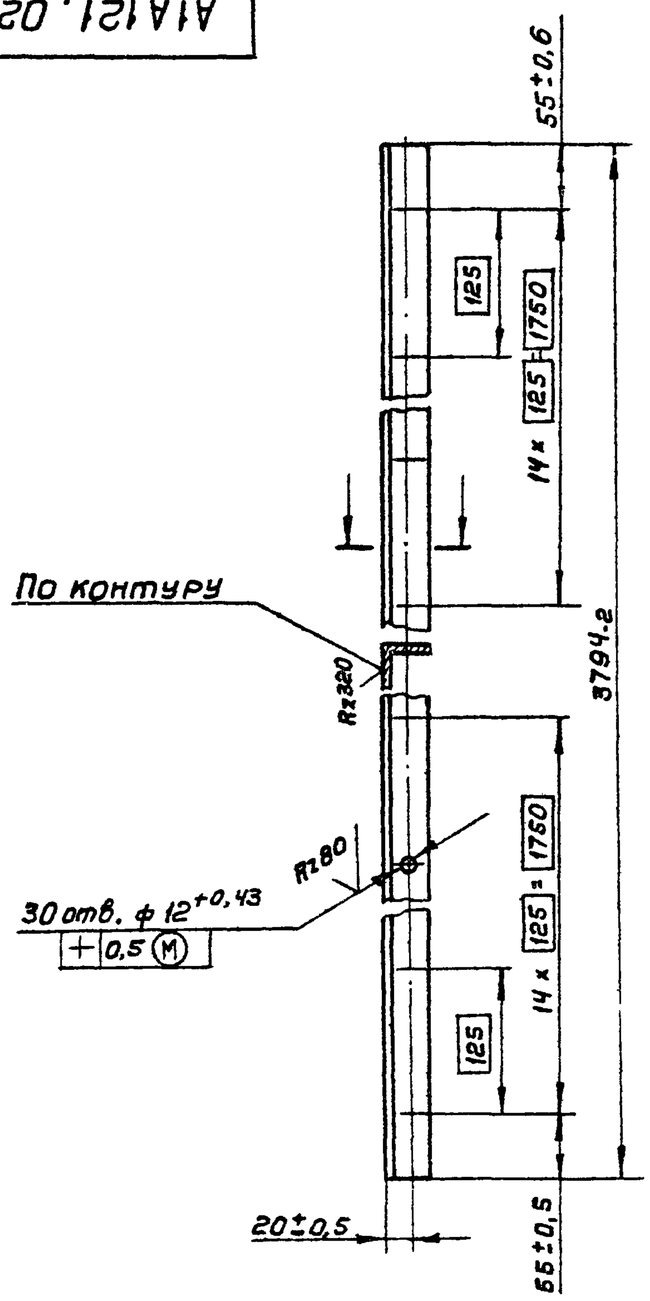

Изм	Лист	№ докум	Подп.	Дата
Разраб.		Раева		
Пров.		Литвак		
Рук.группы		Грановский		
Н.контр		Рубинская		
Утв.		Спивак		

А1А121.029

Уголок

Лит.	Масса	Масштаб
И	6,26	1:5
Лист	Листов 1	

Уголок Б-36х36х3 ГОСТ 8509-72 / 1-IV-Ст3. ГОСТ 535-58

Госстрой СССР Сантехпроект г. Москва

Копировал: Терентьева Формат 11

Подл. и дата | Инв.№подл. | Взам.инв.№ | Инв.№дубл. | Подп. и дата

А1А121.028

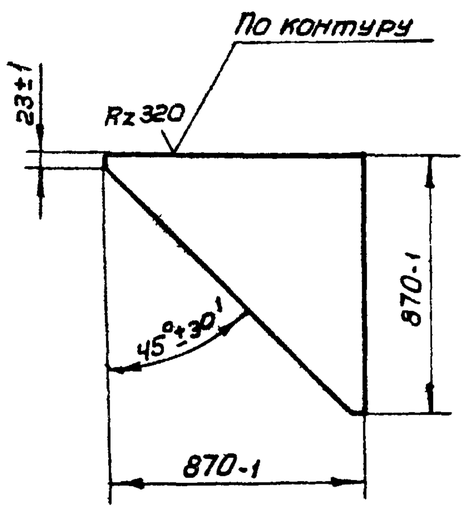

Изм	Лист	№ докум.	Подп.	Дата
Разраб.		Раева		
Пров		Литвак		
Рук.группы		Грановский		
Н.контр.		Рубинская		
Утв		Спивак		

А1А121.028

Лист

Лит.	Масса	Масштаб
И	2,5	1:20
Лист	Листов 1	

Лист Б0,8 ГОСТ19903-74 / 1-IV-Ст3 ГОСТ 16523-70

Госстрой СССР Сантехпроект г. Москва

Копировал: Терентьева Формат 11

Подл. и дата | Инв.№подл. | Взам.инв.№ | Инв.№дубл. | Подп. и дата

А1А 121. 025

Rz 320 (✓)

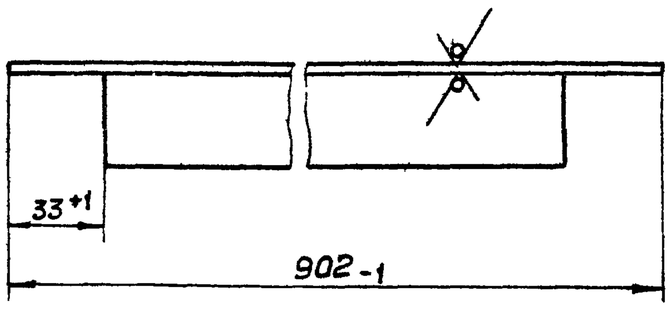

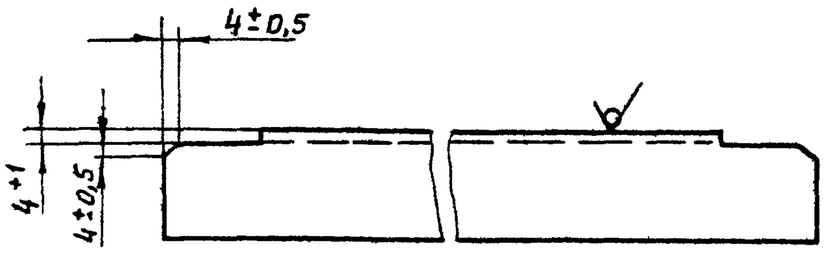

Изм.	Лист	N докум.	Подп.	Дата	
Разраб.		Раева			
Пров.		Литвак			
Рук. груп.		Грановский			
Н. контр.		Рубинская			
Утв.		Спивак			

А1А 121. 025

Уголок

Лит.	Масса	Масштаб
И	1,44	1:2
Лист	Листов 1	

Уголок Б-36х36х3 ГОСТ 8509-72 / Ст.3 ГОСТ 535-58

Госстрой СССР Сантехпроект г. Москва

Формат: 11

Подп. и дата | Инв. № подл. | Взам. инв. № | Инв. № дубл. | Подп. и дата

А1А 121. 026

(✓)

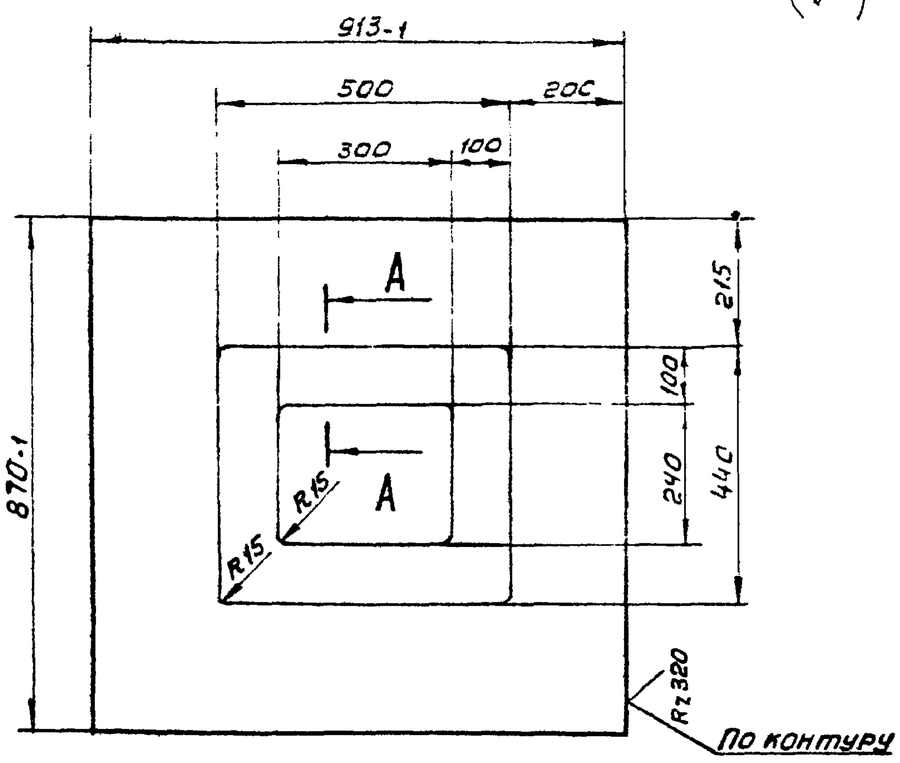

А - А

М 1:1

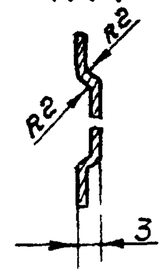

Неуказанные предельные отклонения размеров по СМ1

Изм.	Лист	N° докум.	Подп.	Дата	
Разраб.		Раева			
Пров.		Литвак			
Рук. груп.		Грановский			
Н. контр.		Рубинская			
Утв.		Спивак			

А1А 121. 026

Лист

Лит.	Масса	Масштаб
И	4,98	1:10
Лист	Листов 1	

Лист Б 0,8 ГОСТ 19903-74 / 1-IV-Ст.3 ГОСТ 16523-70

Госстрой СССР Сантехпроект г. Москва

Копировал: Терч

Формат 11

А1А 121. 024

Rz 320 (✓)

А1А 121.024 — изображено

А1А 121.024-01 — зеркальное отражение

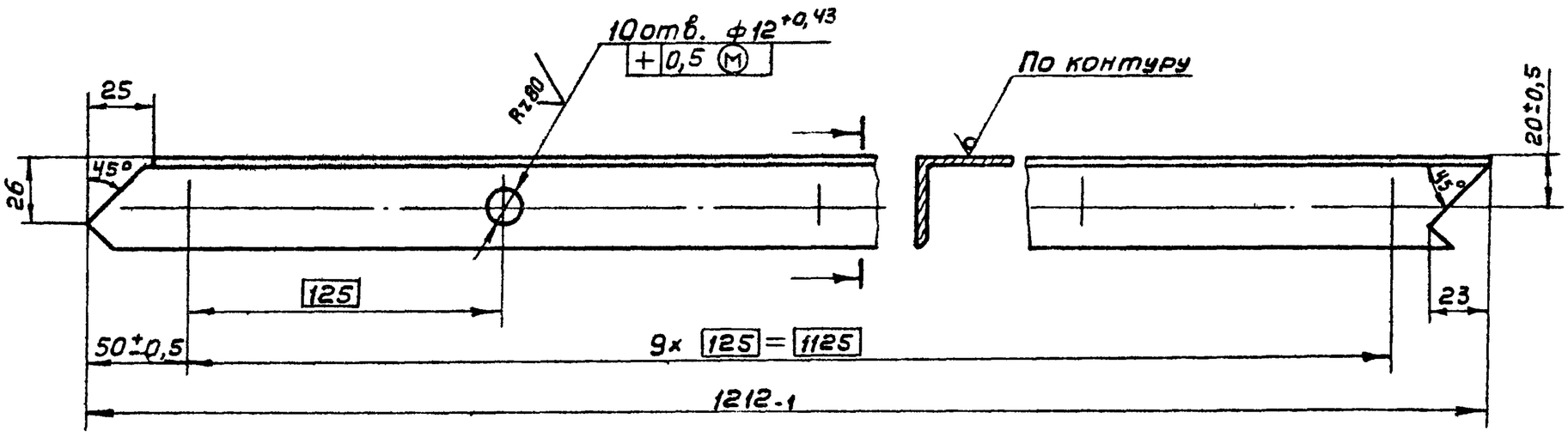

Неуказанные предельные отклонения размеров по СМ1.

Изм.	Лист	N° докум.	Подп.	Дата	
Разраб.		Раева			
Пров.		Литвак			
Рук. груп.		Грановский			
Н. контр.		Рубинская			
Утв.		Спивак			

А1А 121. 024

Уголок

Лит.	Масса	Масштаб
И	1,96	1:2
Лист	Листов 1	

Уголок Б-36х36х3 ГОСТ 8509-72 / Ст 3 ГОСТ 535-58

Госстрой СССР Сантехпроект г. Москва

Копировал: Терентьева

Формат 12

Серия 3.904-15 Выпуск 1-10

Подп. и дата | Инв. № подл. | Взам. инв. № | Инв. № дубл. | Подп. и дата

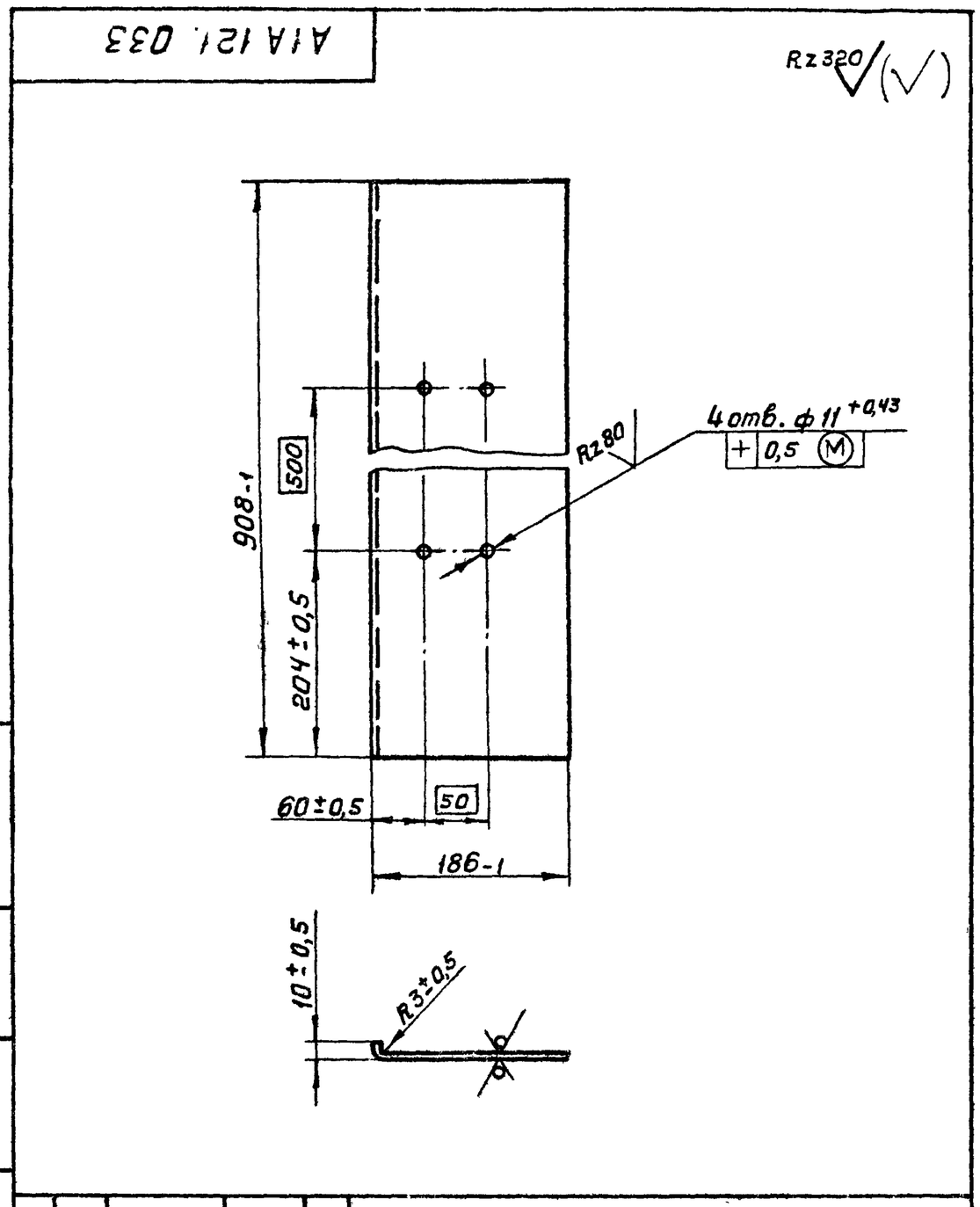

Изм.	Лист	№ докум.	Подп.	Дата	А1А121.033			
Разраб.		Раева			Профиль	Лит. И	Масса 3,0	Масштаб 1:5
Пров.		Литвак				Лист	Листов 1	
Рук.груп.		Грановский						
Н.контр.		Рувинская			Лист Б3 ГОСТ19903-74 / 1-IV-Ст.3 ГОСТ16523-70	Госстрой СССР Сантехпроект г. Москва		
Утв.		Спивак						

Копировал: Терец Формат 11

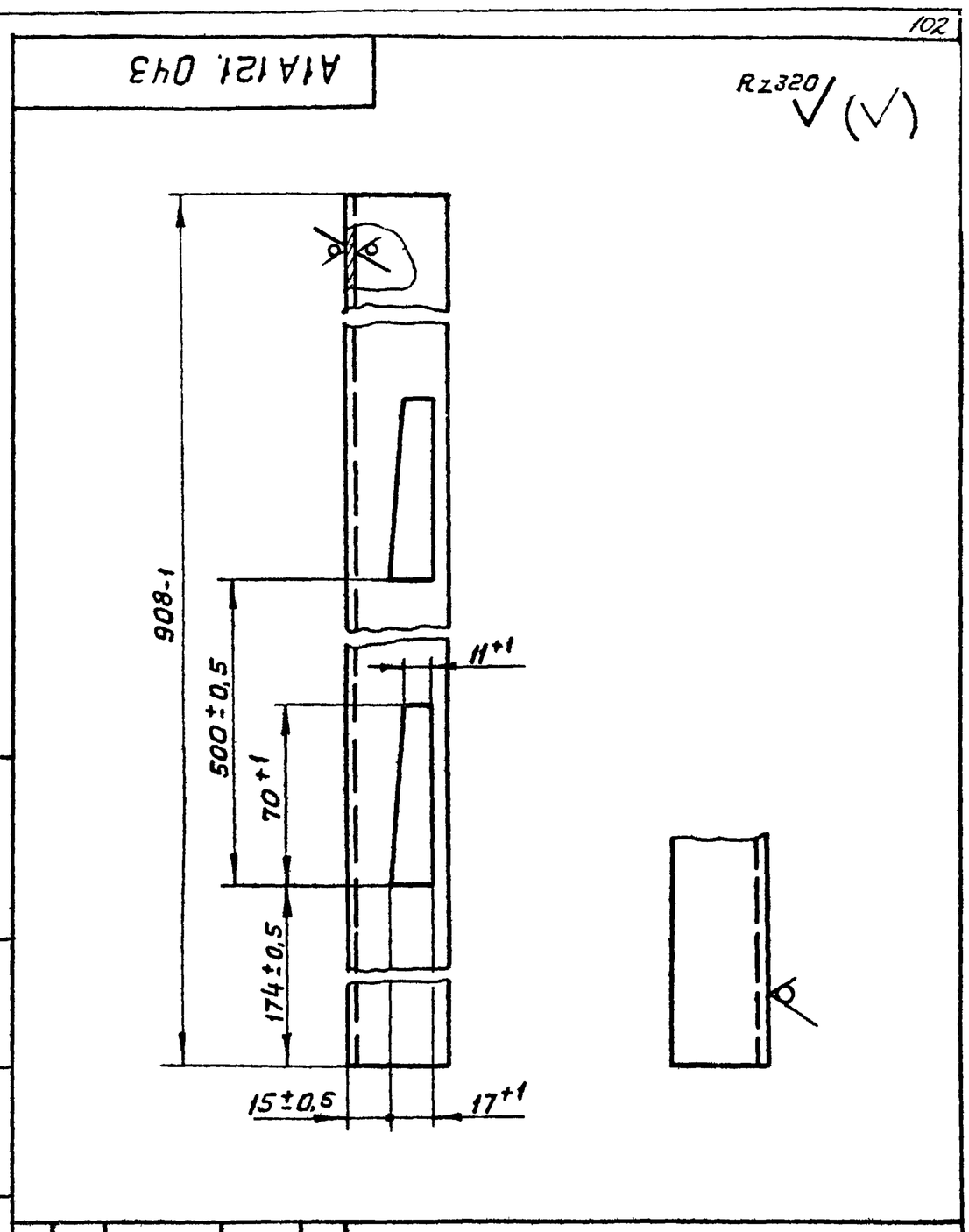

Изм.	Лист	№ докум.	Подп.	Дата	А1А121.043			
Разраб.		Раева			Уголок	Лит. И	Масса 1,5	Масштаб 1:2
Пров.		Литвак				Лист	Листов 1	
Рук.груп.		Грановский						
Н.контр.		Рувинская			Уголок Б-40×40×3 ГОСТ8509-72 / Ст.3 ГОСТ 535-58	Госстрой СССР Сантехпроект г. Москва		
Утв.		Спивак						

Копировал: Терец Формат 11

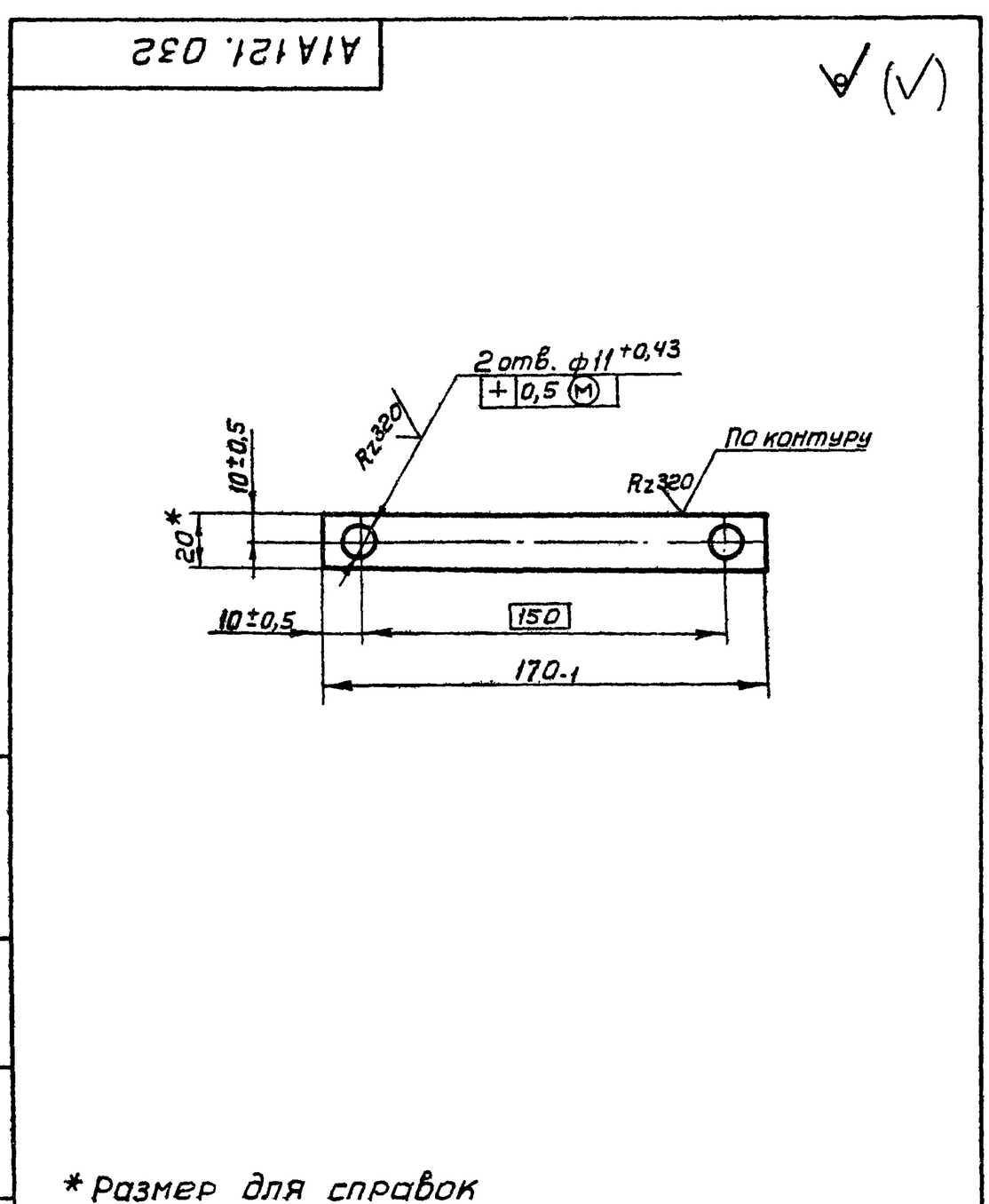

* Размер для справок

Изм.	Лист	№ докум.	Подп.	Дата	А1А121.032			
Разраб.		Раева			Планка	Лит. И	Масса 0,08	Масшт. 1:2
Пров.		Литвак				Лист	Листов 1	
Рук.груп.		Грановский						
Н.контр.		Рувинская			Лист Б3 ГОСТ19903-74 / 1-IV-Ст3 ГОСТ16523-70	Госстрой СССР Сантехпроект г. Москва		
Утв.		Спивак						

Копировал Терец Формат 11

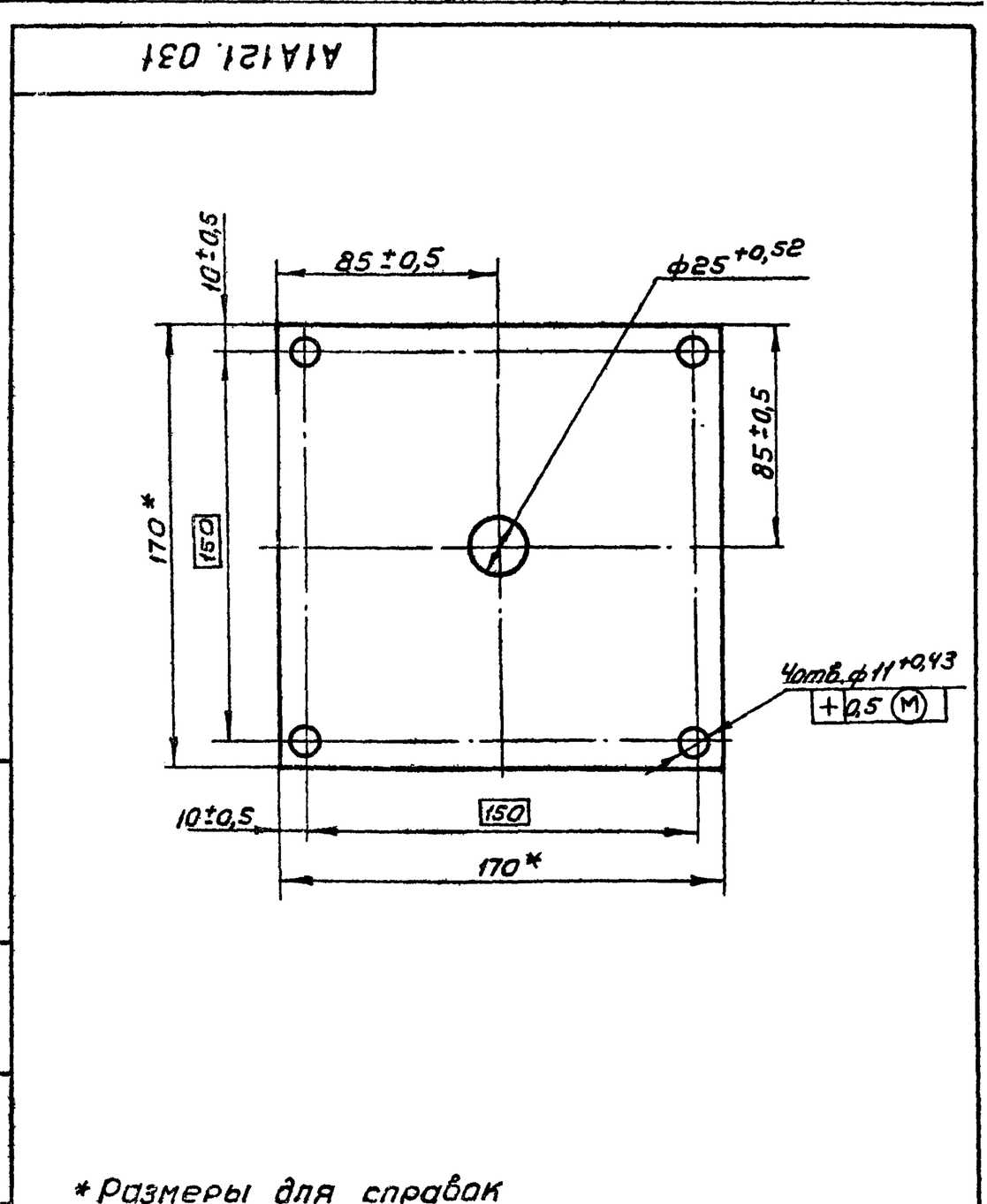

* Размеры для справок

Изм.	Лист	№ докум.	Подп.	Дата	А1А121.031			
Разраб.		Раева			Прокладка	Лит. И	Масса 0,08	Масштаб 1:2
Пров.		Литвак				Лист	Листов	
Рук.груп.		Грановский						
Н.контр.		Рувинская			Паронит ПОНЗ ГОСТ 481-70	Госстрой СССР Сантехпроект г. Москва		
Утв.		Спивак						

Копировал: Терент Формат 11

А1А121.037

Rz320 (√)

А1А121.037 — изображено

А1А121.037-01 — зеркальное отражение

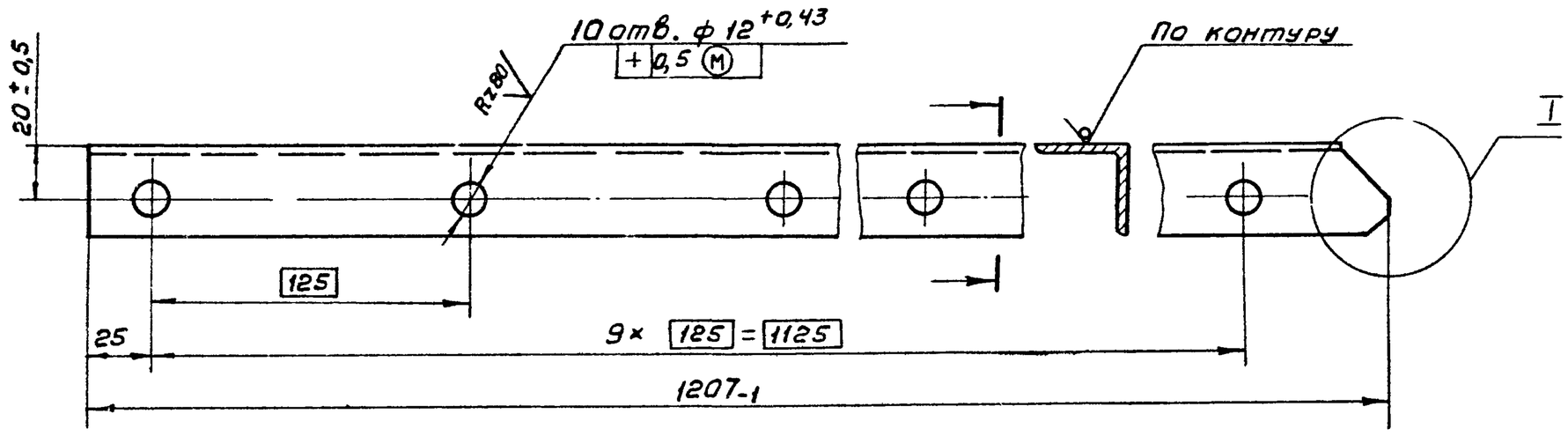

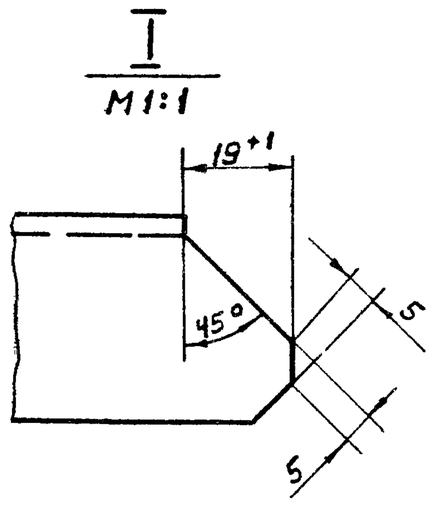

Неуказанные предельные отклонения размеров по СМ7

Изм.	Лист	№ докум.	Подп.	Дата	А1А121.037			
Разраб.		Раева			Уголок	Лит.	Масса	Масшт.
Пров.		Литвак				И	1,96	1:2
Рук. груп.		Грановский				Лист	Листов 1	
Н. контр		Рубинская			Уголок Б-36×36×3 ГОСТ 8509-72 / Ст.3 ГОСТ 535-58	Госстрой СССР Сантехпроект г. Москва		
Утв.		Спивак						

Копировал: Терец Формат 12

А1А121.035

Rz320 (√)

Серия 3.904-15 Выпуск 1-10

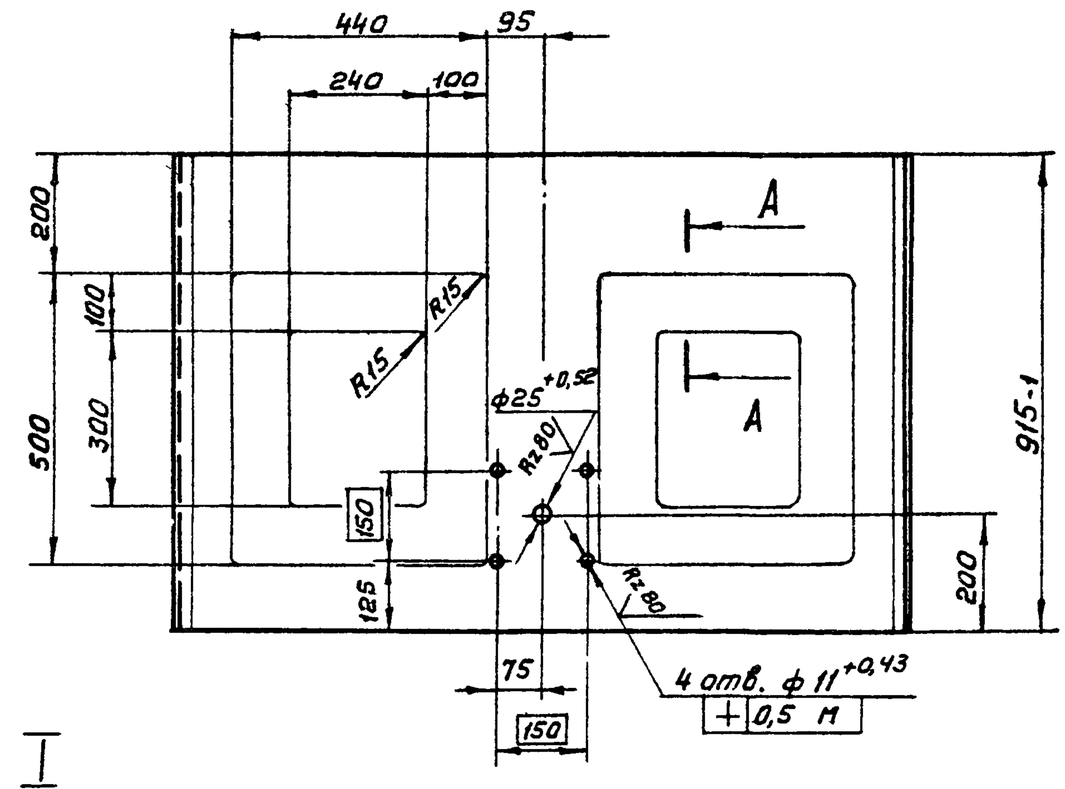

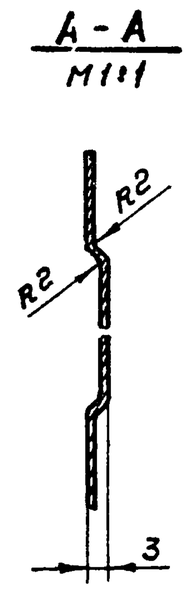

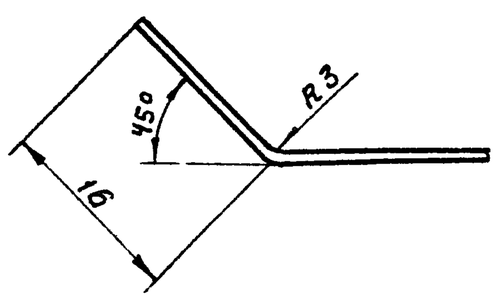

1. Неуказанные предельные отклонения размеров по СМ7.
2* Размер для справок.

Изм.	Лист	№ докум.	Подп.	Дата	А1А121.035			
Разраб.		Раева			Лист	Лит.	Масса	Масштаб
Пров.		Литвак				И	7,06	1:10
Рук. группы		Грановский				Лист	Листов 1	
Н. контр		Рубинская			Лист Б0,8 ГОСТ 19903-74 / 1-IV-Ст3 ГОСТ 16523-70	Госстрой СССР Сантехпроект г. Москва		
Утв.		Спивак						

Копировал: Терец Формат 12

Инв. № подл. | Подп. и дата | Взам. инв. № | Инв. № дубл. | Подп. и дата

A1A121.044

Rz 320 (√)

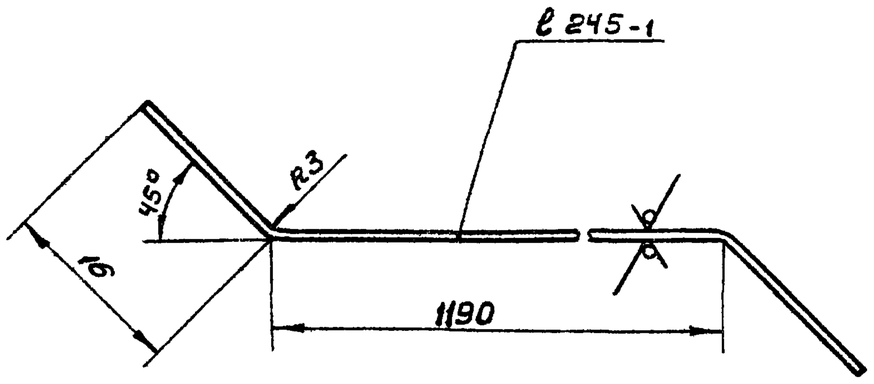

Неуказанные предельные отклонения размеров по СМ7.

Изм	Лист	№ докум.	Подп.	Дата
Разраб.		Раева		22/VII
Пров.		Литвак		
Рук.груп.		Грановский		
Н.контр		Рувинская		
Утв.		Спивак		

A1A121.044

Лист

Лит.	Масса	Масштаб
И	1,87	2:1

Лист | Листов 1

Лист Б0,8 ГОСТ19903-74
1-IV-Ст3 ГОСТ16523-70

Госстрой СССР
Сантехпроект
г. Москва

Копировал: Терец Формат 11

A1A121.045

Rz 320 (√)

A1A121.045 изображено

A1A121.045-01 зеркальное отражение

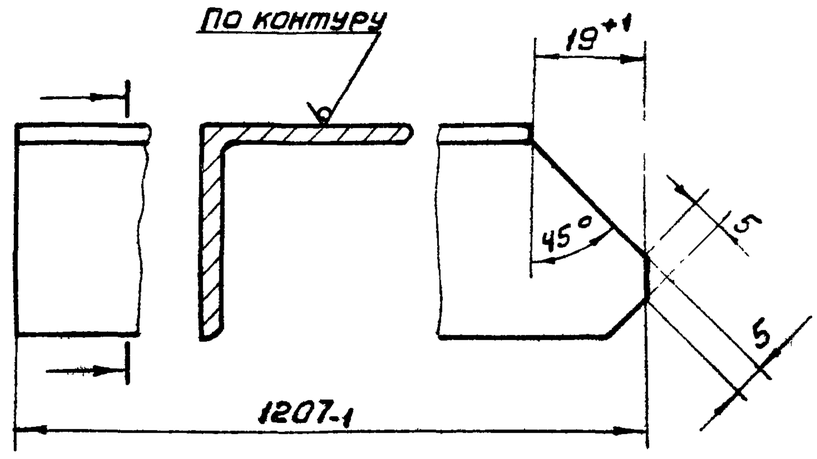

Неуказанные предельные отклонения размеров по СМ7

Изм	Лист	№ докум	Подп	Дата
Разраб.		Раева		22/VII
Пров.		Литвак		
Рук.груп.		Грановский		
Н.контр		Рувинская		
Утв.		Спивак		

A1A121.045

Уголок

Лит.	Масса	Масштаб
И	1,96	1:1

Лист | Листов 1

Уголок Б-36х36х3 ГОСТ8509-72
Ст.3 ГОСТ 535-58

Госстрой СССР
Сантехпроект
г. Москва

Копировал: Теренц Формат 11

A1A121.042

Rz 320 (√)

A1A121.042 — изображено

A1A121.042-01 — зеркальное отражение

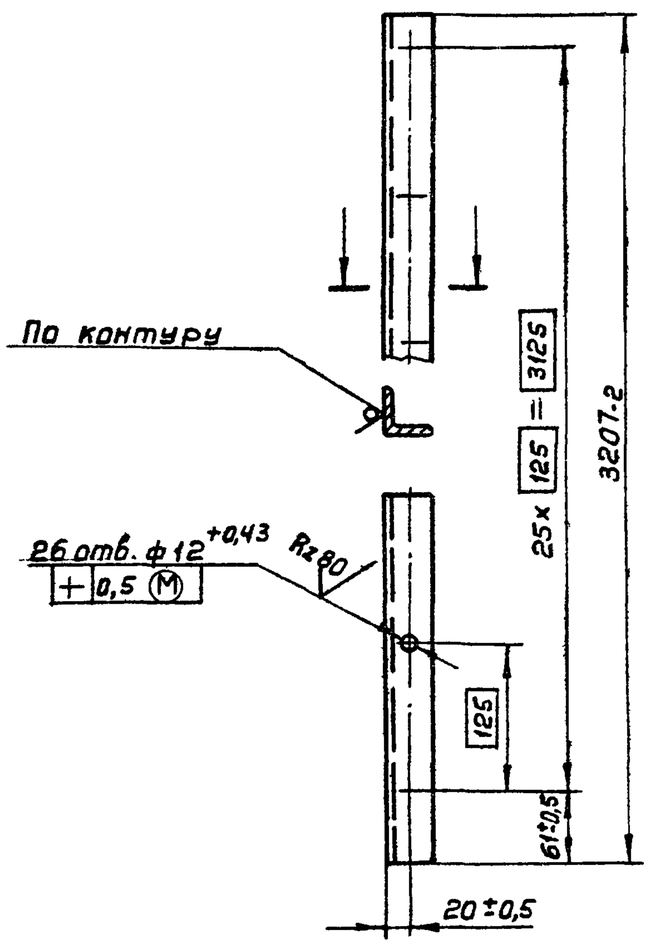

Серия 3.904-15 Выпуск 1-10

Изм	Лист	№ докум.	Подп.	Дата
Разраб		Раева		22/VII
Пров.		Литвак		
Рук.группы		Грановский		
Н.контр		Рувинская		
Утв.		Спивак		

A1A121.042

Уголок

Лит	Масса	Масштаб
И	5,29	1:5

Лист | Листов 1

Уголок Б-36х36х3 ГОСТ 8509-72
Ст.3 ГОСТ 535-58

Госстрой СССР
Сантехпроект
г Москва

Копировал Теренц Формат 11

A1A121.041

Rz 320 (√)

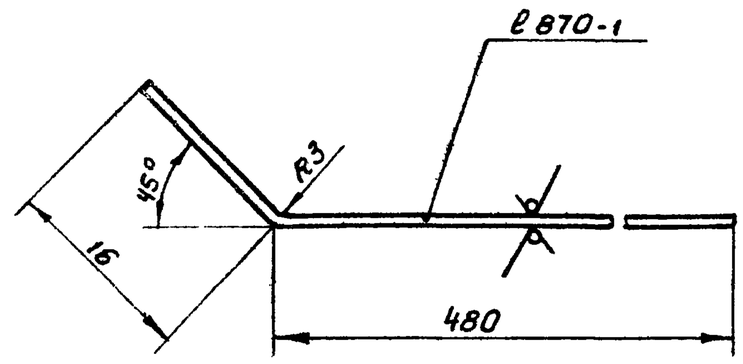

Неуказанные предельные отклонения размеров по СМ7.

Изм	Лист	№ докум	Подп.	Дата
Разраб.		Раева		22/VII
Пров.		Литвак		
Рук.группы		Грановский		
Н.контр		Рувинская		
Утв		Спивак		

A1A121.041

Лист

Лит.	Масса	Масштаб
И	2,67	2:1

Лист | Листов 1

Лист Б0,8 ГОСТ19903-74
1-IV-Ст3 ГОСТ16523-70

Госстрой СССР
Сантехпроект
г Москва

Копировал: Терентьева Формат 11

Подп. и дата | Инв. № дубл. | Взам. инв. № | Подп. и дата | Инв. № подл.

А1А121. 054

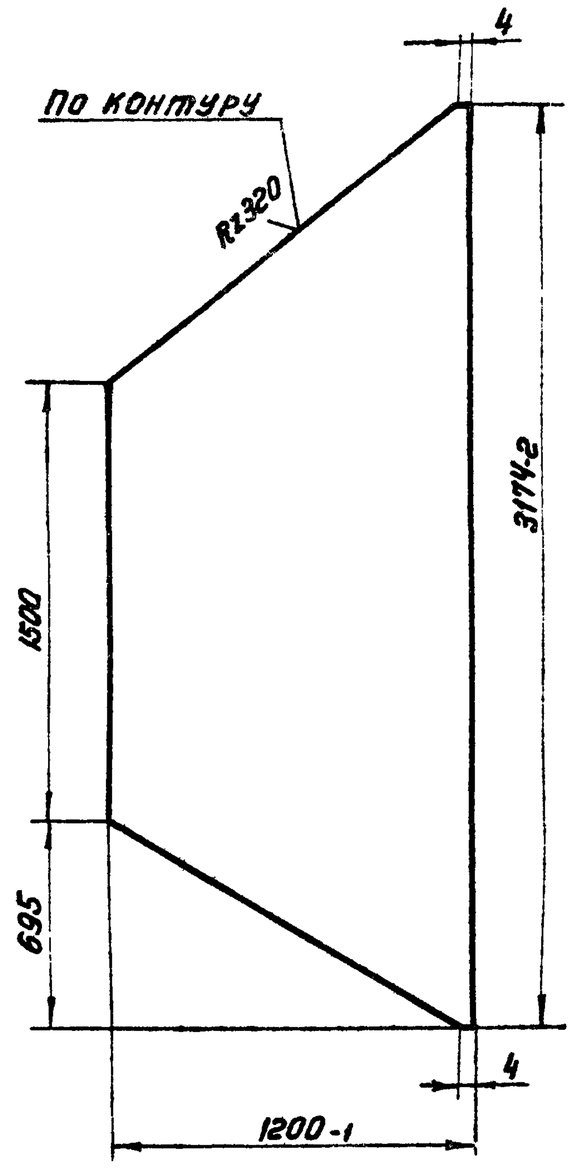

Неуказанные предельные отклонения размеров по СМ7

					А1А121. 054			
Изм	Лист	№ докум	Подп.	Дата	Лист	Лит.	Масса	Масштаб
Разраб		Раева				И	43.9	1:20
Пров		Литвак				Лист	Листов 1	
Рук. груп		Грановский			Лист Б2 ГОСТ 19903-74 1-IV-Ст.3 ГОСТ 16523-70	Госстрой СССР Сантехпроект г. Москва		
Н. контр.		Рубинская						
Утв		Спивак						

Подп. и дата | Инв. № подл. | Взам. инв. № | Инв. № дубл. | Подп. и дата

Формат 11

А1А121. 055

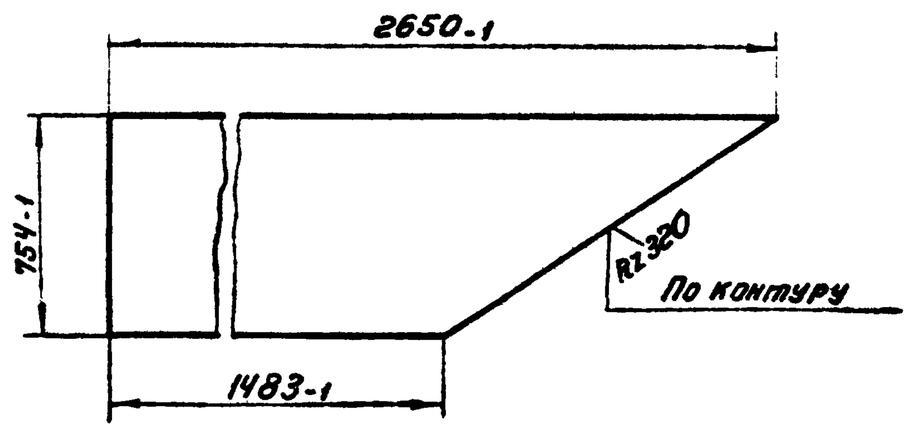

					А1А121. 055			
Изм	Лист	№ докум	Подп.	Дата	Лист	Лит	Масса	Масштаб
Разраб		Раева				И	24,45	1:20
Пров		Литвак				Лист	Листов 1	
Рук. груп		Грановский			Лист Б2 ГОСТ 19903-74 1-IV-Ст.3 ГОСТ 16523-70	Госстрой СССР Сантехпроект г. Москва		
Н. контр		Рубинская						
Утв		Спивак						

Подп. и дата | Инв. № подл. | Взам. инв. № | Инв. № дубл. | Подп. и дата

Формат 11

Серия 3.904-15 Выпуск 1-10

А1А121. 052

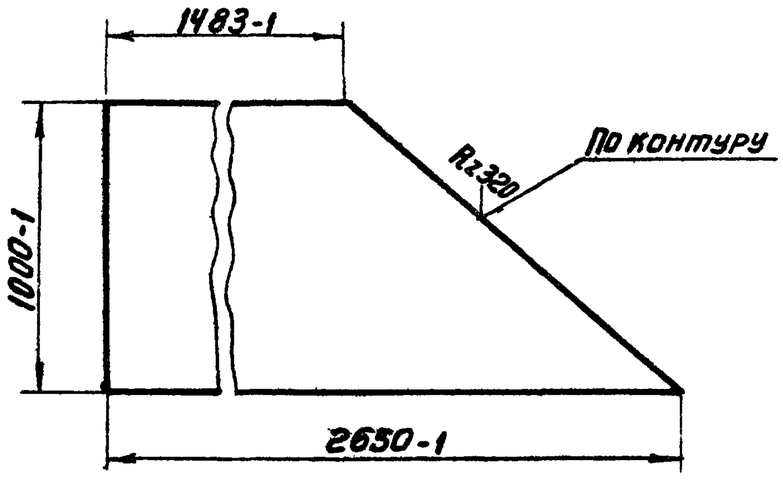

					А1А121. 052			
Изм	Лист	Н докум.	Подп.	Дата	Лист	Лит.	Масса	Масштаб
Разраб.		Раева				И	32,4	1:20
Пров.		Литвак				Лист	Листов 1	
Рук. груп		Грановский			Лист Б2 ГОСТ 19903-74 1-IV-Ст.3 ГОСТ 16523-70	Госстрой СССР Сантехпроект г. Москва		
Н. контр.		Рубинская						
Утв		Спивак						

Подп. и дата | Взам. инв. № | Инв. № дубл. | Подп. и дата | Инв. № подл.

Коп Терентьева

Формат 11

А1А121. 051

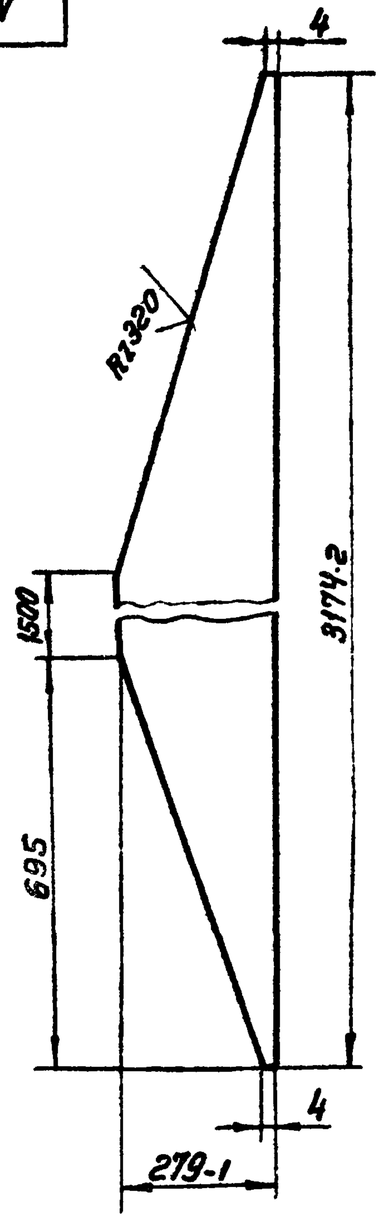

Неуказанные предельные отклонения размеров по СМ7

					А1А121. 051			
Изм	Лист	Н докум	Подп	Дата	Лист	Лит.	Масса	Масштаб
Разраб		Раева				И	10,27	1:10
Пров		Литвак				Лист	Листов 1	
Рук. груп		Грановский			Лист Б2 ГОСТ 19903-74 1-IV-Ст.3 ГОСТ 16523-70	Госстрой СССР Сантехпроект г. Москва		
Н. контр		Рубинская						
Утв		Спивак						

Подп. и дата | Взам. инв. № | Инв. № дубл. | Подп. и дата | Инв. № подл.

Копировал: Терентьева

Формат 11

А1А121.057

√(√)

А1А121.057 – изображено

А1А121.057-01 – зеркальное отражение

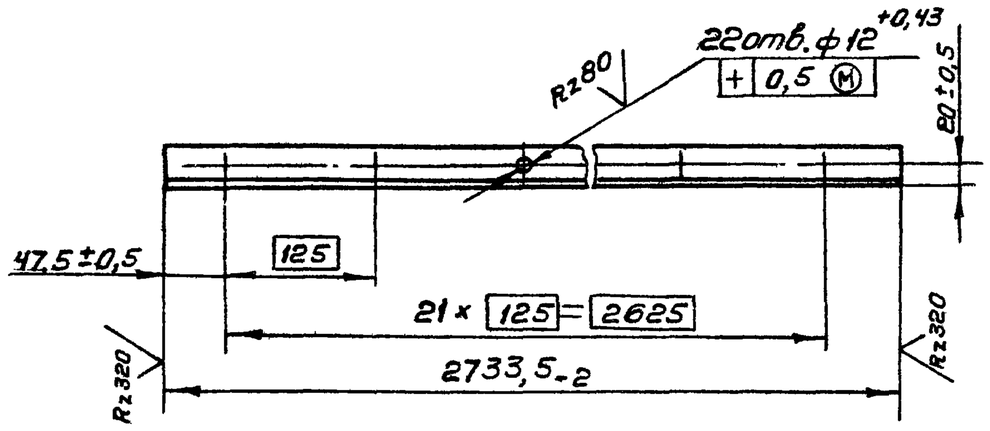

Изм.	Лист	№ докум.	Подп.	Дата	А1А121.057			
Разраб.		Раева		22/11	Уголок	Лит	Масса	Масштаб
Пров.		Литвак				И	4,51	1:5
Рук.еруп.		Грановский				Лист	Листов 1	
Н.контр		Рубинская			Уголок Б-36×36×3 ГОСТ 8509-72 Ст.3 ГОСТ 535-58	Госстрой СССР Сантехпроект г. Москва		
Утв.		Спивак						

Копировал: Терц Формат 11

Подп. и дата | Инв. № подл. | Взам. инв. № | Инв. № дубл. | Подп. и дата

А1А121.056

Rz320 √(√)

А1А121.056 – изображено

А1А121.056-01 – зеркальное отражение

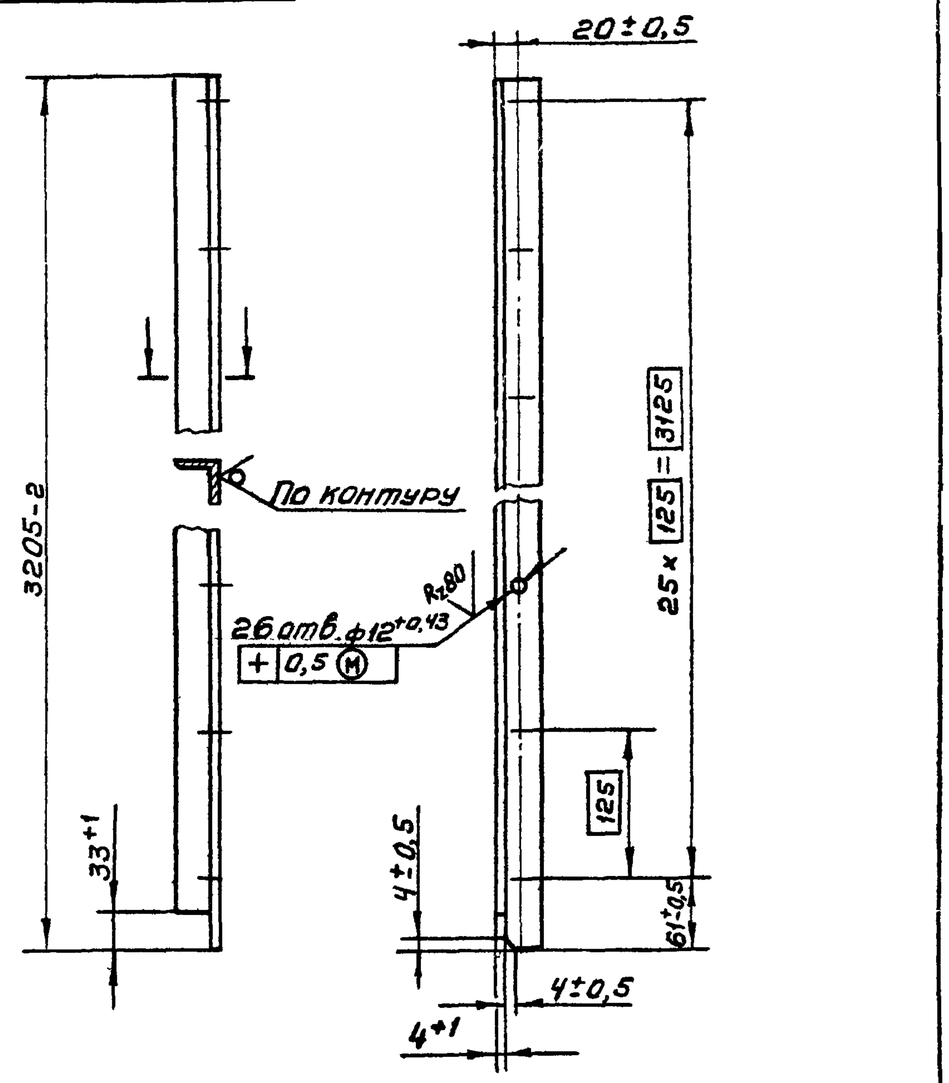

Изм.	Лист	№ докум.	Подп.	Дата	А1А121.056			
Разраб.		Раева		22/11	Уголок	Лит.	Масса	Масшт.
Пров.		Литвак				И	5,29	1:5
Рук.еруп.		Грановский				Лист	Листов 1	
Н.контр		Рубинская			Уголок Б-36×36×3 ГОСТ 8509-72 Ст.3 ГОСТ 535-58	Госстрой СССР Сантехпроект г. Москва		
Утв.		Спивак						

Копировал: Терц Формат 11

Подп. и дата | Инв. № подл. | Взам. инв. № | Инв. № дубл. | Подп. и дата

А1А121.058

√(√)

А1А121.058 – изображено

А1А121.058-01 – зеркальное отражение

Серия 3.904-15 Выпуск 1-10

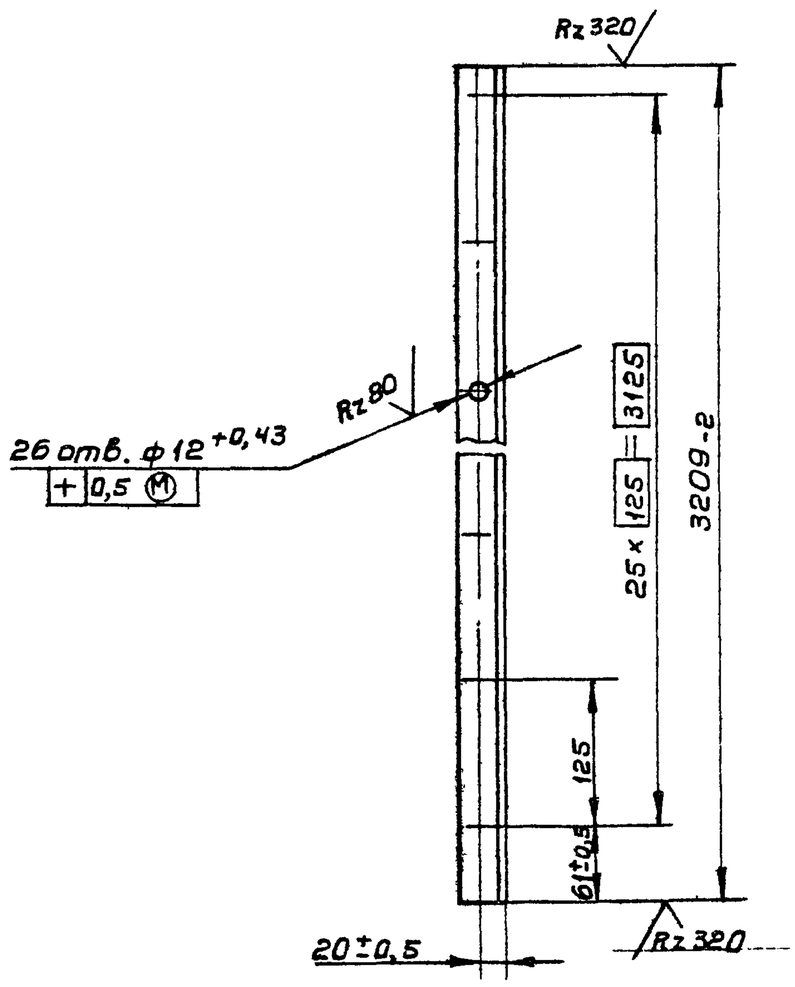

Изм.	Лист	№ докум.	Подп.	Дата	А1А121.058			
Разраб.		Раева		22/11	Уголок	Лит.	Масса	Масштаб
Пров.		Литвак				И	5,29	1:5
Рук.еруп.		Грановский				Лист	Листов	
Н.контр		Рубинская			Уголок Б-36×36×3 ГОСТ 8509-72 Ст.3 ГОСТ 535-58	Госстрой СССР Сантехпроект г. Москва		
Утв.		Спивак						

Копировал: Терц Формат 11

Подп. и дата | Инв. № подл. | Взам. инв. № | Инв. № дубл. | Подп. и дата

А1А121.048

Rz320 √(√)

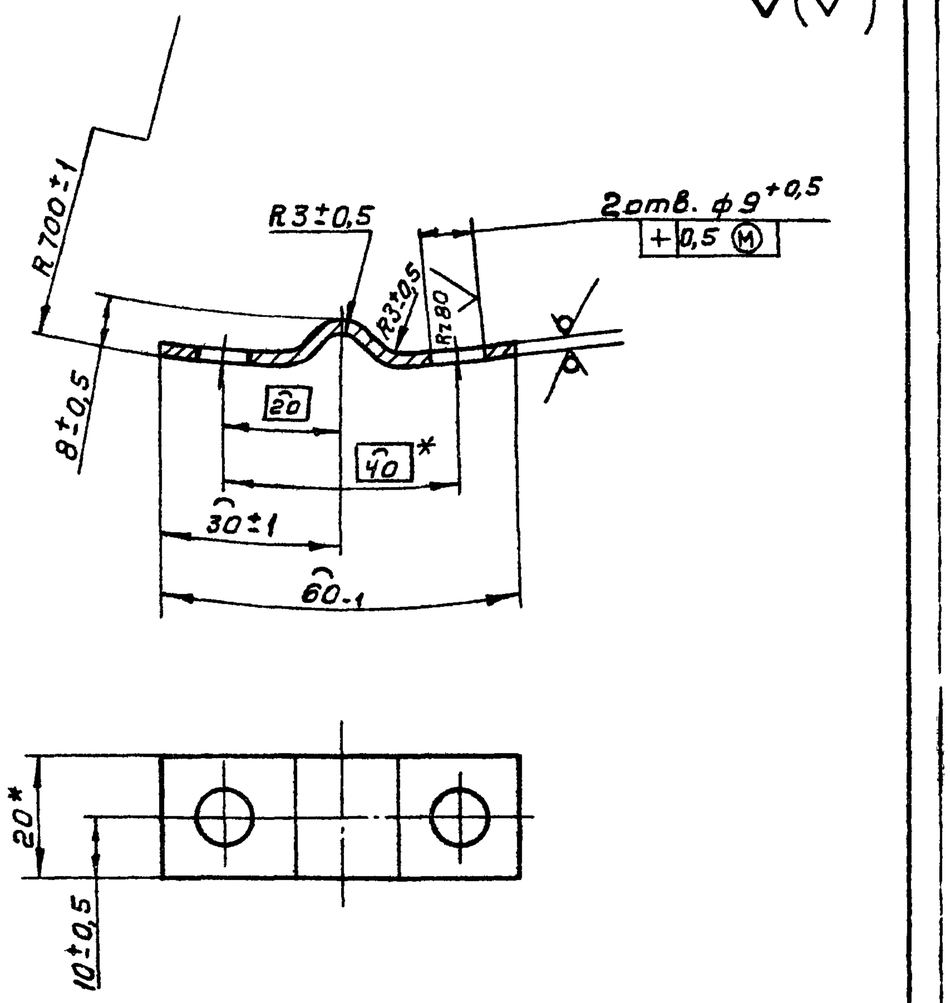

* Размеры для справок.

Изм.	Лист	№ докум.	Подп.	Дата	А1А121.048			
Разраб.		Раева		22/11	Скоба	Лит.	Масса	Масштаб
Пров.		Литвак				И	0,08	1:1
Рук.еруп.		Грановский				Лист	Листов 1	
Н.контр		Рубинская			Лист Б2 ГОСТ 19903-74 1-IV-Ст.3 ГОСТ 16523-70	Госстрой СССР Сантехпроект г. Москва		
Утв		Спивак						

Копировал: Терц Формат 11

Подп. и дата | Инв. № подл. | Взам. инв. № | Инв. № дубл. | Подп. и дата