ГОСУДАРСТВЕННЫЙ КОМИТЕТ СОВЕТА МИНИСТРОВ СССР ПО ДЕЛАМ СТРОИТЕЛЬСТВА

/ГОССТРОЙ СССР/

ТИПОВЫЕ КОНСТРУКЦИИ И ДЕТАЛИ ЗДАНИЙ И СООРУЖЕНИЙ

СЕРИЯ 3.904-15

ПРИТОЧНЫЕ ВЕНТИЛЯЦИОННЫЕ КАМЕРЫ ПРОИЗВОДИТЕЛЬНОСТЬЮ от 3,5 до 150 тыс $м^3/ч$ С СЕКЦИЯМИ ОРОШЕНИЯ ДЛЯ ТЕПЛОНОСИТЕЛЯ - ВОДА

ВЫПУСК 1-3

КОНСТРУКЦИИ КАМЕР /РАБОЧИЕ ЧЕРТЕЖИ/

ЧАСТЬ II СТР./78÷121/

ПРИТОЧНАЯ ВЕНТИЛЯЦИОННАЯ КАМЕРА ТИПА 1ПК50 ПРОИЗВОДИТЕЛЬНОСТЬЮ от 25 до 50 тыс. $м^3/ч$

12978 – 05

ЦЕНА 2.88

В Н И М А Н И Е !

Просим замечания и предложения по техническому решению и оформлению проекта направлять по адресу:

Тбилиси - 380019,
проспект А.Церетели,№ 115
Тбилисский филиал ЦИТП

Госстрой СССР
Тбилисский филиал ЦИТП
Типовой проект (серия)
№ 3.901-15, в1-3, с2
Заказ № 1229
Цена 2 руб. 88 коп
Тираж 500
Дата " " 23.09 1975г.

ГОСУДАРСТВЕННЫЙ КОМИТЕТ СОВЕТА МИНИСТРОВ СССР ПО ДЕЛАМ СТРОИТЕЛЬСТВА

/ГОССТРОЙ СССР/

ТИПОВЫЕ КОНСТРУКЦИИ И ДЕТАЛИ ЗДАНИЙ И СООРУЖЕНИЙ

СЕРИЯ 3.904-15

ПРИТОЧНЫЕ ВЕНТИЛЯЦИОННЫЕ КАМЕРЫ ПРОИЗВОДИТЕЛЬНОСТЬЮ от 3,5 до 150 тыс. м³/ч С СЕКЦИЯМИ ОРОШЕНИЯ ДЛЯ ТЕПЛОНОСИТЕЛЯ - ВОДА

ВЫПУСК 1-3

КОНСТРУКЦИИ КАМЕР /РАБОЧИЕ ЧЕРТЕЖИ/

ЧАСТЬ II СТР. /78÷121/

ПРИТОЧНАЯ ВЕНТИЛЯЦИОННАЯ КАМЕРА ТИПА 1ПК50 ПРОИЗВОДИТЕЛЬНОСТЬЮ от 25 до 50 тыс м³/ч

РАЗРАБОТАНЫ
ГПИ САНТЕХПРОЕКТ
ГОССТРОЯ СССР

УТВЕРЖДЕНЫ
И ВВЕДЕНЫ В ДЕЙСТВИЕ
С 1 октября 1974г.
ГЛАВПРОМСТРОЙПРОЕКТОМ ГОССТРОЯ СССР
ПРИКАЗ №42 ОТ 26/IX 1974г.

Наименование	Обозначение	стр.
Секция приемная с фильтром	А1А041.310	78÷80, 90
Корпус фильтра	А1А041.320	82, 88.
Панель верхняя	А1А041.330	83÷85.
Панель передняя	А1А041.340	86÷90
Панель задняя	А1А041.350	88÷92.
Панель торцевая	А1А041.360	91, 93.
Сектор верхний	А1А041.370	89, 91, 94, 95, 97, 99.
Сектор нижний	А1А041.380	89÷94, 96÷97.
Панель боковая	А1А041.390	98, 99, 106.
Решетка опорная	А1А041.400	98, 100.
Решетка съемная	А1А041.410	98, 100, 104
Панель перекрытия	А1А041.420	101, 102, 104÷106
Панель перекрытия утепленная	А1А041.430	90, 101, 103÷106.
Секция приемная	А1А043.010	107, 109.
Панель передняя	А1А043.020	108, 110, 111, 107, 110÷112, 117.
Панель задняя	А1А043.030	108, 111÷113 117.
Панель торцевая	А1А043.040	114, 115.
Сектор	А1А043.050	112, 114, 116, 120, 121.
Панель перекрытия	А1А043.060	105, 106, 117, 118.
Панель перекрытия утепленна	А1А043.070	105, 114, 112, 117, 119, 121.

Содержание.

Лит. | Масса | Масшт.

Лист | Листов

Госстрой СССР
Сантехпроект
г. Москва

Формат	Зона	Поз	Обозначение	Наименование	Кол	Примечание
				Документация		
22			А1А041.310 СБ	Сборочный чертеж		
				Сборочные единицы		
11		1	А1А041.320	Корпус фильтра	1	
11		2	А1А041.340	Панель передняя	1	
11		3	А1А041.350	Панель задняя	1	
11		4	А1А041.360	Панель торцевая	1	
11		5	А1А041.390	Панель боковая	1	
11		6	А1А041.400	Решетка опорная	6	
11		7	А1А041.410	Решетка съемная	6	
11		8	А58001.000	Катушка	2	
11		9	А14М014.000	Дверь герметическая утепленная	1	
				Детали		
Б4		10	А1А041.235	Прокладка Резина-пластина 3Т-м ГОСТ 7338-65 3б×3065	2	0,51кг
Б4		11	А1А041.236	Труба Труба 25×3 ГОСТ 8732-70 L=1250-1	2	3,0кг

Изм	Лист	N докум.	Подп.	Дата	А1А041.310
Разраб	Янпольская				Секция приемная с фильтром
Пров	Рубинская				Лит. / Лист 1 / Листов 3
Рук.гр.	Грановский				Госстрой СССР Сантехпроект г. Москва
Н.контр.	Чернякова				
Утв.	Спивак				

Копировал Терентьева — Формат 11

Формат	Зона	Поз	Обозначение	Наименование	Кол	Примечание
11		12	А1А041.237	Поджим	4	
Б4		13	А1А041.238	Прокладка Резина-пластина 3Т-м ГОСТ 7338-65 36×2540	2	0,48кг
Б4		14	А1А041.239	Прокладка Резина-пластина 3Т-м ГОСТ 7338-65 35×1400	2	0,26кг
Б4		15	А1А041.241	Прокладка Резина-пластина 3Т-м ГОСТ 7338-65 36×400	2	0,08кг
				Переменные данные для исполнений		
				А1А041.310 См. СБ; рис.1		
				Сборочные единицы		
11		16	А3Д055.000-02	Заслонка воздушная рециркуляционная	2	
11		17	А1А041.420	Панель перекрытия	1	
				Детали		
Б4		18	А1А041.242	Прокладка Резина-пластина 3Т-м ГОСТ 7338-65 40×1170	4	0,25кг

А1А041.310 — Лист 2

Копировал Терентьева — Формат 11

Формат	Зона	Поз	Обозначение	Наименование	Кол	Примечание
Б4		19	А1А041.243	Прокладка Резина-пластина 3Т-м ГОСТ 7338-65 30×800	4	0,14кг
				Стандартные изделия		
		20		Болт М10×25.36 ГОСТ 7798-70	184	
		21		Гайка М10.4 ГОСТ 5915-70	184	
				А1А041.310-01 См. СБ; рис.2		
				Сборочные единицы		
11		17	А1А041.430	Панель перекрытия утепленная	1	
				Стандартные изделия		
		20		Болт М10×25.25 ГОСТ 7793-70	120	
		21		Гайка М10.4 ГОСТ 5915-70	120	

А1А041.310 — Лист

Серия 3.904-15

Формат	Зона	Поз	Обозначение	Наименование	Кол	Примечание
				Документация		
22			А1А041.320 СБ	Сборочный чертеж		
				Сборочные единицы		
11		1	А1А041.330	Панель верхняя	1	
				Детали		
11		2	А1А041.244	Боковина	1	
		3	А1А041.244-01	Боковина	1	
Б4		4	А1А041.245	Уголок Уголок 63×63×4 ГОСТ 8509-57 / Ст.3 ГОСТ 535-58 L=2558-2	4	10,0кг
Б4		5	А1А041.246	Пруток Круг В10 ГОСТ 2590-71 / Ст.3 ГОСТ 535-58 L=1163-1	6	0,83кг
		6	А1А041.247	Пластина	8	
		7	А1А041.248	Днище	1	
		8	А1А041.249	Скоба	24	
		9	А1А041.251	Скоба	24	

Изм	Лист	N докум.	Подп.	Дата	А1А041.320
Разраб	Янпольская				Корпус фильтра
Пров	Рубинская				Лит. / Лист / Листов 1
Рук.гр.	Грановский				Госстрой СССР Сантехпроект г. Москва
Н.контр.	Чернякова				
Утв.	Спивак				

Рис.1

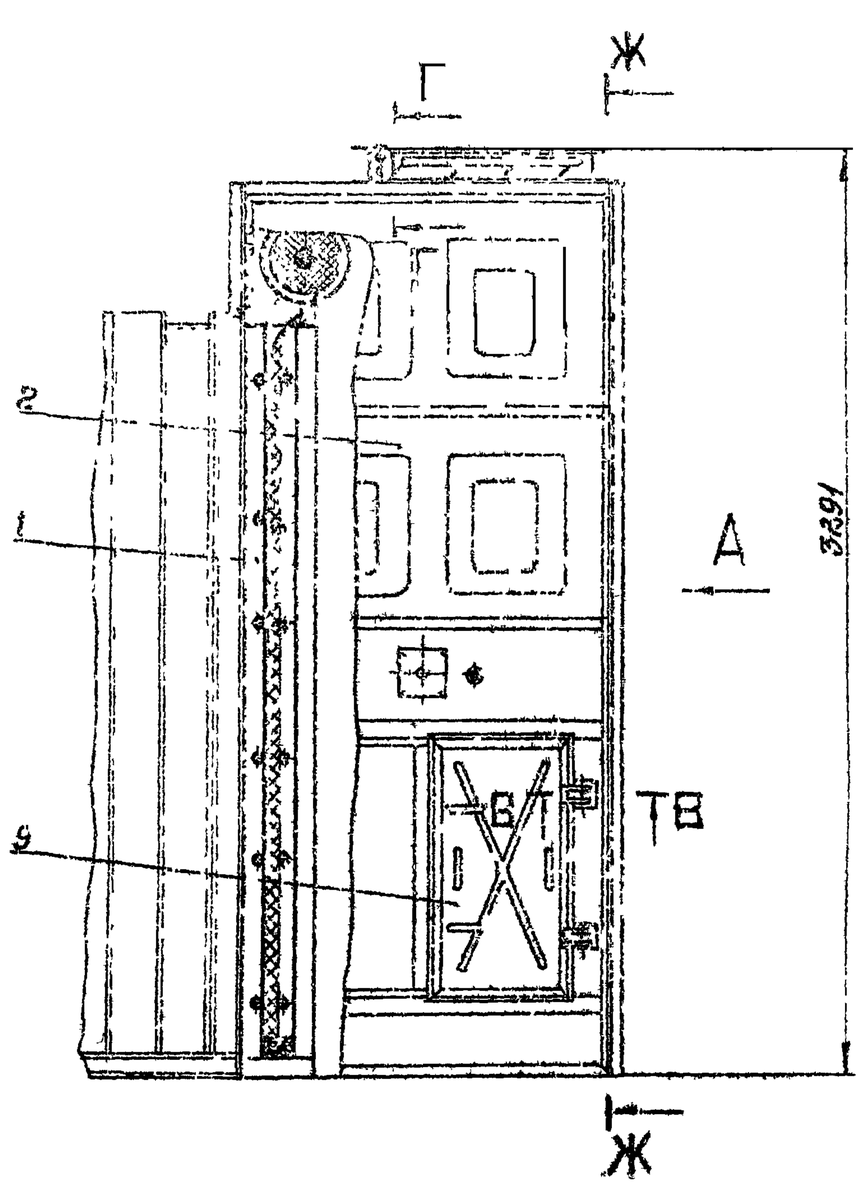

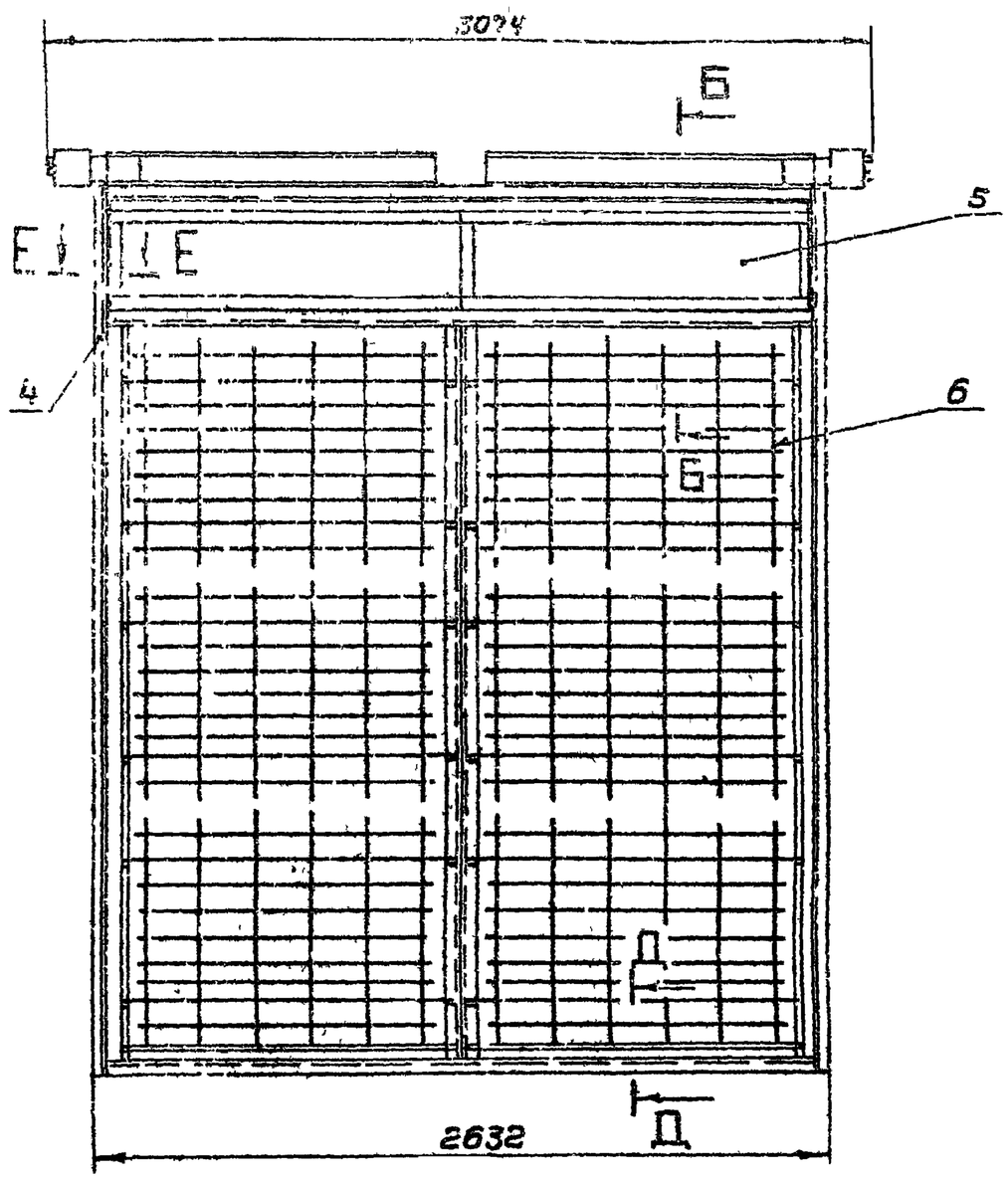

Б-Б
М1:4

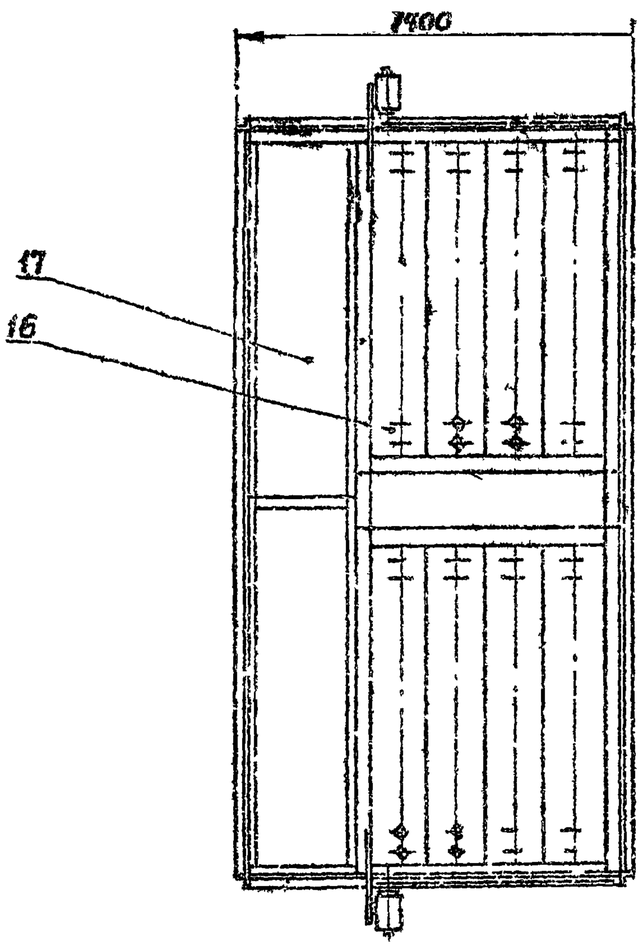

В-В
М1:2

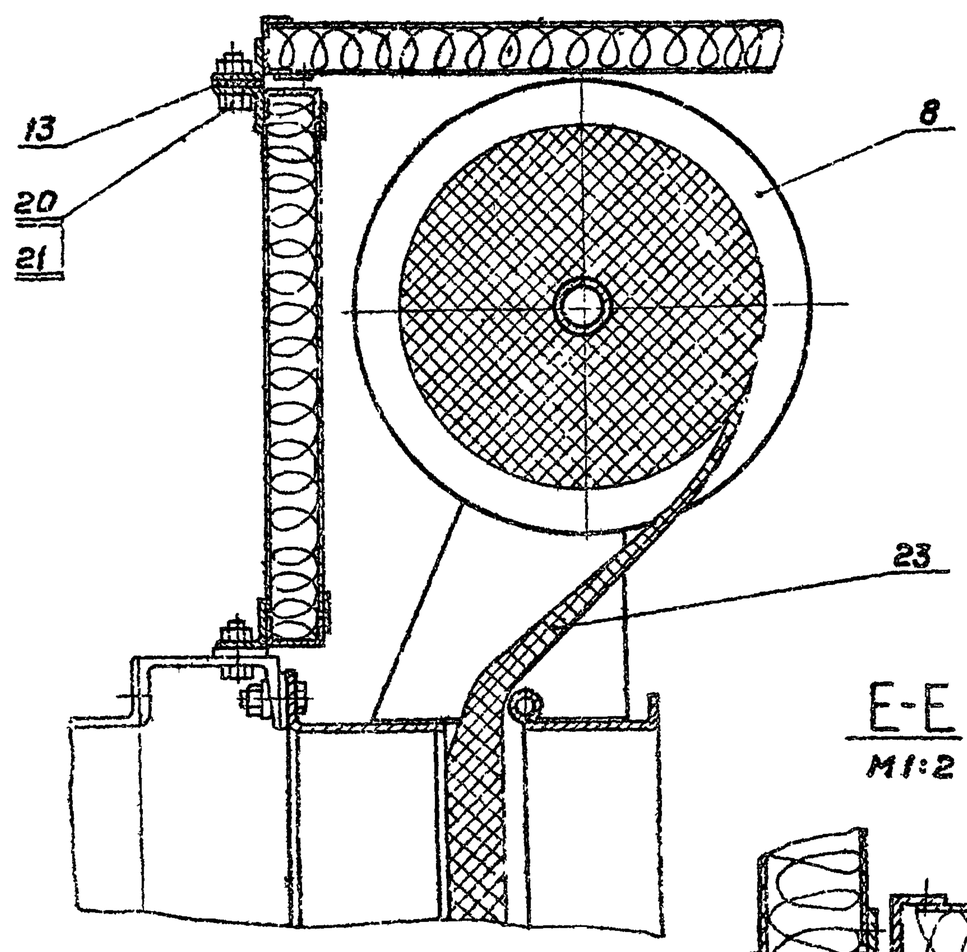

Е-Е
М1:2

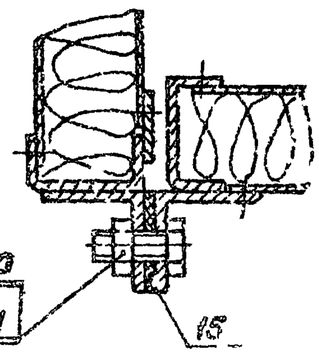

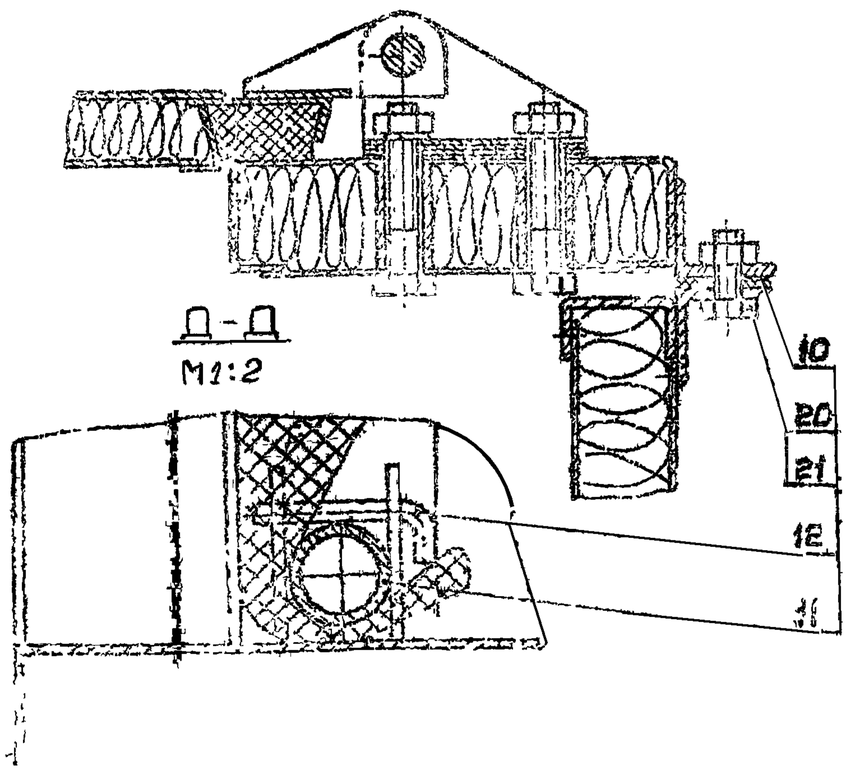

Д-Д
М1:2

Обозначение	Рис.	Масса кг
А1А041310	1	712
-01	2	632

Размеры для справок

Изм.	Лист	№ докум.	Подп.	Дата	А1А041.310 СБ		
Разраб.		Ячмыонов			Секция приемная с фильтром Сборочный чертеж	Лит.	Масса	Масштаб
Пров.		Рабинович				И	см. таблицу	1:20
Рук.гр.		Сальников				Лист 1	Листов 2	
Н.контр.		Ананьев				Госстрой СССР Сантехпроект в Москве		
Утв.		Ананьев						

Серия 3.900-16

Инв. № подл. | Подп. и дата | Взам. инв. №

Вид А

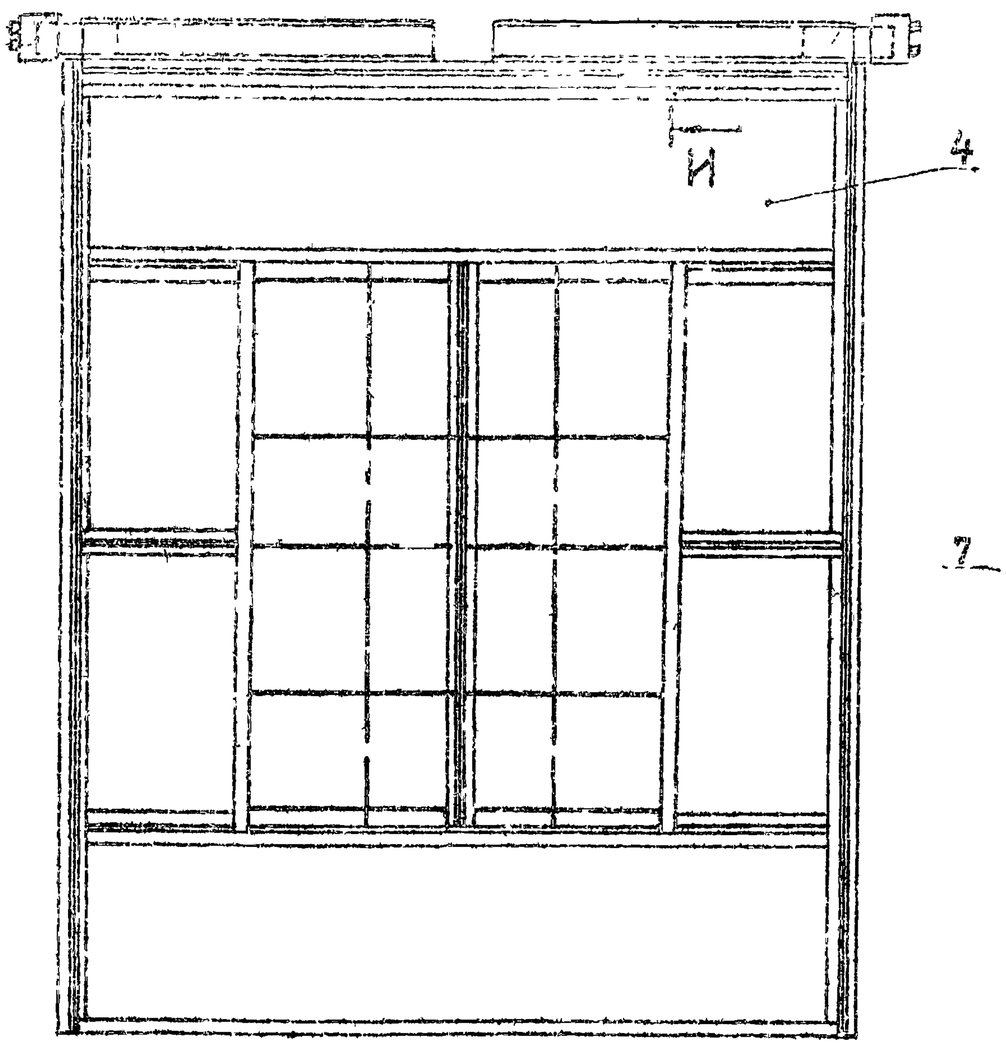

Ж–Ж

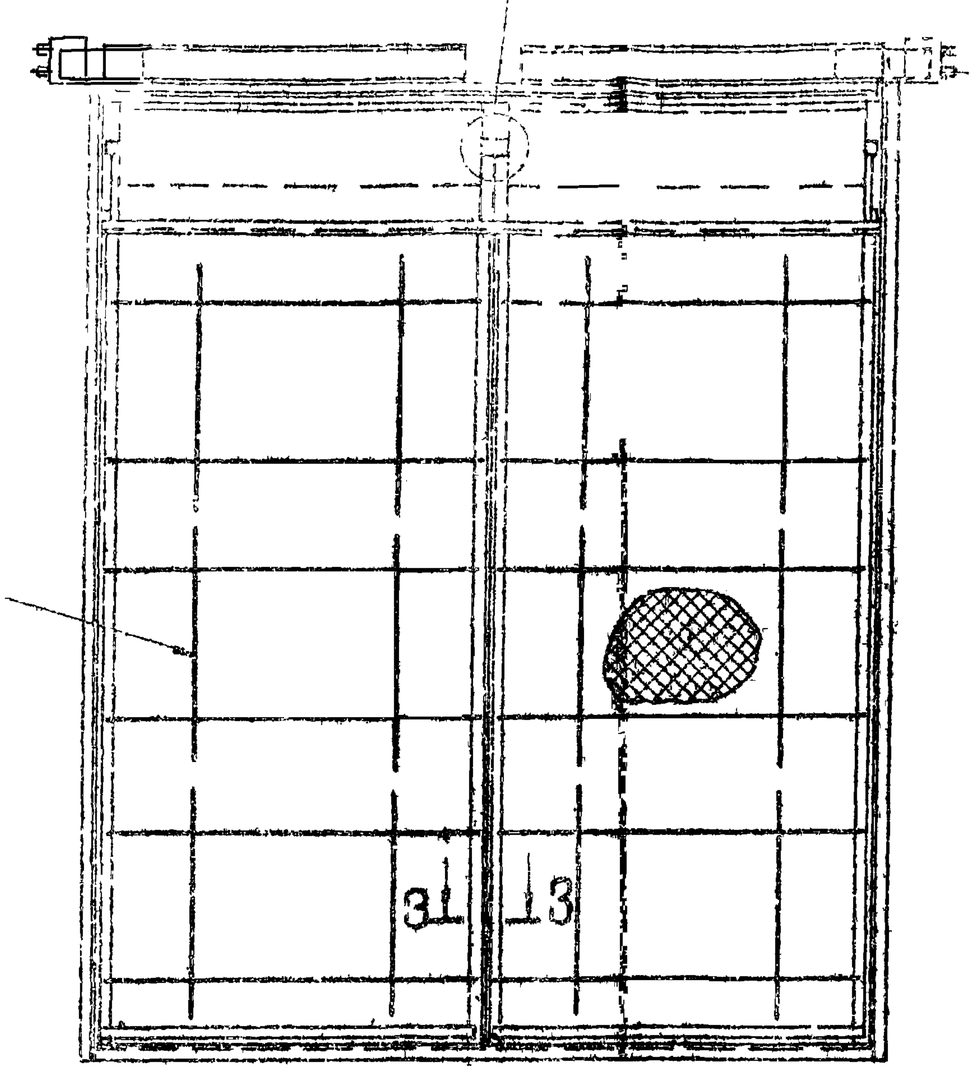

Рис. 2

Остальное см. рис. 1

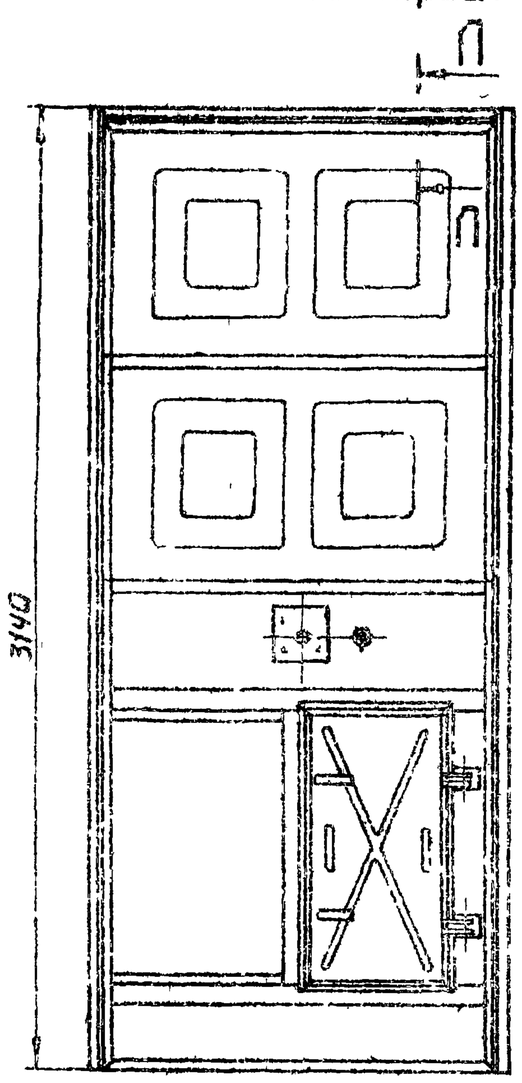

И–И для А1А041.310
М 1:2

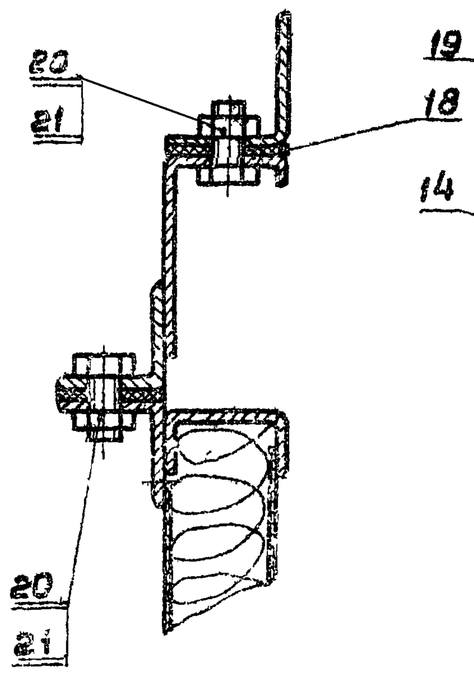

Г–Г для А1А041.310
М1:2

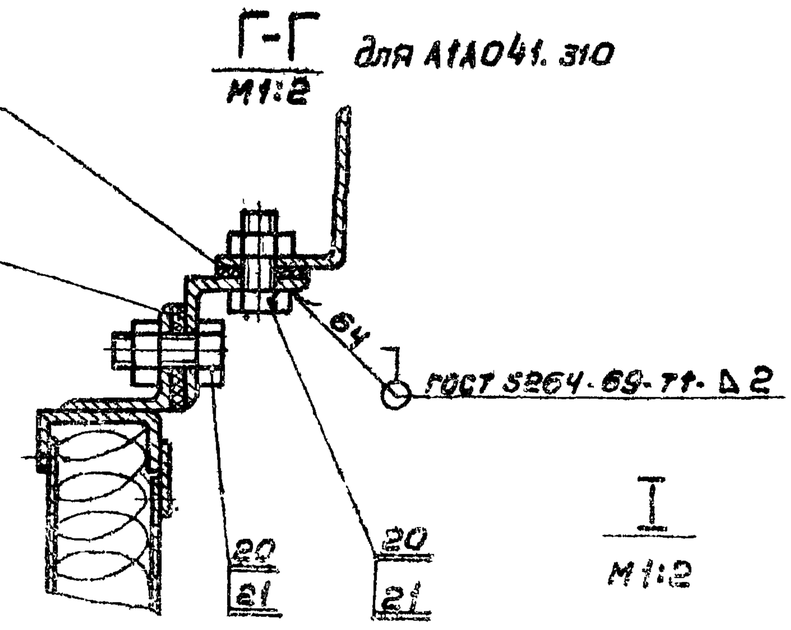

I
М 1:2

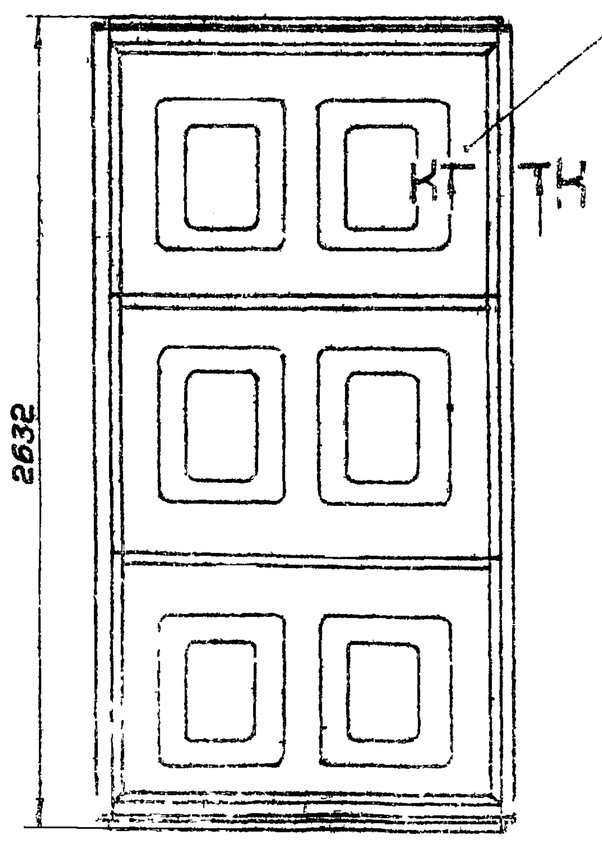

В–В
М 1:2

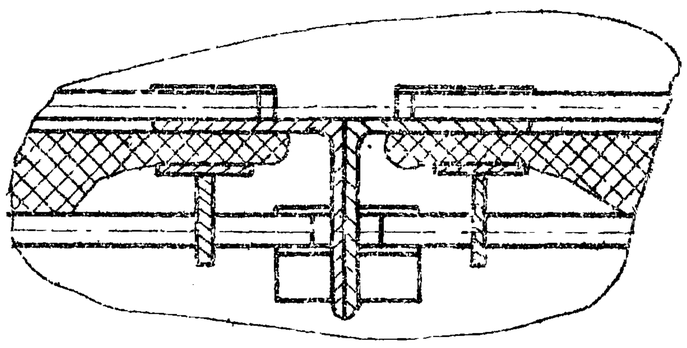

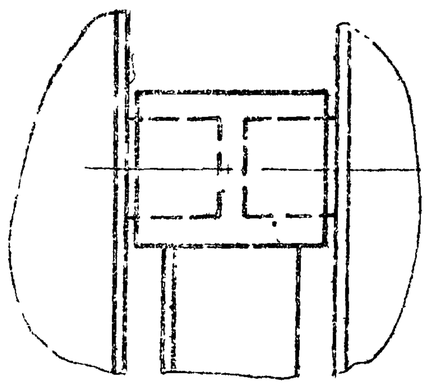

К–К для А1А041.310-01
М1:2

П–П для А1А041.310-01
М1:2

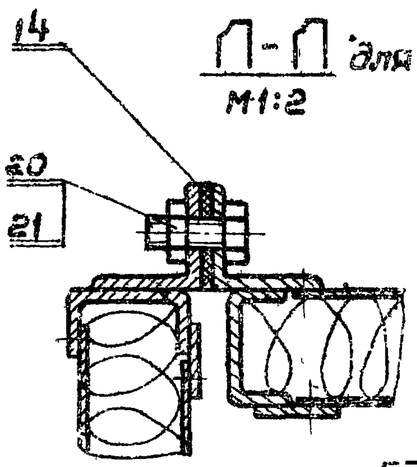

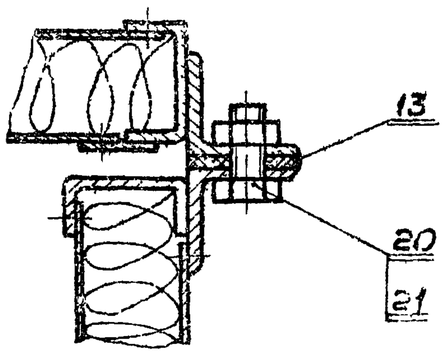

Изм.	Лист	N докум.	Подп.	Дата	А1А041.310 СБ			
Разраб.		Юмиссаров			Секция приемная с фильтром Сборочный чертеж.	Лит.	Масса	Масш.
Пров.		Рубинская		10/VIII		Н		
Рук. гр.		Романовский		21.8.8		Лист 2	Листов	
Н. спец.		Стрибак				Госстрой СССР Сантехпроект г. Москва		
Н. контр.		Мерзлякова						
Утв.		Гольтбезер						

Серия 3.904-15

Подп. и дата | Инв. № дубл. | Взам. инв. № | Подп. и дата | Инв. № подл.

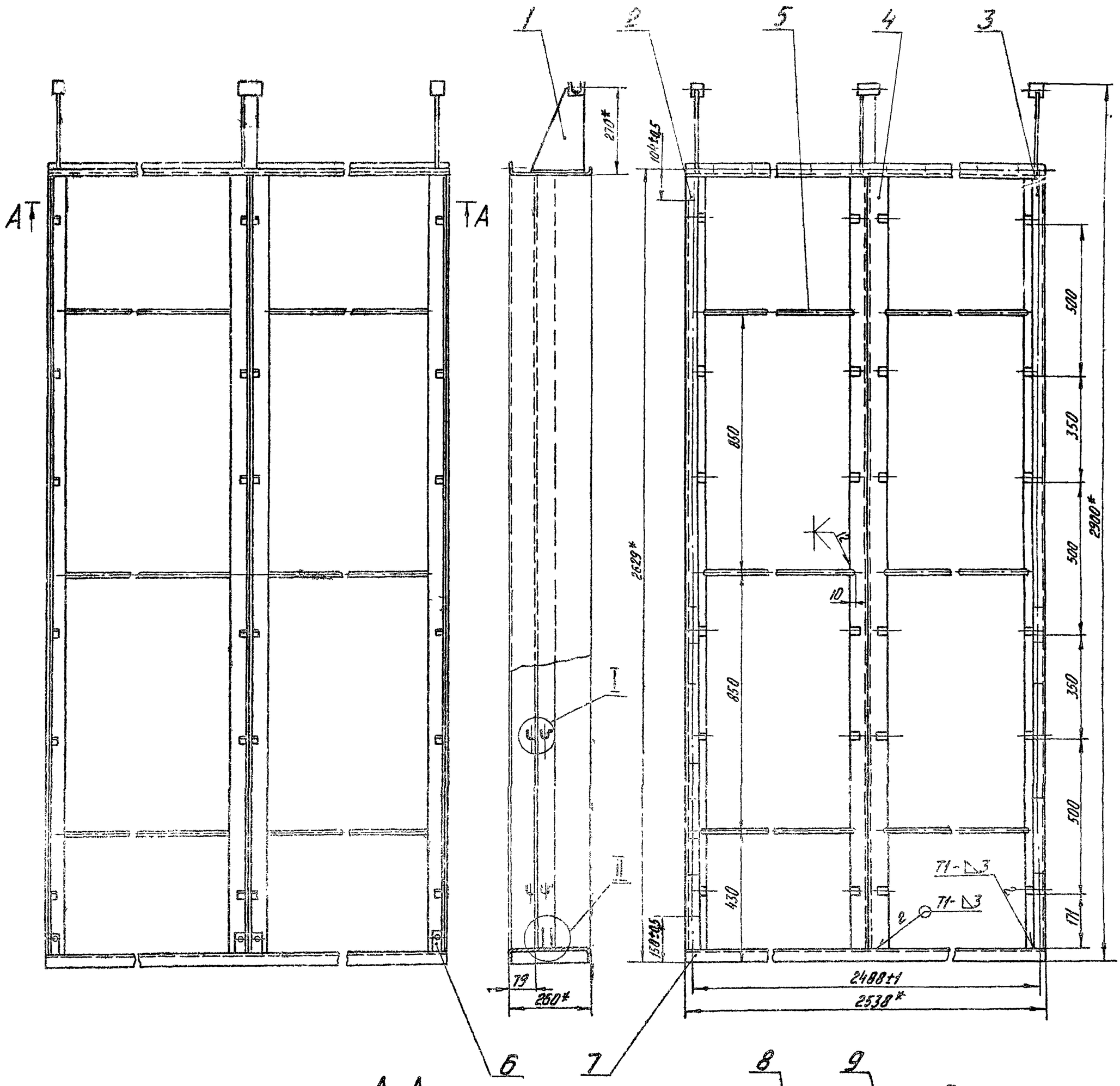

А-А
М1:5

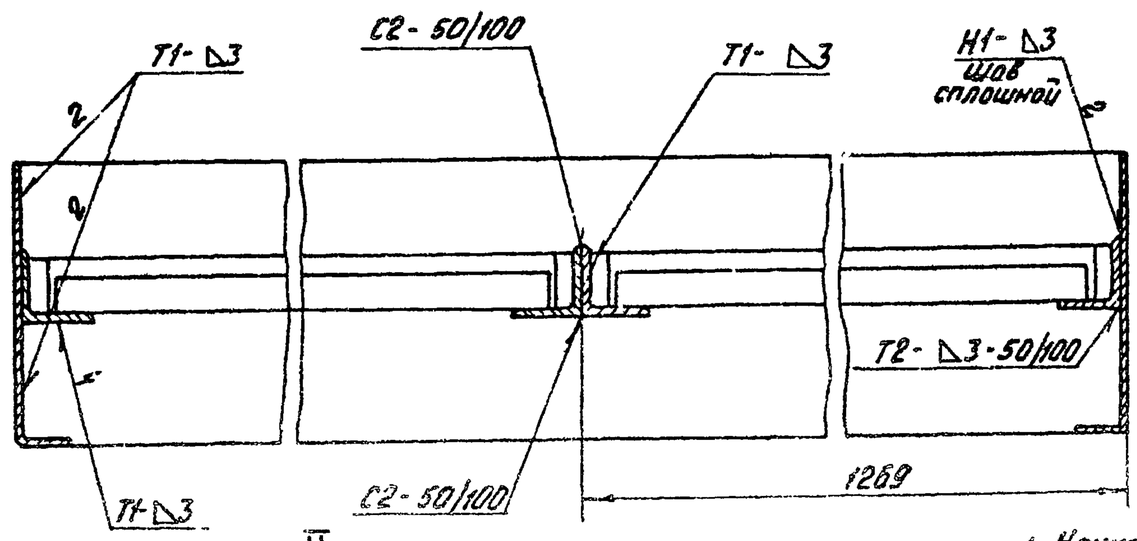

II
М1:2

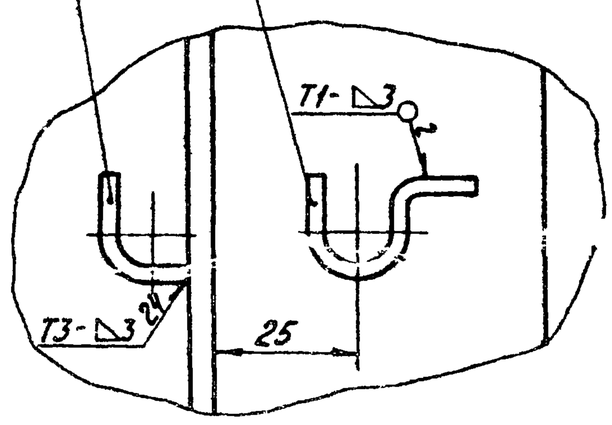

I
М1:1

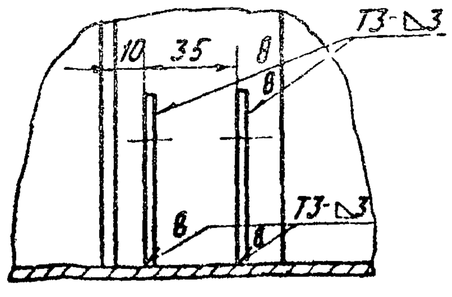

1. Неуказанные предельные отклонения размеров по СТ
2. Сварные швы по ГОСТ 5264-69.
3. * Размеры для справок

Изм	Лист	N докум	Подп.	Дата	А1А.041.320СБ		
Разраб.	Ятпольская				Корпус фильтра сборочный чертеж	Лит.	Масса	Масшт.
Провер	Рубинская					И	128,5	1:10
Рук.груп	Грановский					Лист	Листов 1
Гл.спец.	Спивак					Госстрой СССР Сантехпроект г. Москва
Н.контр.	Перлякова					
Утверд	Гольтвегер					

Серия 3.904-15

Инв.№ подл. | Подп. и дата | Взам.инв.№ | Инв.№ дубл. | Подп. и дата

12978-05 7 Копировал Мельникова

Формат 22.

А1А041. 247

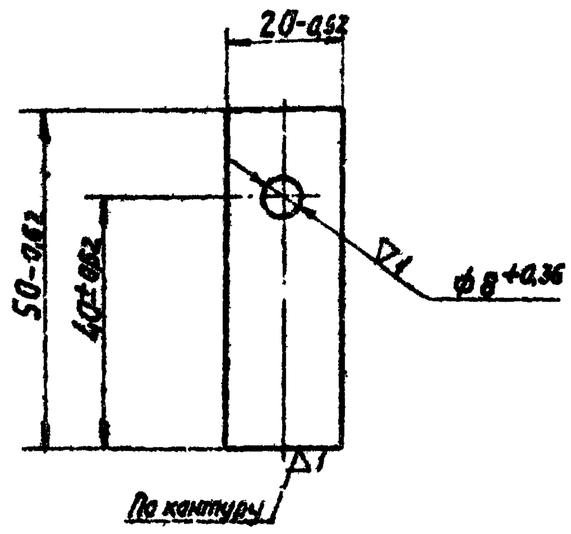

Изм.	Лист	№ докум.	Подп.	Дата	А1А041. 247		
Разраб.		Ямпольская			Пластина	Лит.	Масса	Масшт.
Пров.		Рубинская				И	0,06	1:1
Рук. груп.		Грановский				Лист	Листов 1
Н. контр.		Мерзлякова			Лист В3 ГОСТ 3680-57 Ст.3 ГОСТ 16523-70	Госстрой СССР Сантехпроект г. Москва
Утв.		Слувак				

Копировал: Формат 11

А1А041. 248

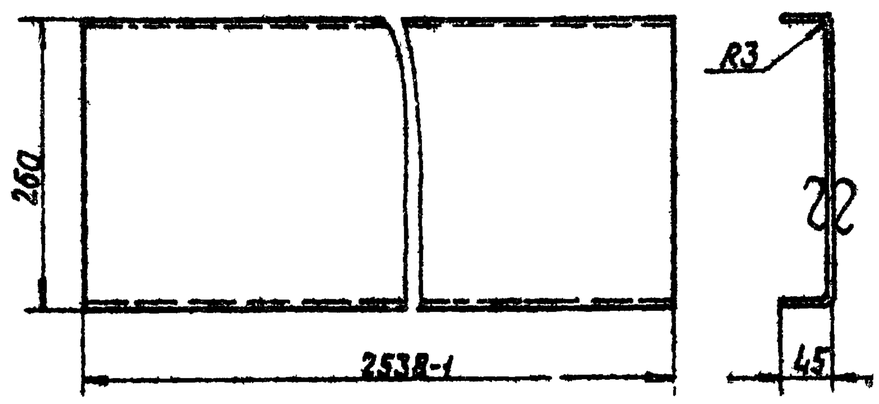

Неуказанные предельные отклонения размеров по СМ7

Изм.	Лист	№ докум.	Подп.	Дата	А1А041. 248		
Разраб.		Ямпольская			Днище	Лит.	Масса	Масшт.
Пров.		Рубинская				И	17,9	1:5
Рук. груп.		Грановский				Лист	Листов 1
Н. контр.		Мерзлякова			Лист В3 ГОСТ 3680-57 Ст.3 ГОСТ 16523-70	Госстрой СССР Сантехпроект г. Москва
Утв.		Слувак				

Копировал: Формат 11

А1А041. 251

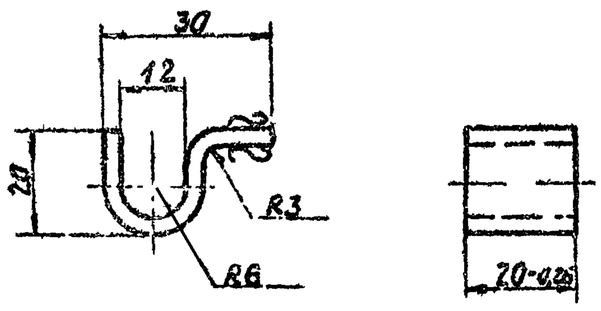

Неуказанные предельные отклонения размеров по СМ7

Изм.	Лист	№ докум.	Подп.	Дата	А1А041 251		
Разраб.		Ямпольская			Скоба	Лит.	Масса	Масшт.
Пров.		Рубинская				И	0,03	1:1
Рук. груп.		Грановский				Лист	Листов 1
Н. контр.		Мерзлякова			Лист В3 ГОСТ 3680-57 Ст.3 ГОСТ 16523-70	Госстрой СССР Сантехпроект г. Москва
Утв.		Слувак				

А1А041. 249

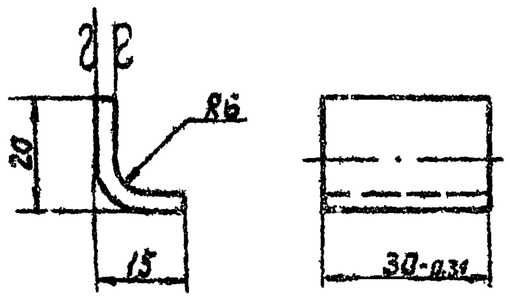

Неуказанные предельные отклонения размеров по СМ7

Изм.	Лист	№ докум.	Подп.	Дата	А1А041. 249		
Разраб.		Ямпольская			Скоба	Лит.	Масса	Масшт.
Пров.		Рубинская				И	0,03	1:1
Рук. груп.		Грановский				Лист	Листов 1
Н. контр.		Мерзлякова			Лист В3 ГОСТ 3680-57 Ст.3 ГОСТ 16523-70	Госстрой СССР Сантехпроект г. Москва
Утв.		Слувак				

Серия 3.006-16

Формат	Зона	Поз.	Обозначение	Наименование	Кол.	Примечание
				Документация		
22			А1А041.330 СБ	Сборочный чертеж		
				Детали		
11		1	А1А041.252	Подшипник	2	
		2	А1А041.252-01	Подшипник	1	
Б4		3	А1А041.253	Лист		
				Лист $\frac{В3\ ГОСТ\ 3680-57}{Ст.3\ ГОСТ\ 16523-70}$		
				35-1 х 240-1	1	0,19кг
Б4		4	А1А041.254	Лист		
				Лист $\frac{В3\ ГОСТ\ 3680-57}{Ст.3\ ГОСТ\ 16523-70}$		
				25-1 х 180-1	2	0,18кг
11		5	А1А041.255	Стойка	2	
		6	А1А041.255-01	Стойка	1	
11		7	А1А041.256	Профиль	1	
Б4		8	А1А041.257	Труба		
				Труба $\frac{42 \times 2,8\ ГОСТ\ 8732-70}{}$		
				L=1200-1	2	3,3кг
11		9	А1А041.258	Профиль	1	
Б4		10	А1А041.259	Лист		
				Лист $\frac{В3\ ГОСТ\ 3680-57}{Ст.3\ ГОСТ\ 16523-70}$		
				50-1 х 53-1	1	0,07кг

Изм.	Лист	№ докум.	Подп.	Дата	А1А041.330			
Разраб.		Ямпольская		1.9.8	Панель верхняя	Лит.	Лист	Листов
Пров.		Рубинская		29/VIII		И	1	1
Рук.груп.		Гранавский		29.8.78		Госстрой СССР Сантехпроект г. Москва		
Н.контр.		Мерзлякова		29.8.78				
Утв.		Сливак		29.8.78				

Копировал: Данилина Формат 11

Формат	Зона	Поз.	Обозначение	Наименование	Кол.	Примечание
				Документация		
*			А1А041.340 СБ	Сборочный чертеж		*12, 22
				Сборочные единицы		
11		1	А12А013.000	Панель для установки измерительных приборов	1	
				Детали		
11		2	А1А041.026	Прокладка	1	
11		3	А1А041.027	Планка	2	
11		4	А1А041.163	Наконечник переходный	1	
11		5	А1А041.164	Трубка	1	
11		6	А1А041.261	Пластина	1	
11		7	А1А041.262	Уголок	1	
11		8	А1А041.263	Профиль	2	
		9	А1А041.263-01	Профиль	2	
11		10	А1А041.264	Уголок	1	
		11	А1А041.264-01	Уголок	1	
11		12	А1А041.265	Лист	2	
		13	А1А041.265-01	Лист	1	
		14	А1А041.265-02	Лист	1	
11		15	А1А041.266	Профиль	1	
11		16	А1А041.267	Профиль	2	

Изм.	Лист	№ докум.	Подп.	Дата	А1А041.340			
Разраб.		Ямпольская		1.9.8	Панель передняя	Лит.	Лист	Листов
Пров.		Рубинская		29/VIII		И	1	3
Рук.груп.		Гранавский		29.8.78		Госстрой СССР Сантехпроект г. Москва		
Н.контр.		Мерзлякова		29.8.78				
Утв.		Сливак		29.8.78				

Копировал: Данилина Формат 11

Формат	Зона	Поз.	Обозначение	Наименование	Кол.	Примечание
11		17	А1А041.268	Профиль	1	
11		18	А1А041.269	Уголок	2	
11		19	А1А041.271	Лист	1	
Б4		20	А1А041.272	Полоса		
				Лист $\frac{В1,6\ ГОСТ\ 3680-57}{Ст\ 3\ ГОСТ\ 16523-70}$		
				30-1 х 1256-1	2	0,46кг
Б4		21	А1А041.273	Лист		
				Лист $\frac{В1,6\ ГОСТ\ 3680-57}{Ст\ 3\ ГОСТ\ 16523-70}$		
				623-1 х 924-1	1	8,0кг
Б4		22	А1А041.274	Лист		
				Лист $\frac{В1,6\ ГОСТ\ 3680-57}{Ст.3\ ГОСТ\ 16523-70}$		
				265-1 х 1308-1	1	4,4кг
11		23	А1А041.275	Лист		
				Лист $\frac{В1,6\ ГОСТ\ 3680-57}{Ст.3\ ГОСТ\ 16523-70}$		
				124-1 х 924-1	1	1,52кг
Б4		24	А1А041.276	Лист		
				Лист $\frac{В0,8\ ГОСТ\ 3680-57}{Ст\ 2\ ГОСТ\ 16523-70}$		
				214-1 х 1308-1	1	1,66кг
Б4		25	А1А041.277	Лист		
				Лист $\frac{В0,8\ ГОСТ\ 3680-57}{Ст\ 2\ ГОСТ\ 16523-70}$		
				623-1 х 894-1	1	3,5кг
Б4		26	А1А041.278	Полоса		
				Лист $\frac{В2\ ГОСТ\ 3680-57}{Ст\ 3\ ГОСТ\ 16523-70}$		
				79-1 х 604-1	2	0,23кг
		27	[illegible]	Скоба	2	

Серия 3.904-15

Формат	Зона	Поз.	Обозначение	Наименование	Кол.	Примечание
Б4		28	А1А041.281	Полоса		
				Лист $\frac{В1,6\ ГОСТ\ 3680-57}{Ст.3\ ГОСТ\ 16523-70}$		
				25-1 х 1827-1	2	0,56кг
Б4		29	А1А041.282	Полоса		
				Лист $\frac{В1,6\ ГОСТ\ 3680-57}{Ст\ 3\ ГОСТ\ 16523-70}$		
				25-1 х 1306-1	2	0,41кг
Б4		30	А1А041.283	Плита		
				Плита мягкая		
				Марка 50, s40 ГОСТ 9573-72		
				678 х 910	1	1,3кг
Б4		31	А1А041.284	Плита		
				Плита мягкая		
				Марка 50, s40 ГОСТ 9573-72		
				140 х 910	1	0,27кг
Б4		32	А1А041.285	Плита		
				Плита мягкая		
				Марка 50 s40 ГОСТ 9573-72		
				280 х 1325		0,5кг
Б4		33	А1А041.286	Плита		
				Плита мягкая		
				Марка 50-s40 ГОСТ 9573-72		
				1325 х 1506	1	4,9кг
11		34	А1А041.287	Лист	1	
Б4		35	А1А041.288	Труба		
				Труба 10 ГОСТ 3262-62 L=38	4	0,003кг
				Стандартные изделия		
		36		Болт М10х25.36 ГОСТ 7798-70	4	
		37		Гайка М10.4 ГОСТ 5915-70	4	

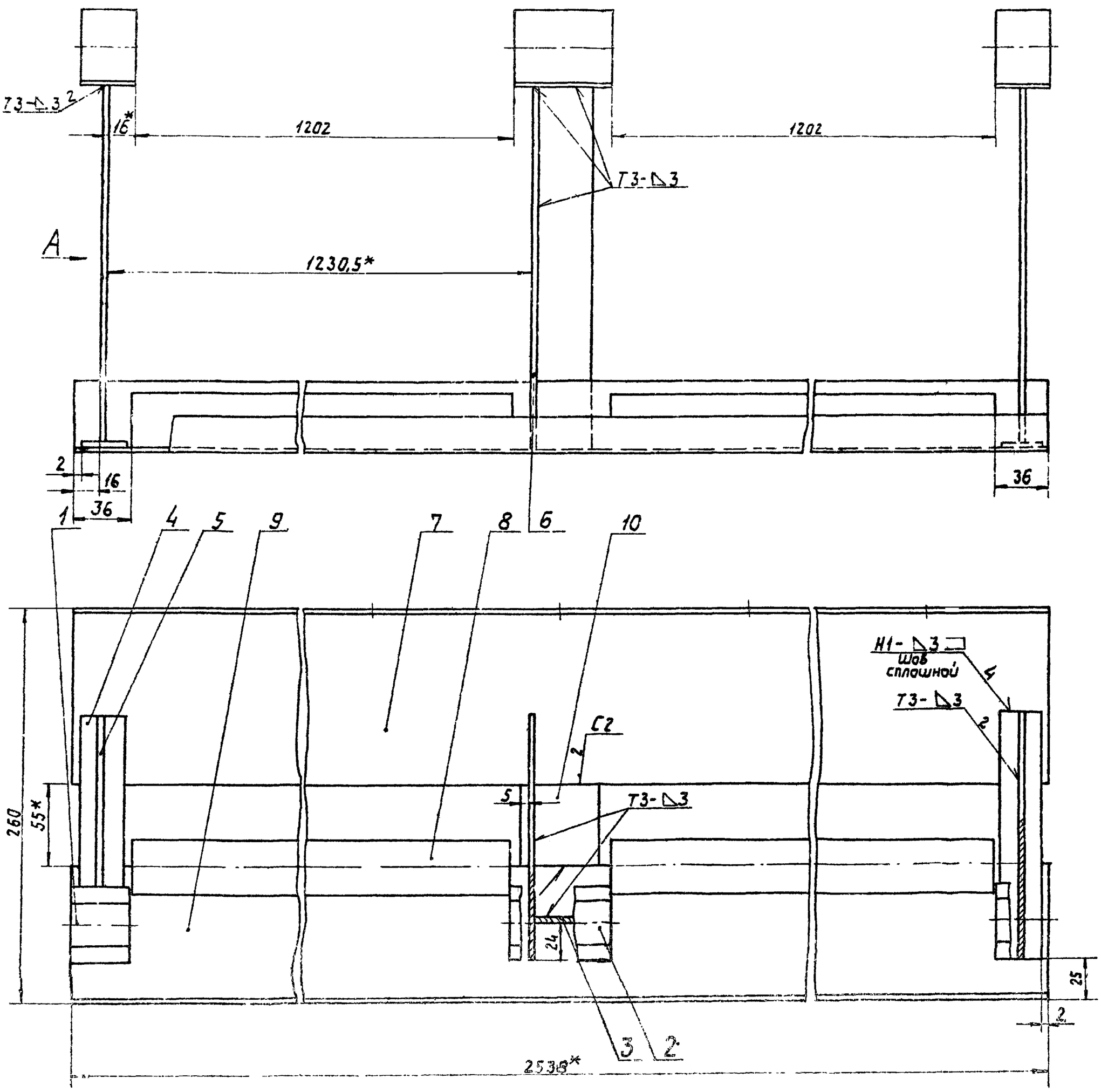

Вид А

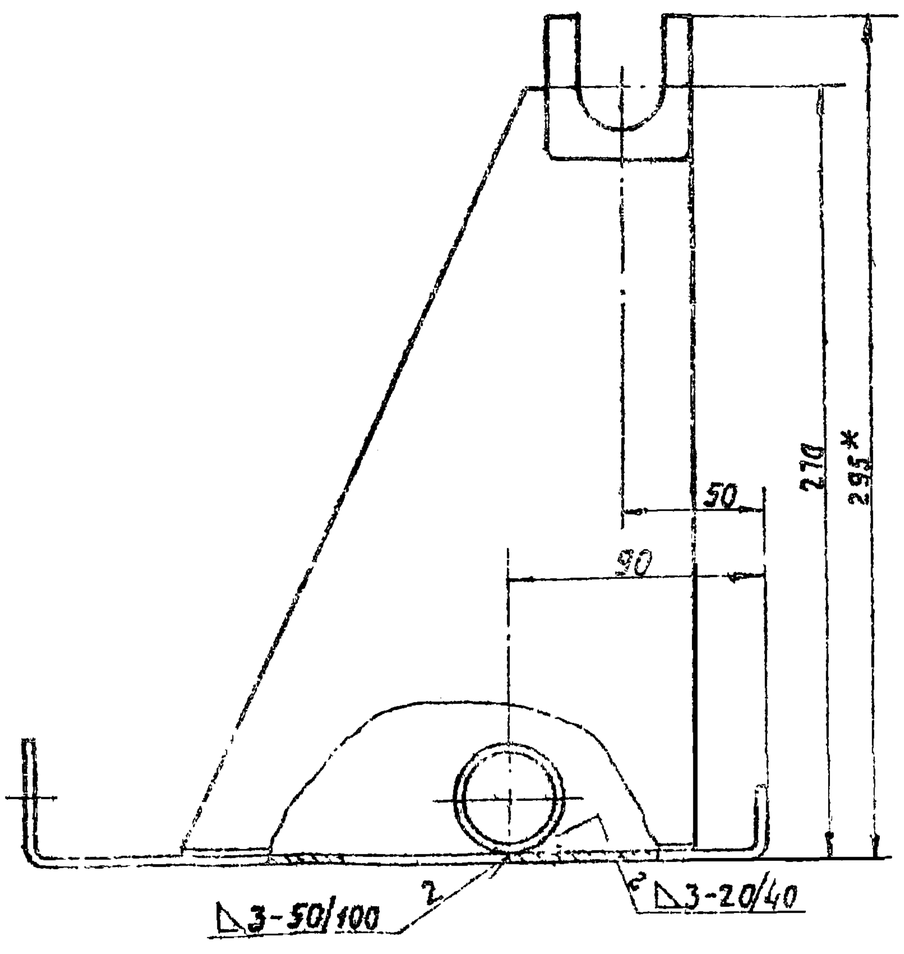

1. Предельные отклонения размеров по СМ1.
2. Сварные швы по ГОСТ 5264-69.
3.* Размеры для справок.

Изм.	Лист	№ докум.	Подп.	Дата	А1А041.330 СБ			
Разраб.		Ямпольская			Панель верхняя. Сборочный чертеж.	Лит.	Масса	Масш.
Пров.		Рубинская				И	26,1	1:2
Рук. груп.		Грановский				Л	Листов 1	
Гл. спец.		Соловок				Госстрой СССР Сантехпроект г. Москва		
Н. контр.		Мозгякова						
Утв.		Гольтвегер						

Подп. и дата | Инв. № дубл. | Взам. инв. № | Подп. и дата | Инв. № подл.

A1A041.252

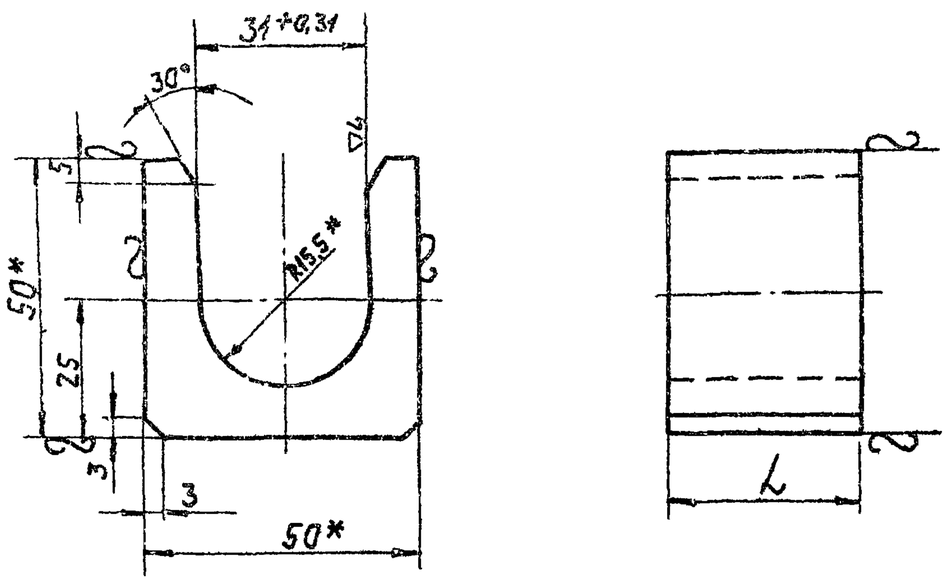

Обозначение	L, мм	Масса, кг
A1A041.252	35-0,31	0,25
-01	65-0,37	0,45

1. Неуказанные предельные отклонения размеров по СМ1
2* Размеры для справок

Изм	Лист	N°докум.	Подп	Дата	A1A041.252
Разраб.	Ямпольская				Подшипник
Пров.	Рубинская				Лит. / Масса / Масшт.
Рук груп	Грановский				И / См. таблицу / —
Н контр	Мерзлякова				Лист / Листов 1
Утв.	Сливак				Квадрат 50 ГОСТ 2591-71 / Ст.3 ГОСТ 535-58
					Госстрой СССР Сантехпроект г Москва

Копировал: Формат 11

A1A041.255

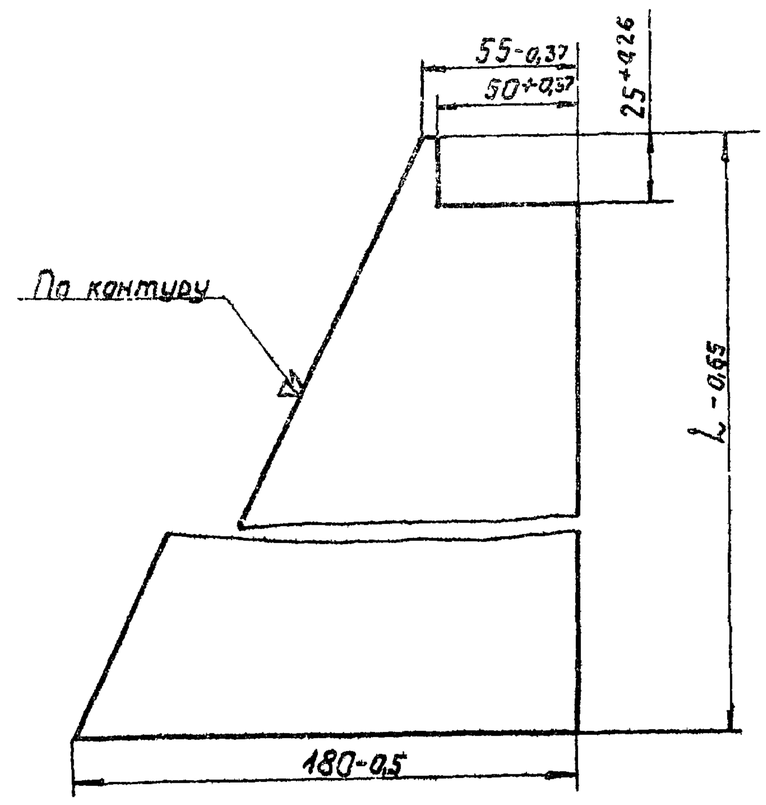

Обозначение	L мм	Масса, кг
A1A041.255	267	0,73
-01	270	0,75

Изм	Лист	N°докум	Подп	Дата	A1A041.255
Разраб	Ямпольская				Стойка
Пров	Рубинская				Лит / Масса / Масшт
Рук груп	Грановский				И / См таблицу / —
Н контр.	Мерзлякова				Лист / Листов 1
Утв	Сливак				Лист В3 ГОСТ 3680-57 / Ст 3 ГОСТ 16523-70
					Госстрой СССР Сантехпроект г Москва

Копировал Формат 11

A1A041.256

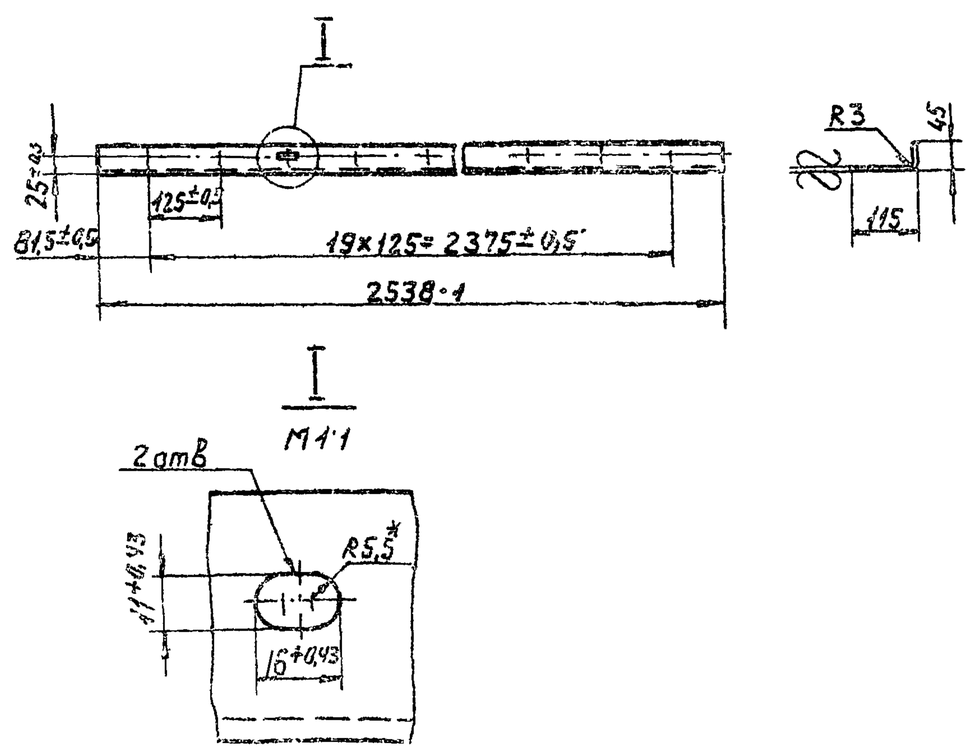

1 Неуказанные предельные отклонения размеров по СМ1
2 *Размер для справок

Изм	Лист	N°докум	Подп	Дата	A1A041.256
Разраб	Ямпольская				Профиль
Пров	Рубинская				Лит / Масса / Масшт.
Рук гр.	Грановский				И / 9,4 / 1:10
Н контр	Мерзлякова				Лист / Листов 1
Утв	Сливак				Лист В3 ГОСТ 3680-57 / Ст 3 ГОСТ 16523-70
					Госстрой СССР Сантехпроект г Москва

A1A041.258

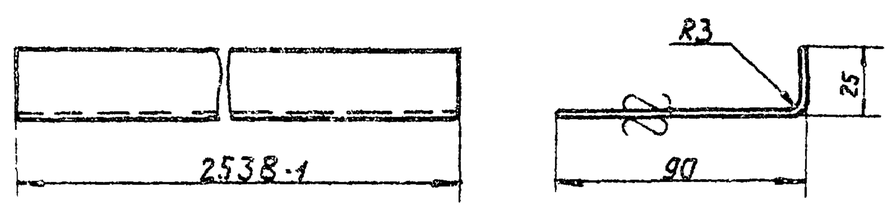

Неуказанные предельные отклонения размеров по СМ1

Изм	Лист	N°докум	Подп	Дата	A1A041.258
Разраб	Ямпольская				Профиль
Пров	Рубинская				Лит / Масса / Масшт
Рук группы	Грановский				И / 6,8 / 1:2
Н контр.	Мерзлякова				Лист / Листов 1
Утв	Сливак				Лист В3 ГОСТ 3680-57 / Ст 3 ГОСТ 16523-70
					Госстрой СССР Сантехпроект г Москва

Серия 3.904-45

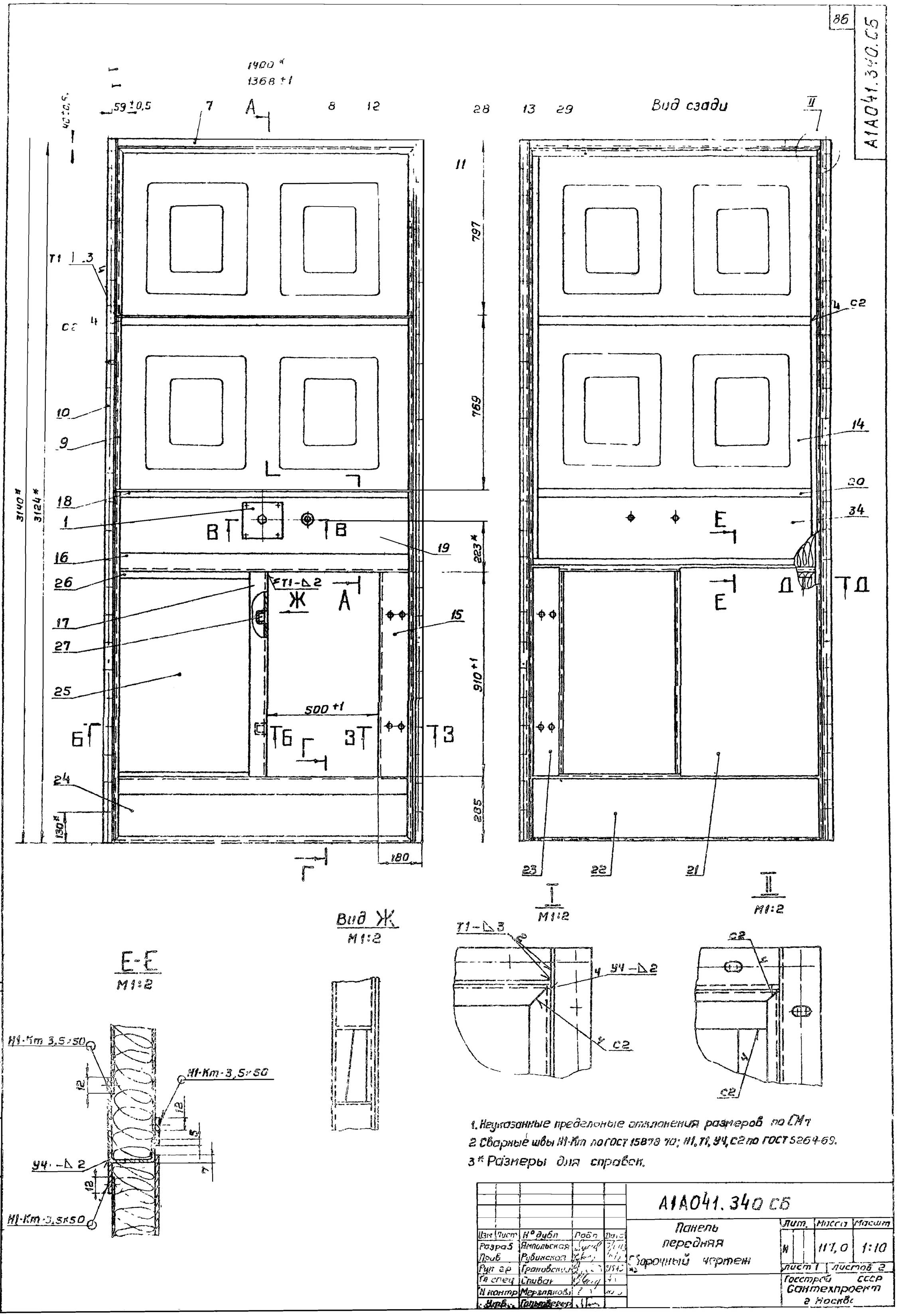

1. Неуказанные предельные отклонения размеров по СМт
2. Сварные швы Н1-Кт по ГОСТ 15878-70; Н1, Т1, У4, С2 по ГОСТ 5264-69.
3. * Размеры для справок.

Изм	Лист	N° докум.	Подп.	Дата	А1А041.340 СБ		
Разраб.		Ямпольская			Панель передняя	Лит.	Масса	Масшт.
Пров.		Рубинская			Сборочный чертеж	М	117,0	1:10
Рук. гр.		Грановский				Лист 1	Листов 2	
Гл. спец.		Спивак				Госстрой СССР Сантехпроект г. Москва		
Н. контр.		Мерзлякова						
Утв.		Гольтверг						

Серия 3.904-15

Инв. N° подл. | Подп. и дата | Взам. инв. N° | Инв. N° дубл. | Подп. и дата

А1А041. 271

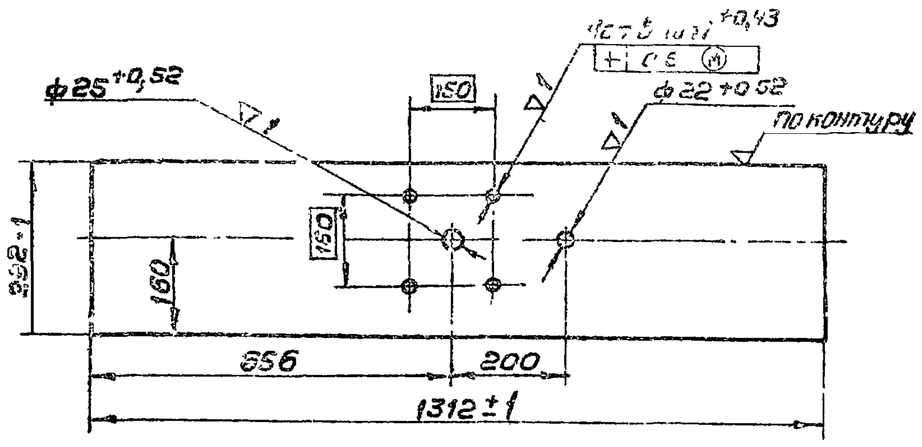

Неуказанные предельные отклонения размеров по СМ7.

Изм.	Лист	N° докум.	Подп.	Дата	А1А041. 271		
Разраб.		Ямполоская			Лист	Лит.	Масса	Масшт.
Пров.		Рубинская				Н	2,0	1:10
Рук. гр.		Грановский				Лист	Листов 1
Н. контр.		Мерзлякова			Лист 8 0,8 ГОСТ 3680-57	Госстрой СССР Сантехпроект г. Москва
Утв.		Спивак			Ст.2 ГОСТ 16523-70	

Копировал: Терентьева Формат 11

Подп. и дата | Инв. N° дубл. | Взам. инв. N° | Подп. и дата

А1А041. 264

А1А041. 264 - изображено

А1А041. 264-01 - зеркальное отражение

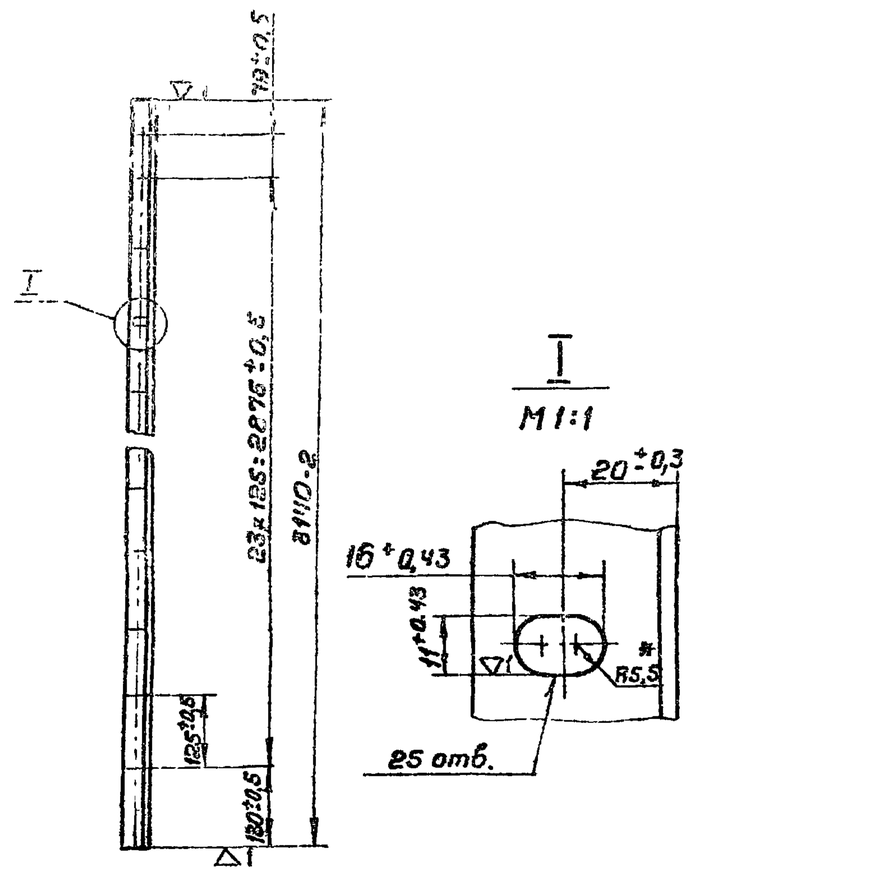

* Размер для справок

Изм.	Лист	N° докум.	Подп.	Дата	А1А041. 264		
Разраб.		Ямполоская			Уголок	Лит.	Масса	Масшт.
Пров.		Рубинская				Н	5,2	1:10
Рук. гр.		Грановский				Лист	Листов 1
Н. контр.		Мерзлякова			Уголок 35×36 ∪3 ГОСТ 8509-72	Госстрой СССР Сантехпроект г. Москва
Утв.		Спивак			Ст.3 ГОСТ 535-58	

Копировал: Терентьева Формат 11

Подп. и дата | Инв. N° дубл. | Взам. инв. N° | Подп. и дата

А1А041.340 СБ

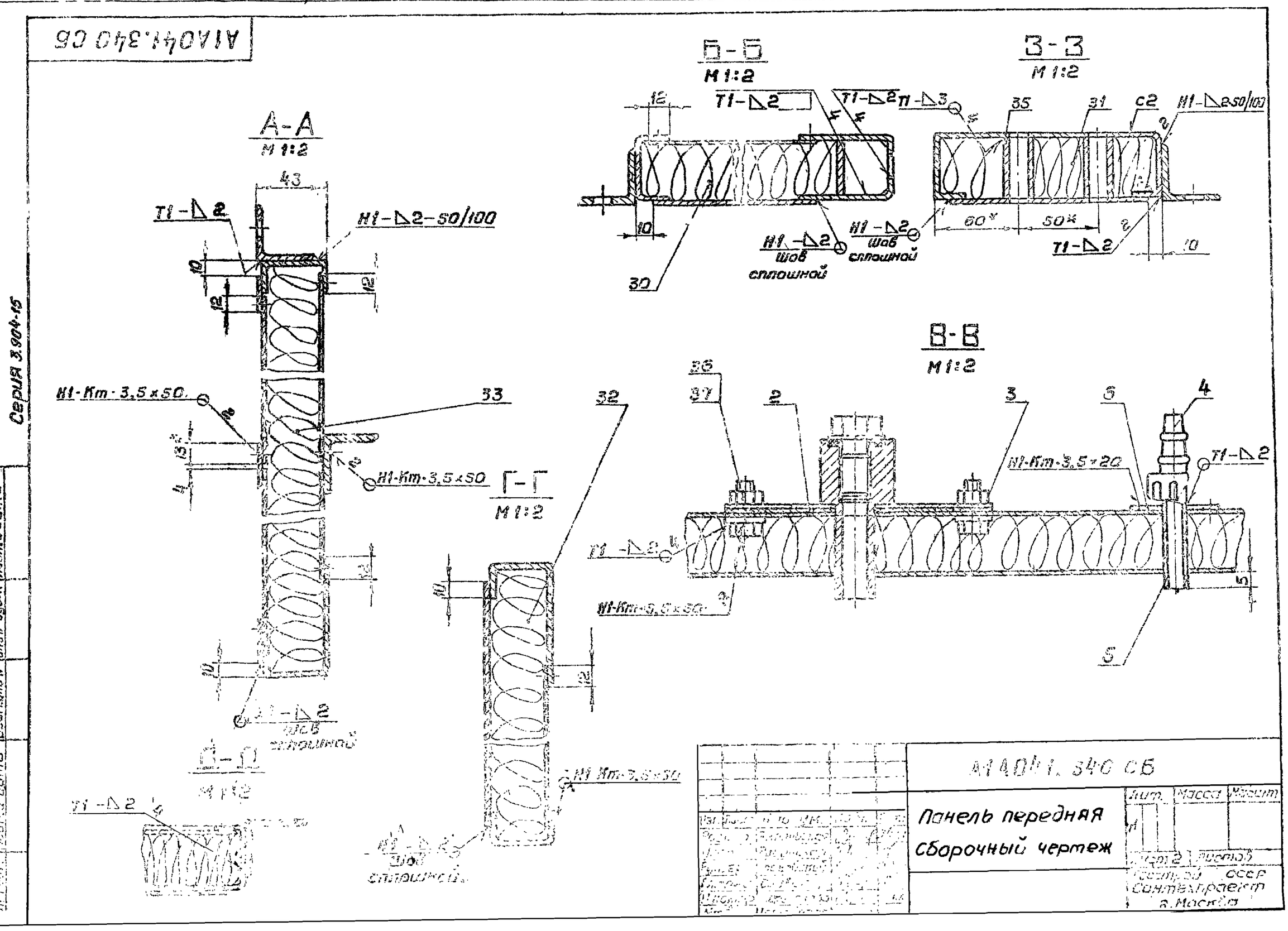

					А1А041. 340 СБ		
					Панель передняя сборочный чертеж	Лит.	Масса	Масшт.
						Н		
						Лист 2	Листов 2
						Госстрой СССР Сантехпроект г. Москва

А1А041.262

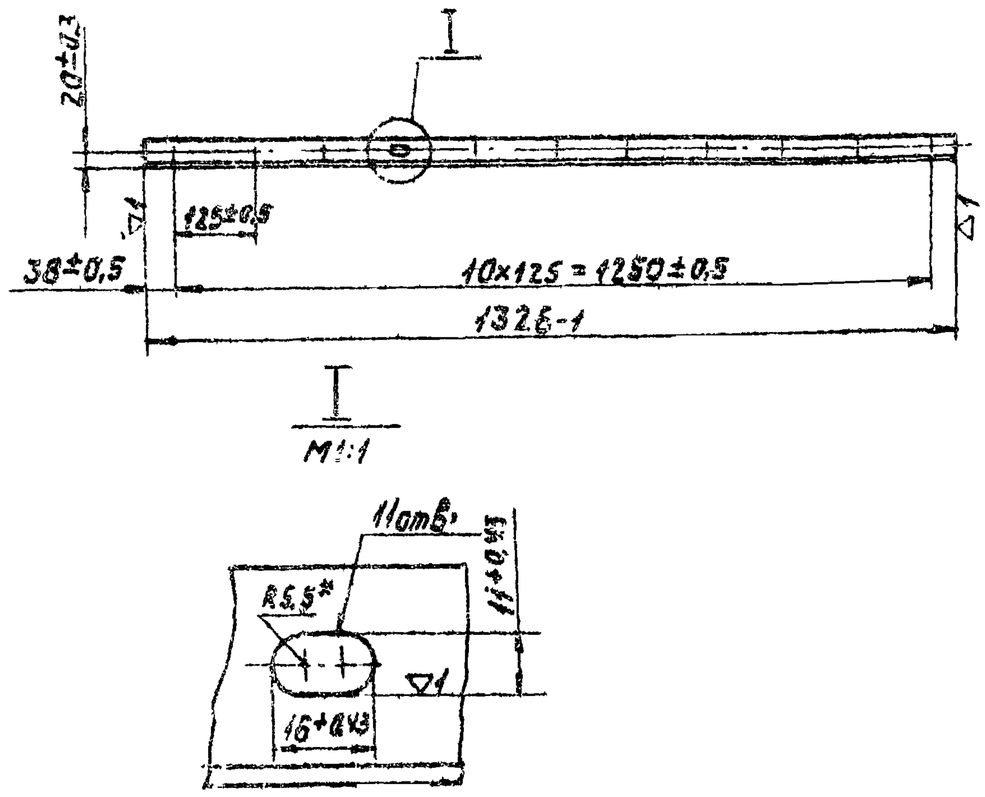

*Размер для справок.

Изм.	Лист	№ докум.	Подп.	Дата	А1А041.262		
Разраб.		Ямпольская			Уголок	Лит.	Масса	Масшт.
Пров.		Рубинская				И	2,2	1:10
Рук.груп.		Грановский				Лист	Листов 1
Н.контр.		Мерзлякова			Уголок 36х36х3 ГОСТ 8509-72 / Ст.3 ГОСТ 535-58	Госстрой СССР Сантехпроект г. Москва
Утв.		Сливак				

Копировал: Формат А1

А1А041.261

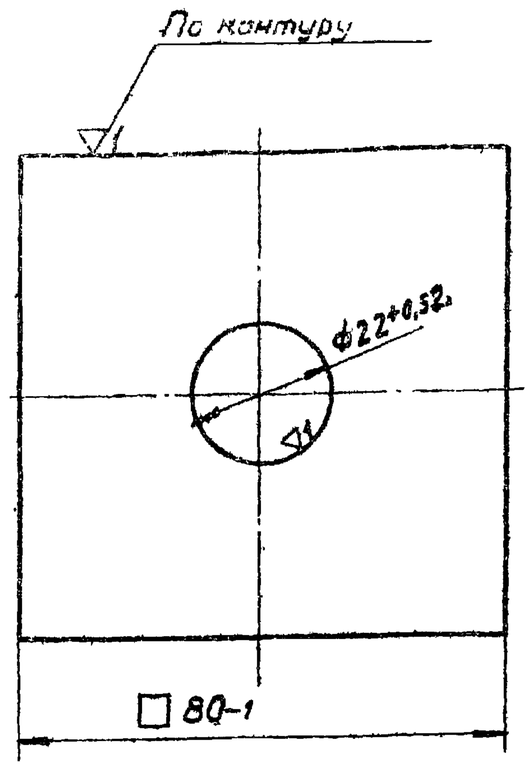

Изм.	Лист	№ докум.	Подп.	Дата	А1А041.261		
Разраб.		Митехина			Пластина	Лит.	Масса	Масшт.
Пров.		Рубинская				И	0,07	1:1
Рук.груп.		Грановский				Лист	Листов 1
Н.контр.		Мерзлякова			Лист В2 ГОСТ 3680-57 / Ст.3 ГОСТ 16523-70	Госстрой СССР Сантехпроект г. Москва
Утв.		Сливак				

Копировал: Формат А1

А1А041.267

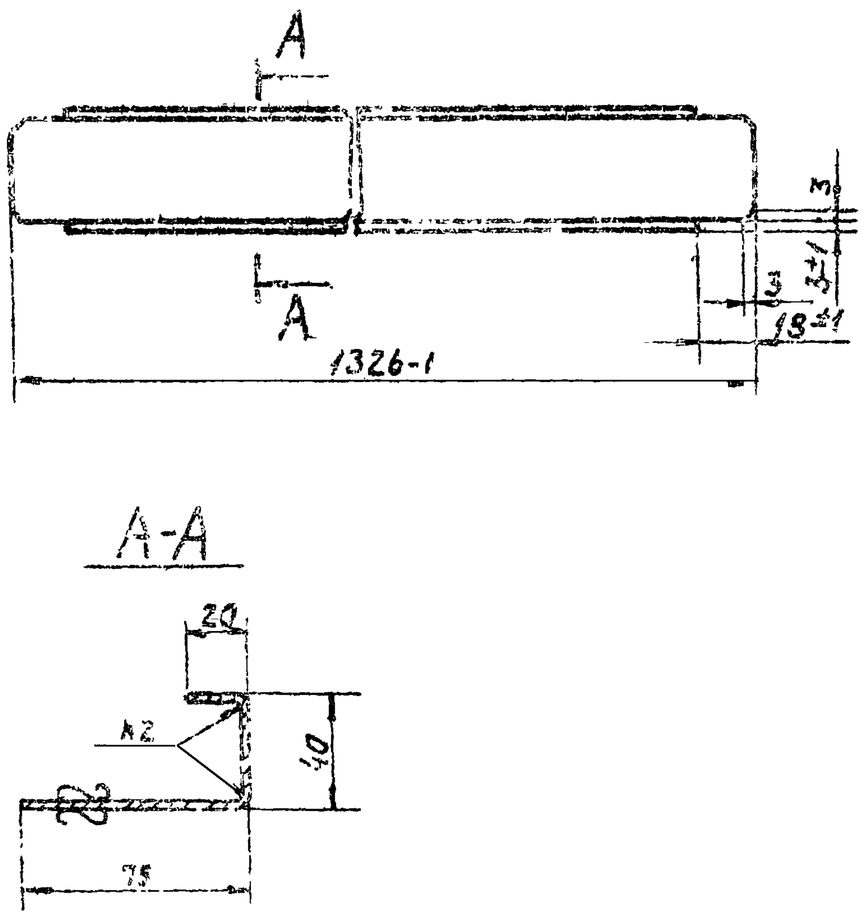

Неуказанные предельные отклонения размеров по СМ7

Изм.	Лист	№ докум.	Подп.	Дата	А1А041.267		
Разраб.		Ямпольская			Профиль	Лит.	Масса	Масшт.
Пров.		Рубинская				И	2,6	1:2
Рук.груп.		Грановский				Лист	Листов 1
Н.контр.		Мерзлякова			Лист В2 ГОСТ 3680-57 / Ст.3 ГОСТ 16523-70	Госстрой СССР Сантехпроект г. Москва
Утв.		Сливак				

А1А041.266

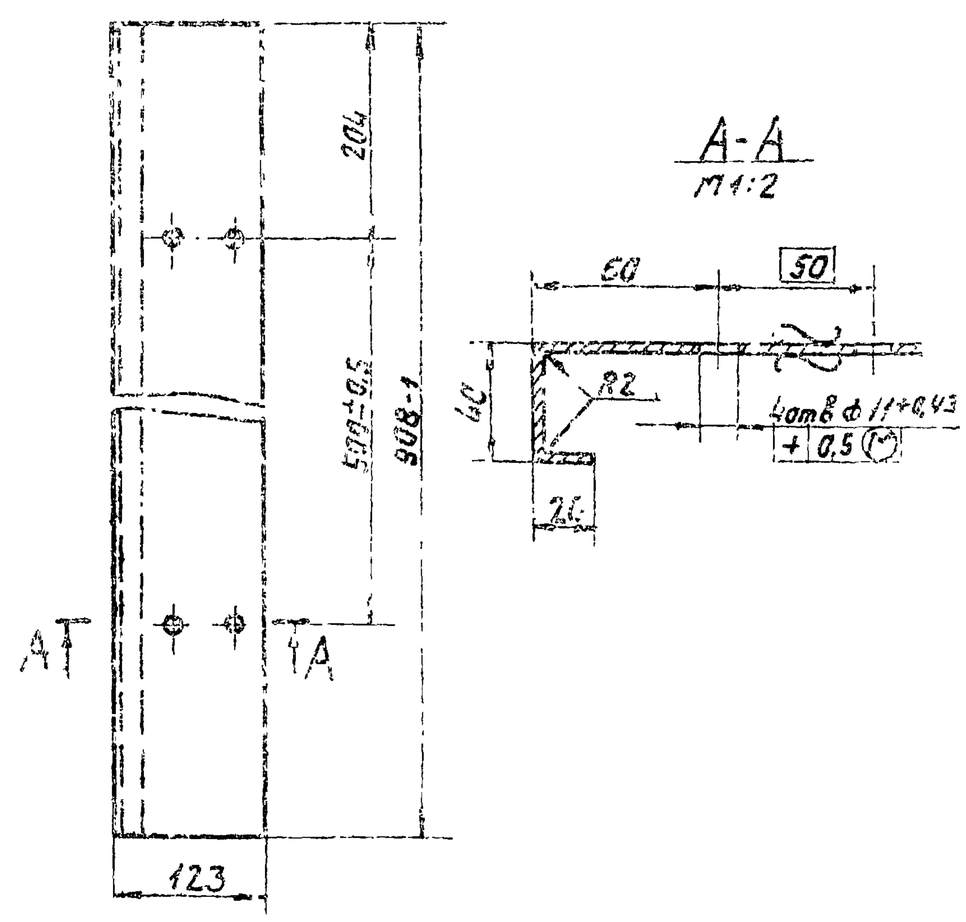

Неуказанные предельные отклонения размеров по СМ7

Изм.	Лист	№ докум.	Подп.	Дата	А1А041.266		
Разраб.		Ямпольская			Профиль	Лит.	Масса	Масшт.
Пров.		Рубинская				И	2,7	1:2
Рук.груп.		Грановский				Лист	Листов 1
Н.контр.		Мерзлякова			Лист В2 ГОСТ 3680-57 / Ст.3 ГОСТ 16523-70	Госстрой СССР Сантехпроект г. Москва
Утв.		Сливак				

Серия 3.004-15

A1A041.265

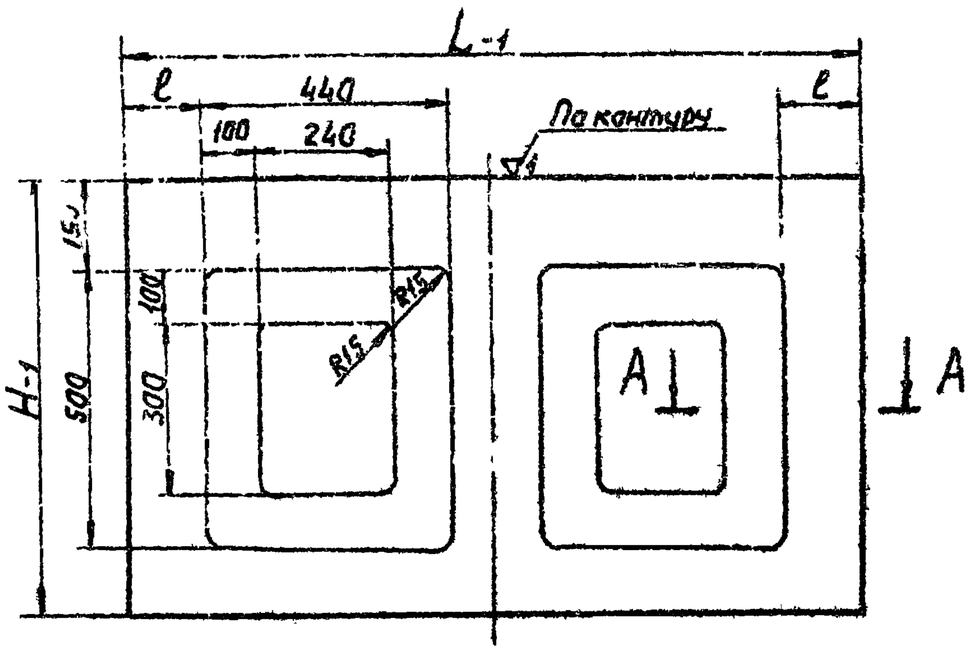

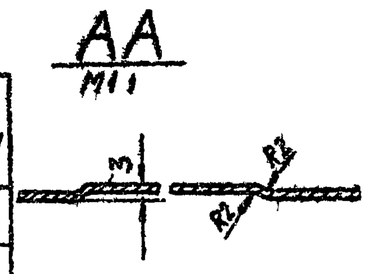

Обозначение	Размеры, мм H	L	ℓ	Масса кг
A1A041.265	769	1312	141	6,34
-01	755	1282	125	6,3
-02	769	1282	125	6,2

Неуказанные предельные отклонения размеров по СМ1

Изм.	Лист	N° докум.	Подп.	Дата
Разраб.	Ямпольская			
Пров.	Рубинская			
Рук. груп.	Гроновский			
Н. контр.	Мерзлякова			
Утв.	Сливак			

A1A041 265

Лист

Лит.	Масса	Масшт.
И	См. таблицу	—

Лист | Листов 1

Лист 80,8 ГОСТ 3680 57 / Ст. 2 ГОСТ 16523-70

Госстрой СССР Сантехпроект г. Москва

Копировал: Данилина Формат 11

A1A041.287

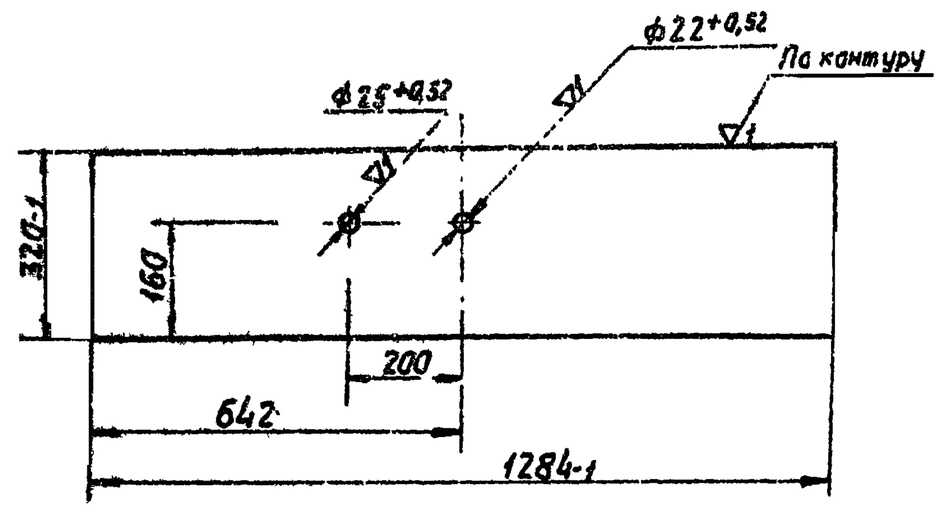

Неуказанные предельные отклонения размеров по СМ1

Изм.	Лист	N° докум.	Подп.	Дата
Разраб.	Ямпольская			
Пров.	Рубинская			
Рук. груп.	Гроновский			
Н. контр.	Мерзлякова			
Утв.	Сливак			

A1A041.287

Лист

Лит.	Масса	Масшт.
И	2,2	1:10

Лист | Листов 1

Лист 80,8 ГОСТ 3680-57 / Ст. 2 ГОСТ 16523-70

Госстрой СССР Сантехпроект г. Москва

Копировал Данилина Формат 11

A1A041.263

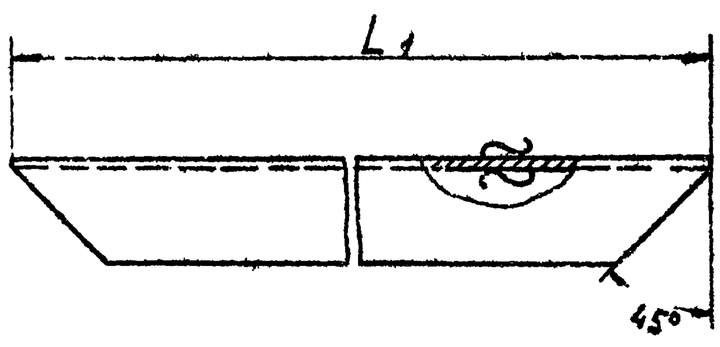

Обозначение	L, мм	Масса кг
A1A041.263	1324	1,5
-01	3100	3,5
-02	564	0,65
-03	1520	1,75
-04	2530	3,9
-05	2536	3,9

Серия 3.904-16

Изм.	Лист	N° докум.	Подп.	Дата
Разраб.	Ямпольская			
Пров.	Рубинская			

A1A041.253

Профиль

Лит.	Масса	Масшт.
И	См. таблицу	—

Лист | Листов 1

Лист 80,8 ГОСТ 3680 57 / Ст. 2 ГОСТ 16523-70

Госстрой СССР Сантехпроект г. Москва

A1A041.244

A1A041.244- изображена

A1A041.244-01- зеркальное отражение

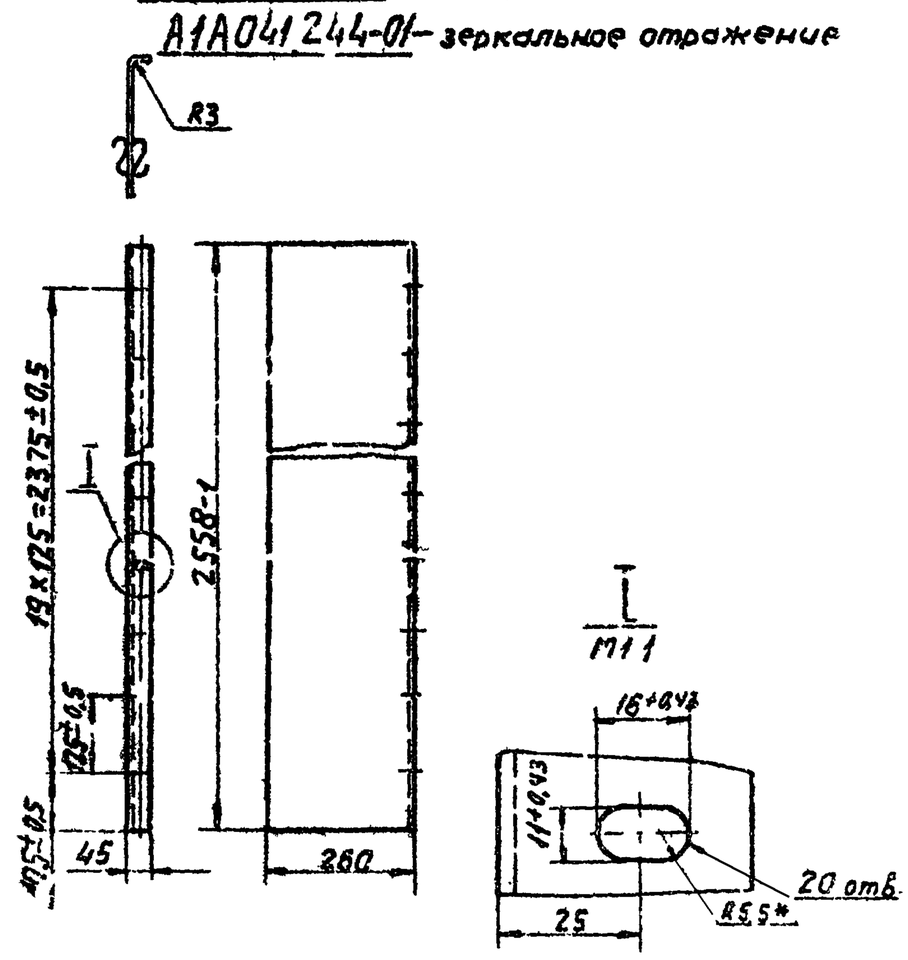

1 Неуказанные предельные отклонения размеров по СМ1

2* Размер для справок

Изм.	Лист	N° докум.	Подп.	Дата
Разраб.	Ямпольская			
Пров.	Рубинская			
Рук. груп.	Гроновский			
Н. контр.	Мерзлякова			
Утв.	Сливак			

A1A041.244

Бакавина

Лит.	Масса	Масшт.
И	18,5	1:10

Лист 80,8 ГОСТ 3680 57 / Ст. 2 ГОСТ 16523-70

Госстрой СССР Сантехпроект г. Москва

90

А1А041.237

(▽)1▽

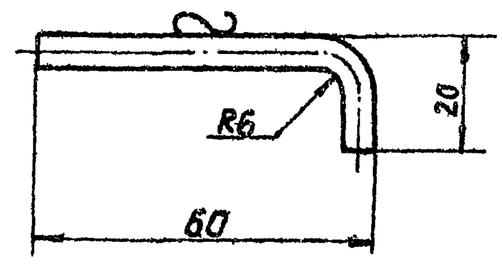

Предельные отклонения размеров по СМ7

Изм.	Лист	N докум.	Подп.	Дата	А1А041.237			
Разраб.	Ямпольская				Поджим	Лит.	Масса	Масшт.
Пров.	Рубинская					И	0,02	1:1
Рук.груп.	Грановский					Лист	Листов 1	
Н.контр.	Мерзлякова				Круг В6 ГОСТ 2590-71 / Ст.3 ГОСТ 535-58	Госстрой СССР Сантехпроект г.Москва		
Утв.	Сливак							

Копировал Формат 11

Инв.N подл. | Подп. и дата | Взам. инв.N | Инв.N дубл. | Подп. и дата

А1А041.268

(▽)1▽

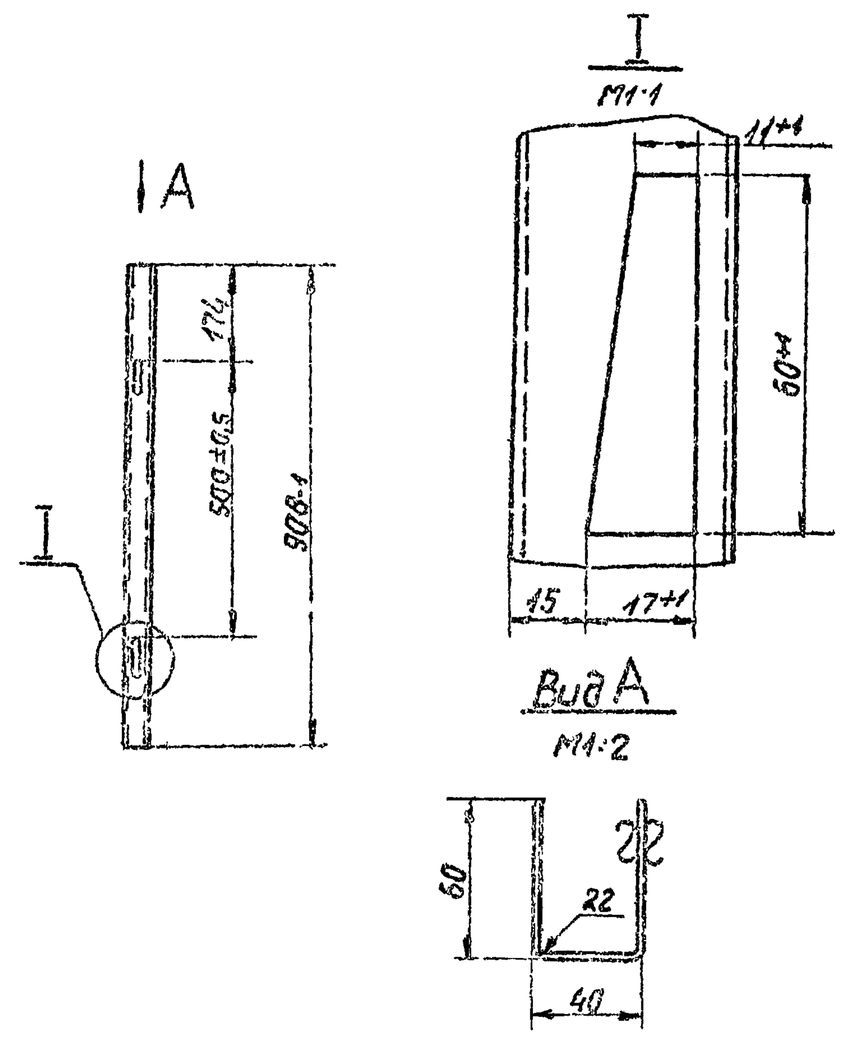

Неуказанные предельные отклонения размеров по СМ7

Изм.	Лист	N докум.	Подп.	Дата	А1А041.268			
Разраб.	Ямпольская				Профиль	Лит.	Масса	Масшт.
Пров.	Рубинская					И	2.2	1:10
Рук.груп.	Грановский					Лист	Листов 1	
Н.контр.	Мерзлякова				Лист В2 ГОСТ 3680-57 / Ст.3 ГОСТ 16523-70	Госстрой СССР Сантехпроект г.Москва		
Утв.	Сливак							

Копировал Формат 11

Инв.N подл. | Подп. и дата | Взам. инв.N | Инв.N дубл. | Подп. и дата

А1А041.269

(▽)1▽

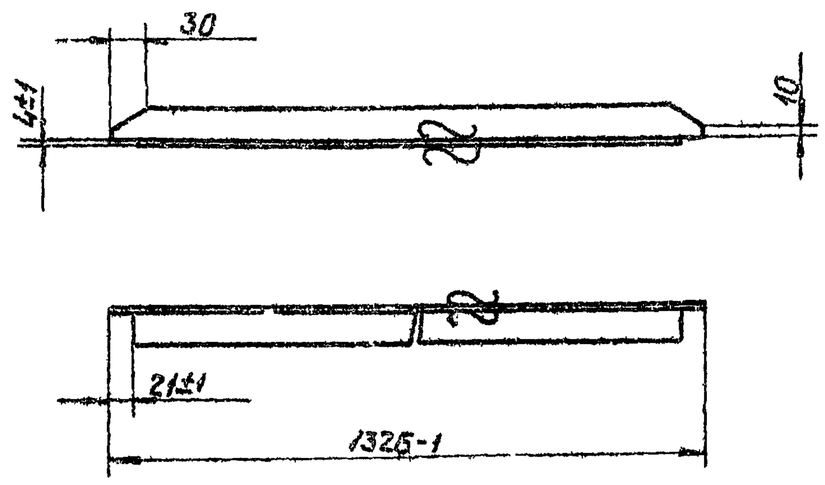

Неуказанные предельные отклонения размеров по СМ7

Изм.	Лист	N докум.	Подп.	Дата	А1А041.269			
Разраб.	Ямпольская				Уголок	Лит.	Масса	Масшт.
Пров.	Рубинская					И	2,2	1:5
Рук.груп.	Грановский					Лист	Листов 1	
Н.контр.	Мерзлякова				Уголок 3х3х3 ГОСТ 8509-72 / Ст.3 ГОСТ 535-58	Госстрой СССР Сантехпроект г.Москва		
Утв.	Сливак							

Копировал Формат 11

Инв.N подл. | Подп. и дата | Взам. инв.N | Инв.N дубл. | Подп. и дата

А1А041.279

(▽)1▽

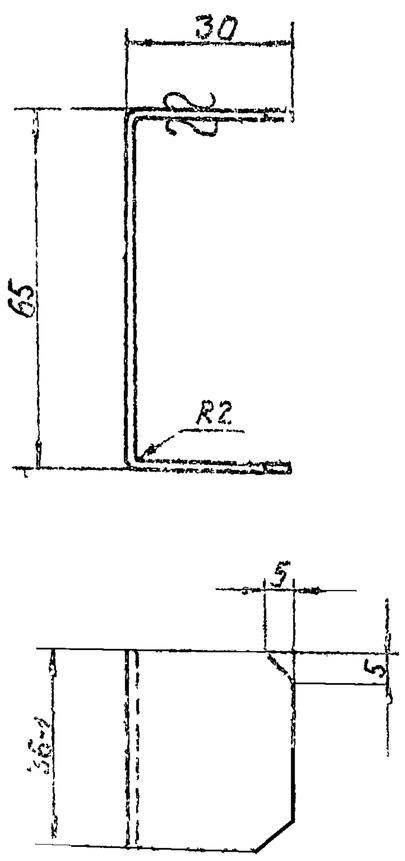

Серия 3.904-15

Неуказанные предельные отклонения размеров по СМ7

Изм.	Лист	N докум.	Подп.	Дата	А1А041 279			
Разраб.	Ямпольская				Скоба	Лит.	Масса	Масшт.
Пров.	Рубинская					И	0,07	1:1
Рук.груп.	Грановский					Лист	Листов 1	
Н.контр.	Мерзлякова				Лист В2 ГОСТ 3680-57 / Ст.3 ГОСТ 16523-70	Госстрой СССР Сантехпроект г.Москва		
Утв.	Сливак							

Копировал Формат 11

Инв.N подл. | Подп. и дата | Взам. инв.N | Инв.N дубл. | Подп. и дата

Формат	Зона	Поз.	Обозначение	Наименование	Кол.	Примечание
				Документация		
22			А1А041.350 СБ	Сборочный чертеж		
				Детали		
11		1	А1А041.262	Уголок	1	
11		2	А1А041.263	Профиль	2	
		3	А1А041.263-01	Профиль	2	
11		4	А1А041.264	Уголок	1	
		5	А1А041.264-01	Уголок	1	
11		6	А1А041.265	Лист	4	
		7	А1А041.265-01	Лист	2	
		8	А1А041.265-02	Лист	2	
11		9	А1А041.269	Уголок	3	
54		10	А1А041.289	Полоса		
				Лист В1.6 ГОСТ 3680-57		
				Ст.3 ГОСТ 16523-70		
54		10	А1А041.289	25-1 × 3032-2	2	0,95 кг
54		11	А1А041.291	Полоса		
				Лист В1.6 ГОСТ 3680-57		
				Ст 3 ГОСТ 16523-70		
				25-1 × 1306-1	2	0,41 кг

Инв. № подл. | Подп. и дата | Взам. инв. № | Инв. № дубл. | Подп. и дата

Изм.	Лист	№ докум.	Подп.	Дата
Разраб.		Ямпольская		3/VIII
Пров.		Рубинская		10/III
Рук.груп.		Грановский		
Н.контр.		Мерзлякова		
Утв.		Сливак		4.IV.77

А1А041.350

Панель задняя

Лит.	Лист	Листов
И	1	2

Госстрой СССР Сантехпроект г. Москва

Копировал: Формат А1

Формат	Зона	Поз.	Обозначение	Наименование	Кол.	Примечание
54		12	А1А041.292	Плита		
				Плита мягкая		
				Марка 50; 340 ГОСТ 9573-72		
				1324 × 3100	1	82 кг
54		13	А1А041.293	Полоса		
				Лист В1.6 ГОСТ 3680-57		
				Ст.3 ГОСТ 16523-70		
				30-1 × 1254-1	3	0,46 кг

Инв. № подл. | Подп. и дата | Взам. инв. № | Инв. № дубл. | Подп. и дата

Изм.	Лист	№ докум.	Подп.	Дата

А1А041.350

Лист 2

Копировал: Формат А1

Формат	Зона	Поз.	Обозначение	Наименование	Кол.	Примечание
				Документация		
22			А1А041.360 СБ	Сборочный чертеж		
				Сборочные единицы		
11		1	А1А041.370	Сектор верхний	1	
11		2	А1А041.380	Сектор нижний	1	
				Стандартные изделия		
		3		Болт М10х1.25.36		
				ГОСТ 7798-70	8	
		4		Гайка М10.4		
				ГОСТ 5915-70	8	

Инв. № подл. | Подп. и дата | Взам. инв. № | Инв. № дубл. | Подп. и дата

Изм.	Лист	№ докум.	Подп.	Дата
Разраб.		Ямпольская		3/VIII
Пров.		Рубинская		10/III
Рук.груп.		Грановский		
Н.контр.		Мерзлякова		
Утв.		Сливак		4.IV.77

А1А041.360

Панель торцевая

Лит.	Лист	Листов
И	1	2

Госстрой СССР Сантехпроект г. Москва

А1А041.294

▽1(▽)

А1А041.294 – изображено
А1А041.294-01 – зеркальное отражение

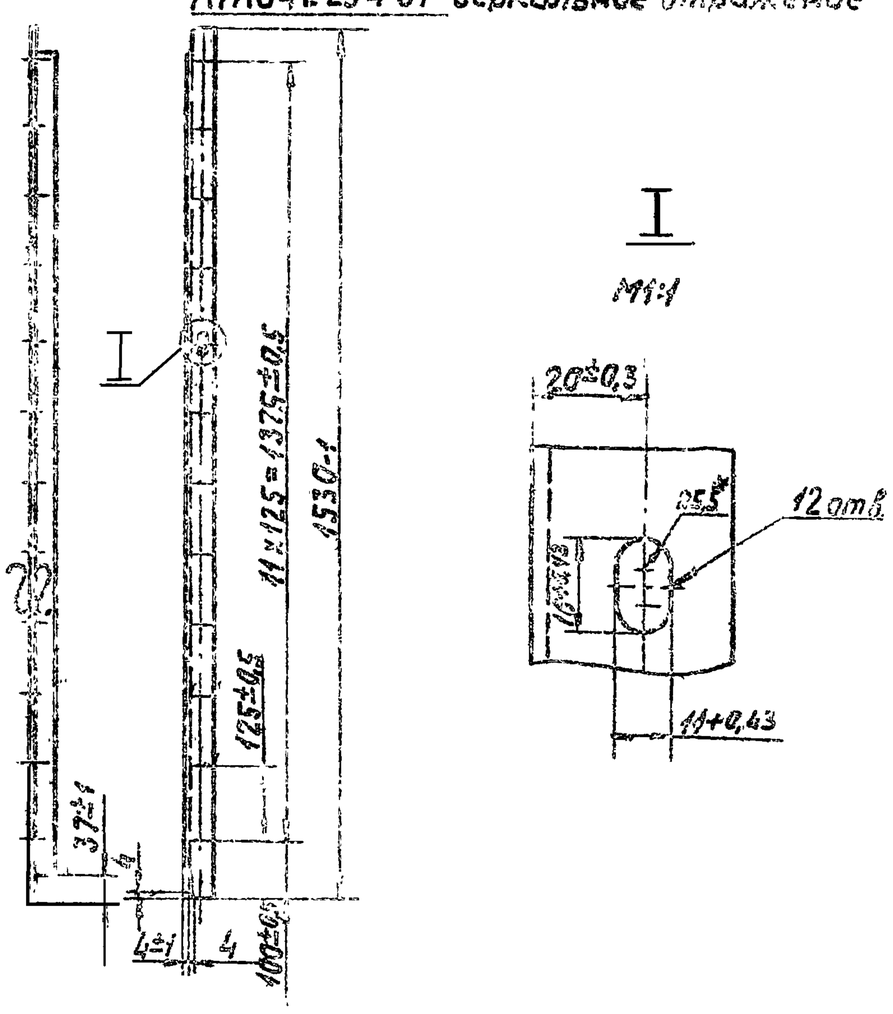

* Размер для справок

Инв. № подл. | Подп. и дата | Взам. инв. № | Инв. № дубл. | Подп. и дата

Изм.	Лист	№ докум.	Подп.	Дата
Разраб.		Ямпольская		3/VIII
Пров.		Рубинская		10/III
Рук.груп.		Грановский		
Н.контр.		Мерзлякова		
Утв.		Сливак		4.IV.77

А1А041.294

Уголок.

Уголок 36х36х3 ГОСТ 8509-72 / Ст.3 ГОСТ 535-58

Лит.	Масса	Масшт.
И	2,25	1:10

Лист 1 Листов 1

Госстрой СССР Сантехпроект г. Москва

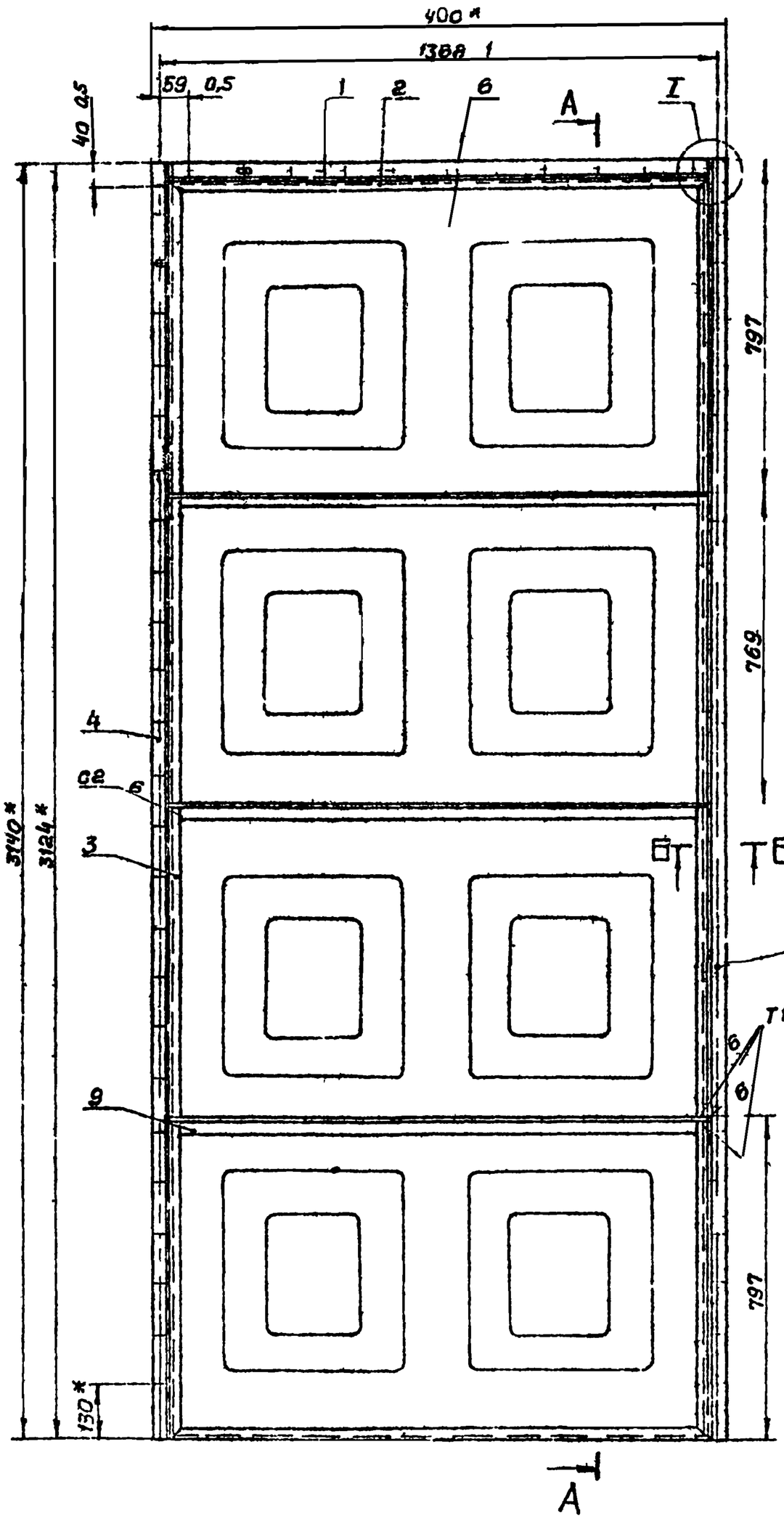

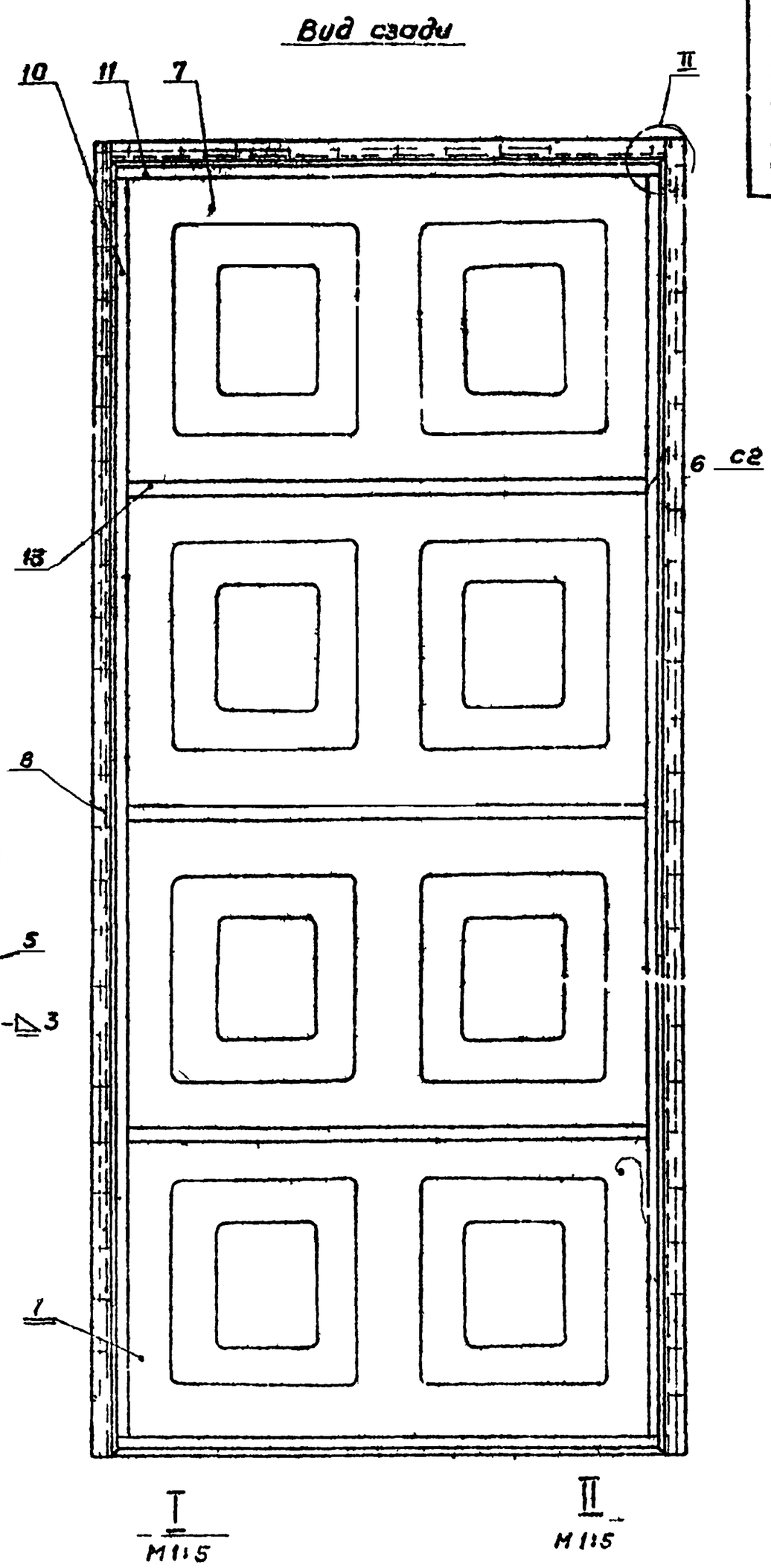

А-А
М1 2

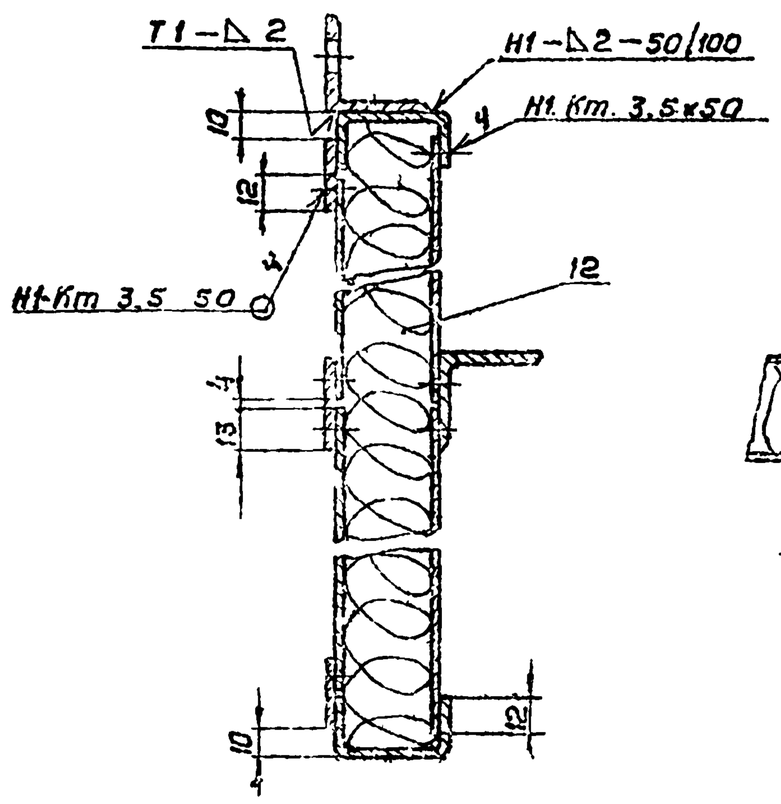

Б-Б
М1:2

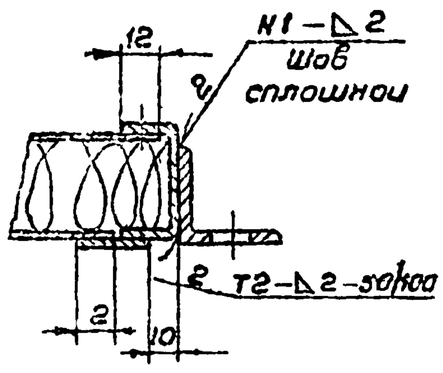

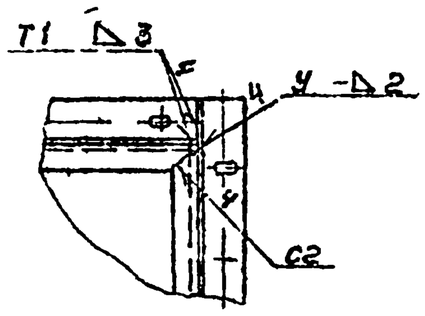

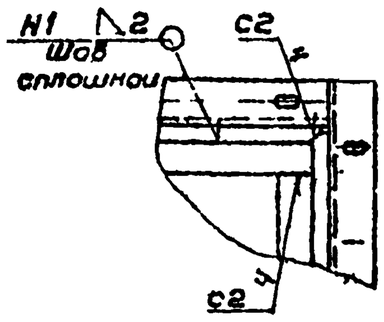

1. Угловые предельные отклонения размеров по СТ.
2. Сварные швы Н1 Кт по ГОСТ 15878-70 Н2, Т1 Т2 У4 С2 по ГОСТ 5264-69
3. Размеры для справок

Изм.	Л	К-во	Подп.	Дата	АТА041-350.СБ
Разраб.		Ратмановский			Панель задняя Сборочный чертеж
Пров.		Ратмановский			Лит. / Масса / Масшт. 1 / 840 / 1:10
Т. пер.		Гриценко			Лист / Листов 1
Н. контр.		Зверева			Госстрой СССР Сантехпроект г. Москва
Утв.		Голубцов			

Серия 3.904-16

Инв. № подл. | Подп. и дата | Взам. инв. № | Инв. № дубл. | Подп. и дата

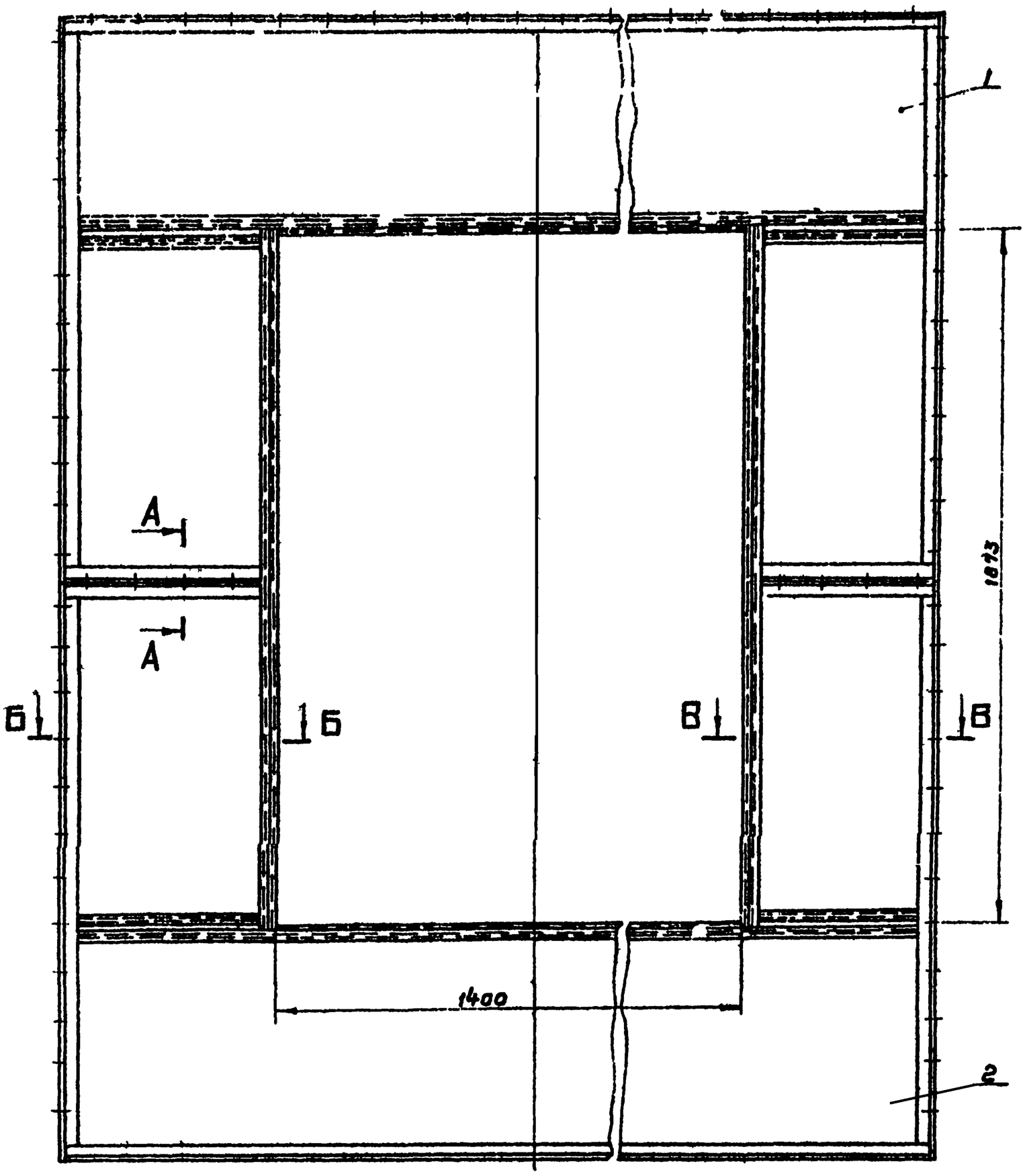

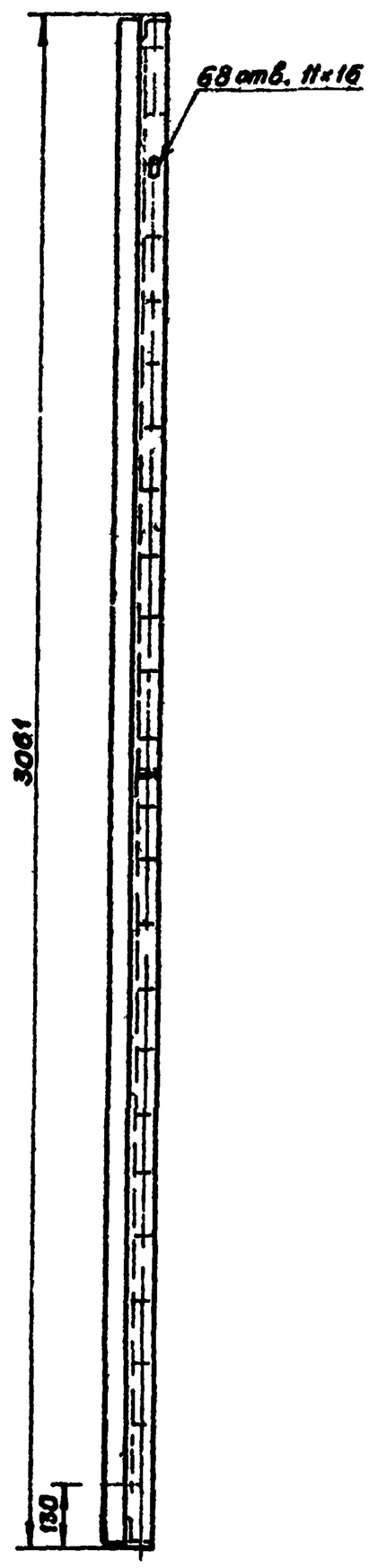

А-А
М1:2

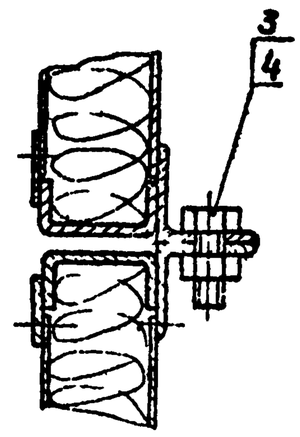

Б-Б
М1:2

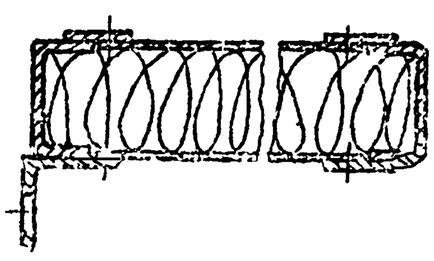

В-В
М1:2

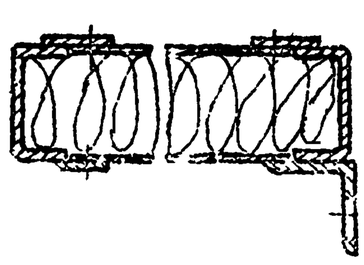

Размеры для справок.

					А1А041-360.СБ			
Изм	Лист	N докум.	Подп.	Дата	Панель торцевая сборочный чертеж	Лит	Масса	Масшт
Разраб.	Ямпольская					Н	126.0	1:10
Пров.	Рубинская					Лист	Листов 1	
Рук. гр.	Грабельник					Госстрой СССР Сантехпроект г.Москва		
Нач. отд.	Стравак							
Н. контр.	Мерзляева							
Утв.	Гольтвегер							

Серия 3.904.16

Инв. N подл. | Подп. и дата | Взам. инв. N | Инв. N дубл. | Подп. и дата

Формат	Зона	Поз.	Обозначение	Наименование	Кол.	Примечание
				Документация		
22			А1А041.370 СБ	Сборочный чертеж		
				Детали		
11		1	А1А041.263-02	Профиль	2	
		2	А1А041.263-03	Профиль	2	
		3	А1А041.263-04	Профиль	1	
11		4	А1А041.294	Уголок	1	
		5	А1А041.294-01	Уголок	1	
11		6	А1А041.295	Профиль	2	
54		7	А1А041.296	Полоса		
				Лист $\frac{В1,6\ ГОСТ\ 3680\text{-}57}{Ст.3\ ГОСТ\ 16523\text{-}70}$		
				25.1×2466.1	1	0,78кг
11		8	А1А041.297	Уголок	1	
54		9	А1А041.298	Лист		
				Лист $\frac{В0,8\ ГОСТ\ 3680\text{-}57}{Ст.2\ ГОСТ\ 16523\text{-}70}$		
				548.1×2492.1	2	8,54кг
11		10	А1А041.299	Профиль	1	
54		11	А1А041.301	Полоса		
				Лист $\frac{В1,6\ ГОСТ\ 3680\text{-}57}{Ст.3\ ГОСТ\ 16523\ 70}$		
				25.1×497.1	8	0,18кг

Серия 3.004.15 Вып.1

Инв.№ подл. | Подп. и дата | Взам.инв.№

Изм.	Лист	Н.докум.	Подп.	Дата
Разраб.		Чиполова		
Пров.		Каменева		
Гл.спец.		Чиполова		
Н.контр.		Мозякова		
Утв.		Сивак		

А1А041-370

Сектор верхний

Лит.	Лист	Листов
А1	1	2

Госстрой СССР Сантехпроект г. Москва

Коп. Терентьева — Формат 11

Формат	Зона	Поз.	Обозначение	Наименование	Кол.	Примечание
11		12	А1А041.302	Уголок	2	
54		13	А1А041.303	Лист		
				Лист $\frac{В0,8\ ГОСТ\ 3680\text{-}57}{Ст2\ ГОСТ\ 16523\text{-}70}$		
				535.1×900.1	4	3,0кг
54		14	А1А041.304	Полоса		
				Лист $\frac{В1,6\ ГОСТ\ 3680\text{-}57}{Ст.3\ ГОСТ\ 16523\text{-}70}$		
				25×2466.1	1	0,77кг
54		15	А1А041.305	Полоса		
				Лист $\frac{В1,6\ ГОСТ\ 3680.57}{Ст.3\ ГОСТ\ 16523.70}$		
				25.1×570.1	2	0.18кг
54		16	А1А041.306	Полоса		
				Лист $\frac{В1\ 6\ ГОСТ\ 3680.57}{Ст.3\ ГОСТ\ 16523.70}$		
				25.1×933.1	2	0.29кг
54		17	А1А041.307	Плита		
				Плита мягкая		
				Марка 52.540 ГОСТ 9573.72		
				563×932	2	1,3кг
54		18	А1А041.308	Плита		
				Плита мягкая		
				Марка 50.540 ГОСТ 9573.72		
				586×2530	1	7,5кг
54		19	А1А041.309	Полоса		
				Лист $\frac{В1,6\ ГОСТ\ 3680.57}{Ст.3\ ГОСТ\ 16523\text{-}70}$		
				25.1×906.1	2	0.28кг

Инв.№ подл. | Подп. и дата | Взам.инв.№

А1А041.370

Лист 2

Изм. | Лист | Н.докум. | Подп. | Дата

Копировал — Формат 11

Формат	Зона	Поз.	Обозначение	Наименование	Кол.	Примечание
				Документация		
22			А1А041.380 СБ	Сборочный чертеж		
				Детали		
11		1	А1А041.263-02	Профиль	2	
		2	А1А041.263-03	Профиль	2	
		3	А1А041.263-04	Профиль	1	
11		4	А1А041.295	Профиль	2	
11		5	А1А041.299	Профиль	1	
11		6	А1А041.302	Уголок	2	
54		7	А1А041.311	Лист		
				Лист $\frac{В0\ 8\ ГОСТ\ 3680\text{-}57}{Ст.2\ ГОСТ\ 16523\text{-}70}$		
				535.1×900.1	2	3,0кг
54		8	А1А041.312	Полоса		
				Лист $\frac{В1\ 6\ ГОСТ\ 3680\text{-}57}{Ст.3\ ГОСТ\ 16523\text{-}70}$		
				25.1×906.1	2	0,28кг
11		9	А1А041.313	Уголок	1	
		10	А1А041.313-01	Уголок	1	
54		11	А1А041.314	Полоса		
				Лист $\frac{В1,6\ ГОСТ\ 3680\text{-}57}{Ст.3\ ГОСТ\ 16523\text{-}70}$		
				25.1×997.1	2	0,18кг

Серия 3.004.15 Вып.1

Инв.№ подл. | Подп. и дата | Взам.инв.№

Изм.	Лист	Н.докум.	Подп.	Дата
Разраб.		Чиполова		
Пров.		Каменева		
Гл.спец.		Чиполова		
Н.контр.		Мозякова		
Утв.		Сивак		

А1А041-380

Сектор нижний

Лит.	Лист	Листов
А1	1	2

Госстрой СССР Сантехпроект г. Москва

Коп. Терентьева — Формат 11

Формат	Зона	Поз.	Обозначение	Наименование	Кол.	Примечание
54		12	А1А041.315	Полоса		
				Лист $\frac{В1\ 6\ ГОСТ\ 3680\text{-}57}{Ст.3\ ГОСТ\ 16523\ 70}$		
				25.1×2466.1	1	0.78кг
54		13	А1А041.316	Лист		
				Лист $\frac{В0,3\ ГОСТ\ 3680\text{-}57}{Ст.2\ ГОСТ\ 16523\text{-}70}$		
				548.1×2492.1	2	8.54кг
54		14	А1А041.317	Уголок		
				Уголок $\frac{36×36×3\ ГОСТ\ 8509\text{-}72}{Ст.3\ ГОСТ\ 535.58}$		
				L 2532.2	1	4,2кг
54		15	А1А041.318	Полоса		
				Лист $\frac{В1,6\ ГОСТ\ 3680\text{-}57}{Ст.3\ ГОСТ\ 16523\ 70}$		
				25.1×933.1	2	0.29кг
54		16	А1А041.319	Полоса		
				Лист $\frac{В1\ 6\ ГОСТ\ 3680\text{-}57}{Ст.3\ ГОСТ\ 16523\ 70}$		
				25.1×2466.1	2	0.77кг
54		17	А1А041.321	Полоса		
				Лист $\frac{В1,6\ ГОСТ\ 3680\text{-}57}{Ст.3\ ГОСТ\ 16523\text{-}70}$		
				25.1×570.1	2	0,18кг
54		13	А1А041.322	Плита		
				Плита мягкая		
				Марка 50.540 ГОСТ 9573-72		
				563×932	2	1.3кг
54		19	А1А041.323	Плита		
				Плита мягкая		
				Марка 50.540 ГОСТ 9573.72		
				386×2530	1	7,5кг

Инв.№ подл. | Подп. и дата | Взам.инв.№

А1А041-380

Лист 2

Изм. | Лист | Н.докум. | Подп. | Дата

Копировал — Формат 11

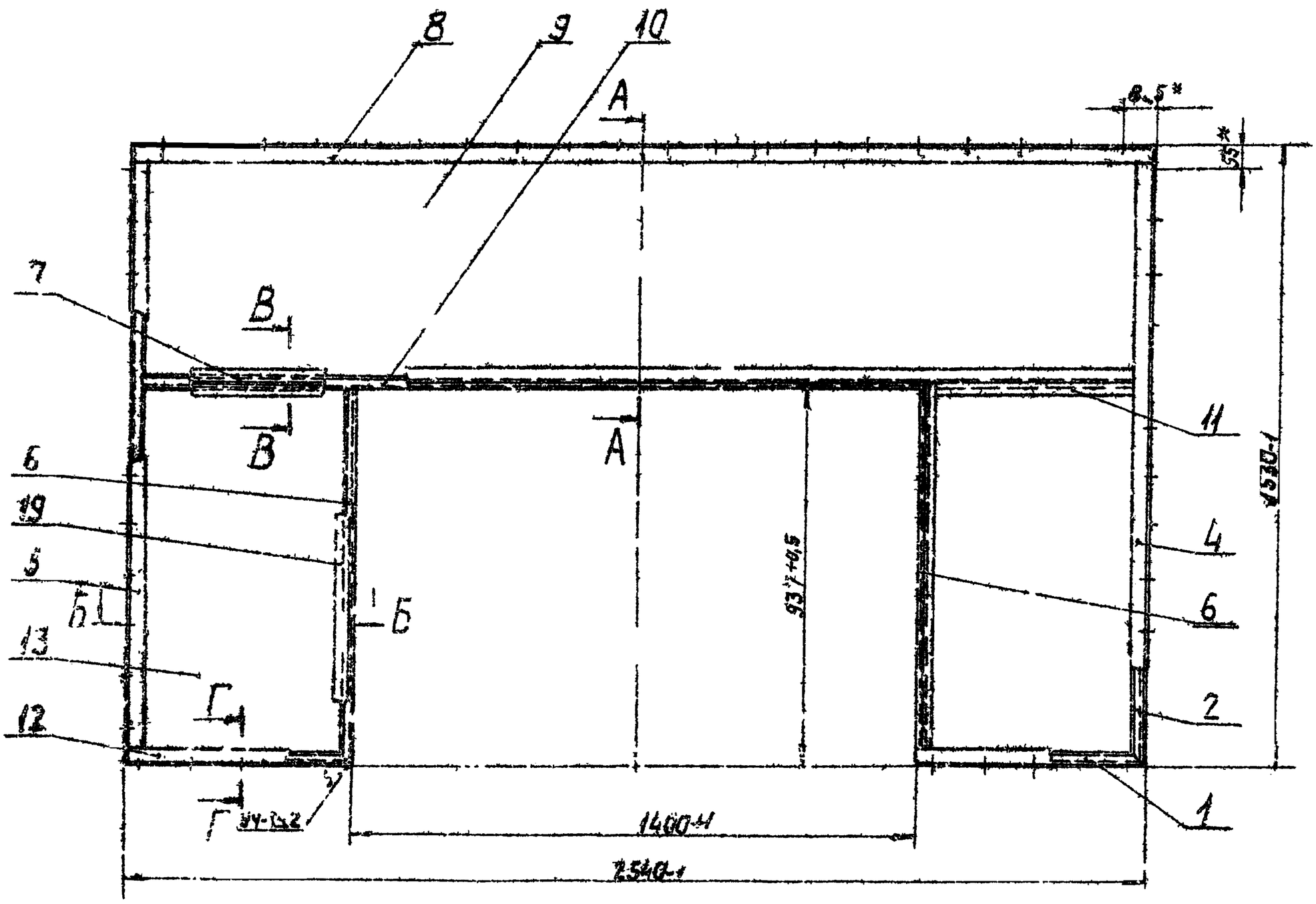

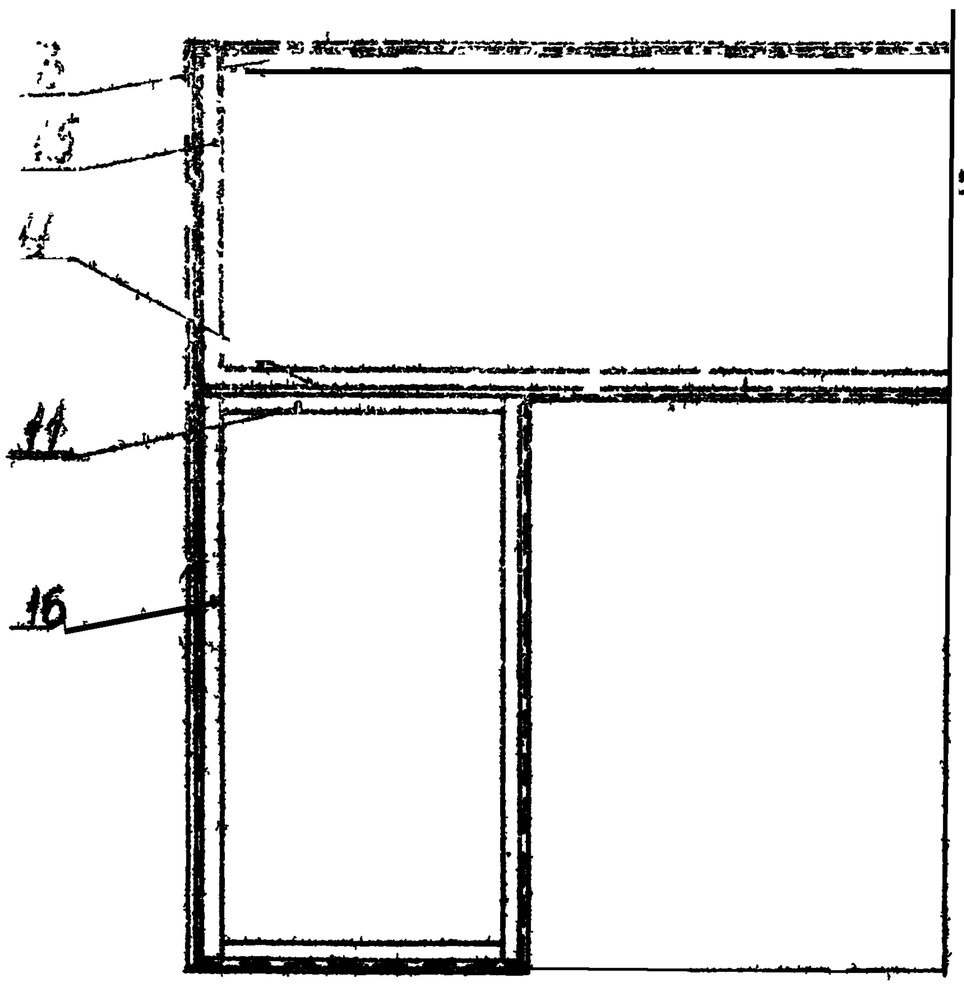

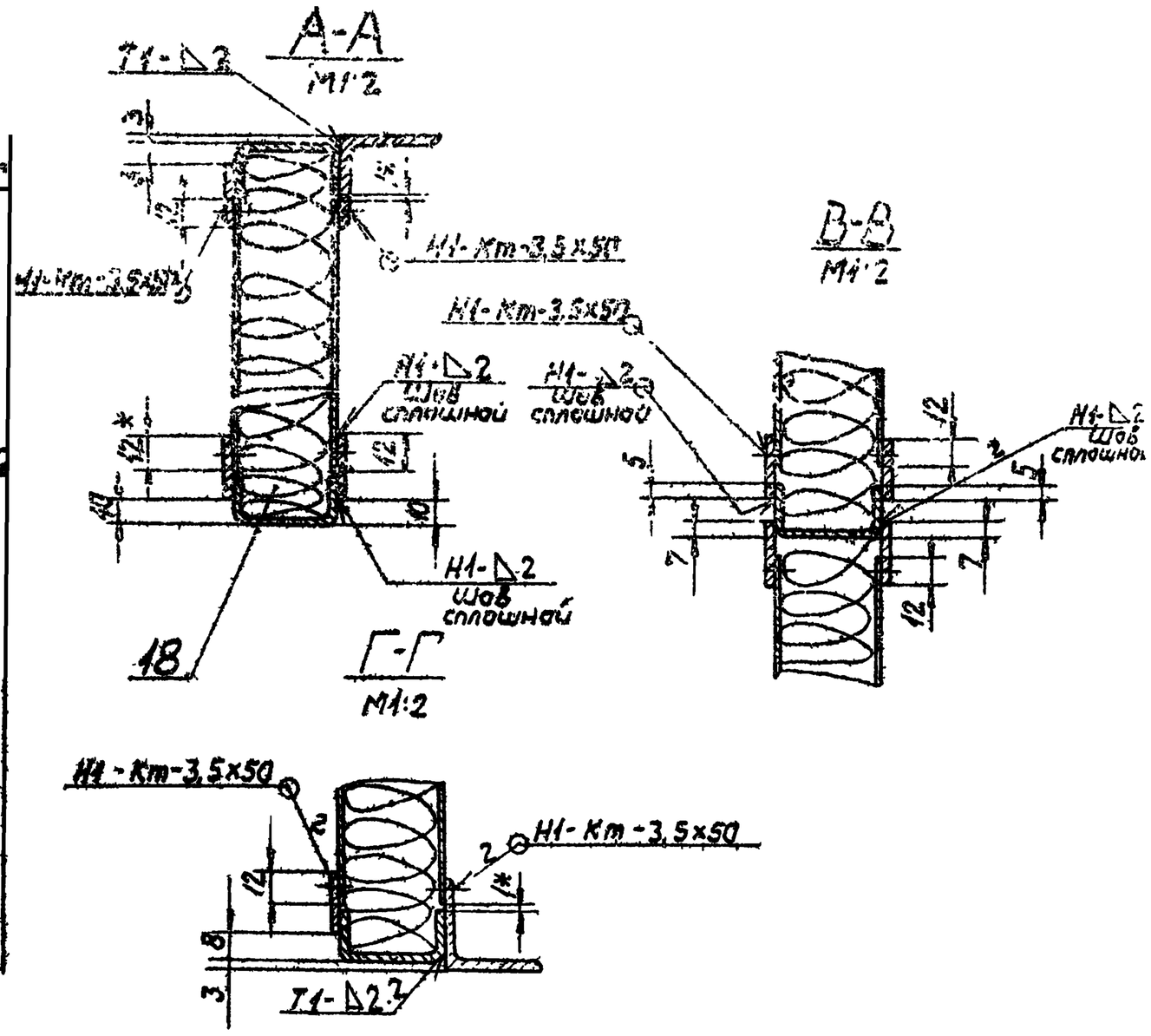

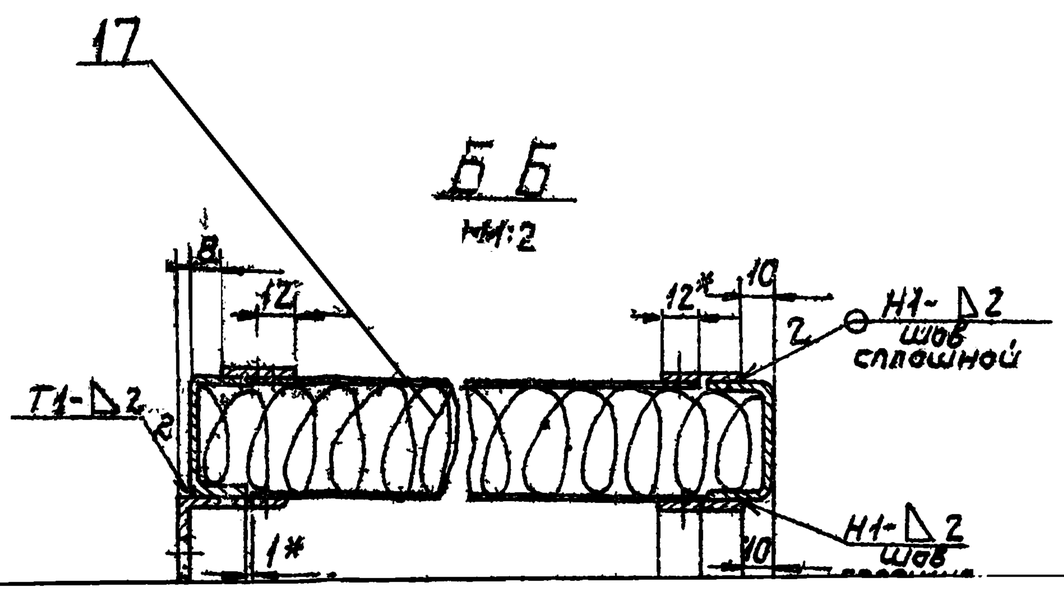

1. Сварные швы Н1-Кт по ГОСТ 15878-70; Н1; Т1; У4 по ГОСТ 5264-69. Неуказанную сварку производить по контуру прилегания деталей швом С2 по ГОСТ 5264-69.
2.* Размеры для справок.

					А1А041.370СБ

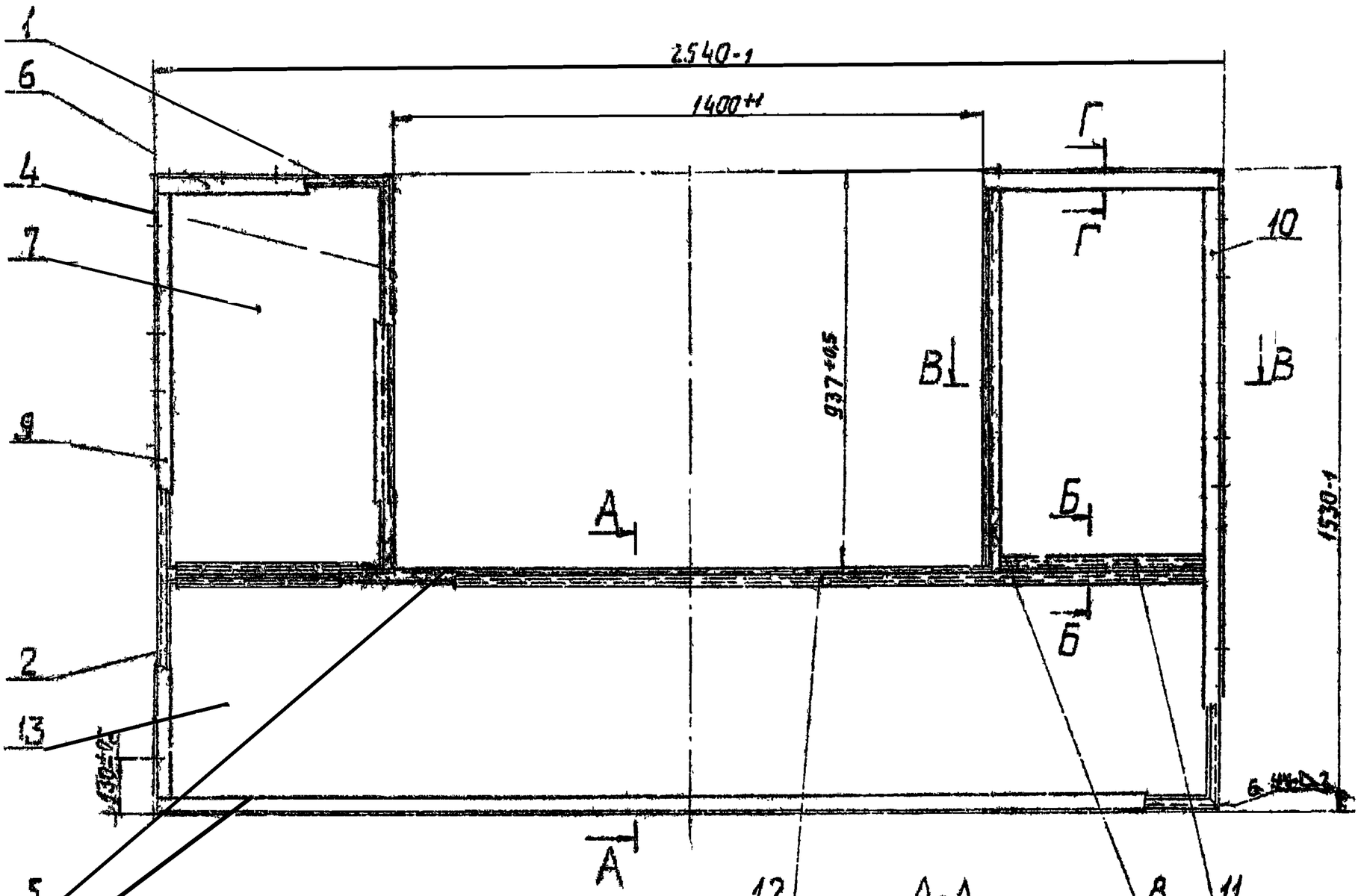

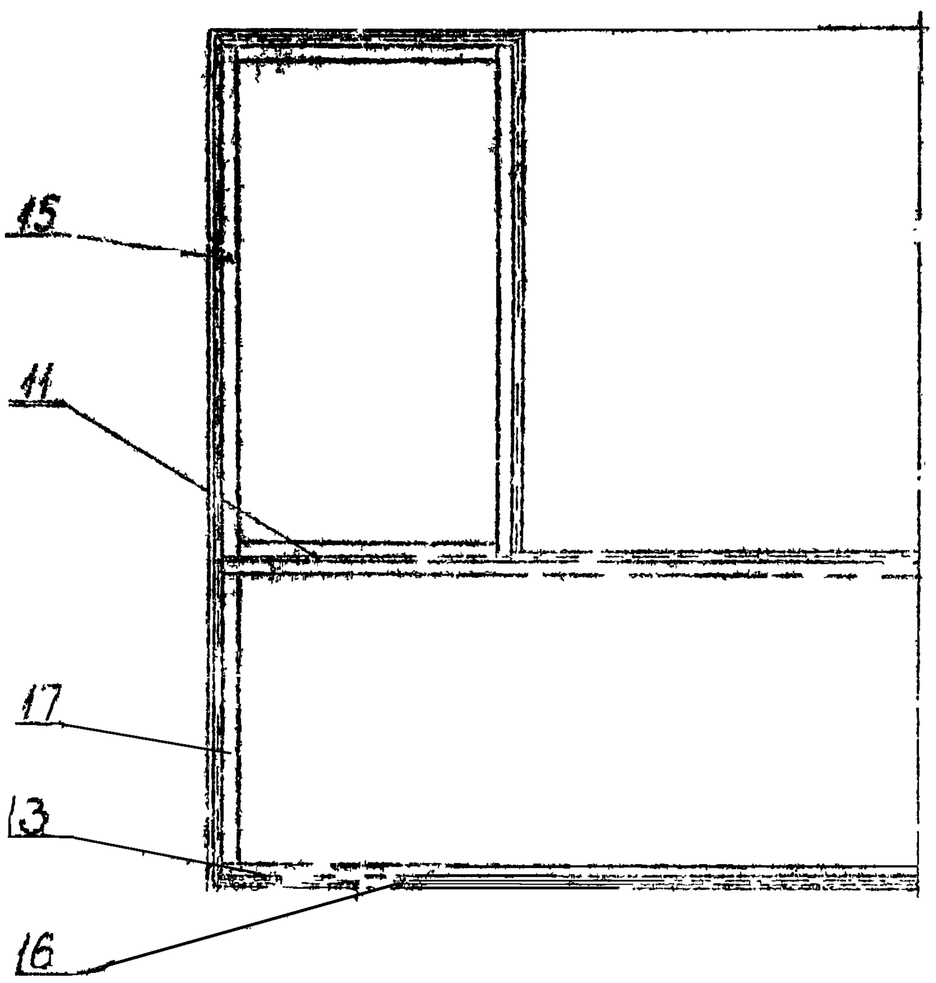

А-А
М1:2

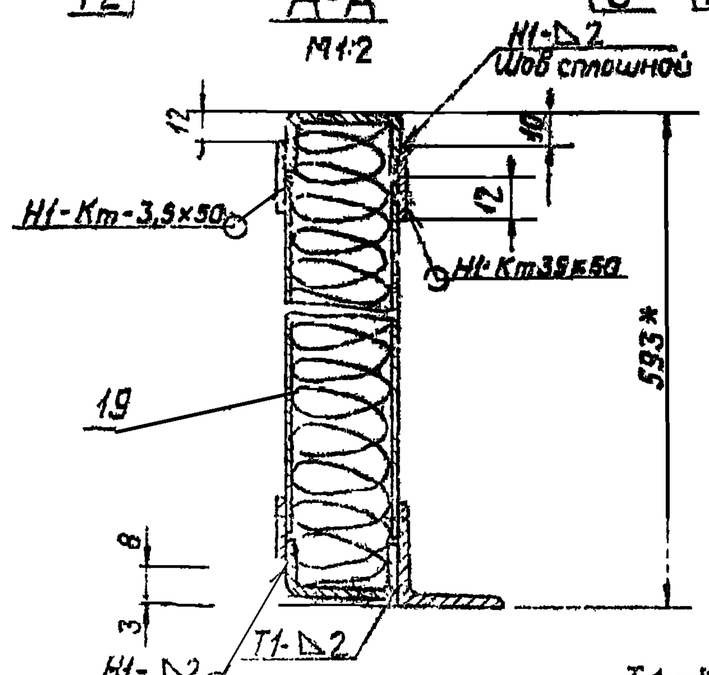

Г-Г
М1:2

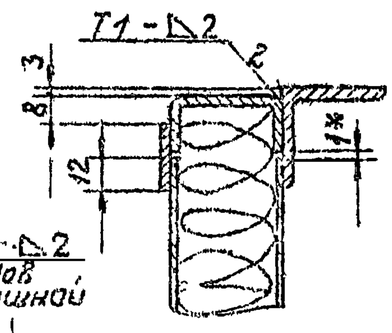

Б-Б
М1:2

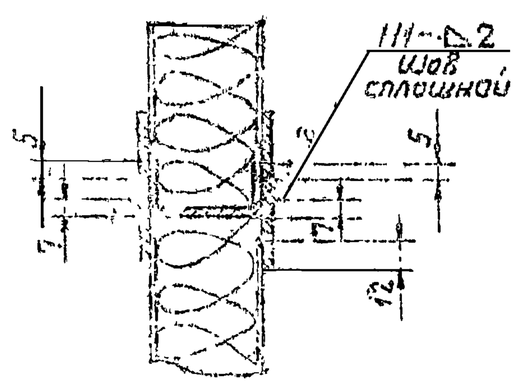

В-В
М1:2

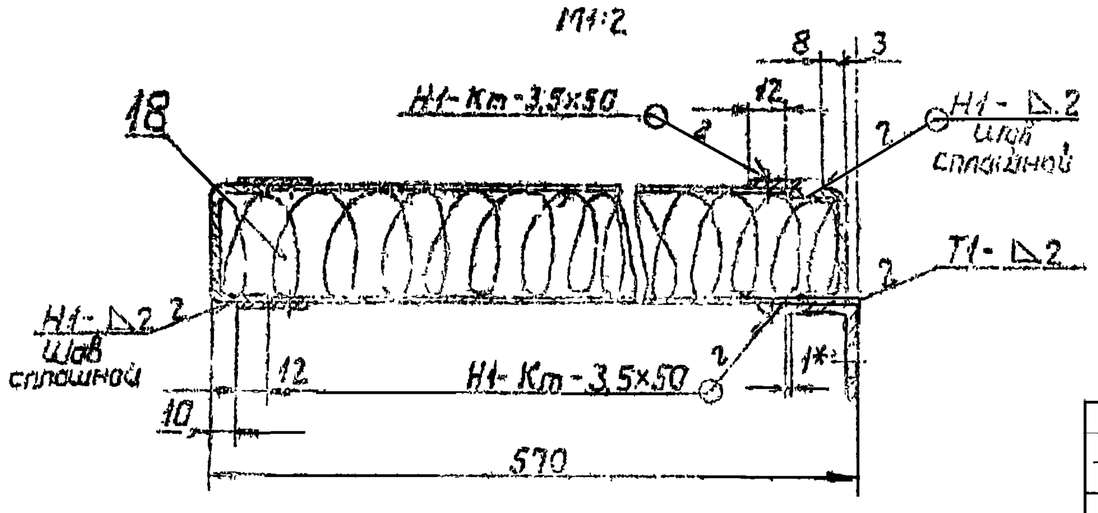

1. Сварные швы Н1-Кт по ГОСТ 15878-70; Н1; Т1; 94 по ГОСТ 5264-59. Прихваточную сварку производить по контуру прилегания деталей швом Т2 по ГОСТ 5264-64.
2. Размеры для справок.

					А1А041380СБ			
Изм.	Кол.	Лист	N док.	Подп.	Дата	Сектор нижний. Сборочный чертеж.	Лит.	Масса	Масшт.
							Н	63,0	1:10
							Лист	Листов 1
							Госстрой СССР Сантехпроект г. Москва	

А1А 041.302

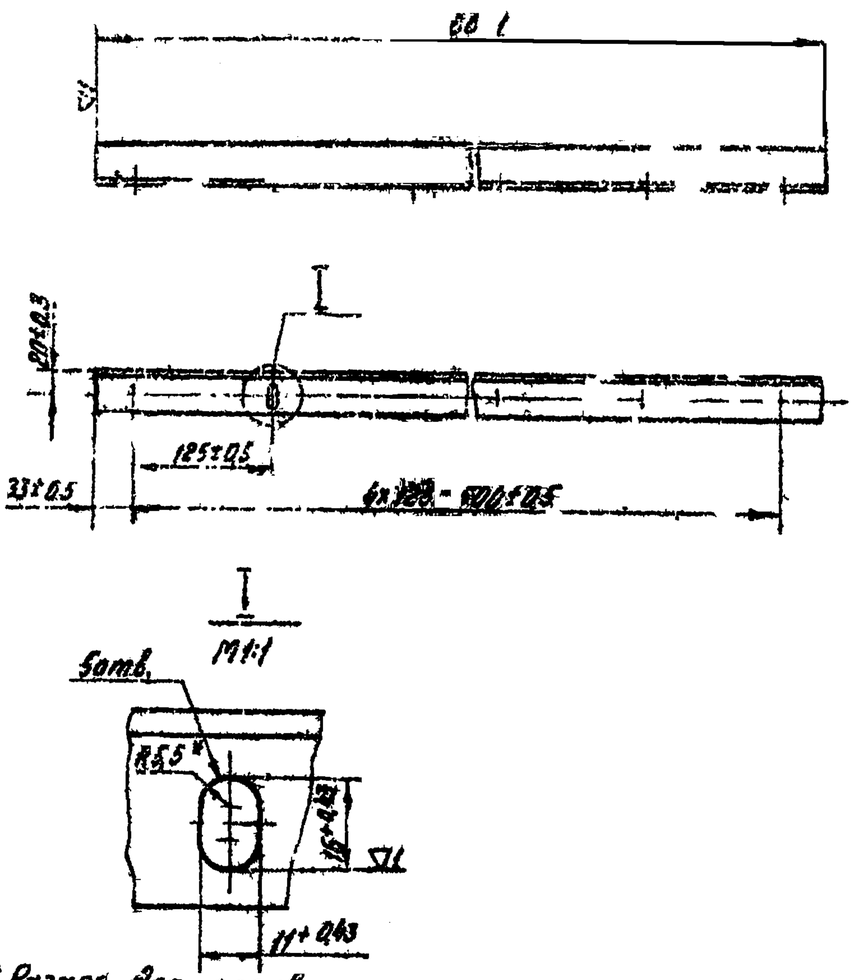

*Размер для справок.

Изм.	Лист	N докум.	Подп.	Дата	А1А.041.302		
Разраб.	Ягпольская				Уголок	Лит.	Масса	Масшт.
Провер.	Рубинская					И	12,93	1:5
Рук.груп.	Гроновский					Лист	Листов 1
Н.контр.	Терехкова				Уголок 36х36х3 ГОСТ 8509-72 / Ст.3 ГОСТ 535-58	Госстрой СССР Сантехпроект г. Москва
Утверд.	Спивак						

Копировал Мельникова Формат А1

А1А 041.313

А1А.041.313 изображено
А1А041.313-01 - зеркальное отображение

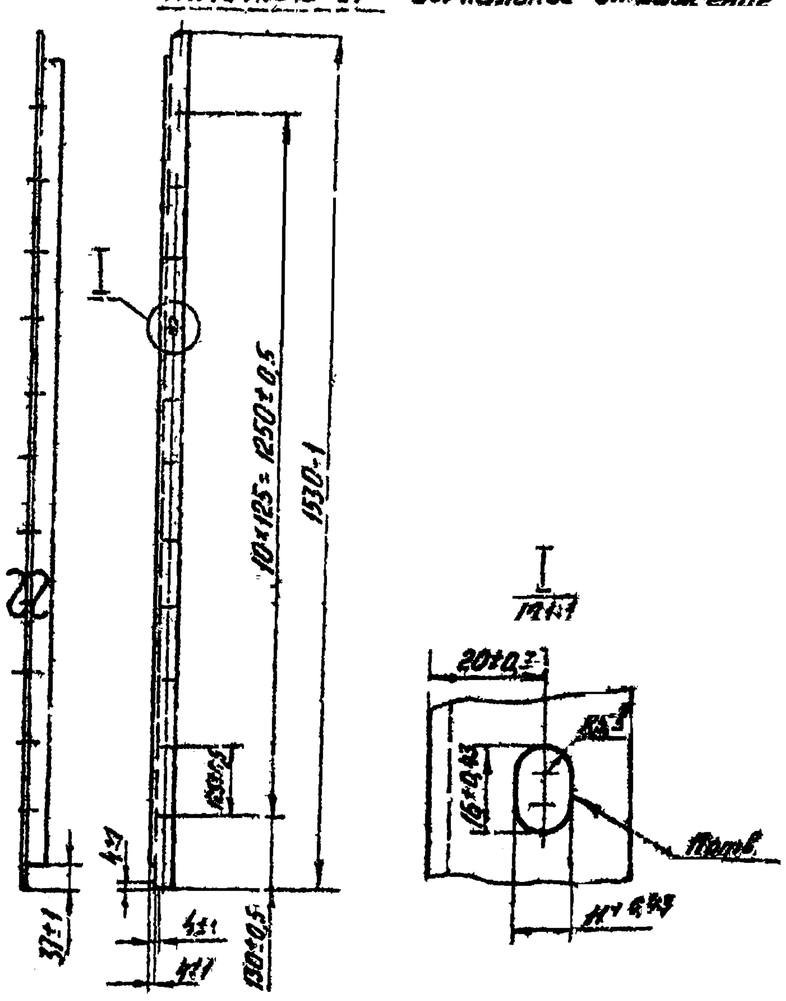

*Размер для справок

Изм.	Лист	N докум.	Подп.	Дата	А1А 041.313		
Разраб.	Ягпольская				Уголок	Лит.	Масса	Масшт.
Провер.	Рубинская					И	2,25	1:10
Рук.груп.	Гроновский					Лист	Листов 1
Н.контр.	Терехкова				Уголок 36х36х3 ГОСТ 8509-72 / Ст.3 ГОСТ 535-58	Госстрой СССР Сантехпроект г. Москва
Утверд.	Спивак						

Копировал Мельникова Формат А1

А1А 041.295

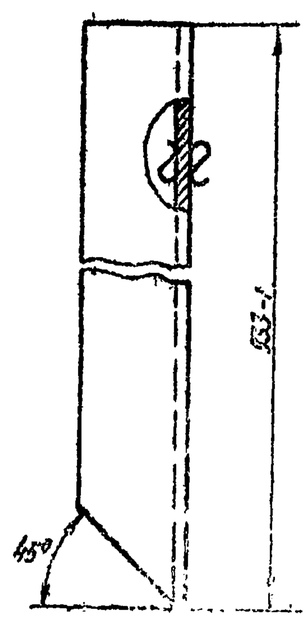

Изм.	Лист	N докум.	Подп.	Дата	А1А 041.295		
Разраб.	Ягпольская				Профиль	Лит.	Масса	Масшт.
Провер.	Рубинская					И	1,99	1:1
Рук.груп.	Гроновский					Лист	Листов 1
Н.контр.	Терехкова				Швеллер 40х20х2-Ст.3 кп ГОСТ 8278-83	Госстрой СССР Сантехпроект г. Москва
Утверд.	Спивак						

Копировал Мельникова Формат А1

А1А 041.299

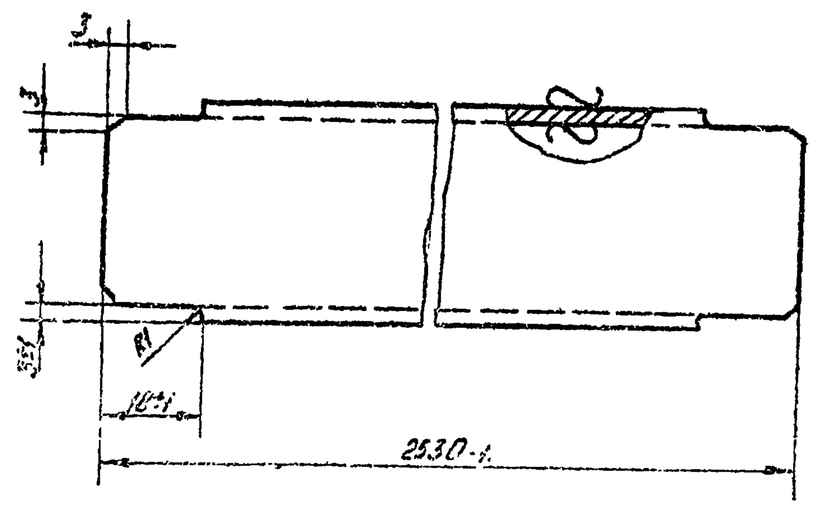

Неуказанные предельные отклонения размеров по ОСТ.

Изм.	Лист	N докум.	Подп.	Дата	А1А 041.299		
Разраб.	Ягпольская				Профиль	Лит.	Масса	Масшт.
Провер.	Рубинская					И	2,8	1:1
Рук.груп.	Гроновский					Лист	Листов 1
Н.контр.	Терехкова				Швеллер 40х20х2-Ст.3 кп ГОСТ 8278-83	Госстрой СССР Сантехпроект г. Москва
Утверд.	Спивак						

Копировал Мельникова Формат А1

Серия 3.900-16

Формат	Зона	Поз.	Обозначение	Наименование	Кол.	Примечание
				Документация		
12			А1А041.390 СБ	Сборочный чертеж		
				Детали		
11		1	А1А041.014-01	Уголок	2	
11		2	А1А041.297	Уголок	1	
11		3	А1А041.324	Уголок	1	
		4	А1А041.324-01	Уголок	1	
Б4		5	А1А041.325	Лист		
				Лист $\frac{\text{В0.8 ГОСТ 3680-57}}{\text{Ст.2 ГОСТ 16523-70}}$		
				352₋₁ × 1244₋₁	4	2,7 кг
Б4		6	А1А041.326	Полоса		
				Лист $\frac{\text{В 1,6 ГОСТ 3680-57}}{\text{Ст.3 ГОСТ 16523-70}}$		
				25₋₁ × 378₋₁	2	0,12 кг
Б4		7	А1А041.327	Полоса		
				Лист $\frac{\text{В 1,6 ГОСТ 3680-57}}{\text{Ст.3 ГОСТ 16523-70}}$		
				25₋₁ × 2460₋₁	2	1,77 кг
Б4		8	А1А041.328	Полоса		
				Лист $\frac{\text{В 1,6 ГОСТ 3680-57}}{\text{Ст.3 ГОСТ 16523-70}}$		
				30₋₁ × 324₋₁	2	0,12 кг

Взам. инв. № | Подп. и дата | Инв. № подл. | Подп. и дата

Изм.	Лист	№ докум.	Подп.	Дата	А1А041.390		
Разраб.		Ямпольская		3/IX	Панель боковая	Лит.	Лист	Листов
Пров.		Вьюнская		3/IX		А1	1	2
Рук. группы		Ронобевич		3/IX		Госстрой СССР Сантехпроект г. Москва		
Н. контр.		Мерзлякова		3/IX				
Утв.		Слобак						

Копировал: Формат: 11

Формат	Зона	Поз.	Обозначение	Наименование	Кол.	Примечание
11		9	А1А041.329	Профиль	2	
		10	А1А041.329-01	Профиль	2	
Б4		11	А1А041.331	Плита		
				Плита мягкая		
				марка 50, ГОСТ 4573-72		
				390 × 2530	1	2,0 кг

Взам. инв. № | Подп. и дата | Инв. № подл. | Подп. и дата

Изм.	Лист	№ докум.	Подп.	Дата	А1А041.390	Лист 2

Копировал: Формат: 11

Формат	Зона	Поз.	Обозначение	Наименование	Кол.	Примечание
				Документация		
11			А1А041.400 СБ	Сборочный чертеж		
				Детали		
11		1	А1А041.332	Пруток	11	
Б4		2	А1А041.333	Пруток		
				Круг $\frac{\text{В 10 ГОСТ 2590-71}}{\text{Ст.3 ГОСТ 535-58}}$		
				L = 1230₋₁	2	0,76 кг
Б4		3	А1А041.334	Пруток		
				Круг $\frac{\text{В 5 ГОСТ 2590-71}}{\text{Ст.3 ГОСТ 535-58}}$		
				L = 1150₋₁	6	0,17 кг

Серия 3.004-16

Взам. инв. № | Подп. и дата | Инв. № подл. | Подп. и дата

Изм.	Лист	№ докум.	Подп.	Дата	А1А041.400		
Разраб.		Ямпольская		3/IX	Решетка опорная	Лит.	Лист	Листов
Пров.		Вьюнская		3/IX		И	1	1
Рук. группы		Ронобевич		3/IX		Госстрой СССР Сантехпроект г. Москва		
Н. контр.		Мерзлякова		3/IX				
Утв.		Слобак						

Формат	Зона	Поз.	Обозначение	Наименование	Кол.	Примечание
				Документация		
11			А1А041.410 СБ	Сборочный чертеж		
				Детали		
11		1	А1А041.332	Пруток	4	
Б4		2	А1А041.335	Пруток		
				Круг $\frac{\text{В 10 ГОСТ 2590-71}}{\text{Ст.3 ГОСТ 535-58}}$		
				L = 1236₋₁	2	0,74 кг
11		3	А1А041.336	Полоса	2	
11		4	А1А041.337	Упор	2	

Взам. инв. № | Подп. и дата | Инв. № подл. | Подп. и дата

Изм.	Лист	№ докум.	Подп.	Дата	А1А041.410		
Разраб.		Ямпольская		3/IX	Решетка съемная	Лит.	Лист	Листов
Пров.		Вьюнская		3/IX		И		1
Рук. группы		Ронобевич		3/IX		Госстрой СССР Сантехпроект г. Москва		
Н. контр.		Мерзлякова		3/IX				
Утв.		Слобак						

АIА 041.324

(▽)1

А1А.041.324 – изображено
А1А.041.324-01 зеркально отображение

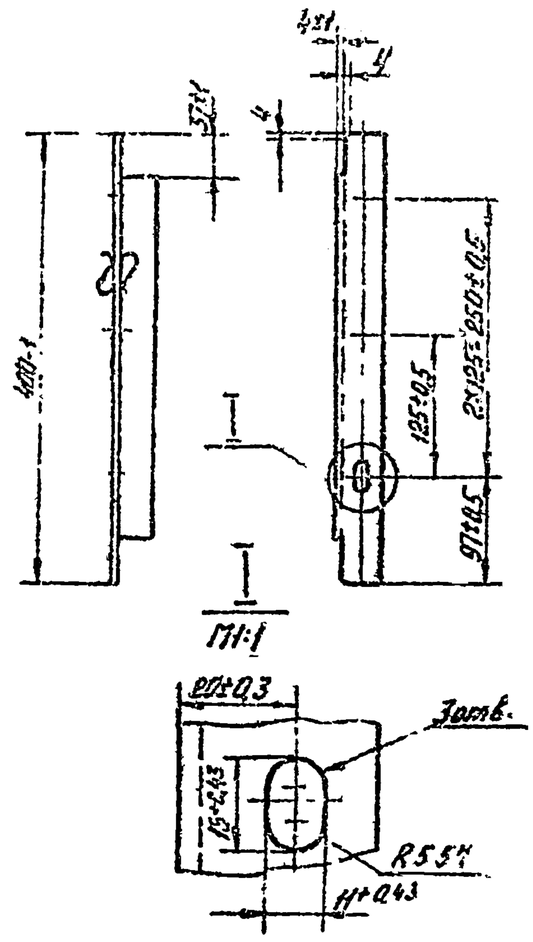

Изм.	Лист	N докум.	Подп.	Дата	А1А 041.324		
Разраб.		Ямпольская			Уголок	Лит.	Масса	Масшт.
Провер.		Рубинская				И	0,56	1:5
Рук.груп.		Грановский				Лист	Листов 1	
Н. контр.		Терзяпкова			Уголок 36×36×3 ГОСТ 8509-72 / Ст.3 ГОСТ 535-58	Госстрой СССР Сантехпроект г. Москва	
Утверд.		Сливак					

Копировал Мельникова Формат 11

Инв. N подл. | Подп. и дата | Взам. инв. N | Инв. N дубл. | Подп. и дата

АIА 041.297

(▽)2

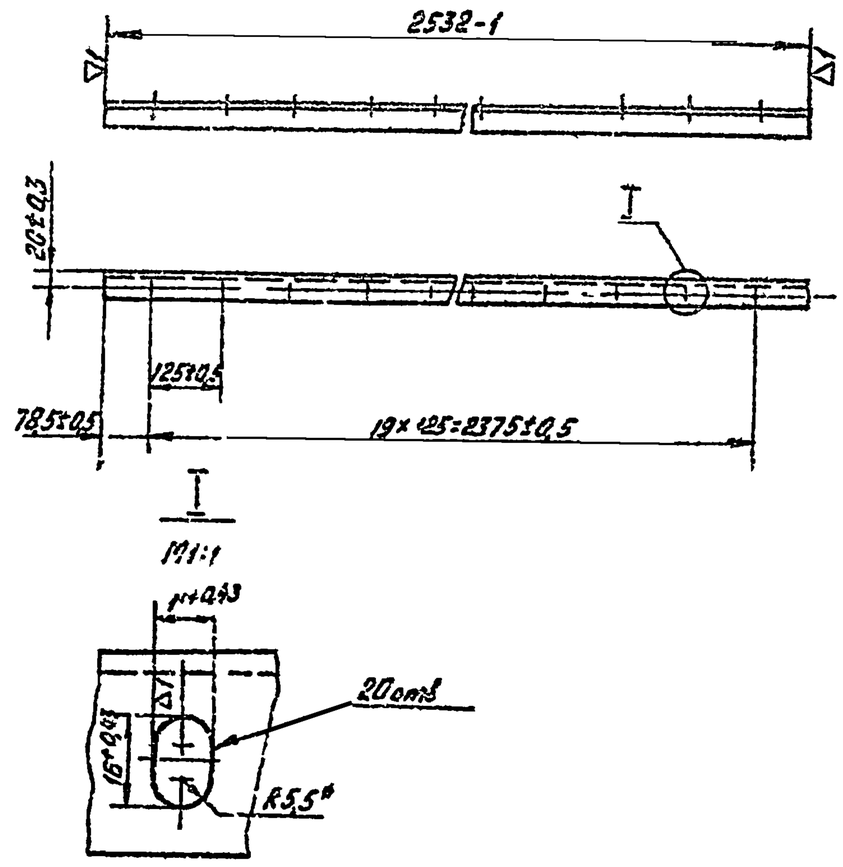

Изм.	Лист	N докум.	Подп.	Дата	А1А.041.297		
Разраб.		Ямпольская			Уголок	Лит.	Масса	Масшт.
Провер.		Рубинская				И	3,91	1:10
Рук.груп.		Грановский				Лист	Листов-1	
Н. контр.		Терзяпкова			Уголок 36×36×3 ГОСТ 8509-72 / Ст.3 ГОСТ 535-58	Госстрой СССР Сантехпроект г. Москва	
Утверд.		Сливак					

Копировал Мельникова Формат 11

Инв. N подл. | Подп. и дата | Взам. инв. N | Инв. N дубл. | Подп. и дата

Серия 3.904-16

АIА.041.390СБ

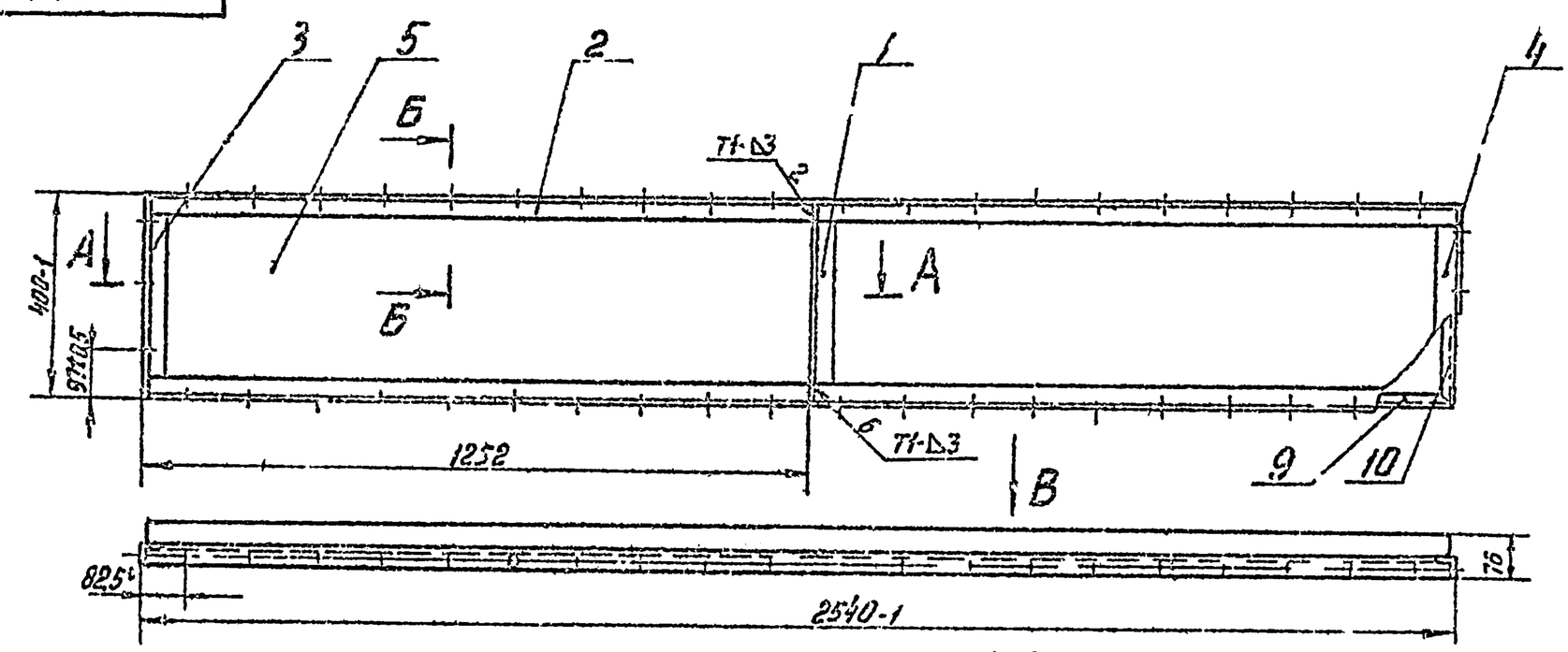

А-А
М1:2

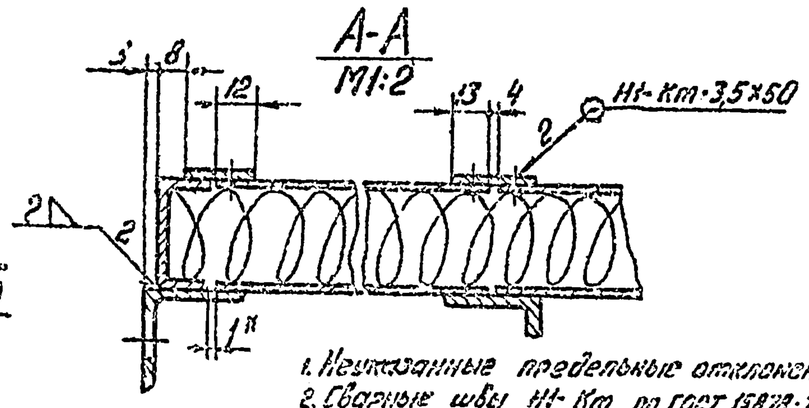

Вид В

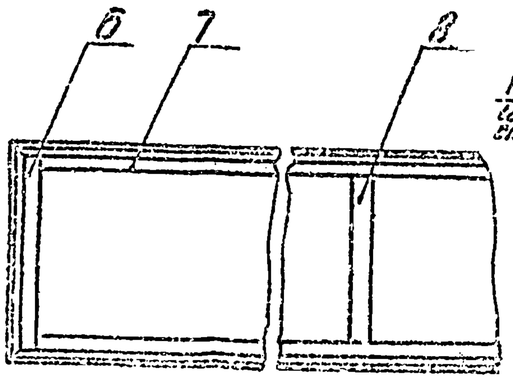

Б-Б
М1:2

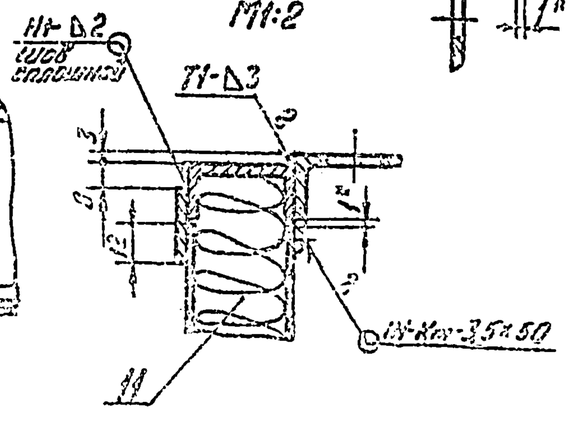

1. Неуказанные предельные отклонения размеров по СНиП.
2. Сварные швы Н1-Кт по ГОСТ 15878-70; Н1,Т1 по ГОСТ 5264-69. Неуказанные сварки производить по контуру примыкания деталей швом С2 по ГОСТ 5264-69.
3*. Размеры для справок.

Изм.	Лист	N докум.	Подп.	Дата	А1А.041.390СБ		
Разраб.		Ямпольская			Панель боковая	Лит.	Масса	Масшт.
Провер.		Рубинская			Сборочный чертеж	И	29,0	1:10
Рук.груп.		Грановский				Лист	Листов 1.	
Гл.спец.		Сливак				Госстрой СССР Сантехпроект г. Москва	
Н.контр.		Терзяпкова					
Утверд.		Гольштейн					

Инв. N подл. | Подп. и дата | Взам. инв. N | Инв. N дубл. | Подп. и дата

А1А 041332

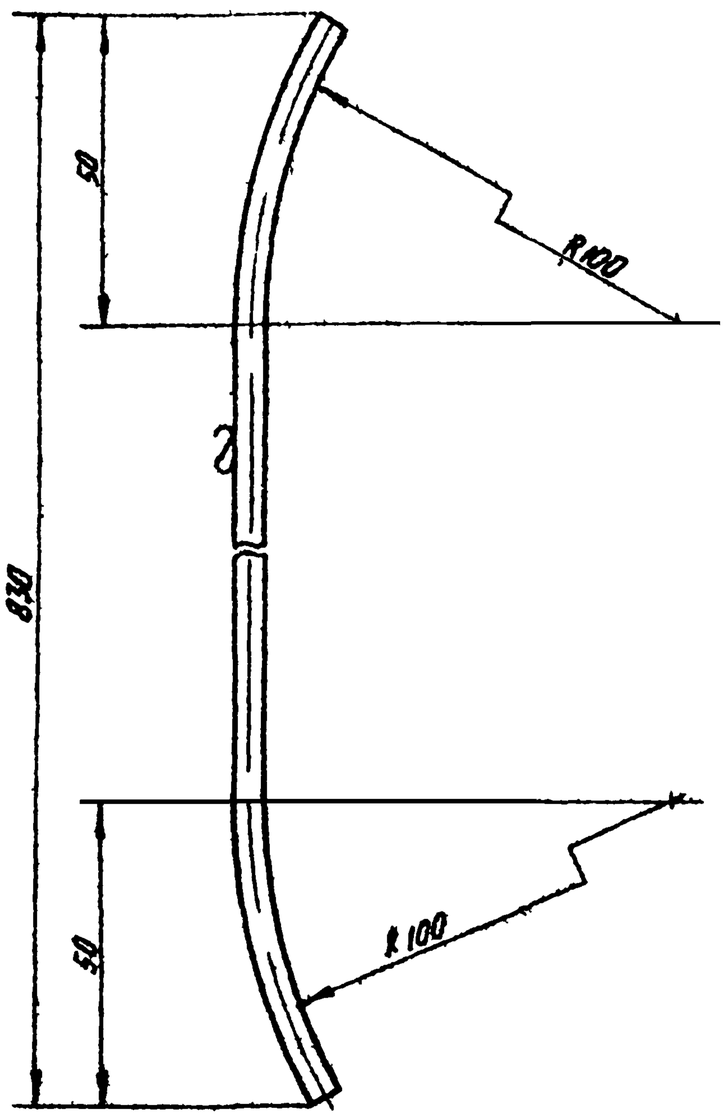

Предельные отклонения размеров по СМ1

Изм. Лист	N докум.	Подпись	Дата	А1А 041332
Разраб.	Ипполитская			Пруток
Провер.	Рубинская			Лит. И; Масса 013; Масшт. 1:1
Рук. груп.	Гроновская			Лист; Листов 1
Н. контр.	Мельникова			Круг В5 ГОСТ 2590-71 / Ст.3 ГОСТ 535-58
Утверд.	Сливак			Госстрой СССР Сантехпроект г. Москва

Копировал Мельникова — Формат А4

А1А 041400СБ

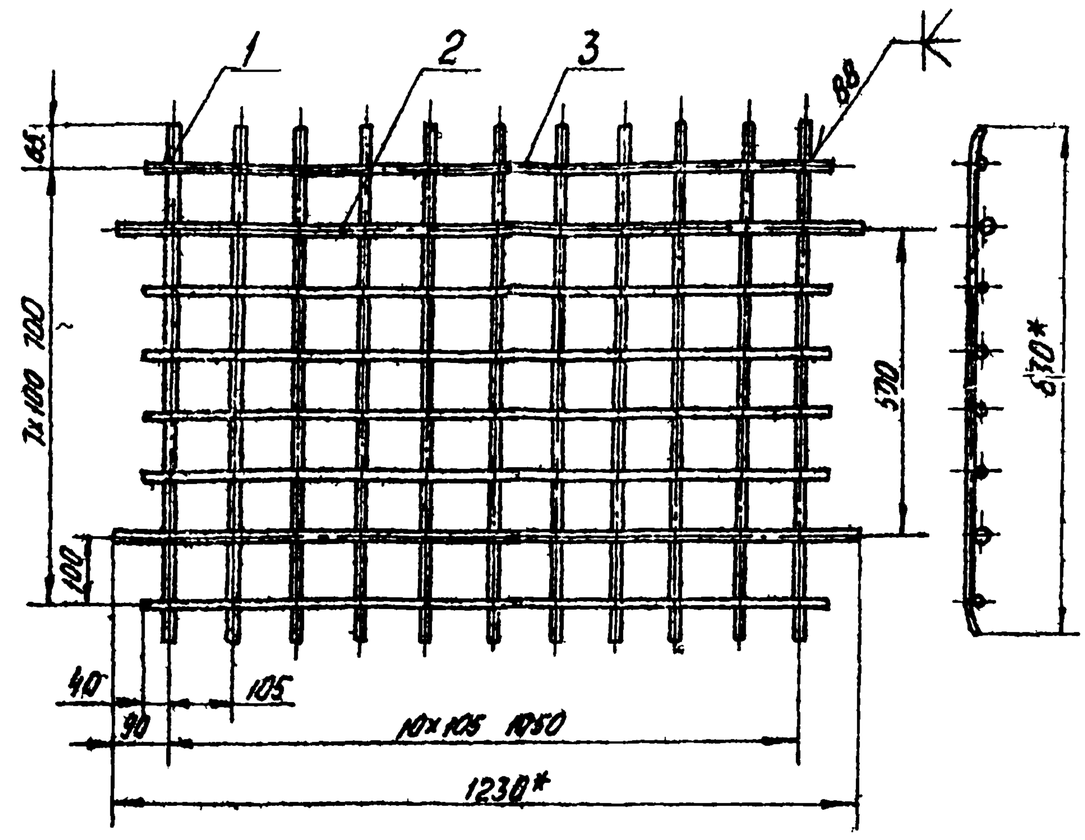

1. Предельные отклонения размеров по СМ1
2. * Размеры для справок

Изм. Лист	N докум.	Подп.	Дата	А1А 041400СБ
Разраб.	Ипполитская			Опорная
Провер.	Рубинская			Лит. И; Масса 3:32; Масшт. 1:10
Рук. груп.	Гроновский			Лист; Листов 1
Гл. спец.	Сливак			Госстрой СССР Сантехпроект г. Москва
Н. контр.	Мельникова			
Утверд.	Гольтвегер			

Копировал Мельникова — Формат А4

А1А 041336

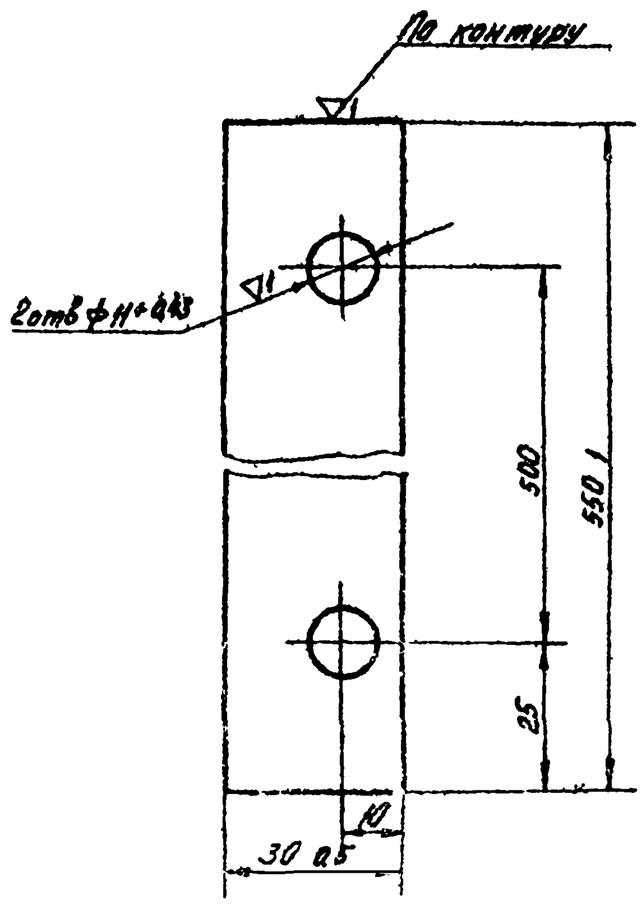

Неуказанные предельные отклонения размеров по СМ1

Изм. Лист	N докум.	Подп.	Дата	А1А 041336
Разраб.	Ипполитская			Полоса
Провер.	Рубинская			Лит. И; Масса 0,55; Масшт. 1:1
Рук. груп.	Гроновский			Лист; Листов 1
Н. контр.	Сливак			Круг В5 ГОСТ 2590-71 / Ст.3 ГОСТ 535-58
Утверд.	Гольтвегер			Госстрой СССР Сантехпроект Москва

Копировал Мельникова — Формат А4

А1А 041410СБ

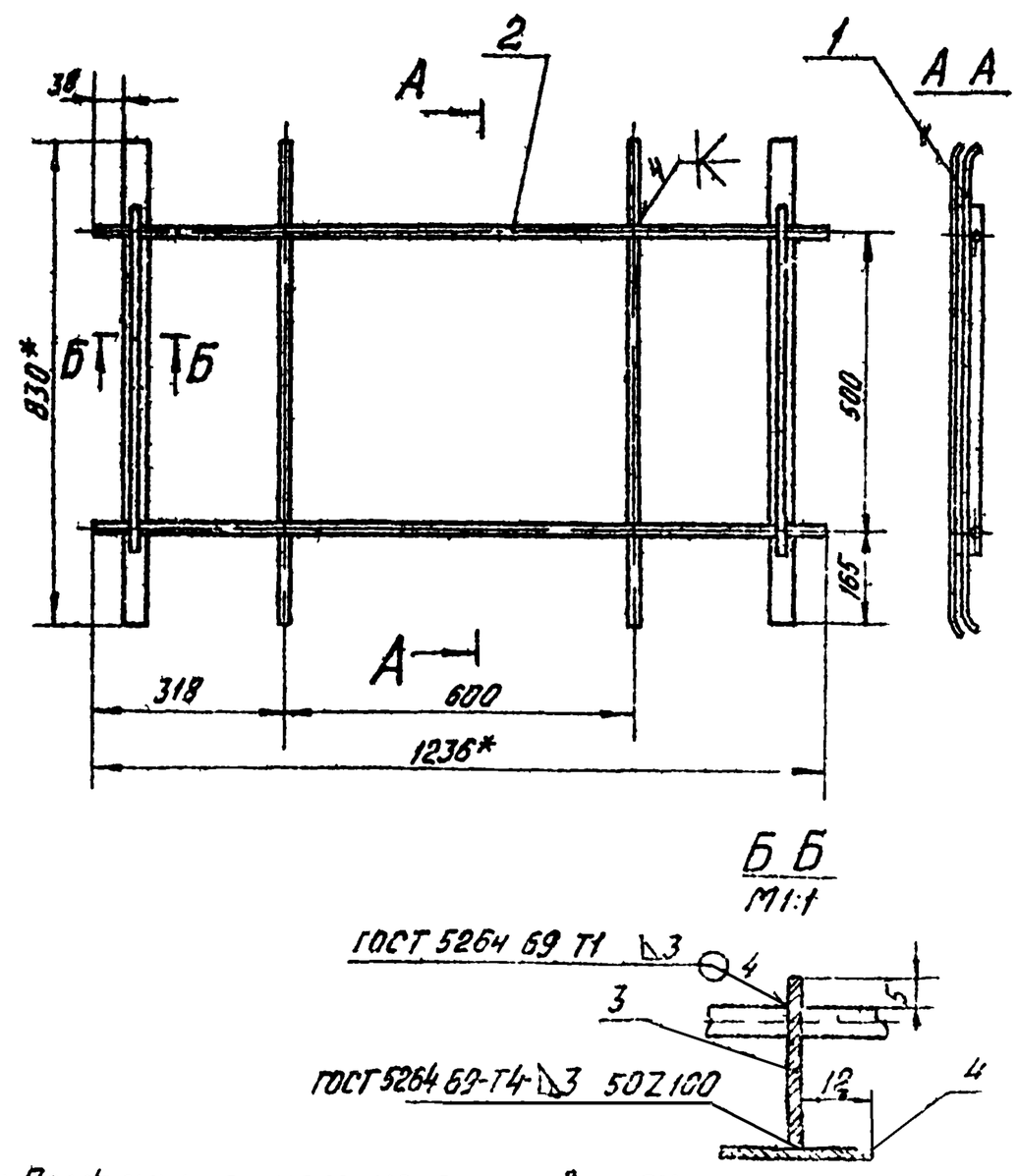

1. Предельные отклонения размеров по СМ1
2. * Размеры для справок

Изм. Лист	N докум.	Подп.	Дата	А1А 041400СБ
Разраб.	Ипполитская			Решетка съемная
Пр. спец.	Рубинская			Сборочный чертеж
Рук. груп.	Гроновский			Лит. II; Масса 3:32; Масшт. 1:10
Н. пред.	Сливак			Лист; Листов 1
Н. контр.	Мельникова			Госстрой СССР Сантехпроект г. Москва
Утверд.				

Серия 3.904-15

Инв. N подл. | Подп. и дата | Взам. инв. N | Инв. N дубл. | Подп. и дата

Формат	Зона	Поз.	Обозначение	Наименование	Кол.	Примечание
				Документация		
22			А1А041.420СБ	Сборочный чертеж		
				Детали		
11		1	А1А041.329	Профиль	2	
		2	А1А041.329-01	Профиль	2	
11		3	А1А041.338	Уголок	1	
Б4		4	А1А041.339	Полоса		
				Лист $\frac{В1,6 ГОСТ 3680-57}{Ст.3 ГОСТ 16523-70}$		
				25-1 × 2458-1	2	0,77кг
Б4		5	А1А041.341	Полоса		
				Лист $\frac{В1,6 ГОСТ 3680-57}{Ст.3 ГОСТ 16523-70}$		
				25-1 × 428-1	2	0,12кг
Б4		6	А1А041.342	Лист		
				Лист $\frac{В0,8 ГОСТ 3680-57}{Ст.2 ГОСТ 16523-70}$		
				404-1 × 1241-1	2	2,9кг
11		7	А1А041.343	Профиль	1	
Б4		8	А1А041.344	Плита		
				Плита мягкая		
				Марки 50; S40 ГОСТ 9573-72		
				444×2530	1	2,1кг

Перв. примен. | Справочн. № | Подп. и дата | Инв. № дубл. | Взам. инв. №

Изм.	Лист	№ докум.	Подп.	Дата
Разраб.		Ямпольская		16.8
Пров.		Ривинская		21.VII
Рук.груп.		Грановская		
Н.контр.		Нерзякова		
Утв.		Спивак		24.8.15

А1А041.420

Панель перекрытия

Лит.	Лист	Листов
И	1	2

Госстрой СССР Сантехпроект г. Москва

Копировал: Формат 11

Формат	Зона	Поз.	Обозначение	Наименование	Кол.	Примечание
11		9	А1А041.345	Профиль	2	
11		10	А1А041.346	Уголок	1	
		11	А1А041.346-01	Уголок	1	
11		12	А1А041.347	Планка	4	
Б4		13	А1А041.348	Лист		
				Лист $\frac{В0,8 ГОСТ 3680-57}{Ст.2 ГОСТ 16523-70}$		
				432-1 × 1257-1	2	3,2кг
11		14	А1А041.349	Уголок	2	
Б4		15	А1А041.351	Полоса		
				Лист $\frac{В1,6 ГОСТ 3680-57}{Ст.3 ГОСТ 16523-70}$		
				30-1 × 376-1	1	0,13кг

Перв. примен. | Справочн. № | Подп. и дата | Инв. № дубл. | Взам. инв. № | Подп. и дата | Инв. № подл.

Изм.	Лист	№ докум.	Подп.	Дата

А1А041.420

Лист 2

Копировал: Формат 11

Формат	Зона	Поз.	Обозначение	Наименование	Кол.	Примечание
				Документация		
22			А1А041.430СБ	Сборочный чертеж		
				Детали		
11		1	А1А041.269	Уголок	2	
		2	А1А041.329	Профиль	2	
		3	А1А041.329-01	Профиль	2	
11		4	А1А041.349	Уголок	2	
11		5	А1А041.352	Планка	4	
11		6	А1А041.353	Уголок	2	
11		7	А1А041.354	Лист	3	
		8	А1А041.354-01	Лист	3	
Б4		9	А1А041.355	Полоса		
				Лист $\frac{В1,6 ГОСТ 3680-57}{Ст.3 ГОСТ 16523-70}$		
				25-1 × 130-1	2	0,41кг
Б4		10	А1А041.356	Полоса		
				Лист $\frac{В1,6 ГОСТ 3680-57}{Ст.3 ГОСТ 16523-70}$		
				25-1 × 2458-1	2	0,77кг
Б4		11	А1А041.357	Полоса		
				Лист $\frac{В1,6 ГОСТ 3680-57}{Ст.3 ГОСТ 16523-70}$		
				30-1 × 1252-1	2	0,39кг
Б4		12	А1А041.358	Плита. Плита мягкая		
				Марки 50; S40 ГОСТ 9573-72		
				1324×2540	1	6,5кг

Серия 5.904-15

Перв. примен. | Справочн. № | Подп. и дата | Инв. № дубл. | Взам. инв. № | Подп. и дата | Инв. № подл.

Изм.	Лист	№ докум.	Подп.	Дата
Разраб.		Ямпольская		16.8
Пров.		Ривинская		21.VII
Рук.груп.		Грановская		
Н.контр.		Нерзякова		
Утв.		Спивак		24.8.15

А1А041.430

Панель перекрытия утепленная

Лит.	Лист	Листов
И	1	2

Госстрой СССР Сантехпроект г. Москва

А1А041.275

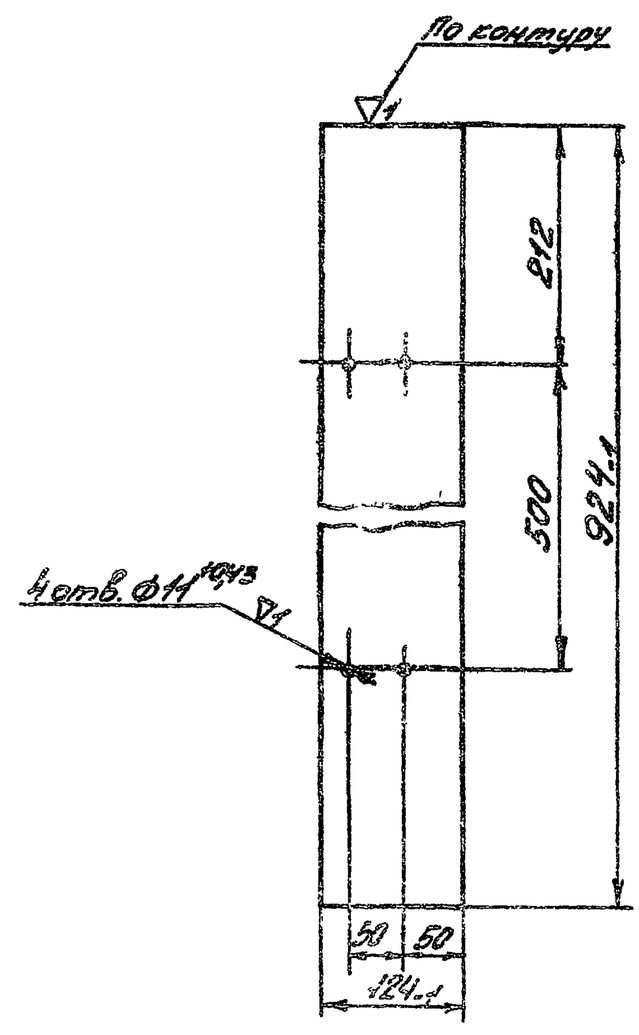

Неуказанные предельные отклонения размеров.

Перв. примен. | Справочн. № | Подп. и дата | Инв. № дубл. | Взам. инв. № | Подп. и дата | Инв. № подл.

Изм.	Лист	№ докум.	Подп.	Дата
Разраб.		Ямпольская		
Пров.		Ривинская		
Рук.груп.		Грановская		
Н.контр.		Нерзякова		
Утв.		Спивак		

А1А041.275

Лист

Лист $\frac{В1,6 ГОСТ 13520-57}{Ст.3 ГОСТ 16323-70}$

Лит.	Масса	Масштаб
И		1:6

Лист | Листов 1

Госстрой СССР Сантехпроект г. Ленинград

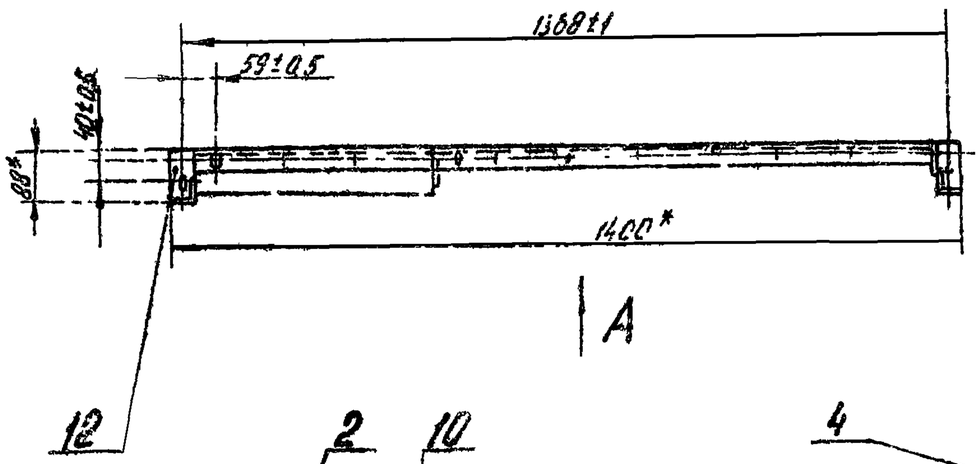

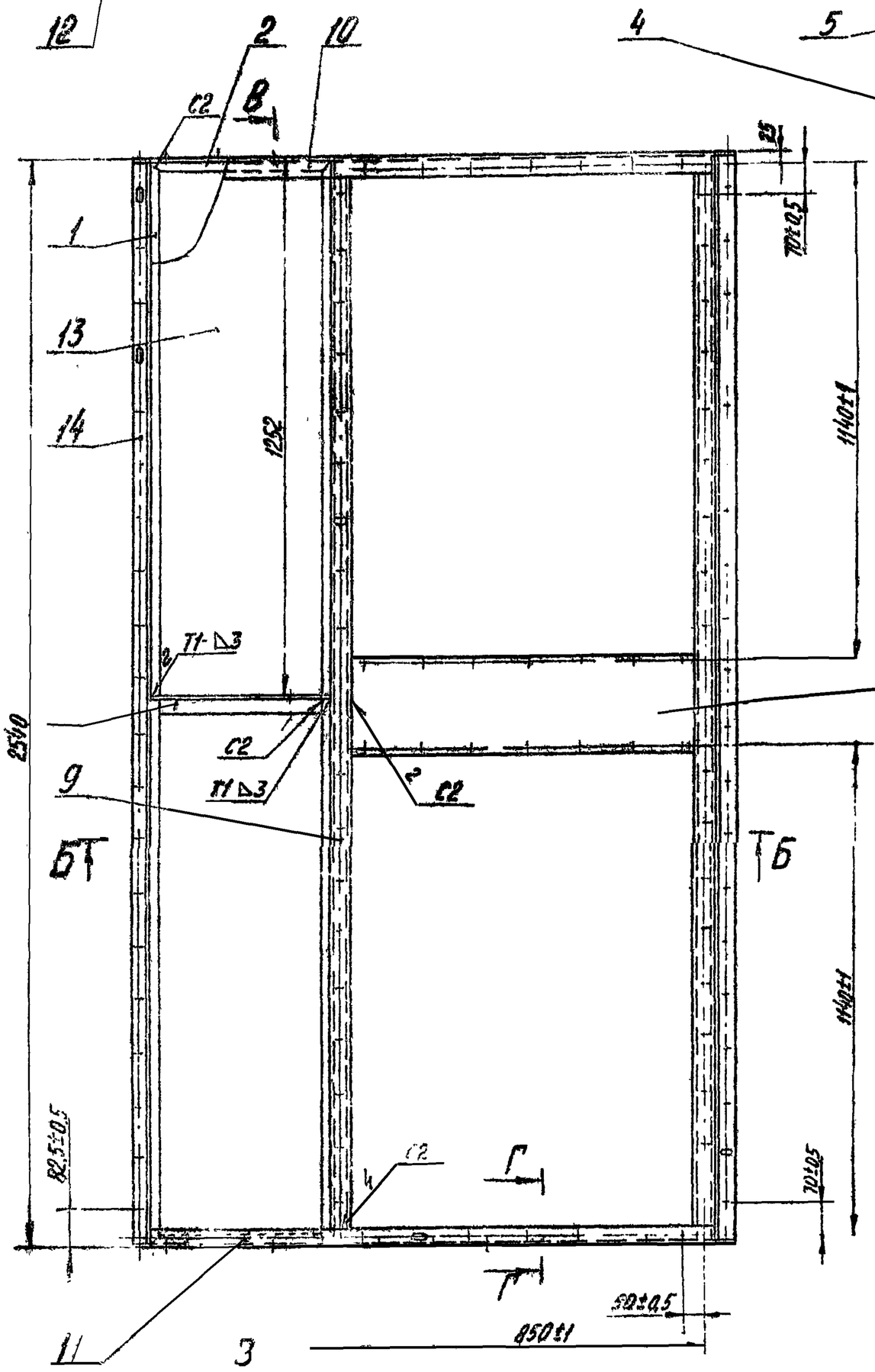

Б-Б
М1:2

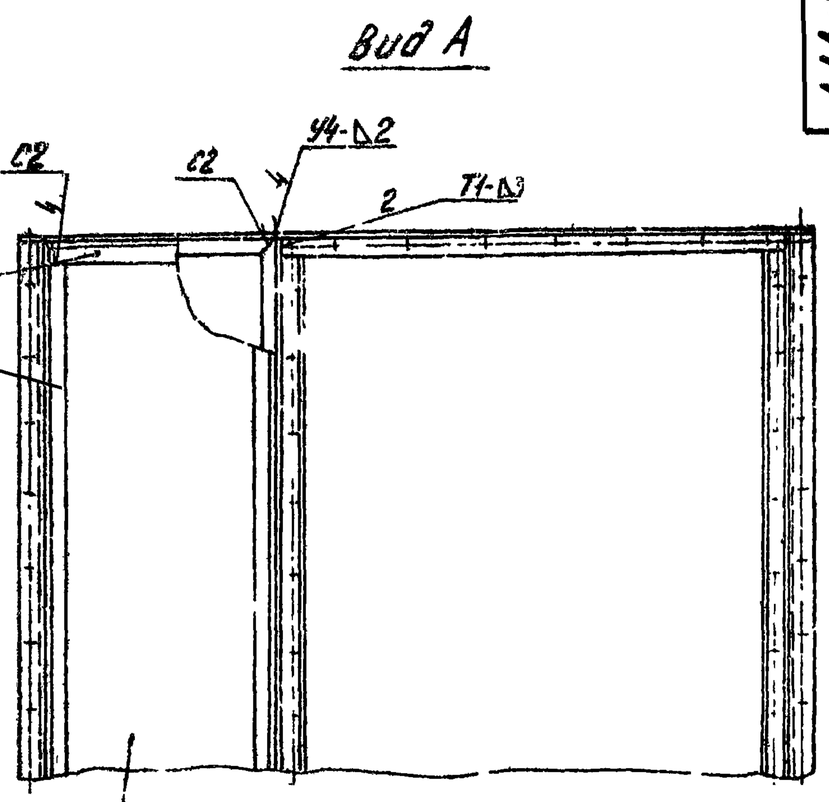

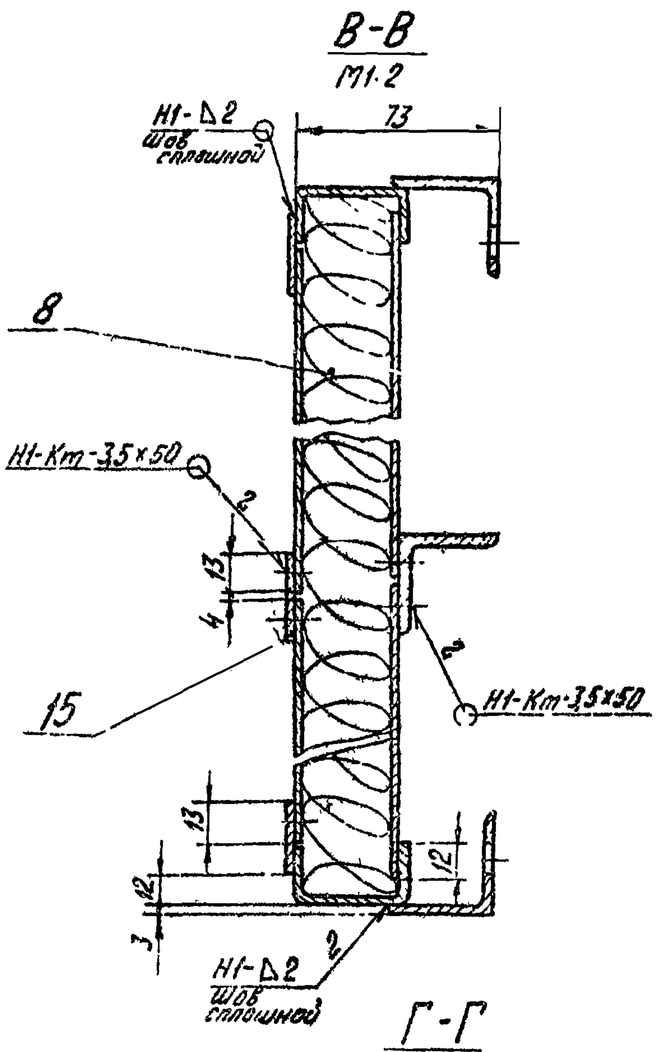

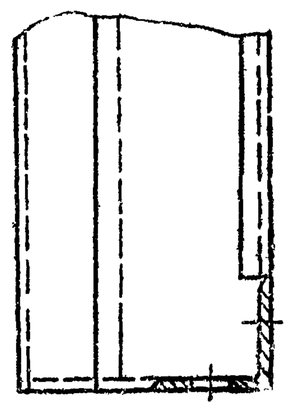

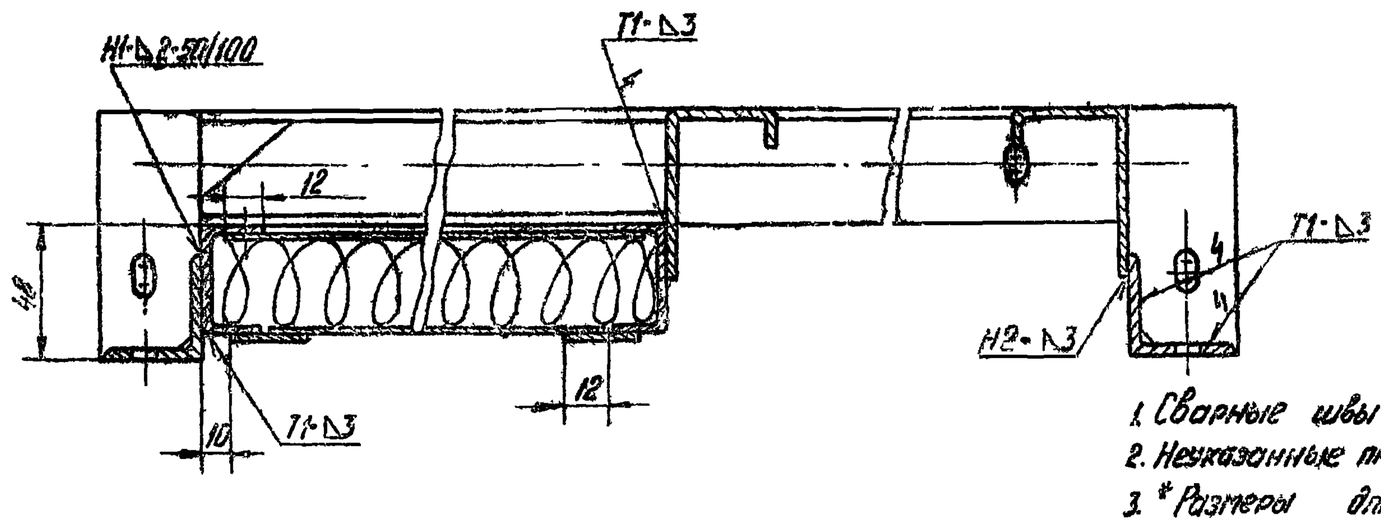

1. Сварные швы Н1-Кт по ГОСТ 15878-70; Н1, Н2, Т1, У4, С2 по ГОСТ 5264-69
2. Неуказанные предельные отклонения размеров по СНиП
3. * Размеры для справок

					А1А 041.42С СБ			
Изм.	Лист	N докум.	Подп.	Дата	Панель перекрытия сборочный чертеж	Лит	Масса	Масшт.
Разраб.	Яппольский					И	57,9	1:10
Провер.	Розинская					Лист	Листов 1	
Рук. гр.	Грановский					Госстрой СССР Сантехпроект г. Москва		
Гл. спец.	Сливак							
Н. контр.	Перзякова							
Утверд.	Гольтвегер							

Инв. N подл. | Подп. и дата | Взам. инв. N | Инв. N дубл. | Подп. и дата

10

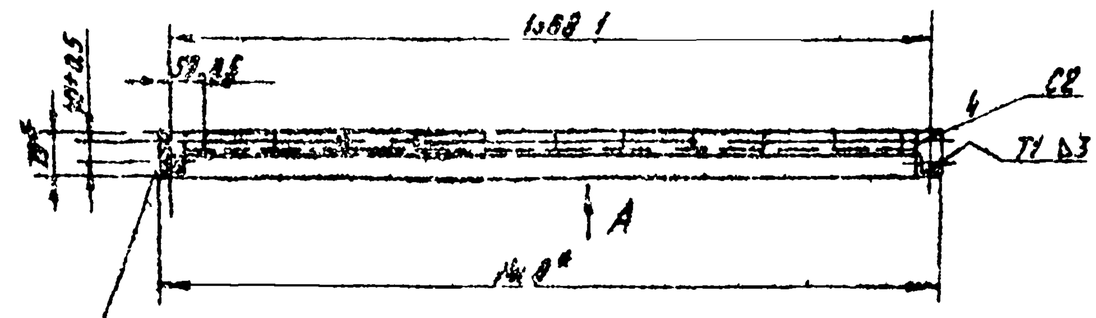

Вид А

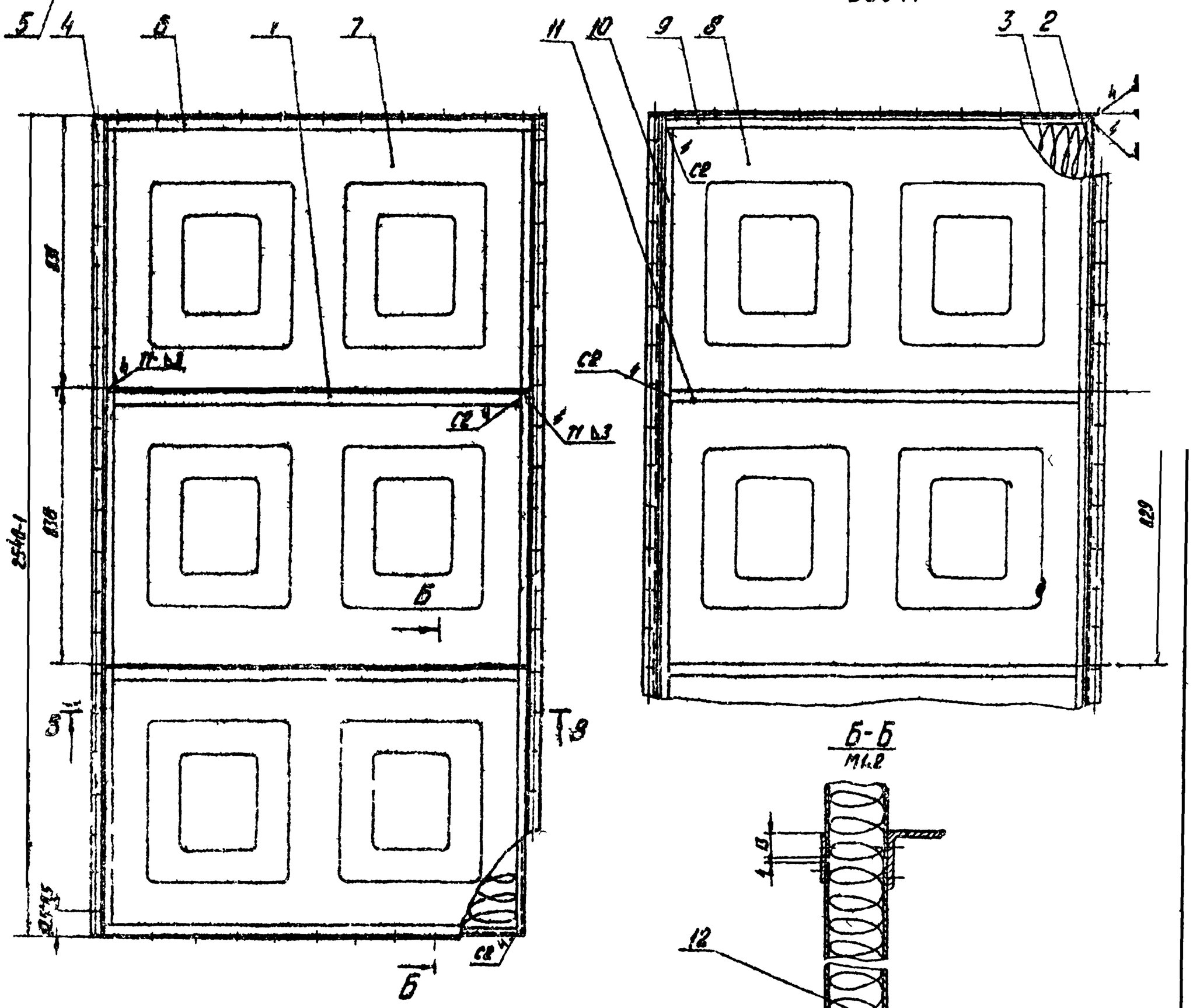

1. Сварные швы Н1-Кт по ГОСТ 15878.70 – Н1, Т1, С2, У4, по ГОСТ 5264-69
2. Неуказанные предельные отклонения размеров по СТ7.
3. * Размеры для справок.

Изм.	Лист	Докум.	Подп.	Дата	А1А 041 430 СБ		
Разраб.		Ачлаев			Панель перекрытия утепленная. Сборочный чертеж	Лит.	Масса	Масштаб
Пров.		Ру[illegible]				И	Т13	1:10
Гл. инж. пр.		Чумаков				Лист		
Н.контр.		Стекл				Госстрой СССР г. Москва		
Утв.		Ку[illegible]						

Серия 3.004-15

Инв. № подл. | Подп. и дата | Взам. инв. № | Инв. № дубл. | Подп. и дата | Справ. № | Перв. примен. | Подп. и дата | Инв. № подл.

А1А 041 337

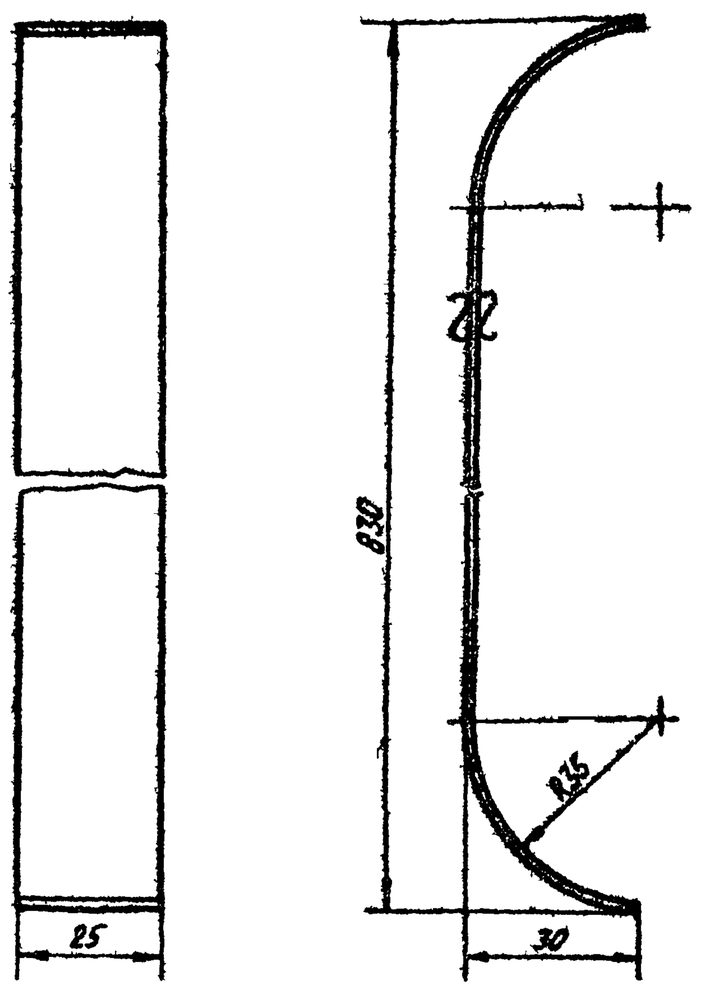

Предельные отклонения размеров по СТ1

Изм. Лист	N докум.	Подп.	Дата	А1А 041 337
Разраб.	Ямпольская			Упор
Провер.	Рубинская			Лит. Масса Масшт.
Рук. груп.	Грановский			Ц 83 11
Н. контр.	Терзякова			Лист 83 ГОСТ 3880-57 / Ст.3 ГОСТ 16523-70
Утверд.	Спивак			Листов 1
				Госстрой СССР Сантехпроект г. Москва

Копировал Терзякова — Формат II

А1А 041 338

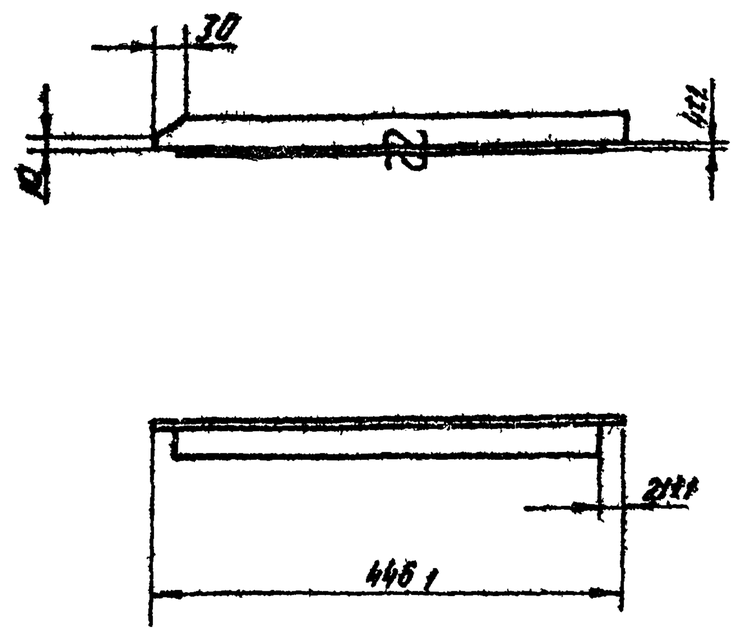

Неуказанные предельные отклонения размеров по СТ1

Изм. Лист	N докум.	Подп.	Дата	А1А 041 338
Разраб.	Гитлевич			Уголок
Провер.	Рубинская			Лит. Масса Масшт.
Рук. груп.	Грановский			А 0,7 1:5
Н. контр.	Терзякова			Лист Листов 1
Утверд.	Спивак			Уголок 36×36×3 ГОСТ 8509-72 / Ст.3 ГОСТ 535-58
				Госстрой СССР Сантехпроект г. Москва

Копировал Терзякова — Формат II

А1А 041 352

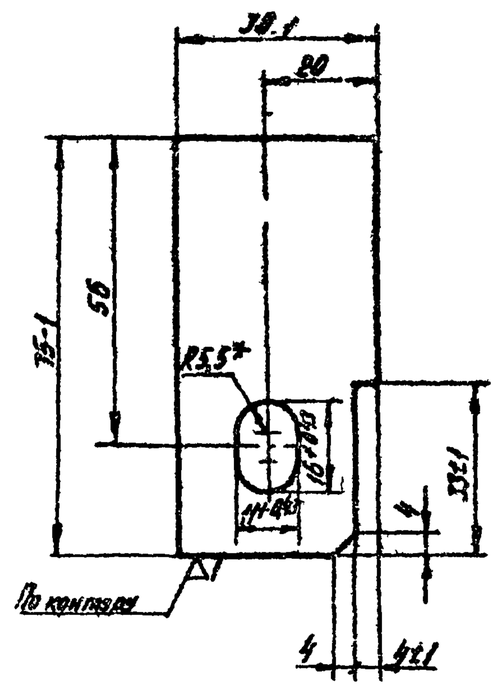

1. Неуказанные предельные отклонения размеров по СТ1
2. * Размер для справок

Изм. Лист	N докум.	Подп.	Дата	А1А 041 352
Разраб.	Ямпольская			Планка
Провер.	Рубинская			Лит. Масса Масшт.
Рук. груп.	Грановский			Ц 0,06 1:1
Н. контр.	Терзякова			Лист 83 ГОСТ 3880-57 / Ст.3 ГОСТ 16523-70
Утверд.	Спивак			Листов 1
				Госстрой СССР Сантехпроект г. Москва

Копировал Терзякова — Формат II

А1А 041 353

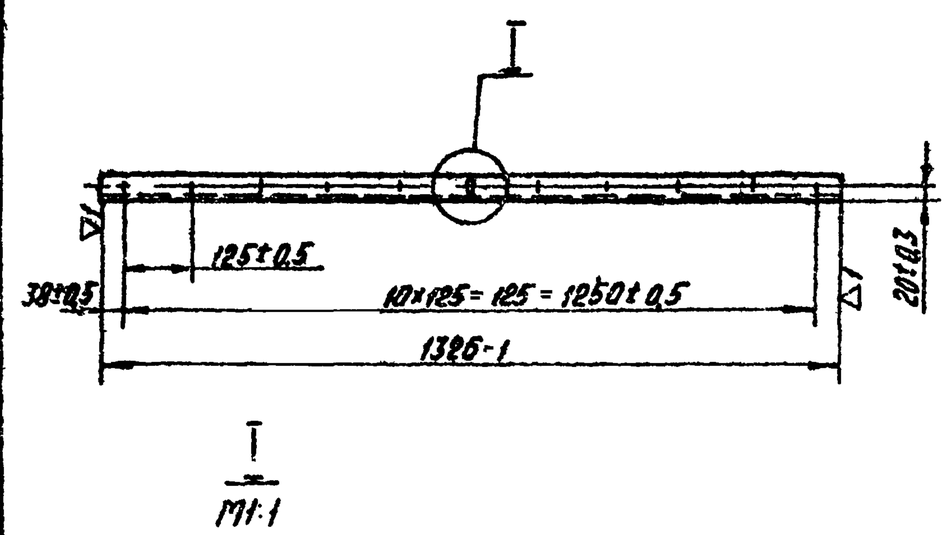

* Размер для справок

Изм. Лист	N докум.	Подп.	Дата	А1А 041 353
Разраб.	Ямпольская			Уголок
Провер.	Рубинская			Лит. Масса Масшт.
Рук. груп.	Грановский			И 2:2 К10
Н. контр.	Терзякова			Лист Листов 1
Утверд.	Спивак			Уголок 38×38×3 ГОСТ 8509-72 / Ст3 ГОСТ 535-58
				Госстрой СССР Сантехпроект г. Москва

12978 05 30 Копировал Терзякова — Формат II

А1А 041 347

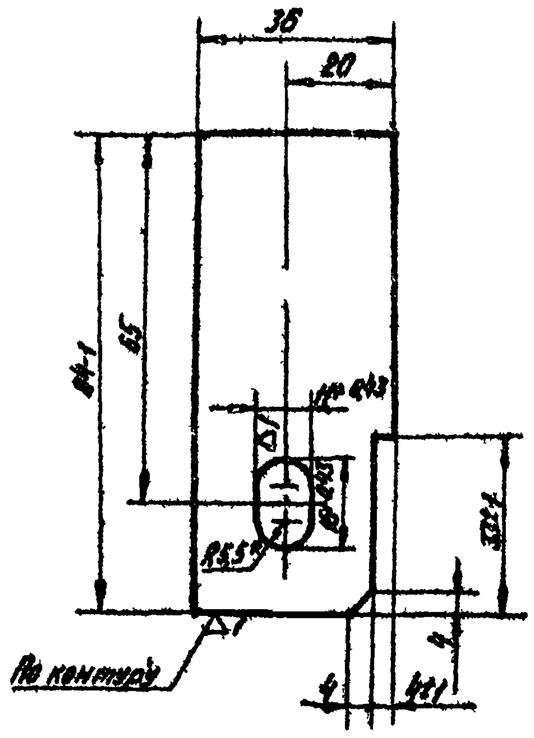

1. Неуказанные предельные отклонения размеров по СПТ.
2.* Размер для справок

Изм.	Лист	N докум.	Подп.	Дата	А1А 041.347		
Разраб.	Литальская				Планка	Лит.	Масса	Масштаб
Провер.	Рубинская					И	0,05	1:1
Рук.груп.	Грановский					Лист	Листов 1
Н.контр.	Мерзлякова				Лист Ст.3 ГОСТ 16523-70	Госстрой СССР Сантехпроект г. Москва
Утверд.	Спивак					

Копировал Мельникова Формат А4

А1А 041 349

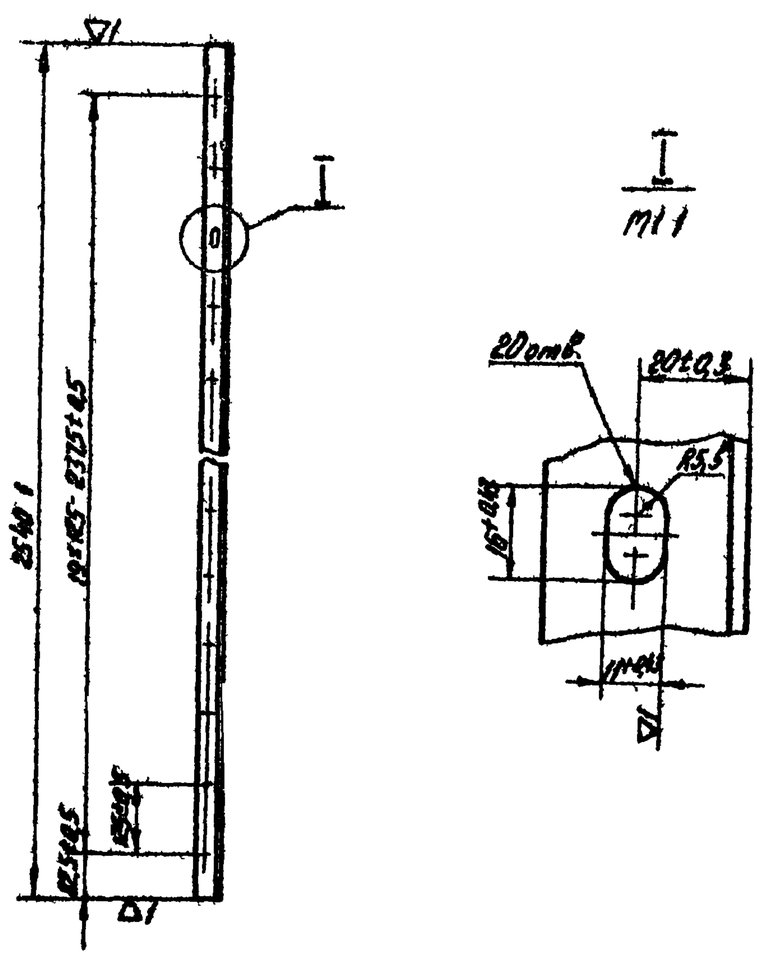

*Размер для справок

Изм.	Лист	N докум.	Подп.	Дата	А1А 041.349		
Разраб.	Литальская				Уголок	Лит.	Масса	Масштаб
Провер.	Рубинская					И	4,2	1:10
Рук.груп.	Грановский					Лист	Листов 1
Н.контр.	Мерзлякова				Уголок 36х36х3 ГОСТ 8509-72 / Ст.3 ГОСТ 535-58	Госстрои СССР Сантехпроект г. Москва
Утверд.	Спивак					

Копировал Мельникова Формат А4

А1А 041 346

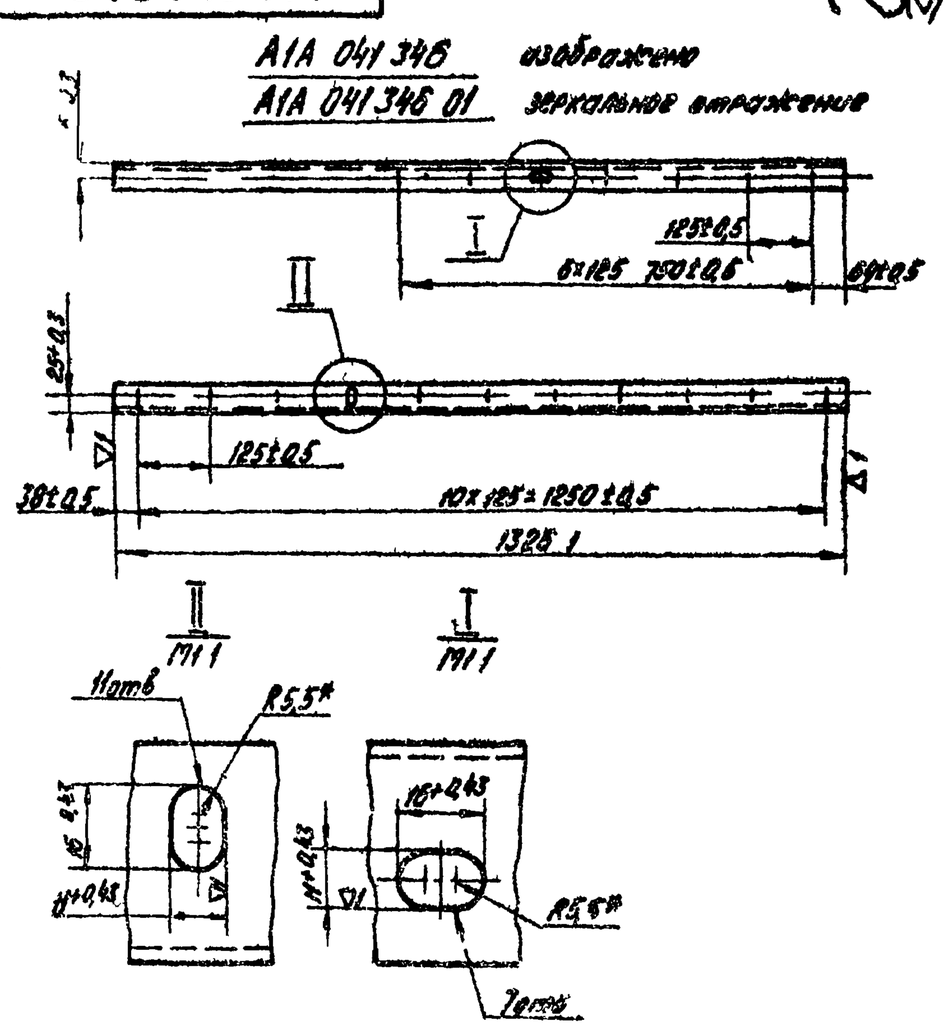

*Размеры для справок

Изм.	Лист	N докум.	Подп.	Дата	А1А 041 346		
Разраб.					Уголок	Лит.	Масса	Масштаб
Провер.						И	≈4,2	1:10
Рук.груп.						Лист	Листов 6
Н.контр.					Уголок 36х36х3 ГОСТ 8509-72 / Ст.3 ГОСТ 535-58	Госстрой СССР Сантехпроект г. Москва
Утверд.						

А1А 041 165

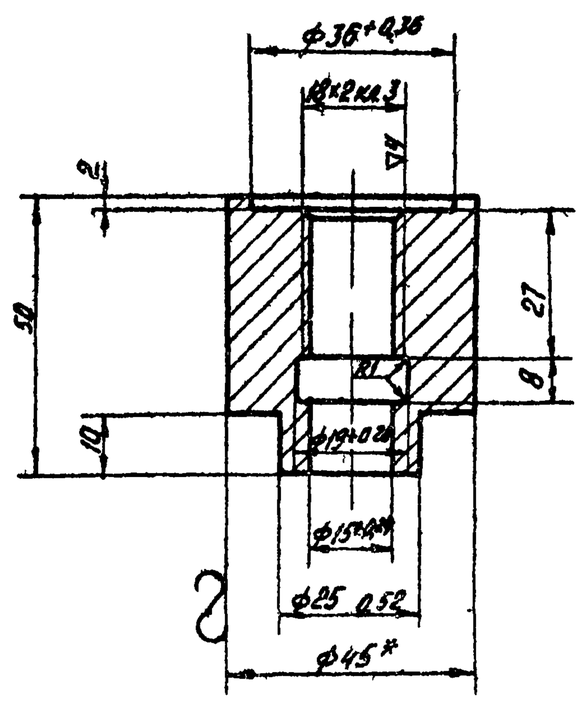

1. Неуказанные предельны отклонения размеров по СПТ
2.* Размер для справок

Изм.	Лист	N докум.	Подп.	Дата	А1А 041.165		
Разраб.					Бобышка	Лит.	Масса	Масштаб
Провер.						И	0,53	1:1
Рук.груп.						Лист 1	Листов 6
Н.контр.					Лист Ст.3 ГОСТ 16523-70	Госстрои СССР Сантехпроект г. Москва
Утверд.						

Серия 3.904-15

А1А041. 343

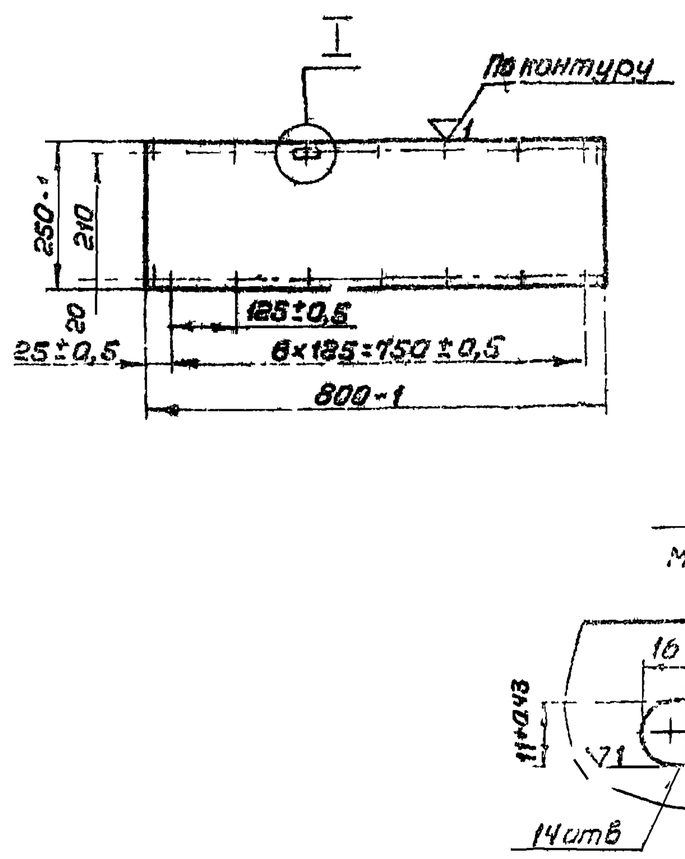

1. Неуказанные предельные отклонения размеров по СТ1
2.* Размер для справок

Изм	Лист	№ докум	Подп	Дата	А1А041. 343		
Разраб	Кмпольская				Профиль	Лит	Масса	Масшт
Пров	Рубинская					И	3,55	1:10
Нач. ар	Грановский							
Н. контр	Терентьева				Лист В3 ГОСТ 3880-57 Ст 3 ГОСТ 16523-70	Госстрой СССР Сантехпроект г Москва	
Утв	Спивак						

Копировал Терентьева Формат 11

А1А041. 344

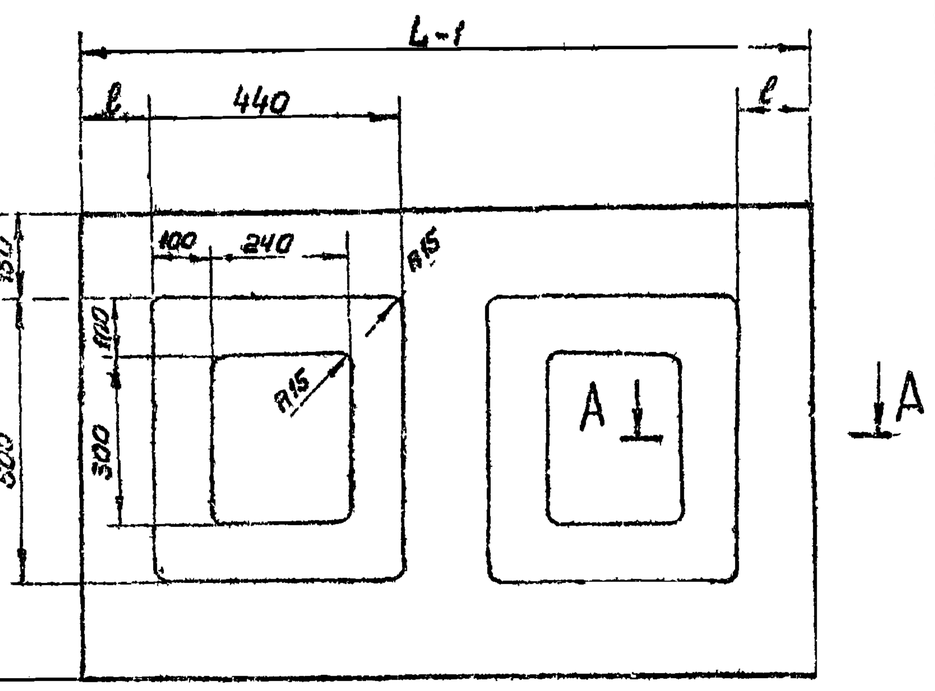

Обозначение	Размеры, мм			Масса, кг
	H	L	ℓ	
А1А041 334	936	1312	140	6,8
—01	825	1284	125	6,7

А-А
М1:1

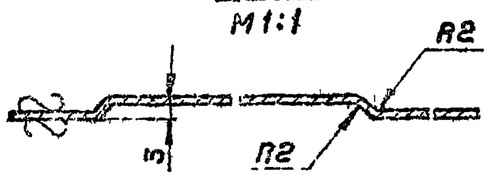

Неуказанные предельные отклонения размеров по СТ1

Изм	Лист	№ докум	Подп	Дата	А1А041. 334		
Разраб	Кмпольская				Лист	Лит	Масса	Масшт
Пров	Рубинская					И	Смотри таблицу	1:10
Нач. ар	Грановский					Лист	Листов 1	
Н. контр	Терентьева				Лист В3 ГОСТ 3880-57 Ст 2 ГОСТ 16523-70	Госстрой СССР Сантехпроект г Москва	
Утв	Спивак						

Копировал Терентьева Формат 11

А1А041. 345

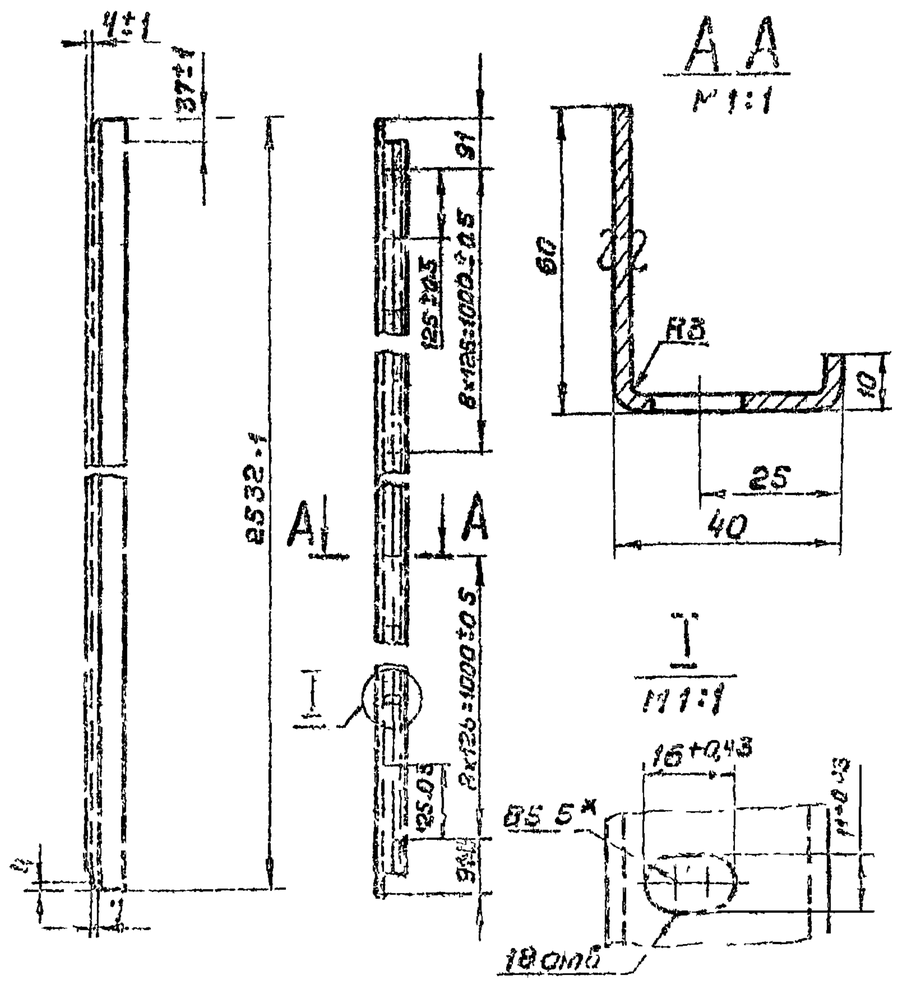

1. Неуказанные предельные отклонения размеров по СТ1
2. Размер для справок

Изм	Лист	№ докум	Подп	Дата	А1А041. 345		
Разраб	Кмпольская				Профиль	Лит	Масса	Масшт
Пров	Рубинская					И	6,5	1:10
Нач. ар	Грановский					Лист	Листов 1	
Н. контр	Терентьева				Лист В3 ГОСТ 3880-57 Ст 3 ГОСТ 16523-70	Госстрой СССР Сантехпроект г Москва	
Утв	Спивак						

Копировал Терентьева Формат 11

А1А041. 329

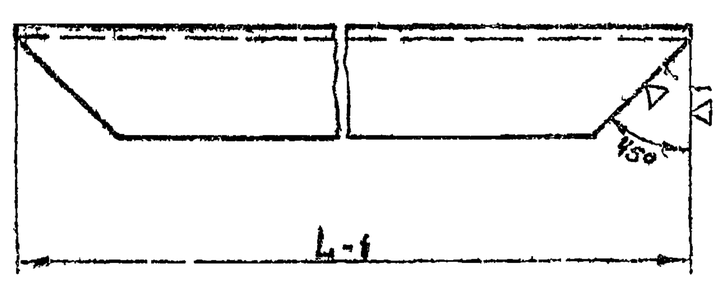

Обозначение	L, мм	Масса, кг
А1А041. 329	2830	2,9
—01	390	0,4
—02	444	0,5
—03	1324	1,5

Изм	Лист	№ докум	Подп	Дата	А1А041. 329		
Разраб	Кмпольская				Профиль	Лит	Масса	Масшт
Пров	Рубинская					И	См таблицу	—
Нач. ар	Грановский					Лист	Листов 1	
Н. контр	Терентьева				Швеллер 40×20×2 Ст3 по ГОСТ 8278-63	Госстрой СССР Сантехпроект г Москва	
Утв	Спивак						

Серия 3.006-15

12072-05

Формат	Зона	Поз	Обозначение	Наименование	Кол	Примечание
				Документация		
22			А1А043.010СБ	Сборочный чертеж		
				Сборочные единицы		
11		1	А1А022.020	Панель передняя	1	
11		2	А1А022.030	Панель задняя	1	
11		3	А1А022.040	Панель торцевая	1	
11		4	А14М014.000	Дверь герметическая утепленная	1	
				Детали		
Б4		5	А1А043.008	Прокладка Резина-пластина ТТ-м ГОСТ 7338-65 30×2540	2	0,26кг
Б4		6	А1А043.009	Прокладка Резина-пластина ТТ-м ГОСТ 7338-65 36×952	2	0,18кг
Б4		7	А1А043.011	Прокладка Резина-пластина ТТ-м ГОСТ 7338-65 35×2655	2	0,33кг

Изм	Лист	№ докум.	Подп.	Дата	А1А043.010			
Разраб		Ямпольская		1/III	секция приемная	Лит	Лист	Листов
Пров		Рувинская		10/III		Н	1	3
Рук. гр.		Грановский				Госстрой СССР Сантехпроект г. Москва		
Н. контр.		Мерзлякова						
Утв.		Спивак		4.8.73				

Коп. Терентьева Формат 11

Формат	Зона	Поз	Обозначение	Наименование	Кол	Примечание
				Переменные данные для исполнений		
				А1А043.010 См. сб. Рис.1		
				Сборочные единицы		
11		8	А3Д055.000-02	Заслонка воздушная рециркуляционная	2	
11		9	А1А043.060	Панель перекрытия	1	
				Детали		
Б4		10	А1А043.012	Прокладка Резина-пластина ТТ-м ГОСТ 7338-65 40×1200	4	0,26кг
Б4		11	А1А043.013	Прокладка Резина-пластина ТТ-м ГОСТ 7338-65 40×800	4	0,17кг
				Стандартные изделия		
		12		Болт М10×25.36 ГОСТ 7798-70	138	
		13		Гайка М10.4 ГОСТ 5915-70	138	

Изм	Лист	№ докум	Подп	Дата	А1А043.010	Лист 2

Коп. Терентьева Формат 11

Формат	Зона	Поз	Обозначение	Наименование	Кол.	Примечание
				А1А043.010-01 См. СБ: Рис.2		
				Сборочные единицы		
11		9	А1А022.070	Панель перекрытия утепленная	1	
				Стандартные изделия		
		12		Болт М10×25.36 ГОСТ 7798-70	74	
		13		Гайка М10.4 ГОСТ 5915-70	74	

Изм	Лист	№ докум	Подп	Дата	А1А043.010	Лист 3

Формат	Зона	Поз	Обозначение	Наименование	Кол.	Примечание
				Документация		
22			А1А043.020СБ	Сборочный чертеж		
				Сборочные единицы		
11		1	А12А013.000	Панель для установки измерительных приборов	1	
				Детали		
11		2	А1А041.026	Прокладка	1	
11		3	А1А041.027	Планка	2	
11		4	А1А041.266	Профиль	1	
11		5	А1А041.275	Лист	1	
11		6	А1А041.279	Скоба	2	
11		7	А1А043.014	Профиль	1	
11		8	А1А043.015	Профиль	2	
11		9	А1А043.016	Уголок	1	
11		10	А1А043.017	Уголок	1	
11		11	А1А043.018	Профиль	2	
		12	А1А043.018-01	Профиль	2	
11		13	А1А043.019	Уголок	1	
		14	А1А043.019-01	Уголок	1	
11		15	А1А043.021	Лист	1	
		16	А1А043.021-01	Лист	1	
11		17	А1А043.022	Лист	1	

Изм	Лист	№ докум.	Подп.	Дата	А1А043.020			
Разраб		Ямпольская		1/III	Панель передняя	Лит	Лист	Листов
Пров.		Рувинская		10/III		Н	1	3
Рук. гр.		Грановский		4.8.73		Госстрой СССР Сантехпроект г. Москва		
Н. контр.		Мерзлякова						
Утв.		Спивак		4.8.73				

Формат	Зона	Поз.	Обозначение	Наименование	Кол.	Примечание
64		18	А1А043. 023	Лист		
				Лист $\frac{В0,8\ ГОСТ\ 3680\text{-}57}{Ст.2\ ГОСТ\ 16523\text{-}70}$		
				214-1×264-1	1	1,1кг
64		19	А1А043. 024	Полоса		
				Лист $\frac{В1,6\ ГОСТ\ 3680\text{-}57}{Ст.3\ ГОСТ\ 16523\text{-}70}$		
				25-1×860-1	2	0,28кг
64		20	А1А043. 025	Полоса		
				Лист $\frac{В1,6\ ГОСТ\ 3680\text{-}57}{Ст.3\ ГОСТ\ 16523\text{-}70}$		
				25-1×1436-1	2	0,45кг
64		21	А1А043. 026	Полоса		
				Лист $\frac{В1,6\ ГОСТ\ 3680\text{-}57}{Ст.3\ ГОСТ\ 16523\text{-}70}$		
				30-1×808-1	1	0,3кг
11		22	А1А043. 027	Лист	1	
64		23	А1А043. 028	Лист		
				Лист $\frac{В1,6\ ГОСТ\ 3680\text{-}57}{Ст3\ ГОСТ\ 16523\text{-}70}$		
				186-1×924-1	1	2,4кг
64		24	А1А043. 029	Лист		
				Лист $\frac{В1,6\ ГОСТ\ 3680\text{-}57}{Ст3\ ГОСТ\ 16523\text{-}70}$		
				265-1×260-1	1	2,7кг

Инв. № подл. | Подп. и дата | Взам. инв. № | Инв. № дубл. | Подп. и дата

Изм. | Лист | № докум. | Подп. | Дата

А1А043. 020

Лист 2

Коп. Терентьева — Формат 11

Формат	Зона	Поз.	Обозначение	Наименование	Кол.	Примечание
64		25	А1А043. 031	Плита		
				Плита мягкая		
				Марка 50 S40 ГОСТ 9573-72		
				140×910	1	0,27кг
64		26	А1А043 032	Плита		
				Плита мягкая		
				Марка 50 S40 ГОСТ 9573-72		
				230×910	1	0,38кг
64		27	А1А043. 033	Плита		
				Плита мягкая		
				Марка 50, S40 ГОСТ 9573-72		
				280×876	1	0,5кг
64		28	А1А043. 034	Плита		
				Плита мягкая		
				Марка 50, S40 ГОСТ 9573-72		
				876×1500	1	2,5кг
64		29	А1А043. 035	Трубка		
				Труба 10 ГОСТ 3262-62		
				L=38-1	4	0,003кг
				Стандартные изделия		
		30		Болт М8×25.36 ГОСТ 7798-70	4	
		31		Гайка М10.4 ГОСТ 5915-70	4	

Инв. № подл. | Подп. и дата | Взам. инв. № | Инв. № дубл. | Подп. и дата

Изм. | Лист | № докум. | Подп. | Дата

А1А043. 020

Лист 3

Коп. Терентьева — Формат 11

Формат	Зона	Поз.	Обозначение	Наименование	Кол.	Примечание
				Документация		
22			А1А043. 030 СБ	Сборочный чертеж		
				Детали		
11		1	А1А043. 016	Уголок	1	
11		2	А1А043. 017	Уголок	2	
11		3	А1А043. 018	Профиль	2	
		4	А1А043. 018-01	Профиль	2	
11		5	А1А043. 019	Уголок	1	
		6	А1А043. 019-01	Уголок	1	
11		7	А1А043. 021	Лист	3	
		8	А1А043. 021-01	Лист	2	
		9	А1А043. 021-02	Лист	1	
64		10	А1А043. 037	Полоса		
				Лист $\frac{В1,6\ ГОСТ\ 3680\text{-}57}{Ст.3\ ГОСТ\ 16523\text{-}70}$		
				25-1×860	2	0,26кг
64		11	А1А043. 038	Полоса		
				Лист $\frac{В1,6\ ГОСТ\ 3680\text{-}57}{Ст.3\ ГОСТ\ 16523\text{-}70}$		
				30-1×808-1	2	0,3кг

Серия 3.074-15

Инв. № подл. | Подп. и дата | Взам. инв. № | Инв. № дубл. | Подп. и дата

Изм.	Лист	№ докум.	Подп.	Дата
Разраб.	Ратлыбнов			1/III
Пров.	Ковинская			6/III
Гл. спец.	Пономарёв			21/III
Н. отд.	Мелянцева			21/III
Утв.	Стивак			21/III

А1А043. 030

Панель задняя

Лит.	Лист	Листов
Я	1	2

Гостпроект СССР Сантехпроект г. Москва

Формат 11

Формат	Зона	Поз.	Обозначение	Наименование	Кол.	Примечание
64		12	А1А043. 039	Полоса		
				Лист $\frac{В1,6\ ГОСТ\ 3680\text{-}57}{Ст.3\ ГОСТ\ 16523\text{-}70}$		
				25-1×2631-2	2	0,41кг
64		13	А1А043. 041	Плита		
				Плита мягкая		
				Марка 50; S40 ГОСТ 9573-72		
				876×2697	1	4,7кг

Инв. № подл. | Подп. и дата | Взам. инв. № | Инв. № дубл. | Подп. и дата

Изм. | Лист | № докум. | Подп. | Дата

А1А043. 030

Лист 2

12978-05 3/1 Коп. Терентьева — Формат 11

A1A043 010 СБ

Рис 1

Вид А

Рис 2

Остальное см. Рис 1

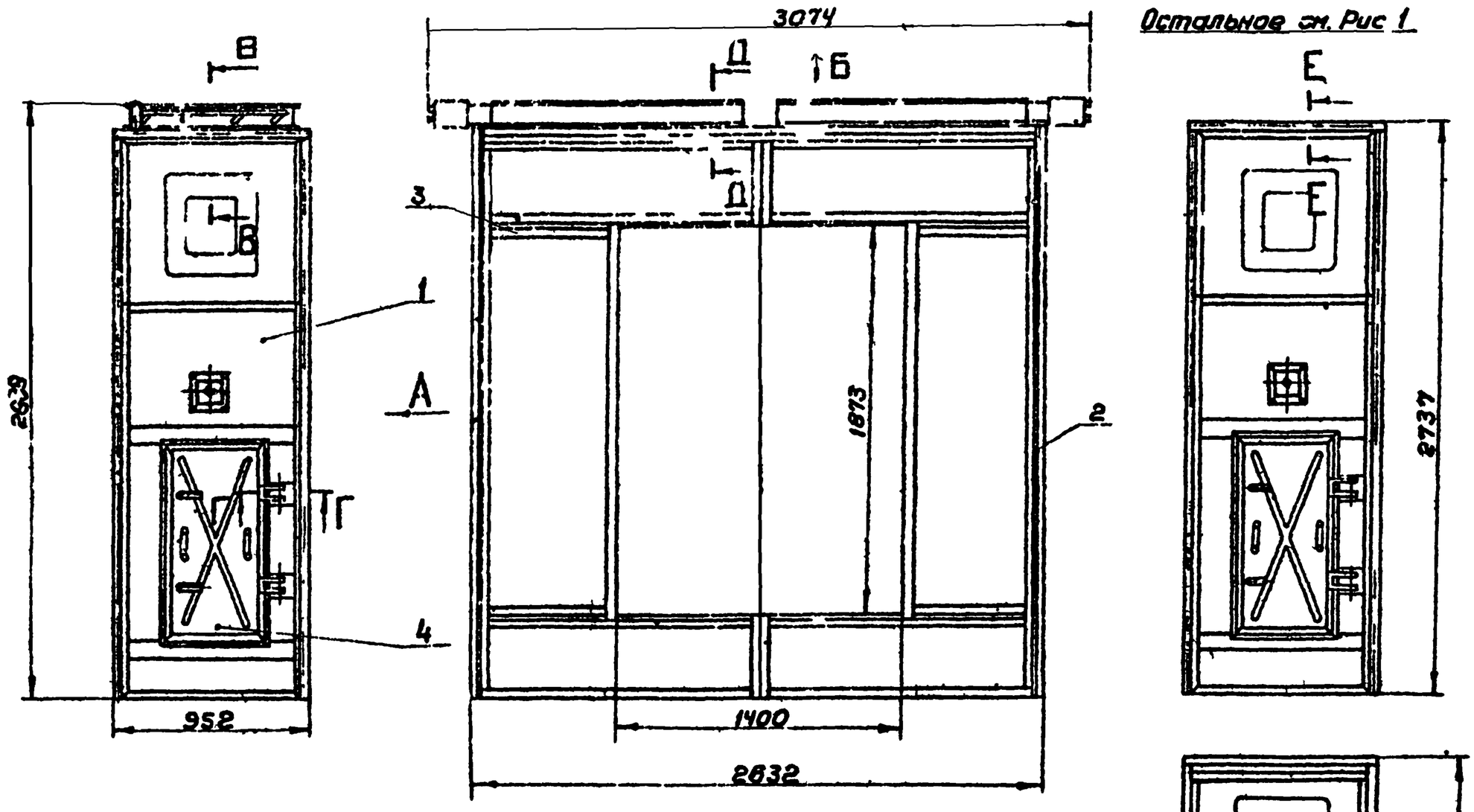

Вид Б

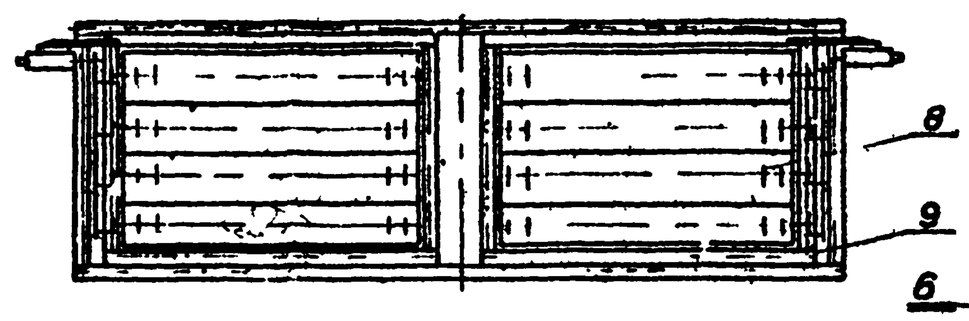

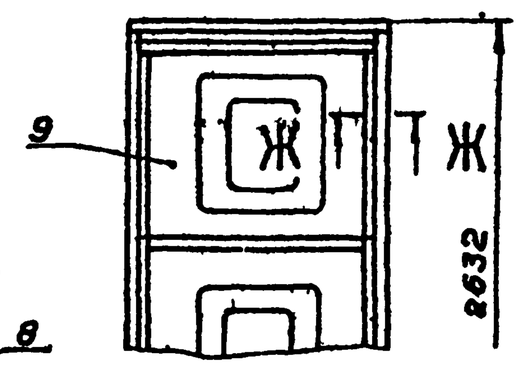

В-В для A1A043.010
М1:2

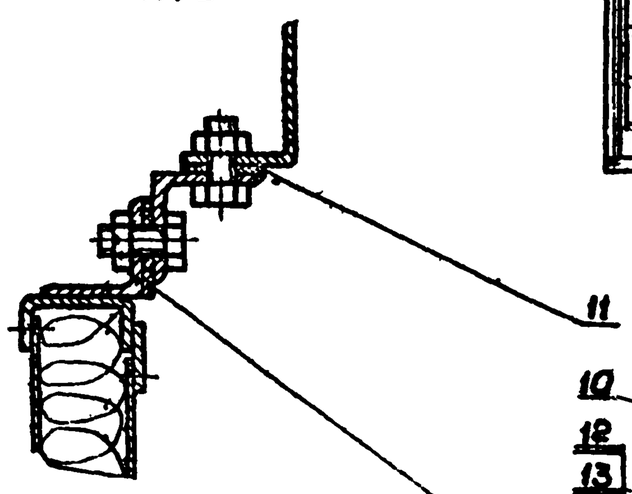

Е-Е для A1A043.010-01
М1:2

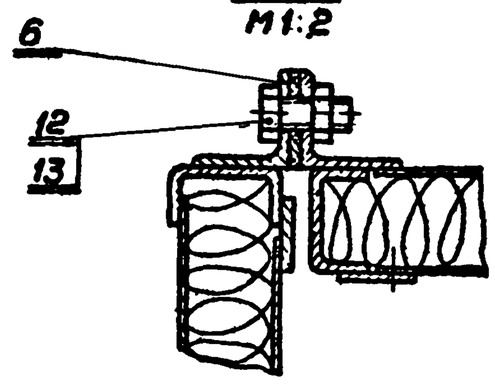

Д-Д для A1A043.010
М1:2

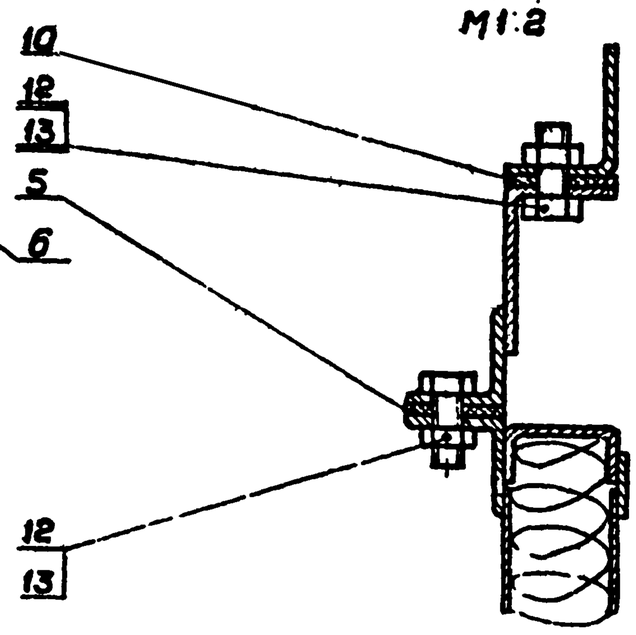

Ж-Ж для A1A043.010-01
М1:2

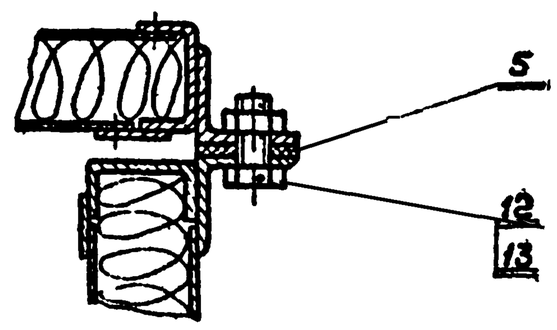

Г-Г
М1:2

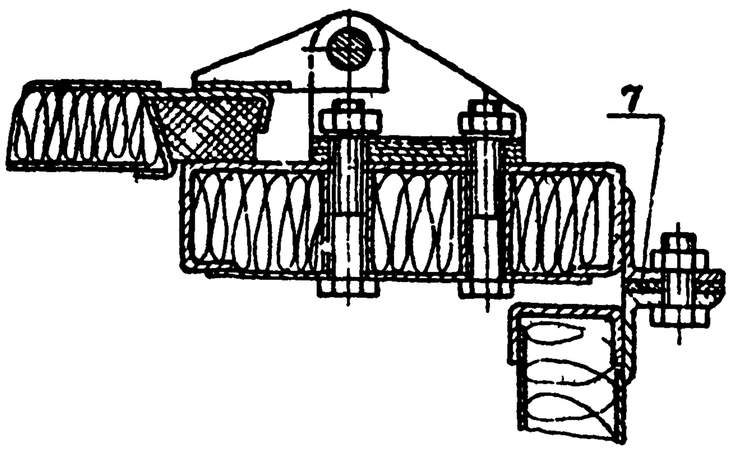

Обозначение	Рис	Масса кг
A1A022 010	1	380
-01	2	327

Размеры для справок

Изм	Лист	№ докум	Подп	Дата	A1A043 010.СБ
Разраб		Анпольская			Секция приемная Сборочный чертеж
Пров		Рубинская			
Н. ер		Громовский			
Гл. спец		Сливак			
Н. отд. р		Мерзляк			
Утв		Альтвегер			

Лист	Масса	Масшт
И	Смотри таблицу	
Лист	Листов 1	

Госстрой СССР
Сантехпроект
г. Москва

Инв. № подл. | Подп. и дата | Взам. инв. № | Инв. № дубл. | Подп. и дата

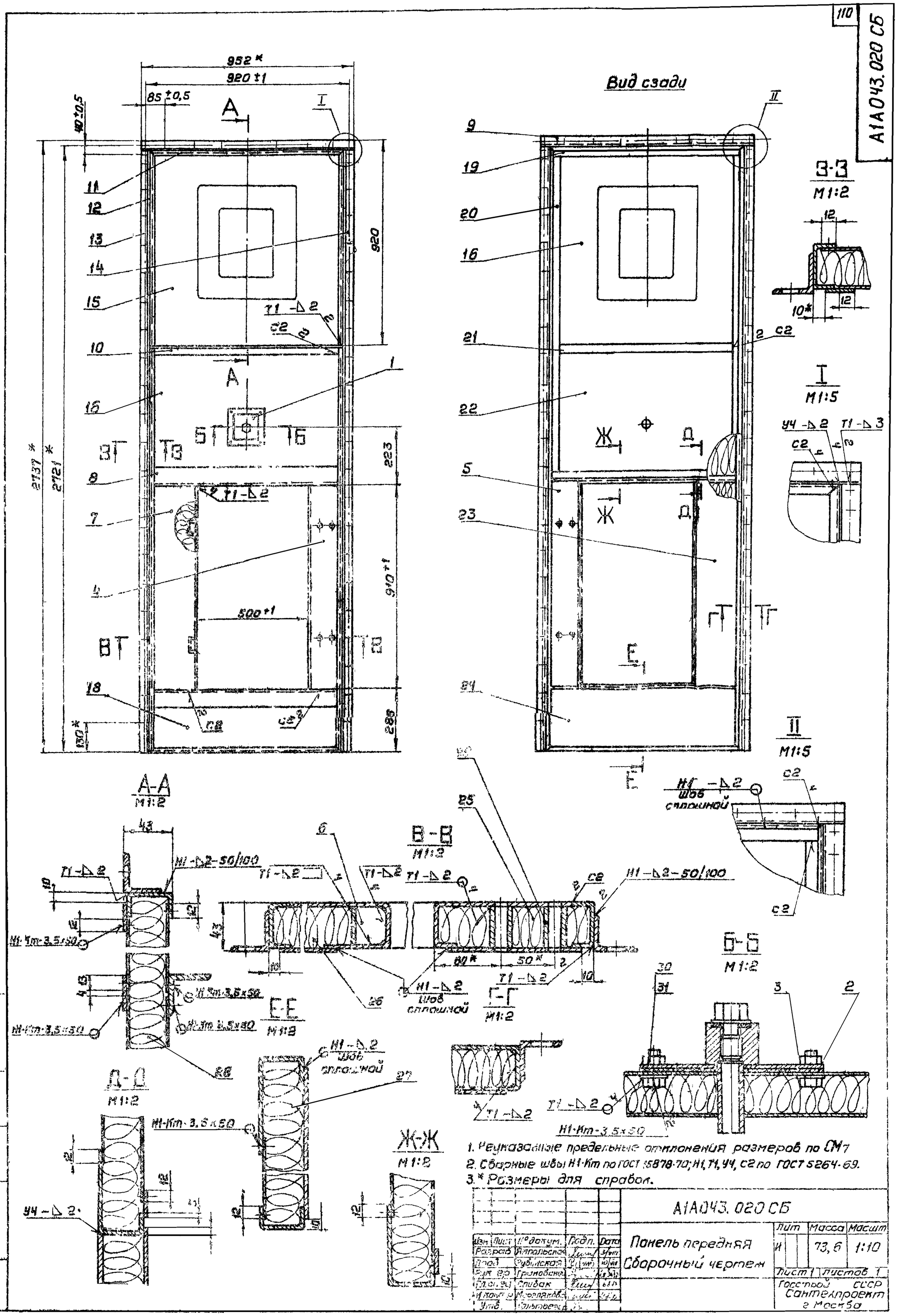

1. Неуказанные предельные отклонения размеров по СМ7
2. Сварные швы Н1-Кт по ГОСТ 15878-70; Н1, Т1, У4, С2 по ГОСТ 5264-69.
3. * Размеры для справок.

					А1А043.020 СБ			
Изм.	Лист	№ докум.	Подп.	Дата	Панель передняя Сборочный чертеж	Лит	Масса	Масшт
Разраб.		Ямпольская		3/VIII		И	73,6	1:10
Пров.		Рубинская		10/VIII		Лист 1	Листов 1	
Гл. арх. пр.		Грановская		13/VIII		Госстрой СССР Сантехпроект г. Москва		
Гл. инж. пр.		Сливак		6/IX				
Н. контр.		Морозова		10/IX				
Утв.		Гольцевер						

Серия 3.903-15

Инв. № подл. | Подп. и дата | Взам. инв. №

А1А043.017

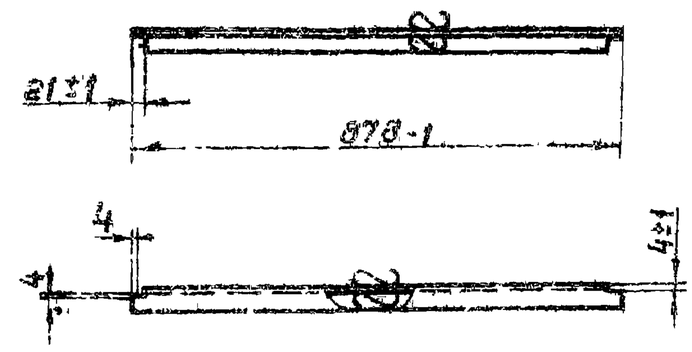

Изм.	Лист	№ докум.	Подп.	Дата	А1А043.017		
Разраб.		Ямпольская			Уголок	Лит.	Масса	Масшт.
Пров.		Рубинская				И	1,5	1:10
Рук. гр.		Грановский				Лист	Листов 1
Н. контр.		Мерзлякова			Уголок 36×36×3 ГОСТ 8509-72 / Ст3 ГОСТ 535-58	Госстрой СССР сантехпроект г. Москва
Утв.		Сливак				

Копировал Терентьева — Формат 11

Инв. № подл. | Подп. и дата | Взам. инв. № | Инв. № дубл. | Подп. и дата

А1А043.016

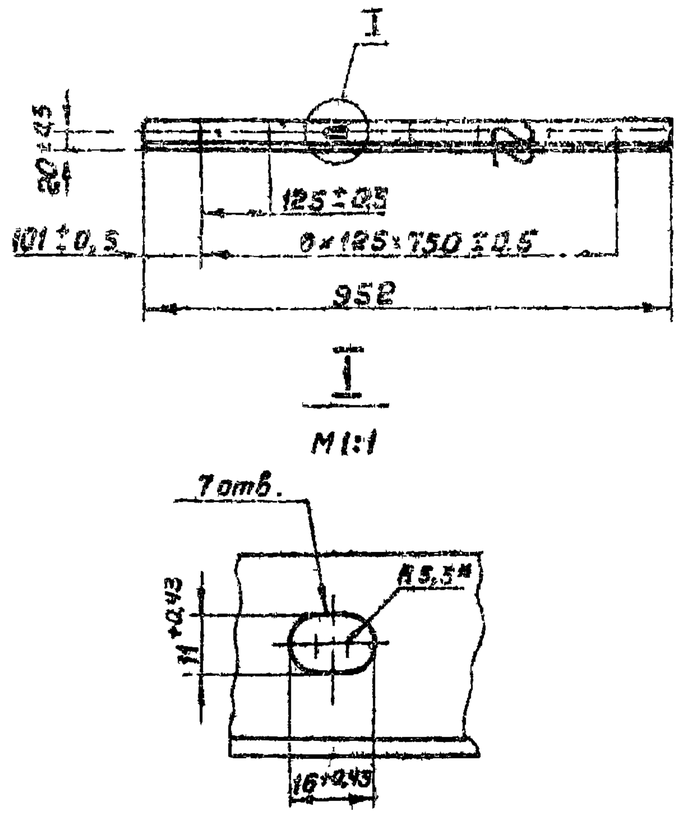

* Размер для справок.

Изм.	Лист	№ докум.	Подп.	Дата	А1А043.016		
Разраб.		Ямпольская			Уголок	Лит.	Масса	Масшт.
Пров.		Рубинская				И	1,5	1:10
Рук. гр.		Грановский				Лист	Листов 1
Н. контр.		Мерзлякова			Уголок 36×36×3 ГОСТ 8509-72 / Ст3 ГОСТ 535-58	Госстрой СССР сантехпроект г. Москва
Утв.		Сливак				

Копировал Терентьева — Формат 11

Инв. № подл. | Подп. и дата | Взам. инв. № | Инв. № дубл. | Подп. и дата

А1А043.014

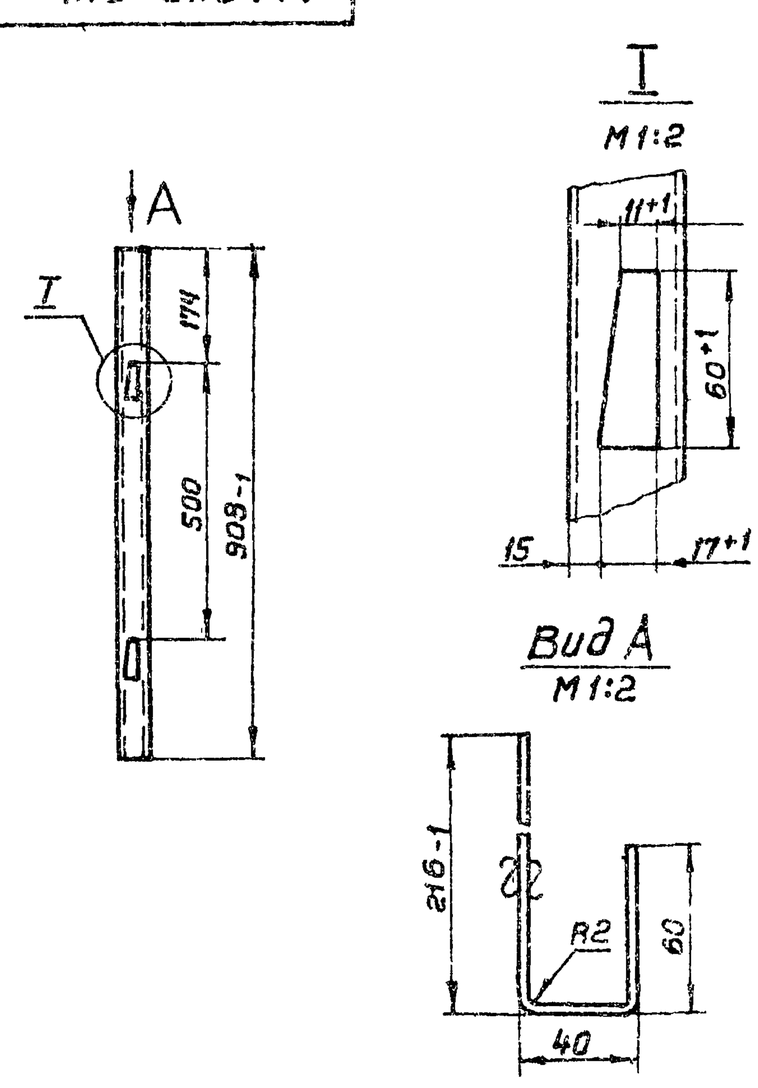

Неуказанные предельные отклонения размеров по СМ 1

Изм.	Лист	№ докум.	Подп.	Дата	А1А043.014		
Разраб.		Ямпольская			Профиль	Лит.	Масса	Масшт.
Пров.		Рубинская				И	4,4	1:10
Рук. гр.		Грановский				Лист	Листов 1
Н. контр.		Мерзлякова			Лист В2 ГОСТ 3680-57 / Ст3 ГОСТ 16523-70	Госстрой СССР сантехпроект г. Москва
Утв.		Сливак				

Копировал Терентьева — Формат 11

Инв. № подл. | Подп. и дата | Взам. инв. № | Инв. № дубл. | Подп. и дата

А1А043.015

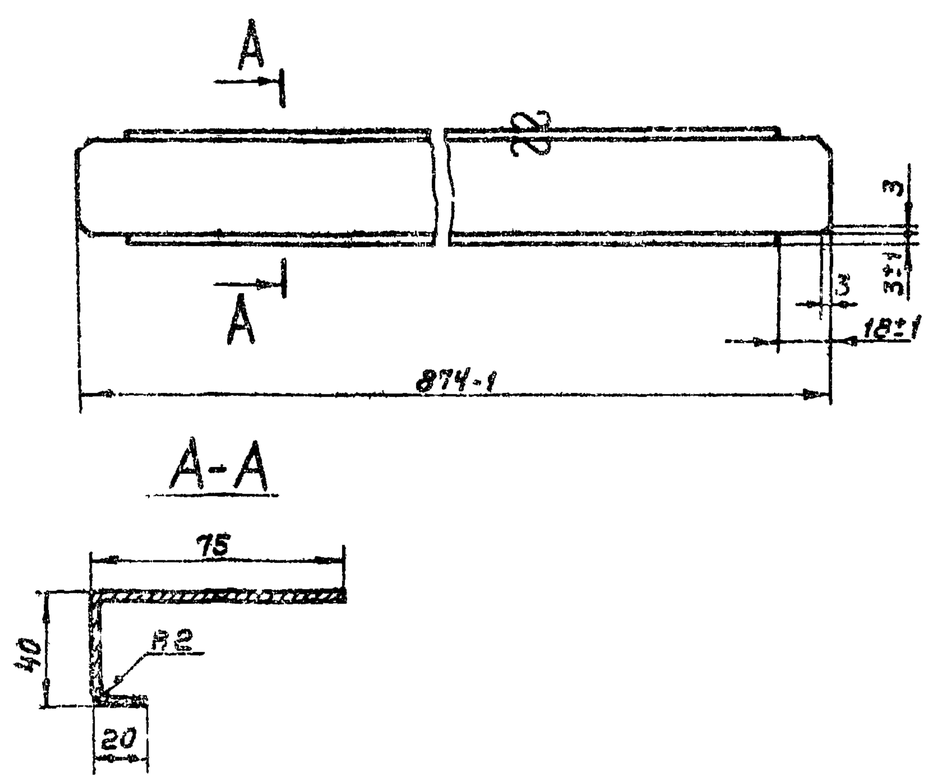

Неуказанные предельные отклонения размеров по СМ 1.

Изм.	Лист	№ докум.	Подп.	Дата	А1А043.015		
Разраб.		Ямпольская			Профиль	Лит.	Масса	Масшт.
Пров.		Рубинская				И	1,9	1:2
Рук. гр.		Грановский				Лист	Листов 1
Н. контр.		Мерзлякова			Лист В2 ГОСТ 3680-57 / Ст3 ГОСТ 16523-70	Госстрой СССР сантехпроект г. Москва
Утв.		Сливак				

Серия 3.904-15

Инв. № подл. | Подп. и дата | Взам. инв. № | Инв. № дубл. | Подп. и дата

А1А043.018

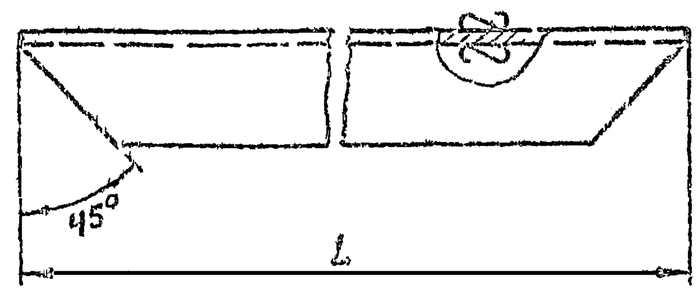

Обозначение	L, мм	Масса, кг
А1А043.018	676-1	1,0
-01	2697-2	3,0
-02	386-1	0,44
-03	1250-1	1,04
-04	2345-2	3,0
-05	2830-2	2,9

Разраб.			Профиль		Лит.	Масса	Масшт.
Пров.					Н	смотри таблицу	—
Т.контр.					Лист	Листов 1
Н.контр.			Шестигр. 40×20×2 - Ст 3пс ГОСТ 8278-63		Госстрой СССР Сантехпроект г. Москва
Утв.	Терентьева					

Копия Терентьева Формат А1

А1А043.019

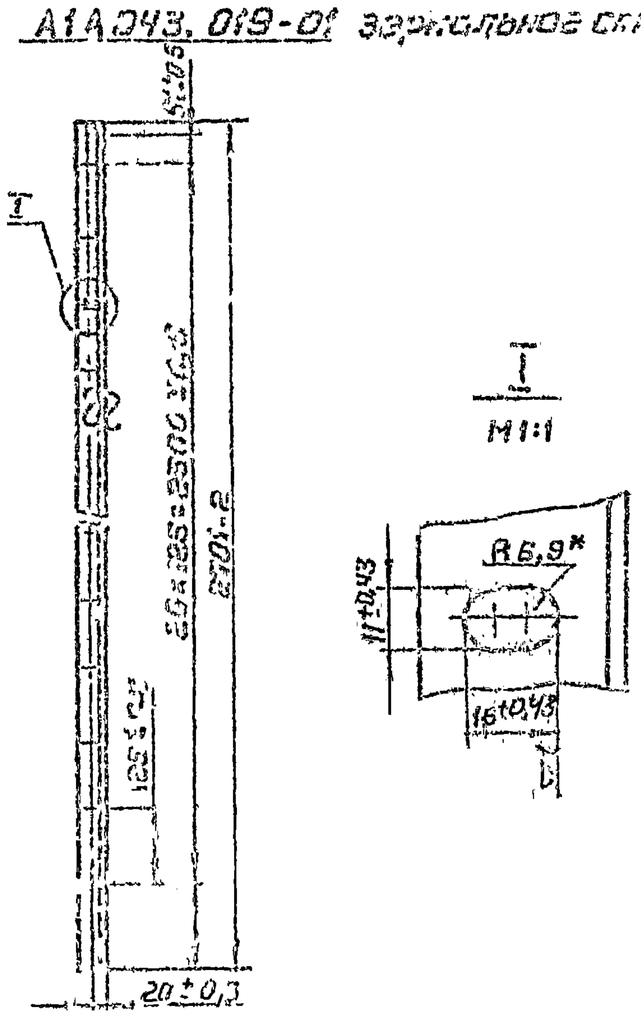

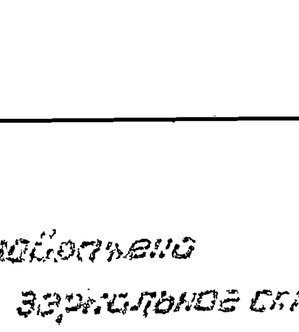

* Размер для справок

Разраб.			Уголок	Лит.	Масса	Масшт.
Пров.				Н	4,6	1:10
Т.контр.				Лист	Листов 1
Н.контр.			Лист 80.8 ГОСТ 8680-57 Ст.3 ГОСТ 535-58	Госстрой СССР Сантехпроект г. Москва
Утв.				

Копия Терентьева Формат А1

А1А043.027

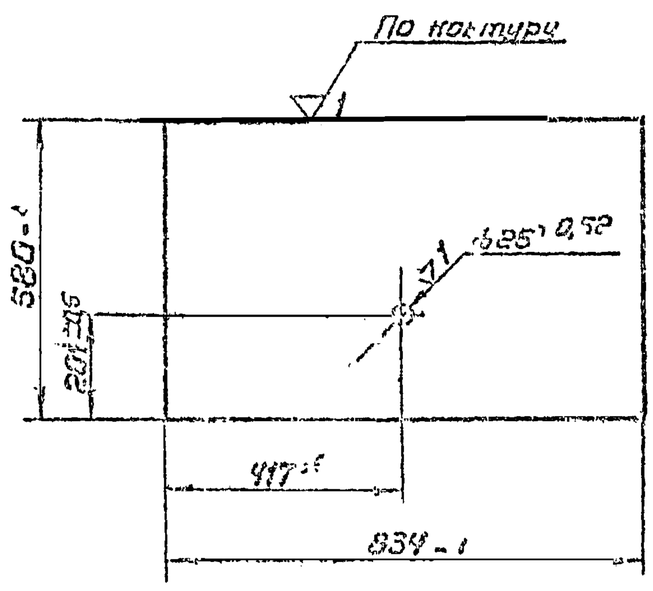

* Размер для справок

Разраб.			Лист	Лит.	Масса	Масшт.
Пров.				Н	2,7	1:10
Т.контр.				Лист	Листов 1
Н.контр.			Лист 80.4 ГОСТ 8680-57 Ст 2 ГОСТ 16523-70	Госстрой СССР Сантехпроект г. Москва
Утв.	Терентьева			

Копия Терентьева Формат А1

А1А043.022

Разраб.			Лист	Лит.	Масса	Масшт.
Пров.				Н	8,6	1:10
Т.контр.				Лист	Листов 1
Н.контр.			Лист 80.8 ГОСТ 8680-57 Ст.2 ГОСТ 16523-70	Госстрой СССР Сантехпроект г. Москва
Утв.				

Копия Терентьева Формат А1

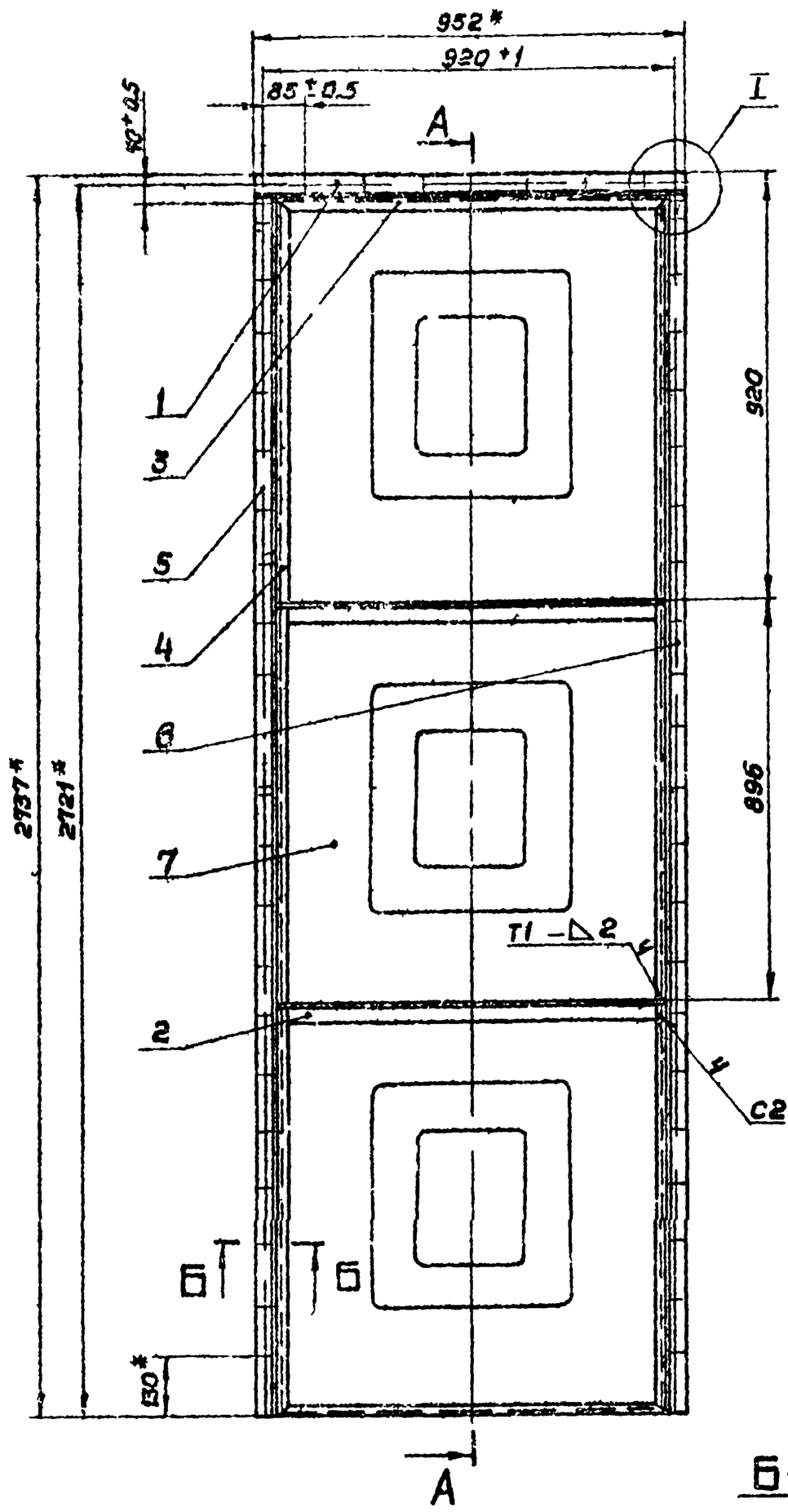

Вид сзади

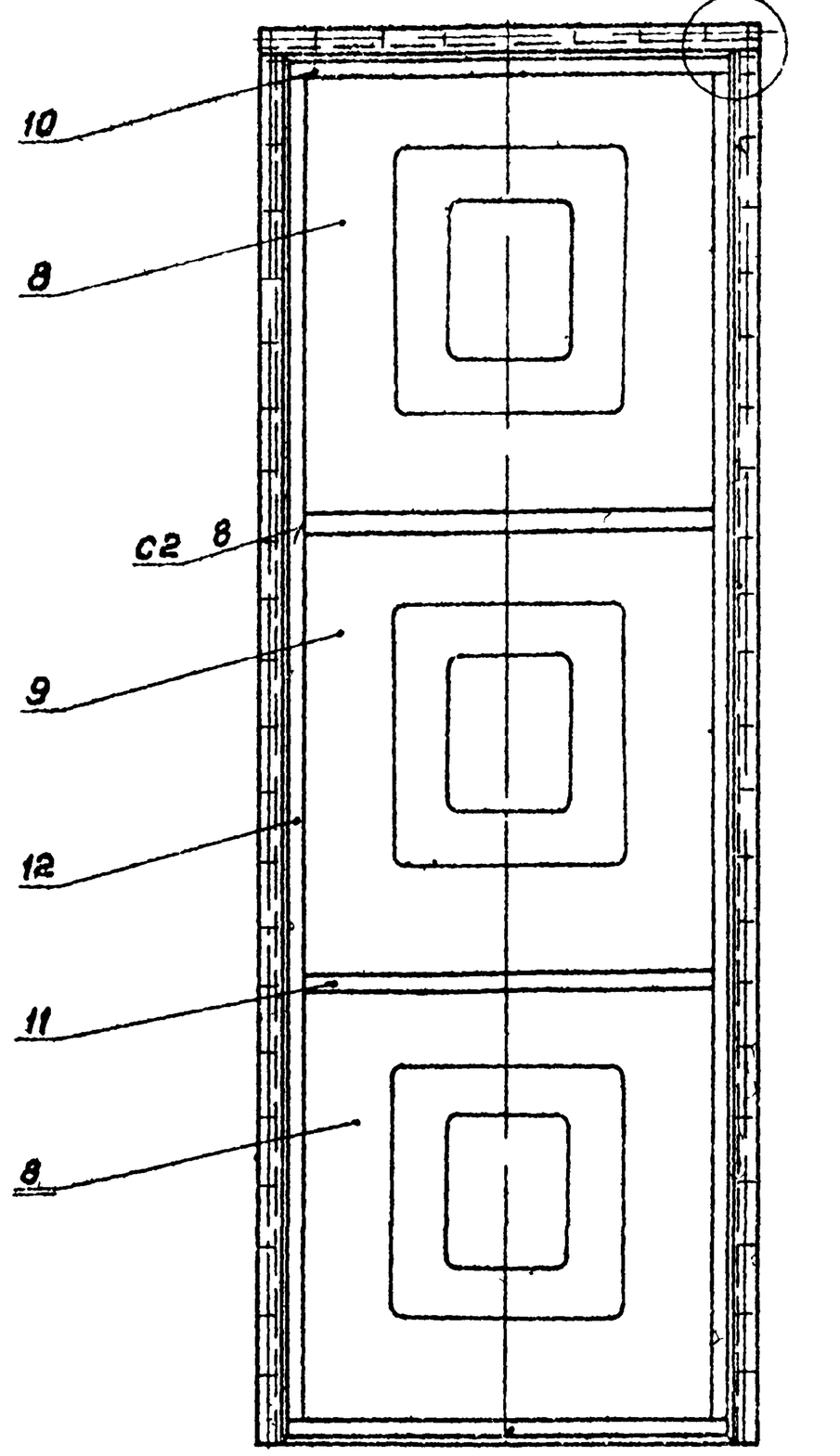

Б-Б
М1:2

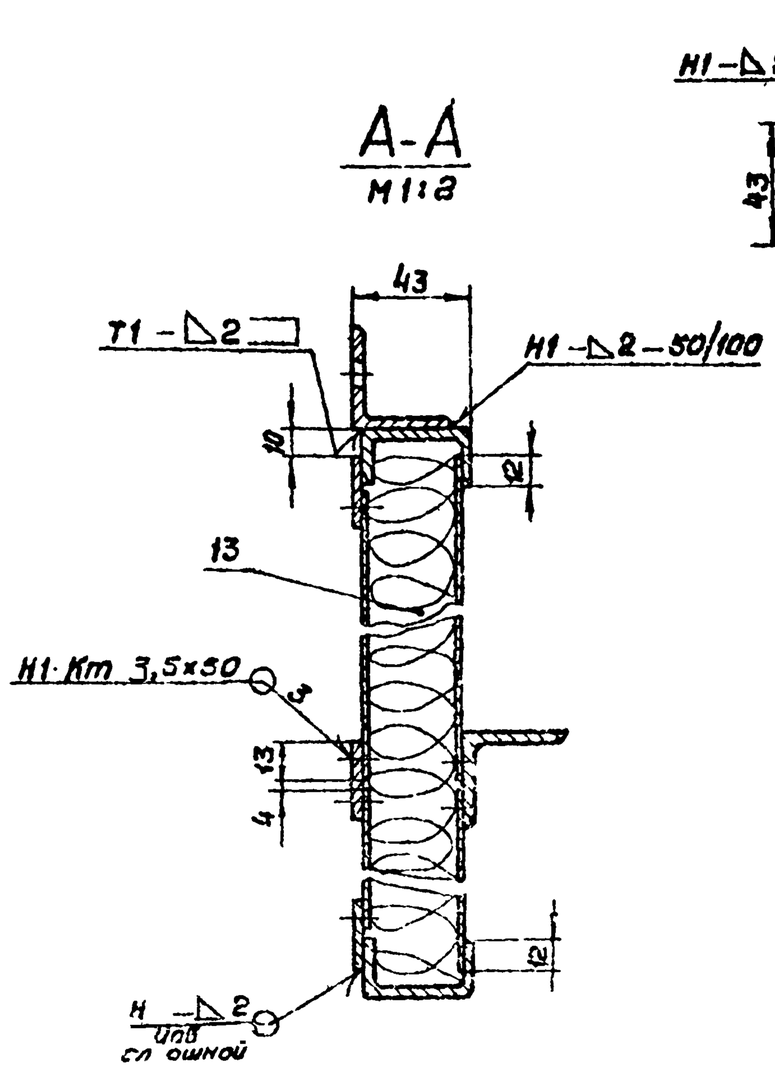

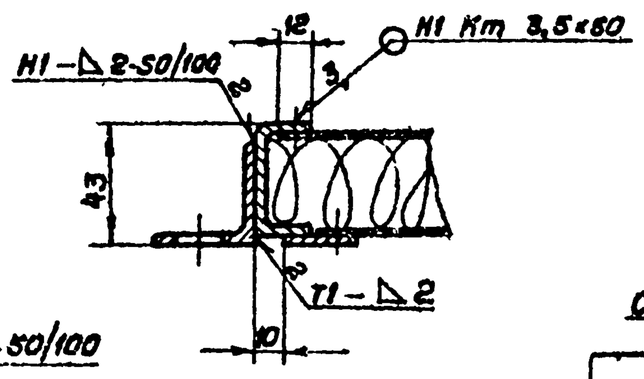

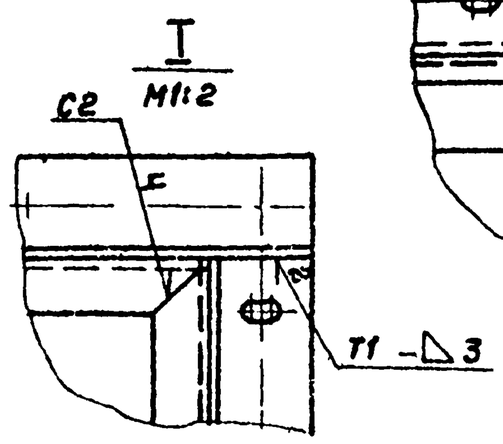

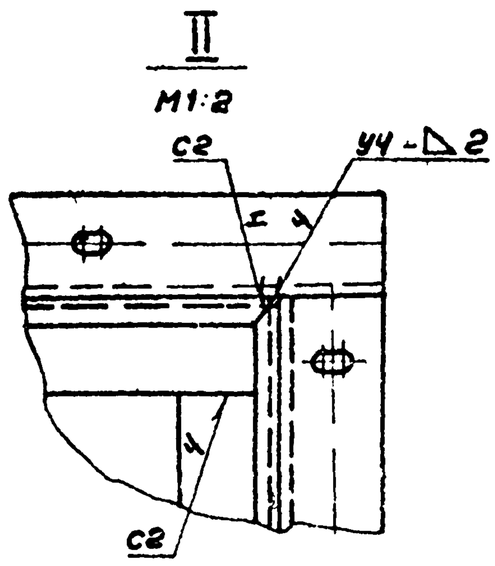

1. Неуказанные предельные отклонения размеров по СТ1
2. Сварные швы Н1 Кт по ГОСТ 15878 70 Н1 Т1 С2 У4 по ГОСТ 5264 69
3.* Размеры для справок

Изм	Лист	N докум	Подп	Дата	А1А043 030 СБ			
Разр		Ян опыстая			Панель задняя Сборочный чертеж	Лит	Масс	Масш
Пр		Рувш спот				И	56,6	1:10
Рук гр		Гра обоцин				Лист	Листов	
Гл ец		Спивак				Гос тр санит е г по	СГС	
Н.контр		Мерзляков						
Утв		Сль Бетер						

Серия 3904 16

Инв. № подл. | Подп. и дата | Взам. инв. № | Инв. № дубл. | Подп. и дата

Формат	Зона	Поз.	Обозначение	Наименование	Кол.	Примечание
				Документация		
А2			А1А043.040СБ	Сборочный чертеж		
				Сборочные единицы		
11		1	А1А043.050	Сектор	1	
		2	А1А043.050-01	Сектор	1	
				Стандартные изделия		
		3		Болт М10×25.36		
				ГОСТ 7798-70	6	
		4		Гайка М10.4		
				ГОСТ 5915-70	6	

Изм.	Лист	№ докум.	Подп.	Дата
Разраб.	Яновская			1.10.11
Пров.	Рубинская			10.11
Рук. гр.	Грановский			
Н. контр.	Мерзлякова			
Утв.	Спивак			11.11

А1А043.040

Панель торцевая

Лит	Лист	Листов
И		1

Госстрой СССР Сантехпроект г. Москва

Коп. Терентьева — Формат 11

Формат	Зона	Поз.	Обозначение	Наименование	Кол.	Примечание
				Документация		
А2			А1А043.050СБ	Сборочный чертеж		
				Детали		
11		1	А1А043.018-02	Профиль	2	
		2	А1А043.018-03	Профиль	2	
		3	А1А043.018-04	Профиль	2	
11		4	А1А043.042	Уголок	2	
Б4		5	А1А043.043	Полоса		
				Лист В1,6 ГОСТ 3680-57 / Ст.3 ГОСТ 16523-70		
				25-1×1891-1	3	0,59кг
Б4		6	А1А043.044	Лист		
				Лист В0,8 ГОСТ 3680-57 / Ст.2 ГОСТ 16523-70		
				523-1×1861-1	2	6,1кг
Б4		7	А1А043.045	Профиль		
				Швеллер 40×20×3 -		
				Ст 3кп ГОСТ 8278-63		
				L=1871-1	1	2,1кг
Б4		8	А1А043.046	Полоса		
				Лист В1,6 ГОСТ 3680-57 / Ст3 ГОСТ 16523-70		
				25-1×499-1	2	0,15кг

Изм.	Лист	№ докум.	Подп.	Дата
Разраб.	Яновская			1.10.11
Пров.	Рубинская			10.11
Рук. гр.	Грановский			11.11
Н. контр.	Мерзлякова			11.11
Утв.	Спивак			11.11

А1А043.050

Сектор

Лит	Лист	Листов
И	1	3

Госстрой СССР Сантехпроект г. Москва

Коп. Терентьева — Формат 11

Формат	Зона	Поз.	Обозначение	Наименование	Кол.	Примечание
Б4		9	А1А043.047	Лист		
				Лист В0,8 ГОСТ 3680-57 / Ст2 ГОСТ 16523-70		
				345-1×1222-1	4	2,68кг
Б4		10	А1А043.048	Полоса		
				Лист В1,6 ГОСТ 3680-57 / Ст.3 ГОСТ 16523-70		
				25-1×1196-1	4	0,37кг
Б4		11	А1А043.049	Полоса		
				Лист В1,6 ГОСТ 3680-57 / Ст.3 ГОСТ 16523-70		
				25-1×365-1	4	0,11кг
Б4		12	А1А043.051	Плита		
				Плита мягкая		
				Марка 50; 540		
				ГОСТ 9573-72		
				984×1260	2	1,0кг
Б4		13	А1А043.052	Плита		
				Плита мягкая		
				Марка 50; 540		
				ГОСТ 9573-72		
				663×1873	1	2,1кг

Изм.	Лист	№ докум.	Подп.	Дата

А1А043.050

Лист 2

Формат	Зона	Поз.	Обозначение	Наименование	Кол.	Примечание
				Переменные данные для исполнений		
				А1А043.050		
				Детали		
11		14	А1А043.053	Уголок	1	
11		15	А1А043.054	Профиль	1	
11		16	А1А043.055	Уголок	1	
11		17	А1А022.056	Уголок	1	
				А1А043.050-01		
				Детали		
		14	А1А043.053-01	Уголок	1	
		15	А1А043.054-01	Профиль	1	
		16	А1А043.055-01	Уголок	1	
		17	А1А022.056-01	Уголок	1	

Изм.	Лист	№ докум.	Подп.	Дата

А1А043.050

Лист 3

Серия 3.004-15

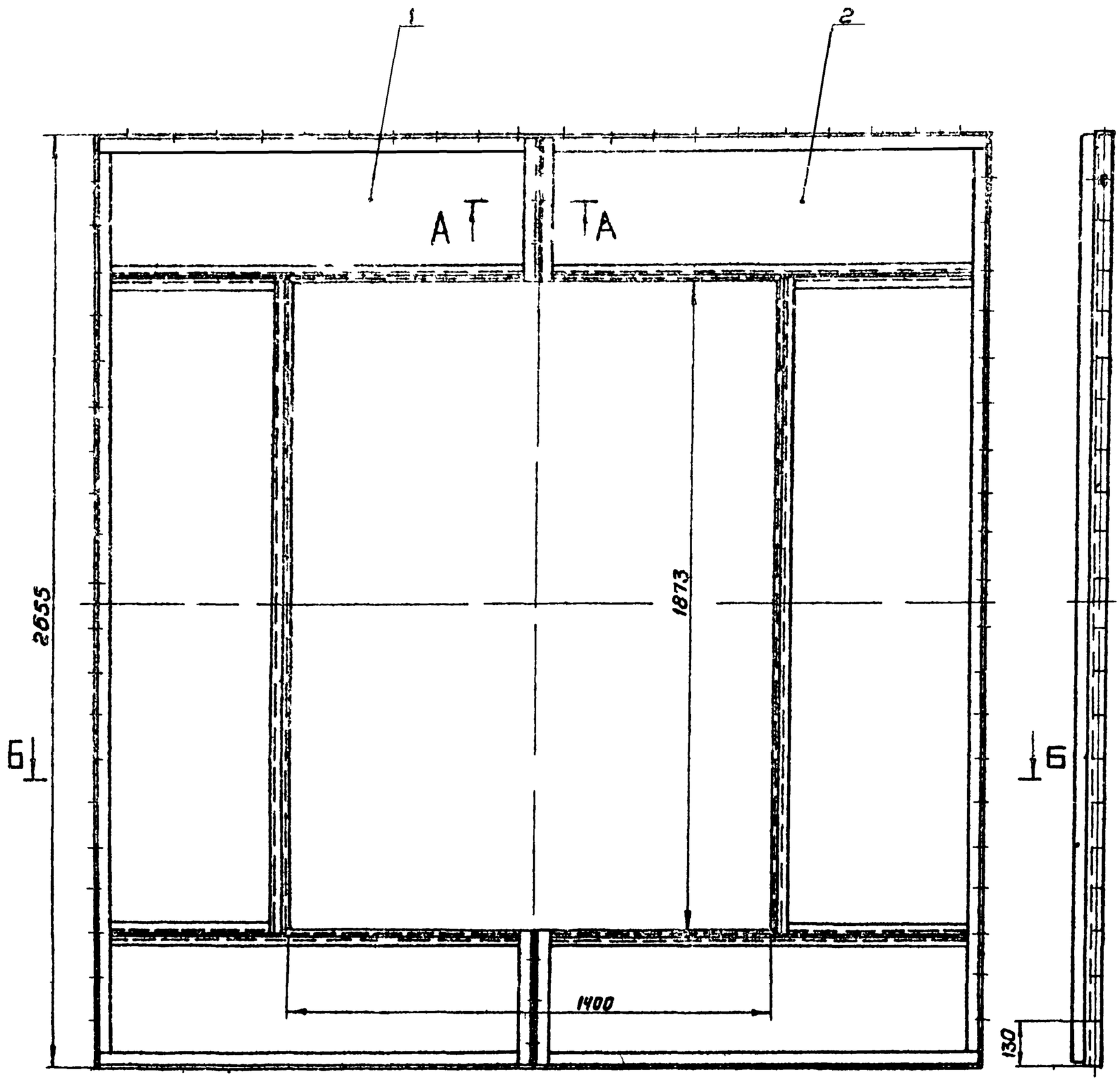

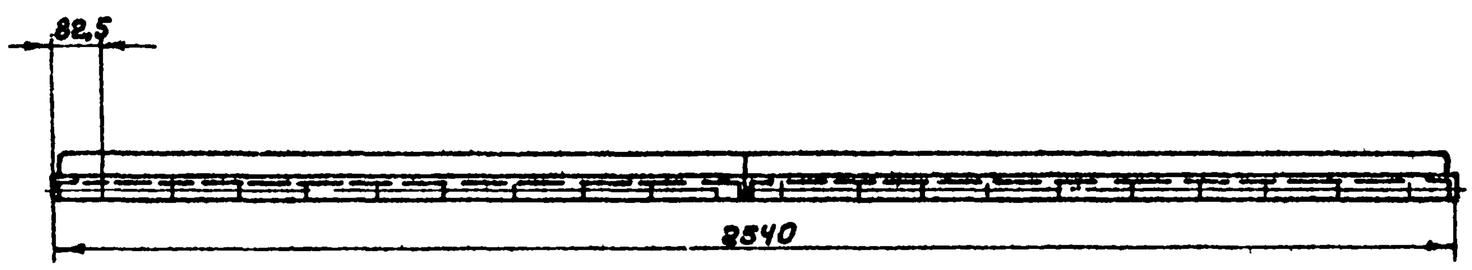

А-А
М1:2

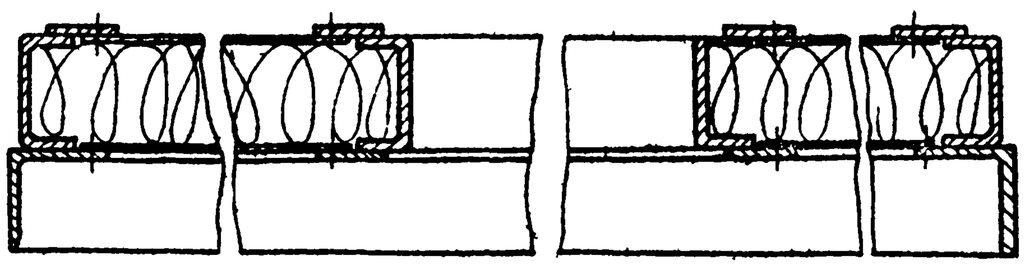

Б-Б
М 1:2

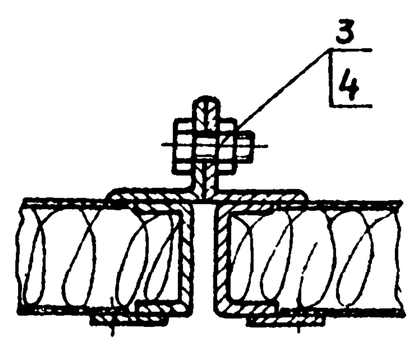

Размеры для справок

Изм	Лист	N докум.	Подп.	Дата	А1А043.040 СБ		
Разраб		Аполостат		5/VIII	Панель торцевая Сборочный чертеж	Лит	Масса	Масшт
Пров		Рубинская		10/V		И	118,0	1:10
Рук гр		Грановский				Лист	Листов 1	
ГИ спец		Стиван		6 5		Гос трой СССР сантехпроект г Москва		
Н.контр.		Мерзлякова		14/V				
Утв.		Гавриленко						

Серия 3.904.15

Инв.№ подл. | Подп. и дата | Взам.инв.№ | Инв.№ дубл. | Подп. и дата

А1А043.050

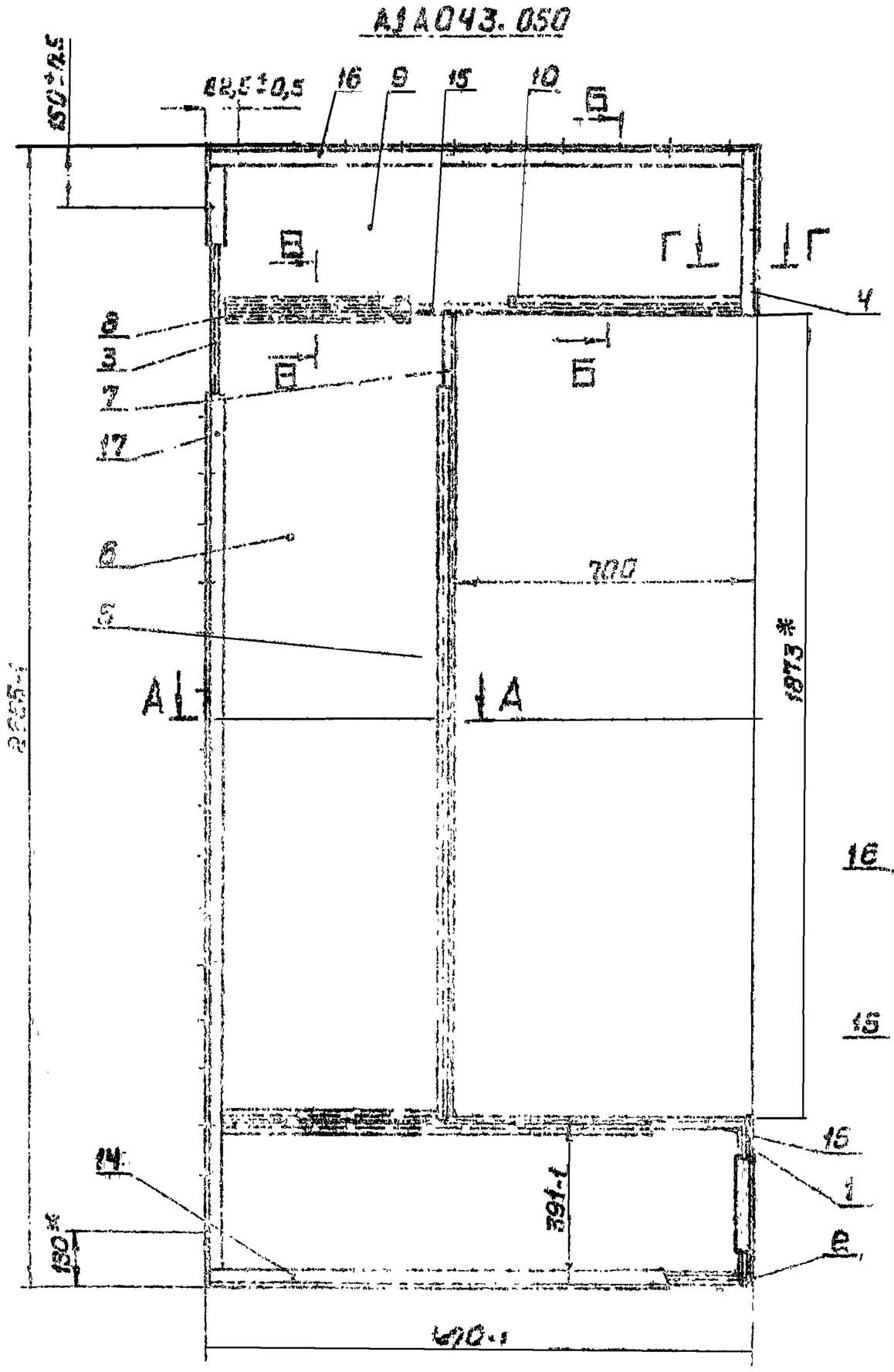

Вид сзади

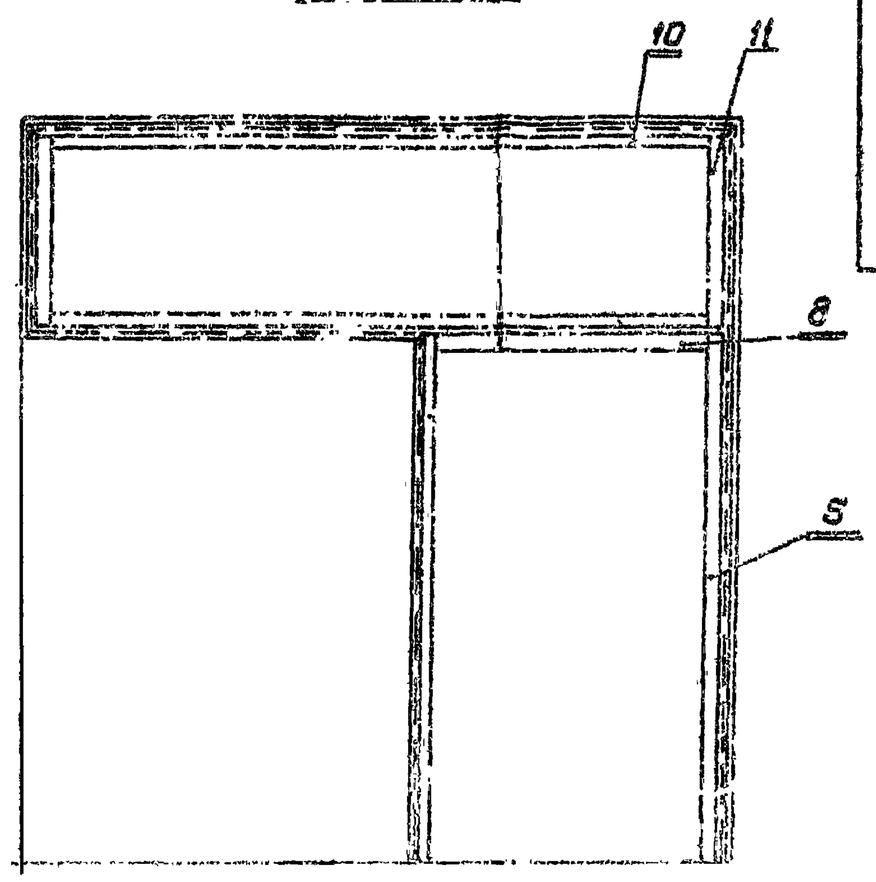

А1А043.050-01 - зеркальное отражение
Остальное см. А1А043.050

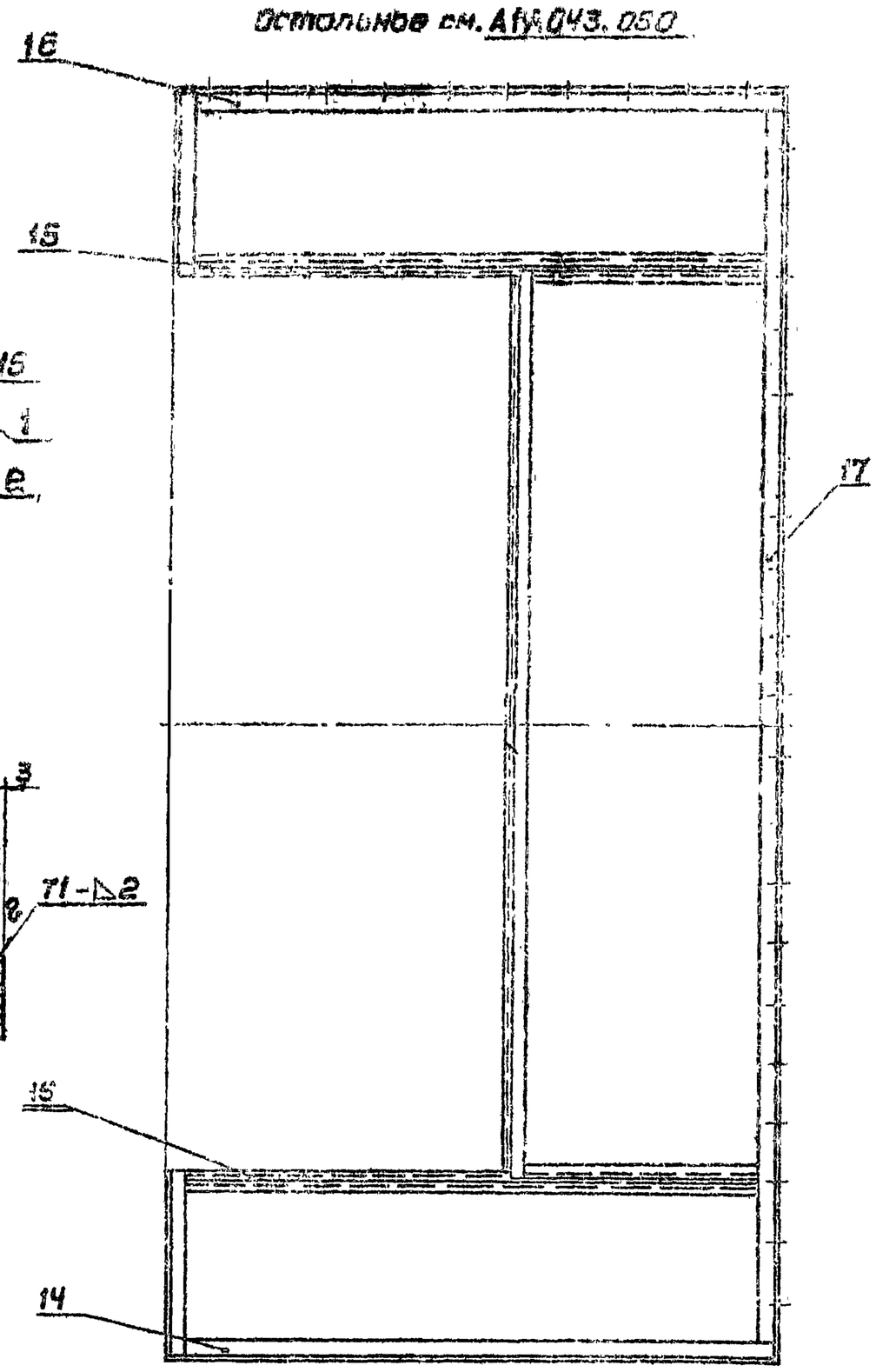

А-А
М1:2

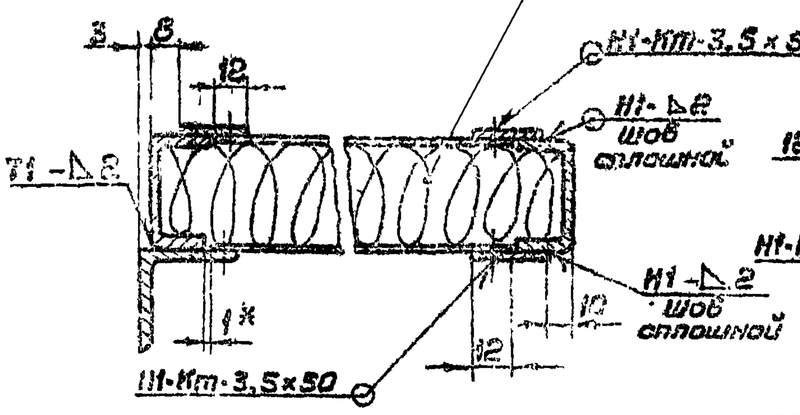

Г-Г
М1:2

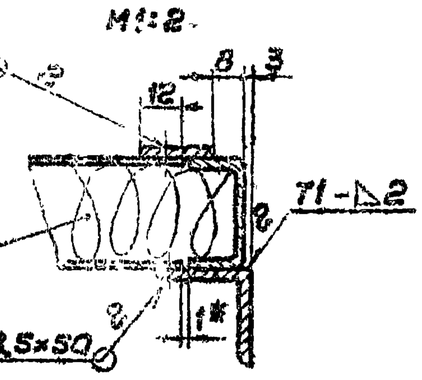

Б-Б
М1:2

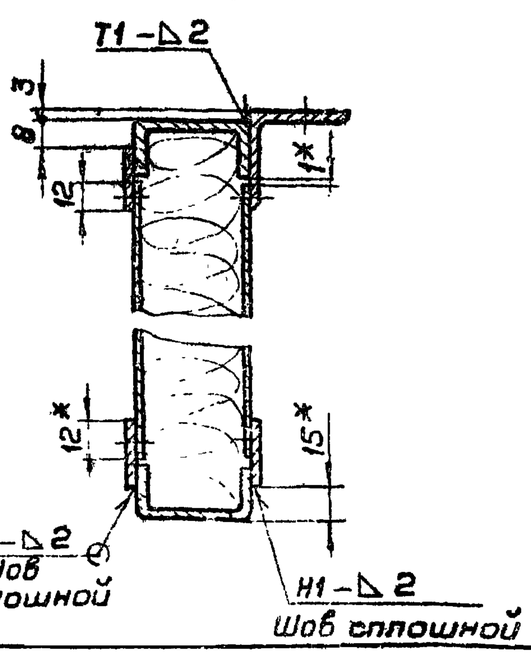

В-В
М1:2

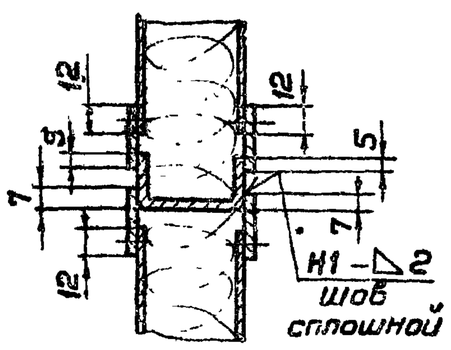

1. Неуказанные предельные отклонения размеров по ОН-177
2. Сварные швы Н1-Кп по ГОСТ 15878-70; Н1, Т1 по ГОСТ 5264-69.
3. Неуказанную сварку производить по контуру прилегания деталей швом С2 по ГОСТ 5264-69.
4.* Размеры для справок.

Изм	Лист	№ докум	Подп.	Дата	А1А043.050СБ			
Разраб		Ямпольский			Сектор Сборочный чертеж	Лит.	Масса	Масшт
Пров		Рубинштейн				И	50,0	1:10
Рук.гр		Грановский				Лист	Листов 1	
Гл.спец		Спивак				Госстрой СССР Сантехпроект г. Москва		
Н.контр.		Мерзляков						
Утв.		Гольтяев						

Инв.№ подл. | Подп. и дата | Взам. инв.№ | Инв.№ дубл. | Подп. и дата

Формат	Зона	Поз.	Обозначение	Наименование	Кол.	Примечание
				Документация		
22			А1А043 060СБ	Сборочный чертеж		
				Детали		
11		1	А1А041. 343	Профиль	1	
11		2	А1А041. 345	Профиль	2	
11		3	А1А041. 347	Планка	4	
11		4	А1А041. 349	Уголок	2	
11		5	А1А043. 057	Уголок	2	

Изм.	Лист	№ докум.	Подп.	Дата	А1А043 060			
Разраб.		Ямпольская			Панель перекрытия	Лит.	Лист	Листов
Пров.		Рубинская				Н		1
Рук. гр.		Грановский				Госстрой СССР Сантехпроект г. Москва		
Н. контр.		Мерзлякова						
Утв.		Спивак						

Копир Терентьева Формат 11

Инв. № подл. | Подп. и дата | Взам. инв. №

Формат	Зона	Поз.	Обозначение	Наименование	Кол.	Примечание
				Документация		
22			А1А043. 070СБ	Сборочный чертеж		
				Детали		
11		1	А1А041. 349	Уголок	2	
11		2	А1А041. 347	Планка	4	
11		3	А1А043. 017	Уголок	2	
11		4	А1А043. 018	Профиль	2	
		5	А1А043. 018-01	Профиль	2	
11		6	А1А043. 058	Уголок	2	
11		7	А1А043. 059	Лист	3	
		8	А1А043. 059-01	Лист	3	
Б4		9	А1А043. 061	Полоса		
				Лист $\frac{В1\ ГОСТ\ 3680\text{-}57}{Ст\ 3\ ГОСТ\ 16523\text{-}70}$		
				25.1×860.1	2	0,27кг
Б4		10	А1А043. 062	Полоса		
				Лист $\frac{В1,6\ ГОСТ\ 3680\text{-}57}{Ст.3\ ГОСТ\ 16523\text{-}70}$		
				30.1×808.1	2	0,31кг
Б4		11	А1А043.063	Полоса		
				Лист $\frac{В1,6\ ГОСТ\ 3680\text{-}57}{Ст.3\ ГОСТ\ 16523\text{-}70}$		
				25,1×2458,2	2	0,77кг

Изм.	Лист	№ докум.	Подп.	Дата	А1А043. 070			
Разраб.		Ямпольская			Панель перекрытия утепленная	Лит.	Лист	Листов
Пров.		Рубинская				Н	1	2
Рук. гр.		Грановский				Госстрой СССР Сантехпроект г. Москва		
Н. контр.		Мерзлякова						
Утв.		Спивак						

Копир Терентьева Формат 11

Инв. № подл. | Подп. и дата | Взам. инв. № | Инв. № дубл. | Подп. и дата

Формат	Зона	Поз.	Обозначение	Наименование	Кол.	Примечание
Б4		12	А1А043. 064	Плита		
				Плита мягкая		
				Марка 50; S40		
				ГОСТ 9573-72		
				876×2530	1	4,3кг

А1А043. 070

Изм.	Лист	№ докум.	Подп.	Дата	А1А043. 070	Лист 2

Инв. № подл. | Подп. и дата | Взам. инв. № | Инв. № дубл. | Подп. и дата

А1А043 021

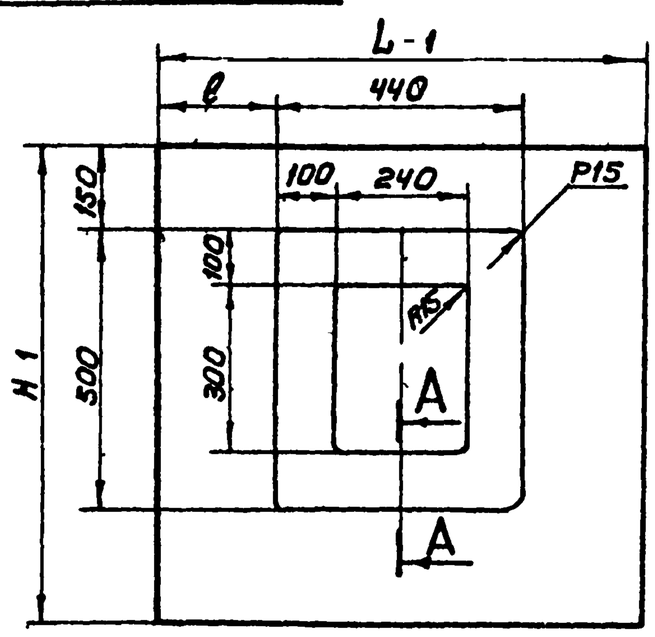

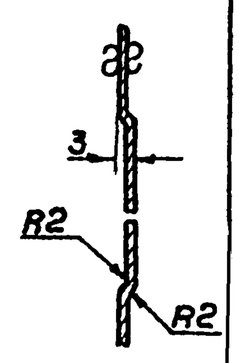

Обозначение	Размеры мм L	ℓ	H	Масса кг
А1А043 021	864	212	892	4,77
—01	834	197	879	4,7
—02	834	197	891	4,6

Неуказанные предельные отклонения размеров по СМ7

Изм.	Лист	№ докум.	Подп.	Дата	А1А043. 021			
Разраб.		Ямпольская			Лист	Лит.	Масса	Масш.
Пров.		Рубинская				Н	таблиц.	—
Рук. гр.		Грановский				Госстрой СССР Сантехпроект г. Москва		
Н. контр.					Лист ВС ГОСТ 3680-57			
Утв.					Ст3 ГОСТ 16523-70			

Инв. № подл. | Подп. и дата | Взам. инв. № | Инв. № дубл. | Подп. и дата

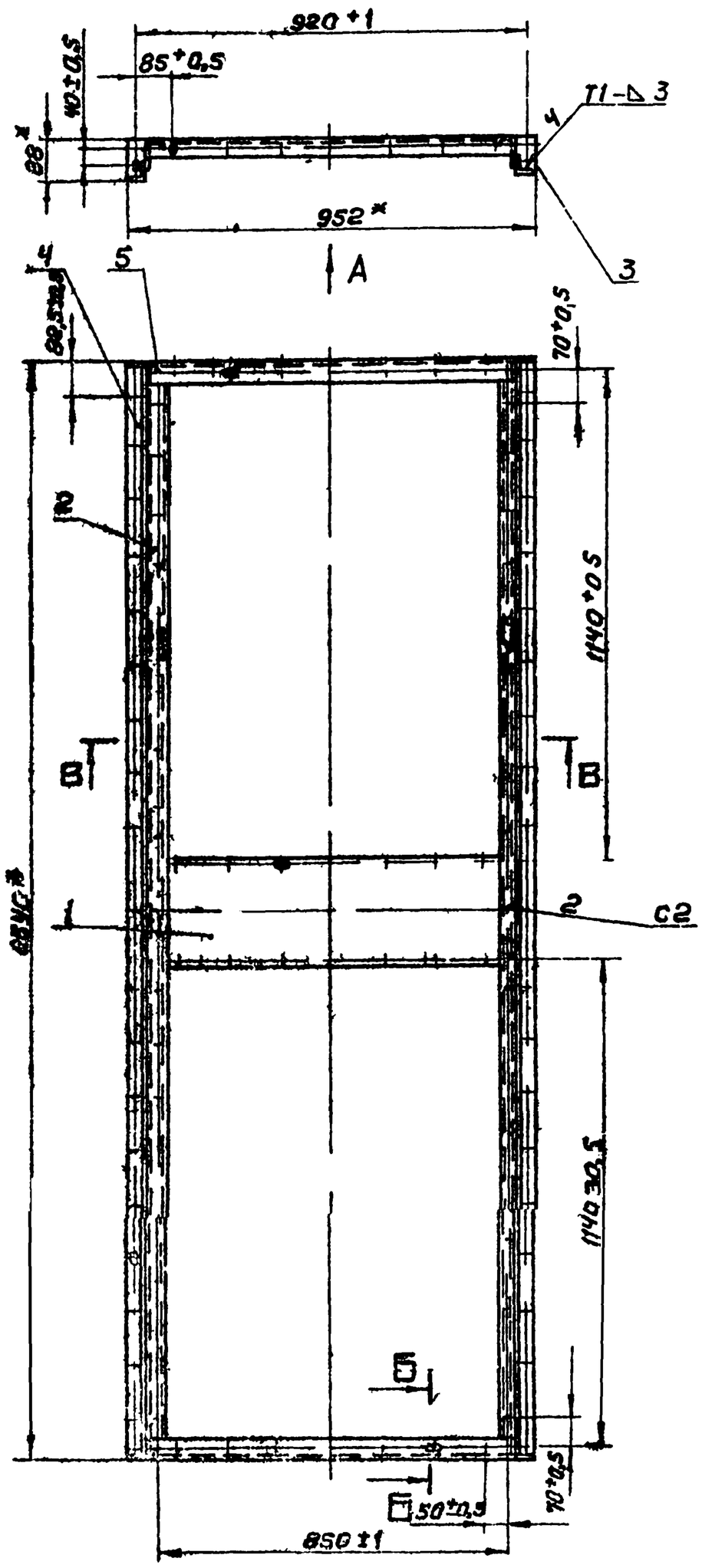

Вид А

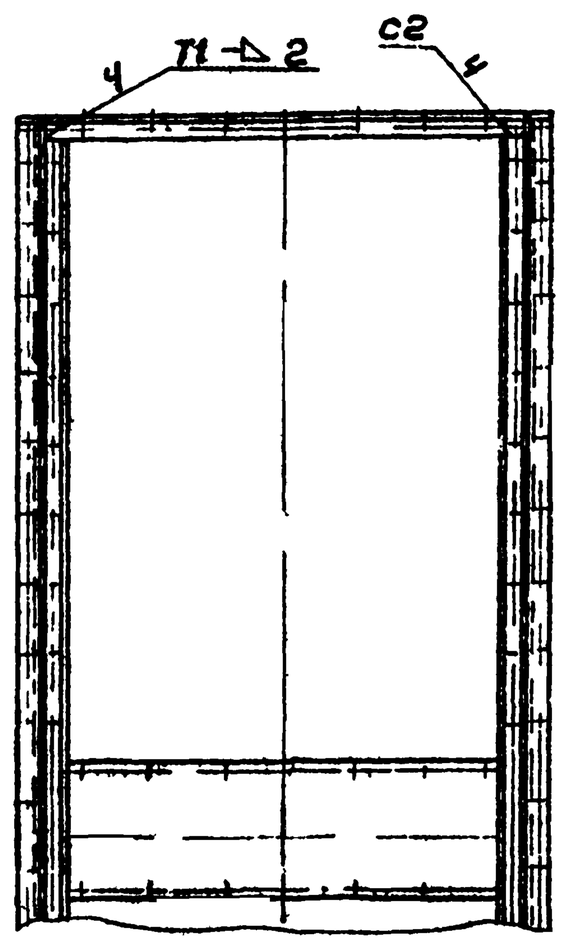

Б-Б
М1:2

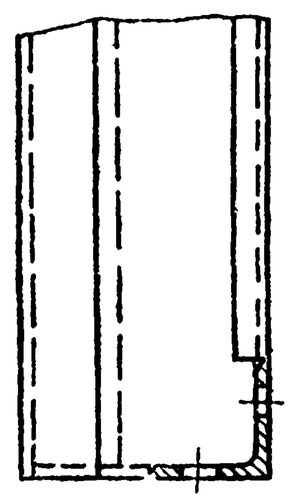

В-В
М1:2

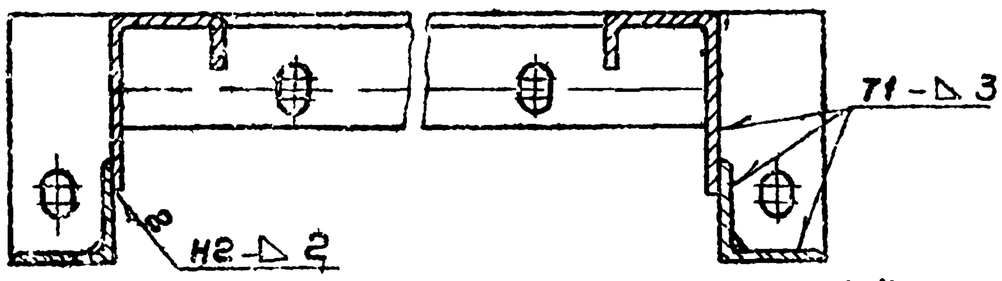

1. Неуказанные предельные отклонения размеров по СН-7
2. Сварные швы по ГОСТ 5264-69
3. Размеры для справок.

					А1А043.060.СБ			
Изм	Лист	N докум	Подп	Дата	Панель перекрытия Сборочный чертеж	Лит	Масса	Масшт.
Разраб		Янтовская				Н	26,65	1:10
Пров		Рубинская				Лист	Листов 1	
Рук гр		Романовский				Гр. строит СССР сантехпроект г. Москва		
Н. контр		Спивак						
Утв		Мерзлякова						
		По поверх						

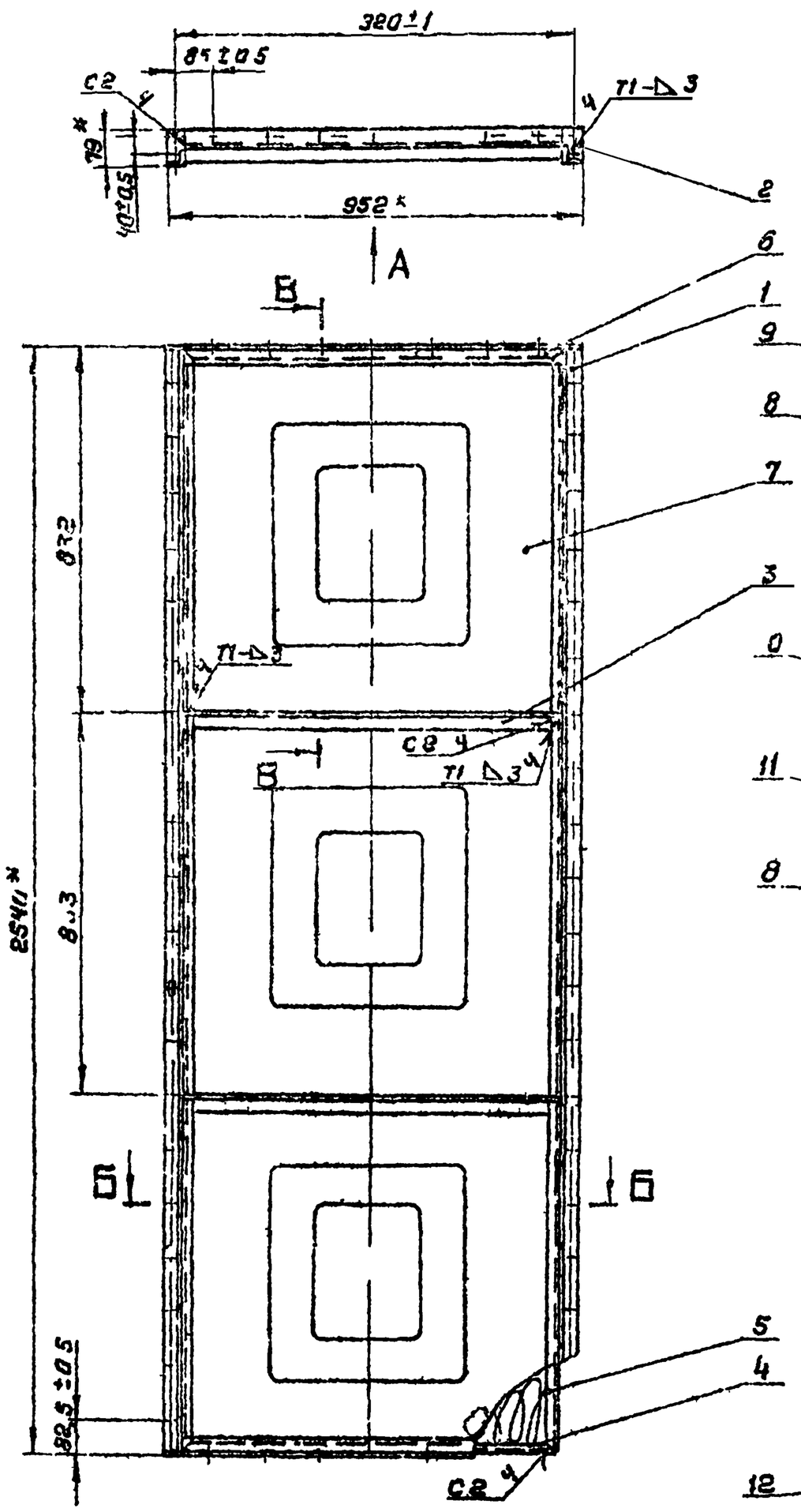

Вид А

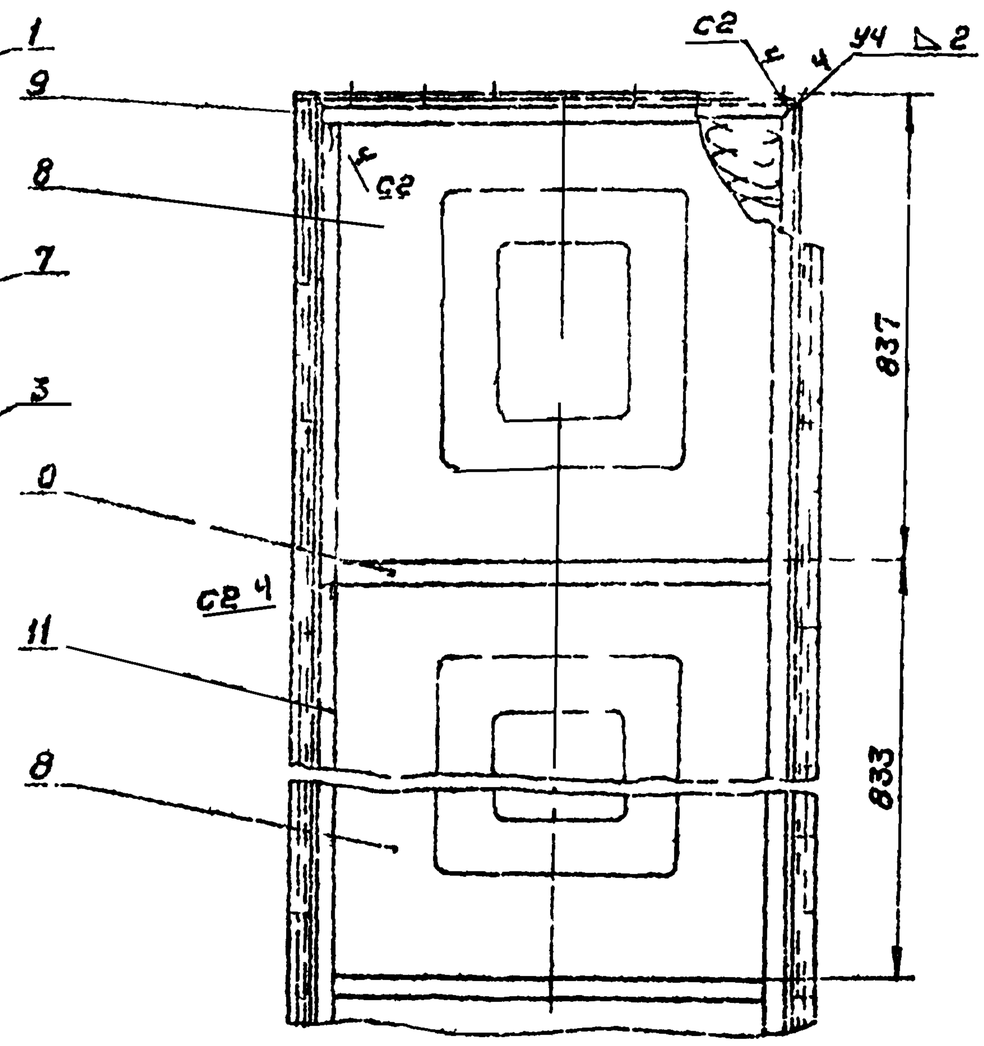

В-В
М1:2

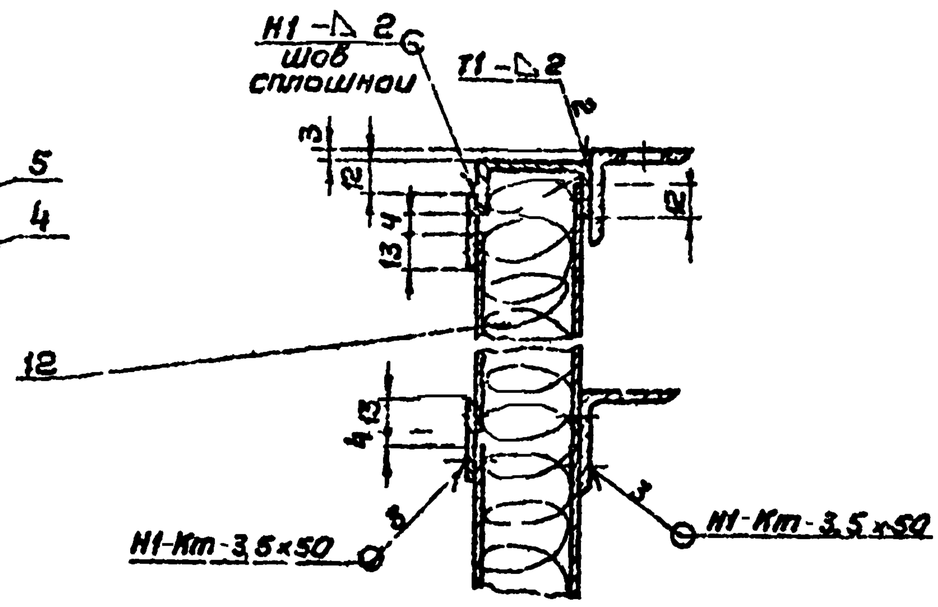

Б-Б
М1:2

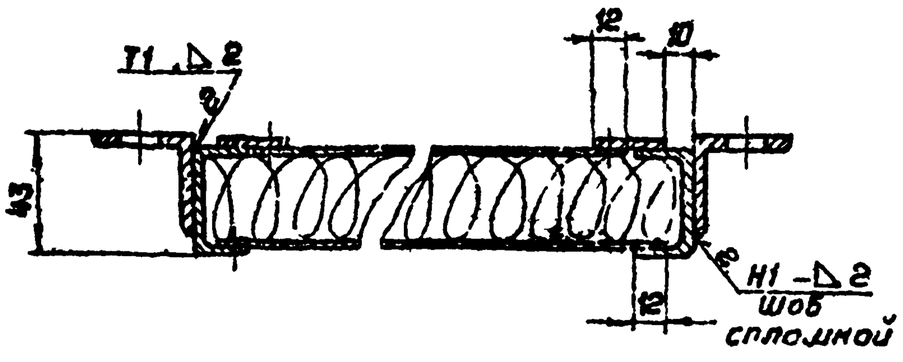

1. Неуказанные предельные отклонения размеров по СМ1.
2. Сварные швы Н1 Кт по ГОСТ 15878-70; Н1, Т1, С2, У4 по ГОСТ 5264-69.
3. * Размеры для справок.

					А1А043.070.СБ			
Изм	Лист	№ докум.	Подп.	Дата	Панель перекрытия 1П 17.41СЯ Сборочный чертеж	Лит.	Масса	Масштаб
Разраб.		Чмилевский				И	525	1:10
Пров.		Рубан				Лист	Листов 1	
Рук. гр.		Пилоб						
Н. контр.		Гзан				Госстрой СССР Сантехпроект г. Москва		
Утв.		Вагин						

Серия 3.904-15
Альбом VIII

А1А043.055

А1А043 055 изображено
А1А043 055 01 зеркальное отражение

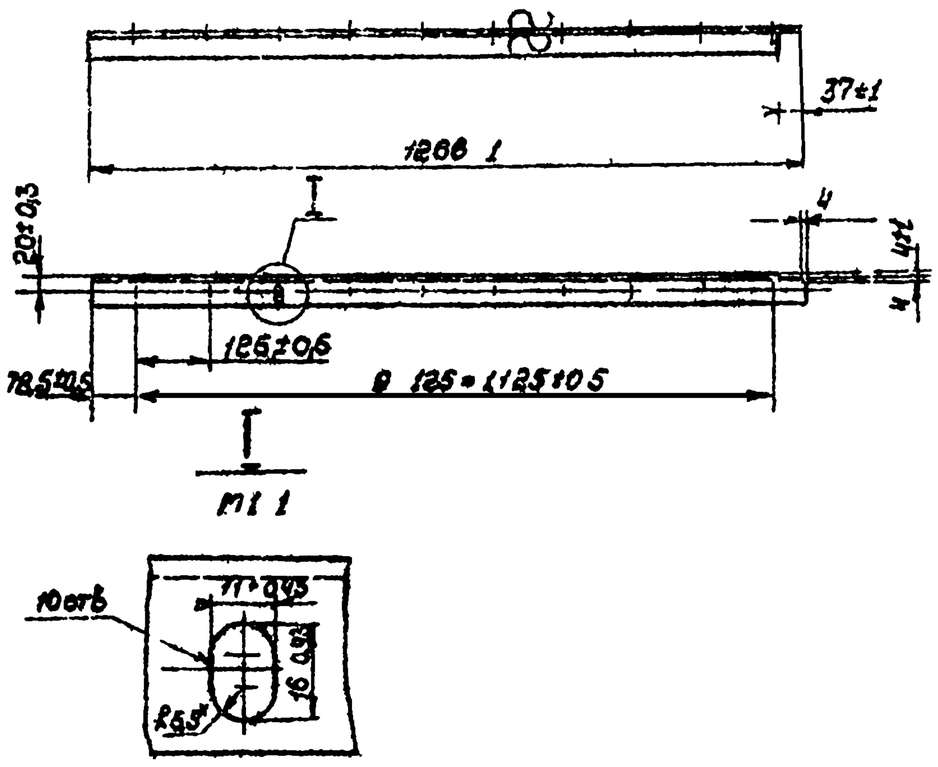

* Размер для справок

Изм. Лист	№ докум.	Подп.	Дата	А1А043.055	Лит.	Масса	Масштаб
Разраб.	Ямпольская			Уголок	У	2,1	1:10
Пров.	Рубинская				Лист	Листов 1
Рук. группы	Грановская				Госстрой СССР Сантехпроект г. Москва
Н. контр.	Перзлякова			Уголок 36×36×3 ГОСТ 8509-72 / Ст3 ГОСТ 535-58	
Утв.	Сливак				

Копировал Хижняк Формат II

А1А043.056

А1А043.056 изображено
А1А043.056 01 зеркальное отражение

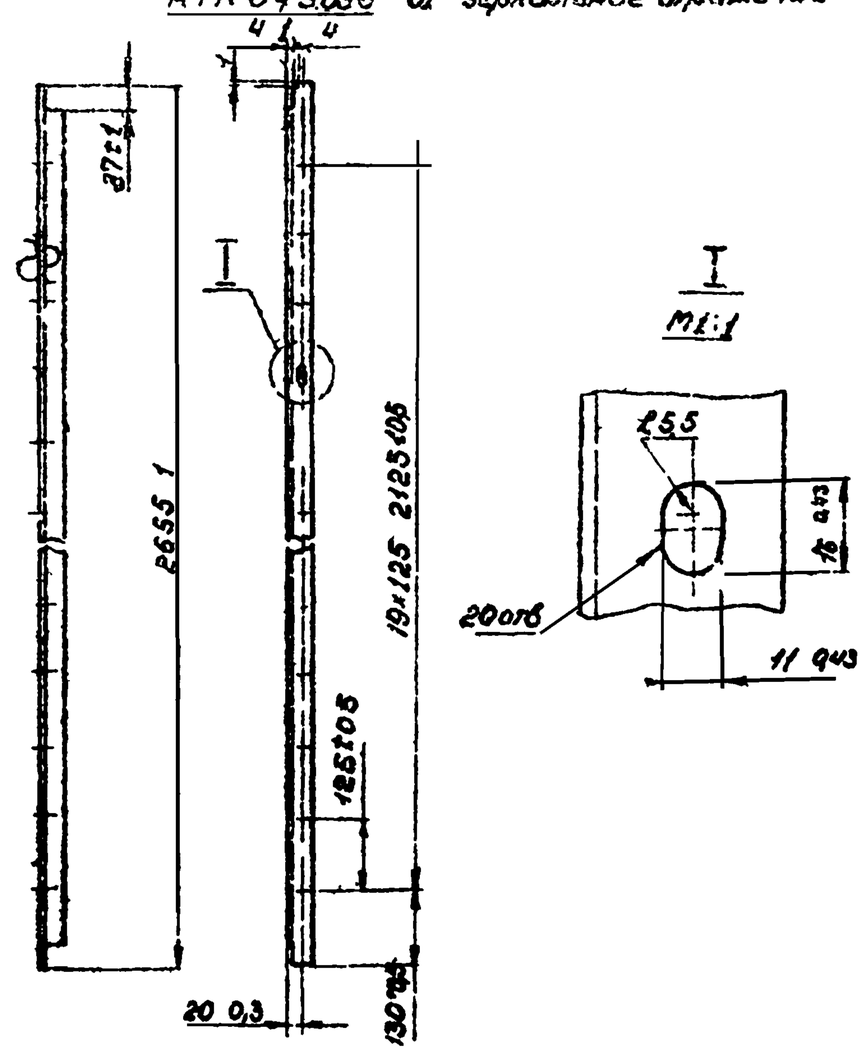

* Размер для справок

Изм. Лист	№ докум.	Подп.	Дата	А1А043.056	Лит.	Масса	Масштаб
Разраб.	Ямпольская			Уголок	У	4,3	1:10
Пров.	Рубинская				Лист	Листов 1
Рук. группы	Грановская				Госстрой СССР Сантехпроект г. Москва
Н. контр.	Перзлякова			Уголок 36×36×3 ГОСТ 8509-72 / Ст3 ГОСТ 535-58	
Утв.	Сливак				

Копировал Хижняк Формат II

А1А043.054

А1А043 054 изображено
А1А043 054 01 зеркальное отражение

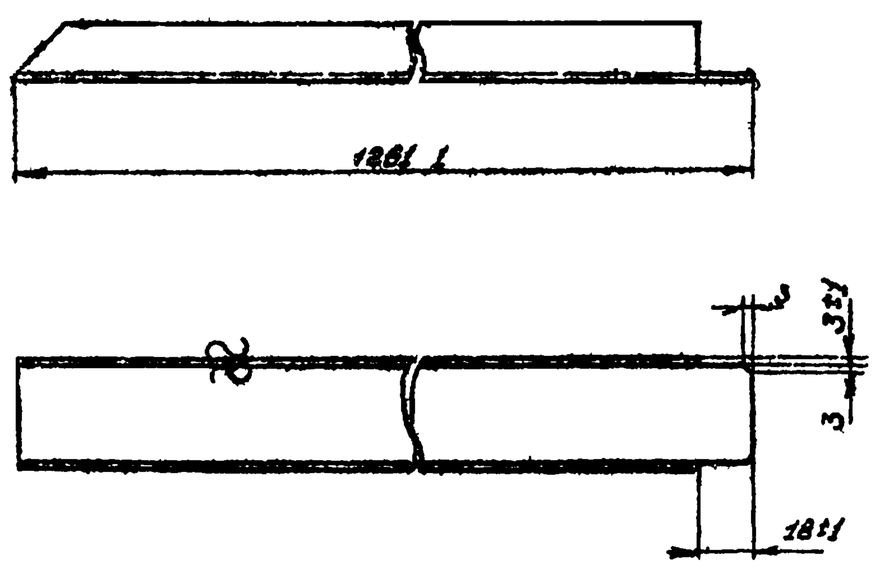

Изм. Лист	№ докум.	Подп.	Дата	А1А043.054	Лит.	Масса	Масштаб
Разраб.	Ямпольская			Профиль	У	1,44	1:2
Пров.	Рубинская				Лист	Листов 1
Рук. группы	Грановская				Госстрой СССР Сантехпроект г. Москва
Н. контр.	Перзлякова			Швеллер 40×20 2 – Ст3кп ГОСТ 8278-63	
Утв.	Сливак				

А1А043.042

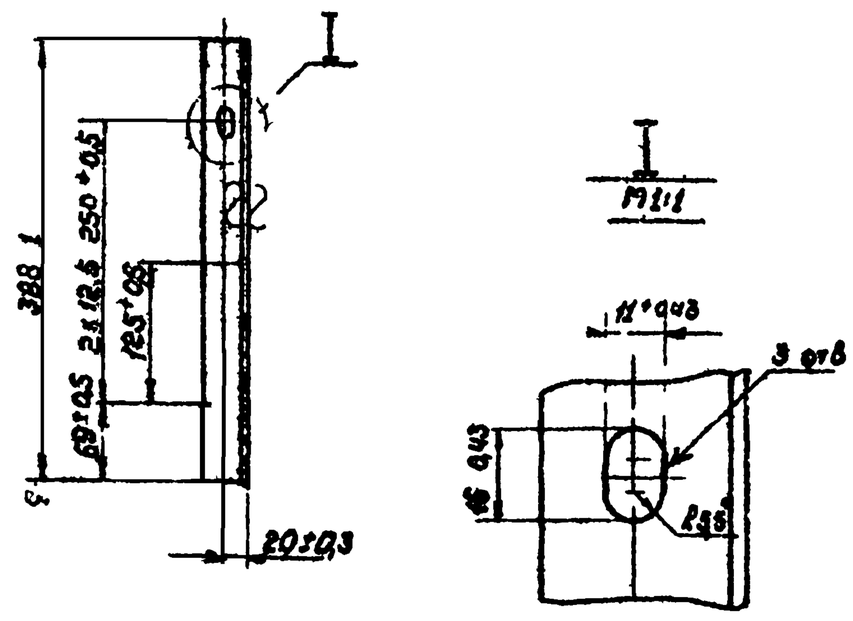

* Размер для справок

Изм. Лист	№ докум.	Подп.	Дата	А1А043.042	Лит.	Масса	Масштаб
Разраб.	Ямпольская			Уголок	У	0,64	1:5
Пров.	Рубинская				Лист	Листов 1
Рук. группы	Грановская				Госстрой СССР Сантехпроект г. Москва
Н. контр.	Перзлякова			Уголок 36×36×3 ГОСТ 8509-72 / Ст3 ГОСТ 535-58	
Утв.	Сливак				

А1А043.058

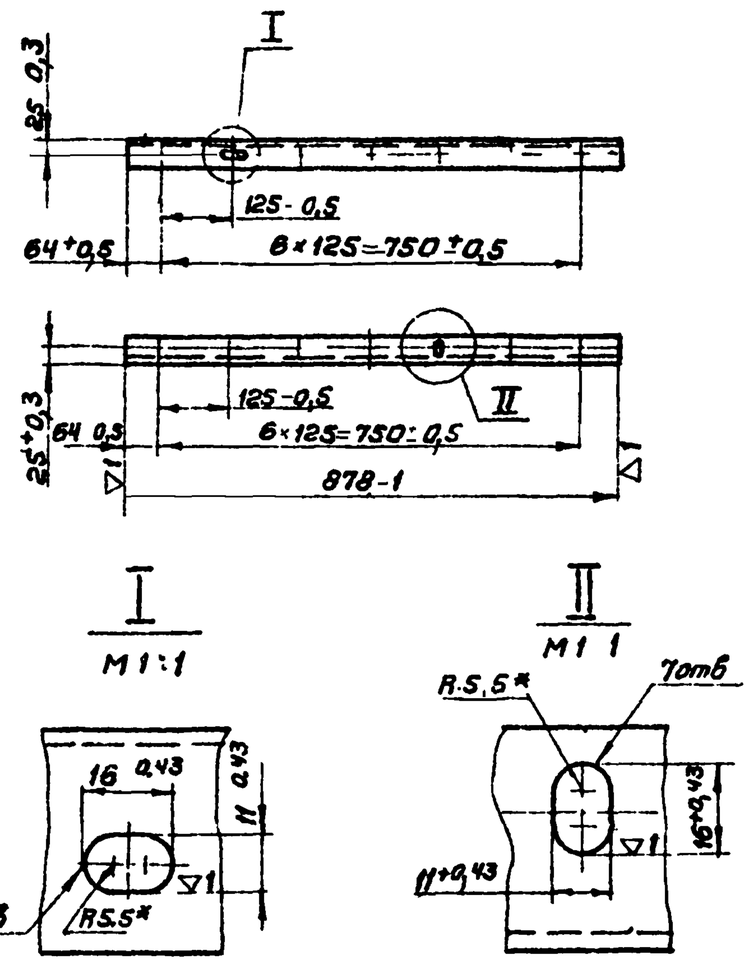

* Размеры для справок

Изм	Лист	N докум	Подп	Дата	А1А043.058		
Разраб	Ямпольская				Уголок	Лит	Масса	Масштаб
Пров	Рувинская					Н	1,62	1:10
Рук гр	Грановский					Лист	Листов 1
Н контр	Мерзлякова				Уголок 40×40 3 ГОСТ 8509-72 Ст.3 ГОСТ 535-58	Госстрой СССР Сантехпроект г. Москва
Утв	Спивак					

Копировал Терентьева Формат 11

А1А043.059

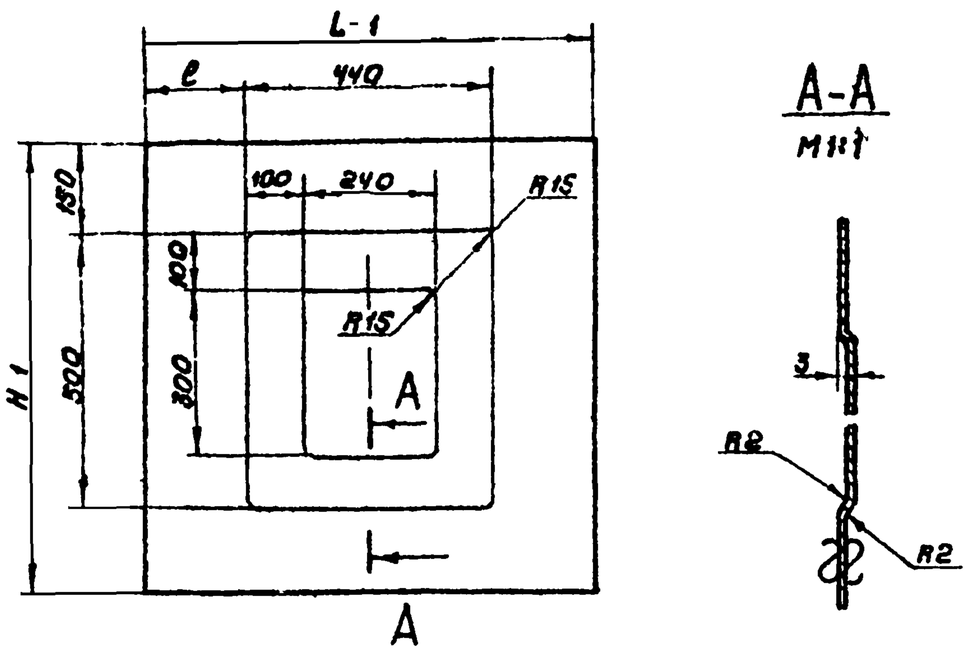

Размеры мм

Обозначение	L	ℓ	H	Масса, кг
А1А043 059	864	212	837	4,5
— 01	834	197	826	4,3

Неуказанные предельные отклонения размеров по СМ7

Изм	Лист	N докум	Подп	Дата	А1А043.059		
Разраб	Ямпольская				Лист	Лит	Масса	Масштаб
Пров	Рувинская					Н	Смотри таблицу	—
Рук гр	Грановский					Лист	Листов 1
Н контр	Мерзлякова				Лист ВС8 ГОСТ 3680-57 Ст.2 ГОСТ 16523-70	Госстрой СССР Сантехпроект г. Москва
Утв	Спивак					

Копировал Терентьева Формат 11

А1А043 053

А1А043 053 изображено
А1А043 053 01 зеркальное отражение

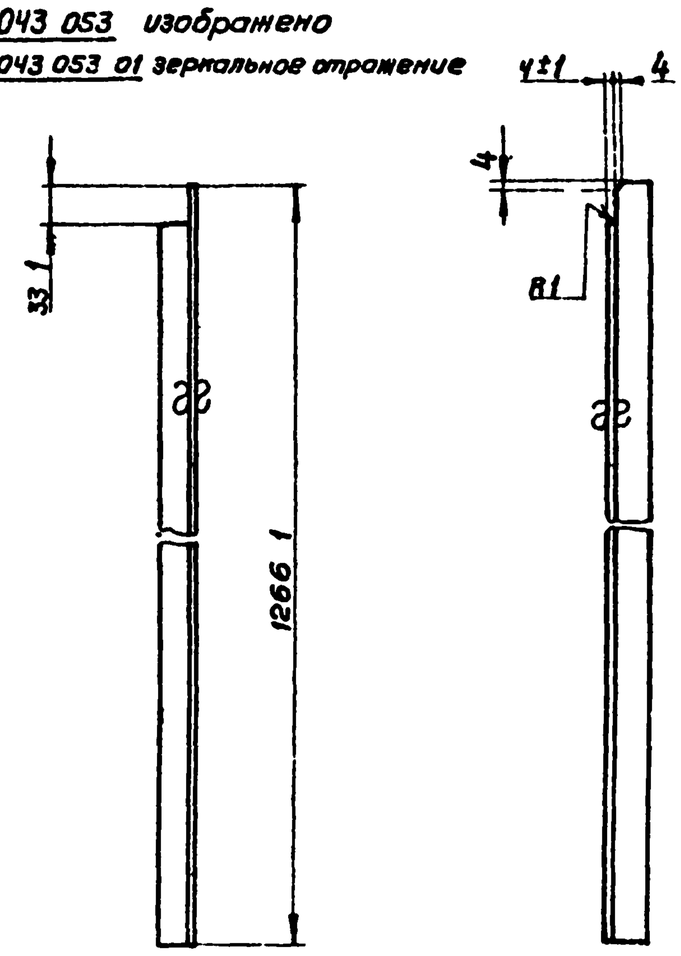

Неуказанные предельные отклонения размеров по СМ7

Изм	Лист	N докум	Подп	Дата	А1А043.053		
Разраб	Ямпольская				Уголок	Лит	Масса	Масштаб
Пров	Рувинская					Н	2,1	1:5
Рук гр	Грановский					Лист	Листов 1
Н контр	Мерзлякова				Уголок 36×36 3 ГОСТ 8509-72 Ст.3 ГОСТ 535-58	Госстрой СССР Сантехпроект г. Москва
Утв	Спивак					

Копировал Терентьева Формат 11

А1А043 057

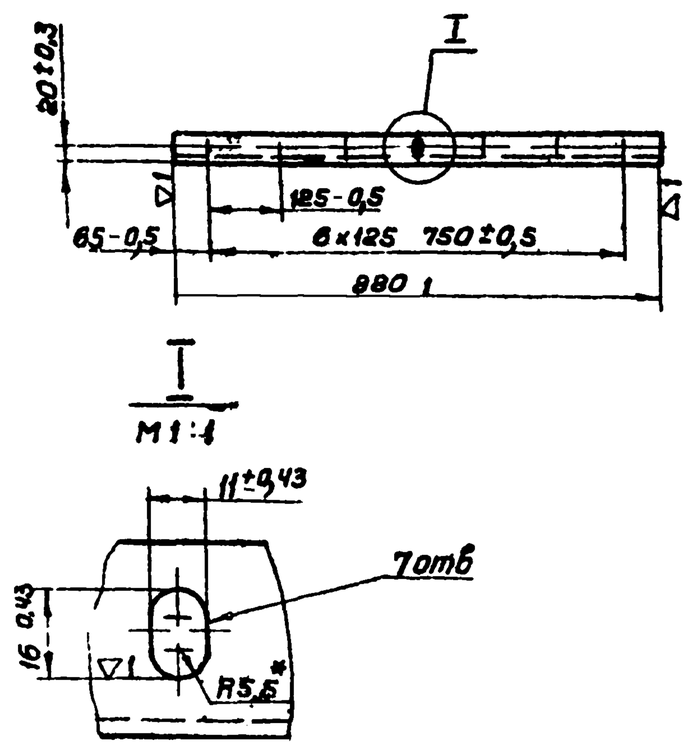

* Размер для справок

Изм	Лист	N докум	Подп	Дата	А1А043.057		
Разраб	Ямпольская				Уголок	Лит	Масса	Масштаб
Пров	Рувинская					Н	1,4	1:10
Рук гр	Грановский					Лист	Листов 1
Н контр	Мерзлякова				Лист 36×36 3 ГОСТ 8509-72 Ст.3 ГОСТ 535-58	Госстрой СССР Сантехпроект г. Москва
Утв	Спивак					

Серия 3.904-15

Инв. № подл | Подп. и дата | Взам. инв. № | Инв. № дубл. | Подп. и дата