ГОСУДАРСТВЕННЫЙ КОМИТЕТ СОВЕТА МИНИСТРОВ СССР ПО ДЕЛАМ СТРОИТЕЛЬСТВА

/ГОССТРОЙ СССР/

ТИПОВЫЕ КОНСТРУКЦИИ И ДЕТАЛИ ЗДАНИЙ И СООРУЖЕНИЙ

СЕРИЯ 3.904-15

ПРИТОЧНЫЕ ВЕНТИЛЯЦИОННЫЕ КАМЕРЫ ПРОИЗВОДИТЕЛЬНОСТЬЮ от 3,5 до 150 тыс м³/ч С СЕКЦИЯМИ ОРОШЕНИЯ ДЛЯ ТЕПЛОНОСИТЕЛЯ - ВОДА

ВЫПУСК 1-3

КОНСТРУКЦИИ КАМЕР/РАБОЧИЕ ЧЕРТЕЖИ/

ЧАСТЬ I СТР /2-77/

ПРИТОЧНАЯ ВЕНТИЛЯЦИОННАЯ КАМЕРА ТИПА 1ПК50 ПРОИЗВОДИТЕЛЬНОСТЬЮ от 25 до 50 тыс м³/ч

РАЗРАБОТАНЫ
ГПИ САНТЕХПРОЕКТ
ГОССТРОЯ СССР

УТВЕРЖДЕНЫ
И ВВЕДЕНЫ В ДЕЙСТВИЕ
с 1 октября 1974г.
ГЛАВПРОМСТРОЙПРОЕКТОМ ГОССТРОЯ СССР
ПРИКАЗ № 42 ОТ 26/IX 1974г.

Наименование	Обозначение	Стр.
Содержание	—	2
Пояснительная записка	А1А041.000 ПЗ	3
Приточная вентиляционная камера		
типа 1ПК50 с секцией орошения	А1А041.000	3÷6
Приточная вентиляцио[illegible] камера		
типа 1ПК50 с фильтр[illegible]	А1А042.000	7÷9
Приточная вентиляцион[illegible]		
камера типа 1ПК50	А1А043.000	10÷12
Секция соединительная	А1А041.010	13,16
Панель перекрытия	А1А041.020	13,17,19,23
Панель передняя	А1А041.030	13,18÷20,24
Панель задняя	А1А041.040	14,18÷20,24
Панель торцевая	А1А[illegible]050	14,21,27
Конфузор	А1А[illegible]060	15,21,22,25
Сектор	А1А04[illegible]	15,23,24,26
Решетка ограждающая	А1А041.[illegible]	15,25
Секция орошения	А1А041.[illegible]	27÷30,36
Панель передняя	А1А041.100	31÷36
Коллектор	А1А041.110	31, 37
Коллектор	А1А041.1[illegible]	31, 35, 36,38, 40
Стояк	А1А041.[illegible]	33,40
Панель задняя	А1А041.1[illegible]	33,34, 3[illegible],41
Панель перекрытия	А1А041.[illegible]	33,39,42
Узел подачи воды к форсункам	А1А041.1[illegible]	33,43
Поддон	А1А041.[illegible]	33,44,48
Каркас	А1А041.180	34,44 48÷53
Ограничитель уровня воды	А1А041.190	54,55
Патрубок	А1А041.200	54,56

Наименование	Обозначение	Стр.
Корпус фильтра	А1А041.210	58,54,57
Труба	А1А041.220	54,56,[illegible]
Труба	А1А041.230	56,58
Опора	А1А041.240	58,5[illegible]
Фильтр	А1А041.250	58,60
Кольцо	А1А041.260	58,61
Патрубок с фланцем	А1А041.270	62,63
Секция калориферная	А1А041.280	63÷65, 73,105
Рама	А1А041.290	67,70÷7[illegible]
Щиток	А1А041.300	70,76,7[illegible]
Секция приемная с фильтром	А1А041.310	78÷80,90
Корпус фильтра	А1А041.320	78,81, 82,89
Панель верхняя	А1А041.330	83÷85
Панель передняя	А1А041.340	80,83, 86÷90
Панель задняя	А1А041.350	88÷92
Панель торцевая	А1А041.360	91,93
Сектор верхний	А1А041.370	89,91,94, 95,97,99
Сектор нижний	А1А041.380	89, 94 96-97
Панель боковая	А1А041.390	98,99,106
Решетка опорная	А1А041.400	98,100
Решетка съемная	А1А041.410	98,100,104
Панель перекрытия	А1А041.420	104,102, 104÷106
Панель перекрытия утепленная	А1А041.430	90, 101, 103÷106
Секция приемная	А1А043.010	107,109
Панель передняя	А1А043.020	88,90,101,10[illegible] 110-112,117
Панель задняя	А1А043.030	108,111÷11[illegible] 117
Панель торцевая	А1А043.040	114,115
Сектор	А1А043.050	112,114,116 120,121
Панель перекрытия	А1А043.060	105,106, 117,118
Панель перекрытия утепленная	А1А043.070	105,111,112, 117,119,121

Серия 3.904-15

Взам. инв. №	Подп. и дата	Инв. № подл.	Подп. и дата

Изм.	Лист	№ докум.	Подп.	Дата
Разраб.		Ямпольская		8/VIII
Пров.		Рубинская		10/VIII
Рук. гр.		Гроновский		
Н. контр.				

Содержание

Лит.	Лист	Листов
У		1

Госстрой СССР Сантехпроект

В данном альбоме приведены рабочие чертежи приточной вентиляционной камеры 1ПК50.

Камера предназначена для промышленного и гражданского строительства и может применяться в качестве вентиляционной и эжекционной вентиляционной установки.

Камера состоит из отдельных секций приемной, оросительной, соединительной и вентиляторного агрегата.

В зависимости от требований проекта, приточные камеры могут изготавливаться в следующих вариантах:

1. С полным набором секций
2. Без секции орошения и приемной секцией с фильтром
3. Без секции орошения и приемной секцией без фильтра

Приемная секция для всех вариантов может изготавливаться, в зависимости от требований проекта, с рециркуляционными заслонками или без них, а также с утепленными заслонками с электрообогревом или с утепленными заслонками без электрообогрева.

В зависимости от требований проекта, приточные венткамеры могут изготавливаться правыми или левыми. У левой камеры обслуживание осуществляется с левой стороны, если смотреть со стороны входа воздуха, у правой – с правой стороны. На чертежах показана левая камера. Конструкция камер позволяет собирать их левые и правые исполнения из одних и тех же элементов, кроме секции орошения, передняя и задняя панели которой должны изготавливаться как зеркальное отражение.

В комплект рабочих чертежей камеры входят чертежи узлов и деталей, используемых для всех камер, а также чертежи унифицированных воздушных заслонок (утепленных, рециркуляционных и обводных). Чертежи общих для всех камер узлов и деталей приведены в выпуске 1-7 настоящей серии „Унифицированные узлы". В этом же альбоме приведены технические требования, обязательные при изготовлении всех камер. Чертежи унифицированных воздушных заслонок приведены в выпуске 1-8 настоящей серии.

В спецификацию приемной секции приточной камеры 1ПК50 включены утепленные заслонки типа „У" и утепленные клапаны типа „КВУ". Заслонки и клапаны имеют одинаковые технические характеристики и присоединительные размеры и одинаково пригодны для приточных венткамер. Однако, клапаны типа „КВУ", изготавливаемые вентиляторным заводом, выпускаются в настоящее время в недостаточном количестве. Поэтому в комплект чертежей приточных камер включены чертежи заслонок типа „У", чтобы, в случае необходимости, была возможность изготовить утепленные заслонки на месте изготовления камер.

В соответствии с изложенным при изготовлении приточной венткамеры 1ПК50 необходимо пользоваться настоящим выпуском, выпуском 1-7 и выпуском 1-8.

Комплект поставки венткамеры оговаривается при заказе. Форма бланка-заказа приложена в выпуске 1-7.

Данные для подбора приточных венткамер и их технические характеристики приведены в выпуске 0 настоящей серии.

Изм	Лист	N докум.	Подп.	Дата	A1A041.000ПЗ			
Рук. гр.		Грановский			Пояснительная записка	Лит	Лист	Листов
Гл. спец.		Сливак				И		1
Н. контр.		Мерзлякова				Госстрой СССР САНТЕХПРОЕКТ г. Москва		
Нач. отд.		Гольтвегер						
Гл. инж.		Шиллер						

Формат 12

Серия 3.904-15

Формат	Зона	Поз.	Обозначение	Наименование	Кол.	Примечание
				Документация		
22			A1A041.000СБ	Сборочный чертеж		
				Сборочные единицы		
11		1	A1A041.010	Секция соединительная	1	
11		2	A1A041.090	Секция орошения	1	
11		3	A1A041.270	Патрубок с фланцем	1	
11		4	АЗД045.000-02	Заслонка воздушная утепленная	1	
				Детали		
64		5	A1A041.001	Прокладка Картон Б2 ГОСТ 9347-60 40-1 × 875-1	2	0,06 кг
64		6	A1A041.002	Прокладка Картон Б2 ГОСТ 9347-60 40-1 × 955-1	2	0,065 кг
64		7	A1A041.003	Прокладка Картон Б2 ГОСТ 9347-60 ф1250+1 × ф1322-1	2	0,027 кг

Изм	Лист	N докум.	Подп.	Дата	A1A041.000			
Разраб.		Атмольская			Приточная вентиляционная камера типа 1ПК50 Секция орошения	Лит	Лист	Листов
Пров.		Рубинская				И	1	6
Рук. груп.		Грановский				Госстрой СССР САНТЕХПРОЕКТ г. Москва		
Н. контр.		Мерзлякова						
Утв.		Сливак						

Копировал: Мельникова. Формат 11

Формат	Зона	Поз.	Обозначение	Наименование	Кол.	Примечание
64		8	A1A041.004	Прокладка Резина-пластина ТТ-с ГОСТ 7338-65 3б × 2609	2	0,5 кг
64		9	A1A041.005	Прокладка Резина-пластина ТТ-с ГОСТ 7338-65 3б × 2619	2	0,5 кг
64		10	A1A041.006	Прокладка Резина-пластина ТТ-с ГОСТ 7338-65 3б × 2520	1	0,48 кг.
64		11	A1A041.007	Прокладка Резина-пластина ТТ-с ГОСТ 7338-65 3б × 2540	2	0,49 кг
64		12	A1A041.008	Прокладка Резина-пластина ТТ-с ГОСТ 7338-65 3б × 2655	2	0,5 кг.
				Стандартные изделия		
		13		Болты ГОСТ 7798-70 М8 × 20.36	54	
		14		М10 × 25.36	280	
		15		Гайки ГОСТ 5915-70 М8-4	54	
		16		М10-4	280	
		17		Шайба 10 ГОСТ 10905-66	60	

Изм	Лист	N докум.	Подп.	Дата	A1A041000	Лист 2

12978-04 4 Копировал: Мельникова. Формат 11

Формат	Зона	Поз.	Обозначение	Наименование	Кол.	Примечание
		18		Вставка ВНР 12,5 / 2.494-8	1	
		19		Вставка ВВ 12,5 / 2.494-8	1	
				Прочие изделия		
		20		Вентагрегат Ц4-70 №25 ТУ22-2495-72	1	
		21		Клапан воздушный шиберный КВУ 1000×1400 ТУ22-2071-70	1	
		22		Материал фильтрующий из нетканого синтетического марки ФСВУ ширина 1200мм ТУ21-10-369-70	50м	
				Переменные данные для исполнений		
				А1А041.000		
				Сборочные единицы		
	11	23	А1А041 280	Секция калориферная	1	
	11	24	А1А041 310	Секция приемная с фильтром	1	

Подп. и дата | Инв. № подл. | Взам. инв. № | Инв. № дубл. | Подп. и дата

Формат	Зона	Поз.	Обозначение	Наименование	Кол.	Примечание
				А1А041.000-01		
				Сборочные единицы		
11		23	А1А041280-01	Секция калориферная	1	
11		24	А1А041.310	Секция приемная с фильтром	1	
				А1А041.000-02		
				Сборочные единицы		
11		23	А1А041.280-02	Секция калориферная	1	
11		24	А1А041.310	Секция приемная с фильтром	1	
				А1А041.000-03		
				Сборочные единицы		
		23	А1А041.280-03	Секция калориферная	1	
11		24	А1А041.310	Секция приемная с фильтром	1	
				А1А041.000-04		
				Сборочные единицы		
		23	А1А041.280-04	Секция калориферная	1	
11		24	А1А041.310	Секция приемная с фильтром	1	

Подп. и дата | Инв. № дубл. | Взам. инв. № | Инв. № подл. | Подп. и дата

Формат	Зона	Поз.	Обозначение	Наименование	Кол.	Примечание
				А1А041.000-05		
				Сборочные единицы		
		23	А1А041.280-06	Секция калориферная	1	
11		24	А1А041.310	Секция приемная с фильтром	1	
				А1А041.000-06		
				Сборочные единицы		
		23	А1А041.280	Секция калориферная	1	
		24	А1А041 310-01	Секция приемная с фильтром	1	
				А1А041.000-07		
				Сборочные единицы		
		23	А1А041.280-01	Секция калориферная	1	
		24	А1А041.310-01	Секция приемная с фильтром	1	
				А1А041.000-08		
				Сборочные единицы		
		23	А1А041.280-02	Секция калориферная	1	
		24	А1А041.310-01	Секция приемная с фильтром	1	

Серия 3.904-15

Подп. и дата | Инв. № дубл. | Взам. инв. № | Инв. № подл. | Подп. и дата

Формат	Зона	Поз.	Обозначение	Наименование	Кол.	Примечание
				А1А041.000-09		
				Сборочные единицы		
		23	А1А041 280-03	Секция калориферная	1	
		24	А1А041 310-01	Секция приемная с фильтром	1	
				А1А041 000-10		
				Сборочные единицы		
		23	А1А041 280-04	Секция калориферная	1	
		24	А1А041 310-01	Секция приемная с фильтром	1	
				А1А041.000-11		
				Сборочные единицы		
		23	А1А041 280-05	Секция калориферная	1	
		24	А1А041 310-01	Секция приемная с фильтром	1	

Подп. и дата | Инв. № дубл. | Взам. инв. № | Инв. № подл. | Подп. и дата

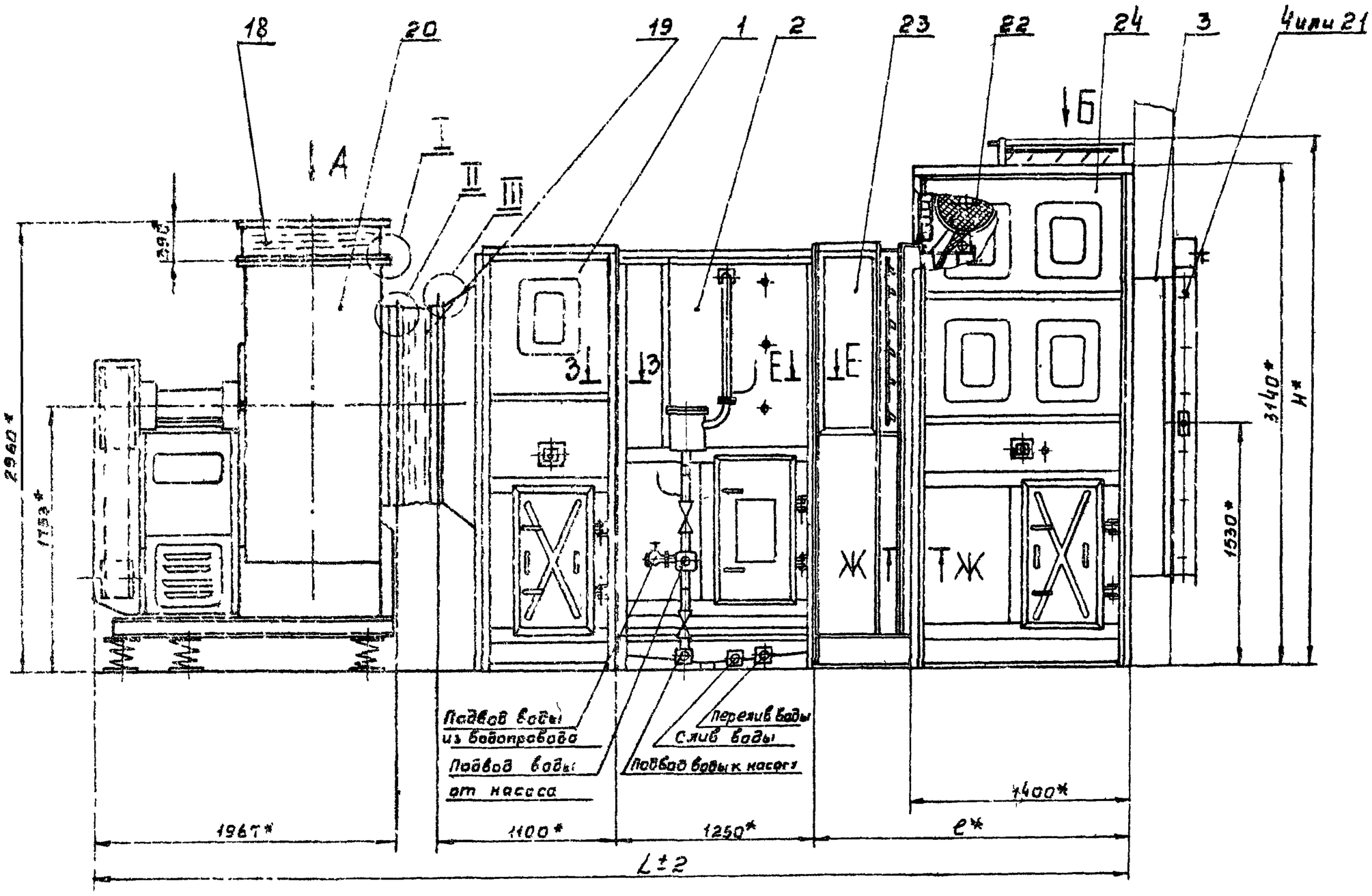

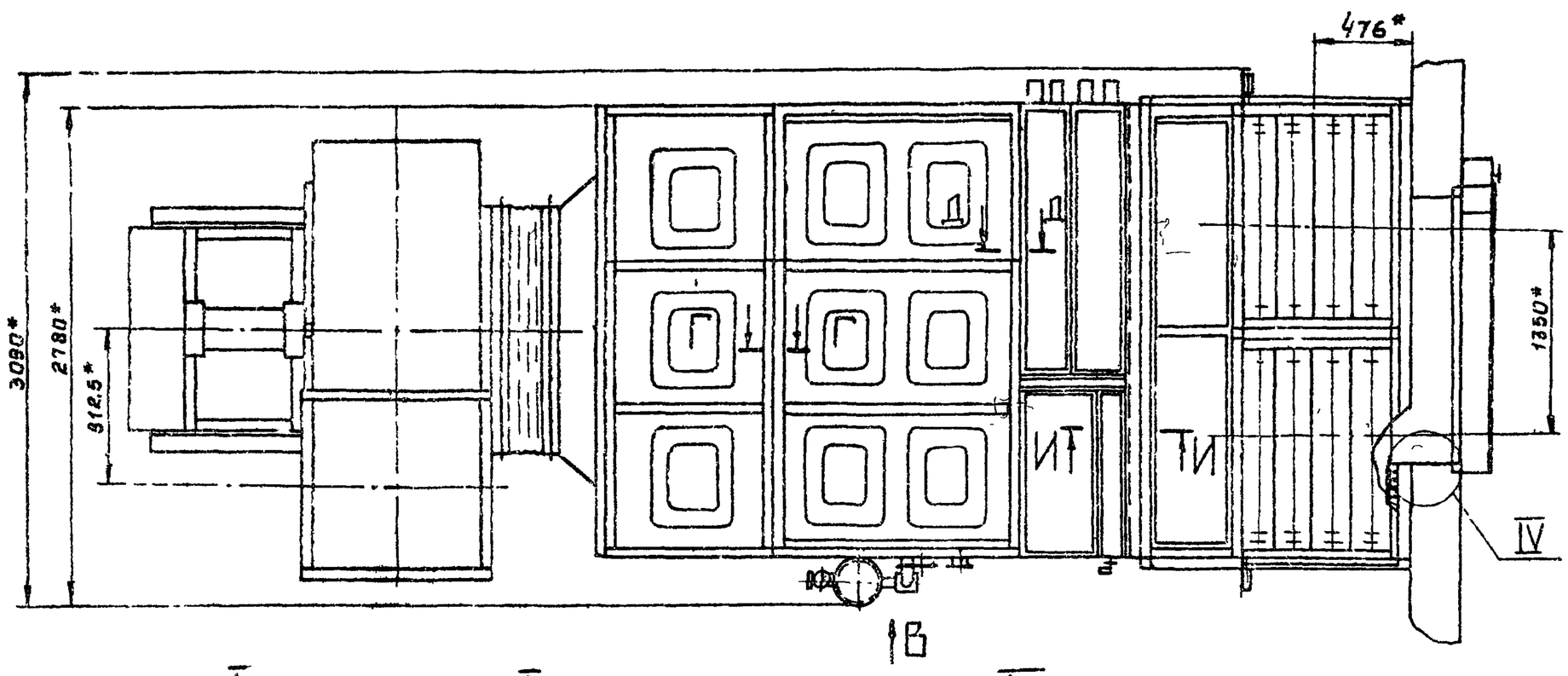

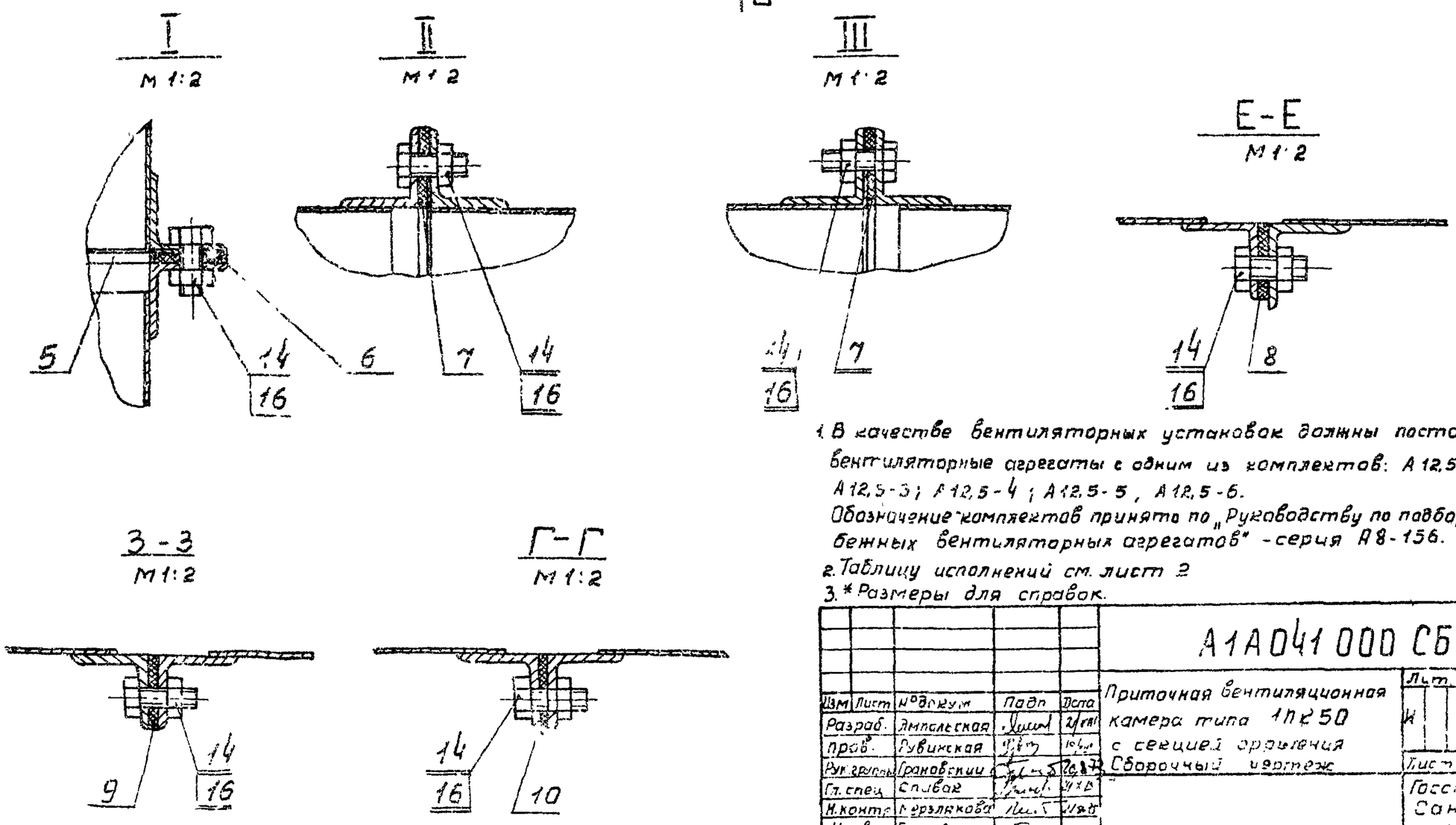

1. В качестве вентиляторных установок должны поставляться вентиляторные агрегаты с одним из комплектов: А 12,5-1; А12,5-2; А12,5-3; А 12,5-4; А12,5-5, А 12,5-6.
Обозначение комплектов принято по „Руководству по подбору центробежных вентиляторных агрегатов" - серия А8-156.
2. Таблицу исполнений см. лист 2
3. * Размеры для справок.

Изм	Лист	№ докум.	Подп.	Дата	А1А041 000 СБ			
Разраб.		Ямпольская		21.11	Приточная вентиляционная камера типа 1ПК50 с секцией орошения. Сборочный чертеж	Лит.	Масса	Масштаб
Пров.		Лувинская		16.11		И	см. табл	
Рук.группы		Грановский		20.11		Лист 1	Листов 2	
Гл. спец.		Сливак		21.11		Госстрой СССР Сантехпроект г. Москва		
Н. контр.		Мерзлякова		21.11				
Утв.		Гостовегер						

Серия 3.904-15

Инв. № подл. | Подп. и дата | Взам. инв. № | Инв. № дубл. | Подп. и дата

Обозначение	Размеры, мм			Масса, кг
	L	B	H	
А1А041.000	6541	1824	3241	5324
-01	6621	1904		5918
-02	6358	1641		4582
-03	6398	1681		4984
-04	6724	2007		5956
-05	6844	2127		6863
-06	6541	1824	—	4864
-07	6621	1904		5868
-08	6358	1641		4522
-09	6398	1681		4924
-10	6724	2007		5896
-11	6844	2127		6803

Вид А
М 1:10

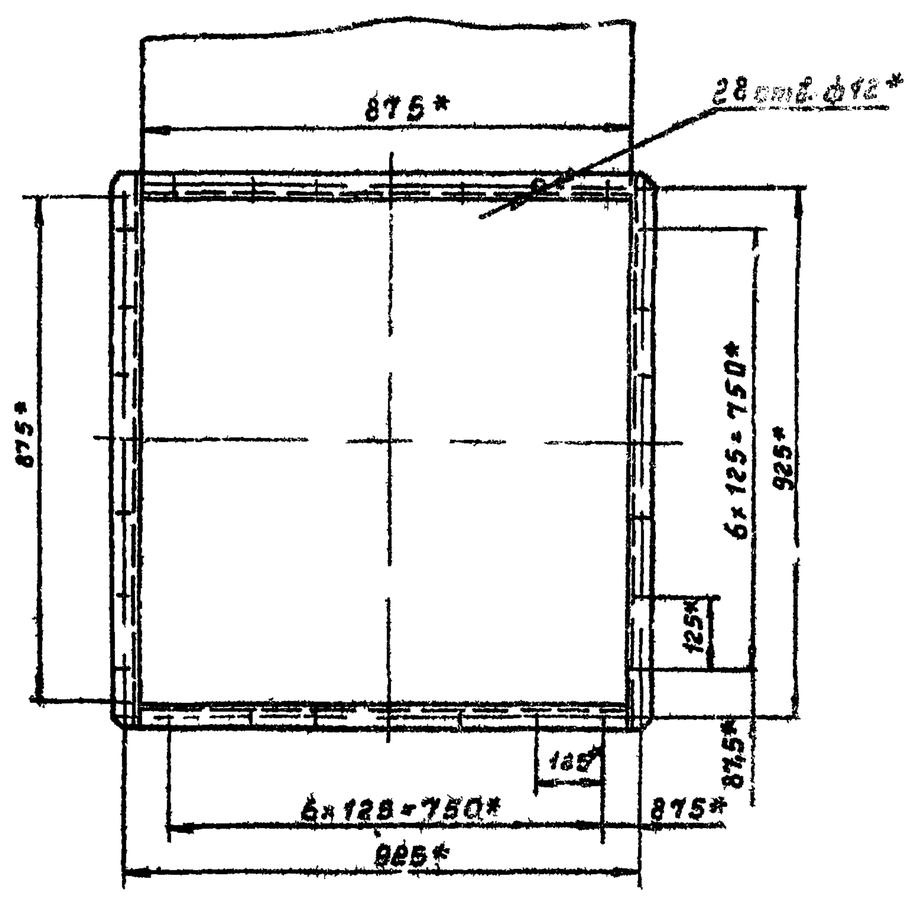

Вид В
М 1:10

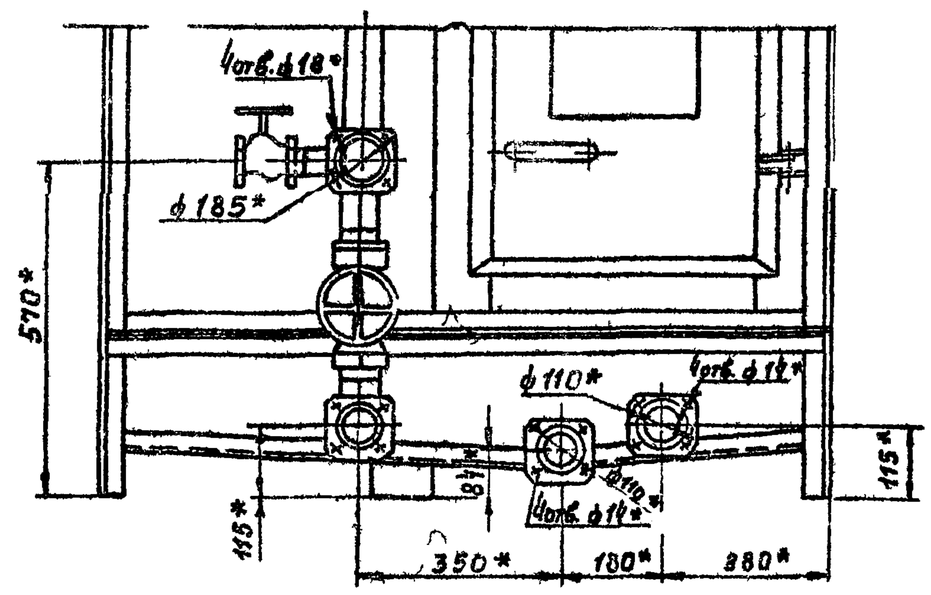

Вид Б
М 1:10

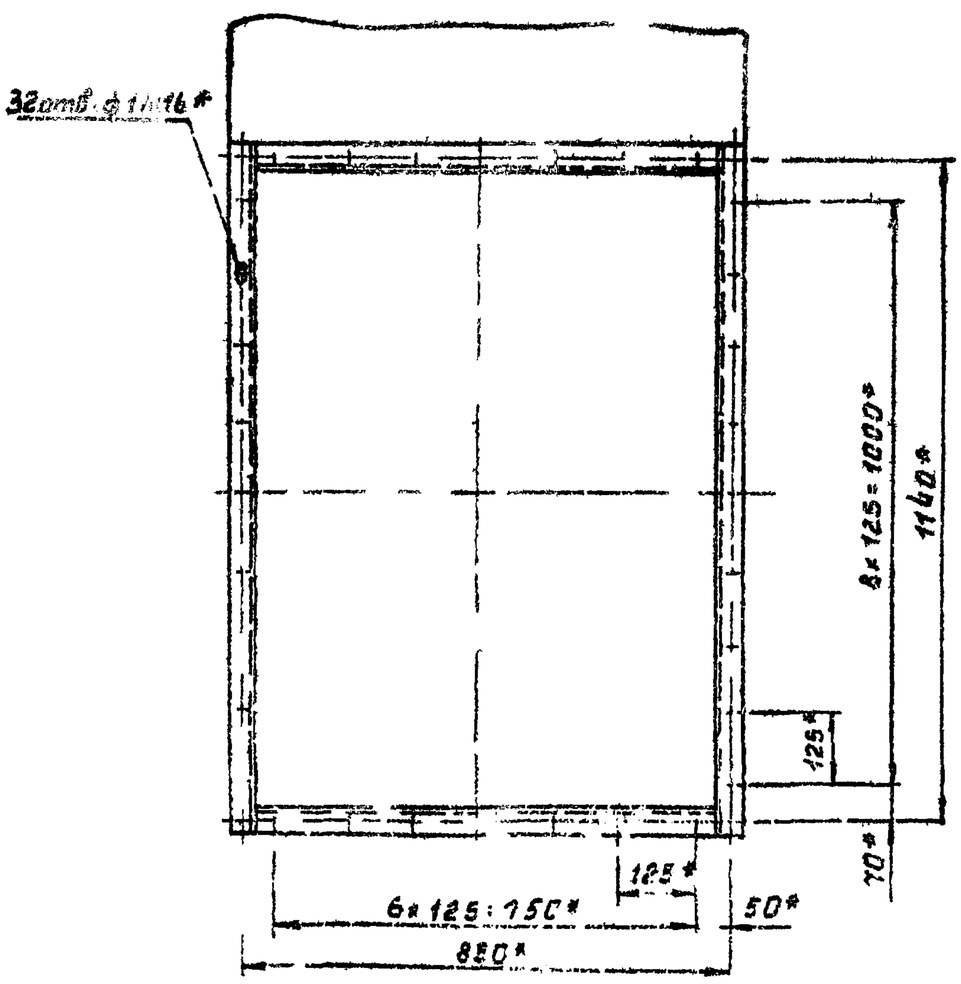

И-И
М 1:2

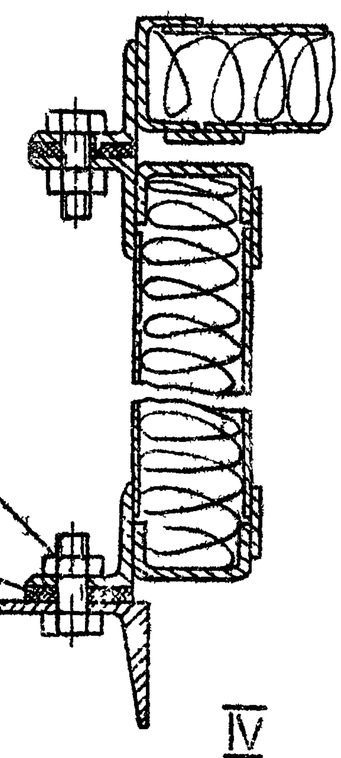

Д-Д
М 1:2

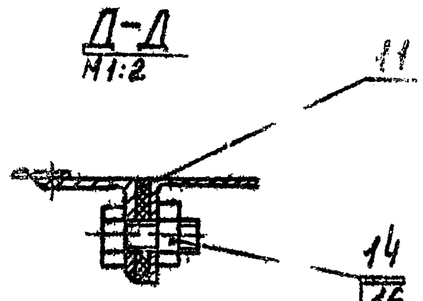

Ж-Ж
М 1:2

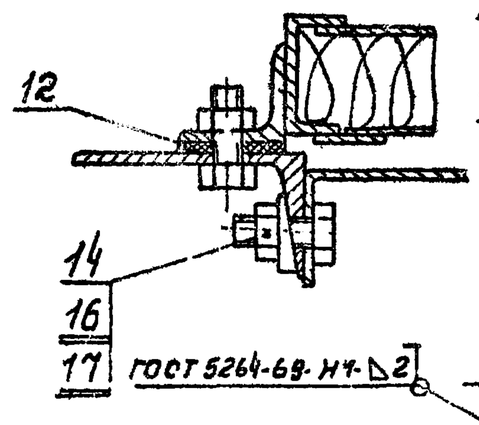

ГОСТ 5264-69-Н4-Δ2

IV
М 1:2

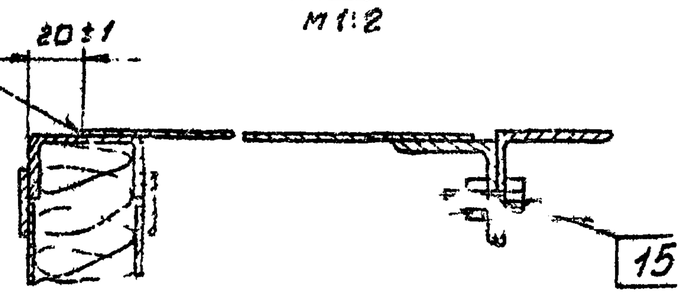

Изм.	Лист	№ докум.	Подп.	Дата
Разраб.		Янпольская		
Пров.		Рубинская		
Н. контр.		Грановский		
Гл. спец.		Правон		
Н. контр.		Мерзлякова		
Утв.		Альтвегер		

А1А041.000 СБ

Приточная вентиляционная камера типа ПК 50 с секцией орошения. Сборочный чертеж

Лит.	Масса	Масштаб
И	–	

Лист 2 Листов 7

Госстрой СССР Сантехпроект г. Москва

Серия 3.904-1.5

Инв. № подл. | Подп. и дата | Взам. инв. № | Инв. № дубл. | Подп. и дата

12878-04 7 Копировал

Формат	Зона	Поз.	Обозначение	Наименование	Кол.	Примечание
				Документация		
*			А1А042.000 СБ	Сборочный чертеж		*12,22
				Сборочные единицы		
11		1	А1А041.010	Секция соединительная	1	
11		2	А1А041.270	Патрубок с фланцем	1	
11		3	А3Д045.000-02	Заслонка воздушная		
				утепленная	1	
				Детали		
Б4		4	А1А042.001	Прокладка		
				Резина-пластина		
				ЗТ-с ГОСТ 7338-65		
				36 × 2609	2	0,5 кг
Б4			А1А042.002	Прокладка		
				Резина-пластина		
				ЗТ-с ГОСТ 7338-65		
				36 × 2520	1	0,48 кг
Б4		6	А1А042.003	Прокладка		
				Картон Б2		
				ГОСТ 9347-60		
				40-1 × 875-1	2	0,06 кг

Подп. и дата | Инв. № дубл. | Взам. инв. № | Подп. и дата | Инв. № подл.

Изм.	Лист	№ докум.	Подп.	Дата
Разраб.		Ямпольская		20.8.73
Пров.		Рубинская		20.8.73
Рук. группы		Грановский		20.8.73
Н. контр.		Мерзлякова		24.8.73
Утв.		Спивак		24.8.73

А1А042.000

Приточная вентиляционная камера типа 1ПК 50 с фильтром

Лит.	Лист	Листов
Н	1	6

Госстрой СССР Сантехпроект г. Москва

Копировал: Формат 11

Формат	Зона	Поз.	Обозначение	Наименование	Кол.	Примечание
Б4		7	А1А042.004	Прокладка		
				Картон Б2		
				ГОСТ 9347-60		
				40-1 × 955-1	2	0,065 кг
Б4		8	А1А042.005	Прокладка		
				Картон Б2		
				ГОСТ 9347-60		
				ф 1250+1 × ф 1322-1	2	0,027 кг
Б4		9	А1А042.006	Прокладка		
				Резина-пластина		
				ЗТ-с ГОСТ 7338-65		
				36 × 2655	2	0,6 кг
				Стандартные изделия		
				Болты ГОСТ 7798-70		
		10		М8 × 20,36	54	
		11		М10 × 25,36	220	
				Гайки ГОСТ 5915-70		
		12		М8,4	54	
		13		М10,4	280	
		14		Шайба 10 ГОСТ 10906-66	60	
		15		Вставка $\frac{ВНА\ 12,5}{2\ 494\text{-}8}$	1	
		16		Вставка $\frac{ВВ\ 12,5}{2,494\text{-}8}$	1	
				Прочие изделия		
		17		Вентагрегат		
				Ц4-70 № 12,5		
				ТУ 22-2495-72		

Подп. и дата | Инв. № дубл. | Взам. инв. № | Подп. и дата | Инв. № подл.

А1А042.000

Изм.	Лист	№ докум.	Подп.	Дата

Лист 2

Копировал Формат 11

А1А042.000 СБ

Вид А
М1:10

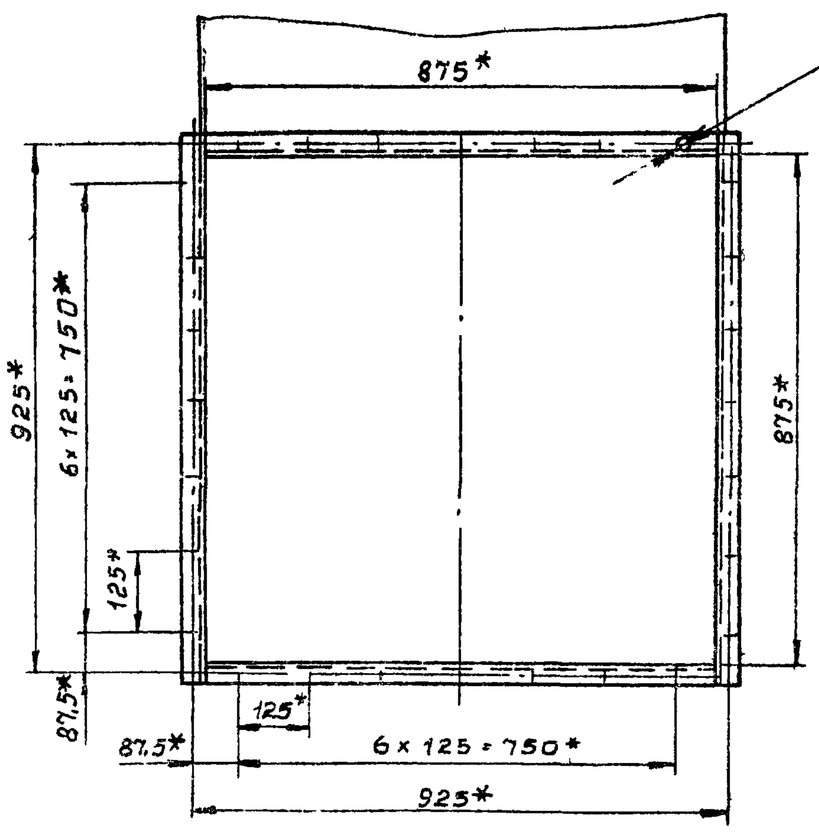

Вид Б
М1:10

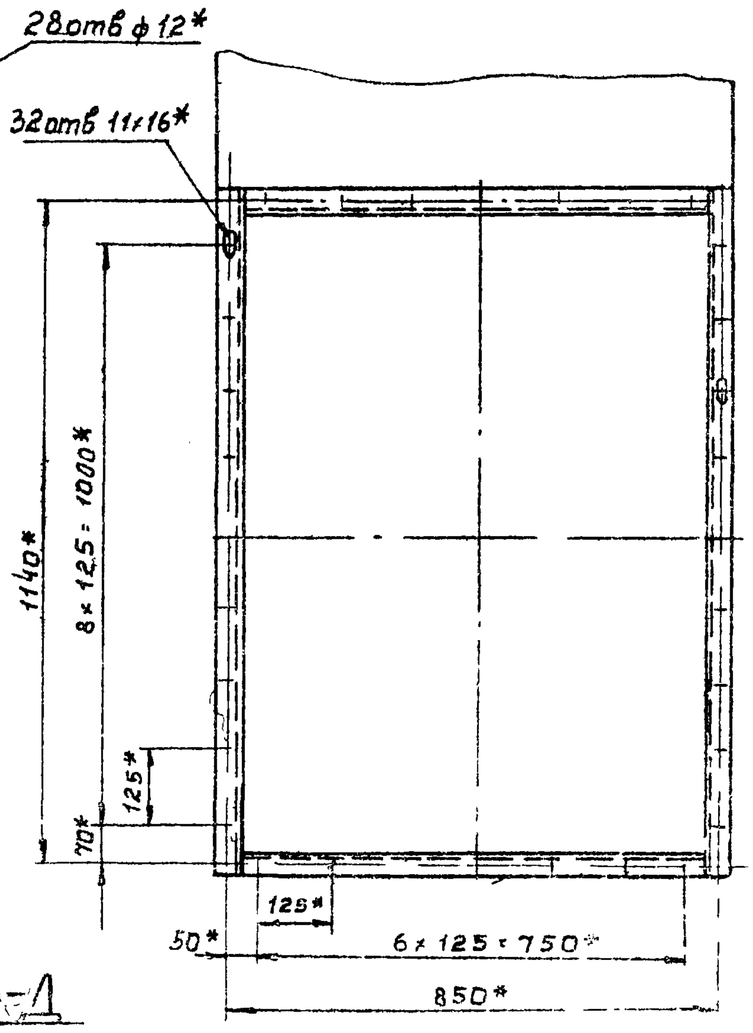

Е-Е
М1:2

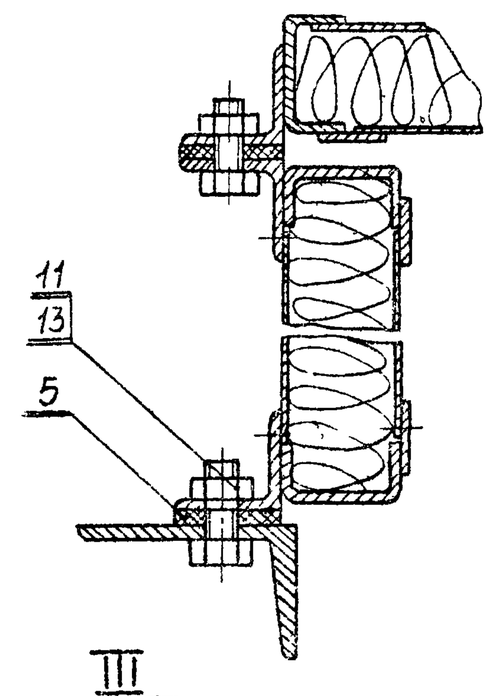

I
М1:2

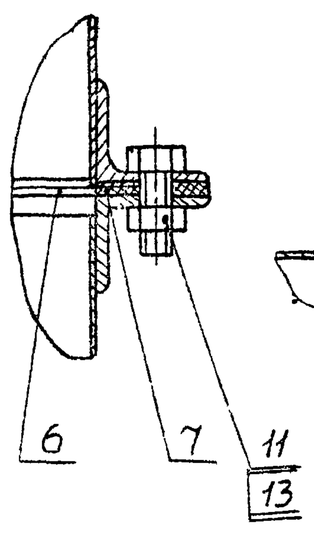

II
М1:2

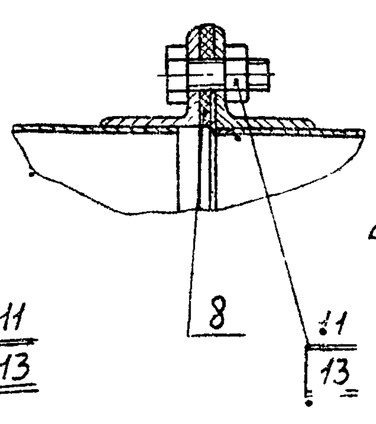

Д-Д
М1:2

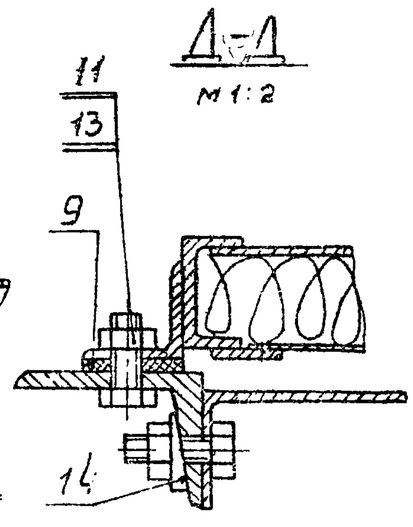

III
М1:2

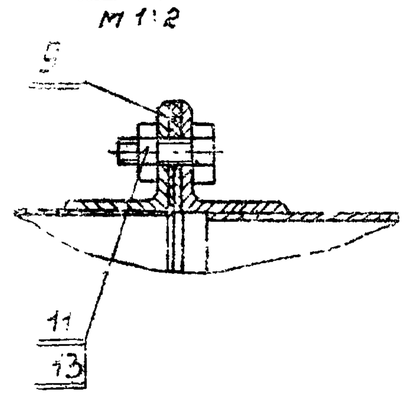

Серия 3.904-15

Подп. и дата | Инв. № дубл. | Взам. инв. № | Подп. и дата | Инв. № подл.

Изм.	Лист	№ докум.	Подп.	Дата
Разраб.		Ямпольская		20.8.73
Пров.		Рубинская		20.8.73
Рук. группы		Грановский		20.8.73
Гл. спец.		Спивак		24.8.73
Н. контр.		Мерзлякова		24.8.73
Утв.		Голоптев		24.8.73

А1А042.000 СБ

Приточная вентиляционная камера типа 1ПК 50 с фильтром
Сборочный чертеж

Лит.	Масса	Масштаб
Н		

Лист 2 | Листов

Госстрой СССР Сантехпроект г. Москва

Формат 12

Формат	Зона	Поз.	Обозначение	Наименование	Кол.	Примечание
		18		Клапан воздушный		
				утепленный КВУ1800х1400		
				ТУ22-2485-72	1	
		19		Материал фильтрующий		
				из упругого стекловолокна		
				марки ФСВУ ширина 1200мм		
				ТУ21-10-369-70	50м	
			Переменные данные для исполнений			
				А1А042.000		
				Сборочные единицы		
11		20	А1А041.280	Секция калориферная	1	
11		21	А1А041.310	Секция приемная		
				с фильтром	1	
				А1А042.000-01		
				Сборочные единицы		
		20	А1А041.280-01	Секция калориферная	1	
11		21	А1А041.310	Секция приемная		
				с фильтром	1	

Подп. и дата | Инв. № дубл. | Взам. инв. № | Подп. и дата | Инв. № подл.

Формат	Зона	Поз.	Обозначение	Наименование	Кол.	Примечание
				А1А042.000-02		
				Сборочные единицы		
		20	А1А041.280-02	Секция калориферная	1	
11		21	А1А041.310	Секция приемная с		
				фильтром	1	
				А1А042.000-03		
				Сборочные единицы		
		20	А1А041.280-03	Секция калориферная	1	
11		21	А1А041.310	Секция приемная		
				с фильтром	1	
				А1А042000-04		
				Сборочные единицы		
		20	А1А041 280-04	Секция калориферная	1	
11		21	А1А041.310	Секция приемная		
				с фильтром	1	
				А1А042 000-05		
				Сборочные единицы		
		20	А1А041.280-05	Секция калориферная	1	
11		21	А1А041.310	Секция приемная		
				с фильтром	1	

Подп. и дата | Инв. № дубл. | Взам. инв. № | Подп. и дата | Инв. № подл.

Формат	Зона	Поз.	Обозначение	Наименование	Кол.	Примечание
				А1А042.000-06		
				Сборочные единицы		
		20	А1А041.280	Секция калориферная	1	
		21	А1А041.310-01	Секция приемная с		
				фильтром	1	
				А1А042.000-07		
				Сборочные единицы		
		20	А1А041280-01	Секция калориферная	1	
		21	А1А041.310-01	Секция приемная с		
				фильтром		
				А1А042.000-08		
				Сборочные единицы		
		20	А1А041.280-02	Секция калориферная	1	
		21	А1А041.310-01	Секция приемная с		
				фильтром	1	
				А1А042.000-09		
				Сборочные единицы		
		20	А1А041.280-03	Секция калориферная	1	
		21	А1А041.310-01	Секция приемная с		
				фильтром	1	

Серия 3.904-16

Подп. и дата | Инв. № дубл. | Взам. инв. № | Подп. и дата | Инв. № подл.

Формат	Зона	Поз.	Обозначение	Наименование	Кол.	Примечание
				А1А042.000-10		
				Сборочные единицы		
		20	А1А041.280-04	Секция калориферная	1	
		21	А1А041.310-01	Секция приемная		
				с фильтром	1	
				А1А042 000-11		
				Сборочные единицы		
		20	А1А041.280-05	Секция калориферная	1	
		21	А1А041.310-01	Секция приемная с		
				фильтром	1	

Подп. и дата | Инв. № дубл. | Взам. инв. № | Подп. и дата | Инв. № подл.

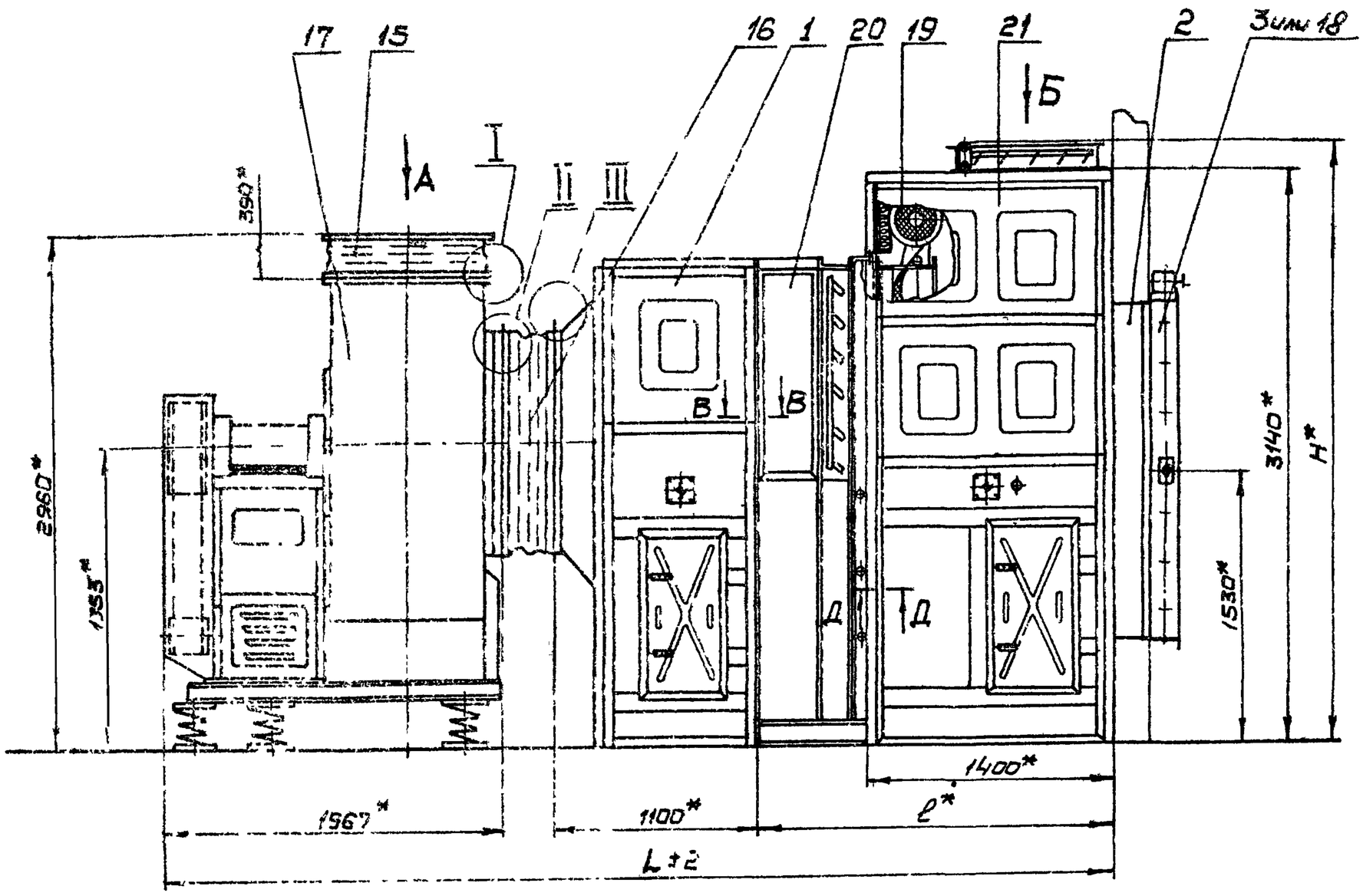

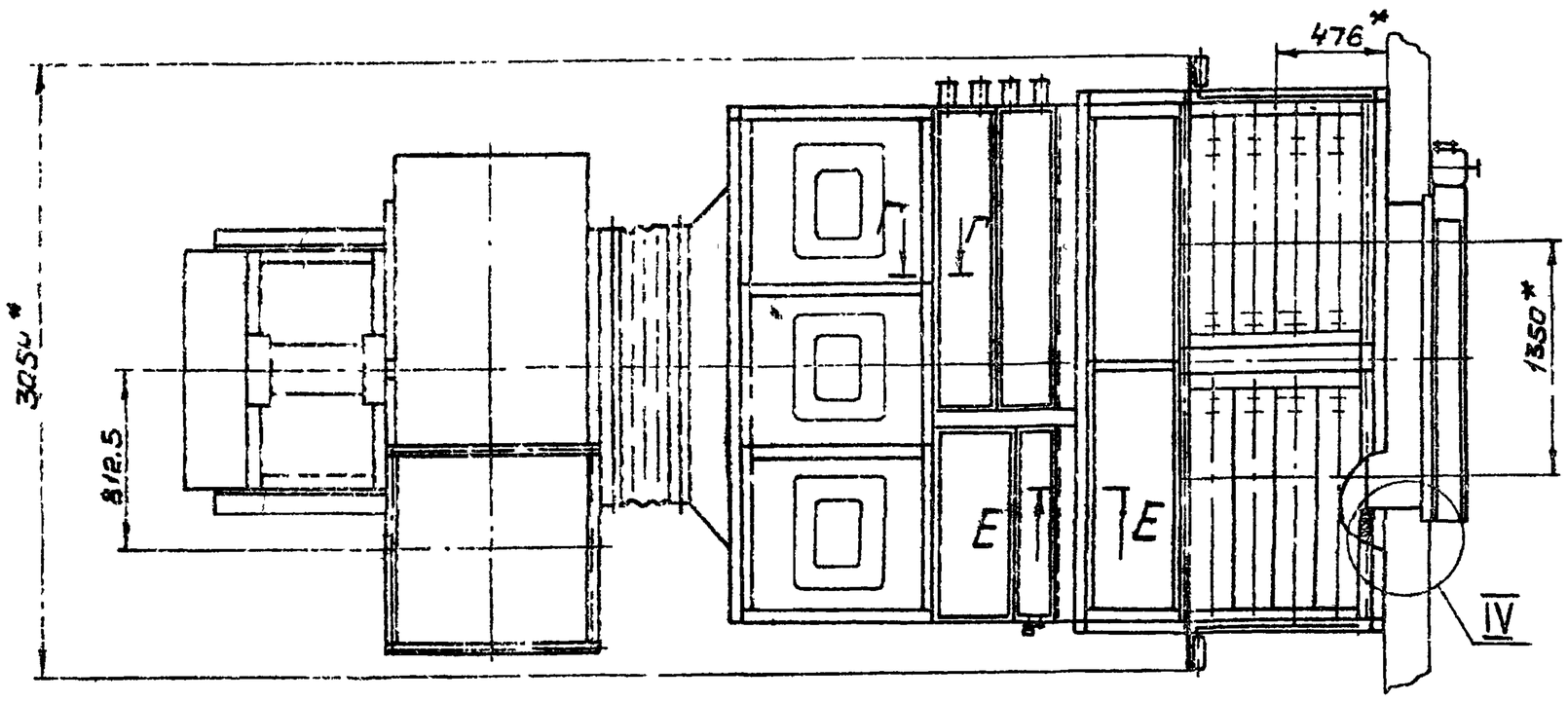

В-В
М1:2

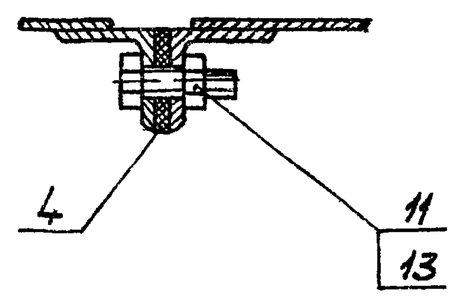

Г-Г
М1:2

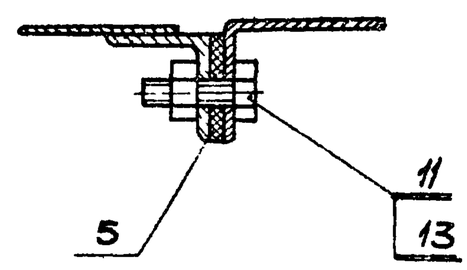

IV
М1:2

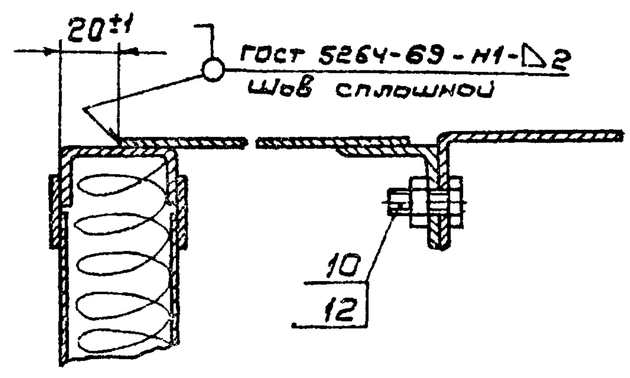

Обозначение	Размеры, мм			Масса, кг
	L	ℓ	H	
А1А042 000	5288	1824	3291	4166
– 01	5368	1904		4770
– 02	5105	1641		3424
– 03	5145	1681		3826
– 04	5471	2007		4799
– 05	5591	2127		5705
– 06	5288	1824	—	4107
– 07	5368	1904		4711
– 08	5105	1641		3820
– 09	5145	1681		3766
– 10	5471	2007		4769
– 11	5591	2127		5646

1. В качестве вентиляторных установок должны поставляться вентиляторные агрегаты с одним из комплектов: А12.5-1; А12.5-2; А12.5-3; А12.5-4; А12.5-5, А12.5-6.
Обозначение комплектов принято по „Руководству по подбору центробежных вентиляторных агрегатов – серия А8-156.
2.* Размеры для справок

Инв.№ подл. | Подп. и дата | Взам. инв.№ | Инв. № дубл. | Подп. и дата

Изм.	Лист	№ докум.	Подп.	Дата
Разраб.		Яхольская		30.8
Пров.		Рубинская		30.8
Рук.группы		Гвоновская		31.8
Гл.спец.		Сливак		2.9
Н.контр.		Розанова		31.8
Утв.		Гольтяева		31.8.14

А1А042.000СБ

Приточная вентиляционная камера типа 1ПК50 с фильтром.
Сборочный чертеж

Лит.	Масса	Масштаб
И	См. таблицу	1:25
Лист 1	Листов 2	

Госстрой СССР
Сантехпроект
г. Москва

12978-04 10 Копировал: Бацкина Формат А2

Формат	Зона	Поз.	Обозначение	Наименование	Кол.	Примечание
				Документация		
*			А1А 043.000 СБ	Сборочный чертеж		* 12; 22
				Сборочные единицы		
11		1	А1А 041.010	Секция соединительная	1	
11		2	А1А 041.270	Патрубок с фланцем	1	
		3	А3Д 045.000-02	Заслонка воздушная утепленная	1	
				Детали		
64		4	А1А043.001	Прокладка		
				Картон Б2		
				ГОСТ 9347-80		
				40-1 × 875-1	2	0,08 кг
64		5	А1А043.002	Прокладка		
				Картон Б2		
				ГОСТ 9347-60		
				40-1 × 955-1	2	0,065 кг
64		6	А1А043.003	Прокладка		
				Картон Б2		
				ГОСТ 9347-60		
				ф 1250+1 × ф 1322-1	2	0,027 кг

Инв. N подл. | Подп. и дата | Взам. инв. N | Инв. N дубл. | Подп. и дата

Изм.	Лист	N докум.	Подп.	Дата	А1А043.000		
Разраб.	Ямпольская			3/VIII	Приточная вентиляционная камера типа 1ПК50	Лит.	Лист 1 / Листов 6
Провер.	Рубинская			14/VI		Госстрой СССР Сантехпроект г. Москва	
Н.контр.	Градовский			28/X.70			
Гл. контр.	Мерзлякова			24.12.72			
Ст. инжен.	Стибак			21.12.72			

Копировал: Формат 11

Формат	Зона	Поз.	Обозначение	Наименование	Кол.	Примечание
64		7	А1А 043.004	Прокладка		
				Резина-пластина		
				ЗТ-с ГОСТ 7338-65		
				36 × 2655	2	0,6 кг
64		8	А1А043.005	Прокладка		
				Резина-пластина		
				ЗТ-с ГОСТ 7338-65		
				36 × 2520	1	0,5 кг
64		9	А1А043.006	Прокладка		
				Резина-пластина		
				ЗТ-с ГОСТ 7338-65		
				36 × 2609	2	0,5 кг
64		10	А1А043.007	Прокладка		
				Резина-пластина		
				ЗТ-с ГОСТ 7338-65		
				36 × 2540	1	0,48 кг
				Стандартные изделия		
				Болты ГОСТ 7798-70		
		11		М8 × 20.36	54	
		12		М10 × 25.36	187	
				Шайбы ГОСТ 5915-70		
		13		М8.4	54	
		14		М10.4	187	
		15		Вставка ВНА 12,5 / 2.494-8	1	
		16		Вставка ВВ 12,5 / 2.494-8	1	

Инв. N подл. | Подп. и дата | Взам. инв. N | Инв. N дубл. | Подп. и дата

Изм.	Лист	N докум.	Подп.	Дата	А1А043.000	Лист 2

Копировал. Формат 11

Формат	Зона	Поз.	Обозначение	Наименование	Кол.	Примечание
				Прочие изделия		
		17		Вентагрегат		
				Ц4-70 № 12,5		
				ТУ22-2495-72		
		18		Клапан воздушный		
				утепленный		
				КВУ 1800 × 1400		
				ТУ 22-2071-70	1	
			Переменные данные для исполнений			
				А1А043.000		
				Сборочные единицы		
11		19	А1А041.280	Секция калориферная	1	
11		20	А1А043.010	Секция приемная	1	
				А1А043.000-01		
				Сборочные единицы		
		19	А1А041.280-01	Секция калориферная	1	
11		20	А1А043.010	Секция приемная	1	
				А1А043.000-02		
				Сборочные единицы		
		19	А1А041.280-02	Секция калориферная	1	

Серия 3.904-16

Инв. N подл. | Подп. и дата | Взам. инв. N | Инв. N дубл. | Подп. и дата

Изм.	Лист	N докум.	Подп.	Дата	А1А043.000	Лист 3

Копировал Формат 11

Формат	Зона	Поз.	Обозначение	Наименование	Кол.	Примечание
11		20	А1А043.010	Секция-приемная	1	
				А1А043.000-03		
				Сборочные единицы		
		19	А1А041.280-03	Секция калориферная	1	
11		20	А1А043.010	Секция приемная	1	
				А1А043.000-04		
				Сборочные единицы		
		19	А1А041.280-04	Секция калориферная	1	
11		20	А1А043.010	Секция приемная	1	
				А1А043.000-05		
				Сборочные единицы		
		19	А1А041.280-05	Секция калориферная	1	
11		20	А1А043.010	Секция приемная	1	
				А1А043.000-06		
				Сборочные единицы		
11		19	А1А041.280	Секция калориферная	1	
		20	А1А043.010-01	Секция приемная	1	

Инв. N подл. | Подп. и дата | Взам. инв. N | Инв. N дубл. | Подп. и дата

Изм.	Лист	N докум.	Подп.	Дата	А1А043.000	Лист 4

12978-04 11 копиров бумага Формат 11

Форм	Зона	Поз.	Обозначение	Наименование	Кол.	Примечание
				А1А043.000-07		
				Сборочные единицы		
		19	А1А041.280-01	Секция калориферная	1	
		20	А1А043.010-01	Секция приемная	1	
				А1А043.000-08		
				Сборочные единицы		
		19	А1А041.280-02	Секция калориферная	1	
		20	А1А043.010-01	Секция приемная	1	
				А1А043.000-09		
				Сборочные единицы		
		19	А1А041.280-03	Секция калориферная	1	
		20	А1А043.010-01	Секция приемная	1	
				А1А043.000-10		
				Сборочные единицы		
		19	А1А041.280-04	Секция калориферная	1	
		20	А1А043.010-01	Секция приемная	1	

Инв. N подл. | Подп. и дата | Взам. инв. N | Инв. N дубл. | Подп. и дата

Изм. | Лист | N докум. | Подп. | Дата

А1А043.000

Лист 5

Копировал Формат 11

Форм	Зона	Поз.	Обозначение	Наименование	Кол.	Примечание
				А1А043.000-05		
				Сборочные единицы		
		19	А1А041.280-05	Секция калориферная	1	
		20	А1А043.010-01	Секция приемная	1	

Инв. N подл. | Подп. и дата | Инв. N дубл. | Взам. инв. N | Подп. и дата

Изм. | Лист | N докум. | Подп. | Дата

А1А043.000

Лист 6

Копировал Формат 11

А1А043.000 СБ

Серия 3.904-16

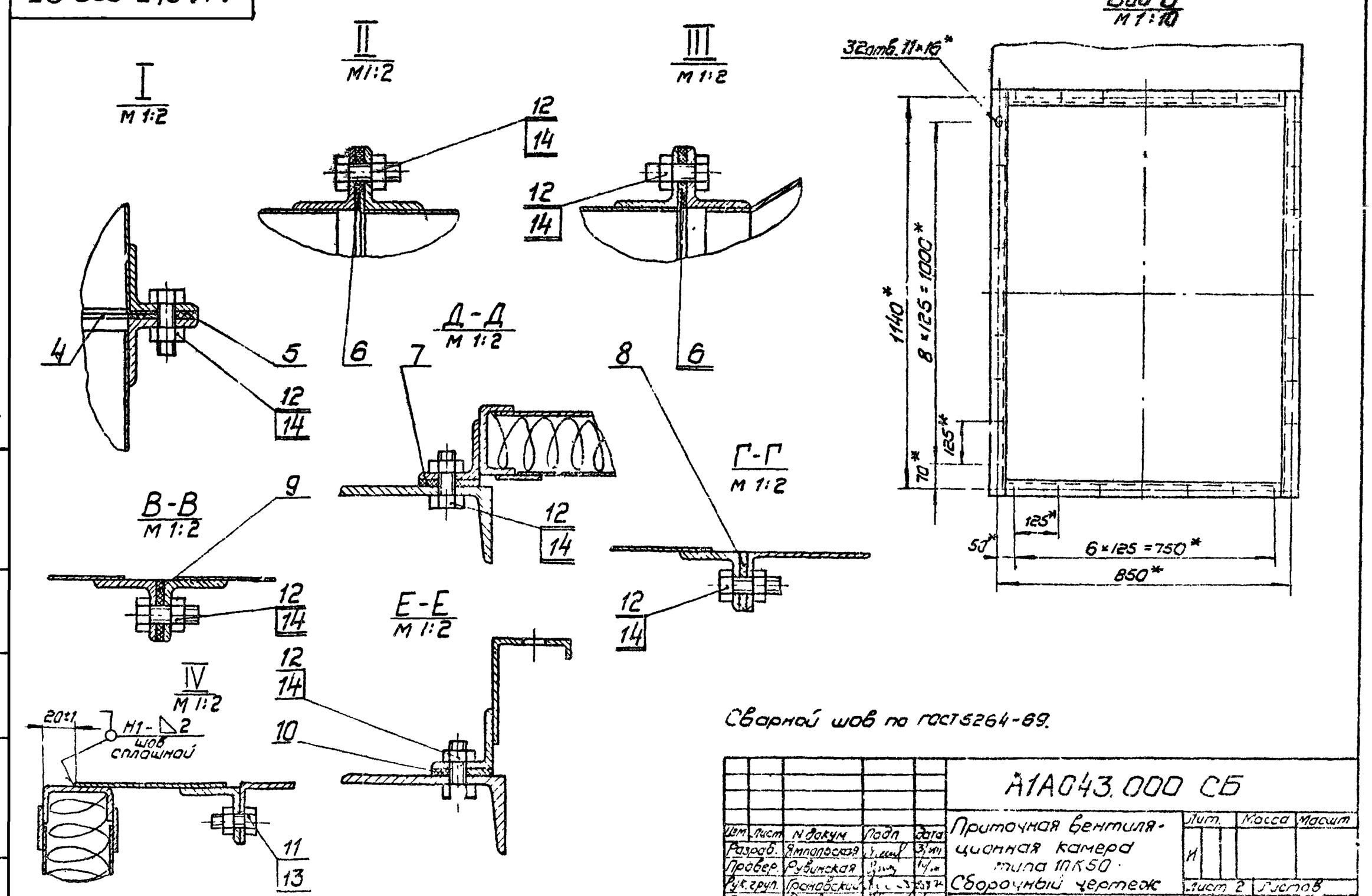

Изм.	Лист	N докум.	Подп.	Дата
Разраб.	Ямполская			3/VII
Провер.	Рубинская			14/VII
Рук. груп.	Грановский			23/VII
Гл. спец.	Сидоров			23/VII
Н. контр.	Неделькова			27/VII
Утверд.	Ольтберг			

А1А043.000 СБ

Приточная вентиляционная камера типа 1ПК50. Сборочный чертеж

Лит.	Масса	Масшт.
И		

Лист 2 | Листов

Госстрой СССР Сантехпроект г. Москва

12978.ПЧ

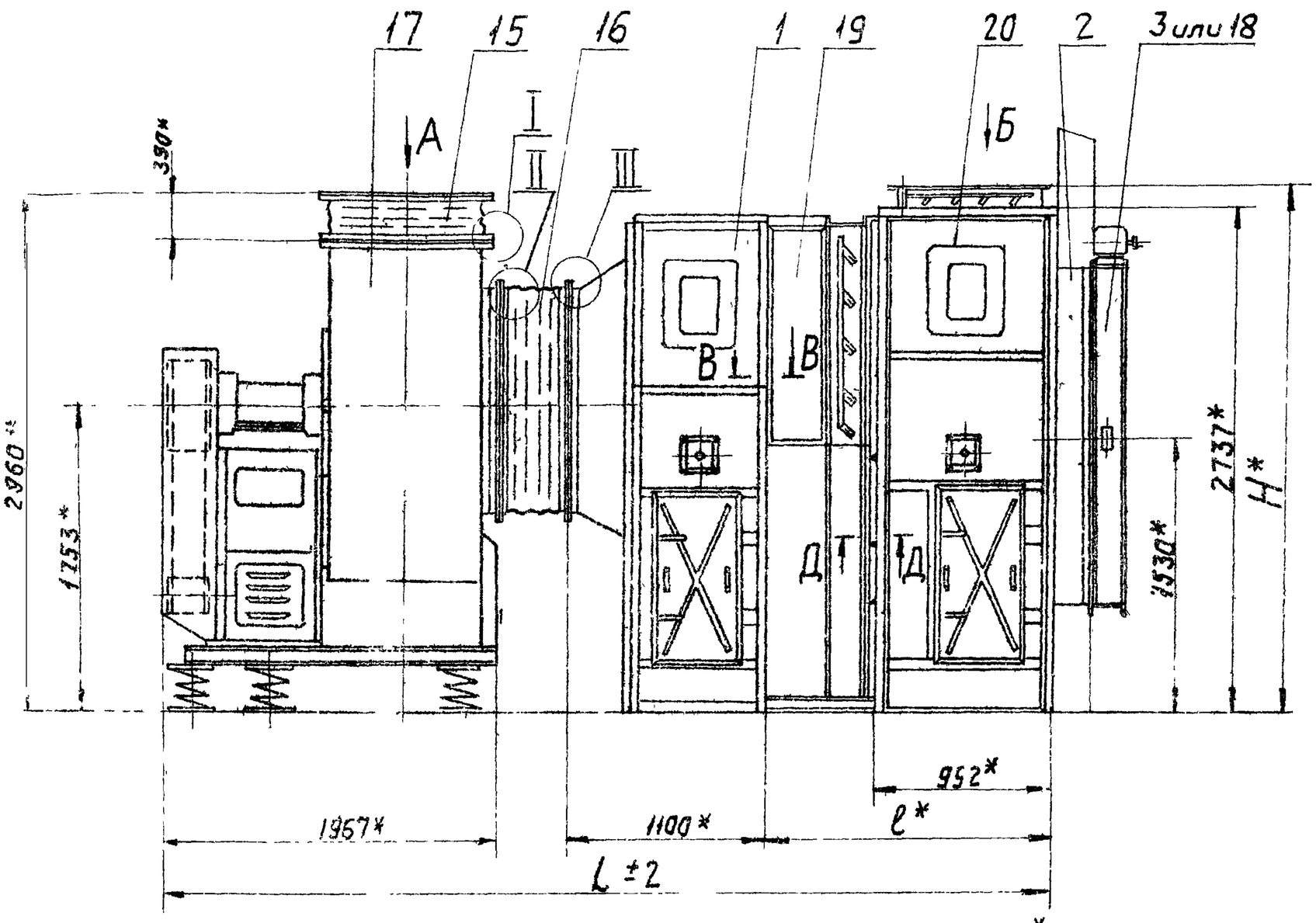

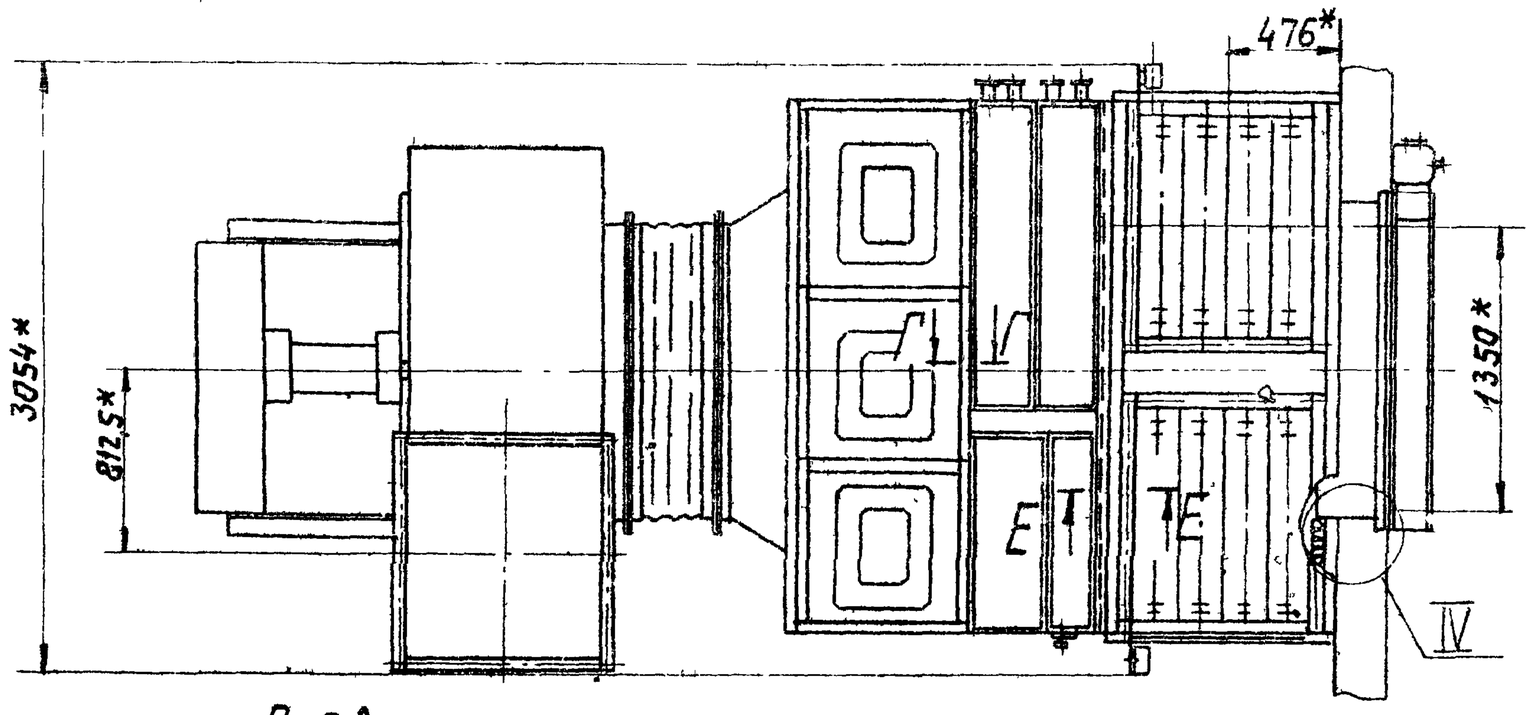

Вид А
М1:10

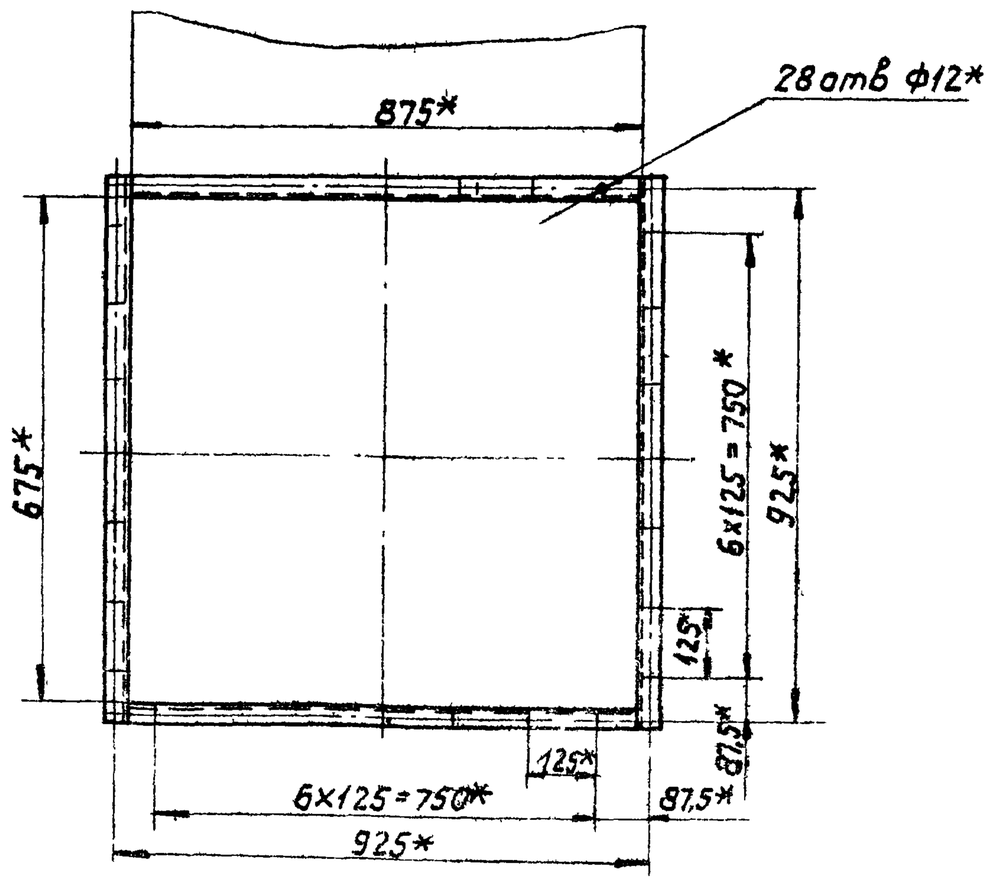

Обозначение	Размеры, мм			Масса, кг
	L	l	H	
А1А043 000	4840	1376	2888	3749
-01	4920	1456		4353
-02	4657	1193		3007
-03	4697	1233		3409
-04	5023	1559		4381
-05	5143	1679		5288
-06	4840	1376	—	3697
-07	4920	1456		4301
-08	4657	1193		2955
-09	4697	1233		3356
-10	5023	1559		4330
-11	5143	1679		5235

1 В качестве вентиляторных установок должны поставляться вентиляторные агрегаты с одним из комплектов:
А12,5-1, А12,5-2, А12,5-3, А12,5-4, А12,5-5, А12,5-6
Обозначение комплектов принята по „Руководству по подбору центробежных вентиляторных агрегатов" серия А8-156
2* Размеры для справок.

Серия 5.904-15

Инв. № подл. | Подп. и дата | Взамен инв. №

Изм.	Лист	№ докум.	Подп.	Дата
Разраб.		Ямпольская		
Пров.		Рубинская		
Рук. груп.		Грановский		
Гл. спец.		Сливак		
Н. контр.		Мерзлякова		
Утв.		Гольтвегер		

А1А043.000СБ

Приточная вентиляционная камера типа ПК 50
Сварочный чертеж

Лит.	Масса	Масшт.
И	Смотри таблицу	—

Лист 1 | Листов 2

Госстрой СССР
Сантехпроект
г. Москва

Формат	Зона	Поз.	Обозначение	Наименование	Кол.	Примечание
				Документация		
22			А1А041 010 СБ	Сборочный чертеж		
				Сборочные единицы		
11		1	А1А041.020	Панель перекрытия	1	
11		2	А1А041.030	Панель передняя	1	
11		3	А1А041.040	Панель задняя	1	
11		4	А1А041.050	Панель торцевая	1	
11		5	А14М013.000	Дверь герметическая	1	
				Детали		
Б4		6	А1А041.009	Прокладка		
				Резина-пластина 3Т-М		
				ГОСТ 7338-65		
				36 х 2610	2	0,28 кг
Б4		7	А1А041.011	Прокладка		
				Резина-пластина 3Т-М		
				ГОСТ 7338-65		
				36 х 736	2	0,12 кг
Б4		8	А1А041.012	Прокладка		
				Резина-пластина 3Т-М		
				ГОСТ 7338-65		
				36 х 2520	1	0,41 кг

Инв.№ подл. | Подп. и дата | Взам. инв.№ | Инв.№ дубл. | Подп. и дата

Изм.	Лист	№ докум.	Подп.	Дата	А1А041.010		
Разраб.		Ямпольская		15.8	Секция соединительная	Лит. И	Лист 1 / Листов 2
Пров.		Рубинская		16/VIII		Госстрой СССР Сантехпроект г. Москва	
Рук.груп.		Грановский		20.8.75			
Н.контр.		Мерзлякова					
Утв.		Сливак		21.8.75			

Копировал: Данилина Формат: 11

Формат	Зона	Поз.	Обозначение	Наименование	Кол.	Примечание
				Стандартные изделия		
		9		Болт М10х25.36 ГОСТ 7798-70	72	
		10		Гайка М10.4 ГОСТ 5915-70	72	

Инв.№ подл. | Подп. и дата | Взам. инв.№ | Инв.№ дубл. | Подп. и дата

Изм.	Лист	№ докум.	Подп.	Дата	А1А041.010	Лист 2

Копировал: Данилина Формат 11

Формат	Зона	Поз.	Обозначение	Наименование	Кол.	Примечание
				Документация		
12			А1А041.020.СБ	Сборочный чертеж		
				Детали		
11		1	А1А041.013	Уголок	2	
11		2	А1А041.014	Лист	3	
11		3	А1А041.015	Уголок	1	
		4	А1А041.015-01	Уголок	1	
11		5	А1А041.016	Уголок	2	

Серия 3.004-15

Инв.№ подл. | Подп. и дата | Взам. инв.№ | Инв.№ дубл. | Подп. и дата

Изм.	Лист	№ докум.	Подп.	Дата	А1А041.020.		
Разраб.		Ямпольская		15.8	Панель перекрытия	Лит. И	Лист 1 / Листов 1
Пров.		Рубинская		16/VIII		Госстрой СССР Сантехпроект г. Москва	
Рук.груп.		Грановский		20.8.75			
Н.контр.		Мерзлякова					
Утв.		Сливак		21.8.75			

Копировал: Данилина Формат 11

Формат	Зона	Поз.	Обозначение	Наименование	Кол.	Примечание
				Документация		
12			А1А041.030.СБ	Сборочный чертеж		
				Сборочные единицы		
11		1	А12А.012.000	Панель для установки измерительных приборов	1	
				Детали		
11		2	А1А041.013	Уголок	2	
		3	А1А041.014-01	Лист	1	
11		4	А1А041.017	Уголок	1	
11		5	А1А041.018	Лист	1	
11		6	А1А041.019	Уголок	1	
		7	А1А041.019-01	Уголок	1	
Б4		8	А1А041.021	Уголок		
				Уголок 36х36х3 ГОСТ 8509-72, Ст 3 ГОСТ 535-58		
				L = 665-1	2	1,23 кг
11		9	А1А041.022	Уголок	1	
11		10	А1А041.023	Профиль	1	

Инв.№ подл. | Подп. и дата | Взам. инв.№ | Инв.№ дубл. | Подп. и дата

Изм.	Лист	№ докум.	Подп.	Дата	А1А041.030		
Разраб.		Ямпольская		15.8	Панель передняя	Лит. И	Лист 1 / Листов 2
Пров.		Рубинская		16/VIII		Госстрой СССР Сантехпроект г. Москва	
Рук.груп.		Грановский		20.8.75			
Н.контр.		Мерзлякова					
Утв.		Сливак		21.8.75			

Копировал: Данилина Формат 11

Формат	Зона	Поз.	Обозначение	Наименование	Кол.	Примечание
Б4		11	А1А041.024	Лист		
				Лист $\frac{В\,ВСТ3680\text{-}57}{Ст.2\,ГОСТ16523\text{-}70}$		
				245-1 × 697-1	1	0,88 кг
11		12	А1А041.025	Прокладка	1	
11		13	А1А041.026	Планка	2	
				Стандартные изделия		
		14		Болт М8×25.36		
				ГОСТ 7798-70	4	
		15		Гайка М8.4		
				ГОСТ 5915-70	4	

Изм	Лист	N°докум.	Подп.	Дата	А1А041.030	Лист 2

Инв.N°подл. | Подп. и дата | Взам.инв.N° | Инв.N°дубл. | Подп. и дата

Копировал: Формат 11

Формат	Зона	Поз.	Обозначение	Наименование	Кол.	Примечание
				Документация		
12			А1А041.040СБ	Сборочный чертеж		
				Детали		
11		1	А1А041.013	Уголок	3	
11		2	А1А041.014-02	Лист	3	
11		3	А1А041.017	Уголок	1	
11		4	А1А041.019	Уголок	1	
		5	А1А041.019-01	Уголок	1	

Изм	Лист	N°докум.	Подп.	Дата	А1А041.040			
Разраб.		Ямпольская		15.8	Панель задняя	Лит	Лист	Листов
Пров.		Рубинская		16.VIII		И		1
Рук.груп.		Грановский		20.8.75		Госстрой СССР Сантехпроект г. Москва		
Н.контр.		Мерзлякова						
Утв.		Сливак		24.8.75				

Инв.N°подл. | Подп. и дата | Взам.инв.N° | Инв.N°дубл. | Подп. и дата

Копировал: Формат: 11

Формат	Зона	Поз.	Обозначение	Наименование	Кол.	Примечание
				Документация		
22			А1А041.050СБ	Сборочный чертеж		
				Сборочные единицы		
11		1	А1А041.060	Конфузор	1	
11		2	А1А041.070	Сектор	1	
		3	А1А041.070-01	Сектор	1	
11		4	А1А041.080	Решетка ограждающая	1	
				Детали		
Б4		5	А1А041.027	Прокладка		
				Резина-пластина 3Т-М		
				ГОСТ 7338-65		
				36×76	1	0,02 кг
11		6	А1А041.028	Скоба	8	
Б4		7	А1А041.029	Прокладка		
				Резина-пластина 3ТМ		
				ГОСТ 7338-65		
				36×2500	1	0,41 кг
Б4		8	А1А041.031	Прокладка		
				Резина-пластина 3ТМ		
				ГОСТ 7338-65		
				36×927	1	0,15 кг

Изм	Лист	N°докум.	Подп.	Дата	А1А041.050			
Разраб.		Ямпольская		15.8	Панель торцевая	Лит	Лист	Листов
Пров.		Рубинская		16/VIII		И	1	2
Рук.груп.		Грановский		20.8.75		Госстрой СССР Сантехпроект г. Москва		
Н.контр.		Мерзлякова		21.8.75				
Утв.		Сливак		24.8.75				

Серия 3.904-15

Инв.N°подл. | Подп. и дата | Взам.инв.N° | Инв.N°дубл. | Подп. и дата

Копировал: Формат 11

Формат	Зона	Поз.	Обозначение	Наименование	Кол.	Примечание
				Стандартные изделия		
				Болты ГОСТ 7798-70		
		9		М8×16.36	16	
		10		М10×25.36	32	
				Гайки ГОСТ 5915-70		
		11		М8.4	16	
		12		М10.4	32	

Изм	Лист	N°докум.	Подп.	Дата	А1А041.050	Лист 2

Инв.N°подл. | Подп. и дата | Взам.инв.N° | Инв.N°дубл. | Подп. и дата

12978-04 15 Копировал: Данилина Формат 11

Формат	Зона	Поз.	Обозначение	Наименование	Кол.	Примечание
				Документация		
12			А1А041.060 СБ	Сборочный чертеж		
				Детали		
11		1	А1А041.032	Фланец	1	
11		2	А1А041.033	Конфузор	1	
11		3	А1А041.034	Фланец	1	

Изм.	Лист	№ докум.	Подп.	Дата	А1А041.060			
Разраб.		Ямпольская		15.8	Конфузор	Лит.	Лист	Листов
Пров.		Рубинская		16/VIII		И		1
Рук.груп.		Грановский		6.8.73		Госстрой СССР Сантехпроект г. Москва		
Н.контр.		Мезлякова						
Утв.		Стивак		18.8.73				

Копировал: Данилина Формат 11

Инв.№ подл. | Подп. и дата | Взам. инв.№ | Инв.№ дубл. | Подп. и дата

Формат	Зона	Поз.	Обозначение	Наименование	Кол.	Примечание
				Документация		
22			А1А041.070 СБ	Сборочный чертеж		
				Детали		
11		1	А1А041.035	Уголок	1	
11		2	А1А041.036	Фланец	1	
54		3	А1А041.037	Уголок	1	
				Уголок 36х36х3 ГОСТ 8509-72 / Ст.3 ГОСТ 535-58		
				L=1222-1	1	2,0 кг
54		4	А1А041.038	Уголок		
				Уголок 36х36х3 ГОСТ 8509-72 / Ст.3 ГОСТ 535-58		
				L=1270-1	1	2,1 кг
54		5	А1А041.039	Уголок		
				Уголок 36х36х3 ГОСТ 8509-72 / Ст.3 ГОСТ 535-58		
				L=398-1	1	0,7 кг
11		6	А1А041.041	Лист	1	
54		7	А1А041.042	Уголок		
				Уголок 36х36х3 ГОСТ 8509-72 / Ст.3 ГОСТ 535-58		
				L=640-1	1	1,1 кг

Изм.	Лист	№ докум.	Подп.	Дата	А1А041.070			
Разраб.		Ямпольская		15.8	Сектор	Лит.	Лист	Листов
Пров.		Рубинская		16/VIII		И	1	2
Рук.груп.		Грановский				Госстрой СССР Сантехпроект г. Москва		
Н.контр.		Мезлякова						
Утв.		Стивак		18.8.73				

Копировал: Данилина Формат 11

Инв.№ подл. | Подп. и дата | Взам. инв.№ | Инв.№ дубл. | Подп. и дата

Серия 3.904-15

Формат	Зона	Поз.	Обозначение	Наименование	Кол.	Примечание
				Переменные данные для исполнений		
				А1А041.070		
				Детали		
11		8	А1А041.043	Уголок	1	
11		9	А1А041.044	Уголок	1	
11		10	А1А041.045	Уголок	1	
				А1А041.070-01		
				Детали		
		8	А1А041.043-01	Уголок	1	
11		9	А1А041.046	Уголок	1	
		10	А1А041.045-01	Уголок	1	

Изм.	Лист	№ докум.	Подп.	Дата	А1А041.070	Лист 2

Копировал: Данилина Формат 11

Формат	Зона	Поз.	Обозначение	Наименование	Кол.	Примечание
				Документация		
12			А1А041.080 СБ	Сборочный чертеж		
				Детали		
11		1	А1А041.047	Пруток	8	
54		2	А1А041.048	Пруток		
				Круг В5 ГОСТ 2590-71 / Ст 3 ГОСТ 535-58		
				L=4096-3	1	0,63 кг
54		3	А1А041.049	Пруток		
				Круг В5 ГОСТ 2590-71 / Ст.3 ГОСТ 535-58		
				L=3328-2	1	0,49 кг
54		4	А1А041.051	Пруток		
				Круг В5 ГОСТ 2590-71 / Ст.3 ГОСТ 535-58		
				L=2217-1	1	0,34 кг
54		5	А1А041.052	Пруток		
				Круг В5 ГОСТ 2590-71 / Ст 3 ГОСТ 535-58		
				L=1275-1	1	0,19 кг
54		6	А1А041.053	Пруток		
				Круг В5 ГОСТ 2590-71 / Ст 3 ГОСТ 535-58		
				L=445-1	4	0,065 кг

Изм.	Лист	№ докум.	Подп.	Дата	А1А041.080			
Разраб.		Ямпольская		15.8	Решетка ограждающая	Лит.	Лист	Листов
Пров.		Рубинская		16/VIII		И		1
Рук.груп.		Грановский		6.8.73		Госстрой СССР Сантехпроект г. Москва		
Н.контр.		Мезлякова						
Утв.		Стивак		18.8.73				

Копировал: Данилина Формат 11

Инв.№ подл. | Подп. и дата | Взам. инв.№ | Инв.№ дубл. | Подп. и дата

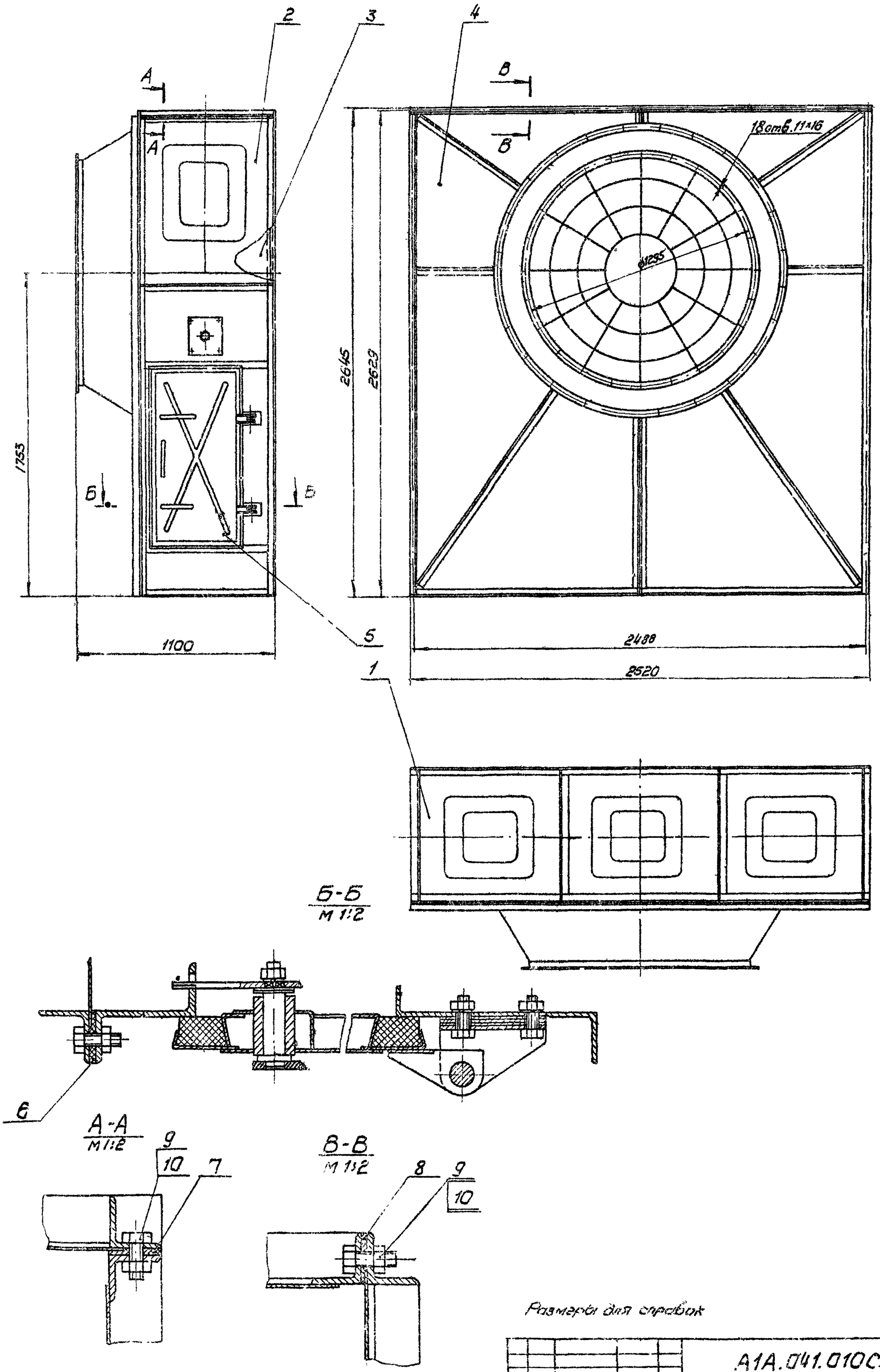

Размеры для справок

					А1А.041.010СБ			
Изм.	Лист	N докум.	Подп.	Дата	Секция соединительная Сборочный чертеж	Лит.	Масса	Масшт.
Разраб.		Ямпольская				И	198,7	1:15
Пров.		Рубинская				Лист	Листов 1	
Рук.груп.		Грановский				Госстрой СССР Сантехпроект г. Москва		
Гл.спец.		Спибак						
Н.контр.		Мерзлякова						
Утвер.		Гольтвегер						

Серия 3.904-15

Инв. N подл. | Подп. и дата | Взам. инв. N | Инв. N дубл. | Подп. и дата

12978-04 17 копировал. Ягодкина Формат 22

А1А041.015

(▽)

А1А041.015 - изображено

А1А041.015-01 - зеркальное отражение

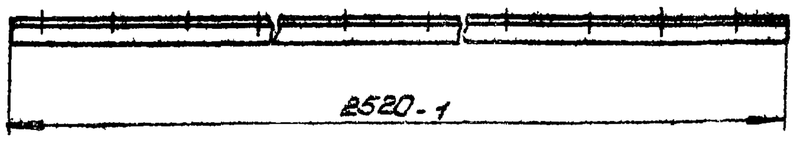

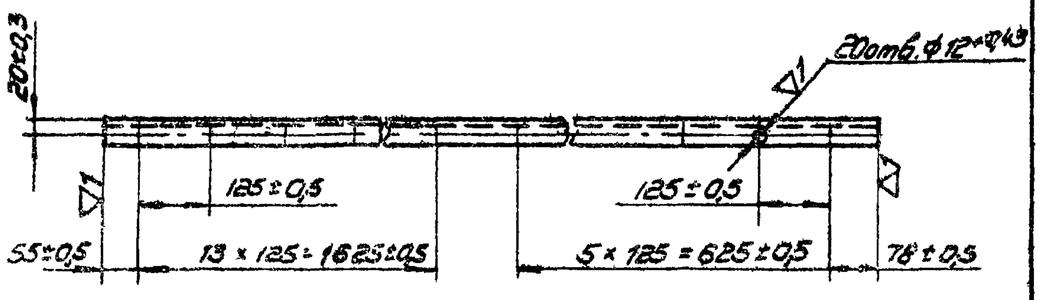

Изм.	Лист	N докум.	Подп.	Дата	А1А041.015		
Разраб.		Ямпольская		31/VII	Уголок	Лит.	Масса	Масшт.
Пров.		Рубинская		10/VIII		И	4,1	1:10
Рук.груп.		Грановский		28.8.73		Лист	Листов 1	
Н.контр.		Мерзлякова			Уголок 36×36×3 ГОСТ 8509-72 / Ст.3 ГОСТ 535-58	Госстрой СССР Сантехпроект г. Москва	
Утверд.		Сливак		24.8.73			

Копировал: Формат 11

Инв.N подл. | Подп. и дата | Взам.инв.N | Инв.N дубл. | Подп. и дата

17

А1А041.016

(▽)

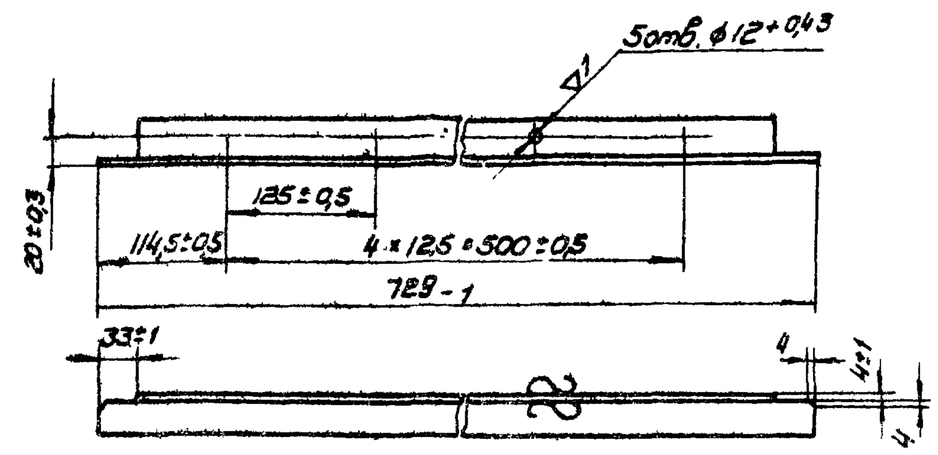

Изм.	Лист	N докум.	Подп.	Дата	А1А041.016		
Разраб.		Ямпольская		31/VII	Уголок	Лит.	Масса	Масшт.
Провер.		Рубинская		10/VIII		И	1,2	1:5
Рук.груп.		Грановский		28.8.73		Лист	Листов 1	
Н.контр.		Мерзлякова			Уголок 36×36×3 ГОСТ 8509-72 / Ст.3 ГОСТ 535-58	Госстрой СССР Сантехпроект г. Москва	
Утверд.		Сливак		24.8.73			

Копировал: Формат 11

Инв.N подл. | Подп. и дата | Взам.инв.N | Инв.N дубл. | Подп. и дата

А1А041.020СБ

Серия 3.904-15

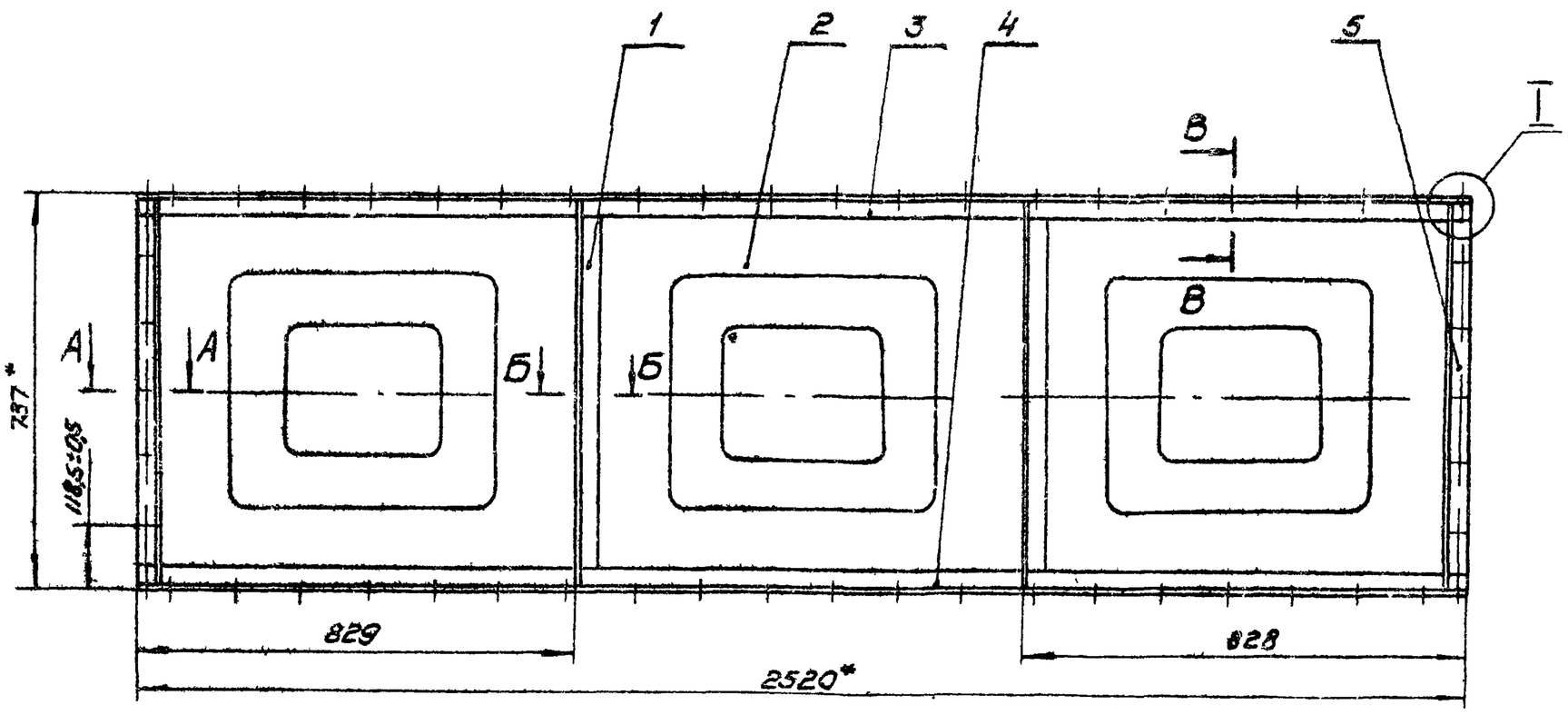

А-А
М 1:2

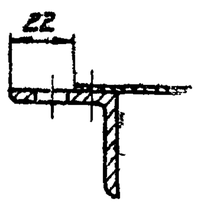

Б-Б
М 1:2

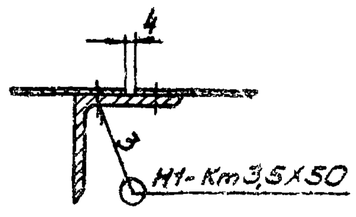

В-В
М 1:2

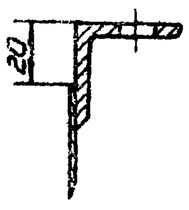

I
М 1:2

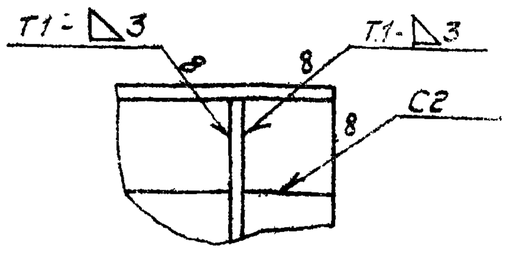

1. Сварные швы Н1-Km3,5 по ГОСТ 15878-70; Т1, С2 по ГОСТ 6264-69.
2. Неуказанные предельные отклонения размеров по СМ7
3.* Размер для справок.

Изм.	Лист	N докум	Подп	Дата	А1А041.020СБ		
Разраб.		Ямпольская		31/VII	Панель перекрытия	Лит.	Масса	Масшт.
Пров.		Рубинская		10/VIII	Сборочный чертеж	И	23,8	1:10
Рук.груп.		Грановский		28.8.73		Лист	Листов 1	
Гл.спец.		Сливак		24.8.73		Госстрой СССР Сантехпроект г. Москва	
Н.контр.		Мерзлякова		24.8.73			
Утверд.		Гольтвегер					

12978-04 18 копировал Формат 12

А1А041.040СБ

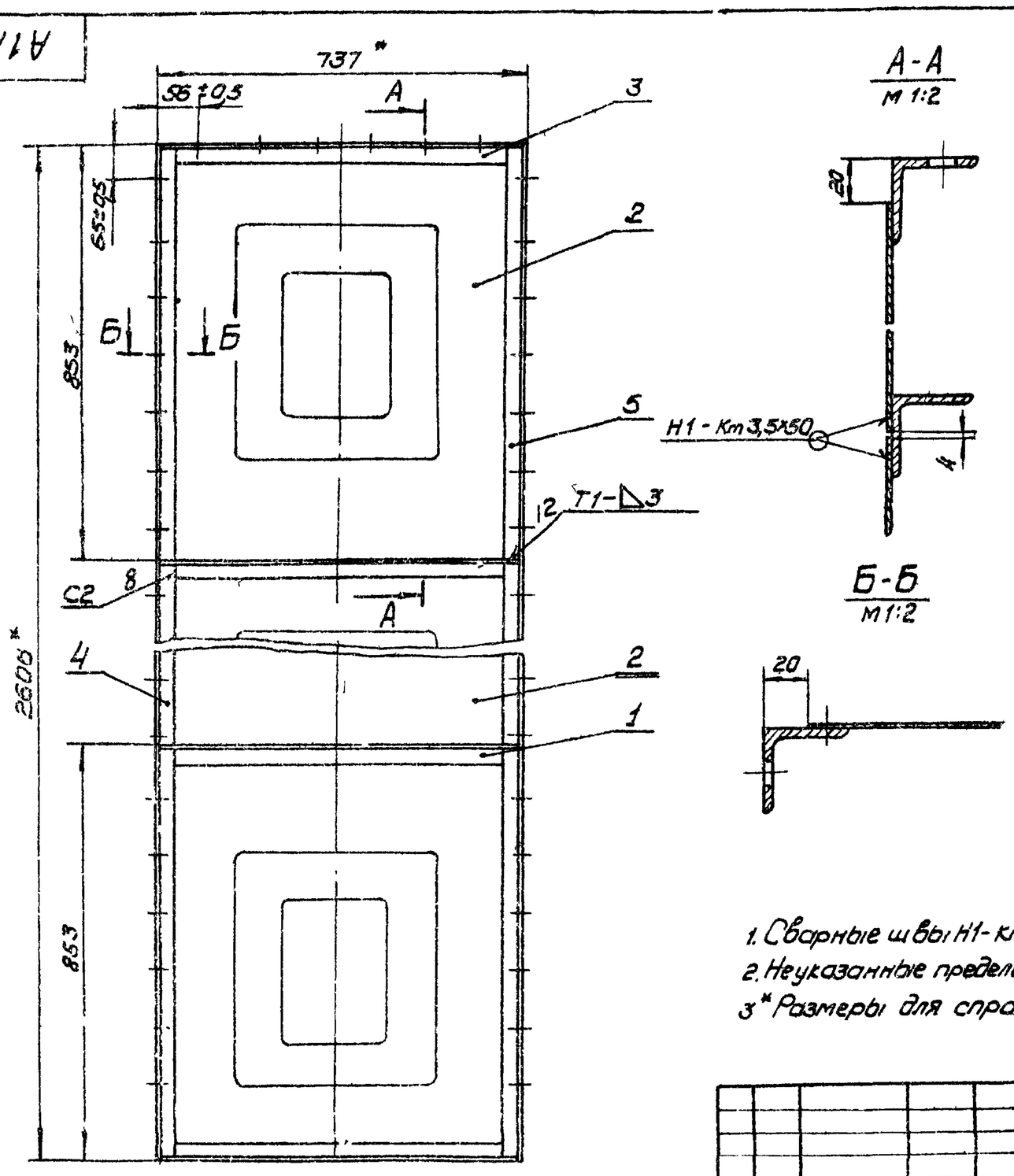

1. Сварные швы Н1-Кт 3,5 по ГОСТ 15878-70; Т1, С2 по ГОСТ 5264-69.
2. Неуказанные предельные отклонения размеров по СМ7.
3* Размеры для справок.

					А1А041.040СБ			
Изм.	Лист	N докум.	Подп.	Дата	Панель задняя Сборочный чертеж	Лит.	Масса	Масшт.
Разраб.		Ямпольская		31/1-91		И	22,3	1:10
Провер.		Рубинская		10/VIII		Лист	Листов 1	
Рук.груп.		Грановский		20.8.83		Госстрой СССР Сантехпроект г. Москва		
Гл. спец.		Сливак		24.8.83				
Н.контр.		Мерзлякова						
Утверд		Гольтвегер						

Копировал

Формат 12

А1А041.030СБ

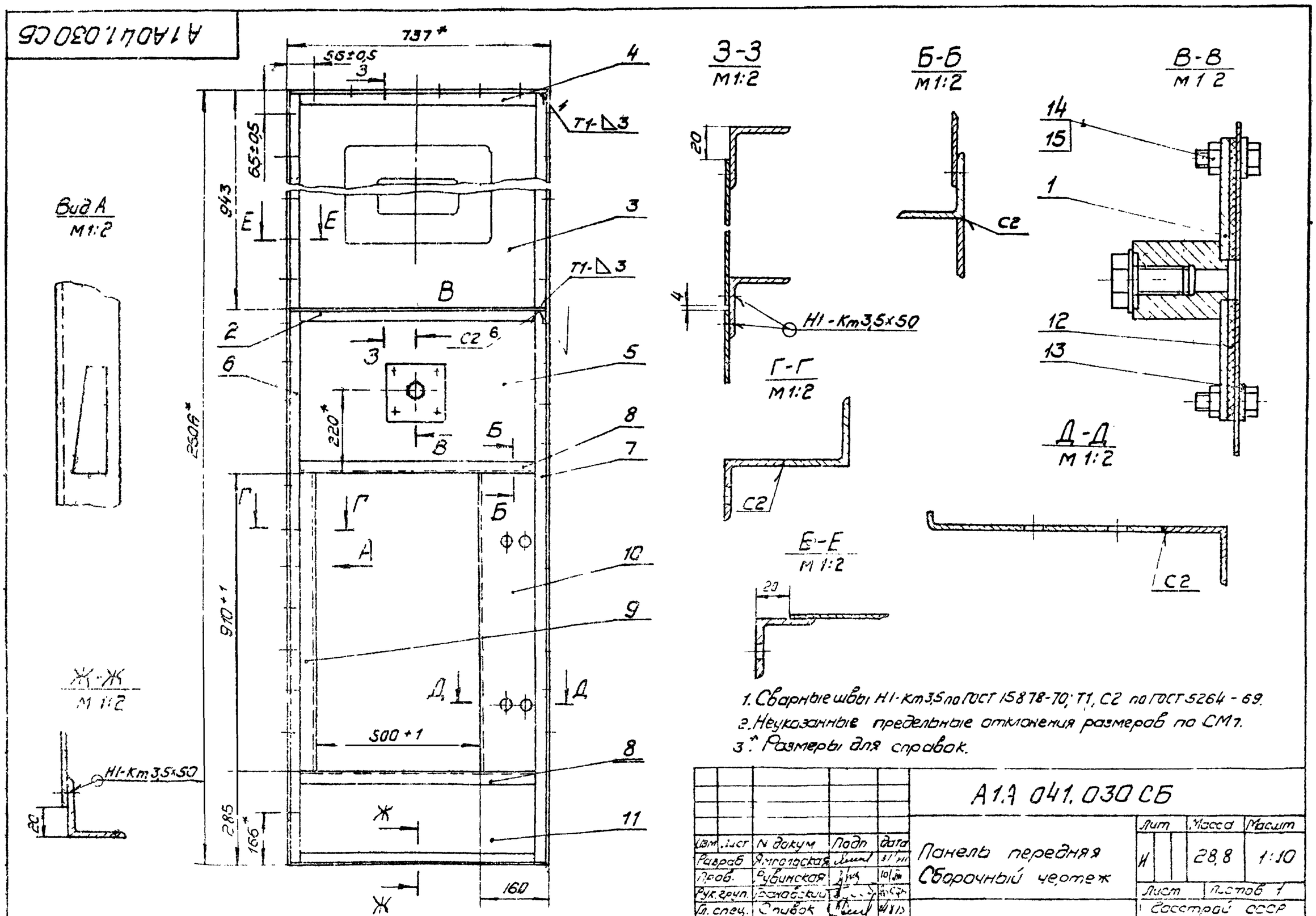

1. Сварные швы Н1-Кт3,5 по ГОСТ 15878-70; Т1, С2 по ГОСТ 5264-69.
2. Неуказанные предельные отклонения размеров по СМ7.
3* Размеры для справок.

					А1А041.030СБ			
Изм.	Лист	N докум.	Подп.	Дата	Панель передняя Сборочный чертеж	Лит.	Масса	Масшт.
Разраб.		Ямпольская		31/III		И	28,8	1:10
Пров.		Рубинская		10/III		Лист	Листов 1	
Рук.груп.		Грановский		20.8.83		Госстрой СССР Сантехпроект г. Москва		
Гл. спец.		Сливак		24.8.83				
Н.контр.		Мерзлякова						
Утверд		Гольтвегер						

12978-04 19 Копировал

А1А041.017

▽1(▽)

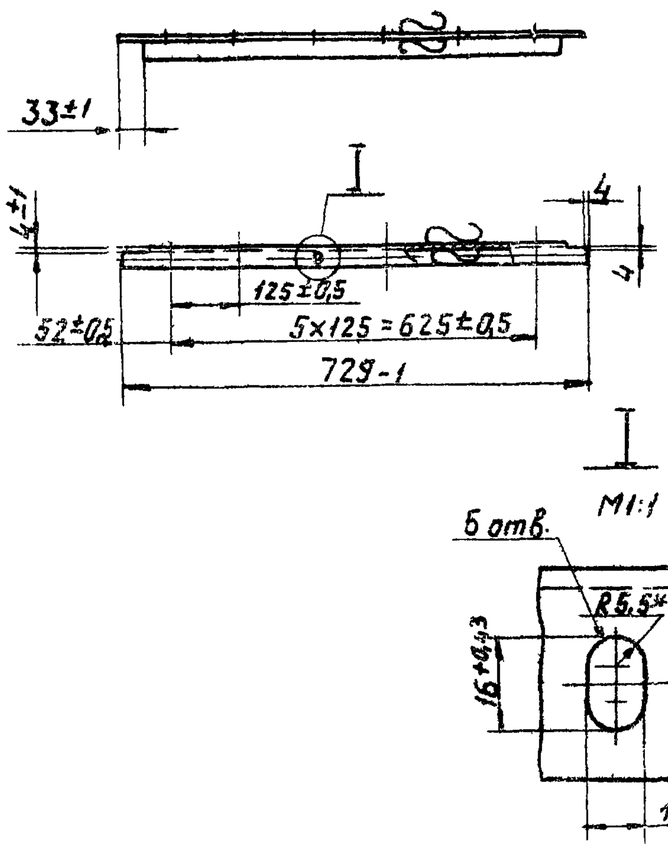

* Размер для справок

Изм.	Лист	№ докум.	Подп.	Дата
Разраб.		Ямпольская		15/8
Пров.		Рувинская		16/VIII
Рук.груп.		Гранавский		20.8.73
Н. контр.		Мерзлякова		
Утв.		Сливак		4.8.73

А1А041.017

Уголок

Лит.	Масса	Масшт.
И	1,2	1:10

Лист | Листов 1

Уголок 36×36×3 ГОСТ 8509-72 / Ст.3 ГОСТ 535-58

Госстрой СССР Сантехпроект г. Москва

Копировал Данилина Формат 11

Инв.№ подл. | Подп. и дата | Взам. инв.№ | Инв.№ дубл. | Подп. и дата

А1А041.013

▽1(▽)

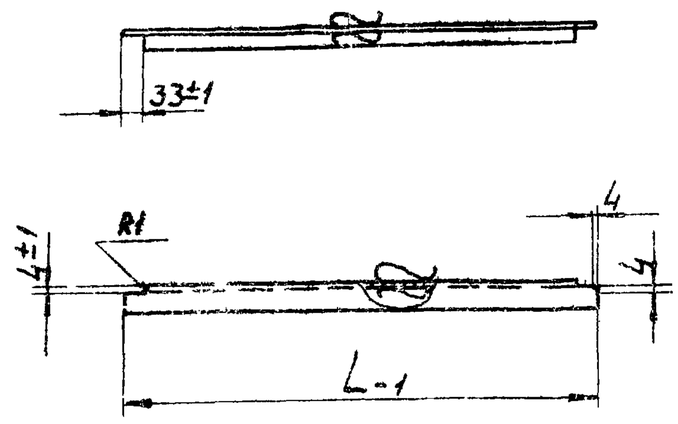

Обозначение	L, мм	Масса, кг
А1А041.013	729	1,26
-01	392	0,65

Изм.	Лист	№ докум.	Подп.	Дата
Разраб.		Ямпольская		15/8
Пров.		Рувинская		16/VIII
Рук.груп.		Гранавский		20.8.73
Н.контр.		Мерзлякова		
Утв.		Сливак		4.8.73

А1А041.013

Уголок

Лит.	Масса	Масшт.
И	Смотри таблицу	1:10

Лист | Листов 1

Уголок 36×36×3 ГОСТ 8509-72 / Ст.3 ГОСТ 535-58

Госстрой СССР Сантехпроект г. Москва

Копировал: Данилина Формат 11

Инв.№ подл. | Подп. и дата | Взам. инв.№ | Инв.№ дубл. | Подп. и дата

А1А041.023

▽1(▽)

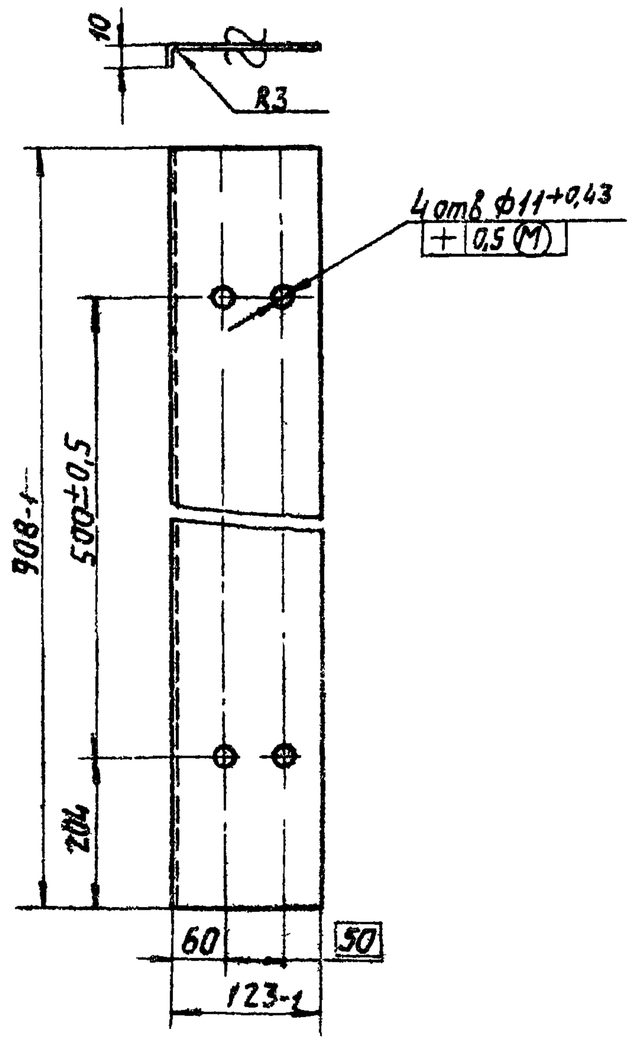

Серия 3.904-15

Неуказанные предельные отклонения размеров по СМ7

Изм.	Лист	№ докум.	Подп.	Дата
Разраб.		Ямпольская		15/8
Пров.		Рувинская		16/VIII
Рук.груп.		Гранавский		20.8.73
Н.контр.		Мерзлякова		
Утв.		Сливак		4.8.73

А1А041.023

Профиль

Лит.	Масса	Масшт.
И	3,0	1:5

Лист | Листов 1

Лист 8 ГОСТ 3680-57 / Ст.3 ГОСТ 16523-70

Госстрой СССР Сантехпроект г. Москва

Копировал: Данилина Формат 11

Инв.№ подл. | Подп. и дата | Взам. инв.№ | Инв.№ дубл. | Подп. и дата

А1А041.022

▽1(▽)

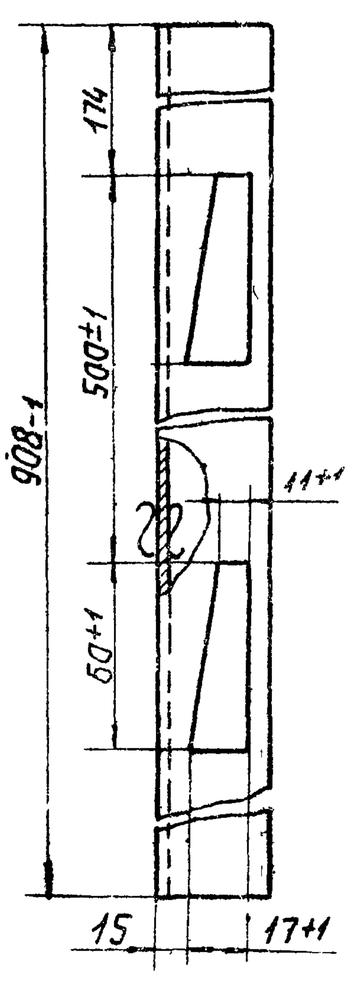

Неуказанные предельные отклонения размеров по СМ7

Изм.	Лист	№ докум.	Подп.	Дата
Разраб.		Ямпольская		15.8
Пров.		Рувинская		16/VIII
Рук.груп.		Гранавский		20.8.73
Н.контр.		Мерзлякова		15.8
Утв.		Сливак		14.8.8

А1А041.022

Уголок

Лит.	Масса	Масшт.
И	1,5	1:2

Лист | Листов 1

Уголок 40×40×3 ГОСТ 8509-72 / Ст.3 ГОСТ 535-58

Госстрой СССР Сантехпроект г. Москва

12978 04 20 Копировал: Данилина Формат 11

Инв.№ подл. | Подп. и дата | Взам. инв.№ | Инв.№ дубл. | Подп. и дата

А1А041.014

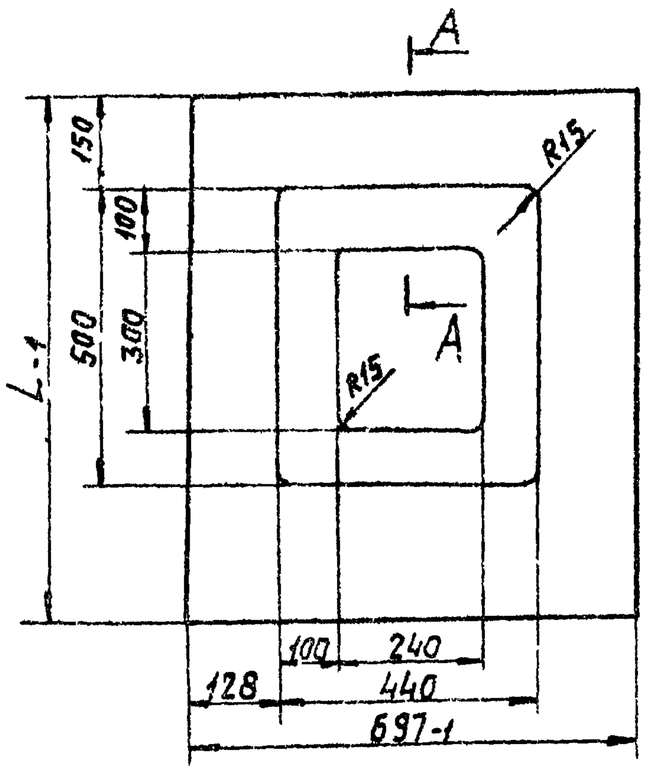

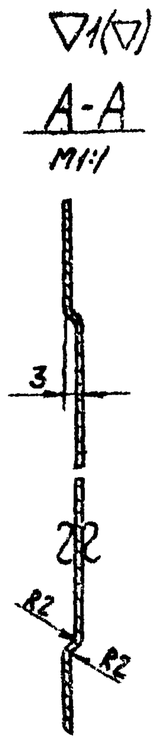

Обозначение	L мм	Масса, кг
А1А041.014	823	3,6
-01	939	4,6
-02	853	3,7

Неуказанные предельные отклонения размеров по СМ7

Изм.	Лист	N° докум.	Подп.	Дата	А1А041.014		
Разраб.		Ямпольская		15.8	Лист	Лит. И	Масса: Смотри таблицу	Масшт. —
Пров.		Рувинская		16/VIII		Лист	Листов 1	
Рук.груп.		Грановский			Лист В0,8 ГОСТ 3680-57 Ст.2 ГОСТ 16523-70	Госстрой СССР Сантехпроект г.Москва	
Н.контр.		Мерзлякова					
Утв.		Сливак		14.8.71			

Копировал Данилина Формат 11

Подп. и дата | Инв.N° дубл. | Взам.инв.N° | Подп. и дата | Инв.N° подл.

А1А041.018

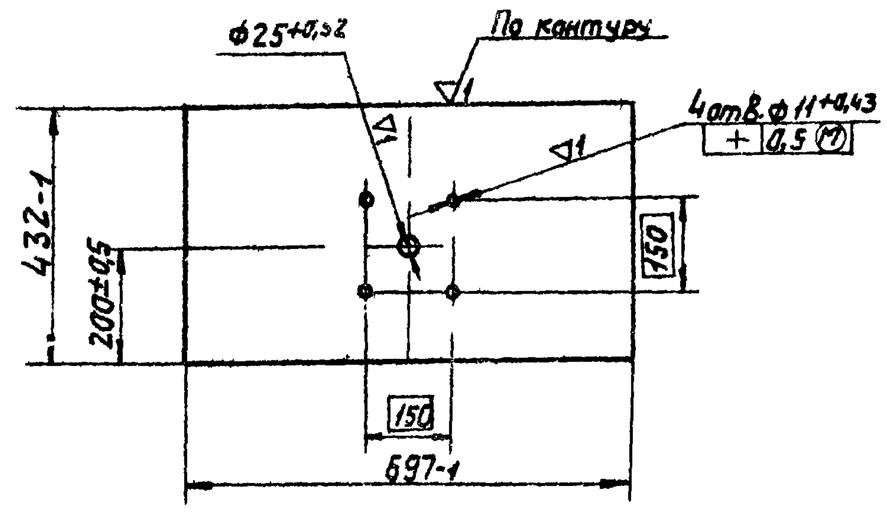

Изм.	Лист	N° докум.	Подп.	Дата	А1А041.018		
Разраб.		Ямпольская		15.8	Лист	Лит. И	Масса: 1,6	Масшт. 1:10
Пров.		Рувинская		16/VIII		Лист	Листов 1	
Рук.груп.		Грановский			Лист В0,8 ГОСТ 3680-57 Ст 2 ГОСТ 16523-70	Госстрой СССР Сантехпроект г.Москва	
Н.контр.		Мерзлякова					
Утв.		Сливак		14.8.71			

Копировал Данилина Формат 11

Подп. и дата | Инв.N° дубл. | Взам.инв.N° | Подп. и дата | Инв.N° подл.

А1А041.025

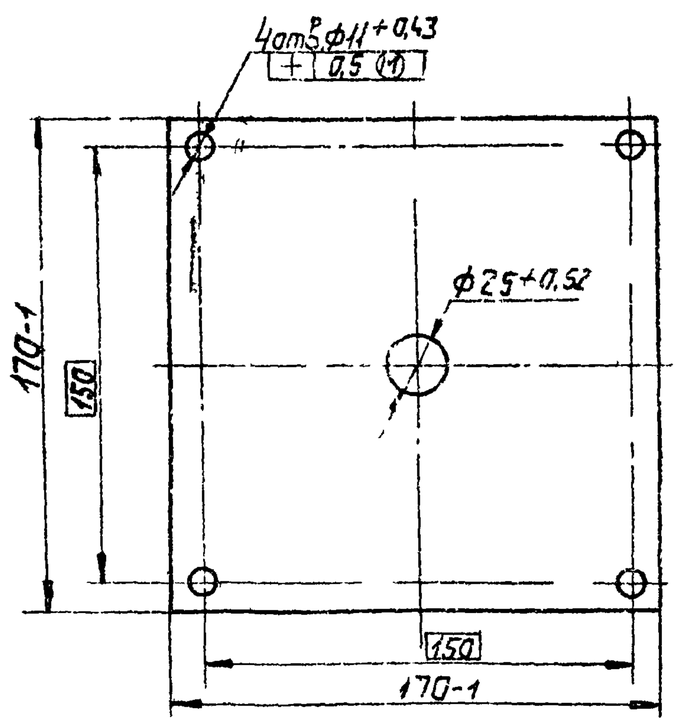

Изм.	Лист	N° докум.	Подп.	Дата	А1А041.025		
Разраб.		Ямпольская		15.8	Прокладка	Лит. И	Масса: 0,08	Масшт. 1:2
Пров.		Рувинская		16/VIII		Лист	Листов 1	
Рук.груп.		Грановский			Паронит ПОНЗ ГОСТ 481-71	Госстрой СССР Сантехпроект г.Москва	
Н.контр.		Мерзлякова					
Утв.		Сливак					

Копировал: Данилина Формат 11

Серия 3.904-15 | Подп. и дата | Инв.N° дубл. | Взам.инв.N° | Подп. и дата | Инв.N° подл.

А1А041.026

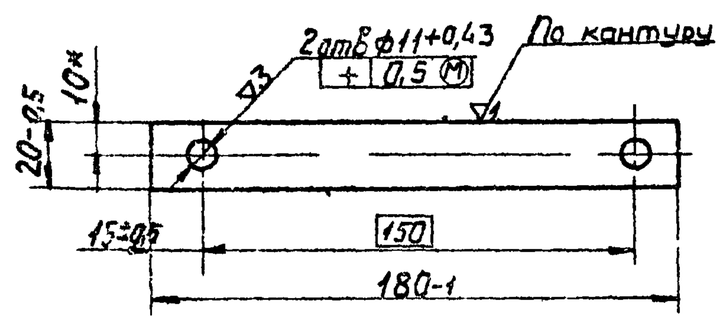

*Размер для справок

Изм.	Лист	N° докум.	Подп.	Дата	А1А041.026		
Разраб.		Ямпольская		5.8	Планка	Лит. И	Масса: 0,08	Масшт. 1:2
Пров.		Рувинская		16/VIII		Лист	Листов 1	
Рук.груп.		Грановский		20.8.71	Лист В3 ГОСТ 3680-57 Ст 3 ГОСТ 16523-70	Госстрой СССР Сантехпроект г.Москва	
Н.контр.		Мерзлякова					
Утв.		Сливак		7.8.71			

12978-04 21 Копировал: Данилина Формат 11

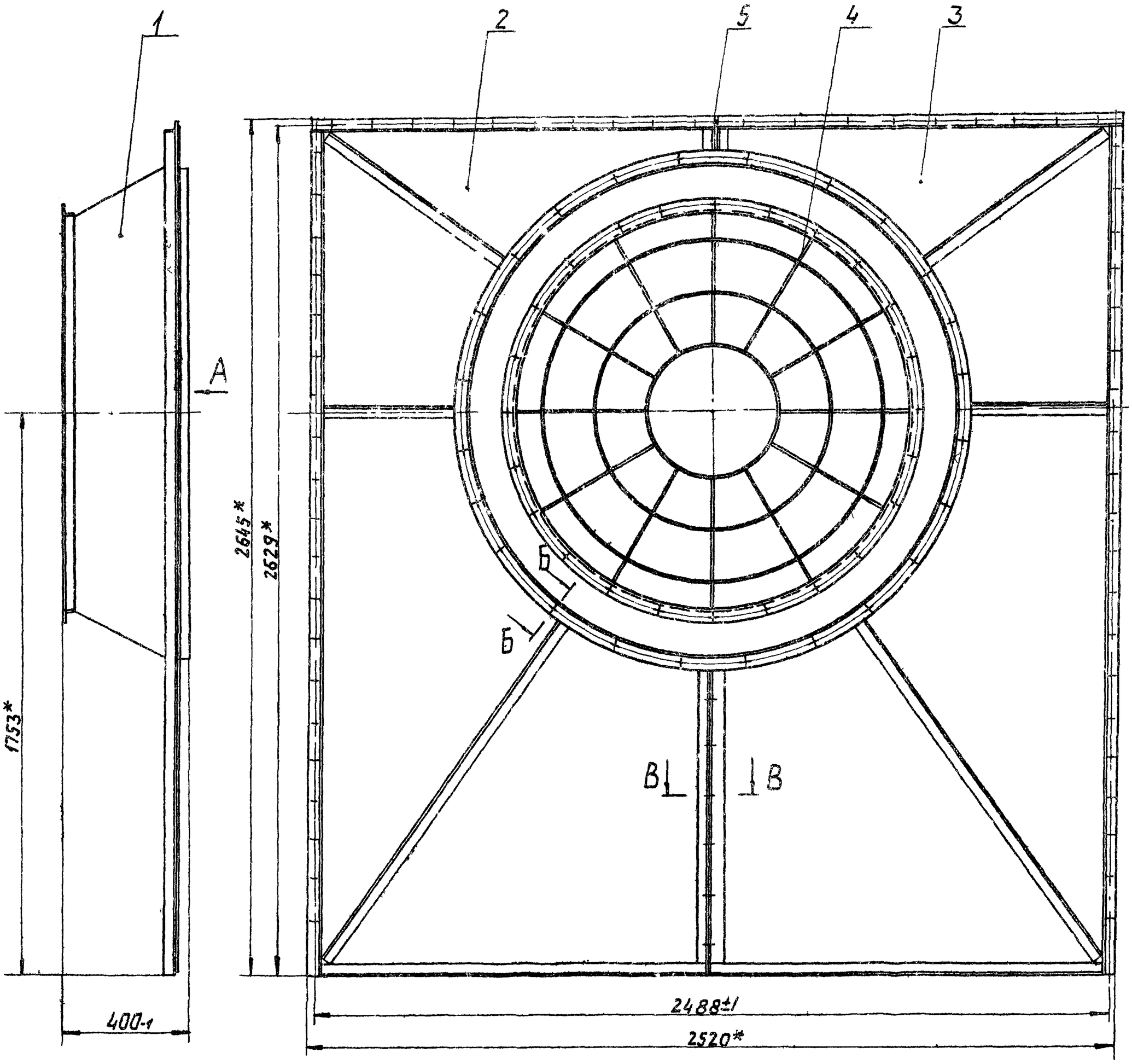

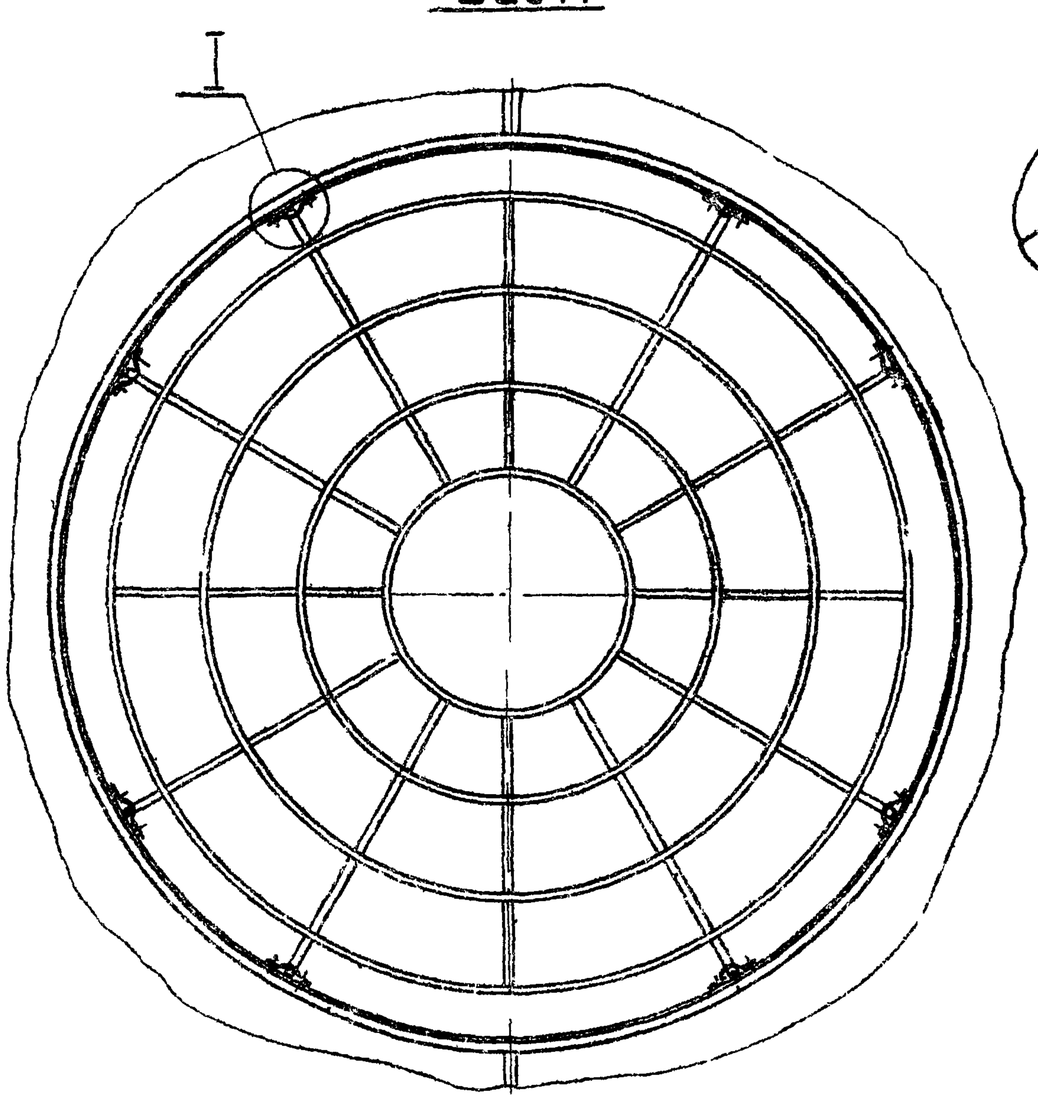

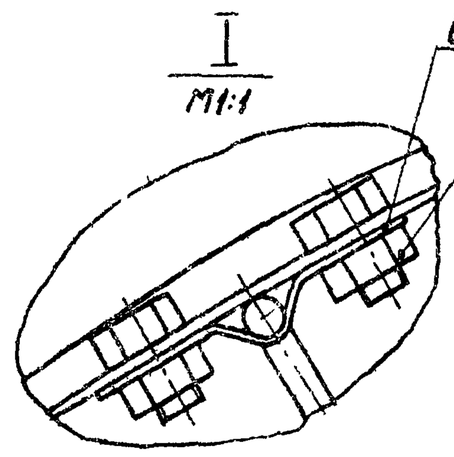

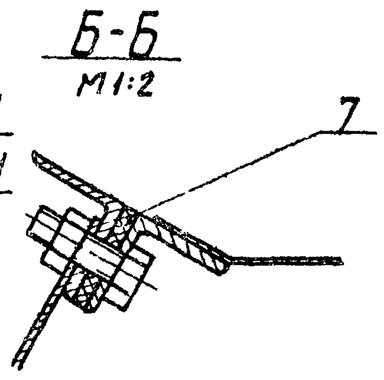

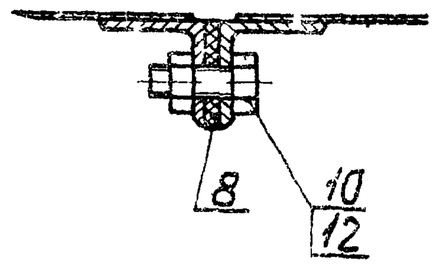

* Размеры для справок

Изм.	Лист	N° докум.	Подп.	Дата	А1А041.050.СБ			
Разраб.		Ямпольская		15.8	Панель торцевая. Сборочный чертеж	Лит.	Масса	Масшт.
Пров.		Рувинская		14/VIII		И	122,2	1:10
Рук.груп.		Грановский		20.8		Лист	Листов 1	
Гл.спец.		Спивак		21.8		Госстрой СССР Сантехпроект г. Москва		
Н.контр.		Мерзлякова		21.8				
Утв.		Гольтвегер						

Инв.N подл. | Подп. и дата | Взам. инв.N | Инв.N дубл. | Подп. и дата

Серия 3.904-15

А1А041 033

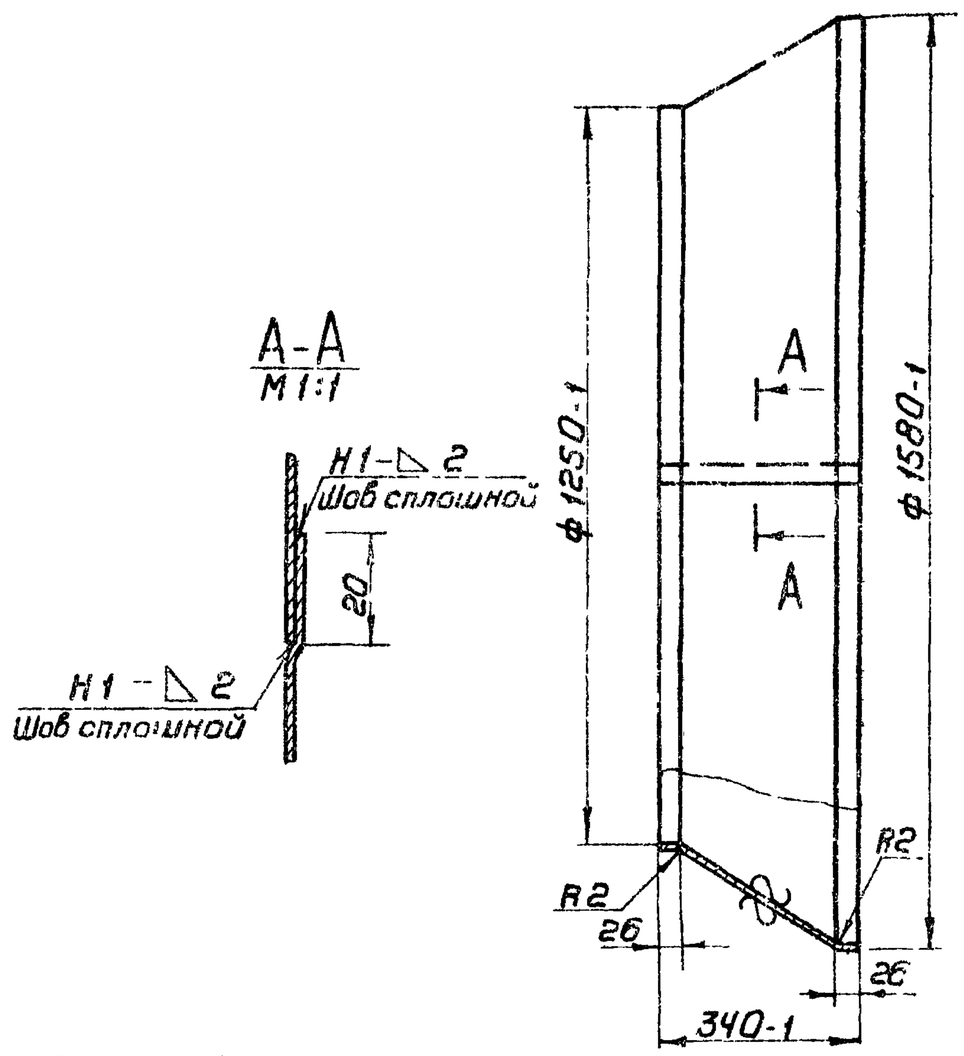

1. Сварные швы по ГОСТ 5264-69
2. Неуказанные предельные отклонения размеров по СМ7

Изм	Лист	N°докум	Подп	Дата	А1А041.033		
Разраб		Ямпольская		15/8	Конфузор	Лит.	Масса 16,2 / Масштаб 1:10
Пров.		Рубинская		16/VIII		И	Лист / Листов 1
Рук. гр		Грановский		20.8.73			
Н.контр		Мерзлякова			Лист В1,6 ГОСТ 3680-57 Ст.3 ГОСТ 16523-70	Госстрой СССР Сантехпроект г Москва	
Утв.		Спивак		24.8.73			

Копировал Терентьева Формат 11

А1А041 032

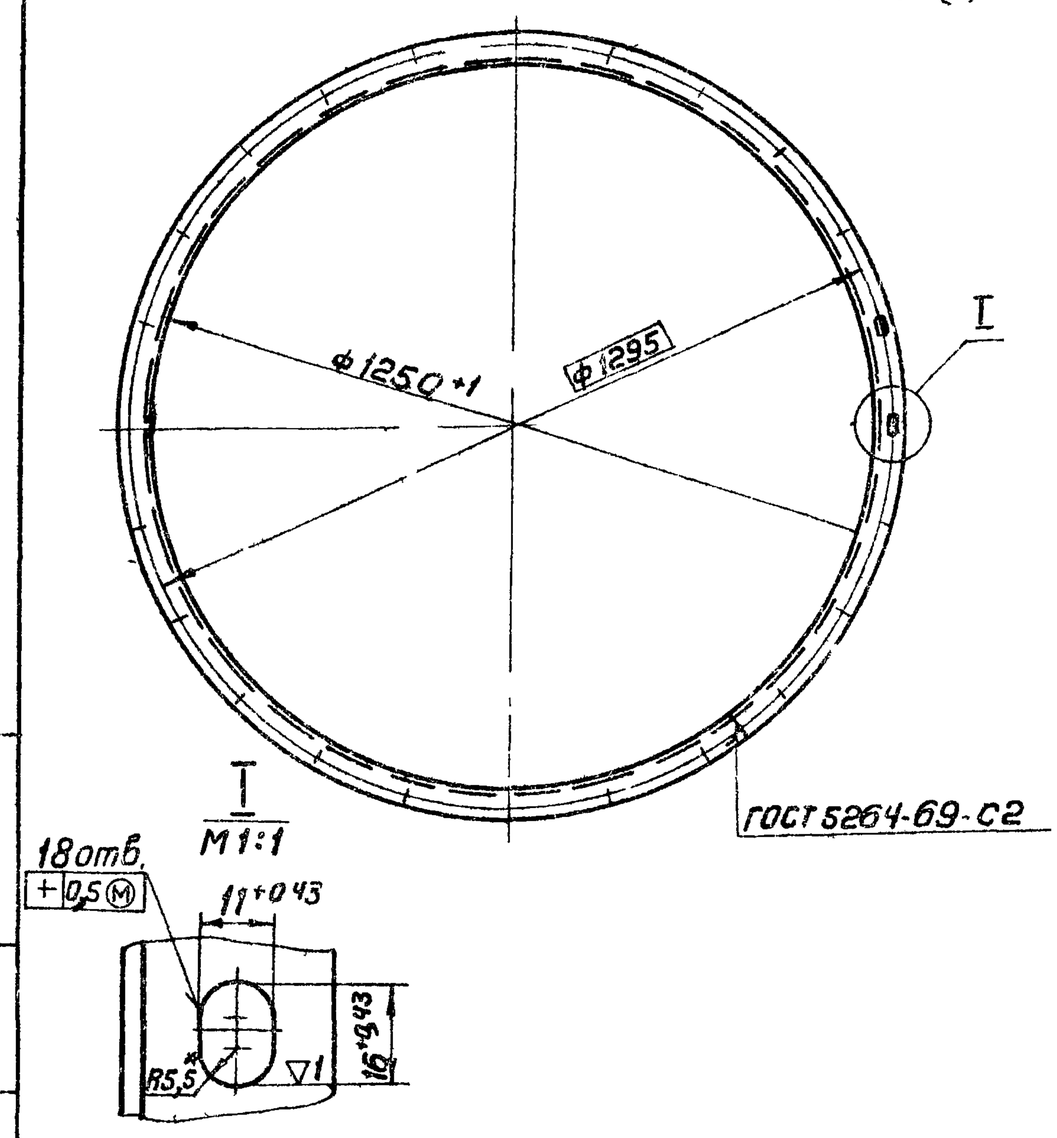

* Размеры для справок

Изм	Лист	N°докум	Подп	Дата	А1А041.032		
Разраб.		Ямпольская		15/8	Фланец	Лит	Масса 6,5 / Масштаб 1:10
Пров.		Рубинская		16/VIII		И	Лист / Листов 1
Рук.гр.		Грановский					
Н.контр.		Мерзлякова			Уголок 36×36×3 ГОСТ 8509-72 Ст 3 ГОСТ 535-58	Госстрой СССР Сантехпроект г. Москва	
Утв.		Спивак		4.8.73			

Копировал Терентьева Формат 11

А1А041 060СБ

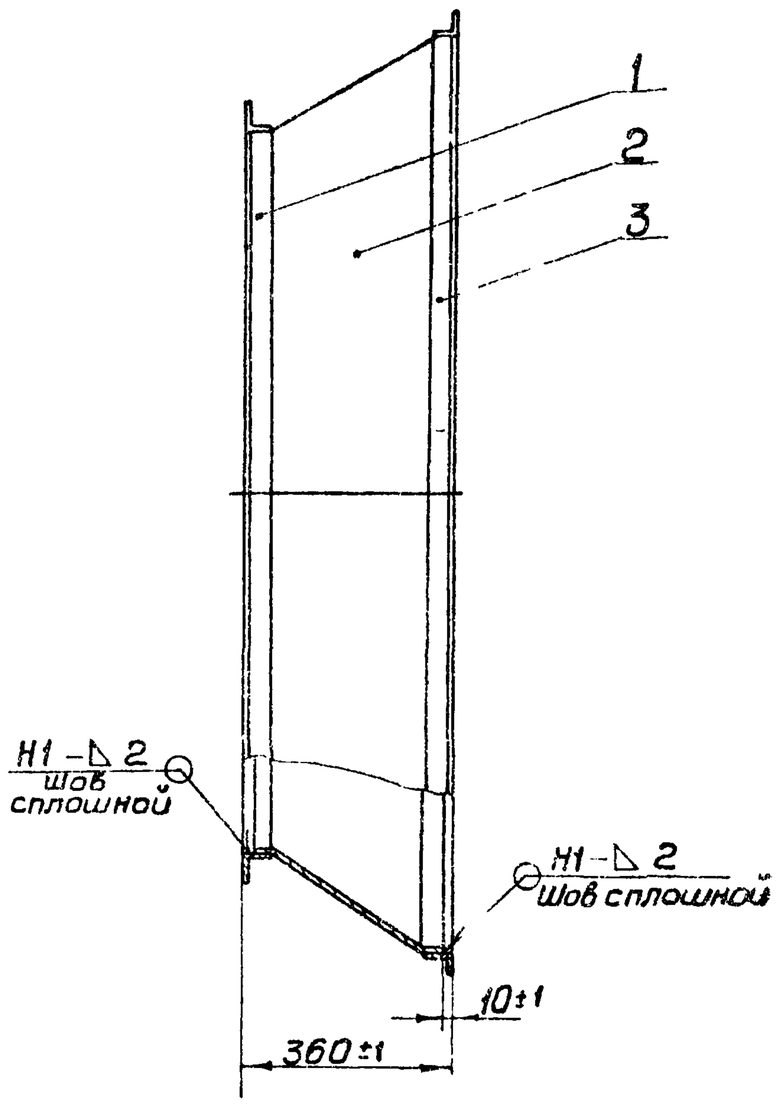

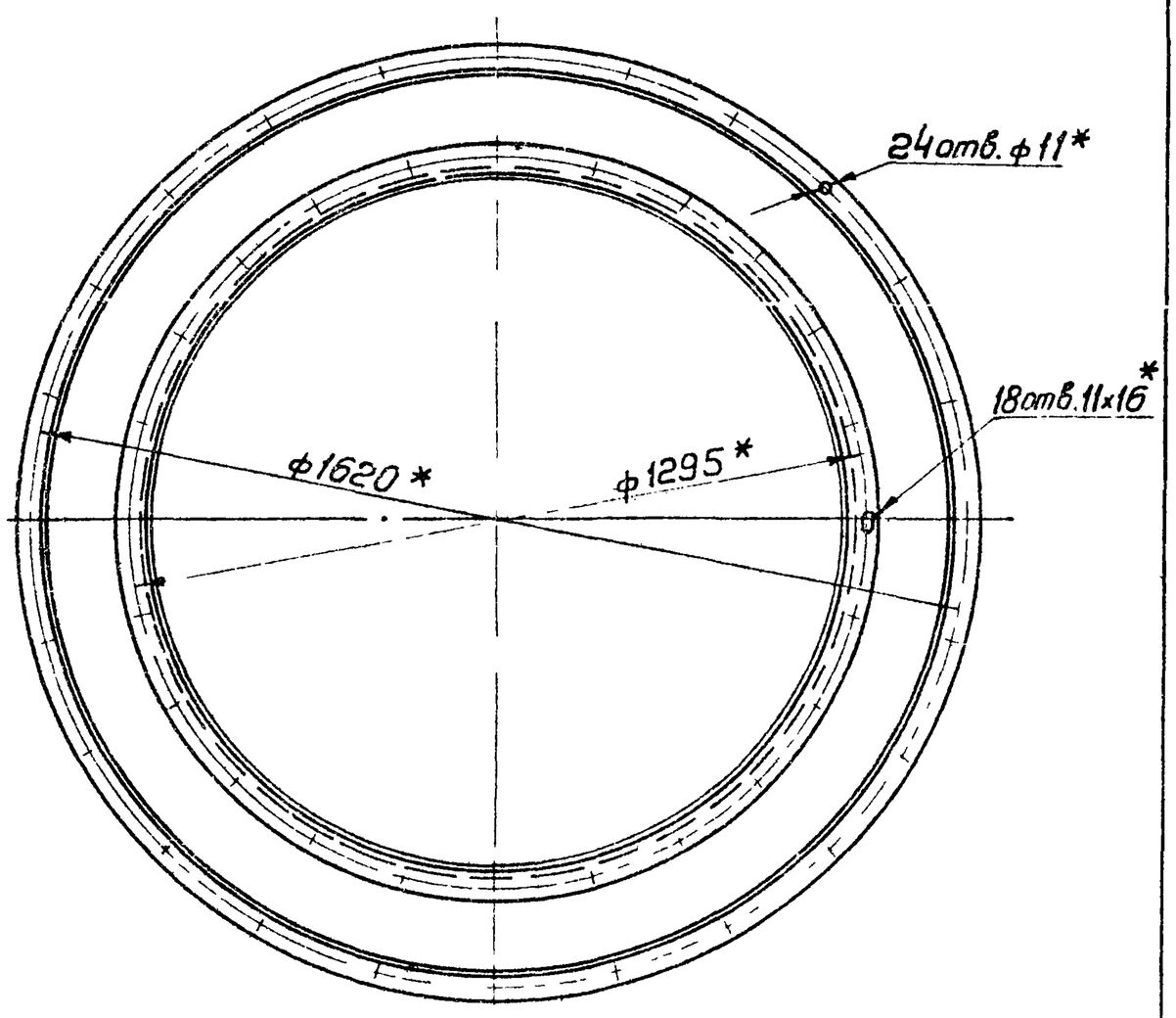

1. Сварные швы по ГОСТ 5264-69
2. * Размеры для справок.

Изм	Лист	N°докум	Подп	Дата	А1А041.060СБ		
Разраб.		Ямпольская		16 8	Конфузор Сборочный чертеж	Лит.	Масса 30,9 / Масштаб 1:10
Пров		Рубинская		16/VIII		И	Лист / Листов 1
Рук группы		Грановский		20.8.73			
Гл спец		Спивак		4.8.73		Госстрой СССР Сантехпроект г Москва	
Н.контр.		Мерзлякова					
Утв.		Гольтбегер					

12978-04 23 - Копировал: Терентьева Формат 12

Инв.N подл. | Подп. и дата | Взам. инв.N | Инв.N дубл. | Подп. и дата

Рис. 1

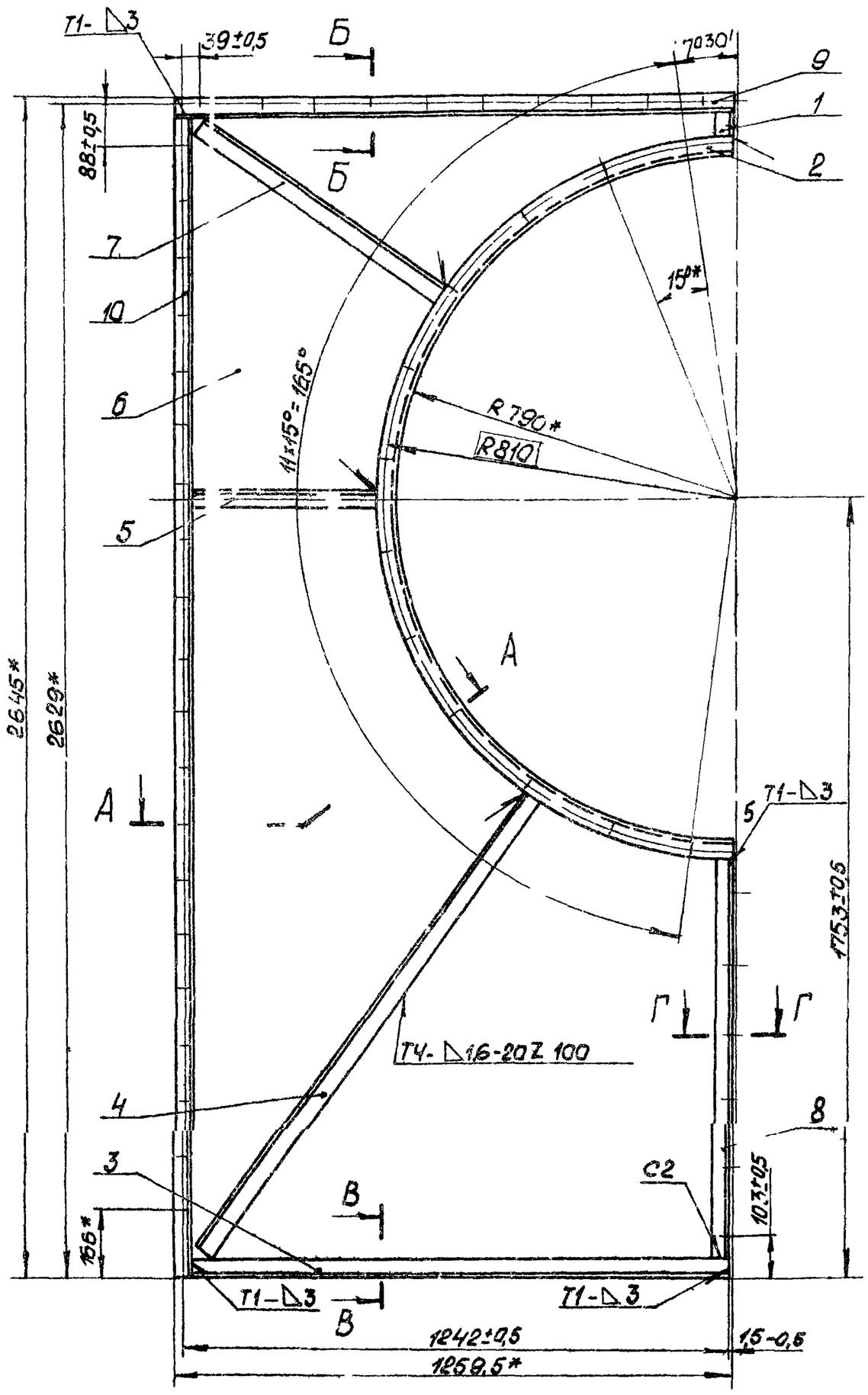

Рис. 2

Остальное см. Рис. 1

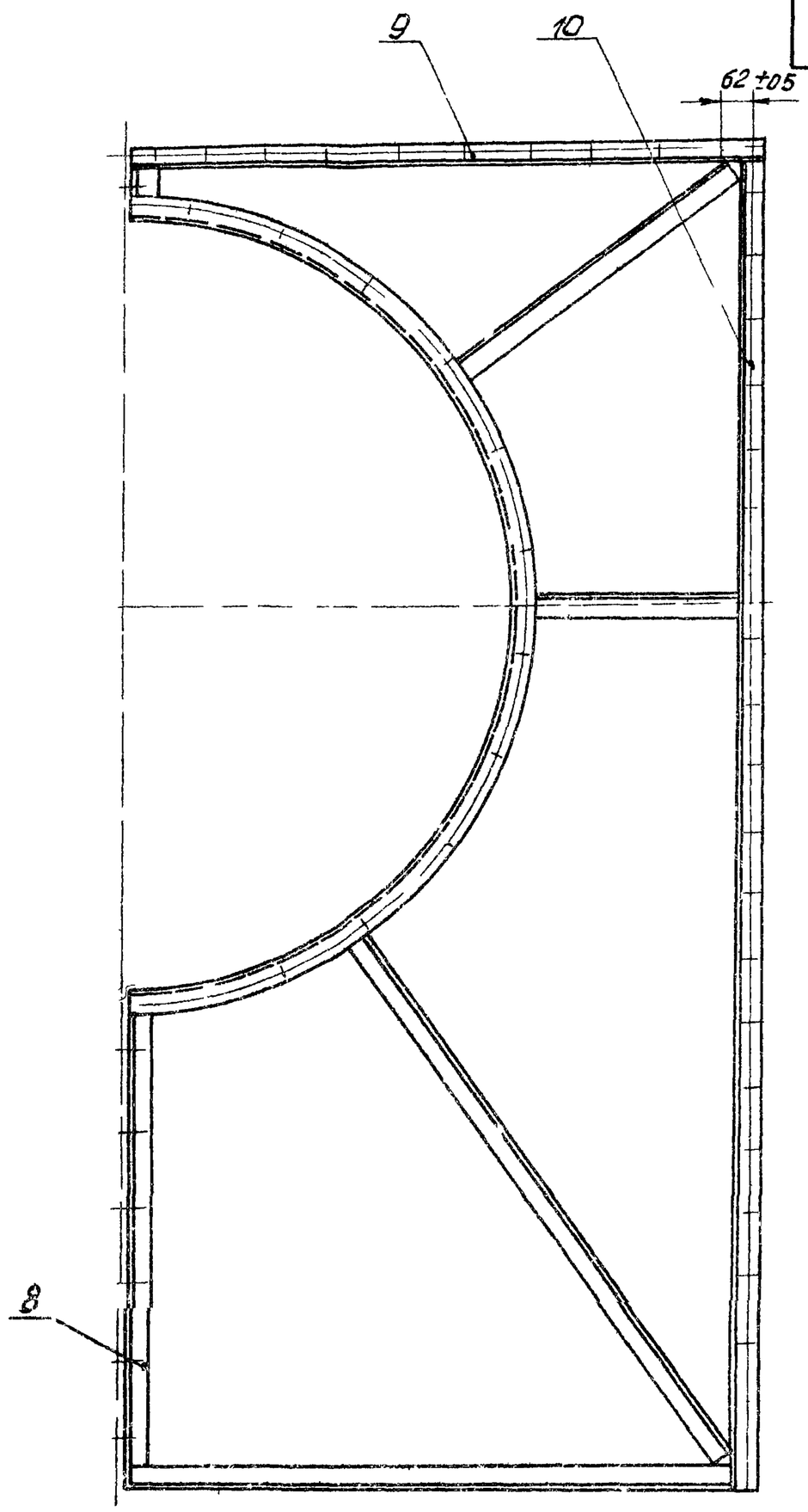

Б-Б

М1:2

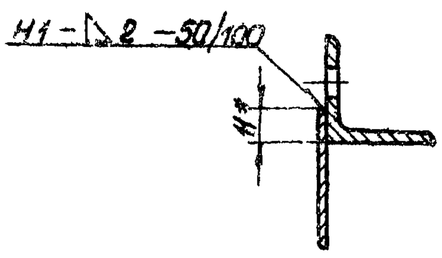

В-В

М1:2

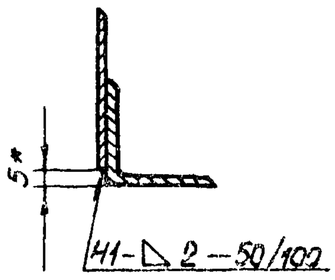

Г-Г

М1:2

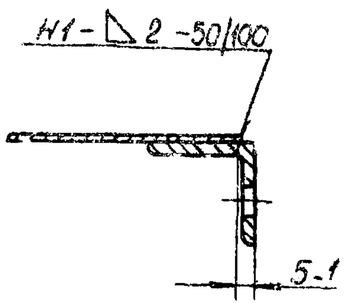

Обозначение	Рис.
А1А041.070	1
-01	2

А-А

М1:2

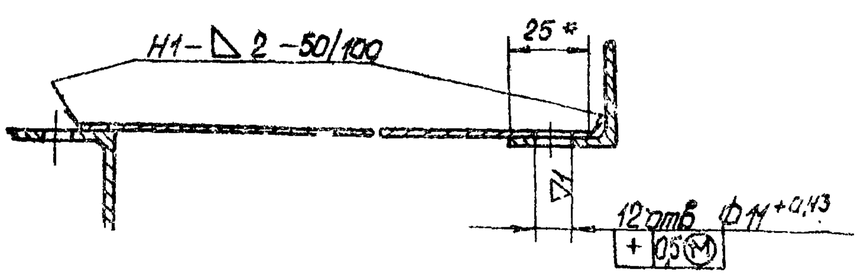

1. Сварные швы по ГОСТ 5264-69
2. * Размеры для справок

					А1А041.070С5			
Изм.	Лист	№ докум.	Подп.	Дата	Сектор	Лит.	Масса	Масшт.
Разраб.		Яналоская				И	43,0	1:10
Пров.		Рузинская			Сборочный чертеж	Лист	Листов 1	
Рук. груп.		Грановский				Госстрой СССР Сантехпроект г. Москва		
Гл. спец.		Словак						
Н. контр.		Черзлякова						
Утв.		Гельтвергер						

Серия 3.904-15

Взам. инв. № | Инв. № подл. | Подп. и дата | Подп. и дата

12978-01 24 Отпечатано Формат А2

А1А041.019

▽1(▽)

А1А041.019 – изображено
А1А041.019-01 – зеркальное отражение

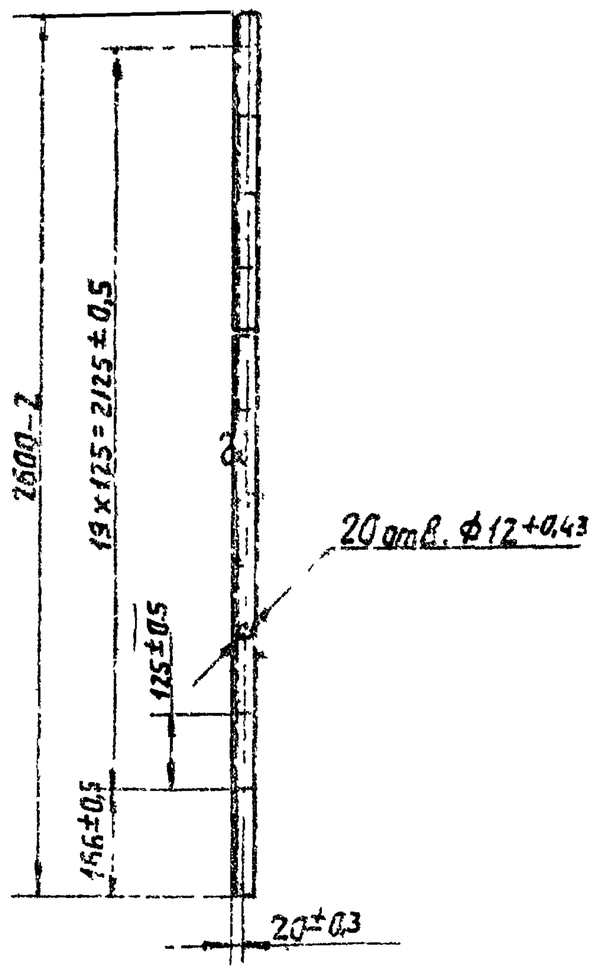

Изм.	Лист	№докум.	Подп.	Дата	А1А041.019		
Разраб.		Ямпольская		15.8	Уголок	Лит. И	Масса 4,3 / Масшт. 1:10
Пров.		Рувинская		16/VIII		Лист	Листов 1
Рук.груп.		Грановский		20.8.73	Уголок 36х36х3 ГОСТ 8509-72 / Ст.3 ГОСТ 535-58	Госстрой СССР Сантехпроект г.Москва	
Н.контр.		Мерзлякова					
Утв.		Спивак		14.8.73			

Копировал: Данилина Формат 11

Инв.№ подл. | Подп. и дата | Взам.инв.№ | Инв.№ дубл. | Подп. и дата

А1А041.036

24

(▽)

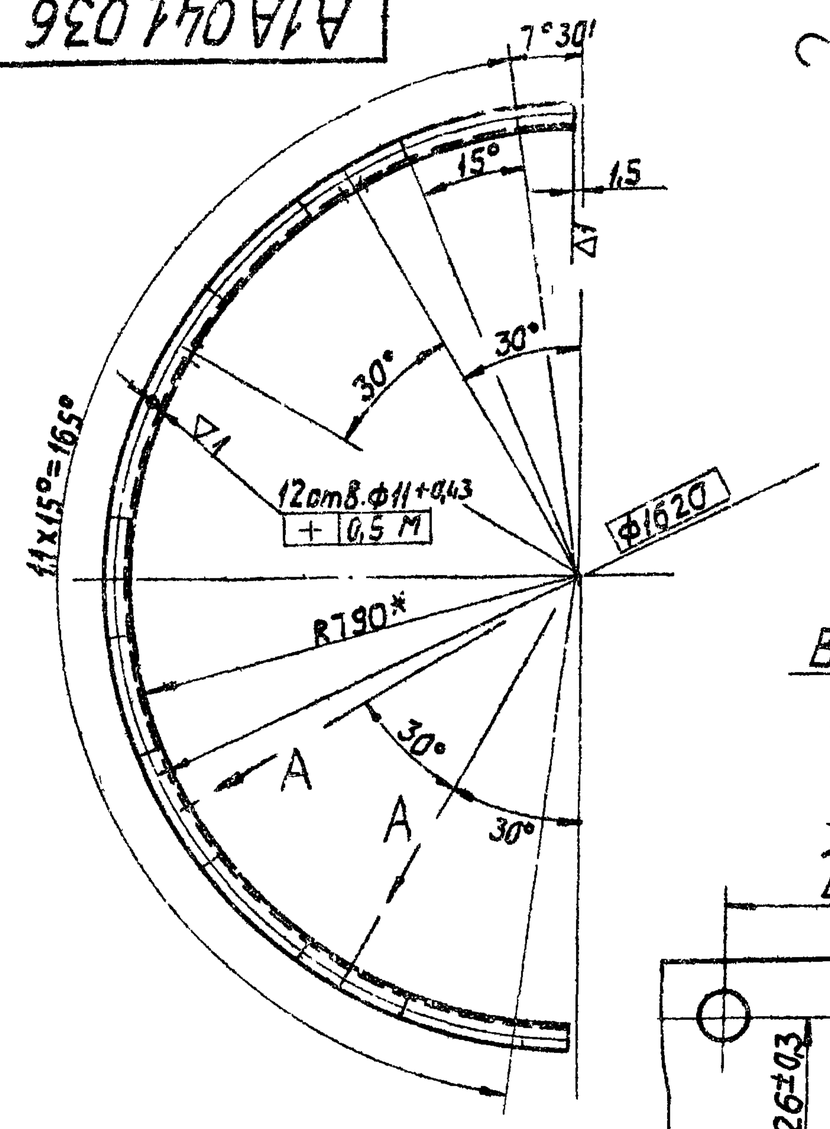

Вид А
М1:1

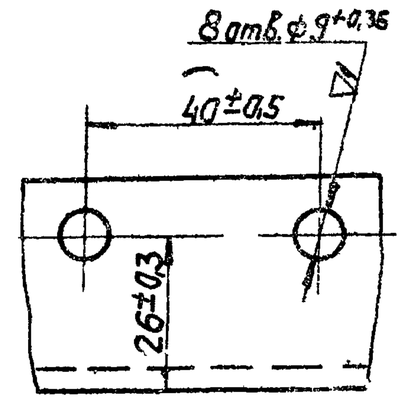

* Размер для справок

Изм.	Лист	№докум.	Подп.	Дата	А1А041.036		
Разраб.		Ямпольская		15.8	Фланец	Лит. И	Масса 4,2 / Масшт. 1:10
Пров.		Рувинская		16/VIII		Лист	Листов 1
Рук.груп.		Грановский		20.8.73	Уголок 36х36х3 ГОСТ 8509-72 / Ст.3 ГОСТ 535-58	Госстрой СССР Сантехпроект г.Москва	
Н.контр.		Мерзлякова					
Утв.		Спивак		14.8.73			

Копировал: Данилина Формат 11

А1А041.043

▽1(▽)

А1А041043 – изображено
А1А041043-01 – зеркальное отражение

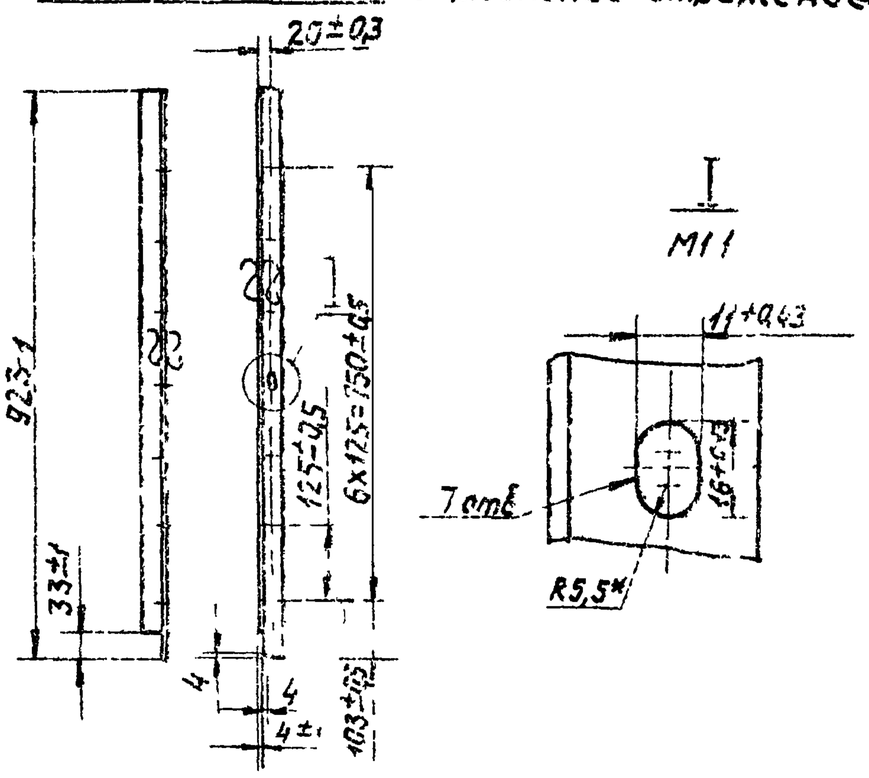

* Размер для справок

Изм.	Лист	№докум.	Подп.	Дата	А1А041.043		
Разраб.		Ямпольская		15.8	Уголок	Лит. И	Масса 1,5 / Масшт. 1:10
Пров.		Рувинская		16/VIII		Лист	Листов 1
Рук.груп.		Грановский			Уголок 36х36х3 ГОСТ 8509-72 / Ст.3 ГОСТ 535-58	Госстрой СССР Сантехпроект г.Москва	
Н.контр.		Мерзлякова					
Утв.		Спивак		14.8.73			

Копировал: Данилина Формат 11

Серия 3.904-15

Инв.№ подл. | Подп. и дата | Взам.инв.№ | Инв.№ дубл. | Подп. и дата

А1А041.035

(▽)

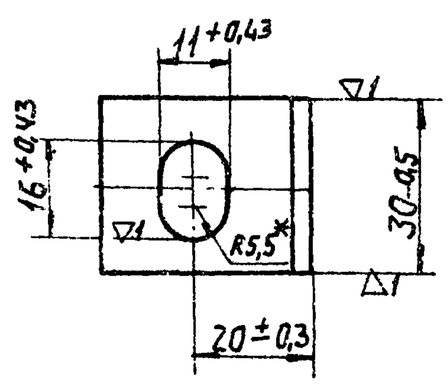

* Размер для справок

Изм.	Лист	№докум.	Подп.	Дата	А1А041.035		
Разраб.		Ямпольская		15.8	Уголок	Лит. И	Масса 0,05 / Масшт. 1:1
Пров.		Рувинская		16/VIII		Лист	Листов 1
Рук.груп.		Грановский		20.8.73	Уголок 36х36х3 ГОСТ 8509-72 / Ст.3 ГОСТ 535-58	Госстрой СССР Сантехпроект г.Москва	
Н.контр.		Мерзлякова					
Утв.		Спивак		14.8.73			

12978-04 25 Копировал Данилина Формат 11

А1А041.034

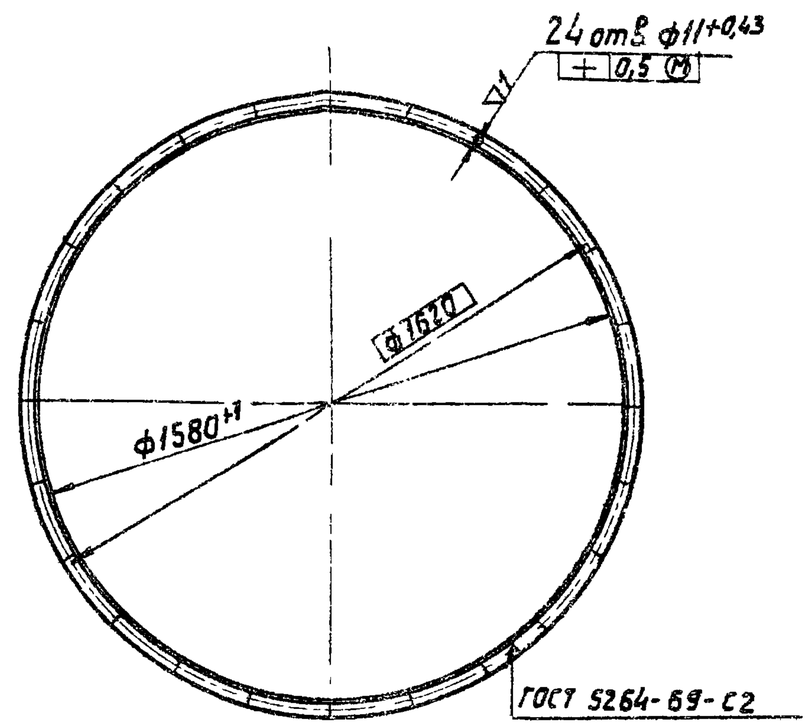

Изм. Лист	N° докум.	Подп.	Дата	А1А041.034			
Разраб.	Ямпольская		15.8	Фланец	Лит.	Масса	Масшт.
Пров.	Рувинская		16/VIII		И	8,2	1:15
Рук. груп.	Грановский		20.8.73		Лист	Листов 1	
Н. контр.	Мерзлякова			Уголок 36х36х3 ГОСТ 8509-72 / Ст 3 ГОСТ 535-58	Госстрой СССР Сантехпроект г. Москва		
Утв.	Сливак						

Копировал Данилина Формат 11

Инв. N° подл. | Подп. и дата | Взам. инв. N° | Инв. N° дубл. | Подп. и дата

А1А041.047

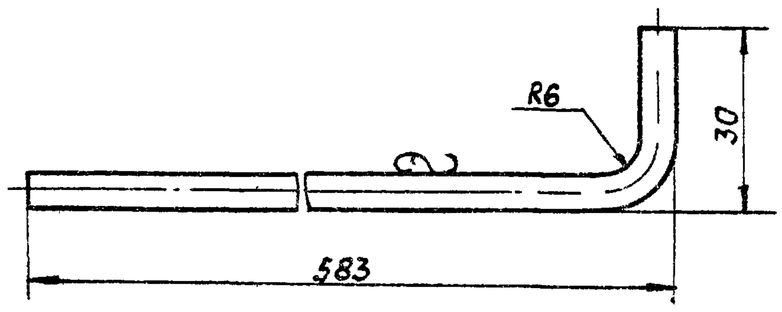

Предельные отклонения размеров по СМ7

Изм. Лист	N° докум.	Подп.	Дата	А1А041.047			
Разраб.	Ямпольская		15.8	Пруток	Лит.	Масса	Масшт.
Пров.	Рувинская		16/VIII		И	0,13	1:1
Рук. груп.	Грановский		20.8.73		Лист	Листов 1	
Н. контр.	Мерзлякова			Круг 36 ГОСТ 2590-71 / Ст 3 ГОСТ 535-58	Госстрой СССР Сантехпроект г. Москва		
Утв.	Сливак		24.8.73				

Копировал Данилина Формат 11

А1А041.080СБ

Серия 5.904-15

Вид А
М1:1

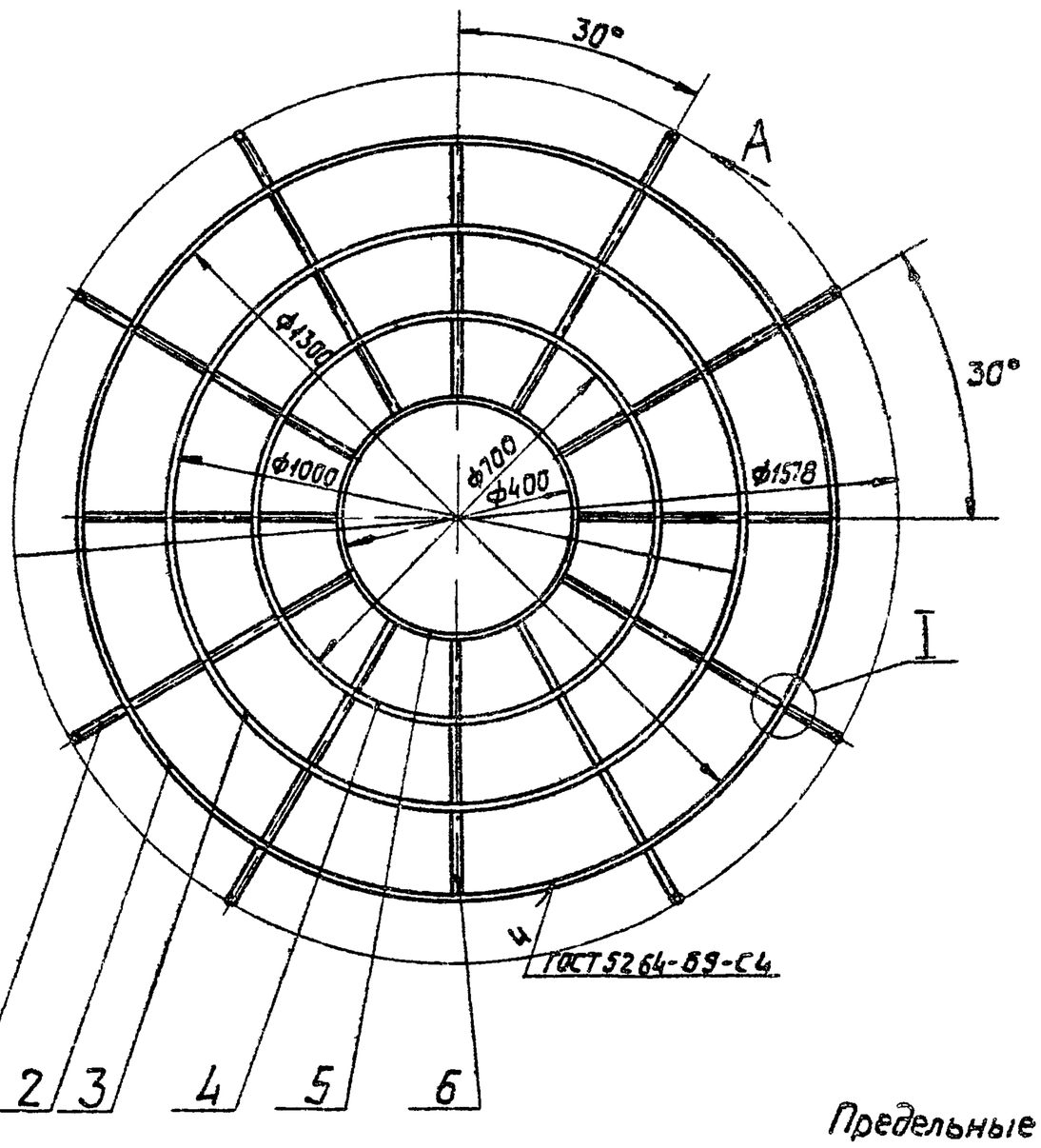

I
М1:1

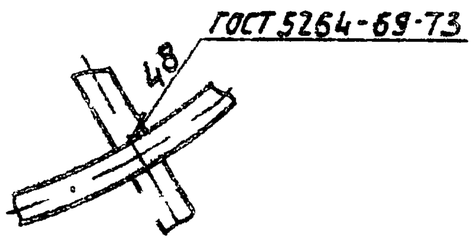

Предельные отклонения размеров по СМ7

Изм. Лист	N° докум.	Подп.	Дата	А1А041.080СБ			
Разраб.	Ямпольский		15	Решетка ограждающая	Лит.	Масса	Масшт.
Пров.	Рувинская		16/VIII	Сборочный чертеж	И	3,2	1:10
Рук. груп.	Грановский		20.8		Лист	Листов 1	
Гл. спец.	Сливак		24.8		Госстрой СССР Сантехпроект г. Москва		
Н. контр.	Мерзлякова		24.8				
Утв.	Гельтвегер						

12978-04 26 Копировал Данилина Формат 12

Инв. N° подл. | Подп. и дата | Взам. инв. N° | Инв. N° дубл. | Подп. и дата

A1A041.046

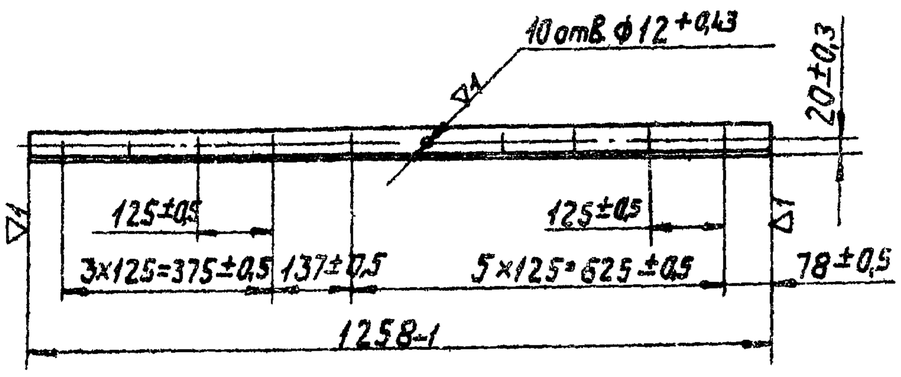

Изм. Лист	N° докум.	Подп.	Дата	A1A041.046	Лит	Масса	Масшт.
Разраб.	Ямпольская		15.8	Уголок	И	2,0	1:10
Пров.	Рубинская		16/VIII		Лист	Листов 1	
Рук. груп.	Грановский		23.8.73		Госстрой СССР Сантехпроект г. Москва		
Н. контр.	Мерзлякова			Уголок 36×36×3 ГОСТ 8509-72 / Ст.3 ГОСТ 535-58			
Утв.	Спивак		4.8.73				

Копировал: Данилина Формат 11

Инв. N подл. | Подп. и дата | Взам. инв. N | Инв. N дубл. | Подп. и дата

A1A041.044

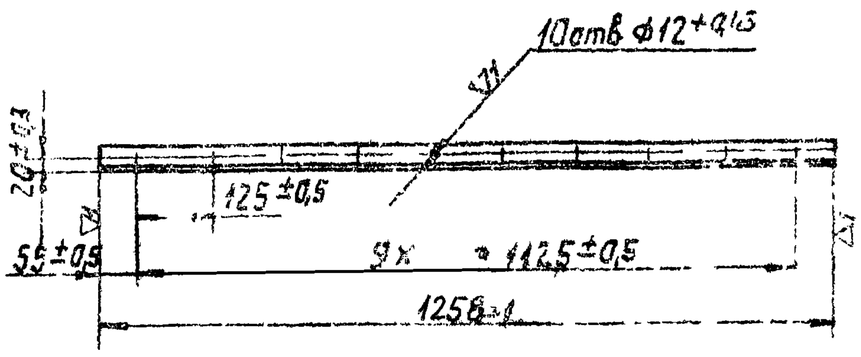

Изм. Лист	N° докум.	Подп.	Дата	A1A041.044	Лит	Масса	Масшт.
Разраб.	Ямпольская		15.8	Уголок	И	2,0	1:10
Пров.	Рубинская		16/VIII		Лист	Листов 1	
Рук. груп.	Грановский		23.8.73		Госстрой СССР Сантехпроект г. Москва		
Н. контр.	Мерзлякова			Уголок 36×36×3 ГОСТ 8509-72 / Ст.3 ГОСТ 535-58			
Утв.	Спивак		4.8.73				

Копировал: Данилина Формат 11

Инв. N подл. | Подп. и дата | Взам. инв. N | Инв. N дубл. | Подп. и дата

A1A041.041

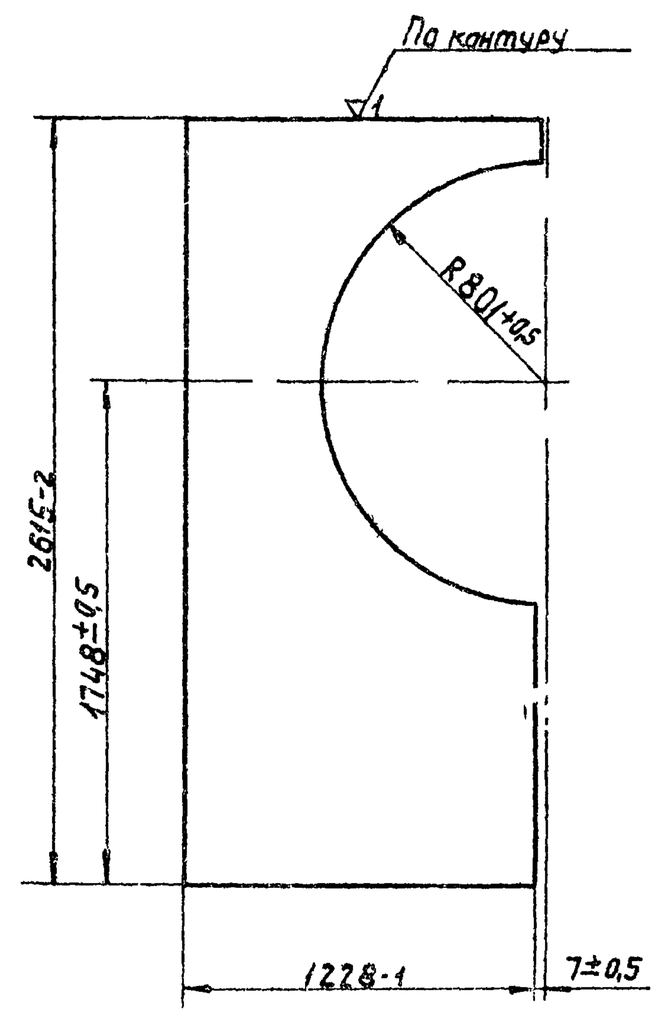

Изм. Лист	N° докум.	Подп.	Дата	A1A041.041	Лит	Масса	Масшт.
Разраб.	Ямпольская		15.8	Лист	И	27,7	1:20
Пров.	Рубинская		16/VIII		Лист	Листов 1	
Рук. груп.	Грановский		23.8		Госстрой СССР Сантехпроект г. Москва		
Н. контр.	Мерзлякова			Лист В16 ГОСТ 3680-57 / Ст.3 ГОСТ 16523-70			
Утв.	Спивак		31				

Копировал: Данилина Формат 11

Инв. N подл. | Подп. и дата | Взам. инв. N | Инв. N дубл. | Подп. и дата

A1A041.045

A1A041.045 – изображена
A1A041.045-01 – зеркальное отражение

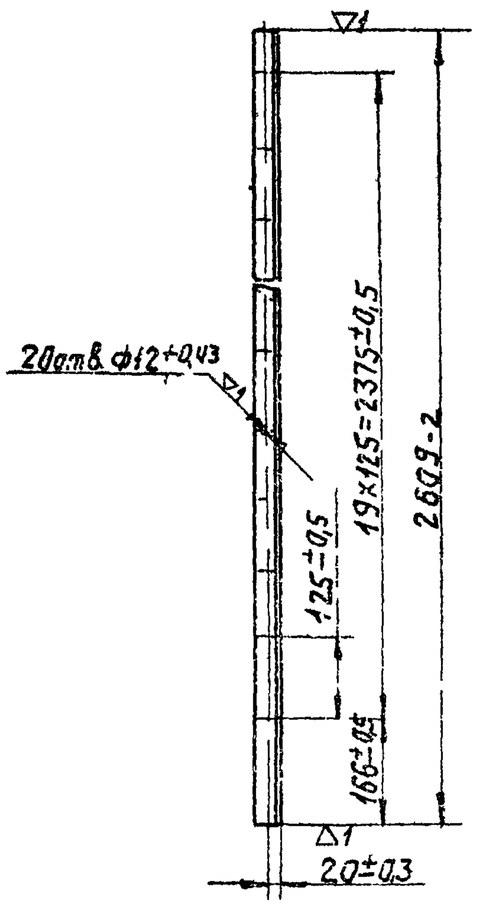

Изм. Лист	N° докум.	Подп.	Дата	A1A041.045	Лит	Масса	Масшт.
Разраб.	Ямпольская		15.8	Уголок	И	4,3	1:10
Пров.	Рубинская		16/VIII		Лист	Листов 1	
Рук. груп.	Грановский				Госстрой СССР Сантехпроект г. Москва		
Н. контр.	Мерзлякова			Уголок 36×36×3 ГОСТ 8509-72 / Ст.3 ГОСТ 535-58			
Утв.	Спивак		4.8.73				

Копировал: Данилина Формат 11

Формат	Зона	Поз.	Обозначение	Наименование	Кол.	Примечание
				Документация		
*			А1А041.090СБ	Сборочный чертеж		*12;22
				Сборочные единицы		
11		1	А1А041.100	Панель передняя	1	
		2	А1А041.110	Коллектор	1	
11		3	А1А041.140	Панель задняя	1	
11		4	А1А041.150	Панель перекрытия	1	
11		5	А1А041.160	Узел подачи воды к форсункам	1	
11		6	А1А041.170	Поддон	1	
11		7	А14М014.000	Дверь герметическая со смотровым стеклом	1	
11		8	А10А010.000-01	Установка фильтра тонкой очистки	1	
				Детали		
11		9	А1А041.054	Гребенка	6	
		10	А1А041.054-01	Гребенка	6	
11		11	А1А041.055	Опора	2	
		12	А1А044.055-01	Опора	2	

Изм.	Лист	№ докум.	Подп.	Дата	А1А041 090			
Разраб.		Ямпольская			Секция орошения	Лит.	Лист	Листов
Пров.		Рубинская		23/III		К	1	3
Рук. группы		Грановский				Госстрой СССР Сантехпроект г. Москва		
Н. контр.		Мерзлякова						
Утв.		Сливак		24.6.11				

Копировал Формат: 11

Формат	Зона	Поз.	Обозначение	Наименование	Кол.	Примечание
		13	А1А041.055-02	Опора	4	
11		14	А1А041.056	Сепаратор	243	
11		15	А1А041.057	Стяжка	1	
		16	А1А041.057-01	Стяжка	1	
Б4		17	А1А041.058	Прокладка	1	
				Резина-пластина		
				ТМ ГОСТ 7338-65		
				ф 58 × ф 90	1	0,06 кг
Б4		18	А1А041.059	Прокладка		
				Резина-пластина		
				ТМ ГОСТ 7338-65		
				30×80	20	0,01 кг
11		19	А1А041.061	Хомут	20	
Б4		20	А1А041.062	Прокладка		
				Резина-пластина		
				ТМ ГОСТ 7338-65		
				ф 58 × ф 102	1	0,1 кг
Б4		21	А1А041.063	Прокладка		
				Резина-пластина		
				ТМ ГОСТ 7338-65		
				36×1250	4	0,12 кг
Б4		22	А1А041.064	Прокладка		
				Резина-пластина		
				ТМ ГОСТ 7338-65		
				30×60	1	0,01 кг
11		23	А1А041.065	Крюк	1	

Инв. № подл. | Подп. и дата | Взам. инв. № | Инв. № дубл. | Подп. и дата

Изм.	Лист	№ докум.	Подп.	Дата	А1А041 090	Лист 2

Копировал: Формат 11

Формат	Зона	Поз.	Обозначение	Наименование	Кол.	Примечание
				Стандартные изделия		
				Болты ГОСТ 7798-70		
		24		М10×25.36	123	
		25		М12×50.36	4	
		26		М16×60	12	
				Гайки ГОСТ 5915-70		
		27		М10.4	125	
		28		М12.4	4	
		29		М16.4	12	
				Прочие изделия		
		30		Светильник СХ-60 без отражателя	6	

Изм.	Лист	№ докум.	Подп.	Дата	А1А041.090	Лист 3

Копировал: Формат 11

А1А041 028

▽1(▽)

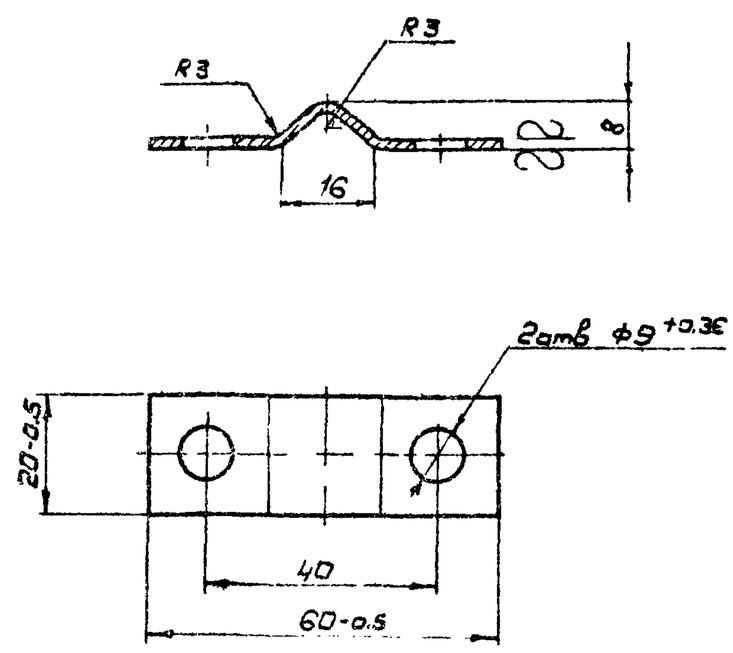

Неуказанные предельные отклонения размеров по СМ7

Инв. № подл. | Подп. и дата | Взам. инв. № | Инв. № дубл. | Подп. и дата

Изм.	Лист	№ докум.	Подп.	Дата	А1А041 028			
Разраб.		Ямпольская			Скоба	Лит	Масса	Масштаб
Пров.		Рубинская		23/III		И	0,07	1:1
Рук. группы		Грановский				Лист	Листов 1	
Н. контр.		Мерзлякова			Лист: В2 ГОСТ 3620-57 / Ст 3 ГОСТ 16523-70	Госстрой СССР Сантехпроект г. Москва		
Утв.		Сливак		24.6.11				

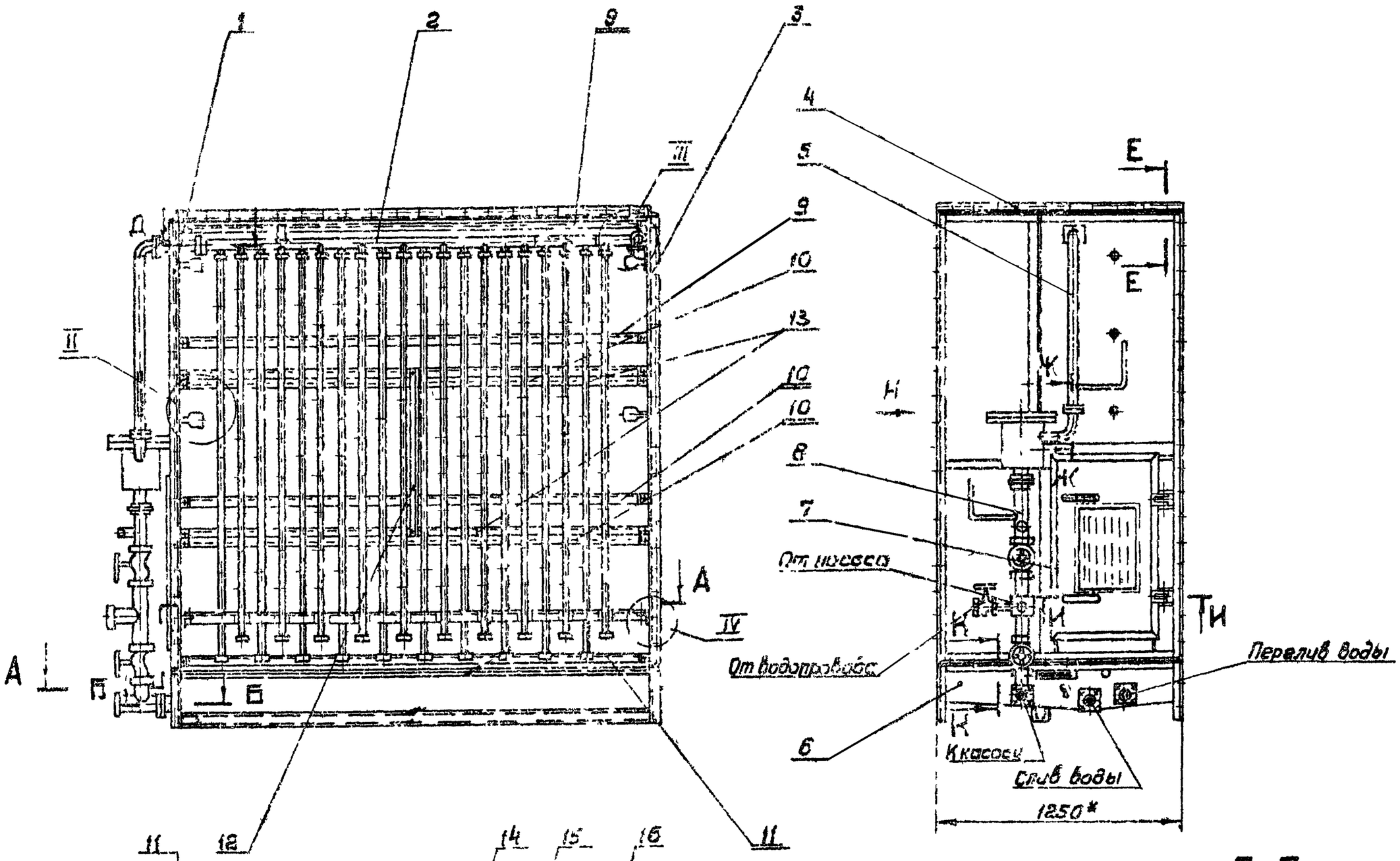

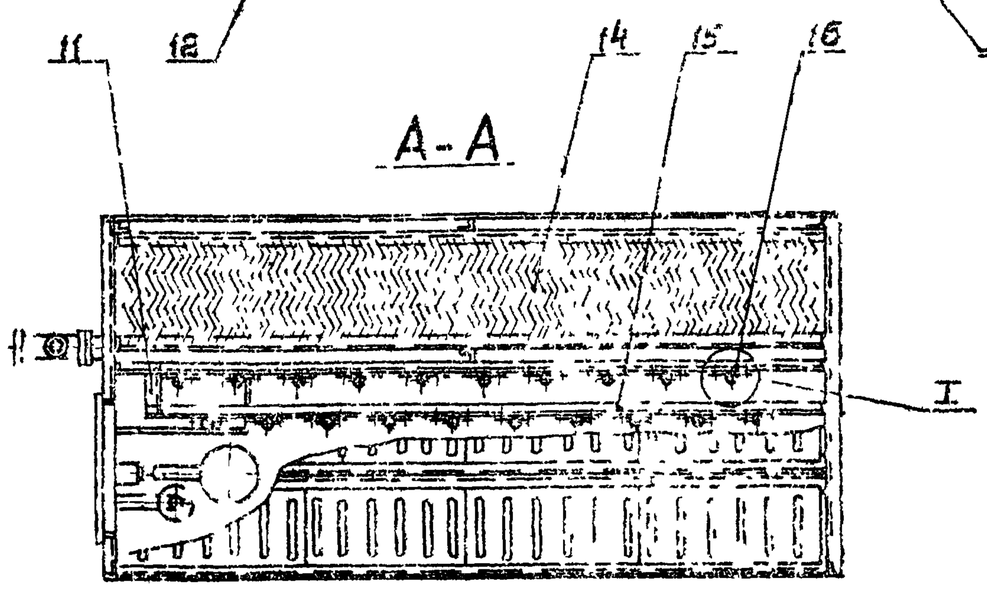

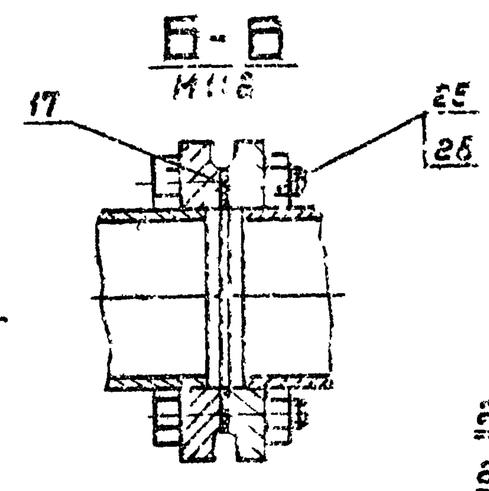

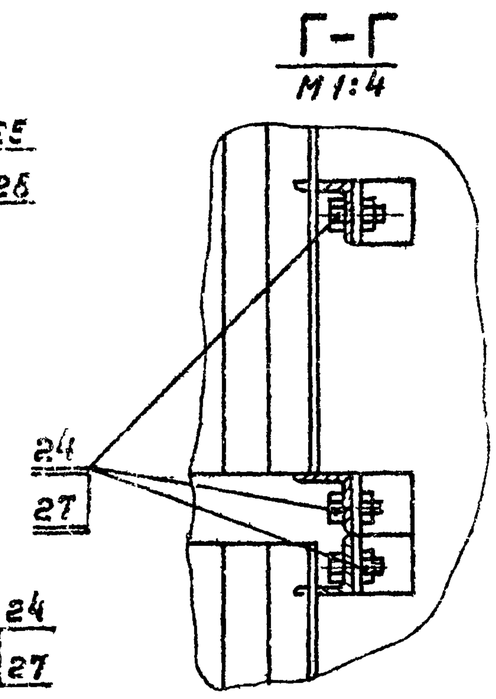

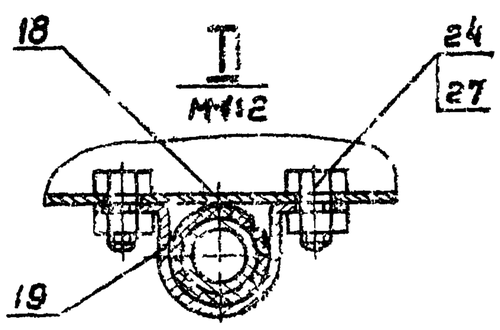

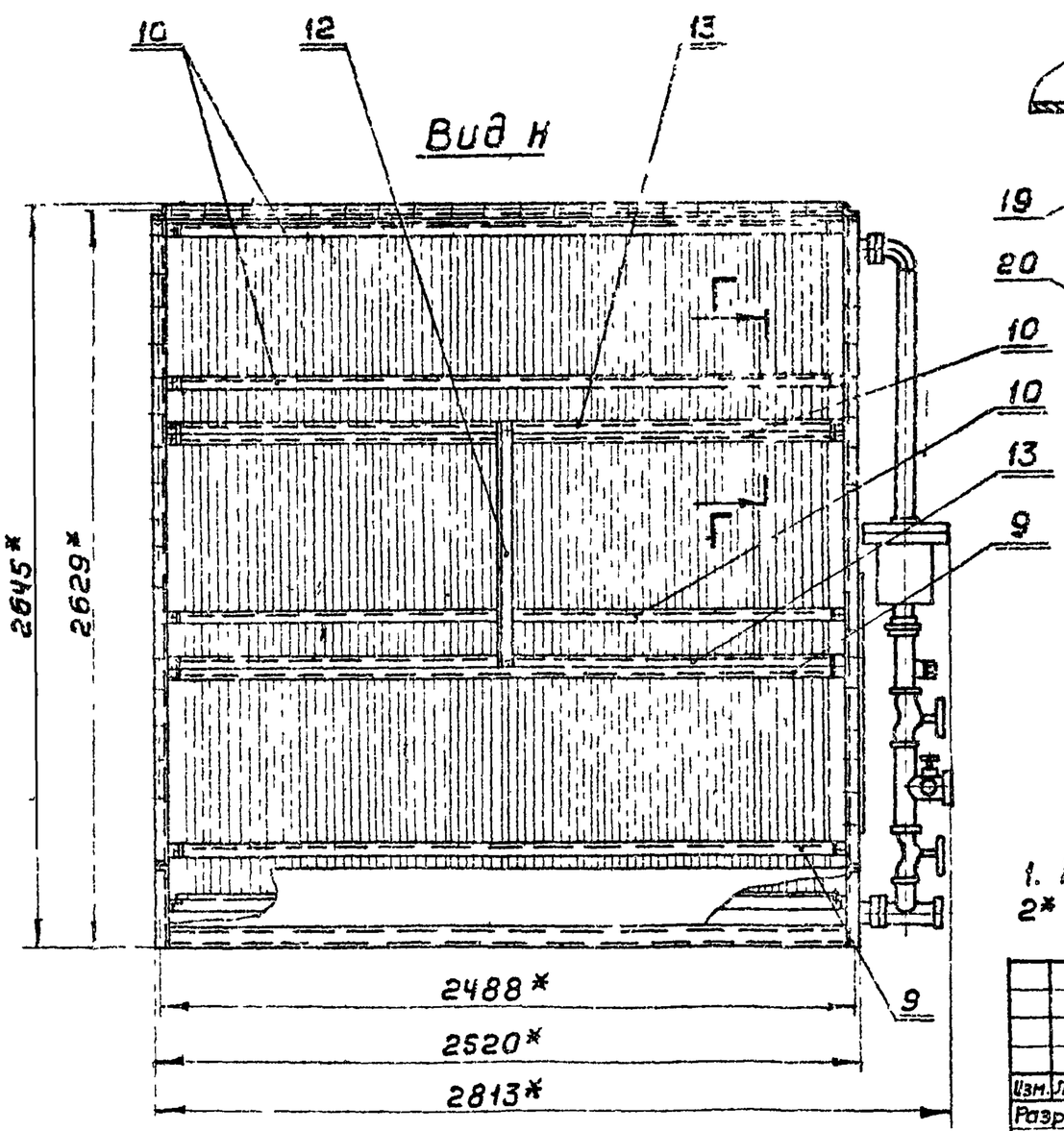

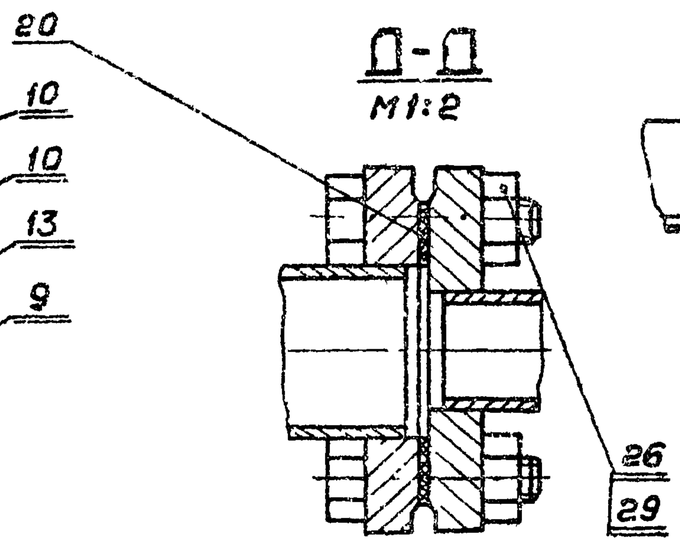

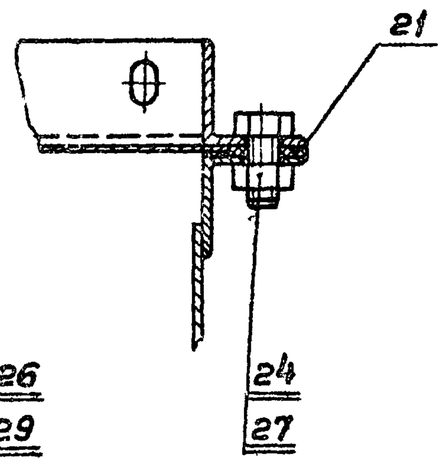

1. Предельные отклонения размеров по СМ 7.
2* Размеры для справок

Изм.	Лист	Докум.	Подп.	Дата	А1А041.090 СБ			
Разраб		Раева			Секция орошения Сборочный чертеж	Лит.	Масса	Масшт.
Пров		Рубинская				И	1186,0	1:20
Рук. гр.		Грановский				Лист 1	Листов 2	
Гл. спец		Сливак				Госстрой СССР Сантехпроект г. Москва		
Н. контр		Мерзлякова						
Утв.		Гольтвеегер						

Серия 3.904-16

Инв. № подл. | Подп. и дата | Взам. инв. № | Инв. № дубл. | Подп. и дата

А1А041.090 СБ

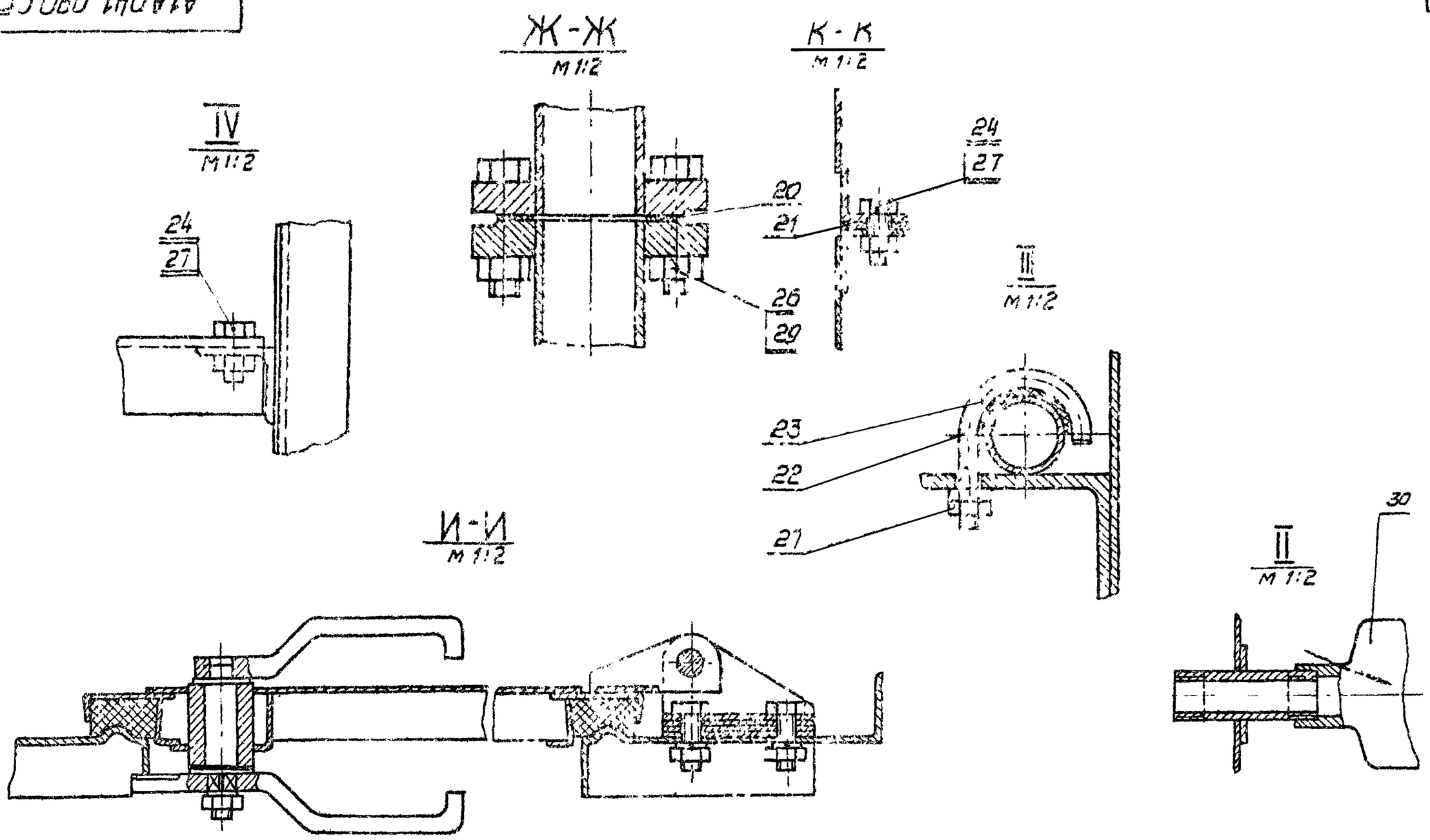

Изм.	Лист	N докум.	Подп.	Дата	А1А041.090 СБ			
Разраб.		Ямпольская			Секция орошения Сборочный чертеж	Лит.	Масса	Масшт.
Пров.		Рублевская				И		
Рук.груп.		Грачевский				Лист 2	Листов	
Гл. спец.		Сливак				Госстрой СССР Сантехпроект г. Москва		
Н.контр.		Мерзлякова						
Утверд.		Гольдберг						

Копировал

Формат 12

А1А041.057

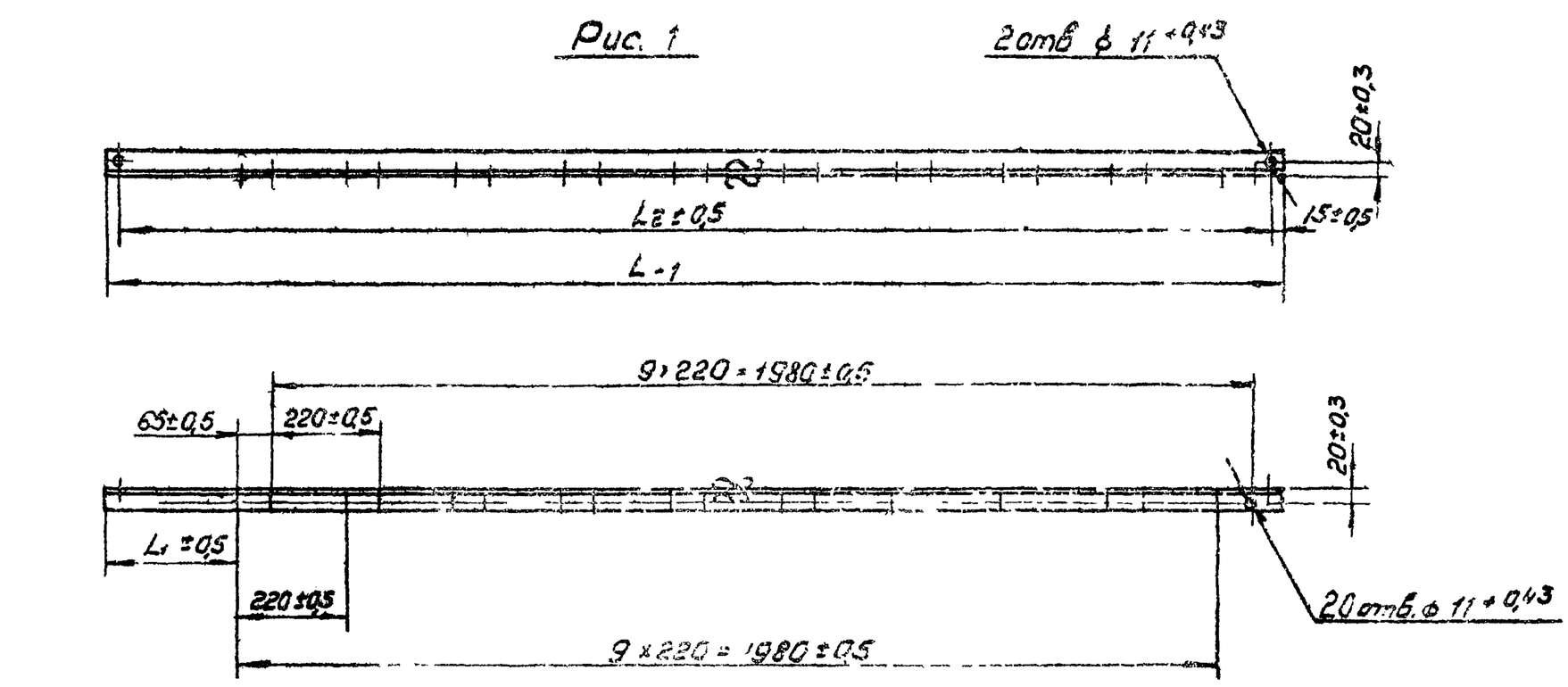

Рис. 2

Остальное см. Рис. 1

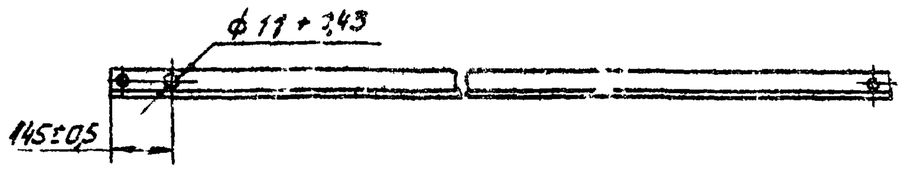

Обозначение	Рис	Размеры, мм			Масса, кг
		L	L1	L2	
А1А041.057	1	2304	267	2274	5,5
-01	2	2434	157	2404	5,6

Изм.	Лист	N докум.	Подп.	Дата	А1А041.057			
Разраб.		Рсевс			Стяжка	Лит.	Масса	Масшт.
Пров.		Зубинский				И	см. табл.	1:10
Рук.груп.		Рублевская				Лист	Листов 1	
Н.контр.		Мерзлякова			Уголок 40×40×4 ГОСТ 8509-72 / Ст3 ГОСТ 535-58	Госстрой СССР Сантехпроект г. Москва		
Утверд.		Сливак						

12978-04 30 Копировал

А1А041.054

А1А041.054 – изображена
А1А041.054-01 – зеркальное отражение

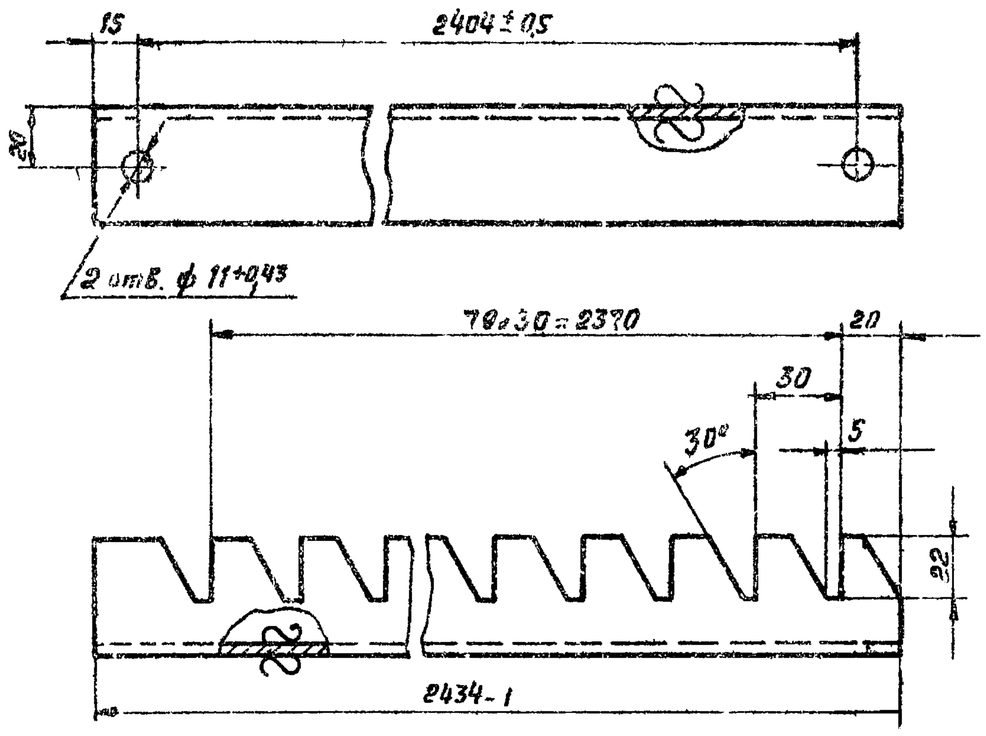

Неуказанные предельные отклонения размеров по СМ1

Изм.	Лист	№ докум.	Подп.	Дата	А1А041.054		
Разраб.		Угнопольская		30/VIII	Гребенка	Лит.	Масса: 5,8 / Масштаб: 1:2
Пров.		Рубинская		10/VIII		Лист	Листов 1
Рук. группы		Грановский					
Н. контр.		Мерзлякова			Уголок 40×40×4 ГОСТ 8509-72 / Ст 3 ГОСТ 535-58	Госстрой СССР САНТЕХПРОЕКТ г. Москва	
Утв.		Спивак		16.8.78			

Копировал: Формат 11

Инв. № подл. | Подп. и дата | Взам. инв. № | Инв. № дубл. | Подп. и дата

А1А041.055

Рис. 1

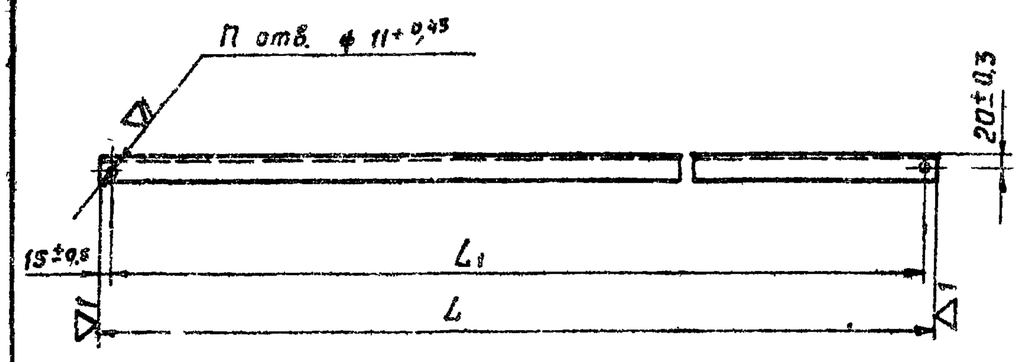

Рис. 2
Остальное – см. Рис. 1

Обозначение	Рис	Размеры, мм L	L1	L2	П	Масса, кг
А1А041.055	1	180-1	140±0,5	—	2	0,43
-01	1	854-1	814±0,5	—	2	2,0
-02	2	2434-2	2404±0,5	1217±0,5	3	5,8

Изм.	Лист	№ докум.	Подп.	Дата	А1А041.055		
Разраб.		Раева			Опора	Лит.	Масса: Ст. табл. / Масштаб: 1:2
Пров.		Рубинская		10/VIII		Лист	Листов 1
Рук. группы		Грановский					
Н. контр.		Мерзлякова			Уголок 40×40×4 ГОСТ 8509-72 / Ст. 3 ГОСТ 535-58	Госстрой СССР САНТЕХПРОЕКТ г. Москва	
Утв.		Спивак		16.8.78			

Копировал: Формат 11

А1А041.065

Серия 3.904-15

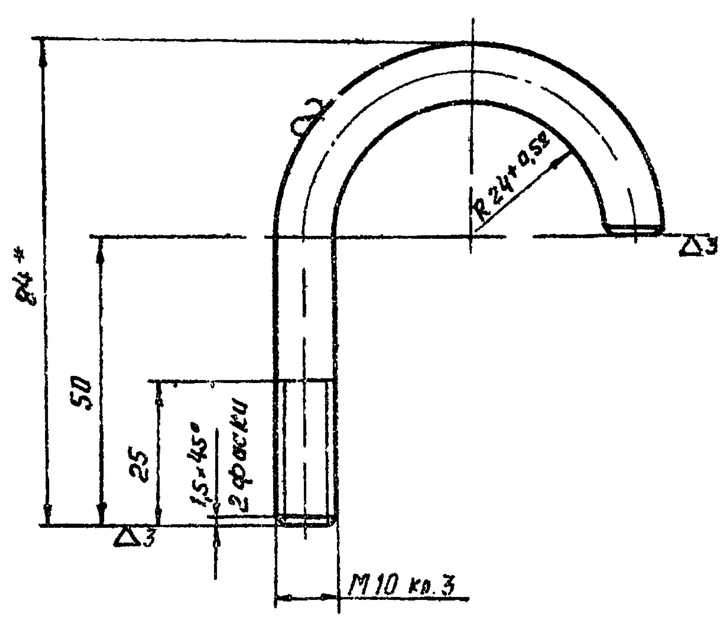

1. Неуказанные предельные отклонения размеров по СМ1
2. * Размер для справок

Изм.	Лист	№ докум.	Подп.	Дата	А1А041.065		
Разраб.		Раева			Крюк	Лит.	Масса: 0,11 / Масштаб: 1:1
Пров.		Рубинская		10/VIII		Лист	Листов 1
Рук. группы		Грановский					
Н. контр.		Мерзлякова			Круг 810 ГОСТ 2590-71 / Ст 3 ГОСТ 535-58	Госстрой СССР САНТЕХПРОЕКТ г. Москва	
Утв.		Спивак		16.8.78			

Копировал: Формат 11

А1А041.061

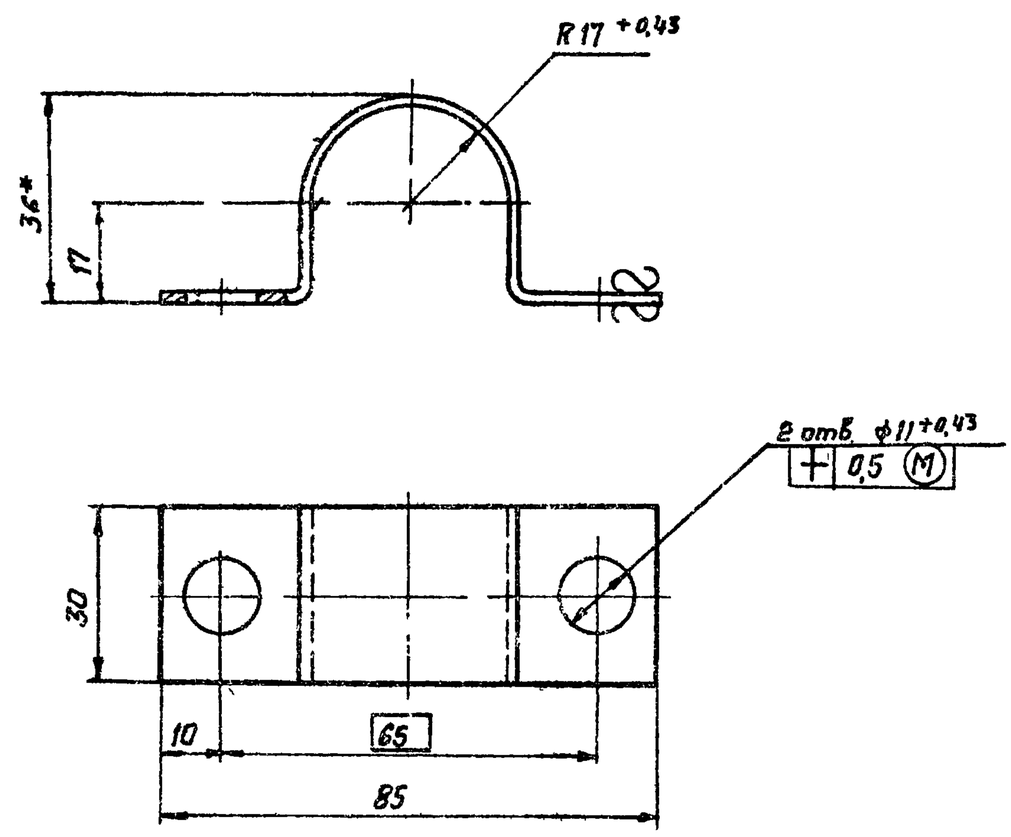

1. Неуказанные предельные отклонения размеров по СМ1
2. * Размер для справок

Изм.	Лист	№ докум.	Подп.	Дата	А1А041.061		
Разраб.		Раева			Хомут	Лит.	Масса: 0,07 / Масштаб: 1:1
Пров.		Рубинская		10/VIII		Лист	Листов 1
Рук. группы		Грановский					
Н. контр.		Мерзлякова			Лист 820 ГОСТ 3680-57 / Ст 3 ГОСТ 16523-70	Госстрой СССР САНТЕХПРОЕКТ г. Москва	
Утв.		Спивак		16.8.78			

Копировал: Формат 11

Формат	Зона	Поз.	Обозначение	Наименование	Кол.	Примечание
				Документация		
22			А1А041 100СБ	Сборочный чертеж		
				Детали		
11		1	А1А041.056	Уголок	1	
		2	А1А041.066-01	Уголок	1	
11		3	А1А041.067	Уголок	2	
11		4	А1А041.068	Профиль	1	
		5	А1А041.068-01	Профиль	1	
11		6	А1А041.069	Профиль	1	
11		7	А1А041.071	Профиль	1	
11		8	А1А041.072	Уголок	4	
		9	А1А041.072-01	Уголок	18	
54		10	А1А041.073	Лист		
				Лист $\frac{В3\ ГОСТ\ 3680-57}{Ст3\ ГОСТ\ 16523-70}$		
				448-1 × 1227-1	1	8,55 кг
11		11	А1А041.074	Уголок	1	
11		12	А1А041.075	Лист	1	
54		13	А1А041.076	Полоса		
				Лист $\frac{В3\ ГОСТ\ 3680-57}{Ст3\ ГОСТ\ 16523-70}$		
				30-1 × 464-1	1	0,3 кг
11		14	А1А041.077	Козырек	1	

Изм.	Лист	№ докум.	Подп.	Дата
Разраб.		Ягомастов		
Пров.		Рубинский		
Рук.гр.		Гроновский		
Н.контр.		Терехова		
Утв.		Сливак		

А1А041 100

Панель перегрева

Лит.	Лист	Листов
И	1	2

Госстрой СССР Сантехпроект г. Москва

Копировал: формат 11

Формат	Зона	Поз.	Обозначение	Наименование	Кол.	Примечание
54		16	А1А041.078	Лист		
				Лист $\frac{В3\ ГОСТ\ 3680-57}{Ст3\ ГОСТ\ 16523-70}$		
				484-1 × 1024-1	1	7,78 кг
54		17	А1А041.079	Труба		
				Труба 57×3,5-Д		
				ГОСТ 8732-70		
				L=178-1	1	0,86 кг
11		17	А1А041.081	Шайба	3	
11		18	А1А041.082	Трубка	3	
				Стандартные изделия		
		20		Фланец 50-16		
				ГОСТ 9938-62	2	

Изм.	Лист	№ докум.	Подп.	Дата

А1А041-100

Лист 2

Копировал: формат 11

Серия 3.904-15

Формат	Зона	Поз.	Обозначение	Наименование	Кол.	Примечание
				Документация		
22			А1А041.110СБ	Сборочный чертеж		
				Сборочные единицы		
11		1	А1А041.120	Коллектор	1	
11		2	А1А041.130	Стояк	10	
		3	А1А041.130-01	Стояк	10	
11		4	А12А014.000	Форсунка	210	
				Детали		
54		5	А1А041.088	Прокладка		
				Картон Б2		
				ГОСТ 9347-60		
				ф 12+1 × ф 17-1	210	0,002 кг
				Стандартные изделия		
		6		Контргайка 20		
				ГОСТ 8961-59	20	
		7		Колпак 20		
				ГОСТ 8962-59	20	
		8		Муфта короткая 20ст		
				ГОСТ 8966-59	20	

Изм.	Лист	№ докум.	Подп.	Дата
Разраб.		Реева		
Пров.		Рубинский		
Рук.гр.		Гроновский		
Н.контр.		Терехова		
Утв.		Сливак		

А1А041.110

Коллектор

Лит.	Лист	Листов
И		1

Госстрой СССР Сантехпроект г. Москва

Формат	Зона	Поз.	Обозначение	Наименование	Кол.	Примечание
				Документация		
12			А1А041.120СБ	Сборочный чертеж		
				Детали		
11		1	А1А041.084	Гребенка	1	
		2	А1А041.084-01	Гребенка	1	
11		3	А1А041.085	Труба	1	
11		4	А1А041.086	Фланец	1	
54		5	А1А041.087	Заглушка		
				Лист $\frac{4\ ГОСТ\ 5681-57}{Ст3\ ГОСТ\ 14637-69}$		
				ф 50-1	1	0,1 кг
11		6	А1А041.088	Труба	1	
11		7	А1А041.089	Патрубок	20	

Изм.	Лист	№ докум.	Подп.	Дата
Разраб.		Реева		
Пров.		Рубинский		
Рук.гр.		Гроновский		
Н.контр.		Терехова		
Утв.		Сливак		

А1А041 120

Коллектор

Лит.	Лист	Листов
И		1

Госстрой СССР Сантехпроект г. Москва

А1А041.100 СБ

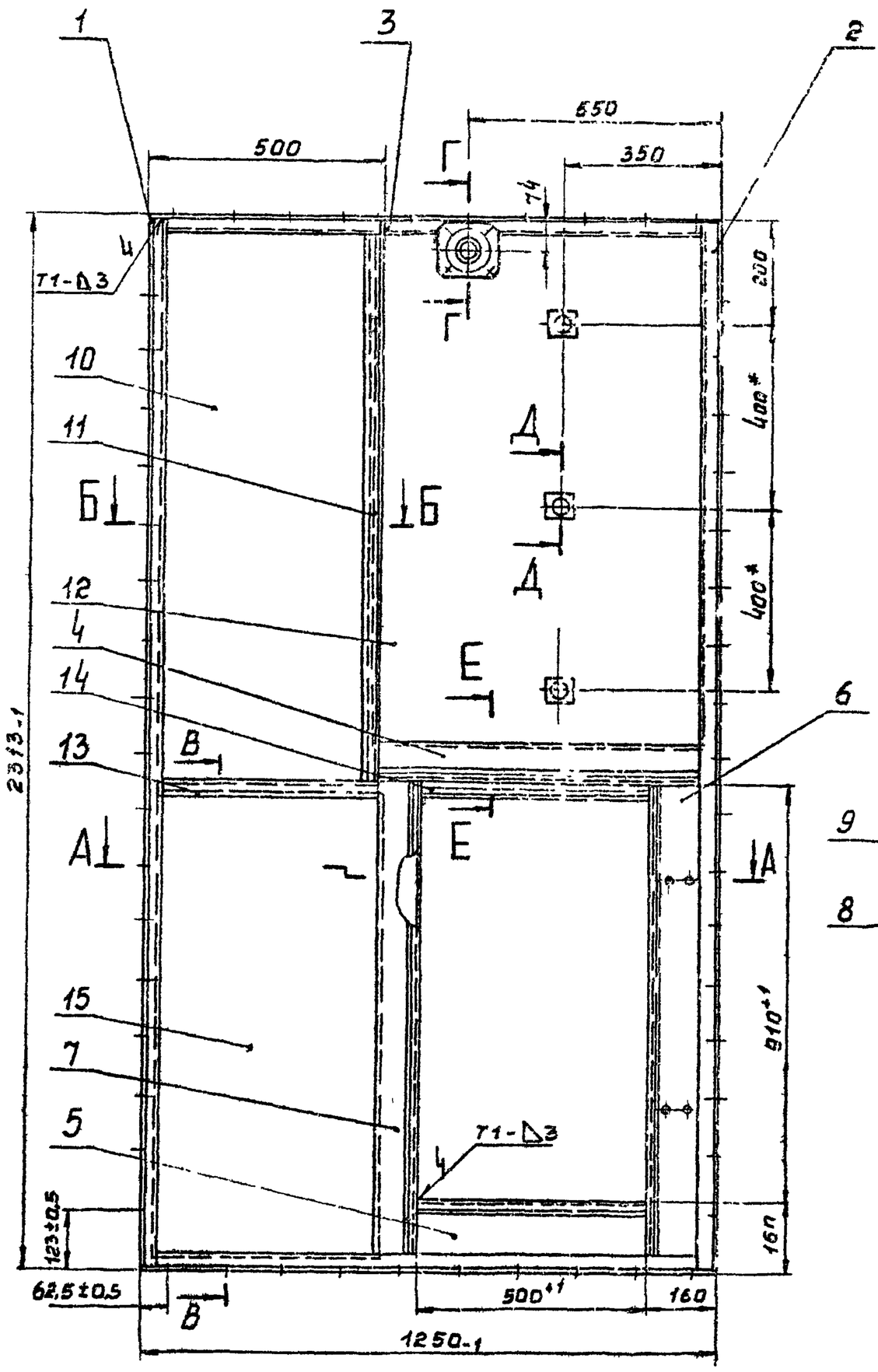

Вид сзади

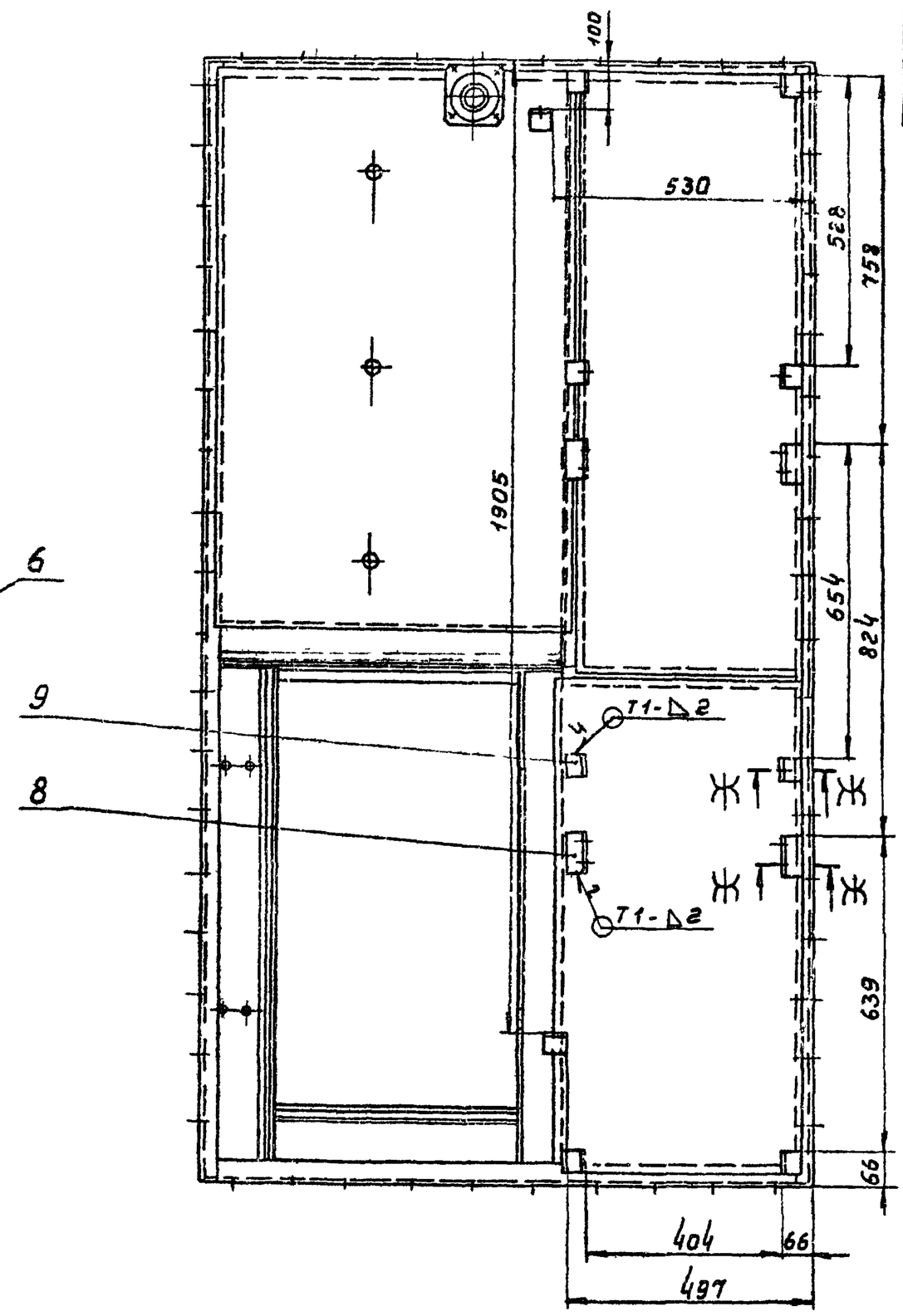

А–А
М1:2

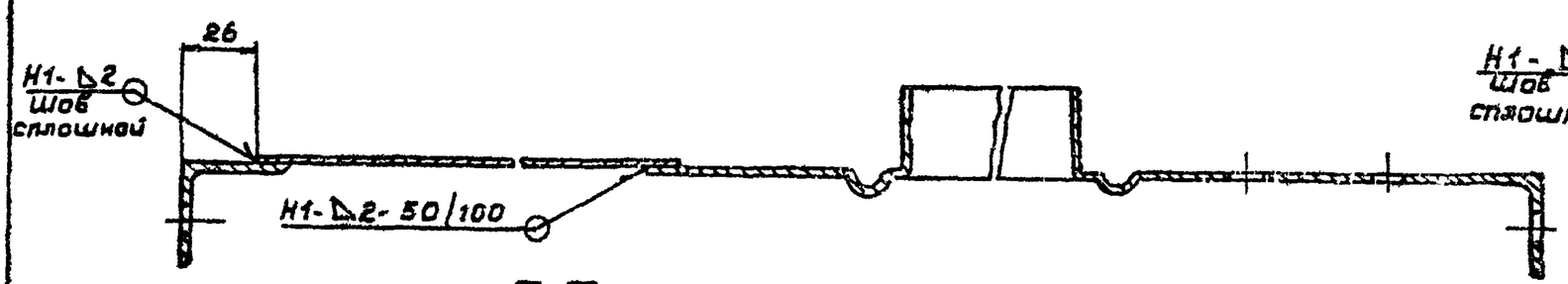

Б–Б
М1:2

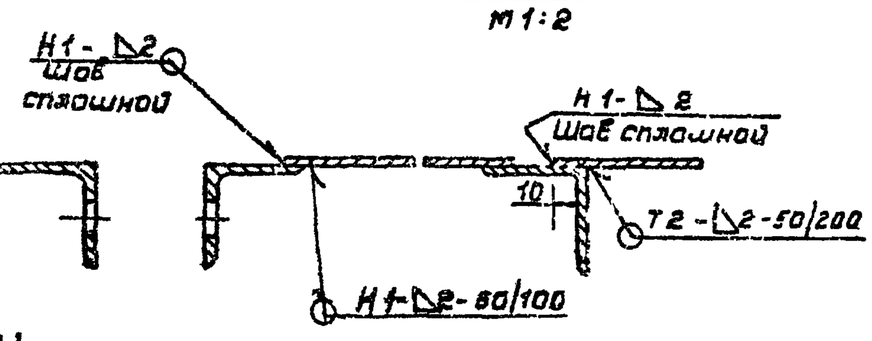

Г–Г
М1:2

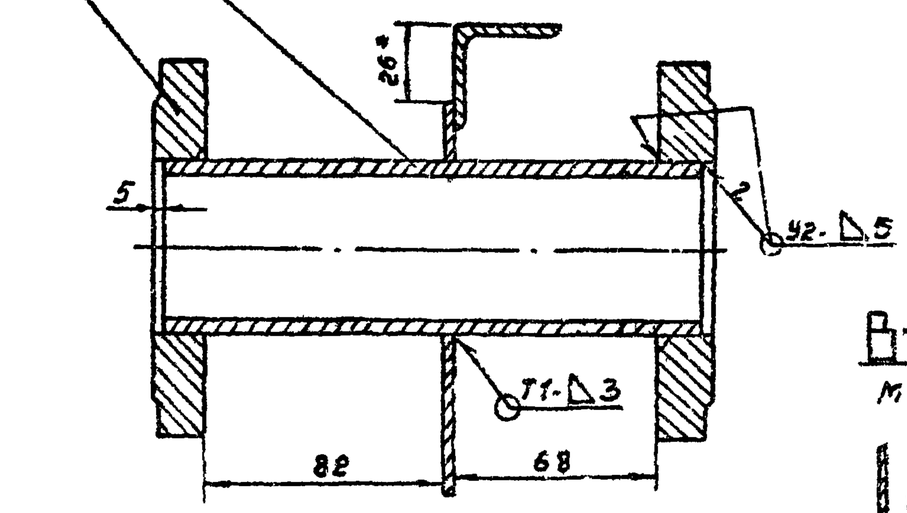

Ж–Ж
М1:2

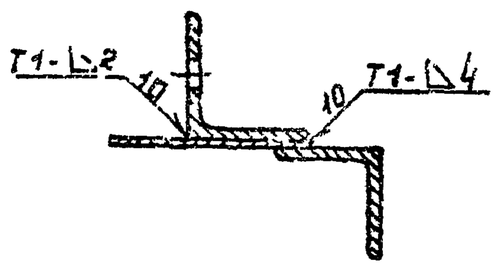

Д–Д
М1:2

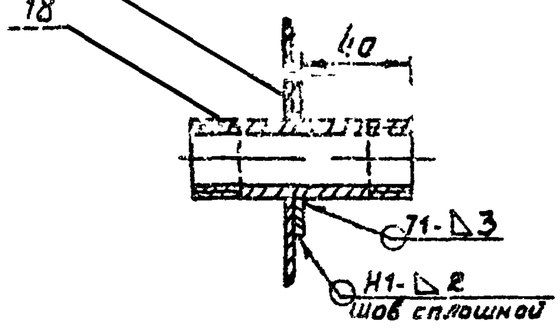

Е–Е
М1:2

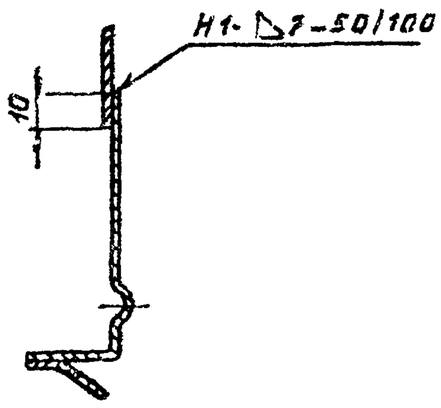

В–В
М1:2

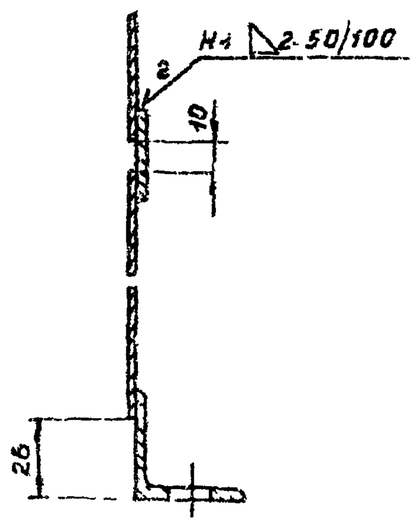

1. Неуказанные предельные отклонения размеров по СМ 7.
2. Сварные швы У2 по ГОСТ 16037-70; Т1, Т2, Н1 по ГОСТ 5264-69. Неуказанную сварку производить по контуру прилегания деталей швом С2 по ГОСТ 5264-69.
*Размеры для справок.

Изм.	Лист	№ докум.	Подп.	Дата	А1А041.100 СБ		
Разраб.		Ямпольская			Панель передняя. Сборочный чертеж	Лит.	Масса	Масштаб
Пров.		Рівенская				Н	53,4	1:10
Гл.спец.		Грановский				Лист	Листов 1	
Н.контр.		Чибан				Госстрой СССР Сантехпроект г. Москва		
Утв.		Мирзанова						
		Гольтвегер						

Серия 3.904-15

Инв. № подл. | Подп. и дата | Взам. инв. № | Инв. № дубл. | Подп. и дата

A1A041 066

A1A041 065 - изображено

A1A041 065 01 - зеркальное отражение

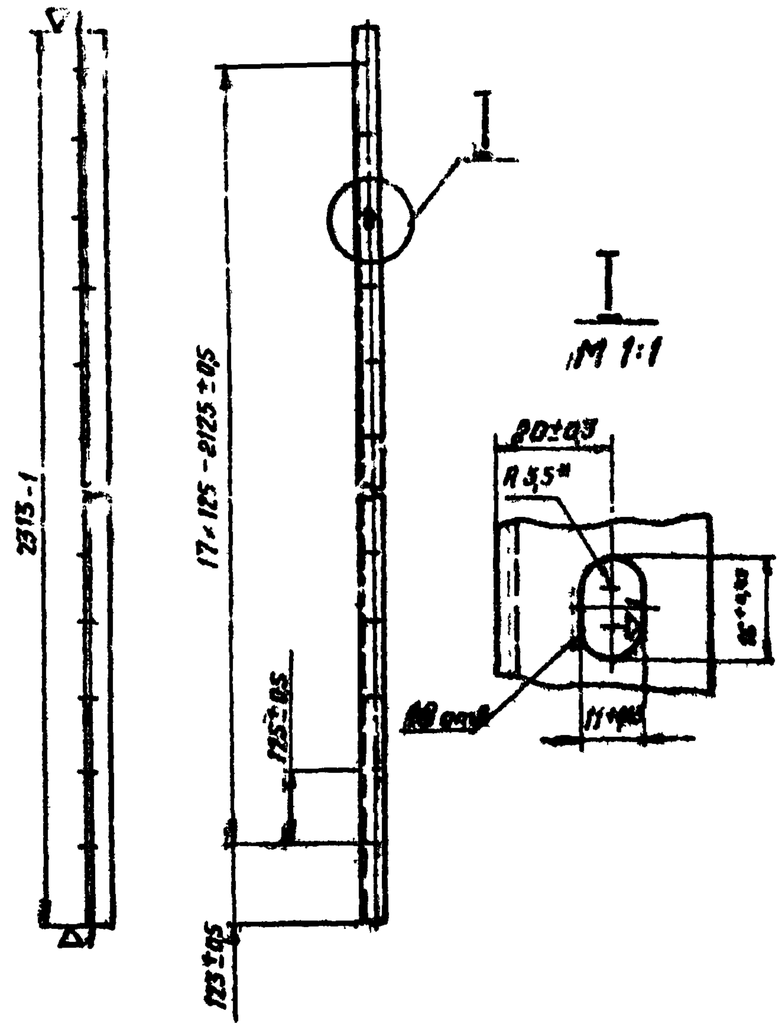

* Размер для справок

Изм.	Лист	№ докум.	Подп.	Дата
Разраб.		Японская		
Пров.		Рубинская		
Рук. группы		Грановский		
Н. контр.		Перзякова		
Утв.		Спивак		

A1A041.066

Уголок — Лит. И; Масса 3,82; Масштаб 1:10

Лист; Листов 1

Сталь 36×36×3 ГОСТ 8509-72 / Ст3 ГОСТ 535-58

Госстрой СССР САНТЕХПРОЕКТ г. Москва

Копировал: Формат II

Взам. инв. № | Инв. № подл. | Подп. и дата

A1A041 081

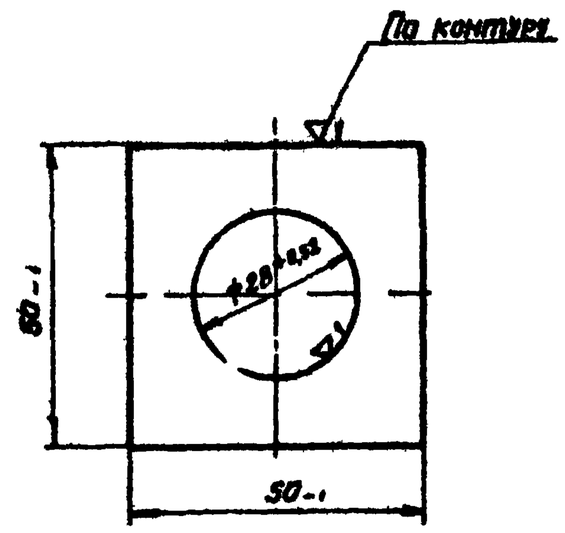

Изм.	Лист	№ докум.	Подп.	Дата
Разраб.		Японская		
Пров.		Рубинская		
Рук. группы		Грановский		
Н. контр.		Перзякова		
Утв.		Спивак		

A1A041.081

Шайба — Лит. И; Масса 0,03; Масштаб 1:1

Лист; Листов 1

Лист В2 ГОСТ 3680-57 / Ст3 ГОСТ 16523-70

Госстрой СССР САНТЕХПРОЕКТ г Москва

Копировал: Формат II

Взам. инв. № | Инв. № подл. | Подп. и дата

A1A041 093

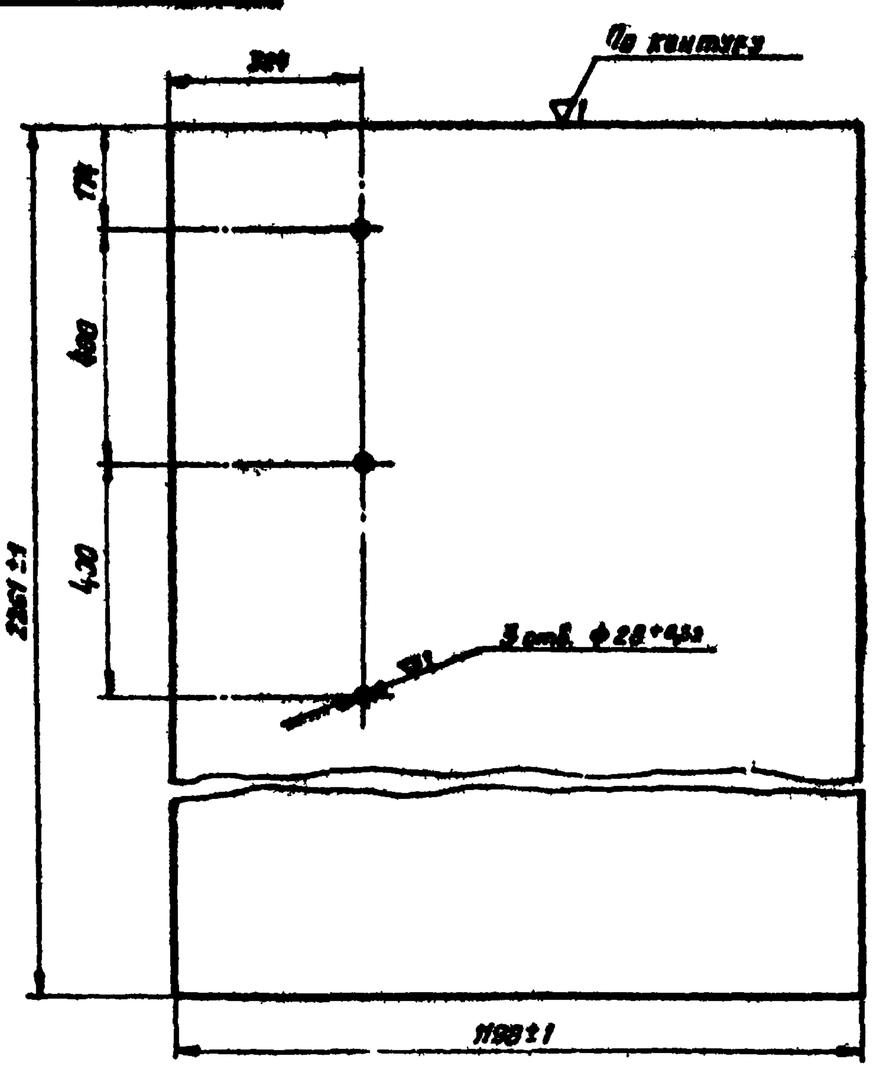

Неуказанные предельные отклонения размеров по СТ7

Изм.	Лист	№ докум.	Подп.	Дата
Разраб.		Японская		
Пров.		Рубинская		
Рук. группы		Грановский		
Н. контр.		Перзякова		
Утв.		Спивак		

A1A041.093

Лист — Лит. И; Масса 42,5; Масштаб 1:10

Лист; Листов 1

Лист В2 ГОСТ 3680-57 / Ст3 ГОСТ 16523-70

Госстрой СССР САНТЕХПРОЕКТ г. Москва

Копировал: Формат II

Взам. инв. № | Инв. № подл. | Подп. и дата | Инв. № подл.

A1A041 074

▽1

Рис. 1

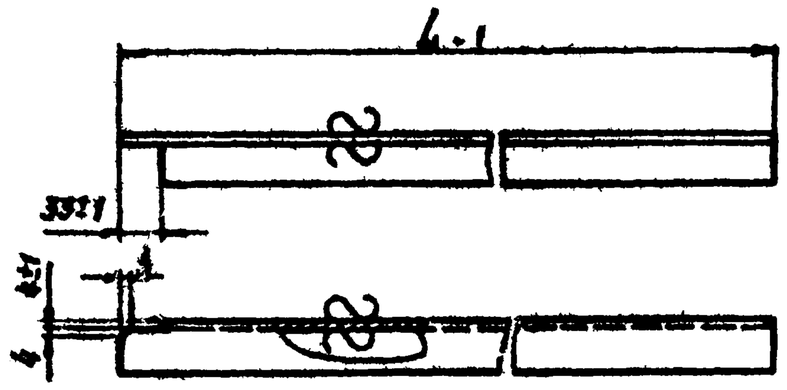

Рис. 2

Остальное см. Рис 1

Обозначение	Рис	L, мм	Масса, кг
A1A041.074	1	1238	1,9
-01	2	1242	1,9

Изм.	Лист	№ докум.	Подп.	Дата
Разраб.		Японская		
Пров.		Рубинская		
Рук. группы		Грановский		
Н. контр.		Перзякова		
Утв.		Спивак		

A1A041 074

Уголок — Лит. И; Масса Смотри таблицу; Масштаб —

Лист; Листов 1

Уголок 36×36×3 ГОСТ 8509-72 / Ст3 ГОСТ 535-58

Госстрой СССР САНТЕХПРОЕКТ г. Москва

Копировал: Формат II

А1А041.067

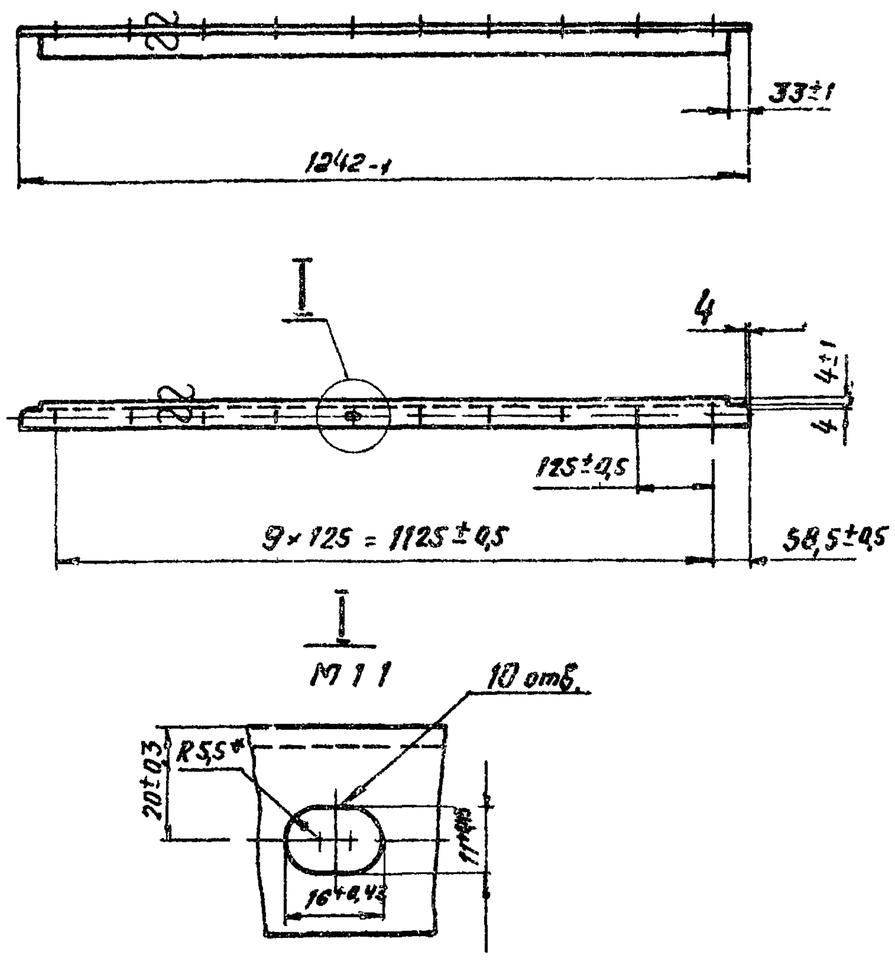

* Размер для справок

Изм.	Лист	№ докум.	Подп.	Дата	А1А041.067		
Разраб.		Ямпольская		30/VII	Уголок	Лит.	Масса	Масштаб
Пров.		Рубинская		10/VIII		И	2,06	1:10
Рук.группы		Грановский				Лист	Листов 1
Н.контр.		Мерзлякова			Уголок 36×36×3 ГОСТ 8509-72 / Ст.3 ГОСТ 535-58	Госстрой СССР Сантехпроект г. Москва
Утв.		Ст. Вак		24.8.15		

Копировал: Формат 11

Взам. инв. № | Подп. и дата | Инв. № дубл. | Подп. и дата | Инв. № подл.

34

А1А041.082

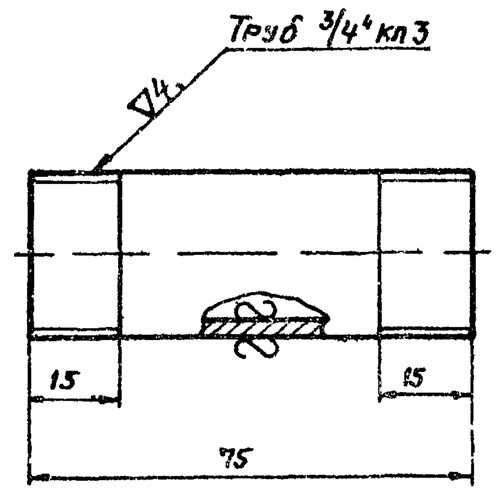

Предельные отклонения размеров по СМ7

Изм.	Лист	№ докум.	Подп.	Дата	А1А041.082		
Разраб.		Ямпольская		30/VII	Трубка	Лит.	Масса	Масштаб
Пров.		Рубинская		10/VIII		И	0,13	1:1
Рук.группы		Грановский				Лист	Листов 1
Н.контр.		Мерзлякова			Труба 20 ГОСТ 3262-62	Госстрой СССР Сантехпроект г. Москва
Утв.		Спивак		24.8.15		

Копировал: Формат 11

А1А041.072

Рис. 1

Рис 2
Остальное – см. рис. 1

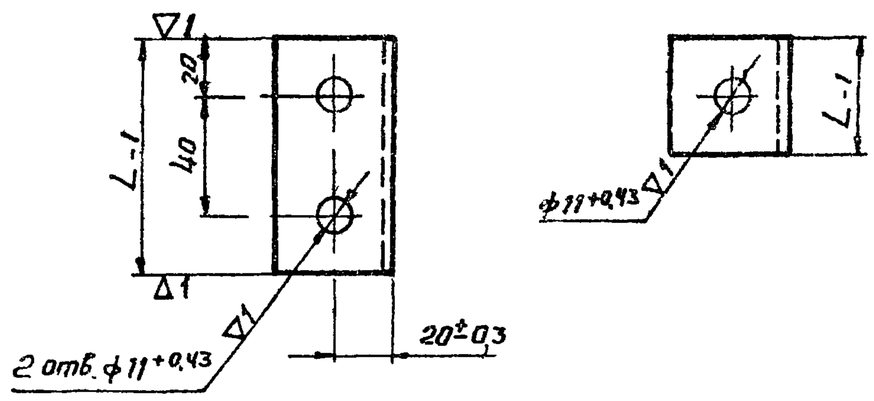

Обозначение	Рис	L, мм	Масса, кг
А1А041.072	1	80	0,2
-01	2	40	0,1

Неуказанные предельные отклонения размеров по СМ7

Изм.	Лист	№ докум.	Подп.	Дата	А1А041.072		
Разраб.		Ямпольская		30/VII	Уголок	Лит.	Масса	Масштаб
Пров.		Рубинская		10/VIII		И	См. табл.	1:2
Рук.группы		Грановский				Лист	Листов 1
Н.контр.		Мерзлякова			Уголок 40×40×4 ГОСТ 8509-72 / Ст.3 ГОСТ 535-58	Госстрой СССР Сантехпроект г. Москва
Утв.		Спивак		24.8.15		

Копировал: Формат 11

Серия 3.904-15

А1А041.092

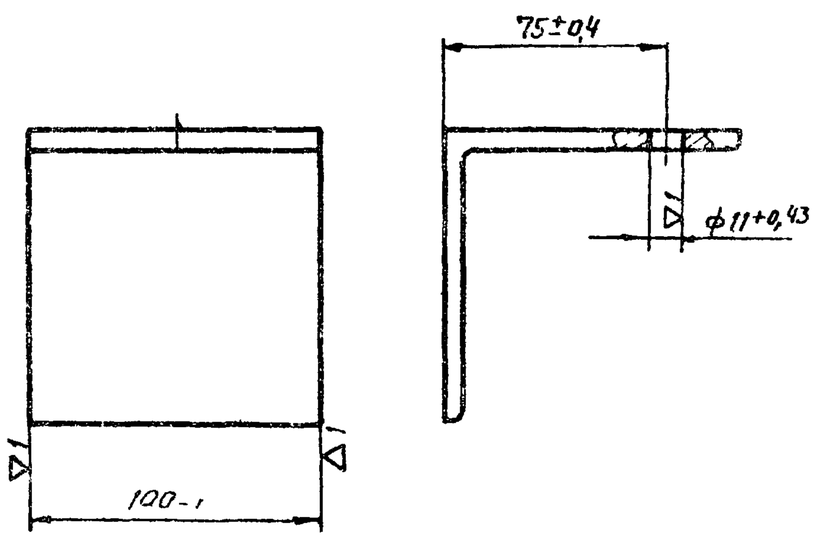

Изм.	Лист	№ докум.	Подп.	Дата	А1А041.092		
Разраб.		Ямпольская		30/VII	Уголок	Лит.	Масса	Масштаб
Пров.		Рубинская		10/VIII		И	1,08	1:2
Рук.группы		Грановский				Лист	Листов 1
Н.контр.		Мерзлякова			Уголок 100×100×7 ГОСТ 8509-72 / Ст.5 ГОСТ 535-58	Госстрой СССР Сантехпроект г. Москва
Утв.		Спивак		24.8.15		

Копировал: Формат 11

А1А041.068

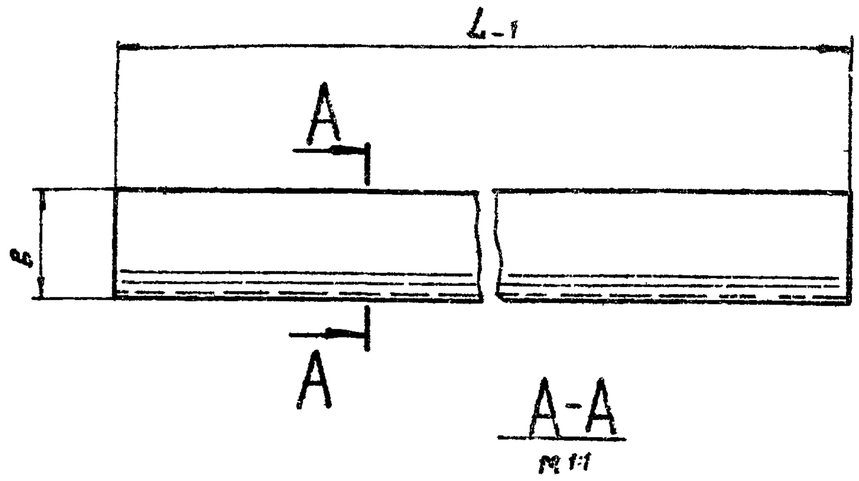

Обозначение	Размеры, мм. L	в	Масса кг
А1А041 068	712	90	1,74
-01	498	123	1,57

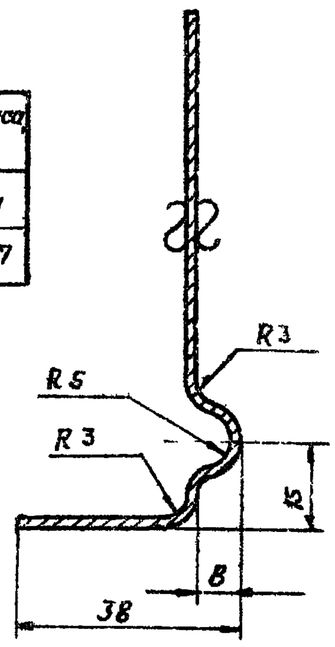

Неуказанные предельные отклонения размеров по СМ7

Изм.	Лист	№ докум.	Подп.	Дата	А1А041.068			
Разраб.		Ампольская		30/VII	Профиль	Лит.	Масса	Масштаб
Пров.		Рубинская		10/VIII		И	Смотри таблицу	—
Рук.группы		Грановский				Лист	Листов 1	
Н.контр.		Мерзлякова			В3 ГОСТ 3680-57 / Ст.3 ГОСТ 16523-70	Госстрой СССР САНТЕХПРОЕКТ г. Москва		
Утв.		Спивак		26/I 73				

Копировал: Формат 11

Взам. инв. № | Инв. № дубл. | Подп. и дата | Инв. № подл. | Подп. и дата

А1А041.077

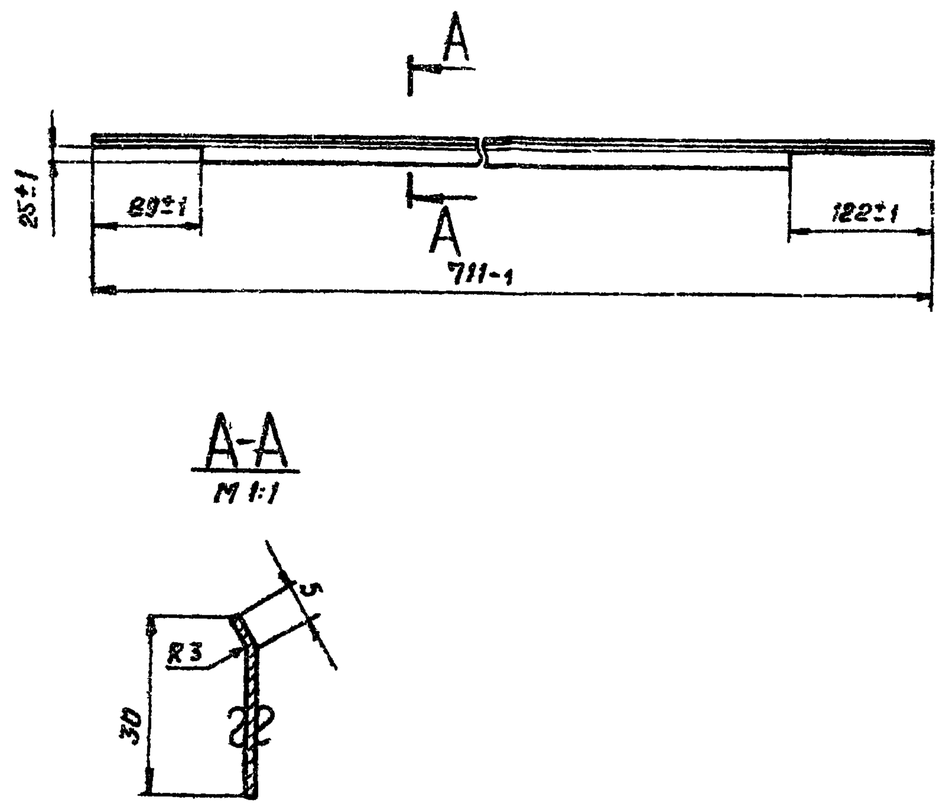

Неуказанные предельные отклонения размеров по СМ7

Изм.	Лист	№ докум.	Подп.	Дата	А1А041.077			
Разраб.		Ампольская		30/VII	Козырек	Лит.	Масса	Масштаб
Пров.		Рубинская		10/VIII		И	0,46	1:5
Рук.группы		Грановский				Лист	Листов 1	
Н.контр.		Мерзлякова			В3 ГОСТ 3680-57 / Ст.3 ГОСТ 16523-70	Госстрой СССР САНТЕХПРОЕКТ г. Москва		
Утв.		Спивак		26/I 73				

Копировал: Формат 11

Взам. инв. № | Инв. № дубл. | Подп. и дата | Инв. № подл. | Подп. и дата

А1А041.101

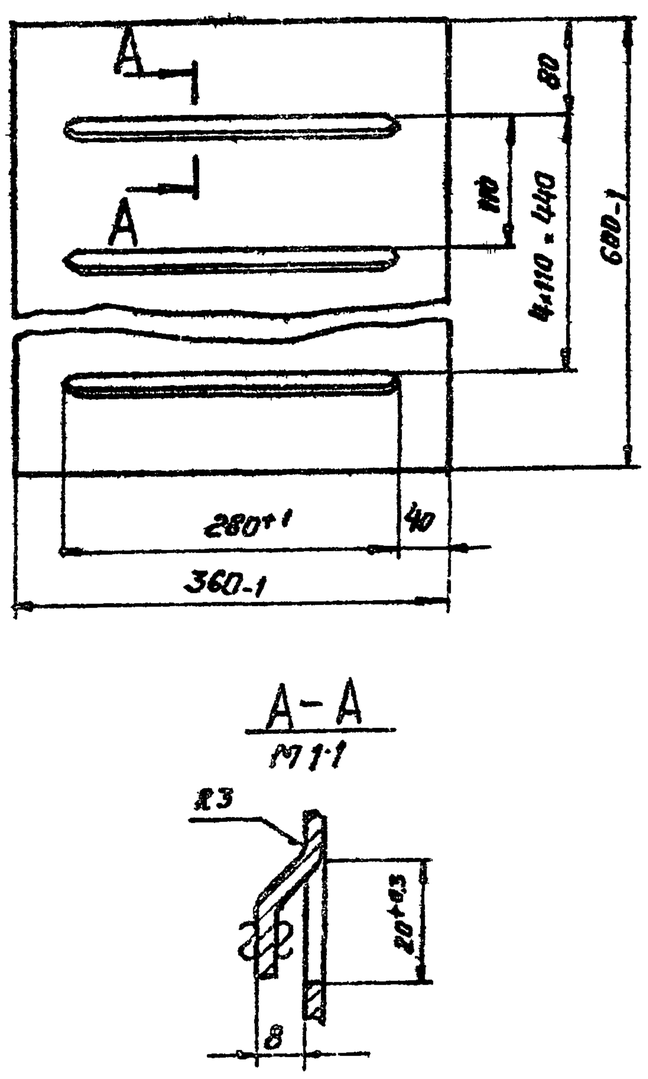

Неуказанные предельные отклонения размеров по СМ7

Изм.	Лист	№ докум.	Подп.	Дата	А1А041.101			
Разраб.		Раева			Лист ходовой	Лит.	Масса	Масштаб
Пров.		Рубинская		10/VIII		И	5,1	1:5
Рук.группы		Грановский				Лист	Листов 1	
Н.контр.		Мерзлякова			В3 ГОСТ 3680-57 / Ст3 ГОСТ 16523-70	Госстрой СССР САНТЕХПРОЕКТ г. Москва		
Утв.		Спивак		26/I 73				

Копировал: Формат 11

Серия 3.904-15

Взам. инв. № | Инв. № дубл. | Подп. и дата | Инв. № подл. | Подп. и дата

А1А041.086

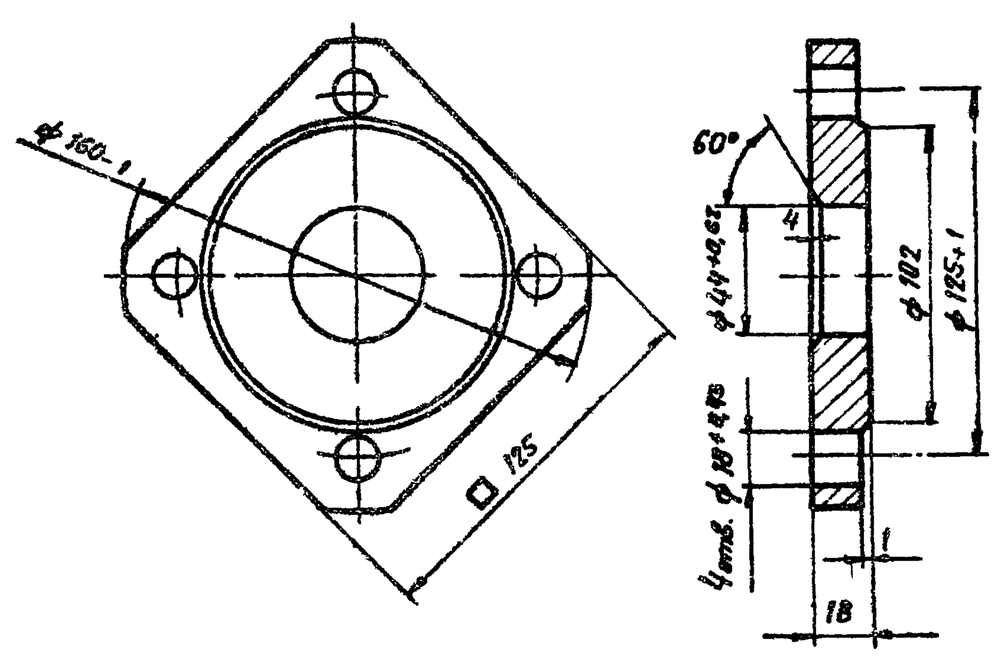

Неуказанные предельные отклонения размеров по СМ7

Изм.	Лист	№ докум.	Подп.	Дата	А1А041086			
Разраб.		Ампольская		30/VII	Фланец	Лит.	Масса	Масштаб
Пров.		Рубинская		10/VIII		И	1,83	1:2
Рук.группы		Грановский				Лист	Листов 1	
Н.контр.		Мерзлякова			Ст 3 ГОСТ 380-71	Госстрой СССР САНТЕХПРОЕКТ г. Москва		
Утв.		Спивак		26/I 73				

Копировал: Формат 11

А1А041.069

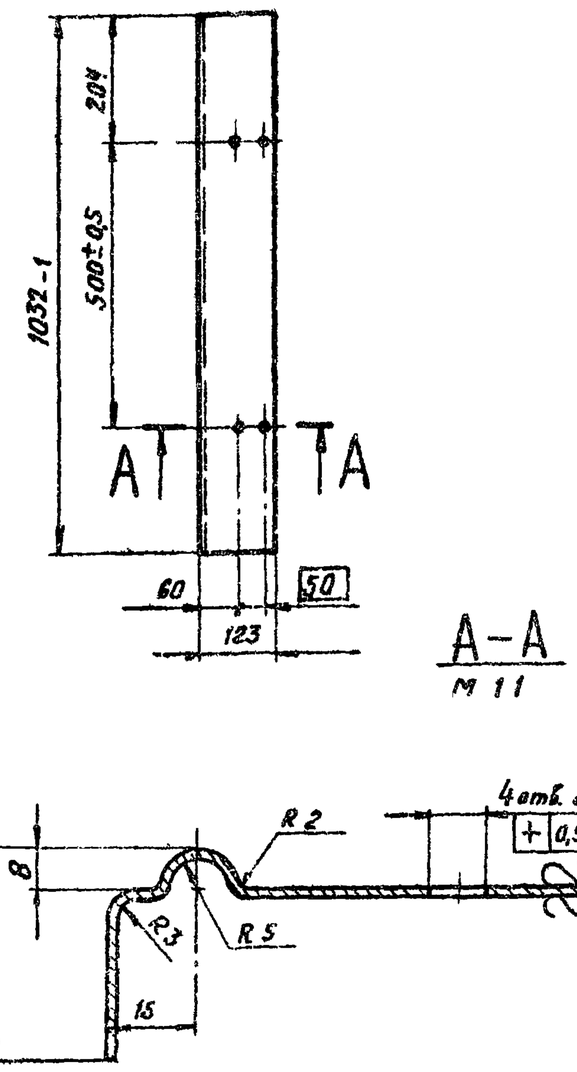

Неуказанные предельные отклонения размеров по СМ7

Изм.	Лист	№ докум.	Подп.	Дата	Профиль	Лит.	Масса	Масштаб
Разраб.		Ямпольская				И	2,9	1:10
Пров.		Рубинская		10/VIII		Лист	Листов 1
Рук. груп.		Грановский					
Н. контр.		Мерзлякова			Лист В3 ГОСТ 3680-57 / Ст.3 ГОСТ 16523-70	Госстрой СССР САНТЕХПРОЕКТ г. Москва
Утв.		Спивак		14.8.73		

А1А041.069

Копировал: Формат 11

А1А041.075

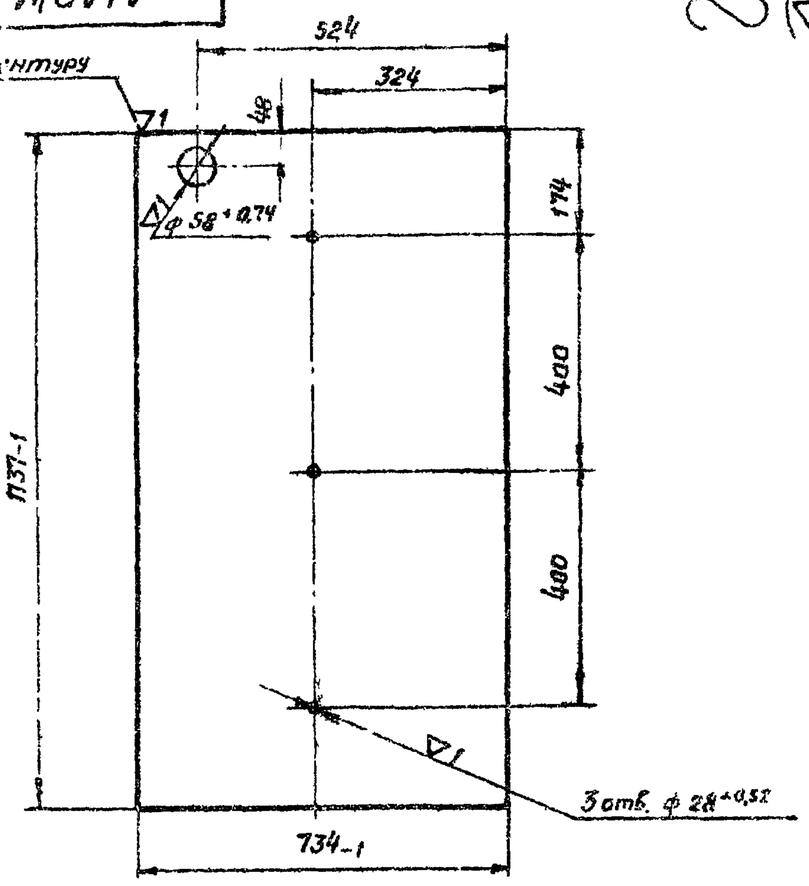

Неуказанные предельные отклонения размеров по СМ7

Изм.	Лист	№ докум.	Подп.	Дата	Лист	Лит.	Масса	Масштаб
Разраб.		Ямпольская		2/VIII		И	13,2	1:10
Пров.		Рубинская		10/VIII		Лист	Листов 1
Рук. груп.		Грановский					
Н. контр.		Мерзлякова			Лист В2 ГОСТ 3680-57 / Ст.3 ГОСТ 16523-70	Госстрой СССР САНТЕХПРОЕКТ г. Москва
Утв.		Спивак		14.8.73		

А1А041.075

Копировал: Формат 11

А1А041.056

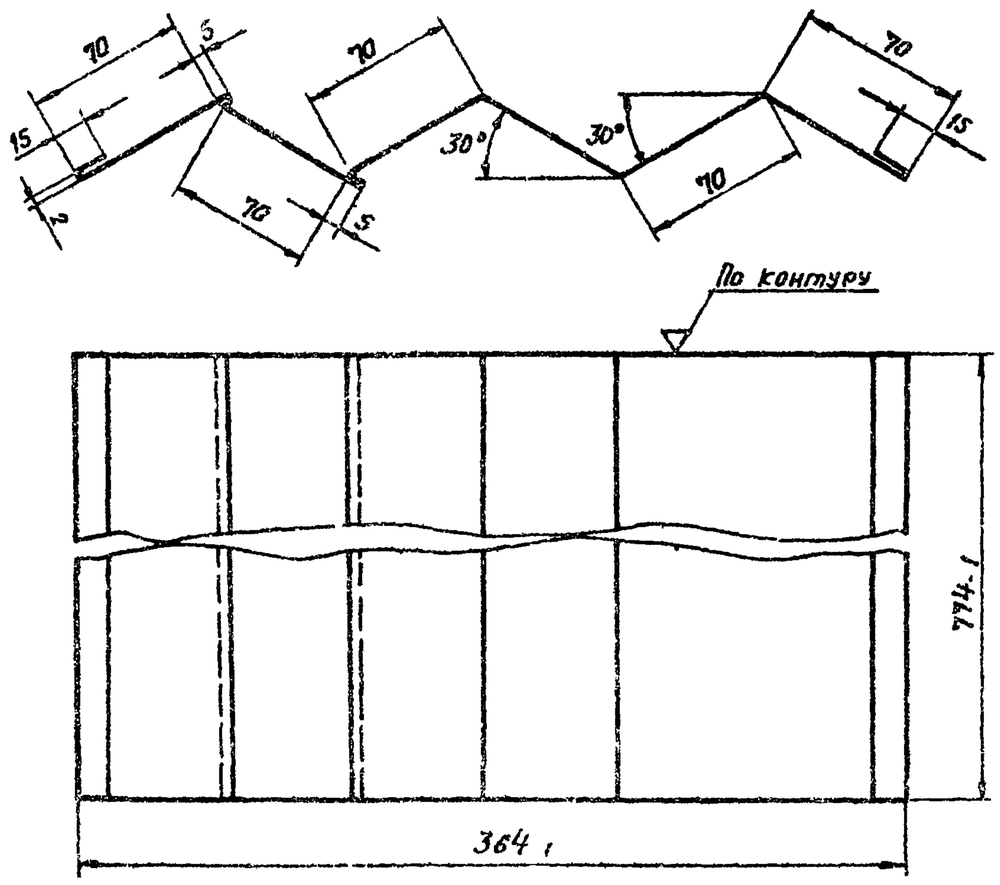

Неуказанные предельные отклонения размеров по СМ7

Изм.	Лист	№ докум.	Подп.	Дата	Сепаратор	Лит.	Масса	Масштаб
Разраб.		Ямпольская				И	2,24	1:2,5
Пров.		Рубинская				Лист	Листов 1
Рук. груп.		Грановский					
Н. контр.		Мерзлякова			Лист 08 ГОСТ 8075-56 Сорт 2 / Сталь ГОСТ 7118-54	Госстрой СССР САНТЕХПРОЕКТ г. Москва
Утв.		Спивак				

А1А041.056

12978-04 37 Копировал Формат 11

А1А041.084

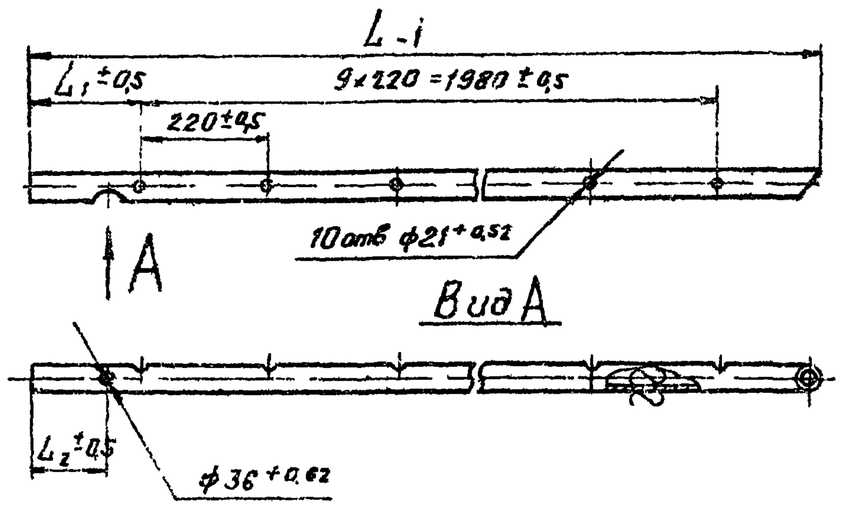

Размеры мм

Обозначение	L	L1	L2	Масса, кг
А1А041.084	2308	164	106	7,9
-01	2402	148	200	8,0

Изм.	Лист	№ докум.	Подп.	Дата	Гребенка	Лит.	Масса	Масштаб
Разраб.		Ямпольская				И	Смотри табличку	—
Пров.		Рубинская				Лист	Листов 1
Рук. груп.		Грановский					
Н. контр.		Мерзлякова			Труба 42×3,5 Д / ГОСТ 8732-70	Госстрой СССР САНТЕХПРОЕКТ г. Москва
Утв.		Спивак		14.8.73		

А1А041.084

Серия 3.904-15

Копировал: Формат 11

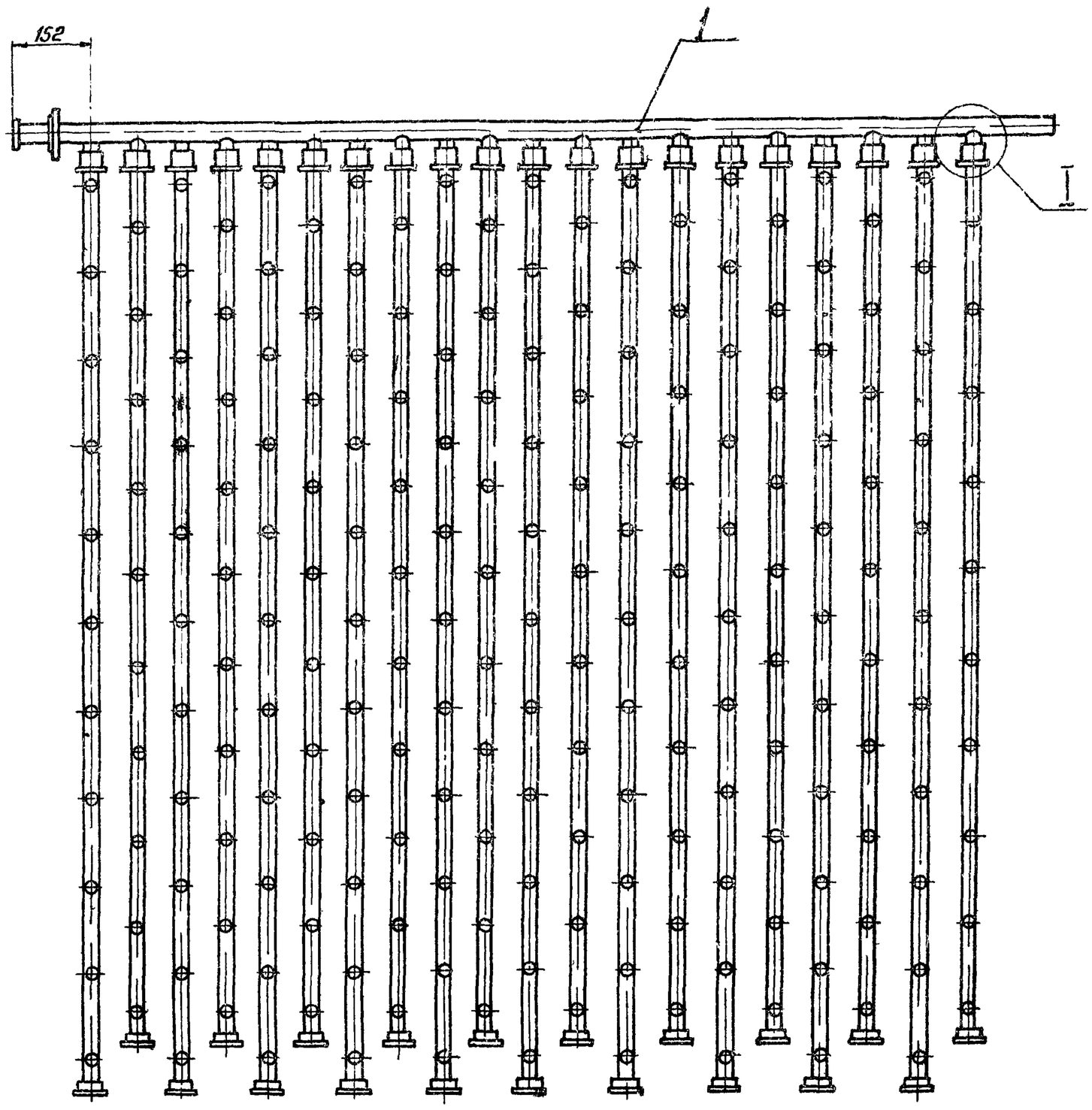

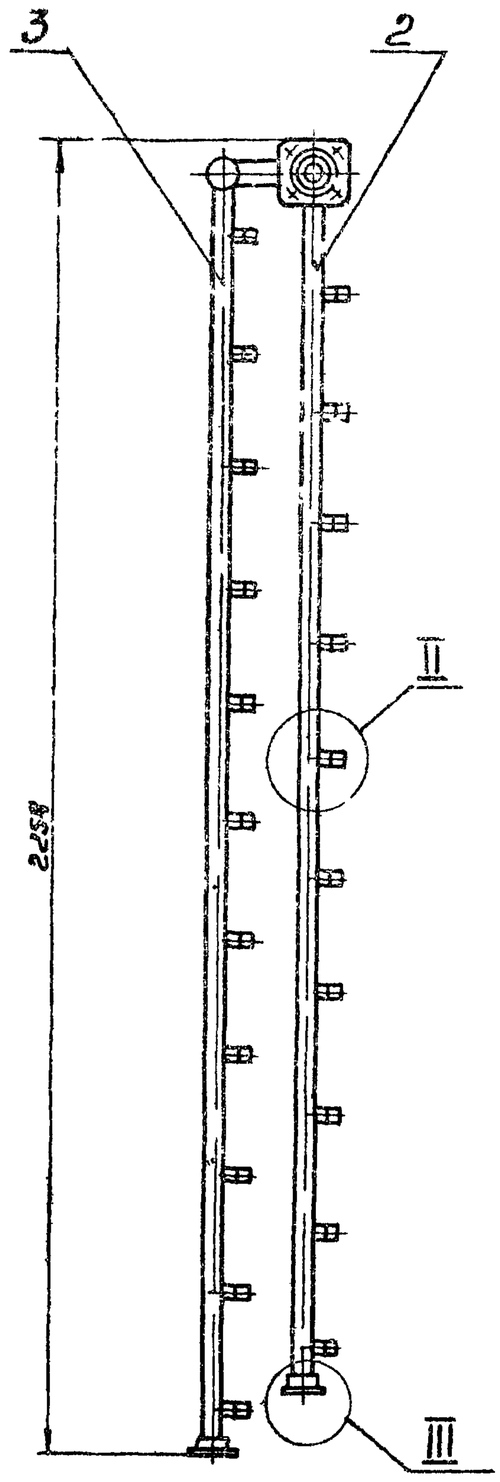

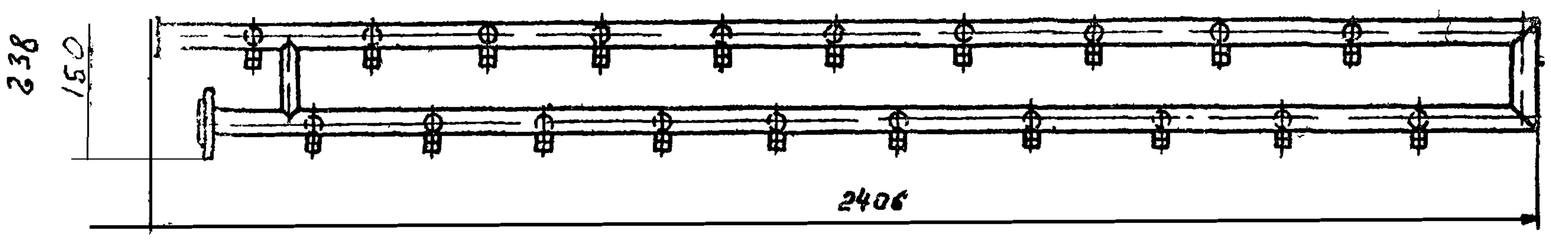

I
М 1:1

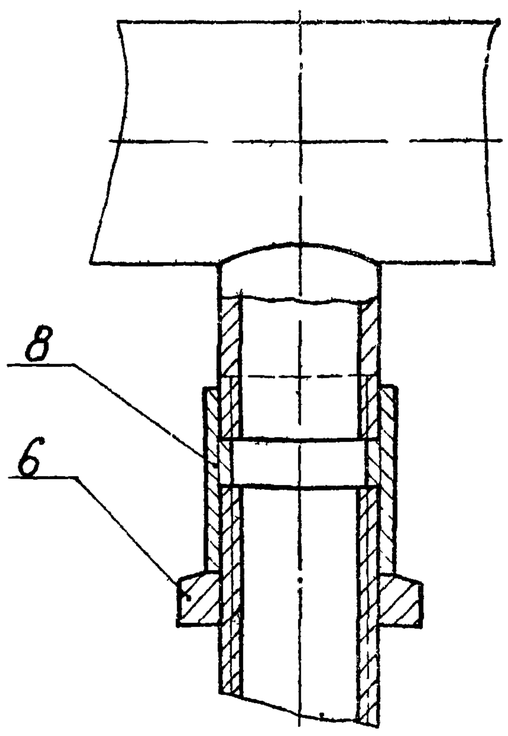

II
М 1:1

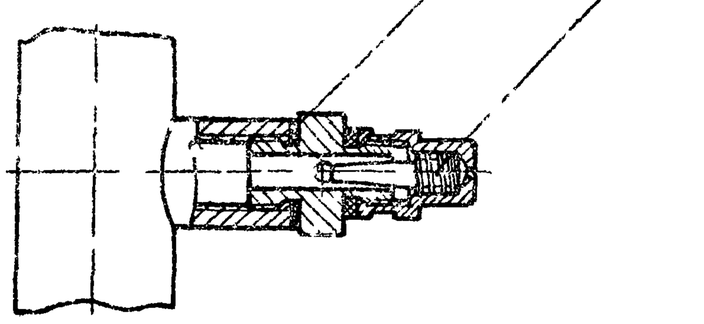

III
М 1:1

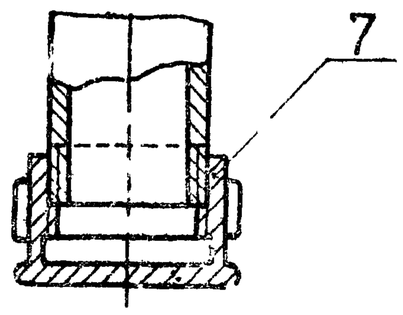

Размеры для справо.

					А1А041.110СБ			
Изм.	Лист	№докум.	Подп.	Дата	Коллектор. Сборочный чертеж	Лит.	Масса	Масштаб
Разраб.		Митехина		3/VII		И	32,48	1:10
Пров.		Рубинская		10/VII		Лист	Листов 1	
Рук.группы		Грановский				Госстрой СССР		
Гл.спец.		Сливак		4.VIII		Сантехпроект г. Москва		
Н.контр.		Мезенцева		3/VIII				
Утв.		Гольтвегер						

38 Копировал: Формат 22

Серия 3.904-16

Инв. №подл. | Подп. и дата | Взам. инв. №А4.6 №дубл. | Подп. и дата

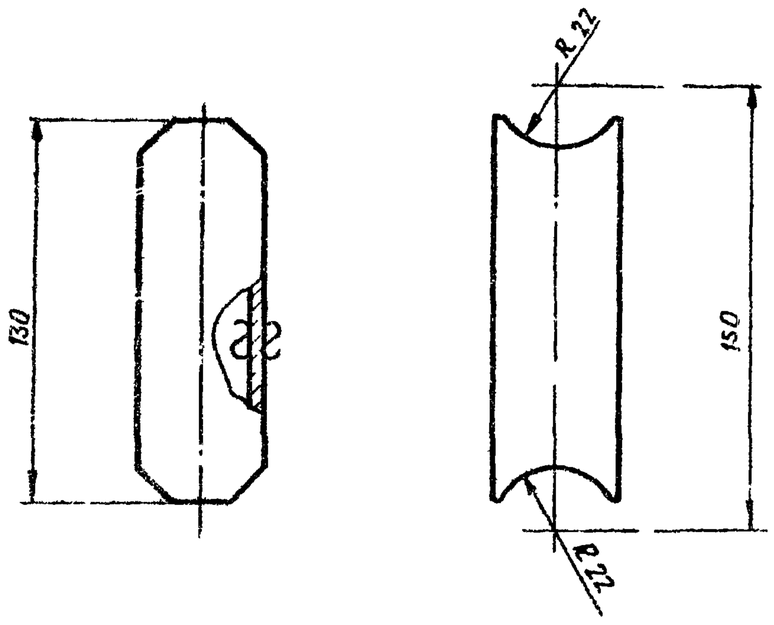

Предельные отклонения размеров по СМ7

Изм.	Лист	№ докум.	Подп.	Дата	A1A041.088		
Разраб.		Митехина			Труба	Лит.	Масса	Масштаб
Пров.		Рубинская				И	0,32	1:2
Рук.гр.		Романовская				Лист	Листов 1
Н.контр.		Терзякова			Труба 42×3,5-Д ГОСТ 8732-70	Госстрой СССР САНТЕХПРОЕКТ г. Москва
Утв.		Спибак				

Копировал: Формат 11

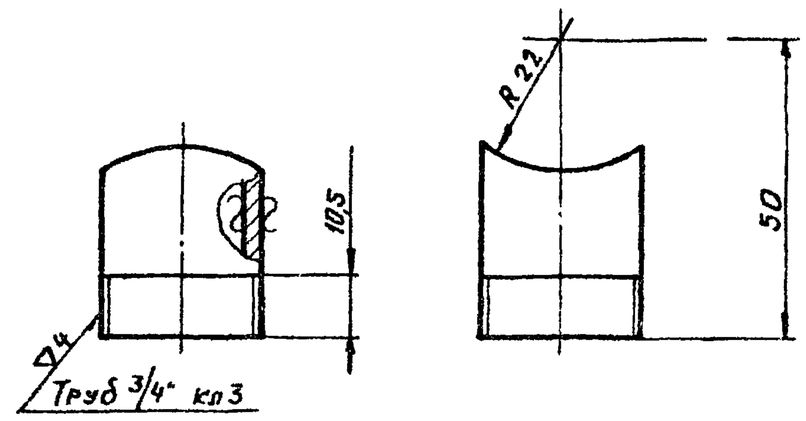

Предельные отклонения размеров по СМ7

Изм.	Лист	№ докум.	Подп.	Дата	A1A041 089		
Разраб.		Митехина			Патрубок	Лит.	Масса	Масштаб
Пров.		Рубинская				И	0,083	1:1
Рук.гр.		Романовская				Лист	Листов 1
Н.контр.		Терзякова			Труба 20 ГОСТ 3262-62	Госстрой СССР САНТЕХПРОЕКТ г. Москва
Утв.		Спибак				

Копировал: Формат 11

Серия 3.904-16

A1A041 120СБ

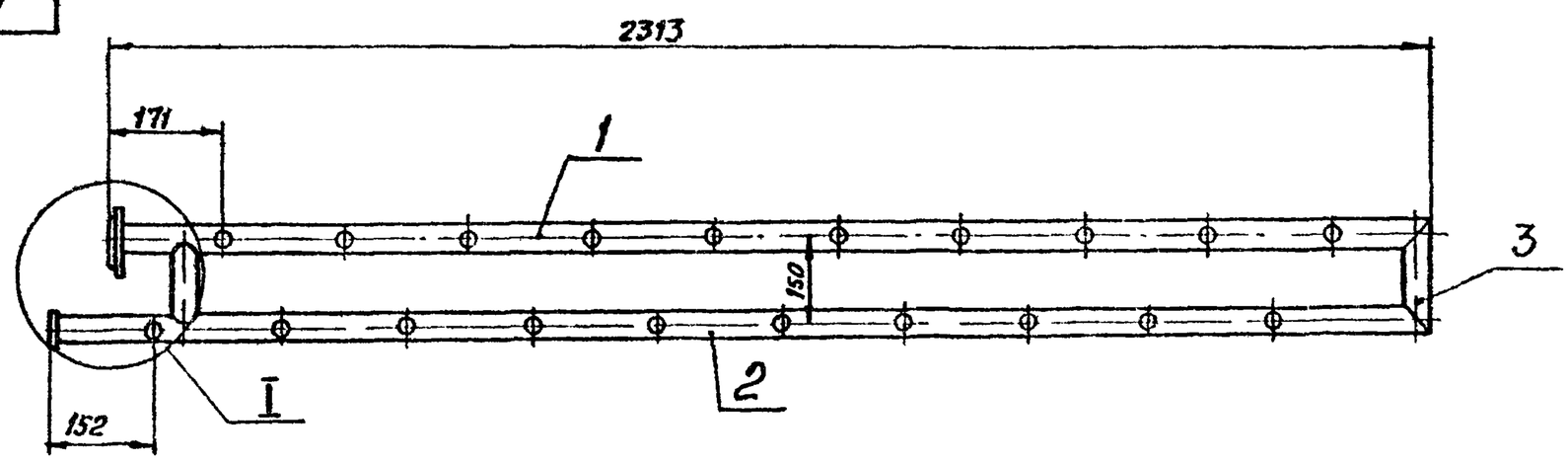

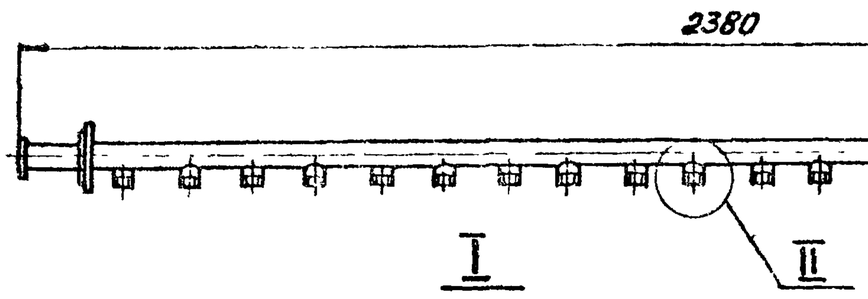

I
М 1:2

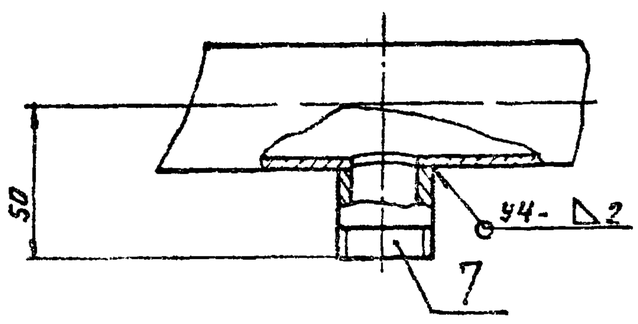

II
М 1:2

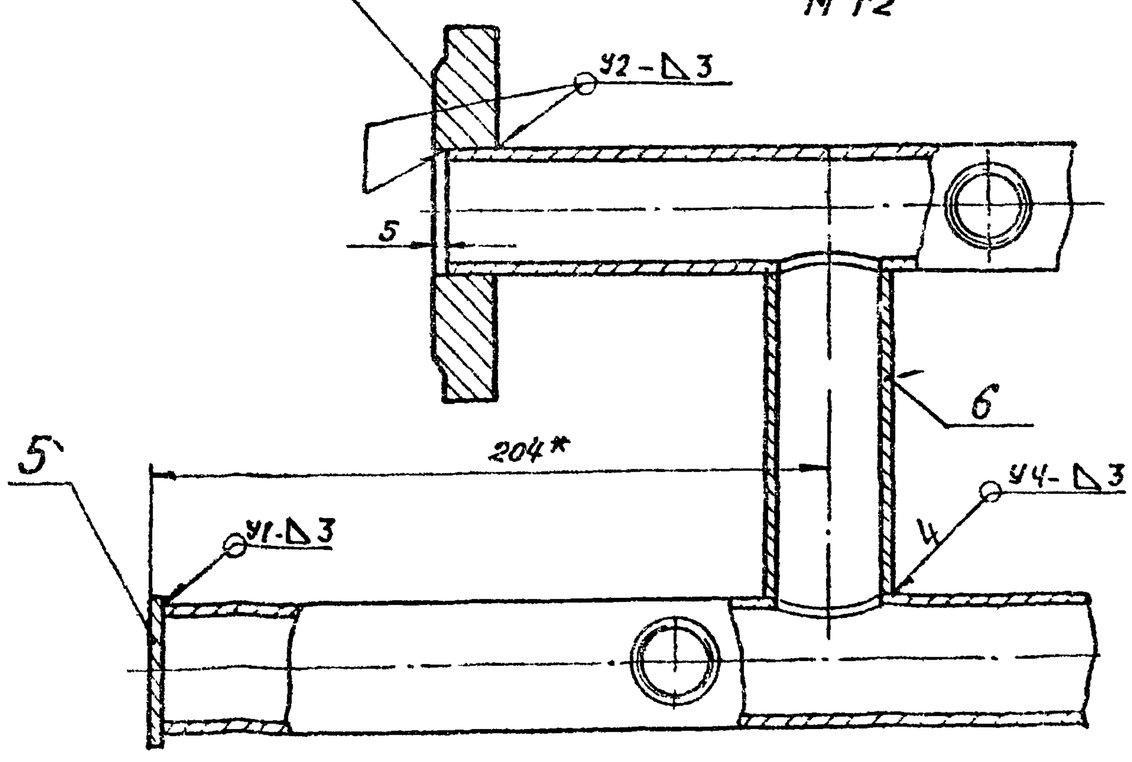

1. Сварные швы по ГОСТ 16037-70
2. Предельные отклонения размеров по СМ7
3.* Размеры для справок.

Изм.	Лист	№ докум.	Подп.	Дата	A1A041.120СБ		
Разраб.		Митехина			Коллектор сборочный чертеж	Лит.	Масса	Масштаб
Пров.		Рубинская				И	19,26	1:10
Рук.гр.		Романовская				Лист	Листов 1
Гл.спец.		Спибак				Госстрой СССР САНТЕХПРОЕКТ г. Москва
Н.контр.		Терзякова			
Утв.		Гарантсер			

Копировал: Формат 12

Инв. № подл. | Подп. и дата | Взам. инв. № | Инв. № дубл. | Подп. и дата

Формат	Зона	Поз.	Обозначение	Наименование	Кол.	Примечание
				Документация		
12			А1А 041. 130СБ	Сборочный чертеж		
			Переменные данные для исполнений			
				А1А 041. 130		
				Детали		
11		1	А1А 041. 091	Стояк	1	
				Стандартные изделия		
		2		Муфта короткая 8 ГОСТ 8966-59	10	
				А1А041 130-01		
				Детали		
		1	А1А 041. 091-01	Стояк	1	
				Стандартные изделия		
		2		Муфта короткая 8 ГОСТ 8966-59	11	

Взам. инв. № | Подп. и дата | Инв. № подл. | Подп. и дата

Изм.	Лист	№ докум.	Подп.	Дата	А1А041 130			
Разраб.		Раева			Стояк	Лит.	Лист	Листов
Пров.		Рубинская				И		1
Рук. групп.		Трановский				Госстрой СССР САНТЕХПРОЕКТ г. Москва		
Н. контр.		Мерзлякова						
Утв.		Сливак						

Копировал | Формат 11

Формат	Зона	Поз.	Обозначение	Наименование	Кол.	Примечание
				Документация		
22			А1А 041 140СБ	Сборочный чертеж		
				Детали		
11		1	А1А 041. 066	Уголок	1	
		2	А1А 041. 066-01	Уголок	1	
11		3	А1А 041. 067	Уголок	2	
11		4	А1А 041. 072	Уголок	4	
		5	А1А 041. 072-01	Уголок	10	
		6	А1А 041. 074-01	Уголок	2	
11		7	А1А 041. 081	Шайба	3	
11		8	А1А 041. 082	Трубка	3	
11		9	А1А 041. 092	Уголок	1	
11		10	А1А 041. 093	Лист	1	

Взам. инв. № | Подп. и дата | Инв. № подл. | Подп. и дата

Изм.	Лист	№ докум.	Подп.	Дата	А1А041 140			
Разраб.		Ямпольская			Панель задняя	Лит.	Лист	Листов
Пров.		Рубинская				И		1
Рук. групп.		Трановский				Госстрой СССР САНТЕХПРОЕКТ г. Москва		
Н. контр.		Мерзлякова						
Утв.		Сливак						

Копировал | Формат 11

Формат	Зона	Поз.	Обозначение	Наименование	Кол.	Примечание
				Документация		
12			А1А 041. 150СБ	Сборочный чертеж		
				Детали		
		1	А1А 041. 074-01	Уголок	2	
54		2	А1А 041. 094	Лист		
				Лист В2 ГОСТ 3680-57 / Ст 3 ГОСТ 16523-70		
				1198-1 × 2468-1	1	47 кг
11		3	А1А 041. 095	Уголок	2	
11		4	А1А 041. 096	Уголок	1	
		5	А1А 041. 096-01	Уголок	1	

Сборщ 5.904-16

Взам. инв. № | Подп. и дата | Инв. № подл. | Подп. и дата

Изм.	Лист	№ докум.	Подп.	Дата	А1А041 150			
Разраб.		Ямпольская			Панель перекрытия	Лит.	Лист	Листов
Пров.		Рубинская				И		1
Рук. групп.		Трановский				Госстрой СССР САНТЕХПРОЕКТ г. Москва		
Н. контр.		Мерзлякова						
Утв.		Сливак						

Копировал | Формат 11

Формат	Зона	Поз.	Обозначение	Наименование	Кол.	Примечание
				Документация		
12			А1А 041. 160СБ	Сборочный чертеж		
				Детали		
11		1	А1А 041 097	Труба	1	
11		2	А1А 041 098	Трубка для манометра	1	
				Стандартные изделия		
		3		Отвод 90° 50С60 ГОСТ 17375-72	1	
		4		Фланец 50-16 ГОСТ 9938-62	1	

Взам. инв. № | Подп. и дата | Инв. № подл. | Подп. и дата

Изм.	Лист	№ докум.	Подп.	Дата	А1А041. 160			
Разраб.		Ямпольская			Узел подачи воды к форсункам	Лит.	Лист	Листов
Пров.		Рубинская				И		1
Рук. групп.		Трановский				Госстрой СССР САНТЕХПРОЕКТ г. Москва		
Н. контр.		Мерзлякова						
Утв.		Сливак						

А1А041.085

▽1 (▽)

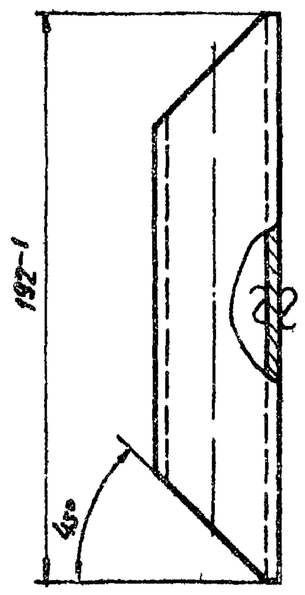

Изм. Лист	№ докум.	Подп.	Дата	
Разраб.	Ямпольская			
Пров.	Рубинская			
Рук. груп.	Грановский		20.8.73	
Н. контр.	Березнякова			
Утв.	Спивак		24.8.73	

А1А041 085

Труба

Лит.	Масса	Масштаб
И	0,37	1:2

Лист | Листов 1

Труба 42×3,5 Д ГОСТ 8732-70

Госстрой СССР САНТЕХПРОЕКТ г. Москва

Копировал: Формат 11

Инв. № подл. | Подп. и дата | Взам. инв. № | Инв. № дубл. | Подп. и дата

А1А041.091

40

▽1 (▽)

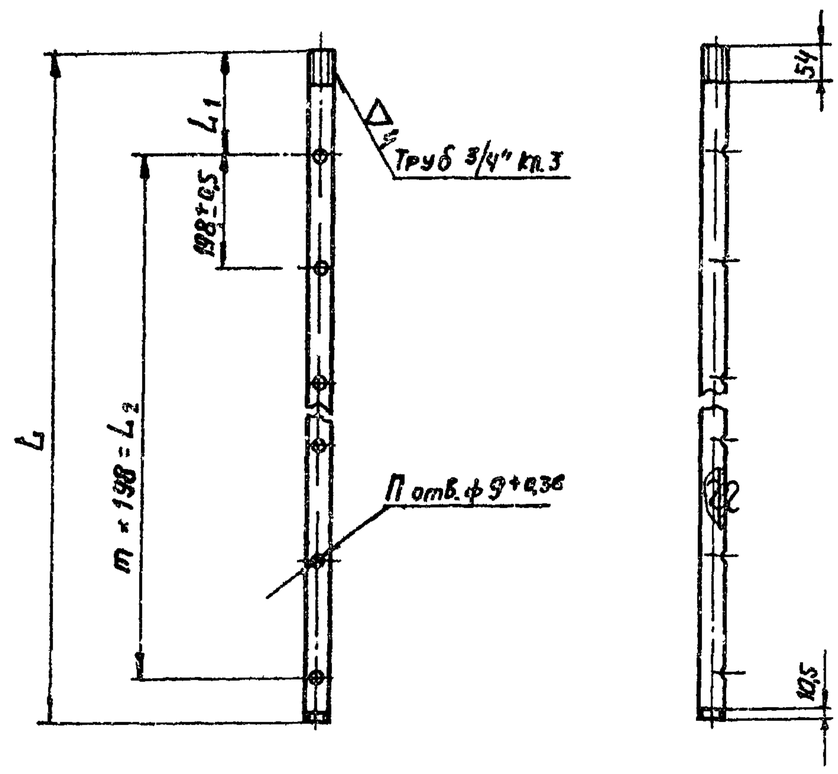

Обозначение	L, мм	L1, мм	L2, мм	П	m	Масса, кг
А1А041.091	2038-1	179±0,5	1798±0,5	10	9	3,38
-01	2120-1	80±0,5	1980±0,5	11	10	3,54

Изм. Лист	№ докум.	Подп.	Дата	
Разраб.	Ямпольская			
Пров.	Рубинская			
Рук. груп.	Грановский		20.8.73	
Н. контр.	Березнякова			
Утв.	Спивак		24.8.73	

А1А041.091

Стояк

Лит.	Масса	Масштаб
И	См. таблицу	—

Лист | Листов

Труба 20 ГОСТ 3262-62

Госстрой СССР САНТЕХПРОЕКТ г. Москва

Копировал: Формат 11

Инв. № подл. | Подп. и дата | Взам. инв. № | Инв. № дубл. | Подп. и дата

А1А041.130СБ

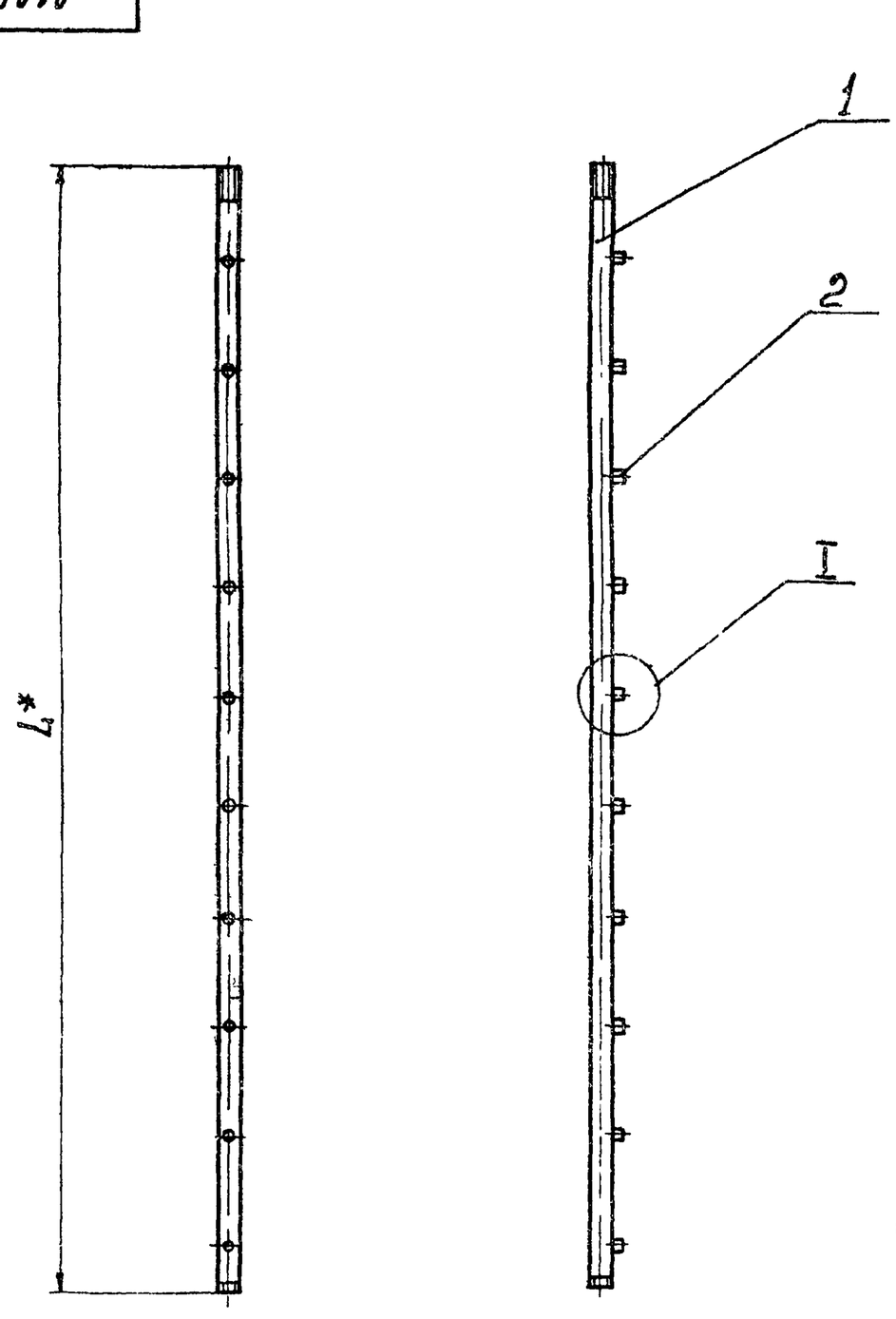

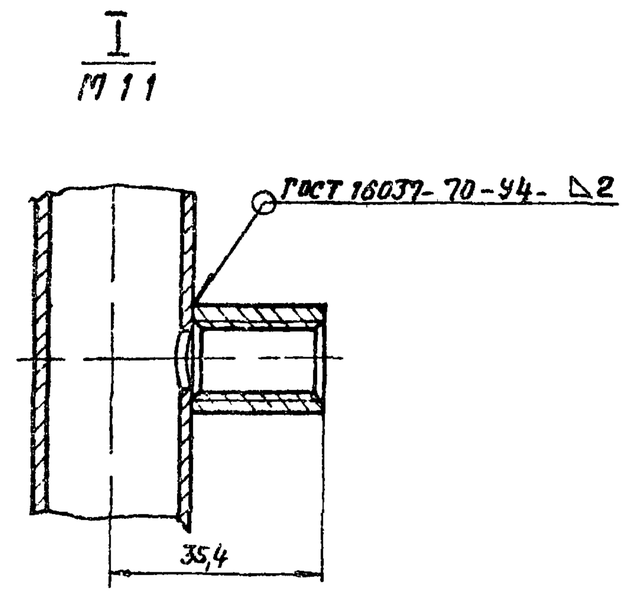

Обозначение	L, мм	Масса, кг
А1А041 130	2038	3,64
-01	2135	3,93

* Размер для справок

Изм. Лист	№ докум.	Подп.	Дата	
Разраб.	Митехина			
Пров.	Рубинская			
Рук. груп.	Грановский		20.8.73	

А1А041 130СБ

Стояк
Сборочный чертеж

Лит.	Масса	Масштаб
И	См. таблицу	—

Лист | Листов 1

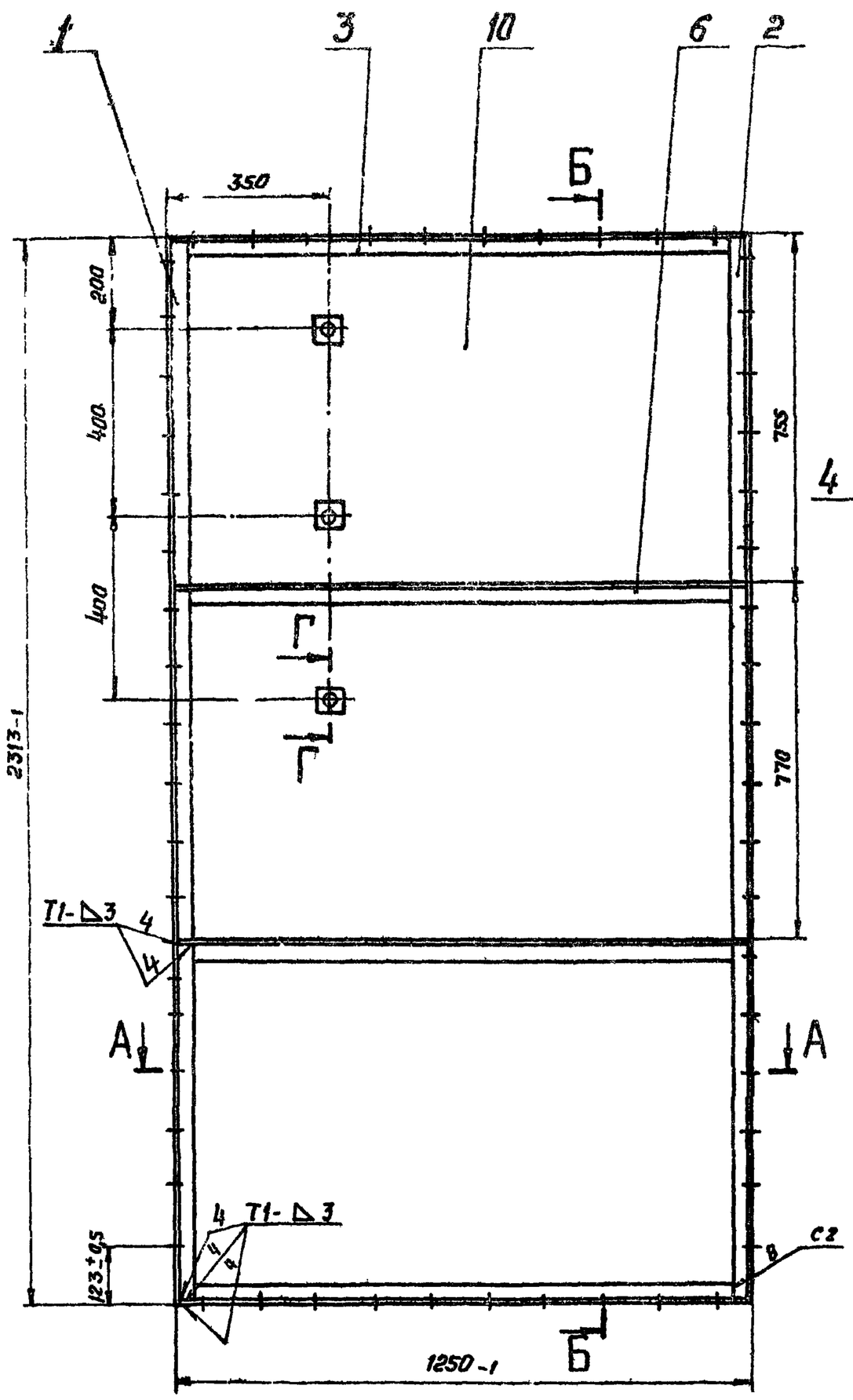

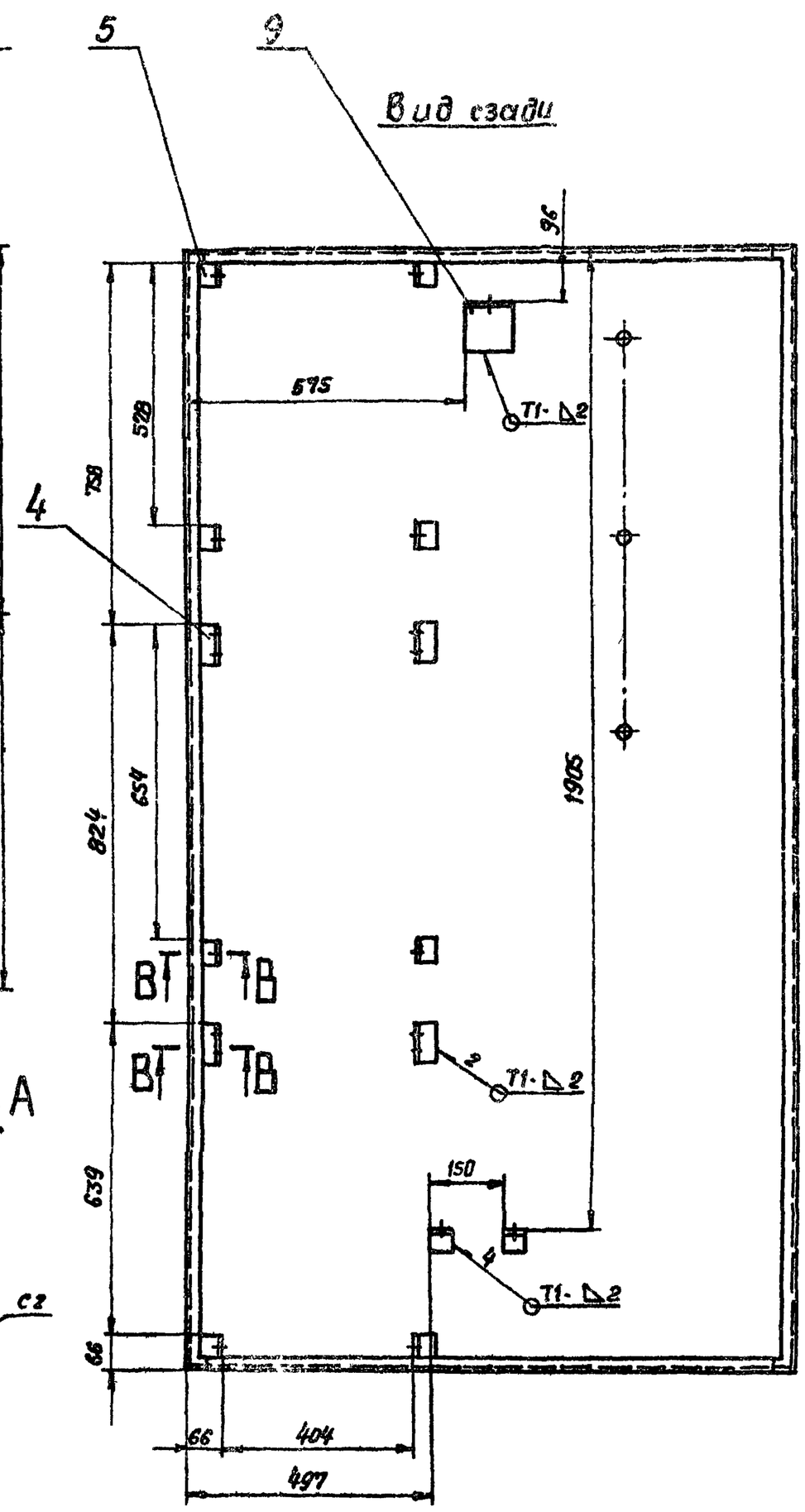

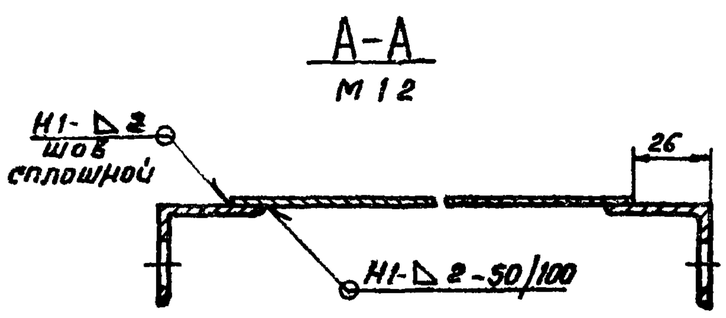

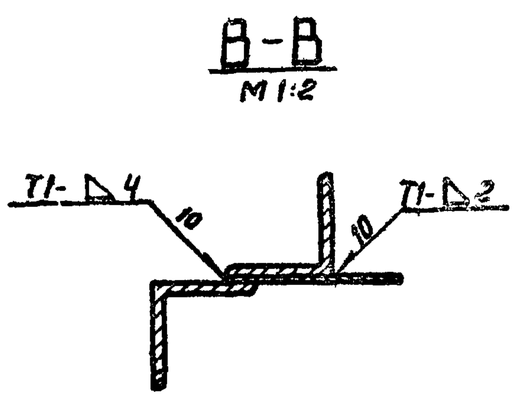

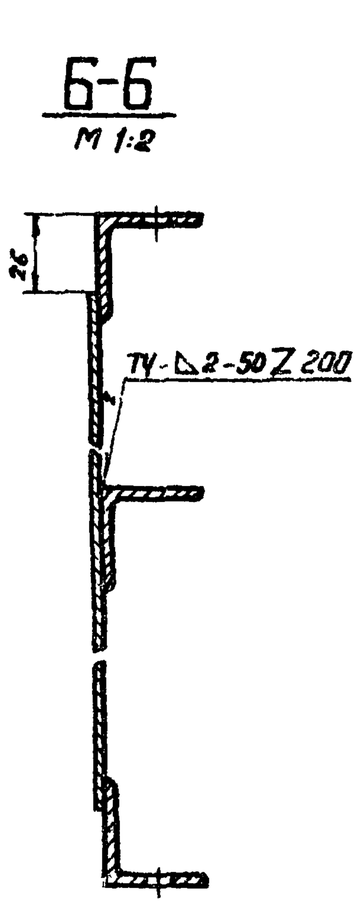

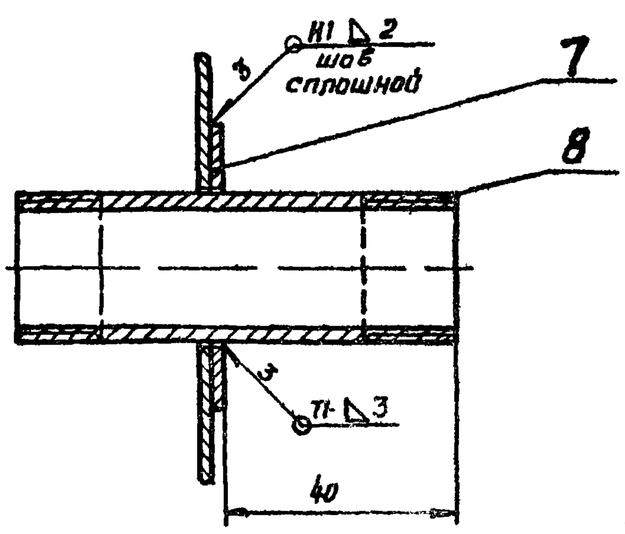

1. Сварные швы по ГОСТ 5264-69.
2. Неуказанные предельные отклонения размеров по СМ7.
3. *Размер для справок.

Изм.	Лист	№докум.	Подп.	Дата	А1А041.140СБ			
Разраб.		Антольсгад		8/VII	Панель задняя Сборочный чертеж	Лит.	Масса	Масштаб
Пров.		Рубинская		10/VIII		И	61,1	1:10
Рук.группы		Грановский		20.9.77		Лист	Листов 1	
Гл.спец.		Спивак		24.8.77		Госстрой СССР Сантехпроект г. Москва		
Н.контр.		Мерзлякова		1.11				
Утв.		Горьтвегер						

Серия 3.904-15

Инв. №подл. | Подп. и дата | Взам. инв. №. | Инв. № дубл. | Подп. и дата

A1A041.096

A1A041.096 - изображено
A1A041.096-01 зеркальное отражение

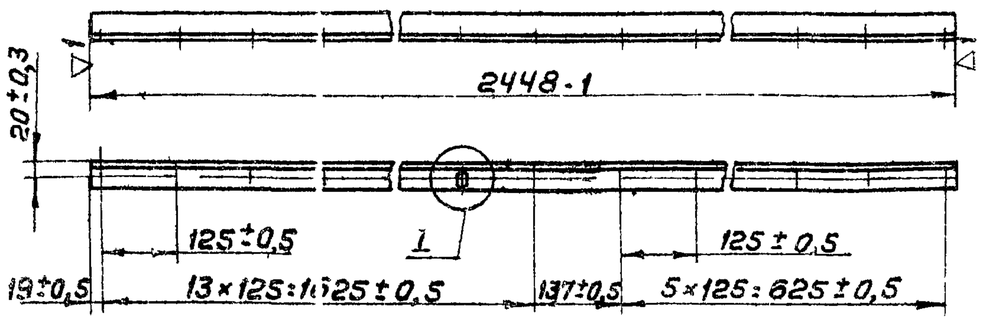

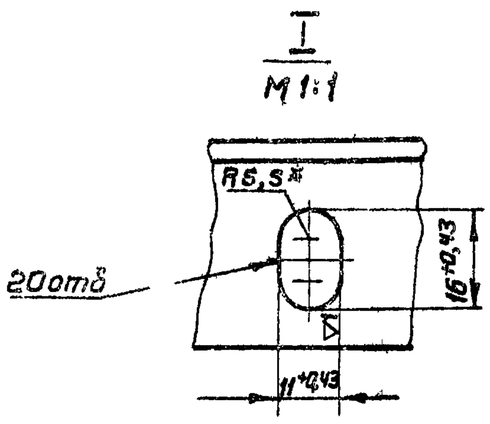

* Размер для справок

Изм.	Лист	N°докум.	Подп.	Дата	A1A041.096		
Разраб.		Ямпольская		1/VIII	Уголок	Лит.	Масса	Масшт.
Пров.		Рубинская		10/VIII		И	4,0	1:10
Рук. гр.		Грановский		20.8.73		Лист	Листов 1
Н. контр.		Мерзлякова			Уголок 36×36×3 ГОСТ 8509-72 Ст.3 ГОСТ 535-58	Госстрой СССР Сантехпроект г. Москва
Утв.		Спивак		24.8.73		

Коп. Терентьева — Формат 11

Инв. N° подл. | Подп. и дата | Взам. инв. N° | Инв. N° дубл. | Подп. и дата

A1A041.095

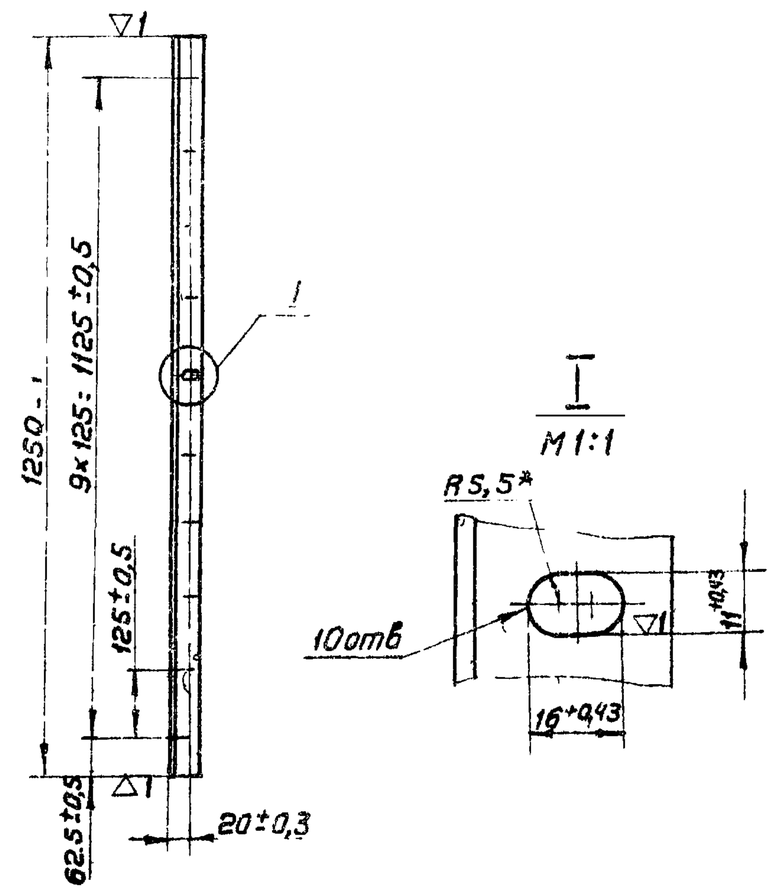

* Размер для справок

Изм.	Лист	N°докум.	Подп.	Дата	A1A041.095		
Разраб.		Ямпольская		1/VIII	Уголок	Лит.	Масса	Масшт.
Пров.		Рубинская				И	2,0	1:10
Рук. гр.		Грановский		20.8.73		Лист	Листов 1
Н. контр.		Мерзлякова			Уголок 36×36×3 ГОСТ 8509-72 Ст.3 ГОСТ 535-58	Госстрой СССР Сантехпроект г. Москва
Утв.		Спивак		24.8.73		

Коп. Терентьева — Формат 11

Инв. N° подл. | Подп. и дата | Взам. инв. N° | Инв. N° дубл. | Подп. и дата

A1A041.150 СБ

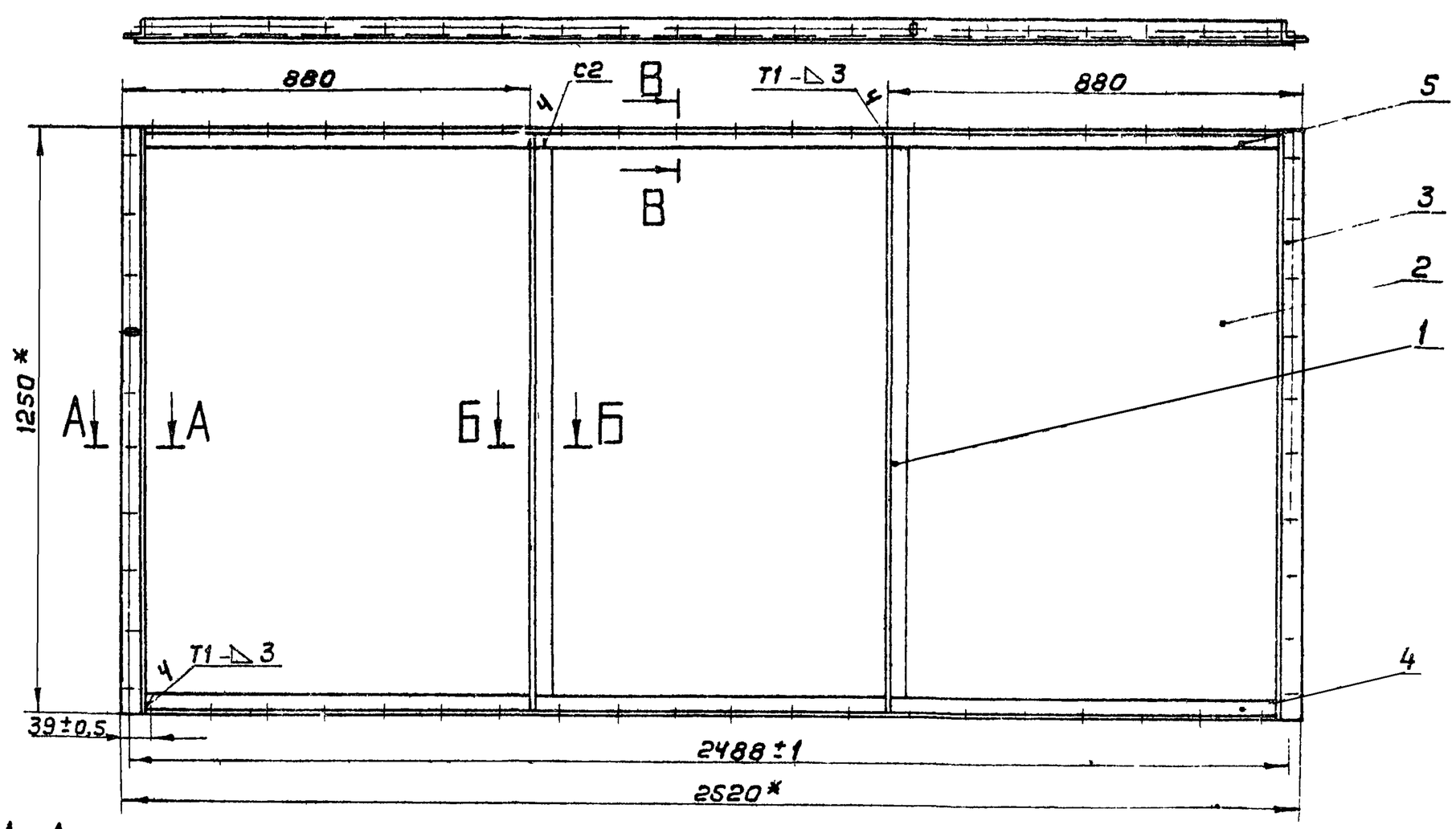

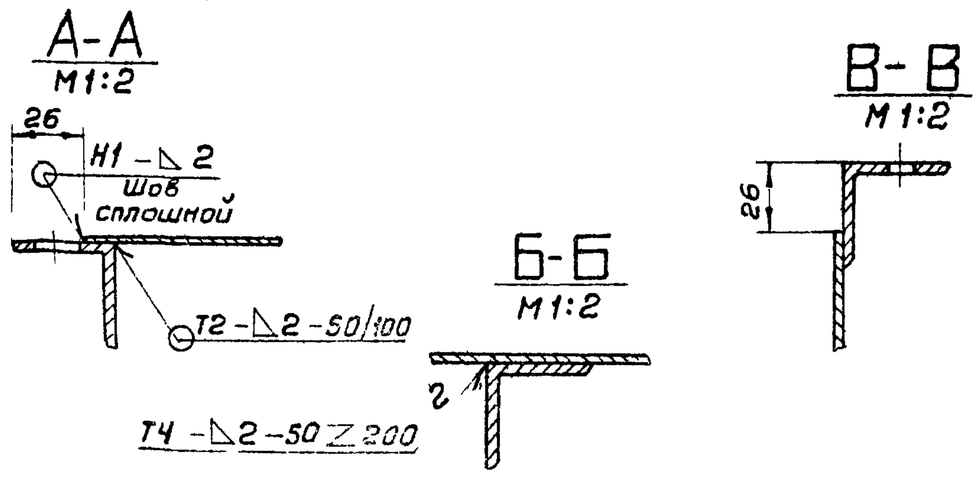

1. Сварные швы по ГОСТ 5264-69
2. Неуказанные предельные отклонения размеров по СМ 7
3* Размеры для справок

Изм.	Лист	N°докум.	Подп.	Дата	A1A041.150 СБ		
Разраб.		Ямпольская		1/VIII	Панель перекрытия Сборочный чертеж	Лит.	Масса	Масшт.
Пров.		Рубинская		10/VIII		И	62,8	1:10
Рук. гр.		Грановский		20.8.73		Лист	Листов 1
Гл. спец.		Спивак		24.8.73		Госстрой СССР Сантехпроект г. Москва
Н. контр.		Мерзлякова				
Утв.		Гольтвегер				

Серия 3.904-15 в.2978-04 — 43 — Коп. Терентьева — Формат 12

Инв. N° подл. | Подп. и дата | Взам. инв. N° | Инв. N° дубл. | Подп. и дата

А1А041.097

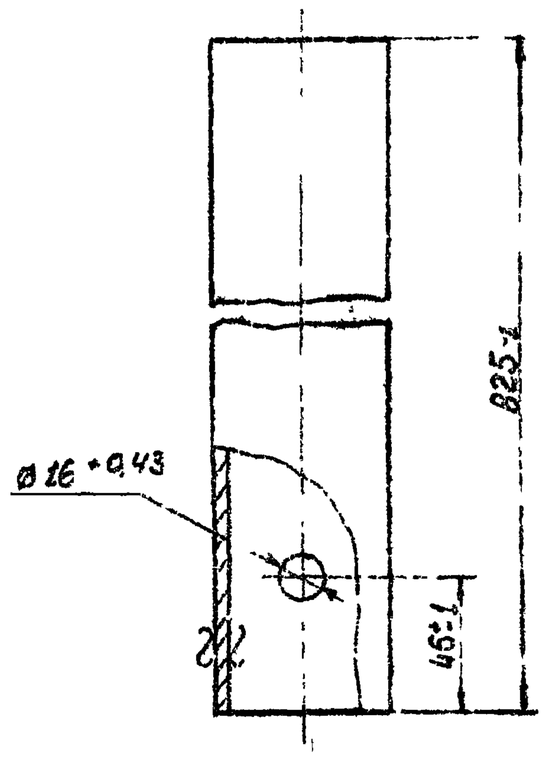

Изм.	Лист	№ докум.	Подп.	Дата	А1А041.097	
Разраб.		Раева			Труба	Лит. / Масса 3,8 / Масштаб 1:2
Пров.		Рубинская				Лист / Листов 1
Н. контр.		Мерзлякова			Труба 57×3,5-Д ГОСТ 8732-70	Госстрой СССР Сантехпроект г. Москва
Утв.		Спивак				

Копировал Хижняк Формат 11

А1А041.098

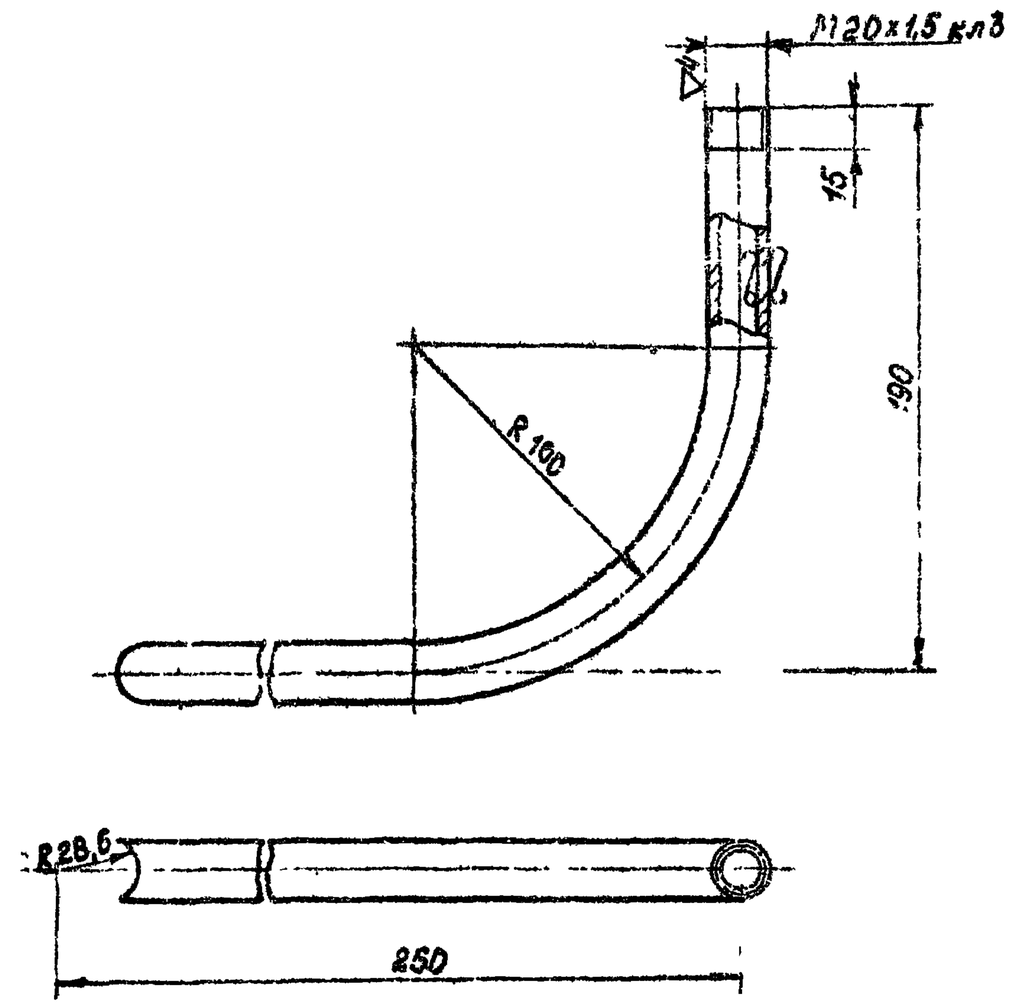

Предельные отклонения разтеров по СТ7

Изм.	Лист	№ докум.	Подп.	Дата	А1А041.098	
Разраб.		Ятпольская			Трубка для манометра	Лит. / Масса 0,51 / Масштаб 1:2
Пров.		Рубинская				Лист / Листов 1
Н. контр.		Мерзлякова			Труба 15 ГОСТ 3262-62	Госстрой СССР Сантехпроект г. Москва
Утв.		Спивак				

Копировал Хижняк Формат 11

А1А041 160СБ

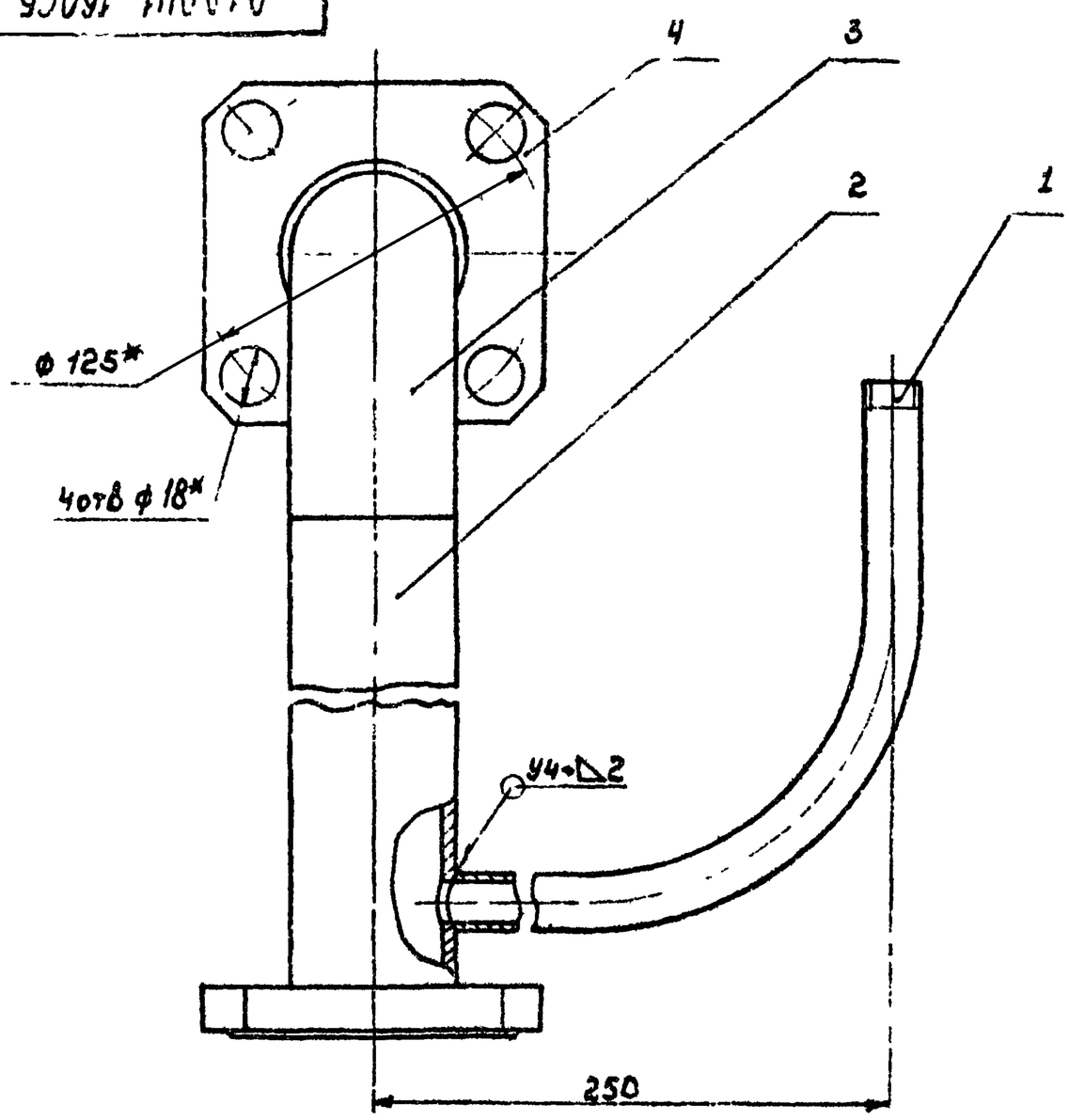

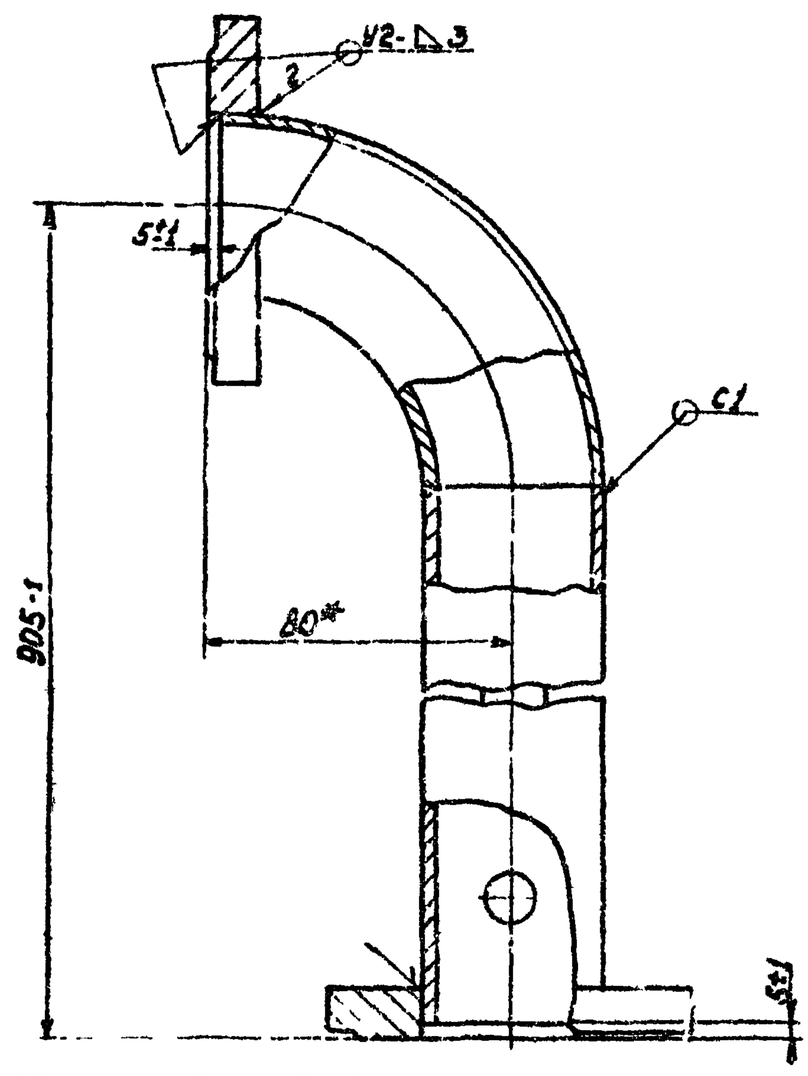

1. Сварные швы по ГОСТ 16037-70
2. Неуказанные предельные отклонения разтеров по СТ7
3. * Размеры для справок.

Изм.	Лист	№ докум.	Подп.	Дата	А1А041.160СБ	
Разраб.		Ятпольская			Узел подачи воды к форсункам. Сборочный чертеж	Лит. / Масса 7,33 / Масштаб 1:2
Пров.		Рубинская				Лист / Листов 1
Н. контр.		Мерзлякова				Госстрой СССР Сантехпроект г. Москва
Утв.		Спивак				

Серия 3.904-15

Инв. № подл. | Подп. и дата | Взам. инв. № | Инв. № дубл. | Подп. и дата

Формат	Зона	Поз	Обозначение	Наименование	Кол.	Примечание
				Документация		
22			А1А041. 170СБ	Сборочный чертеж		
				Сборочные единицы		
11		1	А1А041. 180	Каркас	1	
11		2	А1А041. 190	Ограничитель уровня воды	1	
11		3	А1А041. 200	Патрубок	1	
11		4	А1А041. 210	Корпус фильтра	1	
11		5	А1А041. 220	Труба	1	
11		6	А1А041. 230	Труба	1	
11		7	А1А041. 240	Опора	1	
		8	А1А041. 240-01	Опора	1	
11		9	А1А041. 250	Фильтр	1	
11		10	А1А041. 260	Кольцо	1	
11		11	А10К007.000	Клапан поплавковый	1	
				Детали		
11		12	А1А041. 099	Трубка	1	
11		13	А1А041. 101	Лист ходовой	8	
11		14	А1А041. 102	Направляющая	1	
		15	А1А041. 102-01	Направляющая	1	

Подп. и дата | Инв. № дубл. | Взам. инв. № | Подп. и дата | Инв. № подл.

Изм	Лист	№ докум	Подп	Дата	А1А041. 170		
Разраб		Раева			Поддон	Лит.	Лист 1 / Листов 2
Пров		Рувинская		10/VIII		Госстрой СССР Сантехпроект г. Москва	
Рук. гр.		Грановский		10.8.73			
Н. контр.		Мерзлякова					
Утв		Сливак		14.8.73			

Коп. Терч Формат 11

Формат	Зона	Поз	Обозначение	Наименование	Кол.	Примечание
11		16	А1А041. 103	Бобышка	1	
11		17	А1А041. 104	Пробка	1	
11		18	А1А041. 105	Прокладка	1	
		19	А1А041. 105 01	Прокладка	1	
				Стандартные изделия		
		20		Болт М10×25.36 ГОСТ 7798-70	4	
		21		Гайка М10.4 ГОСТ 5915-70	4	
		22		Фланец 50-16 ГОСТ 9938-62	2	

Подп. и дата | Инв. № дубл. | Взам. инв. № | Подп. и дата | Инв. № подл.

Изм	Лист	№ докум.	Подп.	Дата	А1А041. 170	Лист 2

Коп. Терч Формат 11

Серия 3.004-15

Формат	Зона	Поз.	Обозначение	Наименование	Кол.	Примечание
				Документация		
22			А1А041 180СБ	Сборочный чертеж		
				Детали		
		1	А1А041. 072-01	Уголок	4	
11		2	А1А041. 106	Стойка	2	
		3	А1А041. 106-01	Стойка	2	
11		4	А1А041. 107	Уголок	2	
11		5	А1А041. 108	Уголок	1	
		6	А1А041. 108-01	Уголок	1	
Б4		7	А1А041. 109	Уголок $\frac{40\times40\times4\ ГОСТ\ 8509-72}{Ст3\ ГОСТ\ 535-58}$ L=2440 1	2	6,0кг
11		8	А1А041. 111	Лист	1	
Б4		9	А1А041. 112	Уголок $\frac{36\times36\times3\ ГОСТ\ 8509-72}{Ст\ 3\ ГОСТ\ 535-58}$ L=2440-1	2	4,0кг
11		10	А1А041. 113	Лист	2	
11		11	А1А041. 114	Лист нижний	1	
11		12	А1А041. 115	Лист передний	1	
11		13	А1А041. 116	Опора	2	

Подп. и дата | Инв. № дубл. | Взам. инв. № | Подп. и дата | Инв. № подл.

Изм	Лист	№ докум	Подп.	Дата	А1А041. 180		
Разраб		Раева			Каркас	Лит.	Лист 1 / Листов 2
Пров		Рувинская		10/VIII		Госстрой СССР Сантехпроект г. Москва	
Рук. гр.		Грановский		10.8.73			
Н. контр		Мерзлякова					
Утв.		Гольтвегер		13.8.73			

Коп. Терч Формат 11

Формат	Зона	Поз.	Обозначение	Наименование	Кол.	Примечание
Б4		14	А1А041. 117	Уголок $\frac{36\times36\times3\ ГОСТ\ 8509-72}{Ст.3\ ГОСТ\ 535\ 58}$ L=2446-1	1	4,0кг
11		15	А1А041. 118	Лист задний	1	
11		16	А1А041. 119	Стойка	2	
11		17	А1А041. 121	Стойка	2	
11		18	А1А041. 122	Уголок	1	
Б4		19	А1А041. 123	Лист $\frac{В3.0\ ГОСТ\ 3680-57}{Ст.3\ ГОСТ\ 16523-90}$ 32-1×32-1	2	0,024кг
11		20	А1А041. 124	Опора	1	

Подп. и дата | Инв. № дубл. | Взам. инв. № | Подп. и дата | Инв. № подл.

Изм	Лист	№ докум.	Подп.	Дата	А1А041. 180	Лист 2

Коп. Терч 12978-04 45 Формат 11

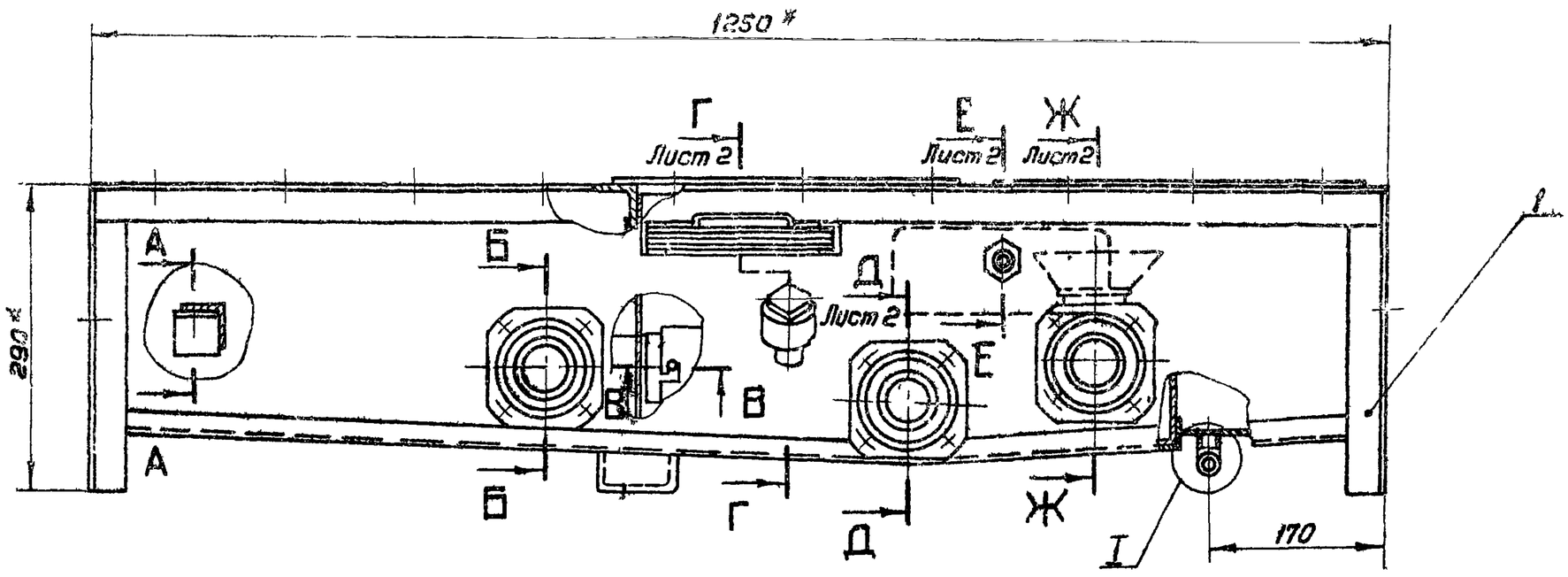

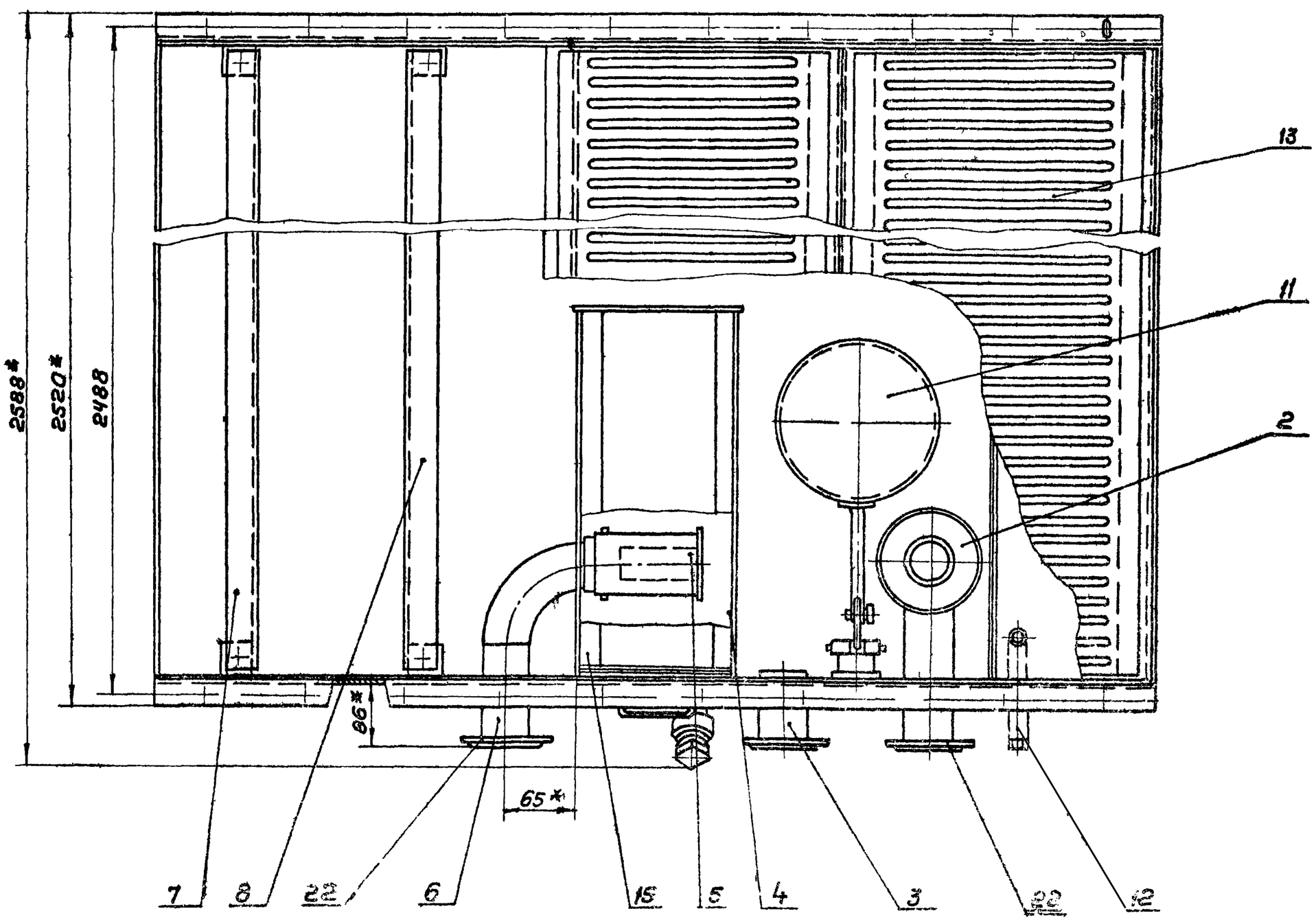

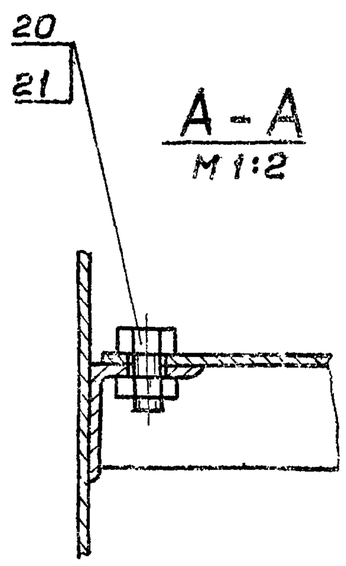

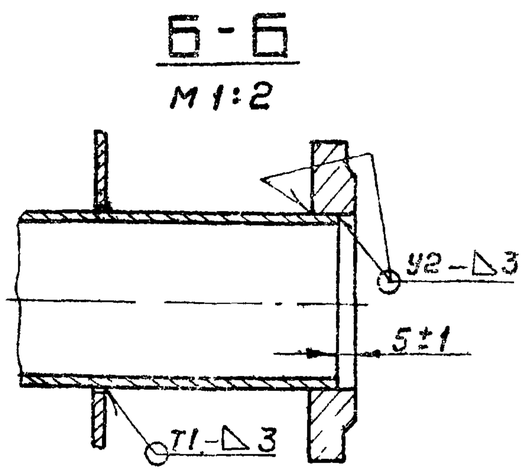

1. Предельные отклонения размеров по СМ 7
2. Сварные швы У2 по ГОСТ 16037-70; Т1, Н1 по ГОСТ 5264-69
3* Размеры для справок

Изм	Лист	N°докум	Подп.	Дата	А1А041.170СБ			
Разраб		Роева			Поддон	Лит.	Масса	Масшт
Пров		Рувинская		10/VIII	Сборочный чертеж	И	245,5	1:5
Рук.гр.		Грановский				Лист 1	Листов 2	
Гл.спец		Сливак				Госстрой СССР Сантехпроект г.Москва		
Н.контр.		Мерзлякова						
Утв.		Гальвегер						

Копировал: Терентьева 12978-09 46 Формат 22

Серия 3.904-15

Инв.№подл. | Подп. и дата | Взам.инв.№ | Инв.№дубл. | Подп. и дата

Г–Г
М 1:2
лист 1

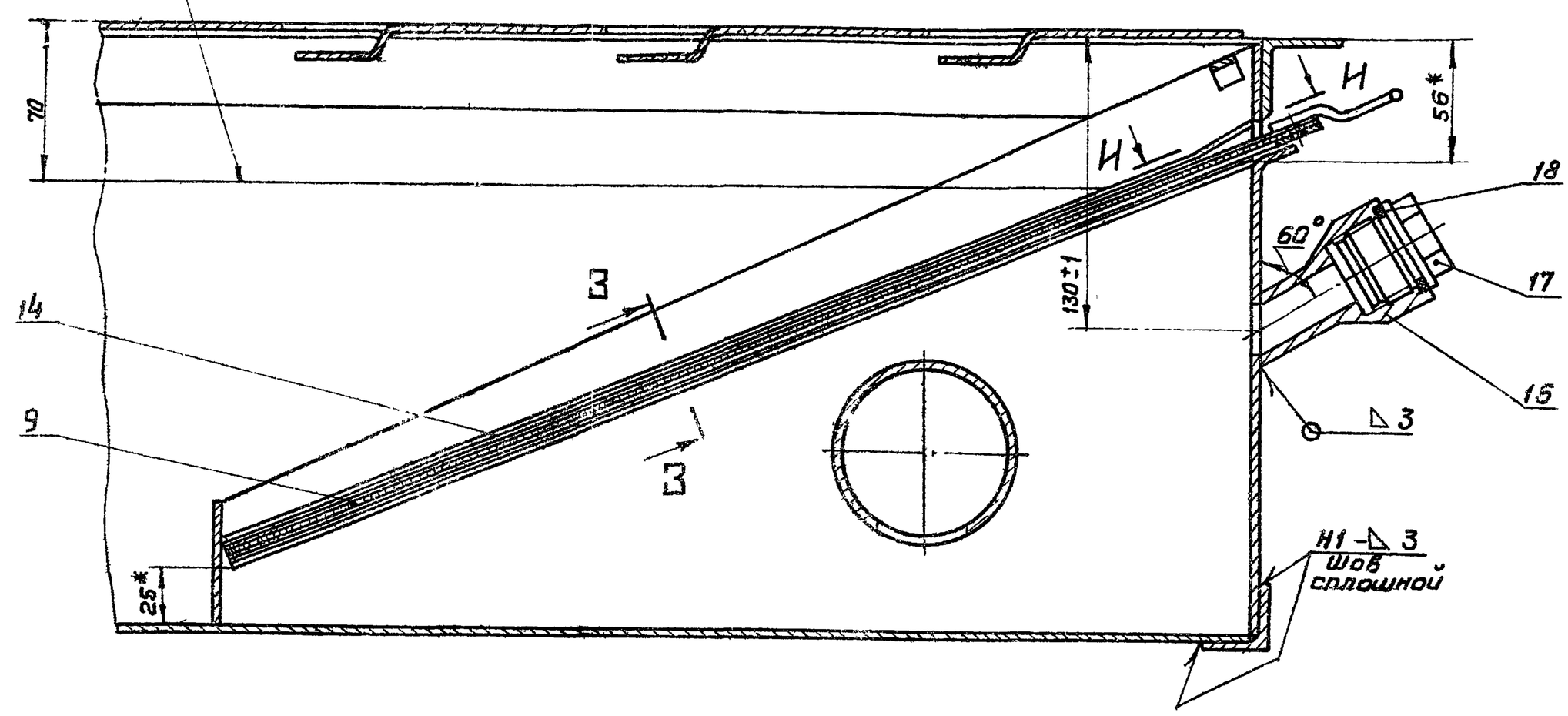

I
М 1:1

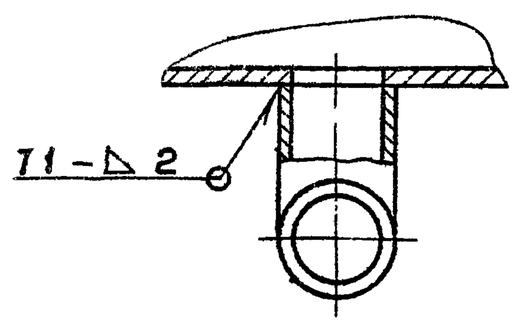

В–В
М 1:2

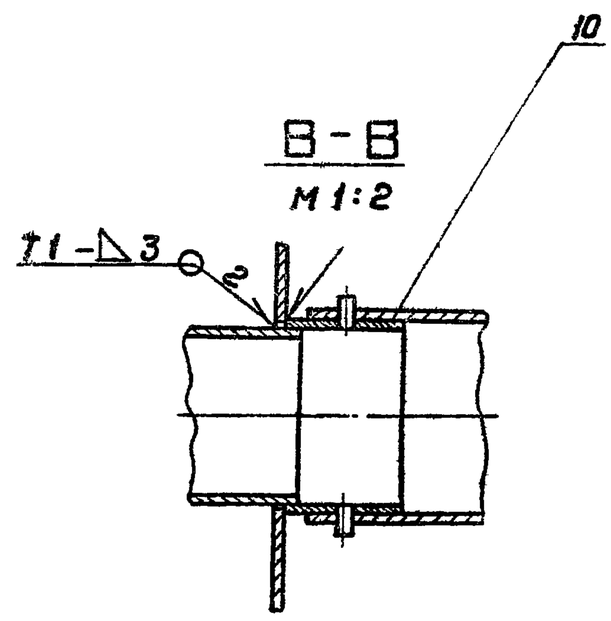

Д–Д
М 1:2

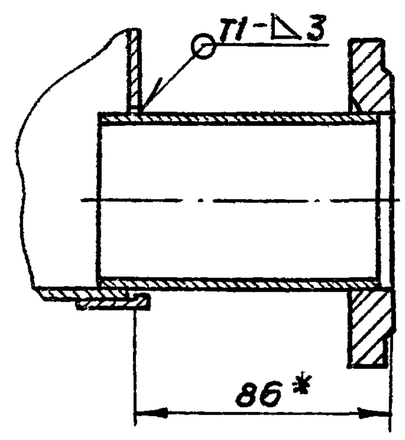

Е–Е
М 1:1

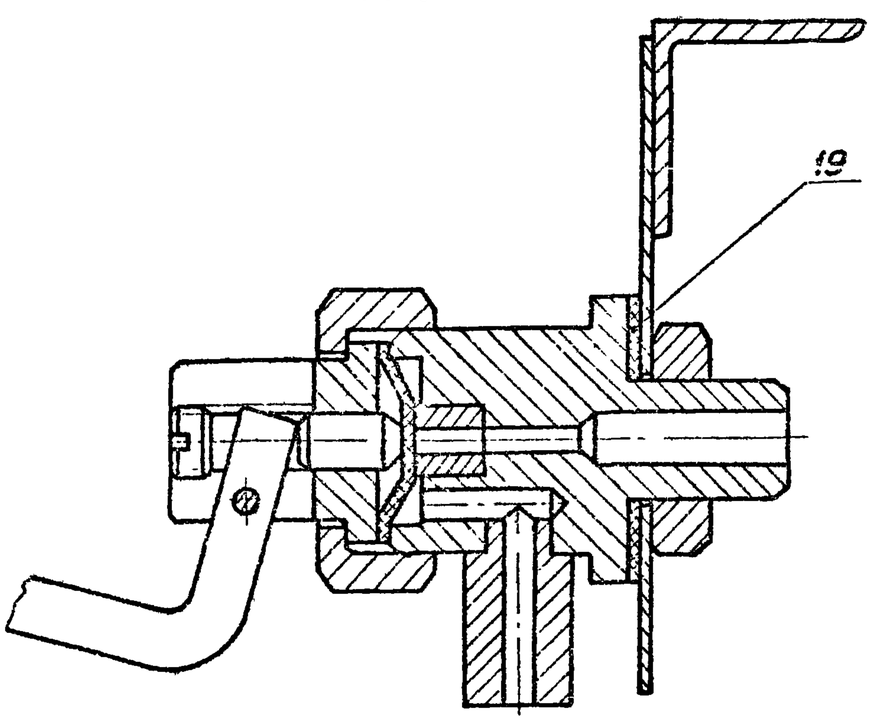

Ж–Ж
М 1:2

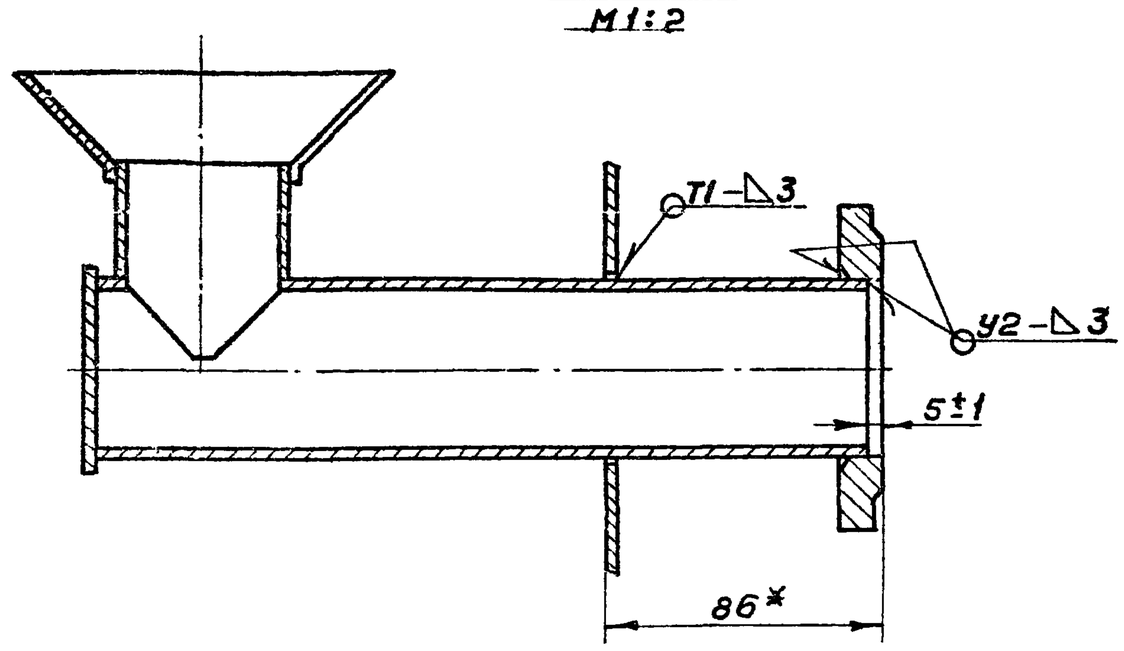

И–И
М 1:2

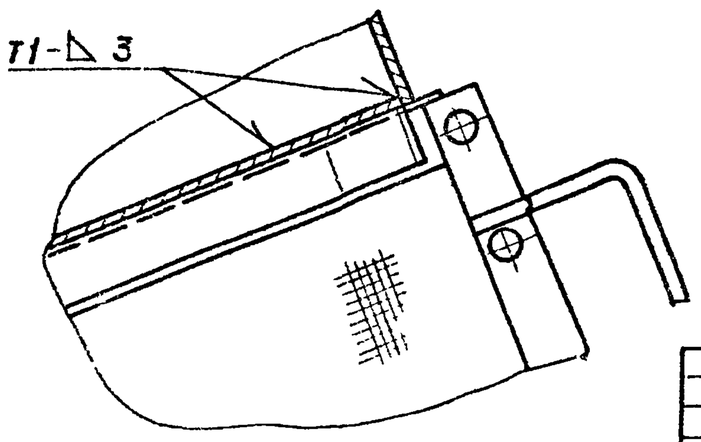

З–З
М 1:1

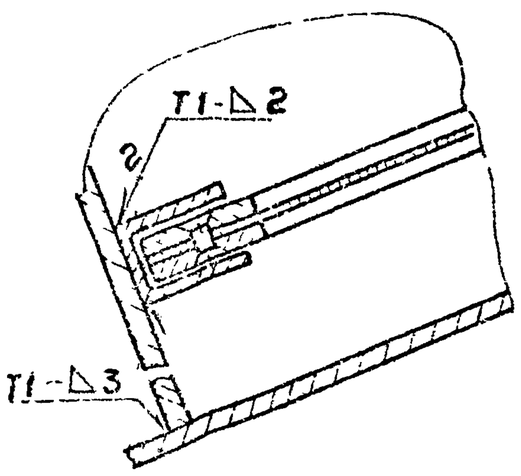

Изм	Лист	N докум.	Подп.	Дата	А1А041.170СБ		
Разраб.					Поддон Сборочный чертеж	Лит	Масса	Масшт
Пров.						И	—	—
Рук.						Лист 2	Листов	
Гл.спец.						Госстрой СССР Сантехпроект г. Москва		
Н.контр.								
Утв.	Гольтяев							

Серия 3.904-15

Инв.№подл. | Подп. и дата | Взам.инв.№ | Инв.№дубл. | Подп. и дата

12978-04 47 Копировал: Терентьева Формат 22

A1A041.103

▽3(▽)

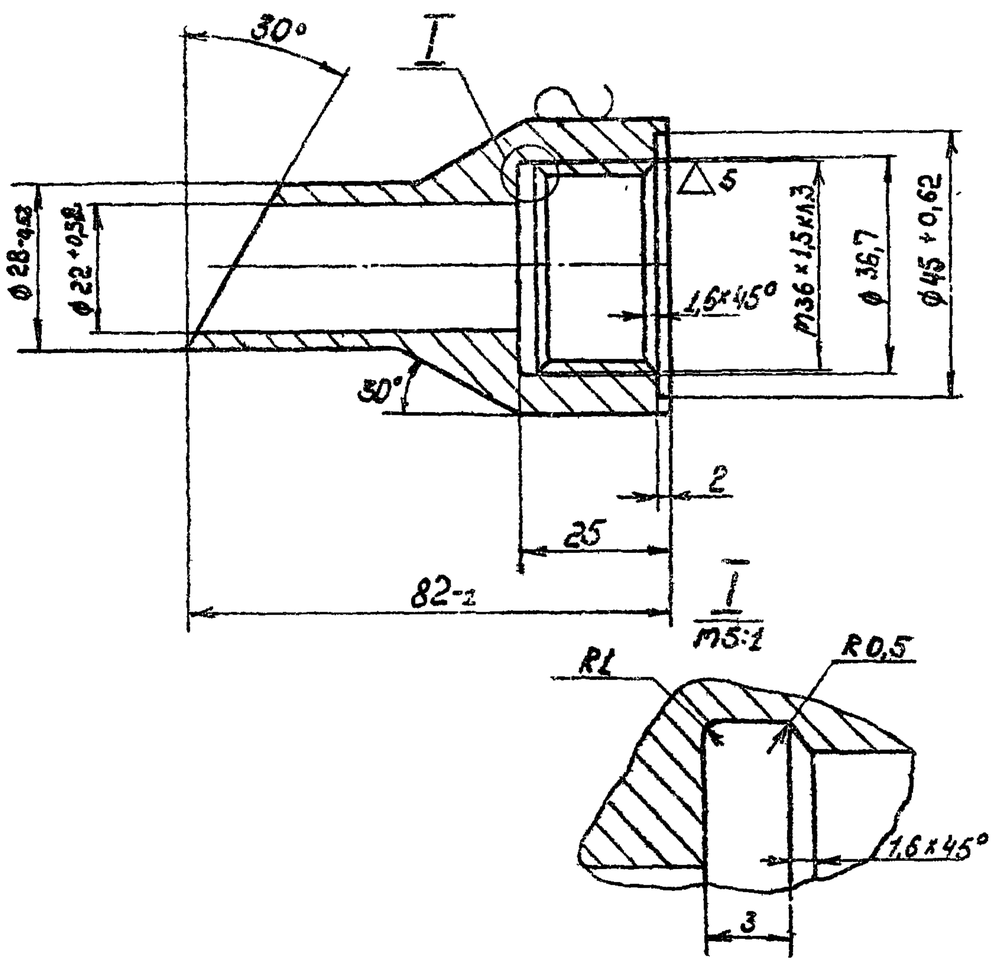

Неуказанные предельные отклонения размеров по СТ7

Изм.	Лист	N докум.	Подп.	Дата	A1A041.103	
Разраб.		Раева			Бобышка	Лит. / Масса 0,45 / Масштаб 1:1
Пров.		Рувинская		10/VIII		Лист / Листов 1
Рук.группы		Грановский				Госстрой СССР Сантехпроект г. Москва
Н.контр.		Мерзлякова			Круг В50 ГОСТ 2590-71 / Ст.3 ГОСТ 535-58	
Утв.		Сливак		14.8.73		

Копировал Хижняк Формат 11

Подп. и дата | Инв. № дубл. | Взам. инв. № | Подп. и дата | Инв. № подл.

A1A041.104

▽3(▽)

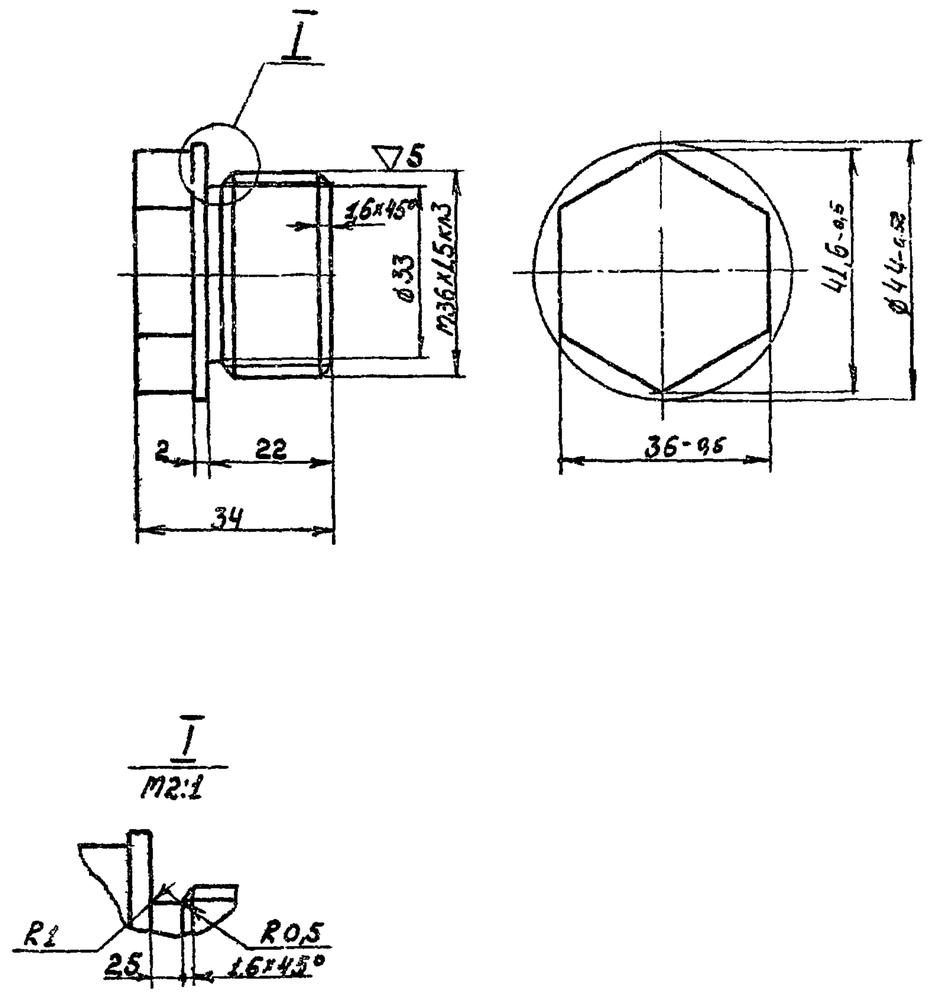

Предельные отклонения размеров по СТ7

Изм.	Лист	№ докум.	Подп.	Дата	A1A041.104	
Разраб.		Раева			Пробка	Лит / Масса 0,25 / Масштаб 1:1
Пров.		Рувинская		10/VIII		Лист / Листов 1
Рук.группы		Грановский				Госстрой СССР Сантехпроект г. Москва
Н.контр.		Мерзлякова			Круг В45 ГОСТ 2590-71 / Ст.3 ГОСТ 535-58	
Утв.		Сливак		14.8.73		

Копировал Хижняк Формат 11

Подп. и дата | Инв. № дубл. | Взам. инв. № | Подп. и дата | Инв. № подл.

A1A041.102

▽1(▽)

A1A041.102

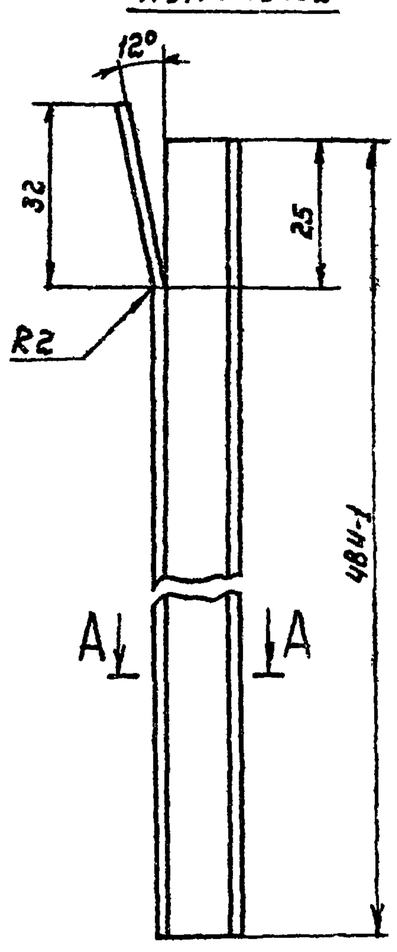

A1A041.102-01
- зеркальное отражение
Остальное см A1A041.102

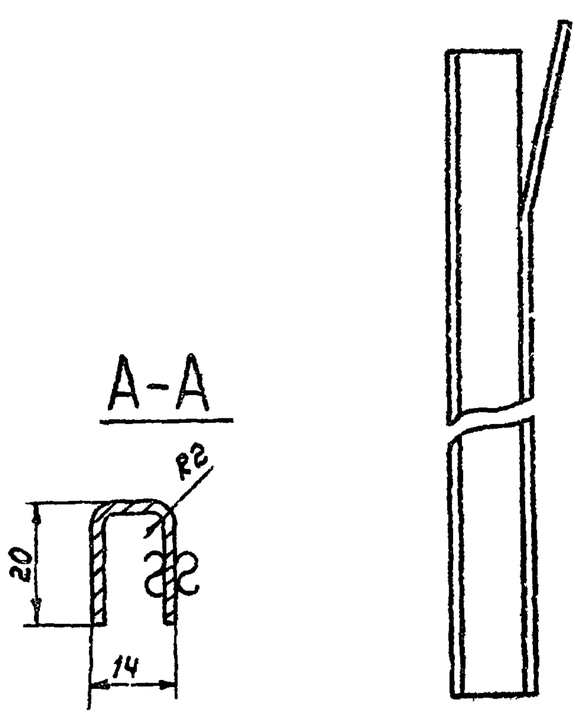

Серия 3.904-15

Неуказанные предельные отклонения размеров по СТ7

Изм.	Лист	N докум.	Подп.	Дата	A1A041.102	
Разраб.		Ятпольская		1/VIII	Направляющая	Лит. / Масса 0,39 / Масштаб 1:1
Пров.		Рувинская		10/VIII		Лист / Листов 1
Рук.группы		Грановский				Госстрой СССР Сантехпроект г. Москва
Н.контр.		Мерзлякова			Лист В2 ГОСТ 3680-57 / Ст.3 ГОСТ 16523-70	
Утв.		Сливак		14.8.73		

Копировал Хижняк

Подп. и дата | Инв. № дубл. | Взам. инв. № | Подп. и дата | Инв. № подл.

A1A041.099

▽1(▽)

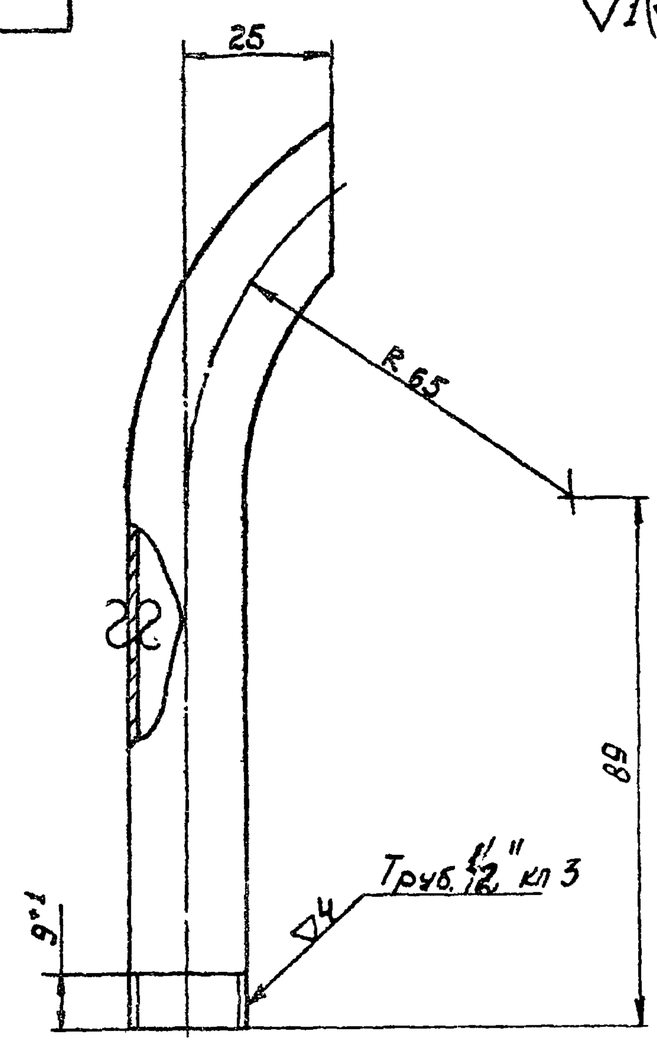

Изм.	Лист	N докум.	Подп.	Дата	A1A041.099	
Разраб.		Раева			Трубка	Лит. / Масса 0,2 / Масштаб 1:1
Пров.		Рувинская		10/VIII		Лист / Листов 1
Рук.группы		Грановский				Госстрой СССР Сантехпроект г. Москва
Н.контр.		Мерзлякова			Труба 15 ГОСТ 3262-62	
Утв.		Сливак		14.8.73		

12978-04 48 Копировал Хижняк Формат 11

А1А041. 113

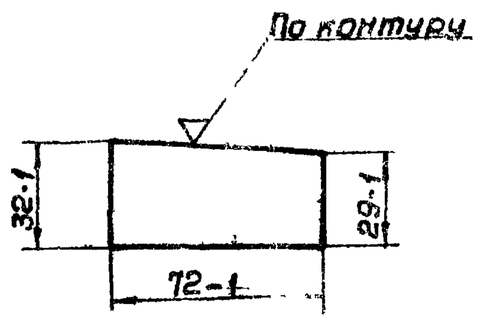

Изм.	Лист	№ докум.	Подп.	Дата	А1А041. 113		
Разраб.		Раева			Лист	Лит. И	Масса 0,04 / Масшт 1:2
Пров.		Рубинская		10/VIII		Лист	Листов 1
Рук.гр.		Грановский		10.8.73	Лист В2 ГОСТ 3680-57 / Ст.3 ГОСТ 16523-70	Госстрой СССР Сантехпроект г. Москва	
Н.контр.		Мерзлякова					
Утв.		Спивак		24.8.73			

Копировал: Терентьева Формат 11

Инв.№ подл. | Подп. и дата | Взам.инв.№ | Инв.№ дубл. | Подп. и дата

А1А041. 114

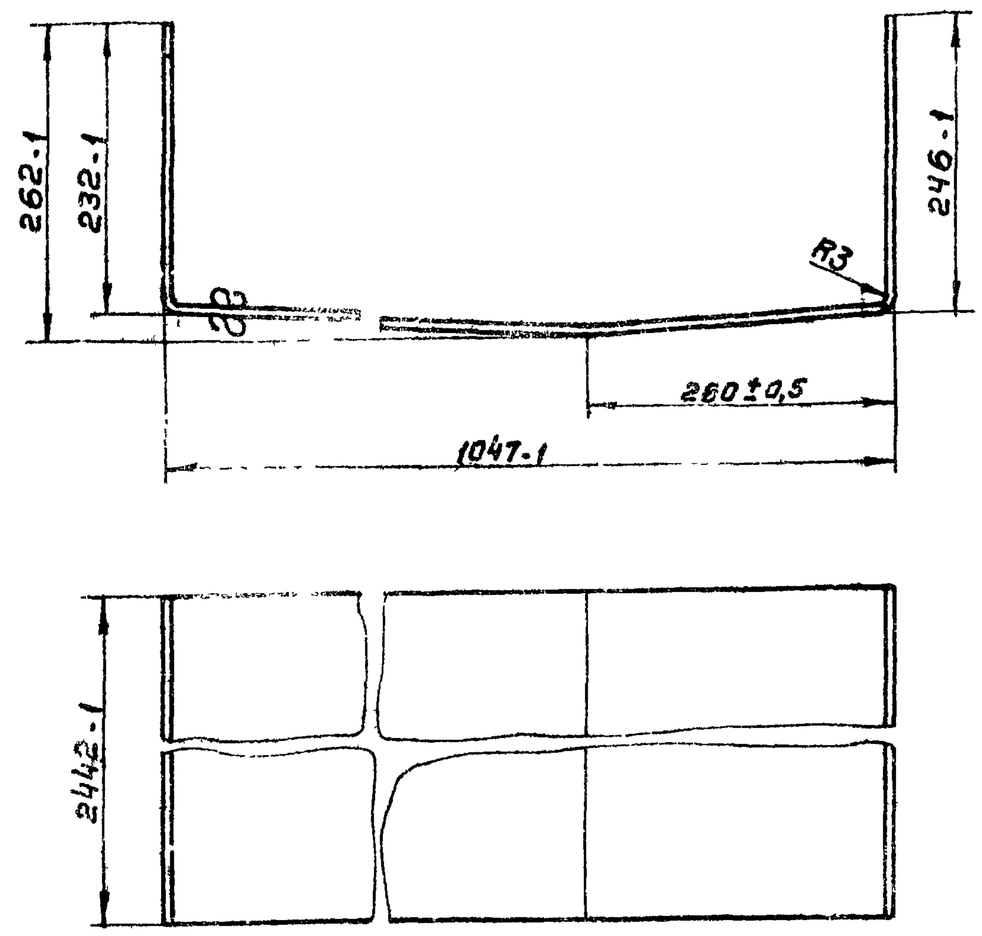

Изм.	Лист	№ докум.	Подп.	Дата	А1А041. 114		
Разраб.		Раева			Лист нижний	Лит. И	Масса 88,1 / Масшт 1:5
Пров.		Рубинская		10/VIII		Лист	Листов 1
Рук.гр.		Грановский			Лист В3 ГОСТ 3680-57 / Ст.3 ГОСТ 16523-70	Госстрой СССР Сантехпроект г. Москва	
Н.контр.		Мерзлякова					
Утв.		Спивак		24.8.73			

Копировал Терентьева Формат 11

Инв.№ подл. | Подп. и дата | Взам.инв.№ | Инв.№ дубл. | Подп. и дата

А1А041. 105

Серия 3.904-15

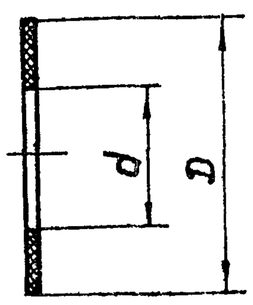

Обозначение	Размеры, мм		Вес, кг
	d	D	
А1А041. 105	33	45	0,004
—01	24	47	0,002

Изм.	Лист	№ докум.	Подп.	Дата	А1А041. 105		
Разраб.		Раева			Прокладка	Лит. И	Масса См. табл. / Масшт 1:1
Пров.		Рубинская		10/VIII		Лист	Листов 1
Рук.гр.		Грановский			Резина-пластина 2Т-М ГОСТ 7338-65	Госстрой СССР Сантехпроект г. Москва	
Н.контр.		Мерзлякова					
Утв.		Спивак		24.8.73			

Копировал: Терентьева Формат 11

Инв.№ подл. | Подп. и дата | Взам.инв.№ | Инв.№ дубл. | Подп. и дата

А1А041. 118

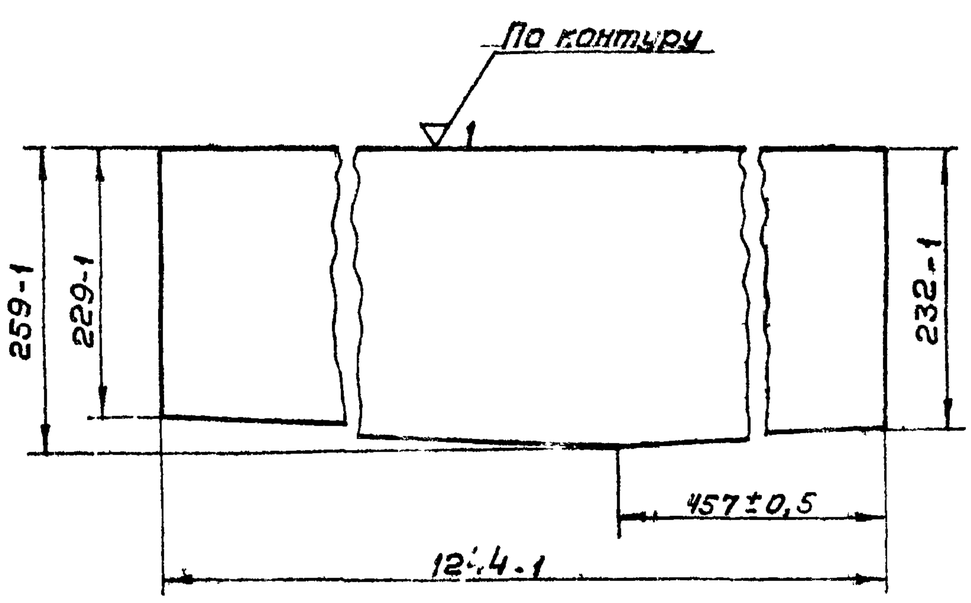

Изм.	Лист	№ докум.	Подп.	Дата	А1А041. 118		
Разраб.		Раева			Лист задний	Лит. И	Масса 6,6 / Масшт 1:5
Пров.		Рубинская		10/VIII		Лист	Листов 1
Рук.гр.		Грановский			Лист В3 ГОСТ 3680-57 / Ст.3 ГОСТ 16523-70	Госстрой СССР Сантехпроект г. Москва	
Н.контр.		Мерзлякова					
Утв.		Спивак		24.8.73			

Копировал: Терентьева Формат 11

А1А041.180СБ

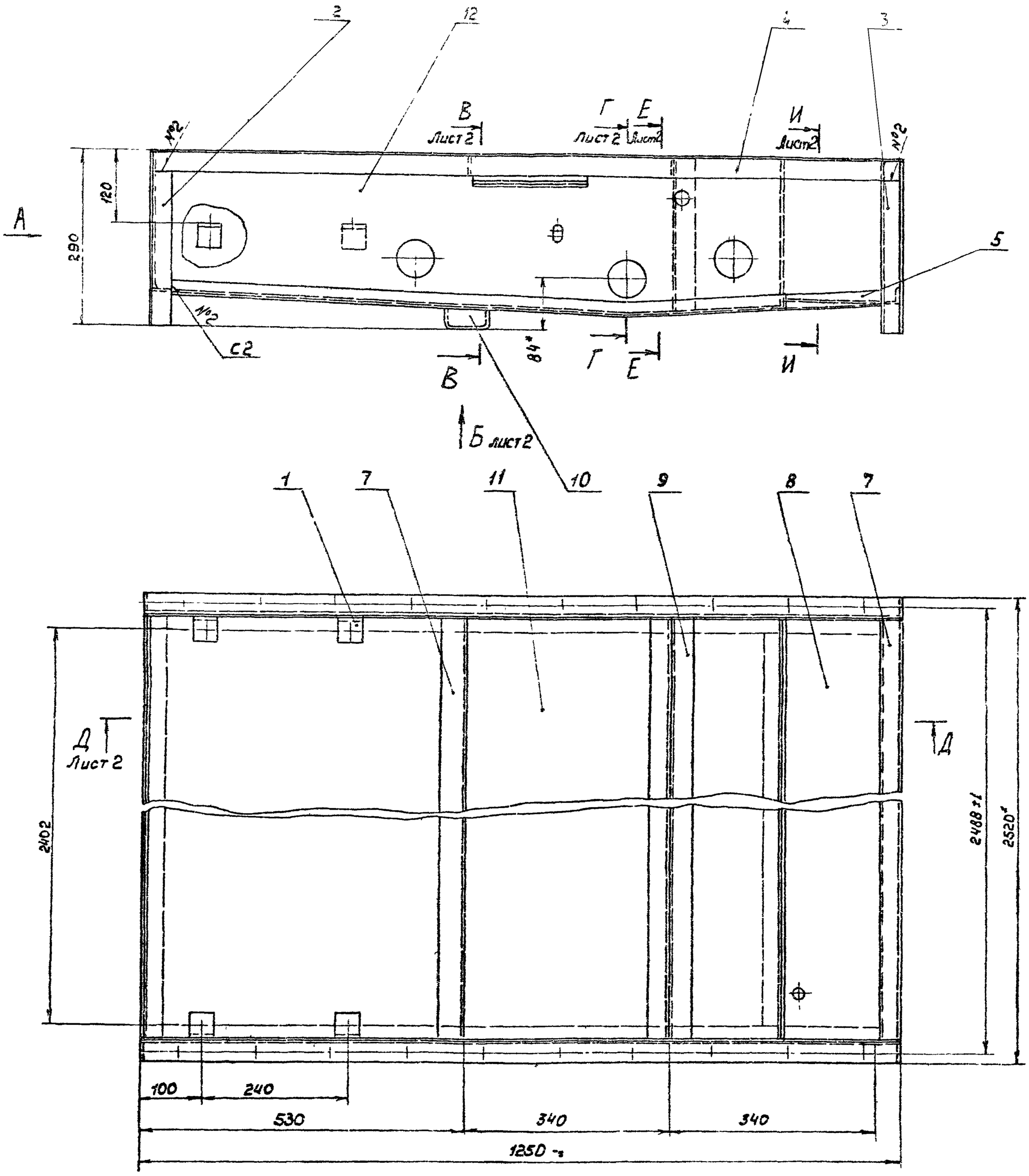

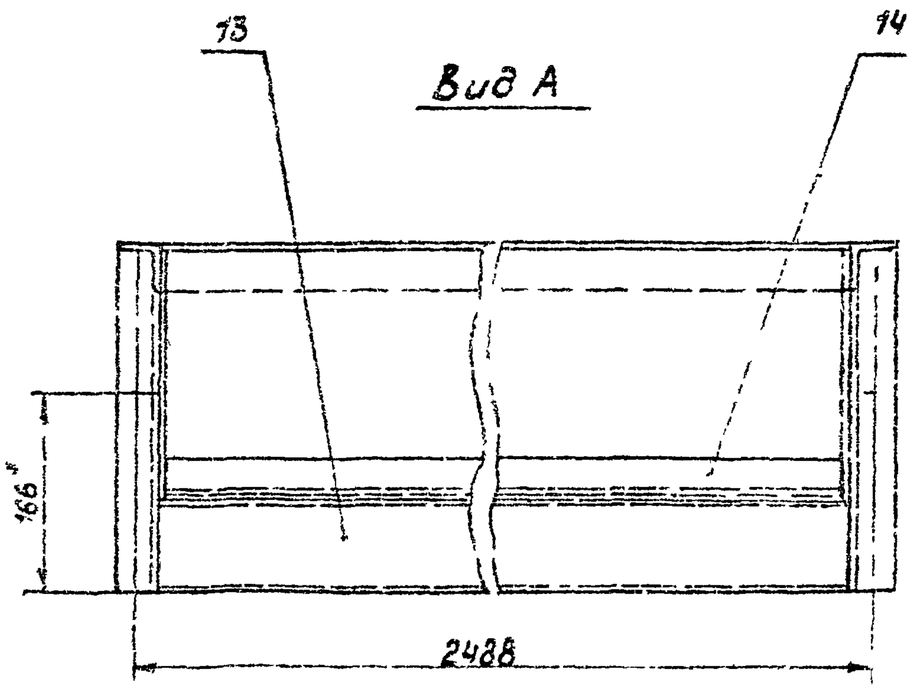

1. Сварные швы по ГОСТ 5264-69
Лист (поз. 8) приварить с уклоном 1°-2° в сторону листа переднего (поз. 3)
2. Неуказанные предельные отклонения размеров по СТ1.
3. * Размеры для справок.

					А1А041.180СБ			
Изм.	Лист	№ докум.	Подп.	Дата	Каркас сборочный чертеж	Лит.	Масса	Масштаб
Разраб.		Раева				У	175,6	1:5
Пров.		Рубинштейн				Лист 2	Листов 2	
Рук. группы		Раковский				Госстрой СССР Сантехпроект г. Москва		
Гл. спец.		Стыбак						
Н. контр.		Перязкова						
Утв.		Гольдберг						

Копировал: Тужик Формат 2а

Серия 3.904-16

Инв. № подл.	Подп. и дата	Взам. инв. №	Инв. № дубл.	Подп. и дата

Д-Д
М 1:4

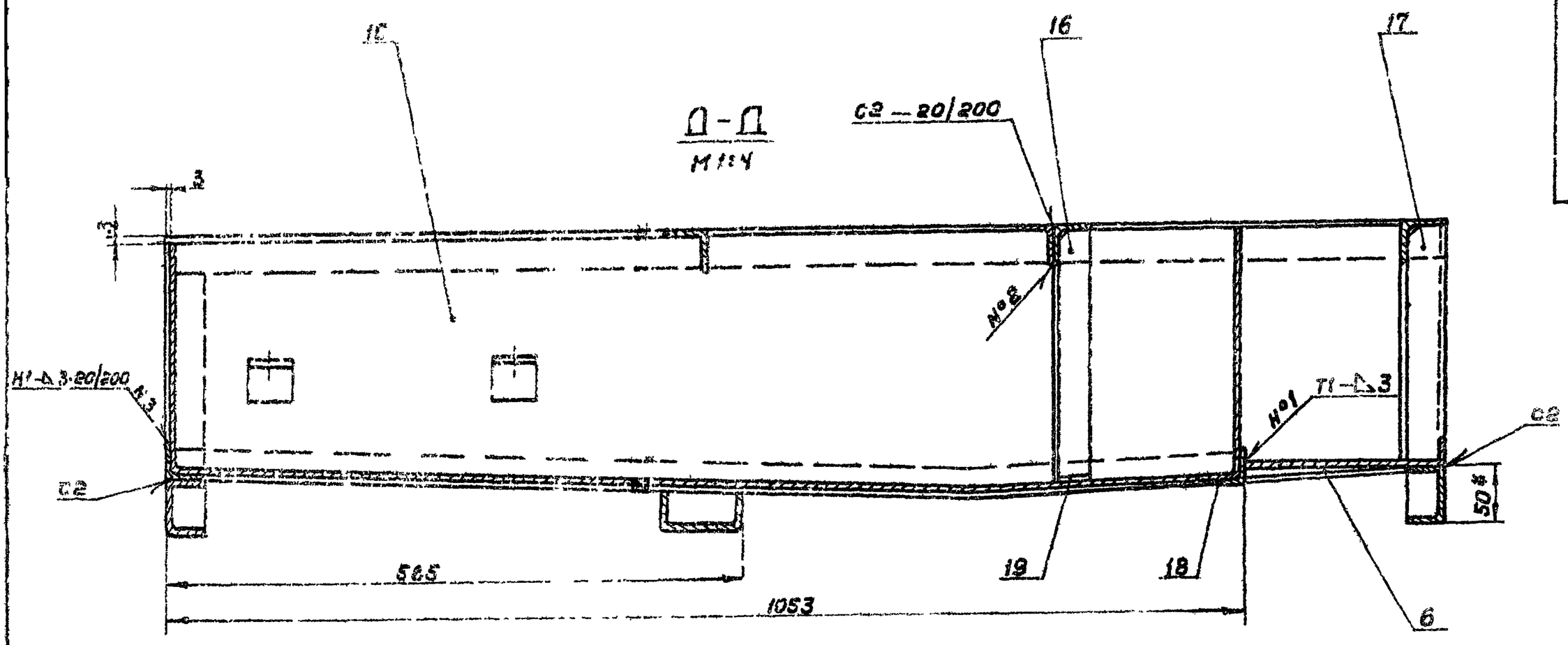

Вид Б
М 1:10

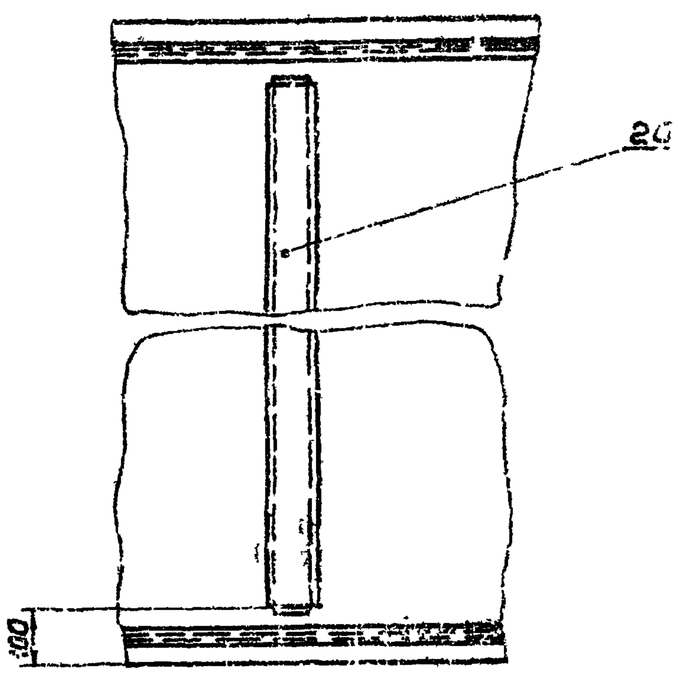

В-В
М 1:2

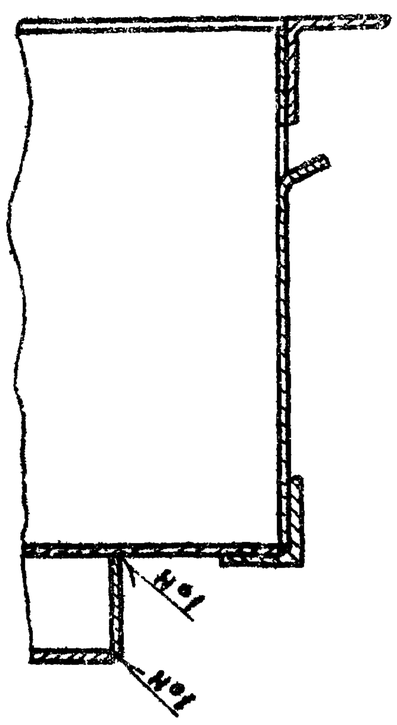

Г-Г
М 1:2

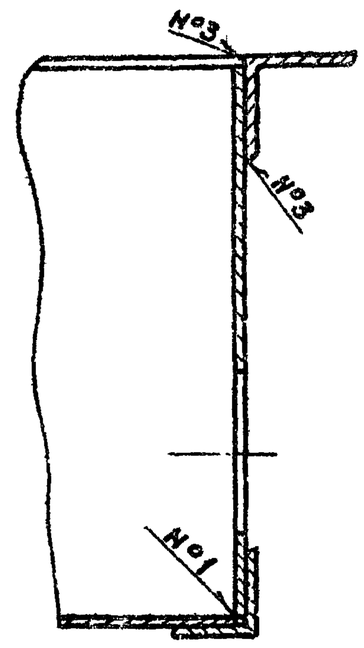

Е-Е
М 1:20

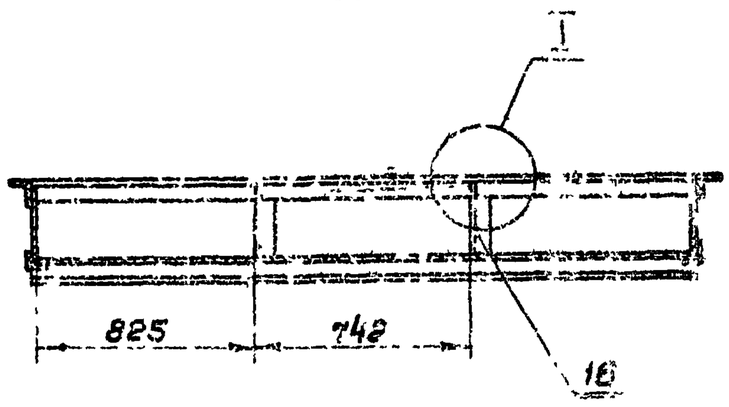

И-И
М 1:20

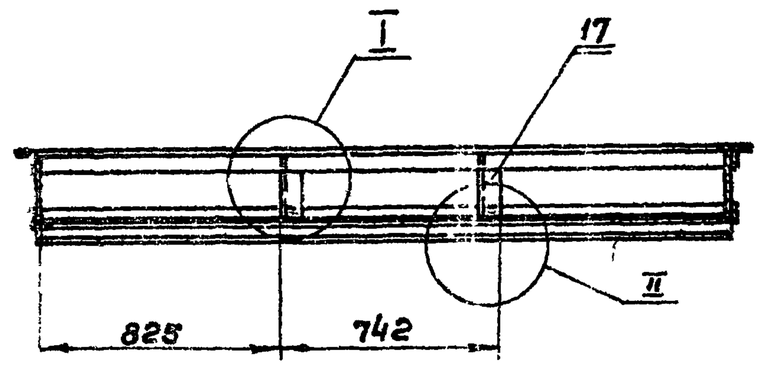

I
М 1:2

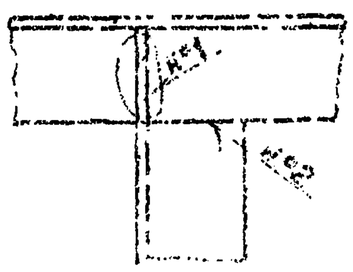

II
М 1:2

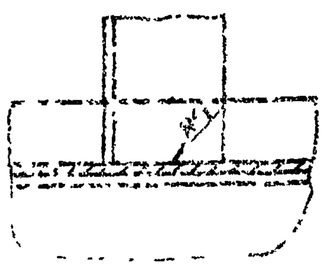

					А1А041. 180 СБ			
Изм.	Лист	№ докум.	Подп.	Дата	Каркас	Лит.	Масса	Масшт.
Разраб.		Рарба			Сборочный чертеж	И	—	—
Пров.		Рубинская				Лист 2	Листов	
Рук. гр.		Гронзовский				Госстрой СССР Сантехпроект г. Москва		
Гл. спец.		Сиплак						
Н. контр.		Мерзляков						
Утв.		Гольтвегер						

Серия 3.904-15

Инв. № подл. | Подп. и дата | Взам. инв. № | Инв. № дубл. | Подп. и дата

12973-04 51 Копировал: Терентьева Формат А2

А1А041.111

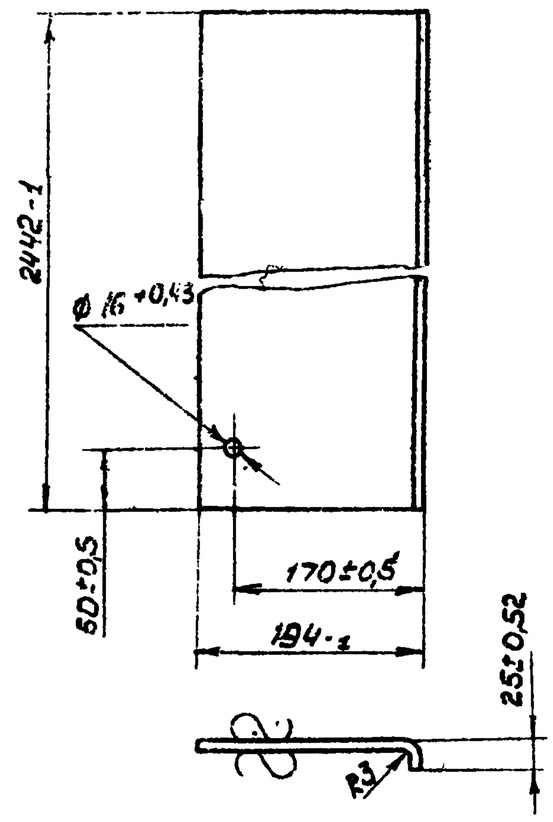

Изм.	Лист	№ докум.	Подп.	Дата	А1А041.111			
Разраб.		Раева			Лист	Лит.	Масса	Масштаб
Пров.		Рубинская				У	12,7	1:5
Рук. группы		Грановский				Лист	Листов 1	
Н. контр.		Мерзлякова			Лист 83 ГОСТ 3680-57 / Ст.3 ГОСТ 16523-70	Госстрой СССР Сантехпроект г. Москва		
Утв.		Спивак						

Копировал: Хижняк Формат 11

А1А041.116

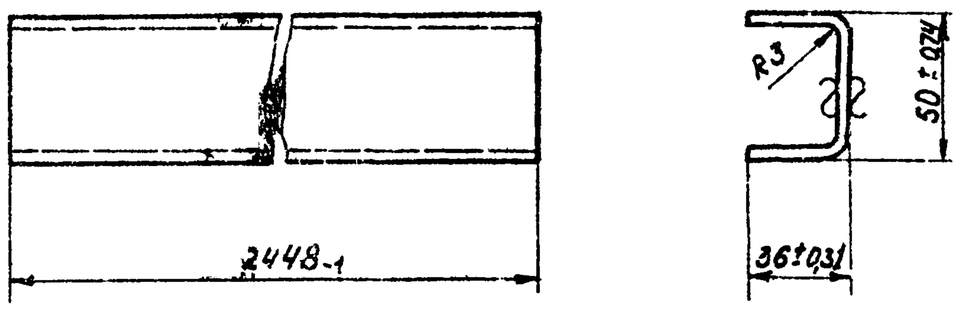

Изм.	Лист	№ докум.	Подп.	Дата	А1А041.116			
Разраб.		Раева			Опора	Лит.	Масса	Масштаб
Пров.		Грановский				У	6,0	1:2
Рук. группы		Грановский				Лист	Листов 1	
Н. контр.		Мерзлякова			Лист 83 ГОСТ 3680-57 / Ст.3 ГОСТ 16523-70	Госстрой СССР Сантехпроект г. Москва		
Утв.		Спивак						

Копировал: Хижняк Формат 11

Серия 3.904-15

А1А041.115

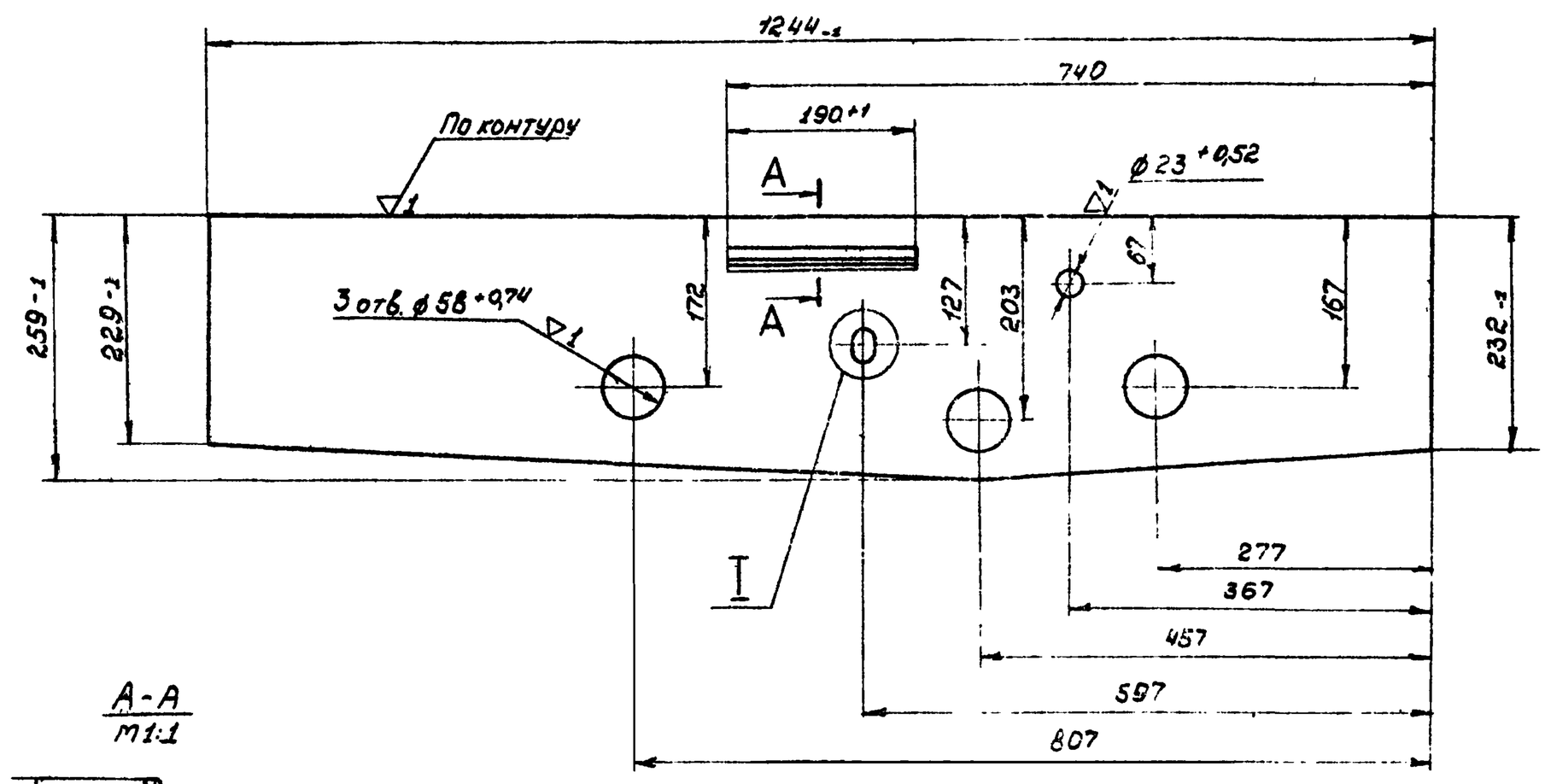

А-А
М1:1

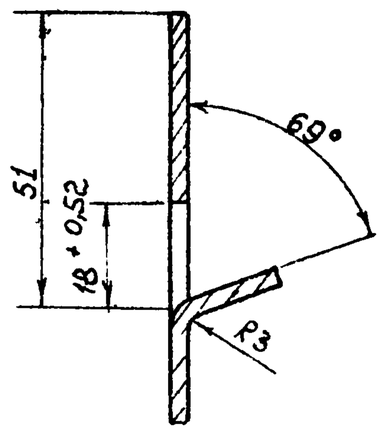

I
М1:1

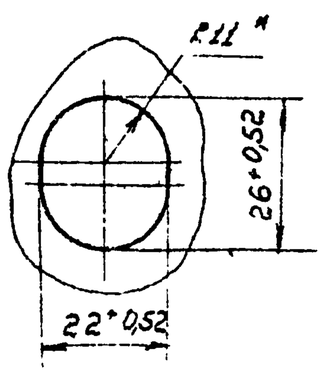

1. Неуказанные предельные отклонения размеров по СТ
2. * Размер для справок

Изм.	Лист	№ докум.	Подп.	Дата	А1А041.115			
Разраб.		Раева			Лист поправий	Лит.	Масса	Масштаб
Пров.		Рубинская				У	6,76	1:5
Рук. группы		Грановский				Лист	Листов 1	
Н. контр.		Мерзлякова			Лист 83 ГОСТ 3680-57 / Ст.3 ГОСТ 16523-10	Госстрой СССР Сантехпроект г. Москва		
Утв.		Спивак						

12978-04-52 Копировал: Хижняк Формат 11

Инв. № подл. | Подп. и дата | Взам. инв. № | Инв. № дубл. | Подп. и дата

А1А041.133

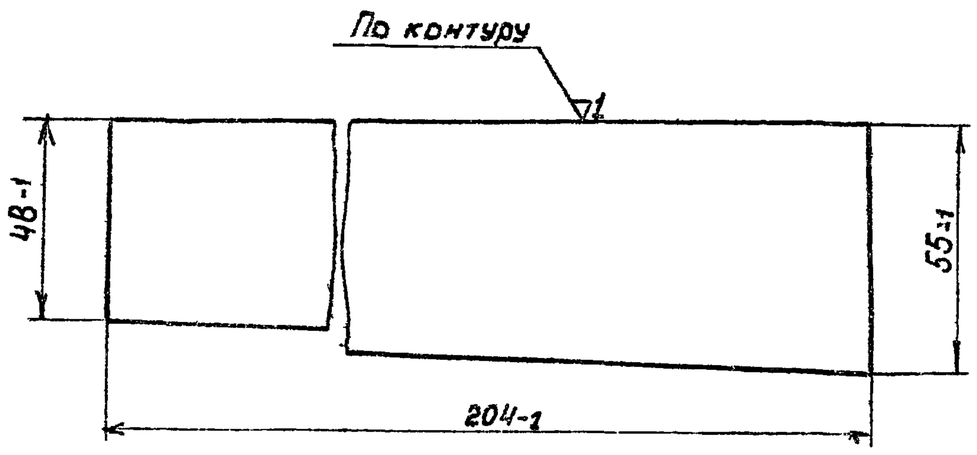

Изм.	Лист	№ докум.	Подп.	Дата	А1А041.133		
Разраб.	Ямпольская			1/VIII	Планка	Лит.	Масса	Масшт.
Пров.	Рувинская			10/VIII		И	0,155	1:1
Рук.группы	Грановский			20.8.73		Лист	Листов 1
Н. контр.	Мерзлякова				Лист 82 ГОСТ 3680-57 / Ст.3 ГОСТ 16523-70	Госстрой СССР Сантехпроект г. Москва	
Утв.	Спивак			4.9.73			

Копировал: Хижняк Формат 11

Инв. № подл. | Подп. и дата | Взам. инв. № | Инв. № дубл. | Подп. и дата

А1А041.106

52

А1А041.106 - изображено
А1А041.106-01 - зеркальное отражение

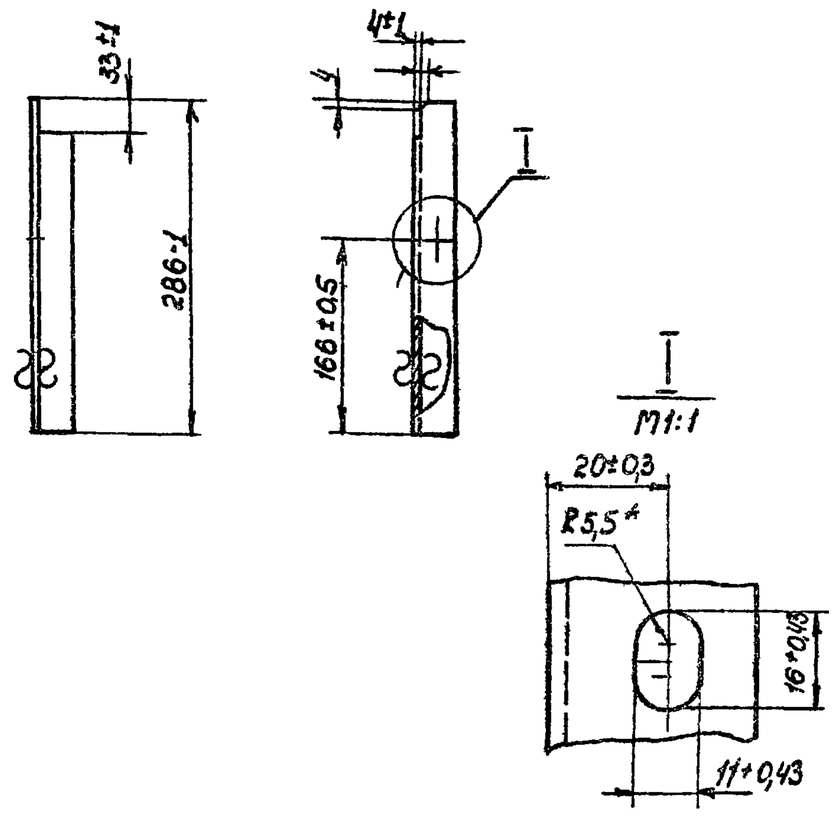

*Размер для справок

Изм.	Лист.	№ докум.	Подп.	Дата	А1А041.106		
Разраб.	Ямпольская			1/VIII	Стойка	Лит.	Масса	Масштаб
Пров.	Рувинская			10/VIII		И	0,46	1:5
Рук.группы	Грановский			20.8.73		Лист	Листов 1
Н. контр.	Мерзлякова				Уголок 36×36×3 ГОСТ 8509-72 / Ст.3 ГОСТ 535-58	Госстрой СССР Сантехпроект г. Москва	
Утв.	Спивак			4.9.73			

Копировал: Хижняк Формат 11

Инв. № подл. | Подп. и дата | Взам. инв. № | Инв. № дубл. | Подп. и дата

А1А041.107

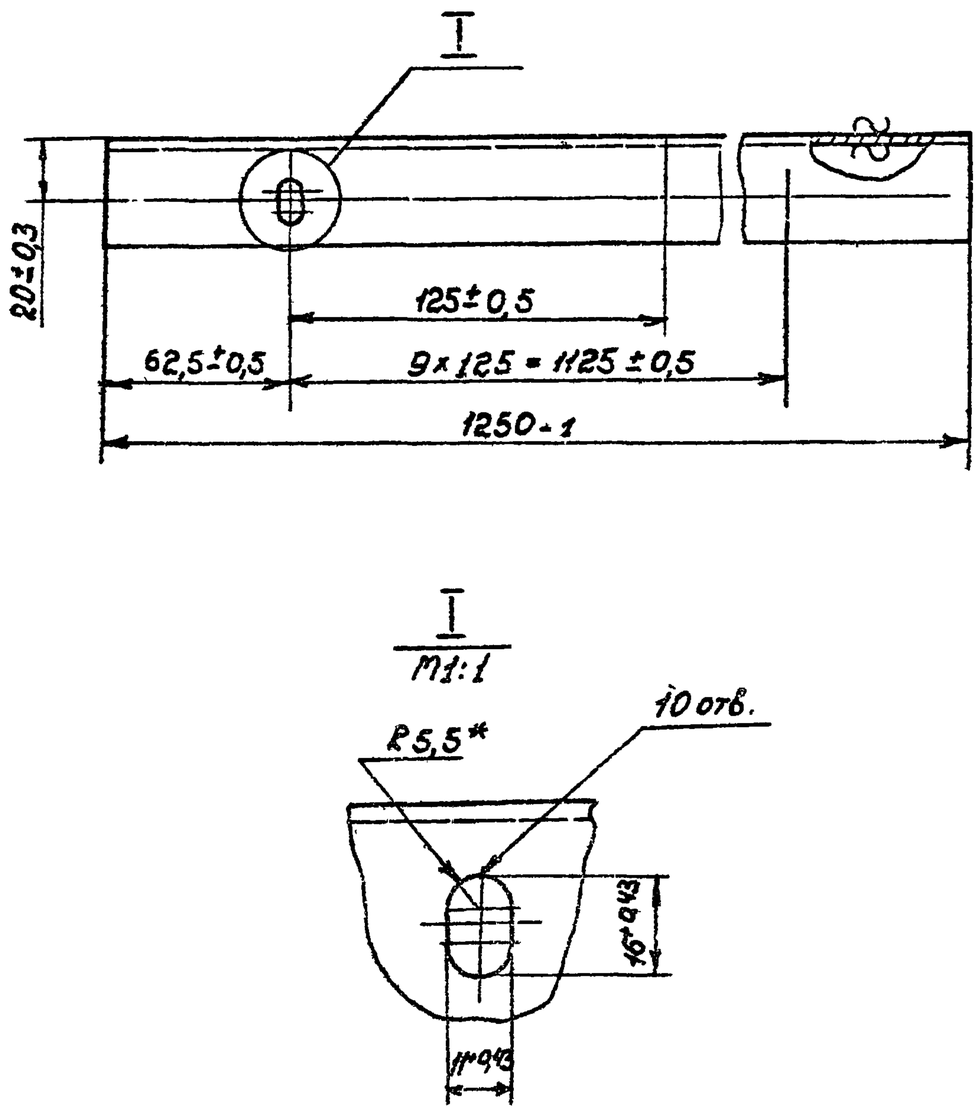

*Размер для справок

Изм.	Лист	N докум.	Подп.	Дата	А1А041.107		
Разраб.	Раева				Уголок	Лит.	Масса	Масшт.
Пров.	Рувинская			10/VIII		И	2,1	1:2
Рук.группы	Грановский			20.8.73		Лист	Листов 1
Н.контр.	Мерзлякова				Уголок 36×36×3 ГОСТ 8509-72 / Ст.3 ГОСТ 535-58	Госстрой СССР Сантехпроект г. Москва	

Серия 3.904-15

Инв. № подл. | Подп. и дата | Взам. инв. № | Инв. № дубл. | Подп. и дата

А1А041.108

А1А041.108 - изображено
А1А041.108-01 - зеркальное отражение

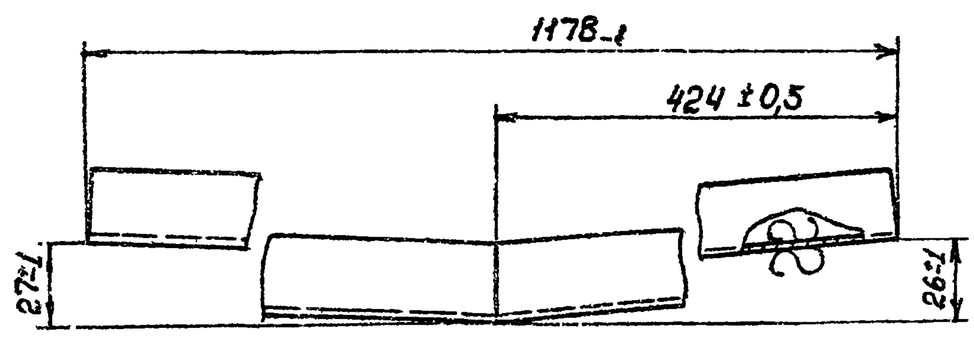

Изм.	Лист	№ докум.	Подп.	Дата	А1А041.108		
Разраб.	Ямпольская			1/VIII	Уголок	Лит.	Масса	Масштаб
Пров.	Рувинская			10/VIII		И	1,94	1:2
Рук.группы	Грановский			20.8.73		Лист	Листов 1
Н. контр.	Мерзлякова				Уголок 25×25×3 ГОСТ 8509-72 / Ст.3 ГОСТ 535-58	Госстрой СССР Сантехпроект г. Москва	
Утв.	Спивак			4.9.73			

Копировал: Хижняк Формат 11

А1А041. 119

(▽) 1▽

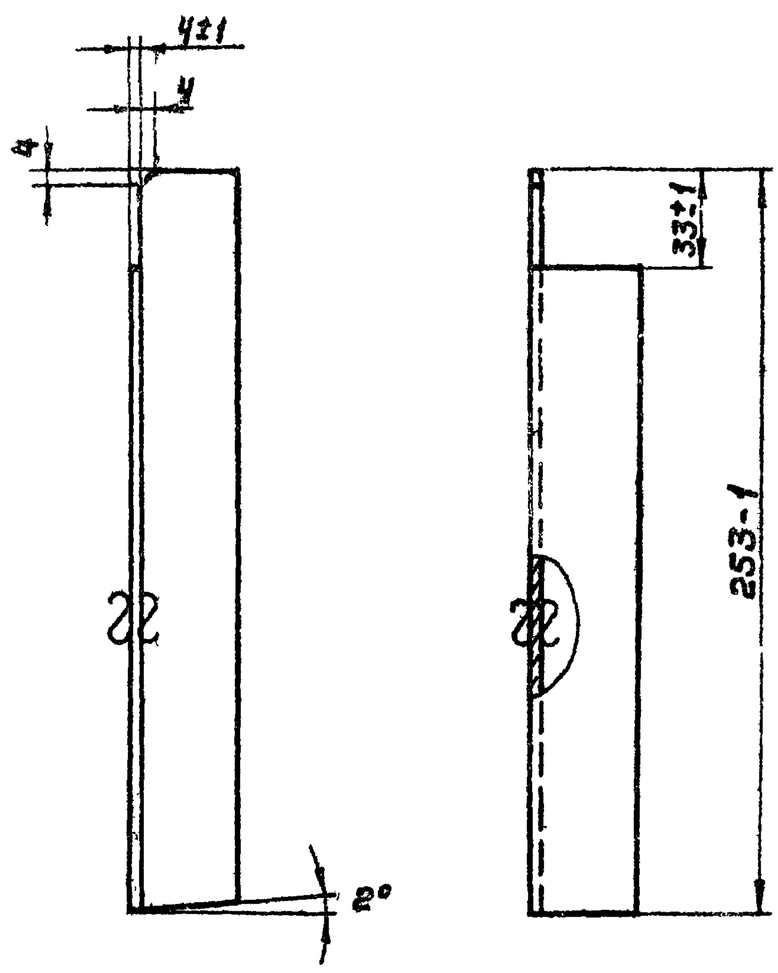

Изм	Лист	N° докум	Подп.	Дата	Стойка	Лит.	Масса	Масшт
Разраб	Раева					И	0,39	1:2
Пров	Рубинская			10/VIII		Лист	Листов 1
Рук. гр.	Грановский				Уголок 36×36×3 ГОСТ 8509-72 / Ст.3 ГОСТ 535-58	Госстрой СССР сантехпроект г. Москва
Н.контр	Мерзлякова					
Утв.	Спивак			11.8.73		

Коп. Терентьева — Формат 11

Инв.N° подл. | Подп. и дата | Взам.инв.N° | Инв.N° дубл. | Подп. и дата

А1А041. 121

(▽) 1▽

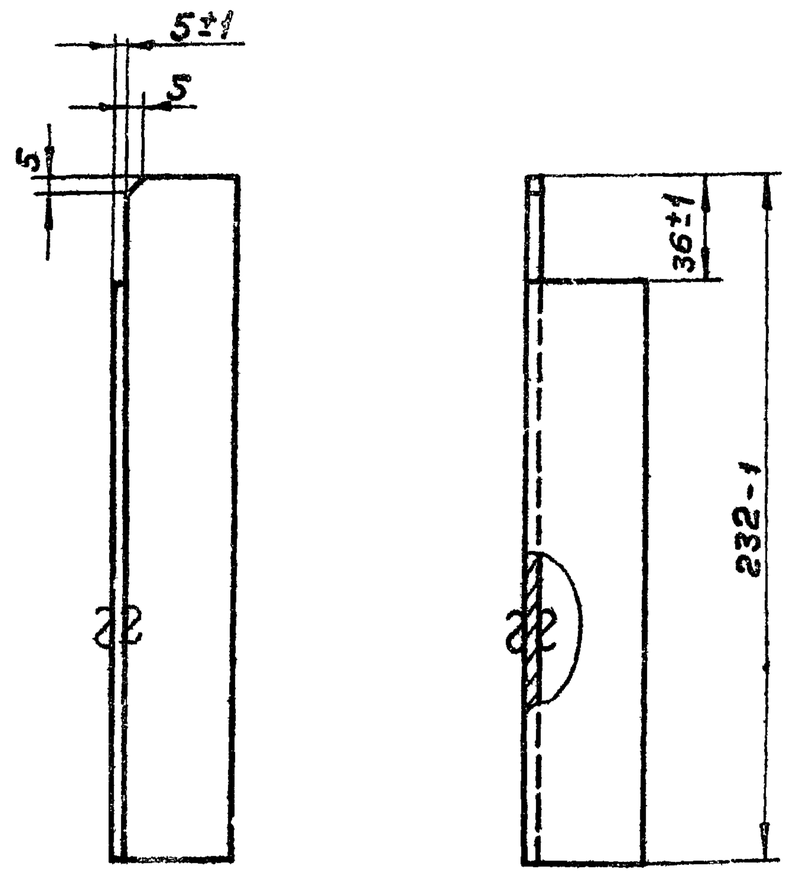

Изм	Лист	N° докум.	Подп.	Дата	Стойка	Лит.	Масса	Масшт
Разраб	Раева					И	0,48	1:2
Пров.	Грановский					Лист	Листов 1
Рук.гр.	Грановский				Уголок 40×40×4 ГОСТ 8509-72 / Ст.3 ГОСТ 535-58	Госстрой СССР сантехпроект г. Москва
Н.контр	Мерзлякова					
Утв.	Спивак			11.8.73		

Коп. Терентьева — Формат 11

Инв.N° подл. | Подп. и дата | Взам.инв.N° | Инв.N° дубл. | Подп. и дата

А1А041. 122

(▽) 1▽

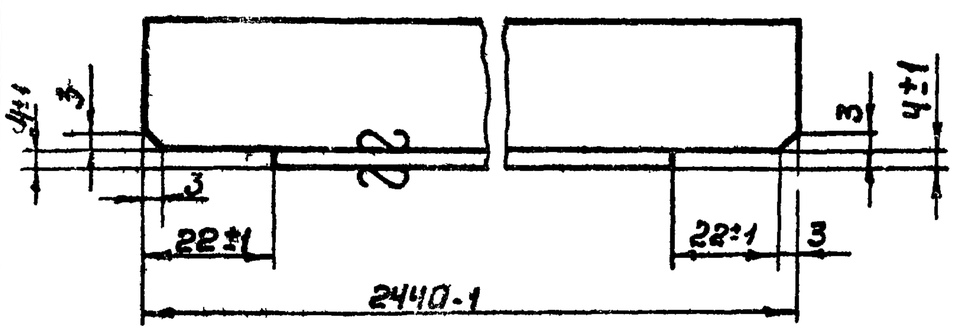

Изм	Лист	N° докум	Подп.	Дата	Уголок	Лит.	Масса	Масшт.
Разраб	Раева					И	2.7	1:1
Пров.	Рубинская			10/VIII		Лист	Листов 1
Рук.гр	Грановский				Уголок 25×25×3 ГОСТ 8509-72 / Ст.3 ГОСТ 535-58	Госстрой СССР сантехпроект г. Москва
Н.контр	Мерзлякова					
Утв.	Спивак			11.8.73		

Коп. Терентьева — Формат 11

Серия 3.904-15

Инв.N° подл. | Подп. и дата | Взам.инв.N° | Инв.N° дубл. | Подп. и дата

А1А041. 124

(▽) 1▽

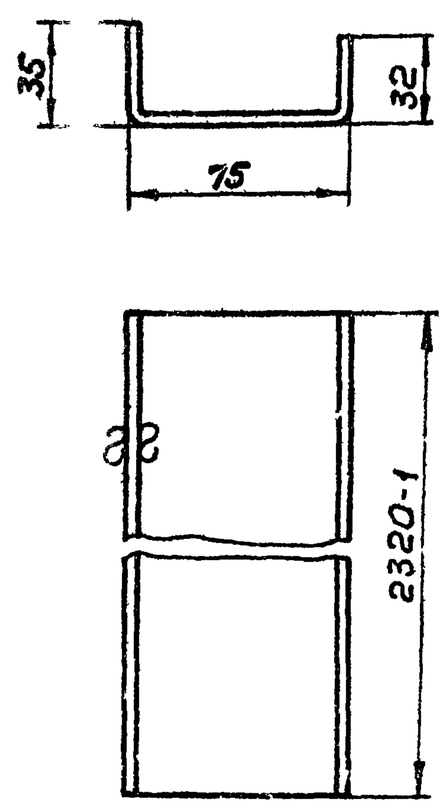

Неуказанные предельные отклонения размеров по СМ₁

Изм	Лист	N° докум	Подп.	Дата	Опора	Лит.	Масса	Масшт
Разраб	Раева					И	9.83	1:2
Пров	Рубинская			10/VIII		Лист	Листов 1
Рук гр	Грановский			11.8.73	Лист В3 ГОСТ 3680-57 / Ст 3 ГОСТ 16523-70	Госстрой СССР сантехпроект г. Москва
Н.контр	Мерзлякова					
Утв.	Спивак			11.8.73		

Коп. Терентьева — Формат 11

Формат	Зона	Поз.	Обозначение	Наименование	Кол.	Примечание
				Документация		
12			А1А041. 190СБ	Сборочный чертеж		
				Детали		
11		1	А1А041. 125	Конус	1	
11		2	А1А041. 126	Труба	1	
11		3	А1А041. 127	Труба	1	
Б4		4	А1А041. 128	Заглушка		
				Лист 4,0 ГОСТ 5681-57 Ст.3 ГОСТ 14637-69		
				ф 68-1	1	0,15 кг

Изм	Лист	№ докум.	Подп.	Дата	А1А041. 190			
Разраб		Раева			Ограничитель уровня воды	Лит	Лист	Листов
Пров		Рувинская		10/VIII		И		1
Рук. гр		Грановский				Госстрой СССР Сантехпроект г. Москва		
Н. контр		Мерзлякова						
Утв.		Спивак		26.8.71				

Копир. Теренк. Формат 11

Инв. № подл. | Подп. и дата | Взам. инв. № | Инв. № дубл. | Подп. и дата

Формат	Зона	Поз.	Обозначение	Наименование	Кол.	Примечание
				Документация		
11			А1А041. 200	Сборочный чертеж		
				Детали		
Б4		1	А1А041. 129	Труба		
				Труба 57×3,5 - Д ГОСТ 8732-58 L:95-1	1	0,46 кг
				Стандартные изделия		
		2		Фланец 50-6 ГОСТ 9938-62	1	

Изм	Лист	№ докум	Подп	Дата	А1А041. 200			
Разраб		Раева			Патрубок	Лит.	Лист	Листов
Пров		Грановский				И		1
Рук. гр.		Грановский				Госстрой СССР Сантехпроект г. Москва		
Н. контр		Мерзлякова						
Утв		Спивак		26.8.71				

Копи. Теренк. Формат 11

Инв. № подл. | Подп. и дата | Взам. инв. № | Инв. № дубл. | Подп. и дата

Формат	Зона	Поз.	Обозначение	Наименование	Кол.	Примечание
				Документация		
12			А1А041. 210СБ	Сборочный чертеж		
				Детали		
11		1	А1А041. 131	Скоба	2	
11		2	А1А041. 132	Стенка	1	
11		3	А1А041. 133	Планка	1	
11		4	А1А041. 134	Стенка	1	

Изм	Лист	№ докум	Подп	Дата	А1А041. 210			
Разраб		Раева			Корпус фильтра	Лит	Лист	Листов
Пров		Рувинская		10/VIII		И		1
Рук. гр		Грановский				Госстрой СССР Сантехпроект г. Москва		
Н. контр		Мерзлякова						
Утв		Спивак		26.8.71				

Копир. Теренк. Формат 11

Инв. № подл. | Подп. и дата | Взам. инв. № | Инв. № дубл. | Подп. и дата

Формат	Зона	Поз.	Обозначение	Наименование	Кол.	Примечание
				Документация		
11			А1А041. 220СБ	Сборочный чертеж		
				Детали		
11		1	А1А041. 135	Труба	1	
Б4		2	А1А041. 136	Заглушка		
				Лист 4 ГОСТ 5681-57 Ст.3 ГОСТ 14637-69		
				ф 82-1	1	0,18 кг

Изм	Лист	№ докум	Подп	Дата	А1А041. 220			
Разраб		Раева			Труба	Лит	Лист	Листов
Пров		Рувинская		10/VIII		И		1
Рук. гр		Грановский				Госстрой СССР Сантехпроект г. Москва		
Н. контр		Мерзлякова						
Утв.		Спивак		26.8.71				

Копи. Теренк. 12978-04

А1А041. 125

(▽) 1▽

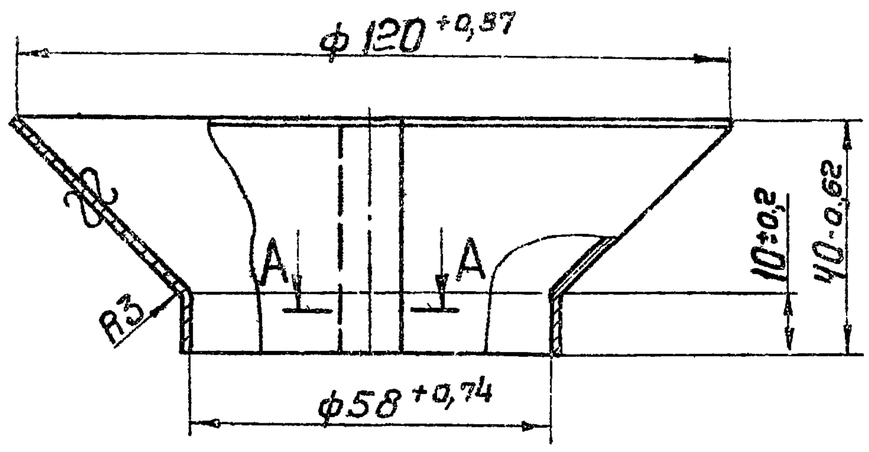

А – А

Изм	Лист	N° докум	Подп.	Дата	А1А041. 125		
Разраб		Раева			Конус	Лит.	Масса	Масштаб
Пров.		Рубинская		16/VIII		И	0,3	1:1
Рук. гр.		Грановский				Лист	Листов 1	
Н. контр		Мерзлякова			Лист В1,6 ГОСТ 3680-57 Ст.3 ГОСТ 16523-70	Госстрой СССР Сантехпроект г. Москва	
Утв.		Спивак		14.8.73			

Копировал Терентьева Формат 11

Инв. N° подл. | Подп. и дата | Взам. инв. N° | Инв. N° дубл. | Подп. и дата

А1А041. 126

55

(▽) 1▽

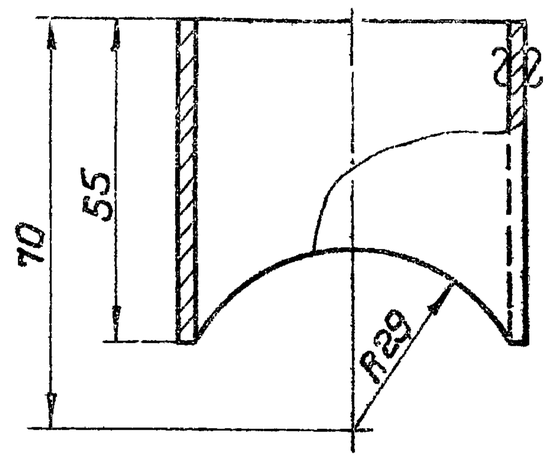

Предельные отклонения размеров по СМ7

Изм	Лист	N° докум	Подп.	Дата	А1А041. 126		
Разраб.		Раева			Труба	Лит.	Масса	Масштаб
Пров.		Рубинская		16/VIII		И	2,5	1:1
Рук. гр.		Грановский				Лист	Листов 1	
Н. контр.		Мерзлякова			Труба 57×3,5-10-Д ГОСТ 8732-70	Госстрой СССР Сантехпроект г. Москва	
Утв.		Спивак		14.8.73			

Копировал Терентьева Формат 11

Инв. N° подл. | Подп. и дата | Взам. инв. N° | Инв. N° дубл. | Подп. и дата

А1А041. 190СБ

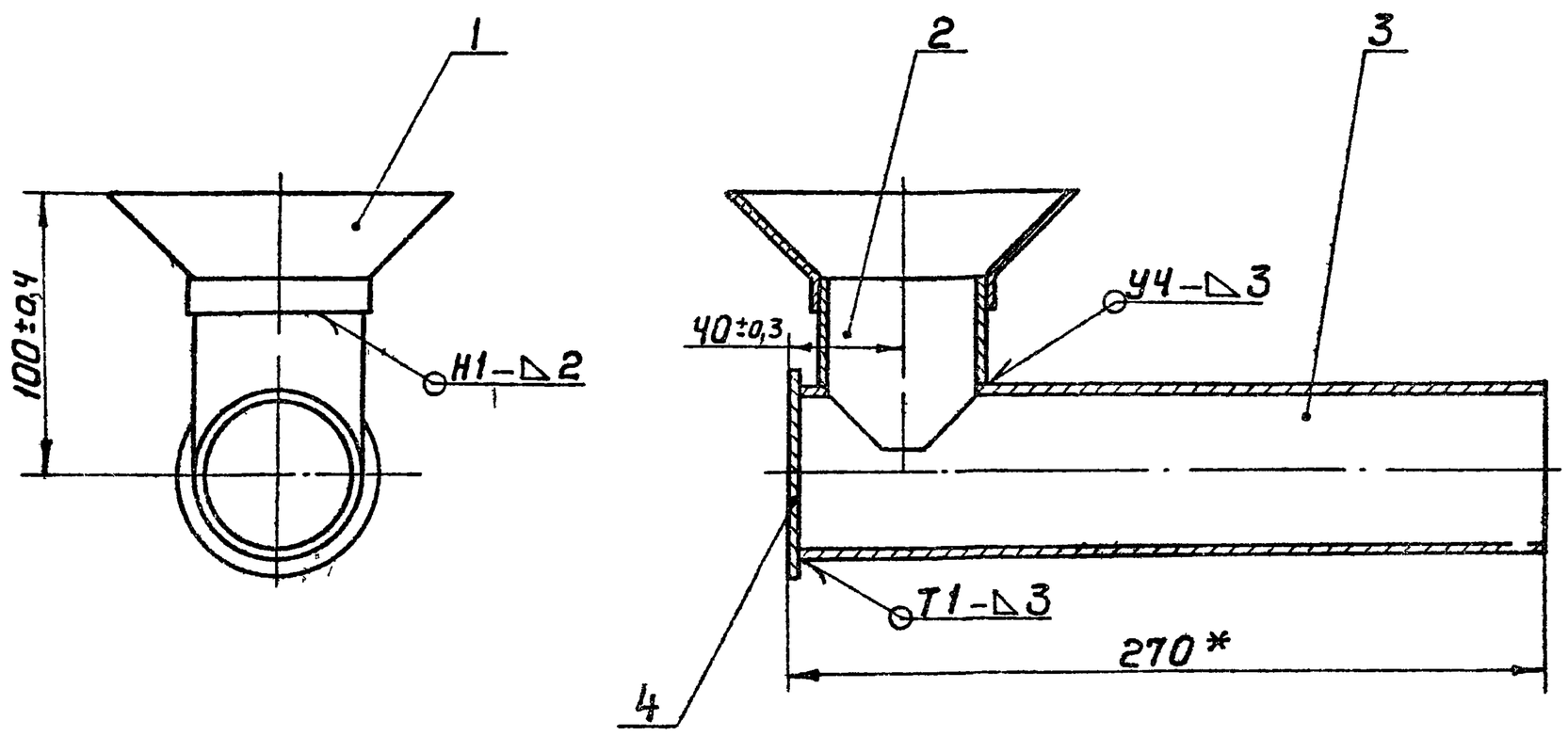

1. Сварные швы Н1, У4 по ГОСТ 16037-70; Т1 по ГОСТ 5264-69
2. * Размер для справок.

Изм	Лист	N° докум	Подп	Дата	А1А041. 190 СБ			
Разраб.		Раева			Ограничитель уровня воды Сборочный чертеж	Лит	Масса	Масштаб
Пров.		Рубинская				И	4,25	1:2
Рук. группы		Грановский		16.8.73		Лист	Листов 1	
Гл. спец.		Спивак		14.8.73		Госстрой СССР Сантехпроект г. Москва		
Н. контр		Мерзлякова						
Утв.		Гольтвегер						

12978 04 56 Копировал Терентьева Формат 12

Серия 3.904-15

Инв. N° подл. | Подп. и дата | Взам. инв. N° | Инв. N° дубл. | Подп. и дата

А1А041.127

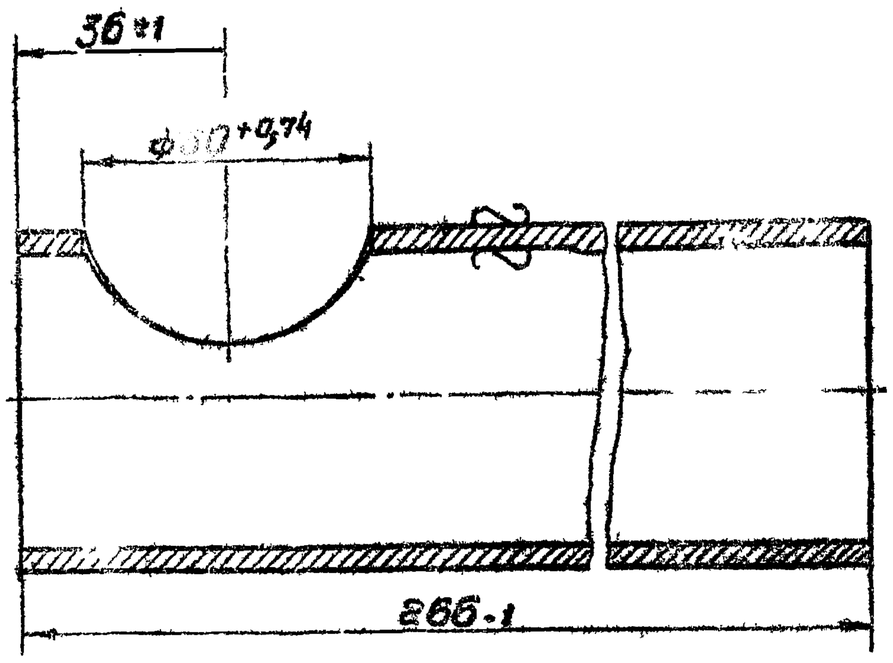

Изм.	Лист	№ докум.	Подп.	Дата	А1А041.127		
Разраб.		Ямпольская			Труба	Лит.	Масса	Масштаб
Пров.		Рубинская				И	1,2	1:1
Рук. гр.		Грановский				Лист	Листов 1
Н. контр.		Мерзлякова			Труба 57×3,5-Д ГОСТ 8732-70	Госстрой СССР Сантехпроект г. Москва
Утв.		Спивак				

Копировал Терентьева Формат А1

А1А041.230СБ

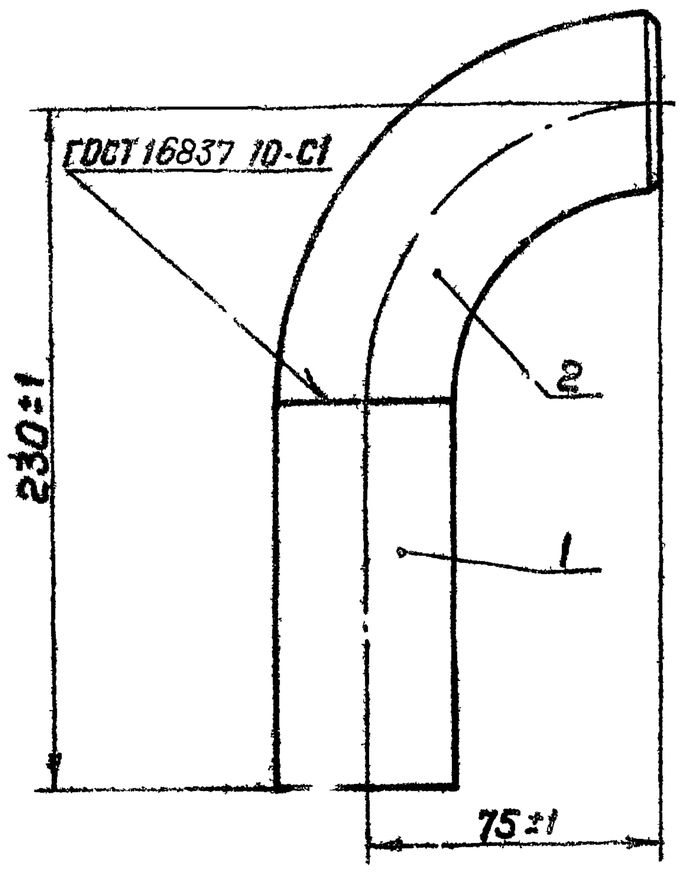

Изм.	Лист	№ докум.	Подп.	Дата	А1А041.230СБ		
Разраб.		Раева			Труба Сборочный чертеж	Лит.	Масса	Масштаб
Пров.		Рубинская				И	1,2	1:2
Рук. гр.		Грановский				Лист	Листов 1
Гл. спец.		Спивак				Госстрой СССР Сантехпроект г. Москва
Н. контр.		Мерзлякова			
Утв.		Гольтвеер			

Копировал Терентьева Формат А1

А1А041.220СБ

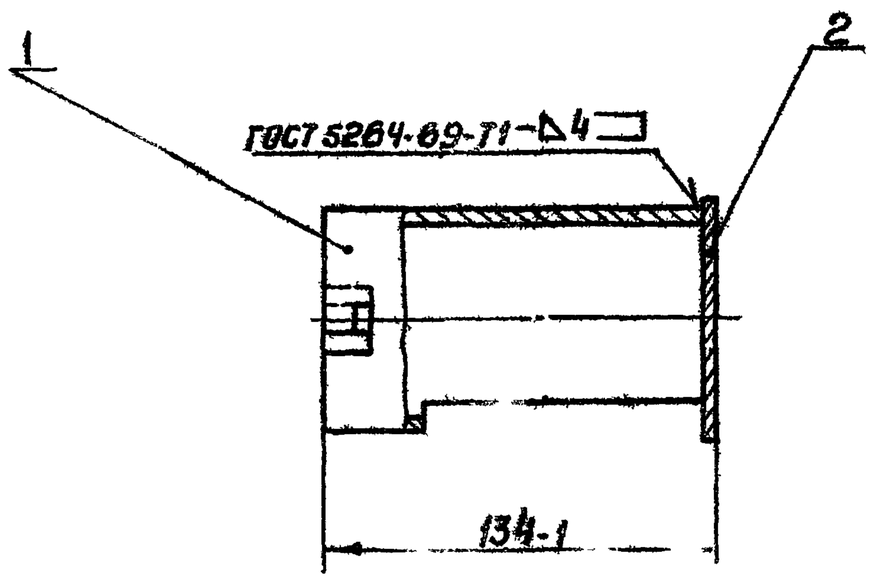

Изм.	Лист	№ докум.	Подп.	Дата	А1А041.220СБ		
Разраб.		Раева			Труба Сборочный чертеж	Лит.	Масса	Масштаб
Пров.		Рубинская				И	1,0	1:2
Рук. гр.		Грановский				Лист	Листов 1
Гл. спец.		Спивак				Госстрой СССР Сантехпроект г. Москва
Н. контр.		Мерзлякова			

Серия 3.904-15

Копировал Терентьева Формат А1

А1А041.200СБ

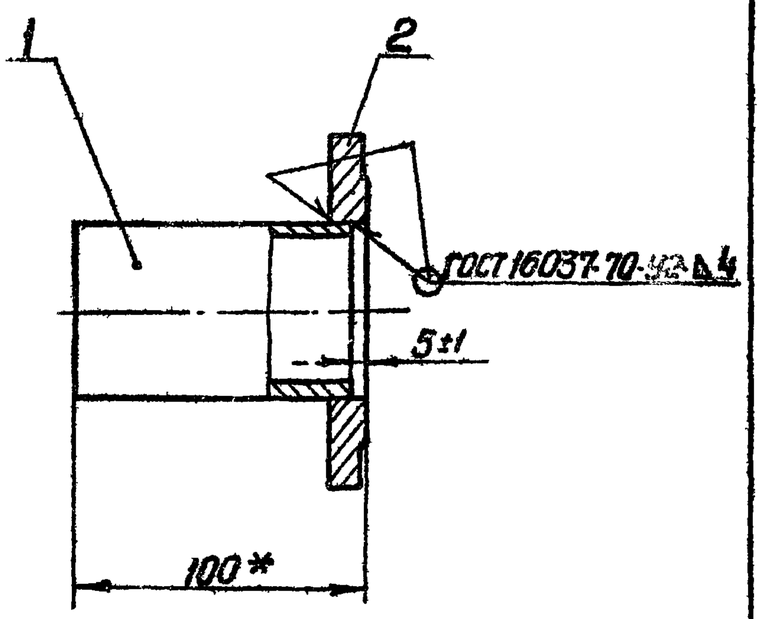

* Размер для справок

Изм.	Лист	№ докум.	Подп.	Дата	А1А041.200СБ		
Разраб.		Раева			Патрубок Сборочный чертеж	Лит.	Масса	Масштаб
Пров.		Рубинская				И	1,2	1:2
Рук. гр.		Грановский				Лист	Листов 1
Гл. спец.		Спивак				Госстрой СССР Сантехпроект
Н. контр.		Мерзлякова			

Копировал Терентьева Формат А1

57

А1А041. 131

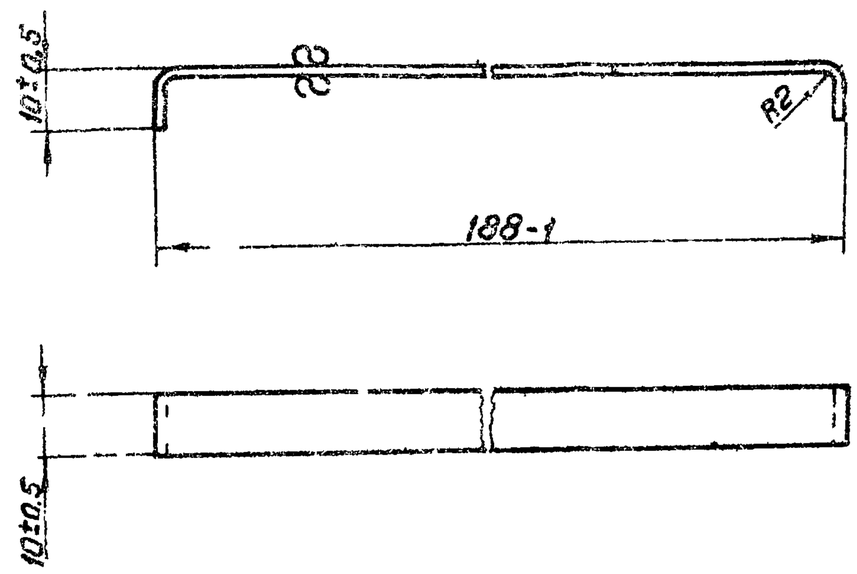

Изм	Лист	№ докум.	Подп.	Дата	А1А041. 131			
Разраб.		Раева			Скоба	Лит.	Масса	Масшт
Пров.		Рувинская				Н	0,033	1:1
Рук. гр.		Грановский				Лист	Листов 1	
Н. контр.		Мерзлякова			Лист В2 ГОСТ 3680-57 Ст.3 ГОСТ 16523-70	Госстрой СССР Сантехпроект г. Москва		
Утв.		Сливак						

Копировал Терентьева Формат 11

Подп. и дата | Инв. № дубл. | Взам. инв. № | Подп. и дата | Инв. № подл.

(▽) ∿

А1А041. 132

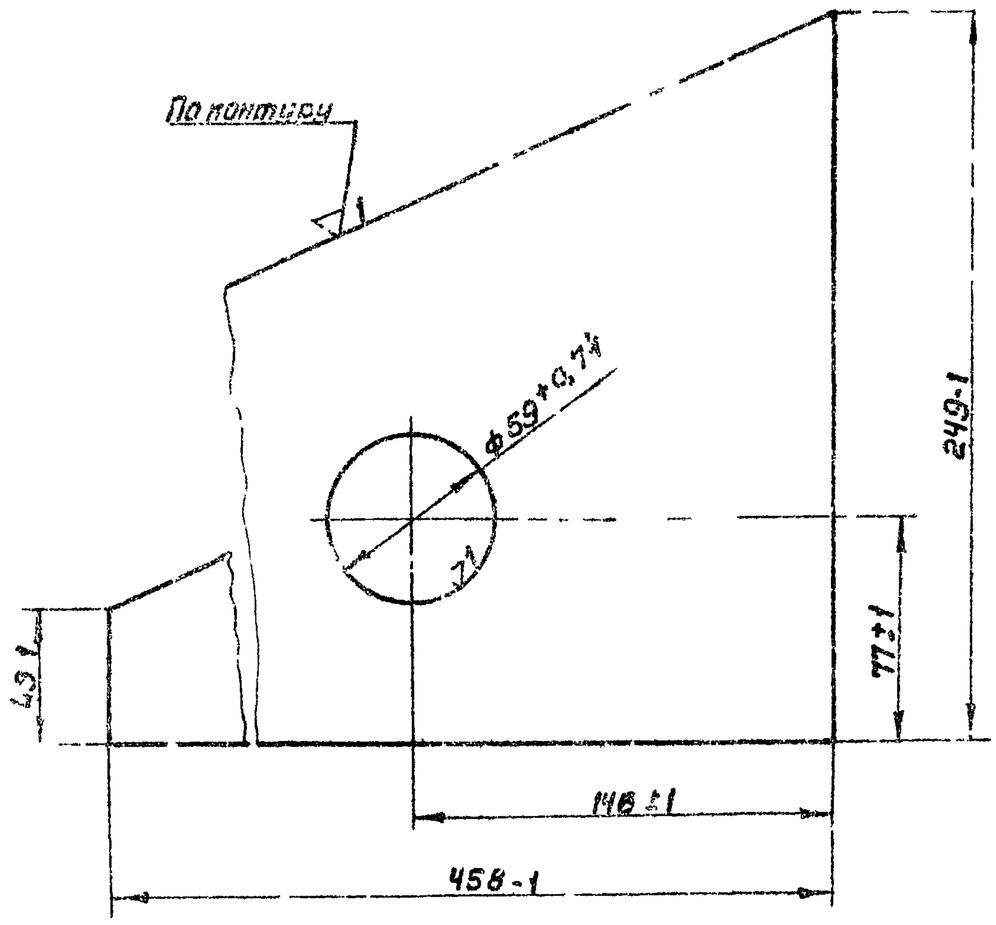

Изм	Лист	№ докум.	Подп.	Дата	А1А041. 132			
Разраб.		Ямпольская			Стенка	Лит	Масса	Масшт
Пров.		Рувинская				Н	1,1	1:2
Рук. гр.		Грановский				Лист	Листов 1	
Н. контр.		Мерзлякова			Лист В2 ГОСТ 3680-57 Ст.3 ГОСТ 16523-70	Госстрой СССР Сантехпроект г. Москва		
Утв.		Сливак						

Копировал Терентьева Формат 11

Подп. и дата | Инв. № дубл. | Взам. инв. № | Подп. и дата | Инв. № подл.

А1А041.210 СБ

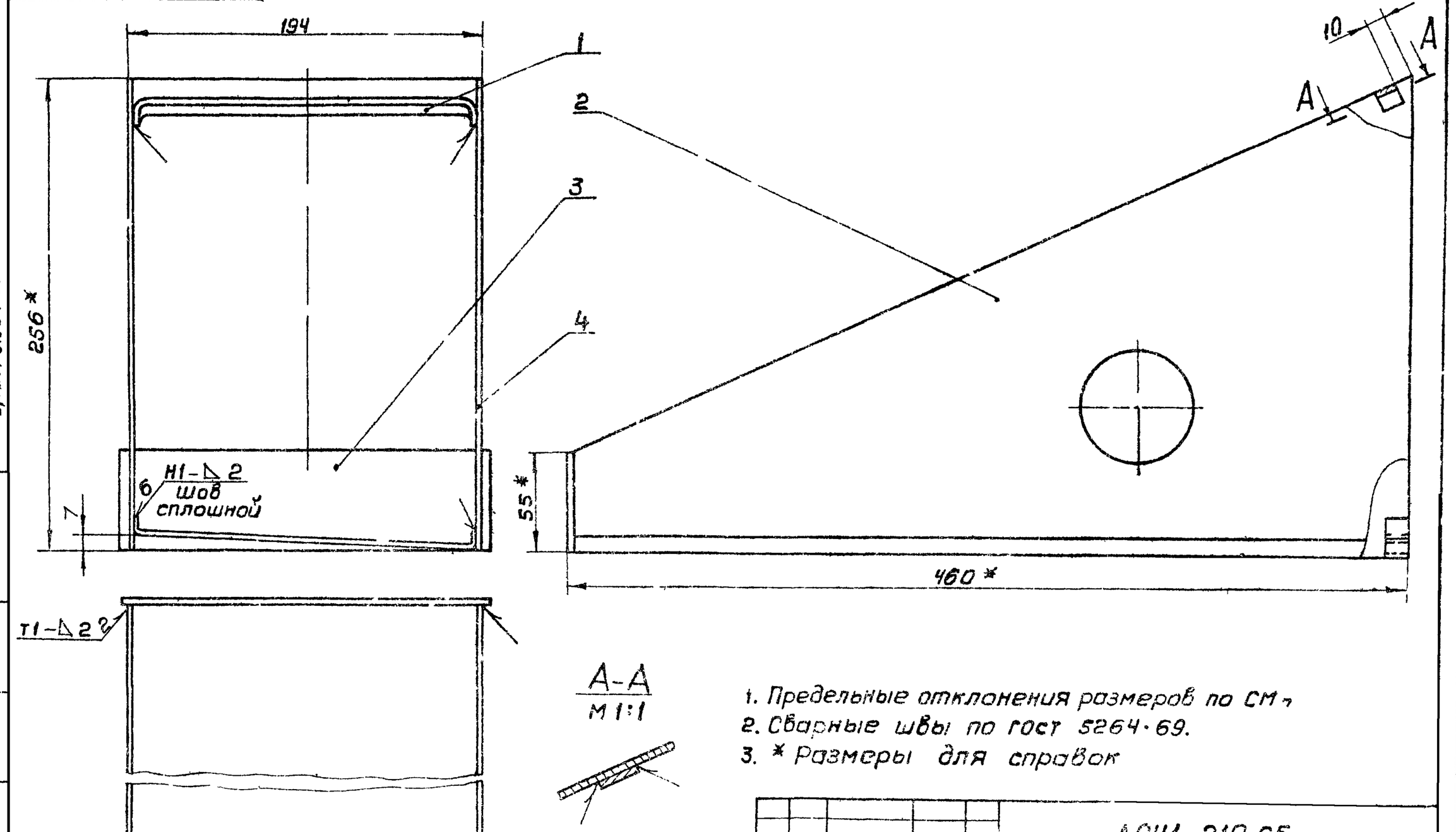

1. Предельные отклонения размеров по СМ.
2. Сварные швы по ГОСТ 5264-69.
3. * Размеры для справок

Серия 3.904-15

Изм	Лист	№ докум.	Подп.	Дата	А041. 210 СБ			
Разраб.		Ямпольская			Корпус фильтра Сборочный чертеж	Лит.	Масса	Масшт
Пров.		Рувинская				Н	2,1	1:2
Рук. гр.		Грановский				Лист	Листов 1	
Гл. спец.		Сливак				Госстрой СССР Сантехпроект г. Москва		
Н. контр.		Мерзлякова						
Утв.		Голитвегер						

12978-04

Подп. и дата | Инв. № дубл. | Взам. инв. № | Подп. и дата | Инв. № подл.

Формат	Зона	Поз.	Обозначение	Наименование	Кол.	Примечание
				Документация		
11			А1А041. 230СБ	Сборочный чертеж		
				Детали		
Б4		1	А1А041. 137	Труба		
				Труба 57х3,5-Д ГОСТ 8734-58		
				L=154-1	1	0,72кг
				Стандартные изделия		
		2		Отвод 90°-80х60		
				ГОСТ 17375-78		

Серия 3.901-15

Изм.	Лист	№ докум.	Подп.	Дата	А1А041. 230			
Разраб.		Роева			Труба	Лит.	Лист	Листов
Пров.		Рубинская		19.VIII		Н		1
Рук. гр.		Грановский		18.8.73		Госстрой СССР Сантехпроект г. Москва		
Н. контр.		Мерзлякова						
Утв.		Спивак		14.8.73				

Подп. и дата | Взам. инв. № | Инв. № дубл. | Подп. и дата | Инв. № подл.

Коп. Терех — Формат 11

Формат	Зона	Поз.	Обозначение	Наименование	Кол.	Примечание
				Документация		
12			А1А041. 240 СБ	Сборочный чертеж		
				Детали		
11		1	А1А041. 138	Уголок	1	
Б4		2	А1А041. 139	Косынка		
				Лист 4 ГОСТ 5681-57 / Ст.3 ГОСТ 14637-69		
				35-1×35-1	2	0,039кг
				Переменные данные для исполнений		
				А1А041. 240		
				Детали		
11		3	А1А041. 141	Стойка	2	
				А1А041. 240-01		
				Детали		
		3	А1А041. 141-01	Стойка	2	

Изм.	Лист	№ докум.	Подп.	Дата	А1А041. 240			
Разраб.		Роева			Опора	Лит.	Лист	Листов
Пров.		Рубинская		19.VIII		Н		1
Рук. гр.		Грановский		18.8.73		Госстрой СССР Сантехпроект г. Москва		
Н. контр.		Мерзлякова						
Утв.		Спивак		14.8.73				

Подп. и дата | Взам. инв. № | Инв. № дубл. | Подп. и дата | Инв. № подл.

Копир. Терех — Формат 11

Формат	Зона	Поз.	Обозначение	Наименование	Кол.	Примечание
				Документация		
11			А1А041. 250 СБ	Сборочный чертеж		
				Детали		
11		1	А1А041. 142	Ручка	1	
11		2	А1А041. 143	Полоса	2	
		3	А1А041. 143-01	Полоса	2	
Б4		4	А1А041. 144	Сетка проволочная тканная с антикоррозийным покрытием		
				Сетка N 1,6-0,5 ГОСТ 12184-66		
				180-1×520-1		0,05кг
				Стандартные изделия		
		5		Заклепка 2×8-011 ГОСТ 10300-68	34	

Изм.	Лист	№ докум.	Подп.	Дата	А1А041. 250			
Разраб.		Роева			Фильтр	Лит.	Лист	Листов
Пров.		Рубинская		19.VIII		Н		1
Рук. гр.		Грановский		18.8.73		Госстрой СССР Сантехпроект г. Москва		
Н. контр.		Мерзлякова						
Утв.		Спивак		14.8.73				

Подп. и дата | Взам. инв. № | Инв. № дубл. | Подп. и дата | Инв. № подл.

Формат 11

Формат	Зона	Поз.	Обозначение	Наименование	Кол.	Примечание
				Документация		
11			А1А041. 260СБ	Сборочный чертеж		
				Детали		
11		1	А1А041. 145	Кольцо	1	
				Стандартные изделия		
		2		Штифт цилиндрический 5С4×18 ГОСТ 3128-70	2	

Изм.	Лист	№ докум.	Подп.	Дата	А1А041. 260			
Разраб.		Роева			Кольцо	Лит.	Лист	Листов
Пров.		Рубинская		19.VIII		Н		1
Рук. гр.		Грановский		18.8.73		Госстрой СССР Сантехпроект г. Москва		
Н. контр.		Мерзлякова						
Утв.		Спивак		14.8.73				

Подп. и дата | Взам. инв. № | Инв. № дубл. | Подп. и дата | Инв. № подл.

Формат 11

А1А041.138

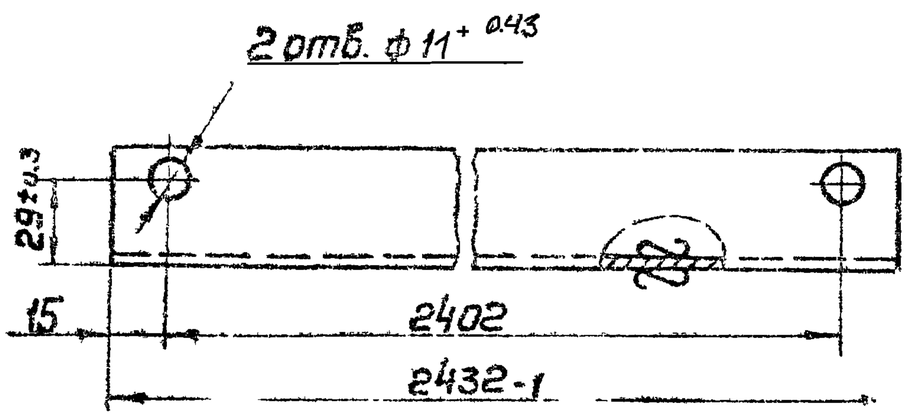

Неуказанные предельные отклонения размеров по СМ 7

Изм	Лист	№ докум.	Подп.	Дата
Разраб		Раева		
Пров		Рубинская		
Рук. гр		Грановский		
Н. контр		Мерзлякова		
Утв		Спивак		

Уголок — Лит: Н; Масса: 5,9; Масштаб: 1:2; Лист; Листов 1

Уголок 40×40×4 ГОСТ 8509-72 / Ст.3 ГОСТ 535-58

Госстрой СССР Сантехпроект г. Москва

Копировал Терентьева — Формат 11

А1А041.141

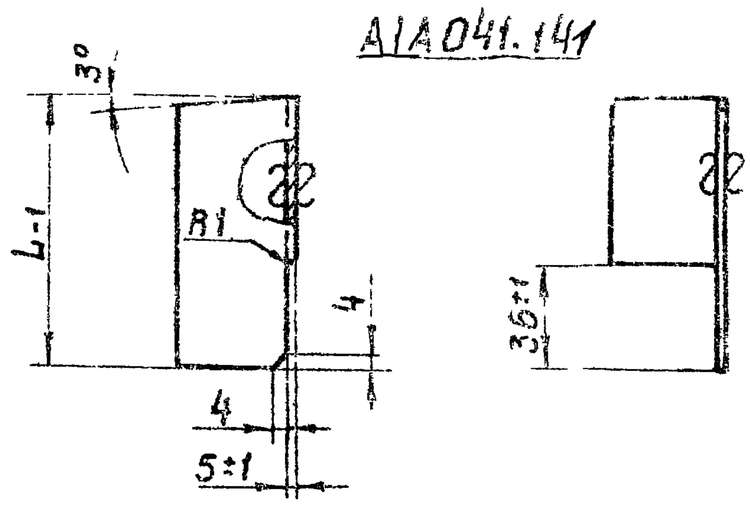

А1А041.141-01 - зеркальное отражение

Остальное - см. А1А041.141

Обозначение	L, мм	Масса, кг
А1А041.141	113	0,3
-01	123	0,31

Изм	Лист	№ докум	Подп	Дата
Разраб		Раева		
Пров		Рубинская		
Рук. гр		Грановский		
Н. контр		Мерзлякова		
Утв		Спивак		

Стойка — Лит: И; Масса: см табл; Масштаб: —; Лист; Листов 1

Уголок 40×40×4 ГОСТ 8509-72 / Ст 3 ГОСТ 535-58

Госстрой СССР Сантехпроект г Москва

Копировал Терентьева — Формат 11

А1А041.240СБ

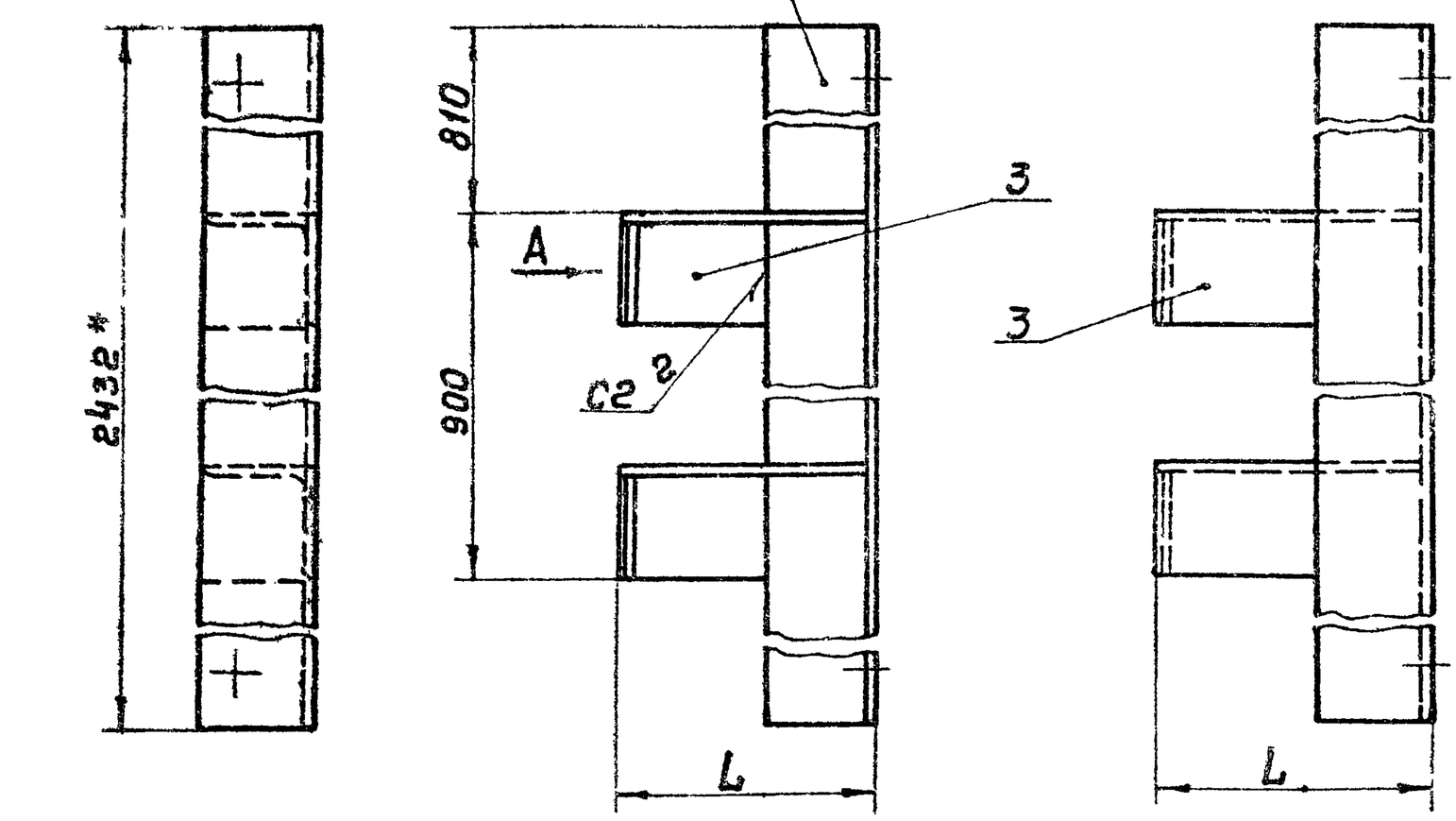

А1А041.240-01 зеркальное отражение

Остальное - см. А1А041.240

Обозначение	L, мм	Масса, кг
А1А041.240	118	6,46
-01	128	6,48

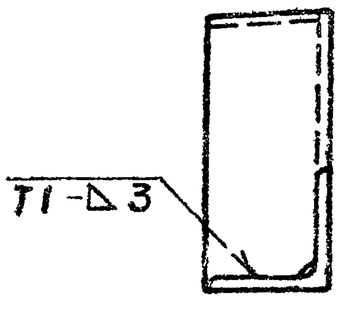

Вид А

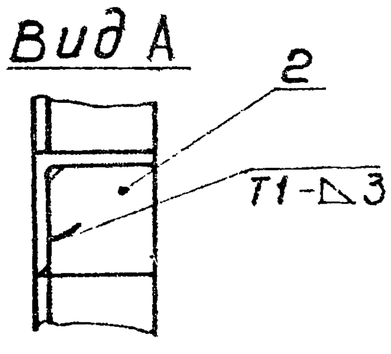

1. Предельные отклонения размеров по СМ 7
2. Сварные швы по ГОСТ 5264-69
3. * Размер для справок

Изм	Лист	№ докум	Подп	Дата
Разраб		Раева		
Пров		Рубинская		
Рук. гр		Грановский		
Гл. спец		Спивак		
Н. контр		Мерзлякова		
Утв		Гальтвегер		

Опора — Сборочный чертеж — Лит: И; Масса: см. табл; Масштаб: —; Лист; Листов 1

Госстрой СССР Сантехпроект г Москва

12978-04 60 Копировал Терентьева — Формат 12

Серия 3.904-16

А1А041.143

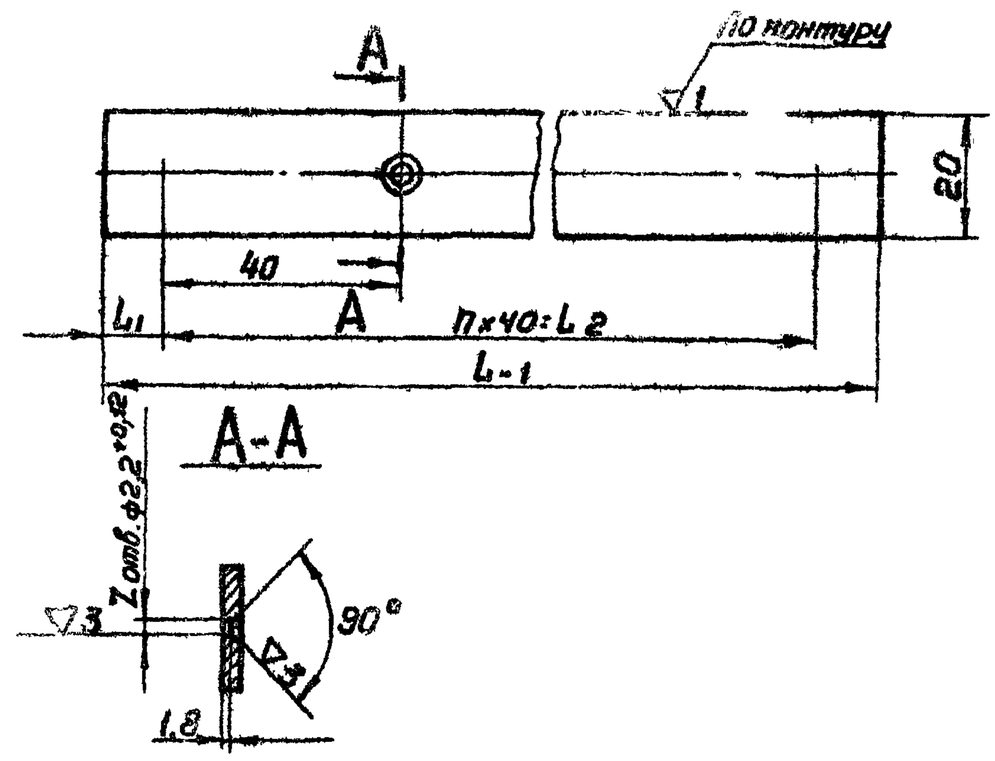

Обозначение	Размеры, мм			n	z	Масса кг
	L	L_1	L_2			
А1А041.143	180	10	160	4	5	0,09
-01	478	19	440	11	12	0,24

Неуказанные предельные отклонения размеров по СМ7

Изм	Лист	N° докум.	Подп.	Дата	А1А041.143		
Разраб.	Ямпольская				Полоса	Лит.	Масса	Масштаб
Пров.	Рубинская					И	См. табл.	—
Рук.гр.	Грановский					Лист	Листов 1	
Н. контр.	Мерзлякова				Лист В3 ГОСТ 3680-57 Ст.3 ГОСТ 16523-70	Госстрой СССР Сантехпроект г. Москва	
Утв.	Спивак						

Копировал Терентьева Формат 12

Инв.N° подл. | Подп. и дата | Взам.инв.N° | Инв.N° дубл. | Подп. и дата

А1А041.134

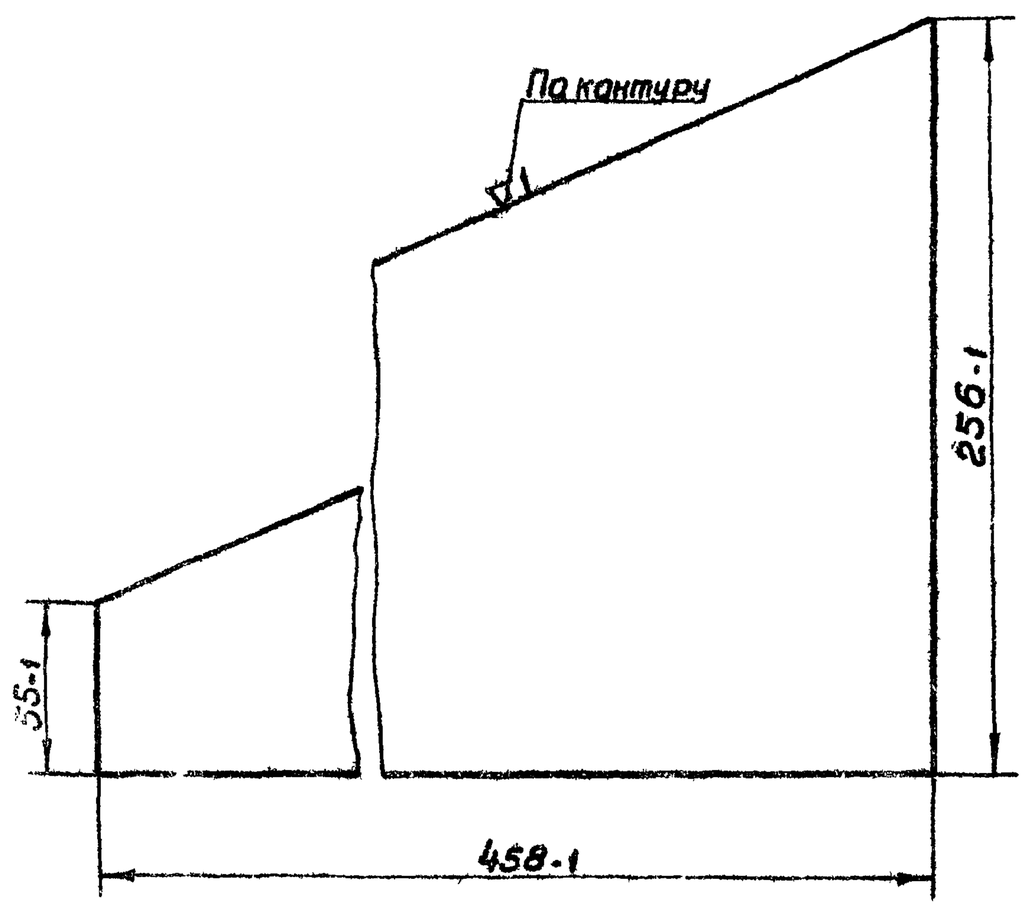

Изм	Лист	N° докум.	Подп.	Дата	А1А041.134		
Разраб.	Ямпольская				Стенка	Лит.	Масса	Масштаб
Пров.	Рубинская					И	1,11	1:2
Рук.гр.	Грановский					Лист	Листов 1	
Н. контр.	Мерзлякова				Лист В2 ГОСТ 3680-57 Ст.3 ГОСТ 16523-70	Госстрой СССР Сантехпроект г. Москва	
Утв.	Спивак						

Копировал Терентьева Формат

Инв.N° подл. | Подп. и дата | Взам.инв.N° | Инв.N° дубл. | Подп. и дата

А1А041.250СБ

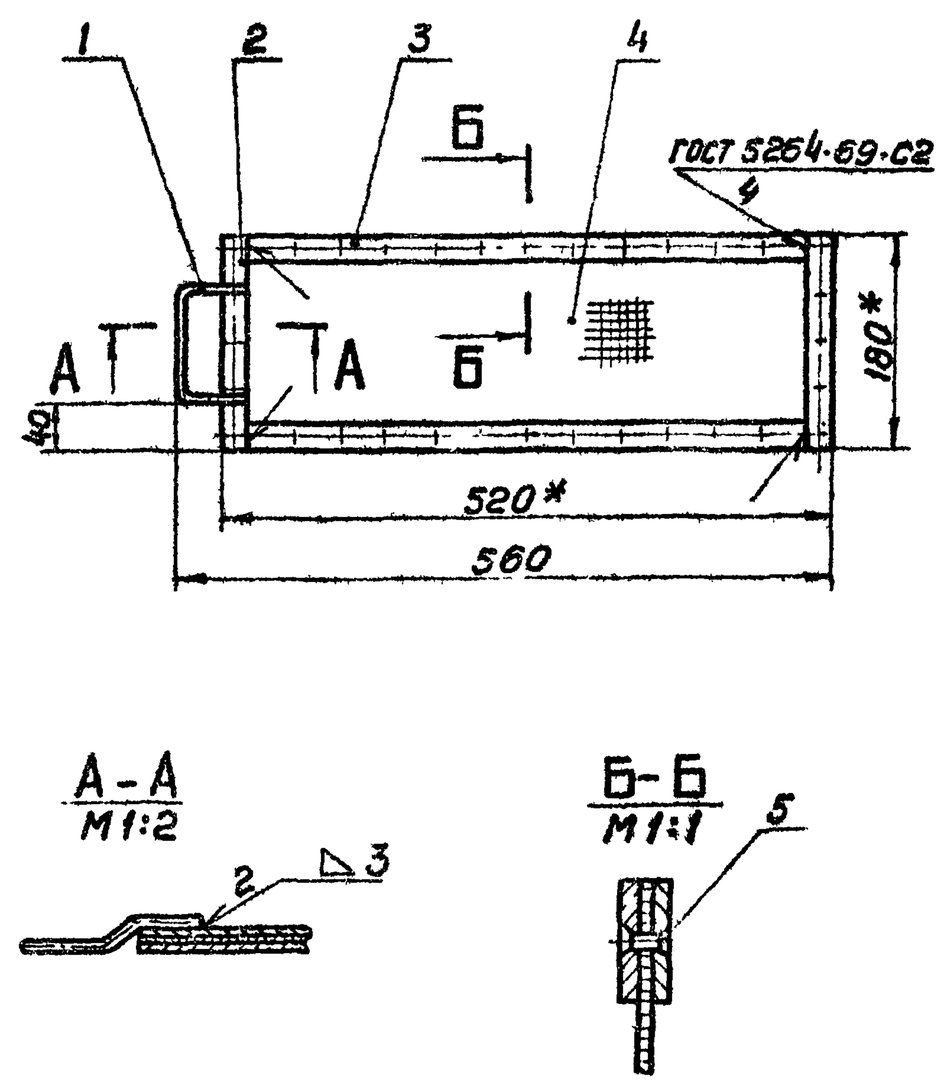

1. Предельные отклонения размеров по СМ7
2* Размеры для справок.

Изм	Лист	N° докум	Подп.	Дата	А1А041.250СБ			
Разраб	Раева				Фильтр сборочный чертеж	Лит.	Масса	Масштаб
Пров	Рубинская			16/VIII		И	10	1:5
Рук гр	Грановский					Лист	Листов 1	
Гл.спец	Спивак			16.8.78		Госстрой СССР Сантехпроект г. Москва		
Н контр	Мерзлякова							
Утв	Гольтвегер							

Копировал Терентьева

Серия 3.904-15

А1А041.142

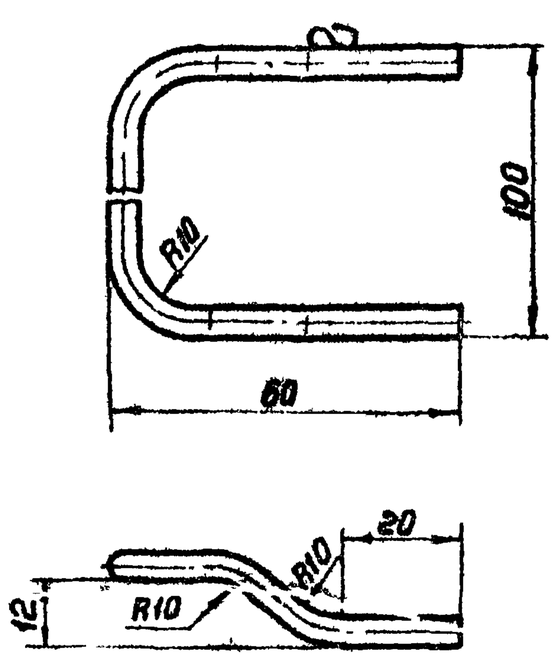

Предельные отклонения размеров по СМ7

Изм	Лист	N° докум.	Подп.	Дата	А1А041.142			
Разраб	Раева				Ручка	Лит.	Масса	Масштаб
Пров	Рубинская			16/VIII		И	0,034	1:1
Рук.гр	Грановский					Лист	Листов 1	
Н.контр	Мерзлякова				Круг В5 ГОСТ 2590-71 Ст.3 ГОСТ 535-58	Госстрой СССР Сантехпроект г. Москва		
Утв.	Спивак			24.8.78				

Копировал Терентьева Формат 11

А1А041.260 СБ

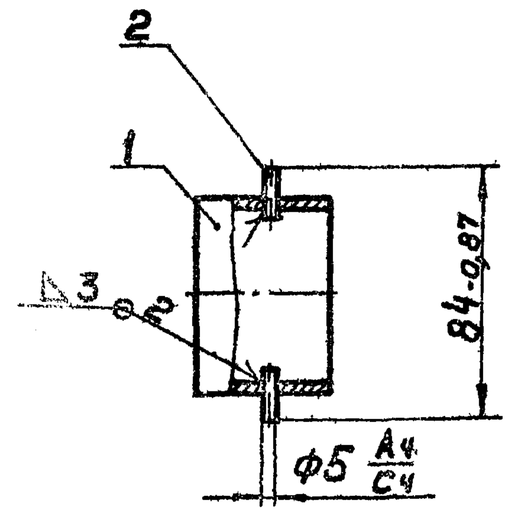

Изм.	Лист	№ докум.	Подп.	Дата	А1А041.260 СБ			
Разраб.		Раева			Кольцо сборочный чертеж	Лит.	Масса	Масштаб
Пров.		Рубинская		16/VIII		И	0,22	1:2
Рук. гр.		Грановский				Лист	Листов 1	
Гл. спец.		Спивак		24.8.1		Госстрой СССР Сантехпроект г. Москва		
Н. контр.		Мерзлякова						
Утв.		Гольтвегер						

Инв. № подл. | Подп. и дата | Взам. инв. № | Инв. № дубл. | Подп. и дата

Копировал: Терентьева — Формат 11

А1А041.145

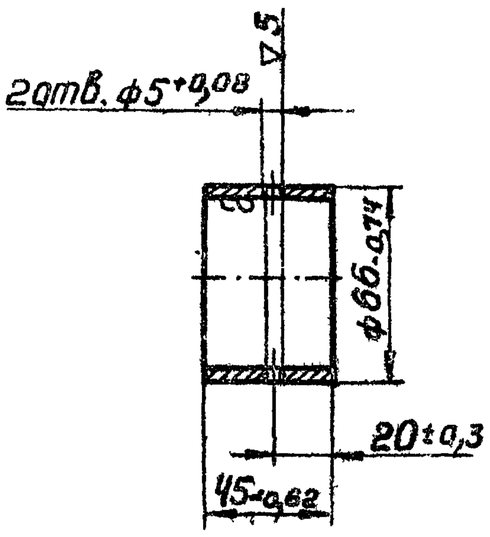

Изм.	Лист	№ докум.	Подп.	Дата	А1А041.145			
Разраб.		Раева			Кольцо	Лит.	Масса	Масштаб
Пров.		Рубинская		16/VIII		И	0,21	1:2
Рук. гр.		Грановский				Лист	Листов 1	
Н. контр.		Мерзлякова			Труба 68×4,5-Д ГОСТ 8732-70	Госстрой СССР Сантехпроект г. Москва		
Утв.		Спивак		24.8.1				

Инв. № подл. | Подп. и дата | Взам. инв. № | Инв. № дубл. | Подп. и дата

Копировал Терентьева — Формат 11

А1А041.135

▽3 (▽)

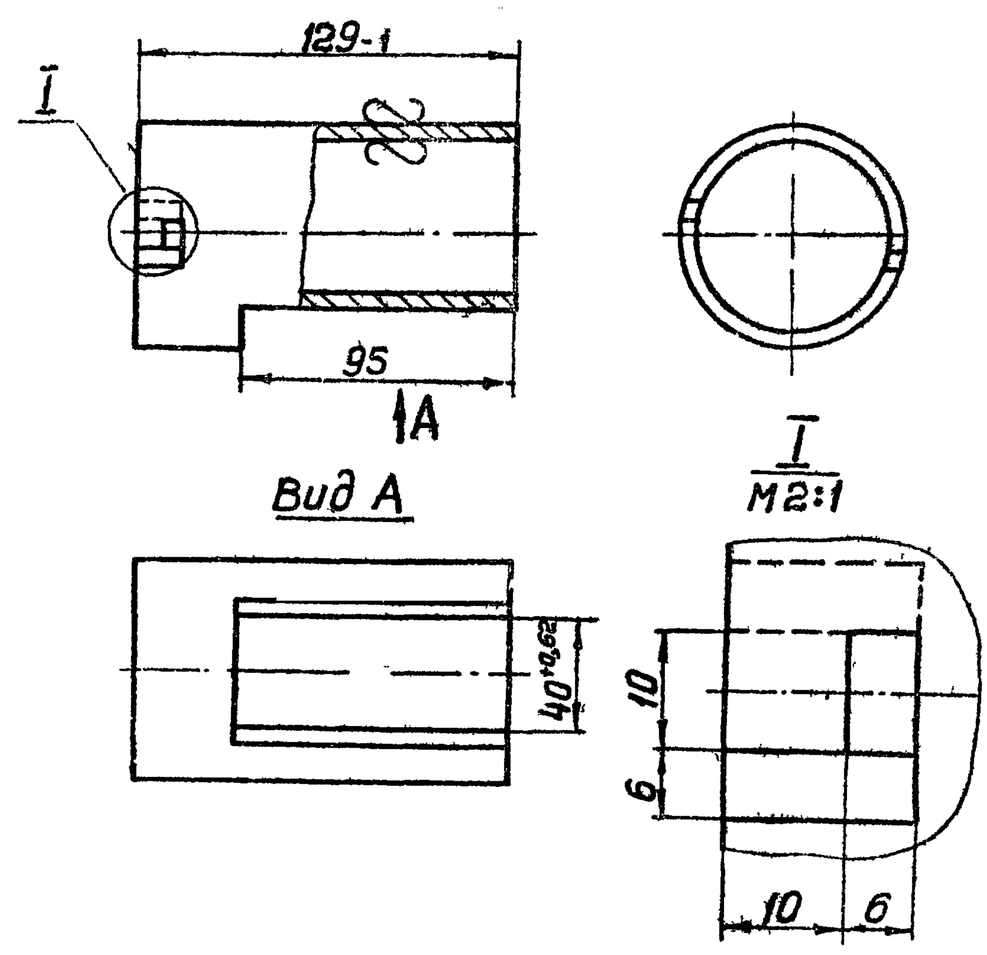

Неуказанные предельные отклонения размеров по СМ7

Изм.	Лист	№ докум.	Подп.	Дата	А1А041.135			
Разраб.		Раева			Труба	Лит.	Масса	Масштаб
Пров.		Рубинская		16/VIII		И	0,92	1:2
Рук. гр.		Грановский				Лист	Листов 1	
Н. контр.		Мерзлякова			Труба 70 ГОСТ 3262-62	Госстрой СССР Сантехпроект г. Москва		
Утв.		Спивак		24.8.1				

Инв. № подл. | Подп. и дата | Взам. инв. № | Инв. № дубл. | Подп. и дата

12978-04 62 Копировал Терентьева

А1А041.071

▽1 (▽)

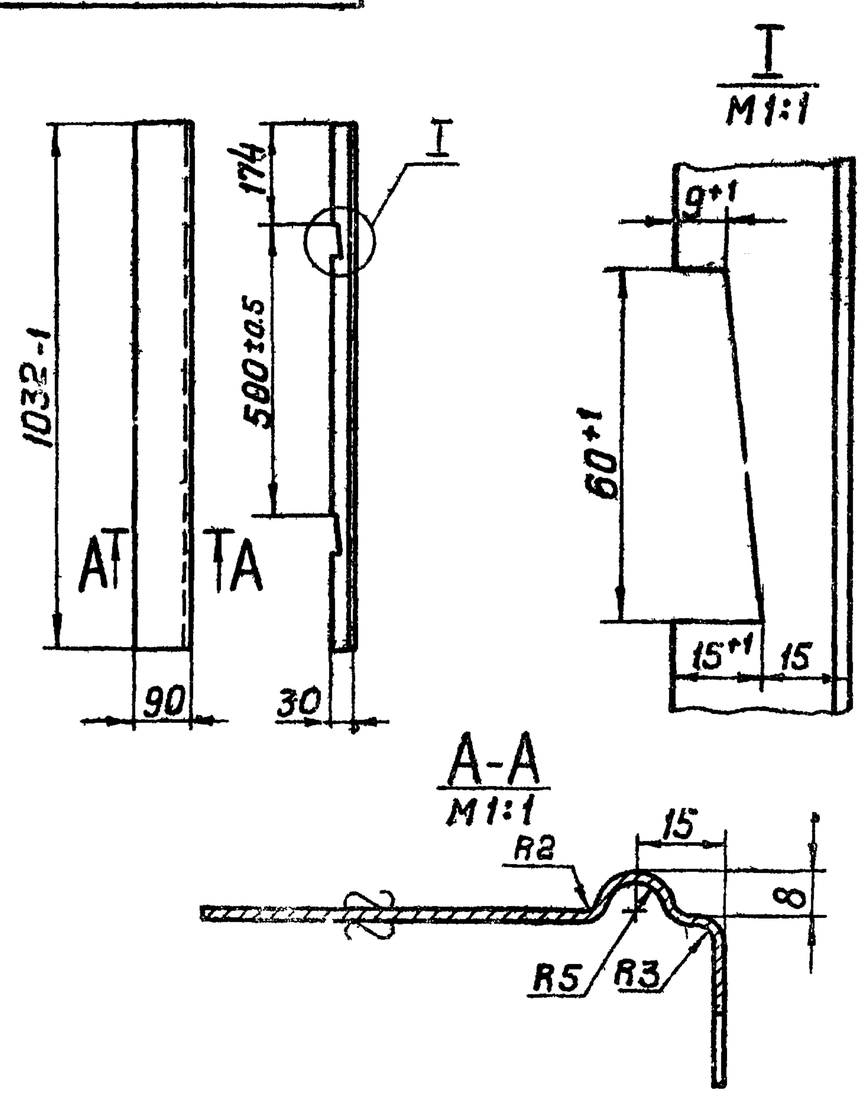

Серия 3.904-16

Неуказанные предельные отклонения размеров по СМ7

Изм.	Лист	№ докум.	Подп.	Дата	А1А041.071			
Разраб.		Ямпольская		16.8	Профиль	Лит.	Масса	Масштаб
Пров.		Рубинская		16/VIII		И	2,4	1:10
Рук. гр.		Грановский				Лист	Листов 1	
Н. контр.		Мерзлякова			Лист В3 ГОСТ 3680-57 Ст.3 ГОСТ 16523-70	Госстрой СССР Сантехпроект г. Москва		
Утв.		Спивак		24.8.1				

Инв. № подл. | Подп. и дата | Взам. инв. № | Инв. № дубл. | Подп. и дата

Копировал: Терентьева — Формат 11

А1А041. 146

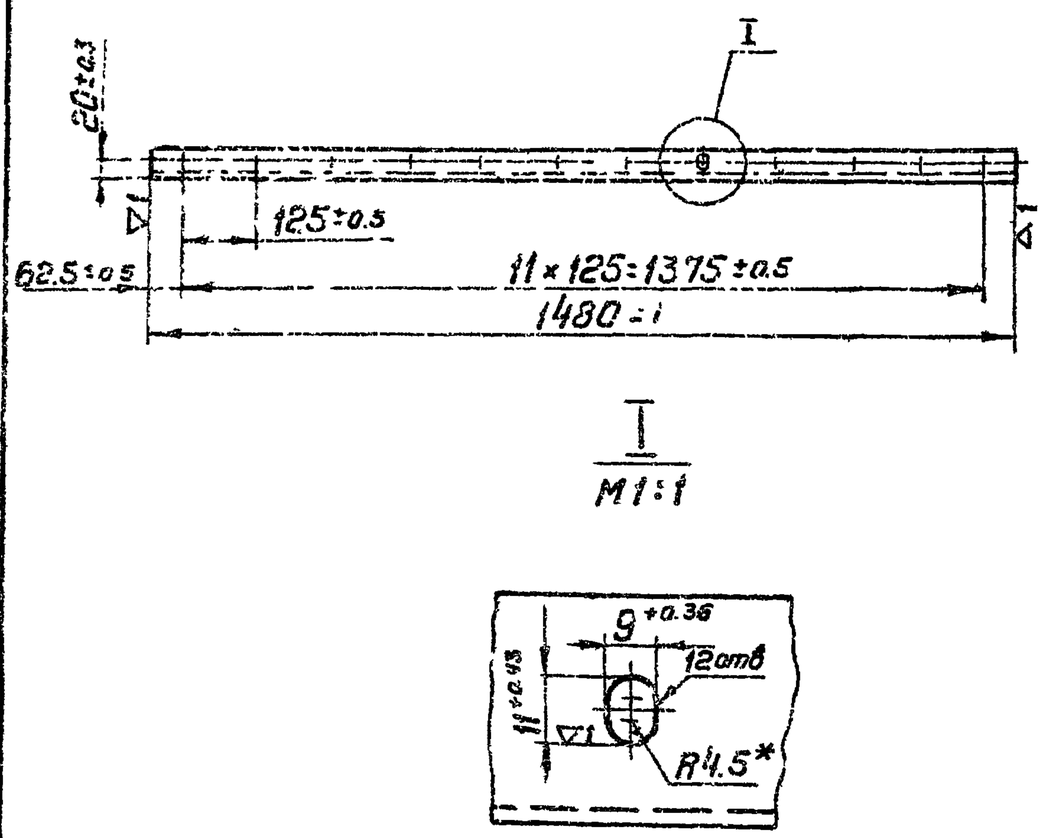

* Размер для справок

Изм	Лист	N° докум.	Подп	Дата	А1А041. 146			
Разраб		Ямпольская		15.8	Уголок	Лит.	Масса	Масштаб
Пров		Рувинская		16/VIII		И	3,5	1:10
Рук. гр.		Грановский				Лист	Листов 1	
Н. контр		Мерзлякова			Уголок 40×40×4 ГОСТ 8509-72 / Ст.3 ГОСТ 535-58	Госстрой СССР Сантехпроект г. Москва		
Утв.		Спивак		14.8.13				

Копировал: Терентьева Формат 11

А1А041. 148

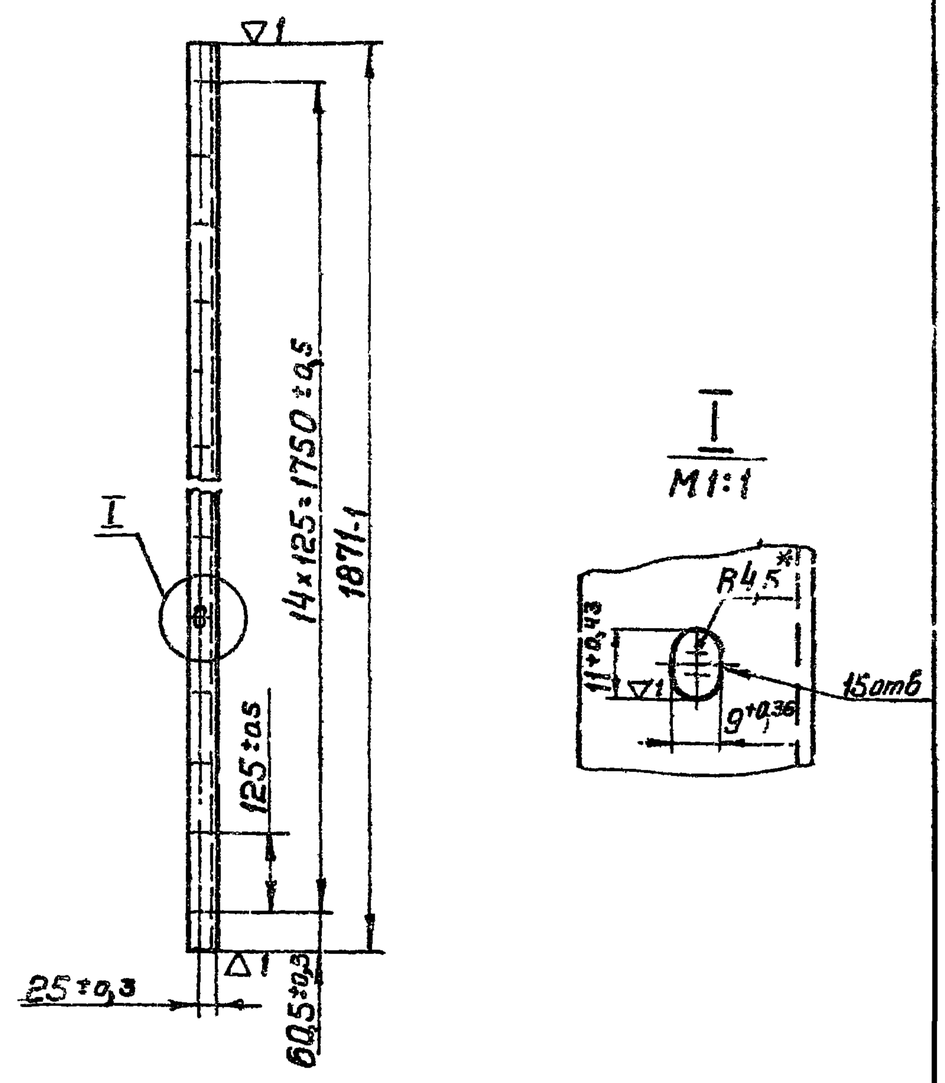

* Размер для справок

Изм	Лист	N° докум	Подп	Дата	А1А041. 148			
Разраб		Ямпольская		15.8	Уголок	Лит.	Масса	Масштаб
Пров.		Рувинская		16/VIII		И	4,2	1:10
Рук. гр.		Грановский				Лист	Листов 1	
Н.контр.		Мерзлякова			Уголок 40×40×4 ГОСТ 8509-72 / Ст 3 ГОСТ 535-58	Госстрой СССР Сантехпроект г. Москва		
Утв.		Спивак		14.8.13				

Копировал Терентьева Формат 11

А1А041. 270СБ

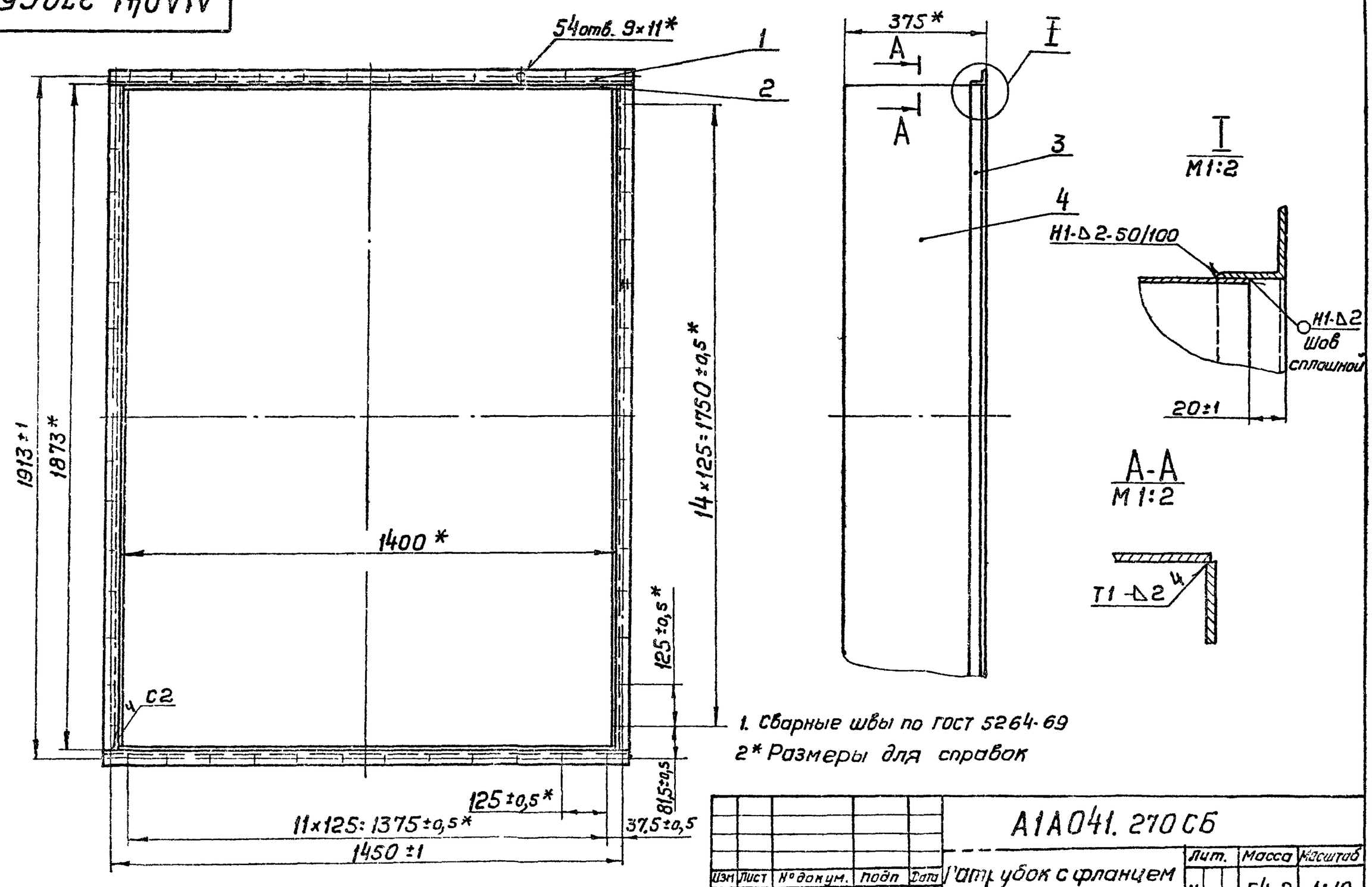

1. Сварные швы по ГОСТ 5264-69
2* Размеры для справок

Изм	Лист	N° докум.	Подп	Дата	А1А041. 270СБ			
Разраб		Ямпольская		15.8	Патрубок с фланцем Сборочный чертеж	Лит.	Масса	Масштаб
Пров.		Рувинская		16/VIII		И	54,2	1:10
Рук. гр.		Грановский		14.8.13		Лист	Листов 1	
Гл.спец.		Спивак		14.8.13		Госстрой СССР Сантехпроект г. Москва		
Н.контр		Мерзлякова		14.8				
Утв.		Гольтвегер						

12978-04 63 Копировал Терентьева Формат 12

Серия 3.904-15

Инв. N° подл. | Подп. и дата | Взам. инв. N° | Инв. N° дубл. | Подп. и дата

Формат	Зона	Поз.	Обозначение	Наименование	Кол.	Примечание
				Документация		
12			А1А041. 270 СБ	Сборочный чертеж		
				Детали		
11		1	А1А041. 146	Уголок	2	
Б4		2	А1А041. 147	Лист		
				Лист $\frac{В2\ ГОСТ\ 3680\text{-}57}{Ст3.\ ГОСТ\ 16523\text{-}70}$		
				355-1 × 1398-1	2	8,3 кг
11		3	А1А041. 148	Уголок	2	
Б4		4	А1А041. 149	Лист		
				Лист $\frac{В2\ ГОСТ\ 3680\text{-}57}{Ст.3\ ГОСТ\ 16523\text{-}70}$		
				355-1 × 1867-1	2	11,1 кг

Инв. № подл. | Подп. и дата | Взам. инв. № | Инв. № дубл. | Подп. и дата

Изм	Лист	№ докум.	Подп.	Дата	А1А041. 270		
Разраб		Ямпольская		30.11.78	Патрубок с фланцем	Лит.	Лист	Листов
Пров		Рубинская		30.11.78		И		1
Рук. гр.		Грановский				Госстрой СССР Сантехпроект г. Москва	
Н. контр		Мерзлянова					
Утв		Спивак		14.8.78			

Коп. Терех Формат 11

Формат	Зона	Поз.	Обозначение	Наименование	Кол.	Примечание
				Документация		
22			А1А041. 280 СБ	Сборочный чертеж		
				Сборочные единицы		
11		1	А3Д053. 000-03	Заслонка воздушная обводная	1	
				Детали		
11		2	А1А041. 153	Пробка	1	
11		3	А1А041. 154	Щиток	1	
Б4		4	А1А041. 155	Прокладка		
				Резина-пластина		
				ЗТ-с ГОСТ 7338-65		
				40 × 120	1	0,02 кг
Б4		5	А1А041. 156	Прокладка		
				Резина-пластина		
				ЗТ-с ГОСТ 7338-65		
				40 × 790	2	0,14 кг
Б4		6	А1А041. 157	Прокладка		
				Резина-пластина		
				ЗТ-с ГОСТ 7338-65		
				36 × 2540	1	0,41 кг

Инв. № подл. | Подп. и дата | Взам. инв. № | Инв. № дубл. | Подп. и дата

Изм	Лист	№ докум	Подп.	Дата	А1А041. 280			
Разраб		Раева		30.11.78	Секция калориферная	Лит	Лист	Листов
Пров.		Рубинская		14.12.78		И	1	11
Рук. гр.		Грановский		11.12.78		Госстрой СССР Сантехпроект г. Москва		
Н. контр		Мерзлянова		14.12.78				
Утв.		Спивак		14.8.78				

Копировал: Терех Формат 11

Формат	Зона	Поз.	Обозначение	Наименование	Кол.	Примечание
Б4		7	А1А041. 158	Прокладка		
				Резина-пластина		
				ЗТ-с ГОСТ 7338-65		
				ф42 × ф20	1	0,004 кг
Б4		8	А1А041. 159	Прокладка		
				Резина-пластина		
				ЗТ-с ГОСТ 7338-65		
				ф42 × ф28	1	0,006 кг
11		9	А1А041. 161	Пробка	1	
11		10	А1А041. 162	Бобышка	1	
11		11	А1А041. 163	Наконечник	1	
11		12	А1А041. 164	Трубка	1	
11		13	А1А041. 165	Бобышка	1	
				Переменные данные для исполнений:		
				А1А041. 280 см. СБ. рис 1		
				Сборочные единицы		
11		14	А1А041. 290	Рама	1	
11		15	А1А041. 300	Щиток	2	
				Детали		
11		16	А1А041. 166	Щиток верхний	1	
11		17	А1А041. 167	Уголок	1	
11		18	А1А041. 168	Уголок	1	

Серия 3.904-15

Инв. № подл. | Подп. и дата | Взам. инв. № | Инв. № дубл. | Подп. и дата

Изм	Лист	№ докум	Подп.	Дата	А1А041. 280	Лист 2

Коп. Терех Формат 11

Формат	Зона	Поз.	Обозначение	Наименование	Кол.	Примечание
Б4		19	А1А041. 169	Прокладка		
				Резина-пластина		
				ЗТ-с ГОСТ 7338-65		
				36 × 2500	6	0,4 кг
Б4		20	А1А041. 171	Прокладка		
				Резина-пластина		
				ЗТ-с ГОСТ 7338-65		
				36 × 363	1	0,058 кг
Б4		21	А1А041. 172	Прокладка		
				Резина-пластина		
				ЗТ-с ГОСТ 7338-65		
				36 × 1735	1	0,3 кг
Б4		22	А1А041. 173	Прокладка		
				Резина-пластина		
				ЗТ-с ГОСТ 7338-65		
				40 × 240	2	0,04 кг
Б4		23	А1А041. 174	Прокладка		
				Резина-пластина		
				ЗТ-с ГОСТ 7338-65		
				40 × 363	2	0,065 кг
Б4		24	А1А041. 175	Прокладка		
				Резина-пластина		
				ЗТ-с ГОСТ 7338-65		
				36 × 180	4	0,03 кг
				Стандартные изделия		
		25		Болт М10 × 30 36 ГОСТ 7798-70	194	
		26		Гайка М10.4 ГОСТ 5915-70	194	

Инв. № подл. | Подп. и дата | Взам. инв. № | Инв. № дубл. | Подп. и дата

Изм	Лист	№ докум	Подп.	Дата	А1А041. 280	Лист 3

Коп. Терех 12978-04 64 Формат 11

Формат	Зона	Поз.	Обозначение	Наименование	Кол.	Примечание
		27		Шайба 10		
				ГОСТ 10906-66	68	
				Калориферы ГОСТ 7201-70		
		28		КВС-11	2	
		29		КВС-12	2	
				А1А041.280-01		
				см. СБ; рис. 1		
				Сборочные единицы		
		14	А1А041. 290-01	Рама	1	
		15	А1А041. 300-01	Щиток	2	
				Детали		
		16	А1А041. 166-01	Щиток верхний	1	
		17	А1А041. 167-01	Уголок	1	
		18	А1А041. 168-01	Уголок	1	
	Б4	19	А1А041. 176	Прокладка		
				Резина-пластина		
				ЗТ-с ГОСТ 7338 65		
				36 × 2500	6	0,4кг
	Б4	20	А1А041. 177	Прокладка		
				Резина-пластина		
				ЗТ-с ГОСТ 7338-65		
				36 × 443	1	0,07кг
	Б4	21	А1А041. 178	Прокладка		
				Резина-пластина		
				ЗТ-с ГОСТ 7338-65		
				33 × 1735	1	0,3кг

Инв. № подл. | Подп. и дата | Взам. инв. № | Инв. № дубл. | Подп. и дата

Изм | Лист | № докум | Подп. | Дата

А1А041. 280

Лист 4

Копир. Терч Формат 11

Формат	Зона	Поз.	Обозначение	Наименование	Кол.	Примечание
Б4		22	А1А041. 179	Прокладка		
				Резина-пластина		
				ЗТ-с ГОСТ 7338-65		
				40 × 320	2	0,057кг
Б4		23	А1А041. 181	Прокладка		
				Резина-пластина		
				ЗТ-с ГОСТ 7338-65		
				40 × 443	2	0,08кг
Б4		24	А1А041. 182	Прокладка		
				Резина-пластина		
				ЗТ-с ГОСТ 7338-65		
				36 × 220	4	0,036кг
				Стандартные изделия		
		25		Болт М10×30.36		
				ГОСТ 7798-70	194	
		26		Гайка М10.4		
				ГОСТ 5915-70	194	
		27		Шайба 10		
				ГОСТ 10906-66	68	
				Калориферы ГОСТ 7201-70		
		28		КВБ-11	2	
		29		КВБ-12	2	
				А1А041. 280-02		
				см. СБ; рис 2		
				Сборочные единицы		
		14	А1А041. 290-02	Рама	1	
		15	А1А041. 300-02	Щиток	2	

Инв. № подл. | Подп. и дата | Взам. инв. № | Инв. № дубл. | Подп. и дата

Изм | Лист | № докум. | Подп. | Дата

А1А041. 280

Лист 5

Коп. Терч Формат 11

Серия 3.904-15

Формат	Зона	Поз.	Обозначение	Наименование	Кол.	Примечание
				Детали		
		16	А1А041. 166-02	Щиток верхний	1	
11		17	А1А041. 168	Уголок	1	
Б4		19	А1А041. 183	Прокладка		
				Резина-пластина		
				ЗТ-с ГОСТ 7338-65		
				36 × 2500	4	0,4кг
Б.		20	А1А041. 184	Прокладка		
				Резина-пластина		
				ЗТ-с ГОСТ 7338-65		
				36 × 180	1	0,03кг
Б4		22	А1А041. 185	Прокладка		
				Резина-пластина		
				ЗТ-с ГОСТ 7338-65		
				40 × 57	2	0,01кг
Б4		23	А1А041. 186	Прокладка		
				Резина-пластина		
				ЗТ-с ГОСТ 7338-65		
				40 × 180	2	0,032кг
Б4		24	А1А041. 187	Прокладка		
				Резина-пластина		
				ЗТ-с ГОСТ 7338-65		
				36 × 180	2	0,03кг
				Стандартные изделия		
		25		Болт М10×30.36		
				ГОСТ 7798-70	136	

Инв. № подл. | Подп. и дата | Взам. инв. № | Инв. № дубл. | Подп. и дата

Изм | Лист | № докум | Подп. | Дата

А1А041. 280

Лист 6

Коп. Терч Формат 11

Формат	Зона	Поз.	Обозначение	Наименование	Кол.	Примечание
		26		Гайка М10.4		
				ГОСТ 5915-70	136	
		27		Шайба 10		
				ГОСТ 10906-66	65	
				Калориферы ГОСТ 7201-70		
		28		КВС-11	1	
		29		КВС-12	1	
				А1А041. 280-03		
				см. СБ; рис. 2		
				Сборочные единицы		
		14	А1А041. 290-03	Рама	1	
		15	А1А041. 300-03	Щиток	2	
				Детали		
		16	А1А041. 166-03	Щиток верхний	1	
		17	А1А041. 168-01	Уголок	1	
Б4		19	А1А041. 188	Прокладка		
				Резина-пластина		
				ЗТ-с ГОСТ 7338-65		
				36 × 2500	4	0,4кг
Б4		20	А1А041. 189	Прокладка		
				Резина-пластина		
				ЗТ-с ГОСТ 7338-65		
				36 × 220	1	0,036кг
Б4		22	А1А041. 191	Прокладка		
				Резина-пластина		
				ЗТ-с ГОСТ 7338-65		
				40 × 97	2	0,017кг

Инв. № подл. | Подп. и дата | Взам. инв. № | Инв. № дубл. | Подп. и дата

Изм | Лист | № докум | Подп. | Дата

А1А041. 280

Лист 7

Коп. Терч 12978-04 65 Формат 11

Формат	Зона	Поз.	Обозначение	Наименование	Кол.	Примечание
Б4		22	А1А041. 192	Прокладка		
				Резина-пластина		
				ЗТ-с ГОСТ 7338-65		
				40 × 220	2	0,039кг
Б4		24	А1А041. 193	Прокладка		
				Резина-пластина		
				ЗТ-с ГОСТ 7338 65		
				36 × 220	2	0,036кг
				Стандартные изделия		
		25		Болт М10×30.36		
				ГОСТ 7798-70	136	
		26		Гайка М10.4		
				ГОСТ 5915-70	136	
		27		Шайба 10		
				ГОСТ 10906-66	65	
				Калориферы ГОСТ 7201-70		
		28		КВБ-11	1	
		29		КВБ-12	1	
				А1А041. 280-04		
				См. СБ; рис.3		
				Сборочные единицы		
		14	А1А041. 290-04	Рама	1	
		15	А1А041. 300-04	Щиток	2	
				Детали		
		16	А1А041. 166-04	Щиток верхний	1	

Инв.№ подл. | Подп. и дата | Взам.инв.№ | Инв.№ дубл. | Подп. и дата

Изм. Лист. Nº докум. Подп. Дата

А1А041. 280

Лист 8

Коп. Терч Формат 11

Формат	Зона	Поз.	Обозначение	Наименование	Кол.	Примечание
11		17	А1А041. 167	Уголок		
11		18	А1А041. 168	Уголок		
Б4		19	А1А041. 194	Прокладка		
				Резина-пластина		
				ЗТ-с ГОСТ 7338-65		
				36 × 2500	8	0,4кг
Б4		20	А1А041. 195	Прокладка		
				Резина-пластина		
				ЗТ-с ГОСТ 7338-65		
				36 × 546	1	0,088кг
Б4		21	А1А041. 196	Прокладка		
				Резина-пластина		
				ЗТ-с ГОСТ 7338-65		
				36 × 1735	2	0,3кг
Б4		22	А1А041. 197	Прокладка		
				Резина-пластина		
				ЗТ-с ГОСТ 7338-65		
				40 × 423	2	0,076кг
Б4		23	А1А041. 198	Прокладка		
				Резина-пластина		
				ЗТ-с ГОСТ 7338-65		
				40 × 546	2	0,098кг
Б4		24	А1А041. 199	Прокладка		
				Резина-пластина		
				ЗТ-с ГОСТ 7338-65		
				36 × 180	6	0,03кг
				Стандартные изделия		
		25		Болт М10×30.36		
				ГОСТ 7798-70	258	

Инв.№ подл. | Подп. и дата | Взам.инв.№ | Инв.№ дубл. | Подп. и дата

Изм. Лист. Nº докум. Подп. Дата

А1А041. 280

Лист 9

Коп. Терч Формат 11

Формат	Зона	Поз.	Обозначение	Наименование	Кол.	Примечание
		26		Гайка М10.4		
				ГОСТ 5915-70	258	
		27		Шайба 10		
				ГОСТ 10906-66	71	
				Калориферы ГОСТ 7201-70		
		28		КВС-11	3	
		29		КВС-12	3	
				А1А041. 280-05		
				См. СБ; рис. 3		
				Сборочные единицы		
		14	А1А041. 290-05	Рама	1	
		15	А1А041. 300-05	Щиток	1	
				Детали		
		16	А1А041. 166-05	Щиток верхний	1	
		17	А1А041. 167-01	Уголок	1	
		18	А1А041. 168-01	Уголок	1	
Б4		19	А1А041. 201	Прокладка		
				Резина-пластина		
				ЗТ-с ГОСТ 7338-65		
				36 × 2500	8	0,4кг
Б4		20	А1А041. 202	Прокладка		
				Резина-пластина		
				ЗТ-с ГОСТ 7338-65		
				36 × 666	1	0,11кг

Серия 3.904-15

Инв.№ подл. | Подп. и дата | Взам.инв.№ | Инв.№ дубл. | Подп. и дата

Изм. Лист. Nº докум. Подп. Дата

А1А041. 280

Лист 10

Коп. Терч Формат 11

Формат	Зона	Поз.	Обозначение	Наименование		Примечание
Б4		21	А1А041. 203	Прокладка		
				Резина-пластина		
				ЗТ-с ГОСТ 7338-65		
				36 × 1735	2	0,3кг
Б4		22	А1А041. 204	Прокладка		
				Резина-пластина		
				ЗТ-с ГОСТ 7338-65		
				40 × 543	2	0,097кг
Б4		23	А1А041. 205	Прокладка		
				Резина-пластина		
				ЗТ-с ГОСТ 7338-65		
				40 × 666	2	0,12кг
Б4		24	А1А041. 206	Прокладка		
				Резина-пластина		
				ЗТ-с ГОСТ 7338-65		
				36 × 220	6	0,036кг
				Стандартные изделия		
		25		Болт М10×30.36		
				ГОСТ 7798-70	258	
		26		Гайка М10.4		
				ГОСТ 5915-70	258	
		27		Шайба 10		
				ГОСТ 10906-66	71	
				Калориферы ГОСТ 7201-70		
		28		КВБ 11	3	
		29		КВБ 12	3	

Инв.№ подл. | Подп. и дата | Взам.инв.№ | Инв.№ дубл. | Подп. и дата

Изм. Лист. Nº докум. Подп. Дата

А1А041. 280

Лист 11

Коп. Терч 12978-04 66 Формат 11

Рис.1

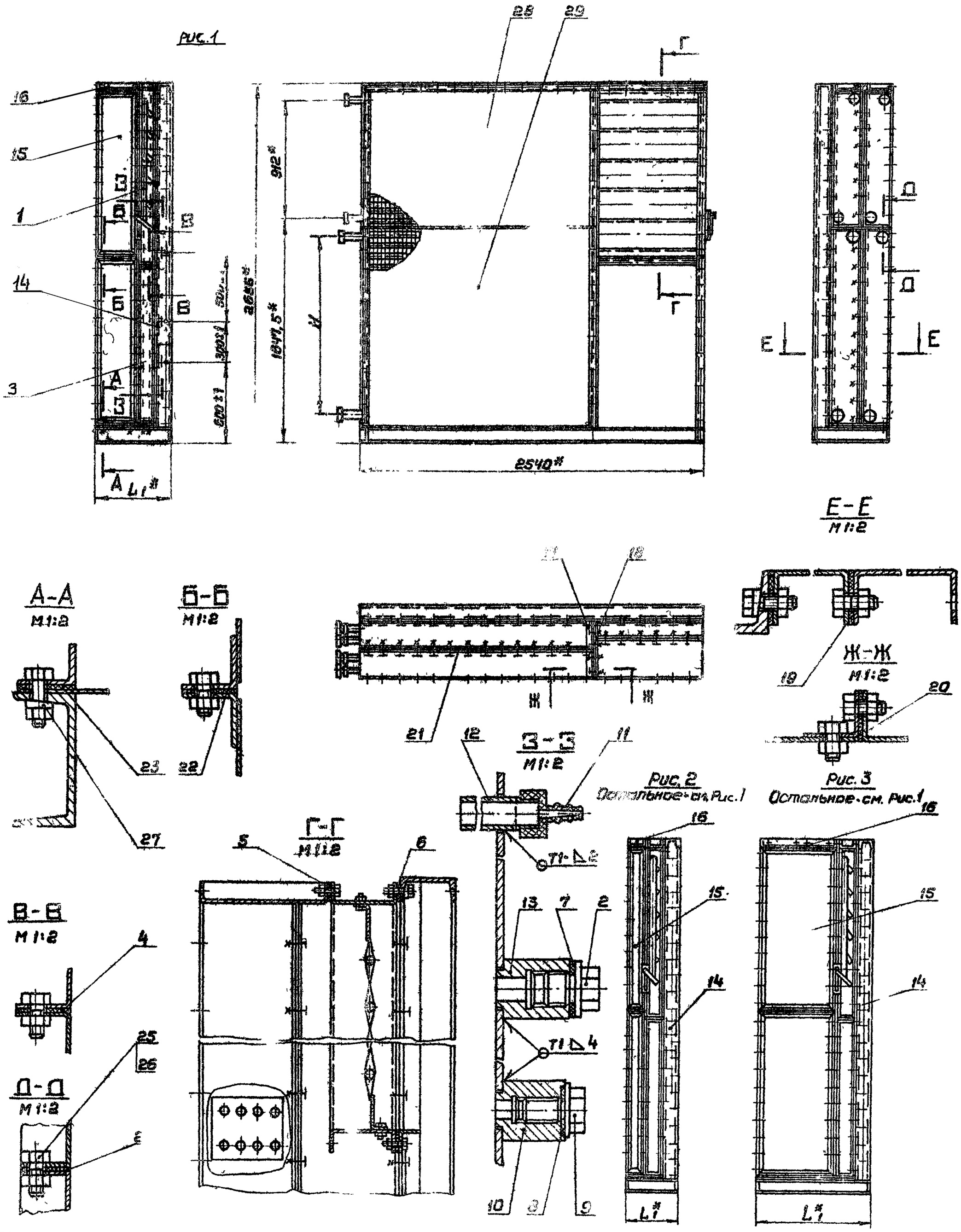

Рис.2
Остальное-см.Рис.1

Рис.3
Остальное-см.Рис.1

Обозначение	Калориферы Тип	Кол. рядов	Рис	Размеры, мм H	L1	Масса, кг
А1А041.280	КВС-11 / КВС-12	2		1412	466	1462,3
-01	КВБ-11 / КВБ-12			1392	546	2066,3
-02	КВС-11 / КВС-12	1	2	1412	283	720,3
-03	КВБ-11 / КВБ-12			1392	323	1122.1
-04	КВС-11 / КВС-12	3	3	1412	649	2094,5
-05	КВБ-11 / КВБ-12			1392	769	3001.0

1. Сварные швы по ГОСТ 5264-69
2* Размеры для справок

Изм. Лист	N докум.	Подп.	Дата	А1А041.280 СБ	
Разраб.	Раева		30.11.82	Секция калориферная сборочный чертеж.	Лит. / Масса / Масштаб: Н / см табл / —
Пров.	Рувинская		19.11		Лист / Листов 1
Рук.гр.	Грановский				Госстрой СССР Сантехпроект г. Москва
Гл.спец.	Сливак				
Н.контр.	Мерзлякова				
Утв.	Гольтвегер				

Серия 3.904-16

Инв.№подл. | Подп.и дата | Взамен инв.№ | Инв.№дубл. | Подп.и дата

А1А041.208

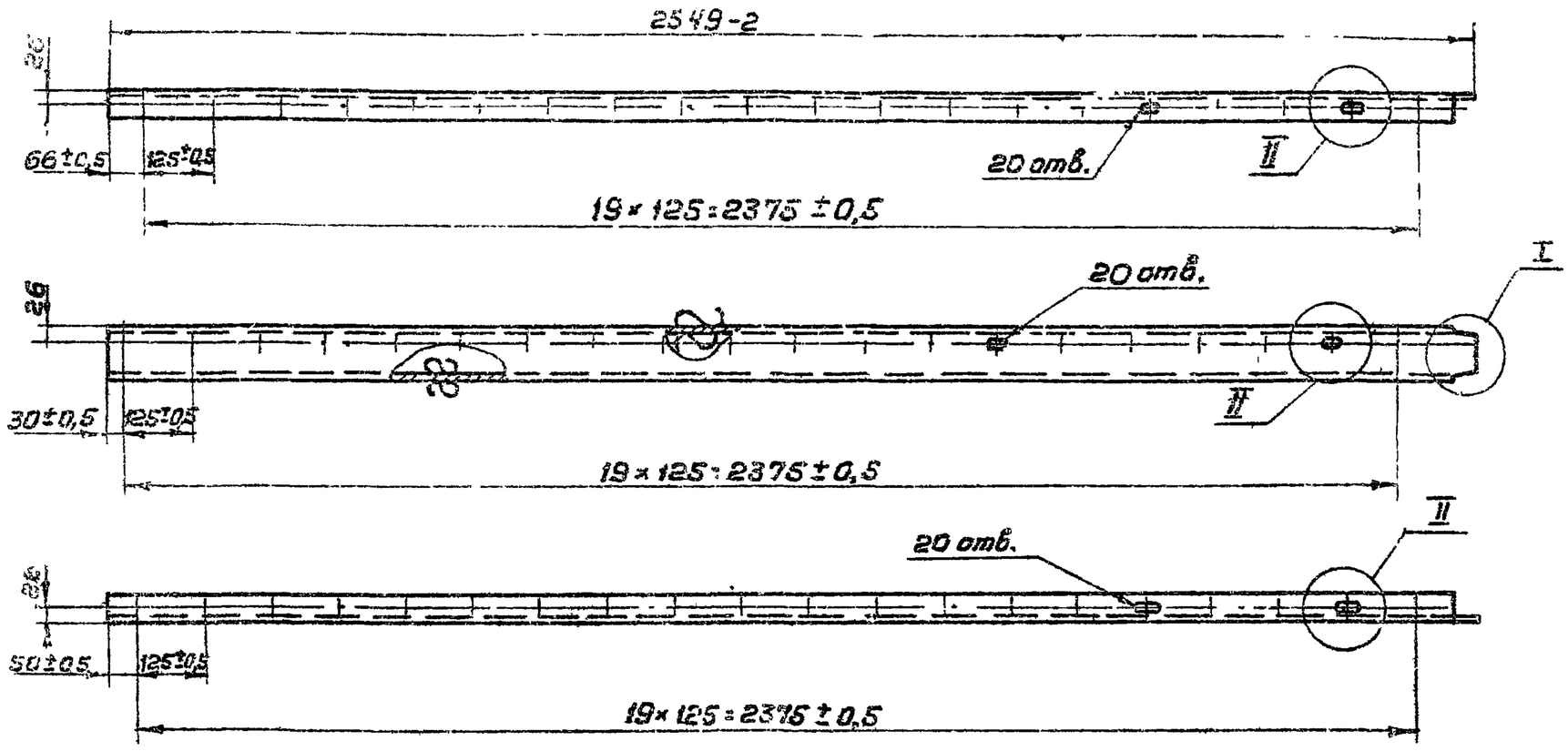

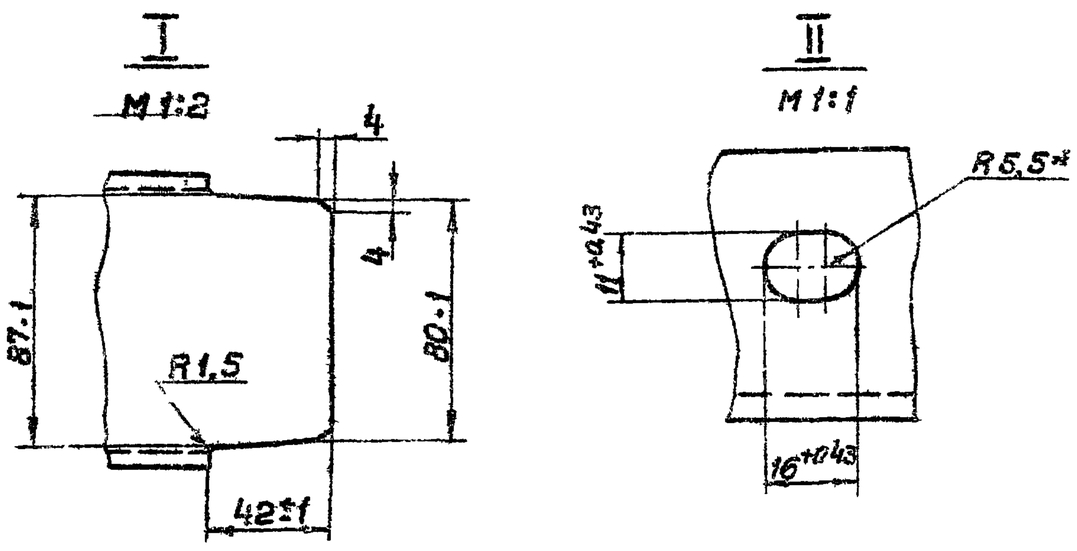

1. Неуказанные предельные отклонения размеров по СМ 7
2. * Размер для справок

Изм.	Лист	№ докум.	Подп.	Дата	А1А041.208			
Разраб.		Раева			Швеллер	Лит.	Масса	Масштаб
Пров.		Рубинская				И	27,3	1:10
Рук. гр.		Грановский				Лист	Листов 1	
Н.контр.		Мерзлякова			Швеллер 10 ГОСТ 8240-72	Госстрой СССР Сантехпроект г. Москва		
Утв.		Сливак			Ст.3 ГОСТ 535-58			

Копировал: Терентьева Формат 12

Серия 3.904-16

А1А041.212

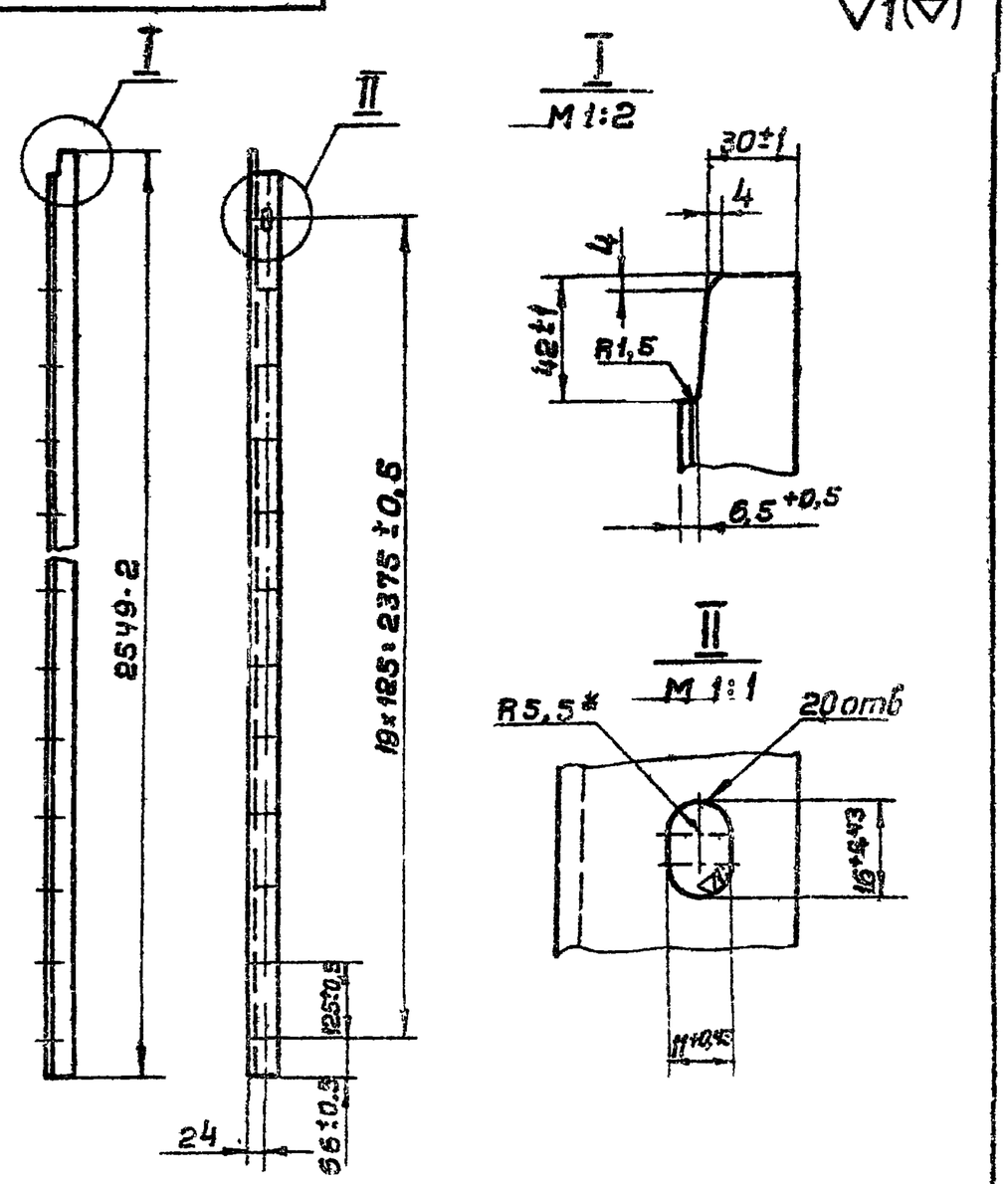

1. Неуказанные предельные отклонения размеров по СМ 7
2. * Размер для справок.

Изм.	Лист	№ докум.	Подп.	Дата	А1А041.212			
Разраб.		Раева			Уголок	Лит.	Масса	Масштаб
Пров.		Рубинская				И	6,2	1:10
Рук. гр.		Грановский				Лист	Листов 1	
Н.контр.		Мерзлякова			Уголок 40×40×4 ГОСТ 8509-72	Госстрой СССР Сантехпроект г. Москва		
Утв.		Сливак			Ст.3 ГОСТ 535-58			

Копировал: Терентьева Формат 11

А1А041.154

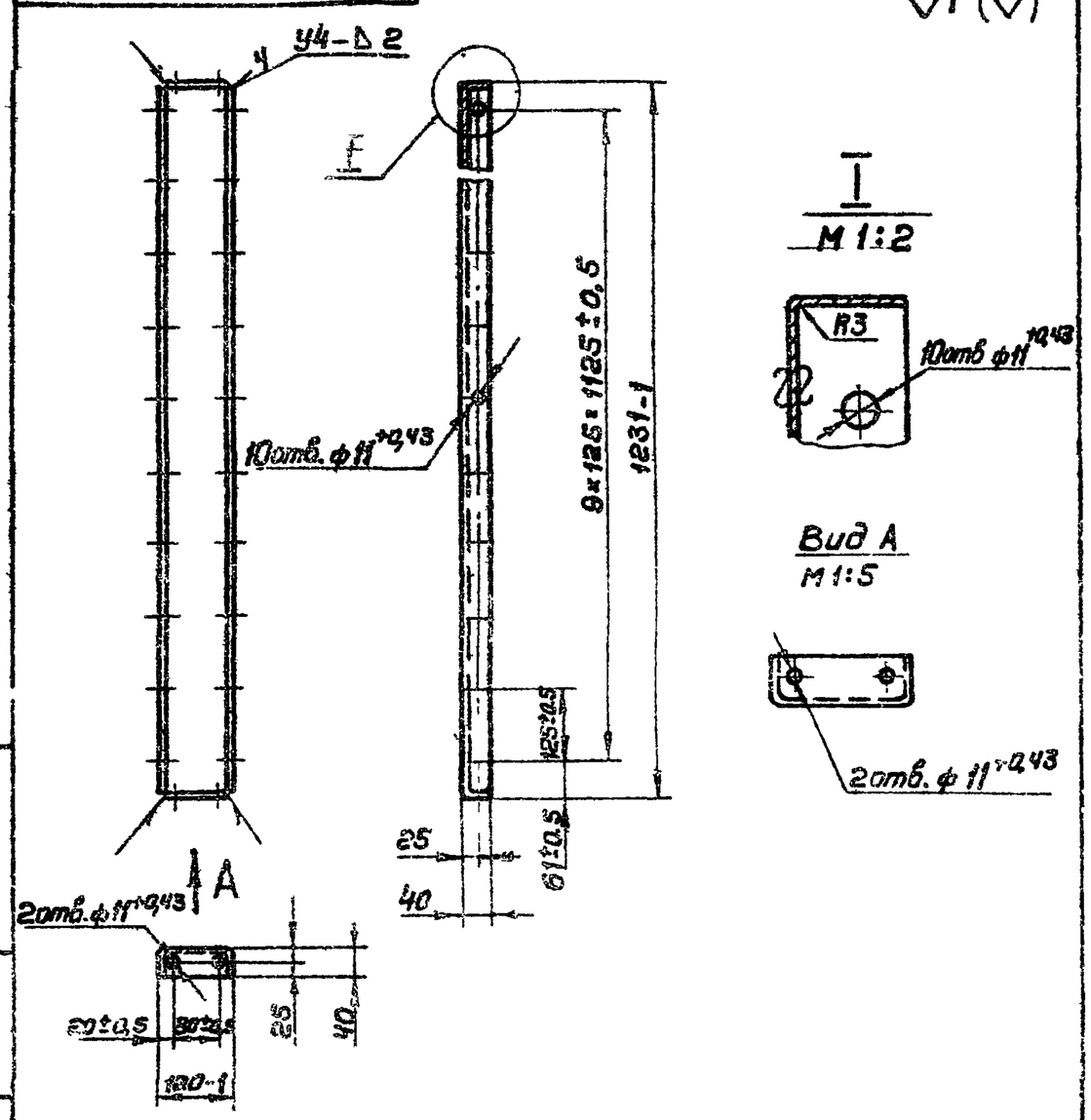

Неуказанные предельные отклонения размеров по СМ 7

Изм.	Лист	№ докум.	Подп.	Дата	А1А041.154			
Разраб.		Раева			Щиток	Лит.	Масса	Масшт.
Пров.		Рубинская				И	4,0	1:10
Рук. гр.		Грановский				Лист	Листов 1	
Н.контр.		Мерзлякова			Лист 820 ГОСТ 8680-57	Госстрой СССР Сантехпроект г. Москва		
Утв.		Сливак			Ст.3 ГОСТ 16523-70			

Копировал: Терентьева Формат 11

Инв.№ подл. | Подп. и дата | Взам. инв.№ | Инв.№ дубл. | Подп. и дата

А1А041. 161

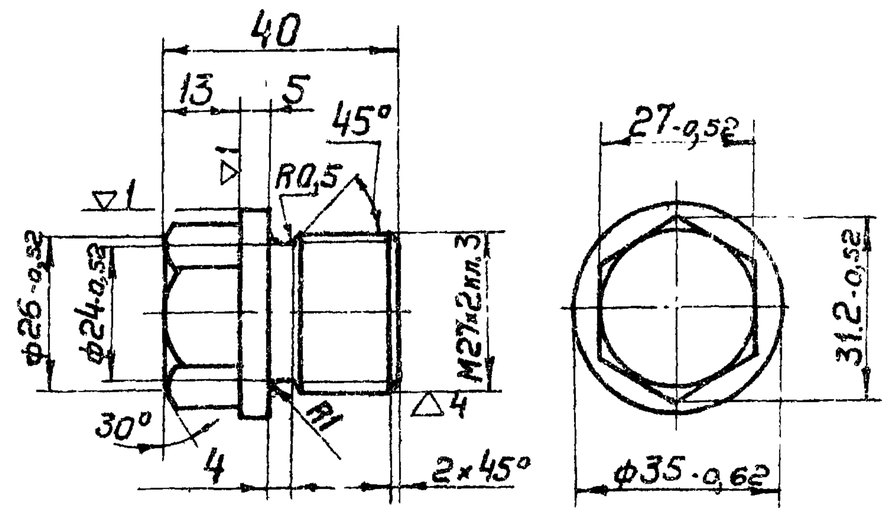

Неуказанные предельные отклонения размеров по СМ 7

Изм	Лист	N° докум.	Подп.	Дата	А1А041. 161		
Разраб.	Комиссаров			15.8	Пробка	Лит. И	Масса 0,2	Масштаб 1:1
Пров.	Грановский			16/VIII		Лист	Листов 1
Рук. гр.	Грановский					Госстрой СССР Сантехпроект г. Москва
Н. контр.	Мерзлякова				Ст 3 ГОСТ 380-71	
Утв.	Спивак			24.8.15		

Копировал: Терентьева Формат 11

Подп. и дата | Инв. N° дубл. | Взам. инв. N° | Подп. и дата | Инв. N° подл.

А1А041. 164

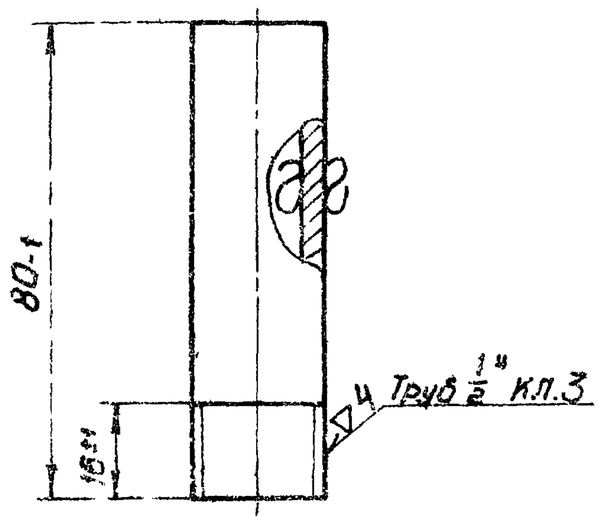

Изм	Лист	N° докум.	Подп.	Дата	А1А041. 164		
Разраб	Митехина			15.8	Трубка	Лит. И	Масса 0.05	Масштаб 1:1
Пров.	Рубинская			16/VIII		Лист	Листов 1
Рук. гр.	Грановский					Госстрой СССР Сантехпроект г. Москва
Н. контр	Мерзлякова				Труба 15 ГОСТ 3262-62	
Утв.	Спивак			24.8.15		

Копировал: Терентьева Формат 11

Подп. и дата | Инв. N° дубл. | Взам. инв. N° | Подп. и дата | Инв. N° подл.

А1А041. 162

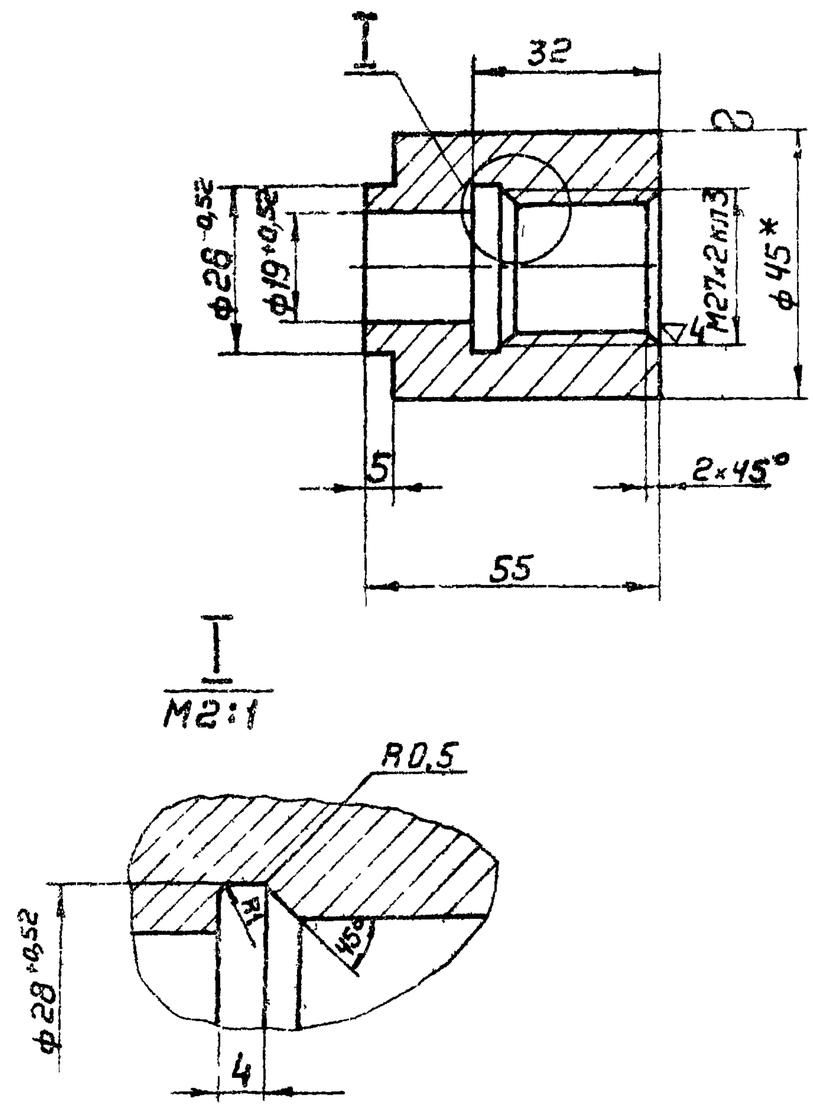

1. Неуказанные предельные отклонения размеров по СМ 7
2. * Размер для справок

Изм	Лист	N° докум	Подп	Дата	А1А041. 162		
Разраб.	Раева				Бобышка	Лит И	Масса 0,2	Масштаб 1:1
Пров	Рубинская			16/VIII		Лист	Листов 1
Рук. гр	Грановский			24.8.15		Госстрой СССР Сантехпроект г. Москва
Н. контр	Мерзлякова				Круг В45 ГОСТ 2590-71 / Ст.3 ГОСТ 535 58	
Утв	Спивак					

Копировал: Терентьева Формат 11

Подп. и дата | Инв. N° дубл. | Взам. инв. N° | Подп. и дата | Инв. N° подл.

А1А041. 163

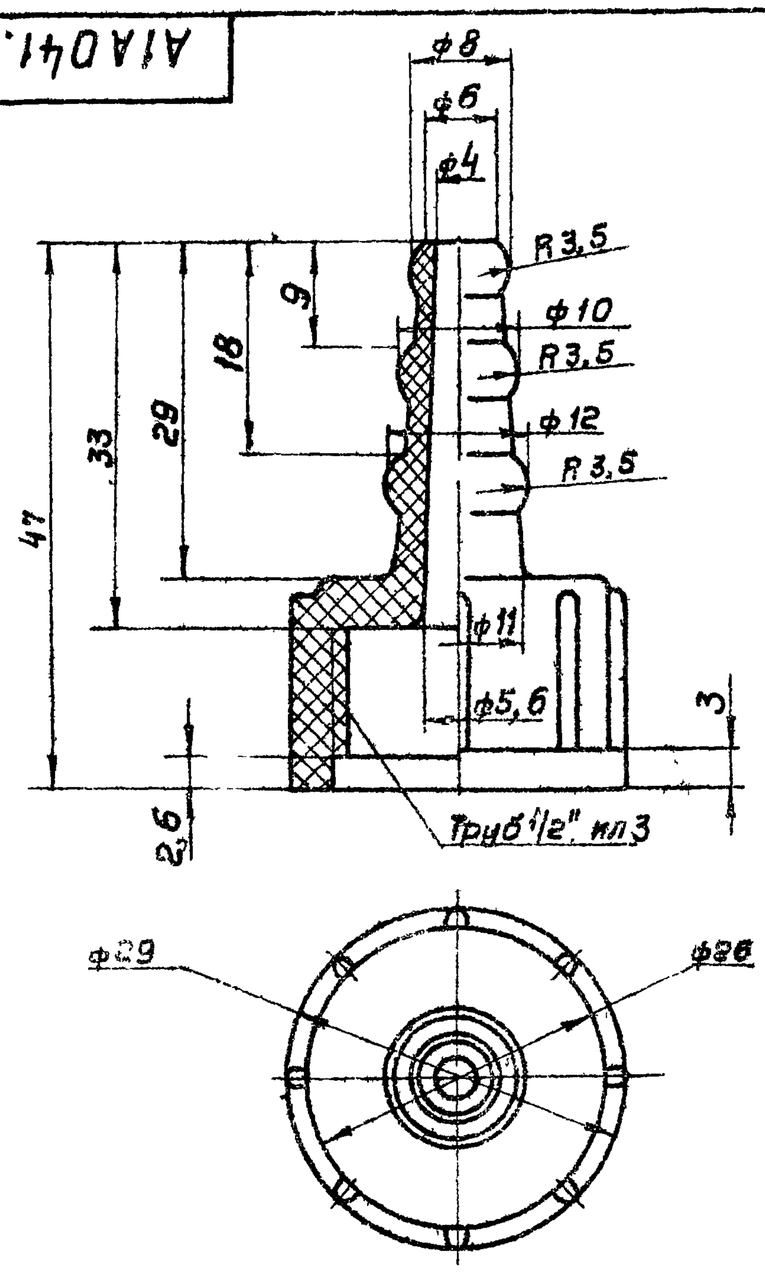

Предельные отклонения размеров по СМ 7

Изм	Лист	N° докум	Подп.	Дата	А1А041. 163		
Разраб	Митехина			15.8	Наконечник переходный	Лит. И	Масса 0,007	Масштаб 2:1
Пров	Рубинская			16/VIII		Лист	Листов 1
Рук. гр.	Грановский					Госстрой СССР Сантехпроект г. Москва
Н. контр	Мерзлякова				Полиэтилен высокой плотности марки П4070 ПМ РТ46 N05-850-65	
Утв.	Спивак					

Серия 3.904-15

Подп. и дата | Инв. N° дубл. | Взам. инв. N° | Подп. и дата | Инв. N° подл.

А1А041.167

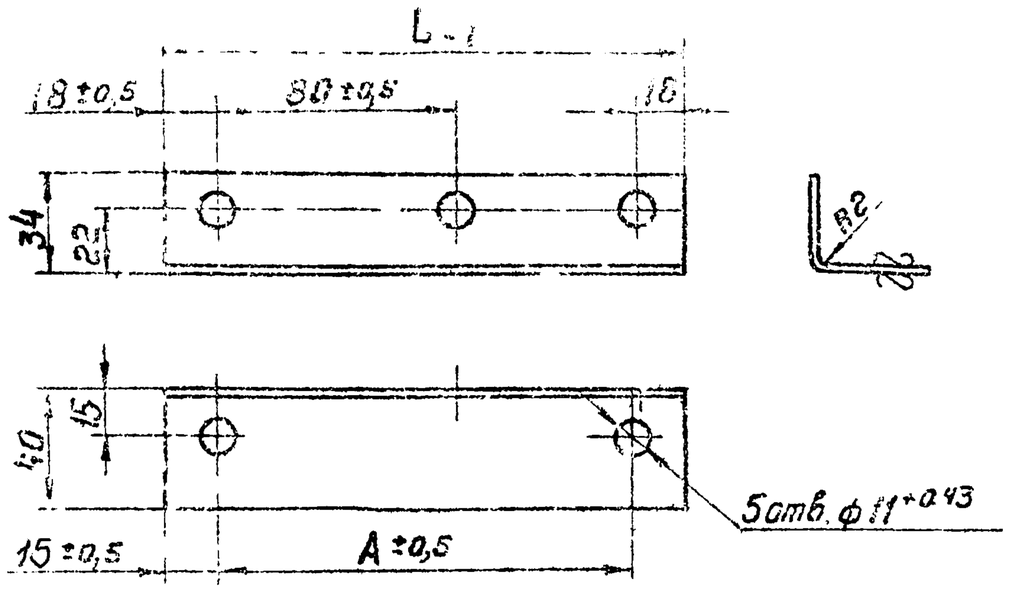

Обозначение	Размеры, мм		Масса, кг
	А	L	
А1А041.167	144	176	0,21
—01	184	216	0,25

Неуказанные предельные отклонения размеров по СМ 7

Изм. Лист	№ докум.	Подп.	Дата	А1А041.167
Разраб.	Раева			Уголок
Пров.	Рубинская		16.VII	Лит. / Масса / Масштаб: И / см. табл. / —
Рук.гр.	Грановский			Лист / Листов 1
Н.контр.	Мерзлякова			Лист В2,0 ГОСТ 3680-57; Ст.3 ГОСТ 16523-70
Утв.	Спивак		1.7.71	Госстрой СССР Сантехпроект г.Москва

Копировал Терентьева Формат 11

А1А041.168

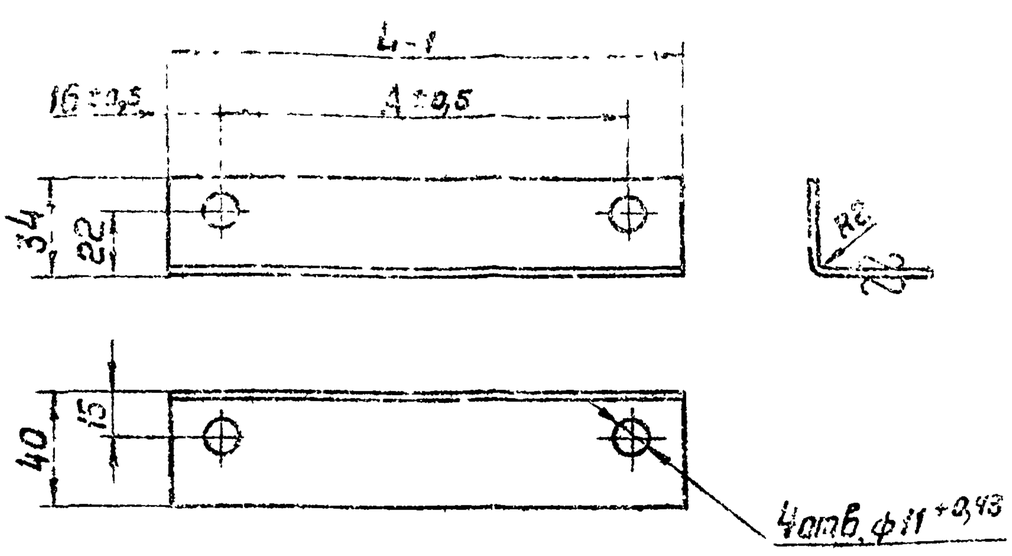

Обозначение	Размеры, мм		Масса, кг
	А	L	
А1А041.168	144	176	0,21
—01	184	216	0,25

Неуказанные предельные отклонения размеров по СМ 7

Изм. Лист	№ докум.	Подп.	Дата	А1А041.168
Разраб.	Раева			Уголок
Пров.	Рубинская		16.VII	Лит. / Масса / Масштаб: И / см. табл. / —
Рук.гр.	Грановский			Лист / Листов 1
Н.контр.	Мерзлякова			Лист В2,0 ГОСТ 3680-57; Ст.3 ГОСТ 16523-70
Утв.	Спивак		1.7.71	Госстрой СССР Сантехпроект г.Москва

Копировал Терентьева Формат 11

А1А041.166

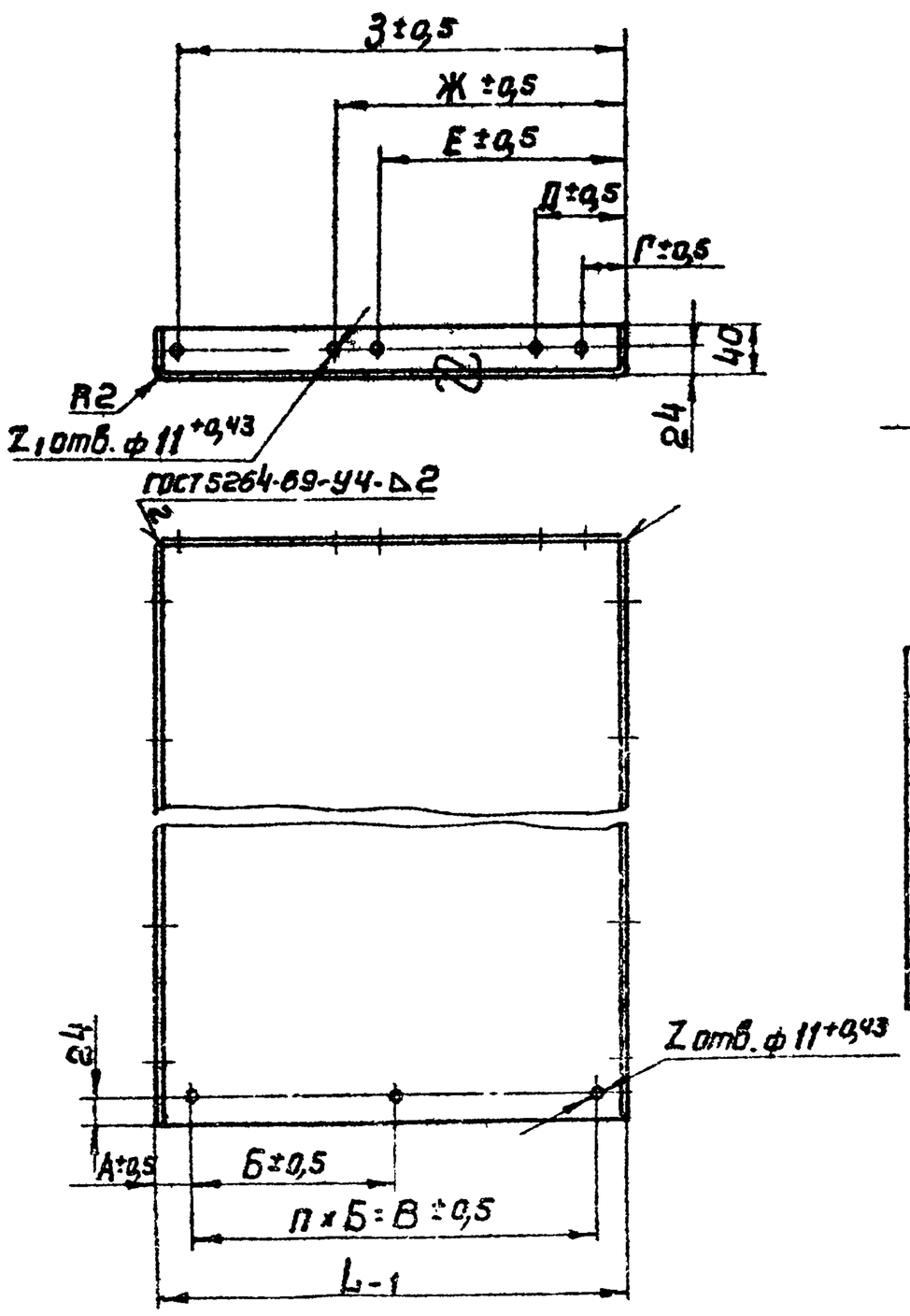

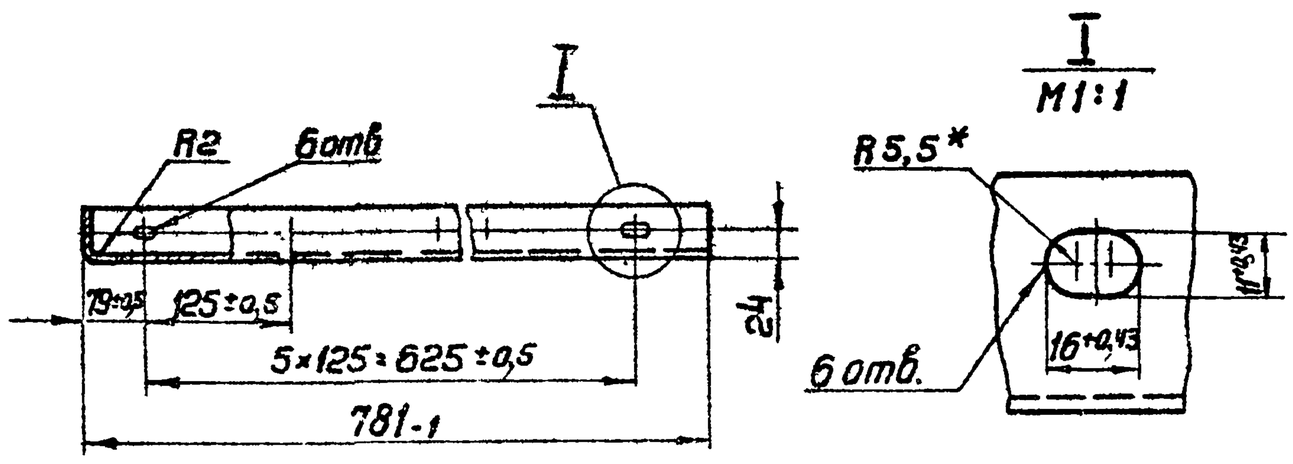

Обозначение	Размеры, мм									П	Z	Z_1	Масса, кг
	А	Б	В	Г	Д	Е	Ж	З	L				
А1АD41.166	30	183	—	39	78	222	—	—	240	1	2	3	4,1
—01	50	223	—	79	118	302	—	—	320				5,1
—02	30	—	—	39	—	—	—	—	57	—	1	1	1,7
—03	50	—	—	79	—	—	—	—	97				2,2
—04	30	183	366	39	78	222	261	405	423	2	3	5	6,4
—05	50	223	446	79	118	302	341	525	543				8,0

1. Неуказанные предельные отклонения размеров по СМ 7
2* Размер для справок

Изм. Лист	№ докум.	Подп.	Дата	А1А041.166
Разраб.	Раева			Щиток верхний
Пров.	Рубинская		16.VII	Лит. / Масса / Масштаб: И / см. табл. / —
Рук.гр.	Грановский			Лист / Листов 1
Н.контр.	Мерзлякова			Лист В2,0 ГОСТ 3680-57; Ст.3 ГОСТ 16523-70
Утв.	Спивак		1.7.71	Госстрой СССР Сантехпроект г.Москва

12978-04 10 Копировал Терентьева Формат 12

Серия 3.904-16

Инв.№ подл. | Подп. и дата | Взам. инв.№ | Инв.№ дубл. | Подп. и дата

Формат	Зона	Поз.	Обозначение	Наименование	Кол.	Примечание
				Документация		
*			А1А041. 290 СБ	Сборочный чертеж		* Н; 22
				Детали		
11		1	А1А041. 207	Швеллер	1	
11		2	А1А041. 208	Швеллер	1	
11		3	А1А041. 209	Швеллер	1	
11		4	А1А041. 211	Уголок	1	
11		5	А1А041. 212	Уголок	1	
В4		6	А1А041. 213	Лист		
				Лист В20 ГОСТ 3680-57 / Ст.3 ГОСТ 16523-70		
				759±1×1244±1	1	14,8 кг
11		7	А1А041. 214.	Планка	4	
11		8	А1А041. 215	Швеллер	1	
Б4		9	А1А041. 216	Швеллер		
				Швеллер 10 ГОСТ 8240-56 / Ст.3 ГОСТ 535-72		
				L=2446-2	1	21,0 кг

Изм.	Лист	№ докум.	Подп.	Дата	А1А041 290		
Разраб.		Раева			Рама	Лит.	Лист	Листов
Пров.		Рубинская				И		3
Рук. гр.		Грановский				Госстрой СССР Сантехпроект г. Москва	
Н. контр.		Мерзлякова					
Утв.		Сливак					

Инв. № подл. | Подп. и дата | Взам. инв. № | Инв. № дубл. | Подп. и дата

Коп. Терех Формат 11

Формат	Зона	Поз.	Обозначение	Наименование	Кол.	Примечание
				Переменные данные для исполнений:		
				А1А041. 290		
				Детали		
11		10	А1А041. 217	Швеллер	1	
11		11	А1А041. 218	Лист	1	
11		12	А1А041. 219	Швеллер	1	
11		13	А1А041. 221	Лист	1	
11		14	А1А041. 222	Швеллер	1	
				А1А041. 290-01		
				Детали		
		10	А1А041. 217-01	Швеллер	1	
		11	А1А041. 218-01	Лист	1	
		12	А1А041. 219-01	Швеллер	1	
		13	А1А041. 221-01	Лист	1	
		14	А1А041. 222-01	Швеллер	1	
				А1А041. 290-02		
				Детали		
		10	А1А041. 217-02	Швеллер	1	
		11	А1А041. 218-02	Лист	1	
		12	А1А041. 219-02	Швеллер	1	
		13	А1А041. 221-02	Лист	1	
		14	А1А041. 222-02	Швеллер		

Инв. № подл. | Подп. и дата | Взам. инв. № | Инв. № дубл. | Подп. и дата

Изм. Лист № докум. Подп. Дата — А1А041. 290 — Лист 2

Коп. Терех Формат 11

Формат	Зона	Поз.	Обозначение	Наименование	Кол.	Примечание
				А1А041. 290-03		
				Детали		
		10	А1А041. 217-03	Швеллер	1	
		11	А1А041. 218-03	Лист	1	
		12	А1А041. 219-03	Швеллер	1	
		13	А1А041. 221-03	Лист	1	
		14	А1А041. 222-03	Швеллер	1	
				А1А041. 290-04		
				Детали		
		10	А1А041. 217-04	Швеллер	1	
		11	А1А041. 218-04	Лист	1	
		12	А1А041. 219-04	Швеллер	1	
		13	А1А041. 221-04	Лист	1	
		14	А1А041. 222-04	Швеллер	1	
				А1А041. 290-05		
				Детали		
		10	А1А041. 217-05	Швеллер	1	
		11	А1А041. 218-05	Лист	1	
		12	А1А041. 219-05	Швеллер	1	
		13	А1А041. 221-05	Лист	1	
		14	А1А041. 222-05	Швеллер	1	

Серия 3.004-6

Инв. № подл. | Подп. и дата | Взам. инв. № | Инв. № дубл. | Подп. и дата

Изм. Лист № докум. Подп. Дата — А1А041. 290 — Лист 3

Коп. Терех Формат 11

Формат	Зона	Поз.	Обозначение	Наименование	Кол.	Примечание
				Документация		
12			А1А041. 300 СБ	Сборочный чертеж		
			Переменные данные	для исполнений		
				А1А041. 300		
				см. СБ; рис. 1		
				Детали		
11		1	А1А041. 223	Уголок	2	
11		2	А1А041. 224	Уголок	2	
Б4		3	А1А041. 225	Лист		
				Лист В20 ГОСТ 3680-57 / Ст.3 ГОСТ 16523-70		
				230-1×1237-1	1	4,5 кг
				А1А041. 300-01		
				См. СБ; рис. 1		
				Детали		
		1	А1А041. 223-01	Уголок	2	
11		2	А1А041. 224	Уголок	2	
Б4		3	А1А041. 226	Лист		
				Лист В20 ГОСТ 3680-57 / Ст.3 ГОСТ 16523-70		
				310±1×1237±1	1	6,0 кг

Инв. № подл. | Подп. и дата | Взам. инв. № | Инв. № дубл. | Подп. и дата

Изм.	Лист	№ докум.	Подп.	Дата	А1А041. 300		
Разраб.		Раева			Щиток	Лит.	Лист	Листов
Пров.		Рубинская				И	1	3
Рук. гр.		Грановский				Госстрой СССР Сантехпроект г. Москва	
Н. контр.		Мерзлякова					
Утв.		Сливак					

Коп. Терех 12978-04 Формат 11

Формат	Зона	Поз.	Обозначение	Наименование	Кол.	Примечание
				А1А041. 300 - 02		
				См. СБ; рис 2		
				Детали		
11		1	А1А041. 227	Профиль	2	
11		2	А1А041. 228	Профиль	2	
Б4		3	А1А041. 229	Лист		
				Лист В2 ГОСТ 3680-57 / Ст.3 ГОСТ 16523-70		
				47-1×1237-1	1	0,9кг
				А1А041. 300-03		
				См СБ, рис.2		
				Детали		
		1	А1А041. 227-01	Профиль	2	
11		2	А1А041. 228	Профиль	2	
Б4		3	А1А041. 231	Лист		
				Лист В2 ГОСТ 3680-57 / Ст.3 ГОСТ 16523 70		
				87-1×1237-1	1	1,7кг
				А1А041. 300-04		
				См.СБ; рис.1		
				Детали		
		1	А1А041. 223-02	Уголок	2	
11		2	А1А041. 224	Уголок	2	

Инв.№ подл. | Подп. и дата | Взам.инв.№ | Инв.№ дубл. | Подп. и дата

Изм. Лист №докум. Подп. Дата

А1А041. 300 — Лист 2

Копировал: Терентьева — Формат 11

Формат	Зона	Поз	Обозначение	Наименование	Кол	Примечание
Б4		3	А1А041. 232	Лист		
				Лист В2 ГОСТ 3680-57 / Ст.3 ГОСТ 16523-70		
				413-1×1237-1	1	8,0кг
				А1А041. 300-05		
				См. СБ; рис 1		
		1	А1А041. 223-03	Уголок	2	
11		2	А1А041. 224	Уголок	2	
Б4		3	А1А041. 233	Лист		
				Лист В2 ГОСТ 3680-57 / Ст 3 ГОСТ 16523-70		
				633-1×1237-1	1	10,4кг

Инв.№ подл. | Подп. и дата | Взам.инв.№ | Инв.№ дубл. | Подп. и дата

Изм. Лист №докум. Подп. Дата

А1А041. 300 — Лист 3

Копировал: Терентьева — Формат 11

Серия 3.904-13

А1А041. 221

2(4)

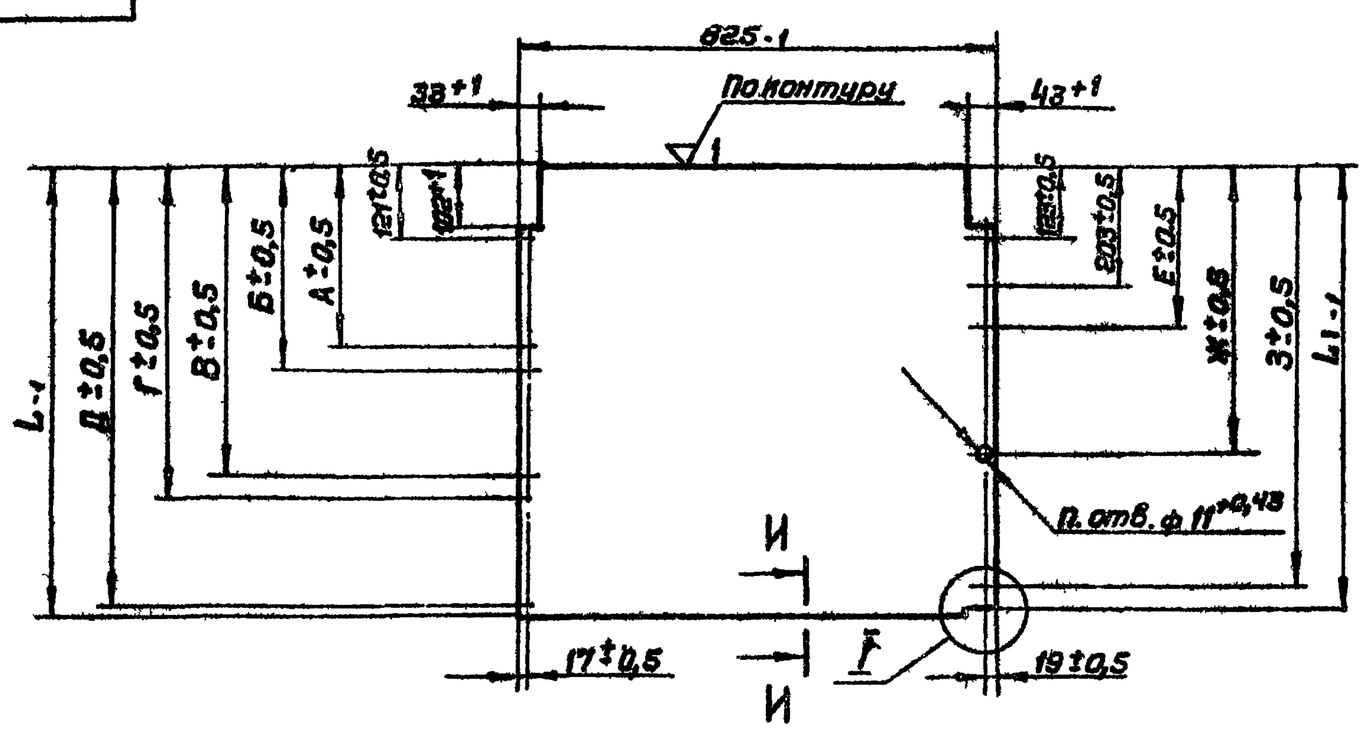

И-И
М 1:1

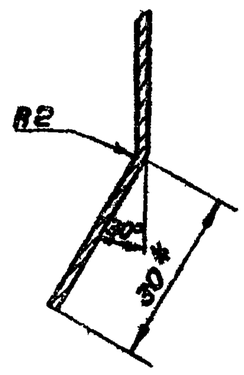

Обозначение	Размеры, мм										П	Масса кг
	А	Б	В	Г	Д	Е	Ж	З	L	L1		
А1А041.221	265	304	448	—	—	253	436	—	492	462	4	6,0
— 01	305	344	528	—	—	273	496	—	572	542		7,0
— 02	265	—	—	—	—	253	—	—	309	279	3	3,6
— 03	305	—	—	—	—	273	—	—	349	319		4,2
— 04	265	304	448	487	631	253	436	619	675	645	5	3,4
— 05	305	344	528	567	751	273	496	719	795	745		9,9

I
М 1:2

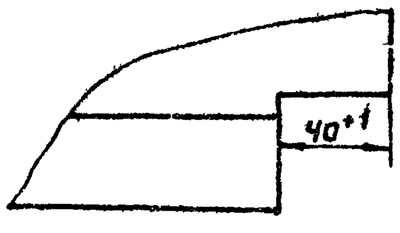

1. Неуказанные предельные отклонения размеров по СМ1
2* Размер для справок

Изм.	Лист	№докум.	Подп.	Дата
Разраб.	Рзева			
Пров.	Рубинская			
Рук. гр.	Граковский			
Н.контр.	Мерзляков			
Утв.	Голыбев			

А1А041 221

Лист

Лит: И | Масса: см табл | Масшт: —

Лист В2 ГОСТ 3680-57 / Ст.3 ГОСТ 16523-70

Сантехпроект, г Москва

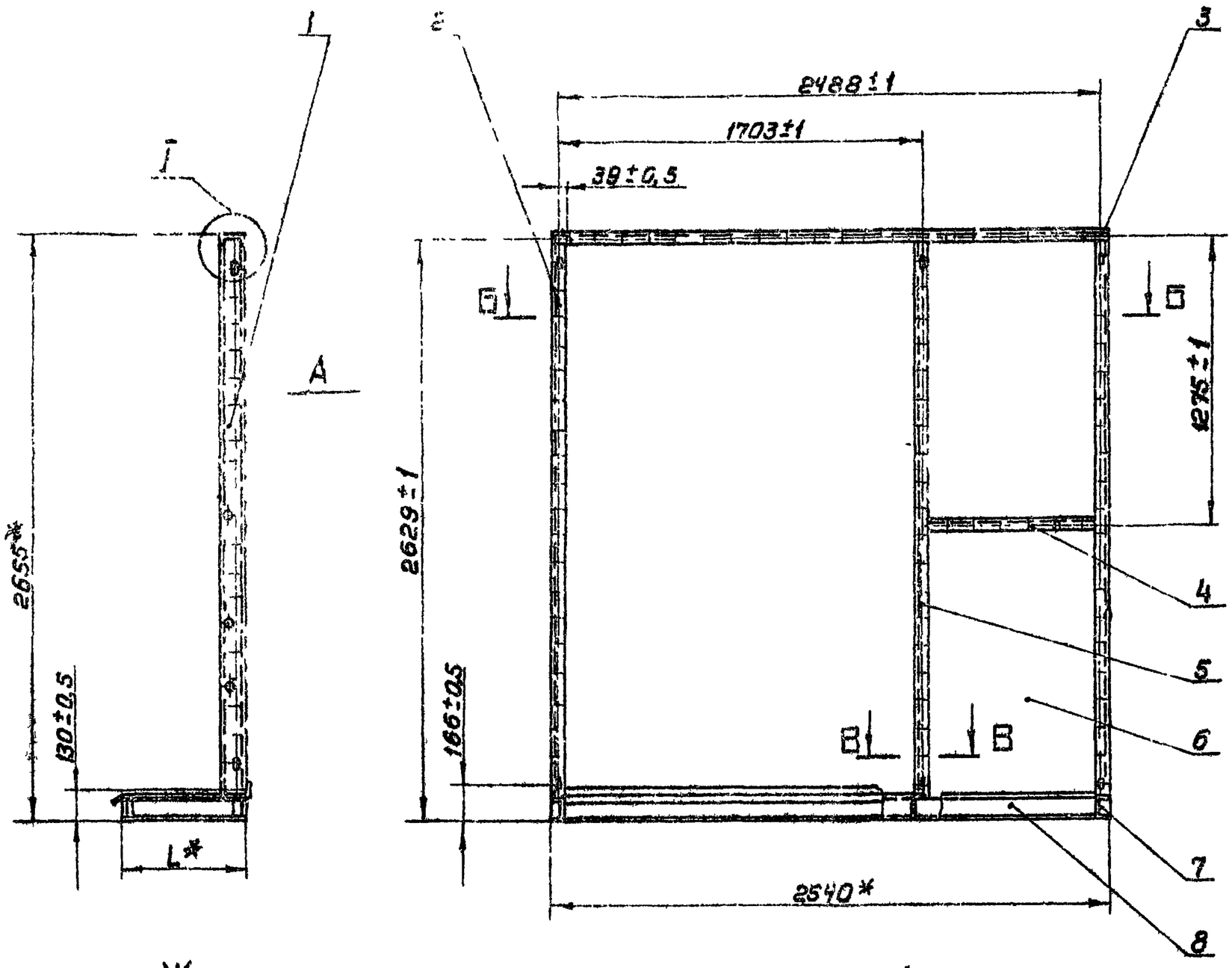

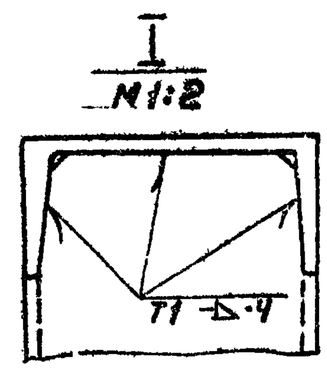

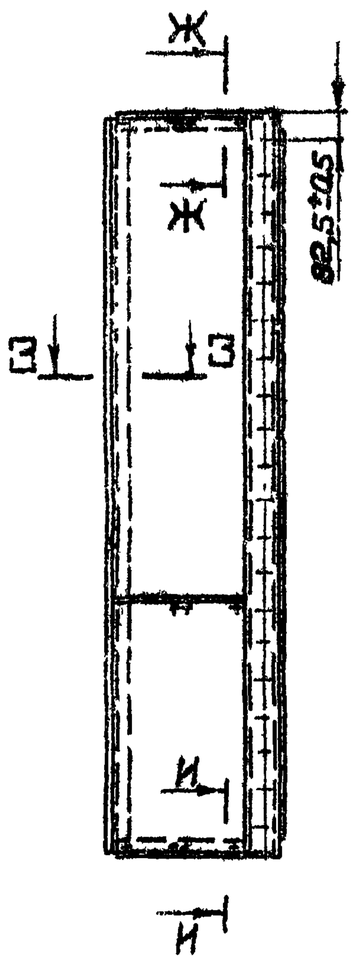

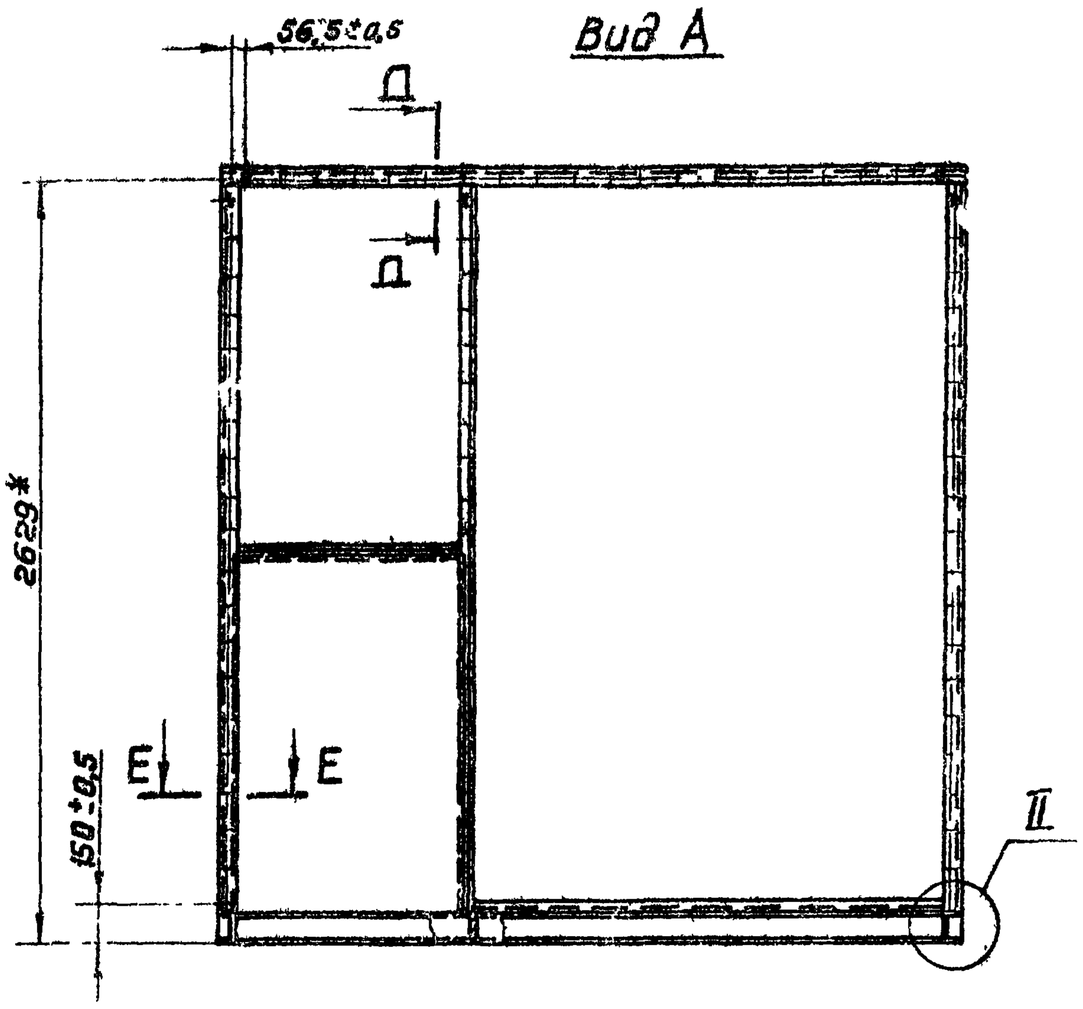

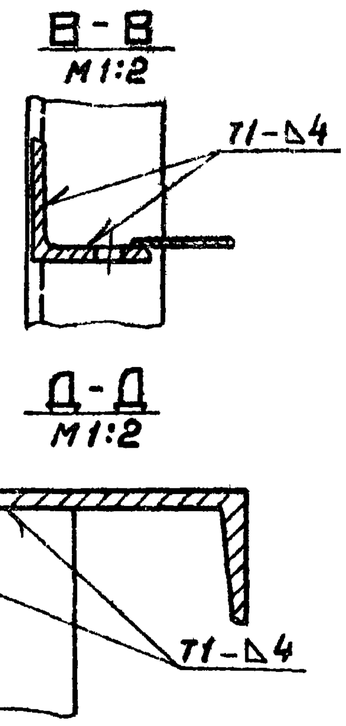

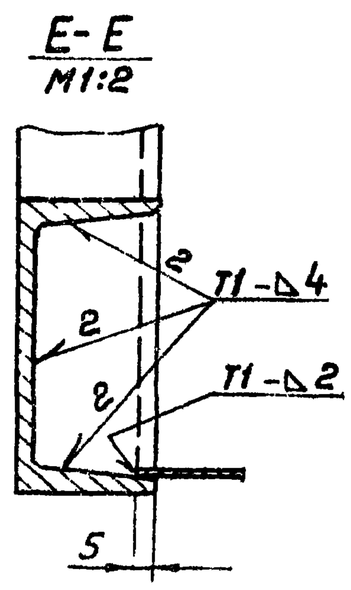

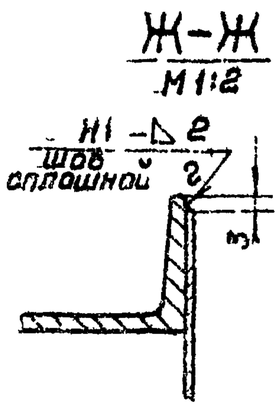

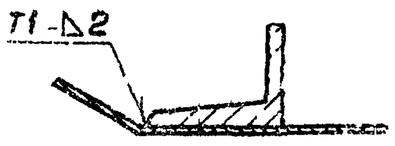

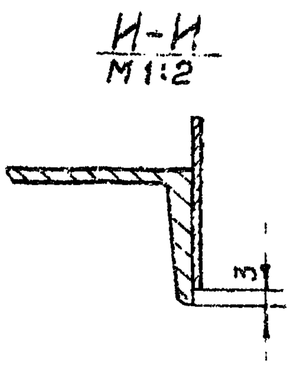

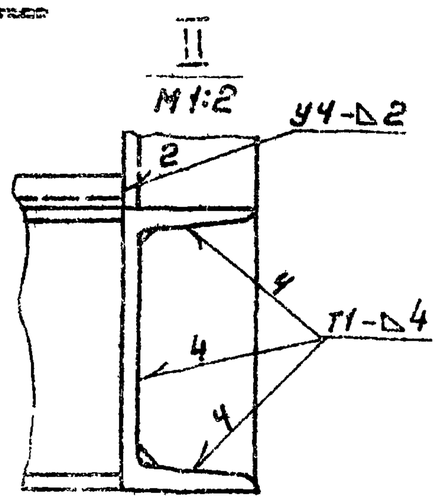

1. Сварные швы Н1, Т1, У4 по ГОСТ 5264-69. Неуказанную сварку производить по контуру прилегания деталей швом С2 по ГОСТ 5264-69
2. Таблицу исполнений смотри лист 2.
3*. Размеры для справок.
4. Неуказанные предельные отклонения размеров по СМ 7

Изм.	Лист	N докум.	Подп.	Дата	А1А041.290 СБ			
Разраб.		Комиссаров			Рама Сборочный чертеж	Лит.	Масса	Масштаб
Пров.		Рубинская				И	см. табл	1:20
Рук. гр.		Грановский				Лист 1	Листов 2	
Гл. спец.		Спивак				Госстрой СССР Сантехпроект г. Москва		
Н. контр.		Мерзлякова						
Утв.		Гольтвегер						

Серия 3.904-10

Инв. N подл. | Подп. и дата | Взам. инв. N | Инв. N дубл. | Подп. и дата

А1А041. 290 СБ

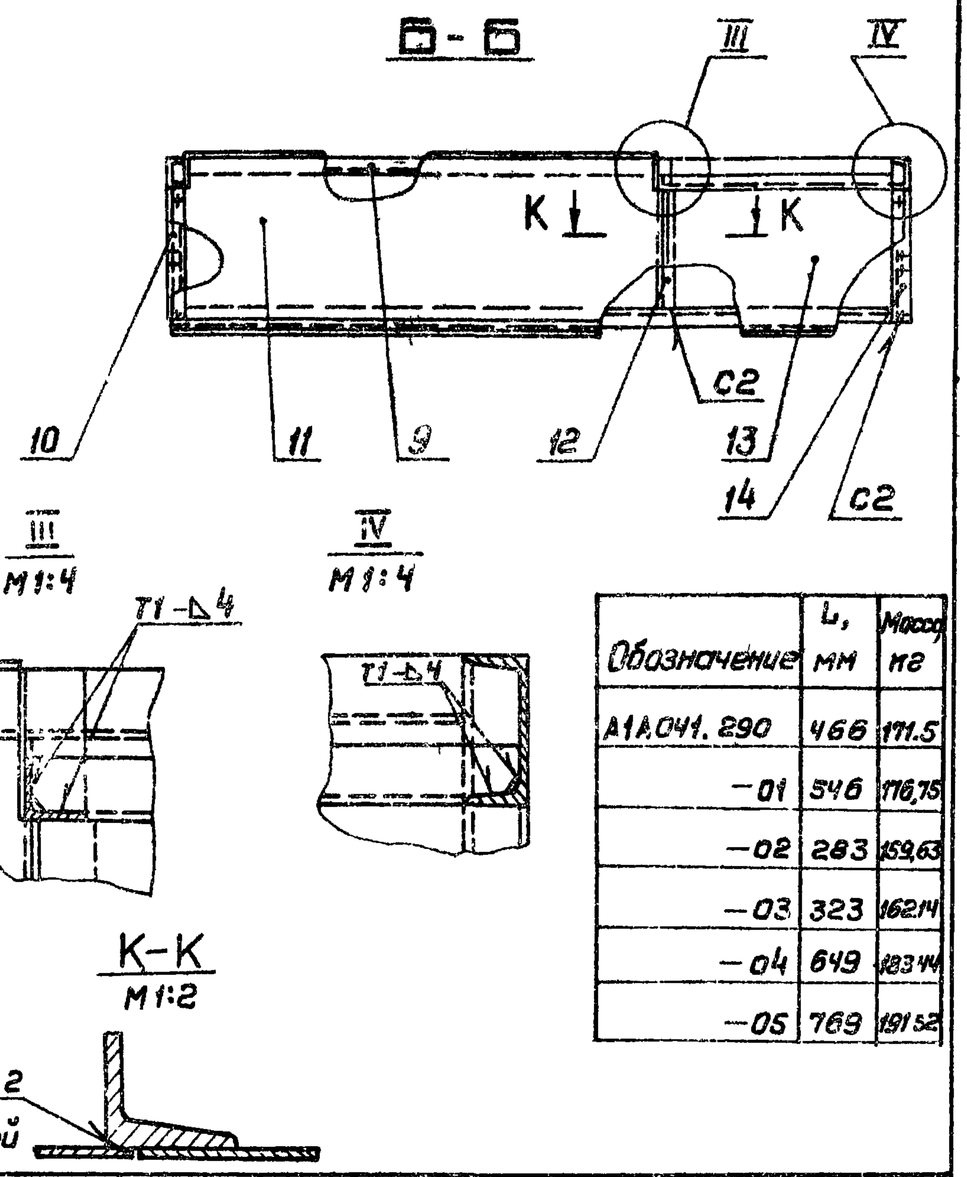

Обозначение	L, мм	Масса кг
А1А041. 290	466	171.5
-01	546	176,75
-02	283	159,63
-03	323	162,14
-04	649	183,44
-05	769	191,52

Изм	Лист	№ докум.	Подп.	Дата	А1А041. 290 СБ	
Разраб		Митехина			Рама Сборочный чертеж	Лит. / Масса / Масштаб И / — / —
Пров		Рубинская		10/VII		Лист 2 / Листов
Рук. гр.		Грановский				Госстрой СССР Сантехпроект г. Москва
Н. контр		Мерзлякова				
Утв		Спивак		24.8.71		

Копировал Терентьева — Формат 11

А1А041. 153

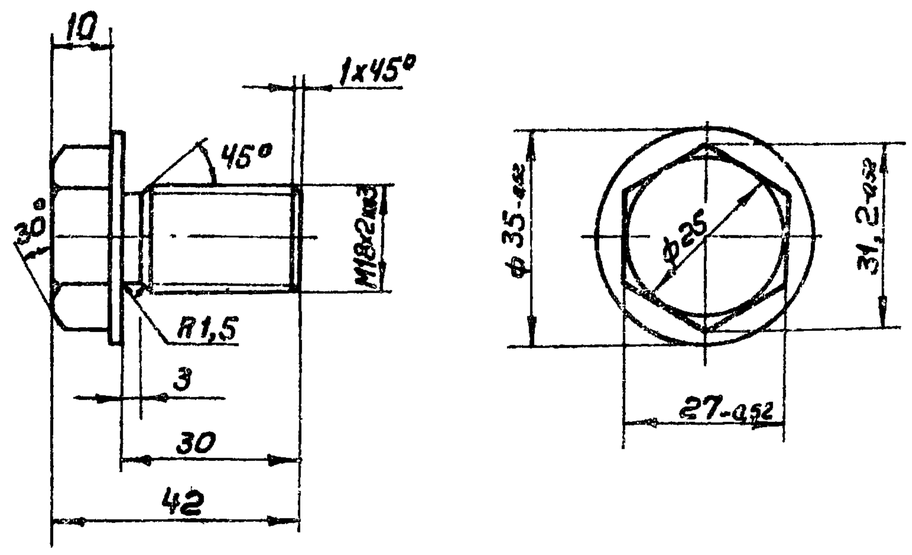

Неуказанные предельные отклонения размеров по СМ1

Изм	Лист	№ докум.	Подп.	Дата	А1А041. 153	
Разраб		Митехина			Пробка	Лит. / Масса / Масшт И / 0,1 / 1:1
Пров		Рубинская		10/VIII		Лист / Листов 1
Рук. гр.		Грановский				Госстрой СССР Сантехпроект г. Москва
Н. контр		Мерзлякова			Ст.3 ГОСТ 380-71	
Утв		Спивак		24.8.71		

Копировал Терентьева — Формат 11

А1А041. 207

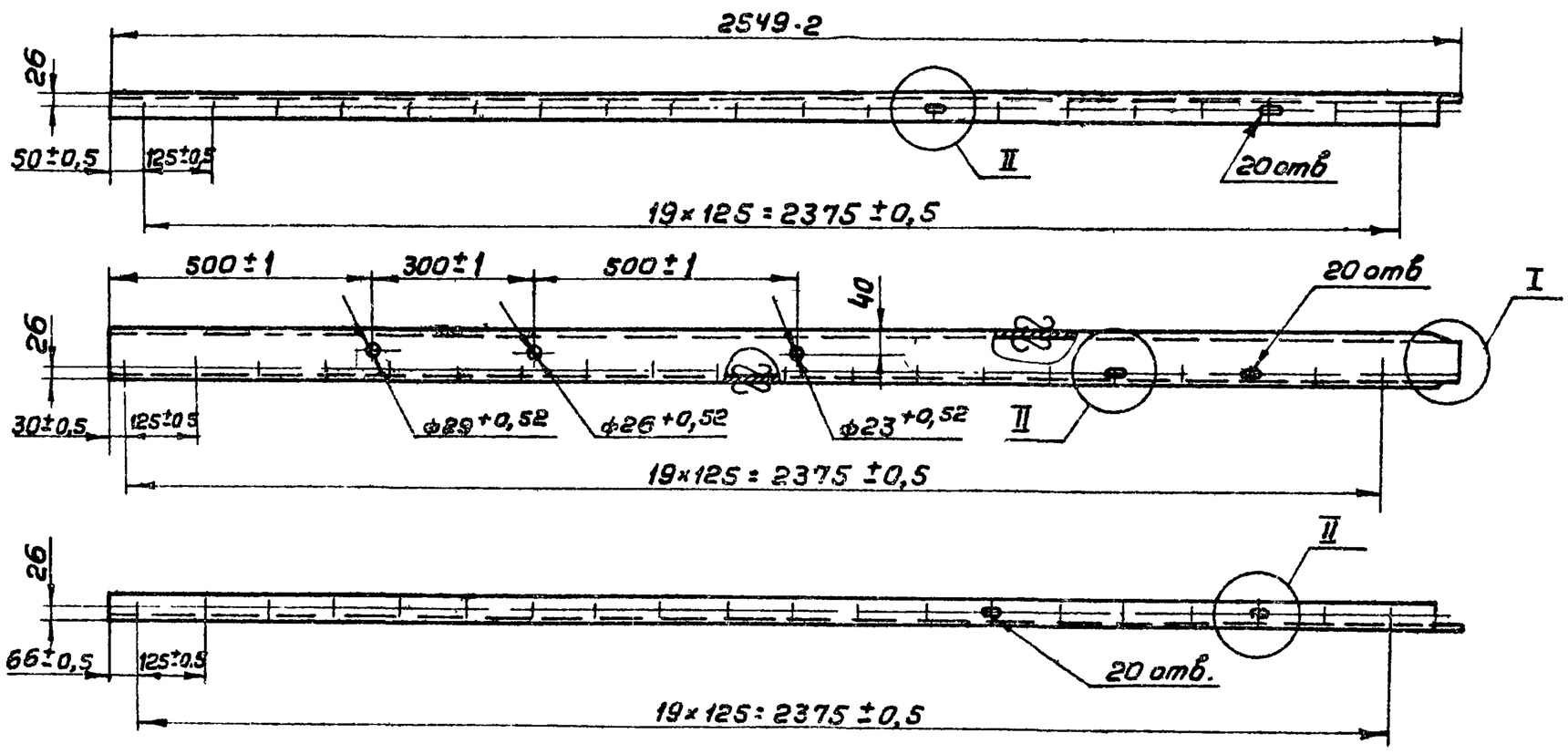

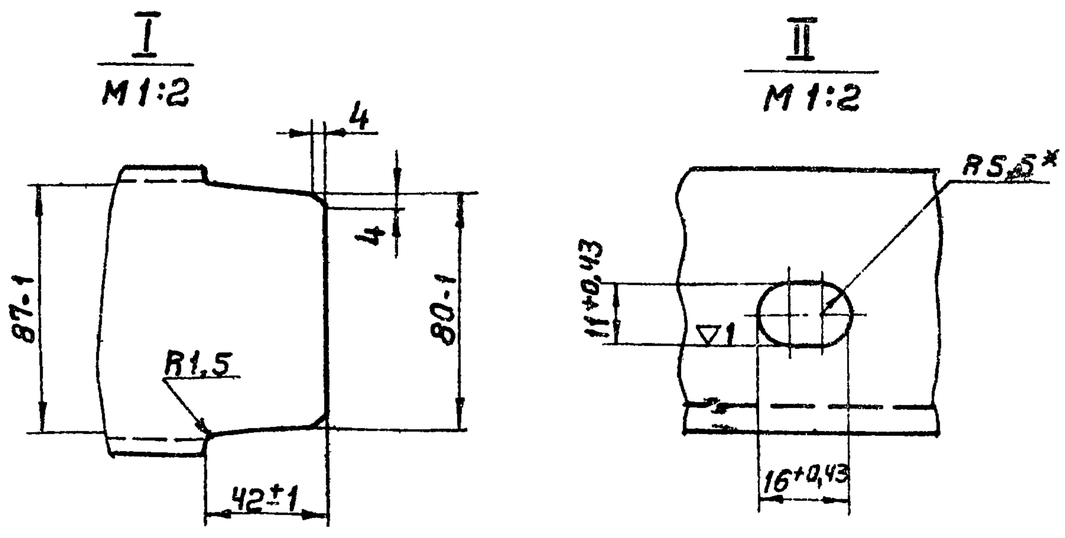

1. Неуказанные предельные отклонения размеров по СМ1.
2. * Размер для справок

Изм	Лист	№ докум.	Подп.	Дата	А1А041. 207	
Разраб.		Раева			Швеллер	Лит. / Масса / Масшт И / 27,3 / 1:10
Пров		Рубинская		10/VIII		Лист / Листов 1
Рук. гр.		Грановский				Госстрой СССР Сантехпроект г. Москва
Н. контр		Мерзлякова			Швеллер 10 ГОСТ 8240-72 Ст.3 ГОСТ 535-58	
Утв		Спивак				

12978-04 — 74 — Копировал Терентьева — Формат 12

Серия 3.904-15

Инв. № подл. | Подп. и дата | Взам. инв. № | Инв. № дубл. | Подп. и дата

АІА041.209

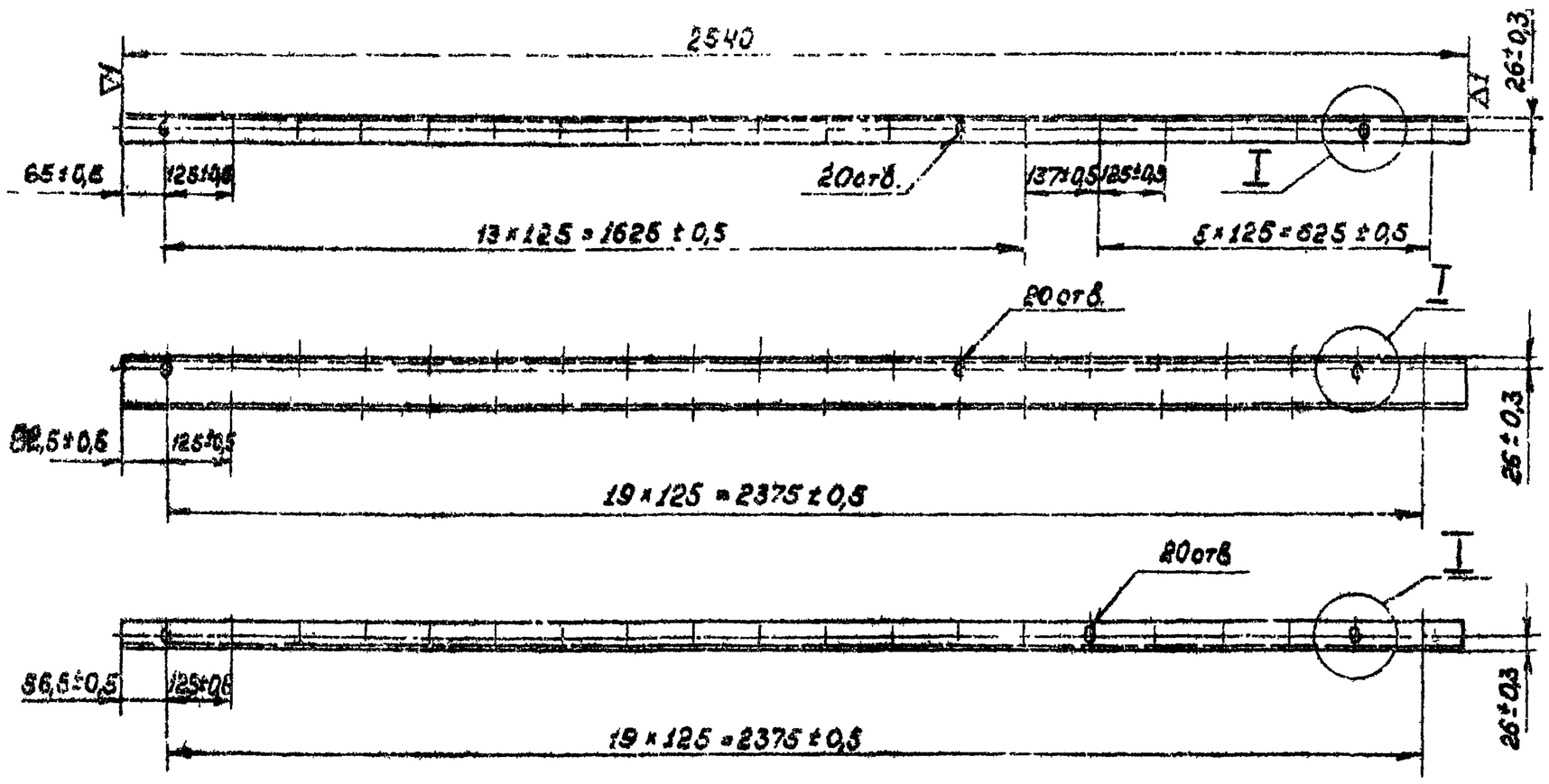

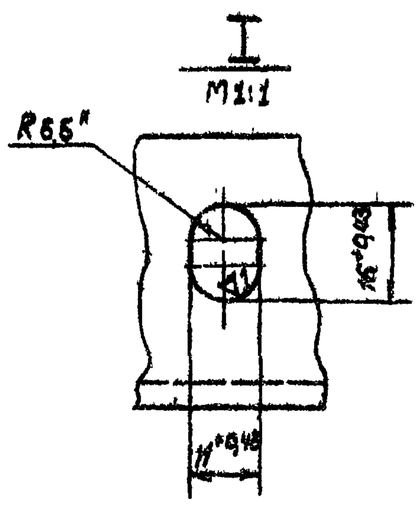

*Размер для справок.

					А1А041.209			
Изм. Лист	№докум.	Подп.	Дата	Швеллер	Лит.	Масса	Масштаб	
Разраб.	Раева				И	21,8	1:10	
Пров.	Рубинская				Лист	Листов 1		
Рук.группы	Грановский				Госстрой СССР Сантехпроект г. Москва			
Н.контр.	Терзлякова			Ш6 ГОСТ 8240-72 / Ст.3 ГОСТ 535-58				
Утв.	Спивак							

Копировал: Хижняк формат 12

АІА041.211

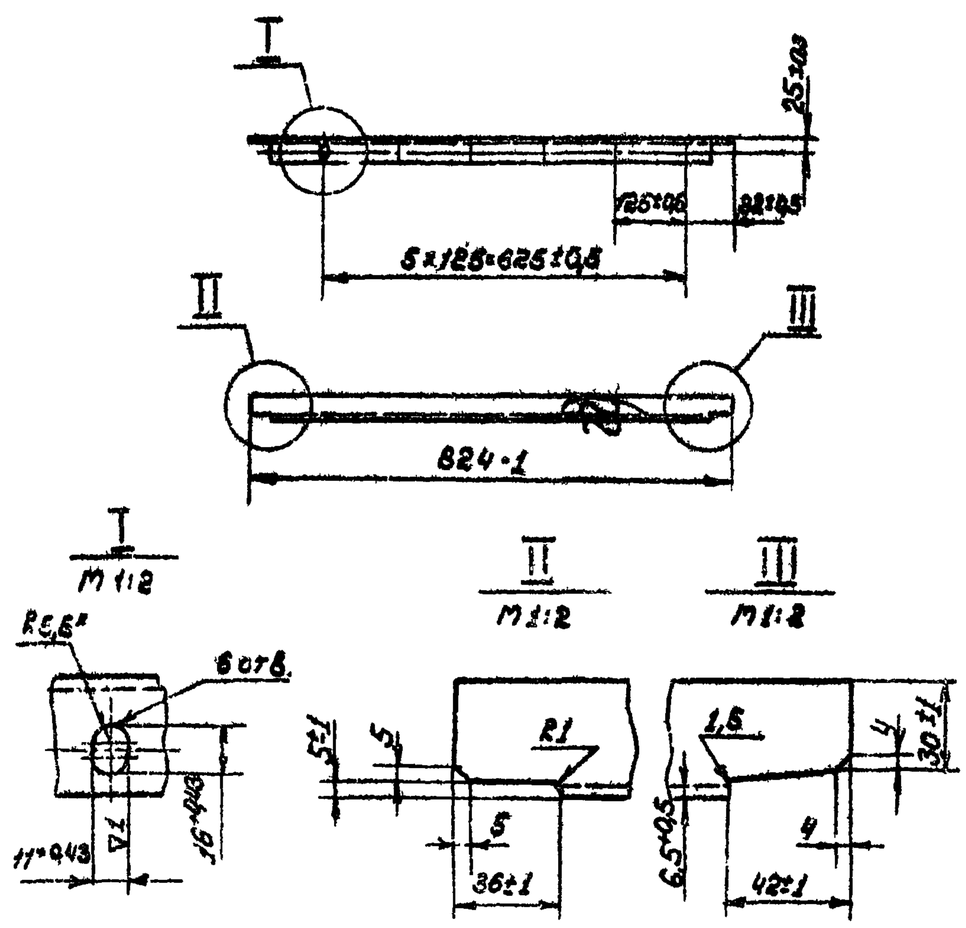

1. Неуказанные предельные отклонения размеров по [М]
2. * Размер для справок.

					А1А041.211			
Изм. Лист	№докум.	Подп.	Дата	Уголок	Лит.	Масса	Масштаб	
Разраб.	Раева				И	1,92	1:2	
Пров.	Рубинская				Лист	Листов 1		
Рук.группы	Грановский				Госстрой СССР Сантехпроект г. Москва			
Н.контр.	Терзлякова			Уголок 40×40×4 ГОСТ 8509-72 / Ст.3 ГОСТ 535-58				
Утв.	Спивак							

копировал: Хижняк формат 11

АІА041.214

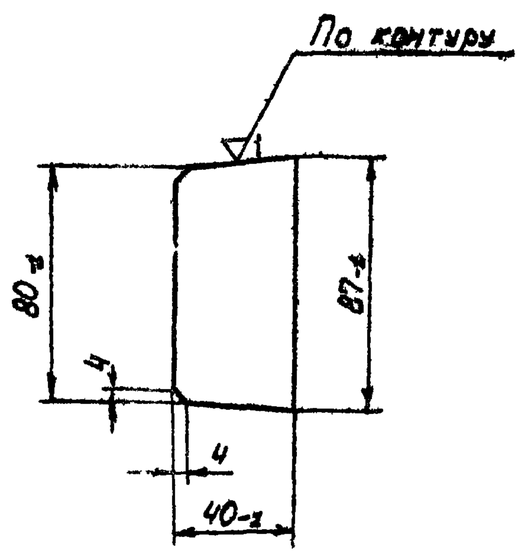

Неуказанные предельные отклонения размеров по [М]

					А1А041.214			
Изм. Лист	№докум.	Подп.	Дата	Планка	Лит.	Масса	Масштаб	
Разраб.	Раева				И	0,13	1:10	
Пров.	Рубинская				Лист	Листов 1		
Рук.группы	Грановский				Госстрой СССР Сантехпроект г. Москва			
Н.контр.	Терзлякова			Лист 5 ГОСТ 5681-57 / Ст.3 ГОСТ 14637-69				
Утв.	Спивак							

 Копировал: Хижняк формат 11

А1А041.218

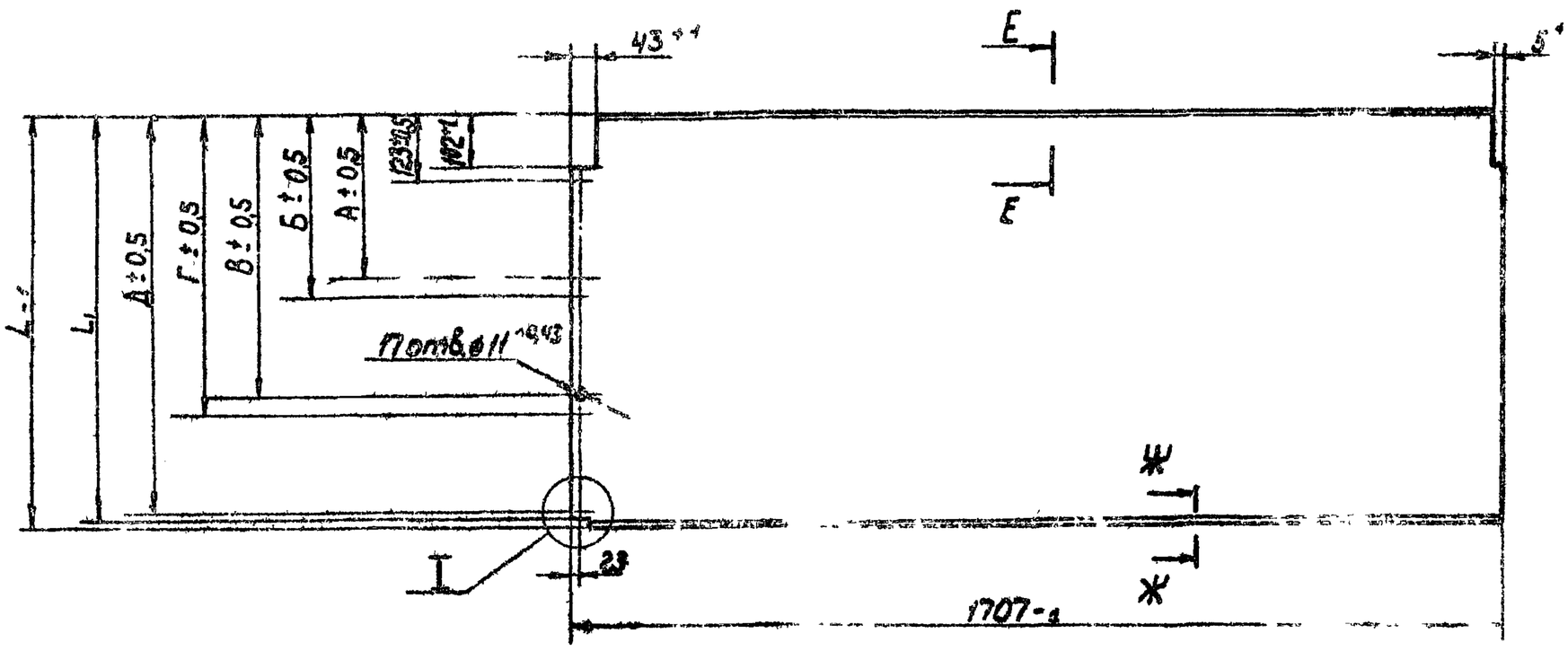

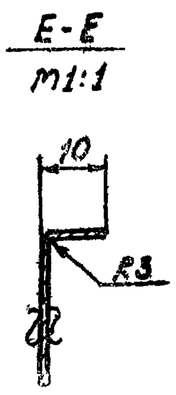

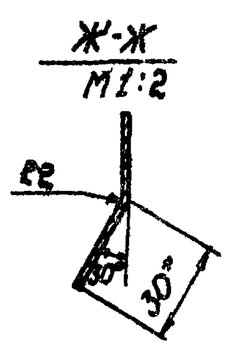

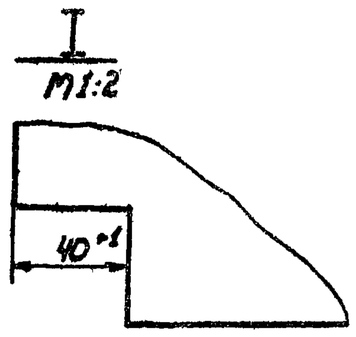

Обозначение	Размеры, мм А	Б	В	Г	Д	L	L1	n	Масса, кг
А1А041.218	267	306	450	—	—	492	462	4	12,4
-01	307	346	530	—	—	572	542		14,6
-02	267	—	—	—	—	309	279	2	7,5
-03	307	—	—	—	—	349	319		8,6
-04	267	306	450	409	633	675	645	6	17,3
-05	307	346	530	569	753	795	745		20,7

1. Неуказанные предельные отклонения размеров по СТ
2. *Размер для справок.

Изм. Лист	N докум.	Подп.	Дата	А1А041.218			
Разраб.	Раева			Лист	Лит.	Масса	Масштаб
Пров.	Рубинская				У	см. табл.	1:10
Рук. грп.	Грановский				Лист	Листов 1	
Н. контр.	Терзлякова			Лист 8,0 ГОСТ 3680-57 / Ст.3 ГОСТ 16523-70	Госстрой СССР Сантехпроект г. Москва		
Утв.	Сливак						

Копировал: Хижняк формат 12

А1А041.217

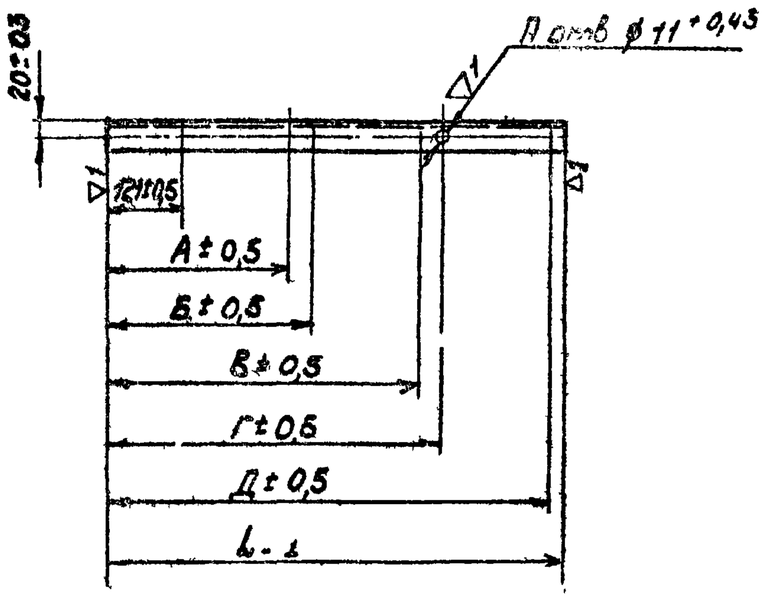

Обозначение	Размеры, мм А	Б	В	Г	Д	L	n	Масса, кг
А1А041.217	265	304	448	—	—	466	4	4,05
-01	305	344	528	—	—	546		4,7
-02	265	—	—	—	—	283	2	2,43
-03	305	—	—	—	—	323		2,78
-04	265	304	448	487	631	649	6	5,56
-05	305	344	528	567	751	769		6,55

Изм. Лист	N докум.	Подп.	Дата	А1А041.217			
Разраб.	Раева			Швеллер	Лит.	Масса	Масштаб
Пров.	Рубинская				У	см. табл.	1:10
Рук. грп.	Грановский				Лист	Листов 1	
Н. контр.	Терзлякова			Швеллер 10 ГОСТ 8240-72 / Ст.3 ГОСТ 535-58	Госстрой СССР Сантехпроект г. Москва		
Утв.	Сливак						

76 Копировал

А1А041.215

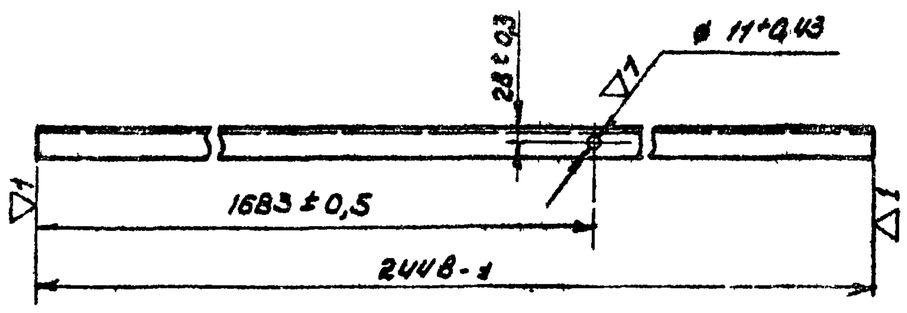

Изм. Лист	N докум.	Подп.	Дата	А1А041.215			
Разраб.	Раева			Швеллер	Лит.	Масса	Масштаб
Пров.	Рубинская				У	21,0	1:10
Рук. грп.	Грановский				Лист	Листов 1	
Н. контр.	Терзлякова			Швеллер 10 ГОСТ 8240-72 / Ст.3 ГОСТ 535-58	Госстрой СССР Сантехпроект г. Москва		
Утв.	Сливак						

Копировал формат 11

Серия 3.904-15

Инв. N подл. | Подп. и дата | Взам. инв. N | Инв. N дубл. | Подп. и дата

А1А041.227

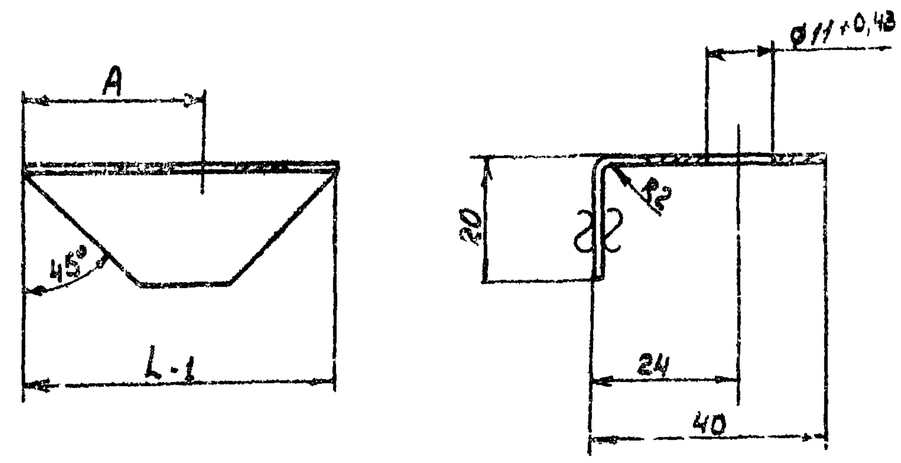

Обозначение	Размеры, мм A	L	Масса, кг
А1А041.227	28	53	0,04
-01	48	93	0,08

Неуказанные предельные отклонения размеров по СМ1

А1А041.227

Изм.	Лист	№ докум.	Подп.	Дата
Разраб.		Раева		
Пров.		Рубинская		10/VIII
Рук.группы		Грановский		
Н.контр.		Мерзлякова		
Утв.		Спивак		14.8.71

Профиль

Лит. И | Масса ст табл. | Масштаб

Лист | Листов 1

Лист: В20 ГОСТ 3680-57 / Ст3 ГОСТ 16523-70

Госстрой СССР Сантехпроект г. Москва

Копировал: Хижняк — Формат 11

А1А041.223

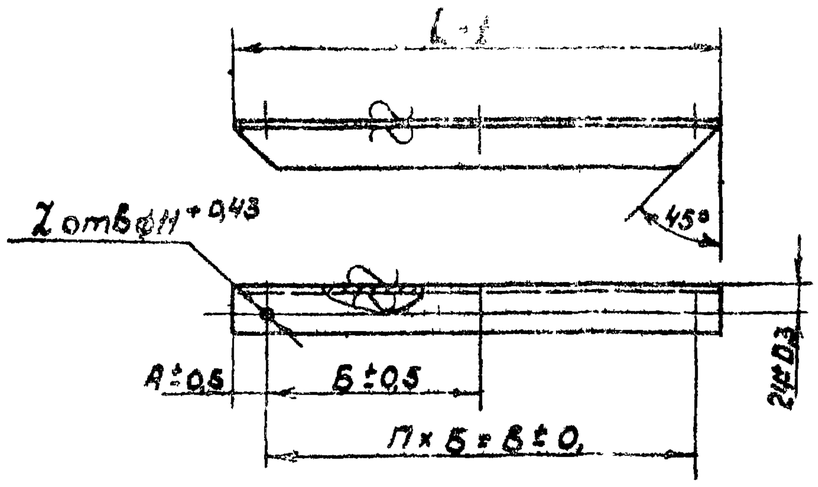

Обозначение	Размеры, мм А	Б	В	L	П	Z	Масса, кг
А1А041.223	26	183		232	1	2	0,56
-01	46	223		312			0,75
-02	26	183	336	415	2	3	1,01
-03	46	223	446	535			1,29

А1А041.223

Изм.	Лист	N докум.	Подп.	Дата
Разраб.		Раева		
Пров.		Рубинская		10/VIII
Рук.гр.		Грановский		
Н.контр.		Мерзлякова		
Утв.		Спивак		14.8.71

Уголок

Лит. И | Масса ст табл. | Масштаб

Лист | Листов 1

Уголок 40×40×4 ГОСТ 8509-72 / Ст3 ГОСТ 535-58

Госстрой СССР Сантехпроект г. Москва

Копировал: Хижняк — Формат 11

А1А041.222

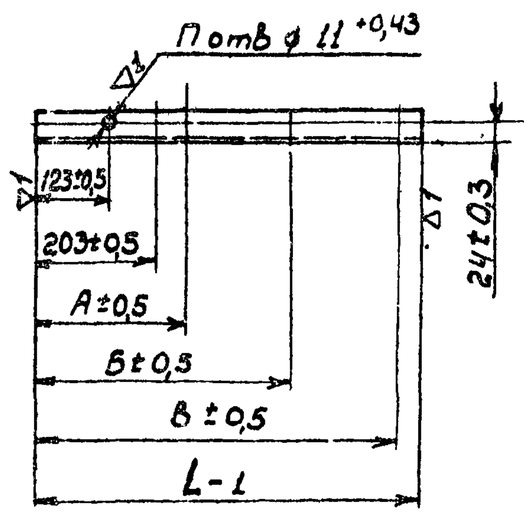

Обозначение	Размеры, мм А	Б	В	L	П	Масса, кг
А1А041.222	253	436	-	466	4	4,0
-01	273	496	-	546		4,7
-02	253	-	-	283	3	2,43
-03	273	-	-	323		2,78
-04	253	436	619	649	5	5,56
-05	273	496	719	769		6,6

А1А041.222

Изм.	Лист	№ докум.	Подп.	Дата
Разраб.		Раева		
Пров.		Рубинская		10/VIII
Рук.группы		Грановский		10.8.71
Н.контр.		Мерзлякова		14.8.71
Утв.		Спивак		14.8.71

Швеллер

Лит. И | Масса ст. табл. | Масштаб –

Лист | Листов 1

Швеллер 10 ГОСТ 8240-72 / Ст3 ГОСТ 535-58

Госстрой СССР Сантехпроект г. Москва

12978-04 77 — Копировал: Хижняк — Формат 11

А1А041.219

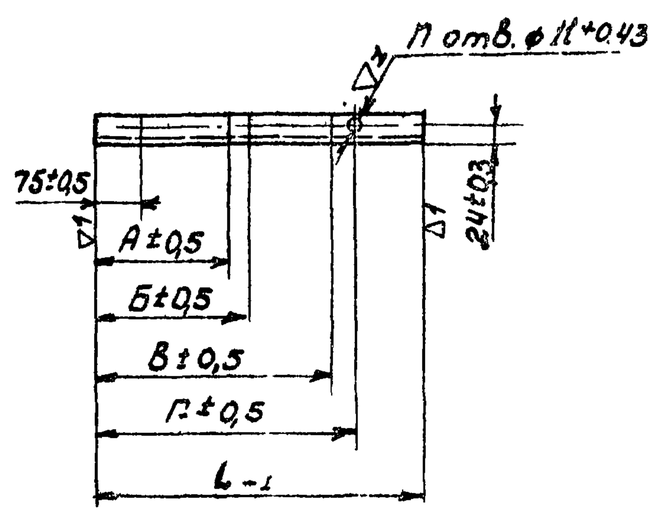

Обозначение	Размеры, мм А	Б	В	Г	L	П	Масса, кг
А1А041.219	219	258	—	—	374	3	3,21
-01	259	298	—	—	454		3,91
-02	—	—	—	—	191	1	1,63
-03	—	—	—	—	231		1,98
-04	219	258	402	441	557	5	4,78
-05	259	298	482	521	677		5,83

А1А041.219

Изм.	Лист	N докум.	Подп.	Дата
Разраб.		Раева		
Пров.		Рубинская		10/VIII
Рук.гр.		Грановский		
Н.контр.		Мерзлякова		
Утв.		Спивак		14.8.71

Швеллер

Лит. И | Масса ст. табл. | Масштаб –

Лист | Листов 1

Швеллер 10 ГОСТ 8240-72 / Ст3 ГОСТ 535-58

Госстрой СССР Сантехпроект г. Москва

Копировал: Хижняк — Формат 11

Серия 3.904-15

Взам. инв. № | Инв. № дубл. | Подп. и дата

А1А041.224

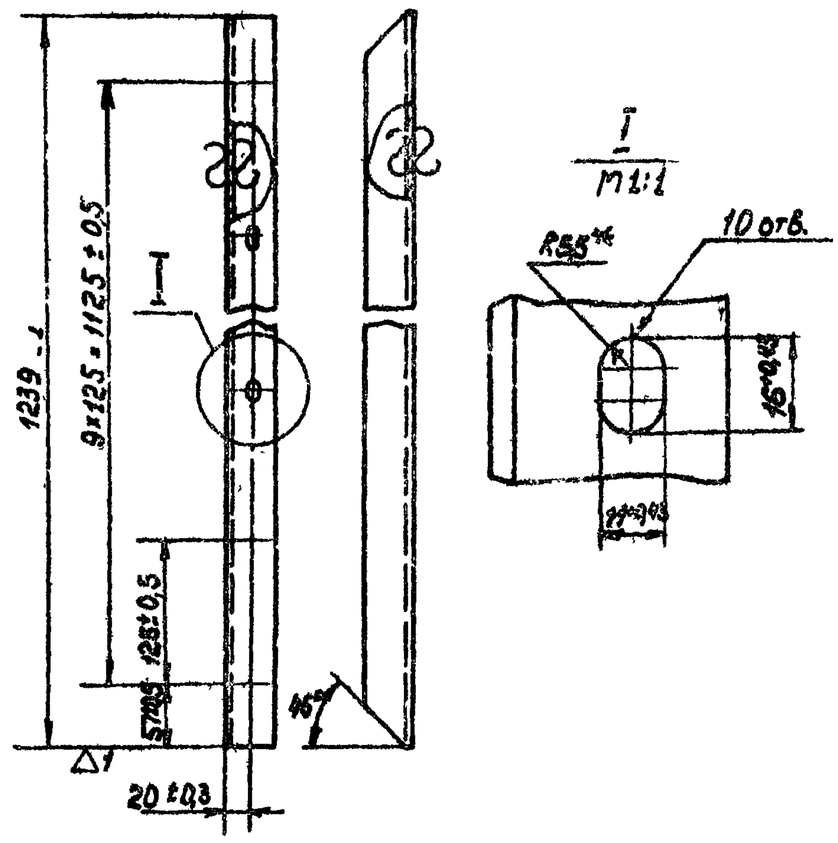

*Размер для справок

Изм.	Лист	№ докум.	Подп.	Дата	А1А041.224		
Разраб.	Раева				Уголок	Лит.	Масса	Масштаб
Пров.	Рубинская					Ц	3,0	1:5
Рук. группы	Рановский					Лист	Листов 1	
Н. контр.	Терзлякова				Уголок 40x40x4 ГОСТ 8509-72 / Ст.3 ГОСТ 535-88	Госстрой СССР Сантехпроект г. Москва	
Утв.	Спивак						

Копировал Хижняк формат 11

А1А041.228

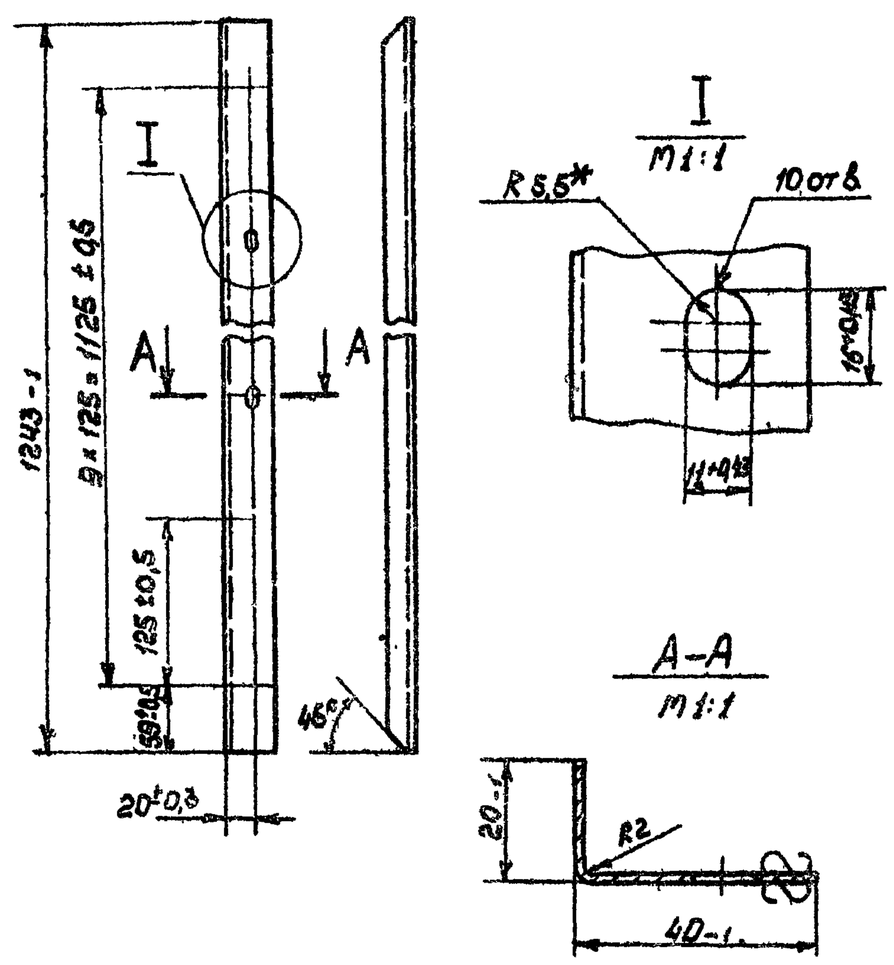

*Размер для справок.

Изм.	Лист	№ докум.	Подп.	Дата	А1А041.228		
Разраб.	Раева				Профиль	Лит.	Масса	Масштаб
Пров.	Рубинская					Ц	1,9	1:10
Рук. группы	Рановский					Лист	Листов 1	
Н. контр.	Терзлякова				Лист В20 ГОСТ 3680-57 / Ст.3 ГОСТ 16523-70	Госстрой СССР Сантехпроект г. Москва	
Утв.	Спивак						

Копировал Хижняк формат 11

А1А041.300СБ

Рис.1

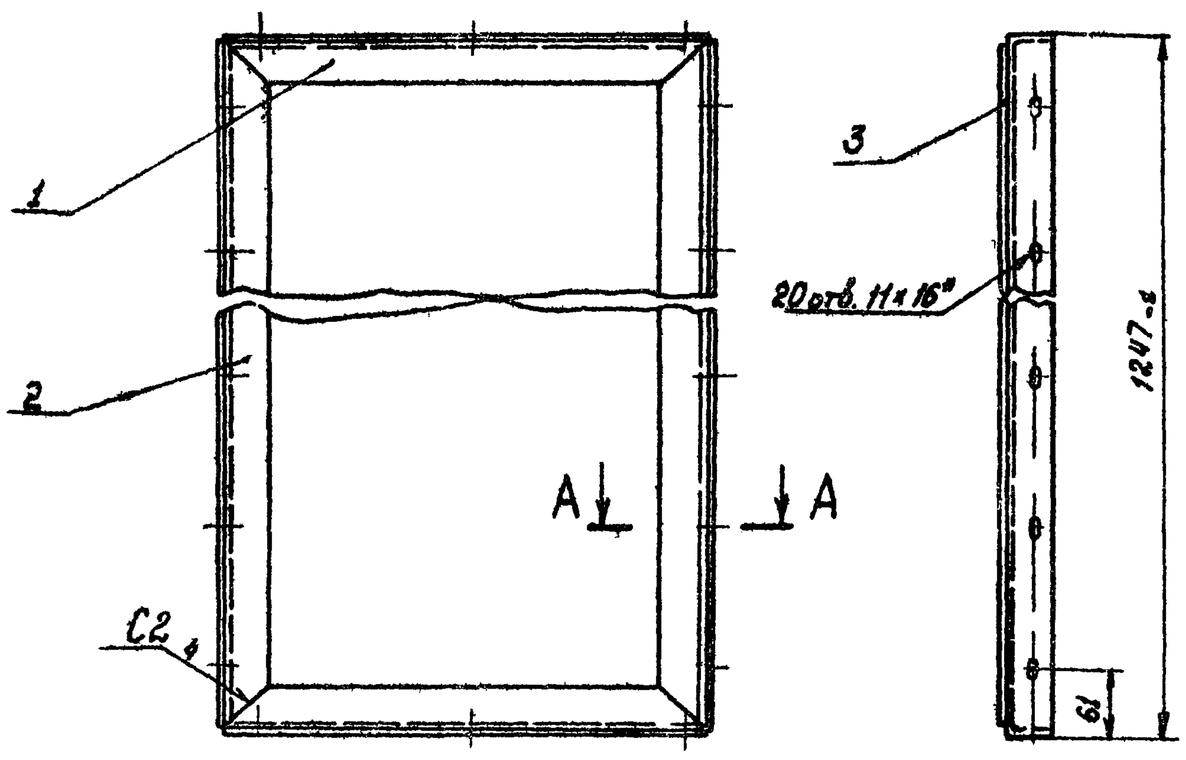

Рис.2
Остальное - см. Рис.1.

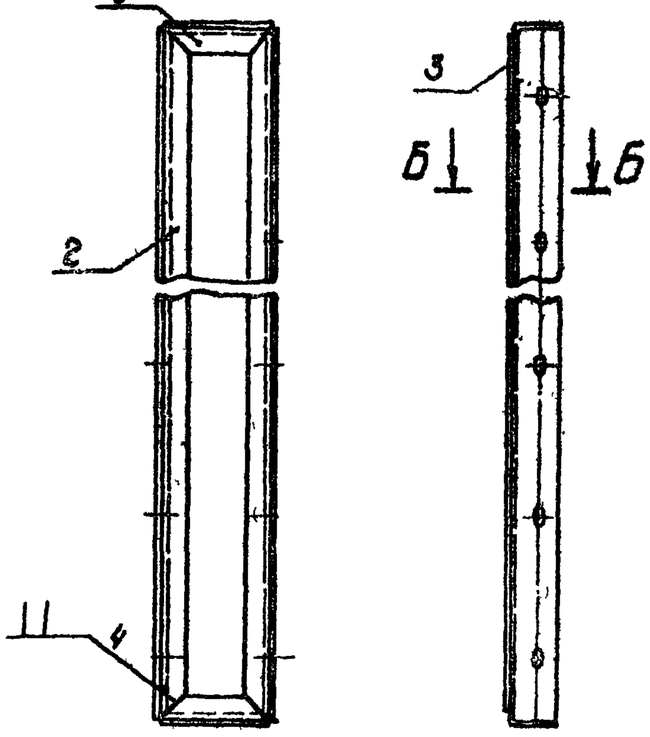

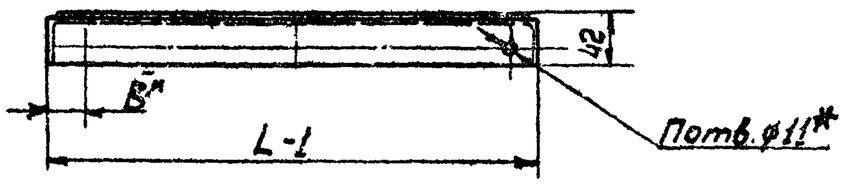

А-А
M1:2

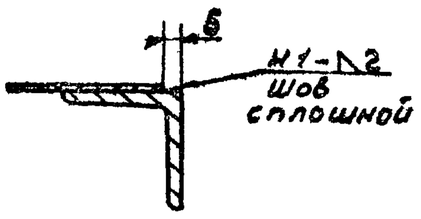

Б-Б
M1:2

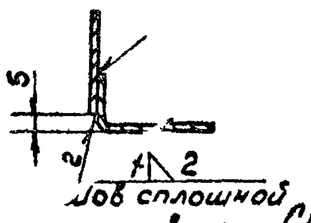

Обозначение	Рис.	Размеры, мм B	Размеры, мм L	П	Сечения	Масса, кг
А1А041.300	1	30	240	4	А-А	11,62
-01		50	320			13,5
-02	2	30	57	2	Б-Б	2,98
-03		50	97			3,86
-04	1	30	423	6	А-А	16,0
-05		50	543			18,98

1. Неуказанные предельные отклонения размеров по СМт
2.* Размеры для справок

Изм.	Лист	№ докум.	Подп.	Дата	А1А041.300СБ		
Разраб.	Раева				Щиток Сборочный чертеж	Лит.	Масса	Масштаб
Пров.	Рубинская					Ц	Ст. табл.	
Рук. группы	Рановский					Лист	Листов 1	
Гл. спец.	Спивак					Госстрой СССР Сантехпроект г. Москва	
Н. контр.	Терзлякова						
Утв.	Гельтвегер						

Серия 3.904-15

Инв. № подл. | Подп. и дата | Взам. инв. № | Инв. № дубл. | Подп. и дата

12978-04 78 Копировал Хижняк формат 12