ГОСУДАРСТВЕННЫЙ КОМИТЕТ СОВЕТА МИНИСТРОВ СССР
ПО ДЕЛАМ СТРОИТЕЛЬСТВА

ГОССТРОЙ СССР

ТИПОВЫЕ КОНСТРУКЦИИ И ДЕТАЛИ ЗДАНИЙ И СООРУЖЕНИЙ

СЕРИЯ 1494-22

ПЫЛЕУЛОВИТЕЛЬ ВЕНТИЛЯЦИОННЫЙ МОКРЫЙ КОНВЕЙЕРНЫЙ ТИПА ПВМ С МЕХАНИЗИРОВАННЫМ УДАЛЕНИЕМ ШЛАМА

ВЫПУСК 5

ПВМ 40к.00.00.000

РАБОЧИЕ ЧЕРТЕЖИ

ИНВ. N 13470-04
Цена: 2-16

В Н И М А Н И Е.

Просим замечания и предложения по техническому решению и оформлению проекта направлять по адресу:

Тбилиси - 380019,
проспект А.Церетели,115
Тбилисский филиал ЦИТП

Госстрой СССР
Тбилисский филиал ЦИТП
Типовой проект (серия)
№ 1-494-22 в 5
Заказ № 1309
Цена 2 руб. 16 коп
Тираж 300
Дата "4" 11 1975 г.

ГОСУДАРСТВЕННЫЙ КОМИТЕТ СОВЕТА МИНИСТРОВ СССР
ПО ДЕЛАМ СТРОИТЕЛЬСТВА

ГОССТРОЙ СССР

ТИПОВЫЕ КОНСТРУКЦИИ И ДЕТАЛИ ЗДАНИЙ И СООРУЖЕНИЙ

СЕРИЯ 1.494-22

ПЫЛЕУЛОВИТЕЛЬ ВЕНТИЛЯЦИОННЫЙ МОКРЫЙ КОНВЕЙЕРНЫЙ ТИПА ПВМ С МЕХАНИЗИРОВАННЫМ УДАЛЕНИЕМ ШЛАМА

ВЫПУСК 5

ПВМ 40К. 00.00.000

РАБОЧИЕ ЧЕРТЕЖИ

Руководитель лаборатории очистки воздуха /Я.И. Пирумов/.

/В.И. Прохоров/.

Заместитель Директора института по научной работе (Вм)

РАЗРАБОТАНЫ
ЦНИИПРОМЗДАНИЙ
ГОССТРОЯ СССР

УТВЕРЖДЕНЫ И ВВЕДЕНЫ
В ДЕЙСТВИЕ ПРИКАЗОМ
ГЛАВПРОМСТРОЙПРОЕКТА
от 28 июля 1975г.
№ 47

Содержание

№№ п/п	Наименование	№ чертежа	Лист
1	Пылеуловитель вентиляционный, мокрый конвейерный типа ПВМ, производительностью 40000 м³/час. Ведомость спецификаций	ПВМ 40К. 00.00.000 ВС	3
2	Пылеуловитель вентиляционный, мокрый конвейерный типа ПВМ, производительностью 40000 м³/час. Ведомость покупных изделий.	ПВМ 40К. 00.00.000 ВП	
3	Пылеуловитель вентиляционный, мокрый конвейерный типа ПВМ, производительностью 40000 м³/час. Сборочный чертеж.	ПВМ 40 К. 00. 00.000 СБ	9
4	Пылеуловитель вентиляционный, мокрый конвейерный типа ПВМ, производительностью 40000 м³/час	ПВМ 40К. 00.00.000	11
5	Прокладка	ПВМ 40К. 00.00.001	
6	Крышка	ПВМ 40К. 00.00 002	
7	Прокладка	ПВМ 40К. 00. 00.003	12
8	Прокладка	ПВМ 40К. 00. 00. 004	
9	Ребро	ПВМ 40К. 01.01. 026	
10	Стенка задняя	ПВМ 40К 01. 01. 027	
11	Секция нижняя	ПВМ 40К. 01.00. 000	13
12	Секция нижняя. Сборочный чертеж	ПВМ 40К 01. 00. 000	15
13	Корпус секции	ПВМ 40К 01. 01. 000	21
14	Корпус секции. Сборочный чертеж	ПВМ 40К 01. 01. 000 СБ	22
15	Стенка боковая	ПВМ 40К. 01. 01. 021	26
16	Стенка правая	ПВМ 40К 01 01. 022	
17	Стенка левая	ПВМ 40К. 01. 01. 023	
18	Стенка наклонная	ПВМ 40К 01. 01. 025	
19	Перегородка. Сборочный чертеж	ПВМ 40К 01. 02. 000 СБ	27
20	Перегородка	ПВМ. 40К 01. 02. 000	
21	Лист	ПВМ 40К 01. 02. 001	
22	Секция средняя. Сборочный чертеж	ПВМ 40К 02. 00. 000 СБ	28
23	Секция средняя	ПВМ 40К 02. 00. 000	29
24	Стяжка	ПВМ 40К 02. 01. 008	
25	Перегородка	ПВМ 40К 02. 01. 013	
26	Корпус секции средний	ПВМ 40К 02. 01. 000	30
27	Стенка	ПВМ 40К 02. 01. 003	
28	Ребро	ПВМ 40К 02. 01. 004	
29	Корпус секции средний. Сборочный чертеж	ПВМ 40К. 02 01. 000 СБ	31
30	Воздухосборник. Сборочный чертеж	ПВМ 40К 03. 00. 000 СБ	33
31	Воздухосборник	ПВМ 40 03. 00. 000	34
32	Ребро	ПВМ 40 03. 00 012	

Серия 1494-22 Выпуск 5.

№ строки	Обозначение	Наименование	Куда входит обозначение	Кол.	Общее кол.	Примечание
1	ПВМ 40К 00.00.000	Пылеуловитель вентиляционный мокрый конвейерный типа ПВМ, производительностью 40 000 м³/час				
2						
3	ПВМ 10К.01.02.000	Узел привода	ПВМ 40К.01.00.000	1	1	
4	ПВМ10К.01.02.100	Плита	ПВМ 10К.01.02.000	1	1	
5	ПВМ 10К.01.02.200	Ограждение	ПВМ 10К.01.02.000	1	1	
6	ПВМ 10К.01.03.000	Ограждение	ПВМ 40К.01.00.000	1	1	
7	ПВМ 10К.01.04.000	Ползун	ПВМ 40К.01.00.000	2	2	
8	ПВМ 10К.01.05.000	Кронштейн	ПВМ 40К.01.00.000	1	1	
9	ПВМ 10К 01 06 000	Скребок	ПВМ 40К.01.00.000	24	24	
10	ПВМ 10К.01.07.000	Опора ножа	ПВМ 40К.01.00.000	1	1	
11	ПВМ 10К.01.08.000	Амортизатор	ПВМ 40К.01.00.000	2	2	10 выпуск
12	ПВМ 10К.01.10.000	Датчик верхнего уровня	ПВМ 40К.01.00.000	1	1	
13	ПВМ 10К.01.11.000	Датчик нижнего уровня	ПВМ 40К.01.00.000	1	1	
14	ПВМ 10К.01.12.000	Воронка	ПВМ 40К.01.00.000	1	1	
15	ПВМ 10К.02.02.000	Упор каплеотбойника	ПВМ 40К.02.00.000	4	4	
16	ПВМ 10К.02.03.000	Каплеотбойник	ПВМ 40К.02.00.000	4	4	
17	ПВМ 10К.02.04.000	Дверка	ПВМ 40К.02.00.000	6	6	
18	ПВМ 10К.04.00.000	Каплеуловитель	ПВМ 40К.00.00.000	40	40	
19	~~ПВМ 10К.03.00.000~~	~~Электрощит~~	~~ПВМ 40К.00.00.000~~	~~1~~	~~1~~	
20	ПВМ 40К.01.00.000	Секция нижняя	ПВМ 40К.00.00.000	1	1	
21	ПВМ 40К.01.01.000	Корпус секции	ПВМ 40К.01.00.000	1	1	
22	ПВМ 40К.01.02.000	Перегородка	ПВМ 40К.01.00.000	2	2	
23	ПВМ 40К.02.00.000	Секция средняя	ПВМ 40К.00.00.000	1	1	
24	ПВМ 40К.02.01.000	Корпус секции средней	ПВМ 40К.02.00.000	1	1	
25	ПВМ 40К.03.00.000	Воздухосборник	ПВМ 40К.00.00.000	1	1	
26						

Инв. № подл. | Подп. и дата | Взам. инв. № | Инв. № дубл. | Подп. и дата

Изм.	Лист	N докум.	Подп.	Дата	ПВМ 40К.00.00.000 ВС			
Разраб.		Карпушина			Пылеуловитель вентиляционный мокрый конвейерный типа ПВМ, производительностью 40000 м³/час. Ведомость спецификаций	Лит. И	Лист	Листов 1
Пров.		Кошелев				ЦНИИ промзданий		
Н. контр.		Кошелев						
Утв.		Кошелев						

Формат: 12

№ строки	Наименование	Обозначение документа на поставку	Поставщик	Куда входит (обозначение)	Количество: на изделие	в комплекты	на регулир.	Всего	Примечание
1									
2	Крепежные изделия								
3									
4									
5	Болт М8 х 30.58.019	ГОСТ 7785-72		ПВМ40К.01.00.000	194		194		
6									
7	М 16 х 65.58.019			ПВМ 40К.01.00.000	4		4		
8									
9									
10									
11		ГОСТ 7798-70		ПВМ 10К.01.02.000	4		4		
12									
13	М 10 х 25.58.019			ПВМ 40К.00.00.000	64		64		
14				ПВМ 40К.02.00.000	24		24/62		
15	М10 х 60 58.019			ПВМ 40К.02.01.000	24		24		
16									
17	М 10 х 90, 58.019			ПВМ10К.01.02.000	2		2		
18									
19									
20	М 12 х 20.58.019			ПВМ40К.01.00.000	10		10		
21									
22	М 12 х 30.58.019			ПВМ 40К.00.00.000	242		242		
23				ПВМ 40К.01.01.000	28		28		
24							270		
25									

Инв. N подл. | Подп. и дата | Взам. инв. N | Инв. N дубл. | Подп. и дата

Изм.	Лист.	N докум.	Подп.	Дата	ПВМ 40К.00.00.000 ВП			
Разраб.		Карпушина			Пылеуловитель вентиляционный мокрый конвейерный типа ПВМ производительностью 40000 м³/час. Ведомость покупных изделий	Лит. И	Лист 1	Листов 11
Пров.		Кошелев				ЦНИИ промзданий		
Н. контр.		Бройтман						
Утв.		Кошелев						

Серия 1494-22 Выпуск 5

Позиция	Наименование	Обозначение документа на поставку	Поставщик	Куда входит (обозначение)	Количество на изделие	Количество в комплекты	Количество на регулир	Количество всего	Примечание
1									
2	Болты М12×35.58.019	ГОСТ 7798-70		ПВМ40К.01.00.000	24			24	
3									
4									
5	М12×50.58.019			ПВМ40К.01.00.000	4			4	
6									
7									
8	М12×90.58.019			ПВМ40К.01.00.000	4			4	
9									
10									
11									
12	М14×40 58 019			ПВМ10К.01.02.000	6			6	
13									
14									
15	М16×25 58 019			ПВМ10К.01.02.000	24			24	
16									
17									
18	М16×55 58 019			ПВМ10К.01.08.000	1			2	
19									
20									
21	М16×60.58.019			ПВМ40К01.00.000	4			4	
22									
23									
24									
25	М16×110.58.019			ПВМ40К.01.00.000	2			2	
26									
27									
28									
29									
30									
31									

Инв. N подл. | Подп. и дата | Взам. инв. N | Инв. N дубл. | Подп. и дата

Изм.	Лист	N докум.	Подп.	Дата	ПВМ40К.00.00.000 ВП	Лист 2

Формат: 12

Позиция	Наименование	Обозначение документа на поставку	Поставщик	Куда входит (обозначение)	Количество на изделие	Количество в комплекты	Количество на регулир	Количество всего	Примечание
1									
2									
3	Винт М5×12.58.019	ГОСТ 1477-64		ПВМ10К.01.02.000	2			2	
4									
5									
6									
7	Винт М10×25.58.019	ГОСТ 1483-64		ПВМ40К.0100.000	8			8	
8									
9									
10	Винт М8×25.58.019	ГОСТ 17475-72		ПВМ40К.01.00.000	32			32	
11									
12									
13	Винт М5×55.58.019	ГОСТ 17473-72		ПВМ40К.01.00.000	2			2	
14									
15	М6×12.58.019			ПВМ40К.0100.000	8			8	
16									
17									
18									
19									
20	Винт М5×16 32	ГОСТ 17474-72		ПВМ10К.01.10.000	2			2	
21				ПВМ10К.01.11.000	2			2	
22								4	
23									
24									
25									
26									
27									
28									
29									
30									
31									

Инв. N подл. | Подп. и дата | Взам. инв. N | Инв. N дубл. | Подп. и дата

Изм.	Лист	N докум.	Подп.	Дата	ПВМ40К.00.00.000 ВП	Лист 3

Серия 1.494-22 Выпуск 5

Nстроки	Наименование	Обозначение документа на поставку	Поставщик	Куда входит (обозначение)	Количество: На изделие	В комплекты	На регулир	Всего	Примечание
1									
2									
3									
4									
5									
6	Гайка М5.32	ГОСТ 5915-70		ПВМ10К.01.10.000	4			4	
7				ПВМ10К.01.11.000	4			4	
8								8	
9									
10	М5.5.019			ПВМ40К.01.00.000	2			2	
11									
12									
13									
14	М8.5.019								
15				ПВМ40К.01.00.000	195			195	
16				ПВМ10К.01.02.000	4			4	
17								199	
18	М10.5.019			ПВМ40К02.00.000	72			72	
19				ПВМ10К.01.02.000	2			2	
20								74	
21	М12.5.019			ПВМ40К.00.00.000	242			242	
22				ПВМ40К.01.00.000	53			53	
23								295	
24									
25	М14.5.019			ПВМ10К.01.02.000	6			6	
26									
27									
28									
29	М16.5.019			ПВМ40К01.00.000	34			34	
30				ПВМ40К.02.00.000	80			80	
31								114	

Инв. N подл. | Подп. и дата | Взам. инв. N | Инв. N дубл. | Подп. и дата

Изм.	Лист	N докум.	Подп.	Дата	ПВМ 40К.00.00.000 ВП	Лист 4

Формат 12

Nстроки	Наименование	Обозначение документа на поставку	Поставщик	Куда входит (обозначение)	Количество: На изделие	В комплекты	На регулир	Всего	Примечание
1									
2	Шайба 5.65Г	ГОСТ 6402-70		ПВМ40К.01.00.000	2			2	
3									
4	6.65Г			ПВМ40К.01.00.000	8			8	
5									
6	8.65Г			ПВМ40К.01.00.000	195			195	
7				ПВМ10К.01.02.000	4			4	
8								199	
9									
10	12.65Г.			ПВМ40К.01.00.000	16			16	
11									
12	14.65Г.			ПВМ10К.01.02.000	6			6	
13									
14	16.65Г.			ПВМ40К.01.00.000	8			8	
15									
16	Шайба 5.32	ГОСТ 11371-68		ПВМ10К.01.10.000	4			4	
17				ПВМ10К.01.11.000	4			4	
18								8	
19									
20	10.02.019			ПВМ40К.02.00.000	24			24	
21									
22									
23									
24	Шайба 12.02.019	ГОСТ 11376-71		ПВМ40К.01.00.000	4			4	
25									
26									
27									
28									
29									
30									
31									

Инв. N подл. | Подп. и дата | Взам. инв. N | Инв. N дубл. | Подп. и дата

Изм.	Лист	N докум.	Подп.	Дата	ПВМ 40К.00.00.000 ВП	Лист 5

Серия 1.494-22 Выпуск 5.

Позиция	Наименование	Обозначение документа на поставку	Поставщик	Куда входит (обозначение)	Количество на изделие	Количество в комплекты	Количество на регулир.	Количество всего	Примечание
1									
2									
3	Шпонка 18 × 11 × 63	ГОСТ 8789 - 68		ПВМ40К.01.00.000	1			1	
4									
5	Шпонка 18 × 11 × 80	ГОСТ 8793 - 68		ПВМ40К.01.00.000	2			2	
6									
7									
8	Штифт 6С3 × 50	ГОСТ 3128 - 70		ПВМ40К.01.00.000	1			1	
9									
10									
11	Кольцо 16Б60	ГОСТ 13940 - 68		ПВМ40К.01.00.000	1			1	
12	Кольцо СП76 -59-6	ГОСТ 6308 - 71		ПВМ40К.01.00.000	4			4	
13									
14									
15									
16									
17									
18	Соединительные части								
19									
20	Контргайка 0-15	ГОСТ 8961-59		ПВМ40К.01.00.000	6			6	
21									
22	0-25			ПВМ40К.01.00.000	5			5	
23									
24	0-50			ПВМ40К.01.00.000	3			3	
25									
26	Муфты ~~короткие~~ длинные 0-15	ГОСТ 8955 - 59		ПВМ40К.01.00.000	1			1	
27	I вариант								
28									
29									
30	0-50			ПВМ40К.01.00.000	1			1	
31	Муфта 0-25-15 I вар.	ГОСТ 8957-59		ПВМ40К.01.00.000	1			1	

Взам. инв.№ | Подп. и дата | Инв.№ подл.

Изм.	Лист	N докум.	Подп.	Дата	ПВМ40К.00.00.000 ВП	Лист 6

Формат: 12

Позиция	Наименование	Обозначение документа на поставку	Поставщик	Куда входит (обозначение)	Количество на изделие	Количество в комплекты	Количество на регулир.	Количество всего	Примечание
1									
2	Ниппель 0-50	ГОСТ 8958-59		ПВМ40К.01.00.000	1			1	
3									
4									
5									
6									
7	Пробка 0-25	ГОСТ 8963-59		ПВМ40К.01.00.000	1			1	
8	Ниппель 0-15	ГОСТ 8967-59		ПВМ40К.01.00.000	1			1	
9									
10	Сгон 0 - 15	ГОСТ 8969-59		ПВМ40К.01.00.000	6			6	
11									
12	0-25			ПВМ40К.01.00.000	5			5	
13									
14	0-50			ПВМ40К.01.00.000	2			2	
15									
16									
17	Тройник 0-15	ГОСТ 8948-59		ПВМ40К.01.00.000	2			2	
18									
19	0-25			ПВМ40К.01.00.000	2			2	
20									
21	0-50			ПВМ40К.01.00.000	1			1	
22									
23	Угольник 0-15	ГОСТ 8946-59		ПВМ40К.01.00.000	2			2	
24	0-25			ПВМ40К.01.00.000	1			1	
25	0-50			ПВМ40К.01.00.000	3			3	
26									
27									
28									
29	Вентиль А-15-10	ГОСТ 9086-66		ПВМ40К.01.00.000	2			2	
30	А-25-10			ПВМ40К.01.00.000	2			2	
31	А-50-10			ПВМ40К.01.00.000	2			2	

Взам. инв.№ | Подп. и дата | Инв.№ подл.

Изм.	Лист	N докум.	Подп.	Дата	ПВМ40К.00.00.000 ВП	Лист 4

Серия 1.494-22 выпуск 5

№ строки	Наименование	Обозначение документа на поставку	Поставщик	Куда входит (обозначение)	Количество: На изделие	В комплекты	На регулир.	Всего	Примечание
1									
2	Электроаппаратура								
3									
4	Пускатель магнитный	ОСТ 160 536.001-72	Завод низковольтной	ПВМ 10К.00.00.000ЭЗ	1			1	
5	типа ПМЕ-111 (Uк ~ 220в)		аппаратуры г Москва						
6									
7	Пускатель магнитный	ОСТ 160.536.001-72	Завод электроаппара-	ПВМ 10К.00.00.000ЭЗ	1			1	
8	типа ПМЕ-112 (Uк ~ 220в)		туры г Кашин						
9									
10									
11	Пускатель магнитный	МРТУ 16.529 006-64	Электротехнический	ПВМ 10К.00.00.000ЭЗ	1			1	
12	типа ПА-621 (Uк ~ 220в)		завод „Уралэлектромотор"						
13			г Медногорск						
14			Оренбургской обл						
15									
16									
17	Выключатель автоматический	МРТУ 16 526 010-65	п/я В-8181	ПВМ 10К.00.00.000ЭЗ	1			1	
18	типа А3114								
19									
20									
21	Кнопочная станция		Завод низковольтной	ПВМ 10К.00.00.000ЭЗ	2			2	
22	типа КС1-12		аппаратуры г. Москва						
23									
24									
25									
26	Кнопка управления	ГОСТ 5.1245-72	Завод „Реостат"	ПВМ 10К.00.00.000ЭЗ	1			1	
27	типа КЕ-011, исполнение 1		г. Великие Луки						
28									
29									
30									

Инв. № подл. | Подп. и дата | Взам. инв. № | Инв. № дубл. | Подп. и дата

Изм.	Лист	№ докум.	Подп.	Дата	ПВМ 40К.00.00.000 ВП	Лист 8

Формат 12

№ строки	Наименование	Обозначение документа на поставку	Поставщик	Куда входит (обозначение)	Количество: На изделие	В комплекты	На регулир.	Всего	Примечание
1									
2	Арматура для сигнальных ламп	ГОСТ 10264-62	Завод „Электроаппарат"	ПВМ 10К.00.00.000ЭЗ	1			1	
3	АС-220, с лампой Ц220-10	ГОСТ 5011-69	г. Тбилиси						
4									
5									
6									
7	Реле времени типа	ТУ 16.523.255-70	Завод низковольтной	ПВМ 10К 00.00.000ЭЗ	1			1	
8	РВ-4 (Uк~220)		аппаратуры г. Москва						
9									
10									
11	Основание предохранителя	ТУ 16 521 037-70	п/я М-5169	ПВМ 10К.00.00.000ЭЗ	4			4	
12	типа ППТ-10 с плавкой								
13	вставкой на 10А								
14									
15									
16	Клеммный набор типа	ТУ 16 526 108-69	УПП УТОС г. Харьков	ПВМ 10К.00.00.000ЭЗ	3			3	
17	КНЕ-1018		г. Днепропетровск						
18									
19									
20	Выключатель ВПК 1100	ГОСТ 18134-72		ПВМ 10К.00.00.000ЭЗ	1			1	
21									
22									
23	Реле уровня типа	ТУ 25 03 1181-70	Завод „Теплоприбор"	ПВМ 10К.00.00.000ЭЗ	2			2	
24	РУ-33 (Uк~220в)		г. Рязань"						
25									
26									
27	Вентиль запорный, Ду 15		Арматурный завод	ПВМ 40К.01.00.000	1			1	
28	14с 821р		г. Пенза						
29									
30									

Инв. № подл. | Подп. и дата | Взам. инв. № | Инв. № дубл. | Подп. и дата

Изм.	Лист	№ докум.	Подп.	Дата	ВМ 40К.00.00.000 ВГ	7

Серия 1.494-22 Выпуск 5

ПВМ40К.01.00.000.СБ

А - А
М 1:10 лист 1

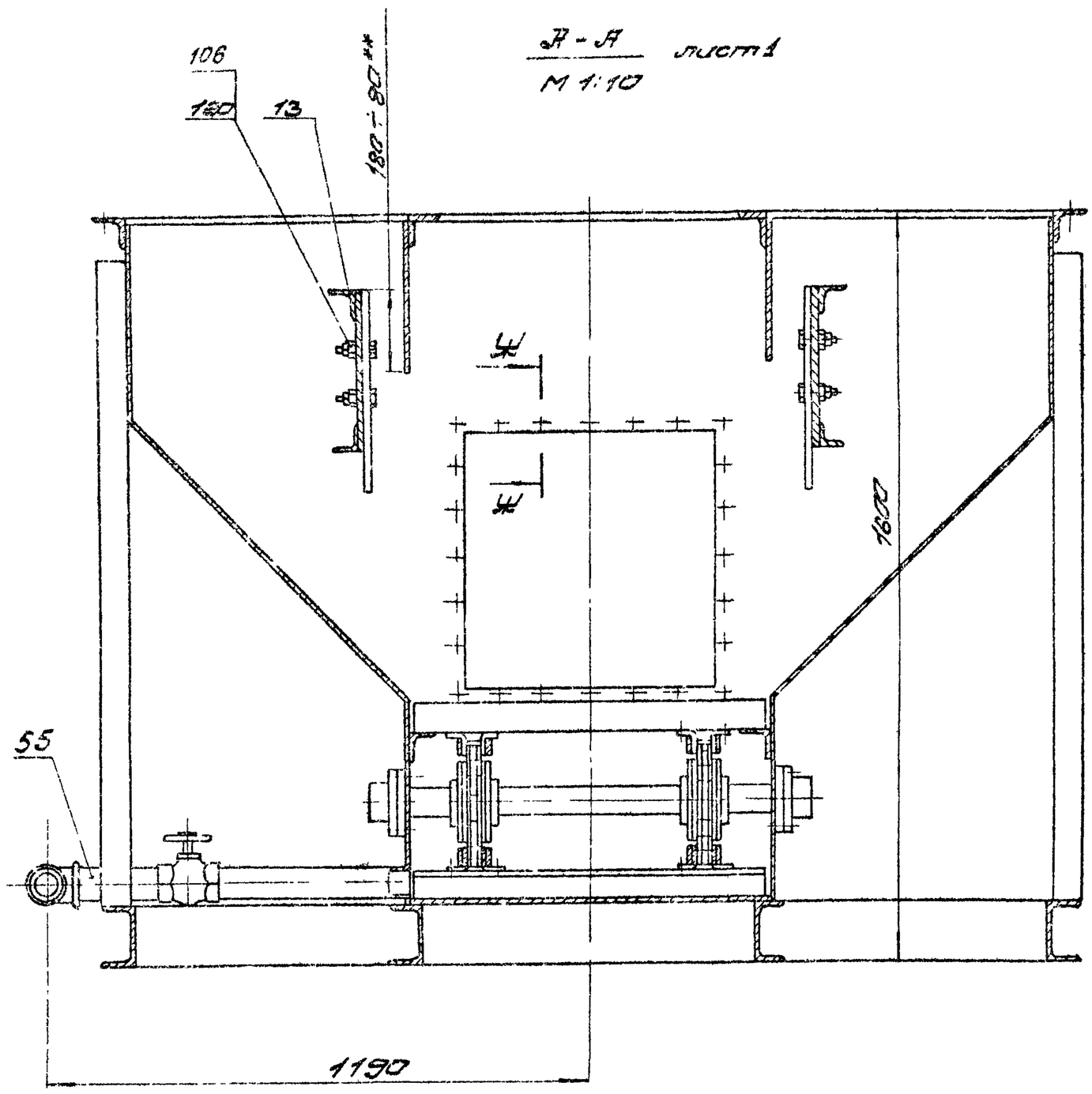

Ж - Ж
М 1:1 повернуто

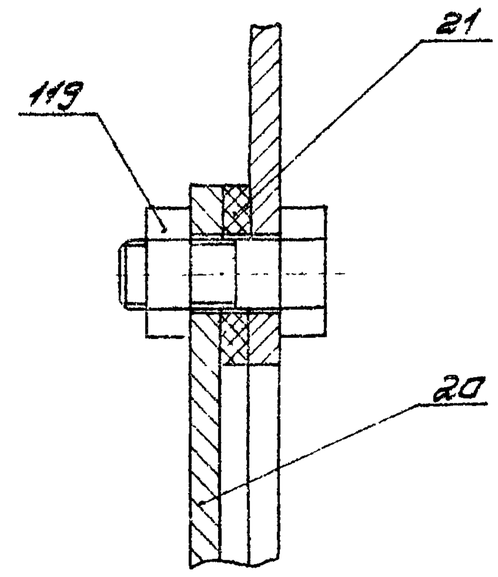

И - И
М 1:1 лист 1

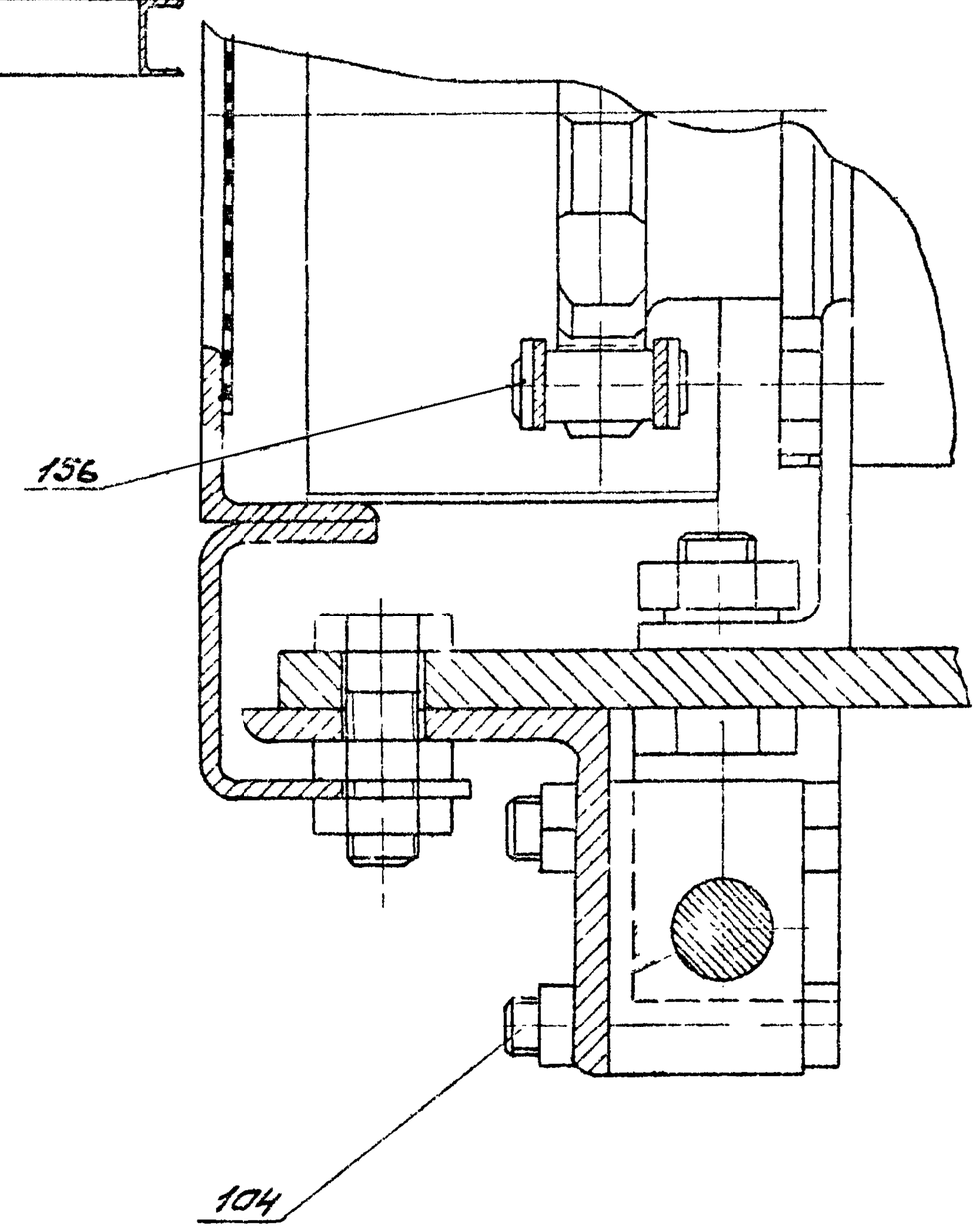

Вид Д лист 1
М 1:5

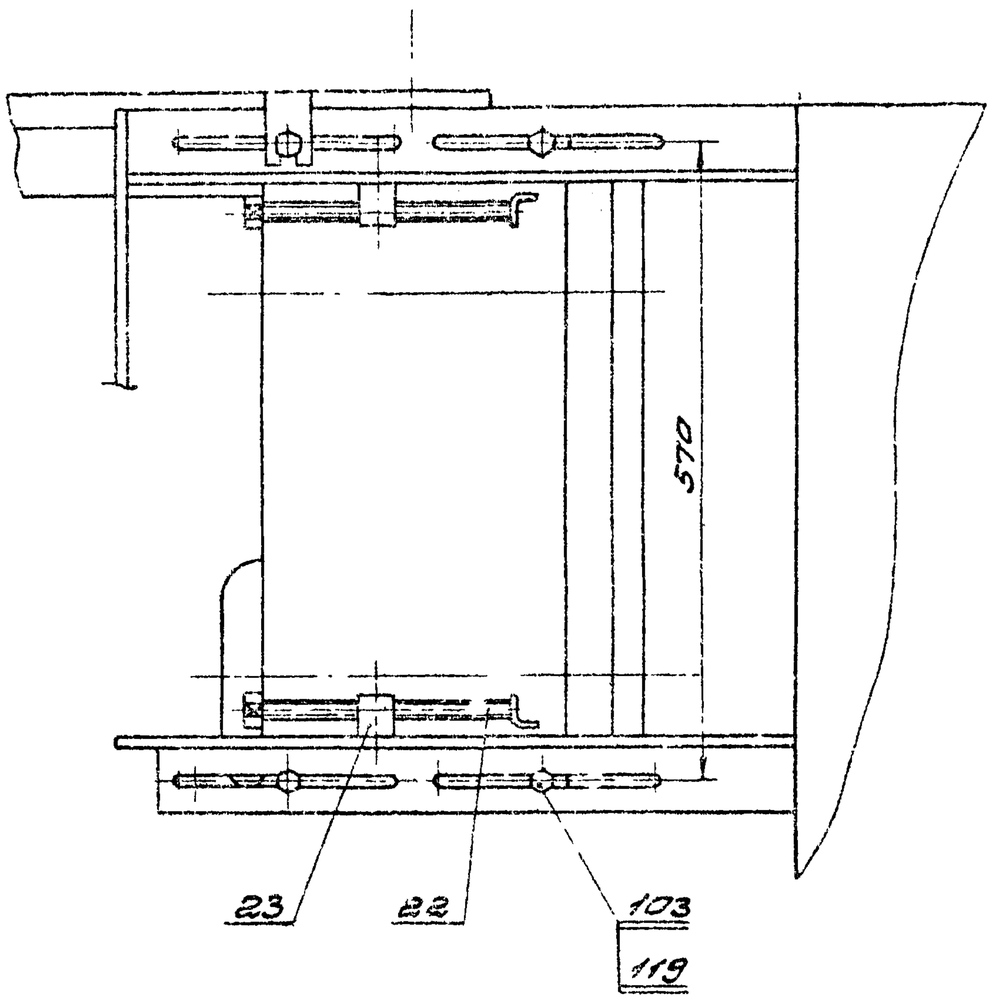

Изм.	Лист	№ докум.	Подп.	Дата	ПВМ40К 01.00.000.СБ
Разраб.		Кошелев			Секция нижняя
Пров.		Шурский			Сборочный чертеж
Т.контр.		Шурский			
Н.контр.		Бросский			
Утв.		Шурский			

Лит	Масса	Масш.
А		
Лист 2	Листов	

ЦНИИЭП промзданий

Инв.№ подл. | Подпись и дата | Взам.инв.№ | Инв.№ дубл. | Подпись и дата

Серия 1.494-22 Выпуск 5

ПВМ40К.00.00.000 СБ

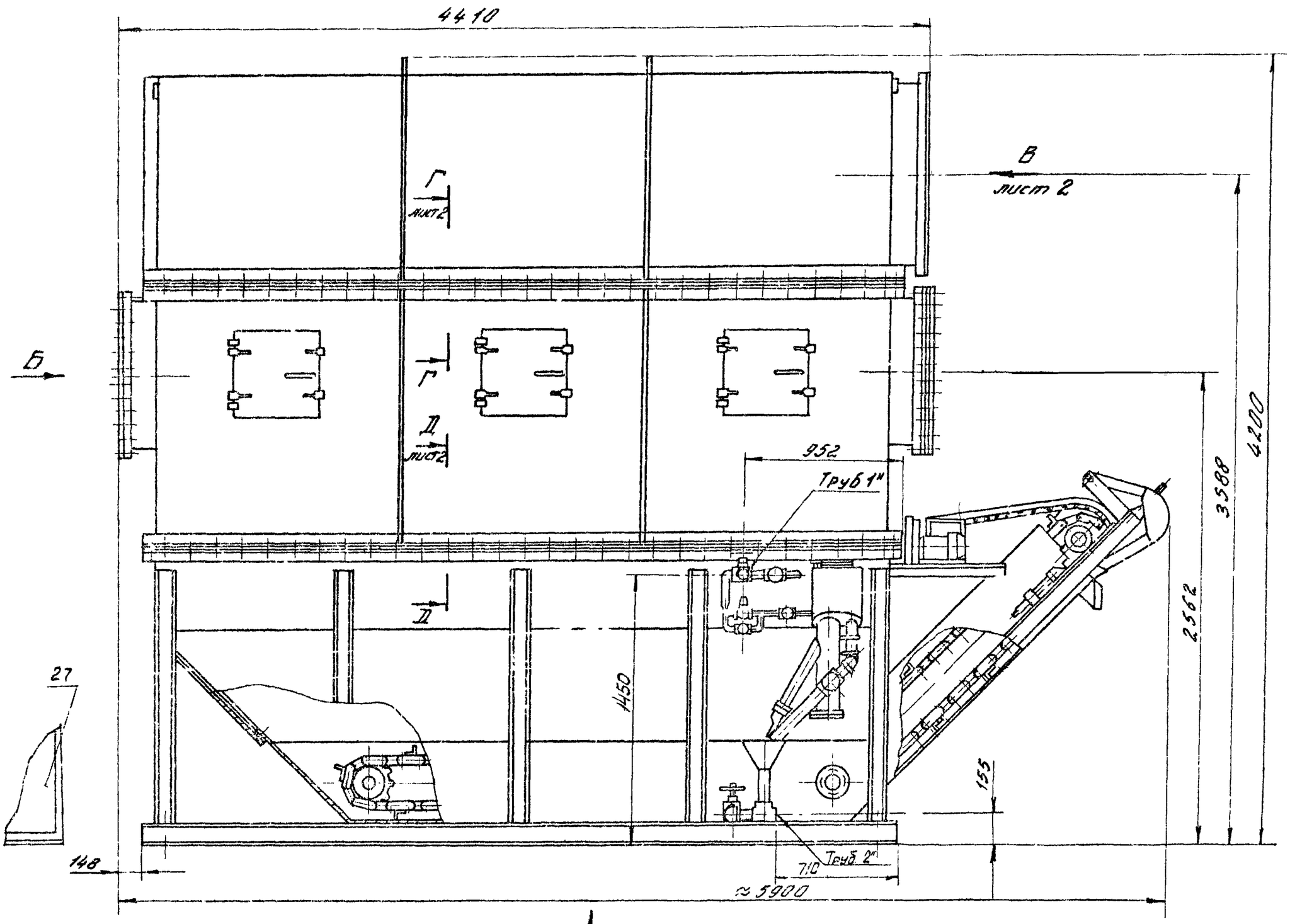

Вид А

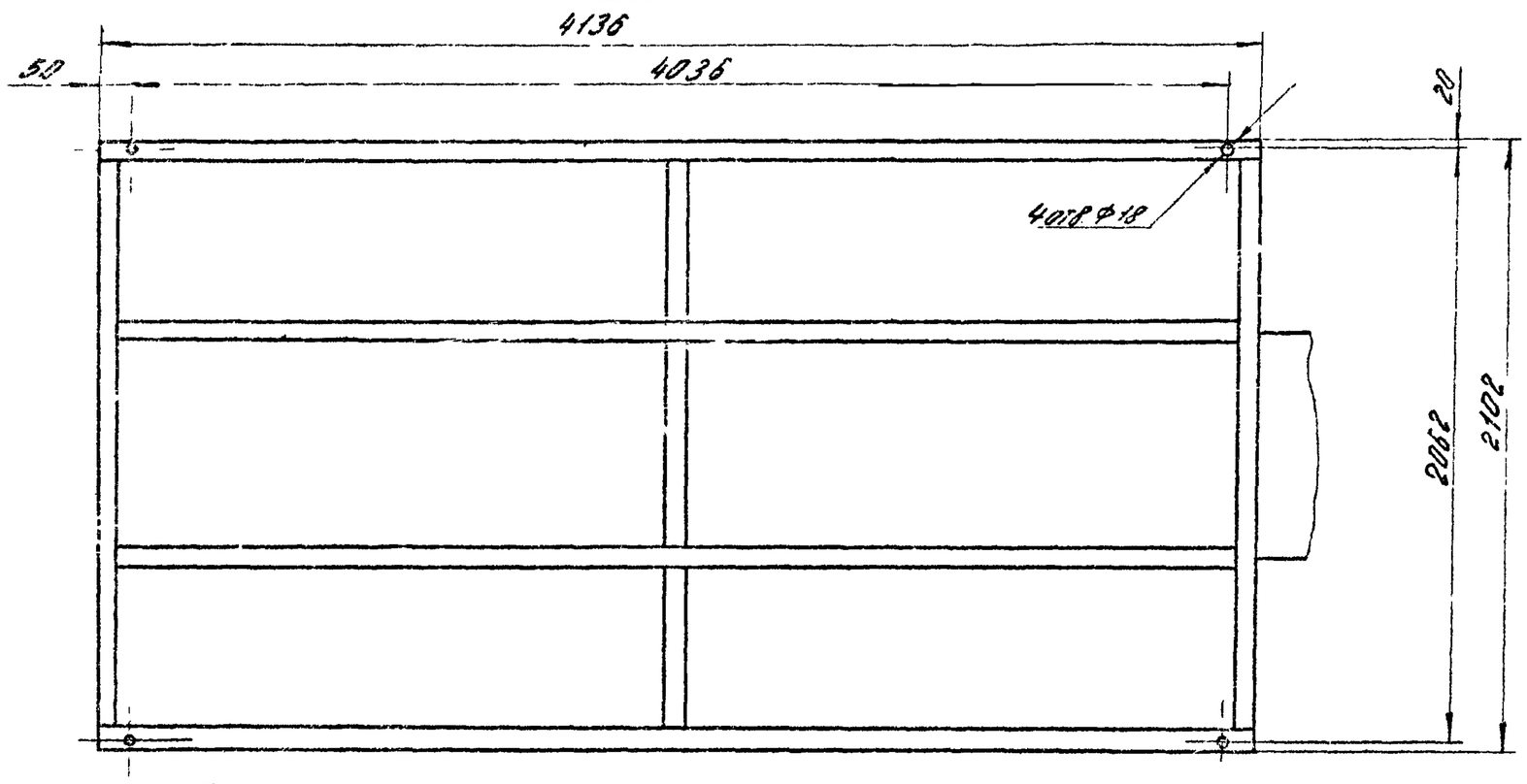

Вид Б
М1:10

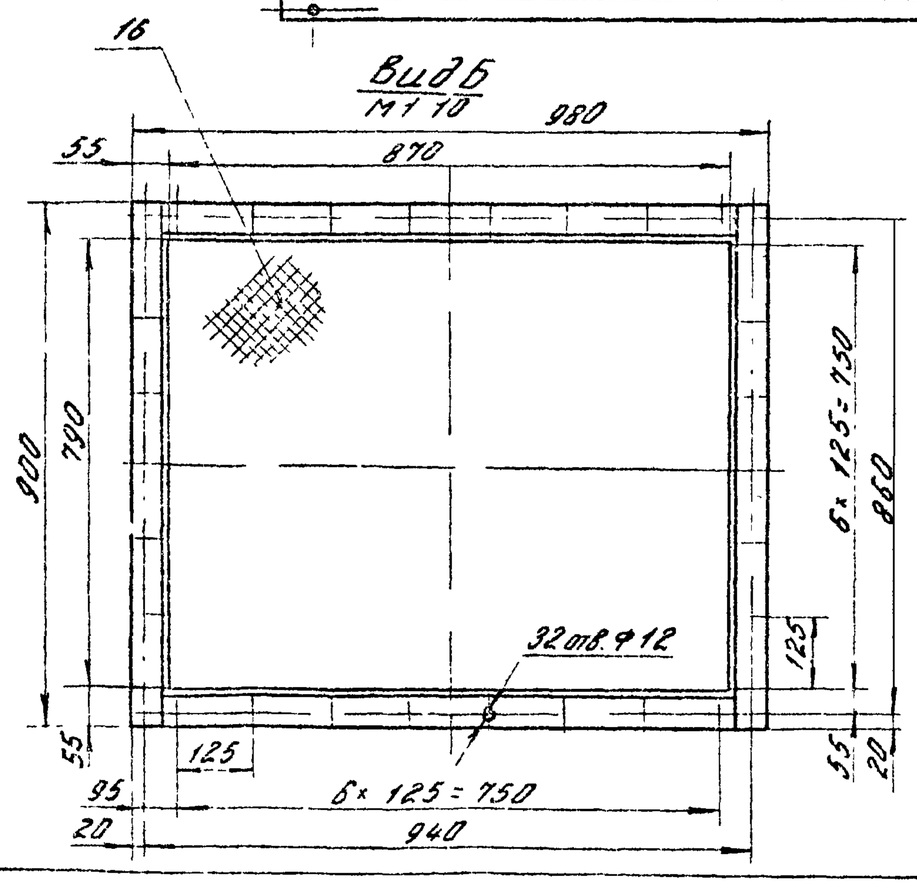

1. Размеры для справок.
2. * Размеры уточняются в соответствии с выпуском „0" стр.17.
3. Электрощит ~~ПВМ10К.05.00.000~~ (поз 27) на чертеже показан условно
4. Сетку (поз 16) установить на фланце при монтаже
5. Электропроводка условно не показана (см. ПВМ10К.30.00.000ЭС)
6. Остальные технические требования смотри ТУ выпуск „0"
7. Вентагрегат поз.30 установить рядом с пылеуловителем.

					ПВМ40К.00.00.000 СБ			
Изм.	Лист	N докум.	Подп.	Дата	Пылеуловитель вентиляционный мокрый конвейерный типа ПВМ производительностью 40000 м3/час. Сборочный чертеж	Лит.	Масса	Масшт.
Разраб.		Шкурский				Н	5350	1:20
Пров.		Кошелев						
Т.контр.		Кошелев				Лист: 1	Листов: 2	
Н.контр.		Бродский				ЦНИИ промзданий		
Утв.		Шкурский						

Инв.N подл. | Подп. и дата | Взам.инв.N | Инв.N дубл. | Подп. и дата

Формат: 22

Серия 1.494-22 Выпуск 5

ПВМ40К.00.00.000СБ

Вид В лист 1

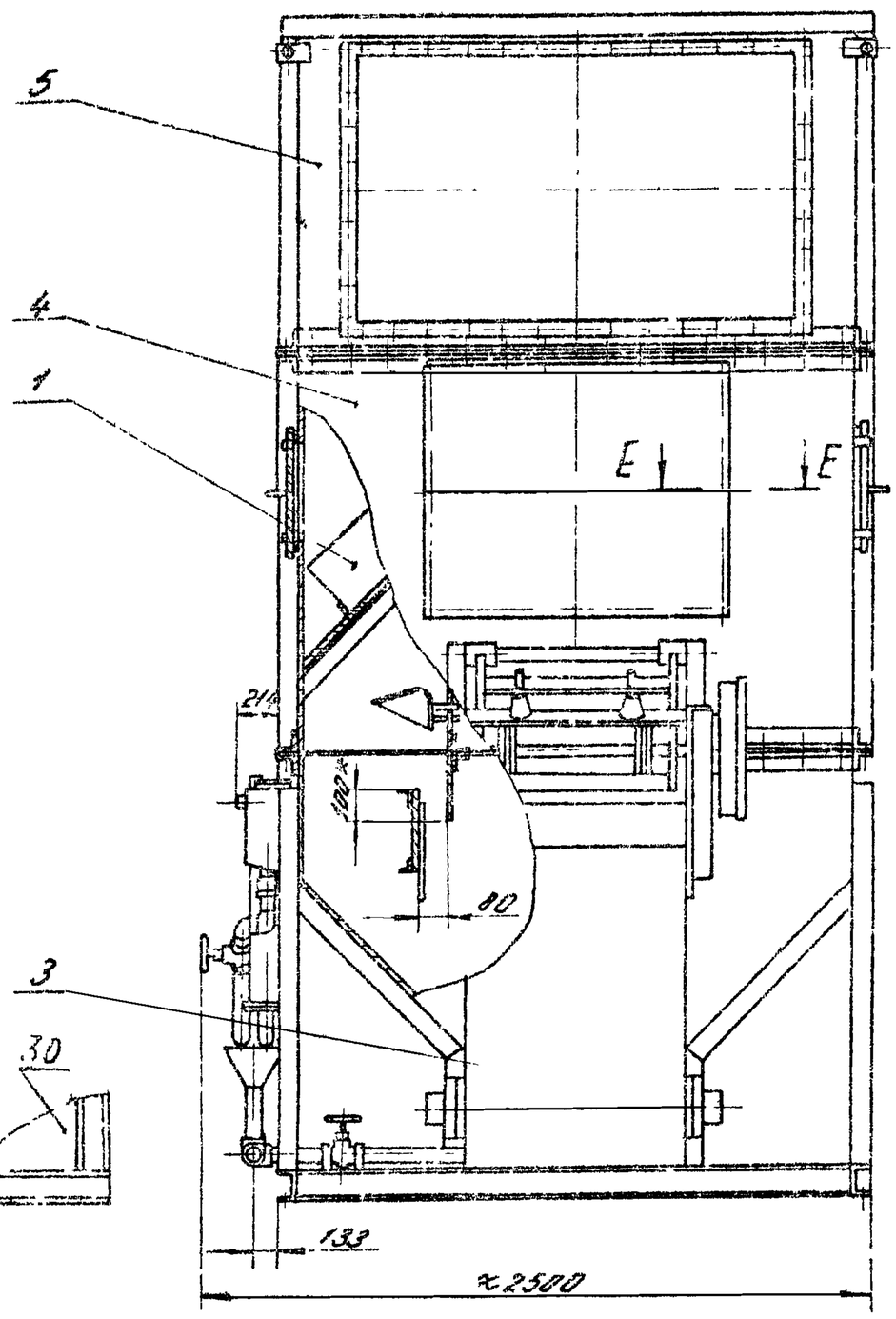

Г-Г
М 1:2
лист 1

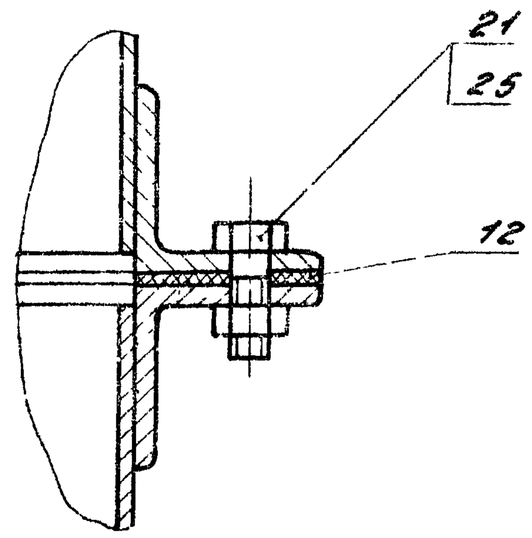

Д-Д
М 1:2
лист 1

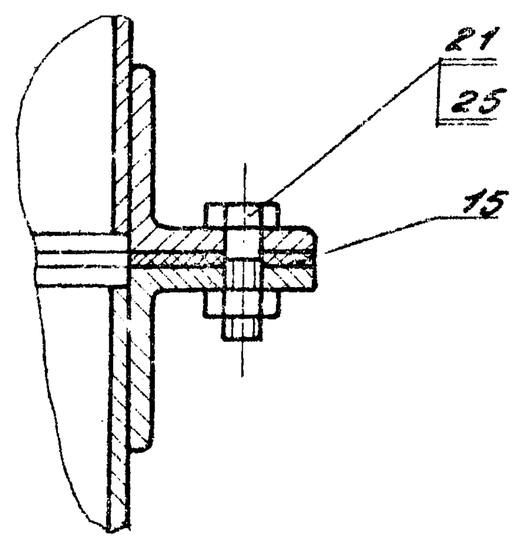

Вид В
М 1:10
лист 1

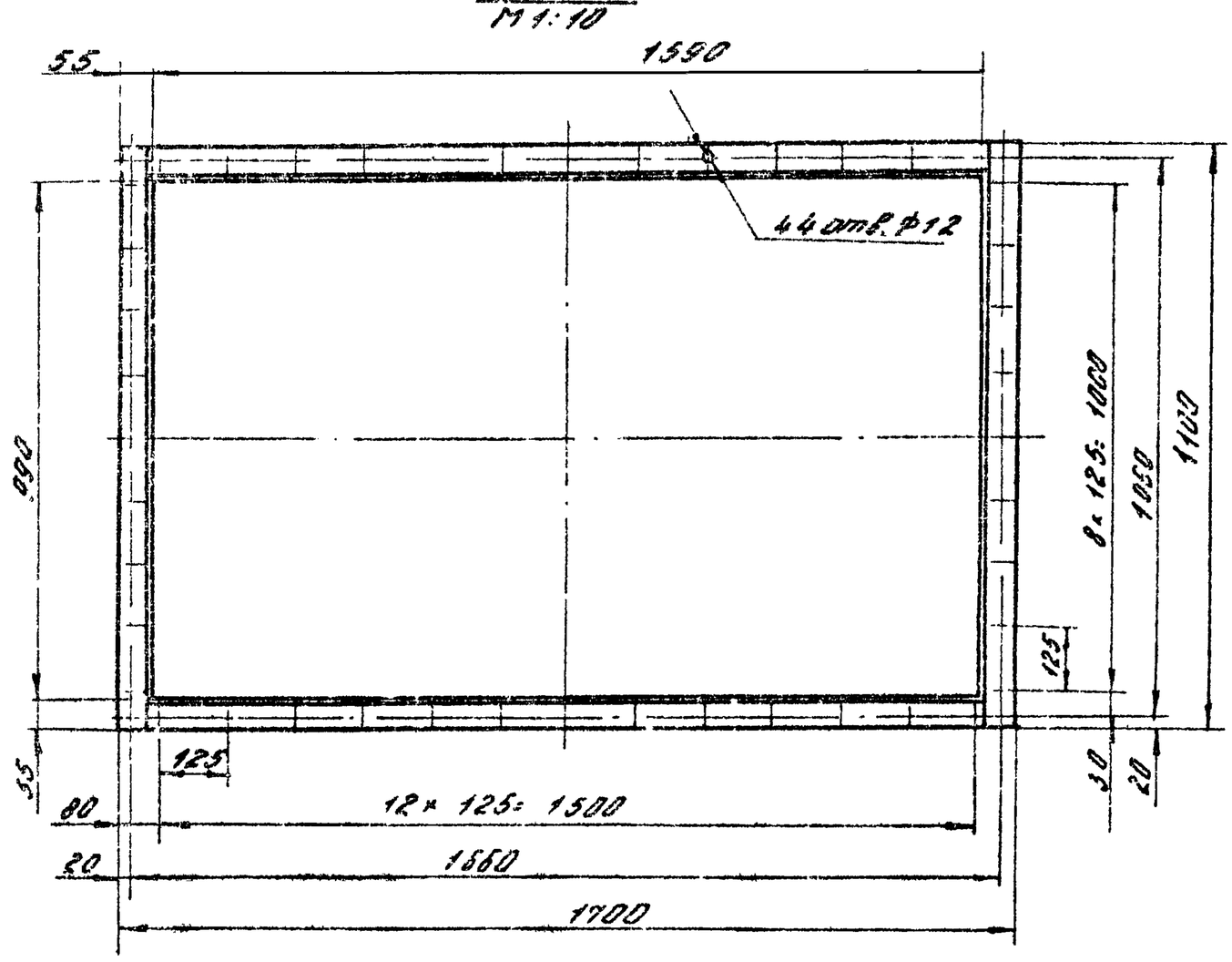

Е-Е
М 1:2

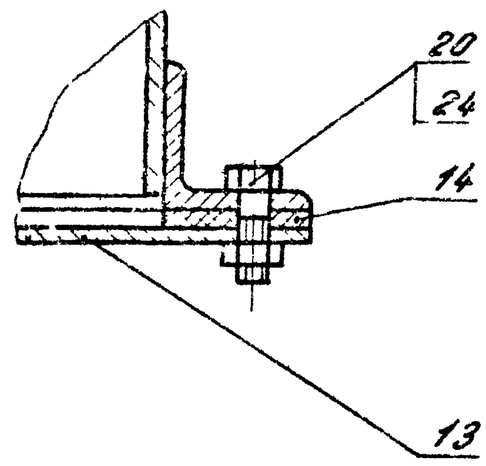

					ПВМ40К.00.00.000СБ				
Изм.	Лист	N докум.	Подп.	Дата	Пылеуловитель вентиляционный мокрый конвейерный типа ПВМ производительностью 40 000 м3/час Сборочный чертеж.	Лит.	Масса	Масшт.	
Разраб.		Шкурский				И		1:20	
Пров.		Кошелев				Лист 2	Листов		
Т.контр.		Кошелев				ЦНИИпромзданий			
Н.контр.		Бродский							
Утв.		Шкурский							

Формат 22

Инв. N подл. | Подп. и дата | Взам. инв. N | Инв. N дубл. | Подп. и дата

Серия 1.494-22 Выпуск 5

Формат	Зона	Поз.	Обозначение	Наименование		Примечание
				Документация		
22			ПВМ 40К.00.00.000 СБ	Сборочный чертеж		
11			ПВМ40К.00.00.000ГЧ	Габаритный чертеж		0 выпуск
22			ПВМ 10К.00.00.000 Э2	Схема электрическая функциональная		
22			ПВМ 10К.00.00.000Э3	Схема электрическая принципиальная		
22			ПВМ 10К.00.00.000Э4	Схема электрическая соединений		10 выпуск
22			ПВМ 10К.00.00.000Э5	Схема электрическая подключения		
22			ПВМ 10К.00.00.000Э7	Схема электрическая расположения		
12			ПВМ40К 00.00.000 ВС	Ведомость спецификаций		
12			ПВМ 40К.00.00.000ВП	Ведомость покупных изделий		
11			ПВМ 40К.00.00.000 ТО	Техническое описание		
11			ПВМ 40К.00.00.000 ТЧ	Технические условия		0 выпуск
11			ПВМ 40К.00.00.000 ИЭ	Инструкция по эксплуатации		
11			ПВМ 40К.00.00.000 ПС	Паспорт		
				Сборочные единицы		
11		1	ПВМ 10К.04.00.000	Каплеуловитель	40	10 выпуск
11		3	ПВМ 40К.01.00.000	Секция нижняя	1	
11		4	ПВМ 40К.02.00.000	Секция средняя	1	
11		5	ПВМ 40К.03.00.000	Воздухосборник	1	
				Детали		
11		12	ПВМ40К.00.00.001	Прокладка	1	
11		13	ПВМ 40К.00.00.002	Крышка	1	
11		14	ПВМ40К.00.00.003	Прокладка	2	

Подпись и дата | Взам. инв.№ | Инв.№ дубл. | Подпись и дата | Инв.№ подл.

Изм.	Лист	№ докум.	Подп.	Дата	ПВМ 40К.00.00.000		
Разраб.		Кошелев			Пылеуловитель вентиляционный мокрый конвейерный типа ПВМ. Производительностью 40 000 м³/час	Лит. И	Лист 1 / Листов 2
Пров.		Шкурский				ЦНИИ промзданий	
Н.контр.		Бродский					
Утв.		Кошелев					

Формат 11

Формат	Зона	Поз.	Обозначение	Наименование	Кол.	Примечание
11		15	ПВМ40К.00.00.004	Прокладка	1	
Б4		16	ПВМ40К.00.00.005	Сетка латунная №10-2 ГОСТ 3826-66 900×980	1	3,1 кг
				Стандартные изделия		
				Болты ГОСТ 7798-70		
		20		М 10×25.58.019	64	
		21		М 12×30.58.019	242	
				Гайки ГОСТ 5915-70		
		24		М 10.5.019	64	
		25		М 12.5.019	242	
		27		Щит ЩШМ-1000×600×500 ГОСТ 3244-68	1	
				Прочие изделия		
		30		Вентагрегат ВЦ 135с центробежным вентилятором Ц4-76 №10 правого вращения. Исполнение 18	1	см. выпуск 0 стр.

Подпись и дата | Инв.№ дубл. | Взам. инв.№ | Подпись и дата | Инв.№ подл.

Изм.	Лист	№ докум.	Подп.	Дата	ПВМ 40К.00.00.000	Лист 2

Формат 11

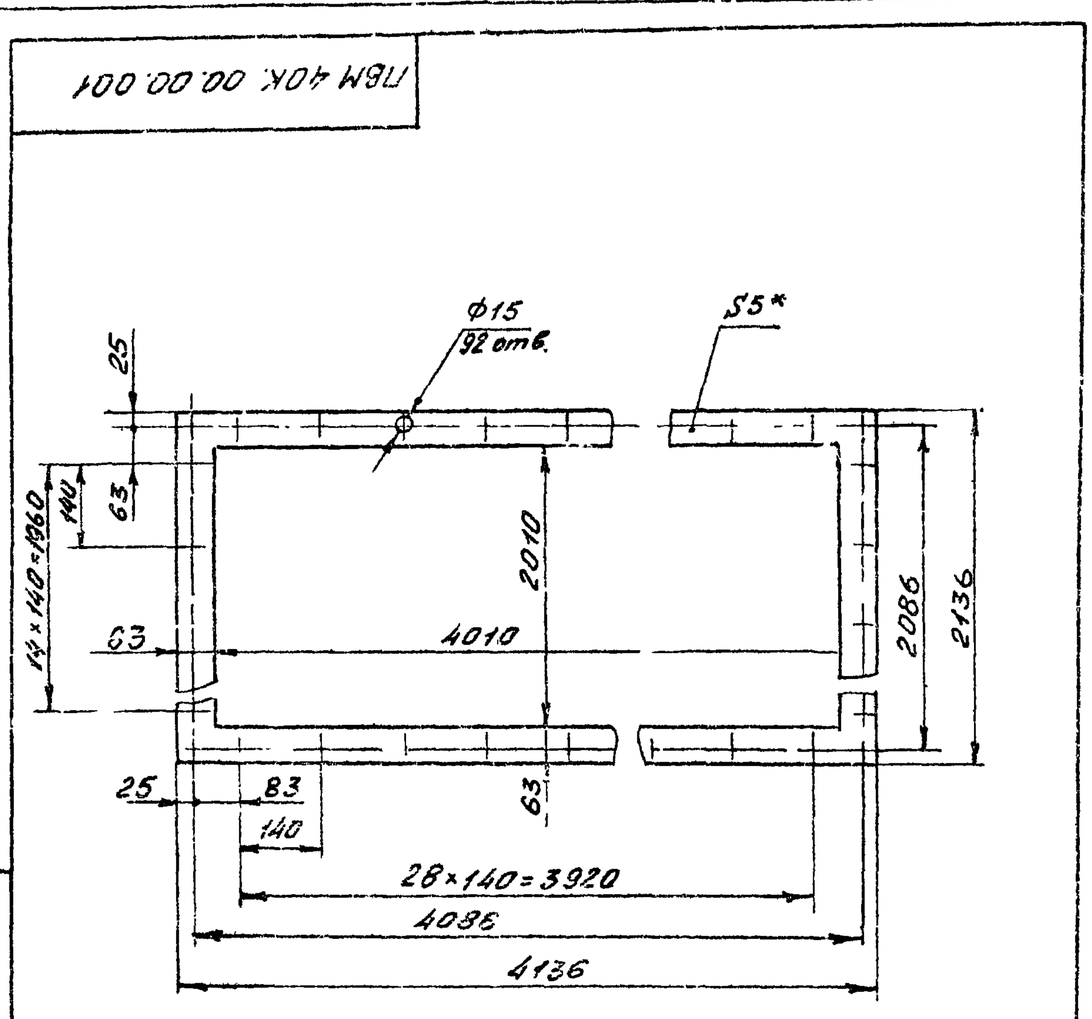

* Размер для справок

Изм.	Лист	№ докум.	Подп.	Дата	ПВМ 40К.00.00.001			
Разраб.		Карпушина			Прокладка	Лит. И	Масса 6,1	Масшт 1:10
Пров.		Кошелев				Лист:	Листов 1	
Т.контр.		Кошелев			Резина - пластина 5М-М ГОСТ 7338-65	ЦНИИ промзданий		
Н.контр.		Бродский						
Утв.		Кошелев						

Формат 11

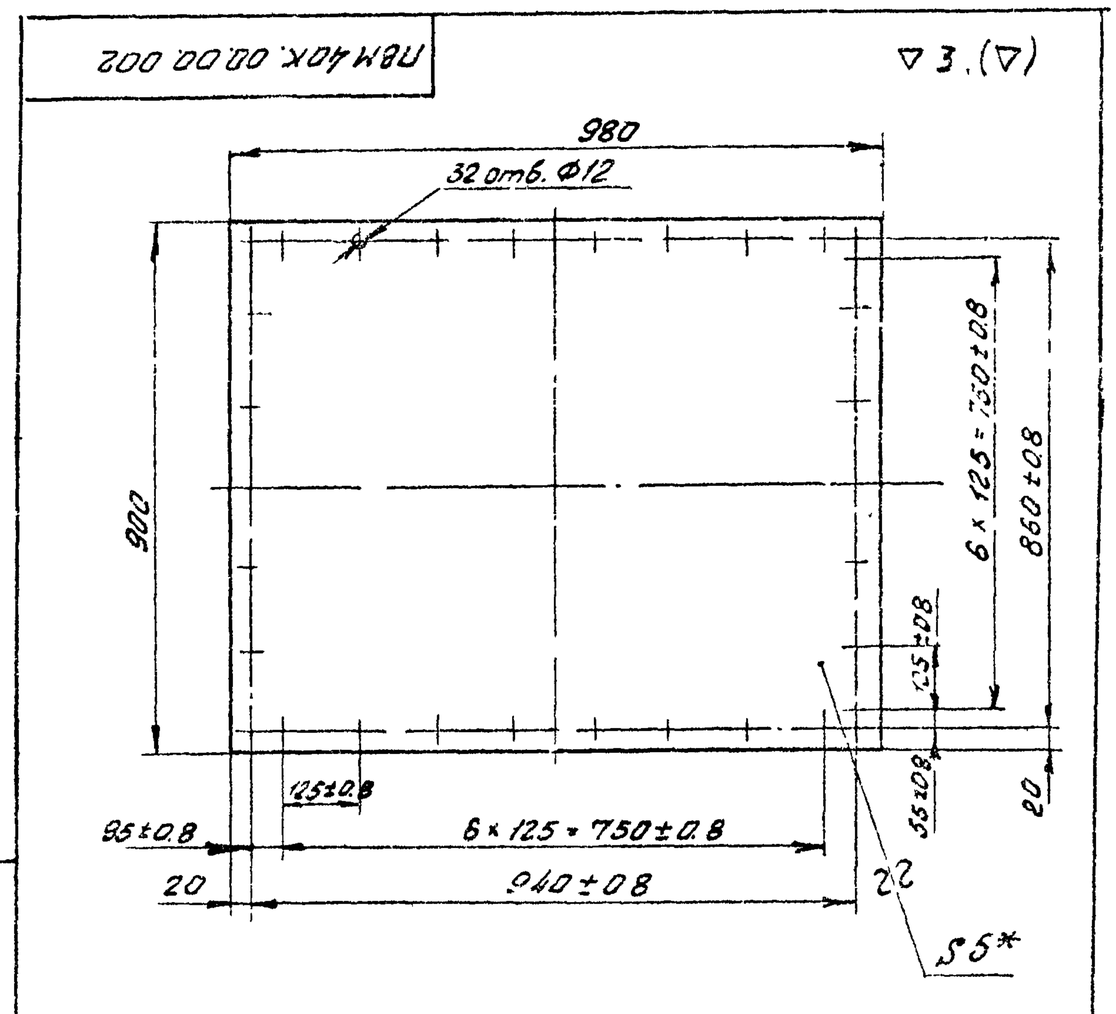

1. * Размер для справок.
2. Неуказанные предельные отклонения размеров: отверстий - по A_7; валов - по B_7 остальных - по C_{M7}

Изм.	Лист	№ докум.	Подп.	Дата	ПВМ 40К.00.00.002			
Разраб.		Карпушина			Крышка	Лит. И	Масса 38,8	Масшт 1:10
Пров.		Кошелев				Лист	Листов 1	
Т.контр.		Кошелев			Лист. S ГОСТ 5681-57 Ст.3 ГОСТ 14637-69	ЦНИИ промзданий		
Н.контр.		Бродский						
Утв.		Кошелев						

Формат 11

Серия 1.494-22 Выпуск 5

ПВМ40К.00.00.003

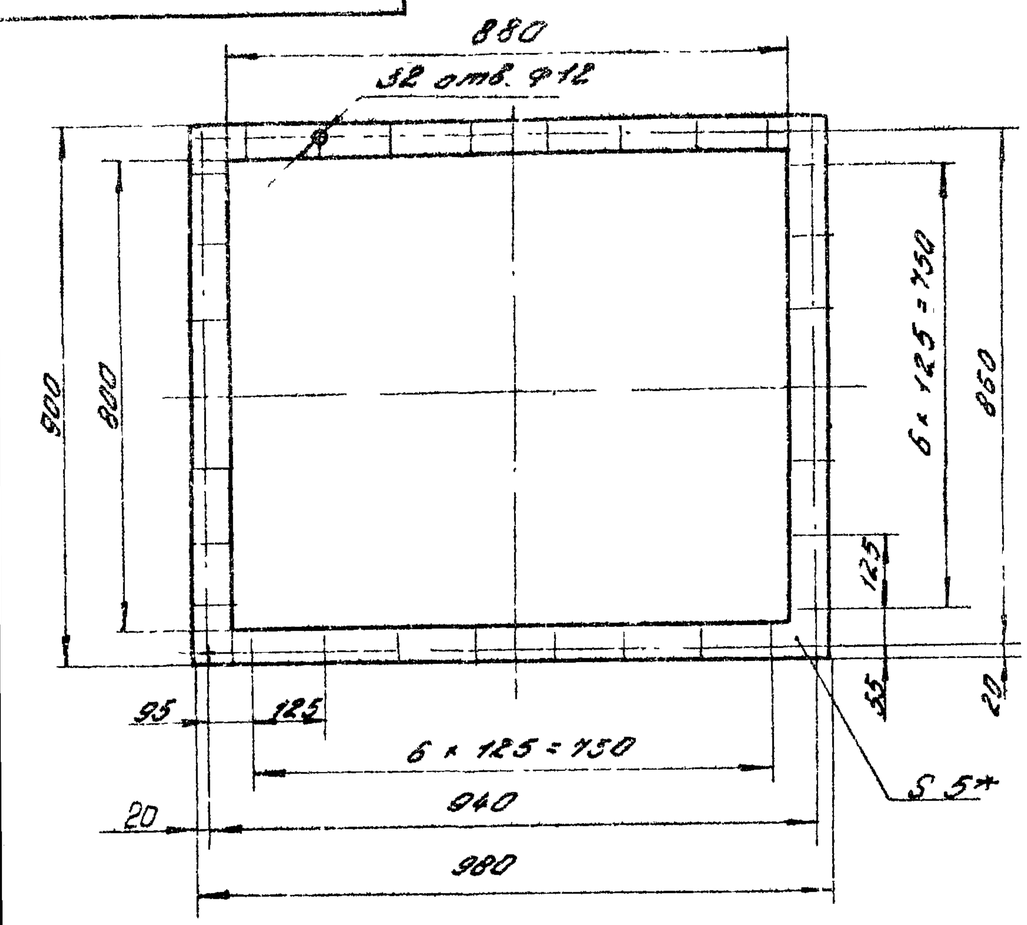

* Размер для справок

Изм.	Лист	N докум.	Подп.	Дата	ПВМ40К.00.00.003		
Разраб.		Бучков			Прокладка	Лит.	Масса	Масшт.
Пров.		Шкурский				И	1.5	1:10
Т.контр.		Кошелев				Лист	Листов: 1
Н.контр.		Бродский			Резина - пластина 5М-И ГОСТ 7338-65	ЦНИИ промзданий	
Утв.		Шкурский					

Формат: 11

Инв.N подл. | Подп. и дата | Взам. инв.N | Инв.N дубл. | Подп. и дата

ПВМ40К.00.00.004

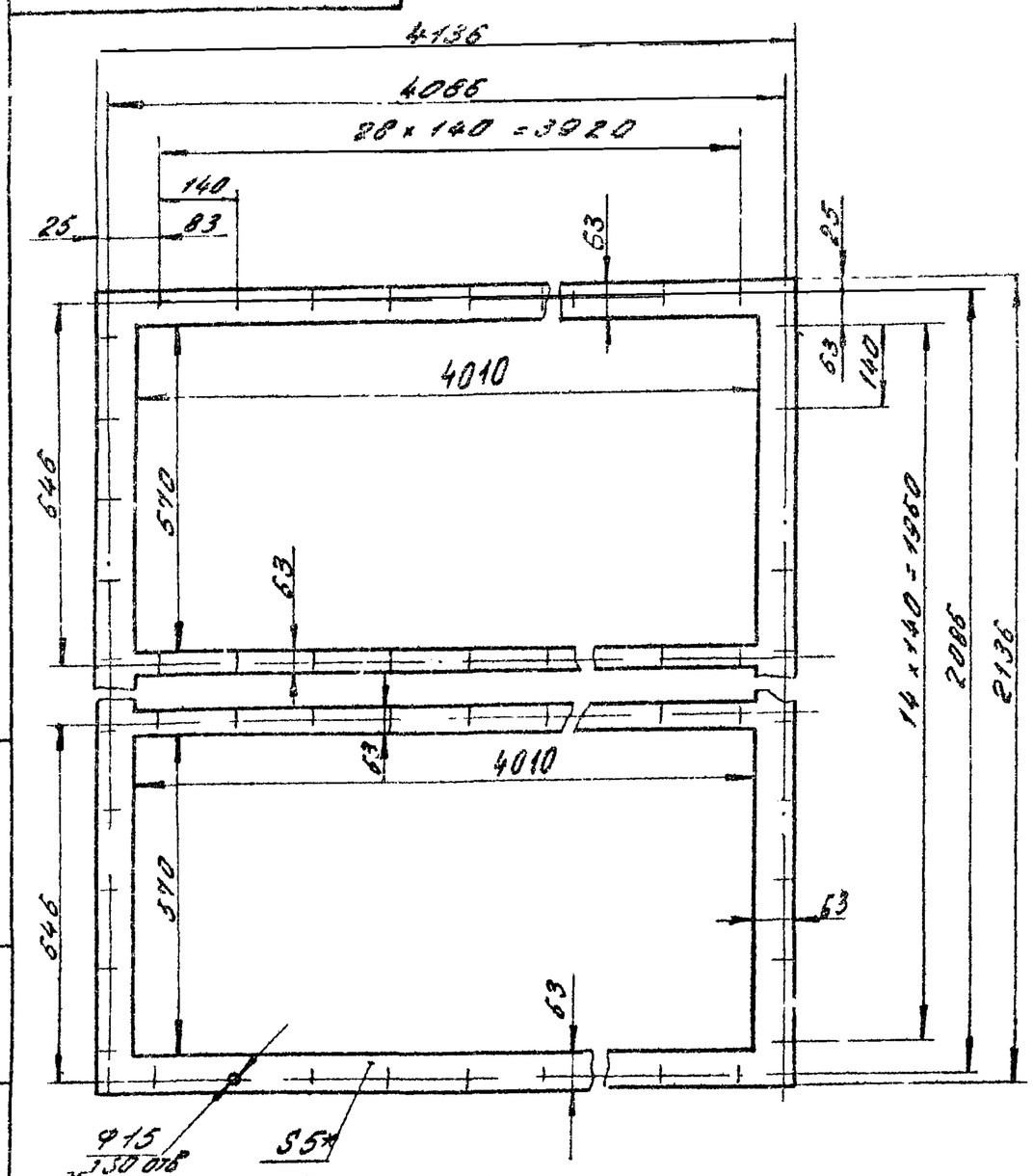

* Размер для справок

Изм.	Лист	N докум.	Подп.	Дата	ПВМ 40К.00.00.004		
Разраб.		Карпушина			Прокладка	Лит.	Масса	Масшт.
Пров.		Кошелев				И	9.85	1:10
Т.контр.		Кошелев				Лист:	Листов: 1
Н.контр.		Бродский			Резина - пластина 5М-И ГОСТ 7338-65	ЦНИИ промзданий	
Утв.		Шкурский					

Формат: 11

ПВМ40К.01.01.026

▽3(▽)

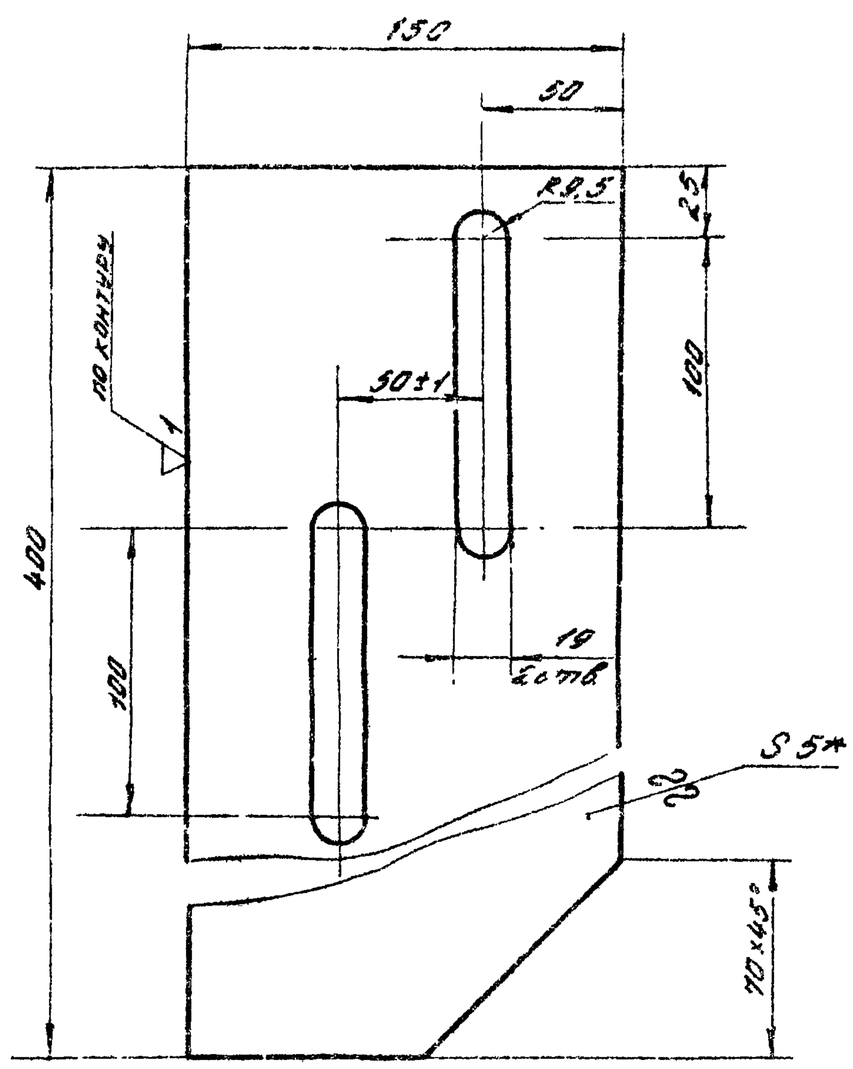

1.* Размер для справок.

2. Неуказанные предельные отклонения размеров: отверстий - по A_1; валов - по B_1, остальных - по CM_1.

Изм.	Лист	N док.	Подп.	Дата	ПВМ40К.01.01.026		
Разраб.		Карпушина			Ребро	Лит.	Масса	Масшт.
Пров.		Кошелев				И	1.8	1:2
Т.контр.		Кошелев				Лист:	Листов: 1
Н.контр.		Бродский			Лист 5 ГОСТ 5681-57 / Ст.3 ГОСТ 14637-69	ЦНИИ промзданий	
Утв.		Кошелев					

ПВМ40К.01.01.027

▽1(▽)

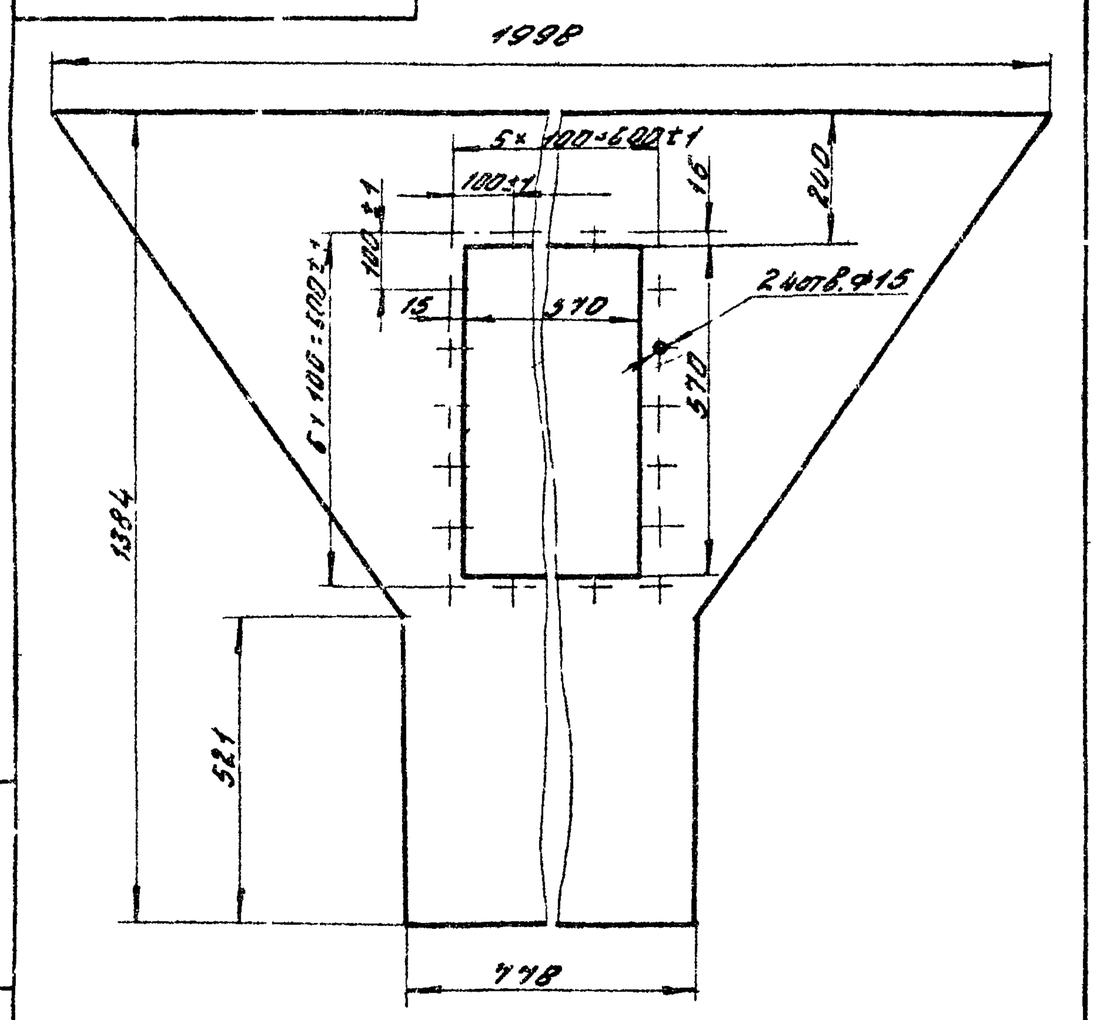

Неуказанные предельные отклонения размеров: отверстий - по A_1, валов - по B_1, остальных - по CM_1

Изм.	Лист	N докум.	Подп.	Дата	ПВМ40К.01.01.027		
Разраб.		Кошелев			Стенка задняя	Лит.	Масса	Масшт.
Пров.		Кошелев				И	61	1:10
Т.контр.		Кошелев				Лист:	Листов: 1
Н.контр.		Кошелев			Лист 5 ГОСТ 5681-57 / Ст.3 ГОСТ 14637-69	ЦНИИ промзданий	
Утв.		Кошелев					

Серия 1.494-22 Выпуск 5

Формат	Зона	Поз.	Обозначение	Наименование	Кол.	Примечание
				Документация		
22			ПВМ40К 01.00 000 СБ	Сборочный чертеж		
				Сборочные единицы		
11	А2	1	ПВМ10К 01.02.000	Привод	1	
11	А2	2	ПВМ10К 01.03.000	Ограждение	1	
11	А11	3	ПВМ 10К.01.04.000	Ползун	2	
11	В12	4	ПВМ10К 01.05.000	Кронштейн	1	
11	А10	5	ПВМ10К 01.06.000	Скребок	24	
11	В10	6	ПВМ10К 01.07.000	Оправа ножа	1	
11	В10	7	ПВМ10К 0108000	Амортизатор	2	10 выпуск
11	В5	9	ПВМ10К.01.10.000	Датчик верхнего уровня	1	
11	В5	10	ПВМ10К01.11.000	Датчик нижнего уровня	1	
11	В6	11	ПВМ10К01.12.000	Воронка	1	
11	А2	12	ПВМ40К01.01000	Корпус секции	1	
11	В4	13	ПВМ40К01.02000	Перегородка	2	

Подп. и дата | Инв. № дубл. | Взам. инв. № | Подп. и дата | Инв. № подл.

Изм	Лист	№ докум.	Подп.	Дата
Разраб.	Кошелев			
Пров.	Кошелев			
Н. контр.	Бродский			
Утв.	Кошелев			

ПВМ40К 01.00.000.

Секция нижняя

Лит. | Лист 1 | Листов 8

ЦНИИ промзданий

Формат 11.

Формат	Зона	Поз.	Обозначение	Наименование	Кол.	Примечание
				Детали		
11	В3	20	ПВМ10К.01.00.001	Крышка	1	
11	В3	21	ПВМ10К 01.00.002	Прокладка	1	
11	А4	22	ПВМ10К 01.00.003	Винт натяжной	2	
11	А4	23	ПВМ10К 01.00.004	Бобышка	2	
11	А10	24	ПВМ10К01.00.005	Нож	1	
11	В9	25	ПВМ10К 01.00.006	Накладка	2	
11	В9	26	ПВМ10К 01.00.007	Ось	1	
12	В7	27	ПВМ10К01.00.008	Вал ведущий	1	
12	А7	28	ПВМ10К 01.00.009	Вал	2	
12	А8	29	ПВМ10К01.00010	Опора	4	
12	В7	30	ПВМ10К01.00.011	Звездочка ведущая	2	
12	А7	31	ПВМ10К 01.00.012	Звездочка	4	10 выпуск
11	А7	32	ПВМ10К 01.00.013	Прокладка	8	
11	А7	33	ПВМ10К01.00.014	Накладка	8	
11	А7	34	ПВМ10К 01.00.015	Уплотнение	8	
11	А7	35	ПВМ10К 01.00 016	Шайба	8	
11	А7	36	ПВМ10К 01.00 017	Кольцо	8	
11	А12	37	ПВМ10К 01.00.018	Планка	1	
11	А12	38	ПВМ10К01.00.019	Ось	1	
11	А11	39	ПВМ10К01.00.020	Винт	2	
11	А11	40	ПВМ10К01.00.021	Бобышка	2	
12	В11	41	ПВМ10К01.00.022	Полумуфта	1	
12	В11	42	ПВМ10К01.00 023	Звезда	1	
12	В11	43	ПВМ 10К 01.00024	Пружина	1	
11	В11	44	ПВМ 10К 01.00 025	Планка	1	
11	В11	45	ПВМ10К 01.00.026	Планка стопорная	1	
11	В11	46	ПВМ 10К 01.00 027	Пробка	1	
11	В11	47	ПВМ 10К 01.00.028	Втулка	1	

Подп. и дата | Инв. № дубл. | Взам. инв. № | Подп. и дата | Инв. № подл.

Изм	Лист	№ докум.	Подп.	Дата

ПВМ40К. 01. 00.000

Лист 2

Формат 11

Формат	Зона	Поз.	Обозначение	Наименование	Кол.	Примечание
				Стандартные изделия		
11	В11	48	ПВМ10К 01.00.029	Втулка	1	
11	В6	49	ПВМ10К 01.00.030	Патрубок	2	
11	В5	50	ПВМ10К 01 00 031	Крышка	2	
11	В5	51	ПВМ10К 01.00.032	Колпачок	1	
11	В5	52	ПВМ 10К 01.00.033	Прокладка	2	
11	В6	53	ПВМ10К 01. 00.034	Патрубок	1	
11	В6	54	ПВМ 10К.01. 00 035	Труба	1	
11	В4	55	ПВМ 10К 01. 00.036	Сгон	1	
11	В5	56	ПВМ 10К 01 00 037	Патрубок	2	
11	В5	57	ПВМ10К01 00 038	Уплотнение	1	
11	В8	58	ПВМ10К 01.00.039	Прокладка	4	
54	В7	62	ПВМ 40К.01.00.001	Лист 5 ГОСТ 5681-57 / Лист Ст3 ГОСТ 14637-69		
				8×L = 778 В7 × 1835 В7 - ∇1	1	54,5 кг
				Контргайки ГОСТ 8961-59		
		70		0-15	6	
		71		0-25	5	
		72		0-50	3	

Подп. и дата | Инв. № дубл. | Взам. инв. № | Подп. и дата | Инв. № подл.

Изм	Лист	№ докум.	Подп.	Дата

ПВМ40К 01.00. 000

Лист 3

Формат 11

Формат	Зона	Поз.	Обозначение	Наименование	Кол.	Примечание
				Муфты длинные		I вариант
				ГОСТ 8955-59		
	В6	74		0-15	1	
	В5	76		0-50	1	
	В6	77		Муфта 0-25-15		
				ГОСТ 8957-59	1	
				Ниппель ГОСТ 8958-59		
	В5	79		0-50	1	
	А6	80		Ниппель 0-15 ГОСТ 8967-59	1	
	В5	81		Пробка ГОСТ 8969-59		
				0-25	1	
				Сгон ГОСТ 8969-59		
	В6	83		0-15	6	
	В6	84		0-25	5	
	А6	85		0-50	2	
				Тройник ГОСТ 8948-59		
	В6	87		0-15	2	
	В6	88		0-25	2	
	В6	89		0-50	1	
				Угольник ГОСТ 8946-59		
	В6	91		0-15	2	
	В6	92		0-25	1	
	А6	93		0-50	3	

Подп. и дата | Инв. № дубл. | Взам. инв. № | Подп. и дата | Инв. № подл.

Изм	Лист	№ докум.	Подп.	Дата

ПВМ40К 01.00.000

Лист 4

Формат	Зона	Поз.	Обозначение	Наименование	Кол.	Примечание
				Болты ГОСТ 7785-72		
	А10	100		М8 х 30. 58. 019	194	
	А11	101		М16 х 65 58. 019	4	
				Болты ГОСТ 7798-70		
	В5	102		М12 х 20 58. 019	10	
	А4	103		М17 х 35 58. 019	24	
	А3	104		М12 х 50 58 019	4	
	А11	105		М12 х 90 58. 019	4	
	А4	106		М16 х 40 58. 019	8	
	А11	107		М16 х 60 58. 019	4	
	А10	108		М16 х 110 58. 019	2	
				Винт М10х25 58 019		
	А7	110		ГОСТ 1483-64	8	
				Винты ГОСТ 17475-72		
	А7	112		М 8х25. 58. 019	32	
				Винты ГОСТ 17473-72		
	В12	114		М5 х 55 58 019	2	
	В9	115		М6 х 12 58 019	8	
	В12	116		Гайка М5. 5. 019		
				ГОСТ 5916-70	2	

Подп. и дата | Инв. № дубл. | Взам. инв. № | Подп. и дата | Инв. № подл.

ПВМ40К 01. 00. 000

Изм. Лист № докум. Подп. Дата

Лист 5

Формат А1

Формат	Зона	Поз.	Обозначение	Наименование	Кол.	Примечание
				Гайки ГОСТ 5915		
	А10	118		М8 5. 019	195	
	А4	119		М12 5 019	53	
	В4	120		М16 5. 019	34	
				Шайбы ГОСТ 6402-70		
	В12	122		5. 65Г 019	2	
	В9	123		6 65Г 019	8	
	А10	124		8 65Г 019	195	
	А8	125		12 65Г. 019	16	
	А11	126		16 65Г. 019	8	
	А11	130		Шайба 12.02 019		
				ГОСТ 11371-68	4	
	В11	134		Шпонка 18 х 11 х 63		
				ГОСТ 8789-68	1	
	В7	136		Шпонка 18 х 11 х 80		
				ГОСТ 8793-68	2	

Подп. и дата | Инв. № дубл. | Взам. инв. № | Подп. и дата | Инв. № подл.

ПВМ40К. 01 00.000

Изм. Лист № докум. Подп. Дата

Лист 6

Формат А1

Формат	Зона	Поз.	Обозначение	Наименование	Кол.	Примечание
				Штифт 6С3 х 50		
	В11	138		ГОСТ 3128-70	1	
				Кольцо 1 660		
	В11	140		ГОСТ 13940-68	1	
				Подшипник 11512		
	В8	150		ГОСТ 8515-57	2	
				Корпус разъемный		
	В8	152		КЛШ-60 ОСТ 26003	2	
				Ролик 5х49,8 II		
	А7	154		ГОСТ 6870-72	160	
				Цепь ПР-25,4-.5000		
	В3	156		ГОСТ 10947-64		
				79 звеньев	1	
				Звено С-ПР. 25,4-50		
				ГОСТ 10947-64	1	

Подп. и дата | Инв. № дубл. | Взам. инв. № | Подп. и дата | Инв. № подл.

ПВМ40К 01. 00. 000

Изм. Лист № докум. Подп. Дата

Лист 7

Формат А1

Формат	Зона	Поз.	Обозначение	Наименование	Кол.	Примечание
				Цепь тяговая ВРТ-100		
				12,5-32-I ГОСТ 588-64		
				Звеньев 72, специаль-		
	А10	158		ных пластин 48	2	
				Выключатель ВПК 1110		
	В12	160		ГОСТ 18134-72	1	
				Вентили ГОСТ 9086-66		
	В6	162		А-15-10	2	
	В6	163		А-25-10	2	
	В5	161		А-50-10	2	
				Прочие изделия		
				Вентиль запорный		
	В6	170		Ду 15 14с 821р	1	
				Кольцо СП 76-59-6		
				ГОСТ 6308-71	4	
	В8	172		МН 180-61		

Подп. и дата | Инв. № дубл. | Взам. инв. № | Подп. и дата | Инв. № подл.

ПЗМ40К 01. 00. 000.

Изм. Лист № докум. Подп. Дата

Лист 8

Серия 1.494-22 Выпуск 5.

ПВМ40К.01.00.000СБ

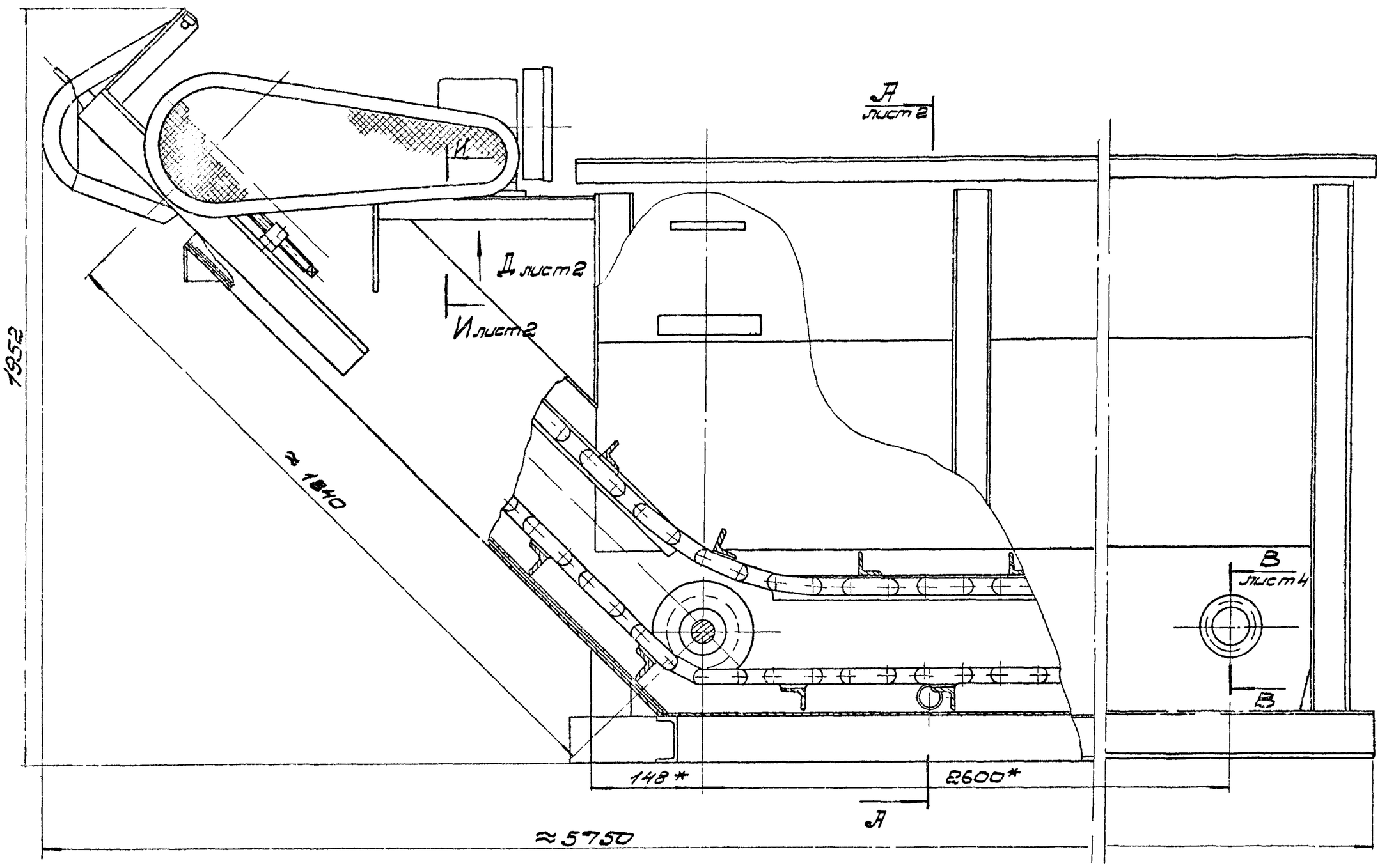

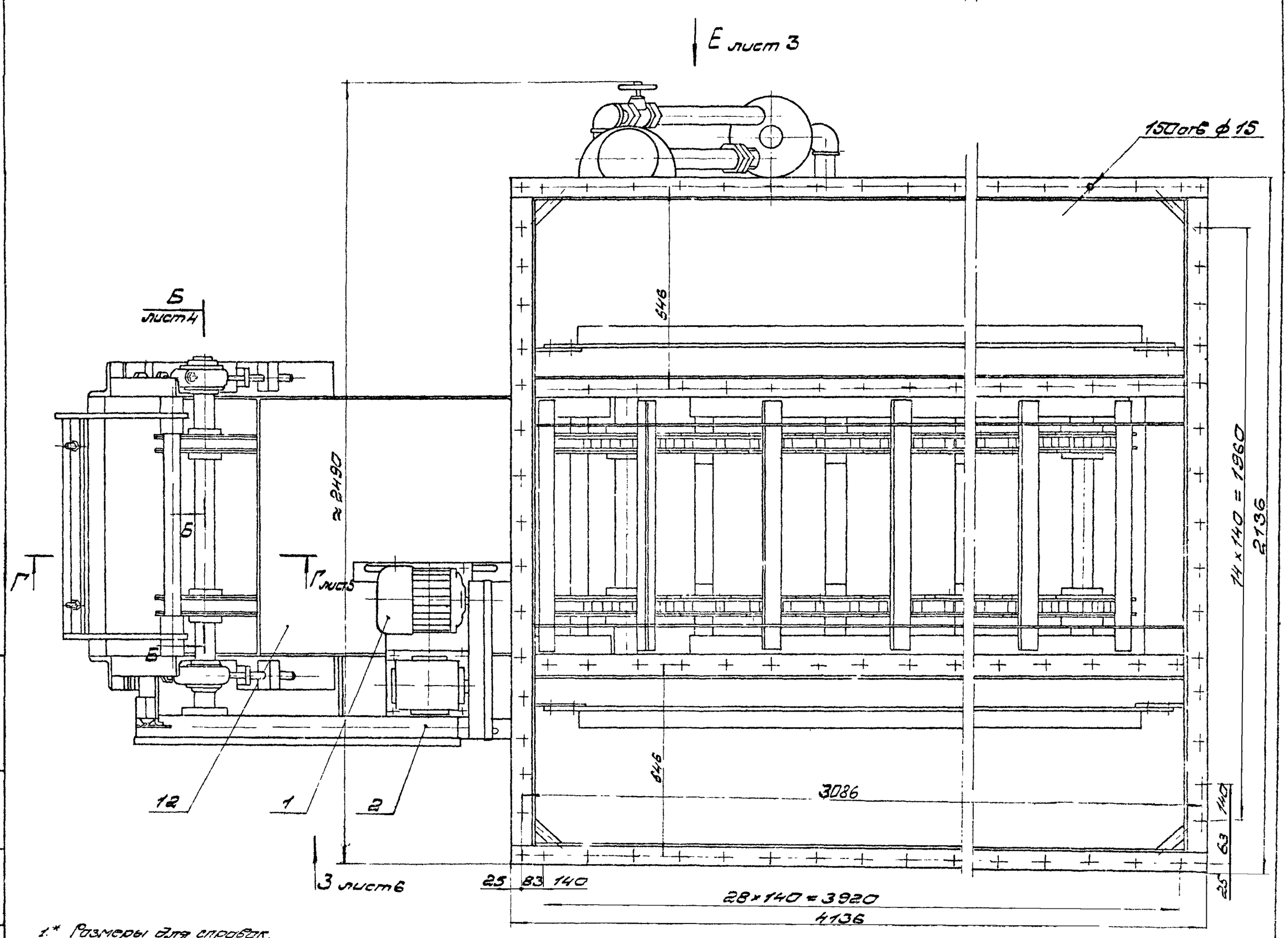

1.* Размеры для справок.
2.** Размер установить по выпуску „0" стр.17.
3. Неуказанные предельные отклонения размеров: отверстий - по А7; валов - по В7; остальных - по СМ7.
4. Приварку листа (поз 62) произвести после сборки секции нижней. При приварке обеспечить параллельность листа с осью Т.
5. Сварку всех трубопроводов произвести на льне с суриком трепаном №10 ГОСТ 10330-63 свинцовым марки 4 ГОСТ 1915-73 на натуральной олифе ГОСТ 931-56
6. Остальные технические требования см ТУ выпуск „0".

Изм.	Лист	№ докум.	Подп.	Дата	ПВМ40К 01.00.000.СБ.		
Разраб.		Кошелев			Секция нижняя	Лит.	Масса	М-б
Пров.		Шкурский				И	2170	1:10
Т.контр.		Шкурский			Сборочный чертеж	Лист 1	Листов 6	
Н.контр.		Бросалин				ЦНИИЭП промзданий		
Утв.		Шкурский						

Инв.№ подл. | Подп. и дата | Взам. инв.№ | Инв.№ дубл. | Подп. и дата

Серия 1.494-22 Выпуск 5.

ПВМ40К 01.00.000 СБ

А - А лист 1
М 1:10

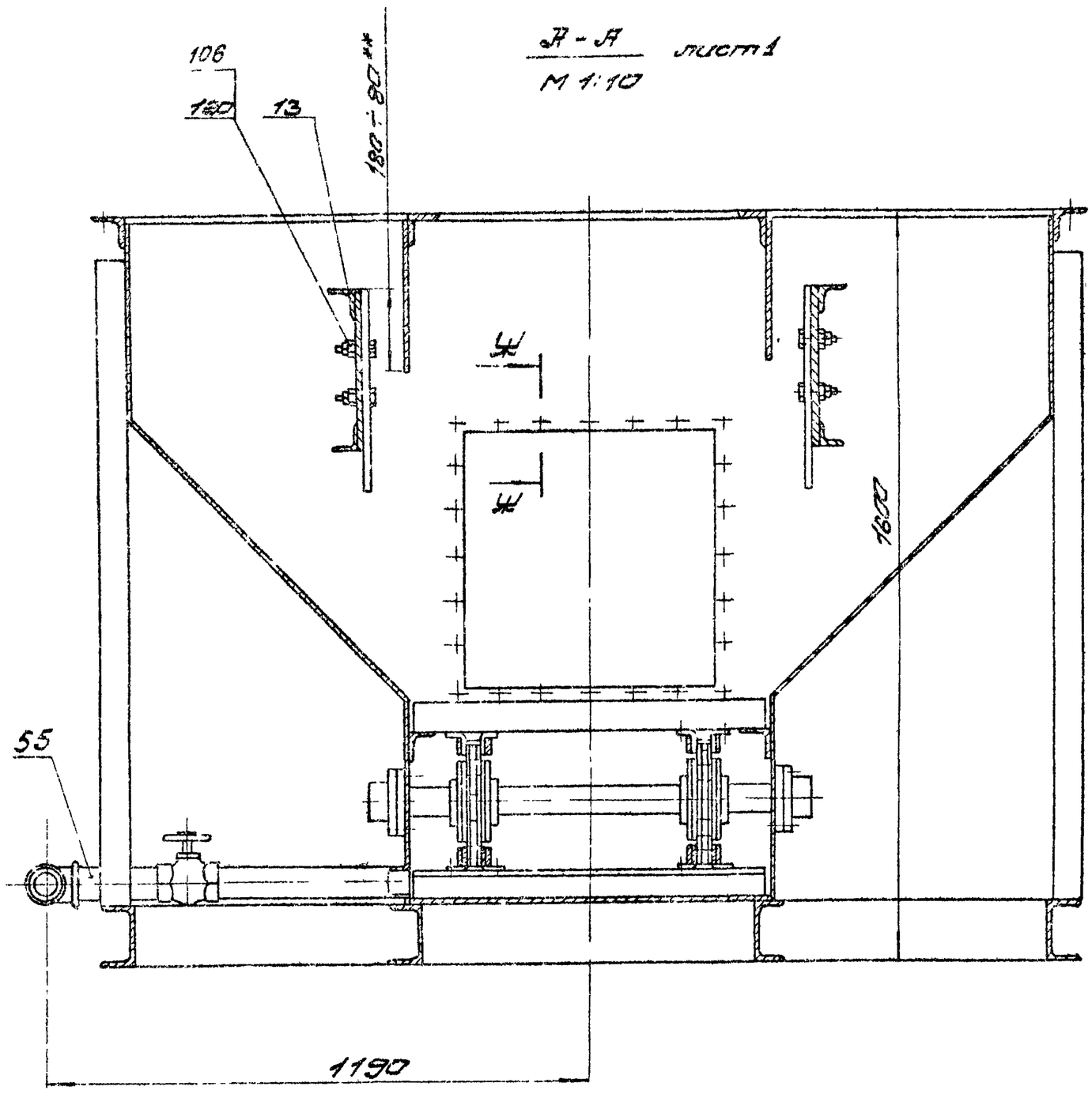

Ж - Ж поворнуто
М 1:1

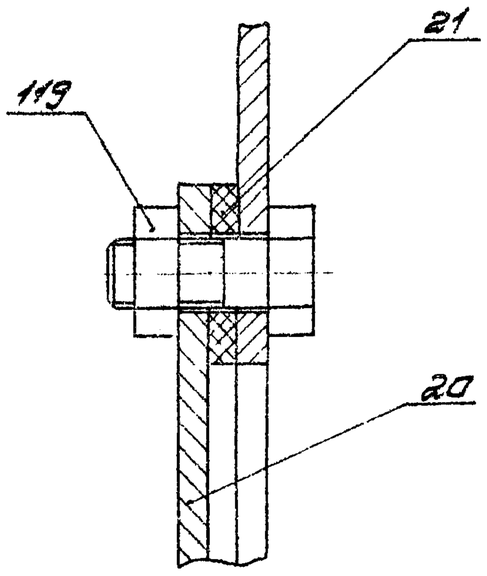

И - И лист 1
М 1:1

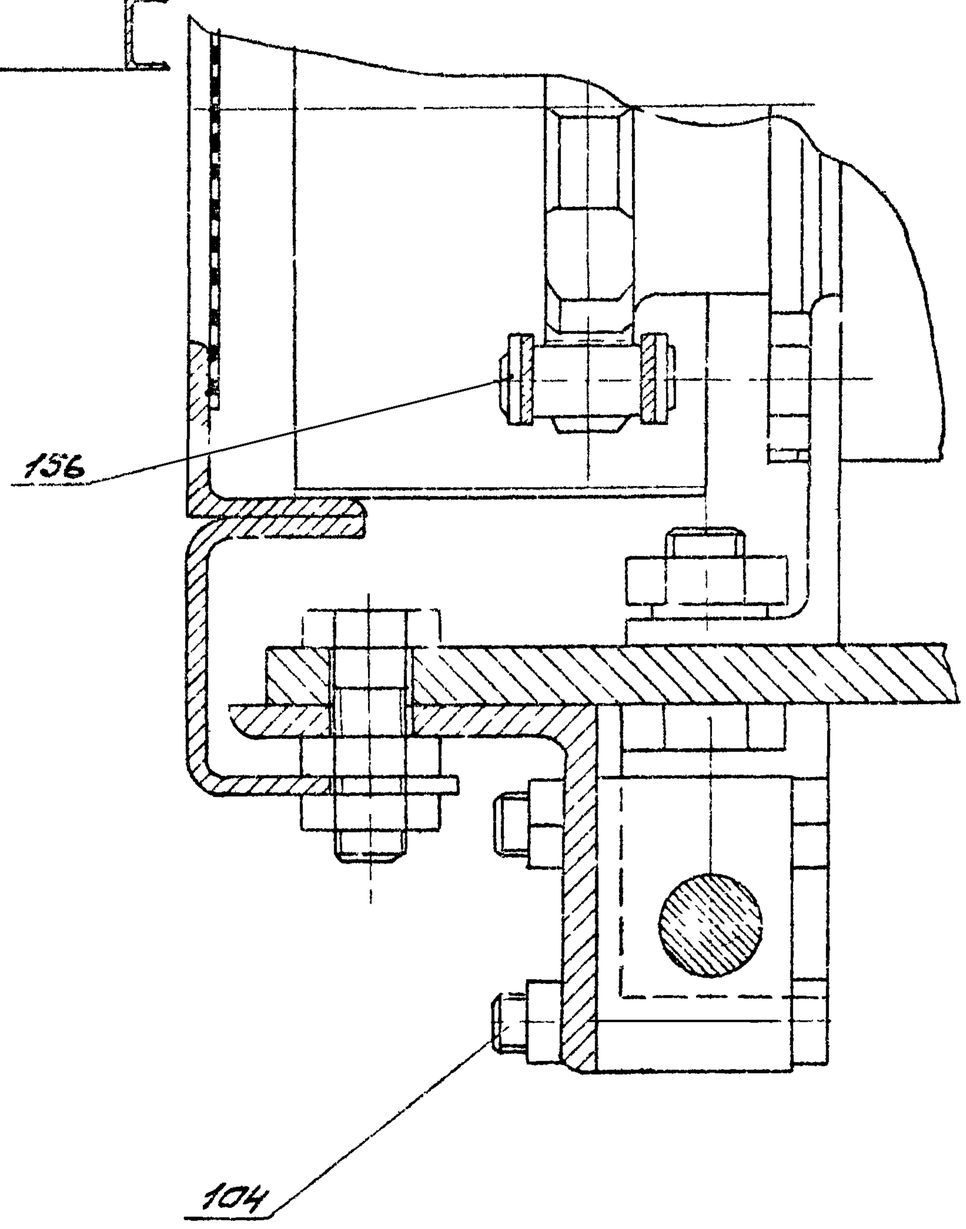

Вид Д лист 1
М 1:5

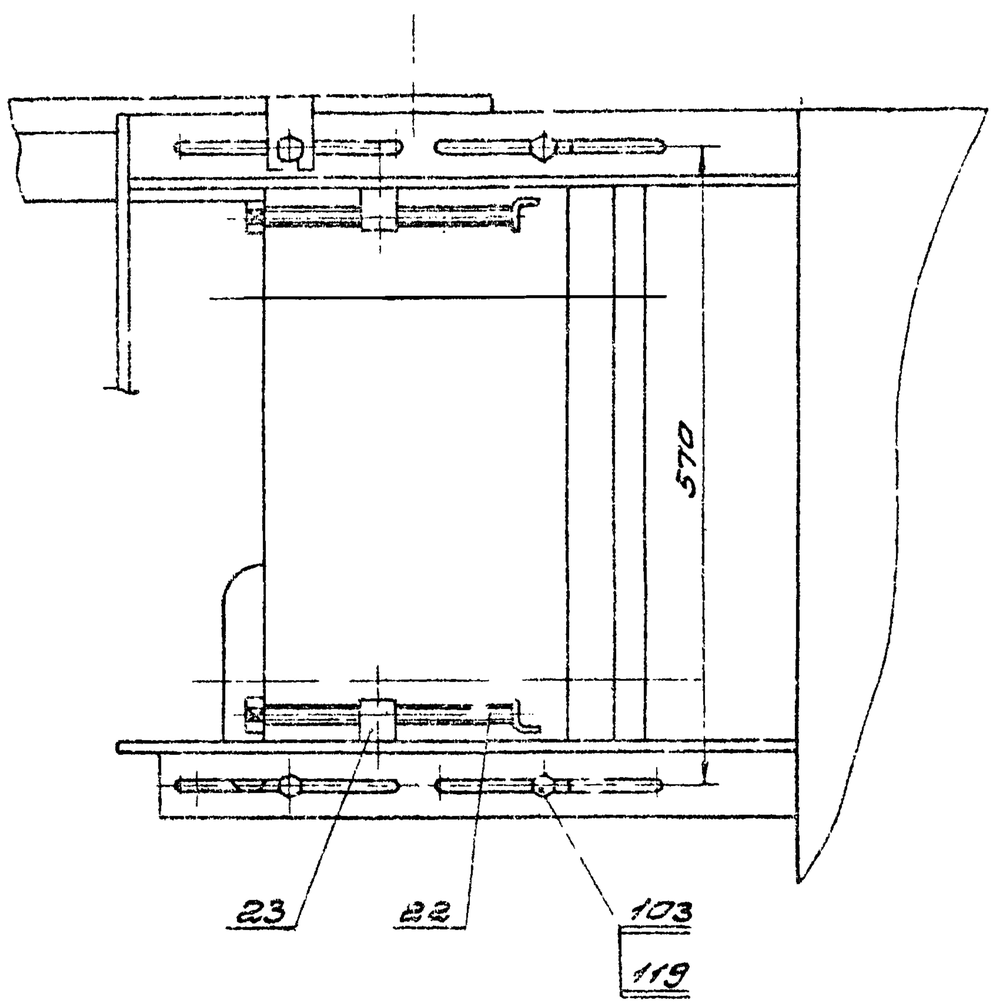

				ПВМ40К 01.00.000.СБ			
Изм.	Лист	№ докум.	Подп.	Дата	Секция нижняя	Лит.	Масса	М-б
Разраб.		Кошелев					
Пров.		Шуровский			Сборочный чертеж	Лист 2	Листов
Т.контр.		Шуровский					
Н.контр.		Бровко				ЦНИИЦ производства	
Утв.		Шуровский					

Инв. № подл. | Подпись и дата | Взам. инв. № | Инв. № дубл. | Подпись и дата

Серия 1.424-22 Выпуск 5.

ПВМ40К.01.00.000СБ

Вид Е повернуто, лист 1
М 1:5

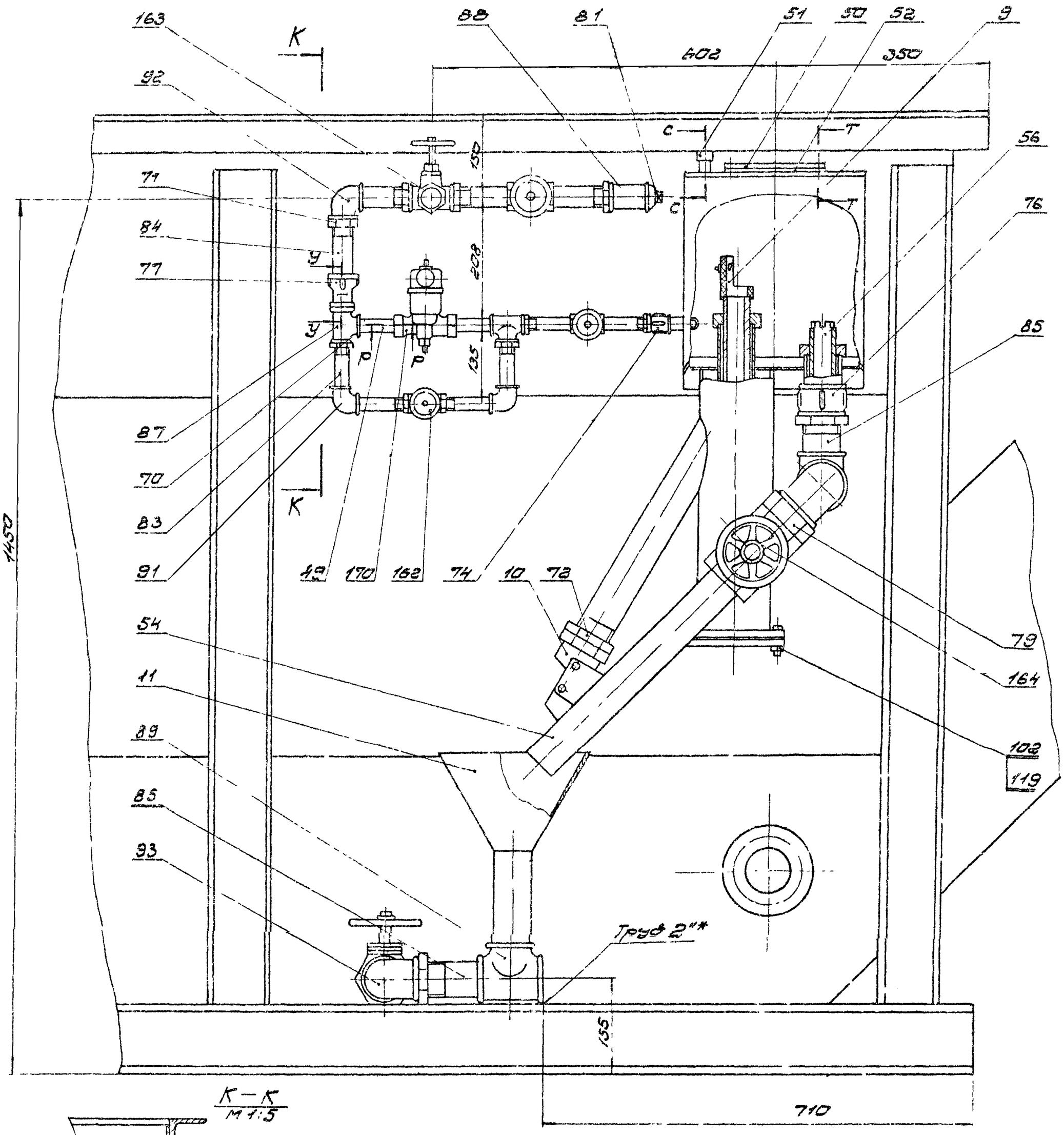

К–К
М 1:5

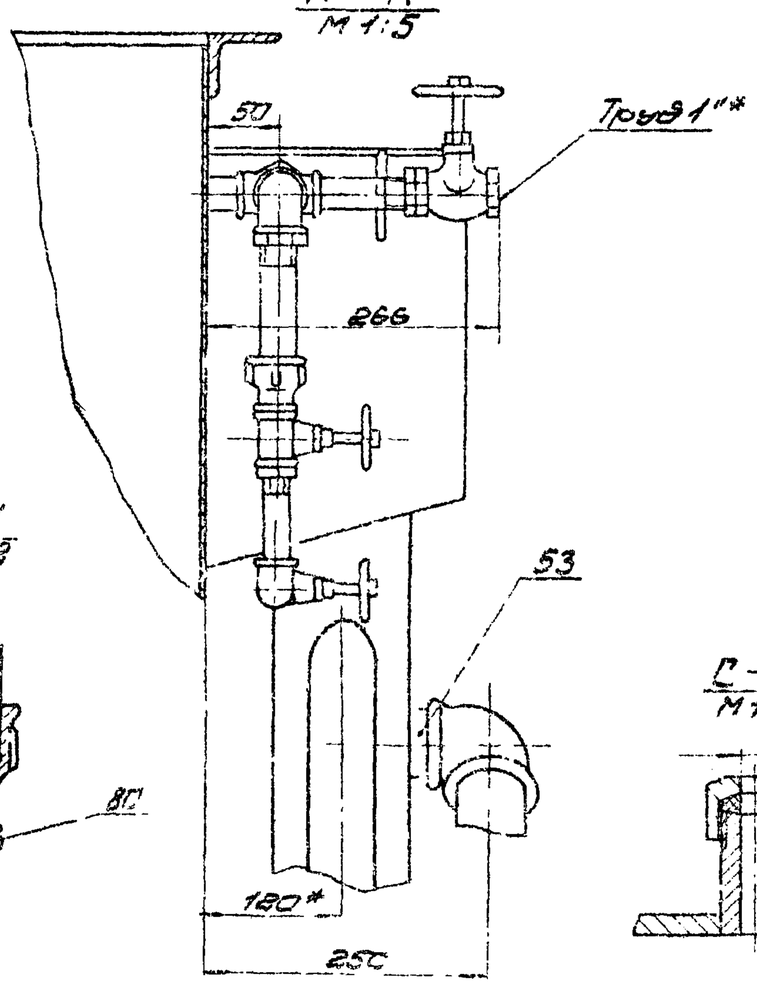

Р–Р
М 1:1

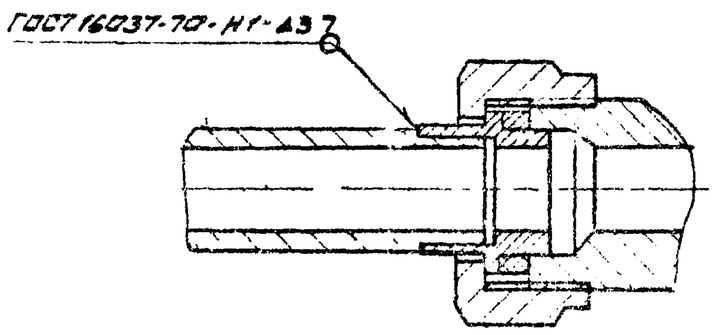

Т–Т
М 1:1

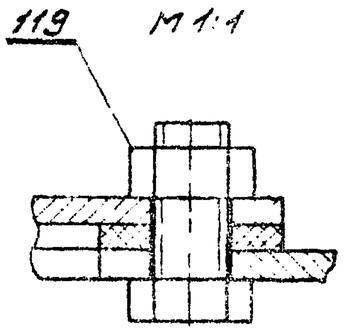

У–У
М 1:2

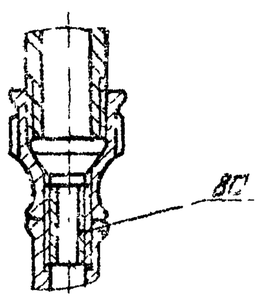

С–С
М 1:2

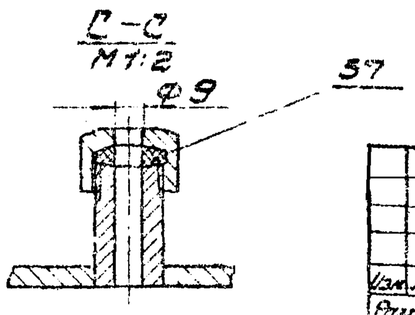

Изм.	Лист	№ докум.	Подп.	Дата	ПВМ40К 01.00.000СБ.
Разраб.		Кошелев			Секция нижняя
Пров.		Шкурский			Сборочный чертеж.
Т.контр.		Кошелев			
Н.контр.		Бродский			
Утв.		Кошелев			

Лит.	Масса	М-б
И		
Лист 3	Листов	

ЦНИИ промзданий

Инв. № подл. | Подпись и дата | Взам. инв. № | Инв. № дубл. | Подпись и дата

Серия 1.494-22 Выпуск 5.

ПВМ40К.01.00.000 СБ

Б-Б
М 1:2
повернуто, лист 1

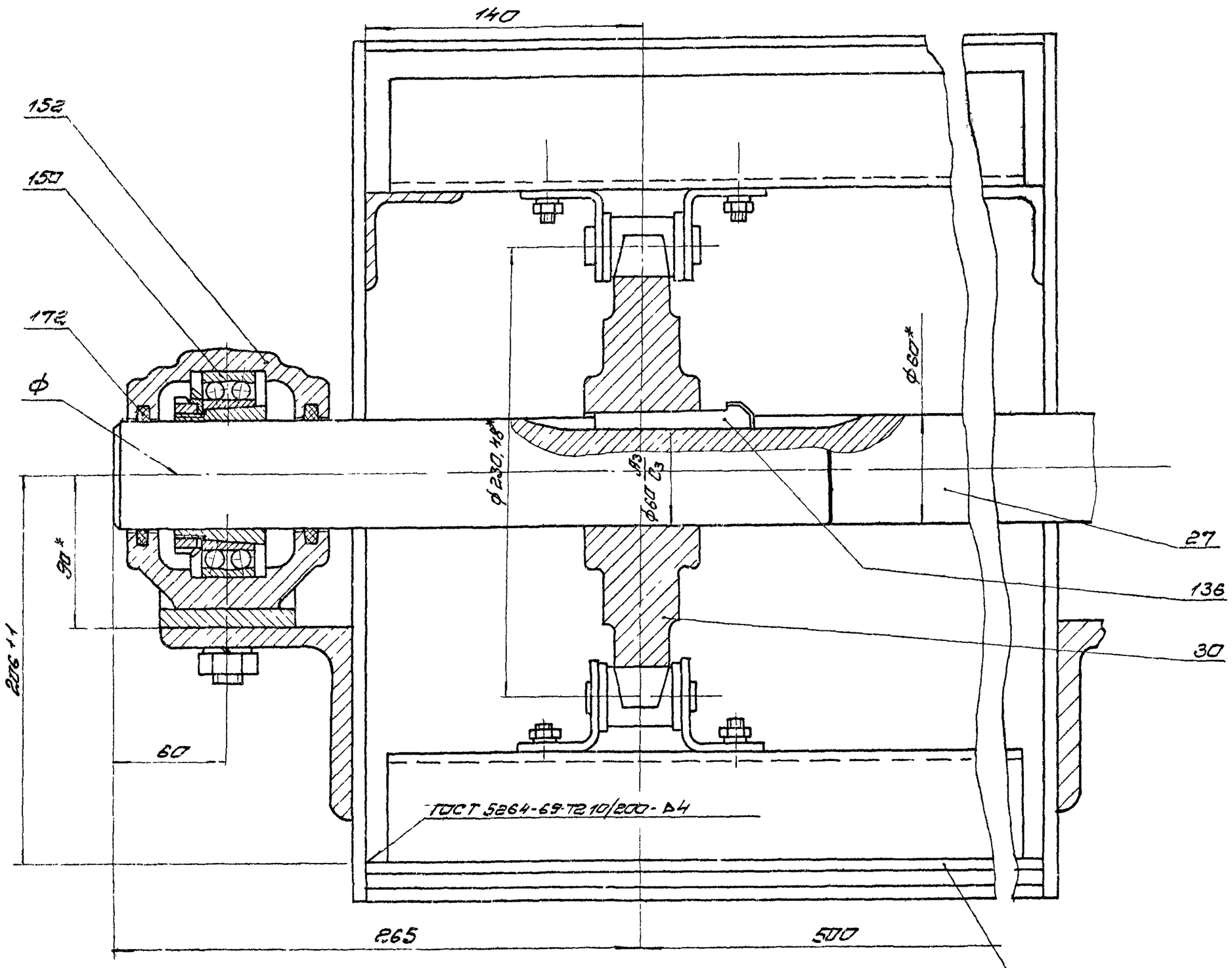

В—В лист 1
М 1:2

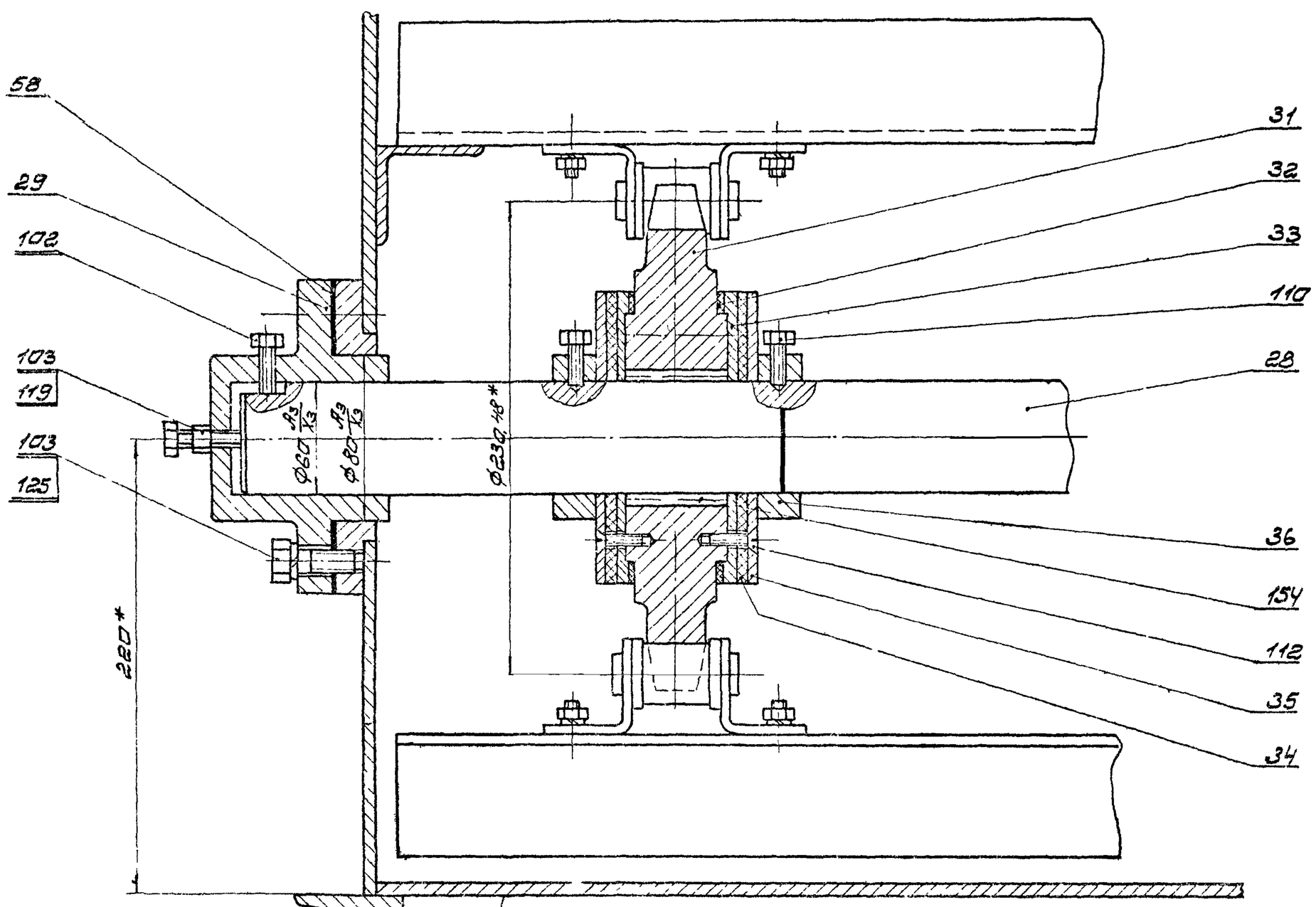

Изм.	Лист	№ докум.	Подп.	Дата	ПВМ40К.01.00.000 СБ		
Разраб.		Кошелев			Секция нижняя	Лит.	Масса	Масшт.
Пров.		Шорский				И		
Т.контр.		Кошелев			Сборочный чертеж	Лист 4	Листов 8	
Н.контр.		Бродский				ЦНИИЭП промзданий		
Утв.		Кошелев						

Инв.№ подл. | Подпись и дата | Взам.инв.№ | Инв.№ дубл. | Подпись и дата

Серия 1.494-22 выпуск 5

ПВ40К01.00.000СБ

Г-Г
М1:2
повернуто, лист 1

Н-Н
М1:2
повернуто

Вид П
М1:2

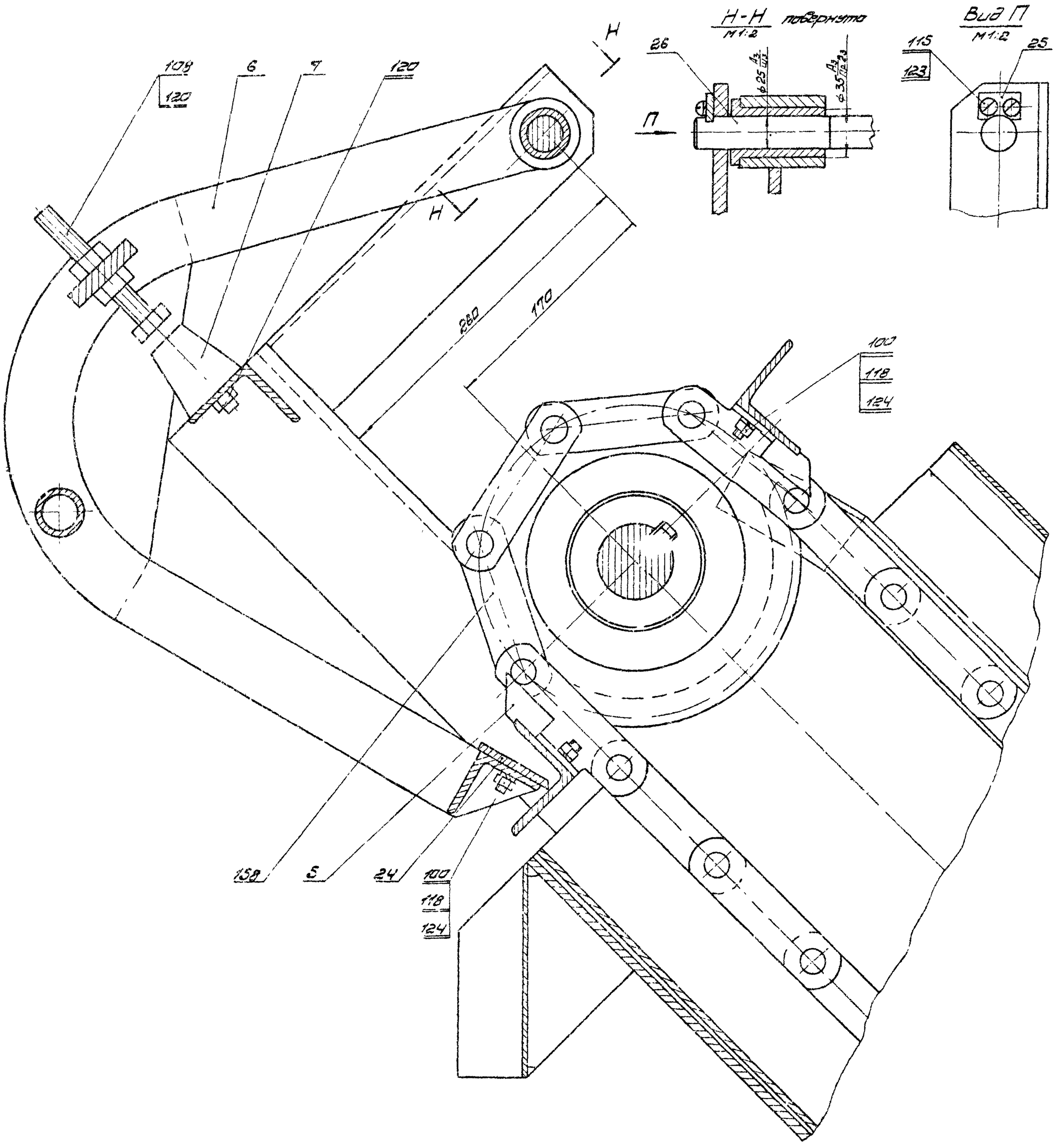

Изм.	Лист	№ докум.	Подп.	Дата	ПВМ40К01.00.000СБ			
Разраб.		Рошелев			Секция нижняя.	Лит.	Масса	Масш.
Пров.		Шкурский				Н		
Т.контр.		Рошелев			Сборочный чертеж	Лист 5	Листов	
Н.контр.		Бродский				ЦНИИ промзданий		
Утв.		Рошелев						

Инв. № подл. | Подпись и дата | Взам. инв. № | Инв. № дубл. | Подпись и дата

ПВМ40К 01.00.000 СБ

Серия 1.494-22 Выпуск 5

М-М
М 1:2

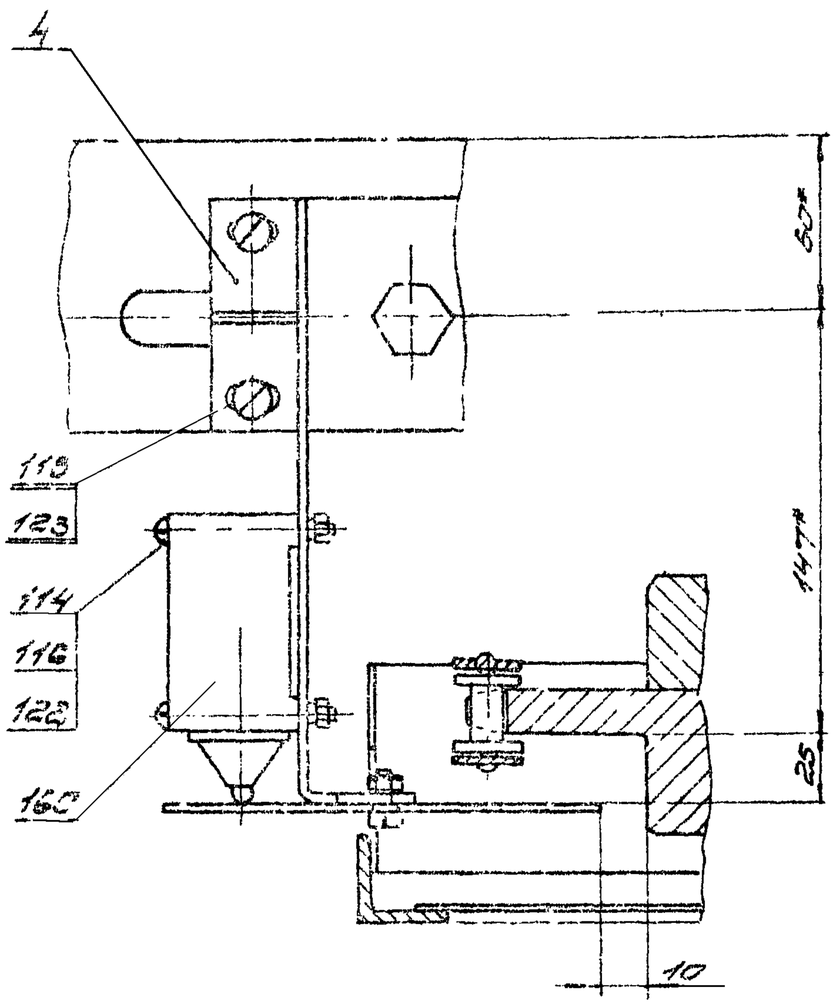

Л-Л
М 1:2

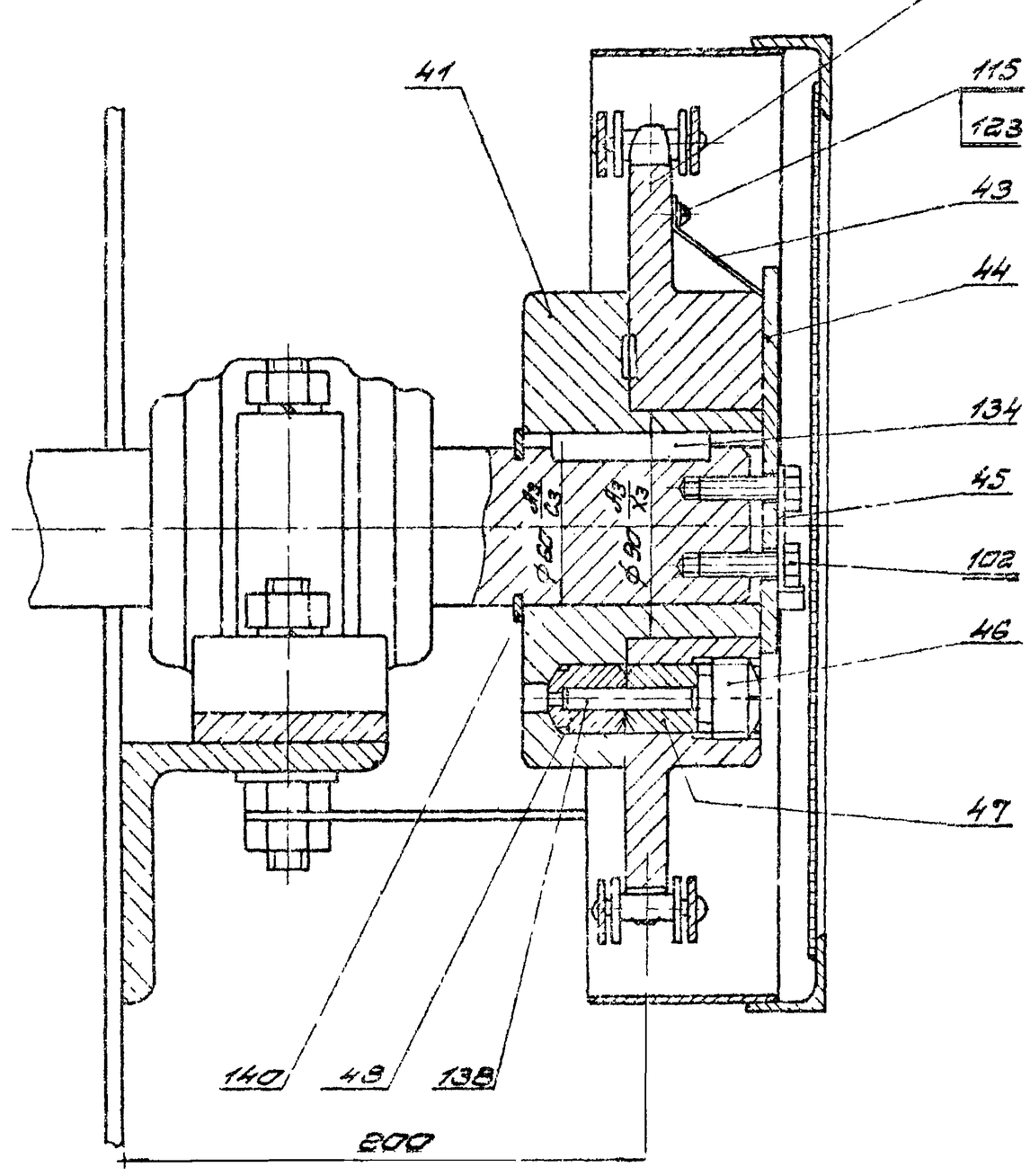

Вид 3 повернуто, лист 1
М 1:2

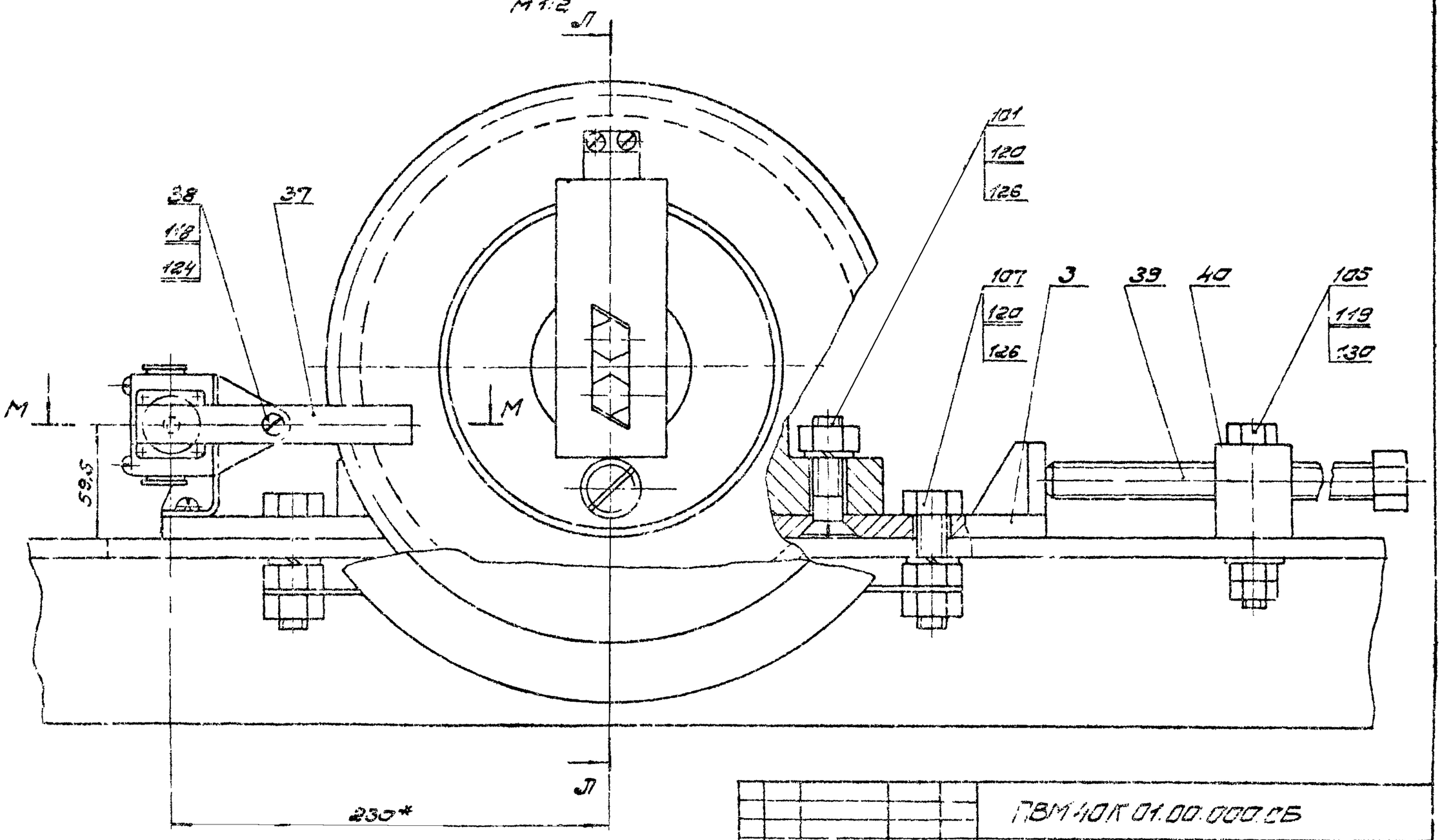

Изм.	Лист	№ докум.	Подп.	Дата	ПВМ-40К 01.00.000 СБ		
Разраб.		Колесников			Секция ножниц	Лит.	Масса	Масш. 1:8
Пров.		Шкурский			Сборочный чертеж	Лист 6	Листов 6	
Т.контр.		Колесников				ЦНИИ промзданий		
Н.контр.		Бродский						
Утв.		Лесников						

Инв. № подл. | Подп. и дата | Взам. инв. № | Инв. № дубл. | Подп. и дата

Серия 1.494-22 Выпуск 5

Формат	Зона	Поз.	Обозначение	Наименование	Кол.	Примечание
				Документация		
Б5 22			ПВМ40К 01 01 000СБ	Сборочный чертеж		*) 4 листа
				Детали		
11	В1	1	ПВМ10К 01.01.001	Стойка правая	1	
11	А1	2	ПВМ10К 01.01.002	Стойка левая	1	
11	В5	3	ПВМ10К 01.01.003	Крышка	1	
11	В5	4	ПВМ10К.01.01.004.	Труба	1	
11	В5	5	ПВМ10К.01 01.005.	Днище	1	
11	В5	7	ПВМ10К.01.01.007	Труба	1	
11	В5	8	ПВМ10К.01.01.008	Фланец	1	10 выпуск
11	В5	9	ПВМ10К.01.01.009	Патрубок	1	
11	В5	10	ПВМ10К.01.01.010	Труба	1	
12	В5	11	ПВМ10К.01.01.011	Стенка	1	
11	В5	12	ПВМ10К.01.01.012	Труба	1	
11	В5	13	ПВМ10К.01.01.013	Втулка	2	
11	В5	14	ПВМ10К.01.01.014	Патрубок 1"	1	
11	А6	15	ГВМ10К.01.01.015	Опора	4	
11	В6	16	ПВМ10К.01.01.016	Патрубок	1	

Инв. № подл. | Подпись и дата | Взам. инв. № | Инв. № дубл. | Подпись и дата

ПВМ40К.01.01.000

Изм.	Лист	№ докум.	Подп.	Дата
Разраб.	Кошелев			
Пров.	Кошелев			
Н. контр.	Бровский			
Утв.	Кошелев			

Корпус секции

Лит.	Лист	Листов
И	1	4

ЦНИИЦ промзданий

Формат 11

Формат	Зона	Поз.	Обозначение	Наименование	Кол.	Примечание
11	В7	17	ПВМ10К.01.01.017	Уголок правый	1	
11	В8	18	ПВМ10К.01.01.018	Уголок левый	1	
11	В7	19	ПВМ10К.01.01.019	Фартук	1	
11	В7	20	ПВМ10К.01.01.020.	Косынка	2	
11	А7	21	ПВМ10К.01.01.021	Уголок	1	
11	А7	22	ПВМ10К.01.01.022	Уголок	1	
11	А8	23	ПВМ10К.01.01.023	Труба	4	
11	В8	24	ПВМ10К.01.01.024	Стенка фасовая	2	
11	А7	25	ПВМ10К.01.01.025	Косынка	1	10 выпуск
11	В7	26	ПВМ10К.01.01.026	Уголок	1	
11	Д3	28	ПВМ10К.01.01.030	Швеллер	1	
11	А6	29	ПВМ10К.01.01.031	Патрубок 2"	1	
11	А1	30	ПВМ20К.01.01.032	Ребро	2	
11	В6	31	ПВМ20К.01.01.001	Патрубок 2"	1	
11	В8	32	ПВМ20К.01.01.002	Стенка передняя	1	
11	В3	33	ПВМ20К.01.01.022	Ребро	6	
11	В3	34	ПВМ20К.01.01.023	Ребро	6	
Б4	В2	40	ПВМ40К.01.01.001	Крышка		
				Лист $\frac{5\ ГОСТ\ 5681-57}{Ст3\ ГОСТ\ 14637-69}$		
				В×L = 786 Вт × 1298 Вт - ТУ	1	40.2кг
Б4	В5	41	ПВМ40К.01.01.002	Патрубок		
				Труба 50 ГОСТ 3262-62		
				L = 375 Вт - ТУ	1	1.9кг

Инв. № подл. | Подпись и дата | Взам. инв. № | Инв. № дубл. | Подпись и дата

ПВМ40К.01.01.000

Изм.	Лист	№ докум.	Подп.	Дата

Лист 2

Формат 11

Формат	Зона	Поз.	Обозначение	Наименование	Кол.	Примечание
Б4	В3	42	ПВМ40К.01.01.003	Уголок опорный		
				Уголок $\frac{Б\ 63\times63\times5\ ГОСТ\ 8509-72}{Ст3\ ГОСТ\ 535-58}$		
				L = 1625 Вт - ТУ	2	7.84кг
Б4	В7	43	ПВМ40К.01.01.004	Днище		
				Лист $\frac{5\ ГОСТ\ 5681-57}{Ст3\ ГОСТ\ 14637-69}$		
				В×L = 786 Вт × 1829 Вт - ТУ	1	56.7кг.
Б4	В3	44	ПВМ40К.01.01.005	Стенка		
				Лист $\frac{5\ ГОСТ\ 5681-57}{Ст3\ ГОСТ\ 14637-69}$		
				В×L 494 Вт × 3998 Вт - ТУ	1	77.5кг
Б4	В5	45	ПВМ40К.01.01.006	Уголок		
				Уголок $\frac{Б\ 63\times63\times5\ ГОСТ\ 8509-72}{Ст3\ ГОСТ\ 535-58}$		
				L = 3998 Вт - ТУ	2	19.2кг
Б4	В3	46	ПВМ40К.01.01.007	Уголок		
				Уголок $\frac{Б\ 63\times63\times5\ ГОСТ\ 8509-72}{Ст3\ ГОСТ\ 535-58}$		
				L = 4136 Вт - ТУ	2	19.9кг
Б4	В3	47	ПВМ40К.01.01.008	Перегородка		
				Лист $\frac{5\ ГОСТ\ 5681-57}{Ст3\ ГОСТ\ 14637-69}$		
				В×L = 345 Вт × 3998 Вт - ТУ	2	54.14кг
Б4	В3	48	ПВМ40К.01.01.009	Стойка		
				Швеллер $\frac{12\ ГОСТ\ 8240-72}{Ст3\ ГОСТ\ 535-58}$		
				L = 1390 Вт - ТУ	10	11.93кг
Б4	В3	50	ПВМ40К.01.01.011	Уголок		
				Уголок $\frac{Б\ 63\times63\times5\ ГОСТ\ 8509-72}{Ст3\ ГОСТ\ 535-58}$		
				L = 2200 Вт - ТУ	2	10.55кг
Б4	В3	51	ПВМ40К.01.01.012.	Дно		
				Лист $\frac{5\ ГОСТ\ 5681-57}{Ст3\ ГОСТ\ 14637-69}$		
				В×L = 760 Вт × 2964 Вт - ТУ	1	88кг

Инв. № подл. | Подпись и дата | Взам. инв. № | Инв. № дубл. | Подпись и дата

ПВМ40К.01.01.000

Изм.	Лист	№ докум.	Подп.	Дата

Лист 3

Формат	Зона	Поз.	Обозначение	Наименование	Кол.	Примечание
Б4	А3	52	ПВМ40К.01.01.013	Швеллер		
				Швеллер $\frac{12\ ГОСТ\ 8240-72}{Ст3\ ГОСТ\ 535-58}$		
				L = 590 Вт - ТУ	2	6.14кг
Б4	А4	53	ПВМ40К.01.01.014	Швеллер		
				Швеллер $\frac{12\ ГОСТ\ 8240-72}{Ст3\ ГОСТ\ 535-58}$		
				L = 2007 Вт - ТУ	2	20.9кг
Б4	А4	54	ПВМ40К.01.01.015	Швеллер		
				Швеллер $\frac{12\ ГОСТ\ 8240-72}{Ст3\ ГОСТ\ 535-58}$		
				L = 4114 Вт - ТУ	2	42.7кг
Б4	А4	55	ПВМ40К.01.01.016	Швеллер		
				Швеллер $\frac{12\ ГОСТ\ 8240-72}{Ст3\ ГОСТ\ 535-58}$		
				L = 4007 Вт - ТУ	2	41.6кг
Б4	В2	57	ПВМ40К.01.01.018	Уголок		
				Уголок $\frac{Б\ 63\times63\times5\ ГОСТ\ 8509-72}{Ст3\ ГОСТ\ 535-58}$		
				L = 2007 Вт - ТУ	2	9.6кг
Б4	А2	58	ПВМ40К.01.01.019	Стенка задняя		
				Лист $\frac{5\ ГОСТ\ 5681-57}{Ст3\ ГОСТ\ 14637-69}$		
				В×L = 494 Вт × 1998 Вт - ТУ	1	38.8кг
11	В4	60	ПВМ40К.01.01.021	Стенка фасовая	1	
11	В3	61	ПВМ40К.01.01.022	Стенка правая	1	
11	В4	62	ПВМ40К.01.01.023	Стенка левая	1	
11	В5	64	ПВМ40К.01.01.025	Стенка наклонная	1	
11	А1	65	ПВМ40К.01.01.026	Ребро	2	
11	А2	66	ПВМ40К.01.01.027	Стенка задняя	1	
				Стандартные изделия		
	А2	70		Болт М12×30.58 019		
				ГОСТ 7785-72	28	

Инв. № подл. | Подпись и дата | Взам. инв. № | Инв. № дубл. | Подпись и дата

ПВМ40К.01.01.000

Изм.	Лист	№ докум.	Подп.	Дата

Лист 4

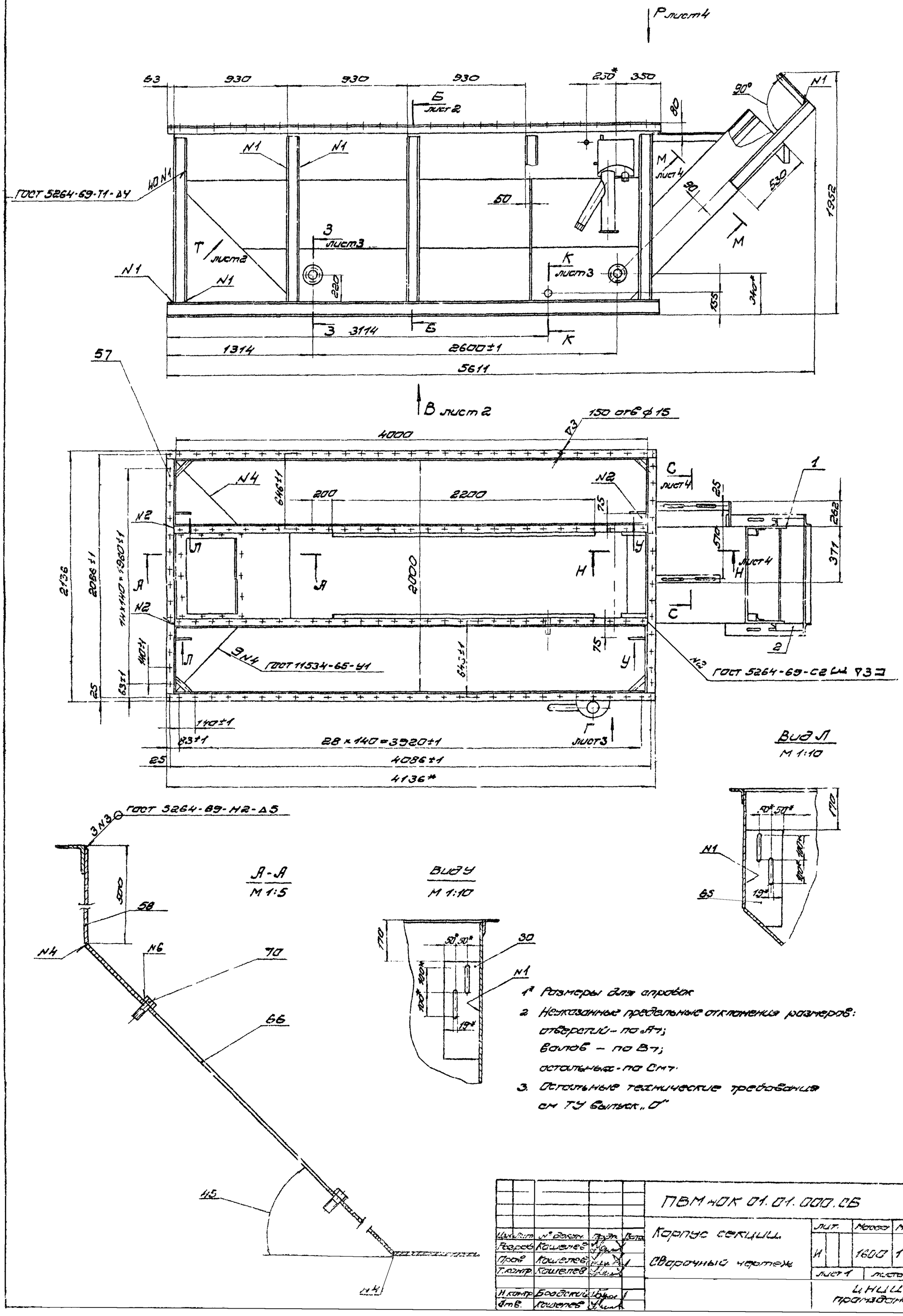

1* Размеры для справок

2. Неуказанные предельные отклонения размеров:
отверстий – по Н7;
валов – по h7;
остальных – по С17.

3. Остальные технические требования см ТУ выпуск „0"

Изм.	Лист	№ докум.	Подп.	Дата	ПВМ40К 01.01.000.СБ		
Разраб.		Кошелев			Корпус секции. Сварочный чертеж	Лит.	Масса	М-б
Пров.		Кошелев				И	1600	1:20
Т.контр.		Кошелев				Лист 1	Листов 4	
Н.контр.		Бондарь				ЦНИИ промзданий		
Утв.		Кошелев						

Серия 1.404-22. Выпуск 5.

ПВМ40К 01.01.000СБ

Б-Б лист 1
М 1:5

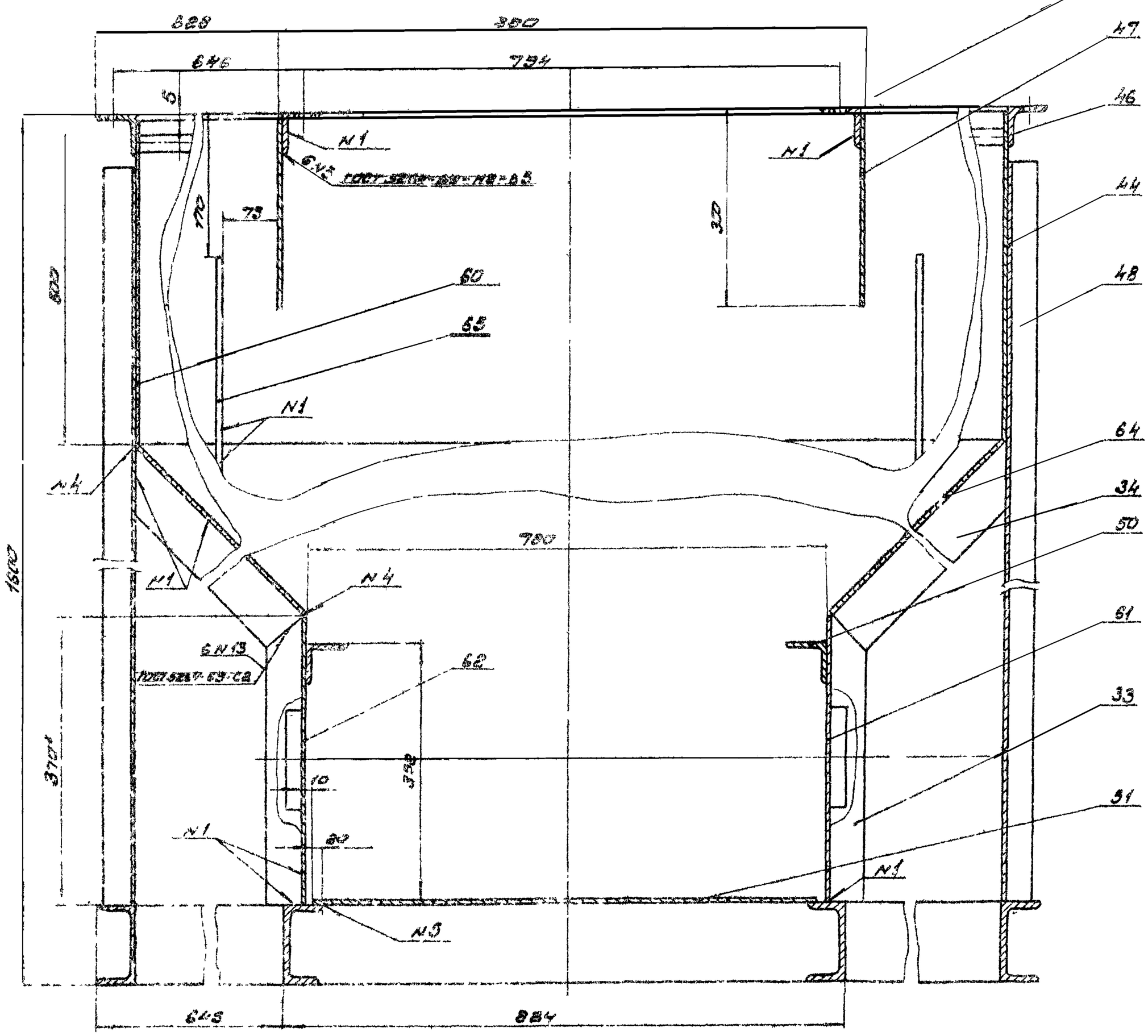

Вид В лист 1
М 1:10

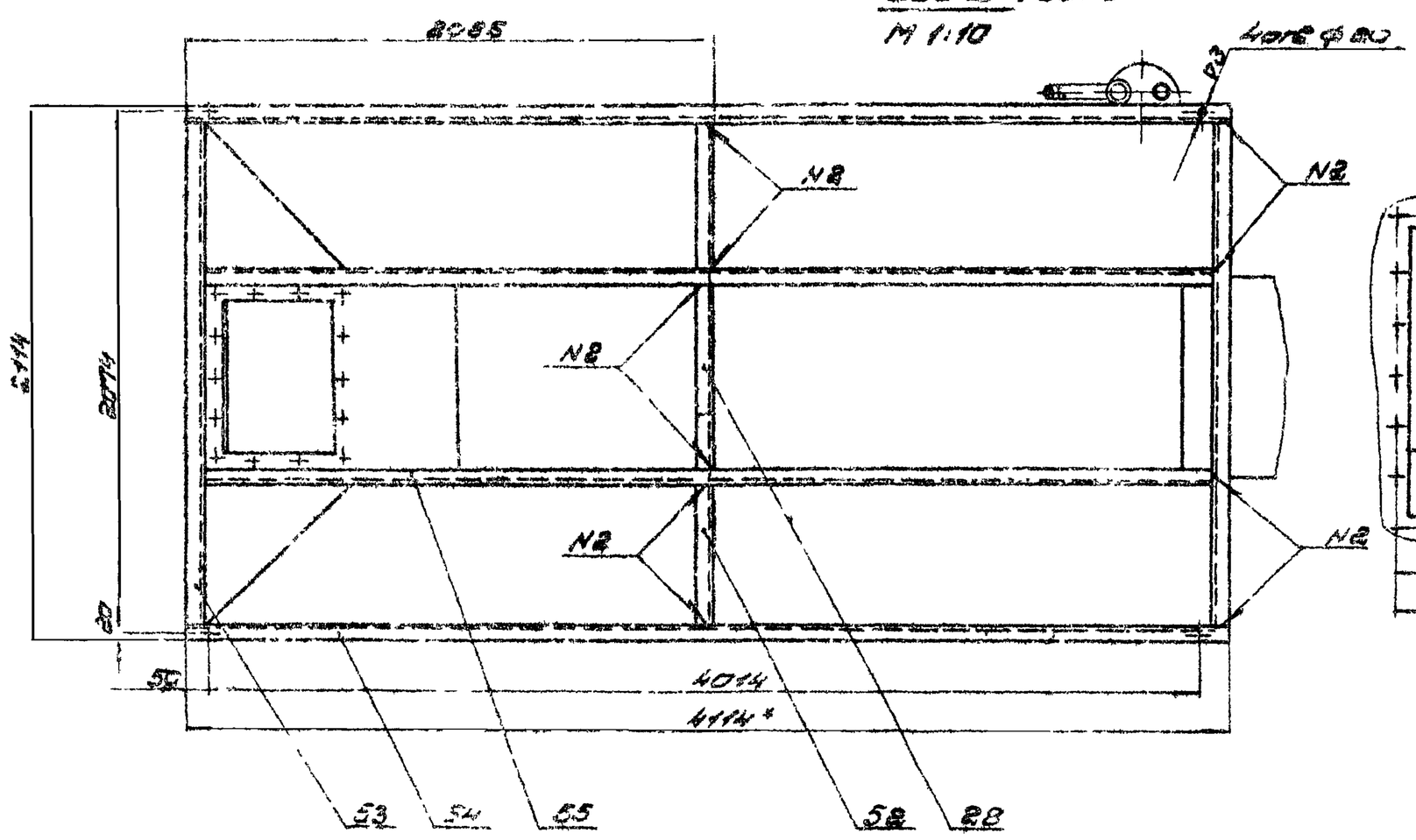

Вид Т повернуто лист 1
М 1:10

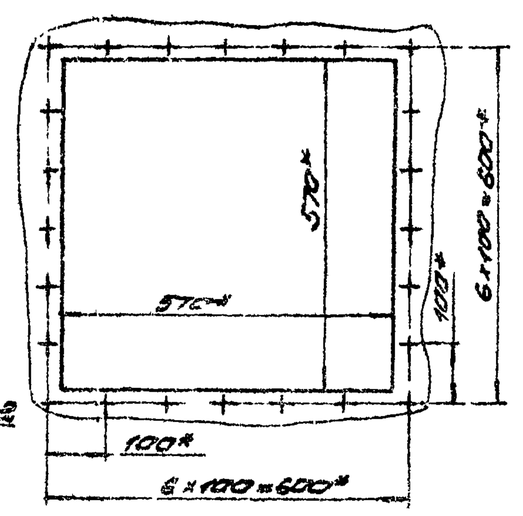

Изм.	Лист	№ докум.	Подп.	Дата	ПВМ40К 01.01.000.СБ.			
Разраб.		Кашелев			Корпус секции	Лит.	Масса	Масшт.
Пров.		Кашелев			Сборочный чертеж	И		
Т.контр.		Кашелев				Лист 2	Листов 5	
Н.контр.		Бродский				ЦНИИ промзданий		
Утв.		Кашелев						

Инв. № подл. | Подп. и дата | Взам. инв. № | Инв. № дубл. | Подп. и дата

ПВМ 40К.01.01.000 СБ

Серия 1.494-22. Выпуск 5.

Вид Г лист 1
М 1:5

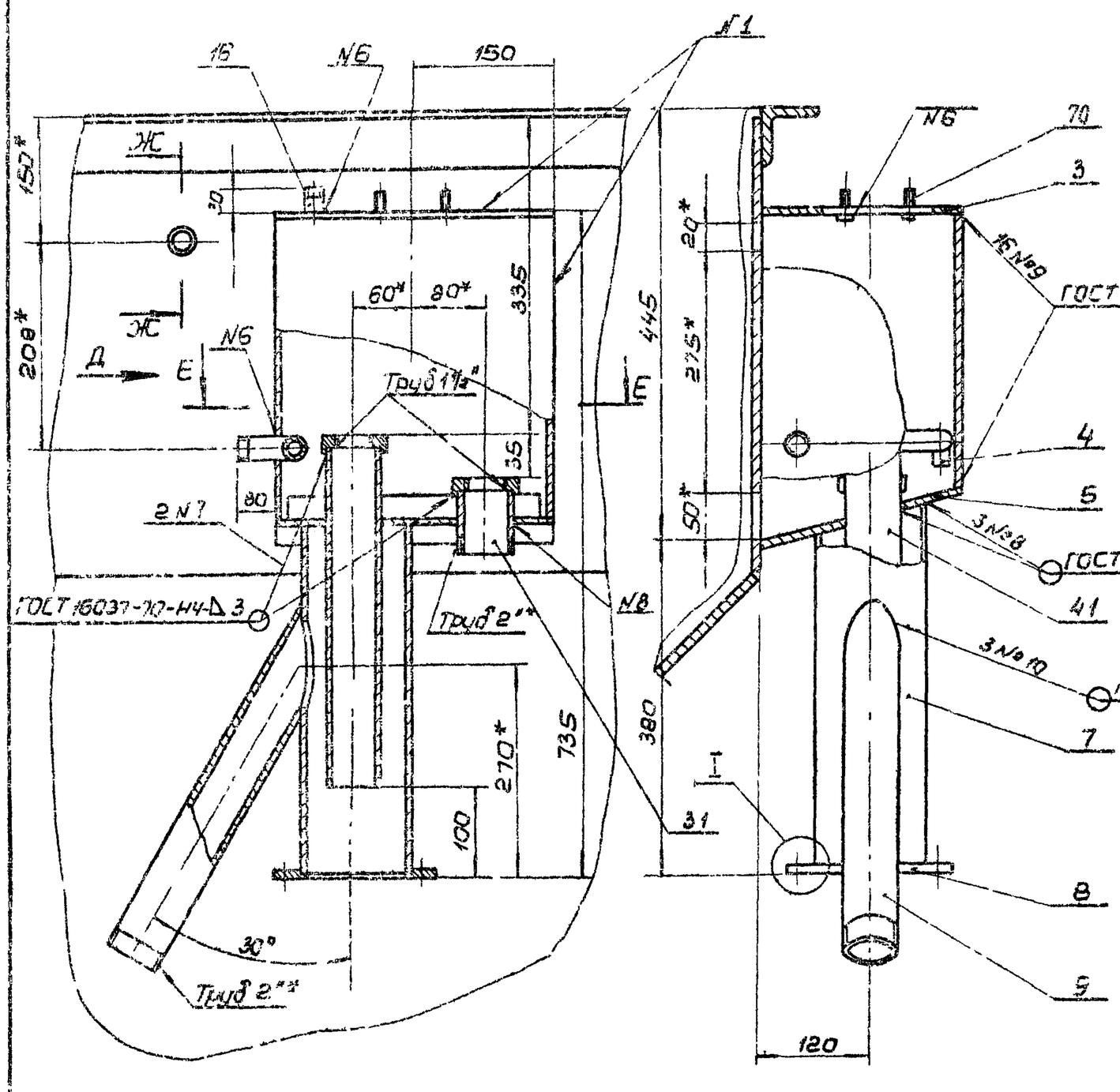

Вид Д
М 1:5

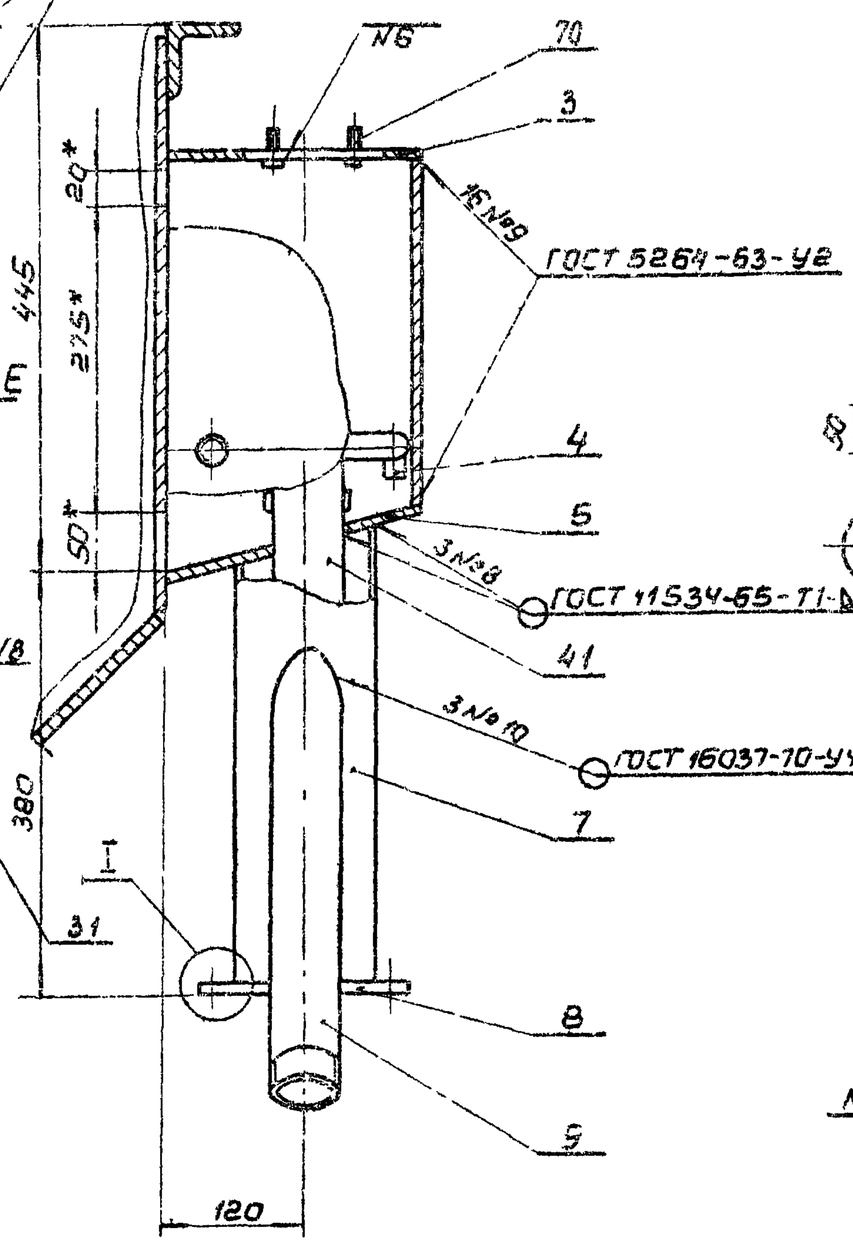

Е-Е
М 1:5

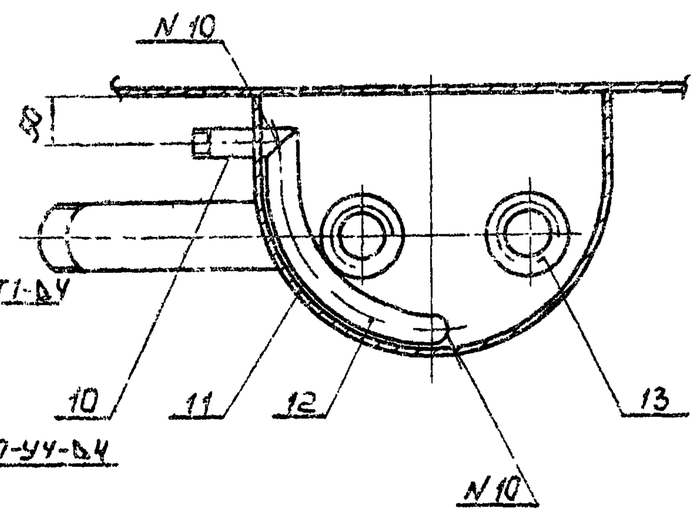

Ж-Ж
М 1:2

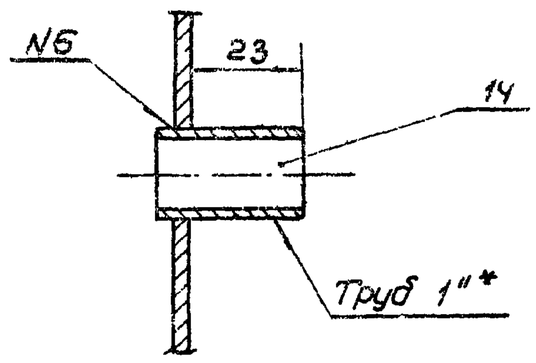

3-3 лист 1
М 1:2

Вид И
М 1:2

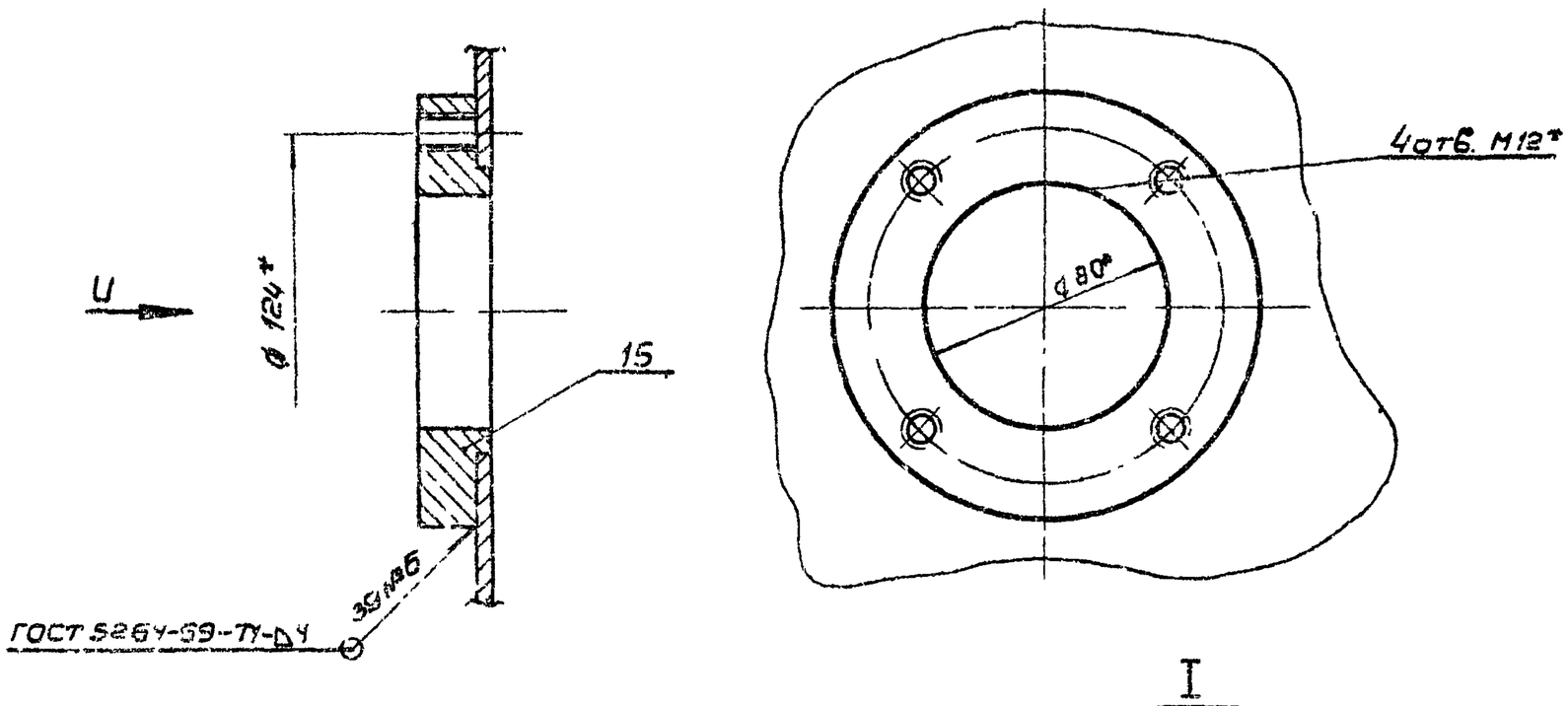

К-К лист 1
М 1:2

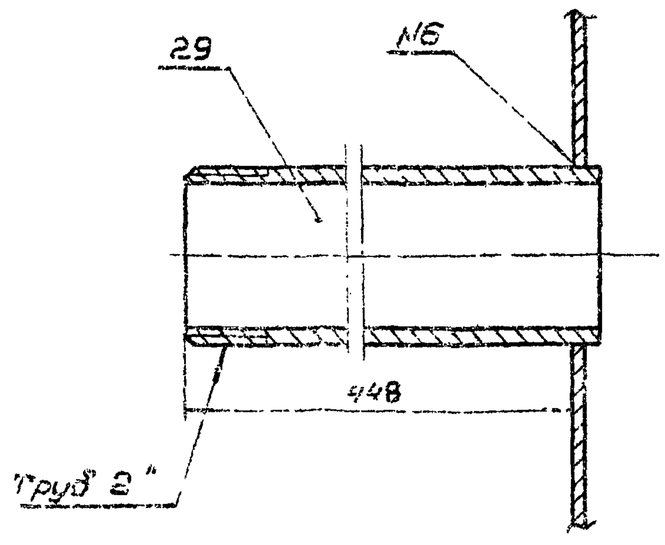

I
М 1:1

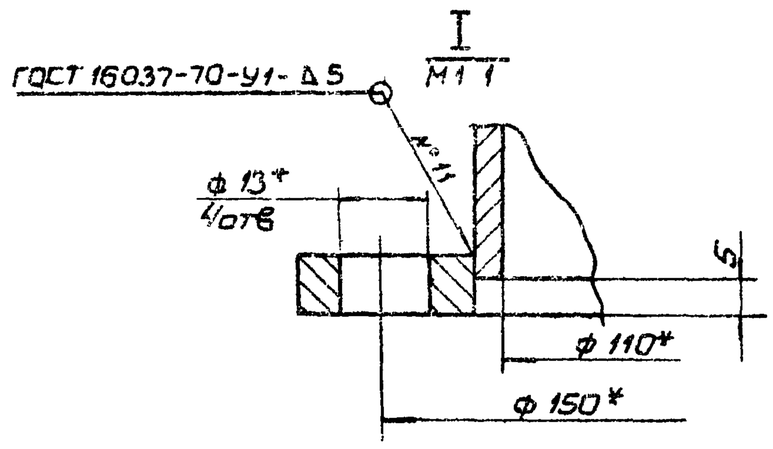

Изм.	Лист	№ док.	Подп.	Дата	ПВМ 40К.01.01.000 СБ		
Разраб.		Быков			Корпус секции	Лит.	Масса	Масштаб
Пров.		Кашелев			Сборочный чертеж	И		
Т. контр.		Кашелев				Лист 3	Листов:	
Н. контр.		Бродский				ЦНИИ промзданий		
УТВ.		Шкурский						

Инв. № подл. | Подп. и дата | Взам. инв. № | Инв. № дубл. | Подп. и дата

Формат А2

Серия 1.494-22. Выпуск 5.

ПВМ40К.01.01.000СБ

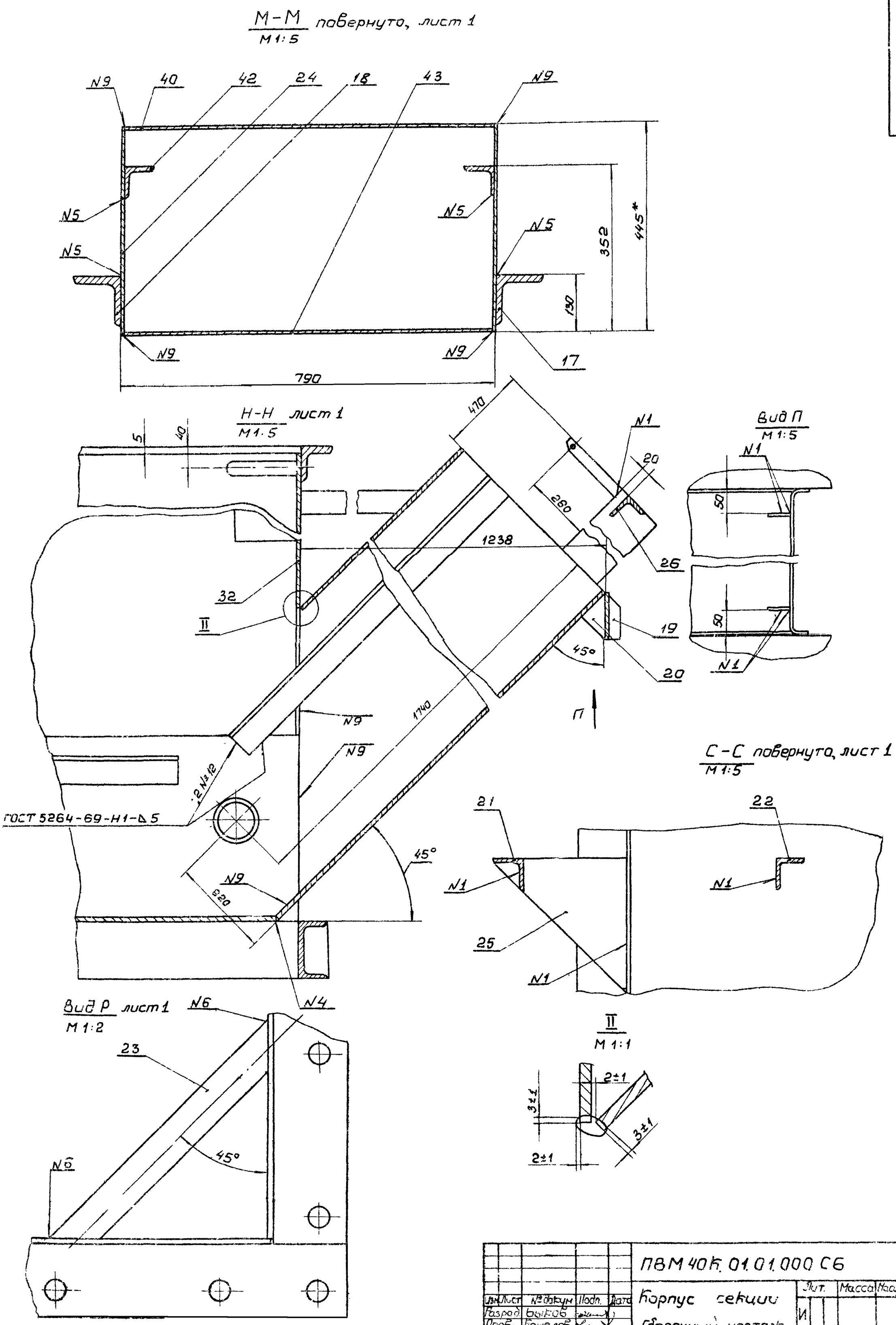

Изм.	Лист	№ докум.	Подп.	Дата	ПВМ40К.01.01.000СБ
Разраб.	Быков				Корпус секции сборочный чертеж
Пров.	Кашелев				Лит. И / Масса / Масштаб
Т.контр.	Кашелев				Лист 4 / Листов 5
Н.контр.	Бродский				ЦНИИ промзданий
Утв.	Кашелев				

Инв. № подл. | Подп. и дата | Взам. инв. № | Инв. № дубл. | Подп. и дата

ПВМ40К.01.01.021

▽1 (▽)

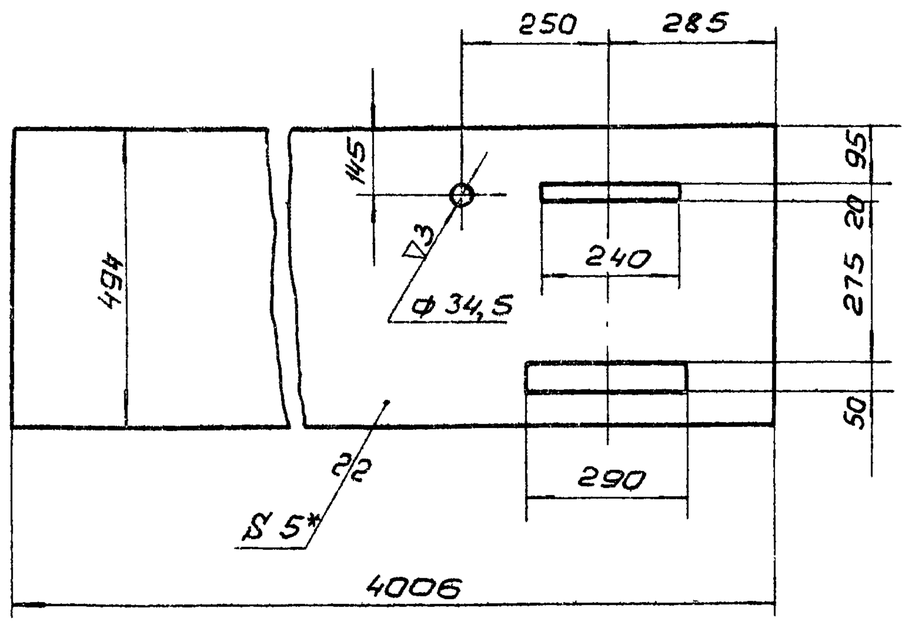

1. *Размер для справок
2. Предельные отклонения размеров отверстий – по А7; валов – по В7; остальных – по СМ7.

Изм.	Лист	№докум.	Подп.	Дата	ПВМ40К.01.01.021			
Разраб.		Кошелев			Стенка боковая	Лит. И	Масса 76,8	Масштаб 1:10
Пров.		Кошелев				Лист:	Листов: 1	
Т.контр.		Кошелев						
Н.контр.		Бродский			Лист 5 ГОСТ 5681-57 Ст3 ГОСТ 14637-69	ЦНИИ промзданий		
Утв.		Кошелев						

Формат 11

ПВМ40К.01.01.022

▽1 (▽)

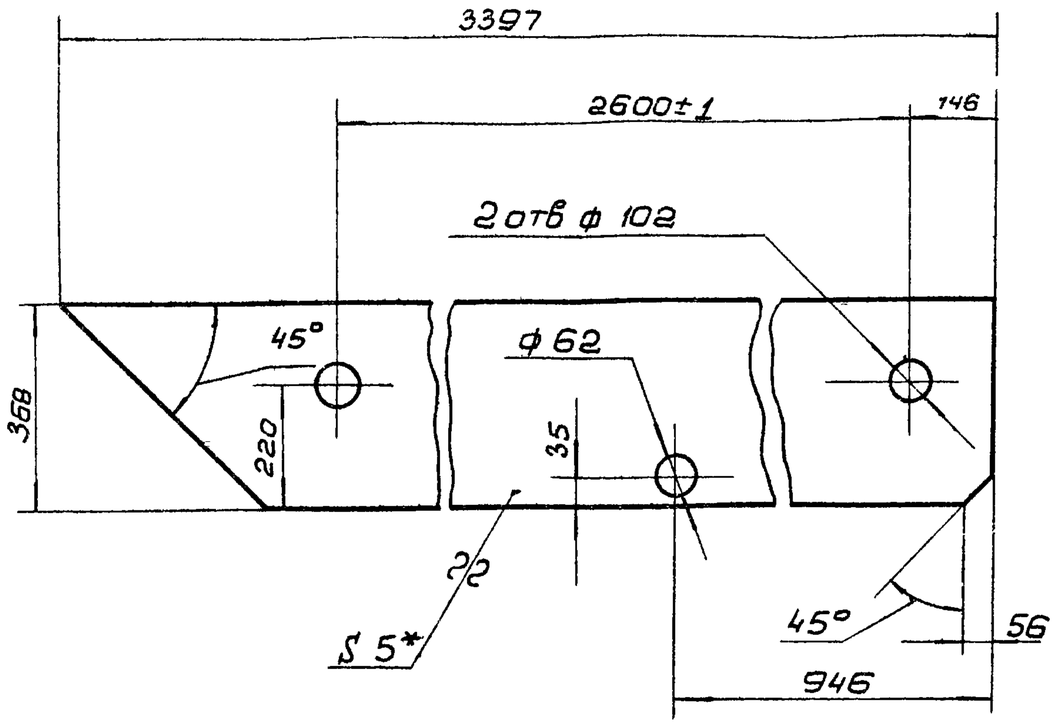

1 *Размер для справок.
2. Предельные отклонения размеров отверстий – по А7; валов – по В7, остальных – по СМ7.

Изм.	Лист	№ докум.	Подп.	Дата	ПВМ40К.01.01.022			
Разраб.		Кошелев			Стенка правая	Лит. И	Масса 44	Масштаб 1:10
Пров.		Кошелев				Лист:	Листов: 1	
Т.контр.		Кошелев						
Н.контр.		Бродский			Лист 5 ГОСТ 5681-57 Ст 3 ГОСТ 14637-69	ЦНИИ промзданий		
Утв.		Кошелев						

Формат 11

ПВМ40К.01.01.023

▽1 (▽)

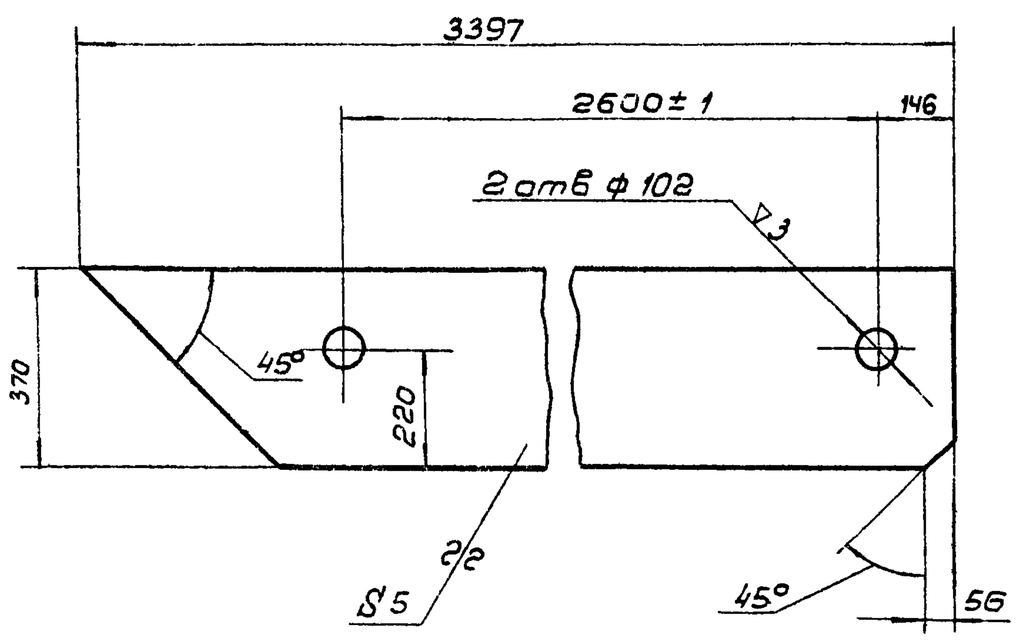

1* Размер для справок.
2. Предельные отклонения размеров: отверстий – по А7; валов – по В7; остальных – по СМ7.

Изм.	Лист	№докум.	Подп.	Дата	ПВМ40К.01.01.023			
Разраб.		Кошелев			Стенка левая	Лит. И	Масса 44	Масштаб 1:10
Пров.		Кошелев				Лист:	Листов: 1	
Т.контр.		Кошелев						
Н.контр.		Бродский			Лист 5 ГОСТ 5681-57 СТ 3 ГОСТ 14637-69	ЦНИИ промзданий		
Утв.		Кошелев						

Формат 11

ПВМ40К.01.01.025

▽1 (▽)

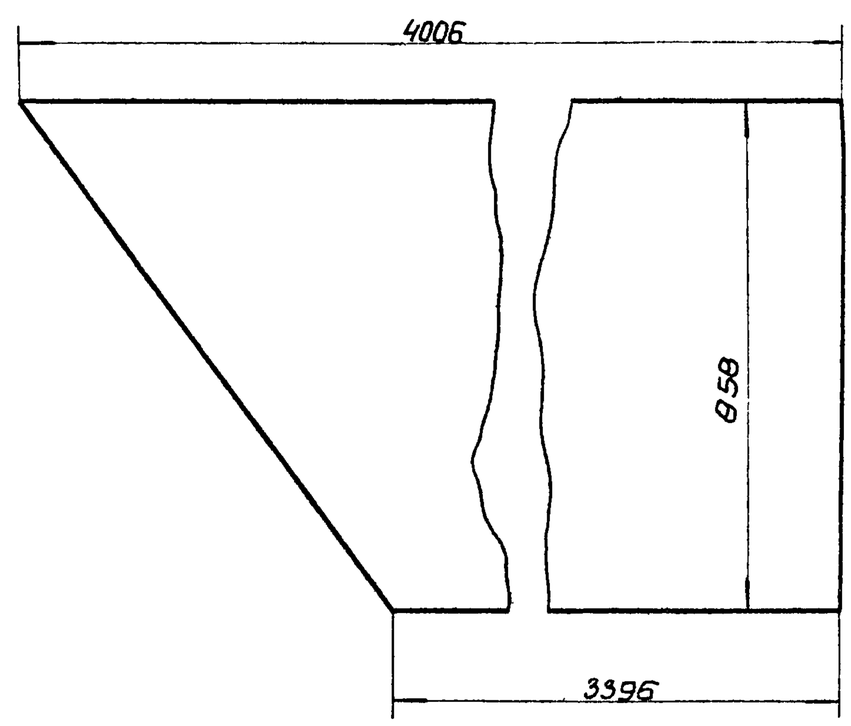

Предельные отклонения размеров валов – по В7.

Изм.	Лист	№ докум.	Подп.	Дата	ПВМ40К.01.01.025			
Разраб.		Кошелев			Стенка наклонная	Лит. И	Масса 124,3	Масштаб 1:10
Пров.		Кошелев				Лист:	Листов: 1	
Т.контр.		Кошелев						
Н.контр.		Бродский			Лист 5 ГОСТ 5681-57 СТ. 3 ГОСТ 14637-59	ЦНИИ промзданий		
Утв.		Кошелев						

Формат 11

Подп. и дата | Инв. № дубл. | Взам. инв. № | Подп. и дата | Инв. № подл.

Серия 1.494-22 Выпуск 5

ПВМ40К.01.02.000СБ

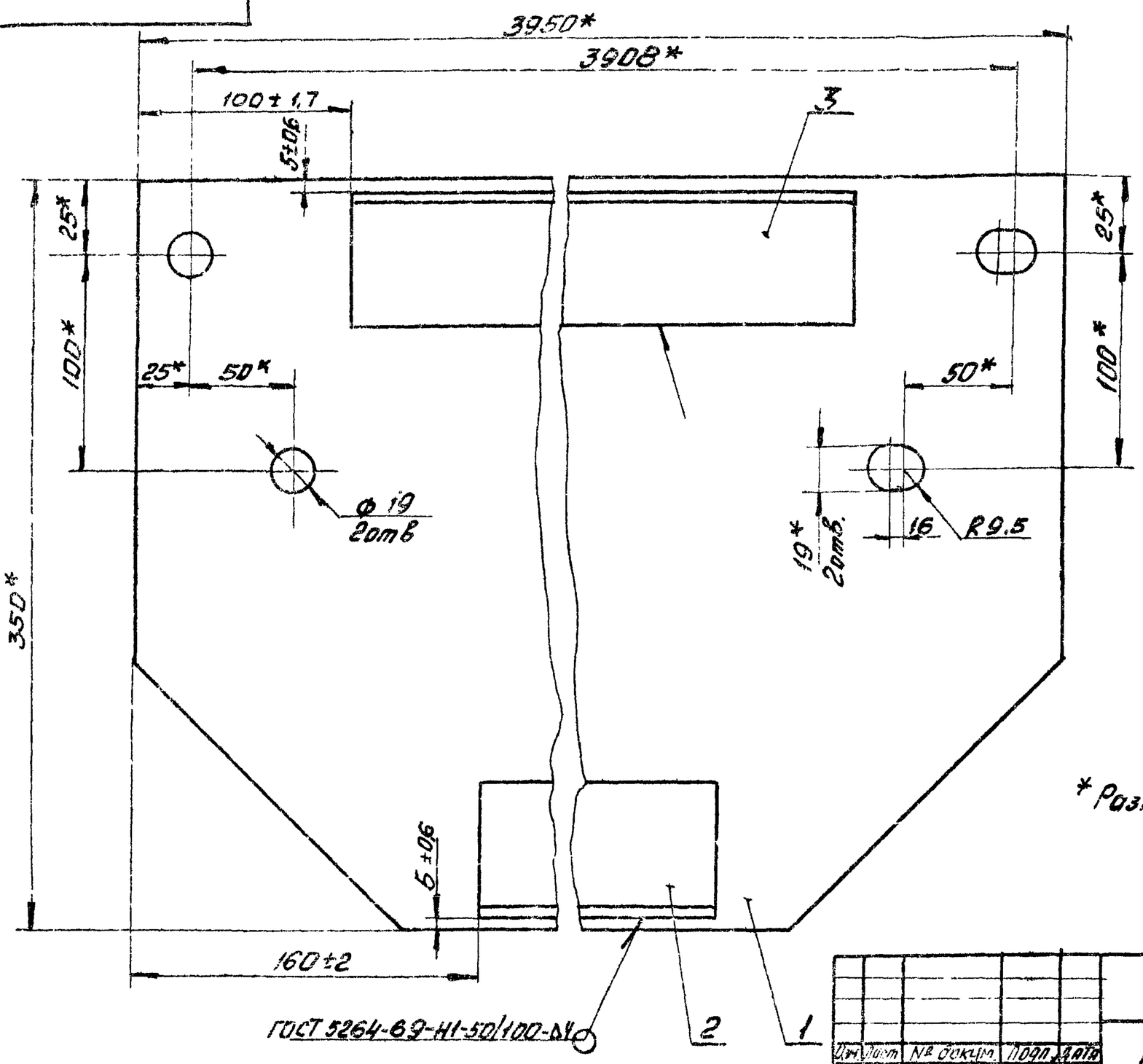

*Размеры для справок

Изм. Лист	№ докум.	Подп.	Дата	ПВМ 40К.01.02.000СБ	
Разраб.	Карпушина			Перегородка Сборочный чертеж	Лит. И / Масса 89,1 / Масшт 1:2
Пров.	Кошелев				Лист: / Листов: 1
Т.контр.	Кошелев				ЦНИИ промзданий
Н.контр.	Бродский				
Утв.	Кошелев				

Формат 12

Позиция	Зона	Поз.	Обозначение	Наименование	Кол.	Примечание
				Документация		
12			ПВМ40К.01.02.000СБ	Сборочный чертеж		
				Детали		
11		1	ПВМ40К.01.02.001	Лист	1	
64		2	ПВМ.40К.01.02.002	Уголок		
				Уголок Б 63×63×5 ГОСТ 8509-72 / Ст3 ГОСТ 535-58		
				L=3630 В7 - ▽1	1	17,5кг
64		3	ПВМ40К.01.02.003	Уголок		
				Уголок Б 63×63×5 ГОСТ 8509-72 / Ст3 ГОСТ 535-58		
				L=3750 В7 - ▽1	1	18,0кг

Изм. Лист	№ докум.	Подп.	Дата	ПВМ 40К.01.02.000	
Разраб.	Карпушина			Перегородка	Лит. И / Лист / Листов 1
Пров.	Кошелев				ЦНИИ промзданий
Н.контр.	Бродский				
Утв.	Кошелев				

ПВМ 40К.01.02.001

▽3(▽)

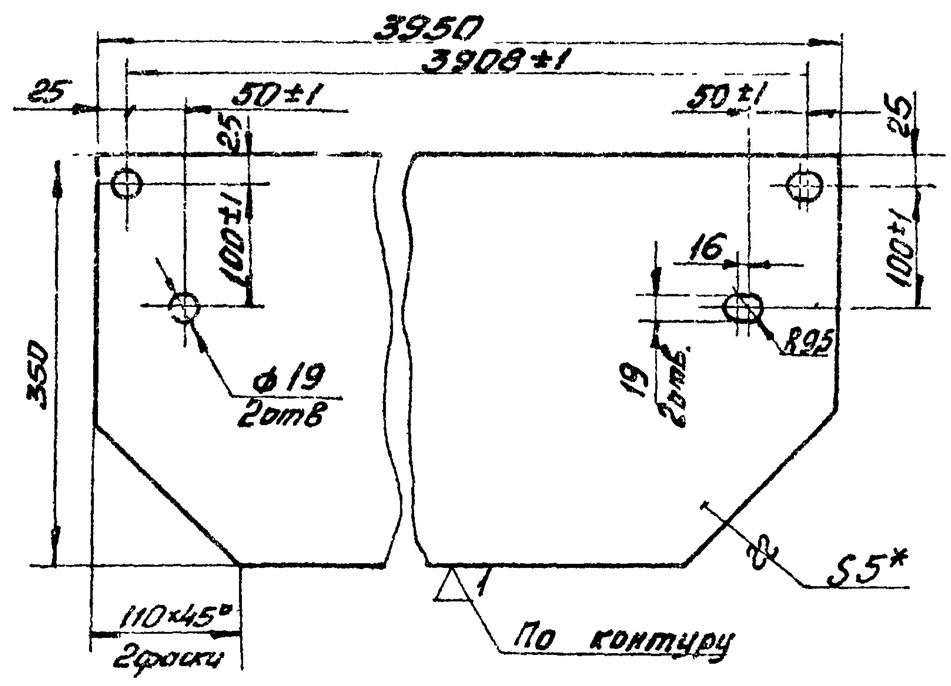

1.* Размер для справок.
2. Неуказанные предельные отклонения размеров: отверстий - по А7; валов - по В7, остальных - по СМ7.

Изм. Лист	№ докум.	Подп.	Дата	ПВМ 40К.01.02.001	
Разраб.	Карпушина			Лист	Лит. И / Масса 53,6 / Масшт 1:5
Пров.	Кошелев				Лист: / Листов: 1
Т.контр.	Кошелев				ЦНИИ промзданий
Н.контр.	Бродский			Лист 5 ГОСТ 5681-57 / Ст3 ГОСТ 14637-69	
Утв.	Кошелев				

Серия 1.494-22. Выпуск 5.

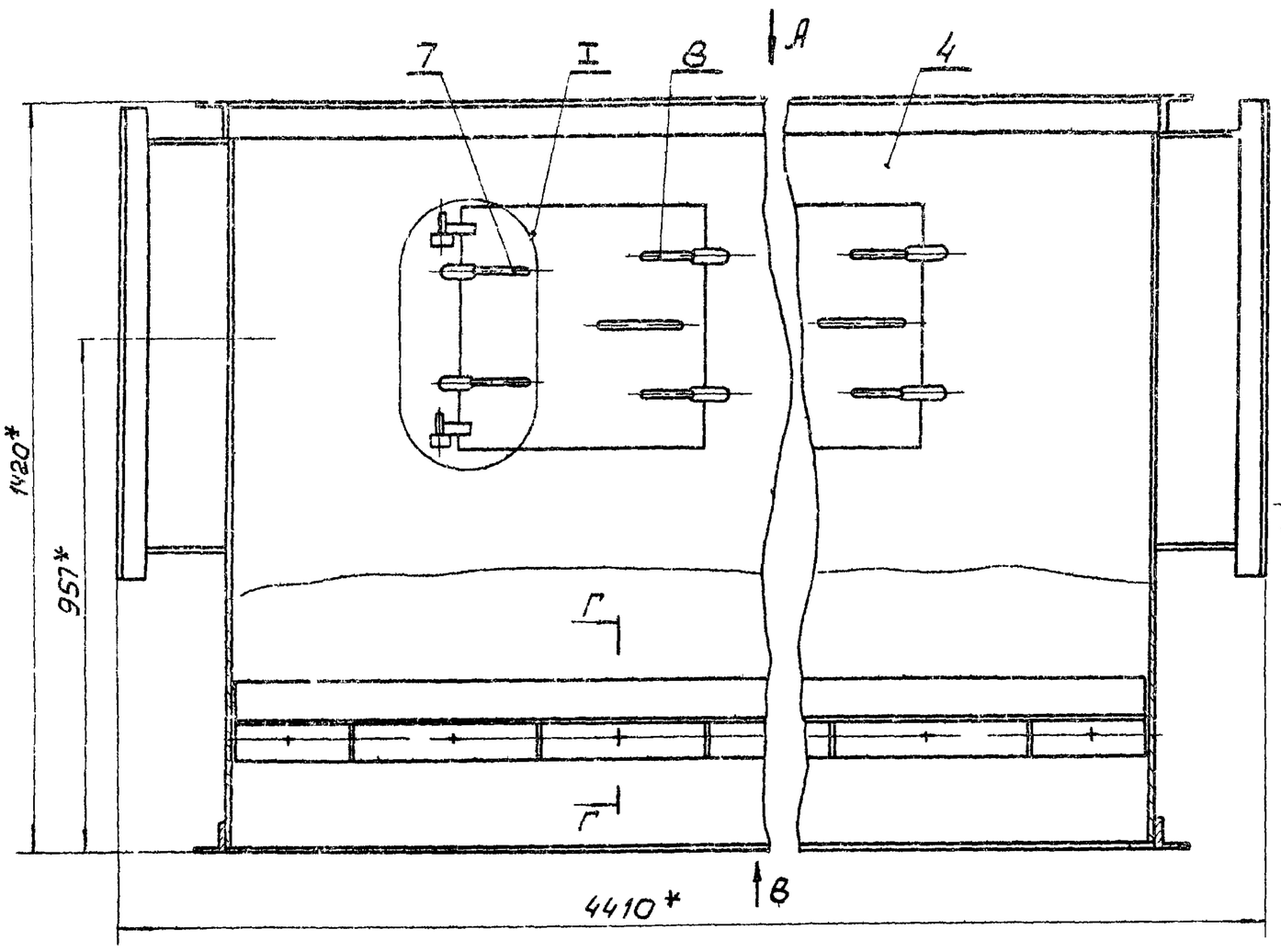

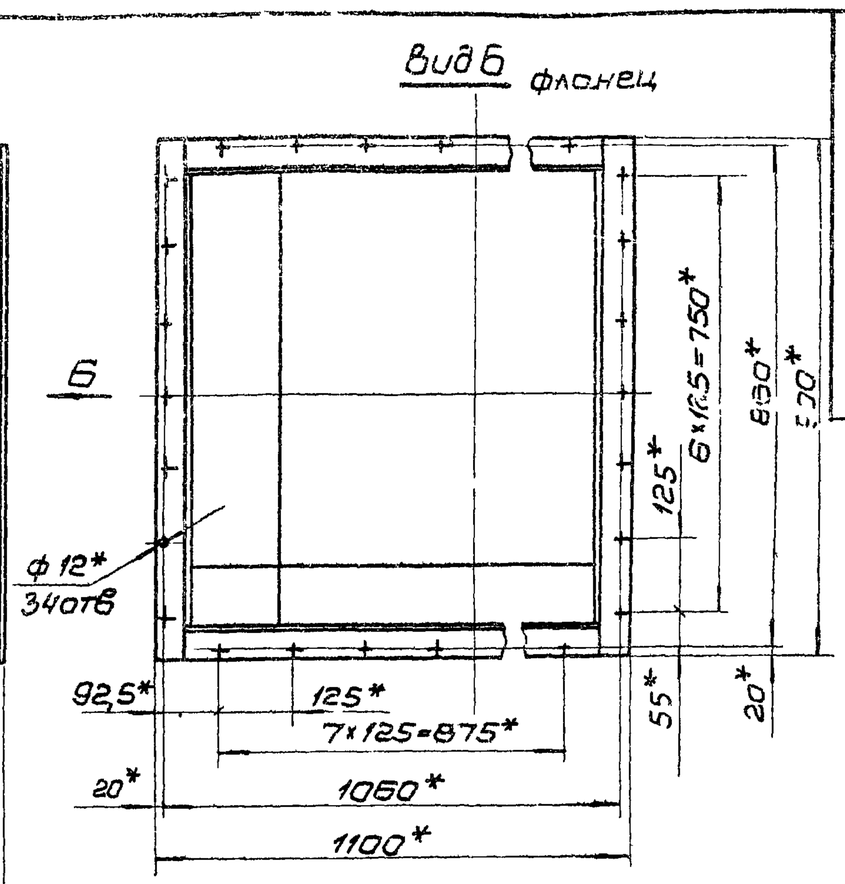

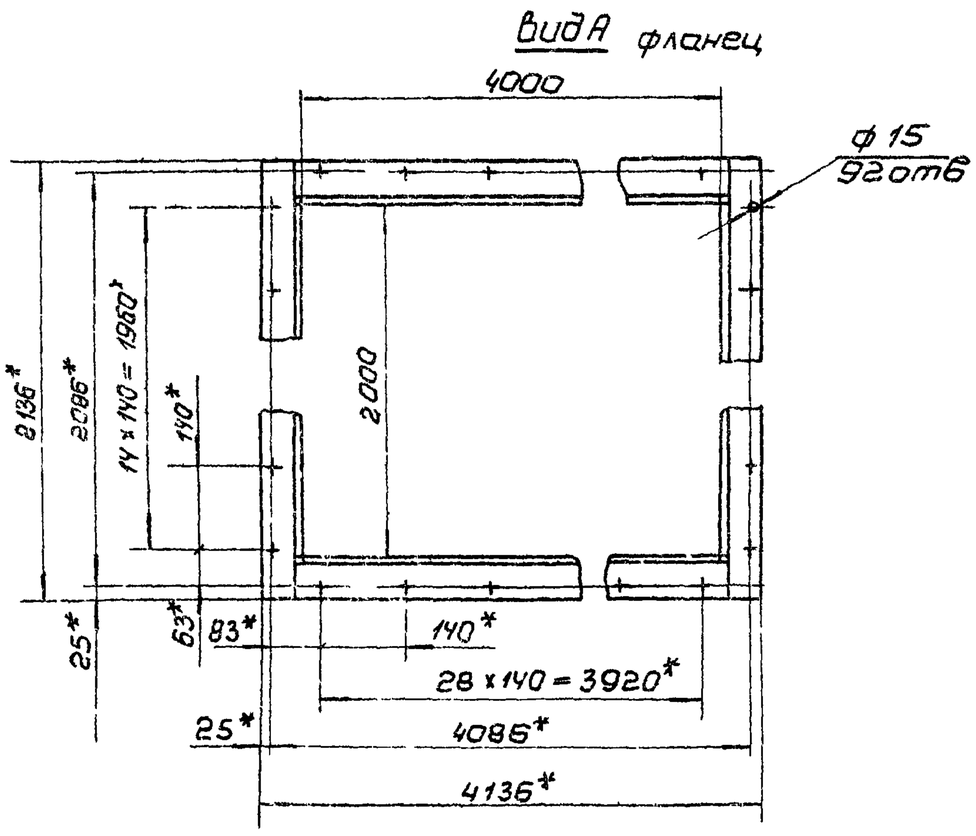

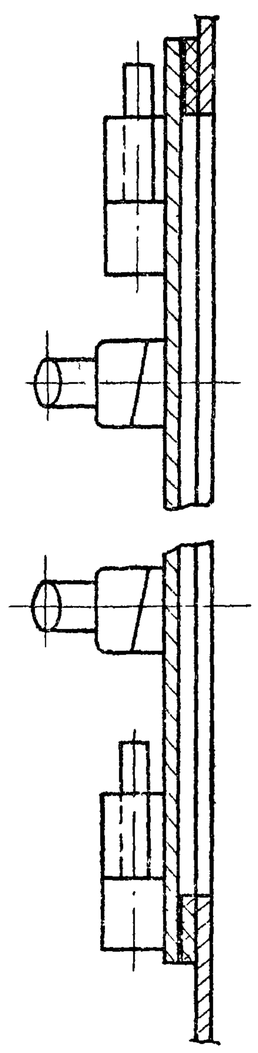

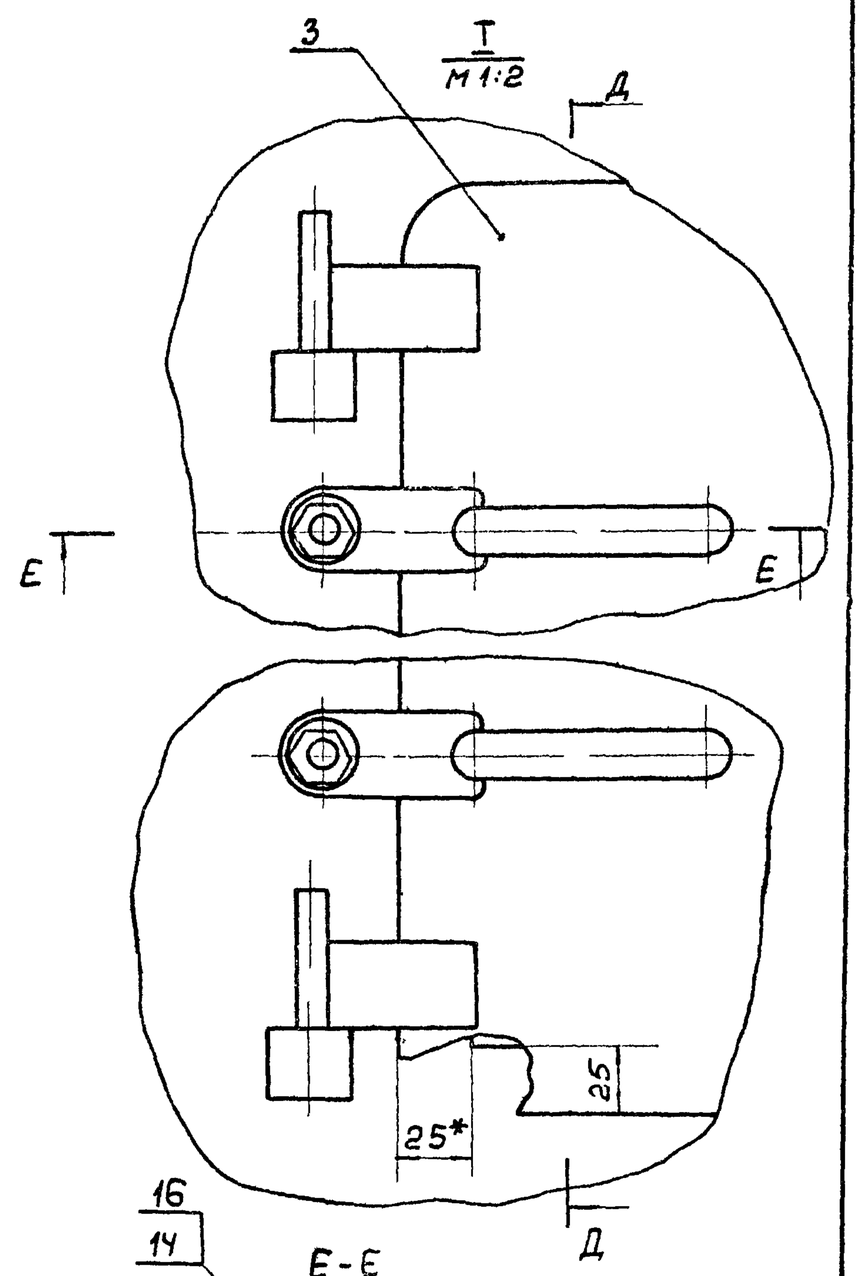

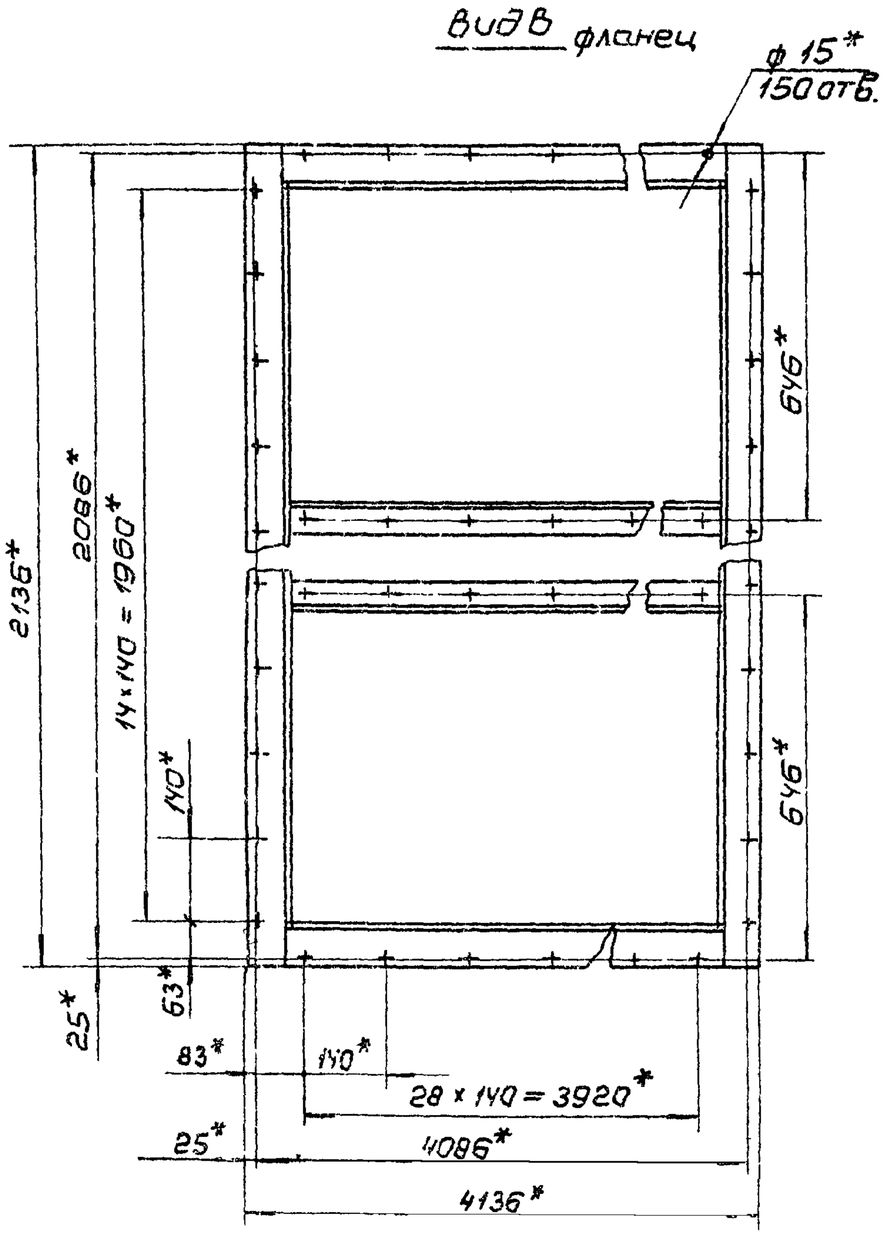

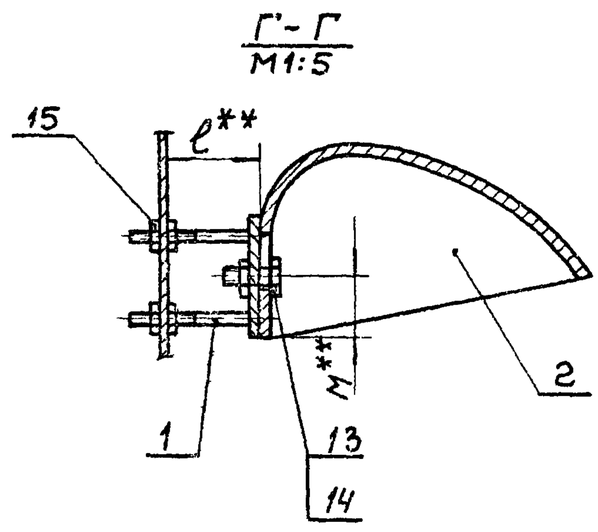

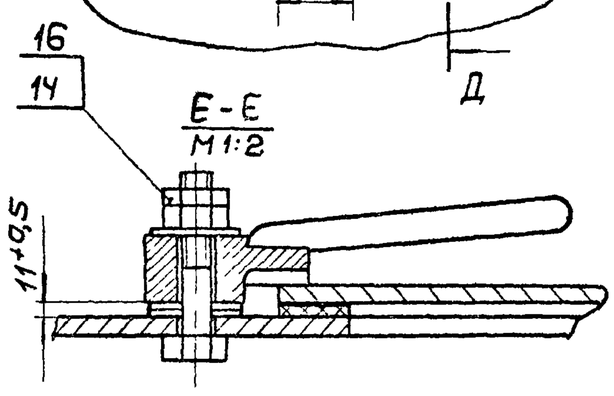

1 * Размеры для справок.
2 ** Размеры уточняются в соответствие с выпуском „0" стр. 39.
3 Остальные технические требования см ТУ выпуск „0".

					ПВМ40К.02 00 000 СБ			
Изм.	Лист	№ докум.	Подп.	Дата	Секция средняя Сборочный чертеж	Лит.	Масса	Масштаб
Разраб.		Карпушина				И	1740	1:10
Пров.		Кошелев				Лист:	Листов: 1	
Т.контр.		Кошелев				ЦНИИЭП промзданий		
Н.контр.		Бродский						
Утв.		Шкурский						

Инв. № подл. | Подп. и дата | Взам. инв. № | Инв. № дубл. | Подп. и дата

Серия 1.494-22. Выпуск 5.

Формат	Зона	Поз.	Обозначение	Наименование	Кол.	Примечание
				Документация		
22			ПВМ40К.02.00.000СБ	Сборочный чертеж		
				Сборочные единицы		
11		1	ПВМ10К.02.02.000	Упор калеотбойника	4	10выпуск
11		2	ПВМ10К.02.03.000	Калеотбойник	4	10выпуск
11		3	ПВМ.10К.02.04.000	Дверка	6	10выпуск
11		4	ПВМ.10К.02.01.000	Корпус секции средний	1	~~Гетар~~
				Детали		
11		7	ПВМ10К.02.00.001	Ручка левая	12	10выпуск
11		8	ПВМ10К.02.00.002	Ручка правая	12	10выпуск

Подп. и дата | Инв. № дубл. | Взам. инв. № | Подп. и дата | Инв. № подл.

Изм.	Лист	№ докум.	Подп.	Дата	ПВМ40К.02.00.000		
Разраб.		Карпушина			Секция средняя	Лит. И	Лист: 1 / Листов: 2
Пров.		Кашелев				ЦНИИ промзданий	
Н.контр.		Бродский					
Утв.		Кашелев					

Формат 11

Формат	Зона	Поз.	Обозначение	Наименование	Кол.	Примечание
				Стандартные изделия		
		13		Болт М10×25.58.019 ГОСТ 7798-70	24	
				Гайки ГОСТ 5915-70		
		14		М10.5.019	72	
		15		М16.5.019	80	
		16		Шайба 10.02.019 ГОСТ 11371-68	24	

Подп. и дата | Инв. № дубл. | Взам. инв. № | Подп. и дата | Инв. № подл.

Изм.	Лист	№ докум.	Подп.	Дата	ПВМ.40К.02.00.000	Лист 2

Формат 11

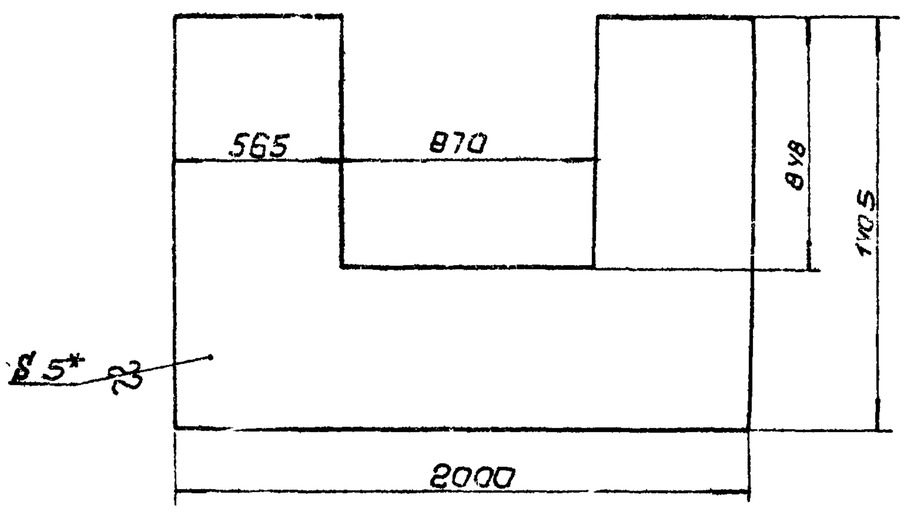

1.* Размер для справок.
2. Предельные отклонения размеров: отверстий - по А1; валов - по В1; остальных - по СМ1.

Подп. и дата | Инв. № дубл. | Взам. инв. № | Подп. и дата | Инв. № подл.

Изм.	Лист	№ докум.	Подп.	Дата	ПВМ40К.02.01.008			
Разраб.		Карпушина			Стенка	Лит. И	Масса 81,1	Масштаб 1:20
Пров.		Кашелев				Лист:	Листов: 1	
Т.контр.		Кашелев						
Н.контр.		Бродский			Лист 5 ГОСТ 5681-57 / Ст3 ГОСТ 14637-89	ЦНИИ промзданий		
Утв.		Кашелев						

Формат 11

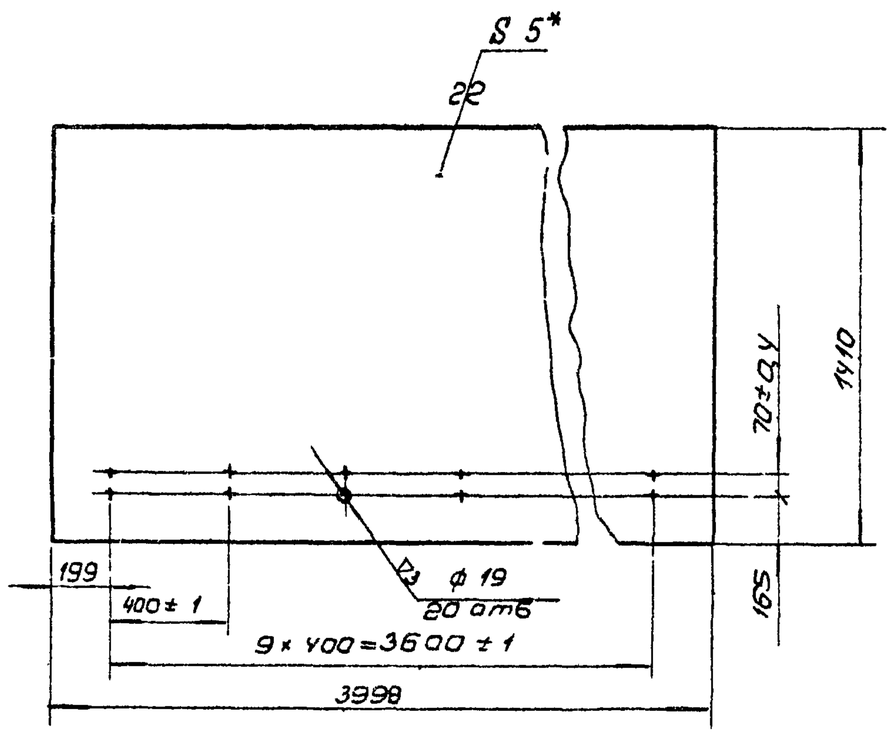

1.* Размер для справок.
2. Неуказанные предельные отклонения размеров: валов - по В1; остальных - по СМ1.

Подп. и дата | Инв. № дубл. | Взам. инв. № | Подп. и дата | Инв. № подл.

Изм.	Лист	№ докум.	Подп.	Дата	ПВМ40К.02.01.013			
Разраб.		Карпушина			Перегородка	Лит. И	Масса 219	Масштаб 1:20
Пров.		Кашелев				Лист:	Листов: 1	
Т.контр.		Кашелев						
Н.контр.		Бродский			Лист 5 ГОСТ 5681-57 / Ст3 ГОСТ 14637-89	ЦНИИ промзданий		
Утв.		Кашелев						

Формат 11

Формат	Зона	Поз.	Обозначение	Наименование	Кол.	Примечание
				Документация		
22			ПВМ40К.02.01.000СБ	Сборочный чертеж		~~22~~
				Детали		
11		1	ПВМ10К.02.01.012	Ребро	24	10 выпуск
11		2	ПВМ10К.02.01.016	Проушина	12	10 выпуск
Б4		3	ПВМ40К.02.01.001	Стенка		
				Лист $\frac{5\ ГОСТ\ 5681-57}{Ст.3\ ГОСТ\ 14637-69}$		
				$B \times L = 1958_{7} \times 8708_{7} - \nabla 1$	4	7,5 кг
Б4		4	ПВМ40К.02.01.002	Стенка		
				Лист $\frac{5\ ГОСТ\ 5681-57}{Ст.3\ ГОСТ\ 14637-69}$		
				$B \times L = 1958_{7} \times 7908_{7} - \nabla 1$	4	6,05 кг
11		5	ПВМ40К.02.01.003	Стенка	2	
11		6	ПВМ40К.02.01.004	Ребро	4	
Б4		7	ПВМ40К.02.01.005	Уголок		
				Уголок $\frac{Б\ 63 \times 63 \times 5\ ГОСТ\ 8509-72}{Ст.3\ ГОСТ\ 535-58}$		
				$L = 4008_{7} - \nabla 1$	4	19,25 кг
Б4		8	ПВМ40К.02.01.006	Уголок		
				Уголок $\frac{Б\ 63 \times 63 \times 5\ ГОСТ\ 8509-72}{Ст.3\ ГОСТ\ 535-58}$		
				$L = 2136_{7} - \nabla 1$	4	9,75 кг
Б4		9	ПВМ40К.02.01.007	Лист		
				Лист $\frac{5\ ГОСТ\ 5681-57}{Ст.3\ ГОСТ\ 14637-69}$		
				$L \times B = 4000_{7} \times 8708 - \nabla 1$	1	137,5 кг
11		10	ПВМ40К.02.01.008	Стенка	2	

Инв. № подл. | Подп. и дата | Взам. инв. № | Инв. № дубл. | Подп. и дата

Изм.	Лист	№ докум.	Подп.	Дата	ПВМ40К.02.01.000			
Разраб.		Карпушина			Корпус секции средней	Лит.	Лист	Листов
Пров.		Кошелев				И	1	
Т.контр.						ЦНИИ промзданий		
Н.контр.		Бродский						
Утв.		Шурский						

Формат 11

Формат	Зона	Поз.	Обозначение	Наименование	Кол.	Примечание
Б4		11	ПВМ40К.02.01.009	Уголок		
				Уголок $\frac{Б\ 50 \times 50 \times 5\ ГОСТ\ 8509-72}{Ст.3\ ГОСТ\ 535-58}$		
				$L = 900_{7} - \nabla 1$	4	3,39 кг
Б4		12	ПВМ40К.02.01.010	Уголок		
				Уголок $\frac{Б\ 50 \times 50 \times 5\ ГОСТ\ 8509-72}{Ст.3\ ГОСТ\ 535-58}$		
				$L = 880_{7} - \nabla 1$	4	3,34 кг
Б4		13	ПВМ40К.02.01.011	Уголок		
				Уголок $\frac{Б\ 40 \times 40 \times 4\ ГОСТ\ 8509-72}{Ст.3\ ГОСТ\ 535-58}$		
				$L = 3998_{7} - \nabla 1$	4	9,68 кг
Б4		14	ПВМ40К.02.01.012	Пластина		
				Лист $\frac{5\ ГОСТ\ 5681-57}{Ст.3\ ГОСТ\ 14637-69}$		
				$B \times L = 218_{7} \times 3998_{7} - \nabla 1$	2	34,15 кг
11		15	ПВМ40К.02.01.013	Перегородка	2	
Б4		16	ПВМ40К.02.01.014	Уголок		
				Уголок $\frac{Б\ 63 \times 63 \times 5\ ГОСТ\ 8509-72}{Ст.3\ ГОСТ\ 535-58}$		
				$L = 3998 - \nabla 1$	2	19,2 кг
				Стандартные изделия		
		20		Болт М10×60.58.019 ГОСТ 7798-70	24	

Инв. № подл. | Подп. и дата | Взам. инв. № | Инв. № дубл. | Подп. и дата

Изм.	Лист	№ докум.	Подп.	Дата	ПВМ40К.02.01.000	Лист 2

Формат

ПВМ40К.02.01.003

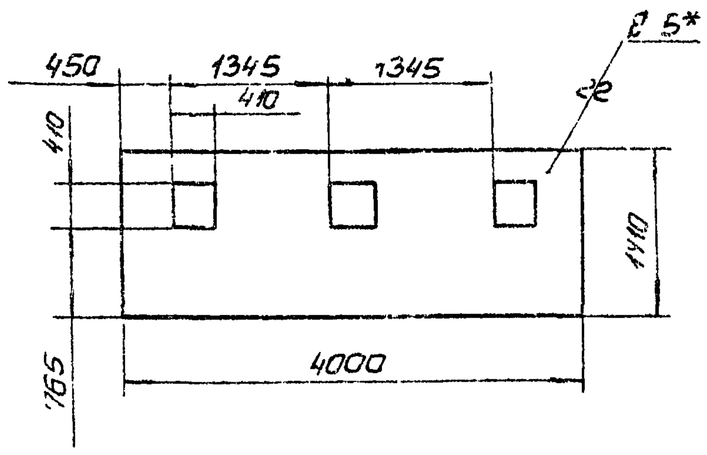

1.* Размер для справок.
2. Предельные отклонения размеров: отверстий - по А7; валов - по В7; остальных - по СМ7.

Изм.	Лист	№ докум.	Подп.	Дата	ПВМ40К.02.01.003			
Разраб.		Карпушина			Стенка	Лит.	Масса	Масшт.
Пров.		Кошелев				И	202,5	1:50
Т.контр.		Кошелев				Лист:	Листов: 1	
Н.контр.		Бродский			Лист $\frac{5\ ГОСТ\ 5681-57}{Ст.3\ ГОСТ\ 14637-69}$	ЦНИИ промзданий		
Утв.		Кошелев						

Инв. № подл. | Подп. и дата | Взам. инв. № | Инв. № дубл. | Подп. и дата

ПВМ40К.02.01.004

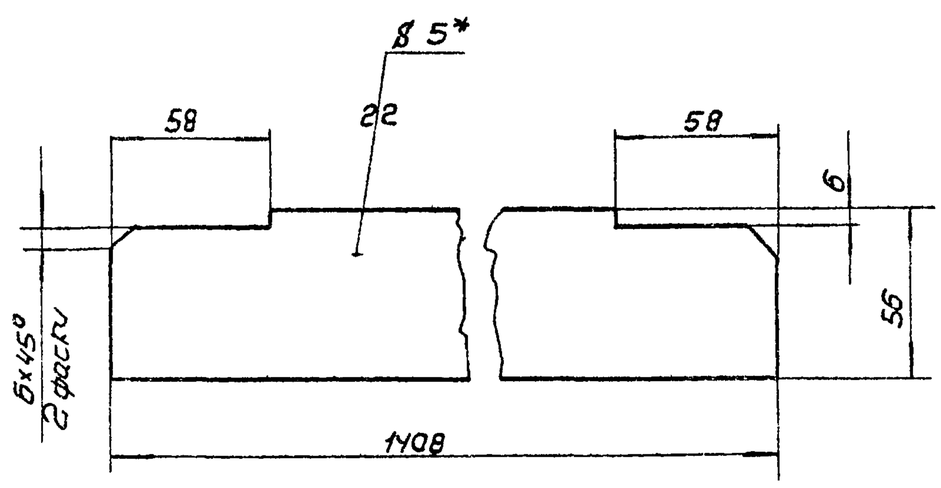

1.* Размер для справок.
2. Предельные отклонения размеров: валов - по В7; остальных - по СМ7.

Изм.	Лист	№ докум.	Подп.	Дата	ПВМ40К.02.01.004			
Разраб.		Карпушина			Ребро	Лит.	Масса	Масшт.
Пров.		Кошелев				И	3,1	1:1
Т.контр.		Кошелев				Лист:	Листов: 1	
Н.контр.		Бродский			Лист $\frac{5\ ГОСТ\ 5681-57}{Ст.3\ ГОСТ\ 14637-69}$	ЦНИИ промзданий		
Утв.		Кошелев						

Инв. № подл. | Подп. и дата | Взам. инв. № | Инв. № дубл. | Подп. и дата

Серия 1.494-22. Выпуск 5.

ПВМ 40К.02.01.000СБ

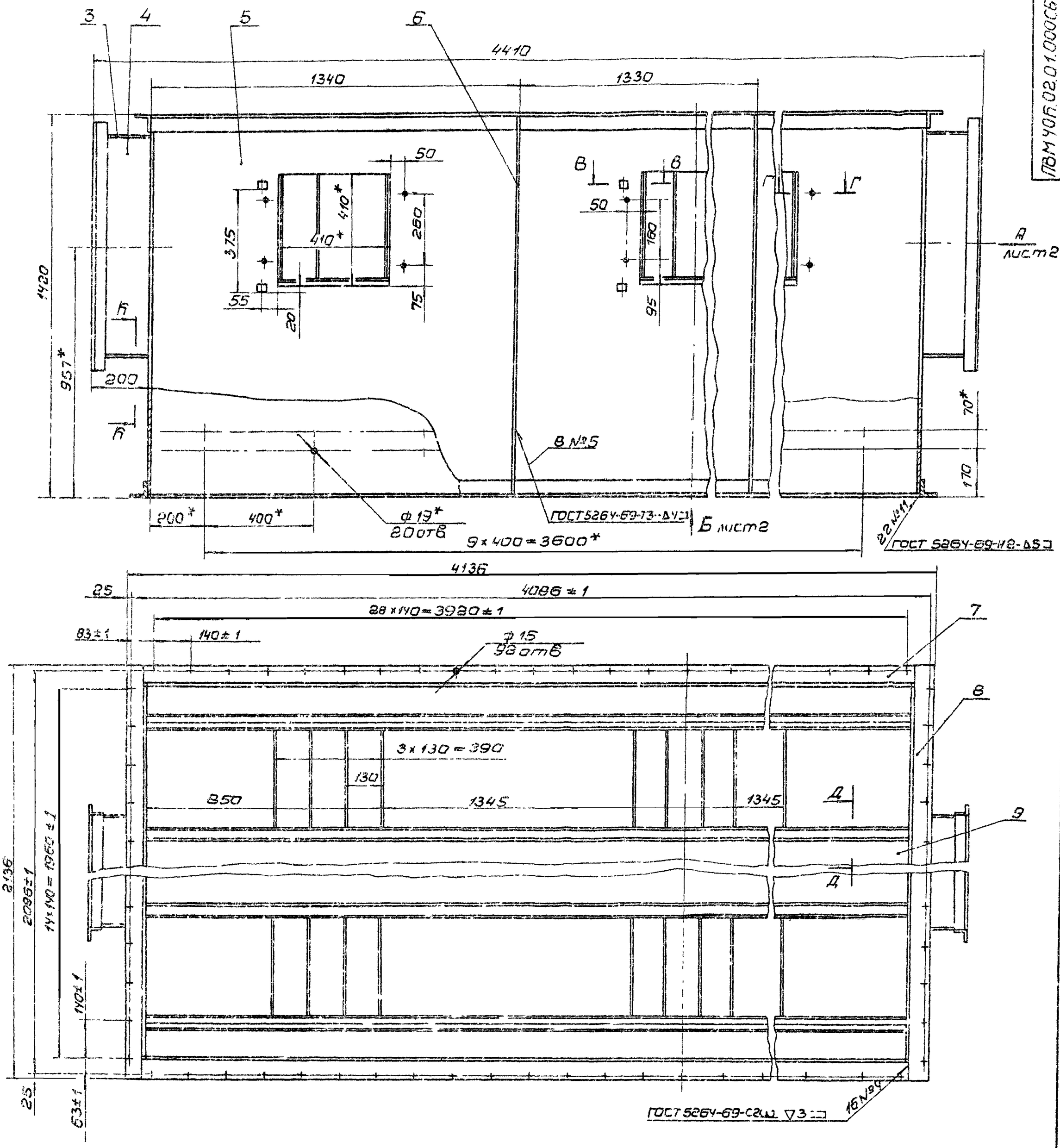

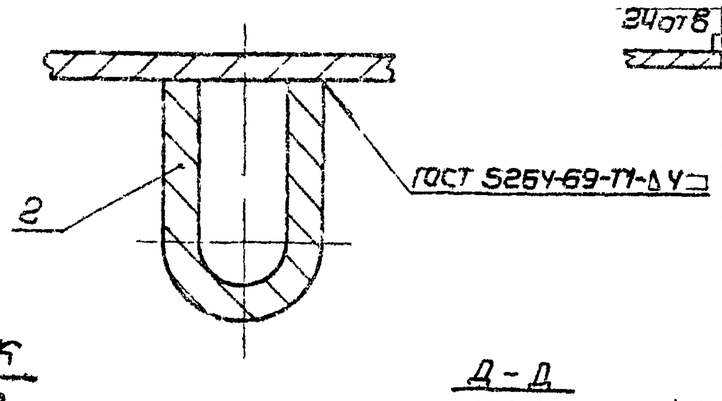

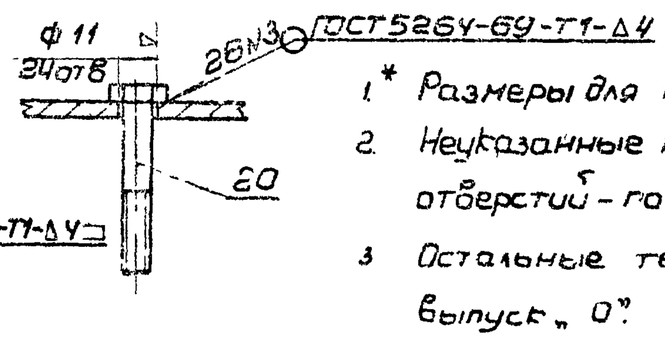

1.* Размеры для справок.

2. Неуказанные предельные отклонения размеров. отверстий – по А7; валов – по В7; остальных – по СМ7

3. Остальные технические требования см ТУ выпуск „0".

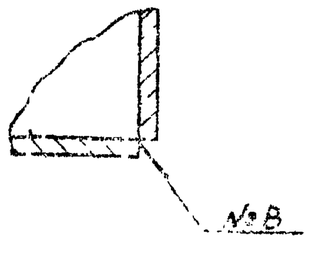

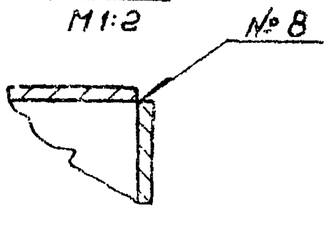

Изм.	Лист	№ докум.	Подп.	Дата	ПВМ 40К.02.01.000 СБ		
Разраб.		Карпушина			Корпус секции средней. Сборочный чертеж	Лит.	Масса	Масштаб
Пров.		Кошелев				И	1540	1:10
Т.контр.		Кошелев				Лист 1	Листов 2	
Н.контр.		Бровский				ЦНИИ промзданий		
Утв.		Шкурский						

Инв. № подл. | Подп. и дата | Взам. инв. № | Инв. № дубл. | Подп. и дата

Серия 1.494-22. Выпуск 5.

ПВМ40К.02.01.000СБ

Вид А лист 1

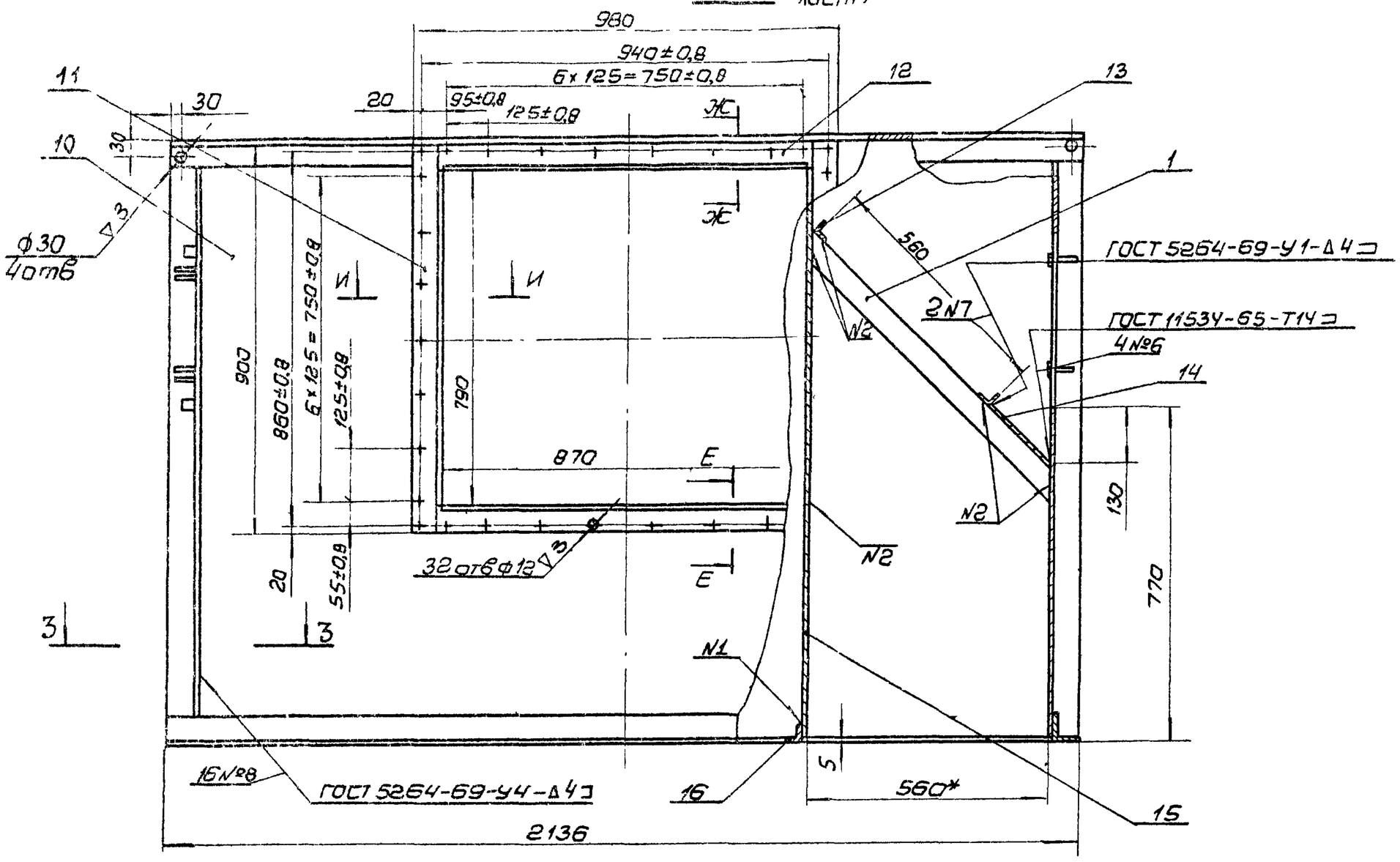

Вид Б фланец, лист 1

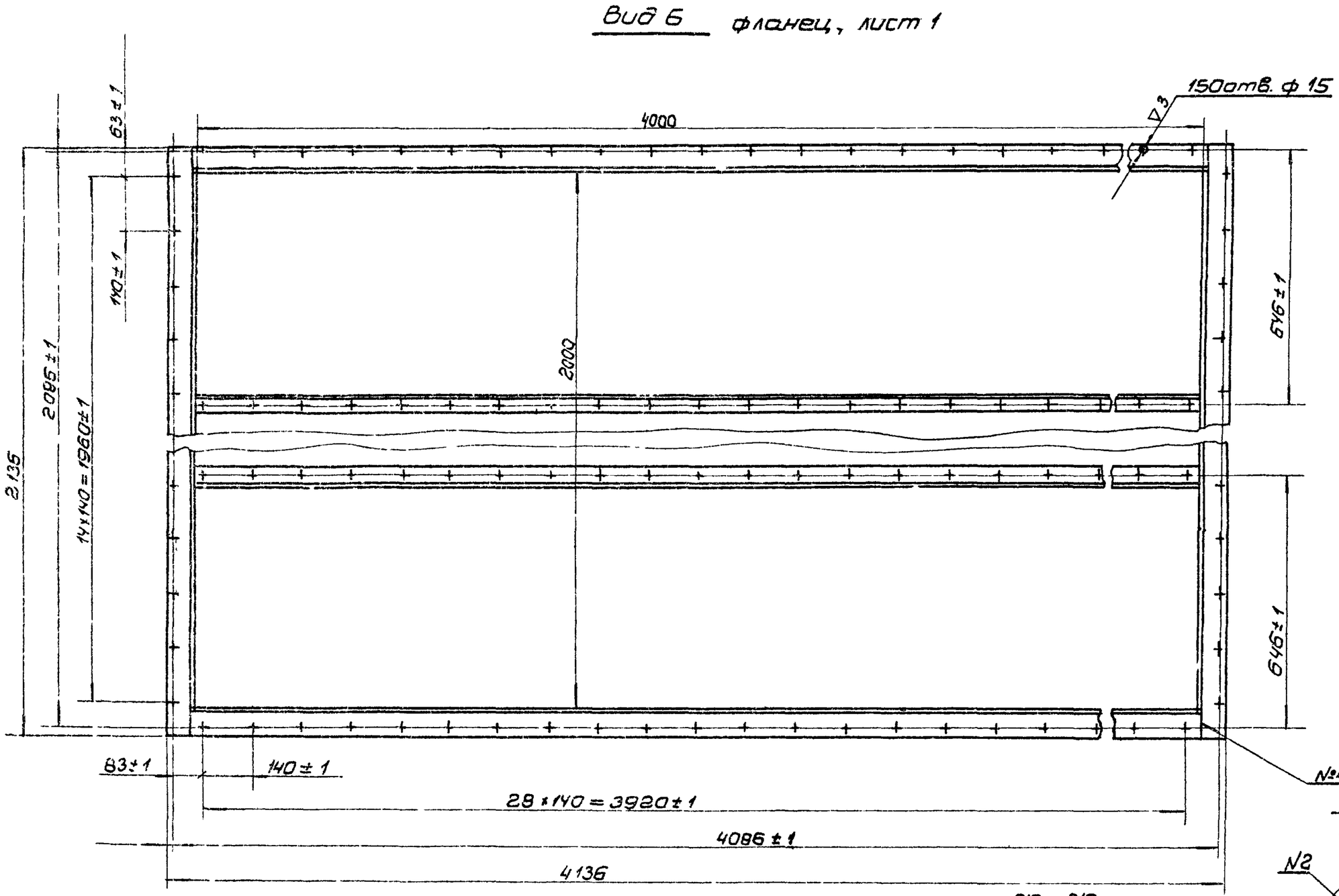

И-И
М1:1

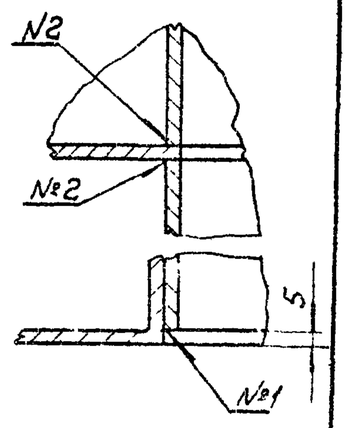

Е-Е
М1:2

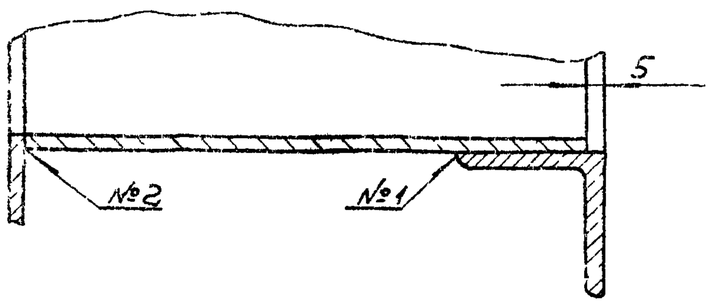

3-3
М1:2

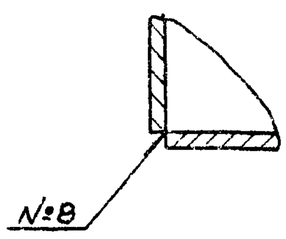

ЖС-ЖС
М1:2

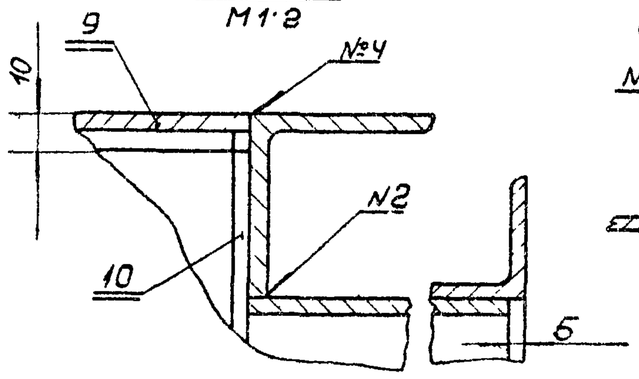

Изм. Лист	№докум.	Подп.	Дата	ПВМ 40К.02.01.000СБ			
Разраб.	Карпушина			Корпус секции средней. Сборочный чертеж	Лит.	Масса	Масштаб
Пров.	Кошелев				И	1540	1:10
Т.контр.	Кошелев				Лист: 2	Листов:	
Н.контр.	Бродский				ЦНИИ промзданий		
Утв.	Шкурский						

Формат 22

Инв. № подл. | Подп. и дата | Взам. инв. № | Инв. № дубл. | Подп. и дата

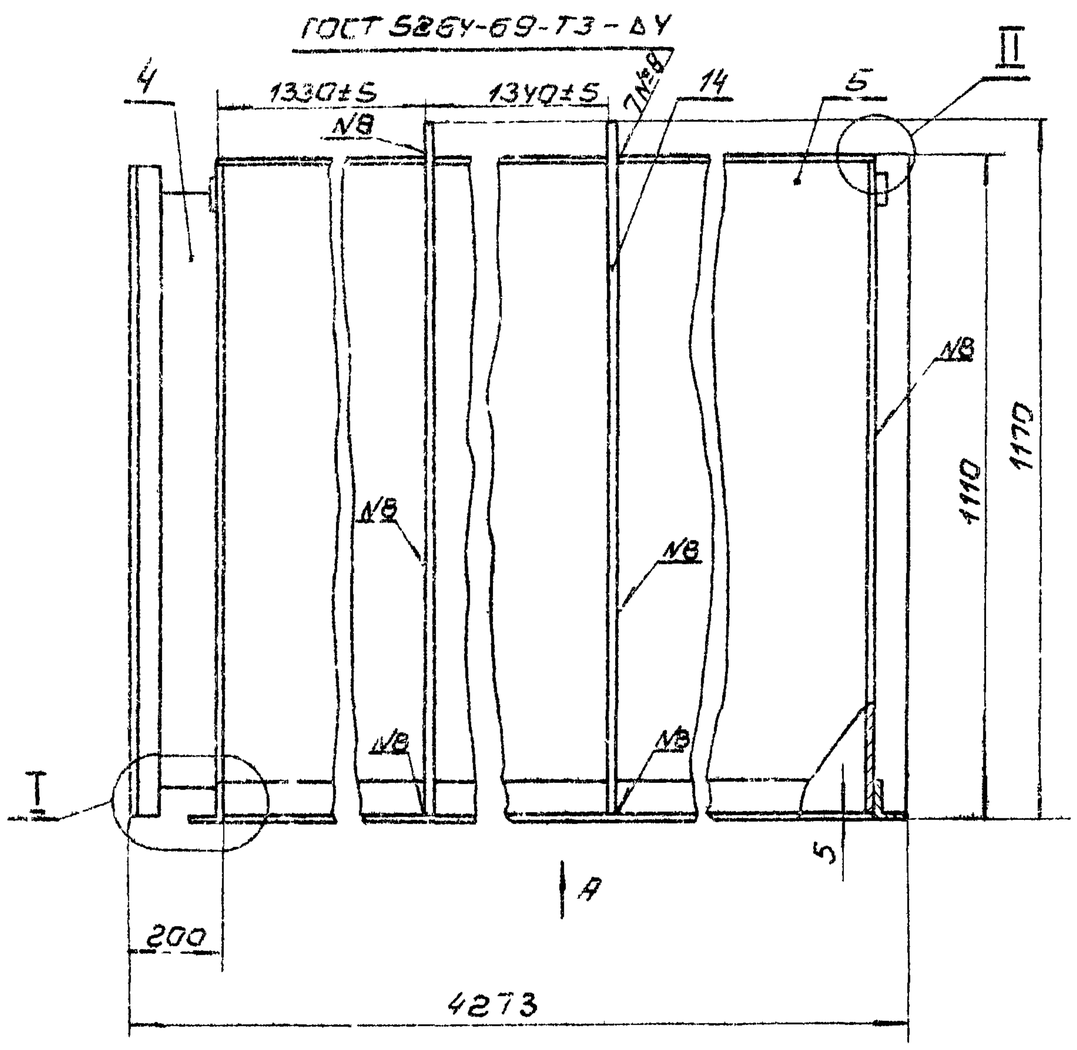

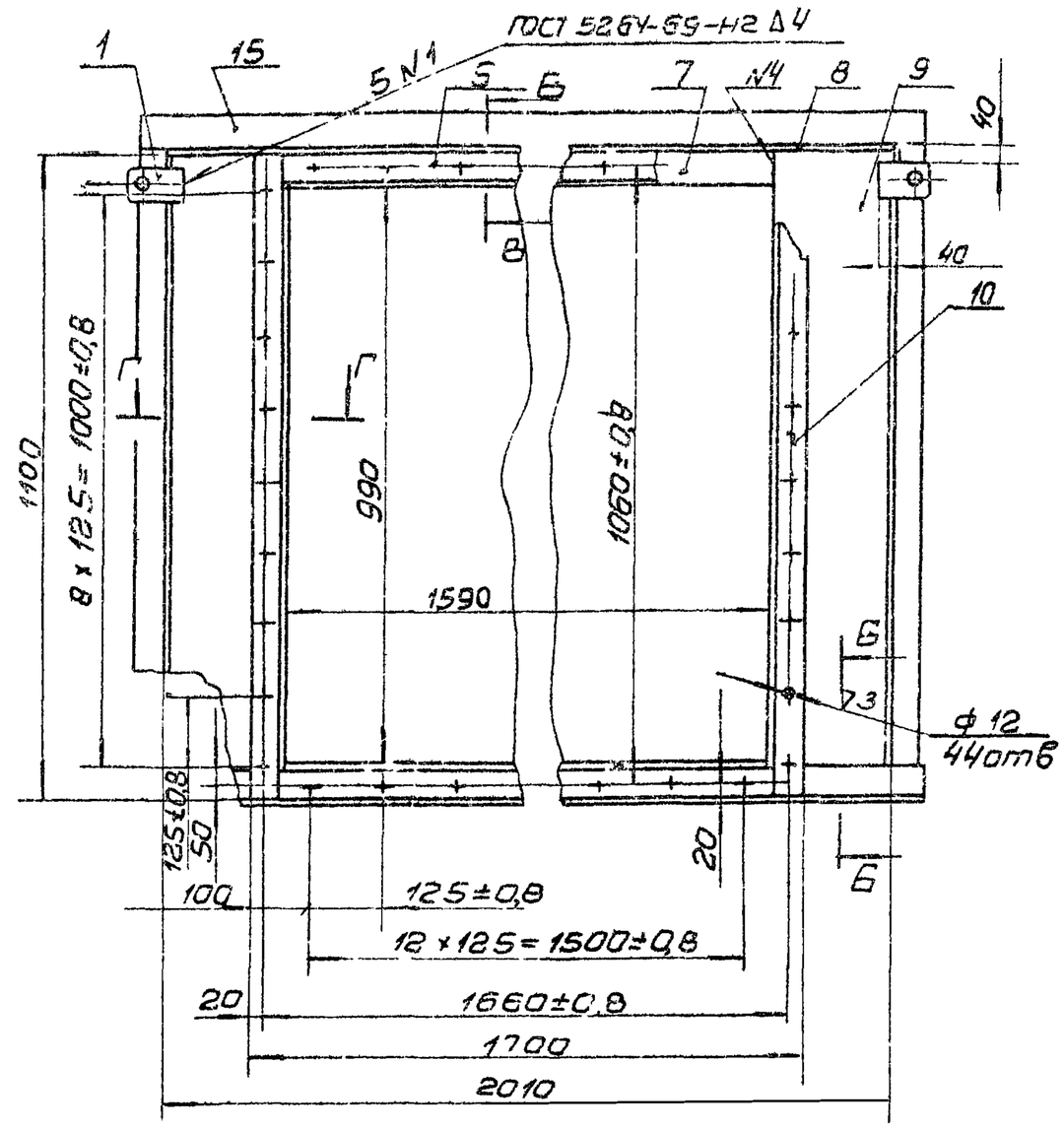

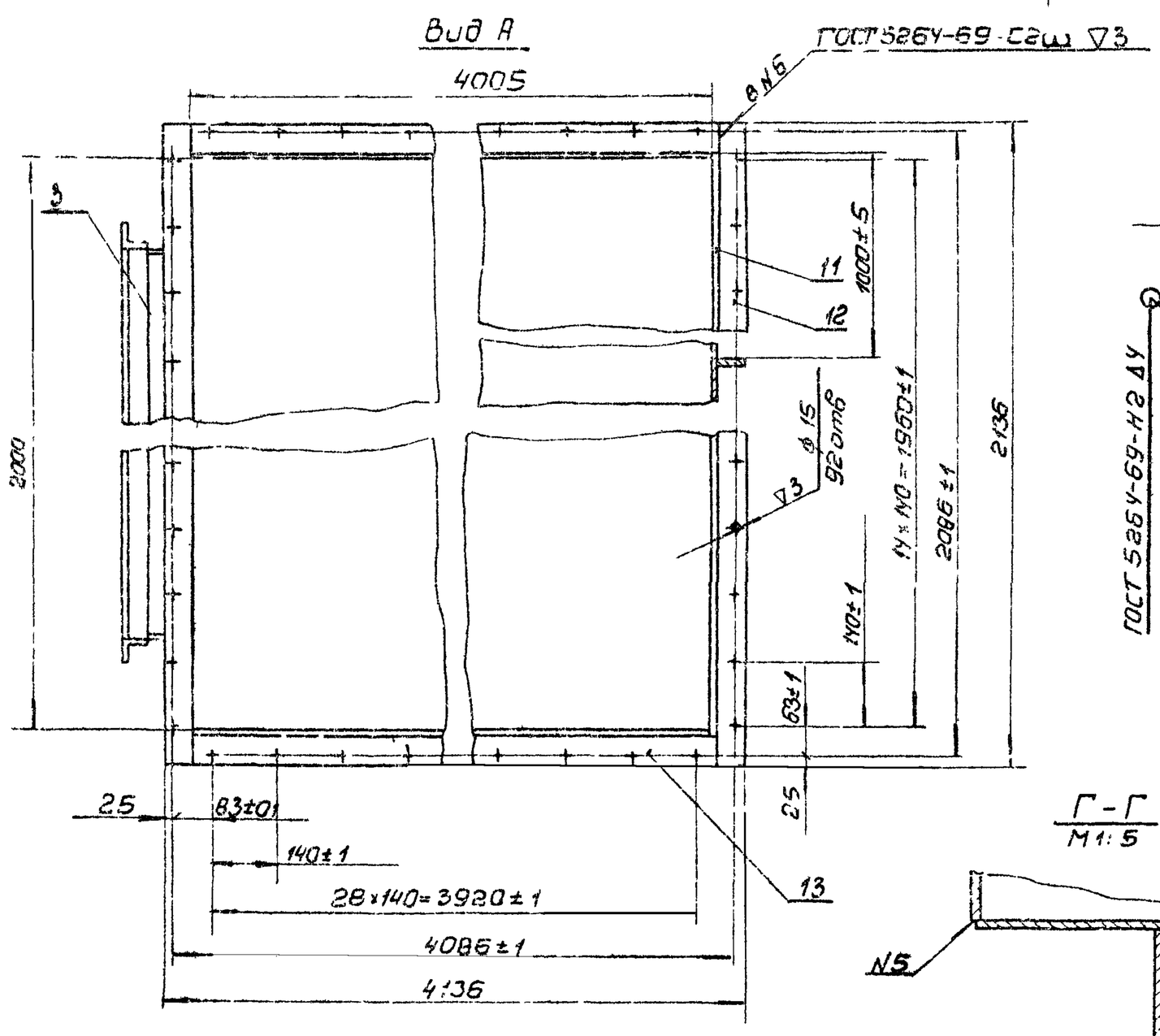

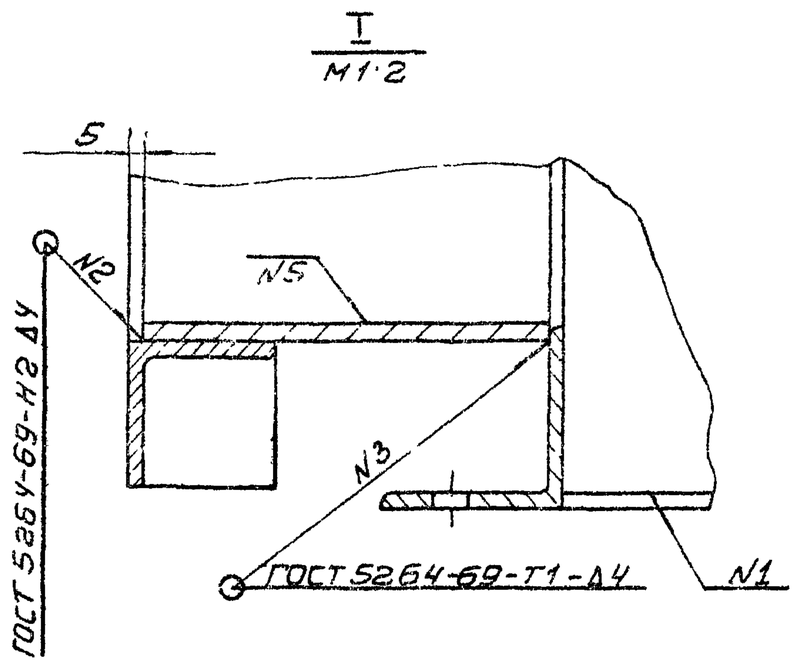

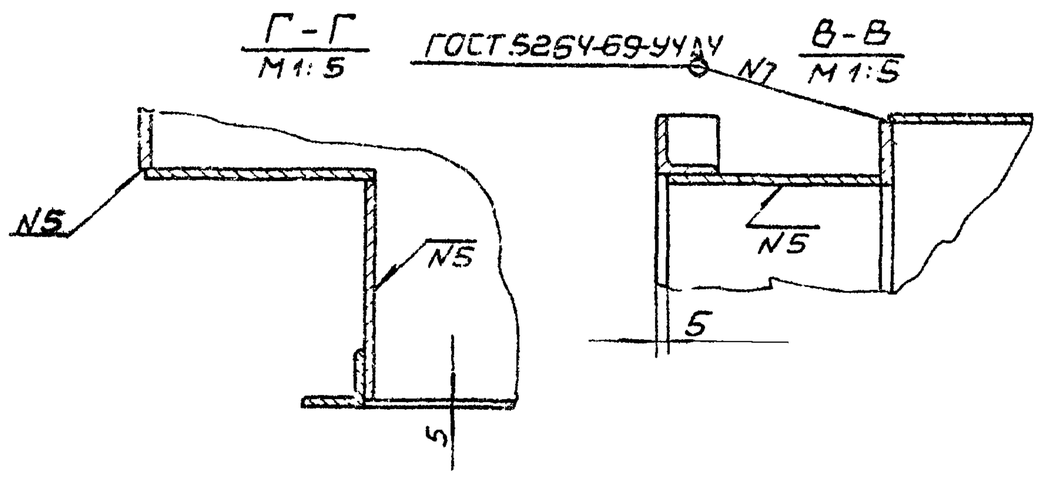

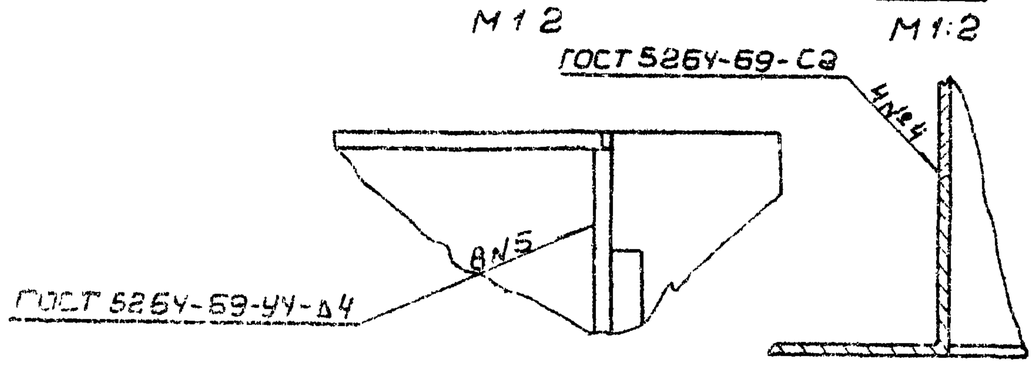

1. Неуказанные предельные отклонения размеров: отверстий - по А7, валов - по В7, остальных - по СМ7.
2. Остальные технические требования см. ТУ Выпуск „0".

Изм.	Лист	№ докум.	Подп.	Дата	ПВМ40К.03.00.000СБ		
Разраб.	Карпушкин				Воздухосборник Сварочный чертеж	Лит.	Масса	Масшт.
Пров.	Корелев					И	912	1:10
Т.контр.	Корелев					Лист:	Листов: 1	
Н.контр.	Бродский					ЦНИИ проектстальконструкция		
Утв.	Шерстюк							

Подп. и дата | Взам. инв. № | Инв. № дубл. | Подп. и дата | Инв. № подл.

Серия 1.449-22. Выпуск 5

Серия 1.494-22. Выпуск 5.

Формат	Зона	Поз.	Обозначение	Наименование	Кол.	Примечание
				Документация		
22			ПВМ40К.03.00.000СБ	Сборочный чертеж		
				Детали		
11		1	ПВМ10К.02.01.020	Ушко	4	10 выпуск
Б.Ч		3	ПВМ40К.03.00.001	Стенка		
				Лист $\frac{5\ ГОСТ\ 5681-57}{Ст.3\ ГОСТ\ 14637-69}$		
				$B \times L = 188 B_7 \times 5898 B_7 - \nabla 1$	2	11,6 кг
Б.Ч		4	ПВМ40К.03.00.002	Стенка		
				Лист $\frac{5\ ГОСТ\ 5681-57}{Ст.3\ ГОСТ\ 14637-69}$		
				$B \times L = 188 B_7 \times 996 B_7$	2	7,3 кг
Б.Ч		5	ПВМ40К.03.00.003	Стенка		
				Лист $\frac{5\ ГОСТ\ 5681-57}{Ст.3\ ГОСТ\ 14637-69}$		
				$B \times L = 1100 B_7 \times 4005 B_7 - \nabla 1$	2	172,7 кг
Б.Ч		6	ПВМ40К.03.00.004	Уголок		
				Уголок $\frac{Б\ 50 \times 50 \times 5\ ГОСТ\ 8509-72}{Ст.3\ ГОСТ\ 14637-69}$		
				$L = 1598 B_7 - \nabla 1$	2	6,0 кг
Б.Ч		7	ПВМ40К.03.00.005	Полоса		
				Лист $\frac{5\ ГОСТ\ 5681-57}{Ст.3\ ГОСТ\ 14637-69}$		
				$B \times L = 52 B_7 \times 1588 B_7 - \nabla 1$	1	3,27 кг
Б.Ч		8	ПВМ40К.03.00.006	Лист		
				Лист $\frac{5\ ГОСТ\ 5681-57}{Ст.3\ ГОСТ\ 14637-69}$		
				$L \times B = 4005 B_7 \times 2005 B_7 - \nabla 1$	1	318,0 кг

Подп. и дата | Инв. № дубл. | Взам. инв. № | Подп. и дата | Инв. № подл.

Изм.	Лист	№ докум.	Подп.	Дата	ПВМ40К.03.00.000			
Разраб.		Карпушин			Воздухосборник	Лит. И	Лист 1	Листов 2
Пров.		Кошелев				ЦНИИ промзданий		
Н.контр.		Бродский						
Утв.		Шкурский						

Формат 11

Формат	Зона	Поз.	Обозначение	Наименование	Кол.	Примечание
Б.Ч		9	ПВМ40К.03.00.007	Стенка		
				Лист $\frac{5\ ГОСТ\ 5681-57}{Ст.3\ ГОСТ\ 14637-69}$		
				$B \times L = 208 B_7 \times 1040 B_7 - \nabla 1$	2	8,5 кг
Б.Ч		10	ПВМ40К.03.00.008	Уголок		
				Уголок $\frac{Б\ 50 \times 50 \times 5\ ГОСТ\ 8509-72}{Ст.3\ ГОСТ\ 535-58}$		
				$L = 1100 B_7 - \nabla 1$	2	4,15 кг
Б.Ч		11	ПВМ40К.03.00.009	Стенка		
				Лист $\frac{5\ ГОСТ\ 5681-57}{Ст.3\ ГОСТ\ 14637-69}$		
				$L \times B = 2005 B_7 \times 1100 B_7 - \nabla 1$	1	86,4 кг
Б.Ч		12	ПВМ40К.03.00.010	Уголок		
				Уголок $\frac{Б\ 63 \times 63 \times 5\ ГОСТ\ 8509-72}{Ст.3\ ГОСТ\ 535-58}$		
				$L = 2136 B_7 - \nabla 1$	2	10,25 кг
Б.Ч		13	ПВМ40К.03.00.011	Уголок		
				Уголок $\frac{Б\ 63 \times 63 \times 5\ ГОСТ\ 8509-72}{Ст.3\ ГОСТ\ 535-58}$		
				$L = 4005 B_7 - \nabla 1$	2	19,25 кг
11		14	ПВМ40К.03.00.012	Ребро	5	
Б.Ч		15	ПВМ40К.03.00.013	Ребро		
				Лист $\frac{5\ ГОСТ\ 5681-57}{Ст.3\ ГОСТ\ 14637-69}$		
				$B \times L = 60 B_7 \times 2136 B_7 - \nabla 1$	2	5 кг

Подп. и дата | Инв. № дубл. | Взам. инв. № | Подп. и дата | Инв. № подл.

Изм.	Лист	№ докум.	Подп.	Дата	ПВМ40К.03.00.000	Лист 2

Формат 11

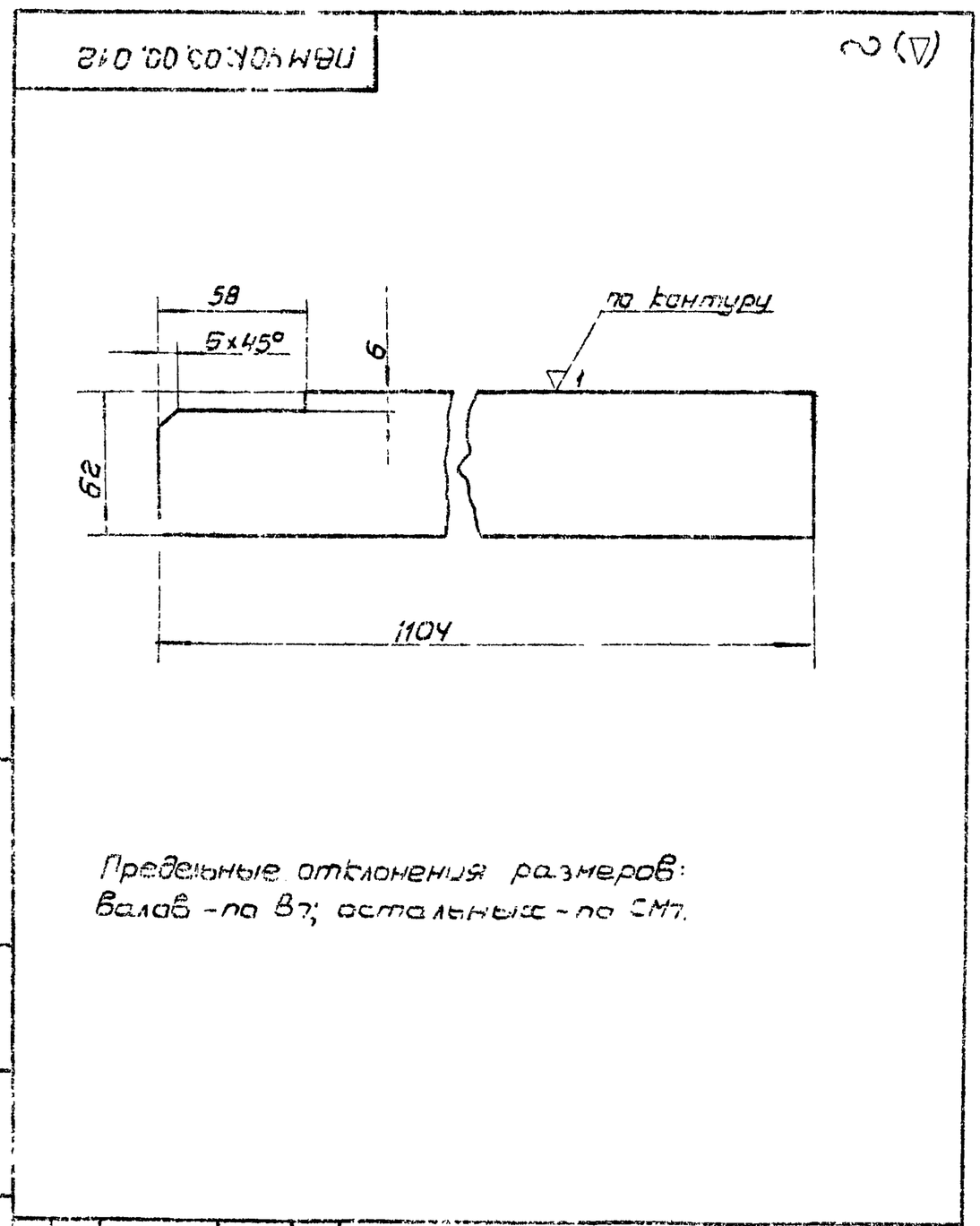

Предельные отклонения размеров:
валов – по B_7; остальные – по C_{M7}.

Подп. и дата | Инв. № дубл. | Взам. инв. № | Подп. и дата | Инв. № подл.

Изм.	Лист	№ докум.	Подп.	Дата	ПВМ40К.03.00.012.			
Разраб.		Карпушин			Ребро	Лит. И	Масса 2,58	Масштаб 1:2
Пров.		Кошелев				Лист:	Листов: 1	
Т.контр.		Кошелев						
Н.контр.		Бродский			Лист $\frac{5\ ГОСТ\ 5681-57}{Ст.3\ ГОСТ\ 14637-69}$	ЦНИИ промзданий		
Утв.		Кошелев						

Формат 11