ГОСУДАРСТВЕННЫЙ КОМИТЕТ СОВЕТА МИНИСТРОВ СССР
ПО ДЕЛАМ СТРОИТЕЛЬСТВА

ГОССТРОЙ СССР

ТИПОВЫЕ КОНСТРУКЦИИ И ДЕТАЛИ ЗДАНИЙ И СООРУЖЕНИЙ

СЕРИЯ 1.404-22

ПЫЛЕУЛОВИТЕЛЬ ВЕНТИЛЯЦИОННЫЙ МОКРЫЙ КОНВЕЙЕРНЫЙ ТИПА ПВМ С МЕХАНИЗИРОВАННЫМ УДАЛЕНИЕМ ШЛАМА

ВЫПУСК 4

ПВМ 20к.00.00.000

РАБОЧИЕ ЧЕРТЕЖИ

Инв.№13470-03
Цена: 1-98

В Н И М А Н И Е!

Просим замечания и предложения по техническому решению и оформлению проекта направлять по адресу:

Тбилиси - 380019,
проспект А.Церетели,115
Тбилисский филиал ЦИТП

Госстрой СССР
Тбилисский филиал ЦИТП
Типовой проект (серия)
№ 1-494-22 в 4
Заказ № 1308
Цена 1 руб. 98 коп
Тираж 300
Дата "4" XI 1985 г.

ГОСУДАРСТВЕННЫЙ КОМИТЕТ СОВЕТА МИНИСТРОВ СССР
ПО ДЕЛАМ СТРОИТЕЛЬСТВА

ГОССТРОЙ СССР

ТИПОВЫЕ КОНСТРУКЦИИ И ДЕТАЛИ ЗДАНИЙ И СООРУЖЕНИЙ

СЕРИЯ 1.494-22

ПЫЛЕУЛОВИТЕЛЬ ВЕНТИЛЯЦИОННЫЙ МОКРЫЙ КОНВЕЙЕРНЫЙ ТИПА ПВМ С МЕХАНИЗИРОВАННЫМ УДАЛЕНИЕМ ШЛАМА

ВЫПУСК 4

ПВМ 20К. 00.00.000.

РАБОЧИЕ ЧЕРТЕЖИ

Заместитель директора института по научной работе /В.И. Прохоров/

Руководитель лаборатории очистки воздуха /А.И. Пирумов/

РАЗРАБОТАНЫ
ЦНИИПРОМЗДАНИЙ
ГОССТРОЯ СССР

УТВЕРЖДЕНЫ И ВВЕДЕНЫ
В ДЕЙСТВИЕ ПРИКАЗОМ
ГЛАВПРОМСТРОЙПРОЕКТА
ОТ 28 июля 1975 г.
№ 47

Содержание

№№ п/п	Наименование	№ чертежа	лист
1	Пылеуловитель вентиляционный мокрый конвейерный типа ПВМ, производительностью 20000 м³/час Ведомость спецификаций	ПВМ 20К. 000.00. 000 ВС	3
2	Пылеуловитель вентиляционный мокрый конвейерный типа ПВМ, производительностью 20000 м³/час Ведомость покупных деталей	ПВМ 20К 00. 00 000 ВП	
3	Пылеуловитель вентиляционный мокрый конвейерный типа ПВМ, производительностью 20000 м³/час Сборочный чертеж	ПВМ 20К. 00.00. 000 СБ	9
4	Пылеуловитель вентиляционный мокрый конвейерный типа ПВМ, производительностью 2000 м³/час	ПВМ 20К. 00.00 000	10
5	Заглушка	ПВМ 20К 00.00. 001	
6	Прокладка	ПВМ 20К 00.00 002	
7	Прокладка	ПВМ 20К 00.00.003	11
8	Крышка	ПВМ 20К 00.00.004	
9	Прокладка	ПВМ 20К 00.00.005	
10	Прокладка	ПВМ 20К 00.00.006	
11	Секция нижняя	ПВМ 20К 01 00.000	12
12	Секция нижняя, сборочный чертеж	ПВМ 20К 01. 00. 000СБ	14
13	Корпус секции	ПВМ 20К 01 . 01. 000	20
14	Корпус секции. Сборочный чертеж	ПВМ 20К 01. 01. 000. СБ	21
15	Секция средняя. Сборочный чертеж.	ПВМ 20К. 02. 00. 000 СБ	25
16	Секция средняя	ПВМ 20 К. 02. 00. 000	26
17	Корпус секции средней	ПВМ 20К. 02. 00. 000	
18	Стенка	ПВМ 20К. 02. 01. 003	
19	Корпус секции средней	ПВМ 20К 02. 01. 000 СБ	27
	Сборочный чертеж		
20	Фланец	ПВМ 20К. 00.00. 008	29
21	Стенка торцевая	ПВМ 20К. 01. 01. 019	
22	Стенки	ПВМ 20К 02. 01. 004	
23	Перегородка	ПВМ. 20К. 02. 01. 014	
24	Воздухосборник. Сборочный чертеж	ПВМ 20К. 03. 00. 000СБ	30
25	Воздухосборник	ПВМ 20К. 03. 00. 000	
26	Стенка	ПВМ 20К 03. 00. 002	
27	Верх воздухосборника	ПВМ 20К 03. 00. 003	31
28	Стенка	ПВМ 20К 03. 00. 004	

Серия 1494-22. Выпуск 4.

№ строки	Обозначение	Наименование	Куда входит: Обозначение	Куда входит: Кол.	Общее кол.	Примечание
1	ПВМ 20К 00.00.000	Пылеуловитель вентиляционный мокрый конвей-				
2		ерный типа ПВМ производительностью 20000 м³/час				
3	ПВМ 10К.01.02.000	Узел привода	ПВМ20К 01.00.000	1	1	
4	ПВМ 10К.01.02.100	Плита	ПВМ 10К.01.02.000	1	1	
5	ПВМ 10К 01 02 200	Ограждение	ПВМ 10К 01.02.000	1	1	
6	ПВМ 10К 01.03.000	Ограждение	ПВМ20К 01.00.000	1	1	
7	ПВМ 10К 01.04.000	Ползун	ПВМ 20К 01.00.000	2	2	
8	ПВМ 10К.01.05.000	Кронштейн	ПВМ 20К 01.00.000	1	1	
9	ПВМ 10К 01.06.000	Скребок	ПВМ 20К 01 000	18	18	
10	ПВМ 10К 01.07.000	Оправа ножа	ПВМ 20К 01.00.000	1	1	
11	ПВМ 10К.01.08.000	Амортизатор	ПВМ 20К 01.00.000	2	2	
12	ПВМ 10К 01.09.000	Перегородка	ПВМ 20К.01.00.000	2	2	10 выпуск
13	ПВМ 10К 01.10.000	Датчик верхнего уровня	ПВМ 20К.01.00.000	1	1	
14	ПВМ 10К 01.11.000	Датчик верхнего уровня	ПВМ20К 01.00 000	1	1	
15	ПВМ 10К 01.12.000	Воронка	ПВМ 20К 01.00.000	1	1	
16	ПВМ 10К 02.02.000	Упор каплеотбойника	ПВМ 20К 02.00.000	2	2	
17	ПВМ 10К 02.03.000	Каплеотбойник	ПВМ 20К.02.00.000	2	2	
18	ПВМ 10К 02.04.000	Дверка	ПВМ 20К.02.00.000	4	4	
19	ПВМ 10К 04.00.000	Каплеуловитель	ПВМ. 20К.00.00.000	20	20	
20	~~ПВМ 10К 05 00 000~~	~~Электрощит~~	~~ПВМ 20К 00.00.000~~	~~+~~	~~+~~	
21	ПВМ 20К.01.00.000	Секция нижняя	ПВМ 20К 00.00.000	1	1	
22	ПВМ 20К 01.01.000	Корпус секции	ПВМ 20К 01.00.000	1	1	
23	ПВМ 20К 02.00.000	Секция средняя	ПВМ 20 К.00.00.000	1	1	
24	ПВМ 20К 02.01.000	Корпус секции средней	ПВМ 20К 02.00 000	1	1	
25	ПВМ 20К 03.00.000	Воздухосборник	ПВМ 20К 00.00.000	1	1	
26						

Подпись и дата | Инв. № подл. | Взам. инв. № | Инв. № дубл. | Подпись и дата

Изм.	Лист	№ докум.	Подп.	Дата
Разраб.		Корлушина		
Пров.		Кошелев		
Н. контр.		Бродский		
Утв.		Кошелев		

ПВМ 20К 00.00.000 ВС

Пылеуловитель вентиляционный мокрый конвейерный типа ПВМ, производительностью 20000 м³/час
Ведомость спецификации

Лит.	Лист	Листов
У		1

ЦНИИпромзданий

Формат 12

ВП-заглавный лист

№ строки	Наименование	Обозначение документа на поставку	Поставщик	Куда входит (обозначение)	Количество: на изделие	Вкомплекты	на регулир.	Всего	Примечание
1									
2	Крепежные изделия								
3									
4									
5	Болты М8×30.58 019	ГОСТ 7798-72		ПВМ 20 К.01.00.00.000	146			146	
6									
7	М 16×65.58 019			ПВМ20К.01.00.00.000	4			4	
8									
9									
10									
11	Болты М10×25.58.019	ГОСТ 7798-90		ПВМ 10К.01.02.000	4			4	
12				ПВМ 20К.00.00.000	98			98	
13				ПВМ20К.02.00.000	12			2	
14								114	
15	М 10×60.58.019			ПВМ20К.02.01.000	16			16	
16									
17	М10×90.58.019			ПВМ 10К.01.02.000	2			2	
18									
19									
20	М12×20.58 019			ПВМ20К.01.00.000	10			10	
21									
22	М12×30.58.019			ПВМ20К.00.00.000	140			140	
23				ПВМ20К.01.01.000	28			28	
24								168	
25									

Подпись и дата | Инв. № подл. | Взам. инв. № | Инв. № дубл. | Подпись и дата

Изм.	Лист	№ докум.	Подп.	Дата
Разраб.		Корлушина		
Пров.		Кошелев		
Н. контр.		Бродский		
Утв.		Кошелев		

ПВМ 20К 00.00.000 ВП

Пылеуловитель вентиляционный мокрый конвейерный типа ПВМ производительностью 20 000 м³/час
Ведомость покупных изделий

Лит.	Лист	Листов
У	1	11

ЦНИИпромзданий

Серия 1.494-22. Выпуск 4

	Наименование	Обозначение документа на поставку	Поставщик.	Куда входит (обозначение)	Количество на изделие	Количество в комплекты	Количество на регулир	Количество всего	Примечание
1									
2	Болты М 12×35, 58, 019	ГОСТ 7798-70		ПВМ20К 01.00.000	24			24	
3									
4									
5	М 12×50, 58, 019			ПВМ20К 01.00.000	4			4	
6									
7									
8	М 12×90, 58, 019			ПВМ 20К.01.00.000	4			4	
9									
10									
11									
12	М 14×40, 58, 019			ПВМ 10К.01.02.000	6			6	
13									
14									
15	М16×25 58.019			ПВМ 20К.02.00.000	12			12	
16									
17									
18	М 16×55, 58, 019			ПВМ 10К.01.08.000	1			2	
19									
20									
21	М 16×60, 58, 019			ПВМ 20К. 01.00.000	4			4	
22									
23									
24									
25	М 16×110, 58, 019			ПВМ 20К.01.00.000	2			2	
26									
27									
28									
29									
30									
31									

Подпись и дата | Инв. № дубл. | Взам. инв. № | Подпись и дата | Инв. № подл.

Изм.	Лист	№ докум.	Подп.	Дата	ПВМ 20К. 00.00.000 ВП	Лист 2

Копировал Формат 12

ВП — последующий лист

№ строки	Наименование	Обозначение документа на поставку	Поставщик	Куда входит (обозначение)	Количество на изделие	Количество в комплекты	Количество на регулир	Количество всего	Примечание
1									
2									
3	Винт М 8×12, 58, 019	ГОСТ 1477-64		ПВМ 10К.01.02.000	2			2	
4									
5									
6									
7	Винт М 10×25, 58.019	ГОСТ 1483-64		ПВМ 20К. 01.00.000	8			8	
8									
9									
10	Винт М8×25, 58, 019	ГОСТ 17475-72		ПВМ 20К. 01.00000	32			32	
11									
12									
13	Винт М5×55, 58, 019	ГОСТ 17473-72		ПВМ 20К. 01.00.000	2			2	
14									
15	М8×12, 58, 019			ПВМ 20К.01.00.000	8			8	
16									
17									
18									
19									
20	Винт М5×16, 32	ГОСТ 17474-72		ПВМ10К.01.10.000	2			2	
21				ПВМ 10К. 01 11.000	2			2	
22								4	
23									
24									
25									
26									
27									
28									
29									
30									
31									

Подпись и дата | Инв. № дубл. | Взам. инв. № | Подпись и дата | Инв. № подл.

Изм.	Лист	№ докум.	Подп.	Дата	ПВМ 20 К. 00. 00. 000 ВП	Лист 3

ВП - последующий лист

№ строки	Наименование	Обозначение документа на поставку	Поставщик	Куда входит (обозначение)	Количество на изделие	Количество в комплекты	Количество на регулир.	Количество всего	Примечание
1									
2									
3									
4									
5									
6	Гайки М5.32	ГОСТ 5915-70		ПВМ 10К.01.10.000	4			4	
7				ПВМ 10К.01.11.000	4			4	
8								8	
9									
10	М5 5.019			ПВМ 20К.01.00.000	2			2	
11									
12									
13									
14	М8.5.019								
15				ПВМ 20К.01.00.000	147			147	
16				ПВМ 10К.01.02.000	4			4	
17								151	
18	М10.5.019			ПВМ 20К.02.00.000	44			44	
19				ПВМ 10К.01.02.000	2			2	
20				ПВМ 20К.00.00.000	98			98	
21	М12.5 019			ПВМ 20К 00.00.000	140			140	
22				ПВМ 20К.01.00.000	37			37	
23								177	
24									
25	М14.5.019			ПВМ 10К.01.02.000	6			6	
26									
27									
28									
29	М18.5.019			ПВМ 20К.01.00.000	34			34	
30				ПВМ 20К.02.00.000	40			40	
31								74	

Подпись и дата | Инв. № подл. | Взам. инв. № | Подпись и дата | Инв. № подл.

Изм.	Лист	№ докум.	Подп.	Дата	ПВМ 20К.00.00.000	Лист 4

Копировал Формат 12

ВП - последующий лист

№ строки	Наименование	Обозначение документа на поставку	Поставщик	Куда входит (обозначение)	Количество на изделие	Количество в комплекты	Количество на регулир.	Количество всего	Примечание
1									
2	Шайба 5.65Г	ГОСТ 6402-70		ПВМ 20К.01.00.000	2			2	
3									
4	6.65Г			ПВМ 20К.01.00.000	8			8	
5									
6	8.65Г			ПВМ 20К.01.00 000	147			147	
7				ПВМ 10К.01.02.000	4			4	
8								151	
9									
10	12.65Г			ПВМ 20К.01.00.000	16			16	
11									
12	14 65Г			ПВМ 10К.01.02.000	6			6	
13									
14	16.65Г			ПВМ 20К.01.00.000	8			8	
15									
16	Шайбы 5.32	ГОСТ 11371-68		ПВМ 10К.01.10.000	4			4	
17				ПВМ 10К.01.11.000	4			4	
18								8	
19									
20	10.02.019			ПВМ 20К.02.00.000	48			48	
21									
22									
23									
24	Шайба 12.02.019	ГОСТ 11376-71		ПВМ 10К.01.00 000	4			4	
25									
26									
27									
28									
29									
30									
31									

Подпись и дата | Инв. № подл. | Взам. инв. № | Подпись и дата | Инв. № подл.

Изм.	Лист	№ докум.	Подп.	Дата	ПВМ 20К.00.00.000 ВП	Лист

ВП- последующий лист

№ строки	Наименование	Обозначение документа на поставку	Поставщик	Куда входит (обозначение)	Количество на изделие	Количество в комплекты	Количество на регулир	Количество всего	Примечание
1									
2									
3	Шпонка 18×11×63	ГОСТ 8789-68		ПВМ 20К.01.00.000	1			1	
4									
5	Шпонка 18×11×80	ГОСТ 8793-68		ПВМ 20К.01.00.000	2			2	
6									
7									
8	Штифт 6С3×50	ГОСТ 3128-70		ПВМ 20К.01.00.000	1			1	
9									
10	Кольцо 076-59-6	ГОСТ 6308-71		ПВМ 20К.01.00.000	4			4	
11	Кольцо 1.6.60	ГОСТ 13940-68		ПВМ 20К.01.00.000	1			1	
12									
13									
14	Подшипник 11512	ГОСТ 8545-57		ПВМ 20К.01.00.000	2			2	
15									
16									
17									
18	Соединительные части								
19									
20	Контргайка 0-15	ГОСТ 8967-59		ПВМ 20К.01.00.000	6			6	
21									
22	0-25			ПВМ 20К.01.00.000	5			5	
23									
24	0-50			ПВМ 20К.01.00.00.000	3			3	
25									
26	Муфты ~~короткие~~ длинные 0-15	ГОСТ 8955-59		ПВМ 20К.01.00.000	1			1	
27	I Вариант								
28									
29									
30	0-50			ПВМ 20К 01.00.000	1			1	
31	Муфта 0-25-15 I вариант	ГОСТ 8957-59		ПВМ 20К 01.00.000	1			1	

Подпись и дата | Инв. № дубл. | Взам. инв. № | Подпись и дата | Инв. № подл.

Изм.	Лист	№ докум.	Подп.	Дата	ПВМ 20 К.00.00.000 ВП	Лист 6

ВП- последующий лист

№ строки	Наименование	Обозначение документа на поставку	Поставщик	Куда входит (обозначение)	Количество на изделие	Количество в комплекты	Количество на регулир.	Количество всего	Примечание
1									
2	Ниппель 0-50	ГОСТ 8958-59		ПВМ 90 К 01.00.000	1			1	
3									
4									
5									
6									
7	Пробка 0-25	ГОСТ 8963-59		ПВМ 20К.01.00.000	1			1	
8									
9	Ниппель 0-15	ГОСТ 8967-59		ПВМ 20К.01.00.000	1			1	
10	Сгон 0-15	ГОСТ-8969-59		ПВМ 20К.01.00.000-	6			6	
11									
12	0-25			ПВМ 20К.01.00.000	5			5	
13									
14	0-50			ПВМ 20К.01.00.000	2			2	
15									
16									
17	Тройник 0-15	ГОСТ 8948-59		ПВМ 20К.01.00.000	2			2	
18									
19	0-25			ПВМ 20К.01.00.000	2			2	
20									
21	0-50			ПВМ 20К.01.00.000	1			1	
22									
23	Угольник 0-15	ГОСТ 8946-59		ПВМ 20К.01.00.000	2			2	
24	0-25			ПВМ 20К.01.00.000	1			1	
25	0-50			ПВМ 20К.01.00.000	3			3	
26									
27									
28									
29	Вентиль А-15-10	ГОСТ 9086-68		ПВМ 20К.01.00.000	2			2	
30	А-25-10			ПВМ 20К.01.00.000	2			2	
31	А-50-10			ПВМ 20К 01.00.000	2			2	

Подпись и дата | Инв. № дубл. | Взам. инв. № | Подпись и дата | Инв. № подл.

Изм.	Лист	№ докум.	Подп.	Дата	ПВМ 20 К.00.00.000 ВП	Лист 7

Серия 1.494-22 Выпуск 4

№ строки	Наименование	Обозначение документа на поставку	Поставщик	Куда входит (обозначение)	Количество: На изделие	В комплекты	На регулир.	Всего	Примечание
1									
2	Электроаппаратура								
3									
4	Пускатель магнитный	ОСТ 160.536.001-72	Завод низковольтной	ПВМ 10К.00.00.000 ЭЗ	1			1	
5	типа ПМЕ-111 (Uк ~ 220в)		аппаратуры г Москва						
6									
7	Пускатель магнитный	ОСТ 160 536.001-72	Завод электроаппара-	ПВМ 10К 00.00.000 ЭЗ	1			1	
8	типа ПМЕ-112 (Uк ~ 220в)		туры г. Кашин						
9									
10									
11	Пускатель магнитный	МРТУ 16.529.006-64	Электротехнический	ПВМ 10К.00.00.000 ЭЗ	1			1	
12	типа ПА-621 (Uк ~ 220в)		завод „Уралэлектромотор"						
13			г. Медногорск						
14			Оренбургской обл						
15									
16									
17	Выключатель автоматический	МРТУ 16.526.010-65	п/я В-8181	ПВМ 10К.00 00 000 ЭЗ	1			1	
18	типа А3114								
19									
20									
21	Кнопочная станция		Завод низковольтной	ПВМ 10К.00.00.000 ЭЗ	2			2	
22	типа КС1-12		аппаратуры г.Москва						
23									
24									
25									
26	Кнопка управления	ГОСТ 5.1245-72	Завод „Реостат"	ПВМ 10К.00.00.000 ЭЗ	1			1	
27	типа КЕ-011, исполнение 1		г. Великие Луки						
28									
29									
30									

Инв. № подл. | Подп. и дата | Взам. инв. № | Инв. № дубл. | Подп. и дата

№ строки	Наименование	Обозначение документа на поставку	Поставщик	Куда входит (обозначение)	Количество: На изделие	В комплекты	На регулир.	Всего	Примечание
1									
2	Арматура для сигнальных ламп	ГОСТ 10264-62	Завод „Электроаппарат"	ПВМ10К.00.00.000 ЭЗ	1			1	
3	АС-220, с лампой Ц220-10	ГОСТ 5011-69	г. Тбилиси						
4									
5									
6									
7	Реле времени тип а	ТУ 16.523.255-70	Завод низковольтной	ПВМ10К.00.00.000ЭЗ	1			1	
8	РВ-4 (Uк~220)		аппаратуры г.Москва						
9									
10									
11	Основание предохранителя	ТУ 16.521.037-70	п/я М-5169	ПВМ 10К 00.00.000ЭЗ	4			4	
12	типа ППТ-10 с плавкой								
13	вставкой на 10А								
14									
15									
16	Клемный набор типа	ТУ16.526.108-69	УПП УТОС г Харьков	ПВМ10К.00.00.000ЭЗ	3			3	
17	КНЕ-1018		г. Днепропетровск						
18									
19									
20	Выключатель ВПК 1100	ГОСТ 18134-72		ПВМ 10К.00.00.000ЭЗ	1			1	
21									
22									
23	Реле уровня типа	ТУ 25.03.1181-70	Завод „Теплоприбор"	ПВМ10К.00.00.000ЭЗ	2			2	
24	РУ-ЭЗ (Uк~220в)		г. Рязань"						
25									
26									
27	Вентиль запорный, Ду 15		Арматурный завод	ПВМ20К.01.00.000	1			1	
28	14с 821р		г. Пенза						
29									
30									

Инв. № подл. | Подп. и дата | Взам. инв. № | Инв. № дубл. | Подп. и дата

Серия 1.494-22 выпуск 4

№ строки	Наименование	Обозначение документа на поставку	Поставщик	Куда входит (обозначение)	Количество: На изделие	В комплекты	На регулир.	Всего	Примечание
1									
2	Прочие изделия								
3									
4	Корпус разъемный КЛШ-60	ОСТ 26003		ПВМ20К.01.00.000	2			2	
5									
6									
7									
8	Ролик 5×498-II	ГОСТ 6870-72		ПВМ20К.01.00.000	160			160	
9									
10									
11	Цепь ПР-25,4-5000	ГОСТ 10947-64		ПВМ20К.01.00.000	1			1	
12	79 звеньев								
13									
14	Звено С-ПР-25,4-50	ГОСТ 10947-64		ПВМ20К.01.00.000	1			1	
15									
16									
17	Цепь тяговая ВР-I-100	ГОСТ 588-64		ПВМ20К.01.00.000	2			2	
18	12,5-32-1, 54 звена, специаль-								
19	ных звеньев-пластин 36								
20									
21									
22	Щит ЩШМ-1000×600×500	ГОСТ 3244-68		ПВМ20К.00.00.000	1			1	
23									
24									
25									
26									
27									
28									
29									
30									

Подп. и дата | Инв. № дубл. | Взам. инв. № | Подп. и дата | Инв. № подл.

Изм.	Лист	№ докум.	Подп.	Дата	ПВМ20К.00.00.000ВП	Лист 10

Формат 12

№ строки	Наименование	Обозначение документа на поставку	Поставщик	Куда входит (обозначение)	Количество: На изделие	В комплекты	На регулир.	Всего	Примечание
1									
2	Двигатель А02-12-6	ГОСТ 13859-68		ПВМ10К.01.02.000	1			1	
3									
4									
5	Редуктор РЧУ-80-63-2-2-2	ГОСТ 13563-68		ПВМ10К.01.02.000	1			1	
6									
7									
8	Вентагрегат ВЦ22б с центро-			ПВМ20К.00.00.000	1			1	Выбор типа см. выпуск 0
9	бежным вентилятором типа								
10	ЦП7-40 №8, левого враще-								
11	ния, исполнение 2В								
12									
13	Кабель контрольный	ТУ КП 54-57							
14	с алюминиевыми жилами								
15	АКВВГ 3×2,5			ПВМ10К.00.00.000Э5	40м			40м	
16	АКВВГ 2×2,5			ПВМ10К.00.00.000Э5	180м			180м	
17									
18									
19	Провод монтажный	ГОСТ 6323-62	Завод „Подольск кабель"						
20	ПГВ3(1×16мм²)		г. Подольск	ПВМ10К.00.00.000Э5	300м			300м	
21	ПГВ2(1×2,5мм²)			ПВМ10К.00.00.000Э5	100м			100м	
22	ПВ (1×2,5мм²)			ПВМ10К.00.00.000Э4	200м			200м	
23									
24									
25									
26									
27	Труба 25	ГОСТ 3262-62		ПВМ10К.00.00.000Э5	30м			30м	
28									
29									
30									

Подп. и дата | Инв. № дубл. | Взам. инв. № | Подп. и дата | Инв. № подл.

Изм.	Лист	№ докум.	Подп.	Дата	ПВМ20К.00.00.000ВП	Лист 11

Формат 12

ПВМ20К 00.00.000 СБ

Серия 1.494-22 Выпуск 4.

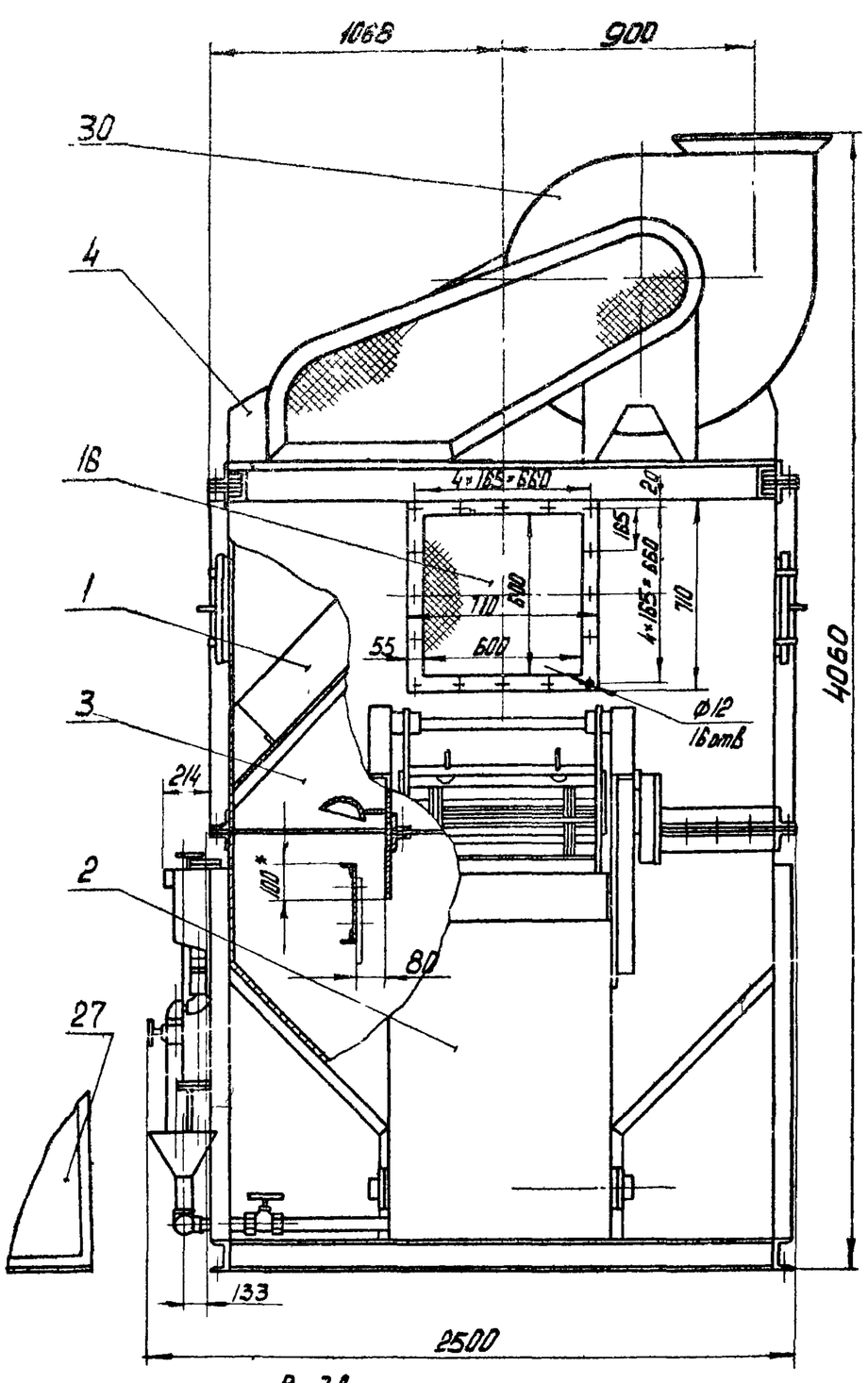

Вид А
М1:10

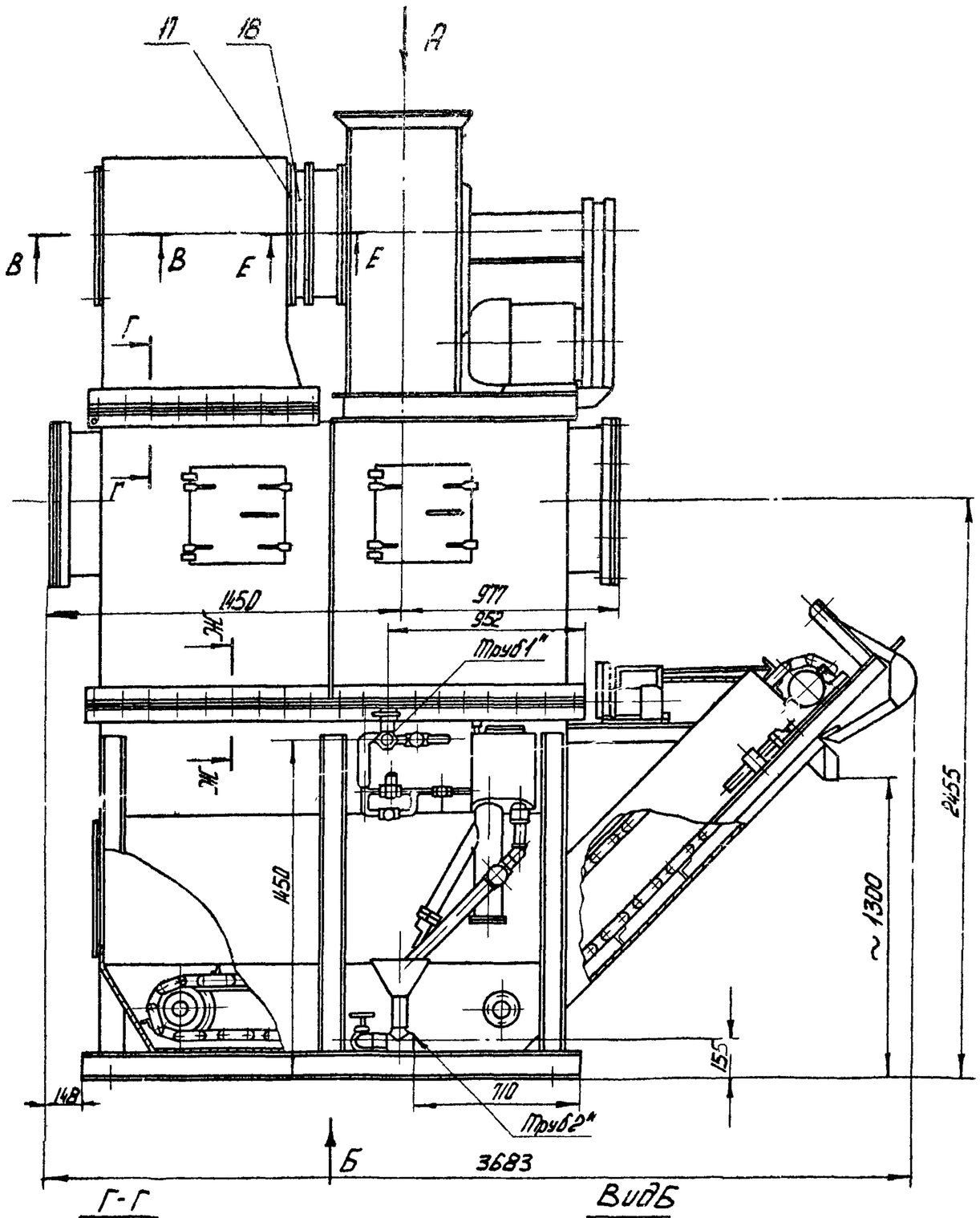

В-В
М1:2

Г-Г
М1:2

Вид Б

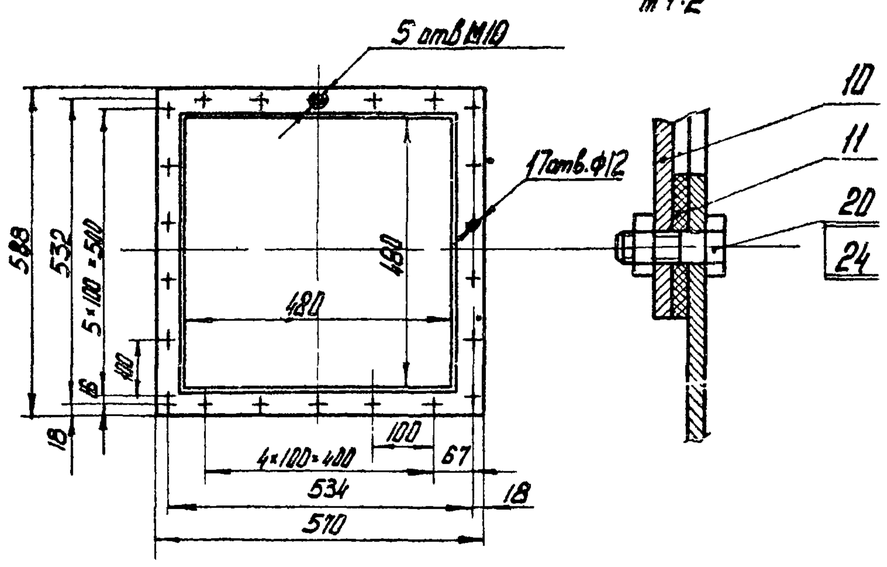

Д-Д
М1:2

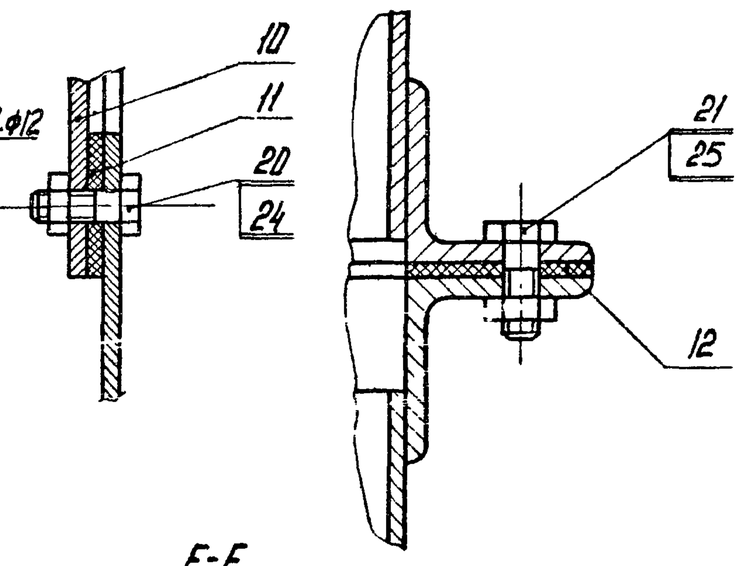

Е-Е
М1:2

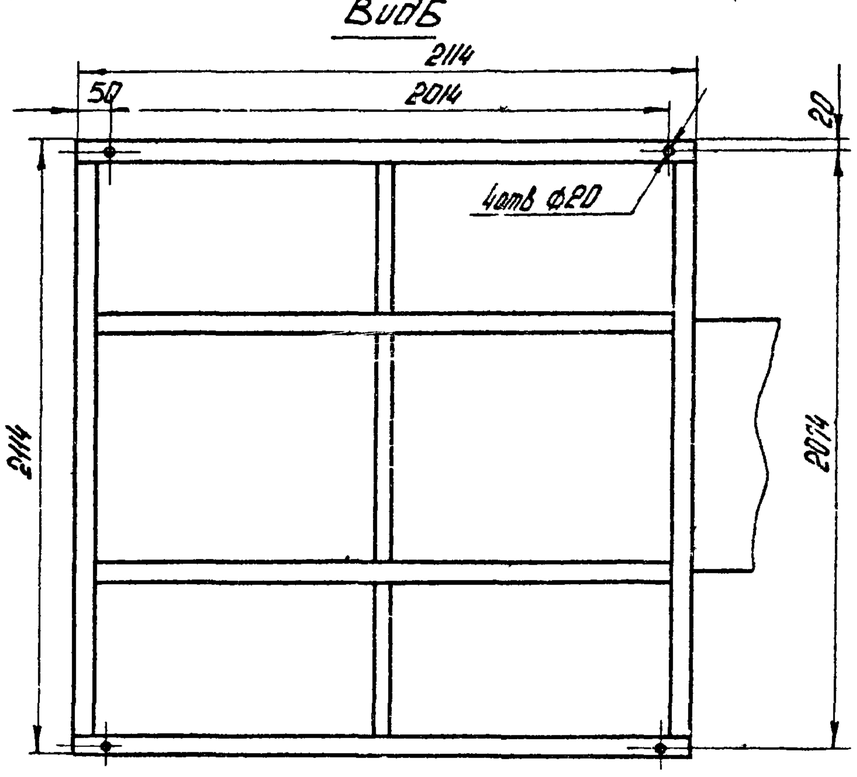

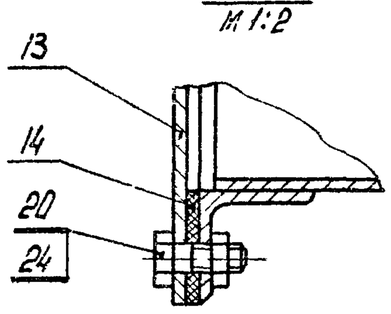

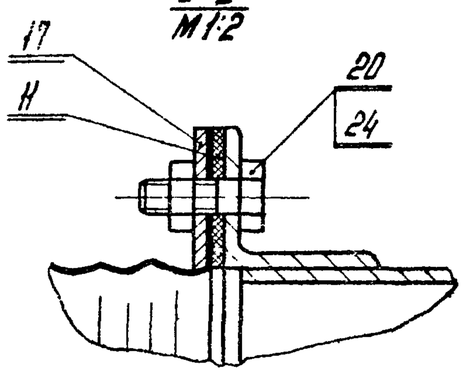

Ж-Ж
М1:2

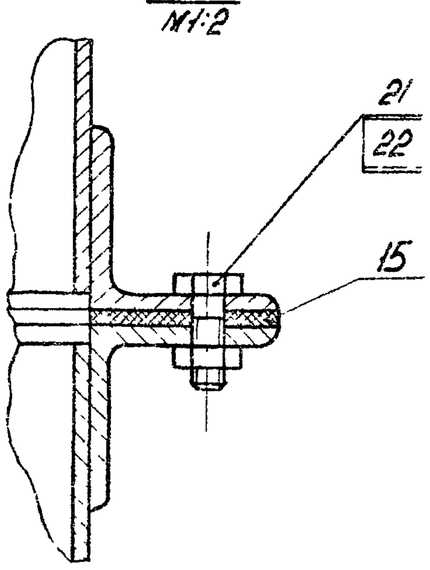

1. Размеры для справок
2. *Размеры уточняются в соответствие с Выпуском „0" стр.17
3. Электрощит (поз 27) на чертеже показан условно
4. Типоразмер Вентагрегата (поз 30) выбирается при проектировании системы (см. Выпуск „0" стр 12. Положение кожуха вентилятора показано условно. Установку Вентагрегата и стыковку его с мягким патрубком (поз. 17) произвести по месту
5. Сетку (поз 16) установить на фланце при монтаже.
6. Электропроводка условно не показана. (см. ПВМ10К 00.00.000ЭЗ)
7. Остальные технические требования см. ТУ Выпуск „0".

Изм.	Лист.	№ докум.	Подп.	Дата	ПВМ20К 00 00.000. СБ			
Разраб.		Кошелев			Пылеуловитель вентиляционный мокрый конвейерный тип ПВМ производительностью 20000 м³/ч Сборочный чертеж	Лит.	Масса	Масштаб
Пров.		Шкурский				У	~2300	1:20
Т.контр.						Лист	Листов 1	
Н.контр.		Базевич				ЦКБУ Промэнергоремонт		
Утв.		Шкурский						

Инв. № подл. | Подп. и дата | Взам. инв. № | Инв. № дубл. | Подпись и дата

Формат А2

Серия 1.494-22. Выпуск 4

Формат	Зона	Поз.	Обозначение	Наименование	Кол.	Примечание
				Документация		
22			ПВМ 20К.00.00.000 СБ	Сборочный чертеж		
11			ПВМ 20К.00.00.000 ГЧ	Габаритный чертеж		0 выпуск
22			ПВМ 10К.00.00.000 Э2	Схема электрическая функциональная		
22			ПВМ 10К.00.00.000 Э3	Схема электрическая принципиальная		
22			ПВМ 10К.00.00.000 Э4	Схема электрическая соединений		10 выпуск
22			ПВМ 10К.00.00.000 Э5	Схема электрическая подключения		
22			ПВМ 10К.00.00.000 Э7	Схема электрическая расположения		
12			ПВМ 20К.00.00.000 ВС	Ведомость спецификаций		
12			ПВМ 20К.00.00.000 ВП	Ведомость покупных изделий		
11			ПВМ 20К.00.00.000 ТО	Техническое описание		
11			ПВМ 20К.00.00.000 ТУ	Технические условия		0 выпуск
11			ПВМ 20К.00.00.000 ИЭ	Инструкция по эксплуатации		
11			ПВМ 20К.00.00.000 ПС	Паспорт		
				Сборочные единицы		
11		1	ПВМ 10К.04.00.000	Каплеуловитель	20	10 выпуск
11		3	ПВМ 20К.01.00.000	Секция нижняя	1	
11		4	ПВМ 20К.02.00.000	Секция средняя	1	
11		5	ПВМ 20К.03.00.000	Воздухосборник	1	
				Детали		
11		10	ПВМ 20К.00.00.001	Заглушка	1	
11		11	ПВМ 20К.00.00.002	Прокладка	3	
11		12	ПВМ 20К.00.00.003	Прокладка	1	
11		13	ПВМ 20К.00.00.004	Крышка	1	

Подпись и дата | Инв. № дубл. | Взам. инв. № | Подпись и дата | Инв. № подл.

Изм.	Лист	№ докум.	Подп.	Дата	ПВМ 20К.00.00.000			
Разраб.		Кошелев			Пылеуловитель вентиляционный мокрый конвейерный типа ПВМ. Производительностью 20 000 м³/час	Лит. И	Лист 1	Листов 2
Пров.		Кошелев				ЦНИИпромзданий		
Н. контр.		Бродский						
Утв.		Кошелев						

Формат 11

Формат	Зона	Поз.			Кол.	
11		14	ПВМ 20К.00.00.005	Прокладка	2	
11		15	ПВМ 20К.00.00.008	Прокладка	1	
Б4		16	ПВМ 20К.00.00.007	Сетка латунная №10-2		
				ГОСТ 3826-66 700×700	1	2,6 кг
11		17	ПВМ 20К.00.00.008	Фланец	2	
Б4		18	ПВМ 20К.00.00.009	Вставка мягкая		
				Парусина брезентовая льняная №1 артикул 11102 ГОСТ 18328-67 ф620 С-200	1	0,4 кг
				Стандартные изделия		
				Болты ГОСТ 7798-70		
		20		М 10×25. 58.019	96	
		21		М 12×30. 58.019	140	
				Гайки ГОСТ 5915-70		
		24		М10. 5. 019	98	
		25		М 12. 5. 019	140	
		27		Щит ЩЦМ - 1000×600×500 ГОСТ 3244-68	1	
				Прочие изделия		
		30		Вентагрегат ВЦ226 с центробежным вентилятором типа ЦП7-40 №8 левого вращения исполнение 2В	1	см. выпуск 0 стр.

Подпись и дата | Инв. № дубл. | Взам. инв. № | Подпись и дата | Инв. № подл.

Изм.	Лист	№ докум.	Подп.	Дата	ПВМ 20К.00.00.000	Лист 2

Формат 11

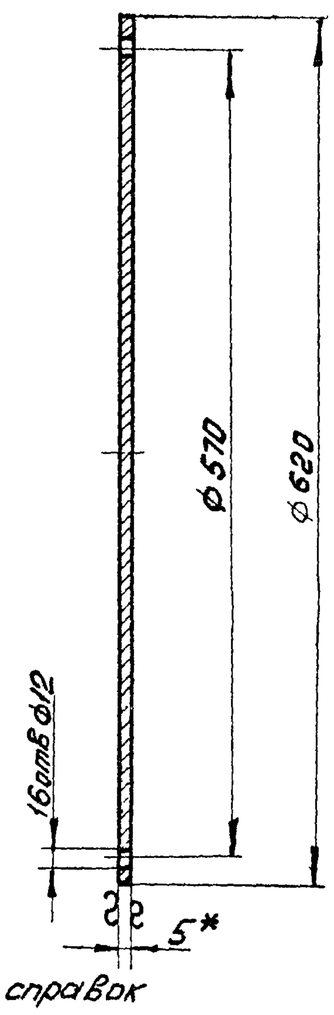

1. *Размер для справок
2. Предельные отклонения размеров: отверстий - по A_7; валов - по B_7; остальных - по CM_7

Изм.	Лист	№ докум.	Подп.	Дата	ПВМ 20К.00.00.001			
Разраб.		Быков			Заглушка	Лит. И	Масса 11,6	Масшт. 1:4
Пров.		Кошелев				Лист	Листов 1	
Т. контр.		Кошелев			Лист 5 ГОСТ 5681-57 / Ст3 ГОСТ 14637-69	ЦНИИ промзданий		
Н. контр.		Бродский						
Утв.		Шкурский						

Формат 11

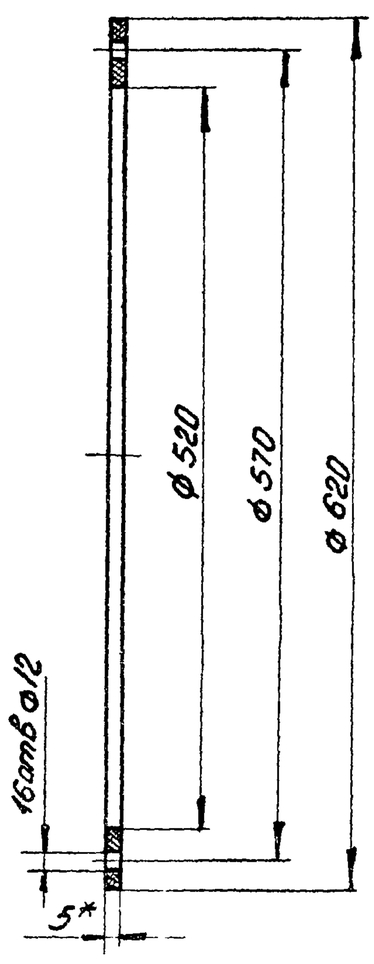

* Размер для справок

Изм.	Лист	№ докум.	Подп.	Дата	ПВМ 20К.00.00.002			
Разраб.		Быков			Прокладка	Лит. И	Масса 0,7	Масшт. 1:4
Пров.		Кошелев				Лист	Листов 1	
Т. контр.		Кошелев			Резина-пластина 5.Т-М ГОСТ 7338-65	ЦНИИ промзданий		
Н. контр.		Бродский						
Утв.		Шкурский						

Формат 11

Серия 1.494-22. Выпуск 4

ПВМ20К.00.00.003

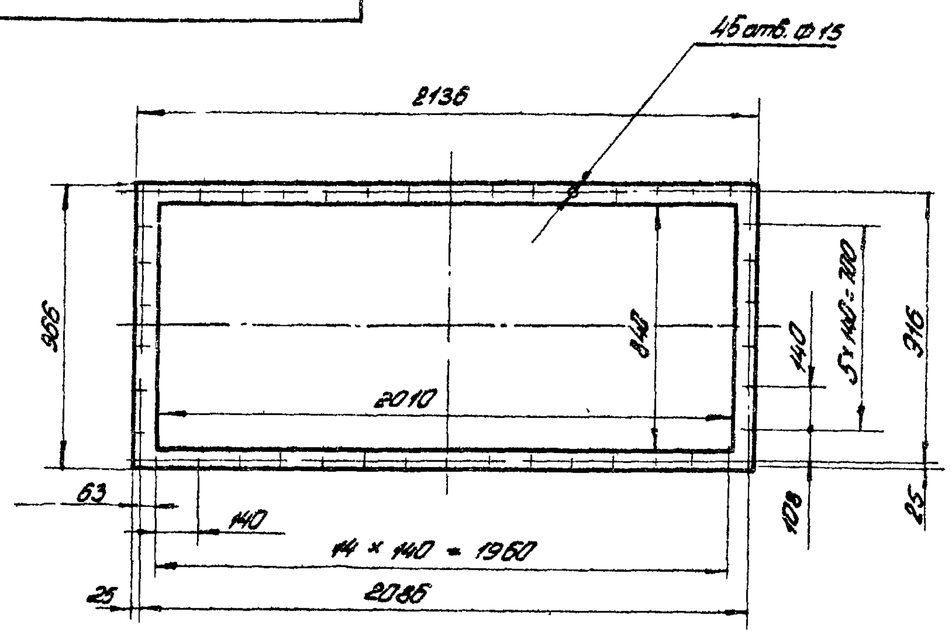

Изм.	Лист	№ докум.	Подп.	Дата	ПВМ20К.00.00.003			
Разраб.		Корпушина			Прокладка	Лит.	Масса	Масшт.
Пров.		Кошелев				У	29	1:20
Т.контр.		Кошелев				Лист	Листов 1	
Н.контр.		Бродский			Резина-пластина 5М-М ГОСТ 7338-65	ЦНИИпромзданий		
Утв.		Кошелев						

Формат 11

ПВМ20К.00.00.004

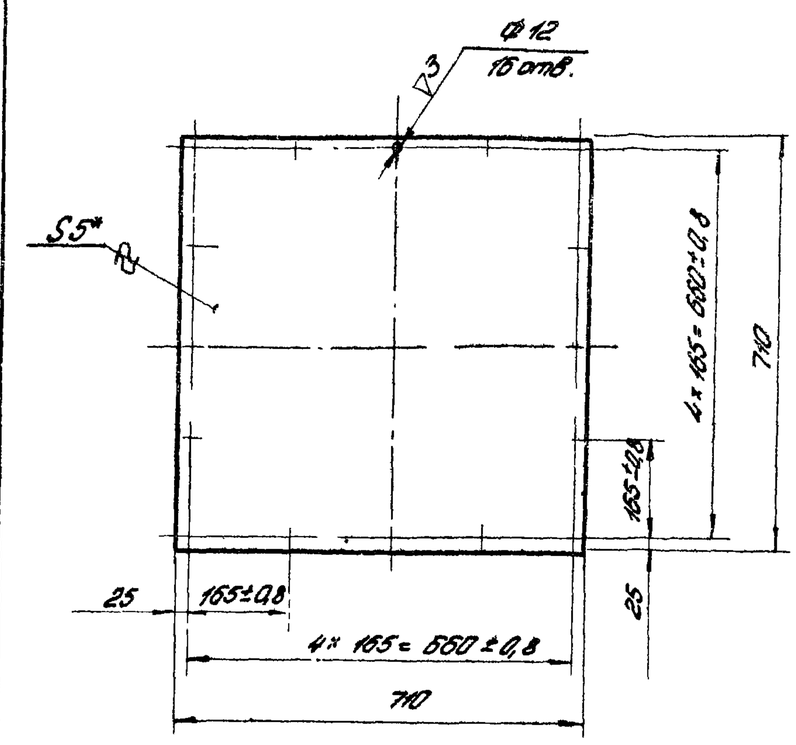

1. * Размер для справок
2. Неуказанные предельные отклонения размеров: отверстий — по A_7; валов — по B_7; остальных — по C_7

Изм.	Лист	№ докум.	Подп.	Дата	ПВМ20К.00.00.004			
Разраб.		Корпушина			Крышка	Лит.	Масса	Масшт.
Пров.		Кошелев				У	19,7	1:10
Т.контр.		Кошелев				Лист	Листов 1	
Н.контр.		Бродский			Лист 5 ГОСТ 5681-57 / Ст3. ГОСТ 14637-69	ЦНИИпромзданий		
Утв.		Кошелев						

Формат 11

ПВМ20К.00.00.005

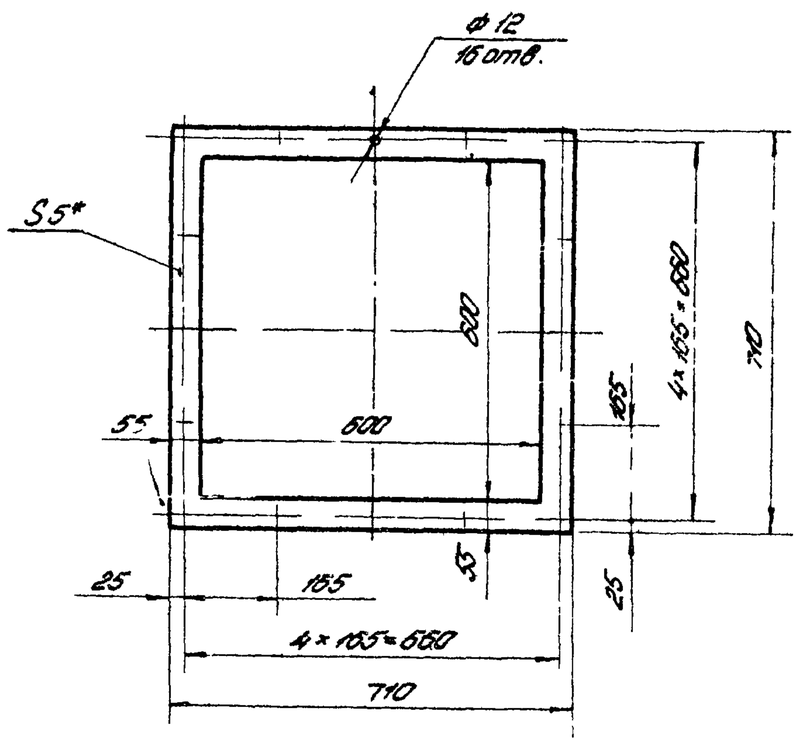

Размер для справок

Изм.	Лист	№ докум.	Подп.	Дата	ПВМ20К.00.00.005			
Разраб.		Корпушина			Прокладка	Лит.	Масса	Масшт.
Пров.		Кошелев				У	1,08	1:10
Т.контр.		Кошелев				Лист	Листов 1	
Н.контр.		Бродский			Резина-пластина 5М-М ГОСТ 7338-65	ЦНИИпромзданий		
Утв.		Кошелев						

Формат 11

ПВМ20К.00.00.006

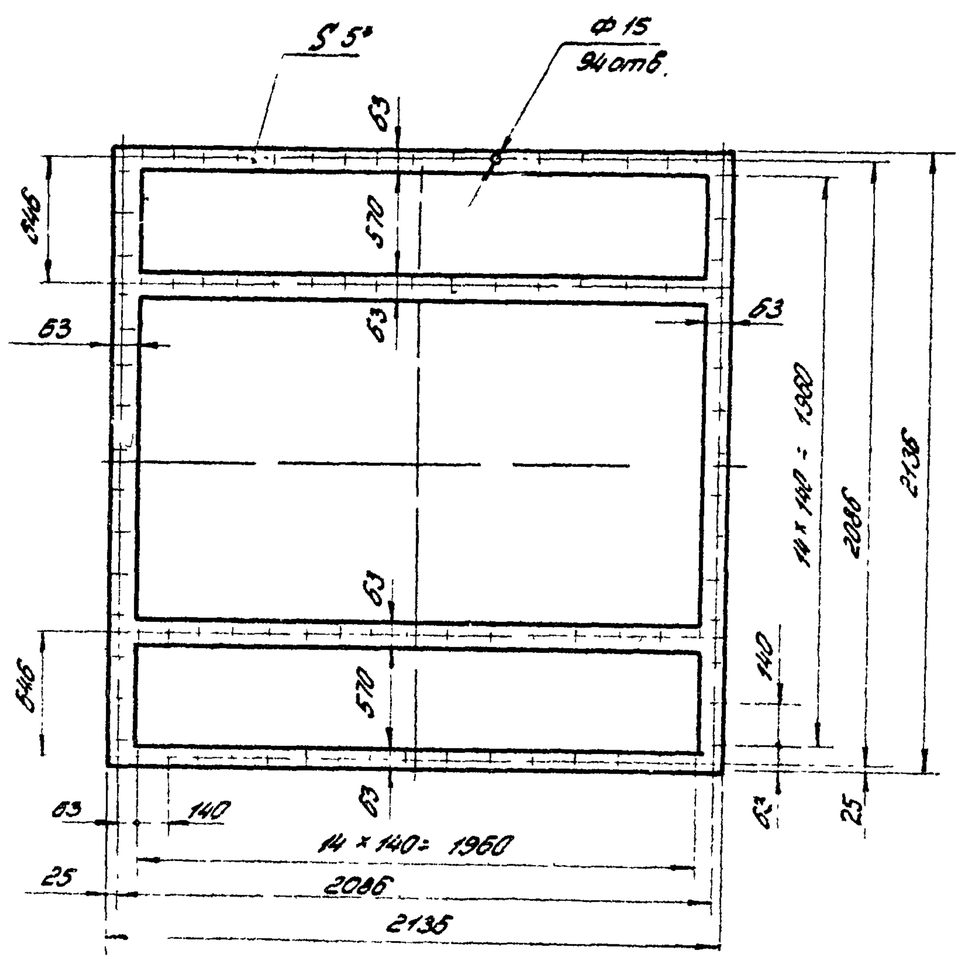

* Размер для справок

Изм.	Лист	№ докум.	Подп.	Дата	ПВМ20К.00.00.006			
Разраб.		Шкурский			Прокладка	Лит.	Масса	Масшт.
Пров.		Кошелев				У	6,1	1:10
Т.контр.		Кошелев				Лист	Листов 1	
Н.контр.		Бродский			Резина-пластина 5М-М ГОСТ 7338-65	ЦНИИпромзданий		
Утв.								

Формат 11

Серия 1.494-22 Выпуск 4

Спецификация

Формат	Зона	Поз.	Обозначение	Наименование	Кол.	Примечание
				Документация		
22*			ПВМ20К 01 00 000СБ	Сборочный чертеж		6 листов
				Сборочные единицы		
11	А2	1	ПВМ 10К.01.02.000	Узел привода	1	
11	А2	2	ПВМ 10К.01.03.000	Ограждение	1	
11	А11	3	ПВМ 10К.01.04.000	Ползун	2	
11	В12	4	ПВМ 10К.01.05.000	Кронштейн	1	
11	А10	5	ПВМ 10К.01.06.000	Скребок	18	
11	В10	6	ПВМ 10К.01.07.000	Оправа ножа	1	10 вып.
11	В10	7	ПВМ 10К.01.08.000	Амортизатор	2	
11	В4	8	ПВМ 10К.01.09.000	Перегородка	2	
11	В5	9	ПВМ 10К.01.10.000	Датчик верхнего уровня	1	
11	В5	10	ПВМ 10К.01.11.000	Датчик нижнего уровня	1	
11	В6	11	ПВМ 10К.01.12.000	Воронка		
11	А2	12	ПВМ20К.01.01.000	Корпус секции	1	

Подпись и дата | Инв. № дубл. | Взам. инв. № | Подпись и дата | Инв. № подл.

Изм.	Лист	№ докум.	Подп.	Дата	ПВМ20К.01.00.000		
Разраб.	Кошелев				Секция нижняя	Лит. Ц	Лист 1 / Листов 8
Пров.	Шкурский					ЦНИИпромзданий	
Н.контр.	Бровский						
Утв.	Шкурский						

Формат 11

Спецификация. Последующий лист

Формат	Зона	Поз.	Обозначение	Наименование	Кол.	Примечание
				Детали		
11	В3	20	ПВМ 10К.01.00.001	Крышка	1	
11	В3	21	ПВМ 10К.01.00.002	Прокладка	1	
11	А4	22	ПВМ 10К.01.00.003	Винт натяжной	2	
11	А4	23	ПВМ 10К.01.00.004	Бобышка	2	
11	А10	24	ПВМ 10К 01.00.005	Нож	1	
11	В9	25	ПВМ 10К.01.00.006	Наклейка	1	
11	В9	26	ПВМ 10К.01.00.007	Ось	1	
12	В7	27	ПВМ 10К.01.00.008	Вал ведущий	1	
12	А7	28	ПВМ 10К 01.00.009	Вал	2	
12	А8	29	ПВМ 10К.01.00.010	Опора	4	
12	В7	30	ПВМ 10К.01.00.011	Звездочка ведущая	2	
12	А7	31	ПВМ 10К.01.00.012	Звездочка	4	
11	А7	32	ПВМ 10К.01.00.013	Прокладка	2	
11	А7	33	ПВМ 10К.01.00.014	Наклейка	3	
11	А7	34	ПВМ 10К 01.00.015	Уплотнение	8	10 вып.
11	А7	35	ПВМ 10К.01.00.016	Шайба	8	
11	А7	36	ПВМ 10К.01.00.017	Кольцо	8	
11	А12	37	ПВМ 10К.01.00.018	Планка	1	
11	А12	38	ПВМ 10К.01.00.019	Ось	1	
11	А11	39	ПВМ 10К.01.00.020	Винт	2	
11	А11	40	ПВМ 10К.01.00.021	Бобышка	2	
12	В11	41	ПВМ 10К.01.00.022	Полумуфта	1	
12	В11	42	ПВМ 10К.01.00.023	Звезда	1	
11	В11	43	ПВМ 10К.01.00.024	Пружина	1	
11	В11	44	ПВМ 10К.01.00.025	Планка	1	
11	В11	45	ПВМ 10К.01.00.026	Планка стопорная	1	
11	В11	46	ПВМ 10К.01.00.027	Пробка	1	
11	В11	47	ПВМ 10К.01.00.028	Втулка	1	

Подпись и дата | Инв. № дубл. | Взам. инв. № | Подпись и дата | Инв. № подл.

Изм.	Лист	№ докум.	Подп.	Дата	ПВМ20К.01.00.000	Лист 2

Формат 11

Спецификация. Последующий лист

Формат	Зона	Поз.	Обозначение	Наименование	Кол.	Примечание
				Муфта длинные		
				ГОСТ 8955-59		
	В6	74		О-15	1	
	В5	76		О-50	1	
	В6	77		Муфта О-25-15		1 вариант
				ГОСТ 8957-59	1	
	В5	79		Ниппель О-50		
				ГОСТ 8958-59	1	
	А6	80		Ниппель О-15		
				ГОСТ 8967-59	1	
	В5	81		Пробка О-25		
				ГОСТ 8963-59	1	
				Сгон ГОСТ 8969-59		
	В6	83		О-15	6	
	В6	84		О-25	5	
	В5	85		О-50	2	
				Тройник ГОСТ 8948-59		
	В6	87		О-15	2	
	В6	88		О-25	2	
	В6	89		О-50	1	
				Угольник ГОСТ 8946-59		
	В6	91		О-15	2	
	В6	92		О-25	1	
	А6	93		О-50	3	

Подпись и дата | Инв. № дубл. | Взам. инв. № | Подпись и дата | Инв. № подл.

Изм.	Лист	№ докум.	Подп.	Дата	ПВМ20К.01.00.000	Лист 4

Копировал Формат 11

Спецификация. Последующий лист

Формат	Зона	Поз.	Обозначение	Наименование	Кол.	Примечание
11	В11	48	ПВМ 10К.01.00.029	Втулка	1	
11	В6	49	ПВМ 10К.01.00.030	Патрубок	2	
11	В5	50	ПВМ 10К.01.00.031	Крышка	2	
11	В5	51	ПВМ 10К.01.00.032	Колпачок	1	
11	В5	52	ПВМ 10К.01.00.033	Прокладка	2	
11	А6	53	ПВМ 10К.01.00.034	Патрубок	1	10 вып
11	В6	54	ПВМ 10К.01.00.035	Труба	1	
11	В4	55	ПВМ 10К.01.00.036	Сгон	1	
11	В5	56	ПВМ 10К.01.00.037	Патрубок	2	
11	А5	57	ПВМ 10К.01.00.038	Уплотнение	1	
11	А8	58	ПВМ 10К.01.00.039	Прокладка	4	
54	В7	59	ПВМ20К.01.00.001	Лист		
				Лист $\frac{5\ ГОСТ\ 5681-57}{Ст3\ ГОСТ\ 14637-69}$		
				$8+L = 778 В_7 \times 1835 В_7 - 01$	1	56,5 кг
				Стандартные изделия		
				Контргайки ГОСТ 8961-59		
	В6	70		О-15	6	
	В6	71		О-25	5	
	В5	72		О-50	3	

Подпись и дата | Инв. № дубл. | Взам. инв. № | Подпись и дата | Инв. № подл.

Изм.	Лист	№ докум.	Подп.	Дата	ПВМ20К.01.00.000	Лист 3

Копировал Формат 11

Формат	Зона	Поз.	Обозначение	Наименование	Кол.	Примечание
				Болты ГОСТ 7798-70		
	Ф10	100		М8х30. 58 019	146	
	А11	101		М16х65 58.019	4	
				Болты ГОСТ 7798-70		
	В5	102		М12х20, 58.019	10	
	А4	103		М12х35. 58.019	24	
	А3	104		М12х50. 58.019	4	
	А11	105		М12х90. 58.019	4	
	В4	106		М16х40. 58.019	8	
	А11	107		М16х60. 58.019	4	
	В10	108		М16х110. 58.019	2	
				Винт М10х25 58 019		
	А7	110		ГОСТ 1483-64	8	
				Винты ГОСТ 17475-72		
	А7	112		М8х25 58 019	32	
				Винты ГОСТ 17473-72		
	В12	114		М5х55. 58 019.	2	
	В9	115		М6х12 58.019	8	
	В12	116		Гайка М5 5 019		
				ГОСТ 5916-70	2	

Инв. № подл. | Подп. и дата | Взам. инв. № | Инв. № дубл. | Подп. и дата

Изм | Лист | № докум. | Подп. | Дата

ПВМ20К 01.00 000

Лист 5

Формат 11

Формат	Зона	Поз.	Обозначение	Наименование	Кол.	Примечание
				Гайка ГОСТ 5915-70		
	А10	118		М8х5. 019	147	
	А4	119		М12. 5. 019	53	
	В4	120		М16. 5 019	34	
				Шайбы ГОСТ 6402-70		
	В12	122		5 65Г 019	2	
	В9	123		6 65Г 019	8	
	А10	124		8 65Г 019	147	
	А8	125		12 65Г 019	16	
	А11	126		16 65Г 019	8	
				Шайба 12.02.019		
	А11	130		ГОСТ 11371-68	4	
				Шпонка 18х11х63		
	В11	134		ГОСТ 8789-68	1	
				Шпонка 18х11-80		
	В7	136		ГОСТ 8793-68	2	

Инв. № подл. | Подп. и дата | Взам. инв. № | Инв. № дубл. | Подп. и дата

Изм | Лист | № докум | Подп. | Дата

ПВМ20К. 01. 00. 000

Лист 6

Формат 11.

Формат	Зона	Поз.	Обозначение	Наименование	Кол.	Примечание
				Штифт 6С3 х 50		
	В11	138		ГОСТ 3128-70	1	
				Кольцо 1660		
	В11	140		ГОСТ 13940-68	1	
				Подшипник 11512		
	В8	150		ГОСТ 8545-57	2	
				Корпус разъемный		
	В8	152		КПШ 60 ОСТ 26003	2	
				Ролик 5х49,8 II		
	А4	154		ГОСТ 6870-72	160	
				Цепь ПР-25,4-5000		
	В3	156		ГОСТ 10947-64		
				79 звеньев	1	
				Звено С-ПР-25,4-5000		
				ГОСТ 10947-64	1	

Инв. № подл. | Подп. и дата | Взам. инв. № | Инв. № дубл. | Подп. и дата

Изм | Лист | № докум | Подп. | Дата

ПВМ20К. 01. 00. 000

Лист 7

Формат 11.

Формат	Зона	Поз.	Обозначение	Наименование	Кол.	Примечание
				Цепь тяговая ВРI 100-12,5-32-I ГОСТ 588-64		
	А10	158		звеньев 54, специальных пластин 36	2	
				Выключатель ВПК 1110		
	В12	160		ГОСТ 18134-72	1	
				Вентили ГОСТ 9086-66		
	В6	162		А-15-10	2	
	В6	163		А-25-10	2	
	В5	164		А-50-10	2	
				Прочие изделия		
				Вентиль запорный Ду 15 14с 921р	1	
	В8	172		Кольцо СП 76-59-6 ГОСТ 6308-71 / МН 180-61	4	

Инв. № подл. | Подп. и дата | Взам. инв. № | Инв. № дубл. | Подп. и дата

Изм | Лист | № докум | Подп. | Дата

ПВМ20К 01.00.000

Лист 8

Формат 11.

Серия 1.494-22. Выпуск 4.

ПВМ20К.01.00.000СБ

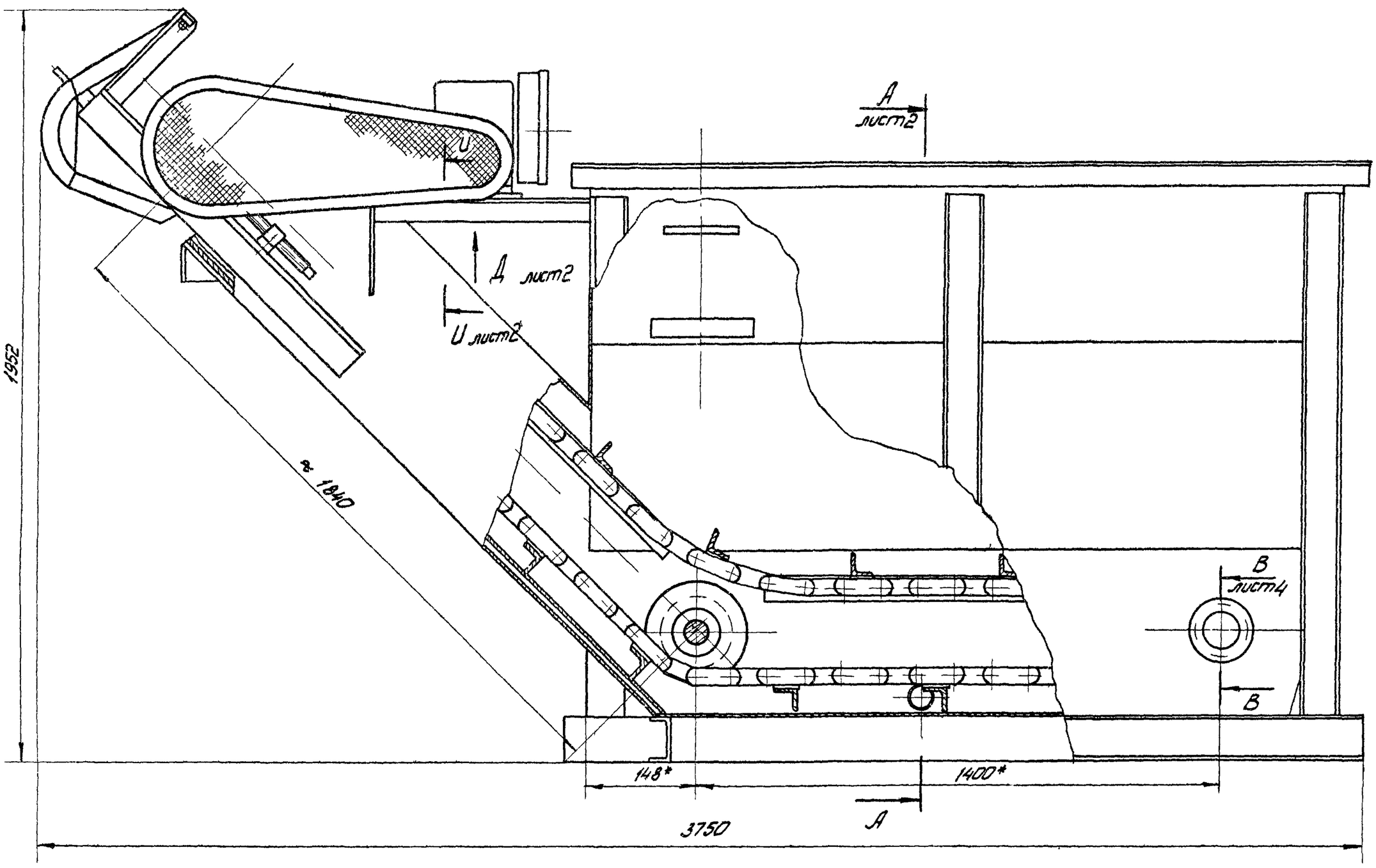

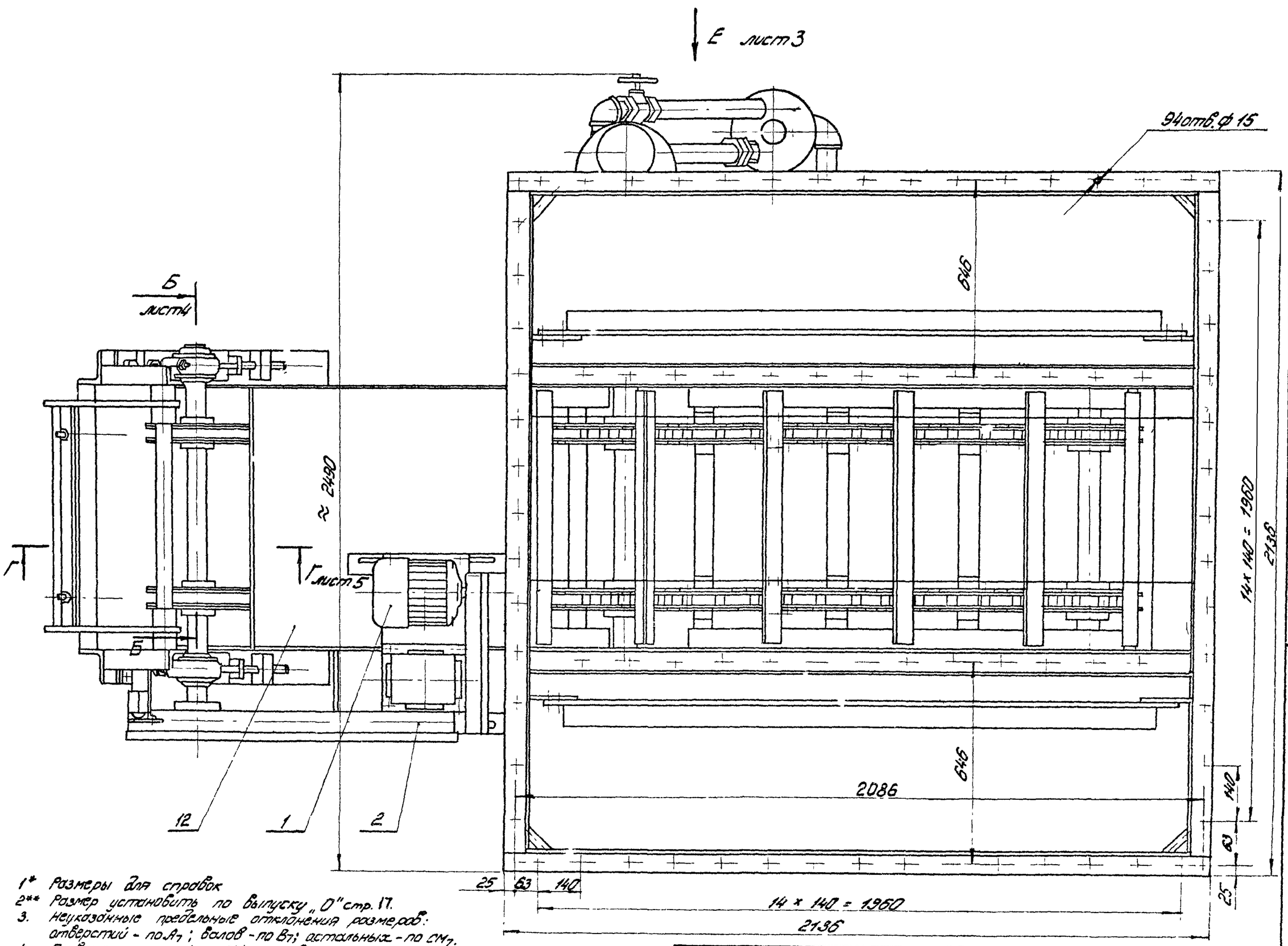

1* Размеры для справок
2** Размер установить по выпуску „0" стр. 17.
3. Неуказанные предельные отклонения размеров: отверстий - по A_7; валов - по B_7; остальных - по CM_7.
4. Приварку листа (поз 62) произвести после сборки секции нижней. При приварке обеспечить параллельность листа с осью „Г" трепанем N10 ГОСТ 10330-63
5. Сборку всех трубопроводов произвести на льне с суриком свинцовым марки 4 ГОСТ 19151-73 на натуральной олифе ГОСТ 7931-56.
6 Остальные технические требования см. ТУ выпуск „0"

Изм.	Лист	№ докум.	Подп.	Дата	ПВМ20К.01.00.000СБ			
Разраб.		Кошелев			Секция нижняя сборочный чертеж	Лит.	Масса	Масшт.
Пров.		Шкурский				У	1535	1:10
Т.контр.		Шкурский				Лист 1	Листов 6	
Н.контр.		Бродский				ЦНИИпромзданий		
Утв.		Шкурский						

Формат 22

Серия 1.494-22 Выпуск 4.

ПВМ20К01.00.000СБ

А-А
М1:10 лист1

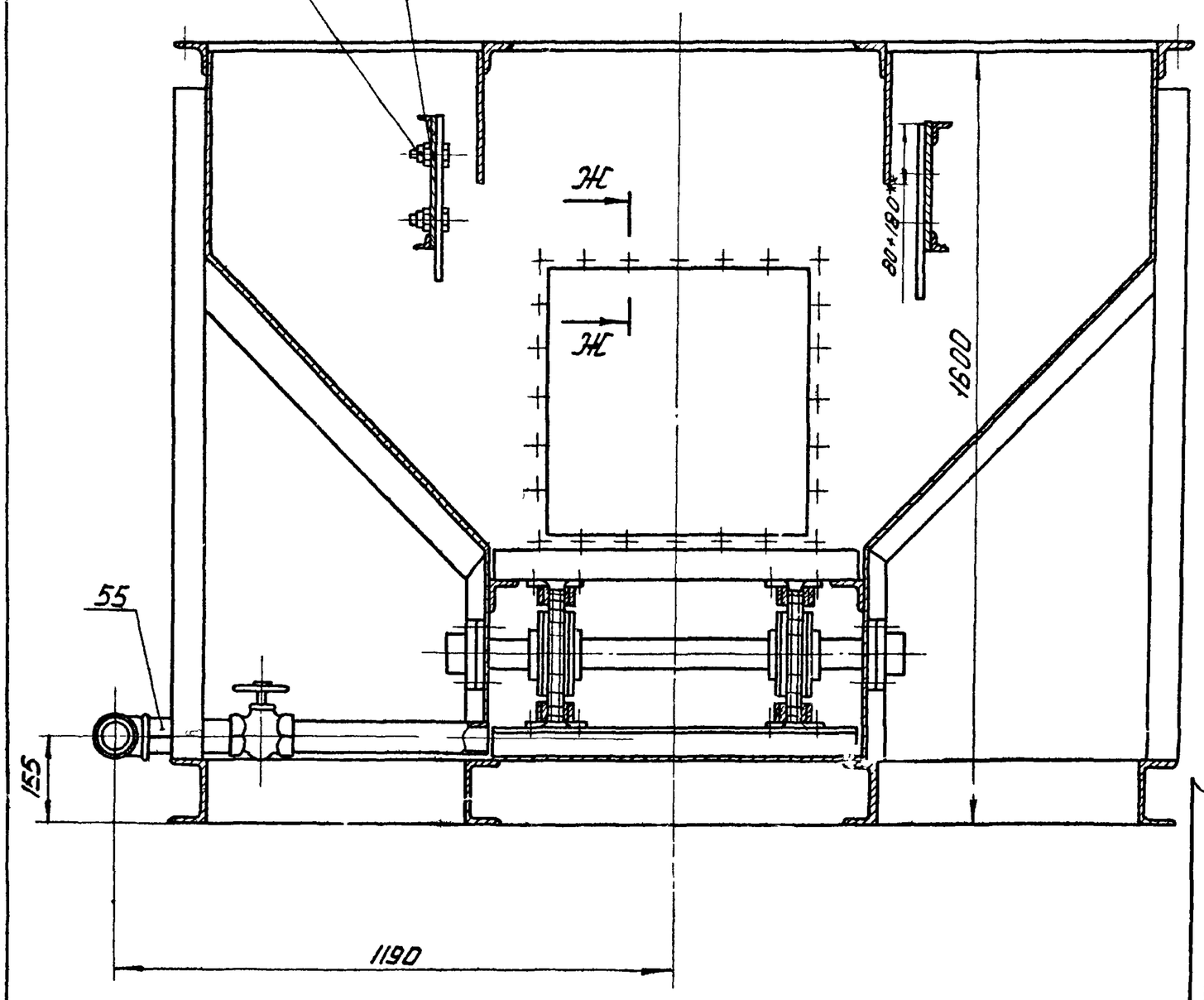

Ж-Ж
М1:1

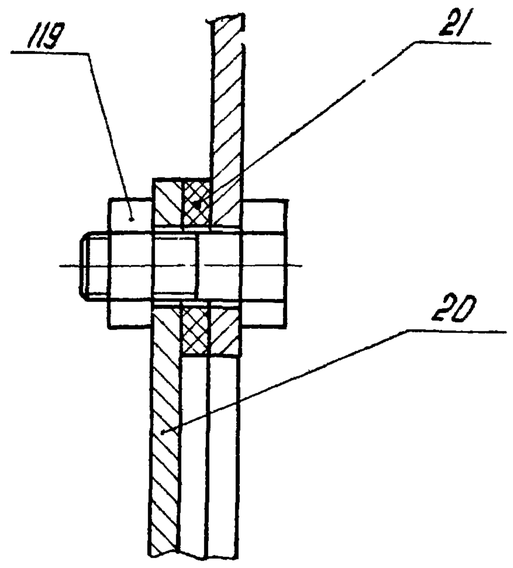

У-У
М1:1 повернуто, лист1

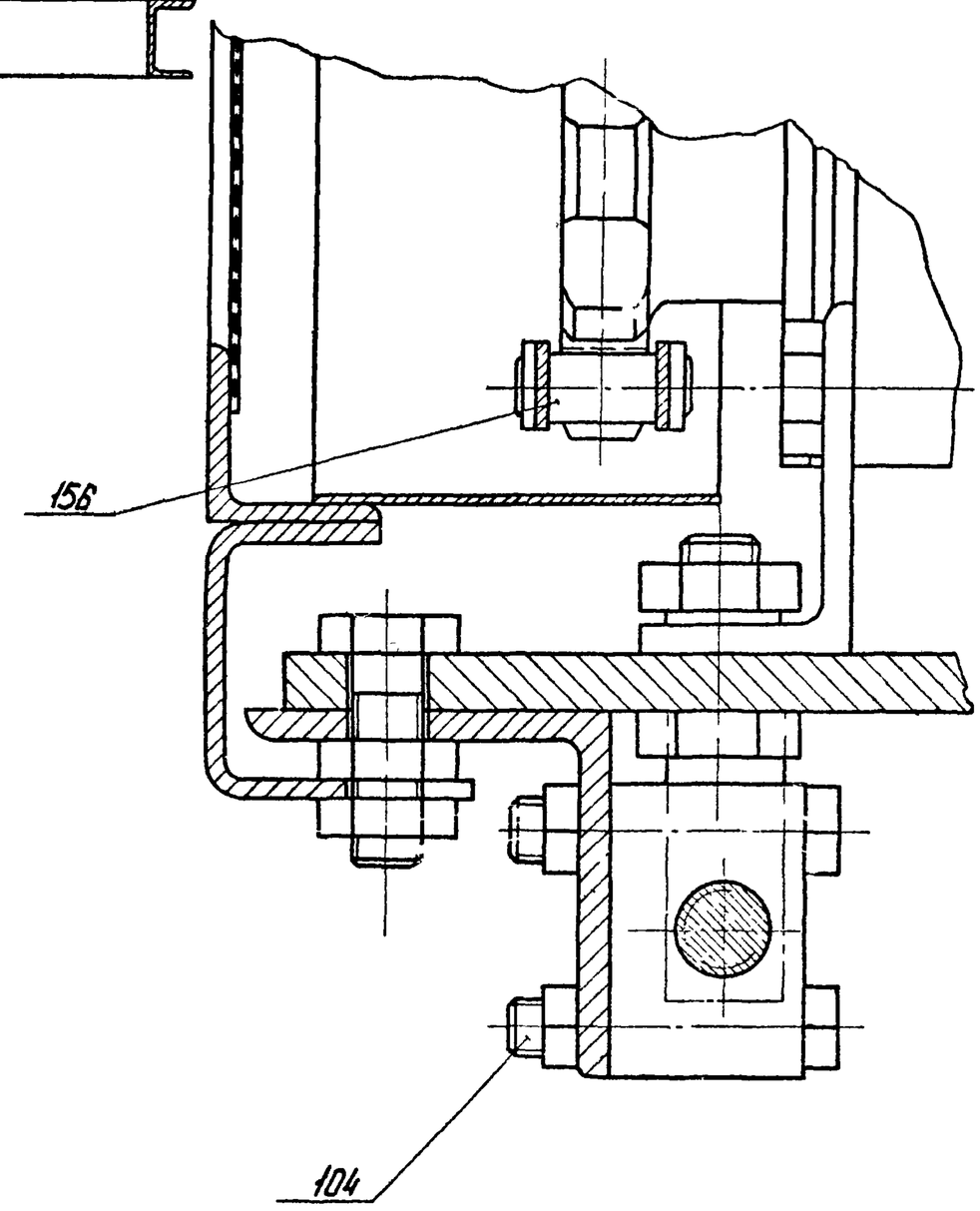

Вид Д
М1:5 лист1

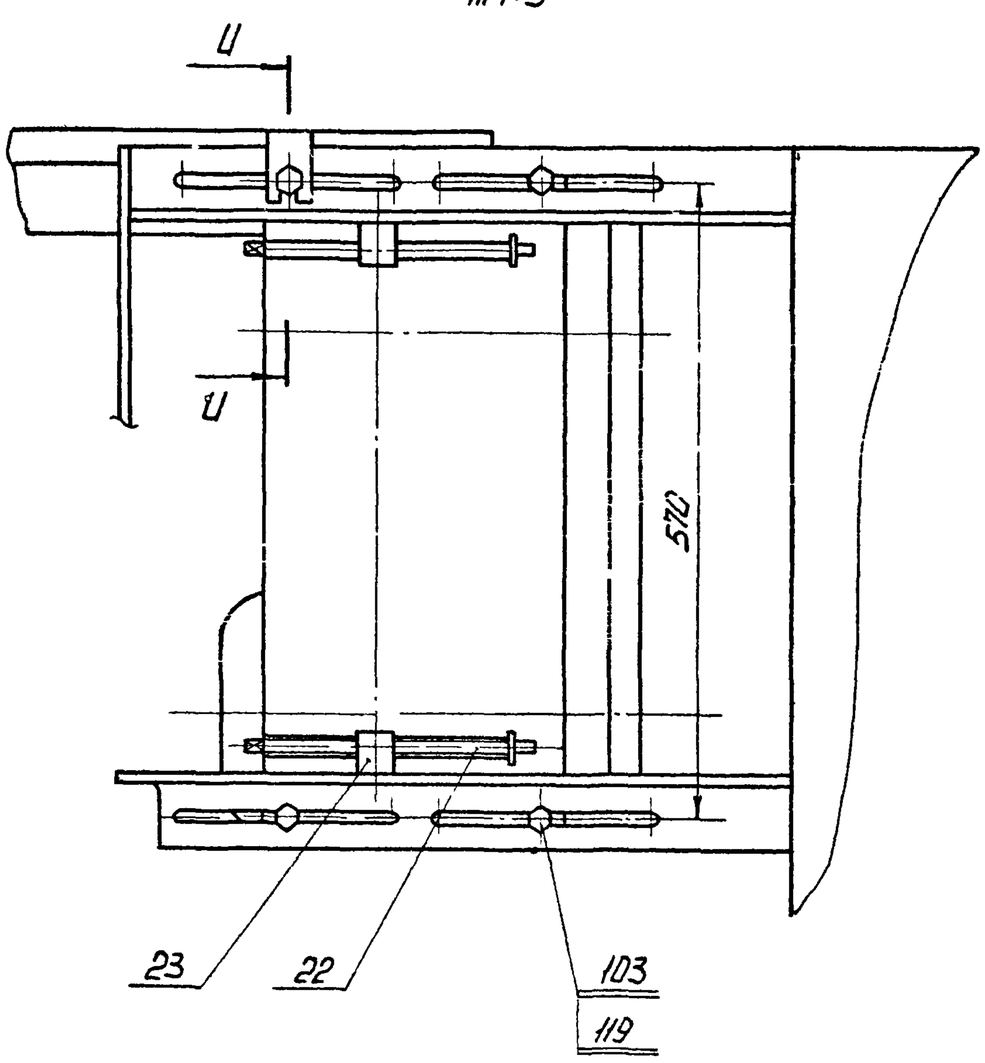

					ПВМ20К01.00.000.СБ		
Изм.	Лист	N докум.	Подп.	Дата	Секция нижняя Сборочный чертеж	Лит.	Масса	Масштаб
Разраб.		Кошелев				У		
Пров.		Шкурский				Лист 2	Листов 3	
Т.контр.		Шкурский				ЦНИИпромзданий		
Н.контр.		Бродский						
Утв.		Шкурский						

Подп. и дата | Инв. N дубл. | Взам. инв. N | Подп. и дата | Инв. N подл.

Формат 22

Серия 1.494-22. Выпуск 4.

ПВМ20К01.00.000СБ

Вид Е
М 1:5
повернуто, лист 1

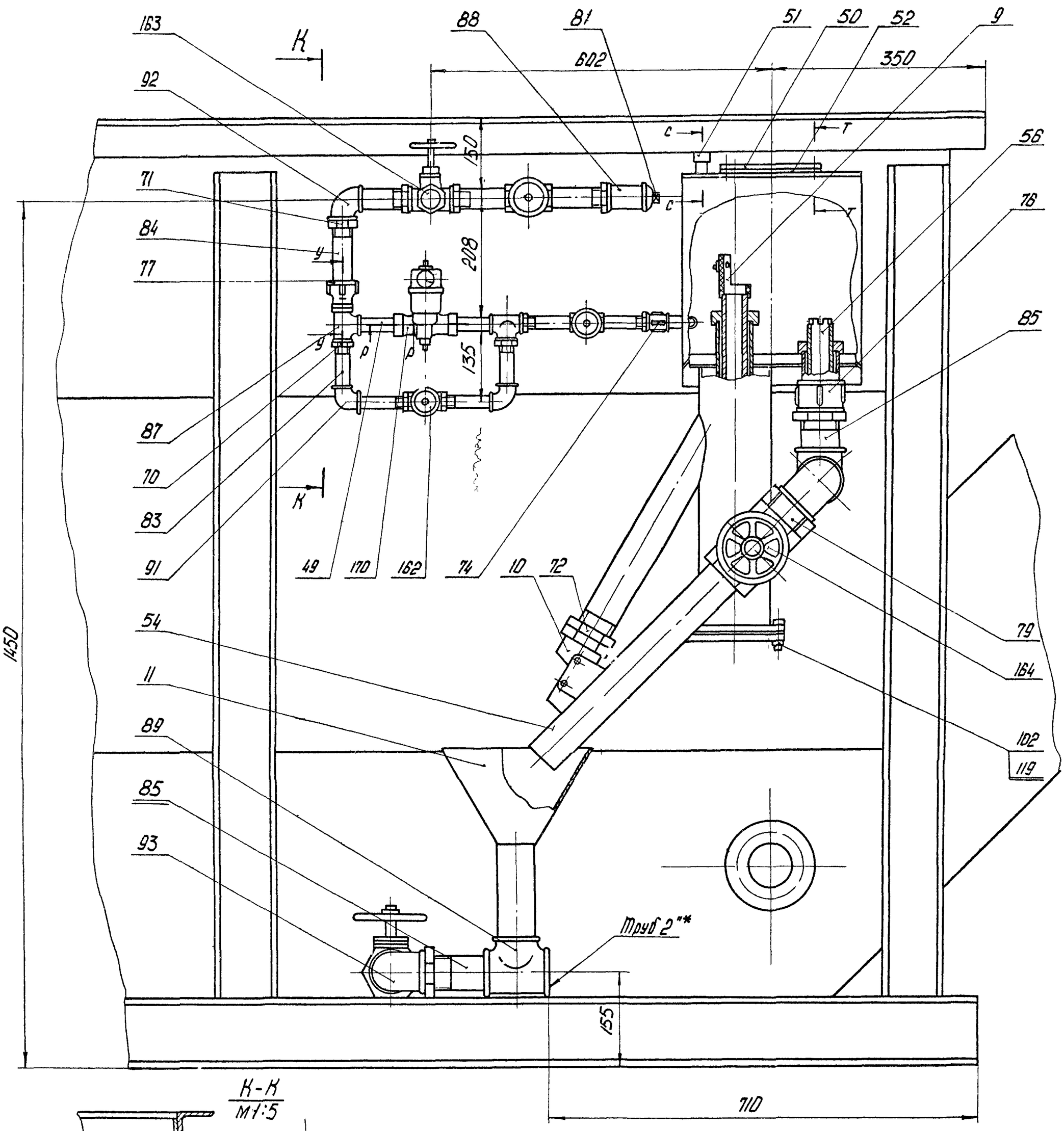

К-К
М1:5

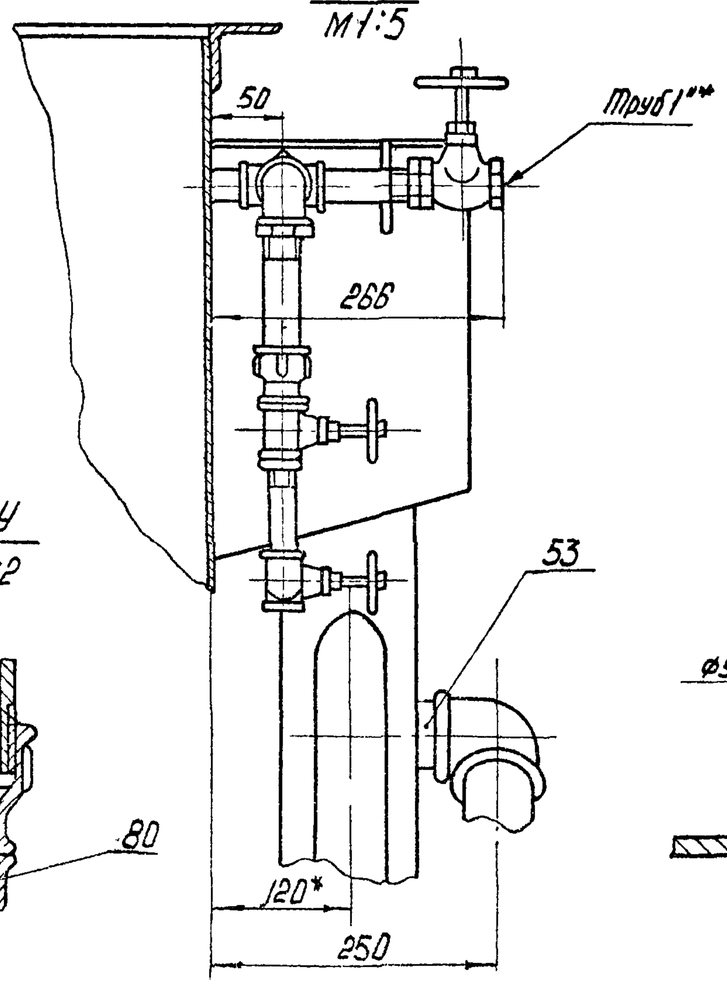

Р-Р
М 1:1

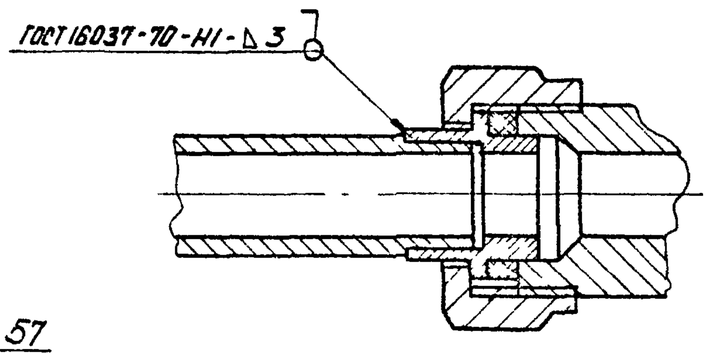

Т-Т
М 1:1

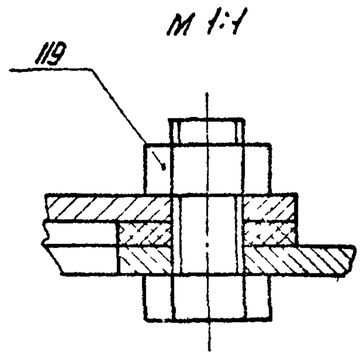

У-У
М1:2

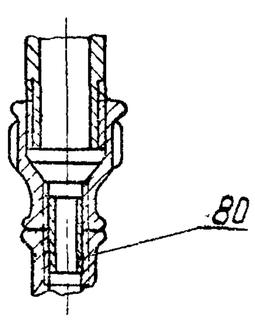

С-С
М1:2

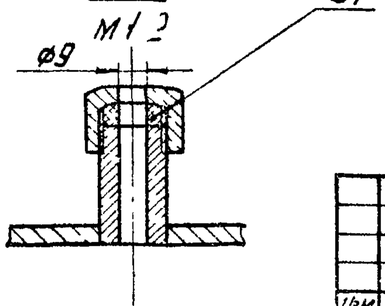

Изм.	Лист	№ докум.	Подп.	Дата	ПВМ 20 К 01. 00. 000 СБ		
Разраб.		Кошелев			Секция нижняя сборочный чертеж	Лит.	Масса	Масштаб
Пров.		Шкурский				У		
Т. контр.		Кошелев				Лист 3	Листов	
Н. контр.		Бровский				ЦНИИ промзданий		
Утв.		Кошелев						

Подп. и дата | Инв. № дубл. | Взам. инв. № | Подп. и дата | Инв. № подл.

Формат А2

Серия 1494-22 Выпуск 4

ПВМ20К.01.00000СБ

Б-Б / М1:2 повернуто, лист 1

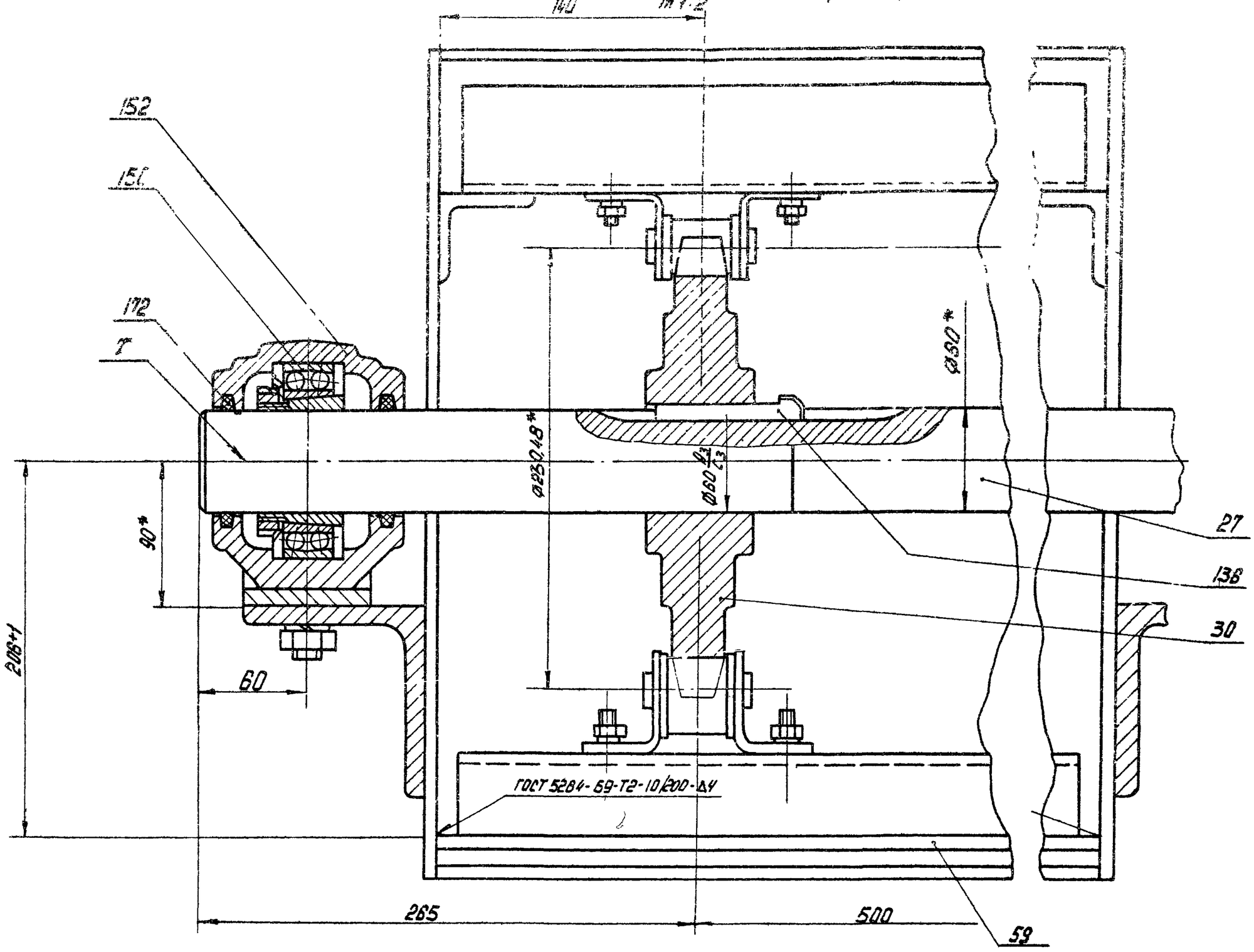

В-В / М1:2 лист 1

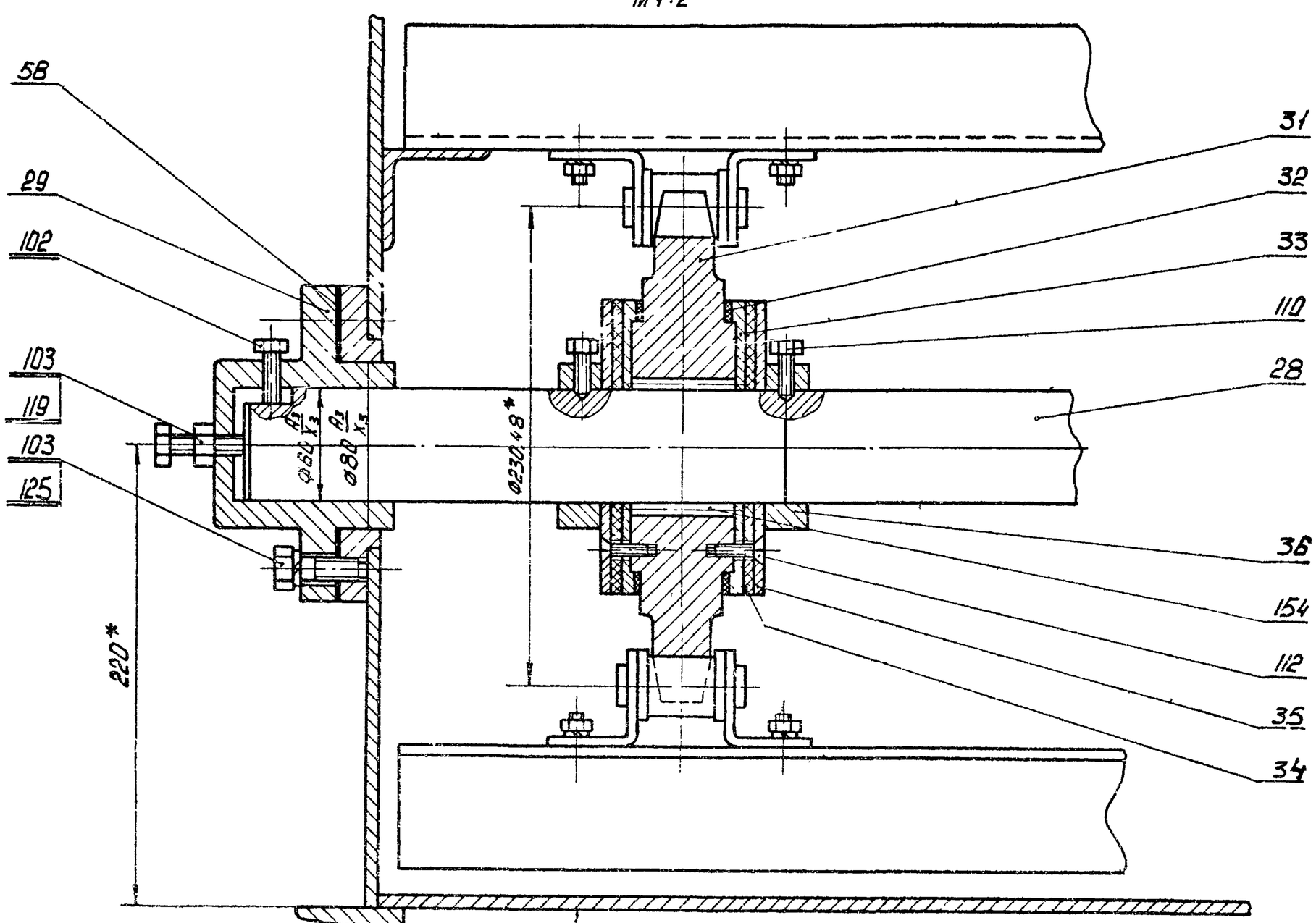

Изм.	Лист	№ докум.	Подп.	Дата	ПВМ20К.01.00000СБ
Разраб.		Кошелев В			Секция нижняя. Сборочный чертеж
Пров.		Шкурский			
Т.контр.		Кошелев В			
Н.контр.		Бродский			
Утв.		Кошелев В			

Лит.	Масса	Масштаб
У		
Лист 4	Листов	

ЦНИИ ПРОМЗДАНИЙ

Инв. № подл. | Подп. и дата | Взам. инв. № | Инв. № дубл. | Подп. и дата

Серия 1.494-22. Выпуск 4

ПВМ20К.01.00.000СБ

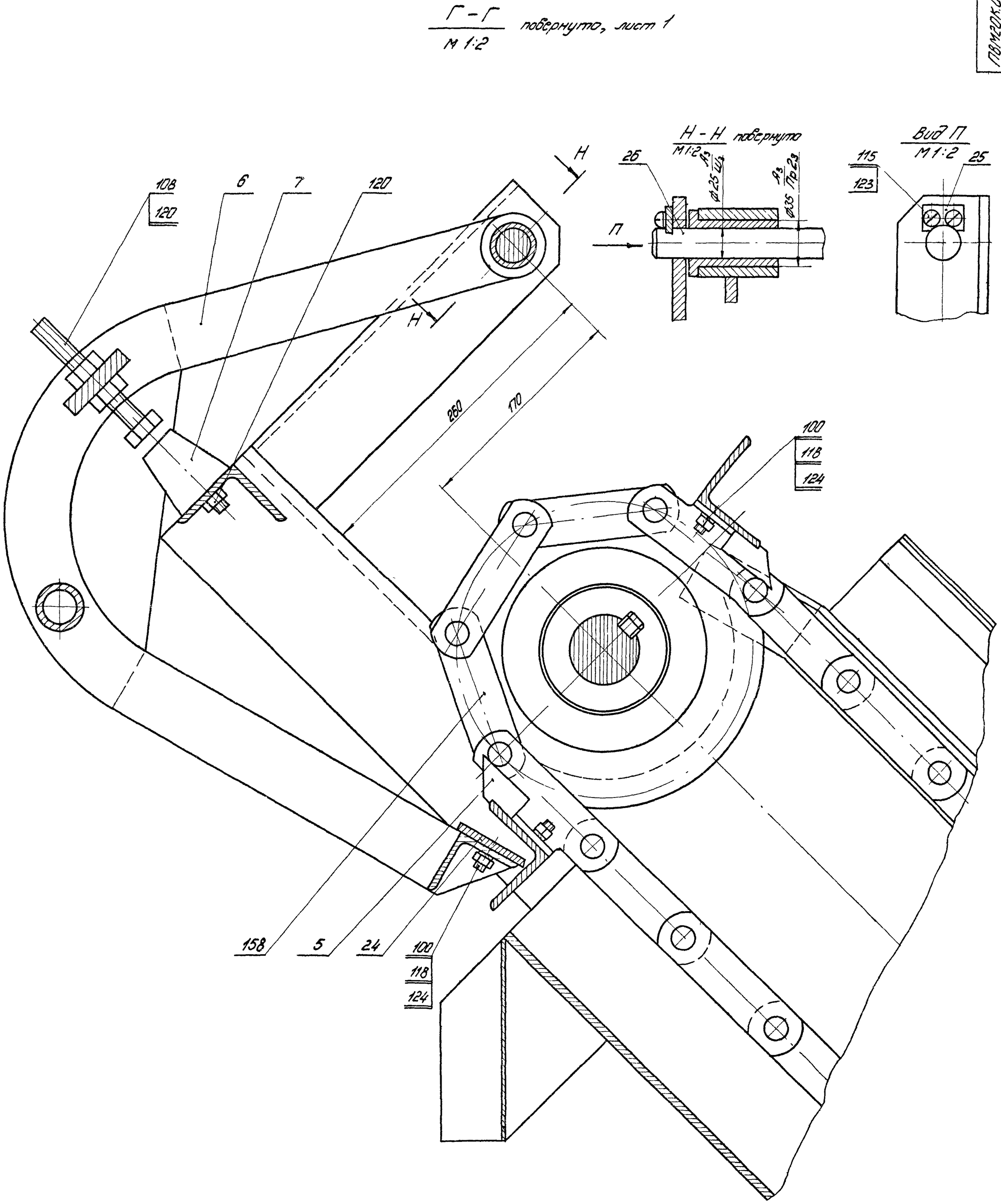

					ПВМ20К.01.00.000СБ			
Изм.	Лист	№ докум.	Подп.	Дата	Секция нижняя	Лит	Масса	Масшт.
Разраб.		Кошелев				У		
Пров.		Шкурский			Сборочный чертеж			
Т.контр.		Кошелев				Лист 5	Листов	
Н.контр.		Бродский				ЦНИИпромзданий		
Утв.		Кошелев						

ПВМ20К.01.00.000СБ

Серия 1.494-22. Выпуск 1

М-М
М 1:2

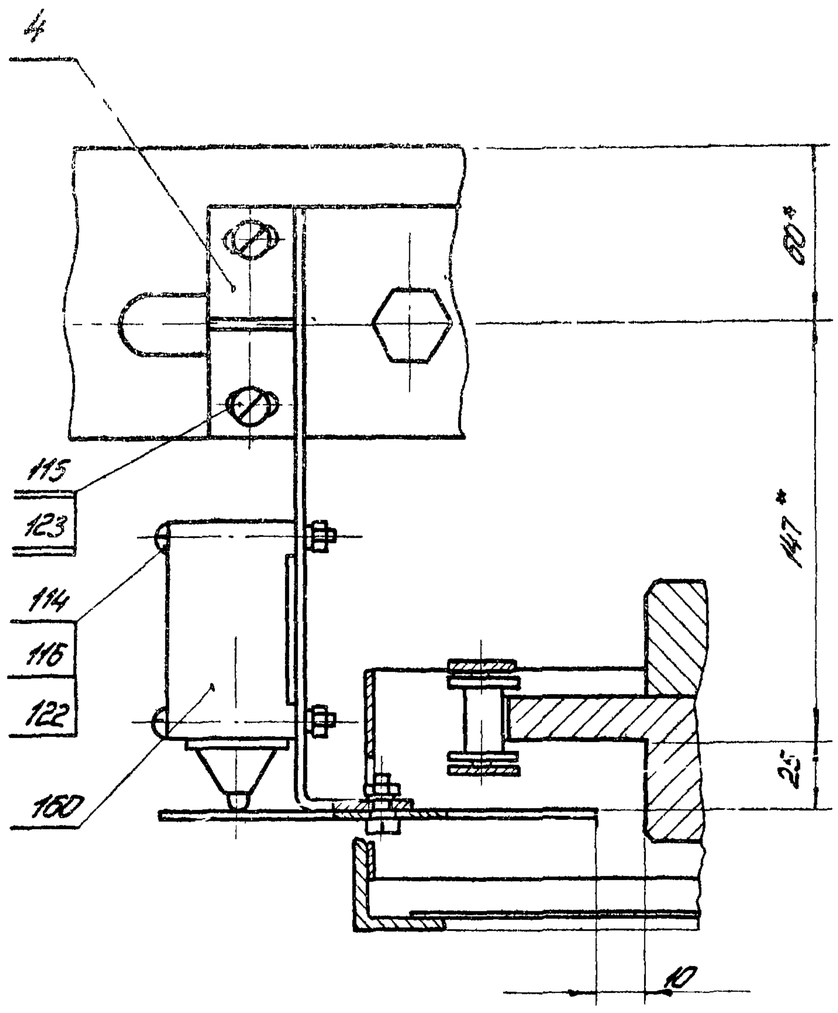

Л-Л
М1:2

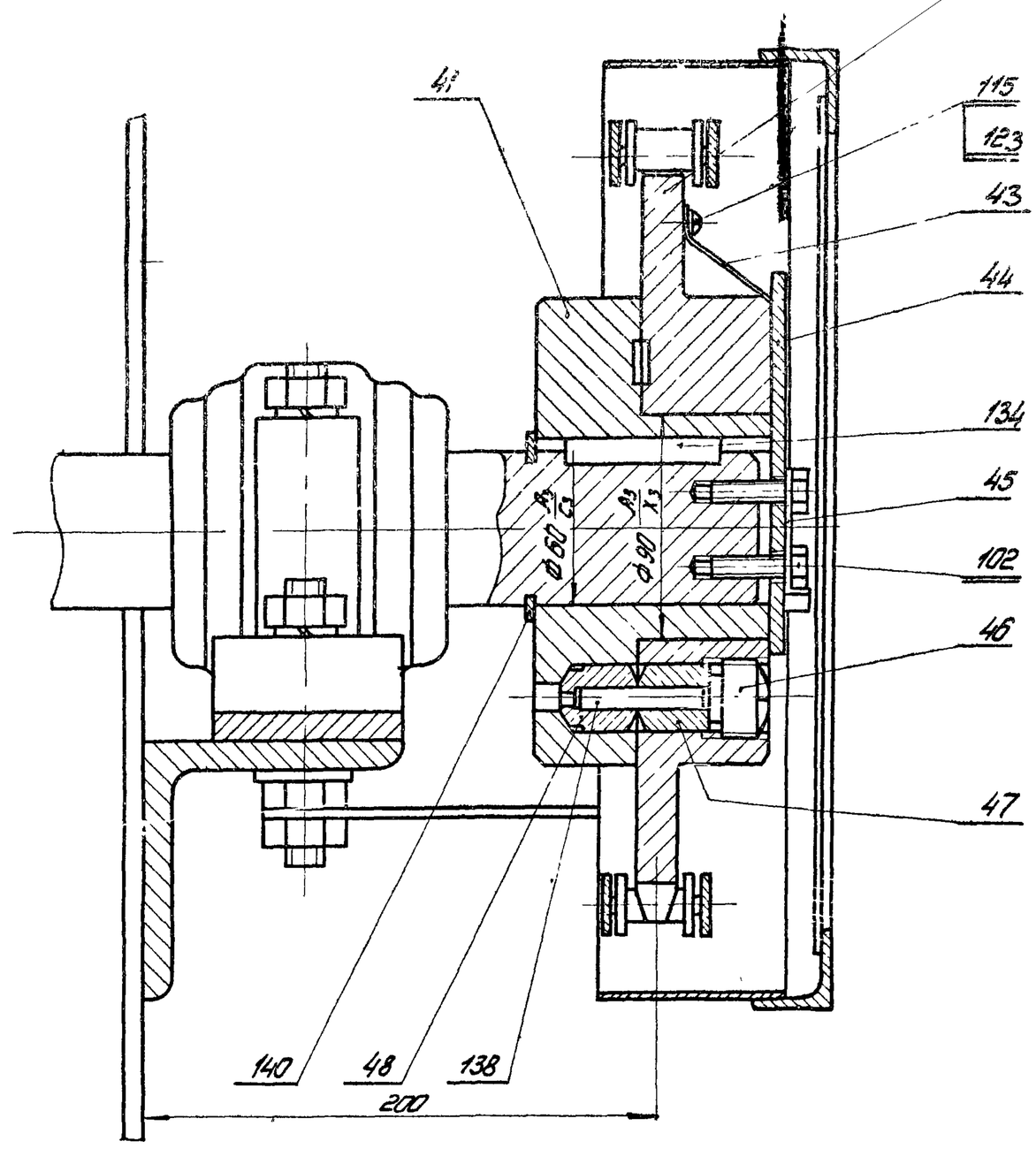

Вид 3
М 1:2
повернуто, лист 1

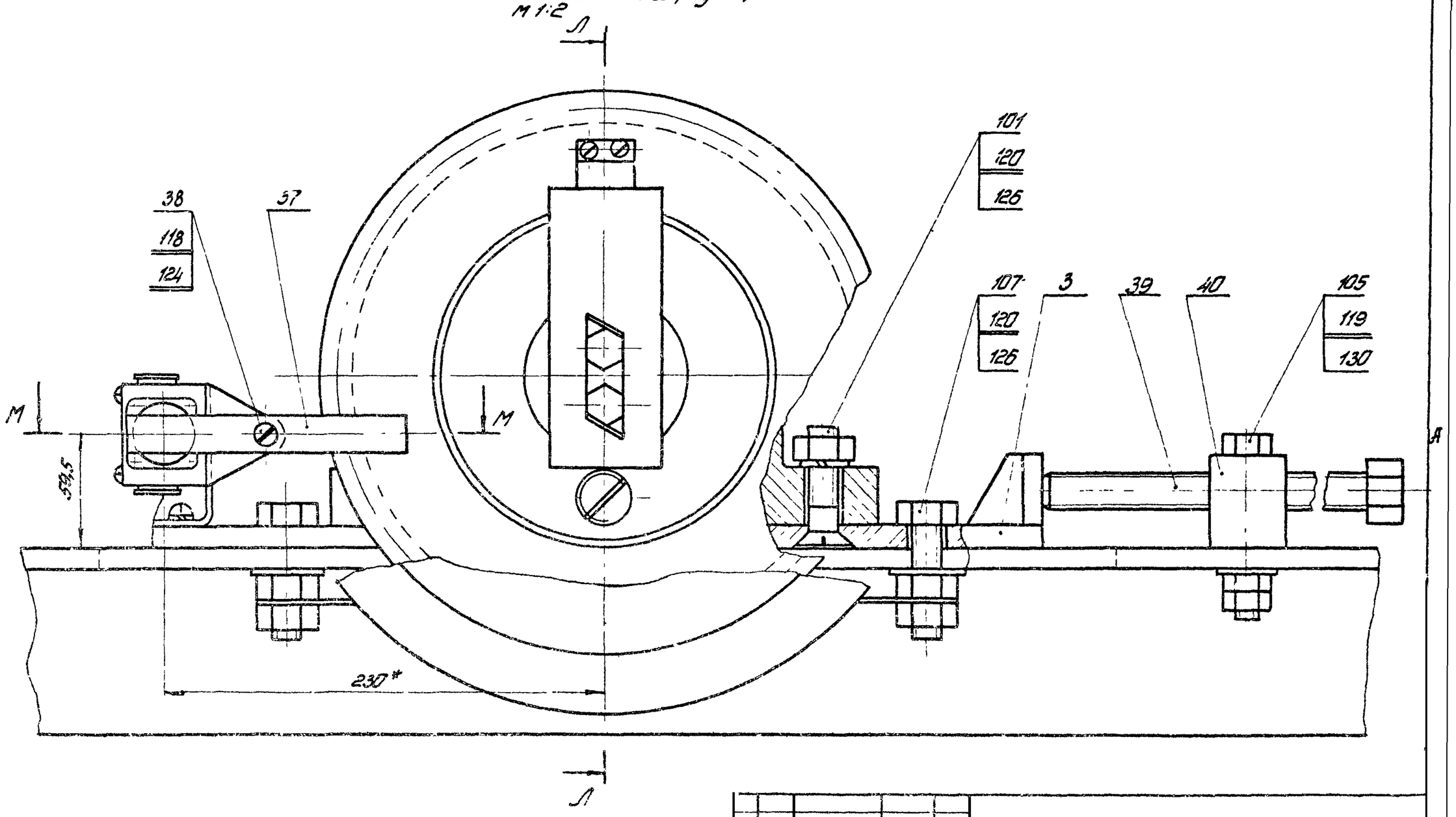

Изм.	Лист	№ докум.	Подп.	Дата	ПВМ20К.01.00.000СБ		
Разраб.		Кошелев			Ц, нижняя	Лит.	Масса	Масштаб
Пров.		Шкурский			Сборочный чертеж	У		
Т.контр.		Кошелев				Лист 3	Листов 4	
Н.контр.		Бродский						
Утв.		Кошелев						

Инв.№ подл. | Подп. и дата | Взам.инв.№ | Инв.№ дубл. | Подп. и дата

Формат А2

Формат	Зона	Поз.	Обозначение	Наименование	Кол.	Примечание
				Документация		
22			ПВМ 20К.01.01.000 СБ	Сборочный чертеж		4 листа
				Детали		
11	А2	1	ПВМ 10К.01.01.001	Стойка правая	1	
11	А2	2	ПВМ 10К.01.01.002	Стойка левая	1	
11	В5	3	ПВМ 10К.01.01.003	Крышка	1	
11	В5	4	ПВМ 10К.01.01.004	Труба	1	
11	В5	5	ПВМ 10К.01.01.005	Днище	1	
11	В5	7	ПВМ 10К.01.01.007	Труба	1	
11	В5	8	ПВМ 10К.01.01.008	Фланец	1	
11	В5	9	ПВМ 10К.01.01.009	Патрубок	1	
11	В5	10	ПВМ 10К.01.01.010	Труба	1	
11	В5	11	ПВМ 10К.01.01.011	Стенка	1	
11	В5	12	ПВМ 10К.01.01.012	Труба	1	10 выт
11	В5	13	ПВМ 10К.01.01.013	Втулка	2	
11	В5	14	ПВМ 10К.01.01.014	Патрубок 1"	1	
11	А6	15	ПВМ 10К.01.01.015	Опора	4	
11	В6	16	ПВМ 10К.01.01.016	Патрубок	1	
11	В7	17	ПВМ 10К.01.01.017	Уголок правый	1	
11	В8	18	ПВМ 10К.01.01.018	Уголок левый	1	
11	В7	19	ПВМ 10К.01.01.019	Фартук	1	
11	В7	20	ПВМ 10К.01.01.020	Косынка	2	

Подпись и дата | Инв. № дубл. | Взам. инв. № | Подпись и дата | Инв. № подл.

Изм.	Лист	№ докум.	Подп.	Дата	ПВМ 20К.01.01.000		
Разраб.		Корпушина			Корпус секции	Лит.	Лист 1 / Листов 4
Пров.		Кошелев					ЦНИИпромзданий
Н. контр.		Бродский					
Утв.		Кошелев					

Копировал Формат 11

Формат	Зона	Поз.	Обозначение	Наименование	Кол.	Примечание
11	Д7	21	ПВМ 10К.01.01.021	Уголок	1	
11	Д7	22	ПВМ 10К.01.01.022	Уголок	1	
11	Д8	23	ПВМ 10.01.01.023	Труба	4	
11	В8	24	ПВМ 10К.01.01.024	Стенка боковая	2	
11	Д7	25	ПВМ 10К.01.01.025	Косынка	1	
11	В7	26	ПВМ 10К.01.01.026	Уголок	1	
11	В4	27	ПВМ 10К.01.01.027	Стенка боковая	1	
11	В3	28	ПВМ 10К.01.01.028	Стенка правая	1	10 выпуск
11	В4	29	ПВМ 10К.01.01.029	Стенка левая	1	
11	А3	30	ПВМ 10К.01.01.030	Швеллер	1	
11	В6	31	ПВМ 10К.01.01.031	Патрубок 2"	1	
11	Д4	32	ПВМ 10К.01.01.032	Ребро	4	
11	А6	33	ПВМ 20К.01.01.001	Патрубок 2"	1	
11	В8	34	ПВМ 20К.01.01.002	Стенка передняя	1	
60	В8	40	ПВМ 20К.01.01.003	Крышка	1	
				Лист $\frac{\text{5 ГОСТ 5681-57}}{\text{Ст3 ГОСТ 14637-69}}$		
				$B+L = 786B_7 \times 1298B_7 - \nabla 1$	1	40,2
61	В5	41	ПВМ 20К.01.01.004	Патрубок		
				Труба 50 ГОСТ 3262-62		
				$L = 375B_7 - \nabla 1$	1	1,9
64	В8	42	ПВМ 20К.01.01.005	Уголок		
				Уголок $\frac{\text{Б63×63×5 ГОСТ 8509-72}}{\text{Ст3 ГОСТ 535-58}}$		
				$L = 1625B_7 - \nabla 1$	2	7,4кг
64	В8	43	ПВМ 20К.01.01.006	Днище		
				Лист $\frac{\text{5 ГОСТ 5681-57}}{\text{Ст3 ГОСТ 14637-69}}$		
				$B+L = 786B_7 \times 1829B_7 - \nabla 1$	1	56,7г

Подпись и дата | Инв. № дубл. | Взам. инв. № | Подпись и дата | Инв. № подл.

Изм.	Лист	№ докум.	Подп.	Дата	ПВМ 20К.01.01.000	Лист 2

Копировал Формат 11

Формат	Зона	Поз.	Обозначение	Наименование	Кол.	Примечание
64	В3	44	ПВМ 20К.01.01.007	Стенка		
				Лист $\frac{\text{5 ГОСТ 5681-57}}{\text{Ст3 ГОСТ 14637-69}}$		
				$B+L = 494B_7 \times 2005B_7 - \nabla 1$	1	38,8кг
64	В3	45	ПВМ 20К.01.01.008	Уголок		
				Уголок $\frac{\text{Б63×63×5 ГОСТ 8509-72}}{\text{Ст3 ГОСТ 535-58}}$		
				$L = 1998B_7 - \nabla 1$	2	9,6кг
64	В3	46	ПВМ 20К.01.01.009	Уголок		
				Уголок $\frac{\text{63×63×5 ГОСТ 8509-72}}{\text{Ст3 ГОСТ 535-58}}$		
				$L = 2136B_7 - \nabla 1$	2	10,25кг
64	В3	47	ПВМ 20К.01.01.010	Перегородка		
				Лист $\frac{\text{5 ГОСТ 5681-57}}{\text{Ст3. ГОСТ 14637-69}}$		
				$B+L = 345B_7 \times 1998B_7 - \nabla 1$	2	27,1кг
64	В3	48	ПВМ 20К.01.01.011	Стойка		
				Швеллер $\frac{\text{10 ГОСТ 8240-72}}{\text{Ст3 ГОСТ 535-58}}$		
				$L = 1390B_7 - \nabla 1$	6	1,19кг
64	В3	50	ПВМ 20К.01.01.012	Уголок		
				Уголок $\frac{\text{Б63×63×5 ГОСТ 8509-72}}{\text{Ст3 ГОСТ 535-58}}$		
				$L = 1000B_7 - \nabla 1$	2	4,81кг
64	В3	51	ПВМ 20К.01.01.013	Дно		
				Лист $\frac{\text{5 ГОСТ 5681-57}}{\text{Ст3 ГОСТ 14637-69}}$		
				$B+L = 760B_7 \times 1848B_7 - \nabla 1$	1	51,9кг
64	А3	52	ПВМ 20К.01.01.014	Швеллер		
				Швеллер $\frac{\text{12 ГОСТ 8240-72}}{\text{Ст3 ГОСТ 535-58}}$		
				$L = 590B_7 - \nabla 1$	2	6,14кг

Подпись и дата | Инв. № дубл. | Взам. инв. № | Подпись и дата | Инв. № подл.

Изм.	Лист	№ докум.	Подп.	Дата	ПВМ 20К.01.01.000	Лист 3

Копировал Формат 11

Формат	Зона	Поз.	Обозначение	Наименование	Кол.	Примечание
64	А3	53	ПВМ 20К.01.01.015	Швеллер		
				Швеллер $\frac{\text{12 ГОСТ 8240-72}}{\text{Ст3 ГОСТ 535-58}}$		
				$L = 2008B_7 - \nabla 1$	2	21кг
64	А3	54	ПВМ 20К.01.01.016	Швеллер		
				Швеллер $\frac{\text{12 ГОСТ 8240-72}}{\text{Ст3 ГОСТ 535-58}}$		
				$L = 2114B_7 - \nabla 1$	2	22кг
64	А3	55	ПВМ.20К.01.01.017	Швеллер		
				Швеллер $\frac{\text{12 ГОСТ 8240-72}}{\text{Ст3 ГОСТ 535-58}}$		
				$L = 2008B_7 - \nabla 1$	2	21кг
64	А2	57	ПВМ 20К.01.01.018	Уголок		
				Уголок $\frac{\text{Б63×63×5 ГОСТ 8509-72}}{\text{Ст3 ГОСТ 535-58}}$		
				$L = 2008B_7 - \nabla 1$	2	9,67кг
11	А2	58	ПВМ 20К.01.01.019	Стенка торцевая	1	
64	В3	59	ПВМ 20К.01.01.020	Стенка наклонная		
				Лист $\frac{\text{5 ГОСТ 5681-57}}{\text{Ст3 ГОСТ 14637-69}}$		
				$L+B = 2005B_7 \times 858B_7 - \nabla 1$	2	79,1кг
64	А2	60	ПВМ 20К.01.01.021	Стенка задняя		
				Лист $\frac{\text{5 ГОСТ 5681-57}}{\text{Ст3 ГОСТ 14637-69}}$		
				$B+L = 378B_7 \times 790B_7 - \nabla 1$	1	11,9кг
11	В3	64	ПВМ 20К.01.01.022	Ребро	2	
11	В3	65	ПВМ 20К.01.01.023	Ребро	2	
				Стандартные изделия		
	А5	70		Болт М12×30 58.019 ГОСТ 7785-72	28	

Подпись и дата | Инв. № дубл. | Взам. инв. № | Подпись и дата | Инв. № подл.

Изм.	Лист	№ докум.	Подп.	Дата	ПВМ 20К.01.01.000	Лист 4

Копировал Формат 11

Серия 1.494-22. Выпуск 4.

ПВ.М.20К.01.01.000СБ

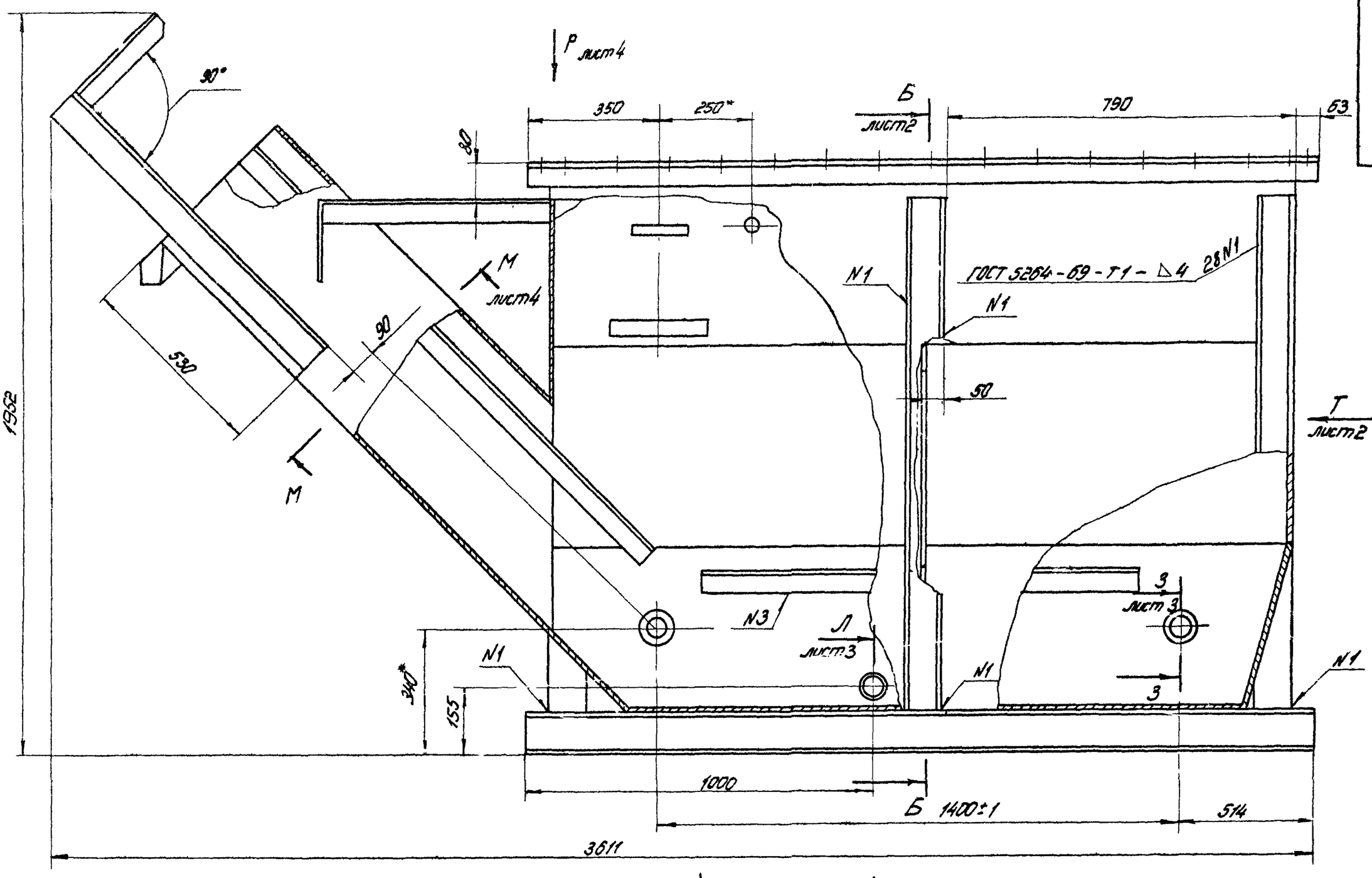

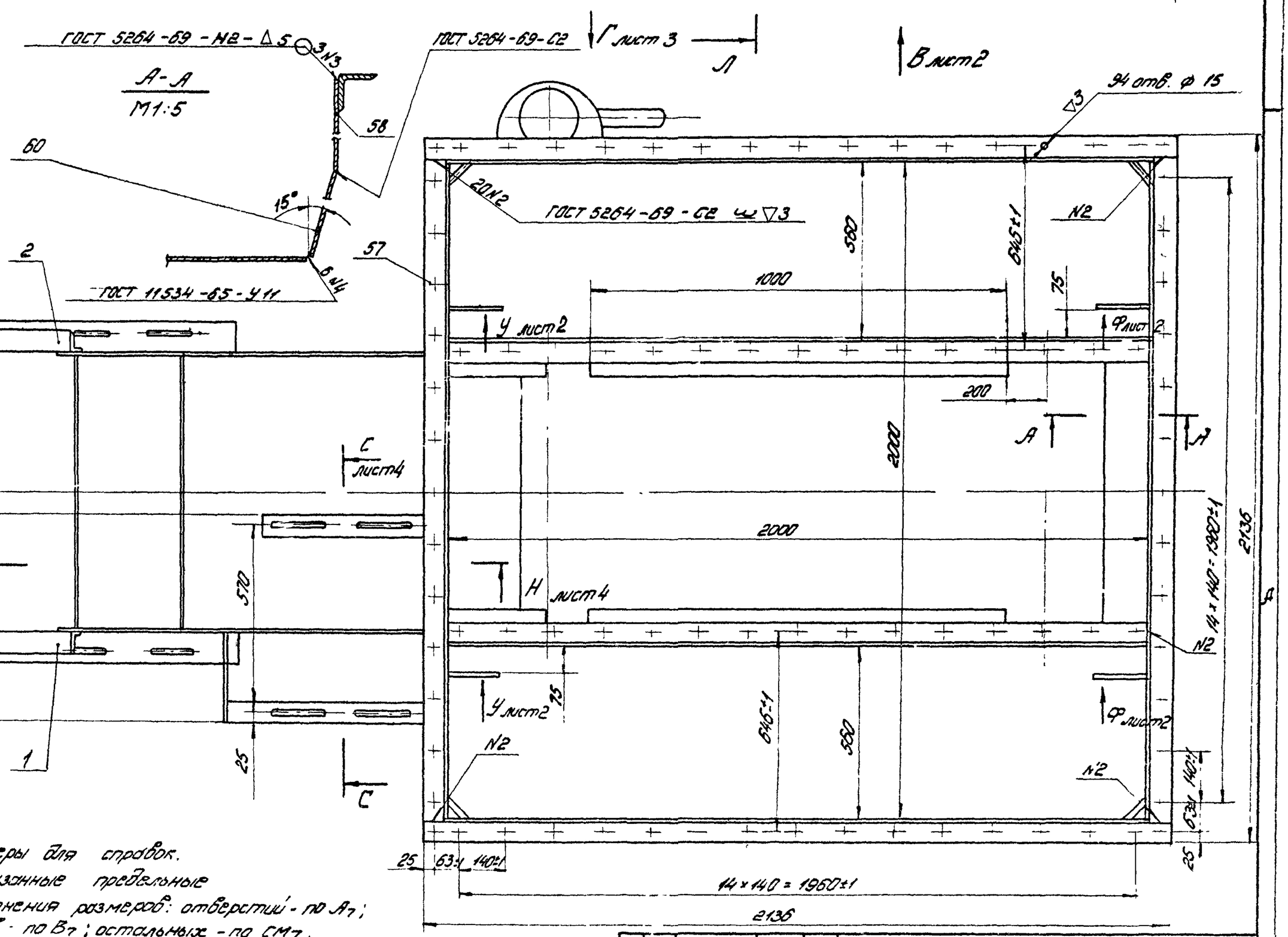

1 * Размеры для справок.

2. Неуказанные предельные отклонения размеров: отверстий - по А7; валов - по В7; остальных - по СМ7.

3. Остальные технические требования см. ТУ выпуск „0".

Изм.	Лист	№ докум.	Подп.	Дата	ПВМ 20К.01.01.000СБ
Разраб.		Быков			Корпус секции сборочный чертеж
Пров.		Кошелев			
Т.контр.					
Н.контр.		Бровский			ЦНИИпромзданий
Утв.		Кошелев			

Лит.	Масса	Масшт.
У	976	1:10
Лист 1	Листов 4	

Инв.№ подл. | Подпись и дата | Взам.инв.№ | Инв.№ дубл. | Подпись и дата

Формат 22

Серия 1.494-22 Выпуск 4.

ПВМ20.01.01.000СБ

Б-Б лист1
М1:5

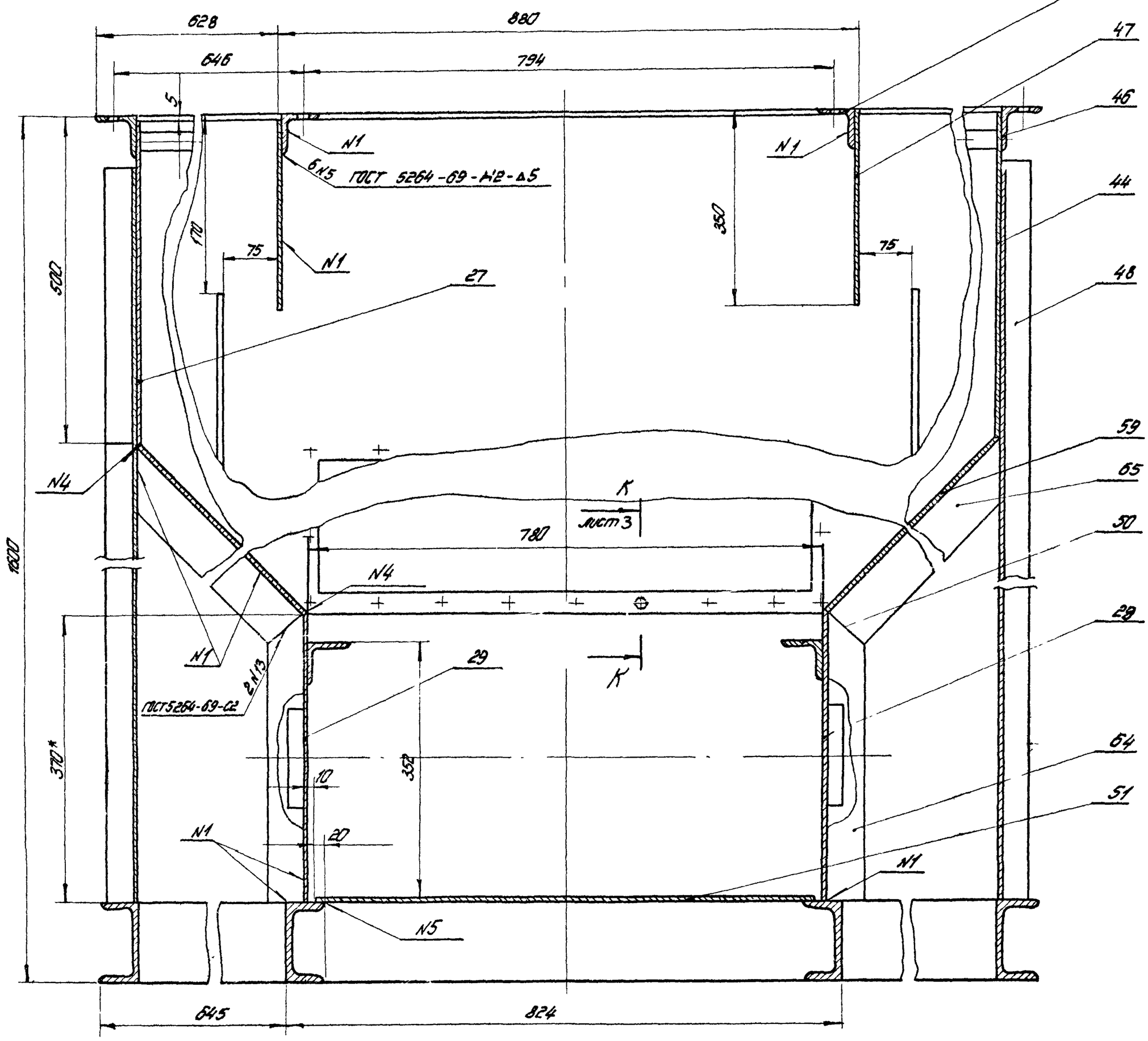

Вид Ч лист1
М1:10

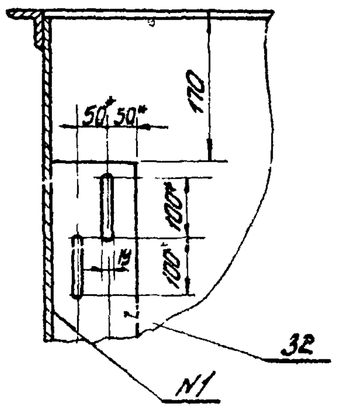

Вид В лист1
М1:20

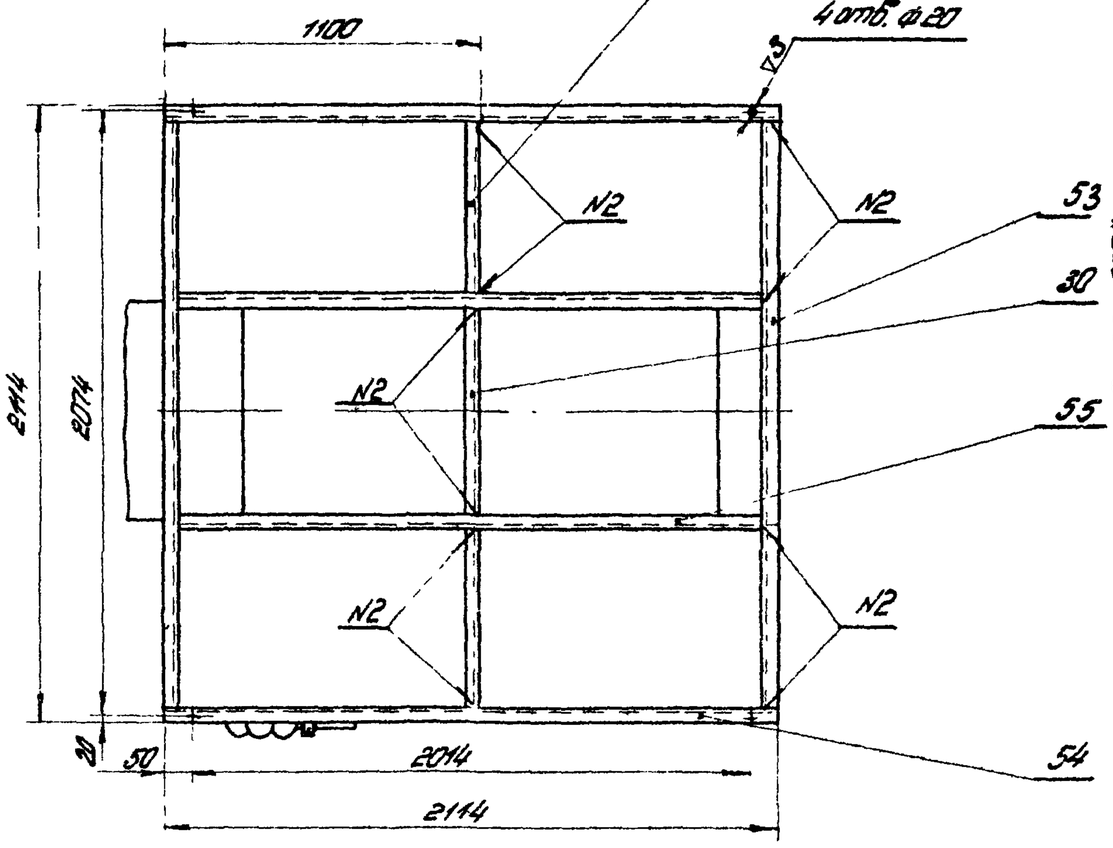

Вид Т лист1
М1:10

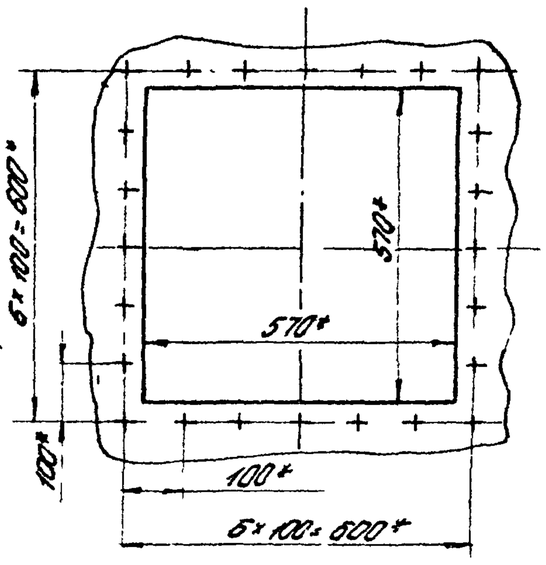

Вид Ф лист1
М1:10

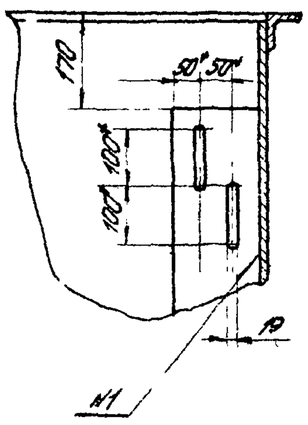

					ПВМ20К.01.01.000СБ			
Изм.	Лист	№ докум.	Подп.	Дата	Корпус секции сборочный чертеж	Лит.	Масса	Масштаб
Разраб.		Быков				У	—	—
Пров.		Кошелев				Лист 2	Листов 6	
Т.контр.		Кошелев				ЦНИИпромзданий		
Н.контр.		Бровский						
Утв.		Кошелев						

Инв.№ подл. | Подп. и дата | Взам.инв.№ | Инв.№ дубл. | Подп. и дата

Формат 28

ПВМ 20К.01.01.000 СБ

Серия 1494-22 Выпуск 4.

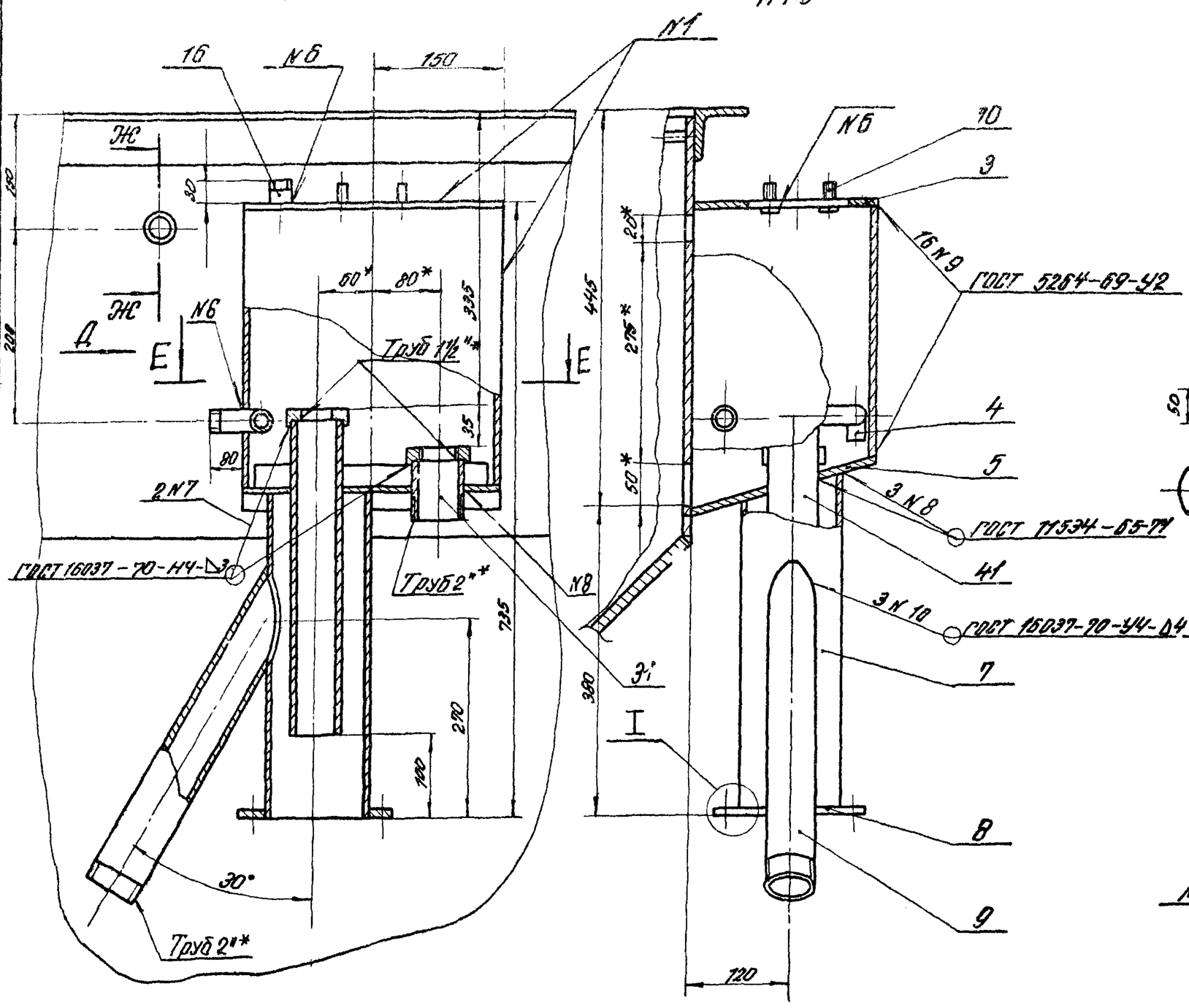

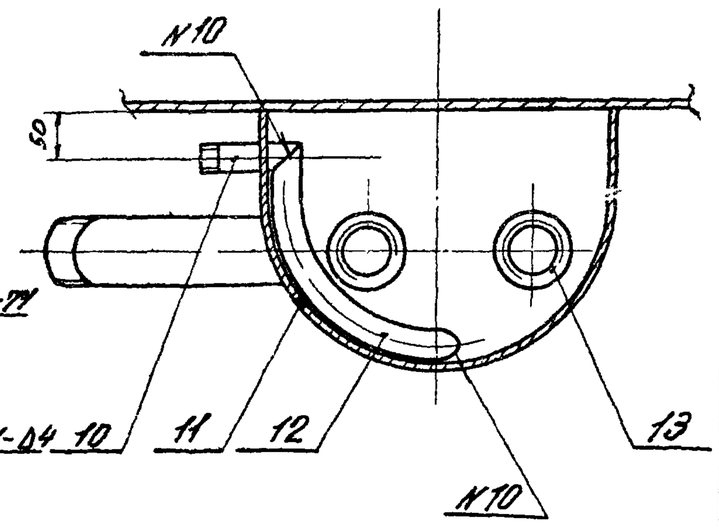

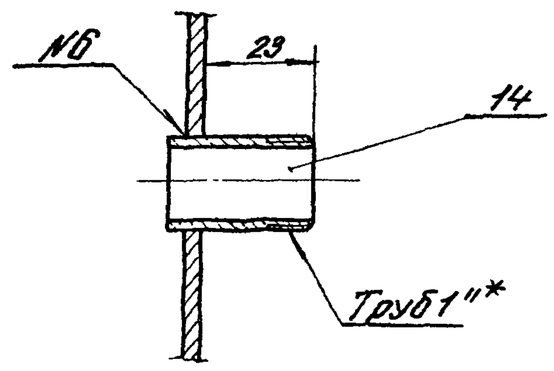

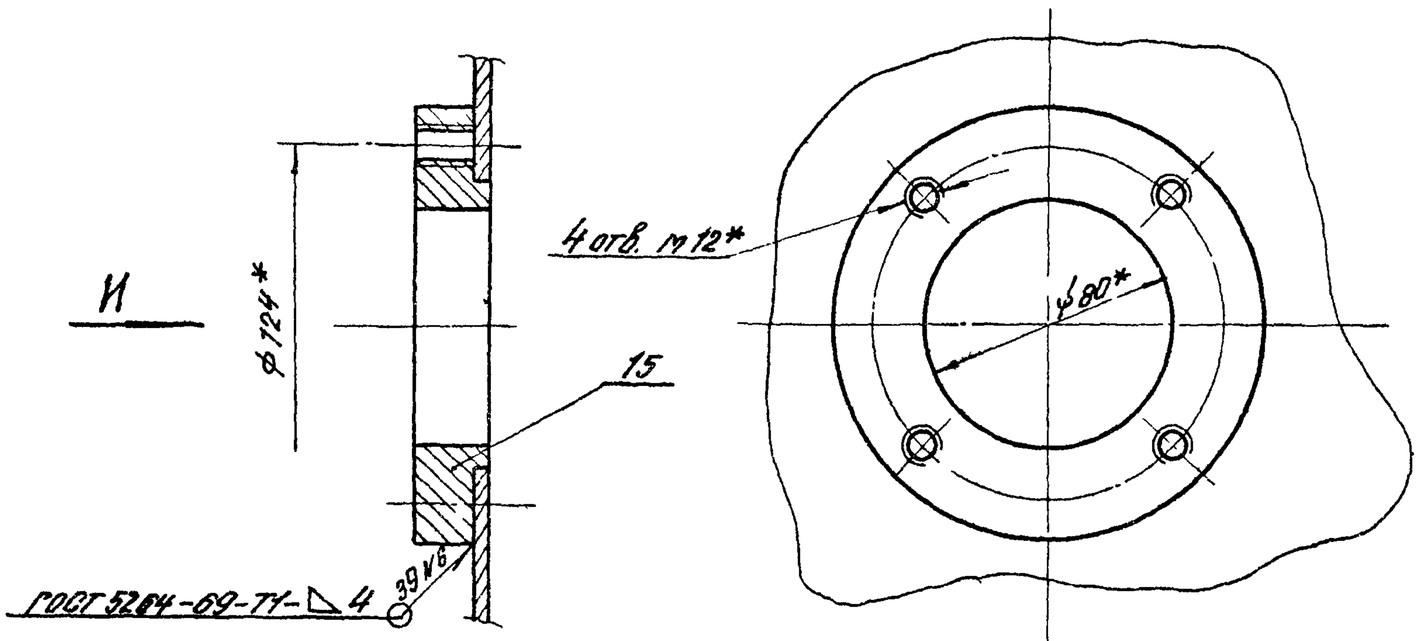

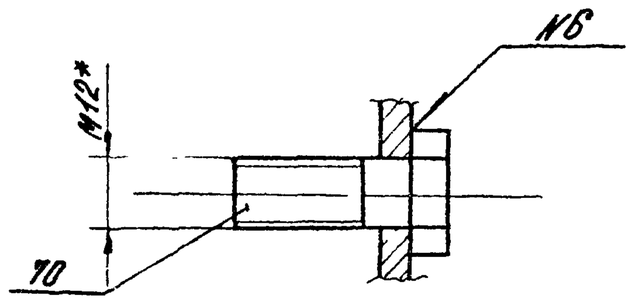

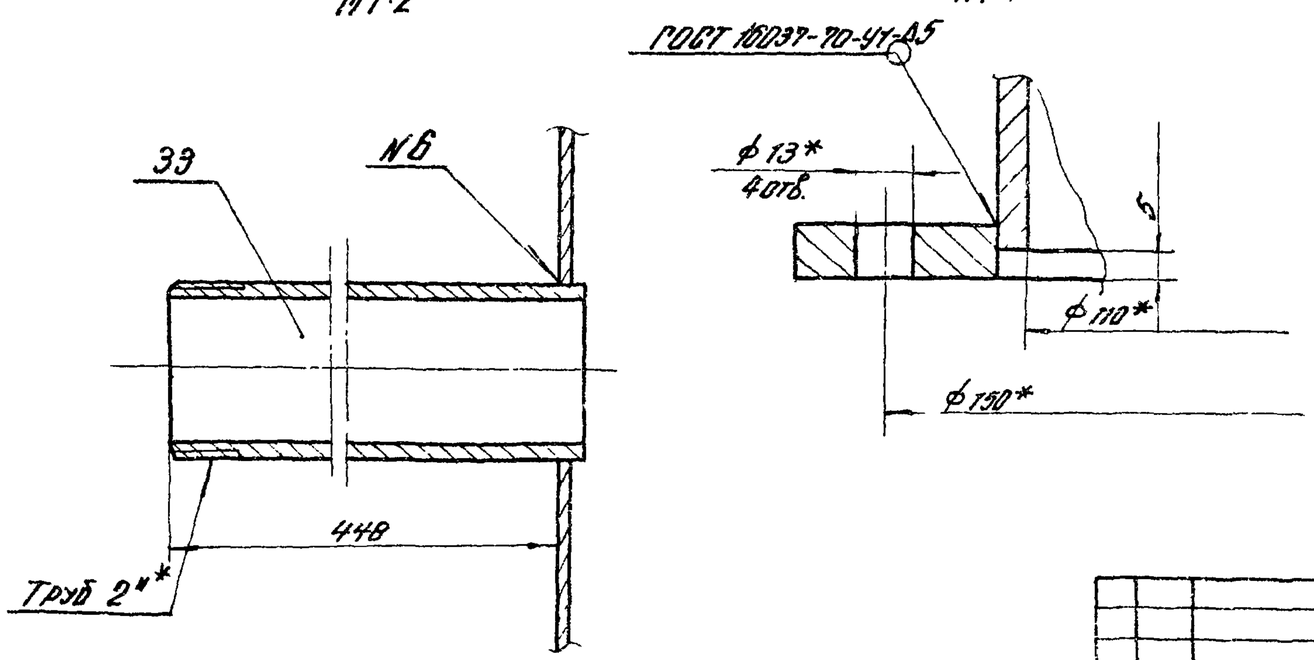

Изм.	Лист	N докум.	Подп.	Дата	ПВМ 20 К.01.01.000 СБ.		
Разраб.		Кошелев			Корпус секции. Сборочный чертеж.	Лит.	Масса	Масштаб
Пров.		Кошелев				И		
Т.контр.		Кошелев				Лист 3	Листов	
Н.контр.		Бондаренко				ЦНИИПромзданий		
Утв.		Кошелев						

Инв. N подл. | Подп. и дата | Взам. инв. N | Инв. N дубл. | Подп. и дата

Формат А2

Серия 1.494-22 Выпуск 4.

ПВМ 20К.01.01.000.СБ

М – М повернуто, лист 1
М 1:5

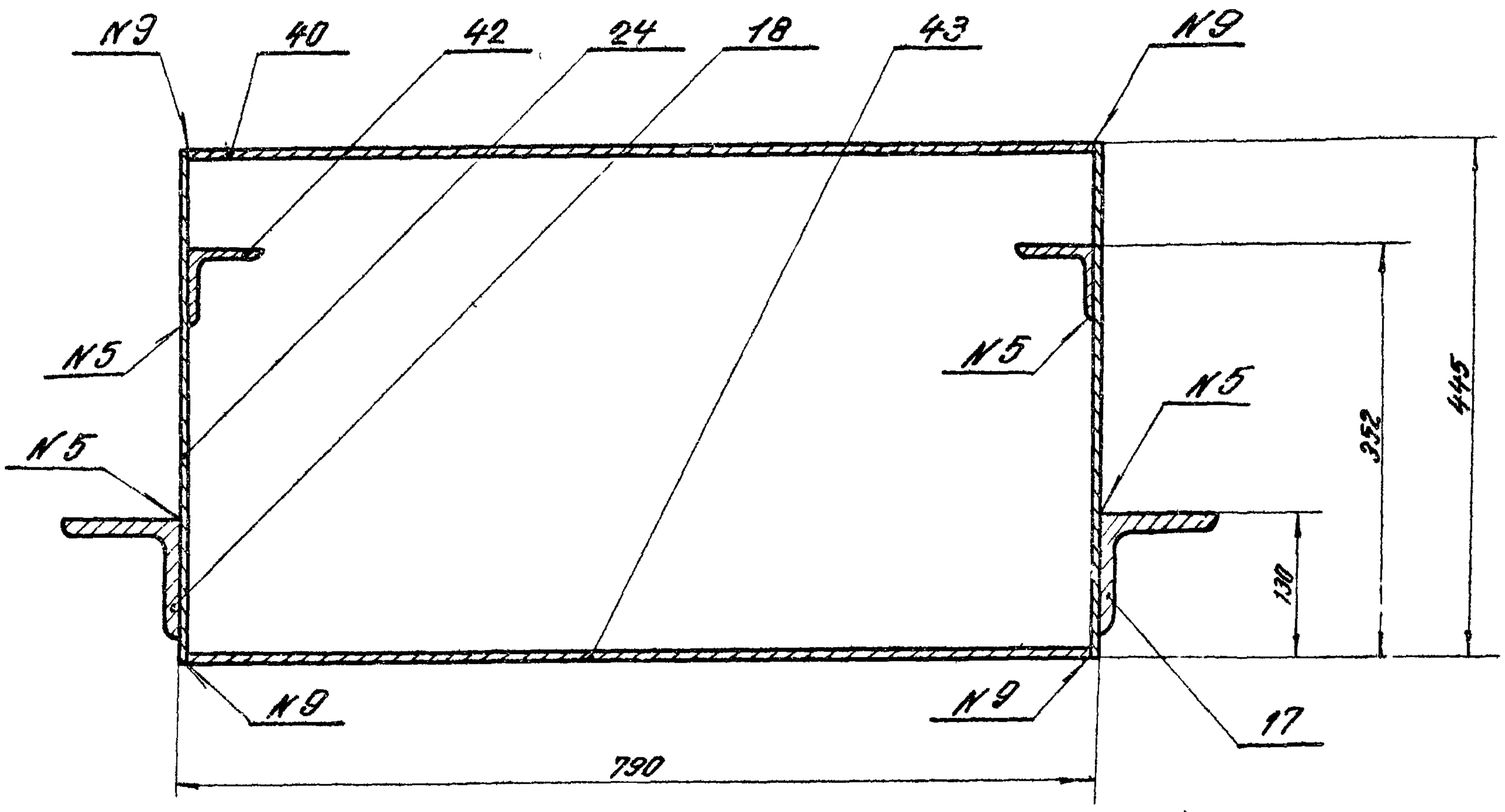

Н – Н повернуто, лист 1
М 1:5

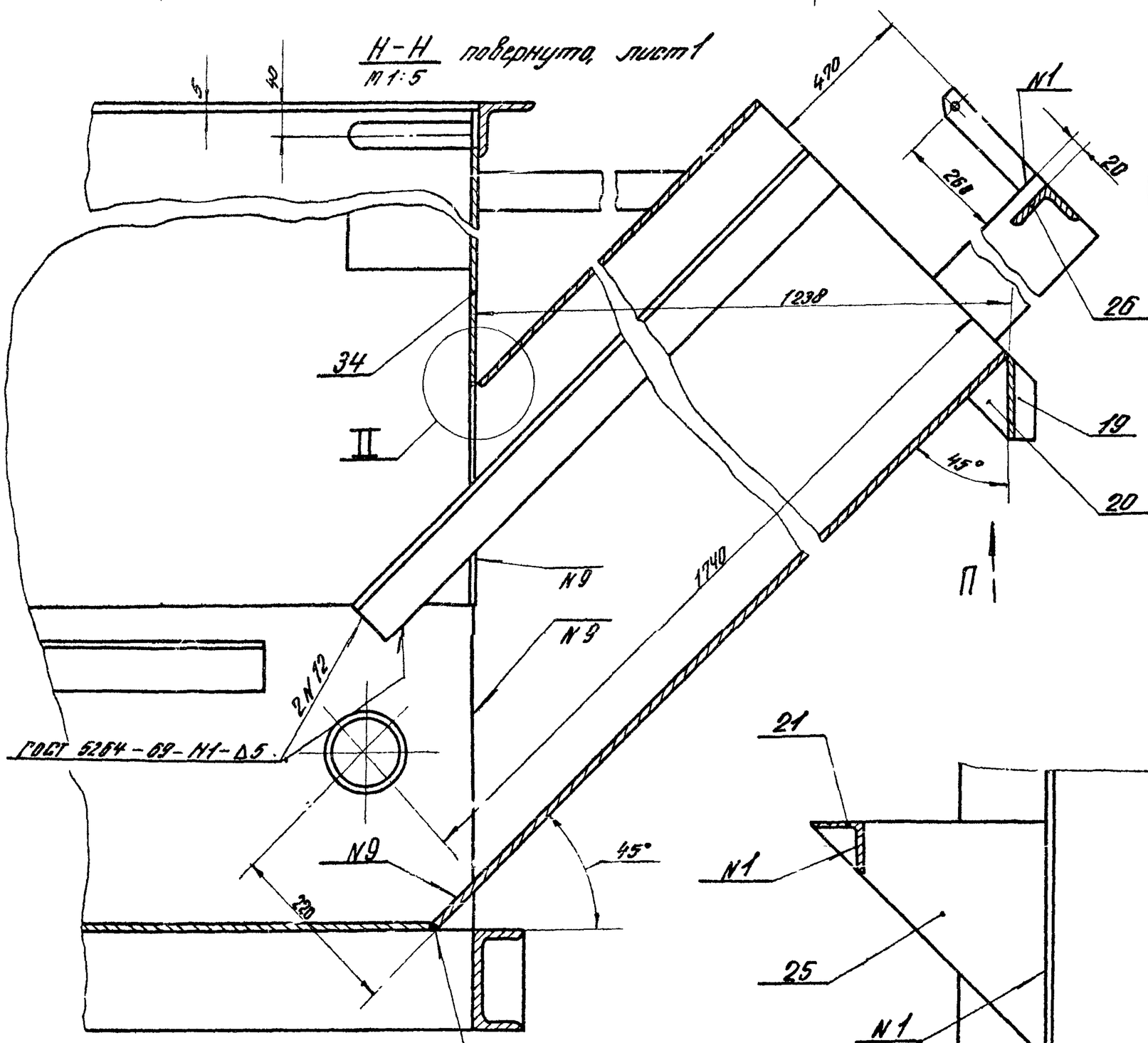

Вид П
М 1:5

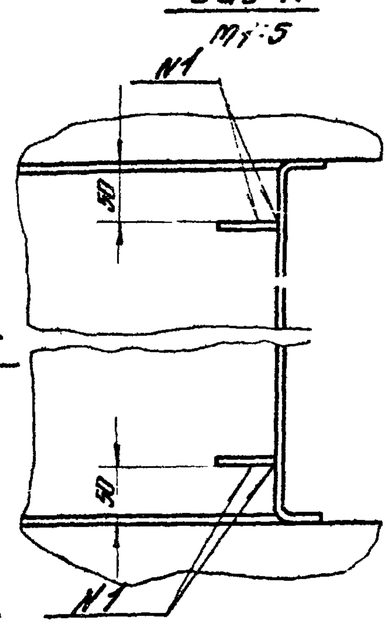

С – С повернуто, лист 1
М 1:5

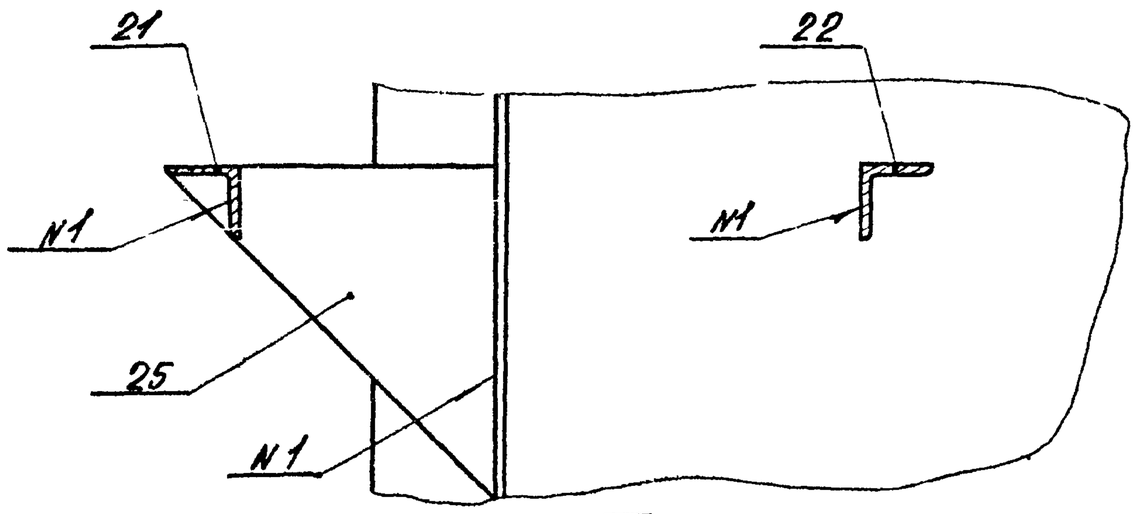

II
М 1:1

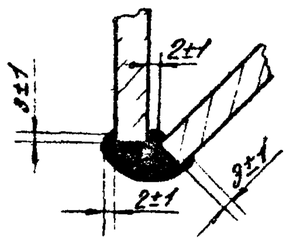

Вид Р лист 1
М 1:2

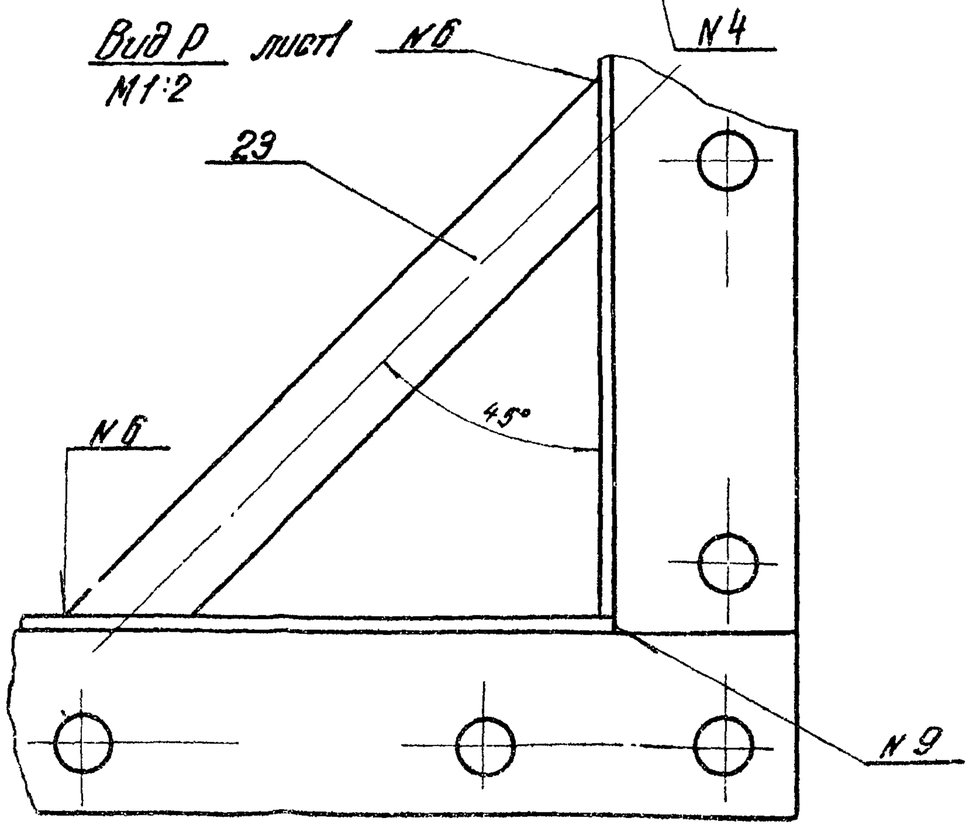

Изм.	Лист	№ докум.	Подп.	Дата	ПВМ 20К.01.01.000.СБ
Разраб.		Быков			Корпус секции. Сборочный чертеж
Пров.		Кашелев			Лит. / Масса / Масштаб
Т. контр.		Кашелев			Лист 4 / Листов
Н. контр.		Бродский			ЦНИИпромзданий
Утв.		Кашелев			

Подп. и дата | Инв. № дубл. | Взам. инв. № | Подп. и дата | Инв. № подл.

Формат А2

ПВМ 20К.02.00.000СБ.

Серия 1.494-22 Выпуск 4

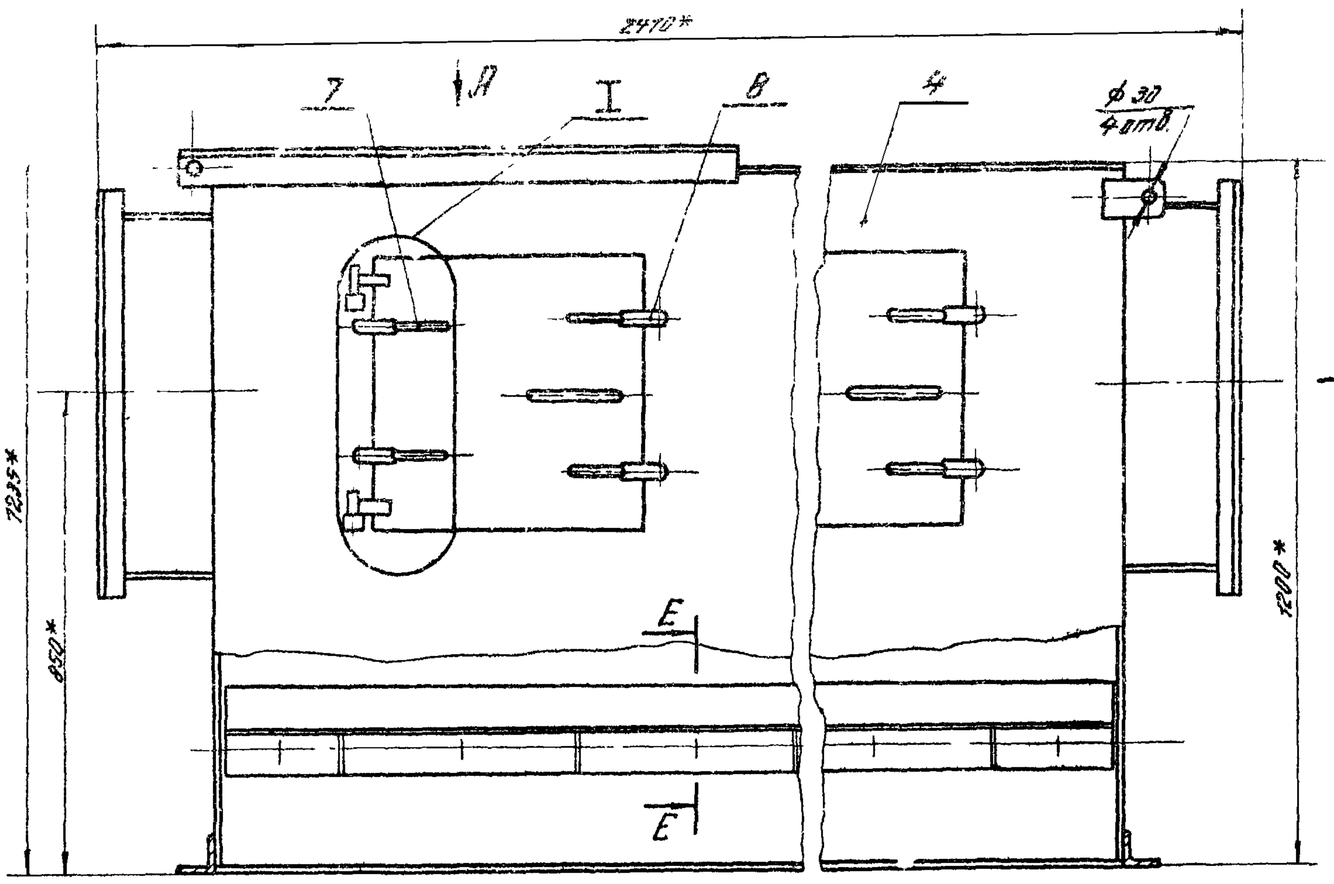

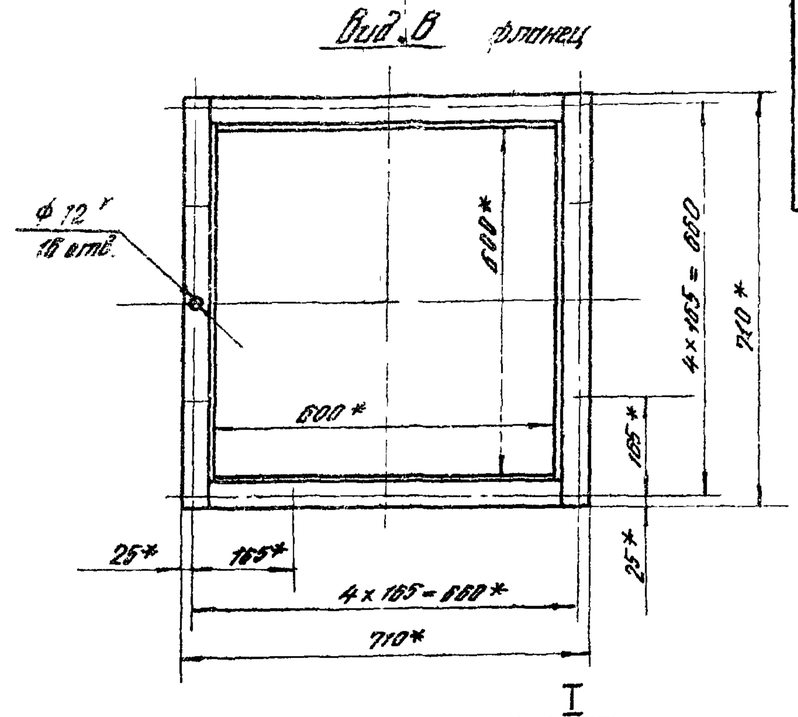

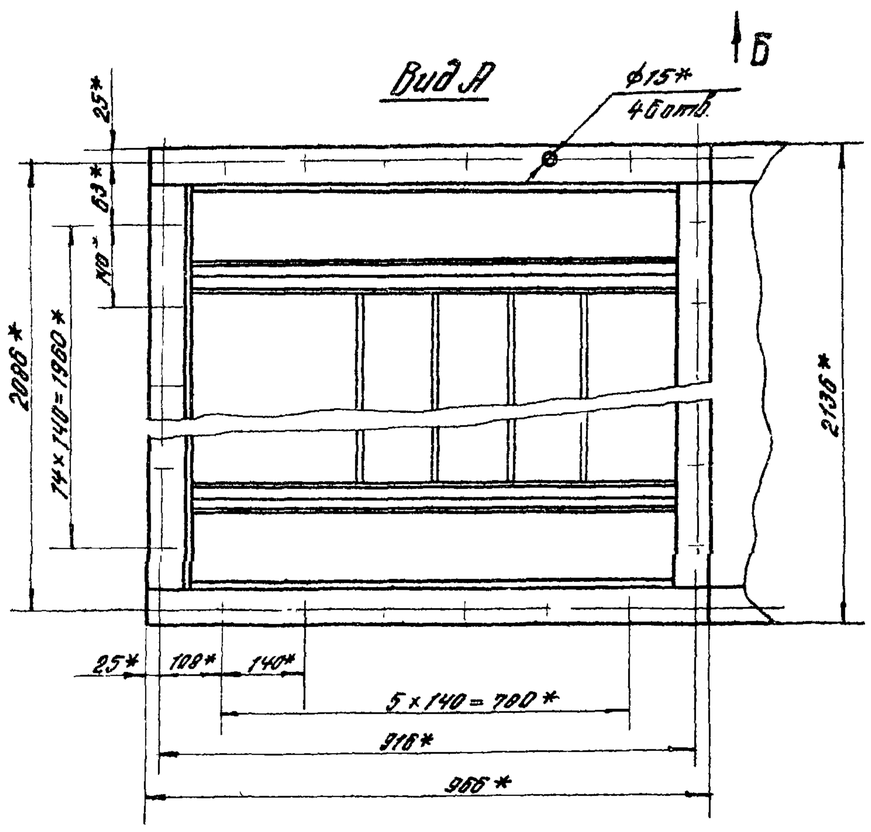

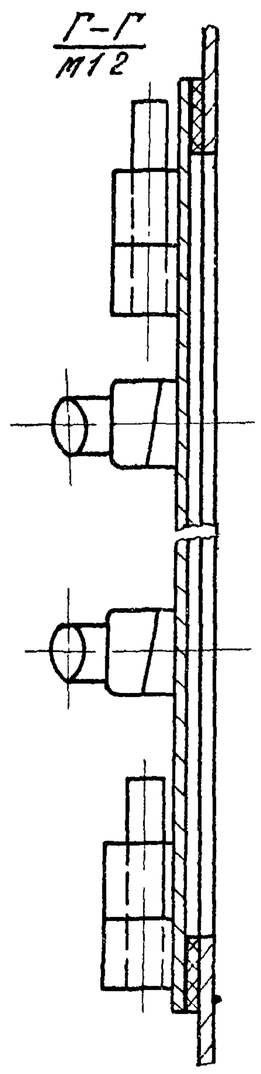

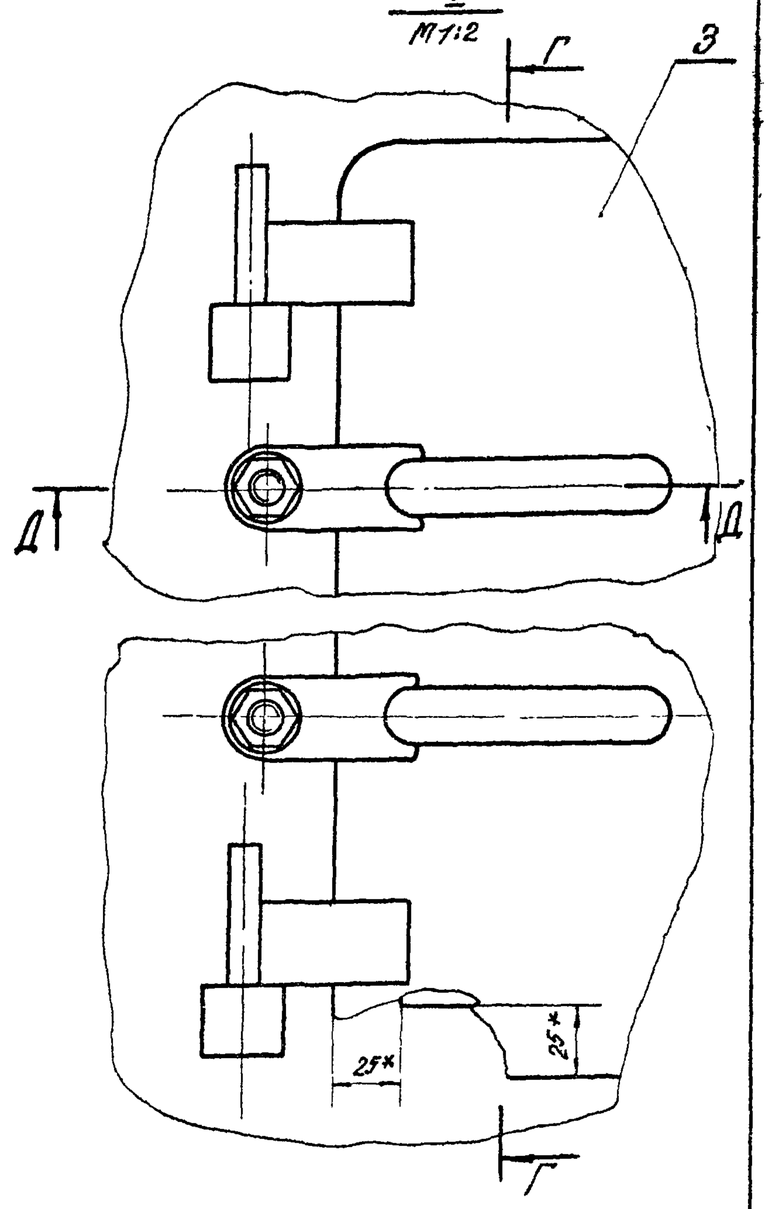

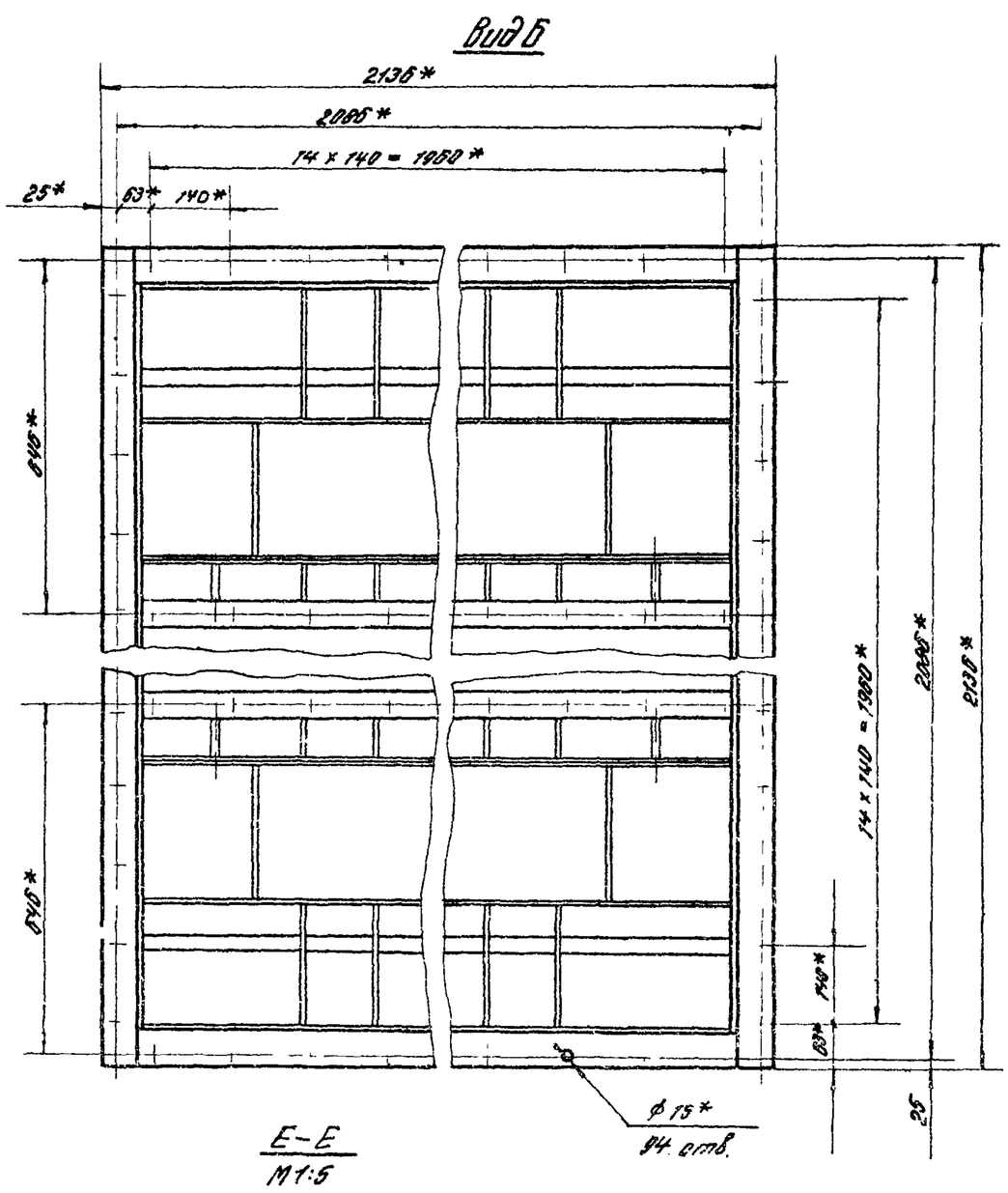

Е–Е
М1:5

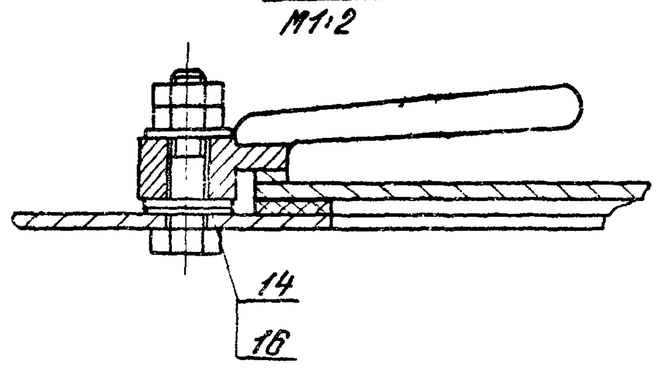

Д–Д
М1:2

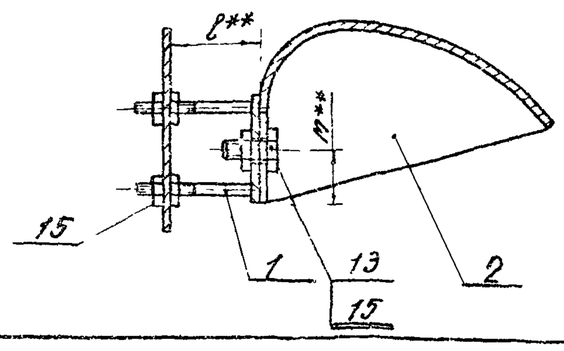

1* Размеры для справок

2** Размеры уточняются в соответствии с выпуском „0" стр.39.

3. Остальные технологические требования см. ТУ выпуск „0"

Изм.	Лист	N докум.	Подп.	Дата	ПВМ 20К.02.00.000СБ.			
Разраб.		Карпушина			Секция средняя. Сборочный чертеж	Лит.	Масса	Масшт.
Пров.		Кошелев				И	840	1:10
Т. контр.		Кошелев				Лист	Листов 1	
Н. контр.		Бровский				ЦНИИПромзданий		
Утв.		Шкурский						

Инв. N подл. | Подп. и дата | Взам. инв. N | Инв. N дубл. | Подп. и дата

Формат 22

Серия 1.494-22 Выпуск 4.

Формат	Зона	Поз.	Обозначение	Наименование	Кол.	Примеч.
				Документация		
22			ПВМ 20К.02.00.000 СБ	Сборочный чертеж		
				Сборочные единицы		
11		1	ПВМ 10К.02.02.000	Упор каплеотбойника	2	10 выпуск
11		2	ПВМ 10К.02.03.000	Каплеотбойник	2	10 выпуск
11		3	ПВМ 10К.02.04.000	Дверка	4	10 выпуск
11		4	ПВМ 20К.02.01.000	Корпус секции средней	1	2 листа
				Детали		
11		7	ПВМ 10К.02.00.001	Ручка левая	8	10 выпуск
11		8	ПВМ 10К.02.00.002	Ручка правая	8	10 выпуск
				Стандартные изделия		
		13		Болт М10.25.58.019 ГОСТ 7798-70	12	
				Гайки ГОСТ 5915-70		
		14		М10.5.019	44	
		15		М16.5.019	40	
		16		Шайба 10.02.019 ГОСТ 11371-68	48	

Подп. и дата | Инв. № дубл. | Взам. инв. № | Подп. и дата | Инв. № подл.

Изм.	Лист	№ докум.	Подп.	Дата
Разраб.		Карпушина		
Пров.		Кошелев		
Н. контр.		Бродский		
Утв.		Шкурский		

ПВМ 20К.02.00.000

Секция средняя

Лит.	Лист	Листов
И		1

ЦНИИпромзданий

формат II

Формат	Зона	Поз.	Обозначение	Наименование	Кол.	Примеч.
				Документация		
22			ПВМ 20К.02.01.000 СБ.	Сборочный чертеж		
				Детали		
11		1	ПВМ 10К.02.01.009	Уголок	1	10 выпуск
11		2	ПВМ 10К.02.01.012	Ребро	16	10 выпуск
11		3	ПВМ 10К.02.01.016	Проушина	8	10 выпуск
11		5	ПВМ 10К.02.01.020	Ушко	2	10 выпуск
Б4		10	ПВМ 20К.02.01.001	Уголок $\frac{Б\ 50\times50\times5\ ГОСТ\ 8509-72}{Ст.3\ ГОСТ\ 535-58}$ L = 608 Вт − ▽1	4	2,05 кг
Б4		11	ПВМ 20К.02.01.002	Уголок $\frac{Б\ 50\times50\times5\ ГОСТ\ 8509-72}{Ст.3\ ГОСТ\ 535-58}$ L = 710 Вт − ▽1	4	2,36 кг
11		12	ПВМ 20К.02.01.003	Стенка	2	
11		13	ПВМ 20К.02.01.004	Стенка	2	
Б4		14	ПВМ 20К.02.01.005	Уголок $\frac{Б\ 40\times40\times4\ ГОСТ\ 8509-72}{Ст3\ ГОСТ\ 535-58}$ L = 1998 Вт − ▽1	4	4,84 кг

Подп. и дата | Инв. № дубл. | Взам. инв. № | Подп. и дата | Инв. № подл.

Изм.	Лист	№ докум.	Подп.	Дата
Разраб.		Карпушина		
Пров.		Кошелев		
Н. контр.		Шкурский		
Утв.		Шкурский		

ПВМ 20К.02.01.000

Корпус секции средней.

Лит.	Лист	Листов
И	1	2

ЦНИИпромзданий

формат II

ПВМ20К02.01.003

▽1(▽)

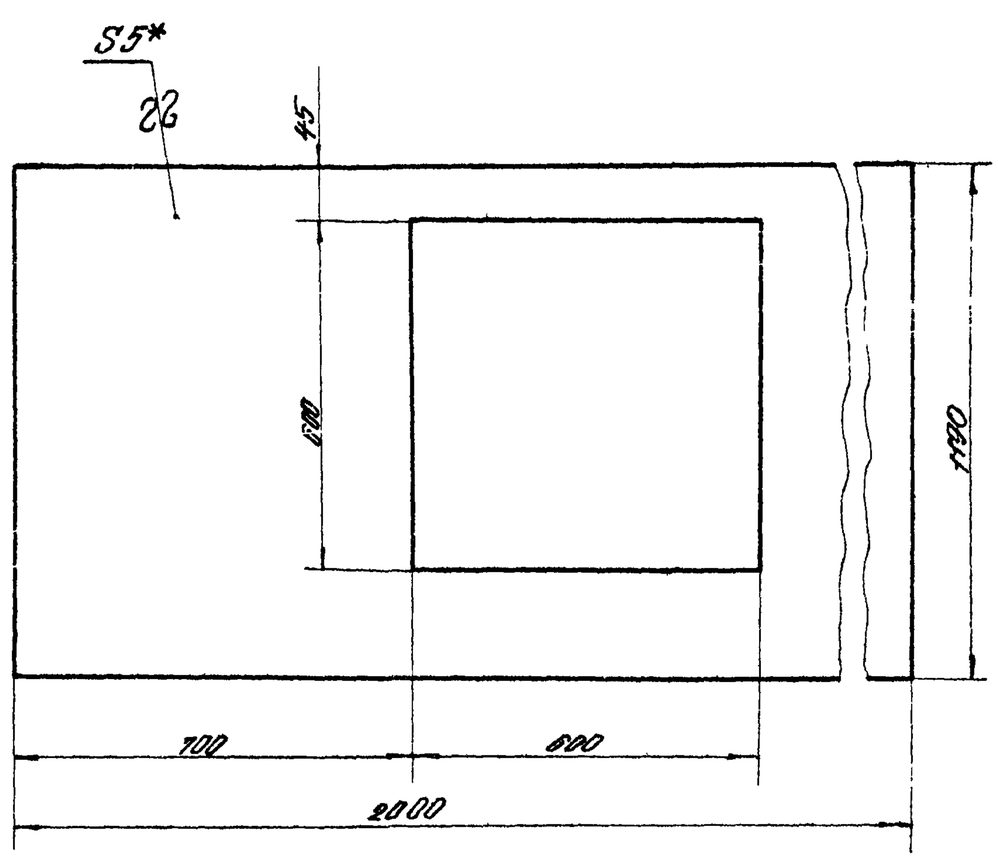

1. * Размер для справок.
2. Предельные отклонения размеров:
отверстий – по А7, валов – по В7, остальных – по СМ7

Подп. и дата | Инв. № дубл. | Взам. инв. № | Подп. и дата | Инв. № подл.

Изм.	Лист	№ докум.	Подп.	Дата
Разраб.		Карпушина		
Пров.		Кошелев		
Т. контр.		Кошелев		
Н. контр.		Бродский		
Утв.		Шкурский		

ПВМ 20К.02.01.003

Стенка

Лит.	Масса	Масшт.
И	79,3	1:10

Лист | Листов 1

Лист 5 ГОСТ 5681-57 / Ст.3 ГОСТ 14637-69

ЦНИИпромзданий

формат II

Формат	Зона	Поз.	Обозначение	Наименование	Кол.	Примеч.
Б4		15	ПВМ 20К.02.01.006	Полоса Лист $\frac{5\ ГОСТ\ 5681-57}{Ст.3\ ГОСТ\ 14637-69}$ В×L = 218 Вт × 1998 Вт − ▽1	2	17,1 кг
Б4		16	ПВМ 20К.02.01.007	Уголок $\frac{Б\ 63\times63\times5\ ГОСТ\ 8509-72}{Ст3\ ГОСТ\ 535-58}$ L = 1998 Вт − ▽1	2	9,6 кг
Б4		17	ПВМ 20К.02.01.008	Уголок $\frac{Б\ 63\times63\times5\ ГОСТ\ 8509-72}{Ст.3\ ГОСТ\ 535-58}$ L = 2008 Вт − ▽1	3	10 кг
Б4		18	ПВМ 20К.02.01.009	Уголок $\frac{Б\ 63\times63\times5\ ГОСТ\ 8509-72}{Ст.3\ ГОСТ\ 535-58}$ L = 966 Вт − ▽1	2	4,64 кг
Б4		19	ПВМ 20К.02.01.010	Крышка Лист $\frac{5\ ГОСТ\ 5681-57}{Ст.3\ ГОСТ\ 14637-69}$ L×B = 2000 Вт × 1160 Вт − ▽1	1	84,8 кг.
Б4		20	ПВМ 20К.02.01.011	Стенка Лист $\frac{5\ ГОСТ\ 5681-57}{Ст.3\ ГОСТ\ 14637-69}$ L×B = 600 Вт × 1950 Вт − ▽1	8	4,6 кг
Б4		21	ПВМ 20К.02.01.012	Ребро Лист $\frac{5\ ГОСТ\ 5681-57}{Ст.3\ ГОСТ\ 14637-69}$ B×L = 60 Вт × 1130 Вт − ▽1	2	2,66 кг
Б4		22	ПВМ 20К.02.01.013	Уголок $\frac{Б\ 63\times63\times5\ ГОСТ\ 8509-72}{Ст.3\ ГОСТ\ 535-58}$ L − 2136 Вт − ▽1	2	10,25 кг
11		23	ПВМ 20К.02.01.014	Перегородка	2	
				Стандартные изделия		
		30		Болт М10×60.58.019 ГОСТ 7798-70	16	

Подп. и дата | Инв. № дубл. | Взам. инв. № | Подп. и дата | Инв. № подл.

Изм.	Лист	№ докум.	Подп.	Дата

ПВМ 20К.02.01.000

Лист 2

формат II

ПВМ 20.02.01.000СБ

Серия 1.494-22. выпуск 4.

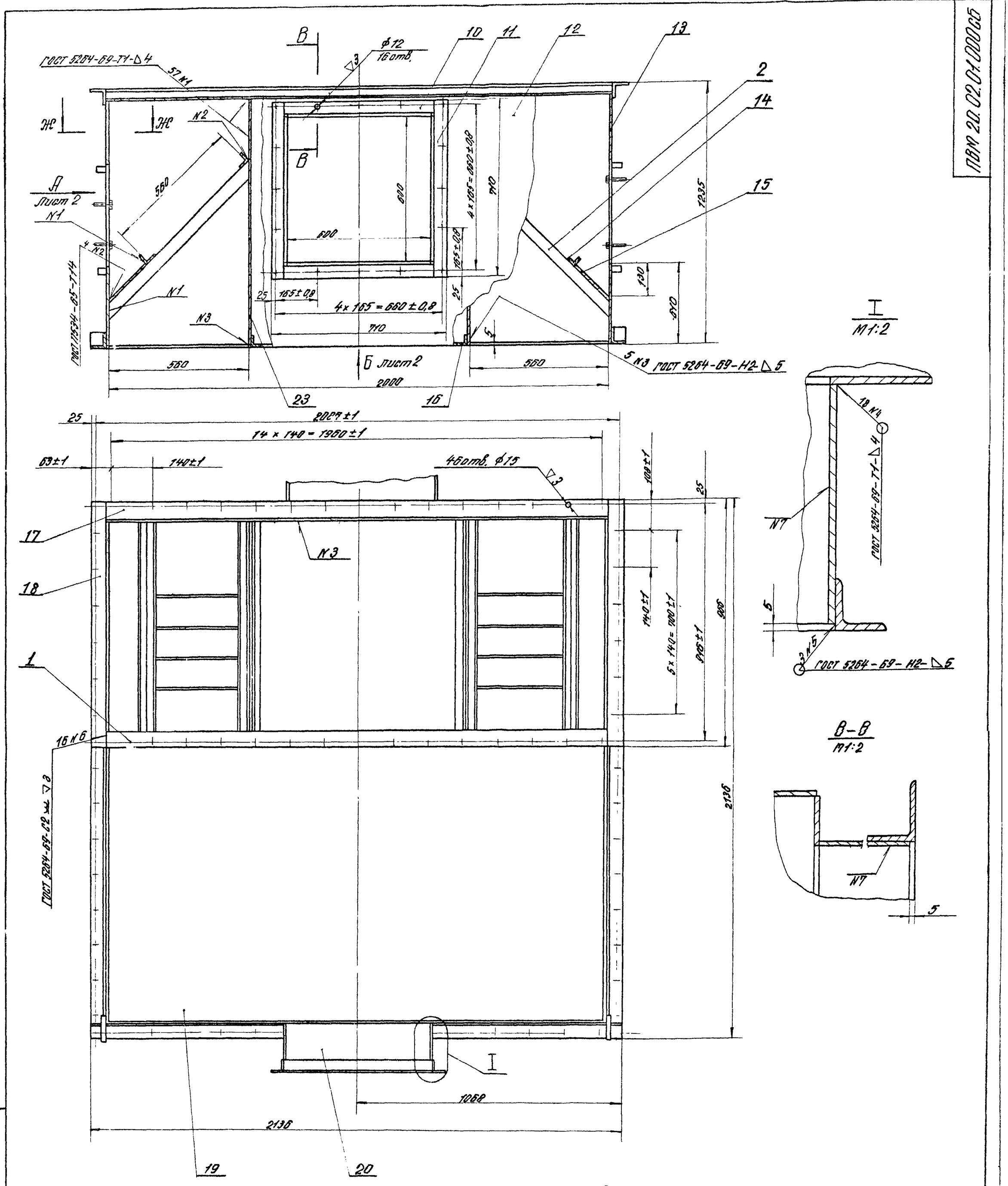

1.* Размеры для справок.
2. Неуказанные предельные отклонения размеров: отверстий - по А7; валов - по В7; остальных - по СМ7.
3. Остальные технические требования см. ТУ выпуск „0".

Изм.	Лист	N докум.	Подп.	Дата	ПВМ20К 02 01.000 СБ			
Разраб.		Кадалушина			Корпус секции средней. Сборочный чертёж.	Лит.	Масса	Масшт.
Пров.		Кошелев				И	723	1:10
Т. контр.						Лист 1	Листов 2	
Н. контр.		Сборовский				ЦНИИпромзданий		
Утв.		Шкурский						

Инв. N подл. | Подп. и дата | Взам. инв. N | Инв. N дубл. | Подп. и дата

ПВМ 20К.02.01.000 СБ

Серия 1.494-22 выпуск 4.

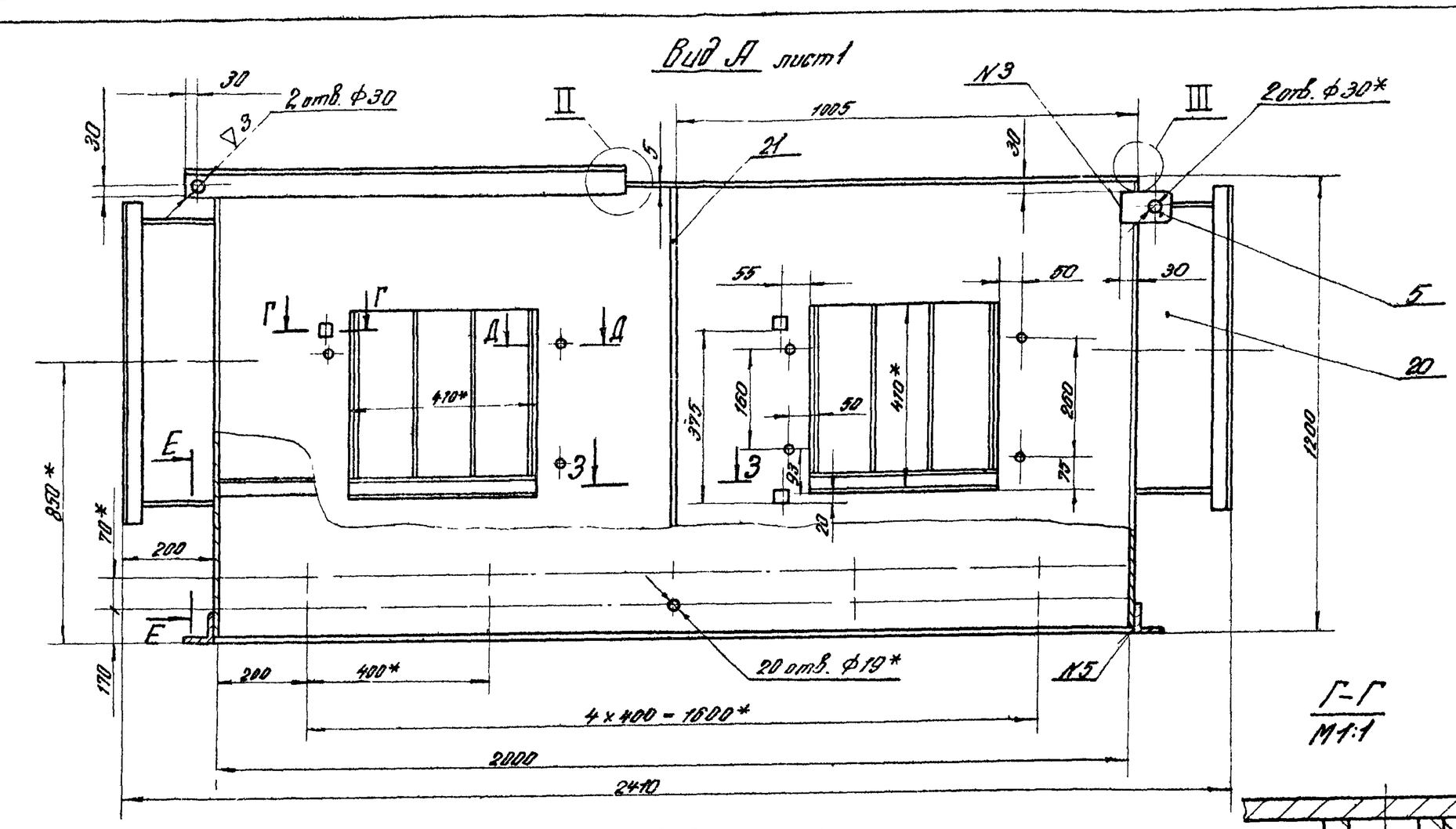

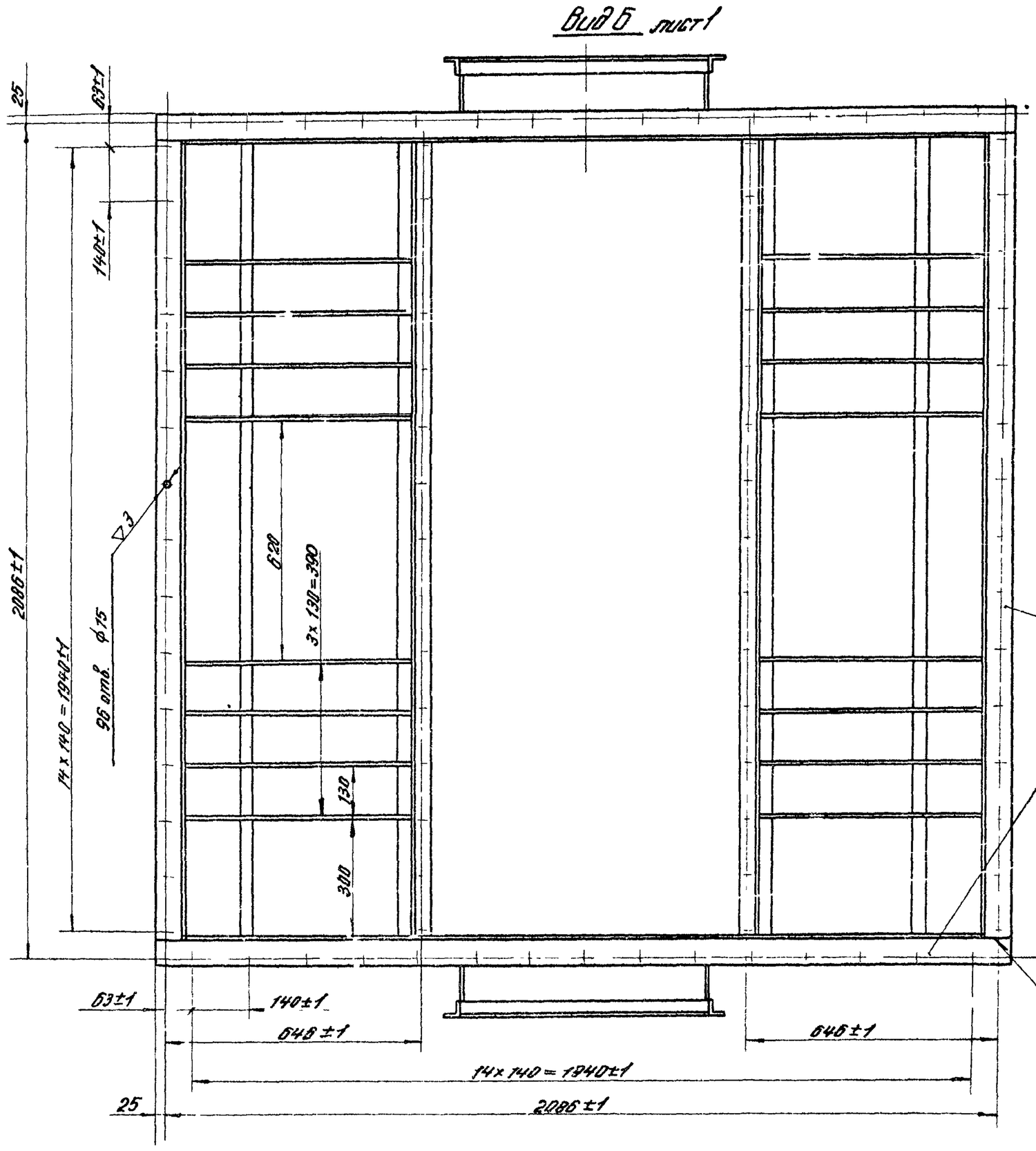

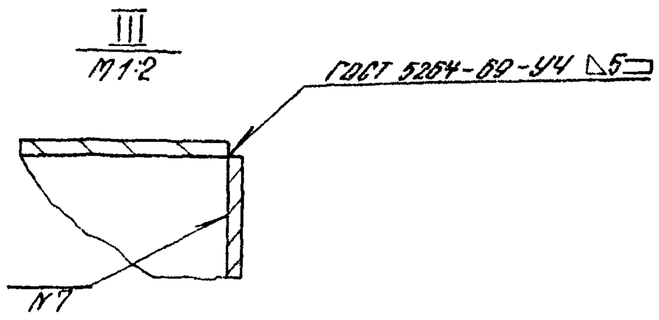

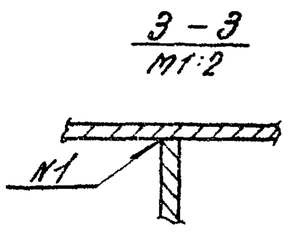

Изм.	Лист	N докум.	Подп.	Дата	ПВМ 20К.02.01.000 СБ			
Разраб.		Корпушина			Корпус секции средней. Сборочный чертеж.	Лит.	Масса	Масшт.
Пров.		Кошелев				И		1:10
Т. контр.						Лист 2	Листов	
Н. контр.		Бродский				ЦНИИпромзданий		
Утв.		Шкурский						

Инв. N подл. | Подп. и дата | Взам. инв. N | Инв. N дубл. | Подп. и дата

Серия 1.494-22 выпуск 4.

ПВМ 20К.00.00.008 ▽3(▽)

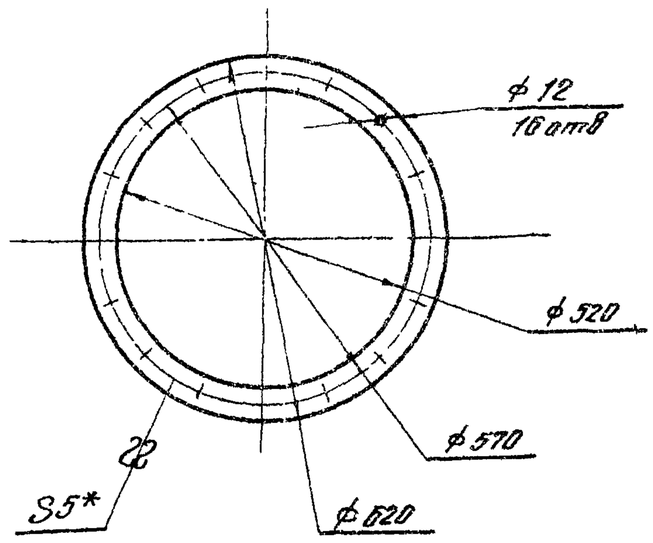

* Размер для справок

Изм.	Лист	№ докум.	Подп.	Дата	ПВМ 20К.00.00.008		
Разраб.		Карпушина			Фланец	Лит. И	Масса 2.8 / Масшт. 1:10
Пров.		Кошелев				Лист	Листов 1
Т. контр.		Кошелев					
Н. контр.		Бродский			Лист 5 ГОСТ 5681-57 / Ст.3 ГОСТ 14637-69	ЦНИИпромзданий	
Утв.		Кошелев					

Подп. и дата | Инв. № дубл. | Взам. инв. № | Подп. и дата | Инв. № подл.

Формат 11

ПВМ 20К.01.01.019 ▽1(▽)

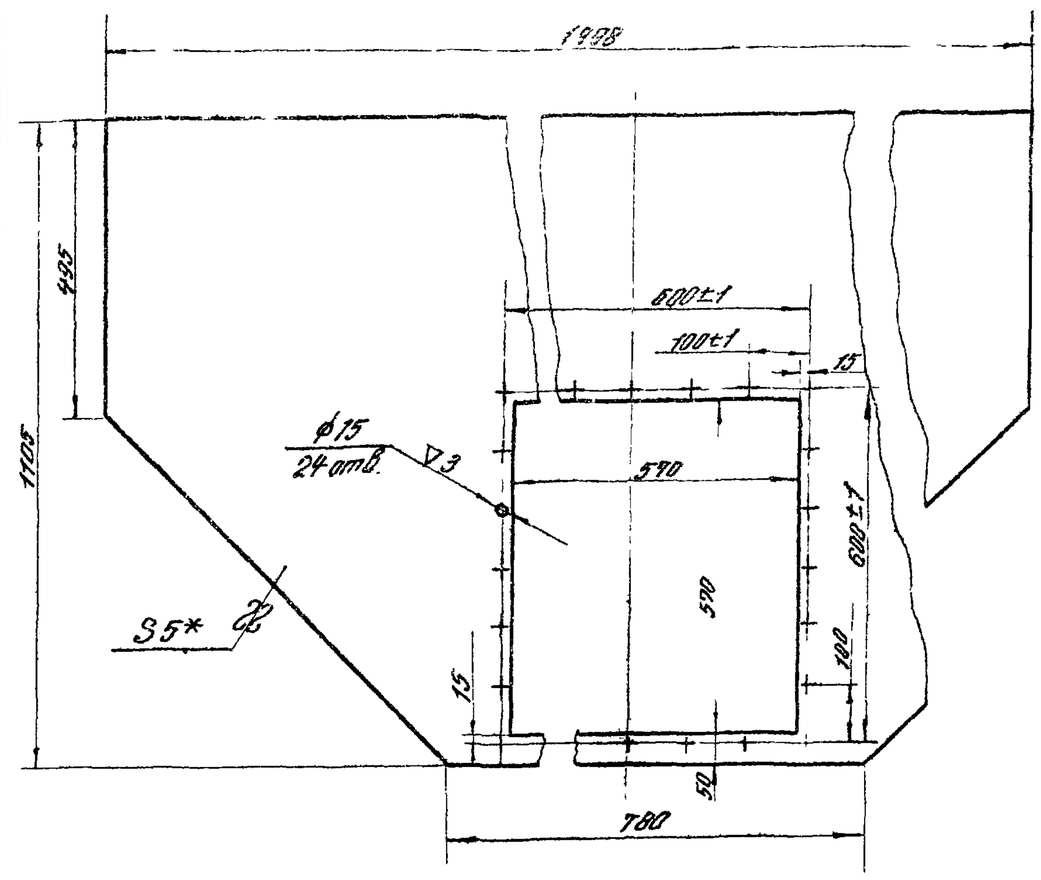

1.* Размер для справок
2. Неуказанные предельные отклонения размеров: отверстий – по А7; валов – по В7; остальных – по Сн7.

Изм.	Лист	№ докум.	Подп.	Дата	ПВМ 20К.01.01.019		
Разраб.		Карпушина			Стенка торцевая	Лит. И	Масса 43.7 / Масшт. 1:10
Пров.		Кошелев				Лист	Листов 1
Т. контр.		Кошелев					
Н. контр.		Бродский			Лист 5 ГОСТ 5681-57 / Ст.3 ГОСТ 14637-69	ЦНИИпромзданий	
Утв.		Кошелев					

Подп. и дата | Инв. № дубл. | Взам. инв. № | Подп. и дата | Инв. № подл.

Формат 11

ПВМ 20К.02.01.004 ▽1(▽)

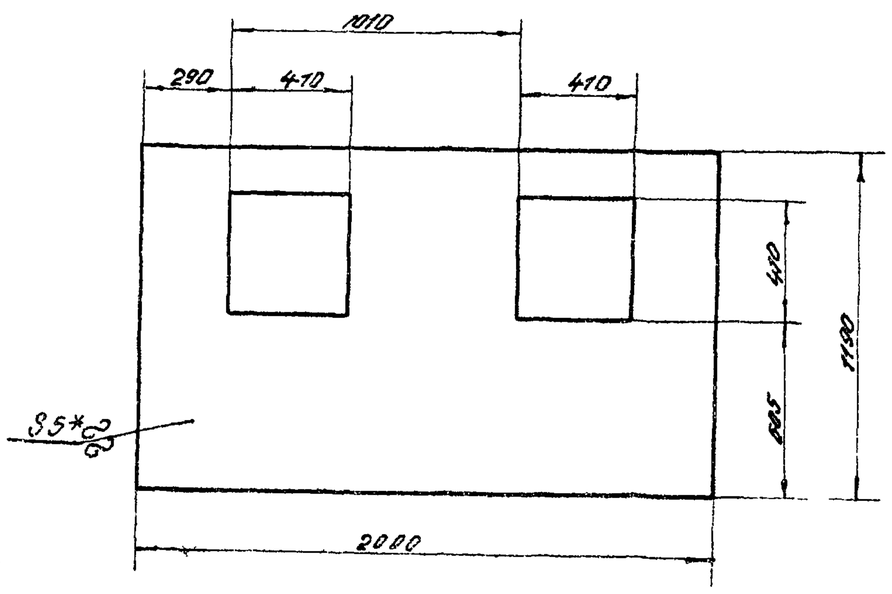

1.* Размер для справок
2. Предельные отклонения размеров; отверстий – по А7; валов – по В7; остальных – по Ст7.

Изм.	Лист	№ докум.	Подп.	Дата	ПВМ 20К.02.01.004		
Разраб.		Карпушина			Стенка	Лит. И	Масса 8.0 / Масшт. 1:20
Пров.		Кошелев				Лист	Листов 1
Т. контр.		Кошелев					
Н. контр.		Бродский			Лист 5 ГОСТ 5681-57 / Ст.3 ГОСТ 14637-69	ЦНИИпромзданий	
Утв.		Кошелев					

Подп. и дата | Инв. № дубл. | Взам. инв. № | Подп. и дата | Инв. № подл.

Формат 11

ПВМ 20К.02.01.014 ▽1(▽)

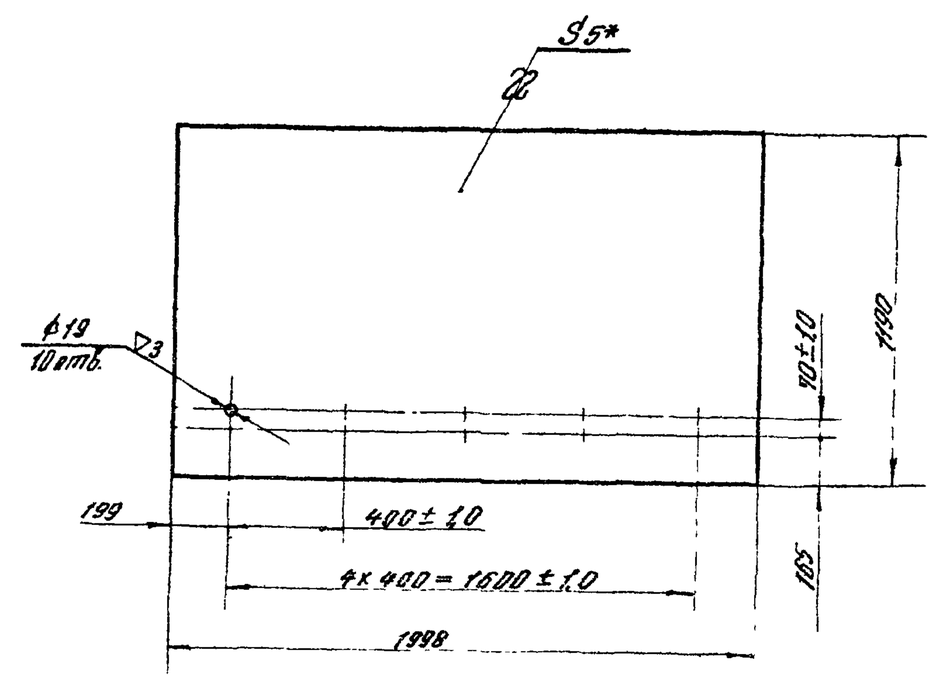

1*. Размер для справок.
2. Неуказанные предельные отклонения размеров: отверстий – по А7; валов – по В7; остальные – по Ст7.

Изм.	Лист	№ докум.	Подп.	Дата	ПВМ 20К.02.01.014		
Разраб.		Карпушина			Перегородка	Лит. И	Масса / Масшт.
Пров.		Кошелев				Лист	Листов 1
Т. контр.		Кошелев					
Н. контр.		Бродский			Лист 5 ГОСТ 5681-57 / Ст.3 ГОСТ 14637-69	ЦНИИпромзданий	
Утв.		Кошелев					

Подп. и дата | Инв. № дубл. | Взам. инв. № | Подп. и дата | Инв. № подл.

Формат 11

Серия 1.494-22. Выпуск 4.

ПВМ 20К.03.00.000СБ

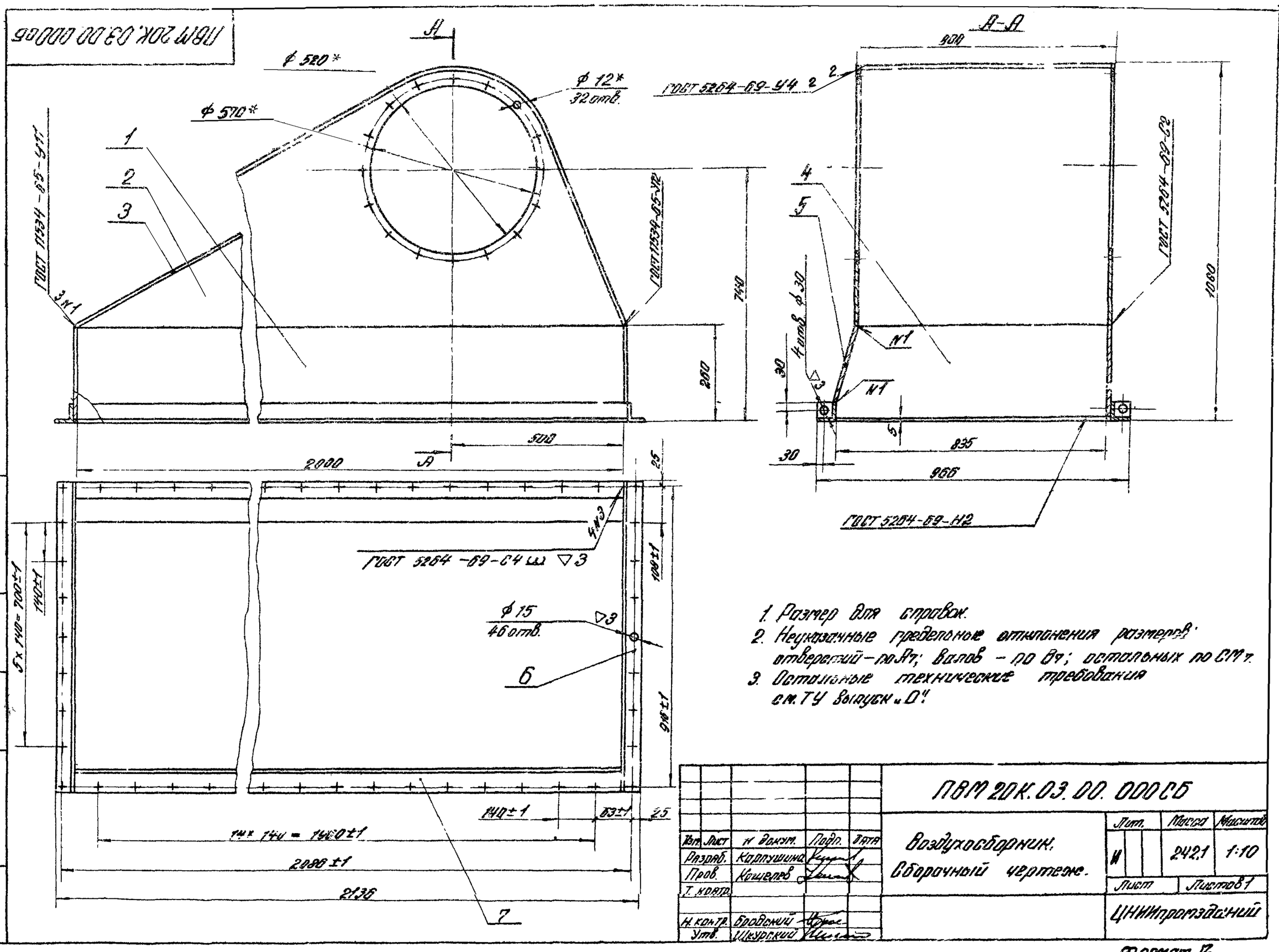

1. Размер для справок.
2. Неуказанные предельные отклонения размеров: отверстий – по А7; валов – по В7; остальных по СМ7.
3. Остальные технические требования см. ТУ Выпуск „0".

Изм.	Лист	N докум.	Подп.	Дата	ПВМ 20К.03.00.000СБ			
Разраб.		Карпушина			Воздухосборник. Сборочный чертеж.	Лит. И	Масса 242.1	Масштаб 1:10
Пров.		Кошелев				Лист	Листов 1	
Т. контр.						ЦНИИпромзданий		
Н. контр.		Бродский						
Утв.		Шкурский						

Формат 12

Формат	Зона	Поз.	Обозначение	Наименование	Кол.	Примеч.
				Документация		
12			ПВМ 20К.03.00.000СБ	Сборочный чертеж		
				Детали		
Б4		1	ПВМ 20К 03.00.001	Стенка		
				Лист $\frac{5\ ГОСТ\ 5681-57}{Ст\ 3\ ГОСТ\ 14637-69}$		
				В×L = 255 Вт × 2000 Вт – ▽1	1	20 кг
11		2	ПВМ 20К.03.00.002	Стенка	2	
11		3	ПВМ 20К.03.00.003	Верх Воздухосборника	1	
11		4	ПВМ 20К.03.00.004	Стенка	2	
Б4		5	ПВМ 20К.03.00.005	Стенка		
				Лист $\frac{5\ ГОСТ\ 5681-57}{Ст\ 3\ ГОСТ\ 14637-69}$		
				В×L = 200 Вт × 2000 Вт – ▽1	1	15,7 кг
Б4		6	ПВМ 20К.03.00.006	Уголок		
				Уголок $\frac{5\ 63×63×5\ ГОСТ\ 8509-72}{Ст.3\ ГОСТ\ 535-58}$		
				L = 966 Вт – ▽1	2	4,65 кг
Б4		7	ПВМ 20К.03.00.007	Уголок		
				Уголок $\frac{5\ 63×63×5\ ГОСТ\ 8509-72}{Ст.3\ ГОСТ\ 535-58}$		
				L = 2008 Вт – ▽1	2	10 кг

Изм.	Лист	N докум.	Подп.	Дата	ПВМ 20К.03.00.000			
Разраб.		Карпушина			Воздухосборник	Лит. И	Лист	Листов 1
Пров.		Кошелев				ЦНИИпромзданий		
Н. контр.		Бродский						
Утв.		Шкурский						

Формат 11

ПВМ 20К.03.00.002

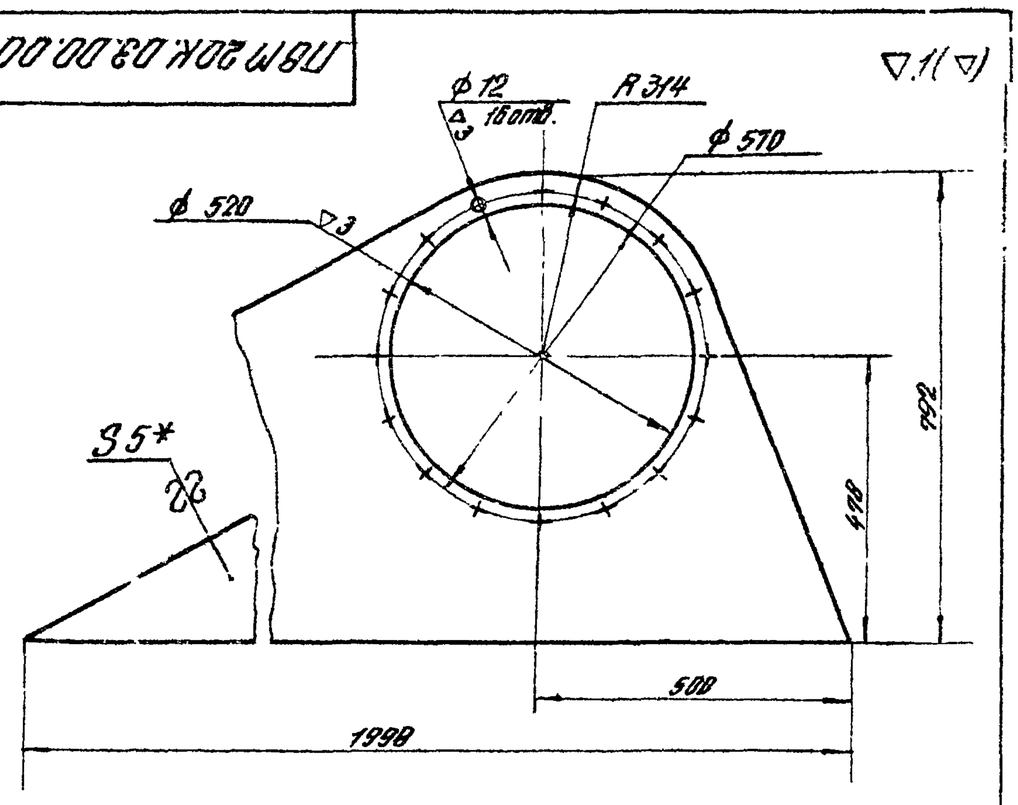

1* Размер для справок
2 Предельные отклонения размеров: отверстий – по А7, валов – по В7; остальных по СМ7.

Изм.	Лист	N докум.	Подп.	Дата	ПВМ 20К03.00.002			
Разраб.		Карпушина			Стенка	Лит. И	Масса 42	Масштаб 1:10
Пров.		Кошелев				Лист	Листов 1	
Т. контр.						ЦНИИпромзданий		
Н. контр.		Бродский			Лист $\frac{5\ ГОСТ\ 5681-57}{Ст.3\ ГОСТ\ 14637-59}$			
Утв.		Шкурский						

Формат 11

Серия 1.494-22 выпуск 4

ПВМ 20К.03.00.003

▽1(▽)

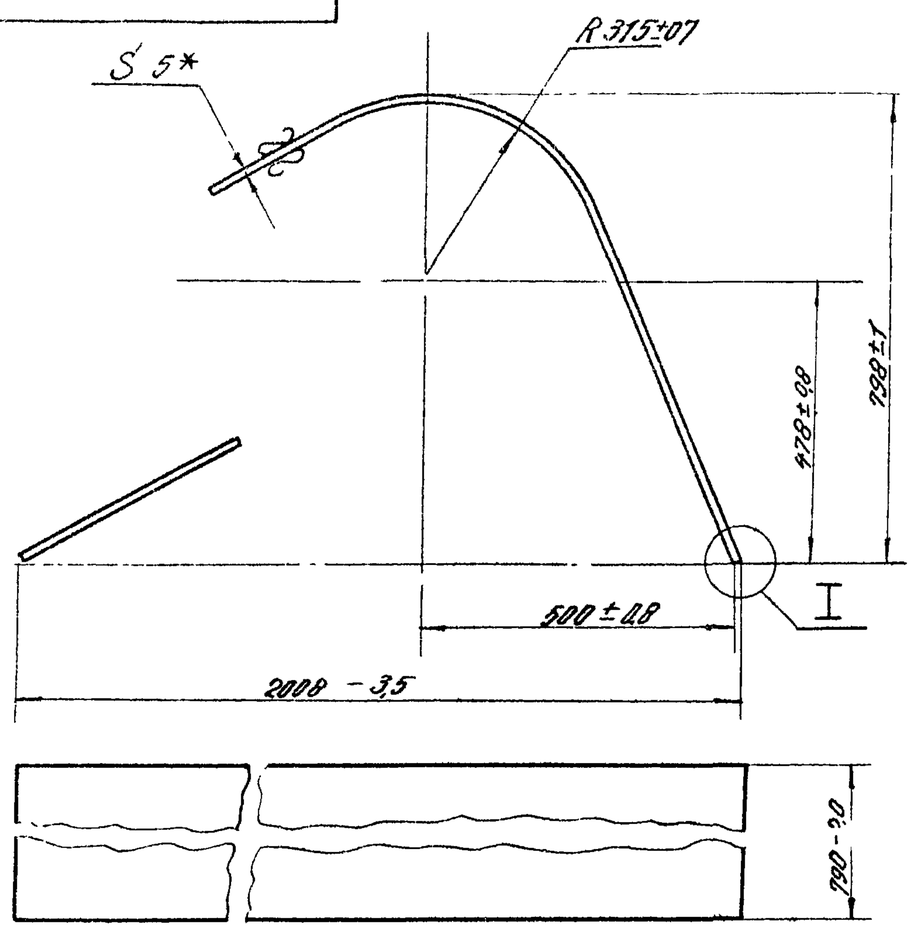

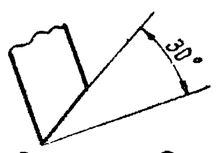

1* Размер для справок

2. Длина развертки 2772 мм.

					ПВМ 20К.03.00.003			
Изм.	Лист	N докум.	Подп.	Дата	Верх Воздухосборника	Лит	Масса	Масштаб
Разраб.		Карпушина				И	86,7	1:10
Пров.		Кошелев				Лист	Листов 1	
Т. контр.								
Н. контр.		Бродский			Лист 5 ГОСТ 5681-57 / Ст.3 ГОСТ 14637-89	ЦНИИпромзданий		
Утв.		Шкурский						

Подп. и дата | Взам. инв. N | Инв. N дубл. | Подп. и дата | Инв. N подл.

Формат 11

ПВМ 20К.03.00.004

▽1(▽)

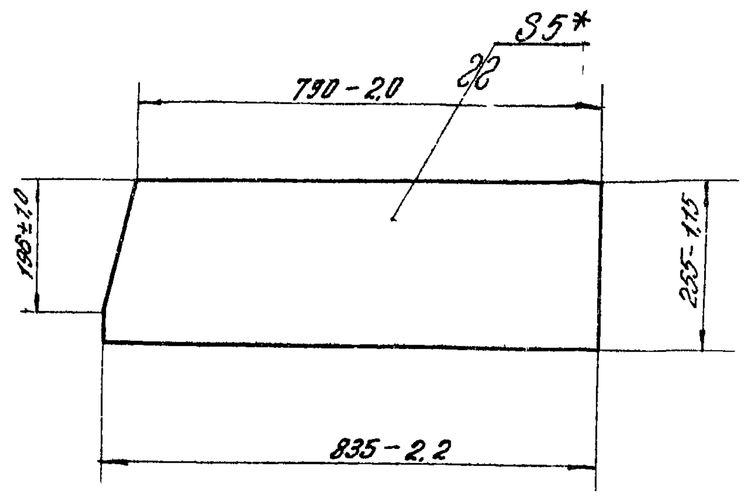

* Размер для справок

					ПВМ 20К.03.00.004			
Изм.	Лист	N докум.	Подп.	Дата	Стенка	Лит.	Масса	Масштаб
Разраб.		Карпушина				И	8,2	1:10
Пров.		Кошелев				Лист	Листов 1	
Т. контр.								
Н. контр.		Бродский			Лист 5 ГОСТ 5681-57 / Ст.3 ГОСТ 14637-89	ЦНИИпромзданий		
Утв.		Шкурский						

Подп. и дата | Взам. инв. N | Инв. N дубл. | Подп. и дата | Инв. N подл.

Формат 11