ГОСУДАРСТВЕННЫЙ КОМИТЕТ СОВЕТА МИНИСТРОВ СССР
ПО ДЕЛАМ СТРОИТЕЛЬСТВА

ГОССТРОЙ СССР

ТИПОВЫЕ КОНСТРУКЦИИ И ДЕТАЛИ ЗДАНИЙ И СООРУЖЕНИЙ

СЕРИЯ 1.494-22

ПЫЛЕУЛОВИТЕЛЬ ВЕНТИЛЯЦИОННЫЙ МОКРЫЙ КОНВЕЙЕРНЫЙ ТИПА ПВМ С МЕХАНИЗИРОВАННЫМ УДАЛЕНИЕМ ШЛАМА

ВЫПУСК 3

ПВМ 10к.00.00.000

РАБОЧИЕ ЧЕРТЕЖИ

инв.N13470-02
цена: 1-92

Инв. № 13470-02

В Н И М А Н И Е!

Просим замечания и предложения по техническому решению и оформлению проекта направлять по адресу:

Тбилиси - 380019,
проспект А.Церетели,115
Тбилисский филиал ЦИТП

Госстрой СССР
Тбилисский филиал ЦИТП
Типовой проект (серия)
№ 1-494-22 в 3

Заказ № 1307.

Цена 1 руб. 92 коп

Тираж 300.

Дата "4" 1975 г.

ГОСУДАРСТВЕННЫЙ КОМИТЕТ СОВЕТА МИНИСТРОВ СССР
ПО ДЕЛАМ СТРОИТЕЛЬСТВА

ГОССТРОЙ СССР

ТИПОВЫЕ КОНСТРУКЦИИ И ДЕТАЛИ ЗДАНИЙ И СООРУЖЕНИЙ

СЕРИЯ 1.494-22

ПЫЛЕУЛОВИТЕЛЬ ВЕНТИЛЯЦИОННЫЙ МОКРЫЙ КОНВЕЙЕРНЫЙ ТИПА ПВМ С МЕХАНИЗИРОВАННЫМ УДАЛЕНИЕМ ШЛАМА

ВЫПУСК 3

ПВМ 10 К. 00.00.000

РАБОЧИЕ ЧЕРТЕЖИ

РАЗРАБОТАНЫ
ЦНИИПРОМЗДАНИЙ
ГОССТРОЯ СССР

УТВЕРЖДЕНЫ И ВВЕДЕНЫ
В ДЕЙСТВИЕ ПРИКАЗОМ
ГЛАВПРОМСТРОЙПРОЕКТА
от 28 июля 1975 г.
№ 47

Содержание

№№ п/п	Наименование	Обозначение	Лист
1	Пылеуловитель вентиляционный мокрый конвейерный типа ПВМ, производительностью 10000 м³/час. Ведомость спецификаций	ПВМ 10К 00.00.000 ВС	3
2	Пылеуловитель вентиляционный мокрый конвейерный типа ПВМ, производительностью 10000 м³/час. Ведомость покупных изделий.	ПВМ 10 К 00.00.000 ВП	
3	Пылеуловитель вентиляционный мокрый конвейерный типа ПВМ, производительностью 10000 м³/час. Сборочный чертеж	ПВМ 10К 00.00.000 СБ	9
4	Пылеуловитель вентиляционный мокрый конвейерный типа ПВМ, производительностью 10000 м³/час	ПВМ 10К 00.00.000	10
5	Заглушка	ПВМ 10К 00.00.001	
6	Прокладка	ПВМ 10К.00.00.002	
7	Прокладка	ПВМ 10К 00.00.003	11
8	Крышка	ПВМ 10К 00 00.004	
9	Прокладка	ПВМ 10К 00.00.005	
10	Прокладка	ПВМ 10К 00.00.006	
11	Секция нижняя	ПВМ 10К 01.00.000	12
12	Секция нижняя. Сборочный чертеж	ПВМ 10К 01.00.000 СБ	14
13	Корпус секции	ПВМ 10К 01.01.000	20
14	Корпус секции. Сборочный чертеж	ПВМ 10К 01.01.000 СБ	21
15	Фланец	ПВМ 10К.00.00.008	25
16	Патрубок 2"	ПВМ 10К 01.01.058	
17	Стенка передняя	ПВМ 10К 01.01.059	
18	Стенка торцевая	ПВМ 10К 01.01.065	
19	Секция средняя	ПВМ 10К 02.00.000	26
20	Перегородка	ПВМ 10К.02.01.019	
21	Верх воздухосборника	ПВМ 10К 03.00.002	
22	Стенка	ПВМ 10К.03.00.003	
23	Секция средняя Сборочный чертеж	ПВМ 10К.02.00.000 СБ	27
24	Корпус секции средний	ПВМ 10К 02.01.000	28
25	Корпус секции средний	ПВМ 10К 02.01.000	
26	Стенка	ПВМ 10К 02.01.004	
27	Стенка	ПВМ 10К 02.01.007	
28	Корпус секции средний. Сборочный чертеж.	ПВМ 10К 02.01.000 СБ	29
29	Воздухосборник. Сборочный чертеж	ПВМ 10К 03.00.000 СБ	30
30	Воздухосборник	ПВМ 10К 03.00.000	
31	Стенка	ПВМ 10К 03.00.001	

Серия 1.494-22, выпуск 3

№ строки	Обозначение	Наименование	Куда входит: Обозначение	Кол.	Общее кол.	Примечание
1	ПВМ 10К 00.00.000	Пылеуловитель вентиляционный мокрый конвейер-				
2		ный типа ПВМ, производительностью 10000 м³/час				
3	ПВМ 10К 01.00.000	Секция нижняя	ПВМ 10К.00.00.000	1	1	
4	ПВМ 10К01.01.000	Корпус секции	ПВМ 10К.01.00.000	1	1	
5	ПВМ 10К 01.02.000	Узел привода	ПВМ 10К.01.00.000	1	1	
6	ПВМ 10К01.02.100	Плита	ПВМ 10К.01.02.000	1	1	
7	ПВМ 10К 01.02.200	Ограждение	ПВМ 10К.01.02.000	1	1	
8	ПВМ 10К 01.03.000	Ограждение	ПВМ 10К.01.00.000	1	1	
9	ПВМ 10К01.04.000	Полозун	ПВМ 10К.01.00.000	2	2	
10	ПВМ 10К01.05.000	Кронштейн	ПВМ 10К.01.00.000	1	1	
11	ПВМ 10К01.06.000	Серебок	ПВМ 10К.01.00.000	18	18	Р 10 выпуск
12	ПВМ 10К01.07.000	Оправа ножа	ПВМ 10К.01.00.000	1	1	
13	ПВМ 10К01.08.000	Амортизатор	ПВМ 10К.01.00.000	2	2	
14	ПВМ 10К01.09.000	Перегородка	ПВМ 10К.01.00.000	1	1	
15	ПВМ 10К01.10.000	Датчик верхнего уровня	ПВМ 10К.01.00.000	1	1	
16	ПВМ 10К01.11.000	Датчик нижнего уровня	ПВМ 10К.01.00.000	1	1	
17	ПВМ 10К01.12.000	Воронка	ПВМ 10К.01.00.000	1	1	
18	ПВМ 10К02.00.000	Секция средняя	ПВМ 10К.00.00.000	1	1	
19	ПВМ 10К02.01.000	Корпус секции средней	ПВМ 10К.02.00.000	1	1	
20	ПВМ 10К 02.02.000	Упор каплеотбойника	ПВМ.10К.02.00.000	1	1	
21	ПВМ 10К 02.03 000	Каплеотбойник	ПВМ 10К.02.00.000	1	1	
22	ПВМ 10К 02.04.000	Дверка	ПВМ 10К.02.00.000	2	2	10 выпуск.
23	ПВМ 10К 03.00.000	Воздухосборник	ПВМ 10К.00.00.000	1	1	
24	ПВМ 10К 04.00.000	Каплеуловитель	ПВМ 10К.00.00.000	10	10	
25						
26						

Изм.	Лист	№ докум.	Подп.	Дата	ПВМ 10К.00.00.000 ВС			
Разраб.		Карпушина			Пылеуловитель вентиляционный мокрый конвейерный типа ПВМ, производительностью 10000 м³/час. Ведомость спецификаций	Лит. И	Лист	Листов 1
Пров.		Кашелев				ЦНИИЭП промзданий		
Н.контр.		Бондарь						
Утв.		Кашелев						

Формат 12

ВП - заглавный лист

№ строки	Наименование	Обозначение документа на поставку	Поставщик	Куда входит (обозначение)	Количество: На изделие	На комплекты	На регулир.	Всего	Примечание
1									
2	Крепежные изделия								
3									
4									
5	Болты М8×30.58.019	ГОСТ 7798-72		ПВМ 10К.01.00.000	146			146	
6									
7	М16×65.58.019			ПВМ 10К.01.00.000	4			4	
8									
9									
10									
11	Болты М10×25.58.019	ГОСТ 7798-70		ПВМ 10К.00.00.000	47			47	
12				ПВМ 10К.01.02.000	4			4	
13				ПВМ 10К.02.00.000	6			6	
14								57	
15	М10×60.58.019			ПВМ 10К.02.01.000	8			8	
16									
17	М10×90.58.019			ПВМ 10К.01.02.000	2			2	
18									
19									
20	М12×20.58.019			ПВМ 10К.01.00.000	10			10	
21									
22	М12×30.58.019			ПВМ 10К.00.00.000	107			107	
23				ПВМ 10К.01.01.000	28			28	
24								135	
25									

Инв. № подл. | Подп. и дата | Взам. инв. № | Инв. № дубл. | Подп. и дата

Изм.	Лист	№ докум.	Подп.	Дата	ПВМ 10К.00.00.000 ВП			
Разраб.		Карпушина			Пылеуловитель вентиляционный мокрый конвейерный типа ПВМ, производительностью 10000 м³/час. Ведомость покупных изделий	Лит. И	Лист	Листов
Провер.		Кашелев				ЦНИИЭП промзданий		
Н.контр.		Бондарь						
Утв.		Кашелев						

Формат 12

Серия 1.494-22, выпуск 3.

№ строки	Наименование	Обозначение документа на поставку	Поставщик	Куда входит (обозначение)	Количество: На изделие	В комплекты	На регулир.	Всего	Примечание
1									
2	Болты М12 × 35 58 019	ГОСТ 7798-70		ПВМ 10Б.01.00.000	24			24	
3									
4									
5	М12 × 50 58 019			ПВМ 10Б.01.00.000	4			4	
6									
7									
8	М12 × 90, 58, 019			ПВМ 10Б.01.00.000	4			4	
9									
10									
11									
12	М14 × 40, 58 019			ПВМ 10Б.01.02.000	6			6	
13									
14									
15									
16									
17									
18	М16 × 55, 58, 019			ПВМ 10Б.01.08.000	1			2	
19									
20									
21	М16 × 60, 58, 019			ПВМ 10Б.01.00.000	4			4	
22									
23									
24									
25	М16 × 110, 58 019			ПВМ 10Б.01.00.000	2			2	
26									
27									
28									
29									
30									
31									

Инв. № подл. | Подп. и дата | Взам. инв. № | Инв. № дубл. | Подп. и дата

Изм.	Лист	№ докум.	Подп.	Дата	ПВМ 10Б.00.00.000 ВП	Лист 2

Формат 12

ВП - последующий лист

№ строки	Наименование	Обозначение документа на поставку	Поставщик	Куда входит (обозначение)	Количество: На изделие	В комплекты	На регулир.	Всего	Примечание
1									
2									
3	Винт М8 × 12, 58, 019	ГОСТ 1477-64		ПВМ 10Б.01.02.000	2			2	
4									
5									
6									
7	Винт М10 × 25, 58 019	ГОСТ 1483-64		ПВМ 10Б.01.00.000	8			8	
8									
9									
10	Винт М8 × 25, 58, 019	ГОСТ 17475-72		ПВМ 10Б.01.00.000	32			32	
11									
12									
13	Винты М5 × 6, 58, 019	ГОСТ 17473-72		ПВМ 10Б.01.00.000	2			2	
14									
15	М6 × 12, 58, 019			ПВМ 10Б.01.00.000	8			8	
16									
17									
18									
19									
20	Винт М5 × 16, 32	ГОСТ 17474-72		ПВМ 10Б.01.10.000	2			2	
21				ПВМ 10Б.01.11.000	2			2	
22								4	
23									
24									
25									
26									
27									
28									
29									
30									
31									

Инв. № подл. | Подп. и дата | Взам. инв. № | Инв. № дубл. | Подп. и дата

Изм.	Лист	№ докум.	Подп.	Дата	ПВМ 10Б.00.00.000 ВП	Лист 3

Серия-1.404-22 Выпуск 3

Позиция	Наименование	Обозначение документа на поставку	Поставщик	Куда входит (обозначение)	Количество: На изделие	В комплекты	На регулир.	Всего	Примечан.
1									
2									
3									
4									
5	Гайки М5.32	ГОСТ 5915-70		ПВМ 10Б.01.10.000	4			4	
6				ПВМ 10Б.01.11.000	4			4	
7								8	
8									
9	М5.5.019			ПВМ 10Б.01.00.000	2			2	
10									
11									
12									
13	М8.5.019								
14				ПВМ 10Б.01.00.000	147			147	
15				ПВМ 10Б.01.02.000	4			4	
16								151	
17									
18	М10.5.019			ПВМ 10Б.00.00.000	47			47	
19				ПВМ 10Б.02.00.000	22			22	
20				ПВМ 10Б.01.02.000	2			2	
21								71	
22	М12.5.019			ПВМ 10Б.00.00.000	107			107	
23				ПВМ 10Б.01.00.000	37			37	
24								144	
25									
26	М14.5.019			ПВМ 10Б.01.02.000	6			6	
27									
28									
29	М15.5.019			ПВМ 10Б.01.00.000	34			34	
30				ПВМ 10Б.02.00.000	20			20	
31								54	

Изм. | Лист | № докум. | Подп. | Дата

ПВМ 10Б.00.00.000 ВП — Лист 4

Формат 12

Позиция	Наименование	Обозначение документа на поставку	Поставщик	Куда входит (обозначение)	Количество: На изделие	В комплекты	На регулир.	Всего	Примечание
1									
2	Шайбы 5.65Г	ГОСТ 6402-70		ПВМ 10Б.01.00.000	2			2	
3									
4	6.65Г			ПВМ 10Б.01.00.000	8			8	
5									
6	8.65Г			ПВМ 10Б.01.00.000	147			147	
7				ПВМ 10Б.01.02.000	4			4	
8								151	
9									
10	12.65Г			ПВМ 10Б.01.00.000	16			16	
11									
12	14.65Г			ПВМ 10Б.01.02.000	6			6	
13									
14	16.65Г			ПВМ 10Б.01.00.000	8			8	
15									
16	Шайбы 5.32	ГОСТ 11371-68		ПВМ 10Б.01.10.000	4			4	
17				ПВМ 10Б.01.11.000	4			4	
18								8	
19									
20	10.02.019			ПВМ 10Б.02.00.000	24			24	
21									
22									
23									
24	Шайба 12.02.019	ГОСТ 11371-68		ПВМ 10Б.01.00.000	4			4	
25									
26									
27									
28									
29									
30									
31									

Изм. | Лист | № докум. | Подп. | Дата

ПВМ 10Б.00.00.000 ВП — Лист 5

Серия 1494-22 Выпуск 3

№ строки	Наименование	Обозначение документа на поставку	Поставщик	Куда входит (обозначение)	Количество: на изделие	в комплекты	на регулир.	всего	Примечание
1									
2									
3	Шпонка 18 × 11 × 63	ГОСТ 8789-68		ПВМ 10 К. 01.00.000	1			1	
4									
5	Шпонка 18 × 11 × 80	ГОСТ 8793-68		ПВМ 10 К. 01.00.000	2			2	
6									
7									
8	Штифт 6С3 × 50	ГОСТ 3128-70		ПВМ 10К. 01.00.000	1			1	
9									
10	Кольцо СП 76-59-6	ГОСТ 6308-71		ПВМ 10К.01.00.000	4			4	
11									
12									
13	Кольцо 15 60	ГОСТ 13940-68		ПВМ 10К.01.00.000	1			1	
14									
15									
16									
17	Соединительные части								
18									
19	Контргайки 0-15	ГОСТ 8961-59		ПВМ10К.01.00.000	6			6	
20									
21	0-25			ПВМ 10К.01.00.000	5			5	
22									
23	0-50			ПВМ 10К.01.00.000	3			3	
24									
25	Муфты длинные 0-15	ГОСТ 8955-59		ПВМ 10К.01.00.000	1			1	
26	I вариант								
27	0-50			ПВМ 10К.01.00.000	1			1	
28									
29	Муфта 0-25 × 15 I вариант	ГОСТ 8957-59		ПВМ10К.01.00.000	1			1	
30									

Инв. № подл. | Подп. и дата | Инв. № дубл. | Взам. инв. № | Подп. и дата

№ строки	Наименование	Обозначение документа на поставку	Поставщик	Куда входит (обозначение)	Количество: на изделие	в комплекты	на регулир.	всего	Примечание
1									
2	Ниппель 0-50	ГОСТ 8958-59		ПВМ 10К.01.00.000	1			1	
3									
4									
5	Пробка 0-25	ГОСТ 8963-59		ПВМ 10К.01.00.000	1			1	
6									
7	Ниппель 0-15	ГОСТ 8967-59		ПВМ 10К.01.00.000	1			1	
8									
9	Сгоны 0-15	ГОСТ 8969-59		ПВМ 10К.01.00.000	6			6	
10	0-25			ПВМ 10К.01.00.000	5			5	
11	0-50			ПВМ 10К.01.00.000	2			2	
12									
13									
14									
15	Тройники 0-15	ГОСТ 8948-59		ПВМ 10К.01.00.000	2			2	
16	0-25			ПВМ 10К.01.00.000	2			2	
17	0-50			ПВМ 10К.01.00.000	1			1	
18									
19									
20	Угольники 0-15	ГОСТ 8946-59		ПВМ 10К. 01.00.000	2			2	
21	0-25			ПВМ 10К. 01.00.000	1			1	
22	0-50			ПВМ 10К.01.00.000	3			3	
23									
24									
25	Вентили А-15-10	ГОСТ 9086-66		ПВМ 10К.01.00.000	2			2	
26	А-25-10			ПВМ 10К.01.00.000	2			2	
27	А-50-10			ПВМ 10К.01.00.000	2			2	
28									
29									
30									

Подп. и дата | Инв. № подл. | Взам. инв. № | Подп. и дата | Инв. № подл.

№ строки	Наименование	Обозначение документа на поставку	Поставщик	Куда входит (обозначение)	Количество: на изделие	в комплекты	На регулир	Всего	Примечание
1									
2	Электроаппаратура								
3									
4	Пускатель магнитный	ОСТ 160.536.001-72	Завод низковольтной	ПВМ 10К.00.00.000ЭЗ	1			1	
5	типа ПМЕ-111 (Uк ~ 220в)		аппаратуры г. Москва						
6									
7	Пускатель магнитный	ОСТ 160.536.001-72	Завод электроаппара-	ПВМ 10К.00.00.000ЭЗ	1			1	
8	типа ПМЕ-112 (Uк ~ 220в)		туры г. Кашин						
9									
10									
11	Пускатель магнитный	МРТУ 16.529.006-64	Электротехнический	ПВМ 10К.00.00.000ЭЗ	1			1	
12	типа ПА-621 (Uк ~ 220в)		завод „Уралэлектромотор"						
13			г. Медногорск						
14			Оренбургской обл.						
15									
16									
17	Выключатель автоматический	МРТУ 16.526.010-65	п/я В-8181	ПВМ 10К.00.00.000ЭЗ	1			1	
18	типа А 3114								
19									
20									
21	Кнопочная станция		Завод низковольтной	ПВМ 10К.00.00.000ЭЗ	2			2	
22	типа КС1-12		аппаратуры г. Москва						
23									
24									
25									
26	Кнопка управления	ГОСТ 5.1245-72	Завод „Реостат"	ПВМ 10К.00.00.000ЭЗ	1			1	
27	типа КЕ-011, исполнение 1		г. Великие Луки						
28									
29									
30									

№ строки	Наименование	Обозначение документа на поставку	Поставщик	Куда входит (обозначение)	Количество: На изделие	в комплекты	На регулир	Всего	Примечание
1									
2	Арматура для сигнальных ламп	ГОСТ 10264-62	Завод „Электроаппарат"	ПВМ 10К.00.00.000ЭЗ	1			1	
3	АС-220, с лампой Ц220~10	ГОСТ 5011-69	г. Тбилиси						
4									
5									
6									
7	Реле времени типа	ТУ 16.523.255-70	Завод низковольтной	ПВМ 10К.00.00.000ЭЗ	1			1	
8	РВ-4 (Uк~220)		аппаратуры г. Москва						
9									
10									
11	Основание предохранителя	ТУ 16.521.037-70	п/я М-5169	ПВМ 10К.00.00.000ЭЗ	4			4	
12	типа ППТ-10 с плавкой								
13	вставкой на 10А								
14									
15									
16	Клемный набор типа	ТУ 16.526.108-69	УПП УТОС г. Харьков	ПВМ 10К.00.00.000ЭЗ	3			3	
17	КНЕ-1018		г. Днепропетровск						
18									
19									
20	Выключатель ВПК 1100	ГОСТ 18134-72		ПВМ 10К.00.00.000ЭЗ	1			1	
21									
22									
23	Реле уровня типа	ТУ 25.03.1181-70	Завод „Теплоприбор"	ПВМ 10К.00.00.000ЭЗ	2			2	
24	РУ-ЭЗ (Uк~220в)		г. Рязань						
25									
26									
27	Вентиль запорный. Ду 15		Арматурный завод	ПВМ 10К.01.00.000	1			1	
28	14с 821р		г. Пенза						
29									
30									

Подпись и дата
Инв. № дубл.
Взам. инв. №
Подпись и дата
Инв. № подл.

Серия 1.494-22 Выпуск 3

№ строки	Наименование	Обозначение документа на поставку	Поставщик	Куда входит (обозначение)	Количество: На изделие	В комплекты	На регулир.	Всего	Примечание
1									
2	Прочие изделия								
3									
4	Корпус разъемный КЛШ-60	ОСТ 26003		ПВМ10К 01.00.000	2			2	
5									
6									
7									
8	Ролик 5×49.8-II	ГОСТ 6870-72		ПВМ10К.01.00.000	160			160	
9									
10									
11	Цепь ПР-25,4-5000	ГОСТ 10947-64		ПВМ 10К. 01. 00. 000	1			1	
12	79 звеньев								
13									
14	Звено С-ПР-25,4-50	ГОСТ 10947-64		ПВМ 10К.01.00.000	1			1	
15									
16									
17	Цепь тяговая ВР-I-100	ГОСТ 588-64		ПВМ 10К. 01. 00. 000	2			2	
18	12,5-32-1, 54 звена, специаль-								
19	ных звеньев-пластин 36								
20									
21									
22	Щит ЩШМ-1000×600×500	ГОСТ 3244-68		ПВМ10К 00.00.000	1			1	
23									
24									
25									
26									
27									
28									
29									
30									

Инв. № подл. | Подпись и дата | Взам. инв. № | Инв. № дубл. | Подпись и дата

№ строки	Наименование	Обозначение документа на поставку	Поставщик	Куда входит (обозначение)	Количество: На изделие	В комплекты	На регулир.	Всего	Примечание
1									
2	Двигатель А02-12-6	ГОСТ 13859-68		ПВМ10К.01.02.000	1			1	
3									
4									
5	Редуктор РЧУ-80-63-2-2-2	ГОСТ 13563-68		ПВМ10К.01.02.000	1			1	
6									
7									
8	Вентагрегат ВЦ 135 с центро-			ПВМ 10К.00.00.000	1			1	Выбор типа см. выпуск 0
9	бежным вентилятором типа								
10	ЦП 7-40 №6,3, правого вра-								
11	щения исполнение 1В								
12									
13	Кабель контрольный	ТУ КП 54-57							
14	с алюминиевыми жилами								
15	АКВВГ 3×2,5			ПВМ 10К.00.00.00ЭЭ	40м			40м	
16	АКВВГ 2×2,5			ПВМ 10К.00.00.00ЭЭ	180м			180м	
17									
18									
19	Провод монтажный	ГОСТ 6323-62	Завод „Подольск кабель"						
20	ПГВ3(1×16мм²)		г. Подольск	ПВМ10К.00.00.00ЭЭ	300м			300м	
21	ПГВ2(1×2,5мм²)			ПВМ10К.00.00.00ЭЭ	100м			100м	
22	ПВ (1×2,5мм²)			ПВМ 10К. 00.00.00ЭЭ	200м			200м	
23									
24									
25									
26									
27	Труба 25	ГОСТ 3262-62		ПВМ10К.00.00.00ЭЭ	30м			30м	
28									
29									
30									

Инв. № подл. | Подпись и дата | Взам. инв. № | Инв. № дубл. | Подпись и дата

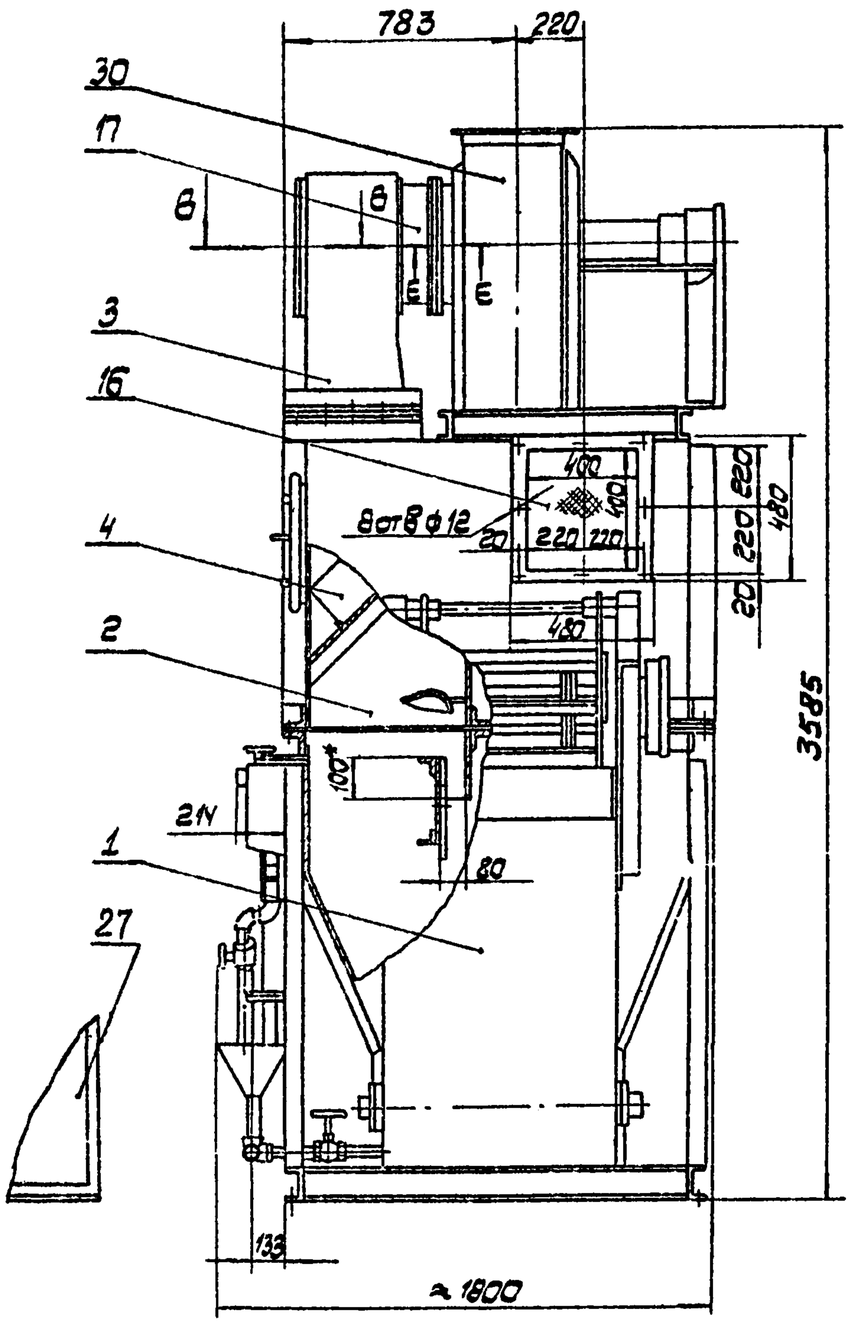

Вид А
М1:10

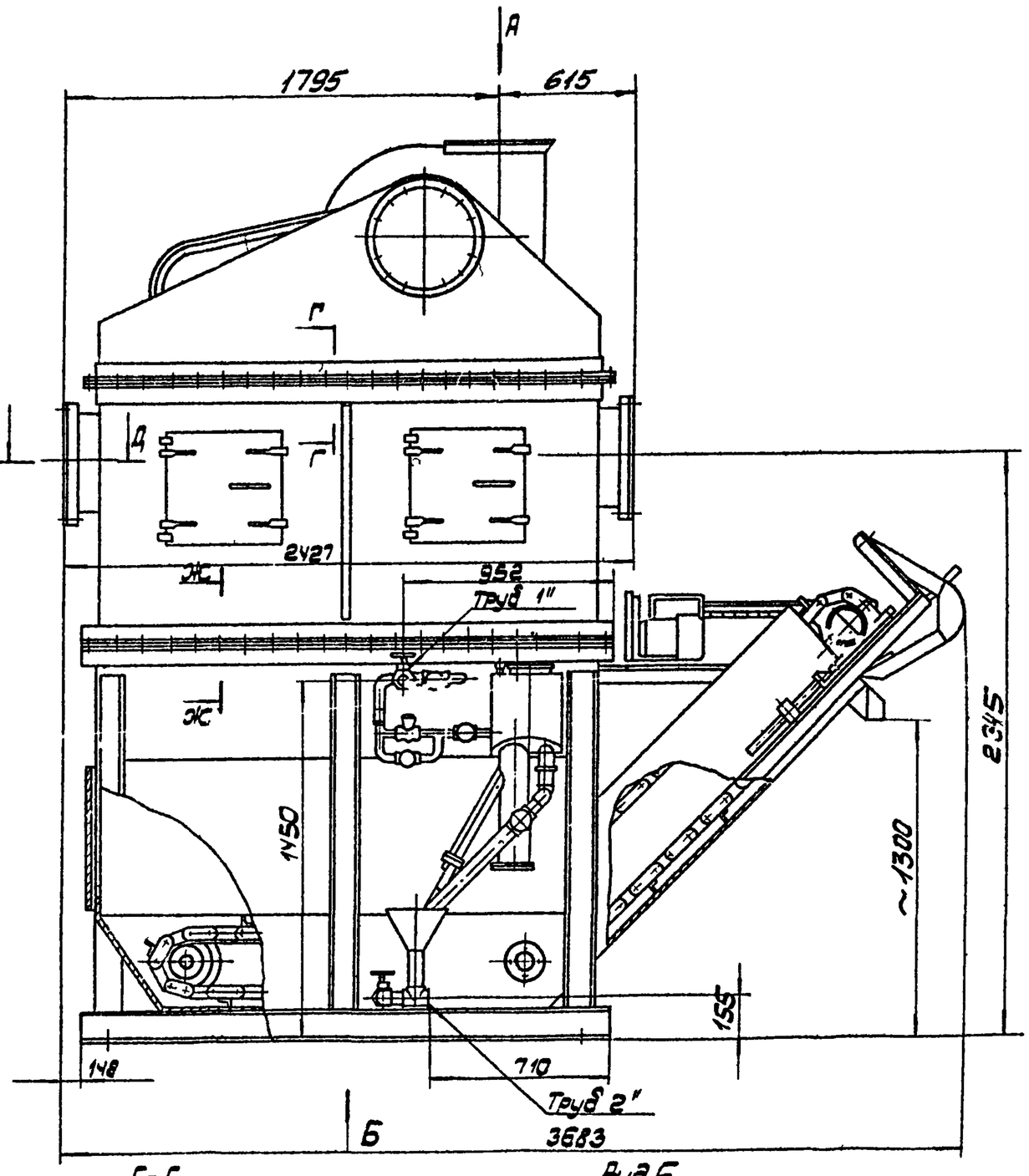

Г-Г
М1,2

Вид Б

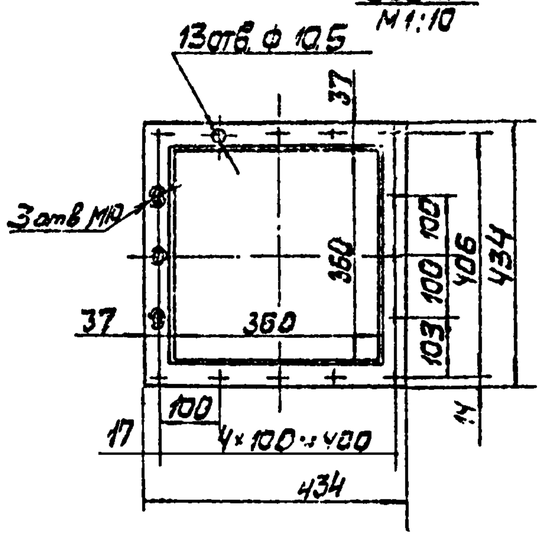

В-В
М1:2

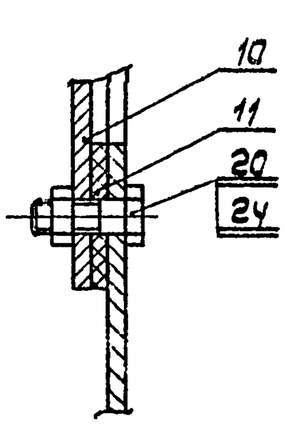

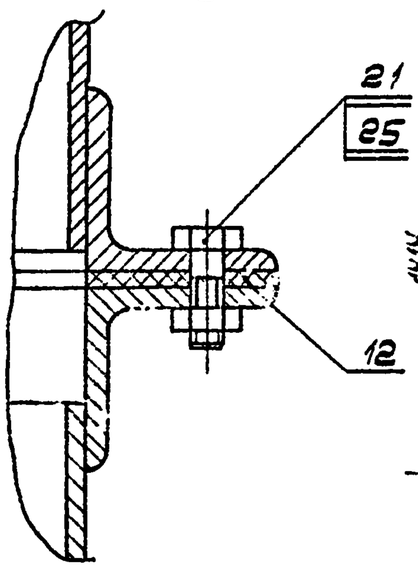

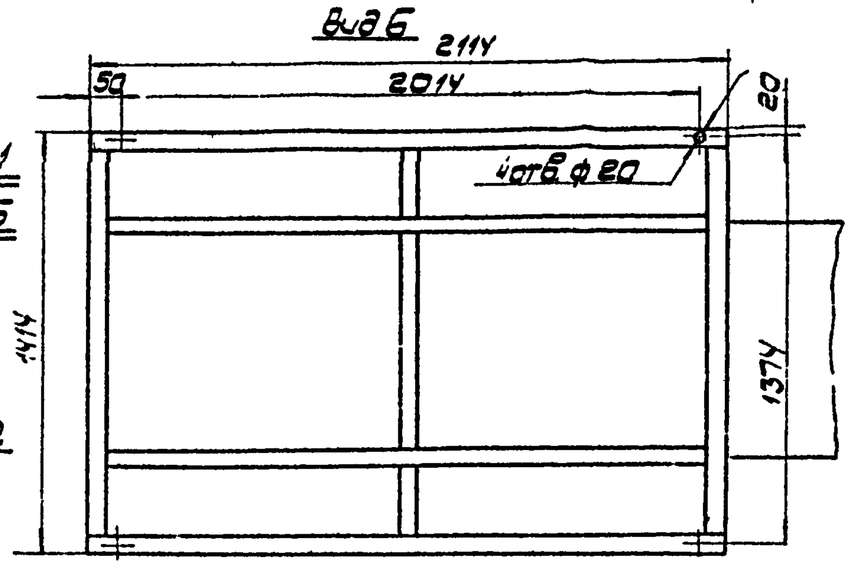

Д-Д
М1:2

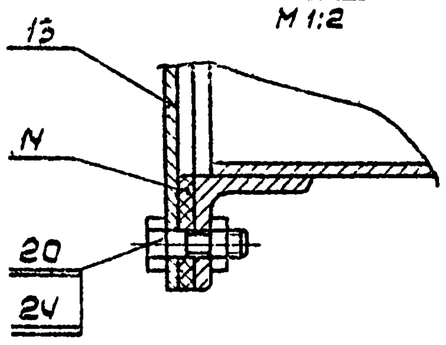

Е-Е
М1:2

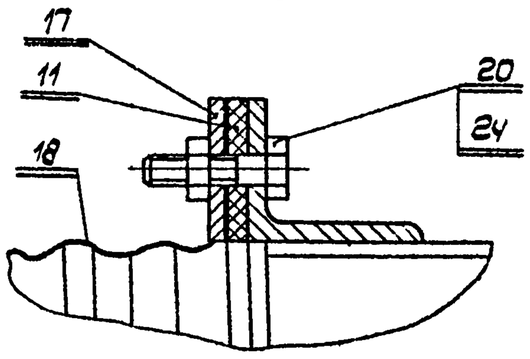

Ж-Ж
М1:2

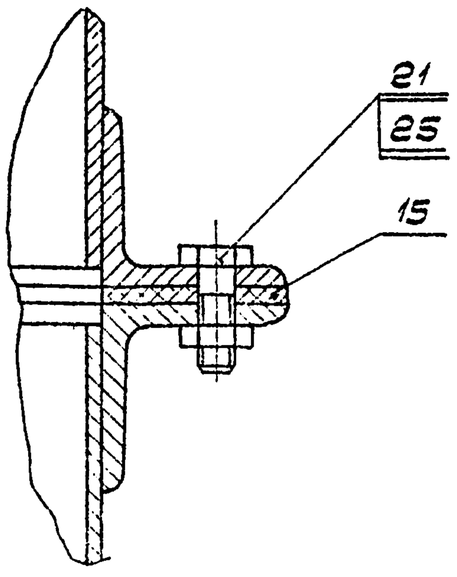

1. Размеры для справок.
2. *Размеры уточняются в соответствие с выпуском „0" стр.17
3. Электрощит (поз27) на чертеже показан условно
4. Типоразмер вентагрегата (поз. 30) выбирается при проектировании системы (см. выпуск „0" стр.12) Положение кожуха вентилятора показано условно Установку вентагрегата и стыковку его с мягким патрубком (поз 17) произвести по месту.
5. Сетку (поз 16) установить на фланце при монтаже
6. Электропроводка условно не показана (см ПВМ10К.00.00.00035)
7. Остальные технические требования см. ТУ выпуск „0"

				ПВМ 10К 00.00.000 СБ			
Изм. Лист	№ докум.	Подп.	Дата	Вентиляционная установка с вентилятором типа ПВМ, производительностью 10000 м³/час Сборочный чертеж	Лит.	Масса	Масштаб
Разраб.	Кочетов				И	~1700	1:20
Пров.	Шустин				Лист	Листов 1	
Н.контр.	Зобнина				Минсантехстройматериалы СССР		
Утв.	Сергеев						

Серия 1.494-22 выпуск 3

Формат	Зона	Поз.	Обозначение	Наименование	Кол.	Примечание
				Документация		
22			ПВМ 10К.00.00.000 СБ	Сборочный чертеж		
11			ПВМ 10К.00.00.000 ГЧ	Габаритный чертеж		0 выпуск
22			ПВМ 10К.00.00.000 Э2	Схема электрическая функциональная		
22			ПВМ 10К.00.00.000 Э3	Схема электрическая принципиальная		
22			ПВМ 10К.00.00.000 Э4	Схема электрическая соединений		10 выпуск
22			ПВМ 10К.00.00.000 Э5	Схема электрическая подключения		
22			ПВМ 10К.00.00.000 Э7	Схема электрическая расположения		
12			ПВМ 10К.00.00.000 ВС	Ведомость спецификаций		
12			ПВМ 10К.00.00.000 ВП	Ведомость покупных изделий		
11			ПВМ 10К.00.00.000 ТО	Техническое описание		
11			ПВМ 10К.00.00.000 ТУ	Технические условия		0 выпуск
11			ПВМ 10К.00.00.000 ИЭ	Инструкция по эксплуатации		
11			ПВМ 10К.00.00.000 ПС	Паспорт		
				Сборочные единицы		
11		1	ПВМ 10К.01.00.000	Секция нижняя	1	
11		2	ПВМ 10К.02.00.000	Секция средняя	1	
11		3	ПВМ 10К.03.00.000	Воздухосборник	1	
11		4	ПВМ 10К.04.00.000	Каплеуловитель	10	10 выпуск
				Детали		
11		10	ПВМ 10К.00.00.001	Заглушка	1	
11		11	ПВМ 10К.00.00.002	Прокладка	2	
11		12	ПВМ 10К.00.00.003	Прокладка	1	

Изм.	Лист	№ докум.	Подп.	Дата	ПВМ 10К.00.00.000			
Разраб.		Картушина			Пылеуловитель вентиляционный мокрый конвейерный типа ПВМ. Производительностью 10000 м³/час	Лит. И	Лист 1	Листов 2
Провер.		Кошелев				ЦНИИ промзданий		
Н.контр.		Бродский						
Утв.		Кошелев						

Формат 11

Формат	Зона	Поз.	Обозначение	Наименование	Кол.	Примечание
11		13	ПВМ 10К.00.00.004	Крышка	1	
11		14	ПВМ 10К.00.00.005	Прокладка	2	
11		15	ПВМ 10К.00.00.006	Прокладка	1	
54		16	ПВМ 10К.00.00.007	Сетка латунная N10-1 ГОСТ 3826-66 500×500	1	12 кг
11		17	ПВМ 10К.00.00.008	Фланец	2	
54		18	ПВМ 10К.00.00.009	Вставка мягкая		
				Парусина брезентовая льняная N1 артикул 11102 ГОСТ 13328-67 ⌀620 ℓ=200	1	0,4 кг
				Стандартные изделия		
				Болты ГОСТ 7798-70		
		20		М10×25.58.019	47	
		21		М12×30.58.019	107	
				Гайки ГОСТ 5915-70		
		24		М10.5.019	47	
		25		М12.5.019	107	
		27		Щит ЩШМ-1000×600×500 ГОСТ 3244-68	1	
				Прочие изделия		
		30		Вентагрегат ВЦ 135 с центробежным вентилятором типа ЦП7-40 №6,3 правого вращения. Исполнение 1В	1	

Изм.	Лист	№ докум.	Подп.	Дата	ПВМ 10К.00.00.000	Лист 2

Формат 11

▽3 (▽)

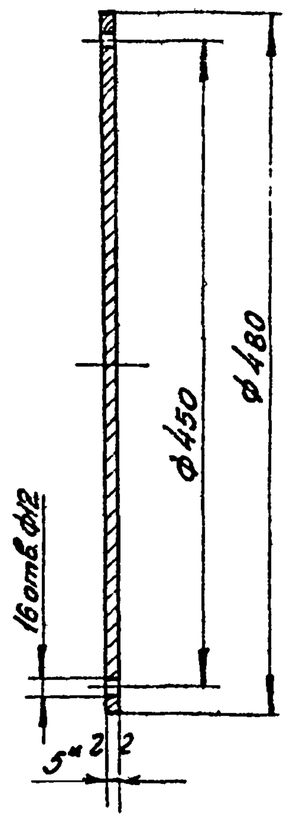

1* Размер для справок.
2. Предельные отклонения размеров: отверстий - по А7, валов - по В7 остальных - по С7

Изм.	Лист	№ докум.	Подп.	Дата	ПВМ 10К.00.00.001			
Разраб.		Быков			Заглушка	Лит. И	Масса 7	М-б 1:4
Пров.		Кошелев				Лист:	Листов: 1	
Т.контр.		Кошелев			Лист 5 ГОСТ 5681-57 Ст3 ГОСТ 1460-69	ЦНИИ промзданий		
Н.контр.		Бродский						
Утв.		Кошелев						

Формат 11

ПВМ 10К.00.00.002

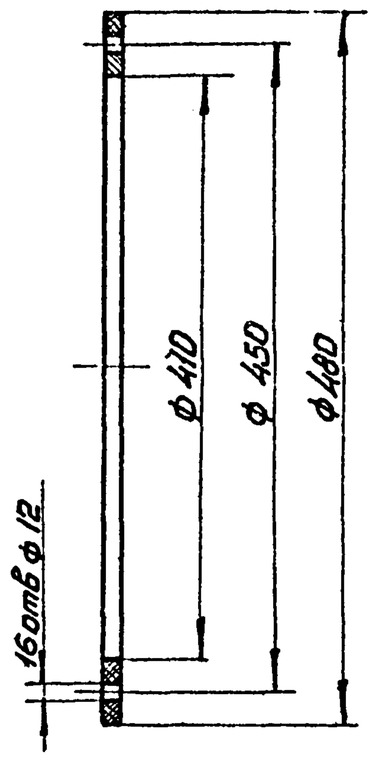

Изм.	Лист	№ докум.	Подп.	Дата	ПВМ 10К.00.00.002			
Разраб.		Быков			Прокладка	Лит. И	Масса 0,16	М-б 1:4
Пров.		Кошелев				Лист:	Листов: 1	
Т.контр.		Кошелев			Резина-пластина 5М-М ГОСТ 7338-65	ЦНИИ промзданий		
Н.контр.		Бродский						
Утв.		Шуровский						

Формат 11

ПВМ 10К. 00.00.003

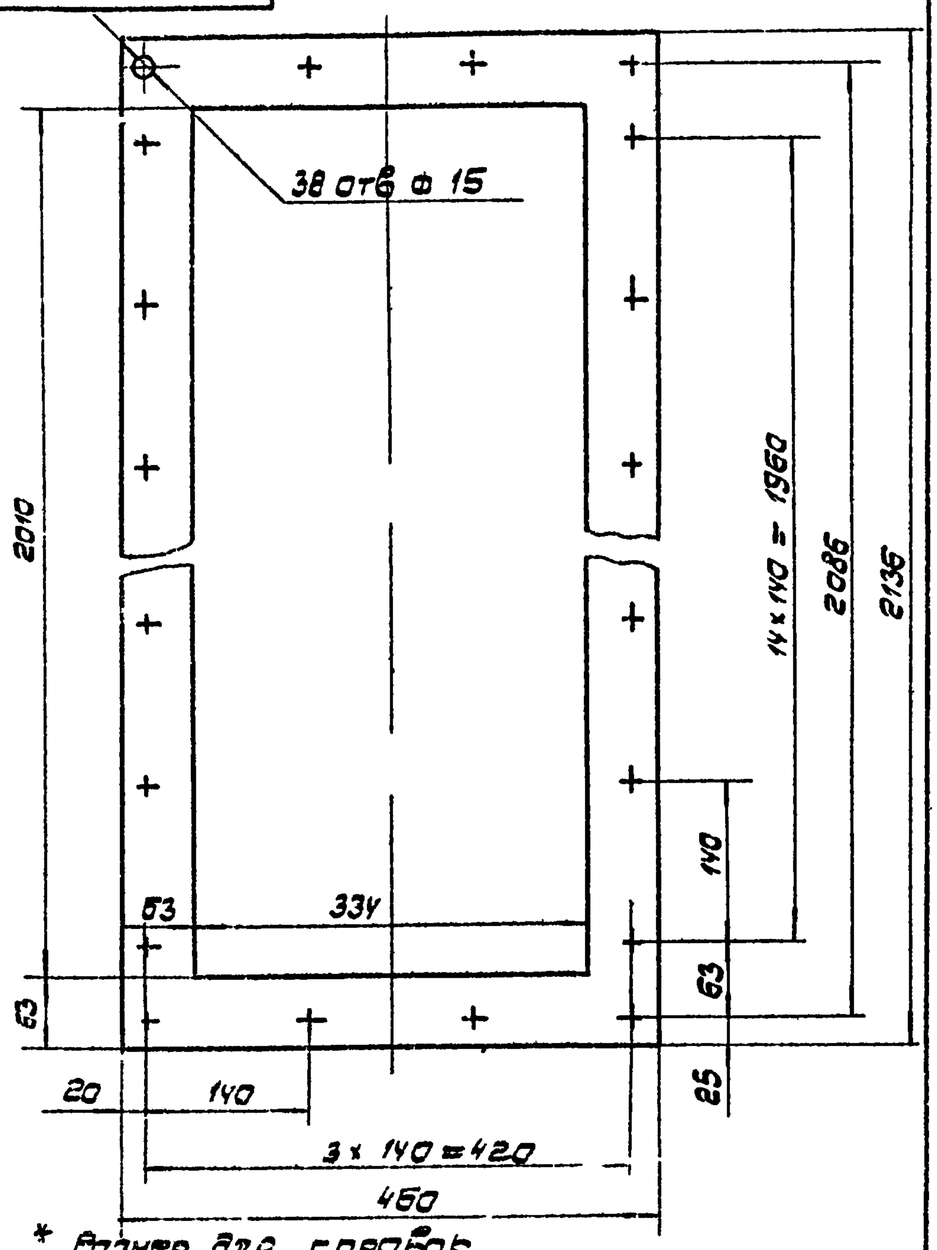

* Размер для справок

Изм	Лист	№ докум	Подп	Дата	ПВМ 10К.00.00.003		
Разраб		Быков			Прокладка	Лит. И	Масса 1,9 / Масштаб 1:5
Пров		Кошелев				Лист 1	Листов 1
Т.контр		Кошелев			Резина-пластина 5М-М ГОСТ 7338-55	ЦНИИП промзданий	
Н.контр		Бродский					
Утв		Кошелев					

Формат 11

ПВМ 10К.00.00.004

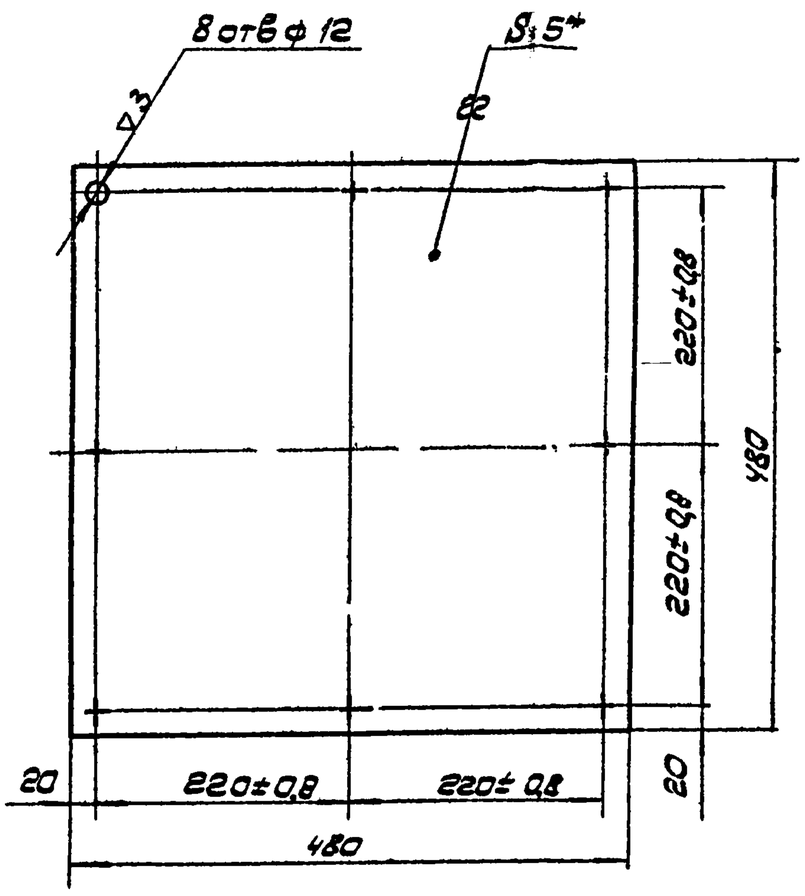

1* Размер для справок.
2. Предельные отклонения размеров отверстий – по А1; валов – по В1, остальные – по СН1

Изм	Лист	№ докум	Подп	Дата	ПВМ 10К.00.00.004		
Разраб		Быков			Крышка	Лит. И	Масса 9 / Масштаб 1:5
Пров		Кошелев				Лист	Листов 1
Т.контр		Кошелев			Лист 5 ГОСТ 5681-57 / Ст. 3 ГОСТ 14637-69	ЦНИИП промзданий	
Н.контр		Бродский					
Утв		Кошелев					

Формат 11

ПВМ 10К.00.00.005

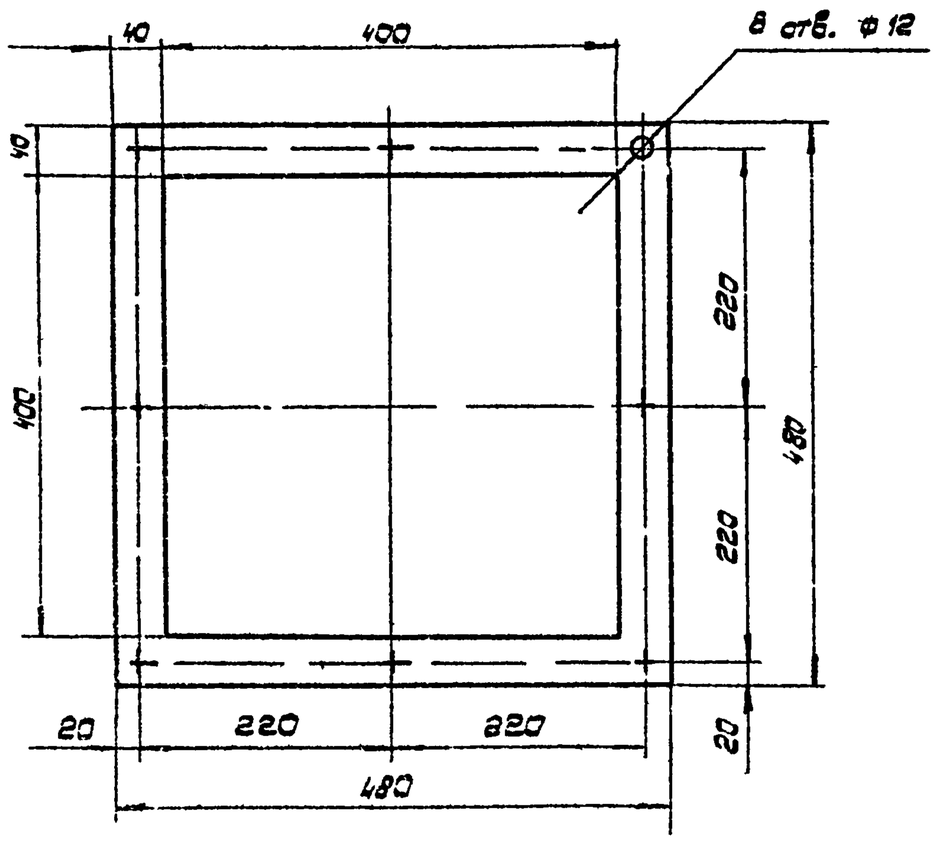

* Размер для справок.

Изм	Лист	№ докум	Подп	Дата	ПВМ 10К.00.00.005		
Разраб		Быков			Прокладка	Лит. И	Масса 0,52 / Масштаб 1:5
Пров		Кошелев				Лист	Листов 1
Т.контр		Кошелев			Резина-пластина 5М-М ГОСТ 7338-65	ЦНИИП промзданий	
Н.контр		Бродский					
Утв		Кошелев					

Формат 11

ПВМ 10К.00.00.006

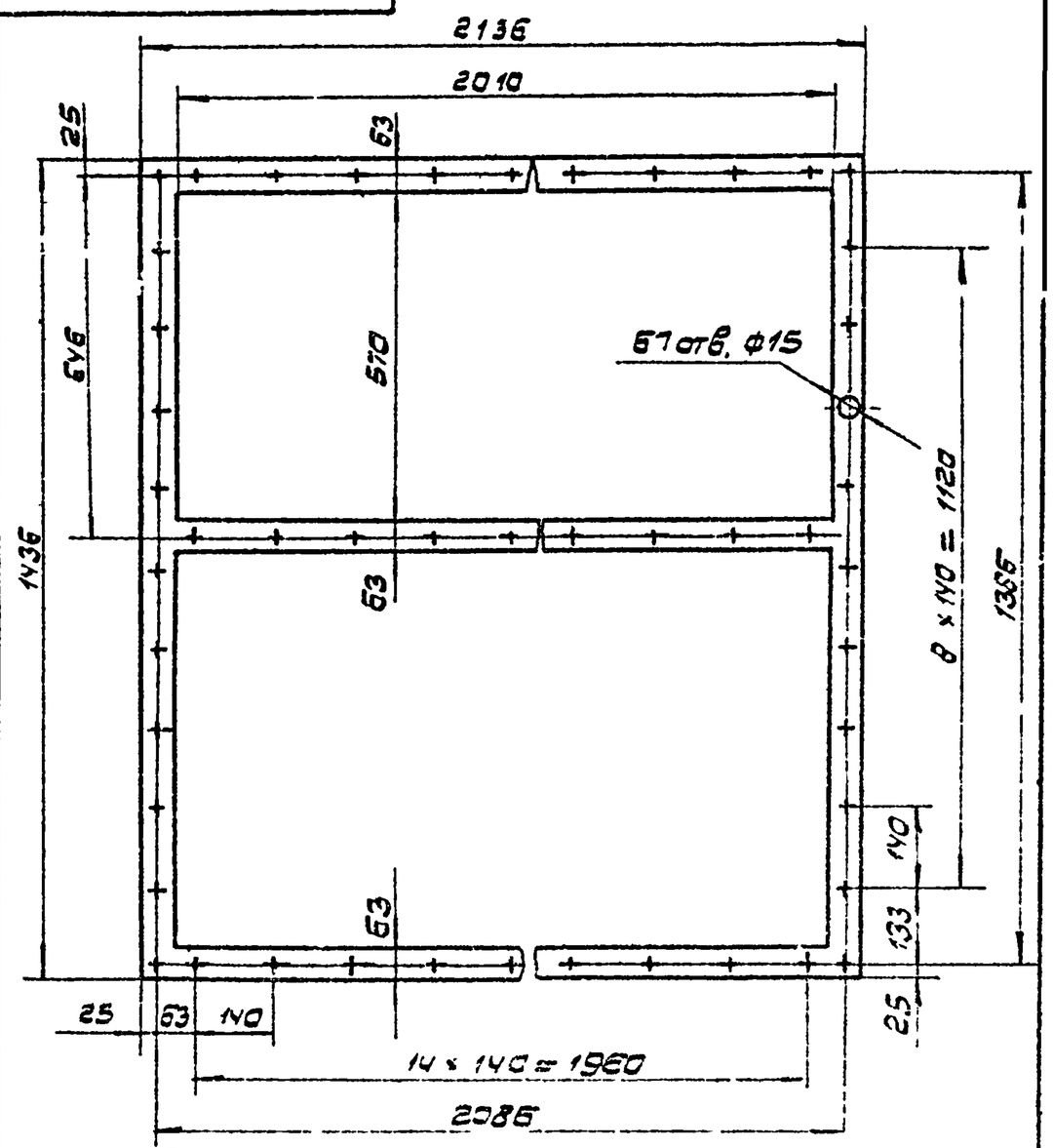

* Размер для справок.

Изм	Лист	№ докум	Подп	Дата	ПВМ 10К.00.00.006		
Разраб		Быков			Прокладка	Лит. И	Масса 17 / Масштаб 1:10
Пров		Кошелев				Лист	Листов 1
Т.контр		Кошелев			Резина-пластина 5М-М ГОСТ 7338-65	ЦНИИП промзданий	
Н.контр		Бродский					
Утв		Кошелев					

Формат 11

Подп. и дата | Инв. № дубл. | Взам. инв. № | Подп. и дата | Инв. № подл.

Серия 1.494-22 выпуск 3

Формат	Зона	Поз.	Обозначение	Наименование		Примечание
				Документация		
22			ПВМ10К 01.00 000 СБ	Сборочный чертеж		
				Сборочные единицы		
11	А2	1	ПВМ10К01.01.000	Корпус секции	1	
11	А2	2	ПВМ10К.01.02.000	Узел привода	1	
11	А2	3	ПВМ10К.01.03.000	Ограждение	1	
11	А11	4	ПВМ10К.01.04.000	Ползун	2	
11	В12	5	ПВМ10К.01.05 000	Кронштейн	1	
11	А10	6	ПВМ10К.01.06.000	Скребок	18	10 выпуск
11	В10	7	ПВМ10К.01.07.000	Оправа ножа	1	
11	В10	8	ПВМ 1СК 01. 08.000	Амортизатор	2	
11	В4	9	ПВМ10К.01.09.000	Перегородка	1	
11	Б5	10	ПВМ10К.01.10.000	Датчик верхнего уровня	1	
11	Б5	11	ПВМ10К.01.11.000	Датчик нижнего уровня	1	
11	В6	12	ПВМ10К.01.12.000	Воронка	1	

Подп. и дата | Инв. № дубл. | Взам. инв. № | Подп. и дата | Инв. № подл.

Изм.	Лист	№ докум.	Подп.	Дата	ПВМ10К01.00.000		
Разраб.		Кошелев			Секция нижняя	Лит. Ц	Лист 1	Листов 8
Пров.		Шкурский				ЦНИИпромзданий	
Н. контр.		Бродский					
Утв.		Кошелев					

Формат 11.

Формат	Зона	Поз.	Обозначение	Наименование		Примечание
				Детали		
11	В3	20	ПВМ10К 01.00.001	Крышка	1	
11	В3	21	ПВМ10К. 01.00.002	Прокладка	1	
11	А4	22	ПВМ10К.01.00.003	Винт натяжной	2	
11	А4	23	ПВМ10К.01.00.004	Бобышка	2	
11	А10	24	ПВМ 10К.01.00.005	Нож	1	
11	В9	25	ПВМ10К.01.00.006	Накладка	2	
11	В9	26	ПВМ 10К.01.00.007	Ось	1	
12	В7	27	ПВМ10К.01.00.008	Вал ведущий	1	
12	А7	28	ПВМ10К.01.00.009	Вал	2	
12	А8	29	ПВМ10К.01.00.010	Опора	4	
12	А7	30	ПВМ10К 01.00.011	Звездочка ведущая	2	
12	А7	31	ПВМ10К.01.00.012	Звездочка	4	10 выпуск
11	А7	32	ПВМ10К01.00.013	Прокладка	2	
11	А7	33	ПВМ10К01.00.014	Накладка	8	
11	А7	34	ПВМ 10К.01.00.015	Уплотнение	8	
11	А7	35	ПВМ10К01.00.016	Шайба	8	
11	А7	36	ПВМ10К01.00.017	Кольцо	8	
11	А12	37	ПВМ10К01.00.018	Планка	1	
11	А12	38	ПВМ 10К01.00.019	Ось	1	
11	А11	39	ПВМ10К01.00.020	Винт	2	
11	А11	40	ПВМ10К01.00.021	Бобышка	2	
12	В11	41	ПВМ10К.01.00.022	Полумуфта	1	
12	В11	42	ПВМ10К01.00.023	Звезда	1	
11	В11	43	ПВМ10К0100.024	Пружина	1	
11	В11	44	ПВМ 10К. 01.00.025	Планка	1	
11	В11	45	ПВМ10К.01.00.026	Планка стопорная	1	
11	В11	46	ПВМ10К01.00.027	Пробка	1	
11	В11	47	ПВМ10К01.00.028	Втулка	1	

Подп. и дата | Инв. № дубл. | Взам. инв. № | Подп. и дата | Инв. № подл.

Изм.	Лист	№ докум.	Подп.	Дата	ПВМ10К.01.00.000	Лист 2

Формат 11

Формат	Зона	Поз.	Обозначение	Наименование	Кол.	Примечание
11	В11	48	ПВМ10К01.000.029	Втулка	1	
11	В6	49	ПВМ 10К.01.000.030	Патрубок	2	
11	В5	50	ПВМ10К.01.00.031	Крышка	2	
11	В5	51	ПВМ 10К01.00.032	Колпачок	1	
11	В5	52	ПВМ 10К01.00.033	Прокладка	2	
11	В6	53	ПВМ 10К01.00.034	Патрубок	1	
11	В6	54	ПВМ10К01.00.035	Труба	1	
11	В4	55	ПВМ10К.01.00.036	Сгон	1	
11	В5	56	ПВМ10К.01.00.037	Патрубок	2	
11	А5	57	ПВМ 10К 01.00.038	Уплотнение	1	
11	А8	58	ПВМ10К.01.00.039	Прокладка	4	
54	В7	59	ПВМ10К.01.00.040	Лист		
				Лист $\frac{5\ ГОСТ\ 5681-57}{Ст3\ ГОСТ\ 14637-69}$		
				8хL = 778В$_т$ х 1835В$_т$-Т1	1	56,5 кг
				Стандартные изделия		
				Контргайки ГОСТ 8961-59		
	В5	70		0-15	6	
	В6	71		0-25	5	
	В5	72		0-50	3	

Подп. и дата | Инв. № дубл. | Взам. инв. № | Подп. и дата | Инв. № подл.

Изм.	Лист	№ докум.	Подп.	Дата	ПВМ10К01.00.000	Лист 3

Формат 11

			Обозначение	Наименование	Кол.	Примечание
				Муфты длинные		
				ГОСТ 8955-59		
	В6	74		0-15		
	В5	76		0-50		
	В6	77		Муфта 0-25-15		
				ГОСТ 8957-59		
	В5	79		Ниппель 0-50		
				ГОСТ 8958-59		
	А6	80		Ниппель 0-15 ГОСТ 8967-59		
	В5	81		Пробка 0-25		
				ГОСТ 8963-59		
				Сгон ГОСТ 8969-59		
	В5	82		0-15		
	В6	84		0-25		
	А6	85		0-50		
				Тройник ГОСТ 8948-59		
	В6	87		0-15		
	В6	88		0-25		
	В6	89		0-50		
				Угольник ГОСТ 8946-59		
	В6	91		0-15		
	В6	92		0-25		
	А6	93		0-50		

Подп. и дата | Инв. № дубл. | Взам. инв. № | Подп. и дата | Инв. № подл.

Изм.	Лист	№ докум.	Подп.	Дата	ПВМ10К.01.00.000	Лист 4

Формат 11

Серия 1.494-22 выпуск 3

Формат	Зона	Поз.	Обозначение	Наименование	Кол.	Примечание
				Болты ГОСТ 7798-70		
	A11	100		М8х30. 58.019	122	
	A11	101		М16х65. 58.019	4	
				Болты ГОСТ 7798-70		
	B5	102		М12х20 58.019	10	
	A4	103		М12х35. 58.019	24	
	A3	104		М12х50 58 019	4	
	A11	105		М12х90.58 019	4	
	B4	106		М16х40 58.019	8	
	A11	107		М16х60 58.019	4	
	B10	108		М16х110.58.019	2	Нарезать на всю длину
				Винт М10х25.58.019		
	A7	110		ГОСТ 1483-64	8	
				Винт 8х25. 58.019		
	A7	112		ГОСТ 17475-72	32	
				Винты ГОСТ 17473-72		
	B12	114		М5х55. 58.019	2	
	B9	115		М6х12 58.019	8	
	B12	116		Гайка М5 5.019		
				ГОСТ 5916-70	2	

Подп. и дата | Инв. № дубл. | Взам. инв. № | Подп. и дата | Инв. № подл.

ПВМ10К.01.00.000 Лист 5

Изм. Лист № докум. Подп. Дата

Формат 11

Формат	Зона	Поз.	Обозначение	Наименование	Кол.	Примечание
				Гайки ГОСТ 5915-70		
	A10	118		М8х5 019	12	
	A4	119		М12х5. 019	53	
	B4	120		М16х5 019	30	
				Шайбы ГОСТ 6402-70		
	B12	122		5. 65Г 019	2	
	B9	123		6. 65Г. 019	8	
	A10	124		8 65Г. 019	123	
	A8	125		12. 65Г. 019	16	
	A11	126		16. 65Г. 019	8	
				Шайба 12. 02.019		
	A11	130		ГОСТ 11371-68	4	
				Шпонка 18х11х63		
	B11	134		ГОСТ 8789-68	1	
				Шпонка 18х11х80	2	
	B7	136		ГОСТ 8793-68		

Подп. и дата | Инв. № подл. | Взам. инв. № | Подп. и дата | Инв. № подл.

ПВМ10К.01.00.000 Лист 6

Изм. Лист № докум. Подп. Дата

Формат 11

Формат	Зона	Поз.	Обозначение	Наименование	Кол.	Примечание
				Штифт 6Сз х 50		
	B11	138		ГОСТ 3128-70	1	
				Кольцо 1Б60		
	B11	140		ГОСТ 13940-68	1	
				Подшипник 11512		
	B8	150		ГОСТ 8545-57	2	
				Корпус разъемный		
	B8	152		КЛШ-60 Ост 26003	2	
				Ролик 5х49,8 II		
	A7	154		ГОСТ 6870-72	160	
				Цепь ПР-25,4-5000		
	A3	156		ГОСТ 10947-64		
				79 звеньев	1	
				Звено С-ПР-25,4-50		
				ГОСТ 10947-64	1	

Подп. и дата | Инв. № дубл. | Взам. инв. № | Подп. и дата | Инв. № подл.

ПВМ10К.01.00.000 Лист 7

Изм. Лист № докум. Подп. Дата

Формат 11

Формат	Зона	Поз.	Обозначение	Наименование	Кол.	Примечание
				Цепь тяговая ВрI 100-12,5-32-I ГОСТ 588-64		
	A10	158		Звеньев 54, специальн. пластин 36	2	
				Выключатель ВПК 1110		
	B12	160		ГОСТ 18134-72	1	
				Вентили ГОСТ 9086-66		
	B6	162		А-15-10	2	
	B6	163		А-25-10	2	
	B5	164		А-50-10	2	
				Прочие изделия		
				Вентиль запорный Ду 15 14с 821р		
	B6	170			1	
				Кольцо СП 76-59-6 ГОСТ 6308-71		
	B8	172		МН 180-61	4	

Подп. и дата | Инв. № дубл. | Взам. инв. № | Подп. и дата | Инв. № подл.

ПВМ10К.01.00.000 Лист 8

Изм. Лист № докум. Подп. Дата

Формат 11

Серия 1494-22 Выпуск 3

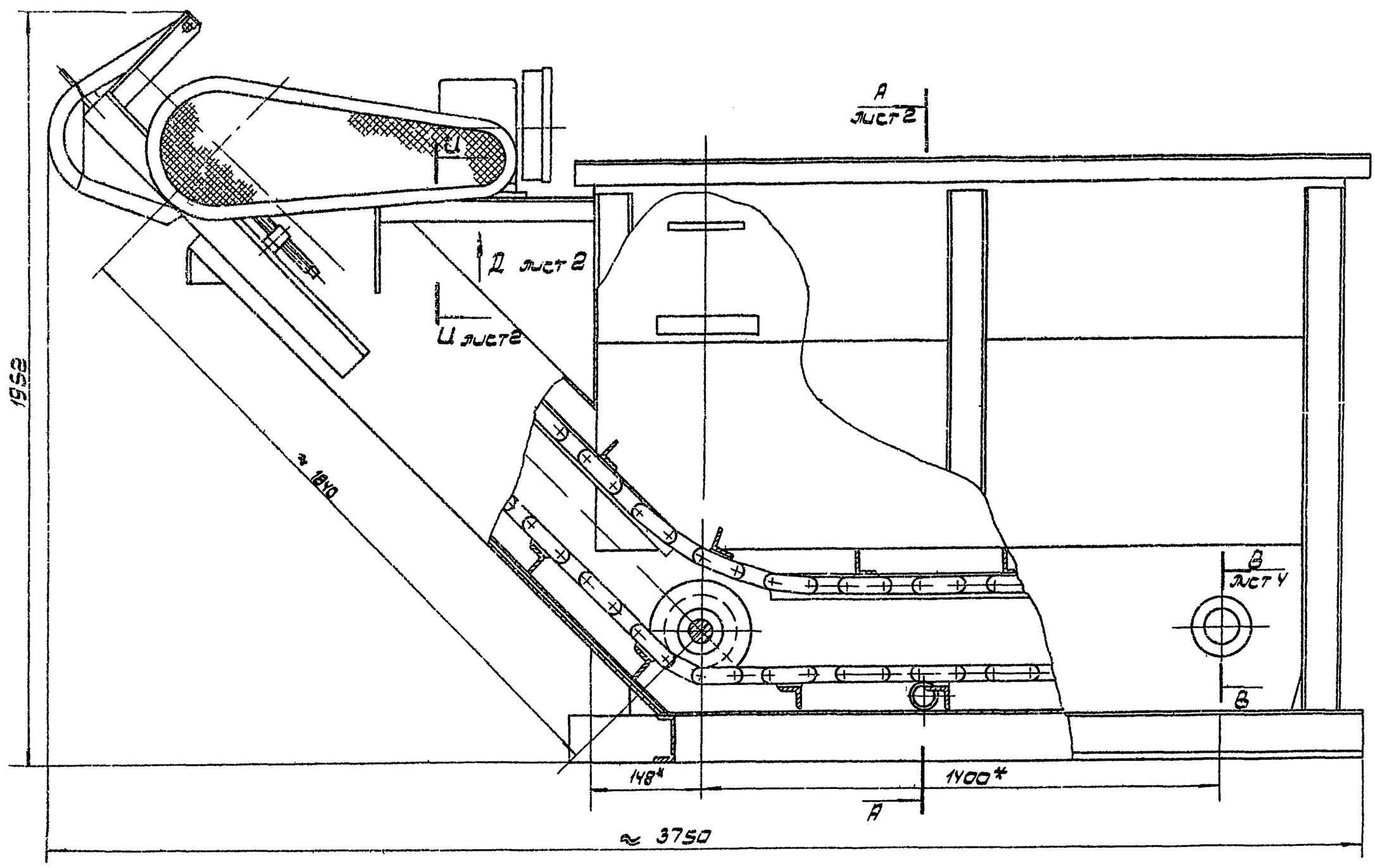

Е лист 3

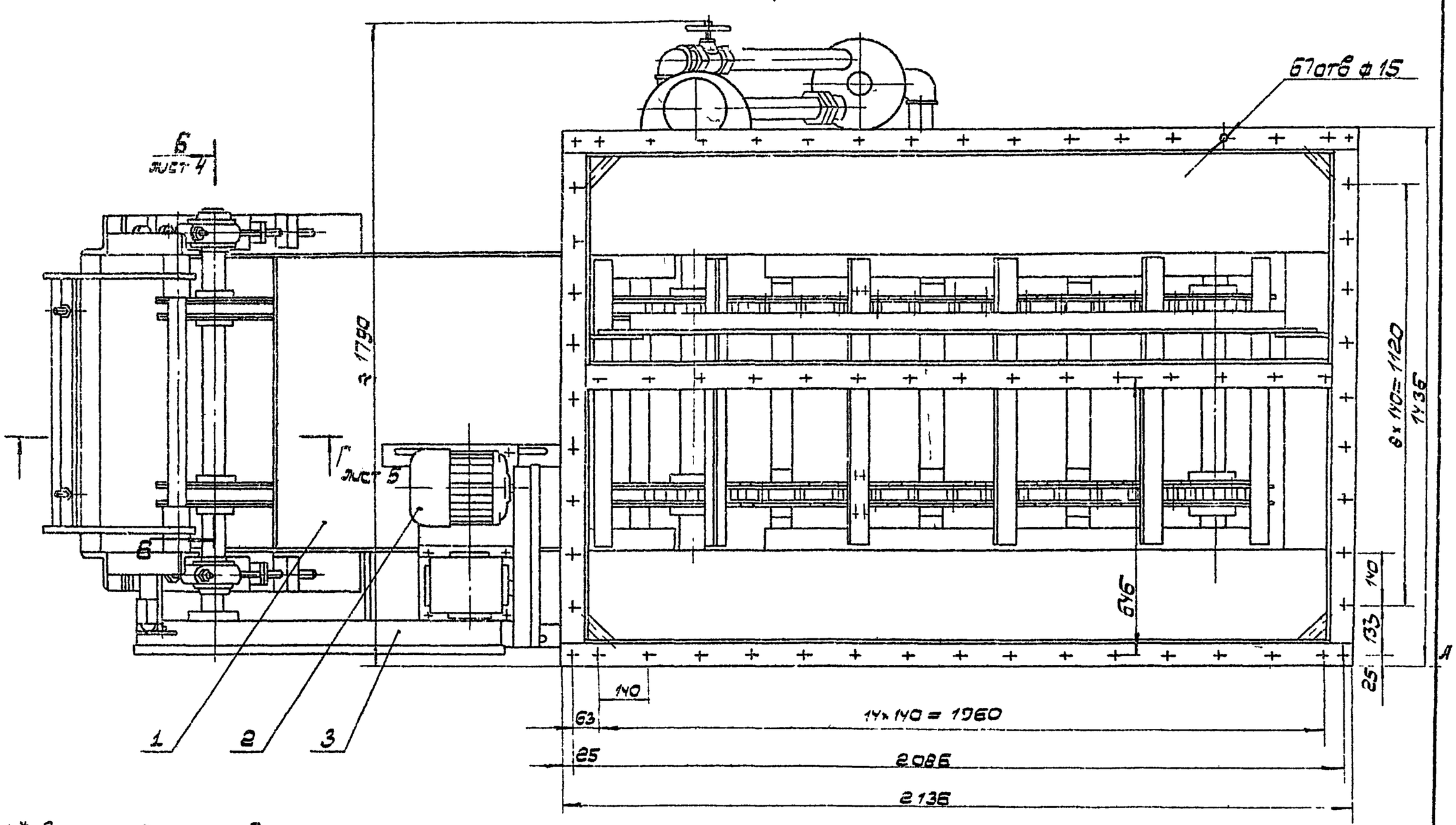

1* Размеры для справок

2. **Размер установить по выпуску „0", стр 11

3. Неуказанные предельные отклонения размеров: отверстий-по А7; валов-по в7; остальных -по СМ7

4. Приварку листа (поз 59) произвести после сборки секции нижней. При приварке обеспечить параллельность листа с осью Т

5. Сборку всех трубопроводов произвести на лине с суриком свинцовым марки ГОСТ 19151-73 на натуральной олифе ГОСТ 7931-56 трепаном ГОСТ 10330-63

6. Остальные технические требования см ТУ выпуск „0"

Изм	Лист	№ докум.	Подп.	Дата	ПВМ 10К.01.00.000 СБ			
Разраб.		Кожевго			Секция нижняя	Лит.	Масса	Масштаб
Пров.		Шкурский			Сборочный чертеж	И	1450	1:10
Т.контр.		Жреевич				Лист 1	Листов 1	
Н.контр.		Бровский				ЦНИИ промзданий		
УТВ.		Осуров						

Формат 2В

Подп. и дата | Инв. № дубл. | Взам. инв. № | Подп. и дата | Инв. № подл.

ПВМ10К.01.00.000СБ

А - А лист 1
М1:10

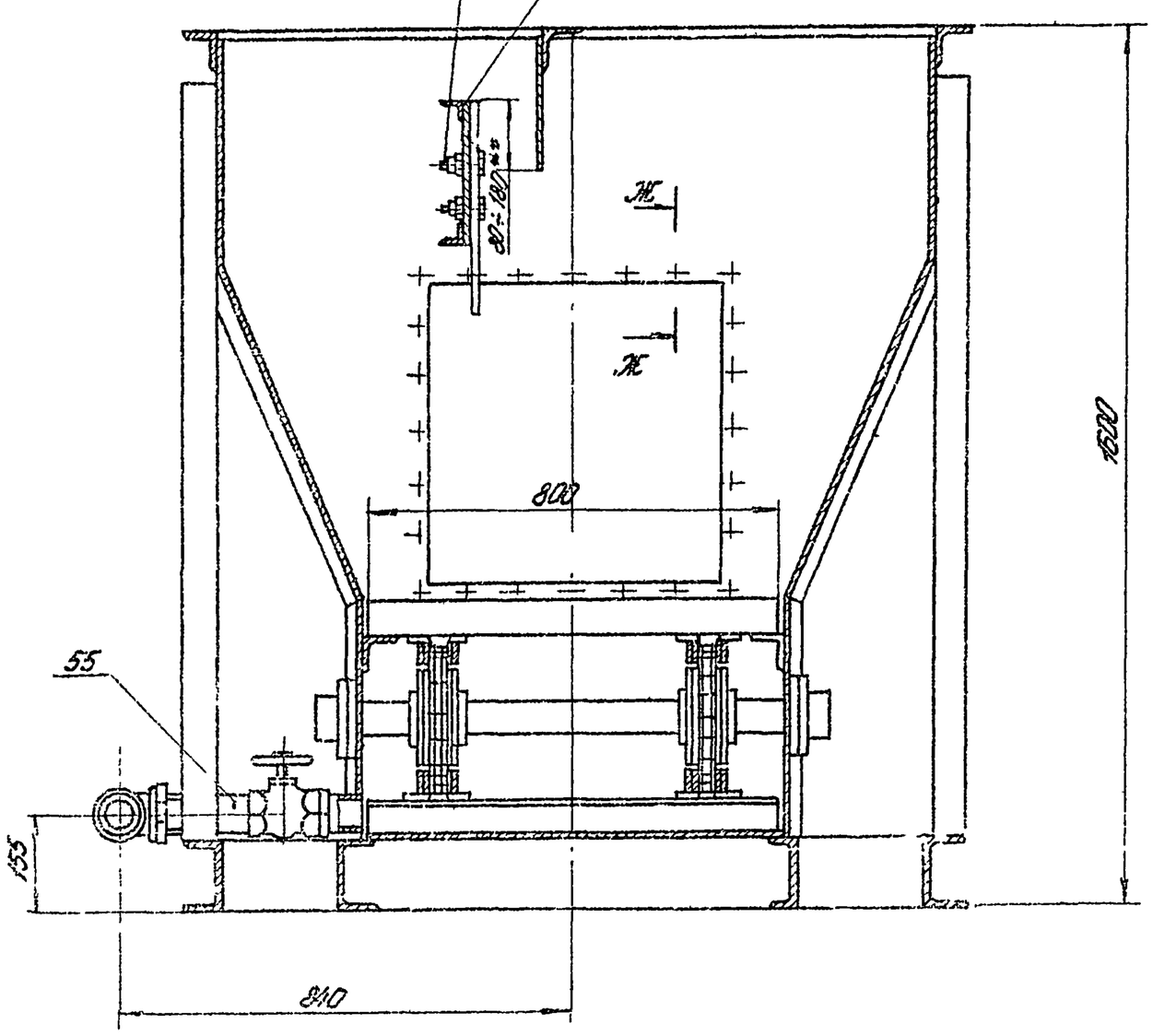

Ж - Ж
М1:1

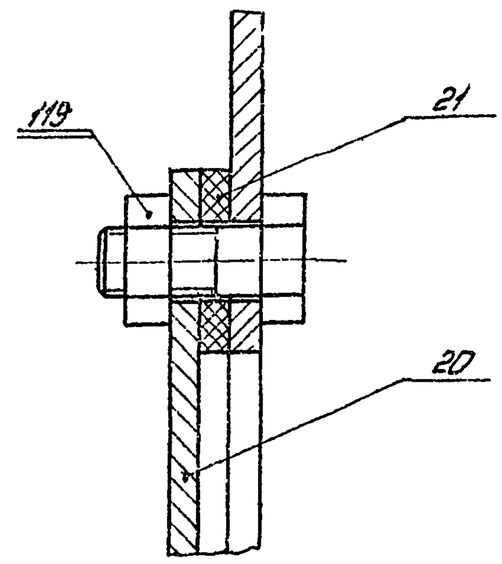

У-У повернуто
М1:1

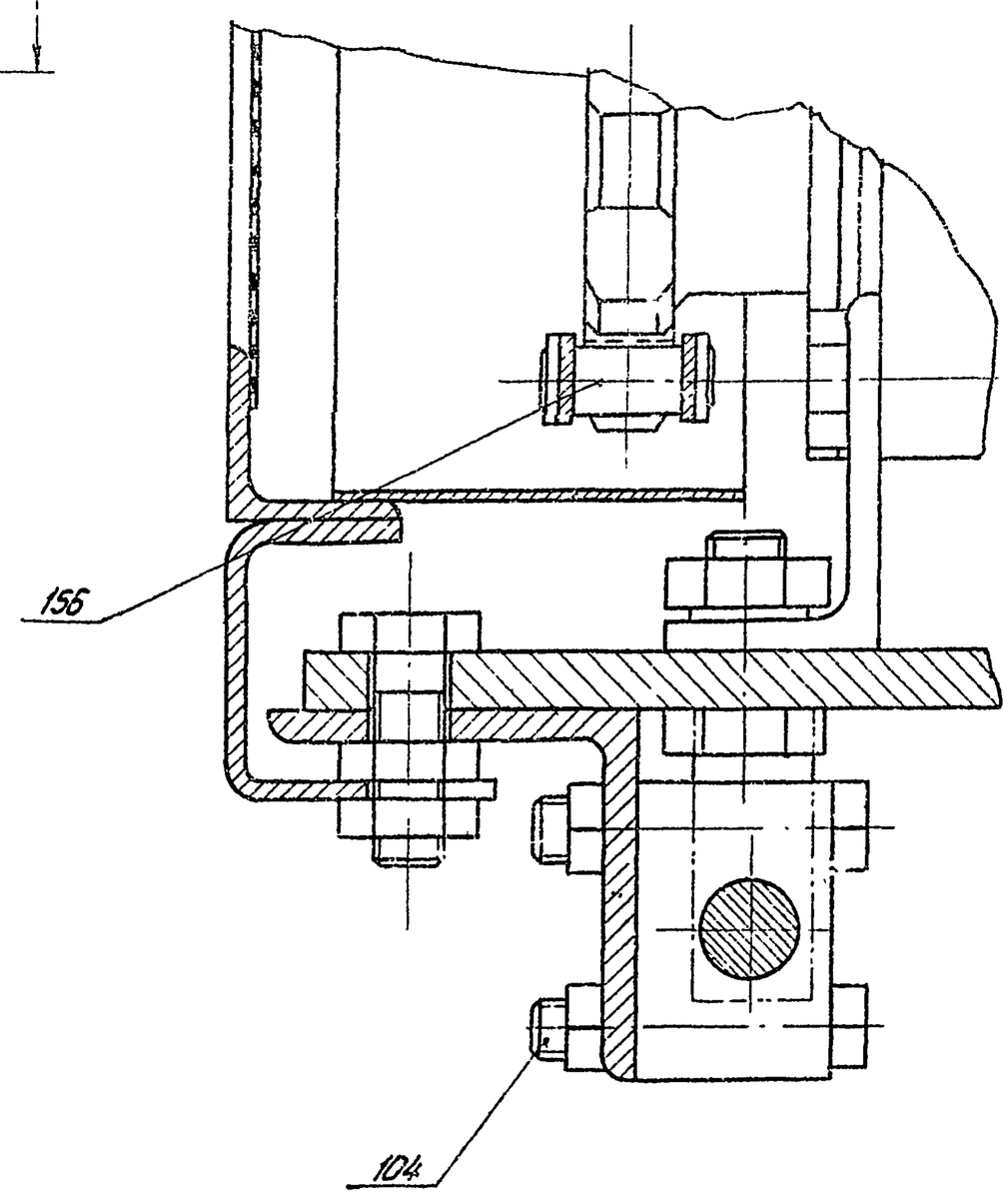

Вид Д лист 1
М 1:5

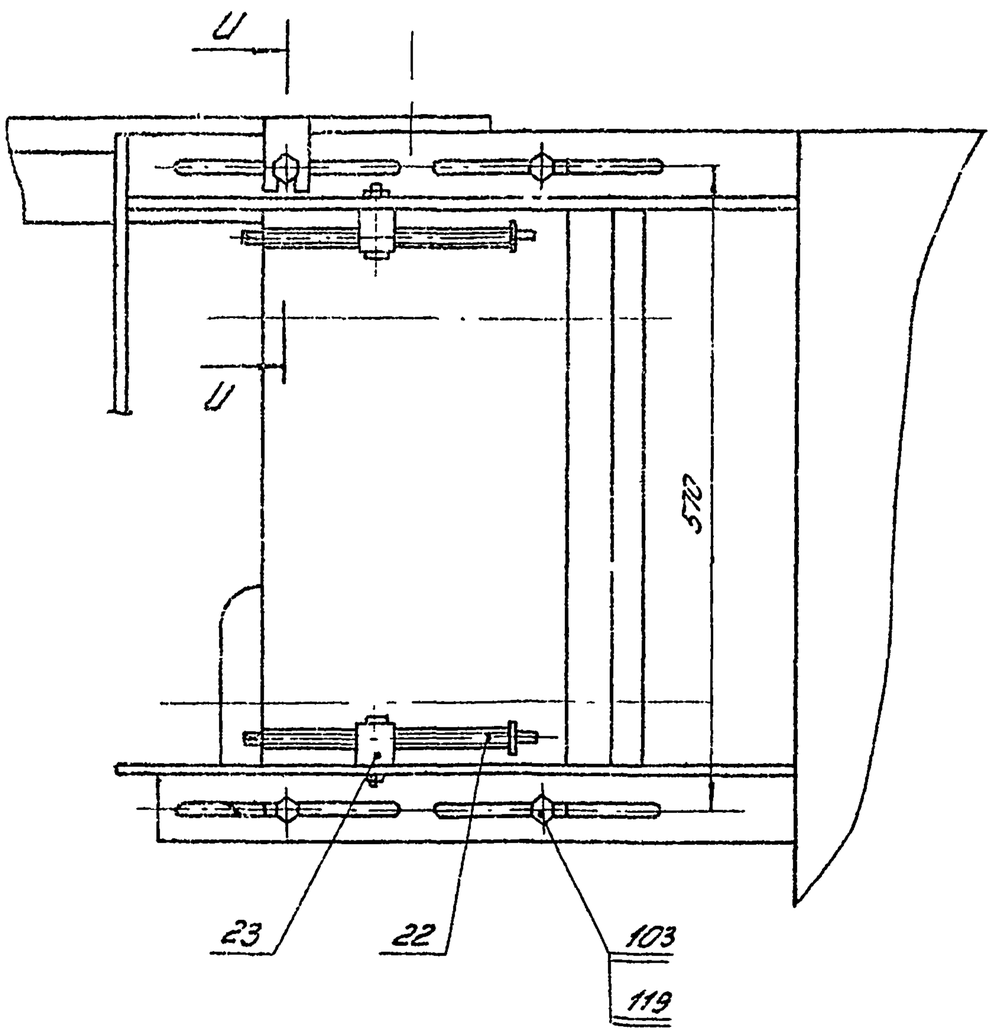

					ПВМ 10К. 01. 00. 000 СБ.			
Изм.	Лист.	№ докум.	Подп.	Дата	Секция нижняя	Лит.	Масса	Масшт.
Разраб.		Кошелев				У		
Пров.		Шкурский			Сборочный чертеж	Лист 2	Листов 6	
Т.контр.		Шкурский						
Н.контр.		Есойский				ЦНИИпромзданий		
Утв.		Шкурский						

Формат А2

Перв. примен. | Справочн. № | Подп. и дата | Инв. № дубл. | Взам. инв. № | Подп. и дата

Серия 1.494-22 Выпуск 3.

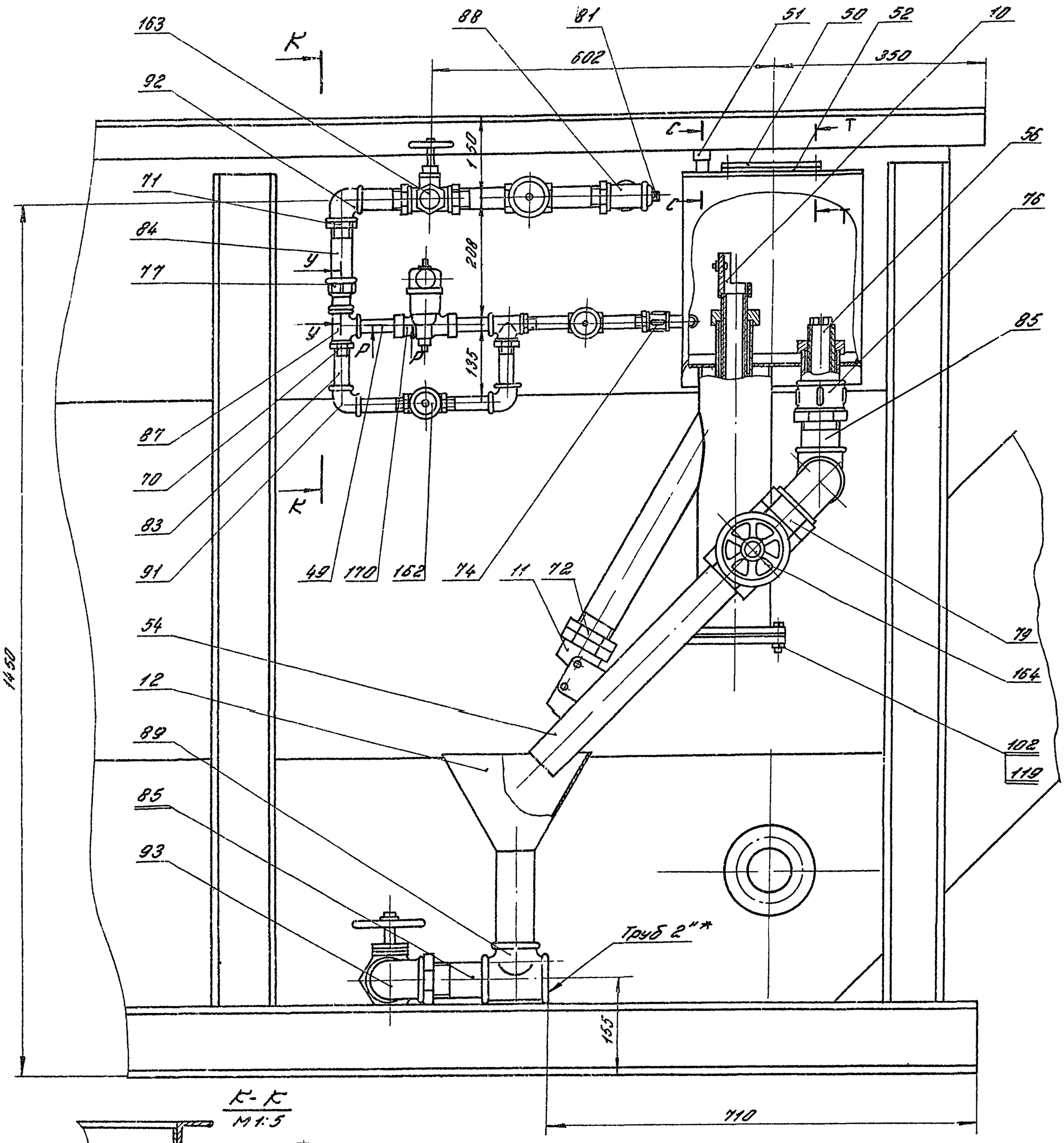

Изм	Лист	N докум.	Подп.	Дата	ПВМ10К.01.00.000СБ		
Разраб.		Кошелев			Секция нижняя	Лит.	Масса	Масшт.
Пров.		Шкурский			Сборочный чертёж	И		
Т.контр.		Кошелев				Лист 3	Листов:	
Н.контр.		Бродский				ЦНИИ промзданий.		
Утв.		Шкурский						

Формат 22

Серия 1.494-22 выпуск 3.

ПВМ10К 01.00.000 СБ

Б-Б / М1:2 повернуто, лист 1

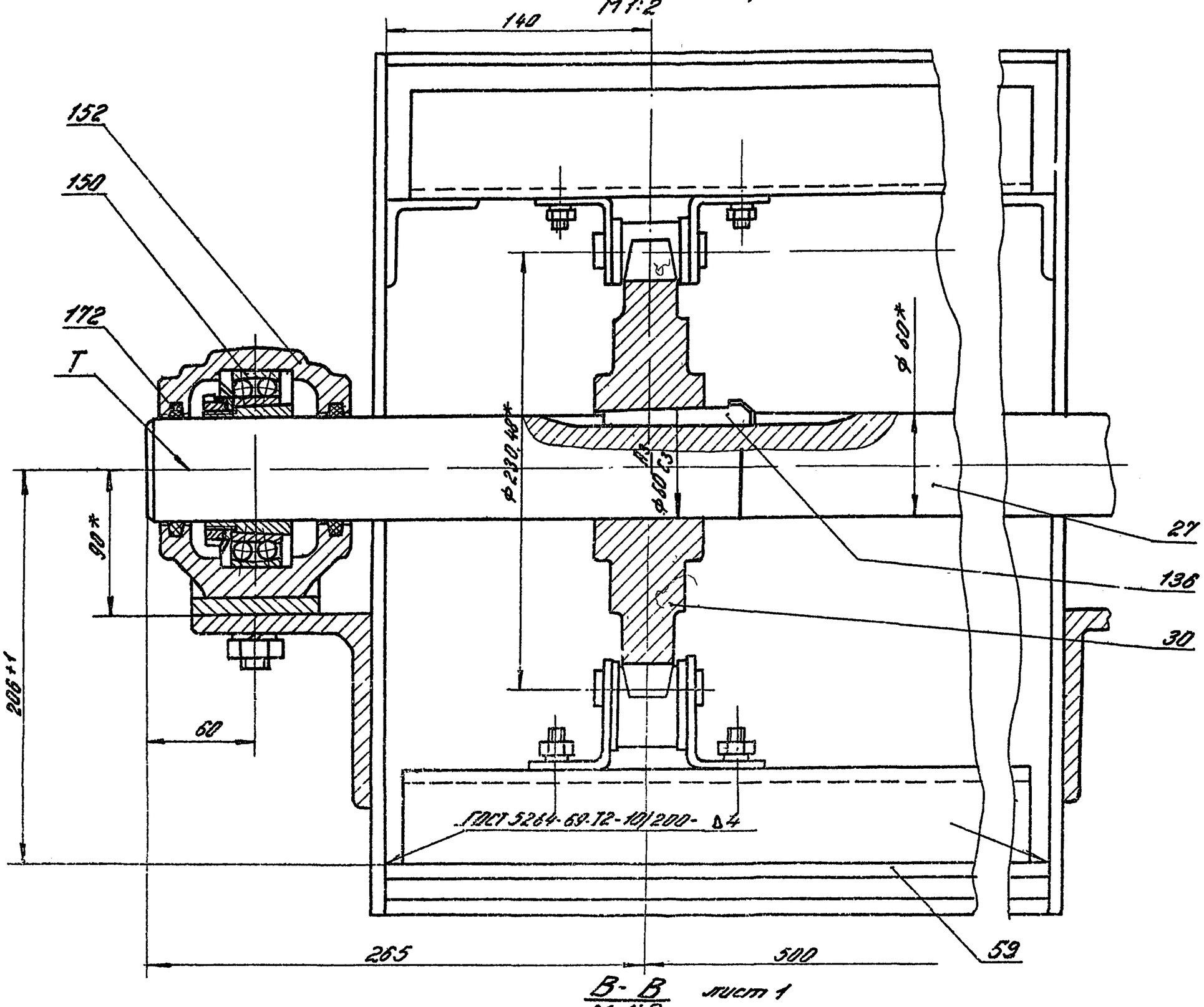

В-В / М 1:2 лист 1

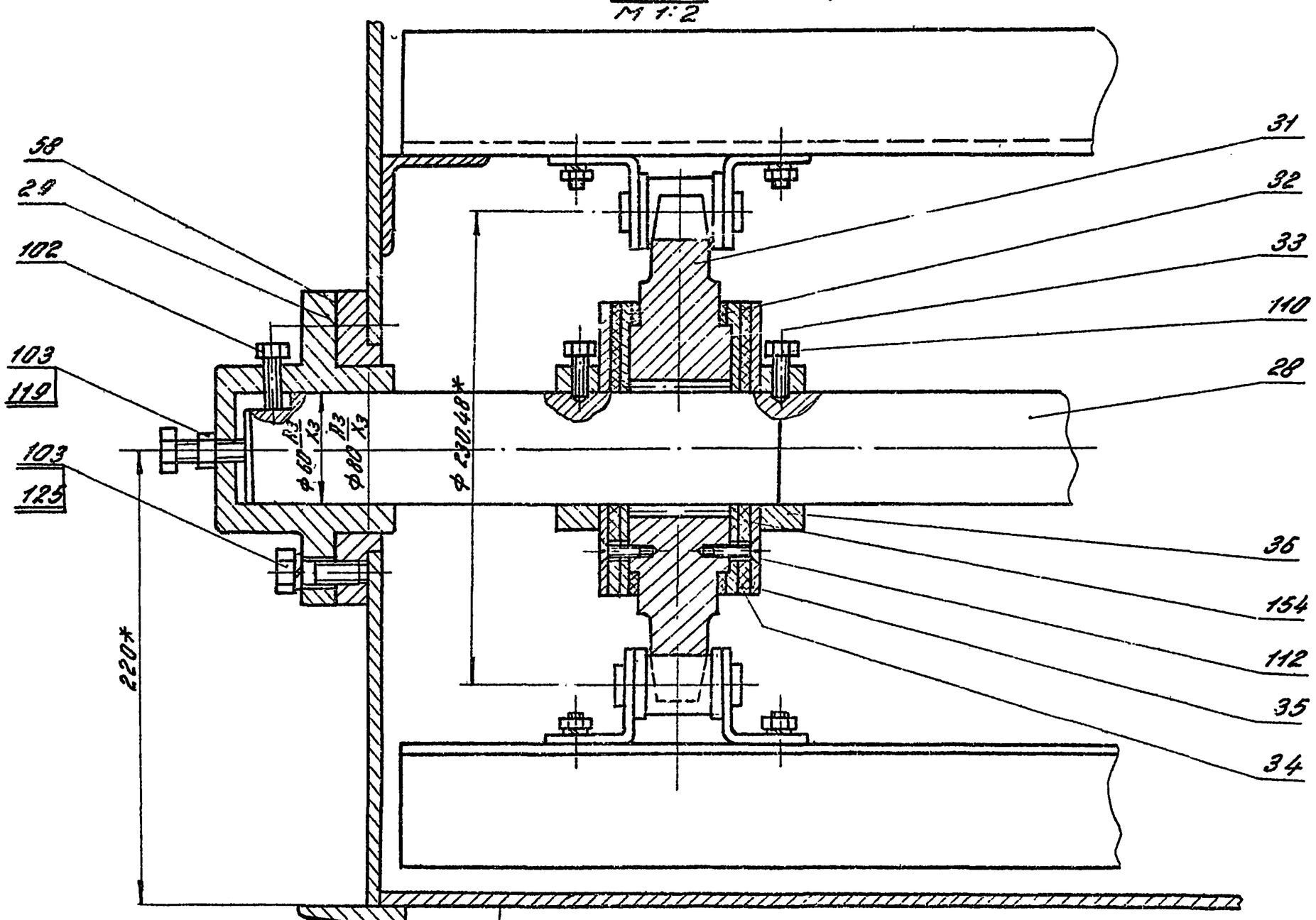

Изм. Лист	N докум.	Подп.	Дата	ПВМ10К 01.00.000СБ	
Разраб.	Кошелев			Секция нижняя	Лит. / Масса / Масшт.
Пров.	Шкурский			Сборочный чертеж	И
Т.контр.	Шкурский				Лист 4 / Листов:
Н.контр.	Бросский				ЦНИИ промзданий
Утв.	Шкурский				

Формат 22

Серия 1.494-22 Выпуск 3.

ПВМ.К.01.00.000СБ

Г-Г / М1:2 повернуто, лист 1

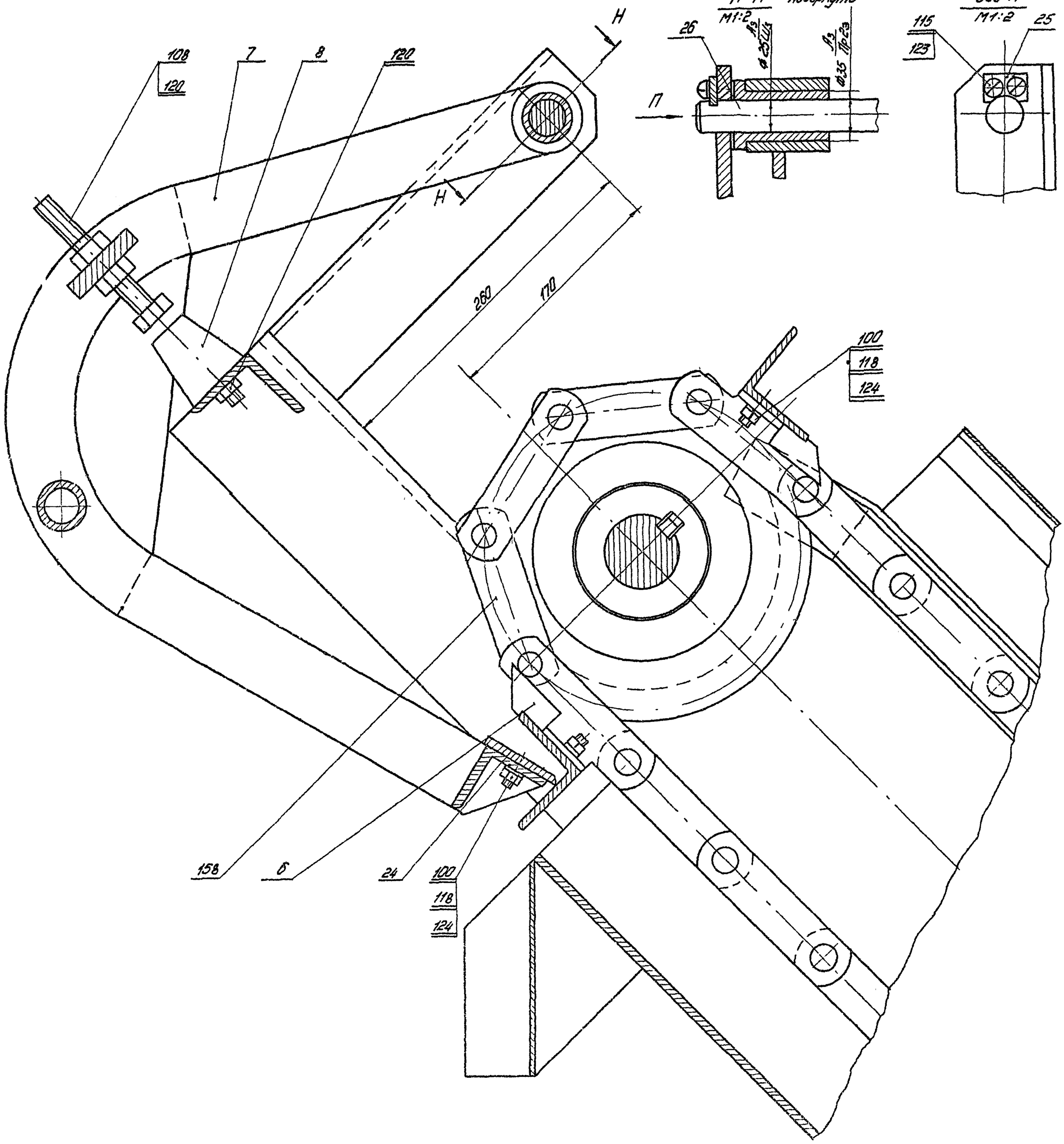

					ПВМ.К.01.00.000СБ			
Изм.	Кол.	№ докум.	Подп.	Дата	Секция ножная	Лит.	Масса	Масшт.
Разраб.		Кошелев				У		
Пров.		Шуруков			Сборочный чертеж	Лист 5	Листов 5	
Т.контр.		Кошелев						
Н.контр.		Сергеев				Гипроспецсельмаш		
Утв.		Кошелев						

Подп. и дата | Инв. № дубл. | Взам. инв. №

Формат А2

ПВМ10К.01.00.000СБ

М-М
М1:2

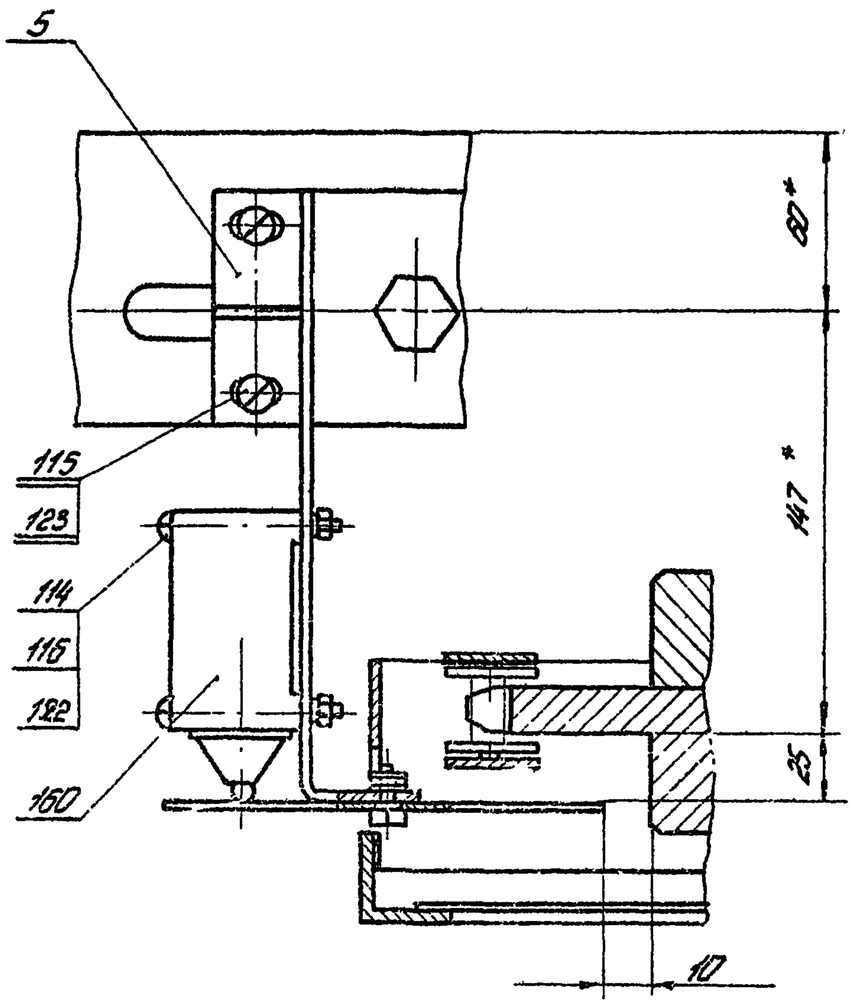

Л-Л
М1:2

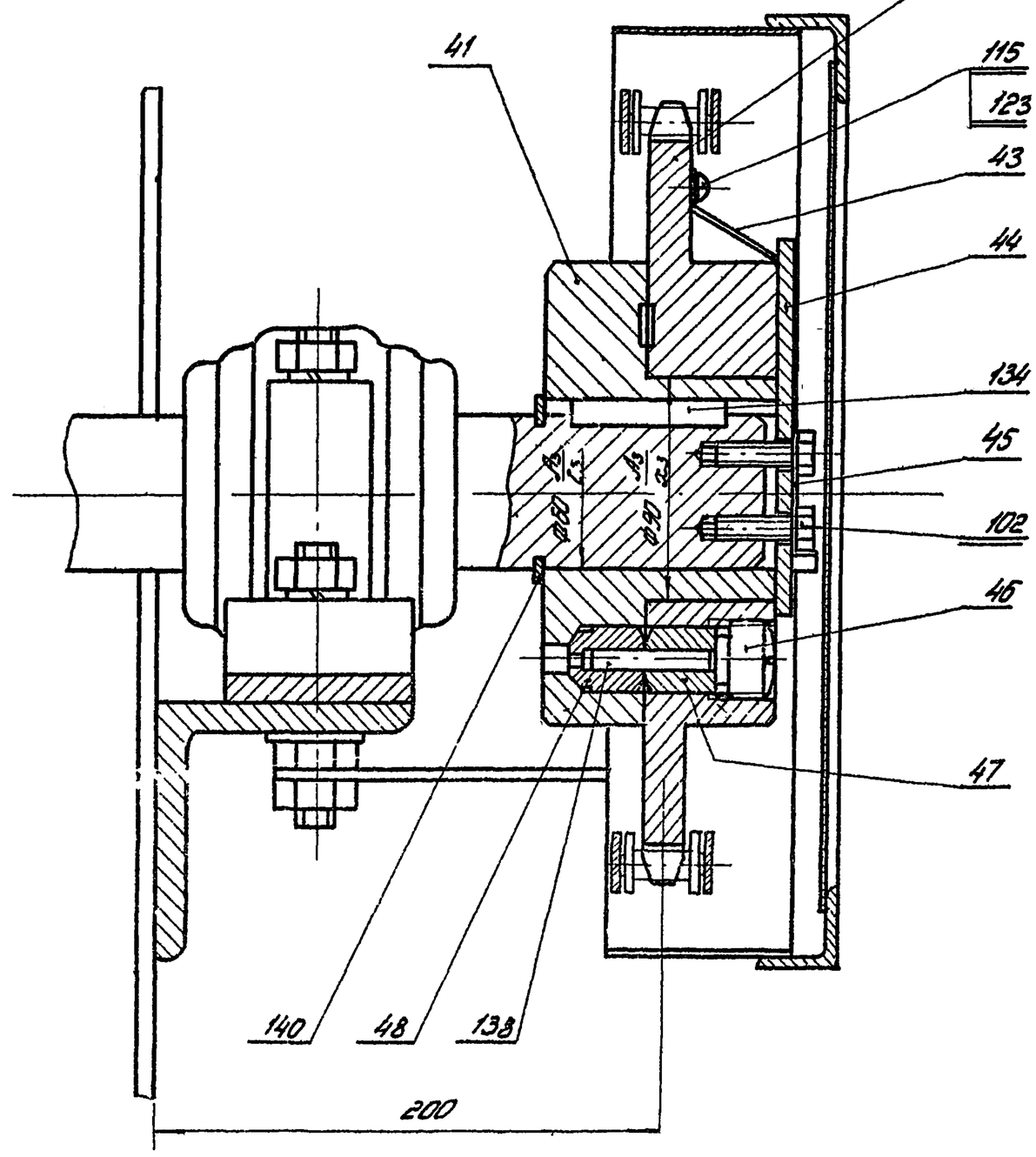

Вид 3 повернуто, лист 1
М1:2

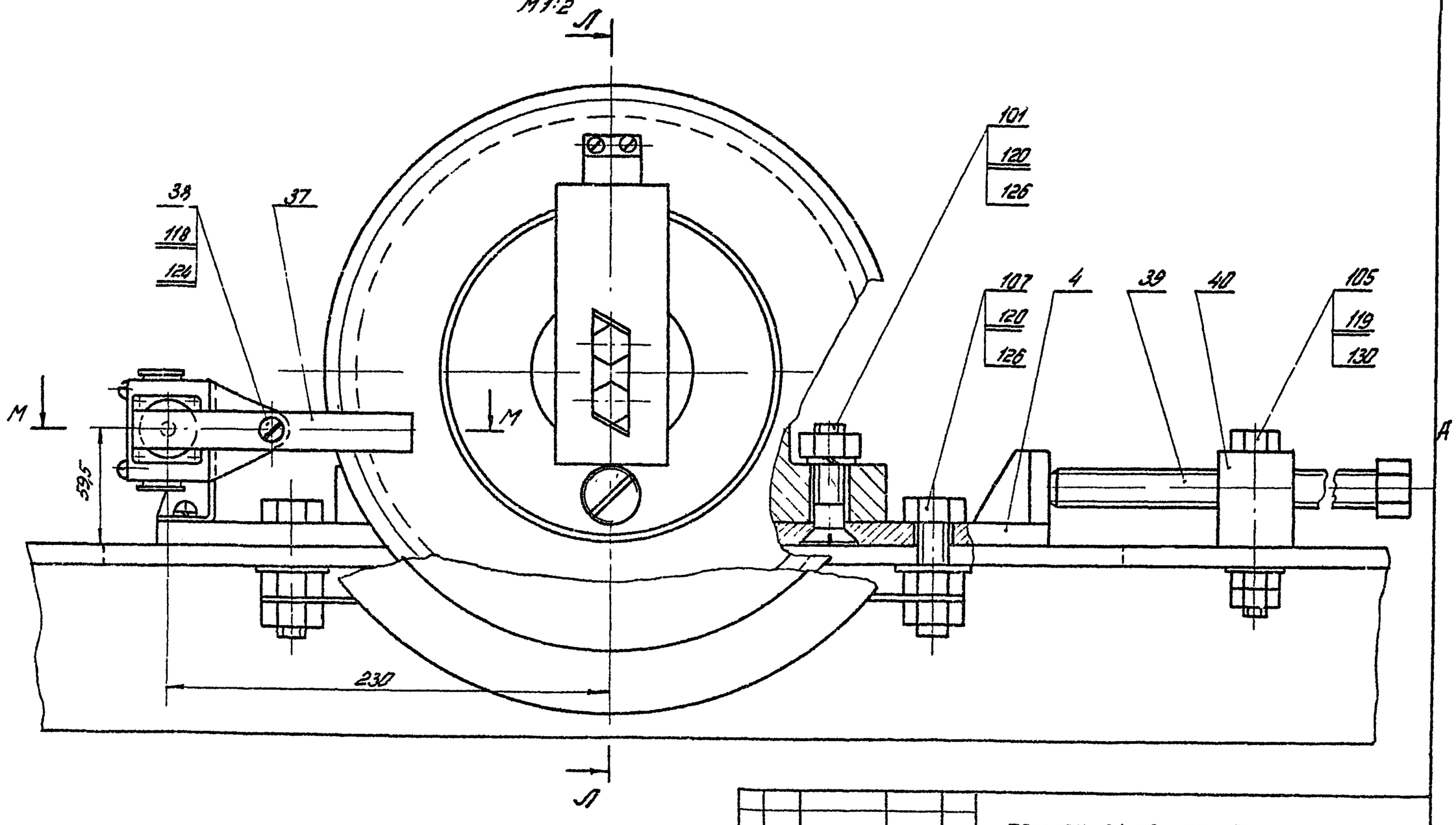

Изм.	Лист	№ докум.	Подп.	Дата	ПВМ10К.01.00.000.СБ
Разраб.		Кошелев			Секция нижняя
Пров.		Шкурский			Сборочный чертеж
Т.контр.		Шкурский			
Н.контр.		Бодяский		12.06.78	
Утв.		Шкурский			

Лит.	Масса	Масшт.
У	—	1:1
Лист 6	Листов	

ЦНИИпромзданий

Формат А2

Перв. примен. | Справочн. № | Подп. и дата | Инв. № дубл. | Взам. инв. № | Подп. и дата | Инв. № подл.

Серия 1.401-1-22. Выпуск 3.

Формат	Зона	Поз.	Обозначение	Наименование	Кол.	Примечание
				Документация		
22			ПВМ 10К 01.01.000 СБ	Сборочный чертеж		
				Детали		
11	А2	1	ПВМ10К.01.01.001.	Стойка правая	1	
11	А2	2	ПВМ10К 01.01.002	Стойка левая	1	
11	В5	3	ПВМ10К.01.01.003	Крышка	1	
11	В5	4	ПВМ10К01.01.004	Труба	1	
11	В5	5	ПВМ10К.01.01.005	Днище	1	
11	В5	7	ПВМ10К01.01.007	Труба	1	
11	В5	8	ПВМ10К.01.01.008	Фланец	1	
11	В5	9	ПВМ10К01.01.009	Патрубок	1	
11	В5	10	ПВМ10К.01.01.010	Труба	1	
12	В5	11	ПВМ.10К01.01.011	Стенка	1	10 вып.
11	В5	12	ПВМ.10К01.01.012	Труба	1	
11	В5	13	ПВМ10К01.01.013	Втулка	2	
11	В5	14	ПВМ10К01.01.014	Патрубок 1"	1	
11	А6	15	ПВМ10К01.01.015	Опора	4	
11	В6	16	ПВМ 10К01.01.016	Патрубок	1	
11	В7	17	ПВМ10К.01.01.017	Уголок правый	1	
11	В8	18	ПВМ10К01.01.018	Уголок левый	1	
11	В7	19	ПВМ10К01.01.019	Фартук	1	
11	В7	20	ПВМ10К01.01.020	Косынка	2	

Подп. и дата | Инв. № дубл. | Взам. инв. № | Подп. и дата | Инв. № подл.

Изм	Лист	№ докум.	Подп.	Дата
Разраб.	Карпушина			
Пров.	Кошелев			
Н. контр.	Бродский			
Утв.	Кошелев			

ПВМ 10К.01.01.000

Корпус секции

Лит И | Лист 1 | Листов 4

ЦНИИ промзданий

Формат 11

Формат	Зона	Поз.	Обозначение	Наименование	Кол.	Примечание
11	А7	21	ПВМ10К01.01.021	Уголок	1	
11	А7	22	ПВМ10К 01.01.022	Уголок	1	
11	А8	23	ПВМ10К01.01.023	Труба	4	
11	А8	24	ПВМ10К01.01.024	Стенка боковая	2	
11	А7	25	ПВМ10К01.01.025	Косынка	1	
11	В7	26	ПВМ10К01.01.026	Уголок	1	
11	В4	27	ПВМ10К01.01.027	Стенка боковая	1	10 вып.
11	В4	28	ПВМ10К01.01.028	Стенка правая	1	
11	В3	29	ПВМ10К01.01 029	Стенка левая		
11	А3	30	ПВМ10К01.01.030	Швеллер		
11	В6	31	ПВМ10К.01.01.031	Патрубок 2"		
11	А2	32	ПВМ10К01.01.032	Ребро	2	
Б4	В8	40	ПВМ10К.01.01.040	Крышка		
				Лист $\frac{5\ ГОСТ\ 5681-57}{Ст3\ ГОСТ\ 14637-69}$		
				В×Н=786 $В_7$×1298 $В_7$ - ▽1	1	37,7 кг
Б4	В5	41	ПВМ10К01.01.041	Патрубок		
				Труба 50 ГОСТ 3262-62		
				L=375 $В_7$ - ▽1	1	1,76 кг
Б4	В8	42	ПВМ10К.01.01.042	Уголок		
				Уголок $\frac{Б\ 63×63×5\ ГОСТ\ 8509-72}{Ст3\ ГОСТ\ 535-58}$		
				L=1625 $В_7$	2	7,4 кг
Б4	В8	43	ПВМ10К01.01.043	Днище		
				Лист $\frac{5\ ГОСТ\ 5681-57}{Ст3\ ГОСТ\ 14637-69}$		
				В×L=786 $В_7$×1829 $В_7$ - ▽1	1	53 кг
Б4	В3	44	ПВМ10К01.01.044	Стенка		
				Лист $\frac{5\ ГОСТ\ 5681-57}{Ст3\ ГОСТ\ 14637-69}$	1	388

Подп. и дата | Инв. № дубл. | Взам. инв. № | Подп. и дата | Инв. № подл.

Изм	Лист	№ докум.	Подп.	Дата

ПВМ 10К 01.01.000

Лист 2

Формат 11.

Формат	Зона	Поз.	Обозначение	Наименование	Кол.	Примечание
Б4	В3	45	ПВМ10К01.01.045	Уголок		
				Уголок $\frac{Б\ 63×63×5\ ГОСТ\ 8509-72}{Ст3\ ГОСТ\ 535-58}$		
				L=1998 $В_7$ - ▽1	1	9,6 кг
Б4	В3	46	ПВМ10К01.01 046	Уголок		
				Уголок $\frac{Б\ 63×63×5\ ГОСТ\ 8509-72}{Ст3\ ГОСТ\ 535-58}$		
				L=2136 $В_7$ - ▽1	2	10,26 кг
Б4	В3	47	ПВМ10К01.01.047	Перегородка		
				Лист $\frac{5\ ГОСТ\ 5681-57}{Ст3\ ГОСТ\ 14637-69}$		
				В×L=345 $В_7$×1998 $В_7$ - ▽1	1	27 кг
Б4	В3	48	ПВМ10К01.01.048	Стойка		
				Швеллер $\frac{10\ ГОСТ\ 8240-72}{Ст3\ ГОСТ\ 535-58}$		
				L=1390 $В_7$ - ▽1	6	11,95 кг
Б4	В3	50	ПВМ10К01.01.050	Уголок		
				Уголок $\frac{Б\ 63×63×5\ ГОСТ\ 8509-72}{Ст3\ ГОСТ\ 535-58}$		
				L=1000 $В_7$ - ▽1	2	4,8 кг
Б4	В3	51	ПВМ10К01.01.051	Дно		
				Лист $\frac{5\ ГОСТ\ 5681-57}{Ст3\ ГОСТ\ 14637-69}$		
				В×L=760 $В_7$×1848 $В_7$ - ▽1	1	51,3 кг
Б4	А4	52	ПВМ10К01.01.052	Швеллер		
				Швеллер $\frac{12\ ГОСТ\ 8240-72}{Ст3\ ГОСТ\ 535-58}$		
				L=240 $В_7$ - ▽1	2	2,4 кг
Б4	А4	53	ПВМ10К01.01.053	Швеллер		
				Швеллер $\frac{12\ ГОСТ\ 8240-72}{Ст3\ ГОСТ\ 535-58}$		
				L=1308 $В_7$ - ▽1	2	13,6 кг
Б4	А4	54	ПВМ10К01.0.054	Швеллер		
				Швеллер $\frac{12\ ГОСТ\ 8240-72}{Ст3\ ГОСТ\ 535-58}$		
				L=2114 $В_7$ - ▽1	2	22 кг

Подп. и дата | Инв. № дубл. | Взам. инв. № | Подп. и дата | Инв. № подл.

Изм	Лист	№ докум.	Подп.	Дата

ПВМ 10К 01.01.000

Лист 3

Формат 11

Формат	Зона	Поз.	Обозначение	Наименование	Кол.	Примечание
Б4	А4	55	ПВМ10К01.01.055	Швеллер		
				Швеллер $\frac{12\ ГОСТ\ 8240-72}{Ст3\ ГОСТ\ 535-58}$		
				L=2008 $В_7$ - ▽1	2	2,09 кг
Б4	А2	57	ПВМ10К01.01.057	Уголок		
				Уголок $\frac{Б\ 63×63×5\ ГОСТ\ 8509-72}{Ст3\ ГОСТ\ 535-58}$		
				L=1308 $В_7$ - ▽1	2	6,3 кг
11	А6	58	ПВМ10К01.01.058	Патрубок 2"	1	
11	В8	59	ПВМ10К01.01.059	Стенка передняя	1	
Б4	В3	64	ПВМ10К01.01.064	Стенка наклонная		
				Лист $\frac{5\ ГОСТ\ 5681-57}{Ст3\ ГОСТ\ 14637-69}$		
				L×В=1998 $В_7$×660 $В_7$ - ▽1	2	60 кг
11	А2	65	ПВМ10К01.01.065	Стенка торцевая	1	
Б4	А2	66	ПВМ10К01.01.066	Стенка задняя		
				Лист $\frac{5\ ГОСТ\ 5681-57}{Ст3\ ГОСТ\ 14637-69}$		
				В×L=378 $В_7$×790 $В_7$ - ▽1	1	11,86 кг
				Стандартные изделия		
	А5	70		Болт М12×30.58 019		
				ГОСТ 7798-70	30	

Подп. и дата | Инв. № дубл. | Взам. инв. № | Подп. и дата | Инв. № подл.

Изм	Лист	№ докум.	Подп.	Дата

ПВМ 10К. 01.01.000

Лист 4

Формат 11

Серия 1.494-22 Выпуск 3

ПВМ 10К.01.01.000СБ

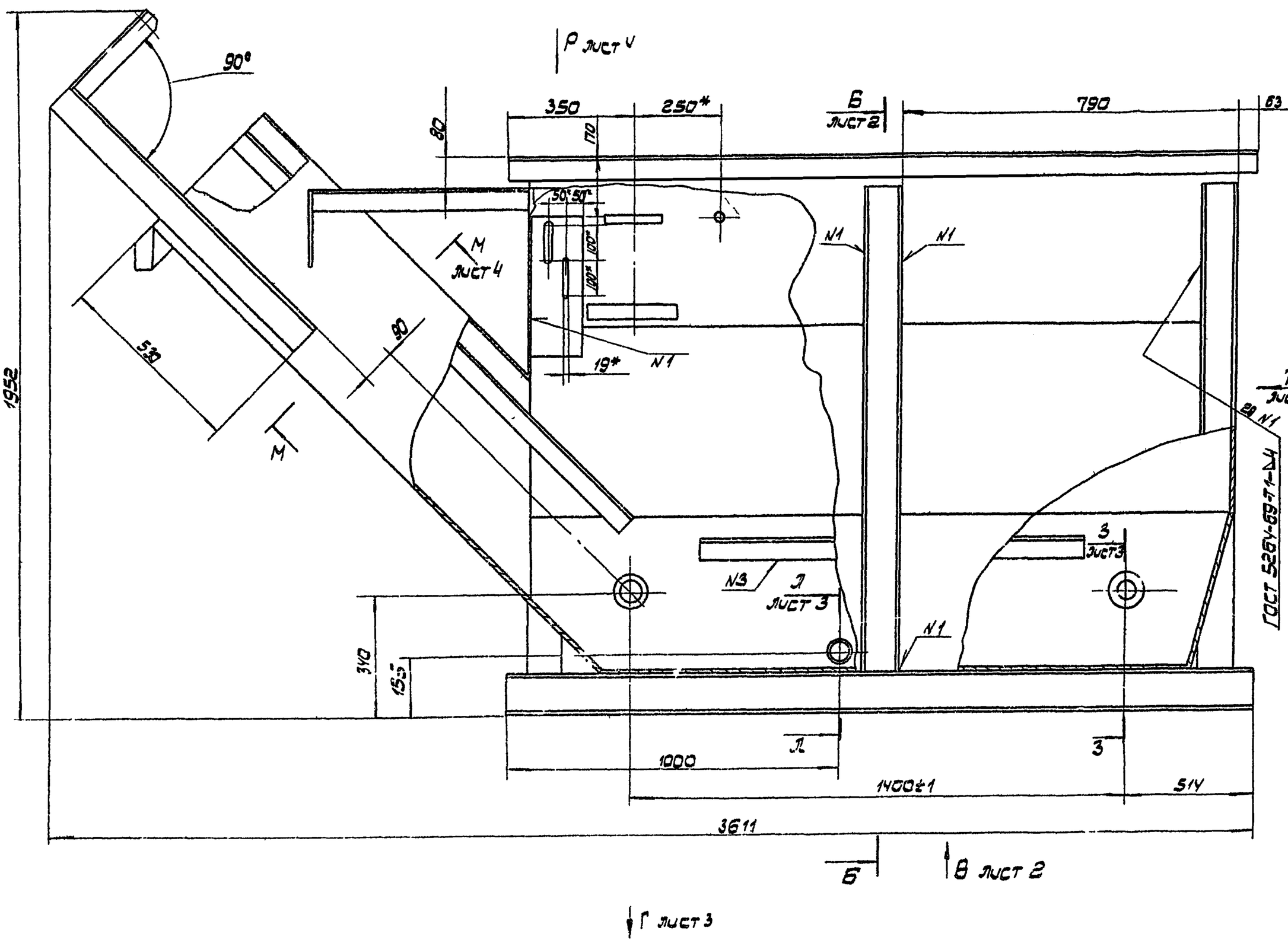

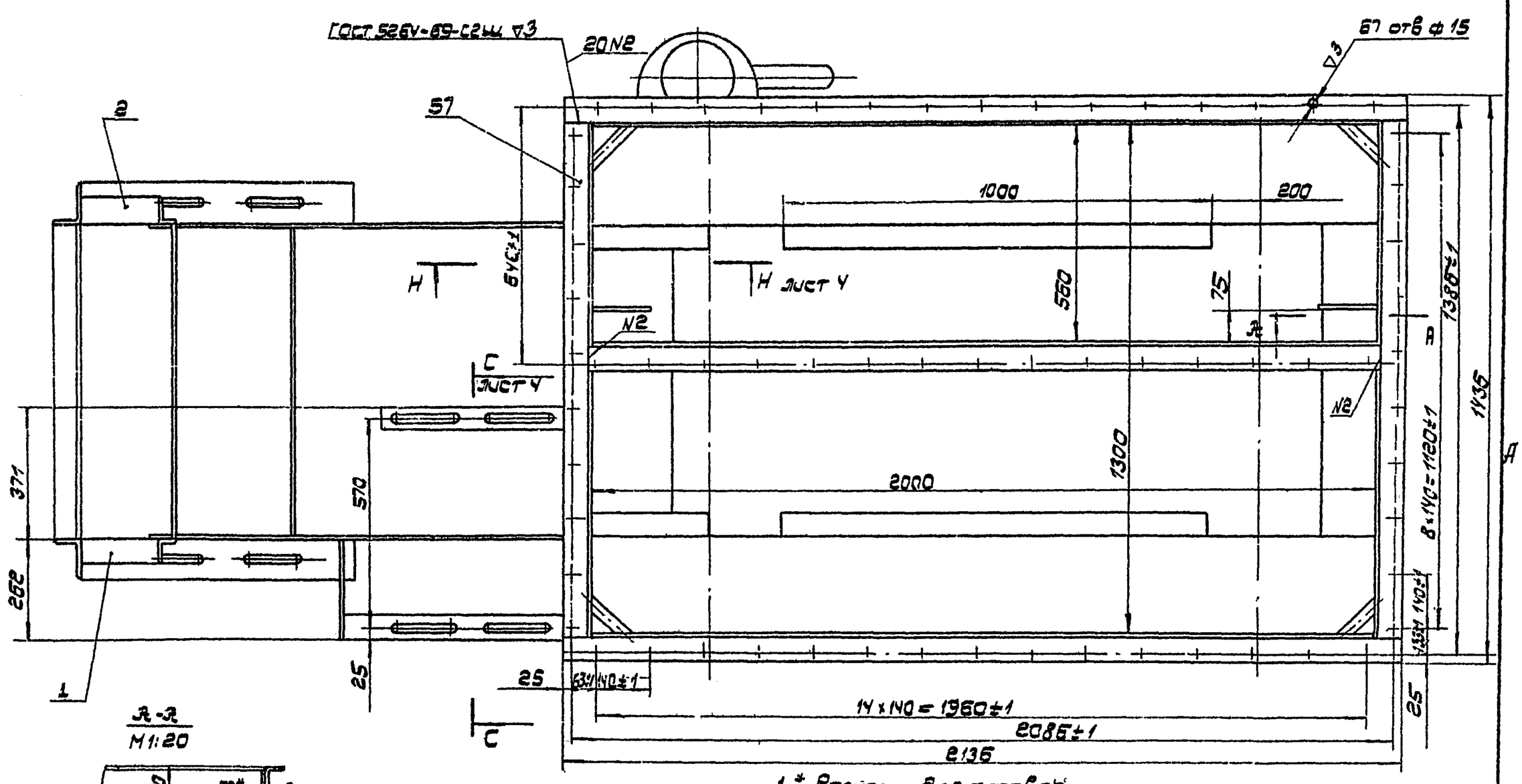

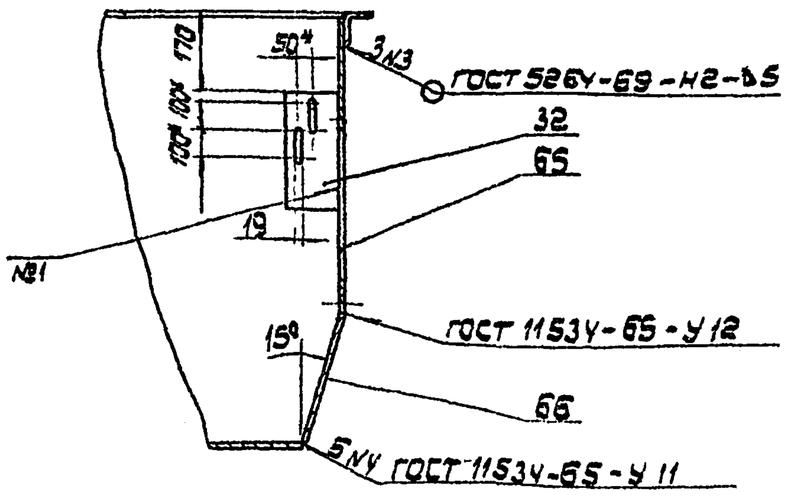

1.* Размеры для справок.
2. Предельные отклонения размеров: отверстий - по А7; валов - по В7; остальных - по СМ7.
3. Остальные технические требования см ТУ Выпуск „0"

					ПВМ 10К.01.01.000СБ			
Изм.	Лист	№ докум.	Подп.	Дата	Корпус сепаратора. Сборочный чертеж	Лит.	Масса	Масштаб
Разраб.		Корунчик				И	887	1:10
Пров.		Кочелев				Лист 1	Листов 4	
Т.контр.		Кочелев				ЦНИИ промзданий		
Н.контр.		Бондарь						
Утв.		Кочелев						

Подп. и дата | Инв. № дубл. | Взам. инв. № | Подп. и дата | Инв. № подл.

Формат 22

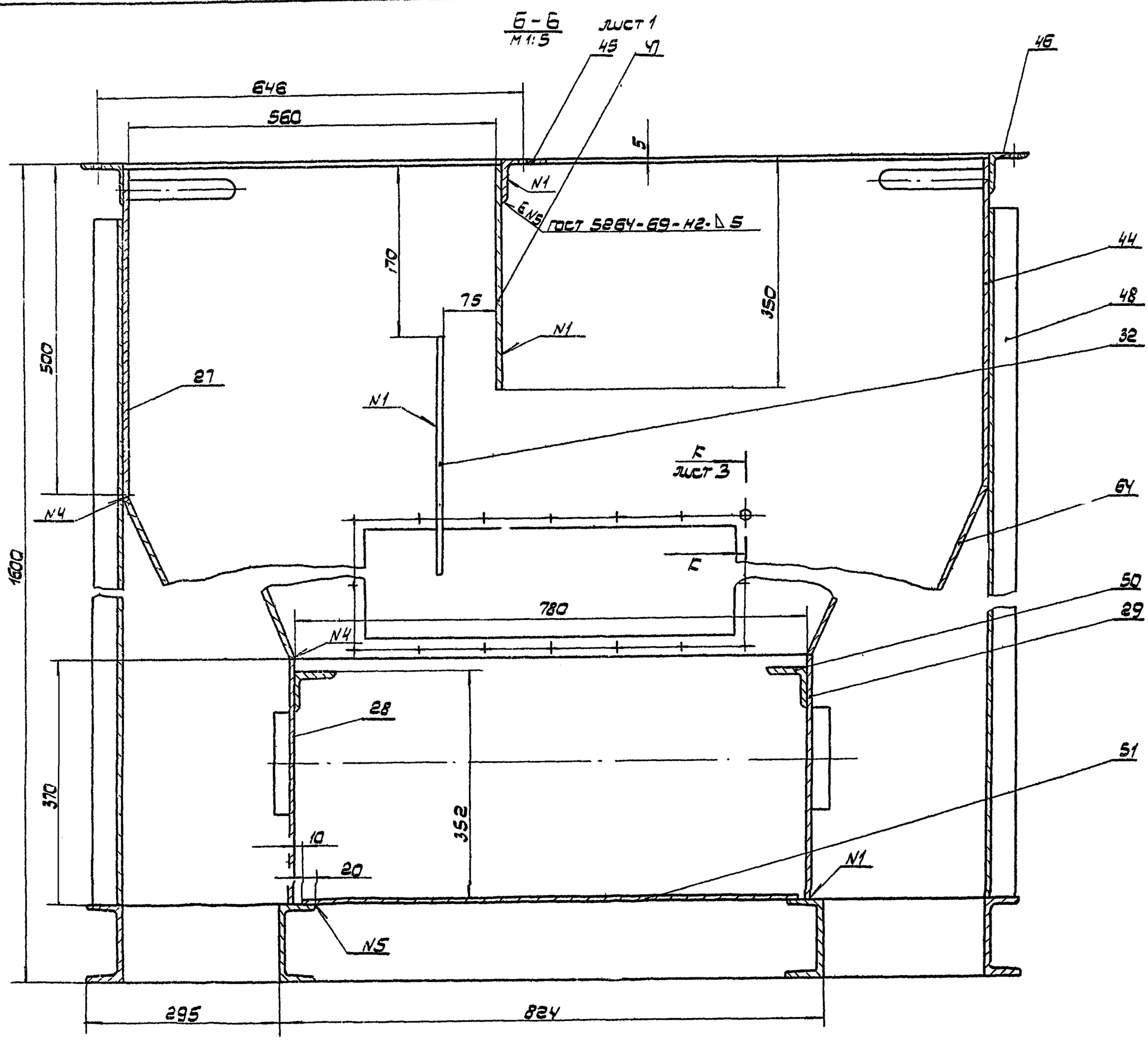

Вид В лист 1
М1:10

Вид Т лист 1
М1:10

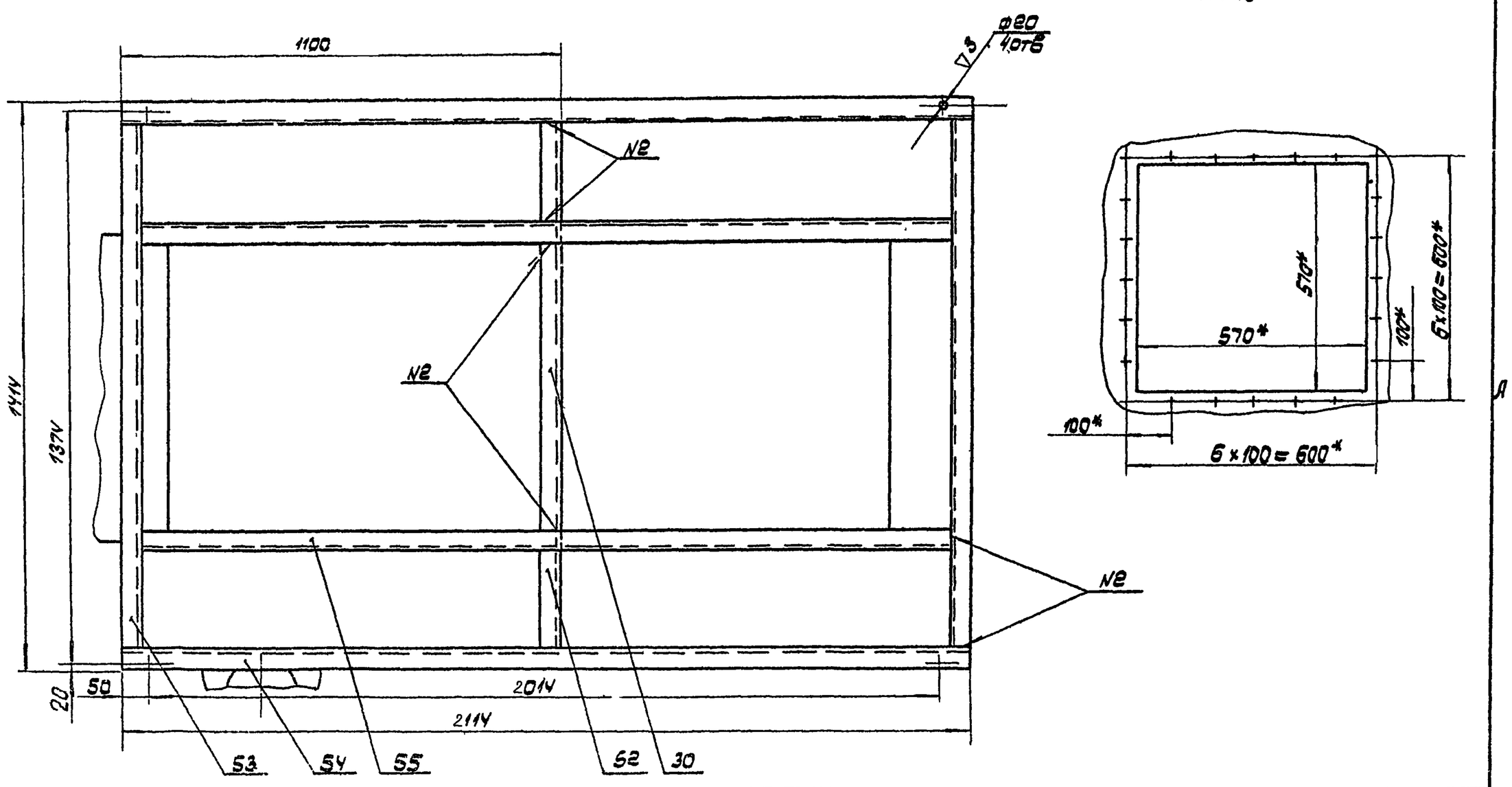

Изм.	Лист	№ докум.	Подп.	Дата
Разраб.		Сарпулина		
Пров.		Кошелев		
Т.контр.		Кошелев		
Н.контр.		Кошелев		
Утв.		Кошелев		

ПВМ10к.01.01.000СБ

Корпус секции
Сборочный чертеж

Лит.	Масса	Масштаб
И		

Лист 2 | Листов

ЦНИИЭП промзданий

Формат 22

Инв. № подл. | Подп. и дата | Взам. инв. № | Инв. № дубл. | Подп. и дата

ПВМ 10К.01.01.000СБ

Серия 1.494-22 Выпуск 3.

Вид Г
М1:5
повернуто, лист 1

Вид Д
М1:5

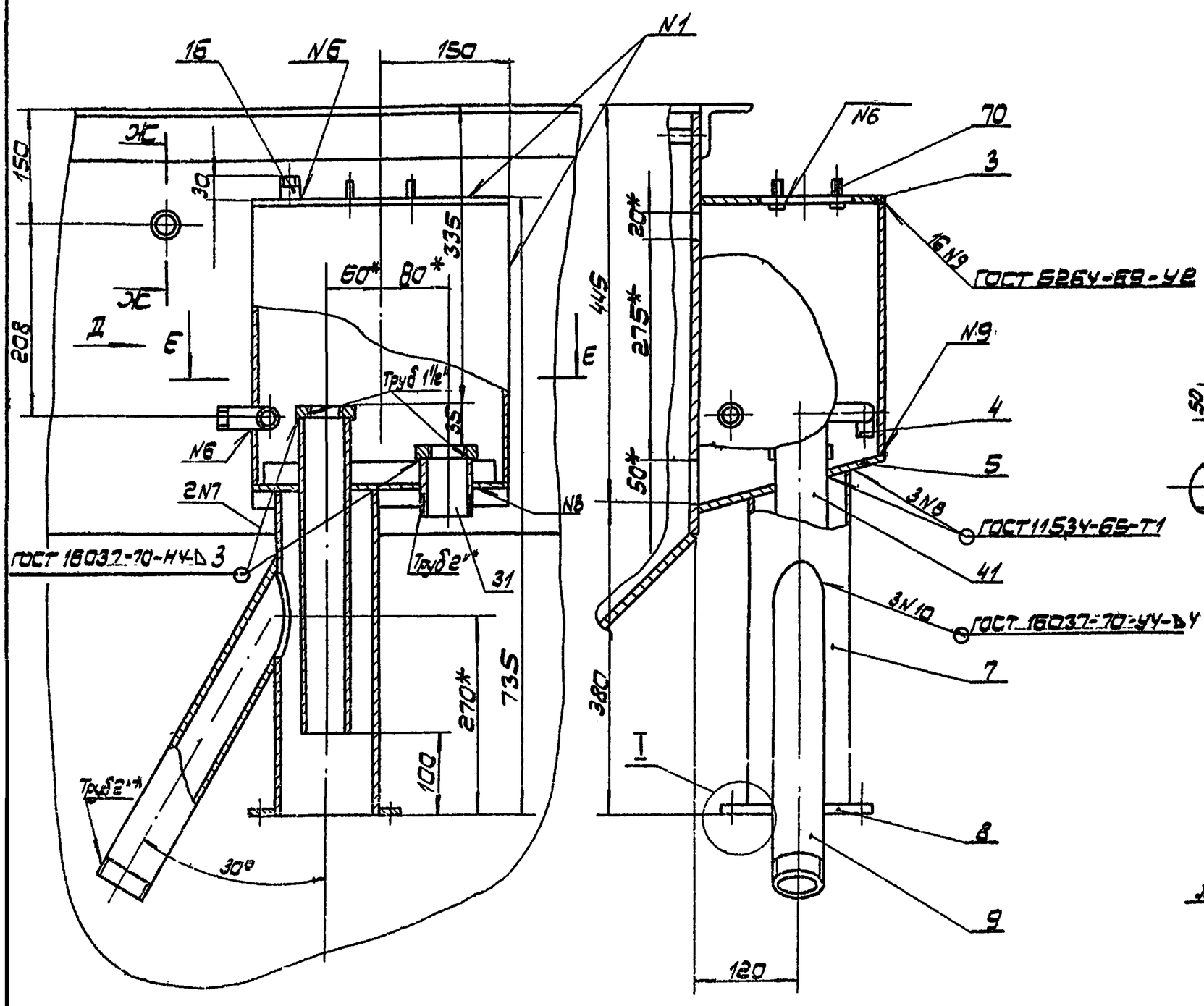

Е-Е
М1:5

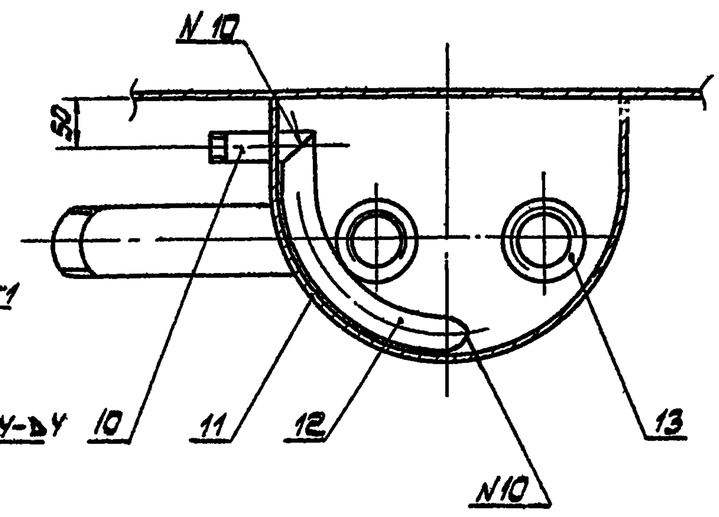

Ж-Ж
М1:2

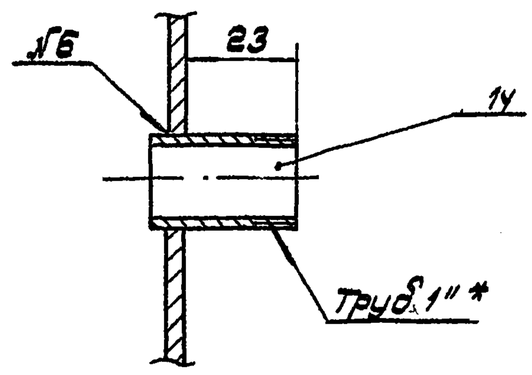

3-3 лист 1
М1:2

Вид У
М1:2

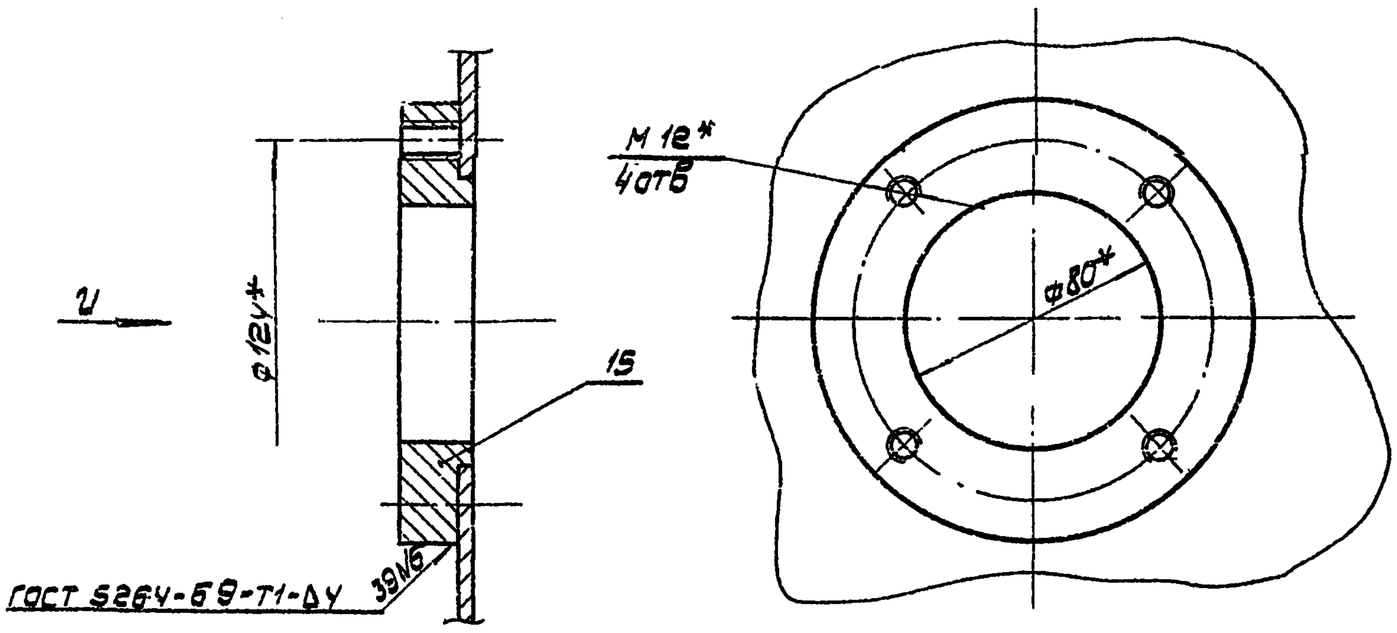

К-К лист 2
М1:1

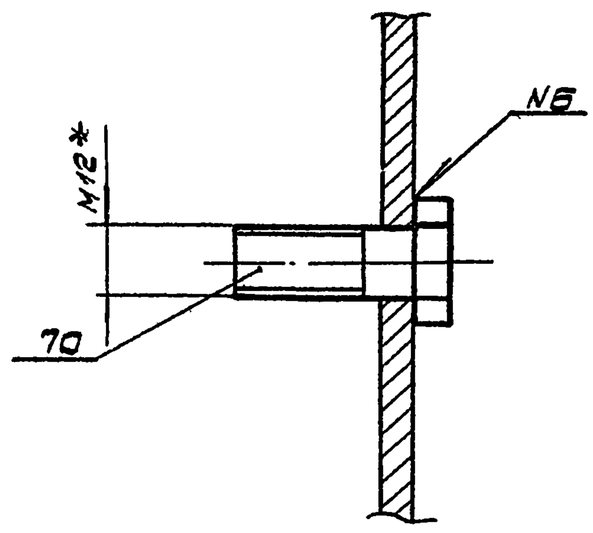

Л-Л лист 1
М1:2

I
М1:1

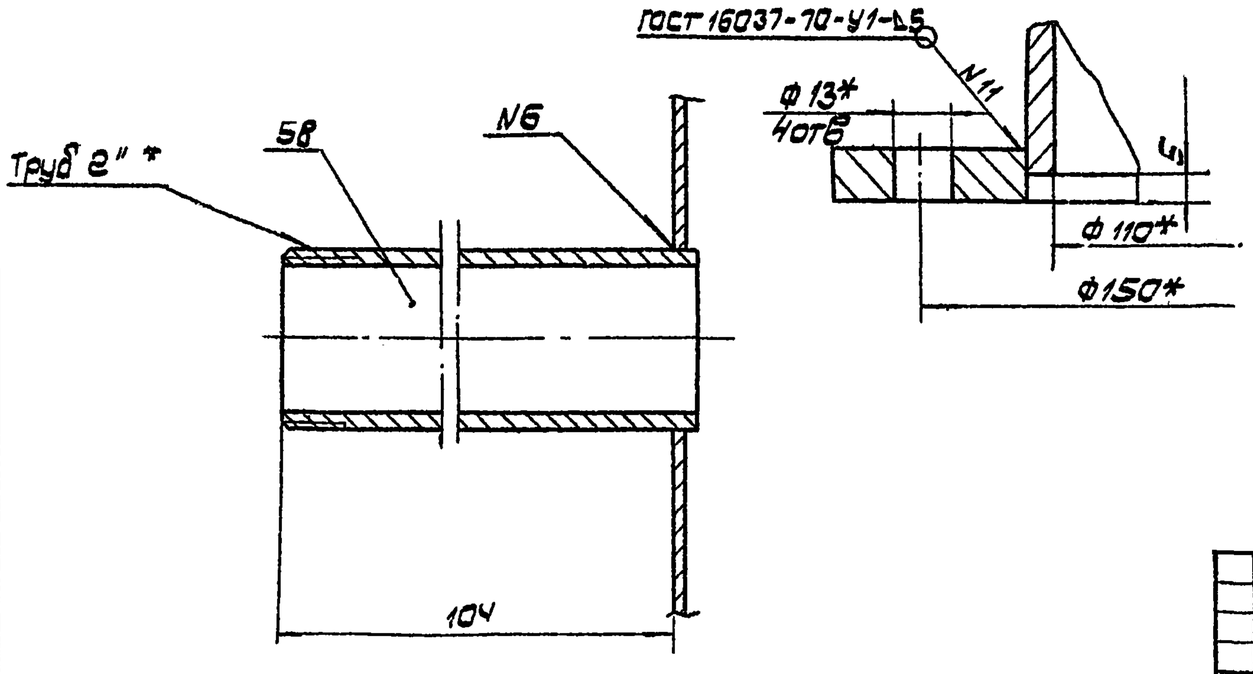

Изм	Лист	№ док.	Подп.	Дата	ПВМ 10К.01.01.000СБ			
Разраб.		Кошелев			Корпус секции сборочный чертеж	Лит.	Масса	Масштаб
Пров.		Кошелев				И		
Т.контр.		Кошелев				Лист 3	Листов 6	
Н.контр.		Бродский				ЦНИИ промзданий		
Утв.		Кошелев						

Формат А2

Инв. № подл. | Подп. и дата | Взам. инв. № | Инв. № дубл. | Подп. и дата

Серия 1.494-22 Выпуск 3

М-М / М1:5 повернуто, лист 1

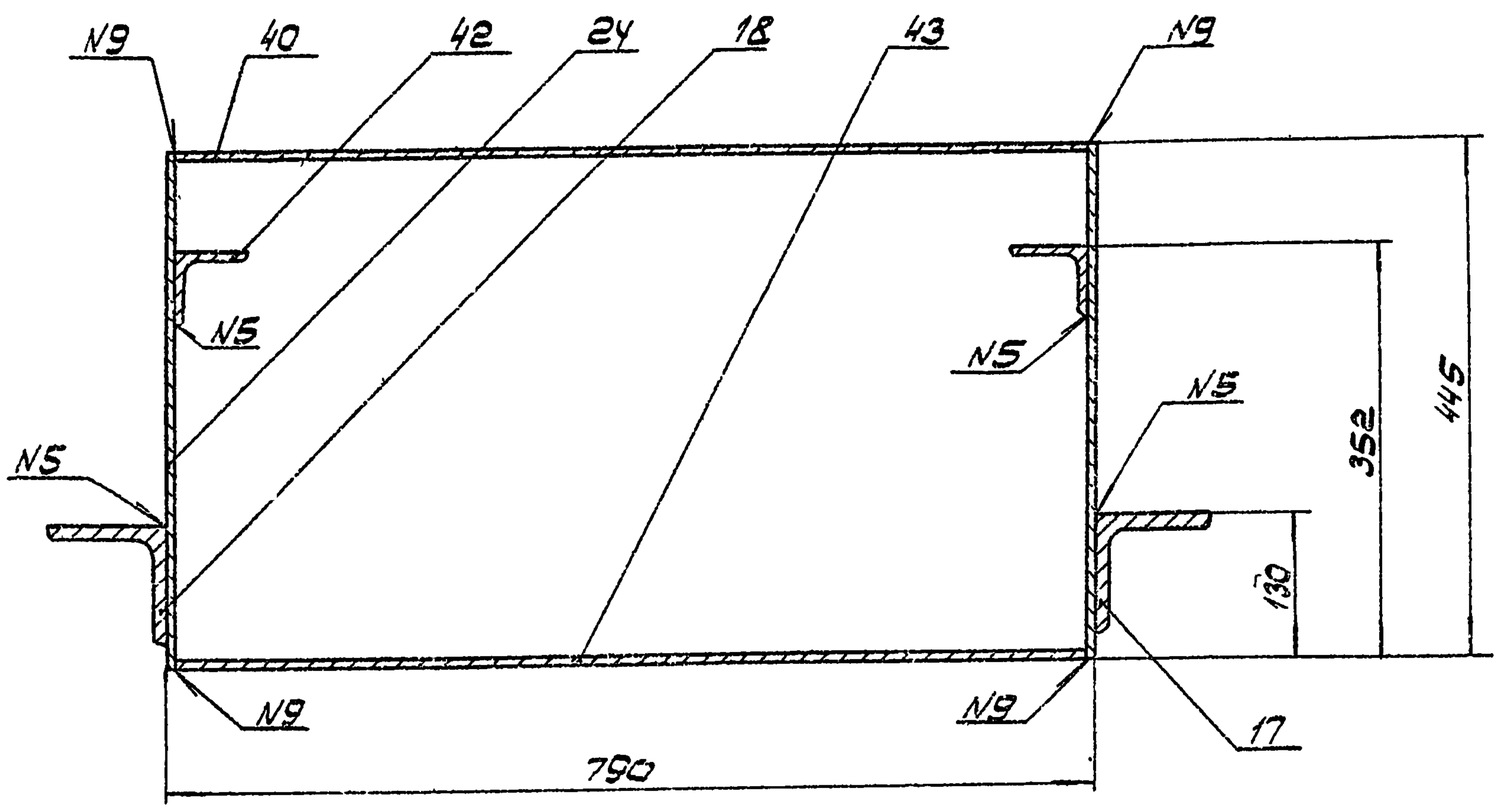

Н-Н / М1:5 повернуто, лист 1

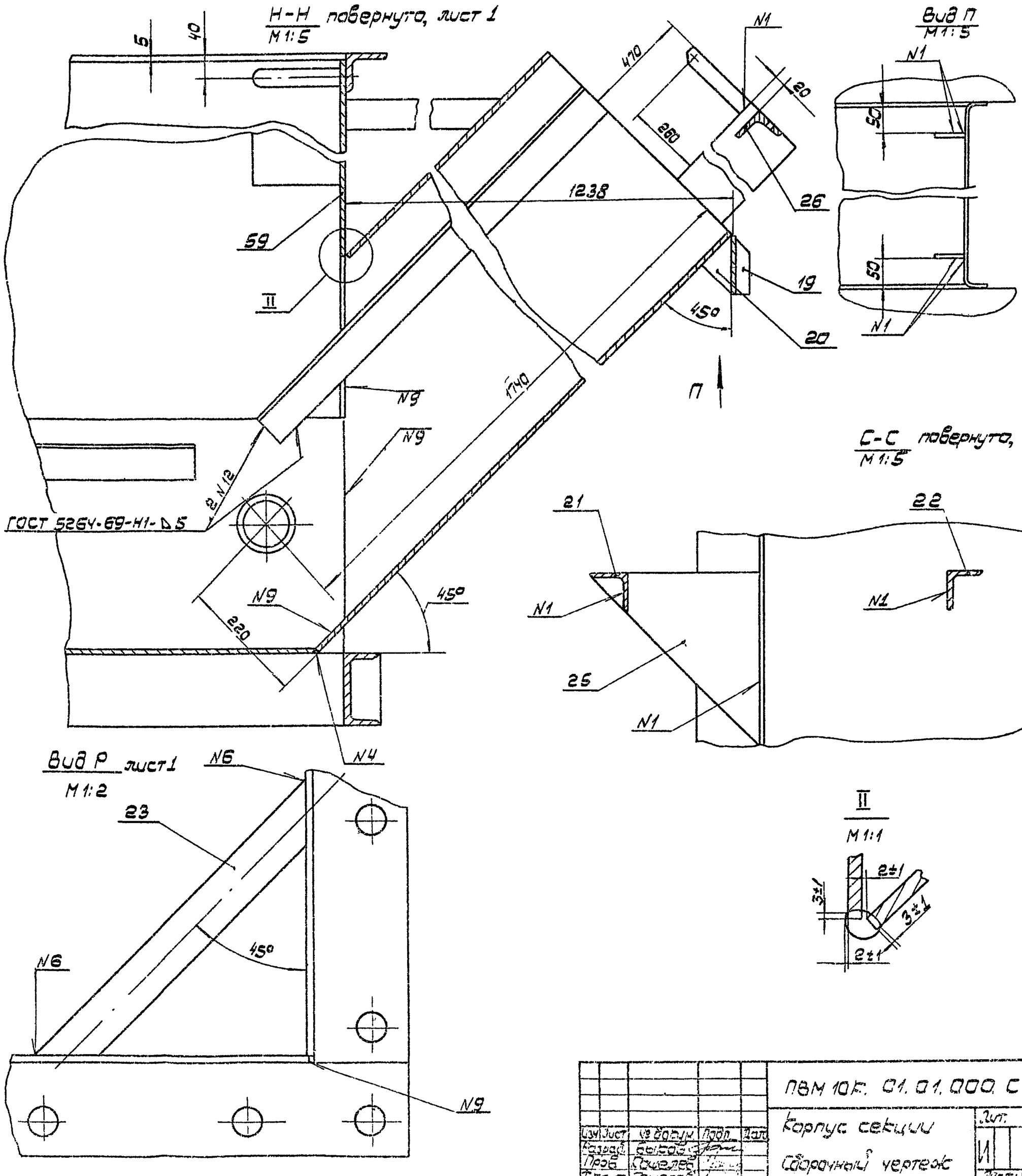

Изм.	Лист	№ докум.	Подп.	Дата	ПВМ 10К. 01.01.000 СБ		
Разраб.		Ковтов			Корпус секции	Лит.	Масса	Масштаб
Пров.		Сошелев			Сборочный чертеж	И		
Т.контр.		Сошелев				Лист 4	Листов 6	
Утверд.		Ковтов				ЦНИИ промзданий		

Инв. № подл. | Подп. и дата | Взам. инв. № | Инв. № дубл. | Подп. и дата

Серия 1.494-22 Выпуск 3.

ПВМ 10К.00.00.008

(▽) 3▽

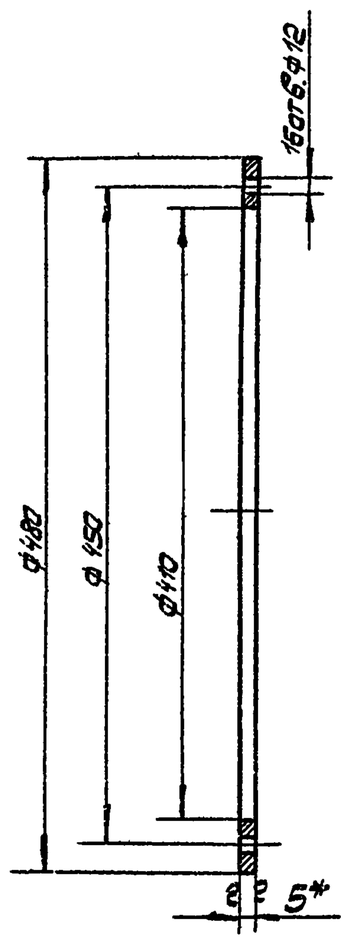

1* Размер для справок.
2. Предельные отклонения размеров: отверстий - по А7; валов - по В7.

Изм. Лист	№ докум.	Подп.	Дата	ПВМ 10К.00.00.008				
Разраб.	Быков			Фланец	Лит.	Масса	Масштаб	
Пров.	Кошелев				И	1,8	1:20	
Т.контр.					Лист:	Листов: 1		
Н.контр.	Бродский		12.05.75	Лист	Ст3 ГОСТ 14637-69	ЦНИИ промзданий		
Утв.	Кошелев							

Формат 11

ПВМ 10К.01.01.058

(▽) 1▽

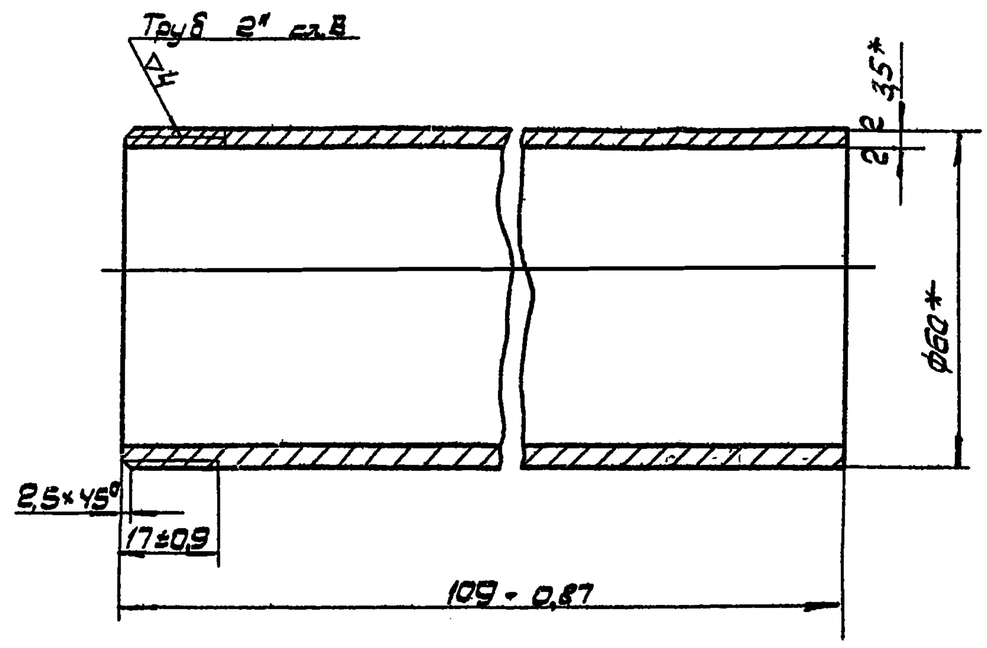

* Размеры для справок

Изм. Лист	№ докум.	Подп.	Дата	ПВМ 10К.01.01.058				
Разраб.	Быков			Патрубок 2"	Лит.	Масса	Масштаб	
Пров.	Кошелев				И	53	1:1	
Т.контр.					Лист:	Листов: 1		
Н.контр.	Бродский		12.05.75	Труба 50 ГОСТ 3262-62	ЦНИИ промзданий			
Утв.	Кошелев							

Формат 11

Подп. и дата | Взам. инв. № | Инв. № дубл. | Подп. и дата | Инв. № подл.

ПВМ 10К.01.01.059

(▽) 1▽

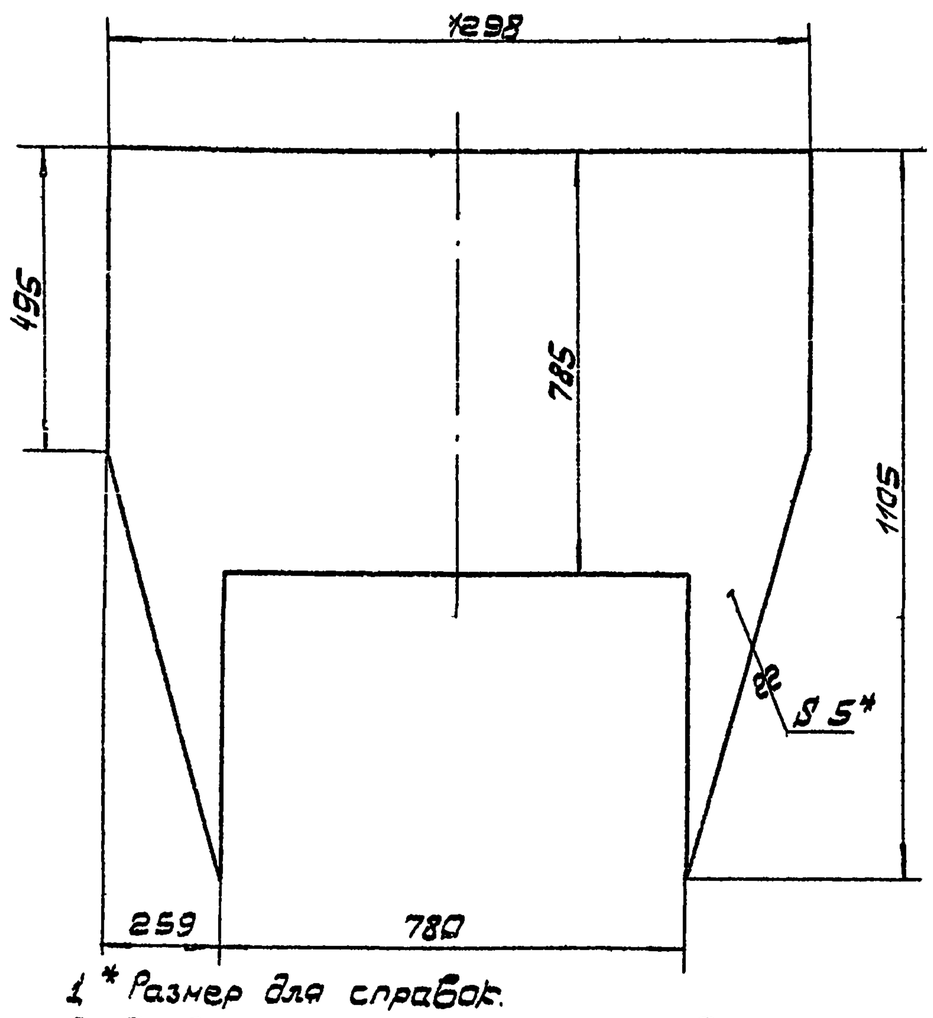

1* Размер для справок.
2. Предельные отклонения размеров: отверстий - по А7; валов - по В7; остальных - по СМ7.

Изм. Лист	№ докум.	Подп.	Дата	ПВМ 10К.01.01.059				
Разраб.	Быков			Стенка передняя	Лит.	Масса	Масштаб	
Пров.	Кошелев				И	39,3	1:10	
Т.контр.					Лист:	Листов: 1		
Н.контр.	Бродский		12.05.75	Лист	Ст3 ГОСТ 14637-69	ЦНИИ промзданий		
Утв.	Кошелев							

Формат 11

ПВМ 10К.01.01.065

(▽) 1▽

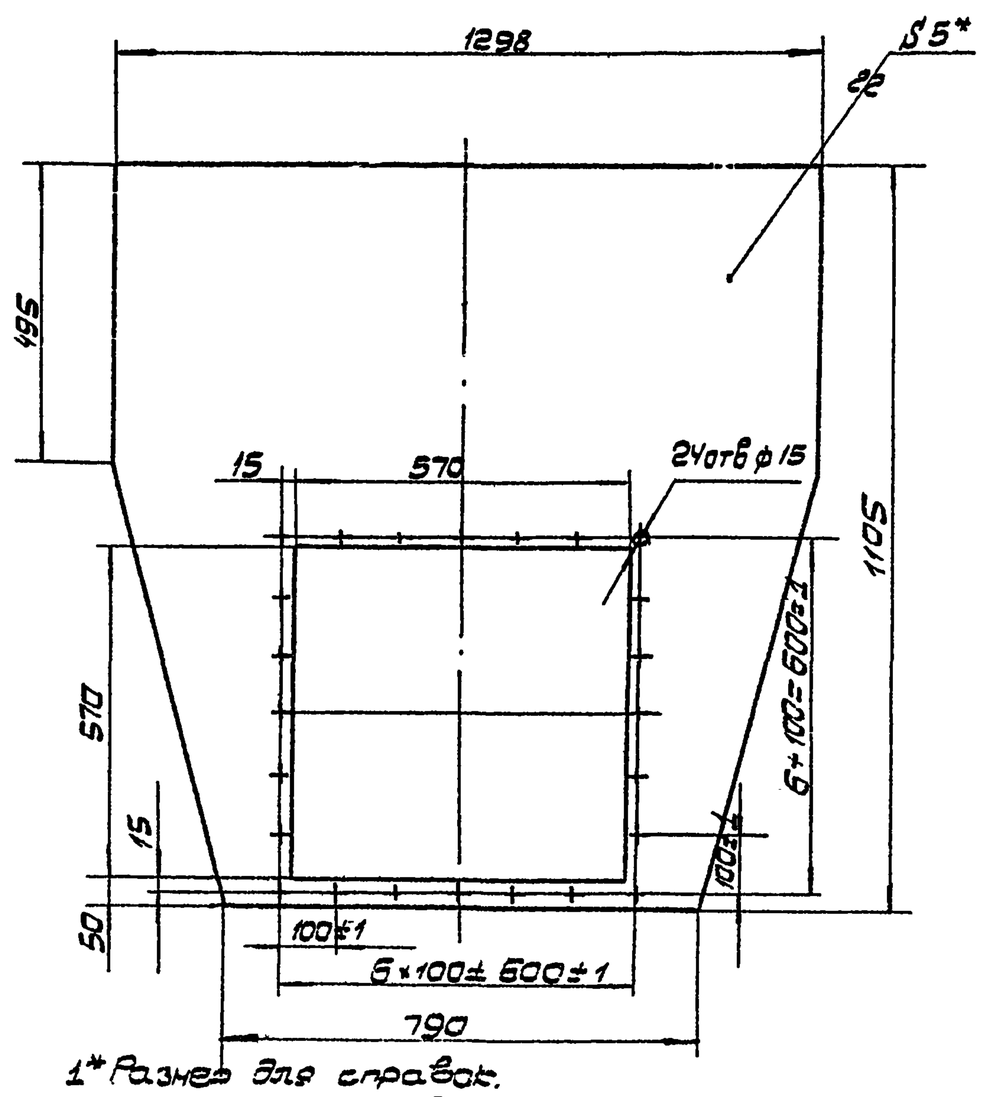

1* Размер для справок.
2. Неуказанные предельные отклонения размеров: отверстий - по А7; валов - по В7; остальных - по СМ7.

Изм. Лист	№ докум.	Подп.	Дата	ПВМ 10К.01.01.065				
Разраб.	Быков			Стенка торцевая	Лит.	Масса	Масштаб	
Пров.	Кошелев				И	43,2	1:10	
Т.контр.					Лист	Листов:		
Н.контр.	Бродский		12.05.75	Лист	Ст3 ГОСТ 14637-69	ЦНИИ промзданий		
Утв.	Кошелев							

Формат 11

Инв. № подл. | Подп. и дата | Взам. инв. № | Инв. № дубл. | Подп. и дата | Стр. № пост.

Формат	Зона	Поз.	Обозначение	Наименование	Кол.	Примечание
				Документация		
22			ПВМ 10К.02.00.000 СБ	Сборочный чертеж		
				Сборочные единицы		
11		1	ПВМ 10К.02.01.000	Корпус секции средней	1	
11		2	ПВМ 10К.02.02.000	Упор калькотбойника	1	10 выпуск
11		3	ПВМ 10К.02.03.000	Калькотбойник	1	10 выпуск
11		4	ПВМ 10К.02.04.000	Дверка	2	10 выпуск
				Детали		
11		7	ПВМ 10К.02.00.001	Ручка левая	4	10 выпуск
11		8	ПВМ 10К.02.00.002	Ручка правая	4	10 выпуск
				Стандартные изделия		
		13		Болт М10х25.58.019 ГОСТ 7798-70	6	
		14		Гайки ГОСТ 5915-70 М10.5.019	22	
		15		М16.5.019	20	
		16		Шайба 10.02.019 ГОСТ 11371-68	24	

Изм.	Лист	№ докум.	Подп.	Дата
Разраб.	Карпушина			
Пров.	Кошелев			
Т.контр.	Бровский			12.05.75
Утв.	Шурский			

ПВМ 10К.02.00.000

Секция средняя

Лит.	Лист	Листов
И	4	1

ЦНИИ промзданий

Формат 11

ПВМ 10К.02.01.019

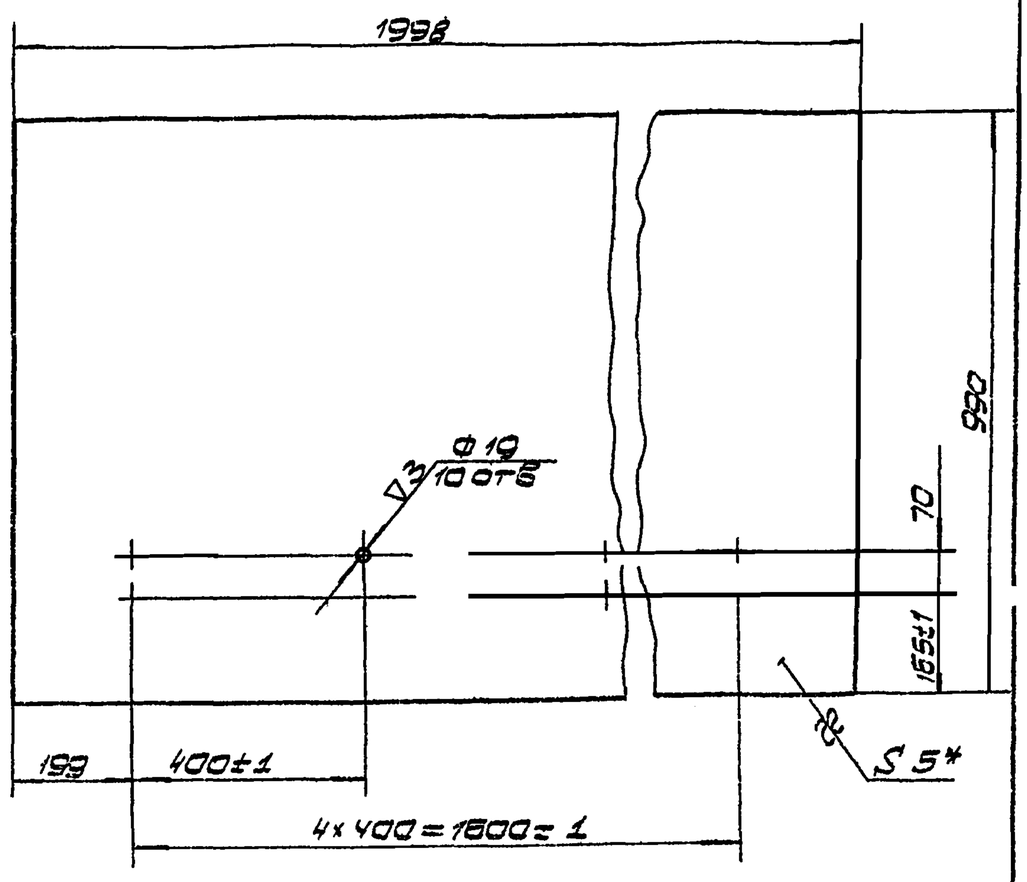

1. * Размер для справок.
2. Неуказанные предельные отклонения размеров отверстий – по А7; валов – по В7, остальных – по СМ7.

ПВМ 10К.02.01.019

Изм.	Лист	№ докум.	Подп.	Дата
Разраб.	Карпушина			
Пров.	Кошелев			
Т.контр.	Кошелев			
Н.контр.	Бровский			12.05.75
Утв.	Кошелев			

Перегородка

Лит.	Масса	Масштаб
И	77,67	1:10

Лист: Листов: 1

Лист 5 ГОСТ 5681-57 / Ст.3 ГОСТ 14637-69

ЦНИИ промзданий

Формат 11

ПВМ 10К.03.00.002

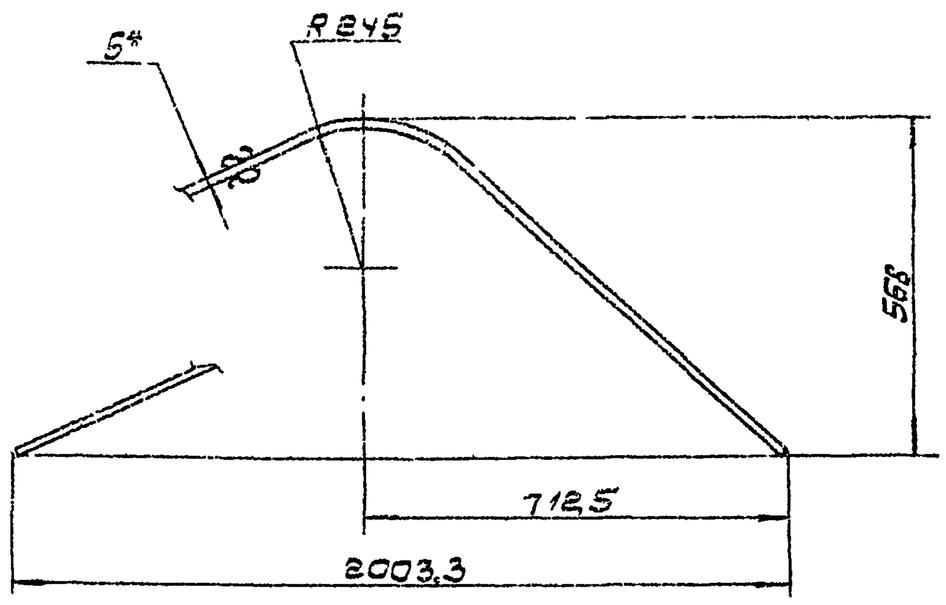

1. * Размер для справок.
2. Длина развертки L = 2327 мм.
3. Предельные отклонения размеров: валов – по В7, остальных по СМ7.

ПВМ 10К.03.00.002

Изм.	Лист	№ докум.	Подп.	Дата
Разраб.	Карпушина			
Пров.	Кошелев			
Т.контр.	Кошелев			
Н.контр.	Бровский			12.05.75
Утв.	Шурский			

Вентиляционная воздухосборника

Лит.	Масса	Масштаб
И	28,7	1:10

Лист: Листов: 1

Лист 5 ГОСТ 5681-57 / Ст.3 ГОСТ 14637-69

ЦНИИ промзданий

Формат 11

ПВМ 10К.03.00.003

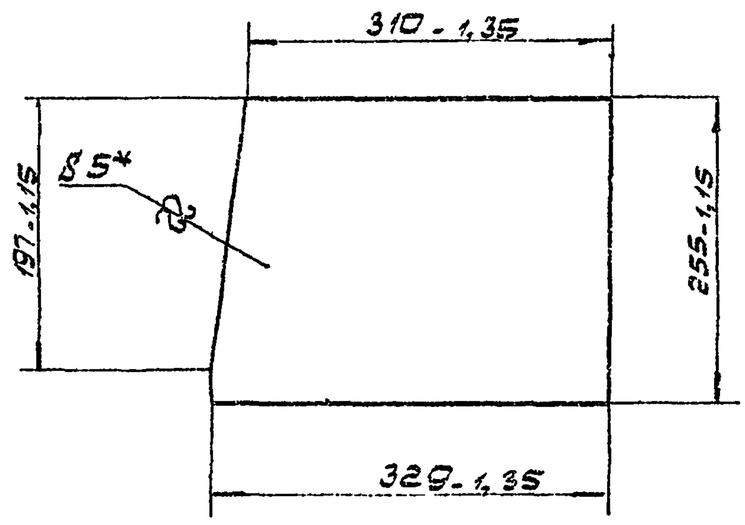

* Размер для справок.

ПВМ 10К.03.00.003

Изм.	Лист	№ докум.	Подп.	Дата
Разраб.	Карпушина			
Пров.	Кошелев			
Т.контр.	Кошелев			
Н.контр.	Бровский			12.05.75
Утв.	Шурский			

Стенка

Лит.	Масса	Масштаб
И	5,15	1:5

Лист: Листов: 1

Лист 5 ГОСТ 5681-57 / Ст.3 ГОСТ 14637-69

ЦНИИ промзданий

Формат 11

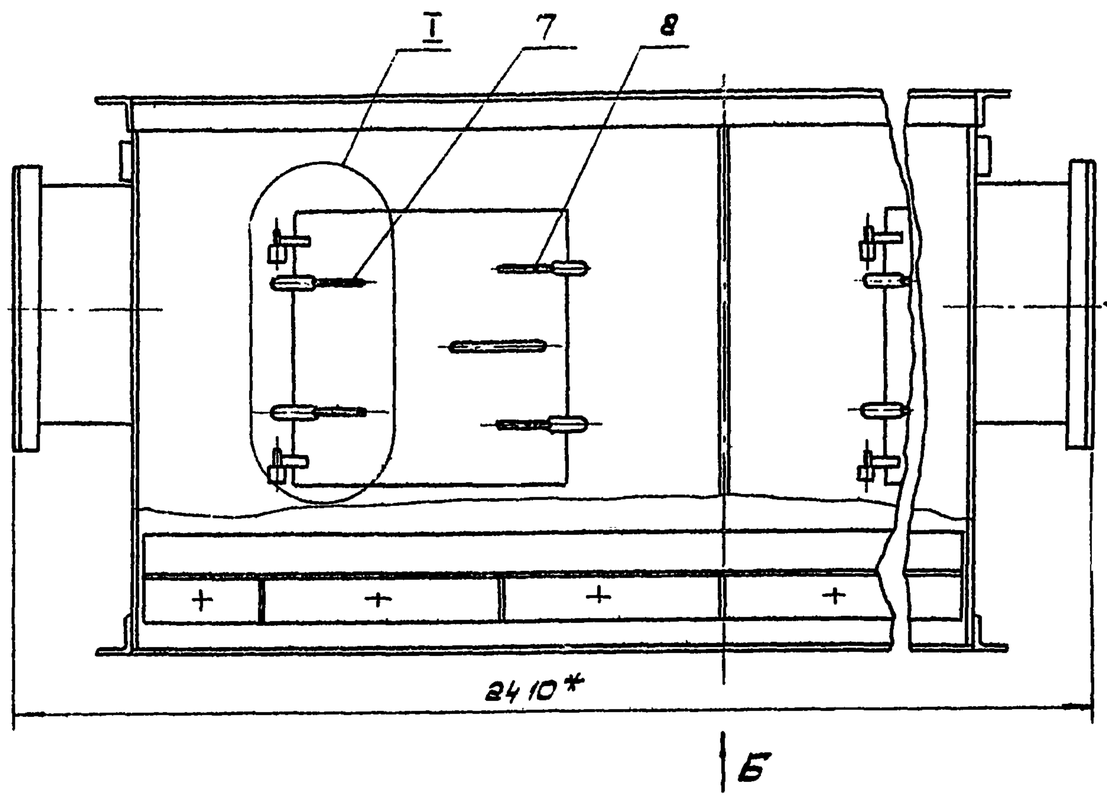

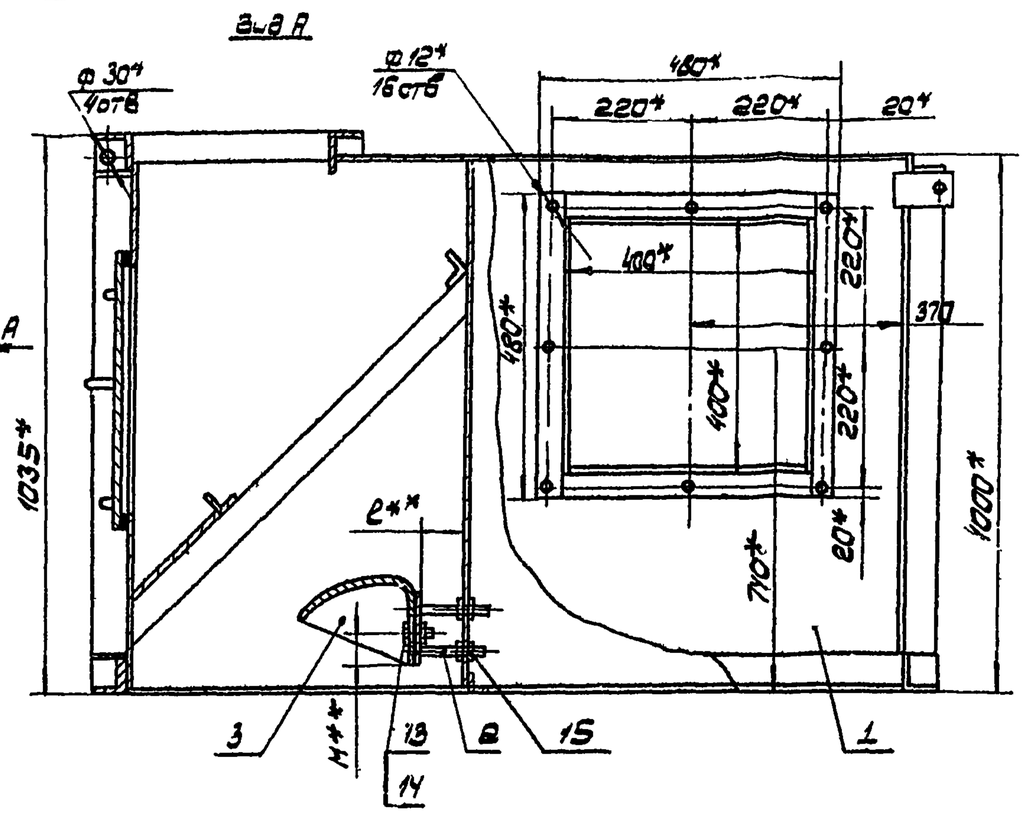

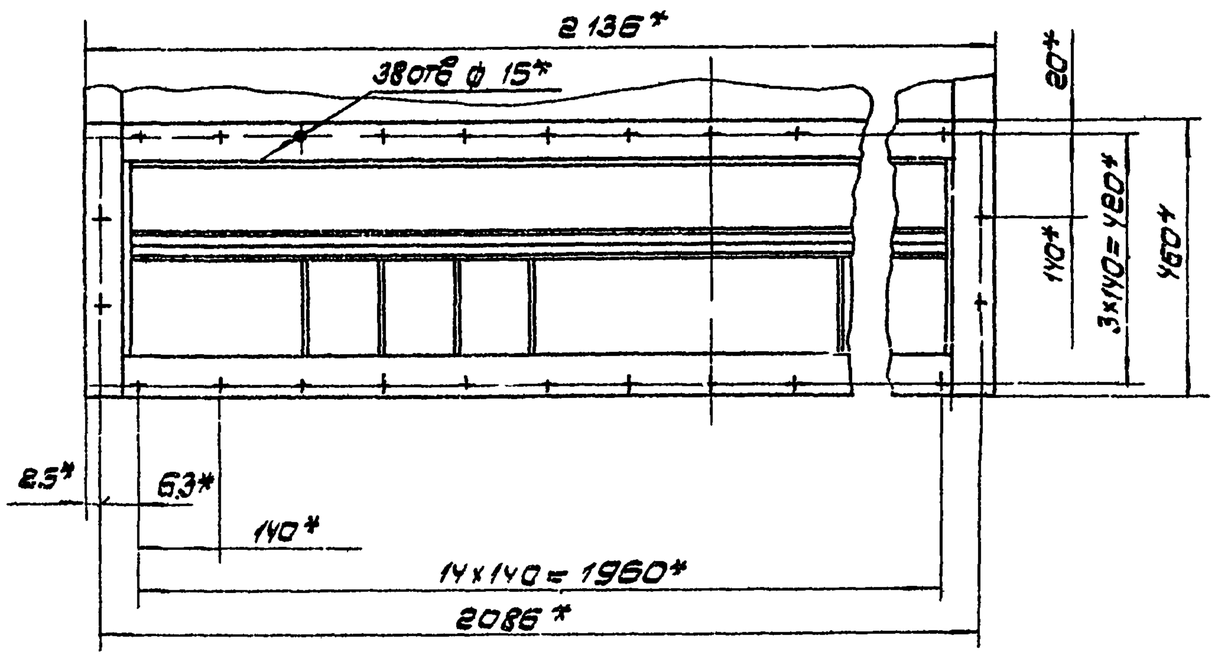

Вид Б

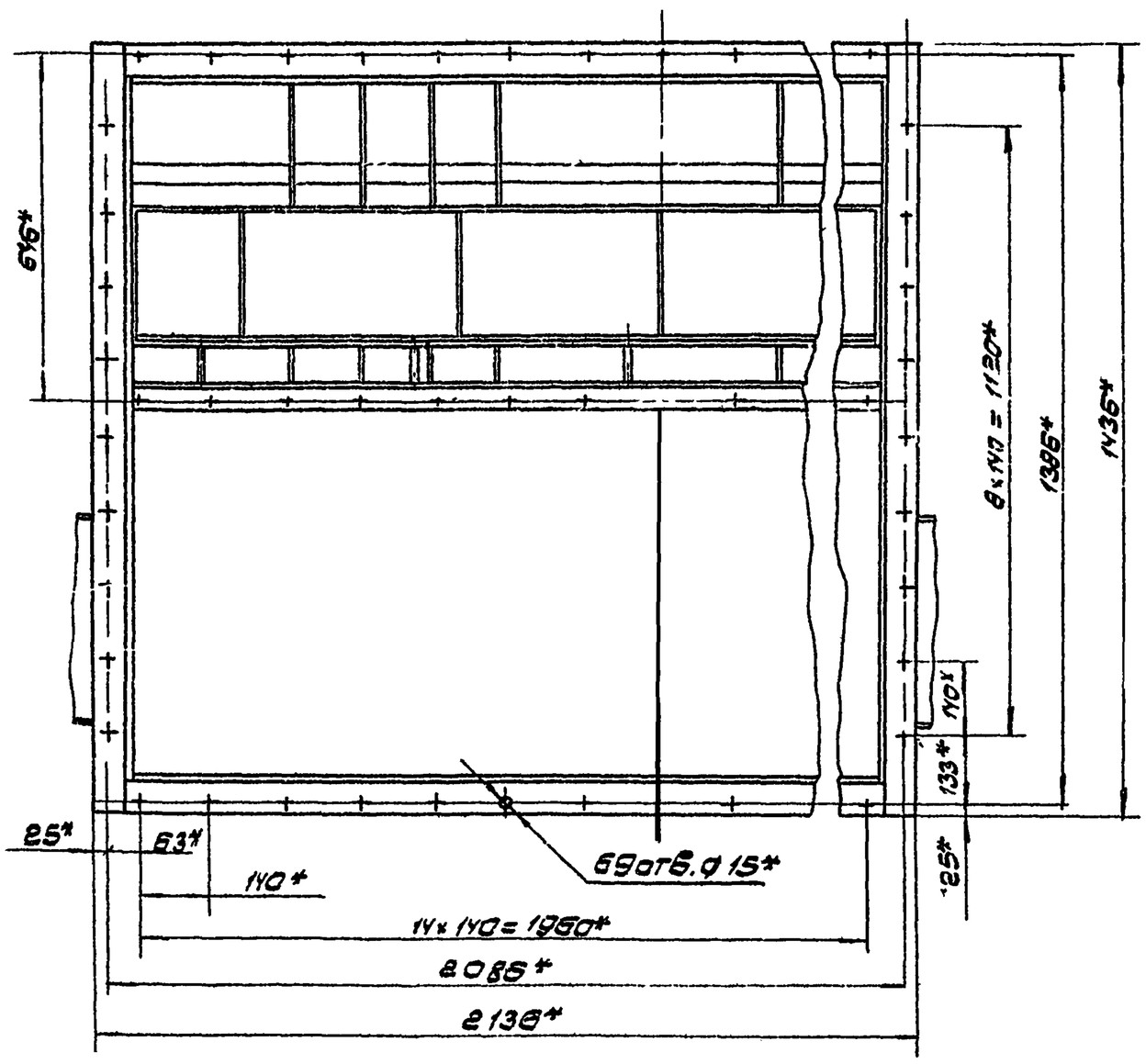

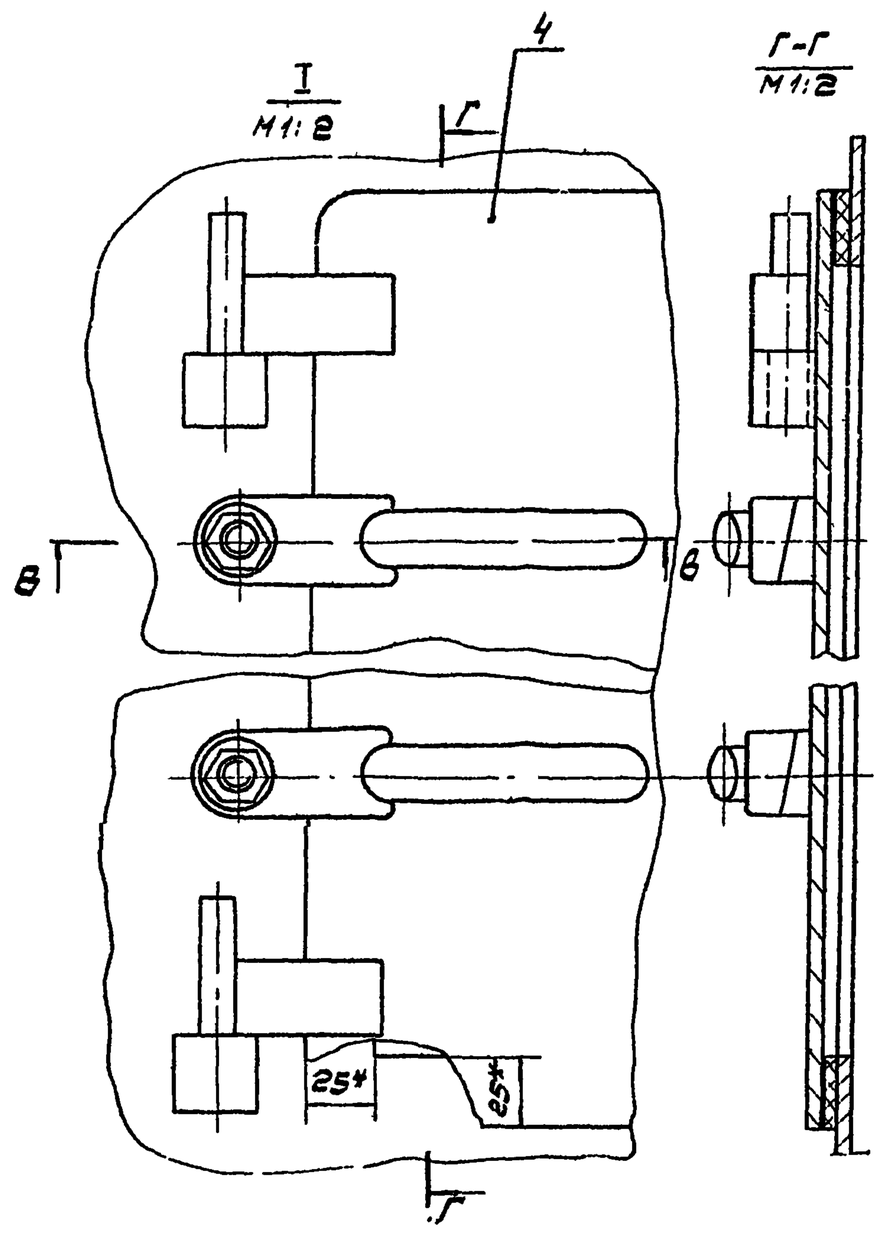

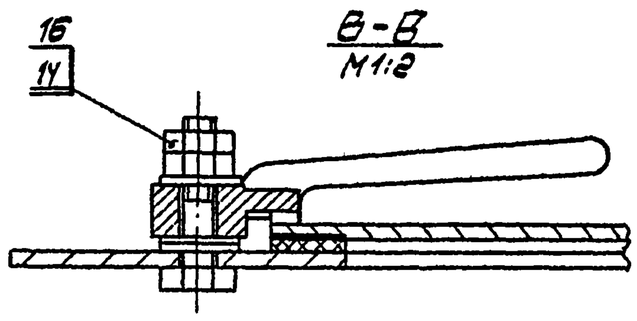

В-В
М1:2

1. *Размеры для справок.
2. **Размеры уточняются в соответствии с выпуском „0". стр. 39.
3. Остальные технические требования см. ТУ. выпуска „0".

Изм.	Лист	№ докум.	Подп.	Дата	ПВМ.10Б.02.00.000 СБ			
Разраб.		Гарлушина			Секция средняя Сборочный чертеж	Лит.	Масса	Масштаб
Пров.		Бондарев				И	515	1:10
Т.контр.						Лист:	Листов:	
Н.контр.		Бондарев				ЦНИИЭП промзданий		
УТВ.		Кузьмин						

Формат А2

Инв.№ подл. | Подп. и дата | Взам.инв.№ | Инв.№ дубл. | Подп. и дата

Серия 1.494-22 выпуск 3.

Формат	Зона	Поз.	Обозначение	Наименование	Кол.	Примечание
				Документация		
22			ПВМ 10К.02.01.000 СБ	Сборочный чертеж		
				Детали		
Б.Ч		1	ПВМ 10К.02.01.001	Уголок		
				Уголок $\frac{Б.40\times40\times4\ ГОСТ\ 8509-72}{Ст.3\ ГОСТ\ 535-58}$		
				L = 480 Вт – ▽1	4	1,48 кг
Б.Ч		2	ПВМ 10К.02.01.002	Лист		
				Лист $\frac{5\ ГОСТ\ 5681-57}{Ст.3\ ГОСТ\ 14637-69}$		
				L × B = 400 Вт × 195 Вт – ▽1	8	3,06 кг
Б.Ч		3	ПВМ 10К.02.01.003	Уголок		
				Уголок $\frac{Б.63\times63\times5\ ГОСТ\ 8509-72}{Ст.3\ ГОСТ\ 535-58}$		
				L = 200 Вт – ▽1	3	0,7 кг
11		4	ПВМ 10К.02.01.004	Стенка	1	
Б.Ч		5	ПВМ 10К.02.01.005	Уголок		
				Уголок $\frac{Б.63\times63\times5\ ГОСТ\ 8509-72}{Ст.3\ ГОСТ\ 535-58}$		
				L = 460 Вт – ▽1	2	2,2 кг
Б.Ч		6	ПВМ 10К.02.01.006	Уголок $\frac{Б.63\times63\times5\ ГОСТ\ 8509-72}{Ст.3\ ГОСТ\ 535-58}$ L = 199,8 Вт – ▽1	1	0,96 кг
11		7	ПВМ 10К.02.01.007	Стенка	2	
Б.Ч		8	ПВМ 10К.02.01.008	Крышка		
				Лист $\frac{5\ ГОСТ\ 5681-57}{Ст.3\ ГОСТ\ 14637-69}$		
				L × B = 201 Вт × 97,0 Вт – ▽1	1	16,56 кг
11		9	ПВМ 10К.02.01.009	Уголок	1	10 выпуск

Изм.	Лист	№ докум.	Подп.	Дата	ПВМ 10К.02.01.000			
Разраб.		Карпушина			Корпус секции средней	Лит. И	Лист 1	Листов 2
Пров.		Кошелев				ЦНИИЭП промзданий		
Н.контр.		Бройдский		11.05.73				
Утв.		Шкурский						

Формат 11

Формат	Зона	Поз.	Обозначение	Наименование	Кол.	Примечание
Б.Ч		10	ПВМ 10К.02.01.010	Стенка		
				Лист $\frac{5\ ГОСТ\ 5681-57}{Ст.3\ ГОСТ\ 14637-69}$		
				L × B = 2000 Вт × 990 Вт – ▽1	1	77,7 кг
Б.Ч		11	ПВМ 10К.02.01.011	Уголок		
				Уголок $\frac{Б.40\times40\times4\ ГОСТ\ 8509-72}{Ст.3\ ГОСТ\ 535-58}$		
				L = 1998 Вт – ▽1	2	6,15 кг
11		12	ПВМ 10К.02.01.012	Ребро	8	10 выпуск
Б.Ч		13	ПВМ 10К.02.01.013	Полоса		
				Лист $\frac{5\ ГОСТ\ 5681-57}{Ст.3\ ГОСТ\ 14637-69}$		
				B × L = 218 Вт × 1998 Вт – ▽1	1	17,14 кг
Б.Ч		14	ПВМ 10К.02.01.014	Уголок		
				Уголок $\frac{Б.40\times40\times4\ ГОСТ\ 8509-72}{Ст.3\ ГОСТ\ 535-58}$		
				L = 408 Вт – ▽1	4	1,26 кг
11		16	ПВМ 10К.02.01.016	Проушина	4	10 выпуск
Б.Ч		17	ПВМ 10К.02.01.017	Уголок		
				Уголок $\frac{Б.63\times63\times5\ ГОСТ\ 8509-72}{Ст.3\ ГОСТ\ 535-58}$		
				L = 1426 Вт – ▽1	2	6,75 кг
11		19	ПВМ 10К.02.01.019	Перегородка	1	
11		20	ПВМ 10К.02.01.020	Ушко	2	10 выпуск
Б.Ч		21	ПВМ 10К.02.01.021	Ребро		
				Лист $\frac{5\ ГОСТ\ 5681-57}{Ст.3\ ГОСТ\ 14637-69}$		
				B × L = 608 Вт × 905 Вт – ▽1	2	
				Стандартные изделия		
				Болт М10×60.58×019		
				ГОСТ 7798-70	8	

Изм.	Лист	№ докум.	Подп.	Дата	ПВМ 10К.02.01.000	Лист 2

Формат 11

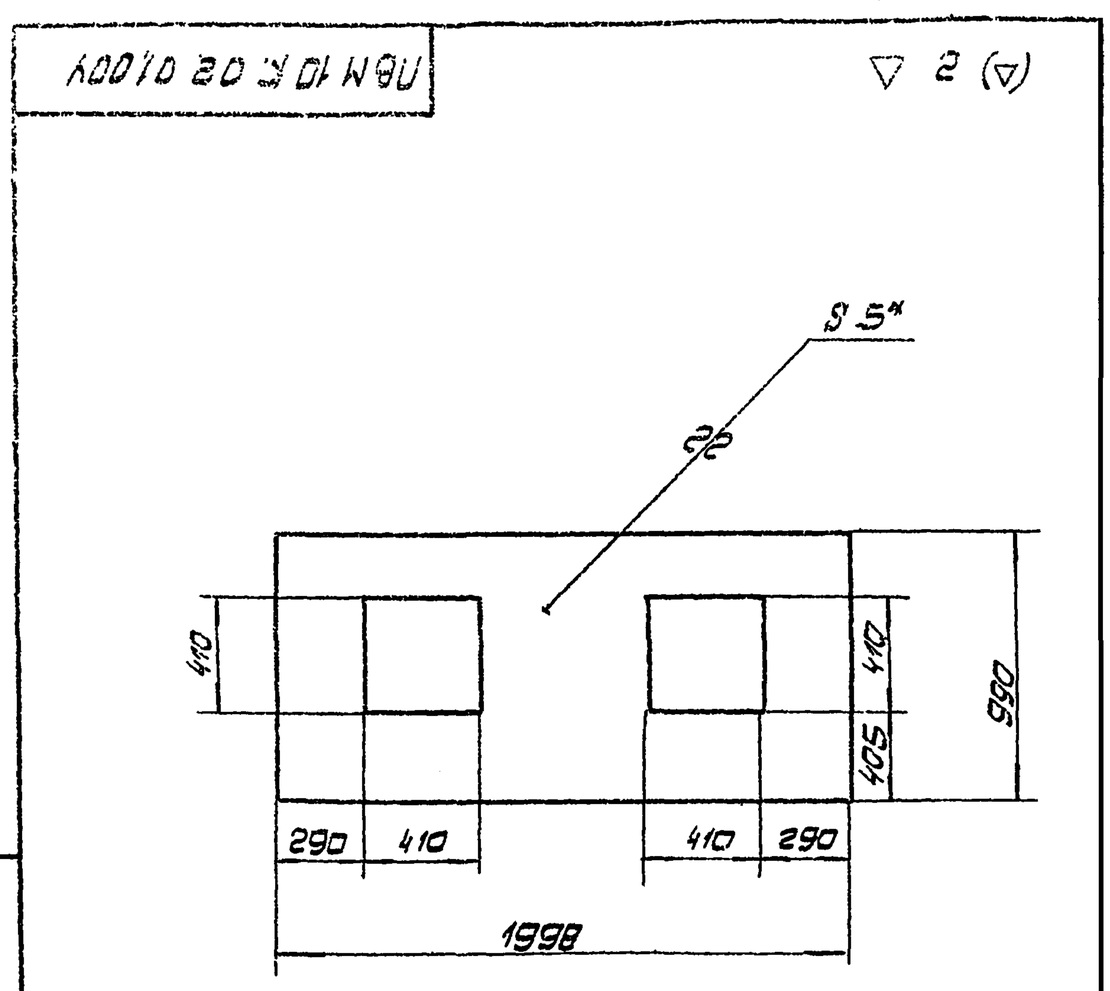

1 * Размер для справок.
2. Предельные отклонения размеров: отверстий – по А1; валов – по В1; остальных – по СМ1.

Изм.	Лист	№ докум.	Подп.	Дата	ПВМ 10К.02.01.004				
Разраб.		Федосеев			Стенка	Лит. И	Масса 64,5	Масштаб 1:20	
Пров.		Кошелев				Лист:	Листов: 1		
Т.контр.		Кошелев							
Н.контр.		Бройдский		11.05.73	Лист $\frac{5\ ГОСТ\ 5681-57}{Ст\ 3\ ГОСТ\ 14637-69}$	ЦНИИЭП промзданий			
Утв.		Шкурский							

Формат 11

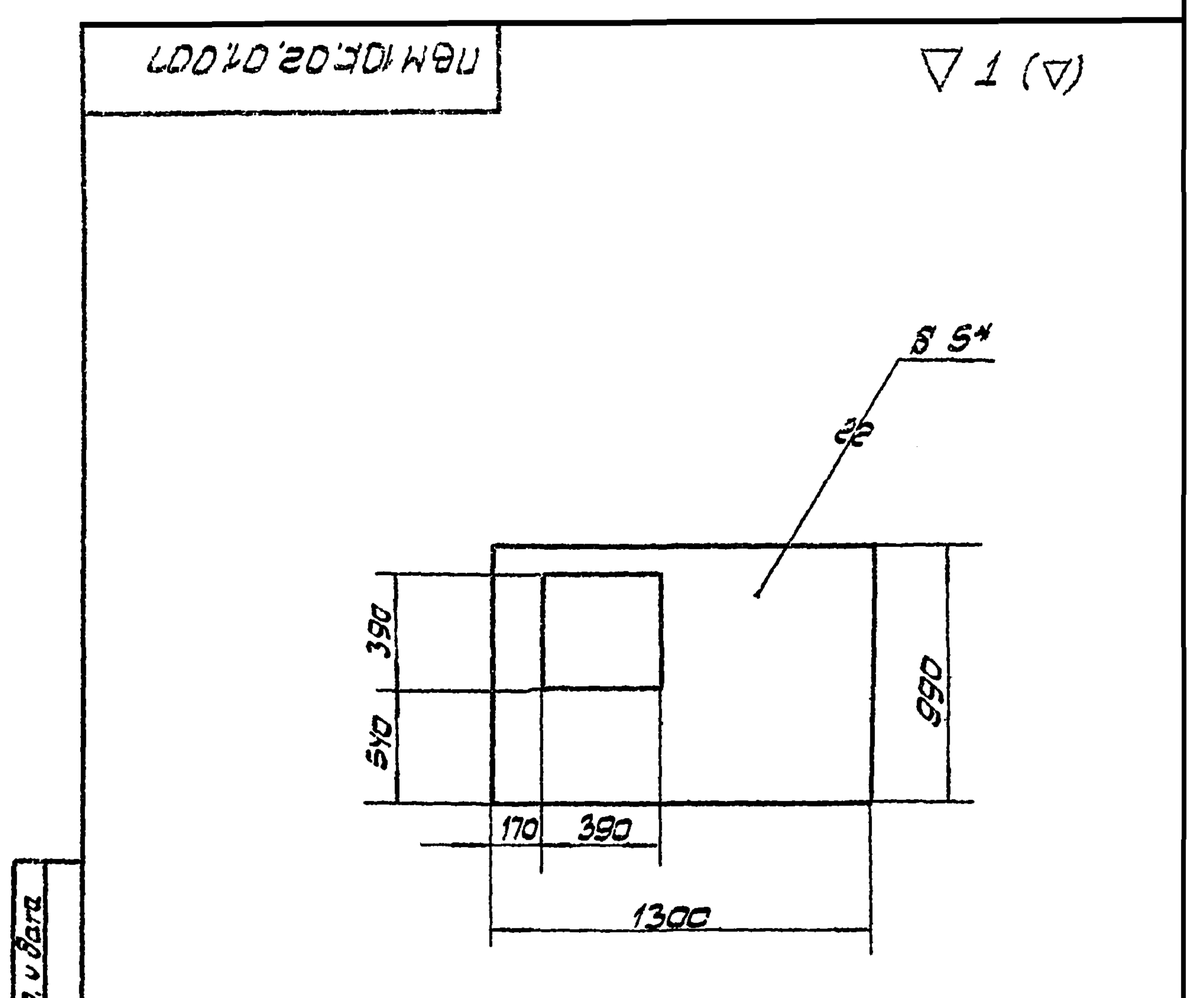

1.* Размер для справок.
2 Предельные отклонения размеров: отверстий – по Д1, валов – по В1, остальных – по СМ1,

Изм.	Лист	№ докум.	Подп.	Дата	ПВМ 10К.02.01.007				
Разраб.		Федосеев			Стенка	Лит. И	Масса 45,1	Масштаб 1:20	
Пров.		Кошелев				Лист:	Листов: 1		
Т.контр.		Кошелев							
Н.контр.		Бройдский		11.05.73	Лист $\frac{5\ ГОСТ\ 5681-57}{Ст.3\ ГОСТ\ 14637-69}$	ЦНИИЭП промзданий			
Утв.		Шкурский							

Формат 11

ПВМ10К.02.01.000СВ

Серия 1.494-22 Выпуск 3.

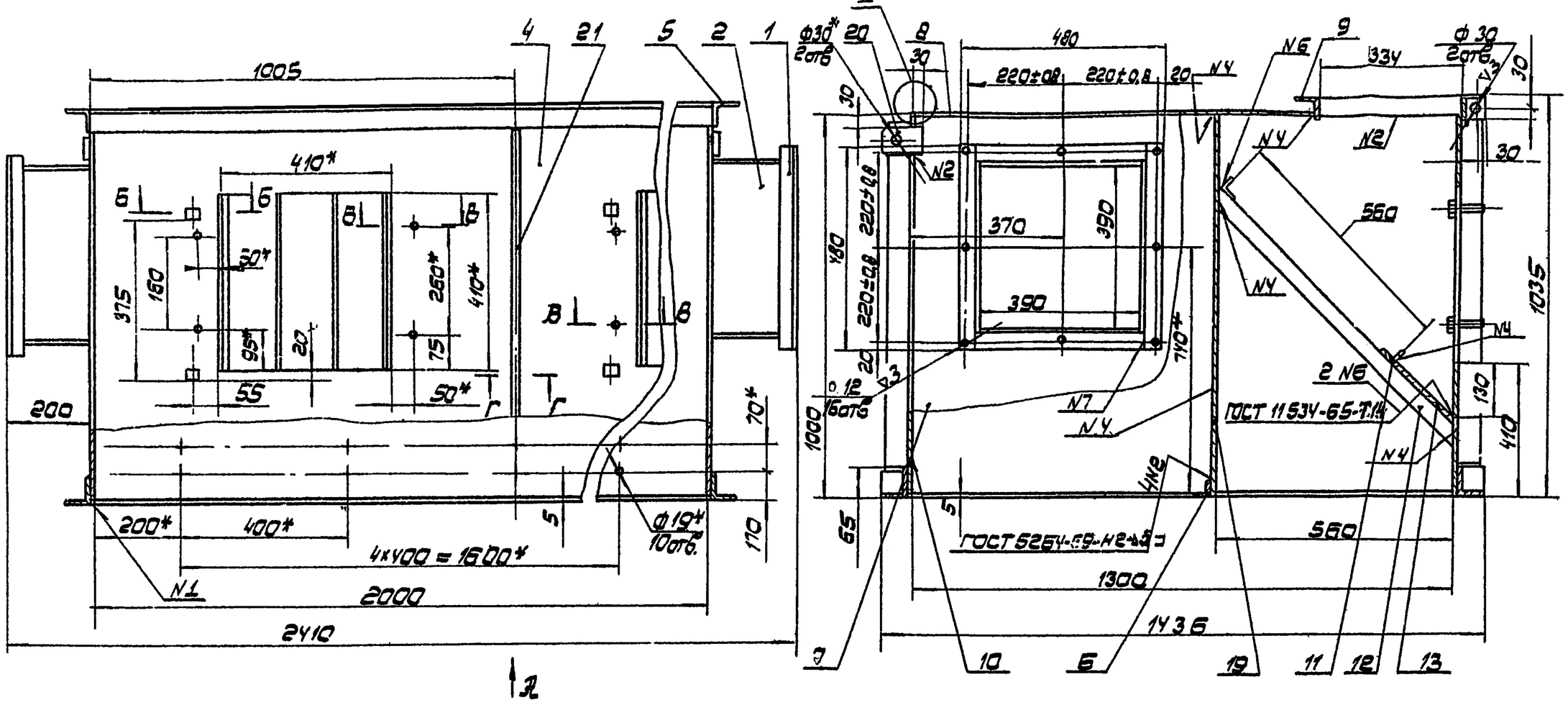

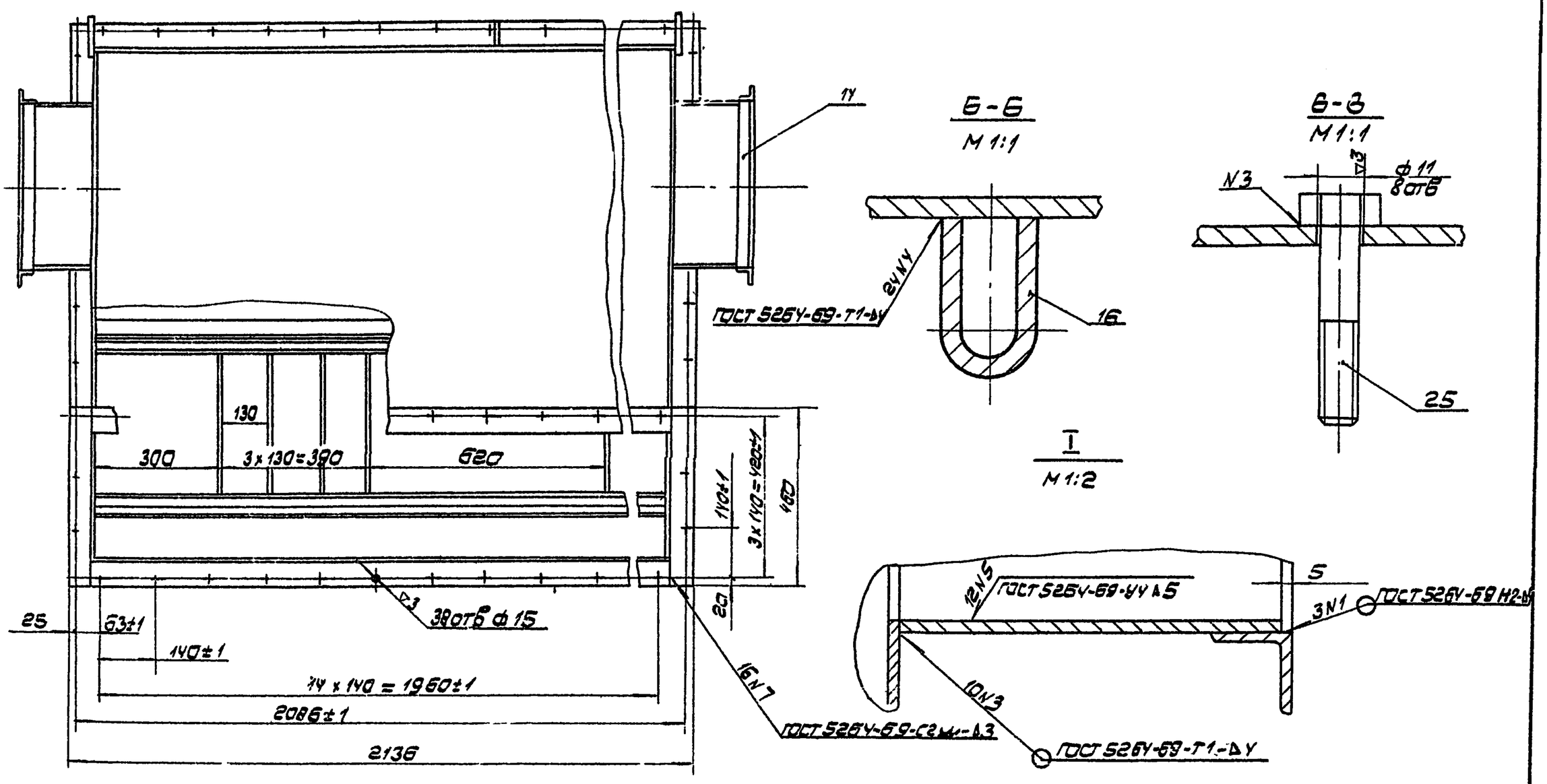

1. * Размеры для справок.
2. Неуказанные предельные отклонения размеров: отверстий - по А7; валов - по В7; остальных - по СМ7.
3. Остальные технические требования см. ТУ выпуск „0"

Изм.	Лист	№ докум.	Подп.	Дата	ПВМ 10К.02.01.000 СБ.			
Разраб.		Сапунов			Корпус секции средней Сборочный чертеж	Лит.	Масса	Масштаб
Пров.		Кошелев				И	522	1:10
Т.контр.		Кошелев				Лист	Листов 1	
Н.контр.		Бородский				ЦНИИ промзданий		
Утв.		Шуровский						

Формат 22

Серия 1.494-22 выпуск 3.

ПВМ10К.03.00.000СБ

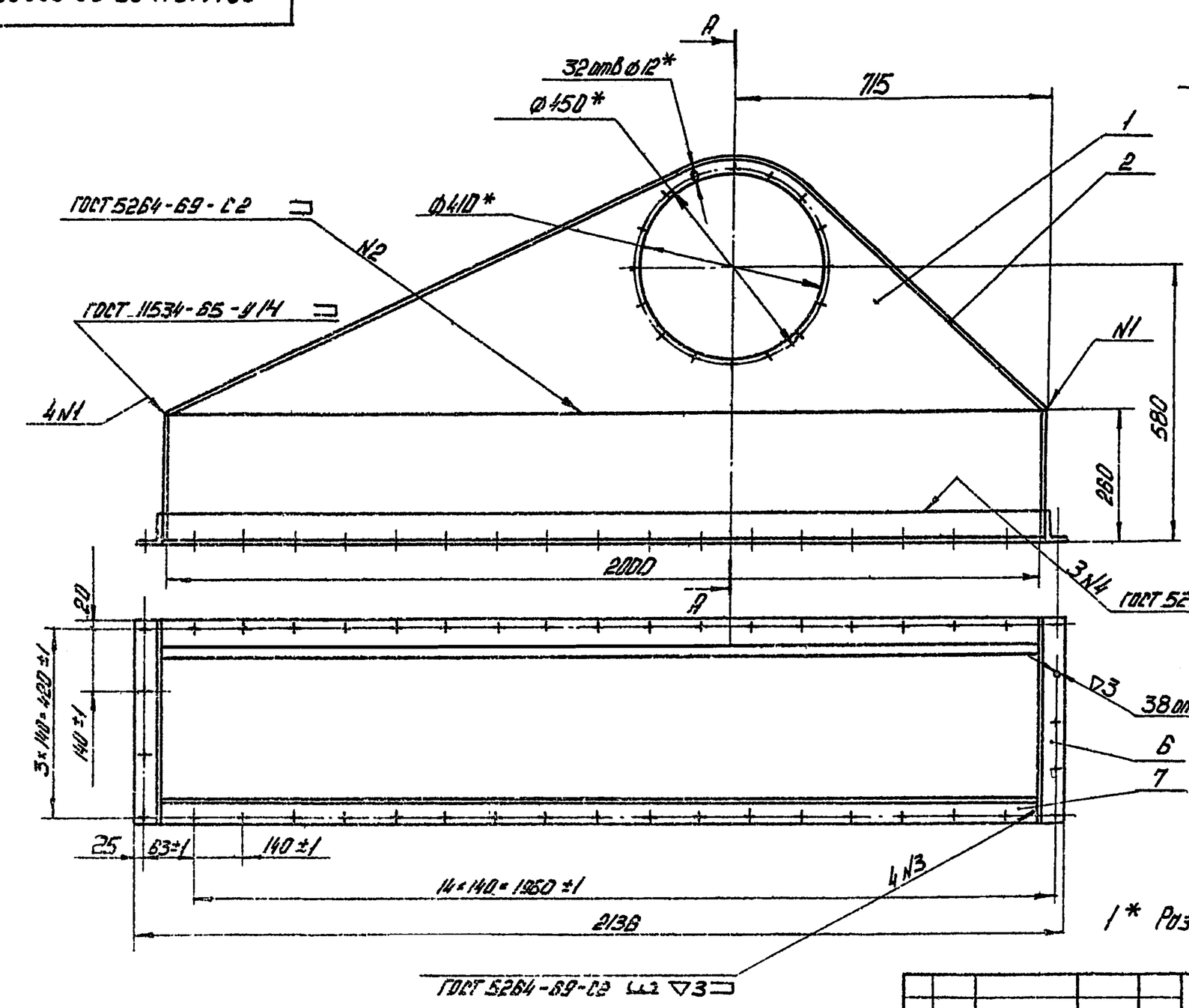

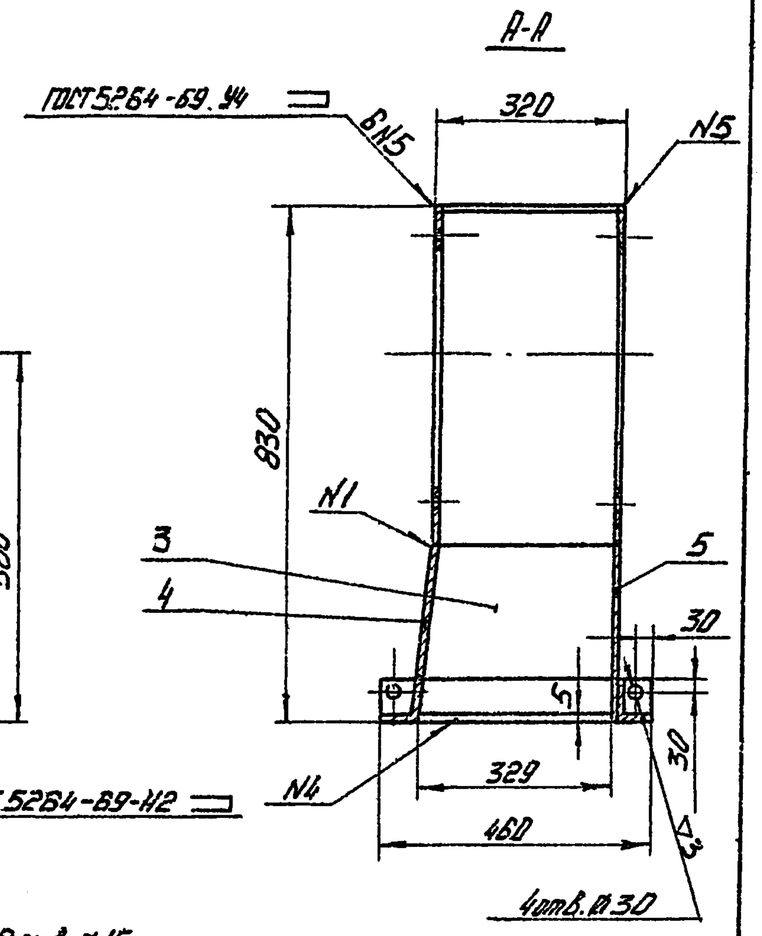

1* Размеры для справок

2. Неуказанные предельные отклонения размеров: отверстий - по A_1; валов - по B_1; остальных - по CM_1.

3. Остальные технические требования см. ТУ выпуск „0".

Изм.	Лист	№ докум.	Подп.	Дата	ПВМ10К.03.00.000СБ			
Разраб.		Карпушина			Воздухосборник сборочный чертеж	Лит.	Масса	Масштаб
Пров.		Кошелев				У	135	1:10
Т.контр.		Кошелев				Лист	Листов 1	
Н.контр.		Бродский				ЦНИИ промзданий		
Утв.		Шкурский						

Формат 12

Спецификация

Формат	Зона	Поз.	Обозначение	Наименование	Кол.	Примечание
				Документация		
12			ПВМ 10К 03 00.000СБ	Сборочный чертеж		
				Детали		
11		1	ПВМ 10К.03.00.001	Стенка	2	
11		2	ПВМ 10К.03.00.002	Верх воздухосборника	1	
11		3	ПВМ 10К.03.00.003	Стенка	2	
Б4		4	ПВМ 10К.03.00.004	Стенка		
				Лист $\frac{5\ ГОСТ\ 5681-57}{Ст3\ ГОСТ\ 14637-89}$		
				В×4=200 B_1×2000 B_1 - ▽1	1	15,7 кг
Б4		5	ПВМ.10К 03.00.005	Стенка		
				Лист $\frac{5\ ГОСТ\ 5681-57}{Ст3\ ГОСТ\ 14637-89}$		
				В×4=255 B_1×2000 B_1 - ▽1	1	20 кг
Б4		6	ПВМ 10К.03.00.006	Уголок		
				Уголок $\frac{Б\ 63-63\times5\ ГОСТ\ 8509-72}{Ст3\ ГОСТ\ 535-58}$		
				L = 450 B_1 - ▽1	2	2,2 кг
Б4		7	ПВМ10К.03.00.007	Уголок		
				Уголок $\frac{Б\ 63\times63\times5\ ГОСТ\ 8509-72}{Ст3\ ГОСТ\ 535-58}$		
				L = 2008 B_1 - ▽1	2	97 кг

Изм.	Лист	№ докум.	Подп.	Дата	ПВМ10К.03.00.000			
Разраб.		Кошелев			Воздухосборник	Лит.	Лист	Листов
Пров.		Кошелев				У		1
Н.контр.		Бродский				ЦНИИ промзданий		
Утв.		Шкурский						

Формат А1

ПВМ10К.03.00.001

▽1(▽)

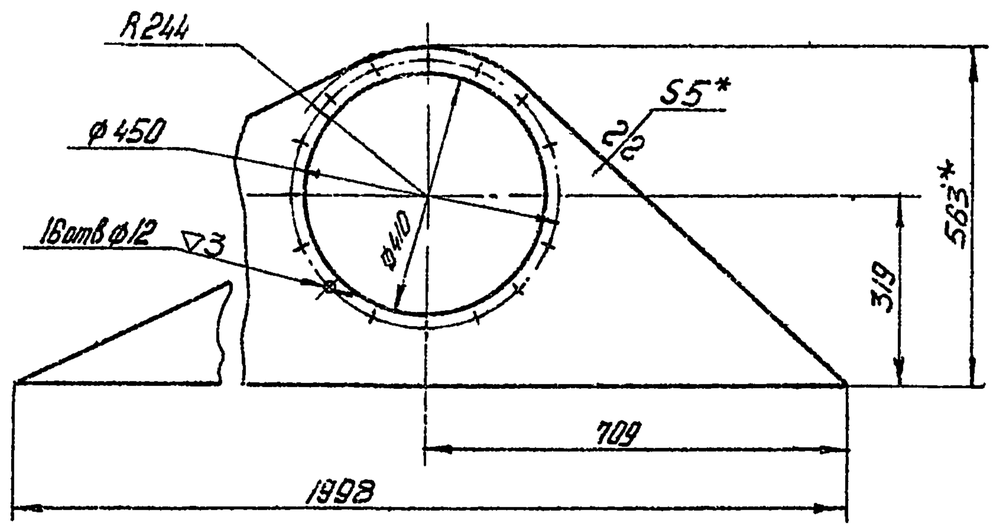

1* Размеры для справок.

2. Предельные отклонения размеров:
отверстий - по A_1; валов - по B_1; остальные - по CM_1

Изм.	Лист	№ докум.	Подп.	Дата	ПВМ10К.03.00.001			
Разраб.		Карпушина			Станка	Лит.	Масса	Масштаб
Пров.		Кошелев				У	183	1:10
Т.контр.		Кошелев				Лист	Листов 1	
Н.контр.		Бродский			Лист $\frac{5\ ГОСТ\ 5681-57}{Ст3\ ГОСТ\ 14637-89}$	ЦНИИ промзданий		
Утв.		Шкурский						

Формат А1

Инв. № подл. | Подпись и дата | Взам. инв. № | Инв. № дубл. | Подпись и дата