ТИПОВОЙ ПРОЕКТ
902-2-330

ОТСТОЙНИКИ КАНАЛИЗАЦИОННЫЕ ГОРИЗОНТАЛЬНЫЕ С МЕХАНИЗИРОВАННЫМ УДАЛЕНИЕМ ОСАДКА

АЛЬБОМ IV

Архитектурно-строительная часть

Тип I первичный отстойник двухсекционный $L=27$м; $h=3$м из сборного железобетона

7546/IV ц. ~~2-94~~ 3-72

КФ ЦИТП Инв. № 7546/IV

ЦЕНТРАЛЬНЫЙ ИНСТИТУТ ТИПОВОГО ПРОЕКТИРОВАНИЯ
ГОССТРОЯ СССР
КИЕВСКИЙ ФИЛИАЛ
г.Киев-57, ул.Эжена Потье № 12
66
Заказ № 592 инв № 7546/IV тираж 550
Сдано в печать 31 I 1980г цена 3-72

ТИПОВОЙ ПРОЕКТ
902-2-330
ОТСТОЙНИКИ КАНАЛИЗАЦИОННЫЕ ГОРИЗОНТАЛЬНЫЕ С МЕХАНИЗИРОВАННЫМ УДАЛЕНИЕМ ОСАДКА

АЛЬБОМ IV

СОСТАВ ПРОЕКТА

АЛЬБОМ I ПОЯСНИТЕЛЬНАЯ ЗАПИСКА
АЛЬБОМ II ТЕХНОЛОГИЧЕСКАЯ ЧАСТЬ
АРХИТЕКТУРНО-СТРОИТЕЛЬНАЯ ЧАСТЬ
АЛЬБОМ III ТИП I ПЕРВИЧНЫЙ ОТСТОЙНИК ЧЕТЫРЕХСЕКЦИОННЫЙ L=27м; h=3м ИЗ СБОРНОГО ЖЕЛЕЗОБЕТОНА
АЛЬБОМ IV ТИП I ПЕРВИЧНЫЙ ОТСТОЙНИК ДВУХСЕКЦИОННЫЙ L=27м; h=3м ИЗ СБОРНОГО ЖЕЛЕЗОБЕТОНА
АЛЬБОМ V ТИП II ПЕРВИЧНЫЙ ОТСТОЙНИК ЧЕТЫРЕХСЕКЦИОННЫЙ L=24м; h=2м ИЗ СБОРНОГО ЖЕЛЕЗОБЕТОНА
АЛЬБОМ VI ТИП II ПЕРВИЧНЫЙ ОТСТОЙНИК ДВУХСЕКЦИОННЫЙ L=24м; h=2м ИЗ СБОРНОГО ЖЕЛЕЗОБЕТОНА
АЛЬБОМ VII ТИП III ВТОРИЧНЫЙ ОТСТОЙНИК ЧЕТЫРЕХСЕКЦИОННЫЙ L=27м; h=3м ИЗ СБОРНОГО ЖЕЛЕЗОБЕТОНА
АЛЬБОМ VIII ТИП IV ВТОРИЧНЫЙ ОТСТОЙНИК ЧЕТЫРЕХСЕКЦИОННЫЙ L=27м; h=2м ИЗ СБОРНОГО ЖЕЛЕЗОБЕТОНА
АЛЬБОМ IX ТИП I-IV ПЕРВИЧНЫЕ И ВТОРИЧНЫЕ ОТСТОЙНИКИ ИЗ МОНОЛИТНОГО ЖЕЛЕЗОБЕТОНА
АЛЬБОМ X ЭЛЕКТРОТЕХНИЧЕСКАЯ ЧАСТЬ
АЛЬБОМ XI НЕСТАНДАРТИЗИРОВАННОЕ ОБОРУДОВАНИЕ
АЛЬБОМ XII ЗАКАЗНЫЕ СПЕЦИФИКАЦИИ
АЛЬБОМ XIII СМЕТЫ кн. 1,2

РАЗРАБОТАН
ПРОЕКТНЫМ ИНСТИТУТОМ
„УкркоммунНИИпроект"

УТВЕРЖДЕН
И ВВЕДЕН В ДЕЙСТВИЕ
„УкркоммунНИИпроектом"
ПРИКАЗ N 315 ОТ 15.06.1979г.

ДИРЕКТОР ИНСТИТУТА Ю.Д. МАТЯШ
ГЛАВНЫЙ ИНЖЕНЕР ПРОЕКТА С.Б. КОЗЛОВСКАЯ

7546/IV

Содержание альбома

Наименование	Марка листа	N стр.
Обложка		1
Титульный лист		2
Содержание альбома		3
Общие данные (Заглавный лист)	КЖС-1	4
План на отм. 0.000. Разрез 1-1	КЖС-2	5
Разрезы 2-2., 3-3.	КЖС-3	6
Узлы 1-7, Сечения	КЖС-4	7
Узлы 8-11	КЖС-5	8
Маркировочная схема стеновых панелей Виды 1-1 ÷ 5-5	КЖС-6	9
Маркировочные схемы мостиков, лотков, плит перекрытия лотков. Сечения 6-6 ÷ 10-10	КЖС-7	10
Маркировочные схемы стеновых панелей, лотков и мостиков. Узлы 1 ÷ 6	КЖС-8	11
Маркировочные схемы стеновых панелей, лотков и мостиков. Узлы 7 ÷ 9	КЖС-9	12
Монолитный участок УМ-1 Опалубочные чертежи и армирование	КЖС-10	13
Монолитный участок УМ-2 Опалубочные чертежи и армирование	КЖС-11	14
Монолитный участок УМ-3 Опалубочные чертежи и армирование	КЖС-12	15
Монолитные участки УМ-4, УМ-6. Опалубочные чертежи и армирование	КЖС-13	16
Монолитный участок УМ-5. Опалубочный чертеж и армирование	КЖС-14	17
Опалубочные чертежи и армирование монолитных участков УМ-1 ÷ УМ-6. Ведомость стержней на один элемент	КЖС-15	18
Опалубочные чертежи армирование монолитных участков УМ-1 ÷ УМ-6. Спецификация марок арматурных изделий на 1 элемент Выборка стали	КЖС-16	19
Днище, фрагмент опалубочного плана Сечения 1-1 ÷ 8-8	КЖС-17	20
Днище. Армирование. План раскладки нижних и верхних сеток	КЖС-18	21
Днище. Армирование. План раскладки каркасов.	КЖС-19	22
Днище. Армирование Сечения 1-1 ÷ 8-8	КЖС-20	23
Днище. Армирование Узлы 1 ÷ 6	КЖС-21	24
Днище. Армирование бункерной части	КЖС-22	25
Днище. Армирование. Спецификации	КЖС-23	26
Опалубочные чертежи стеновых панелей ПК1-36-19, ПК1-36-29, ПКУ1-36-19, ПКУ1-36-19, ПКУ1-36-29, ПКУ1-36-28	КЖС-24	27
Плиты мостиков ПТ-1^{9} ÷ ПТ-1^{2}. Опалубочные чертежи и армирование	КЖС-25	28
Плиты мостиков ПТ-2 ÷ ПТ-2^{5}. Плита перекрытия П1^{9}. Опалубочные чертежи и армирование	КЖС-26	29
Опалубочные чертежи и армирование сборных железобетонных лотков ЛТ1 ÷ ЛТ4	КЖС-27	30
Днище. Армирование. Сетки С-1 ÷ С-10 КП-1 ÷ КП-2	КЖС-28	31
Лотки, мостики. Плиты перекрытий лотков Конструкция сеток С-11 ÷ С-19 и каркасов КР-1 ÷ КР-2	КЖС-29	32
Монолитные участки УМ-1 ÷ УМ-6. Стеновые панели Лотки Закладные детали МН-1 ÷ МН-7	КЖС-30	33
Соединительные детали МС1 ÷ МС9	КЖС-31	34
Маркировочные схемы рельсовых путей под скребковый механизм	КЖС-32	35
План опор на отм. -1.910. План расположения колодцев и распределительной чаши	КЖС-33	36
Распределительная чаша. Опалубочный и арматурный планы.	КЖС-34	37
Распределительная чаша. Опалубочные чертежи и армирование. Сечения 1-1 ÷ 4-4	КЖС-35	38
Конструкция колодцев КИ-1 ÷ КИ-4 КО-1 ÷ КО-4	КЖС-36	39
Помещение привода скребкового механизма. План на отм. 0.000. Разрезы 1-1 ÷ 2-2 Фасады. План кровли.	КЖС-37	40
Помещение привода скребкового механизма. Маркировочные схемы фундаментов и плит покрытия	КЖС-38	41

Вариант с угловым сопряжением стен на герметиках.

Наименование альбома	Марка листа	NN стр.
Маркировочная схема стеновых панелей. Виды по 1-1 ÷ 5-5.	КЖС-39	42
Опалубочные чертежи панелей.	КЖС-40	43
Опалубочные чертежи панелей.	КЖС-41	44
Армирование стеновых панелей.	КЖС-42	45
Армирование панелей. Спецификация марок арматурных изделий на 1 элемент.	КЖС-43	46
Армирование панелей. Спецификация марок арматурных изделий на 1 элемент.	КЖС-44	47
Армирование панелей. Сетки и каркасы панелей.	КЖС-45	48

7546/IV 3

ТП 902-2-330 КЖС

Отстойники канализационные горизонтальные с механизированным удалением осадка

Тип I. Первичный отстойник двухсекционный L=27м, h=3м. из сборного железобетона

Изм.	Лист	№ докумен.	Подпись	Дата
Провер.		Зантберг		
Инженер		Коптев		
Рук. груп.		Зантберг		
Гл. спец.		Брасловский		
Г.И.П.		Козловская		
Нач. отд.		Пинахчи		

Лит.	Лист	Листов
Р	2/Н	

Содержание альбома

МЖКХ УССР Укркоммунниципроект г. Харьков

Сводная спецификация железобетонных и стальных конструкций.

Марка	Обозначение	Наименование	Кол	Примеч.
Сборные железобетонные конструкции				
Горизонтальные отстойники				
ПС-1	Серия 3.900-2 Вып. 2 кж-24	Стеновая панель ПК1-36-1^{а}	4	4.27т
ПС-2	Серия 3.900-2 Вып. 7 кж-24	Угловая стеновая панель ПКУ1-36-1^{а}	3	4.27т
ПС-3	——— " ——— кж-24	——— " ——— ПКУ1-36-1^{б}	1	4.27т
ПС-4	Серия 3.900-2 Вып. 2 кж-24	Стеновая панель ПК1-36-2^{а}	8	4.27т
ПС-5	Серия 3.900-2 Вып. 7 кж-24	Угловая стеновая панель ПКУ1-36-2^{а}	6	4.27т
ПС-6	——— " ———	——— " ——— ПКУ1-36-2^{б}	2	4.27т
ПС-7	——— " ———	——— " ——— ПКУ1-36-2^{в}	2	4.27т
ПС-8	——— " ———	——— " ——— ПКУ1-36-2^{г}	2	4.27т
ПТ-1	кж-25	плита мостика ПТ-1	14	0.9т
ПТ-1^{а}	кж-25	——— " ——— ПТ-1^{а}	7	0.9т
ПТ-1^{б}	кж-25	——— " ——— ПТ-1^{б}	1	0.9т
ПТ-1^{в}	кж-25	——— " ——— ПТ-1^{в}	1	0.9т
ПТ-2	кж-26	——— " ——— ПТ-2	1	1.1т
ПТ-2^{а}	кж-26	——— " ——— ПТ-2^{а}	1	1.1т
ПТ-2^{б}	кж-26	——— " ——— ПТ-2^{б}	1	1.1т
ЛТ-1	кж-27	Панель лотка ЛТ-1	2	1.9т
ЛТ-2	кж-27	——— " ——— ЛТ-2	1	2.8т
ЛТ-3	кж-27	——— " ——— ЛТ-3	1	2.8т
ФС5-8	Серия 1.116-1 Вып. 1	Блоки стен подвалов ФС-5-8	18	0.52т
П-1^{а}	Серия ИС-01-04 Вып. 2 кж-25	Плита перекрытия П-1^{а}	4	0.34т
Распределительная чаша. Опоры под трубопроводы и колодцы. помещение привода скрепкового механизма.				
КС7-1-1	Серия 3.900-2 Вып. 5	кольцо опорное	4	0.05т
КС7-1-1	——— " ———	кольцо стеновое	2	0.13т
КС7-2-1	——— " ———	——— " ———	4	0.13т
КС15-1-1	——— " ———	——— " ———	6	0.66т
КС15-2-1	——— " ———	——— " ———	2	1.0т
ПП15^{Ст}1-2^{а}	——— " ——— кж-36	Плита перекрытия	4	0.69т
ПД15-1-1	——— " ———	Плита днища	4	0.94т
ФС-4	Серия 1.116-1 Вып. 1	Блоки бетонные для стен подвалов	12	1.3т
ФС4-8	——— " ———	——— " ———	47	0.42т
ФСН-4	——— " ———	——— " ———	8	0.31т

Марка	Обозначение	Наименование	Кол.	Примеч.
П-1	Серия 1.141-1 Вып. 10	Плита покрытия ПС-30-12	3	1.08т
БУ-13	Серия 1.139-1 Вып. 1	Перемычка БУ-13	3	0.085т
БУ-19	——— " ———	——— " ——— БУ-19	3	0.13т
Монолитные железобетонные конструкции				
Горизонтальные отстойники				
Ум-1	кж-10	Монолитный участок Ум-1	1	
Ум-2	кж-11	——— " ——— Ум-2	1	
Ум-3	кж-12	——— " ——— Ум-3	1	
Ум-4	кж-13	——— " ——— Ум-4	1	
Ум-5	кж-14	——— " ——— Ум-5	1	
Ум-6	кж-13	——— " ——— Ум-6	1	
Узел 1	кж-8	стыки панелей	21	
Узел 2	кж-8	——— " ———	45	
Узел 6	кж-8	Монолитная стенка лотка	2	
Узел 7	кж-8	——— " ———	1	
Узел 8	кж-9	——— " ———	2	
Распределительная чаша. Опоры под трубопроводы и колодцы. Помещение привода скрепкового механизма.				
Распред. чаша	кж-34 кж-35		1	
Фом-1	кж-38		1	
Стальные элементы				
Горизонтальные отстойники				
МС-1	кж-31	Соединительные элементы МС-1	2	
МС-2	кж-31	——— " ——— МС-2	6	
МС-3	кж-31	——— " ——— МС-3	6	
МС-4	кж-31	——— " ——— МС-4	2	
МС-5	кж-31	——— " ——— МС-5	2	
МС-6	кж-31	——— " ——— МС-6	4	
МС-7	кж-31	——— " ——— МС-7	216	
МС-8	кж-31	——— " ——— МС-8	2	
МС-9	кж-31	——— " ——— МС-9	4	
ППГ-12	Серия 1.459-2 Вып. 4	Ограждение переходных площадок	2	
У-1	кж-31		4	
У-2	кж-31		2	

Ведомость примененных и ссылочных документов

Обозначение	Наименование	Примечание
Серия 3.900-2 Вып. 2	Унифицированные сборные железобетонные конструкции водопроводных и канализационных емкостных сооружений.	
——— " ——— Вып. 5	——— " ———	
——— " ——— Вып. 7	——— " ———	
Серия ИС-01-04 Вып. 2	Унифицированные сборные жел. бетонные непроходные каналы для прокладки трубопроводов и кабелей	
Серия 3.400-6	Унифицированные закладные детали сборных железобетонных конструкций инженерных сооружений промышленных предприятий	
Серия 1.459-2 Вып. 4	Стальные лестницы, переходные площадки и ограждения	
Серия 1.116-1 Вып. 1	Блоки бетонные для стен подвалов	
Серия 1.141-1 Вып. 10	Панели перекрытий железобетонные многопустотные: Панели с круглыми пустотами длиной 298 см, шириной 149 и 119 см, армированные сетками с рабочей арматурой из стали класса А-III	
Серия 1.139-1 Вып. 1	Перемычки железобетонные сборные для жилых и общественных зданий	
Серия 3.901-5	Сальники набивные Ду = 50 ÷ 1400 мм для пропуска труб через стены	

Вариант с сопряжением стен на герметиках. сводная спецификация железобетонных конструкций

Марка	Обозначение	Наименование	Кол.	Примеч.
Горизонтальные отстойники				
ПС-1	Серия 3.900-2 в. 2 кж-40	стеновая панель ПК1-36-1^{а}	4	4.27т
ПС-2	——— " ——— кж-40	——— " ——— ПК1-36-1^{б}	3	4.27т
ПС-3	——— " ——— кж-40	——— " ——— ПК1-36-1^{в}	1	4.27т
ПС-4	——— " ——— кж-40	——— " ——— ПК1-36-2^{а}	8	4.27т
ПС-5	——— " ——— кж-40	——— " ——— ПК1-36-2^{б}	6	4.27т
ПС-6	——— " ——— кж-40	——— " ——— ПК1-36-2^{б}	2	4.27т
ПС-7	——— " ——— кж-40	——— " ——— ПК1-36-2^{г}	2	4.27т
ПС-8	——— " ——— кж-40	——— " ——— ПК1-36-2^{д}	2	4.27т
ПС-9	——— " ——— кж-41	——— " ——— ПК1-36-2^{е}	1	4.27т
ПС-10	——— " ——— кж-41	——— " ——— ПК1-36-2^{ж}	1	4.27т
ПС-11	——— " ——— кж-41	——— " ——— ПК1-36-1^{е}	1	4.27т
ПС-12	——— " ——— кж-41	——— " ——— ПК1-36-1^{д}	1	4.27т
ПС-13	——— " ——— кж-41	——— " ——— ПК1-36-2^{и}	1	4.27т
ПС-14	——— " ——— кж-41	——— " ——— ПК1-36-2^{к}	1	4.27т
ПС-15	——— " ——— кж-41	——— " ——— ПК1-36-2^{л}	1	4.27т
ПС-16	——— " ——— кж-41	——— " ——— ПК1-36-2^{м}	1	4.27т
ПС-17	——— " ——— кж-41	——— " ——— ПК1-36-2^{н}	1	4.27т
ПС-18	——— " ——— кж-41	——— " ——— ПК1-36-2^{п}	1	4.27т
ПС-19	——— " ——— кж-41	——— " ——— ПК1-36-2^{р}	1	4.27т
ПС-20	——— " ——— кж-41	——— " ——— ПК1-36-2^{с}	1	4.27т

7546/IV 4

Типовой проект разработан в соответствии с действующими нормами и правилами и предусматривает мероприятия, обеспечивающие взрывную, взрывопожарную и пожарную безопасность при эксплуатации сооружения.

Главный инженер проекта Козловская

					ТП 902-2-330 кж	
Изм.	Лист	№ документа	Подпись	Дата	Отстойники канализационные горизонтальные с механизированным удалением осадка	
Провер.		Зантберг			Тип 1 Первичный отстойник двухсекционный L=27м, h=3м из сборного железобетона	Лит. Р; Лист 1; Листов 45
Гл. техн.		Шепеленко				
Рук. гр.		Зантберг				
Гл. спец.		Браславский			Общие данные (Заглавный лист)	Госкомитет УССР Укркоммунниипроект г. Харьков
ГИП		Козловская				
Нач. отд.		Пичугин				

1-1

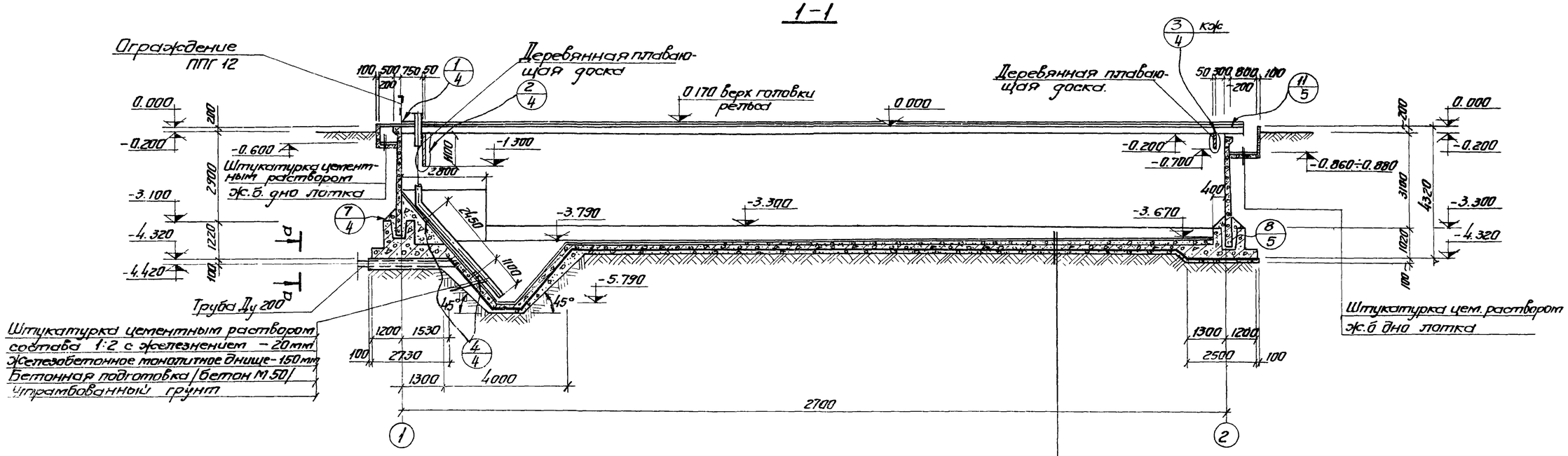

План на отм. 0.000

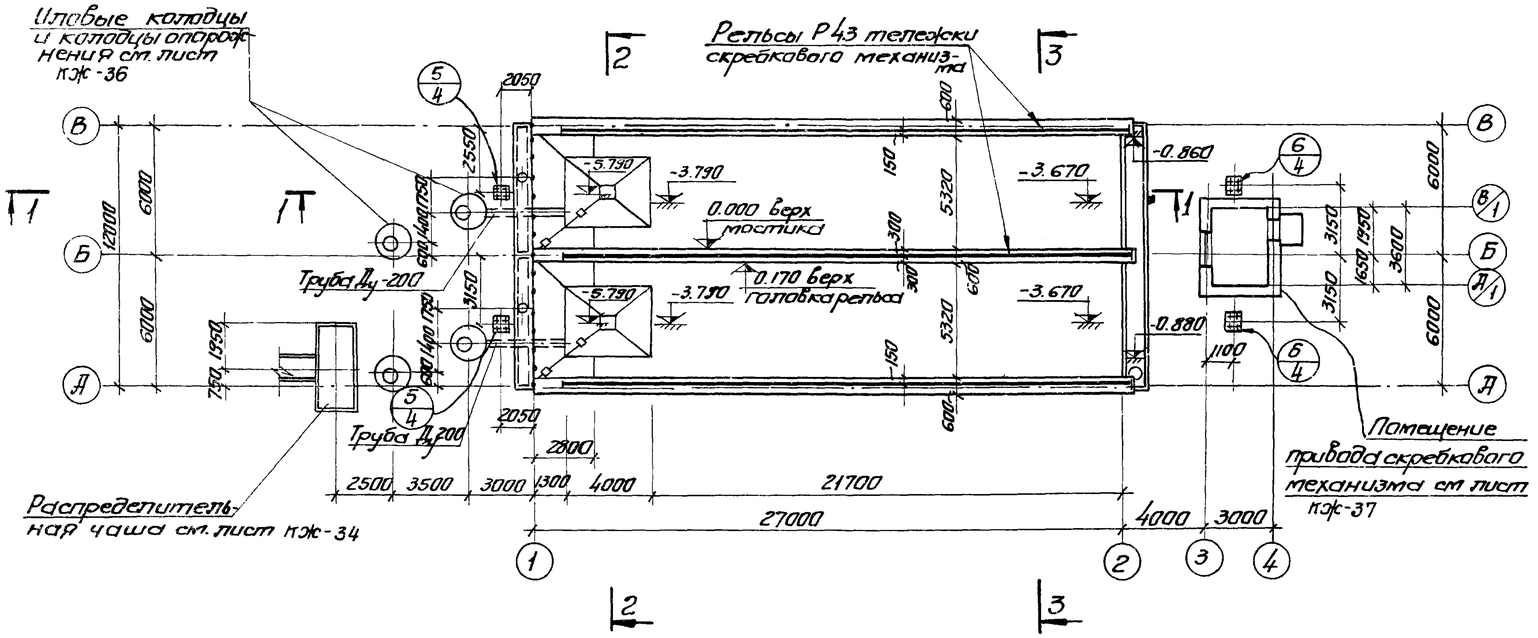

По а-а

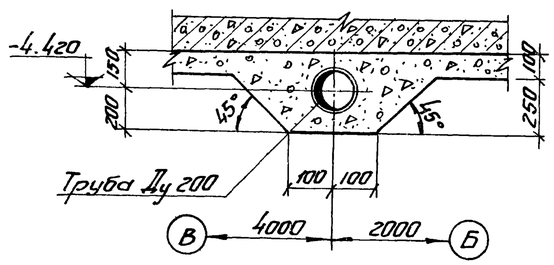

1. Данный лист комплектен с листами КЖС 3 ÷ 5
2. Общие примечания см. лист КЖС-3

7546/IV 5

					ТП 902-2-330 КЖС		
					Отстойники канализационные горизонтальные с механизированным удалением осадка		
Изм.	Лист	№ докум.	Подпись	Дата			
Провер.		Зантберг			Тип I. Первичный отстойник двухсекционный L=27м h=3м из сборного железобетона	Лит.	Лист	Листов
Инж.		Яровский				Р	2	
Рук. гр.		Зантберг						
Гл. спец.		Ярославский			План на отм. 0.000 Разрез 1-1	Госстрой УССР Укркоммунниипроект г. Харьков		
ГИП		Казловский						
Нач. отд.		Пичакчи						

2-2

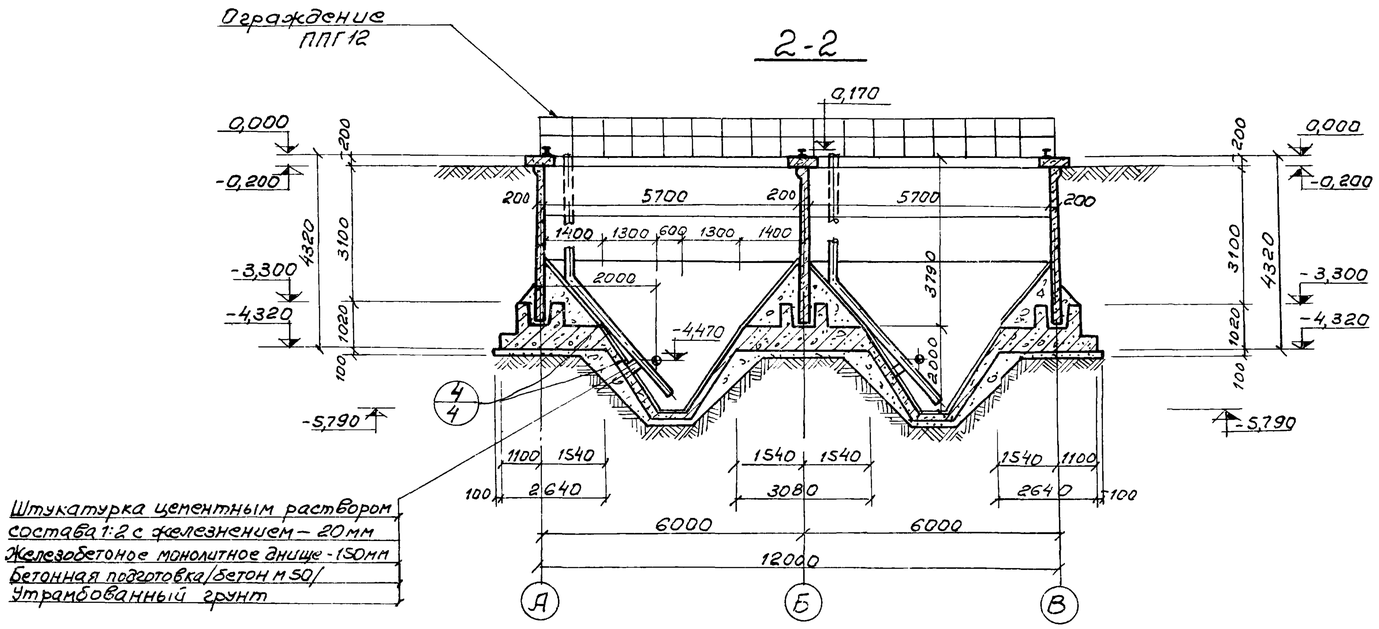

3-3

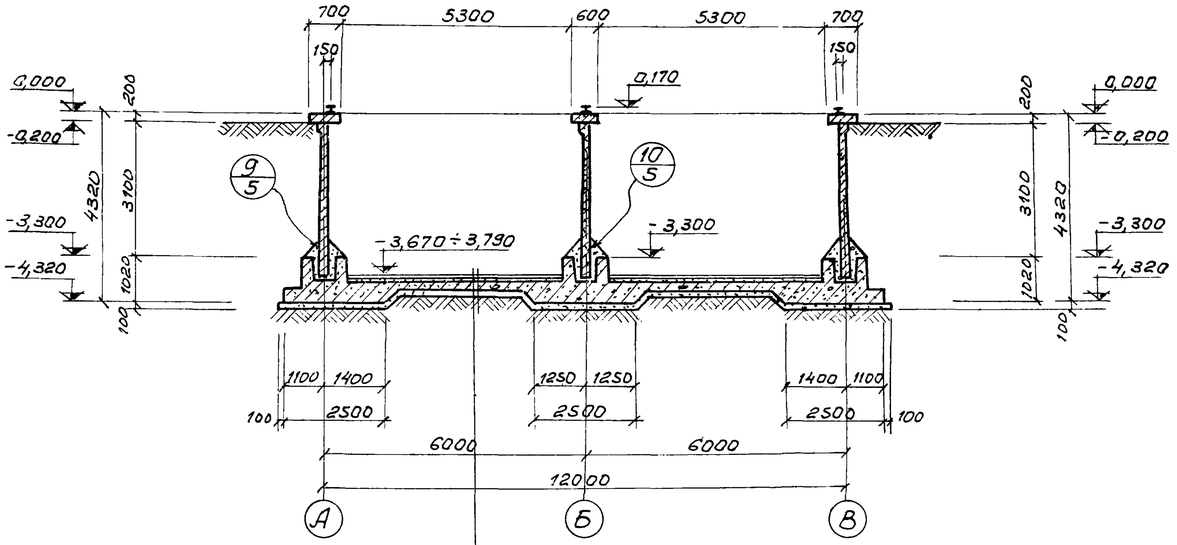

1. За условную отметку 0,000 принят верх борта отстойника, что соответствует абсолютной отметке ▭
2. Внутреннюю к воде поверхность стыков монолитных участков стен торкретировать цементным раствором 20мм за два раза с последующей затиркой.
3. Вертикальные поверхности лотков затираются цементно-песчаным раствором.
4. После монтажа и рихтовки рельс под скребковый механизм, по мостикам выполняется пол из цементно-песчаной стяжки толщиной 20мм.
5. Трубы расположенные под днищем отстойника уложить при бетонировании днища и устройстве подготовки отстойника.
6. В разрезе 1-1 условно не показаны колодцы и распределительная чаша.
7. Данный лист комплектен с листами КЖ-2.

7546/IV 6

					ТП 902-2-330 КЖ		
					Отстойники канализационные горизонтальные с механизированным удалением осадка		
Изм.	Лист	№ документа	Подпись	Дата			
Проверил		Зантберг			Тип I. Первичный отстойник двухсекционный L=27м B=3м из сборного железобетона.	Лит.	Лист	Листов
Инженер		Юровский				Р	3	
Рук.гр.		Зантберг						
Гл.спец.		Браславский			Разрез 2-2, 3-3.	Жкх-УССР Укркоммунниипроект		
ГИП		Козловская						
Нач.отд.		Пичахчи						

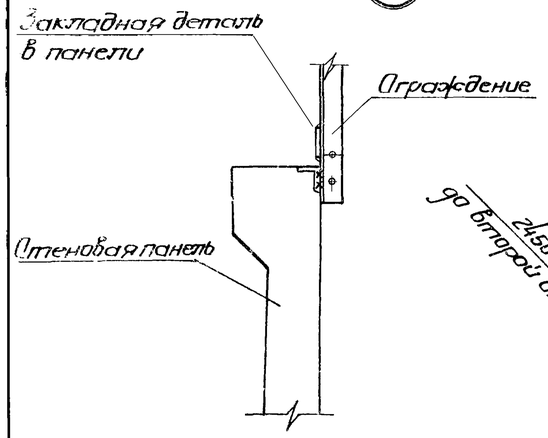

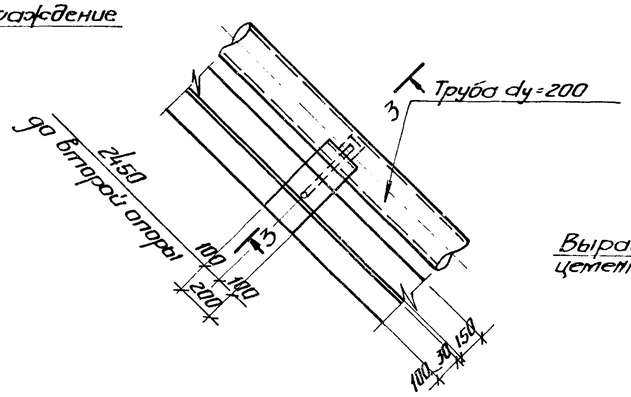

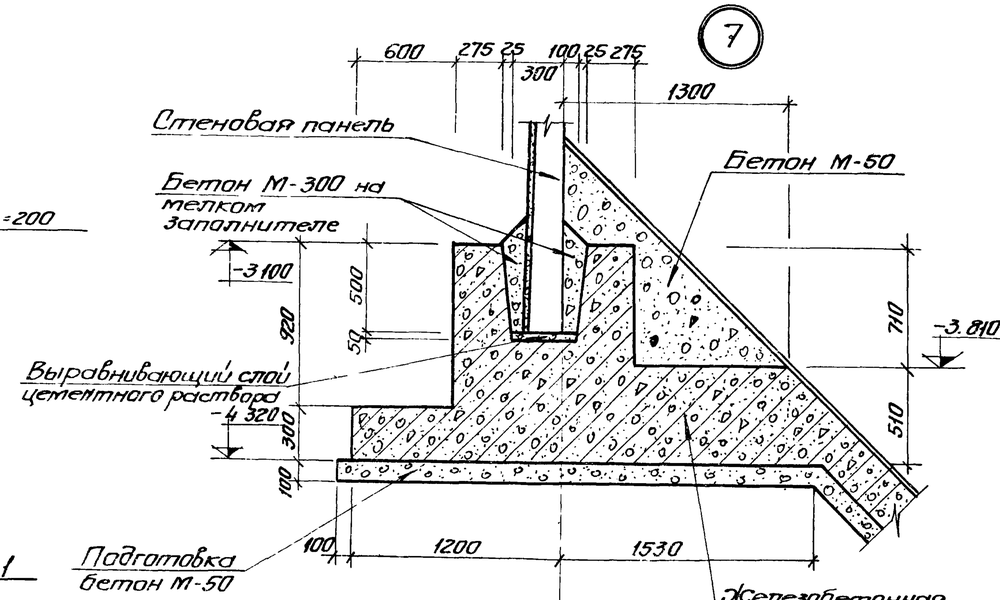

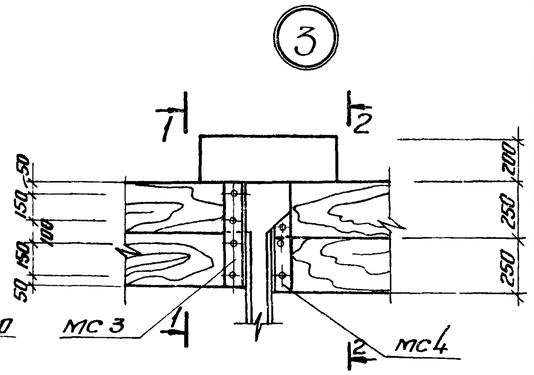

Выборка отправочных марок на одну деталь.

Наименование детали	Марка	Кол-во т	Кол-во н	Масса кг Марки	Масса кг Всех	Серия или ГОСТ
Узел 2	МС 1	2		11,7	23,4	КЖС-31
	МС 2	2		14,3	28,6	КЖС-31
Узел 3	МС 3	2		5,5	11,0	КЖС-31
	МС 4	2		3,0	6,0	КЖС-31
Узел 4	МС 5	1		2,6	2,6	КЖС-31
	МС 6	2		0,76	1,52	КЖС-31

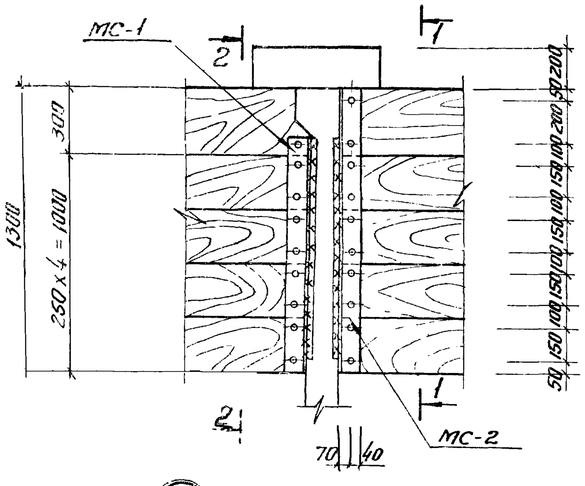

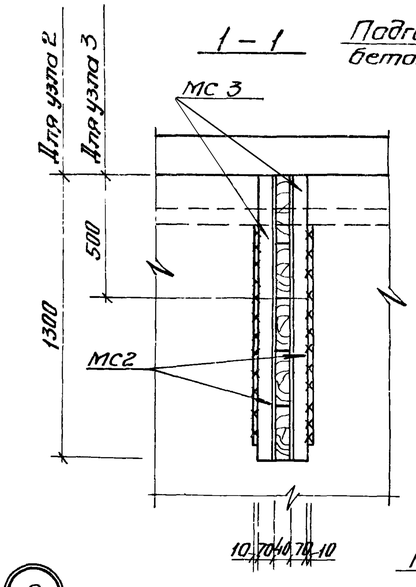

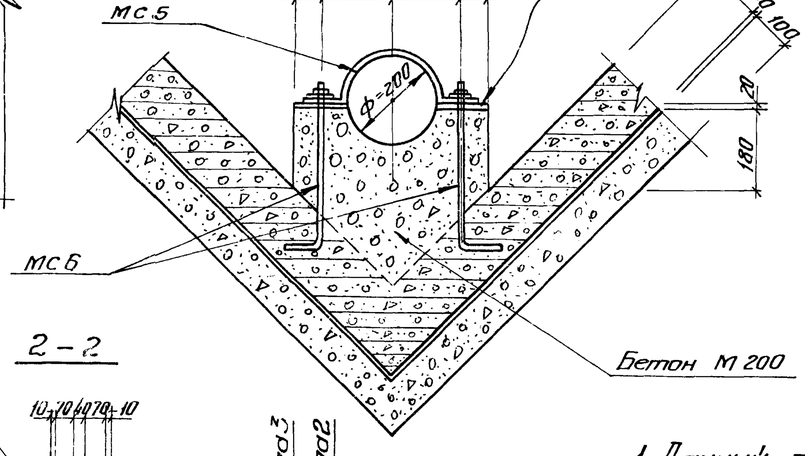

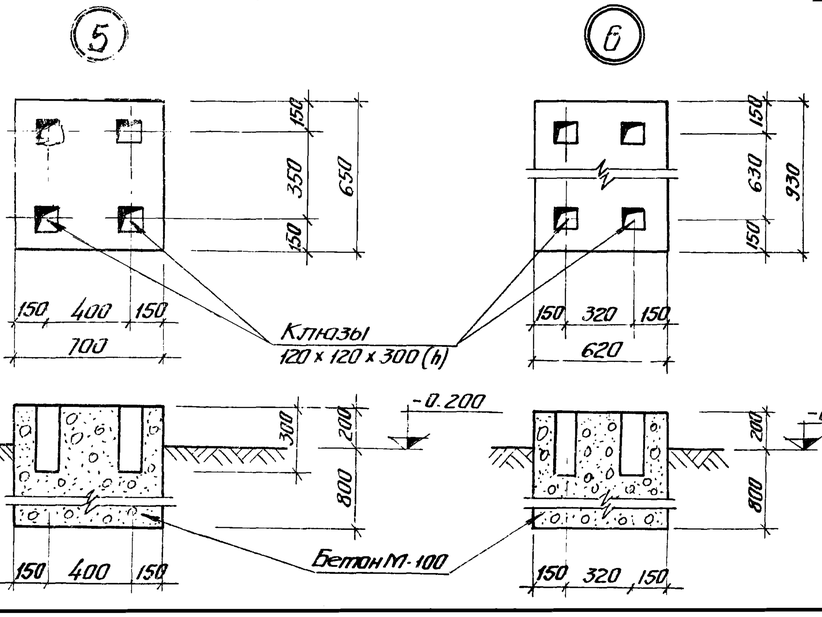

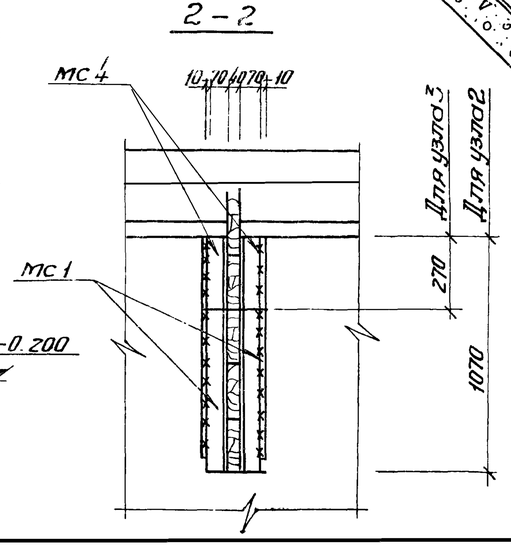

1. Данный лист комплектен с листами КЖ-2; КЖ-3
2. Сварку производить электродами Э42 ГОСТ 9467-75 Толщина сварного шва h=6 мм.

7

7546/IV

Изм.	Лист	№ докум.	Подпись	Дата
Провер.		Зантберг		
Ст.инж.		Москаленко		
Рук.гр.		Зантберг		
Гл.спец.		Брасловский		
ГИП		Козловская		
Нач.отд.		Пичахчи		

ТП 902-2-330 КЖС

Отстойники канализационные горизонтальные с механизированным удалением осадка

Тип I Первичный отстойник двухсекционный L=27 м. h=3 м. из сборного железобетона

Лит	Лист	Листов
Р	4	

Узлы 1-7 сечения

МЖКХ-УССР Укркоммунниипроект г. Харьков

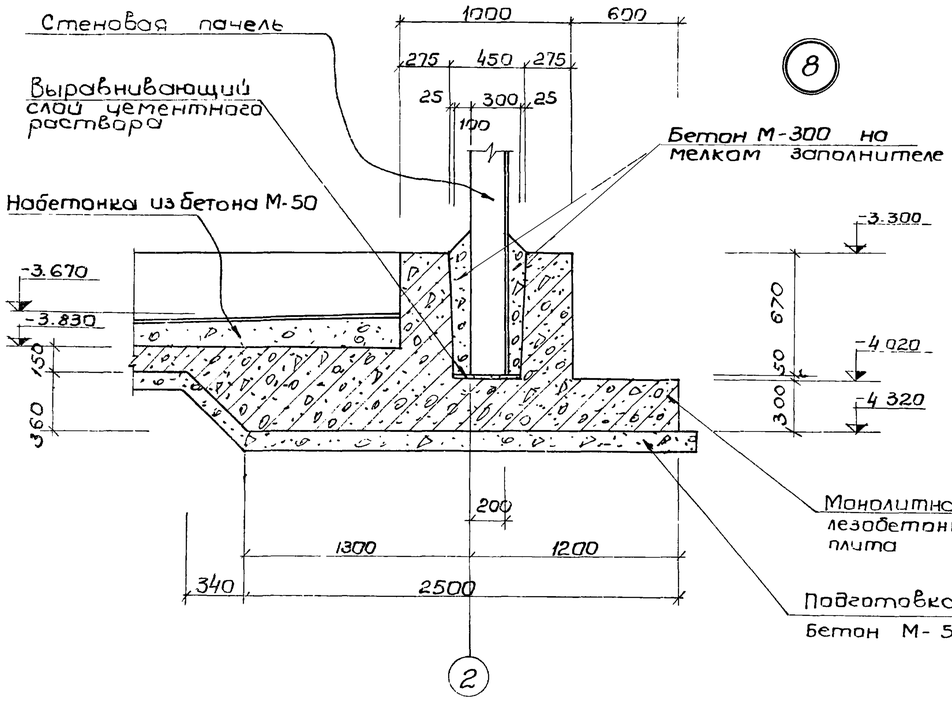

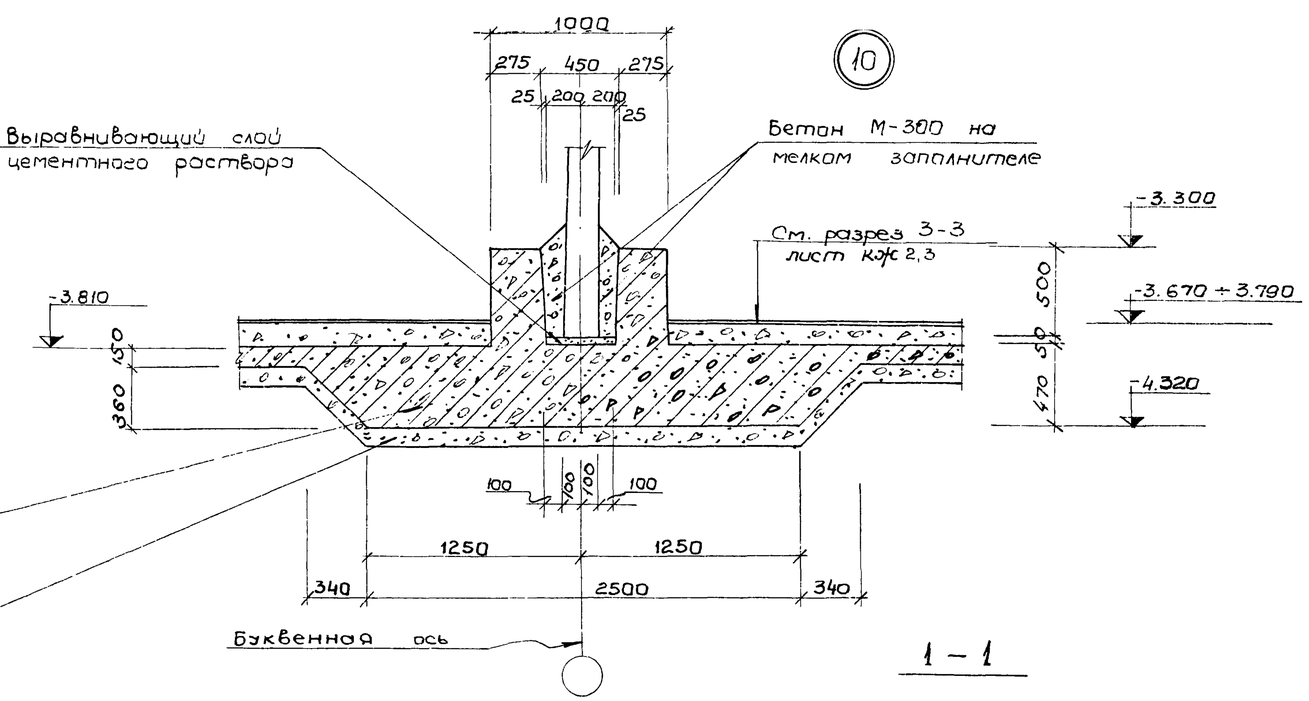

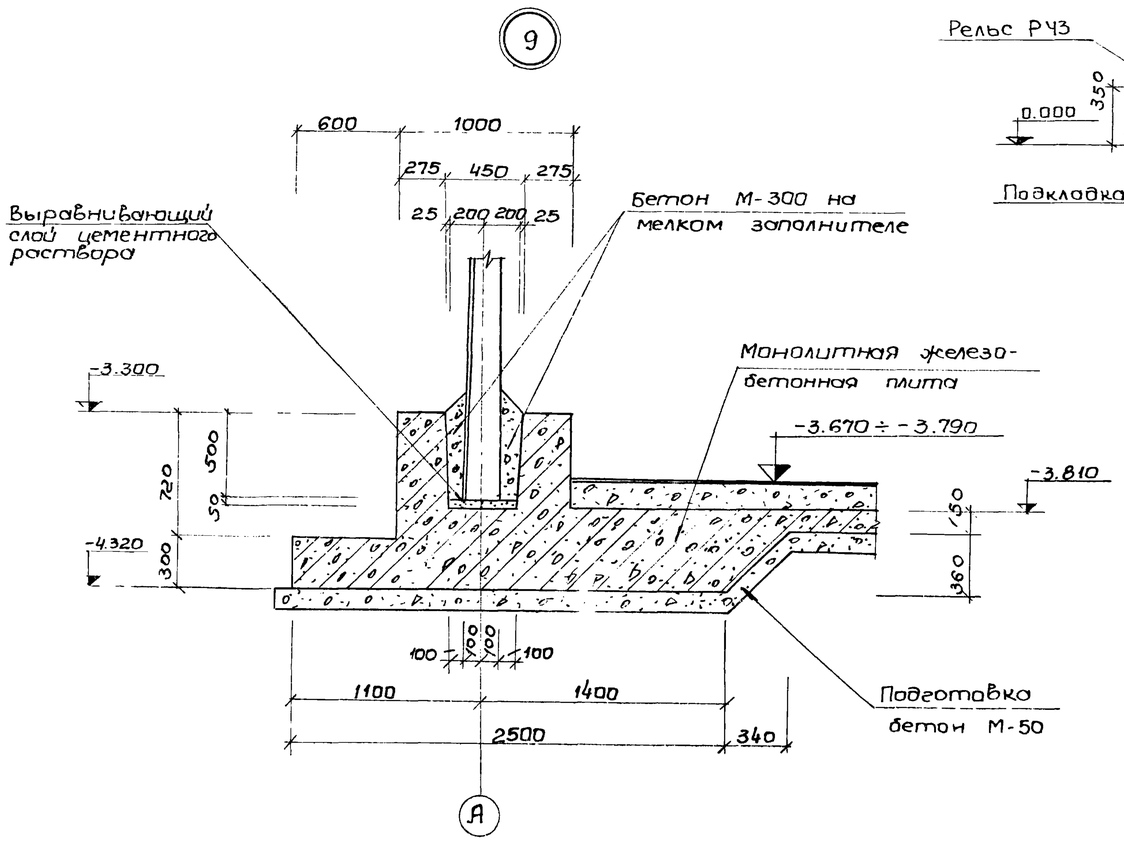

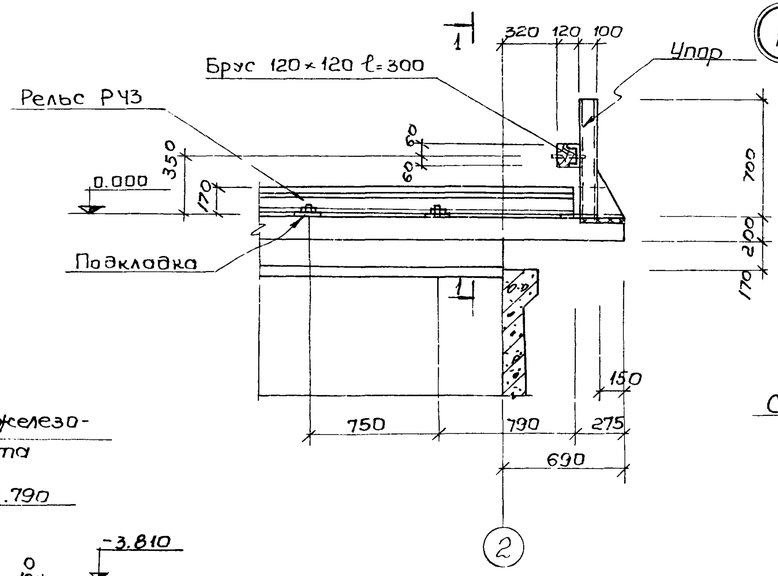

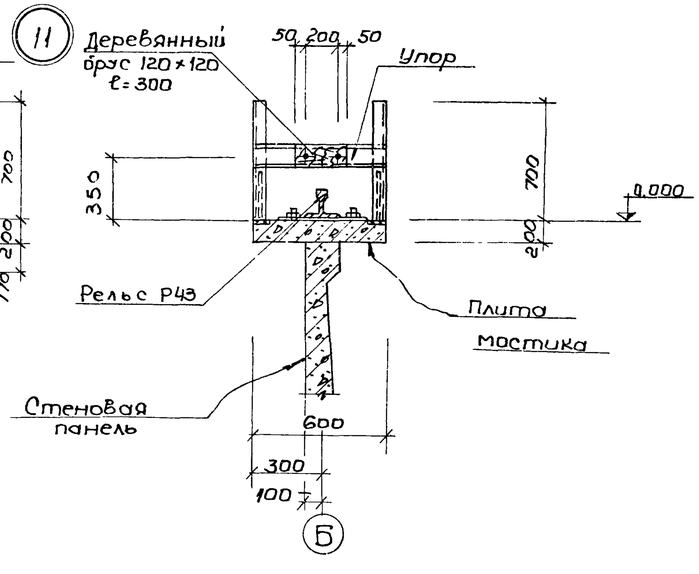

1. Данный лист комплектен с листами КЖС-2, КЖС-3

7546/IV 8

				ТП 902-2-330 КЖС		
				Отстойники канализационные горизонтальные с механизированным удалением осадка		
Изм.	Лист	№ документа	Подпись	Дата		
Ст. инж.		Москаленко			Тип I Первичный отстойник двухсекционный L=27м; h=3м из сборного железобетона	Лит. Р; Лист 5; Листов
Рук. гр.		Зонтберг				
Гл. спец.		Брославский			Узлы 8-11	МЖКХ-УССР Укркоммунниипроект г. Харьков
ГИП		Козловская				
Нач. отд.		Пичахчи				

Маркировочная схема панелей

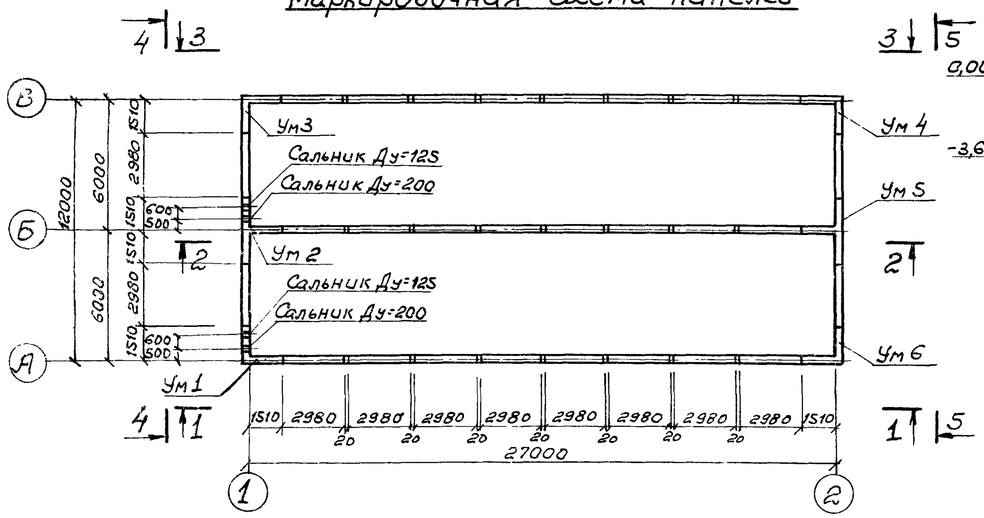

Вид по 4-4

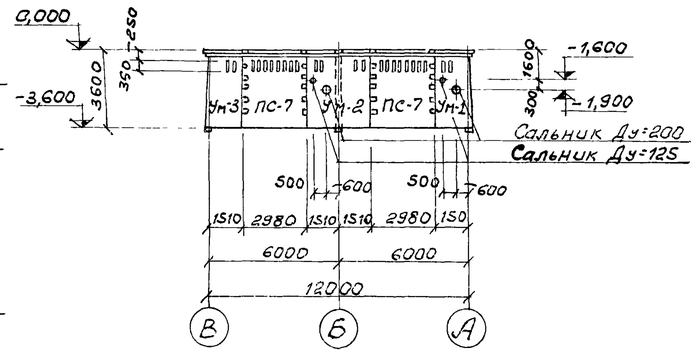

Вид по 5-5

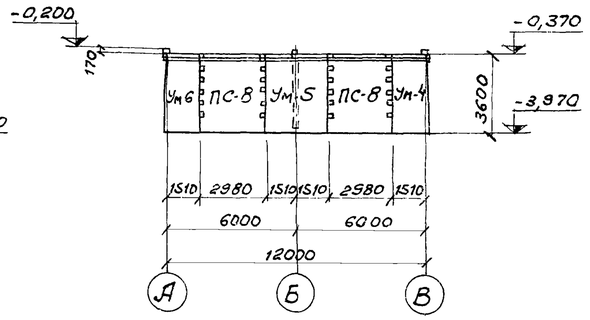

Вид по 1-1

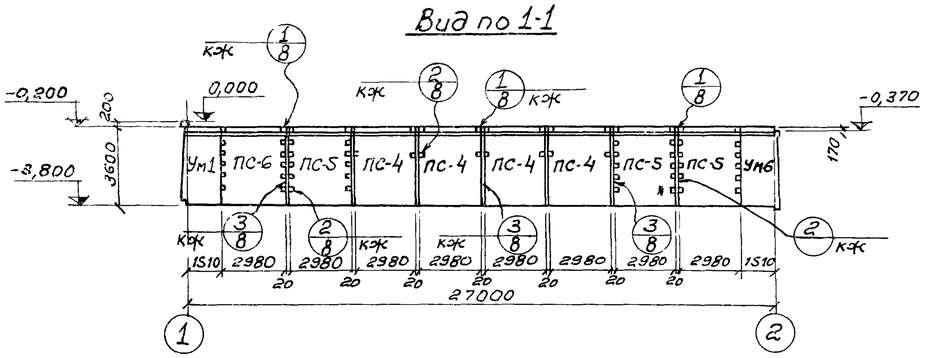

Вид по 2-2

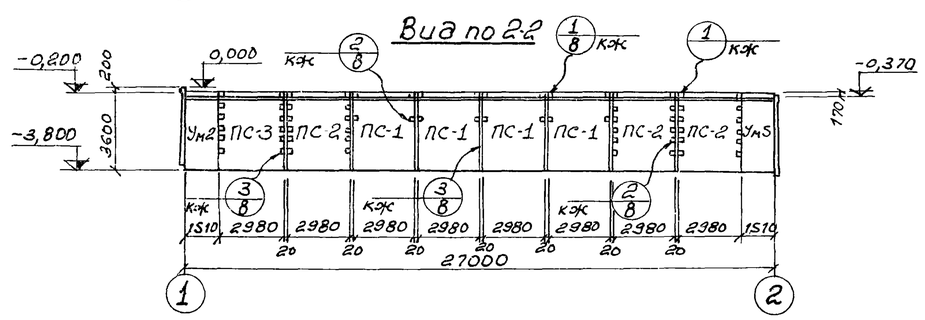

Вид по 3-3

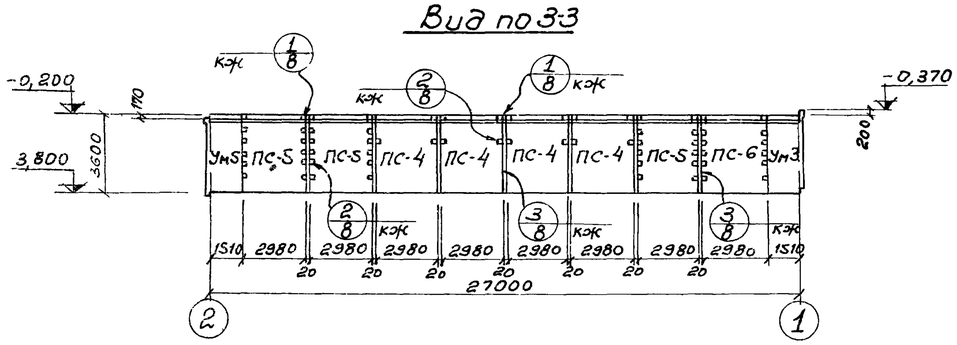

Спецификация элементов к маркировочной схеме

Марка	Обозначение	Наименование	Кол.	Примечания
ПС-1	Серия 3.900-2 Вып.2 и КЖС-24	Стеновая панель ПК-1-36-1А	4	4,27т.
ПС-2	Серия 3.900-2 Вып.7 и КЖС-24	Угловая стеновая панель ПКУ1-36-1А	3	4,27т.
ПС-3	〃 и КЖС-24	Угловая стеновая панель ПКУ1-36-1Б	1	4,27т.
ПС-4	Серия 3.900-2. Вып. 2 и КЖС-24	Стеновая панель ПК1-36-2А	8	4,27т.
ПС-5	Серия 3.900-2 Вып.7 и КЖС-24	Угловая стеновая панель ПКУ1-36-2А	6	4,27т.
ПС-6	〃 КЖС-24	Угловая стеновая панель ПКУ1-36-2Б	2	4,27т.
ПС-7	〃 и КЖС-24	Угловая стеновая панель ПКУ1-36-2В	2	4,27т.
ПС-8	〃 КЖС-24	Угловая стеновая панель ПКУ1-36-2Г	2	4,27т.
Ум-1	КЖ-10	Монолитный участок	1	
Ум-2	КЖ-11	Монолитный участок	1	
Ум-3	КЖ-12	Монолитный участок	1	
Ум-4	КЖ-13	Монолитный участок	1	
Ум-5	КЖ-14	Монолитный участок	1	
Ум-6	КЖ-13	Монолитный участок	1	

1. Данный лист комплектен с листами КЖ-2, КЖ-3
2. Общие указания по монтажу панелей, заделке стыков и отделке см. пояснительную записку и серию 3.900-2 Вып. 2 и 7.

7546/IV 9

Изм.	Лист	№ документа	Подпись	Дата	ТП 902-2-330 КЖ			
					Отстойники канализационные горизонтальные с механизированным удалением осадка.			
Проверил		Зантберг			Тип I. Первичный отстойник двухсекционный L=27м; h=3м из сборного железобетона.	Лит.	Лист	Листов
Инженер		Юровский				Р	6	
Рук. гр.		Зантберг			Маркировочная схема панелей. Вид по 1-1 ÷ 5-5.	МЖКХ-УССР Укркоммунниипроект г. Харьков		
Гл. спец.		Влаславский						
ГИП		Козловская						
Нач. отд.		Ничпачи						

Маркировочная схема мостиков

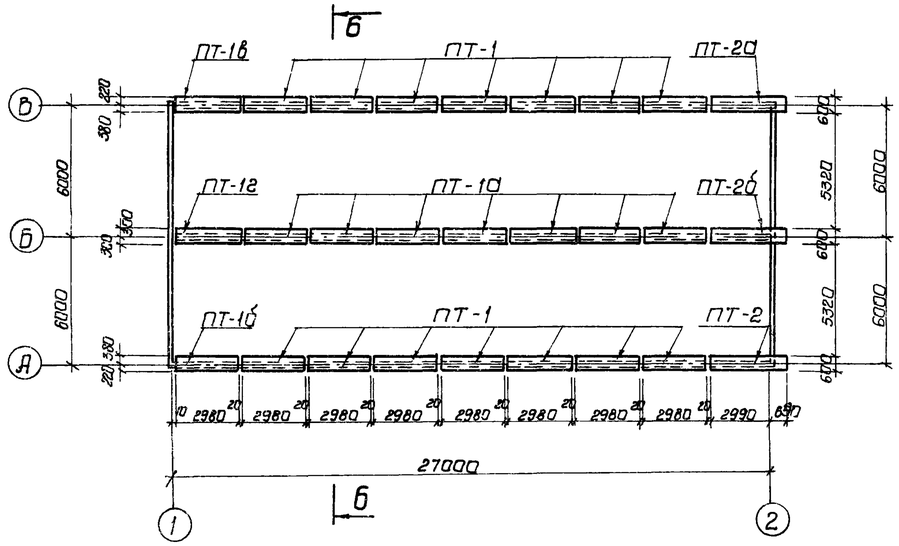

6 - 6

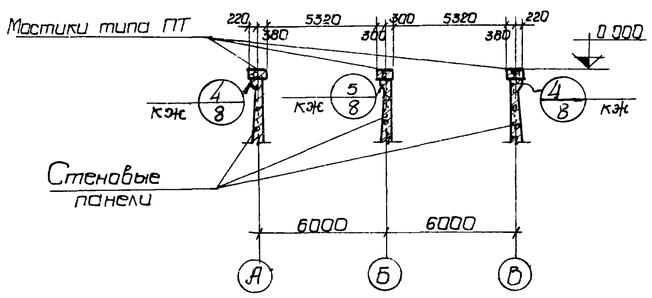

8 - 8

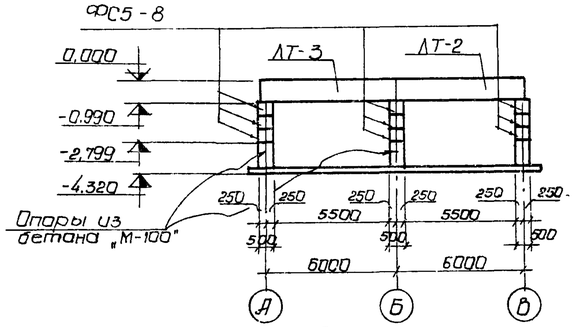

Маркировочная схема плит перекрытия лотков

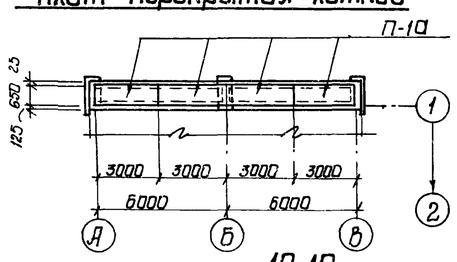

Маркировочная схема лотков и опор

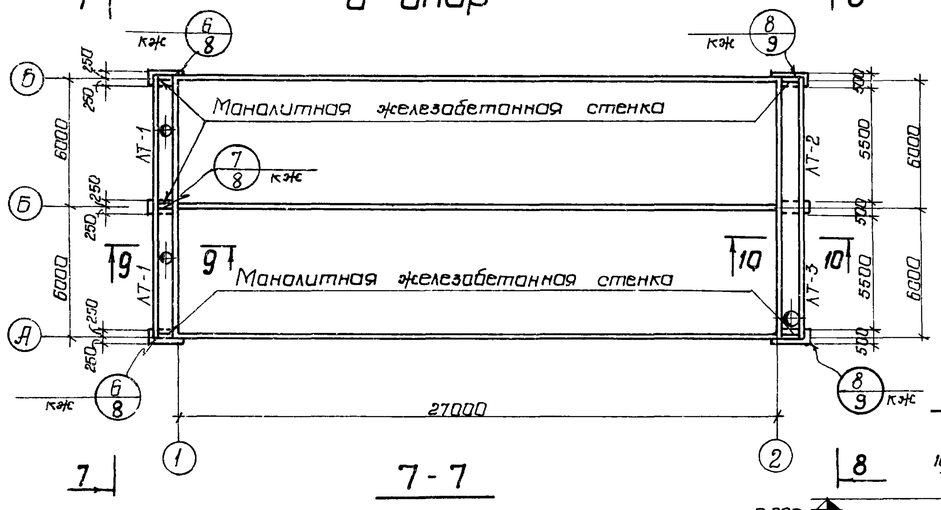

7 - 7

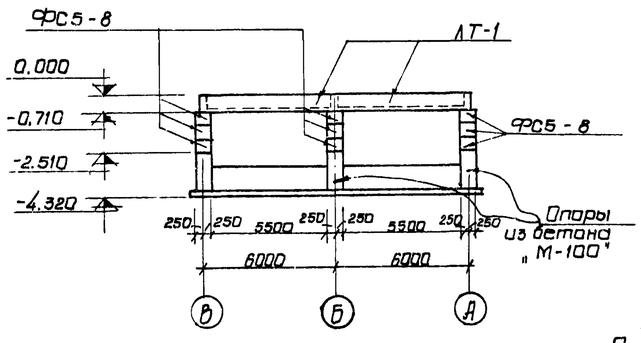

9 - 9

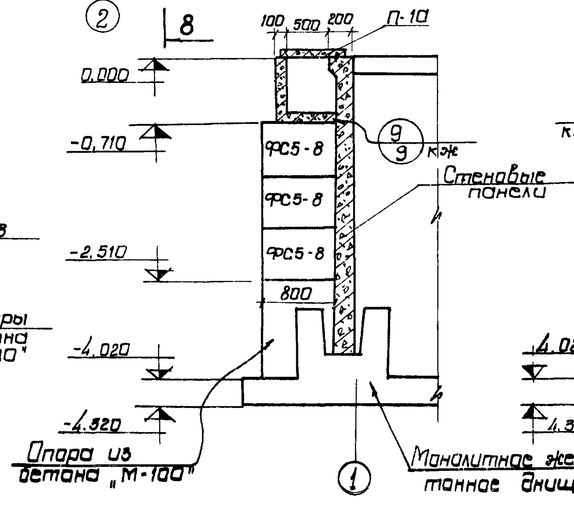

10-10

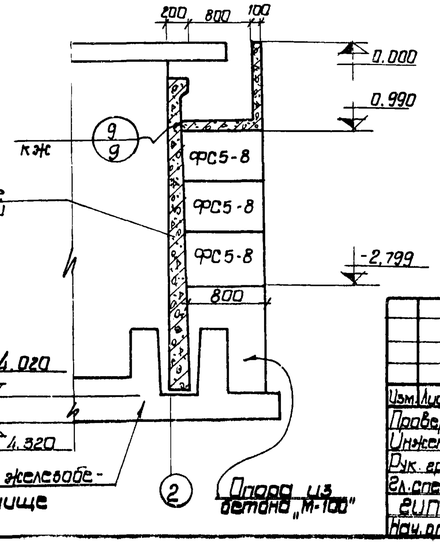

Спецификация элементов к маркировочным схемам расположенным на листе

Марка	Обозначение	Наименование	Кол.	Примеч.
		Маркировочная схема мостиков		
ПТ-1	кж-25	Плита мостика ПТ-1	14	0,9т
ПТ-1а	кж-25	Плита мостика ПТ-1а	7	0,9т
ПТ-1б	кж-25	Плита мостика ПТ-1б	1	0,9т
ПТ-1в	кж-25	Плита мостика ПТ-1в	1	0,9т
ПТ-1г	кж-25	Плита мостика ПТ-1г	1	0,9т
ПТ-2	кж-26	Плита мостика ПТ-2	1	1,1т
ПТ-2а	кж-26	Плита мостика ПТ-2а	1	1,1т
ПТ-2б	кж-26	Плита мостика ПТ-2б	1	1,1т
		Маркировочная схема лотков и опор		
ЛТ-1	кж-27	Панель лотка ЛТ-1	2	1,9т
ЛТ-2	кж-27	Панель лотка ЛТ-2	1	2,8т
ЛТ-3	кж-27	Панель лотка ЛТ-3	1	2,8т
ФС5-8	Серия 1.116-1 вып I	Блоки стен подвалов	18	0,52т
		Маркировочная схема плит перекрытия лотков		
П-1а	кж-27	Плита перекрытия П1а	4	0,34т

1. Данный лист комплектен с листами кж-2, кж-3
2. Швы между плитами мостиков заполнить плотным мелкозернистым бетоном, соответствующим по марке и плотности бетону плит
3. Расход бетона „М-100" на монолитные опоры $V = 3,3$ м³

10

7546/IV

Изм.	Лист	№ докум.	Подпись	Дата
Провер.		Зантбере		
Инженер		Харченко		
Рук. груп.		Зантбере		
Гл. спец.		Браславский		
ГИП		Козловская		
Нач. отд.		Пичахчи		

ТП 902-2-330

кж

Отстойники канализационные горизонтальные с механизированным удалением осадка

Тип I. Первичный отстойник двухсекционный L=27м; h=3м из сборного железобетона

Лит	Лист	Листов
Р	7	

Маркировочные схемы мостиков, лотков, плит перекрытия. Сечения 3-6 ÷ 10-10

МЖКХ-УССР Укркоммунниипроект гор. Харьков

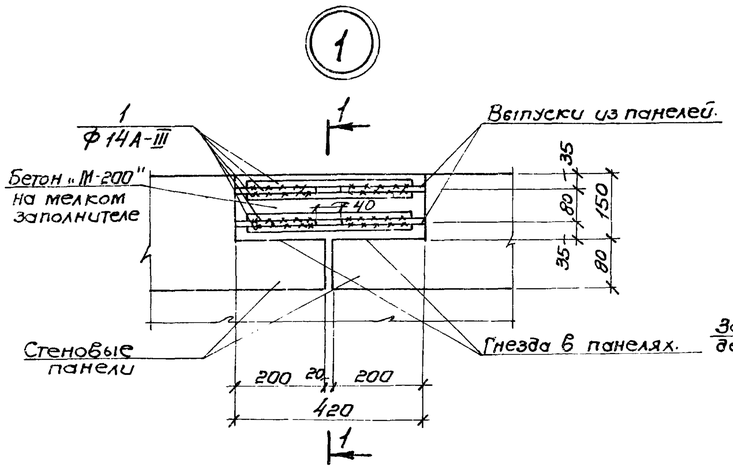

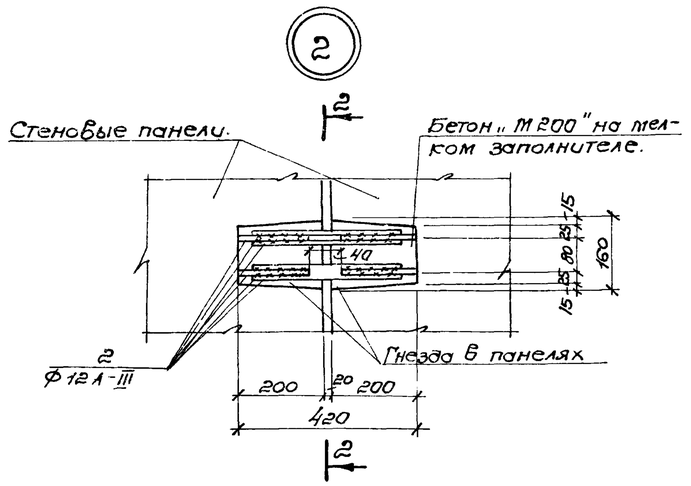

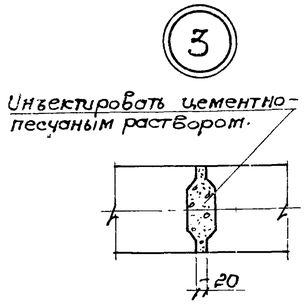

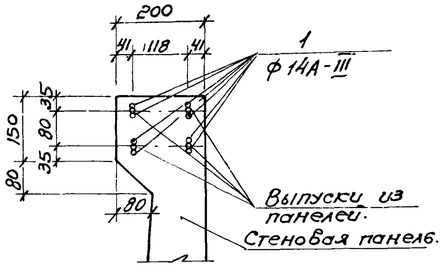

Деталь соединения стержней арматуры сваркой встык с круглыми накладками.

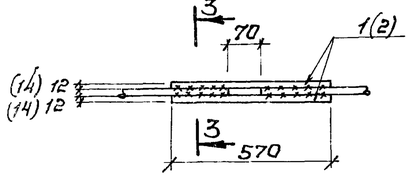

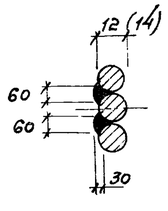

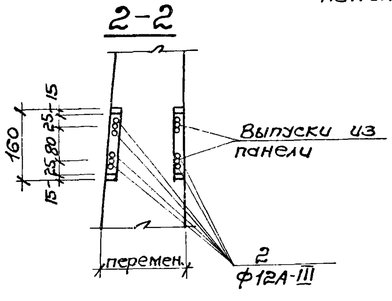

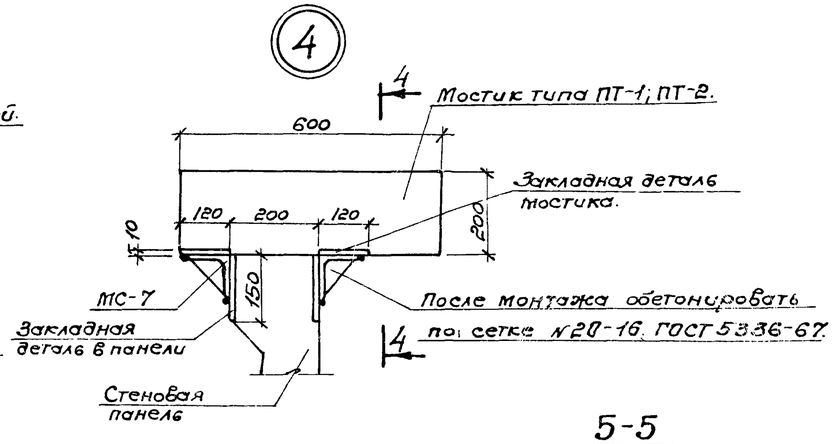

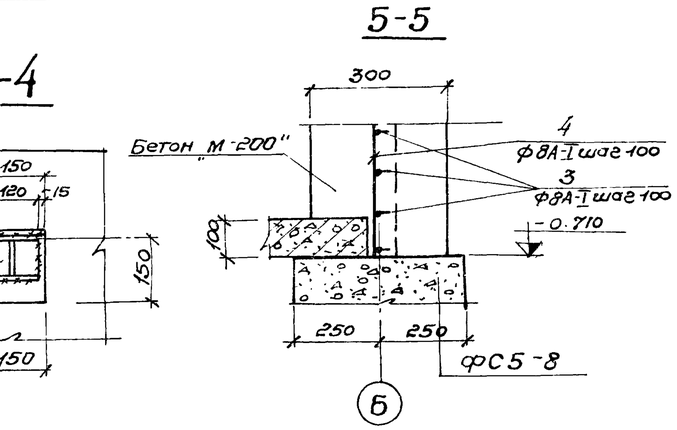

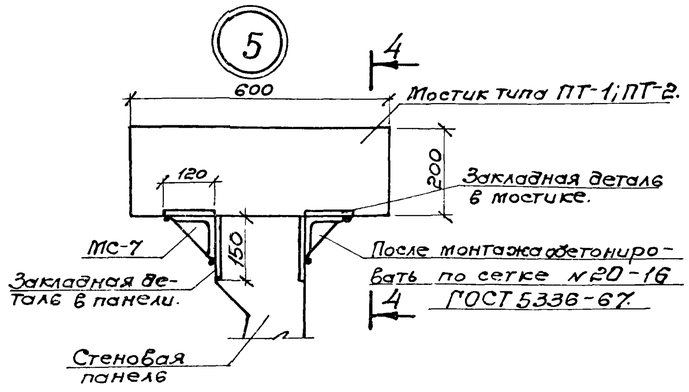

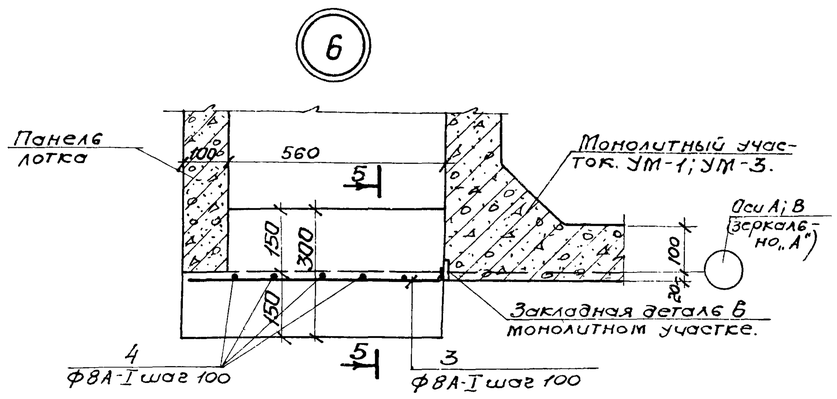

Ведомость стержней на один элемент

	Поз.	Эскиз или сечение	ф мм	Длина мм	К-во
Узел 1	1	370	14А-III	370	8
Узел 2	2	370	12А-III	370	8
Узел 6	3	50 640	8А-I	690	7
	4	680	8А-I	680	6

Выборка стали на один элемент, кг

Марка эл-та	Арматурные изделия										Всего
	Арматурная сталь по ГОСТ 5781-75										
	Класс А-I				Класс А-III						
	ф мм			Итого	ф мм					Итого	
	8				12	14					
Узел 1						3,58				3,58	3,58
Узел 2					2,63					2,63	2,63
Узел 6	3,60			3,60							3,60

1. Данный лист комплектен с листами КЖ-6, КЖ-7, КЖ-31
2. Выпуски арматуры стеновых панелей свариваются между собой накладками из арматурных стержней класса А-III.
3. При соединении стержней сваркой необходимо соблюдать соосность стыкуемых стержней.
4. Для сварных соединений стержней арматуры класса А-III следует применять электроды типа Э42А-Ф; Э50А-Ф или Э55-Ф.

11

7546/IV

Изм.	Лист	№ докумен.	Подпись	Дата	ТП 902-2-330 КЖК			
					Отстойники канализационные горизонтальные с механизированным удалением осадка			
Проверил		Зантобер			Тип I Первичный отстойник двухсекционный L=27м, h=3,0м из сборного железобетона	Лит	Лист	Листов
Инженер		Левина				Р	8	
Рук. гр.		Зантобер				ГИЖКХ УССР Укркоммунниипроект г. Харьков		
Гл. спец.		Браславский			Маркировочные схемы панелей, мостиков и лотков			
ГИП		Козловская			Узлы 1; 2; 6 Сечения 1-1-5-5			
Нач. отд.		Пичахчи						

6-6

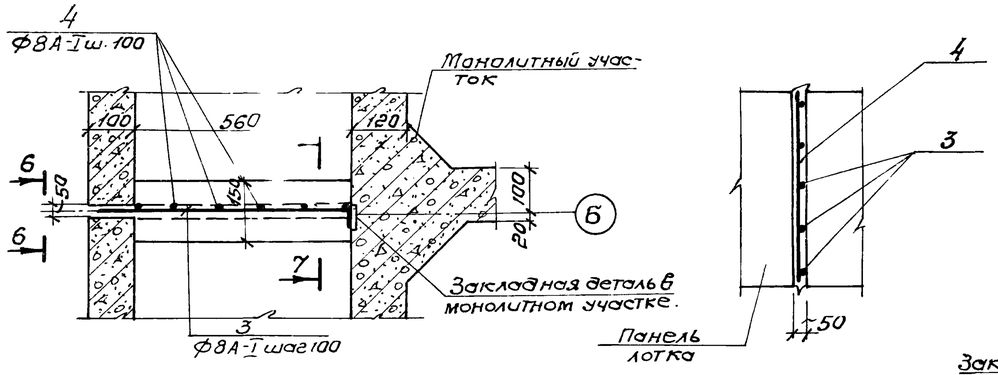

9

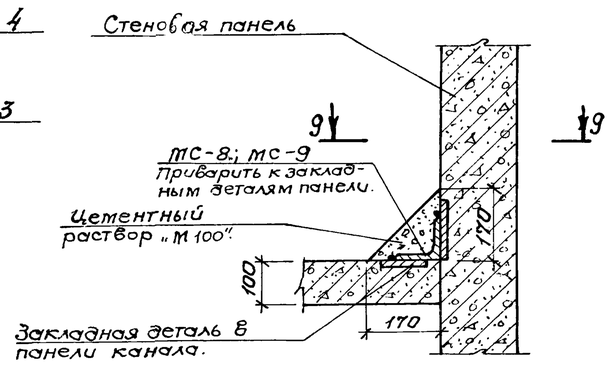

7-7

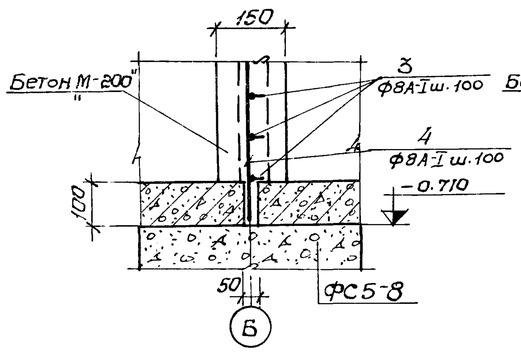

8-8

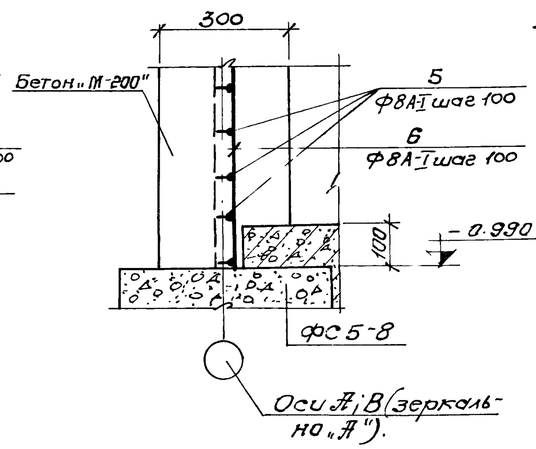

8

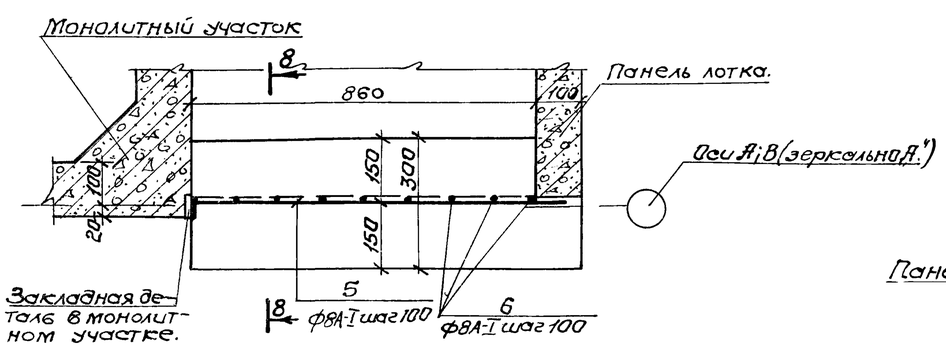

9-9

Деталь на стыке панелей лотков.

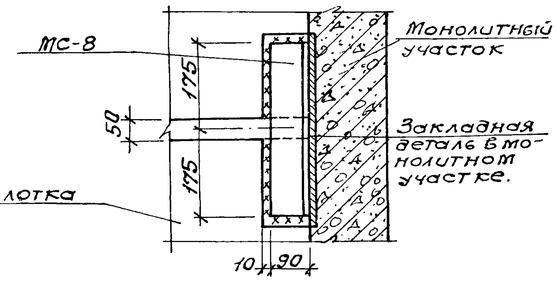

9-9

Деталь на середине панели лотка

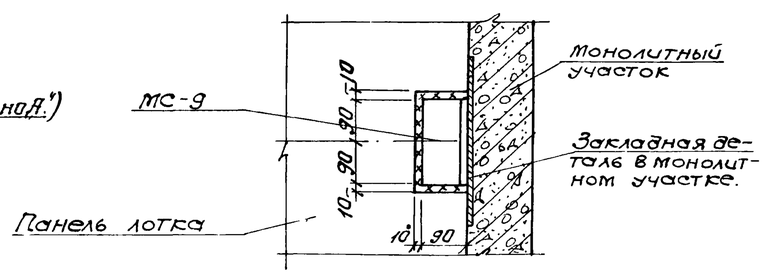

Ведомость стержней на один элемент.

	Поз.	Эскиз или сечение	ф мм	Длина мм	К-во
Узел 7	3	50 640	8А-I	690	6
	4	680	8А-I	680	6
Узел 8	5	50 940	8А-I	990	9
	6	970	8А-I	970	9

Выборка стали на один элемент, кг.

Марка эл-та	Арматурные изделия. Арматурная сталь по ГОСТ 5781-75 Класс А-I ф мм 8	Итого	Всего
Узел 7	3,30	3,30	3,30
Узел 8	6,70	6,70	6,70

1. Данный лист комплектен с листами КЖС-7, КЖС-8
2. Монолитные железобетонные стенки 6 лотках выполняются из бетона М-200.
3. Расход бетона на монолитные стенки: Узел 6 – 0,12м³; Узел 7 – 0,06м³; Узел 8 – 0,26м³.
4. Сварные швы выполнять электродами Э-42А, толщина шва 8=6мм по катету.

12

7546/IV

					ТП 902-2-330 КЖ	
Изм.	Лист	№документа	Подпись	Дата	Отстойники канализационные горизонтальные с механизированным удалением осадка	
Провер.		Зантберг			Тип I. Первичный отстойник двухсекционный L=27м; h=3м из сборного железобетона.	Лит. Р; Лист 9; Листов
Инженер.		Левина				
Рук. гр.		Зантберг				
Гл. спец.		Брославский			Маркировочные схемы панелей, мостиков и лотков. Узлы: "7-9" Сечения 6-6÷9-9	МЖКХ УССР Укркоммунниипроект г. Харьков
ГИП		Козловская				
Нач. отд.		Пичахчи				

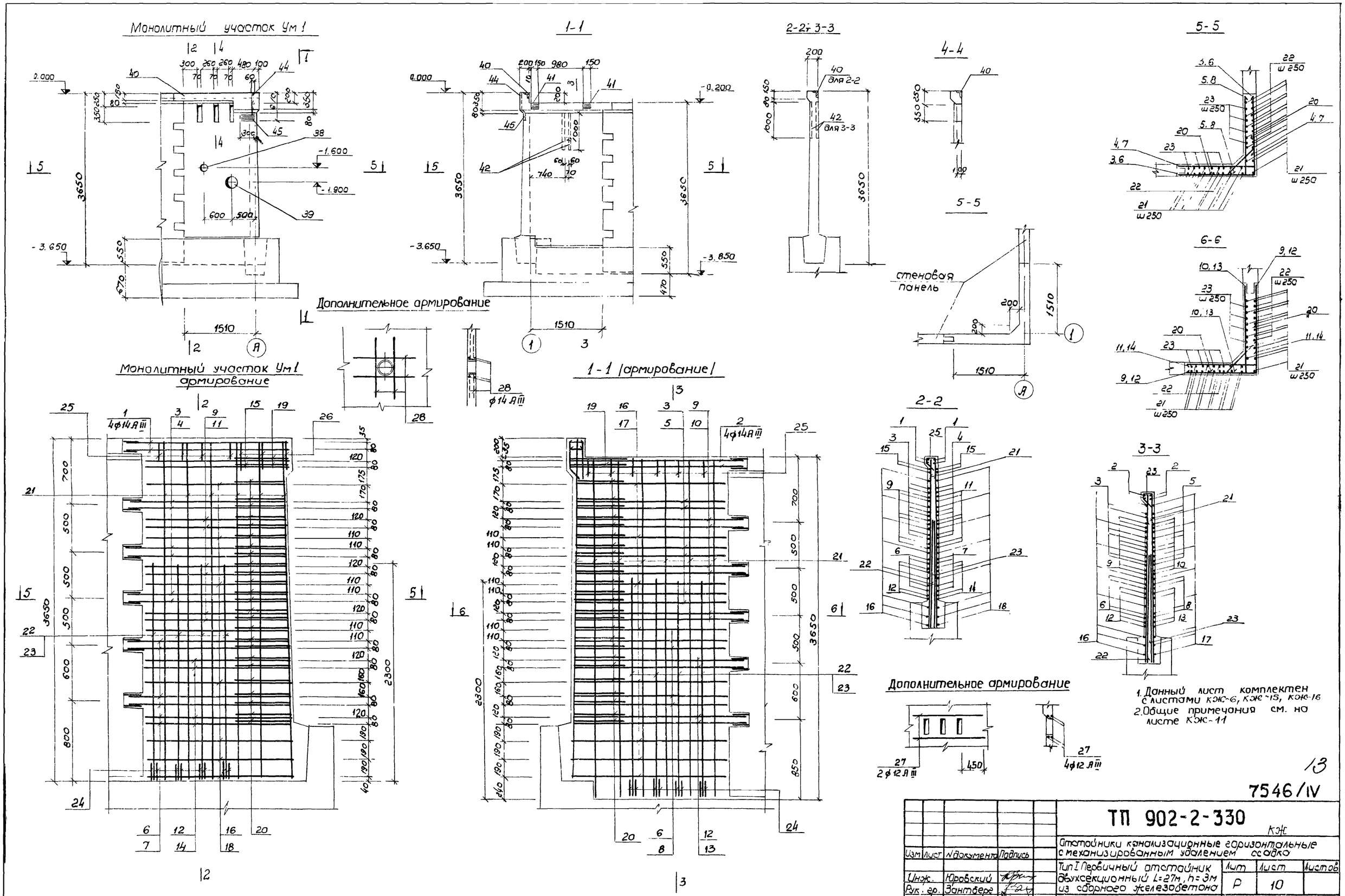

1. Данный лист комплектен с листами КЖ-6, КЖ-15, КЖ-16
2. Общие примечания см. на листе КЖ-11

13

7546/IV

					ТП 902-2-330 КЖ			
					Отстойники канализационные горизонтальные с механизированным удалением осадка			
Изм	Лист	N документа	Подпись		Тип I Первичный отстойник двухсекционный L=27м, h=3м из сборного железобетона	Лит	Лист	Листов
Инж.		Юровский				Р	10	
Рук. гр.		Зантберг						
Гл. спец.		Браславский			Монолитный участок Ум 1 Опалубочные чертежи и армирование	МЖКХ УССР Укркоммунниипроект г. Харьков		
ГИП		Козловская						
Нач. отд.		Пичахчи						

Монолитный участок Ум 2

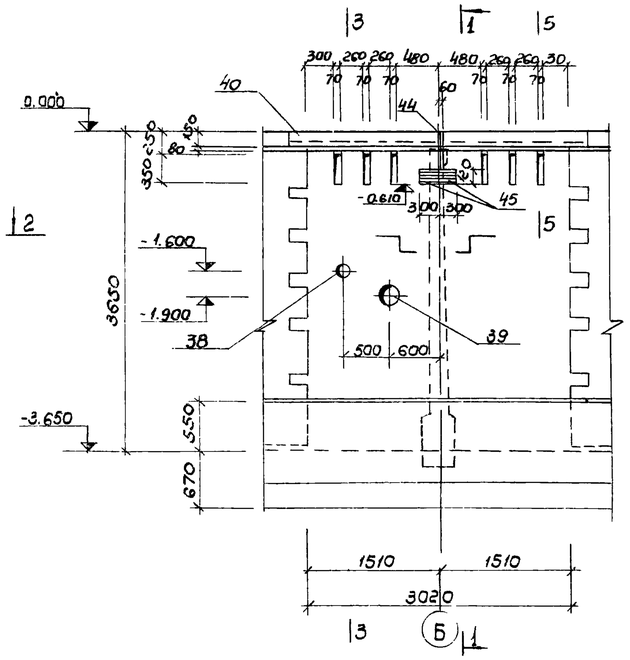

1-1

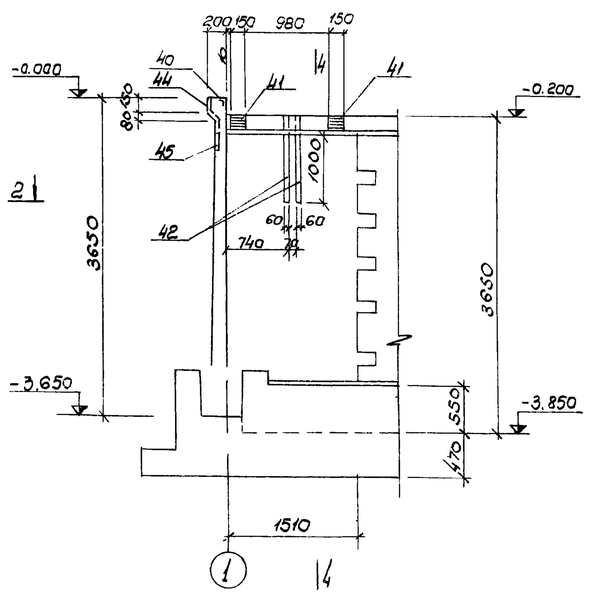

3-3, 4-4

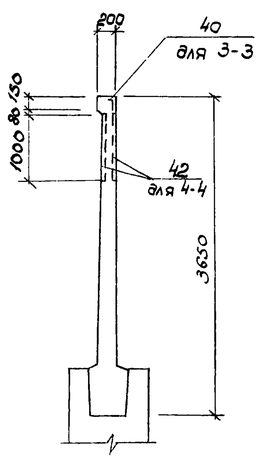

2-2

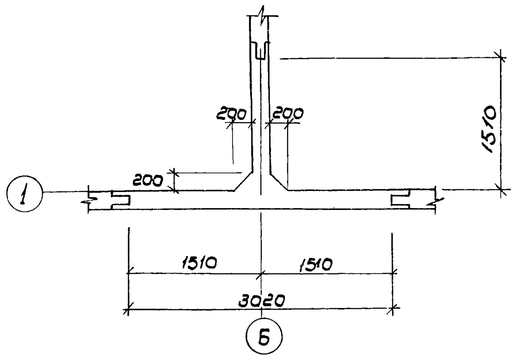

3-3 /армирование/

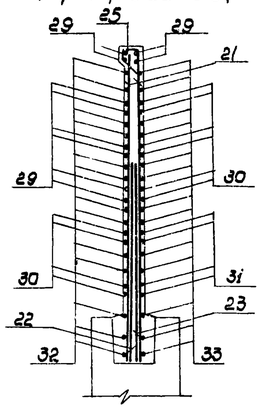

5-5

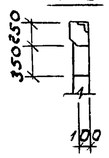

2-2 /армирование/

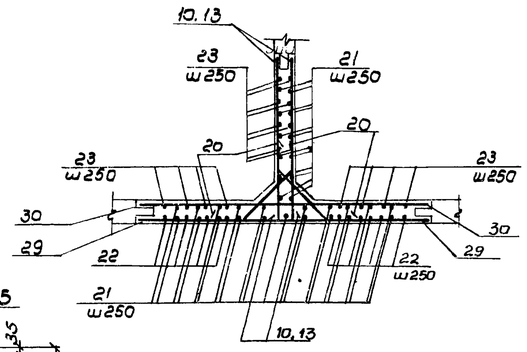

3-3 /армирование/

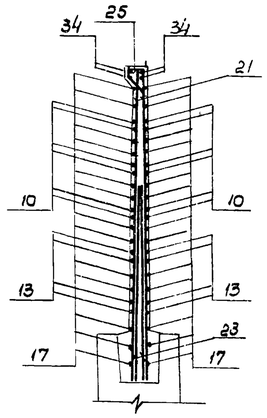

Монолитный участок Ум 2 /армирование/

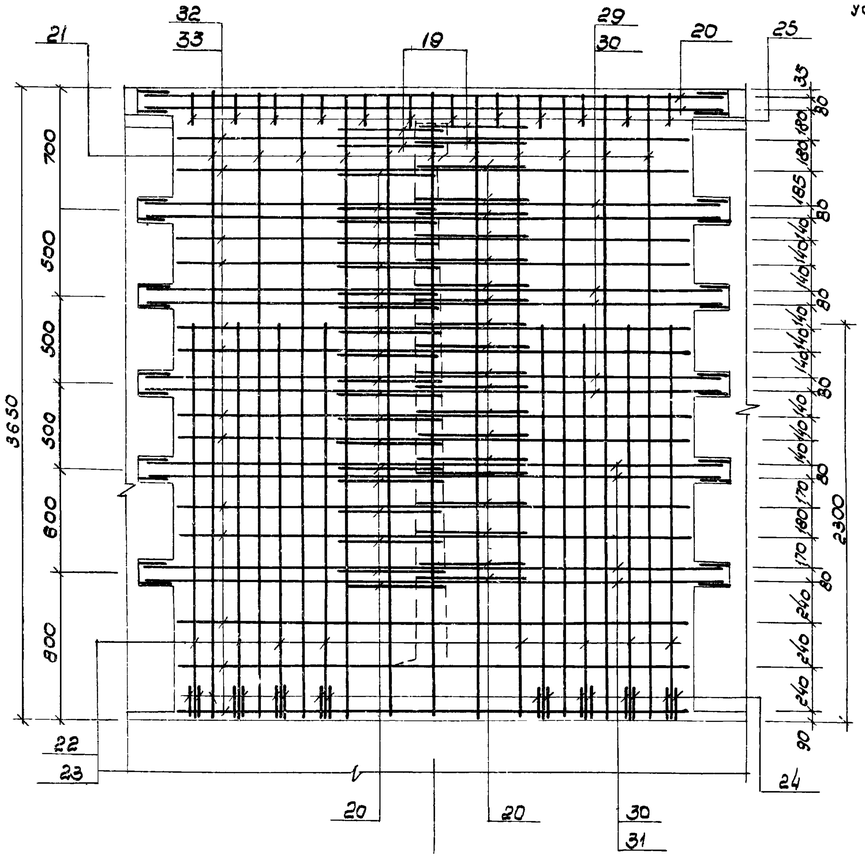

Армирование монолитного участка по оси „1" показано условно

1-1 /армирование/

Дополнительное армирование

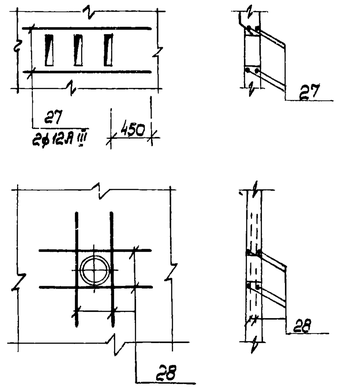

1. Данный лист комплектен с листами КЖС-6, КЖС-15, КЖС-16
2. Соединение монолитных участков с уголовыми панелями осуществляется сваркой арматурных стержней горизонтального направления с выпусками из панелей в уровне гнезда.
3. Все сварные соединения выполняются дуговой сваркой внахлестку, либо с применением круглых накладок.
4. Указания по сварным соединениям приведены на листе МП-30/серия 3.900-2 в.7)
5. Защитный слой бетона для рабочей арматуры 20 мм

7546/IV 14

					ТП 902-2-330 КЖС		
					Отстойники канализационные горизонтальные с механизированным удалением осадка		
Изм.	Лист	№ документа	Подпись	Дата	Тип I Первичный отстойник двухсекционный L=27м, h=3м из сборного железобетона	Лит	Лист	Листов
Инж.	Юровский					Р	11	
Рук. гр.	Зонтберг							
Гл. спец.	Брасловский				Монолитный участок УМ2 Опалубочные чертежи и армирование	Госкомитет УССР по делам строительства Укркоммунниипроект г. Харьков		
ГИП	Козловская							
Нач. отд.	Пичахчи							

Монолитный участок Ум3

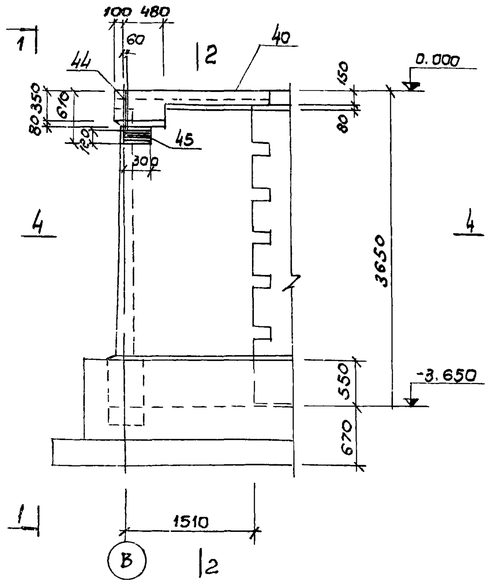

1-1

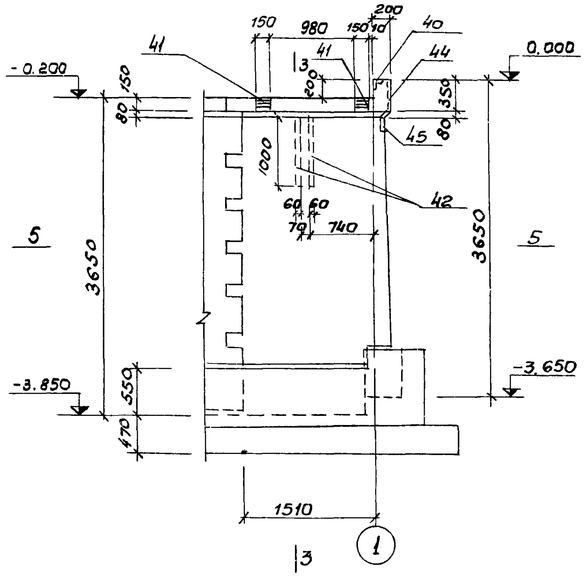

2-2, 3-3

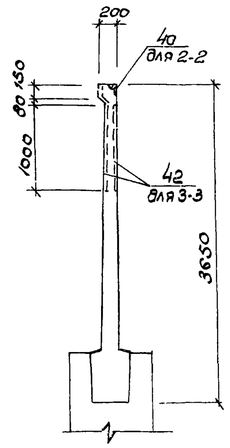

4-4, 5-5

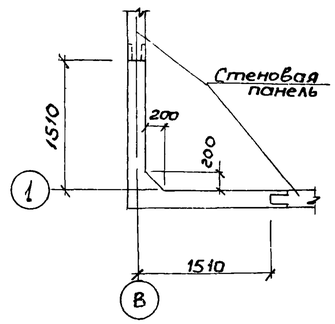

4-4 /армирование/

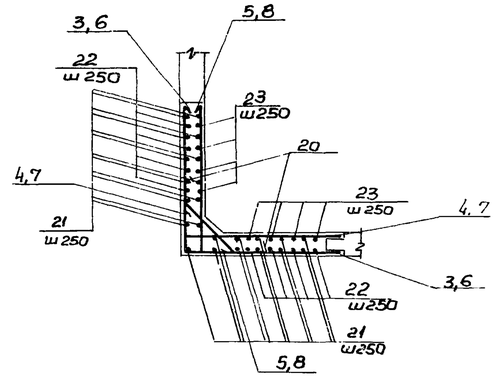

5-5 /армирование/

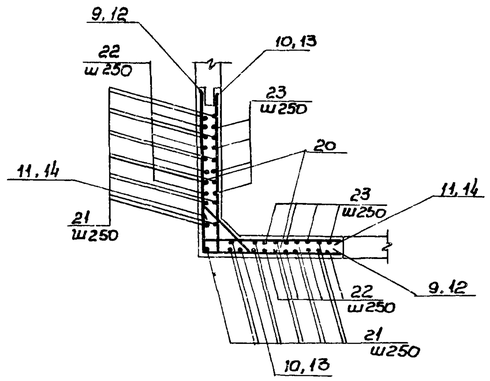

3-3 /армирование/

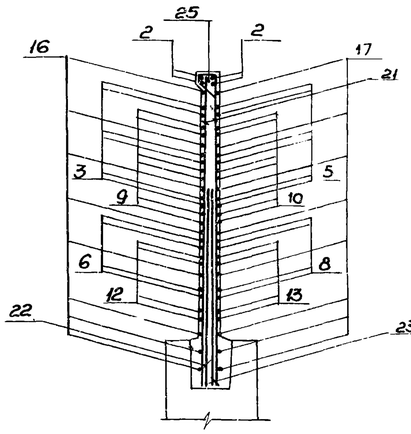

Монолитный участок Ум3 /армирование/

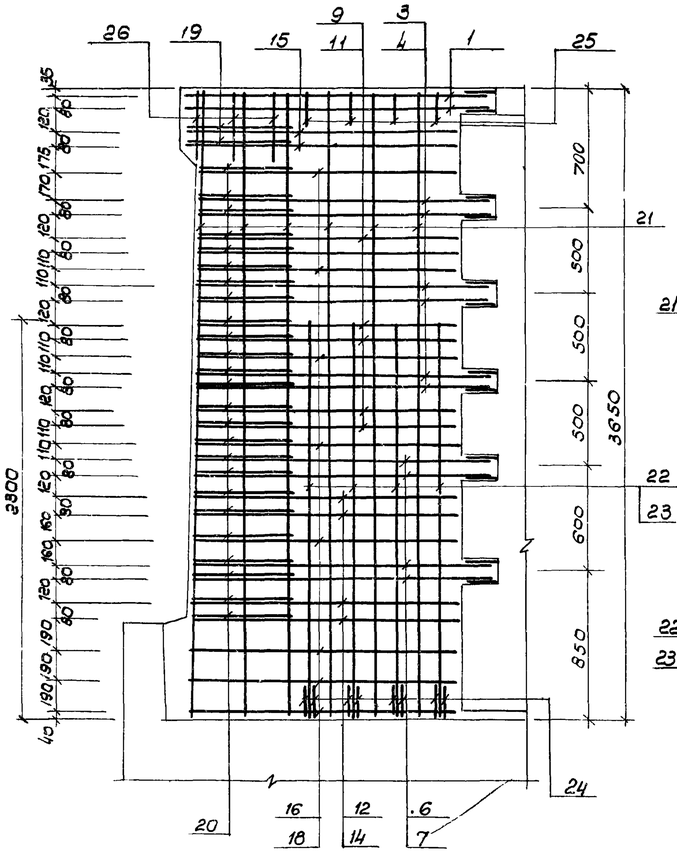

1-1 /армирование/

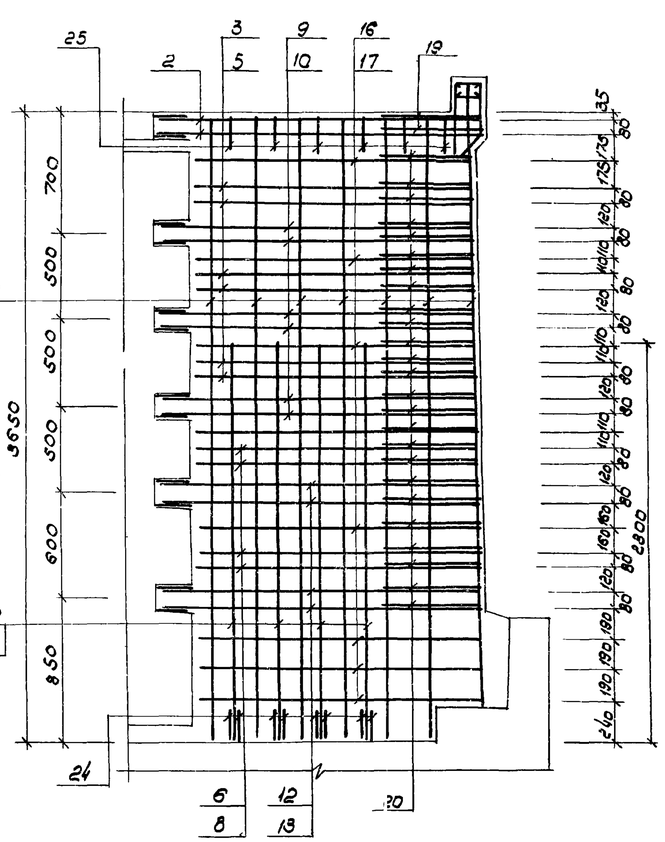

2-2 /армирование/

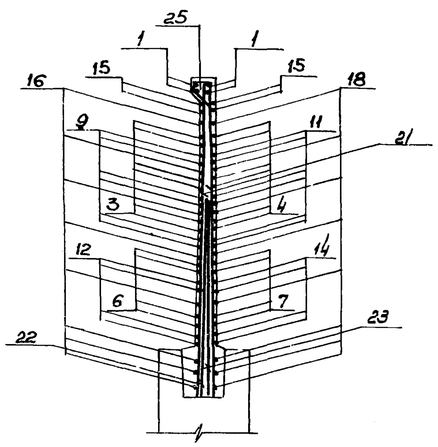

1. Данный лист комплектен с листами КЖС-6, КЖС-11
2. Общие примечания см. лист КЖС-11

7546/IV 15

					ТП 902-2-330 КЖС	
					Отстойники канализационные горизонтальные с механизированным удалением осадка	
Изм.	Лист	№ документа	Подпись	Дата	Тип I Первичный, отстойник двухсекционный L=27м, h=3м из сборного железобетона	Лит. Р; Лист 12; Листов
Инж.		Юровский				
Рук. гр.		Зонтберг			Монолитный участок Ум3 опалубочные чертежи и армирование	МЖКХ УССР Укркоммунниипроект г. Харьков
Гл. спец.		Брославский				
ГИП		Козловская				
Нач. отд.		Пичахчи				

Монолитные участки Ум4, Ум6 /зеркально/

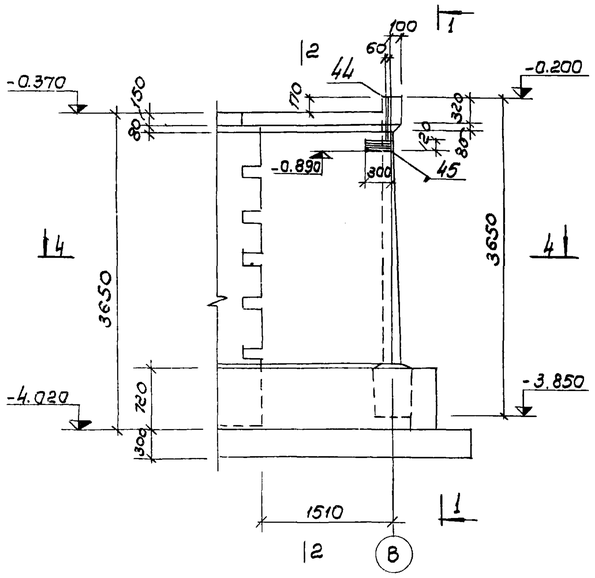

1-1

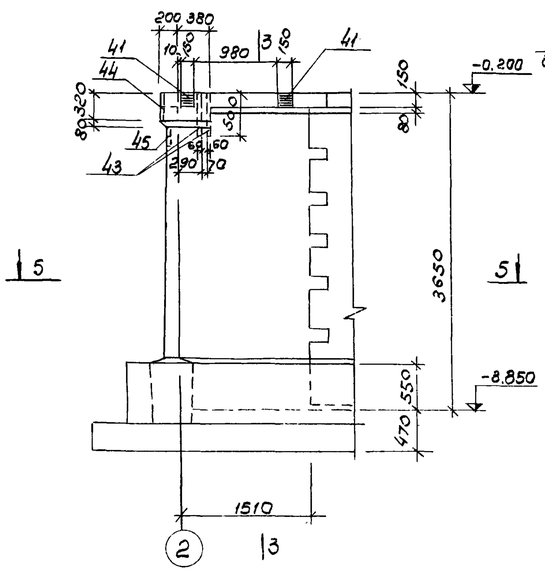

2-2, 3-3

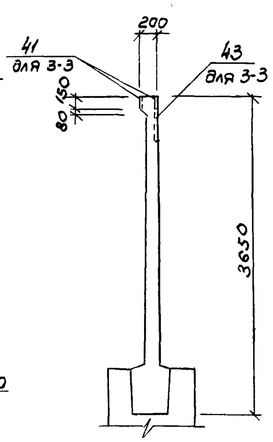

4-4, 5-5

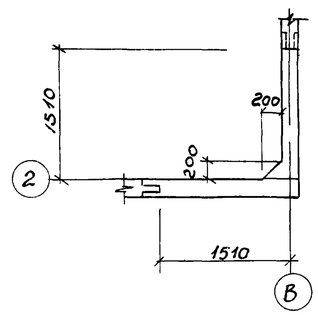

4-4 /армирование/

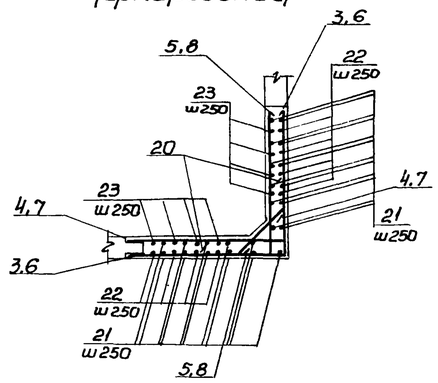

5-5 /армирование/

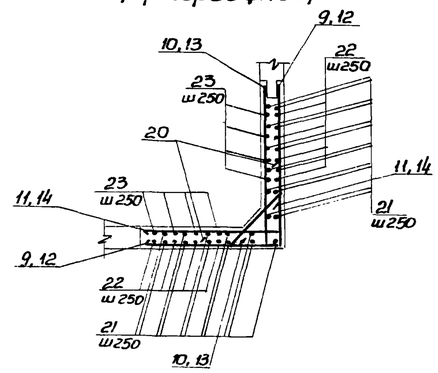

3-3 /армирование/

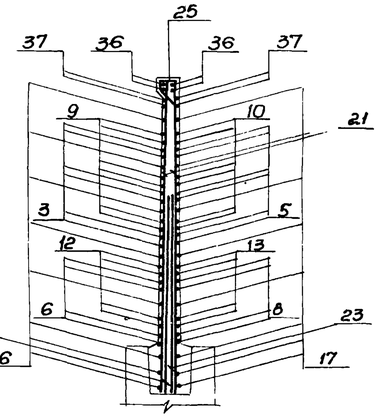

Монолитные участки Ум4, Ум6 /армирование/

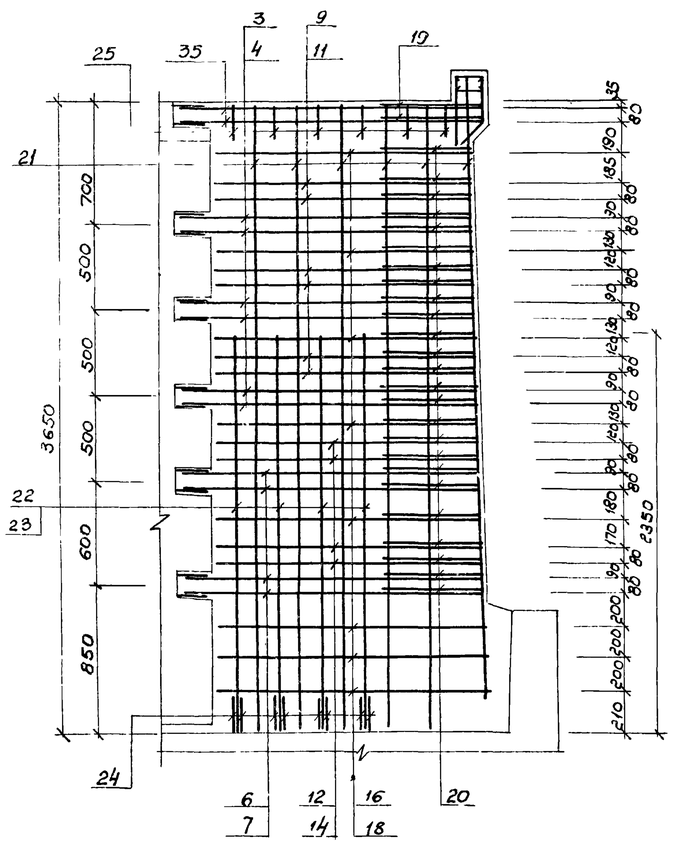

1-1 /армирование/

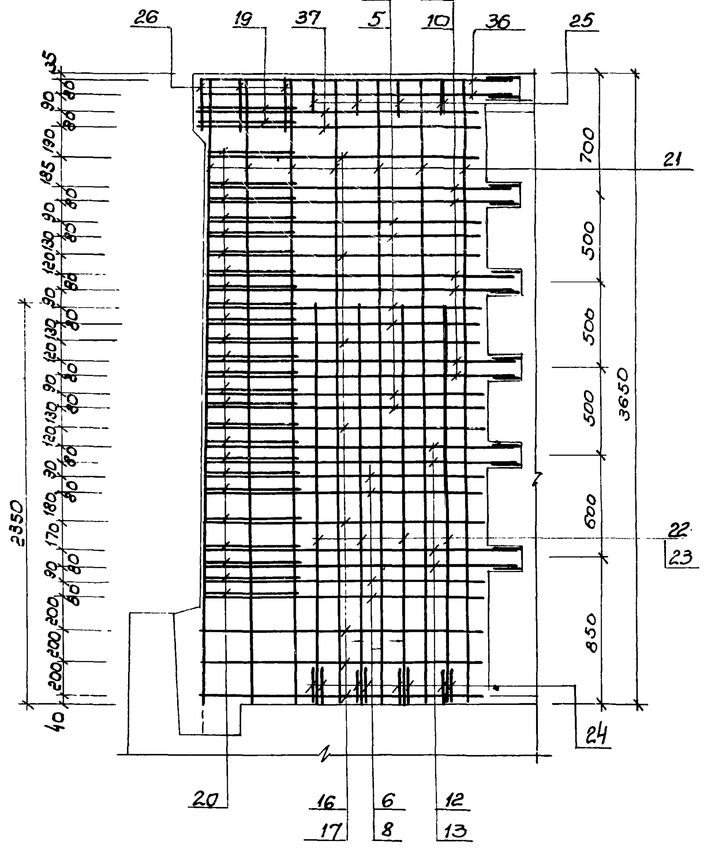

4-4 /армирование/

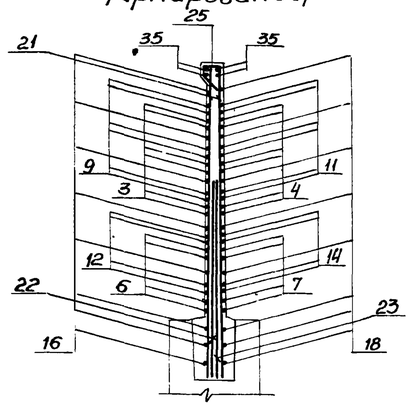

1. Данный лист комплектен с листами КЖ-6, КЖ-15, КЖ-16
2. Общие примечания см. лист КЖ-11

16

7546/IV

Изм	Лист	N документа	Подпись	Дата	ТП 902-2-330 КЖ		
					Отстойники канализационные горизонтальные с механизированным удалением осадка		
Инж.		Юровский			Тип I. Первичный отстойник двухсекционный L=27м, h=3м из сборного железобетона	Лит	Лист	Листов
Рук. гр.		Зантберг				Р	13	
Гл. спец.		Браславский			Монолитные участки Ум4, Ум6 опалубочные чертежи и армирование	МЖКХ УССР Укркоммунниипроект		
ГИП		Козловская						
Нач. отд.		Пичахчи						

Монолитный участок Ум5

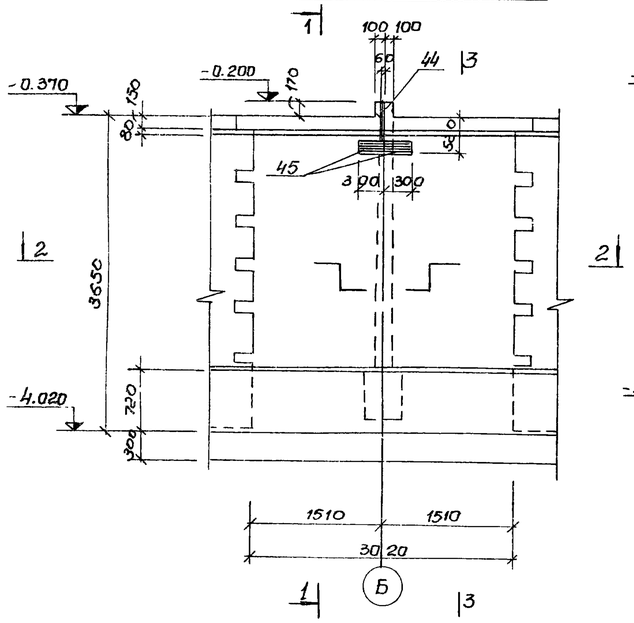

1-1

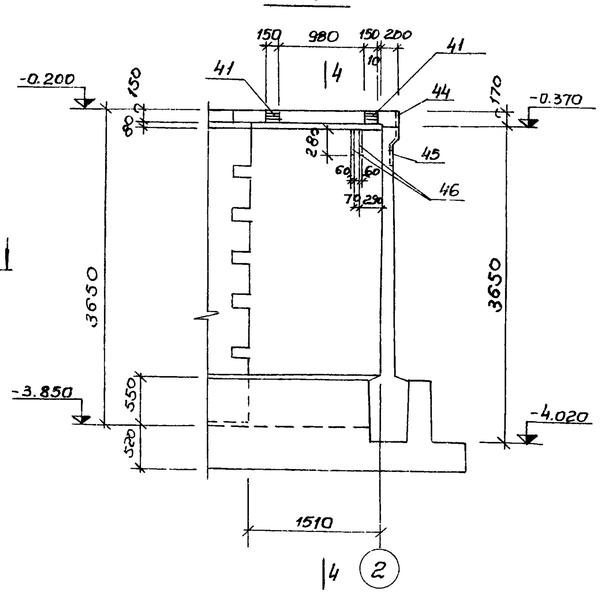

3-3, 4-4

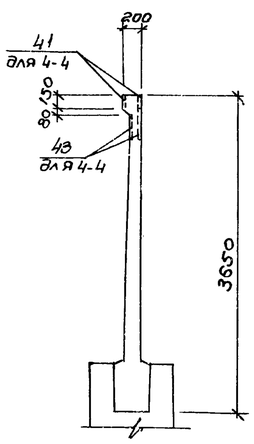

2-2

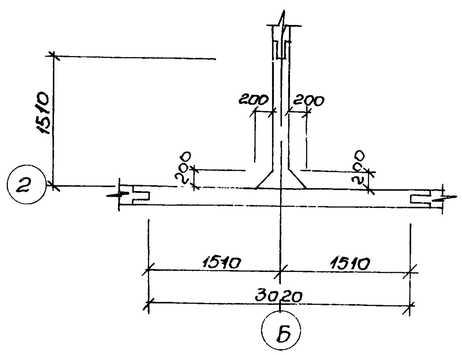

3-3 /армирование/

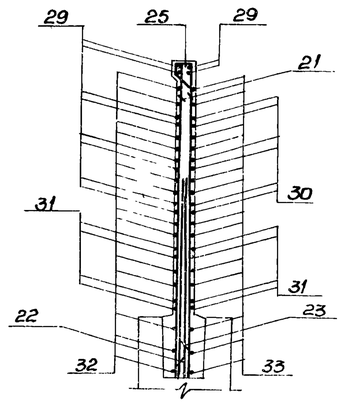

2-2 /армирование/

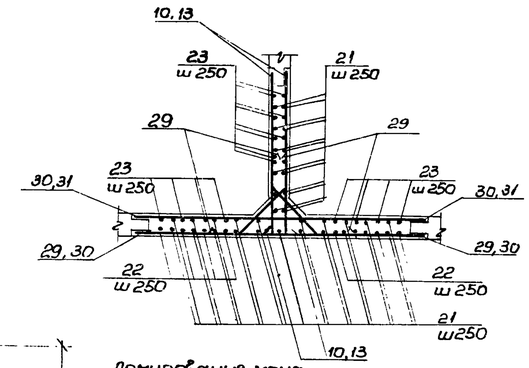

4-4 /армирование/

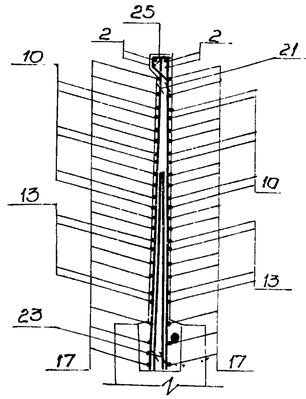

Армирование монолитного участка по оси „2" показано условно

Монолитный участок Ум5 /армирование/

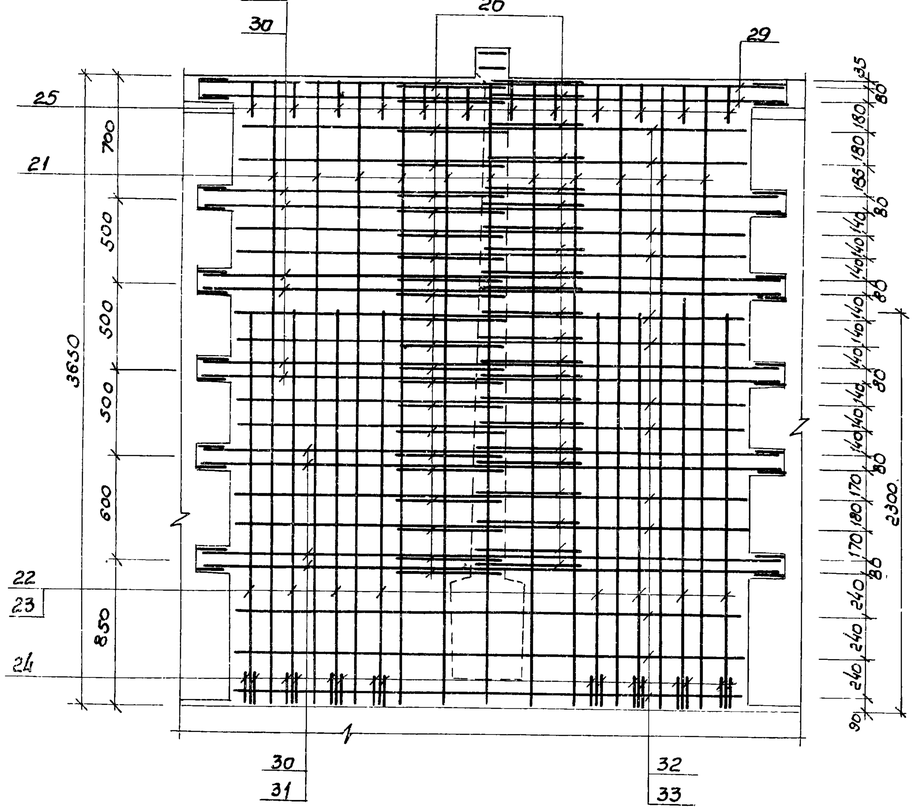

2-2 /армирование/

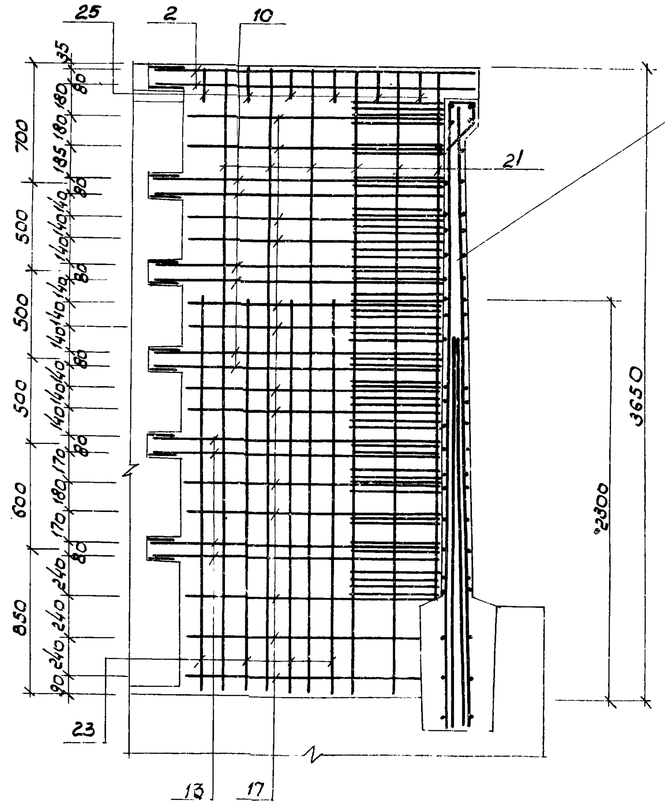

1. Данный лист комплектен с листами КЖС-6, КЖС-15, КЖС-16
2. Общие примечания см. лист КЖС-11

17

7546/IV

					ТП 902-2-330 КЖС		
					Отстойники канализационные горизонтальные с механизированным удалением осадка		
Изм.	Лист	№ докумен.	Подпись	Дата	Тип I. Первичный отстойник двухсекционный L=27м, h=3м из сборного железобетона	Лит	Лист	Листов
Инж.		Юровский				Р	14	
Рук. гр.		Зонтберг			Монолитный участок Ум5 опалубочные чертежи и армирование	МЖКХ УССР Укркоммунниипроект г. Харьков		
Гл. спец.		Брославский						
ГИП		Козловская						
Нач. отд.		Пичахчи						

Ведомость стержней на один элемент

Марка эл-та	поз	эскиз или сечение	ф мм	длина мм	кол
УМ1	1	160 | 1770	14АIII	1930	4
	2	330 | 1870	14АIII	2200	4
	3	1690÷1720 | 1590÷1620	14АIII	ср 3330	6
	4	1690÷1720 | 340	12АIII	ср 2055	6
	5	340 | 1590÷1620	12АIII	ср 1955	6
	6	1730÷1740 | 1630÷1640	12АIII	ср 3370	4
	7	1730÷1740 | 220	10АIII	ср 1955	4
	8	220 | 1630÷1640	10АIII	ср 1855	4
	9	1500÷1530 | 1800÷1830	14АIII	ср 3330	6
	10	340 | 1800÷1830	12АIII	ср 2155	6
	11	1500÷1530 | 340	12АIII	ср 1855	6
	12	1540÷1550 | 1840÷1850	12АIII	ср 3390	4
	13	220 | 1840÷1850	10АIII	ср 2065	4
	14	1540÷1550 | 220	10АIII	ср 1765	4
	15	280 | 1570	12АIII	1850	4
	16	1490÷1560 | 1590÷1660	12АIII	ср 3150	8
	17	270 | 1590÷1660	10АIII	ср 1895	8
	18	1430÷1560 | 270	10АIII	ср 1795	8
	19	45° 180 700 180 45°	14АIII	1460	2
	20	45° 310 400÷680 310 45°	12АIII	ср 1220	25
	21	—	8АIII	3630	23
	22	—	22АIII	2300	8
	23	—	16АIII	2300	8
	24	—	22АIII	200	16
	25	45° 200 110 240 160	6АI	750	10
	26	45° 200 310 440 160	6АI	1150	3
	27	—	12АIII	1480	4
	28	—	14АIII	1300	8
УМ2	10	см. выше	12АIII	ср 2155	12
	13	—"—	10АIII	ср 2065	8
	17	—"—	10АIII	ср 1895	26
	19	—"—	14АIII	1420	4
	20	—"—	12АIII	ср 1220	38
	21	—"—	8АIII	3630	33
	22	—"—	22АIII	2300	8
	23	—"—	16АIII	2300	16
	24	—"—	22АIII	200	16
	25	—"—	6АI	750	18
	27	—"—	12АIII	1480	4

Марка эл-та	поз	эскиз или сечение	ф мм	длина мм	кол
УМ2	28	см. выше	14АIII	1300	8
	29	—	14АIII	3380	10
	30	—	12АIII	3380	10
	31	—	10АIII	3380	4
	32	—	12АIII	2980	13
	33	—	10АIII	2980	13
	34	420 | 1790	14АIII	2210	4
УМ3	1	см. выше	14АIII	1930	4
	2	—"—	14АIII	2200	4
	3	—"—	14АIII	ср 3330	6
	4	—"—	12АIII	ср 2055	6
	5	—"—	12АIII	ср 1955	6
	6	—"—	12АIII	ср 3370	4
	7	—"—	10АIII	ср 1955	4
	8	—"—	10АIII	ср 1855	4
	9	—"—	14АIII	ср 3330	6
	10	—"—	12АIII	ср 2155	6
	11	—"—	12АIII	ср 1855	6
	12	—"—	12АIII	ср 3390	4
	13	—"—	10АIII	ср 2065	4
	14	—"—	10АIII	ср 1765	4
	15	—"—	12АIII	1850	4
	16	—"—	12АIII	ср 3150	8
	17	—"—	10АIII	ср 1895	8
	18	—"—	10АIII	ср 1795	8
	19	—"—	14АIII	1460	2
	20	—"—	12АIII	ср 1220	25
	21	—"—	8АIII	3630	23
	22	—"—	22АIII	2300	8
	23	—"—	16АIII	2300	8
	24	—"—	22АIII	200	16
	25	—"—	6АI	750	10
	26	—"—	6АI	1150	3
УМ4, УМ6	3	см. выше	14АIII	ср 3330	6
	4	—"—	12АIII	ср 2055	6
	5	—"—	12АIII	ср 1955	6
	6	—"—	12АIII	ср 3370	4

Марка эл-та	поз	эскиз или сечение	ф мм	длина мм	кол
УМ4, УМ6	7	см. выше	10АIII	ср 1955	4
	8	—"—	10АIII	ср 1855	4
	9	—"—	14АIII	ср 3330	6
	10	—"—	12АIII	ср 2155	6
	11	—"—	12АIII	ср 1855	6
	12	—"—	12АIII	ср 3390	4
	13	—"—	10АIII	ср 2065	4
	14	—"—	10АIII	ср 1765	4
	16	—"—	12АIII	ср 3150	8
	17	—"—	10АIII	ср 1895	8
	18	—"—	10АIII	ср 1795	8
	19	—"—	14АIII	1460	2
	20	—"—	12АIII	ср 1220	25
	21	—"—	8АIII	3630	23
	22	—"—	22АIII	2300	8
	23	—"—	16АIII	2300	8
	24	—"—	22АIII	200	16
	25	—"—	6АI	750	10
	26	—"—	6АI	1150	3
	35	330 | 1770	14АIII	2100	4
	36	160 | 1870	14АIII	2030	4
	37	280 | 1670	12АIII	1950	4

1. Данный лист комплектен с листами КЖС 10÷КЖС-13, КЖС-16

7546/IV 18

					ТП 902-2-330 КЖС	
					Отстойники канализационные горизонтальные с механизированным удалением осадка	
Изм.	Лист	№документа	Подпись	Дата	Тип I. Первичный отстойник двухсекционный L=27м, h=3м из сборного железобетона	Лит: Р; Лист: 15; Листов:
Инж.		Юровецкий			Монолитные участки УМ1÷УМ6. Ведомость стержней на один элемент.	Госкомитет УССР по делам строительства Укркоммунпроект
Рук. гр.		Зонтберг				
Гл. спец.		Брославский				
ГИП		Козловская				
Нач. отд.		Пичахчи				

Ведомость стержней на один элемент

Марка эл-та	поз	эскиз или сечение	ф мм	длина мм	кол
УМ-5	2	см. выше	14 А III	2200	4
	10	—"—	12 А III	ср 2155	12
	13	—"—	10 А III	ср 2065	8
	17	—"—	10 А III	ср 1895	26
	20	—"—	12 А III	ср 1220	44
	21	—"—	8 А III	3630	33
	22	—"—	22 А III	2300	8
	23	—"—	16 А III	2300	16
	24	—"—	22 А III	200	16
	25	—"—	6 А I	750	18
	29	—"—	14 А III	3380	10
	30	—"—	12 А III	3380	10
	31	—"—	10 А III	3380	14
	32	—"—	12 А III	2980	13
	33	—"—	10 А III	2980	13

Спецификация марок арматурных изделий на 1 элемент

Формат	Зона	Поз	Обозначение	Наименование	кол	Примечания
				УМ 1		
				Сборочные единицы и детали		
		1÷28	КЖС-15	Стержни одиночные		
		38	серия 3.901-5	Сальник Ду=125	1	7.0 кг
		39	—"—	то же Ду=200	1	15.7 кг
		40	серия 3.400-6	Изделие закладное МИ4-13	1.80	м
		41	КЖС-30	Изделие закладное МН-1	2	
		42	КЖС-30	Изделие закладное МН-2	2	
		44	серия 3.400-6	Изделие закладное МИ1-2	0.5	м
		45	серия 3.400-6	Изделие закладное МИ2-6	1	
				Материалы:		
				Бетон „М200"	1.8	м³
				УМ 2		
				Сборочные единицы и детали		
		10,13 17	КЖС-15	Стержни одиночные		
		19÷25 27÷34	КЖС-15	Стержни одиночные		
		38	Серия 3.901-5	Сальник Ду-125	1	7.0 кг
		39	—"—	Сальник Ду-200	1	15.7 кг
		40	серия 3.400-6	Изделие закладное МИ4-13	3.40	м
		41	КЖС-30	Изделие закладное МН-1	2	
		42	КЖС-30	Изделие закладное МН-2	2	
		44	серия 3.400-6	Изделие закладное МИ1-2	0.5	м
		45	серия 3.400-6	Изделие закладное МИ2-6	2	
				Материалы:		
				Бетон „М200"	2.57	м³

Формат	Зона	Поз	Обозначение	Наименование	кол	Примечания
				УМ 3		
				Сборочные единицы и детали		
		1÷26	КЖС-15	Стержни одиночные		
		40	серия 3.400-6	Изделие закладное МИ4-13	1.80	м
		41	КЖС-30	Изделие закладное МН-1	2	
		42	КЖС-30	Изделие закладное МН-2	2	
		44	серия 3.400-6	Изделие закладное МИ1-2	0.5	м
		45	серия 3.400-6	Изделие закладное МИ2-6	1	
				Материалы:		
				Бетон „М200"	1.8	м³
				УМ 4, УМ 6		
				Сборочные единицы и детали		
		3÷16 18÷24	КЖС-15	Стержни одиночные		
		35÷37	КЖС-15	Стержни одиночные		
		41	КЖС-30	Изделие закладное МН-1	2	
		43	КЖС-30	Изделие закладное МН-3	2	
		44	серия 3.400-6	Изделие закладное МИ1-2	0.5	
		45	серия 3.400-6	Изделие закладное МИ2-6	1	
				Материалы:		
				Бетон „М200"	1.8	м³
				УМ 5		
				Сборочные единицы и детали		
		2,10 13,17	КЖС-16	Стержни одиночные		
		20÷25 29,33	КЖС-16	Стержни одиночные		
		41	КЖС-30	Изделие закладное МН-1	2	
		44	серия 3.400-6	Изделие закладное МИ1-2	0.5	м
		45	серия 3.400-6	Изделие закладное МИ2-6	2	
		46	КЖС	Изделие закладное МН-4	2	
				Материалы:		
				Бетон „М200"	2.59	м³

Выборка стали на 1 элемент (кг)

Марка элемента	Арматурные изделия: Арматурная сталь ГОСТ 5781-75 класс AI ф мм 6	Итого	класс AIII ф мм 8	10	12	14	16	22	Итого	Итого	Закладные изделия: Профильная сталь Ст.3 δ6	δ8	δ10	Арматурная сталь ГОСТ 5781-75 класс A-II ф мм 10	класс A-III ф мм 8	10	Итого	Всего
Ум-1	2.4	2.4	33.4	37.3	129.8	60.3	29.4	64.6	354.8	357.2	6.8	—	4.7	25.9	0.3	1.3	1.0	40.0	397.2
Ум-2	3.0	3.0	47.9	73.2	135.6	71.1	58.9	64.6	451.3	4603	12.9	—	7.5	25.9	0.6	2.0	1.3	50.2	510.5
Ум-3	2.4	2.4	33.4	37.3	124.5	47.7	29.4	64.6	336.9	339.3	6.8	—	4.7	25.9	0.3	1.3	1.0	40.0	379.3
Ум-4	2.5	2.5	33.4	37.3	130.0	71.9	29.4	64.6	366.6	369.1	—	0.5	4.7	11.8	0.3	0.5	0.8	18.6	387.7
Ум-5	3.0	3.0	47.9	94.0	136.9	51.6	58.1	64.4	452.9	455.9	—	—	7.5	12.36	0.6	0.5	0.7	21.7	477.6
Ум-6	2.5	2.5	33.4	37.3	130.0	71.9	29.4	64.6	366.6	369.1	—	0.5	4.7	11.8	0.3	0.5	0.8	18.6	387.7

1. Данный лист комплектен с листами КЖС 10 ÷ КЖС-15
2. В выборке стали на 1 элемент не учтен расход стали на сальники.

19

7546/IV

ТП 902-2-330 КЖС

Отстойники канализационные горизонтальные с механизированными удалением осадка

Изм	Лист	№ документа	Подпись	Дата
Гл. инж.		Ляунзон		
Рук. гр.		Зонтберг		
Гл. спец.		Браславский		
ГИП		Козловская		
Нач. отд.		Пичахчи		

Тип I. Первичный отстойник двухсекционный L=27м, h=3м из сборного железобетона

Лит	Лист	Листов
Р	16	

Монолитные участки УМ-1 ÷ УМ-6 Спецификации

МЖКХ УССР Укркоммунниипроект г. Харьков

Фрагмент опалубочного плана днища.

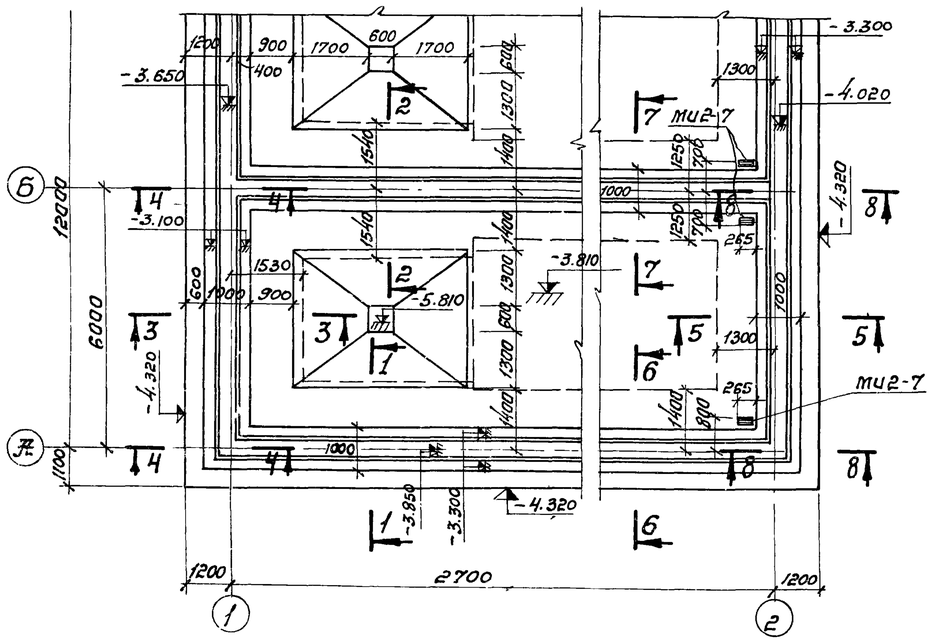

1-1

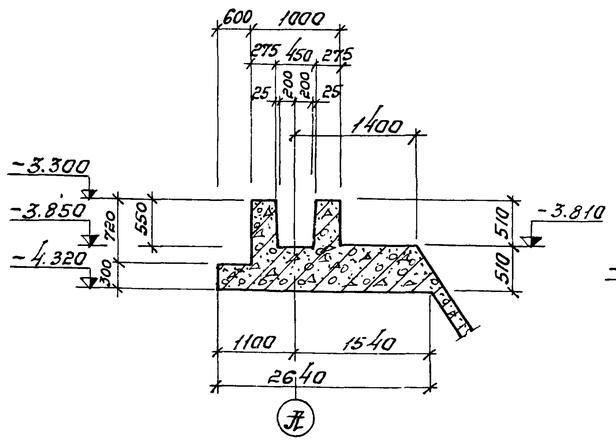

2-2

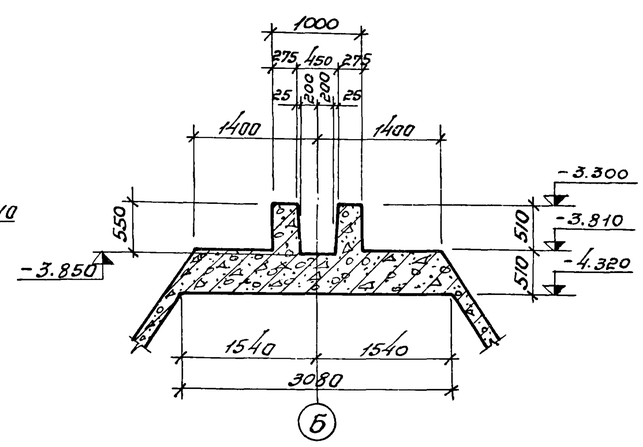

3-3

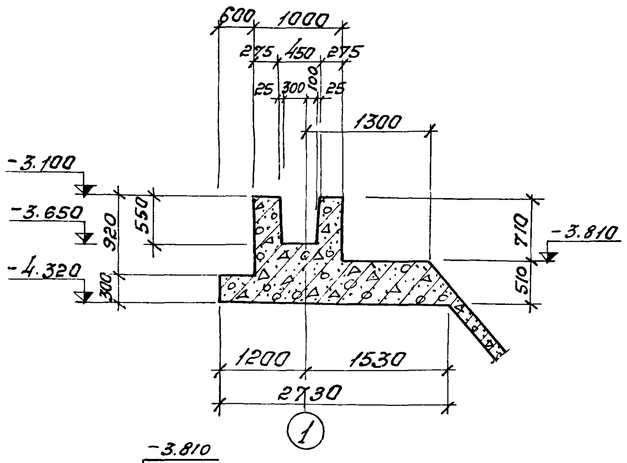

4-4

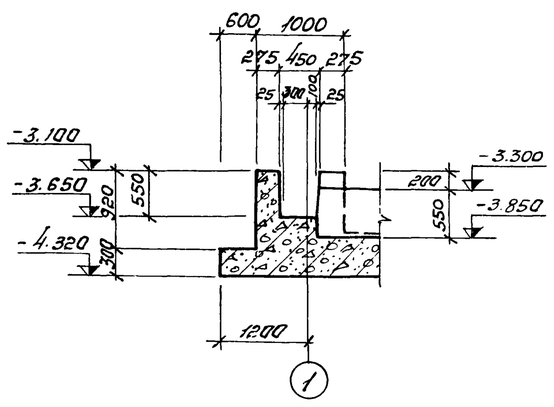

5-5

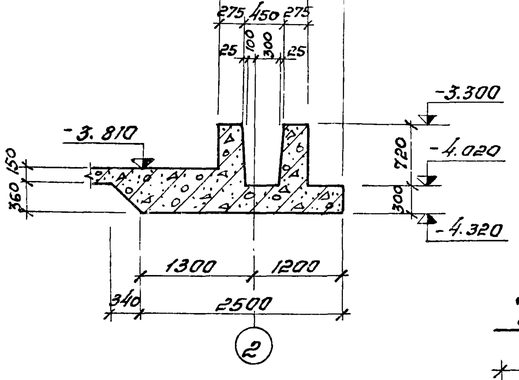

6-6

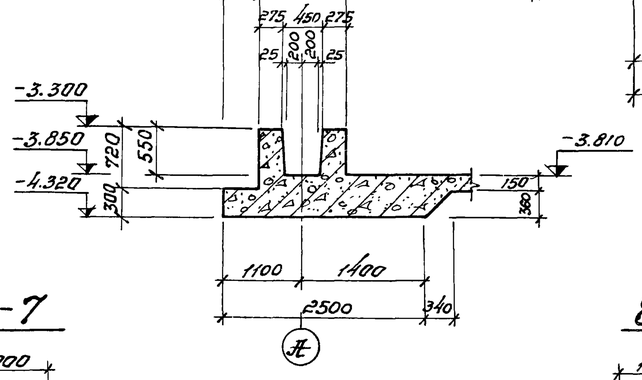

7-7

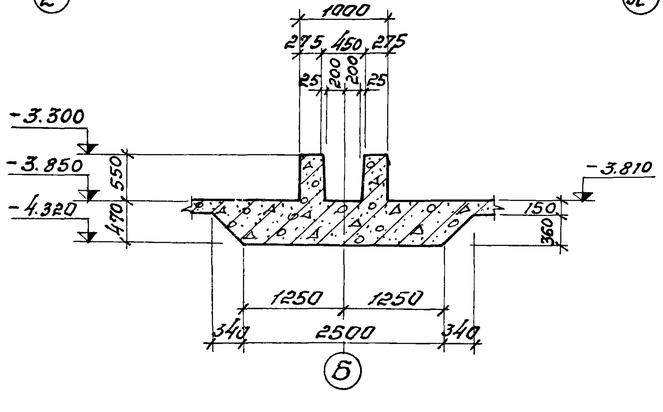

8-8

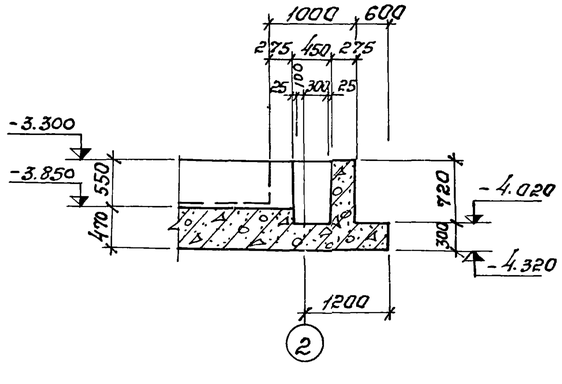

1. Днище выполнять из бетона по прочности „М-200" по плотности „В-4" по морозостойкости: при $t=-20°$ „Мрз-100", при $t=-30°$ „Мрз-150".
2. Армирование днища см. листы КЖС-18 ÷ КЖС-23
3. Внутреннюю поверхность паза бетонировать только в деревянной опалубке.

20

7546/IV

					ТП 902-2-330 КЖС	
Изм.	Лист	№ докумен.	Подпись	Дата	Отстойники канализационные горизонтальные с механизированным удалением осадка.	
Провер		Зантберг			Тип Т. Первичный отстойник двухсекционный L=27м h=3м из сборного железобетона.	Лит. / Лист / Листов: Р / 17 /
Инж.		Юровский				
Рук. гр.		Зантберг				
Гл. спец.		Браславский			Днище. Фрагмент опалубочного плана. Сечения 1-1 ÷ 8 8	МЖКХ УССР Укркоммунниипроект г. Харьков
ГИП		Козловская				
Нач. отд.		Пучахчи				

План раскладки нижних сеток.

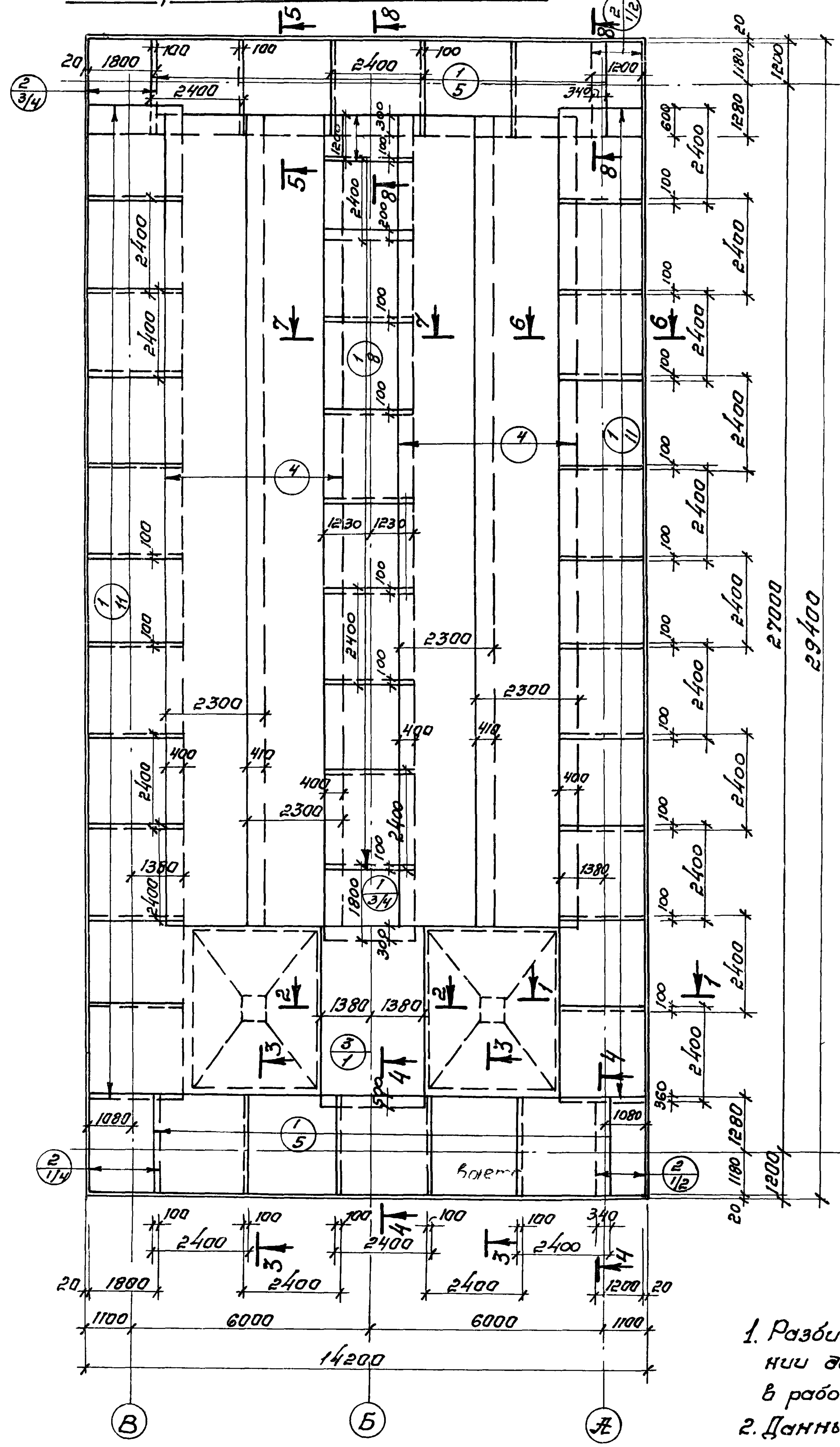

План раскладки верхних сеток

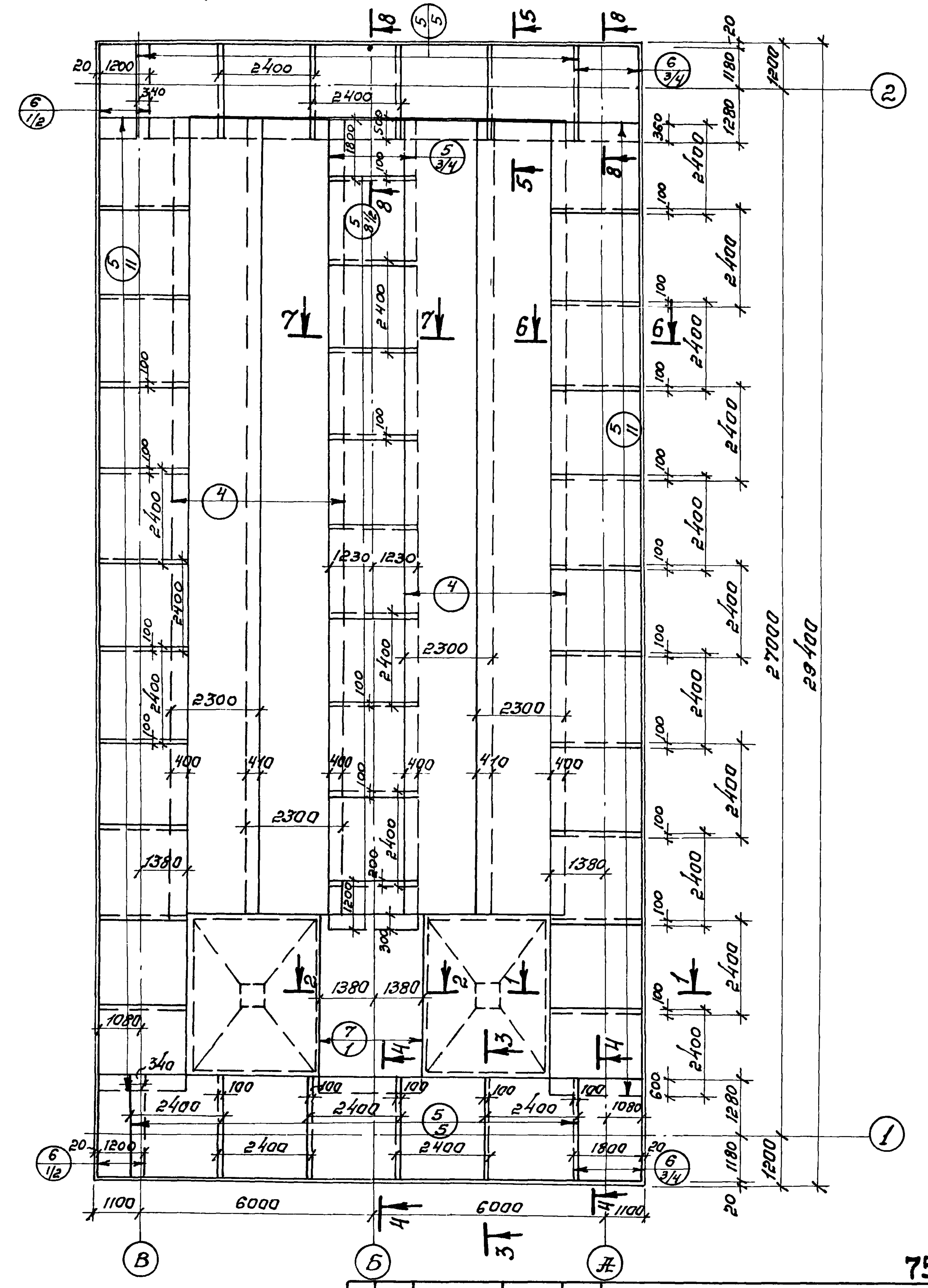

1. Разбивка сеток в нерабочем направлении дана по осям крайних стержней, в рабочем направлении по габариту сетки.
2. Данный лист комплектен с листами. КЖ-17, КЖ-20

21
7546/IV

					ТП 902-2-330			
					КЖ			
Изм.	Лист	№ докумен.	Подпись	Дата	Отстойники канализационные горизонтальные с механизированным удалением осадка.			
Провер.	Зантберг				Тип I. Первичный отстойник двухсекционный L=27м h=3м из сборного железобетона.	Лит.	Лист	Листов
Ст. инж.	Ляунзон					Р	18	
Рук. гр.	Зантберг				Днище. Армирование. План раскладки верхних и нижних сеток.	МЖКХ УССР Укркоммунниипроект г. Харьков		
Гл. спец.	Браславский							
ГИП	Козловская							
Нач. отд.	Пичахчи							

План раскладки каркасов.

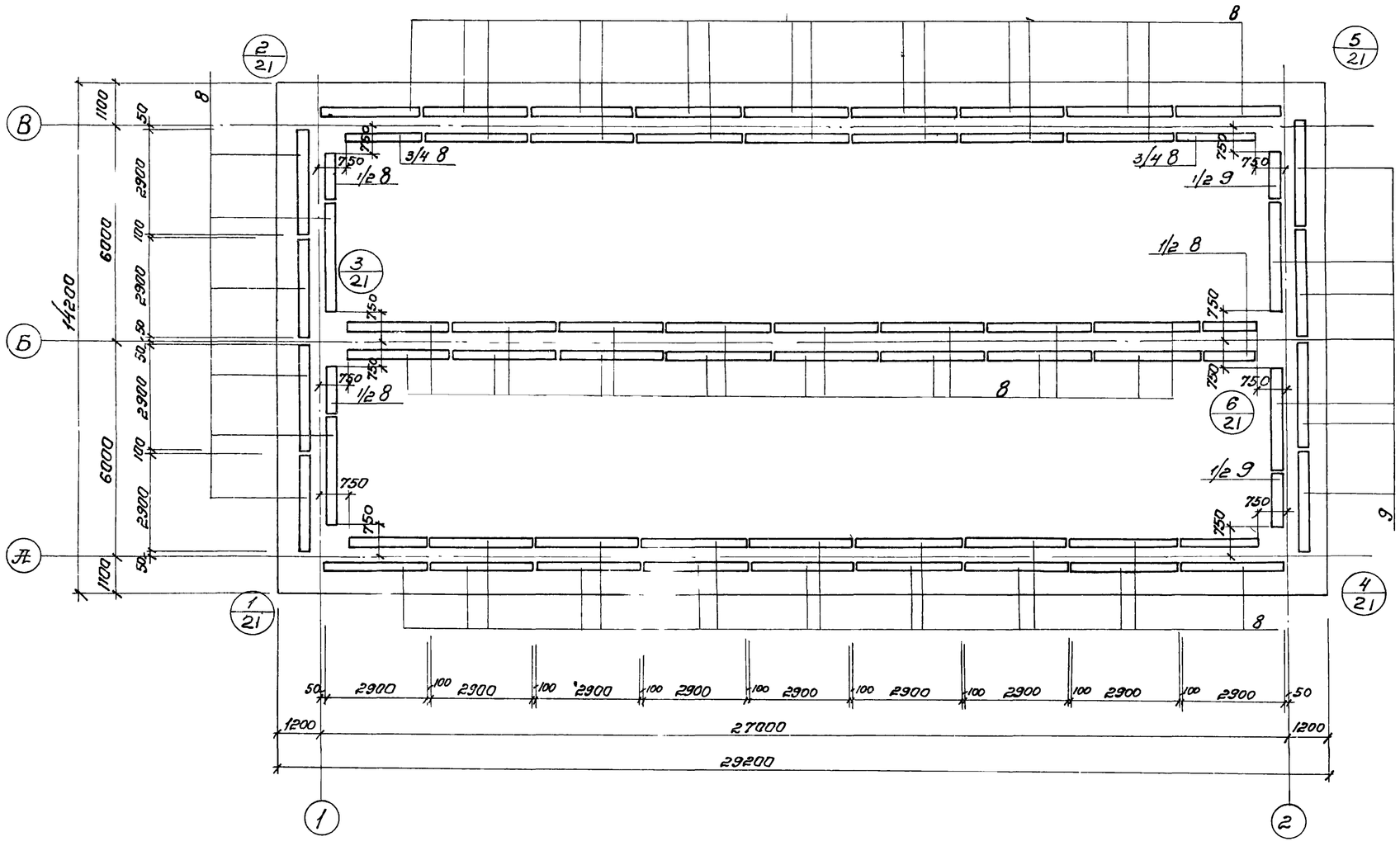

1. Данный лист комплектен с листами КЭС-17, КЭС-20

22

7546/IV

Изм.	Лист	№ документа	Подпись	Дата
Пробер		Зантберг		
Ст. инж.		Лязизан		
Рук. гр.		Зантберг		
Гл. спец.		Браславский		
ГИП		Козловская		
Нач. отд		Пичахчи		

ТП 902-2-330

КЭС

Отстойники канализационные горизонтальные с механизированным удалением осадка.

Тип I. Первичный отстойник двухсекционный L=27m; h=3m из сборного железобетона.

Лит.	Лист	Листов
Р	19	

Днище. Армирование

План раскладки каркасов

МЖКХ УССР
Укркоммунниипроект
г. Харьков.

1-1 /Армирование/

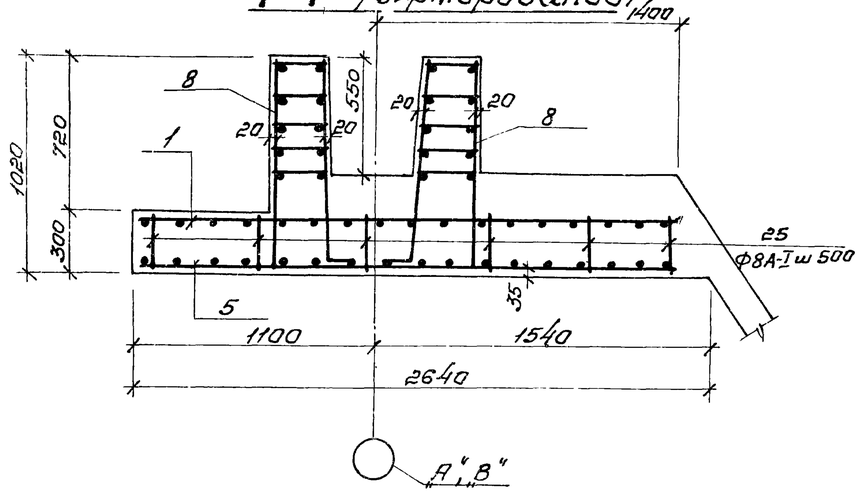

2-2 /Армирование/

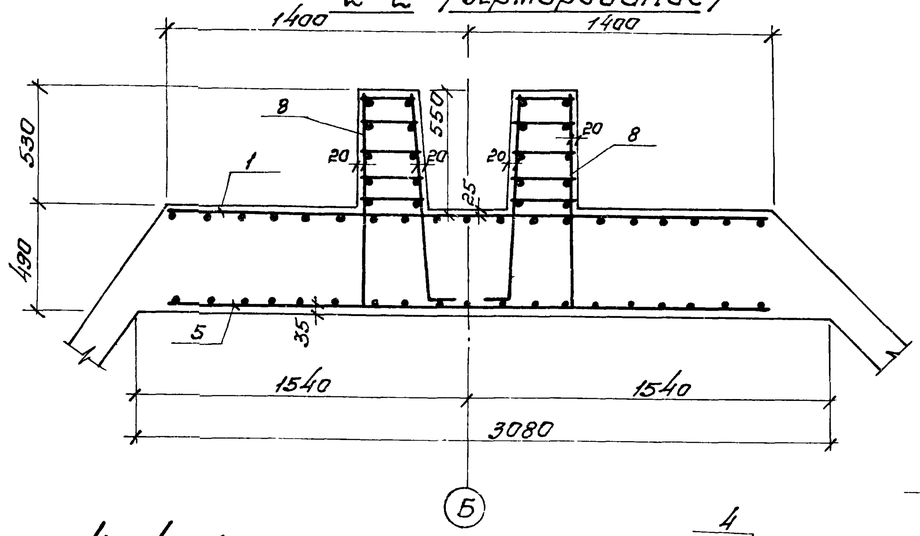

5-5 /Армирование/

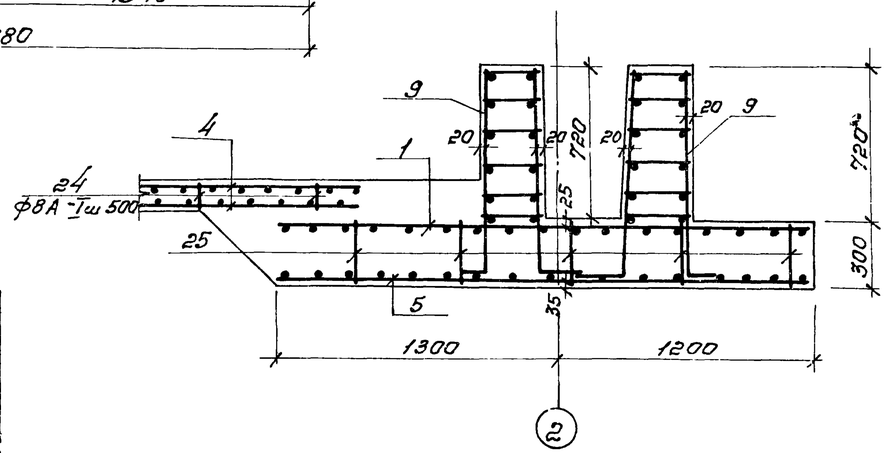

3-3 /Армирование/

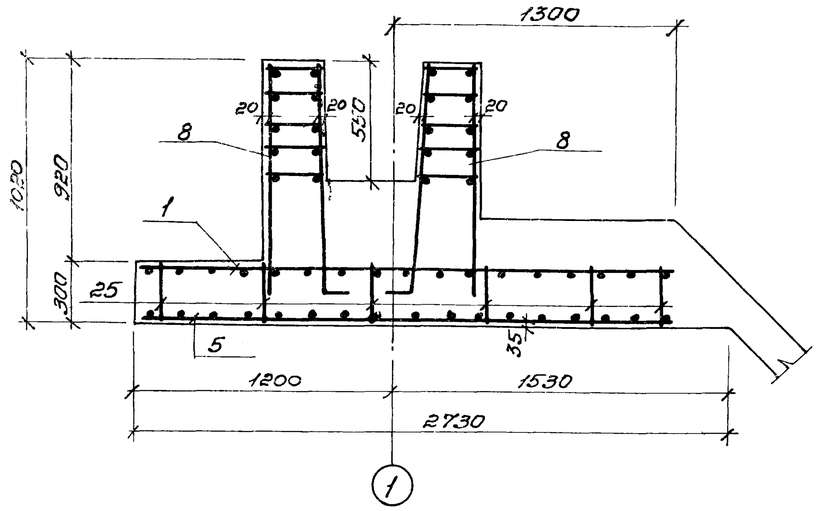

4-4 /Армирование/

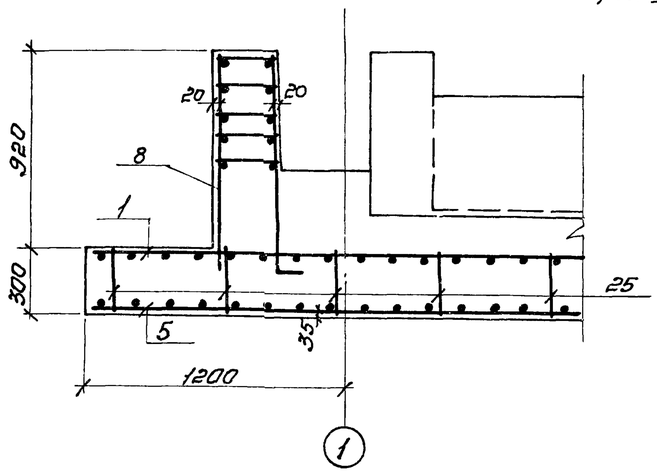

6-6 /Армирование/

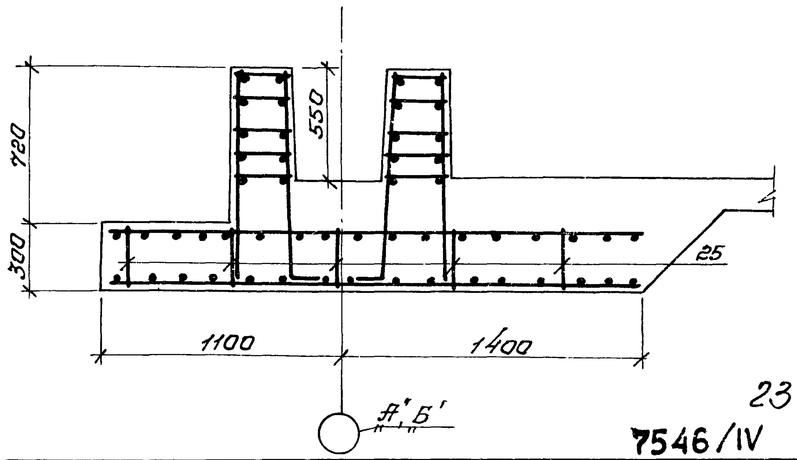

7-7 /Армирование/

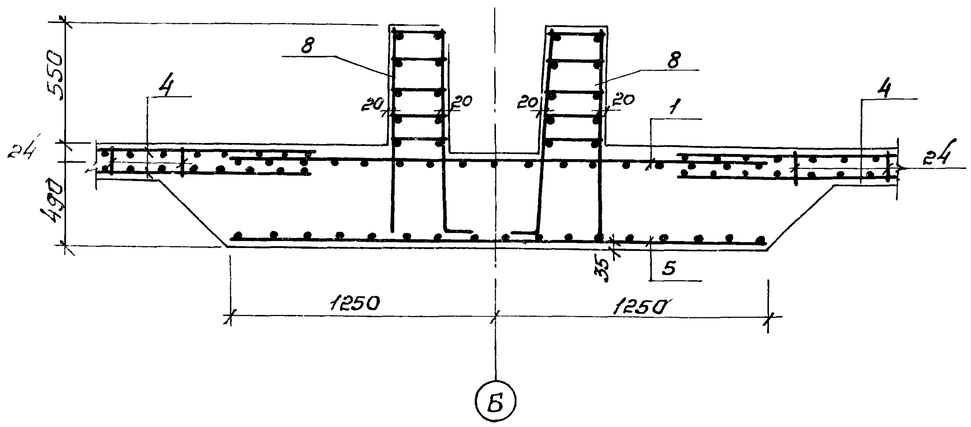

8-8 /Армирование/

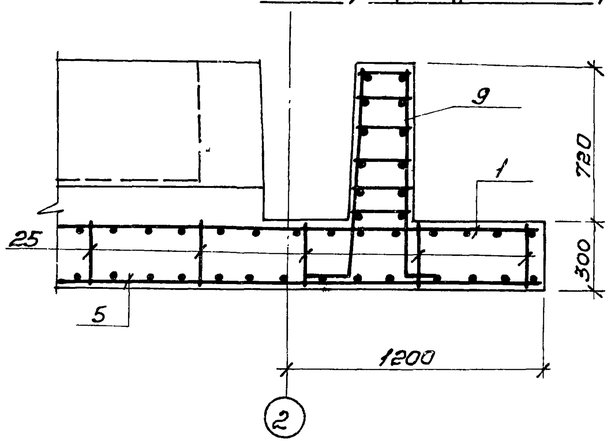

23

7546/IV

				ТП 902-2-330 КЖ	
				Отстойники канализационные горизонтальные с механизированным удалением осадка.	
Изм.	Лист	№ документа	Подпись	Дата	
Ст. инж.		Лязизон			Тип Т. Первичный отстойник двухсекционный L=27м h=3м из сборного железобетона.
Рук. гр.		Зантобера			
Гл. спец.		Браславский			
ГИП		Козловская			Днище. Армирование. Сечения 1-1 – 8-8
Нач. отд.		Пичахчи			

Лит.	Лист	Листов
Р	20	

МЖКХ УССР
Укркоммунниипроект
г. Харьков

11-11

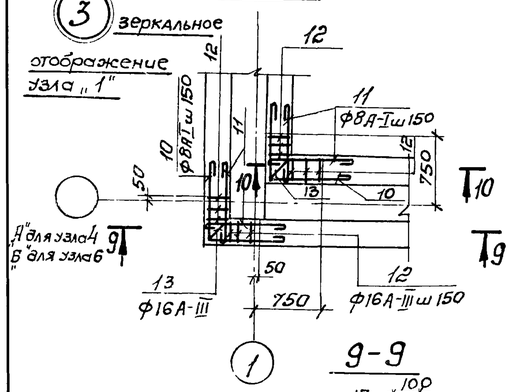

12-12

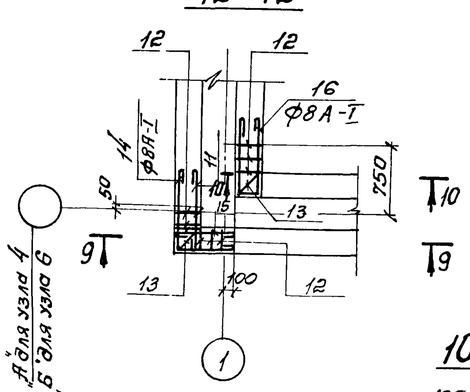

9-9

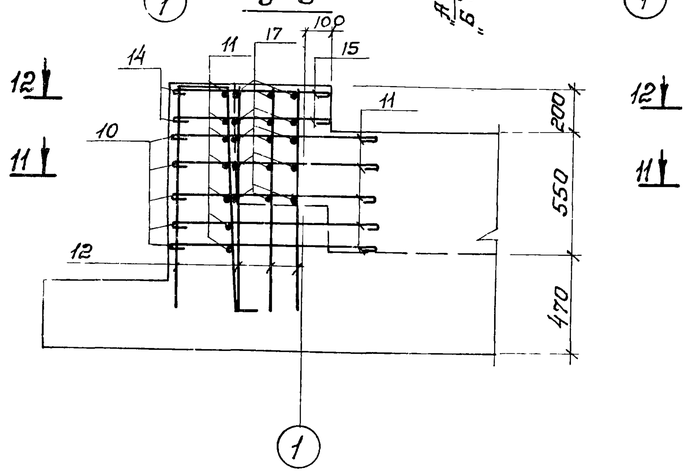

10-10

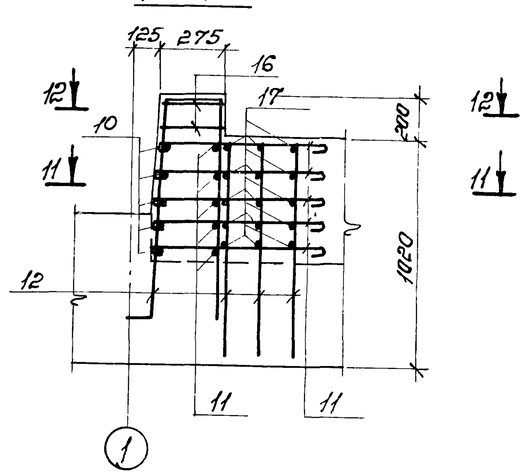

15-15

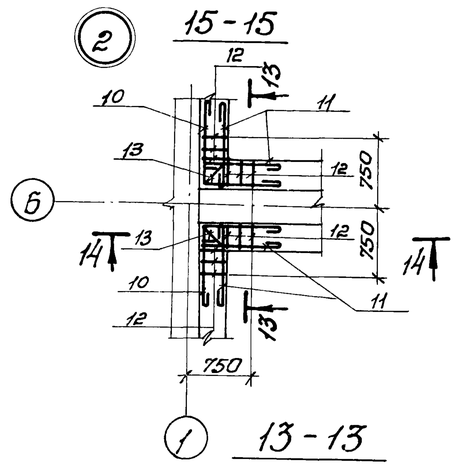

16-16

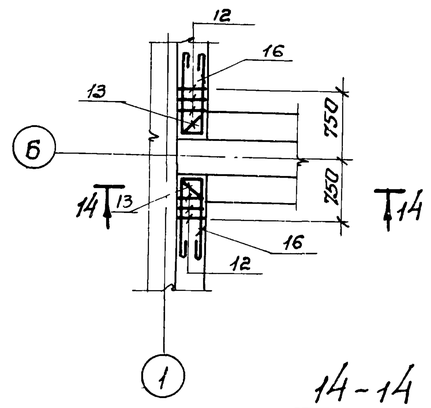

13-13

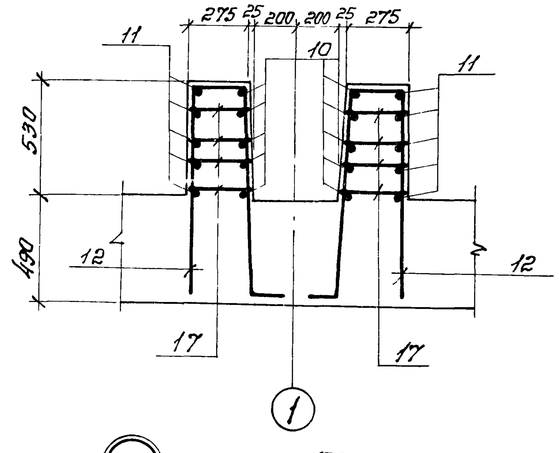

14-14

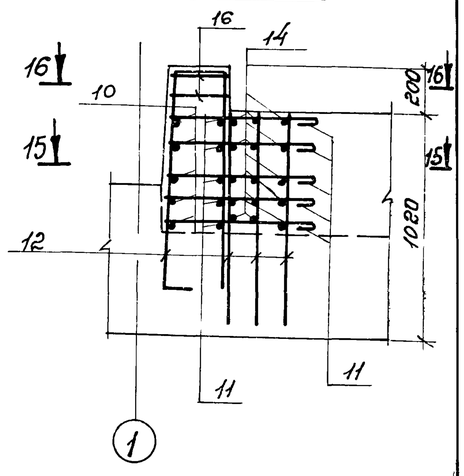

17-17

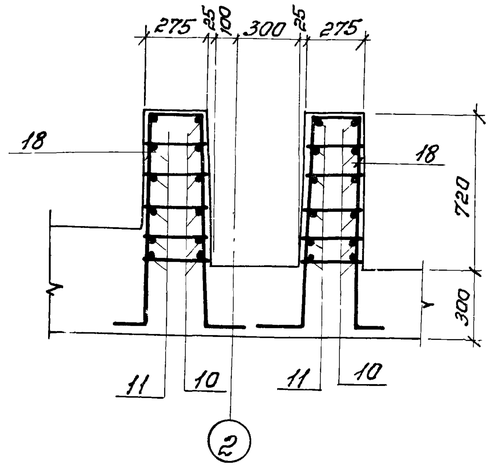

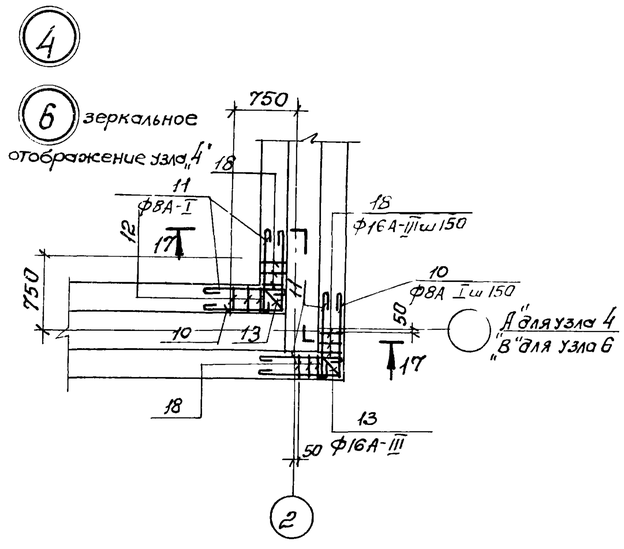

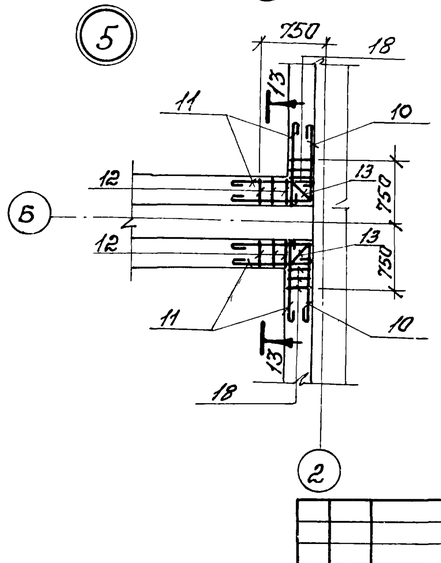

1. Данный лист комплектен с листами КЖС-17, КЖС-19

7546/IV 24

					ТП 902-2-330 КЖС		
					Отстойники канализационные горизонтальные с механизированным удалением осадка.		
Изм.	Лист	№ докумен.	Подпись	Дата	Тип I. Первичный отстойник двухсекционный L=27м h=3м из сборного железобетона.	Лит.	Лист	Листов
Провер.		Зантберг				Р	21	
Гл. инж.		Лаунзон						
Рук. гр.		Зантберг						
Гл. спец.		Браславский			Днище. Армирование. Узлы 1 ÷ 6.	МЖКХ УССР Укркоммунниипроект г. Харьков		
ГИП		Козловская						
Нач. отд.		Пичахчи						

2-2

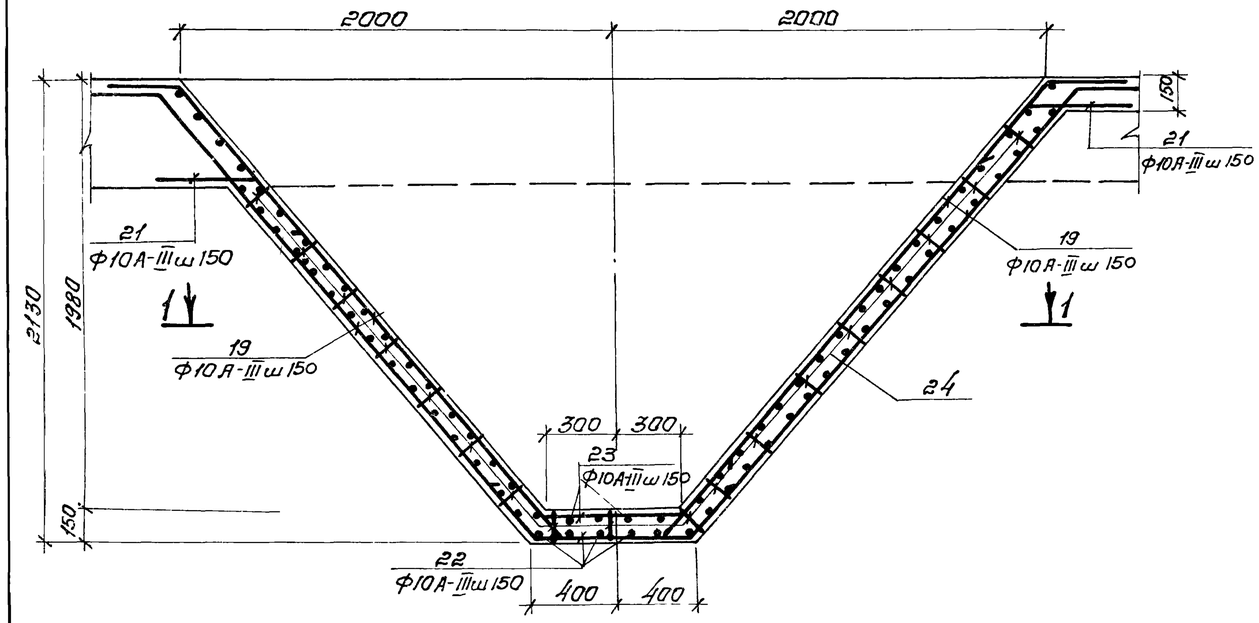

3-3

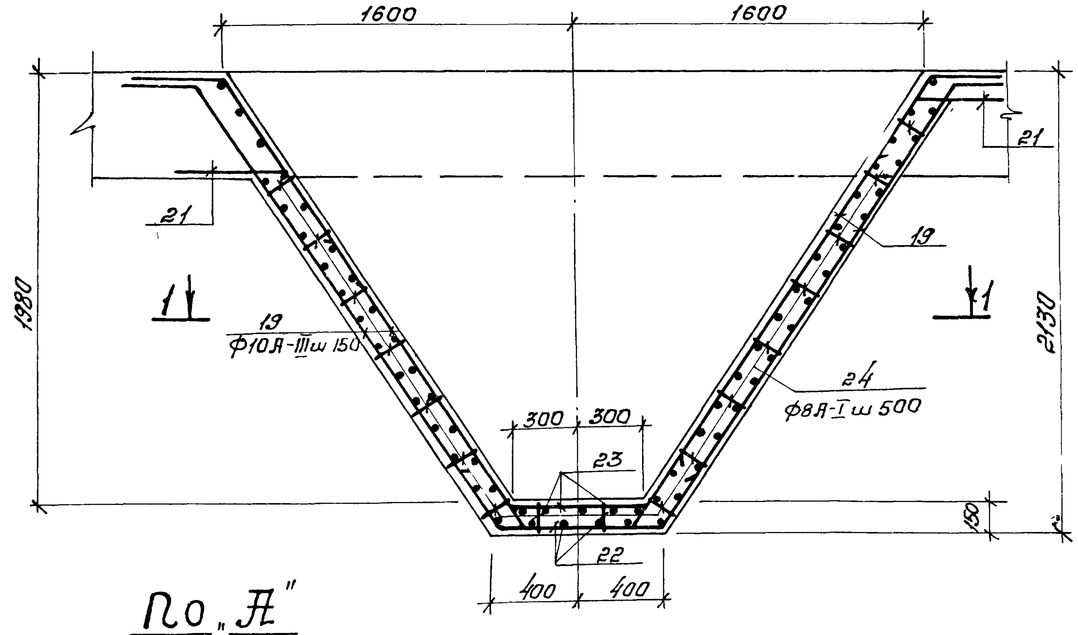

1-1

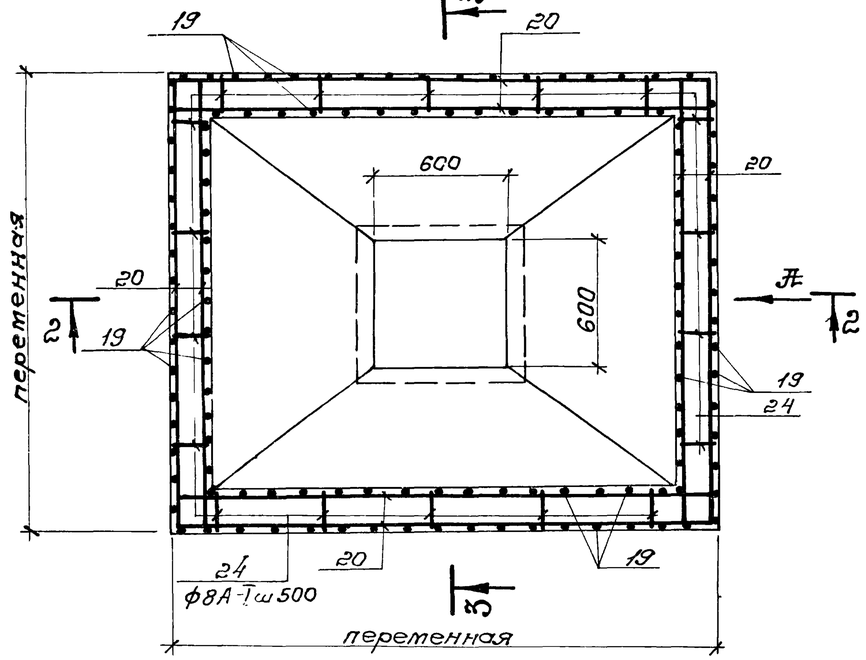

По "А"

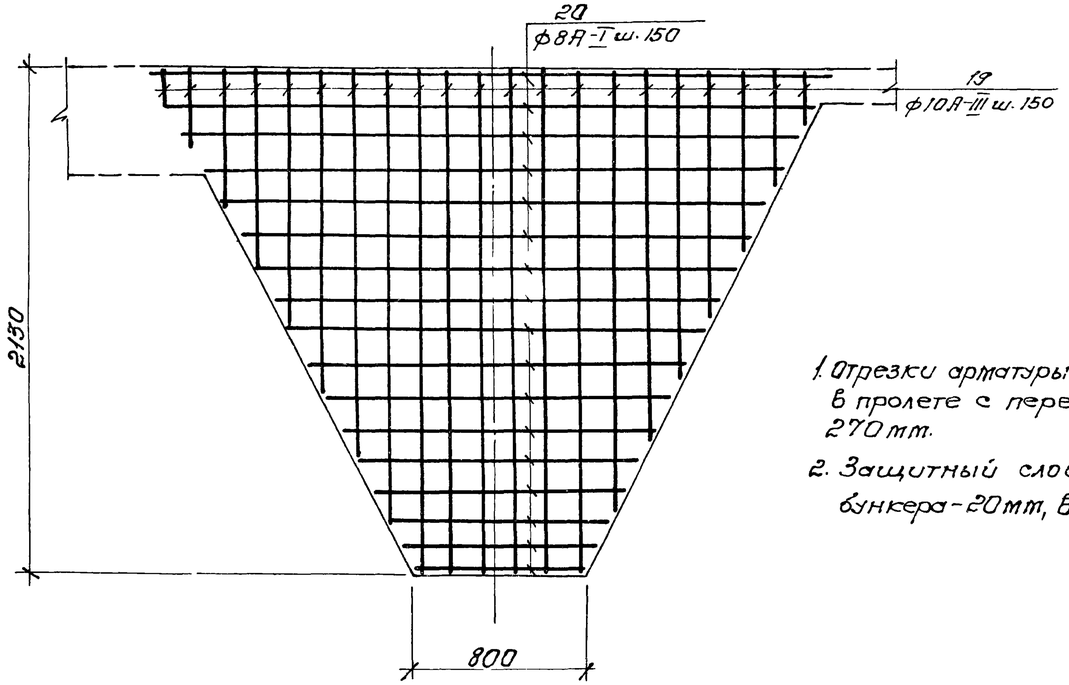

1. Отрезки арматуры поз 20 стыкуются в пролете с перепуском не менее 270 мм.
2. Защитный слой бетона в стенках бункера - 20 мм, в днище 35 мм.

7546/IV 25

					ТП 902-2-330 КЖ	
					Отстойники канализационные горизонтальные с механизированным удалением осадка.	
Изм.	Лист	№ докумен.	Подпись	Дата		
Провер.		Зантберг			Тип I. Первичный отстойник двухсекционный L=27м h=3м из сборного железобетона.	Лит. Р; Лист 22; Листов
Ст. инж.		Лаунзон				
Рук. гр.		Зантберг				
Гл. спец.		Браславский				
ГИП		Козловская			Днище. Армирование бункерной части.	Госгражданстрой Укркоммунниипроект г. Харьков.
Нач. отд.		Пичахчи				

Ведомость стержней на 1 элемент.

Марка эл-та	Поз.	Эскиз или сечение	∅ мм	Длина мм	Кол.
Днище	10	900 / 900	8А-I	1900	66
	11	900	8А-I	1000	136
	12	2300, 370, 370, 100	16А-III	2270	48
	13	3300, 370, 370, 100	16А-III	2370	12
	14	900 / 650	8А-I	1650	4
	15	650	8А-I	750	4
	16	900, 250, 900	8А-I	2150	8
	17	ℓ ср.	8А-I	ℓ сред. 288	312
	18	2300, 370, 370, 100, 200	16А-III	2470	24
	19	Перемен. / 350	10А-III	ℓ ср. 1730	384
	20	Общ. длина	8А-I	ℓ общ. м 1080,0	—
	21	350 / 360	10А-III	700	192,6
	22	350, 750, 350	10А-III	1450	24
	23	350, 650, 350	10А-III	1350	20
	24	120, 200, 200, 200, 200	8А-I	940	854
	25	270, 270, 200, 200	8А-I	1240	1075

Спецификация марок арматурных изделий.

Формат	Зона	Поз.	Обозначения	Наименование	Кол.	Примеч.
				Сборочные единицы и детали		
		1	КЖС-28	Сетка арматурная С-1	42	
		2	КЖС-28	—"— С-2	3	
		3	КЖС-28	С-3	1	
		4	ГОСТ 8478-66	Сетка 150/150/7/7 2300 ГОСТ 8478-66	163,4	п.м.
		5	КЖС-28	Сетка арматурная С-4	42	
		6	КЖС-28	—"— С-5	3	
		7	КЖС-28	—"— С-6	1	
		8	КЖС-28	Каркас пространственный КП-1	59	
		9	КЖС-28	Каркас пространственный КП-2	7	
		10÷25	КЖС-23	Стержни одиночные		
		26	Серия 3.400-6	Изделие закладное МИ2-7	4	
				Материалы:		
				Бетон „М200"	182,8	м³

Выборка стали на один элемент.

Марка эл-та	Арматурные изделия										Закладные изделия							Всего
	Арматурная сталь ГОСТ 5781-75										Профильная сталь				Арм. сталь			
	Класс А-I				Класс А-III										Класс А-III			
	∅ мм			Итого	∅ мм					Итого					∅ мм		Итого	
	7	8			10	12	14	16			δ8				8			
Днище	1660,47	4200,0		5760,5	533,6	1152,0	2531,8	5870,5		10087,9	10,8				1,6		12,4	15860,5

1. Данный лист комплектен с листами КЖС-17÷КЖС-22

7546/IV 26

ТП 902-2-330 КЖС

Отстойники канализационные горизонтальные с механизированным удалением осадка.

Тип I. Первичный отстойник двухсекционный L=27m; h=3m из сборного железобетона.

Днище. Армирование. Спецификации.

Изм.	Лист	№ документа	Подпись	Дата
Провер.		Зантберг		
Ст. инж.		Ляунзон		
Рук. гр.		Зантберг		
Гл. спец.		Брославский		
ГИП		Ходовская		
Нач. отд.		Пичахчи		

Лит.	Лист	Листов
Р	23	

МЖКХ УССР Укркоммунниипроект г. Харьков

ПК1-36-1а; ПК1-36-2а

1-1

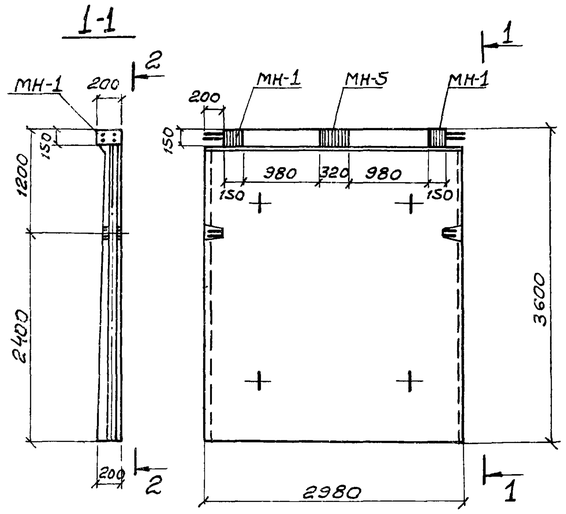

ПКУ1-36-1а; ПКУ1-36-1б
ПКУ1-36-2а; ПКУ1-36-2б

3-3

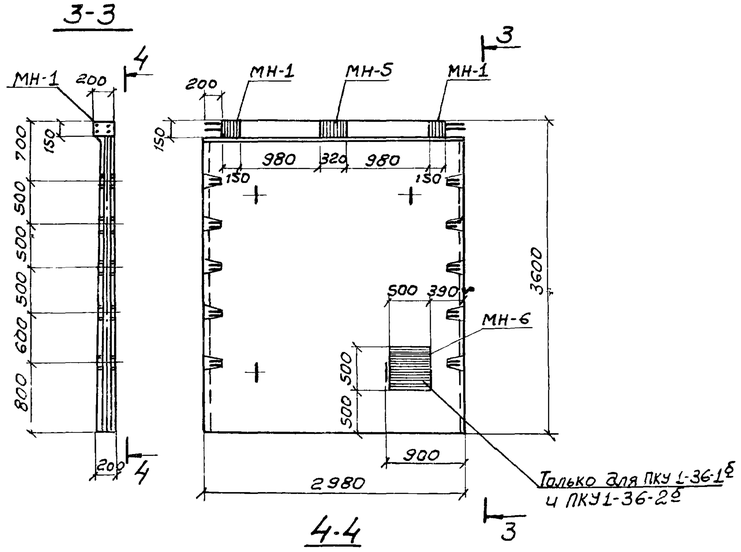

2-2

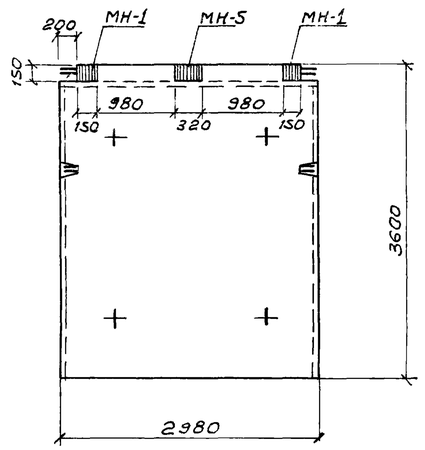

4-4

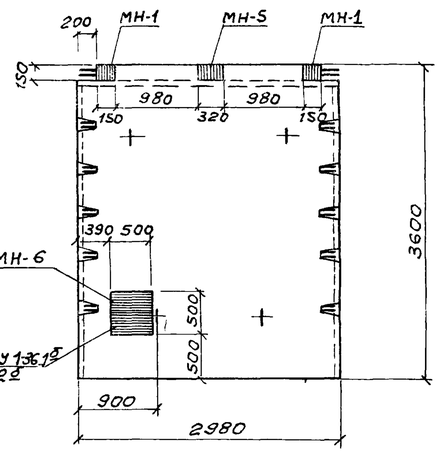

5-5 ПКУ1-36-2в

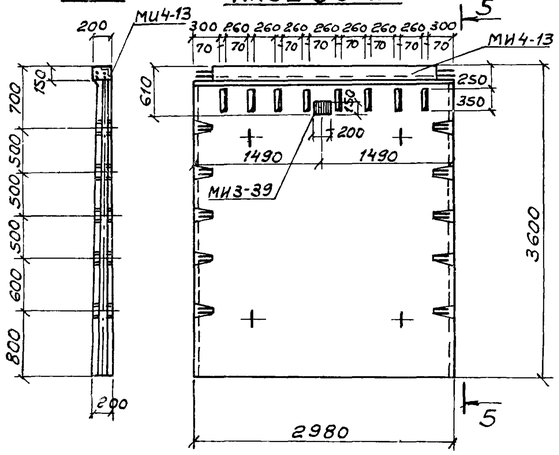

6-6 ПКУ1-36-2г

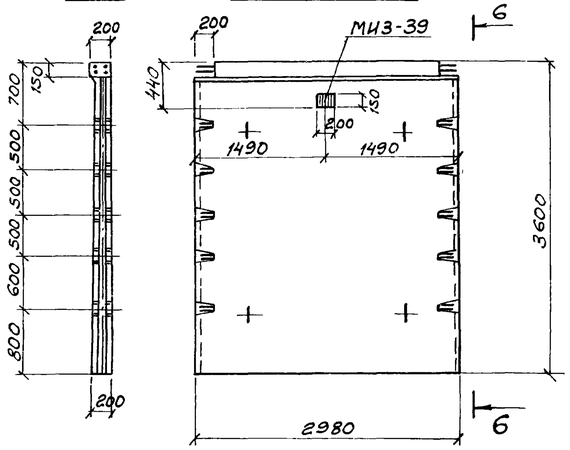

Выборка отправочных марок на одно изделие

Наименов. изделия	Марка	Кол-во Т	Кол-во Н	Масса кг Марки	Масса кг Всех	Серия или ГОСТ
ПК1-36-1а	МН-1	2	—	4,00	8,00	КЖ-30
	МН-5	1	—	8,26	8,26	КЖ-30
ПК1-36-2а	МН-1	2	—	4,00	8,00	КЖ-30
	МН-5	1	—	8,26	8,26	КЖ-30
ПКУ1-36-1а	МН-1	2	—	4,00	8,00	КЖ-30
	МН-5	1	—	8,26	8,26	КЖ-30
ПКУ1-36-1б	МН 1	2	—	4,00	8,00	КЖ-30
	МН-5	1	—	8,26	8,26	КЖ-30
	МН-6	1	—	40,14	40,14	КЖ-30
ПКУ1-36-2а	МН-1	2	—	4,00	8,00	КЖ-30
	МН-5	1	—	8,26	8,26	КЖ-30
ПКУ1-36-2б	МН-1	2	—	4,00	8,00	КЖ-30
	МН-5	1	—	8,26	8,26	КЖ-30
	МН-6	1	—	40,14	40,14	КЖ-30
ПКУ1-36-2в	МИ4-13	1	—	10,84	10,84	серия 3.400-6
	МИ3-39	1	—	2,8	2,8	—"—
ПКУ1-36-2г	МИ3-39	1	—	2,8	2,8	—"—

1. Данный лист комплектен с листом КЖ-6
2. Стеновые панели с индексами отличаются от типовых по серии 3.900-2 Вып. 2 и 7 наличием дополнительных закладных элементов и отверстий.

27

7546/IV

					ТП 902-2-330 КЖ	
					Отстойники канализационные горизонтальные с механизированным удалением осадка.	
Изм.	Лист	№докумен.	Подпись	Дата		
Проверил		Зантберг			Тип I Первичный отстойник двухсекционный L=27м, H=3м. из сборного железобетона.	Лит. Р; Лист 24; Листов
Ст.техн		Шепеленко				
Рук.гр.		Зантберг				
Гл.спец.		Браславский			Опалубочные чертежи панелей ПК1-36-1а; ПК1-36-2а; ПКУ1-36-1а; ПКУ1-36-1б; ПКУ1-36-2а; ПКУ1-36-2г.	МЖКХ-УССР УКРКОММУННИИПРОЕКТ г. Харьков
ГИП		Козловская				
Нач.отд.		Пичахчи				

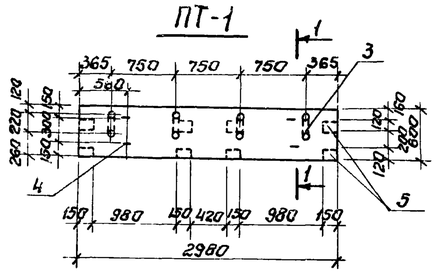

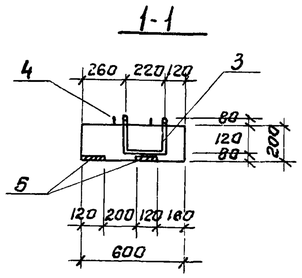

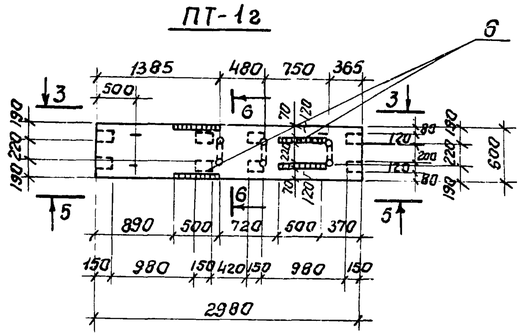

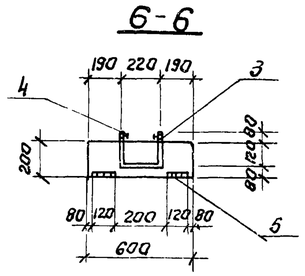

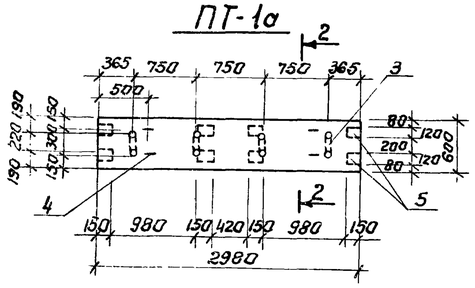

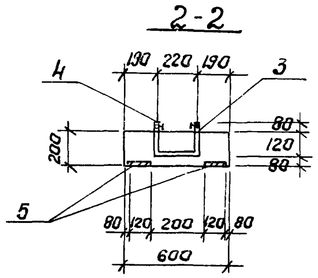

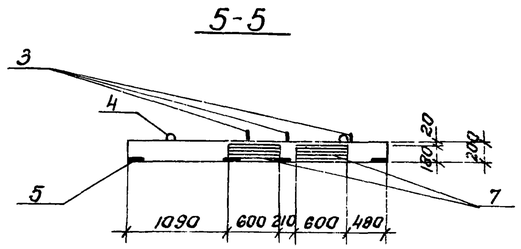

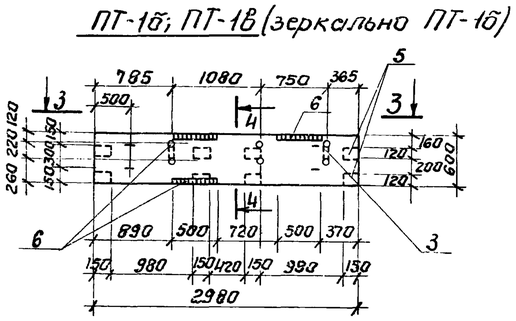

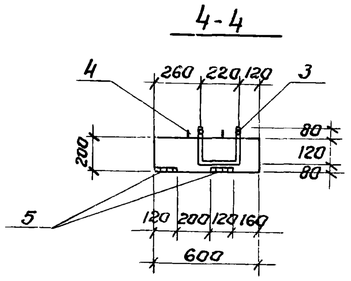

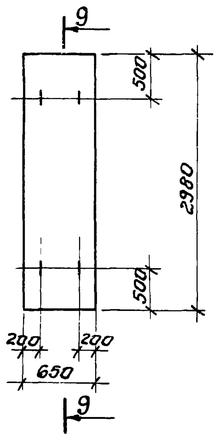

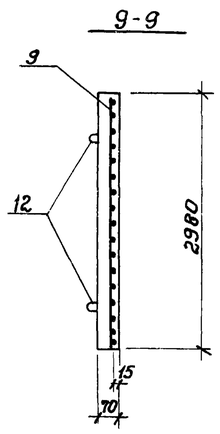

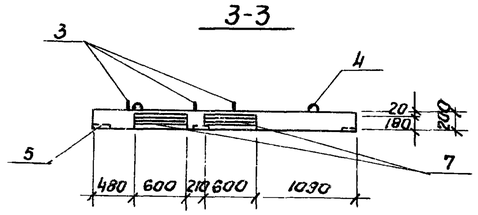

1. Данный лист комплектен с листами КЖ-7, КЖ-26
2. Плиты мостиков выполнить из бетона М-„200", В4. Марку бетона по морозостойкости принять по пояснительной записке.

28

7546/IV

Изм.	Лист	№ докум.	Подп.	Дата	ТП 902-2-330 КЖС
Провер.		Зантберг			Отстойники канализационные горизонтальные с механизированным удалением осадка.
Инжен.		Цаканян			Тип I. Первичный отстойник двухсекционный L=27м; h=3м из сборного железобетона.
Рук. гр.		Зантберг			Лит. Р; Лист 25; Листов
Гл. спец.		Браславский			Плиты мостиков ПТ-1÷ПТ-1г; Плита перекрытия П-1а Опалубочные чертежи и армирование.
ГНП		Козловская			МЖКХ УССР Укркоммунниипроект г. Харьков
Нач. отд.		Пичахчи			

ПТ-2, ПГ-2а (зеркально ПТ-2)

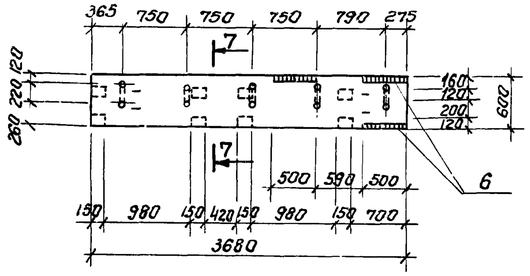

ПТ-2

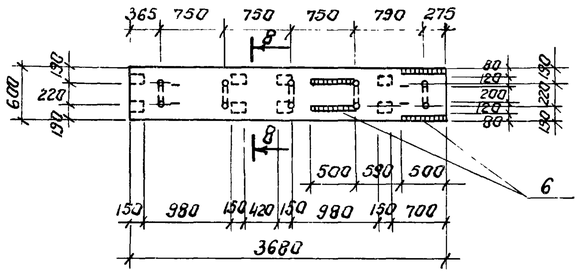

7-7

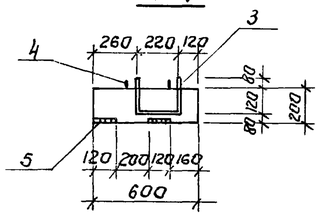

8-8

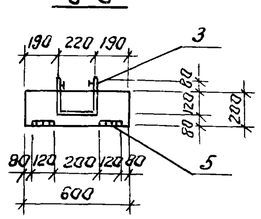

Армирование плит ПТ-1 и ПТ-2

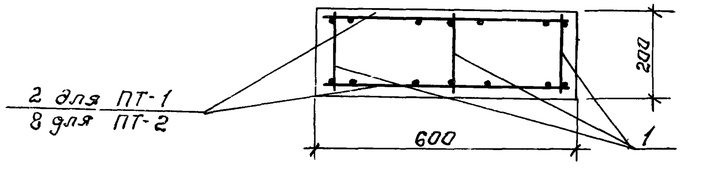

Спецификация марок арматурных изделий на 1 элемент.

Формат	Зона	Поз.	Обозначение.	Наименование	Кол.	Примеч.
				ПТ-1; ПТ-1а		
				Сборочные единицы и детали		
		1	КЖ-29	Каркас плоский КР-2	3	
		2	КЖ-29	Сетка арматурная С-17	2	
		3,4	КЖ-26	Стержни одиночные		
		5	3.400-6 лист 30	Изделие закладное МН2-4	8	
				Материалы		
				Бетон марки 200	0,36	м³
				ПТ-1б; ПТ-1в		
				Сборочные единицы и детали		
		1	КЖ-29	Каркас плоский КР-2	3	
		2	КЖ-29	Сетка арматурная С-17	2	
		3,4	КЖ-26	Стержни одиночные		
		5	3.400-6 лист 30	Изделие закладное МН2-4	8	
		6	—"— лист 24	То же, МН 1-6	3	
		7	—"— лист-95	То же, МН 4-7	2	
				Материалы		
				Бетон марки 200	0,36	м³
				ПТ-1г		
				Сборочные единицы и детали		
		1	КЖ-29	Каркас плоский КР-2	3	
		2	КЖ-29	Сетка арматурная С-17	2	
		3,4	КЖ-26	Стержни одиночные		
		5	3,400-6 лист 30	Изделие закладное МН2-4	8	
		6	—"— лист 24	То же, МН 1-6	4	
		7	—"— лист 95	То же, МН 4-7	4	
				Материалы		
				Бетон марки 200	0,36	м³
				ПТ-2; ПТ-2а		
				Сборочные единицы и детали		
		1	КЖ-29	Каркас плоский КР-2	3	
		8	КЖ-29	Сетка арматурная С-18	2	
		3,4	КЖ-26	Стержни одиночные		
		5	3,400-6 лист 30	Изделие закладное МН2-4	8	
		6	—"— лист 24	То же, МН 1-6	3	
				Материалы		
				Бетон марки 200	0,44	м³
				ПТ-2б		
				Сборочные единицы и детали		
		1	КЖ-29	Каркас плоский КР-2	3	
		8	КЖ-29	Сетка арматурная С-18	2	
		3,4	КЖ-26	Стержни одиночные		
		5	3,400-6 лист 30	Изделие закладное МН2-4	8	
		6	—"— лист 24	То же, МН 1-6	4	
				Материалы		
				Бетон марки 200	0,44	м³
				П1а		
				Сборочные единицы и детали		
		9	КЖ-29	Сетка арматурная С-18	1	
		12	Серия ИС-01-04 в.2 лист 54	Изделие закладное Н-5	4	
				Материалы		
				Бетон марки 200	0,14	м³

Ведомость стержней на 1 элемент

Марка эл-та	Поз.	Эскиз или сечение	Ф мм	Длина мм	Кол.
ПТ-1	3	200 220 80 120	20АI	620	4
	4	100 230 60 100 230	16АI	720	4
ПТ-1а	3	200 220 80 120	20А-I	620	4
	4	100 230 60 100 230	16АI	720	4
ПТ-1б ПТ-1в	3	200 220 80 120	20АI	620	3
	4	100 230 60 100 230	16АI	720	4
ПТ-1г	3	200 220 80 120	20АI	620	3
	4	100 230 60 100 230	16АI	720	4
ПТ-2	3	200 220 80 120	20АI	620	5
	4	100 230 60 100 230	16АI	720	4
ПТ-2а	3	200 220 80 120	20АI	620	5
	4	100 230 60 100 230	16АI	720	4

Выборка стали на 1 элемент.

Марка эл-та	Арматурные изделия. Арматурная сталь ГОСТ 5781-75. Класс АI. Ф мм 6	8	16	20	Итого	Класс АIII. Ф мм 8	Итого	Закладные изделия. Профильная сталь -120×8	-180×10	Арматурная сталь ГОСТ 5781-75. АI Ф мм 10	АII Ф мм 10	12	АIII Ф мм 10	Итого	Всего
ПТ-1	—	10,5	4.6	6.1	21.2	23.0	23.0	88	—	—	4.0	—	—	12,8	57.0
ПТ-1а	—	10,5	4.6	6,1	21.2	23,0	23,0	88	—	—	4.0	—	—	12,8	57.0
ПТ-1б; ПТ-1в	—	10,5	4.6	4.6	19.7	23,0	23,0	20.2	17.0	—	4.0	4.0	0,9	46,1	88.8
ПТ-1г	—	10,5	4.6	4,6	19.7	23,0	23,0	24.0	34.0	—	4.0	8.0	1,2	71.2	113.9
ПТ-2; ПТ-2а	—	10,5	4,6	7.7	22,8	39,6	39.6	20.2	—	—	4.0	—	0,9	25.1	87.5
ПТ-2б	—	10,5	4.6	7.7	22.8	39.6	39.6	24.0	—	—	4.0	—	1,2	29,2	91.6
П1а	2.7	—	—	—	2.7	51	5.1	—	—	3,6	—	—	—	3,6	11.4

1. Данный лист комплектен с листами КЖ-7, КЖ-25
2. Плиты мостиков выполнять из бетона „М-200" В-4, марку бетона по морозостойкости принять по пояснительной записке.

7546/IV 29

Изм.	Лист	№ докум.	Подп.	Дата
Провер.		Зантберг		
Инжен.		Цаканян		
Рук. гр.		Зантберг		
Гл. спец.		Браславский		
ГИП		Козловская		
Нач. отд.		Пичугин		

ТП 902-2-330

КЖ

Отстойники канализационные горизонтальные с механизированным удалением осадка.

Тип I. Первичный отстойник двухсекционный L=27м h=3м из сборного железобетона

Лит	Лист	Листов
Р	26	

Плиты мостиков ПТ-2÷ПТ-2б. Опалубочные чертежи и армирование

МЖКХ УССР Укркоммунниипроект

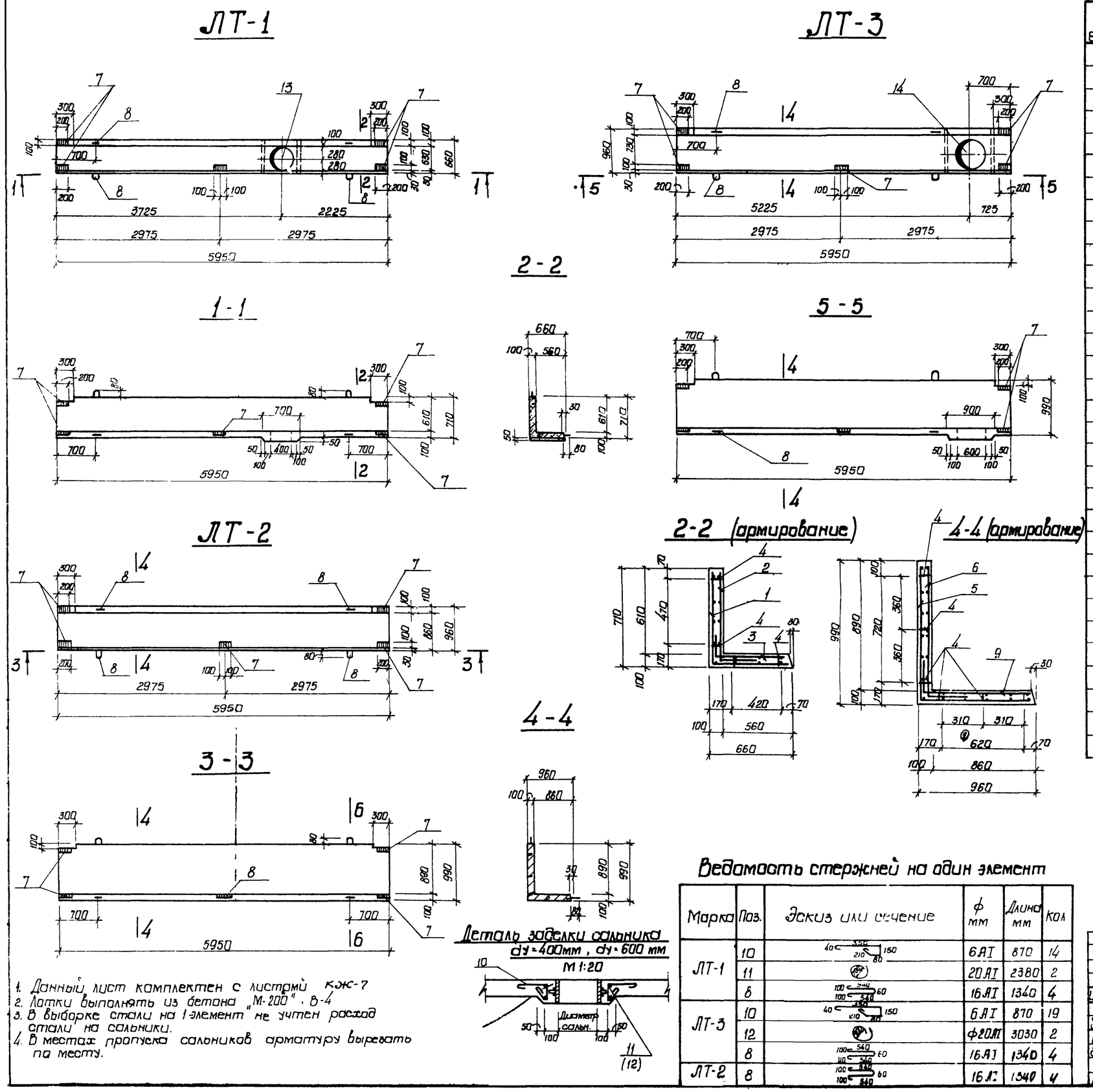

1. Данный лист комплектен с листами КЖС-7
2. Лотки выполнять из бетона „М-200" В-4
3. В выборке стали на 1 элемент не учтен расход стали на сальники.
4. В местах пропуска сальников арматуру вырезать по месту.

Спецификация марок арматурных изделий на 1 элемент

Формат	Зона	Поз.	Обозначение	Наименование	Кол-во	Примечание
				ЛТ-1		
				Сборочные единицы и детали		
		1	КЖС-29	Сетка арматурная С 11	1	
		2	КЖС-29	Сетка арматурная С 12	1	
		3	КЖС-29	Сетка арматурная С-13	1	
		4	КЖС-29	Каркас плоский КР-1	4	
		8,10,11	КЖС-27	Стержни одиночные		
		7	КЖС-30	Изделие закладное МН-7	5	
		13	3.901-5	Сальник dy=400	1	29,3 кг
				Материалы		
				Бетон марки 200	0,76м³	
				ЛТ-2		
				Сборочные единицы и детали		
		5	КЖС-29	Сетка арматурная С-14	1	
		6	КЖС-29	Сетка арматурная С-15	1	
		9	КЖС-29	Сетка арматурная С-16	1	
		4	КЖС-29	Каркас плоский КР-1	6	
		7	КЖС-30	Изделие закладное МН-7	5	
		8	КЖС-27	Одиночные стержни	4	
				Материалы		
				Бетон марки 200	1,1м³	
				ЛТ-3		
				Сборочные единицы и детали		
		5	КЖС-29	Сетка арматурная С-14	1	
		6	КЖС-29	Сетка арматурная С-15	1	
		9	КЖС-29	Сетка арматурная С-16	1	
		4	КЖС-29	Каркас плоский КР-1	6	
		8,10,12	КЖС-27	Стержни одиночные		
		7	КЖС-30	Изделие закладное МН-7	5	
		14	3 901-5	Сальник dy=600	1	48,0 кг
				Материалы		
				Бетон марки 200	1,1м³	

Выборка стали на 1 элемент, кг

Марка элемента	Арматурные изделия: Арматурная сталь ГОСТ 5781-75, класс А I, ф мм 6	8	16	Итого	класс А III, ф мм 8	20	Итого	Закладные изделия: Профильная сталь δ=8		Арм. сталь ГОСТ 5781-75, класс А III, ф мм 10		Итого	Всего
ЛТ-1	2,7	23,2	8,5	34,4	91,3	11,7	103,0	6,3		0,4		6,7	144,1
ЛТ-2	–	34,8	8,5	43,3	126,4	–	126,4	7,6		0,5		8,1	177,8
ЛТ-3	3,7	34,8	8,5	47,0	126,4	14,9	141,3	7,6		0,5		8,1	196,4

Ведомость стержней на один элемент

Марка	Поз.	Эскиз или сечение	ф мм	Длина мм	Кол
ЛТ-1	10	40 350 210 80 150	6 AI	870	14
	11		20 AI	2380	2
	8	100 540 100 540 60	16 AI	1340	4
ЛТ-3	10	40 350 210 80 150	6 AI	870	19
	12		ф20 AI	3030	2
	8	100 540 110 540 60	16 AI	1340	4
ЛТ-2	8	100 540 100 540 60	16 AI	1340	4

Изм.	Лист	№ докум.	Подпись	Дата
Инженер	Коптев			
Рук. гр.	Зантберг			
Гл. спец.	Браславский			
ГИП	Козловская			
Нач. отд.	Пичахчи			

ТП 902-2-330

30

Отстойники канализационные горизонтальные с механизированным удалением осадка

Тип I. Первичный отстойник двухсекционный h=27м, h=3м из сборного железобетона

Опалубочные чертежи и армирование сборных железобетонных лотков ЛТ-1, ЛТ-2, ЛТ-3

Лит.	Лист	Листов
Р	27	

С-1, (С-2)

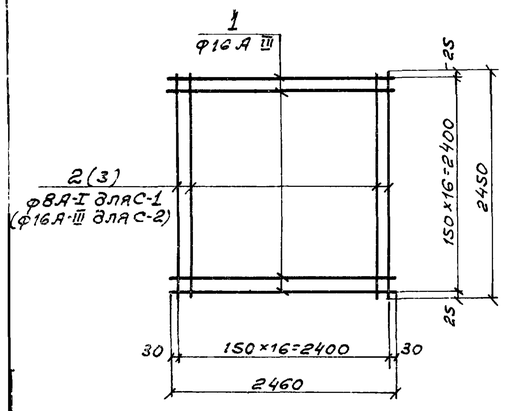

С-3, (С-6)

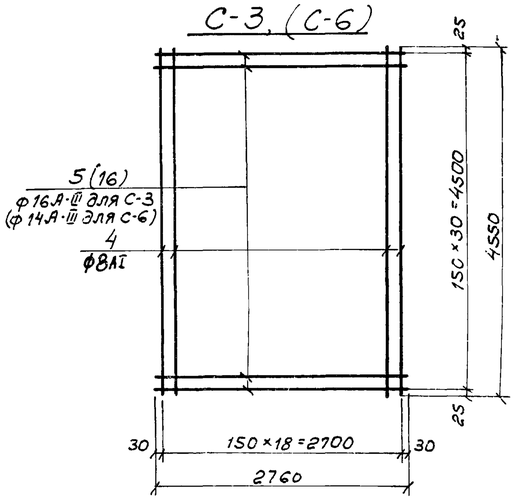

С-4, (С-5)

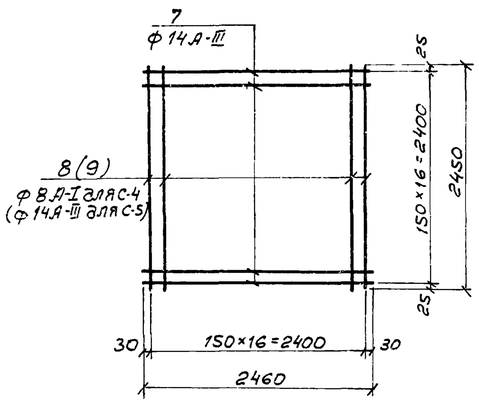

КП-1

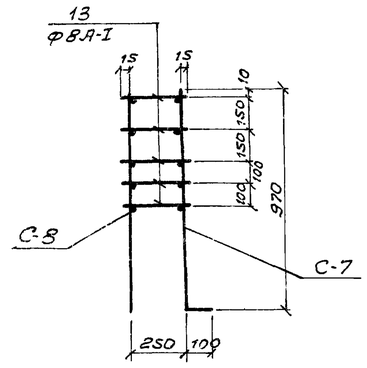

С-7

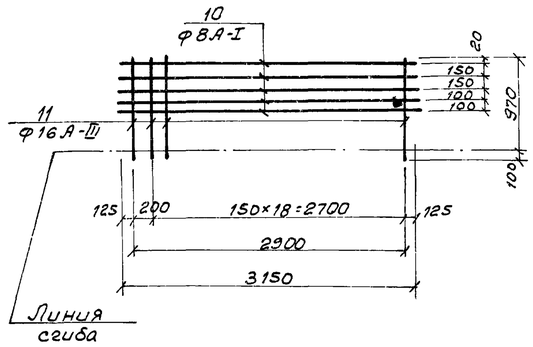

С-8

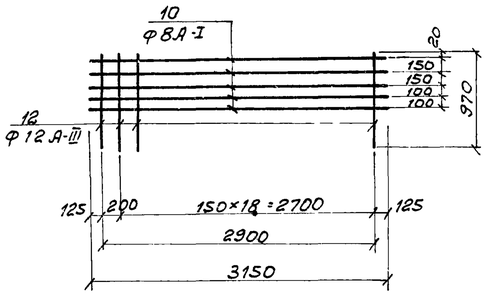

Ведомость стержней на один элемент

Марка эл-та		Поз.	Эскиз	Ф мм	Длина мм	Кол.
С-1		1		16А-III	2460	17
		2		8А-I	2450	17
С-2		1		16А-III	2460	17
		3		16А-III	2450	17
С-3		4		8А-I	4550	19
		5		16А-III	2760	31
С-4		7		14А-III	2460	17
		8		8А-I	2450	17
С-5		7		14А-III	2460	17
		9		14А-III	2450	17
С-6		4		8А-I	4550	19
		6		14А-III	2760	31
Каркас КП-1	С-7	10		8А-I	3150	5
		11		16А-III	1070	20
	С-8	10		8А-I	3150	5
		12		12А-III	970	20
	Отд. стержни	13		8А-I	Ecp. 290	100
Каркас КП-2	С-9	10		8А-I	3150	6
		11		ф16А-III	1170	20
	С-10	10		8А-I	3150	6
		12		12А-III	1070	20
	Отд. стержни	13		8А-I	Ecp. 290	120

КП-2

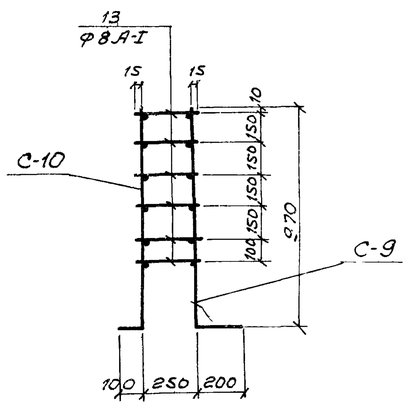

С-9

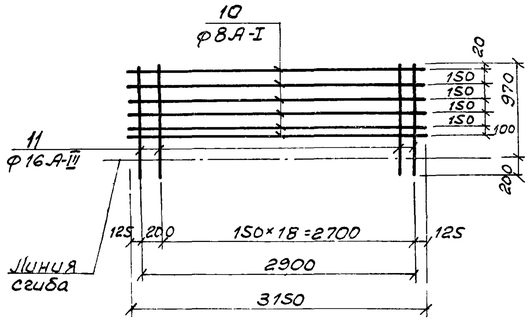

С-10

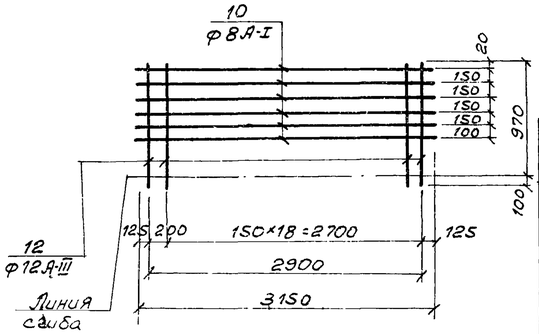

1. Каркасы и сетки изготовлять при помощи контактной точечной сварки в соответствии с ГОСТ 10922-75 „Арматура и закладные детали сварные для железобетонных конструкций. Технические требования и методы испытаний."
2. Для обеспечения точной разбивки арматуры, каркасы и сетки изготовлять в кондукторах.
3. Все размеры даны по осям стержней.

31

7546/IV

						ТП 902-2-330 КЖ	
						Отстойники канализационные горизонтальные с механизированным удалением осадка.	
Изм.	Лист	№ документа	Подпись	Дата		Тип I. Первичный отстойник двухсекционный L=27,0м; h=3,0м. из сборного железобетона.	Лит. / Лист / Листов: Р / 28 /
Проверил		Ляунзон					
Инженер		Коптев					
Рук. гр.		Зантберг				Днище. Армирование. Сетки С-1÷С-10, каркасы КП-1; КП-2.	МЖКХ-УССР Укркоммунниипроект г. Харьков
Гл. спец.		Браславский					
ГИП		Козловская					
Нач. отд.		Пичахчи					

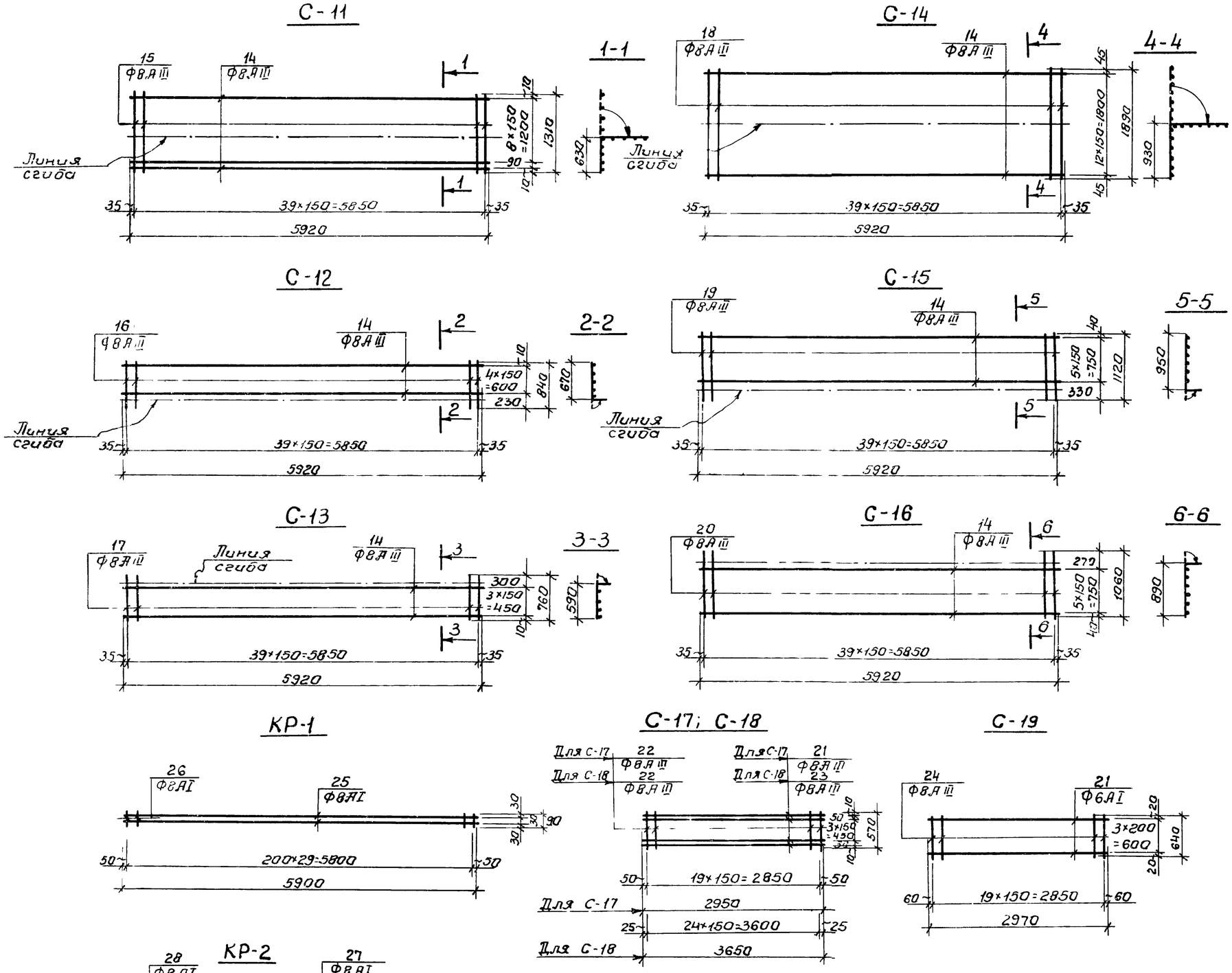

Ведомость стержней на один элемент

Марка эл-та	Поз.	Эскиз или сечение	Ф мм	Длина мм	Кол.
С-11	14	—	8АIII	5920	10
	15	—	8АIII	1310	40
С-12	14	—	8АIII	5920	5
	16	—	8АIII	840	40
С-13	14	—	8АIII	5920	4
	17	—	8АIII	760	40
С-14	14	—	8АIII	5920	13
	18	—	8АIII	1890	40
С-15	14	—	8АIII	5920	6
	19	—	8АIII	1120	40
С-16	14	—	8АIII	5920	6
	20	—	8АIII	1060	40
С-17	21	—	8АIII	2950	6
	22	—	8АIII	570	20
С-18	23	—	8АIII	3650	6
	22	—	8АIII	570	25
С-19	21	—	6АI	2970	4
	24	—	8АIII	640	20
КР-1	25	—	8АI	5900	2
	26	—	8АI	90	30
КР-2	27	—	8АI	2900	2
	28	—	8АI	190	15

1. Каркасы и сетки изготовлять при помощи контактной точечной сварки в соответствии с ГОСТ 10922-75 „Арматура и закладные детали сварные для железобетонных конструкций. Технические требования и методы испытаний."
2. Для обеспечения точной разбивки арматуры и сетки изготовлять в кондукторах.
3. Все размеры даны по осям стержней.
4. Данный лист комплектен с листами. КЖ-25 ÷ КЖ-27

32

7546/IV

Изм.	Лист	№ докумен.	Подп.	Дата
Провер.		Зантберг		
Инжен.		Муценко		
Рук. груп.		Зантберг		
Гл. спец.		Браславский		
ГНП		Козловская		
Нач. отд.		Пичахчи		

ТП 902-2-330

КЖ

Отстойники канализационные горизонтальные с механизированным удалением осадка

Тип I. Первичный отстойник двухсекционный L=27м, h=3м из сборного железобетона.

Лотки, мостики, плиты перекрытий лотков. Конструкции сеток С-11÷С-19 и каркасов КР-1, КР-2

Лит	Лист	Листов
Р	29	

Укркоммуниипроект г. Харьков

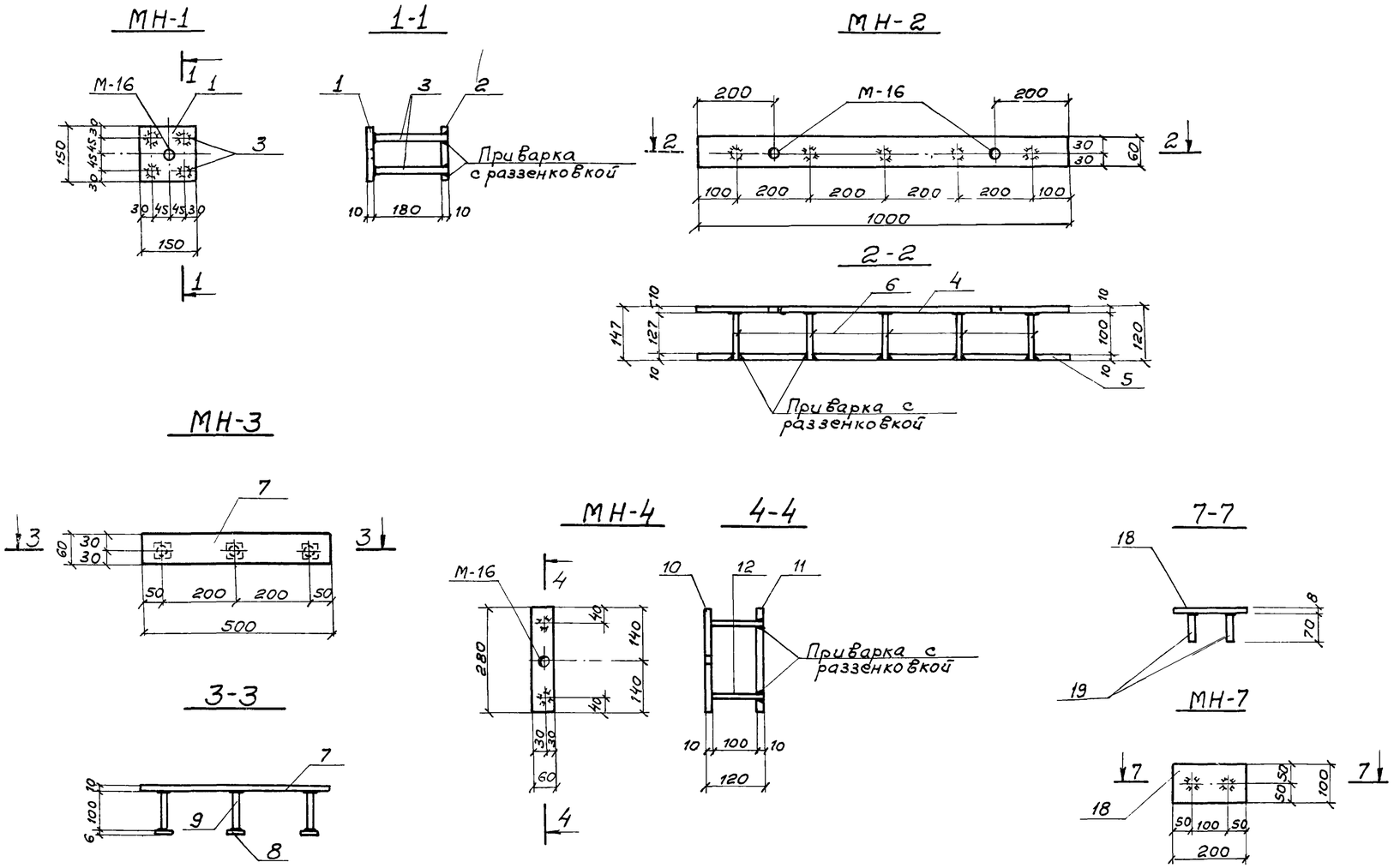

Спецификация металла на одну марку

Марка элемента	№ позиции	Эскиз	Длина мм	К-во шт. Т	К-во шт. Н	Масса в кг Поз.	Масса в кг Всех	Масса в кг Марки	Примечания
МН-1	1	−150×10	150	1		1,77	1,77	4,00	
	2	−150×10	150	1		1,77	1,77		
	3	ф10А-III	190	4		0,12	0,48		
МН-2	4	−60×10	1000	1		4,71	4,71	9,67	
	5	−60×10	1000	1		4,71	4,71		
	6	ф8А-III	130	5		0,05	0,25		
МН-3	7	−60×10	500	1		2,36	2,36	2,72	
	8	−40×6	40	3		0,08	0,24		
	9	ф8А-III	100	3		0,04	0,12		
МН-4	10	−60×10	280	1		1,32	1,32	2,74	
	11	−60×10	280	1		1,32	1,32		
	12	ф8А-III	110	2		0,05	0,10		
МН-5	13	−150×10	320	1		3,77	3,77	8,26	
	14	−150×10	320	1		3,77	3,77		
	3	ф10А-III	190	6		0,12	0,72		
МН-6	15	−500×10	500	1		19,63	19,63	40,14	
	16	−500×10	500	1		19,63	19,63		
	17	ф10А-III	175	8		0,11	0,88		
МН-7	18	−100×8	200	1		1,26	1,26	1,34	
	19	ф10А-III	70	2		0,04	0,08		

1. Данный лист комплектен с листами КЖ-24÷КЖ-27
2. Сварку стержней встык производить под слоем флюса, остальных стержней электродами Э-50А.
3. Электродуговая сварка выполняется в соответствии с ГОСТ 10922-75 „Арматура и закладные детали сварные для железобетонных конструкций.

33

7546/IV

Изм	Лист	№ документа	Подпись	Дата
Проверил		Зантберг		
Инженер		Муценко		
Рук. гр.		Зантберг		
Гл. спец.		Браславский		
ГИП		Козловская		
Нач. отд.		Лич...		

ТП 902-2-330

КЖ

Отстойники канализационные горизонтальные с механизированным удалением осадка

Тип I. Первичный отстойник двухсекционный L=27м, h=3м из сборного железобетона

Лит.	Лист	Листов
Р	30	

Монолитные участку УМ-1÷УМ-6; стеновые панели лотки Закладные детали 1 1÷МН-7

МЖКХ-УССР Укркоммунниипроектков

МС-1

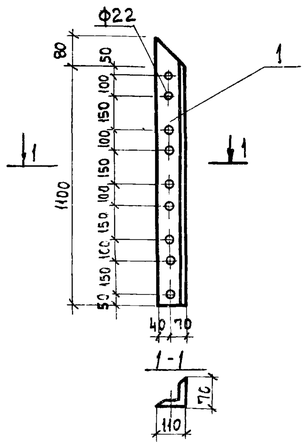

МС-2

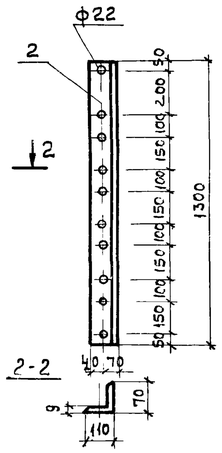

МС-3

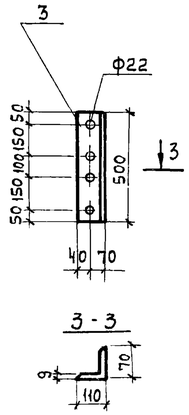

МС-6

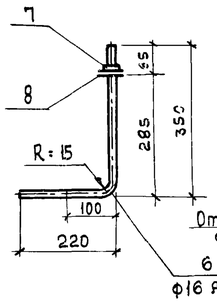

МС-5

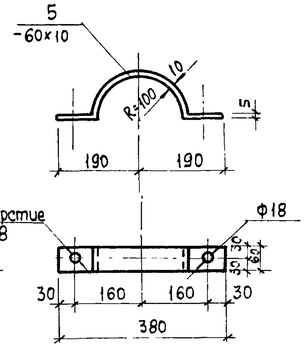

МС-4

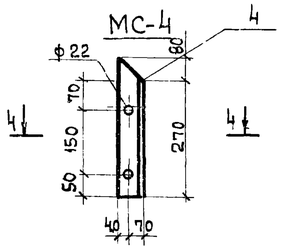

4-4

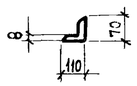

МС-7

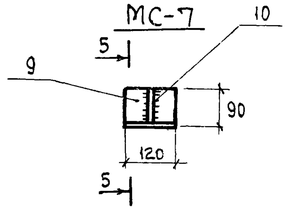

5-5

6-6

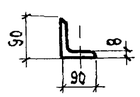

МС-8, МС-9

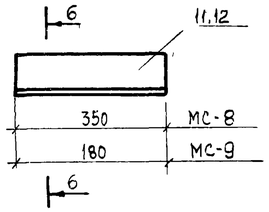

Марка элемента	N позиции	Эскиз	Длина мм	К-во шт. Т	К-во шт. Н	Масса в кг Поз.	Масса в кг Всех	Масса в кг Марки	Примечания
МС-1	1	L110×70×9	1180	1		11,7	11,7	11,7	
МС-2	2	L110×70×9	1300	1		14,3	14,3	14,3	
МС-3	3	L110×70×9	500	1		5,5	5,5	5,5	
МС-4	4	L110×70×9	350	1		3,0	3,0	3,0	
МС-5	5	-60×10	550	1		2,6	2,6	2,6	
МС-6	6	Анкер ф16 AI	570	1		0,9	0,9	1	
	7	Гайка М16	—	1		0,034	0,034		
	8	Шайба 16	—	1		0,01	0,01		
МС-7	9	L90×8	120	1		1,31	1,31	1,8	
	10	L90×8	90	1		0,49	0,49		
МС-8	11	L90×8	350	1		3,82	3,82	3,82	
МС-9	12	L90×8	180	1		1,96	1,96	1,96	
У1	13	[10	700	2		6,0	12	25,2	
	14	[12	600	1		6,2	6,2		
	15	—150×8	290	2		3,5	7,0		
У2	13	[10	700	2		6,0	12,0	25,2	
	14	[12	600	1		6,2	6,2		
	15	—150×8	290	2		3,5	7,0		
У3	13	[10	700	2		6,0	12,0	26,3	
	15	—150×8	290	2		3,5	7,0		
	16	[12	700	1		7,3	7,3		

Спецификация металла на одну марку

У1, У2

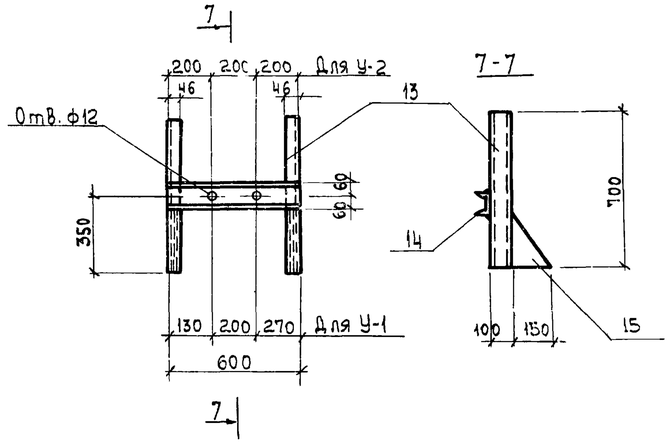

У3

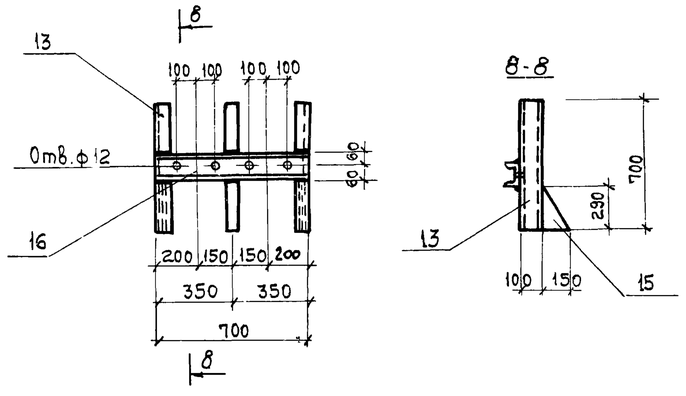

Примечания

1. Данный лист комплектен с листами КЖС-4, КЖС-5
2. Сварку производить электродами Э-42 по ГОСТ 9467-75. Толщину сварных швов принять равной 6мм.

34

7546 /IV

Изм.	Лист	№документа	Подпись	Дата	ТП 902-2-330 КЖС		
					Отстойники канализационные горизонтальные с механизированным удалением осадка		
Проверил		Зантберг			Тип I. Первичный отстойник двухсекционный L=27м, h=3м из сборного железобетона	Лит.	Лист	Листов
Инжен.		Коптев				Р	31	
Рук. гр.		Зантберг						
Гл. спец.		Браславский			Соединительные детали МС1÷МС9	МЖКХ УССР Укркоммунниипроект г. Харьков		
ГИП		Козловская						
Нач. отд.		Пичахчи						

Маркировочная схема рельсового пути по оси „Д"

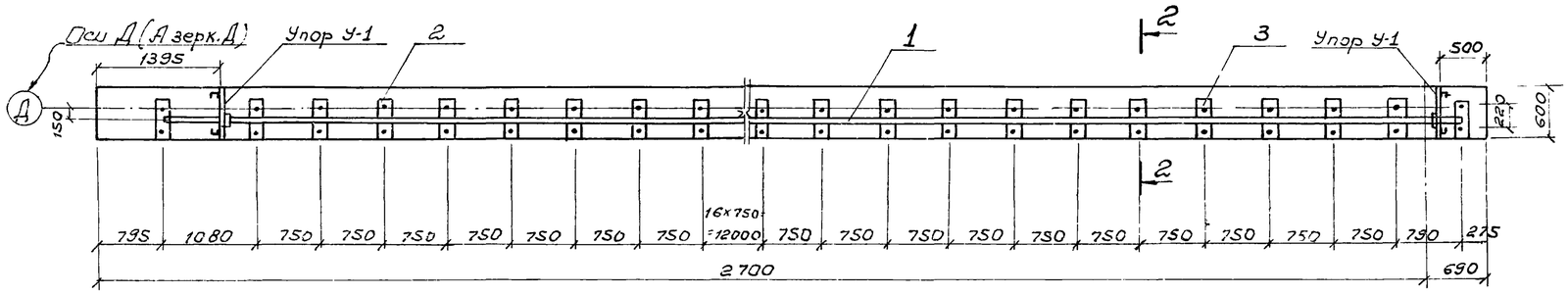

Маркировочная схема рельсового пути по оси „Г"

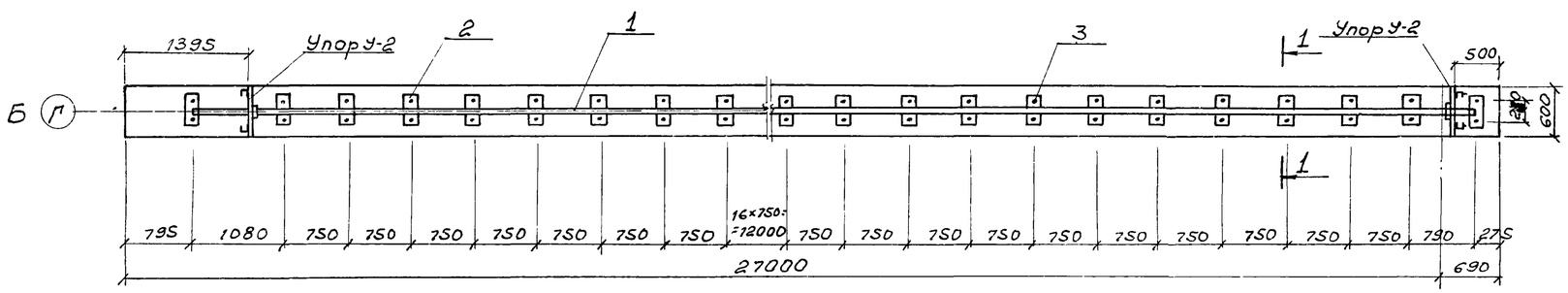

1-1

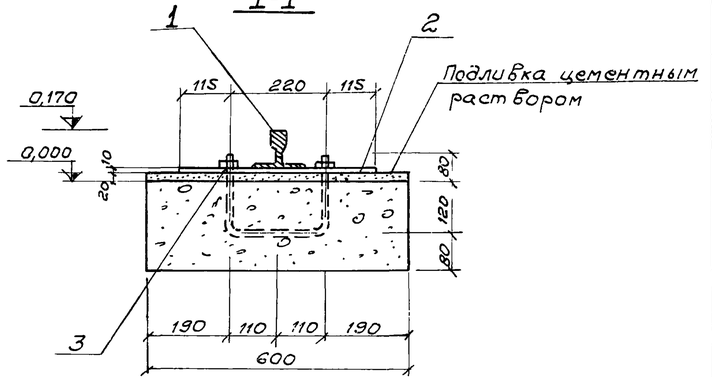

2-2

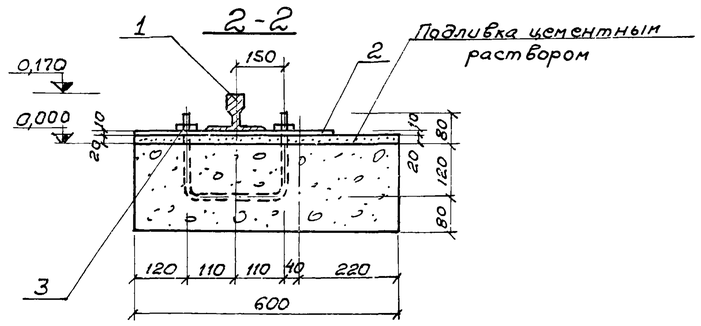

Спецификация стали

Наимен.	№№ поз.	Сечение	Длина мм	К-во шт.	Масса, кг		
					1 шт.	Всех	Общий
Рельсовый путь под скребковый механизм	1	Рельс Р-43	106480	—	—	4754,33	
	2	Подкладка 150×10	450	144	5,3	163,2	5176,73
	3	Гайка с шайбой	200	288	0,9	259,2	
	4						

Фрагмент плана рельсового пути по оси Д

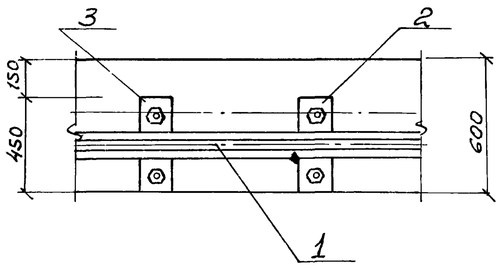

Фрагмент плана рельсового пути по оси Г

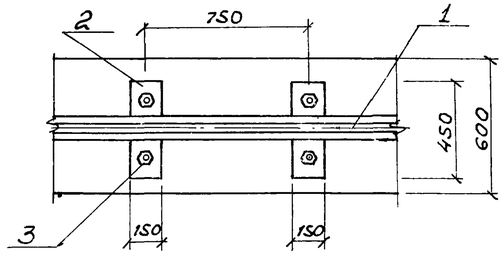

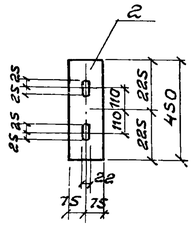

По 2-2

1. Данный лист комплектен с листами КЖ-2, КЖ-31
2. Рельсы укладываются в виде плетей длиной 26,62 м.
3. Расход стали на упоры см. лист КЖ-31

35

7546/IV

Изм.	Лист	№ документа	Подпись	Дата
Проверил		Зантберг		
Инженер		Коптев		
Рук. гр.		Зантберг		
Гл. спец.		Браславский		
ГИП		Козловская		
Нач. отд.		Пичахчи		

ТП 902-2-330

КЖ

Отстойники канализационные горизонтальные с механизированным удалением осадка.

Тип I. Первичный отстойник двухсекционный L=27м; h=3м. из сборного железобетона.

Лит.	Лист	Листов
Р	32	

Маркировочные схемы рельсовых путей под скребковый механизм.

МЖКХ-УССР
УКРКОММУННИИПРОЕКТ
г. Харьков

План опор на отм. -1.910

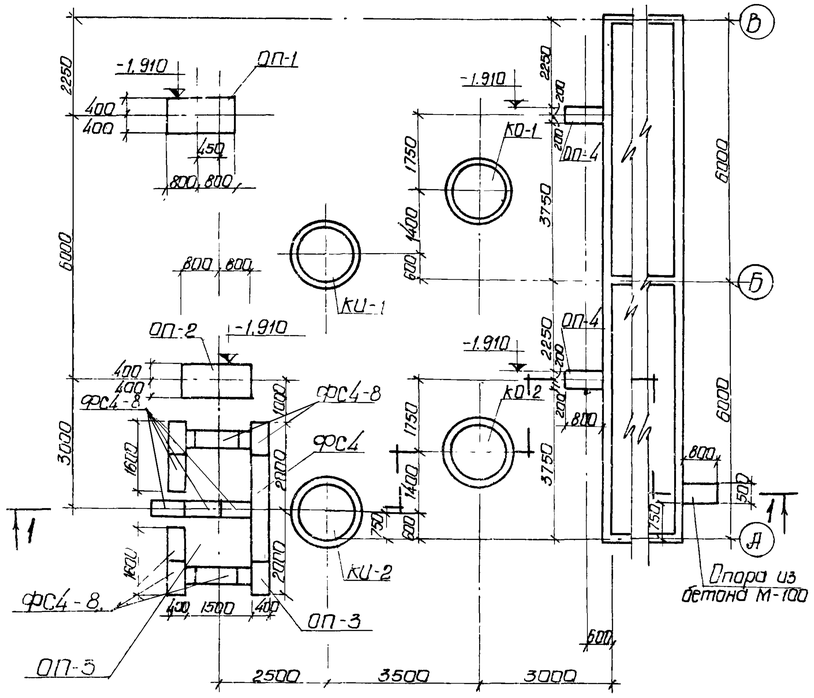

План расположения колодцев и распределительной чаши

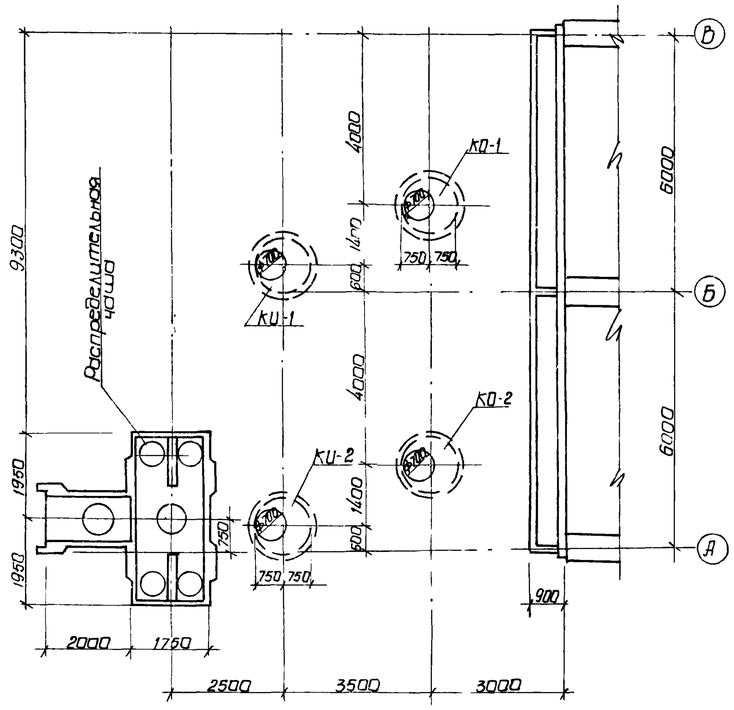

Спецификация железобетонных и бетонных элементов

Марка	Обозначение	Наименование	Кол.	Примечание
		Опора ОП-1		
ФС4-8	Серия 1.116-1 в.1	блоки бетонные для стен подвалов	4	0,41 т
		Опора ОП-2		
ФС4-8	Серия 1.116-1 в.1	блоки бетонные для стен подвалов	4	0,41 т
		Опора ОП-3		
ФС4-8	Серия 1.116-1 в.1	—"— —"—	31	0,41 т
ФС-4	—"— —"—	блоки бетонные для стен подвалов	4	1,3 т
		Опора ОП-4		
ФС4-8	—"— —"—	блоки бетонные для стен подвалов	1	0,41 т

Опора ОП-2

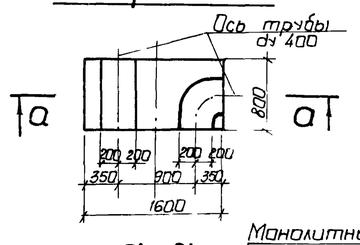

Опора ОП-1

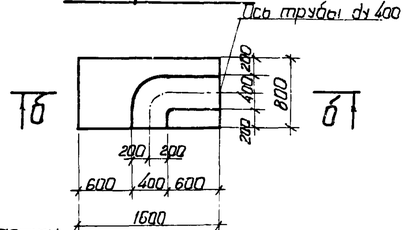

а - а

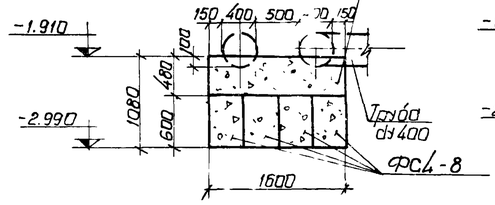

б - б

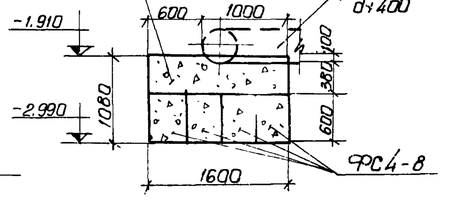

Разрез 1-1

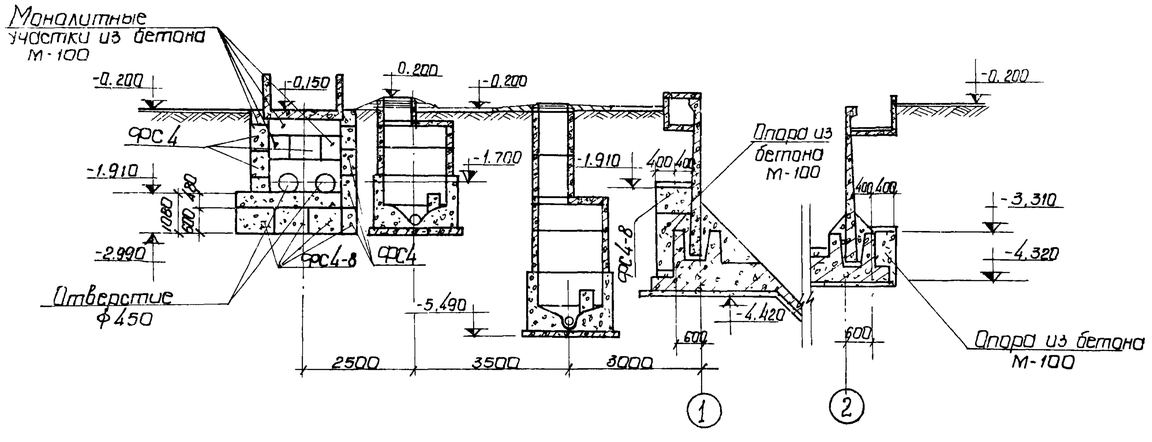

1. Данный лист комплектен с листами КЖ-2, КЖ-3
2. Блоки под опоры укладывать на цементном растворе М-50.
3. Расход бетона на монолитные участки из бетона М-100 $V = 5,3\ м^3$.

7546/IV

					ТП 902-2-330 КЖ	
					Отстойники канализационные горизонтальные с механизированным удалением осадка	
Изм.	Лист	№докум.	Подпись	Дата	Тип I Первичный отстойник двухсекционный L=27м h=3м из сборного железобетона	Лит. / Лист / Листов: Р / 33 /
Провер.		Зонтберг				
Инженер		Харченко				
Вед.инж.		Зонтберг				
Гл.спец.		Брославский				
ГИП		Кузловская			План опор на отм. -1.910 План расположения колодцев	МЖКХ - УССР Укркоммунпроект
Нач. отд.		Пичахчи				

Опалубочный план распределительной чаши.

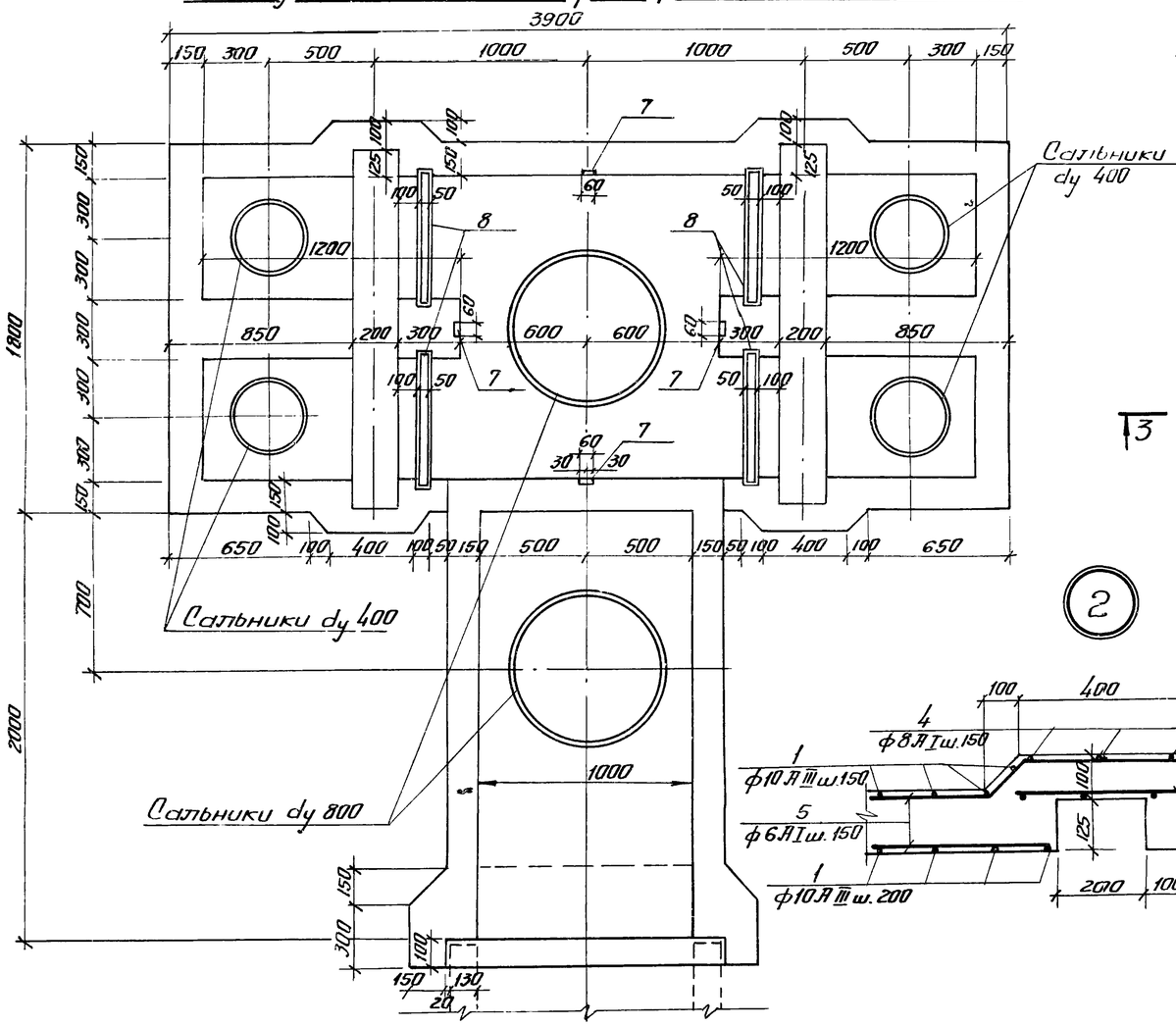

Арматурный план распределительной чаши

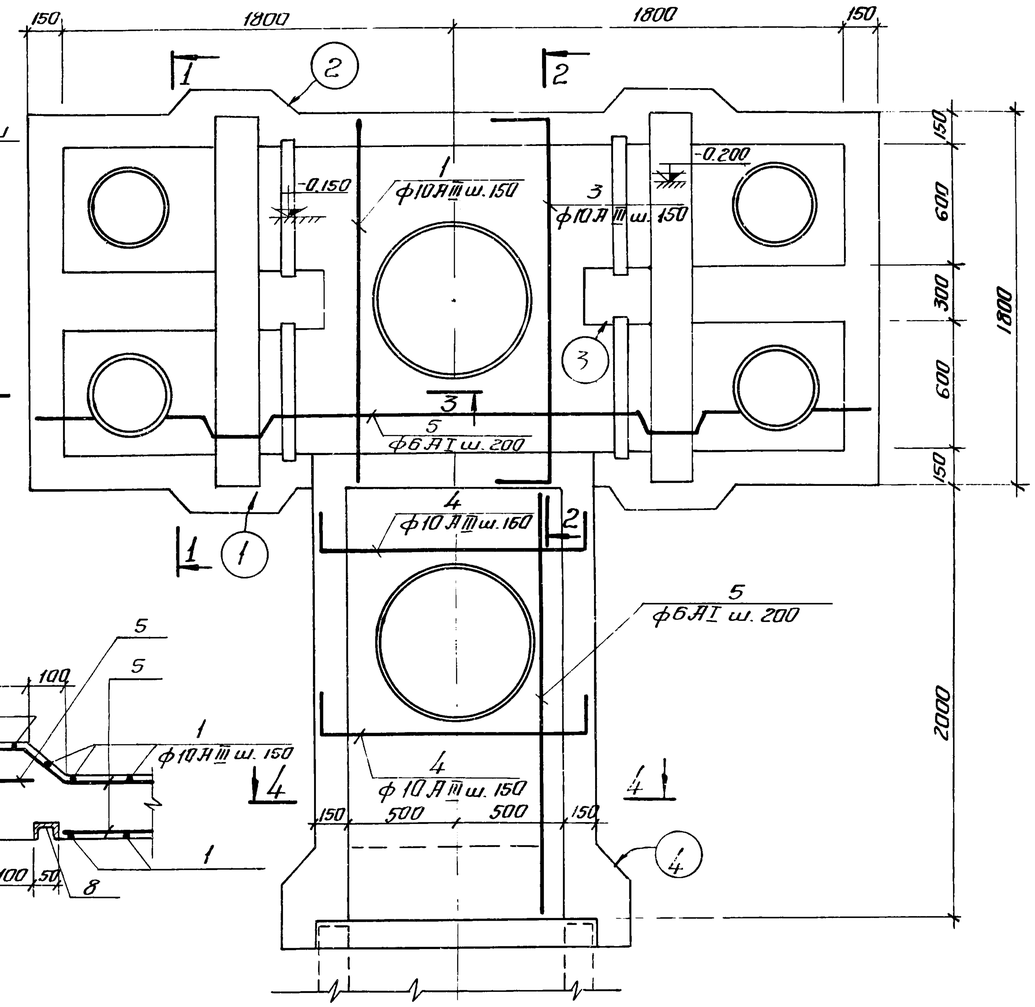

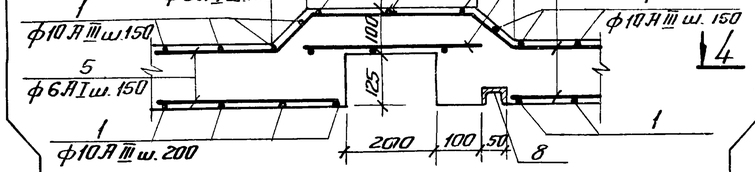

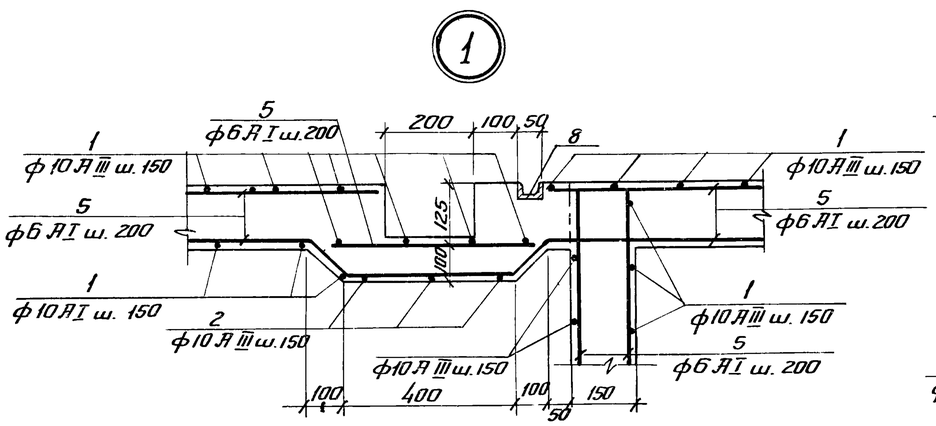

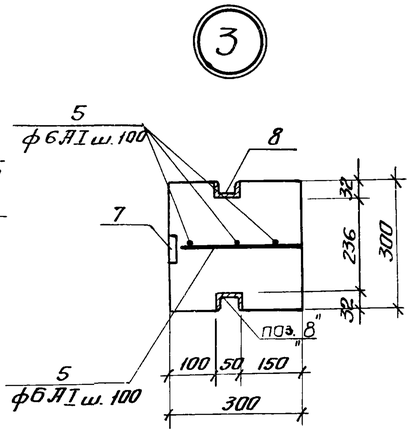

1. Данный лист комплектен с листами КЖС-2, КЖС-32, КЖС-35
2. Распределительную чашу выполнять из бетона М-200, В-4. Бетон по морозостойкости принять по пояснительной записке.
3. Арматуру днища чаши в местах прохода сальников вырезать по месту и приварить к корпусу сальника.

37

7546/IV

					ТП 902-2-330 КЭС	
					Отстойники канализационные горизонтальные с механизированным удалением осадка.	
Изм.	Лист	№ докум.	Подпись	Дата		
Провер.		Зантберг			Тип I Первичный отстойник двухсекционный L=27м B=3м из сборного железобетона	Лит: Р; Лист: 34; Листов:
Инженер		Карченко				
Рук. гр.		Зантберг				
Гл. спец.		Брославский			Распределительная чаша Опалубочный и арматурный планы	МЖКХ УССР Укркоммунниипроект г. Харьков
ГИП		Козловский				
Нач. отд.		Пичахчи				

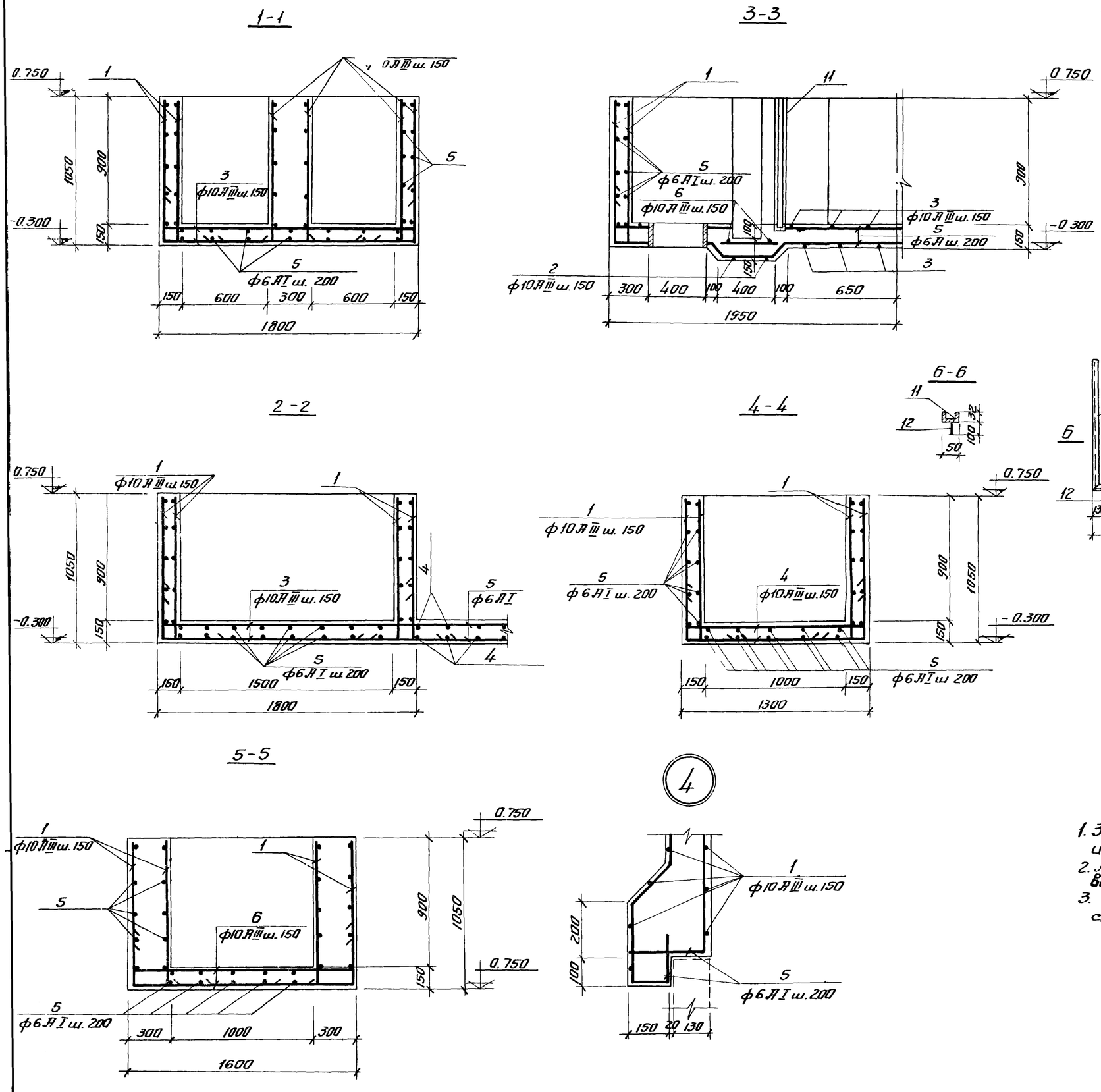

Спецификация сборочных единиц и деталей

Формат	Зона	Позиц.	Обозначение	Наименование	Кол.	Примеч.
				Распределительная чаша		
				Сборочные единицы и детали		
		1-6	КЖ-35	Стержни одиночные		
		7	3.400-6	Изделие закладное МН1-2	4	
		8	КЖ-35	МН-1	4	
		9	3.901-5	Сальники dy 400	2	29.3 кг
		10	3.901-5	Сальники dy 800	2	65 кг
				Материалы		
				Бетон М-200	4.2	$м^3$

Ведомость стержней на один элемент

Марка эл-та	Поз.	Эскиз или сечение	ф мм	Длина мм	Кол.
Распределительная чаша	1	1000 / 150	10 А III	1150	232
	2	150 / 1900 / 150	10 А III	2200	4
	3	150 / 1700 / 150	10 А III	2050	30
	4	150 / 1250 / 150	10 А III	1550	28
	5		6 А I	п.м.	210
	6	150 / 1550 / 150	10 А III	1850	8

Спецификация металла на одну марку

Марка эл-та	№ поз	Эскиз	Длина мм	К-во шт Т	К-во шт Н	Масса, кг Поз	Масса, кг Всех	Масса, кг Марка	Примеч.
МН-1	11	С5	—	пм 2.53		12.24		12.6	
	12	50 / 100 ф8 А III	150	6		0.06	0.4		

Выборка стали на один элемент

Марка эл-та	Арматурные изделия: Арматурная сталь ГОСТ 5781-75, Класс А I, ф мм 6	Итого	Класс А III, ф мм 10	Итого	Итого	Закладные изделия: Профильная сталь С5	Арматсталь Класс А III, ф мм 6-8	ф мм 8	Итого	Всего
Распределительная чаша	46.6	46.6	248.8	248.8	295.4	48.8	15.2	15.3	79.3	374.7

1. Закладную деталь МН1-2, раму щитового затвора МН-1 и сальники заложить во время бетонирования чаши
2. Арматуру днища чаши в местах прохода сальников вырезать и приварить к корпусу сальника.
3. В выборке стали на один элемент не учтен расход стали на сальники.

7546/IV 38

Изм.	Лист	№ докум.	Подпись	Дата
Провер.		Зантберг		
Инженер		Харченко		
Рук. гр.		Зантберг		
Гл. спец.		Браславский		
ГИП		Козловская		
Нач. отд.		Пичахчи		

ТП 902-2-330

КЖС

Отстойники канализационные горизонтальные с механизированным удалением осадка

Тип I. Первичный отстойник двухсекционный L=27м, h=3м. из сборного железобетона

Распределительная чаша. Опалубочный чертеж и армирование. Сечение: 1-1 ÷ 5-5

Лит	Лист	Листов
Р	35	

Мжскх УССР Укркоммунпроект г. Харьков

КУ-1÷КУ-2

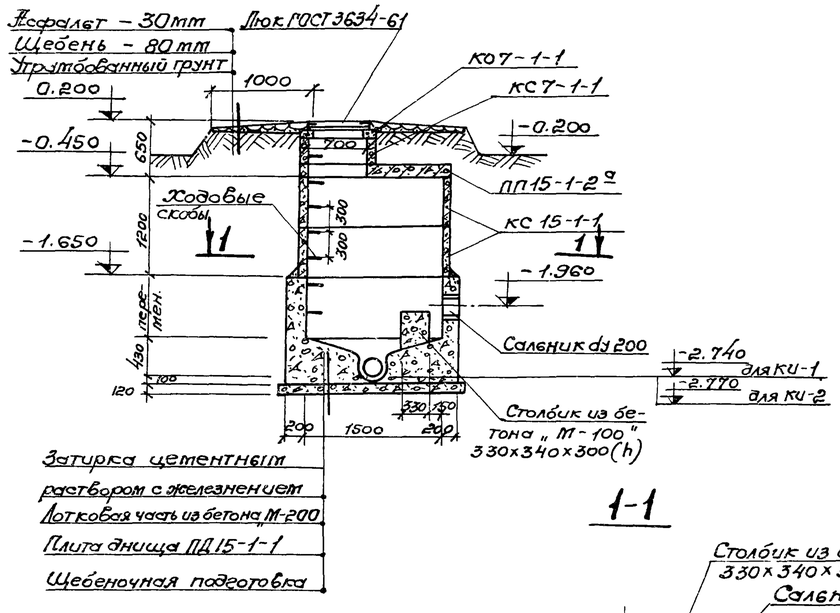

Плита перекрытия ПП 15-1-2а

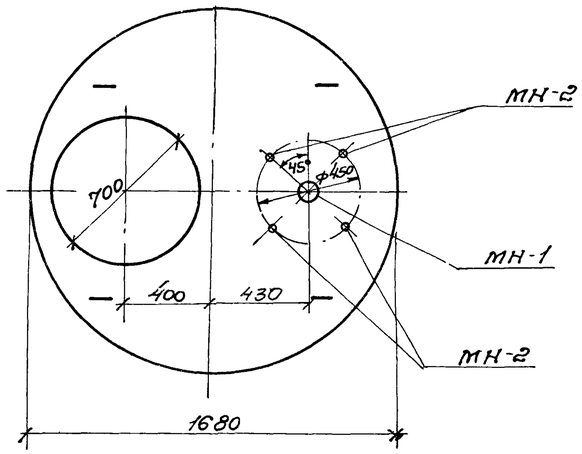

1-1

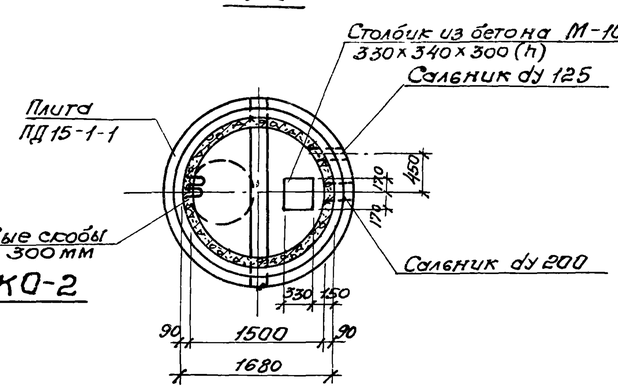

МН-1

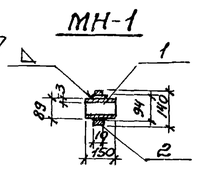

МН-2

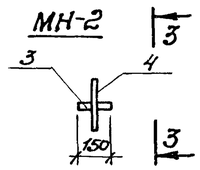

3-3

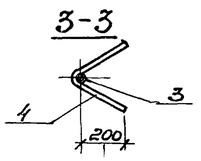

2-2

КО-1÷КО-2

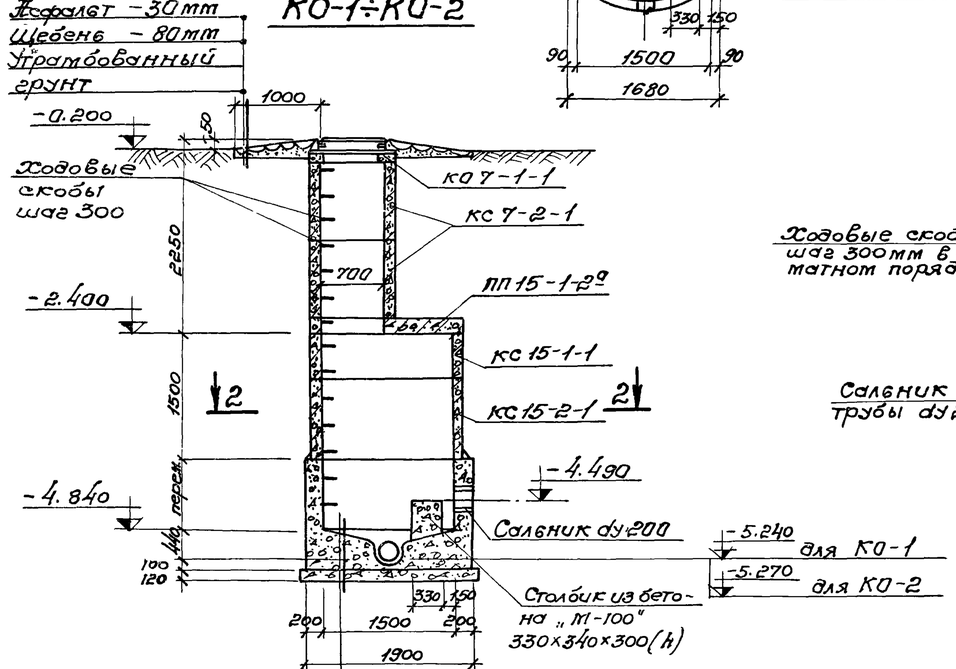

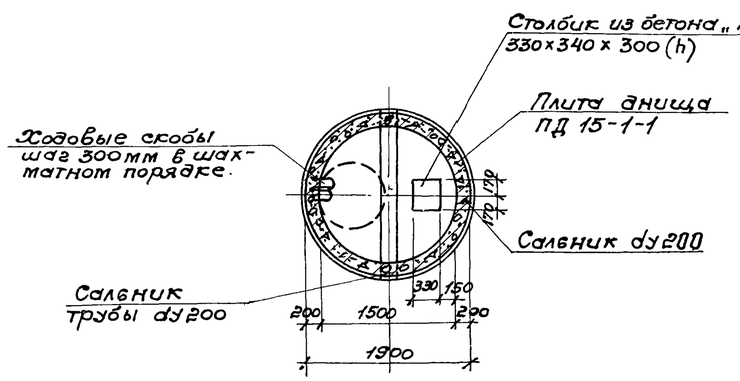

Спецификация сборных железобетонных элементов на один колодец.

Марка	Обозначение	Наименование	Кол.	Примечание
		КУ-1÷КУ-2		
КО7-1-1	Серия 3.900-2 в. 5	Кольцо опорное	1	0.05т
КС7-1-1	—"—	Кольцо стеновое	1	0.13т
КС15-1-1	—"—	Кольцо стеновое	2	0.66т
ПП15-1-2а	—"—	Плита перекрытия	1	0.69т
ПД15-1-1	—"—	Плита днища	1	0.94т
		КО-1÷КО-2		
КО7-1-1	Серия 3.900-2 в. 5	Кольцо опорное	1	0,05т
КС7-2-1	—"—	Кольцо стеновое	2	0,13т
КС15-1-1	—"—	Кольцо стеновое	1	0.66т
ПП15-1-2а	—"—	Плита перекрытия	1	0,69т
ПД15-1-1	—"—	Плита днища	1	0.94т
КС15-2-1	—"—	Кольцо стеновое	1	1.0т

Спецификация металла на одну марку.

Марка эл-та	№ позиц.	Эскиз	Длина мм	К-во шт. Т	К-во шт. Н	Масса, кг Поз.	Масса, кг Всех	Марка	Примечания
МН-1	1	Труба 89×3	150	1		0,95	0,95	1.0	ГОСТ 10704-63
	2	Ребро ф140×ф34×10	440	1		0,5	0,5		ст.3 ГОСТ 380-71
МН-2	3	Газовая труба ду 20	150	1		0,23	0,23	0,47	ГОСТ 3262-62
	4	ф 8А-III	600	1		0,24	0,24		ГОСТ 5781-75

Выборка отправочных марок на одно изделие.

Марка изделия	Марка детали	К-во шт.	Масса, кг 1 шт.	Масса, кг Всех	Стандарт, лист, проект
Плита ПП 15-1-2а	МН-1	1	1.0	1.0	КЭК-36
	МН-2	4	0.47	1.9	КЭК-36

1. Данный лист комплектен с листами КЭК-2; КЭК-33
2. Лотковая часть выполняется из бетона М-200 В-4. Устройство лотка осуществляется по специальным шаблонам.
3. Все сборные элементы устанавливаются на цементном растворе М-50.
4. Для спуска в колодец по боковым стенкам горловины и рабочей части предусмотрены скобы, устанавливаемые в шахматном порядке с расстоянием по вертикали и горизонтали 300мм.
5. Расход бетона на монолитные стены и лотковую часть колодца $V_{КУ}=2,3м^3$; $V_{КО}=2.3м^3$.

7546/IV 39

Изм.	Лист	N докум.	Подпись	Дата	ТП 902-2-330 КЭК
Провер.		Зантберг			Отстойники канализационные горизонтальные с механизированным удалением осадка.
Инжен.		Харченко			Тип I. Первичный отстойник двухсекционный L=27м h=3м из сборного железобетона.
Рук. гр.		Зантберг			Конструкция колодцев КУ-1÷КУ-2; КО-1÷КО-2.
Гл. спец.		Браславский			
ГИП		Козловская			
Нач. отд.		Пичахчи			

Лит	Лист	Листов
Р	36	

МЖКХ УССР Укркоммунниипроект г. Харьков

Гравий ГОСТ 8268-74) Втопленный в битумную мастику
Зелая рубероида РКМ-350Б (ГОСТ 10923-76)
На битумной мастике МБК-Г-75 (ГОСТ 2889-67)
Цементная стяжка — 20мм
Утеплитель-пенобетон γ=500 кг/см³ - 100мм
Пароизоляция-обмазка горячим битумом
Сборные железобетонные плиты - 220мм

Разрез 1-1

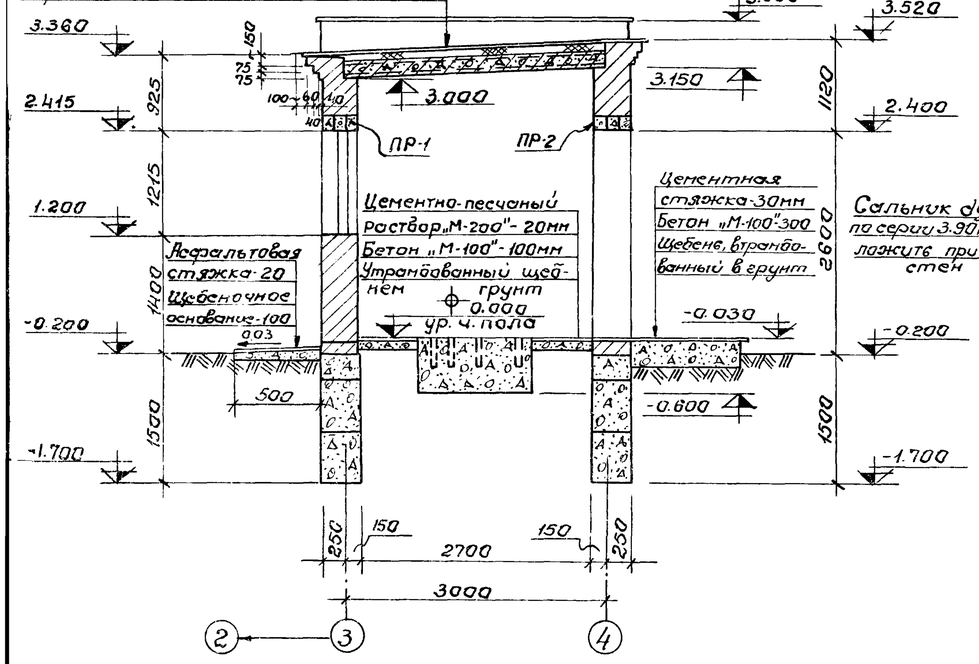

Разрез 2-2

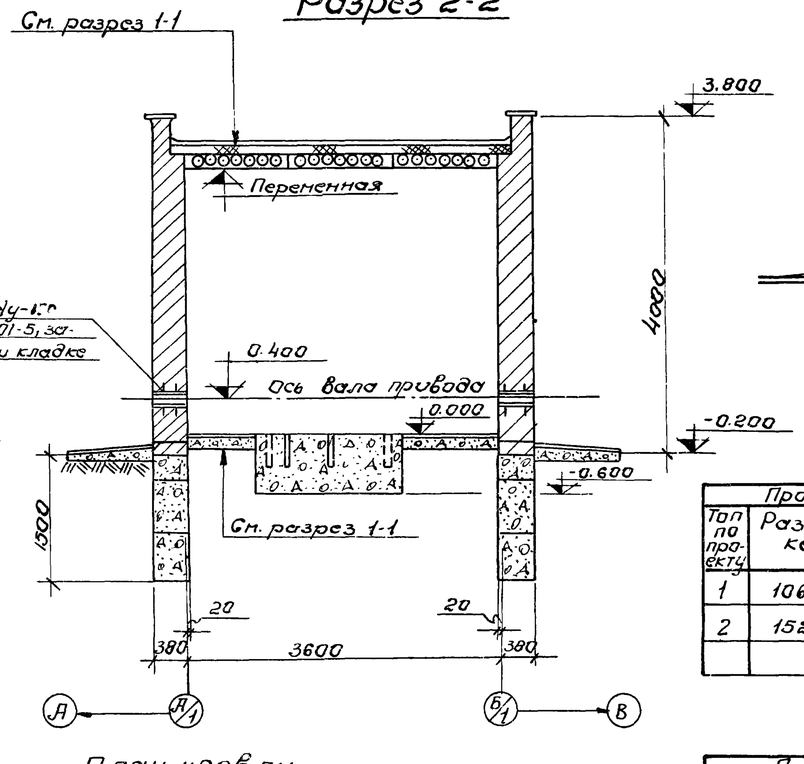

Фасад Б/1-Д/1

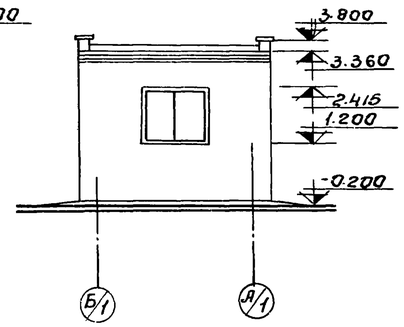

Фасад А/1-Б/1

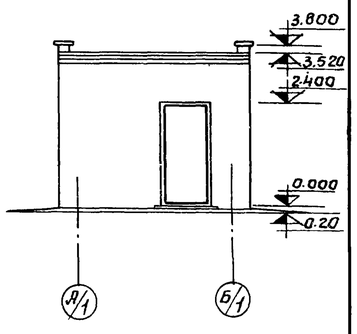

План кровли

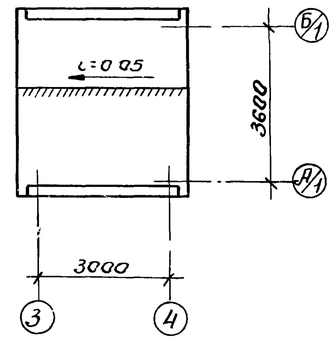

План на отм. 0.000

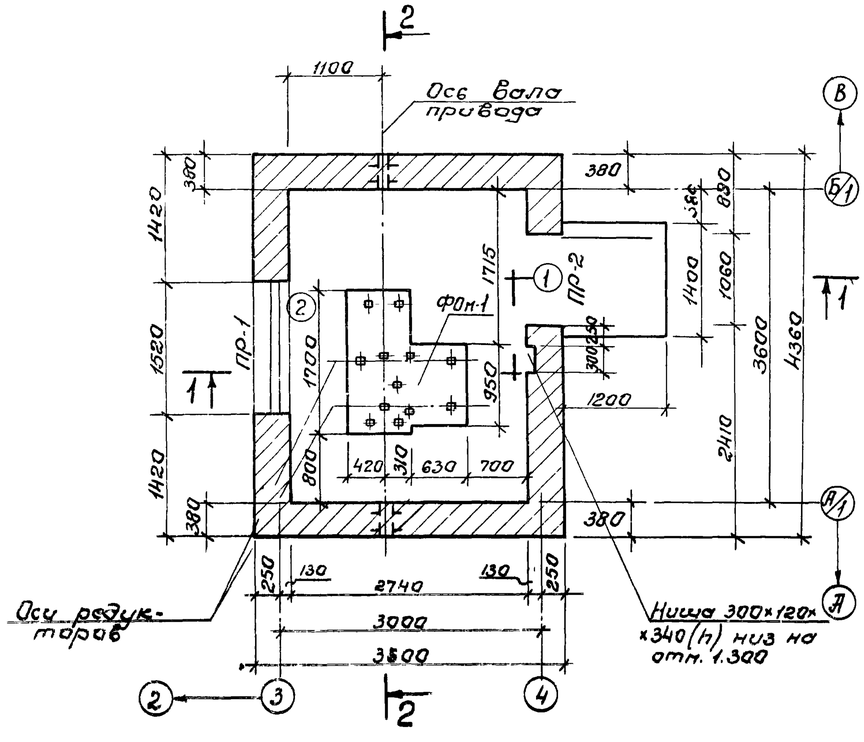

Ведомость проемов дверей и окон

Проемы			Элементы заполнения проема		
Тип по проекту	Размер в кладке в×h мм	Кол мест	Марка	Обозначение	Кол.
1	1060×2400	1	Д53-П	ГОСТ 14624-69	1
2	1520×1215	1	ВС1-94	ГОСТ 12506-67	1

Ведомость перемычек

Перемычки			Элементы перемычки		
Тип по проек	Схема сечения	Кол. мест	Марка	Обозначение	Кол.
ПР-1	380 220	1	Бу-19	Серия 1.139-1	3
ПР-2	380 220	1	Бу-13	Серия 1.139-1	3

Ведомость отделки помещений

Наименование или экспликт. номер помещения	Потолок		Стены и перегородки		Отделка низа стен и перегородок	
	Штукатурка или затирка	Окраска	Штукатурка или затирка	Окраска или облицовка	Окраска или облицовка	Высота в мм
Помещение привода	Затирка	Клеевая побелка	Штукатурка кирпичных стен	Клеевая окраска светлых тонов.	—	—

1. За отм. 0.000 принят уровень чистого пола помещения привода, что соответствует абсолютной отметке
2. Кладку стен выполнять из полнотелого красного кирпича „М-75" на растворе „М-25".
3. Перемычки укладываются на цементном растворе состава 1:2 толщиной 30мм.
4. Горизонтальная гидроизоляция стен выполняется из цементного раствора состава 1:2 толщиной 30мм на отметке - 0.030
5. Наружняя отделка: кладку стен выполнять под расшивку швов, цоколь и откосы оштукатурить цементным раствором. Окна и двери окрасить масляной краской за 2 раза.
6. Вокруг здания устраивается асфальтовая отмостка шириной 0,5м

40

7546/IV

Изм	Лист	№ документ	Подпись	Дата
Проверил		Зантберг		
Ст. техник		Шепелянко		
Рук. груп		Зантберг		
Гл. спец.		Браславский		
ГИП		Козловская		
Нач. отд.		Пинкин		

ТП 902-2-330

КЭС

Отстойники канализационные горизонтальные с механизированным удалением осадка.

Тип I Первичный отстойник двухсекционный L=27м h=3м. из сборного железобетона.

Лит	Лист	Листов
Р	37	

Помещение привода скребкового механизма. План на отм. 0.000; Разрезы 1:1

МЖКХ УССР Укркоммунниипроект г. Харьков

Маркировочная схема фундаментов

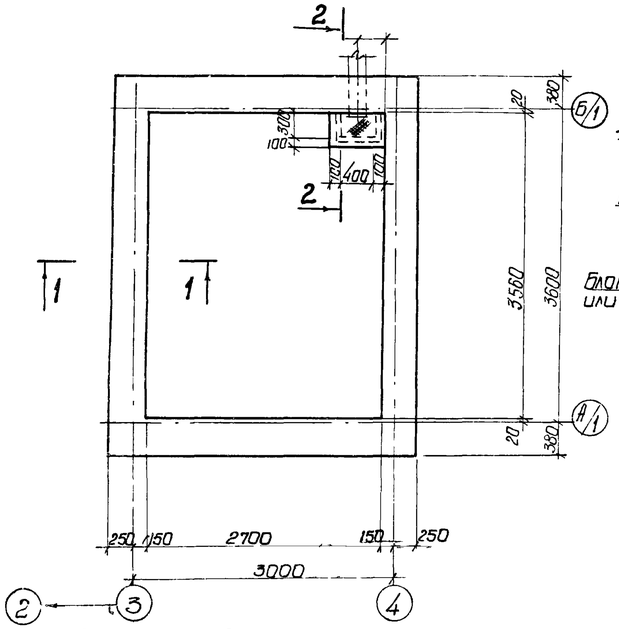

1-1

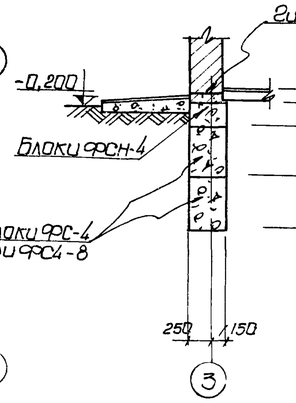

Раскладка по оси А/1

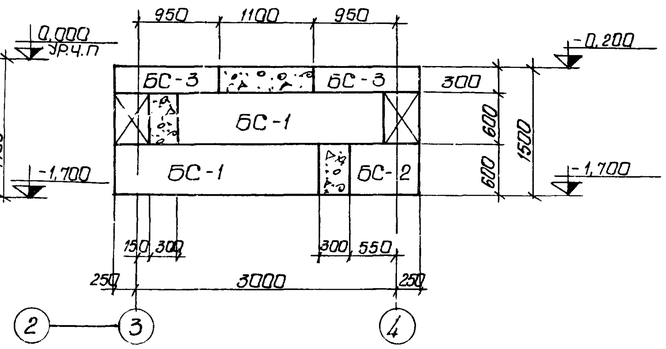

Спецификация элементов к маркировочным схемам, расположенным на листе

Марка	Обозначение	Наименование	Кол.	Прим.
		Маркировочная схема фундаментных блоков		
БС-1	Серия 1.116-1 в.1	Блок ФС-4	8	1,3т
БС-2	—"—	—"— ФС4-8	6	0,415т
БС-3	—"—	—"— ФСН-4	8	0,305т
		Маркировочная схема плит покрытия		
П-1	Серия 1.141-1 в.10	Плита ПС 30-12	3	1.020т

Выборка отправочных марок на 1 изделие

Марка изделия	Марка элем.	К-во шт Т	К-во шт Н	Масса в кг 1 шт	Масса в кг Всех	Стандарт или лист проекта
Приямок	МИ4-13	1п.м	-	-	4.2	Серия 3.400-6

Маркировочная схема плит покрытия

Раскладка по оси Б/1

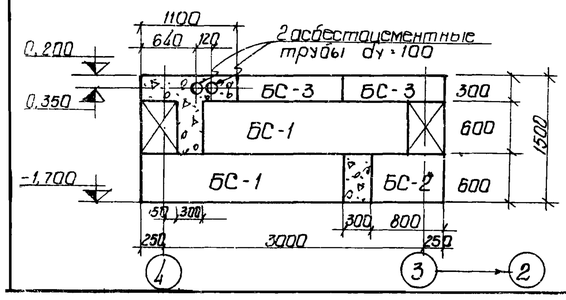

Раскладка по оси 3(4)

План ФОм-1

4-4

3-3

2-2

1. Данный лист комплектен с листом КЖС-37
2. Под ленточные фундаменты - песчаную подушку толщиной 100 мм
3. Кладку фундаментных блоков вести на растворе „М-50" с перевязкой вертикальных швов не менее 300 мм. Участки между блоками заполнить бетоном „М-100".
4. Указания по монтажу плит покрытия даны в серии 1.141-1, в.10. Швы между плитами покрытия заполнить мелкозернистым бетоном, соответствующим по марке и по плотности бетону плит покрытия.
5. Фундамент ФОм-1 и приямок выполнять из бетона „М-100"
6. Расход бетона „М-100" на монолитные участки фундаментов 1,76м³, фундамент ФОм-1 - 1,14м³, приямок V=0,10м³
7. Расход рифленой стали δ-5мм на перекрытие приямка - 12,6кг

Изм.	Лист	N докум.	Подпись	Дата
Провер.	Зонтберг			
Ст. техн.	Мандрыка			
Рук. гр.	Зонтберг			
Гл. спец.	Ярославский			
ГИП	Козловская			
Нач. отд.	Пичахчи			

ТП 902-2-330 КЖС 41

Отстойники канализационные горизонтальные с механизированным удалением осадка

Тип I. Первичный отстойник двухсекционный L=27м; h=3м из сборного железобетона

Помещение привода скребкового механизма. Маркировочные схемы фундаментов и плит покрытия.

Лит.	Лист	Листов
Р	38	

МЖКХ - УССР Укркоммунниипроект г. Харьков

7546/IV

Маркировочная схема панелей

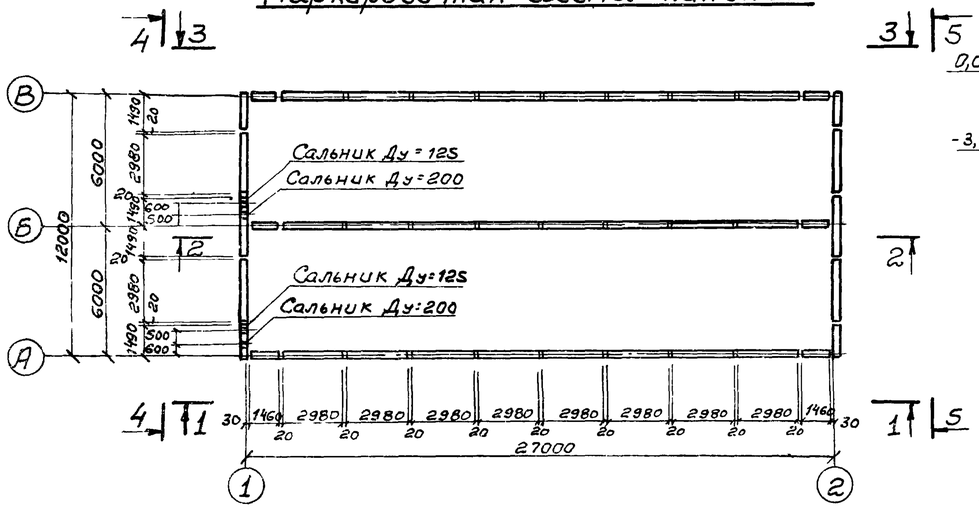

Вид по 4-4

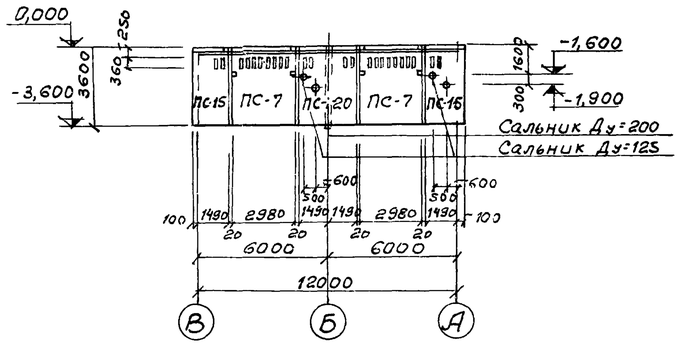

Вид по 5-5

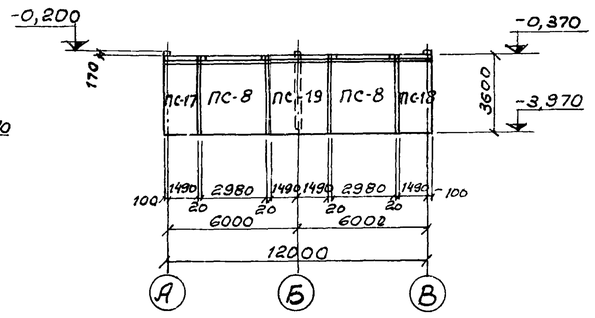

Вид по 1-1

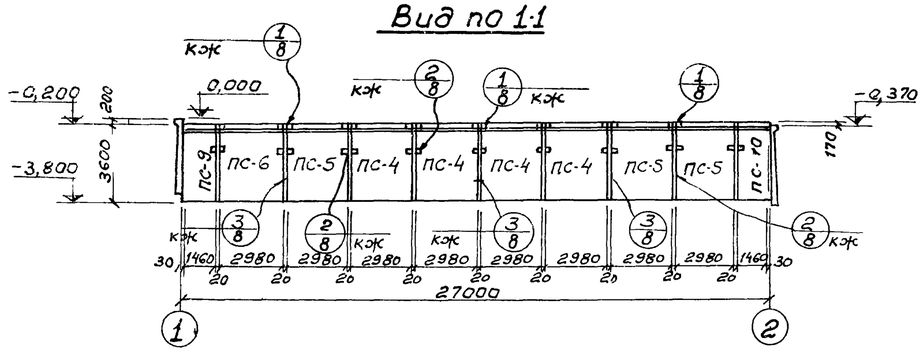

Вид по 2-2

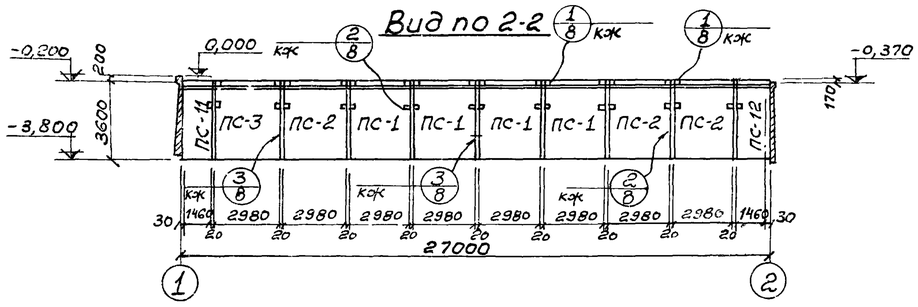

Вид по 3-3

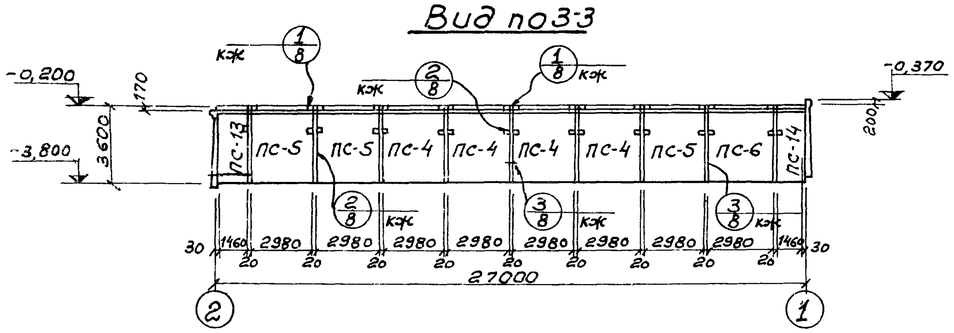

1. Данный лист комплектен с листами КЖ 40, 41.
2. Общие указания по монтажу панелей, заделке стыков и отделке см. пояснительную записку серии 3.900-2, Вып. 2 и 7.

Спецификация элементов к маркировочной схеме

Марка	Обозначение	Наименование	Кол.	Примечания
ПС-1	Серия 3.900-2 Вып.2 и КЖ-40	Стеновая панель ПК1-36-1А	4	4,27т
ПС-2	Серия 3.900-2 Вып. 7 и КЖ-40	стеновая панель ПК1-36-1Б	3	4,27т
ПС-3	" и КЖ-40	стеновая панель ПК1-36-1В	1	4,27т
ПС-4	Серия 3.900-2 Вып. 2 и КЖ-40	Стеновая панель ПК1-36-2А	8	4,27т
ПС-5	Серия 3.900-2 Вып. 7 и КЖ-40	стеновая панель ПК1-36-2Б	6	4,27т
ПС-6	" КЖ-40	стеновая панель ПК1-36-2В	2	4,27т
ПС-7	" и КЖ-40	стеновая панель ПК1-36-2г	2	4,27т
ПС-8	" КЖ-40	Стеновая панель ПК1-36-2д	2	4,27т
ПС-9	КЖ-41	Стеновая панель ПК1-36-2е	1	2.09т
ПС-10	КЖ-41	Стеновая панель ПК1-36-2ж	1	2.09т
ПС-11	КЖ-41	Стеновая панель ПК1-36-1г	1	2.09т
ПС-12	КЖ-41	Стеновая панель ПК1-36-1д	1	2.09т
ПС-13	КЖ-41	Стеновая панель ПК-36-2и	1	2.09т
ПС-14	КЖ-41	Стеновая панель ПК1-36-2К	1	2.09т
ПС-15	КЖ-41	Стеновая панель ПК1-36-2Л	1	2.28т
ПС-16	КЖ-41	Стеновая панель ПК1-36-2М	1	2.28т
ПС-17	КЖ-41	Стеновая панель ПК1-36-2Н	1	2.28т
ПС-18	КЖ-41	Стеновая панель ПК1-36-2П	1	2.28т
ПС-19	КЖ-41	Стеновая панель ПК1-36-2р	1	4,27т
ПС-20	КЖ-41	Стеновая панель ПК-13-2ПС	1	4,27т

Гибкое угловое сопряжение

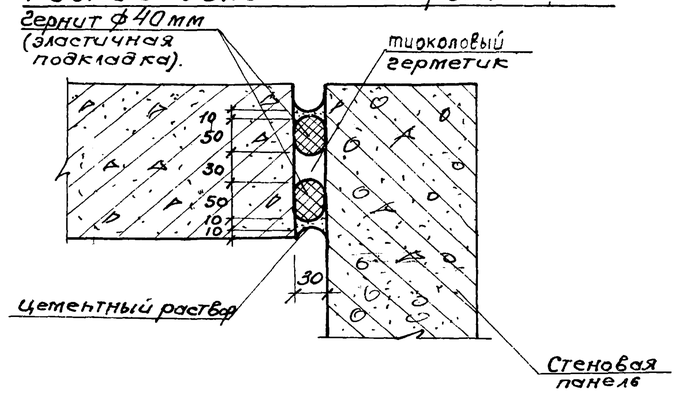

					ТП 902-2-330 КЖС	
					Отстойники канализационные горизонтальные с механизированным удалением осадка.	
Изм.	Лист	№ документа	Подпись	Дата	Тип I. Первичный отстойник. двухсекционный L=27м; h=3м из сборного железобетона.	Лит. Р; Лист 39; Листов
Инжен.		Юровецкий				
Рук. гр.		Саксонова				
Гл. спец.		Ярославский			Маркировочная схема панелей. Вид по 1-1÷5-5. Вариант с угловым сопряжением стен на герметиках	МЖКХ УССР Укркоммунниипроект г. Харьков
ГИП		Козловская				
Нач. отд.		Пичахчи				

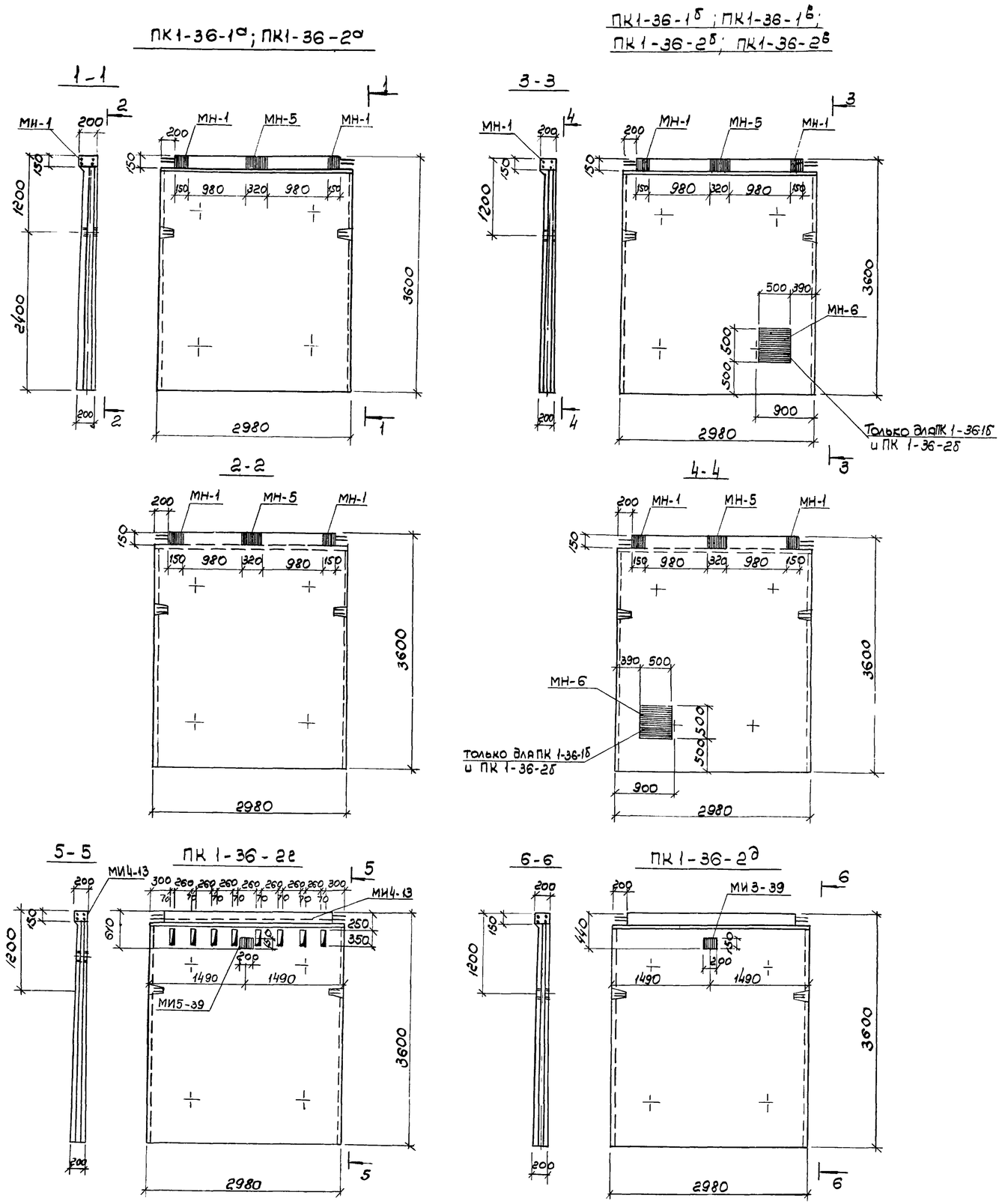

Выборка отправочных марок на одно изделие

Наименов. изделия	Марка	Кол-во		Масса кг		Серия или ГОСТ
		Т	Н	Марки	Всех	
ПК1-36-1а	МН-1	2	—	4.00	8.00	кж-30
	МН-5	1	—	8.26	8.26	кж-30
ПК1-36-2а	МН-1	2	—	4.00	8.00	кж-30
	МН-5	1	—	8.26	8.26	кж-30
ПК1-36-1б	МН-1	2	—	4.00	8.00	кж-30
	МН-5	1	—	8.26	8.26	кж-30
ПК1-36-1в	МН-1	2	—	4.00	8.00	кж-30
	МН-5	1	—	8.26	8.26	кж-30
	МН-6	1	—	40.14	40.14	кж-30
ПК1-36-2б	МН-1	2	—	4.00	8.00	кж-30
	МН-5	1	—	8.26	8.26	кж-30
ПК1-36-2в	МН-1	2	—	4.00	8.00	кж-30
	МН-5	1	—	8.26	8.26	кж-30
	МН-6	1	—	40.14	40.14	кж-30
ПК1-36-2г	МИ4-13	1	—	10.84	10.84	серия 3.400-6
	МИ3-39	1	—	2.8	2.8	—"—
ПК1-36-2д	МИ3-39	1	—	2.8	2.8	—"—

1. Данный лист комплектен с листом кж-39
2. Стеновые панели с индексами отличаются от типовых по серии 3.900-2 вып.2 наличием дополнительных закладных элементов и отверстий.

7546/IV 43

Изм	Лист	N документа	Подпись	Дата	ТП 902-2-330 кж			
					Отстойники канализационные горизонтальные с механизированным удалением осадка			
Ст.техн		Шепеленко			Тип I. Первичный отстойник двухсекционный L=27м, h=3м из сборного железобетона	Лит	Лист	Листов
Рук.гр.		Зантберг				Р	40	
Гл.спец		Браславский			Опалубочные чертежи панелей. Вариант с угловым сопряжением стен на герметиках	Мжкх-УССР Укркоммунниипроект г. Харьков		
ГИП		Козловская						
Нач.отд.		Пичахчи						

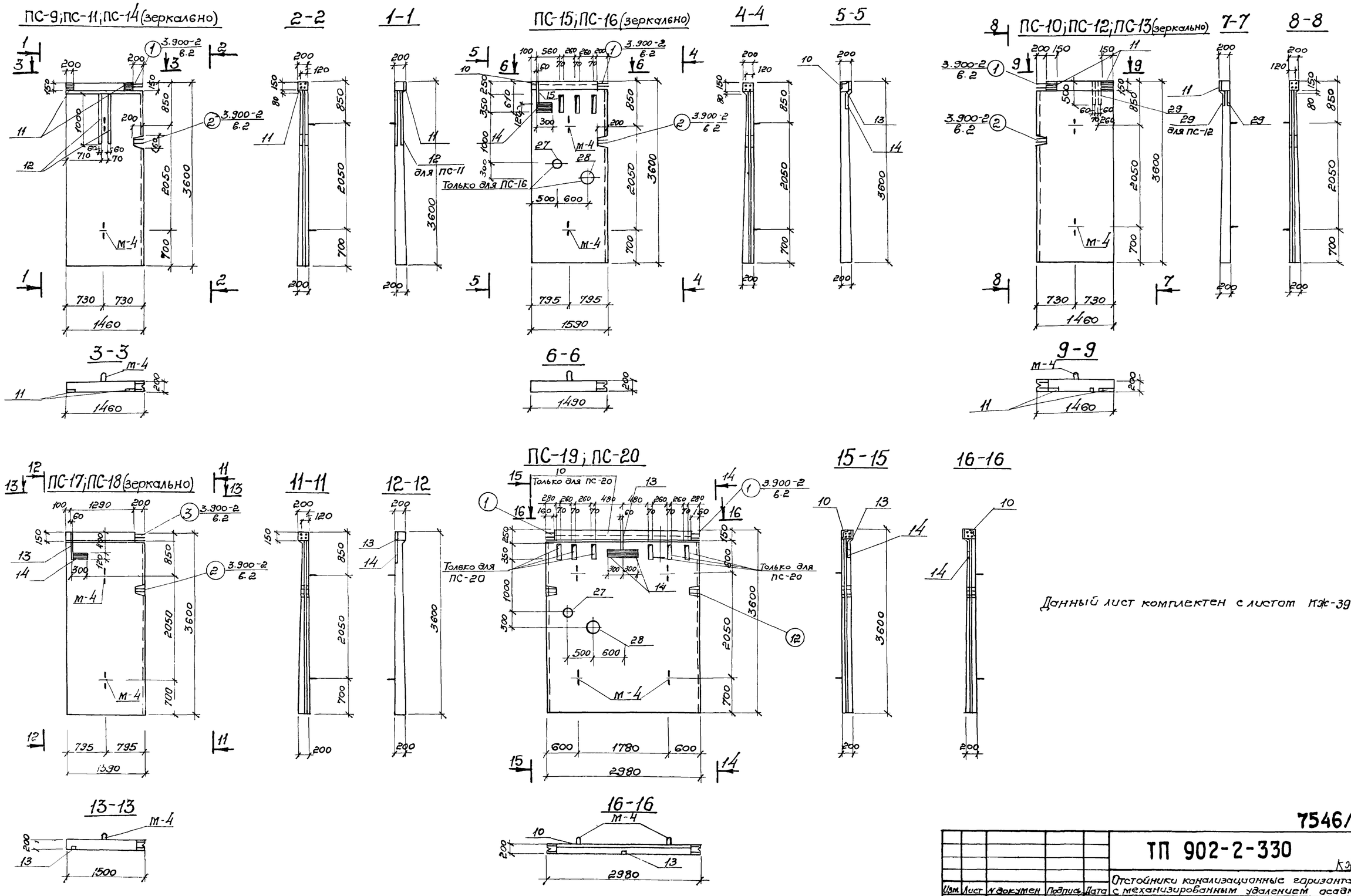

Данный лист комплектен с листом КЖ-39

7546/IV 44

					ТП 902-2-330 КЖ
Изм.	Лист	N документ	Подпись	Дата	Отстойники канализационные горизонтальные с механизированным удалением осадка.
Проверил		Саксонова			Тип I. Первичный отстойник двухсекционный L=27м, h=3м из сборного железобетона.
Инжен.		Левина			
Рук. гр.		Зантберг			
Гл. спец.		Браславский			Опалубочные чертежи панелей. Вариант с угловым соединением стен на герметиках
ГИП		Козловская			
Нач. отд.		Пичахчи			

Лит.	Лист	Листов
Р	41	

МЖКХ УССР
Харьковский Гипрокоммунпроект
г. Харьков

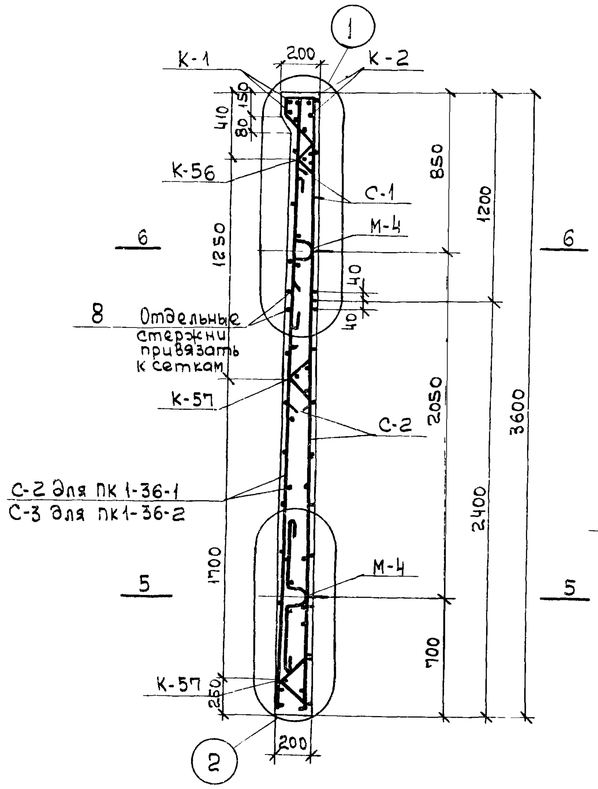

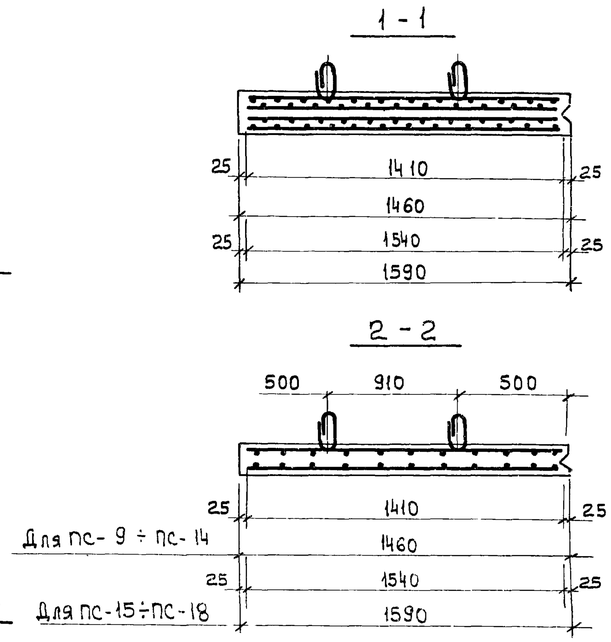

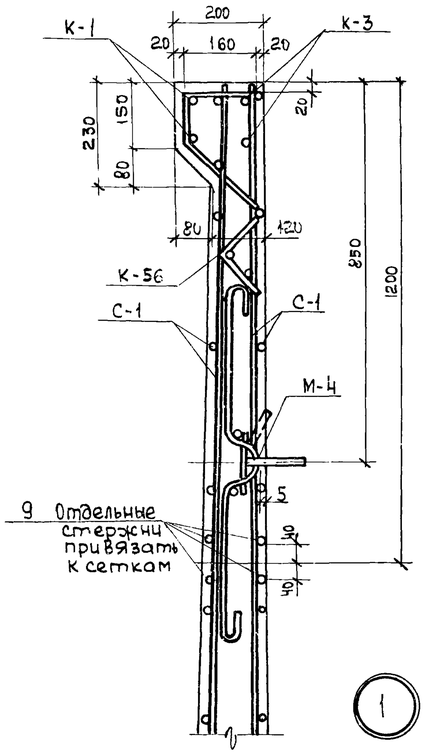

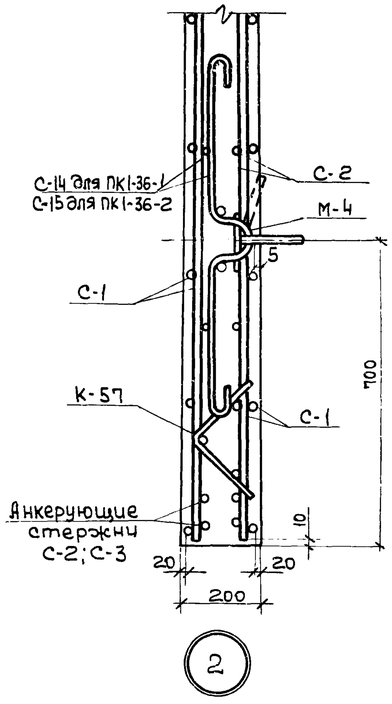

Выборка стали на один элемент, кг

Марка элемента	Арматурные изделия												Закладные изделия											Всего
	Арматурная сталь ГОСТ 5781-75												Профильная сталь				Арматурная сталь ГОСТ 5781-75							
	Класс AI					Класс A III											Класс AI			Класс A II	Класс A III			
	ф мм				Итого	ф мм						Итого	Итого	δ=6	δ=8	δ=10	L50×5	ф мм						Итого	
	6	8	10			8	10	12	14	16	22							6			10	8	10		
ПС-9	13,4	4,8	1,6		19,8	22,9	—	5,3	6,8	21,3	45,9	102,2	122,0	—	—	23,9	—	0,1	7,9		—	0,5	1,0	33,4	155,4
ПС-10	13,4	4,8	1,6		19,8	22,9		5,3	6,8	21,3	45,9	102,2	122,0	0,5	—	11,8	—	0,1	7,9		—	0,3	1,0	21,4	143,6
ПС-11	10,0	1,8	—		11,8	11,5	—	5,3	6,82	21,3	—	44,9	56,7	—	—	23,9	—	0,1	7,9		—	0,5	1,0	33,4	90,1
ПС-12	10,0	1,8	—		11,8	11,5	—	5,3	6,82	21,3	—	44,9	56,7	—	—	12,4	—	0,1	7,9		—	0,2	1,0	21,6	99,9
ПС-13	13,4	4,8	1,6		19,8	22,9	—	5,3	6,8	21,3	45,9	102,2	122,0	0,5	—	11,8	—	0,1	7,9		—	0,3	1,0	21,4	143,6
ПС-14	13,4	4,8	1,6		19,8	22,9	—	5,3	6,8	21,3	45,9	102,2	122,0	—	—	23,9	—	0,1	7,9		—	0,5	1,0	33,4	155,4
ПС-15	24,3	4,5	1,7		30,5	40,0	—	5,3	7,5	21,3	45,9	120,0	150,5	—	6,6	—	6,9	0,1	7,9		0,3	3,7	—	25,5	176,0
ПС-16	24,3	4,5	1,7		30,5	40,5	—	5,3	7,5	21,3	45,9	120,0	150,5	—	6,6	—	6,9	0,1	7,9		0,3	3,7	—	25,5	176,0
ПС-17	24,3	4,5	1,7		30,5	40,5	—	5,3	7,5	21,3	45,9	120,0	150,5	0,5	—	11,8	—	0,1	7,9		—	0,3	1,0	21,4	178,1
ПС-18	24,3	4,5	1,7		30,5	40,5	—	5,3	7,5	21,3	45,9	120,0	150,5	0,5	—	11,8	—	0,1	7,9		—	0,3	1,0	21,4	172,1

1. Панели выполнять из бетона марки 200 В4, МРЗ принять по пояснительной записке.

45

7546/IV

					ТП 902-2-330 КЖ
					Отстойники канализационные горизонтальные с механизированным удалением осадка
Изм.	Лист	№ докумен.	Подпись	Дата	
Проверил		Саксонова			Тип I. Первичный отстойник двухсекционный L=27м, h=3м из сборного железобетона
Ст.инж.		Середенко			Лит. Р; Лист 42; Листов
Рук.гр.		Зантберг			
Гл.спец.		Браславский			Армирование стеновых панелей. Вариант с угловым сопряжением стен на герметиках.
ГИП		Козловская			Мжкх-УССР Укркоммункциипроект г. Харьков
Нач.отд.		Пичахчи			

Формат	Зона	Поз.	Обозначение	Наименование	Кол.	Примеч.
				ПК1-36-1а		
				Сборочные ед ницы и детали		
		11	КЖ-30	Изделие закладное МН-1	2	
		24	КЖ-30	» МН-5	1	
				Материалы		
				Бетон марки 200	1,71	м3
				ПК1-36-1б		
				Сборочные ед ницы и детали		
		11	КЖ-30	Изделие закладное МН-1	2	
		24	КЖ-30	» МН-5	1	
				Материалы		
				Бетон марки 200	1,71	м3
				ПК1-36-1в		
				Сборочные ед ницы и детали		
		11	КЖ-30	Изделие закладное МН-1	2	
		24	КЖ-30	» МН-5	1	
		25	КЖ-30	» МН-6	1	
				Материалы		
				Бетон марки 200	1,71	м3
				ПК1-36-2а		
				Сборочные ед ницы и детали		
		11	КЖ-30	Изделие закладное МН-1	2	
		24	КЖ-30	» МН-5	1	
				Материалы		
				Бетон марки 200	1,71	м3
				ПК1-36-2б		
				Сборочные ед ницы и детали		
		11	КЖ-30	Изделие закладное МН-1	2	
		24	КЖ-30	» МН-5	1	
				Материалы		
				Бетон марки 200	1,71	м3

Формат	Зона	Поз.	Обозначение	Наименование	Кол.	Примеч.
				ПК1-36-2в		
				Сборочные ед ницы и детали		
		11	КЖ-30	Изделие закладное МН-1	2	
		24	КЖ-30	» МН-5	1	
		25	КЖ-30	» МН-6	1	
				Материалы		
				Бетон марки 200	1,71	м3
				ПК1-36-2г		
				Сборочные ед ницы и детали		
		10	Серия 3.400-6	Изделие закладное МЦ4-13	1	
		26	»	» МЦ3-39	1	
				Материалы		
				Бетон марки 200	1,71	м3
				ПК1-36-2д		
				Сборочные ед ницы и детали		
		26	Серия 3.400-6	Изделие закладное МЦ3-39	1	
				Материалы		
				Бетон марки 200	1,71	м3
				ПК1-36-2р		
				Сборочные ед ницы и детали		
		13	Серия 3.400-6	Изделие закладное МЦ1-2	0,5	м
		14	»	МЦ2-6	2	
				Материалы		
				Бетон марки 200	1,71	м3
				ПК1-36-2с		
				Сборочные ед ницы и детали		
		10	Серия 3.400-6	Изделие закладное МЦ4-13	3,4	м
		13	»	» МЦ1-2	0,5	м
		14	»	» МЦ2-6	2	
		27	Серия 3.901-5	Сальник dy=125	1	
		28		» dy=200	1	
				Материалы		
				Бетон марки 200	1,71	м3

Формат	Зона	Поз.	Обозначение	Наименование	Кол.	Примеч.
				ПК1-36-1г		
				Сборочные ед ницы и детали		
		1	КЖ-45	Каркас плоский КР-1	1	
		2	КЖ-45	» КР-2	1	
		3	Серия 3.900-2 В.2	» КР-56	1	
		4	»	» КР-57	2	
		5	КЖ-45	Сетка арматурная С-1	1	
		6	КЖ-45	» С-2	1	
		8	КЖ-42	Стержни одиночные	4	
		9	Серия 3.900-2 В.2	Изделие закладное М-4	2	
		11	ПЖС-30	» МН-1	2	
		12	ПЖС-30	» МН-2	2	
				Материал		
				Бетон марки 200	0,84	м3

7546/IV 46

Изм.	Лист	№документа	Подпись	Дата
Провер.		Саксонова		
Ст. инж.		Середенко		
Рук. гр.		Зантберг		
Гл. спец.		Браславский		
ГИП		Козловская		
Нач. отд.		Пичахчи		

ТП 902-2-330

КЖ

Отстойники канализационные горизонтальные с механизированным удалением осадка.

Тип I. Первичный отстойник двухсекционный L=27м h=3м из сборного железобетона.

Лит.	Лист	Листов
Р	43	

Армирование панелей. Спецификация марок арматурных изделий на один элемент. Варианты с угловым сопряжением стен на герметике

МЭКХ УССР Укркоммунниипроект г. Харьков

Форм.	Зона	Поз.	Обозначение	Наименование	Кол.	Примеч.
				ПК1-36-2с; ПК1-36-2к		
				Сборочные единицы и детали		
		1	кж-45	Каркас плоский КР-1	1	
		2		" КР-2	1	
		3	Серия 3.900-2 в.2	" К-56	1	
		4	"	" К-57	2	
		5	кж-45	Сетка арматурная С-1	2	
		6	кж-45	" С-2	1	
		7	кж-45	" С-3	1	
		8	кж-45	Стержни одиночные	4	
		9	Серия 3.900-2 в.2	Изделие закладное М4	2	
		11	кж-30	" МН-1	2	
		12	кж-30	" МН-2	2	
				Материалы		
				Бетон марки 200	0,83	$м^3$
				ПК1-36-2ж; ПК1-36-2и		
				Сборочные единицы и детали		
		1	кж-45	Каркас плоский КР-1	1	
		2	кж-45	" КР-2	1	
		3	Серия 3.900-2 в.2	" К-56	1	
		4	"	" К-57	2	
		5	кж-45	Сетка арматурная С-1	2	
		6	кж-45	" С-2	1	
		7	кж-45	" С-3	1	
		8	кж-42	Стержни одиночные	4	
		9	Серия 3.900-2. в.2	Изделие закладное М4	2	
		11	кж-30	" МН-1	2	
		15	кж-30	" МН-3	2	
				Материалы		
				Бетон марки 200	0,83	$м^3$
				ПК1-36-2л		
				Сборочные единицы и детали		
		16	кж-45	Каркас плоский КР 3	1	
		17	кж-45	" КР-4	1	
		18	Серия 3.900-2 в.2	" К-56	1	
		19	"	" К-57	2	

Форм.	Зона	Поз.	Обозначение	Наименование	Кол.	Примеч.
		20	кж-45	Сетка арматурная С-4	2	
		21	кж-45	" С-5	1	
		22	кж-45	" С-6	1	
		23	кж-42	Стержни одиночные	4	
		9	Серия 3.900-2 в.2	Изделие закладное М4	2	
		10	Серия 3.400-6	" МИ4-13	1,8	м
		13	"	" МИ1-2	0,5	м
		14	"	" МИ2-6	1	
				Материалы		
				Бетон марки 200	0,9	$м^3$
				ПК1-36-2м		
				Сборочные единицы и детали		
		16	кж-45	Каркас плоский КР-3	1	
		17	кж-45	" КР-4	1	
		18	Серия 3.900-2 в.2	" К-56	1	
		19	"	" К-57	2	
		20	кж-45	Сетка арматурная С-4	2	
		21	кж-45	" С-5	1	
		22	кж-45	" С-6	1	
		23	кж-45	Стержни одиночные	4	
		9	Серия 3.900-2 в.2	Изделие закладное М4	4	
		10	Серия 3.400-6	" МИ4-13	1,8	м
		13	"	" МИ1-2	0,5	м
		14	"	" МИ2-6	1	
		27	Серия 3.901-5	Сальник dy=125	1	
		28	"	Сальник dy 200	1	
				Материал		
				Бетон марки 200	0,9	$м^3$
				ПК1-36-2н; ПК1-36-2п		
				Сборочные единицы и детали		
		16	кж-45	Каркас плоский КР-3	1	
		17	кж-45	" КР-4	1	
		18	Серия 3.900-2	" К-56	1	
		19	"	" К-57	2	
		20	кж-45	Сетка арматурная С-4	2	
		21	кж-45	" С-5	1	
		22	кж-45	" С-6	1	
		23	кж-42	Стержни одиночные	4	
		9	Серия 3.900-2 в.2	Изделие закладное М4	4	
		14	кж-Серия 3,400-6	" МИ-2-6	1	
		13	"	" МИ1-2	2	

Форм.	Зона	Поз.	Обозначение	Наименование	Кол.	Примеч.
				Материал		
				Бетон марки 200	0,9	$м^3$
				ПК1-36-1д		
				Сборочные единицы и детали		
		1	кж-45	Каркас плоский КР-1	1	
		2	кж-45	" КР-2	1	
		3	Серия 3.900-2 в.2	" К-56	1	
		4	"	К-57	2	
		5	кж-45	Сетка арматурная С-1	1	
		6	кж-45	" С-2	1	
		8	кж-42	Стержни одиночные	4	
		9	Серия 3.900-2 в.2	Изделие закладное М4	2	
		11	кж-30	" МН-1	2	
		29	кж-30	" МН-4	2	
				Материал		
				Бетон марки 200	0,83	$м^3$

47

7546/IV

ТП 902-2-330

кж

Отстойники канализационные горизонтальные с механизированным удалением осадка.

Изм.	Лист	№ докумен.	Подпись	Дата
Провер.		Саксонова		
Ст. инж.		Середенко		
Рук. гр.		Зантберг		
Гл. спец.		Браславский		
ГИП		Козловская		
Нач. отд.		Пичахчи		

Тип I. Первичный отстойник двухсекционный L=27м h=3м из сборного железобетона.

Армирование панелей. Спецификация марок арматурных изделий на 1 элемент. Вариант с угловым сопряжением стен на герметиках.

Лит.	Лист	Листов
Р	44	

МЖКХ УССР
Укркоммунниипроект
г. Харьков

С-1

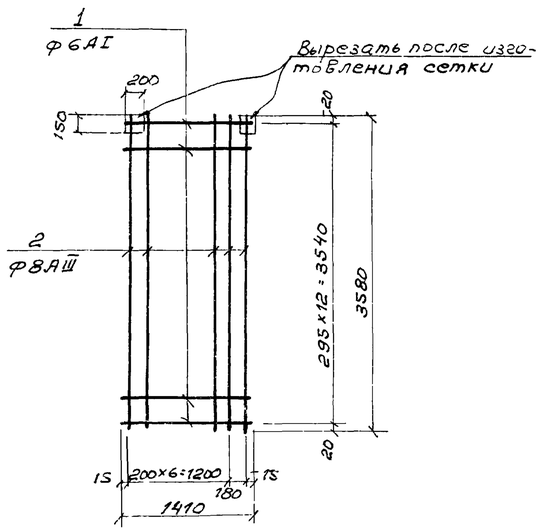

С-2

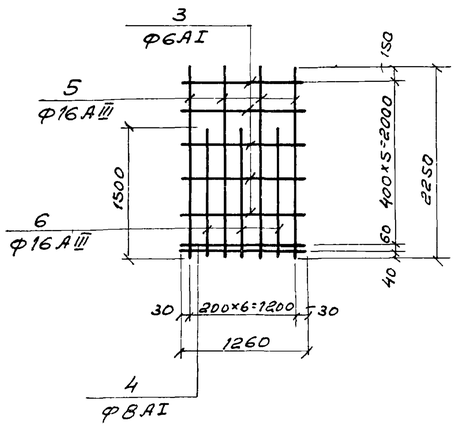

С-3

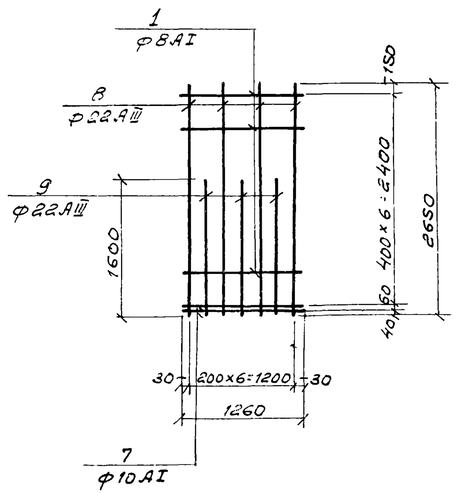

Ведомость стержней на один элемент

Марка эл-та	Поз.	Эскиз или сечение	ф мм	Длина мм	Кол.
С-1	1		6АI	1410	13
	2		8АIII	3580	8
С-2	3		6АI	1260	5
	4		8АI	1260	2
	5		16АIII	2250	4
	6		16АIII	1500	3
С-3	4		8АI	1260	6
	7		10АI	1260	2
	8		22АIII	2650	4
	9		22АIII	1600	3
С-4	10		6АI	1540	13
	2		8АIII	3580	9
С-5	11		6АI	1390	5
	12		8АI	1390	2
	5		16АIII	2250	4
	6		16АIII	1500	3
С-6	12		8АI	1390	6
	13		10АI	1390	2
	8		22АIII	2650	4
	9		22АIII	1600	3
КР-1	14		14АIII	1410	2
	15		6АI	1410	1
	16		6АI	580	5
КР-2	14		14АIII	1410	2
	17		6АI	110	3
КР-3	18		14АIII	1540	2
	19		6АI	1540	1
	16		6АI	580	5
КР-4	18		14АIII	1540	2
	17		6АI	110	3

С-4

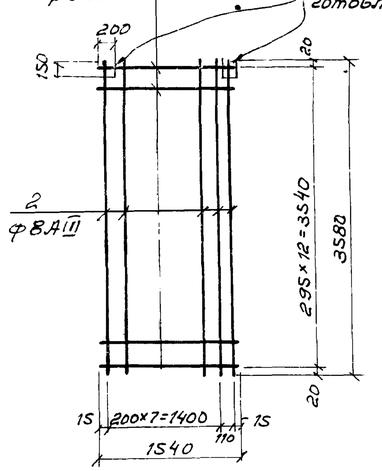

С-5

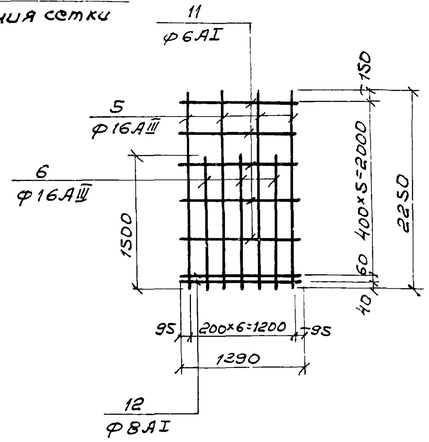

С-6

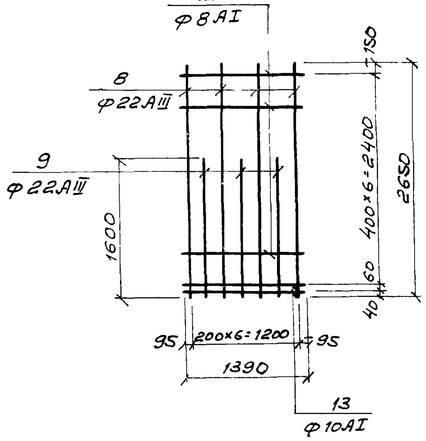

КР-4

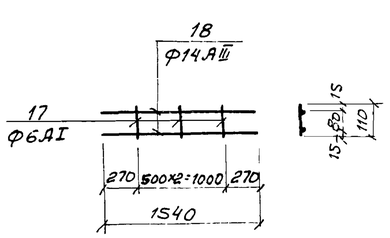

КР-1

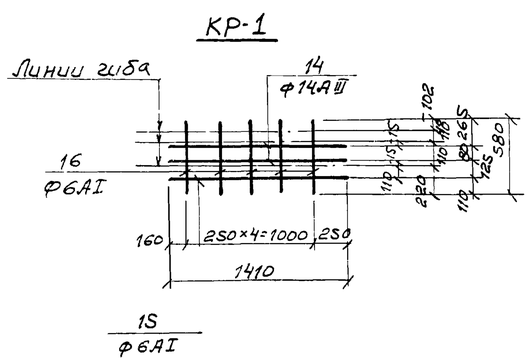

КР-2

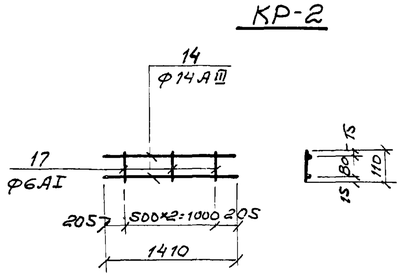

КР-3

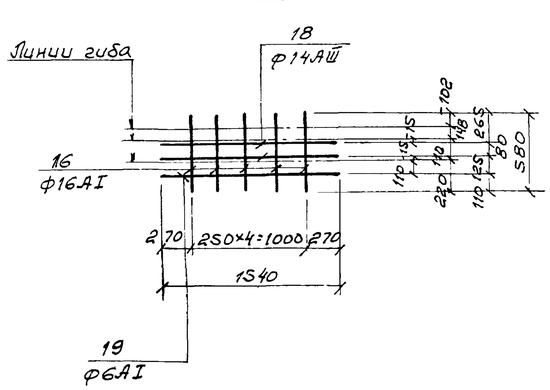

48

7546/IV

					ТП 902-2-330	КЖС
Изм.	Лист	N документа	Подпись	Дата	Отстойники канализационные горизонтальные с механизированным удалением осадка.	
Проверил		Середенко			Тип I. Первичный отстойник двухсекционный L=27м, h=3м из сборного железобетона	Лит. Р; Лист 45; Листов
Инженер		Цаканян				
Рук. гр.		Зантберг				
Гл. спец.		Браславский			Армирование панелей. Сетки и каркасы панелей. Вариант с угловым сопряжением стен на герметиках.	МЖКХ-УССР укркоммунниипроект г. Харьков
ГИП		Козловская				
Нач. отд.		Пичахчи				