ТИПОВОЙ ПРОЕКТ
902-2-330

ОТСТОЙНИКИ КАНАЛИЗАЦИОННЫЕ ГОРИЗОНТАЛЬНЫЕ С МЕХАНИЗИРОВАННЫМ УДАЛЕНИЕМ ОСАДКА

АЛЬБОМ III

Архитектурно-строительная часть

Тип I первичный отстойник четырехсекционный $L=27$м; $h=3$м из сборного железобетона

КФ ЦИТП Инв. № 7546/III

7546/III ц 3-00 3-80

ЦЕНТРАЛЬНЫЙ ИНСТИТУТ ТИПОВОГО ПРОЕКТИРОВАНИЯ
ГОССТРОЯ СССР
КИЕВСКИЙ ФИЛИАЛ
г.Киев-57 Эжена Потье № 12

65
Заказ № 591 инв № 7546/III тираж 550
Сдано в печать 31 I 1980г цена 3-80

ТИПОВОЙ ПРОЕКТ
902-2-330

ОТСТОЙНИКИ КАНАЛИЗАЦИОННЫЕ ГОРИЗОНТАЛЬНЫЕ С МЕХАНИЗИРОВАННЫМ УДАЛЕНИЕМ ОСАДКА

АЛЬБОМ III

СОСТАВ ПРОЕКТА

АЛЬБОМ I ПОЯСНИТЕЛЬНАЯ ЗАПИСКА
АЛЬБОМ II ТЕХНОЛОГИЧЕСКАЯ ЧАСТЬ
АРХИТЕКТУРНО-СТРОИТЕЛЬНАЯ ЧАСТЬ
АЛЬБОМ III ТИП I ПЕРВИЧНЫЙ ОТСТОЙНИК ЧЕТЫРЕХСЕКЦИОННЫЙ L=27м; h=3м ИЗ СБОРНОГО ЖЕЛЕЗОБЕТОНА
АЛЬБОМ IV ТИП I ПЕРВИЧНЫЙ ОТСТОЙНИК ДВУХСЕКЦИОННЫЙ L=27м; h=3м ИЗ СБОРНОГО ЖЕЛЕЗОБЕТОНА
АЛЬБОМ V ТИП II ПЕРВИЧНЫЙ ОТСТОЙНИК ЧЕТЫРЕХСЕКЦИОННЫЙ L=24м; h=2м ИЗ СБОРНОГО ЖЕЛЕЗОБЕТОНА
АЛЬБОМ VI ТИП II ПЕРВИЧНЫЙ ОТСТОЙНИК ДВУХСЕКЦИОННЫЙ L=24м; h=2м ИЗ СБОРНОГО ЖЕЛЕЗОБЕТОНА
АЛЬБОМ VII ТИП III ВТОРИЧНЫЙ ОТСТОЙНИК ЧЕТЫРЕХСЕКЦИОННЫЙ L=27м; h=3м ИЗ СБОРНОГО ЖЕЛЕЗОБЕТОНА
АЛЬБОМ VIII ТИП IV ВТОРИЧНЫЙ ОТСТОЙНИК ЧЕТЫРЕХСЕКЦИОННЫЙ L=27м; h=2м ИЗ СБОРНОГО ЖЕЛЕЗОБЕТОНА
АЛЬБОМ IX ТИП I-IV ПЕРВИЧНЫЕ И ВТОРИЧНЫЕ ОТСТОЙНИКИ ИЗ МОНОЛИТНОГО ЖЕЛЕЗОБЕТОНА
АЛЬБОМ X ЭЛЕКТРОТЕХНИЧЕСКАЯ ЧАСТЬ
АЛЬБОМ XI НЕСТАНДАРТИЗИРОВАННОЕ ОБОРУДОВАНИЕ
АЛЬБОМ XII ЗАКАЗНЫЕ СПЕЦИФИКАЦИИ
АЛЬБОМ XIII СМЕТЫ кн. 1, 2

РАЗРАБОТАН
ПРОЕКТНЫМ ИНСТИТУТОМ
„УкркоммунНИИпроект"

Директор института Ю.Д. Матяш
Главный инженер проекта С.Б. Козловская

УТВЕРЖДЕН
И ВВЕДЕН В ДЕЙСТВИЕ
„УкркоммунНИИпроектом"
приказ № 315 от 15.06 1979г.

Содержание альбома

Наименование	Марка листа	N стр
Обложка		1
Титульный лист		2
Содержание альбома		3
Общие данные (Заглавный лист)	КЖС-1	4
План на отм. 0.000. Разрез 1-1	КЖС-2	5
Разрезы 2-2, 3-3.	КЖС-3	6
Узлы 1-7; Сечения	КЖС-4	7
Узлы 8-11	КЖС-5	8
Маркировочная схема стеновых панелей Виды 1-1 ÷ 5-5	КЖС-6	9
Маркировочные схемы мостиков, лотков, плит перекрытия лотков. Сечения 6-6 ÷ 10-10	КЖС-7	10
Маркировочные схемы стеновых панелей, лотков и мостиков. Узлы 1 ÷ 7	КЖС-8	11
Маркировочные схемы стеновых панелей, лотков и мостиков: Узлы 8 ÷ 10	КЖС-9	12
Монолитный участок УМ-1 Опалубочные чертежи и армирование	КЖС-10	13
Монолитный участок УМ-2 Опалубочные чертежи и армирование	КЖС-11	14
Монолитный участок УМ-3 Опалубочные чертежи и армирование	КЖС-12	15
Монолитные участки УМ-4, УМ-6. Опалубочные чертежи и армирование	КЖС-13	16
Монолитный участок УМ-5 Опалубочный чертеж и армирование	КЖС-14	17
Опалубочные чертежи и армирование монолитных участков УМ-1 ÷ УМ-6. Ведомость стержней на один элемент	КЖС-15	18
Опалубочные чертежи и армирование монолитных участков УМ1 ÷ УМ-6. Спецификация марок арматурных изделий на 1 элемент. Выборка стали	КЖС-16	19
Днище, фрагмент опалубочного плана Сечения 1-1 ÷ 8-8	КЖС-17	20
Днище. Армирование. План раскладки нижних сеток.	КЖС-18	21
Днище. Армирование План раскладки верхних сеток	КЖС-19	22
Днище. Армирование. План раскладки каркасов.	КЖС-20	23
Днище. Армирование. Сечения 1-1 ÷ 8-8.	КЖС-21	24
Днище. Армирование. Узлы 1 ÷ 6	КЖС-22	25
Днище. Армирование бункерной части	КЖС-23	26
Днище. Армирование. Спецификации	КЖС-24	27
Опалубочные чертежи стеновых панелей ПК1-36-1а, ПК1-36-2а, ПКД-36-1а, ПКУ1-36-1б, ПКУ1-36-2а, ПКУ1-36-2	КЖС-25	28
Плиты мостиков ПТ-1а ÷ ПТ-1в; ПТ-2 - ПТ-2а Плита перекрытия П-1а	КЖС-26	29
Плиты мостиков ПТ-3 ÷ ПТ-4 Опалубочные чертежи и армирование	КЖС-27	30
Опалубочные чертежи и армирование сборных железобетонных лотков ЛТ1 ÷ ЛТ4	КЖС-28	31
Днище. Армирование. Сетки С-1 ÷ С-10, КП-1 ÷ КП-2	КЖС-29	32
Лотки, мостики. Плиты перекрытий лотков Конструкция сеток С-11 ÷ С-21 и каркасов КР-1 ÷ КР-2	КЖС-30	33
Монолитные участки УМ-1 ÷ УМ-6. Стеновые панели, лотки Закладные детали МН-1 ÷ МН-7	КЖС-31	34
Соединительные детали МС-1 ÷ МС-9	КЖС-32	35
Маркировочные схемы рельсовых путей под скребковый механизм	КЖС-33	36
План опор на отм. -1.910. План расположения колодцев и распределительной чаши	КЖС-34	37
Распределительная чаша. Опалубочный и арматурный планы	КЖС-35	38
Распределительная чаша. Опалубочные чертежи и армирование. Сечения 1-1 ÷ 4-4	КЖС-36	39
Конструкция колодцев КИ-1 ÷ КИ-4 КО-1 ÷ КО-4	КЖС-37	40
Помещение привода скребкового механизма. План на отм. 0.000. Разрезы 1-1 ÷ 2-2. Фасады. План кровли	КЖС-38	41
Помещение привода скребкового механизма Маркировочные схемы фундаментов и плит покрытия	КЖС-39	42

Вариант с угловым сопряжением стен на герметиках

Наименование альбома	Марка листа	NN стр.
Маркировочная схема стеновых панелей виды по 1-1 ÷ 5-5	КЖС-40	43
Опалубочные чертежи панелей	КЖС-41	44
Опалубочные чертежи панелей	КЖС-42	45
Армирование стеновых панелей	КЖС-43	46
Армирование панелей. Спецификация марок арматурных изделий на 1 элемент.	КЖС-44	47
Армирование панелей. Спецификация марок арматурных изделий на 1 элемент	КЖС-45	48
Армирование панелей. Сетки и каркасы панелей.	КЖС-46	49

7546/III 3

Изм.	Лист	№докум.	Подпись	Дата	ТП 902-2-330 КЖС		
					Отстойники канализационные горизонтальные с механизированным удалением осадка		
Проверил		Зантберг			Тип I. Первичный отстойник четырехсекционный L=27м h=3м. из сборного железобетона	Лит.	Лист	Листов
Инженер		Коптев				Р	6/н	
Рук. груп.		Зантберг						
Гл. спец.		Браславский						
ГИП		Козловская			Содержание альбома	Госкомитет УССР по делам строительства Укркоммунниципроект г. Харьков		
Нач. отд.		Пичахчи						

Сводная спецификация железобетонных и стальных конструкций.

Марка	Обозначение	Наименование	Кол.	Примеч.
Сборные железобетонные конструкции.				
Горизонтальные отстойники.				
ПС-1	Серия 3.900-2 вып.2 КЖ-25	Стеновая панель ПК1-36-1^{а}	12	4.27т
ПС-2	Серия 3.900-2 вып.7 КЖ-25	Угловая стеновая панель ПКУ1-36-1^{а}	9	4.27т
ПС-3	—"—	—"— ПКУ1-36-1^{б}	3	4.27т
ПС-4	Серия 3.900-2 вып. 2 КЖ-25	Стеновая панель ПК1-36-2^{а}	8	4.27т
ПС-5	Серия 3.900-2 вып. 7 КЖ-25	Угловая стеновая панель ПКУ1-36-2^{а}	6	4.27т
ПС-6	—"—	—"— ПКУ1-36-2^{б}	2	4.27т
ПС-7	—"—	—"— ПКУ1-36-2^{в}	4	4.27т
ПС-8	—"—	—"— ПКУ1-36-2^{г}	4	4.27т
ПТ-1	КЖ-26	Плита мастика ПТ-1	14	0.9т
ПТ-1^{а}	КЖ-26	—"— ПТ-1^{а}	14	0.9т
ПТ-1^{б}	КЖ-26	—"— ПТ-1^{б}	1	0.9т
ПТ-1^{в}	КЖ-26	—"— ПТ-1^{в}	1	0.9т
ПТ-1^{г}	КЖ-26	—"— ПТ-1^{г}	2	0.9т
ПТ-2	КЖ-26	—"— ПТ-2	1	1.1т
ПТ-2^{а}	КЖ-26	—"— ПТ-2^{а}	1	1.1т
ПТ-2^{б}	КЖ-26	—"— ПТ-2^{б}	2	1.1т
ПТ-3	КЖ-27	—"— ПТ-3	7	1.0т
ПТ-3^{а}	КЖ-27	—"— ПТ-3^{а}	1	1.0т
ПТ-4	КЖ-27	—"— ПТ-4	1	1.3т
ЛТ-1	КЖ-27	Панель лотка ЛТ-1	4	1.9т
ЛТ-2	КЖ-27	—"— ЛТ-2	2	2.8т
ЛТ-3	КЖ-27	—"— ЛТ-3	1	2.8т
ЛТ-4	КЖ-27	—"— ЛТ-4	1	2.8т
ФБ 5-8	Серия 1.116-1 вып 1	Блоки стен подвалов	30	0.52т
П$_{к}$1^{а}	Серия ИС-01-04 вып 2. КЖ-27	Плита перекрытия	8	0.34т
Распределительная чаша опоры под трубопроводы и колодцы. Помещение привода скрепкового механизма.				
КОП-1-1	Серия 3900-2 вып 5	Кольцо опорное	8	0.05т
КС7-1-1	—"—	Кольцо стеновое	4	0.13т
КС7-2-1	—"—	—"—	8	0.13т
КС15-1-1	—"—	—"—	12	0.66т
КС15-2-1	—"—	—"—	4	1.0т
ПП15-1-2^{а}	—"— КЖ-32	Плита перекрытия	8	0.69т
ПД15-1-1	—"—	Плита днища	8	0.94т

Марка	Обозначение	Наименование	Кол.	Примеч.
ФС-4	Серия 1.116-1 вып. 1	Блоки бетонные для стен подвалов.	4	1.3т
ФСЦ-8	—"—	—"—	137	0.42т
ФСН-4	—"—	—"—	16	0.31т
П-1	Серия 1.141-1 вып. 10	Плита покрытия ПС-30-12	6	1.08т
БУ-13	Серия 1.139-1 вып. 1	Перемычка БУ-13	6	0.085т
БУ-19	—"—	—"— БУ-19	6	0.13т
Монолитные железобетонные конструкции				
Горизонтальные отстойники.				
Ум-1	КЖ-10	Монолитный участок Ум-1	1	
Ум-2	КЖ-11	—"— Ум-2	3	
Ум-3	КЖ-12	—"— Ум-3	1	
Ум-4	КЖ-13	—"— Ум-4	1	
Ум-5	КЖ-14	—"— Ум-5	3	
Ум-6	КЖ-13	—"— Ум-6	1	
Узел 1	КЖ-8	Стыки панелей	35	
Узел 2	КЖ-8	—"—	75	
Узел 7	КЖ-8	Монолитная стенка лотка	2	
Узел 8	КЖ-9	—"—	3	
Узел 9	КЖ-9	—"—	2	
Узел 10	КЖ-9	—"—	1	
Распределительная чаша под трубопроводы и колодцы Помещение привода скрепкового механизма				
Распред. чаша	КЖ-35, КЖ-36		1	
Фон-1	КЖ-39		2	
Стальные элементы				
Горизонтальные отстойники				
МС-1	КЖ-32	Соединительные элементы МС-1	6	
МС-2	КЖ-32	—"— МС-2	10	
МС-3	КЖ-32	—"— МС-3	10	
МС-4	КЖ-32	—"— МС-4	6	
МС-5	КЖ-32	—"— МС-5	4	
МС-6	КЖ-32	—"— МС-6	8	
МС-7	КЖ-32	—"— МС-7	360	
МС-8	КЖ-32	—"— МС-8	6	
МС-9	КЖ-32	—"— МС-9	8	
ППГ-12	Серия 1.459-2 вып.4	Ограждение переходных площадок	4	
У-1	КЖ-32	Упор У-1	4	
У-2	КЖ-32	Упор У-2	4	
У-3	КЖ-32	Упор У-3	2	

Ведомость примененных и сылочных документов.

Обозначение	Наименование.	Примечан
Серия 3.900-2 вып. 2	Унифицированные сборные железобетонные конструкции водопроводных и канализационных емкостных сооружений.	
" вып.5	—"—	
" вып.7	—"—	
Серия ИС-01-04 вып.2	Унифицированные сборные жел. бет. непроходные каналы для прокладки трубопроводов и кабелей	
Серия 3.400-6	Унифицированные закладные детали сборных железобетонных конструкций инженерных сооружен. промышленных предприятий.	
Серия 1.459-2 вып.4	Стальные лестницы переходные площадки и ограждения	
Серия 1.116-1 вып.1	Блоки бетонные для стен подвалов	
Серия 1.141-1 вып.10	Панели перекрытий железобетонные многопустотные: Панели с круглыми пустотами длиной 298 см. шириной 149 и 119 см, армированные сетками с рабочей арматурой из стали класса А-III	
Серия 1.139-1 вып.1	Перемычки железобетонные сборные для жилых и общественных зданий.	
Серия 3.901-5	Сальники набивные Ду=50÷140 мм для пропуска труб через стены	

Вариант с сопряжением стен на герметике сводная спецификация железобетонных конструкций.

Марка	Обозначение	Наименование	Кол.	Примеч.
Горизонтальные отстойники.				
ПС-1	Серия 3.900-2 в.2 КЖ-41	Стеновая панель ПК1-36-1^{а}	12	4.27т
ПС-2	—"— КЖ-41	—"— ПК1-36-1^{б}	9	4.27т
ПС-3	—"— КЖ-41	—"— ПК1-36-1^{в}	3	4.27т
ПС-4	—"— КЖ-41	—"— ПК1-36-2^{а}	8	4.27т
ПС-5	—"— КЖ-41	—"— ПК1-36-2^{б}	6	4.27т
ПС-6	—"— КЖ-41	—"— ПК1-36-2^{в}	2	4.27т
ПС-7	—"— КЖ-41	—"— ПК1-36-2^{г}	4	4.27т
ПС-8	—"— КЖ-41	—"— ПК1-36-2^{д}	4	4.27т
ПС-9	—"— КЖ-42	—"— ПК1-36-2^{е}	1	4.27т
ПС-10	—"— КЖ-42	—"— ПК1-36-2^{ж}	1	4.27т
ПС-11	—"— КЖ-42	—"— ПК1-36-1^{г}	3	4.27т
ПС-12	—"— КЖ-42	—"— ПК1-36-1^{д}	3	4.27т
ПС-13	—"— КЖ-42	—"— ПК1-36-2^{и}	1	4.27т
ПС-14	—"— КЖ-42	—"— ПК1-36-2^{к}	1	4.27т
ПС-15	—"— КЖ-42	—"— ПК1-36-2^{л}	1	4.27т
ПС-16	—"— КЖ-42	—"— ПК1-36-2^{м}	1	4.27т
ПС-17	—"— КЖ-42	—"— ПК1-36-2^{н}	1	4.27т
ПС-18	—"— КЖ-42	—"— ПК1-36-2^{п}	1	4.27т
ПС-19	—"— КЖ-42	—"— ПК1-36-2^{р}	3	4.27т
ПС-20	—"— КЖ-42	—"— ПК1-36-2^{с}	3	4.27т

Типовой проект разработан в соответствии с действующими нормами и правилами и предусматривает мероприятия, обеспечивающие взрывную взрывопожарную и пожарную безопасность при эксплуатации сооружения.

Главный инженер проекта Козловская

7546/III

Изм.	Лист	№ докум.	Подп.	Дата
Провер.	Зантберг			
Ст. техн.	Шепеленко			
Рук. гр.	Зантберг			
Гл. спец.	Брасловский			
ГИП	Козловская			
Нач. отд	Пичахчи			

ТП 902-2-330 КЖС 4

Отстойники канализационные горизонтальные с механизированным удалением осадка

Тип I. Первичный отстойник четырехсекционный L=27м Н=3м из сборного железобетона.

Лит	Лист	Листов
Р	1	46

Общие данные. (Заглавный лист).

МЖКХ-УССР Укркоммунниипроект г. Харьков

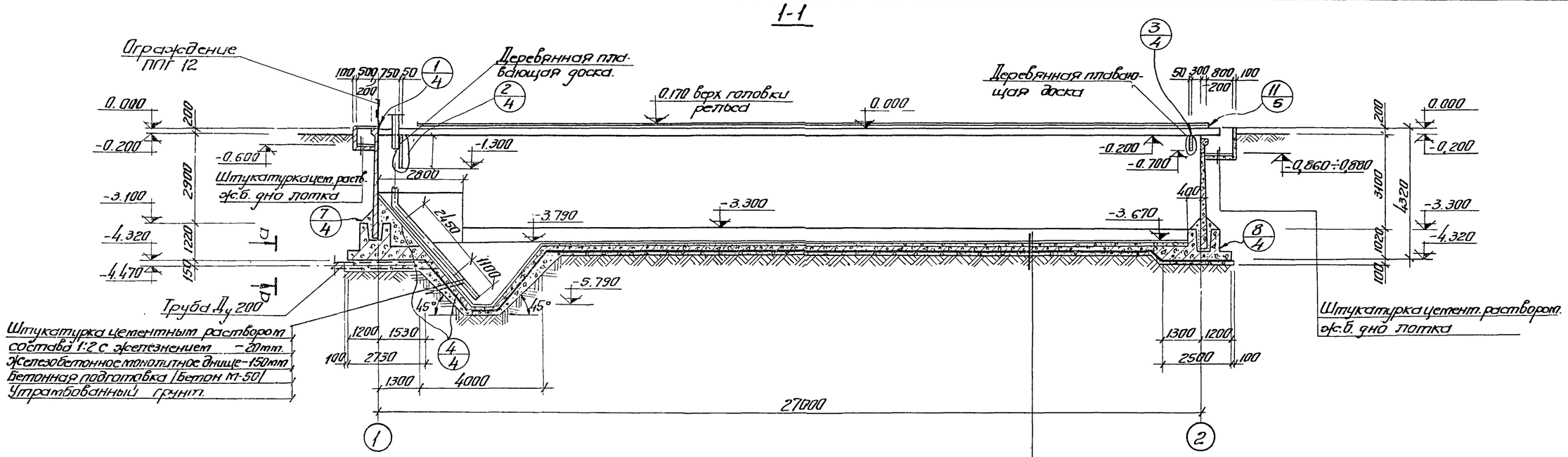

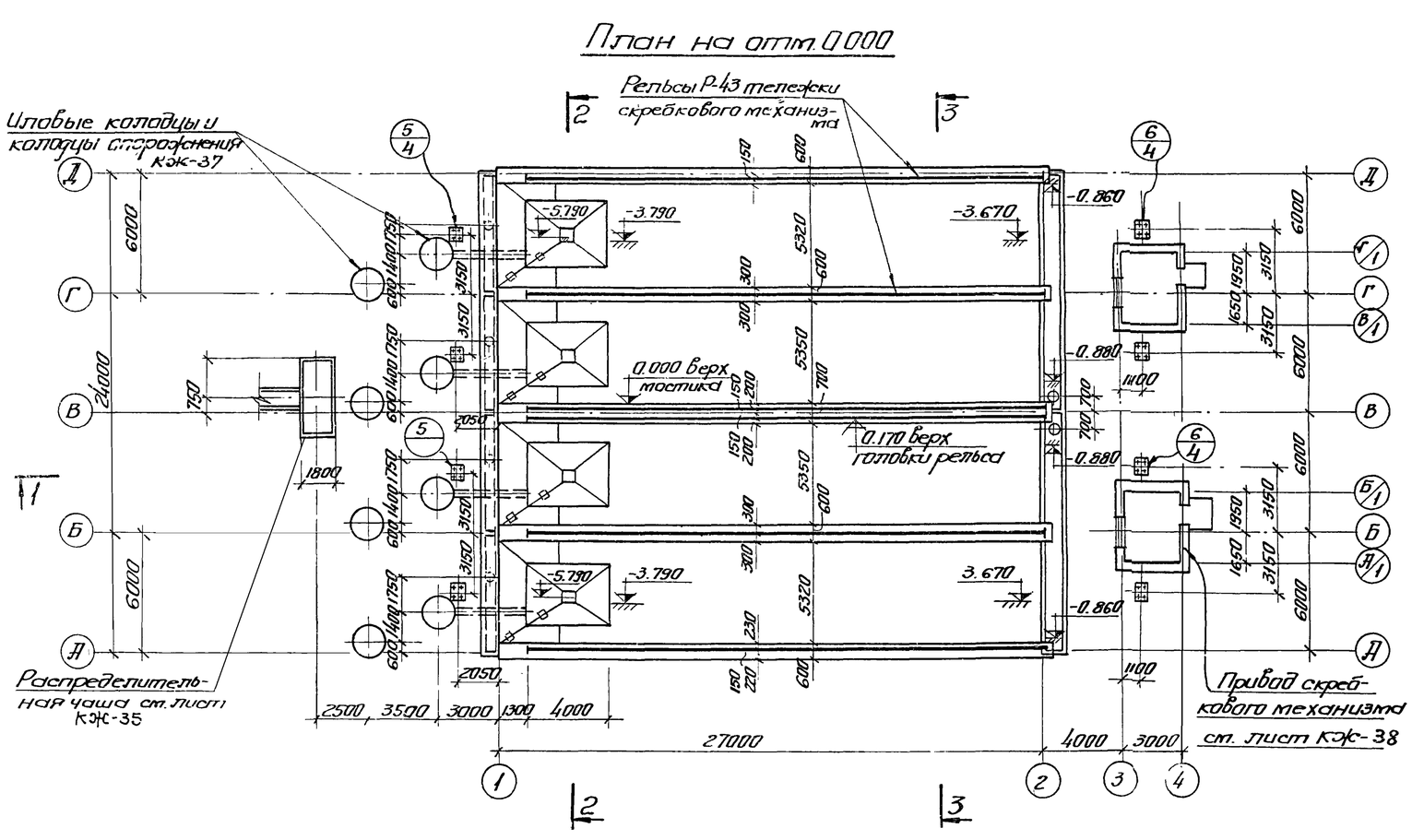
План на отм. 0.000

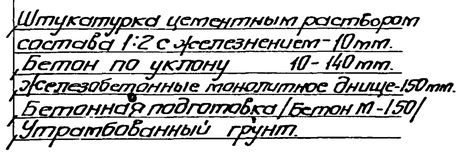

По а-а

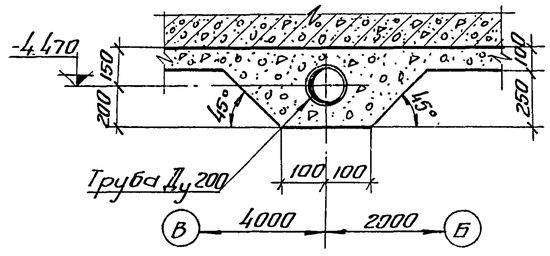

1. Данный лист комплектен с листами КЖ-3 ÷ КЖ-5
2. Общие примечания см. лист КЖ-3

7546/III 5

					ТП 902-2-330 КЖ
					Отстойники канализационные горизонтальные с механизированным удалением осадка.
Изм.	Лист	№ докум.	Подпись	Дата	
Проверил		Зантберг			Тип I. Первичный отстойник четырехсекционный L=27м h=3м из сборного железобетона
Инженер		Юровский			Лит. Р / Лист 2 / Листов
Рук. гр.		Зантберг			
Гл. спец.		Браславский			План на отм. 0.000 Разрез 1-1
ГНП		Козловская			МЖКХ-УССР Укркоммуниипроект Г. Харьков
Нач. отд.		Пинахчи			

2-2

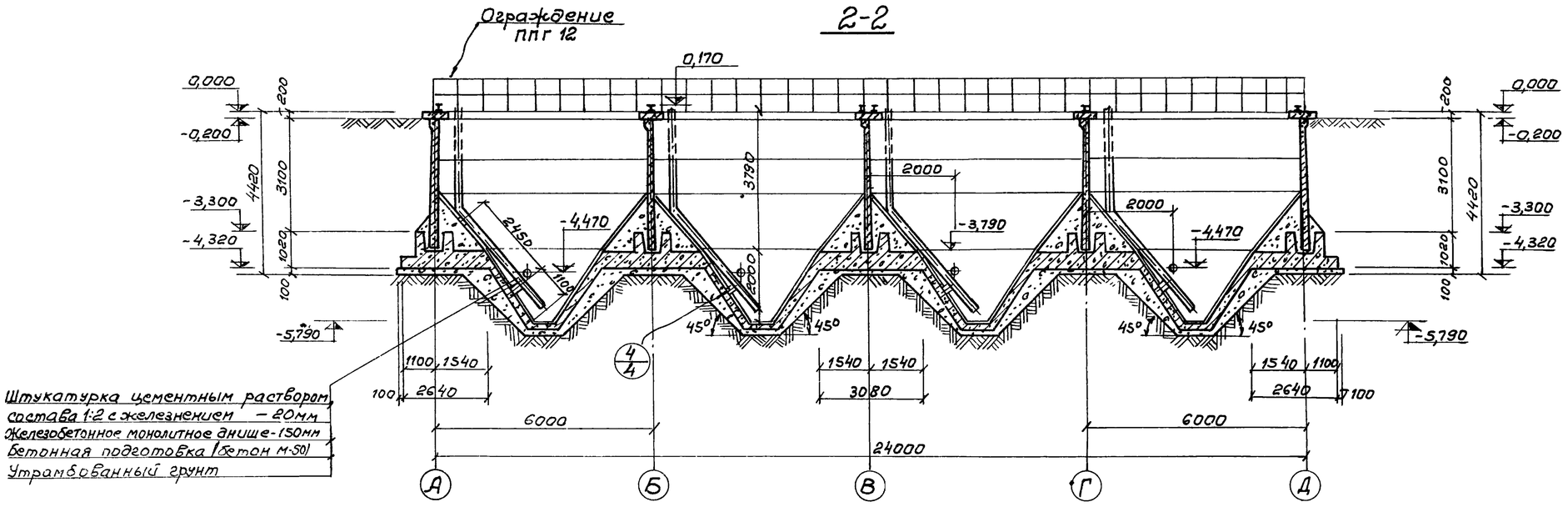

3-3

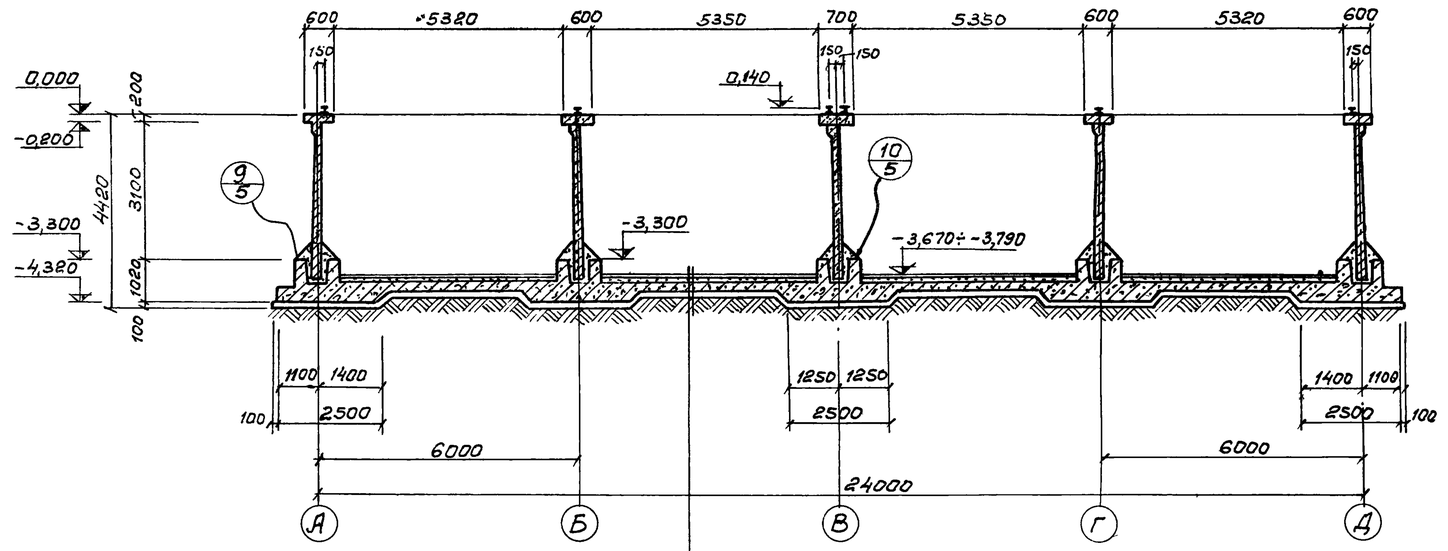

1. За условную отметку 0,000 принят верх борта отстойника, что соответствует абсолютной отметке [ ].
2. Внутреннюю к воде поверхность стыков и монолитных участков стен торкретировать цементным раствором 20мм за два раза с последующей затиркой.
3. Вертикальные поверхности лотков затираются цементно-песчаным раствором.
4. После монтажа и рихтовки рельс под скребковый механизм по мостикам выполняется пол из цементно-песчаной стяжки толщиной 20мм.
5. Трубы расположенные под днищем отстойника уложить при бетонировании днища и устройстве подготовки отстойника.
6. В разрезе 1-1 условно не показаны колодцы и распределительная чаша.
7. Данный лист комплектен с листами КЖС-2, КЖС-4, КЖС-5

7546/III 6

					ТП 902-2-330 КЖС	
					Отстойники канализационные горизонтальные с механизированным удалением осадка	
Изм.	Лист	№ документа	Подпись	Дата		
Проверил		Зантберг			Тип I. Первичный отстойник четырехсекционный L=27м, h=3м из сборного железобетона	Лит. Р; Лист 3; Листов
Инженер		Юровский				
Рук. гр.		Зантберг				
Гл. спец.		Браславский			Разрезы 2-2, 3-3.	МЖКХ УССР Укркоммунниипроект г. Харьков
ГИП		Козловская				
Нач. отд.		Личахчи				

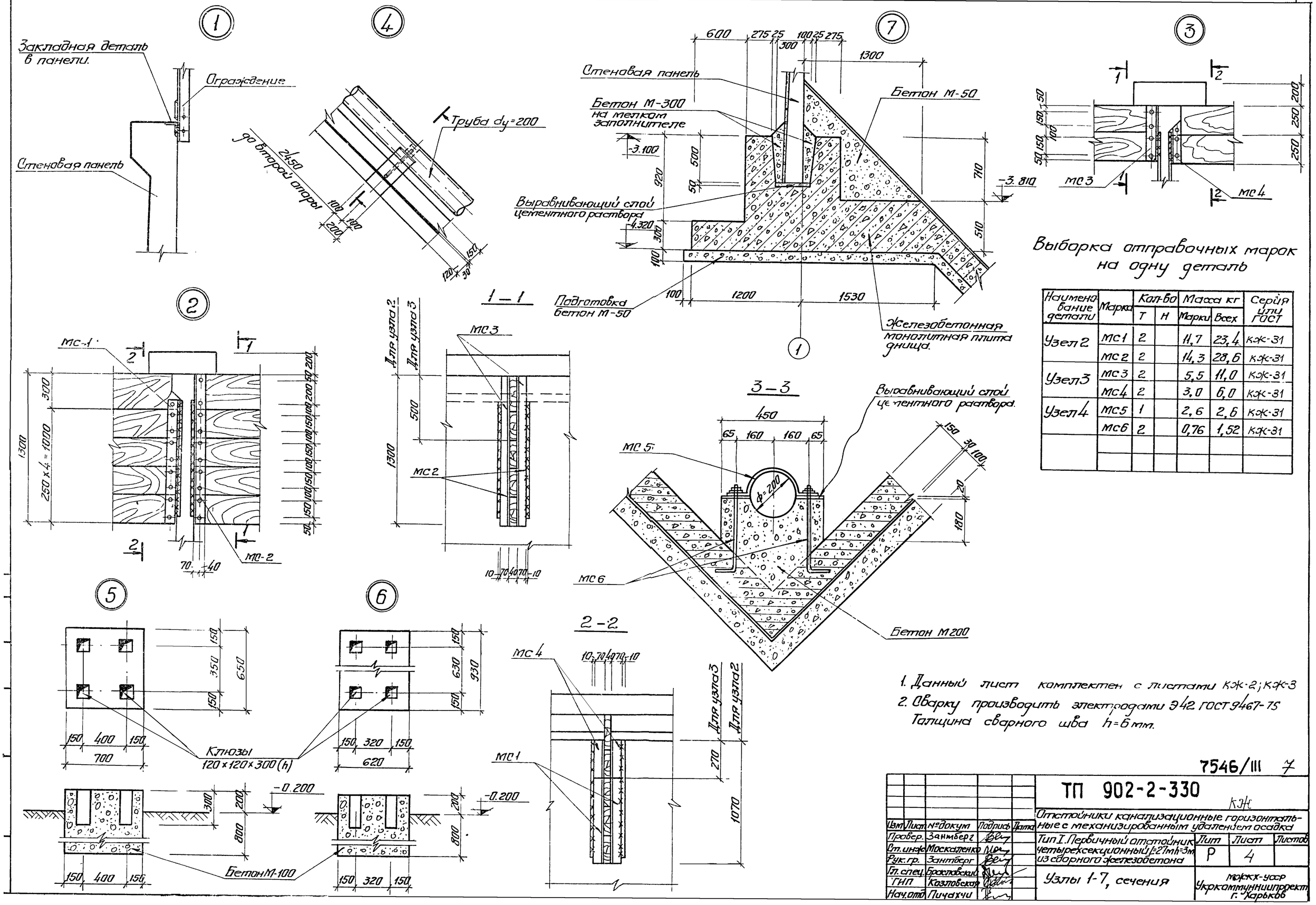

Выборка отправочных марок на одну деталь

Наименование детали	Марка	Кол-во		Масса кг		Серия или ГОСТ
		Т	Н	Марки	Всех	
Узел 2	МС 1	2		11,7	23,4	КЖ-31
	МС 2	2		14,3	28,6	КЖ-31
Узел 3	МС 3	2		5,5	11,0	КЖ-31
	МС 4	2		3,0	6,0	КЖ-31
Узел 4	МС 5	1		2,6	2,6	КЖ-31
	МС 6	2		0,76	1,52	КЖ-31

1. Данный лист комплектен с листами КЖ-2; КЖ-3
2. Сварку производить электродами Э42 ГОСТ 9467-75 Толщина сварного шва h=6 мм.

7546/III 7

Изм	Лист	№ докум	Подпись	Дата
Провер.		Зантберг		
Ст. инж.		Москаленко		
Рук. гр.		Зантберг		
Гл. спец.		Браславский		
ГИП		Козловская		
Нач. отд.		Пичахчи		

ТП 902-2-330

КЖ

Отстойники канализационные горизонтальные с механизированным удалением осадка

Тип I. Первичный отстойник четырехсекционный L=27 м h=3 м из сборного железобетона

Лит	Лист	Листов
Р	4	

Узлы 1-7, сечения

МЖКХ-УССР Укркоммунниипроект г. Харьков

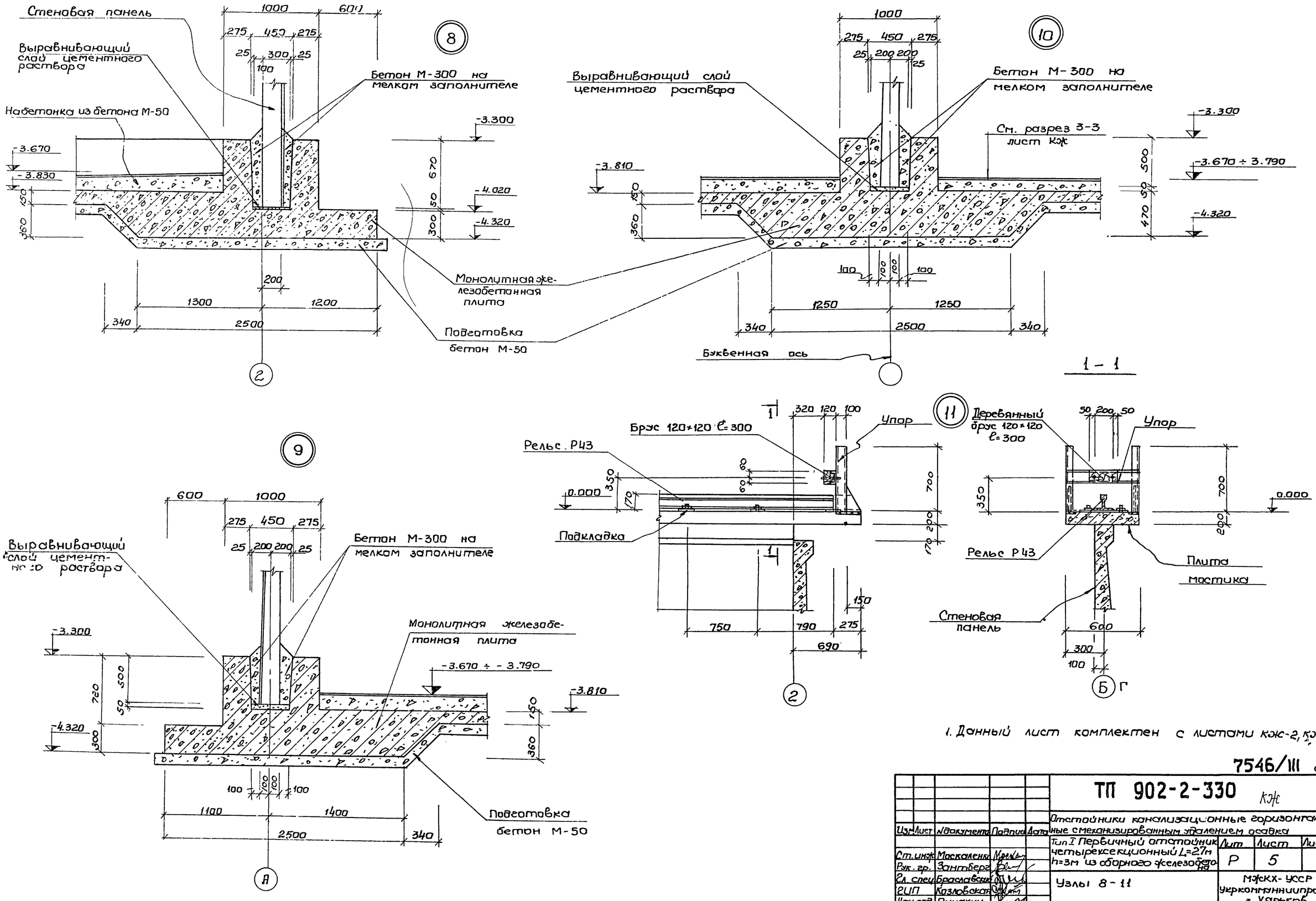

1. Данный лист комплектен с листами КЖ-2, КЖ-3

7546/III 8

					ТП 902-2-330 КЖ			
Изм.	Лист	№ документа	Подпись	Дата	Отстойники канализационные горизонтальные с механизированным удалением осадка			
					Тип I Первичный отстойник четырехсекционный L=27м h=3м из сборного железобетона	Лит	Лист	Листов
Ст. инж.	Москаленко					Р	5	
Рук. гр.	Зантберг							
Гл. спец.	Браславская				Узлы 8 – 11	МЖКХ-УССР Укркоммунниипроект г. Харьков		
ГИП	Козловская							
Нач. отд.	Пичахчи							

Маркировочная схема панелей

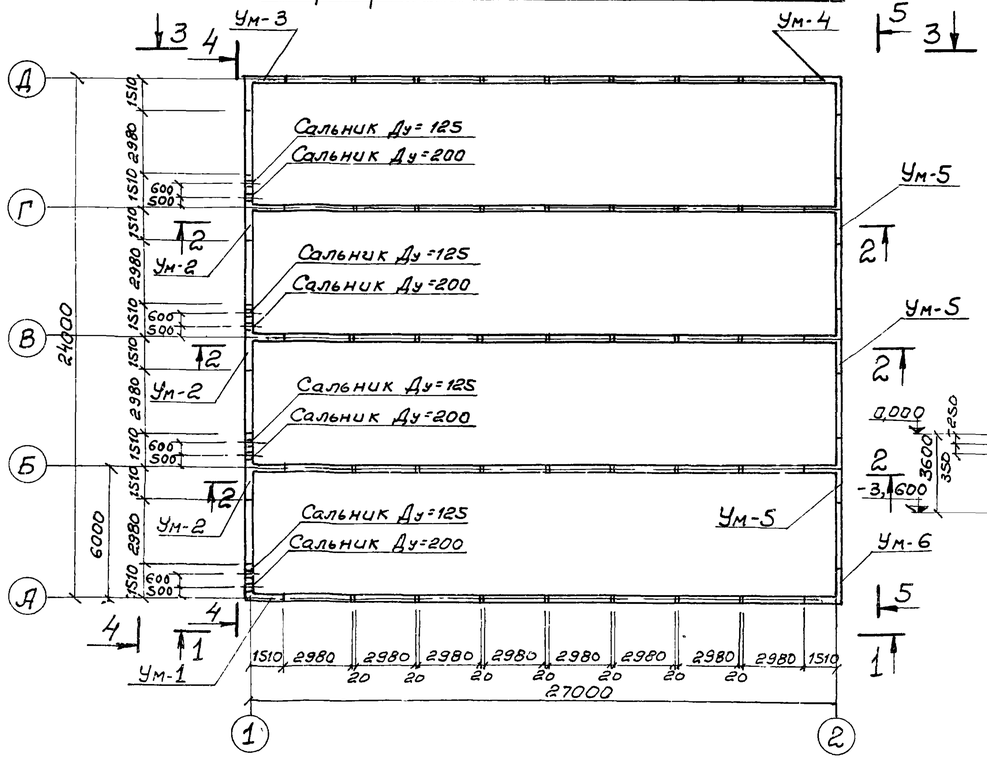

Вид по 3-3

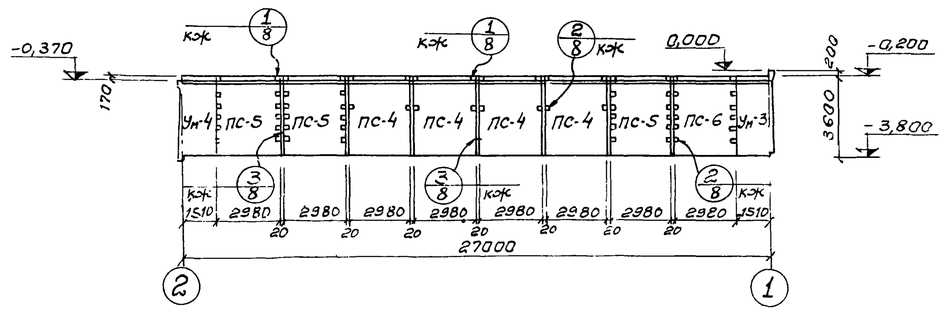

Вид по 4-4

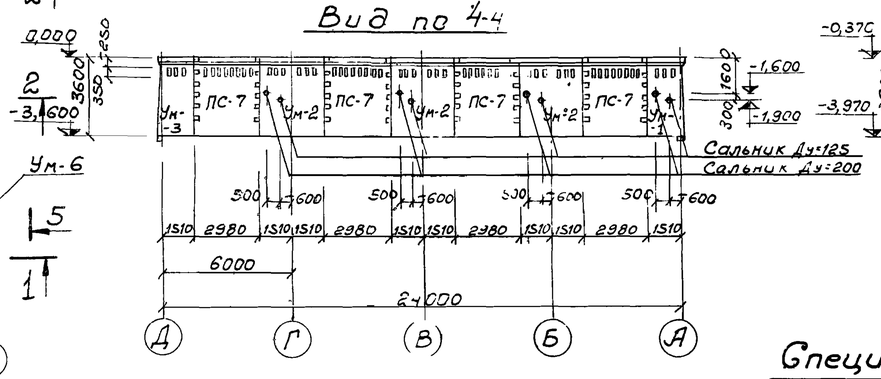

Вид по 5-5

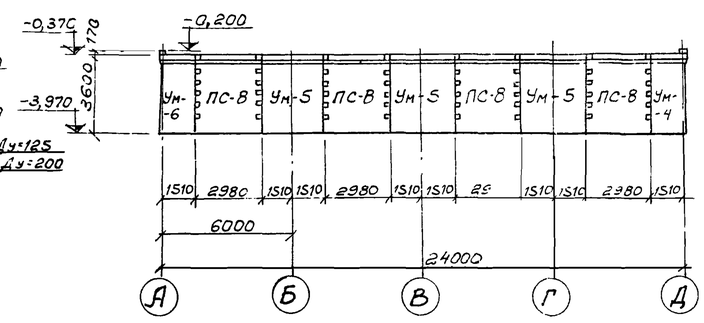

Вид по 1-1

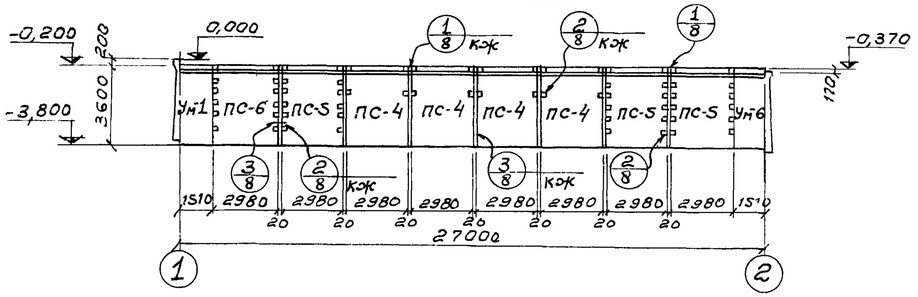

Вид по 2-2

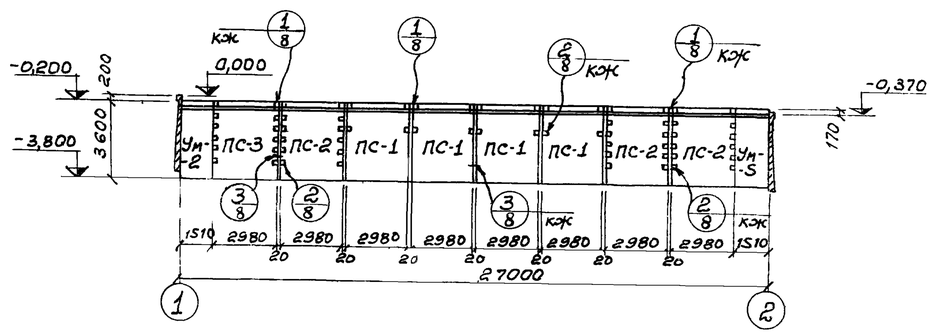

1. Данный лист комплектен с листами КЖ-2, КЖ-3
2. Общие указания по монтажу панелей, заделке стыков и отделке см. пояснительную записку и серию 3.900-2 вып.2и7

Спецификация элементов к маркировочной схеме

Марка	Обозначение	Наименование	К-во	Примеч.
ПС-1	Серия 3.900-2 в.2 и КЖ-25	Стеновая панель ПК1-36-1А	12	4,27т
ПС-2	Серия 3.900-2 вып.7 и КЖ-25	Угловая стеновая панель ПКУ1-36-1А	9	4,27т
ПС-3	" и КЖ-25	Угловая стеновая панель ПКУ1-36-1Б	3	4,27т
ПС-4	Серия 3.900-2 вып.2 и КЖ-25	Стеновая панель ПК1-36-2А	8	4,27т
ПС-5	" и КЖ-25	Угловая стеновая панель ПКУ1-36-2А	6	4,27т
ПС-6	" и КЖ-25	Угловая стеновая панель ПКУ1-36-2Б	2	4,27т
ПС-7	" и КЖ-25	Угловая стеновая панель ПКУ1-36-2В	4	4,27т
ПС-8	" и КЖ-25	Угловая стеновая панель ПКУ1-36-2Г	4	4,27т
Ум-1	КЖ-10	Монолитный участок	1	
Ум-2	КЖ-11	Монолитный участок	3	
Ум-3	КЖ-12	Монолитный участок	1	
Ум-4	КЖ-13	Монолитный участок	1	
Ум-5	КЖ-14	Монолитный участок	3	
Ум-6	КЖ-13	Монолитный участок	1	
				9

7546/III

Изм.	Лист	№ документа	Подпись	Дата	ТП 902-2-330 КЖ			
					Отстойники канализационные горизонтальные с механизированным удалением осадка.			
Проверил					Тип I. Первичный отстойник четырехсекционный L=27м; h=3м из сборного железобетона	Лит.	Лист	Листов
Инженер	Юровский					Р	6	
Рук. гр.	Зантберг							
Гл. спец.	Браславский				Маркировочная схема стеновых панелей. Виды 1-1÷5-5	МЖКХ УССР УКРКОММУННИИПРОЕКТ г. Харьков		
ГИП	Козловская							
Нач. отд.	Пичахчи							

Маркировочная схема мостиков

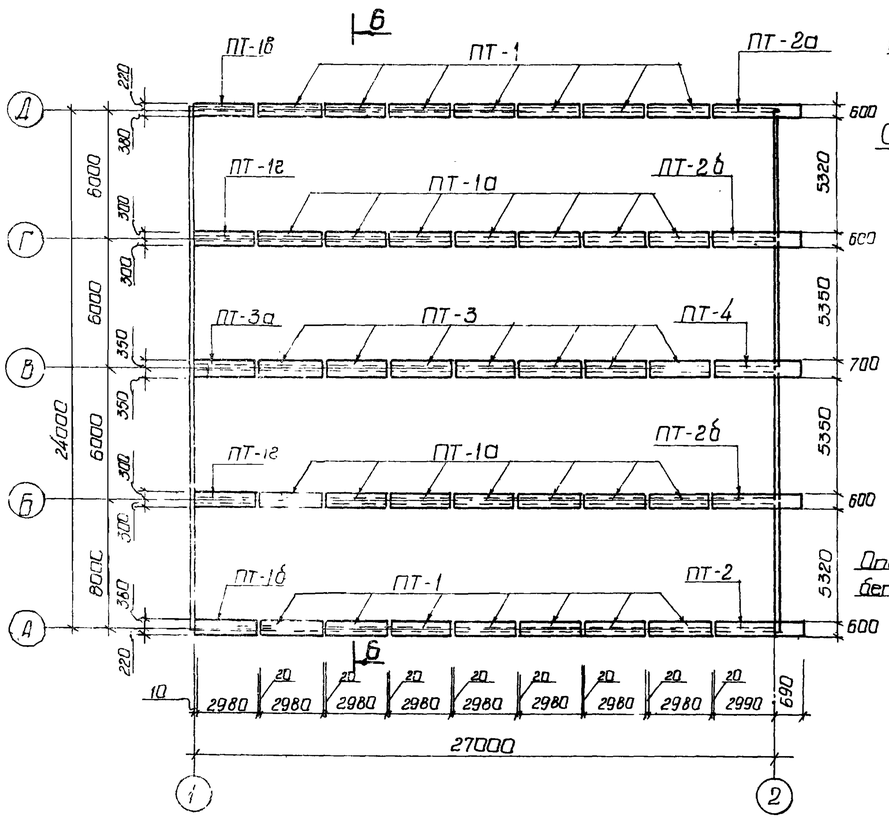

6-6

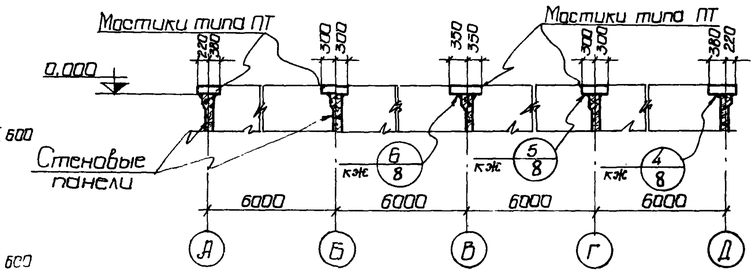

7-7

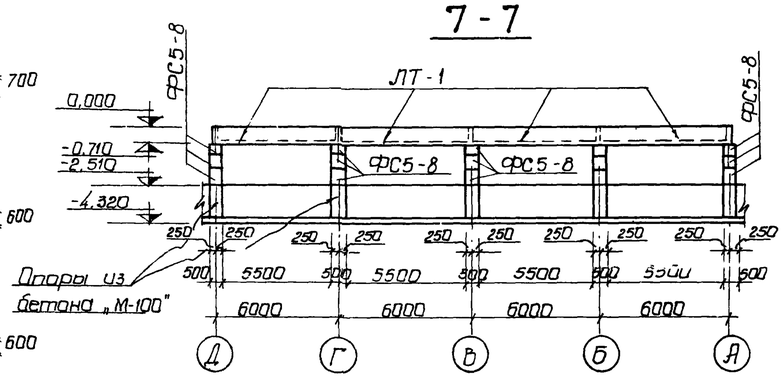

8-8

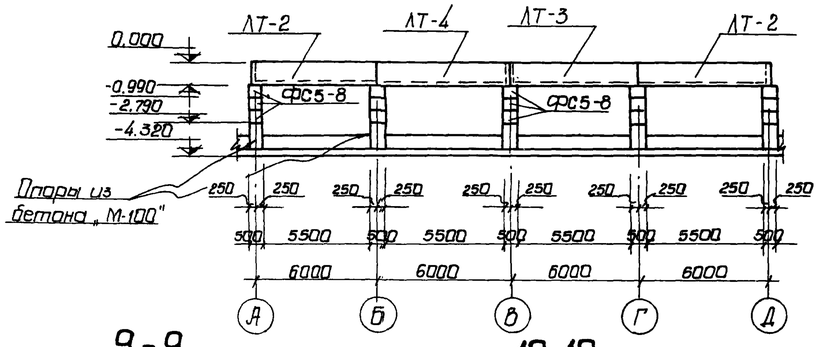

Маркировочная схема лотков и опор

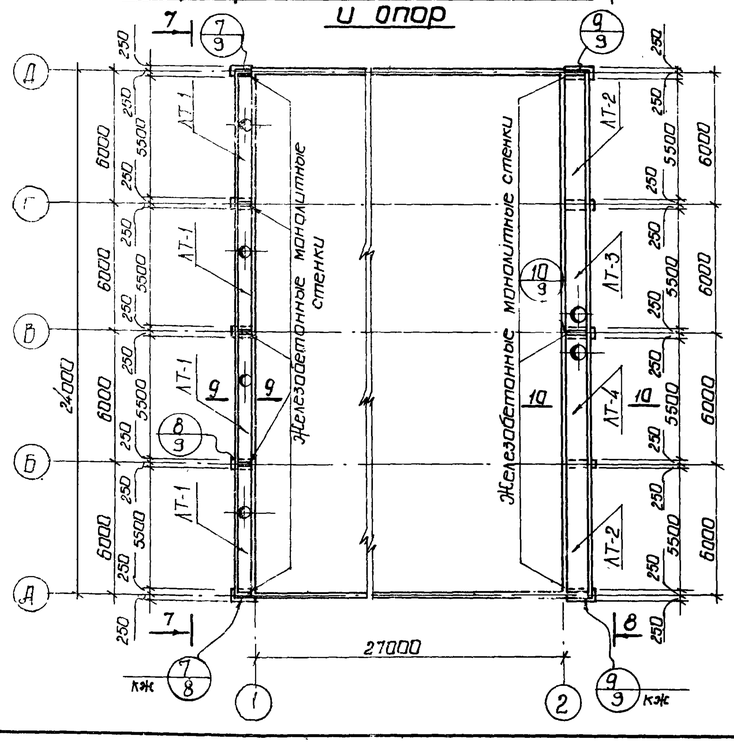

9-9

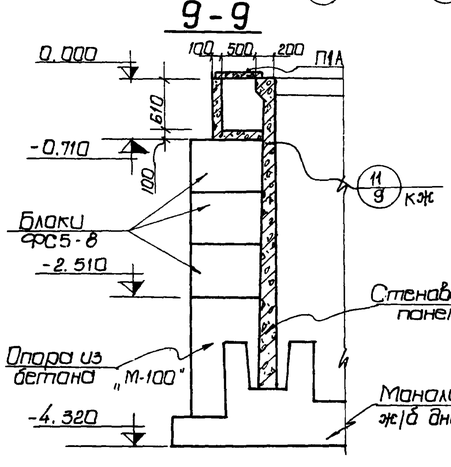

10-10

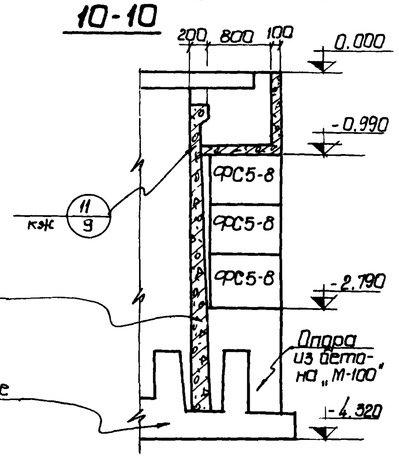

Спецификация элементов к маркировочным схемам, расположенным на листе

Марка	Обозначение	Наименование	Кол.	Примечание
		Маркировочная схема мостиков		
ПТ-1	кж-26	Плита мостика ПТ-1	14	0,9т
ПТ-1а	кж-26	Плита мостика ПТ-1а	14	0,9т
ПТ-1б	кж-26	Плита мостика ПТ-1б	1	0,9т
ПТ-1в	кж-26	Плита мостика ПТ-1в	1	0,9т
ПТ-1г	кж-26	Плита мостика ПТ-1г	2	0,9т
ПТ-2	кж-26	Плита мостика ПТ-2	1	1,1т
ПТ-2а	кж-26	Плита мостика ПТ-2а	1	1,1т
ПТ-2б	кж-26	Плита мостика ПТ-2б	2	1,1т
ПТ-3	кж-27	Плита мостика ПТ-3	7	1,0т
ПТ-3а	кж-27	Плита мостика ПТ-3а	1	1,0т
ПТ-4	кж-27	Плита мостика ПТ-4	1	1,3т
		Маркировочная схема		
		лотков и опор		
ЛТ-1	кж-28	Панель лотка ЛТ-1	4	1,9т
ЛТ-2	кж-28	Панель лотка ЛТ-2	2	2,8т
ЛТ-3	кж-28	Панель лотка ЛТ-3	1	2,8т
ЛТ-4	кж-28	Панель лотка ЛТ-4	1	2,8т
ФС5-8	Серия 1.116-1 вып.1	Блоки стен подвалов	30	0,52т
		Маркировочная схема		
		плит перекрытия лотков		
П-1а	Серия ИС-01-04 вып.2 и кж-	Плита перекрытия	8	0,34т

Маркировочная схема плит перекрытия лотков

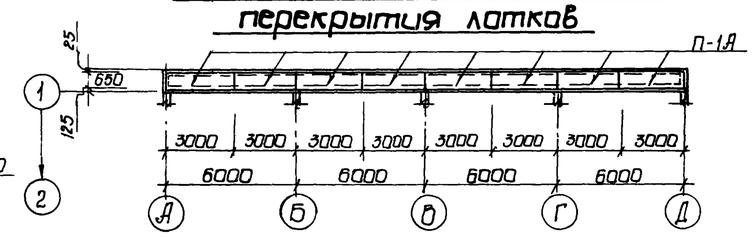

1. Данный лист комплектен с листами КЖ-2
2. Швы между плитами мостиков заполнить плотным мелкозернистым бетоном, соответствующим по марке и плотности бетону плит.
3. Расход бетона „М-100" на монолитные опоры $V = 5.46 м^3$

10

7546/III

Изм.	Лист	N докум.	Подпись	Дата
Провер.		Зантбере		
Инженер		Харченко		
Рук.груп.		Зантбере		
Гл.спец.		Браславский		
ГИП		Козловская		
Нач.отд.		Пичахчи		

ТП 902-2-330

кж

Отстойники канализационные горизонтальные с механизированным удалением осадка

Тип I. Первичный отстойник четырехсекционный $L = 27м$, $h = 3м$ из сборного железобетона

Лит.	Лист	Листов
Р	7	

Маркировочные схемы мостиков, лотков плит перекрытия. Сечения 6-6 ÷ 10-10

МЖКХ-УССР
Укркоммунниипроект
гор. Харьков

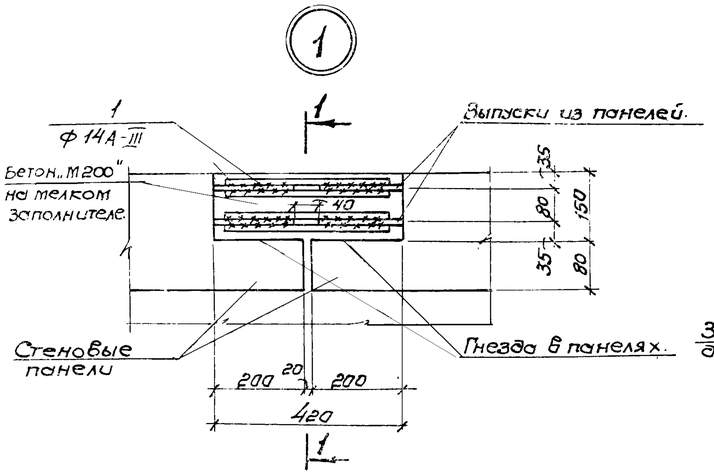

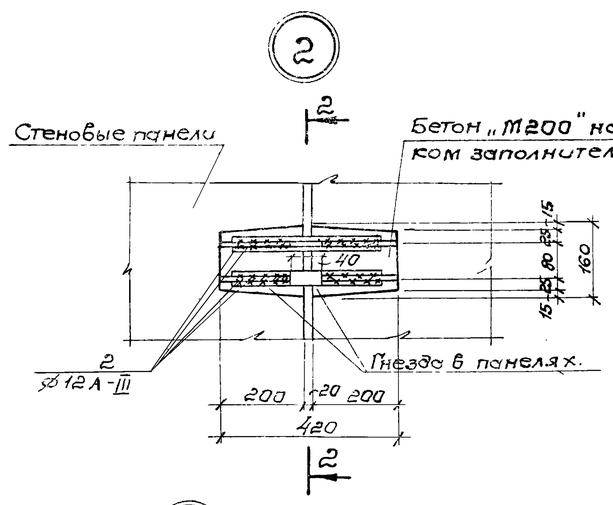

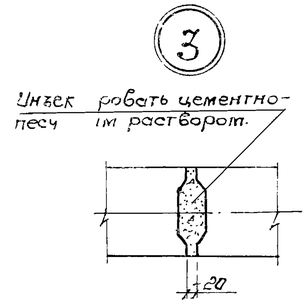

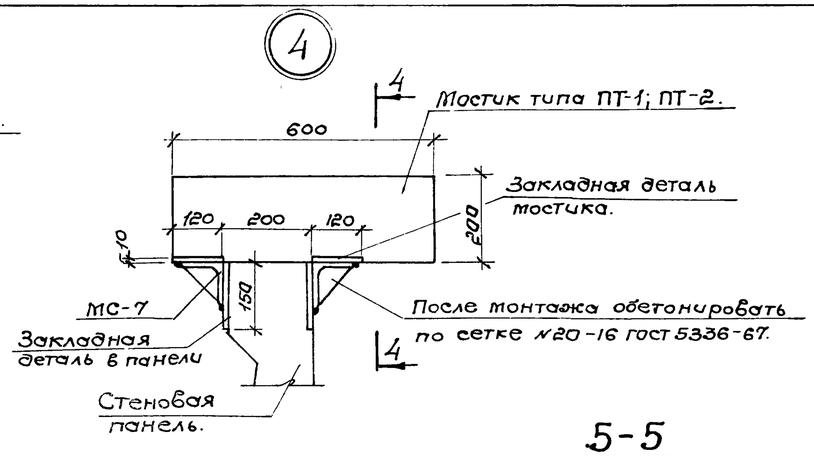

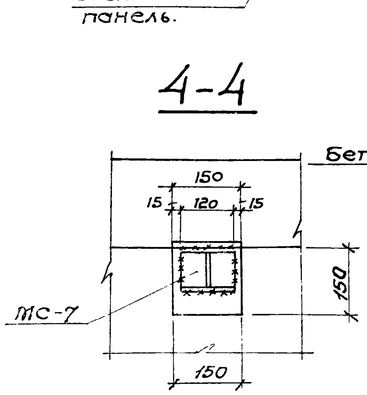

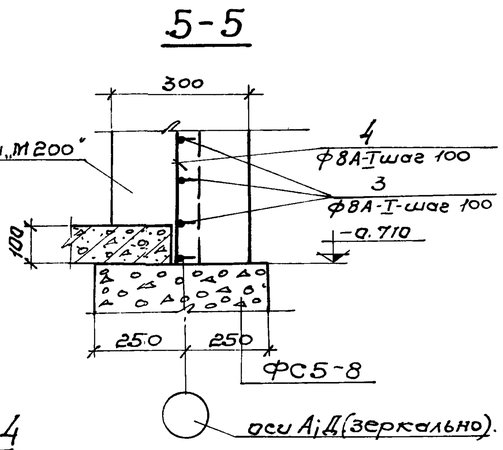

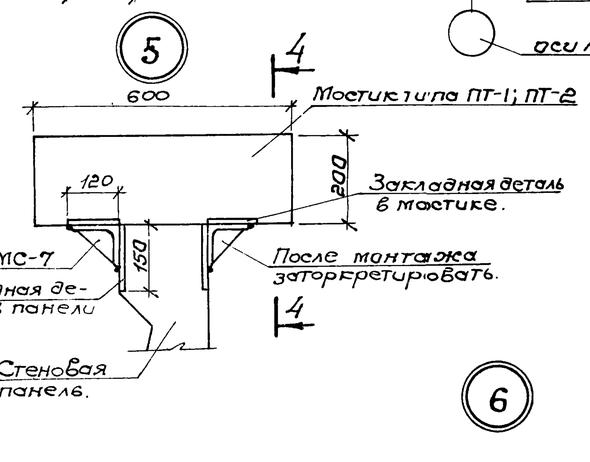

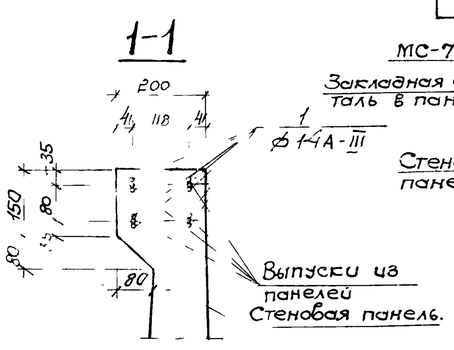

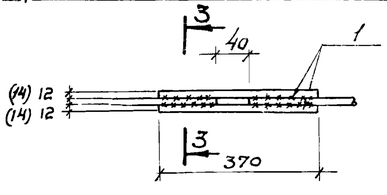

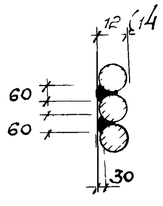

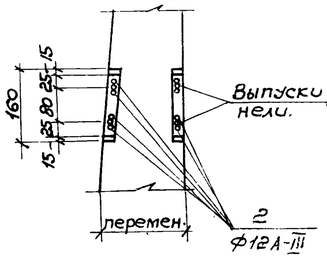

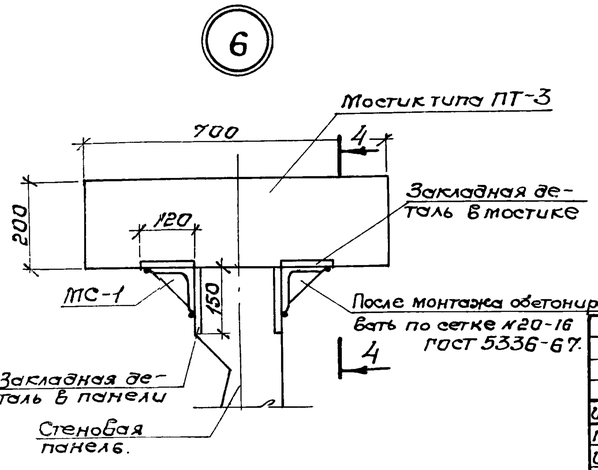

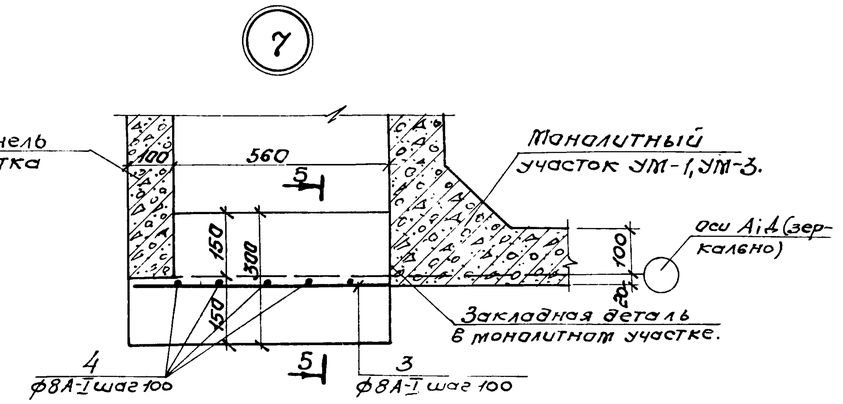

Ведомость стержней на один элемент, кг.

	Поз.	Эскиз или сечение	Ф мм	Длина мм	К-во
Узел 1	1	370	14А-III	370	8
Узел 2	2	370	12А-III	370	8
Узел 7	3	50 640	8А-I	690	7
	4	680	8А-I	680	6

Выборка стали на один элемент.

Марка эл-та	Арматурные изделия									
	Арматурная сталь по ГОСТ 5781-75									
	Класс А-I				Класс А-III					
	Ф мм			Итого	Ф мм				Итого	Всего
	8				12	14				
Узел 1						3,58			3,58	3,58
Узел 2					2,63				2,63	2,63
Узел 7	3,60			3,60						3,60

1. Данный лист комплектен с листами КЖС-6, КЖС-7
2. Выпуски арматуры стеновых панелей свариваются между собой накладками из арматурных стержней класса А-III.
3. При соединении стержней сваркой необходима соблюдать соосность стыкуемых стержней.
4. Для сварных соединений стержней арматуры класса А-III следует применять электроды типа Э42А-Ф; Э50А-Фили Э55-Ф.

7546./III 11

Изм.	Лист	№документа	Подпись	Дата
Провер.		Зантберг		
Инженер		Левина		
Рук. гр.		Зантберг		
Гл. спец.		Браславский		
ГИП		Ковловская		
Нач. отд.		Пичахчи		

ТП 902-2-330 КЖС

Отстойники канализационные горизонтальные с механизированным удалением осадка.

Тип I. Первичный отстойник. четырехсекционный L=27м; h=3м из сборного железобетона.

Маркировочные схемы панелей, мостиков и лотков. Узлы 1÷7. Сечения 1-1÷5-5.

Лит.	Лист	Листов
Р	8	

МЖКХ УССР Укркоммунниипроект г. Харьков

8

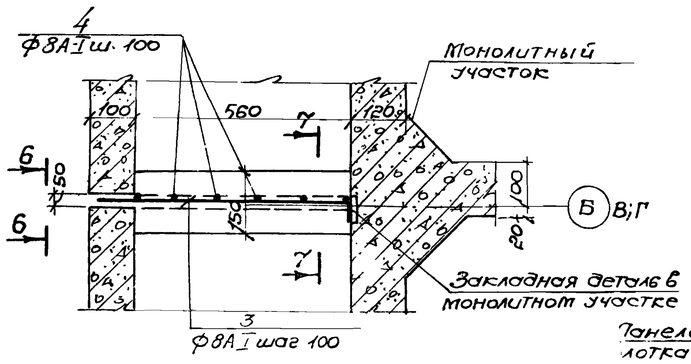

6-6

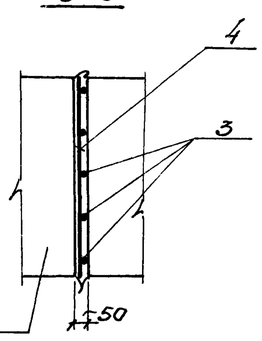

11

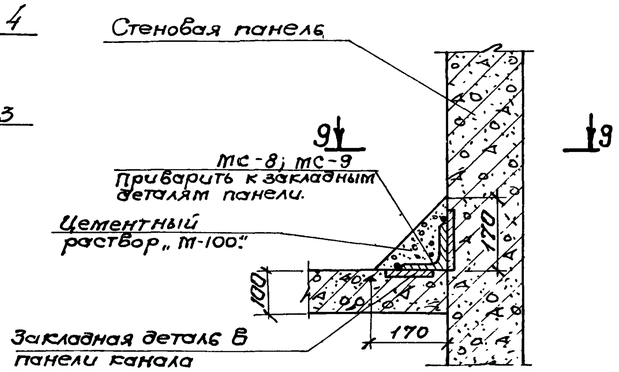

9-9
Деталь на стыке панелей лотков.

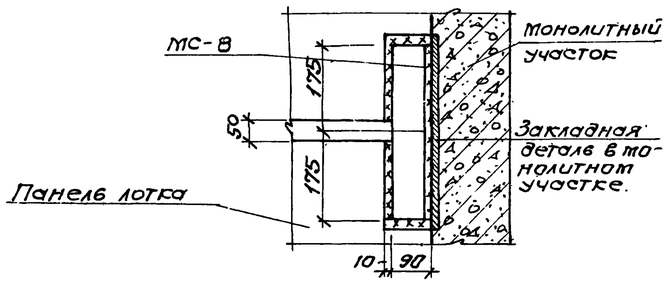

9-9
Деталь на середине панели лотка.

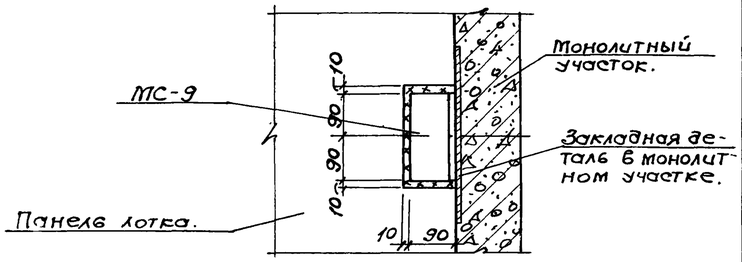

Ведомость стержней на один элемент.

	Поз.	Эскиз или сечение	ф мм	Длина мм	К-во
Узел 8	3	50 640	8А-I	690	6
	4	680	8А-I	680	6
Узел 9	5	50 940	8А-I	990	9
	6	970	8А-I	970	9
Узел 10	5	50 940	8А-I	990	9
	6	970	8А-I	970	8

Выборка стали на один элемент, кг.

Марка эл-та	Арматурные изделия						
	Арматурная сталь по ГОСТ 5781-75						
	Класс А-I						
	ф мм					Итого	Всего
	8	10	12	14	16		
Узел 8	3,30					3,30	3,30
Узел 9	6,70					6,70	6,70
Узел 10	6,70					6,70	6,70

7-7

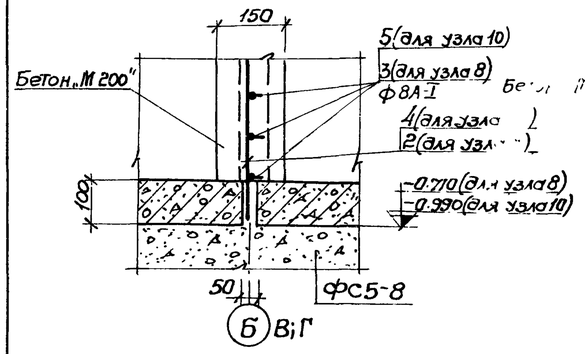

8-8

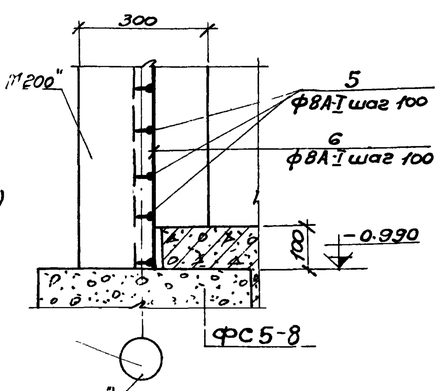

9

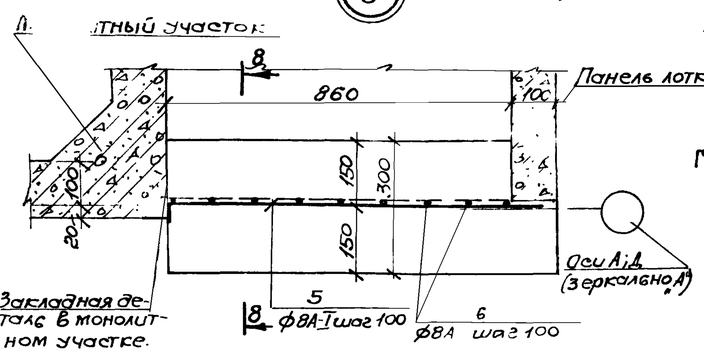

10

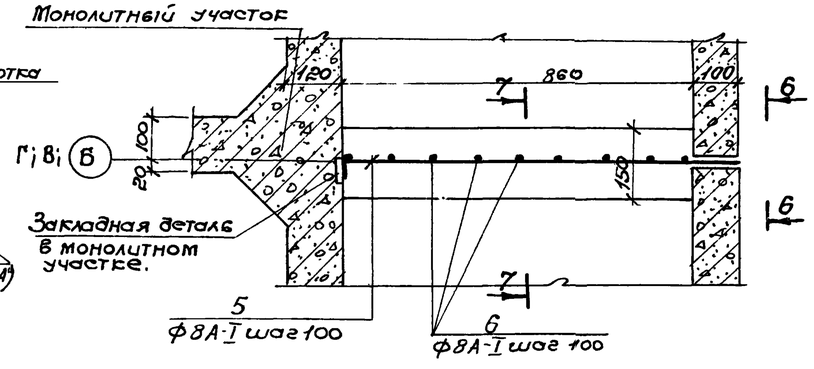

1. Данный лист комплектен с листами КЖС-7, КЖС-8
2. Монолитные железобетонные стенки в лотках выполняются из бетона „М-200." Расход бетона на монолитные стенки: Узел 7 – 0,12 м³; Узел 8 – 0,06 м³; Узел 9 – 0,26 м³; Узел 10 – 0,11 м³
3. Сварные швы выполнять электродами Э-42А, толщина шва δ = 6 мм по катету.

7546/III 12

ТП 902-2-330

КЖС

Отстойники канализационные горизонтальные с механизированным удалением осадка.

Тип I. Первичный отстойник четырехсекционный L=27м; h=3м из сборного железобетона.

Лит. Р | Лист 9 | Листов

Маркировочные схемы панелей, мостиков и лотков. Узлы 8÷11. Сечения 6-6÷9-9.

ТЖКХ УССР Укркоммунниипроект г. Харьков.

Изм.	Лист	№ документ.	Подпись	Дата
Провер.		Зантберг		
Инженер.		Левина		
Рук. гр.		Зантберг		
Гл. спец.		Браславский		
ГИП		Козловская		
Нач. отд.		Пичахчи		

Монолитный участок Ум1

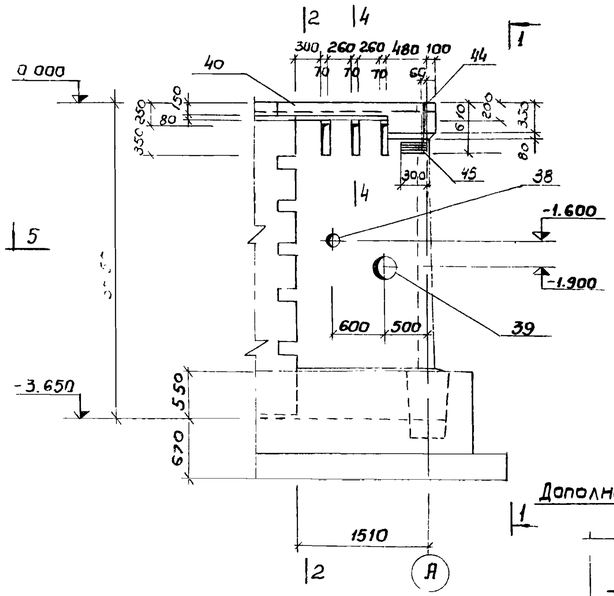

1-1

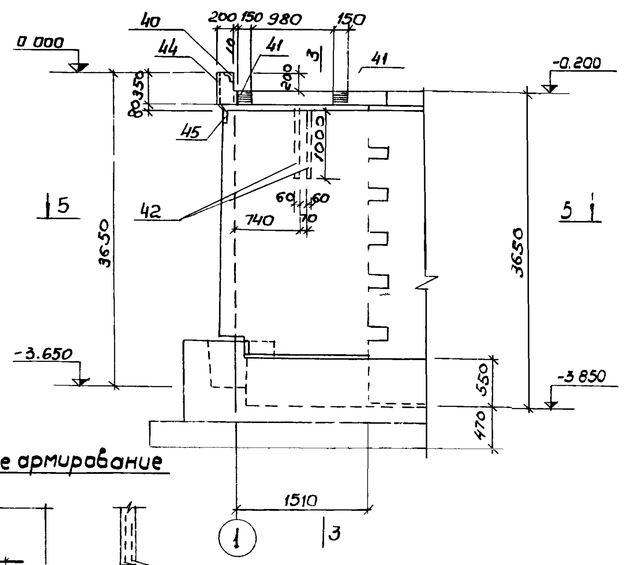

2-2, 3-3

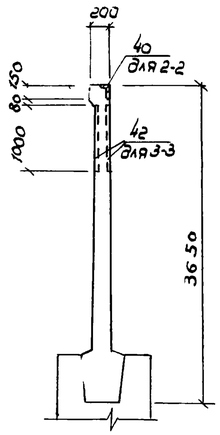

4-4

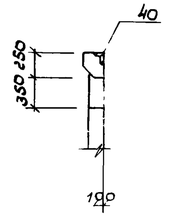

5-5

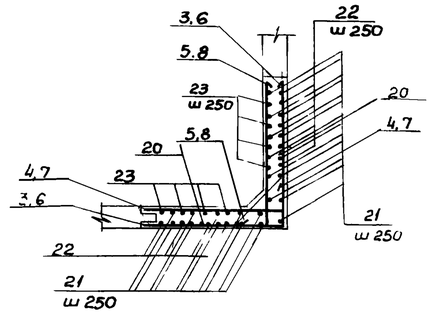

5-5

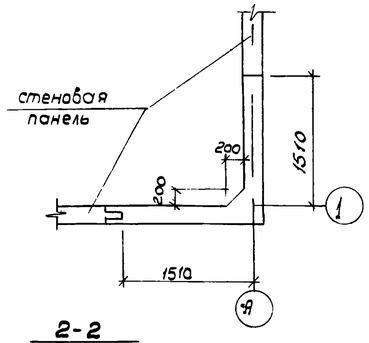

6-6

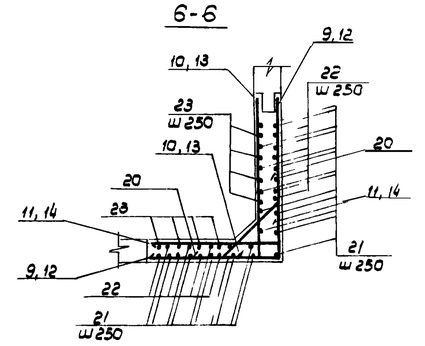

Дополнительное армирование

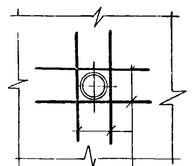

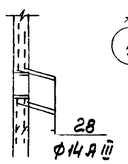

Монолитный участок Ум1
армирование

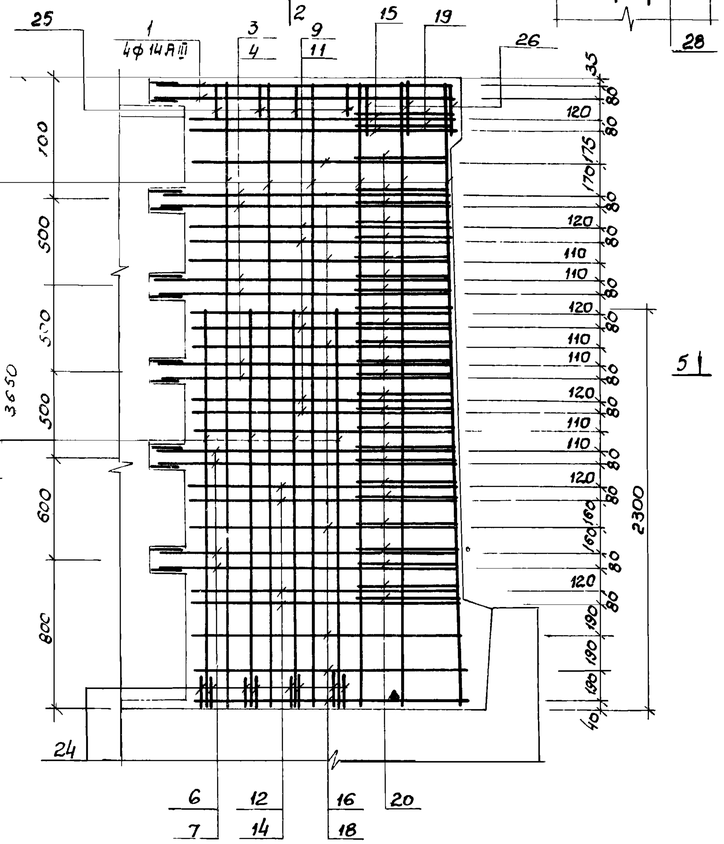

1-1 /армирование/

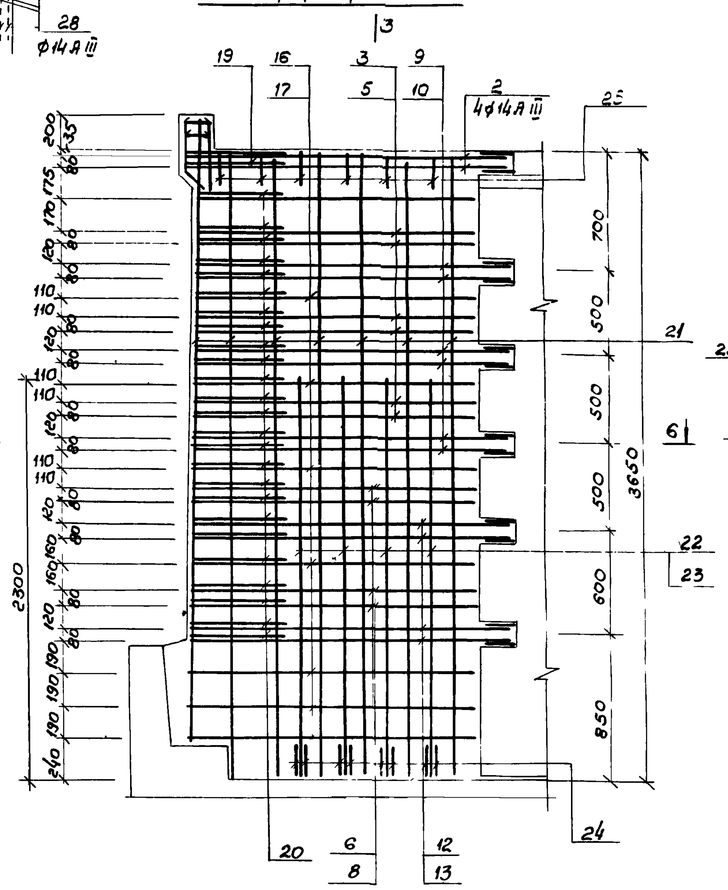

2-2

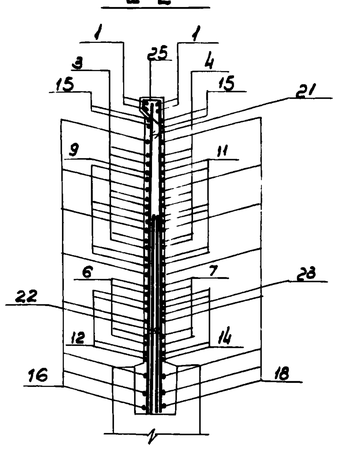

3-3

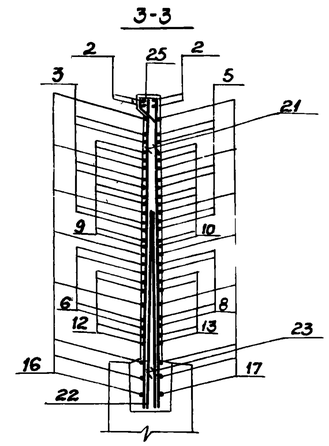

Дополнительное армирование

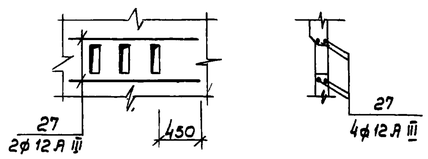

1. Данный лист комплектен с листами КЖС-15, КЖС-16
2. Общие примечания см на листе КЖС-11

7546/III 13

					ТП 902-2-330 КЖ	
					Отстойники канализационные горизонтальные с механизированным удалением осадка	
Изм.	Лист	N документа	Подпись	Дата	Тип I. Первичный отстойник четырехсекционный L=27м, h=3м из сборного железобетона	Лит. Р; Лист 10; Листов
Инж.		Юровский				
Рук. гр.		Зантберг				
Гл. спец.		Брославский			Монолитный участок Ум1 Оплубочные чертежи и армирование	ГПЖКХ УССР Укркоммунниипроект г. Харьков
ГИП		Козловская				
Нач. отд.		Пичахчи				

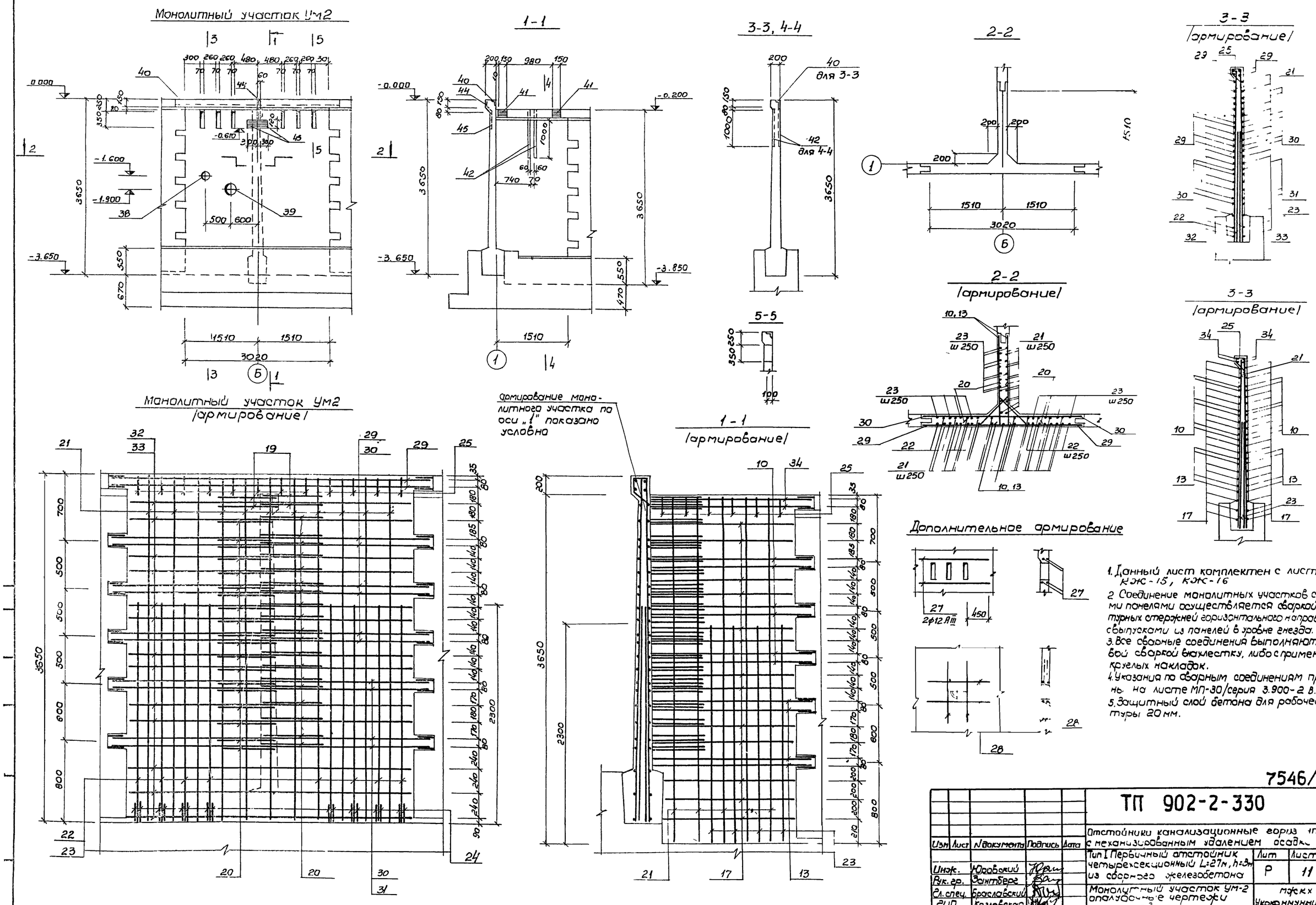

1. Данный лист комплектен с листами КЖС-15, КЖС-16
2. Соединение монолитных участков с угловыми панелями осуществляется сваркой арматурных стержней горизонтального направления с выпусками из панелей в уровне гнезда.
3. Все сварные соединения выполняются дуговой сваркой внахлестку, либо с применением круглых накладок.
4. Указания по сварным соединениям приведены на листе МП-30/серия 3.900-2 в.7)
5. Защитный слой бетона для рабочей арматуры 20 мм.

7546/III 14

Изм	Лист	N документа	Подпись	Дата
Инж.		Юровский		
Рук. гр.		Зантберг		
Гл. спец.		Браславский		
ГИП		Козловская		
Нач. отд.		Пичахчи		

ТП 902-2-330

Отстойники канализационные горизонтальные с механизированным удалением осадка

Тип I Первичный отстойник четырехсекционный L=27м, h=3м из сборного железобетона

Монолитный участок УМ-2 опалубочные чертежи и армирование

Лит	Лист	Листов
Р	11	

МЖКХ УССР
Укркоммунпроект г. Харьков

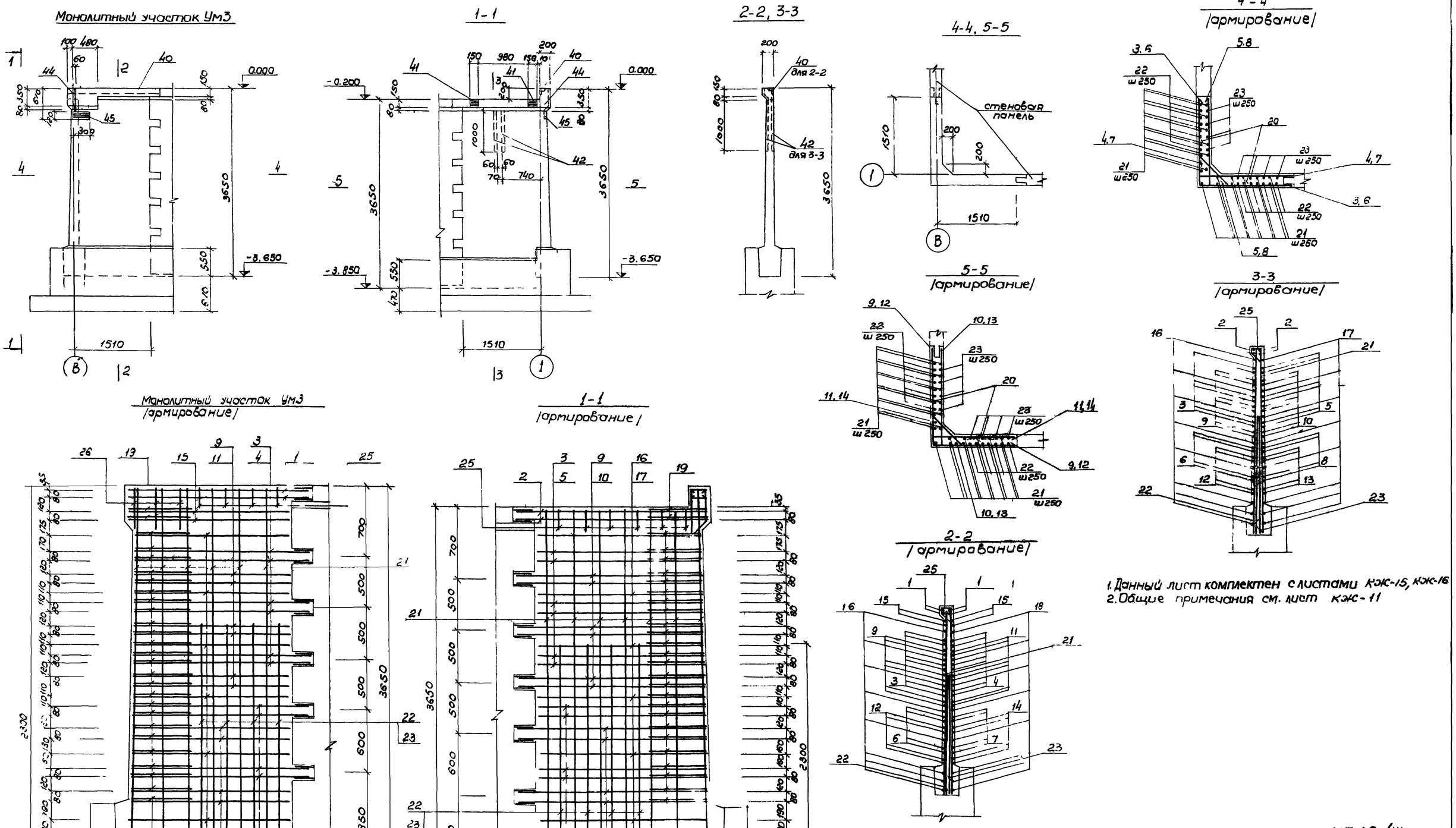

1. Данный лист комплектен с листами КЖ-15, КЖ-16
2. Общие примечания см. лист КЖ-11

7546/III 15

					ТП 902-2-330 КЖ			
Изм	Лист	№ документа	Подпись	Дата	Отстойники канализационные горизонтальные с механизированным удалением осадка			
Инж.		Юровский			Тип I Первичный отстойник четырехсекционный L=27м h=3м из сборного железобетона	Лит	Лист	Листов
Рук. гр.		Зантберг				Р	12	
Гл. спец.		Браславский			Монолитный участок УМ-3 Опалубочные чертежи и армирование	МЖКХ УССР Укркоммунниипроект		
Вып.		Козловская						

Монолитные участки Ум4, Ум6 /зеркально/

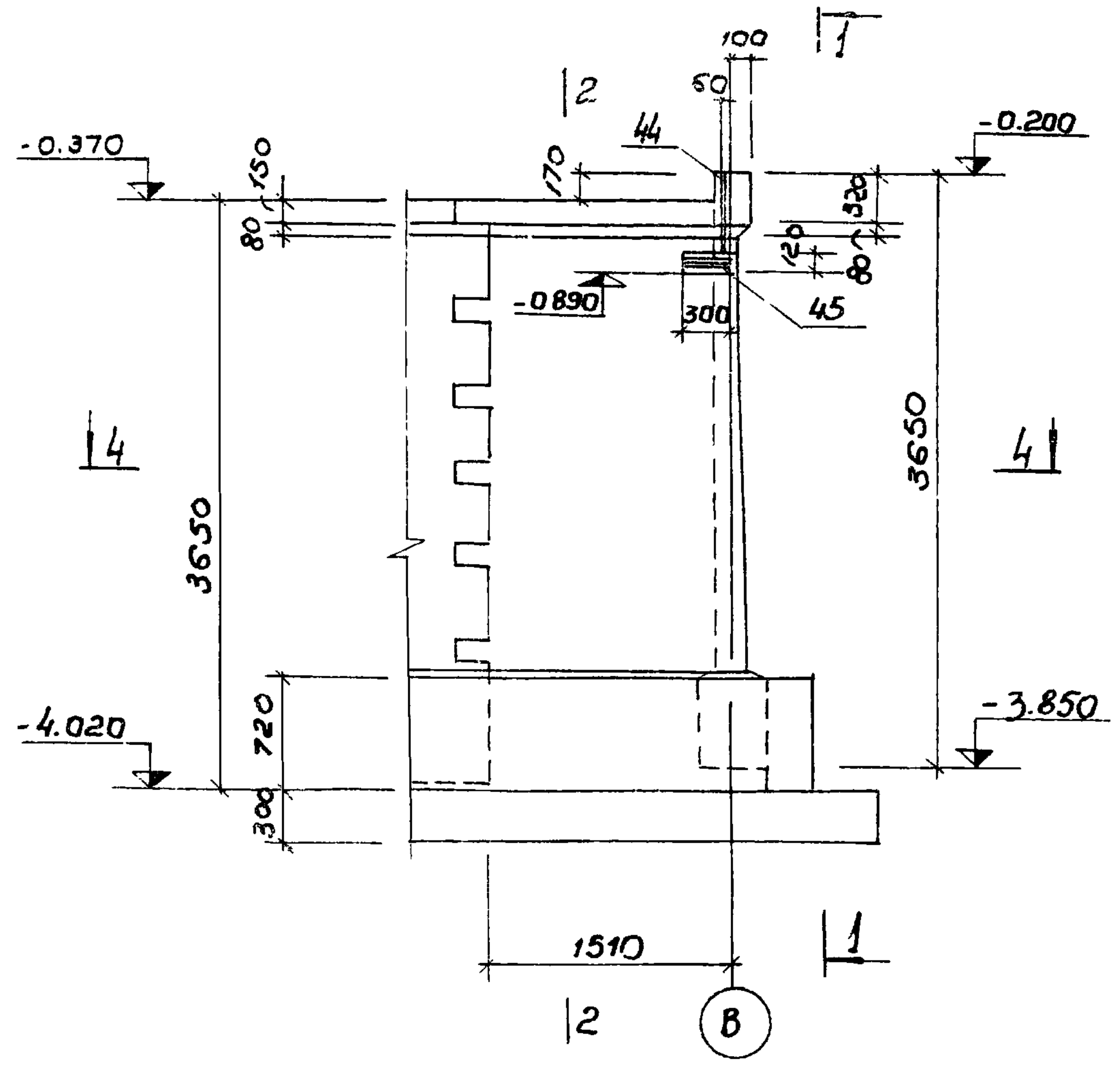

1-1

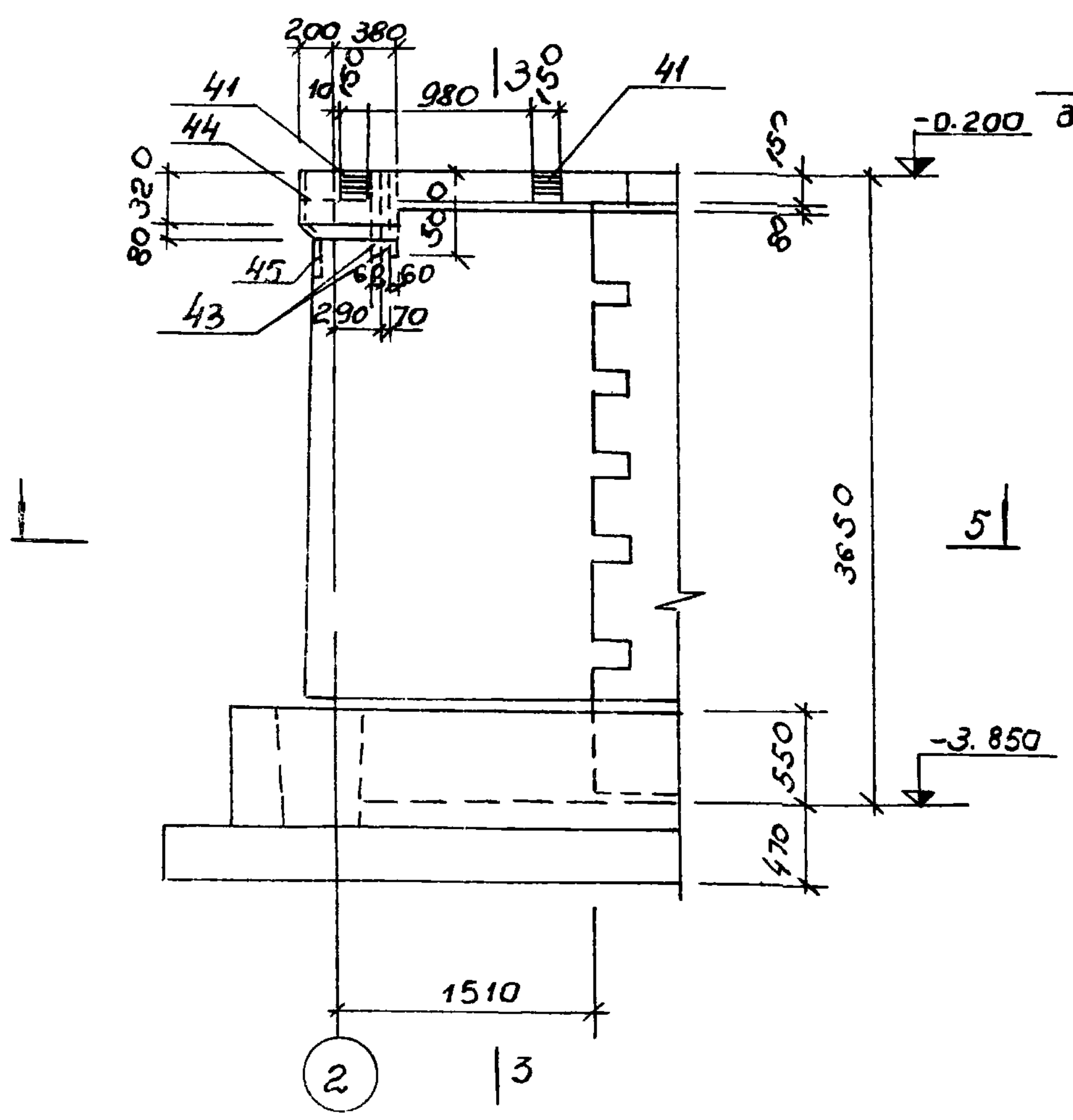

2-2, 3-3

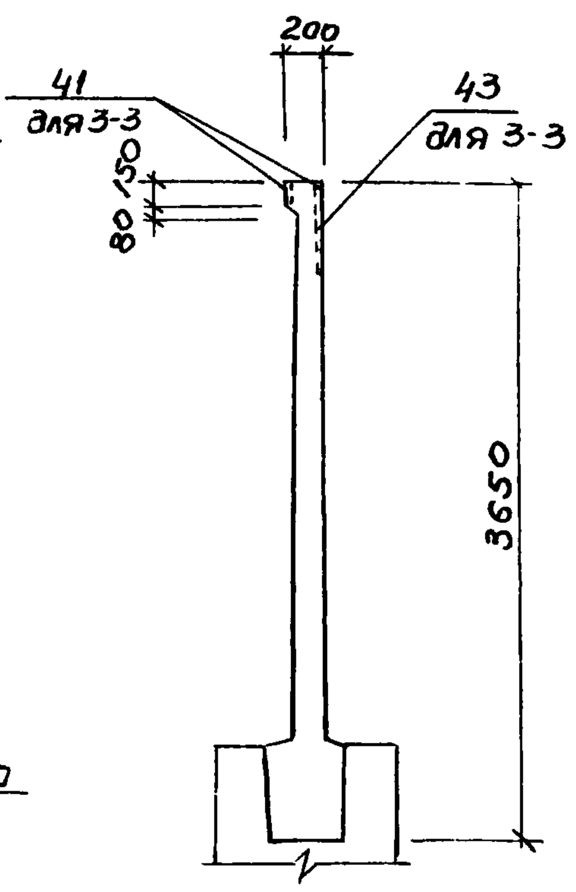

4-4, 5-5

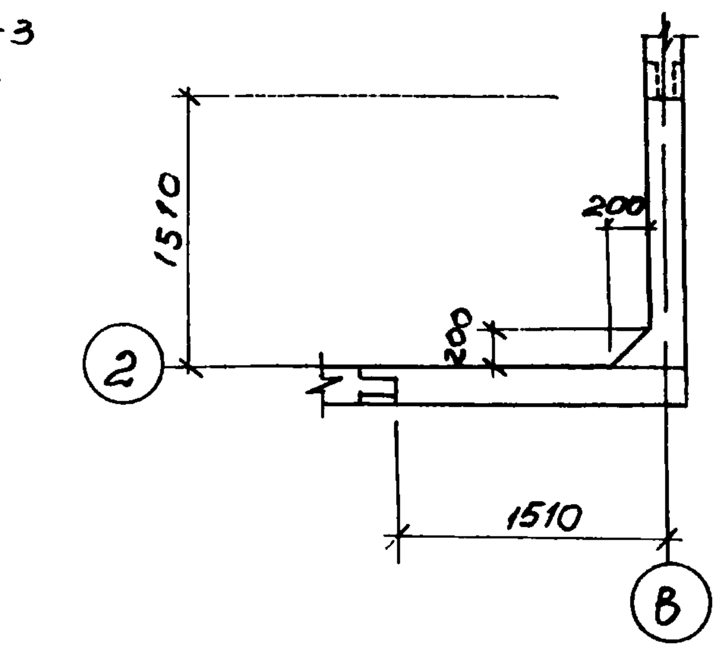

4-4 /армирование/

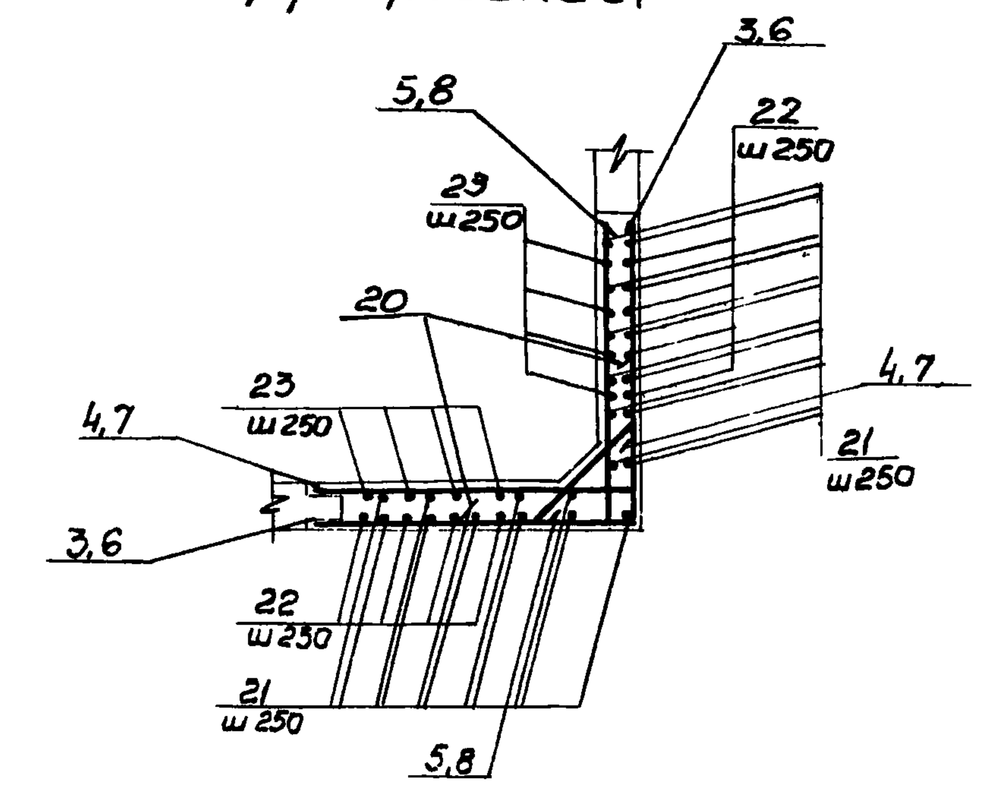

5-5 /армирование/

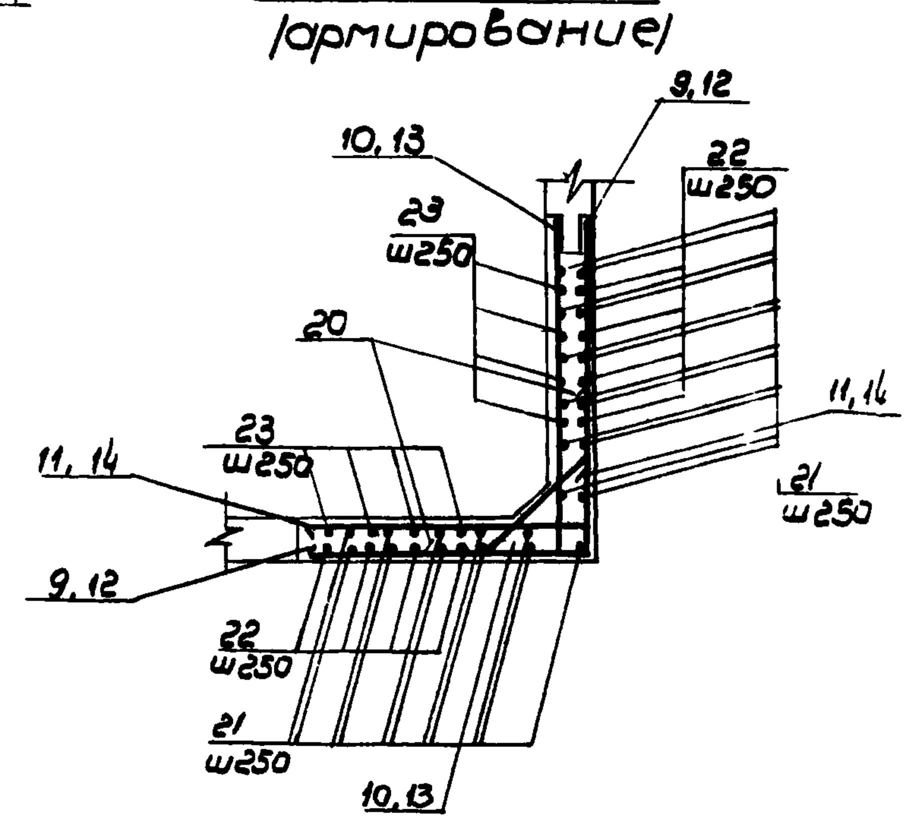

3-3 /армирование/

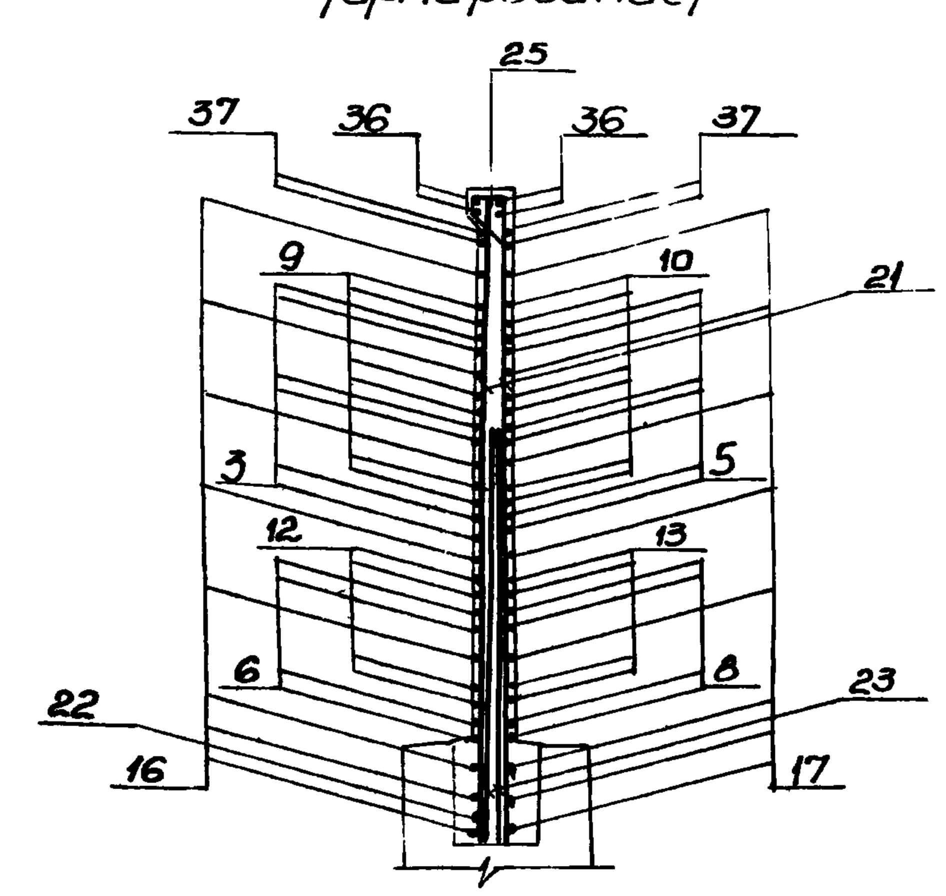

Монолитные участки Ум4, Ум6 /армирование/

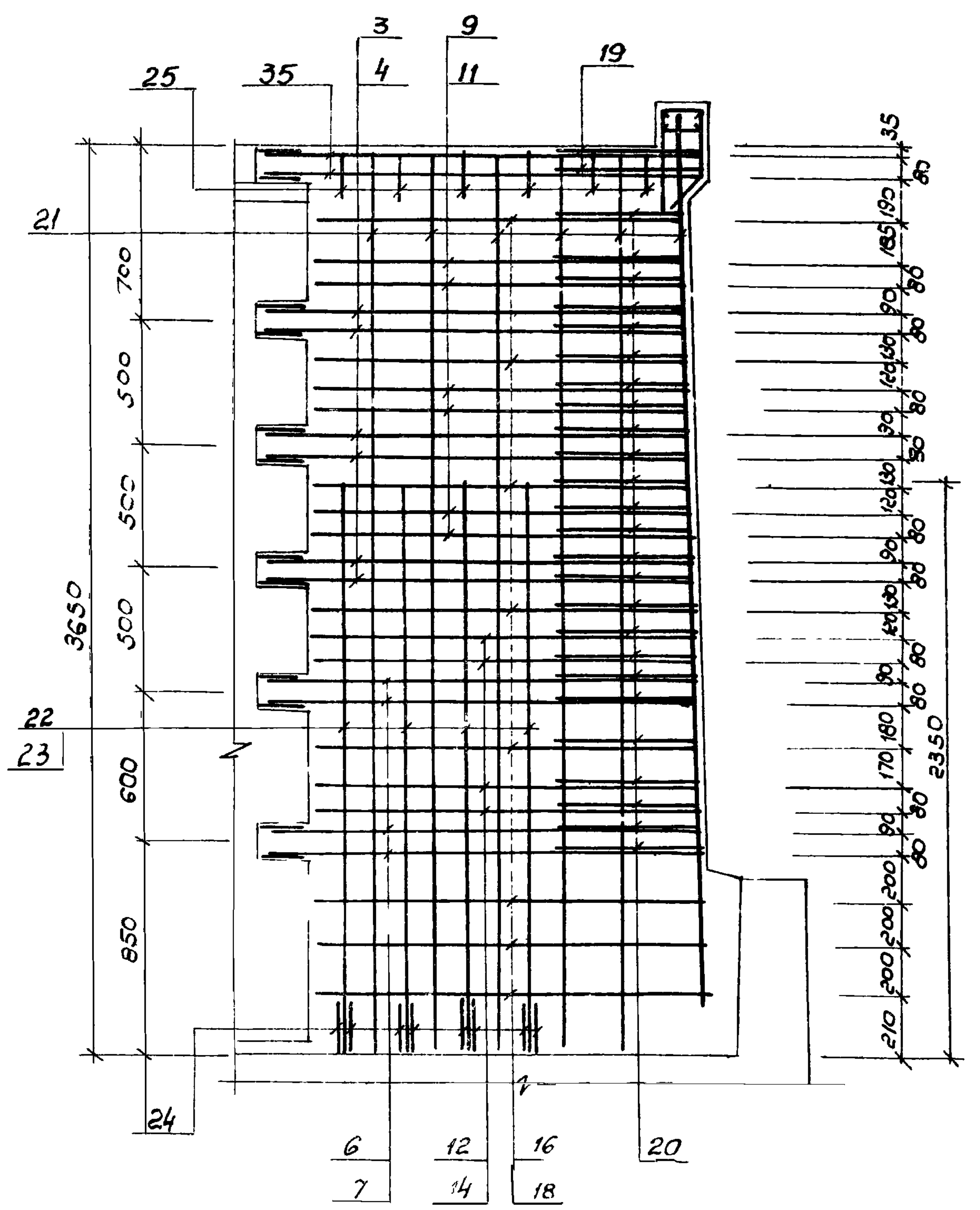

1-1 /армирование/

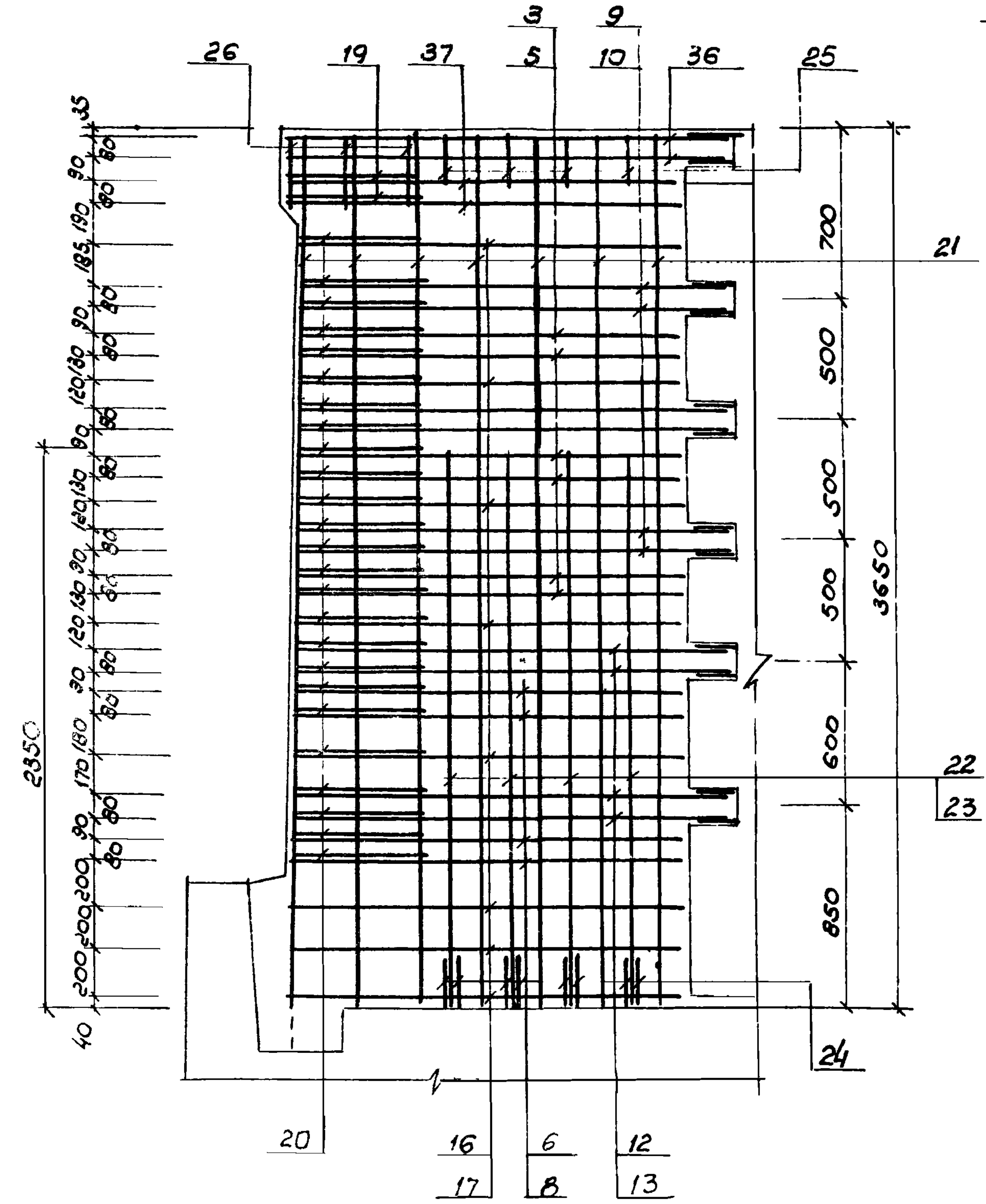

4-4 /армирование/

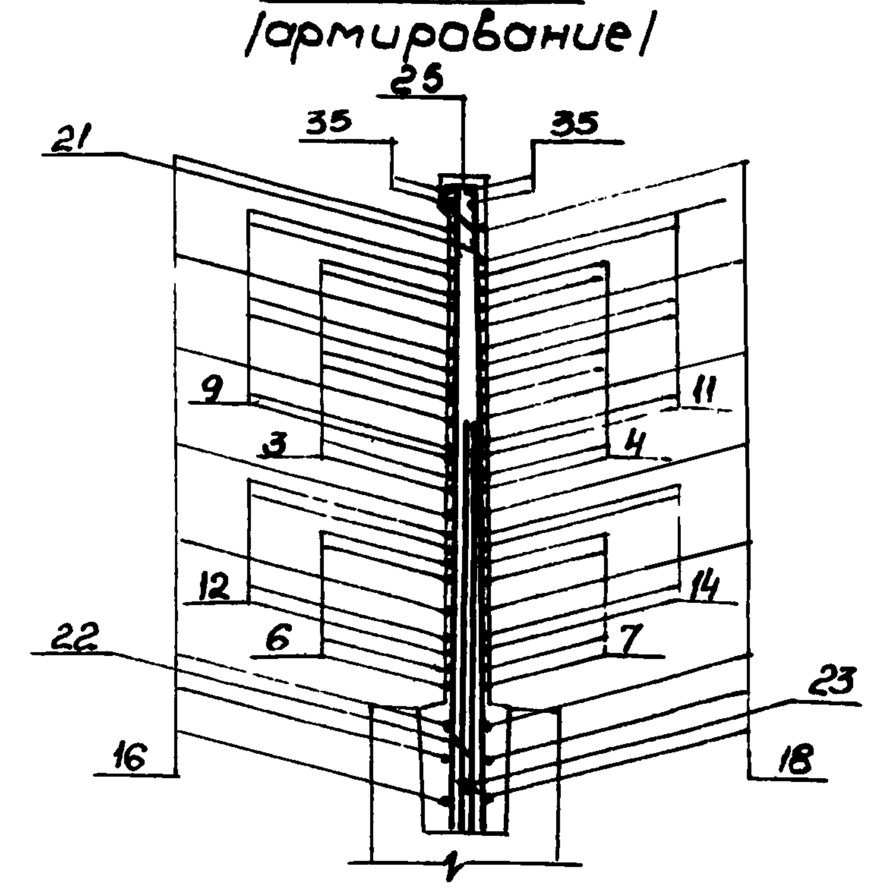

1. Данный лист комплектен с листами КЖ-15, КЖ-16
2. Общие примечания см. лист КЖ-11

16

7546/III

ТП 902-2-330 КЖ					
Изм	Лист	N документа	Подпись	Дата	Отстойники канализационные горизонтальные с механизированным удалением осадка
Нач.		Юровский			Тип I. Первичный отстойник четырехсекционный L=27м, h=3м из сборного железобетона
Рук. гр.		Зантберг			Лит: Р; Лист: 13; Листов:
Гл. спец.		Брославск...			Монолитные участки Ум4, Ум6. Опалубочные чертежи, армирование
ГИП		...			МЖКХ-УССР Укркоммунниипроект г. Харьков

Монолитный участок Ум 5

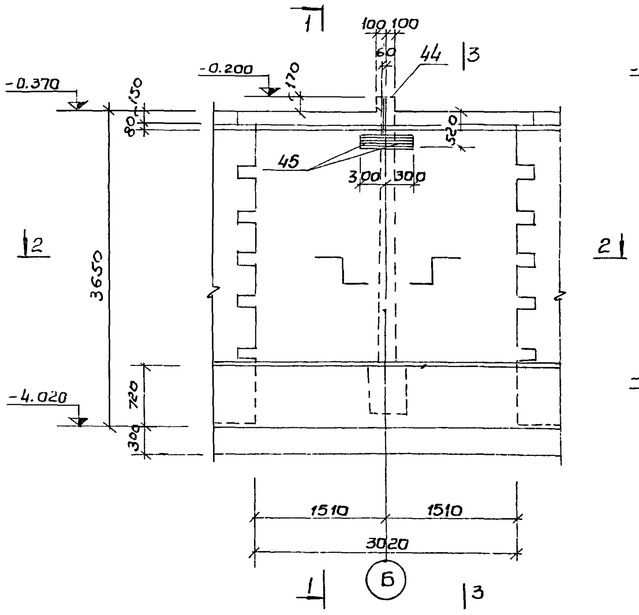

1-1

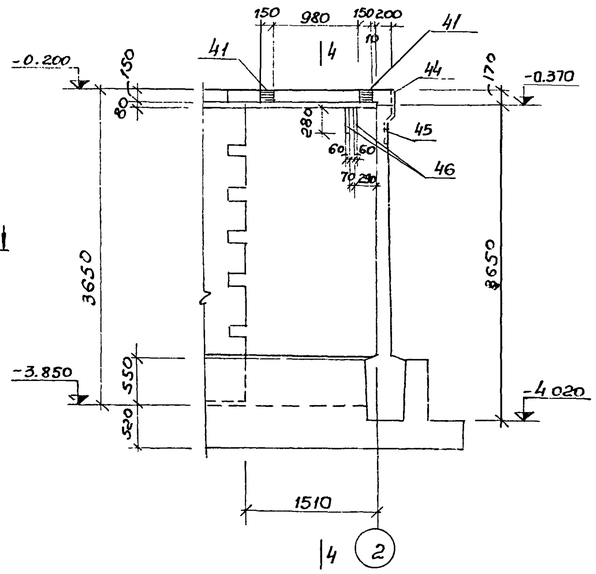

3-3, 4-4

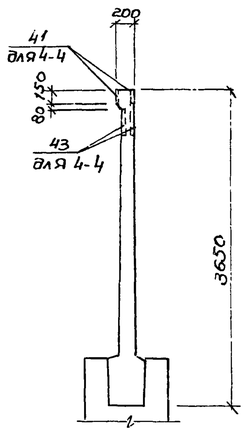

2-2

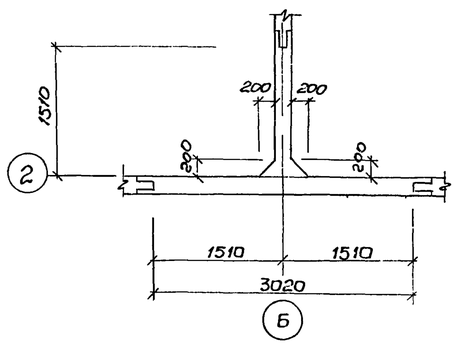

3-3
/армирование/

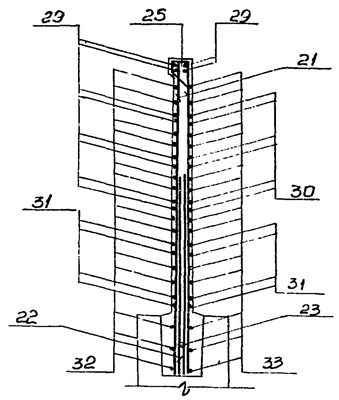

2-2
/армирование/

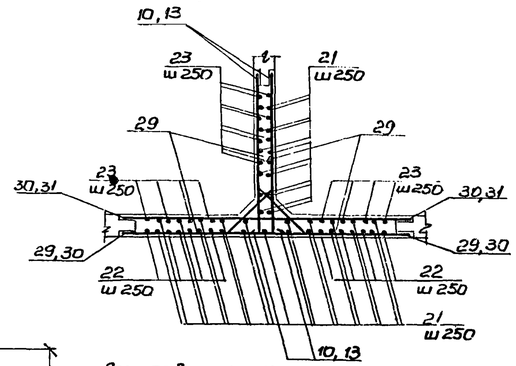

4-4
/армирование/

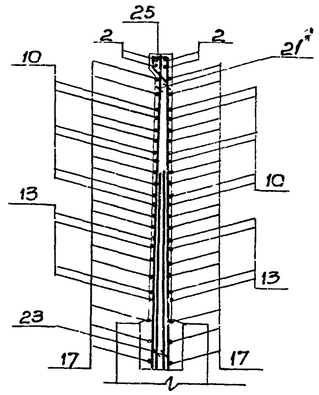

Монолитный участок Ум 5
/армирование/

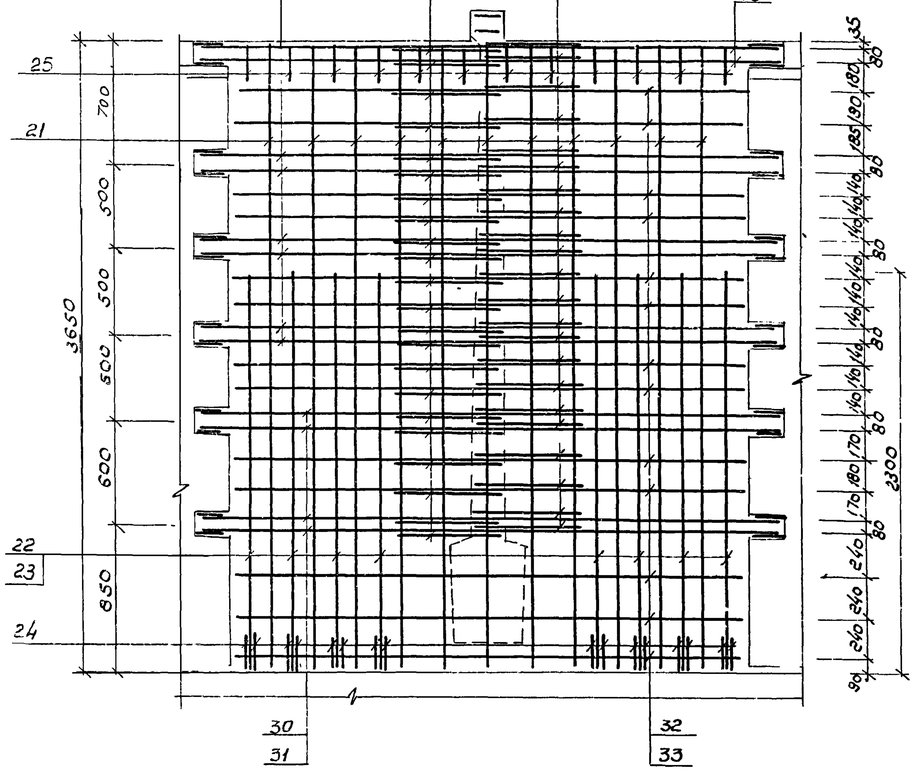

2-2
/армирование/

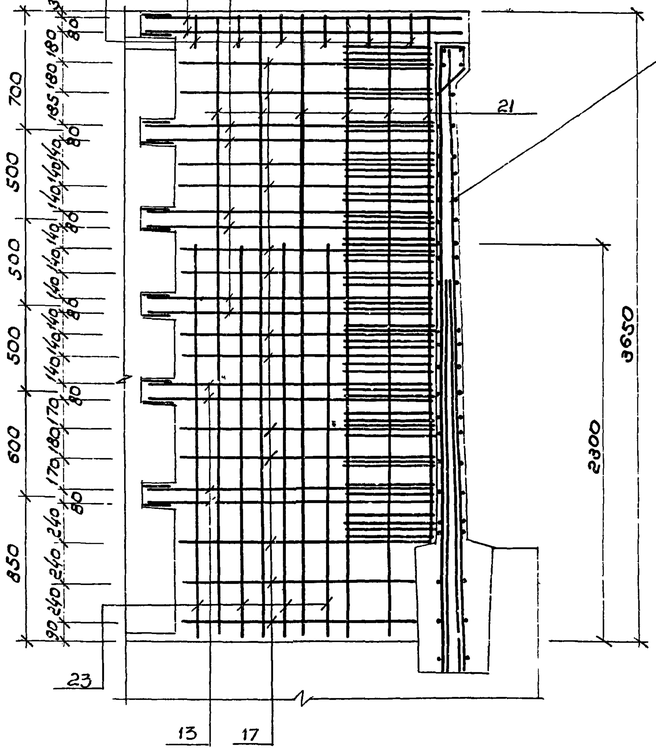

Армирование монолитного участка по оси „2" показано условно

1. Данный лист комплектен с листами КЖС-15, КЖС-16
2. Общие примечания см. лист КЖС-11

7546/III 17

					ТП 902-2-330 КЖС	
					Отстойники канализационные горизонтальные с механизированным удалением осадка	
Изм.	Лист	№ документа	Подпись	Дата	Тип I. Первичный отстойник четырехсекционный L=27м, h=3м из сборного железобетона	Лит. Р / Лист 14 / Листов
Инж.	Юровский					
Рук. гр.	Зонтберг				Монолитный участок Ум5 опалубочные чертежи и армирование	МЖКХ УССР Укркоммунниипроект г. Харьков
Гл. спец.	Ярославский					
ГИП	Козловская					
Нач. отд.	Пичахчи					

Ведомость стержней на один элемент

Марка эл-та	поз	эскиз или сечение	∅ мм	длина мм	кол
УМ1	1	160 | 1770	14АIII	1930	4
	2	330 | 1870	14АIII	2200	4
	3	1690÷1720 | 1590÷1620	14АIII	ср 3330	6
	4	1690÷1720 | 340	12АIII	ср 2055	6
	5	340 | 1590÷1620	12АIII	ср 1955	6
	6	1730÷1740 | 1630÷1640	12АIII	ср 3370	4
	7	1730÷1740 | 220	10АIII	ср 1955	4
	8	220 | 1630÷1640	10АIII	ср 1855	4
	9	1500÷1530 | 1800÷1830	14АIII	ср 3330	6
	10	340 | 1800÷1830	12АIII	ср 2155	6
	11	1500÷1530 | 340	12АIII	ср 1855	6
	12	1540÷1550 | 1840÷1850	12АIII	ср 3390	4
	13	220 | 1840÷1850	10АIII	ср 2065	4
	14	1540÷1550 | 220	10АIII	ср 1765	4
	15	280 | 1570	12АIII	1850	4
	16	1490÷1560 | 1590÷1660	12АIII	ср 3150	8
	17	270 | 1590÷1660	10АIII	ср 1895	8
	18	1490÷1560 | 270	10АIII	ср 1795	8
	19	45° 340 700 80 45°	14АIII	1460	2
	20	45° 340 420÷680 80 45°	12АIII	ср 1220	25
	21	———	8АIII	3630	23
	22	———	22АIII	2300	8
	23	———	16АIII	2300	8
	24	———	22АIII	200	16
	25	45° 200 310 240 160	6АI	750	10
	26	45° 200 310 140 160	6АI	1150	3
	27	———	12АIII	1480	4
	28	———	14АIII	1300	8
УМ2	10	см. выше	12АIII	ср 2155	12
	13	——— " ———	10АIII	ср 2065	8
	17	——— " ———	10АIII	ср 1895	26
	19	——— " ———	14АIII	1420	4
	20	——— " ———	12АIII	ср 1220	38
	21	——— " ———	8АIII	3630	33
	22	——— " ———	22АIII	2300	8
	23	——— " ———	16АIII	2300	16
	24	——— " ———	22АIII	200	16
	25	——— " ———	6АI	750	18
	27	——— " ———	12АIII	1480	4

Марка эл-та	поз	эскиз или сечение	∅ мм	длина мм	кол
УМ2	28	см. выше	14АIII	1300	8
	29	———	14АIII	3380	10
	30	———	12АIII	3380	10
	31	———	10АIII	3380	4
	32	———	12АIII	2980	13
	33	———	10АIII	2980	13
	34	420 | 1790	14АIII	2210	4
УМ3	1	см. выше	14АIII	1980	4
	2	——— " ———	14АIII	2200	4
	3	——— " ———	14АIII	ср 3330	6
	4	——— " ———	12АIII	ср 2055	6
	5	——— " ———	12АIII	ср 1955	6
	6	——— " ———	12АIII	ср 3370	4
	7	——— " ———	10АIII	ср 1955	4
	8	——— " ———	10АIII	ср 1855	4
	9	——— " ———	14АIII	ср 3330	6
	10	——— " ———	12АIII	ср 2155	6
	11	——— " ———	12АIII	ср 1855	6
	12	——— " ———	12АIII	ср 3390	4
	13	——— " ———	10АIII	ср 2065	4
	14	——— " ———	10АIII	ср 1765	4
	15	——— " ———	12АIII	1850	4
	16	——— " ———	12АIII	ср 3150	8
	17	——— " ———	10АIII	ср 1895	8
	18	——— " ———	10АIII	ср 1795	8
	19	——— " ———	14АIII	1460	2
	20	——— " ———	12АIII	ср 1220	25
	21	——— " ———	8АIII	3630	23
	22	——— " ———	22АIII	2300	8
	23	——— " ———	16АIII	2300	8
	24	——— " ———	22АIII	200	16
	25	——— " ———	6АI	750	10
	26	——— " ———	6АI	1150	3
УМ4, УМ6	3	см. выше	14АIII	ср 3330	6
	4	——— " ———	12АIII	ср 2055	6
	5	——— " ———	12АIII	ср 1955	6
	6	——— " ———	12АIII	ср 3370	4

Марка эл-та	поз	эскиз или сечение	∅ мм	длина мм	кол
УМ4, УМ6	7	см. выше	10АIII	ср 1955	4
	8	——— " ———	10АIII	ср 1855	4
	9	——— " ———	14АIII	ср 3330	6
	10	——— " ———	12АIII	ср 2155	6
	11	——— " ———	12АIII	ср 1855	6
	12	——— " ———	12АIII	ср 3390	4
	13	——— " ———	10АIII	ср 2065	4
	14	——— " ———	10АIII	ср 1765	4
	16	——— " ———	12АIII	ср 3150	8
	17	——— " ———	10АIII	ср 1895	8
	18	——— " ———	10АIII	ср 1795	8
	19	——— " ———	14АIII	1460	2
	20	——— " ———	12АIII	ср 1220	25
	21	——— " ———	8АIII	3630	23
	22	——— " ———	22АIII	2300	8
	23	——— " ———	16АIII	2300	8
	24	——— " ———	22АIII	200	16
	25	——— " ———	6АI	750	10
	26	——— " ———	6АI	1150	3
	35	330 | 1770	14АIII	2100	4
	36	160 | 1870	14АIII	2030	4
	37	280 | 1670	12АIII	1950	4

1. Данный лист комплектен с листами КЖС-10 ÷ КЖС-13, КЖС-16

18

7546/III

Изм	Лист	№ документа	Подпись	Дата	ТП 902-2-330 КЖС		
					Отстойники канализационные горизонтальные с механизированным удалением осадка		
Инж.		Юравский			Тип I. Первичный отстойник четырехсекционный L=27м, h=3м из сборного железобетона	Лит.	Лист 15	Листов
Рук. гр.		Зинтберг				Р		
Гл. спец.		Ярославский			Монолитные участки УМ1÷УМ4, УМ6. Ведомость стержней на один элемент.	МЖКХ УССР Укркоммунниипроект г. Харьков		
ГИП		Казловская						
Нач. отд.		Пичахчи						

Ведомость стержней на один элемент

Марка эл-та	поз	эскиз или сечение	ф мм	длина мм	кол
УМ 5	2	см. выше	14А III	2200	4
	10	—— " ——	12А III	ср 2155	12
	13	—— " ——	10А III	ср 2065	8
	17	—— " ——	10А III	ср 1895	26
	20	—— " ——	12А III	ср 1220	44
	21	—— " ——	8А III	3630	33
	22	—— " ——	22А III	2300	8
	23	—— " ——	16А III	2300	16
	24	—— " ——	22А III	200	16
	25	—— " ——	6А I	750	18
	29	—— " ——	14А III	3380	10
	30	—— " ——	12А III	3380	10
	31	—— " ——	10А III	3380	14
	32	—— " ——	12А III	2980	13
	33	—— " ——	10А III	2980	13

Спецификация марок арматурных изделий на 1 элемент

Формат	Зона	Поз	Обозначение	Наименование	Кол	Примечания
				УМ 1		
				Сборочные единицы и детали		
		1÷28	кж – 15	стержни одиночные		
		38	серия 3.901-5	Сальник Ду=125	1	7.0 кг
		39	—— " ——	то же Ду=200	1	15.7 кг
		40	серия 3.400-6	Изделие закладное МИ4-13	1.80	м
		41	кж – 31	Изделие закладное МН-1	2	
		42	кж – 31	Изделие закладное МН-2	2	
		44	серия 3.400-6	Изделие закладное МИ1-2	0.5	м
		45	серия 3.400-6	Изделие закладное МИ2-6	1	
				Материалы:		
				Бетон „М200"	1.8	м³
				УМ 2		
				Сборочные единицы и детали		
		10,13,17	кж – 15	стержни одиночные		
		19÷23 27÷34	кж – 15	стержни одиночные		
		38	серия 3.901-5	Сальник Ду-125	1	7.0 кг
		39	—— " ——	Сальник Ду-200	1	15.7 кг
		40	серия 3.400-6	Изделие закладное МИ4-13	3.40	м
		41	кж – 31	Изделие закладное МН-1	2	
		42	кж – 31	Изделие закладное МН-2	2	
		44	серия 3.400-6	Изделие закладное МИ1-2	0.5	м
		45	серия 3.400-6	Изделие закладное МИ2-6	2	
				Материалы:		
				Бетон „М200"	2.57	м³

Формат	Зона	Поз	Обозначение	Наименование	Кол	Примечания
				УМ 3		
				Сборочные единицы и детали		
		1÷28	кж – 15	стержни одиночные		
		40	серия 3.400-6	Изделие закладное МИ4-13	1.80	м
		41	кж – 31	Изделие закладное МН-1	2	
		42	кж – 31	Изделие закладное МН2	2	
		44	серия 3.400-6	Изделие закладное МИ1-2	0.5	м
		45	серия 3.400-6	Изделие закладное МИ2-6	1	
				Материалы:		
				Бетон „М200"	1.8	м³
				УМ 4 УМ 6		
				Сборочные единицы и детали		
		3÷14 16÷26	кж – 15	стержни одиночные		
		35÷37	кж – 15	стержни одиночные		
		41	кж – 31	Изделие закладное МН-1	2	
		43	кж – 31	Изделие закладное МН-3	2	
		44	серия 3.400-6	Изделие закладное МИ1-2	0,5	
		45	серия 3.400-6	Изделие закладное МИ2-6	1	
				Материалы:		
				Бетон „М200"	1,8	м³
				УМ 5		
				Сборочные единицы и детали		
		2,10 13,17	кж – 16	стержни одиночные		
		20÷25 29÷33	кж – 16	стержни одиночные		
		41	кж – 31	Изделие закладное МН-1	2	
		44	серия 3.400-6	Изделие закладное МИ1-2	0,5	м
		45	серия 3.400-6	Изделие закладное МИ2-6	2	
		46	кж – 31	Изделие закладное МН-4	2	
				Материалы:		
				Бетон „М200"	2,59	м³

Выборка стали на 1 элемент /кг/

Марка элемента	Арматурные изделия: Арматурная сталь ГОСТ 5781-75, класс А I, ф мм 6	Итого	класс А III, ф мм 8	10	12	14	16	22	Итого	Итого	Закладные изделия: Профильная сталь 150×5	δ6	δ8	δ10	Арматурная сталь ГОСТ 5781-75, класс А-I, ф мм 10	класс А-III, ф мм 8	10	Итого	Всего
УМ-1	2.4	2.4	33.4	37.3	129.8	60.3	29.4	64.6	354.8	357.2	6.8	–	4.7	25.9	0.3	1.3	1.0	40.0	397.2
УМ-2	3.0	3.0	47.9	73.2	135.6	71.1	58.9	64.6	451.3	460.3	12.9	–	7.5	25.9	0.6	2.0	1.3	50.2	510.5
УМ-3	2.4	2.4	33.4	37.3	124.5	47.7	29.4	64.6	336.9	339.3	6.8	–	4.7	25.9	0.3	1.3	1.0	40.0	379.3
УМ-4	2.5	2.5	33.4	37.3	130.0	71.9	29.4	64.6	366.6	369.1	–	0.5	4.7	11.8	0.3	0.5	0.8	18.6	387.7
УМ-5	3.0	3.0	47.9	94.0	136.9	51.6	58.1	64.4	452.9	455.9	–	–	7.5	12.36	0.6	0.5	0.7	21.7	477.6
УМ-6	2.5	2.5	33.4	37.3	130.0	71.9	29.4	64.6	366.6	369.1	–	0.5	4.7	11.8	0.3	0.5	0.8	18.6	387.7

1. Данный лист комплектен с листами КЖ-10 ÷ КЖ-15
2. В выборке стали на 1 элемент не учтен расход стали на сальники.

19

7546/III

Изм	Лист	№ документа	Подп	Дата	ТП 902-2-330 КЖ		
					Отстойники, канализационные горизонтальные с механизированным удалением осадка		
Ст. инж.		Ляунзон			Тип I Первичный отстойник четырехсекционный L=27м, h=3м из сборного железобетона	Лит Р	Лист 16	Листов
Рук. гр.		Зонтберг					
Гл. спец		Браславский			Монолитные участки УМ-1 ÷ УМ-6 Спецификации	МЖКХ УССР Укркоммунниипроект г. Харьков	
ГИП		Козловская					
Нач. отд		Пичахчи					

Фрагмент опалубочного плана днища

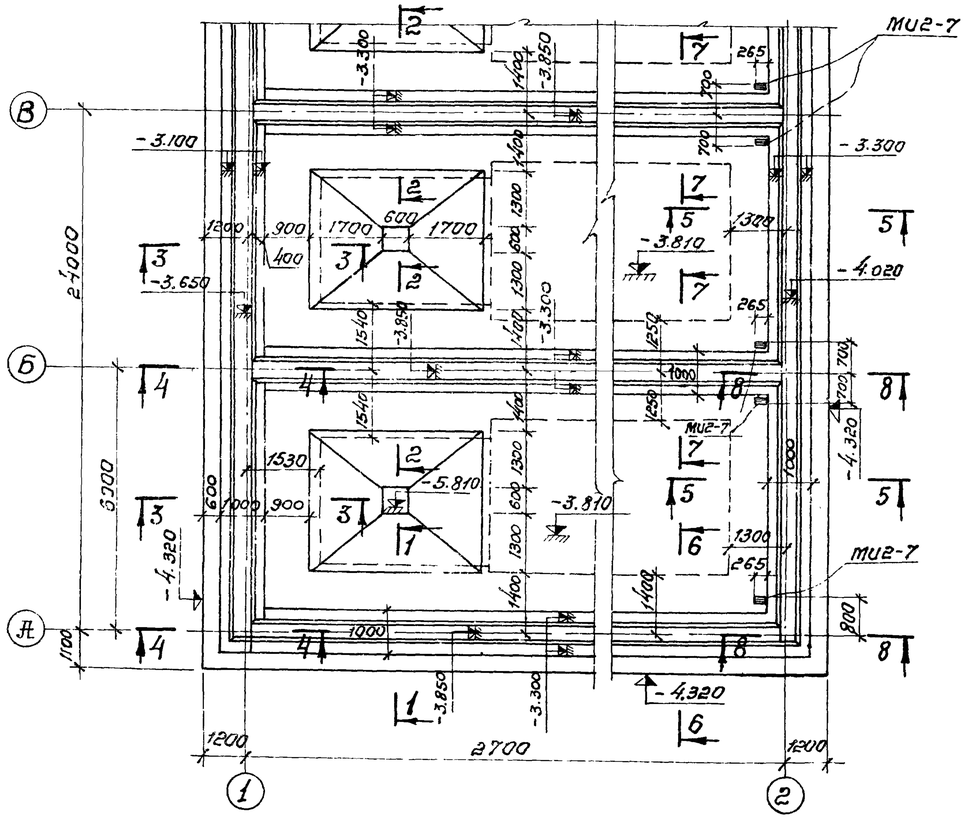

3-3

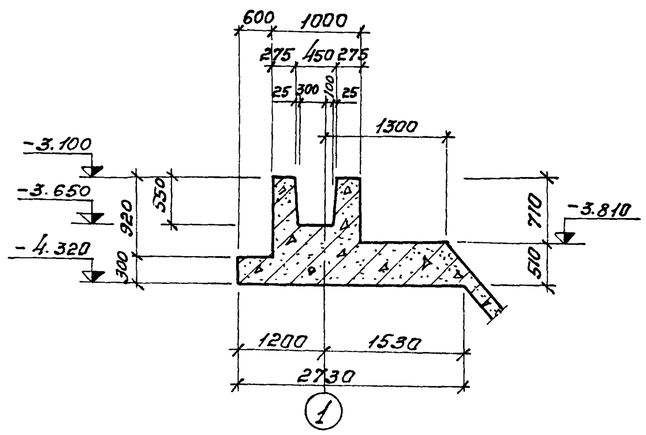

4-4

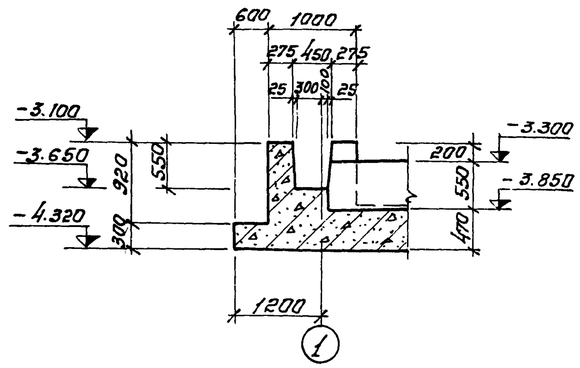

5-5

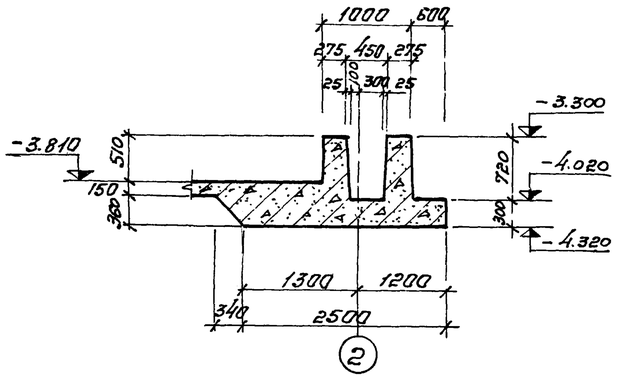

6-6

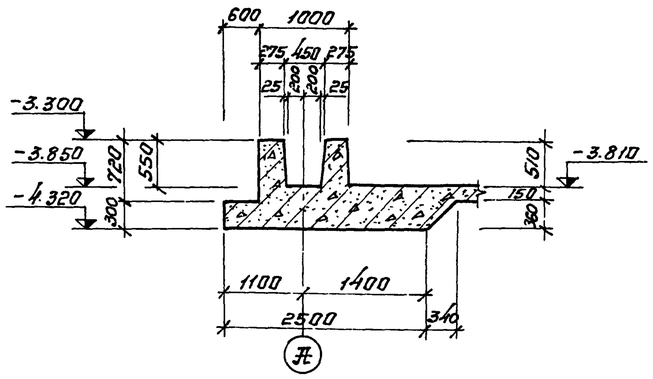

1-1

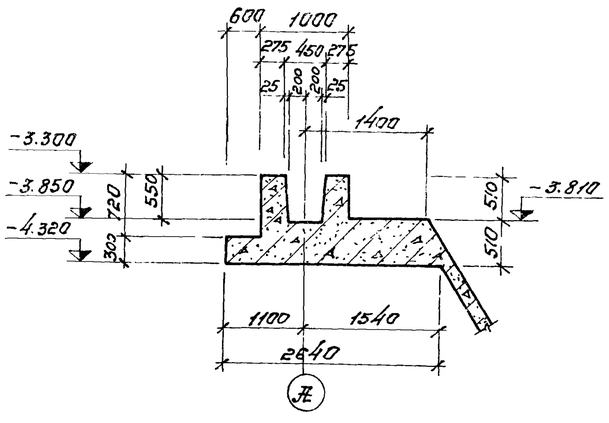

2-2

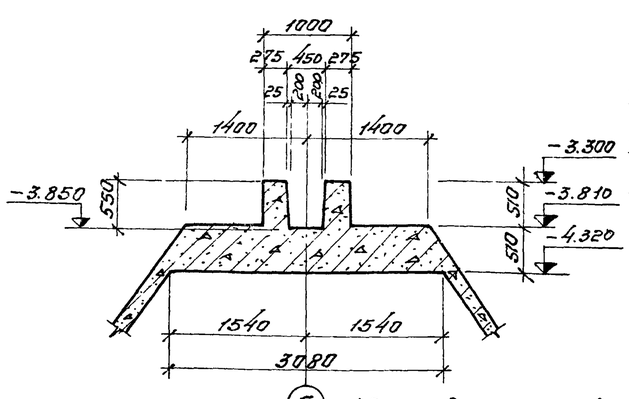

7-7

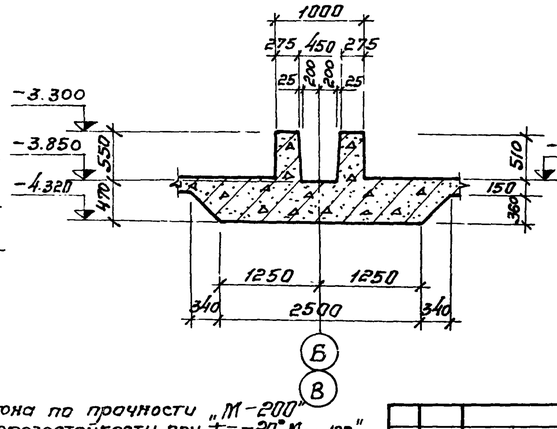

8-8

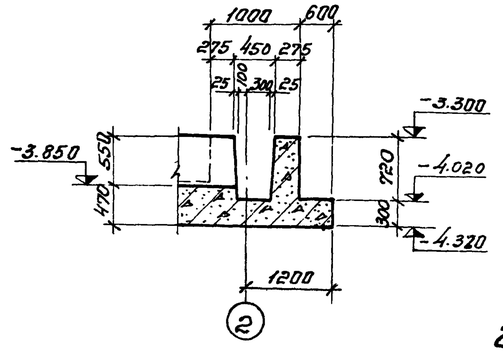

1. Днище выполнять из бетона по прочности „М-200" по плотности „В-4" по морозостойкости при $t=-20°$ „Мрз-100" при $t=-30°$ „Мрз-150".
2. Армирование днища см. листы КЖС-18 ÷ КЖС-24
3. Внутреннюю поверхность паза бетонировать только в деревянной опалубке.

20

7546/III

					ТП 902-2-330 КЖ	
					Отстойники канализационные горизонтальные с механизированным удалением осадка	
Изм.	Лист	№ докум.	Подпись	Дата	Тип I. Первичный отстойник четырехсекционный L=27м h=2м из сборного железобетона.	Лит. Р; Лист 17; Листов
Пробер.		Зантберг			Днище. Фрагмент опалубочного плана. Сечения 1-1 ÷ 8-8	МЖКХ УССР Укркоммунниипроект г. Харьков
Инж.		Юровский				
Рук. гр.		Зантберг				
Гл. спец.		Браславский				
ГИП		Казловская				
Нач. отд.		Пичахчи				

План раскладки нижних сеток.

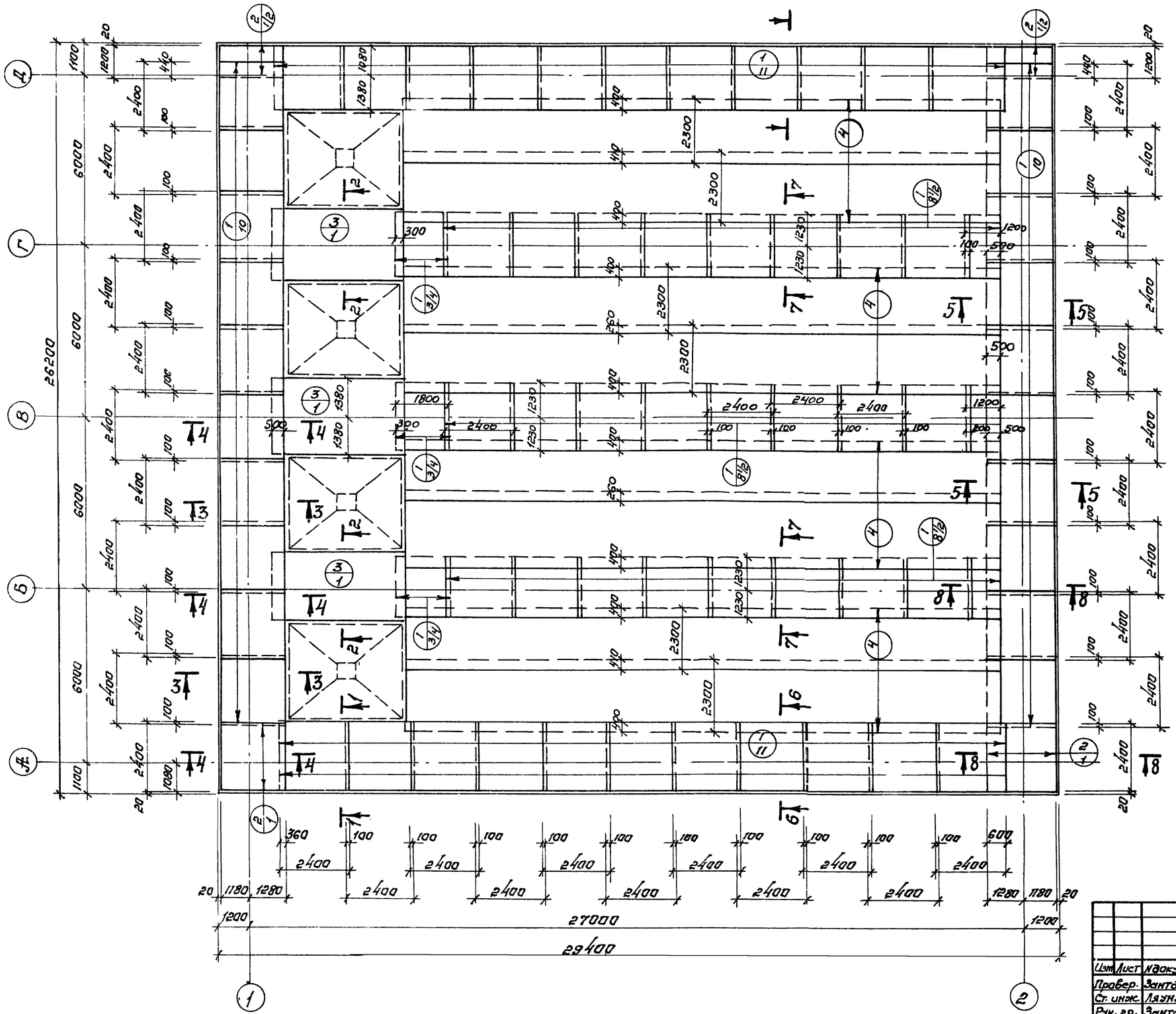

1. Разбивка сеток в нерабочем направлении дана по осям крайних стержней, в рабочем направлении по габариту сетки.
2. Данный лист комплектен с листами КЖС-17, КЖС-21, КЖС-24

21
7546/III

					ТП 902-2-330 КЖС	
					Отстойники канализационные горизонтальные с механизированным удалением осадка	
Изм.	Лист	№ документа	Подпись	Дата		
Провер.		Зантобере			Тип I. Первичный отстойник четырехсекционный L=27м h=3м из сборного железобетона.	Лит. Р; Листов 18
Ст. инж.		Ляузон				
Рук. гр.		Зантобере				
Гл. спец.		Браславский			Днище. Армирование. План раскладки нижних сеток.	МЖКХ УССР Укркоммунпроект г. Харьков
ГИП		Козловская				
Нач. отд.		Личахчи				

План раскладки верхних сеток.

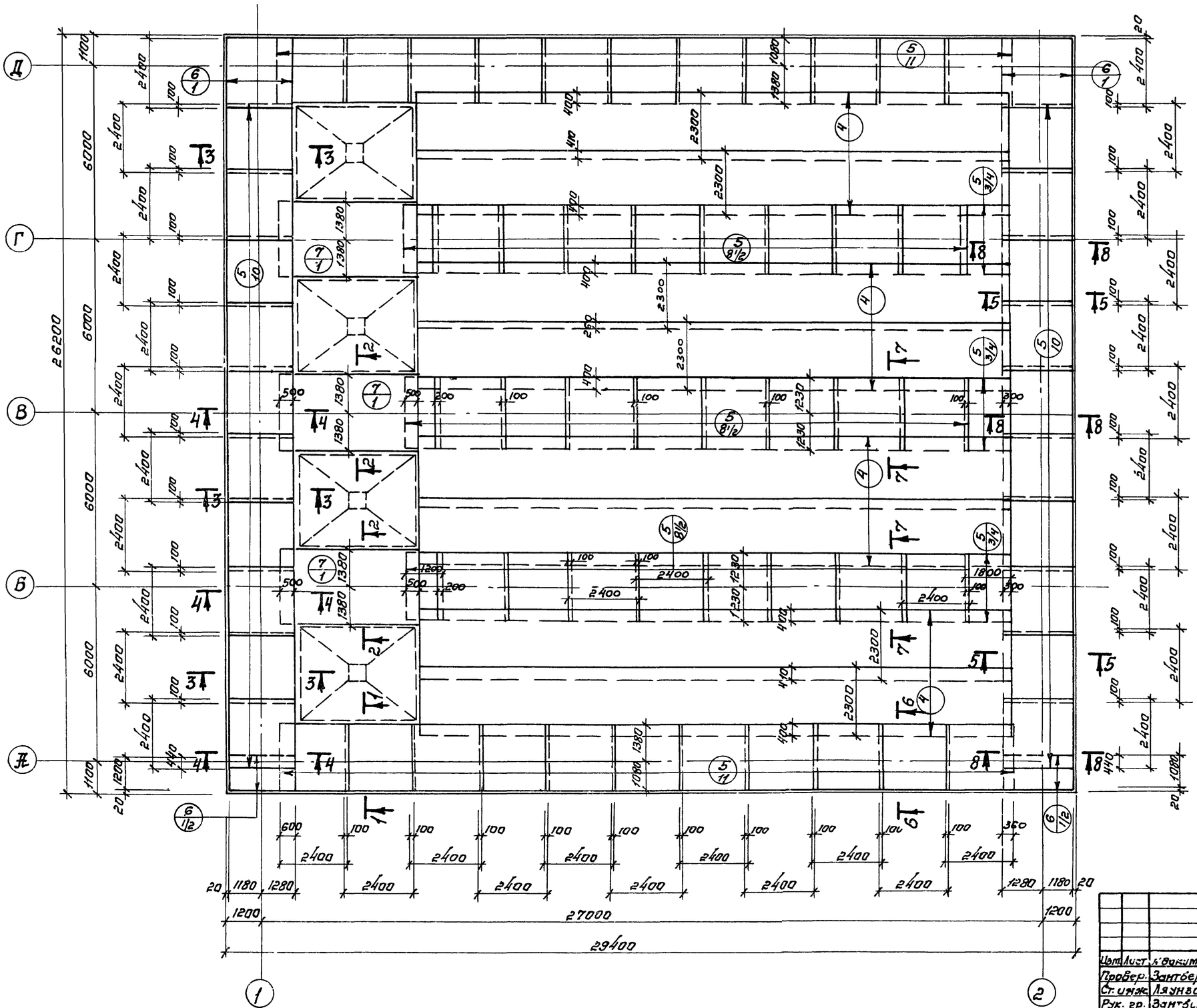

1. Разбивка сеток в нерас[illegible]ом направлении дана по осям крайних стержней, в рабочем направлении по габариту сетки.
2. Данный лист комплектен с листами КЖС-19, КЖС-21, КЖС-24

22

7546/III

Изм.	Лист	№ докумен.	Подпись	Дата
Провер.	Зантберг			
Ст. инж.	Лянзон			
Рук. гр.	Зантберг			
Гл. спец.	Браславский			
ГИП	Ковлевская			
Нач. отд.	Пичахчи			

ТП 902-2-330 КЭС

Отстойники канализационные горизонтальные с механизированным удалением осадка.

Тип Т. Первичный отстойник четырехсекционный L=27м h=3м из сборного железобетона.

Лит.	Лист	Листов
Р	19	

Днище. Армирование. План раскладки верхних сеток.

МЖКХ УССР Укркоммунниипроект г. Харьков

План раскладки каркасов

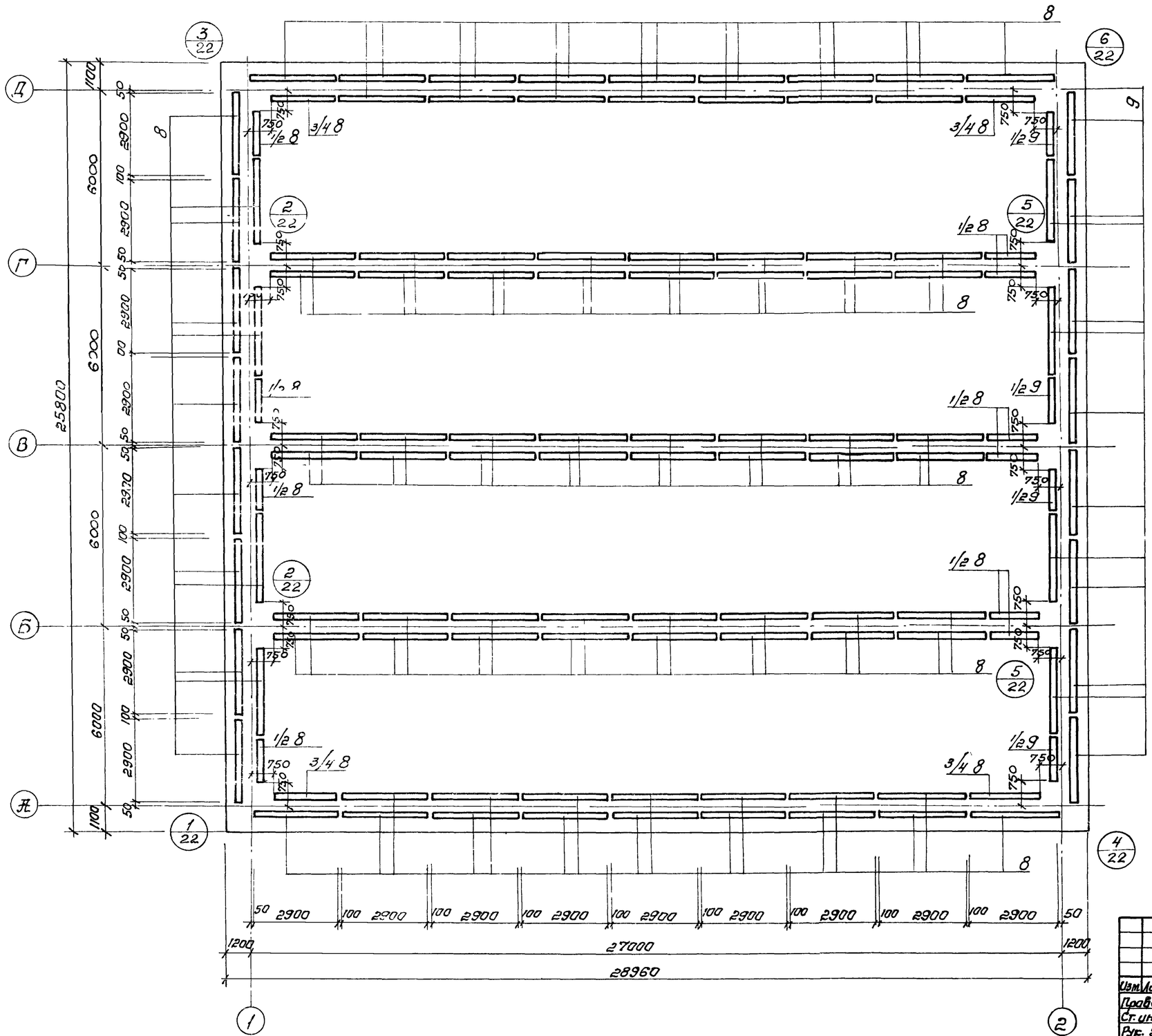

1. Данный лист комплектен с листами КЖС-17, КЖС-21, КЖС-24

23

7546/III

					ТП 902-2-330 КЖс	
					Отстойники канализационные горизонтальные с механизированным удалением осадка.	
Изм.	Лист	№ докумен.	Подпись	Дата		
Провер.		Зантберг			Тип Т. Первичный отстойник четырехсекционный L=27м h=3м из сборного железобетона.	Лит. Р; Лист 20; Листов
Ст. инж.		Лаунзон				
Рук. гр.		Зантберг				
Гл. спец.		Браславский			Днище. Армирование. План раскладки каркасов.	МЖКХ УССР Укркоммунниипроект г. Харьков
ГИП		Ковалевская				
Нач. отд.		Пичахчи				

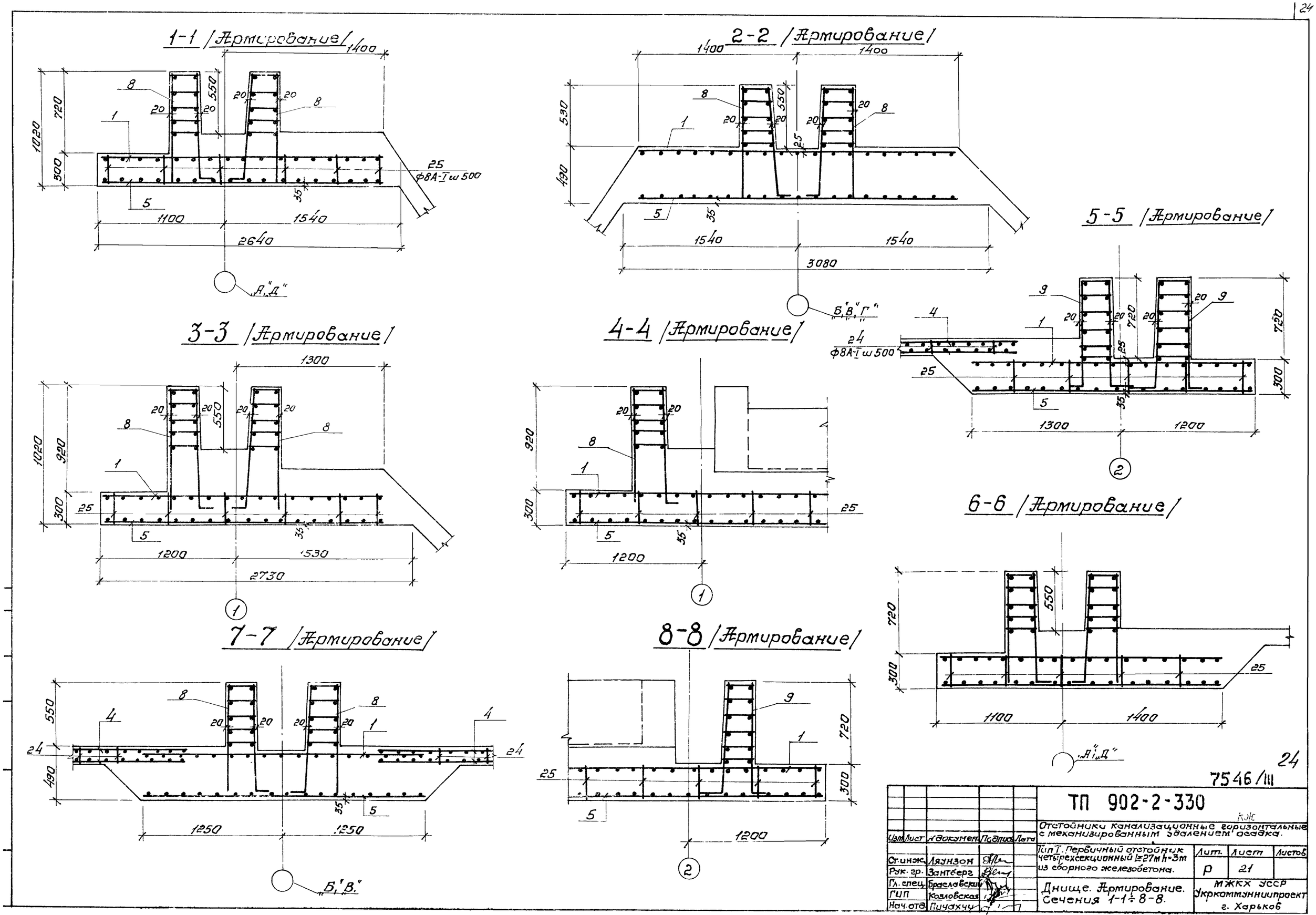

24

7546/III

					ТП 902-2-330			
Изм.	Лист	№ докумен.	Подпись	Дата	Отстойники канализационные горизонтальные с механизированным удалением осадка.			
Ст. инж.	Ляунзон				Тип I. Первичный отстойник четырехсекционный L=27м h=3м из сборного железобетона.	Лит.	Лист	Листов
Рук. гр.	Зантберг					Р	21	
Гл. спец.	Браславский				Днище. Армирование. Сечения 1-1÷8-8.	МЖКХ УССР Укркоммуннипроект г. Харьков		
ГИП	Козловская							
Нач. отд.	Пичахчи							

1

3 Зеркальное отображение узла „1"

11-11

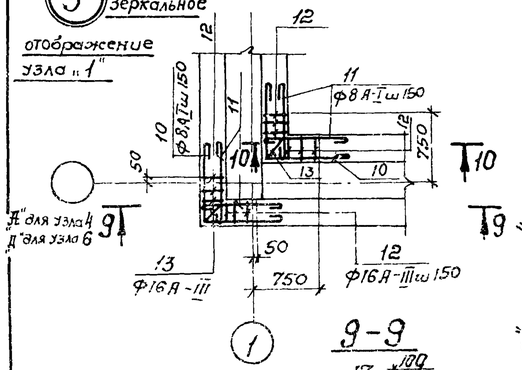

12-12

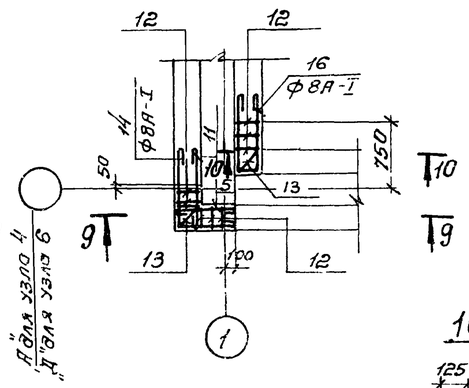

9-9

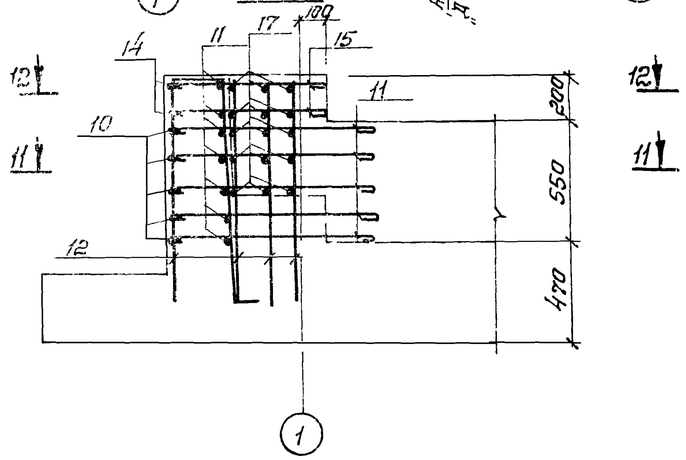

10-10

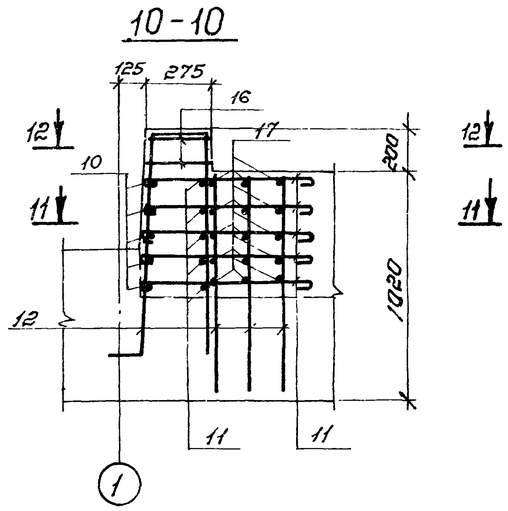

2

15-15

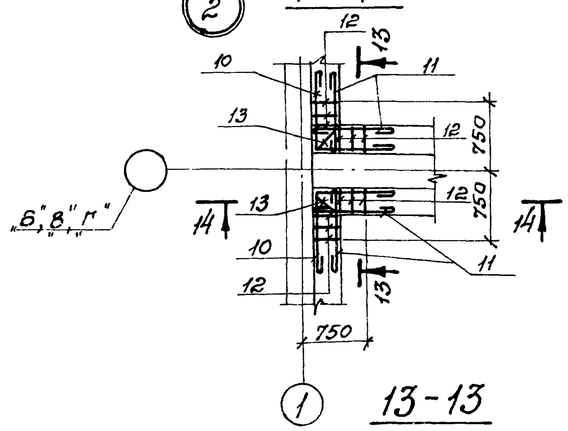

16-16

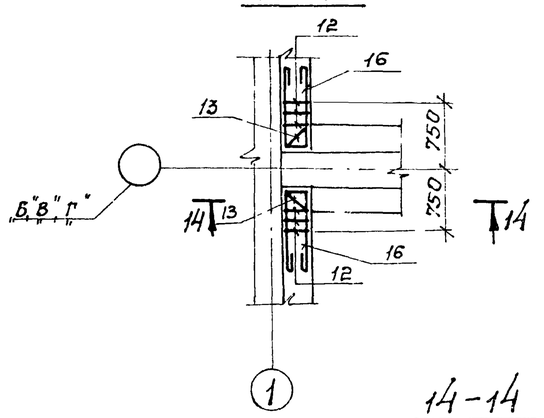

13-13

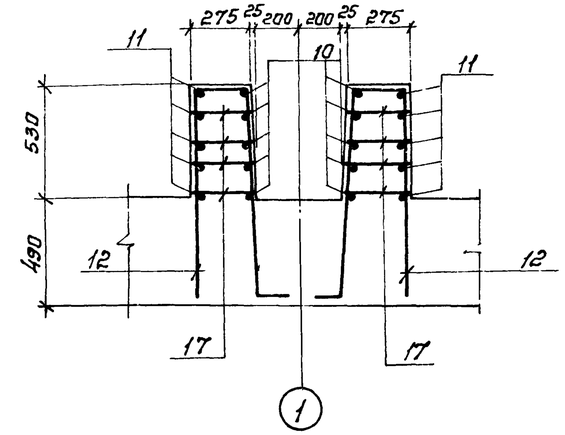

14-14

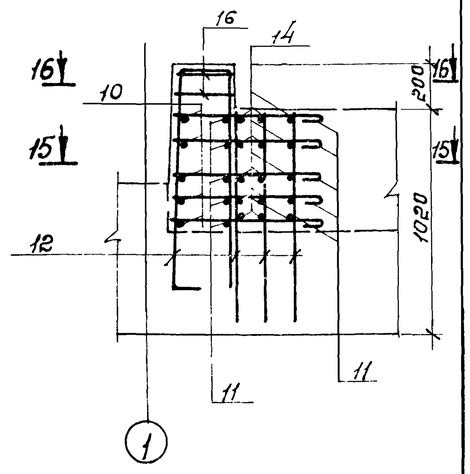

4

6 Зеркальное отображение узла „4"

17-17

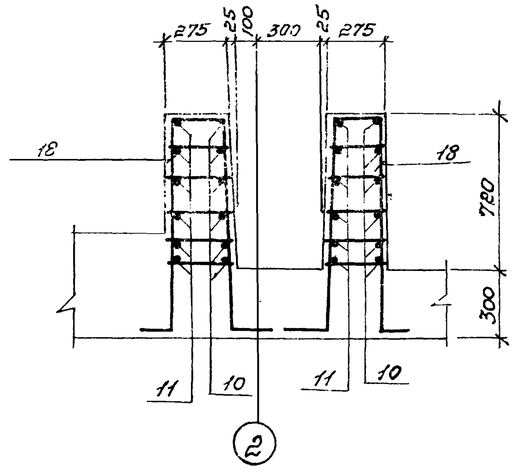

5

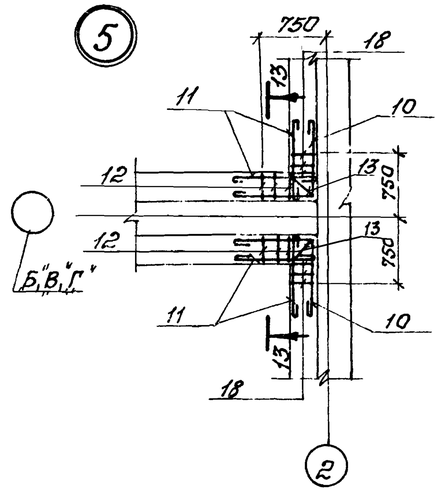

1. Данный лист комплектен с листами. КЖ-17, КЖ-20, КЖ-24

25

7546./III

					ТП 902-2-330 КЖС	
					Отстойники канализационные горизонтальные с механизированным удалением осадка.	
Изм.	Лист	№ докумен.	Подпись	Дата		
Провер.		Зантберг			Тип I. Первичный отстойник четырехсекционный L=27м h=3м из сборного железобетона.	Лит. Р; Лист 22; Листов
Ст. инж.		Лаунзон				
Рук. гр.		Зантберг				
Гл. спец.		Брославский			Днище. Армирование. Узлы „1÷6".	МЖКХ УССР Укркоммунниипроект г. Харьков
ГИП		Козловская				
Нач. отд.		Пичахчи				

Инв. № подл. | Подпись и дата

2-2

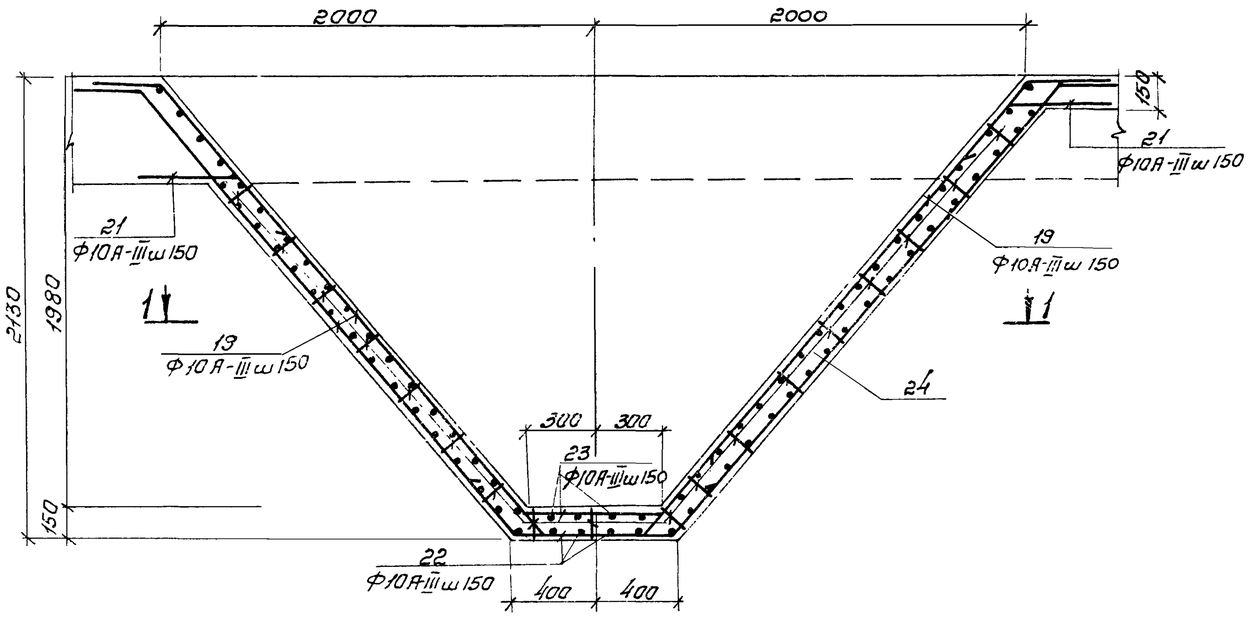

3-3

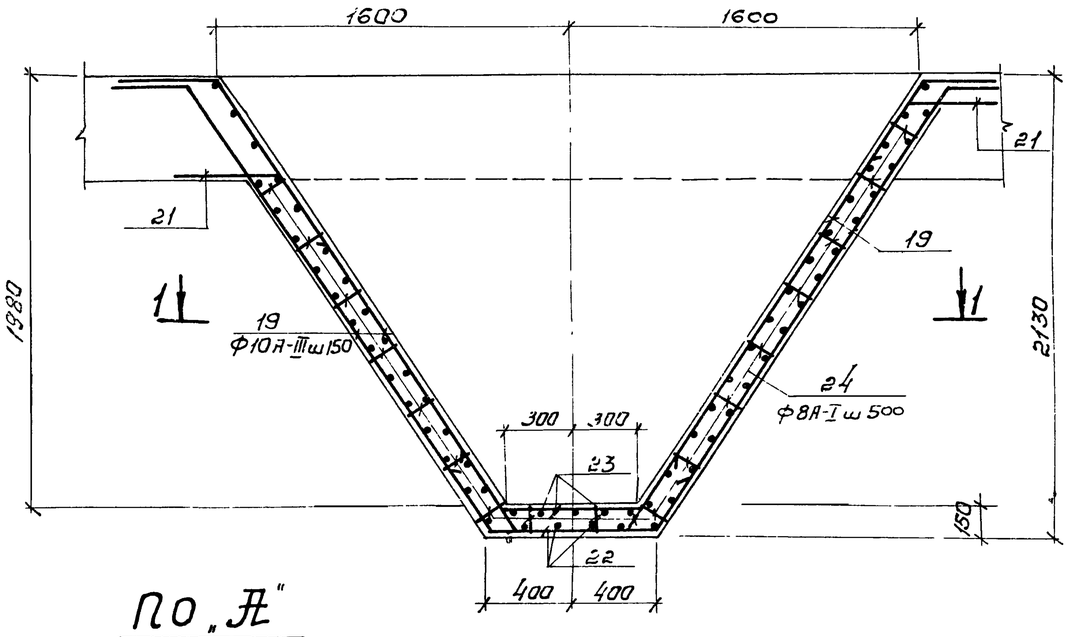

1-1

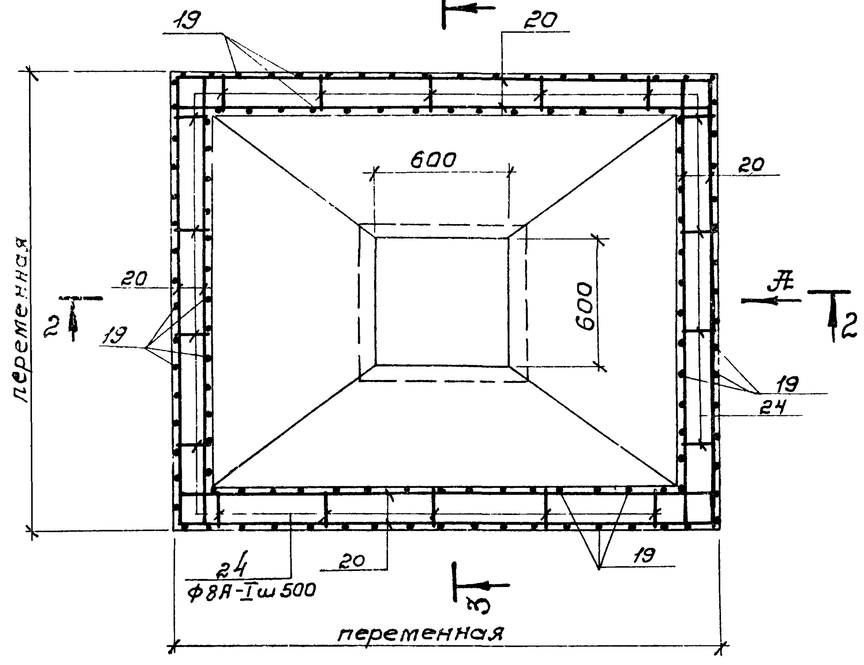

По „А"

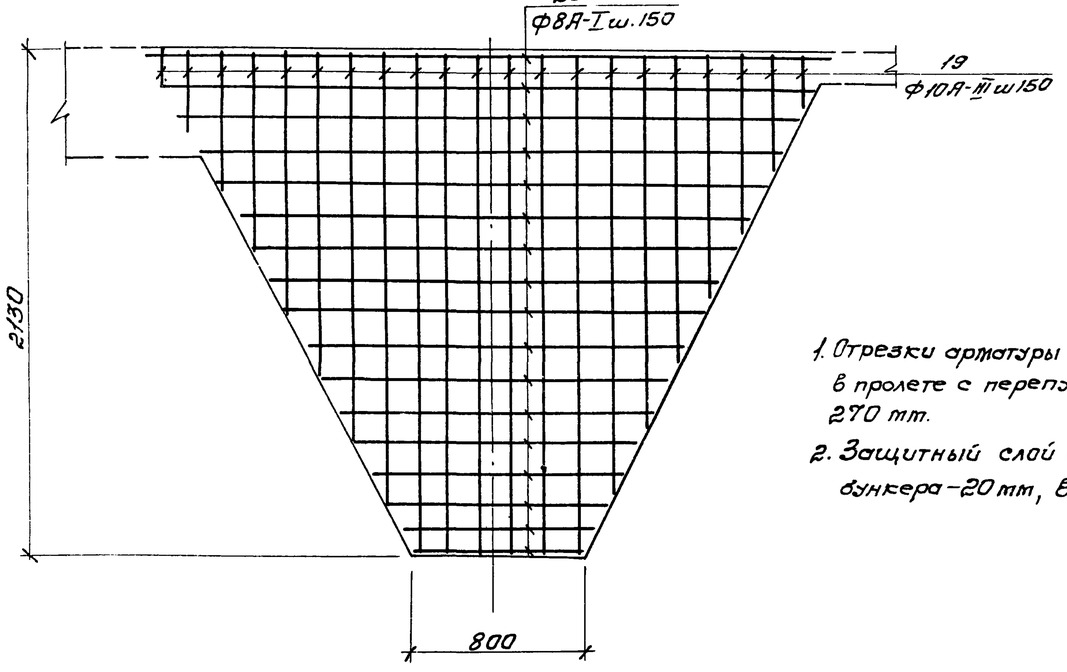

1. Отрезки арматуры поз 20 стыкуются в пролете с перепуском не менее 270 мм.
2. Защитный слой бетона в стенках бункера – 20 мм, в днище 35 мм.

26

7546/III

Изм.	Лист	N документ	Подпись	Дата	ТП 902-2-330			
					Отстойники канализационные горизонтальные с механизированным удалением осадка.			
Проверил		Зантберг			Тип I. Первичный отстойник четырехсекционный L=27м h=3м из сборного железобетона.	Лит	Лист	Листов
Ст. инж.		Ляунзон				Р	23	
Рук. гр.		Зантберг						
Гл. спец.		Браславский			Днище. Армирование бункерной части.	МЖКХ УССР Укркоммуннииппроект г. Харьков		
ГИП		Козловский						
Нач. отд.		Пичахчи						

Ведомость стержней на 1 элемент

Марка эл-та	Поз.	Эскиз или сечение	⌀ мм	Длина мм	Кол.
Днище	10	900 / 900	8А-I	1900	110
	11	900	8А-I	1000	224
	12	2300, 970, 570, 100	16А-III	2270	84
	13	3300, 970, 570, 100	16А-III	2370	20
	14	900 / 650	8А-I	1650	4
	15	650	8А-I	750	4
	16	900, 250, 900	8А-I	2150	16
	17	Сер	8А-I	Средн 288	516
	18	2300, 970, 570, 100, 200	16А-III	2470	36
	19	перемен, 350	10А-III	Ср. 1730	768
	20	Общ. длина	8А-I	Общ.м 2160,0	—
	21	350 / 350	10А-III	700	384
	22	350, 750, 350	10А-III	1450	48
	23	350, 650, 350	10А-III	1350	40
	24	200, 200, 200, 200	8А-I	940	1708
	25	270, 270, 200, 200	8А-I	1240	1995

Спецификация марок арматурных изделий.

Формат	Зона	Поз.	Обозначения	Наименование	Кол.	Примеч.
				Сборочные единицы и детали		
		1	КЖС-29	Сетка арматурная С-1	70	
		2	КЖС-29	——"—— С-2	3	
		3	КЖС-29	С-3	3	
		4	ГОСТ 8478-66	Сетка 150/150/7/7 2300 ГОСТ 8478-66	326,9	п.м
		5	КЖС-29	Сетка арматурная С-4	70	
		6	КЖС-29	——"—— С-5	3	
		7	КЖС-29	——"—— С-6	3	
		8	КЖС-23	Каркас пространственный КП-1	100	
		9	КЖС-29	Каркас пространственный КП-2	14	
		10÷25	КЖС-24	Стержни одиночные		
		26	Серия 3.400-6	Изделие закладное МИ2-7	8	
				Материалы:		
				Бетон „М-200"	324,1	м³

Выборка стали на один элемент

Марка эл-та	Арматурные изделия: Арматурная сталь ГОСТ 5781-75, Класс А-I, ⌀ мм: 7	8		Итого	Класс А-III, ⌀ мм: 10	12	14	16		Итого	Закладные изделия: Профильная сталь				Арм. сталь Класс А-III, ⌀ мм: 8		Итого	Всего
											Ст 8							
Днище	3121,9	7920,0		11041,9	1067,1	1993,2	4155,8	9842,0		17058,1	21,6				3,2		24,8	28100,0

1 Данный лист комплектен с листами КЖ 18–23

27

7546./III

Изм.	Лист	№ документа	Подпись	Дата
Провер.		Зантберг		
Ст. инж.		Лаунзон		
Рук. гр.		Зантберг		
Гл. спец.		Браславский		
ГИП		Ковловская		
Нач. отд.		Пичахчи		

ТП 902-2-330 КЖС

Отстойники канализационные горизонтальные с механизированным удалением осадка.

Тип I. Первичный отстойник четырехсекционный L=27м; h=3м. из сборного железобетона.

Лит. р | Лист 24 | Листов

Днище. Армирование. Спецификации.

МЖКХ УССР Укркоммунниипроект г. Харьков.

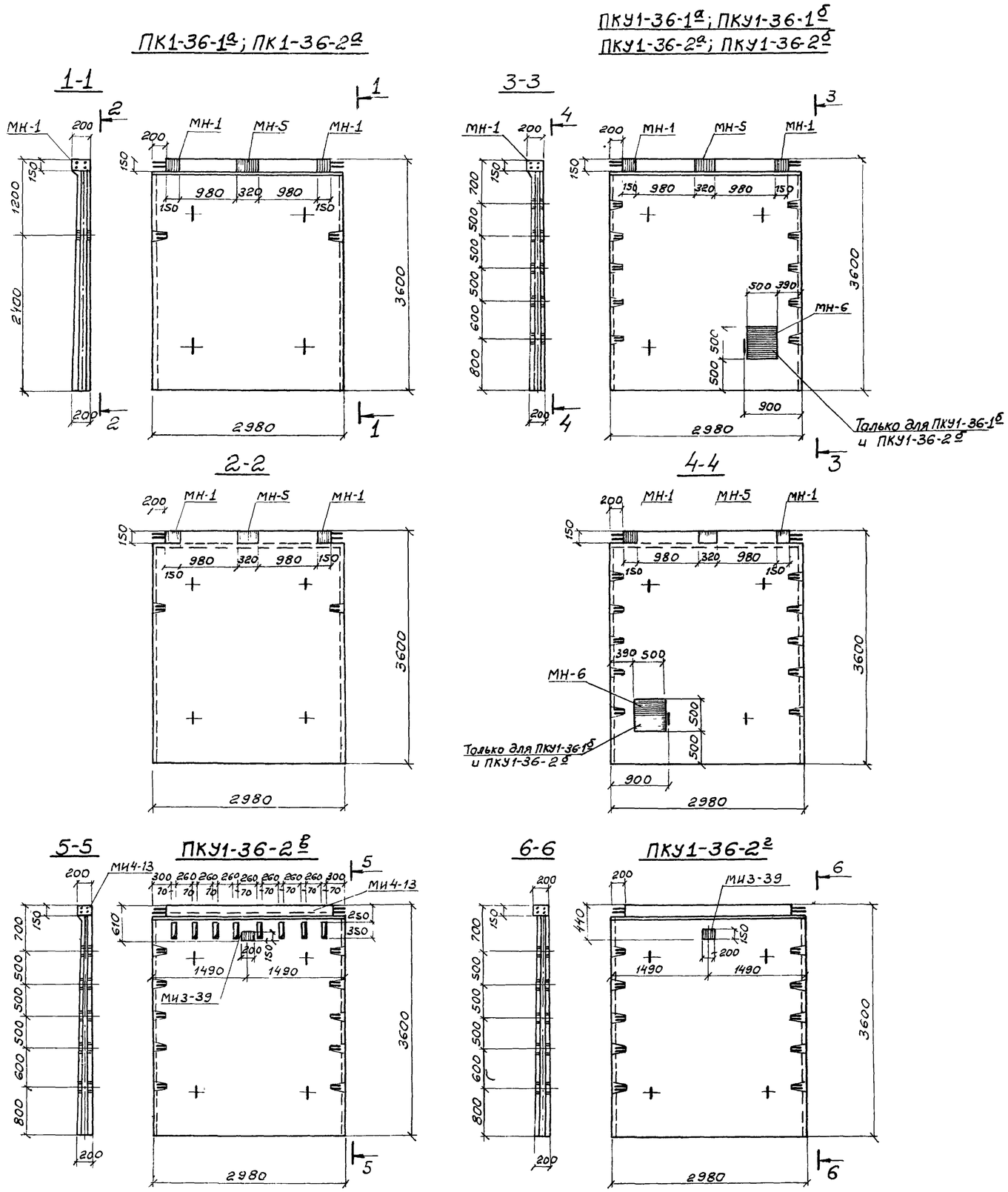

Выборка отправочных марок на одно изделие

Наименов. изделия	Марка	Кол-во		Масса кг		Серия или ГОСТ
		Т	Н	Марки	Всех	
ПК1-36-1а	МН-1	2	—	4,00	8,00	кж-31
	МН-5	1	—	8,26	8,26	кж-31
ПК1-36-2а	МН-1	2	—	4,00	8,00	кж-31
	МН-5	1	—	8,26	8,26	кж-31
ПКУ1-36-1а	МН-1	2	—	4,00	8,00	кж-31
	МН-5	1	—	8,26	8,26	кж-31
ПКУ1-36-1б	МН-1	2	—	4,00	8,00	кж-31
	МН-5	1	—	8,26	8,26	кж-31
	МН-6	1	—	40,14	40,14	кж-31
ПКУ1-36-2а	МН-1	2	—	4,00	8,00	кж-31
	МН-5	1	—	8,26	8,26	кж-31
ПКУ1-36-2б	МН-1	2	—	4,00	8,00	кж-31
	МН-5	1	—	8,26	8,26	кж-31
	МН-6	1	—	40,14	40,14	кж-31
ПКУ1-36-2в	МИ4-13	1	—	10,84	10,84	Серия 3 400-6
	МИ3-39	1	—	2,8	2,8	—"—
ПКУ1-36-2г	МИ3-39	1	—	2,8	2,8	—"—

1. Данный лист комплектен с листом КЖ-6
2. Стеновые панели с индексами отличаются от типовых по серии 3.900-2 вып. 2 и 7 наличием дополнительных закладных элементов и отверстий.

28

7546/III

Изм	Лист	№ документа	Подпись	Дата
Проверил		Зантберг		
Ст. техн.		Шепеленко		
Рук. гр.		Зантберг		
Гл. спец.		Браславский		
ГИП		Козловская		
Нач. отд.		Пичахчи		

ТП 902-2-330

КЖ

Отстойники канализационные горизонтальные с механизированным удалением осадка

Тип I. Первичный отстойник четырехсекционный L=27м h=3м. из сборного железобетона.

Опалубочные чертежи панелей ПК1-36-1а; ПК1-36-2а; ПКУ1-36-1а; ПКУ1-36-1б; ПКУ1-36-2а; ПКУ1-36-2б

Лит.	Лист	Листов
Р	25	

МЖКХ-УССР
УКРКОММУННИИПРОЕКТ
г. Харьков

Нв № подл. | Подпись и дата

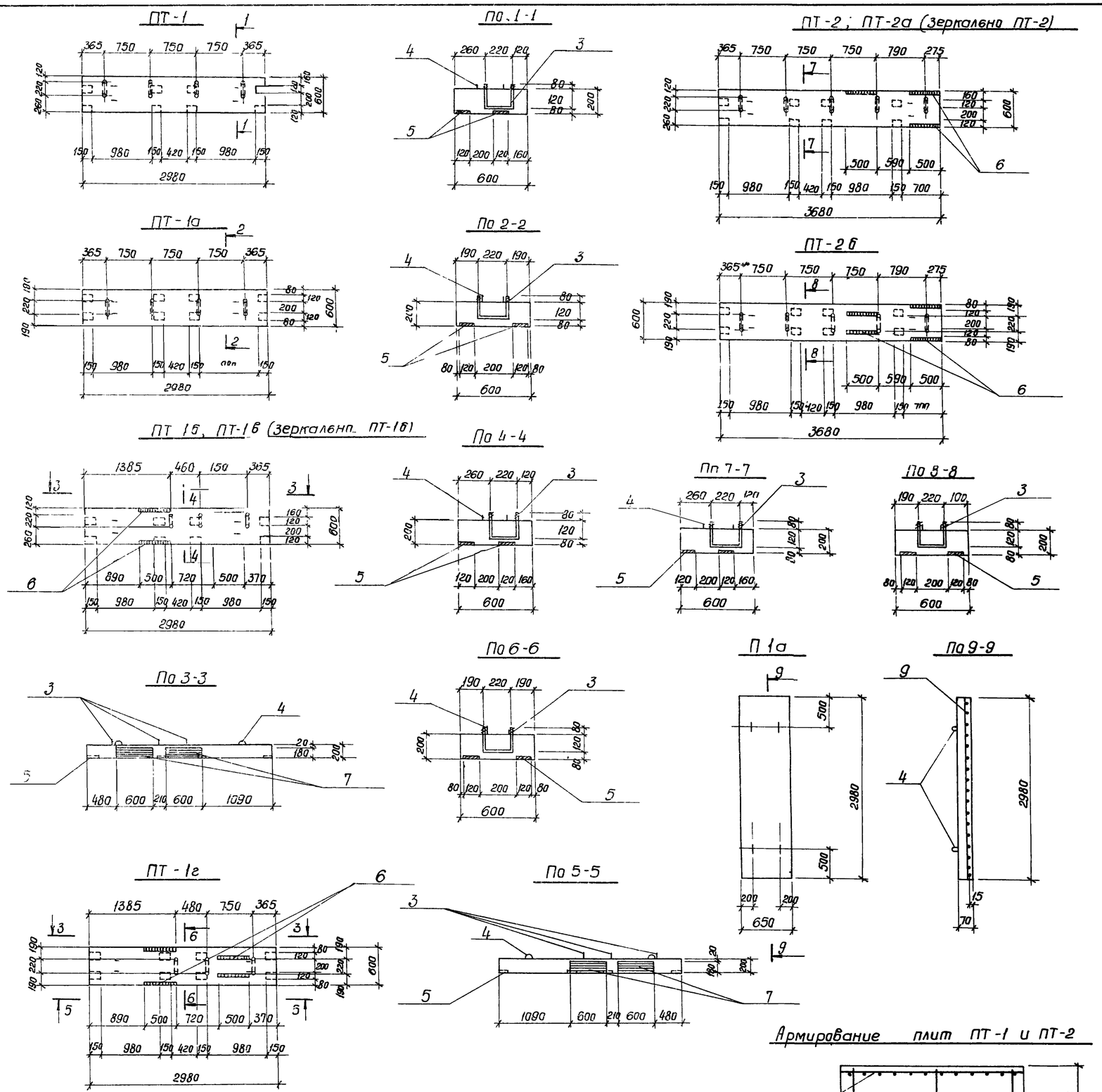

Спецификация марок арматурных изделий на 1 элемент

	Обозначение	Наименование	Кол.	Примеч.
		ПТ-1; ПТ-1а		
		Сборочные единицы и детали		
1	КЖ-30	Каркас плоский КР2	3	
2	КЖ-30	Сетка арматурная С-17	2	
3,4	КЖ-27	Стержни одиночные		
5	3.400-6; лист-30	Изделие закладное Ми2-4	8	
		Материалы		
		Бетон марки 200	0,36	$м^3$
		ПТ-1б; ПТ-1в		
		Сборочные единицы и детали		
1	КЖ-30	Каркас плоский КР-2	3	
2	КЖ-30	Сетка арматурная С-17	2	
3,4	КЖ-27	Стержни одиночные		
5	3.400-6 лист 30	Изделие закладное Ми2-4	8	
6	—"— лист 24	То же, Ми 1-6	3	
7	—"— лист 95	То же, Ми 4-7	2	
		Материалы		
		Бетон марки 200	0,36	$м^3$
		ПТ-1г		
		Сборочные единицы и детали		
1	КЖ-30	Каркас плоский КР-2	3	
2	КЖ-30	Сетка арматурная С-17	2	
3,4	КЖ-27	Стержни одиночные		
5	3.400-6 лист 30	Изделие закладное Ми2-4	8	
6	—"— лист 24	То же, Ми 1-6	4	
7	—"— лист-95	То же, Ми 4-7	4	
		Материалы		
		Бетон марки 200	0,36	$м^3$
		ПТ-2; ПТ-2а		
		Сборочные единицы и детали		
1	КЖ-30	Каркас плоский КР-2	3	
8	КЖ-30	Сетка арматурная С-18	2	
3,4	КЖ-27	Стержни одиночные		
5	3.400-6 лист 30	Изделие закладное Ми2-4	8	
6	—"— лист 24	То же, Ми 1-6	3	
		Материалы		
		Бетон марки 200	0,44	$м^3$

1. Данный лист комплектен с листами КЖ-7, КЖ-27
2. Мостики выполнять из бетона „М-200", В-4, марку бетона по морозостойкости принять по пояснительной записке.

29

7546/III

Армирование плит ПТ-1 и ПТ-2

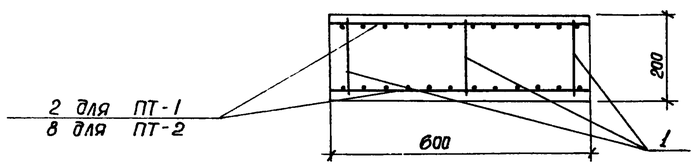

Изм.	Лист	№ документ	Подпись	Дата
Провер.		Зантберг		
Инженер		Цаканян		
Рук. гр.		Зантберг		
Гл. спец.		Браславский		
ГИП		Козловская		
Нач. отд.		Пичахчи		

ТП 902-2-330

КЖ

Отстойники канализационные горизонтальные с механизированным удалением осадка

Тип I. Первичный отстойник четырёхсекционный L=27м, h=3м из сборного железобетона.

Опалубочные чертежи и армирование мостиков ПТ-1; ПТ-1а; ПТ-1б; ПТ-1в; ПТ-2; ПТ-2а; Плиты перекрытия П 1а

Лит.	Лист	Листов
Р	26	

МЖКХ-УССР
УКРКОММУННИИПРОЕКТ
г. Харьков

ПТ-3

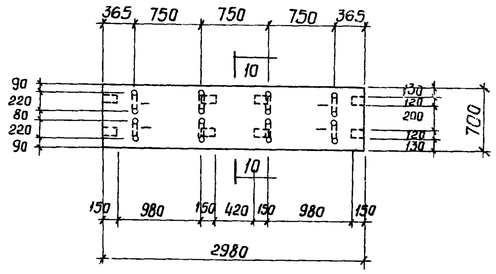

ПТ-3а

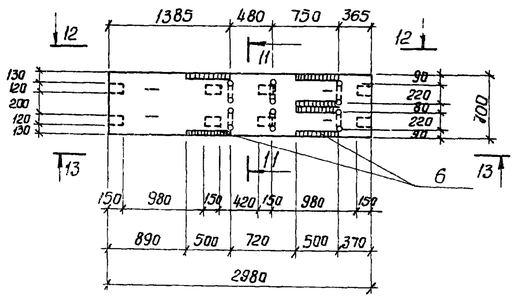

По 12-12

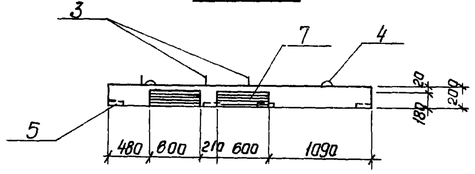

По 13-13

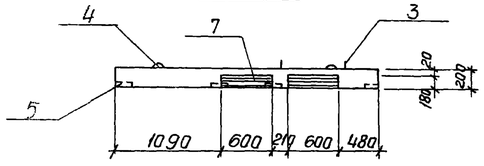

ПТ-4

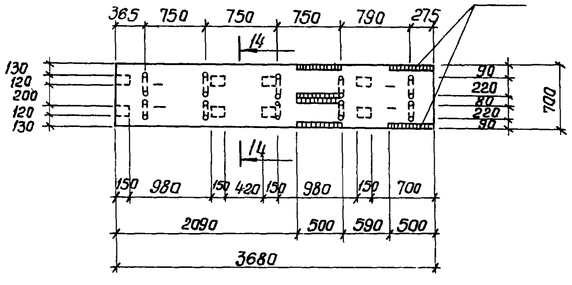

По 10-10

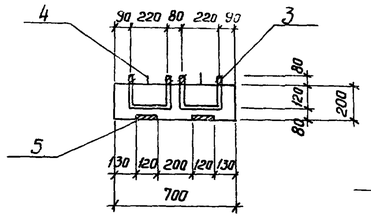

По 11-11

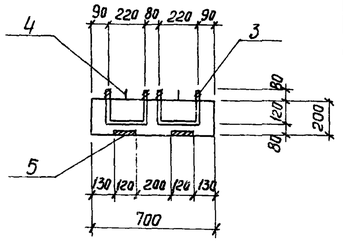

По 14-14

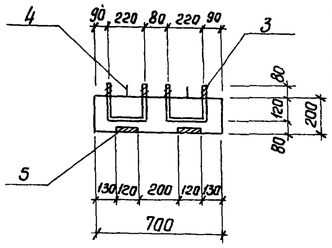

Армирование плит ПТ3 и ПТ-4

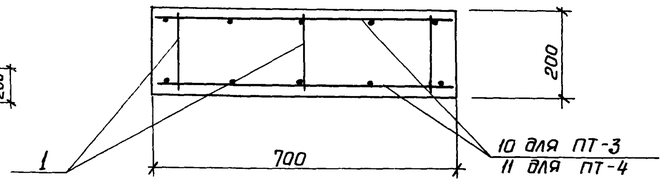

Ведомость стержней на 1 элемент

Марка эл-та	Поз.	Эскиз или сечение	Ф мм	Длина мм	Кол
ПТ-1	3	200, 220, 80, 120	20 AI	620	4
ПТ-1А	4	100 230, 60, 100 230	16 AI	720	4
ПТ-1б, ПТ-1в	3	200, 220, 80, 120	20 AI	620	3
ПТ-1г	4	100 230, 60, 100 230	16 AI	720	4
ПТ-2, ПТ-2а	3	200, 220, 80, 120	20 AI	620	5
ПТ-2б	4	100 230, 60, 100 230	16 AI	720	4
ПТ-3	3	200, 220, 80, 120	20 AI	620	8
	4	100 230, 60, 100 230	16 AI	720	4
ПТ-3а	3	200, 220, 80, 120	20 AI	620	6
	4	100 230, 60, 100 230	16 AI	720	4
ПТ-4	3	200, 220, 80, 120	20 AI	620	10
	4	100 230, 60, 100 230	16 AI	720	4

Выборка стали на 1 элемент, кг

Марка эл-та	Арматурные изделия: Арматурная сталь ГОСТ 5781-75, Класс AI, Ф мм 6	8	16	20	Итого	Класс AIII, Ф мм 8	Итого	Закладные изделия: Профильная сталь δ=8	δ=10	Арматурная сталь ГОСТ 5781-75 AI, Ф мм 10	AII, Ф мм 10	12	AIII, Ф мм 10	Итого	Всего
ПТ-1;		10,4	4,6	6,1	21,1	23,3	23,3	8,8	–	–	4,0	–	–	12,8	57,2
ПТ-1а		10,4	4,6	6,1	21,1	23,3	23,3	8,8	–	–	4,0	–	–	12,8	57,2
ПТ-1б; ПТ-1в		10,4	4,6	4,6	19,6	23,3	23,3	20,2	17,0	–	4,0	4,0	0,9	46,1	89,0
ПТ-1г		10,4	4,6	4,6	19,6	23,3	23,3	24,0	34,0	–	4,0	8,0	1,2	71,2	114,1
ПТ-2; ПТ-2а		10,4	4,6	7,7	22,7	39,6	39,6	20,0	–	–	4,0	–	0,9	25,1	87,4
ПТ-2б		10,4	4,6	7,7	22,7	39,6	39,6	24,0	–	–	4,0	–	1,2	29,2	91,5
П1а	4,8	–	–	–	4,8	5,1	5,1	–	–	3,6	–	–	–	3,6	13,5
ПТ-3	–	10,4	4,6	12,4	27,5	24,8	24,8	8,8	–	–	4,0	–	–	12,8	65,1
ПТ-3а	–	10,4	4,6	9,2	24,3	24,8	24,8	31,6	34,0	–	4,0	8,0	1,8	78,4	128,5
ПТ-4		10,4	4,6	15,3	30,4	27,6	27,6	31,6	–	–	4,0	–	1,8	37,4	95,4

Спецификация марок арматурных изделий на 1 элемент

Формат	Зона	Поз.	Обозначение	Наименование	Кол.	Прим.
				ПТ-2а		
				Сборочные единицы и детали		
		1	КЖС-30	Каркас плоский КР-2	3	
		8	КЖС-30	Сетка арматурная С-18	2	
		3,4	КЖС-27	Стержни одиночные		
		5	3.400-6 лист 30	Изделие закладное Ми2-4	8	
		6	—"— лист 24	То же, Ми 1-6	4	
				Материалы		
				Бетон марки 200	0,44	м³
				П1а		
				Сборочные единицы и детали		
		9	КЖС-30	Сетка арматурная С-21	1	
		12	ИС-01-04 в. 2 лист 54	Изделие закладное М-5	4	
				Материалы		
				Бетон марки 200	0,14	м³
				ПТ-3		
				Сборочные единицы и детали		
		1	КЖС-30	Каркас плоский КР-2	3	
		10	КЖС-30	Сетка арматурная С-19	2	
		3,4	КЖС-27	Стержни одиночные		
		5	3,400-6 лист 30.	Изделие закладное Ми 2-4	8	
				Материалы		
				Бетон марки 200	0,36	м³
				ПТ-3а		
				Сборочные единицы и детали		
		1	КЖС-30	Каркас плоский КР-2	3	
		10	КЖС-30	Сетка арматурная С-19	2	
		3,4	КЖС-27	Стержни одиночные		
		5	3,400-6 лист 30	Изделие закладное Ми 2-4	8	
		6	—"— лист 24	То же, Ми 1-6		
		7	—"— лист 95	То же, Ми 4-7	4	
				Материалы		
				Бетон марки 200	0,36	м³
				ПТ-4		
				Сборочные единицы и детали		
		1	КЖС-30	Каркас плоский КР-2	3	
		11	КЖС-30	Сетка арматурная С-20	2	
		3,4	КЖС-27	Стержни одиночные		
		5	3,400-6 лист 30	Изделие закладное Ми 2-4	8	
		6	—"— лист 24	То же, Ми 1-6	6	
				Материалы		
				Бетон марки 200	0,44	м³

1. Данный лист комплектен с листами КЖС-7, КЖС-26
2. Общие примечания см. лист КЖС-26

30

7546/11

ТП 902-2-330 КЖ

Отстойники канализационные горизонтальные с механизированным удалением осадка

Тип I. Первичный отстойник четырехсекционный L=27м, h=3м из сборного железобетона.

Мостики ПТ-3 ÷ ПТ-4. Опалубочные чертежи и армирование. Спецификация.

Изм.	Лист	№ докумен.	Подпись	Дата
Инженер		Цаканян		
Рук. гр.		Зантберг		
Гл. спец.		Брославский		
Гип		Позловская		
Нач. отд.		Личахчи		

Лит.	Лист	Листов
Р	27	

Мэхк-УССР
Укрпроммунниипроект г. Харьков.

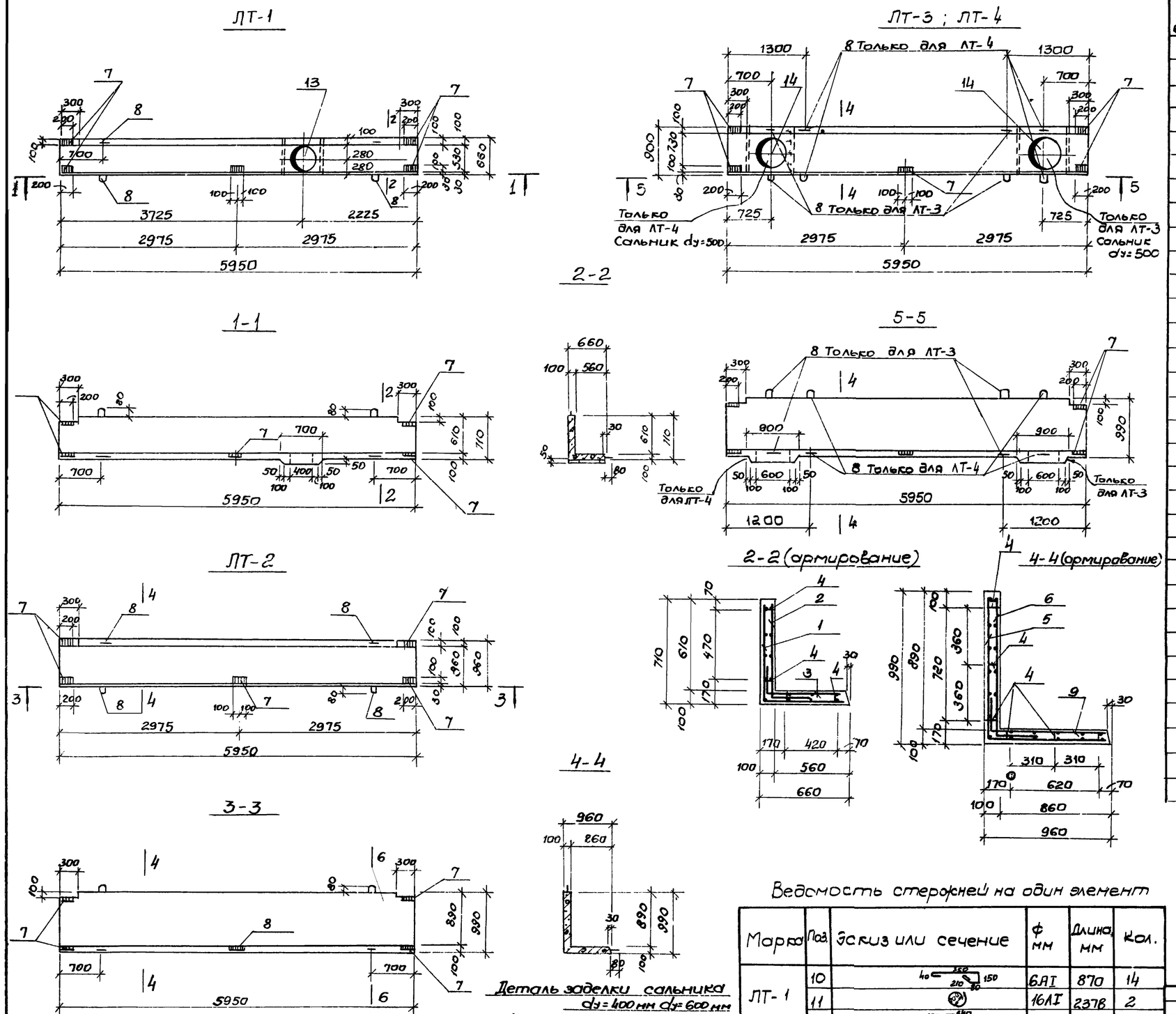

1. Данный лист комплектен с листами КЖ-7
2. Лотки выполнять из бетона „М-200" В-4
3. В выборке стали на 1 элемент не учтен расход стали на сальники.
4. В местах пропуска сальников арматуру вырезать по месту.

Формат	Зона	Позиц.	Обозначение	Наименование	Кол-во	Примечание
				ЛТ-1		
				Сборочные единицы и детали		
		1	КЖ-30	Сетка арматурная С-11	1	
		2	КЖ-30	Сетка арматурная С-12	1	
		3	КЖ-30	Сетка арматурная С-13	1	
		4	КЖ-30	Каркас плоский КР-1	4	
		8;10;11	КЖ-28	Стержни одиночные		
		7	КЖ-31	Изделие закладное МН-7	5	
		13	Серия 3.901-5	Сальник dy = 400	1	29.3 кг
				Материалы		
				Бетон марки 200	0.76 м³	
				ЛТ-2		
				Сборочные единицы и детали		
		5	КЖ-30	Сетка арматурная С-14	1	
		6	КЖ-30	Сетка арматурная С-15	1	
		9	КЖ-30	Сетка арматурная С-16	1	
		4	КЖ-30	Каркас плоский КР-1	6	
		7	КЖ-28	Стержни одиночные		
		8	КЖ-31	Изделие закладное МН-7	5	
				Материалы		
				Бетон марки 200	1.1 м³	
				ЛТ-3 ; ЛТ-4		
				Сборочные единицы и детали		
		5	КЖ-30	Сетка арматурная С-14	1	
		6	КЖ-30	Сетка арматурная С-15	1	
		9	КЖ-30	Сетка арматурная С-16	1	
		4	КЖ-30	Каркас плоский	6	
		8;10;12	КЖ-28	Стержни одиночные		
		7	КЖ-31	Изделие закладное МН-7	5	
		14	Серия 3.901-5	Сальник dy = 600	1	48.0 кг
				Материалы		
				Бетон марки 200	1.1 м³	

Выборка стали на 1 элемент, кг

Марка элемента	Арматурные изделия: Арматурная сталь ГОСТ 5781-75, класс AI, ф мм 6	8	16	Итого	класс AIII, ф мм 8	20	Итого	Закладные изделия: Профильная сталь δ=8	Арм. сталь ГОСТ 5781-75, класс AIII, ф мм 10	Итого	Всего
ЛТ-1	2.7	23.2	8.5	34.4	91.3	11.7	103.0	6.3	0.4	6.7	144.1
ЛТ-2	–	34.8	8.5	43.3	126.4	–	126.4	6.3	0.4	6.7	176.4
ЛТ-3; ЛТ-4	3.7	34.8	8.5	47.0	126.4	14.9	141.3	6.3	0.4	6.7	195.0

Ведомость стержней на один элемент

Марка	Поз.	Эскиз или сечение	ф мм	Длина, мм	Кол.
ЛТ-1	10	40 150 210 80	6AI	870	14
	11		16AI	2378	2
	8	100 540 60 100 540	16AI	1340	4
ЛТ-3 ЛТ-4	10	40 150 210 80	6AI	870	19
	12		Ф20AIII	3026	2
	8	100 540 60 100 540	16AI	1340	4
ЛТ-2	8	100 540 60 100 540	16AI	1340	4

7546/III

Изм	Лист	№ документа	Подпись	Дата
Провер.		Зантберг		
Инжен.		Каптев		
Рук. гр.		Зантберг		
Гл. спец.		Браславский		
ГИП		Козловская		
Нач. отд.		Пичахчи		

ТП 902-2-330. 31

КЖ

Отстойники канализационные горизонтальные с механизированным удалением осадка

Тип I Первичный отстойник четырехсекционный L=27м h=3м из сборного железобетона

Лит	Лист	Листов
Р	28	

Опалубочные чертежи и армирование сборных железобетонных лотков ЛТ-1+ЛТ-4

МЖКХ-УССР Укркоммунниипроект г. Харьков

7546/III

С-1, (С-2)

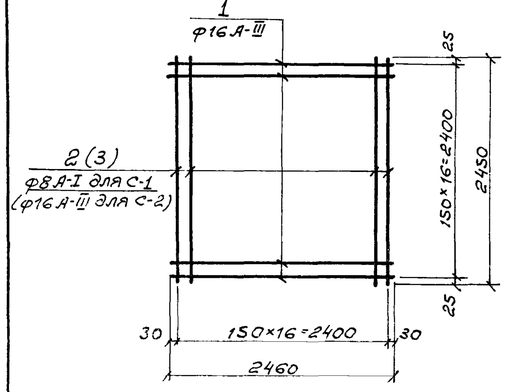

С-3, (С-6)

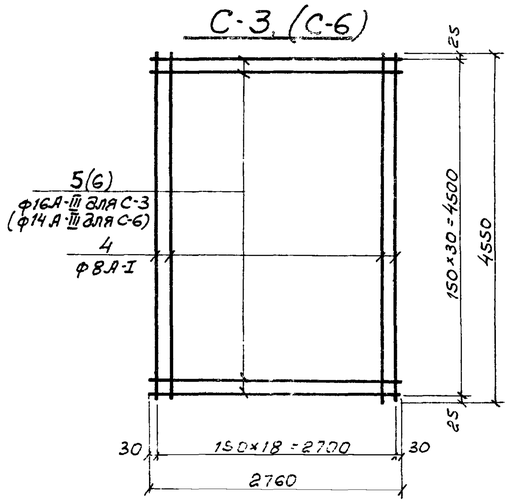

С-4, (С-5)

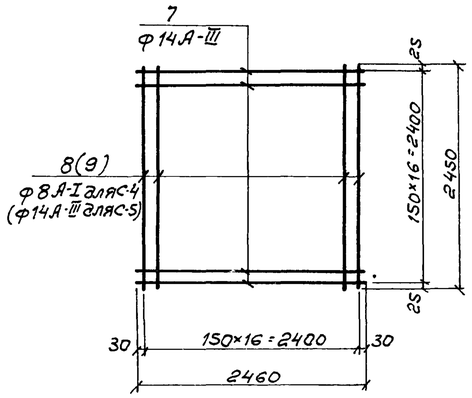

Ведомость стержней на один элемент

Марка эл-та		Поз.	Эскиз	Ф мм	Длина мм	Кол.
С-1		1		16А-III	2460	17
		2		8А-I	2450	17
С-2		1		16А-III	2460	17
		3		16А-III	2450	17
С-3		4		8А-I	4550	19
		5		16А-III	2760	31
С-4		7		14А-III	2460	17
		8		8А-I	2450	17
С-5		7		14А-III	2460	17
		9		14А-III	2450	17
С-6		4		8А-I	4550	19
		6		14А-III	2760	31
Каркас КП-1	С-7	10		8А-I	3150	5
		11		16А-III	1070	20
	С-8	10		8А-I	3150	5
		12		12А-III	970	20
		отд. стержни	13	8А-I	Ест. 290	100
Каркас КП-2	С-9	10		8А-I	3150	6
		11		Ф16А-III	1170	20
	С-10	10		8А-I	3150	6
		12		12А-III	1070	20
		отд. стержни	13	8А-I	Ест. 290	120

КП-1

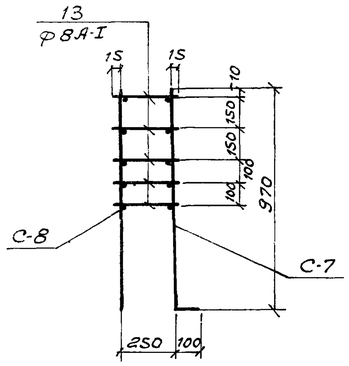

С-7

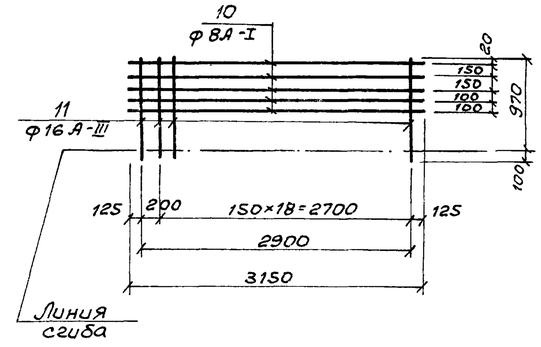

С-8

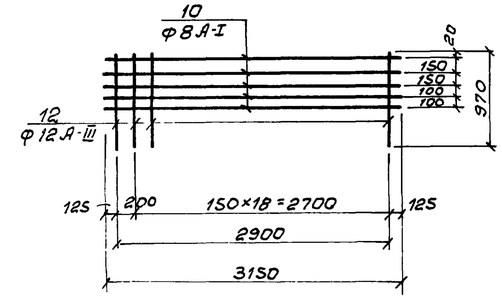

КП-2

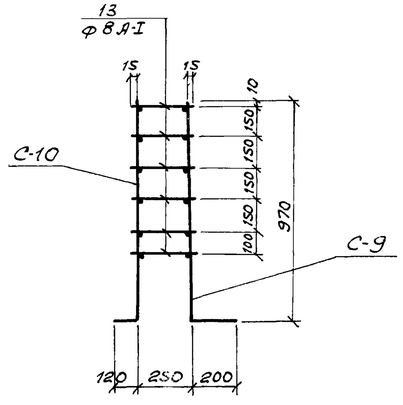

С-9

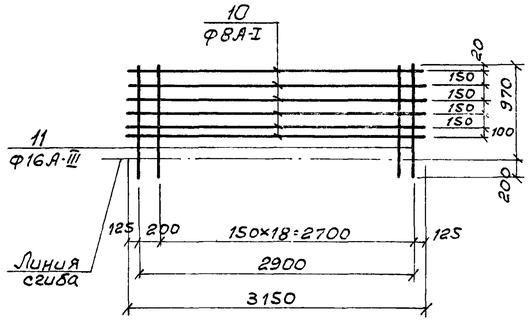

С-10

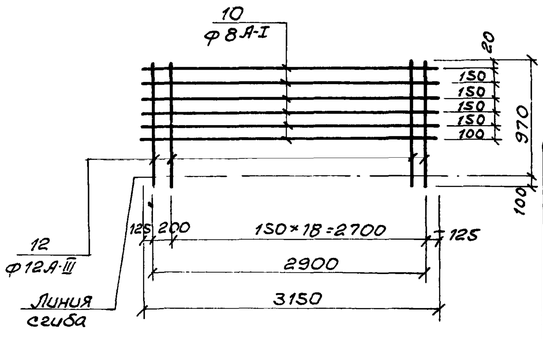

1. Каркасы и сетки изготовлять при помощи контактной точечной сварки в соответствии с ГОСТ 10922-75 „Арматура и закладные детали сварные для железобетонных конструкций. Технические требования и методы испытаний."
2. Для обеспечения точной разбивки арматуры, каркасы и сетки изготовлять в кондукторах.
3. Все размеры даны по осям стержней.

32

7546/III

Изм.	Лист	№ документа	Подпись	Дата
Проверил		Лаунзон		
Инженер		Коптев		
Рук. груп.		Зонтберг		
Гл. спец.		Браславский		
ГИП		Козловская		
Нач. отд.		Личаччи		

ТП 902-2-330 КЖ

Отстойники канализационные горизонтальные с механизированным удалением осадка.

Тип I. Первичный отстойник четырехсекционный L=27,0м h=3,0м из сборного железобетона

Лит.	Лист	Листов
Р	29	

Днище. Армирование. Сетки С-1÷С-10, каркасы КП-1; КП-2.

МЖКХ-УССР Укркоммунниипроект г. Харьков

С-11

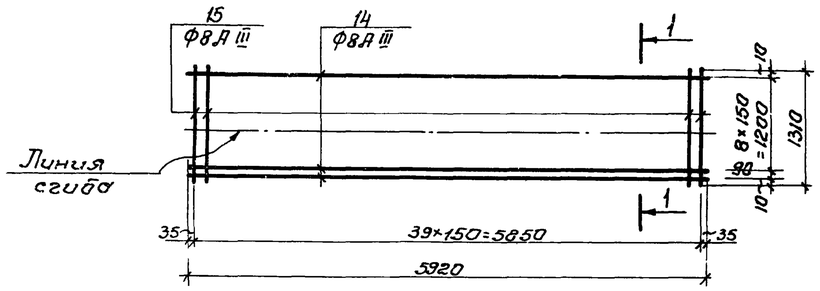

1-1

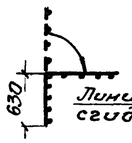

С-14

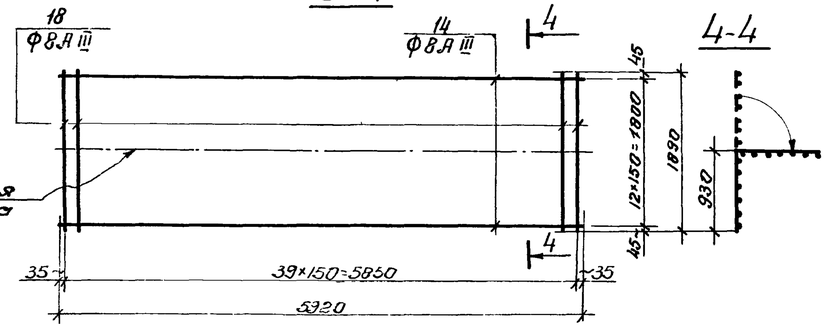

4-4

С-12

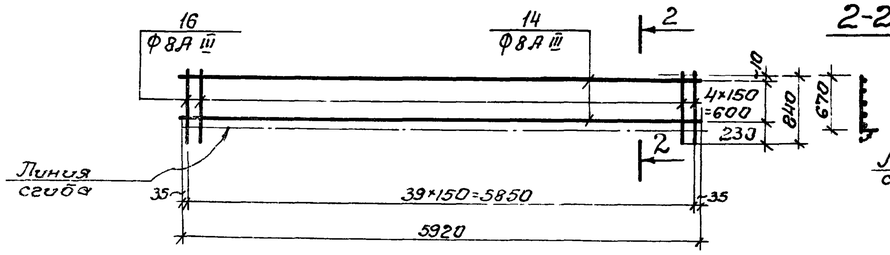

2-2

С-15

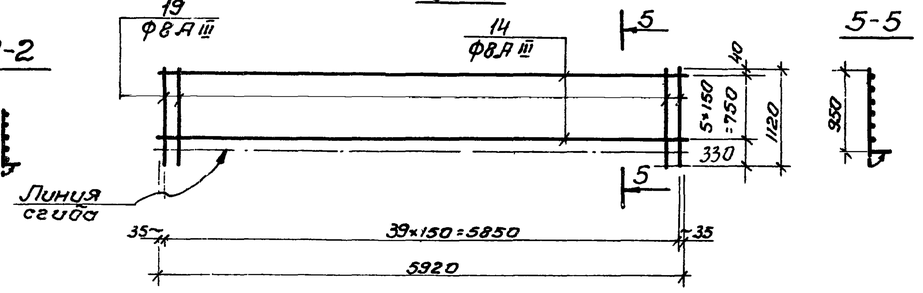

5-5

С-13

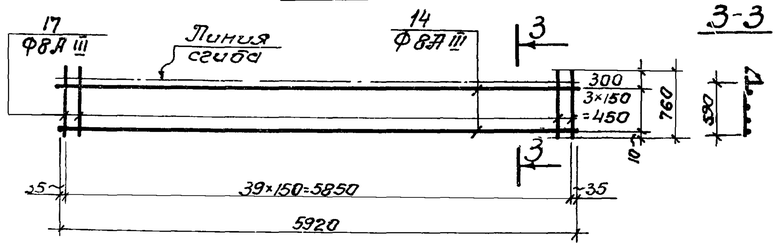

3-3

С-16

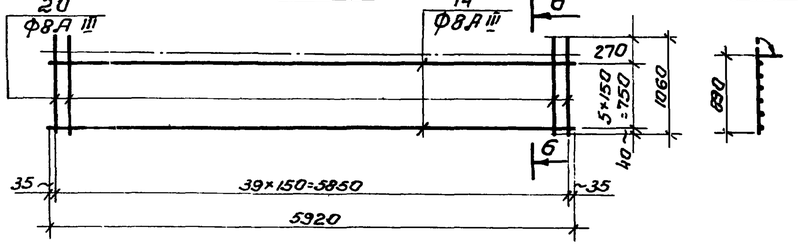

6-6

КР-1

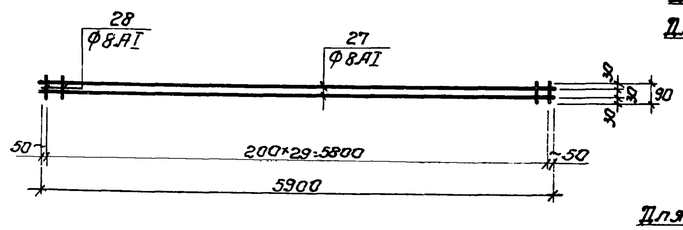

С-17; С-18

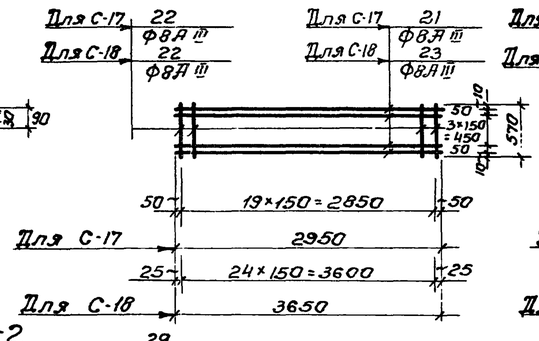

С-19; С-20

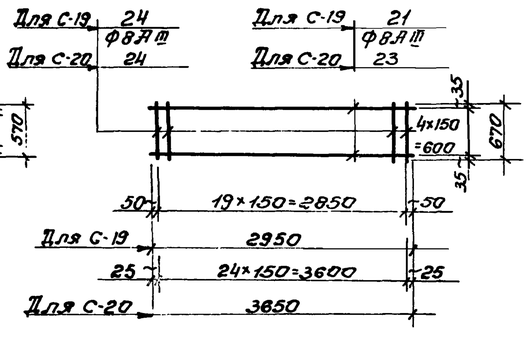

С-21

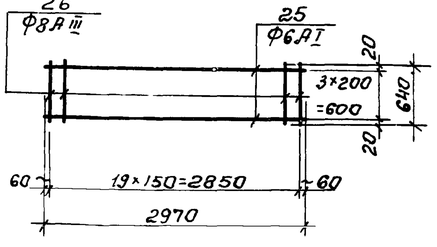

КР-2

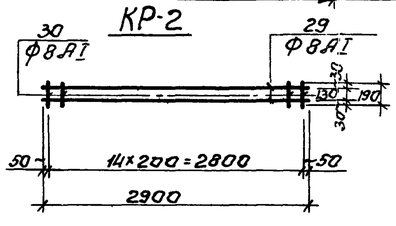

1. Каркасы и сетки изготовлять при помощи контактной точечной сварки в соответствии с ГОСТ 10922-75 „Арматура и закладные детали сварные для железобетонных конструкций. Технические требования и методы испытаний."
2. Для обеспечения точечной разбивки арматуры каркасы и сетки изготовлять в кондукторах
3. Все размеры даны по осям стержней
4. Данный лист комплектен с листами КЖС-26 ÷ КЖС-28

Ведомость стержней на один элемент

Марка эл-та	Поз	Эскиз или сечение	Ф мм	Длина мм	Кол.
С-11	14		8А III	5920	10
	15		8А III	1310	40
С-12	14		8А III	5920	5
	16		8А III	840	40
С-13	14		8А III	5920	4
	17		8А III	760	40
С-14	14		8А III	5920	13
	18		8А III	1890	40
С-15	14		8А III	5920	6
	19		8А III	1120	40
С-16	14		8А III	5920	6
	20		8А III	1060	40
С-17	21		8А III	2950	6
	22		8А III	570	20
С-18	23		8А III	3650	6
	22		8А III	570	25
С-19	21		8А III	2950	5
	24		8А III	670	20
С-20	23		8А III	3650	5
	24		8А III	670	25
С-21	25		6АI	2970	4
	26		8А III	640	20
КР-1	27		8АI	5900	2
	28		8АI	90	30
КР-2	29		8АI	2900	2
	30		8АI	190	15

Изм.	Лист.	№ документ.	Подпись	Дата
Провер.		Зантберг		
Инженер		Шепеленко		
Рук. груп.		Зантберг		
Гл. спец.		Брославский		
ГИП		Козловская		
Нач. отд.		Пичохчи		

ТП 902-2-330 33 КЖС

Отстойники канализационные горизонтальные с механизированным удалением осадка.

Тип Т. Первичный отстойник четырехсекционный L=27м, h=3м из сборного железобетона.

Лит	Лист	Листов
Р	30	

Лотки, мастики, плиты перекрытий лотков. Конструкция сеток С-11 ÷ С-21 и каркасов К-1; К-2

МЖКХ-УССР Укркоммунниипроект г. Харьков

7546/111

МН-1

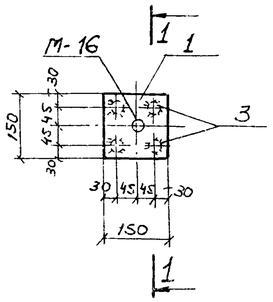

1-1

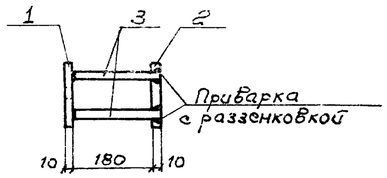

МН-2

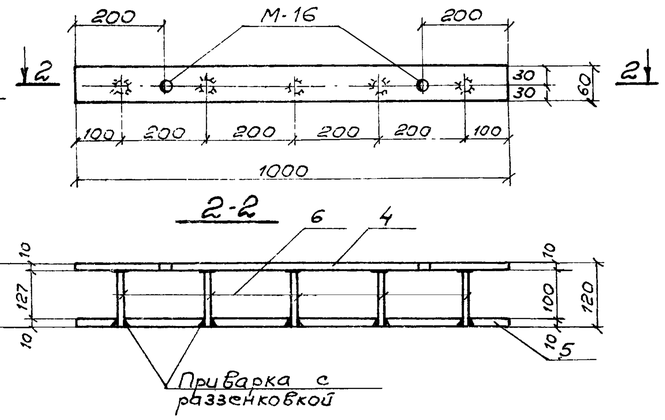

МН-3

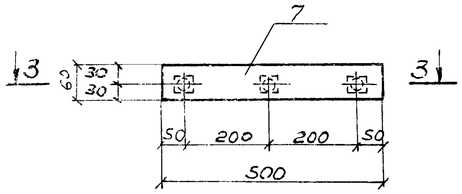

3-3

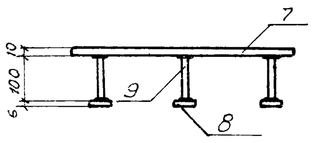

МН-4

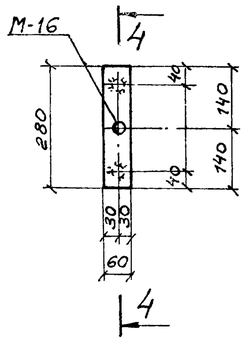

4-4

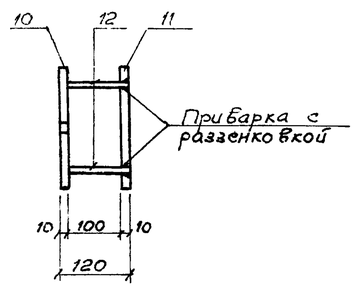

7-7

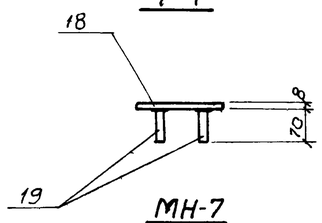

МН-7

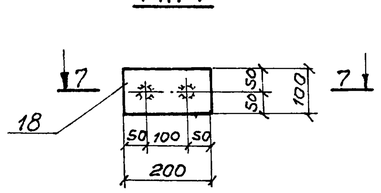

МН-5

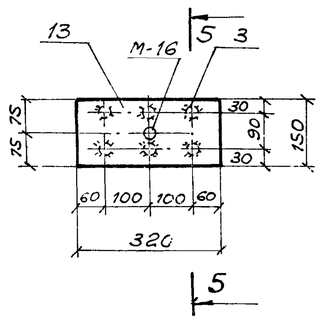

5-5

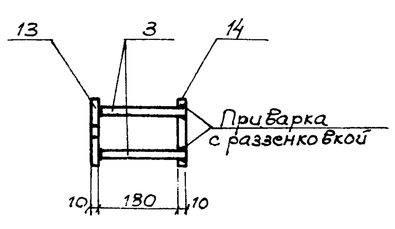

МН-6

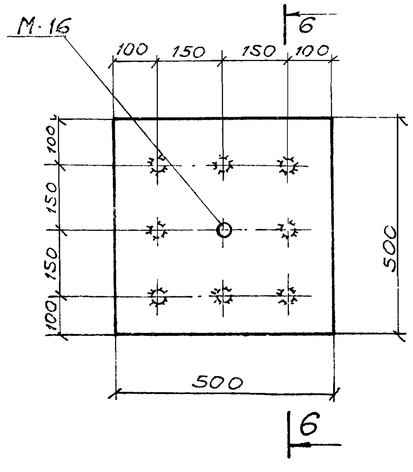

6-6

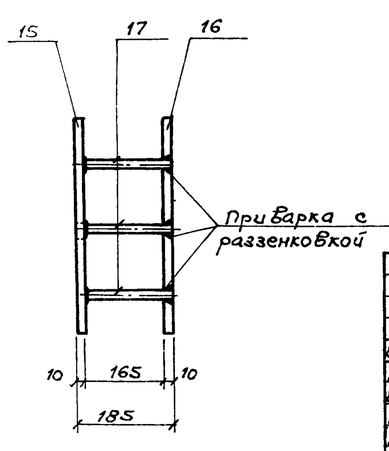

Спецификация металла на одну марку

Марка элемента	№ позиции	Эскиз	Длина мм	К-во шт. Т	К-во шт. Н	Масса в кг Поз.	Масса в кг всех	Масса в кг марки	Примечание
МН-1	1	-150×10	150	1		1,77	1,77	4,00	
	2	-150×10	150	1		1,77	1,77		
	3	ф10 А III	190	4		0,12	0,48		
МН-2	4	-60×10	1000	1		4,71	4,71	9,67	
	5	-60×10	1000	1		4,71	4,71		
	6	ф 8 А III	130 ср	5		0,05	0,25		
МН-3	7	-60×10	500	1		2,36	2,36	2,72	
	8	-40×6	40	3		0,08	0,24		
	9	ф 8 А III	100	3		0,04	0,12		
МН-4	10	-60×10	280	1		1,32	1,32	2,74	
	11	-60×10	280	1		1,32	1,32		
	12	ф 8 А III	110	2		0,05	0,10		
МН-5	13	-150×10	320	1		3,77	3,77	8,26	
	14	-150×10	320	1		3,77	3,77		
	3	ф10 А III	190	6		0,12	0,72		
МН-6	15	-500×10	500	1		19,63	19,63	40,14	
	16	-500×10	500	1		19,63	19,63		
	17	ф10 А III	175	8		0,11	0,88		
МН-7	18	-100×8	200	1		1,26	1,26	1,34	
	19	ф10 А III	70	2		0,04	0,08		

1. Данный лист комплектен с листами КЖ-26÷КЖ-28
2. Сварку стержней встык производить под слоем флюса, остальных стержней электродами Э-50А.
3. Электродуговая сварка выполняется в соответствии с ГОСТ 10922-75„ Арматура и закладные детали сварные для железобетонных конструкций."

34
7546/III

					ТП 902-2-330	КЖ
					Отстойники канализационные горизонтальные с механизированным удалением осадка	
Изм.	Лист	№ документа	Подпись	Дата		
Проверил		Зантберг			Тип I. Первичный отстойник четырехсекционный L=27м; h=3м из сборного железобетона	Лит. Р; Лист 31; Листов
Инженер		Муценко				
Рук.гр.		Зантберг				
Гл.спец.		Брославский			Монолитные участки УМ-1÷УМ-6 стеновые панели, лотки. Закладные детали МН-1÷МН-7	МЖКХ УССР УКРКОММУННИИПРОЕКТ г. Харьков
ГИП		Кочловская				
Нач.отд.		Личакчи				

МС-1

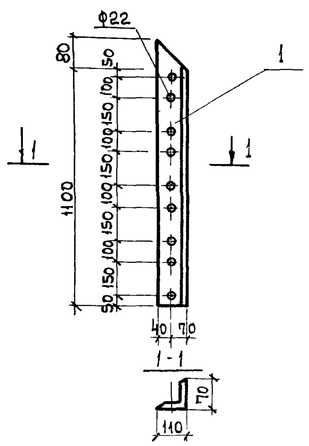

МС-2

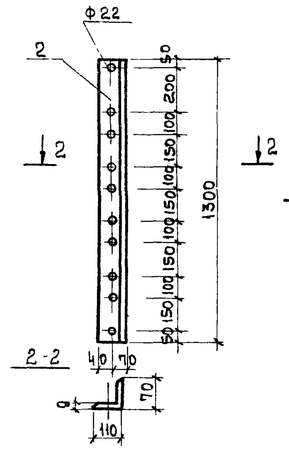

МС-3

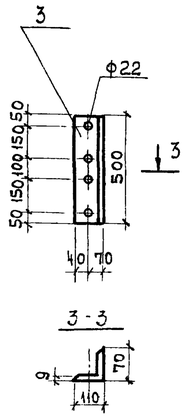

МС-6

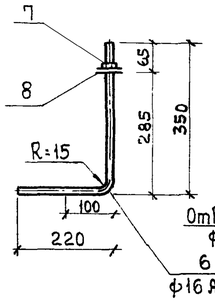

МС-5

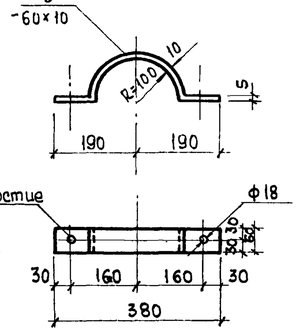

МС-4

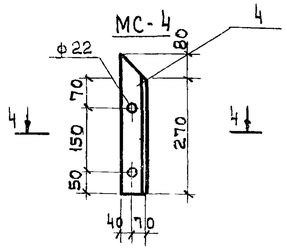

4-4

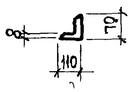

МС-7

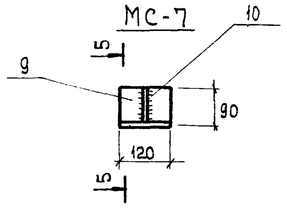

5-5

6-6

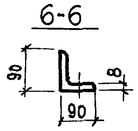

МС-8, МС-9

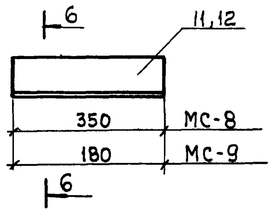

Спецификация металла на одну марку

Марка элемента	N позиции	Эскиз	Длина мм	К-во шт. Т	К-во шт. Н	Масса в кг Поз.	Масса в кг Всех	Масса в кг Марки	Примечание
МС-1	1	∠110×70×9	1180	1		11,7	11,7	11,7	
МС-2	2	∠110×70×9	1300	1		14,3	14,3	14,3	
МС-3	3	∠110×70×9	500	1		5,5	5,5	5,5	
МС-4	4	∠110×70×9	350	1		3,0	3,0	3,0	
МС-5	5	−60×10	550	1		2,6	2,6	2,6	
МС-6	6	Анкер Ф16 AI	570	1		0,9	0,9	1	
	7	Гайка М16	—	1		0,034	0,034		
	8	Шайба 16	—	1		0,01	0,01		
МС-7	9	∠90×8	120	1		1,31	1,31	1,8	
	10	∠90×8	90	1		0,49	0,49		
МС-8	11	∠90×8	350	1		3,82	3,82	3,82	
МС-9	12	∠90×8	180	1		1,96	1,96	1,96	
У1	13	[10	700	2		6,0	12	25,2	
	14	[12	600	1		6,2	6,2		
	15	−150×8	290	2		3,5	7,0		
У2	13	[10	700	2		6,0	12,0	25,2	
	14	[12	600	1		6,2	6,2		
	15	−150×8	290	2		3,5	7,0		
У3	13	[10	700	2		6,0	12,0	26,3	
	15	−150×8	290	2		3,5	7,0		
	16	[12	700	1		7,3	7,3		

У1, У2

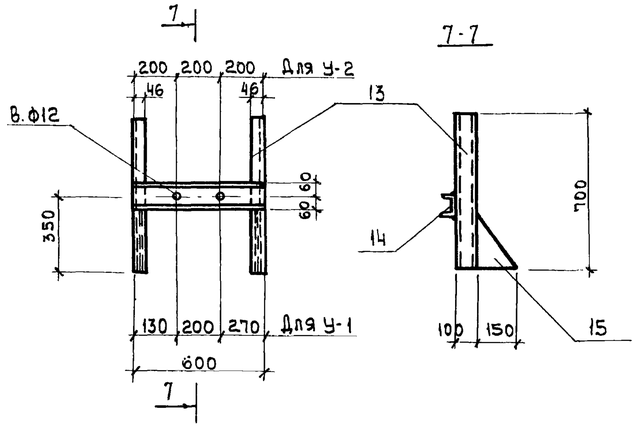

У3

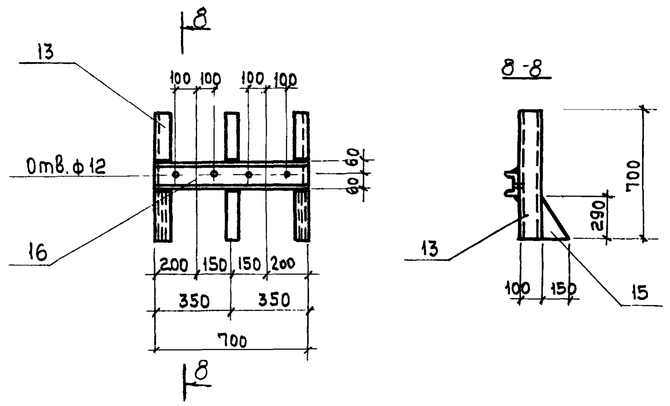

Примечания

1. Данный лист комплектен с листами КЖС-4, КЖС-33
2. Сварку производить электродами Э-42 по ГОСТ 9467-75. Толщину сварных швов принять равной 6мм.

35
7546/III

					ТП 902-2-330 КЖС		
					Отстойники канализационные горизонтальные с механизированным удалением осадка.		
Изм.	Лист	№документа	Подпись	Дата	Тип I Первичный отстойник четырехсекционный L=27 м h=3м из сборного железобетона.	Лит.	Лист	Листов
Проверил		Зантберг				Р	32	
Инжен.		Коптев						
Рук. гр.		Зантберг						
Гл. спец.		Браславский			Соединительные детали МС1 ÷ МС9	МЖКХ УССР УКРКОМУННИИПРОЕКТ г. Харьков		
ГИП		Козловская						
Нач. отд.		Пичахчи						

Маркировочная схема рельсового пути по оси „Д"

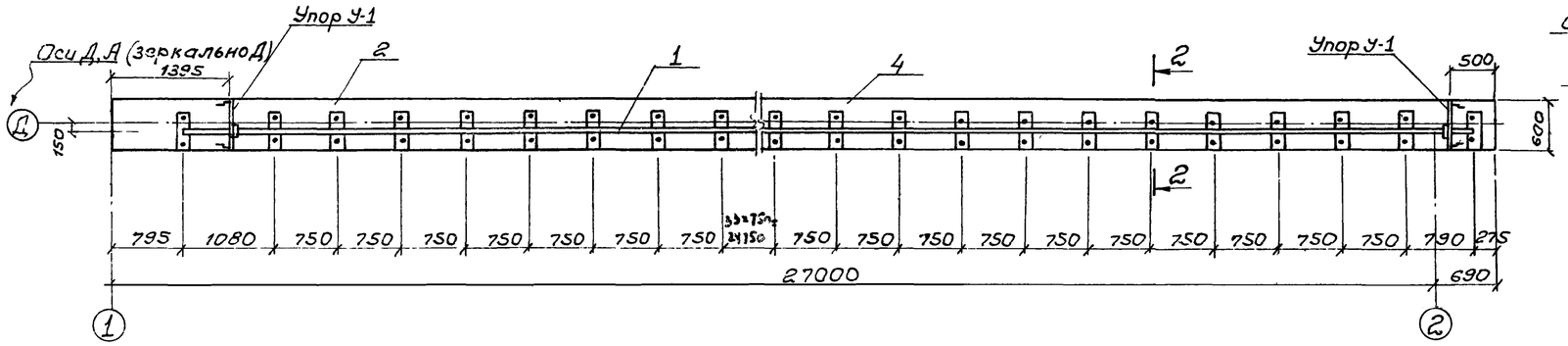

Маркировочная схема рельсового пути по оси „Г"

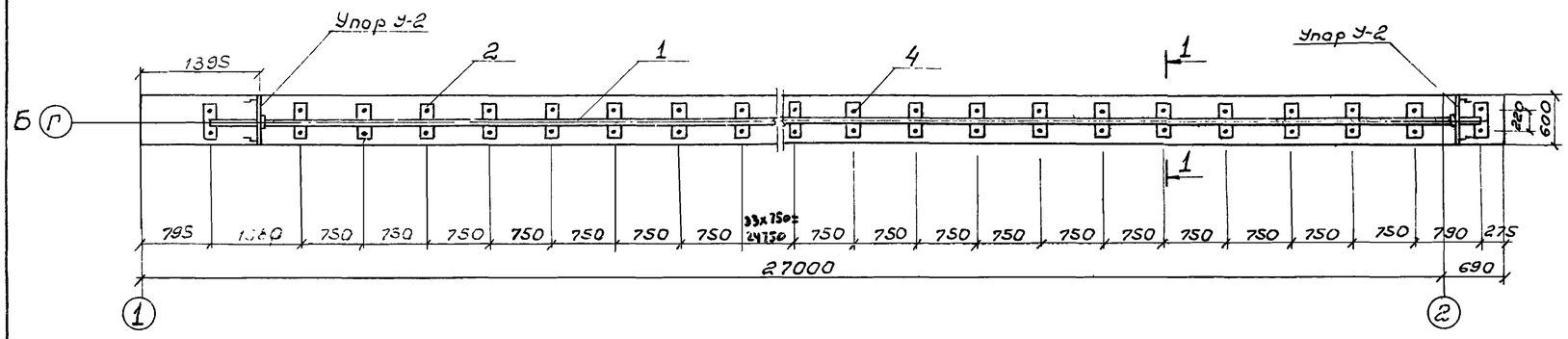

Маркировочная схема рельсового пути по оси „В"

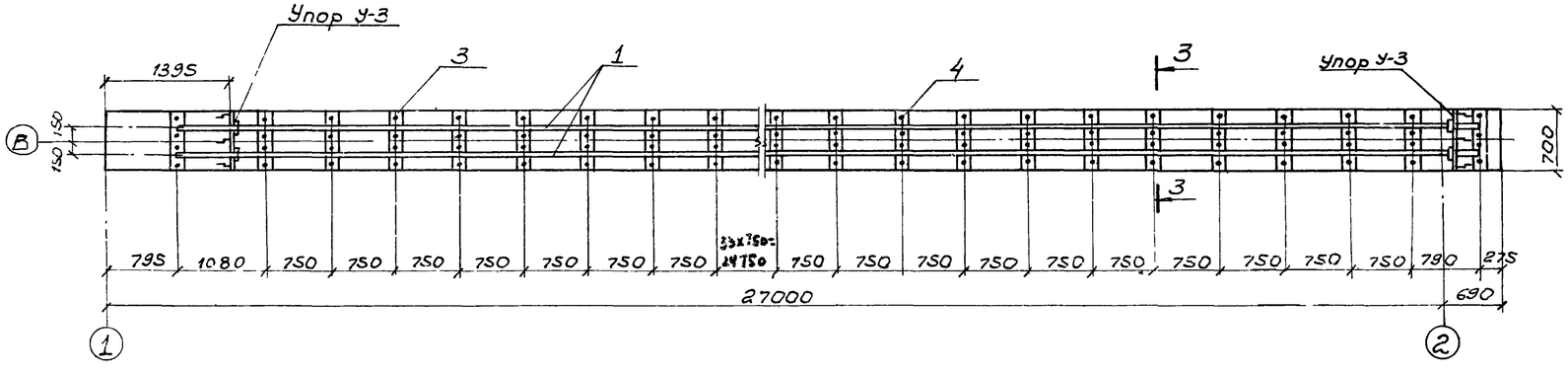

Фрагмент плана рельсового пути по оси В

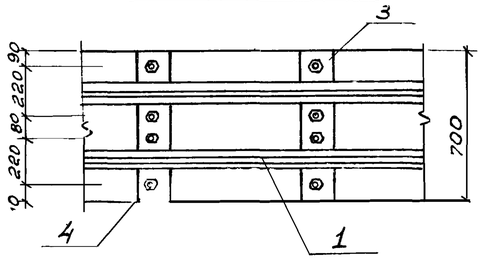

Фрагмент плана рельсового пути по оси Г

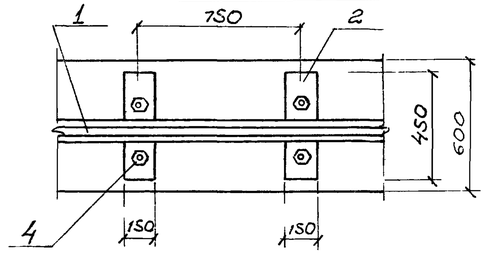

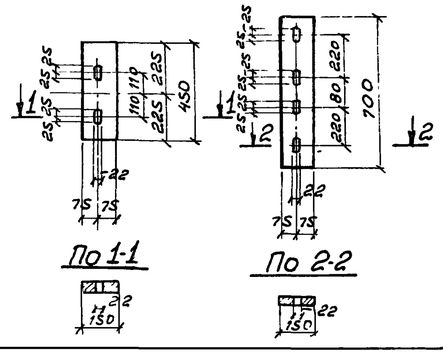

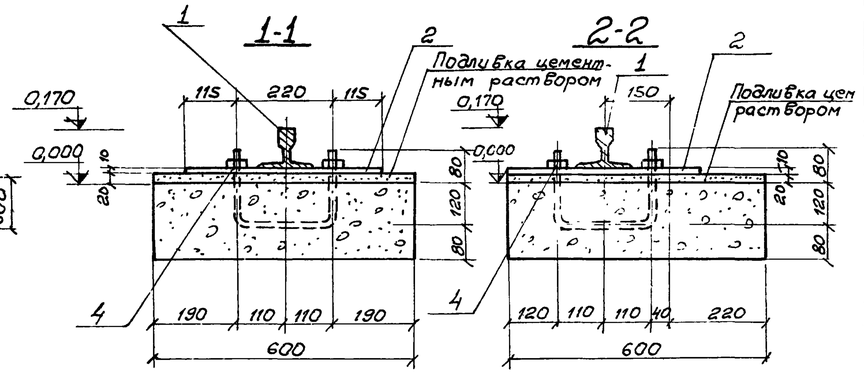

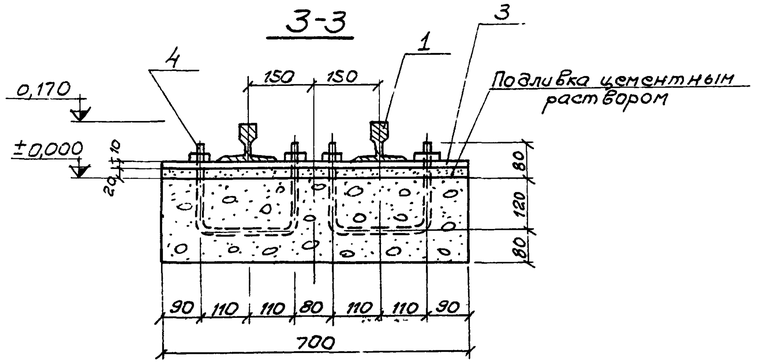

Спецификация стали

Наим.	N N поз.	Сечение	Длина мм	К-во шт.	Масса, кг 1 шт.	Масса, кг Всех	Масса, кг Общий
Рельсовый путь под скребковый механизм	1	Рельс Р-43	159720	—	—	7131,5	
	2	Подкладка 150×10	450	144	5,3	163,2	7982,3
	3	Подкладка 150×10	700	36	8,3	298,8	
	4	Болт ф 20 с гайкой и шайбой	200	432	0,9	388,8	

1. Данный лист комплектен с листами КЖ-2, КЖ-3
2. Рельсы укладываются ввиде плетей длиной 26,62 м.
3. Расход стали на упоры см. лист КЖ-32

36
7546/III

ТП 902-2-330 КЖС

Отстойники канализационные горизонтальные с механизированным удалением осадка

Тип I. Первичный отстойник четырехсекционный L=27 м h=3 м из сборного железобетона.

Маркировочные схемы рельсовых путей под скребковый механизм

Изм.	Лист	№ документа	Подпись	Дата
Проверил		Зантберг		
Инженер		Коптев		
Рук. гр.		Зантберг		
Гл. спец.		Браславский		
ГИП		Козловская		
Нач. отд.		Пичахчи		

Лит.	Лист	Листов
Р	33	

МЖКХ УССР УКРКОММУННИИПРОЕКТ г. Харьков

План опор на отм. -1,910

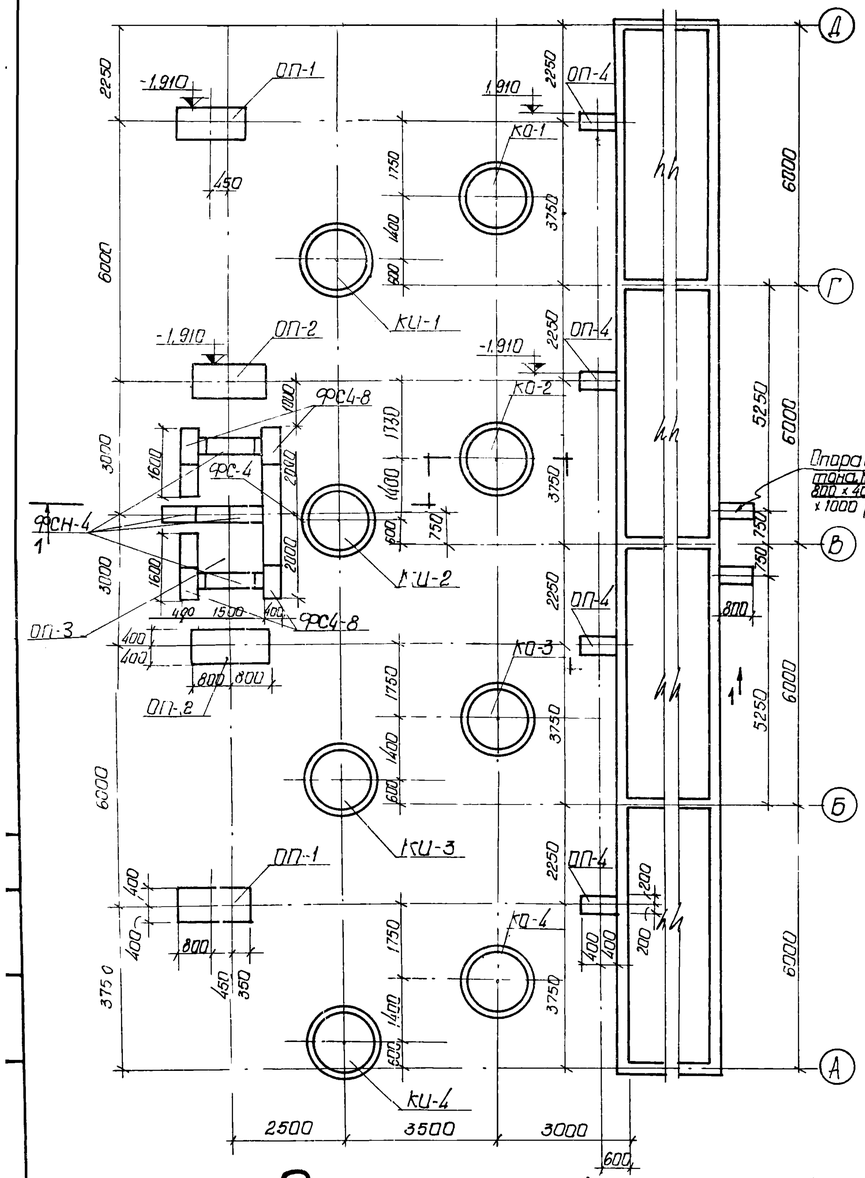

План расположения колодцев и распределительной чаши

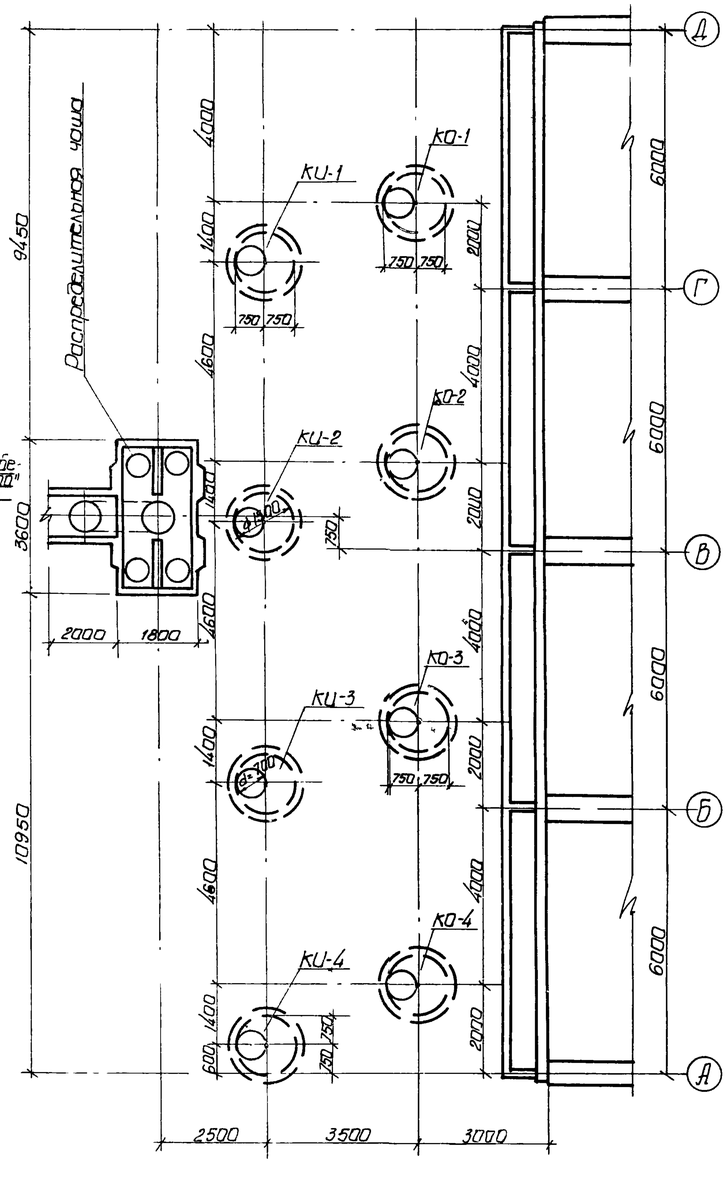

Разрез 1-1

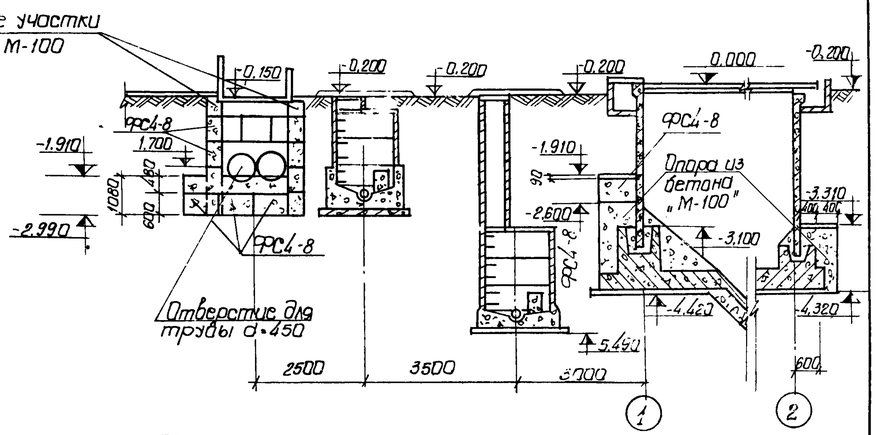

Опора ОП-2

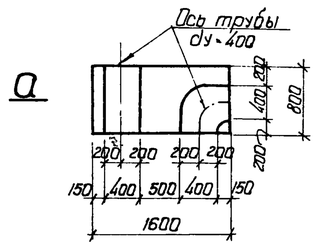

Опора ОП-1

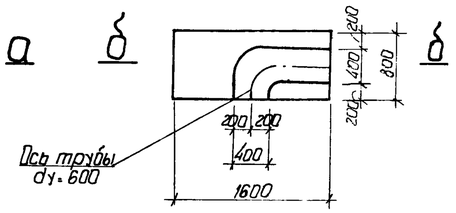

По а-а

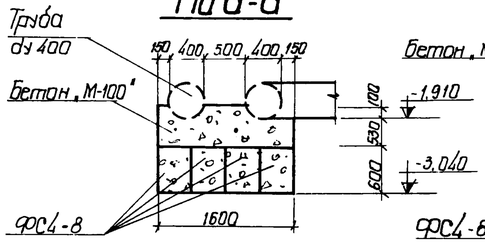

По б-б

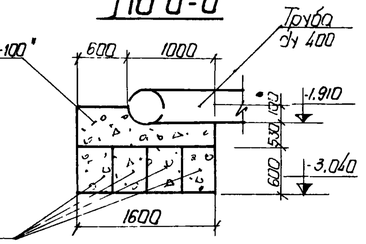

1. Данный лист комплектен с листом КЖ-2, КЖС-35–КЖС-37
2. Блоки под опоры укладываются на цементном растворе М-50.
3. Расход бетона М-100 на монолитные участки опор V=6,6 м³.

37
7546/III

Спецификация сборных железобетонных и бетонных элементов

Марка	Обозначение	Наименование	Кол.	Примечание
		Опора ОП-1		
ФС4-8	1.116-1 Выпуск 1	Блоки бетонные для стен подвалов	4	0,42т
		Опора ОП-2		
ФС4-8	1.116-1 Выпуск 1	Блоки бетонные для стен подвалов	4	0,42т

Марка	Обозначение	Наименование	Кол.	Примечание
		Опора ОП-3		
ФС4	1.116-1 Выпуск 1	Блоки бетонные для стен подвалов	4	1,3т
ФС4-8	— " —	— " —	31	0,42т
		Опора ОП-4		
ФС4-8		Блоки бетонные для стен подвалов	1	0,42

Изм.	Лист	№ докум.	Подпись	Дата	ТП 902-2-330 КЖС
Провер.	Зантберг				Отстойники канализационные горизонтальные с механизированным удалением осадка
Инженер	Каптев				Тип I. Первичный отстойник четырехсекционный L=27, h=3м из сборного железобетона
Рук. гр.	Зантберг				План опор на отм. -1.910
Гл. спец.	Ярославский				План расположения колодцев и распределительной чаши
ГИП	Ковалевская				
Нач. отд.	Пичахчи				

Лит	Лист	Листов
Р	34	

МЖКХ - УССР Укркоммунниипроект г. Харьков

Опалубочный план распределительной чаши

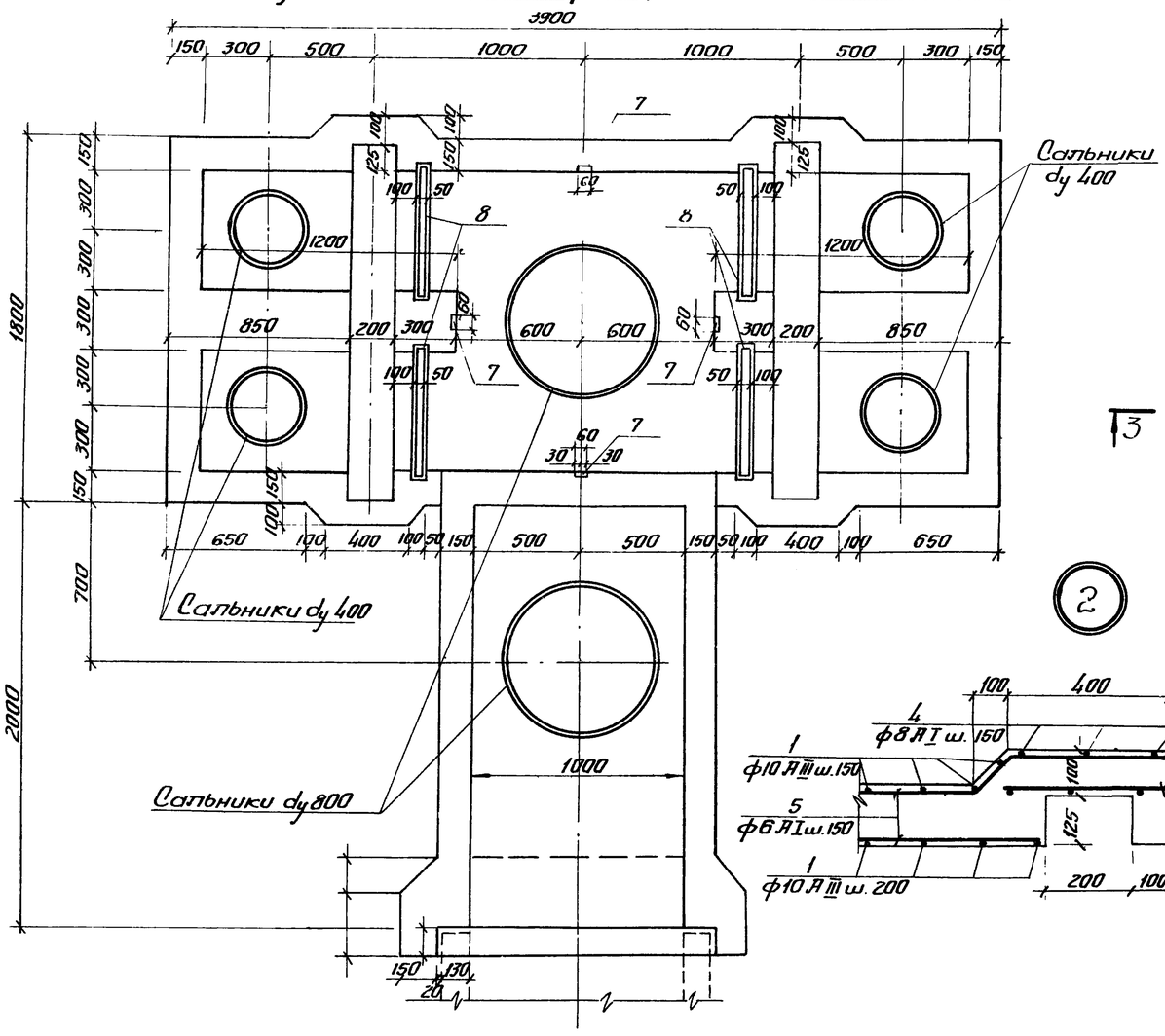

Арматурный план распределительной чаши

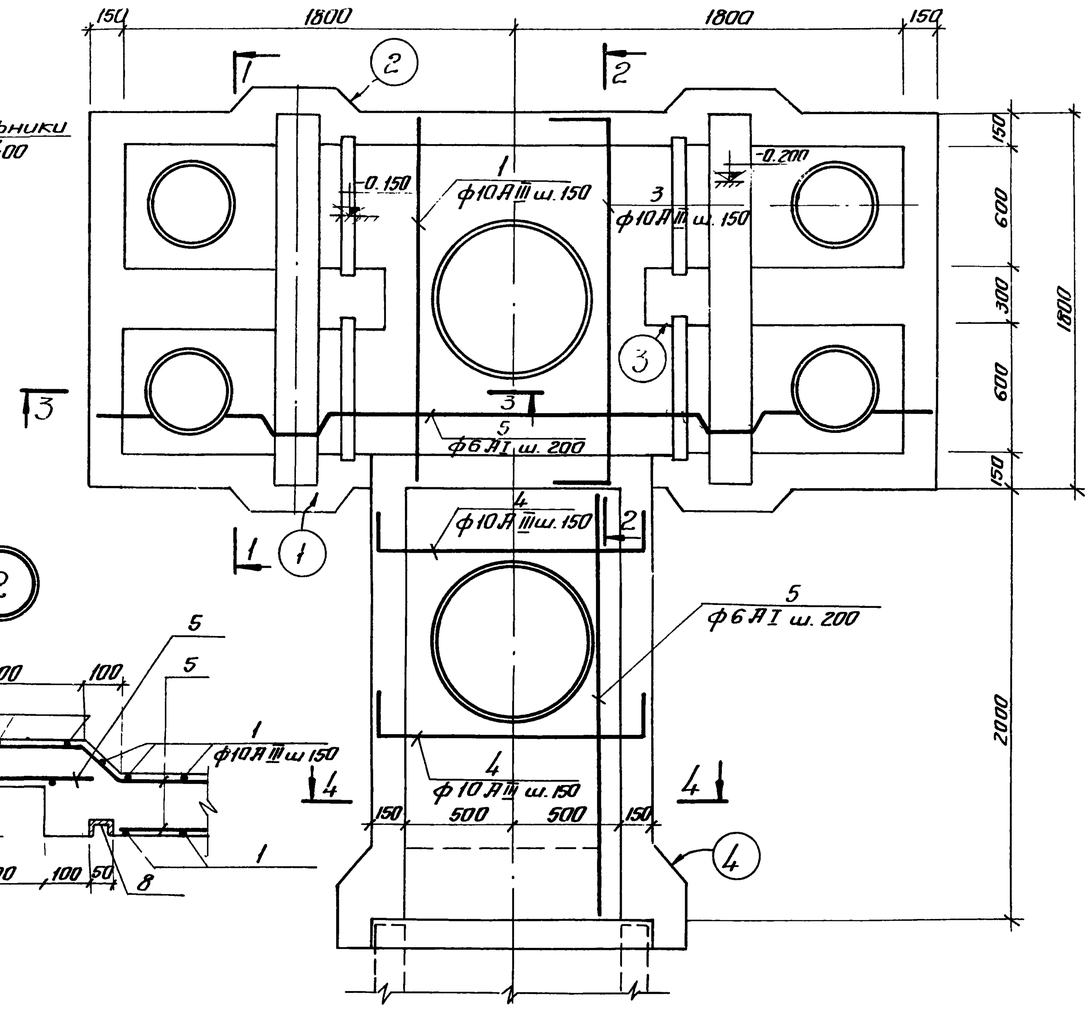

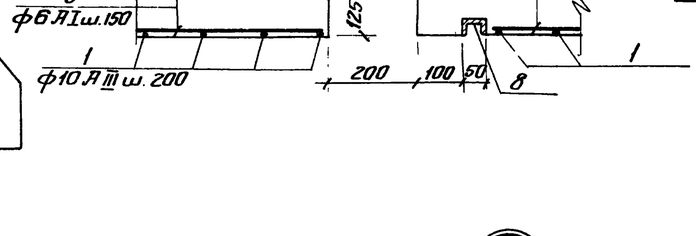

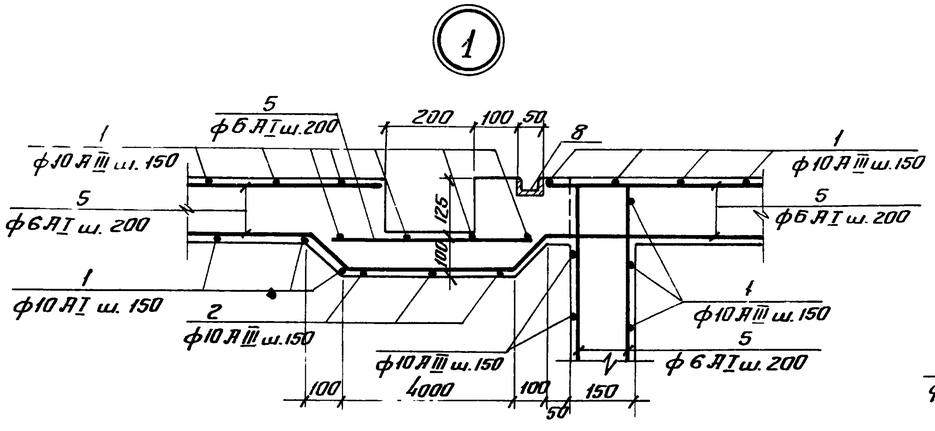

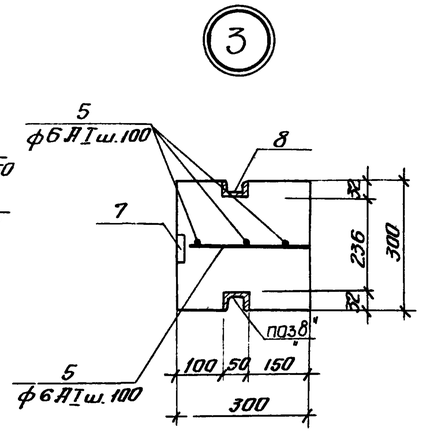

1. Данный лист комплектен с листами КЖС-2, КЖС-3.4
2. Распределительную чашу выполнять из бетона М-200, В-4. Бетон по морозостойкости принять по пояснительной записке
3. Арматуру днища чаши в местах прохода сальников вырезать по месту и приварить к корпусу сальника.

38

7546/III

					ТП 902-2-330 КЖС		
					Отстойники канализационные горизонтальные с механизированным удалением осадка.		
Изм.	Лист	№ докум.	Подпись	Дата			
Провер.		Зинтберг			Тип Т. Первичный отстойник четырехкоридорный L=27м, h=3м из сборного железобетона	Лит	Лист	Листов
Инженер		Харченко				Р	35	
Рук. гр.		Зинтберг						
Гл. спец.		Брасловский			Распределительная чаша. Опалубочный и арматурный планы.	Госкомитет УССР Укркоммунпроект г. Харьков.		
ГИП		Квятковский						
Нач. отд.		Личахин						

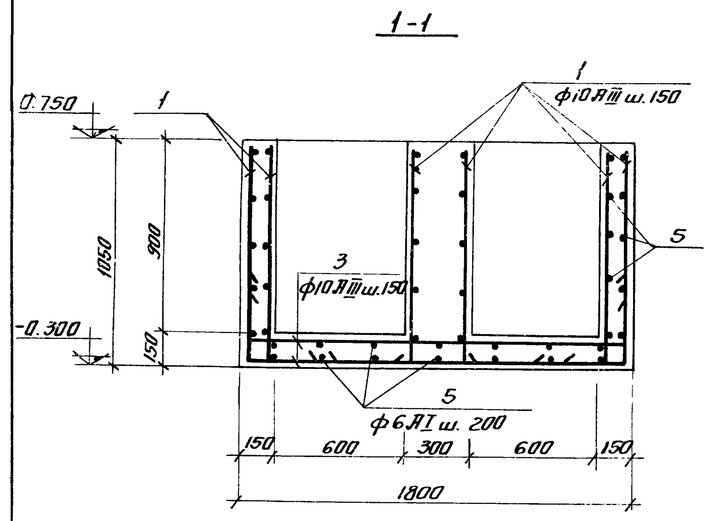

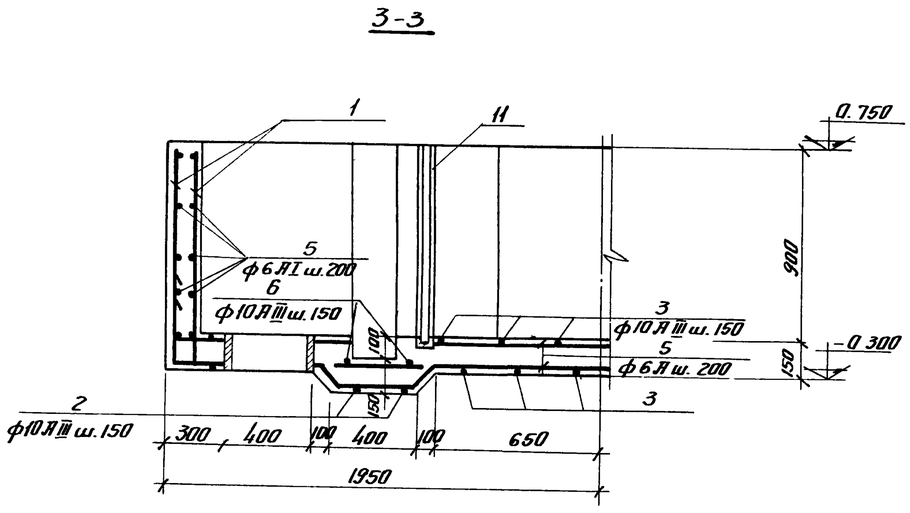

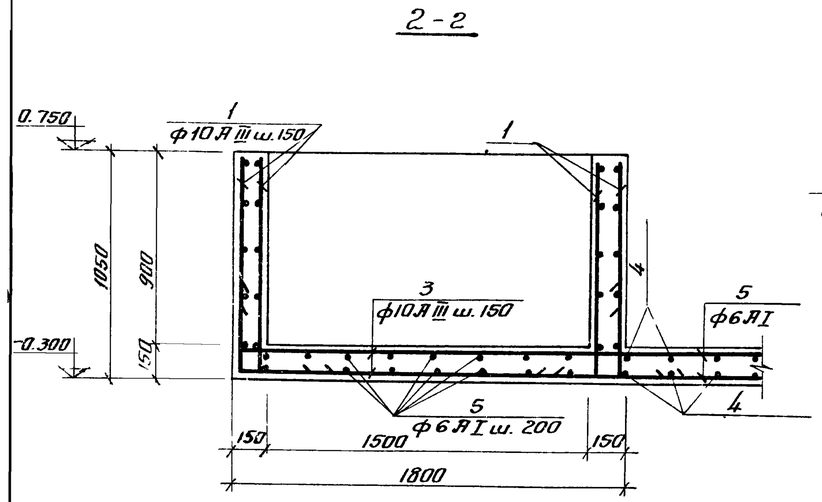

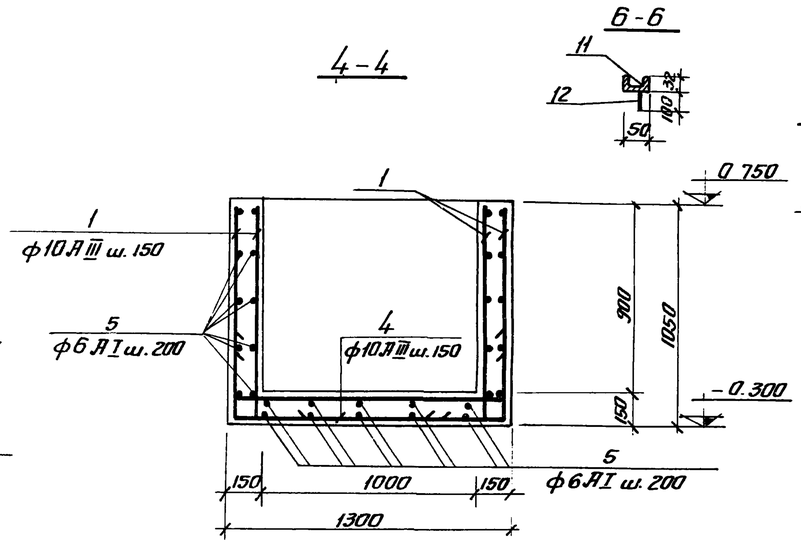

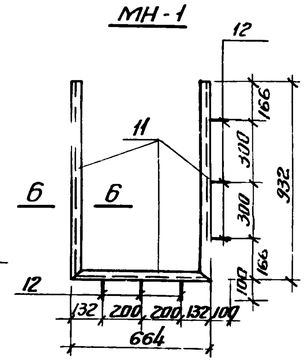

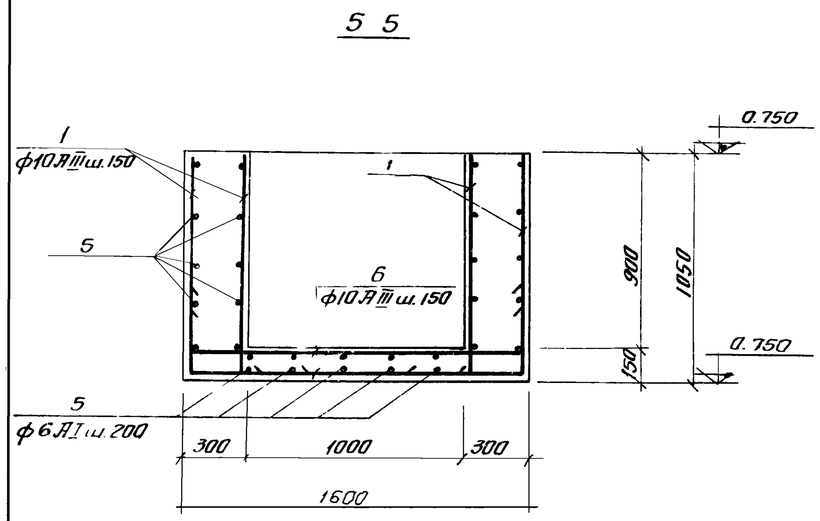

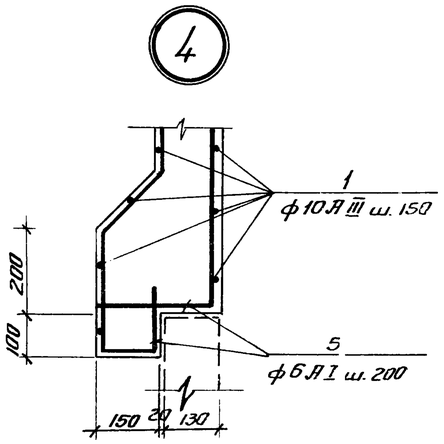

Спецификация сборочных единиц и деталей

Формат	Зона	Позиц.	Обозначение	Наименование	Кол	Примеч
				Распределительная чаша		
				Сборочные единицы и детали		
		1-6	КЖ-36	Стержни одиночные		
		7	3-400-6	Изделие закладное МН1-2	4	
		8	КЖ-36	МН-1	4	
		9	3.901-5	Сальники dy 400	2	29 3 кг
		10	3.901.5	Сальники dy 800	2	65 кг
				Материалы		
				Бетон М-200	42	$м^3$

Ведомость стержней на один элемент

Марка эл-та	Поз	Эскиз или сечение	ф мм	Длина мм	Кол.
Распределительная чаша	1	1000 150	10 А III	1150	232
		150 1900 150	10 А III	2200	4
	3	150 1700 150	10 А III	2050	30
	4	150 1250 150	10 А III	1550	28
	5	———	6 А I	п м	210
	6	150 1550 150	10 А III	1850	8

Спецификация металла на одну марку

Марка эл-та	№ поз.	Эскиз	Длина мм	К-во шт Т	К-во шт Н	Масса, кг Поз	Масса, кг Всех	Масса, кг Марка	Примеч.
МН-1	11	С5	—	пм 2.53		12.24		12,6	
	12	50 100 ф8 А III	150	6		0.06	0.4		

Выборка стали на один элемент

Марка эл-та	Арматурные изделия: Арматурная сталь ГОСТ 5781-75, Класс А I, ф мм 6	Класс А I, Итого	Класс А III, ф мм 10	Класс А III, Итого	Итого	Закладные изделия: Профильная сталь С5	Профильная сталь б=8	Арматурная сталь класс А III, ф мм 8	Арматурная сталь класс А III, Итого	Всего
Распределительная чаша	46.6	46.6	248.8	248.8	295.4	48.8	15.2	15.3	79 3	374 7

1. Закладную деталь МН1-2, рамы щитового затвора МН-1 и сальники заложить во время бетонирования чаши.
2. Арматуру днища чаши в местах прохода сальников вырезать и приварить к корпусу сальника.
3. В выборке стали на один элемент не учтен расход стали на сальники

39

7546/III

Изм.	Лист	№ докум.	Подпись	Дата
Провер.		Зантберг		
Инженер		Харченко		
Рук. гр.		Зантберг		
Гл. спец		Браславский		
ГНП		Козловская		
Нач. отд		Пичахчи		

ТП 902-2-330

КЖ

Отстойники канализационные горизонтальные с механизированным удалением осадка

Тип I Первичный отстойник четырехсекционный L=27м, h=3м из сборного железобетона.

Лит.	Лист	Листов
Р	36	

Распределительная чаша. Опалубочный чертеж и армирование. Сечения 1-1 ÷ 5-5

МЖКХ УССР Укркоммунниипроект г. Харьков

КU-1÷КU-4

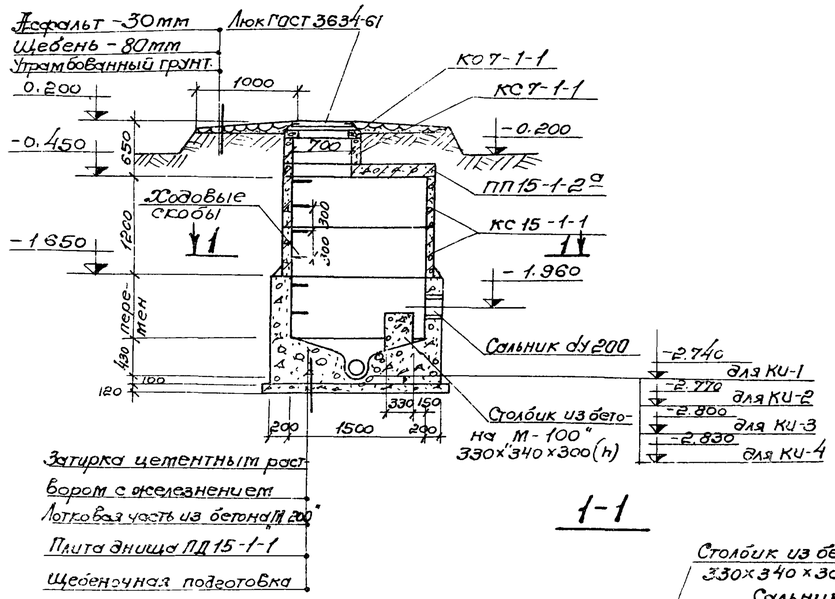

Плита перекрытия ПП.15-1-2а

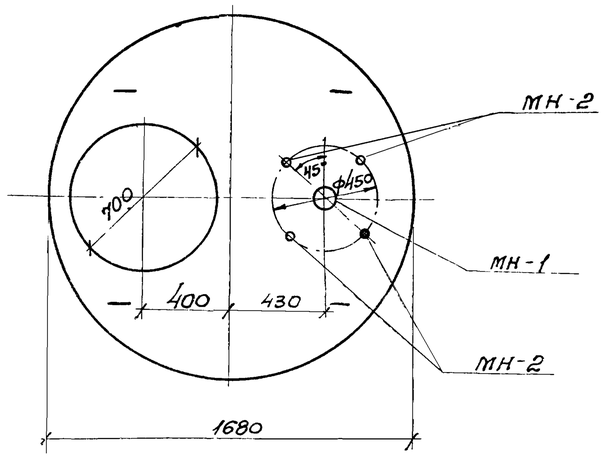

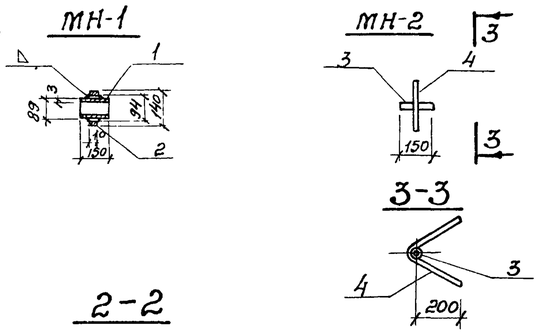

Спецификация сборных железобетонных элементов на один колодец.

Марка	Обозначение	Наименование	Кол.	Примечание
		КU-1÷КU-4		
КО7-1-1	Серия 3.900-2 в.5	Кольцо опорное	1	0.05т
КС7-1-1	—"—	Кольцо стеновое	1	0.13т
КС15-1-1	—"—	Кольцо стеновое	2	0.66т
ПП15-1-2а	—"—	Плита перекрытия	1	0.69т
ПД15-1-1	—"—	Плита днища	1	0.94т
		КО-1÷КО-4		
КО7-1-1	Серия 3.900-2 в.5	Кольцо опорное	1	0.05т
КС7-2-1	—"—	Кольцо стеновое	2	0.13т
КС15-1-1	—"—	Кольцо стеновое	1	0.66т
ПП15-1-2а	—"—	Плита перекрытия	1	0.69т
ПД15-1-1	—"—	Плита днища	1	0.94т
КС15-2-1	—"—	Кольцо стеновое	1	1.0т

Спецификация металла на одну марку

Марка эл-та	№ позиции	Эскиз	Длина мм	К-во шт. Т	К-во шт. Н	Масса, кг Поз.	Масса, кг Всех	Масса, кг Марки	Примечан.
МН-1	1	Труба 89×3	150	1		0.95	0.95	1.0	ГОСТ 10704-63
	2	Ребро ф140×ф94×10	440	1		0,5	0,5		СТ.3 ГОСТ 380-71
МН-2	3	Газовая труба dy20	150	1		0,23	0,23	0,47	ГОСТ 3262-62
	4	ф8А-III	600	1		0,24	0,24		ГОСТ 5781-75

Выборка отправочных марок на одно изделие.

Марка изделия	Марка детали	К-во шт.	Масса, кг 1шт.	Масса, кг Всех	Стандарт, лист, проект
Плита ПП15-1-2а	МН-1	1	1.0	1.0	КЖ-37
	МН-2	4	0,47	1.9	КЖ-37

1. Данный лист комплектен с листами КЖ-2, КЖ-34
2. Лотковая часть выполняется из бетона М200 В-4. Устройство лотка осуществляется по специальным шаблонам.
3. Все сборные элементы устанавливаются на цементном растворе М-50.
4. Для спуска в колодец по боковым стенкам горловины и рабочей части предусмотрены скобы, устанавливаемые в шахматном порядке с расстоянием по вертикали и горизонтали 300мм.
5. Расход бетона на монолитные стены и лотковую часть колодца $V_{КU}$ 2,3м³; $V_{КО}$ 2,3м³.

40

7546/III

Изм.	Лист	№ докум.	Подпись	Дата
Провер.		Зантберг		
Инжен.		Харченко		
Рук. гр.		Зантберг		
Гл. спец.		Бруславский		
ГИП		Козловская		
Нач. отд.		Пичахчи		

ТП 902-2-330

КЖ

Отстойники канализационные горизонтальные с механизированным удалением осадка.

Тип I. Первичный отстойник четырехсекционный L=27м h=3м из сборного железобетона.

Лит.	Лист	Листов
Р	37	

Конструкция колодцев КU-1÷КU-4 КО-1÷КО-4.

МЖКХ-УССР Укркоммунниипроект г. Харьков.

Инв. № подл. | Подпись и дата

Гравий (ГОСТ 8268-74*), втопленный в битумную мастику
Слоя рубероида РКМ-350Б (ГОСТ 10923-76) на битумной мастике МБК-Г-75 (ГОСТ 2889-67)
Цементная стяжка – 20мм
Утеплитель-пенобетон γ=500 кг/см³ – 100мм
Пароизоляция-обмазка горячим битумом
Сборные железобетонные плиты-220мм

Разрез 1-1

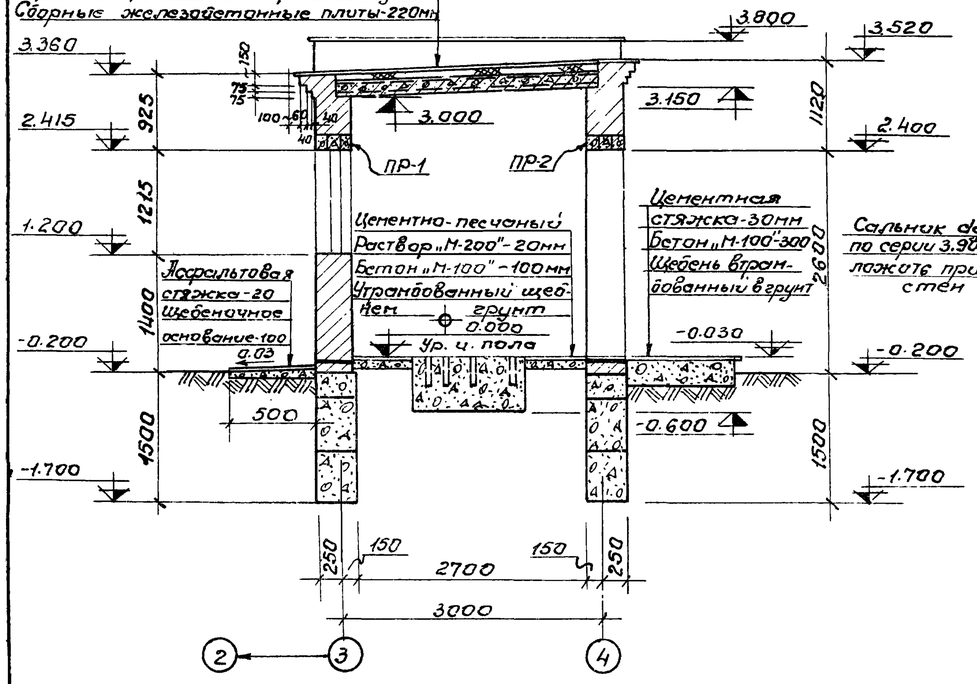

Разрез 2-2

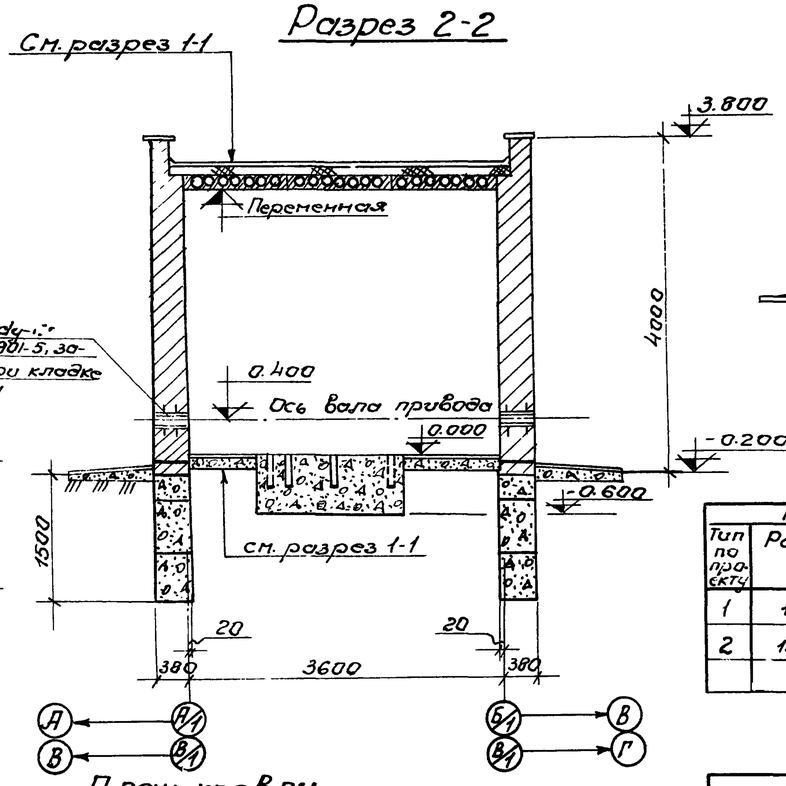

План кровли

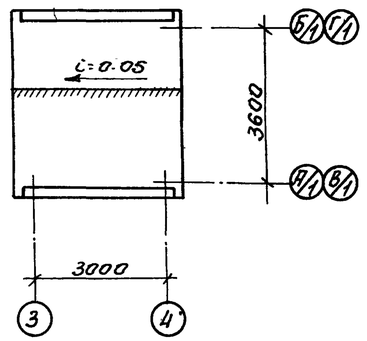

План на отм. 0.000

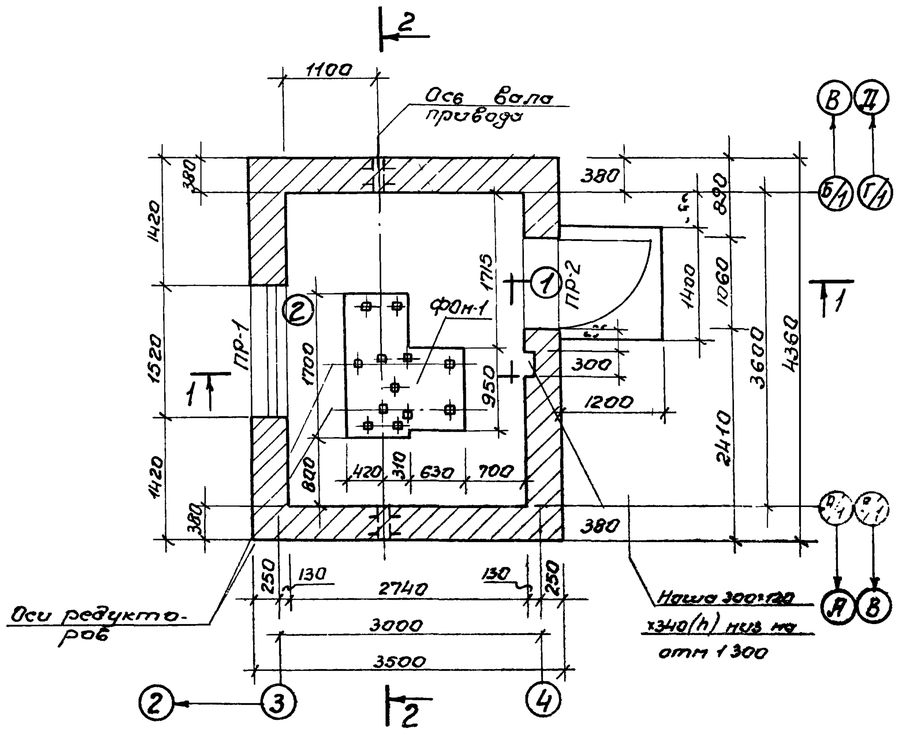

Фасад Б/1(Г/1)-А/1(В/1)

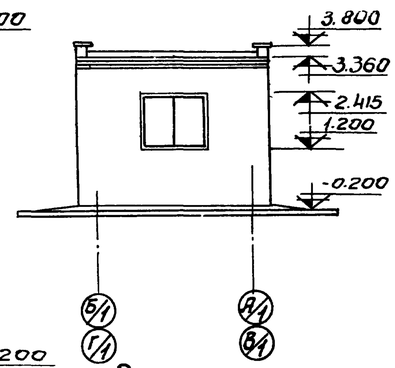

Фасад А/1(В/1)-Б/1(Г/1)

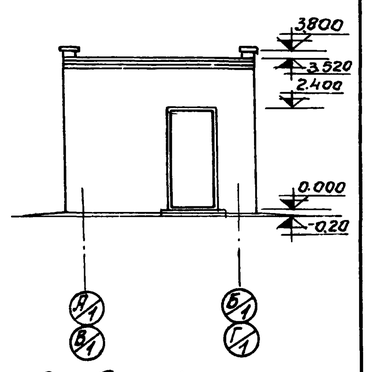

Ведомость проемов дверей и окон

Проемы			Элементы заполнения проема		
Тип по проекту	Размер в кладке в×h мм	Кол. лист	Марка	Обозначение	Кол
1	1060×2400	1	Д53-П	ГОСТ 14624-69	1
2	1520×1215	1	ВС1-94	ГОСТ 12506-67	1

Ведомость перемычек

Перемычки			Элементы перемычки		
Тип по проекту	Схема сечения	Кол. лист	Марка	Обозначение	Кол
ПР-1	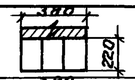	1	Бу-19	Серия 1.139-1	3
ПР-2	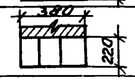	1	БУ-13	Серия 1.139-1	3

Ведомость отделки помещений

Наименование или эксплик. номер помещения	Потолок		Стены и перегородки		Отделка низа стен и перегородок	
	Штукатурка или затирка	Окраска	Штукатурка или затирка	Окраска или облицовка	Окраска или облицовка	Высота в мм
Помещение привода	Затирка	Клеевая побелка	Штукатурка кирпичных стен	Клеевая окраска светых	—	—

1. За отм. 0.000 принят уровень чистого пола помещения привода, что соответствует абсолютной отметке ▭
2. Кладку стен выполнять из полнотелого красного кирпича „75" на растворе „М-25".
3. Перемычки укладываются на цементном растворе состава 1:2 толщиной 30мм
4. Горизонтальная гидроизоляция стен выполняется из цементного раствора состава 1:2 толщиной 30мм на отметке -0.030
5. Наружная отделка: кладку стен выполнять под расшивку швов, цоколь и откосы оштукатурить цементным раствором. Окна и двери окрасить масляной краской за 2 раза.

41

6. Вокруг здания устраивается асфальтовая отмостка шириной 0,5м.

7546/III

					ТП 902-2-330 КЭ		
					Отстойники канализационные горизонтальные с механизированным удалением осадка		
Нач.	Лист	№докум.	Подп.	Дата			
Провер.		Зантбере			Тип I. Первичный отстойник четырехсекционный. L=27м; h=3м из сборного железобетона	Лит	Лист	Листов
Ст. техн.		Шпиленко				Р	38	
Рук. груп.		Зантбере						
Гл. спец.		Брославский			Помещение привода скребкового механизма. План на отм. 0.000; Разрезы 1-1, 2-2. Фасады. План кровли	Госстрой УССР Укркоммунжилпроект г. Харьков	
ГИП		Козловская					
Нач. отд.		Пичкучи					

Маркировочная схема фундаментов

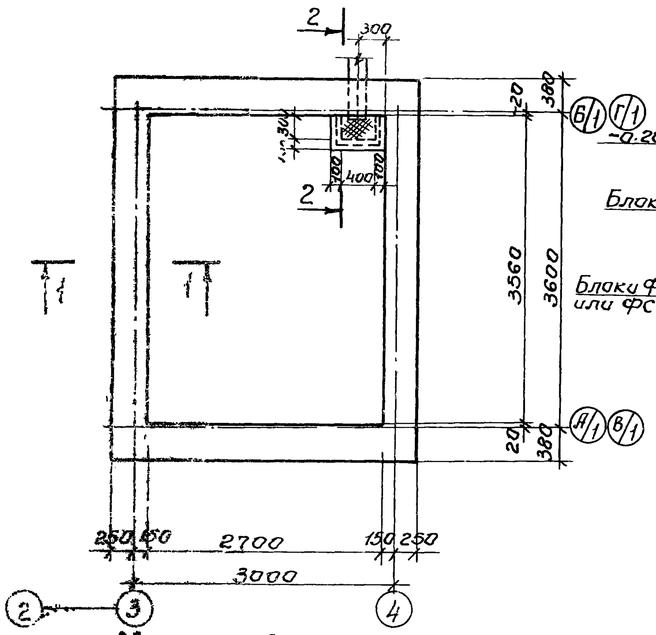

1-1

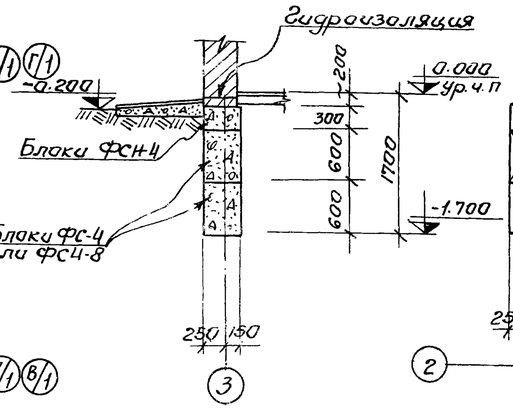

Раскладка по оси АН(В/1)

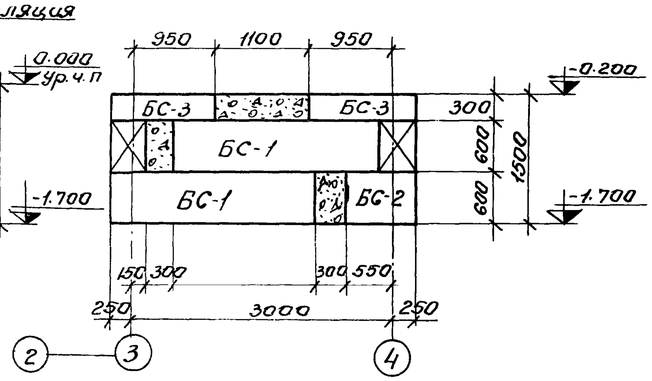

Спецификация элементов к маркировочным схемам, расположенным на листе.

Марка	Обозначение	Наименование	Кол.	Прим.
		Маркировочная схема фундаментных блоков		
БС-1	Серия 1.116-1 в.1	Блок ФС-4	8	1,3т
БС-2	—"—	—"— ФС4-8	6	0,415т
БС-3	—"—	—"— ФСН-4	8	0,305т
		Маркировочная схема плит покрытия		
П-1	Серия 1.141-1 в.10	Плита ПС30-12	3	1.080т

Выборка отправочных марок на 1 изделие

Марка изделия	Марка элем.	К-во шт		Масса в кг		Стандарт или лист проекта
		т	н	1шт	Всех	
Приямок	МН4-13	1ПМ	—	—	4.2	Серия 3.400-6

Раскладка по оси 3(4)

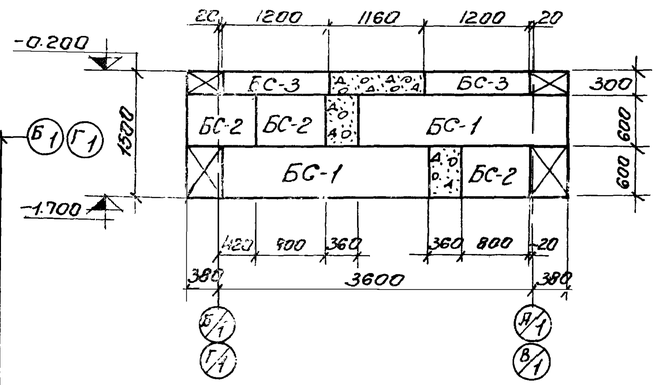

4-4

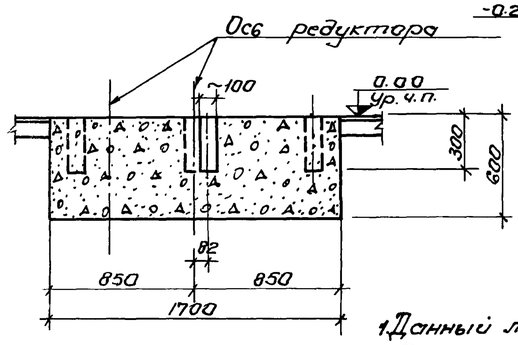

2-2

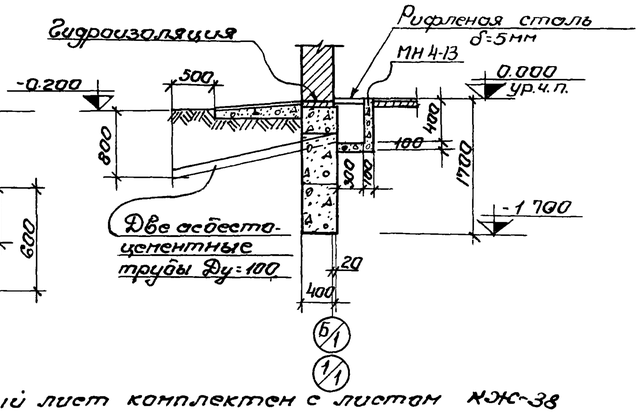

Маркировочная схема плит покрытия

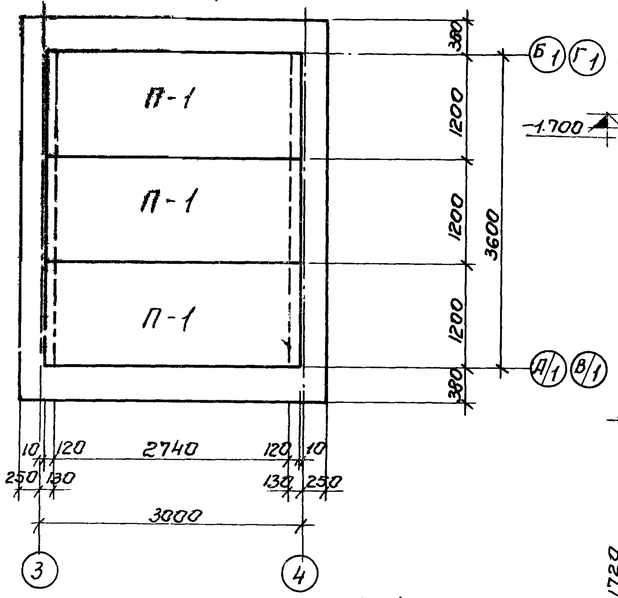

План ФОм-1

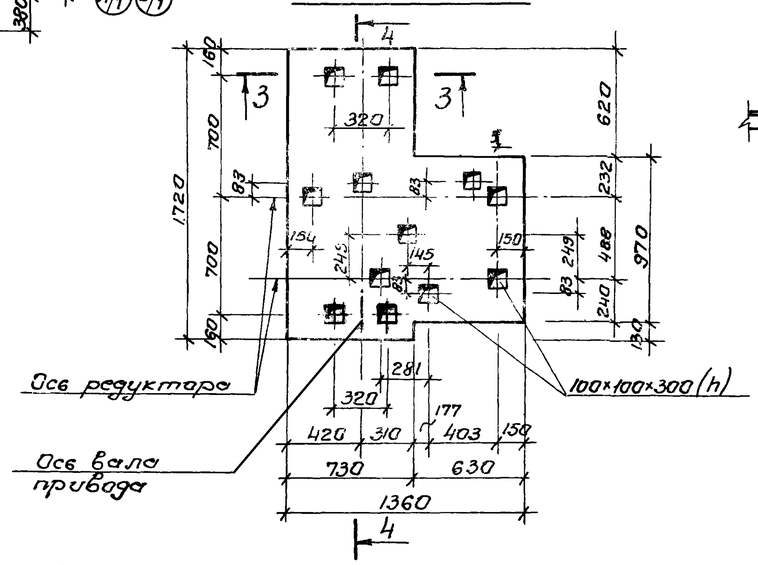

3-3

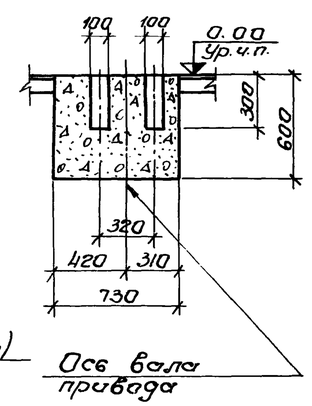

Раскладка по оси Б/1(Г/1)

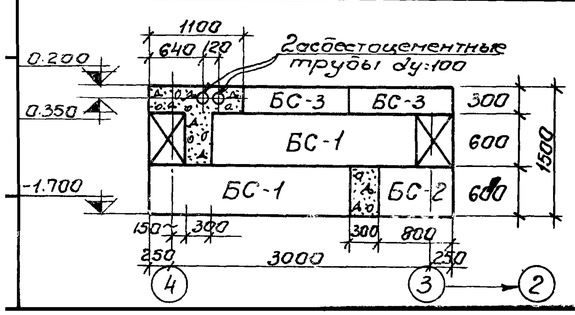

1. Данный лист комплектен с листом КЖ-38
2. Под ленточные фундаменты - песчаную подушку толщ. 100мм
3. Кладку фундаментных блоков вести на растворе „М-50" с перевязкой вертикальных швов не менее 300мм. Участки между блоками заполнить бетоном „М-100"
4. Указания по монтажу плит покрытия даны в серии 1.141-1 в.10 Швы между плитами покрытия заполнить мелкозернистым бетоном, соответствующим по марке и по плотности бетону плит покрытия
5. Фундамент ФОм-1 и приямок выполнять из бетона „М-100"
6. Расход бетона „М-100" на монолитные участки фундаментов-1,76м³ Фундамент ФОм-1=1,4м³ приямок V=0,10м³
7. Расход рифленой стали δ=5мм на перекрытие приямка-12,6кг

42

Изм	Лист	№ докумен.	Подпись	Дата
Проверил		Зантберг		
Ст.техн.		Шепеленко		
Рук.груп		Зантберг		
Гл.спец.		Браславская		
ГНП		Козлов		
Нач.отд.		Пичажчи		

ТП 902-2-330

КЖ

Отстойники канализационные горизонтальные с механизированным удалением осадка.

Тип I Первичный отстойник четырехсекционный L=27м; h=3м. из сборного железобетона

Лит	Лист	Листов
Р	39	

Помещение привода скребкового механизма. Маркировочные схемы фундаментов и плит покрытия

Укркоммунниипроект г. Харьков.

7546/III

Маркировочная схема панелей

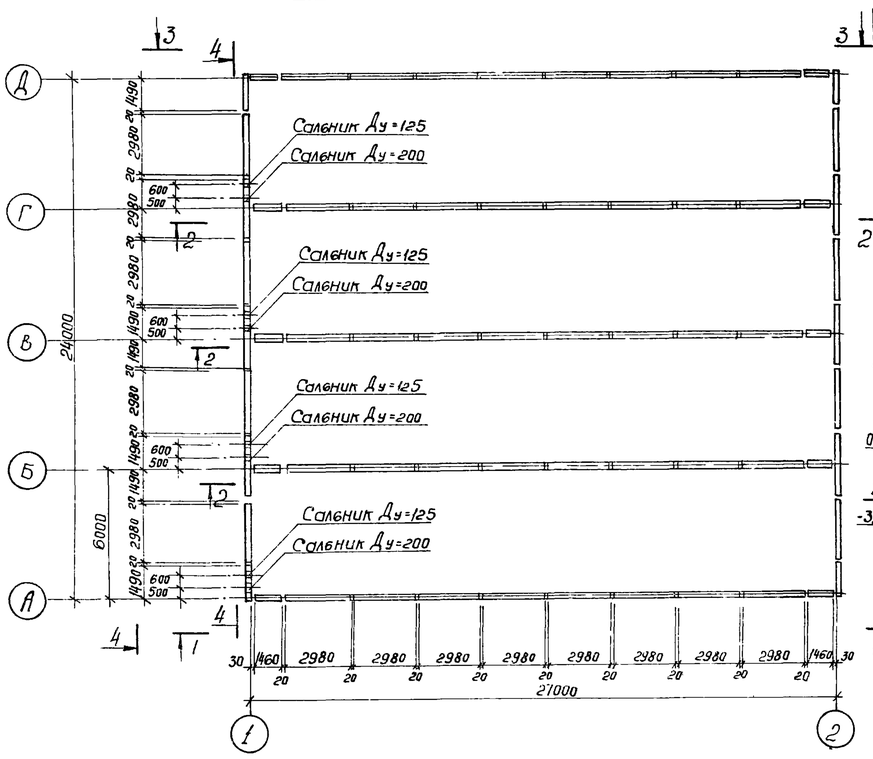

Вид по 5-5

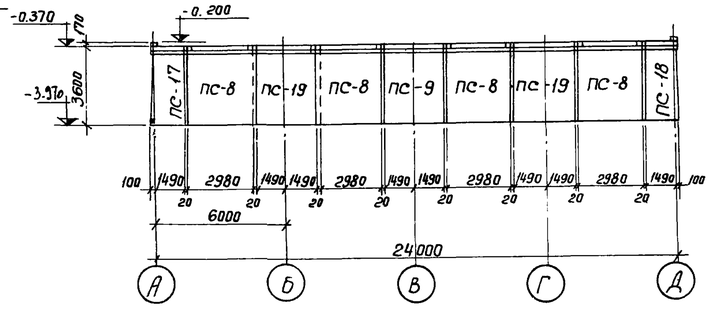

Вид по 4-4

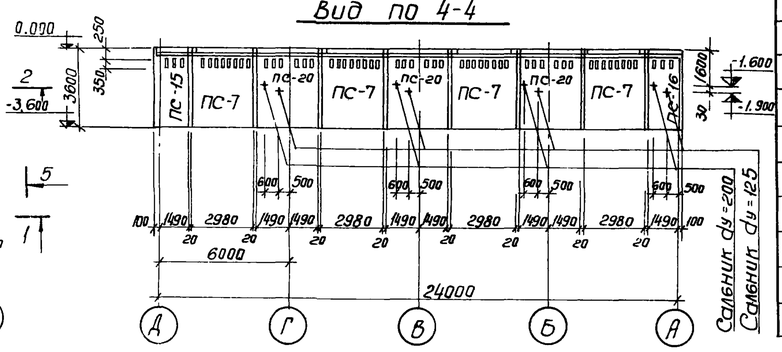

Спецификация элементов к маркировочной схеме

Марка	Обозначение	Наименование	К-во	Примеч
ПС-1	Серия 3.900-2 в.2 и КЖ-42	Стеновая панель ПК 1-36-1А	12	4,27т
ПС-2	Серия 3.900-2 вып. 7 и КЖ-42	Стеновая панель ПК 1-36-1Б	9	4,27т
ПС-3	—"— и КЖ	Стеновая панель ПК ПК 1-36-1В	3	4,27т
ПС-4	Серия 3.900-2. вып. 2 и КЖ-42	Стеновая панель ПК 1-36-2А	8	4,27т
ПС-5	—"— и КЖ-42	Стеновая панель ПК 1-36-2Б	6	4,27т
ПС-6	—"— и КЖ-42	Стеновая панель ПК 1-36-2В	2	4,27т
ПС-7	—"— и КЖ-42	Стеновая панель ПК 1-36-2г	4	4,27т
ПС-8	—"— и КЖ-42	Стеновая панель ПК 1-36-2д	4	4,27т
ПС-9	КЖ-43	Стеновая панель ПК 1-36-2е	1	2,09т
ПС-10	КЖ-43	Стеновая панель ПК 1-36-2ж	1	2,09т
ПС-11	КЖ-43	Стеновая панель ПК 1-36-1г	3	2,09т
ПС-12	КЖ-43	Стеновая панель ПК 1-36-1д	3	2,09т
ПС-13	КЖ-43	Стеновая панель ПК 1-36-2и	1	2,09т
ПС-14	КЖ-43	Стеновая панель ПК 1-36-2к	1	2,09т
ПС-15	КЖ-43	Стеновая панель ПК 1-36-2л	1	2,28т
ПС-16	КЖ-43	Стеновая панель ПК 1-36-2м	1	2,28т
ПС-17	КЖ-43	Стеновая панель ПК 1-36-2н	1	2,28т
ПС-18	КЖ-43	Стеновая панель ПК 1-36-2п	1	2,28т
ПС-19	КЖ-43	Стеновая панель ПК 1-36-2р	3	4,27т
ПС-20	КЖ-43	Стеновая панель ПК 1-36-2с	3	4,27т

Вид по 1-1

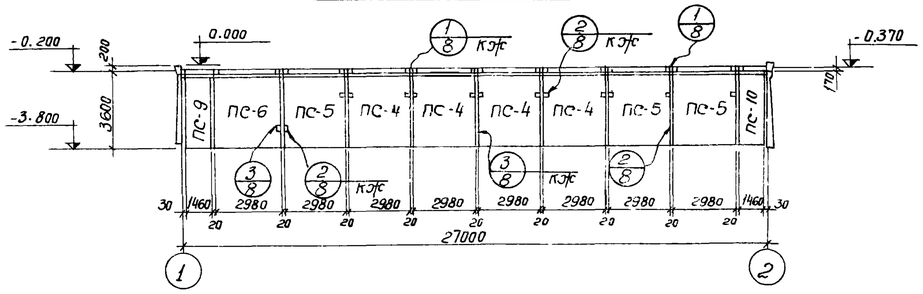

Вид по 3-3

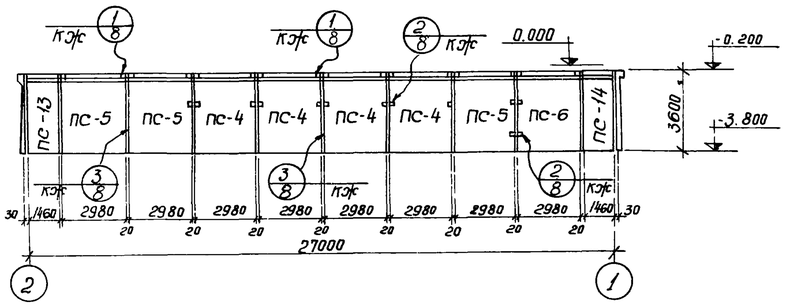

Вид по 2-2

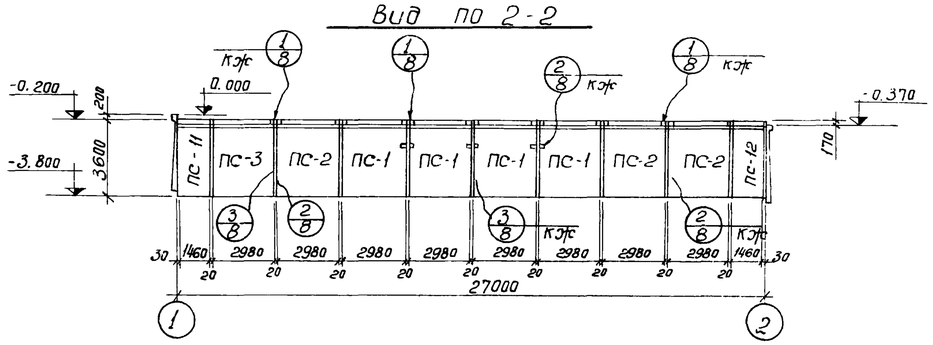

Гибкое угловое сопряжение

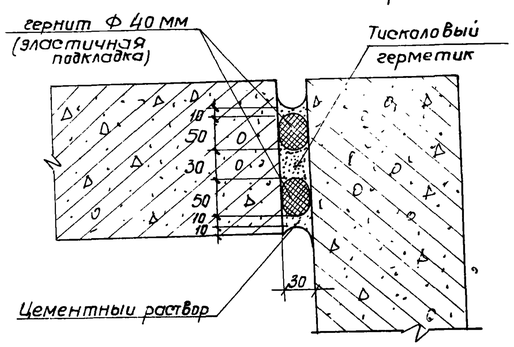

1. Данный лист комплектен с листами КЖ-41 ÷ КЖ-45.
2. Общие указания по монтажу панелей, заделке стыков и отделке см. пояснительную записку и серию 3.900-2 вып. 2 и 7.

43

7546/III

Изм.	Лист	N документ	Подпись	Дата	ТП 902-2-330 КЖ			
Провер.		Саксонова			Отстойники канализационные горизонтальные с механизированным удалением осадка			
Инженер		Левина			Тип I. Первичный отстойник четырехсекционный L=27м; h=3м из сборного железобетона.	Лит	Лист	Листов
Рук.гр.		Зантберг				Р	40	
Гл.спец.		Браславский			Маркировочная схема стеновых панелей. Виды по 1-1÷5-5 Вариант с угловым сопряжением стен на герметиках.	Мжкх-УССР укркоммунниипроект г. Харьков		
ГИП		Козловская						
Нач.отд.		Пичахчи						

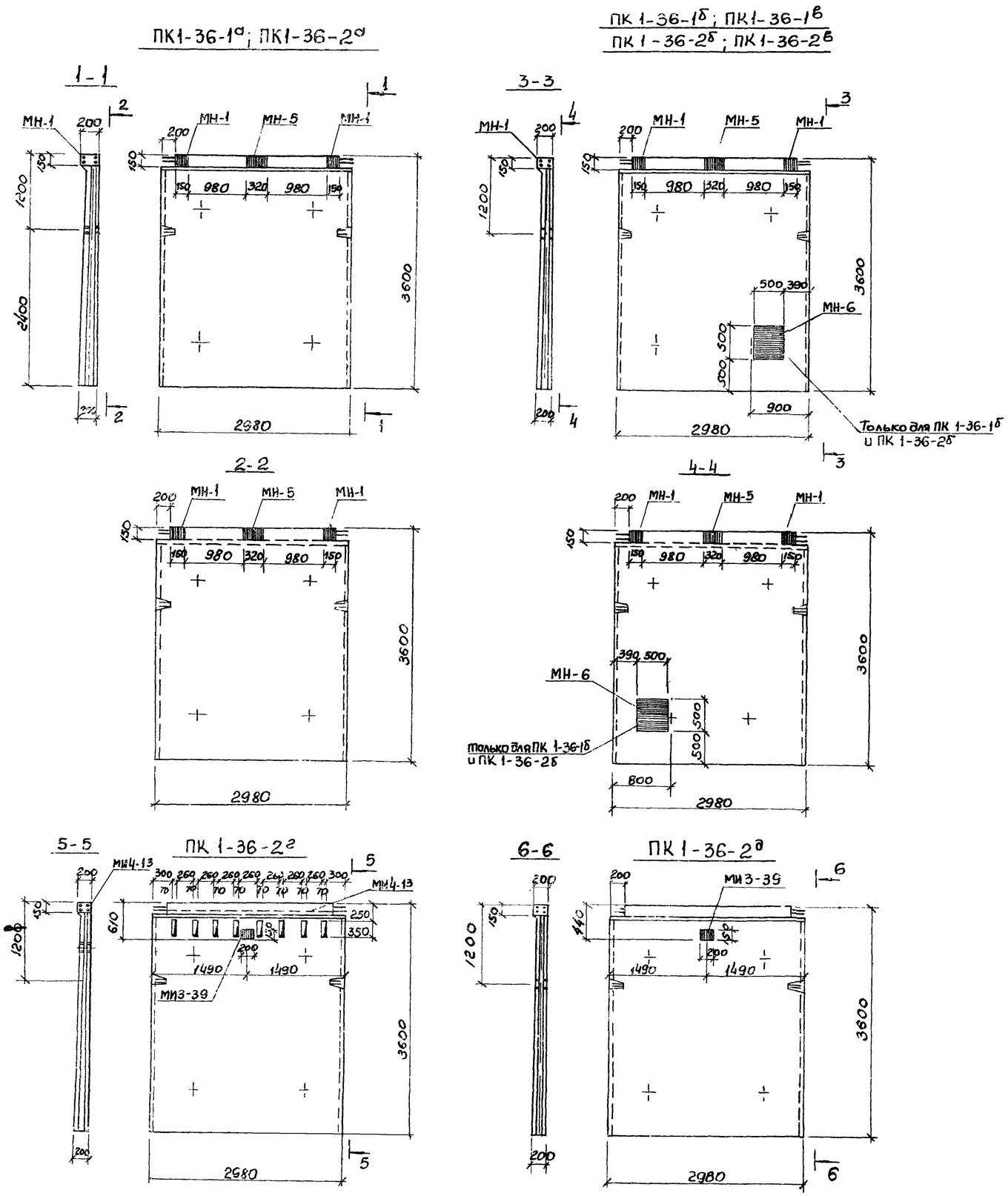

Выборка отправочных марок на одно изделие

Наименов. изделия	Марка	Кол-во т	Кол-во н	Масса кг марки	Масса кг всех	Серия или ГОСТ
ПК1-36-1а	МН-1	2	—	4.00	8.00	кж-31
	МН-5	1	—	8.26	8.26	кж-31
ПК1-36-2а	МН-1	2	—	4.00	8.00	кж-31
	МН-5	1	—	8.26	8.26	кж-31
ПК 1-36-1б	МН-1	2	—	4.00	8.00	кж-31
	МН-5	1	—	8.26	8.26	кж-31
ПК 1-36-1в	МН-1	2	—	4.00	8.00	кж-31
	МН-5	1	—	8.26	8.26	кж-31
	МН-6	1	—	40.14	40.14	кж-31
ПК 1-36-2б	МН-1	2	—	4.00	8.00	кж-31
	МН-5	1	—	8.26	8.26	кж-31
ПК 1-36-2в	МН-1	2	—	4.00	8.00	кж-31
	МН-5	1	—	8.26	8.26	кж-31
	МН-6	1	—	40.14	40.14	кж-31
ПК 1-36-2г	МИ4-13	1	—	10.84	10.84	серия 3.400-6
	МИ3-39	1	—	2.8	2.8	—"—
ПК 1-36-2д	МИ3-39	1	—	2.8	2.8	—"—

1. Данный лист комплектен с листом КЖ-40
2. Стеновые панели с индексами отличаются от типовых по серии 3.900-2 вып.2 наличием дополнительных закладных элементов и отверстий.

44

7546/III

Изм	Лис	N документа	Подпись	Дата
Ст. техн.		Шепеленко		
Рук. гр.		Зантберг		
Гл. спец.		Браславский		
ГИП		Козловская		

ТП 902-2-330

КЖ

Отстойники канализационные горизонтальные с механизированным удалением осадка

Тип I Первичный отстойник четырехсекционный L=27м, h=3м из сборного железобетона

Опалубочные чертежи панелей. Вариант с угловым сопряжением стен на

Лит	Лист	Листов
Р	41	

МЖКХ - УССР
Укркоммунниипроект

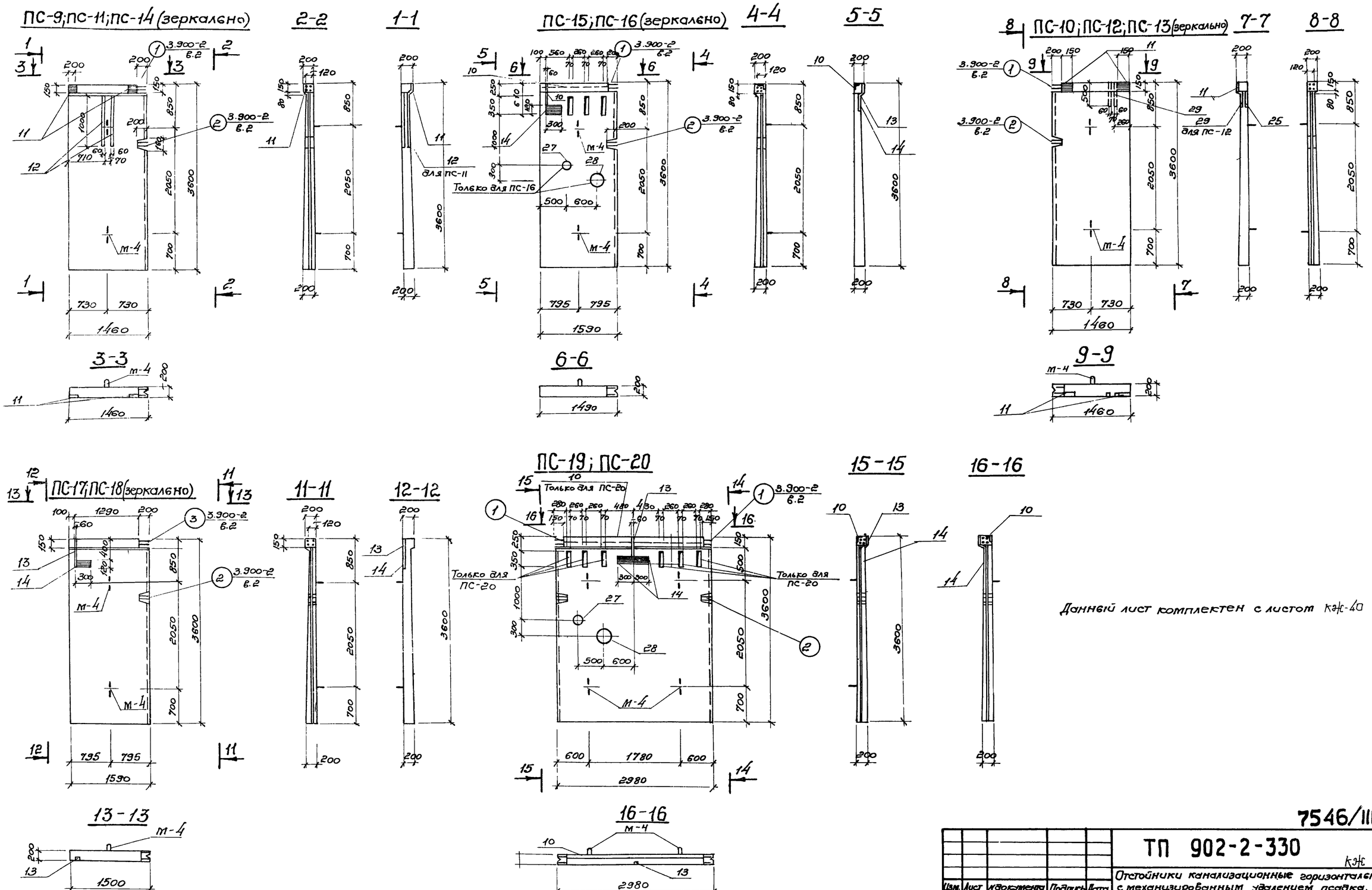

Данный лист комплектен с листом КЭС-40

7546/III

45

Изм.	Лист	№ документа	Подпись	Дата	ТП 902-2-330 КЭС
Проверил	Саксонова				Отстойники канализационные горизонтальные с механизированным удалением осадка.
Инжен.	Левина				Тип I. Первичный отстойник четырехсекционный L=27м; h=3м из сборного железобетона.
Рук. гр.	Зантберг				Опалубочные чертежи панелей. Вариант с угловым сопряжением стен на герметиках.
Гл. спец.	Браславский				
ГИП	Козловская				
Нач отд.	Пичахуч				

Лит.	Лист	Листов
Р	42	

МЖКХ УССР
Укркоммунниипроект
г. Харьков

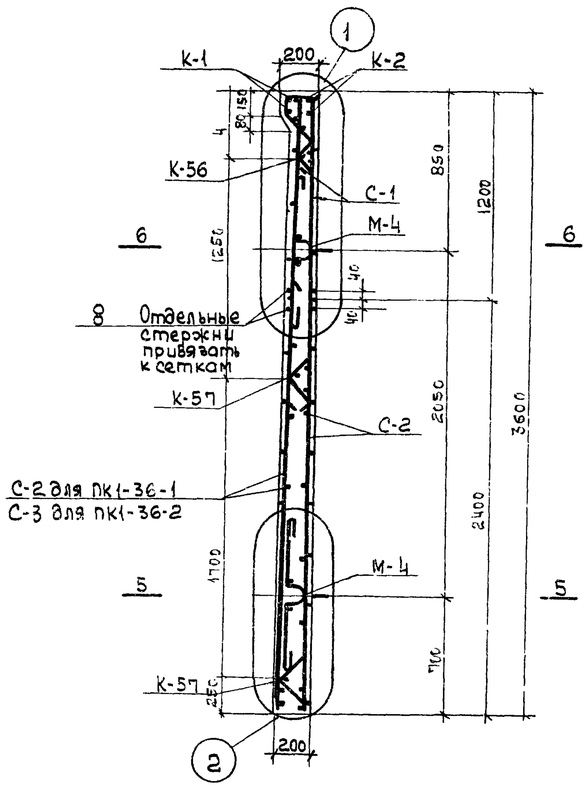

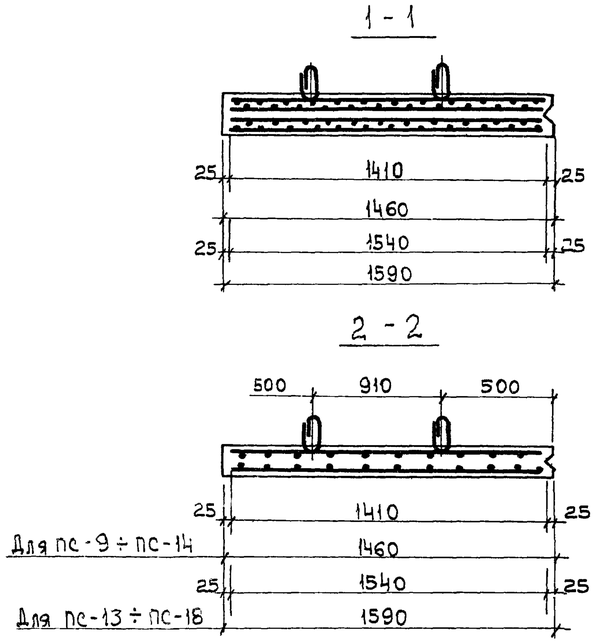

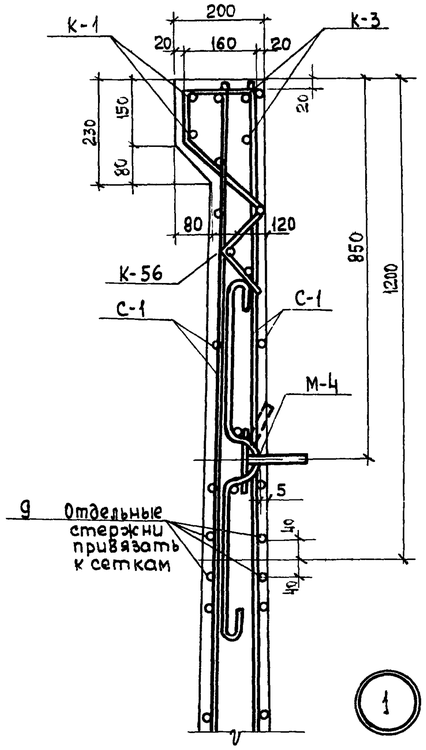

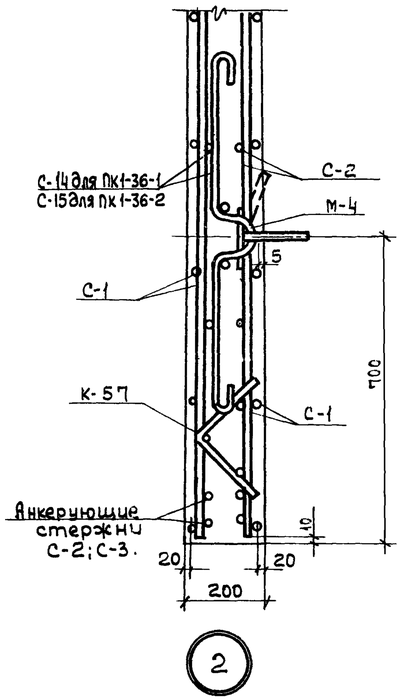

Выборка стали на один элемент, кг

Марка элемента	Арматурные изделия													Закладные изделия												Всего
	Арматурная сталь ГОСТ 5781-75,													Профильная сталь				Арматурная сталь ГОСТ 5781-75								
	Класс А I				Итого	Класс А III						Итого	Итого					Класс А I			Класс А II		Класс А III		Итого	
	ф мм					ф мм												ф мм								
	6	8	10			8	10	12	14	16	22			δ=6	δ=8	δ=10	L50×5	6	18		10		8	10		
ПС-9	13,4	4,8	1,6		19,2	22,9	—	5,3	6,8	21,3	45,9	102,2	122,0	—	—	23,9	—	0,1	7,9		—		0,5	1,0	33,4	155,4
ПС-10	13,4	4,8	1,6		19,8	22,9	—	5,3	6,8	21,3	45,9	102,2	122,0	0,5	—	11,8	—	0,1	7,9		—		0,3	1,0	21,4	143,6
ПС-11	10,0	1,8	—		11,8	11,5	—	5,3	6,82	21,3	—	44,9	56,7	—	—	23,9	—	0,1	7,9				0,5	1,0	33,4	90,1
ПС-12	10,0	1,8	—		11,8	11,5	—	5,3	6,82	21,3	—	44,9	56,7	—	—	12,4	—	0,1	7,9		—		0,2	1,0	21,6	99,9
ПС-13	13,4	4,8	1,6		19,8	22,9	—	5,3	6,8	21,3	45,9	102,2	122,0	0,5	—	11,8	—	0,1	7,9		—		0,3	1,0	21,4	143,6
ПС-14	13,4	4,8	1,6		19,8	22,9		5,3	6,8	21,3	45,9	102,2	122,0	—	—	23,9	—	0,1	7,9		—		0,5	1,0	33,4	155,4
ПС-15	24,3	4,5	1,7		30,5	40,0	—	5,3	7,5	21,3	45,9	120,0	150,5	—	6,6	—	6,9	0,1	7,9		0,3		3,7	—	25,5	176,0
ПС-16	24,3	4,5	1,7		30,5	40,5	—	5,3	7,5	21,3	45,9	120,0	150,5	—	6,6	—	6,9	0,1	7,9		0,3		3,7	—	25,5	176,0
ПС-17	24,3	4,5	1,7		30,5	40,5	—	5,3	7,5	21,3	45,9	120,0	150,5	0,5	—	11,8	—	0,1	7,9		—		0,3	1,0	21,4	178,1
ПС-18	24,3	4,5	1,7		30,5	40,5	—	5,3	7,5	21,3	45,9	120,0	150,5	0,5	—	11,8	—	0,1	7,9		—		0,3	1,0	21,4	172,1

1. Панели выполнять из бетона марки 200 В4, МР3 принять по пояснительной записке.

46

7546/III

Изм.	Лист	№ докум.	Подпись	Дата	ТП 902-2-330
Проверил		Сазочова			Отстойники канализационные горизонтальные механизированным удалением осадка.
Ст. инж.		Середенко			Тип I. Первичный отстойник четырехсекционный L=27м h=3м из сборного железобетона.
Рук. гр.		Зантоера			Лит. Р; Лист 43
Гл. спец.		Браславский			Армирование стеновых панелей. Вариант с угловым сопряжением стен на герметиках.
ГИП		Козловская			МЖКХ-УССР Укркоммунниипроект г. Харьков
Нач. отд.		Пичахчи			

Формат	Зона	Поз.	Обозначение	Наименование	Кол.	Примеч.
				ПК1-36-1а		
				Сборочные единицы и детали		
		11	КЖ-31	Изделие закладное МН-1	2	
		24	КЖ-31	» МН-5	1	
				Материалы		
				Бетон марки 200	1,71	м³
				ПК1-36-1б		
				Сборочные единицы и детали		
		11	КЖ-31	Изделие закладное МН-1	2	
		24	КЖ-31	» МН-5	1	
				Материалы		
				Бетон марки 200	1,71	м³
				ПК1-36-1в		
				Сборочные единицы и детали		
		11	КЖ-31	Изделие закладное МН-1	2	
		24	КЖ-31	» МН-5	1	
		25	КЖ-31	» МН-6	1	
				Материалы		
				Бетон марки 200	1,71	м³
				ПК1-36-2а		
				Сборочные единицы и детали		
		11	КЖ-31	Изделие закладное МН-1	2	
		24	КЖ-31	» МН-5	1	
				Материалы		
				Бетон марки 200	1,71	м³
				Пк1-36-2б		
				Сборочные единицы и детали		
		11	КЖ-31	Изделие закладное МН-1	2	
		24	КЖ-31	» МН-5	1	
				Материалы		
				Бетон марки 200	1,71	м³
				ПК1-36-2в		
				Сборочные единицы и детали		
		11	КЖ-31	Изделие закладное МН-1	2	
		24	КЖ-31	» МН-5	1	
		25	КЖ-31	» МН-6	1	
				Материалы		
				Бетон марки 200	1,71	м³
				ПК1-36-2г		
				Сборочные единицы и детали		
		10	Серия 3.400-6	Изделие закладное МИ4-13	1	
		26	»	» МИ3-39	1	
				Материалы		
				Бетон марки 200	1,71	м³
				ПК1-36-2д		
				Сборочные единицы и детали		
			Серия 3.400-6	Изделие закладное МИ3-39	1	
				Материалы		
				Бетон марки 200	1,71	м³
				ПК1-36-2р		
				Сборочные единицы и детали		
		13	Серия 3.400-6	Изделие закладное МИ1-2	0,5	м
		14	//	МИ2-6	2	
				Материалы		
				Бетон марки 200	1,71	м³
				ПК1-36-2с		
				Сборочные единицы и детали		
		10	Серия 3.400-6	Изделие закладное МИ4-13	3,4	м
		13	»	» МИ1-2	0,5	м
		14	»	» МИ2-6	2	
		27	Серия 3.901-5	Сальник dy=125	1	
		28		» dy=200	1	
				Материалы		
				Бетон марки 200	1,71	м³
				ПК1-36-1г		
				Сборочные единицы и детали		
		1	КЖ-46	Каркас плоский КР-1	1	
		2	КЖ-46	» КР-2	1	
		3	Серия 3.900-2 В.2	» КР-56	1	
		4	»	» КР-57	2	
		5	КЖ-46	Сетка арматурная С-1	1	
		6	КЖ-46	» С-2	1	
		8	КЖ-46	Стержни одиночные	4	
		9	Серия 3.900-2 В.2	Изделие закладное М-4	2	
		11	КЖ-31	» МН-1	2	
		12	КЖ-31	» МН-2	2	
				Материал		
				Бетон марки 200	0,84	м³

47
7546/111

Изм.	Лист	№документа	Подпись	Дата	ТП 902-2-330 КЖЕ			
					Отстойники канализационные горизонтальные с механизированным удалением осадка			
Проверил		Саксонова			Тип I. Первичный отстойник четырехсекционный L=27м, h=3м из сборного железобетона	Лит.	Лист	Листов
Ст. инж.		Середенко				Р	44	
Рук. гр.		Зантберг			Армирование панелей. Спецификация марок арматурных изделий на один элемент. Вариант с угловым сопряжением стен на герметиках	МЖКХ-УССР Укркоммунниипроект г. Харьков		
Гл. спец.		Браславский						
Г И П		Козловская						
Нач. отд.		Пичахчи						

Форм	Зона	Поз.	Обозначение	Наименование	Кол.	Примеч.
				ПК1-36-2^{е}; ПК1-36-2^{к}		
				Сборочные единицы и детали		
		1	кж-46	Каркас плоский КР-1	1	
		2	кж-46	" КР-2	1	
		3	Серия 3.900-2 в.2	" К-56	1	
		4	"	" К-57	2	
		5	кж-46	Сетка арматурная С-1	2	
		6	кж-46	" С-2	1	
		7	кж-46	" С-3	1	
		8	кж-43	Стержни одиночные	4	
		9	Серия 3.900-2 в.2	Изделие закладное М4	2	
		11	кж-31	" МН-1	2	
		12	кж-31	" МН-2	2	
				Материалы		
				Бетон марки 200	0,83	м^3
				ПК1-36-2^{ж}; ПК1-36-2^{и}		
				Сборочные единицы и детали		
		1	кж-46	Каркас плоский КР-1	1	
		2	кж-46	" КР-2	1	
		3	Серия 3.900-2 в.2	" К-56	1	
		4	"	" К-57	2	
		5	кж-46	Сетка арматурная С-1	2	
		6	кж-46	" С-2	1	
		7	кж-46	" С-3	1	
		8	кж-43	Стержни одиночные	4	
		9	кж-31	Изделие закладное М4	2	
		11	кж-31	" МН-1	2	
		15	кж-31	" МН-3	2	
				Материалы		
				Бетон марки 200	0,83	м^3
				ПК1-36-2^{л}		
				Сборочные единицы и детали		
		16	кж-46	Каркас плоский КР-3	1	
		17	кж-46	" КР-4	1	
		18	Серия 3.900-2 в.2	" К-56	1	
		19	"	" К-57	2	

Форм	Зона	Поз.	Обозначение	Наименование	Кол.	Прим.
		20	кж-46	Сетка арматурная С-4	2	
		21	кж-46	" С-5	1	
		22	кж-46	" С-6	1	
		23	кж-43	Стержни одиночные	4	
		9	Серия 3.900-2 в.2	Изделие закладное М4	2	
		10	Серия 3.400-6	" МИ4-13	1.8	м
		13	"	" МИ1-2	0,5	м
		14	"	" МИ2-6	1	
				Материалы		
				Бетон марки 200	0,9	м^3
				ПК1-36-2^{м}		
				Сборочные единицы и детали		
		16	кж-46	Каркас плоский КР-3	1	
		17	кж-46	" КР-4	1	
		18	Серия 3.900-2 в.2	" К-56	1	
		19	"	" К-57	2	
		20	кж-46	Сетка арматурная С-4	2	
		21	кж-46	" С-5	1	
		22	кж-46	" С-6	1	
		23	кж-43	Стержни одиночные	4	
		9	Серия 3.900-2 в.2	Изделие закладное М4	4	
		10	Серия 3.400-6	" МИ4-13	1,8	м
		13	"	" МИ1-2	0,5	м
		14	"	" МИ2-6	1	
		27	Серия 3.901-5	Сальник dy=125	1	
		28	"	Сальник dy=200	1	
				Материал		
				Бетон марки 200	0,9	м^3
				ПК1-36-2^{н}, ПК1-36-2^{п}		
				Сборочные единицы и детали		
		16	кж-46	Каркас плоский КР-3	1	
		17	кж-46	" КР-4	1	
		18	Серия 3.900-2	" К-56	1	
		19	"	" К-57	2	
		20	кж-46	Сетка арматурная С-4	2	
		21	кж-46	" С-5	1	
		22	кж-46	" С-6	1	
		23	кж-43	Стержни одиночные	4	
		9	Серия 3.900-2 в.2	Изделие закладное М4	4	
		14	кж- "	" МИ-2-6	1	
		13	"	" МИ1-2	2	

Форм.	Зона	Поз.	Обозначение	Наименование	Кол	Примеч
				Материал		
				Бетон марки 200	0,9	м^3
				ПК1-36-1^{д}		
				Сборочные единицы и детали		
		1	кж-46	Каркас плоский КР-1	1	
		2	кж-46	" КР-2	1	
		3	Серия 3.900-2 в.2	" К-56	1	
		4	"	К-57	2	
		5	кж-46	Сетка арматурная С-1	1	
		6	кж-46	" С-2	1	
		8	кж-43	Стержни одиночные	4	
		9	Серия 3.900-2 в.2	Изделие закладное М4	2	
		11	кж-31	" МН-1	2	
		29	кж-31	" МН-4	2	
				Материал		
				Бетон марки 200	0,83	м^3

7546/III 48

Изм.	Лист	N документа	N докум.	Дата
Провер.		Саксонова		
Ст. инж.		Середенко		
Рук. гр.		Зантберг		
Гл. спец.		Браславский		
ГИП		Козловская		
Нач. отд.		Пинахчи		

ТП 902-2-330

КЖ

Отстойники канализационные горизонтальные с механизированным удалением осадка.

Тип I. Первичный отстойник четырехсекционного L=27м из сборного железобетона.

Армирование панелей. Спецификация марок арматурных изделий на 1 элемент. Вариант с угловым сопряжением стен на герметиках.

Лит.	Лист	Листов
Р	45	

МЖКХ УССР
Укркоммунниипроект г. Харьков

С-1

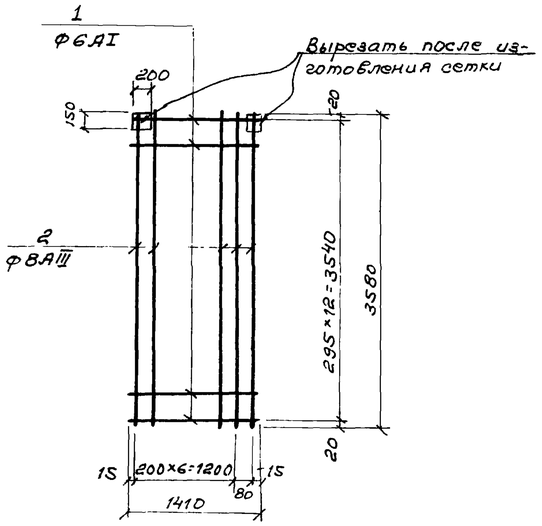

С-2

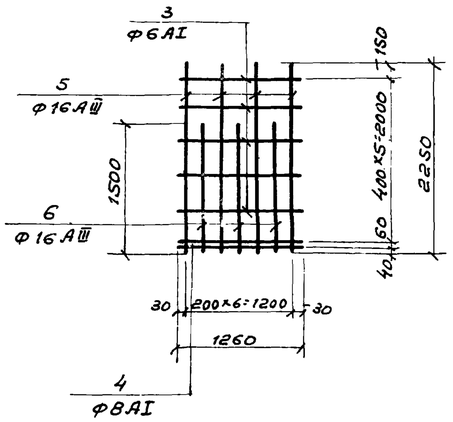

С-3

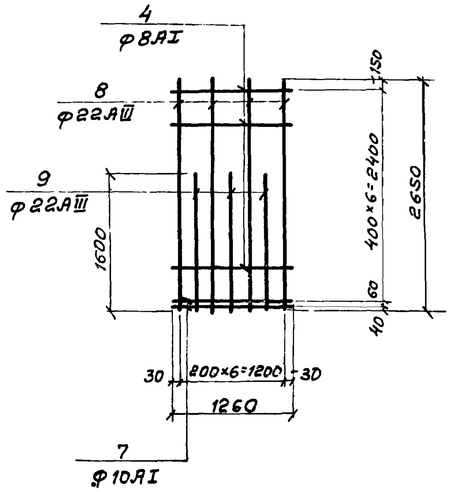

Ведомость стержней на один элемент

Марка эл-та	Поз.	Эскиз или сечение	Ф мм	Длина мм	Кол.
С-1	1		6АI	1440	13
	2		8АIII	3580	8
С-2	3		6АI	1260	5
	4		8АI	1260	2
	5		16АII	2250	4
	6		16АIII	1500	3
С-3	4		8АI	1260	6
	7		10АI	1260	2
	8		22АIII	2650	4
	9		22АIII	1600	3
С-4	10		6АI	1540	13
	2		8АIII	3580	9
С-5	11		6АI	1390	5
	12		8АI	1390	2
	5		16АII	2250	4
	6		16АIII	1500	3
С-6	12		8АI	1390	6
	13		10АI	1390	2
	8		22АIII	2650	4
	9		22АIII	1600	3
КР-1	14		14АIII	1410	2
	15		6АI	1410	1
	16		6АI	580	5
КР-2	14		14АIII	1410	2
	17		6АI	110	3
КР-3	18		14АIII	1540	2
	19		6АI	1540	1
	16		6АI	580	5
КР-4	18		14АIII	1540	2
	17		6АI	110	3

С-4

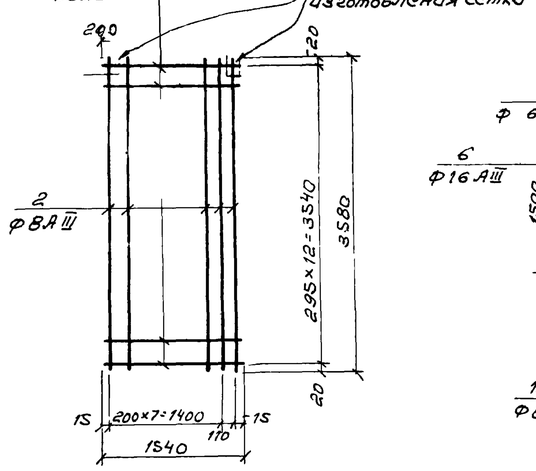

С-5

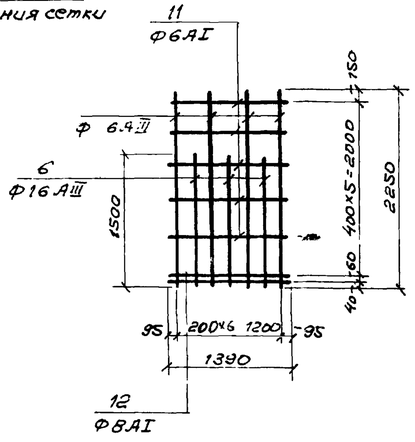

6-6

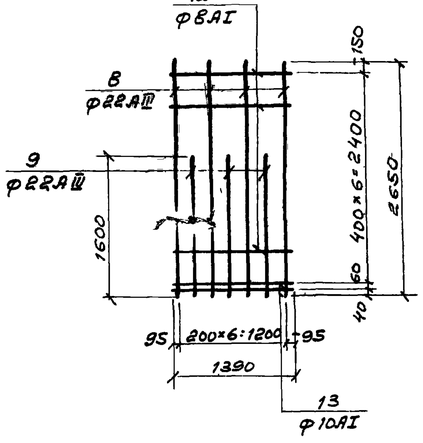

КР-4

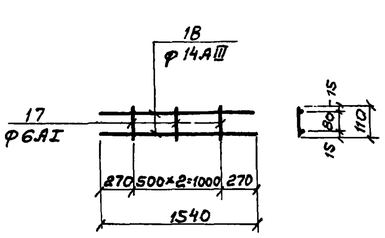

КР-1

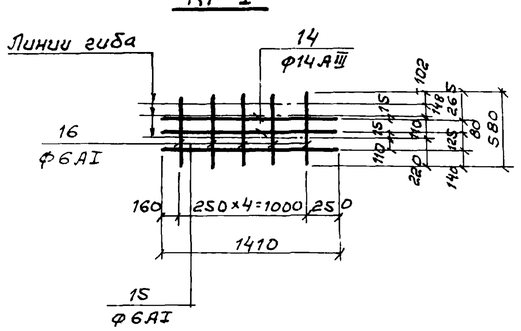

КР-2

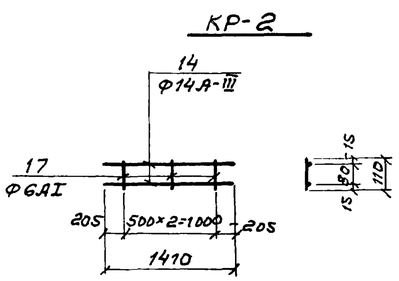

КР-3

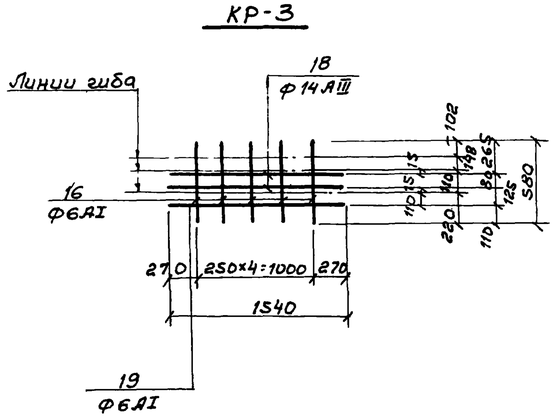

7546/111

(49)

Изм.	Лист	№ документа	Подпись	Дата
Провер.		Середенко		
Инженер		Цаканян		
Рук. гр.		Зантберг		
Гл. спец.		Браславский		
ГИП		Козловская		
Нач. отд.		Пичахчи		

ТП 902-2-330

КЖС

Отстойники канализационные горизонтальные с механизированным удалением осадка.

Тип I. Первичный отстойник четырехсекционный L=27м, h=3м из сборного железобетона.

Лит.	Лист	Листов
Р	46	

Армирование панелей. Сетки и каркасы панелей. Вариант с угловым сопряжением стен на герметиках.

МЖКХ-УССР
Укркоммунниипроект
г. Харьков