ТИПОВОЙ ПРОЕКТ
902-2-330

ОТСТОЙНИКИ КАНАЛИЗАЦИОННЫЕ ГОРИЗОНТАЛЬНЫЕ С МЕХАНИЗИРОВАННЫМ УДАЛЕНИЕМ ОСАДКА

АЛЬБОМ II

Технологическая часть

КФ ЦИТП Инв. №7546/II

7546/II Ц. 1-32 1р 67к

ЦЕНТРАЛЬНЫЙ ИНСТИТУТ ТИПОВОГО ПРОЕКТИРОВАНИЯ
ГОССТРОЯ СССР
КИЕВСКИЙ ФИЛИАЛ
г. Киев 5740 ул. Эжена Потье № 12
Заказ № 590 инв № 7546/II тираж 550
Сдано в печать 31 I 1980 г. цена 1-67

ТИПОВОЙ ПРОЕКТ
902-2-330

ОТСТОЙНИКИ КАНАЛИЗАЦИОННЫЕ ГОРИЗОНТАЛЬНЫЕ С МЕХАНИЗИРОВАННЫМ УДАЛЕНИЕМ ОСАДКА

АЛЬБОМ II

СОСТАВ ПРОЕКТА

АЛЬБОМ I ПОЯСНИТЕЛЬНАЯ ЗАПИСКА
АЛЬБОМ II ТЕХНОЛОГИЧЕСКАЯ ЧАСТЬ
АРХИТЕКТУРНО-СТРОИТЕЛЬНАЯ ЧАСТЬ
АЛЬБОМ III ТИП I ПЕРВИЧНЫЙ ОТСТОЙНИК ЧЕТЫРЕХСЕКЦИОННЫЙ L=27м; h=3м ИЗ СБОРНОГО ЖЕЛЕЗОБЕТОНА
АЛЬБОМ IV ТИП I ПЕРВИЧНЫЙ ОТСТОЙНИК ДВУХСЕКЦИОННЫЙ L=27м; h=3м ИЗ СБОРНОГО ЖЕЛЕЗОБЕТОНА
АЛЬБОМ V ТИП II ПЕРВИЧНЫЙ ОТСТОЙНИК ЧЕТЫРЕХСЕКЦИОННЫЙ L=24м; h=2м ИЗ СБОРНОГО ЖЕЛЕЗОБЕТОНА
АЛЬБОМ VI ТИП II ПЕРВИЧНЫЙ ОТСТОЙНИК ДВУХСЕКЦИОННЫЙ L=24м; h=2м ИЗ СБОРНОГО ЖЕЛЕЗОБЕТОНА
АЛЬБОМ VII ТИП III ВТОРИЧНЫЙ ОТСТОЙНИК ЧЕТЫРЕХСЕКЦИОННЫЙ L=27м; h=3м ИЗ СБОРНОГО ЖЕЛЕЗОБЕТОНА
АЛЬБОМ VIII ТИП IV ВТОРИЧНЫЙ ОТСТОЙНИК ЧЕТЫРЕХСЕКЦИОННЫЙ L=27м; h=2м ИЗ СБОРНОГО ЖЕЛЕЗОБЕТОНА
АЛЬБОМ IX ТИП I-IV ПЕРВИЧНЫЕ И ВТОРИЧНЫЕ ОТСТОЙНИКИ ИЗ МОНОЛИТНОГО ЖЕЛЕЗОБЕТОНА
АЛЬБОМ X ЭЛЕКТРОТЕХНИЧЕСКАЯ ЧАСТЬ
АЛЬБОМ XI НЕСТАНДАРТИЗИРОВАННОЕ ОБОРУДОВАНИЕ
АЛЬБОМ XII ЗАКАЗНЫЕ СПЕЦИФИКАЦИИ
АЛЬБОМ XIII СМЕТЫ кн. 1.2

РАЗРАБОТАН
ПРОЕКТНЫМ ИНСТИТУТОМ
„УкркоммунНИИпроект"

Директор института Ю.Д. Матяш
Главный инженер проекта С.Б. Козловская

УТВЕРЖДЕН
И ВВЕДЕН В ДЕЙСТВИЕ
„УкркоммунНИИпроектом"
приказ № 315 от 15.06. 1979г.

7546/0

Ведомость чертежей основного комплекта

Формат	Лист	Наименование	Примечание (стр.)
22г-ГП	1	Общие данные	2
-"-	2	Компоновка из 2-х и 4-х секций	3
-"-	3	Тип I. План одной секции. Разрезы I-1, II-II	4
-"-	4	Тип II. План одной секции. Разрезы I-I, II-II	5
-"-	5	Разрезы III-III, IV-IV, V-V, VI-VI	6
-"-	6	Профили трубопроводов, подающих сточные воды в отстойники №1÷№4	7
-"-	7	Профили илопровода и трубопровода опорожнения отстойников	8
-"-	8	Распределительная чаша. План, разрезы I-I, II-II	9
-"-	9	Тип I. Спецификация для 2-х и 4-х секций	10
-"-	10	Тип II. Спецификация для 2-х и 4-х секций	11

Ведомость примененных и ссылочных документов

Обозначение	Наименование	Примечание
30ч 6бр	Задвижки	
МН 2880-62	Отводы сварные из углеродистой стали	
ГОСТ 5525-61	Отводы чугунные	
ГОСТ 5525-61	Тройники чугунные	
ГОСТ 10704-76	Трубы стальные	
ГОСТ 5525-61	Трубы чугунные	
ГОСТ 1839-72	Трубы асбестоцементные	
ГОСТ 18698-73	Резино-тканевые рукава	
Серия 3.901-8 вып.6	Щитовой затвор 600×900	

Ведомость основных комплектов

Обозначение	Наименование	Примечание
	Пояснительная записка	Альбом I
	Технологическая часть	Альбом II
	Архитектурно-строительная часть	
	Тип I. Первичный отстойник четырехсекционный L=27м h=3м из сборного железобетона	Альбом III
	Тип I Первичный отстойник двухсекционный L=27м; h=3м из сборного железобетона	Альбом IV
	Тип II. Первичный отстойник четырехсекционный L=24м, h=2м из сборного железобетона	Альбом V
	Тип II. Первичный отстойник двухсекционный L=24м h=2м из сборного железобетона	Альбом VI
	Тип III. Вторичный отстойник четырехсекционный L=27м, h=3м из сборного железобетона	Альбом VII
	Тип IV. Вторичный отстойник четырехсекционный L=27м, h=3м из сборного железобетона	Альбом VIII
	Тип I-IV. Первичные и вторичные отстойники из монолитного железобетона	Альбом IX
	Электротехническая часть	Альбом X
	Нестандартизированное оборудование	Альбом XI
	Заказные спецификации	Альбом XII
	Сметы	Альбом XIII

Экспликация сооружений и оборудования

I	Распределительная чаша
II	Впускной лоток
III	Отстойник
IV	Сборной лоток осветленной воды
V	Помещение привода илоскреба
VI	Стойка для натяжки троса
VII	Короб для удаления плавающих веществ
VIII	Илоскреб

Условные обозначения

—1—	Подводящий трубопровод
—2—	Отводящий трубопровод
—3—	Илопровод
—4—	Трубопровод опорожнения
—5—	Трубопровод удаления плавающих веществ
КИ-1÷КИ-4	Иловые колодцы
КО-1÷КО-4	Колодцы опорожнения

1. За отметку 0,000 условно принята отметка борта отстойника.
2. Технологические чертежи проекта выполнены для отстойников из сборного железобетона. Для отстойников из монолитного железобетона технологические чертежи применяются в полном объеме без корректировки.

Проект разработан в соответствии с действующими нормами и правилами и предусматривает мероприятия, обеспечивающие взрывную, взрывопожарную и пожарную безопасность при эксплуатации здания.

Гл. инженер проекта /Козловская С.Б/

7546/II 2

Изм	Лист	N докум.	Подпись	Дата	ТП 902-2-330 ТХ			
					Отстойники канализационные горизонтальные с механизированным удалением осадка			
Провер.		Сапрыкин			Тип I. Первичный отстойник L=27м, h=3м	Лит.	Лист	Листов
Инженер		Каторова			Тип II. Первичный отстойник L=24м h=2м	Р	1	10
Рук. гр.		Теребков						
Гл. инж. пр.		Козловская			Общие данные	МЖКХ-УССР Укркоммунниипроект гор. Харьков		
Нач. отд.		Пичахчи						

I типоразмер
Компоновка из 2х секций

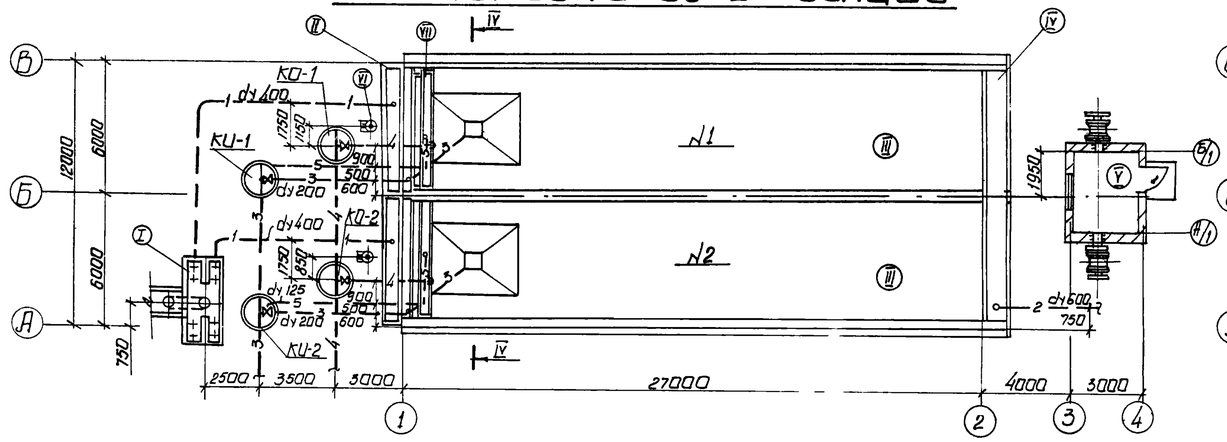

II типоразмер
Компоновка из 2х секций

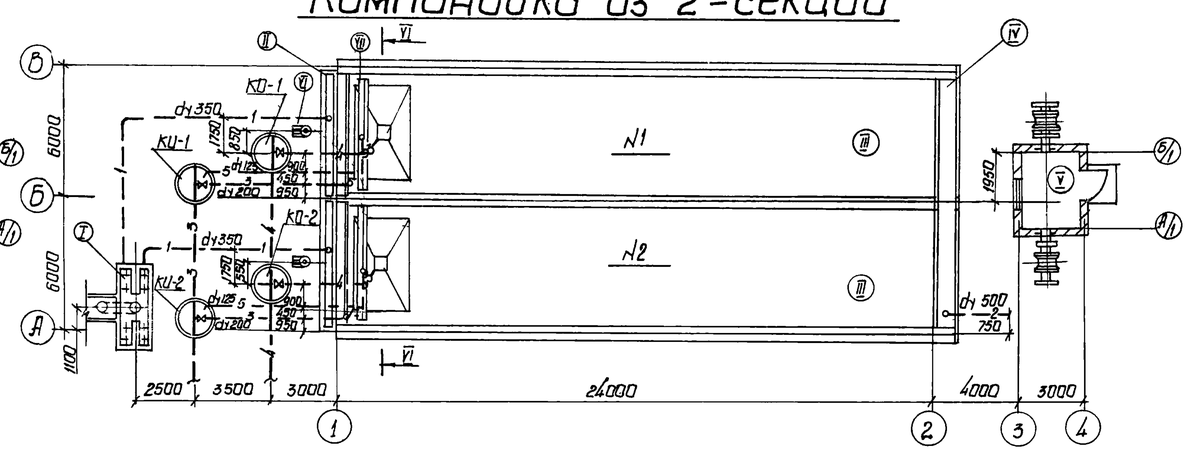

Компоновка из 4х секций

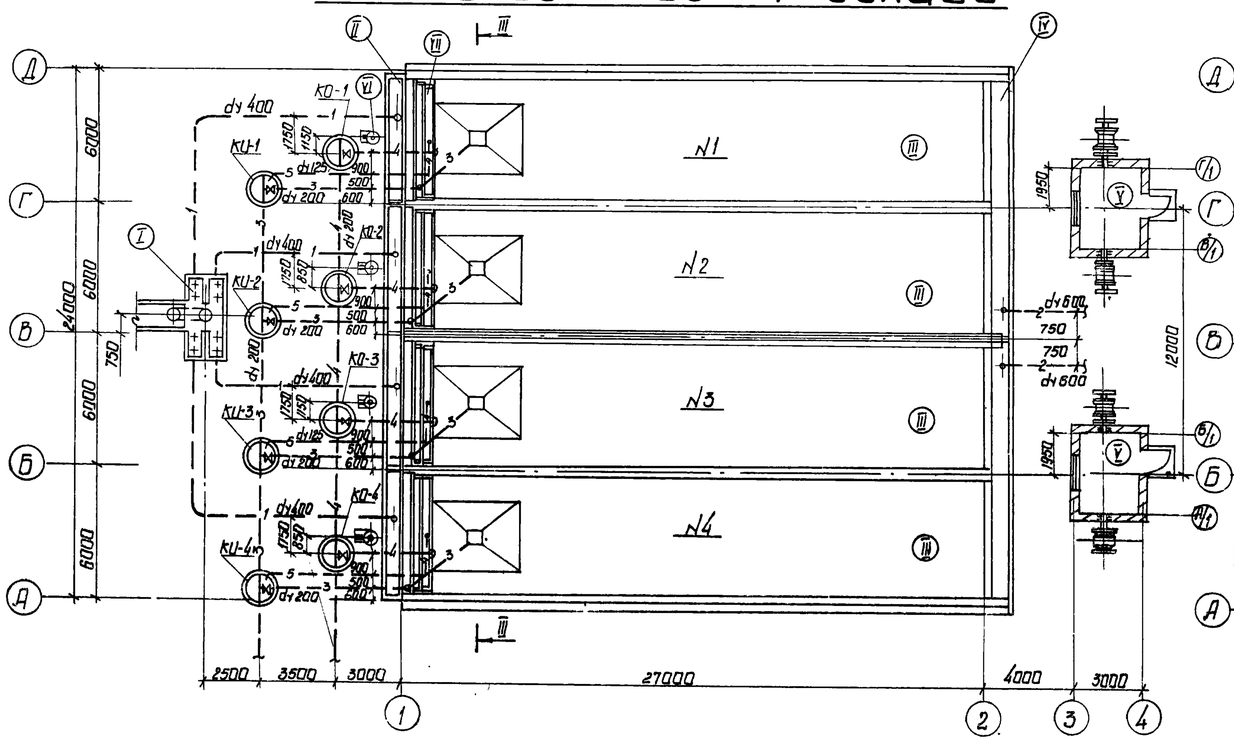

Компоновка из 4х секций

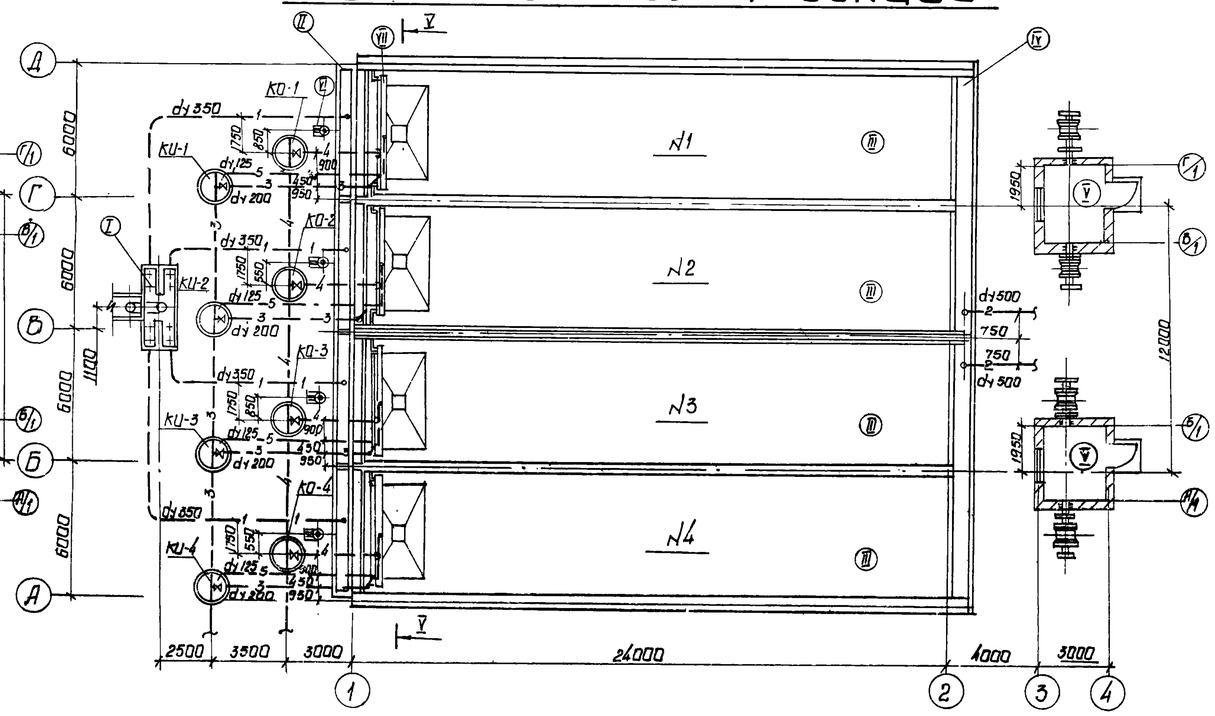

7546/II 3

					ТП 902-2-330 ТХ		
					Отстойники канализационные горизонтальные с механизированным удалением осадка		
Изм.	Лист	N докум.	Подпись	Дата	Тип I. Первичный отстойник L=27м; h=3м Тип II. Первичный отстойник L=24м; h=2м	Лит.	Лист	Листов
Провер.		Сапрыкин				Р	2	
Инженер		Комарова						
Рук.гр.п.		Тересбков			Компоновка из 2х и 4х секций	МЖКХ - УССР Укркоммунниипроект гор. Харьков		
ГИП		Казловская						
Нач.отд.		Пичахчи						

Разрез I-I

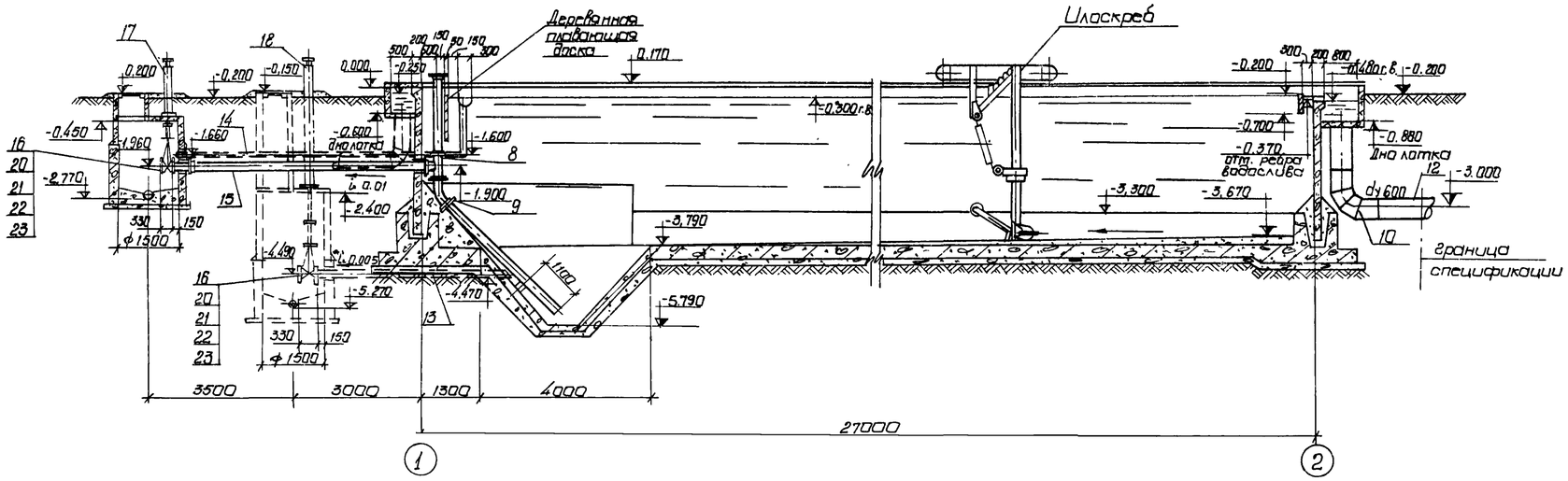

Разрез II-II

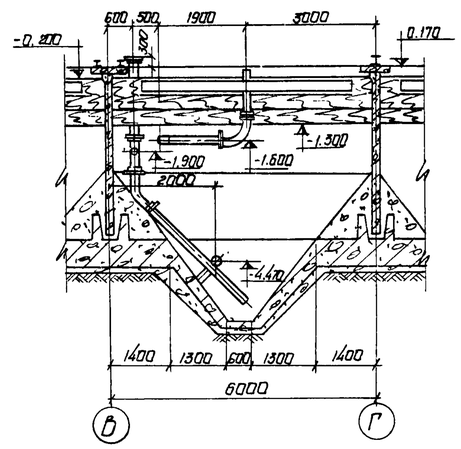

План одной секции

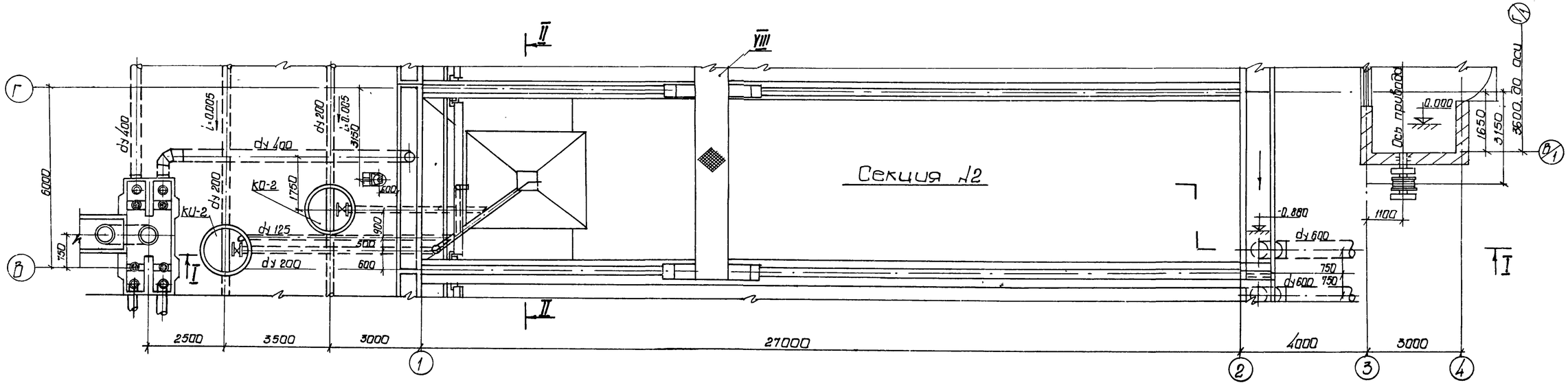

За отметку 0.000 условно принята отметка борта отстойника.

7546/II 4

Изм.	Лист	N докум.	Подпись	Дата	ТП 902-2-330 ТХ		
Провер.		Сапрыкин			Отстойники канализационные горизонтальные с механизированным удалением осадка		
Инженер		Комарова			Тип I. Первичный отстойник L=27м; h=3м	Лит.	Лист	Листов
Рук. груп.		Терсяков				Р	3	
ГИП		Козловская			План одной секции Разрезы I-I; II-II	МЖКХ - УССР Укркоммунниипроект гор. Харьков		
Нач. отд.		Пичахчи						

Разрез I-I

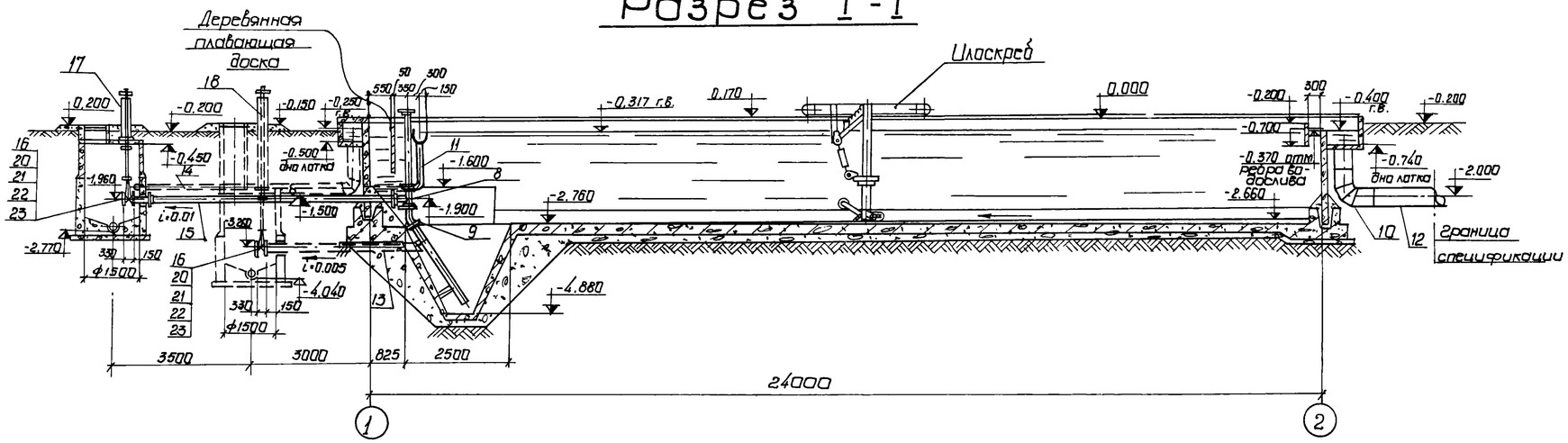

Разрез II-II

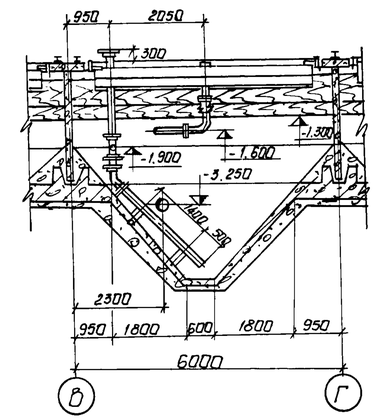

План одной секции

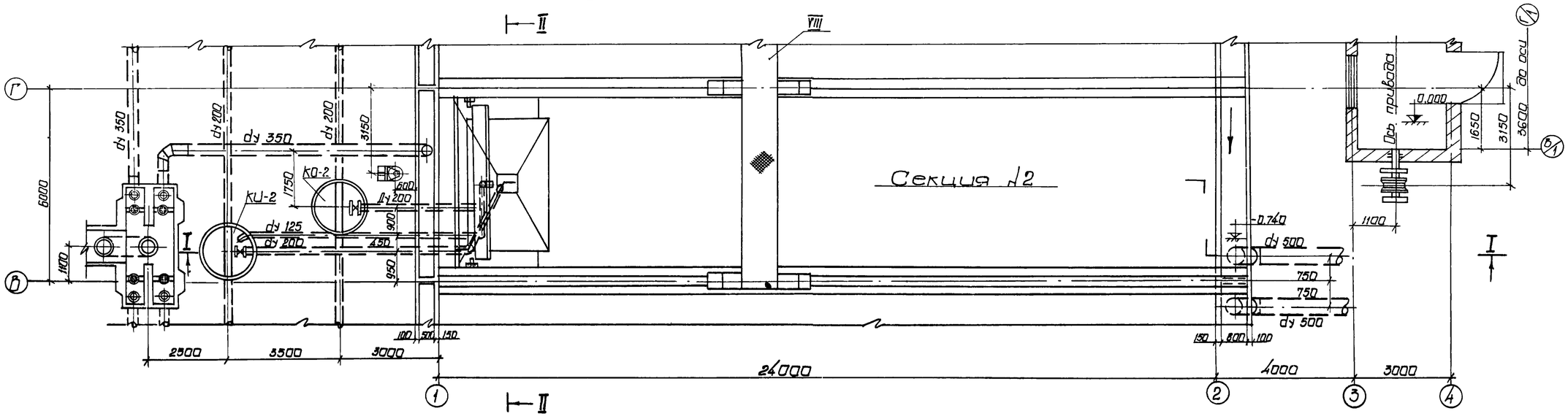

За отметку 0.000 условно принята отметка борта отстойника.

7546/II 5

Изм.	Лист	N докум.	Подпись	Дата	ТП 902-2-330 ТХ		
Провер.		Сапрыкин			Отстойники канализационные горизонтальные с механизированным удалением осадка		
Инженер		Комарова			Тип II. Первичный отстойник L=24 м ; h=2 м	Лит.	Лист	Листов
Рук. грп.		Теребков				Р	4	
ГИП		Козловская			План одной секции Разрезы I-I, II-II	МЖКХ-УССР Укркоммунпроект гор. Харьков		

Разрез III - III
(тип I)

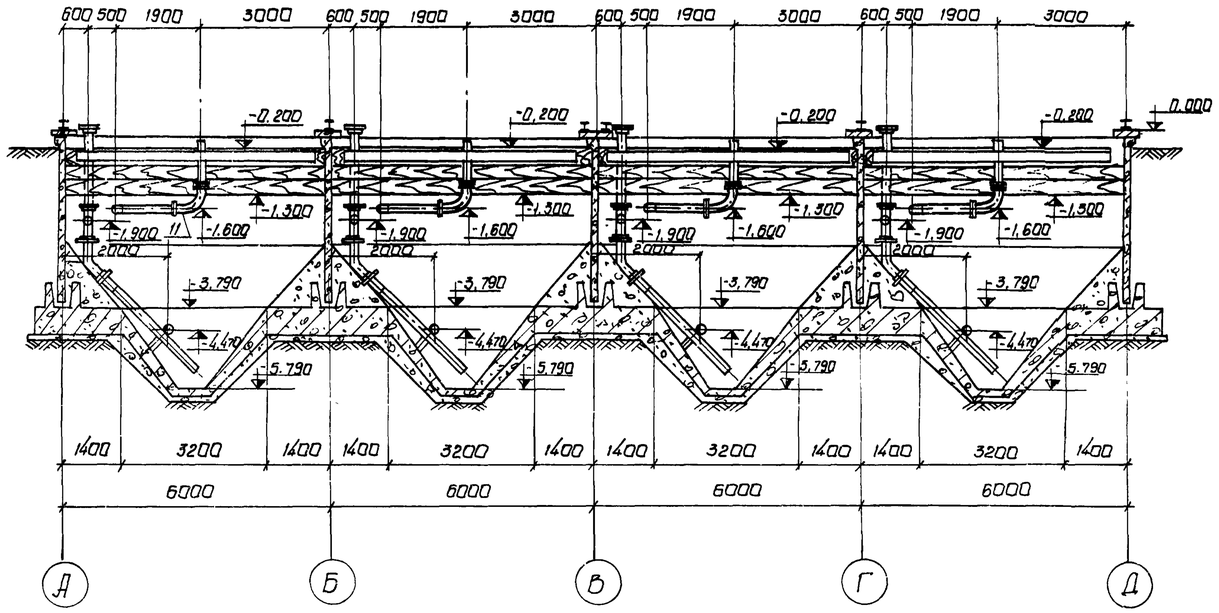

Разрез IV - IV
(тип I)

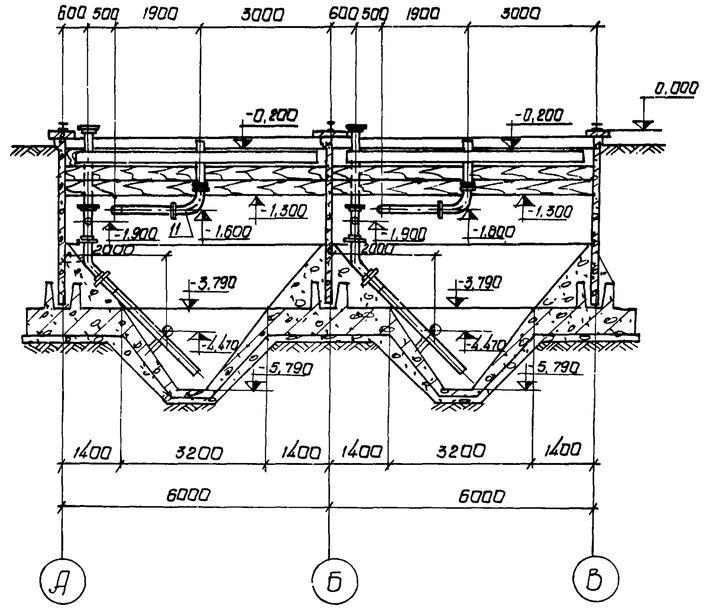

Разрез V - V
(тип II)

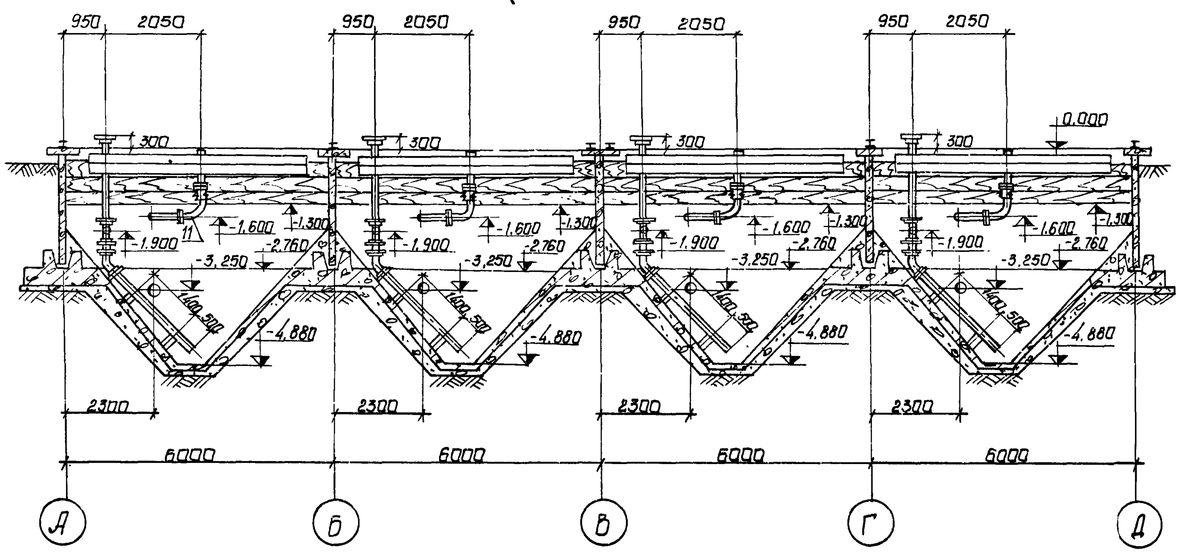

Разрез VI - VI
(тип II)

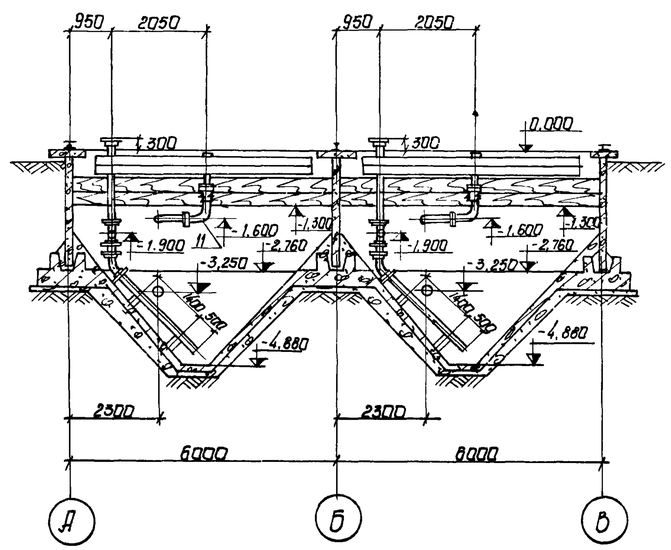

1. За отметку 0.000 условно принята отметка борта отстойника.
2. Данный лист комплектен с листом 2

7546/II 6

Изм.	Лист	N докум.	Подпись	Дата	ТП 902-2-330 ТХ		
Провер.		Сапрыкин			Отстойники канализационные горизонтальные с механизированным удалением осадка		
Инженер		Образцова			Тип I. Первичный отстойник L=27м ; h=3м Тип II. Первичный отстойник L=24м ; h=2м	Лит.	Лист	Листов
Рук. груп.		Терейкав				Р	5	
ГИП		Козловская			Разрезы III - III ; IV - IV V - V ; VI - VI	МЭ СССР Укркоммунпроект гор. Харьков		
Нач. отд.		Пичахчи						

Профиль трубопровода, подающего стоки в отстойник №1

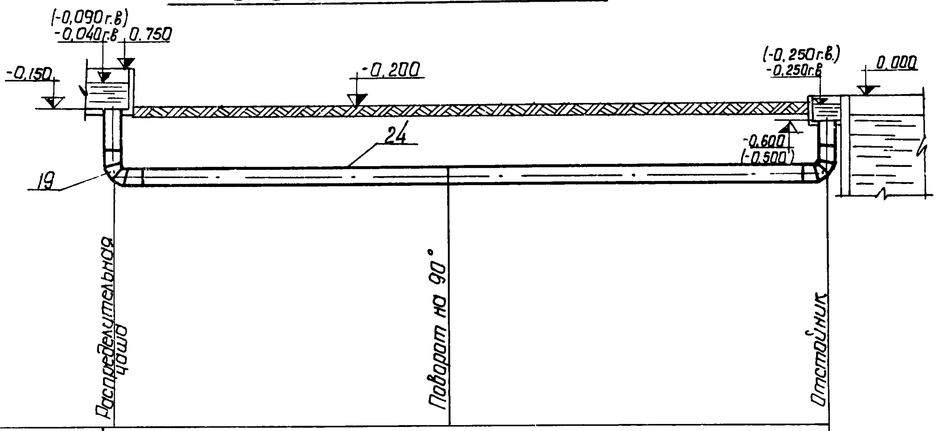

Материал труб	Трубы стальные эл. сварные ду 400 (350) ГОСТ 10704-63 Изоляция усиленная		
Уклон / Длина	i=0,000 ℓ=16,5		
Отметки лотка трубы	-1,900 (-1,880)		(-1,880) -1,900
Проектные отметки земли	-0,200	-0,200	-0,200
Расстояния между колодцами и точками	(7,45) 7,50	(9,05) 9,00	

Профиль трубопровода, подающего стоки в отстойник №2

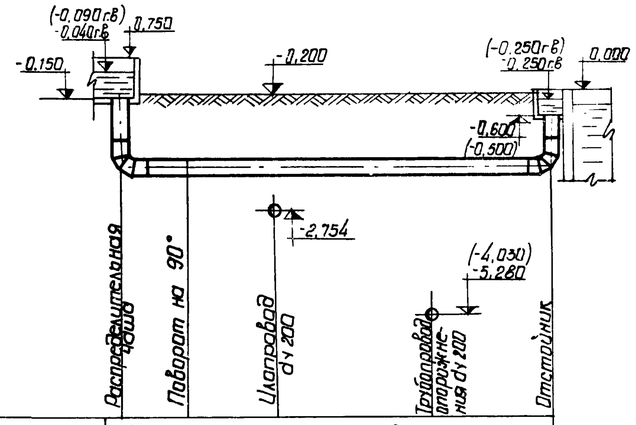

Материал труб	Трубы стальные эл. сварные ду 400 (350) ГОСТ 10704-63 Изоляция усиленная			
Уклон / Длина	i=0,000 ℓ=9,60			
Отметки лотка трубы	-1,900 (-1,880)	-1,900 (-1,880)		-1,900 (-1,880)
Проектные отметки земли	-0,200	-0,200		-0,200
Расстояния между колодцами и точками	(1,45) 1,50	2,05	3,50	(2,60) 2,55

Профиль трубопровода, подающего стоки в отстойник №3

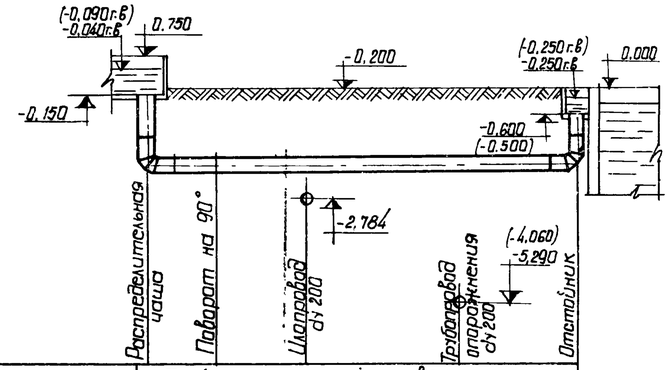

Материал труб	Трубы стальные эл. сварные ду 400 (350) ГОСТ 10704-63 Изоляция усиленная			
Уклон / Длина	i=0,000 ℓ=9,60 (9,70)			
Отметки лотка трубы	-1,900 (-1,880)	-1,900 (-1,880)		(-1,880) -1,900
Проектные отметки земли	-0,200	-0,200	-0,200	-0,200
Расстояния между колодцами и точками	(1,55) 1,50	2,05	3,50	(2,60) 2,55

Профиль трубопровода, подающего стоки в отстойник №4

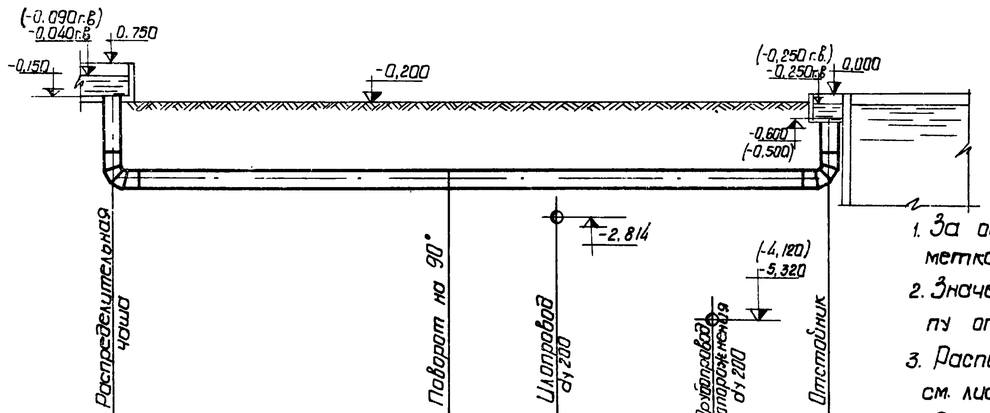

Материал труб	Трубы стальные эл. сварные ду 400 (350) ГОСТ 10704-63. Изоляция усиленная			
Уклон / Длина	i=0,000 ℓ=16,50 (16,60)			
Отметки лотка трубы	-1,900 (-1,880)	-1,900 (-1,880)		-1,900 (-1,880)
Проектные отметки земли	-0,200	-0,200		-0,200
Расстояния между колодцами и точками	(7,55) 7,50	2,950	3,500	(2,60) 2,55

1. За отметку 0,000 условно принята отметка борта отстойника.
2. Значения в скобках соответствуют II типу отстойников.
3. Расположение трасс трубопроводов в плане см. лист 2.
4. Стальные трубопроводы, укладываемые в земле, покрыть усиленной битумной изоляцией.
5. Основание под стальные трубопроводы определяется при привязке проекта с соблюдением следующего требования: уложенный трубопровод на всем протяжении должен опираться на нетронутый или плотно утрамбованный грунт.

7546/II 7

Изм.	Лист	N докум.	Подпись	Дата
Пробер.		Сапрыкин		
Инженер		Комарова		
Рук. гр.		Теребков		
ГИП		Козловская		
Нач. отд.		Пичахчи		

ТП 902-2-330 ТХ

Отстойники канализационные горизонтальные с механизированным удалением осадка

Тип I. Первичный отстойник L=27м h=3м
Тип II. Первичный отстойник L=24 h=2м

Лит.	Лист	Листов
Р	6	

Профили трубопроводов подающих стоки в отстойники №1 ÷ №4

МЖКХ - УССР Укркоммунниипроект гор. Харьков

Профиль илопровода

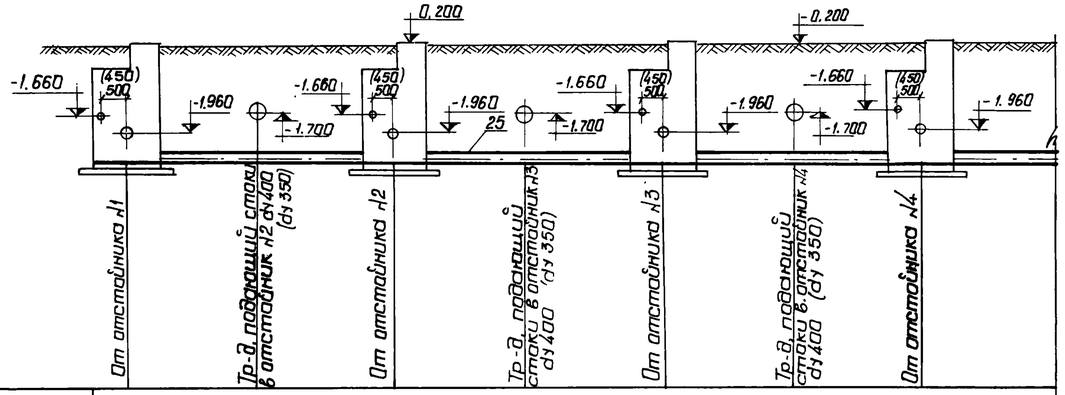

Материал труб	Трубы асбестоцементные ду 200 ГОСТ 1839-72							
Длина / Уклон		$l = 22.0$			$i = 0.005$			
Отметки лотка трубы	-2.740		-2.770		-2.800		-2.830	
Проектные отметки земли	-0.200		-0.200		-0.200		-0.200	
Расстояния между колодцами и точками		2,85 (2,90)	3,15 (3,10)	2,85 (2,90)	3,15 (3,10)	2,85 (2,90)	3,15 (3,10)	4,00
NN колодцев и точек	1		2		3		4	

Профиль трубопровода опорожнения отстойников

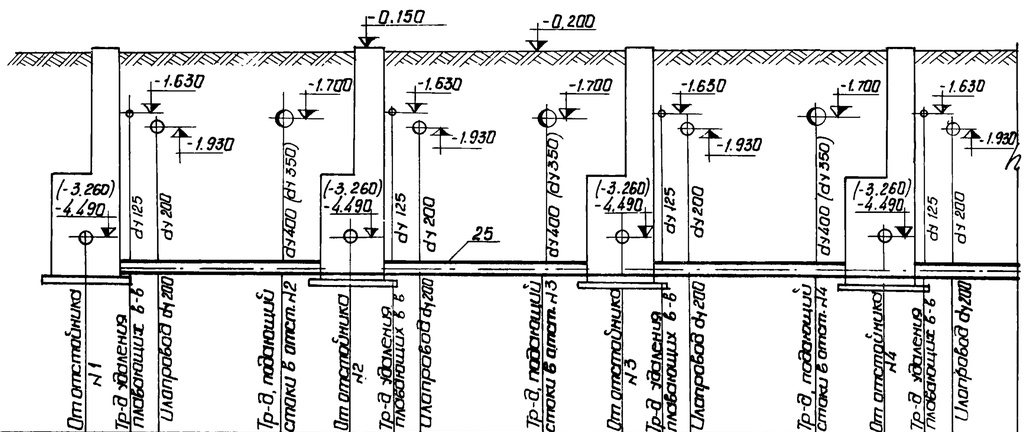

Материал труб	Трубы асбестоцементные ду 200 ГОСТ 1839-72															
Длина / Уклон		$l = 22.0$							$i = 0.005$							
Отметки лотка трубы	-5,240 (-4.010)				-5,270 (-4.040)				-5,300 (-4.070)				-5,330 (-4.100)			
Проектные отметки земли	-0,200				-0,200				-0,200				-0,200			
Расстояния между колодцами и точками		0.90	0.45 0.50	(2.90) 2.85	1.75	0.90	0.45 0.50	(2.90) 2.85	1.75	0.90	0.45 0.50	(2.90) 2.85	1.75	0.90	0.45 0.50	(2.65) 2.60
NN колодцев и точек	1				2				3				4			

1. За отметку 0,000 условно принята отметка борта отстойника.
2. Значения в скобках соответствуют II типу отстойников.
3. Расположение трасс трубопроводов в плане см лист 2.

7546/II 8

Изм.	Лист	N докум.	Подпись	Дата	ТП 902-2-330 ТХ
Провер.		Сапрыкин			Отстойники канализационные горизонтальные с механизированным удалением осадка
Инженер		Комарова			Тип I. Первичный отстойник L=27м h=3м; Тип II. Первичный отстойник L=24м h=2м
Рук. груп.		Теребков			Лит. Р; Лист 7; Листов
ГИП		Козловская			Профили илопровода и трубопровода опорожнения отстойников
Нач. отд.		Пичохчи			МЖКХ-УССР Укркоммунниипроект гор Харьков

План

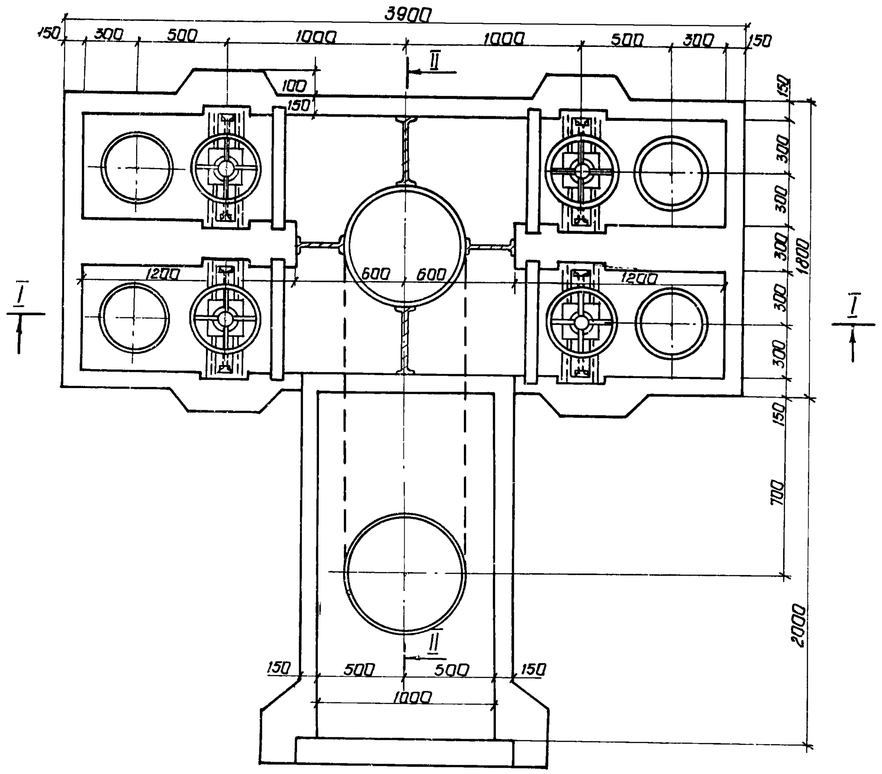

Разрез I-I

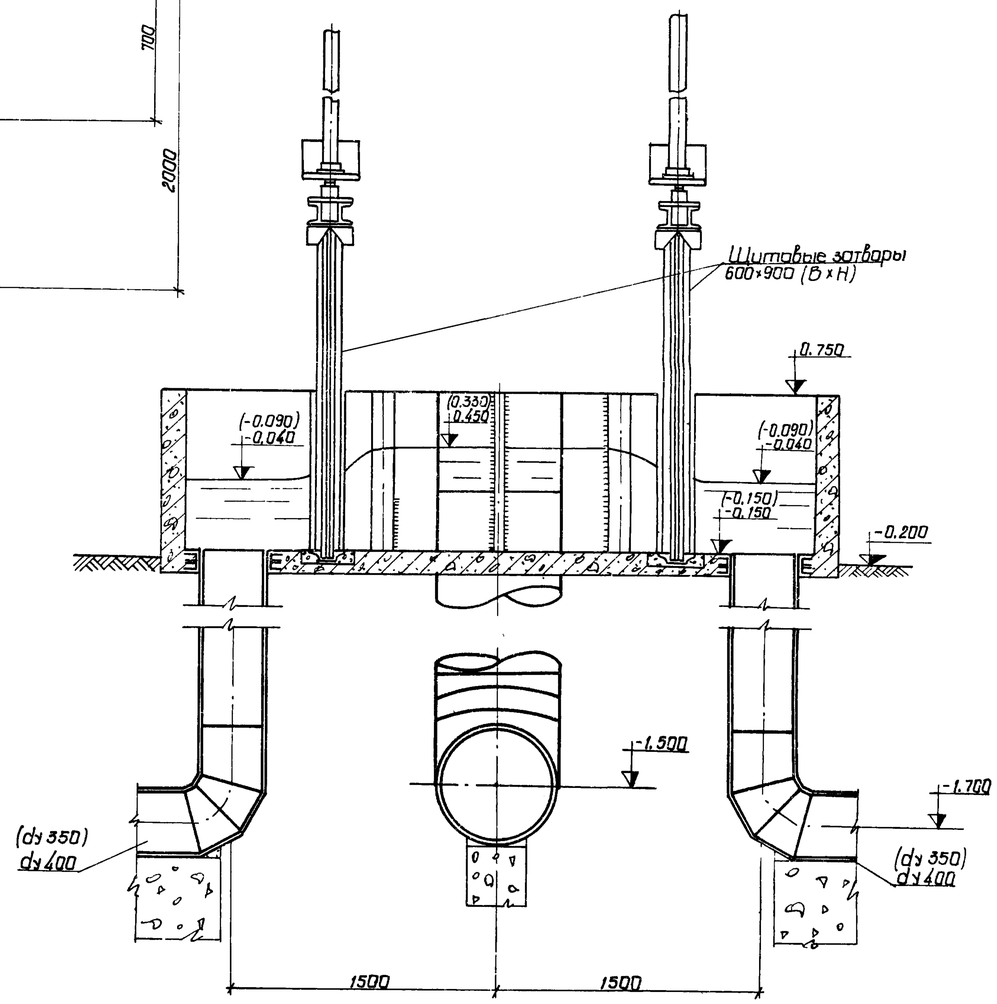

Разрез II-II

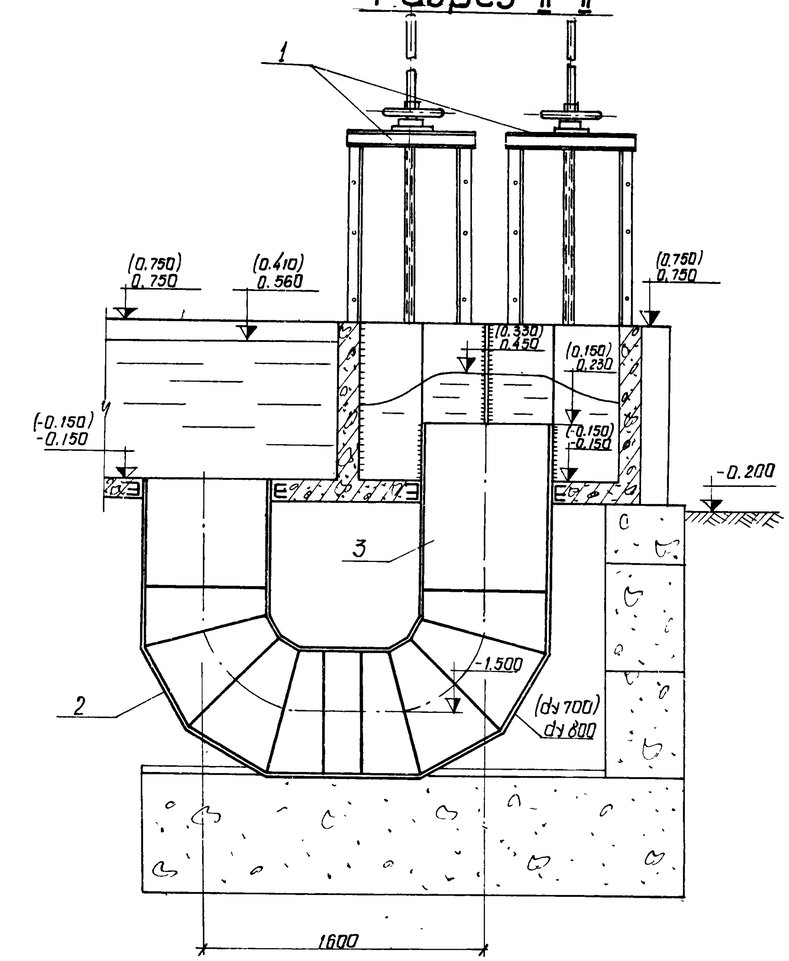

1. За отметку 0.000 условно принята отметка борта отстойника.
2. Значения в скобках соответствуют II типу отстойников.

7546/II 9

					ТП 902-2-330 ТХ		
Изм.	Лист	N докум.	Подпись	Дата	Отстойники канализационные горизонтальные с механизированным удалением осадка		
Провер.		Сапрыкин			Распределительная чаша для I и II типа отстойников	Лит.	Лист	Листов
Инженер		Шевцова				Р	8	
Рук.групп.		Теребков						
ГИП		Козловская			План. Разрезы I-I, II-II.	МЖКХ - УССР Укркоммуннииипроект гор. Харьков		
Нач.отд		Пичахчи						

Тип I 2 секции

Марка	Обозначение	Наименование	Кол.	Примечание
		Распределительная чаша		
1	Серия 3.901-8 вып. 6	Щитовой затвор		
		600×900 шт.	2	139.0
2	МН 2880-62	Отвод II 90° 820×8 шт.	2	209.0
3	ГОСТ 10704-76	Труба 820×10 п.м.	2.0	199.8
		Отстойники		
4	ОН 164.02.00.000	Илоскреб	1	2060
5	ОН 164.01.00.000	Привод	1	774.0
6	ОН 164.05.00.000	Корпб плавающий	2	320.0
7	ОН 164 04.00.000	Стойка	2	42.00
8	ГОСТ 5525-61	Тройник ТР 200×200 шт.	2	81.90
9	ГОСТ 5525-61	Отвод ОРГ 45° 200 шт.	2	47.50
10	МН 2880-62	Отвод I 90° 630×10 шт.	1	3.390
11	ГОСТ 18698-73	Рукав В(II)-1-125-136-У п.м.	4.0	5.100
12	ГОСТ 10704-76	Труба 630×10 п.м.	3.0	152.8
13	ГОСТ 10704-76	Труба 219×8 п.м.	9.0	41.63
14	ГОСТ 10704-76	Труба 140×4.0 п.м.	17.5	13.42
15	ГОСТ 5525-61	Труба 4НР 200А п.м.	23.0	48.80
		Наружные коммуникации		
16	30ч6бр	Задвижка Ду 200; Ру10 шт	4	125.0
17	ОН 191.00.00.000	Колонка для управления задвижкой иловаго колодца	2	75.00
18	ОН 191.00.00.000-01	Колонка для управления задвижкой колодца опорожн.	2	136.0
19	МН 2880-62	Отвод 90° 426×7 шт.	6	71.20
20	ГОСТ 1255-67	Фланец Ду 200; Ру10 шт.	4	8.05
21	ГОСТ 7798-70	Болт М20×70.58.05 шт.	32	0.243
22	ГОСТ 5915-70	Гайка М20.5.05 шт.	32	0.063
23	ГОСТ 7338-77	Прокладка 268×206×3.5 шт	4	0.104
24	ГОСТ 10704-76	Труба 426×8 п.м.	30	82.50
25	ГОСТ 1839-72	Труба 211×11 п.м.	22	3950/52
		Масса указана одного изделия, в кг		

Тип I 4 секции

Марка	Обозначение	Наименование	Кол.	Примечание
		Распределительная чаша		
1	Серия 3.901-8 вып. 6	Щитовой затвор		
		600×900 шт.	4	139.0
2	МН 2880-62	Отвод II 90° 820×8 шт.	2	209.0
3	ГОСТ 10704-76	Труба 820×10 п.м.	2.0	199.8
		Отстойники		
4	ОН 164.02.00.000	Илоскреб	2	2060
5	ОН 164.01.00.000	Привод	2	774.0
6	ОН 164.05.00.000	Корпб плавающий	4	320.0
7	ОН 164 04.00.000	Стойка	4	42.00
8	ГОСТ 5525-61	Тройник ТР 200×200 шт	4	81.90
9	ГОСТ 5525-61	Отвод ОРГ 45° 200 шт	4	47.50
10	МН 2880-62	Отвод I 90° 630×10 шт.	2	3.390
11	ГОСТ 18698-73	Рукав В(II)-1-125-136 У п.м	8.0	5.100
12	ГОСТ 10704-76	Труба 630×10 п.м.	6.0	152.8
13	ГОСТ 10704-76	Труба 219×8 п.м.	18.0	41.63
14	ГОСТ 10704-76	Труба 140×4.0 п.м.	35.0	13.42
15	ГОСТ 5525-61	Труба 4НР 200А п.м.	46.0	48.80
		Наружные коммуникации		
16	30ч6бр	Задвижка Ду 200; Ру10 шт.	8	125.0
17	ОН 191.00.00.000	Колонка для управления задвижкой иловаго колод.	4	75.00
18	ОН 191.00.00.000-01	Колонка для управления задвижкой колодца опорож	4	136.0
19	МН 2880-62	Отвод 90° 426×7 шт.	12	71.20
20	ГОСТ 1255-67	Фланец Ду 200; Ру10 шт.	8	8.05
21	ГОСТ 7798-70	Болт М20×70.58.05 шт.	64	0.243
22	ГОСТ 5915-70	Гайка М20.5.05 шт.	64	0.063
23	ГОСТ 7338-77	Прокладка 268×206×3.5 шт	8	0.104
24	ГОСТ 10704-76	Труба 426×8 п.м.	60	82.50
25	ГОСТ 1839-72	Труба 211×11 п.м.	44	3950/52
		Масса указана одного изделия, в кг		

7546/II 10

Изм.	Лист	N докум.	Подпись	Дата	ТП 902-2-330 ТХ			
					Отстойники канализационные горизонтальные с механизированным удалением осадка			
Провер.		Сапрыкин			Тип I. Первичный отстойник L=27м h=3м	Лит.	Лист	Листов
Инженер		Каморова				Р	9	
Рук. груп.		Терябков						
ГИП		Казловская			Спецификация для 2х и 4х секций	Укркоммунпроект г. Харьков		
Нач. отд.		Пичахчи						

Тип II 2 секции

Марка	Обозначение	Наименование	Кол.	Примеч.
		Распределительная чаша		
1	Серия 3.901-8 вып.6	Щитовой затвор		
		600×900 шт.	2	139.0
2	МН 2880-62	Отвод II 90° 720×9 шт.	2	182.0
3	ГОСТ 10704-76	Труба 720×9 п.м.	2.0	157.8
		Отстойники		
4	ОН 164.02.00.000	Илоскреб	1	2060
5	ОН 164.01.00.000	Привод	1	774.0
6	ОН 164.05.00.000	Короб плавающий	2	320.0
7	ОН 164.04.00.000	Стойка	2	42.00
8	ГОСТ 5525-61	Тройник ТР 200×200 шт	2	81.90
9	ГОСТ 5525-61	Отвод ОРГ 45° 200 шт.	2	47.50
10	МН 2880-62	Отвод 90° 530×9 шт.	1	142.0
11	ГОСТ 18698-73	Рукав В(II)-1-125-136-У, п.м.	4.0	5.100
12	ГОСТ 10704-76	Труба 530×9 п.м.	3.0	115.6
13	ГОСТ 10704-76	Труба 219×8 п.м.	9.0	41.63
14	ГОСТ 10704-76	Труба 140×4.0 п.м.	18.0	13.42
15	ГОСТ 5525-61	Труба 4НР 200А п.м.	22.0	48.80
		Наружные коммуникации		
16	30ч6бр	Задвижка Ду 200; Ру10 шт.	4	125.0
17	ОН 191.00.00.000	Колонка для управления задвижкой иловаго колодца	2	75.00
18	ОН 191.00.00.000-03	Колонка для управления задвижкой колодца опорожнен.	2	106.0
19	МН 2880-62	Отвод 90° 377×9 шт.	6	71.20
20	ГОСТ 1255-67	Фланец dу 200 Ру10 шт.	4	8.05
21	ГОСТ 7798-70	Болт М20×70.58.05 шт.	32	0.243
22	ГОСТ 5915-70	Гайка М20.5.05 шт.	32	0.063
23	ГОСТ 7338-77	Прокладка 268×206×3.5 шт.	4	0.104
24	ГОСТ 10704-76	Труба 377×9 п.м.	30	81.68
25	ГОСТ 1839-72	Труба 211×11 п.м.	22	3950/52
		Масса указана одного изделия, в кг		

Тип II 4 секции

Марка	Обозначение	Наименование	Кол.	Примеч.
		Распределительная чаша		
1	Серия 3.901-8 вып. 6	Щитовой затвор		
		600×900 шт.	4	139.0
2	МН 2880-62	Отвод II 90° 720×9 шт.	2	182.0
3	ГОСТ 10704-76	Труба 720×9 п.м.	2.0	157.8
		Отстойники		
4	ОН 164.02.00.000	Илоскреб	2	2060
5	ОН 164.01.00.000	Привод	2	774.0
6	ОН 164.05.00.000	Короб плавающий	4	320.0
7	ОН 164.04.00.000	Стойка	4	42.00
8	ГОСТ 5525-61	Тройник ТР 200×200 шт	4	81.90
9	ГОСТ 5525-61	Отвод ОРГ 45° 200 шт.	4	47.50
10	МН 2880-62	Отвод 90° 530×9 шт.	2	142.0
11	ГОСТ 18698-73	Рукав В(II)-1-125-136-У, п.м.	8.0	5.100
12	ГОСТ 10704-76	Труба 530×9 п.м.	6.0	115.6
13	ГОСТ 10704-76	Труба 219×8 п.м.	18.0	41.63
14	ГОСТ 10704-76	Труба 140×4.0 п.м.	36.0	13.42
15	ГОСТ 5525-61	Труба 4НР 200А п.м.	44.0	48.80
		Наружные коммуникации		
16	30ч6бр	Задвижка Ду 200; Ру10 шт	8	125.0
17	ОН 191.00.00.000	Колонка для управления задвижкой иловаго колодца	4	75.00
18	ОН 191.00.00.000-03	Колонка для управления задвижкой колодца опорож	4	106.0
19	МН 2880-62	Отвод 90° 377×9 шт.	12	71.20
20	ГОСТ 1255-67	Фланец dу 200; Ру10; шт.	8	8.05
21	ГОСТ 7798-70	Болт М20×70.58.05 шт.	64	0.243
22	ГОСТ 5915-70	Гайка М20.5.05 шт.	64	0.063
23	ГОСТ 7338-77	Прокладка 268×206×3.5 шт.	8	0.104
24	ГОСТ 10704-76	Труба 377×9 п.м.	60	81.68
25	ГОСТ 1839-72	Труба 211×11 п.м.	44	3950/52
		Масса указана одного изделия, в кг		

7546/II 11

Изм.	Лист	N докум.	Подпись	Дата
Провер.		Сапрыкин		
Инженер		Каморова		
Рук.гр.		Терсаков		
ГИП		Козловская		
Нач.отд.		Пичахчи		

ТП 902-2-330 ТХ

Отстойники канализационные горизонтальные с механизированным удалением осадка

Тип II. Первичный отстойник L=24 м; h=2 м

Лит.	Лист	Листов
Р	10	

Спецификация для 2х и 4х секций

МЖКХ-УССР Укркоммунниипроект г. Харьков

Ведомость чертежей основного комплекта

Формат	Лист	Наименование	Примечание (стр.)
22г	1	Общие данные	12
-"-	2	Компоновка из 2-х и 4-х секций	13
-"-	3	Тип III. План одной секции. Разрезы I-I, II-II	14
-"-	4	Тип IV. План одной секции. Разрезы I-I, II-II	15
-"-	5	Разрезы III-III, IV-IV, V-V, VI-VI	16
-"-	6	Профили трубопроводов, подающих сточные воды в отстойники №1÷№4	17
-"-	7	Профили илопровода и трубопровода опорожнения отстойников	18
-"-	8	Распределительная чаша План, Разрезы I-I, II-II.	19
-"-	9	Тип III. Спецификация для 4-х секций	20

Ведомость примененных и ссылочных документов

Обозначение	Наименование	Примечание
30ч 6бр	Задвижки	
МН 2880-62	Отводы сварные из углеродистой стали	
ГОСТ 5525-61	Отводы чугунные	
ГОСТ 5525-61	Тройники чугунные	
ГОСТ 10704-76	Трубы стальные	
ГОСТ 5525-61	Трубы чугунные	
ГОСТ 1839-72	Трубы асбестоцементные	
ГОСТ 18698-73	Резино-тканевые рукава	
Серия 3.901-8 вып.6	Щитовой затвор 600×900	

Ведомость основных комплектов

Обозначение	Наименование	Примечание
	Пояснительная записка	Альбом I
	Технологическая часть	Альбом II
	Архитектурно-строительная часть	
	Тип I. Первичный отстойник четырехсекционный L=27м,	Альбом III
	h=3м из сборного железобетона	
	Тип I. Первичный отстойник двухсекционный L=27м,	Альбом IV
	h=3м из сборного железобетона	
	Тип II. Первичный отстойник четырехсекционный L=24м,	Альбом V
	h=2м из сборного железобетона	
	Тип II. Первичный отстойник двухсекционный L=24м,	Альбом VI
	h=2м из сборного железобетона	
	Тип III вторичный отстойник четырехсекционный L=27м	Альбом VII
	h=3м из сборного железобетона	
	Тип IV. вторичный отстойник четырехсекционный L=27м,	Альбом VIII
	h=2м из сборного железобетона	
	Тип I-IV. Первичные и вторичные отстойники из монолитного железобетона	Альбом IX
	Электротехническая часть	Альбом X
	Нестандартизированное оборудование	Альбом XI
	Заказные спецификации	Альбом XII
	Сметы	Альбом XIII

Экспликация сооружений и оборудования

I	Распределительная чаша
II	Впускной лоток
III	Отстойник
IV	Сборной лоток осветленной воды
V	Помещение привода илоскреба
VI	Стойка для натяжки троса.
VII	Илоскреб

Условные обозначения

—1— Подводящий трубопровод

—2— Отводящий трубопровод

—3— Илопровод

—4— Трубопровод опорожнения

КИ-1÷КИ-4 Иловые колодцы

КО-1÷КО-4 Колодцы опорожнения

1. За отметку 0.000 условно принята отметка борта отстойника.
2. Технологические чертежи проекта выполнены для отстойников из сборного железобетона. Для отстойников из монолитного железобетона технологические чертежи применяются в полном объеме без корректировки.

Проект разработан в соответствии с действующими нормами и правилами и предусматривает мероприятия, обеспечивающие взрывную, взрывопожарную и пожарную безопасность при эксплуатации здания.

Гл. инженер проекта /Казловская С.Б./

7546/II. 12

Изм.	Лист	N докум.	Подпись	Дата	ТП 902-2-330 ТХ			
					Отстойники канализационные горизонтальные с механизированным удалением осадка			
Провер.		Сапрыкин			Тип III. вторичный отстойник L=27м, H=3м Тип IV. вторичный отстойник L=27м H=2м	Лит.	Лист	Листов
Инженер		Комарова				Р	1	9
Рук. гр.		Теребков						
Гл. инж. пр.		Казловская			Общие данные	Минсх. - УССР Укркоммунниипроект г. Харьков		
Нач. отд.		Пичахчи						

III типоразмер
Компоновка из 4х секций

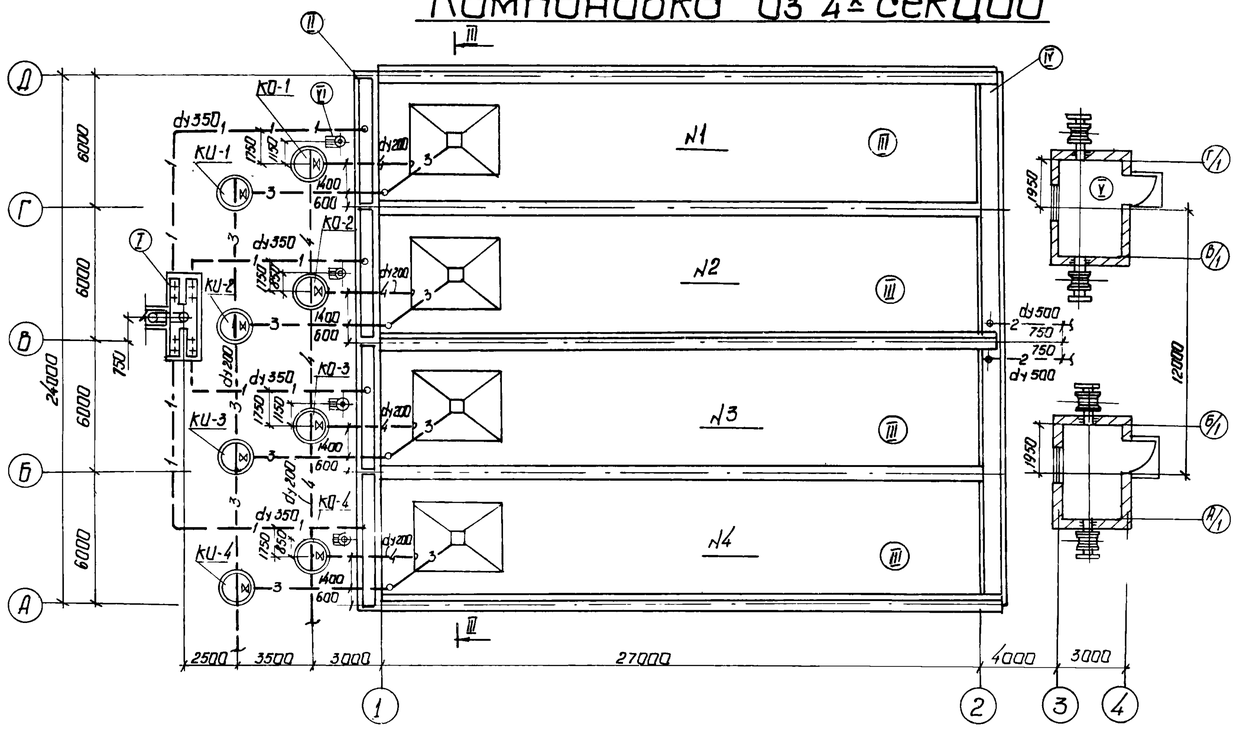

IV Типоразмер
Компоновка из 4х секций

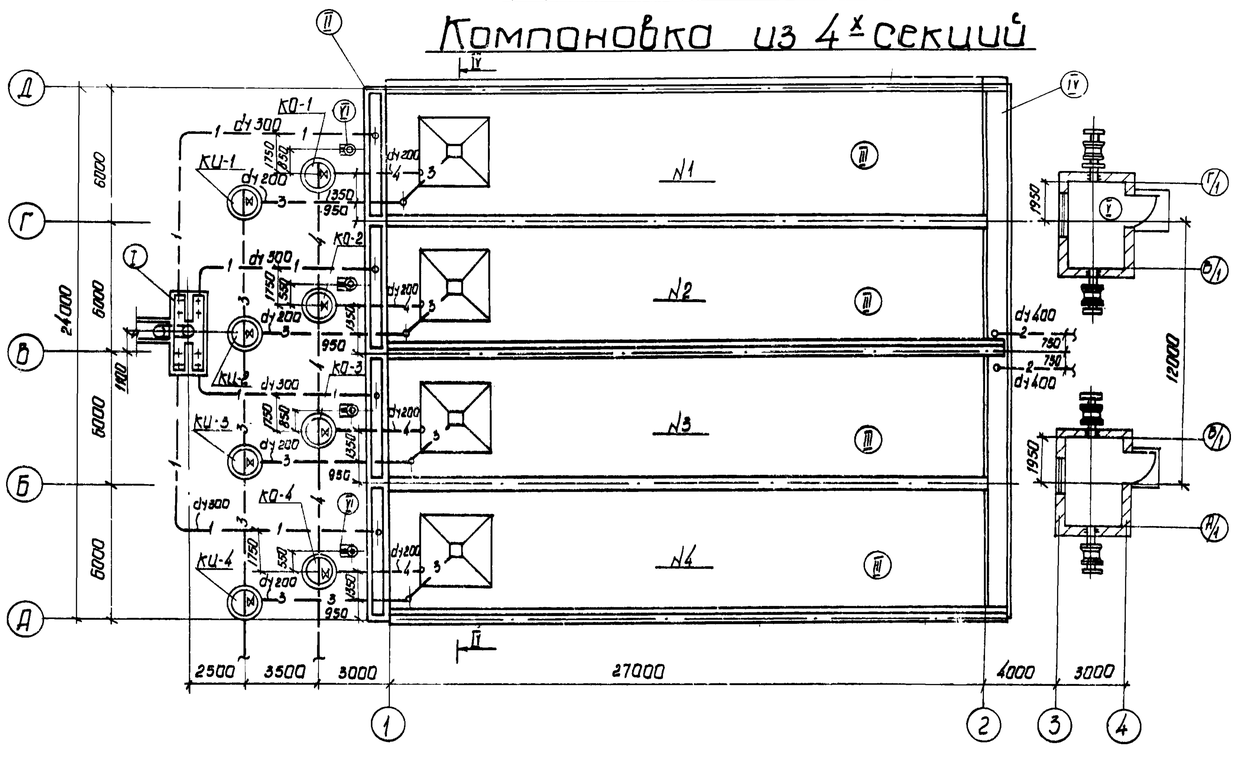

7546/II 13

Изм. Лист	N докум.	Подпись	Дата	ТП 902-2-330 ТХ	
Провер.	Сапрыкин			Отстойники канализационные горизонтальные с механизированным удалением осадка	
Инженер	Шевцова			Тип III. Вторичный отстойник L=27м h=3м	Лит. / Лист / Листов
Рук. груп.	Терешков			Тип IV. Вторичный отстойник L=27м h=2м	Р / 2
ГИП	Козловская			Компоновка из 4-х секций	МЖКХ - УССР Укрсантехниипроект
Нач. отд.	Пичахчи				

Разрез I-I

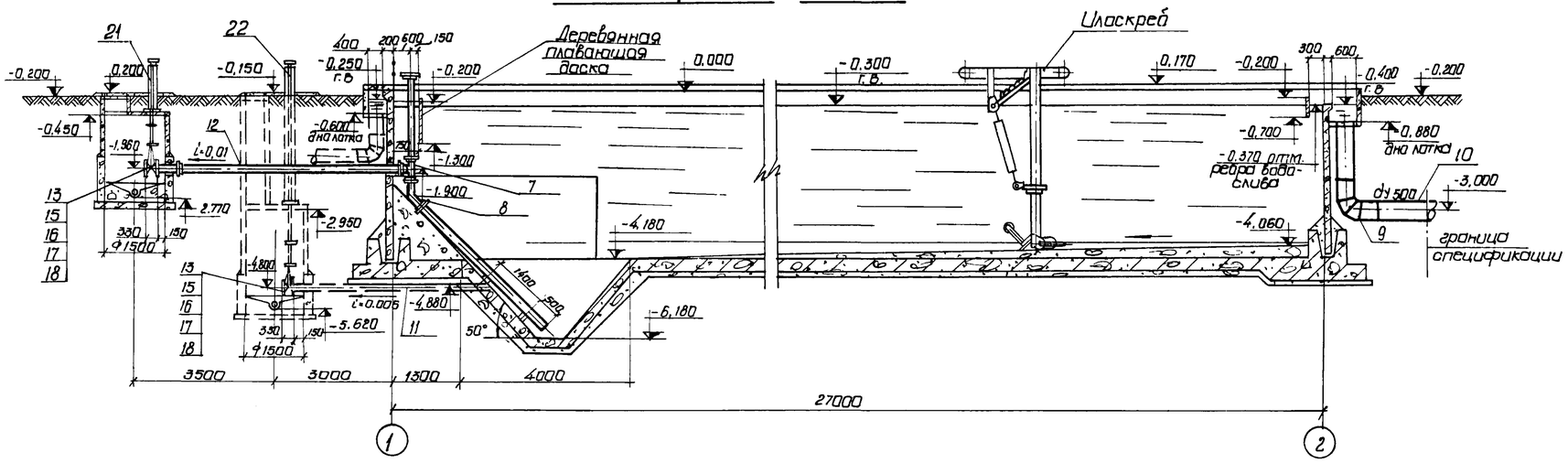

Разрез II-II

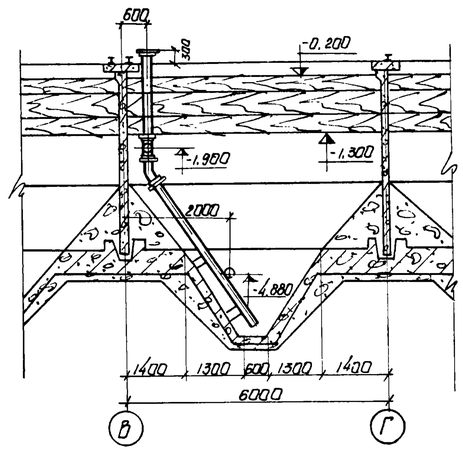

План одной секции

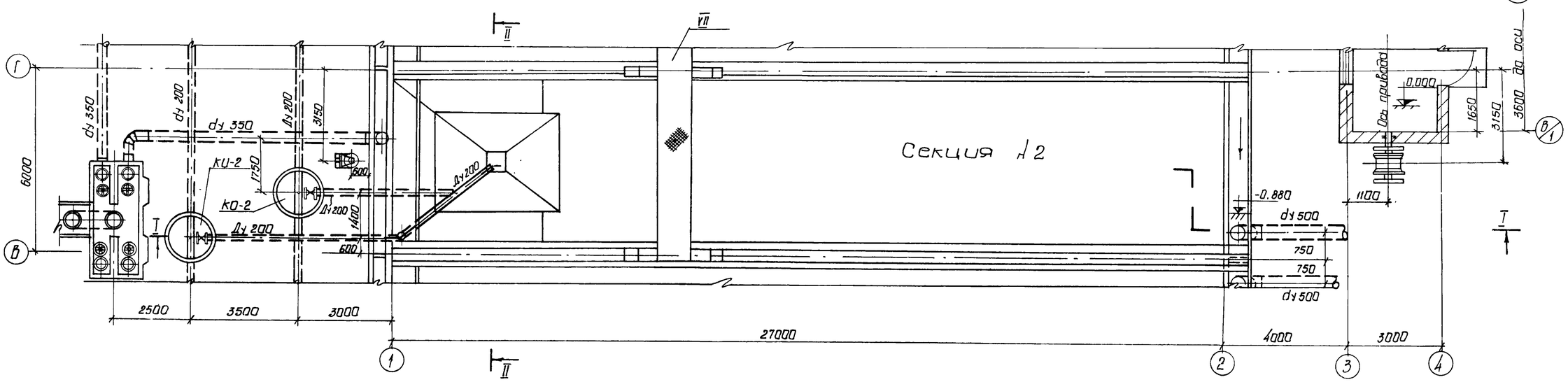

За отметку 0,000 условно принята отметка борта отстойника.

7546/II 14

					ТП 902-2-330 ТХ			
Изм.	Лист	N докум.	Подпись	Дата	Отстойники канализационные горизонтальные с механизированным удалением осадка			
Провер.		Сапрыкин			Тип III. Вторичный отстойник L=27м h=3м	Лит.	Лист	Листов
Инженер		Комарова				Р	3	
Рук. груп.		Терсбков						
ГИП		Козловская			План одной секции. Разрезы I-I, II-II	МЖКХ-УССР Укркоммунпроект		
Нач. отд.		Пичахчи						

Разрез I-I

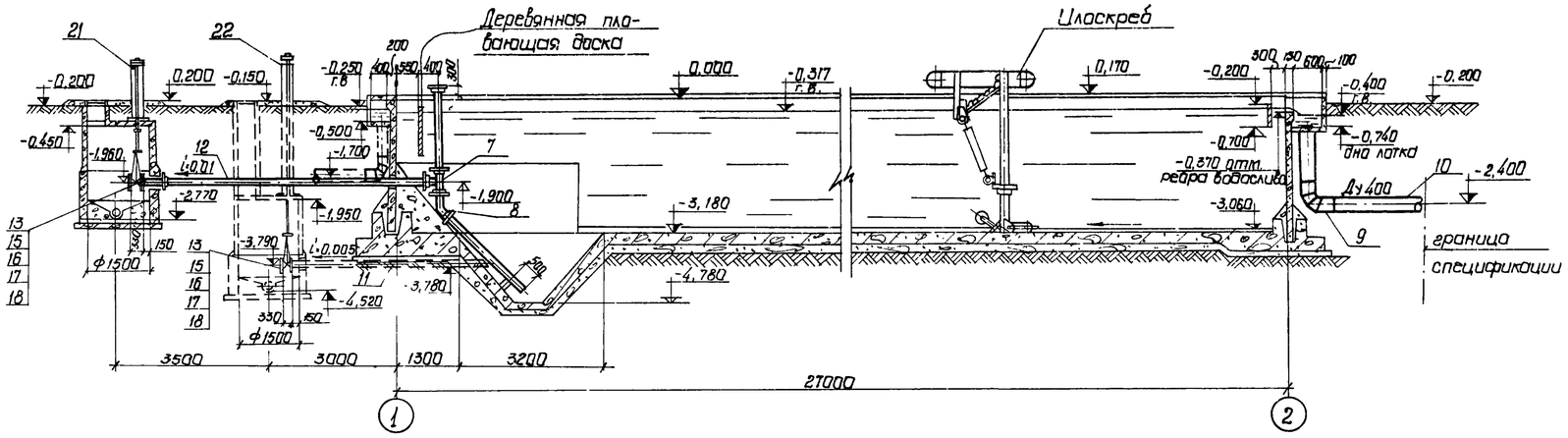

Разрез II-II

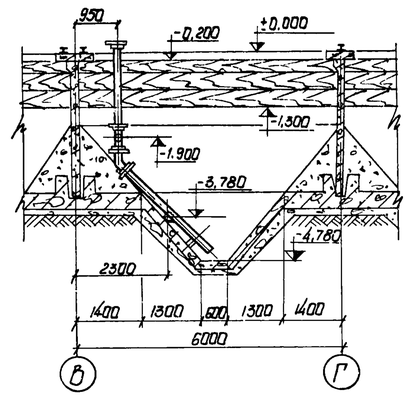

План одной секции

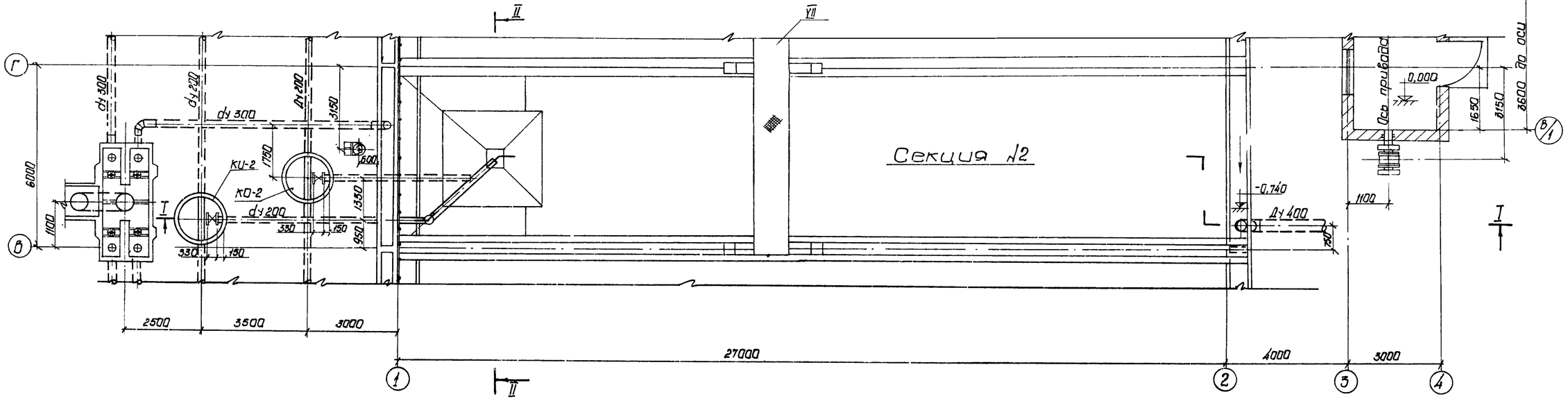

За отметку 0.000 условно принята отметка борта отстойника.

7546/II 15

Изм.	Лист.	N докум.	Подпись	Дата	ТП 902-2-330 ТХ		
					Отстойники канализационные горизонтальные с механизированным удалением осадка		
Провер.		Сапрыкин			Тип IV. Вторичный отстойник L=27м; h=2м	Лит.	Лист	Листов
Инженер		Каморова				Р	4	
Рук. грп.		Теребков						
ГИП		Козловская			План одной секции. Разрезы I-I, II-II.	Мжкх - УССР Укркоммуниипроект гор. Харьков		
Нач. отд.		Пичахчи						

Разрез III - III
(тип III)

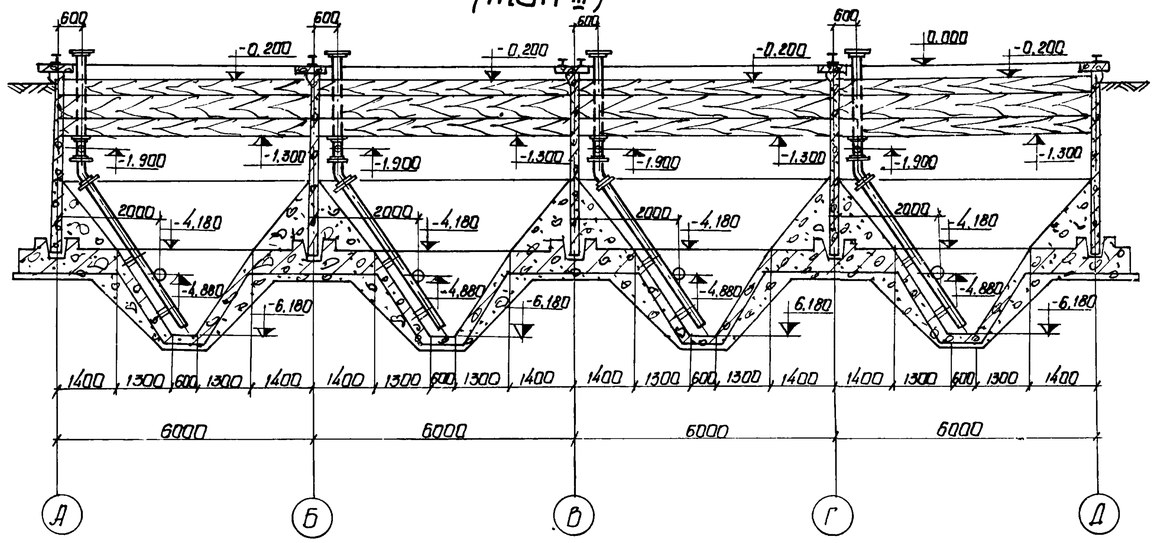

Разрез IV - IV
(тип IV)

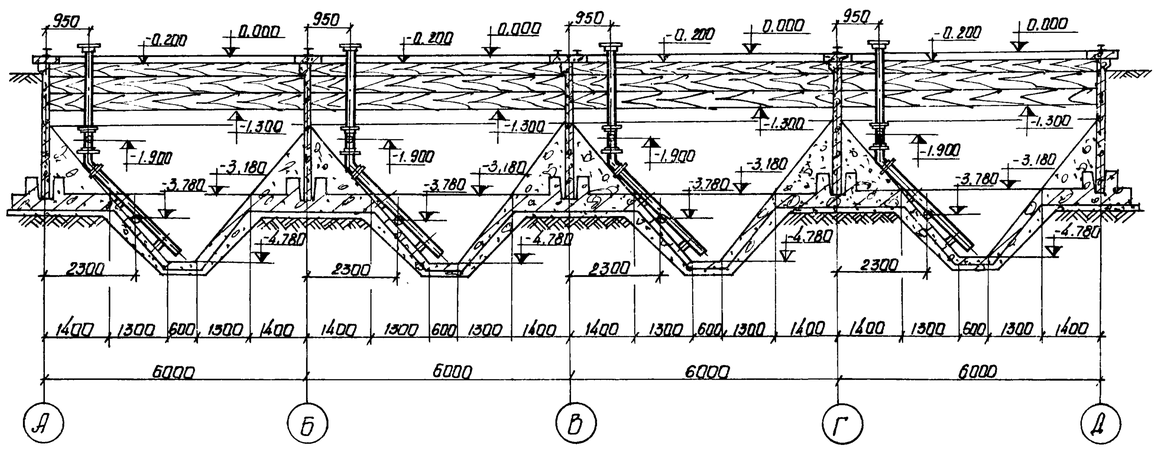

1. За отметку 0.000 условно принята отметка борта отстойника.
2. Данный лист комплектен с листом 2

7546/II 16

Изм.	Лист	N докум.	Подпись	Дата	ТП 902-2-330 ТХ		
Провер.		Сапрыкин			Отстойники канализационные горизонтальные с механизированным удалением осадка		
Инженер		Образцова			Тип III. Вторичный отстойник L=27м h=3м Тип IV. Вторичный отстойник L=27м h=2м	Лит.	Лист	Листов
Рук. гр.		Терсаков				Р	5	
ГИП		Козловская			Разрезы III-III, IV-IV	МЖКХ-УССР Укркоммунниипроект гор. Харьков		
Нач. отд.		Пичахчи						

Профиль трубопровода, подающего стоки в отстойник №1

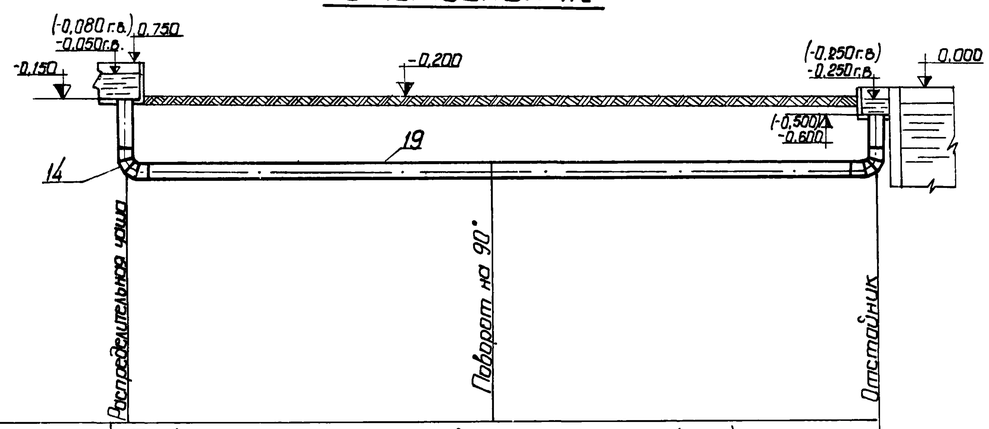

Материал труб	Трубы стальные электросварные dy 350 (300) ГОСТ 10704-63 Изоляция усиленная		
Уклон / Длина	i = 0,000; l = 16,55 (16,50)		
Отметка лотка трубы	-1,880 (-1,850)	-1,880 (-1,850)	-1,880 (-1,850)
Проектные отметки земли	-0,200	-0,200	-0,200
Расстояния между колодцами и точками	7,50 (7,45)	9,05	

Профиль трубопровода, подающего стоки в отстойник №4

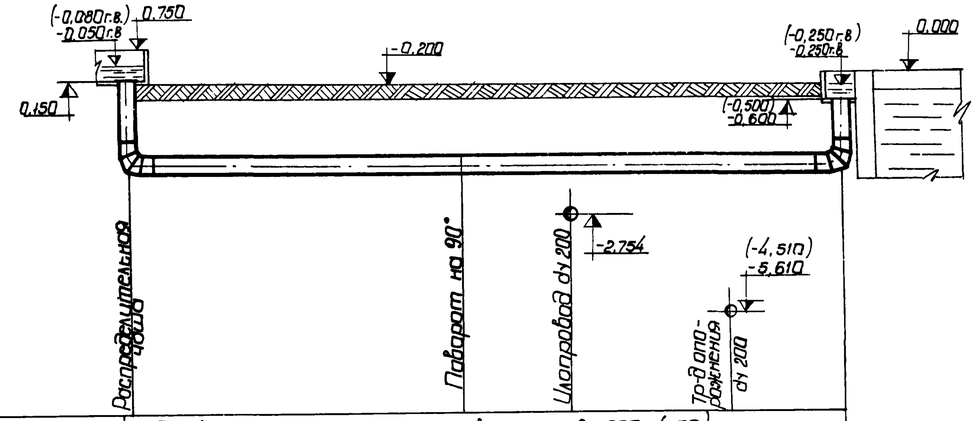

Материал труб	Трубы стальные электросварные Ду 350 (300) ГОСТ 10704-63 Изоляция усиленная			
Уклон / Длина	i = 0,000; l = 16,55 (16,60)			
Отметки лотка трубы	-1,880 (-1,850)	-1,880 (-1,850)		-1,880 (-1,850)
Проектные отметки земли	-0,200	-0,200		-0,200
Расстояния между колодцами и точками	7,50 (7,55)	2,950	3,500	2,600

Профиль трубопровода, подающего стоки в отстойник №2

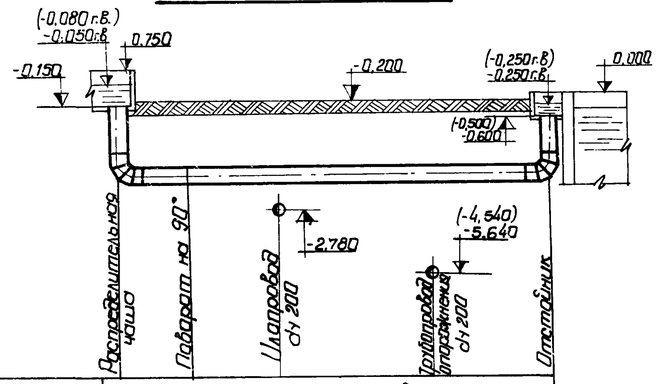

Материал труб	Трубы стальные электросварные, Ду 350 (300) ГОСТ 10704-63 изоляция усиленная			
Уклон / Длина	i = 0,000; l = 9,65 (9,70)			
Отметки лотка трубы	-1,880 (-1,850)	-1,880 (-1,850)		-1,880 (-1,850)
Проектные отметки земли	-0,200	-0,200		-0,200
Расстояния между колодцами и точками	1,50 (1,45)	2,05	3,50	2,60

Профиль трубопровода, подающего стоки в отстойник №3

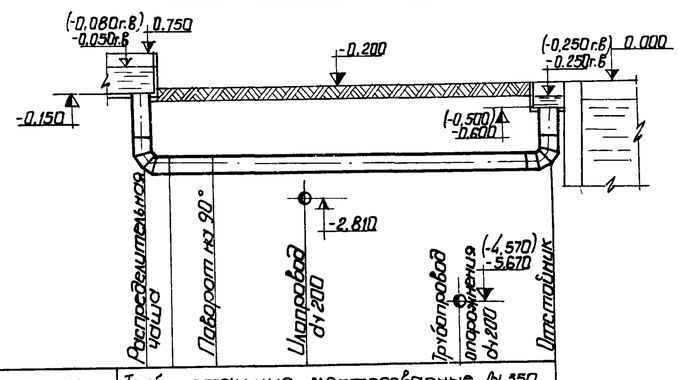

Материал труб	Трубы стальные электросварные Ду 350 (300) ГОСТ 10704-63 Изоляция усиленная			
Уклон / Длина	i = 0,000; l = 9,65 (9,70)			
Отметки лотка трубы	-1,880 (-1,850)	-1,880 (-1,850)		-1,880 (-1,850)
Проектные отметки земли	-0,200	-0,200		-0,200
Расстояния между колодцами и точками	1,50 (1,55)	2,05	3,50	2,60

1. За отметку 0.000 условно принята отметка борта отстойника.
2. Значения в скобках соответствуют IV типу отстойников.
3. Расположение трасс трубопроводов в плане см. лист 2.
4. Стальные трубопроводы, укладываемые в земле, покрыть усиленной битумной изоляцией.
5. Основание под стальные трубопроводы определяется при привязке проекта с соблюдением следующего требования: уложенный трубопровод на всем протяжении должен опираться на нетронутый или плотно утрамбованный грунт.

7546/II 17

Изм.	Лист	N докум.	Подпись	Дата
Провер.		Сапрыкин		
Инженер		Шевцова		
Рук. гр.		Тревбков		
ГИП		Козловская		
Нач. отд.		Пичахчи		

ТП 902-2-330 ТХ

Отстойники канализационные горизонтальные с механизированным удалением осадка

Тип III. Вторичный отстойник L=27м h=3м
Тип IV. Вторичный отстойник L=27м h=2м

Лит.	Лист	Листов
Р	6	

Профили трубопроводов, подающих стоки в отстойники №1 ÷ №4

МЖКХ - УССР
Укркоммунпроект
гор. Харьков

Профиль илопровода

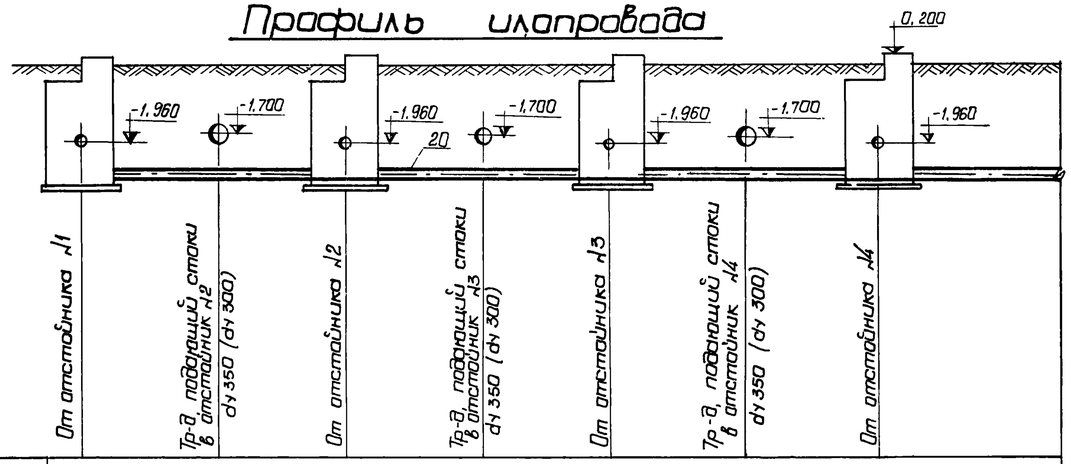

Материал труб	Трубы асбестоцементные ду 200 ГОСТ 1839-72									
Уклон / Длина		l=22,0						i=0,005		
Отметки лотка трубы	-2,740			-2,770			-2,800		-2,830	
Проектные отметки земли	-0,200			-0,200			-0,200		-0,200	
Расстояния между колодцами и точк.		(2,90) 2,85	(3,10) 3,15		(2,90) 2,85	(3,10) 3,15		(2,90) 2,85	(3,10) 3,15	4,00
№№ колодцев и точек	1			2			3			4

Профиль трубопровода опорожнения отстойников

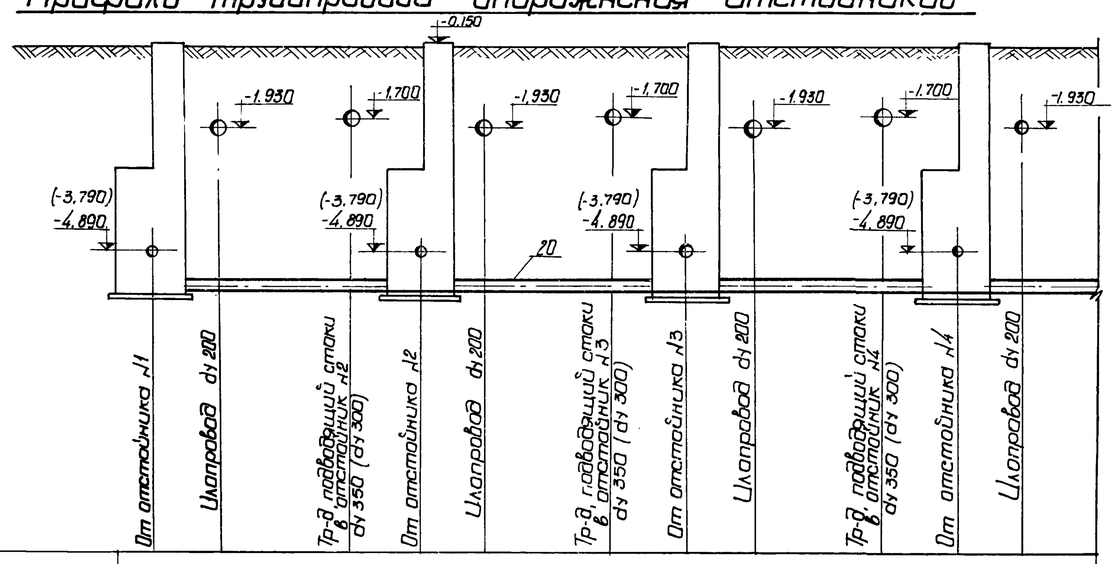

Материал труб	Трубы асбестоцементные ду 200 ГОСТ 1839-72										
Уклон / Длина		l=22,0						i=0,005			
Отметки лотка трубы	-5,590 (-4,490)			-5,620 (-4,520)			-5,650 (-4,550)			-5,680 (-4,580)	
Проектные отметки земли	-0,200			-0,200			-0,200			-0,200	
Расстояние между колодцами и точк.		(1,35) 1,40	(2,90) 2,85	1,75	(1,35) 1,40	(2,90) 2,85	1,75	(1,35) 1,40	(2,90) 2,85	1,75	(1,35) 1,40	(2,65) 2,60
№№ колодцев и точек	1			2			3			4	

1. За отметку 0,000 условно принята отметка борта отстойника.
2. Значения в скобках соответствуют IV типу отстойников.
3. Расположение трасс трубопроводов в плане см. лист 2

7546/II 18

Изм.	Лист	N докум.	Подпись	Дата	ТП 902-2-330 ТХ			
Провер.		Сапрыкин			Отстойники канализационные горизонтальные с механизированным удалением осадка			
Инженер		Образцова			Тип III. Вторичный отстойник L=27м h=3м Тип IV. Вторичный отстойник L=27м h=2м	Лит.	Лист	Листов
Рук. гр.		Теребков				Р	7	
ГИП		Козловская			Профили илопровода и трубопровода опорожнения отстойников	МЖКХ - УССР Укркоммунниипроект гор. Харьков		
Нач. отд.		Пичохчи						

План

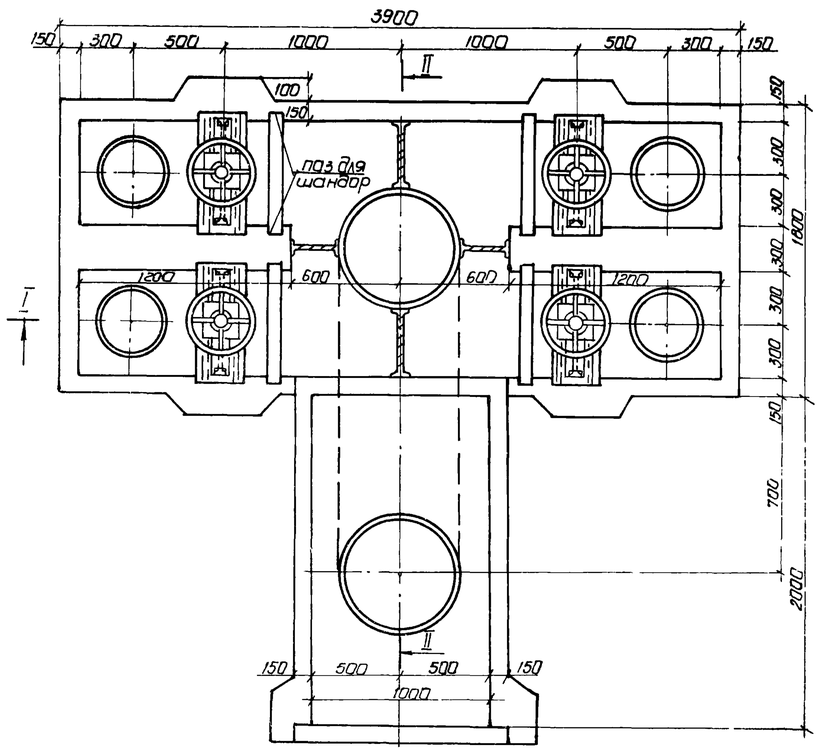

Разрез I-I

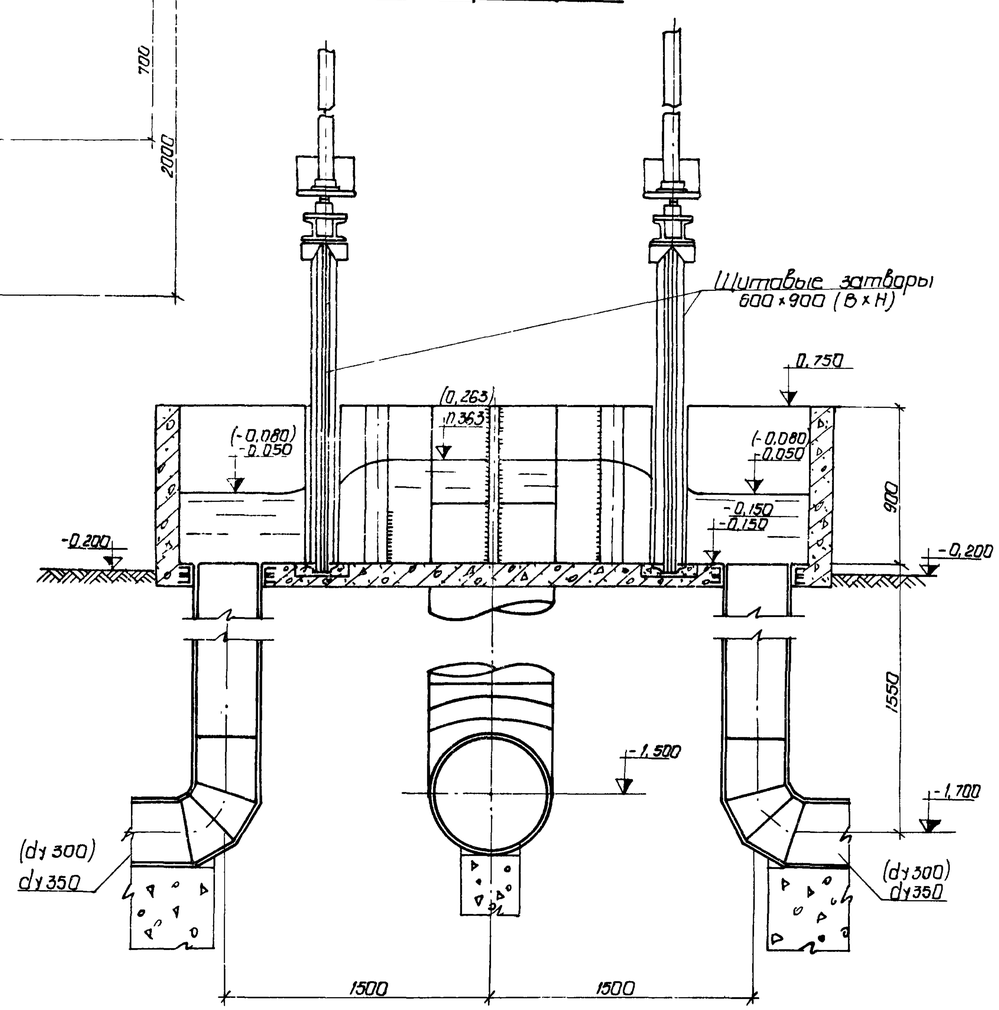

Разрез II-II

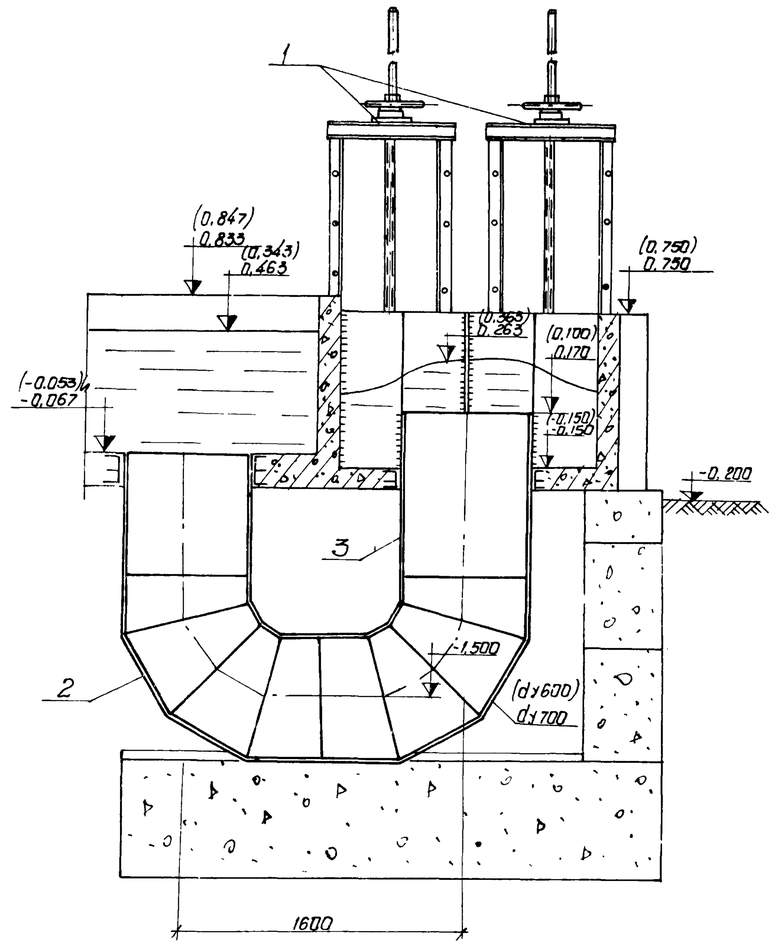

1. За отметку 0,000 условно принята отметка борта отстойника
2. Значения в скобках соответствуют IV типу отстойников

7546/II 19

					ТП 902-2-330 ТХ			
Изм.	Лист	N докум.	Подпись	Дата	Отстойники канализационные горизонтальные с механизированным удалением осадка			
Провер.		Сапрыкин			Распределительная чаша для III и IV типа отстойников	Лит	Лист	Листов
Инженер		Шевцова				Р	8	
Рук. гр.		Теребков				МЖКХ - УССР Укркоммуннииипроект гор. Харьков		
ГИП		Козловская						
Нач. отд.		Пичахчи			Планы, Разрезы I-I, II-II.			

Тип III 4 секции

Марка	Обозначение	Наименование	Кол.	Примечание
		Распределительная чаша		
1	Серия 3.901-8 вып. 6	Щитовой затвор	4	139.0
		600 × 900 шт.		
2	МН 2880-62	Отвод II 90° 720×9 шт.	2	271.0
3	ГОСТ 10704-76	Труба 720×9 п.м.	2.0	157.8
		Отстойники		
4	ОН.164.02.00.000	Шласкреб	2	2060
5	ОН 164.01.00.000	Привод	2	774.0
6	ОН 164.04.00.000	Стойка	4	4200
7	ГОСТ 5525-61	Тройник ТР 200×200 шт.	4	81.90
8	ГОСТ 5525-61	Отвод ОРГ 45°200	4	47.50
9	МН 2880-62	Отвод I 90° 530×9 шт.	2	142.0
10	ГОСТ 10704-76	Труба 530×9 п.м.	7.0	115.6
11	ГОСТ 10704-76	Труба 219×8 п.м.	18.0	41.63
12	ГОСТ 5525-61	Труба 4НР 200А п.м.	49.0	48.80
		Наружные коммуникации		
13	30ч6бр	Задвижка Ду200; Ру10 шт	8	125.0
14	МН 2880-62	Отвод 90° 377×9 шт.	12	71.20
15	ГОСТ 1255-67	Фланец ду200; Ру10 шт.	8	8.05
16	ГОСТ 7798-70	Болт М20×70.58.05 шт.	64	0.243
17	ГОСТ 5915-70	Гайка М20.5.05 шт.	64	0.063
18	ГОСТ 7338-77	Прокладка 268×206×3.5 шт	8	0.104
19	ГОСТ 10704-76	Труба 377×9 п.м.	54.0	81.68
20	ГОСТ 1839-72	Труба 211×11 п.м.	44.0	3950/52
21		Колонка для управления задвижкой иловаго колодца	4	75.00
22		Колонка для управления задвижкой колодца опорожнения	4	142.0
		Масса указана одного изделия, в кг		

Тип IV 4 секции

Марка	Обозначение	Наименование	Кол.	Примечание
		Распределительная чаша		
1	Серия 3.901-8 вып. 6	Щитовой затвор	4	139.0
		600 × 900 шт.		
2	МН 2880-62	Отвод II 90° 630×9 шт.	2	137.0
3	ГОСТ 10704-76	Труба 630×9 п.м.	2.0	137.8
		Отстойники		
4	ОН 164.02.00.000	Шласкреб	2	2060
5	ОН 164.01.00.000	Привод	2	774.0
6	ОН 164.04.00.000	Стойка	4	42.00
7	ГОСТ 5525-61	Тройник ТР 200×200 шт.	4	81.90
8	ГОСТ 5525-61	Отвод ОРГ 45°200 шт.	4	47.50
9	МН 2880-62	Отвод 90° 426×7 шт.	2	71.20
10	ГОСТ 10704-76	Труба 426×8 п.м.	6.0	82.46
11	ГОСТ 10704-76	Труба 219×8 п.м	18.0	41.63
12	ГОСТ 5525-61	Труба 4НР 200А п.м	49.0	48.80
		Наружные коммуникации		
13	30ч6бр	Задвижка Ду 200; Ру10 шт	8	125.0
14	МН 2880-62	Отвод 90° 325×9	12	52.20
15	ГОСТ 1255-67	Фланец ду 200; Ру10 шт.	8	8.050
16	ГОСТ 7798-70	Болт М20×70.58.05 шт.	64	0.243
17	ГОСТ 5915-70	Гайка М20.5.05 шт.	64	0.063
18	ГОСТ 7338-77	Прокладка 268×206×3.5 шт	8	0.104
19	ГОСТ 10704-76	Труба 325×8 п.м.	64.0	62.54
20	ГОСТ 1839-72	Труба 211×11 п.м.	44.0	3950/52
21		Колонка для управления задвижкой иловаго колодца	4	75
22		Колонка для управления задвижкой колодца опорожнения	4	115.0
		Масса указана одного изделия, в кг		

7546/II (20)

Изм.	Лист	№ докум.	Подпись	Дата
Провер.		Сапрыкин		
Инженер		Комарова		
Рук. гр.		Теребков		
ГИП		Козловская		
Нач. отд.		Пинахчи		

ТП 902-2-330 ТХ

Отстойники канализационные горизонтальные с механизированным удалением осадка

Тип III. Вторичный отстойник L=27м h=3м
Тип IV. Вторичный отстойник L=27м h=2м

Лит.	Лист	Листов
Р	9	

Спецификация для 4-х секций

МЖКХ-УССР Укркоммунниипроект гор. Харьков