ТИПОВОЙ ПРОЕКТ

705-1-197.86

ПРИРЕЛЬСОВЫЙ ПАВИЛЬОННЫЙ БЛОК СКЛАДОВ МИНЕРАЛЬНЫХ УДОБРЕНИЙ ЁМКОСТЬЮ 10 ТЫС.Т С НАДЗЕМНЫМ ПРИЁМНЫМ УСТРОЙСТВОМ

АЛЬБОМ 2

АР АРХИТЕКТУРНЫЕ РЕШЕНИЯ

КЖ КОНСТРУКЦИИ ЖЕЛЕЗОБЕТОННЫЕ

КМ КОНСТРУКЦИИ МЕТАЛЛИЧЕСКИЕ

ОВ ОТОПЛЕНИЕ И ВЕНТИЛЯЦИЯ

21034-02

Привязан

Инв. №

Госстрой СССР
ЦЕНТРАЛЬНЫЙ ИНСТИТУТ ТИПОВОГО ПРОЕКТИРОВАНИЯ
Свердловский филиал
620062, г.Свердловск-62, ул.Чебышева,4
Заказ № 3603 Инв.№ 31034-02 тираж 165
Сдано в печать 2.09 1985г цена 3-30

ТИПОВОЙ ПРОЕКТ

705-1-197.86

ПРИРЕЛЬСОВЫЙ ПАВИЛЬОННЫЙ БЛОК СКЛАДОВ МИНЕРАЛЬНЫХ УДОБРЕНИЙ ЁМКОСТЬЮ 10 ТЫС.Т С НАДЗЕМНЫМ ПРИЁМНЫМ УСТРОЙСТВОМ

АЛЬБОМ 2

ПЕРЕЧЕНЬ АЛЬБОМОВ

АЛЬБОМ 1	ПЗ	ПОЯСНИТЕЛЬНАЯ ЗАПИСКА
	ТХ	ТЕХНОЛОГИЯ ПРОИЗВОДСТВА
	ТХН	НЕТИПОВЫЕ ТЕХНОЛОГИЧЕСКИЕ КОНСТРУКЦИИ. Эскизные чертежи
	ВС	ВОЗДУХОСНАБЖЕНИЕ
	СС	СВЯЗЬ И СИГНАЛИЗАЦИЯ
	КМ1	КОНСТРУКЦИИ МЕТАЛЛИЧЕСКИЕ ПОКРЫТИЯ
	АЗ	АНТИКОРРОЗИЙНАЯ ЗАЩИТА СТРОИТЕЛЬНЫХ КОНСТРУКЦИЙ
АЛЬБОМ 2	АР	АРХИТЕКТУРНЫЕ РЕШЕНИЯ
	КЖ	КОНСТРУКЦИИ ЖЕЛЕЗОБЕТОННЫЕ
	КМ	КОНСТРУКЦИИ МЕТАЛЛИЧЕСКИЕ
	ОВ	ОТОПЛЕНИЕ И ВЕНТИЛЯЦИЯ
АЛЬБОМ 3	КЖИ	ЖЕЛЕЗОБЕТОННЫЕ ИЗДЕЛИЯ
АЛЬБОМ 4	ЭМ	СИЛОВОЕ ЭЛЕКТРООБОРУДОВАНИЕ
	ЭО	ЭЛЕКТРИЧЕСКОЕ ОСВЕЩЕНИЕ
АЛЬБОМ 5	СО	СПЕЦИФИКАЦИЯ ОБОРУДОВАНИЯ
АЛЬБОМ 6	ВМ	ВЕДОМОСТЬ ПОТРЕБНОСТИ В МАТЕРИАЛАХ
АЛЬБОМ 7		СМЕТЫ
АЛЬБОМ 8	ПР	ПОКАЗАТЕЛИ РЕЗУЛЬТАТОВ ПРИМЕНЕНИЯ НАУЧНО-ТЕХНИЧЕСКИХ ДОСТИЖЕНИЙ В СТРОИТЕЛЬНЫХ РЕШЕНИЯХ ПРОЕКТА

РАЗРАБОТАН
ИНСТИТУТОМ ЛЕНПРОМСТРОЙПРОЕКТ

ГЛАВНЫЙ ИНЖЕНЕР ИНСТИТУТА — В.А.СЕМЕНОВ
ГЛАВНЫЙ ИНЖЕНЕР ПРОЕКТА — М.Г.СИКОПАЛЬНИКОВ

УТВЕРЖДЕН
МИНСЕЛЬХОЗОМ СССР
СВОДНОЕ ЗАКЛЮЧЕНИЕ ОТ 09.11.1982 г. № 70
ВВЕДЕН В ДЕЙСТВИЕ ПРОМТРАНСНИИПРОЕКТОМ
ПРИКАЗ ОТ 25.10. 1985 г. № 242

21034-02

Привязан

Инв.№

Альбом 2

Т.Б. 705-1-197.86

Содержание альбома

Лист	Наименование	Стр. альбома
	Ведомость чертежей основного комплекта АР	
1	Общие данные (начало)	4
2	Общие данные (окончание)	5
3	План на отм. 0.000	6
4	План на отм. 3,000; 4,200; 7,000	7
5	План на отм. 2,850; 3,000; 8,700	8
6	Разрезы 1—1; 2—2	9
7	Разрезы 3—3; 4—4. Сечение а—а	10
8	Фрагмент плана 1. Разрез 6-6. План посадочных площадок. Сечение б-б	11
9	Фрагменты планов 2и3. Разрез 5-5	12
10	Фасады 1-10; 10-1. Схемы заполнения оконных проёмов	13
11	Фасады А-Г; Г-А	14
12	План кровли. Планы полов. Экспликация полов	15
13	Узлы 1...5	16
14	Узлы 6...11	17
15	Узлы 12...19	18
16	Узел 20. Элементы водостоков	19
17	Установка крышных вентиляторов Узел 21	20
18	Установка вентшахт. Узел 22	21
19	Спецификации	22
20	Схемы расположения прогонов стен в осях 1-10; 10-1	23
21	Схемы расположения прогонов стен в осях А-Г; Г-А и прогонов козырьков	24
22	Узлы к схемам расположения прогонов стен (Лист 1)	25
23	Узлы к схемам расположения прогонов стен (Лист 2)	26
24	Узлы к схемам расположения прогонов стен (Лист 3)	27
25	Схема расположения стен закромов	28
26	Схема расположения стен закромов. Разрезы. Узлы 1...4. Щиты	29
27	Схема расположения рассекателя	30
28	Схема расположения прогонов покрытия	31
29	Деревянные щиты	32
	Ведомость чертежей основного комплекта КЖ	
1	Общие данные (начало)	33
2	Общие данные (окончание)	34
3	Схема расположения фундаментов под здание	35
4	Схема расположения фундаментов под здание. Узел I. Узел II	36
5	Схема расположения фундаментов под здание. Узлы II, III, IV, V	37
6	Фундаменты Фм1, Фм4	38
7	Фундаменты Фм2, Фм6	39
8	Фундаменты Фм3, Фм5	40
9	Фундамент Фм7. Расчётные схемы	41
10	Схема расположения ленточных фундаментов ФЛм1, ФЛм1-1	42
11	Схема расположения ленточных фундаментов ФЛм1, ФЛм1-1. Узлы I, II	43
12	Схема расположения ленточных фундаментов. Узлы III; IV	44
13	Фундаменты ФЛм1, ФЛм1-1 (начало)	45
14	Фундаменты ФЛм1, ФЛм1-1 (продолжение)	46
15	Фундаменты ФЛм1, ФЛм1-1 (продолжение)	47
16	Фундаменты ФЛм1, ФЛм1-1 (окончание)	48
17	Спецификация к фундаментам ФЛм1, ФЛм1-1. Расчетная схема	49
18	Схема расположения фундаментов поднятого пути	50
19	Схема расположения фундаментов поднятого путь. Разрезы I-I, 2-2; 3-3. Узел I	51
20	Схема расположения элементов крепления рельсов	52
21	Фундаменты поднятого пути ФОм1, ФОм2	53
22	Фундамент поднятого пути ФОм3	54
23	Блок упора БУм1	55
24	Диафрагмы жёсткости Дм1, Дм2, Дм3	56
25	Схема расположения фундаментов под оборудование	57
26	Фундаменты под оборудование ФОм4, ФОм5, ФОм6, ФОм10 Узлы I, II	58
27	Фундаменты под оборудование ФОм7, ФОм8, ФОм9, ФОм11	59
28	Схема расположения фундаментов под маневровое устройство	60
29	Фундаменты ФОм12, ФОм15, ФОм16.	61
30	Фундаменты ФОм13, ФОм14, Плита Пм1, Канал КНм1	62
31	Ведомость расхода стали к фундаментам маневрового устройства. Расчетные схемы	63
32	Схема расположения колонн, подкрановых балок и связей	64
33	Схема расположения колонн, подкрановых балок и связей. Разрезы 1-1; 2-2	65
34	Схема расположения колонн, подкрановых балок и связей. Разрезы 3-3; 4-4	66
35	Узлы V, VI, III, IV	67
36	Схема расположения стеновых панелей	68
37	Схема расположения стоек закромов	69
38	Плита Пм2	70

Продолжение содержания альбома смотрите на втором листе.

альбом 2

т.п. 705-1-197.86

Содержание альбома
(продолжение)

Лист	Наименование	
	Ведомость чертежей основного комплекта КМ	
1.	Общие данные (начало)	71
2	Общие данные (окончание)	72
3	Техническая спецификация стали (начало)	73
4	Техническая спецификация стали (продолжение)	74
5	Техническая спецификация стали (окончание)	75
6	Ведомость металлоконструкций по видам профилей	76
7	Схема балок на отм. 7,000. Схема бункеров. Разрезы 1-1, а-а	77
8	Разрезы 2-2 ... 6-6. Узел 1	78
9	Узел 2	79
10	Схема площадки на отм. 3,000 и съемных щитов на отм. 2,846	80
11	Схема площадки на отм. 8,700. Разрез 1-1	81
12	Разрез 2-2; 9-9; 10-10 к листам 10; 11.	82
13	Разрезы 3-3 ... 8-8 к листам 10,11	83
14	Схема балок рампы. Разрезы 1-1 ... 6-6	84
15	Схема посадочных площадок на кран в осях Б-В. Разрезы 1-1; 2-2	85
16	Схема наружной лестницы у оси 1. Схема опоры лестницы. Разрез 1-1	86
17	Разрезы 2-2 ... 7-7 к листу 16 Узлы 4, 5	87
18	Схема конструкций козырьков. Разрезы 1—1 ... 3—3 Узлы 6, 7	88
19	Узлы 8, 9. Съёмные щиты Щ1 и Щ2.	89
20	Узлы 10, 11, 12, 13.	90
21	Узлы 14, 15, 16, 17, 3.	91

Лист	Наименование	
	Ведомость чертежей основного комплекта ОВ	
1	Общие данные	92
2	План на отм. 0,000	93
3	Разрез 1-1 Схемы систем В1; В2, ВЕ1÷ ВЕ10	94

АЛЬБОМ 2

т.п. 705-1-197.86

Общие указания

Рабочие чертежи архитектурно-строительной части прирельсового павильонного блока складов минеральных удобрений ёмкостью 10тыс. тонн с надземным приемным устройством разработаны ГПИ Ленпромстройпроект в соответствии с планом типового проектирования Госстроя СССР на 1985 год раздел 6, пункт 6.21.5.

1. Основанием для разработки проекта послужили:

1.1. Сводное заключение №70 по техническому проекту, утвержденное Министерством сельского хозяйства СССР 9.11.82г. и письма Главсельстройпроекта № 802-02/3662 от 15.11.82г.

1.2. Технический проект 14-230, выполненный ГПИ Ленпромстройпроект в 1980г.

1.3. Задания на разработку архитектурно-строительной части, выданные институтами:
Промтранснии проект г. Москва,
Укрниипроектстальконструкция г. Киев,
Тяжпромэлектропроект Волгоградское отделение.

1.4. Действующие строительные нормы и правила.

2. В состав склада входят:
а) отсеки для хранения удобрений
б) приемное устройство с поднятым ж.д. путем и рампой.
в) электропомещение.

3. Помещения имеют характеристики:

3.1. По степени огнестойкости конструкций – II.

3.2. По категории пожароопасности производства – помещение склада – „Д".

3.3. По зрительной характеристике работ – не нормируется.

3.4. По санитарной характеристике производственные процессы относятся к группам IIд, IIг.

4. За условную отметку 0,000 принята отметка чистого пола склада, соответствующая абсолютной отм. ▭ Отметка планировки земли – 0,200.

5. Помещения склада неотапливаемые.

6. Расчетная зимняя температура наружного воздуха – 30°С.

7. Характеристика стеновых и ограждающих конструкций:

7.1. Стены и кровля здания склада из асбестоцементных волнистых листов унифицированного профиля по деревянным прогонам

7.2. Стены электропомещения – из асбестоцементных экструзионных панелей толщиной 120мм.

7.3. Цоколь из сборных железобетонных панелей, частично – из кирпича марки 75 на растворе марки 50.

7.4. Подпорные и разделительные стены отсеков для хранения удобрений – бревенчатые в сборных железобетонных стойках.

8. Вокруг здания предусматривается отмостка из асфальтобетона шириной 1000мм.

9. Гидроизоляция стен от грунтовой сырости – из цементно-песчаного раствора состава 1:2 толщиной 20мм.

10. При производстве работ в зимнее время должны быть учтены требованания СНиП. II-22-81.

11. Все металлическские и железобетонные конструкции и изделия должны ы быть защищены от агрессивного воздействия по проекту ин-та „Проектхимзащита".

12. Отделочные работы.

12.1. Наружные поверхности стен и цоколя окрашиваются красками ХВ, кирпичные вставки предварительно оштукатуриваются цементно-песчаным раствором.

12.2. Деревянные изделия окрашиваются масляной краской с предварительной огрунтовкой

12.3. Отделку и окраску металлических конструкций смотрите чертежи м/марки КМ и АЗ.

Основные положения по организации производства строительно-монтажных работ.

1. Общая часть.

1.1. Материал данного раздела используется при разработке проекта производства работ (ППР) с учетом конкретных условий строительства.

1.2. В подготовительный период строительства производится вертикальная планировка, строительство временных зданий и сооружений и другие организационно-технологические мероприятия.

1.3. При размещении временных зданий и сооружений на стройгенплане следует максимально использовать проектируемые и существующие дороги, инженерные сети, склады, административно-бытовые помещения и др.

1.4. Одновременно с планировочными работами должны быть выполнены мероприятия по водоотводу поверхностных вод с территории строительной площадки (СНиП III-8-76).

2. Методы производства основных строительно-монтажных работ.

2.1. Объемы и методы производства работ нулевого цикла уточняются при привязке типового проекта к инженерно-геологическим условиям площадки

2.2. Разработку котлована под фундаменты каркаса здания рекомендуется производить при помощи экскаватора, оборудованного обратной лопатой емк ковша 0,65 м³ с отвозкой грунта в отвал.

2.3. Обратную засыпку выполнять качественным грунтом с послойным уплотнением до плотности, указанной в проекте. Грунты для обратной засыпки и расстояние отвозки определяются при привязке типового проекта к местным условиям.

2.4. Работы по обратной засыпке и контроль качества уплотнения грунтов а также отрывку котлована выполнять в соответствии со СНиП III-8-76 „Земляные сооружения."

2.5. Бетонирование монолитных железобетонных конструкций производить монтажными кранами с подачей бетонной смеси к месту укладки поворотными бадьями. Уплотнение бетона-вибраторами глубинными или площадочными. Опалубку применять щитовую (типа „Монолит-76")
При производстве бетонных работ руководствоваться СНиП III-15-76 „Бетонные и железобетонные конструкции монолитные."

2.6. Монтаж сборных железобетонных конструкций и металло. конструкций предусматривается вести гусеничным краном РДК-25 с длиной стрелы 25м и гуськом 5м.

2.7. Монтаж элементов каркаса рекомендуется вести „на себя" участками с выполнением по ходу движения крана всех сопутствующих работ.

2.8. Одновременно с возведением конструкций каркаса здания склада следует производить монтаж технологических мостовых кранов и других грузоподъемных устройств с целью использования их для производства общестроительных работ.

2.9. Все работы по монтажу сборных железобетонных и металлических конструкций выполнять в соответствии СНиП III-16-80 „Бетонные и железобетонные конструкции сборные" и СНиП III-18-75 „Металлические конструкции" – „Правила производства и приёмки работ".

2.10 Машины, механизмы и инвентарная оснастка, применяемые для производства строительно-монтажных работ должны определяться в проекте производства работ, из числа имеющихся в строительной организации.

2.11. Внутренние работы (устройство полов, отделка и пр.) следует производить по захваткам после полностью выполненного на них стенового ограждения.

2.12. Разработка проекта производства работ и производство строительно-монтажных работ на данном объекте должно выполняться согласно требований соответствующих глав СНиП III-16-80, СНиП III-1-76 и других действующих нормативных документов.

3. Техника безопасности.

3.1. Строительно-монтажные работы должны выполняться в строгом соответствии с требованиями СНиП-III-4-80 „Техника безопасности в строительстве" и другими нормативными документами („Правила устройства и безопасной эксплуатации грузоподъемных кранов," утверждены Госгортехнадзором СССР; „Правила пожарной безопасности при производстве строительно-монтажных работ и др.)

ОСНОВНЫЕ СТРОИТЕЛЬНЫЕ ПОКАЗАТЕЛИ

Наименование	Ед. изм.	Количество			Итого
		надземн.	подземн.	всего	
Площадь застройки	м²	2974	—	2974	2974
Полезная (общая) площадь	м²	3218	—	3218	3218
Строительный объем	м³	54206	—	54206	54206

Типовой проект разработан в соответствии с действующими нормами и правилами и предусматривает мероприятия, обеспечивающие взрывную, взрывопожарную и пожарную безопасность при эксплуатации здания

Главный инженер проекта (Синопальников)

СОГЛАСОВАНО

Гл. арх. ин-та	Зверев	Проектрансплан	Веселова
Вед. инж. ЛПИ	Бершевский	Отдел 18	Зискович
Рук. гр. КЖ	Кочельная	Отдел 16	

Инв. № подл. | Подпись и дата | Взам. инв. №

Привязан

Инв. №

ТП 705-1-197.86 АР

Гл. инж. пр.	Синопальников	
Нач. отдела	Морозов	
Н. контр.	Муратова	
Гл. арх. отд.	Прокоп	
Рук. группы	Партанская	
Архитектор	Деткова	
Вед. инж.	Колокопов	

Прирельсовый павильонный блок складов минеральных удобрений ёмкостью 10 тыс. тонн с надземным приёмным устройством

Стадия	Лист	Листов
Р	1	29

ОБЩИЕ ДАННЫЕ (НАЧАЛО)

ГОССТРОЙ СССР ЛЕНИНГРАДСКИЙ ПРОМСТРОЙПРОЕКТ

Альбом 2

1.п. 705-1-197.86

ВЕДОМОСТЬ РАБОЧИХ ЧЕРТЕЖЕЙ ОСНОВНОГО КОМПЛЕКТА

Лист	Наименование	Примечание
1	Общие данные (начало)	
2	Общие данные (окончание)	
3	План на отм. 0,000	
4	План на отм. 3,000; 4,200; 7,000	
5	План на отм. 2,850; 3,000; 8,700	
6	Разрезы 1—1; 2—2	
7	Разрезы 3—3; 4—4 Сечение а-а	
8	Фрагмент плана 1. Разрез 6-6. План посадочных площадок. Сечение б-б	
9	Фрагменты планов 2 и 3. Разрез 5-5	
10	Фасады 1-10; 10-1. Схемы заполнения оконных проемов	
11	Фасады А-Г; Г-А	
12	План кровли. Планы полов. Экспликация полов	
13	Узлы 1...5	
14	Узлы 6...11	
15	Узлы 12...19	
16	Узел 20. Элементы водостоков	
17	Установка крышных вентиляторов. Узел 21	
18	Установка вентшахт. Узел 22	
19	Спецификации	
20	Схемы расположения прогонов стен в осях 1-10; 10-1	
21	Схемы расположения прогонов стен в осях А-Г; Г-А и прогонов козырьков	
22	Узлы к схемам расположения прогонов стен. Лист 1	
23	Узлы к схемам расположения прогонов стен. Лист 2	
24	Узлы к схемам расположения прогонов стен. Лист 3	
25	Схема расположения стен закромов	
26	Схема расположения стен закромов. Разрезы. Узлы 1...4. Щиты	
27	Схема расположения рассекателя	
28	Схема расположения прогонов покрытия	
29	Деревянные щиты	

Инв. № подл. | Подпись и дата | Взам. инв. №

ВЕДОМОСТЬ ССЫЛОЧНЫХ И ПРИЛАГАЕМЫХ ДОКУМЕНТОВ

Обозначение	Наименование	Примечание
ГОСТ 14624-84	Двери деревянные для промышленных зданий	
ГОСТ 12506-81	Окна деревянные для производственных зданий	
ГОСТ 948-76	Перемычки железобетонные для зданий с кирпичными стенами	
ГОСТ 16233-77	Листы асбестоцементные волнистые унифицированного профиля и детали к ним.	
1.435.9—17 вып. 0, 3	Ворота распашные, деревянные	
2.436—14. вып. 1	Узлы окон с деревянными переплетами по ГОСТу 12506-81	
1.000.8-1	Панели (плиты) асбестоцементные экструзионные для стен, покрытий и перегородок зданий различного назначения	
2.430-16	Архитектурные детали одноэтажных неотапливаемых зданий промышленных предприятий со стенами из крупноразмерных волнистых листов	
2.460—13	Архитектурные детали одноэтажных неотапливаемых зданий промышленных предприятий с покрытием из крупноразмерных асбестоцементных волнистых листов	

ВЕДОМОСТЬ ОСНОВНЫХ КОМПЛЕКТОВ РАБОЧИХ ЧЕРТЕЖЕЙ

Лист	Наименование	Примечание
АР	Архитектурные решения	
КЖ	Конструкции железобетонные	
КМ	Конструкции металлические	
ОВ	Отопление и вентиляция	

ВЕДОМОСТЬ СПЕЦИФИКАЦИЙ

Лист	Наименование	Примечание
19	Спецификация асбестоцементных экструзионных панелей и элементов крепления	
11	Спецификация асбестоцементных волнистых листов и элементов крепления	
16	Спецификация водосточных труб, желобов и крепежных элементов к ним	
19	Спецификация элементов замаркированных на листах марки АР	
19	Спецификация деревянных щитов	
19	Спецификация элементов заполнения проемов	
19	Спецификация перемычек	

ВЕДОМОСТЬ ОТДЕЛКИ ПОМЕЩЕНИЙ

Площадь, м²

Наименование или номер помещения	Потолок		Стены или перегородки		Низ стен или перегородок (панель)		
	Площадь	Вид отделки	Площадь	Вид отделки	Площадь	Вид отделки	Высота мм
Склад		—	29	Кирпичные участки стен затереть и окрасить известковыми красками	215	Затирка, окраска известковыми красками	1,2
Электропомещение	13	Окраска ВА красками	64	Окрасить ВА красками	13	Затереть и окрасить ВА красками	1,2 0,8

Привязан

Инв.№

ТП 705-1-197.86 АР

Гл.инж.пр.	Синопальников	
Нач.отдела	Морозов	
Н.контр.	Муратова	
Гл.арх.отд.	Прокоп	
Рук.группы	Партакская	
Архитектор	Дяткова	

Прирельсовый павильонный блок складов минеральных удобрений ёмкостью 10 тыс. тонн с надземным приёмным устройством

Стадия	Лист	Листов
Р	2	

ОБЩИЕ ДАННЫЕ (ОКОНЧАНИЕ).

ГОССТРОЙ СССР ЛЕНИНГРАДСКИЙ ПРОМСТРОЙПРОЕКТ

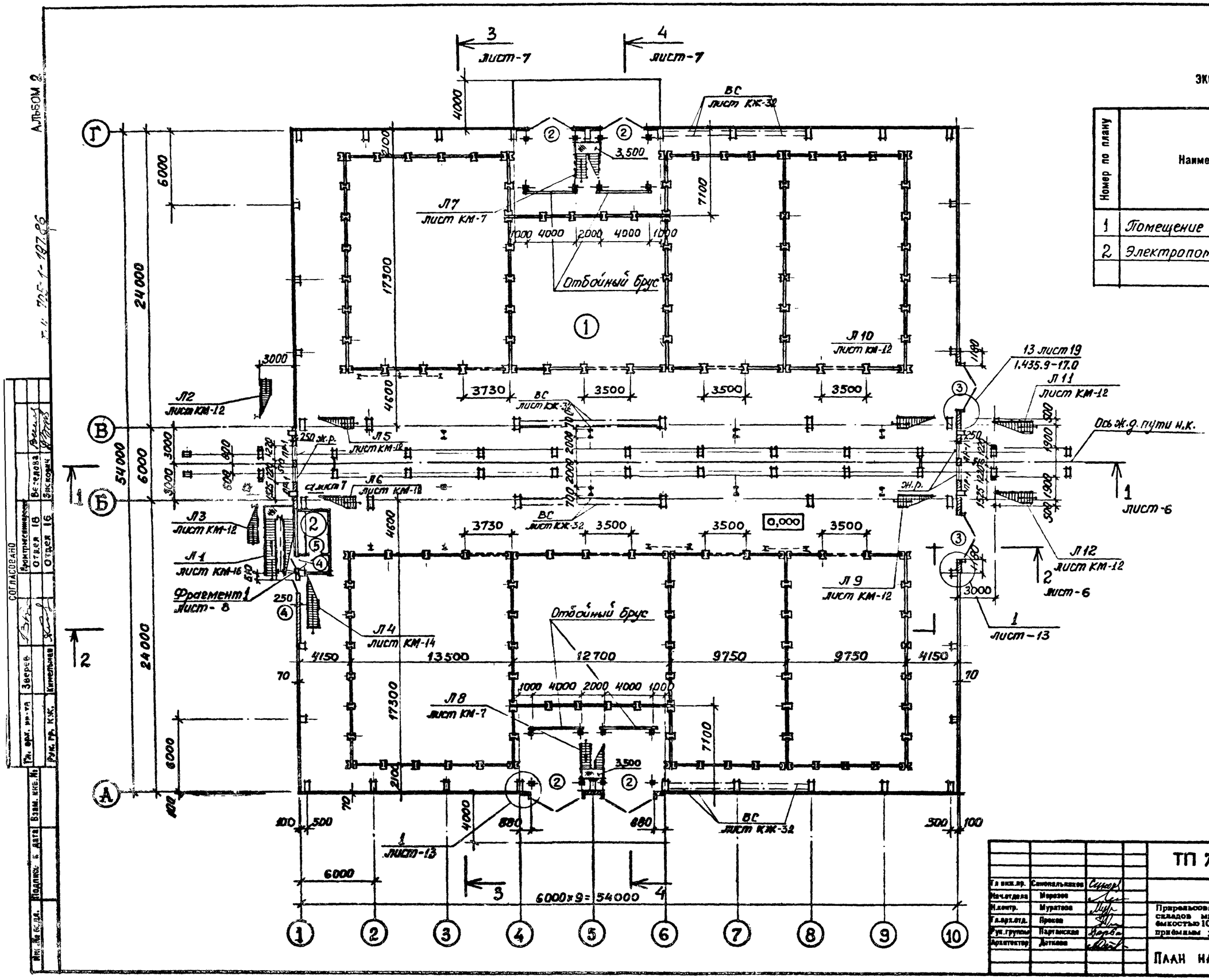

ЭКСПЛИКАЦИЯ ПОМЕЩЕНИЙ

Номер по плану	Наименование	Площадь м²	Категория
1	Помещение склада	2900	Д
2	Электропомещение	13	Д

ВЕДОМОСТЬ ПЕРЕМЫЧЕК

Марка поз.	Схема сечения
ПР-1	1 ПР1-15.12.6; 1,950; 250

1. Ведомость проемов ворот и дверей смотрите лист-4
2. Спецификацию перемычек смотрите лист-19
3. Спецификацию проемов ворот и дверей смотрите лист 19
4. Номера стальных лестниц являются порядковыми номерами и относятся только к листам марки АР.

Привязан

Инв. №

Гл. инж. пр.	Синопальников	
Нач. отдела	Морозов	
Н. контр.	Муратова	
Гл. арх. отд.	Прокоп	
Рук. группы	Партанская	
Архитектор	Деткова	

ТП 705-1-197.86 АР

Прирельсовый навальонный блок складов минеральных удобрений ёмкостью 10 тыс. тонн с надземным приёмным устройством

Стадия	Лист	Листов
Р	3	

ПЛАН НА ОТМ. 0,000

ГОССТРОЙ СССР
ЛЕНИНГРАДСКИЙ ПРОМСТРОЙПРОЕКТ

АЛЬБОМ 2

т.п. 705-1-197.86

СОГЛАСОВАНО

Гл. арх. ин-та | Зверев | Промтрансинпроект Отдел 16 | Веселова | Инв. № подл. | Подпись и дата | Взам. инв. №

Рук. гр. КЖ | Кимельман | Отдел 16 | Зискович

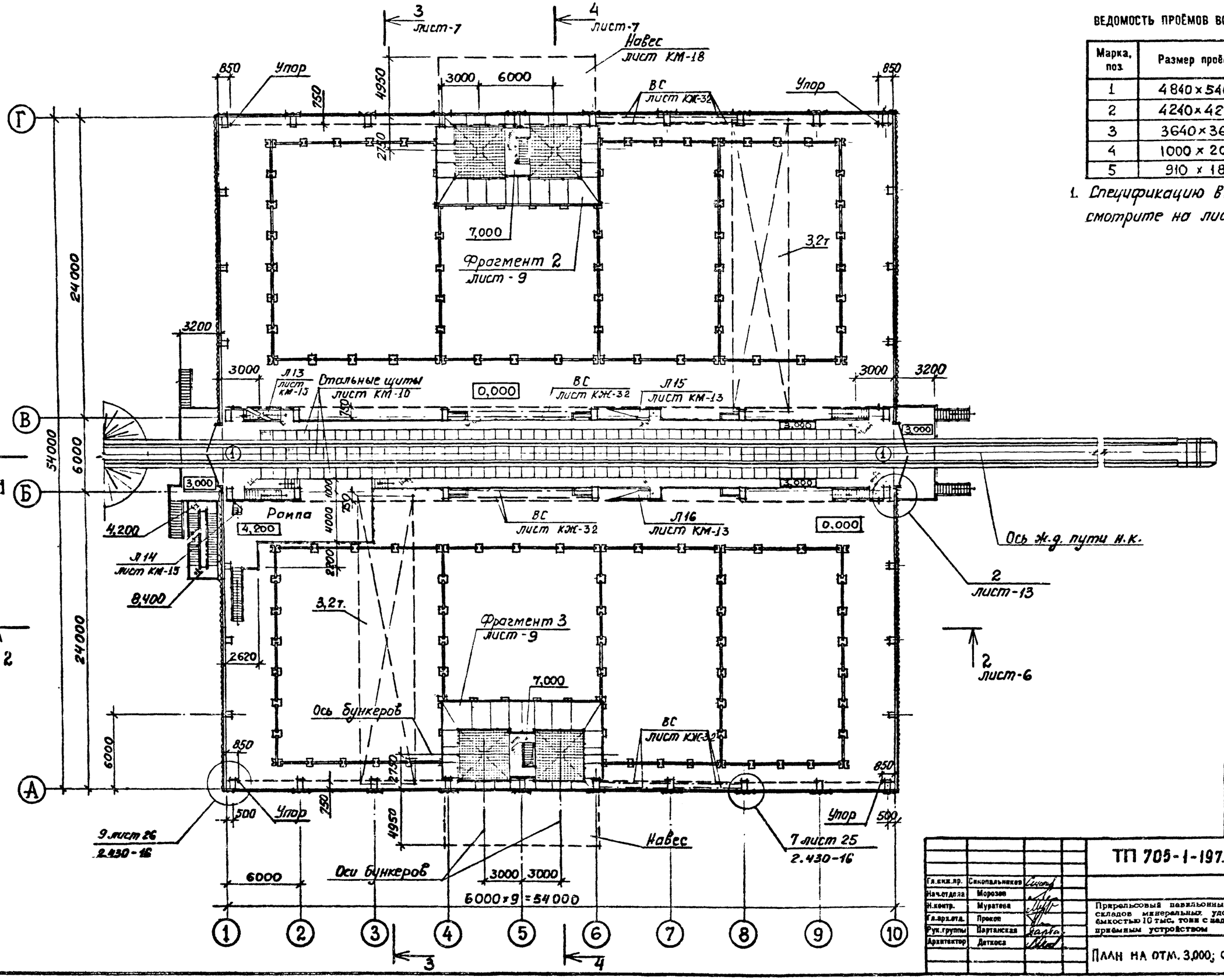

ВЕДОМОСТЬ ПРОЁМОВ ВОРОТ И ДВЕРЕЙ

Марка, поз.	Размер проёма в кладке
1	4840×5400
2	4240×4200
3	3640×3600
4	1000×2070
5	910×1870

1. Спецификацию ворот и дверей смотрите на листе-19

АЛЬБОМ 2

т.п. 705-1-197.86

СОГЛАСОВАНО

Гл. арх. ин-та | Зверев | Промтрансинпроект | Веселова
Рук. гр. КЖ | Кимельман | Отдел 18 | Зиновьев
Отдел 16

Инв. № подл. | Подпись и дата | Взам. инв. №

Привязан

Инв. №

Гл.инж.пр.	Синопальников		
Нач.отдела	Морозов		
Н.контр.	Муратова		
Гл.арх.отд.	Прокоп		
Рук.группы	Партанская		
Архитектор	Деткоса		

ТП 705-1-197.86 АР

Прирельсовый павильонный блок складов минеральных удобрений ёмкостью 10 тыс. тонн с надземным приёмным устройством

Стадия	Лист	Листов
Р	4	

ПЛАН НА ОТМ. 3,000; 0,000

ГОССТРОЙ СССР
ЛЕНИНГРАДСКИЙ ПРОМСТРОЙПРОЕКТ

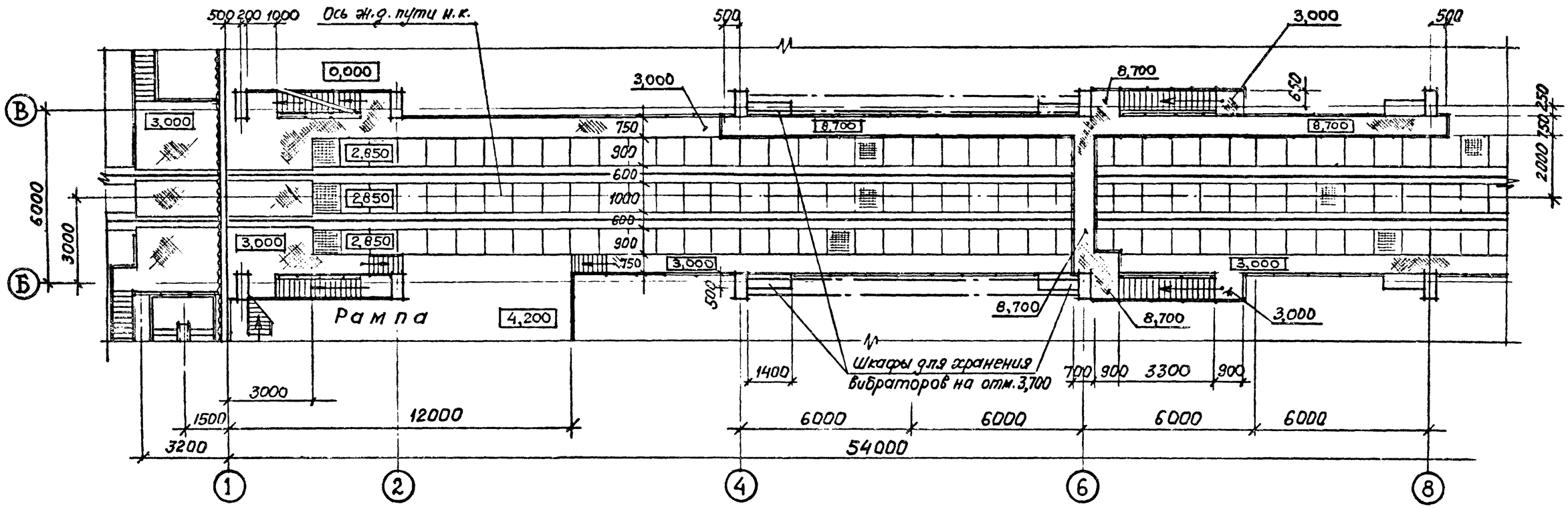

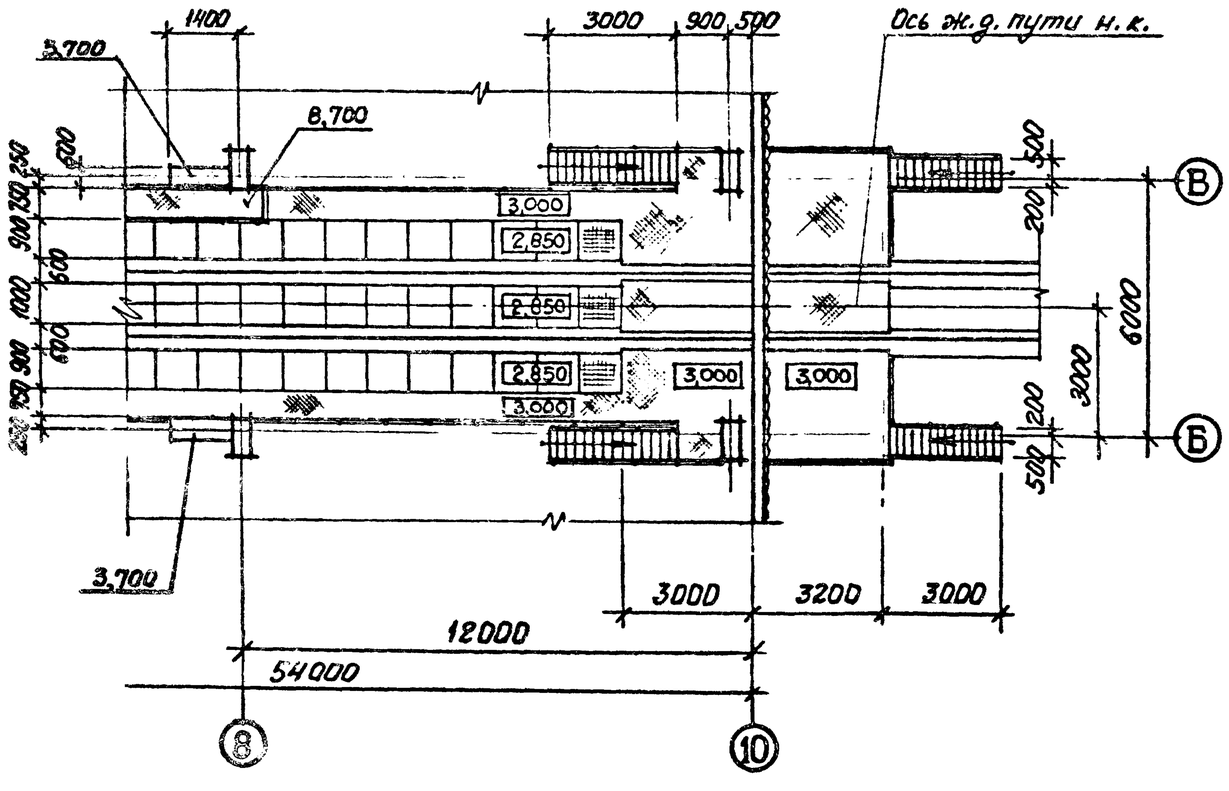

Привязан

Инв. №

Гл.инж.пр.	Синопальников		
Нач.отдела	Морозов		
Н.контр.	Муратова		
Гл.арх.отд.	Прокоп		
Рук.группы	Партанская		
Архитектор	Деткова		

ТП 705-1-197.86 АР

Прирельсовый павильонный блок складов минеральных удобрений ёмкостью 10 тыс. тонн с надземным приёмным устройством

Стадия	Лист	Листов
Р	5	

ПЛАН НА ОТМ. 2,850; 3,000; 8,700

ГОССТРОЙ СССР ЛЕНИНГРАДСКИЙ ПРОМСТРОЙПРОЕКТ

АЛЬБОМ 2

т.п. 705-1-197.86

СОГЛАСОВАНО

Промтрансинпроект Отдел 18 Веселова

Рук. гр. К.Ж. Кимельман

Инв. № подл. | Подпись и дата | Взам. инв. №

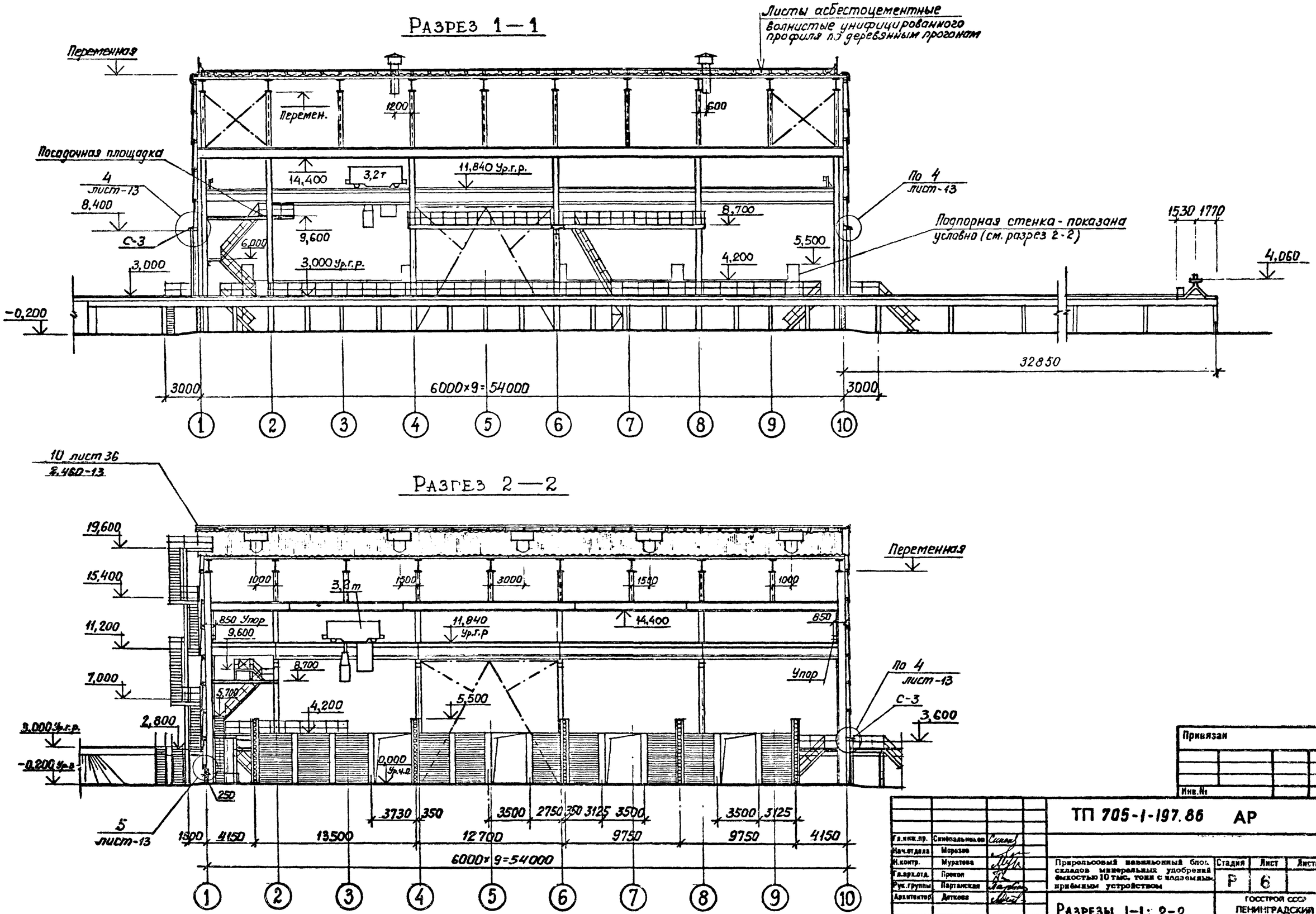

Альбом 2

т.п. 705-1-197.86

Согласовано

Гл. арх. ин-та	Зверев	Проектпромстройпроект	Веселова
Рук. гр. КЖ.	Кимельман	Отдел 18	Зискович
		Отдел 16	

Инв. № подл. | Подпись и дата | Взам. инв. №

Привязан

Инв. №

Гл. инж. пр.	Синопальников	
Нач. отдела	Морозов	
Н. контр.	Муратова	
Гл. арх. отд.	Прокоп	
Рук. группы	Партанская	
Архитектор	Деткова	

ТП 705-1-197.86 АР

Прирельсовый навильонный блок складов минеральных удобрений ёмкостью 10 тыс. тонн с надземным приёмным устройством

Стадия	Лист	Листов
Р	6	

Разрезы 1-1; 2-2

ГОССТРОЙ СССР ЛЕНИНГРАДСКИЙ ПРОМСТРОЙПРОЕКТ

Разрез 3—3

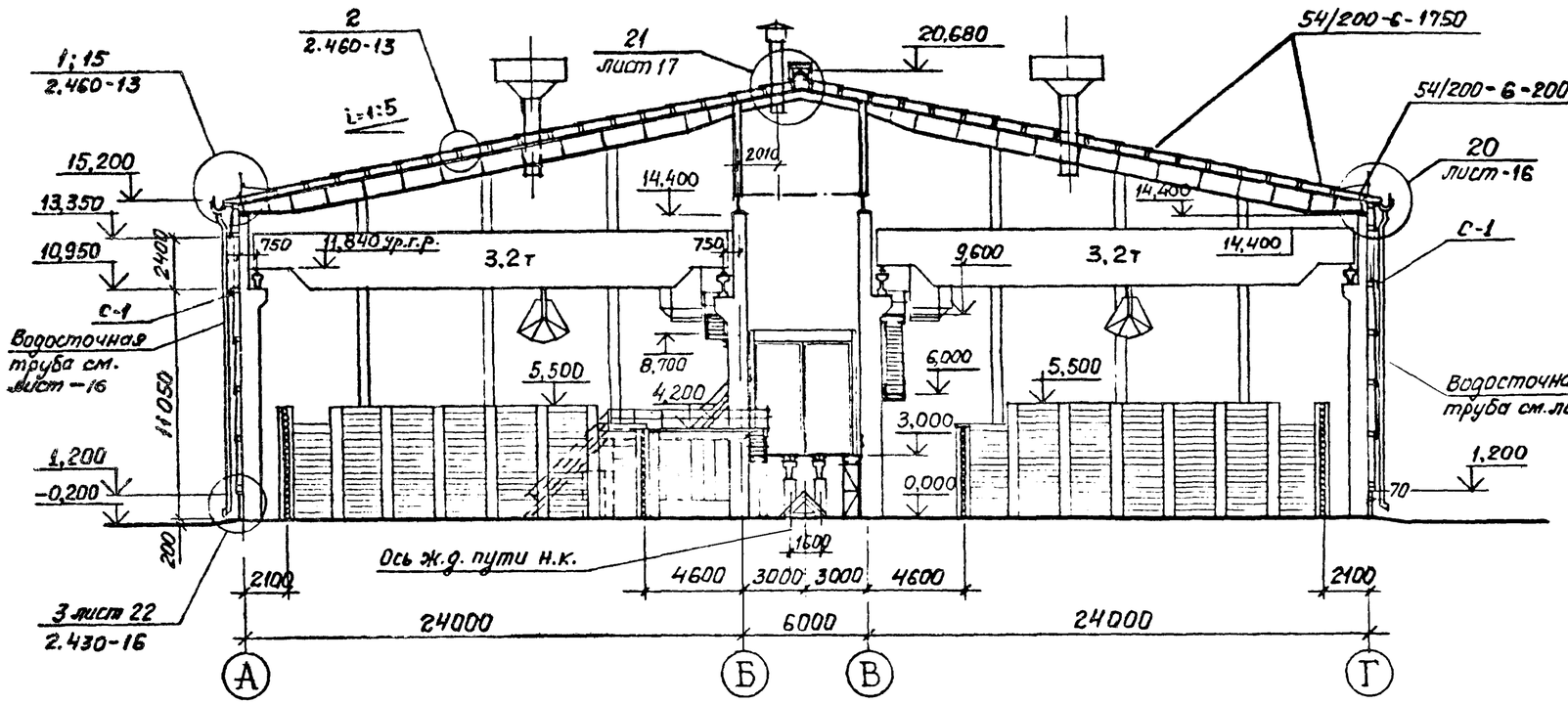

Сечение а—а

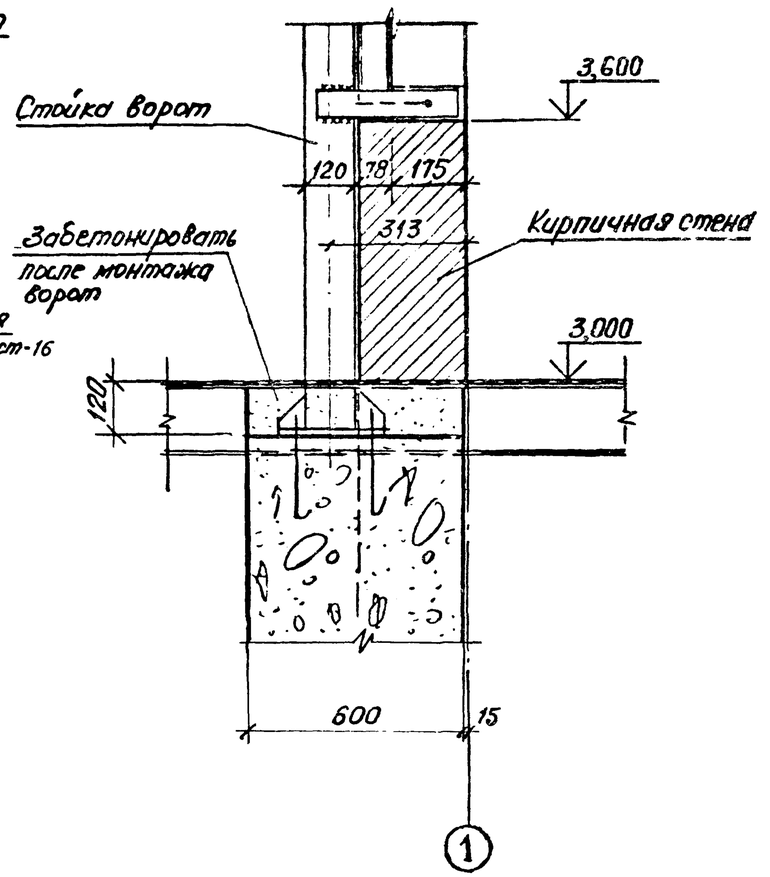

Разрез 4—4

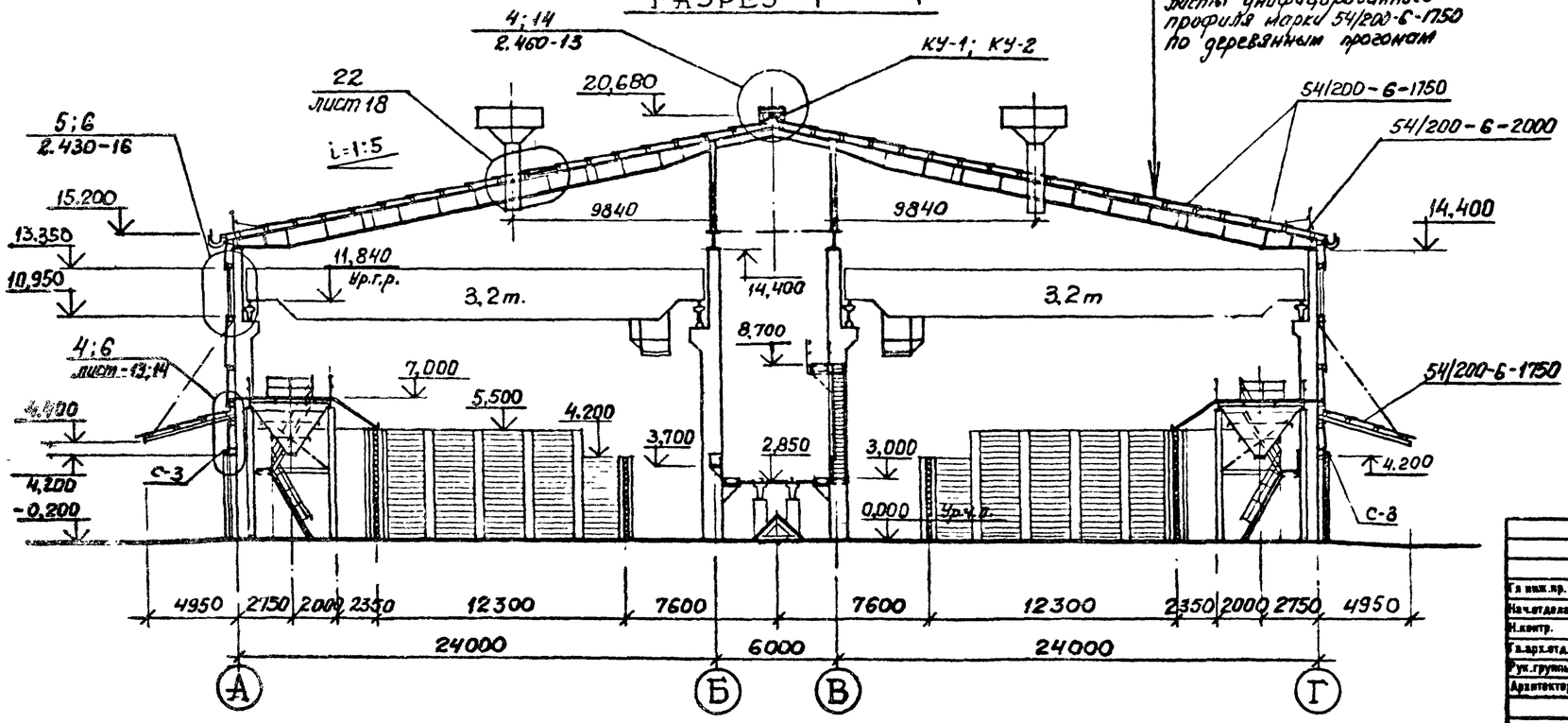

Асбестоцементные волнистые листы унифицированного профиля марки 54/200-6-1750 по деревянным прогонам

Привязан

Инв.№

Гл. инж. пр.	Синопальников		
Нач. отдела	Морозов		
Н. контр.	Муратова		
Гл. арх. отд.	Пронин		
Рук. группы	Партанская		
Архитектор	Диткова		

ТП 705-1-197.86 АР

Прирельсовый павильонный блок складов минеральных удобрений вместимостью 10 тыс. тонн с надземным приемным устройством

Стадия	Лист	Листов
Р	7	

Разрезы 3-3; 4-4. Сечение а-а

ГОССТРОЙ СССР ЛЕНИНГРАДСКИЙ ПРОМСТРОЙПРОЕКТ

Альбом 2

Т.П. 705-1-197.86

Согласовано

Пространственная

Отдел 18

Отдел 16

Васильев

Васильева

Зверев

Зиновьин

Гл. арх. ин-та

Рук. гр. КЖ

Кимельман

Взам. инв. №

Подпись и дата

Инв. № подл.

План посадочных площадок

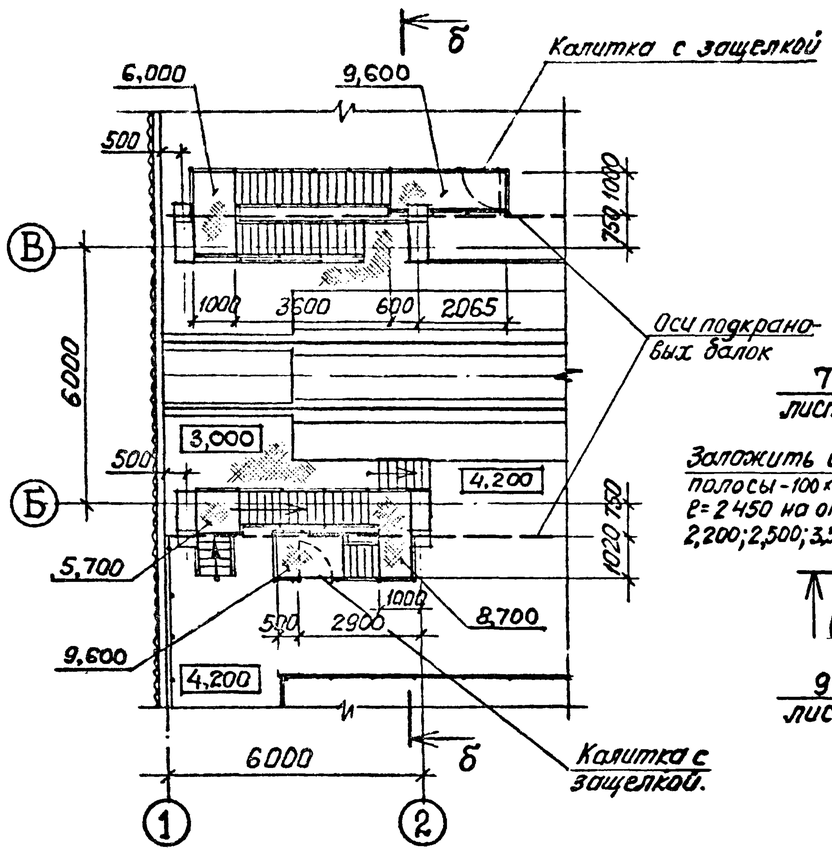

Фрагмент плана 1

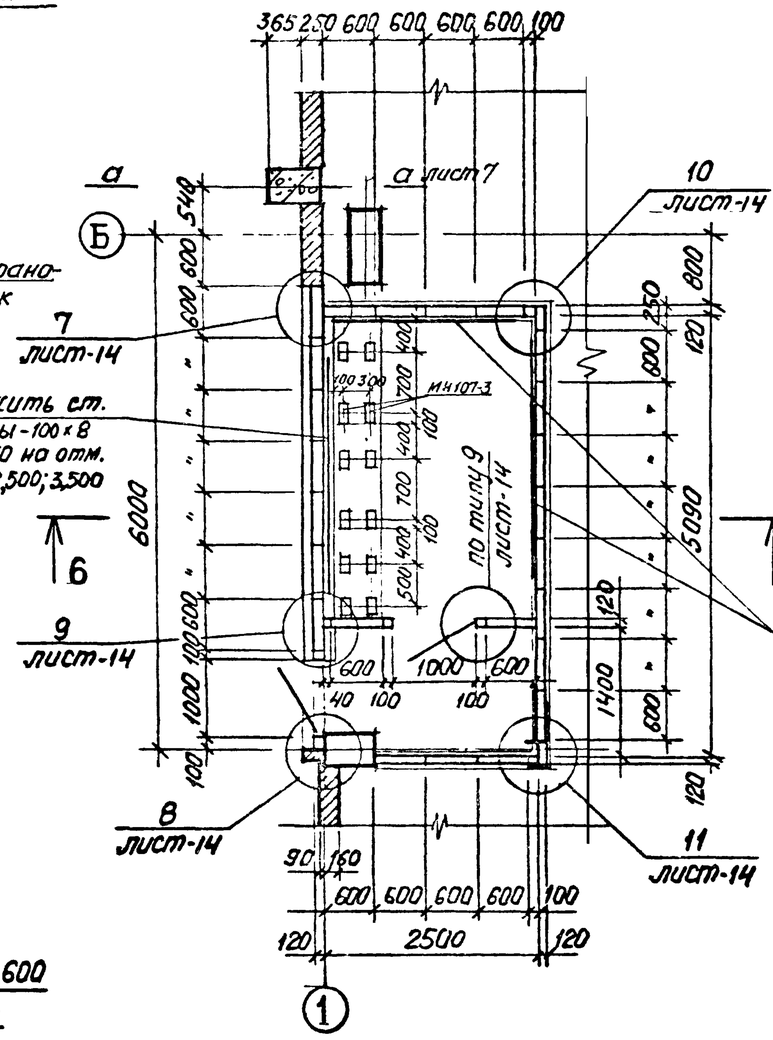

Разрез 6—6

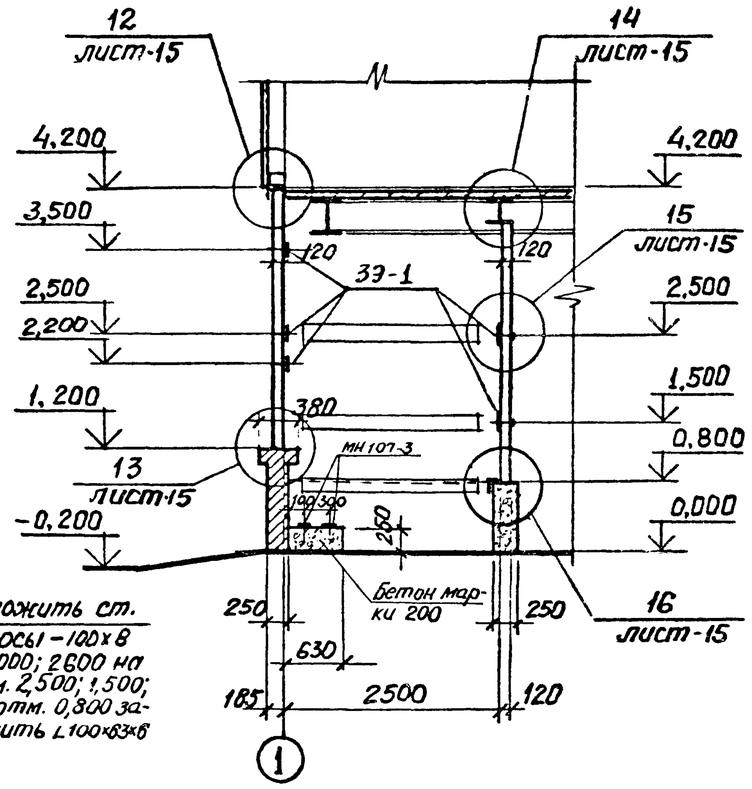

б — б

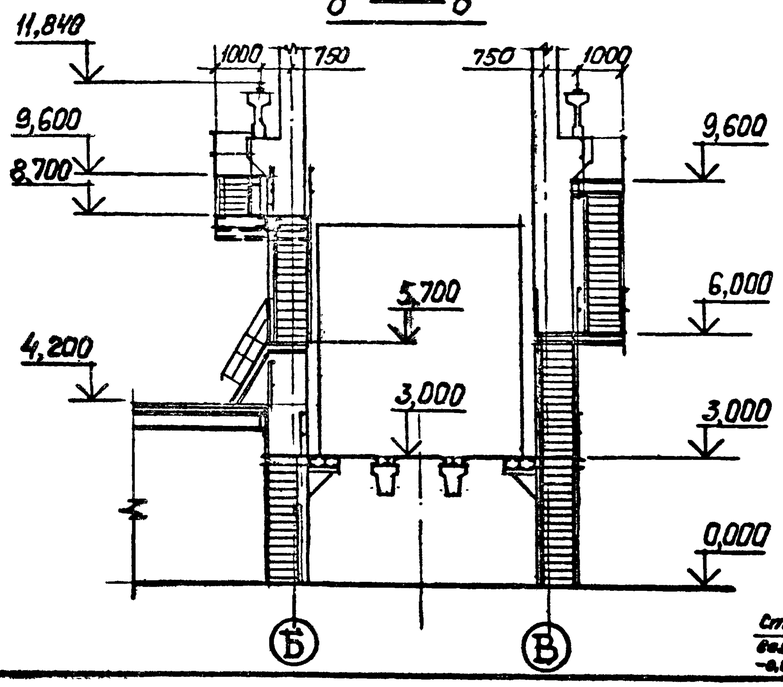

1. Спецификацию асбестоцементных экструзионных панелей и элементов крепления смотрите лист-19
2. Крепежные элементы МС8; МС9; МС12 применяются для крепления дверной коробки к экструзионным панелям.

МС 2а

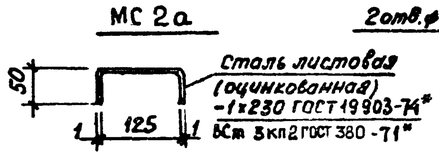

МС 12

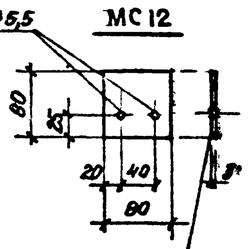

МС 8; МС 9

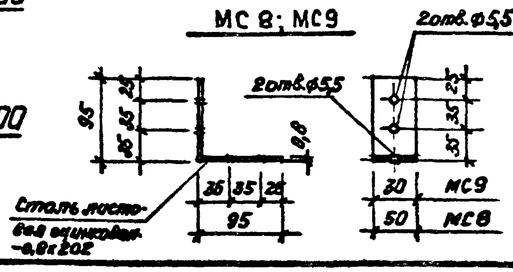

Привязан

Инв. №

ТП 705-1-197.86 АР			
Гл.инж.пр.	Синопальников		
Нач.отдела	Морозов		
Н.контр.	Муратова		
Гл.арх.отд.	Прокоп		
Рук.группы	Партанская		
Архитектор	Деткова		
Прирельсовый павильонный блок складов минеральных удобрений вместимостью 10 тыс. тонн с надземным приёмным устройством	Стадия: Р	Лист: 8	Листов:
Фрагмент плана 1. Разрез 6-6 План посадочных площадок. Сечение б-б	Госстрой СССР Ленинградский промстройпроект		

Согласовано
Гром-тяжпроект
Отдел 16
Васильев
Рук. гр. Кж.
Синопальников
Инв. № подл. | Подпись и дата | Взам. инв. №

АЛЬБОМ 2

т.п. 705-1-197.86

Фрагменты планов 2 и 3

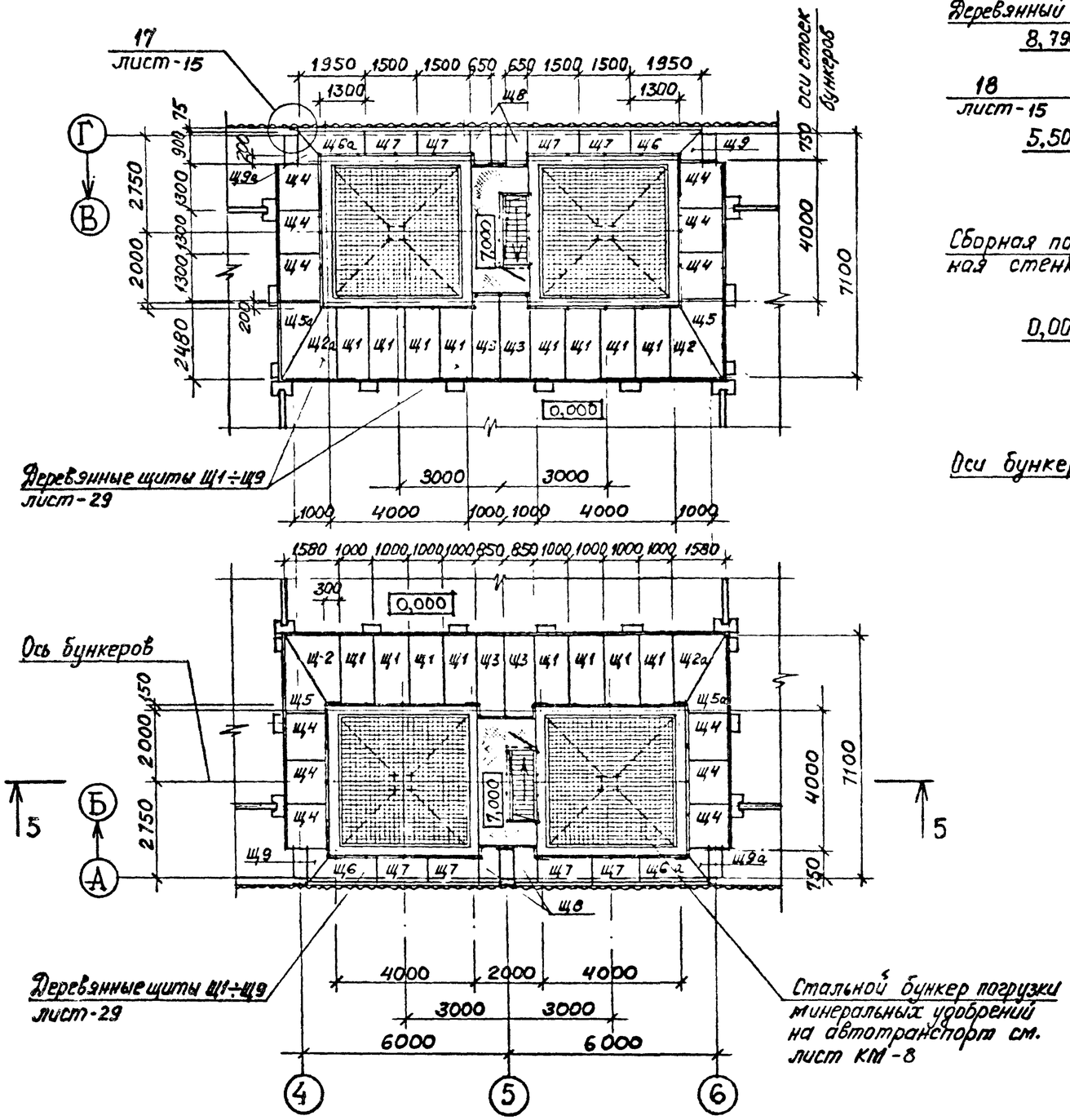

Разрез 5—5

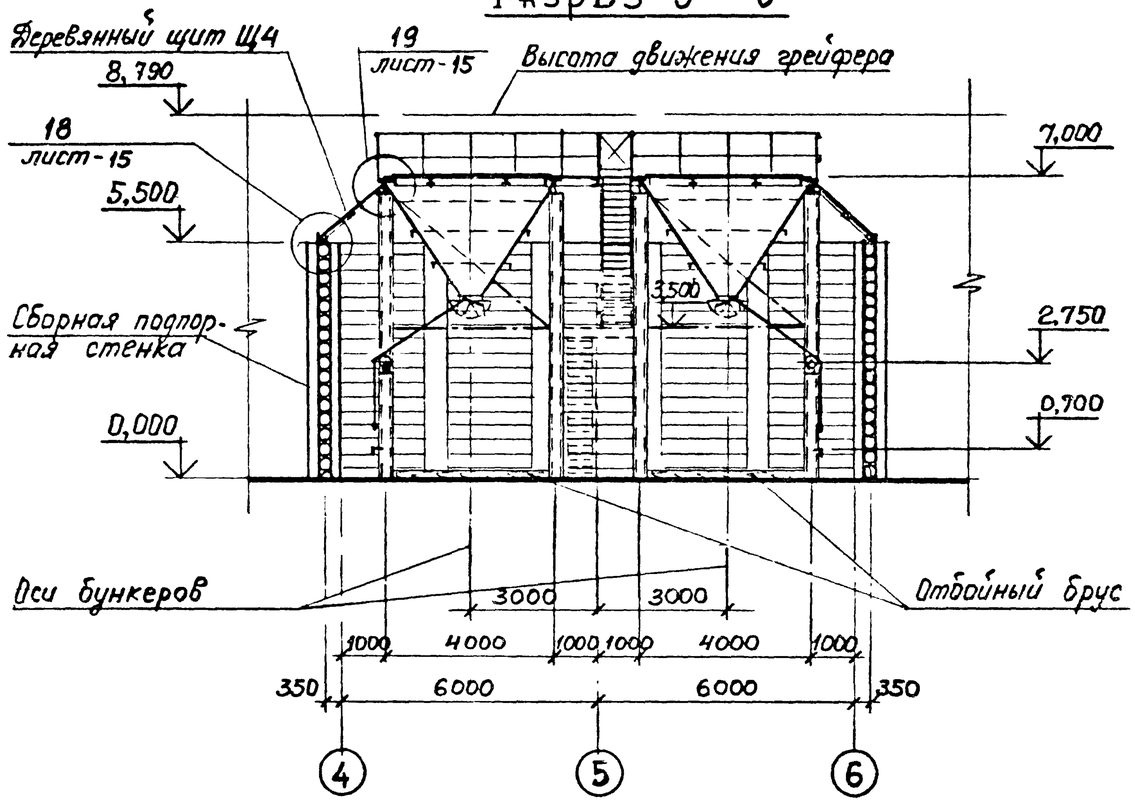

1. Спецификацию сборных деревянных щитов смотрите лист-19.

Гл.инж.пр.	Синопальников		
Нач.отдела	Морозов		
Н.контр.	Муратова		
Гл.арх.отд.	Прокоп		
Рук группы	Партанская		
Архитектор	Деткова		

ТП 705-1-197.86 АР

Прирельсовый павильонный блок складов минеральных удобрений ёмкостью 10 тыс. тонн с надземным приёмным устройством

Стадия	Лист	Листов
Р	9	

ФРАГМЕНТЫ ПЛАНОВ 2 И 3. РАЗРЕЗ 5—5

ГОССТРОЙ СССР ЛЕНИНГРАДСКИЙ ПРОМСТРОЙПРОЕКТ

Привязан

Инв. №

Согласовано

Отдел 18 Веселова

Рук. гр. К.Ж. Кирильман

Взам. инв. № | Подпись и дата | Инв. № подл.

Альбом 2

т.п. 705-1-197.86

Фасад 1—10

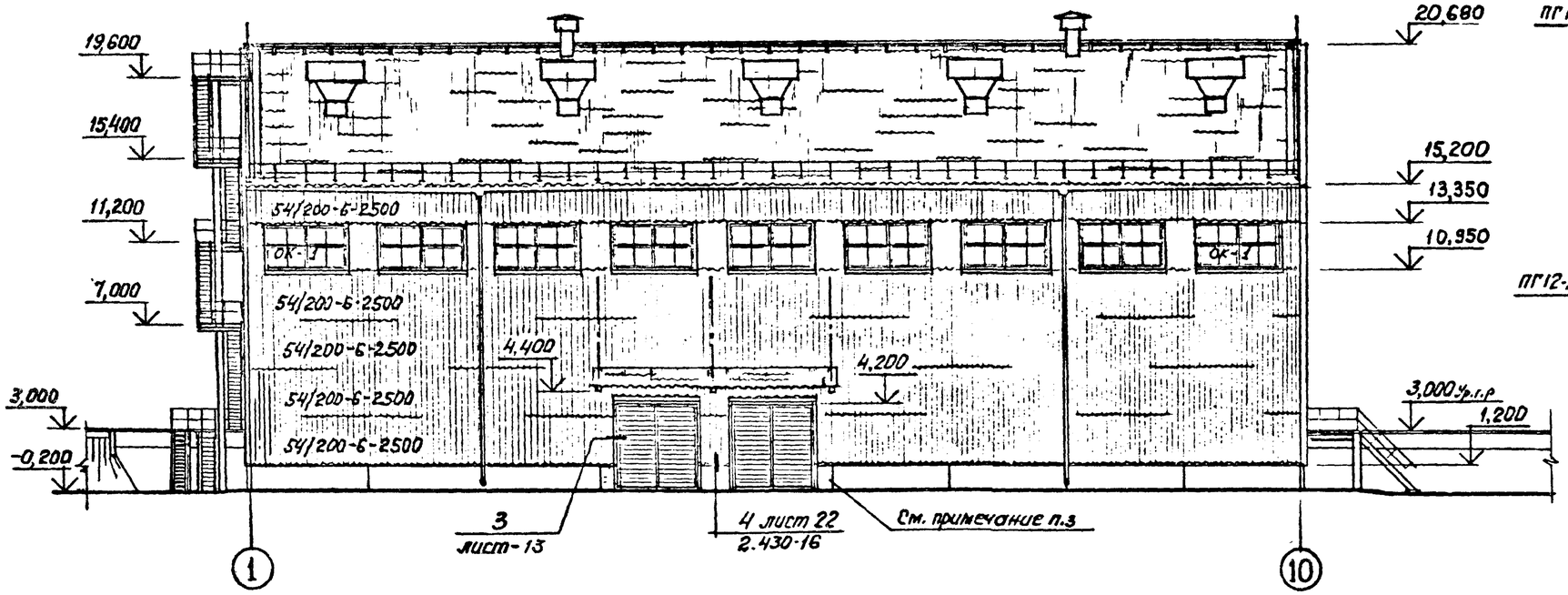

Фасад 10—1

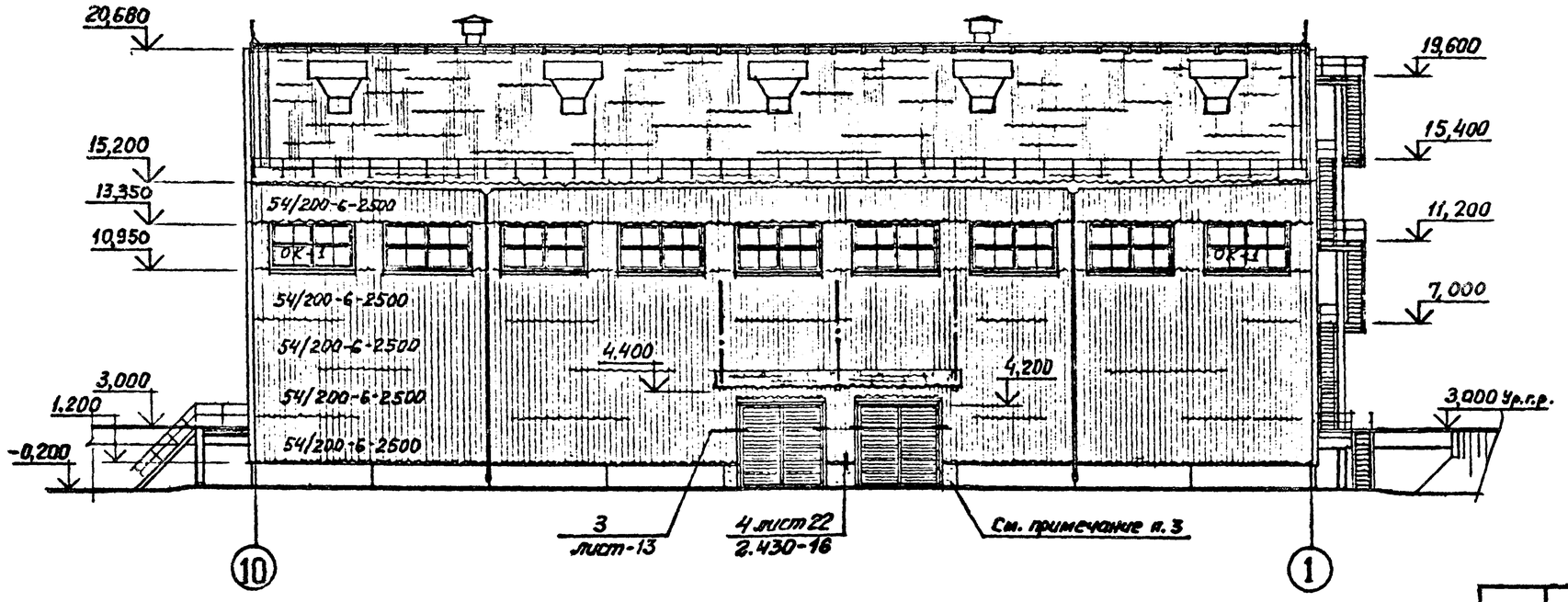

Схемы заполнения оконных проемов

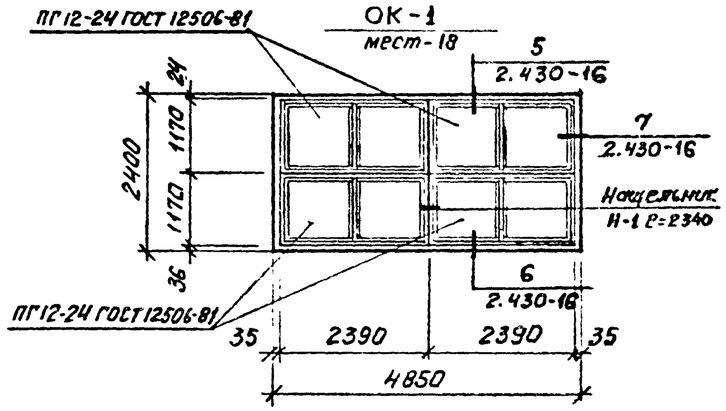

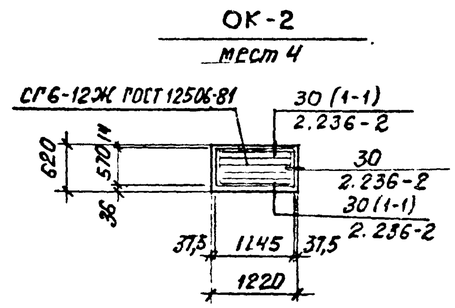

1. Спецификацию оконных проёмов смотрите лист-19
2. Спецификацию асбестоцементных волнистых листов и их креплений смотрите лист-11
3. Все вставки из кирпича оштукатурить под цвет и фактуру стеновых панелей

Привязан

Инв.№

Гл.инж.пр.	Синопальников		ТП 705-1-197.86 АР
Нач.отдела	Морозов		
Н.контр.	Муратова		Прирельсовый павильонный блок складов минеральных удобрений вместимостью 10 тыс. тонн с надземным приемным устройством — Стадия Р; Лист 10; Листов
Гл.арх.отд.	Проект		
Рук.группы	Партанская		Фасады 1-10; 10-1. Схемы заполнения оконных проемов
Архитектор	Диткова		ГОССТРОЙ СССР ЛЕНИНГРАДСКИЙ ПРОМСТРОЙПРОЕКТ

Инв.№ подл. | Подпись и дата | Взам. инв.№

Гл. инж. проекта Всеволов; Гл. арх. отд. 18; Рук. гр. 16; Гл. арх.-та Зверев; Рук. гр. К.Ж. Кинельзон; Отдел 16 Зисконич

СОГЛАСОВАНО

АЛЬБОМ 2

т.п. 705-1-197.86

Фасад А — Г

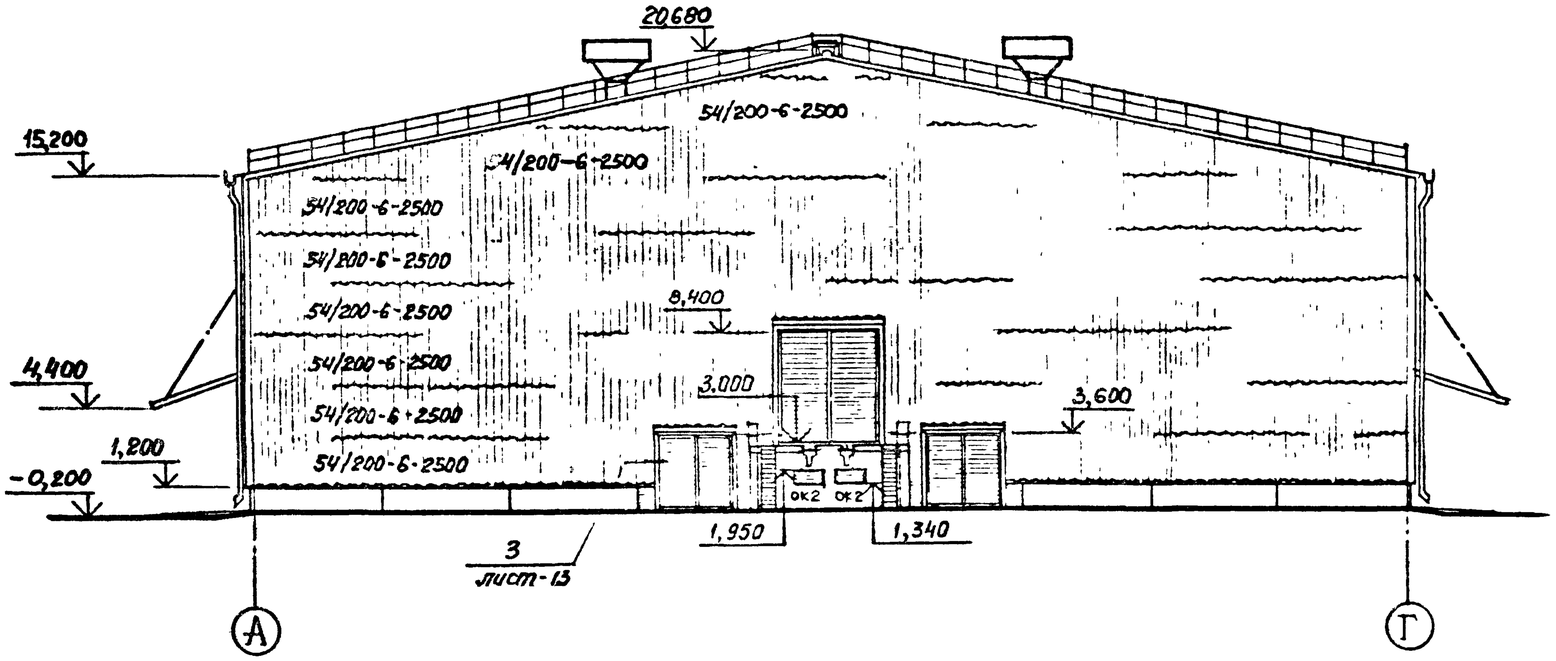

Фасад Г — А

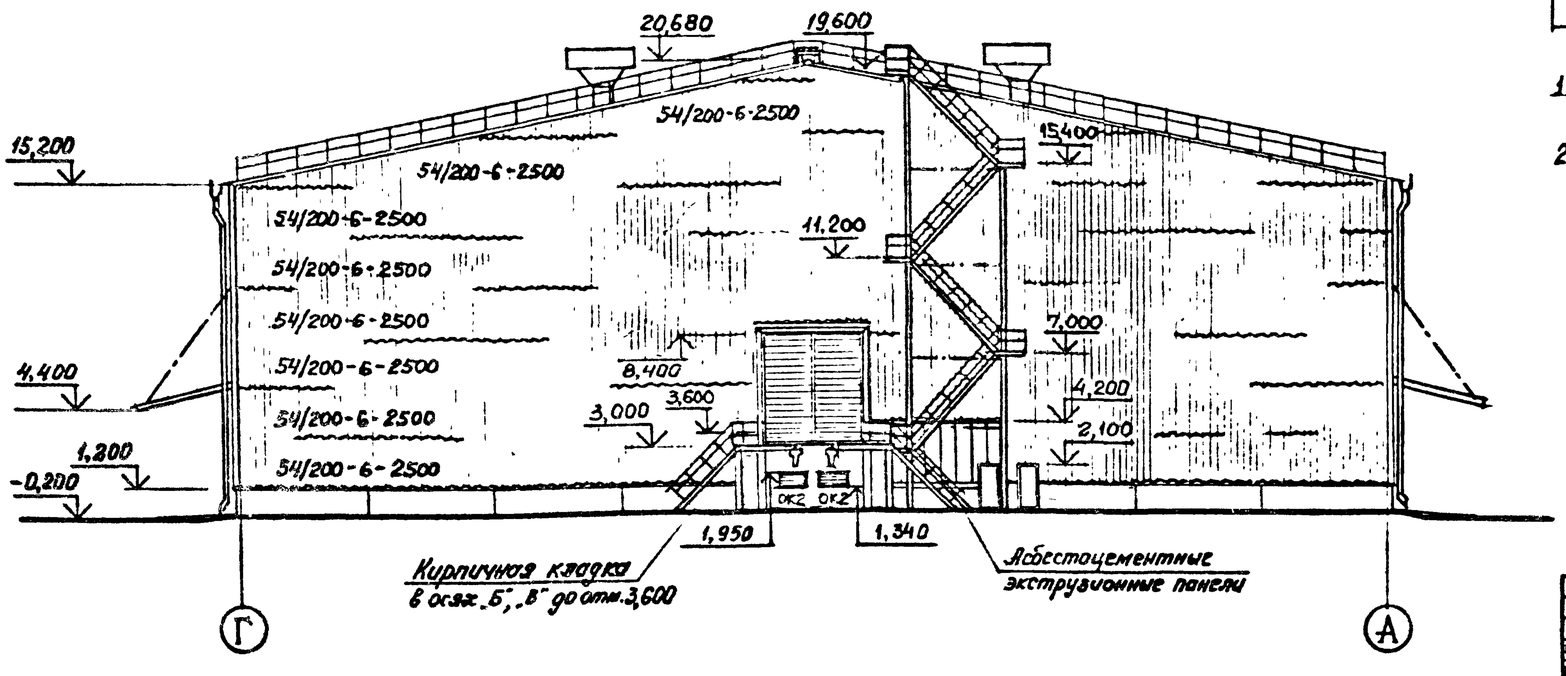

СПЕЦИФИКАЦИЯ АСБЕСТОЦЕМЕНТНЫХ ЛИСТОВ И ЭЛЕМЕНТОВ КРЕПЛЕНИЯ

Марка, поз	Обозначение	Наименование	Кол	Масса ед., кг	Примечание
54/200-6-1750	ГОСТ 16233-77	Кровельный лист	1906	26	
54/200-6-2000	ГОСТ 16233-77	Кровельный лист	110	32	
54/200-6-2500	ГОСТ 16233-77	Стеновой лист	1363	39	
РУ-1	ГОСТ 16233-77	Равнобокая угловая дет.	80		
РУ-2	ГОСТ 16233-77	Равнобокая угловая дет.	4		
РУ-3	ГОСТ 16233-77	Равнобокая угловая дет.	83		
КУ-1	ГОСТ 16233-77	Коньковая деталь	55		
КУ-2	ГОСТ 16233-77	Коньковая деталь	55		
ПУ	ГОСТ 16233-77	Переходная деталь	12		
ГУ	ГОСТ 16233-77	Гребенка	110		
	ГОСТ 18124-75	Листы асбестоцементные плоские 1200×3000	8		
МШ1	Серия 2.460-13	Крепление кровельных лист	2310		
МВ1	Серия 2.460-13	Крепление РУ-1; РУ-2	92		
МВ2	Серия 2.460-13	Крепление коньковой дет. и ПУ	16		Коньковая торцевая дет. из оцинкованной стали.
МВ5	Серия 2.460-13	Крепление коньковой дет.	4		
МШ2	Серия 2.430-16	Крепление стеновых лист.	1600		
МВ1	Серия 2.430-16	Крепление РУ-3; ГУ	282		
МШ3	Серия 2.430-16	Крепление РУ-3	72		У оконных проемов
МС3	Серия 2.430-16	Крепление стеновых лист.	56		Над воротами.

1. Схему заполнения оконных проемов смотрите лист 10.
2. Спецификацию оконных проёмов смотрите лист 19.

Привязан

Инв. №

Гл. инж. пр.	Синопальников	
Нач. отдела	Морозов	
Н. контр.	Муратова	
Гл. арх. отд.	Прокоп	
Рук группы	Партанская	
Архитектор	Деткова	

ТП 705-1-197.86 АР

Прирельсовый павильонный блок складов минеральных удобрений емкостью 10 тыс. тонн с надземным приемным устройством

Стадия	Лист	Листов
Р	11	

ФАСАДЫ А-Г; Г-А.

ГОССТРОЙ СССР
ЛЕНИНГРАДСКИЙ ПРОМСТРОЙПРОЕКТ

СОГЛАСОВАНО

Инв. № подл. | Подпись и дата | Взам. инв. №
Гл. арх. ин-та | Зверев | Промтранспроект
Рук. гр. кж. | Кинельман | Отдел 18 | Веселов
Отдел 16 | Зиновьев

Т.п. 705-1-197.86

План кровли

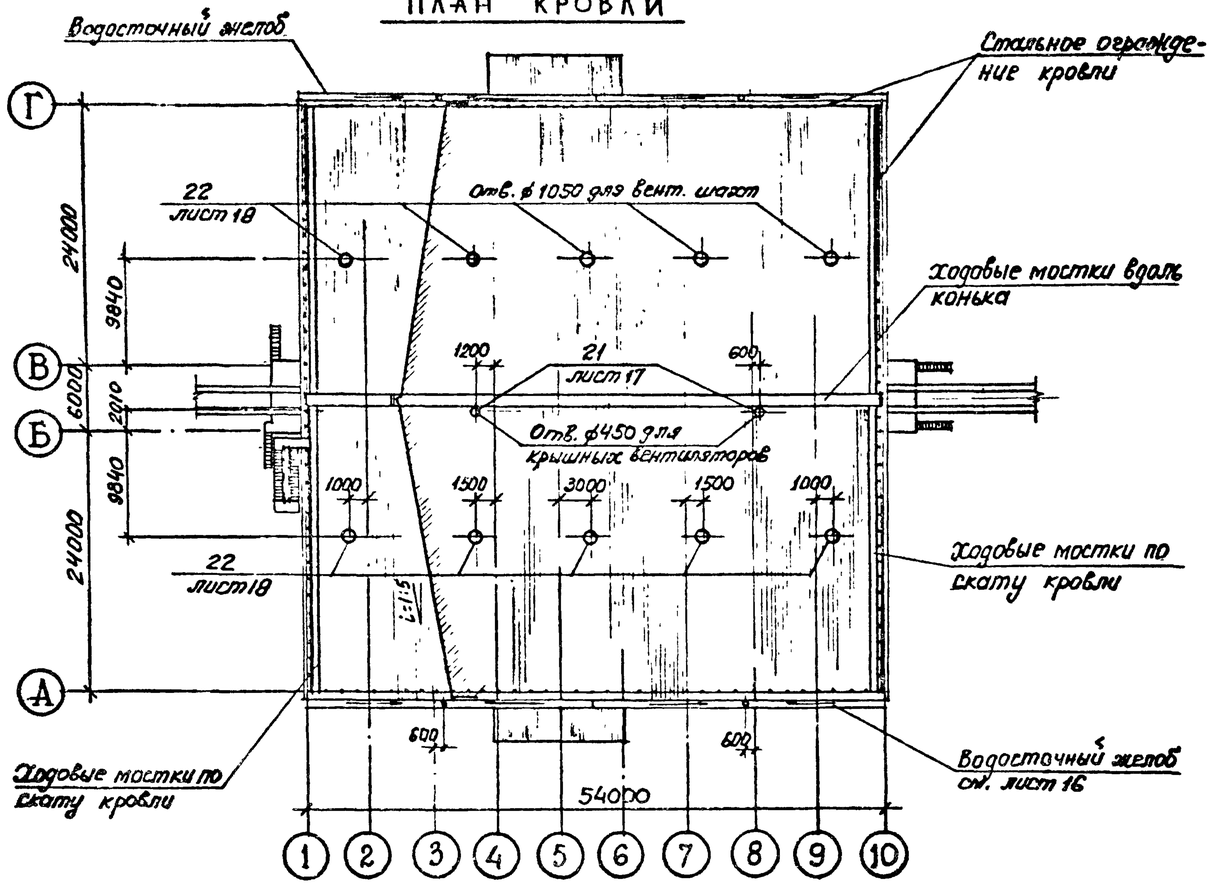

Планы полов

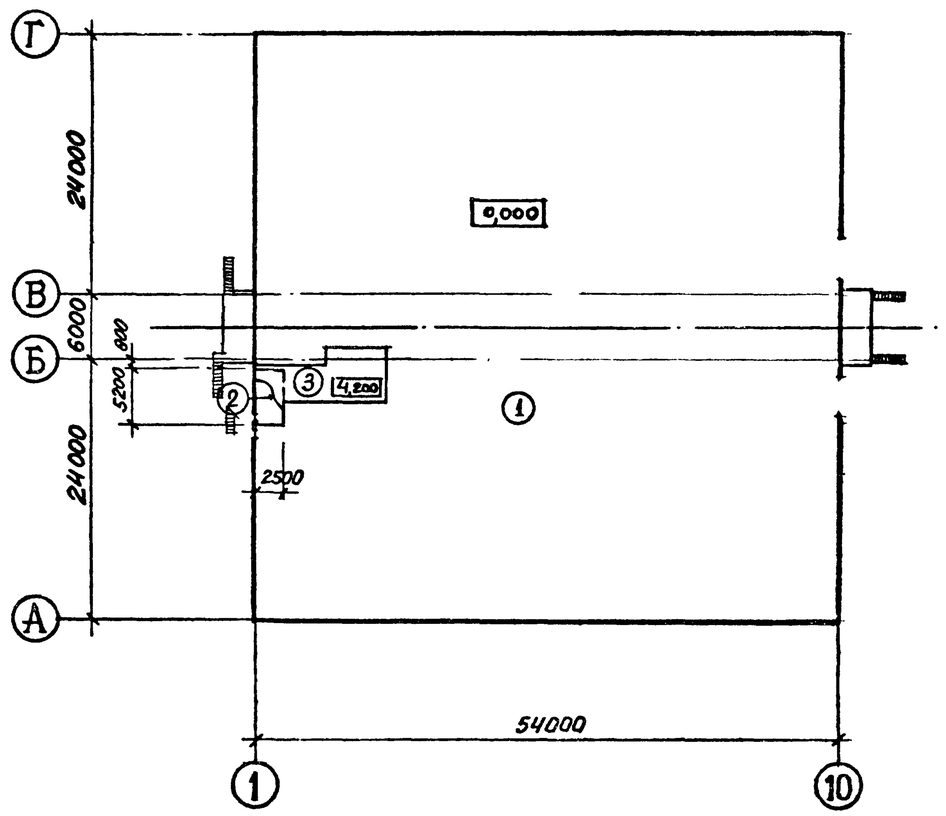

Экспликация полов

Наименование или номер помещения по проекту	Тип пола по проекту	Схема пола или номер узла по серии	Элементы пола и их толщина	Площадь пола, м²
1	1		Покрытие - см. листы „А3" — 40мм Плотный бетон марки „300" — 150мм Уплотненный щебнем грунт	2903
2	2		Покрытие - бетон марки „200" — 30мм Бетонный подстилающий слой марки „200" — 150мм Уплотненный щебнем грунт	13
Рампа	3		Покрытие - см. листы „А3" — 20мм Ж.б. плита перекрытия	54

Схемы водосточных желобов

по осям „А" и „Г"

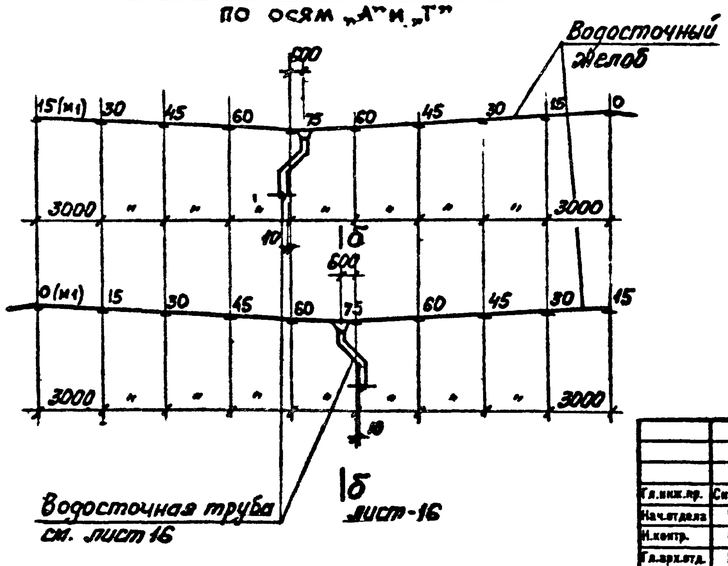

1. Полы выполняются после прокладки всех коммуникаций.

Привязан

Инв.№

		ТП 750-1-197.86	АР
Гл.инж.пр.	Синопальников		
Нач.отдела	Морозов		
Н.контр.	Муратова		
Гл.арх.отд.	Проект		
Рук.группы	Партальская		
Архитектор	Деткова		

Прирельсовый навальонный блок складов минеральных удобрений вместимостью 10 тыс. тонн с надземным приёмным устройством

Стадия	Лист	Листов
Р	12	

План кровли. Планы полов. Экспликация полов

ГОССТРОЙ СССР ЛЕНИНГРАДСКИЙ ПРОМСТРОЙПРОЕКТ

Инв.№ подл. | Подпись и дата | Взам. инв.№ | Рук.гр. КЖ Кимимай | отдел 16 | отдел 16 | Васильев | Зиновьев

Альбом 2

Т.п. 705-1-197.86

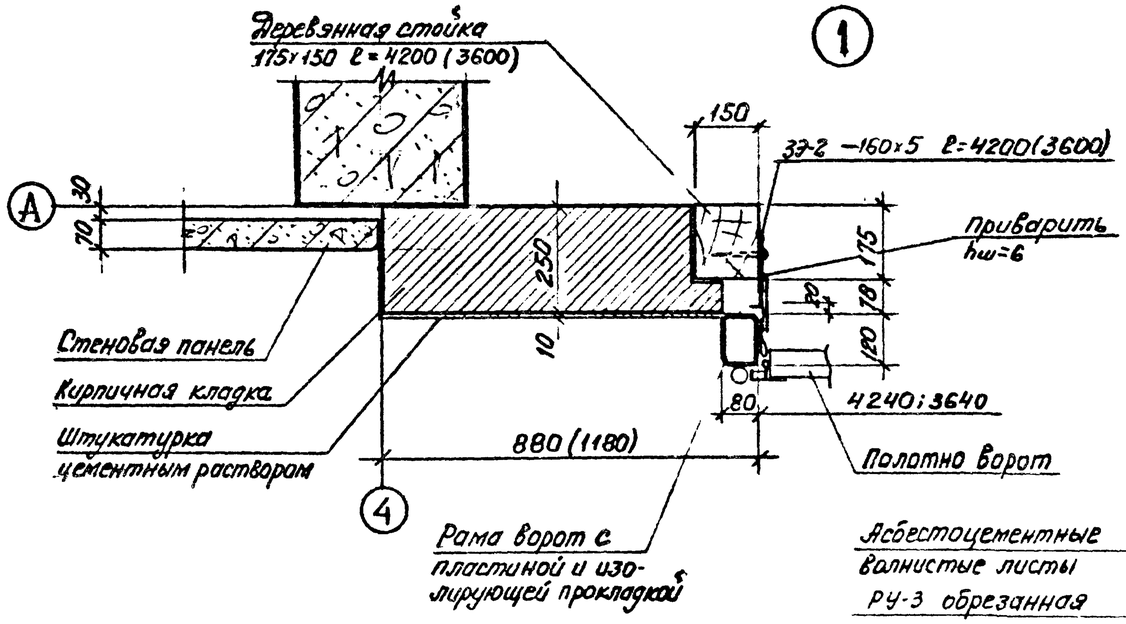

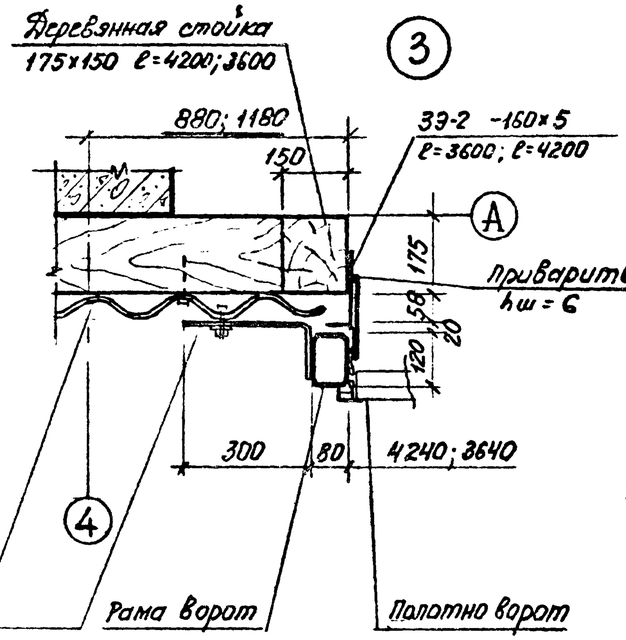

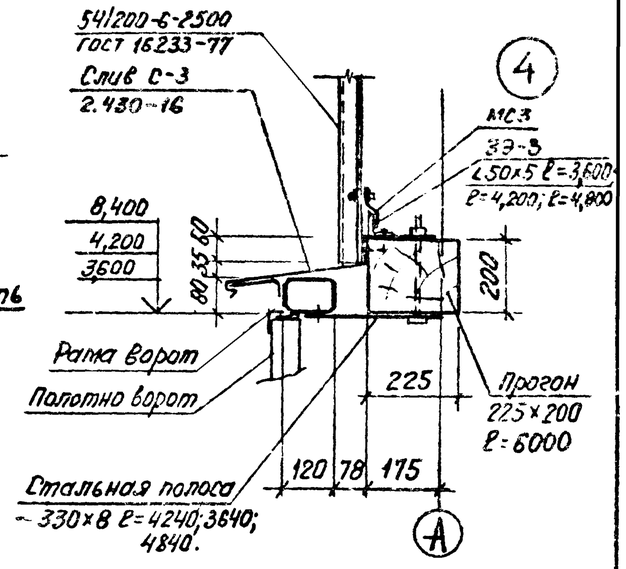

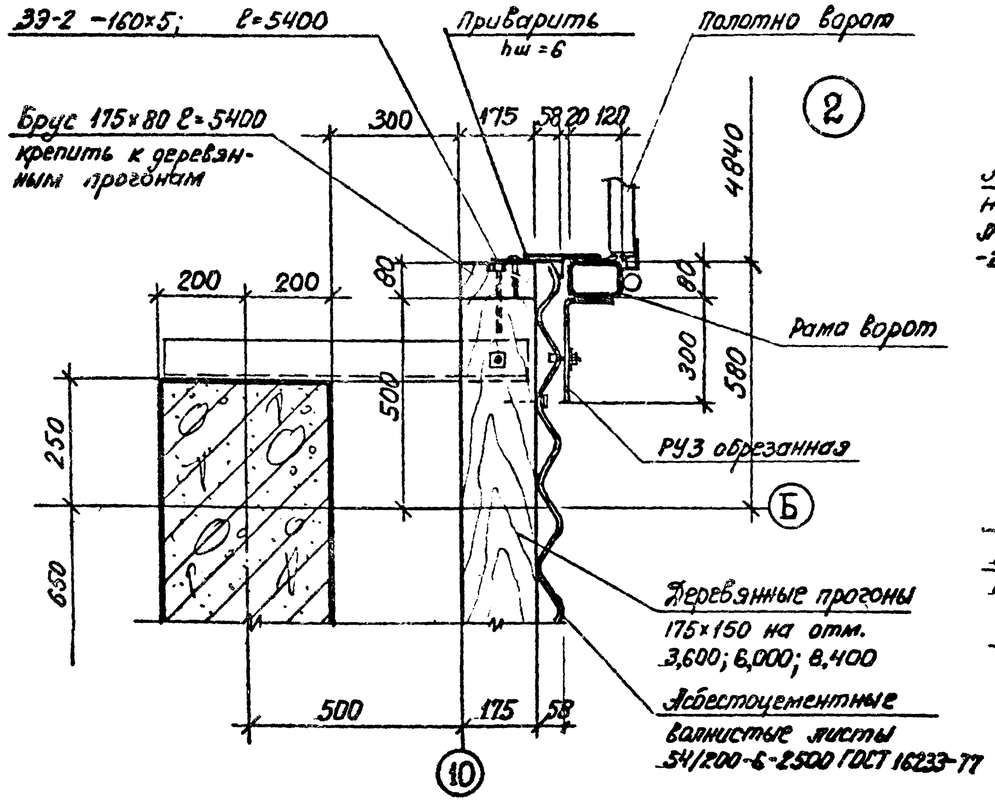

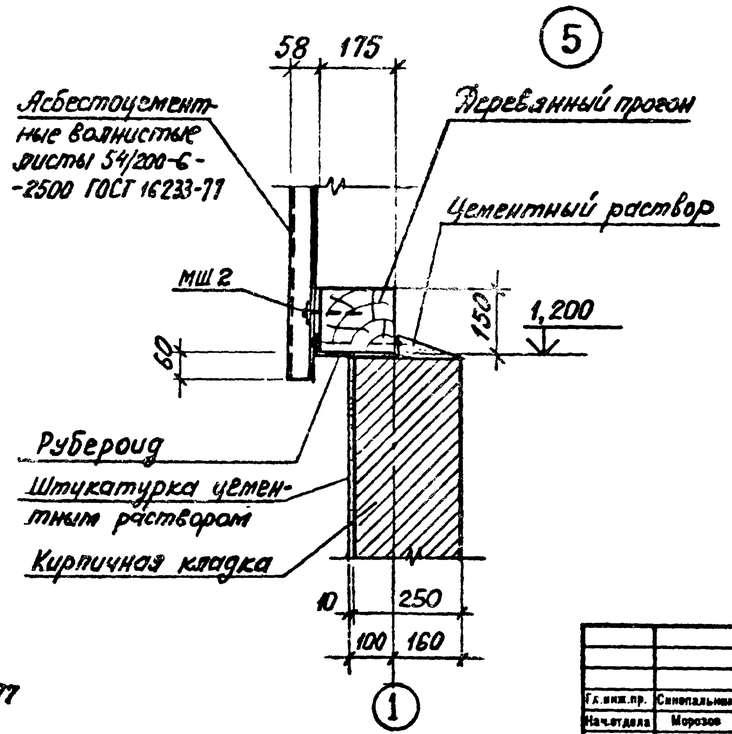

Привязан

Инв. №

		ТП 705-1-197.86 АР	
Гл.инж.пр.	Синопальников		
Нач.отдела	Морозов		
Н.контр.	Муратова		
Гл.архитект.	Проект	Прирельсовый навальный блок складов минеральных удобрений вместимостью 10 тыс. тонн с надземным приёмным устройством	Стадия Р; Лист 13; Листов
Рук.группы	Партанская		
Архитектор	Диткова	Узлы 1÷5	ГОССТРОЙ СССР ЛЕНИНГРАДСКИЙ ПРОМСТРОЙПРОЕКТ

Инв.№ подл. | Подпись и дата | Взам. инв.№ | Рук. гр. КЖ. | Кименман

Гл. инж. пр. | Синопальников | Нач. отдела | Морозов | Н. контр. | Муратова | Гл. архитект. | Проект | Рук. группы | Партанская | Архитектор | Диткова

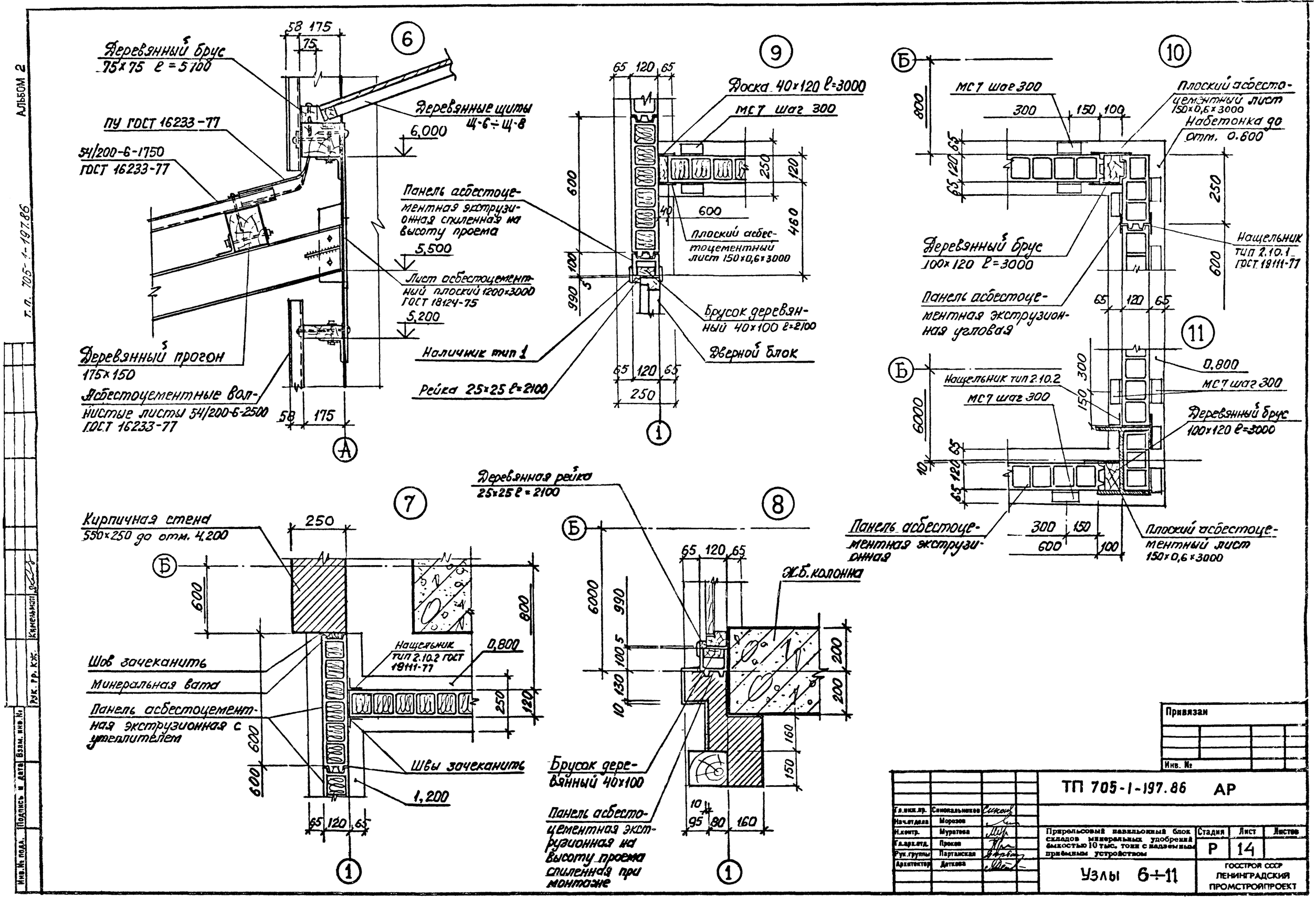

Привязан

Инв. №

Гл.инж.пр.	Синопальников		
Нач.отдела	Морозов		
Н.контр.	Муратова		
Гл.арх.отд.	Прокоп		
Рук.группы	Партанская		
Архитектор	Деткова		

ТП 705-1-197.86 АР

Прирельсовый павильонный блок складов минеральных удобрений ёмкостью 10 тыс. тонн с надземным приёмным устройством

Стадия	Лист	Листов
Р	14	

Узлы 6÷11

ГОССТРОЙ СССР ЛЕНИНГРАДСКИЙ ПРОМСТРОЙПРОЕКТ

Альбом 2

т.п. 705-1-197.86

Инв.№ подл. | Подпись и дата | Взам. инв.№ | Рук. гр. кж. | Каменьман

Альбом 2

т.п. 705-1-197.86

Инв.№ подл. | Подпись и дата | Взам. инв.№

Рук.гр. Кж. | Конд.раз.

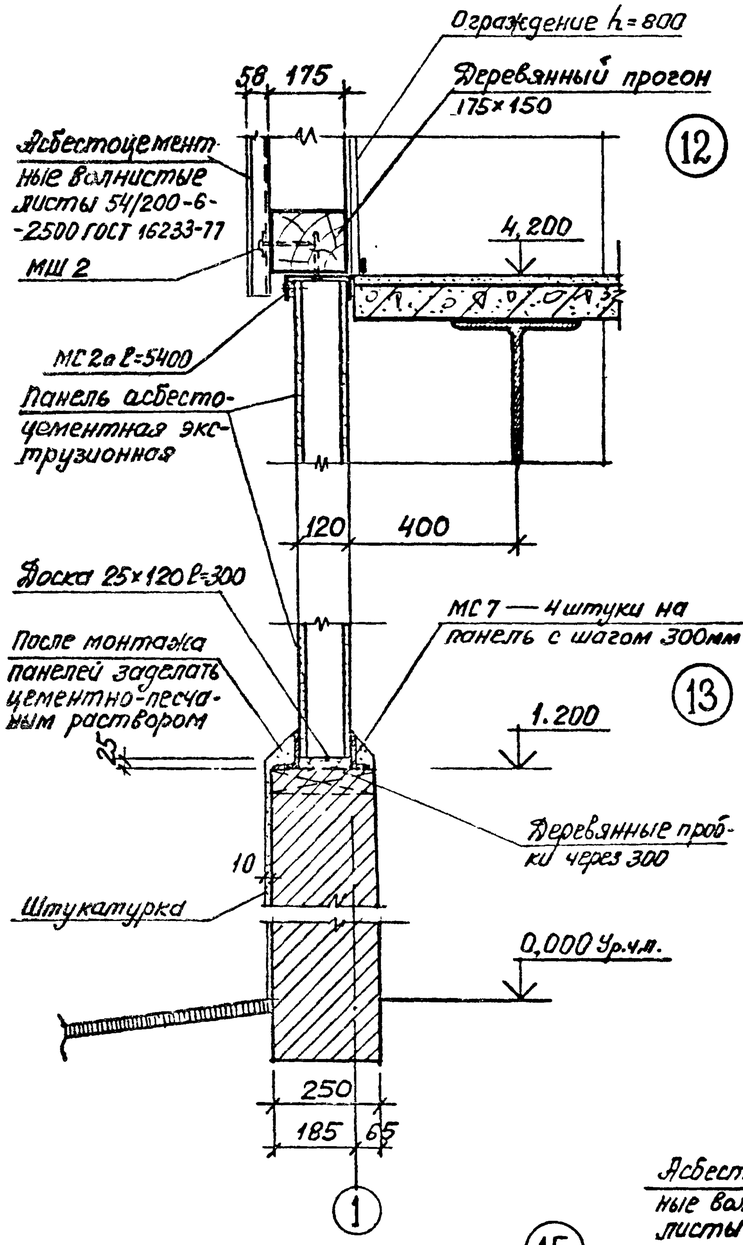

12

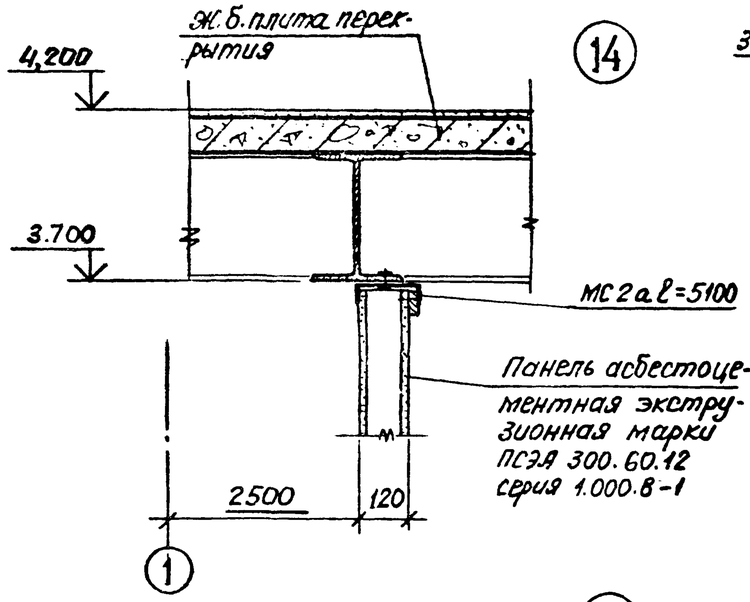

14

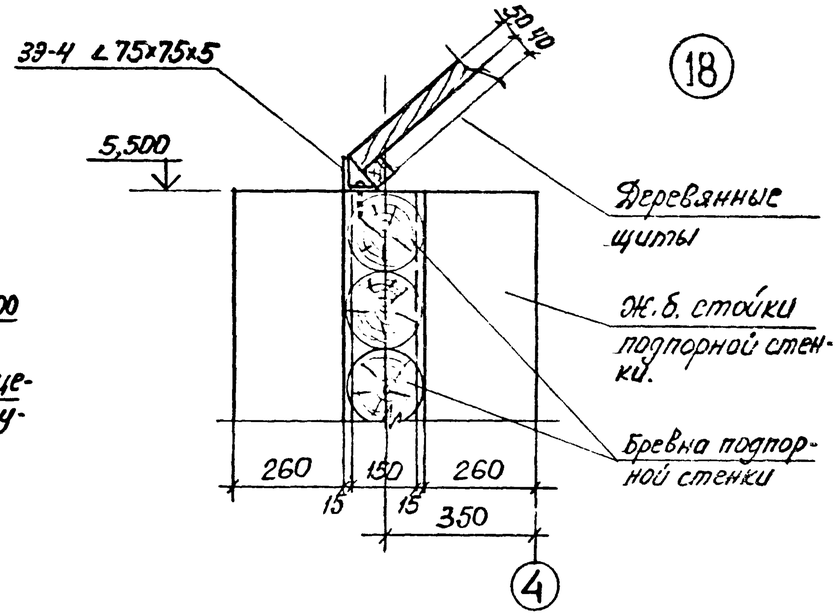

18

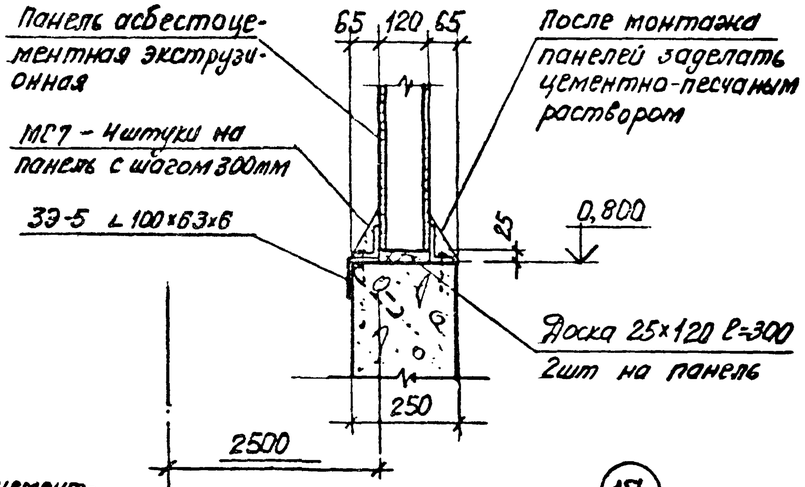

16

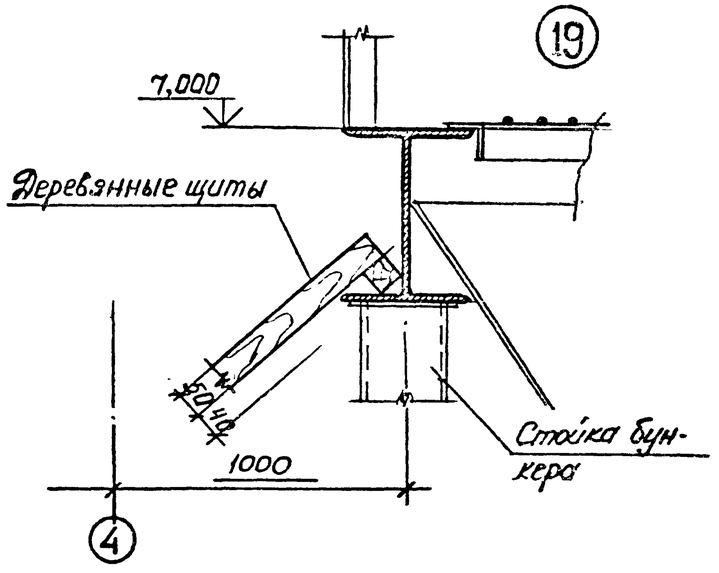

19

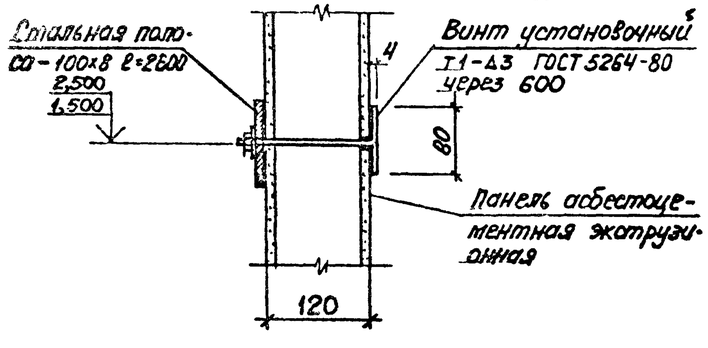

15

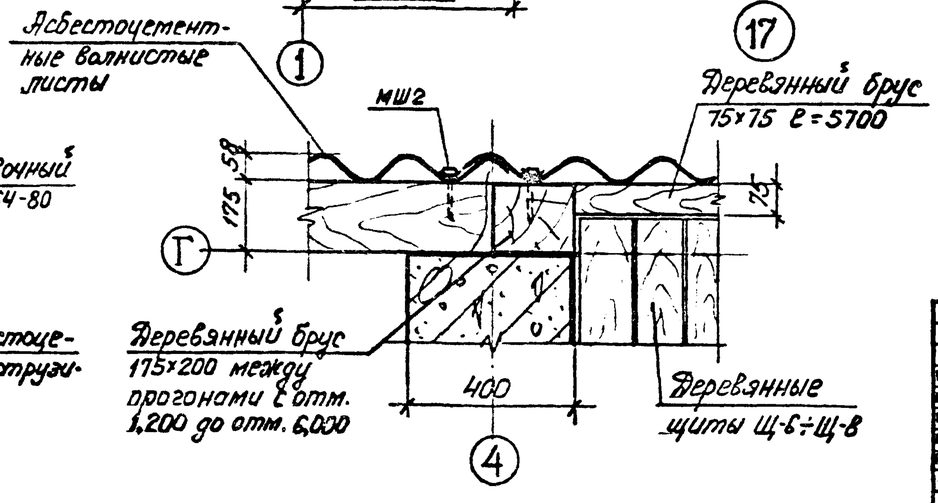

17

Привязан

Инв.№

		ТП 705-1-197.86 АР	
Гл.инж.пр.	Синопальников		
Нач.отдела	Морозов		
Н.контр.	Муратова		
Гл.арх.отд.	Прокоп		
Рук.группы	Партажская		
Архитектор	Деткова		

Прирельсовый павильонный блок складов минеральных удобрений вместимостью 10 тыс. тонн с надземным приемным устройством

Стадия	Лист	Листов
Р	15	

Узлы 12 ÷ 19

ГОССТРОЙ СССР ЛЕНИНГРАДСКИЙ ПРОМСТРОЙПРОЕКТ

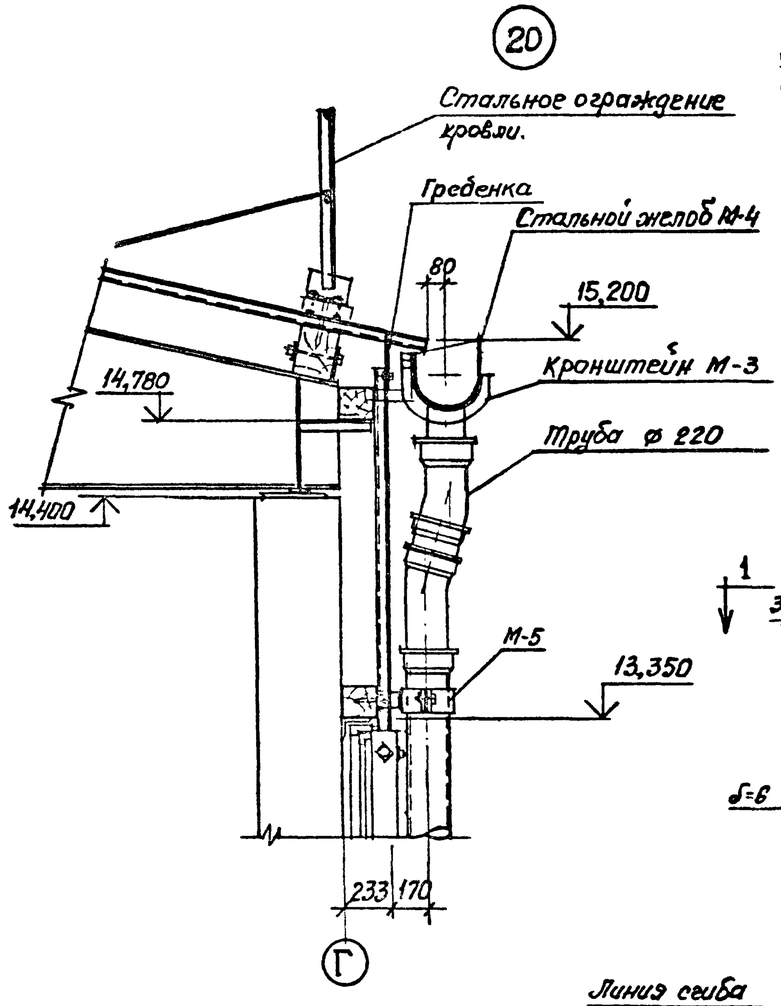

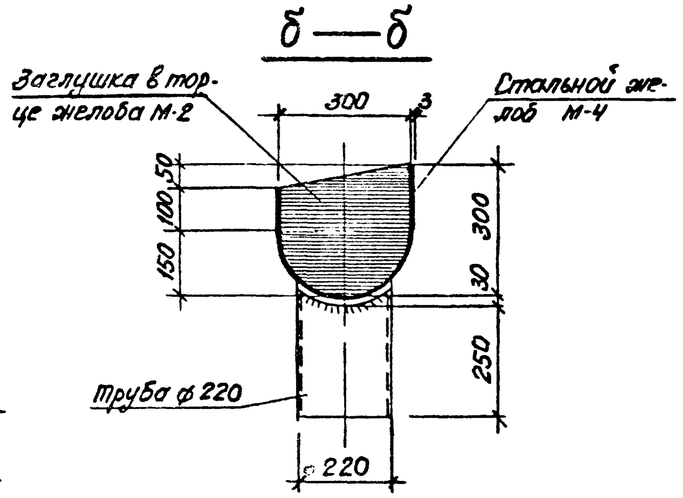

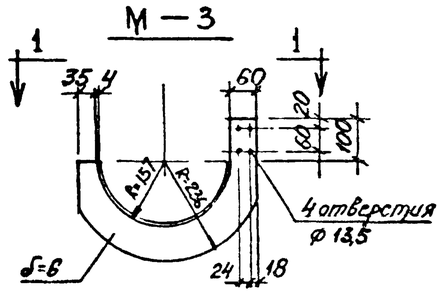

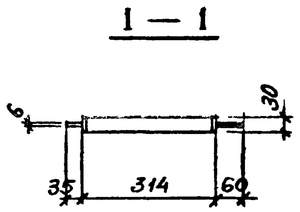

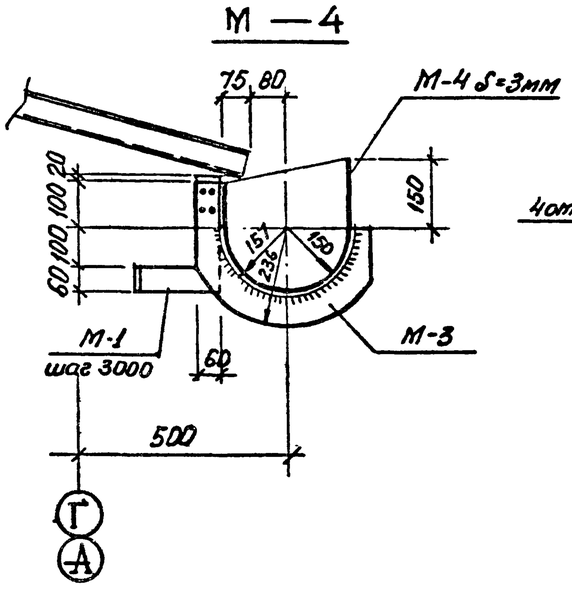

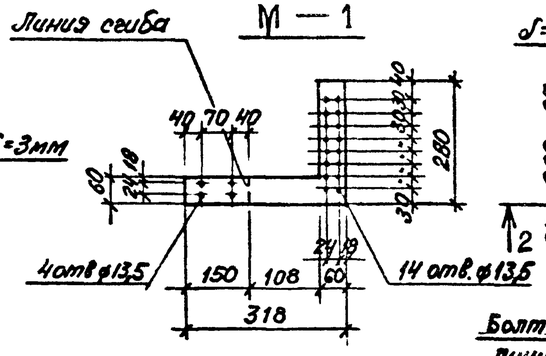

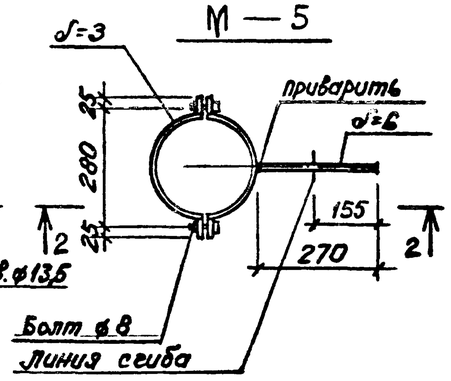

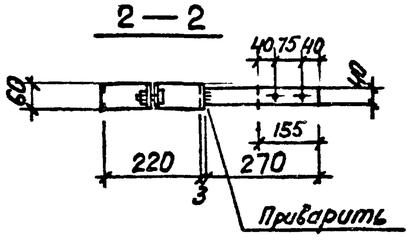

СПЕЦИФИКАЦИЯ ВОДОСТОЧНЫХ ТРУБ, ЖЕЛОБОВ И КРЕПЕЖНЫХ ЭЛЕМЕНТОВ, ЗАЛОЖЕННЫХ В ЛИСТАХ АР

Марка, поз.	Обозначение	Наименование	Кол	Масса ед., кг	Примечание
М-1	АР — 16	Крепежный элемент — δ=6	40	1,5	шт.
М-2	АР — 16	Заглушка в торце желоба — δ=3	4	1,7	шт.
М-3	АР — 16	Кронштейн	40	2,8	шт.
М-4	АР — 16	Желоб	108	1,8	п.м.
М-5	АР — 16	Крепежный элемент	24		шт.
	АР — 16	Водосточные трубы	62		п.м.

Привязан

Инв.№

Гл.инж.пр.	Синопальников	
Нач.отдела	Морозов	
Н.контр.	Муратова	
Гл.арх.отд.	Прокоп	
Рук.группы	Партанская	
Архитектор	Деткова	

ТП 705-1-197.86 АР

Прирельсовый павильонный блок складов минеральных удобрений ёмкостью 10 тыс. тонн с надземным приёмным устройством

Стадия	Лист	Листов
Р	16	

УЗЕЛ 20
ЭЛЕМЕНТЫ ВОДОСТОКОВ

ГОССТРОЙ СССР
ЛЕНИНГРАДСКИЙ ПРОМСТРОЙПРОЕКТ

Инв.№ подл. | Подпись и дата | Взам. инв.№ | Рук. гр. КЖ | Кинемат. | Т.П 705-1-197.86 | Альбом 2

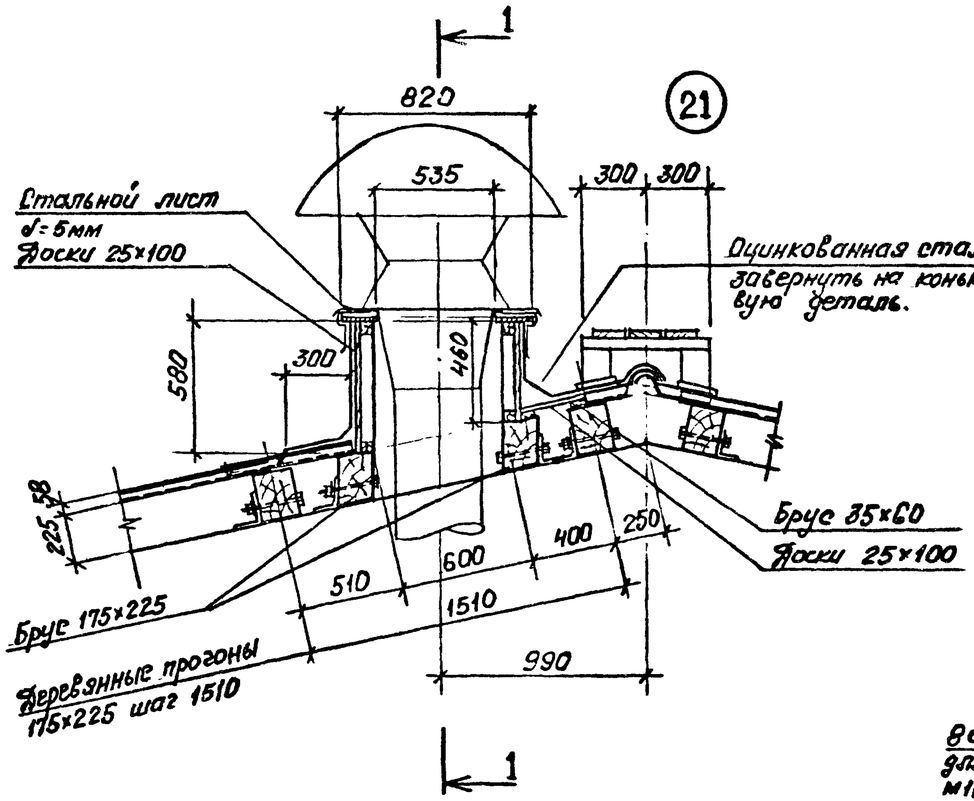

Раскрой оцинкованного стального листа

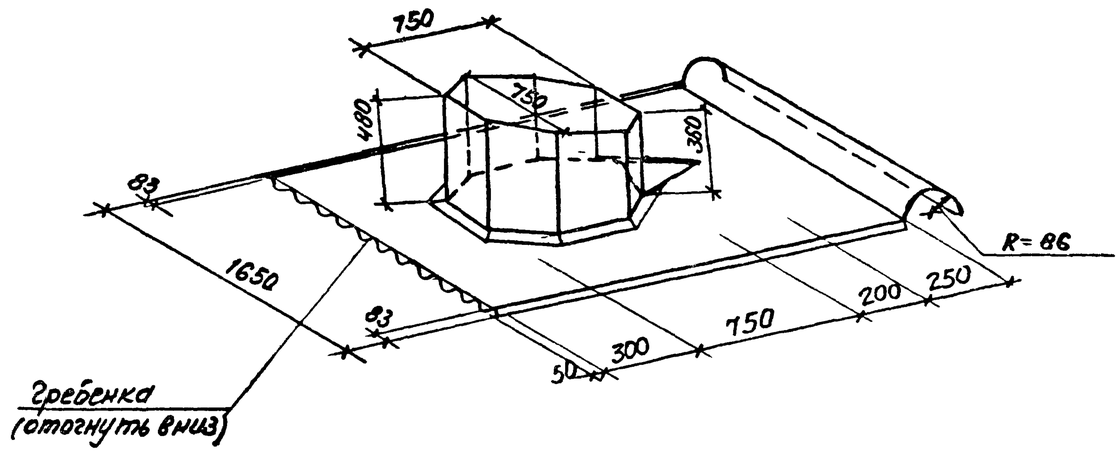

а — а

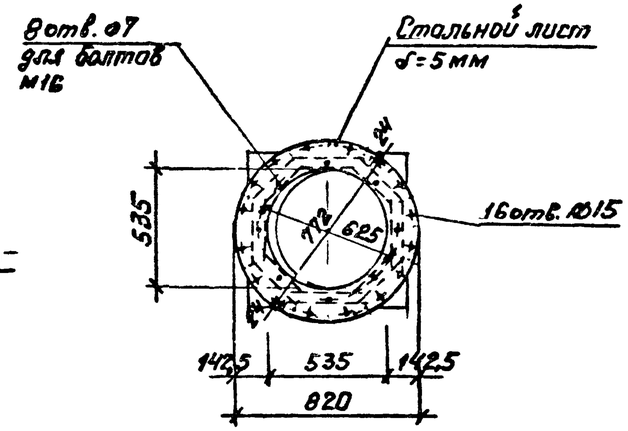

б — б

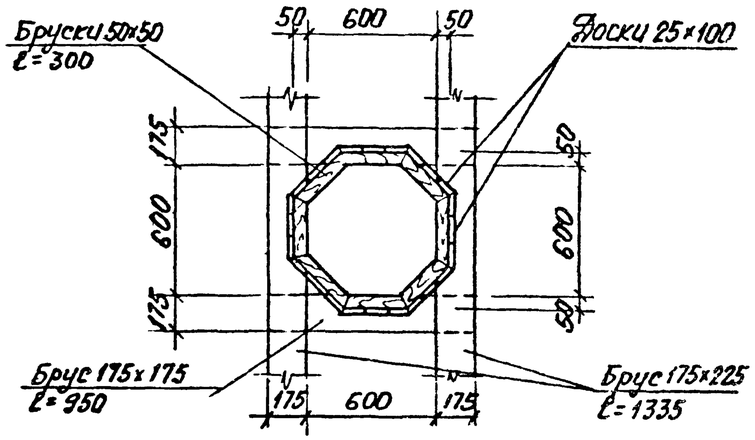

1 — 1

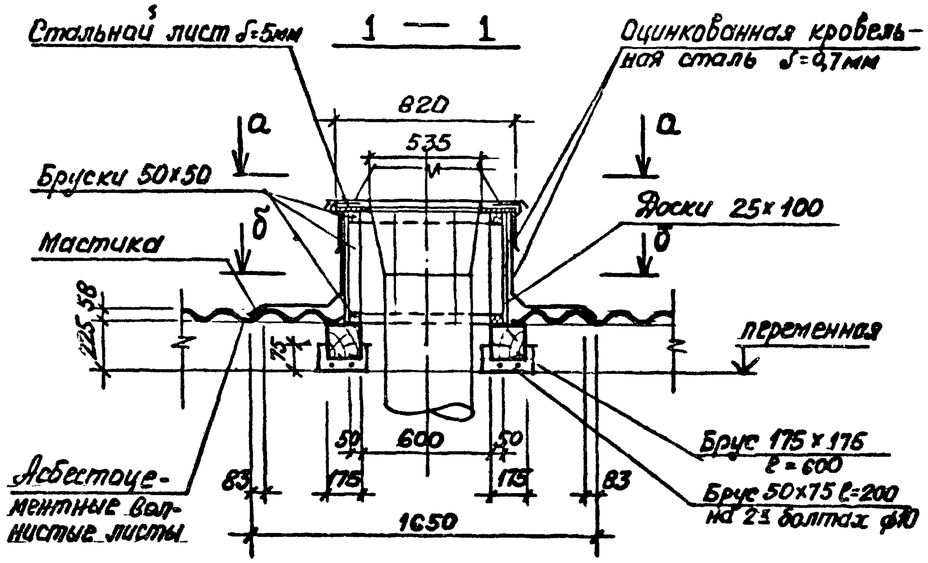

1. Спецификацию расхода материалов на устройство стаканов для крышных вентиляторов, смотрите на листе 19.

Привязан

Инв. №

Гл.инж.пр.	Синопальников		
Нач.отдела	Морозов		
Н.контр.	Муратова		
Гл.арх.отд.	Прокоп		
Рук.группы	Нартинская		
Архитектор	Дяткова		

ТП 705-1-197.86 АР

Прирельсовый павильонный блок складов минеральных удобрений ёмкостью 10 тыс. тонн с надземным приёмным устройством

Стадия	Лист	Листов
Р	17	

Установка крышных вентиляторов узел 21

ГОССТРОЙ СССР
ЛЕНИНГРАДСКИЙ ПРОМСТРОЙПРОЕКТ

Инв. № подл. | Подпись и дата | Взам. инв. №

Рук. гр. кж. | Кинельман | Отдел 16 | Зиновьич

т.п. 705-1-197.86 АЛЬБОМ 2

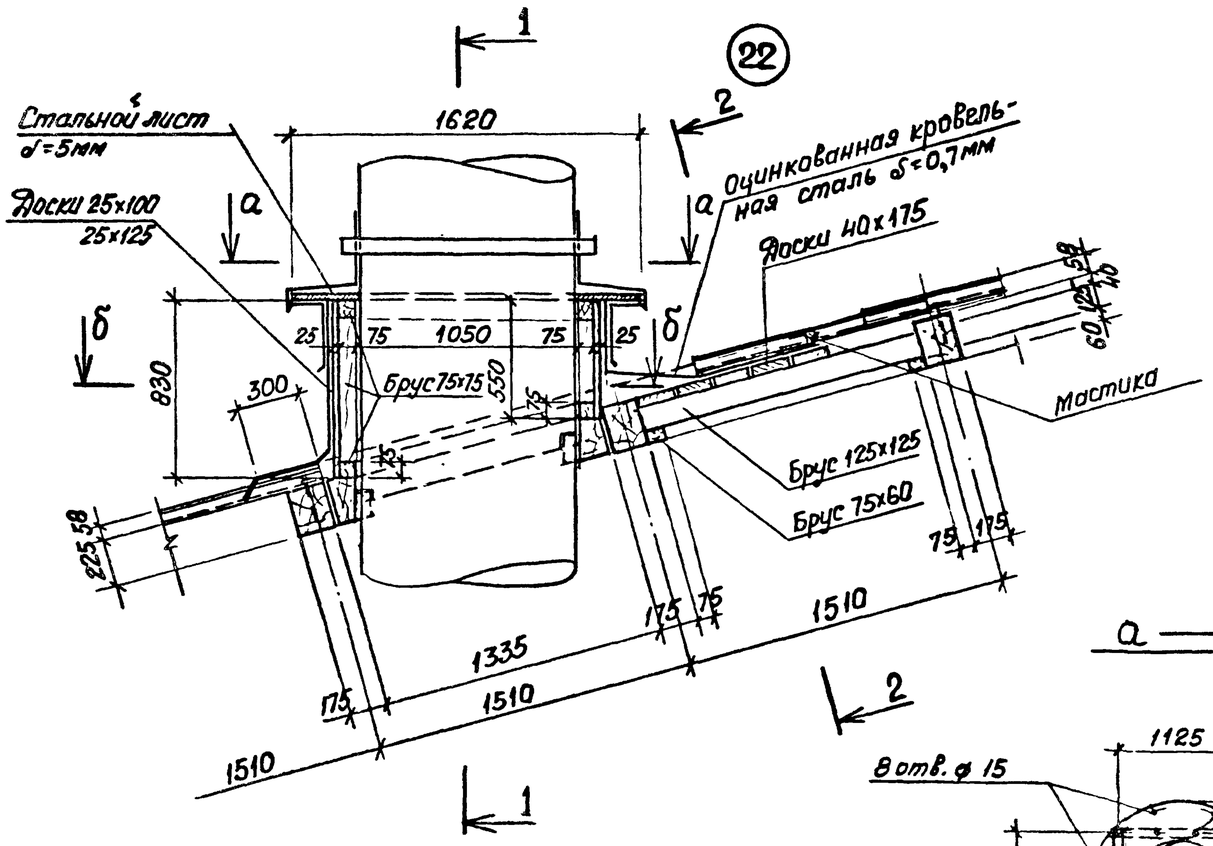

Раскрой оцинкованного стального листа

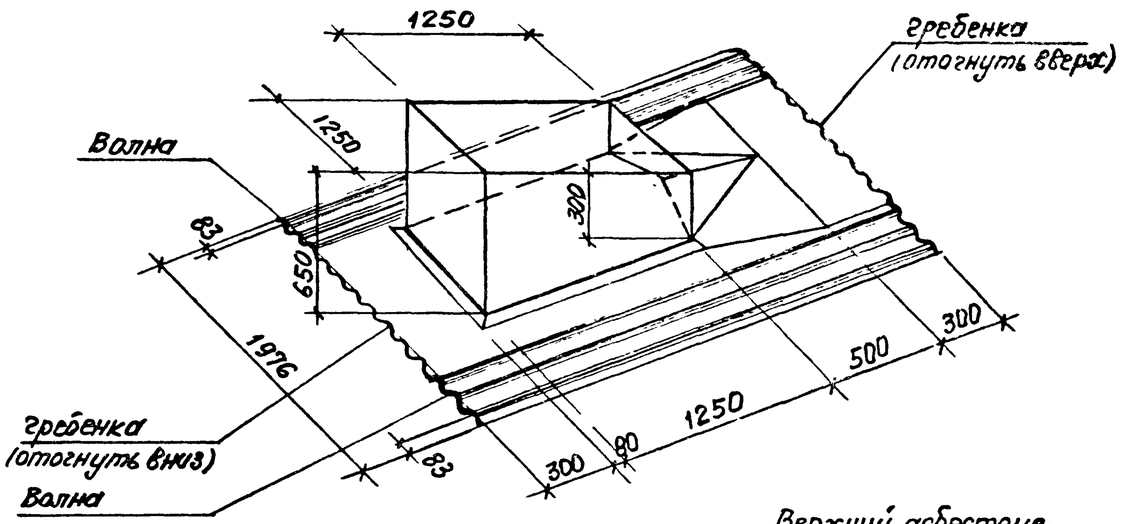

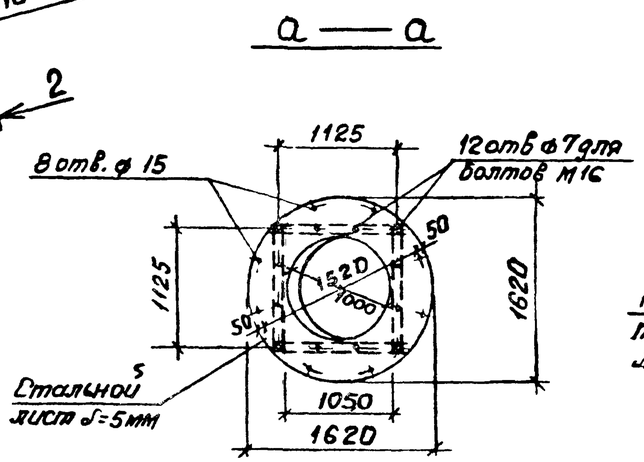

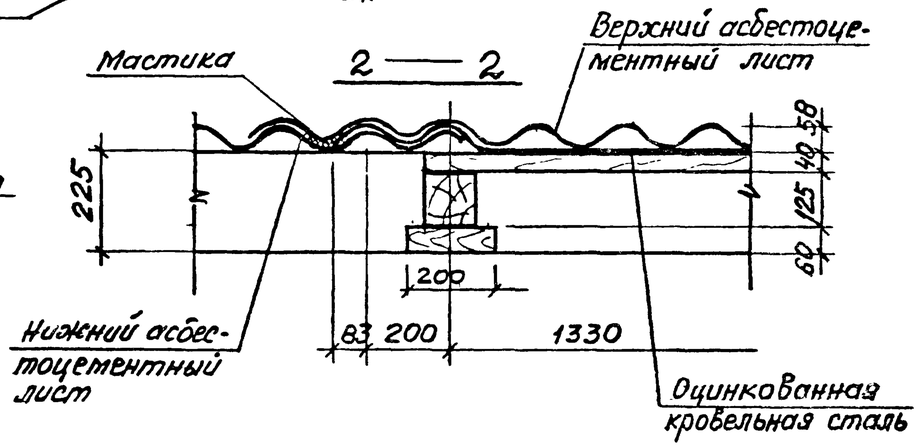

1. Спецификацию расхода материалов на устройство стаканов для вентшахт смотрите лист 19.

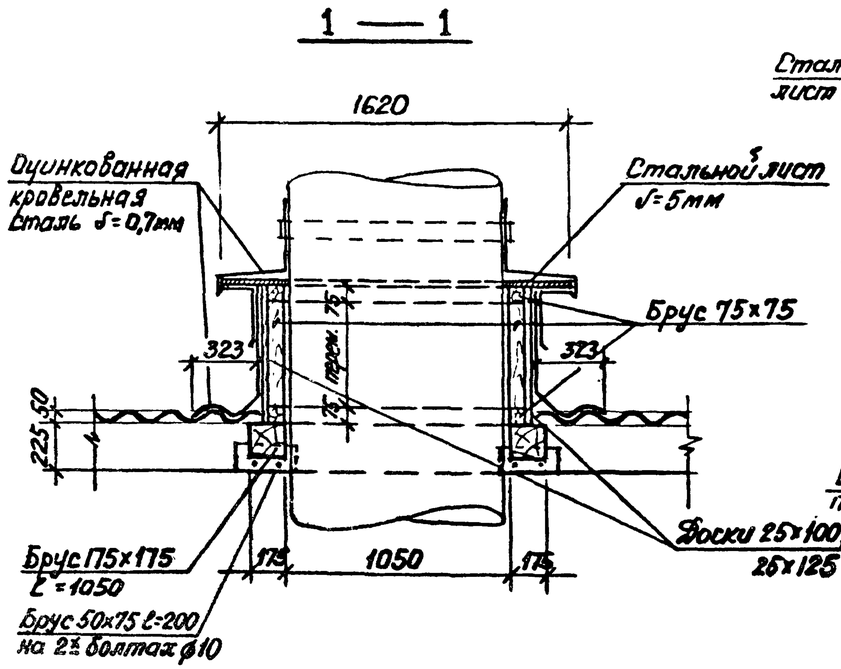

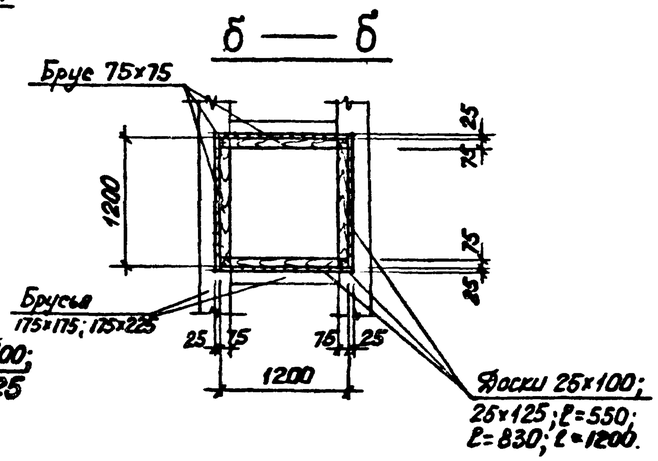

Альбом 2

т.п. 705-1-197.86

Инв. № подл. | Подпись и дата | Взам. инв. №

Рук. гр. КН | Кимельман

Привязан

Инв. №

Гл.инж.пр.	Синопальников		
Нач.отдела	Морозов		
Н.контр.	Муратова		
Гл.арх.отд.	Прокоп		
Рук.группы	Партанская		
Архитектор	Деткова		

ТП 705-1-197.86 АР

Прирельсовый павильонный блок складов минеральных удобрений ёмкостью 10 тыс. тонн с надземным приёмным устройством

Стадия	Лист	Листов
Р	18	

Установка вентшахт
Узел 22

ГОССТРОЙ СССР
ЛЕНИНГРАДСКИЙ ПРОМСТРОЙПРОЕКТ

Альбом 2

т.п. 705-1-197.86

Спецификация элементов, замаркированных на листах марки АР

Марка, поз	Обозначение	Наименование	Кол.	Масса ед., кг	Примечание
С-1	2.430-16	Слив из оцинкован. стали	87		п.м.
С-2	2.430-16	Слив из оцинкован. стали	18		п.м.
С-3	2.430-16	Слив из оцинкован. стали	34		п.м
39-1	ГОСТ 380-71	—100×8	17		п.м
Т1-Д3	230-76/81.2.36	Винт установочный ГОСТ 5264-68	32		шт.
39-2	ГОСТ 103-76	∠ 160×5	69		п.м.
39-3	АР-13	∠ 50×5	34		узел 4 п.м.
39-4	АР-15	∠ 75×5	54		узел 18 п.м.
39-5	АР-15	∠ 100×50×5	3		узел 16 п.м.
	АР-13	Брус деревянный 175×80 ℓ=5400	4		узел 2 шт.
	АР-15;14;18	Брус деревянный 75×75	138		узел 6;17, 22 п.м
	АР-14	Брус деревянный 100×120 ℓ=3000	2		узел 10;11 шт
	АР-17	Брус деревянный 50×50	18		узел 21 п.м.
	АР-14	Брус деревянный 100×40 ℓ=2100	4		узел 8;9 шт
	АР-15	Брус деревянный 175×200 ℓ=2400	16		узел 17 шт
	АР-18	Брус 125×125	17		узел 22 п.м.
	АР-18	Брус 60×75	8		узел 22 п.м.
	АР-14	Рейка 25×25	9		узел 8,9 п.м.
	АР-14	Доска 120×40	3		узел 9 п.м
	АР-18	Доска 175×40	73		узел 22 п.м
	АР-18	Доска 125×25	28		узел 22 п.м
	АР-18,17	Доска 100×25	320		узел 21;22 п.м.
Н-1	АР-10	Нащельник-рейка 20×40	18		ОК-1
Тип 1	ГОСТ 8242-75	Наличник	15		п.м.
	АР-13	—330×8	26		узел 4 п.м.
	2.460—13	Рабочий ход вдоль конька	54		п.м.
	2.460—13	Рабочий ход по скату кровл	108		п.м.
	2.460—13	Ограждение кровли	216		п.м.
	ГОСТ 7118—78	Оцинкованная кров. сталь	96		узел 21;22 м²
	АР-17;18	Брус деревянный 175×225 ℓ=6000	24		Узел 21;22
	АР-17	Брус деревянный 175×175 ℓ=600	4		
	АР-18	Брус деревянный 175×175 ℓ=1050	20		
МН 107-3	1.400-15,81. 120-14	— 200×100	12		АР-8

Спецификация деревянных щитов

Марка, поз	Обозначение	Наименование	Кол.	Масса ед., кг	Примечание
Щ-1	АР—17	Щит 1000×2650	16 шт		
Щ-2	АР—17	Щит 1580(300)×2650	2		
Щ-2а	АР—17	Щит 1580(300)×2650	2		
Щ-3	АР—17	Щит 850×2930	4		
Щ-4	АР—17	Щит 1300×1800	12		
Щ-5	АР—17	Щит 2500(200)×1800	2		
Щ-5а	АР—17	Щит 2500(200)×1800	2		
Щ-6	АР—17	Щит 1950(1300)×1000	2		
Щ-6а	АР—17	Щит 1950(1300)×1000	2		
Щ-7	АР—17	Щит 1500×1000	8		
Щ-8	АР—17	Щит 650×1250	4		
Щ-9	АР—17	Щит 900(200)×1000	2		
Щ-9а	АР—17	Щит 900(200)×1000	2		
		Доска 200×50	473 м.п		Общий расход на щиты
		Брус 50×40	241 м.п		

Спецификация элементов заполнения проемов

Марка, поз	Обозначение	Наименование	Кол.	Масса ед., кг	Примечание
1	Серия 1.435.9-17.3	Ворота ВР 48×54-Д	2	1250	
2	Серия 1.435.9-17.3	Ворота ВР 42×42-Д	4	926	
3	Серия 1.435.9-17.3	Ворота ВР 36×36-Д	2	744	
4	ГОСТ 14624-84	Дверной блок ДНГ 21-10	2		
5	ГОСТ 14624-84	Дверной блок ДВГ 19-9	1		
ОК-1	ГОСТ 12506-81	Оконный блок ПГ 12-24	72		
ОК-2	ГОСТ 12506-81	Оконный блок СГ6-12Ж	4		

Спецификация перемычек

Марка, поз.	Обозначение	Наименование	Кол	Масса ед., кг	Примечание
ПР-1	ГОСТ 948—76	1ПР1—15.12.6	8	30	

Спецификация асбестоцементных экструзионных панелей и элементов крепления.

Марка, поз	Обозначение	Наименование	Кол.	Масса ед., кг	Примечание
ПСЭА 300 60.12-МВ	1.000.8-1-05	Панель стеновая	28	45,73	
ПСЭА 300 25.12-МВУ	1.000.8-1-07-01	Панель стеновая	2	24,89	
Тип 2.10.1	ГОСТ 19111-77	Нащельник полужесткий ℓ=3000	44		шт.
Тип 2.10.2	ГОСТ 19111-77	Нащельник угловой 40×40×3 ℓ=3000	4		шт
МС 2а	АР-8	Гн. С 125×50×1—1×230 ГОСТ 19903-74	17,3	1,75	Узел 12,14 п.м.
МС 7	ГОСТ 19772-74	∠ 70×50×3 ℓ=100	116	0,27	Узел 9,10 п.м.
МС 8	АР-8	Гн. ∠ 95×95×0,8 ℓ=50 ГОСТ 19903-74	8	0,07	шт.
МС 9	АР-8	Гн. ∠ 95×95×0,8 ℓ=30 ГОСТ 19903-74	8	0,06	шт.
МС 12	АР-8	—3×80 ℓ=80	16		шт.
ДГ 4,5×40		Дюбели	28		пооси 1 и МС 9
ВБ 25	ТУ 67-2.69-79	Винт самонарезающий	40		шт
А 4×30	ГОСТ 1145-80	Шурупы	58		шт.
А 4×40	ГОСТ 1145-80	Шурупы	56		шт.
А 5×40	ГОСТ 1145-80	Шурупы	64		шт.
	ГОСТ 18124-75	Плоские асбестоцементные листы 80×0,6×3000	2		шт.
	ГОСТ 18124-75	Плоские асбестоцементные листы 150×0,6×3000	4		шт.

Согласовано

Инв.№ подл. | Подпись и дата | Взам. инв.№

Рук. гр. К.Ч. Кимельманы

Привязан

Инв.№

Гл.инж.пр.	Синопальников	
Нач.отдела	Морозов	
Н.контр.	Муратова	
Гл.арх.отд.	Прокоп	
Рук.группы	Партанская	
Архитектор	Деткова	

ТП 705-1-197.86 АР

Прирельсовый напольный блок складов минеральных удобрений вместимостью 10 тыс. тонн с надземным приемным устройством

Стадия Р | Лист 19 | Листов

Спецификации

Госстрой СССР Ленинградский Промстройпроект

Схема расположения прогонов стен в осях 1-10

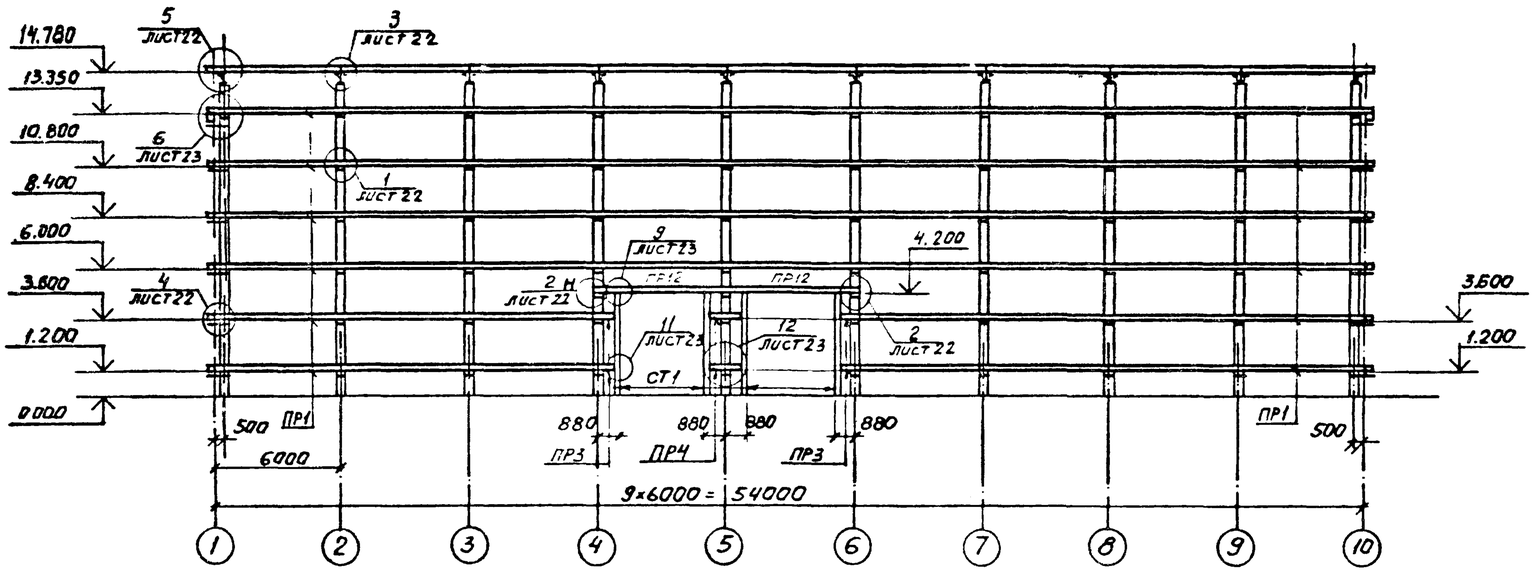

Схема расположения прогонов стен в осях 10-1

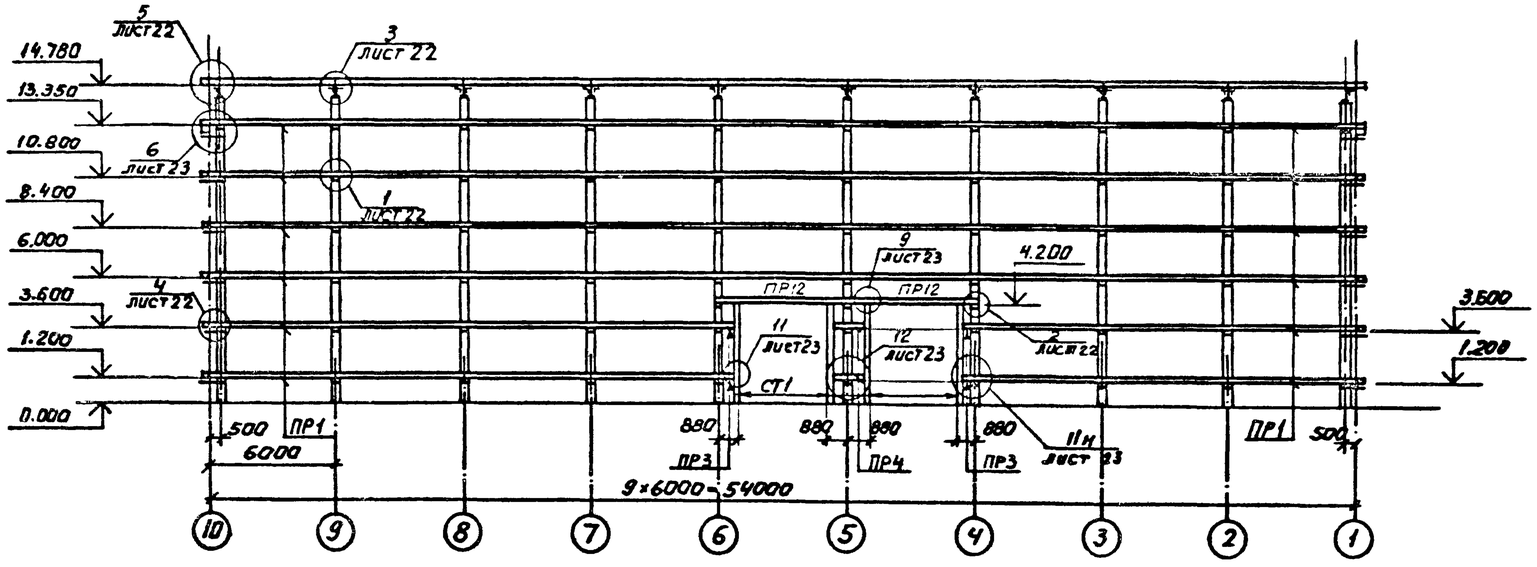

СПЕЦИФИКАЦИЯ ЭЛЕМЕНТОВ К СХЕМЕ РАСПОЛОЖЕНИЯ

Марка, поз.	Обозначение	Наименование	Кол	Масса ед., кг	Примечание
		Прогон стеновой			
ПР1		ПР1 150×175, ℓ=6200	55		
ПР2		ПР2 150×175, ℓ=6400	142		
ПР3		ПР3 150×175; ℓ=920	9		
ПР4		ПР4 150×175, ℓ=1440	4		
ПР5		ПР5 150×175; ℓ=6500	35		
ПР6		ПР6 150×175; ℓ=5400	8		
ПР7		ПР7 150×175; ℓ=1220	3		
ПР8		ПР8 150×175; ℓ=6300	4		
ПР9		ПР9 150×175; ℓ=4360	4		
ПР10		ПР10 150×175; ℓ=6000	4		
ПР11		ПР11 150×175; ℓ=4530	1		
ПР12		ПР12 200×225; ℓ=6500	8		
		Стойки			
СТ1		СТ1 150×175 ℓ=4200	8		
СТ2		СТ2 150×175 ℓ=3600	6		
		Стальные конструкции			
1	ГОСТ 8510-72	Уголок $\frac{Б\text{-}160\times100\times9}{Вст3кп2\ ГОСТ\ 535\text{-}79}$ ℓ=350	219	6.30	
2	ГОСТ 8510-72	Уголок $\frac{Б\text{-}160\times100\times9}{Вст3кп2\ ГОСТ\ 535\text{-}79}$ ℓ=200	38	3.60	
3	ГОСТ 8510-72	Уголок $\frac{Б\text{-}160\times100\times9}{Вст3кп2\ ГОСТ\ 535\text{-}79}$ ℓ=880	24	15.84	
4	ГОСТ 8509-72	Уголок $\frac{Б\text{-}160\times160\times12}{Вст3кп2\ ГОСТ\ 535\text{-}79}$ ℓ=360	4	10.59	
5	ГОСТ 8509-72	Уголок $\frac{Б\text{-}160\times160\times12}{Вст3кп2\ ГОСТ\ 535\text{-}79}$ ℓ=670	8	19.70	
6	ГОСТ 8510-72	Уголок $\frac{Б\text{-}160\times100\times9}{Вст3кп2\ ГОСТ\ 535\text{-}79}$ ℓ=770	21	13.86	
7	ГОСТ 8509-72	Уголок $\frac{Б\text{-}160\times160\times10}{Вст3кп2\ ГОСТ\ 535\text{-}79}$ ℓ=370	12	9,14	
8	ГОСТ 7798-70*	Болт М14×300 ГОСТ 7798-70*	4	0.389	
9	ГОСТ 7798-70*	Болт М12×200 ГОСТ 7798-70*	575	0.195	
—		Шайба 13 ГОСТ 11371-78	575	0.0063	
—		Гайка М12.5 ГОСТ 5915-70*	575	0.0154	
10	КЖИ-МС6	МС6	4	29.68	
11	КЖИ-МС7	МС7	2	31.56	
12	КЖИ-МС7	МС7-01	2	31.56	
13	ГОСТ 5781-82	Штырь Ф12 ГОСТ 5781-82 ℓ=300	6	0.27	

1. Все незамаркированные прогоны имеют марку ПР2

Привязан

Инв. №

Гл.инж.пр	Синопальников		
Нач.отдела	Морозов		
Н.контр.	Васильев		
Гл.констр.отд	Мартынов		
Рук.группы	Кимельман		
Инженер	Толдова		
Ст.инженер	Понизовская		

ТП 705-1-197.86 АР

Прирельсовый павильонный блок складов минеральных удобрений ёмкостью 10 тыс. тонн с наземным приёмным устройством

Стадия	Лист	Листов
Р	20	

Схемы расположения прогонов стен в осях 1-10; 10-1

ГОССТРОЙ СССР ЛЕНИНГРАДСКИЙ ПРОМСТРОЙПРОЕКТ

т.п 705-1-197.86 ал.2

СОГЛАСОВАНО

Рук гр АР Партанский

Взам инв №

Подпись и дата

Инв.№ подл.

Схема расположения прогонов стен в осях Г–А

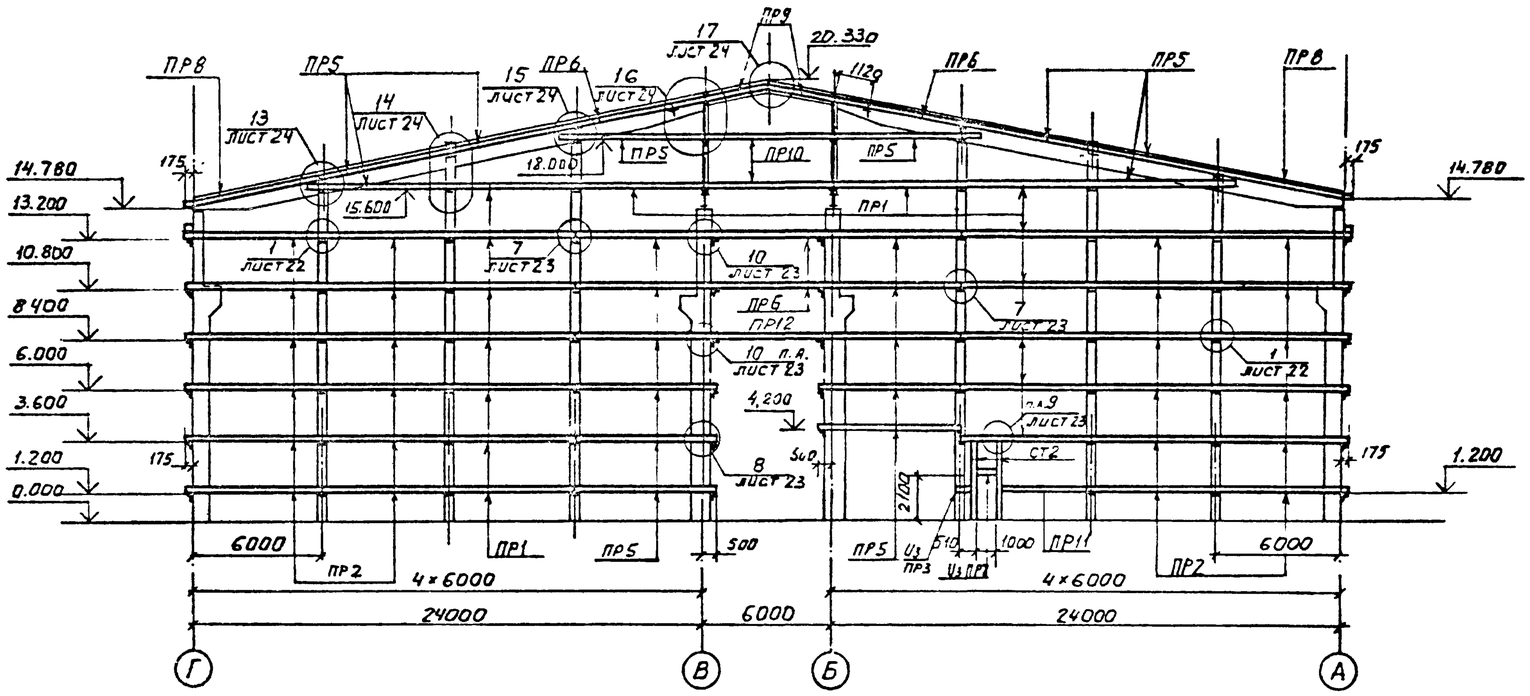

Схема расположения прогонов козырьков

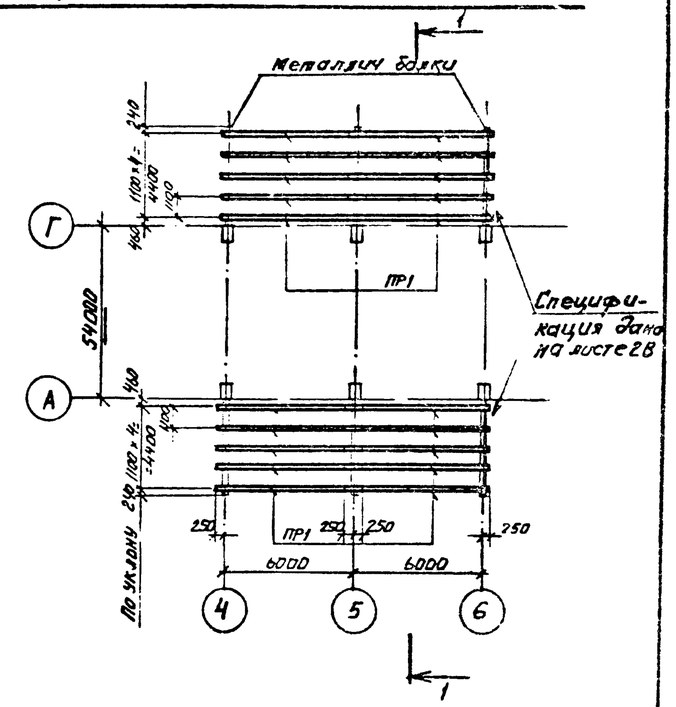

Схема расположения прогонов стен в осях А-Г

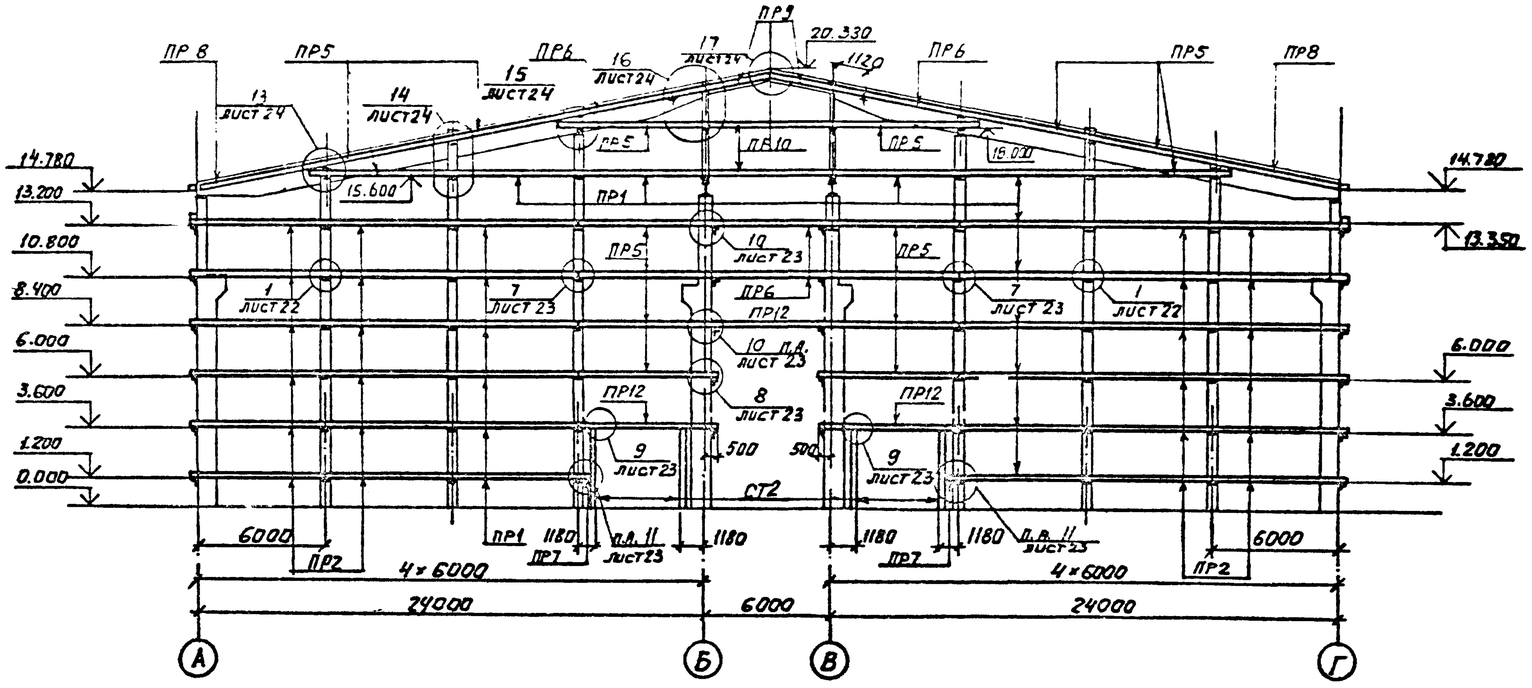

Спецификацию элементов см. на листе 20.

Привязан

Инв.№

ТП 705-1-197.86 АР					
Гл.инж.пр	Синопальников				
Нач.отдела	Морозов				
Н.контр.	Васильев		Прирельсовый павильонный блок складов минеральных удобрений вместимостью 10 тыс.тонн с надземным приёмным устройством	Стадия: Р	Лист: 21	Листов:
Гл.констр.отд	Мартынов					
Рук.группы	Кимельман					
Инженер	Толдова		Схемы расположения прогонов стен в осях А-Г; Г-А и прогонов козырьков	ГОССТРОЙ СССР ЛЕНИНГРАДСКИЙ ПРОМСТРОЙПРОЕКТ		
Ст.инженер	Понизовская					

Т.п. 705-1-197.86 ал.2

Согласовано

Инв.№ подл. | Подпись и дата | Взам. инв.№ | Рук. гр. АР Портанский

1

1–1

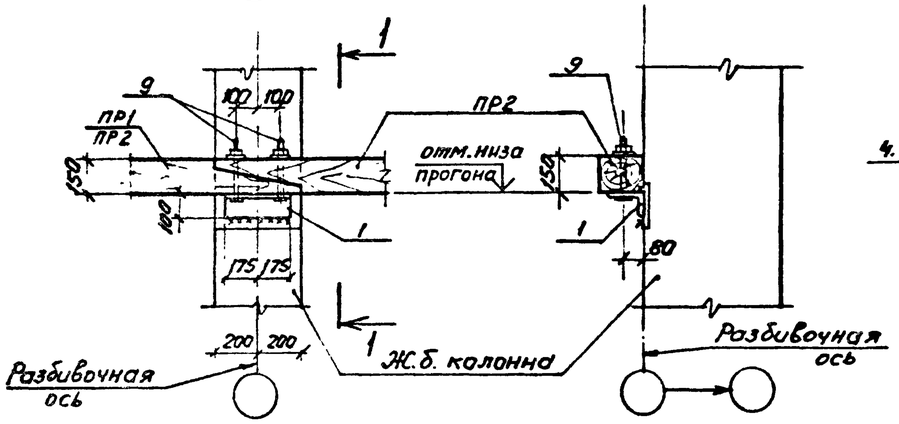

2

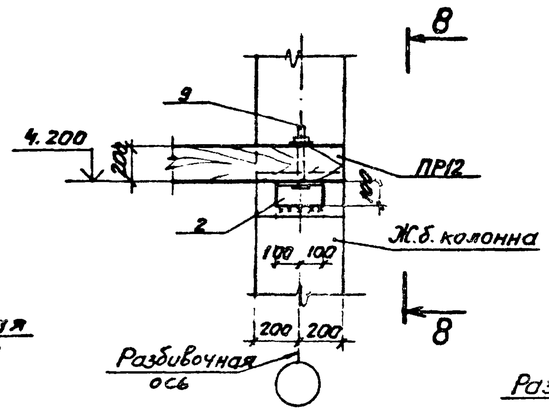

3

2–2

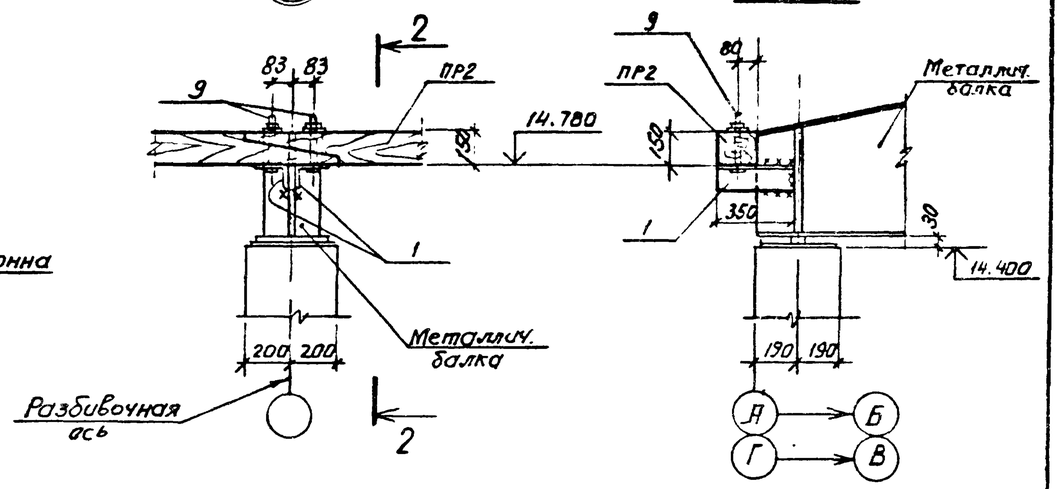

4

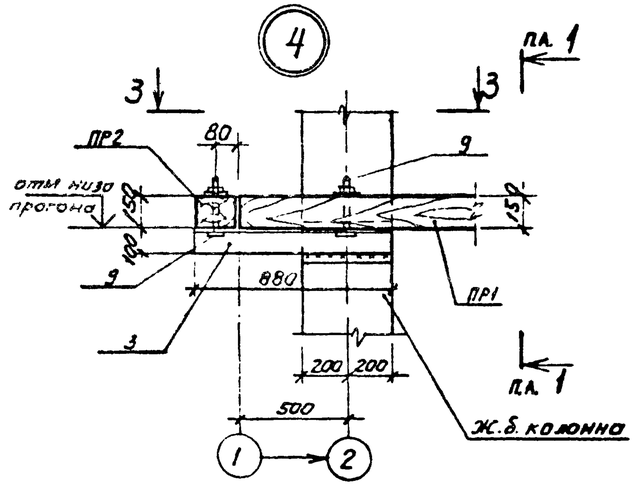

5

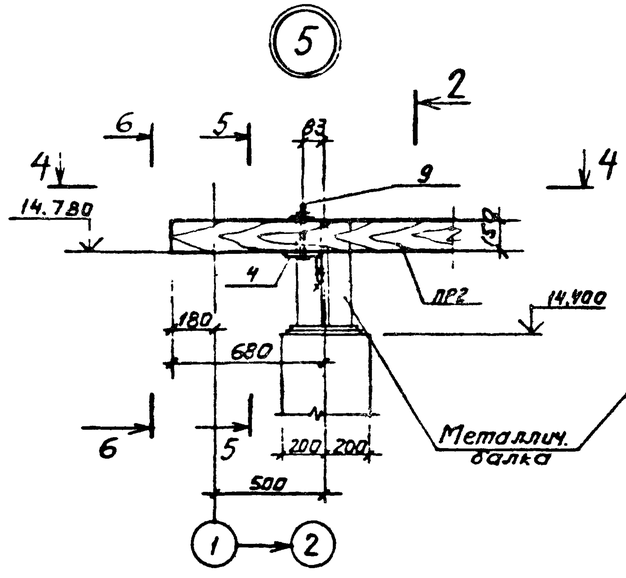

5–5

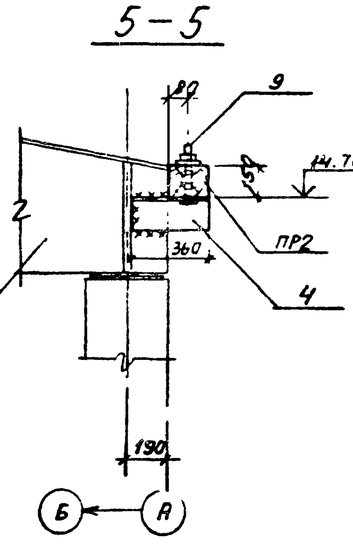

6–6

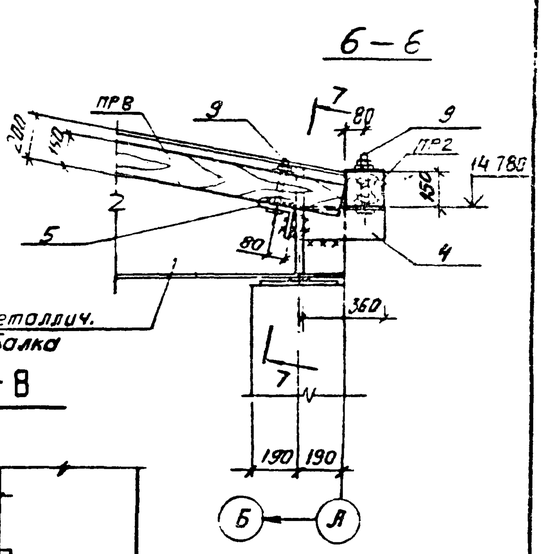

8–8

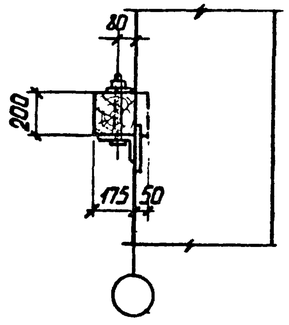

Все монтажные сварные швы h_w=6мм

3–3

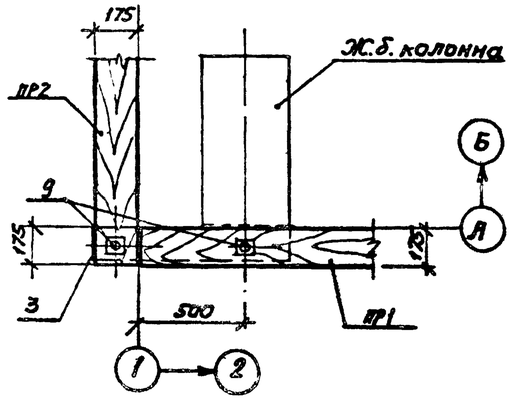

4–4

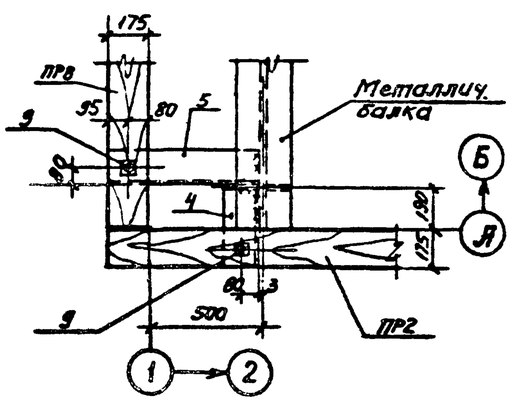

7–7

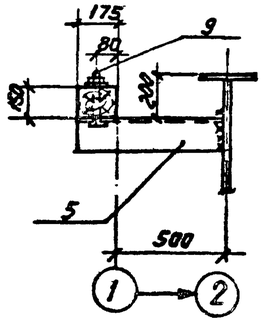

Привязан

Инв.№

Гл.инж.пр.	Синопальников		
Нач.отдела	Морозов		
Н.контр.	Васильев		
Гл.констр.отд	Мартынов		
Рук.группы	Кингельман		
Инженер	Тодорова		
Ст.инженер	Ионизовская		

ТП 705-1-197.86 АР

Прирельсовый навальонный блок складов минеральных удобрений ёмкостью 10 тыс.тонн с надземным приёмным устройством

Узлы к схемам расположения прогонов стен. Лист 1.

Стадия	Лист	Листов
Р	22	

ГОССТРОЙ СССР ЛЕНИНГРАДСКИЙ ПРОМСТРОЙПРОЕКТ

Инв.№ подл. | Подпись и дата | Взам. инв.№

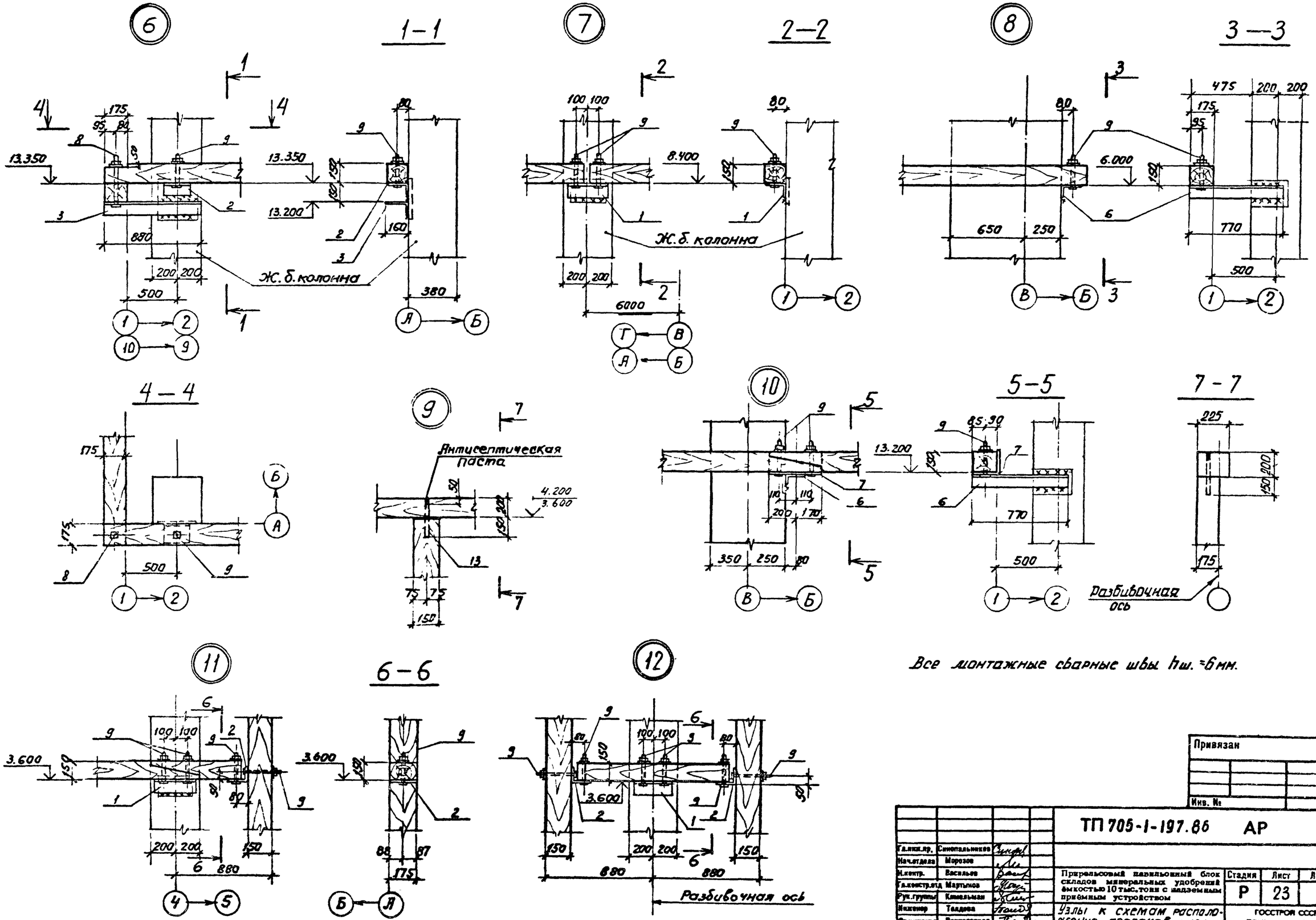

Все монтажные сварные швы hш. =6мм.

т.п. 705-1-197.86 ол.2

Инв.№ подл. | Подпись и дата | Взам. инв.№

Привязан

Инв. №

Гл.инж.пр.	Синопальников	
Нач.отдела	Морозов	
Н.контр.	Васильев	
Гл.констр.отд	Мартынов	
Рук.группы	Кимельман	
Инженер	Толдова	
Ст.инженер	Понизовская	

ТП 705-1-197.86 АР

Прирельсовый павильонный блок складов минеральных удобрений ёмкостью 10 тыс.тонн с надземным приёмным устройством

Узлы к схемам расположения прогонов стен. Лист 2

Стадия	Лист	Листов
Р	23	

ГОССТРОЙ СССР ЛЕНИНГРАДСКИЙ ПРОМСТРОЙПРОЕКТ

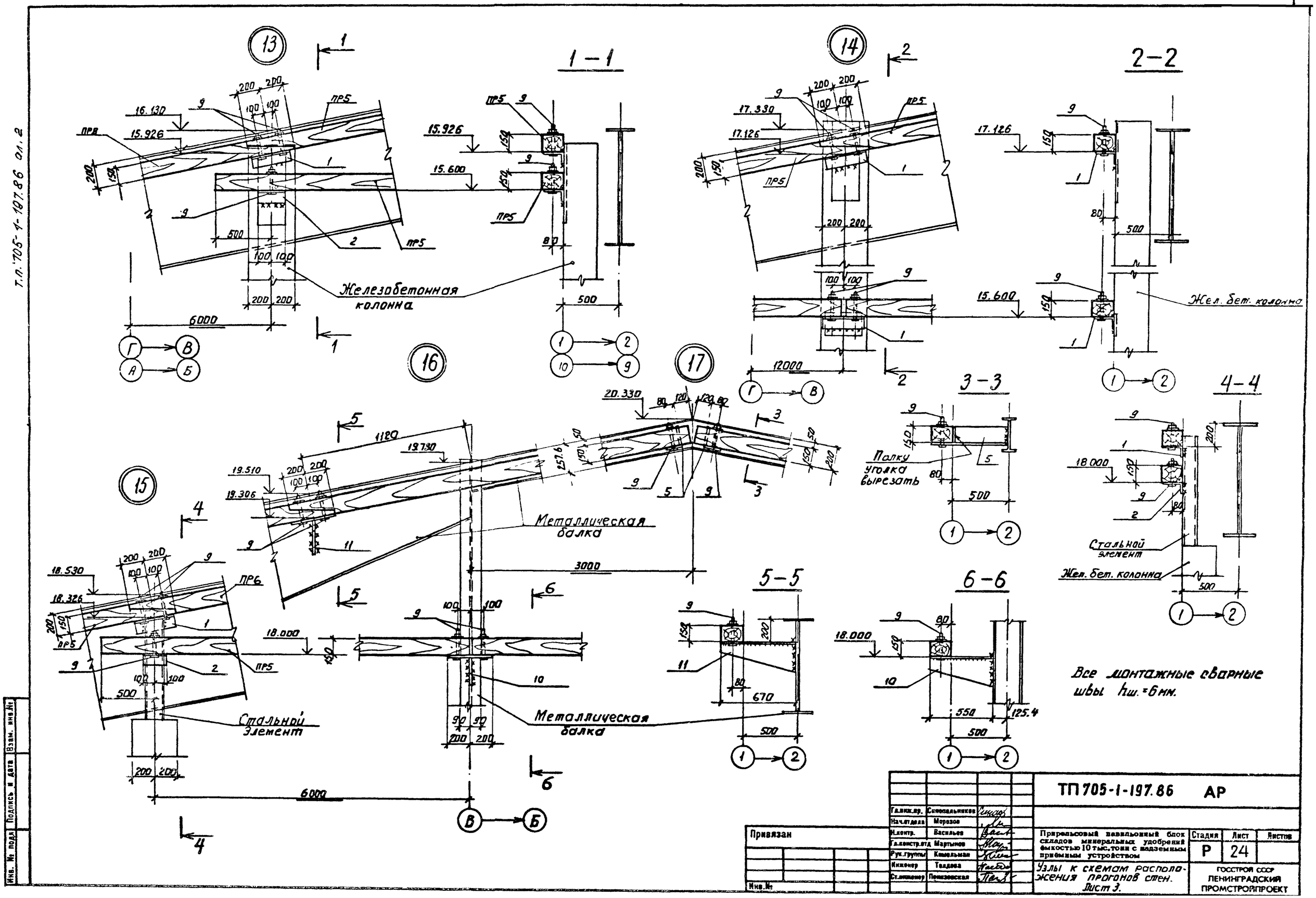

1-1
2-2
3-3
4-4
5-5
6-6
Железобетонная колонна
Жел. бет. колонна
Металлическая балка
Стальной элемент
Полку уголка вырезать
Все монтажные сварные швы hш.=6мм.
ТП 705-1-197.86 АР
Привязан
Инв.№
Гл.инж.пр. Синопальников
Нач.отдела Морозов
Н.контр. Васильев
Гл.констр.отд Мартынов
Рук.группы Кимельман
Инженер Толдова
Ст.инженер Пенизовская
Прирельсовый павильонный блок складов минеральных удобрений емкостью 10 тыс.тонн с надземным приёмным устройством
Узлы к схемам расположения прогонов стен. Лист 3.
Стадия Р
Лист 24
Листов
ГОССТРОЙ СССР ЛЕНИНГРАДСКИЙ ПРОМСТРОЙПРОЕКТ
Инв. № подл. Подпись и дата Взам. инв.№

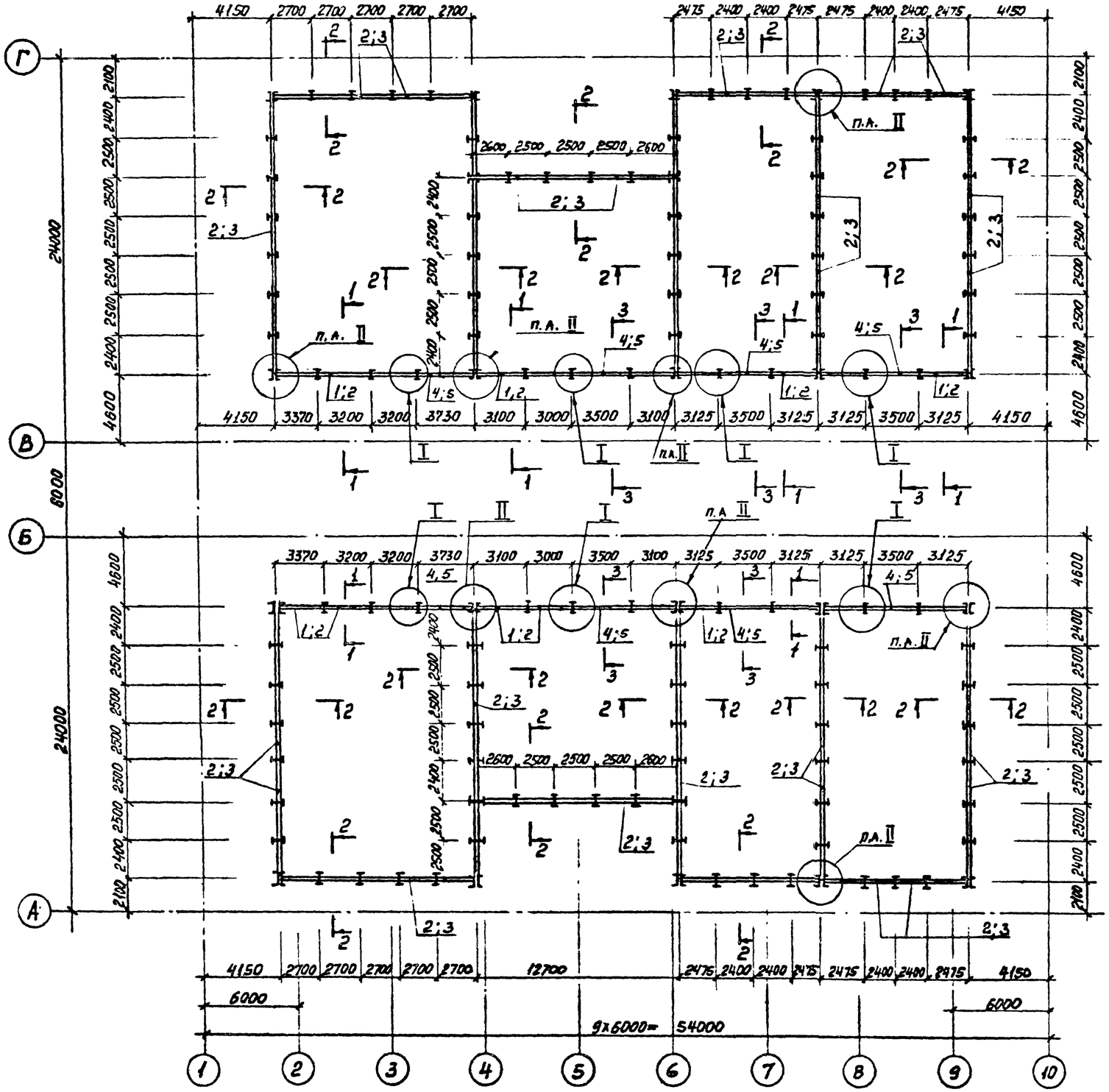

СПЕЦИФИКАЦИЯ ЭЛЕМЕНТОВ К СХЕМЕ РАСПОЛОЖЕНИЯ

Марка, поз.	Обозначение	Наименование	Кол.	Масса ед., кг	Примечание
1	ГОСТ 9463-72*	Бревно ф 120	9,3	м³	
2		Бревно ф 100	56,8	м³	
3		Бревно ф 80	45,2	м³	
4	ТП705-1-197.86 лист 26	Щит ЩД1	8		
5	лист 26	ЩД2	8		

1. Железобетонные стойки закромов см. на листах марки „КЖ"
2. Узлы I, II, III и сечения 1-1, 2-2, 3-3 см. лист 26

Привязан

Инв. №

Гл.инж.пр.	Синопальников		
Нач.отдела	Морозов		
Н.контр.	Васильев		
Гл.констр.отд	Мартынов		
Рук.группы	Кимельман		
Инженер	Толдова		
Инженер	Иванова		

ТП 705-1-197.86 АР

Прирельсовый павильонный блок складов минеральных удобрений емкостью 10 тыс. тонн с надземным приёмным устройством

Схема расположения стен закромов

Стадия	Лист	Листов
Р	25	

ГОССТРОЙ СССР ЛЕНИНГРАДСКИЙ ПРОМСТРОЙПРОЕКТ

т.п. 705-1-197.86 ал.2

СОГЛАСОВАНО

Рук. гр. АР | Партанская

Инв.№ подл. | Подпись и дата | Взам. инв.№

Спецификация к щитам ЩД1; ЩД2

Формат	Зона	Поз.	Обозначение	Наименование	Кол.	Приме-чание
				Щит ЩД1		
		1	Гост 9463-72*	Бревно ф 160; ℓ=3200	15	
		2	Гост 24454-80	Брус 75×75, ℓ=2100	4	
		3	Гост 7798-70	Болт М12×280 Гост 7798-70	30	
		4		ф25АI Гост 5781-82; ℓ=260	2	
				Щит ЩД2		
		5	Гост 9463-72*	Бревно ф120; ℓ=3200	21	
		2	Гост 24454-80	Брус 75×75; ℓ=2100	4	
		6	Гост 7798-70	Болт М12×240 Гост 7798-70	42	
		7		ф25АI Гост 5781-82 ℓ=220	2	

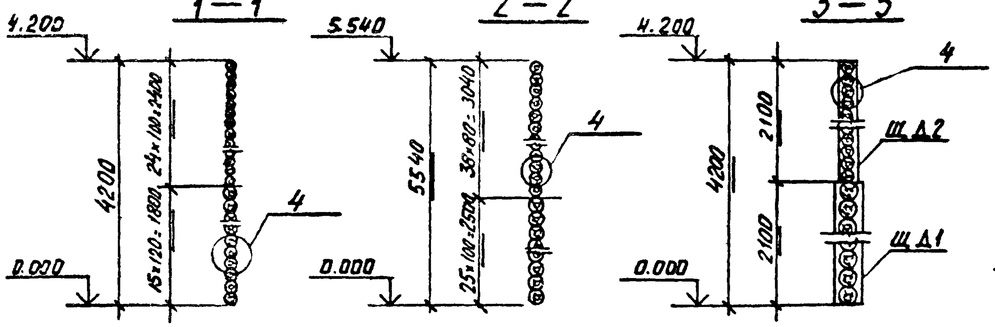

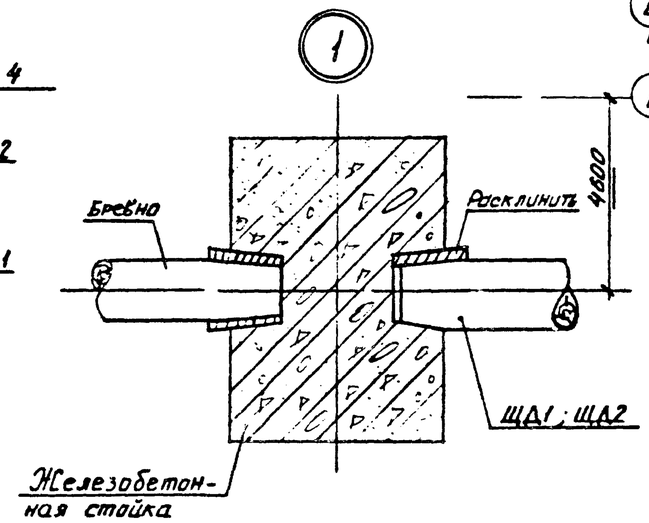

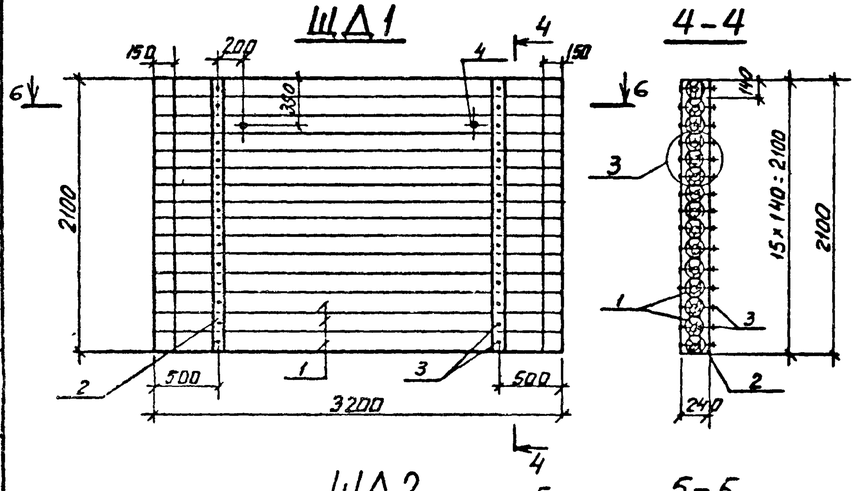

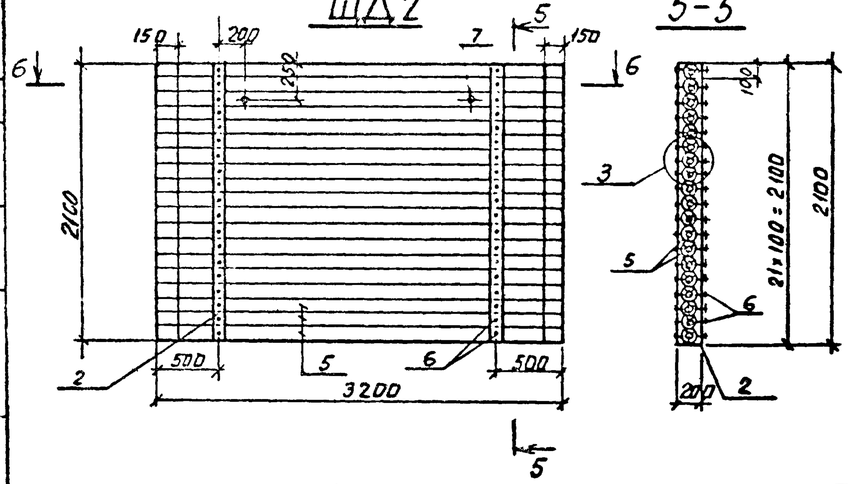

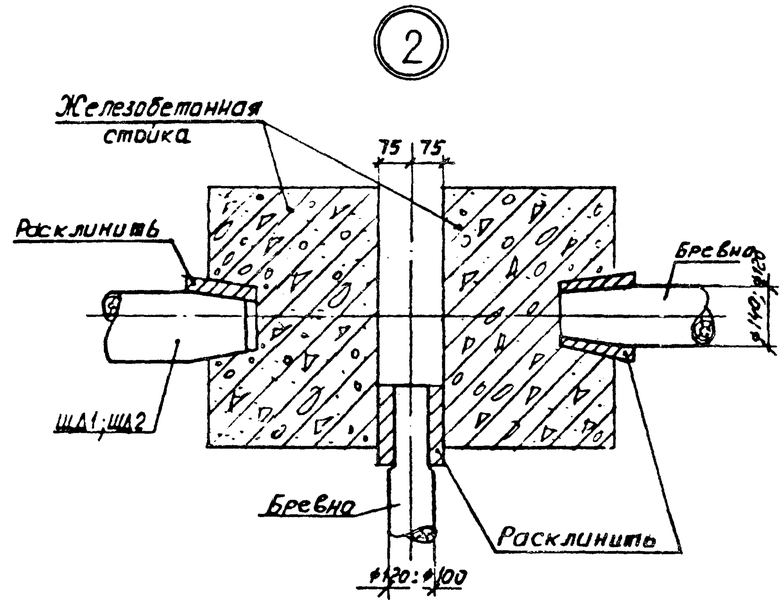

Схему расположения стен закромов см. на листе 25

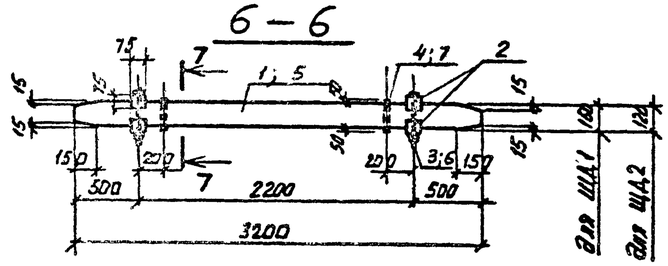

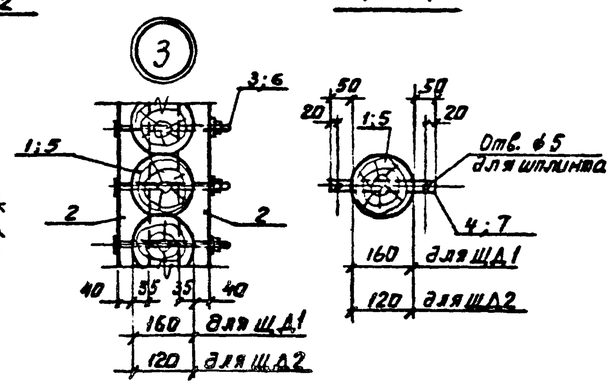

Привязан

Инв.№

Гл.инж.пр.	Сикопальников		ТП 705-1-197.86 АР	
Нач.отдела	Морозов			
Н.контр.	Васильев		Прирельсовый навальонный блок складов минеральных удобрений вместимостью 10 тыс.тонн с надземным приёмным устройством	Стадия: Р; Лист: 26; Листов:
Гл.констр.пр.	Мартынов			
Рук.группы	Камельман		Схема расположения стен закромов. Разрезы. Узлы 1-4. Щиты.	ГОССТРОЙ СССР ЛЕНИНГРАДСКИЙ ПРОМСТРОЙПРОЕКТ
Инженер	Тендова			
Ст.инженер	Пензовская			

Инв.№ подл. | Подпись и дата | Взам.инв.№ | Рук.гр.АР Партанская | СОГЛАСОВАНО

Схема расположения рассекателя

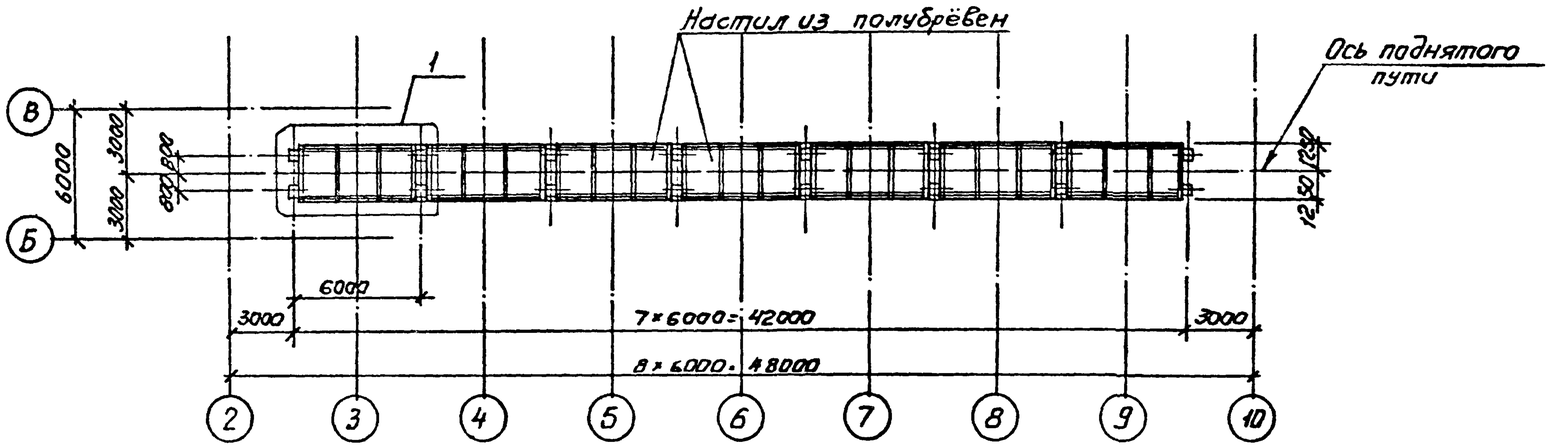

СПЕЦИФИКАЦИЯ К СХЕМЕ РАСПОЛОЖЕНИЯ ЭЛЕМЕНТОВ

Марка, поз.	Обозначение	Наименование	Кол.	Масса ед., кг	Примечание
1	ГОСТ 24454-80	Брус 150×100, ℓ=2500	28		
2	ГОСТ 24454-80	Брус 150×100, ℓ=1770	56		
3		Полубревно ⌀100, ℓ=6000	280		
4		Доска 25×100 ℓ=6000	7		
5		Гвозди	620		
6		Болт М12×180 ГОСТ 7798-70	84	0.177	

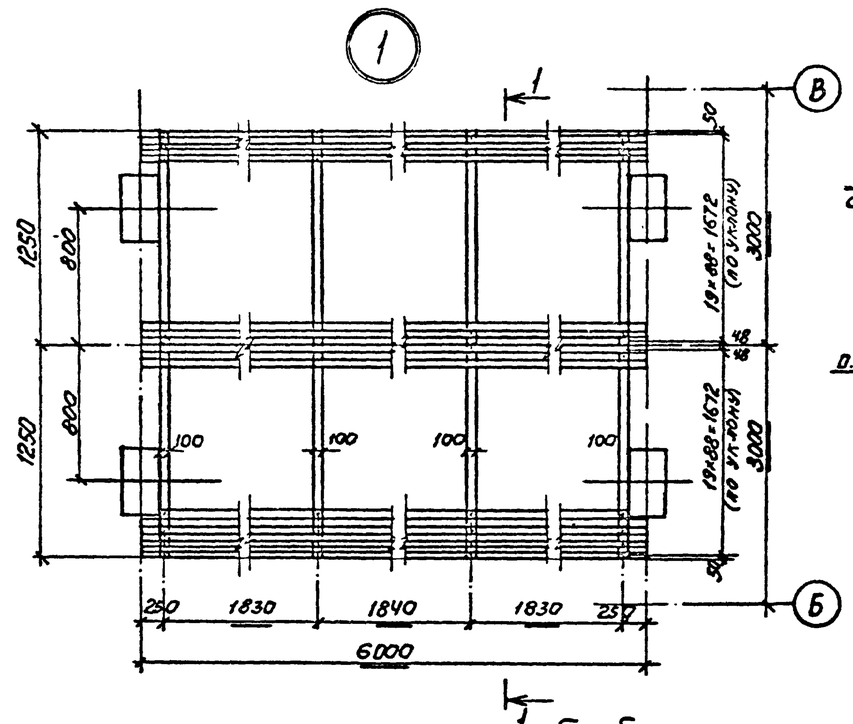

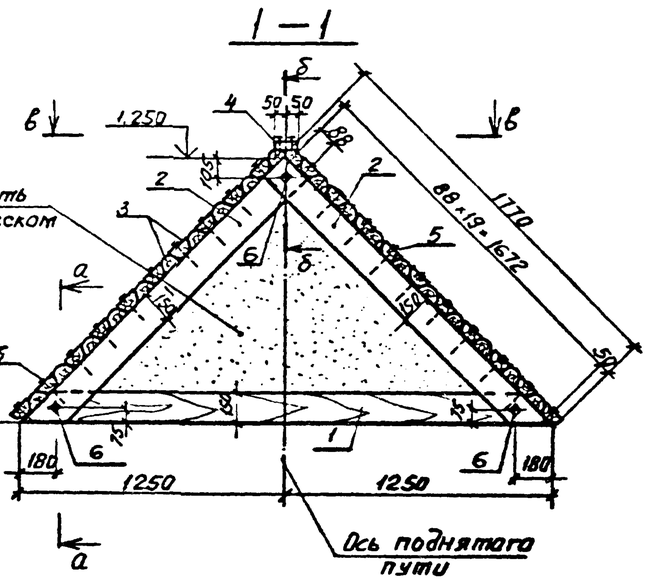

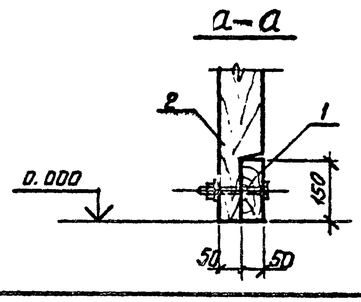

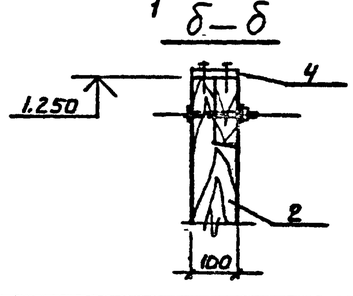

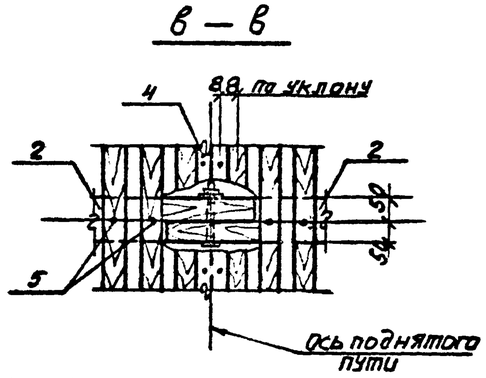

Привязан

Инв. №

Гл.инж.пр.	Синепальников		ТП 705-1-197.86 АР	
Нач.отдела	Морозов			
Н.контр.	Васильев		Прирельсовый павильонный блок складов минеральных удобрений вместимостью 10 тыс. тонн с надземным приёмным устройством	Стадия: Р; Лист: 27; Листов:
Гл.констр.отд	Мартынов			
Рук.группы	Кимельман			
Инженер	Тадцова		Схема расположения рассекателя	ГОССТРОЙ СССР ЛЕНИНГРАДСКИЙ ПРОМСТРОЙПРОЕКТ
Ст.инженер	Пенизевская			

Т.п. 705-1-197.86 Ал.2

СОГЛАСОВАНО

Инв.№ подл. | Подпись и дата | Взам. инв.№

Схема расположения прогонов покрытия

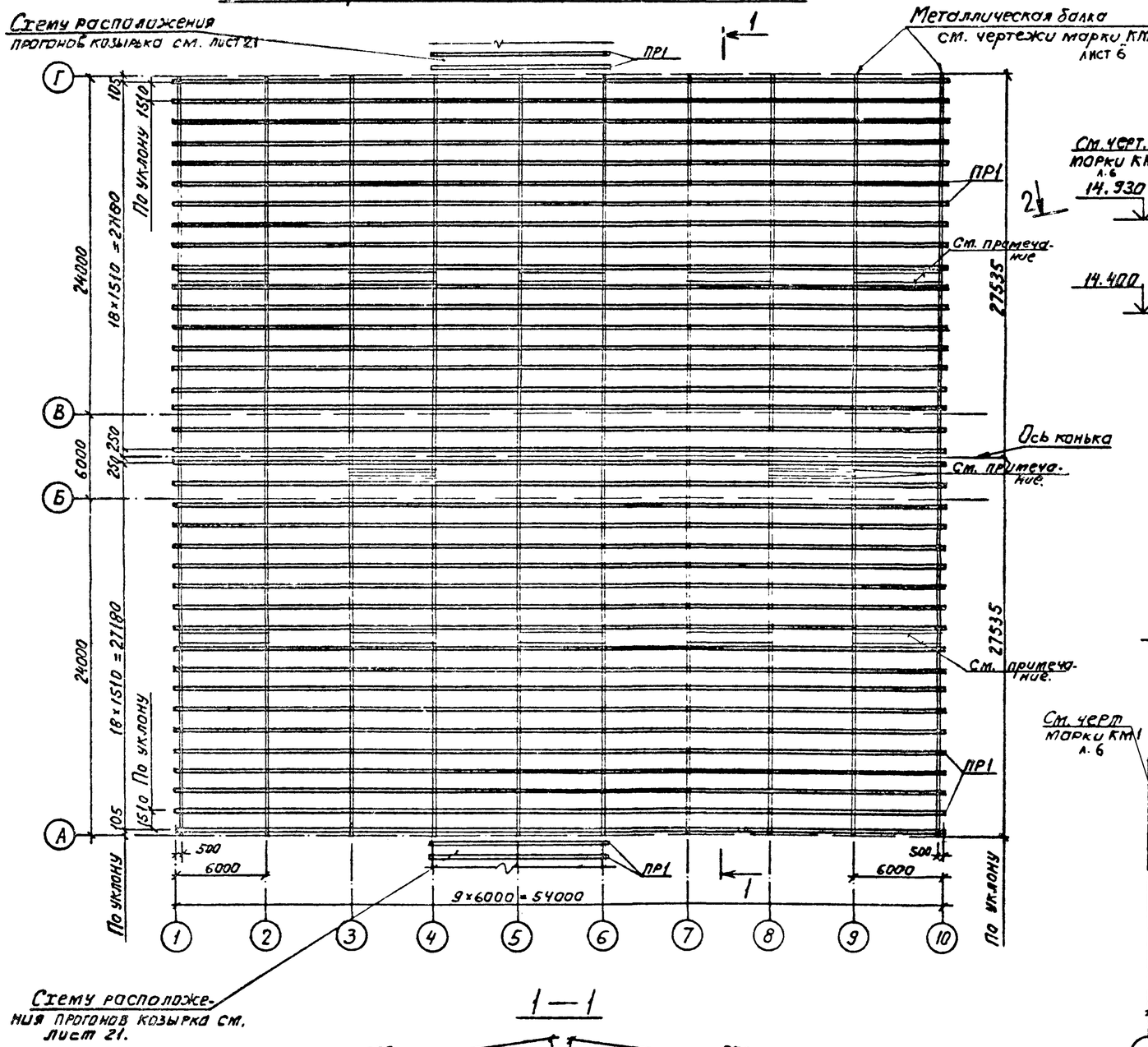

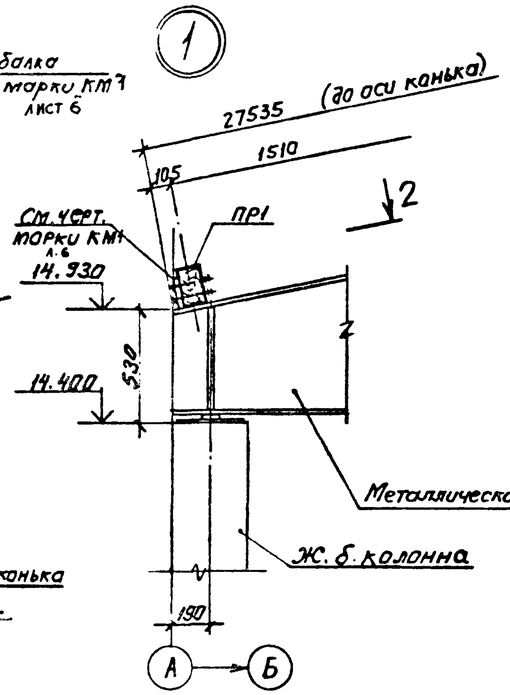

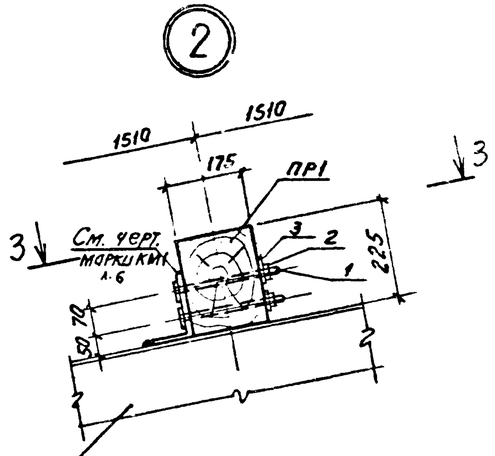

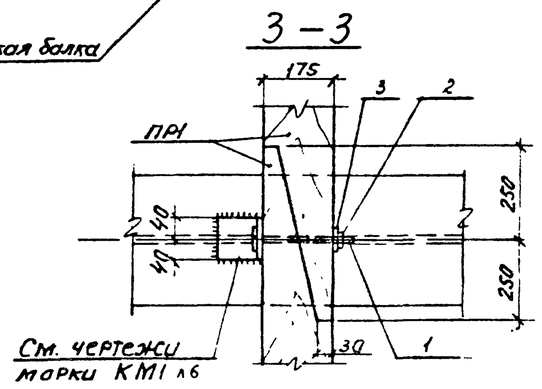

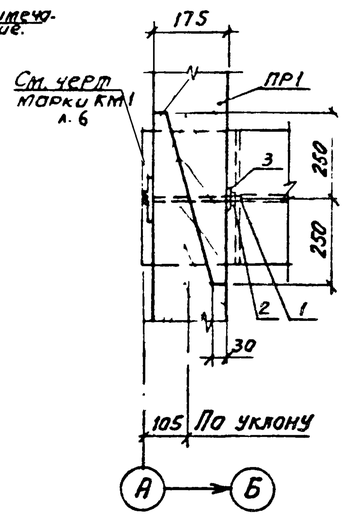

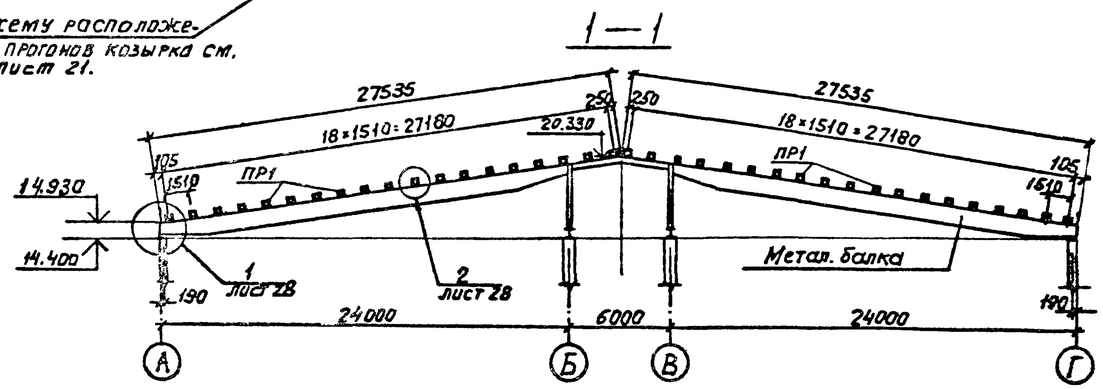

СПЕЦИФИКАЦИЯ ЭЛЕМЕНТОВ К СХЕМЕ РАСПОЛОЖЕНИЯ

Марка, поз.	Обозначение	Наименование	Кол.	Масса ед., кг	Примечание
		Деревянные конструкции*			
		Прогон покрытия			
ПР1		ПР1 175×225, l=6500	362	–	
		Стальные конструкции*			
1		Болт М12×260 ГОСТ 7798-70*	820	0.2483	
2		Гайка М12.5 ГОСТ 5915-70*	820	0.0154	
3		Шайба 13 ГОСТ 11371-78	820	0.0063	

* В спецификацию включен расход материалов на козырьки

До укладки асбоцементных листов кровли произвести установку деревянных стаканов крышных вентиляторов и веншахт по листам 12, 17, 18.

Гл.инж.пр.	Синопальников	
Нач.отдела	Морозов	
Н.контр.	Васильев	
Гл.констр.отд	Мартынов	
Рук.группы	Кимельман	
Инженер	Толдова	
Ст.инженер	Понизовская	

Привязан

Инв.№

ТП 705-1-197.86 АР

Прирельсовый павильонный блок складов минеральных удобрений ёмкостью 10 тыс. тонн с надземным приёмным устройством

Стадия	Лист	Листов
Р	28	

Схема расположения прогонов покрытия

ГОССТРОЙ СССР ЛЕНИНГРАДСКИЙ ПРОМСТРОЙПРОЕКТ

т.п. 705-1-197.86 ал 2

СОГЛАСОВАНО

Рук. гр. Ар. Партанская

Взам. инв.№

Подпись и дата

Инв.№ подл.

Альбом 2

Т.п. 705-1-197.86



Щ-1

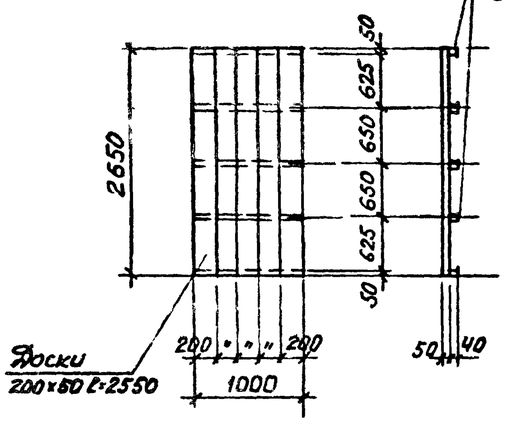

Щ-2

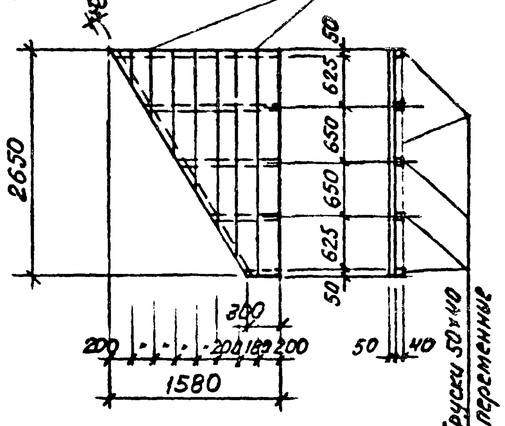

Щ-2а

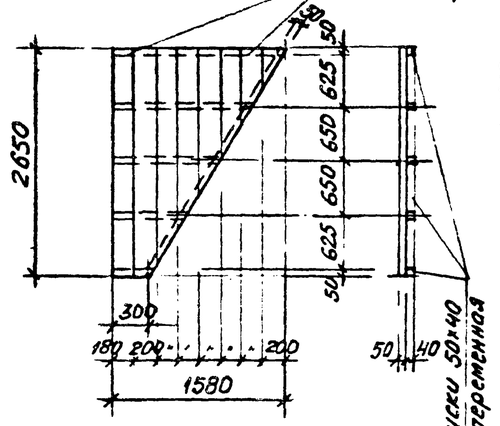

Щ-7

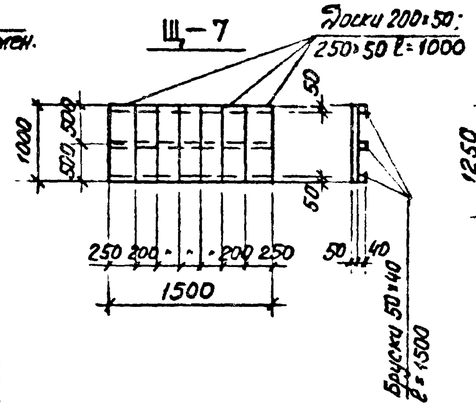

Щ-8

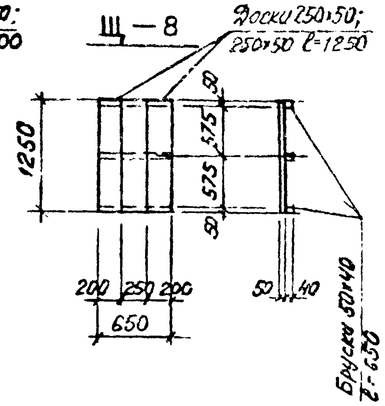

Щ-3

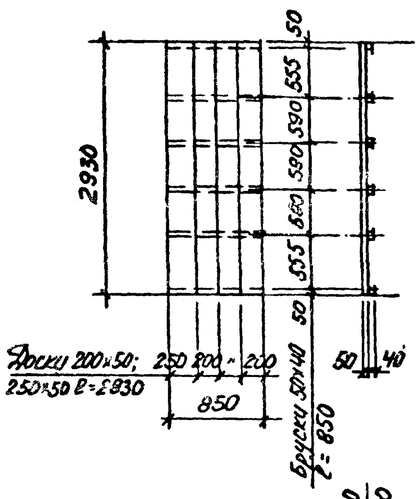

Щ-5

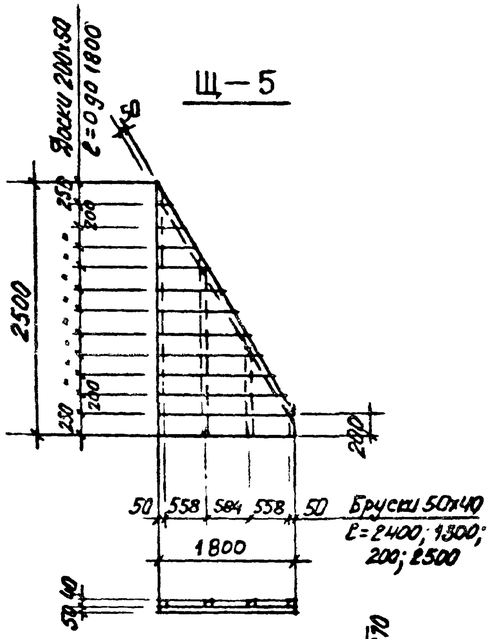

Щ-5а

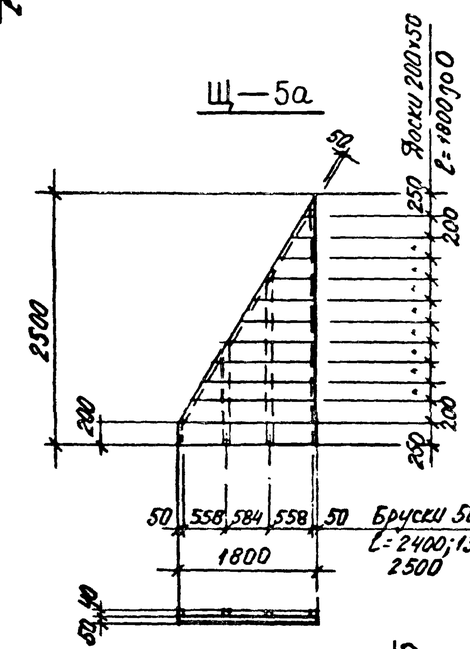

Щ-9

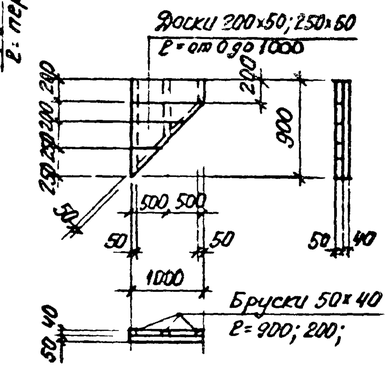

Щ-9а

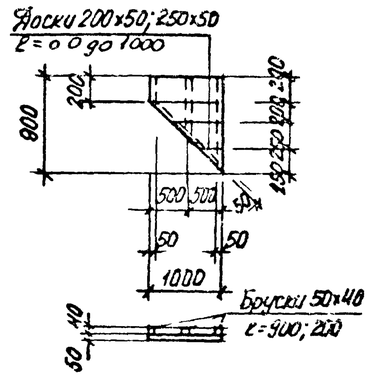

Щ-4

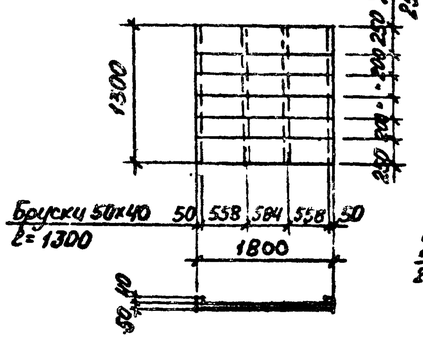

Щ-6

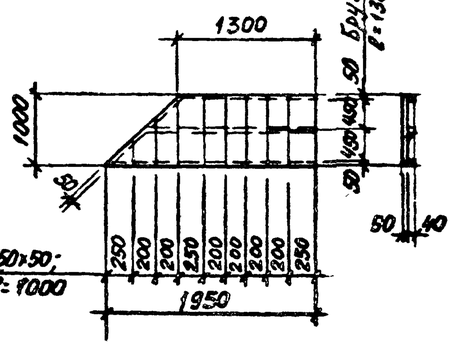

Щ-6а

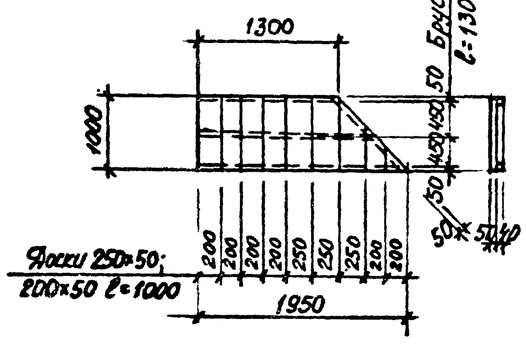

1. Маркировку и раскладку деревянных щитов смотрите на фрагментах планов 2 и 3 лист-9
2. Спецификацию деревянных щитов смотрите лист 19

Привязан

Инв №

				ТП 705-1-197.86 АР		
Гл. инж. пр.	Синепальников					
Нач. отдела	Морозов					
Н. контр.	Муратова			Приморсовый навальочный блок складов минеральных удобрений вместимостью 10 тыс. тонн с надземным приемным устройством	Стадия: Р	Лист: 29	Листов:
Гл. арх. отд.	Прокоп					
Рук. группы	Партанская					
Архитектор	Дятлова			Деревянные щиты	ГОССТРОЙ СССР ЛЕНИНГРАДСКИЙ ПРОМСТРОЙПРОЕКТ	

Альбом 2

т.п. 705-1-197.86

ВЕДОМОСТЬ РАБОЧИХ ЧЕРТЕЖЕЙ ОСНОВНОГО КОМПЛЕКТА

Лист	Наименование	Примечание
I	Общие данные (начало)	
2	Общие данные (окончание)	
3	Схема расположения фундаментов здания.	
4	Схема расположения фундаментов здания. Узел I. Узел УI.	
5	Схема расположения фундаментов здания. Узлы II,III,IУ,У.	
6	Фундаменты ФмI,Фм4.	
7	Фундаменты Фм2,Фм6.	
8	Фундаменты Фм3,Фм5.	
9	Фундамент Фм7. Расчетные схемы.	
I0	Схема расположения ленточных фундаментов ФЛмI,ФЛмI-I.	
II	Схема расположения ленточных фундаментов ФЛмI,ФЛмI-I. Узлы I,II.	
I2	Схема расположения ленточных фундаментов ФЛмI,ФЛмI-I. Узлы III,IУ,У.	
I3	Фундаменты ФЛмI,ФЛмI-I (начало).	
I4	Фундаменты ФЛмI,ФЛмI-I (продолжение).	
I5	Фундаменты ФЛмI,ФЛмI-I (продолжение).	
I6	Фундаменты ФЛмI,ФЛмI-I (окончание).	
I7	Спецификация к фундаментам ФЛмI,ФЛмI-I. Расчетная схема.	
I8	Схема расположения элементов поднятого пути.	
I9	Схема расположения элементов поднятого пути. Разрезы I-I,2-2,3-3. Узел I.	

Лист	Наименование	Примечание
20	Схема расположения элементов крепления рельсов.	
2I	Фундаменты поднятого пути ФОмI,ФОм2.	
22	Фундамент поднятого пути ФОм3.	
23	Блок упора БУмI.	
24	Диафрагмы жесткости ДмI,Дм2,Дм3.	
25	Схема расположения фундаментов под оборудование.	
26	Фундаменты под оборудование ФОм4,ФОм5,ФОм6,ФОмI0. Узлы I,II.	
27	Фундаменты под оборудование ФОм7,ФОм8,ФОм9,ФОмII.	
28	Схема расположения фундаментов под маневровое устройство.	
29	Фундаменты ФОмI2,ФОмI5,ФОмI6.	
30	Фундаменты ФОмI3,ФОмI4,Плита ПмI.Канал КНмI.	
3I	Ведомость расхода стали к фундаментам маневрового устройства. Расчетные схемы.	
32	Схема расположения колонн,подкрановых балок и связей.	
33	Схема расположения колонн,подкрановых балок и связей. Разрезы I-I,2-2. Узел III.	
34	Схема расположения колонн,подкрановых балок и связей. Разрезы 3-3,4-4. Узел IУ.	
35	Схема расположения колонн,подкрановых балок и связей. Узлы У,УI,УII,УIII.	
36	Схема расположения стеновых панелей.	
37	Схема расположения стоек закромов.	
38	Плита П м 2.	

ВЕДОМОСТЬ СПЕЦИФИКАЦИЙ

Лист	Наименование	Примечание
3. 4.	Спецификация к схеме расположения фундаментов здания	
I0	Спецификации к схеме расположения ленточных фундаментов ФЛмI, ФЛмI-I	
I9 20	Спецификация к схеме расположения элементов поднятого пути	
25	Спецификация к схеме расположения фундаментов под оборудование	
28	Спецификация к схеме расположения фундаментов под маневровое устройство	
32 35	Спецификация к схеме расположения колонн, подкрановых балок и связей	
36	Спецификация к схеме расположения стеновых панелей	
37	Спецификация к схеме расположения стоек закромов.	

ВЕДОМОСТЬ ОБЪЕМОВ СБОРНЫХ БЕТОННЫХ И ЖЕЛЕЗОБЕТОННЫХ КОНСТРУКЦИЙ

	Наименование группы элементов конструкции	Код.	Кол.,м³	Примечание
1	КОЛОННЫ	582100	151,6	
2	ПОДКРАНОВЫЕ БАЛКИ	582300	105,6	
3	СТЕНОВЫЕ ПАНЕЛИ	583100	12,7	
4	БЛОКИ БЕТОННЫЕ СТЕН ПОДВАЛОВ		5,7	

Типовой проект разработан в соответствии с действующими нормами и правилами и предусматривает мероприятия, обеспечивающие взрывную, взрывопожарную и пожарную безопасность при эксплуатации здания

Главный инженер проекта Синопальников

Согласовано

Гл.констр.ин Левин

Инв.№ подл. | Подпись и дата | Взам. инв.№

Привязан

Инв. №

ТП 705-1-197.86 КЖ

Гл.инж.пр.	Синопальников	
Нач.отдела	Морозов	
М.контр.	Васильев	
Гл.констр.отд	Мартынов	
Рук.группы	Кимельман	
Инженер	Толдова	
Инженер	Толдова	

Прирельсовый павильонный блок складов минеральных удобрений вместимостью 10 тыс.тонн с надземным приёмным устройством

Стадия	Лист	Листов
Р	1	

ОБЩИЕ ДАННЫЕ (начало)

ГОССТРОЙ СССР ЛЕНИНГРАДСКИЙ ПРОМСТРОЙПРОЕКТ

Альбом 2

т.п. 705-1-197.86

ВЕДОМОСТЬ ССЫЛОЧНЫХ И ПРИЛАГАЕМЫХ ДОКУМЕНТОВ

Обозначение	Наименование	Примечание
	ССЫЛОЧНЫЕ ДОКУМЕНТЫ	
ГОСТ 23279-78	Сетки сварные из стержневой арматуры диаметром до 40 мм	
ГОСТ 24379.I-80	Болты фундаментные	
ГОСТ I3579-78	Блоки бетонные для стен подвалов	
I.424.I-5 вып.0,2,4,5,6	Колонны железобетонные прямоугольного сечения для одноэтажных производственных зданий высотой 8,4-I4,4 м, оборудованных мостовыми опорными кранами грузоподъемностью до 32 тонн	
I.427.I-3 вып.0,I,2	Колонны железобетонные прямоугольного сечения для продольного и торцового фахверка одноэтажных производственных зданий высотой 3,0-I4,4 м	
I.426.I-4 вып.I,3	Балки подкрановые железобетонные пролетами 6 и I2 м под мостовые опорные краны общего назначения грузоподъемностью до 32 т	
I.432-I5 вып.0,I	Стеновые панели неотапливаемых производственных зданий с шагом колонн 6 м	
2.432-2 вып.0,I	Монтажные узлы панельных стен неотапливаемых одноэтажных производственных зданий с железобетонным каркасом.	
I.400-I5 вып.0	Унифицированные закладные изделия железобетонных конструкций для крепления технологических коммуникаций и устройств.	
Типовой проект 50I-3 альбомы II и III	Повышенный путь для выгрузки сыпучих грузов из железнодорожных вагонов	
	ПРИЛАГАЕМЫЕ ДОКУМЕНТЫ	
АЛЬБОМ 3.КЖИ	Железобетонные изделия	

ОБЩИЕ УКАЗАНИЯ

I. Исходные и расчетные данные для проектирования смотрите на листе АР-I.

2. Грунты в основании непучинистые со следующими характеристиками:
удельный вес грунта $\gamma^{н}$=I7,7 кН/м3(I,8т/м3)
угол внутреннего трения $\varphi^{н}=28^{0}$
удельное сцепление грунта $C^{н}$ =2кПа(0,02 кгс/см2)
модуль деформации E=I5МПа(I50 кгс/см2)

3. Расчетный уровень грунтовых вод принят на отметке -I,0м от уровня чистого пола.

4. При расчете конструкций склада учтен коэффициент надежности по назначению $\gamma_{п}$=0,9

5. Нагрузки на площадке с отметкой 4.200 приняты из условия работы машины МВС-4.
Расчетное давление под гусеницей 300кПа (30,6т/м2).

6. Максимальная расчетная нагрузка на I м2 пола склада от хранимого материала принята равной от 49,8 кПа(5,08т/м2) до 94,9 кПа(9,68 т/м2)

7. Расчетные характеристики минеральных удобрений:
насыпная плотность $\rho_{т}^{н}$ =I0,8 к Н/м3 (I,I т/м3)
угол внутреннего трения $\varphi^{н}=36^{0}$
коэффициент перегрузки К=I,I

8. Удобрения обладают сильной агрессией по отношению к железобетону нормальной плотности.

9. Под подошвами монолитных фундаментов выполнить бетонную подготовку толщиной I00мм из бетона марки М50. Под ленточным фундаментом из сборных блоков выполнить песчаную подготовку толщиной I00мм

I0 Для защиты фундаментов под здание и под оборудование от грунтовых вод наружные поверхности фундаментов, соприкасающихся с землей, а также верх бетонной подготовки обмазать горячим битумом по предварительной огрунтовке раствором битума в бензине.

II Обратную засыпку пазух фундаментов внутри здания производить песчаным грунтом, с послойным уплотнением до Куп=0,97, вне здания-местным грунтом Куп=0,93

I2. В соответствии с письмом №774-7/6I от I2.02.82г. Об"единения"Союзсельхозхимия"Министерства сельского хозяйства СССР все бетонные и железобетонные конструкции выполнять из бетона повышенной плотности В6 (В/ц=0,55)

I3. При подборе состава бетона В6 и приготовлении бетонных смесей применять портладцемент. В качестве мелкого заполнителя применять чистый песок(отмучиваемых частиц не более I% по массе) с модулем крупности 2.0-2,5. В качестве крупного заполнителя использовать фракционированный щебень изверженных невыветрившихся пород(количество отмучиваемых частиц не более 0,5%по массе)

I4. Для бетонных и железобетонных конструкций предусмотрена проектная марка бетона по морозостойкости МРЗ 50

I5. По всем конструкциям выше отметки пола выполнить химическую защиту по чертежам института "Проектхимзащита."

I6. Изделия закладные в железобетонных конструкциях надземной части должны быть оцинкованы слоем толщиной I50 мкм.

I7. В проекте приняты:
нормативная снеговая нагрузка для III района I000 Па(I00кгс/м²)
нормативная ветровая нагрузка для III района 450 Па(45кгс/м²)

Инв. № подл. | Подпись и дата | Взам. инв.№

Привязан

Инв.№

Гл.инж.пр	Синопальников	
Нач.отдела	Морозов	
Н.контр.	Васильев	
Гл.констр.отд	Мартынов	
Рук.группы	Кимельман	
Инженер	Толдова	
Инженер	Фарафонова	

ТП 705-1-197.86 КЖ

Прирельсовый павильонный блок складов минеральных удобрений ёмкостью 10 тыс.тонн с надземным приёмным устройством

Стадия	Лист	Листов
Р	2	

ОБЩИЕ ДАННЫЕ (окончание)

ГОССТРОЙ СССР ЛЕНИНГРАДСКИЙ ПРОМСТРОЙПРОЕКТ

Альбом 2

т.п 705-1-197.86

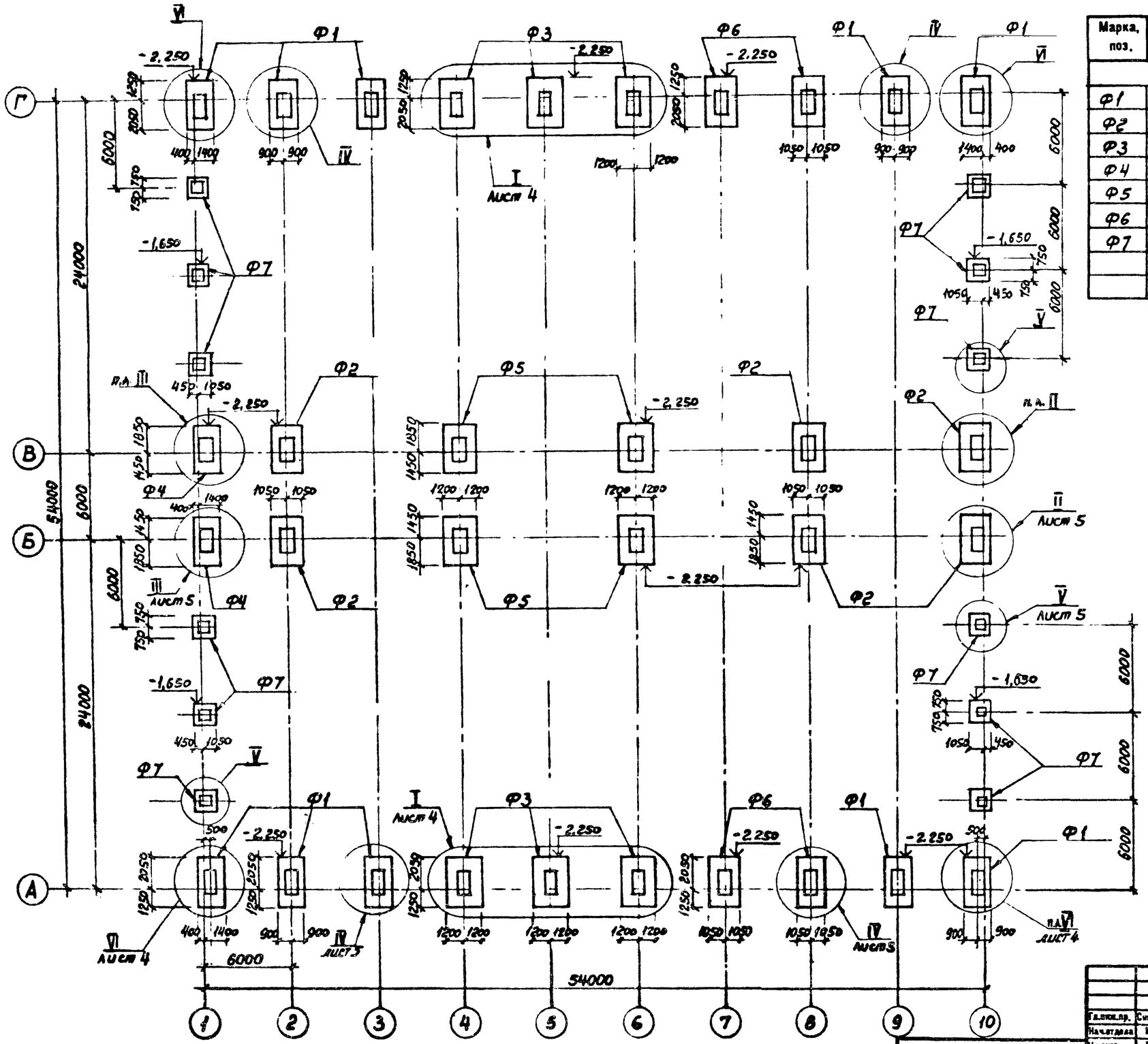

СПЕЦИФИКАЦИЯ ЭЛЕМЕНТОВ К СХЕМЕ РАСПОЛОЖЕНИЯ

Марка, поз.	Обозначение	Наименование	Кол	Масса ед., кг	Примечание
		Фундаменты здания			
Ф1	ТП705-1-197.86 лист 6	Фм1	10		
Ф2	лист 7	Фм2	6		
Ф3	лист 8	Фм3	6		
Ф4	лист 6	Фм4	2		
Ф5	лист 8	Фм5	4		
Ф6	лист 7	Фм6	4		
Ф7	лист 9	Фм7	12		

1. Общие указания смотрите на листе 2.
2. Схему расположения ленточных фундаментов под закрома см лист 10
3. Схему расположения фундаментов поднятого пути см. лист 18
4. Схему расположения фундаментов под оборудование см. лист 25
5. Схему расположения фундаментов под маневровое устройство см. лист 28

Гл.инж.пр.	Синопальников	
Нач.отдела	Морозов	
Н.контр.	Васильев	
Гл.констр.отд	Мартынов	
Рук.группы	Кимельман	
Инженер	Теодоев	
Инженер	Иванова	

ТП 705-1-197.86 КЖ

Прирельсовый павильонный блок складов минеральных удобрений ёмкостью 10 тыс.тонн с надземным приёмным устройством

Схема расположения фундаментов здания.

Стадия	Лист	Листов
Р	3	

ГОССТРОЙ СССР ЛЕНИНГРАДСКИЙ ПРОМСТРОЙПРОЕКТ

СОГЛАСОВАНО

Рук. гр. АР Чартанская

Отдел № 18 Веселова

Взам. инв. №

Подпись и дата

Инв. № подл.

Альбом 2

т.п. 705-1-197.86

СОГЛАСОВАНО

Инв. № подл. | Подпись и дата | Взам. инв. №

СПЕЦИФИКАЦИЯ К УЗЛУ I

Марка, поз.	Обозначение	Наименование	Кол.	Масса ед., кг	Примечание
		сборочные единицы			
1	ГОСТ 24379.1-80	балт 1.1 н 24×900 Вст3пк2	8	3,77	
		материал			
		бетон марки М200	8,98	м³	

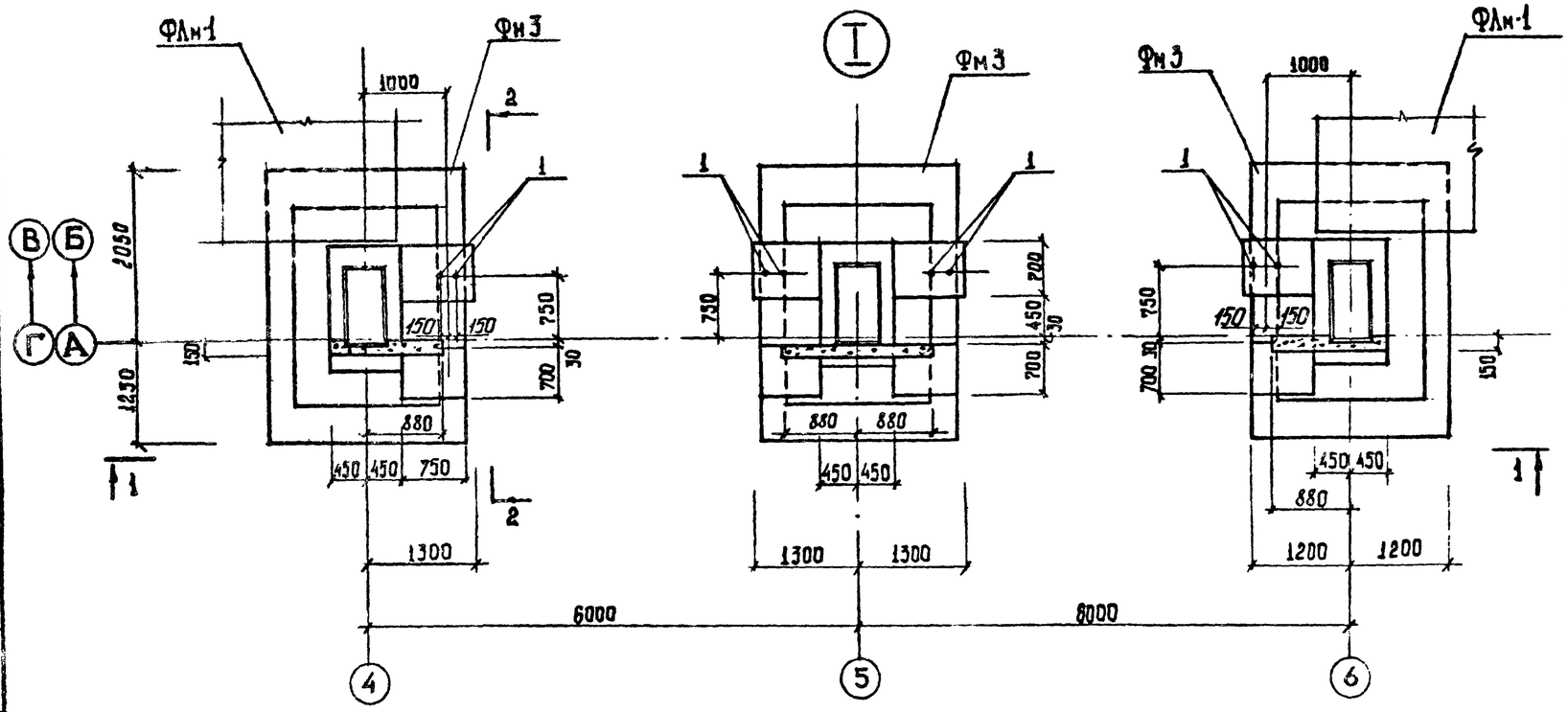

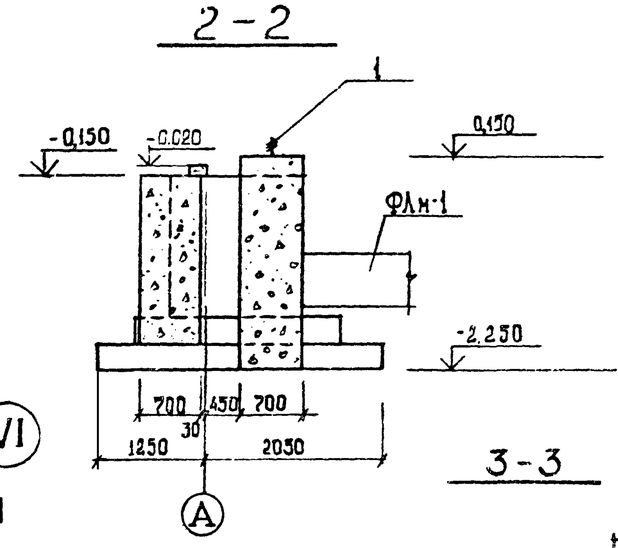

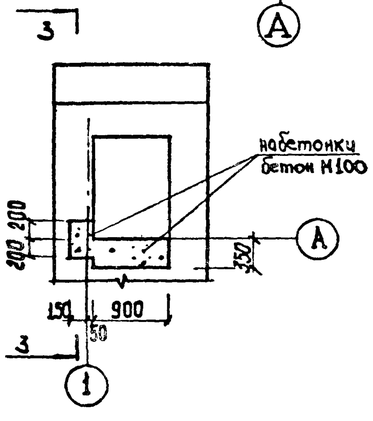

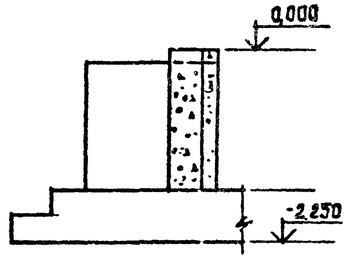

Схему расположения фундаментов см. лист 3

Привязан

Инв. №

		ТП 705-1-197.86	КЖ
Гл.инж.пр	Синопальников		
Нач.отдела	Морозов		
Н.контр.	Васильев		
Гл.констр.отд	Мартынов		
Рук.группы	Кимельман		
Инженер	Тюдова		
Инженер	Толдова		

Прирельсовый павильонный блок складов минеральных удобрений емкостью 10 тыс. тонн с надземным приёмным устройством

Стадия	Лист	Листов
Р	4	

Схема расположения фундаментов здания. Узел I. Узел VI.

ГОССТРОЙ СССР ЛЕНИНГРАДСКИЙ ПРОМСТРОЙПРОЕКТ

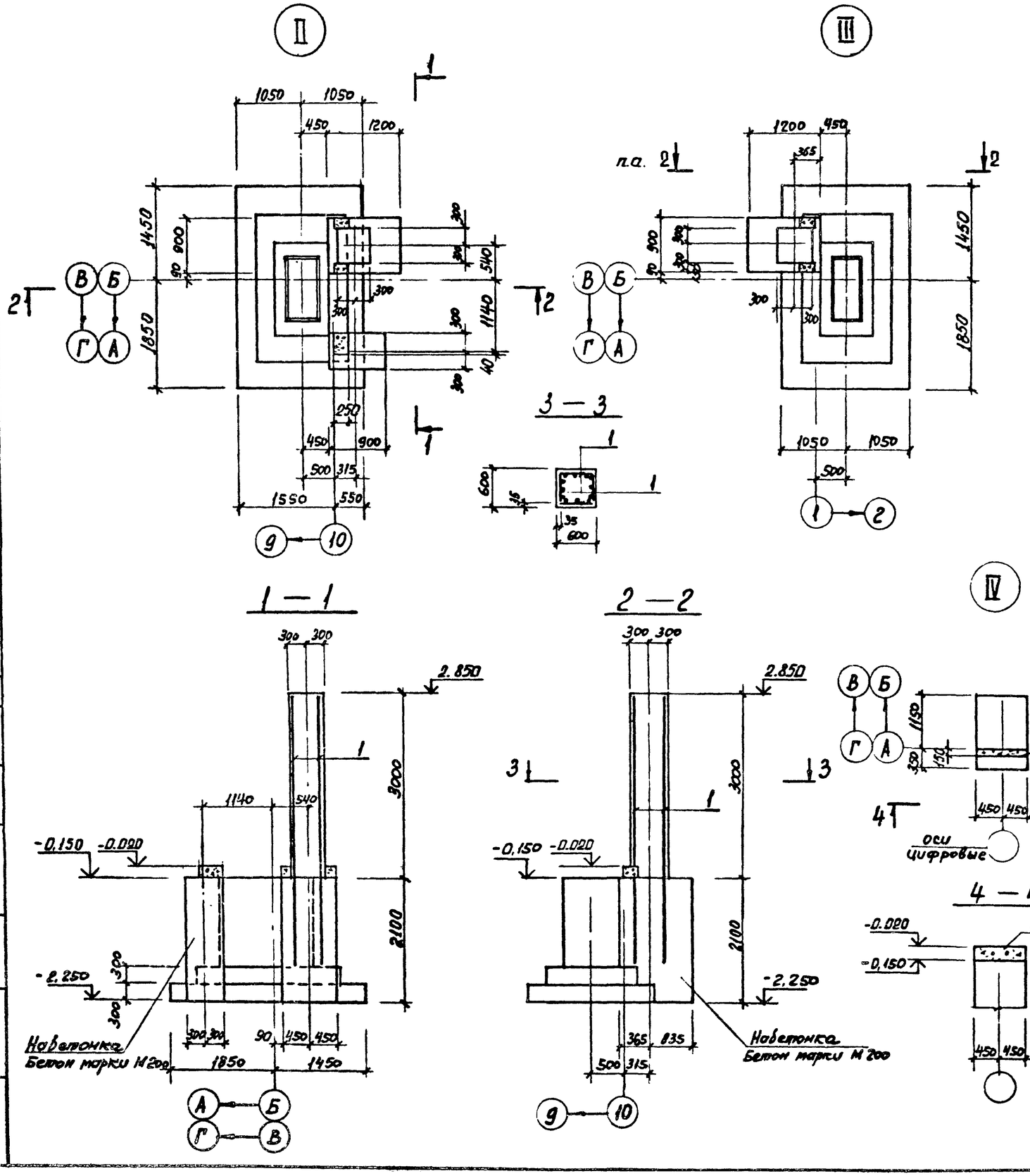

СПЕЦИФИКАЦИЯ ЭЛЕМЕНТОВ К СХЕМЕ РАСПОЛОЖЕНИЯ УЗЛОВ

Марка, поз.	Обозначение	Наименование	Кол.	Масса ед., кг	Примечание
		Узел II			
		Сборочные единицы			
1	ТП705-1-197.86КЖИ КР5	Каркас плоский КР5	4		
		Материал			
		Бетон марки М200	3,75 м³		
		Узел III			
		Сборочные единицы			
1	ТП705-1-197.86КЖИ КР5	Каркас плоский КР5	4		
		Материал			
		Бетон марки М200	2,60 м³		

ВЕДОМОСТЬ РАСХОДА СТАЛИ НА ЭЛЕМЕНТ, кг

Марка элемента	Изделия арматурные								
	Арматура класса								Всего
	AI				AII				
	ГОСТ 5781-82				ГОСТ 5781-82				
	Ф6			Итого	Ф12			Итого	
Узел II	7,3			7,3	32,0			32,0	39,3
Узел III	7,3			7,3	32,0			32,0	39,3

Схему расположения фундаментов см. лист 3

Привязан

Инв.№

ТП 705-1-197.86 КЖ

Гл.инж.пр.	Синопальников	
Нач.отдела	Морозов	
Н.контр.	Васильев	
Гл.констр.отд	Мартынов	
Рук.группы	Кимельман	
Инженер	Толдова	
Инженер	Иванова	

Прирельсовый павильонный блок складов минеральных удобрений ёмкостью 10 тыс.тонн с надземным приёмным устройством

Схема расположения фундаментов здания. Узлы II, III, IV, V.

Стадия	Лист	Листов
Р	5	

ГОССТРОЙ СССР ЛЕНИНГРАДСКИЙ ПРОМСТРОЙПРОЕКТ

Альбом 2

т.п. 705-1-197.86

СОГЛАСОВАНО

Инв.№ подл. | Подпись и дата | Взам. инв.№ | Рук.арх.гр. | Партнская

Альбом 2

Т.п. 705-1-197.86

Фм 1

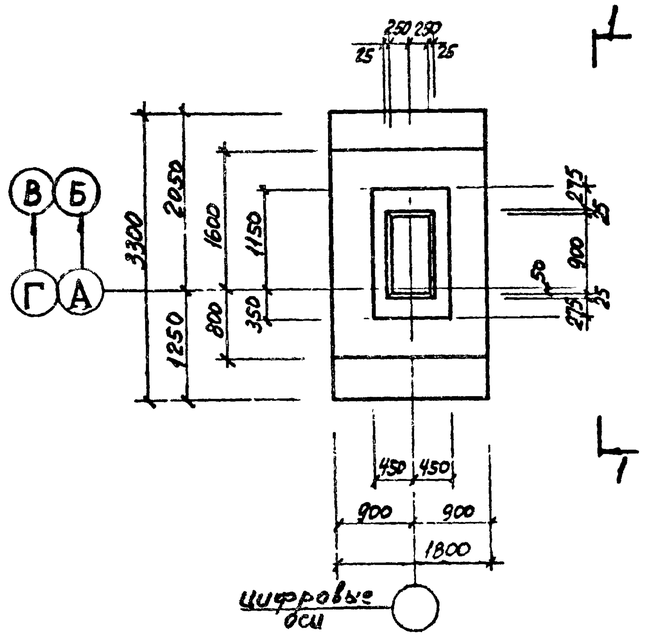

Фм 4

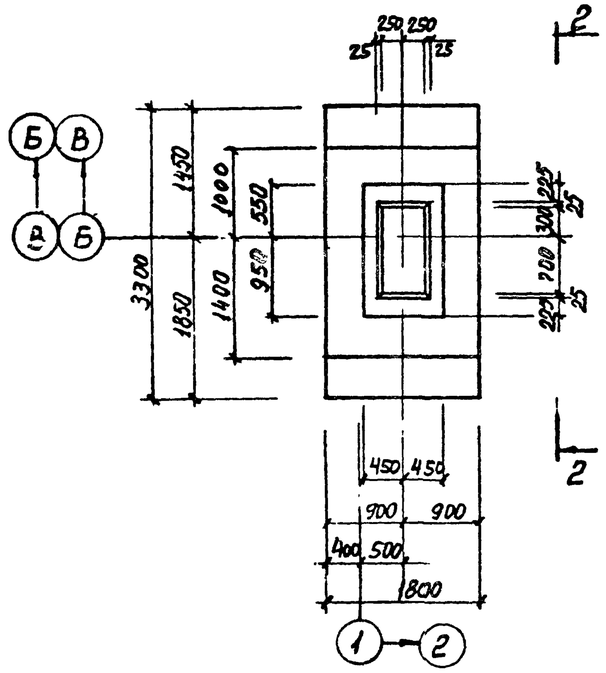

1—1

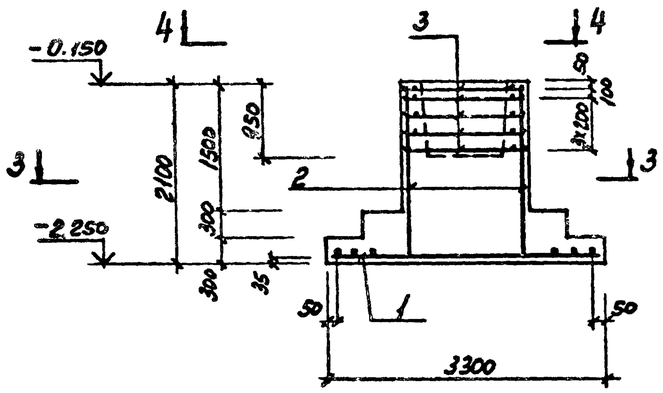

2—2

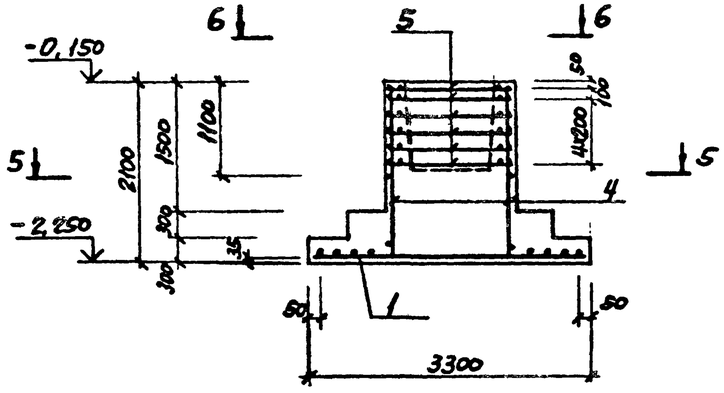

3—3

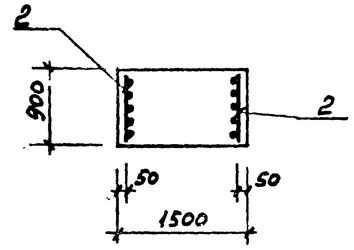

5—5

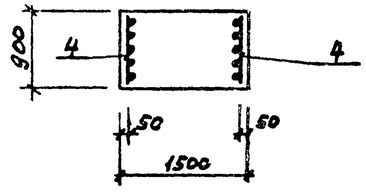

4—4

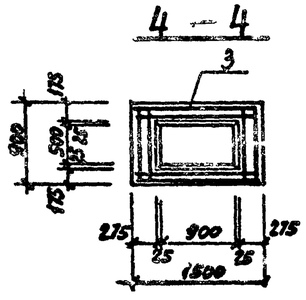

6—6

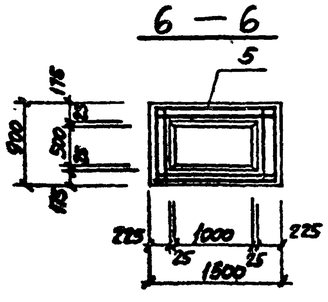

СПЕЦИФИКАЦИЯ к Фм 1, Фм 4

Формат	Зона	Поз.	Обозначение	Наименование	Кол.	Приме-чание
				Фм 1		
				Сборочные единицы		
				Сетки арматурные		
		1	ГОСТ 23279-78	С $\frac{16AII-200}{12AI-200}$ 1650×3250 $\frac{25}{25}$	1	
		2		С $\frac{16AII-200}{10AI-300}$ 850×2050 $\frac{1050}{100}$	2	
		3	ТП705-1-197.86КЖИС1	С1	5	
				Материал		
				Бетон марки М200 В6	4,69 м³	
				Фм 4		
				Сборочные единицы		
				Сетки арматурные		
		1	ГОСТ 23279-78	С $\frac{16AII-200}{12AI-200}$ 1650×3250 $\frac{25}{25}$	1	
		4		С $\frac{16AII-200}{10AI-300}$ 850×2050 $\frac{1100}{50}$	2	
		5	ТП705-1-197.86 КЖИС1	С2	6	
				Материал		
				Бетон марки М200 В6	4,56 м³	

1. Схему расположения фундаментов см. лист 3
2. Ведомость расхода стали на Фм 1, Фм 4 см. лист 9
3. Расчетные схемы на фундаменты см. лист 9

Привязан

Инв. №

Гл.инж.пр	Синопальников		ТП 705-1-197.86 КЖ
Нач.отдела	Морозов		
Н.контр.	Васильев		Прирельсовый павильонный блок складов минеральных удобрений вместимостью 10 тыс.тонн с надземным приемным устройством
Гл.констр.отд	Мартынов		
Рук.группы	Кимельман		
Инженер	Традова		Фундаменты Фм 1, Фм 4.
Инженер	Иванова		

Стадия	Лист	Листов
Р	6	

ГОССТРОЙ СССР ЛЕНИНГРАДСКИЙ ПРОМСТРОЙПРОЕКТ

Инв. № подл. | Подпись и дата | Взам. инв. №

Альбом 2

т.п. 705-1-197.86

Фм 2

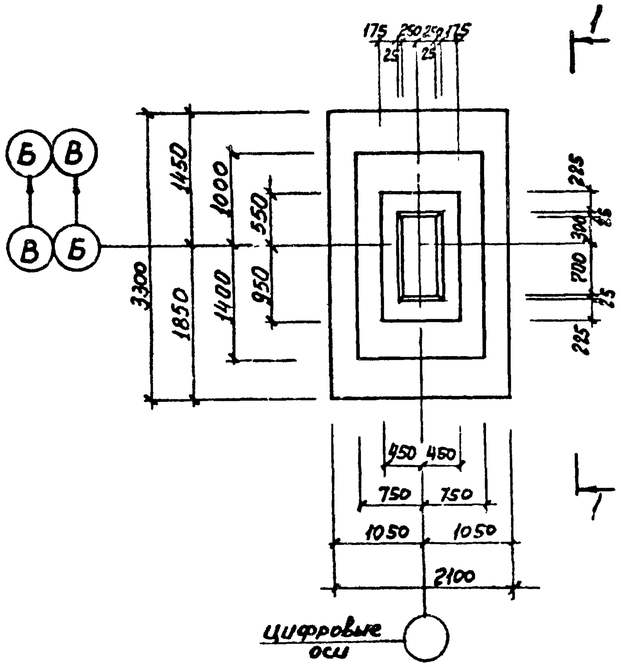

Фм 6

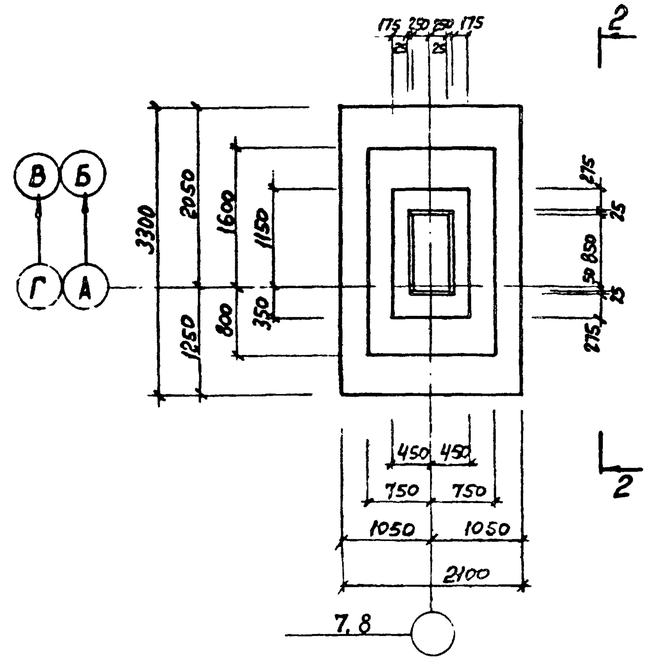

1 — 1

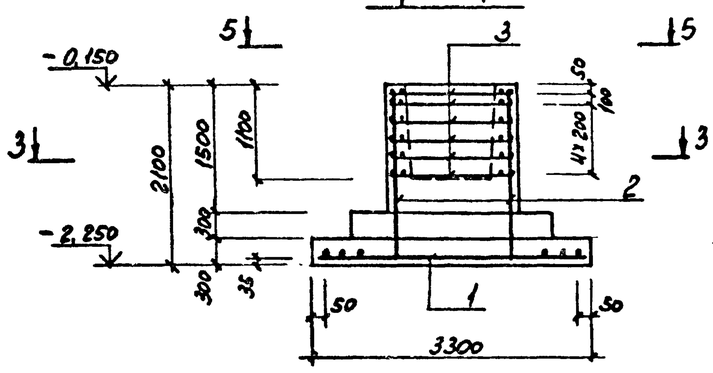

2 — 2

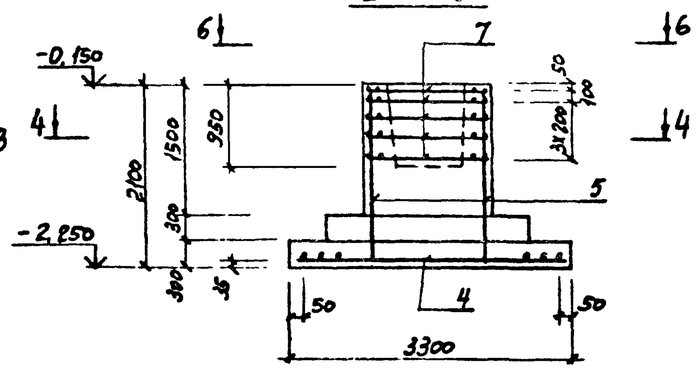

3 — 3

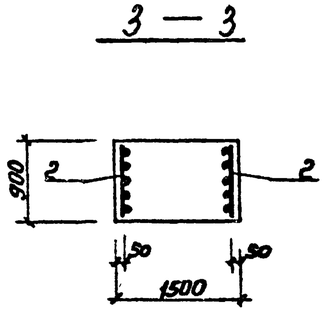

4 — 4

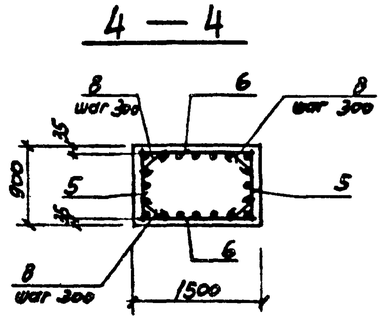

5 — 5

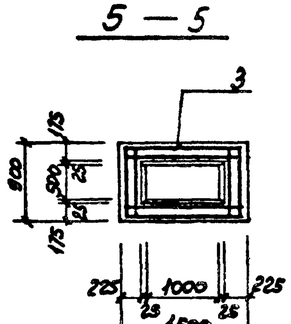

6 — 6

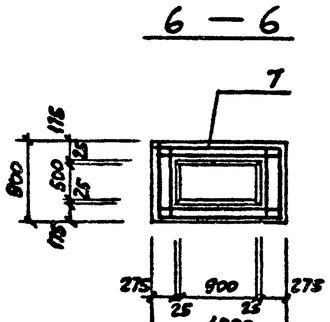

СПЕЦИФИКАЦИЯ к Фм 2, Фм 6

Формат	Зона	Поз.	Обозначение	Наименование	Кол.	Примечание
				Фм 2		
				Сборочные единицы		
				Сетка арматурная		
		1	ГОСТ 23279-78	С $\frac{16AII-200}{12AII-200}$ 2050×3250 $\frac{25}{25}$	1	
		2		С $\frac{16AII-200}{10AI-300}$ 850×2050 $\frac{1100}{50}$	2	
		3	ТП705-1-197.86 КЖИС1	С2	6	
				Материал		
				Бетон марки М200 В6	4,63	
				Фм 6		
				Сборочные единицы		
				Сетка арматурная		
		4	ГОСТ 23279-78	С $\frac{16AII-200}{16AII-200}$ 2050×3250 $\frac{25}{25}$	1	
		5		С $\frac{16AII-200}{10AI-300}$ 850×2050 $\frac{1050}{100}$	2	
		6		С $\frac{16AII-200}{10AI-300}$ 1450×2050 $\frac{1050}{100}$	2	
		7	ТП705-1-197.86 КЖИС1	С1	5	
				Детали		
		8		ф10AI ГОСТ 5781-82 ℓ=500	12	0,30
				Материал		
				Бетон марки М200 В6	4,77 м³	

1. Схему расположения фундаментов см. лист 3
2. Ведомость расхода стали на Фм 2, Фм 6 см лист 9
3. Расчетные схемы на фундаменты см лист 9

Привязан

Инв. №

Взам. инв. №

Подпись и дата

Инв. № подл.

Гл.инж.пр	Синопальников	
Нач.отдела	Морозов	
Н.контр.	Васильев	
Гл.конструктор	Мартынов	
Рук.группы	Кимельман	
Инженер	Тилдова	
Инженер	Иванова	

ТП 705-1-197.86 КЖ

Прирельсовый павильонный блок складов минеральных удобрений вместимостью 10 тыс. тонн с надземным приёмным устройством

Стадия	Лист	Листов
Р	7	

Фундаменты Фм 2, Фм 6

ГОССТРОЙ СССР ЛЕНИНГРАДСКИЙ ПРОМСТРОЙПРОЕКТ

Альбом 2

т.п. 705-1-197.86

Фм 3

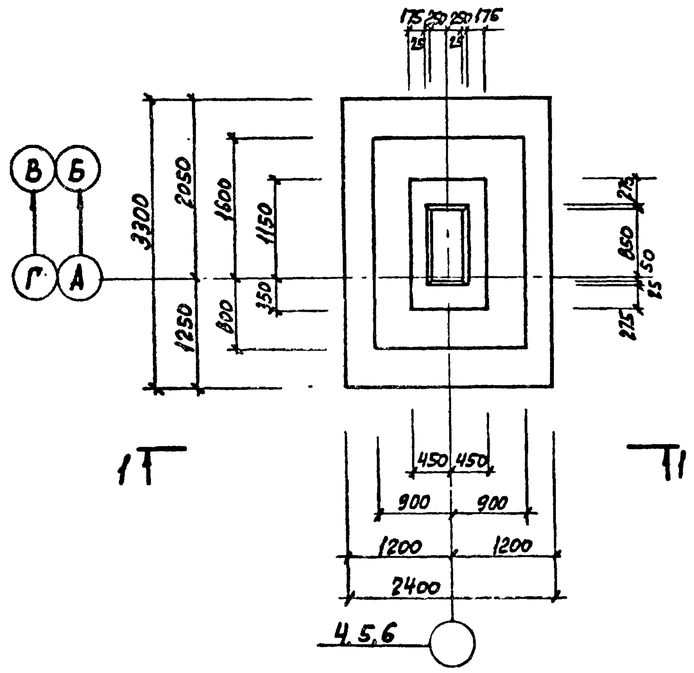

Фм 5

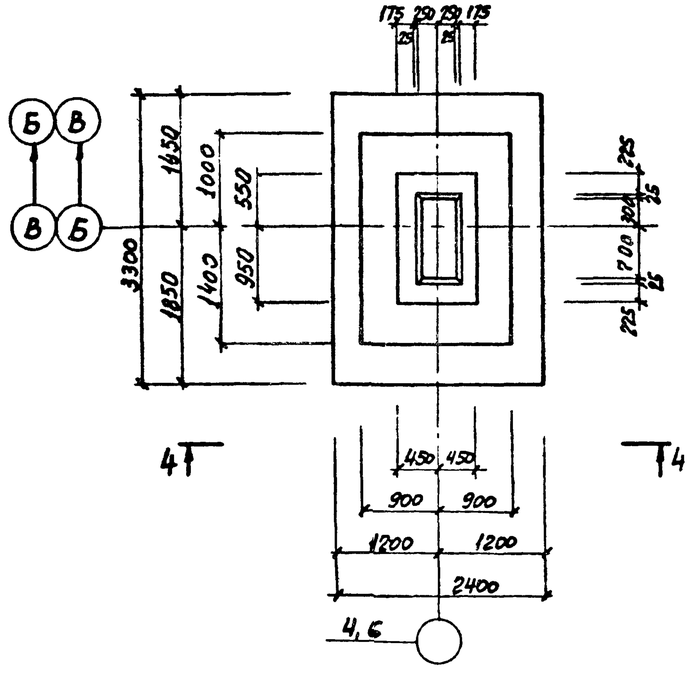

1 — 1

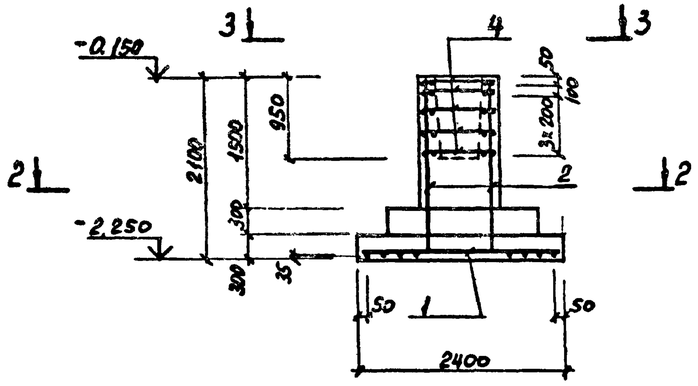

4 — 4

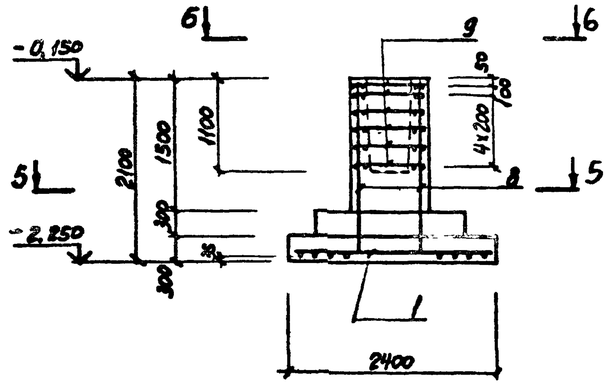

2 — 2

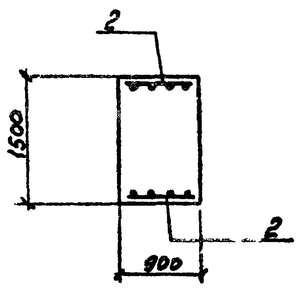

3 — 3

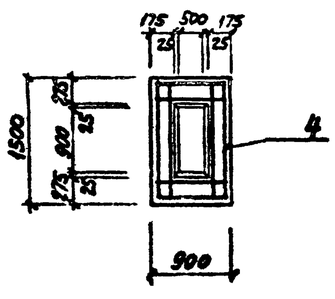

5 — 5

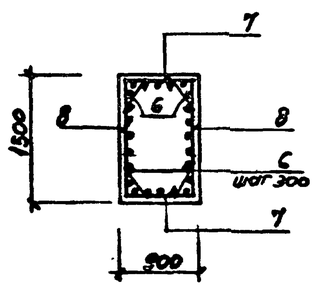

6 — 6

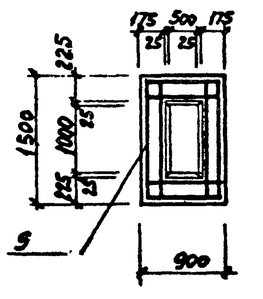

Спецификация к Фм 3, Фм 5

Формат	Зона	Поз.	Обозначение	Наименование	Кол.	Примечание
				Фм 3		
				Сборочные единицы		
				Сетка арматурная		
		1	ГОСТ 23279-78	С $\frac{16AII-200}{16AII-200}$ 2250×3250 $\frac{25}{25}$	1	
		2		С $\frac{16AII-200}{10AI-300}$ 850×2050 $\frac{1050}{100}$	2	
		4	ТП 705-1-197.86 КЖИС1	С1	5	
				Материал		
				Бетон марки М200 В6	5,30 м³	
				Фм 5		
				Сборочные единицы		
				Сетка арматурная		
		1	ГОСТ 23279-78	С $\frac{16AII-200}{16AII-200}$ 2250×3250 $\frac{25}{25}$	1	
		7		С $\frac{16AII-200}{10AI-300}$ 850×2050 $\frac{400}{50}$	2	
		8		С $\frac{16AII-200}{10AI-300}$ 1450×2050 $\frac{1400}{50}$	2	
		9	ТП 705-1-197.86 КЖИС1	С2	6	
				Детали		
		6		ф10AI ГОСТ 5781-82 ℓ=500	12	0,30
				Материал		
				Бетон марки М200 В6	5,15 м³	

1. Схему расположения фундаментов см. лист 3
2. Ведомость расхода стали см. лист 9
3. Расчетные схемы к фундаментам см. лист 9

Привязан

Инв. №

Инв. № подл. | Подпись и дата | Взам. инв. №

			ТП 705-1-197.86 КЖ			
Гл.инж.пр	Синопальников					
Нач.отдела	Морозов					
Н.контр.	Васильев					
Гл.конструктор	Мартынов		Прирельсовый павильонный блок складов минеральных удобрений ёмкостью 10 тыс.тонн с надземным приёмным устройством	Стадия	Лист	Листов
Рук.группы	Кимельман			Р	8	
Инженер	Толдова		Фундаменты Фм3, Фм5	ГОССТРОЙ СССР ЛЕНИНГРАДСКИЙ ПРОМСТРОЙПРОЕКТ		
Инженер	Иванова					

Альбом 2

т.п. 705-1-197.86

Фм 7

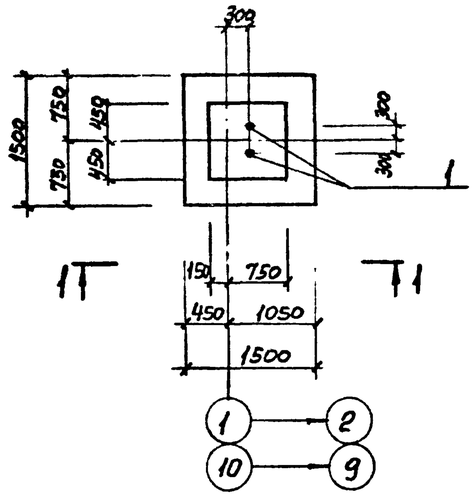

1—1

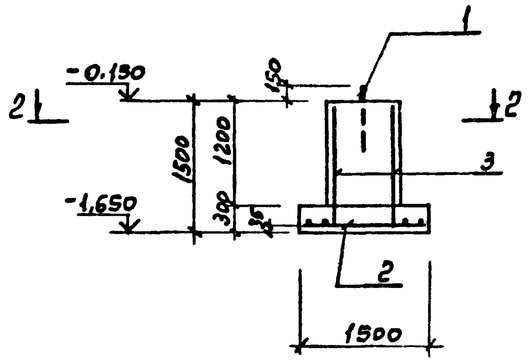

2—2

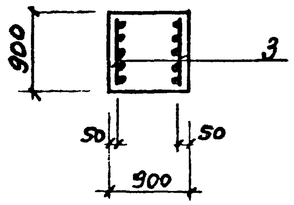

СПЕЦИФИКАЦИЯ к Фм 7

Формат	Зона	Поз.	Обозначение	Наименование	Кол.	Примечание
				Сборочные единицы		
		1	ГОСТ 24379-1.80	Болт 1.1 М24×900 ВСт3пс2	2	3,77
				Сетка арматурная		
		2	ГОСТ 23279-78	С $\frac{12AII-200}{12AII-200}$ 1450×1450 $\frac{25}{25}$	1	
		3		С $\frac{12AII-200}{6AI-300}$ 860×1450 $\frac{25}{225}$	2	
				Материал		
				Бетон марки М200 В6	1,65 м³	

Расчетные схемы фундаментов
Фм1, Фм2, Фм3, Фм4, Фм5, Фм6, Фм7

ВЕДОМОСТЬ РАСХОДА СТАЛИ НА ЭЛЕМЕНТ, кг

1	2	3	4	5	6	7	8	9
	Марка фундамента	N сечений	M_1 кНм/тм	Q_1 кН/тс	Q_2 кН/тс	N_1 кН/тс	N_2 кН/тс	N_3 кН/тс
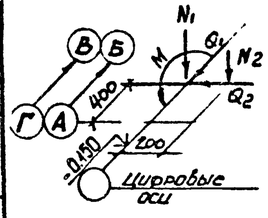	Фм1	I	311,25	36,95		401,6		
			31,76	3,77		40,98		
		II	-32565	-46,06		382,2		
			-33,23	-4,7		39,0		
	Фм6	I	311,25	36,95	5,88	401,60	21,56	–
			31,76	3,77	0,6	40,98	2,2	–
		II	-32565	-46,06	5,88	382,2	21,56	–
			-33,23	-4,7	0,6	39,0	2,2	–
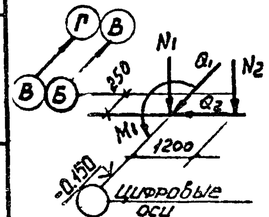	Фм2	I	376,12	35,67		947,88		–
			38,38	3,64		96,72		–
		II	-352,0	-22,54		1063,3		–
			-35,92	-2,3		108,5		–
	Фм5	I	376,12	35,67	59,58	947,86	101,92	–
			38,38	3,64	6,08	96,72	10,4	–
		II	-325,65	-46,06	59,58	382,2	101,92	–
			-33,23	-4,7	6,08	39,0	10,4	
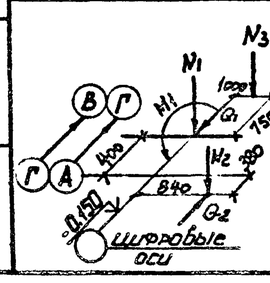	Фм3	I	311,25	36,95	3,92	401,60	9,8	147,0
			31,76	3,77	0,4	40,98	1,0	15,0
		II	-325,65	-46,06	3,92	382,2	9,8	147,0
			-33,23	-4,7	0,4	39,0	1,0	15,0

Марка элемента	Изделия арматурные: Арматура класса AI ГОСТ 5781-82 Ф6	10		Итого	AII ГОСТ 5781-82 Ф10	12	16	Итого	Всего	Изделия закладные: Арматура класса ГОСТ Ф	Итого	Прокат марки: Болты ГОСТ 24379-1.80 ф24	Итого	ГОСТ	Итого	Всего	Общий расход
Фм 1		4,2		4,2	29,0	25,0	78,6	132,6	136,8								136,8
Фм 2		4,2		4,2	34,8	31,0	88,9	154,7	158,9								158,9
Фм 3		14,6		14,6	29,0		206,2	235,2	249,8								249,8
Фм 4		4,2		4,2	29,0	25,0	78,6	132,6	136,8								136,8
Фм.5		14,6		14,6	34,8		206,2	241,0	255,6								255,6
Фм 6		14,6		14,6	29,0	31,0	140,7	200,7	215,3								215,3
Фм 7	1,3			1,3		27		27	28,3			7,5	7,5			7,5	35,8

1	2	3	4	5	6	7	8	9
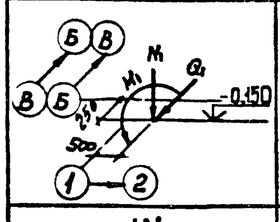	Фм4	I	188,04	17,84	–	473,93	–	–
			19,18	1,82	–	48,36	–	–
		II	-176,0	-16,17	–	531,66	–	–
			-17,96	-1,65	–	54,25	–	–
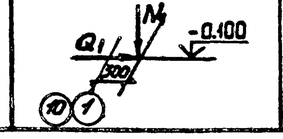	Фм7	I	–	22,7	–	94,08	–	–
			–	2,32	–	9,6	–	–

1. Схему расположения фундаментов см. лист 3
2. Фундаменты Фм 1 ÷ Фм 6 см. листы 6, 7, 8
3. В расчетных схемах все усилия расчетные

Привязан

Инв. №

Взам. инв. №

Подпись и дата

Инв. № подл.

ТП 705-1-197.86 КЖ			
Гл.инж.пр	Синопальников		
Нач.отдела	Морозов		
Н.контр.	Васильев		
Гл.констр.отд	Мартынов		
Рук.группы	Кимельман		
Инженер	Толдова		
Инженер	Иванова		
Прирельсовый навальный блок складов минеральных удобрений вместимостью 10 тыс.тонн с наземным приемным устройством	Стадия: Р	Лист: 9	Листов:
Фундамент Фм 7. Расчетные схемы.	ГОССТРОЙ СССР ЛЕНИНГРАДСКИЙ ПРОМСТРОЙПРОЕКТ		

Альбом 2

т.п. 705-1-197.86

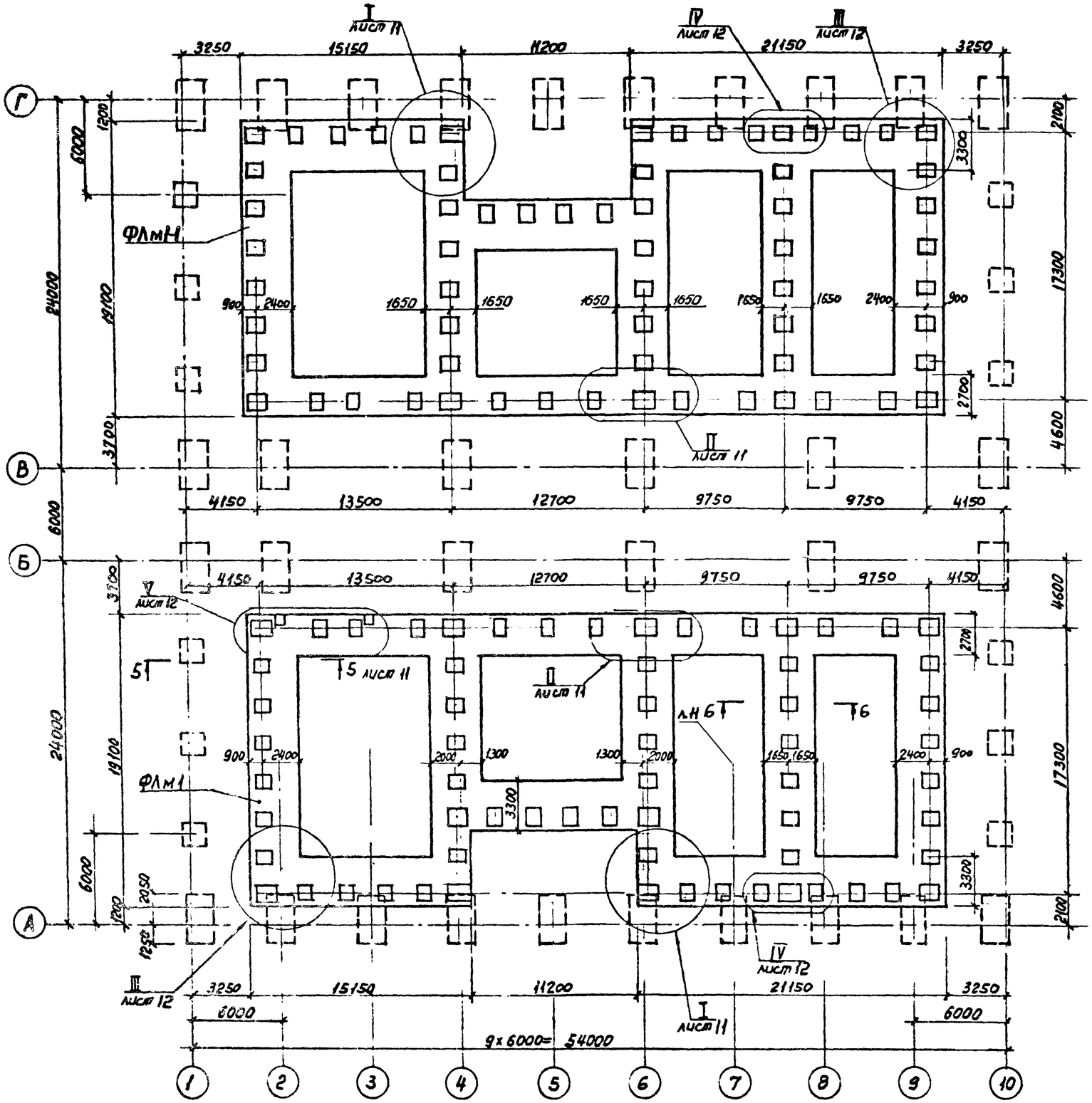

СПЕЦИФИКАЦИЯ ЭЛЕМЕНТОВ К СХЕМЕ РАСПОЛОЖЕНИЯ

Марка, поз.	Обозначение	Наименование	Кол.	Масса ед., кг	Примечания
		Фундаменты ленточные			
ФЛм1	ТП705-1-197.86 лист 13	ФЛм1	1		
ФЛм1-1	лист 13	ФЛм1-1	1		
		Нафелонка. Бетон			
		марки М 200	0,61	м³	
1	ГОСТ 24379.1-80	Болт 1.1М24×800 ВСт3пс2	4	3.2	

1. Общие указания см на листе 2.
2. Схему расположения фундаментов под здание см. лист 3

Привязан

Инв. №

ТП 705-1-197.86 · КЖ			
Гл.инж.пр.	Синопальников		
Нач.отдела	Морозов		
Н.контр.	Васильев		
Гл.констр.отд	Мартынов		
Рук.группы	Кимельман		
Инженер	Теладова		
Инженер	Иванова		
Прирельсовый павильонный блок складов минеральных удобрений бмкостью 10 тыс.тонн с надземным приемным устройством	Стадия: Р	Лист: 10	Листов:
Схема расположения ленточных фундаментов ФЛм1, ФЛм1-1	ГОССТРОЙ СССР ЛЕНИНГРАДСКИЙ ПРОМСТРОЙПРОЕКТ		

СОГЛАСОВАНО

Инв.№ подл. | Подпись и дата | Взам. инв.№

Альбом 2

т.п. 705-1-197.86

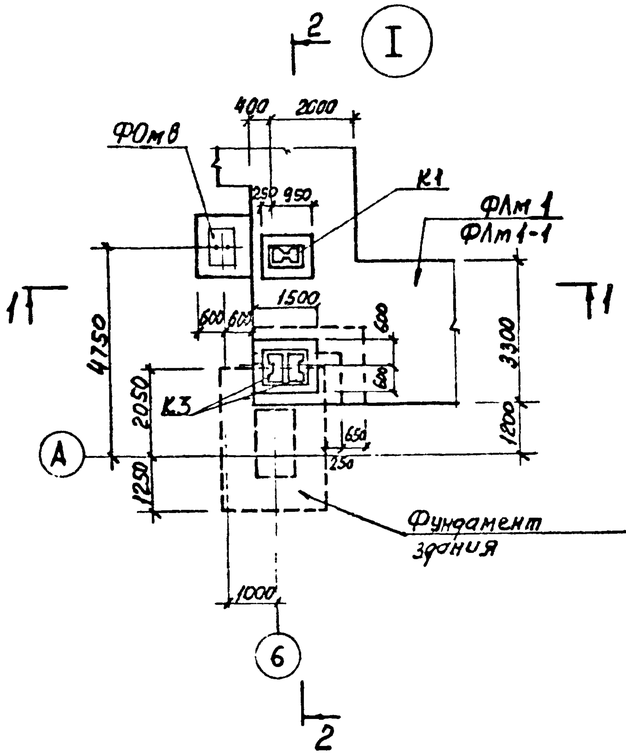

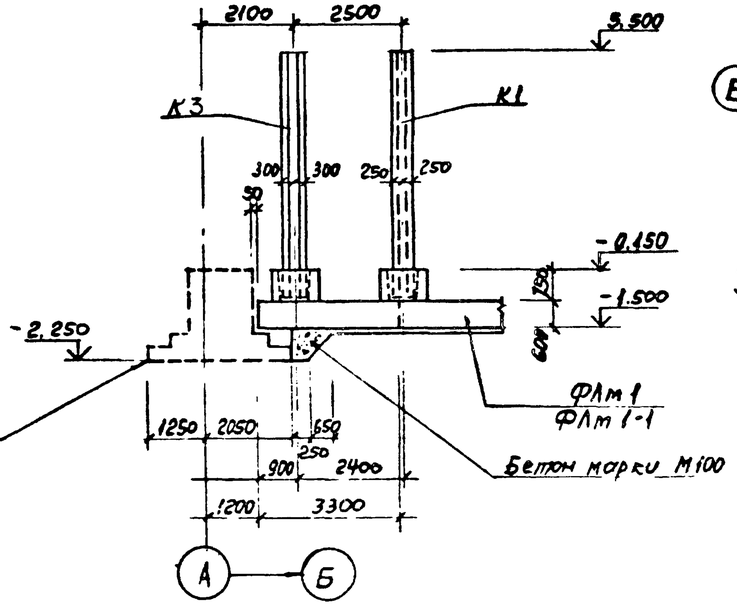

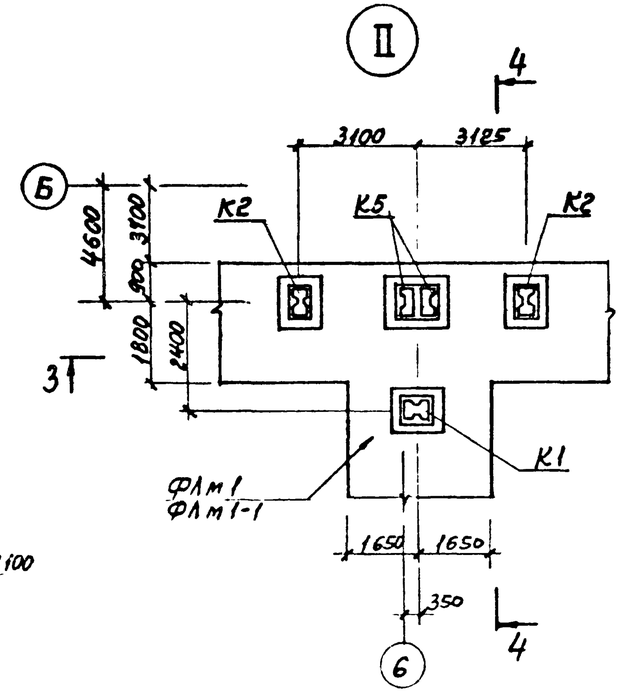

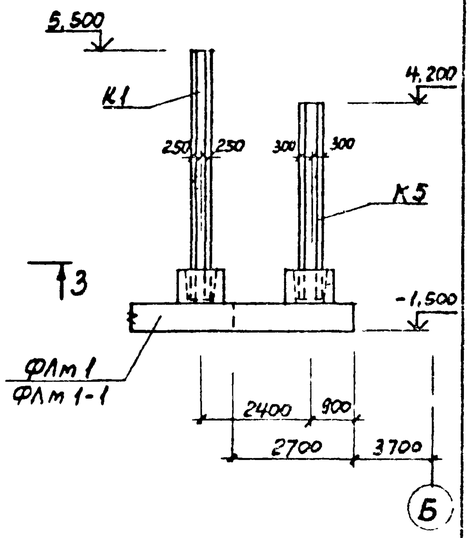

5 — 5

1 — 1

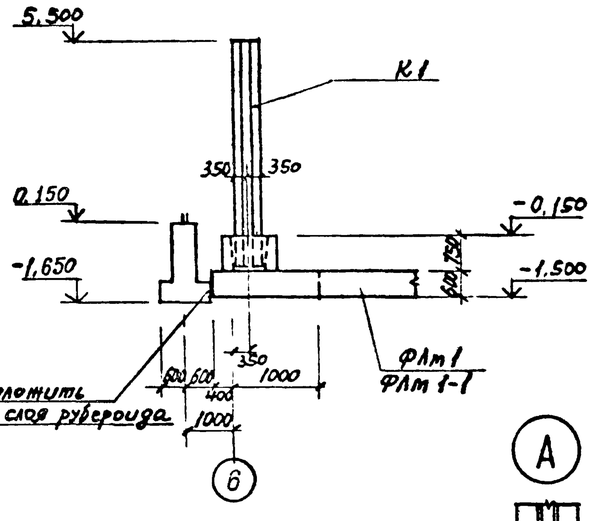

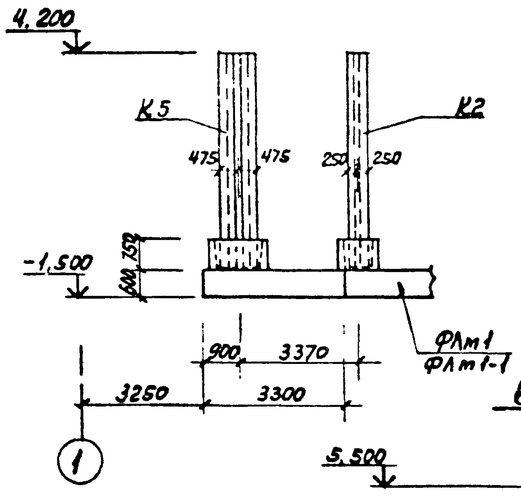

6 — 6

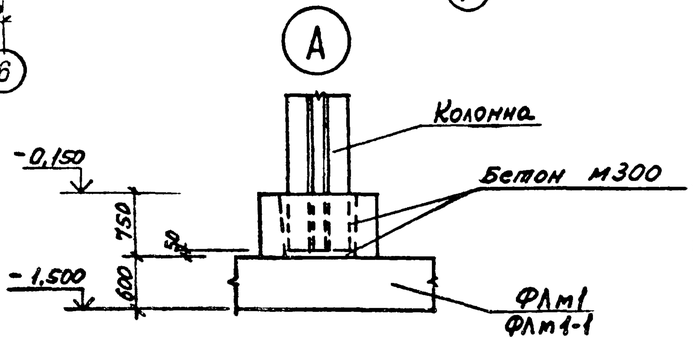

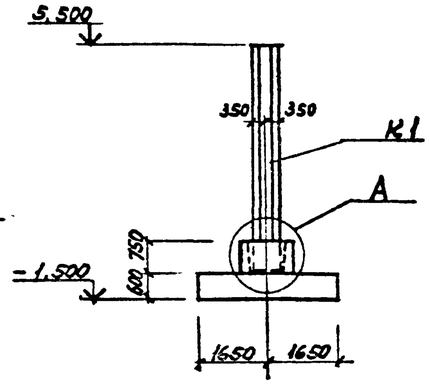

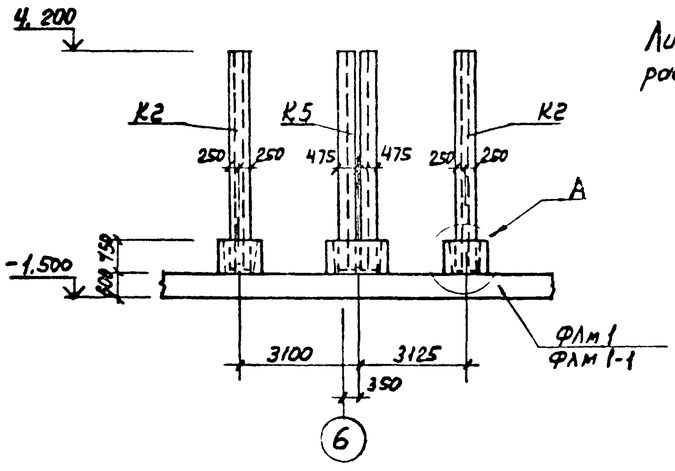

Листы 10, 11, 37 рассматривать совместно

Привязан

Инв. №

				ТП 705-1-197.86 КЖ		
Гл.инж.пр.	Синопальников					
Нач.отдела	Морозов					
Н.контр.	Васильев					
Гл.конструктор отд	Мартынов					
Рук.группы	Кисельман					
Инженер	Толдова			Прирельсовый павильонный блок складов минеральных удобрений вместимостью 10 тыс.тонн с надземным приемным устройством	Стадия: Р	Лист: 11	Листов:
Инженер	Иванова			Схема расположения ленточных фундаментов ФЛм1, ФЛм1-1. Узлы I, II	ГОССТРОЙ СССР ЛЕНИНГРАДСКИЙ ПРОМСТРОЙПРОЕКТ		

Взам. инв.№ | Подпись и дата | Инв. № подл.

Альбом 2

т.п. 705-1-197.86

III

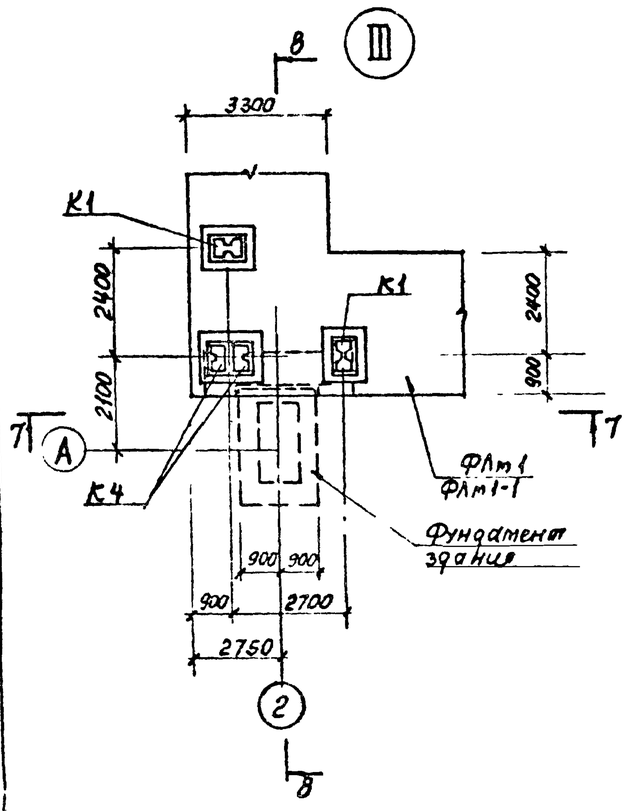

7 — 7

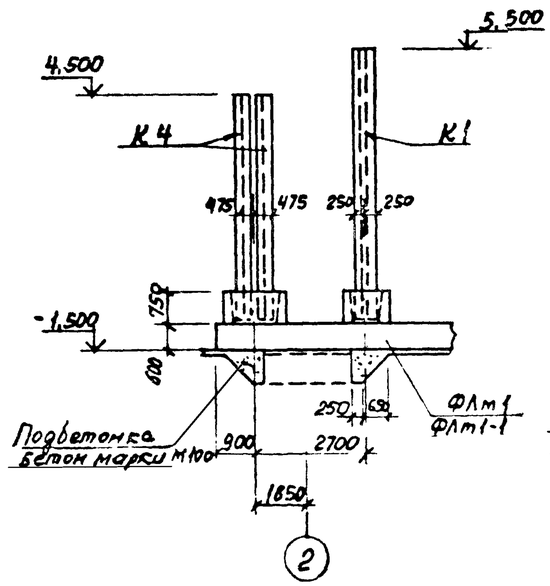

8 — 8

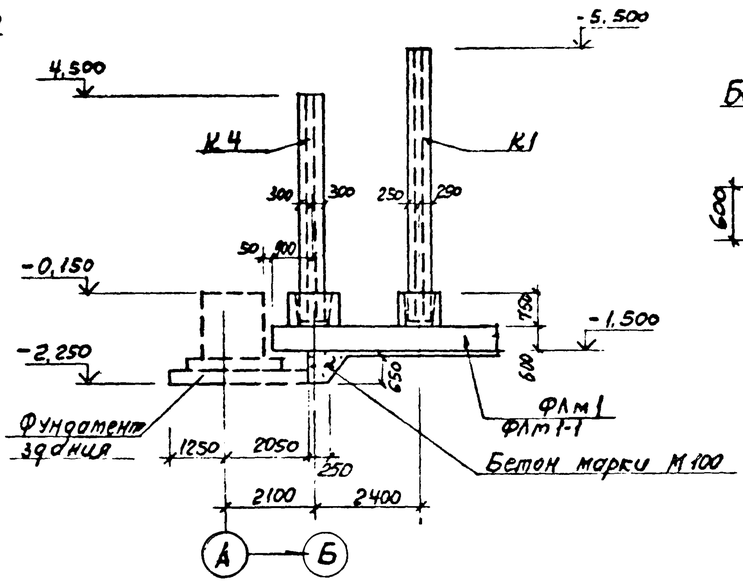

11 — 11

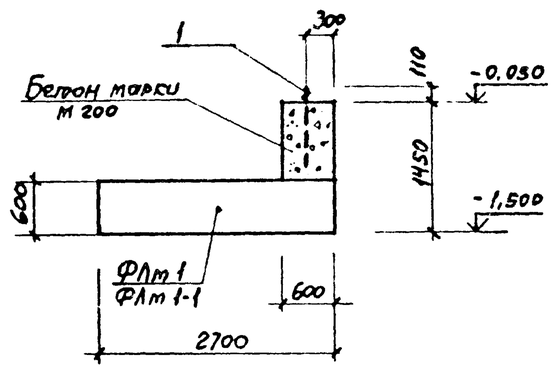

V

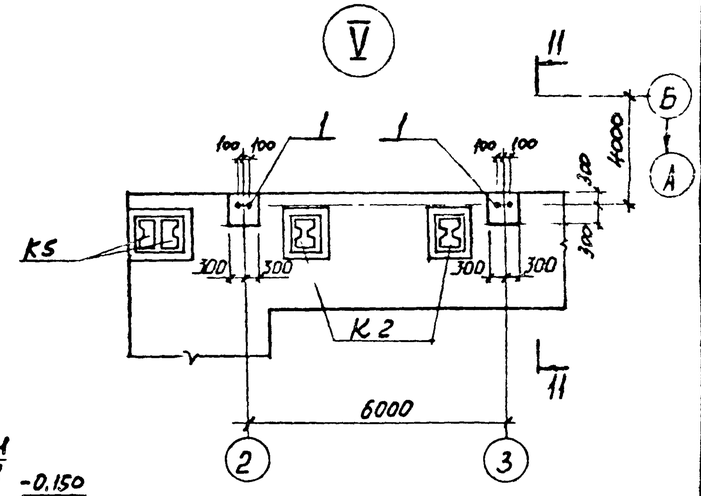

IV

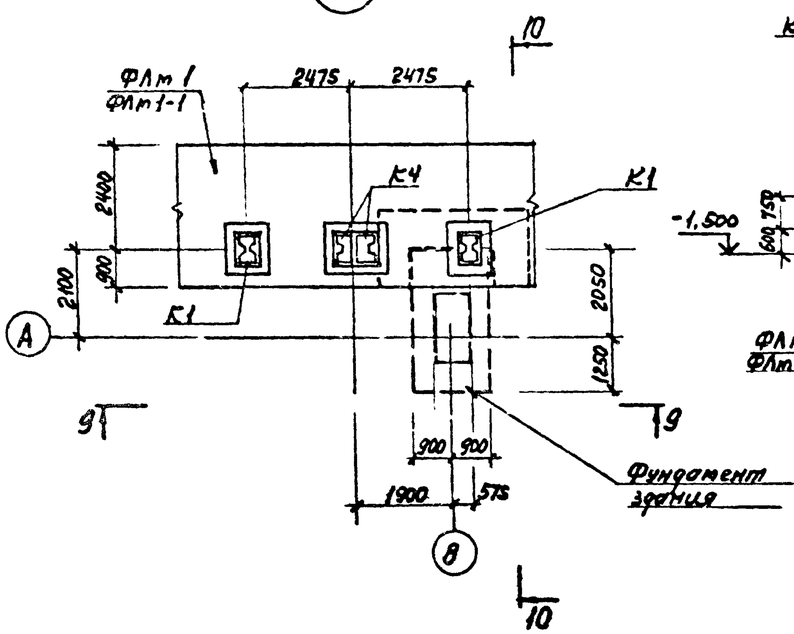

9 — 9

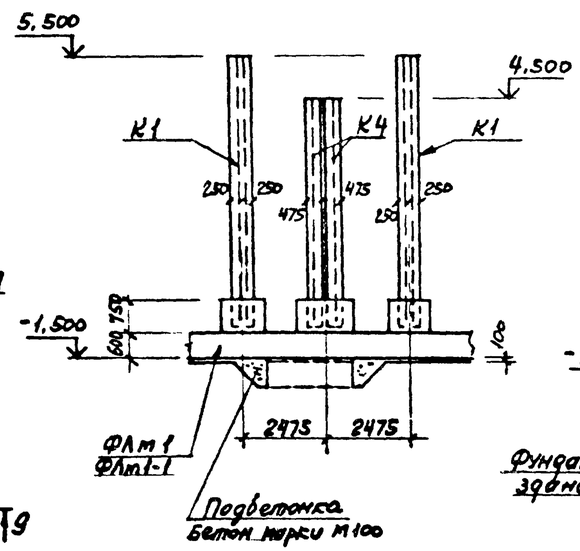

10 — 10

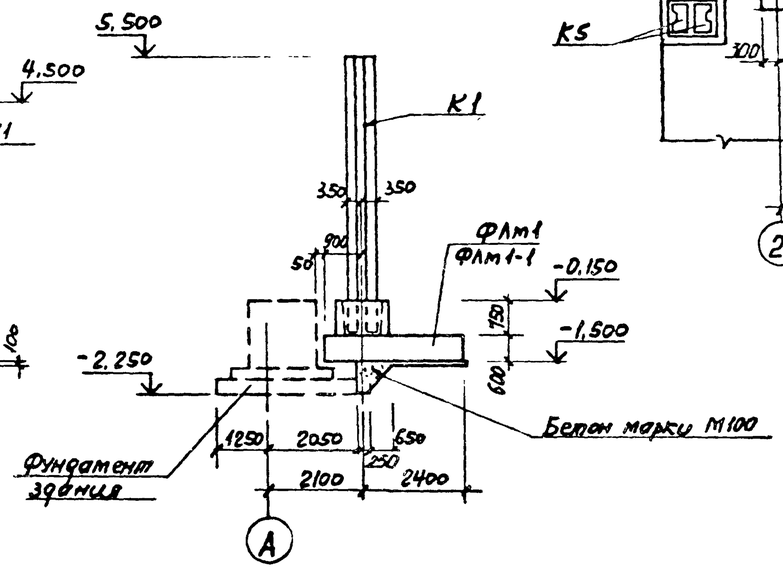

Листы 10, 12, 37 рассматривать совместно.

Привязан

Инв.№

				ТП 705-1-197.86 КЖ		
Гл.инж.пр.	Синопальников					
Нач.отдела	Морозов					
Н.контр.	Васильев			Прирельсовый павильонный блок складов минеральных удобрений вместимостью 10 тыс.тонн с надземным приёмным устройством	Стадия	Лист	Листов
Гл.конструктор	Мартынов				Р	12	
Рук.группы	Кимельман						
Инженер	Тавдова			Схема расположения ленточных фундаментов ФЛт1, ФЛт1-1 Узлы III, IV, V	ГОССТРОЙ СССР ЛЕНИНГРАДСКИЙ ПРОМСТРОЙПРОЕКТ		
Инженер	Иванова						

Инв.№ подл. | Подпись и дата | Взам. инв.№

Альбом 2

т.п. 705-1-197.86

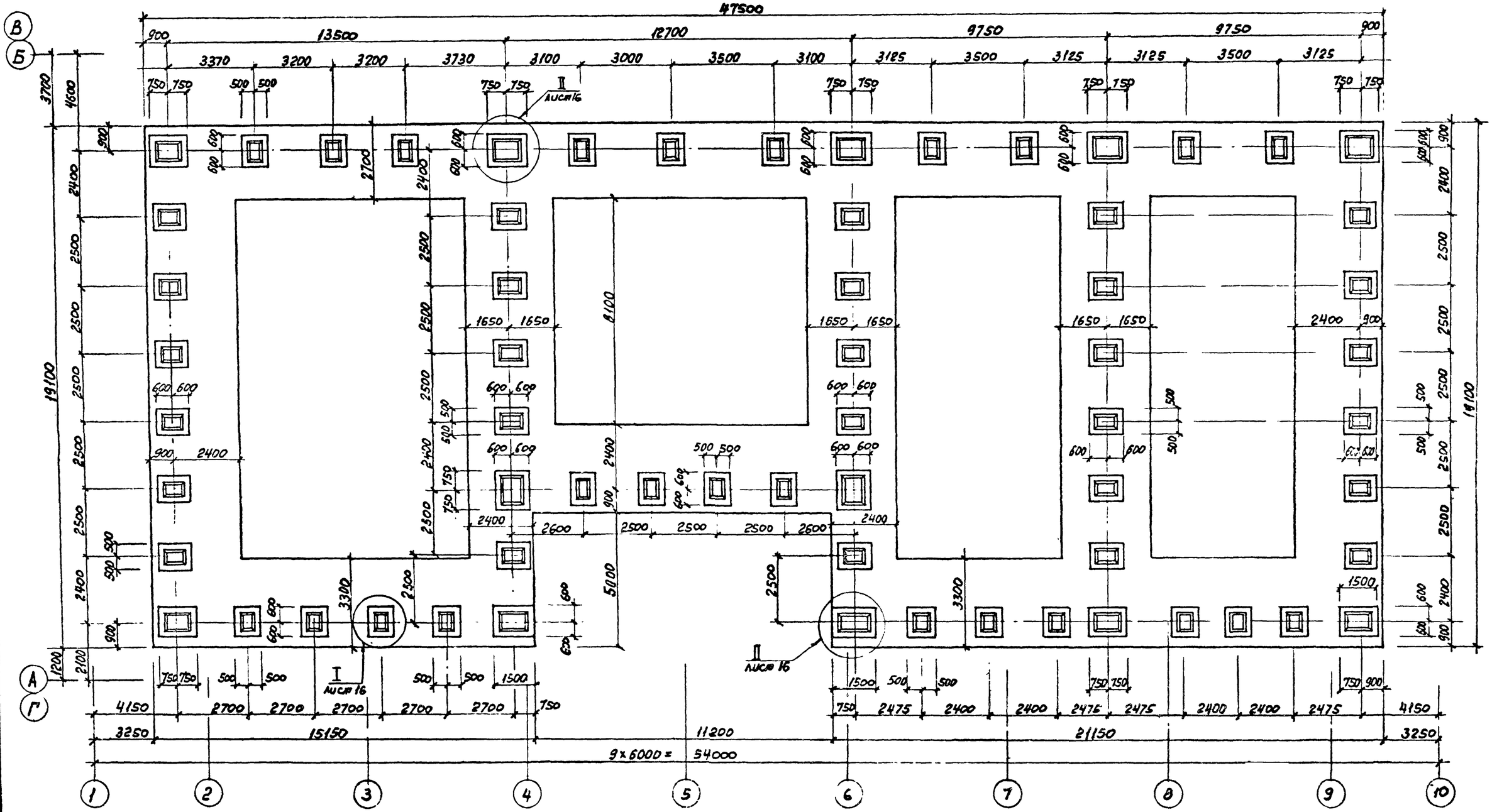

1. Схему расположения фундаментов ФЛм1, ФЛм1-1 см на листе 10
2. Фундамент ФЛм1-1 зеркален фундаменту ФЛм1.

Гл.инж.пр.	Синопальников		
Нач.отдела	Морозов		
Н.контр.	Васильев		
Гл.констр.отд	Мартынов		
Рук.группы	Кимельман		
Инженер	Толдова		
Инженер	Иванова		

Привязан

Инв.№

ТП 705-1-197.86 КЖ

Прирельсовый павильонный блок складов минеральных удобрений ёмкостью 10 тыс.тонн с надземным приёмным устройством

Стадия	Лист	Листов
Р	13	

Фундаменты ФЛм1, ФЛм1-1 (Начало).

ГОССТРОЙ СССР ЛЕНИНГРАДСКИЙ ПРОМСТРОЙПРОЕКТ

Согласовано

Инв.№ подл. | Подпись и дата | Взам. инв.№

Альбом 2

Схема расположения нижних и верхних сеток

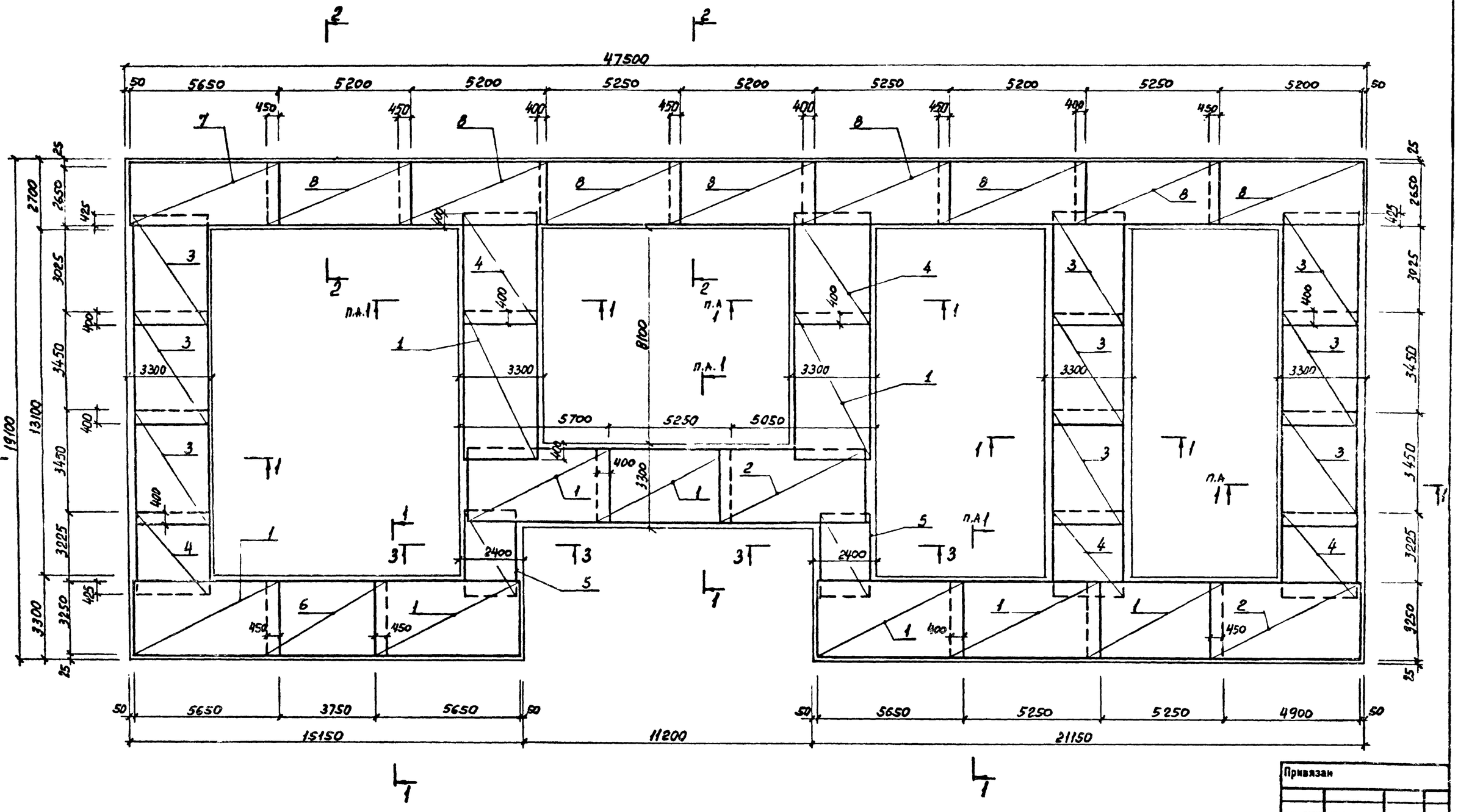

Листы 13, 14, 15, 16, 17 рассматривать совместно.

Привязан

Инв №

ТП 705-1-197.86 КЖ			
Гл.инж.пр. Синопальников			
Нач.отдела Морозов			
М.контр. Васильев			
Гл.констр.отд Мартынов			
Рук.группы Кисельман			
Инженер Талдаев			
Инженер Иванова			
Прирельсовый павильонный блок складов минеральных удобрений вместимостью 10 тыс.тонн с надземным приёмным устройством	Стадия	Лист	Листов
	Р	14	
Фундаменты ФД м1, ФД м1-1 (продолжение).	ГОССТРОЙ СССР ЛЕНИНГРАДСКИЙ ПРОМСТРОЙПРОЕКТ		

Инв. № подл. | Подпись и дата | Взам. инв. №

п.л. 705-1-197.86

Схема расположения каркасов

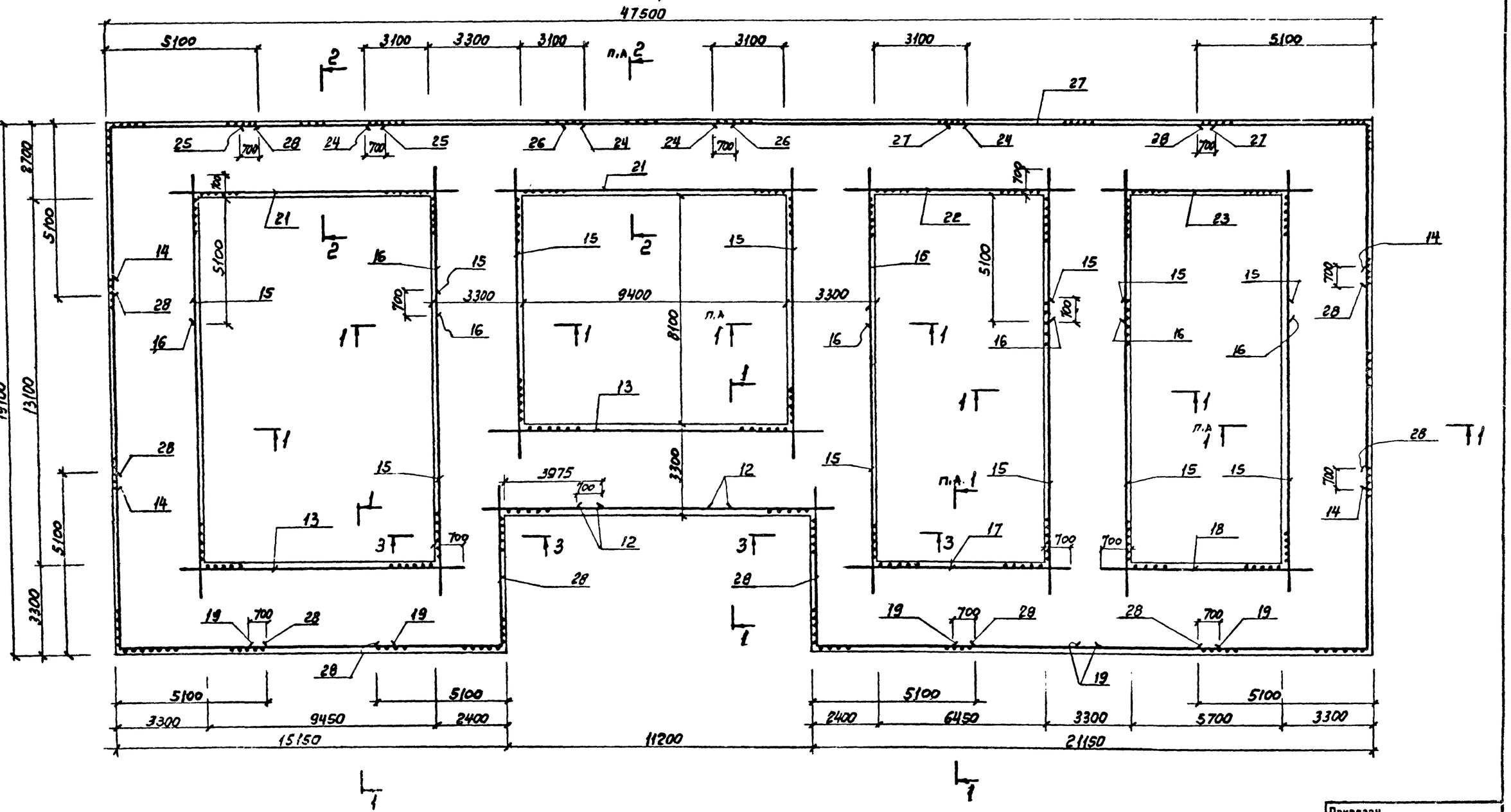

Листы 13, 14, 15, 16, 17 рассматривать совместно.

Привязан

Инв. №

Гл.инж.пр.	Синопальников		
Нач.отдела	Морозов		
Н.контр.	Васильев		
Гл.конструктор	Мартынов		
Рук.группы	Кимельман		
Инженер	Толдова		
Инженер	Иотова		

ТП 705-1-197.86 КЖ

Прирельсовый павильонный блок складов минеральных удобрений вместимостью 10 тыс. тонн с надземным приемным устройством

Стадия	Лист	Листов
Р	15	

Фундаменты ФЛМ1, ФЛМ1-1 (продолжение).

ГОССТРОЙ СССР ПЕНИНГРАДСКИЙ ПРОМСТРОЙПРОЕКТ

Инв. № подл. | Подпись и дата | Взам. инв. №

т.п. 705-1-197.86

21034-02

Альбом 2

т.п. 705-1-197.86

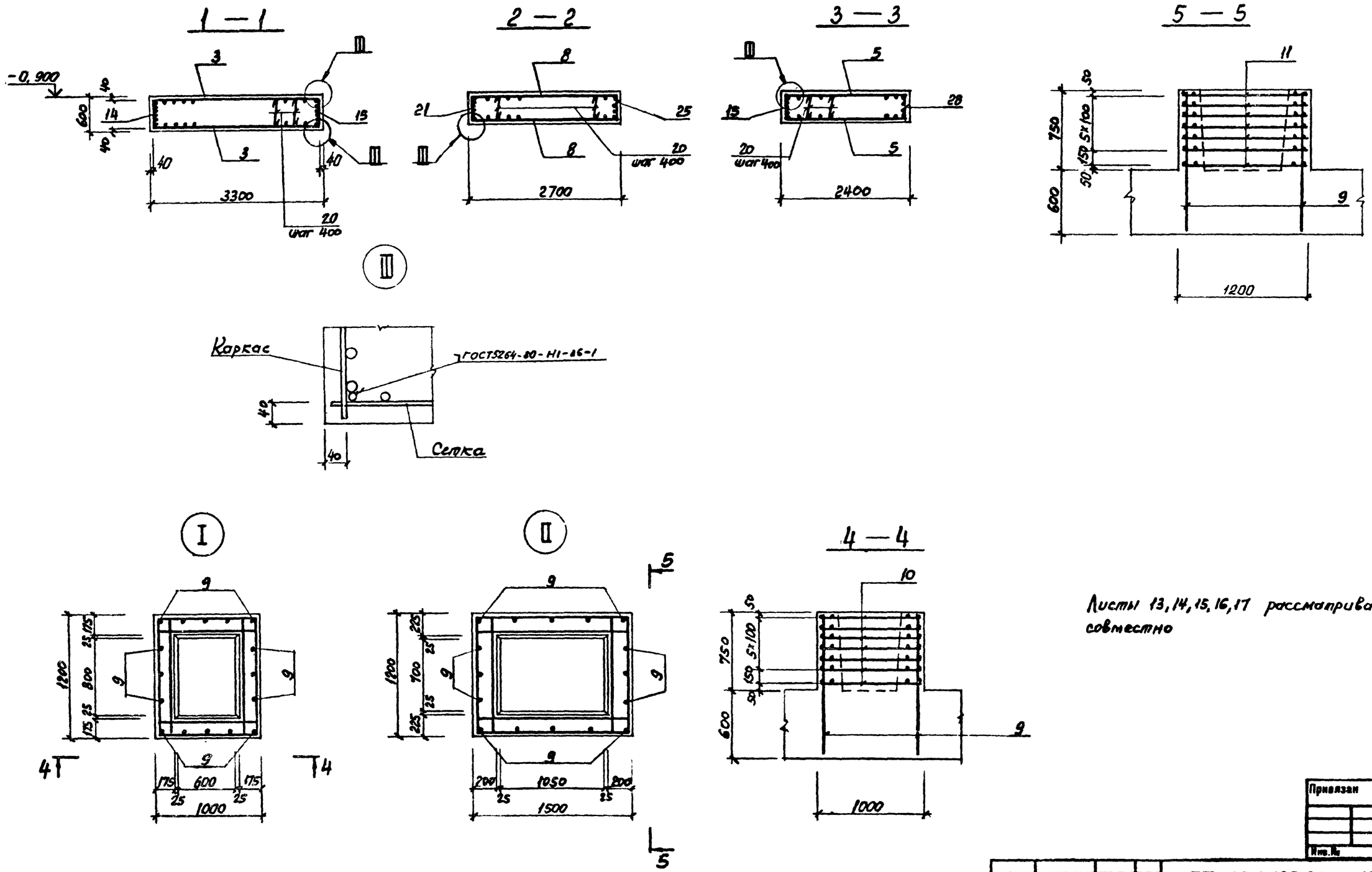

Листы 13, 14, 15, 16, 17 рассматривать совместно

Гл.инж.пр.	Синопальников			ТП 705-1-197.86 КЖ			
Нач.отдела	Морозов						
Н.контр.	Васильев			Прирельсовый навальный блок складов минеральных удобрений ёмкостью 10 тыс.тонн с надземным приёмным устройством	Стадия	Лист	Листов
Гл.констр.отд	Мартынов				Р	16	
Рук.группы	Кимельман			Фундаменты ФЛм1, ФЛм1-1 (окончание).	ГОССТРОЙ СССР ЛЕНИНГРАДСКИЙ ПРОМСТРОЙПРОЕКТ		
Инженер	Толдова						
Инженер	Иванова						

Привязан

Инв. №

Инв. № подл. | Подпись и дата | Взам. инв. №

Альбом 2

Т.п. 705-1-197.86

Расчетная схема
ФЛм 1, ФЛм 1-1

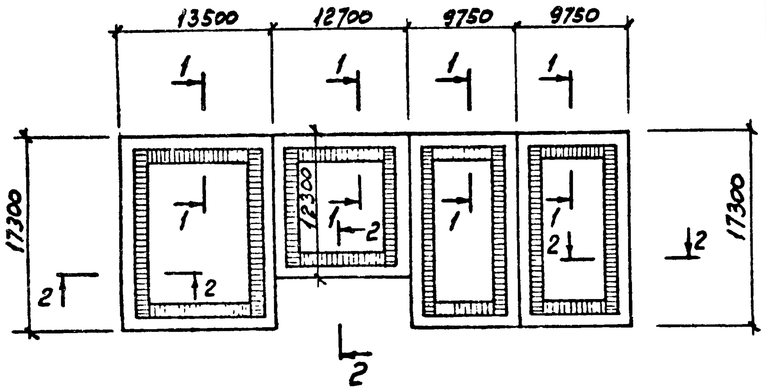

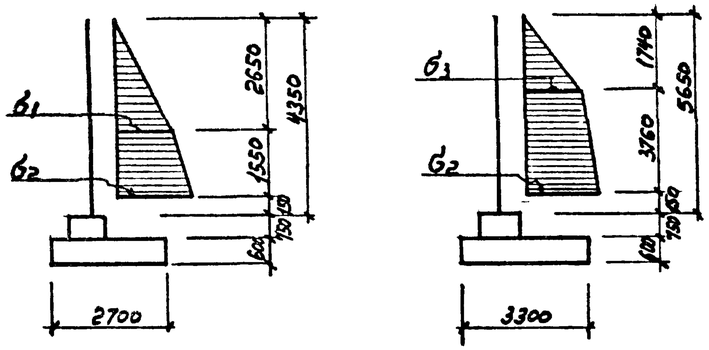

Отсеки закромов могут загружаться в любом порядке. Усилия расчетные.

$\sigma_1 = 2{,}20\ т/м^2$
$\sigma_2 = 2{,}73\ т/м^2$
$\sigma_3 = 1{,}45\ т/м^2$

СПЕЦИФИКАЦИЯ к фундаментам ФЛм1, ФЛм1-1

Формат	Зона	Поз.	Обозначение	Наименование	Кол.	Примечание
				Сетки арматурные		
		1	ГОСТ 23279-78	С $\frac{12AIII-200}{12AIII-200}$ 3250×5650 $\frac{25}{625}$	9	
		2		С $\frac{12AIII-200}{12AIII-200}$ 3250×5350 $\frac{75}{75}$	2	
		3		С $\frac{12AIII-200}{12AIII-200}$ 3250×3850 $\frac{25}{425}$	9	
		4		С $\frac{12AIII-200}{12AIII-200}$ 3250×3650 $\frac{425}{425}$	5	
		5		С $\frac{12AIII-200}{12AIII-200}$ 2250×2650 $\frac{525}{525}$	2	
		6		С $\frac{12AIII-200}{12AIII-200}$ 3250×4650 $\frac{25}{25}$	1	
		7		С $\frac{12AIII-200}{12AIII-200}$ 2650×5650 $\frac{25}{25}$	1	
		8		С $\frac{12AIII-200}{12AIII-200}$ 2650×5650 $\frac{25}{625}$	8	
		10	ТП705-1-197.86 КЖИ С1	С 5	364	
		11		С 6	84	
		12	ТП705-1-197.86 КЖИ КР7	каркас плоский КР 7	3	
		13		КР 8	2	
		14		КР 9	2	
		15		КР 10	8	
		16		КР 11	8	
		17	КЖИ КР12	КР 12	1	
		18		КР 13	1	
		19		КР 14	3	

СПЕЦИФИКАЦИЯ (продолжение)

Формат	Зона	Поз.	Обозначение	Наименование	Кол.	Примечание
		21	Т.П705-1-197.86 КЖИ КР15	каркас плоский КР 15	2	
		22		КР 16	1	
		23		КР 17	1	
		24		КР 18	2	
		25	КЖИ КР19	КР 19	1	
		26		КР 20	1	
		27		КР 21	1	
		28	КЖИ КР6	КР 6	6	
				Детали		
		9		ф 20 AIII ГОСТ 5781-82 ℓ=1300	1024	3.21
		20		ф 8 AI ℓ=630	2700	0.25
				Материал		
				Бетон марки М 200 В6	328,7 м³	

Позиции, обозначенные знаком *, см. ведомость деталей

ВЕДОМОСТЬ ДЕТАЛЕЙ

Поз	Эскиз
20	530

Листы 13, 14, 15, 16, 17 рассматривать совместно

ВЕДОМОСТЬ РАСХОДА СТАЛИ НА ЭЛЕМЕНТ, кг

Марка элемента	Изделия арматурные								
	Арматура класса								Всего
	AI				AIII				
	ГОСТ 5781-82				ГОСТ 5781-82				
	ф8			Итого	ф12	16	20	Итого	
ФЛм1	675			675	5473	6380	8241	20094	20769
ФЛм1-1	675			675	5473	6380	8241	20094	20769

Привязан

Инв. №

Инв. № подл. | Подпись и дата | Взам. инв. №

Гл.инж.пр.	Синопальник		ТП705-1-197.86 КЖ
Нач.отдела	Морозов		
Н.контр.	Васильев		Прирельсовый павильонный блок складов минеральных удобрений ёмкостью 10 тыс.тонн с надземным приёмным устройством
Гл.констр.отд	Мартынов		Стадия: Р; Лист: 17; Листов:
Рук.группы	Камельман		
Инженер	Тедова		Спецификация к фундаментам ФЛм1, ФЛм1-1. Расчетная схема.
Инженер	Иванова		ГОССТРОЙ СССР ЛЕНИНГРАДСКИЙ ПРОМСТРОЙПРОЕКТ

Альбом 2

т.п. 705-1-197.86

Схема расположения фундаментов поднятого пути

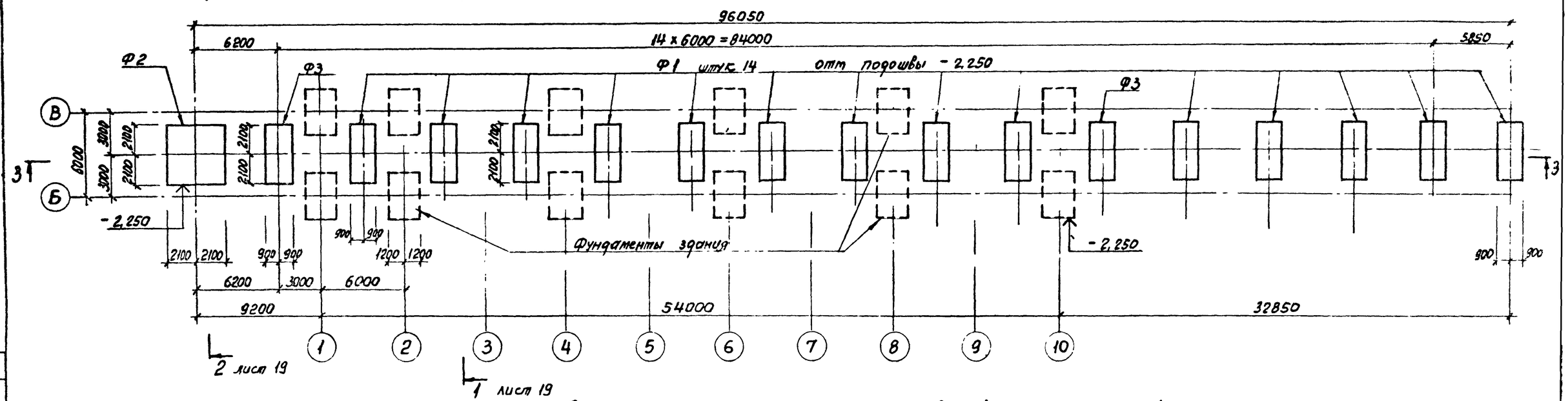

Схема расположения колонн, подкрановых балок, диафрагм и блока упора

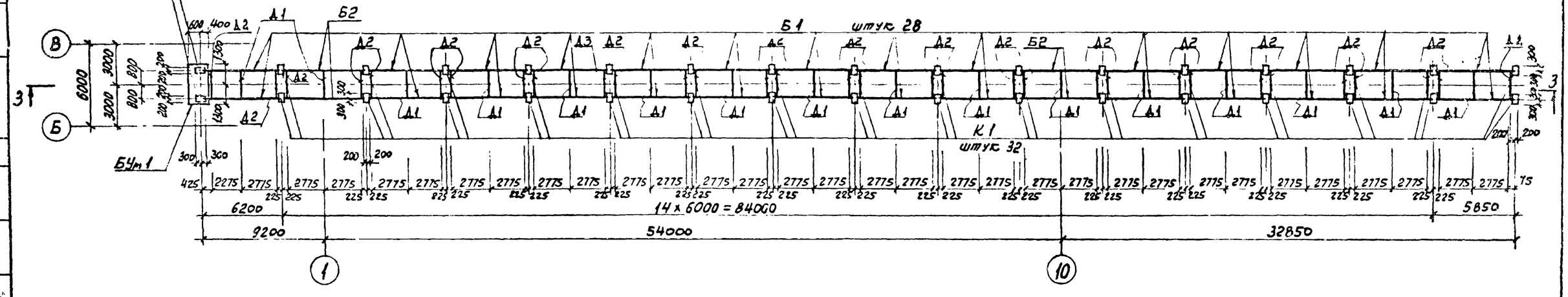

1. Общие указания см на листе 2.
2. Расчетные схемы на фундаменты и колонны поднятого пути см лист 22
3. Листы 18, 19, 20 рассматривать совместно.
4. Подкрановые балки при монтаже ориентировать закладными изделиями для диафрагм вовнутрь поднятого пути.
5. Для защиты фундаментов поднятого пути от грунтовых вод наружные поверхности фундаментов, соприкасающиеся с землей, а также верх бетонной подготовки обмазать горячим битумом за 2 раза по предварительной огрунтовке раствором битума в бензине.
6. Поверхности блока упора, соприкасающиеся с грунтом насыпи, покрыть горячим битумом за 2 раза по предварительной огрунтовке раствором битума в бензине.
7. Бетонирование диафрагм жесткости производить после тщательной установки и выверки по осям и отметкам подкрановых балок. Перепад балок по высоте и смещение осей балок от оси пути не должен превышать 5мм
8. При расчете поднятого пути принята нагрузка - 7.17т/п.м пути.

Гл.инж.пр	Синопальников	
Нач.отдела	Морозов	
Н.контр.	Васильев	
Гл.констр.отд	Мартынов	
Рук.группы	Кимельман	
Инженер	Толдова	
Инженер	Иванова	

Привязан

Инв.№

ТП 705-1-197.86 КЖ

Прирельсовый павильонный блок складов минеральных удобрений ёмкостью 10 тыс.тонн с надземным приёмным устройством

Схема расположения элементов поднятого пути.

Стадия	Лист	Листов
Р	18	

ГОССТРОЙ СССР ЛЕНИНГРАДСКИЙ ПРОМСТРОЙПРОЕКТ

Инв.№ подл. | Подпись и дата | Взам. инв.№ | Рук. гр. АР | Отдел № 18 | Парточская | Веселов

СОГЛАСОВАНО

Альбом 2

т.п. 705-1-197.86

1 — 1

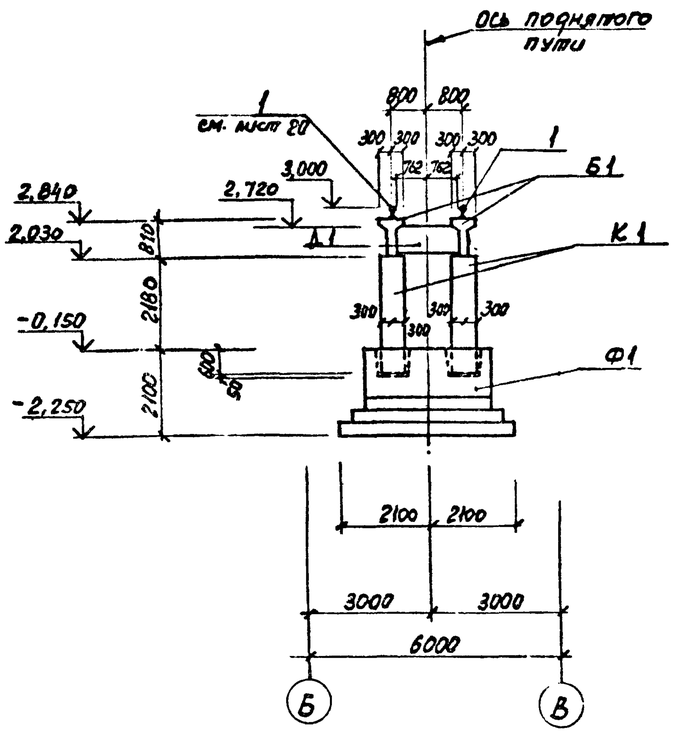

2 — 2

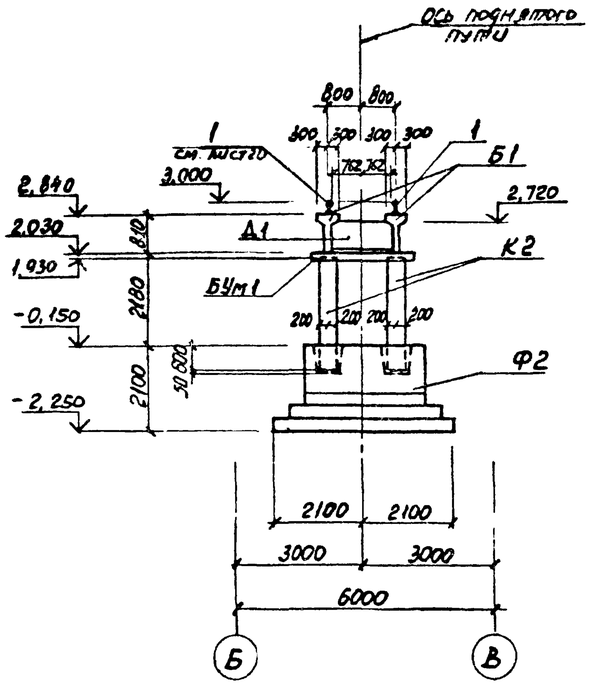

3 — 3

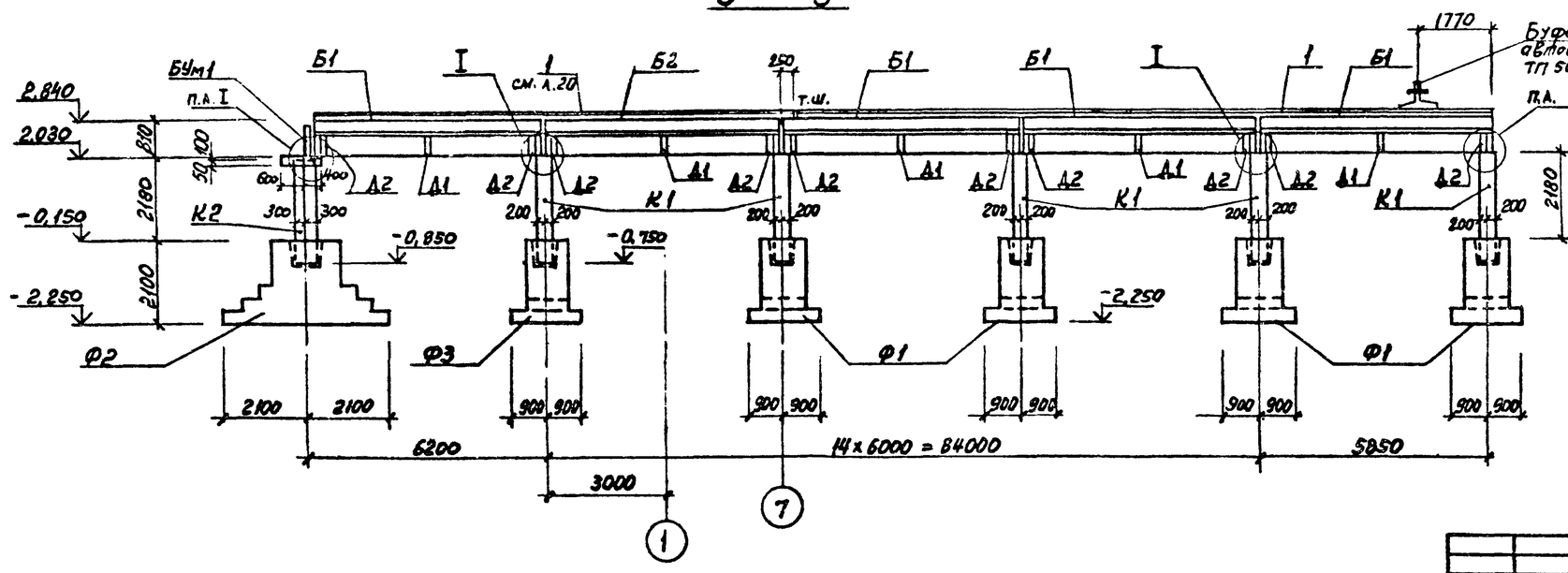

СПЕЦИФИКАЦИЯ элементов к схеме расположения

Марка, поз.	Обозначение	Наименование	Кол.	Масса ед., кг	Примечание
		Сборные конструкции			
Б1	ТП705-1-197.86 КЖИ БК6-1	Балка подкрановая БК6-2АIIУ-С-1	28	3500	
Б2	ТП705-1-197.86 КЖИ БК6-1	БК6-2АIIУ-С-2	4	3500	
К1	ТП705-1-197.86 КЖИ К4	Колонна К1	32	1675	
К2	ТП705-1-197.86 КЖИ К4	К2	2	1675	
		Монолитные конструкции			
Ф1	ТП705-1-197.86 лист 20	Фундамент Фом 1	14		
Ф2		Фом 2	1		
Ф3	ТП705-1-197.86 лист 21	Фом 3	2		
Д1	ТП705-1-197.86 лист 24	Диафрагма жесткости Дм 1	16		
Д2		Дм 2	31		
Д3		Дм 3	1		
БУт1	ТП705-1-197.86 лист 23	Блок упора БУм 1	1		
		Соединительные элементы			
13		полоса $\frac{5-12\times150\ ГОСТ\ 19903-74}{Вст3пс2\ ГОСТ\ 535-79}$	64	4,7	
14		полоса $\frac{5\times150\ ГОСТ\ 19903-74}{Вст3пс2\ ГОСТ\ 535-79}$	256	0,3	

I

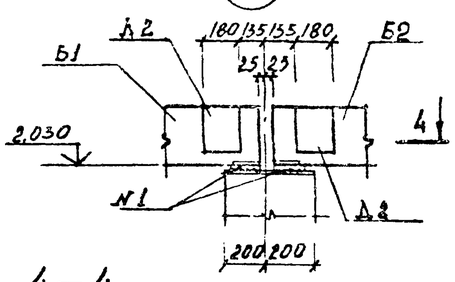

4 — 4

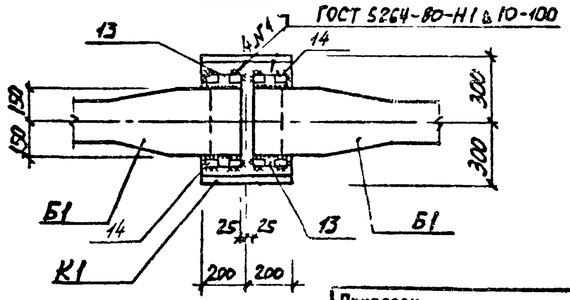

1. Листы 18, 19, 20 рассматривать совместно
2. Буферный упор принят как сигнал ограничения подачи вагонов и не рассчитан на восприятие ударов подвижного состава.

Привязан

Инв. №

Гл.инж.пр.	Синопальников		
Нач.отдела	Морозов		
Н.контр.	Васильев		
Гл.констр.отд.	Мартынов		
Рук.группы	Камельман		
Инженер	Талдова		
Инженер	Иванова		

ТП 705-1-197.86 КЖ

Прирельсовый павильонный блок складов минеральных удобрений вместимостью 10 тыс. тонн с надземным приёмным устройством

Схема расположения элементов поднятого пути. Разрезы 1-1, 2-2, 3-3. Узел I

Стадия	Лист	Листов
Р	19	

ГОССТРОЙ СССР ЛЕНИНГРАДСКИЙ ПРОМСТРОЙПРОЕКТ

Инв. № подл. | Подпись и дата | Взам. инв. №

Альбом 2

Т.п. 705-1-197.86

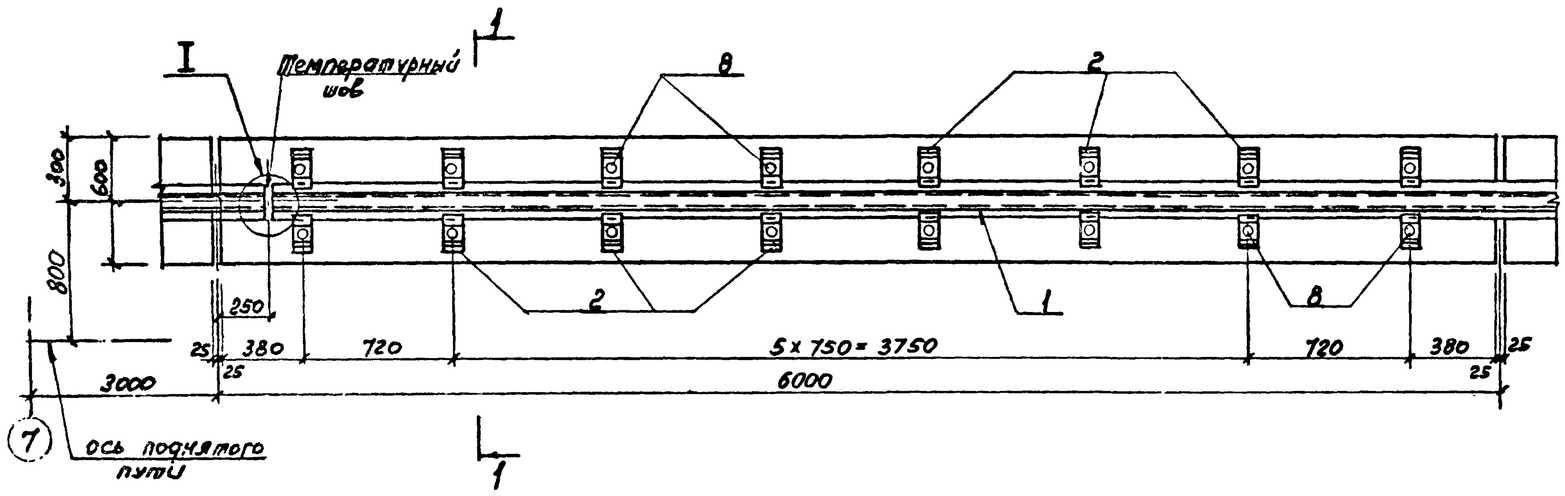

1 — 1

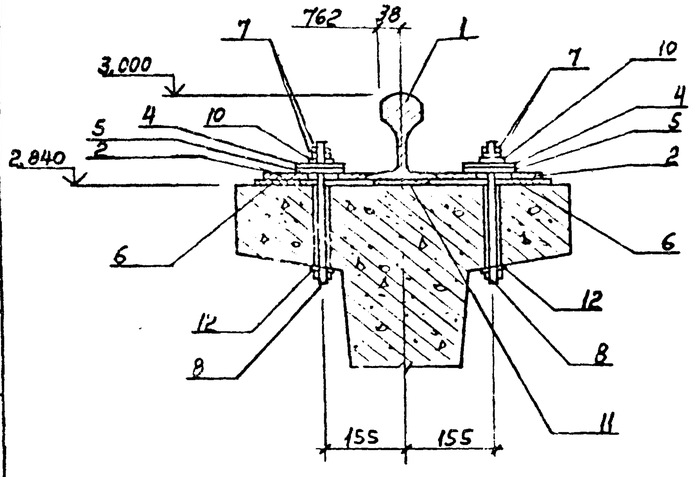

3 — 3

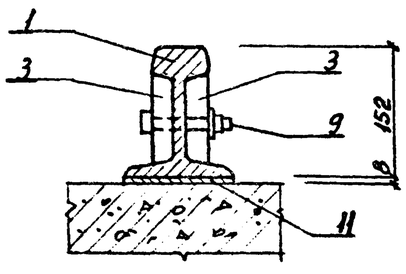

поз 13

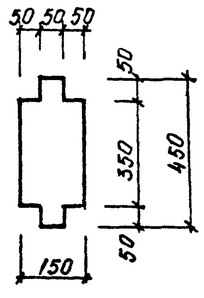

I

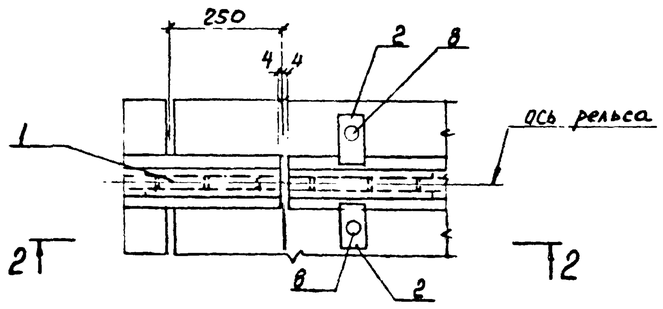

2 — 2

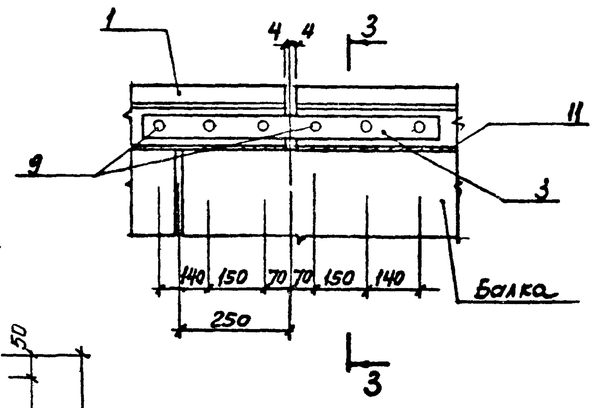

3

СПЕЦИФИКАЦИЯ на крепление рельсов

Формат	Зона	Поз.	Обозначение	Наименование	Кол.	Приме-чание
				Документация		
			1.426.1-4.3 000ПЗ	Пояснительная записка		
				Монтажные элементы		
		1	ГОСТ 7174-75	Рельс Р50	192,0	м.п
		2	1.426.1-4.3 301	изделие соединительное МС1	512	
		3	ТП705-1-197.86 КЖИ МС5	МС5	2	
		4	1.426.1-4.3 303	МС4	512	
		5	-01	МС5	512	
		6	-02	МС6	512	
		7		Гайка М20,5 ГОСТ 5915-70*	1024	0,06
		8	ГОСТ 7798-70*	Болт М20×260,58	512	0,70
		9		Болт М20×120,58	6	0,36
		10		Шайба 1265Г05 ГОСТ 6402-70*	512	0,01
				Упругие прокладки из ленты конвейерной, резино-тканевой ГОСТ 20-76		
		11		8×120 ℓ=6000	32	4,60
		12		Шайба 20,01 ГОСТ 10906-73	512	

На всю длину поднятого пути предусмотрен один температурный шов. В пределах температурного блока стыки рельсов предусмотрены сварные.

Привязан

Инв.№

Взам. инв. № | Подпись и дата | Инв. № подл.

Гл.инж.пр.	Синопальников		ТП 705-1-197.86 КЖ
Нач.отдела	Морозов		
Н.контр.	Васильев		Прирельсовый павильонный блок складов минеральных удобрений ёмкостью 10 тыс.тонн с надземным приёмным устройством
Гл.констр.отд	Мартынов		
Рук.группы	Кимельман		
Инженер	Толдова		Схема расположения элементов крепления рельсов.
Инженер	Иванова		

Стадия	Лист	Листов
Р	20	

ГОССТРОЙ СССР ЛЕНИНГРАДСКИЙ ПРОМСТРОЙПРОЕКТ

Альбом 2

т.п. 705-1-197.86

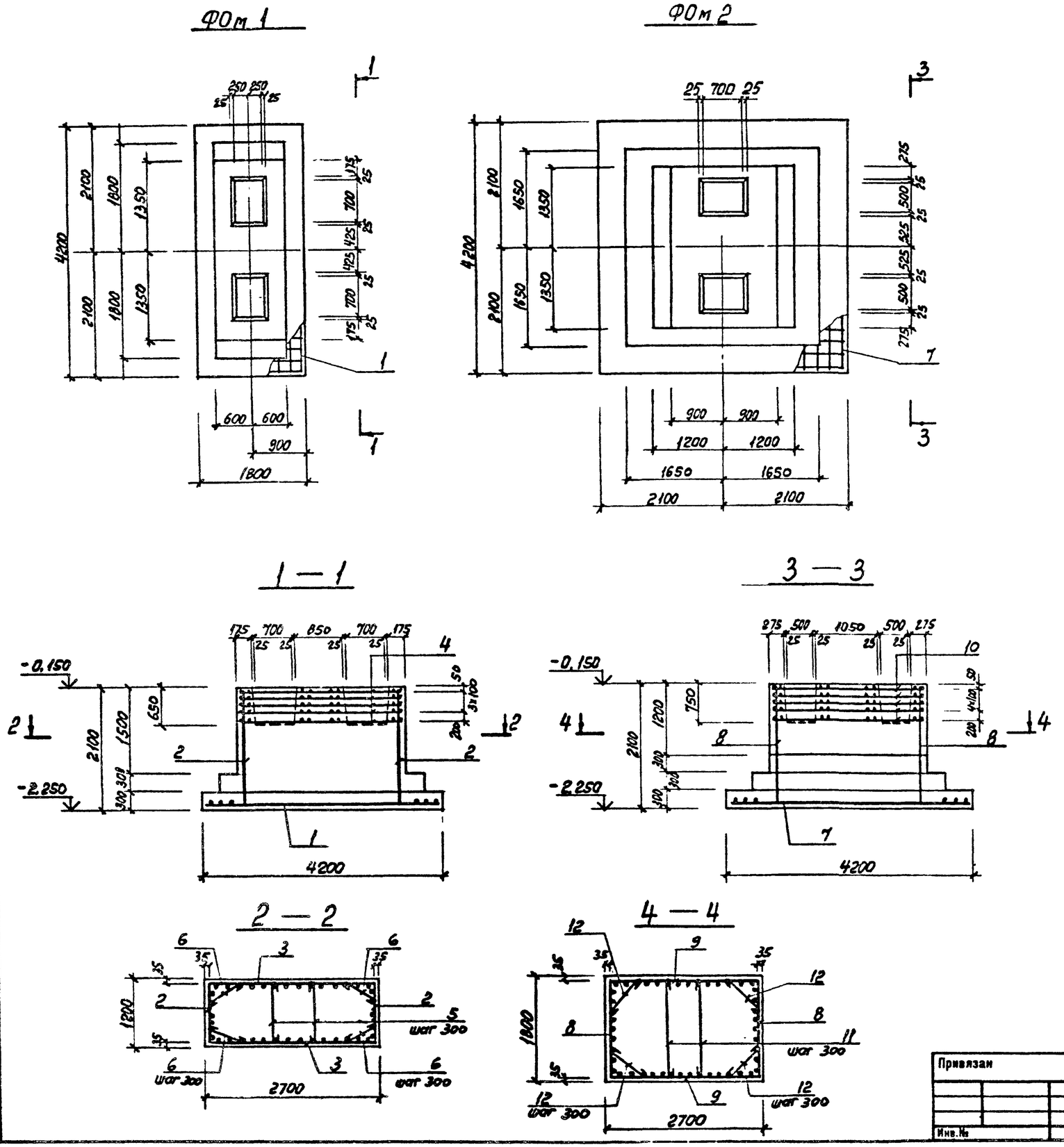

СПЕЦИФИКАЦИЯ к ФОм 1, ФОм 2

Формат	Зона	Поз.	Обозначение	Наименование	Кол.	Примечание
				ФОм 1		
				Сборочные единицы		
				Сетки арматурные		
		1	ГОСТ 23279-78	С $\frac{16АII-200}{12АII-200}$ 1650×4150 $\frac{75}{75}$	1	
		2		С $\frac{20АII-200}{8АI-300}$ 1050×2050 $\frac{700}{150}$	2	
		3		С $\frac{12АII-200}{8АI-200}$ 2650×2050 $\frac{700}{150}$	2	
		4	ТП705-1-197.86 КЖИ С3	С 3	5	31,85
				Детали		
		5		ф8АI ГОСТ 5781-82 ℓ=1270	10	0,5
		6		ф8АI ℓ=630	10	0,21
				Материал		
				Бетон марки М200 В6	7,98 м³	
				ФОм 2		
				Сборочные единицы		
				Сетки арматурные		
		7	ГОСТ 23279-78	С $\frac{16АII-200}{16АII-200}$ 4050×4050 $\frac{25}{25}$	1	
		8		С $\frac{16АII-200}{8АI-300}$ 1650×2050 $\frac{750}{100}$	2	
		9		С $\frac{12АII-200}{8АI-300}$ 2650×2050 $\frac{750}{100}$	2	
		10	ТП705-1-197.86 КЖИ С3	С 4	6	47,90
				Детали		
		11		ф8АI ГОСТ 5781-82 ℓ=1870	10	0,70
		12		ф8АI ℓ=660	10	0,26
				Материал		
				Бетон марки М200 В6	15,97 м³	

ВЕДОМОСТЬ РАСХОДА СТАЛИ НА ЭЛЕМЕНТ, кг

Марка элемента	Изделия арматурные								Всего
	Арматура класса								
	АI				АII				
	ГОСТ 5781-82				ГОСТ 5781-82				
	Ф8			Итого	Ф12	16	20	Итого	
ФОм 1	21,4			21,4	81,8	218,3	60,8	360,9	382,3
ФОм 2	26,6			26,6	51,0	614,8		665,8	692,4

Инв. № подл. | Подпись и дата | Взам. инв. №

Привязан

Инв. №

Гл.инж.пр.	Синопальников	
Нач.отдела	Морозов	
Н.контр.	Васильев	
Гл.констр.отд	Мартынов	
Рук.группы	Кимельман	
Инженер	Толдова	
Инженер	Иванова	

ТП 705-1-197.86 КЖ

Прирельсовый павильонный блок складов минеральных удобрений ёмкостью 10 тыс. тонн с надземным приёмным устройством

Фундаменты поднятого пути ФОм1, ФОм2

Стадия	Лист	Листов
Р	21	

ГОССТРОЙ СССР ЛЕНИНГРАДСКИЙ ПРОМСТРОЙПРОЕКТ

Альбом 2

т.п. 705-1-197.86

ФОм 3

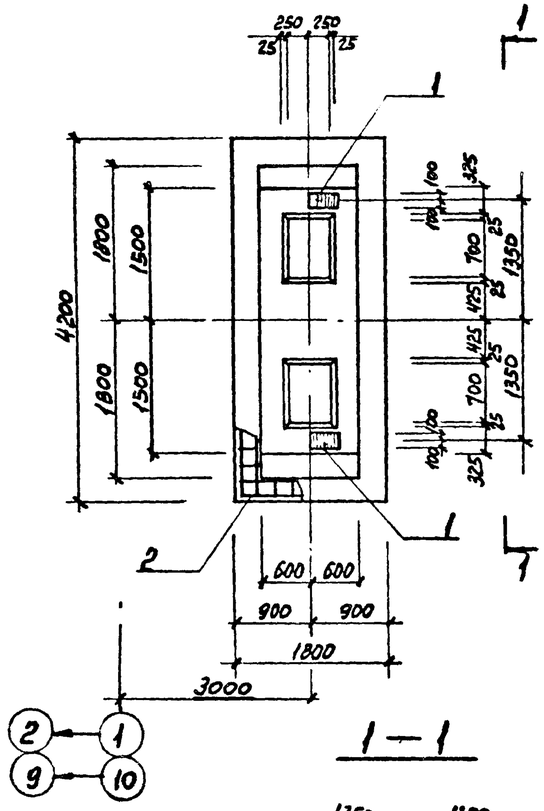

2 — 2

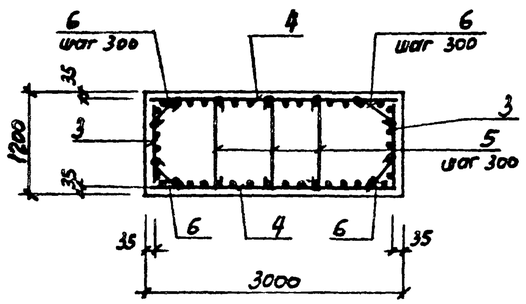

СПЕЦИФИКАЦИЯ к ФОм 3

Формат	Зона	Поз.	Обозначение	Наименование	Кол.	Приме-чание
				Сборочные единицы		
		1	1.400-15 в.1 150 сб	Изделия закладные МН 140-2	2	7,0
				Сетки арматурные		
		2	ГОСТ 23279-78	С 16AII-200 / 12AII-200 1650×4150	1	
		3		С 20AI-200 / 8AI-200 1050×2050	2	
		4		С 12AII-200 / 8AI-200 2850×2050	2	
		7	ТП705-1-197-86 КЖИ С3	С3	5	
				Детали		
		5		⌀8AI ГОСТ 5781-82 ℓ=1270	20	0,5
		6		⌀8AI ℓ=630	15	0,47
				Материал		
				Бетон марки М200 В6	8,9	м³

ВЕДОМОСТЬ РАСХОДА СТАЛИ НА ЭЛЕМЕНТ, кг

Марка элемента	Изделия арматурные									Изделия закладные										Общий расход
	Арматура класса								Всего	Арматура класса	Прокат марки									
	AI				AIII					AIII										
	ГОСТ 5781-82				ГОСТ 5781-82					ГОСТ 5781-82	ГОСТ 103-76				ГОСТ					
	⌀8			Итого	⌀12	16	20	Итого		⌀12			Итого	δ=8			Итого			Итого	
ФОм 3	21.4			21.4	81,8	218,3	60,8	360,9	382.3	4,0			4,0	10,0			10.0				396,3

Расчетные схемы фундаментов ФОм1 ; ФОм 2; ФОм 3.

1	2	3	4	5	6	7	8
	Марка фундамента	M_1 кН м / тм	M_2 кН м / тм	Q_1 кН / тс	Q_2 кН / тс	N кН / тс	Примечания
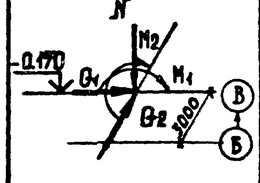	ФОм 1 ФОм 3	219.5 / 22.4	285.2 / 29.1	43.1 / 4.4	75.7 / 7.7	969.8 / 99.0	
	ФОм 2	748.7 / 76.4	148.0 / 15.1	194.0 / 19.9	41.4 / 4.2	368.9 / 37.6	

Все усилия расчетные.

Схему расположения фундаментов поднятого пути смотрите лист 18

Привязан

Инв. №

Гл.инж.пр.	Синопальников		
Нач.отдела	Морозов		
Н.контр.	Васильев		
Гл.констр.отд	Мартынов		
Рук.группы	Кимельман		
Инженер	Толдова		
Инженер	Иванова		

ТП 705-1-197.86 -КЖ

Прирельсовый павильонный блок складов минеральных удобрений ёмкостью 10 тыс.тонн с надземным приёмным устройством

Стадия	Лист	Листов
Р	22	

Фундамент поднятого пути ФОм3.

ГОССТРОЙ СССР ЛЕНИНГРАДСКИЙ ПРОМСТРОЙПРОЕКТ

Инв. № подл. | Подпись и дата | Взам. инв. № | Отдел №18 Веселова Весна

Альбом 2

т.п. 705-1-197.86

Блок упора БУм1

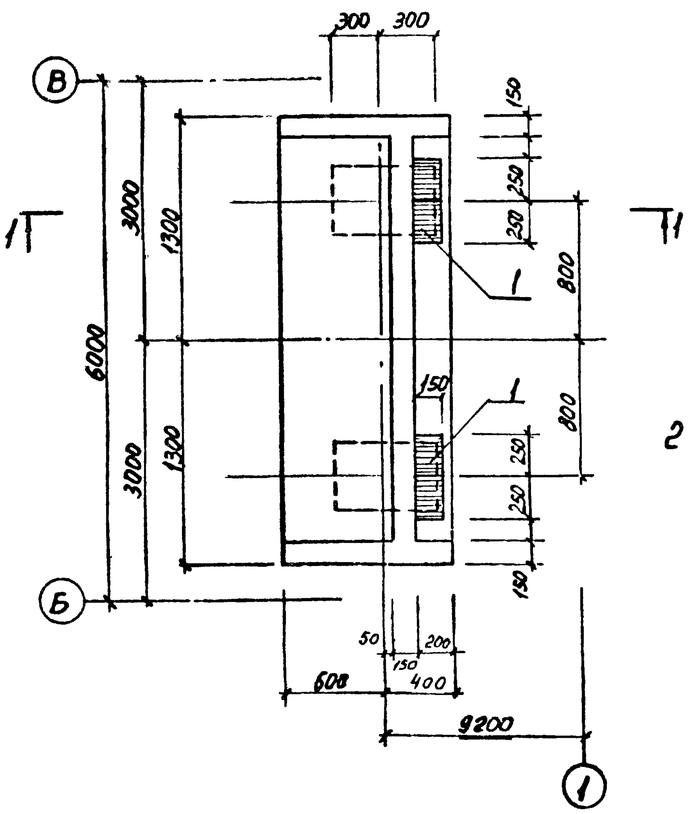

БУм1 Армирование

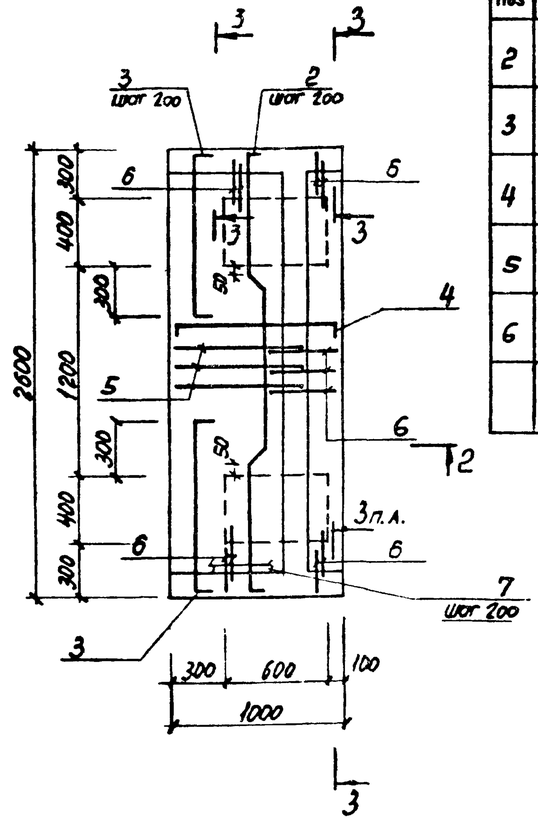

ВЕДОМОСТЬ ДЕТАЛЕЙ

Поз	Эскиз
2	730, 130, 80, 160, 820, 180, 80, 130, 140, 140
3	130, 980, 130
4	120, 980, 120
5	780, 750
6	380, 780

СПЕЦИФИКАЦИЯ к блоку упора БУм1

Формат	Зона	Поз.	Обозначение	Наименование	Кол.	Приме-чание
				Сборочные единицы		
		1	1.400-15 в.1 420с6	Изделие закладное Мн 4082	4	2,3
				Детали		
		2 *		ф12АII ГОСТ 5781-82 ℓ=2860	6	2,54
		3 *		ф12АII ℓ=1240	10	1,10
		4 *		ф12АII ℓ=1220	14	1,08
		5 *		ф12АII ℓ=1530	14	1,36
		6 *		ф12АII ℓ=1160	24	1,03
		7		ф8АI	30,0	м.п. 0,395
				Материал		
				Бетон марки М200 В6	0,71	м³

Позиции, обозначенные знаком *, см. ведомость деталей.

1 — 1

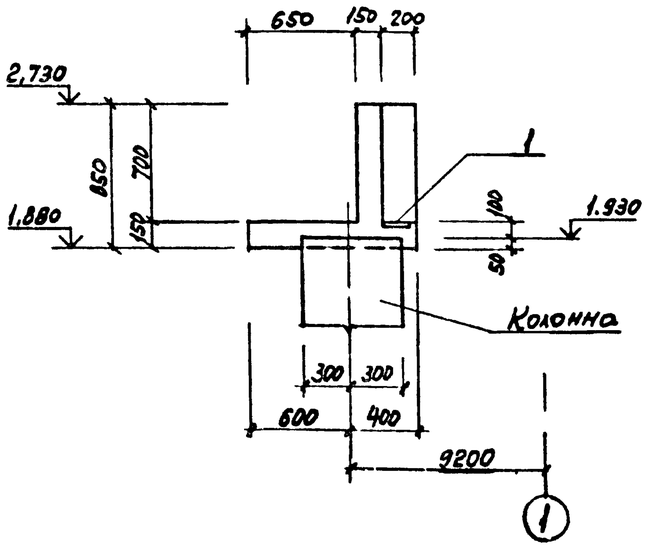

2 — 2

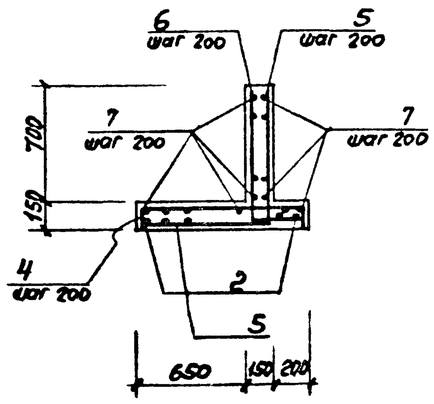

3 — 3

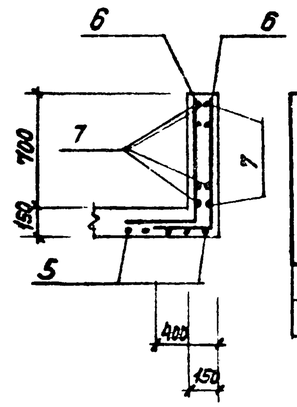

Схему расположения элементов поднятого пути см. на листе 18.

ВЕДОМОСТЬ РАСХОДА СТАЛИ НА ЭЛЕМЕНТ, кг

Марка элемента	Изделия арматурные								Всего
	Арматура класса								
	AI ГОСТ 5781-82				AII ГОСТ 5781-82				
	Ф8			Итого	Ф12			Итого	
БУм1	11,8			11,8	86,3			86,3	98,1

Марка элемента	Изделия закладные								Всего	Общий расход
	Арматура класса				Прокат марки					
	AIII ГОСТ 5781-82				ГОСТ 19903-74					
	Ф8			Итого	б=6			Итого		
БУм1	1,7			1,7	7,5			7,5	9,2	107,3

Привязан

Инв. №

Инв. № подл. | Подпись и дата | Взам. инв. №

Гл.инж.пр.	Синопальников		
Нач.отдела	Морозов		
Н.контр.	Васильев		
Гл.конструктор	Мартынов		
Рук.группы	Кимельман		
Инженер	Тездова		
Инженер	Иванова		

ТП 705-1-197.86 КЖ

Прирельсовый павильонный блок складов минеральных удобрений вместимостью 10 тыс. тонн с надземным приемным устройством

Блок упора БУм1.

Стадия	Лист	Листов
Р	23	

ГОССТРОЙ СССР ЛЕНИНГРАДСКИЙ ПРОМСТРОЙПРОЕКТ

Альбом 2

т.п. 705-1-197.86

Инв. № подл. | Подпись и дата | Взам. инв. №

Дм 1

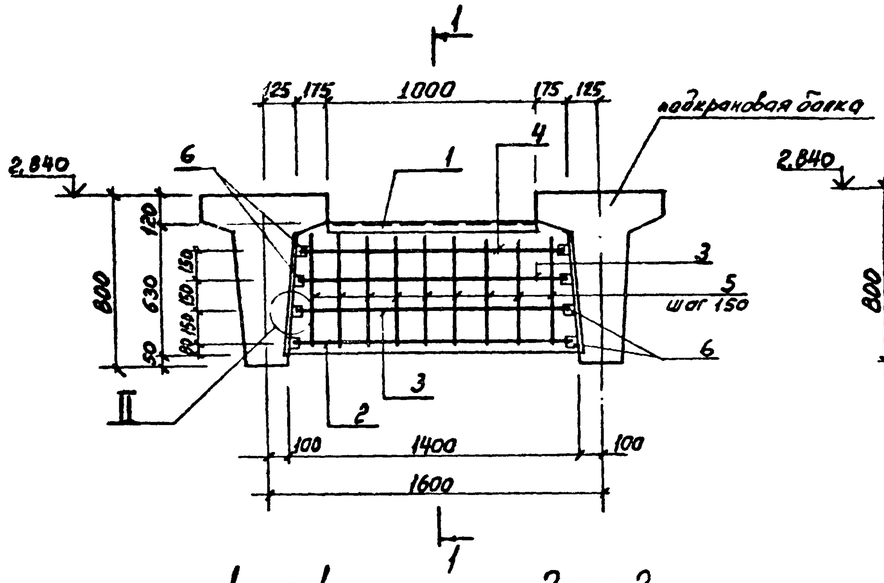

Дм 2, Дм 3

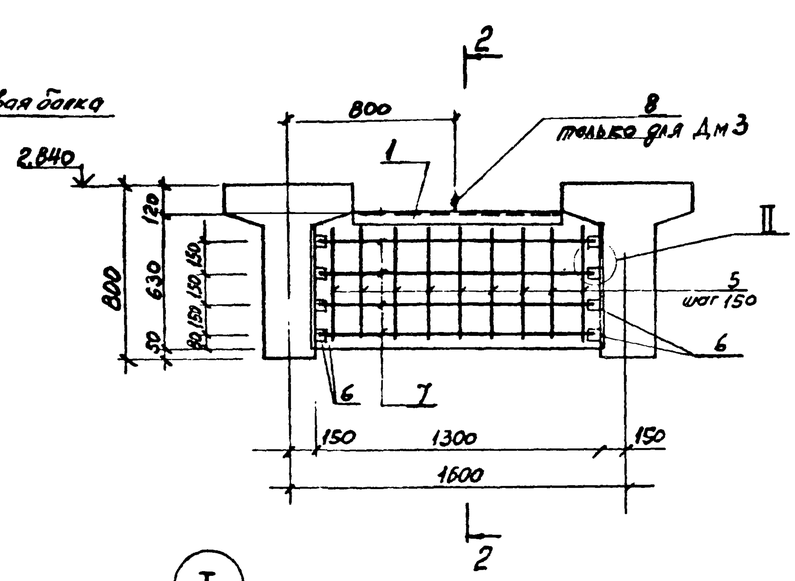

1 — 1

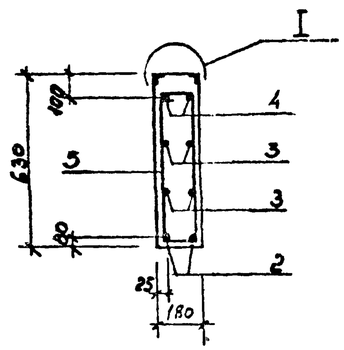

2 — 2

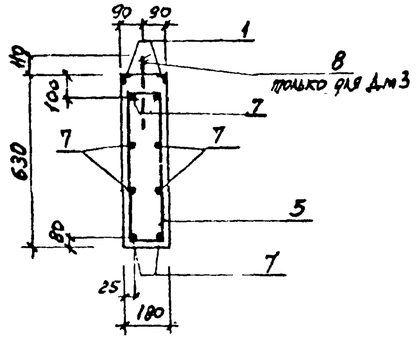

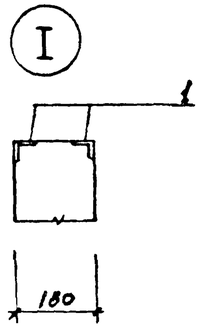

ВЕДОМОСТЬ ДЕТАЛЕЙ

Поз	Эскиз
5	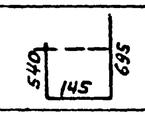

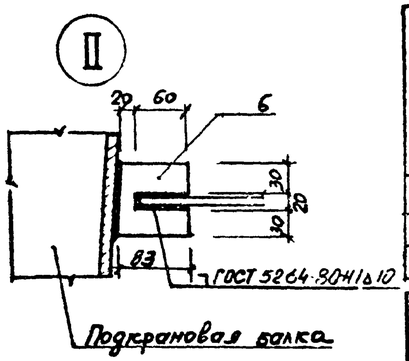

ВЕДОМОСТЬ РАСХОДА СТАЛИ НА ЭЛЕМЕНТ, кг

Марка элемента	Изделия арматурные									Всего
	Арматура класса									
	A I				A III					
	ГОСТ 5781-82				ГОСТ 5781-82					
	Ф6			Итого	Ф16			Итого		
Дм 1	2,6			2,6	16,9			16,9		19,5
Дм 2	2,6			2,6	15,7			15,7		18,3
Дм 3	2,6			2,6	15,7			15,7		18,3

Марка элемента	Изделия закладные												Всего	Общий расход
	Арматура класса				Прокат марки									
	A III													
	ГОСТ 5781-82				ГОСТ 8509-72				ГОСТ 24379-80 103-76					
	Ф8			Итого	450х 50х5			Итого	δ=10	Болт М24		Итого		
Дм 1	1,5			1,5	7,54			7,54	8,0			8,0	17,0	36,5
Дм 2	1,5			1,5	7,54			7,54	8,0			8,0	17,0	35,3
Дм 3	1,5			1,5	7,54			7,54	8,0	3,0		11,0	20,0	38,3

СПЕЦИФИКАЦИЯ Дм 1, Дм 2, Дм 3

Формат	Зона	Поз.	Обозначение	Наименование	Кол.	Приме-чание
				Дм 1		
				Сборочные единицы		
		1	1,400-15 в.1 550 сб	изделие закладное Мн 548	2,0	м.п
				Детали		Масса ед. кг
		2		ф16 AIII ГОСТ 5781-82 ℓ=1340	2	2,12
		3		ф16 AIII ℓ=1330	4	2,12
		4		ф16 AIII ℓ=1320	2	2,08
		5		ф6 AI ℓ=1280	9	0,28
		6		Пластина В10:80 ГОСТ 19903-74 Ст3 вкп2 ГОСТ 535-79		
				ℓ=83	16	0,5
				Материал.		
				Бетон марки М200 В6 на расширяющемся цементе	0,16	м³
				Дм 2, Дм 3		
				Сборочные единицы		
		1	1,400-15 в.1 550 сб	изделие закладное Мн 548	2,0	м.п
				Детали		
		7		ф16 AIII ГОСТ 5781-82 ℓ=1280	8	1,96
		5		ф6 AI ℓ=1280	9	0,28
		6		Пластина Б 10х80 ГОСТ 19903-74 Ст3 вкп2 ГОСТ 535-79		
				ℓ=83	16	0,5
		8	ГОСТ 24379-1.80	Болт 1,1 М24х900 ВСт3 пс2	1	Только для Дм 3
				Материал:		
				Бетон марки М200 В6 на расширяющемся цементе	0,15	м³

Позиции, обозначенные знаком *, см ведомость деталей

Схему расположения диафрагм жесткости см лист 18

Привязан

Инв. №

ТП 705-1-197.86 КЖ			
Гл.инж.пр. Синопальников			
Нач.отдела Морозов			
Н.контр. Васильев			
Гл.конструктор Мартынов	Прирельсовый павильонный блок складов минеральных удобрений вместимостью 10 тыс.тонн с надземным приемным устройством	Стадия	Лист	Листов
Рук.группы Кимельман		Р	24	
Инженер Талдова	Диафрагмы жесткости Дм1, Дм2, Дм3.	ГОССТРОЯ СССР ЛЕНИНГРАДСКИЙ ПРОМСТРОЙПРОЕКТ		
Инженер Иванова				

Альбом 2

т.п. 705-1-197.86

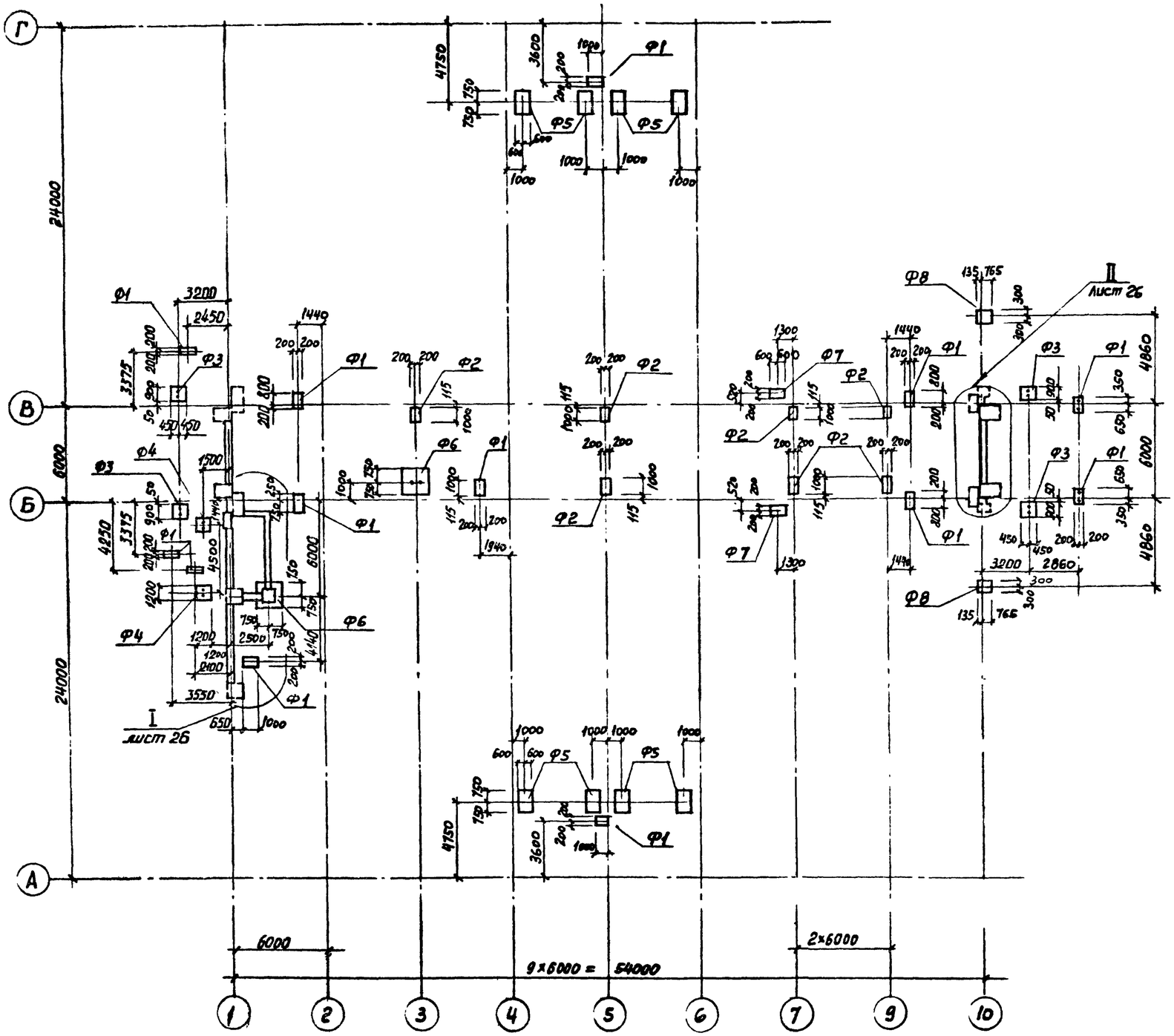

СПЕЦИФИКАЦИЯ ЭЛЕМЕНТОВ К СХЕМЕ РАСПОЛОЖЕНИЯ

Марка, поз.	Обозначение	Наименование	Кол.	Масса ед., кг	Примечание
		Сборные конструкции			
		Блоки фундаментные			
Б1	ГОСТ 13579-78	ФБС 24.4.6-Т	6	1300	
Б2		ФБС 12.4.6-Т	6	640	
Б3		ФБВ 9.4.6-Т	5	390	
		Монолитные конструкции			
Ф1	ТП705-1-197.86 лист 26	Фундамент под оборудование ФОм 4	12		
Ф2		ФОм 5	7		
Ф3		ФОм 6	4		
Ф4	ТП705-1-197.86 лист 27	ФОм 7	2		
Ф5		ФОм 8	8		
Ф6		ФОм 9	2		
Ф7	ТП705-1-197.86 лист 26	ФОм 10	2		
Ф8	ТП705-1-197.86 лист 27	ФОм 11	2		

1. Общие указания см. на листе 2.
2. Фундаментные блоки укладывать на песчаную подготовку толщиной 100 мм.

Привязан

Инв. №

Гл.инж.пр.	Синопальников	
Нач.отдела	Морозов	
Н.контр.	Васильев	
Гл.констр.отд	Мартынов	
Рук.группы	Кимельман	
Инженер	Толдова	
Инженер	Иванова	

ТП705-1-197.86 КЖ

Прирельсовый павильонный блок складов минеральных удобрений ёмкостью 10 тыс.тонн с надземным приёмным устройством

Стадия	Лист	Листов
Р	25	

Схема расположения фундаментов под оборудование.

ГОССТРОЙ СССР ЛЕНИНГРАДСКИЙ ПРОМСТРОЙПРОЕКТ

СОГЛАСОВАНО

Рук.гр.арх. Партинская

Отд.сл. N18 Веселова

Взам. инв. №

Подпись и дата

Инв. № подл.

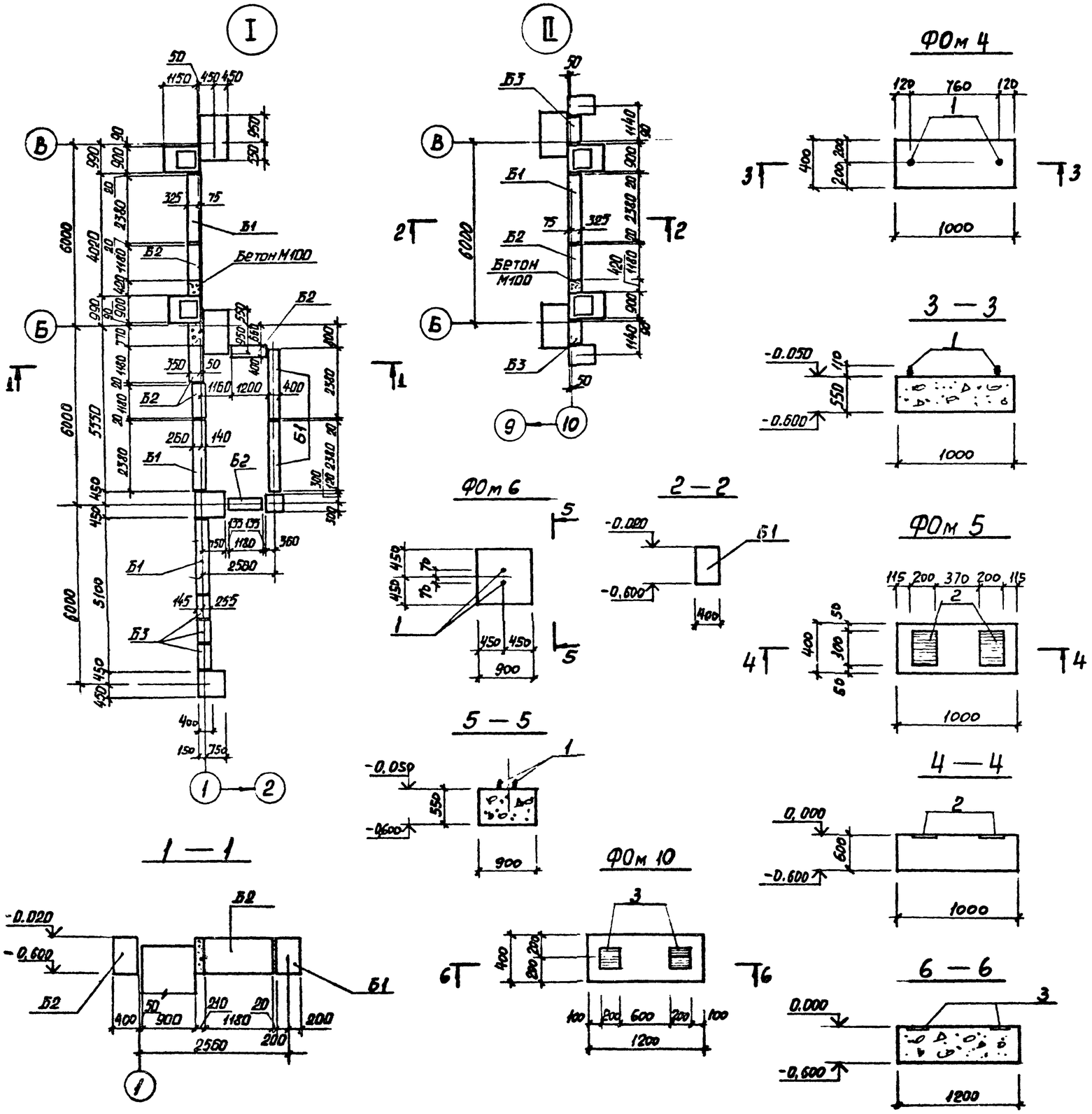

СПЕЦИФИКАЦИЯ к ФОм 4, 5, 6, 10

Формат	Зона	Поз.	Обозначение	Наименование	Кол.	Примечание
				ФОм 4		
				Сборочные единицы		
		1	ГОСТ 24379.1-80	Болт 1.1М24×710 Вст3пс2	2	3,1
				Материал		
				Бетон марки М200 В6	0,24	м³
				ФОм 5		
				Сборочные единицы		
		2	1.400-15 в.1 130 сб	изделие закладное Мн121-1	2	4,7
				Материал		
				Бетон марки М200 В6	0,24	м³
				ФОм 6		
				Сборочные единицы		
		1	ГОСТ 24379.1-80	Болт 1.1М24×710 Вст3пс2	2	3,1
				Материал		
				Бетон марки М200 В6	0,45	м³
				ФОм 10		
				Сборочные единицы		
		3	1.400-15 в.1 130 сб	изделие закладное Мн117-1	2	2,4
				Материал		
				Бетон марки М200 В6	0,25	м³

Схему расположения фундаментов под оборудование см. лист 25

Альбом 2

т.п. 705-1-197.86

СОГЛАСОВАНО

Рук. АРУ. ГР. Партанская
Отдел N18 Васильев

Взам. инв. №

Подпись и дата

Инв. № подл.

Привязан

Инв. №

ТП 705-1-197.86 КЖ

Гл.инж.пр.	Синопальников	
Нач.отдела	Морозов	
Н.контр.	Васильев	
Гл.констр.отд	Мартынов	
Рук.группы	Кимельман	
Инженер	Толдова	
Инженер	Иванова	

Прирельсовый павильонный блок складов минеральных удобрений ёмкостью 10 тыс.тонн с надземным приёмным устройством

Стадия	Лист	Листов
Р	26	

Фундаменты под оборудование ФОм 4, ФОм 5, ФОм 6, ФОм 10. Узлы I, II.

ГОССТРОЙ СССР ЛЕНИНГРАДСКИЙ ПРОМСТРОЙПРОЕКТ

Альбом 2

т.п. 705-1-197.86

СОГЛАСОВАНО

Отдел N18 Весенов

Инв. № подл. | Подпись и дата | Взам. инв. №

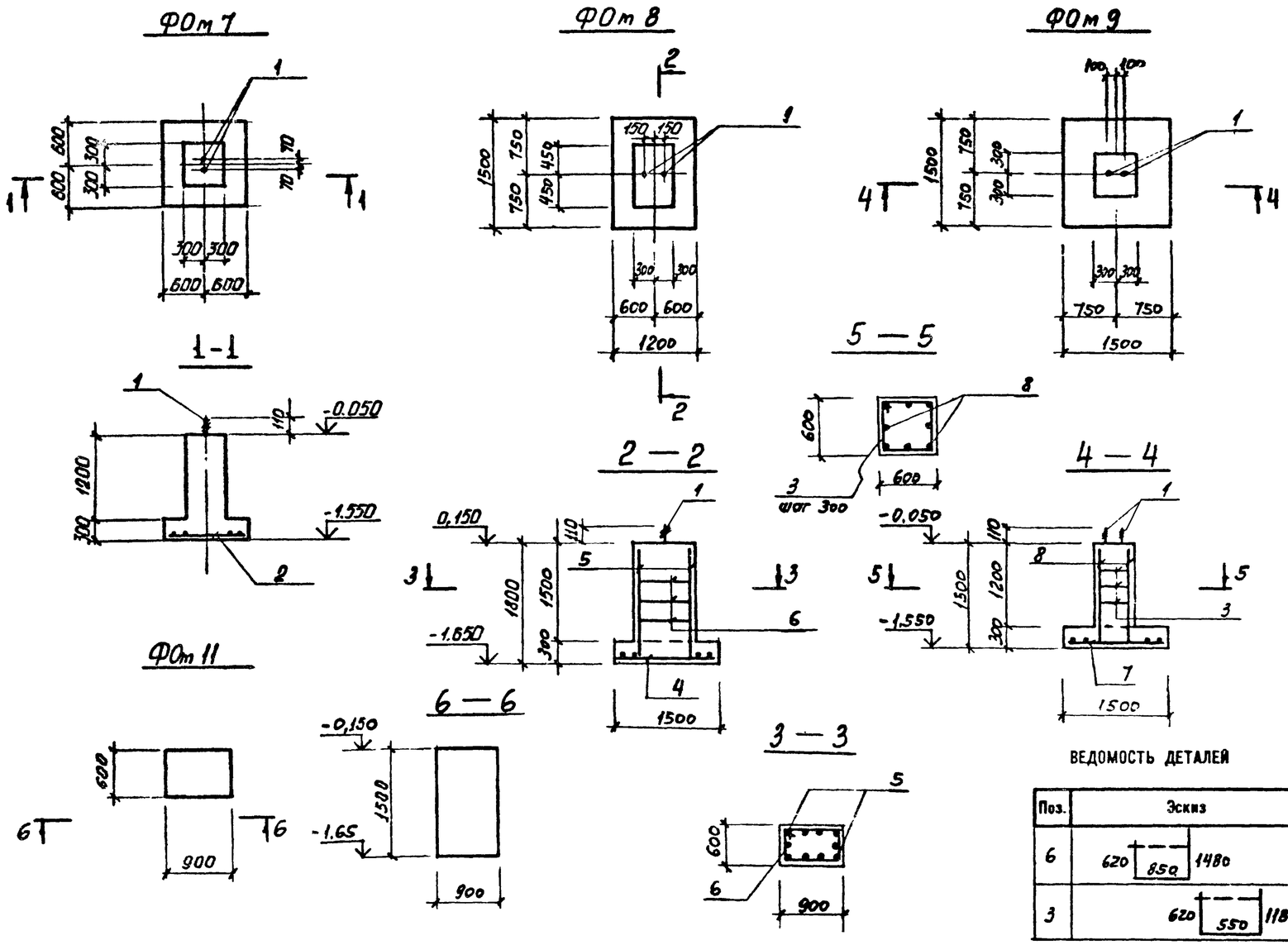

ВЕДОМОСТЬ ДЕТАЛЕЙ

Поз.	Эскиз
6	620 850 1480
3	620 550 1180

ВЕДОМОСТЬ РАСХОДА СТАЛИ НА ЭЛЕМЕНТ, кг

Марка элемента	Изделия арматурные									Изделия закладные													Общий расход
	Арматура класса								Всего	Арматура класса				Прокат марки								Всего	
	AI				AIII					AIII													
	ГОСТ 5781-82				ГОСТ 5781-82					ГОСТ 5781-82				ГОСТ 103-76				ГОСТ 23278-1.80					
	Ф6			Итого	Ф12			Итого		Ф8			Итого	б=6	б=8		Итого		М24		Итого		
ФОм 4																			6,2		6,2	6,2	6,2
ФОм 5										1.2			1.2		7.0		7.0					8.2	8,2
ФОм 6																			6,2		6.2	6.2	6,2
ФОм 7					11,2			11,2											6,2		6.2	6.2	17.4
ФОм 8	3.3			3.3	29.8			29.8	33,1										6,2		6.2	6.2	39.3
ФОм 9	3.2			3.2	30.9			30.9	34,1										6,2		6.2	6.2	40.3
ФОм 10										1.0			1.0	3.8			3.8					4.8	4.8

СПЕЦИФИКАЦИЯ к ФОм 7, 8, 9, 11

Формат	Зона	Поз.	Обозначение	Наименование	Кол	Примечание
				ФОм 7		
				Сборочные единицы		
		1	ГОСТ 24379.1-80	Болт 1.1 М24×710	2	3,1
		2	ГОСТ 23279-78	Сетка арматурная		
				С $\frac{12АII-200}{12АII-200}$ 1050×1050 $\frac{25}{25}$	1	11,2
				Материал		
				Бетон марки М200	0,86	м³
				ФОм 8		
				Сборочные единицы		
		1	ГОСТ 24379.1-80	Болт 1.1 М24×710	2	3,1
				Сетка арматурная		
		4	ГОСТ 23279-78	С $\frac{12АII-200}{12АII-200}$ 1050×1450 $\frac{25}{25}$	1	
				Детали		
		5		ф12АII ГОСТ 5782-82 l=1750	10	1.46
		6 *		ф6АI l=2950	5	0,65
				Материал		
				Бетон марки М200	1,35	м³
				ФОм 9		
				Сборочные единицы		
		1	ГОСТ 24379.1-80	Болт 1.1 М24×710	2	3,1
				Сетка арматурная		
		7	ГОСТ 23279-78	С $\frac{12АII-200}{12АII-200}$ 1450×1450 $\frac{25}{25}$	1	
				Детали		
		8		ф12АII ГОСТ 5782-82 l=1450	8	1.28
		3		ф6АI l=2350	4	0,50
				Материал		
				Бетон марки М200	1,65	м³
				ФОм 11		
				Материал		
				Бетон марки М200	0,83	м³

Схему расположения фундаментов под оборудование см. лист 25

Привязан

Инв. №

ТП 705-1-197.86 КЖ

Гл.инж.пр.	Синопальников	
Нач.отдела	Морозов	
Н.контр.	Васильев	
Гл.констр.отд	Мартынов	
Рук.группы	Кимельман	
Инженер	Толдова	
Инженер	Иванова	

Прирельсовый павильонный блок складов минеральных удобрений ёмкостью 10 тыс. тонн с надземным приёмным устройством

Фундаменты под оборудование ФОм 7, ФОм 8, ФОм 9, ФОм 11.

Стадия	Лист	Листов
Р	27	

ГОССТРОЙ СССР ЛЕНИНГРАДСКИЙ ПРОМСТРОЙПРОЕКТ

Альбом 2

Т.П. 705-1-197.86

СОГЛАСОВАНО

Рук. гр. АР Партонизер Гарф

Инв. № подл. | Подпись и дата | Взам. инв. №

Схема расположения фундаментов под маневровое устройство

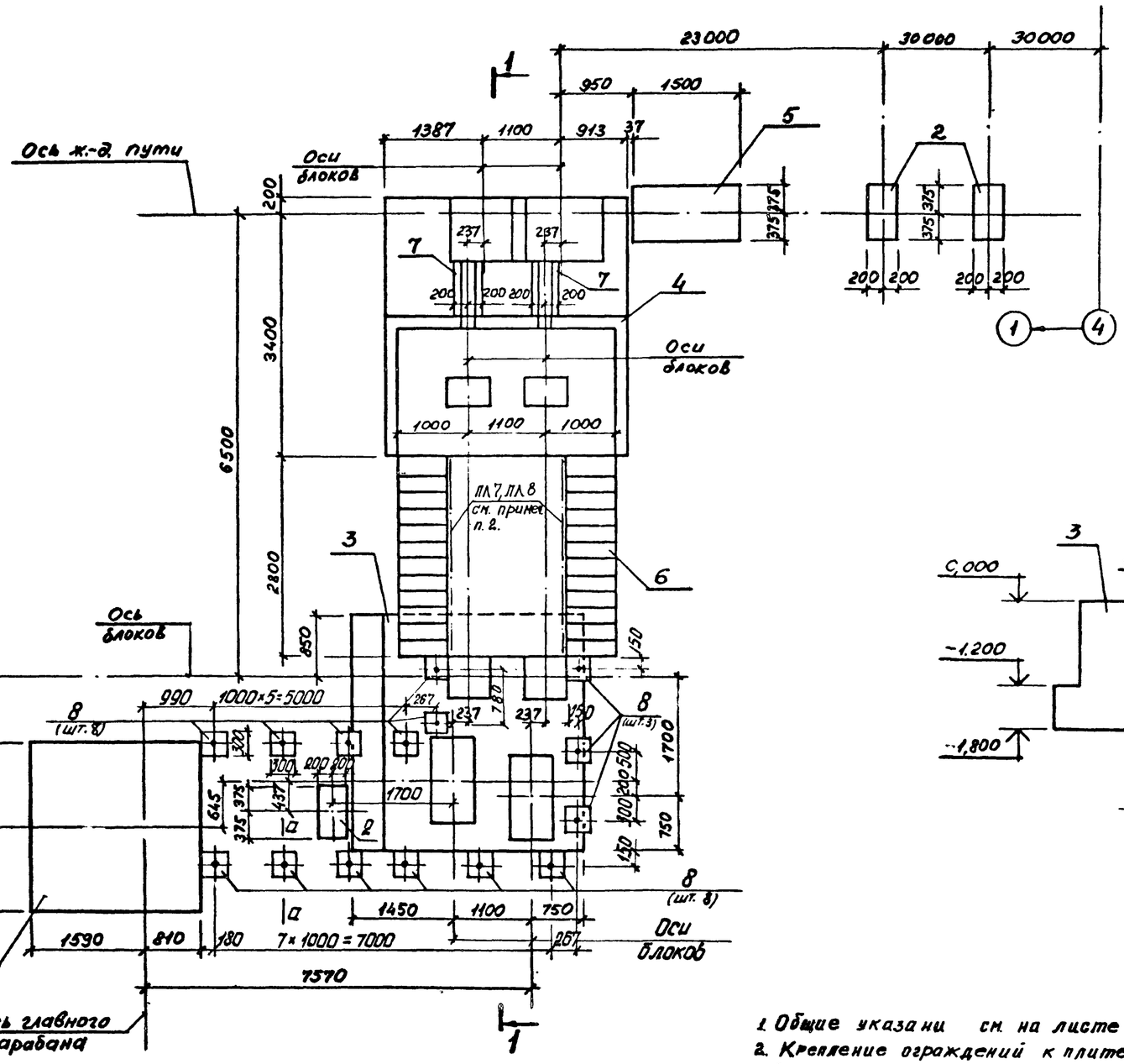

СПЕЦИФИКАЦИЯ ЭЛЕМЕНТОВ К СХЕМЕ РАСПОЛОЖЕНИЯ

Марка, поз.	Обозначение	Наименование	Кол.	Масса ед., кг	Приме-чание
		Фундаменты под оборудование			
1	Т.П.705-1-197.86 лист 29	ФОм 12	1		
2	30	ФОм 13	3		
3	30	ФОм 14	1		
4	29	ФОм 15	1		
5	29	ФОм 16	1		
8	28	ФОм 17	19		
6	30	Плита ПМ1	1		
7	30	Канал КНМ1	2		

1 — 1

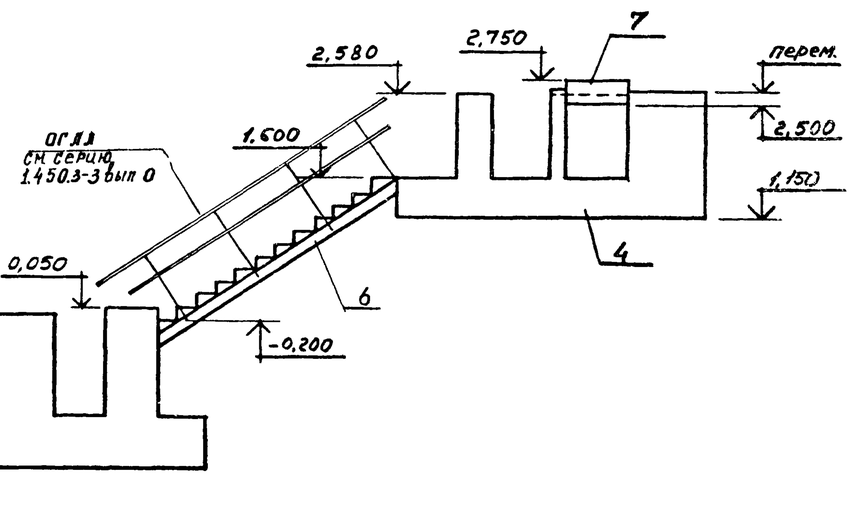

а - а

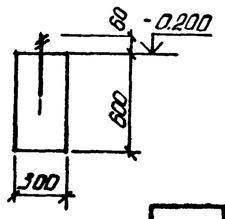

1. Общие указания см. на листе 2.
2. Крепление ограждений к плите Пн1. выполнить по узлу I серии 1.450.3-3 выпуск 1
3. Расход материалов на ограждения ОГ учтён в чертежах марки КМ л. 5.

Привязан

Инв.№

Гл.инж.пр.	Синопальников		ТП 705-1-197.86 КЖ		
Нач.отдела	Морозов				
Н.контр.	Васильев		Прирельсовый павильонный блок складов минеральных удобрений вместимостью 10 тыс. тонн с надземным приёмным устройством	Стадия: Р	Лист: 28	Листов:
Гл.констр.отд	Мартынов				
Рук.группы	Камельман				
Инженер	Талдова		Схема расположения фундаментов под маневровое устройство.	ГОССТРОЙ СССР ЛЕНИНГРАДСКИЙ ПРОМСТРОЙПРОЕКТ	
Ст.техник	Радзевич				

Копировал

Формат

Альбом 2

Т.п. 705-1-197.86

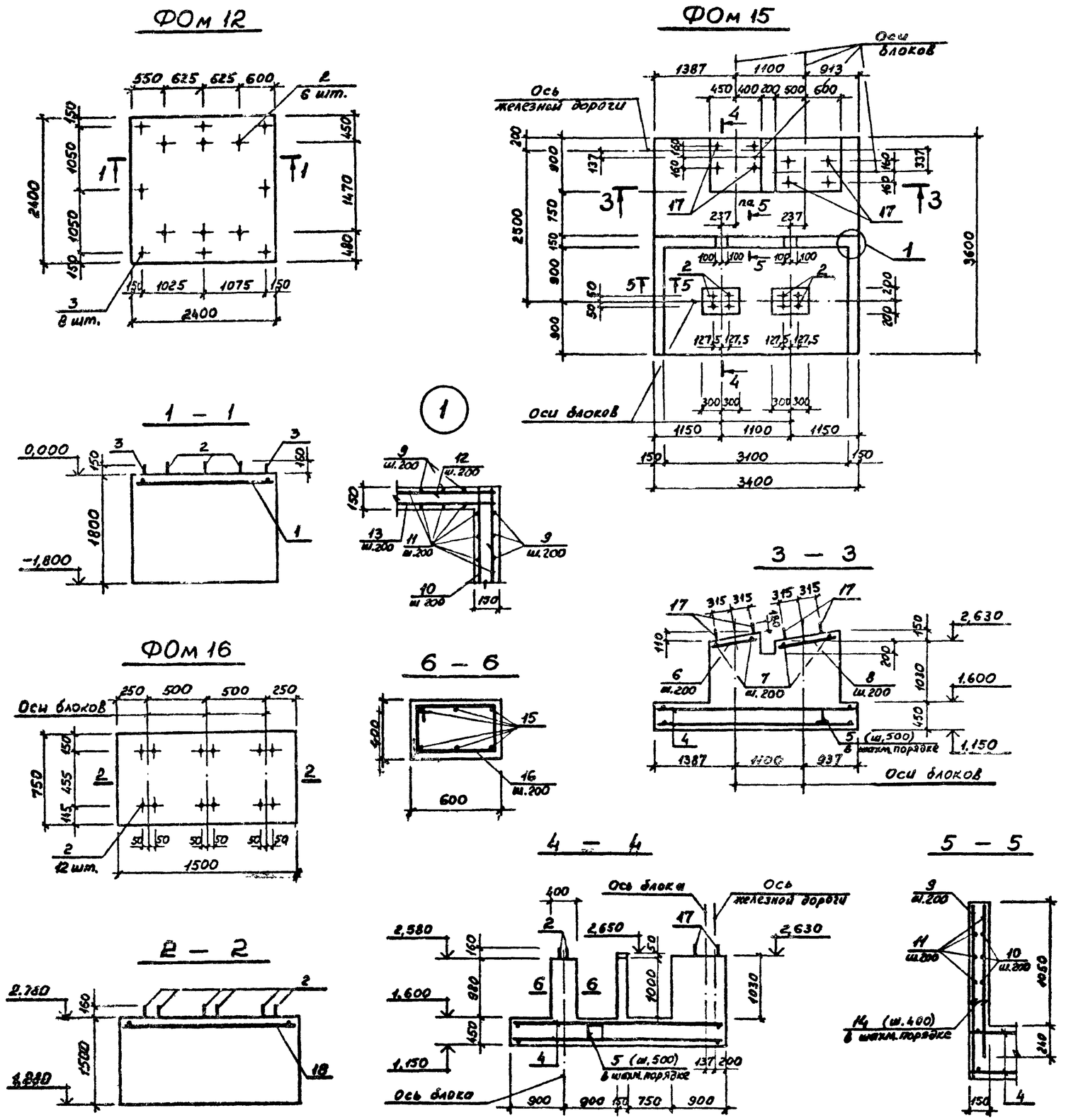

Спецификация к ФОм 12, ФОм 15, ФОм 16

Формат	Зона	Поз.	Обозначение	Наименование	Кол.	Примечание
				ФОм 12		
				Сборочные единицы и детали		
				Сетка арматурная		
		1	ГОСТ 23279-78	С $\frac{10АIII-200}{10АIII-200}$ 2250×2350 $\frac{75}{75}$	1	34,1
		2	ГОСТ 24379.1-80	Болт 1,1 М24×800, ВСт3пс2	6	3,42
		3		Болт 1,1 М12×500, ВСт3пс2	8	0,52
				Материалы		
				Бетон марки 200	10,37	м³
				ФОм 15		
				Сборочные единицы и детали		
				Сетка арматурная		
		4	ГОСТ 23279-78	С $\frac{12АIII-200}{12АIII-200}$ 5050×3550 $\frac{75}{75}$	2	105,5
		5*		ф 8АI, ГОСТ 5781-82, L=1000	56	0,4
		6		ф 10АIII, то же, L=830	5	0,5
		7		ф 10АIII, —»— L=880	11	0,5
		8		ф 10АIII, —»— L=1080	5	0,7
		9		ф 10АIII, —»— L=1450	38	0,9
		10		ф 10АIII, —»— L=1920	12	1,2
		11		ф 8АI, —»—	90,3	п.м.
		12*		ф 10АIII, —»— L=840	12	0,5
		13		ф 10АIII, —»— L=3370	6	2,1
		14*		ф 8АI, —»— L=230	54	0,1
		15		ф 16АIII, —»— L=1400	12	2,2
		16*		ф 8АI, » L=1920	10	0,8
		17	ГОСТ 24379.1-80	Болт 1,1 М36×1120, ВСт3пс2	8	10,85
		2		Болт 1,1 М24×800, ВСт3пс2	8	3,42
				Материалы		
				Бетон марки 200	8,8	м³
				ФОм 16		
				Сборочные единицы и детали		
				Сетка арматурная		
		18	ГОСТ 23279-78	С $\frac{10АIII-200}{10АIII-200}$ 650×1450 $\frac{25}{25}$	1	6,8
		2	ГОСТ 24379.1-80	Болт 1,1 М24×800, ВСт3пс2	12	3,42
				Материалы		
				Бетон марки 200	1,7	м³
				ФОм 17		
		19	ГОСТ 24379.1-80	Болт 1,1 М16×500 ВСт3пс2	18	0,6
				Материалы		
				Бетон марки 200	0,1	м³

Позиции, помеченные *, см. ведомость деталей на листе 31.

Привязан

Инв №

Гл.инж.пр.	Синопальников		
Нач.отдела	Морозов		
Н.контр.	Васильев		
Гл.констр.отд	Мартынов		
Рук.группы	Камельман		
Инженер	Тондова		
Ст.техник	Редзевич		

ТП 705-1-197.86 КЖ

Прирельсовый павильонный блок склада минеральных удобрений емкостью 10 тыс.тонн с надземным приемным устройством

Фундаменты ФОм 12, ФОм 15, ФОм 16.

Стадия	Лист	Листов
Р	29	

ГОССТРОЙ СССР ПЕНИНГРАДСКИЙ ПРОМСТРОЙПРОЕКТ

Копировал

Формат

Инв № подл. | Подпись и дата | Взам. инв №

Альбом 2

т.п. 705-1-197.86

СОГЛАСОВАНО

Инв. № подл. | Подпись и дата | Взам. инв. №

ФОм 14

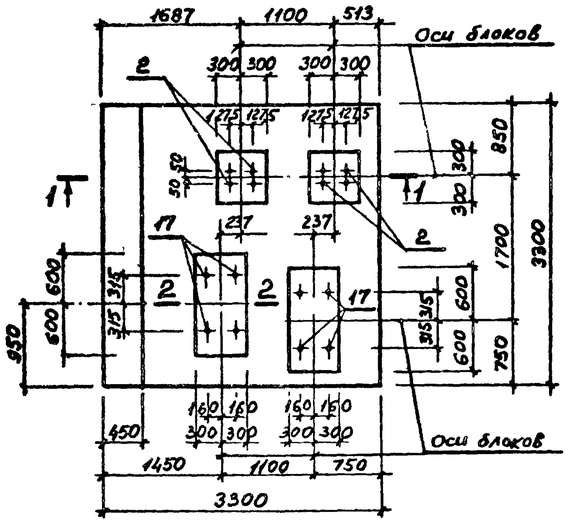

3 — 3

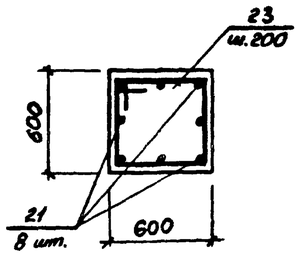

ПМ 1

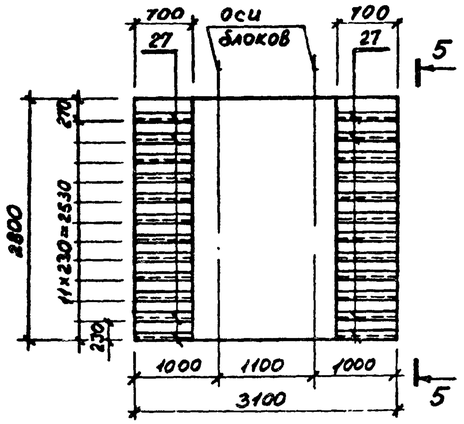

4 — 4

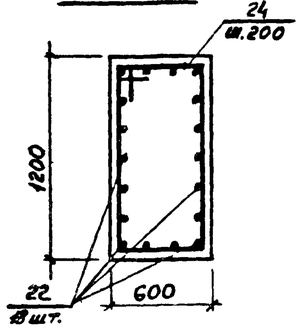

5 — 5

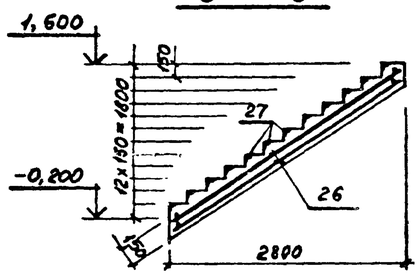

1 — 1

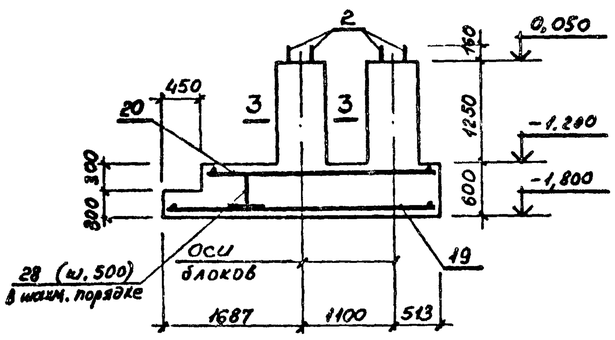

ФОм 13

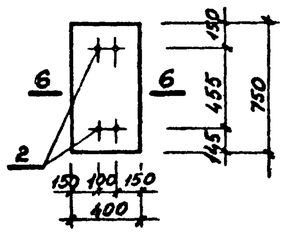

6 — 6

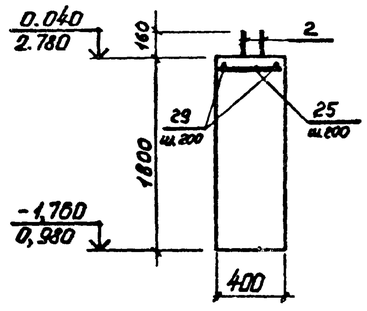

2 — 2

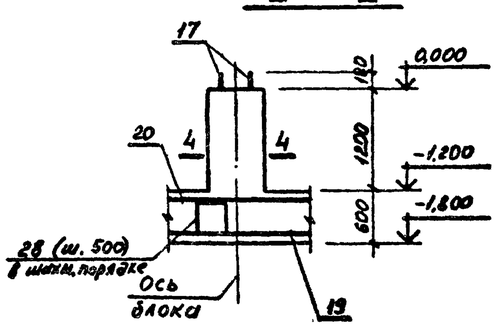

КНМ 1

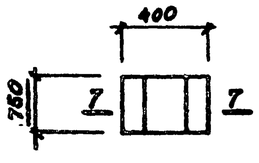

7 — 7

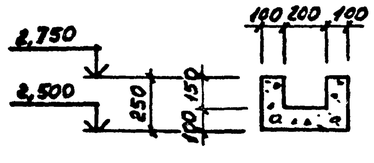

Спецификация к ФОм 13, ФОм 14, ПМ 1, КНМ 1

Формат	Зона	Поз.	Обозначение	Наименование	Кол	Примечание
				ФОм 13		
				Сборочные единицы и детали		Масса ед. кг
		29		ф10АIII, ГОСТ 5781-82, L=190	3	0,5
		25		ф10АIII, то же, L=380	5	0,2
		2		Болт 1,1 М24×800, ВСт3кп2	4	3,42
				Материалы		
				Бетон марки 200	0,54	м³
				ФОм 14		
				Сборочные единицы и детали		
				Сетки арматурные		
		19	ГОСТ 23279-78	С $\frac{12AIII-200}{12AI-200}$ 3050×3150 $\frac{50}{50}$	1	88,1
		20	то же	С $\frac{12AIII-200}{12AI-200}$ 2650×3150 $\frac{50}{50}$	1	76,8
		21		ф12АIII, ГОСТ 5781-82, L=1830	16	1,6
		22		ф16АIII, то же, L=1780	18	2,8
		23*		ф8АI, — " — L=2320	12	0,9
		24*		ф8АI, — " — L=3520	12	1,4
		28*		ф8АI, — " — L=1300	21	0,5
		2		Болт 1,1М24×800, ВСт3кп2	8	3,42
		17		Болт 1,1М36×1120, ВСт3кп2	8	10,85
				Материалы		
				Бетон марки 200	8,2	м³
				ПМ 1		
				Сборочные единицы и детали		
				Сетка арматурная		
		26	ГОСТ 23279-78	С $\frac{10AI-200}{10AI-200}$ 3050×3250 $\frac{55}{25}$	2	64,1
		27	1.400-15, в.1 540-09	Изделие закладное МII548	16,8	п.м.
				Материалы		
				Бетон марки 200	1,7	м³
				КНМ 1		
				Материалы		
				Бетон марки 200	0,1	м³

Позиции, помеченные *, см. ведомость деталей на листе 31.

Общие указания см. на листе 2.

Привязан

Инв. №

				ТП 705-1-197.86	КЖ		
Гл.инж.пр.	Синопальников			Прирельсовый павильонный блок складов минеральных удобрений ёмкостью 10тыс.тонн с надземным приемным устройством			
Нач.отдела	Морозов						
Н.контр.	Васильев			Прирельсовый павильонный блок складов минеральных удобрений ёмкостью 10 тыс. тонн с надземным приёмным устройством	Стадия	Лист	Листов
Гл.констр.отд	Мартынов				Р	30	
Рук.группы	Кимельман			Фундаменты ФОм 13, ФОм 14; плита ПМ 1; канал КНМ 1.	ГОССТРОЙ СССР ЛЕНИНГРАДСКИЙ ПРОМСТРОЙПРОЕКТ		
Инженер	Толдова						
Ст.техник	Родзевич						

Копировал

Формат

Альбом 2

т.п. 705-1-197.86

Расчетные схемы фундаментов ФОм12, ФОм13, ФОм14, ФОм15, ФОм16.

1	2	3	4	5	6	7	8	9	10
	Марка фундамента	N_1 кН / тс	N_2 кН / тс	N_3 кН / тс	N_4 кН / тс	P_1 кН / тс	P_2 кН / тс	P_3 кН / тс	P_4 кН / тс
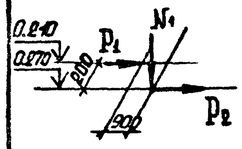	ФОм12	24.5 / 2.5	—	—	—	5.9 / 0.6	58.8 / 6.0	—	—
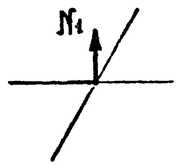	ФОм13	33.3 / 3.4	—	—	—	—	—	—	—
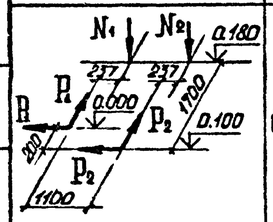	ФОм14	3.9 / 0.4	33.3 / 3.4	—	—	5.9 / 0.6	58.8 / 6.0	—	—

1	2	3	4	5	6	7	8	9	10
	Марка фундамента	N_1 кН / тс	N_2 кН / тс	N_3 кН / тс	N_4 кН / тс	P_1 кН / тс	P_2 кН / тс	P_3 кН / тс	P_4 кН / тс
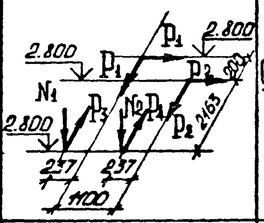	ФОм15	3.9 / 0.4	33.3 / 3.4	—	—	5.9 / 0.6	58.8 / 6.0	1.0 / 0.1	8.8 / 0.9
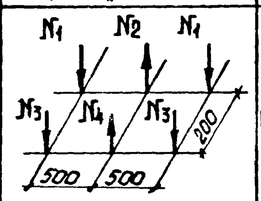	ФОм16	2.0 / 0.2	3.9 / 0.4	17.7 / 1.8	33.3 / 3.4	—	—	—	—
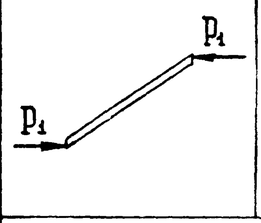	Пм1	—	—	—	—	18.6 / 1.9	—	—	—

ВЕДОМОСТЬ ДЕТАЛЕЙ

Поз.	Эскиз
5	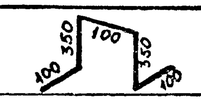
12	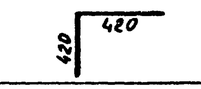
14	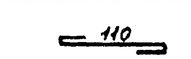
16	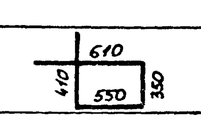
23	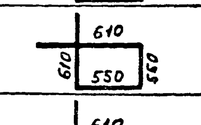
24	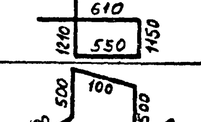
28	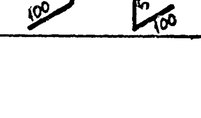

Все приведённые в схеме усилия расчётные.

ВЕДОМОСТЬ РАСХОДА СТАЛИ НА ЭЛЕМЕНТ, кг

Марка элемента	Изделия арматурные								Изделия закладные												Всего	Общий расход
	Арматура класса								Арматура класса				Прокат марки									
	AI				AIII				AIII													
	ГОСТ 5781-82				ГОСТ 5781-82				ГОСТ 5781-82				ГОСТ 24379.1-80				ГОСТ 8509-72					
	Ф8	10		Итого	Ф10	12	16	Итого	Ф8			Итого	болт М12	болт М24	болт М36	Итого	L50x5			Итого		
ФОм 12					34,1			34,1	34,1					4,2	20,5		24,7					24,7	58,8
ФОм 13					2.5			2,5	2,5						13,7		13,7					13,7	16,2
ФОм 14	39,2			39,2		190,5	50,4	240,9	280.1						27,4	86,8	114,2					114,2	394,3
ФОм 15	71,5			71,5	77.2	241,0	26,4	314,6	386,1						27,4	86,8	114,2					114,2	500,3
ФОм 16					6,8			6,8	6,8						41,0		41,0					41,0	47,8
Пм 1		128,2		128,2					128,2	6,8			6,8					63,9			63,9	70,7	198,9

Привязан

Инв.№

Гл.инж.пр.	Синопальников		
Нач.отдела	Морозов		
Н.контр.	Васильев		
Гл.констр.отд	Мартынов		
Рук.группы	Кимельман		
Инженер	Толдова		
Инженер	Родзевич		

ТП 705-1-197.86 КЖ

Прирельсовый навальюнный блок складов минеральных удобрений вместимостью 10 тыс.тонн с надземным приёмным устройством

Стадия	Лист	Листов
Р	31	

Ведомость расхода стали к фундаментам маневровых устройства Расчетные схемы

ГОССТРОЙ СССР ЛЕНИНГРАДСКИЙ ПРОМСТРОЙПРОЕКТ

Копировал

Формат

СОГЛАСОВАНО

Инв.№ подл. | Подпись и дата | Взам. инв.№

Альбом 2

т.п 705-1-197.86

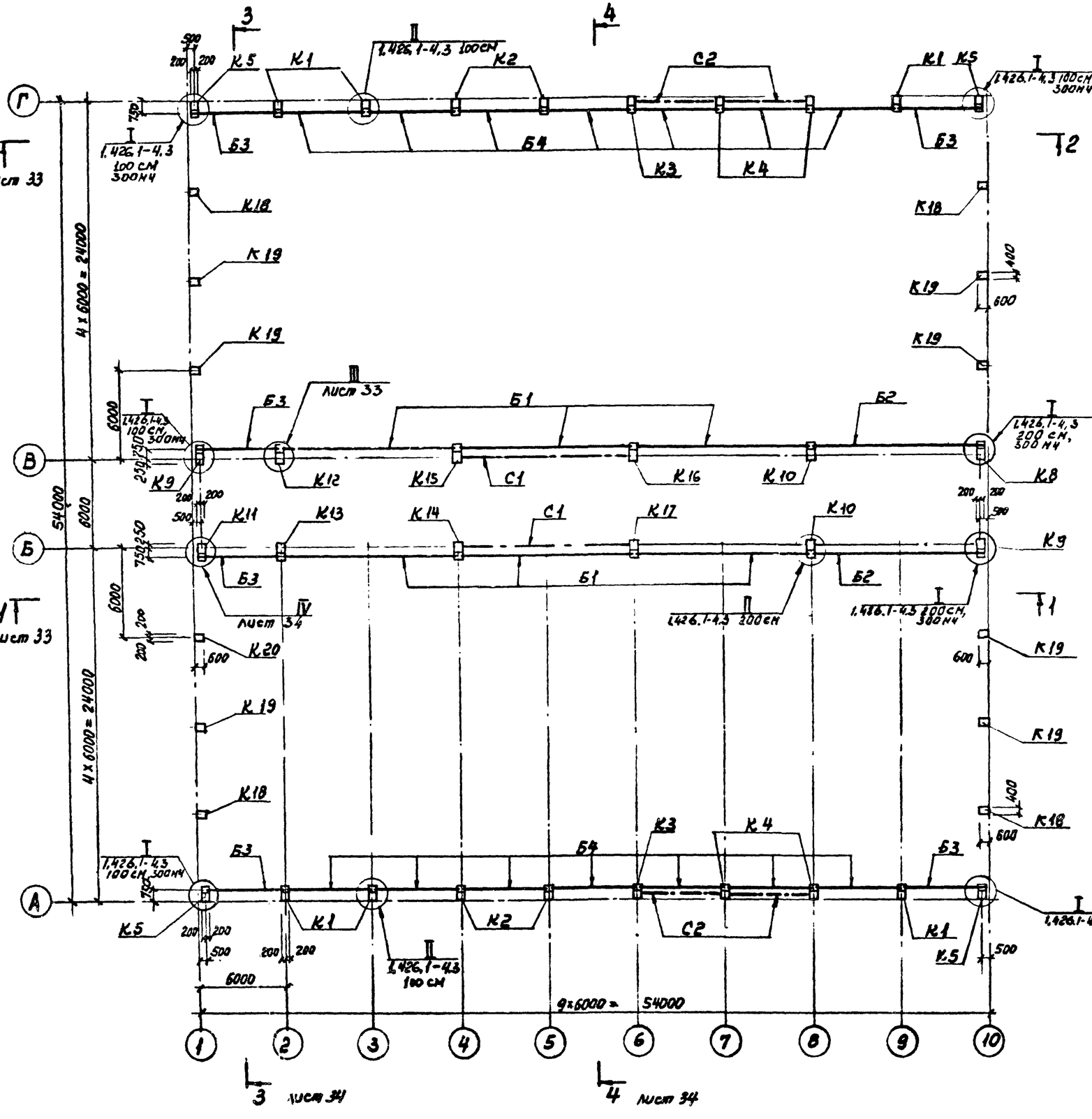

СПЕЦИФИКАЦИЯ ЭЛЕМЕНТОВ У СХЕМЕ РАСПОЛОЖЕНИЯ

Марка, поз.	Обозначение	Наименование	Кол.	Масса ед., кг	Приме-чание
		Колонны			
К1	ТП 705-1-197.86 КЖИ К1 СБ	1К 144-14-П1	6	11100	
К2		1К 144-14-П2	4	11100	
К3		1К 144-14-П3	2	11100	
К4		1К 144-14-П4	4	11100	
К5		1К 144-14-П5	4	11100	
К8	ТП 705-1-197.86 КЖИ К2 СБ	4К 144-7-П1	1	13200	
К9		4К 144-7-П2	2	13200	
К10		4К 144-7-П3	2	13200	
К11		4К 144-7-П4	1	13200	
К12		4К 144-7-П5	1	13200	
К13		4К 144-7-П6	1	13200	
К14		4К 144-7-П7	1	13200	
К15		4К 144-7-П8	1	13200	
К16		4К 144-7-П9	1	13200	
К17		4К 144-7-П10	1	13200	
К18	ТП 705-1-197.86 КЖИ К3 СБ	9КФ 160-2-П1	4	9500	
К19		9КФ 175-2-П1	7	9600	
К20		9КФ 175-2-П2	1	9600	
		Связи			
С1	1.424.1-5,6-044.00	ВС 44	2	18419	
С2	1.424.1-5,6-029.00	ВС 29	2	23390	
		Балки подкрановые			
Б1	1.426.1-4.1	БК12-1АIVс	6	10300	
Б2		БК12-1АIVк	2	10300	
Б3	1.426.1-4.1	БК6-1АIVк	6	3500	
Б4		БС6-1АIVс	14	3500	

Продолжение спецификации см. лист 35

Привязан

Инв.№

ТП 705-1-197.86 КЖ.

Гл.инж.пр	Синопальников	
Нач.отдела	Морозов	
Н.контр.	Васильев	
Гл.конструктор отд	Мартынов	
Рук.группы	Кимельман	
Инженер	Толдова	
Инженер	Иванова	

Покрельсовый павильонный блок складов минеральных удобрений емкостью 10 тыс.тонн с надземным приемным устройством

Стадия	Лист	Листов
Р	32	

Схема расположения колонн, подкрановых балок и связей.

ГОССТРОЙ СССР ЛЕНИНГРАДСКИЙ ПРОМСТРОЙПРОЕКТ

Согласовано

Рук. гр. АР Партанская

Отдел №18 Веселова

Инв.№ подл. | Подпись и дата | Взам. инв.№

Альбом 2

т.п. 705-1-197.86

1 — 1

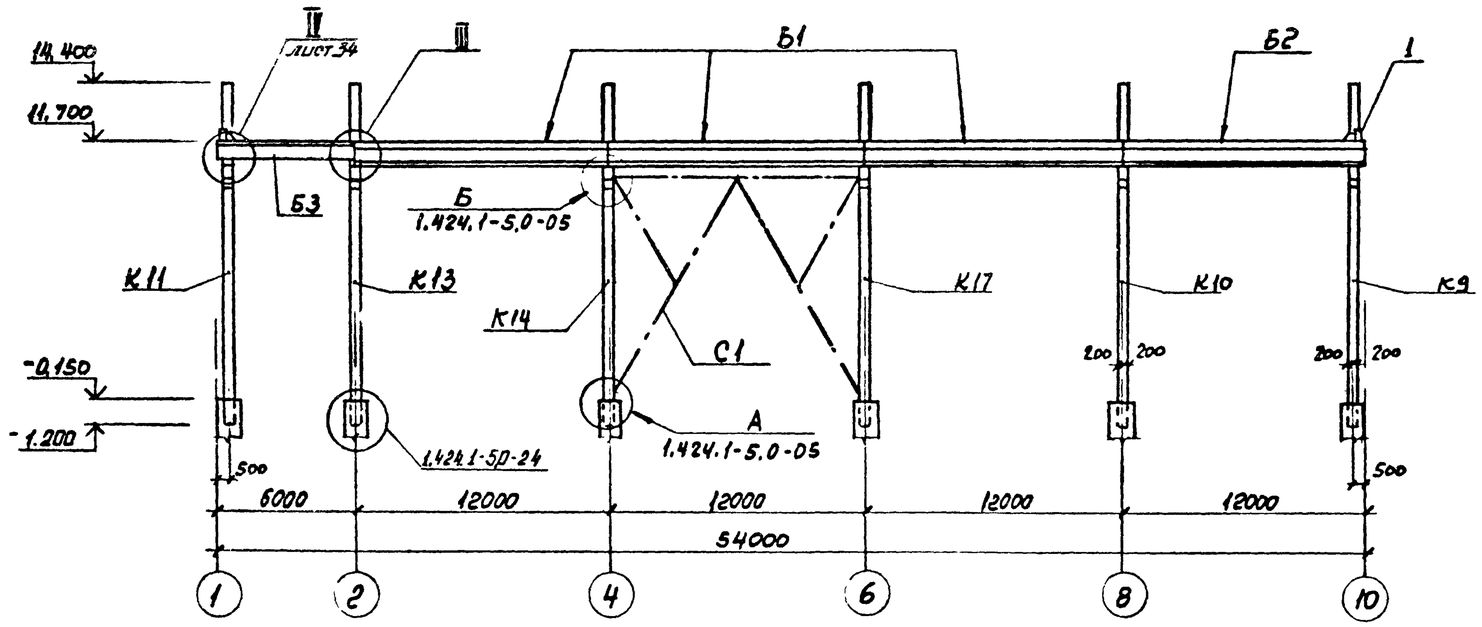

2 — 2

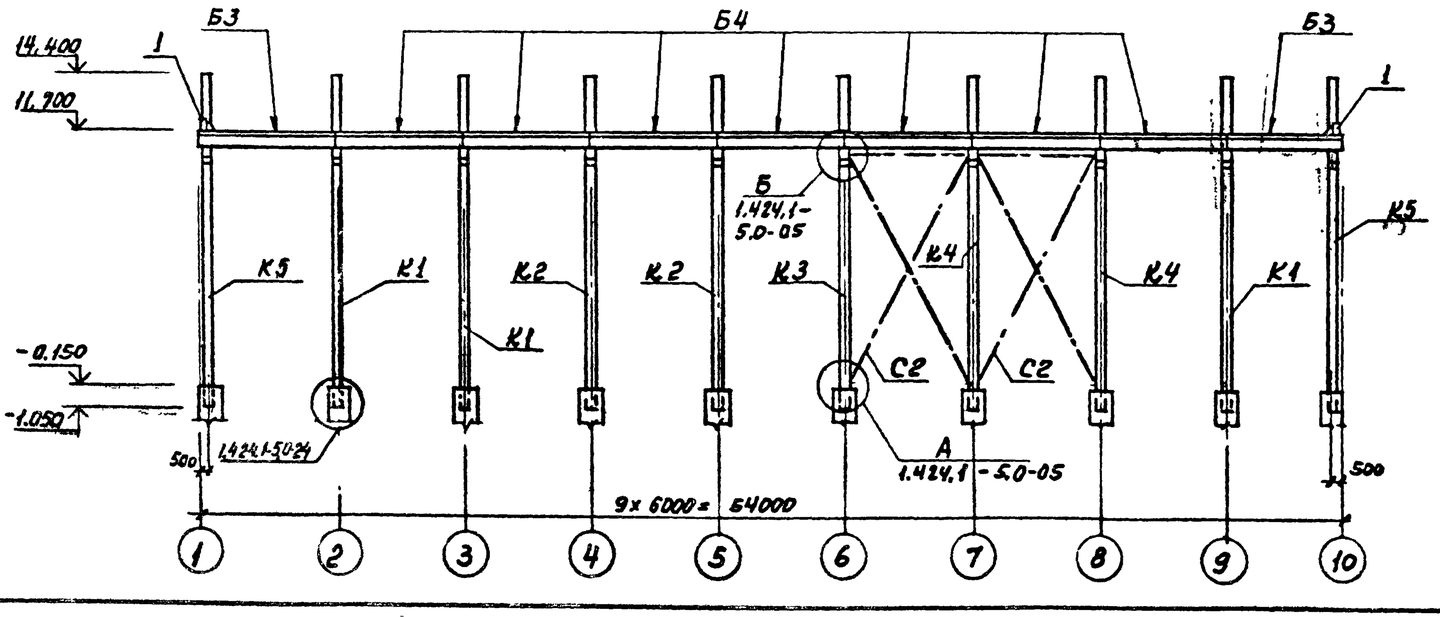

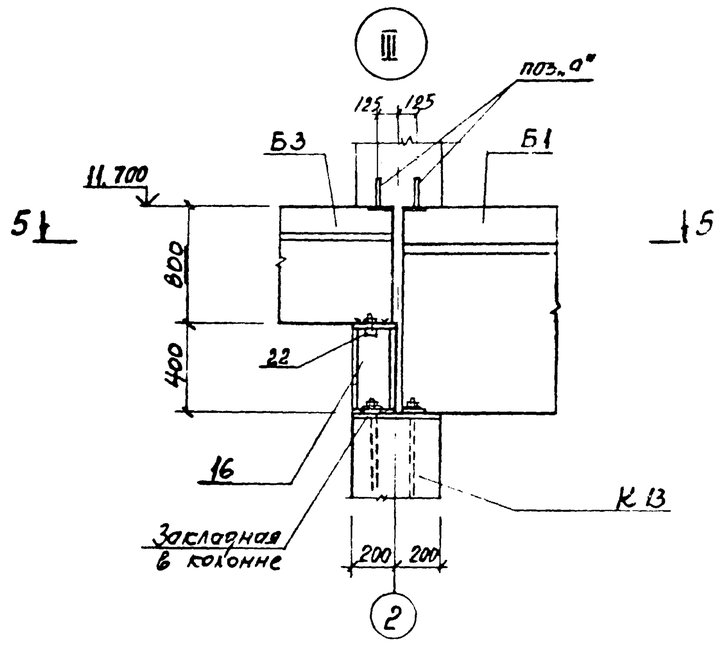

5 — 5

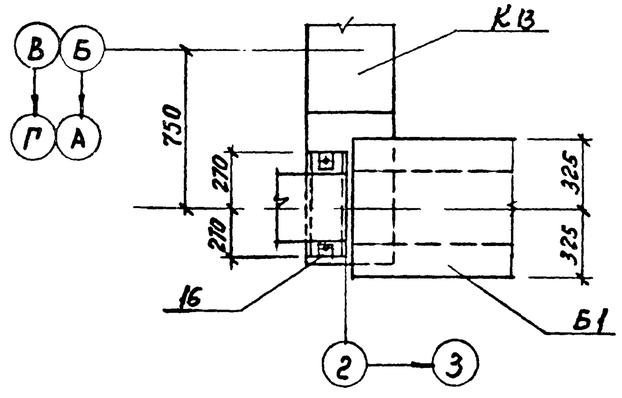

Листы 32, 33, 34 рассматривать совместно.

Привязан

Инв. №

Гл.инж.пр	Синопальников		ТП 705-1-197.86 КЖ				
Нач.отдела	Морозов						
Н.контр.	Васильев		Прирельсовый павильонный блок складов минеральных удобрений ёмкостью 10 тыс.тонн с надземным приёмным устройством	Стадия	Лист	Листов	
Гл.констр.отд	Мартынов			Р	33		
Рук.группы	Кимельман						
Инженер	Толдова		Схема расположения колонн подкрановых балок и связей Разрезы 1-1; 2-2. Узел III.	ГОССТРОЙ СССР ЛЕНИНГРАДСКИЙ ПРОМСТРОЙПРОЕКТ			
Инженер	Иванова						

Инв. № подл. | Подпись и дата | Взам. инв. №

Альбом 2

т.п. 705-1-197.86

3 — 3

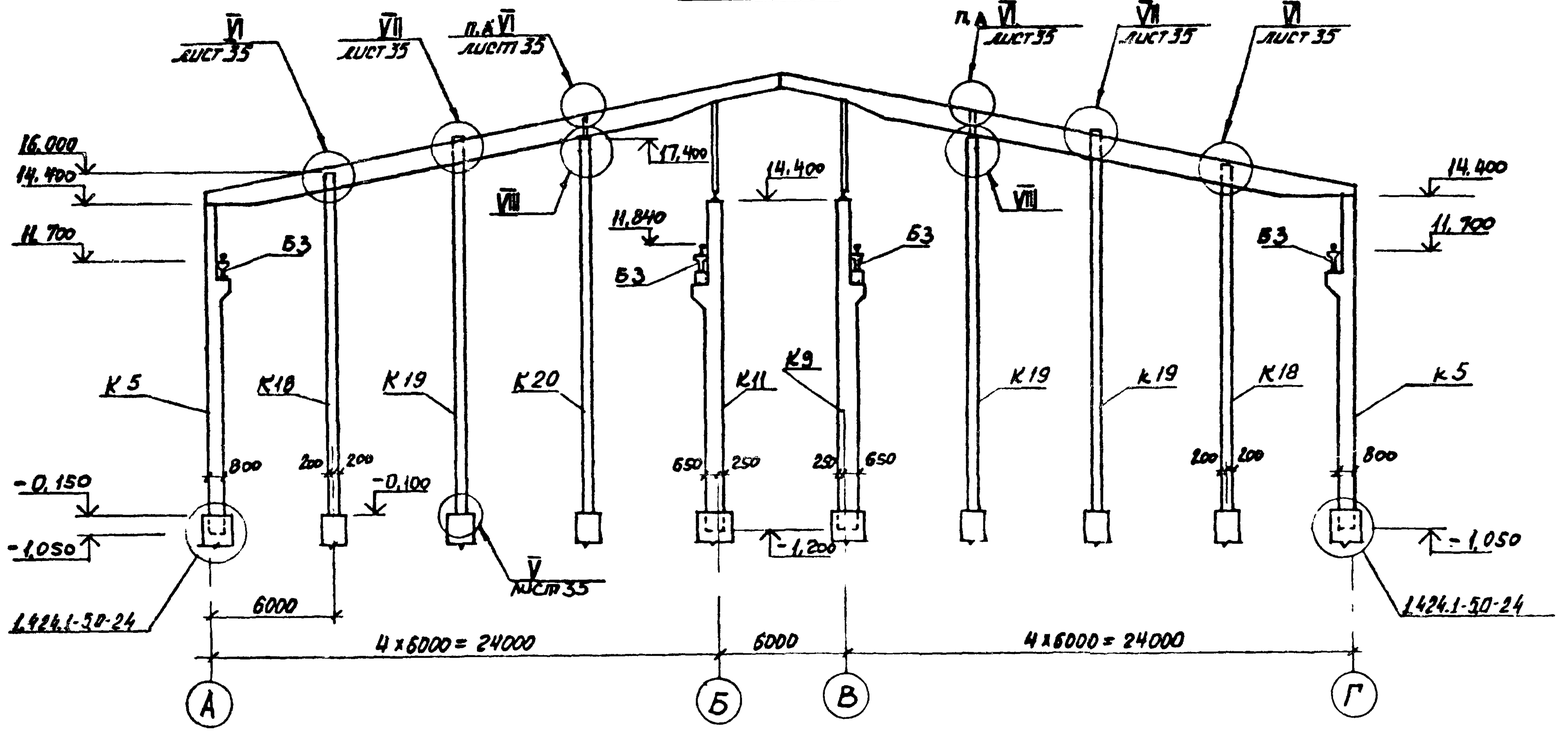

4 — 4

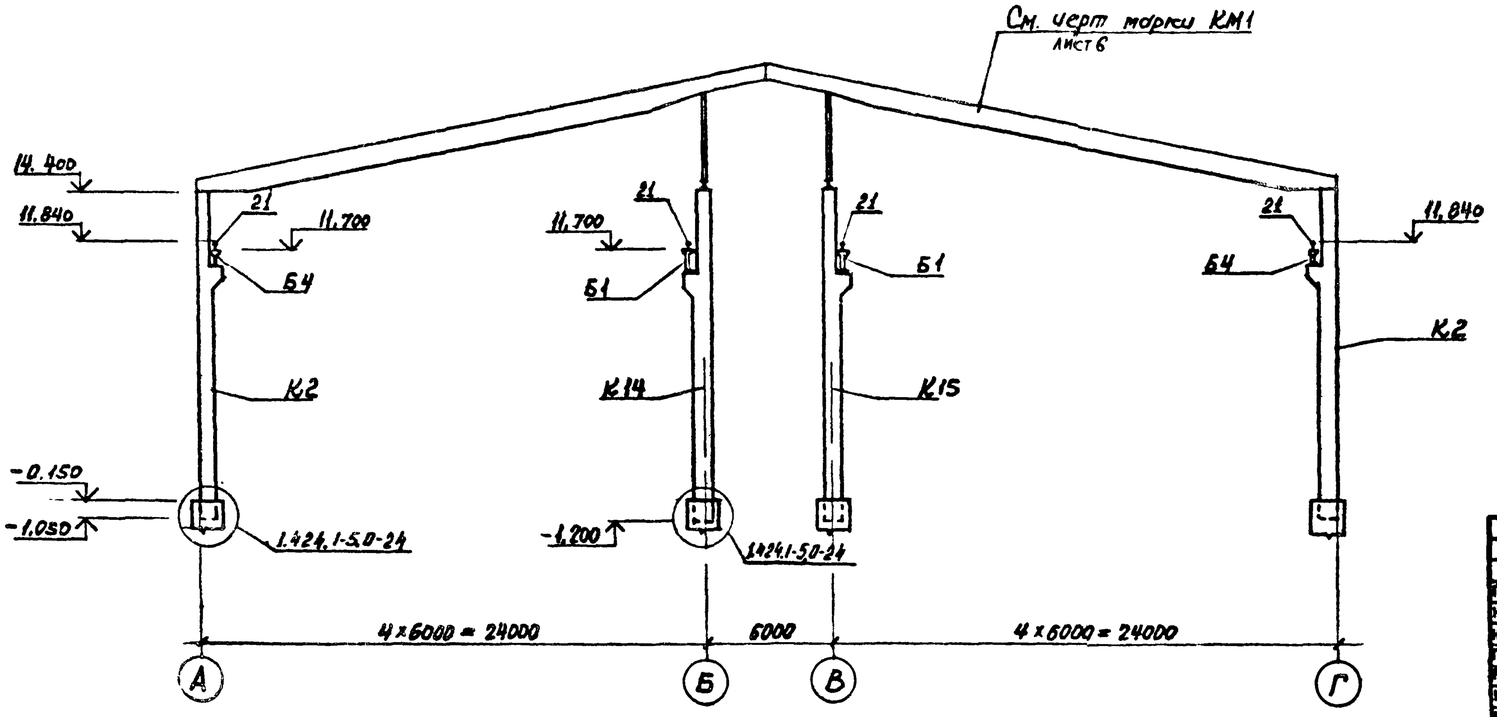

IV

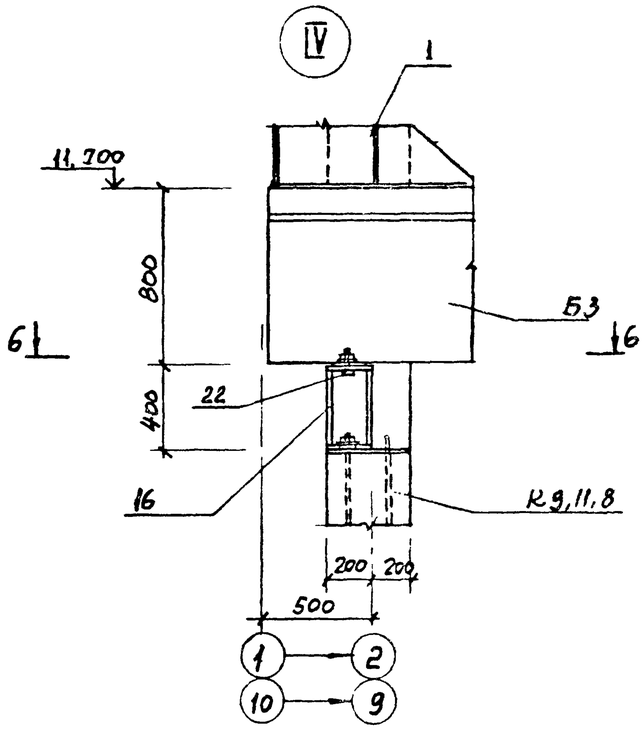

6 — 6

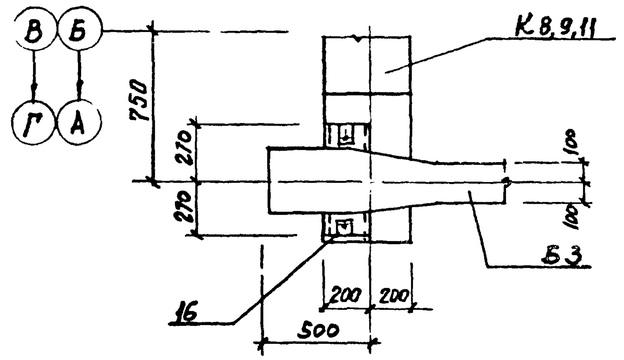

Листы 32, 34, 35 рассматривать совместно

Привязан

Инв. №

				ТП 705-1-197.86 КЖ		
Гл.инж.пр	Синопальников					
Нач.отдела	Морозов					
Н.контр.	Васильев			Приямьсовый павильонный блок складов минеральных удобрений вместимостью 10 тыс.тонн с надземным приёмным устройством	Стадия	Лист	Листов
Гл.констр.отд	Мартынов				Р	34	
Рук.группы	Кимельман			Схема расположения колонн подкрановых балок и связей Разрезы 3-3, 4-4. Узел IV.	ГОССТРОЙ СССР ЛЕНИНГРАДСКИЙ ПРОМСТРОЙПРОЕКТ		
Инженер	Талдова						
Инженер	Иванова						

Взам. инв. №

Подпись и дата

Инв. № подл.

Альбом 2

т.п. 705-1-197.86

V

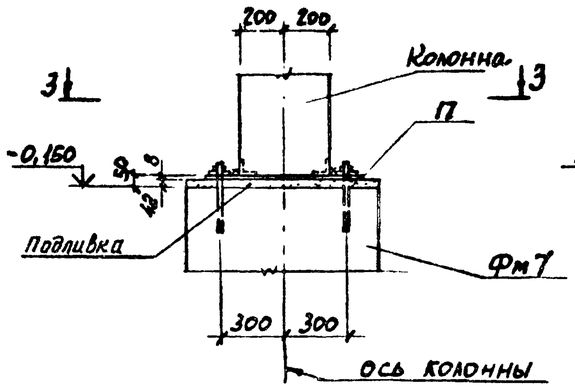

VI

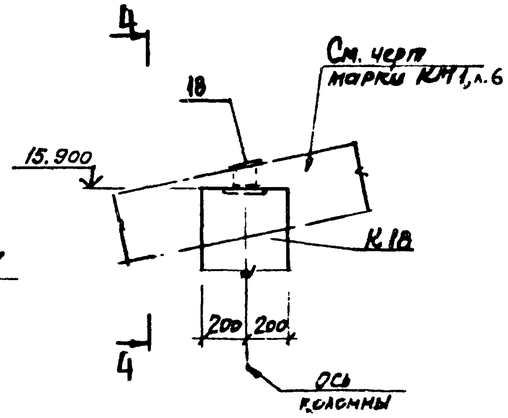

VII

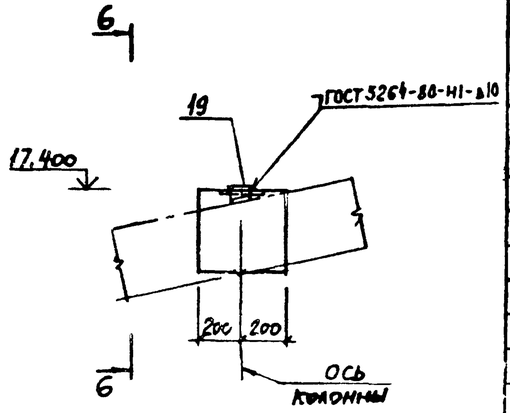

3 — 3

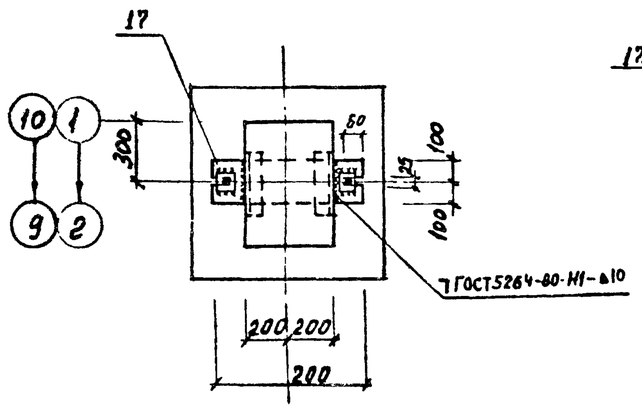

6 — 6

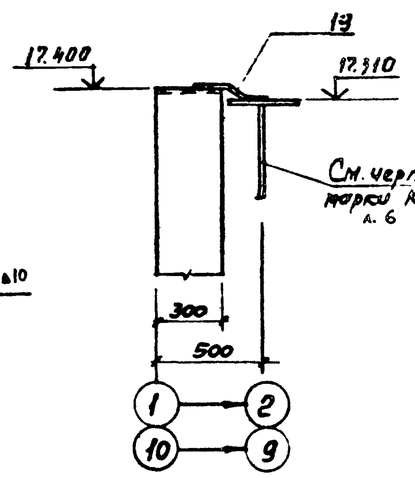

VIII

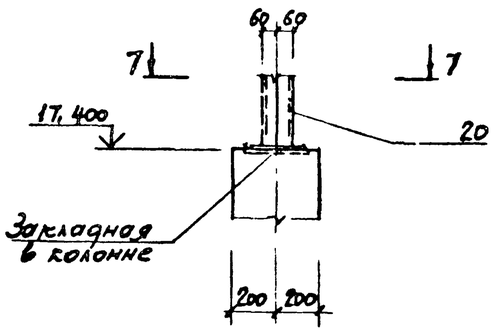

7 — 7

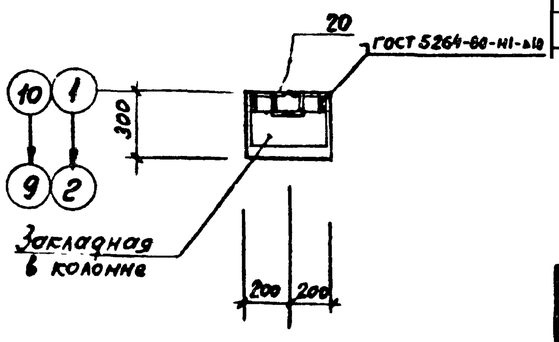

4 — 4

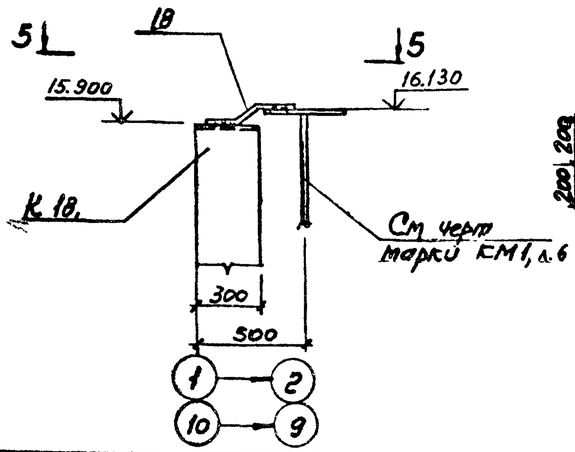

5 — 5

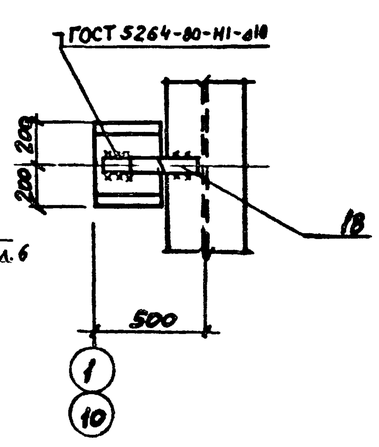

СПЕЦИФИКАЦИЯ ЭЛЕМЕНТОВ К СХЕМЕ РАСПОЛОЖЕНИЯ

Марка, поз.	Обозначение	Наименование	Кол.	Масса ед., кг	Примечание
		Монтажные элементы			
1	1.426.1-4.3 310	Упор Уп1	8		
		Изделия соединительные			
2.	301	МС1	308	2,9	Для Б3,Б4
3	301-01	МС2	252	2,3	Для Б1,Б2
4	303	МС4	560	0,57	
5	303-01	МС5	560	0,11	
6	303-02	МС6	560	0,08	
7	304	МС7	16	1,0	
22	ГОСТ 7798-70*	Болт М20×80.58	8	0,24	
8	ГОСТ 7798-70*	Болт М20×260.58	308	0,70	Для Б3,Б4
8	—"—	Болт М20×300.58	192	0,79	Для Б1,Б2
9	—"—	Болт М20×120.58	60	0,36	—"—
10	ГОСТ 6402-70*	Шайба 1265Г.05	576	0,01	
14	ГОСТ 5915-70*	Гайка М20.5	1136	0,06	
15	ГОСТ 10906-78	Шайба 20.01.05	516	0,03	
		Упругие прокладки из			
		ленты конвейерной, резино			
11	ГОСТ 20-76	тканевой 8×120 ℓ=4970	6	3.8	
		ℓ=6000	14	4.6	
		ℓ=12000	6		
		ℓ=10970	2		
13	ГОСТ 7798-70*	Болт М10×200	32	0,12	
		Материалы			
12		Дуб 250×200 ℓ=360	8	14.0	
16	ТП705-1-197.86КЖИ МС4	МС4	4	22,5	
17		полоса 8×200 ГОСТ103-76 Ст3кп2 ГОСТ 535-79 ℓ=700	12	8,79	
18	ТП705-1-197.86КЖИ МС2	МС2	4	3,3	
19	—"—	МС3	4	3,3	
20	ТП705-1-197.86КЖИ МС1	МС1	4	24,9	
21	ГОСТ 4121-84	рельс Кр70	212	п.м.	
поз. "а"		полоса 12×100 ГОСТ103-76 Ст3кп2 ГОСТ 535-79 ℓ=280	72	2,64	

Листы 32, 34, 35 рассматривать совместно.

Привязан

Инв.№

Инв.№ подл. | Подпись и дата | Взам. инв. №

Гл.инж.пр.	Синопальников		
Нач.отдела	Морозов		
Н.контр.	Васильев		
Гл.конструктор	Мартынов		
Рук.группы	Кимельман		
Инженер	Теодова		
Инженер	Иванова		

ТП 705-1-197.86 КЖ

Прирельсовый павильонный блок складов минеральных удобрений ёмкостью 10 тыс.тонн с надземным приёмным устройством

Стадия	Лист	Листов
Р	35	

Схема расположения колонн, подкрановых балок и связей. Узлы V, VI, VII, VIII.

ГОССТРОЙ СССР ЛЕНИНГРАДСКИЙ ПРОМСТРОЙПРОЕКТ

Альбом 2

т.п. 705-1-197.86

Схема расположения стеновых панелей по ряду А'

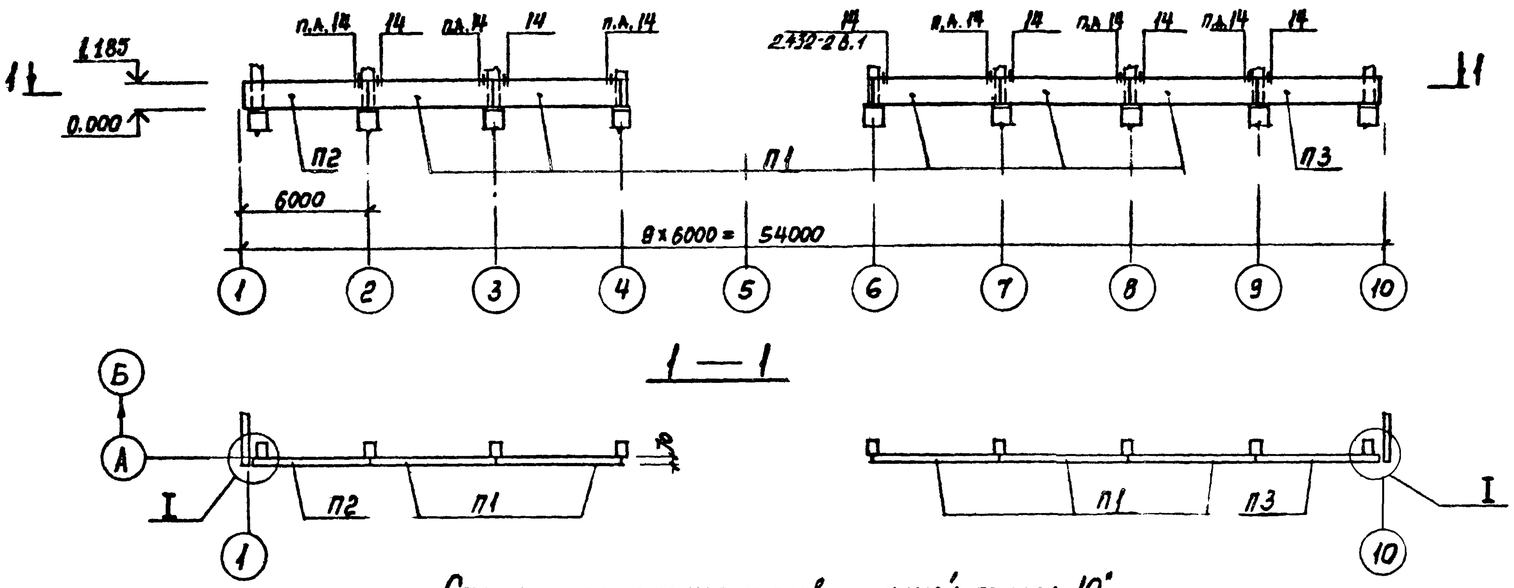

1 — 1

Схема расположения стеновых панелей по ряду 10'

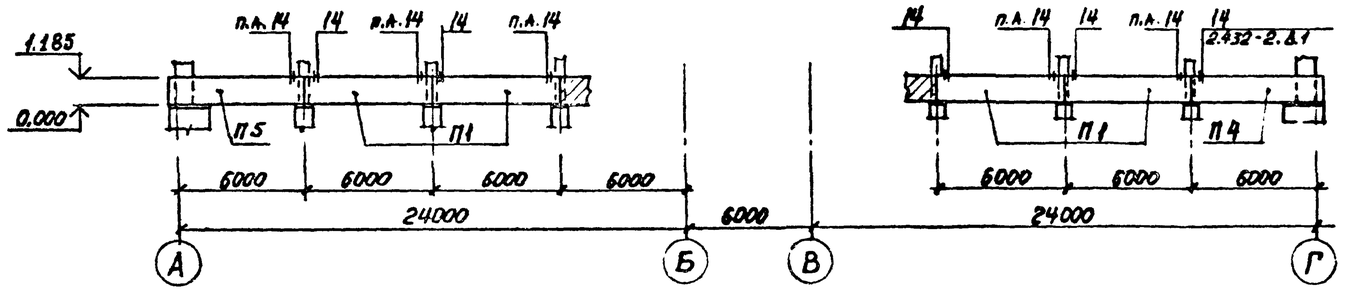

Схема расположения стеновых панелей по оси Г'

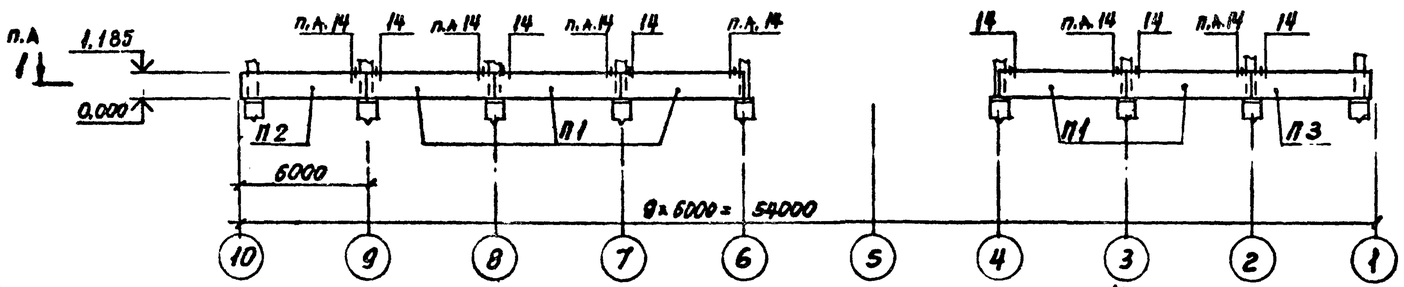

Схема расположения стеновых панелей по оси 1'

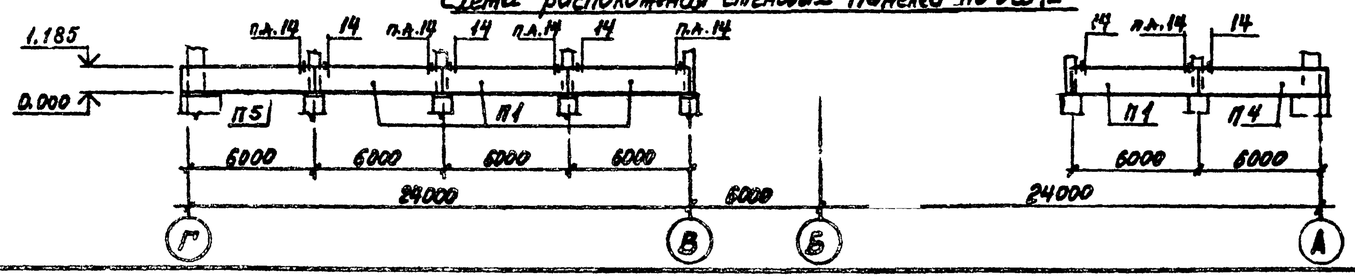

СПЕЦИФИКАЦИЯ ЭЛЕМЕНТОВ К СХЕМЕ РАСПОЛОЖЕНИЯ

Марка, поз.	Обозначение	Наименование	Кол.	Масса ед., кг	Примечание
		Панели стеновые			
П1	1.432-13 в.1 N26	ПС600.12-1АIV-Т-1	18	1285	
П2	N35	ПС600.12-1АIV-Т-12	2	1285	
П3	N29	ПС600.12-1АIV Т-11	2	1285	
П4	N38	ПС610.12-1АIV-Т-11	2	1305	
П5	N41	ПС610.12-1АIV-Т-12	2	1305	
		Изделие соединительные			
Т1	1.439-2	Т1	58		
1		Уголок 50×50×5 ГОСТ 8509-72 ВСТ3кп2 ГОСТ 535-79			
		ℓ=490	4	1,50	

I

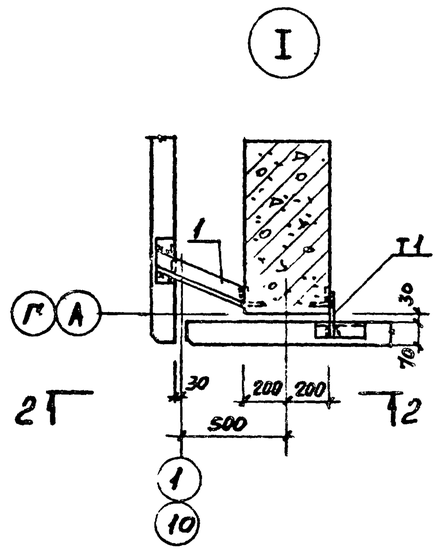

2 — 2

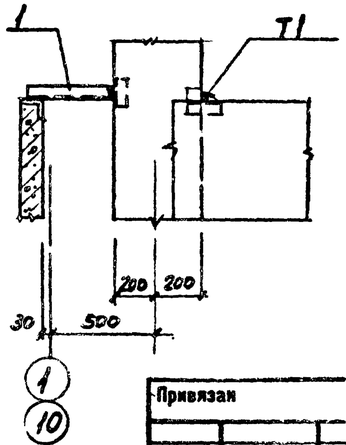

Привязан

Инв.№

Гл.инж.пр	Синопальников		ТП 705-1-197.86 КЖ
Нач.отдела	Морозов		
Н.контр.	Васильев		
Гл.конструктор	Мартынов		Прирельсовый павильонный блок складов минеральных удобрений вместимостью 10 тыс.тонн с надземным приемным устройством
Рук.группы	Кимельман		Стадия: Р; Лист: 36; Листов:
Инженер	Талдова		Схемы расположения стеновых панелей
Инженер	Иванова		ГОССТРОЙ СССР ЛЕНИНГРАДСКИЙ ПРОМСТРОЙПРОЕКТ

Согласовано

Инв.№ подл. | Подпись и дата | Взам. инв.№ | Рук. гр. АР Парпанская

Перепечатка, копирование, размножение, выпуск в свет, передача третьим лицам, использование в любой форме, в том числе в электронном виде, без разрешения правообладателя запрещены.

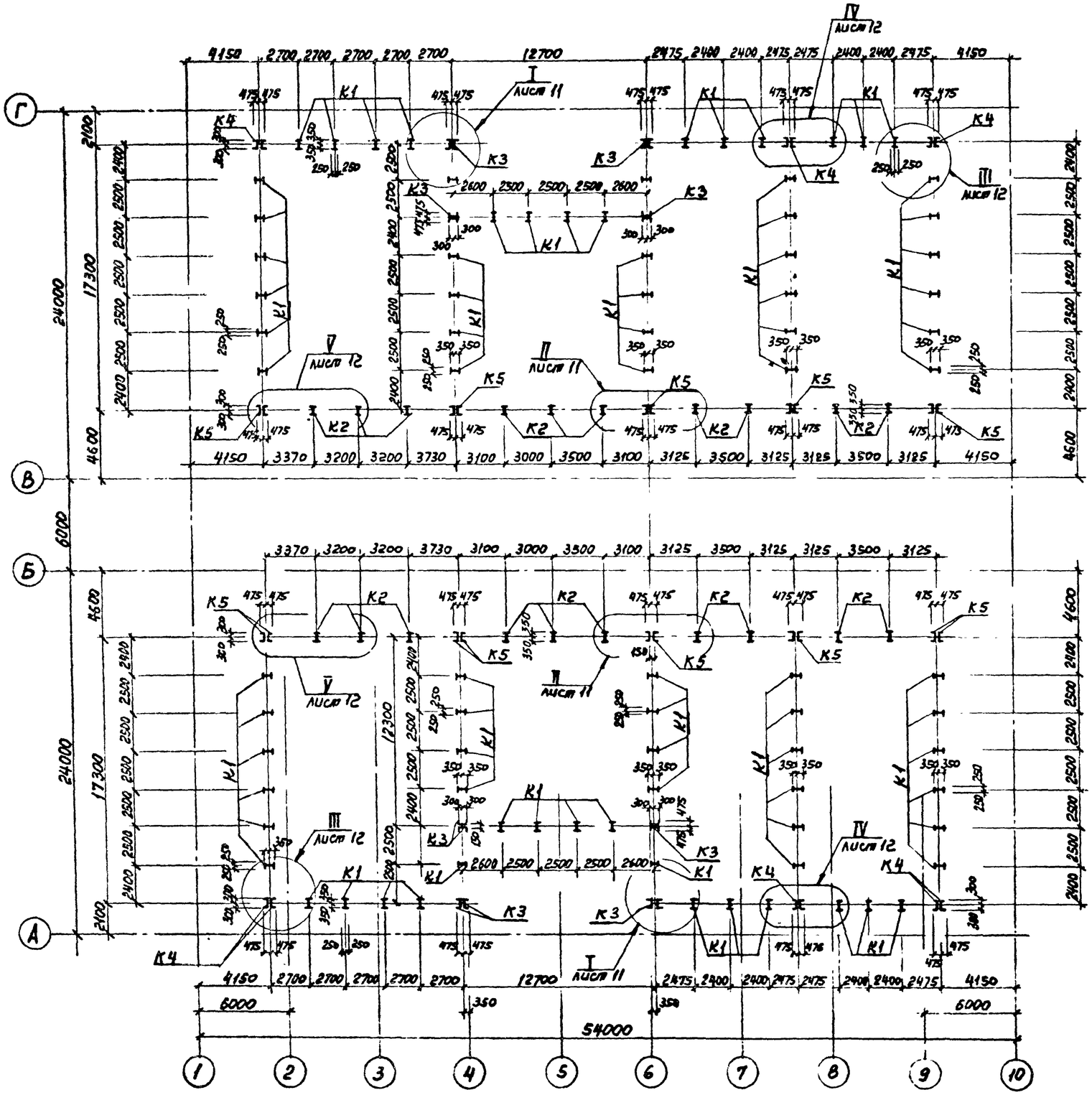

СПЕЦИФИКАЦИЯ ЭЛЕМЕНТОВ К СХЕМЕ РАСПОЛОЖЕНИЯ

Марка, поз.	Обозначение	Наименование	Кол.	Масса ед., кг	Примечание
		Колонны			
К1	ТП705-1-197.86 КЖИ СТ1 05	Стойка СТ1	84	4925	
К2		СТ2	20	3925	
К3		СТ3	16	3500	
К4		СТ4	12	2950	
К5		СТ5	20	2775	

1. Общие указания см. на листе 2
2. Схему расположения стен закромов см. на листе 25 марки АР

Привязан

Инв. №

Гл.инж.пр.	Синопальников		
Нач.отдела	Морозов		
Н.контр.	Васильев		
Гл.конструктор	Мартынов		
Рук.группы	Кашельман		
Инженер	Толдова		
Инженер	Иванова		

ТП 705-1-197.86 КЖ

Прирельсовый павильонный блок складов минеральных удобрений вместимостью 10 тыс.тонн с надземным приёмным устройством

Стадия	Лист	Листов
Р	37	

Схема расположения стоек закромов.

ГОССТРОЙ СССР ЛЕНИНГРАДСКИЙ ПРОМСТРОЙПРОЕКТ

СОГЛАСОВАНО

Рук. гр. АР Иоргинская

Инв.№ подл. | Подпись и дата | Взам. инв.№

Альбом 2

т.п. 705-1-197.86

Пм 2

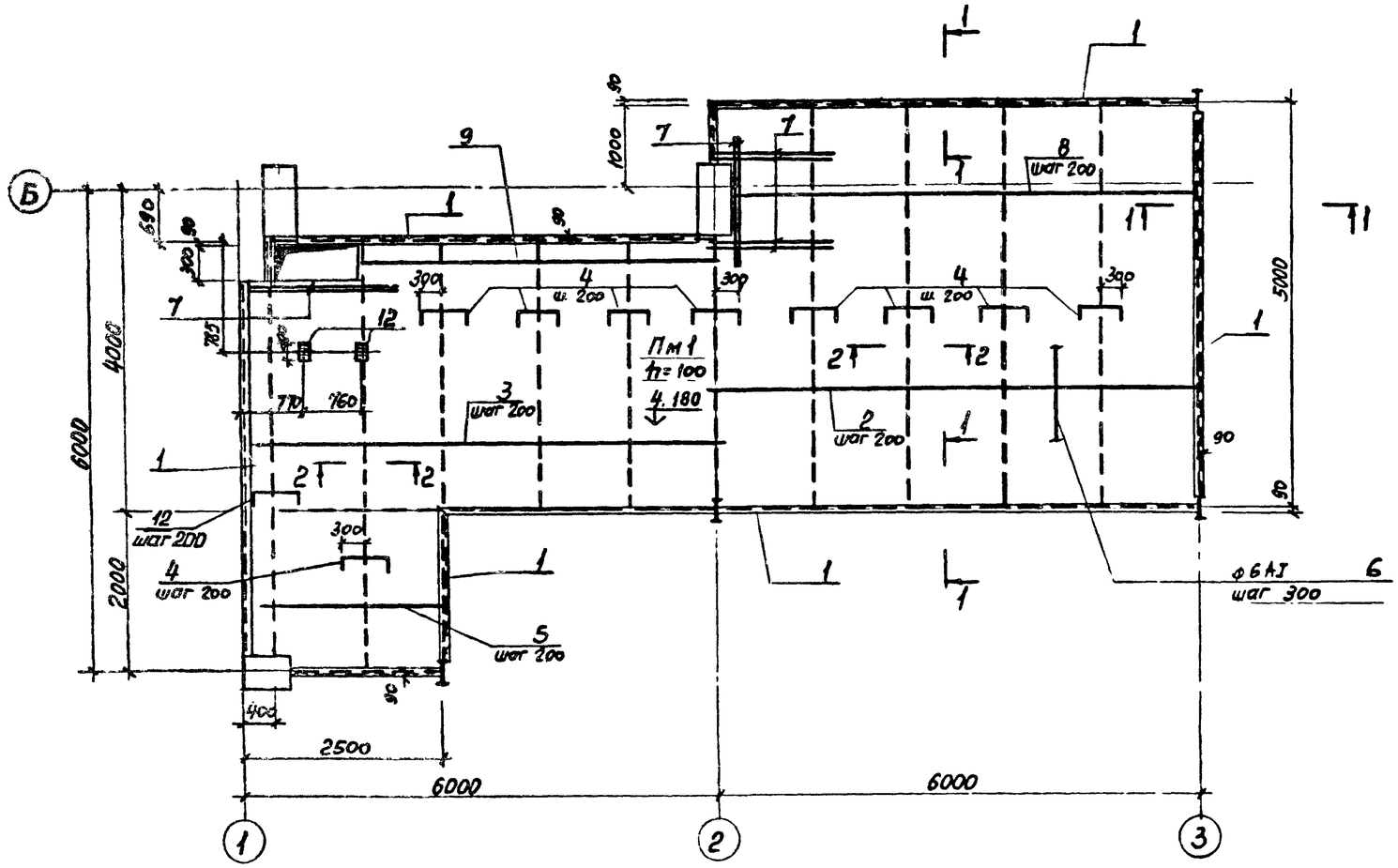

1 — 1

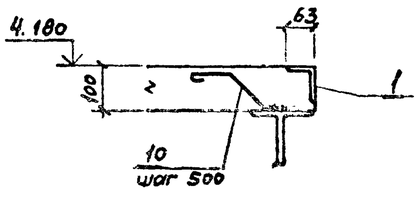

2 — 2

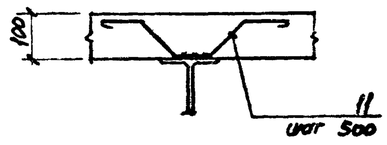

СПЕЦИФИКАЦИЯ к Пм 2

Формат	Зона	Поз	Обозначение	Наименование	Кол.	Примечание
				Сборочные единицы		
		1	1.400-15 в.1 530сб	изделие закладное Мн 520	36.0	м.п
		12	430сб	Мн 415-2	0.6 м	1.8
				Детали		
		2		ф10 II ГОСТ 5781-82 ℓ=6050	21	3.73
		3		ф10 AII ℓ=5750	16	3.55
		4*		ф12 AII ℓ=760	200	0.67
		5		ф10 AII ℓ=2150	10	1.32
		6		ф6 AI —	380.0	м.п
		7		ф12 AII ℓ=1700	8	1.53
		8		ф10 AII ℓ=5850	5	3.61
		9		ф10 AII ℓ=4600	3	2.84
		10*		ф8 AI ℓ=360	70	0.17
		11*		ф8 AI ℓ=620	86	0.24
		12*		ф12 AII ℓ=1360	25	1.21
				Материал		
				Бетон марки М200 В6	6.00	м³

Позиции, обозначенные знаком *, см. ведомость деталей

ВЕДОМОСТЬ ДЕТАЛЕЙ

Поз	Эскиз
4	600; 80; 80
10	100; 110; 100
11	100; 110; 100; 110; 100
12	1200; 80; 80

ВЕДОМОСТЬ РАСХОДА СТАЛИ НА ЭЛЕМЕНТ, кг

Марка элемента	Изделия арматурные								Всего
	Арматура класса								
	AI ГОСТ 5781-82				AII ГОСТ 5781-82				
	Ф6	8		Итого	Ф10	12		Итого	
Пм2	84	33		117	185	176.4		361.3	478.2

Марка элемента	Изделия закладные								Всего	Общий расход
	Арматура класса				Прокат марки					
	AII ГОСТ 5781-82				ГОСТ 8509-72 19903-74					
	Ф8			Итого	∠100×63×6	δ=6		Итого		
Пм2	43			43	271	2.8		273	316	794.3

Плита рассчитана на нагрузку, указанную на листе 2 п.5.

Привязан

Инв. №

Гл.инж.пр.	Синопальников	
Нач.отдела	Морозов	
Н.контр.	Васильев	
Гл.констр.отд	Мартынов	
Рук.группы	Кимельман	
Инженер	Тондова	
Инженер	Иванова	

ТП 705-1-197.86 КЖ

Прирельсовый павильонный блок складов минеральных удобрений ёмкостью 10 тыс.тонн с надземным приёмным устройством

Плита Пм2

Стадия	Лист	Листов
Р	38	

ГОССТРОЙ СССР ЛЕНИНГРАДСКИЙ ПРОМСТРОЙПРОЕКТ

СОГЛАСОВАНО

Рук. гр. ПАРТИНСКАЯ

Отдел №18

Инв.№ подл. | Подпись и дата | Взам. инв.№

Альбом 2

т.п. 705-1-197.86

ВЕДОМОСТЬ РАБОЧИХ ЧЕРТЕЖЕЙ ОСНОВНОГО КОМПЛЕКТА

Лист	Наименование	Примечание
1.	Общие данные (начало)	
2	Общие данные (окончание)	
3	Техническая спецификация стали (начало)	
4	Техническая спецификация стали (продолжение)	
5	Техническая спецификация стали (окончание)	
6	Ведомость металлоконструкций по видам профилей	
7	Схема балок на отм. 7,000 Схема бункеров. Разрезы 1-1, а-а	
8	Разрезы 2-2...6-6 к листу 7. Узел 1	
9	Узел 2	
10	Схема площадки на отм. 3,000 и съемных щитов на отм. 2,846	
11	Схема площадки на отм. 8,700. Разрез 1-1	
12	Разрезы 2-2, 9-9, 10-10 к листам 10-11	
13	Разрезы 3-3 ... 8-8 к листам 10,11	
14	Схема балок рампы. Разрезы 1-1... 6-6	
15	Схема посадочных площадок на кран в осях Б-В. Разрезы 1-1, 2-2	
16	Схема наружной лестницы у оси 1. Схема опоры лестницы. Разрез 1-1	
17	Разрезы 2-2.. 7-7 к листу 16. Узлы 4,5	
18	Схема конструкций козырьков. Разрезы 1-1... 3-3. Узлы 6,7	
19	Узлы 8,9. Съемные щиты Щ1 и Щ2	
20	Узлы 10, 11, 12, 13	
21	Узлы 3,14, 15, 16, 17	

ТАБЛИЦА НАГРУЗОК

Нагрузка	Единица измерения	Нормативная нагрузка	Коэфф. перегрузки	Расчетная нагрузка
Площадки на отм. 3,000 и 8,700				
Постоянные				
Собственный вес металлоконструкций	кгс/м²	60	1.05	63
Временные				
Равномерно распределенная нагрузка	кгс/м²	200	1.2	240
Рампа на отм. 4,200				
Постоянные нагрузки				
Монолитная железобетонная плита $\delta = 100$ мм $\gamma = 2500$ кг/м³	кгс/м²	250	1.1	275
Собственный вес металлоконструкций	кгс/м²	60	1.05	63
Временные нагрузки				
Равномерно распределенная нагрузка	кгс/м²	300	1.2	360
Нагрузка от погрузчика МВС-4	т	3,66	1.3	4.75
Вес сыпучего материала на погрузчике	тс	0.8	1.3	1.04
Бункерная этажерка				
Объемный вес сыпучего материала $\gamma = 1,1$ т/м³				
Угол естественного откоса $\alpha = 36°$				
Атмосферные нагрузки				
снеговая	кгс/м²	100	1.4	140
ветровая	кгс/м²	45	1.2	54

ВЕДОМОСТЬ ССЫЛОЧНЫХ И ПРИЛАГАЕМЫХ ДОКУМЕНТОВ

Обозначение	Наименование	Примечание
	Ссылочные документы	
Серия 1.450.3-3 Вып. 0.14. 1,2	Стальные лестницы, площадки и ограждения	
Серия 2.440-1 Выпуск 1	Узлы стальных конструкций производственных зданий	

Типовой проект разработан в соответствии с действующими нормами и правилами и предусматривает мероприятия, обеспечивающие взрывную, взрывопожарную и пожарную безопасность при эксплуатации здания.

Главный инженер проекта Синопальников В.Г.

Согласовано

Инв. № подл. | Подпись и дата | Взам. инв. №

Инв.№		
Гл.инж.пр.	Синопальников	
Нач.отдела	Артемьев	
Н.контр.	Борисевич	
Гл.конструктор отд.	Короткий	
Гл.спец.отд.	Федотов	
Рук.группы	Веселова	
Инженер	Фанагина	

Привязан

ТП 705-1-197.86 КМ

Прирельсовый павильонный блок складов минеральных удобрений емкостью 10 тыс.тонн с надземным приемным устройством

Стадия	Лист	Листов
Р	1	21

Общие данные (начало)

ГОССТРОЙ СССР ЛЕНИНГРАДСКИЙ ПРОМСТРОЙПРОЕКТ

Альбом 2

т.п 705-1-197.86

Общие указания

1. Исходные данные

1.1. Рабочие чертежи марки КМ разработаны на основании технологических заданий института Промтрансниипроект и общестроительных чертежей ГПИ Ленпромстройпроект.

1.2. Рабочие чертежи марки КМ являются исходным материалом для разработки деталировочных чертежей марки КМД.

1.3. Проектирование металлоконструкций произведено в соответствии с требованиями следующих глав СНиП:
II-23-81 „Стальные конструкции. Нормы проектирования";
II-6-74 „Нагрузки и воздействия. Нормы проектирования";
III-18-75 „Металлические конструкции. Правила производства и приемки работ";
II-91-77 „Сооружения промышленных предприятий. Нормы проектирования".

1.4. Характеристика района строительства приведена на листах марки АР л.1.

1.5. За отметку 0,000 принята отметка чистого пола первого этажа, соответствующая абсолютной отметке ☐.

1.6. На схемах элементы конструкций обозначены марками. Маркировка произведена без учета конструктивных особенностей: длин, притыканий и т.д. Элементам одного сечения, но с существенно разными усилиями, присвоены разные марки. Типовые конструкции имеют маркировку, принятую в соответствующей типовой серии. Конструкциям, незначительно отличающимся от типовых, присвоен индекс „Н".

1.7. В настоящем проекте разработаны только принципиальные решения соединений конструкций в узлах. Размеры сварных швов, количество и диаметр болтов определяются (или проверяются) при разработке чертежей КМД по расчетным усилиям, указанным в ведомостях элементов на схемах конструкций.

2. Материал конструкций и соединений

2.1. Указания о принятых марках стали приведены в технической спецификации стали и в ведомостях элементов на схемах конструкций.

2.2. Расчетные сопротивления стали приняты с учетом коэффициента надежности по назначению $\gamma_n = 0.9$

2.3. Материалы, рекомендуемые для сварных и болтовых соединений, и их расчетные сопротивления принимать в соответствии с приложением 2 СНиП II-23-81.

3. Указания по разработке чертежей КМД, изготовлению и монтажу конструкций

3.1. Изготовление и монтаж конструкций производить в соответствии с требованиями: СНиП III-18-75 „Металлические конструкции. Правила производства и приемки работ"; материалов, указанных в ведомости ссылочных и прилагаемых документов.

3.2. Заводские соединения - сварные. Монтажные соединения - на болтах грубой и нормальной точности, монтажной сварке. Все монтажные крепления и временные приспособления после окончания монтажа должны быть сняты, а места приварки - зачищены и загрунтованы.

3.3. Крепления элементов производить на опорные усилия, указанные в ведомостях элементов конструкций. Неоговоренное минимальное осевое усилие для расчета прикрепления элементов - 5,0тс, неоговоренная наименьшая опорная реакция для крепления балок - 3,0тс. Неоговоренные швы принимать по расчету, но не менее указанных в таблице 38 СНиП II-23-81.

3.4. Гайки постоянных болтов после выверки конструкций должны быть закреплены от самоотвинчивания.

3.5. Элементы замкнутого сечения должны иметь по торцам заглушки. Прорези в этих элементах должны быть заварены сплошными швами, предотвращающими попадание воды внутрь элемента.

3.6. В целях индустриализации строительства следует производить возможно большее укрупнение отправочных марок. Положение монтажных стыков определяется заводом-изготовителем конструкций.

3.7. Во время монтажа окончательное закрепление основных конструкций производить только после их тщательной выверки и рихтовки.

3.8. На период производства работ все стальные конструкции должны быть закреплены от потери устойчивости.

3.9. Защиту стальных конструкций от коррозии производить по проекту института „Проектхимзащита" Минмонтажспецстроя СССР, г. Москва.

На заводе-изготовителе производится покрытие грунтом ГФ-020 за один раз.

Инв.№ подл. | Подпись и дата | Взам. инв. №

Рук. гр. Иорданский | Арх.

Гл. инж. Ленинградский

Гл.инж.пр.	Синопальников		ТП 705-1-197.86 КМ
Нач.отдела	Артемьев		
Н.контр.	Борисевич		
Гл.констр.отд.	Короткий		Прирельсовый пакильсный блок складов минеральных удобрений ёмкостью 10 тыс.тонн с надземным приемным устройством — Стадия: Р; Лист: 2; Листов:
Гл.спец.отд.	Федотов		
Рук группы	Веселова		Общие данные (окончание) — ГОССТРОЙ СССР ЛЕНИНГРАДСКИЙ ПРОМСТРОЙПРОЕКТ
Инженер	Финагина		

Привязан

Инв.№

Альбом 2

Вид профиля и ГОСТ, ТУ	Марка металла и ГОСТ	Обозначение и размер профиля, мм	№ п/п	Код: марки металла	Код: вида профиля	Код: размера профиля	Количество, шт.	Длина, мм	Масса металла по элементам конструкций, т: Бункер	Стойки	Связи	Балки	Лестницы	Площадки с настилом	Ограждения	Щиты	Общая масса, т	Масса потребности в металле по кварталам, т (заполняется изготовителем): I	II	III	IV	Заполняется ВЦ
									Код элемента конструкции: 526231	526111	526161	526153	526241	526243	526244	526211						
1	2	3	4	5	6	7	8	9	10	11	12	13	14	15	16	17	18	19	20	21	22	23
Двутавры с параллельными гранями полок ТУ-14-2-24-72	Вст3пс6-1 ТУ 14-1-3023-80	I 40Б2	1		24511							2,0					2,0					
		I 30Б1	2		24511							1,5					1,5					
		I 20Б2	3		24511					0,7		0,8		0,1			1,6					
		I 40Ш1	4		24619				6,3								6,3					
		I 30Ш1	5		24619					1,0							1,0					
		I 23Ш1	6		24619					0,5			1,3				1,8					
	Итого стали:		7						6,3	2,2		4,3	1,3	0,1			14,2					
Всего профиля:			8						6,3	2,2		4,3	1,3	0,1			14,2					
Балки двутавровые ГОСТ 8239-72*	Вст3сп5-1 ТУ 14-1-3023-80	I 16	9											1,1			1,1					
	Итого стали:		10		24007									1,1			1,1					
Всего профиля:			11											1,1			1,1					
Швеллеры ГОСТ 8240-72	Вст3пс6-1 ТУ 14-1-3023-80	[16	12									0,3		0,5			0,8					
	Итого стали:		13		26108							0,3		0,5			0,8					
	Вст3пс6 ГОСТ 380-71*	[30	14											1,7			1,7					
	Итого стали:		15	12300	26108									1,7			1,7					
Всего профиля:			16									0,3		2,2			2,5					
Уголки равнополочные ГОСТ 8509-72*	Вст3пс6-1 ТУ 14-1-3023-80	L 100×7	17						0,1			0,1		0,1			0,3					
		L 90×7	18							0,2	0,1						0,3					
	Итого стали:		19		21113				0,1	0,2	0,1	0,1		0,1			0,6					
	Вст3пс6 ГОСТ 380-71*	L 80×6	20													1,0	1,0					
		L 75×6	21						0,6			0,7		0,5			1,8					
	Итого стали:		22	12300	21113				0,6			0,7		0,5		1,0	2,8					
	Вст3кп2 ГОСТ 380-71*	L 63×5	23													3,0	3,0					
		L 50×5	24								0,2						0,2					
		L 25×3	25												0,5		0,5					
	Итого стали:		26	11240	21113						0,2				0,5	3,0	3,7					
Всего профиля:			27						0,7	0,2	0,3	0,8		0,6	0,5	4,0	7,1					

Техническая спецификация стали составлена по сокращенному сортаменту: постановление Госстроя СССР №59 от 20 апреля 1984 года.

Типовой проект 705-1-197.86

Согласовано

Инв. № подл. | Подпись и дата | Взам. инв. №

Привязан

Инв. №

Гл.инж.пр.	Синопальников		ТП 705-1-197.86 КМ
Нач.отдела	Артемьев		
Н.контр.	Борисевич		
Гл.констр.отд.	Короткий		Прирельсовый павильонный блок складов минеральных удобрений вместимостью 10 тыс.тонн с надземным приёмным устройством
Гл.спец.отд.	Федотов		Стадия: Р; Лист: 3; Листов:
Рук.группы	Веселова		Техническая спецификация стали (начало)
Инженер	Финагина		ГОССТРОЙ СССР ЛЕНИНГРАДСКИЙ ПРОМСТРОЙПРОЕКТ

Альбом 2

т.п. 705-1-197.86

Вид профиля и ГОСТ, ТУ	Марка металла и ГОСТ	Обозначение и размер профиля, мм	№ п/п	Код: марки металла	Код: вида профиля	Код: размера профиля	Количество, шт	Длина, мм	Масса металла по элементам конструкций, т: Бункер (Код элемента конструкции 526231)	Стойки (526111)	Связи (526161)	Балки (526153)	Лестницы (526241)	Площадки с настилом (526243)	Ограждения (526244)	Щиты (526211)	Общая масса, т	Масса потребности в металле по кварталам, т (заполняется изготовителем): I	II	III	IV	Заполняется ЗЦ
1	2	3	4	5	6	7	8	9	10	11	12	13	14	15	16	17	18	19	20	21	22	23
Швеллеры гнутые равнополочные ГОСТ 8278-83	Вст 3 кп 2 ГОСТ 380-71*	[160×80×5	28							0,6				4,5			5,1					
	Итого стали:		29	11240	73007					0,6				4,5			5,1					
Всего профиля:			30							0,6				4,5			5,1					
Профили гнутосварные замкнутые ТУ 36-2287-80	Вст 3 сп ГОСТ 16523-70*	□ 120×120×3	31								1,5						1,5					
		□ 80×80×3	32								2,0						2,0					
	Итого стали:										3,5						3,5					
	Вст 3 сп 6 ГОСТ 380-71*	□ 160×160×7	33							3,5							3,5					
	Итого стали:		34	14460	77119					3,5							3,5					
Всего профиля:			35							3,5	3,5						7,0					
Профили гнутые специальные ТУ 14-2-341-78	Вст 3 кп 2 ГОСТ 380-71*	{90×30×25×3	36												1,5		1,5					
	Итого стали:		37	11240	77100										1,5		1,5					
Всего профиля:			38												1,5		1,5					
Швеллеры гнутые неравнополочные ГОСТ 8281-80	Вст 3 кп 2 ГОСТ 380-71*	L 50×40×12×2,5	39												1,0		1,0					
	Итого стали:		40	11240	74002										1,0		1,0					
Всего профиля:															1,0		1,0					
Сталь листовая горячекатаная ГОСТ 19903-74*	Вст 3 пс 6-1 ТУ 14-1-3023-80	S 20	41							1,0							1,0					
	Итого стали:		42							1,0							1,0					
	Вст 3 кп 2. ГОСТ 380-71*	S 10	43						3,6	0,4							4,0					
		S 8	44						7,0			0,5		0,2			7,7					
		S 6	45								0,1						0,1					
	Итого стали:		46	11240	71110				10,6	0,4	0,1	0,5		0,2			11,8					
Всего профиля:			47						10,6	1,4	0,1	0,5		0,2			12,8					
Сталь полосовая ГОСТ 103-76	Вст 3 кп 2 ГОСТ 380-71*	– 80×8	48													3,5	3,5					
		– 60×6	49	11240	13110											4,5	4,5					
	Итого стали:		50													8,0	8,0					
Всего профиля:			51													8,0	8,0					

Согласовано

Рук. гр. арх. Парамонов

Инв. № подл. | Подпись и дата | Взам. инв. №

Привязан

Инв. №

Гл. инж. пр.	Синопальников	
Нач. отдела	Артемьев	
Н. контр.	Борисевич	
Гл. констр. отд.	Короткий	
Гл. спец. отд.	Федотов	
Рук. группы	Веселова	
Инженер	Финагина	

ТП 705-1-197.86 КМ

Прирельсовый павильонный блок складов минеральных удобрений ёмкостью 10 тыс. тонн с надземным приемным устройством

Техническая спецификация стали (продолжение)

Стадия	Лист	Листов
Р	4	

ГОССТРОЙ СССР ЛЕНИНГРАДСКИЙ ПРОМСТРОЙПРОЕКТ

Альбом 2

Вид профиля и ГОСТ, ТУ	Марка металла и ГОСТ	Обозначение и размер профиля, мм	№ п/п	Код: марки металла	Код: вида профиля	Код: размера профиля	Количество, шт	Длина, мм	Масса металла по элементам конструкций, т: Бункер	Стойки	Связи	Балки	Лестницы	Площадки с настилом	Ограждения	Щиты	Общая масса, т	Масса потребности в металле по кварталам, т (заполняется изготовителем): I	II	III	IV	Заполняется ВЦ
									Код элемента конструкции: 526231	526111	526161	526153	526241	526243	526244	526211						
1	2	3	4	5	6	7	8	9	10	11	12	13	14	15	16	17	18	19	20	21	22	23
Сталь рифленая ГОСТ 8568-77*	Вст3кп2 ГОСТ 380-71*	S6	52											8,7			8,7					
		S4	53											0,5			0,5					
	Итого стали:		54	11240	71129									9,2			9,2					
Всего профиля:			55											9,2			9,2					
Сталь круглая ГОСТ 2590-71*	Вст3кп2 ГОСТ 380-71*	Ø20	56													1,7	1,7					
		Ø12	57													2,0	2,0					
	Итого стали:		58	11240	11118											3,7	3,7					
Всего профиля:			59													3,7	3,7					
Типовые лестницы, ограждения по альбому 1.450.3-3 в.0			60										5,5		1,2		6,7					
Всего типовых лестниц, ограждений			61										5,5		1,2		6,7					
Типовые площадки по альбому 1.450.3-3 в.0			62											0,7			0,7					
Всего типовых площадок:			63											0,7			0,7					
Всего стали по объекту:			64						17,6	7,9	3,9	5,9	6,8	18,6	4,2	15,7	80,6					
В том числе по маркам стали	Вст3сп5 ГОСТ 380-71*		65	14460						3,5							3,5					
	Вст3пс6 ГОСТ 380-71*		66	12300					0,6			0,7		2,2		1,0	4,5					
	Вст3сп5-1 ТУ14-1-3023-80		67											1,1			1,1					
	Вст3пс6-1 ТУ14-1-3023-80		68						6,4	3,4	0,1	4,7	1,3	0,7			16,6					
	Вст3сп ГОСТ 16523-70*		69								3,5						3,5					
	Вст3кп2 ГОСТ 380-71*		70	11240					10,6	1,0	0,3	0,5		13,9	3,0	14,7	44,0					
	Типовые конструкции		71										5,5	0,7	1,2		7,4					

Т.п. 705-1-197.86

СОГЛАСОВАНО

Инв. № подл. | Подпись и дата | Взам. инв. №

Привязан

Инв. №

Гл. инж. пр.	Синопальников	
Нач. отдела	Артемьев	
Н. контр.	Борисович	
Гл. констр. отд.	Короткий	
Гл. спец. отд.	Федотов	
Рук. группы	Веселова	
Инженер	Финагина	

ТП 705-1-197.86 КМ

Прирельсовый павильонный блок складов минеральных удобрений вместимостью 10 тыс. тонн с надземным приемным устройством

Стадия Р | Лист 5 | Листов

Техническая спецификация стали (окончание)

ГОССТРОЙ СССР ЛЕНИНГРАДСКИЙ ПРОМСТРОЙПРОЕКТ

21034-02

Альбом 2

Ведомость металлоконструкций по видам профилей

Наименование конструкций по номенклатуре прейскуранта № 01-22	Позиции по прейскуранту № 01-22	№ п/п	Код конструкций	Масса конструкций, т: Всего стали повышенной и высокой прочности	по видам профилей стали: Балки и швеллеры	Крупносортная сталь	Среднесортная сталь	Мелкосортная сталь	Толстолистовая сталь	Универсальная сталь	Тонколистовая сталь	Гнутые и гнуто-сварные	Трубы	Прочие	Всего	Количество, шт.	Серия типовых конструкций
1	2	3	4	5	6	7	8	9	10	11	12	13	14	15	16	17	18
Бункер	313-6	1	52 6231		6,5	0,7			10,9						18,3		
Стойки	301-12	2	52 6111		2,3	0,2			1,5			4,2			8,2		
Связи	307-1	3	526161			0,31			0,1			3,6			4,1		
Балки	309-28	4	526153		4,7	0,8			0,5						6,1		
Лестницы	312-1	5	526241		1,3									5,5	6,9		1.459-2 Вып. 1,2
Площадки с настилом	312-5	6	526243		3,5	0,6			0,2			4,6		10,4	19,3		1.459-2 Вып. 1,2
Ограждения	312-7	7	526244					0,5				2,6		1,2	4,4		
Щиты	313-12	8	526211			4,1	1,7	2,1	8,24						16,3		

В графах 5... 16 масса конструкций определена с учетом уточнения массы конструкций в деталировочных чертежах в размере 3% массы профилей по технической спецификации стали.
В графе 16 учтена, кроме того, масса наплавленного металла в размере 1% массы профилей.

Типовой проект 705-1-197.86

Инв. № подл. | Подпись и дата | Взам. инв. №

Согласовано

Привязан

Инв. №

Гл.инж.пр.	Синопальников	
Нач.отдела	Артемьев	
Н.контр.	Борисевич	
Гл.констр.отд.	Коротков	
Гл.спец.отд.	Федотов	
Рук.группы	Веселова	
Инженер	Фокагина	

ТП 705-1-197.86 КМ

Прирельсовый павильонный блок складов минеральных удобрений емкостью 10 тыс.тонн с надземным приемным устройством

Стадия	Лист	Листов
Р	6	

Ведомость металлоконструкций по видам профилей

ГОССТРОЙ СССР ЛЕНИНГРАДСКИЙ ПРОМСТРОЙПРОЕКТ

Альбом 2

т.п 705-1-197.86

Схема балок на отм. 7,000

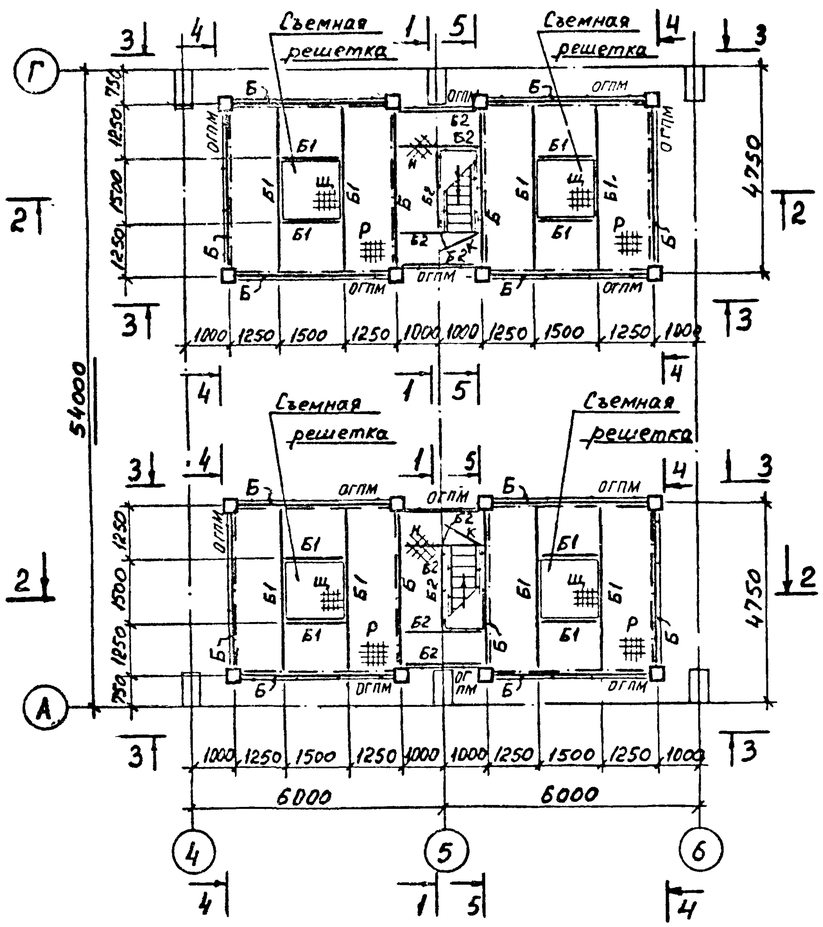

Схема бункеров

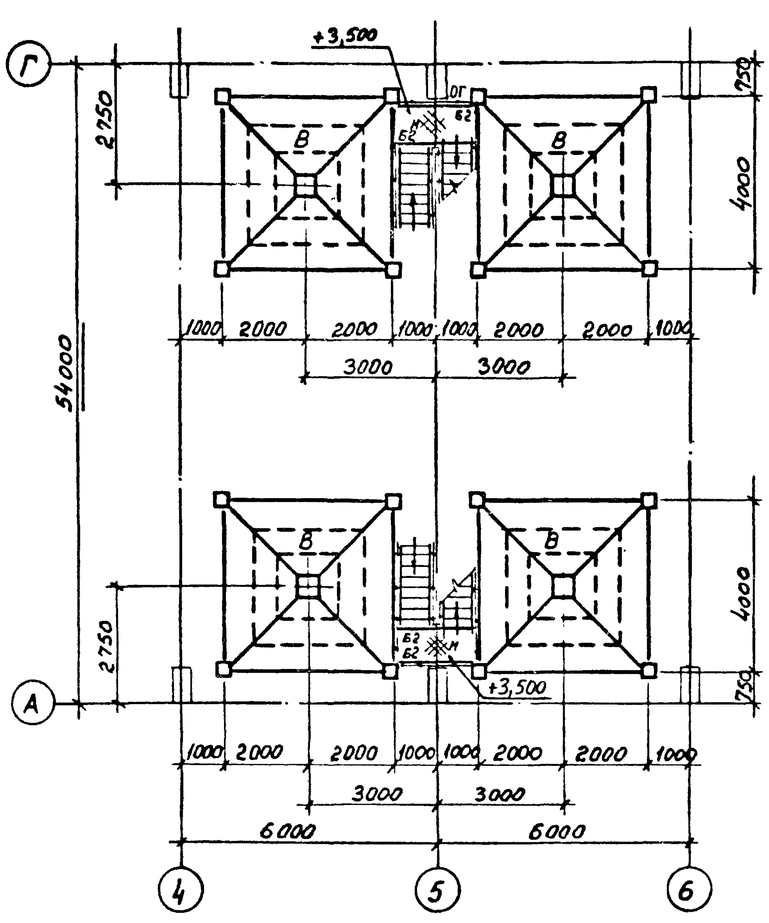

1-1

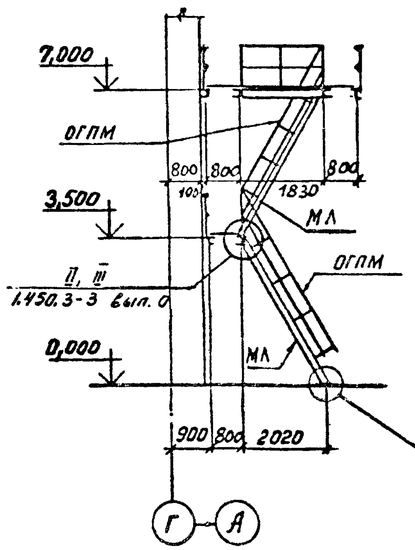

Съемная решетка Щ

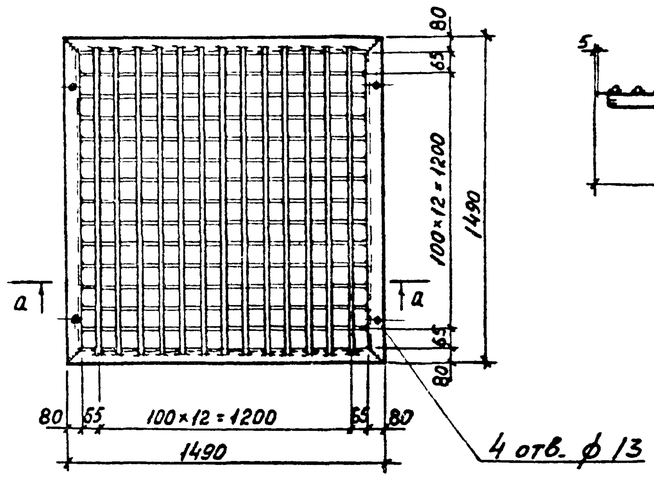

а-а

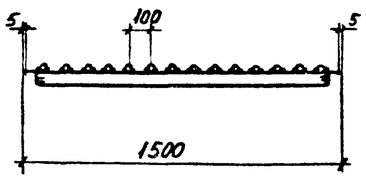

ВЕДОМОСТЬ ЭЛЕМЕНТОВ

Марка	Сечение: Эскиз	Поз	Состав	Опорные усилия: M тс.м	N тс	Q тс	Группа конструкций	Марка металла	Примечание
Б	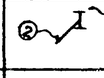	1	I40Ш1	—	—	6,0	2	Вст3пс6-1	
		2	S10						
В		1	L75×6				2	Вст3пс6	
		2	L100×7					Вст3пс6-1	
		3	S8					Вст3кп2	
С			□160×7	—	10,0	—	3	Вст3сп5	
Б1			I16	—		—	3	Вст3сп5-1	
Б2			[16	—		—	4	Вст3пс6-1	
а			□120×3		—		4	Вст3сп	
Р	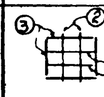	1	-80×8				4	Вст3кп2	
		2	·Ф20					Вст3кп2	
		3	L80×6					Вст3пс6	
Щ	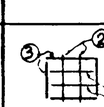	1	-80×8				4	Вст3кп2	
		2	·Ф20					Вст3кп2	
		3	L80×6					Вст3пс6	
Н			Рифл.ст.S6				4	Вст3кп2	
МЛ		1	ГНС180×50×4						
		2	L75×6						
		3	Ступень рифл. ст. S4						
ОГА МЛ ОГП МЛ		1	ГНL50×40×12×2,5						
		2	L25×3						
ОГПМ		1	ГНL50×40×12×2,5						
		2	L25×3						
		3	ГН 30×30×25×3						
К	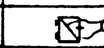	1	L25×3				4	Вст3кп2	Комплект с замком
б			□80×3		—		4	Вст3сп	

По альбому серия 1.450.3-3 Вып. 0

Данный лист рассматривать совместно с листом 8

Привязан

Инв.№

Гл.инж.пр.	Синопальников	
Нач.отдела	Артемьев	
Н.контр.	Борисевич	
Гл.констр.отд.	Короткий	
Гл.спец.отд.	Федотов	
Рук.группы	Веселова	
Инженер	Финагина	
Ст.техник	Одинцова	

ТП 705-1-197.86 КМ

Прирельсовый павильонный блок складов минеральных удобрений ёмкостью 10 тыс. тонн с надземным приемным устройством

Стадия	Лист	Листов
Р	7	

Схема балок на отм. 7,000. Схема бункеров. Разрезы 1-1, а-а

ГОССТРОЙ СССР ЛЕНИНГРАДСКИЙ ПРОМСТРОЙПРОЕКТ

Инв. № подл. | Подпись и дата | Взам. инв. № | Рук.гр.эк.отд. Кулешова | Рук.гр.сан.отд. | Проверил Шорохова | Гл.спец. | Разработал

Альбом 2

т.п. 705-1-197.86

2-2

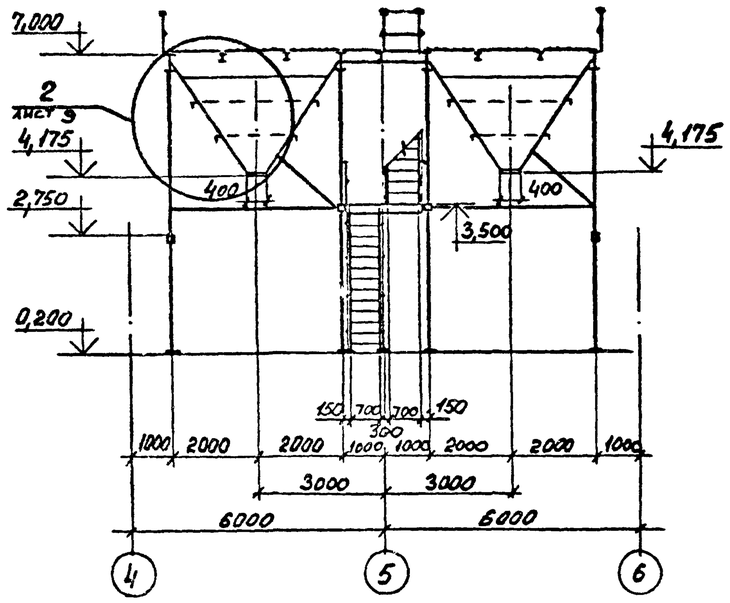

3-3

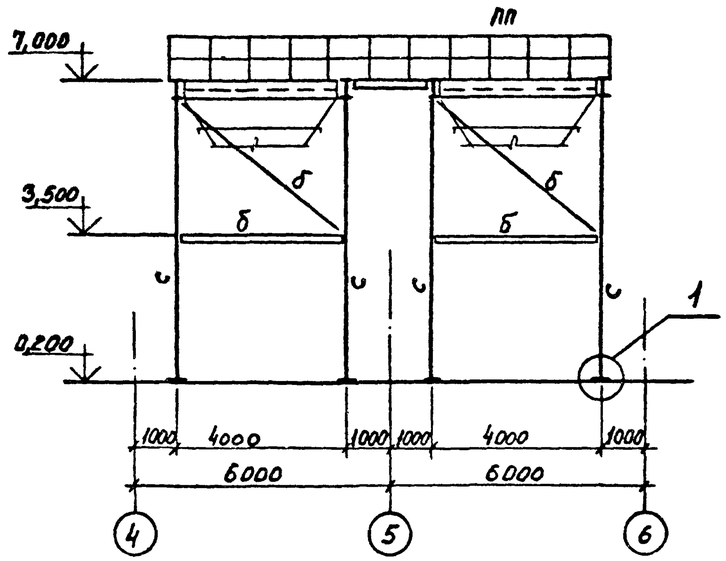

4-4

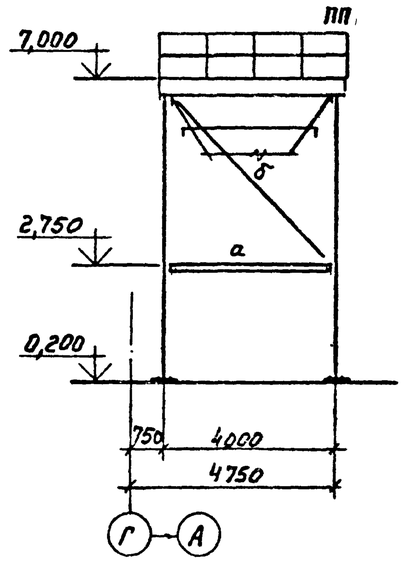

5-5

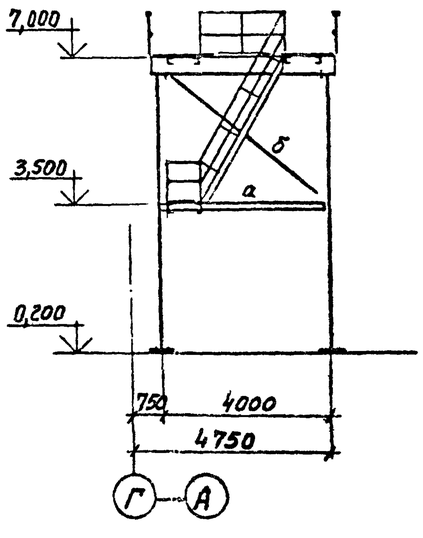

6-6

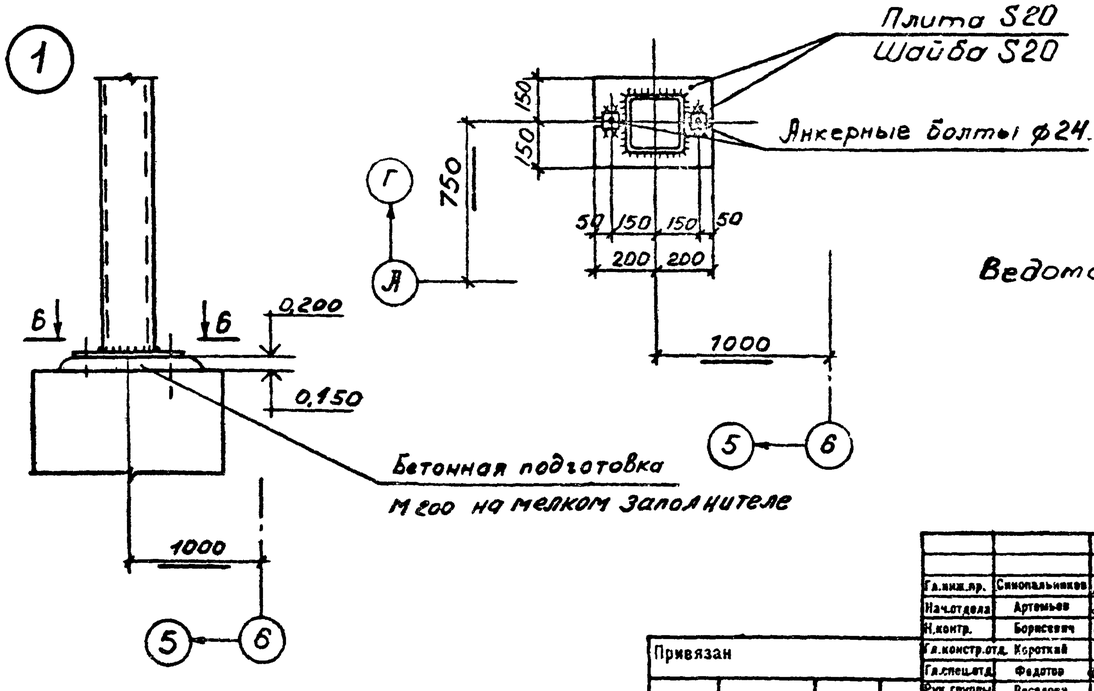

Ведомость элементов см. на листе 7

Гл.инж.пр.	Синопальников		ТП 705-1-197.86 КМ
Нач.отдела	Артемьев		
Н.контр.	Борисевич		
Гл.констр.отд.	Короткий		Прирельсовый павильонный блок складов минеральных удобрений вместимостью 10 тыс. тонн с надземным приемным устройством
Гл.спец.отд.	Федотов		Стадия: Р; Лист: 8; Листов:
Рук.группы	Веселова		Разрезы 2-2 ... 6-6 к листу 7. Узел 1
Инженер	Финагина		ГОССТРОЙ СССР ЛЕНИНГРАДСКИЙ ПРОМСТРОЙПРОЕКТ
Ст.техник	Одинцова		

Привязан

Инв. №

Инв. № подл. | Подпись и дата | Взам. инв. №

СОГЛАСОВАНО

Альбом 2

т.п. 705-1-197.86

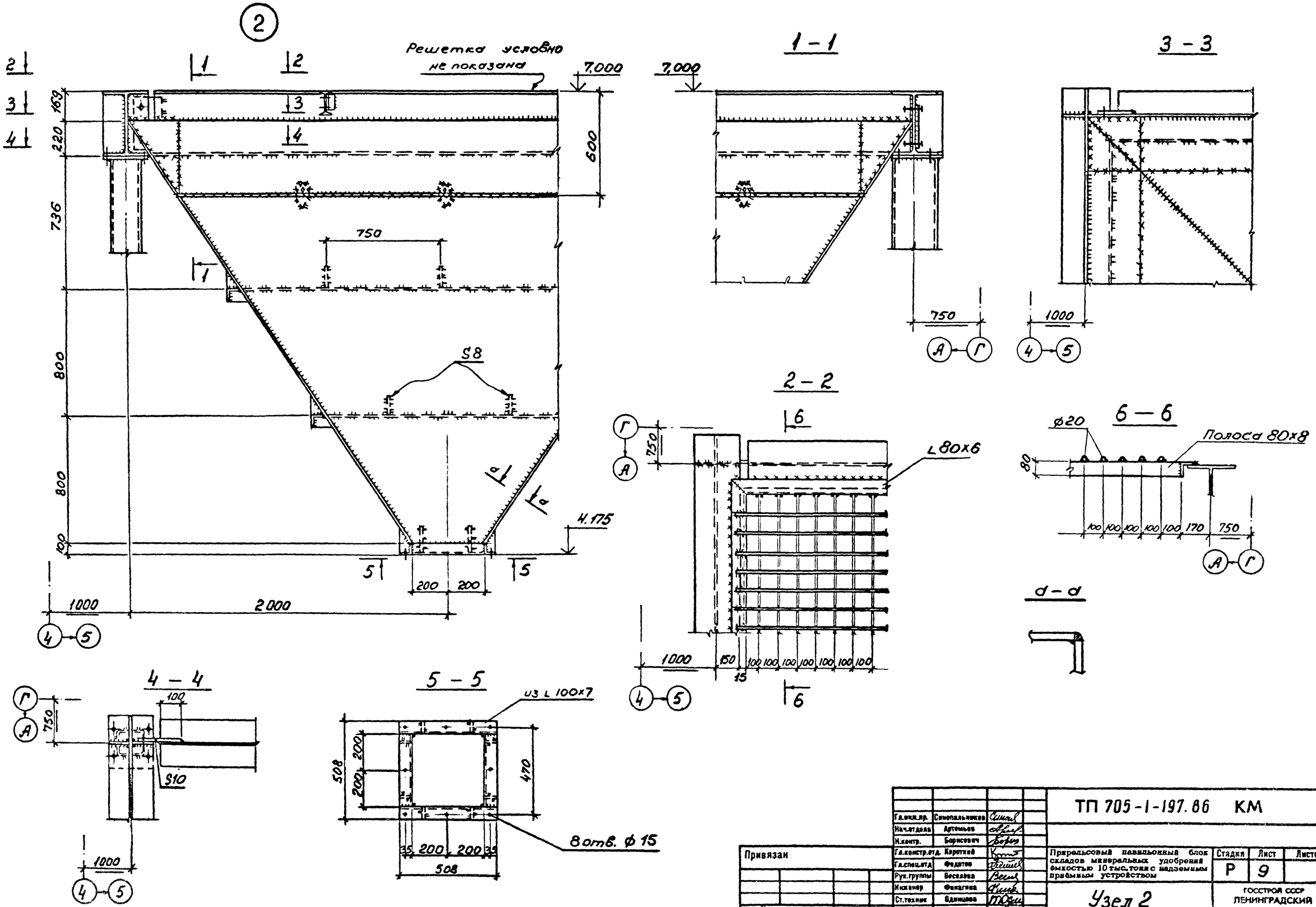

Гл.инж.пр.	Синопальников		
Нач.отдела	Артемьев		
Н.контр.	Борисович		
Гл.констр.отд.	Короткий		
Гл.спец.отд.	Федотов		
Рук.группы	Веселова		
Инженер	Финагина		
Ст.техник	Одинцова		

Привязан

Инв.№

ТП 705-1-197.86 КМ

Прирельсовый павильонный блок складов минеральных удобрений ёмкостью 10 тыс.тонн с надземным приёмным устройством

Стадия	Лист	Листов
Р	9	

Узел 2

ГОССТРОЙ СССР ЛЕНИНГРАДСКИЙ ПРОМСТРОЙПРОЕКТ

СОГЛАСОВАНО

Инв. № подл. | Подпись и дата | Взам. инв. №

21034-02

Альбом 2

т.п. 705-1-197.86

Схема площадки на отм. 3,000 и съемных щитов на отм. 2,846

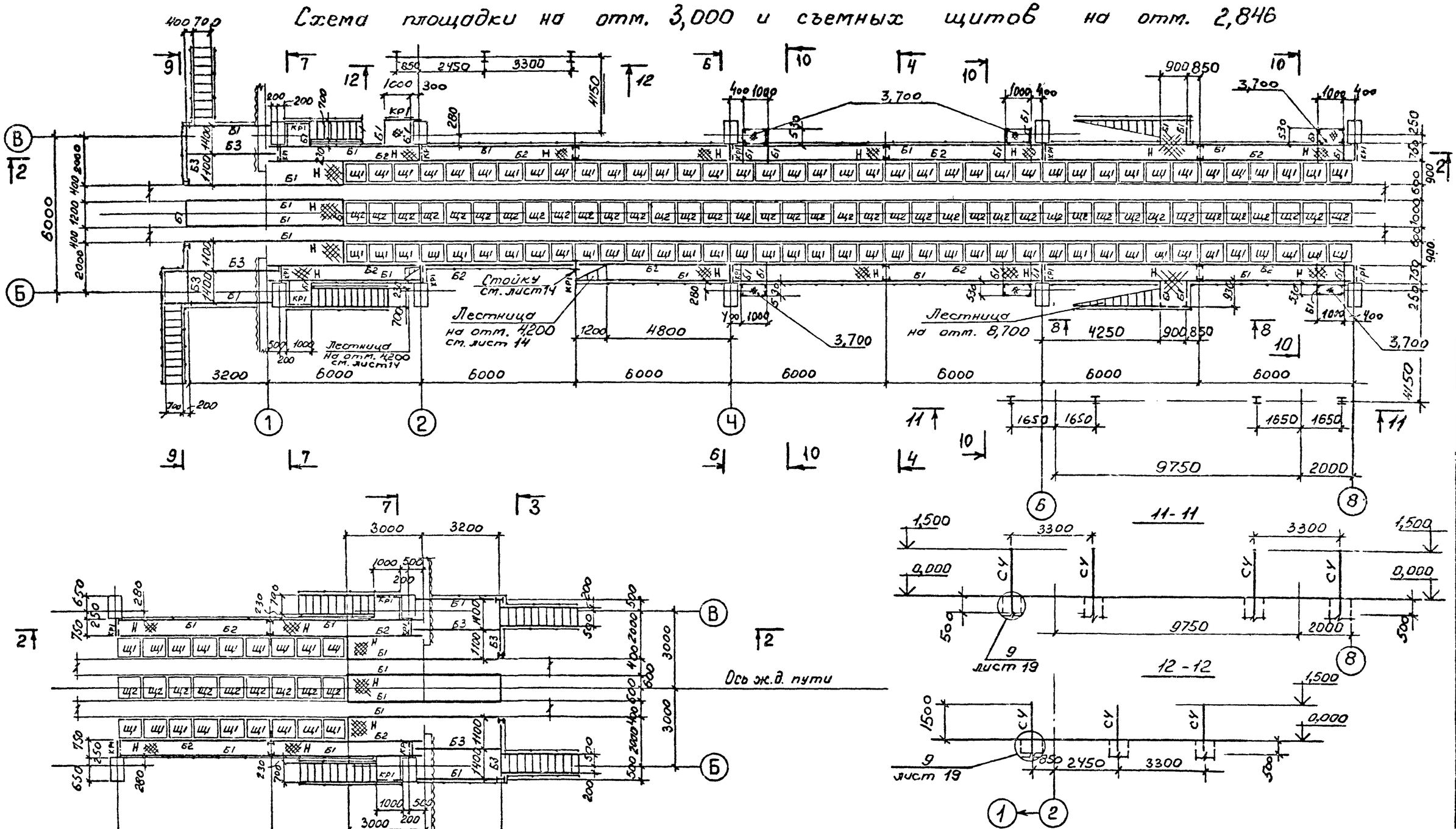

Гл.инж.пр.	Синопальников		ТП 705-1-197.86 КМ
Нач.отдела	Артемьев		
Н.контр.	Борисевич		
Гл.констр.отд.	Коротких		Прирельсовый павильонный блок складов минеральных удобрений вместимостью 10 тыс.тонн с надземным приёмным устройством
Гл.спец.отд.	Федотов		Стадия: Р; Лист: 10; Листов:
Рук.группы	Веселова		Схема площадки на отм. 3,000 и съемных щитов на отм. 2,846
Инженер	Финагина		ГОССТРОЙ СССР ЛЕНИНГРАДСКИЙ ПРОМСТРОЙПРОЕКТ

Привязан

Инв. №

Альбом 2

т.п. 705-1-197.86

Схема площадки на отм. 8,700

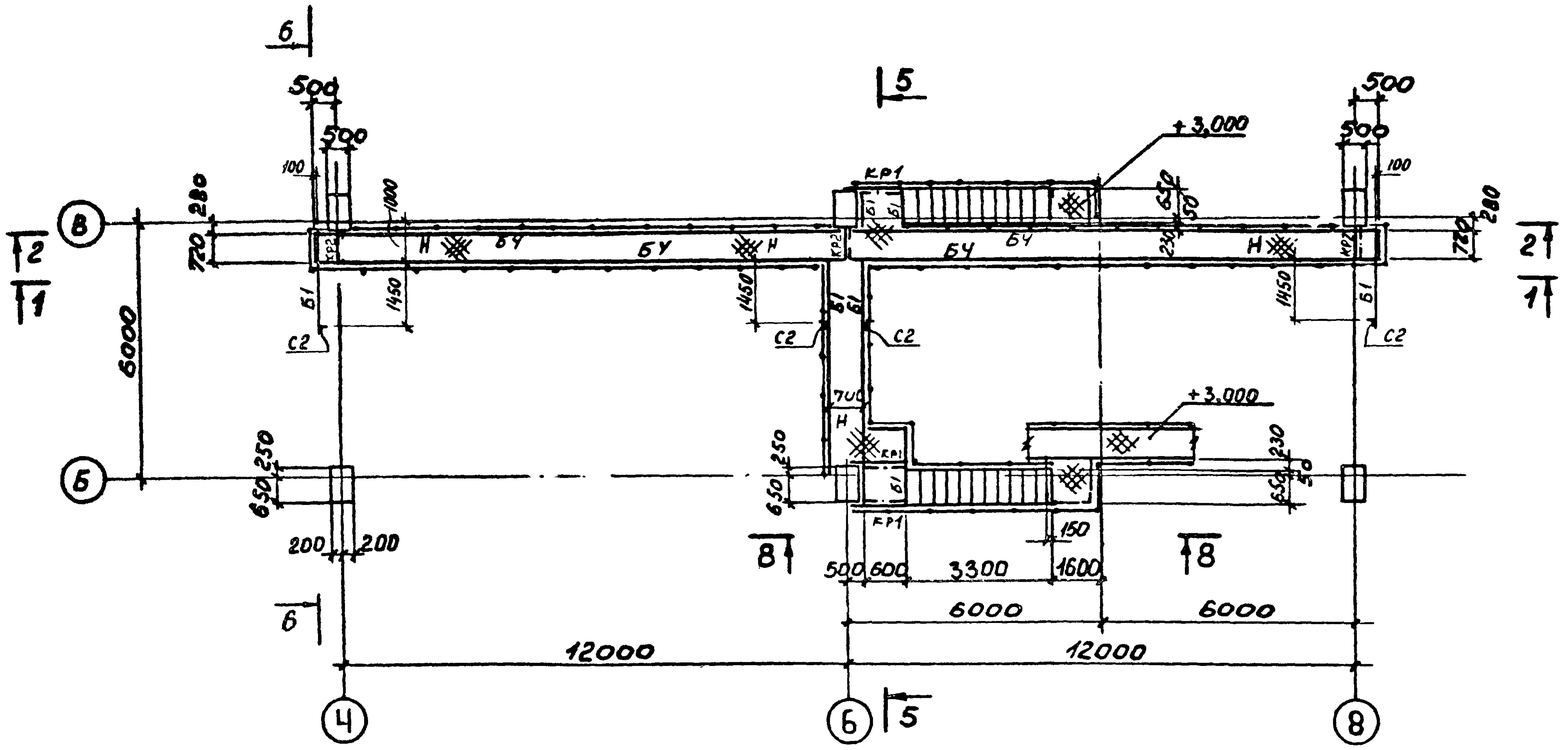

1-1

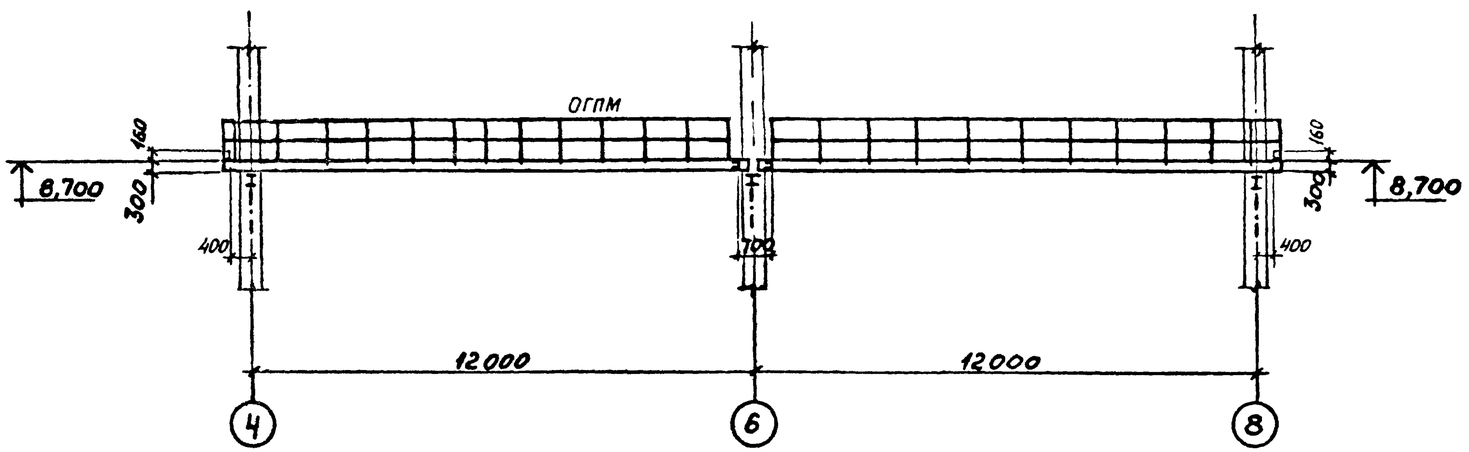

Данный лист рассматривать совместно с листами 12,13

ВЕДОМОСТЬ ЭЛЕМЕНТОВ

Марка	Сечение: Эскиз	Поз.	Состав	Опорные усилия: M тс.м	N тс	Q тс	Группа конструкций	Марка металла	Примечание
Б1	[		гн[160×80×5	—		—	4	Вст3кп2	
Б2		1	L 75×6				4	Вст3пс6	
		2	гн[160×80×5	—		—	4	Вст3кп2	
Б3	I		I 16	—		—	4	Вст3сп5-1	
С1	I		I 20Б2		—		3	Вст3пс6-1	
С2	L		L 90×7		—		3	Вст3пс6-1	
С3	[		гн[160×80×5		—		3	Вст3кп2	
КР1		1	[16	—	—	—	4	Вст3пс6-1	
		2	L 75×6					Вст3пс6	
КР2		1	I 20Б1	—	—	—	4	Вст3пс6-1	
		2	2L 75×6					Вст3пс6	
d	L		L 50×5		—		4	Вст3кп2	
Щ1	Сечение сложное ст. лист 19						4	Вст3кп2	
Щ2							4	Вст3кп2	
С4	I		I 23Ш1		—		4	Вст3пс6-1	
В	○		○80×3		—			Вст3сп	
ОГ1		1	гн∪50×40×12×25				4	Вст3кп2	
		2	L 25×3				4	Вст3кп2	
МЛ1		1	гн[180×50×4	По альбому серии 1.450.3-3 Выпуск 0					
		2	L 75×6						
		3	Ступени рифл. ст S4						
ОГМЛ		1	гн∪50×40×12×25						
		2	L 25×3						
МЛ2		1	гн[180×50×4						
		2	L 75×6						
		3	Ступени рифл. ст S4						
ОГЛМ А3 ОГПМ А3		1	гн∪50×40×12×25						
		2	L 25×3						
ОГПМ		1	гн∪50×40×12×25						
		2	L 25×3						
		3	гн{90×30×25×3						
МЛ3		1	гн[180×50×4	По альбому серии 1.450.3-3 Выпуск 0					
		2	L 75×6						
		3	Ступени сеч. сложн.						
Н			рифл. ст S6				4	Вст3кп2	
Б4	[		[30	—		—	4	Вст3пс6	

Гл.инж.пр.	Синопальников	
Нач.отдела	Артемьев	
Н.контр.	Борисевич	
Гл.констр.отд.	Коротний	
Гл.спец.отд.	Федотов	
Рук группы	Веселова	
Инженер	Фьнагина	

Привязан

Инв.№

ТП 705-1-197.86 КМ

Прирельсовый павильонный блок складов минеральных удобрений ёмкостью 10 тыс. тонн с надземным приёмным устройством

Стадия	Лист	Листов
Р	11	

Схема площадки на отм. 8,700. Разрез 1-1

ГОССТРОЙ СССР ЛЕНИНГРАДСКИЙ ПРОМСТРОЙПРОЕКТ

Согласовано

Инв. № подл. | Подпись и дата | Взам. инв. №

Альбом 2

т.п. 705-1-197.86

2 – 2

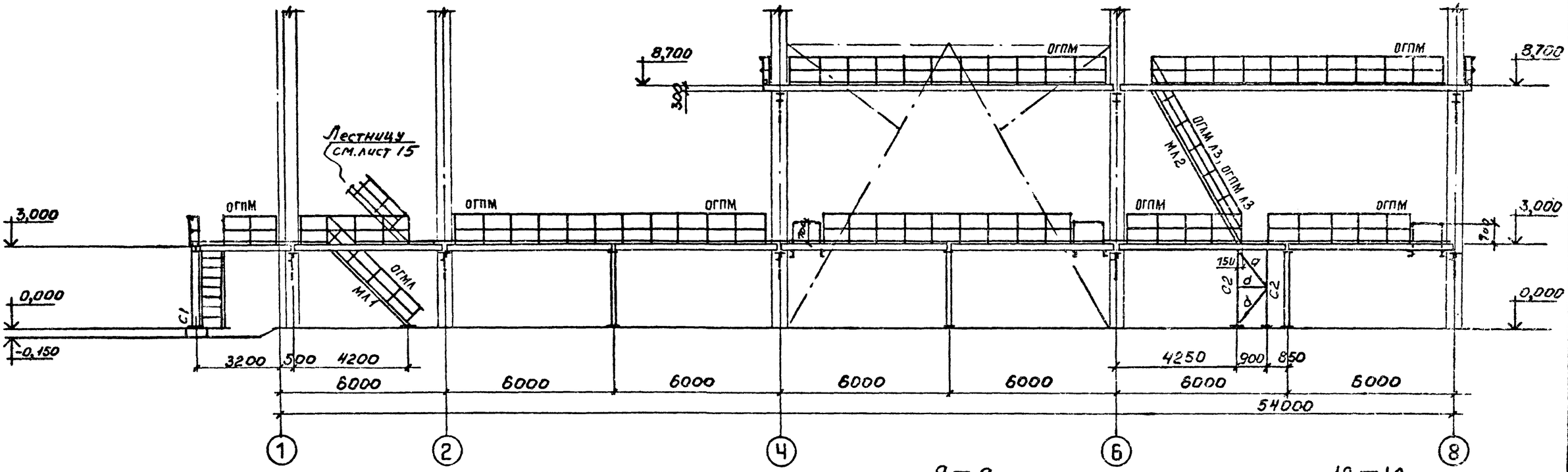
8,700
300
ОГПМ
ОГПМ
8,700
Лестницу
см. лист 15
ОГПМ
ОГПМ
ОГПМ

Альбом 2

т.п. 705-1-197.86

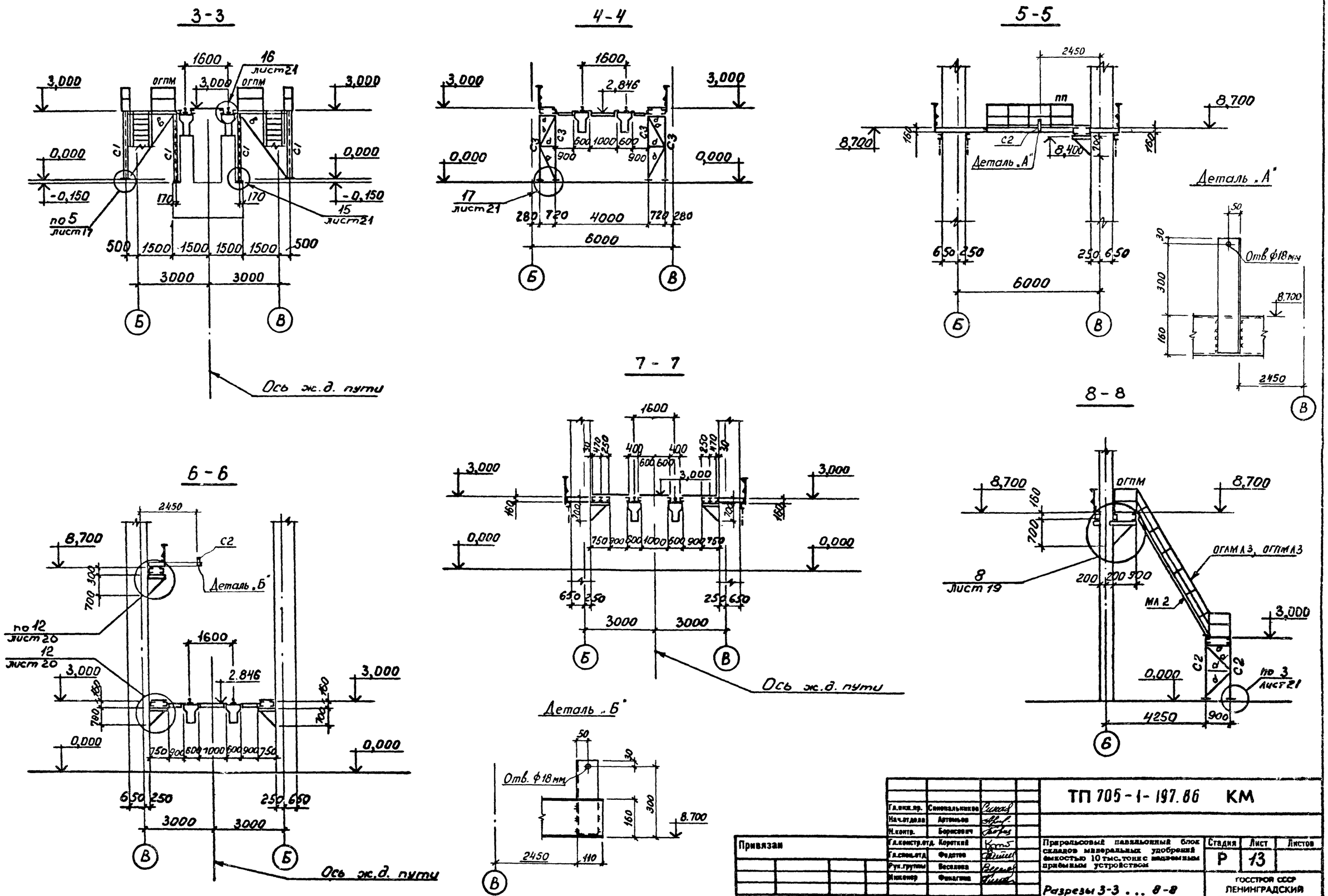

Гл.инж.пр.	Синопальников		
Нач.отдела	Артемьев		
Н.контр.	Борисович		
Гл.констр.отд.	Короткий		
Гл.спец.отд.	Федотов		
Рук.группы	Веселова		
Инженер	Фенагина		

Привязан

Инв. №

ТП 705-1-197.86 КМ

Прирельсовый павильонный блок складов минеральных удобрений ёмкостью 10 тыс. тонн с надземным приёмным устройством

Стадия	Лист	Листов
Р	13	

Разрезы 3-3 ... 8-8 к листам 10, 11

ГОССТРОЙ СССР ЛЕНИНГРАДСКИЙ ПРОМСТРОЙПРОЕКТ

СОГЛАСОВАНО

Инв. № подл. | Подпись и дата | Взам. инв. №

21034-02

Альбом 2

т.п. 705-1-197.86

Схема балок рампы

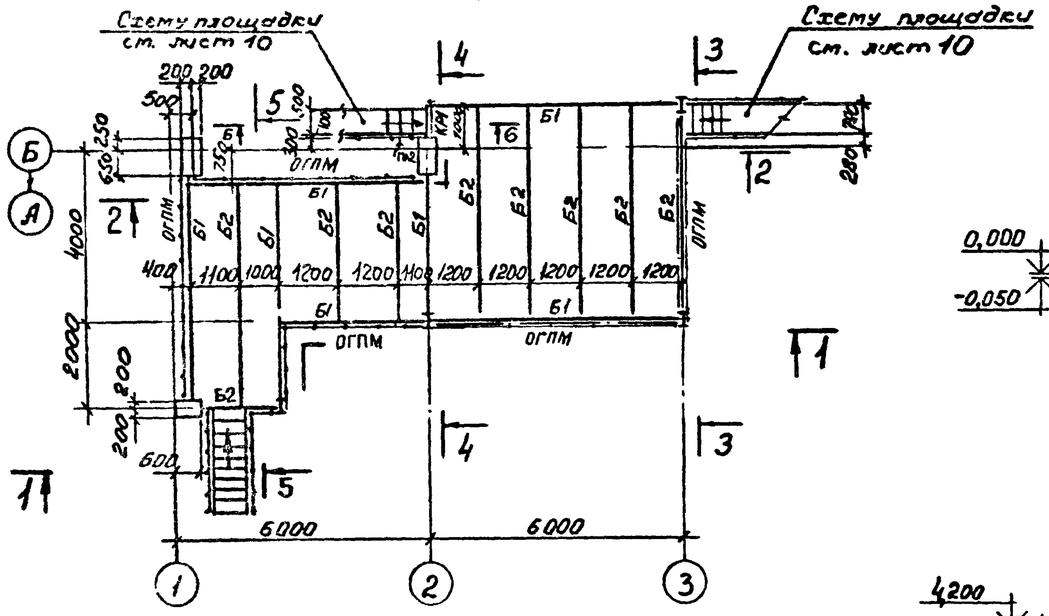
Схему площадки см. лист 10
Схему площадки см. лист 10
200 200
500
5
100
300
630 250
250
ОГПМ
Б1
Б2
4000
400
1100
1000
1200
1200
1100
1200
1200
1200
1200
1200
2000
800
200
600
Б2
5
6000
6000
1
2
3
4
3
2
1
1
4
3
Б1
Б2
Б1
Б2
Б2
Б2
Б2
Б2
Б1
Б1
Б1
Б1
ОГПМ
ОГПМ
ОГПМ
ОГПМ
Б1
Б2
Б2
Б2
Б2
Б2
Б2
Б2
Б1
Б1
Б1
Б1

Альбом 2

т.п. 705-1-197.86

Схема посадочных площадок на кран в осях Б-В

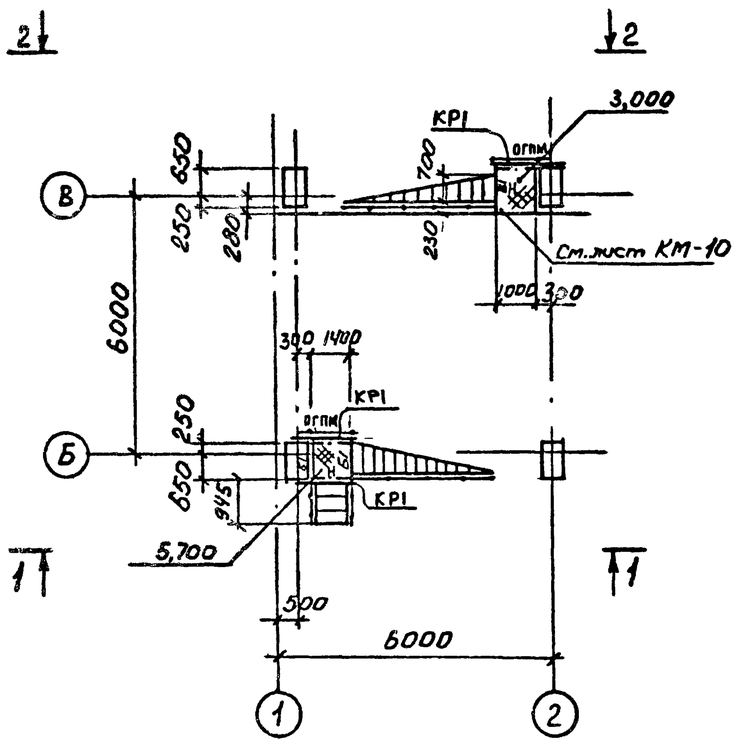

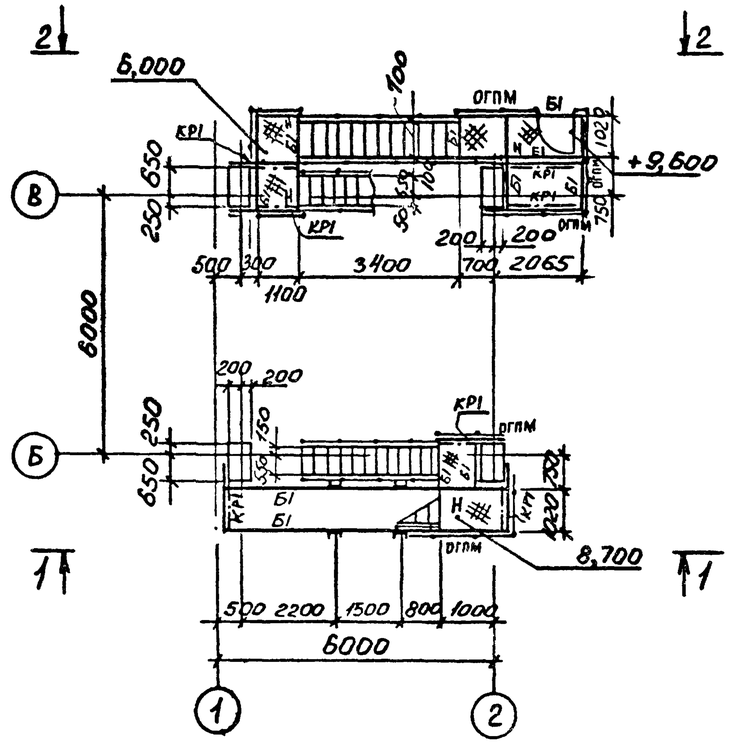

ВЕДОМОСТЬ ЭЛЕМЕНТОВ

Марка	Сечение: Эскиз	Поз.	Состав	Опорные усилия: M тс.м	N тс	Q тс	Группа конструкций	Марка металла	Примечания
Б1			С160х80х5	—	—	—		Вст3кп2	
КР1		1	С16	—	—	—		Вст3пс6-1	
		2	L75х6	—	—	—		Вст3пс6	
Р		1	С16	—	—	—		Вст3пс6-1	
Н			Рифл ст S6	—	—	—		Вст3кп2	
ОГПМ		1	⌐50х40х12х2,5	По альбому серии 1.450.3-3 Выпуск 0					
		2	L25х3						
		3	Гн ⌐90х30х2,5х3						
К		1	L25х3	—	—	—		Вст3кп2	
МЛ МЛ1		1	Гн С180х50х5	По альбому серии 1.450.3-3 Выпуск 0					
		2	L75х6						
		3	Ступени из рифст S4						
ОГЛМА ОГПМА		1	Гн.⌐50х40х12х2,5						
		2	L25х3						

1-1

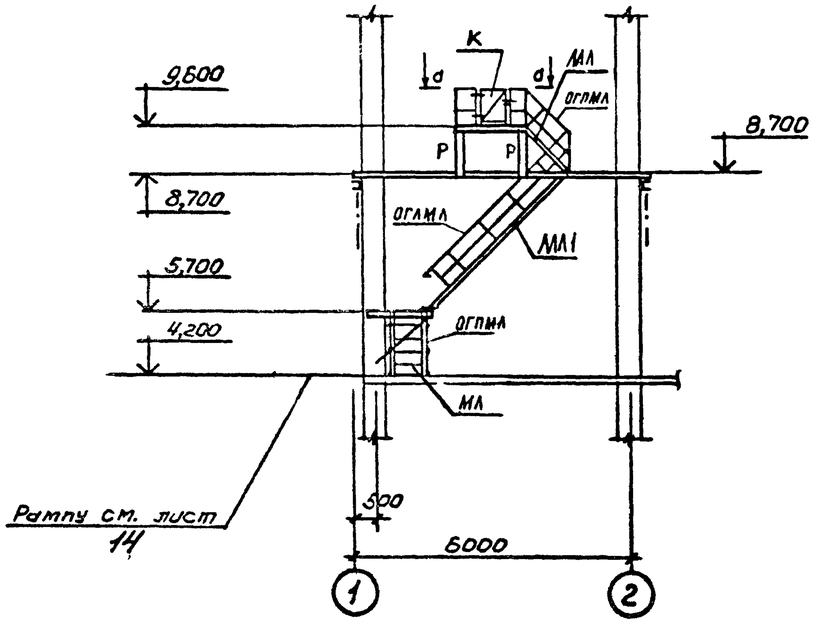

2-2

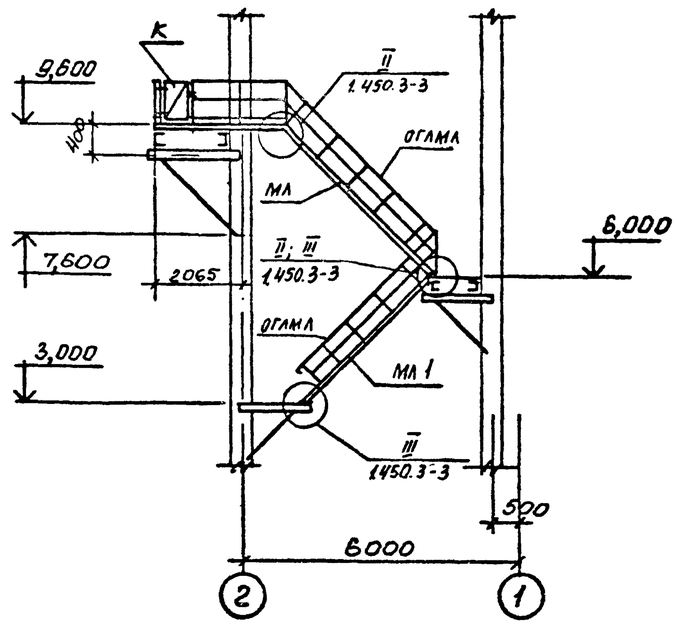

d-d

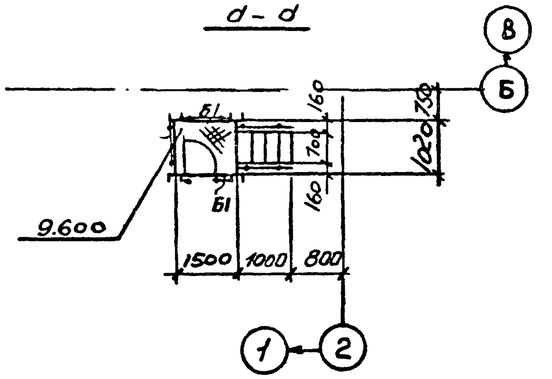

Привязан

Инв.№

				ТП 705-1-197.86 КМ			
Гл.инж.пр.	Синопальников						
Нач.отдела	Артемьев						
Н.контр.	Борисевич						
Гл.констр.отд.	Короткий						
Гл.спец.отд.	Федотов			Прирельсовый павильонный блок складов минеральных удобрений ёмкостью 10 тыс.тонн с надземным приёмным устройством	Стадия: Р	Лист: 15	Листов:
Рук группы	Веселова						
Инженер	Финагина			Схема посадочных площадок на кран в осях Б-В. Разрезы 1-1, 2-2	ГОССТРОЙ СССР ЛЕНИНГРАДСКИЙ ПРОМСТРОЙПРОЕКТ		

Инв. № подл. | Подпись и дата | Взам. инв. №

Рук. гр. спец. Тарасов
Рук. гр. ж.б. Шевцов
Рук. гр. КМ

Альбом 2

Т.п. 705-1-197.86

Схема наружной лестницы у оси 1

Схема опоры лестницы

1-1

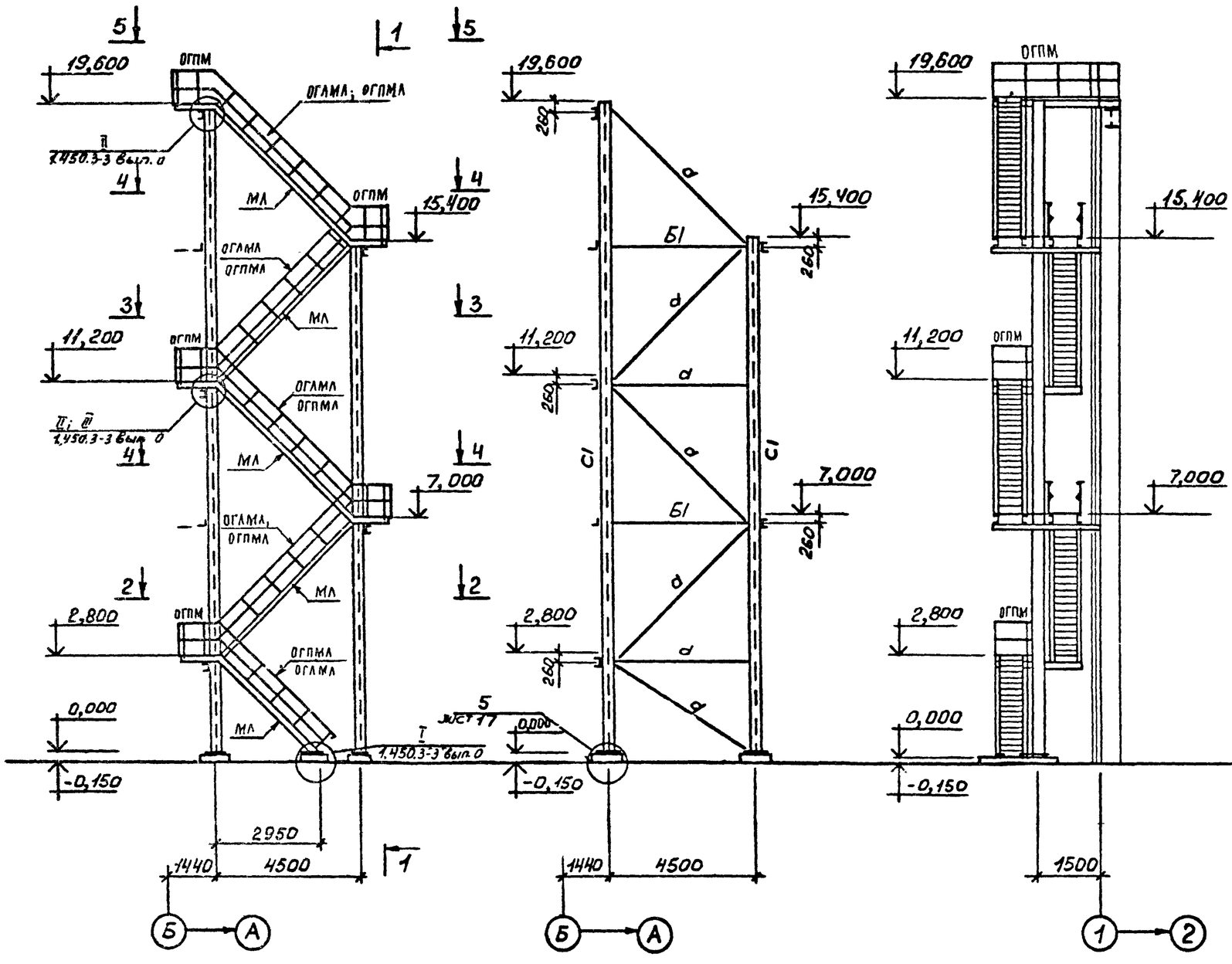

Данный лист рассматривать совместно с листом 17

ВЕДОМОСТЬ ЭЛЕМЕНТОВ

Марка	Сечение: Эскиз	Поз.	Состав	Опорные усилия: M тс.м	N тс	Q тс	Группа конструкций	Марка металла	Примечание
С1			I 23Ш1		5,0		3	Вст3пс6-1	
Б1			гн.[160х80х5	—		—	4	Вст3пс6-1	
d			□ 80х3		—		4	Вст3пс6-1	
б			[16	—		—	4	Вст3пс6-1	
в			L 90х7		—		4	Вст3кп2	
МЛ		1	гн.[180х50х4	По альбому серии 1.450.3-3 Выпуск 0					
		2	L 75х6						
		3	Ступени сечение С.Я						
ПМ		1	гн.[180х50х4						
		2	L 75х6						
		3	Сечение сложное						
ОГАМА ОГПМА		1	гн.50х40х12х2,5	По альбому серии 1.450.3-3 Выпуск 0					
		2	L 25х3						
ОГПМ		1	гн.50х40х12х2,5						
		2	L 25х3						
		3	гн.(90х30х2,5х3						
Н			рифл. ст. 3-4					Вст3кп2	

Привязан

Инв.№

Гл.инж.пр.	Синопальников		ТП 705-1-197.86 КМ
Нач.отд.дов.	Артемьев		
Н.контр.	Борисевич		
Гл.констр.отд.	Короткий		Прирельсовый навесной блок складов минеральных удобрений емкостью 10 тыс.тонн с надземным приемным устройством
Гл.спец.отд	Федотов		Стадия: Р; Лист: 16; Листов:
Рук.группы	Веселова		Схема наружной лестницы у оси 1. Схема опоры лестницы. Разрез 1-1
Инженер	Финагина		ГОССТРОЙ СССР ЛЕНИНГРАДСКИЙ ПРОМСТРОЙПРОЕКТ

Инв.№ подл. | Подпись и дата | Взам.инв.№ | Рук.гр.зак. Шумская | Рук.гр.зак. Шумская | Рук.гр.зак. Шумская | Копировал

Альбом 2

т.п. 705-1-197.86

2-2

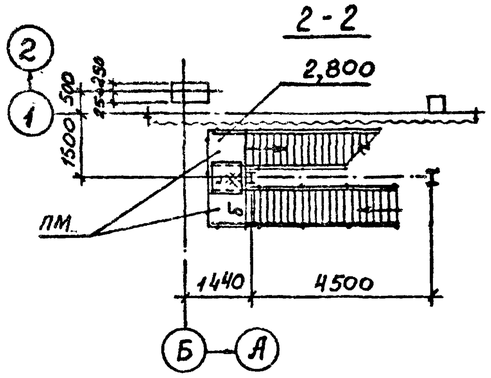

5-5

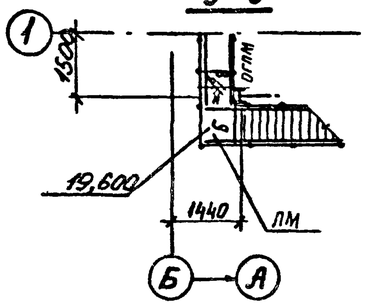

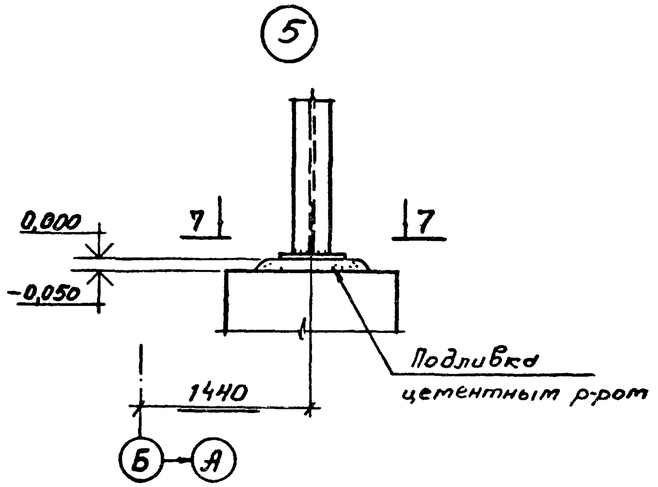

3-3

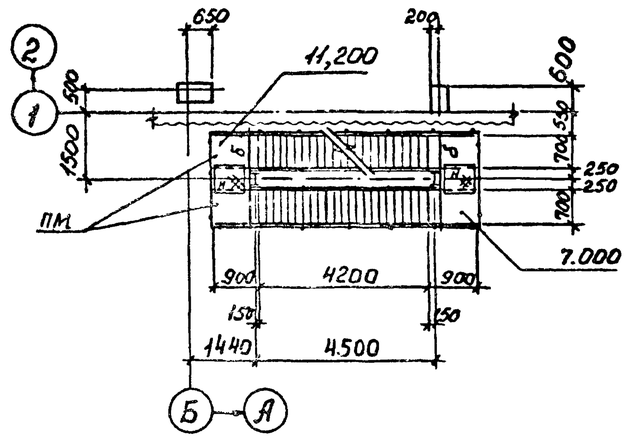

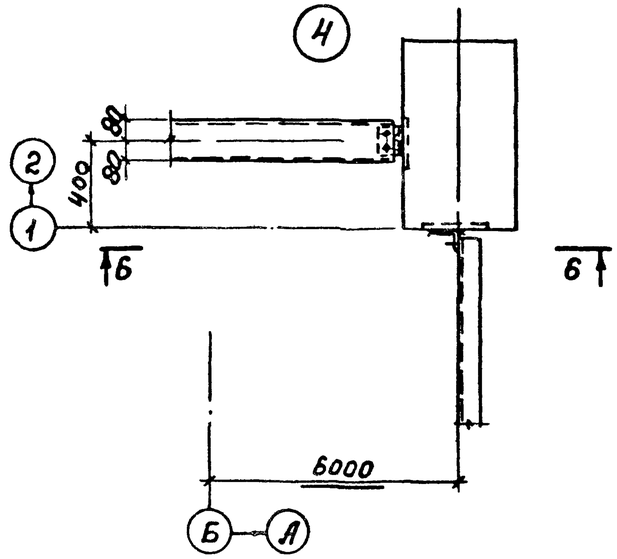

7-7

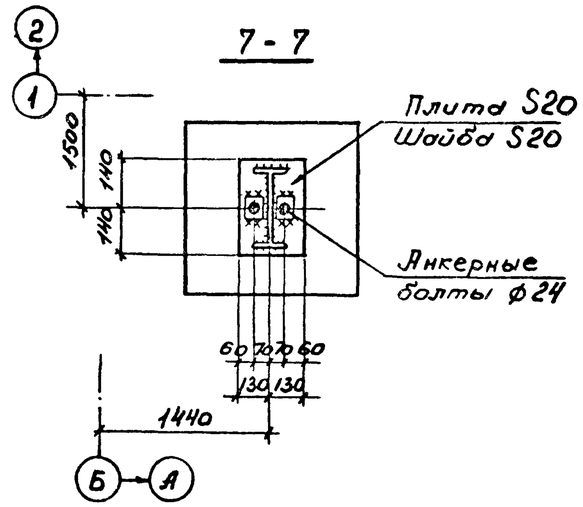

4-4

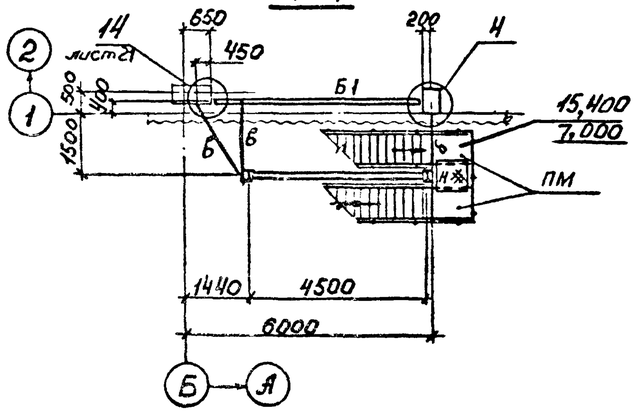

6-6

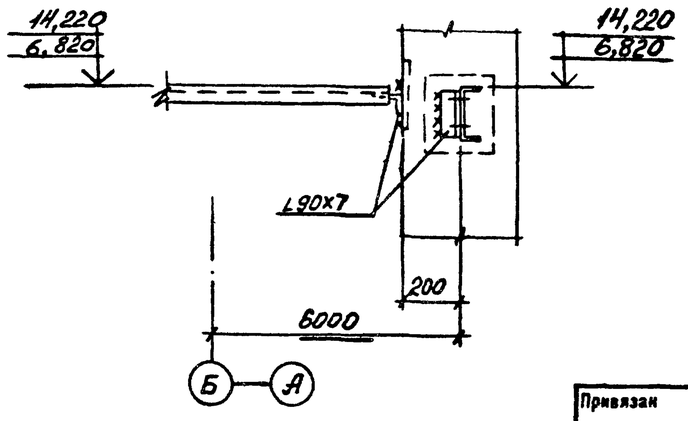

Ведомость элементов см. на листе 16

					ТП 705-1-197.86 КМ		
Гл.инж.пр.	Синопальников						
Нач.отдела	Артемьев						
Н.контр.	Борисович						
Гл.констр.отд.	Короткий						
Гл.спец.отд.	Федотов						
Рук.группы	Веселова						
Инженер	Финагина						
Ст.техник	Одинцова						
Привязан					Прирельсовый павильонный блок складов минеральных удобрений емкостью 10 тыс. тонн с надземным приемным устройством	Стадия: Р	Лист: 17	Листов:
Инв.№					Разрезы 2-2 ... 7-7 к листу 16. Узлы 4,5	ГОССТРОЙ СССР ЛЕНИНГРАДСКИЙ ПРОМСТРОЙПРОЕКТ		

Инв.№ подл. | Подпись и дата | Взам. инв.№ | Инв.№ дубл. | Подпись и дата | Рук. гр. | Гл. спец. | Гл. инж. пр.

Альбом 2

т.п. 705-1-197.86

Схема конструкций козырьков.

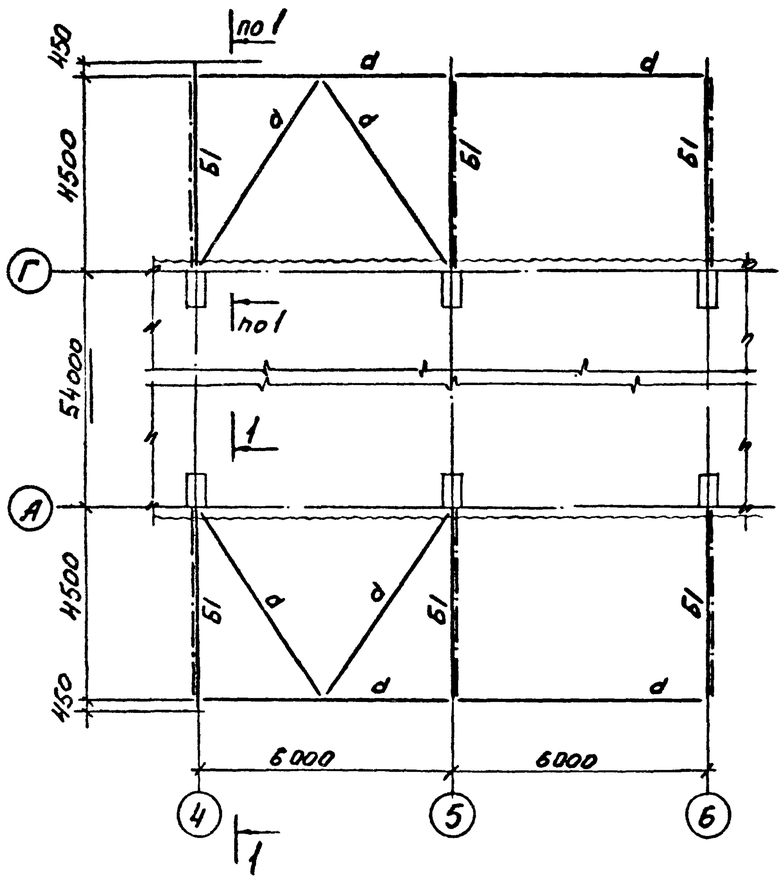

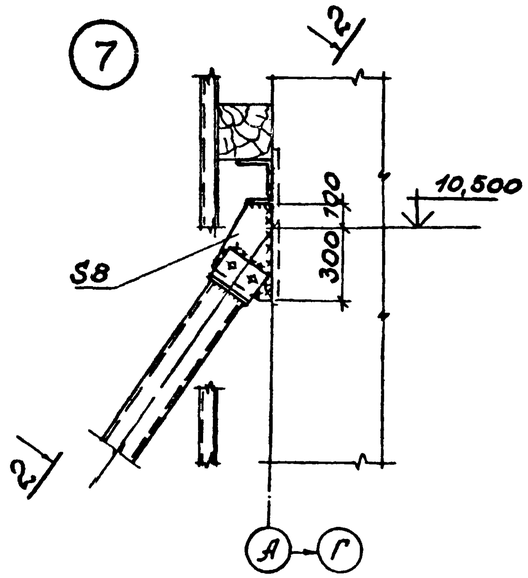

2 – 2

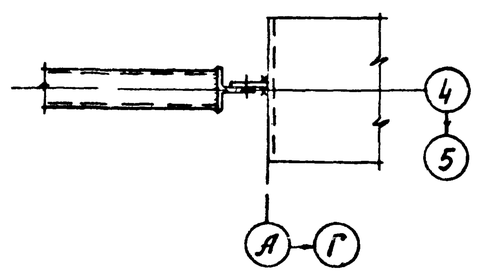

1 – 1

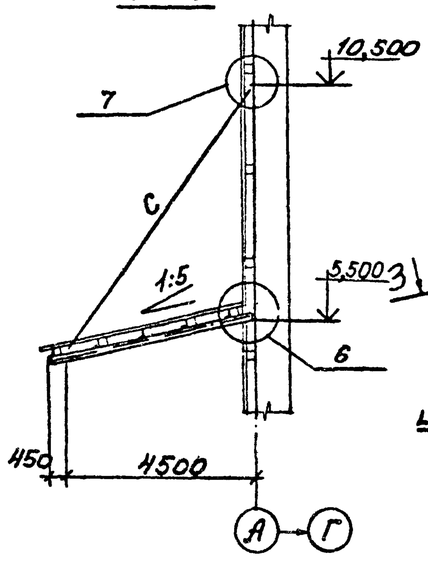

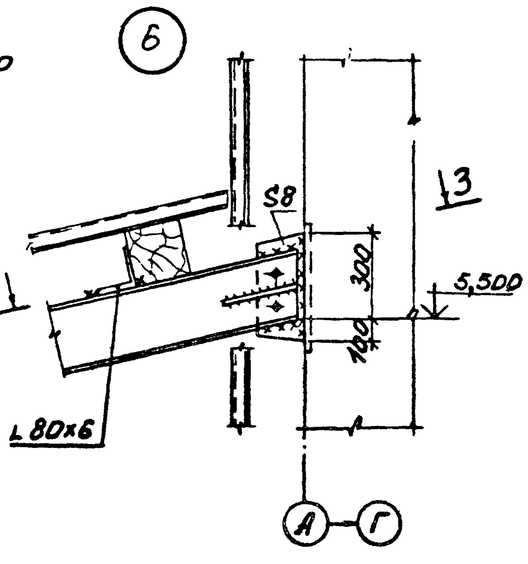

3 – 3

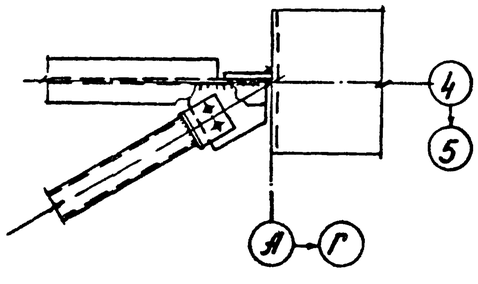

ВЕДОМОСТЬ ЭЛЕМЕНТОВ

Марка	Сечение: Эскиз	Поз.	Состав	Опорные усилия: M тс.м	N тс	Q тс	Группа конструкций	Марка металла	Примечания
Б1	I		I 20Б2	3.6	—	6.0	4	Вст3пс6-1	
d	□		□ 80х3	—	—	—	4	Вст3сп	
c	□		□ 120х3	—	12.0	—	4	Вст3сп	

Привязан

Инв. №

Гл.инж.пр.	Семенальников		ТП 705-1-197.86 КМ
Нач.отдела	Артемьев		
Н.контр.	Борисович		
Гл.констр.отд.	Коротких		Прирельсовый павильонный блок складов минеральных удобрений вместимостью 10 тыс. тонн с надземным приемным устройством
Гл.спец.отд.	Федотов		
Рук.группы	Веселова		
Инженер	Финагина		Схема конструкций козырьков. Разрезы 1-1...3-3 Узлы 6,7
Ст.техник	Вдовцова		

Стадия	Лист	Листов
Р	18	

ГОССТРОЙ СССР ЛЕНИНГРАДСКИЙ ПРОМСТРОЙПРОЕКТ

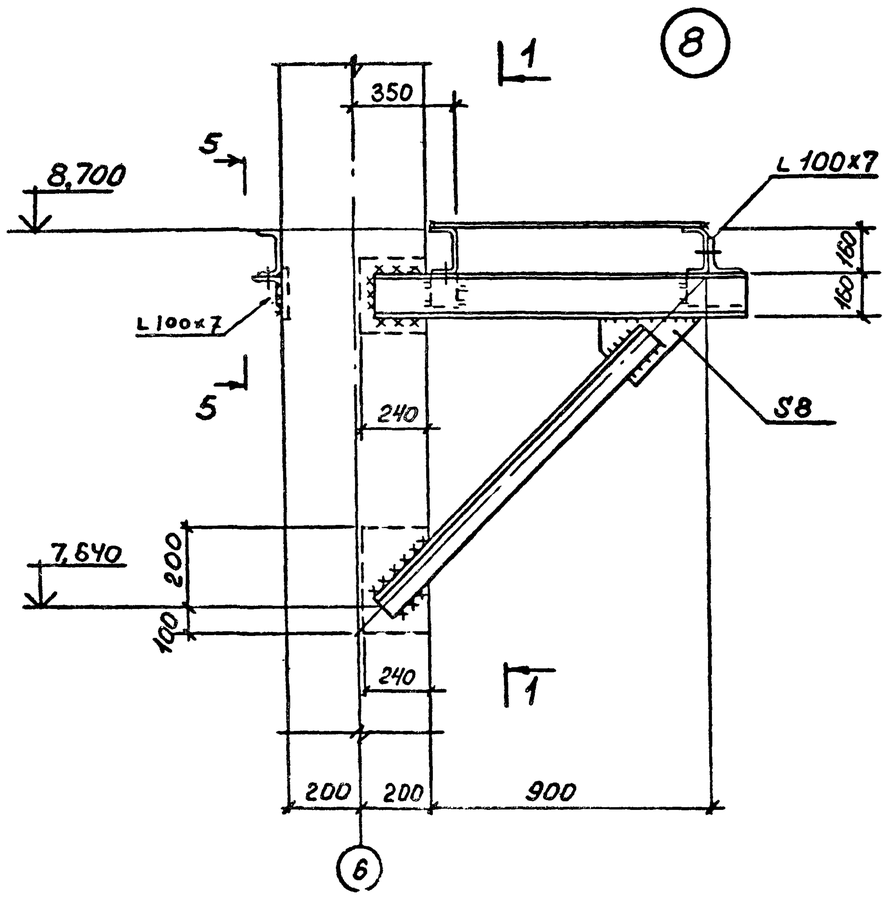

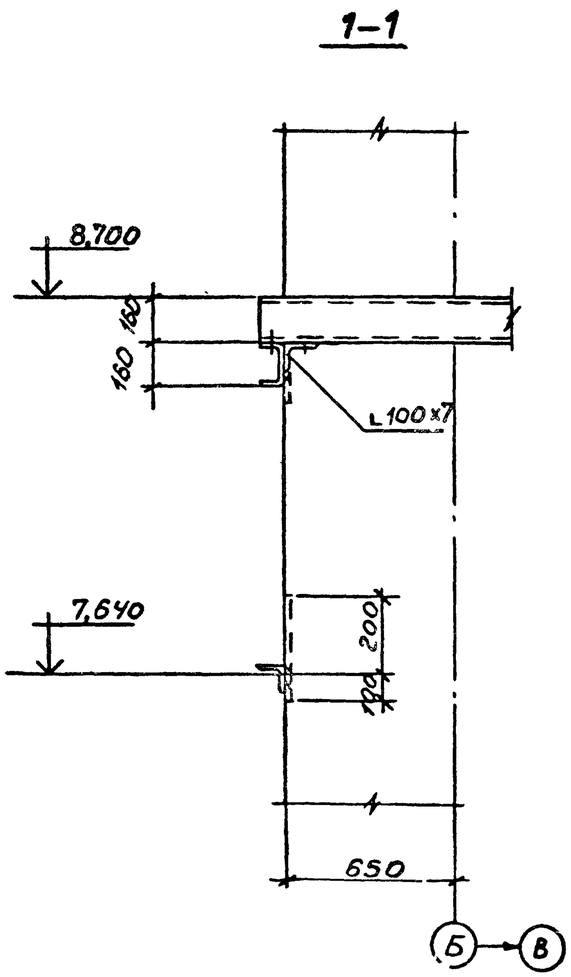

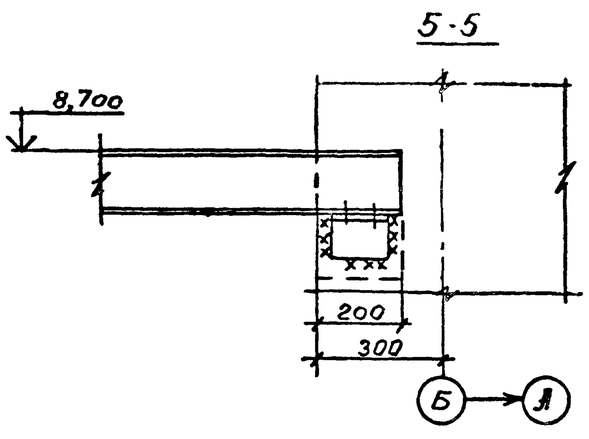

Съемные щиты Щ1 и Щ2

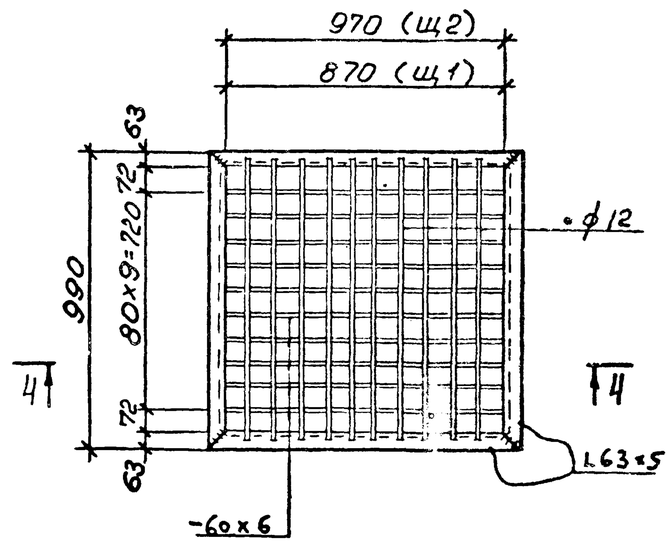

4-4 (Щ2)

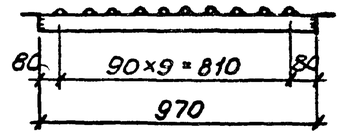

4-4 (Щ1)

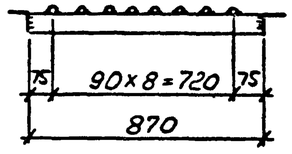

Привязан

Инв. №

Гл.инж.пр.	Синопальников		
Нач.отдела	Артемьев		
М.контр.	Борисевич		
Гл.констр.отд.	Короткий		
Гл.спец.отд.	Федотов		
Рук.группы	Веселова		
Инженер	Финагина		

ТП 705-1-197.86 КМ

Прирельсовый павильонный блок складов минеральных удобрений ёмкостью 10 тыс. тонн с надземным приемным устройством

Узлы 8, 9. Съемные щиты Щ1 и Щ2

Стадия	Лист	Листов
Р	19	

ГОССТРОЙ СССР
ЛЕНИНГРАДСКИЙ ПРОМСТРОЙПРОЕКТ

Инв. № подл. | Подпись и дата | Взам. инв. №

Согласовано

Альбом 2

т.п. 705-1-197.86

СОГЛАСОВАНО

Инв. № подл. | Подпись и дата | Взам. инв. №

(10)

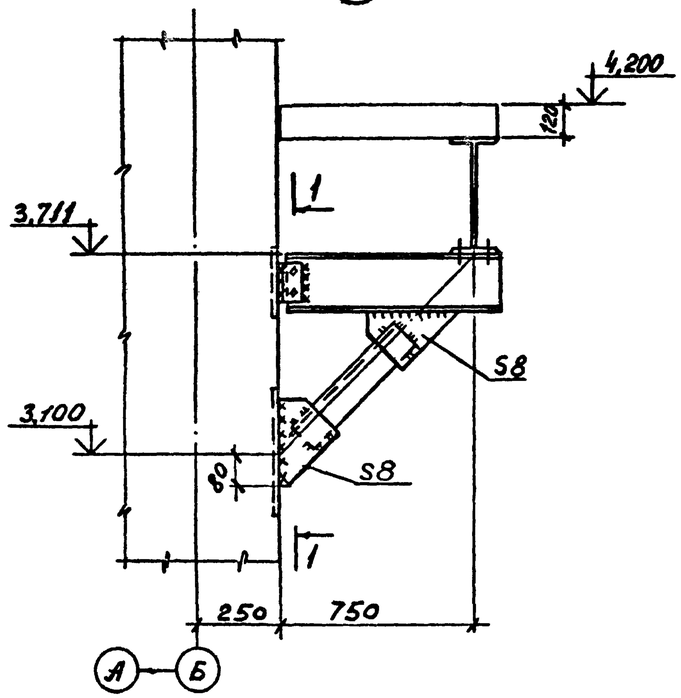

1–1

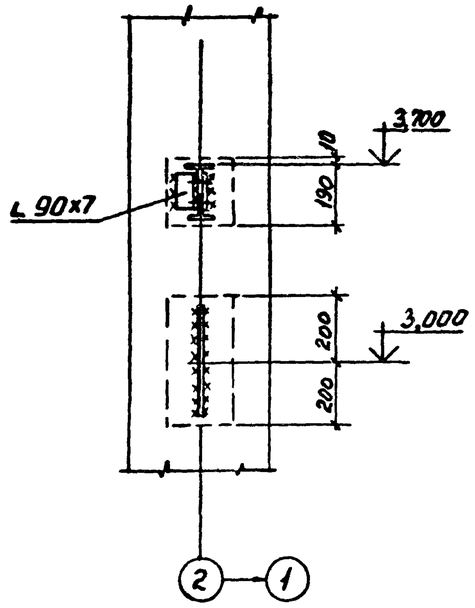

(12)

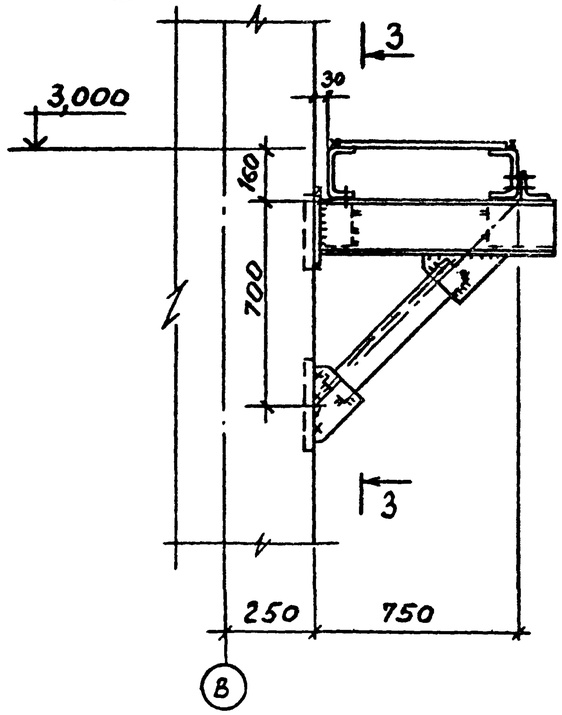

3-3

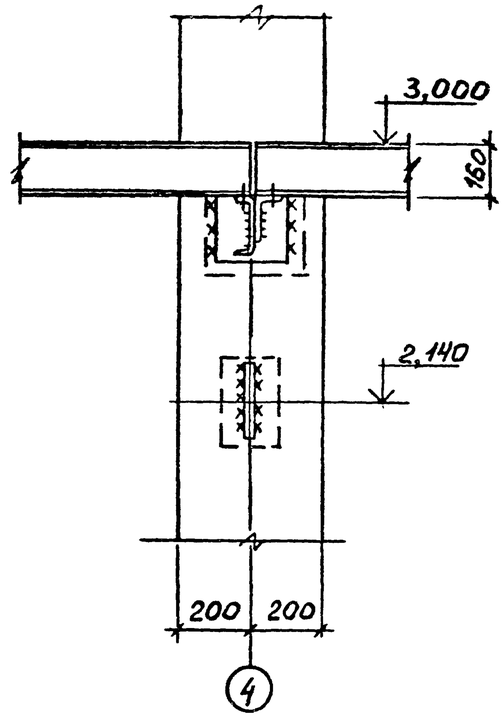

(11)

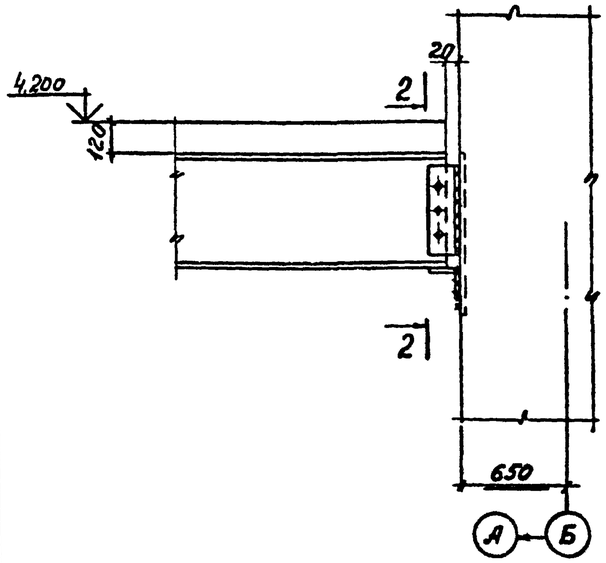

2–2

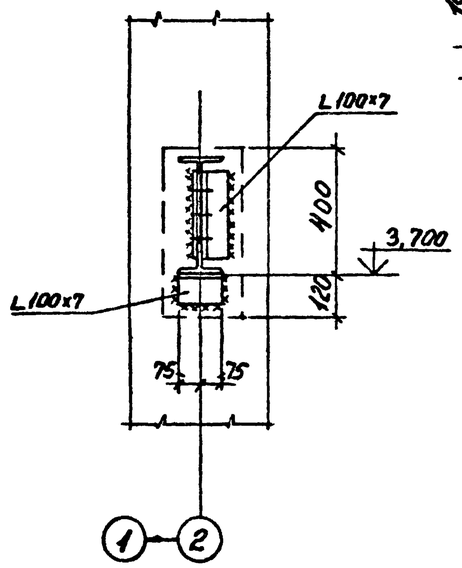

(13)

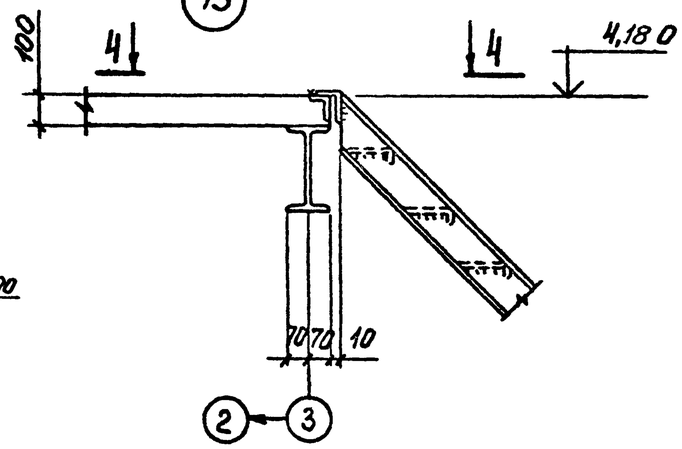

4-4

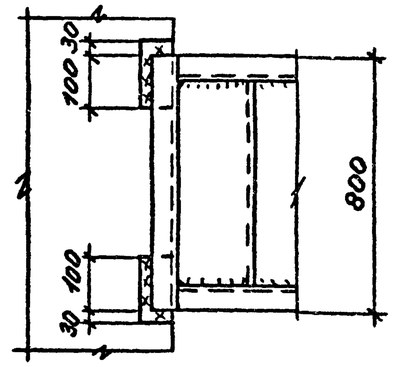

Гл.инж.пр.	Синопальников		
Нач.отдела	Артемьев		
Н.контр.	Борисевич		
Гл.констр.отд.	Короткий		
Гл.спец.отд.	Федотов		
Рук.группы	Веселова		
Инженер	Фанагина		
Ст.техник	Одинцова		

Привязан

Инв.№

ТП 705-1-197.86 КМ

Прирельсовый навальонный блок складов минеральных удобрений емкостью 10 тыс.тонн с надземным приемным устройством

Узлы 10, 11, 12, 13

Стадия	Лист	Листов
Р	20	

ГОССТРОЙ СССР
ЛЕНИНГРАДСКИЙ ПРОМСТРОЙПРОЕКТ

Альбом 2

т.п. 705-1-197.86

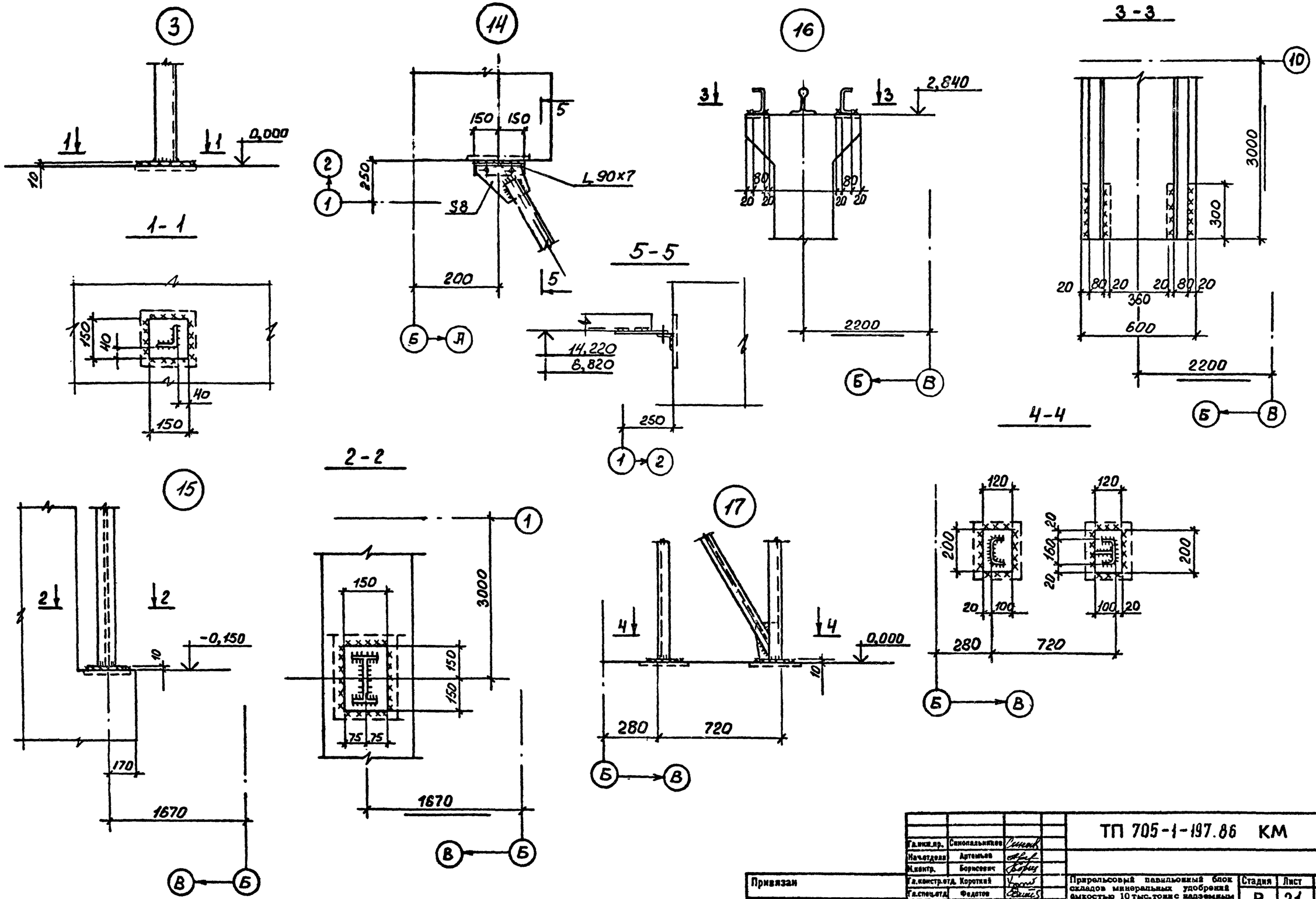

Гл.инж.пр.	Синопальников		ТП 705-1-197.86 КМ
Нач.отдела	Артемьев		
Н.контр.	Борисович		
Гл.констр.отд.	Короткий		Прирельсовый павильонный блок складов минеральных удобрений емкостью 10 тыс.тонн с надземным приемным устройством
Гл.спец.отд.	Федотов		
Рук.группы	Веселова		Узлы 13, 14, 15, 16, 17
Инженер	Финагина		

Стадия	Лист	Листов
Р	21	

ГОССТРОЙ СССР
ЛЕНИНГРАДСКИЙ ПРОМСТРОЙПРОЕКТ

Привязан

Инв.№

СОГЛАСОВАНО

Инв. № подл. | Подпись и дата | Взам. инв. №

АЛЬБОМ 2

т.п. 705-1-197.86

ВЕДОМОСТЬ РАБОЧИХ ЧЕРТЕЖЕЙ ОСНОВНОГО КОМПЛЕКТА

Лист	Наименование	Примечание
1	Общие данные	
2	План на отм. 0000.	
3	Разрез 1-1. Схемы систем В1, В2, ВЕ1 ÷ ВЕ10.	

ВЕДОМОСТЬ ССЫЛОЧНЫХ И ПРИЛАГАЕМЫХ ДОКУМЕНТОВ

Обозначение	Наименование	Примечание
	ССЫЛОЧНЫЕ ДОКУМЕНТЫ	
5.904 - 1 в. 1	Детали крепления воздуховодов	
1.494 - 32	Зонты и дефлекторы вентиляционных систем	
	ПРИЛАГАЕМЫЕ ДОКУМЕНТЫ	
ТП 705-1-197.86 ОВВМ	ВМ по рабочим чертежам основного комплекта марки ОВ	
ТП 705-1-197.86 ОВСО	СО по основному комплекту чертежей марки ОВ	

ХАРАКТЕРИСТИКА ОТОПИТЕЛЬНО-ВЕНТИЛЯЦИОННЫХ СИСТЕМ

Обозначение системы	Кол. систем	Наименование обслуживаемого помещения (технологического оборудования)	Тип установки, агрегата	Вентилятор: Тип, исполнение по взрывозащите	№	Схема исполнения	Положение	L, м³/ч	ΔP, Па (кгс/м²)	n, об./мин	Электродвигатель: Тип исполнение по взрывозащите	N, квт	n, об./мин	Примечание
В1,В2	2	Вспомогательный	ВКР5.00	ВКР	5	1	-	6000	150	920	4А80А6У2	0.75	920	
		пролет склада	45.6.01.У1						(15)					

Производительность вентилятора указана с учетом подсосов в сети воздуховодов

ПЛАН - СХЕМА

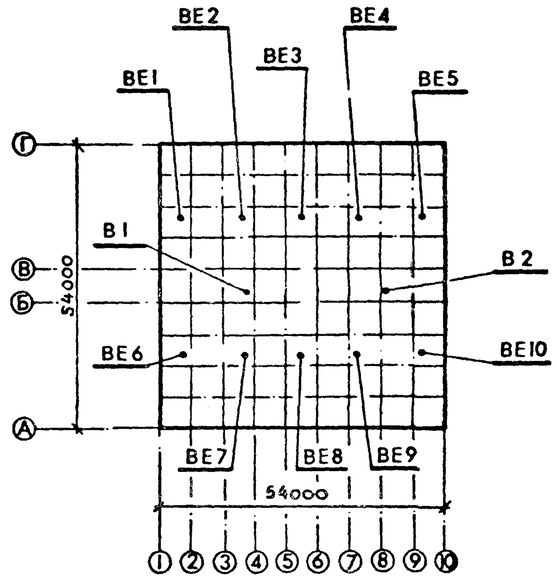

ОБЩИЕ УКАЗАНИЯ

1. Рабочие чертежи вентиляции склада разработаны в соответствии с планом типового проектирования ГОССТРОЯ СССР на 1985 год раздел 6. п. 6.2.1.5. на основании задания института „Промтрансниипроект" г. Москва, архитектурно-строительных чертежей и в соответствии со СН и П II-104-76.
2. Здание склада по заданию технологов принято неотапливаемое.
3. Категория производственного помещения по взрывопожарной опасности принята по технологическому заданию и указана на чертеже плана здания.
4. В здании склада предусмотрена естественная вентиляция, обеспечивающая однократный воздухообмен в час. В зоне выгрузки (вспомогательный пролет) предусмотрена периодически действующая общеобменная приточно-вытяжная вентиляция, рассчитанная на удаление выхлопных газов, выделяемых при работе двигателя тепловоза ТМГ-23 в течении 2х минут его маневрирования в количестве 5 крат с объемом выделяющихся веществ:
   - окиси углерода - 0.0054 кг/ч
   - окислов азота - 0,00096 кг/ч.
   - альдегидов - 0.0037 кг/ч.
5. Приток воздуха предусматривается через жалюзийные решетки, установленные в стенах.
6. Расчет систем вентиляции произведен согласно ГОСТа 12.1.005-76, СН и П II-104-76 и СН и П II-33-75*.
7. Монтаж систем вентиляции выполнить согласно СН и П III-28-75 из унифицированных деталей по ВСН 353-75.
8. Воздуховоды в помещении склада - стальные, с толщиной стенок согласно СН и П II-33-75*.
9. Наружную поверхность воздуховодов окрасить масляной краской за 2 раза.

Типовой проект разработан в соответствии с действующими нормами и правилами и предусматривает мероприятия, обеспечивающие взрывную, взрывопожарную и пожарную безопасность при эксплуатации здания

Главный инженер проекта / Синопальников /

Гл.спец. по п.м.	Поршевский		
Отдел № 14	Партанская		
Отдел № 14	Кимельман		
Инв. № подл.	Подпись и дата	Взам. инв. №	

Привязан

Инв №:

ТП 705-1-197.86 ОВ

Гл.инж.пр.	Синопальников	
Нач.отд.	Абрамович	
Н.контр.	Генкин	
Гл.констр.	Гутан	
Рук.гр.	Зискович	
Инженер	Абилевская	
Ст.техн.	Варганов	

Прирельсовый павильонный блок складов минеральных удобрений емкостью 10 тыс. тонн с надземным приёмным устройством

Стадия	Лист	Листов
Р	1	3

Общие данные

ГОССТРОЙ СССР ЛЕНИНГРАДСКИЙ ПРОМСТРОЙПРОЕКТ

АЛЬБОМ 2

т.п. 705-1-197.86

ПЛАН НА ОТМ. 0.000

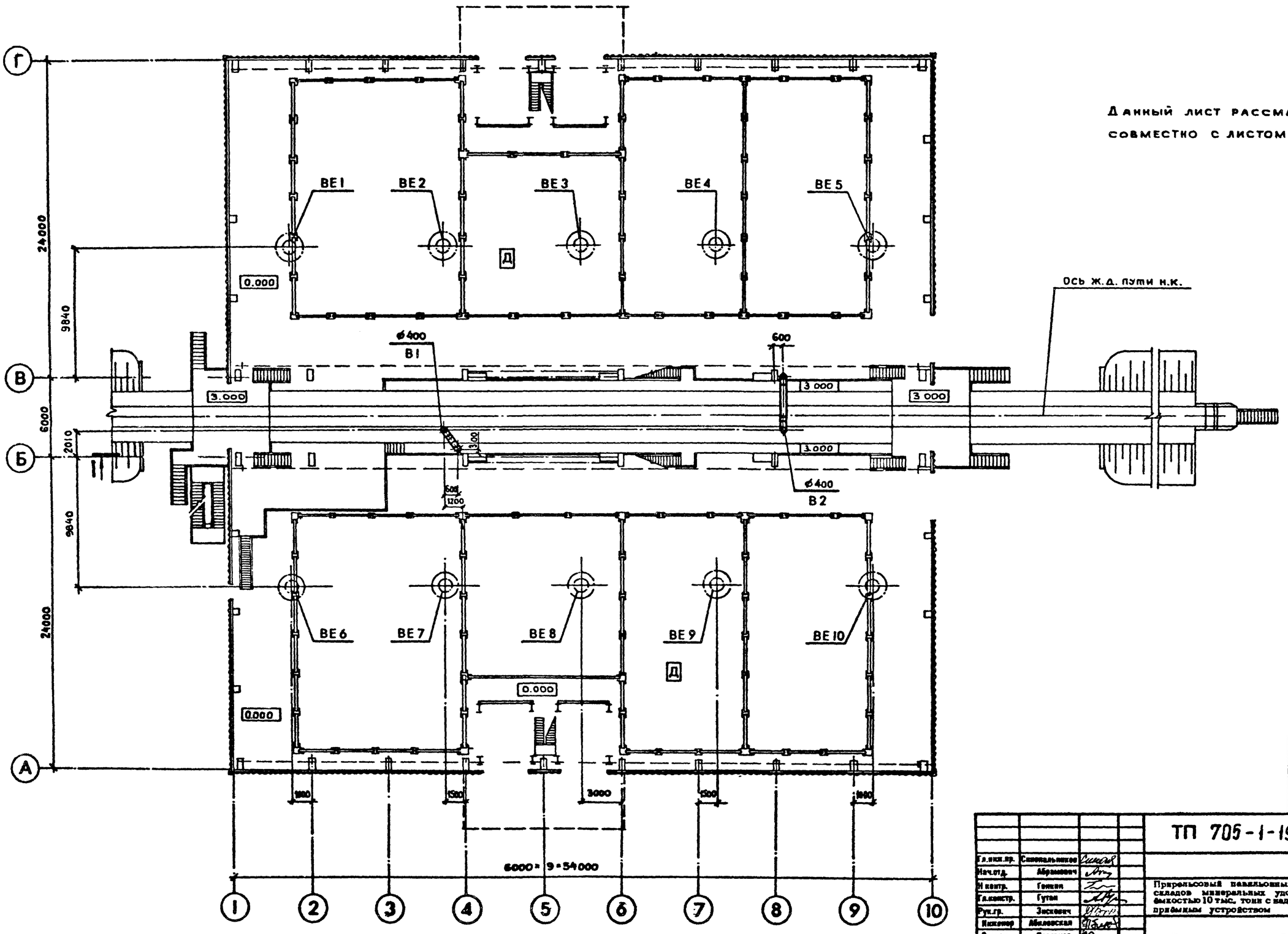

Данный лист рассматривать совместно с листом 3.

Привязан

Инв.№

Гл.инж.пр.	Синопальников		
Нач.отд.	Абрамович		
Н.контр.	Гонкин		
Гл.констр.	Гутан		
Рук.гр.	Зискович		
Инженер	Абиловская		
Ст.техн.	Варганов		

ТП 705-1-197.86 ОВ

Прирельсовый павильонный блок складов минеральных удобрений ёмкостью 10 тыс. тонн с надземным приёмным устройством

Стадия	Лист	Листов
Р	2	

План на отм. 0.000.

ГОССТРОЙ СССР
ЛЕНИНГРАДСКИЙ ПРОМСТРОЙПРОЕКТ

Инв.№ подл. | Подпись и дата | Взам. инв.№ | Гл.спец. по ППМ | Отдел № 14 | Отдел № 14 | Горшевский | Партанская | Кимельман

АЛЬБОМ 2

т.п. 705-1-197.86

РАЗРЕЗ 1-1

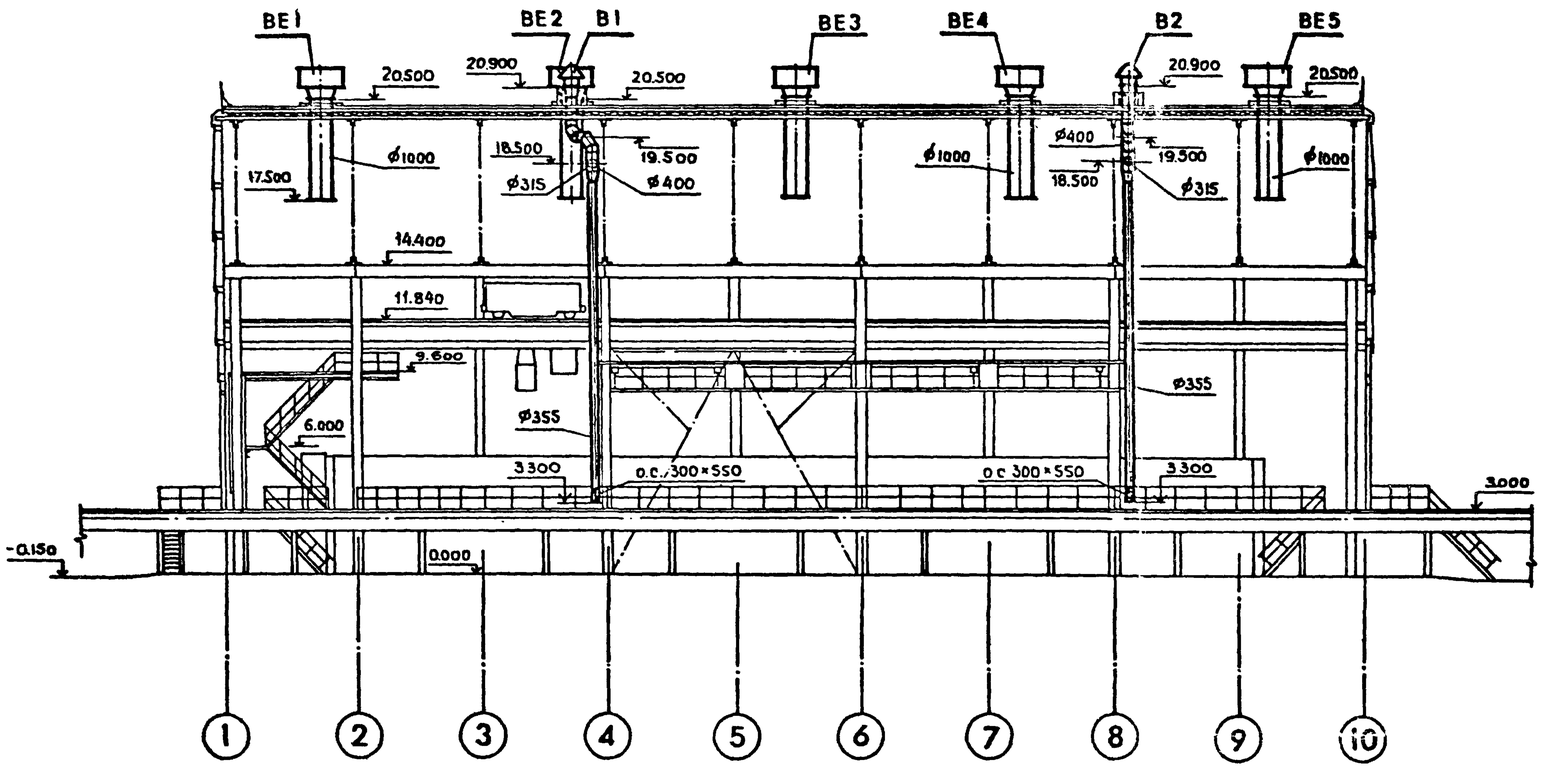

Данный лист рассматривать совместно с листом 2.

BE1 ÷ BE10

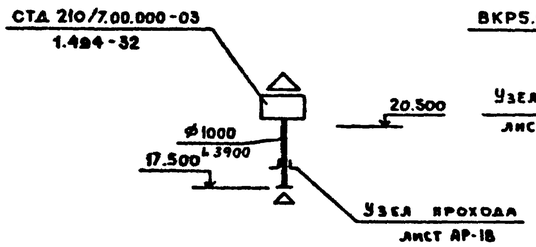

B1

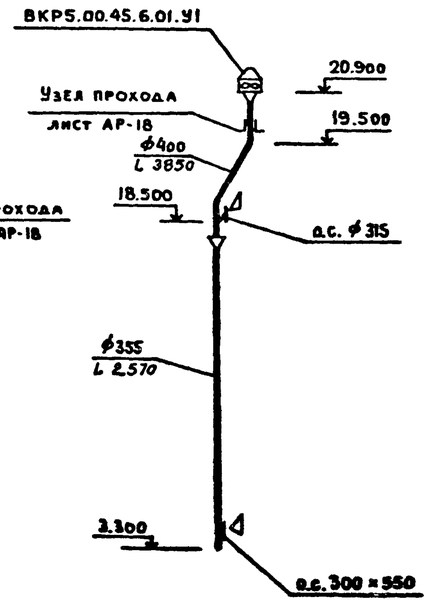

B2

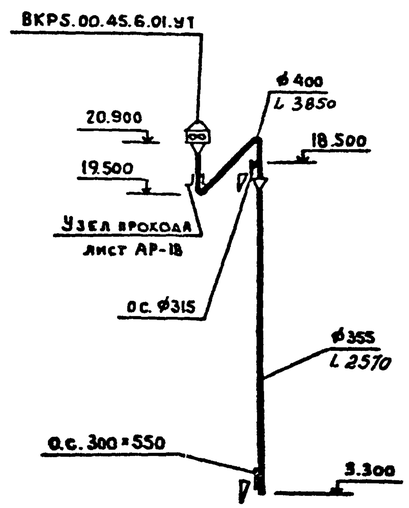

СОГЛАСОВАНО

Гл.спец. по ППМ — Боршевский
Отдел № 14 — Партанская
Отдел № 14 — Кимельман

Инв. № подл. | Подпись и дата | Взам. инв. №

Привязан

Инв. №

Гл.инж.пр.	Синопальников		
Нач.отд.	Абрамович		
Н.контр.	Гонкин		
Гл.констр.	Гутан		
Рук.гр.	Зискович		
Инженер	Абилевская		
Ст.техн.	Варганов		

ТП 705-1-197.86 ОВ

Прирельсовый павильонный блок складов минеральных удобрений ёмкостью 10 тыс. тонн с надземным приёмным устройством

Стадия	Лист	Листов
Р	3	

Разрез 1-1.
Схемы систем B1, B2, BE1÷BE10

ГОССТРОЙ СССР
ЛЕНИНГРАДСКИЙ ПРОМСТРОЙПРОЕКТ