ТИПОВОЙ ПРОЕКТ
902-2-347

ОТСТОЙНИКИ КАНАЛИЗАЦИОННЫЕ РАДИАЛЬНЫЕ ВТОРИЧНЫЕ ИЗ СБОРНОГО ЖЕЛЕЗОБЕТОНА

ДИАМЕТРОМ 24м

АЛЬБОМ VI

НЕСТАНДАРТИЗИРОВАННОЕ ОБОРУДОВАНИЕ
ИЛОСОС. ЧАСТЬ 2 стр. 85-137

17851-07
ЦЕНА 4-18

				Привязан	
Инв. №					

Госстрой СССР
Тбилисский филиал
ЦИТП
Типовой проект /серия/
№ 902-2-347 а6 т2
Заказ № 1505
Цена 4 руб 18 коп
Тираж 515
Дата „28" VI 1982г

Типовой проект 902-2-347
Альбом VI, часть 2

4И.440.05.00.000СБ

Б – Б

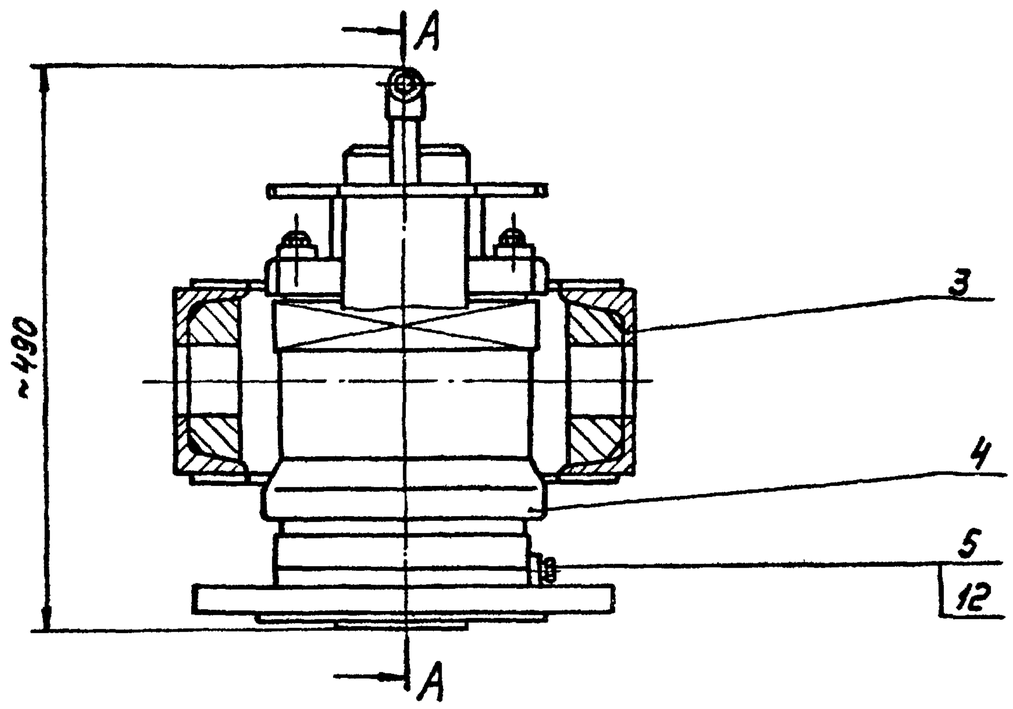

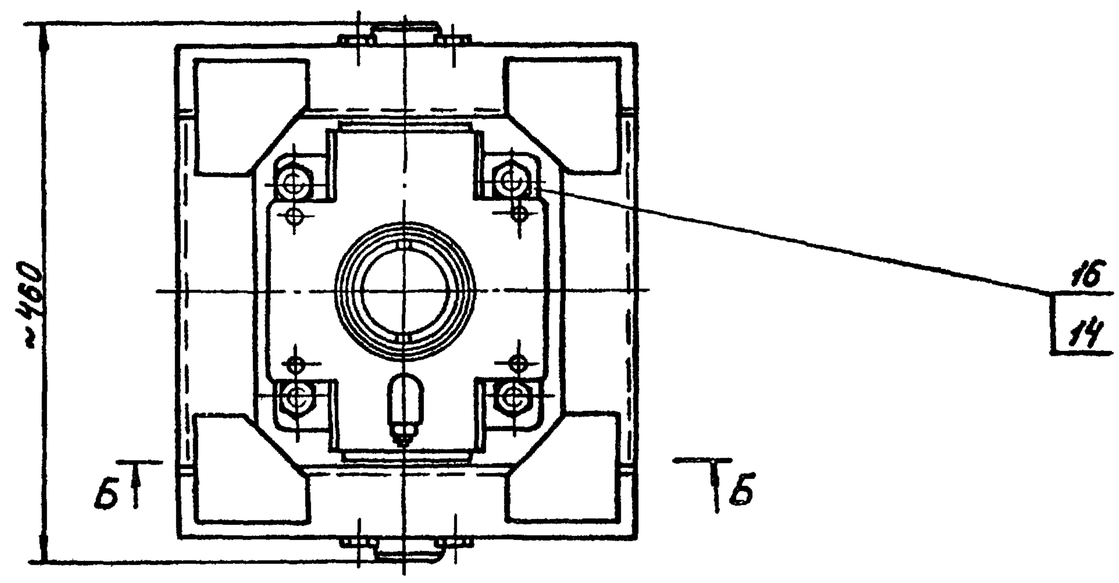

А-А
М1:2,5

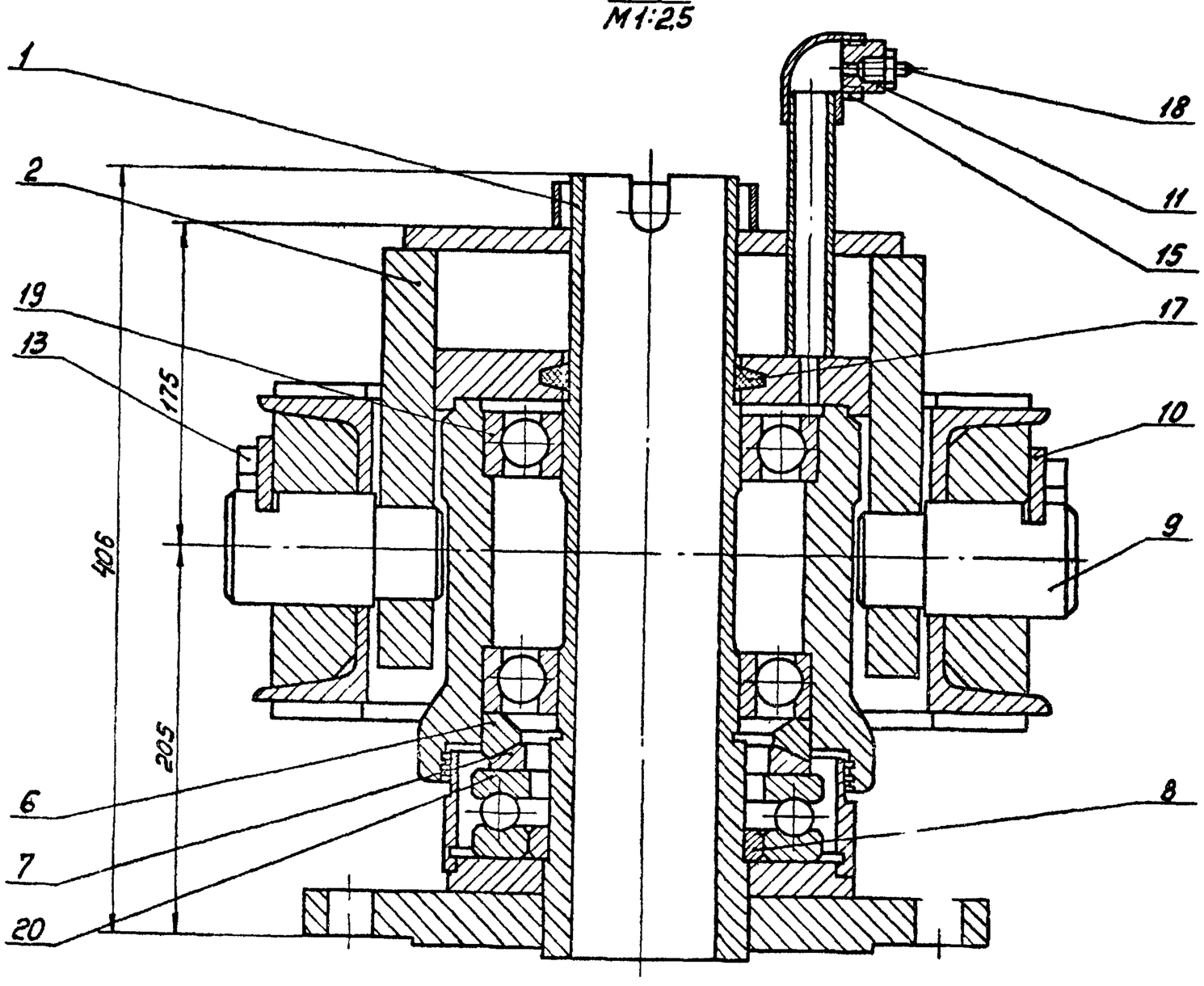

1. Все размеры для справок.
2. Шероховатость обрабатываемых поверхностей детали без чертежа – Rz160.

					4И.440.05.00.000СБ			
Изм.	Лист	№ докум.	Подп.	Дата	Шпиль Сборочный чертеж	Лит	Масса	Масштаб
Разраб.		Заручная				И	165	1:5
Пров.		Пендерев				Лист	Листов 1	
Рук.		Пендерев				Мосводоканалниигропект		
Н. контр.		Потут				Отдел № 5		

Перв. примен. СК 17851-07 г. Формат 22

Инв. № подл. | Подп. и дата | Взам. инв. № | Подп. и дата

Типовой проект 902-2-347
Альбом XI, часть 2

Формат	Зона	Поз.	Обозначение	Наименование	Кол.	Примеч.
				Документация		
22			4И.440.05.00.000СБ	Сборочный чертеж		
				Сборочные единицы		
11		1	4И.440.05.01.000	Стойка	1	
11		2	4И.440.05.02.000	Крышка	1	
11		3	4И.440.05.03.000	Рама шарнирная	1	
				Детали		
22		4	4И.440.05.00.001	Корпус	1	
11		5	4И.440.05.00.002	Пробка	1	
11		6	4И.440.05.00.003	Кольцо сферическое	1	
11		7	4И.440.05.00.004	Кольцо сферическое	1	
11		8	4И.440.05.00.005	Кольцо центрирующее	1	
11		9	4И.440.05.00.006	Палец	2	
11		10	4И.440.05.00.007	Ригель	2	
11		11	4И.440.05.00.008	Втулка переходная	1	
54		12	4И.440.05.00.009	Прокладка	1	0.011
				Пластина 1ПНБ-М-2-1,2 ГОСТ 7338-77 ф 8,5хф14		

Подп. и дата | Инв. № дубл. | Взам. инв. № | Подп. и дата | Инв. № подл.

Изм.	Лист	№ докум.	Подп.	Дата	4И.440.05.00.000		
Разраб.		Заручная			Шпиль	Лит. И	Лист 1 / Листов 2
Пров.		Пендерев				Гипроводоканалниипроект Отдел №5	
Н.контр.		Потутков					

Формат 11

Формат	Зона	Поз.	Обозначение	Наименование	Кол.	Примеч.
				Стандартные изделия		
		13		Болт М16х30.58.096 ГОСТ 7798-70	4	
		14		Гайка М 20.5.096 ГОСТ 5915-70	4	
		15		Угольник 15 ГОСТ 8946-75	1	
		16		Шпилька М20х50.58.096 ГОСТ 22033-76	4	
		17		Кольцо СП 124-99-9.5 ГОСТ 6308-71	1	
		18		Масленка 1.2 Ц6 ГОСТ 19853-74		
		19		Подшипник 220 ГОСТ 8338-75	2	
		20		Подшипник 8226 ГОСТ 6874-75	1	

Подп. и дата | Инв. № дубл. | Взам. инв. № | Подп. и дата | Инв. № подл.

Изм.	Лист	№ докум.	Подп.	Дата	4И.440.05.00.000	Лист 2

Формат 11

		Поз.	Обозначение	Наименование	Кол.	Примеч.
				Документация		
22			4И.440.05.01.000СБ	Сборочный чертеж		
				Детали		
11		1	4И.440.05.01.001	Фланец	1	
11		2	4И.440.05.01.002	Бобышка	1	
11		3	4И.440.05.01.003	Кольцо накладное	1	
54		4	4И.440.05.01.004	Патрубок		
				Труба 219х8 ГОСТ 8732-78 / В Ст.2 Сп ГОСТ 8731-74		
				L = 68 h14	1	2.7кг
54		5	4И.440.05.01.005	Втулка		
				Труба 114х16 ГОСТ 8732-78 / В Ст.2 Сп ГОСТ 8731-74		
				L = 420 h14	1	16.5кг

Изм.	Лист	№ докум.	Подп.	Дата	4И.440.05.01.000		
Разраб.		Заручная			Стойка	Лит. И	Лист / Листов 1
Пров.		Пендерев				Гипроводоканалниипроект Отдел №5	
Н.контр.		Потутков					

Формат 11

4И.440.05.01.001

Rz40 √(√)

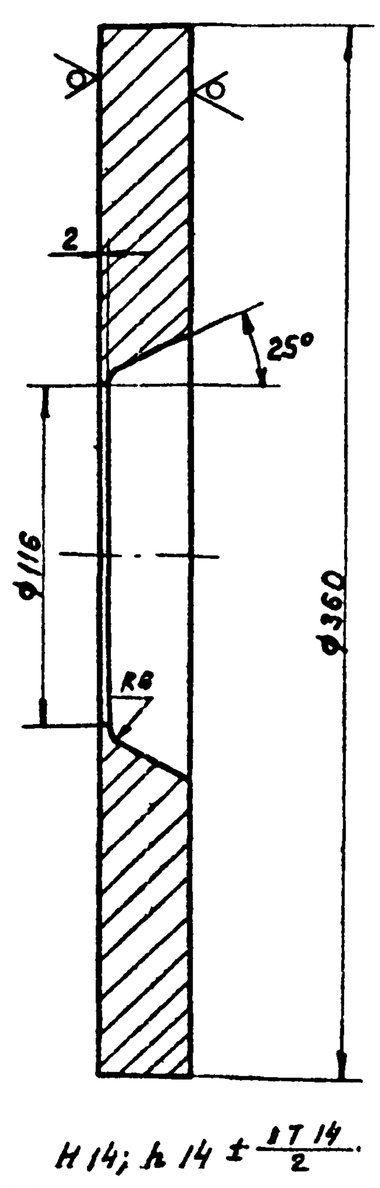

H14; h14 $\pm \frac{IT14}{2}$

Изм.	Лист	№ докум.	Подп.	Дата	4И.440.05.01.001			
Разраб.		Заручная			Фланец	Лит. И	Масса 20.0	Масштаб 1:2
Пров.		Пендерев				Лист	Листов 1	
Рук.		Пендерев			Лист 630 ГОСТ 19903-74 / В Ст.3 Сп ГОСТ 14637-79	Гипроводоканалниипроект Отдел №5		
Н.контр.		Потутков						

Формат 11

Типовой проект 902-2-347
Альбом VI часть 2

4И.440.05.01.000 СБ

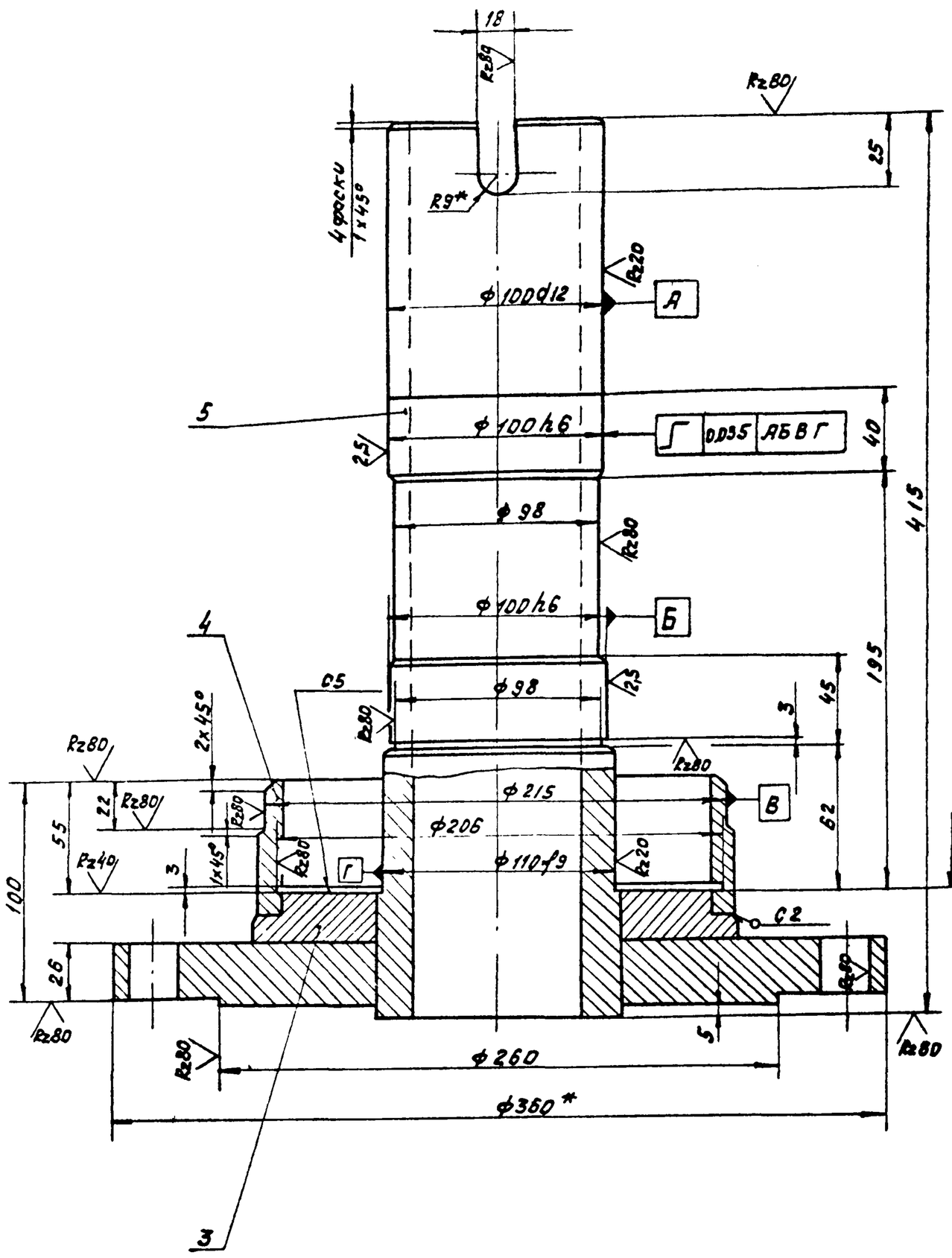

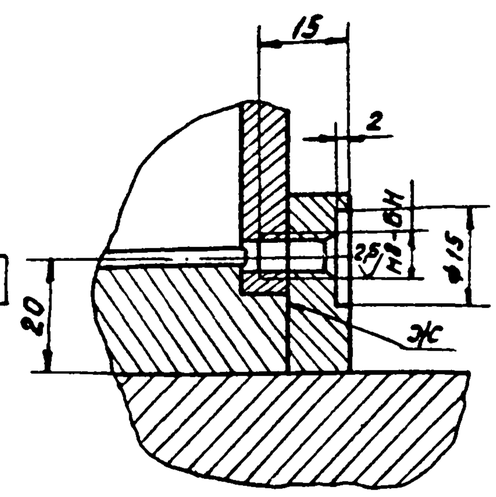

⊥	0,04 АБВГ

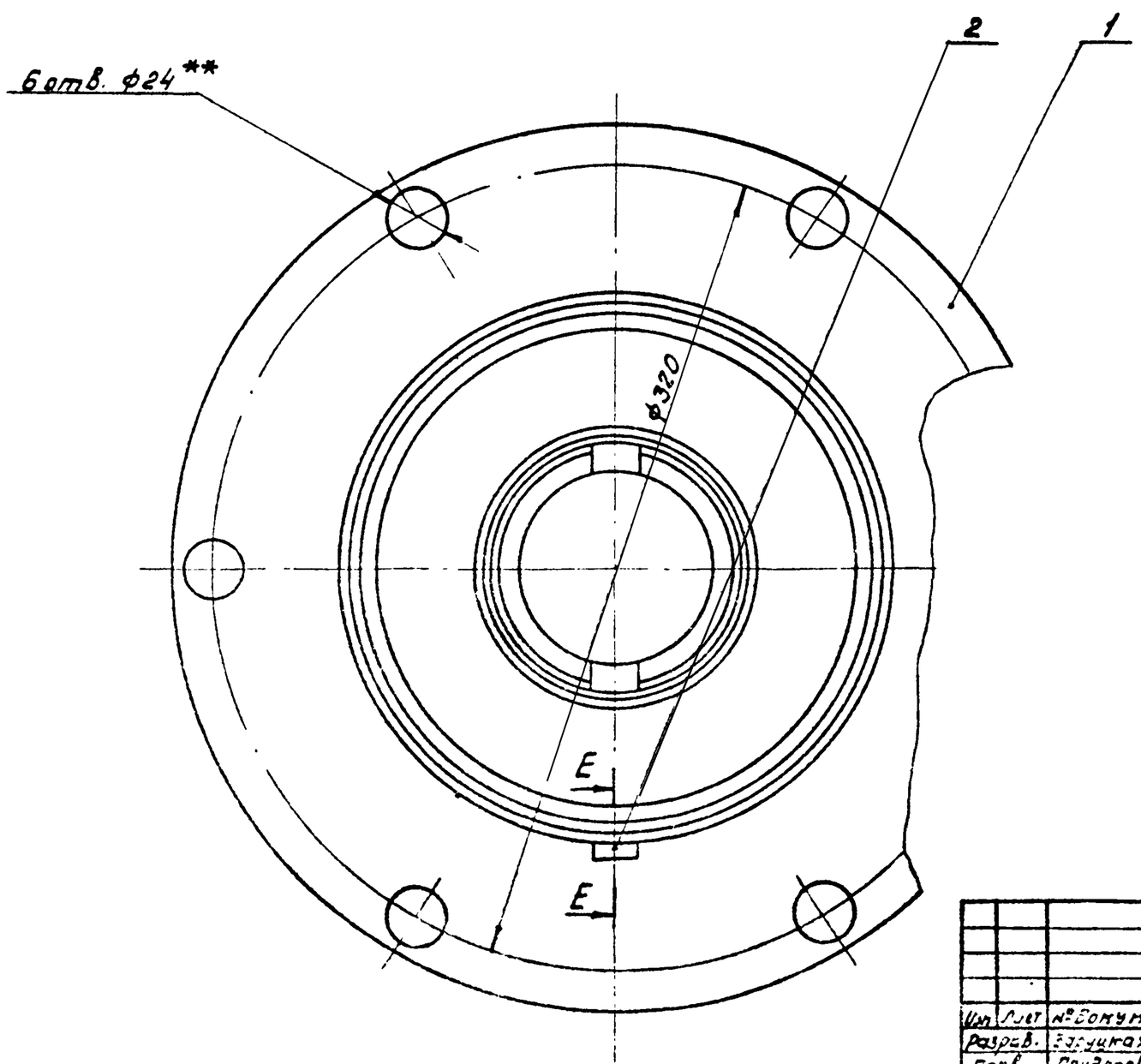

1. H14; h14; $\pm \frac{IT14}{2}$.
2. Сварку производить по контуру прилегания деталей по ГОСТ 5264-69-Т1-∆5, кроме мест обозначенных особо.
3. Сварной шов „ж" в месте приварки бобышки поз.2 зачистить заподлицо.
4. ** Смещение осей от номинального расположения не более 0,5 мм.
5. * Размеры для справок.

Изм.	Лист	№ докум.	Подп.	Дата	4И.440.05.01.000 СБ			
Разраб.		Зарецкая			Стойка Сборочный чертеж	Лит.	Масса	Масшт.
Пров.		Пендерев				И	450	1:2
Рук.		Пендерев				Лист	Листов	
Н.контр.		Плутков				Мосводоканалниипроект Отдел №5		

Копир. Формат А3

Типовой проект 902-2-347
Альбом VI, часть 2

4И.440.05.01.002

Rz 80 (√)

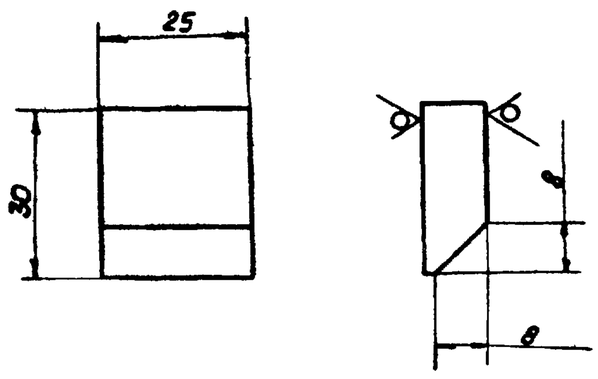

h 14; ± IT14/2.

Изм	Лист	№ докум.	Подп.	Дата	4И.440.05.01.002			
Разраб.		Заручная			Бобышка	Лит.	Масса	Масштаб
Пров.		Пендерев				И	0.04	1:1
Рук.		Пендерев				Лист	Листов 1	
Н. контр.		Потутков			Лист Б10 ГОСТ 19903-74 / ВСт3Сп ГОСТ 14637-79	Мосводоканалниипроект Отдел №5		

Формат 11

4И.440.05.01.003

Rz 160 (√)

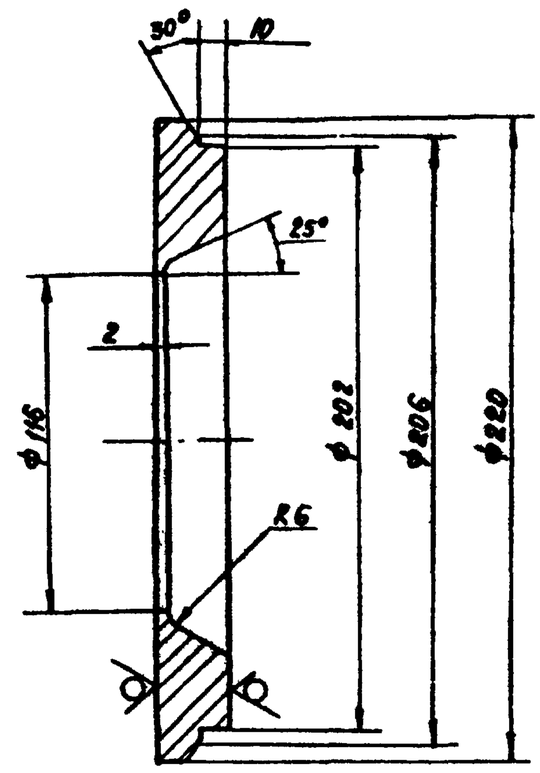

H14; h 14; ± IT14/2.

Изм	Лист	№ докум.	Подп.	Дата	4И.440.05.01.003			
Разраб.		Заручная			Кольцо накладное	Лит.	Масса	Масштаб
Пров.		Пендерев				И	4.0	1:2
						Лист	Листов 1	
Н. контр.		Потутков			Лист Б22 ГОСТ 19903-74 / ВСт3Сп ГОСТ 14637-79	Мосводоканалниипроект Отдел №5		

Формат 11

Формат	Зона	Поз.	Обозначение	Наименование	Кол.	Примеч.
				Документация		
22			4И.440.05.02.000 СБ	Сборочный чертеж		
				Детали		
12		1	4И.440.05.02.001	Пластина фасонная	1	
11		2	4И.440.05.02.002	Пластина	1	
11		3	4И.440.05.02.003	Щека	2	
Б4		4	4И.440.05.02.004	Патрубок		
				Труба 15х2.8 ГОСТ 3262-75		
				L = 152 h14	1	0.18кг
Б4		5	4И.440.05.02.005	Полоса		
				Полоса Б-2 10х50 ГОСТ 103-76 / ВСт3Сп ГОСТ 535-79		
				L = 278 h14	2	1.3кг
Б4		6	4И.440.05.02.006	Козырек		
				Труба 100х45 ГОСТ 3262-75		
				L = 25 h14	1	0.3кг

Изм	Лист	№ докум.	Подп.	Дата	4И 440.05.02.000			
Разраб.		Заручная			Крышка	Лит.	Лист	Листов
Пров.		Пендерев				И		1
Рук.		Пендерев				Мосводоканалниипроект Отдел №5		
Н. контр.		Потутков						

Формат 11

4И.440.05.02.001

Rz 160 (√)

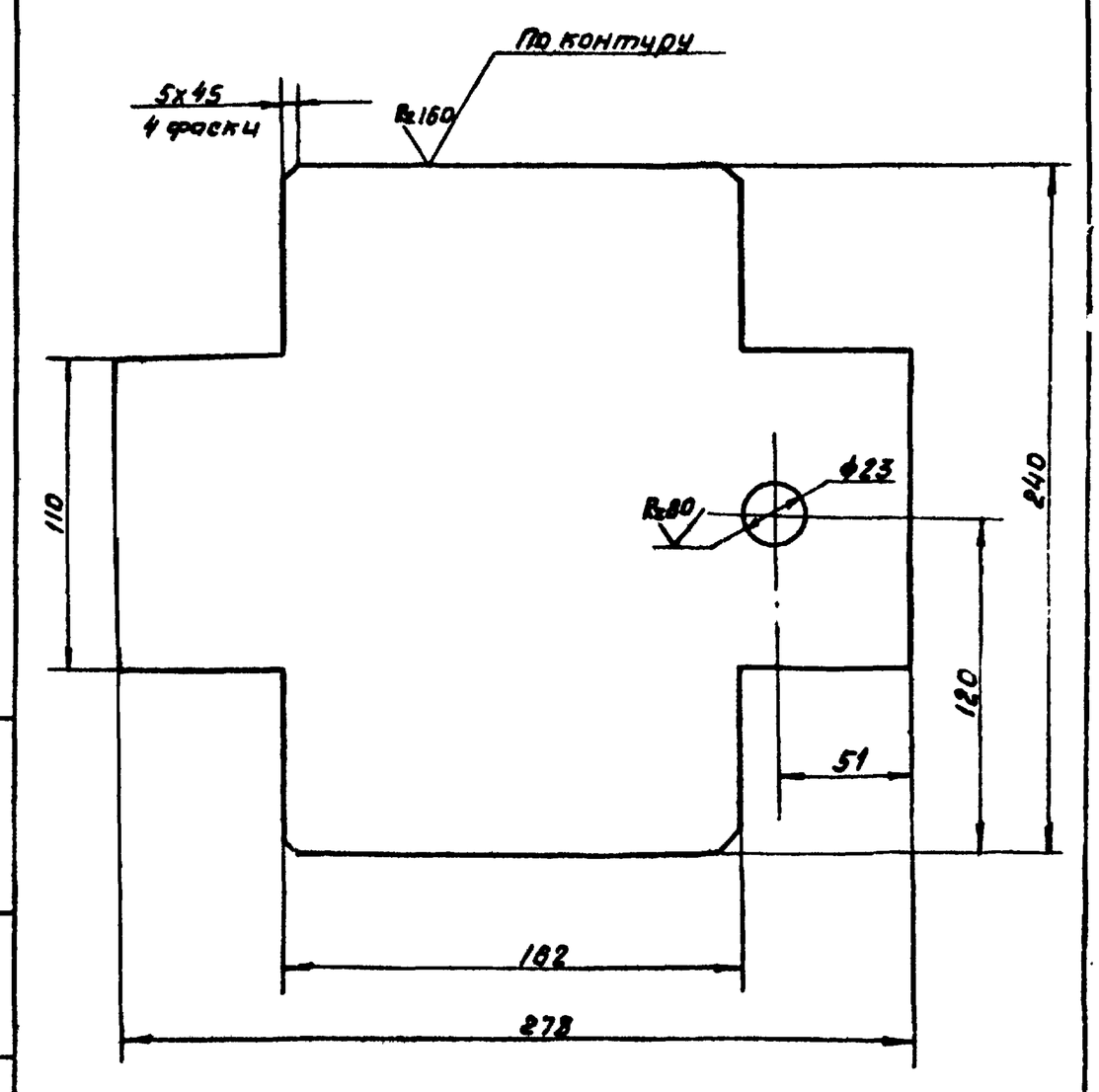

H14; h 14; ± IT14/2.

Изм	Лист	№ докум.	Подп.	Дата	4И.440.05.02.001			
Разраб.		Заручная			Пластина фасонная	Лит.	Масса	Масштаб
Пров.		Пендерев				И	3.6	1:2
						Лист	Листов 1	
Н. контр.		Потутков			Лист Б10 ГОСТ 19903-74 / ВСт3Сп ГОСТ 14637-79	Мосводоканалниипроект Отдел №5		

Формат 11

Типовой проект 902-2-347
Альбом VI часть 2

4И.440.05.02.000 СБ

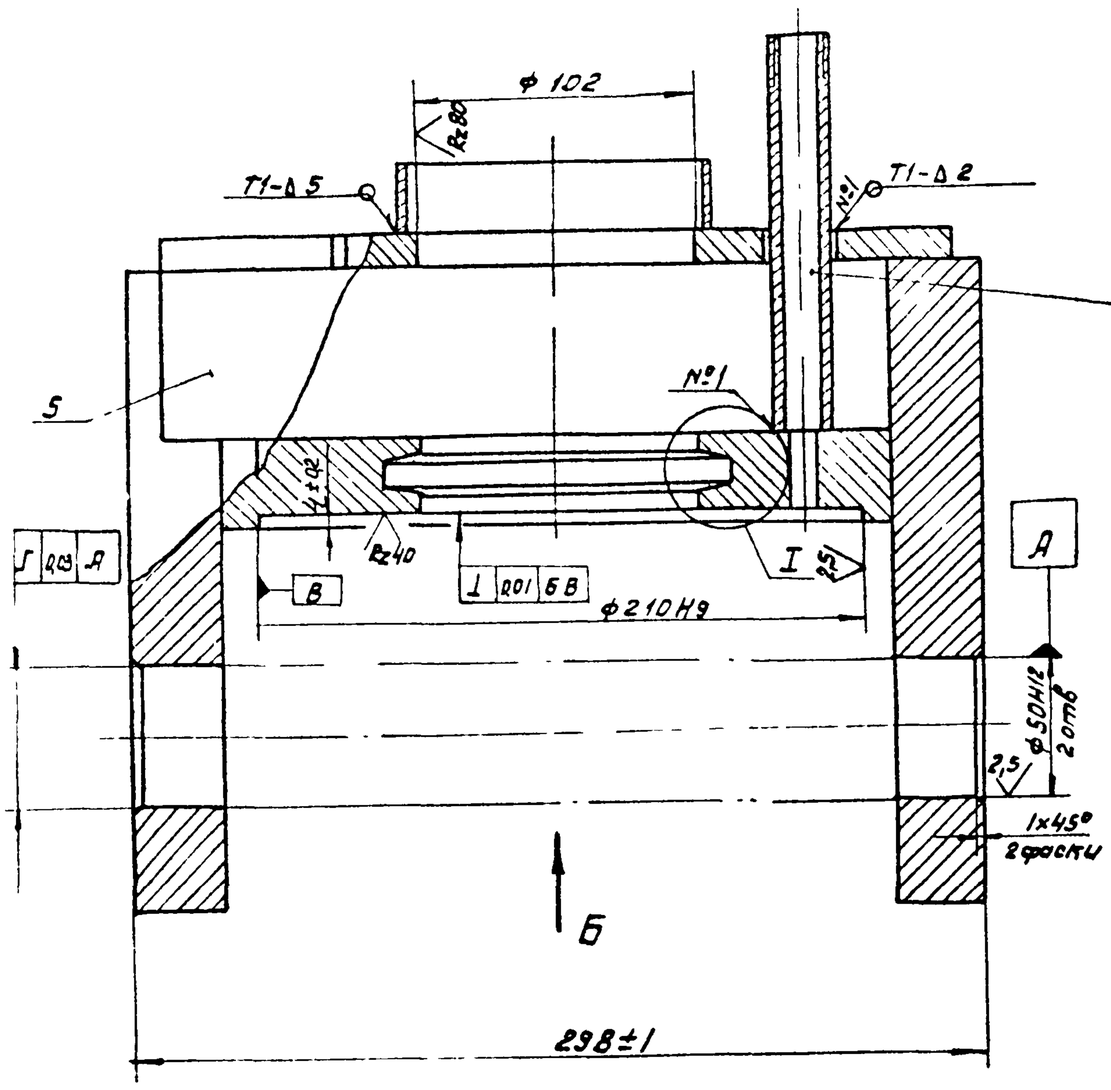

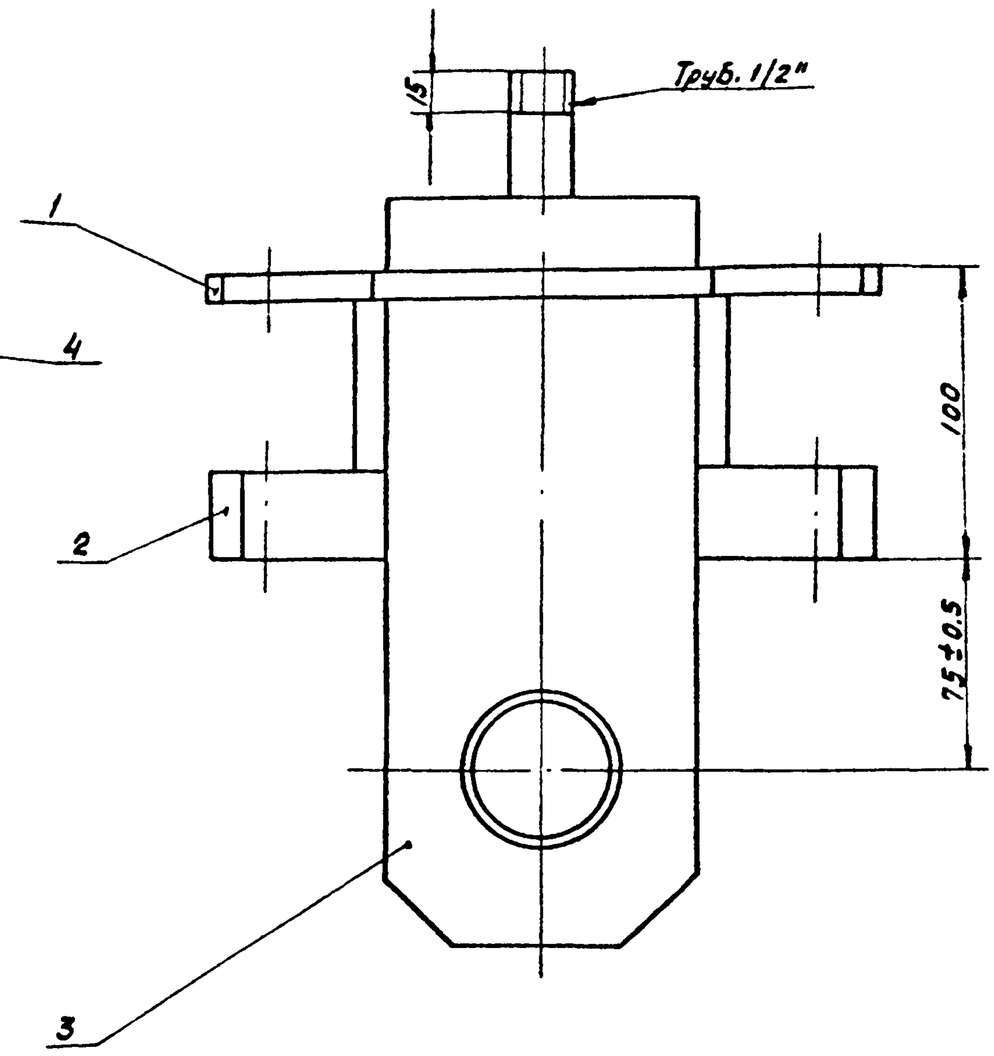

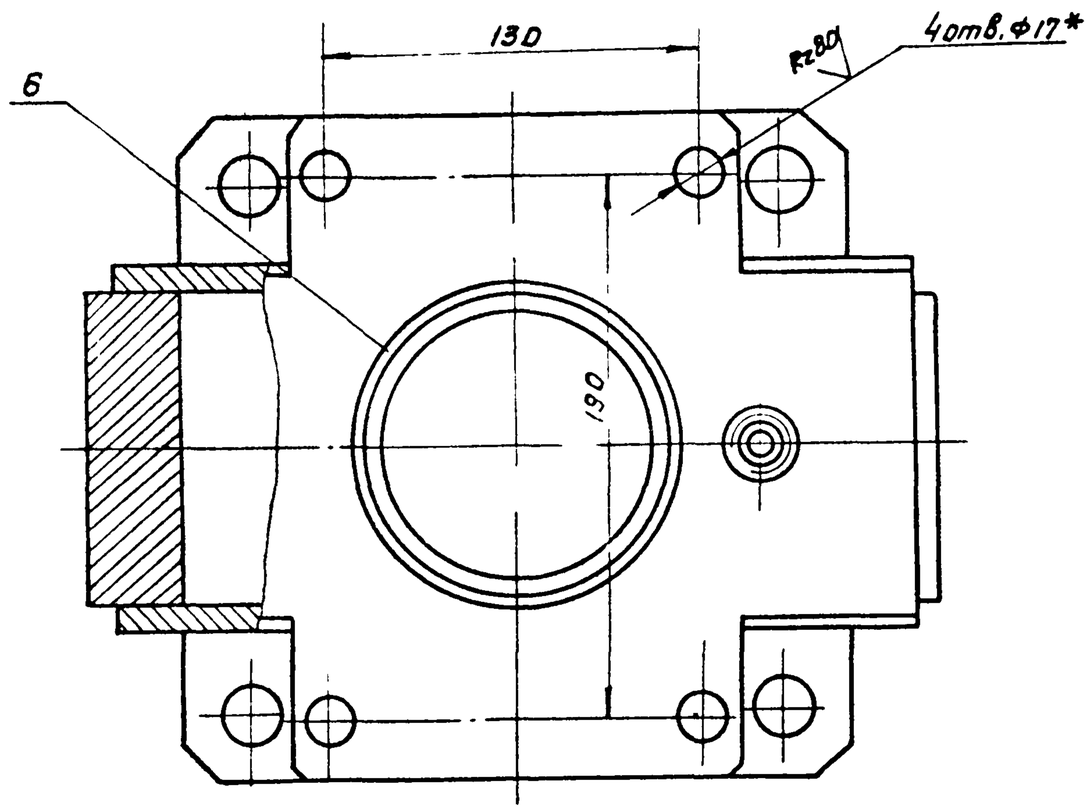

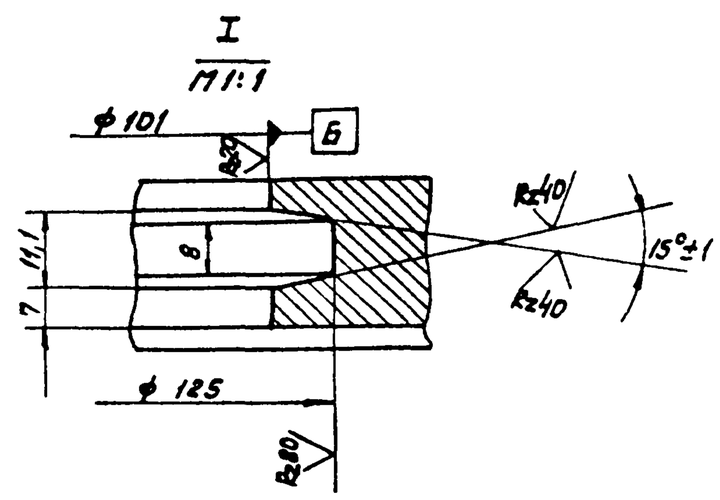

Вид Б

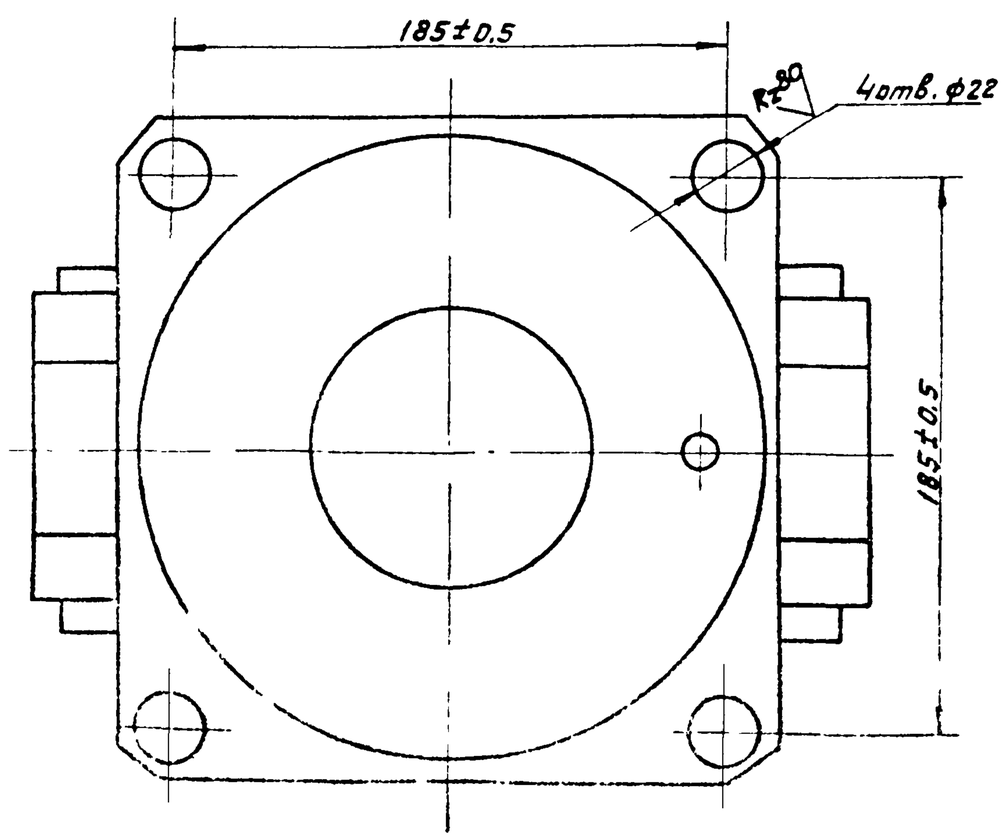

1. Неуказанные предельные отклонения размеров: Н14; $\pm \frac{IT14}{2}$.
2. Сварку производить по контуру прилегания деталей по ГОСТ 5264-69 - Т1-Δ10, кроме мест обозначенных особо.
3. Шероховатость обрабатываемых поверхностей деталей без чертежа Rz160.
4. Разнечать по стойке черт. 4И.440.23.01.000

					4И.440.05.02.000 СБ		
Изм.	Кол.уч.	Лист	Подп.	Дата	Крышка Сборочный чертеж	Лит.	Масса	Масштаб
Разраб.	Стучкова					И	30	1:2
Пров.	Пенёрев					Лист	Листов 1
Рук.	Пенёрев					Новосибоканалниипроект Отдел №5	
Н.контр.	Ростов						

Инв.№ подл. | Подп. и дата | Взам.инв.№

Типовой проект 902-2-347
Альбом VI, часть 2

ЧИ.440.05.02.002

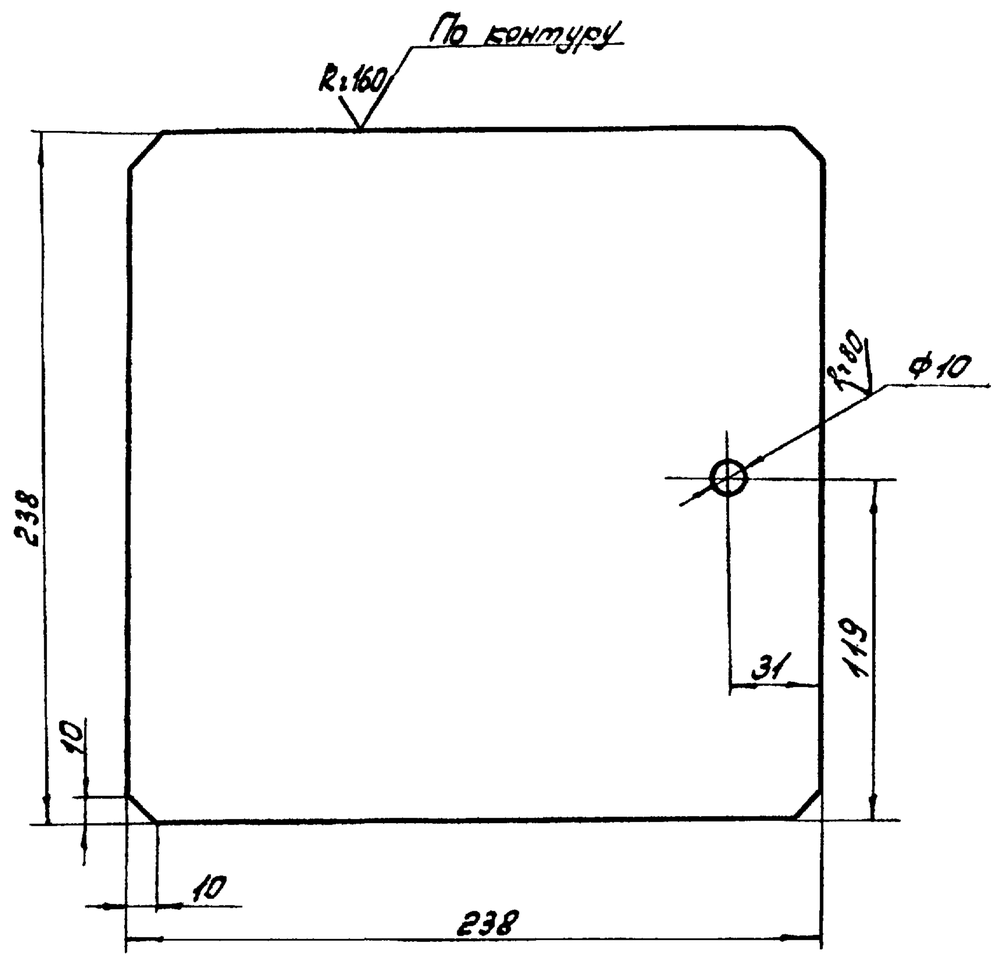

h14; ± IT14/2.

Изм. Лист	№ докум.	Подп.		ЧИ.440.05.02.002	
Разраб.	Зарецкая		Пластина	Лит. И	Масса 11,6	Масштаб 1:2
Пров.	Пендерев			Лист	Листов: 1
Н.контр.	Потутков		Лист 630 ГОСТ 19903-74 Вст3сп ГОСТ 14637-79	Мосводоканалниипроект Отдел №5	

Формат 11

ЧИ.440.05.02.003

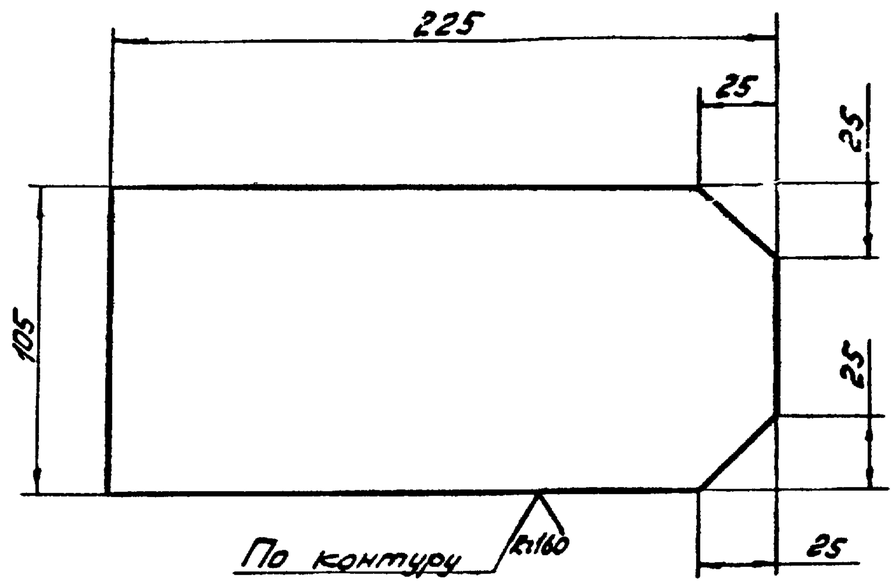

h14; ± IT14/2.

Изм. Лист	№ докум.	Подп.	Дата	ЧИ.440.05.02.003	
Разраб.	Зарецкая			Щека	Лит. И	Масса 5,4	Масштаб 1:2
Пров.	Пендерев			Лист	Листов: 1
Н.контр.	Потутков			Лист 630 ГОСТ 19903-74 Вст3сп ГОСТ 14637-79	Мосводоканалниипроект Отдел №5

Формат 11

Формат	Зона	Поз.	Обозначение	Наименование	Кол.	Примеч.
				Документация		
22			ЧИ.440.05.03.000СБ	Сборочный чертеж		
				Детали		
11		1	ЧИ.440.05.03.001	Бобышка	4	
11		2	ЧИ.440.05.03.002	Косынка	8	
54		3	ЧИ.440.05.03.003	Швеллер		
				Швеллер 16 ГОСТ 8240-72 Вст3сп ГОСТ 535-79		
				L = 304 h14	2	4,3 кг
54		4	ЧИ.440.05.03.004	Швеллер		
				Швеллер 16 ГОСТ 8240-72 Вст3сп ГОСТ 535-79		
				L = 394 h14	2	5,55 кг

Изм. Лист	№ докум.	Подп.	Дата	ЧИ.440.05.03.000	
Разраб.	Зарецкая			Рама шарнирная	Лит. И	Лист	Листов 1
Пров.	Пендерев				
Рук.	Пендерев				
Н.контр.	Потутков				Мосводоканалниипроект Отдел №5

Формат 11

ЧИ.440.05.03.001

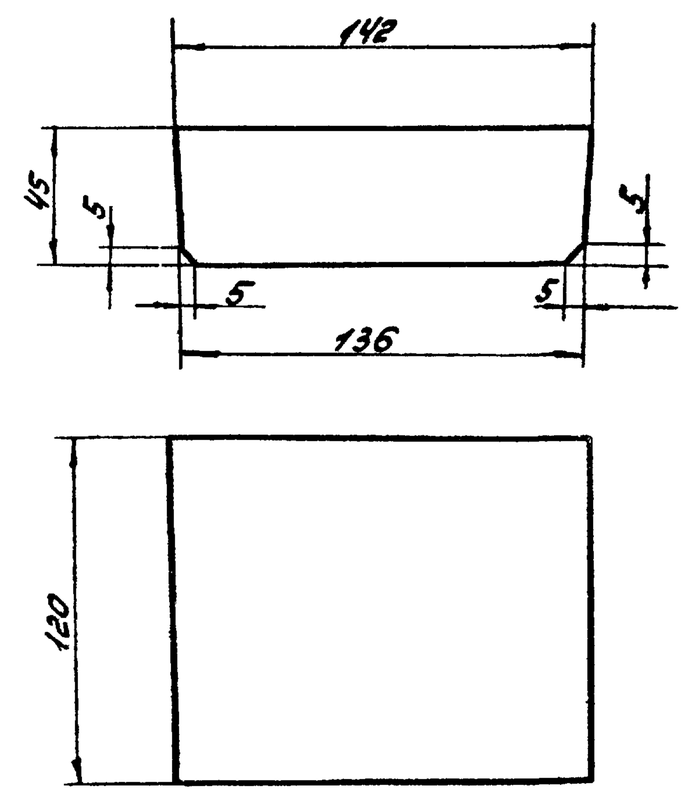

h14; ± IT14/2.

Изм. Лист	№ докум.	Подп.	Дата	ЧИ.440.05.03.001	
Разраб.	Зарецкая			Бобышка	Лит. И	Масса 5,4	Масштаб 1:2
Пров.	Пендерев			Лист	Листов: 1
Н.контр.	Потутков			Ст3 ГОСТ 380-71	Мосводоканалниипроект Отдел №5

4И.440.05.03.000 СБ

Типовой проект 902-2-347
Альбом VI часть 2

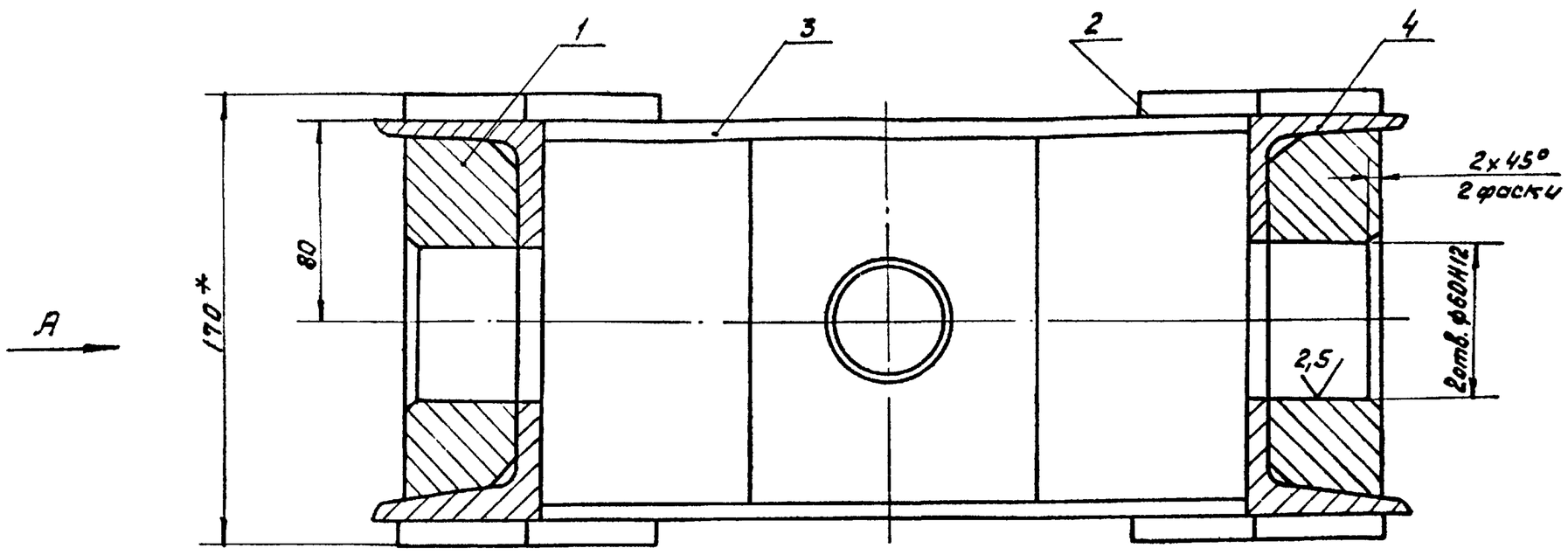

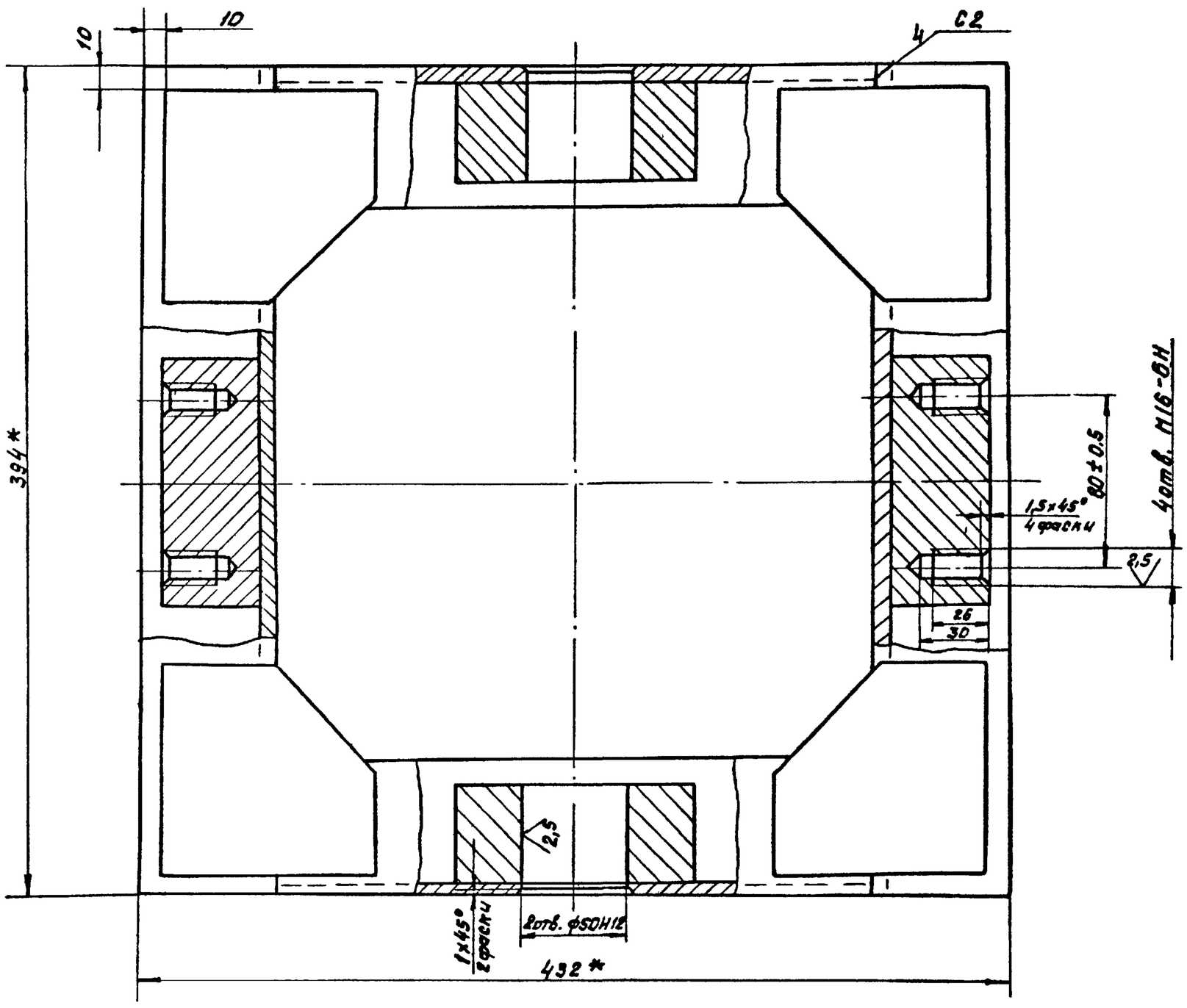

Вид А

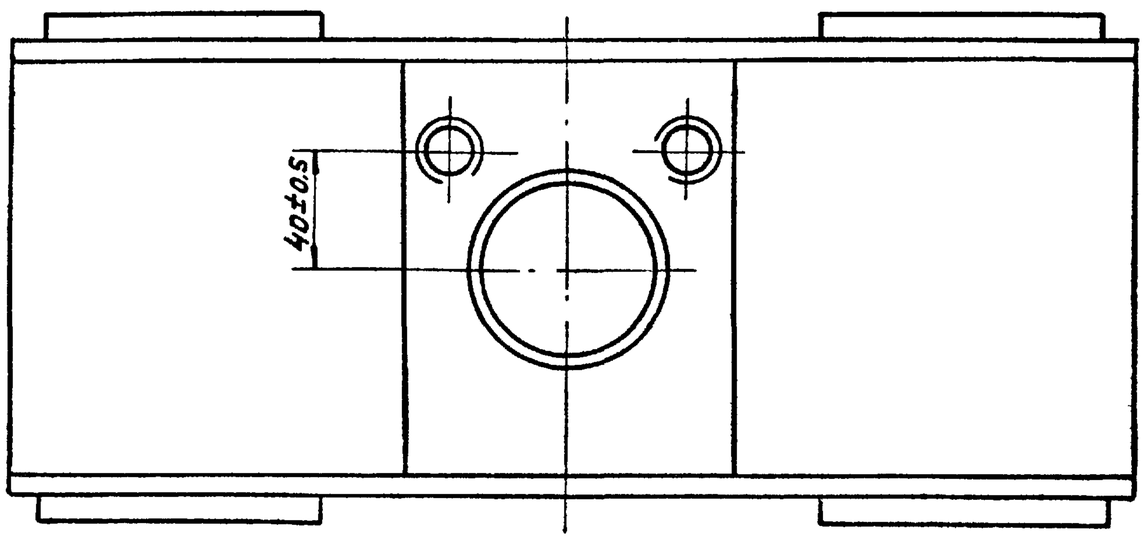

1. Неуказанные предельные отклонения размеров: $H14; \pm\frac{IT14}{2}$.

2. Сварку производить по контуру прилегания деталей по ГОСТ 5264-69-Н1-Δ5, кроме мест обозначенных особо.

3. Шероховатость обрабатываемых поверхностей без чертежа $R_z 160$.

4* Размеры для справок.

Изм.	Лист	№ докум.	Подп.	Дата	4И.440.05.03.000 СБ		
Разраб.		Заруцкая			Рама шарнирная Сборочный чертеж	Лит.	Масса	Масшт.
Пров.		Пендерев				И	46	1:2
Рук.		Пендерев				Лист	Листов: 1	
Н. контр.		Полытков				Мосводоканалниипроект Отдел №5		

Копировал:

17851-07 8

Перв. примен. | Инв. № дубл. | Подп. и дата | Взам. инв. №

Типовой проект 902-2-347
Альбом VI, часть 2

ЧИ.440.05.03.002

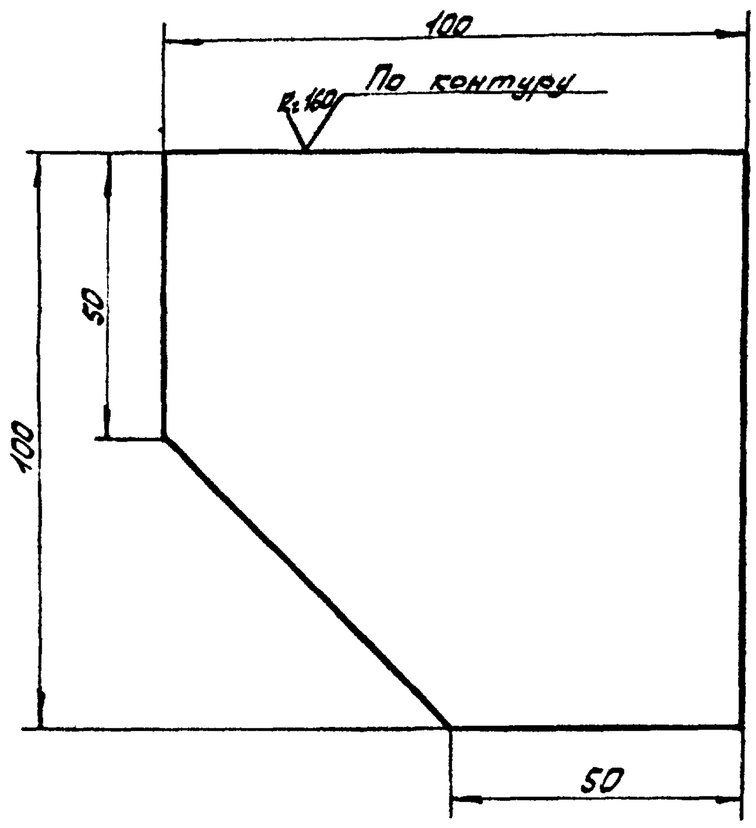

$h\,14; \pm \frac{IT14}{2}$

Изм. Лист	№ докум.	Подп.	Дата	ЧИ.440.05.03.002	
разраб. Заручная				Косынка	Лит. И; Масса 0,55; Масшт. 1:1
пров. Пендерев					Лист; Листов: 1
Н.конт. Потутков				Лист Б5 ГОСТ 19903-74 / Вст3сп ГОСТ 14637-79	Мосводоканалниипроект Отдел №5

Формат 11

ЧИ.440.05.00.002

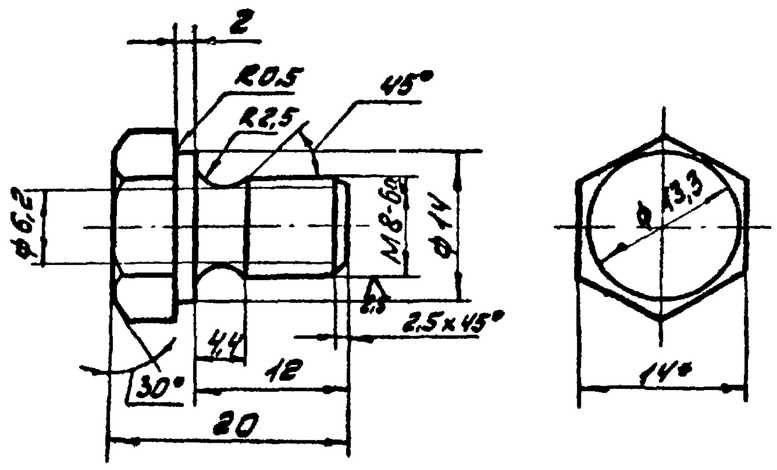

1. $h\,14; \pm \frac{IT14}{2}$.
2. Размеры для справок.

Изм. Лист	№ докум.	Подп.	Дата	ЧИ.440.05.00.002	
разраб. Заручная				Пробка	Лит. И; Масса 0,01; Масшт. 2:1
пров. Пендерев					Лист; Листов: 1
Н.конт. Потутков				шестигранник 14 ГОСТ 2879-69 / Ст3 ГОСТ 535-79	Мосводоканалниипроект Отдел №5

Формат 11

ЧИ.440.03.00.001

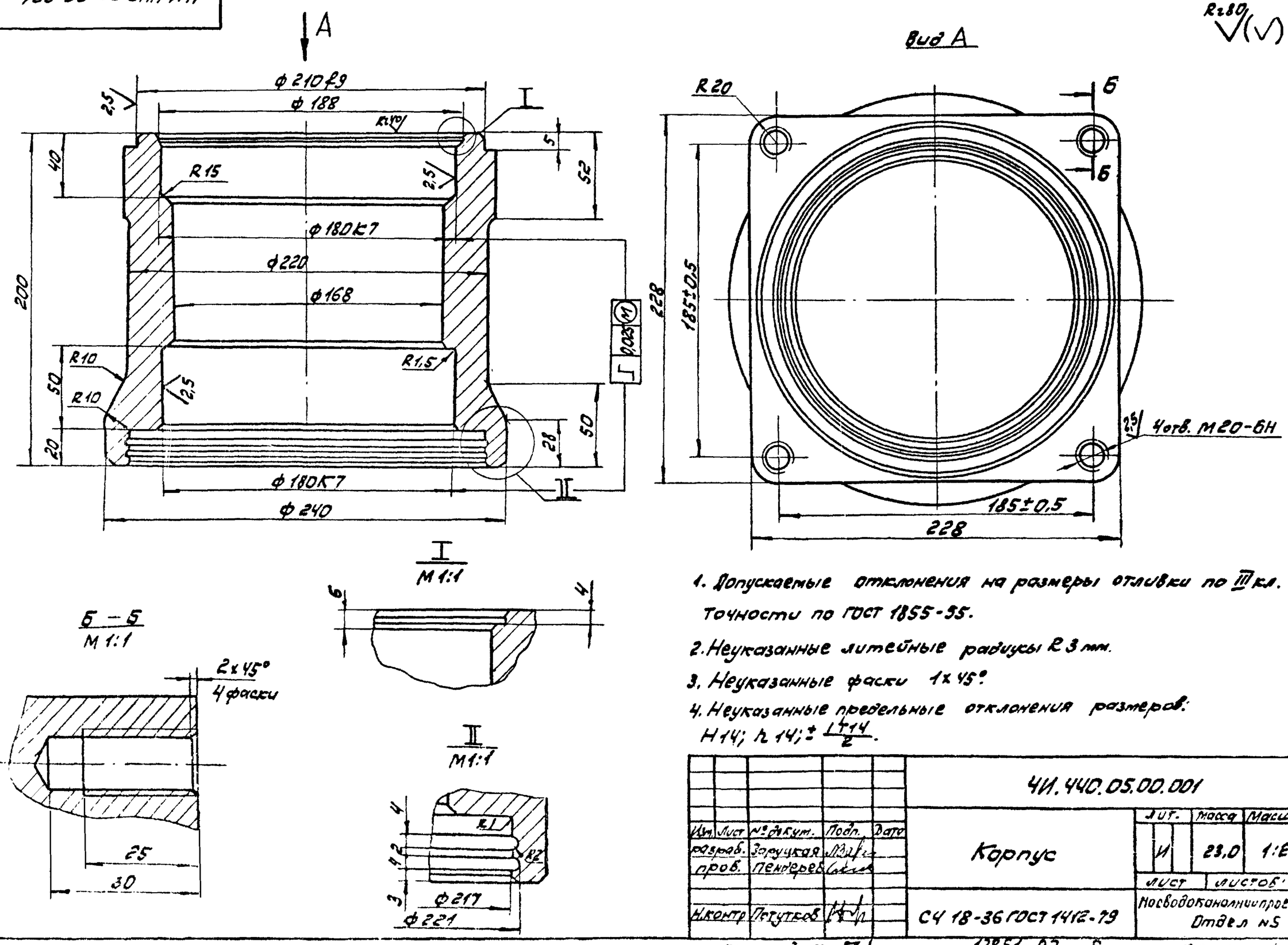

1. Допускаемые отклонения на размеры отливки по III кл. точности по ГОСТ 1855-55.
2. Неуказанные литейные радиусы R 3 мм.
3. Неуказанные фаски 1×45°.
4. Неуказанные предельные отклонения размеров: $H14; h14; \pm \frac{IT14}{2}$.

Изм. Лист	№ докум.	Подп.	Дата	ЧИ.440.05.00.001	
разраб. Заручная				Корпус	Лит. И; Масса 23,0; Масшт. 1:2
пров. Пендерев					Лист; Листов: 1
Н.контр. Потутков				СЧ 18-36 ГОСТ 1412-79	Мосводоканалниипроект Отдел №5

Копировал: Бла… 17851-07 5 Формат 4

Типовой проект 902-2-347
Альбом VI, часть 2

4И.440.05.00.003

Rz80 (√)

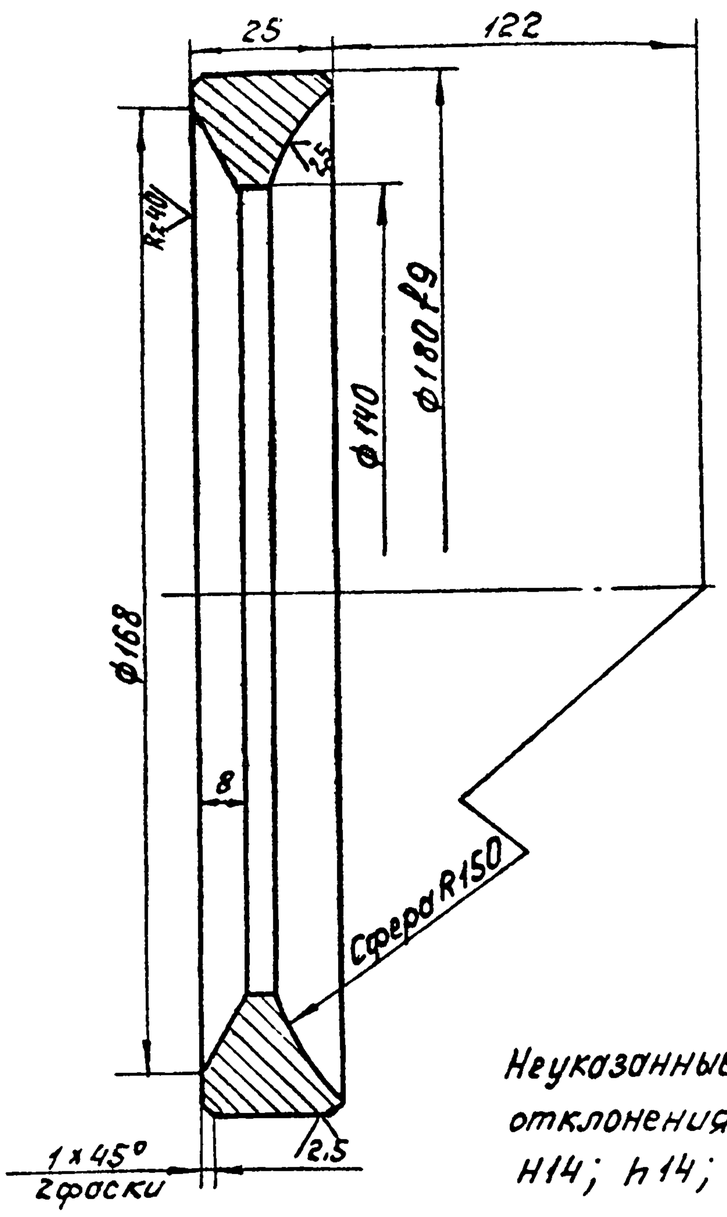

Неуказанные предельные отклонения размеров: $H14;\ h14;\ \pm\frac{IT14}{2}$.

Изм. Лист	№докум.	Подп.	Дата	4И.440.05.00.003	
Разраб.	Заруцкая			Кольцо сферическое	Лит. И; Масса 1,5; Масштаб 1:1
Пров.	Пендереб				Лист; Листов 1
Н.контр.	Потутков			Лист Б28 ГОСТ 19903-74 / ВСт.3сп ГОСТ 14637-79	Мосводоканалниипроект Отдел №5

Подп. и дата | Инв. № дубл. | Взам. инв. № | Подп. и дата | Инв. № подл.

формат 11

4И.440.05.00.004

Rz80 (√)

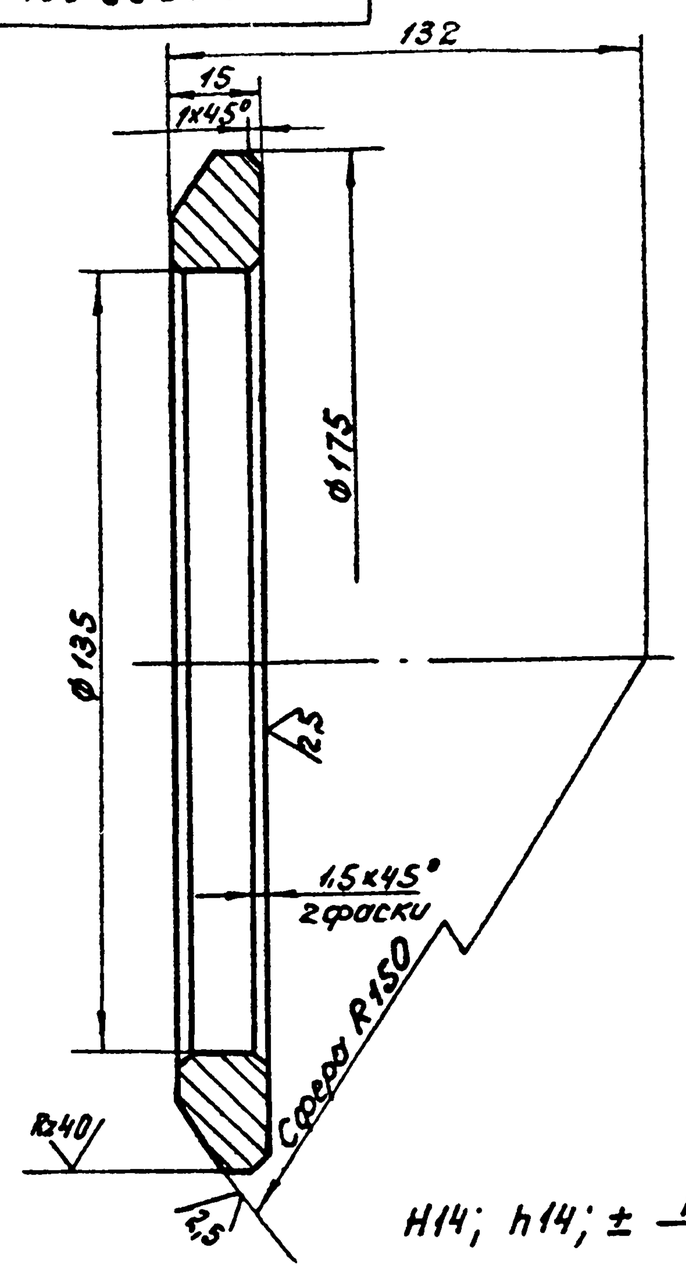

$H14;\ h14;\ \pm\frac{IT14}{2}$.

Мосводоканалниипроект Отдел №5					
Изм. Лист	№докум.	Подп.	Дата	4И.440.05.00.004	
Разраб.	Заруцкая			Кольцо сферическое	Лит. И; Масса 1,2; Масштаб 1:1
Пров.	Пендереб				Лист; Листов 1
Н.контр.	Потутков			Лист Б18 ГОСТ 19903-74 / ВСт.3сп ГОСТ 14637-79	Мосводоканалниипроект Отдел №5

Подп. и дата | Инв. № дубл. | Взам. инв. № | Подп. и дата | Инв. № подл.

формат 11

4И.440.05.00.005

Rz40 (√)

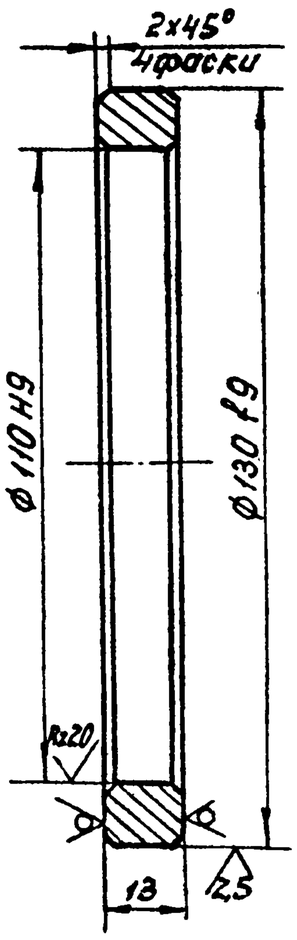

Неуказанные предельные отклонения размеров: $h14;\ \pm\frac{IT14}{2}$.

				4И.440.05.00.005	
				Кольцо центрирующее	Лит. И; Масса 0,36; Масштаб 1:1
					Лист; Листов 1
				Лист Б17 ГОСТ 19903-74 / ВСт.3сп ГОСТ 14637-79	Мосводоканалниипроект Отдел №5

Подп. и дата | Инв. № дубл. | Взам. инв. № | Подп. и дата | Инв. № подл.

4И.440.05.00.006

Rz80 (√)

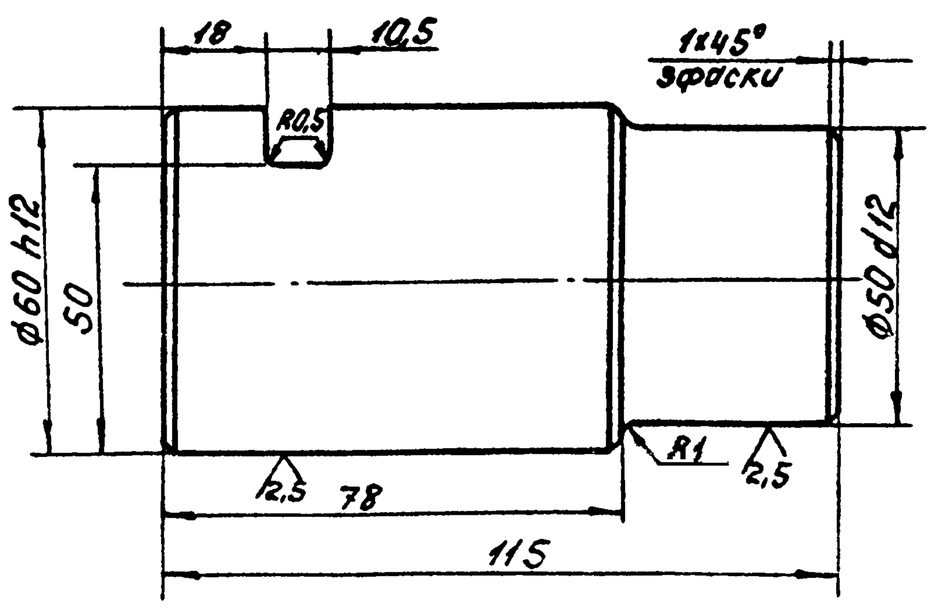

Неуказанные предельные отклонения размеров: $H14;\ h14;\ \pm\frac{IT14}{2}$.

Изм. Лист	№докум.	Подп.	Дата	4И.440.05.00.006	
Разраб.	Заруцкая			Палец	Лит. И; Масса 2,2; Масштаб 1:1
Пров.	Пендереб				Лист; Листов 1
Н.контр.	Потутков			Ст.3 ГОСТ 380-71	Мосводоканалниипроект Отдел №5

Подп. и дата | Инв. № дубл. | Взам. инв. № | Подп. и дата | Инв. № подл.

Типовой проект 902-2-347
Альбом VI, часть 2

4И.440.05.00.007

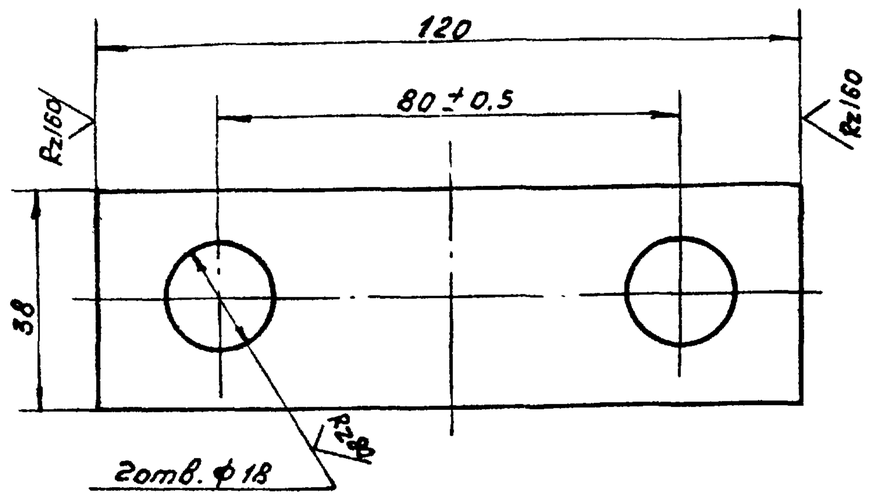

Неуказанные предельные отклонения размеров:
H14; h 14

Изм	Лист	№ докум.	Подп.	Дата	4И.440.05.00.007		
Разраб.		Заручная			Ригель	Лит. И	Масса 0.32 / Масштаб 1:1
Пров.		Пендерев				Лист / Листов 1	
Н.контр.		Потутков			Полоса Б-2-10×40 ГОСТ 103-76 / Ст3 Сп ГОСТ 535-79	Мосводоканалниипроект Отдел №5	

Подп. и дата | Взам. инв. № | Инв. № дубл. | Подп. и дата | Инв. № подл.

формат 11

4И.440.05.00.008

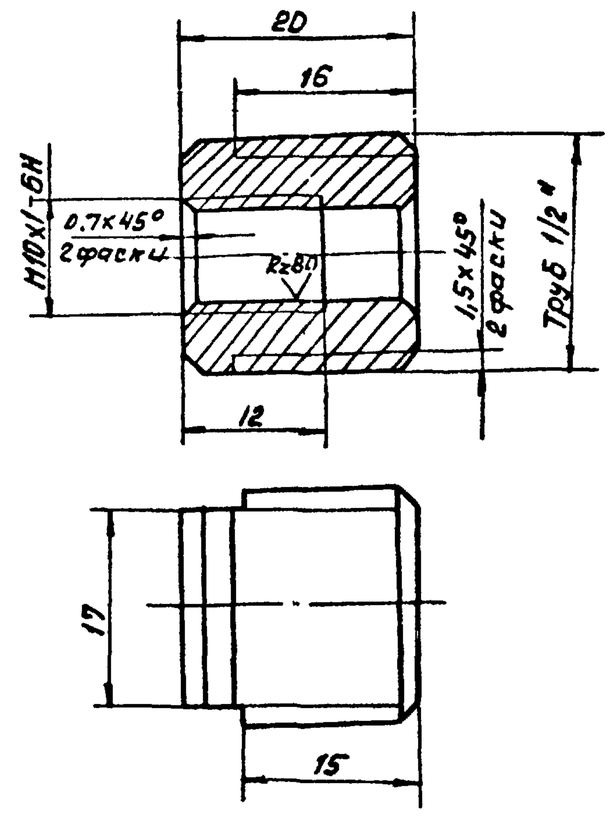

H14; h 14; $\pm \frac{IT14}{2}$.

Изм	Лист	№ докум.	Подп.	Дата	4И.440.05.00.008		
Разраб		Заручная			Втулка переходная	Лит. И	Масса 0.04 / Масштаб 2:1
Пров.		Пендерев				Лист / Листов 1	
Н.контр.		Потутков			Ст. 3 ГОСТ 380-71	Мосводоканалниипроект Отдел №5	

Подп. и дата | Взам. инв. № | Инв. № дубл. | Подп. и дата | Инв. № подл.

формат 11

4И.440.06.00.000 СБ

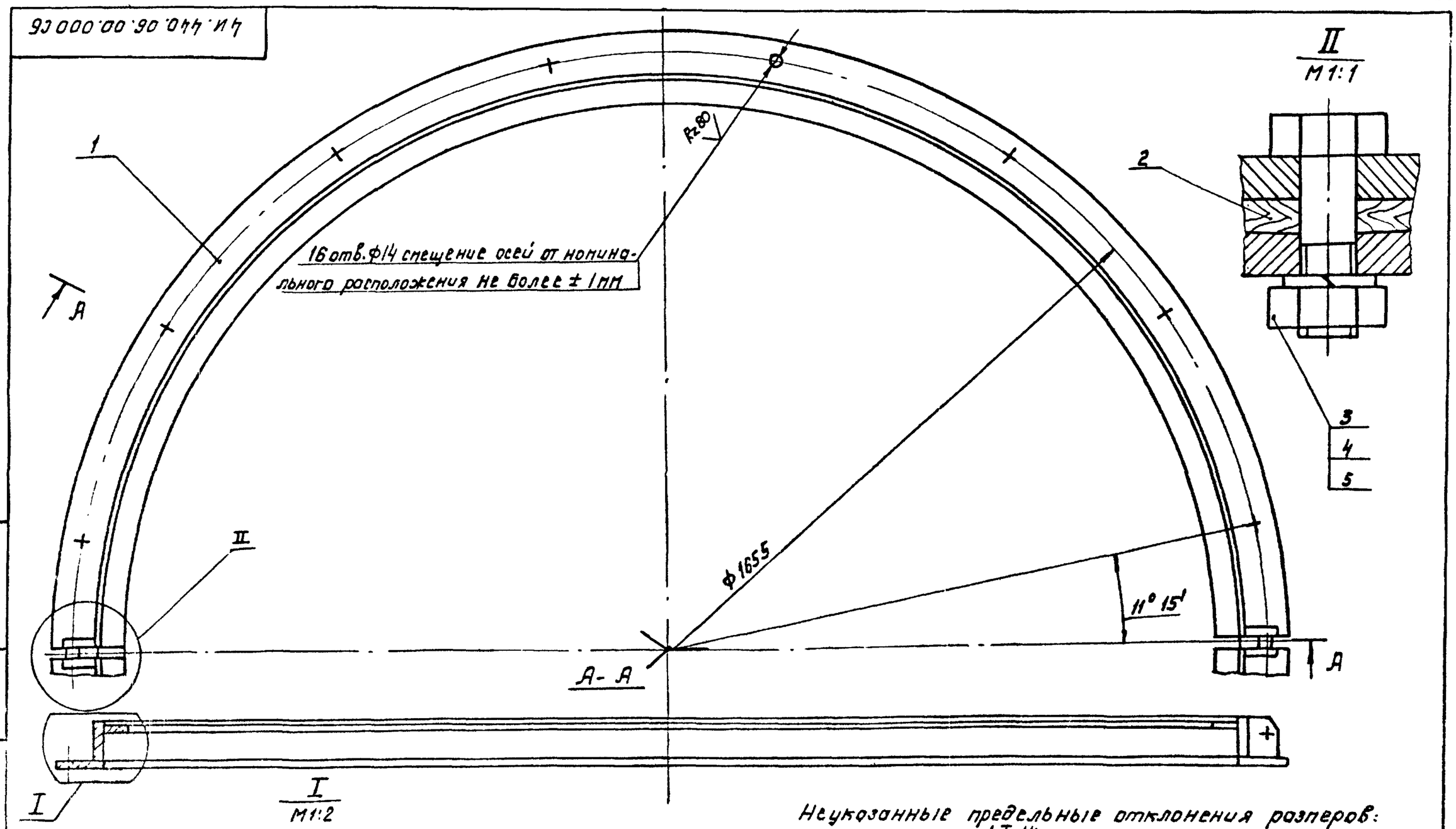

Неуказанные предельные отклонения размеров:
H14; h 14 $\pm \frac{IT14}{2}$.

Изм	Лист	№ докум.	Подп.	Дата	4И.440.06.00.000 СБ		
Разраб.		Заручная			Хомут Сборочный чертеж	Лит. И	Масса 73 / Масштаб 1:5
Пров		Пендерев				Лист / Листов 1	
Рук.		Пендерев				Мосводоканалниипроект Отдел №5	
Н.контр.		Потутков					

Подп. и дата | Взам. инв. № | Инв. № дубл. | Подп. и дата | Инв. № подл.

Копировал: ТВ 17851-07 11 Формат 12

Типовой проект 901-2-237 Альбом VI, часть 2

Формат	Зона	Поз	Обозначение	Наименование	кол.	Примеч.
				Документация		
12			4И.440.06.00.000СБ	Сборочный чертеж		
				Сборочные единицы		
11		1	4И.440.06.01.000	Полухомут	2	
				Детали		
11		2	4И.440.06.00.001	Прокладка	2	
				Стандартные изделия		
		3		Болт М16х50. 58.096 ГОСТ 7798-70	2	
		4		Гайка М16.5.096 ГОСТ 5915-70	2	
		5		Шайба 16.65Г.096 ГОСТ 6402-70	2	

Изм.	Лист	№ докум.	Подп.	Дата	4И.440.06.00.000		
Разраб.		Заруцкая			Хомут	Лит. И	Лист / Листов 1
Пров.		Пендерев				Мосводоканалниипроект Отдел №5	
Рук.		Пендерев					
Н.контр.		Потутков					

Формат 11

Формат	Зона	Поз	Обозначение	Наименование	кол.	Примеч.
				Документация		
12			4И.440.06.01.00.0 СБ	Сборочный чертеж		
				Детали		
11		1	4И.440.06.01.001	Полукольцо	1	
11		2	4И.440.06.01.001-01	Полукольцо	1	
11		3	4И.440.06.01.001-02	Полукольцо	1	
Б4		4	4И.440.06.01.002	Ушко Лист $\frac{Б12\ ГОСТ\ 19903-74}{Вст3сп\ ГОСТ\ 14637-79}$		
				45h14х55 h14	2	0,2кг

Изм.	Лист	№ докум.	Подп.	Дата	4И.440.06.01.000		
Разраб.		Заруцкая			Полухомут	Лит. И	Лист / Листов 1
Пров.		Пендерев				Мосводоканалниипроект Отдел №5	
Рук.		Пендерев					
Н.контр.		Потутков					

Формат 11

4И.440.06.01.000СБ

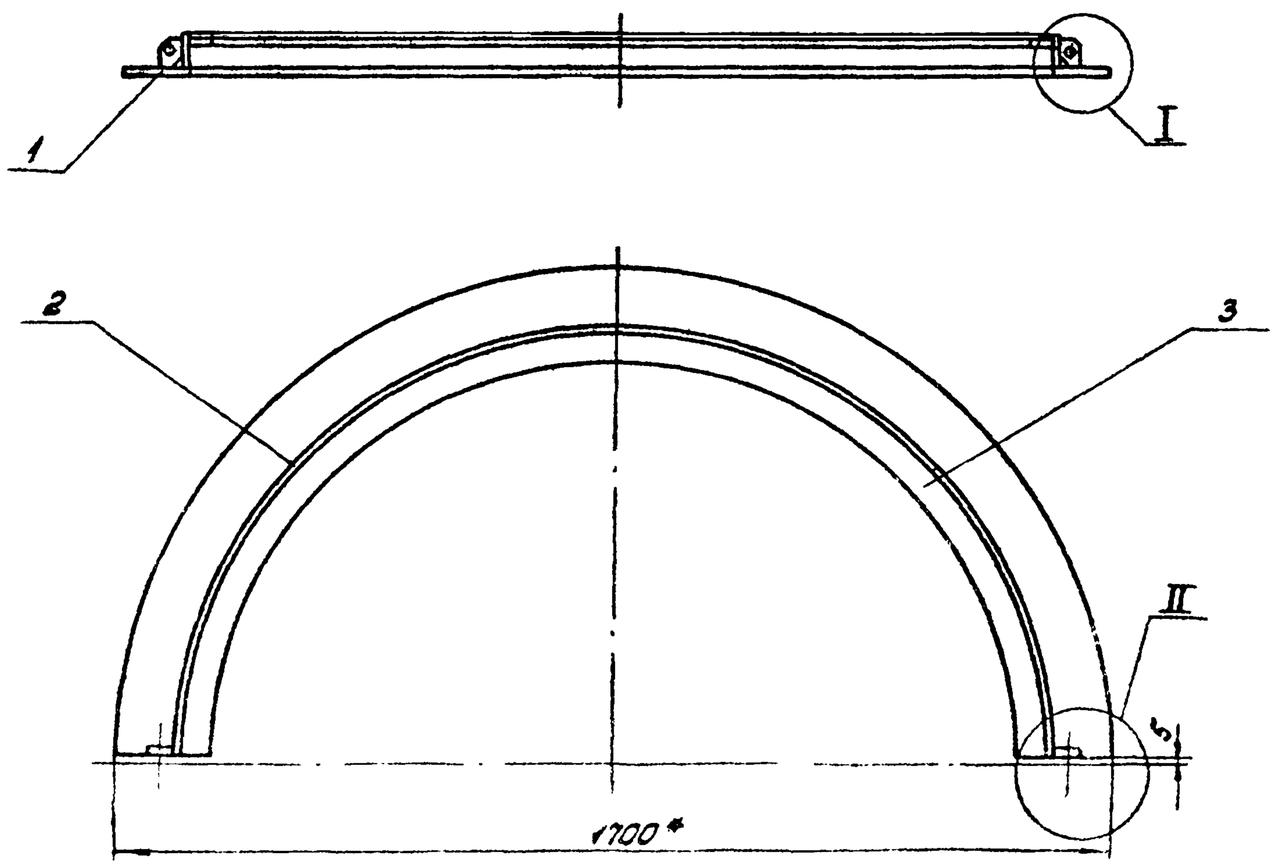

II
М 1:5

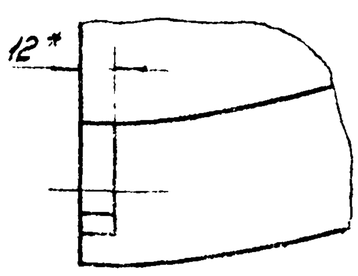

I
М1:2

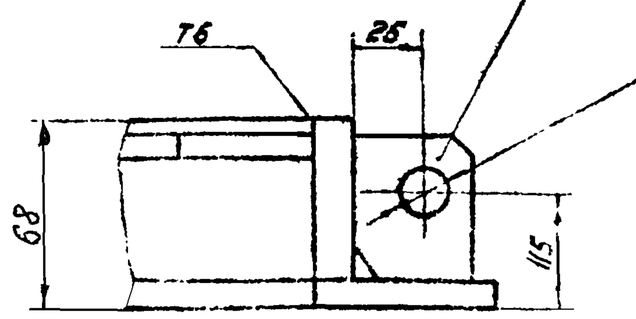

2 отв. ф18 разметить при сборке хомута 4И.440.0600.000

1. Сварку производить по контуру прилегания деталей по ГОСТ 5264-69-Т1-△8, кроме мест обозначенных особо.
2. *Размеры для справок.

Изм.	Лист	№ докум.	Подп.	Дата	4И.440.06.01.000СБ			
Разраб.		Заруцкая			Полухомут Сборочный чертеж	Лит. И	Масса 35	Масштаб 4:10
Пров.		Пендерев				Лист	Листов 1	
Н.контр.		Потутков				Мосводоканалниипроект Отдел №5		

Типовой проект 17851-07 12 Формат 11

Типовой проект 902-2-347
Альбом VI, часть 2.

4И.440.06.01.001

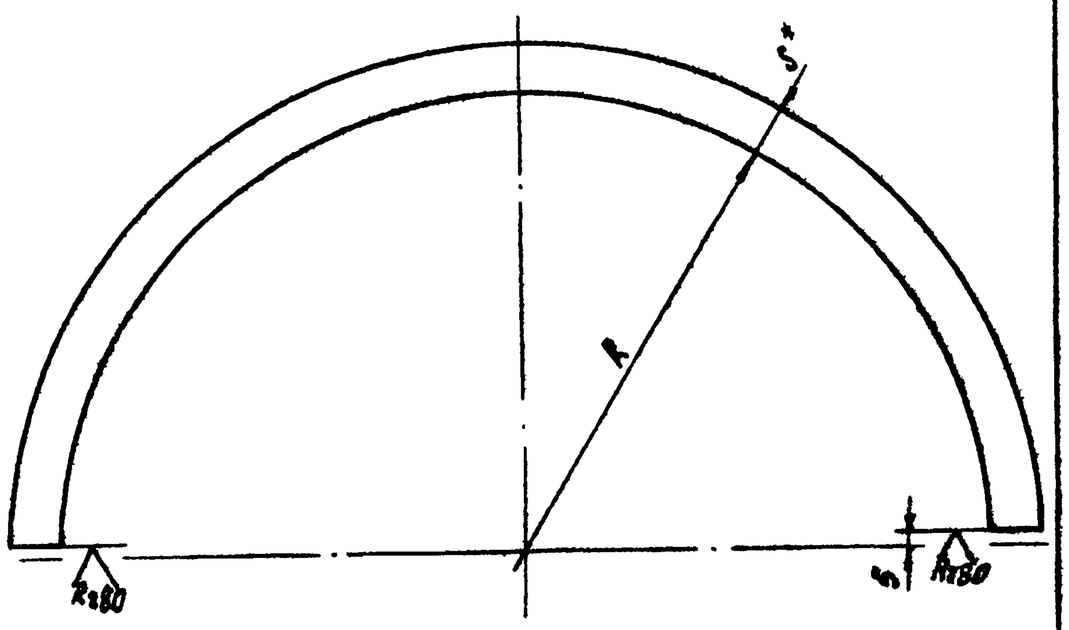

Обозначение	Размеры в мм R	S*	Материал	Масса кг
4И.440.06.01.001	790	60	Полоса Б-2-12х60 ГОСТ 103-76 / Ст3сп ГОСТ 535-79	14,5
4И.440.06.01.001-01	778	12	Полоса Б-2-12х56 ГОСТ 103-76 / Ст3сп ГОСТ 535-79	13,2
4И.440.06.01.001-02	745	45	Полоса Б2-8х45 ГОСТ 103-76 / Ст3сп ГОСТ 535-79	6,8

1. $H14; \pm \frac{IT14}{2}$.
2. * Размеры для справок.

4И.440.06.01.001

Изм.	Лист	№ докум.	Подп.	Дата
Разраб.		Зарецкая		
Пров.		Пендерев		
Н.контр.		Потутков		

Полукольцо

Лит.	Масса	Масштаб
И	см. табл.	—

Лист | Листов: 1

см. таблицу

Мосводоканалниипроект Отдел №5

Формат 11

Подп. и дата | Инв. № дубл. | Взам. инв. № | Подп. и дата | Инв. № подл.

4И.440.06.00.001

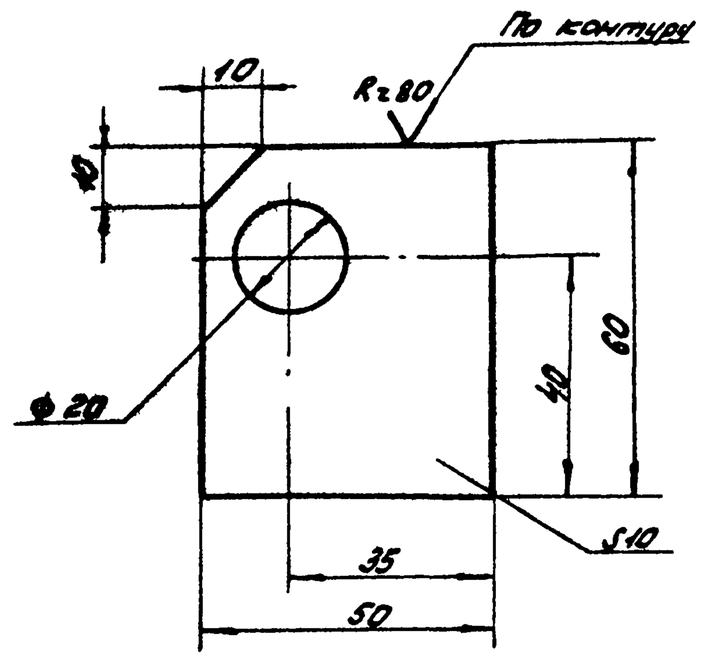

4И.440.06.00.001

Изм.	Лист	№ докум.	Подп.	Дата
Разраб.		Зарецкая		
Пров.		Пендерев		
Рук.		Пендерев		
Н.контр.		Потутков		

Прокладка

Лит.	Масса	Масштаб
И	0,03	1:1

Лист | Листов: 1

Фанера бакелизированная ГОСТ 11539-73

Мосводоканалниипроект Отдел №5

Формат 11

Формат	Зона	Поз.	Обозначение	Наименование	Кол.	Примеч.
				Документация		
22			4И.440.07.00.000СБ	Сборочный чертеж		
				Детали		
11		1	4И.440.07.00.001	Обшивка	1	
11		2	4И.440.07.00.002	Пояс	2	
11		3	4И.440.07.00.003	Распорка	2	
11		4	4И.440.07.00.004	Винт	1	
11		5	4И.440.07.00.005	Ребро	1	
Б4		6	4И.440.07.00.006	Пластина		
				Лист Б6 ГОСТ 19903-74 / Вст3сп ГОСТ 14637-79		
				55Н14х68Н14	1	0,14кг

4И.440.07.00.000

Секция направляющей цилиндра

Лит.	Лист	Листов
И		1

Мосводоканалниипроект Отдел №5

Формат

4И.440.07.00.001

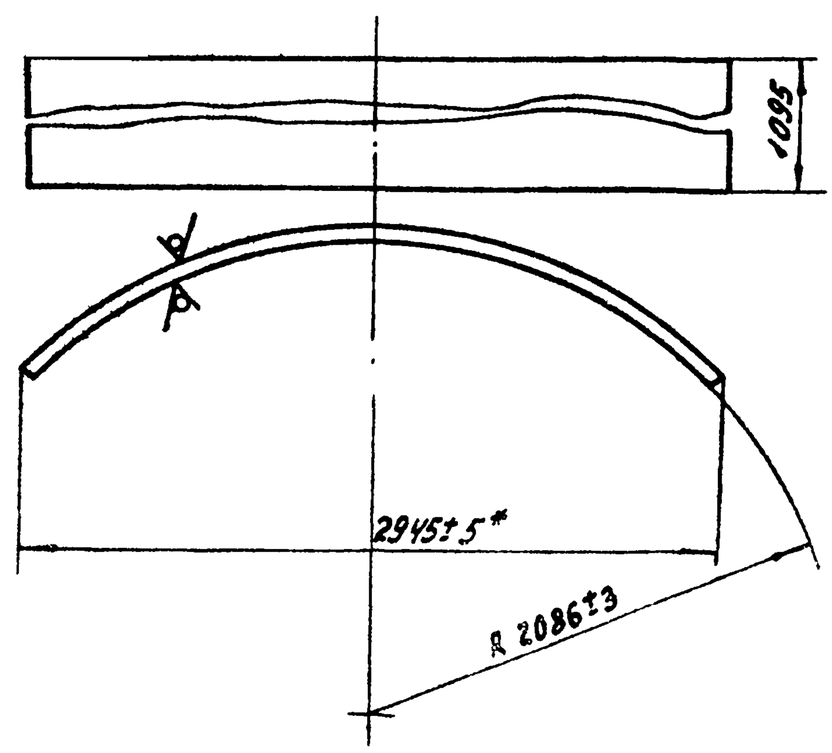

1. Длина заготовки L = 3277.
2. * Размеры для справок.
3. Неуказанные предельные отклонения размеров. $h14; \pm \frac{IT14}{2}$

4И.440.07.00.001

Изм.	Лист	№ докум.	Подп.	Дата
Разраб.		Зарецкая		
Пров.		Пендерев		
Н.контр.		Потутков		

Обшивка

Лит.	Масса	Масштаб
И	86,6	1:25

Лист | Листов: 1

Лист Б-20 ГОСТ 19903-74 / Вст3сп ГОСТ 16523-70

Мосводоканалниипроект Отдел №5

Копировал: Ю... 17851-07 13 Формат 11

4И.440.07.00.000СБ

Типовой проект 902-2-313
Альбом VI часть 2

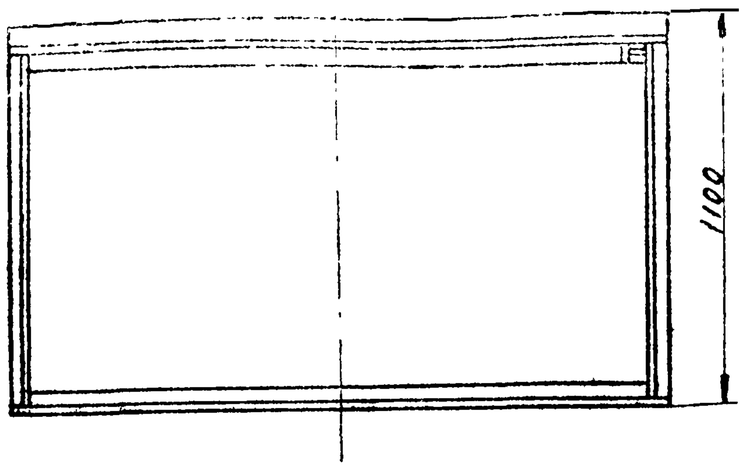

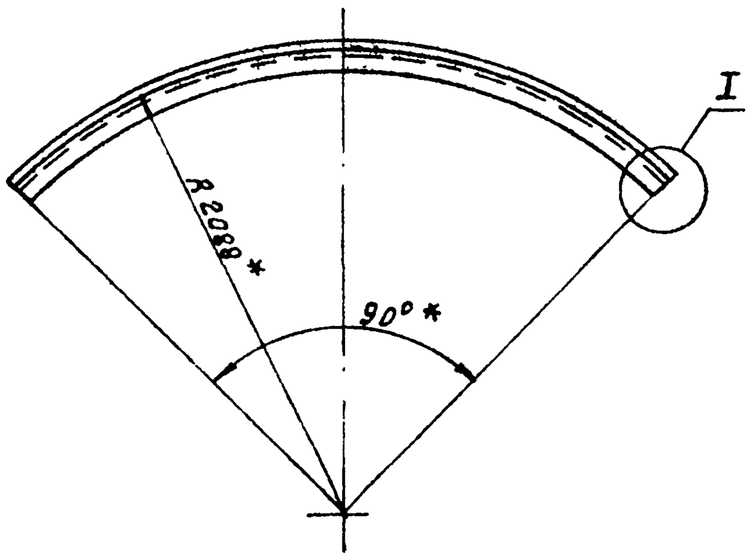

Вид А Повернуто
М 1:2

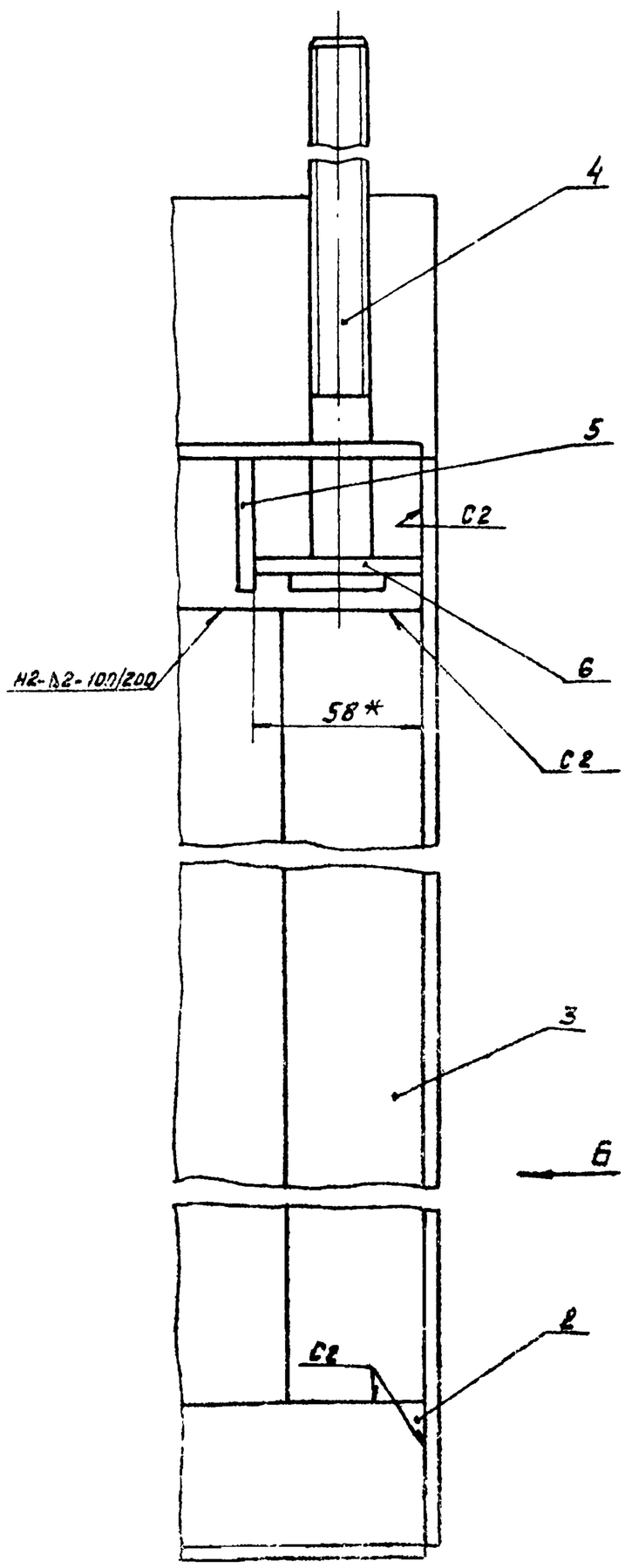

I
М1:2

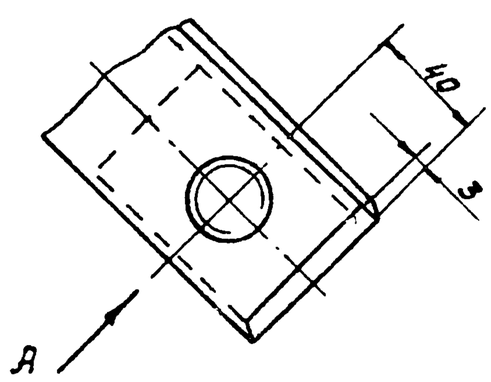

Вид Б
М 1:2

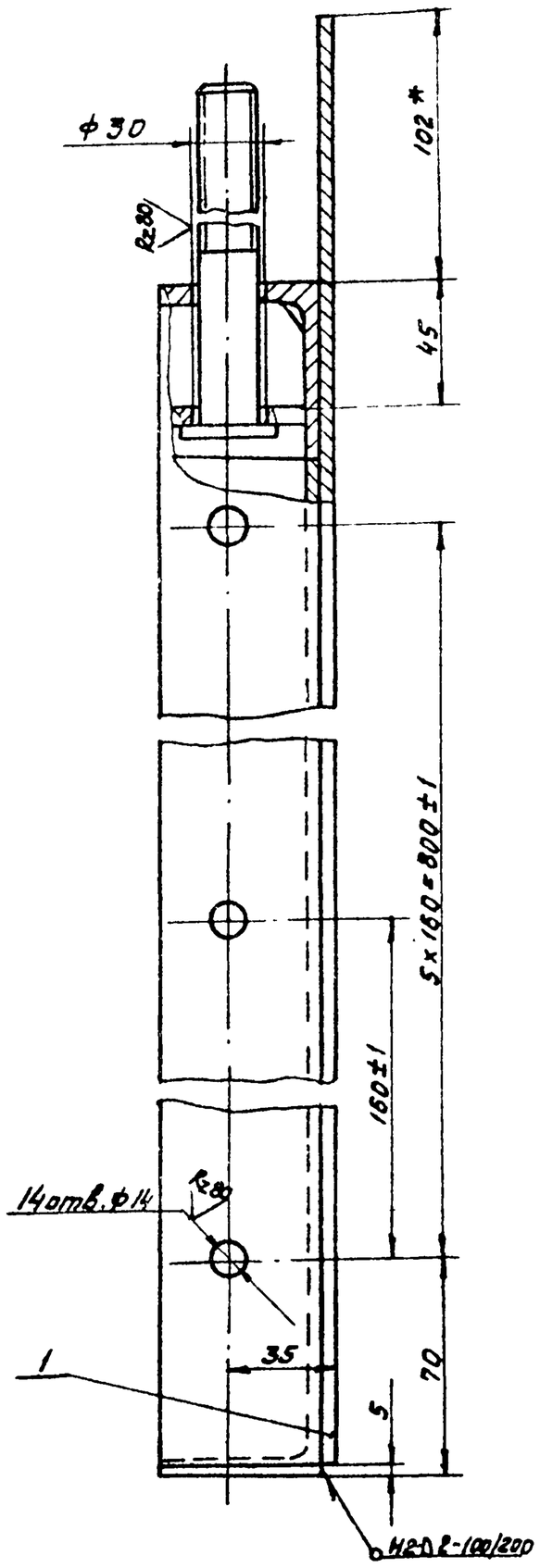

1. Неуказанные предельные отклонения размеров: H14; h14; $\pm\frac{IT14}{2}$.
2. Сварку производить по контуру прилегания деталей по ГОСТ 52.4-89-Т1-Δ5, кроме мест обозначенных особо.
3. Шероховатость обрабатываемых поверхностей деталей без чертежа- $\overset{2\times180}{\nabla}$.
4. * Размеры для справок.

					4И.440.07.00.000 СБ			
Изм	Лист	№ докум.	Подп.	Дата	Секция направляющего цилиндра Сборочный чертеж	Лит	Масса	Масшт.
Разраб.		Зарукская				И	145	1:10
Пров.		Пенкерев				Лист	Листов 1	
Рук.		Пенкерев				Мосводоканалниипроект Отдел №5		
Н. контр.		Петчков						

Типовой проект 902-2-347
Альбом VI, часть 2

ЧИ.440.07.00.002

Rz160 √(√)

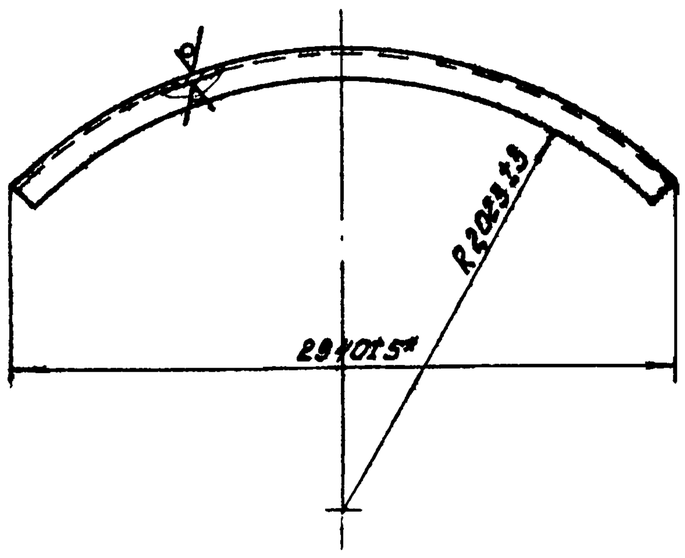

1. Длина заготовки L = 3247мм.
2. * Размеры для справок.

Изм. Лист	№ докум.	Подп.	Дата	ЧИ.440.07.00.002			
Разраб.	Зорицкая			Пояс	Лит. И	Масса 18,5	Масштаб 1:25
Пров.	Пендерев				Лист	Листов: 1	
Н.контр.	Потутков			Уголок Б-63х63х6 ГОСТ 8509-72 / ВСт3сп ГОСТ 535-79	Мосводоканалниипроект Отдел N5		

Формат 11

Подп. и дата | Инв. № дубл. | Взам. инв. № | Подп. и дата | Инв. № подл.

ЧИ.440.07.00.003

Rz160 √(√)

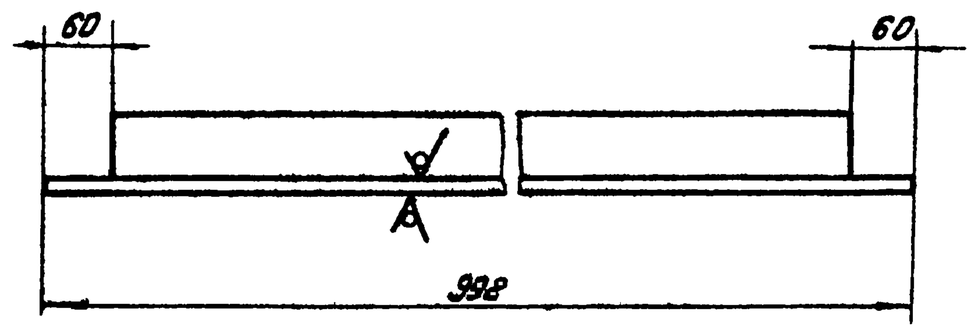

h14; ± IT14/2.

Изм. Лист	№ докум.	Подп.	Дата	ЧИ.440.07.00.003			
Разраб.	Зорицкая			Распорка	Лит. И	Масса 8,5	Масштаб 1:5
Пров.	Пендерев				Лист	Листов: 1	
Н.контр.	Потутков			Уголок Б-63х63х6 ГОСТ 8509-72 / ВСт3сп ГОСТ 535-79	Мосводоканалниипроект Отдел N5		

Формат 11

Подп. и дата | Инв. № дубл. | Взам. инв. № | Подп. и дата | Инв. № подл.

ЧИ.440.07.00.004

Rz80 √(√)

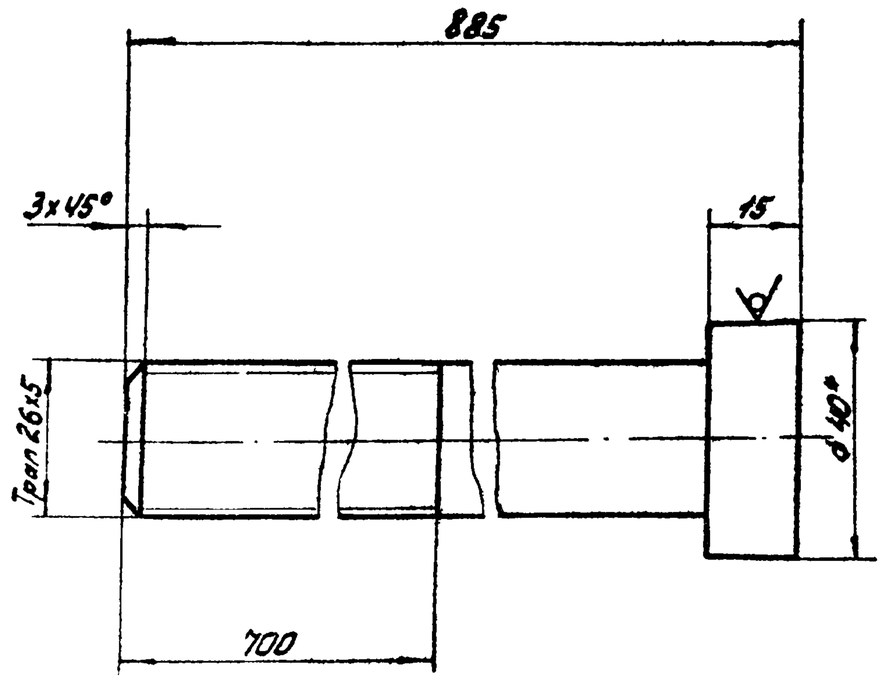

1. h14; ± IT14/2.
2. * Размер для справок.

Изм. Лист	№ докум.	Подп.	Дата	ЧИ.440.07.00.004			
Разраб.	Зорицкая			Винт	Лит. И	Масса 3,7	Масштаб 1:1
Пров.	Пендерев				Лист	Листов: 1	
Н.контр.	Потутков			Круг В40 ГОСТ 2590-71 / ВСт3сп ГОСТ 535-79	Мосводоканалниипроект Отдел N5		

Формат 11

Подп. и дата | Инв. № дубл. | Взам. инв. № | Подп. и дата | Инв. № подл.

ЧИ.440.07.00.005

√(√)

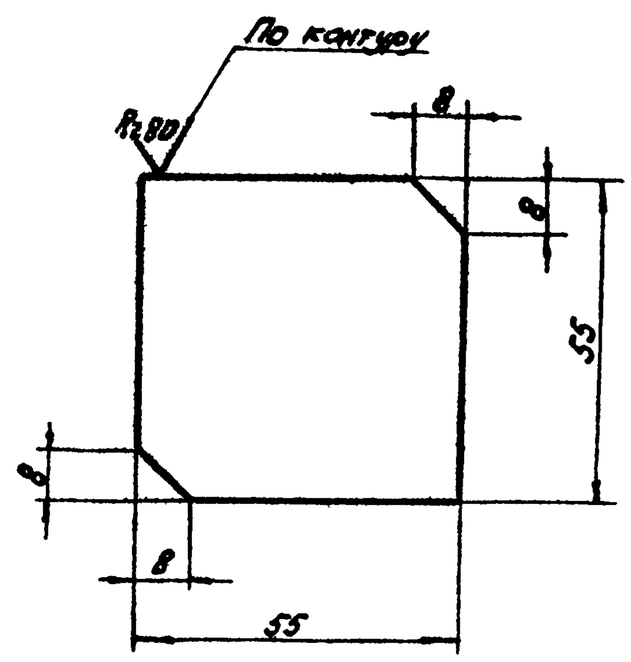

h14; ± IT14/2.

Изм. Лист	№ докум.	Подп.	Дата	ЧИ.440.07.00.005			
Разраб.	Зорицкая			Ребро	Лит. И	Масса 0,14	Масштаб 1:1
Пров.	Пендерев				Лист	Листов: 1	
Н.контр.	Потутков			Лист Б6 ГОСТ 19903-74 / ВСт3сп ГОСТ 14637-79	Мосводоканалниипроект Отдел N5		

Формат 11

Подп. и дата | Инв. № дубл. | Взам. инв. № | Подп. и дата | Инв. № подл.

Типовой проект 902-2-347
Альбом III, часть 2

4И.440.08.00.000СБ

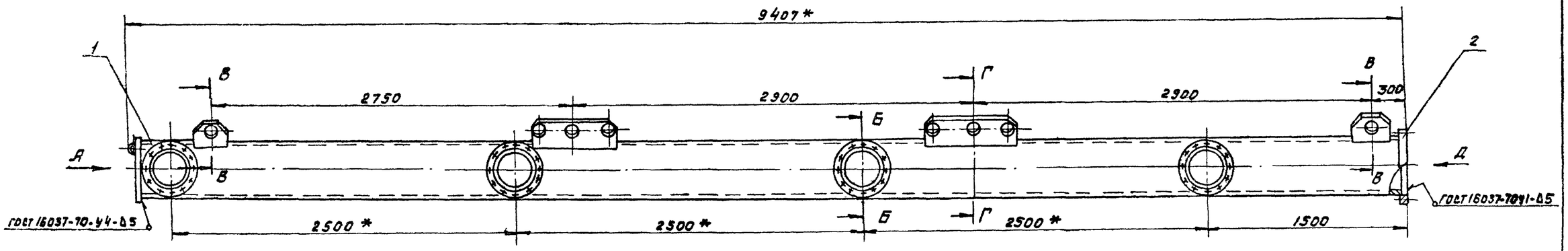

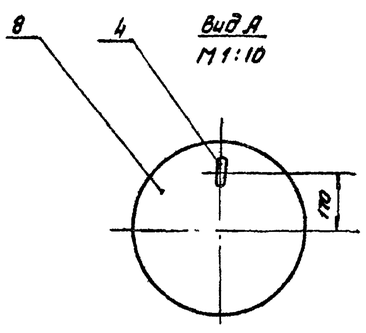

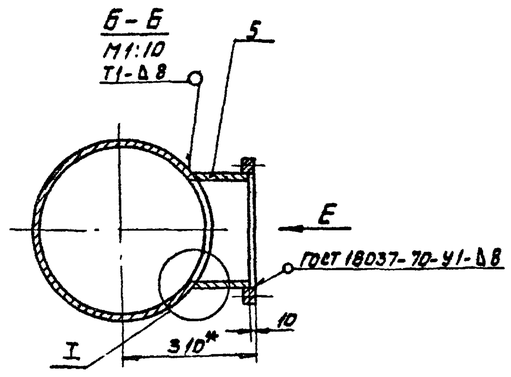

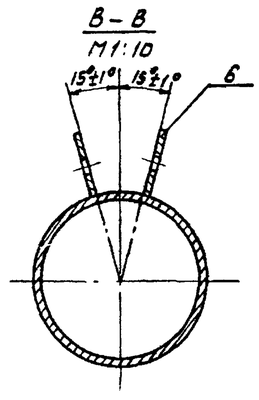

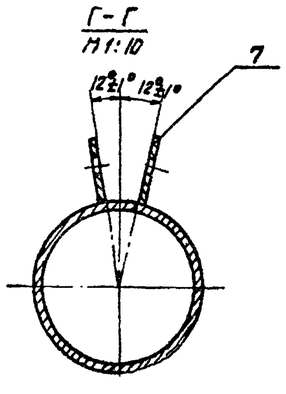

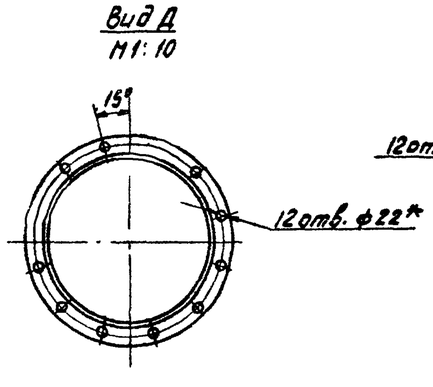

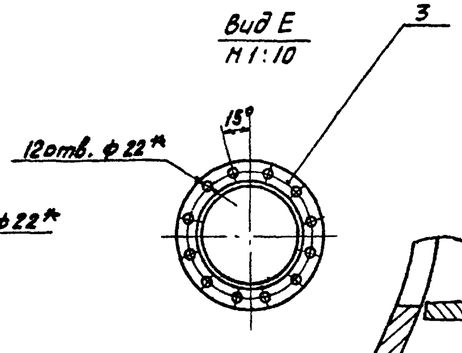

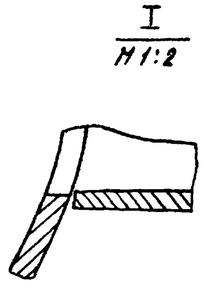

1. Сварку производить по контуру прилегания деталей по ГОСТ 5264-69-Т1-Δ10, кроме мест обозначенных особо.
2. Неуказанные предельные отклонения размеров: $h14 \pm \frac{IT14}{2}$.
3. Шероховатость обрабатываемых поверхностей детали без чертежа $Rz160$.
4. * Размеры для справок.

					4И.440.08.00.000СБ			
Изм.	Лист	№ докум.	Подп.	Дата	Труба шлоприемная Сборочный чертеж	Лит.	Масса	Масшт
Разраб.		Зарецкая				И	1045	1:20
Пров.		Пендерев				Лист	Листов: 1	
Рук.		Пендерев				Мосводоканалниипроект Отдел №5		
Н. контр.		Потутков						

Копировал:

Формат 22

Инв. № подл. | Подп. и дата | Взам. инв. № | Инв. № дубл. | Подп. и дата

66

Типовой проект 902-2-347
Альбом VI, часть 2

Формат	Зона	Поз	Обозначение	Наименование	Кол	Примеч.
				Документация		
22			4И.440.08.00.000 СБ	Сборочный чертеж		
				Детали		
11		1	4И.440.08.00.001	Труба	1	
11		2	4И.440.08.00.002	Фланец	1	
11		3	4И.440.08.00.002-01	Фланец	4	
11		4	4И.440.08.00.003	Петля	1	
11		5	4И.440.08.00.004	Штуцер	4	
11		6	4И.440.08.00.005	Ребро	4	
11		7	4И.440.08.00.006	Ребро	4	
Б4		8	4И.440.08.00.007	Заглушка		
				Лист $\frac{Б5\ ГОСТ\ 19903-74}{В\ Ст3\ Сп\ ГОСТ\ 14637-79}$		
				ф 415 h14	1	5,25 кг

4И.440.08.00.000

Изм	Лист	№ докум.	Подп.	Дата
Разраб.	Зарицкая			
Пров.	Пендерев			
Рук.	Пендерев			
Н.контр.	Потутков			

Труба шлоприемная

Лит.	Лист	Листов
И		1

Мосводоканалниипроект Отдел №5

Инв.№ подл. | Подп. и дата | Взам. инв.№ | Инв.№ дубл. | Подп. и дата

формат 11

4И.440.08.00.001

Rz80

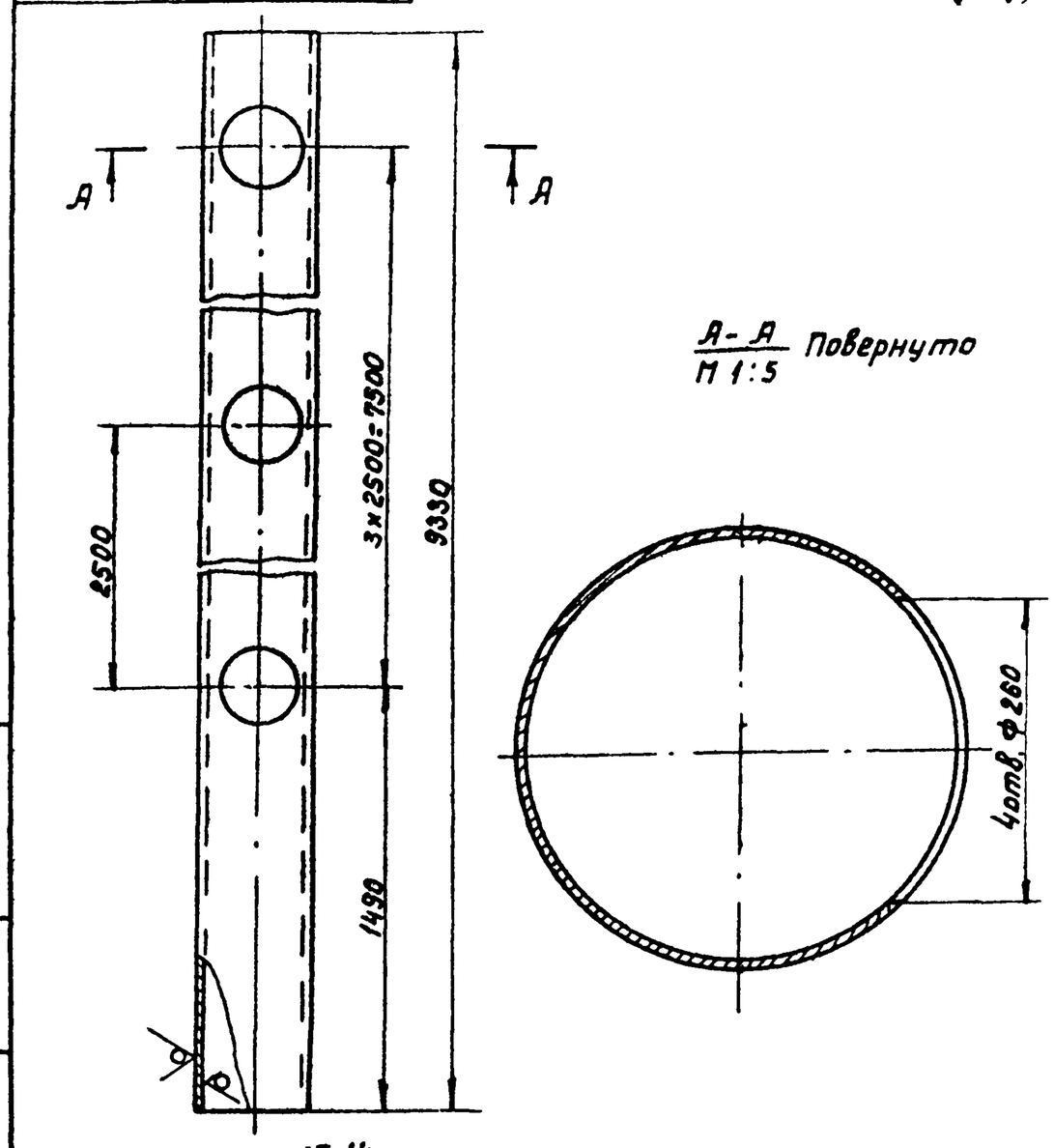

H14; h 14; $\pm\frac{IT14}{2}$.

4И.440.08.00.001

Изм	Лист	№ докум.	Подп.	Дата
Разраб.	Зарицкая			
Пров.	Пендерев			
Н.контр.	Потутков			

Труба

Лит.	Масса	Масштаб
И	900	1:20

Лист | Листов 1

Труба $\frac{402\times10\ ГОСТ\ 8732-78}{В\ Ст2Сп\ ГОСТ\ 8731-74}$

Мосводоканалниипроект Отдел №5

Инв.№ подл. | Подп. и дата | Взам. инв.№ | Инв.№ дубл. | Подп. и дата

формат 11

4И.440.08.00.002

Rz80

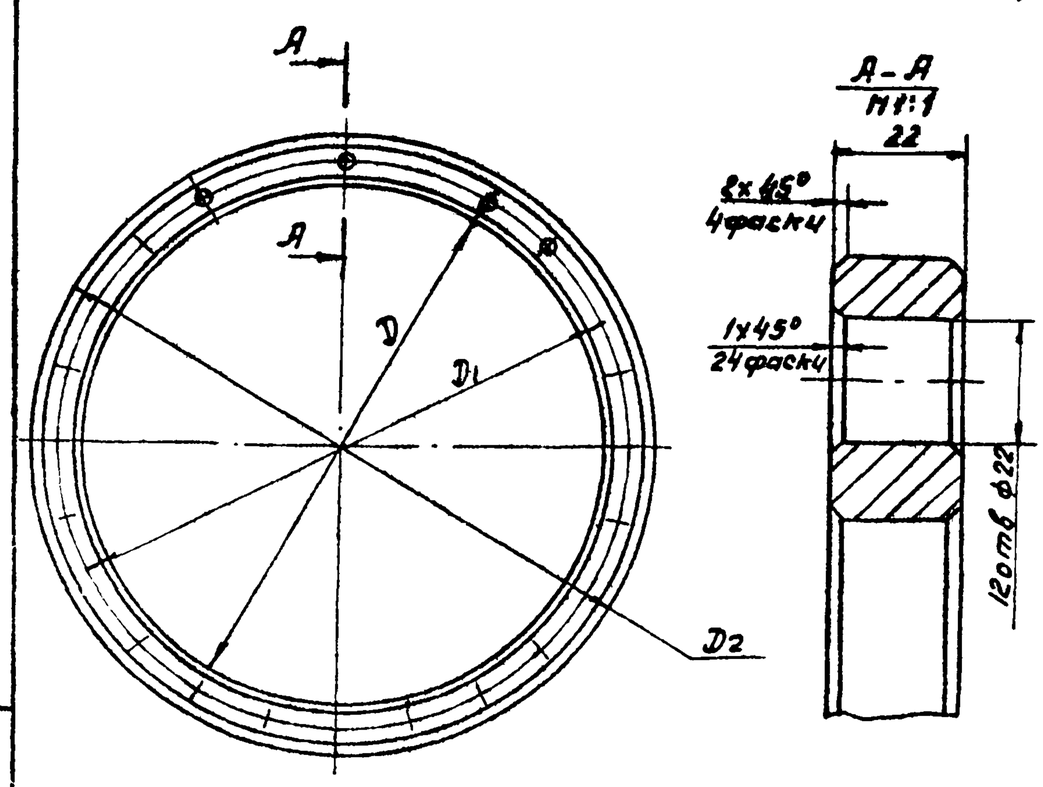

Обозначение	Размеры, мм D	D1	D2	Масса, кг
4И.440.08.00.002	ф405	ф485	ф520	16.0
4И.440.08.00.002-01	ф276	ф350	ф390	11.6

1. H14; h, $\pm\frac{IT14}{2}$.
2. Смещение осей отверстий от номинального расположения не более ± 1мм.

4И.440.08.00.002

Изм	Лист	№ докум.	Подп.	Дата
Разраб.	Зарицкая			
Пров.	Пендерев			
Н.контр.	Потутков			

Фланец

Лит.	Масса	Масштаб
И	см. табл.	—

Лист | Листов 1

Ст 3 ГОСТ 380-71

Мосводоканалниипроект Отдел №5

Инв.№ подл. | Подп. и дата | Взам. инв.№ | Инв.№ дубл. | Подп. и дата

формат 11

4И.440.08.00.003

Rz80

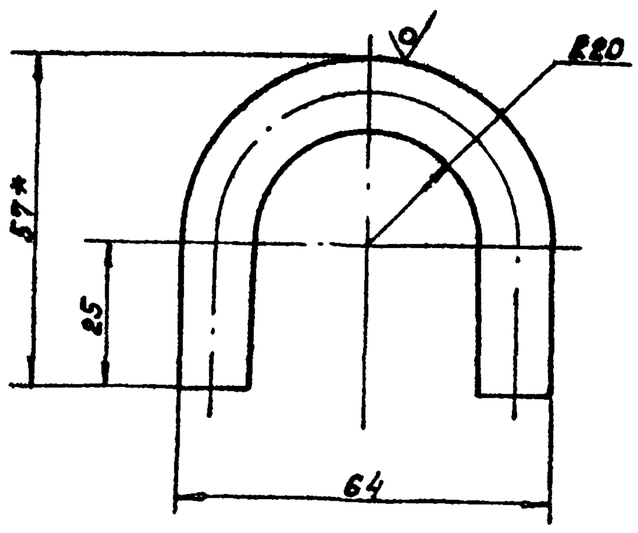

1. Длина развертки L = 132 мм.*
2. h 14; $\pm\frac{IT14}{2}$.
3. Размеры для справок.

4И.440.08.00.003

Изм	Лист	№ докум.	Подп.	Дата
Разраб.	Зарицкая			
Пров.	Пендерев			
Н.контр.	Потутков			

Петля

Лит.	Масса	Масштаб
И	0.12	1:1

Лист | Листов 1

Круг $\frac{В12\ ГОСТ\ 2590-71}{В\ Ст3.Сп\ ГОСТ\ 535-79}$

Мосводоканалниипроект Отдел №5

Инв.№ подл. | Подп. и дата | Взам. инв.№ | Инв.№ дубл. | Подп. и дата

формат 11

Типовой проект 902-2-347
Альбом VI, часть 2

4И.440.08.00.004

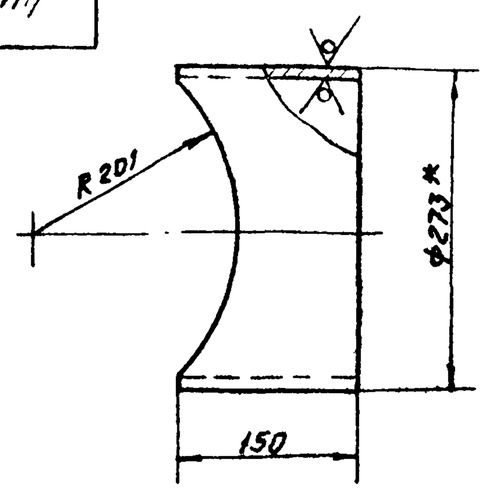

Шаблон для разметки

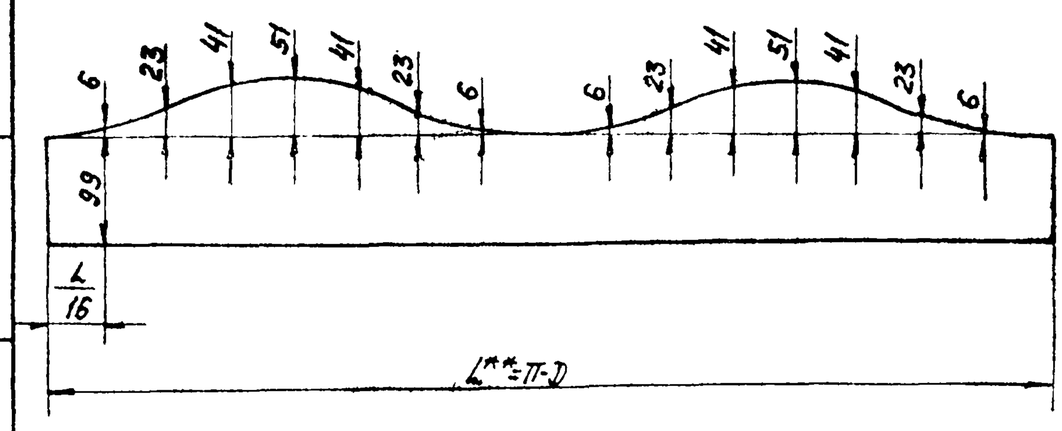

1. h 14; ± IT14/2.
2.** Размер L уточнить по действительному наружному диаметру трубы.
3* Размеры для справок.

Изм.	Лист	№ докум.	Подп.	Дата	4И.440.08.00.004		
Разраб.		Заручная			Штуцер	Лит. И	Масса 6.0	Масштаб 1:5
Пров.		Пенберев				Лист	Листов 1
Н.контр.		Потутков			Труба 273×8 ГОСТ 8732-78 / В Ст.2 Сп ГОСТ 8731-74	Мосводоканалниипроект Отдел №5	

Формат 11

4И.440.08.00.005

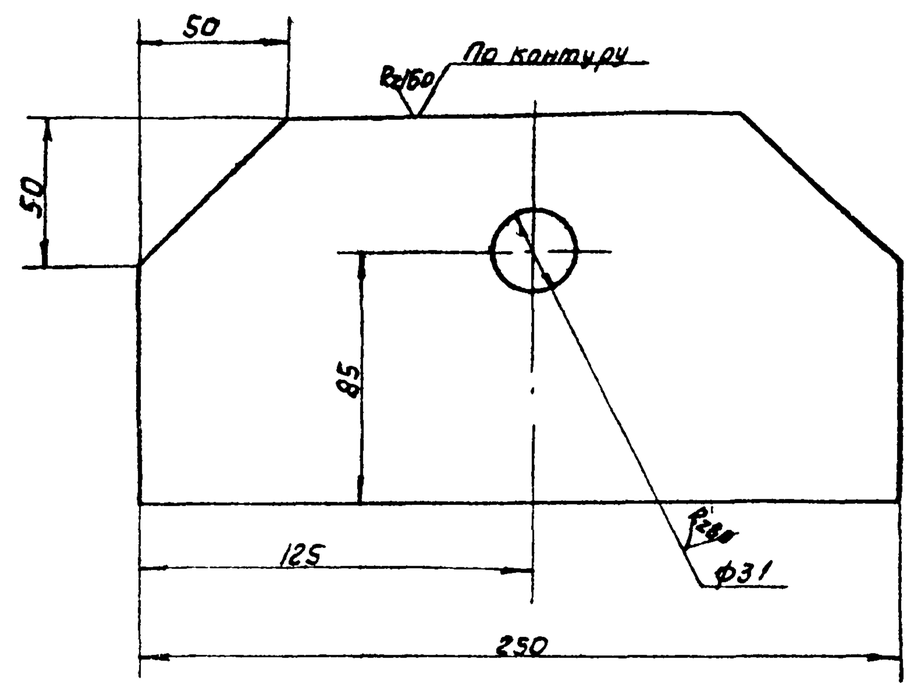

H 14; h 14; ± IT14/2.

Изм.	Лист	№ докум.	Подп.	Дата	4И.440.08.00.005		
Разраб.		Заручная			Ребро	Лит. И	Масса 3.7	Масштаб 1:2
Пров.		Пенберев				Лист	Листов 1
Н.контр.		Потутков			Лист Б16 ГОСТ 19903-74 / В Ст.3 Сп ГОСТ 14637-79	Мосводоканалниипроект Отдел №5	

Формат 11

4И.440.08.00.006

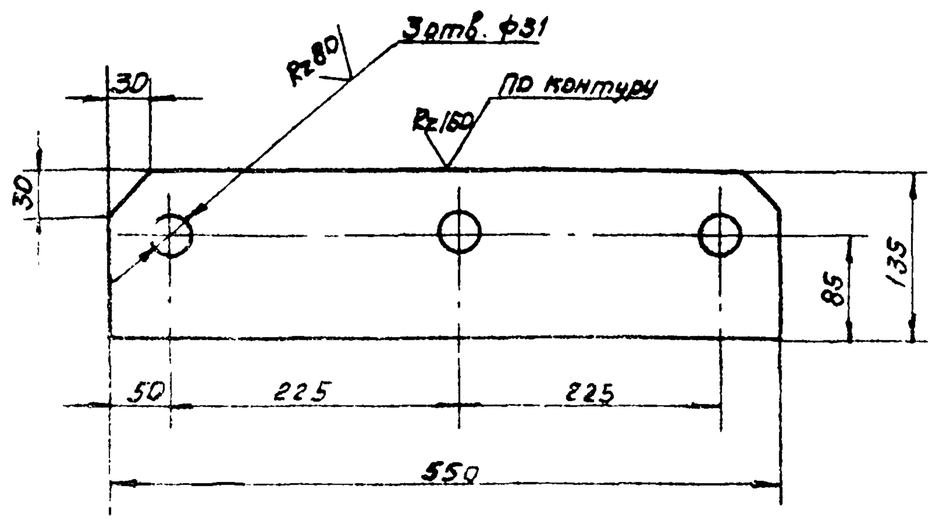

H14; h14; ± IT14/2.

Изм.	Лист	№ докум.	Подп.	Дата	4И.440.08.00.006		
Разраб.		Заручная			Ребро	Лит. И	Масса 9.4	Масштаб 1:5
Пров.		Пенберев				Лист	Листов 1
Н.контр.		Потутков			Лист Б16 ГОСТ 19903-74 / В Ст.3 Сп ГОСТ 14637-79	Мосводоканалниипроект Отдел №5	

Формат 11

Формат	Зона	Поз.	Обозначение	Наименование	Кол.	Примеч.
				Документация		
А2			4И.440.09.00.000СБ	Сборочный чертеж		
				Детали		
А1		1	4И.440.09.00.001	Вилка	2	
А1		2	4И.440.09.00.002	Вставка	2	
			Переменные данные для исполнений			
				4И.440.09.00.000		
				Детали		
Б4		3	4И.440.09.00.003	Труба		
				Труба 68×6 ГОСТ 8732-78 / В Ст.2 Сп ГОСТ 8731-74		
				L=2620 h14	1	24.0кг

Изм.	Лист	№ докум.	Подп.	Дата	4И.440.09.00.000		
Разраб.		Заручная			Стойка	Лит. И	Лист	Листов 2
Пров.		Пенберев				Мосводоканалниипроект Отдел №5	
Рук.		Пенберев					
Н.контр.		Потутков					

Типовой проект 902-2-347
Альбом VI, часть 2

Форм.	Зона	Поз.	Обозначение	Наименование	Кол.	Примеч.
				4И.440.09.00.000-01		
Б.4.		3	4И.440.09.00.003-01	Труба		
				Труба $\frac{68\times6\ ГОСТ\ 8732-78}{В\ Ст.2\ Сп\ ГОСТ\ 8731-74}$		
				L = 2670 h14	1	24,4 кг

4И.440.09.00.000

Изм. Лист № докум. Подп. Дата

Лист 2

Инв. № подл. | Подп. и дата | Взам. инв. № | Инв. № дубл. | Подп. и дата

формат 11

4И.440.09.00.001

Rz 160

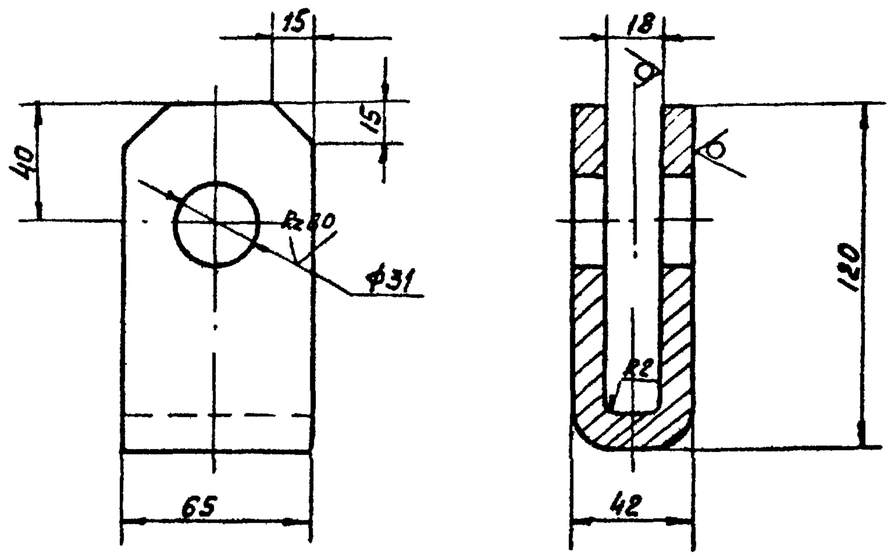

1. Длина заготовки L = 270 мм*.
2. H14; h14; $\pm\frac{IT14}{2}$.

Изм.	Лист	№ докум.	Подп.	Дата	4И.440.09.00.001			
Разраб.		Заручная			Вилка	Лит. И	Масса 1.65	Масштаб 1:2
Пров.		Пендерев				Лист	Листов 1	
Н.контр.		Потутков			Лист $\frac{Б12\ ГОСТ\ 19903-74}{В\ Ст.3\ Сп\ ГОСТ\ 14637-79}$	Мосводоканалниипроект Отдел №5		

Инв. № подл. | Подп. и дата | Взам. инв. № | Инв. № дубл. | Подп. и дата

формат 11

4И.440.09.00.000СБ

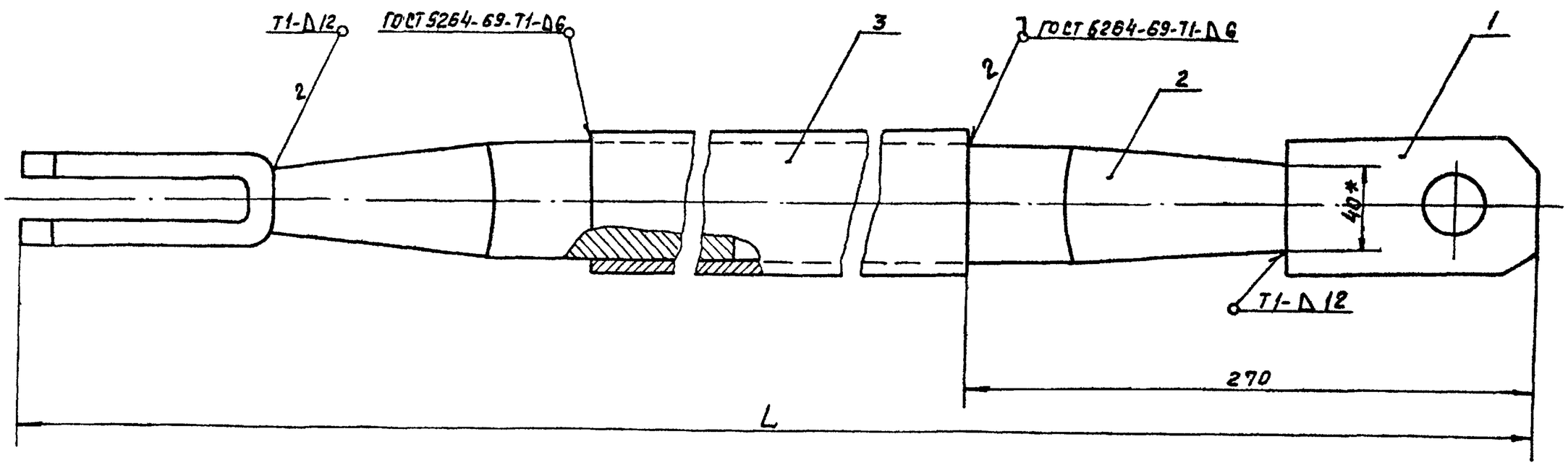

Обозначение	Размеры, мм L	Масса, кг
4И.440.09.00.000СБ	3160	41.0
4И.440.09.00.000СБ-01	3210	42.0

1. Одну из вставок поз.2 приварить к трубе поз.3 при сборке цилоеса на месте монтажа после уточнения необходимой длины стойки и требуемого взаимного расположения вилок.
2. h14; $\pm\frac{IT14}{2}$.
3. * Размеры для справок.

Изм.	Лист	№ докум.	Подп.	Дата	4И.440.09.00.000СБ			
Разраб.		Заручная			Стойка	Лит. И	Масса ед. табл.	Масштаб —
Пров.		Пендерев			Сборочный чертеж	Лист	Листов 1	
Рук.		Пендерев				Мосводоканалниипроект Отдел №5		
Н.контр.		Потутков						

Инв. № подл. | Подп. и дата | Взам. инв. № | Инв. № дубл. | Подп. и дата

Типовой проект 902-2-374.7
Альбом VI, часть 2

4И.440.09.00.002

Rz80

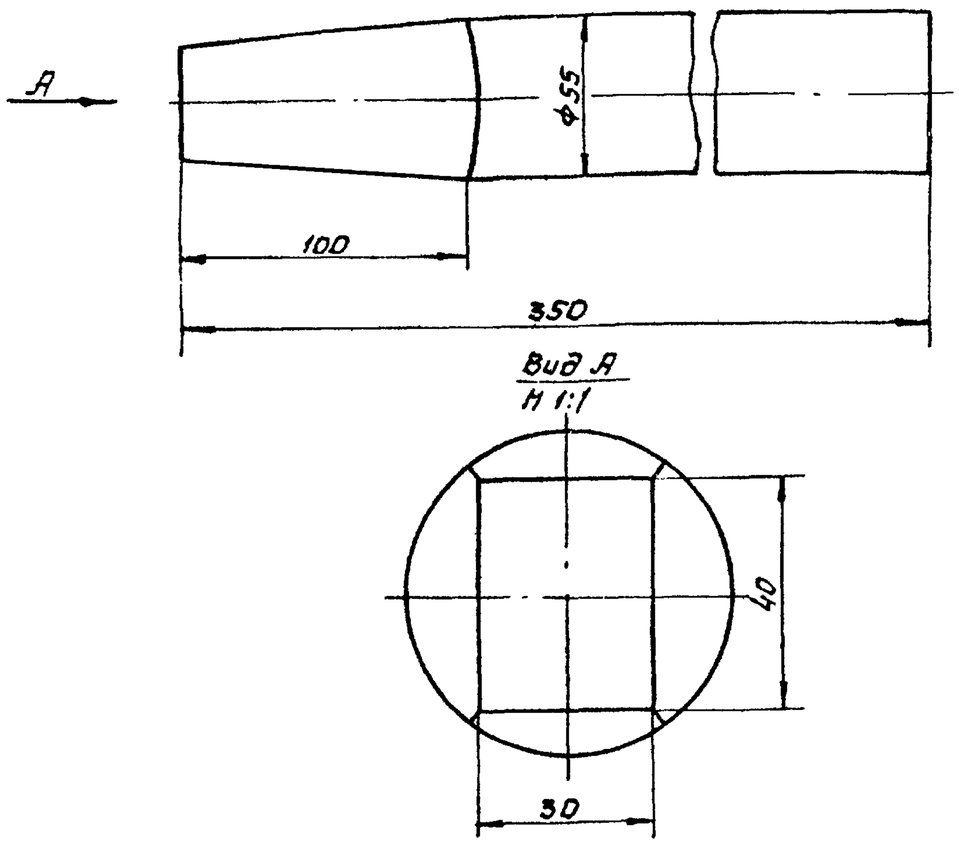

$h\ 14; \pm \frac{IT14}{2}$.

Изм	Лист	№ докум.	Подп.	Дата	4И.440.09.00.002			
Разраб.		Заруцкая			Вставка	Лит. И	Масса 7.2	Масштаб 1:2
Пров.		Пендерев				Лист	Листов 1	
Н.контр		Потутков			Ст.3 ГОСТ 380-71	Росводоканалниипроект Отдел №5		

Формат 11

Форм.	Зона	Поз.	Обозначение	Наименование	Кол.	Примеч.
				Документация		
12			4И.440.10.00.000 СБ	Сборочный чертеж		
				Детали		
11		1	4И.440.10.00.001	Винт ходовой	1	
11		2	4И.440.10.00.002	Ушко	1	
Б4		3	4И.440.10.00.003	Пластина		
				Лист Б6 ГОСТ 19903-74 / В Ст.3сп ГОСТ 14637-79		
				ф 45 h14	1	0.075кг
Б4		4	4И.440.10.00.004	Труба		
				Труба 32х4 ГОСТ 8732-78 / В Ст.2 сп ГОСТ 8731-74		
				L = 5100 h14	1	14,1кг

Изм	Лист	№ докум.	Подп.	Дата	4И.440.10.00.000			
Разраб.		Заруцкая			Штанга	Лит. И	Лист	Листов 1
Пров.		Пендерев				Росводоканалниипроект Отдел №5		
Рук.		Пендерев						
Н.контр		Потутков						

Формат 11

4И.440.10.00.000СБ

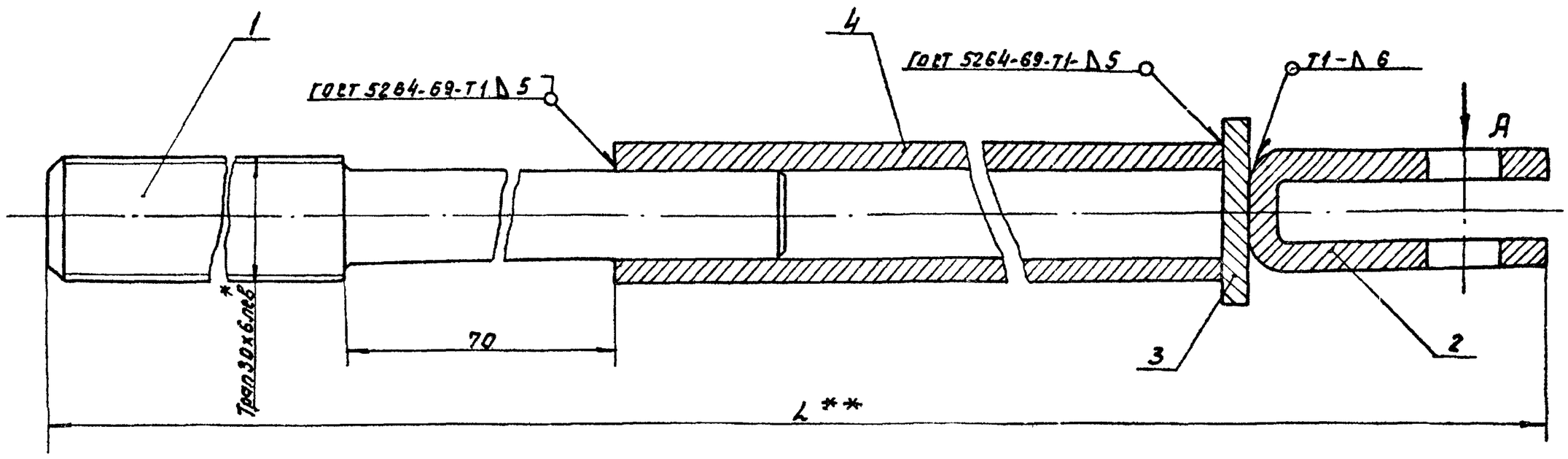

Вид А

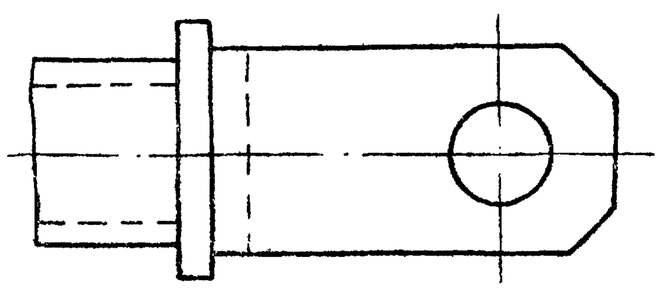

1. h 14.
2.** Длину трубы L поз.4 уточнить до сварки на месте монтажа шлюза.
3.* Размер для справок.

Изм	Лист	№ докум.	Подп.	Дата	4И.440.10.00.000СБ			
Разраб.		Заруцкая			Штанга Сборочный чертеж	Лит. И	Масса 17	Масштаб 1:1
Пров.		Пендерев				Лист	Листов 1	
Рук.		Пендерев				Росводоканалниипроект Отдел №5		
Н.контр		Потутков						

Копировал: Формат А2

17851-07 20

Типовой проект 902-2-347
Альбом VI, часть 2

ЧИ.440.10.00.001

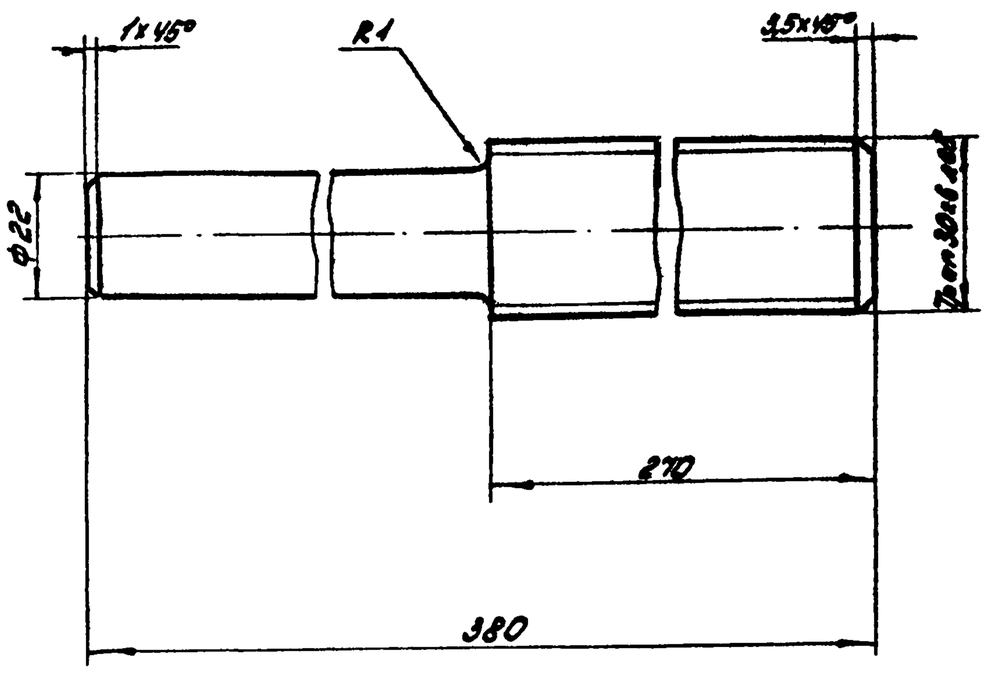

$h14; \pm \frac{IT14}{2}$.

Изм.	Лист	№ докум.	Подп.	Дата	ЧИ.440.10.00.001			
Разраб.		Зарецкая			Винт ходовой	Лит.	Масса	Масштаб
Пров.		Пендерев				И	1,86	1:1
Н. контр.		Потутков				Лист	Листов: 1	
					круг В30 ГОСТ 2590-71 / Ст3сп ГОСТ 535-79	Мосводоканалниипроект Отдел №5		

Инв. № подл. | Подп. и дата | Взам. инв. № | Инв. № дубл. | Подп. и дата

Формат 11

ЧИ.440.10.00.002

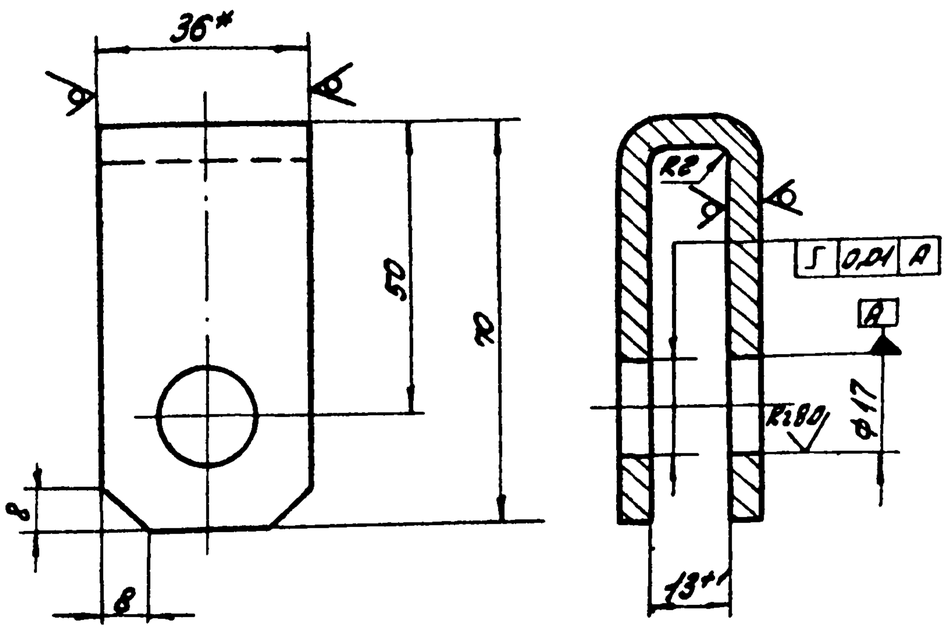

1. Неуказанные предельные отклонения размеров: $H14; h14; \pm \frac{IT14}{2}$.
2. * Размеры для справок.

Изм.	Лист	№ докум.	Подп.	Дата	ЧИ.440.10.00.002			
Разраб.		Зарецкая			Ушко	Лит.	Масса	Масштаб
Пров.		Пендерев				И	0,22	1:1
Н. контр.		Потутков				Лист	Листов: 1	
					Полоса 6-26×36 ГОСТ 103-76 / ВСТ3сп ГОСТ 535-79	Мосводоканалниипроект Отдел №5		

Инв. № подл. | Подп. и дата | Взам. инв. № | Инв. № дубл. | Подп. и дата

Формат 11

ЧИ.440.11.00.000СБ

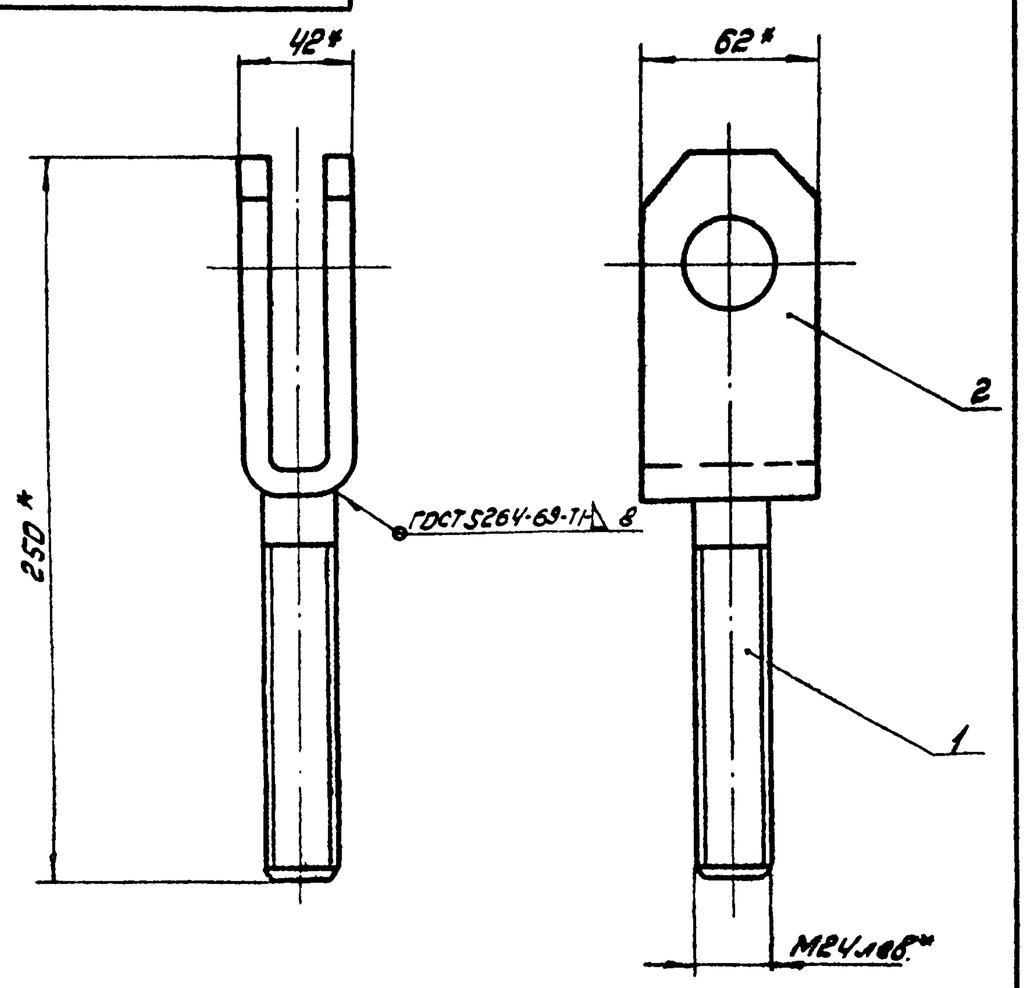

* Размеры для справок.

Изм.	Лист	№ докум.	Подп.	Дата	ЧИ.440.11.00.000СБ			
Разраб.		Зарецкая			Вилка	Лит.	Масса	Масштаб
Пров.		Пендерев			Сборочный чертеж	И	2,15	1:2
Рук.		Пендерев				Лист	Листов: 1	
Н. контр.		Потутков				Мосводоканалниипроект Отдел №5		

Инв. № подл. | Подп. и дата | Взам. инв. № | Инв. № дубл. | Подп. и дата

Формат 11

Формат	Зона	Поз.	Обозначение	Наименование	Кол.	Примеч.
				Документация		
11			ЧИ.440.11.00.000СБ	Сборочный чертеж		
				Детали		
11		1	ЧИ.440.11.00.001	Стержень	1	
11		2	ЧИ.440.11.00.002	Вилка	1	

Изм.	Лист	№ докум.	Подп.	Дата	ЧИ.440.11.00.000			
Разраб.		Зарецкая			Вилка	Лит.	Лист	Листов
Пров.		Пендерев				И		1
Рук.		Пендерев				Мосводоканалниипроект Отдел №5		
Н. контр.		Потутков						

Инв. № подл. | Подп. и дата | Взам. инв. № | Инв. № дубл. | Подп. и дата

Формат 11

Типовой проект 902-2-347
Альбом
Часть 2

4И.440.11.00.001

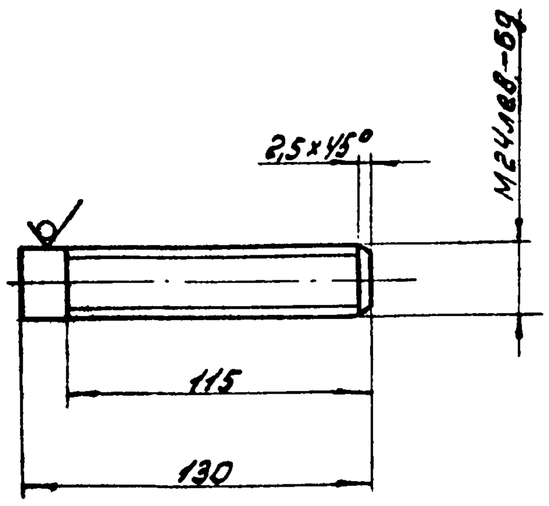

$h\,14;\ \pm\frac{IT14}{2}$.

Изм.	Лист	№ докум.	Подп.	Дата	4И.440.11.00.001		
Разраб.		Зарецкая			Стержень	Лит. И	Масса 0,46 / Масштаб 1:2
Пров.		Пендерев				Лист	Листов 1
Н. контр.		Потутков			Круг $\frac{В24\ ГОСТ\ 2590-71}{Вст3сп\ ГОСТ\ 535-79}$	Мосводоканалниипроект Отдел №5	

Инв. № подл. | Подп. и дата | Взам. инв. № | Инв. № дубл. | Подп. и дата

формат 11

4И.440.11.00.002

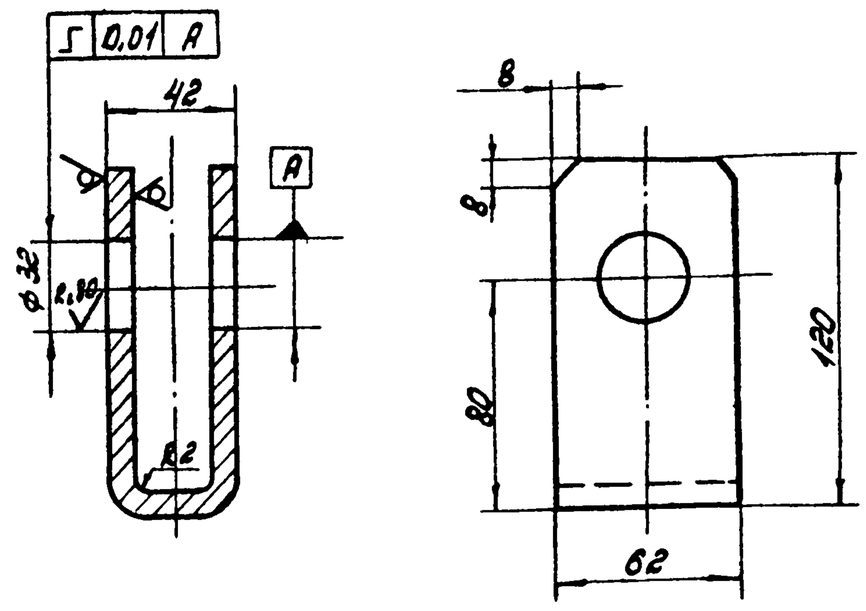

$H14;\ h\,14;\ \pm\frac{IT14}{2}$.

Изм.	Лист	№ докум.	Подп.	Дата	4И.440.11.00.002		
Разраб.		Зарецкая			Вилка	Лит. И	Масса 1,7 / Масштаб 1:2
Пров.		Пендерев				Лист	Листов 1
Рук.		Пендерев					
Н. контр.		Потутков			Лист $\frac{Б8\ ГОСТ\ 19903-74}{Вст3сп\ ГОСТ\ 14637-79}$	Мосводоканалниипроект Отдел №5	

Инв. № подл. | Подп. и дата | Взам. инв. № | Инв. № дубл. | Подп. и дата

формат 11

Формат	Зона	Поз.	Обозначение	Наименование	Кол.	Примеч.
				Документация		
22			4И.440.12.00.000СБ	Сборочный чертеж		
				Детали		
11		1	4И.440.12.00.001	Стенка	2	
11		2	4И.440.12.00.001-01	Стенка	2	
11		3	4И.440.12.00.002	Ушко	2	
11		4	4И.440.12.00.003	Патрубок	1	
11		5	4И.440.12.00.004	Фланец	1	
11		6	4И.440.12.00.004-01	Фланец	1	
11		7	4И.440.12.00.005	Ребро	1	
11		8	4И.440.12.00.006	Стенка горизонтальная	4	
54		9	4И.440.12.00.007	Заглушка		
				Лист $\frac{Б10\ ГОСТ\ 19903-74}{Вст3сп\ ГОСТ\ 14637-79}$		
				65h14×145 h14	2	0,68кг

Изм.	Лист	№ докум.	Подп.	Дата	4И.440.12.00.000		
Разраб.		Зарецкая			Вилка	Лит. И	Лист / Листов 1
		Пендерев				Мосводоканалниипроект Отдел №5	

Инв. № подл. | Подп. и дата | Взам. инв. № | Инв. № дубл. | Подп. и дата

4И.440.12.00.001

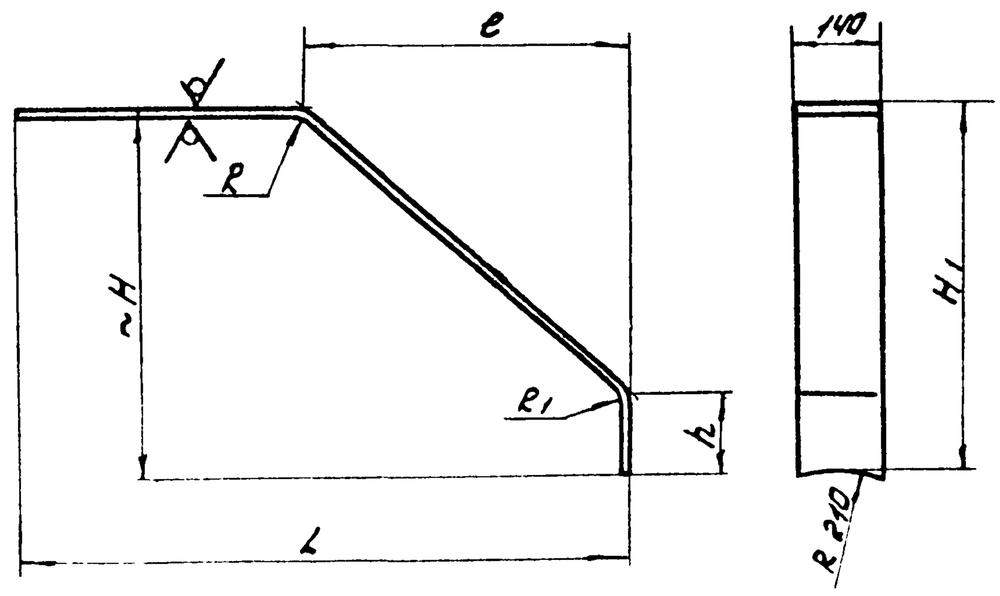

Обозначение	Размеры, мм							Масса, кг
	L	e	H	H1	h	R	R1	
4И.440.12.00.001	1244	630	720	708	260	250	210	17,0
4И.440.12.00.001-01	1085	490	650	637	230	180	55	15,0

1. Длина развертки ≈ 1635мм.
2. $h\,14;\ \pm\frac{IT14}{2}$.

Изм.	Лист	№ докум.	Подп.	Дата	4И.440.12.00.001		
Разраб.		Зарецкая			Стенка	Лит. И	Масса см. табл. / Масштаб —
Пров.		Пендерев				Лист	Листов 1
Н. контр.		Потутков			Лист $\frac{Б10\ ГОСТ\ 19903-74}{Вст3сп\ ГОСТ\ 14637-79}$	Мосводоканалниипроект Отдел №5	

Инв. № подл. | Подп. и дата | Взам. инв. № | Инв. № дубл. | Подп. и дата

4И.440.12.00.000СБ

Типовой проект 902-2-347
Альбом VI, часть 2

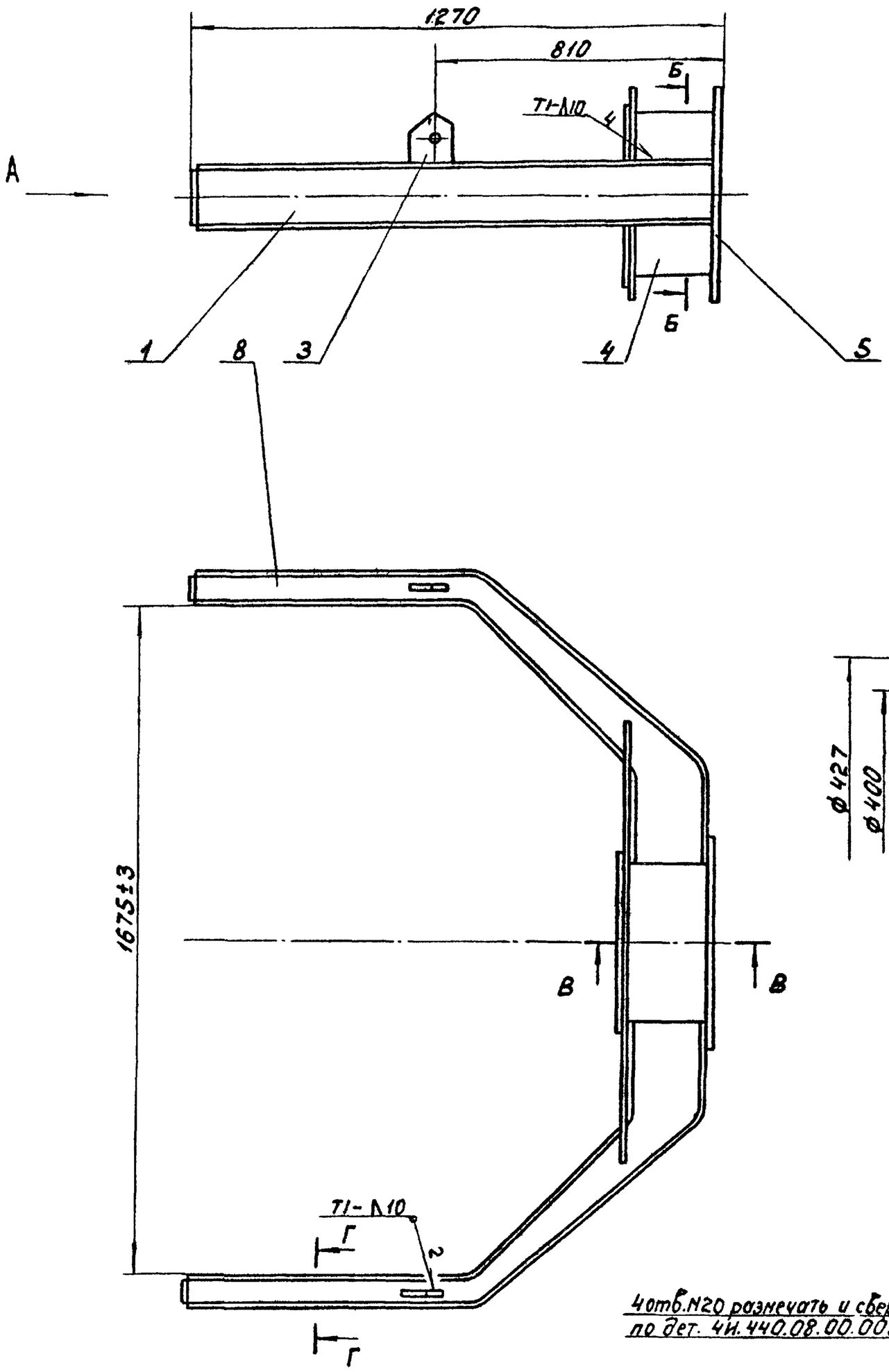

Г-Г
М1:2

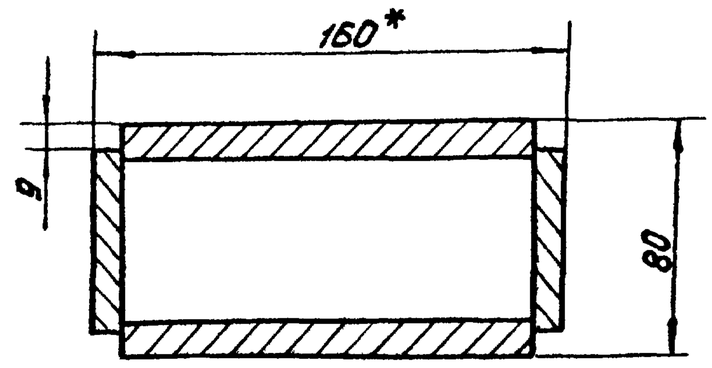

В-В
М1:2

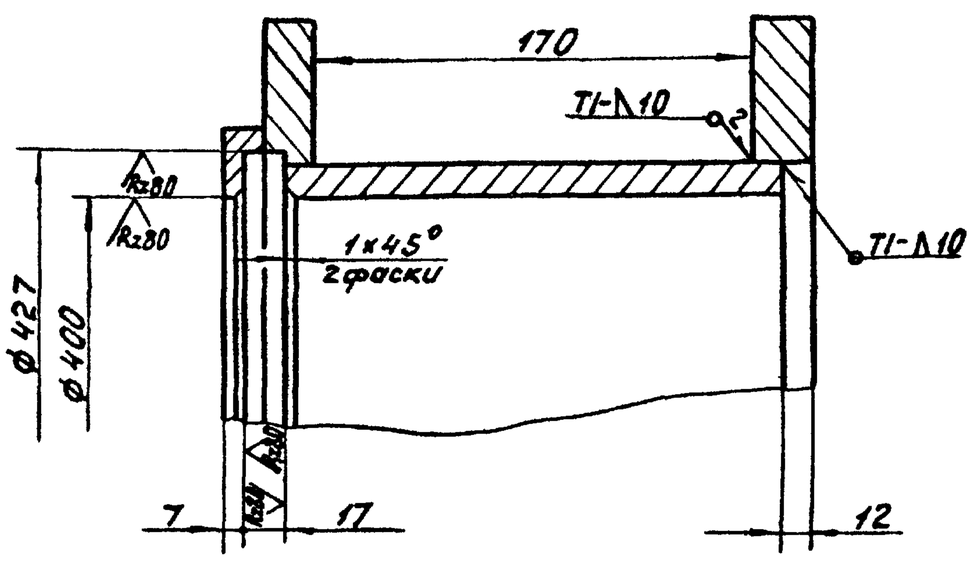

Б-Б

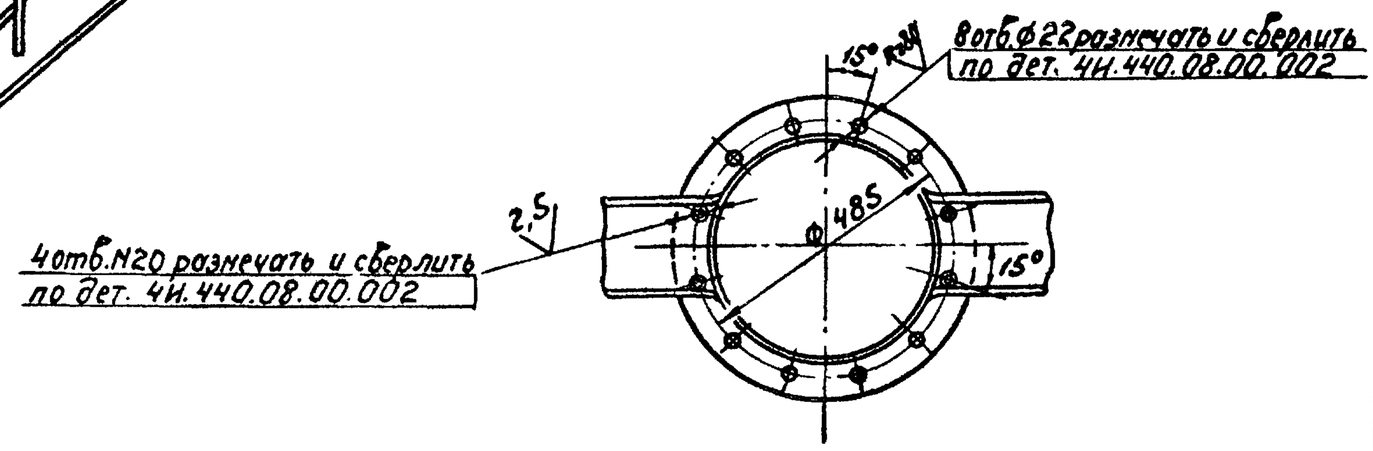

Вид А

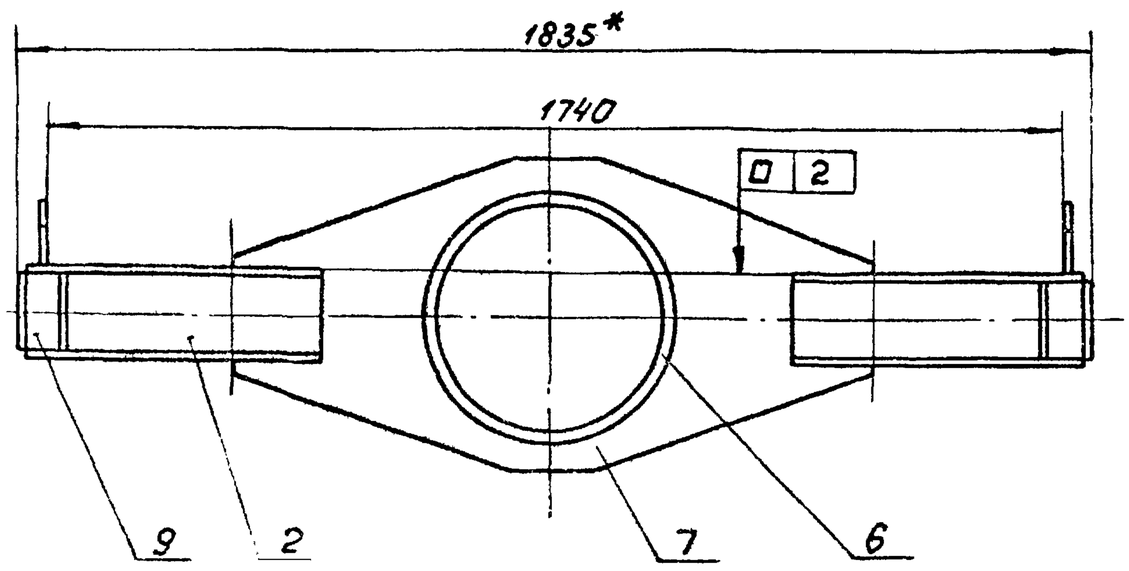

1. Неуказанные предельные отклонения разнероб: $H14$; $h14$; $\pm \frac{IT14}{2}$.
2. Сварку производить по контуру прилегания деталей по ГОСТ 5264-69-Т1-Δ8, кроме мест обозначенных особо.
3. Сварные швы, соединяющие патрубок поз.4 с фланцем поз.5 и ребром поз.7 тщательно зачистить заподлицо.
4* Размеры для справок.
5. Шероховатость обрабатываемых поверхностей деталей без чертежа – Rz160.

					4И.440.12.00.000СБ			
Изм.	Лист	№ докум.	Подп.	Дат.	Вилка Сборочный чертеж	Лит.	Масса	Масштаб
Разраб.		Зарицкая				И	~175	1:10
Пров.		Пендерев				Лист	Листов 1	
Рук.		Пендерев				Мосводоканалниипроект Отдел № 5		
Н.контр.		Потуткоб						

Инв. № подл. | Подп. и дата | Взам. инв. № | Инв. № дубл. | Подп. и дата

Типовой проект 902-2-347
Альбом VI, часть 2

4И. 440. 12. 00. 002

Rz160 (√)

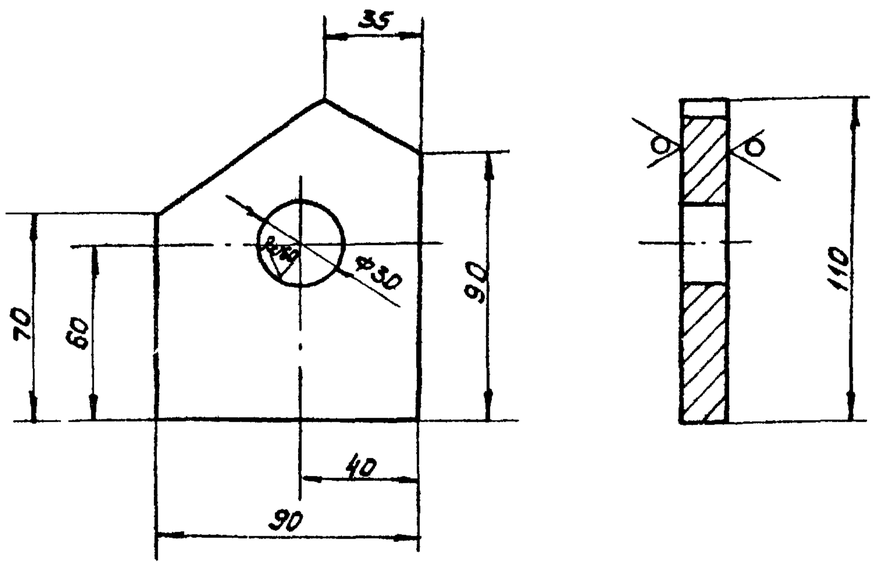

H 14; h 14; ± IT14/2.

Изм.	Лист	№ докум.	Подп.	Дата	4И. 440. 12. 00. 002		
Разраб.		Зарецкая			Ушко	Лит. И	Масса 1.0 / Масштаб 1:2
Пров.		Пендерев				Лист / Листов 1	
Н. контр.		Потутков			Лист Б16 ГОСТ 19903-74 / ВСт3Сп ГОСТ 14637-79	Мосводоканалниипроект Отдел №5	

Подп. и дата | Инв. № дубл. | Взам. инв. № | Подп. и дата | Инв. № подл.

формат 11

4И. 440. 12. 00. 003

Rz160 (√)

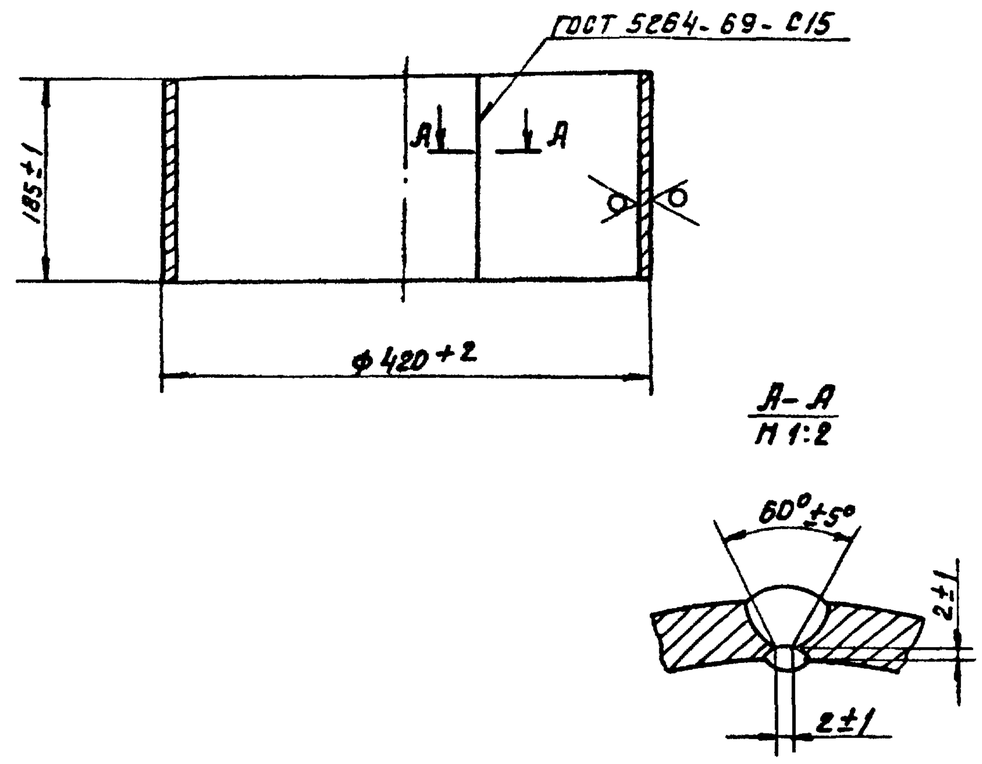

Длина развертки ≈ 1285 мм

Изм.	Лист	№ докум.	Подп.	Дата	4И. 440. 12. 00. 003		
Разраб.		Зарецкая			Патрубок	Лит. И	Масса 17.0 / Масштаб 1:5
Пров.		Пендерев				Лист / Листов 1	
Н. контр.		Потутков			Лист Б10 ГОСТ 19903-74 / ВСт3Сп ГОСТ 14637-79	Мосводоканалниипроект Отдел №5	

Подп. и дата | Инв. № дубл. | Взам. инв. № | Подп. и дата | Инв. № подл.

формат 11

4И. 440. 12. 00. 004

Rz160 (√)

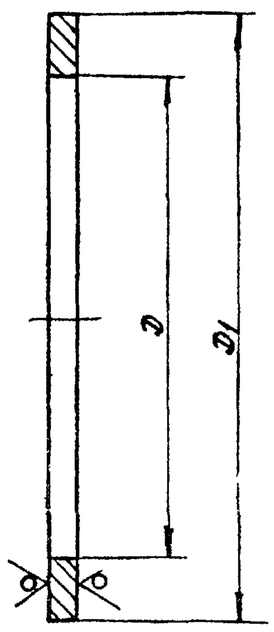

Обозначение	Размеры, мм D	Размеры, мм D1	Материал	Масса, кг
4И.440.12.00.004	Ф424	Ф520	Лист Б20 ГОСТ 19903-74 / ВСт3Сп ГОСТ 14637-79	11.0
4И.440.12.00.004-01	Ф395	Ф445	Лист Б16 ГОСТ 19903-74 / ВСт3Сп ГОСТ 14637-79	4.2

H14; h 14.

Изм.	Лист	№ докум.	Подп.	Дата	4И. 440. 12. 00. 004		
Разраб.		Зарецкая			Фланец	Лит. И	Масса см. табл. / Масштаб —
Пров.		Пендерев				Лист / Листов 1	
Н. контр.		Потутков			Смотри таблицу	Мосводоканалниипроект Отдел №5	

Подп. и дата | Инв. № дубл. | Взам. инв. № | Подп. и дата | Инв. № подл.

формат 11

4И. 440. 12. 00. 005

(√)

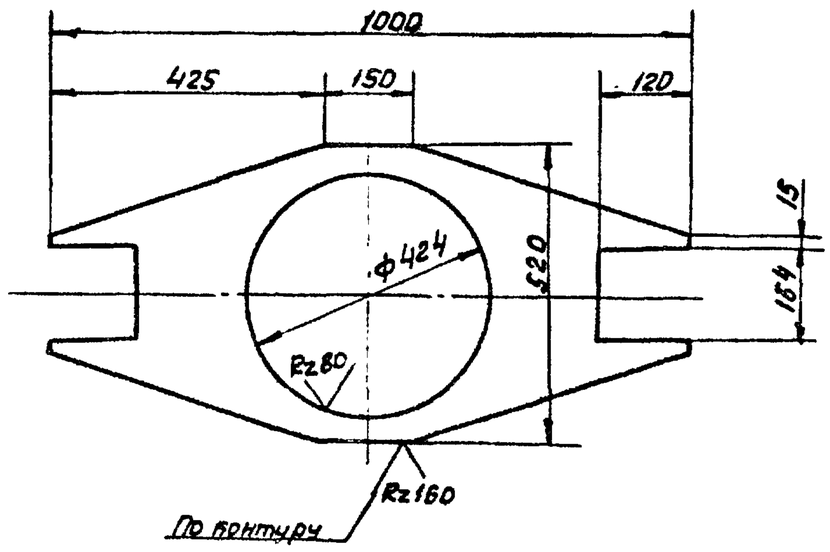

H 14; h 14; ± IT14/2.

Изм.	Лист	№ докум.	Подп.	Дата	4И. 440. 12. 00. 005		
Разраб.		Зарецкая			Ребро	Лит. И	Масса 17.5 / Масштаб
Пров.		Пендерев				Лист / Листов 1	
Н. контр.		Потутков			Лист Б16 ГОСТ 19903-74 / ВСт3Сп ГОСТ 14637-79	Мосводоканалниипроект Отдел №5	

Подп. и дата | Инв. № дубл. | Взам. инв. № | Подп. и дата | Инв. № подл.

формат 11

Типовой проект 902-2-347
Альбом VI, часть 2

4И.440.12.00.006

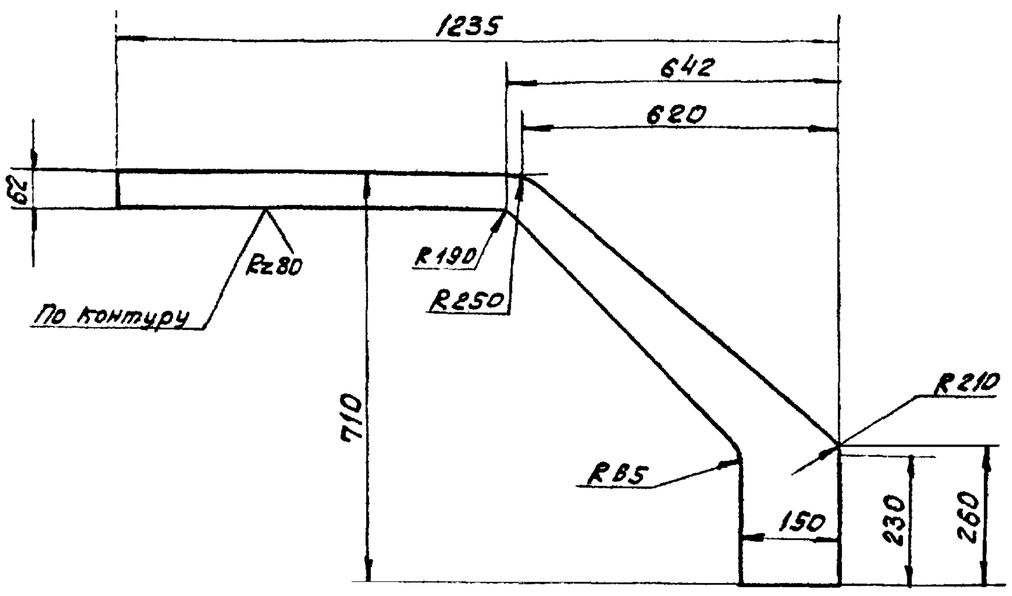

$h\,14;\ \pm\frac{IT\,14}{2}$.

Изм.	Лист	№ докум.	Подп.	Дата	4И.440.12.00.006			
Разраб.		Заручная			Стенка горизонтальная	Лит. И	Масса 14.0	Масштаб 1:10
Пров.		Пендерев				Лист	Листов 1	
Н.контр.		Потутков			Лист 610 ГОСТ 19903-74 / ВСт3Сп ГОСТ 14637-79	Мосводоканалниипроект Отдел №5		

Подп. и дата | Инв. № дубл. | Взам. инв. № | Подп. и дата | Инв. № подл.

формат 11

Формат	Зона	Поз.	Обозначение	Наименование	Кол.	Примеч.
				Документация		
12			4И.440.13.00.000СБ	Сборочный чертеж		
				Детали		
Б4		1	4И.440.13.00.001	Рукарь		
				Ст.3 ГОСТ 380-71		
				25×25×16	1	0.07кг
Б4		2	4И.440.13.00.002	Кольцо		
				Ст3 ГОСТ 380-71		
				ф 78 × ф 110; S = 16	1	0.6кг
Б4		3	4И.440.13.00.003	Труба		
				Труба 76×4 ГОСТ 8732-78 / ВСт2Сп ГОСТ 8731-74		
				L = 4650	1	33,02кг

Изм.	Лист	№ докум.	Подп.	Дата	4И.440.13.00.000			
Разраб.		Заручная			Штанга полая	Лит. И	Лист	Листов 1
Пров.		Пендерев				Мосводоканалниипроект Отдел №5		
Рук.		Пендерев						
Н. контр.		Потутков						

Подп. и дата | Инв. № дубл. | Взам. инв. № | Подп. и дата | Инв. № подл.

формат 11

4И.440.13.00.000СБ

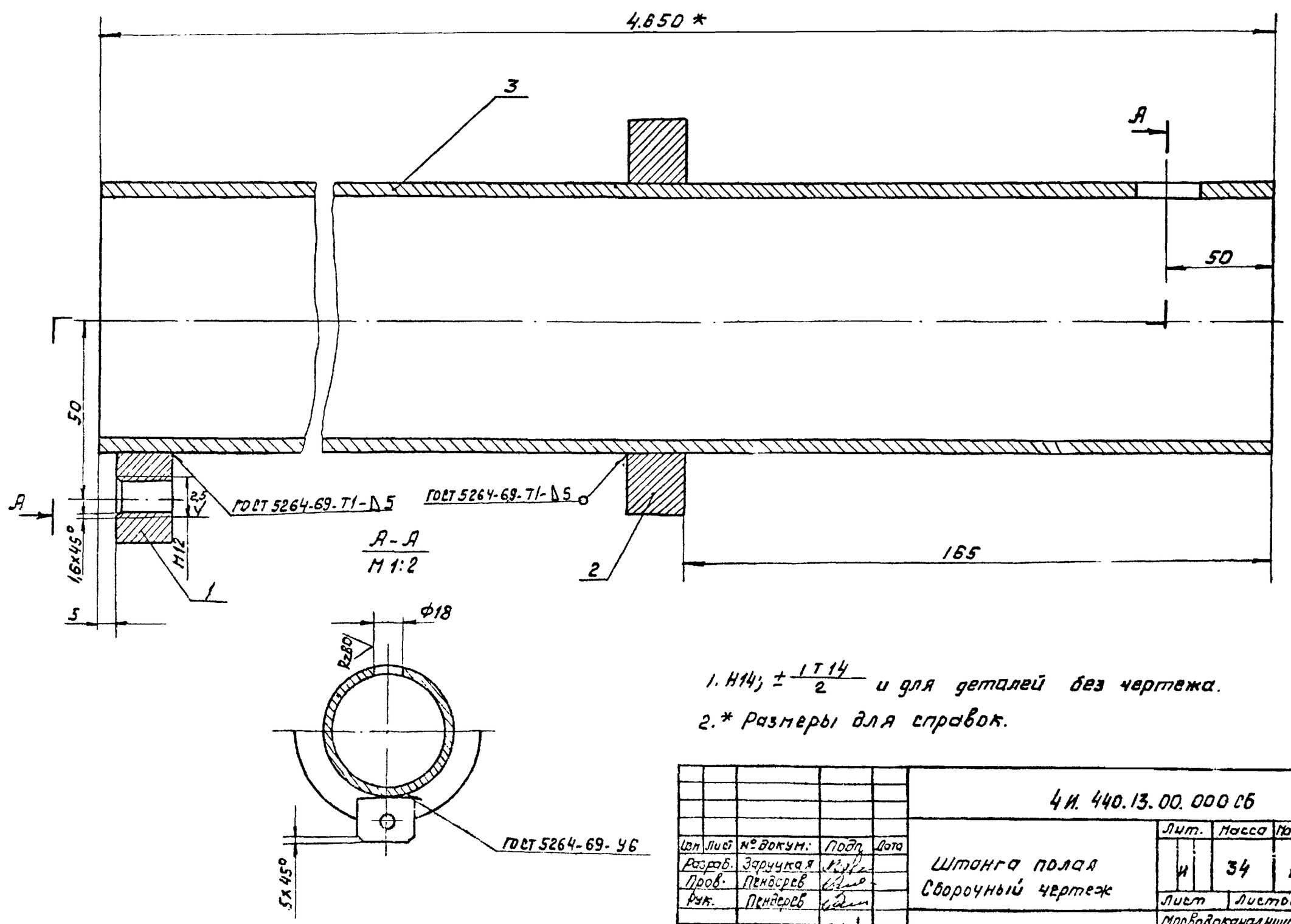

1. $H14;\ \pm\frac{IT\,14}{2}$ и для деталей без чертежа.
2. * Размеры для справок.

Изм.	Лист	№ докум.	Подп.	Дата	4И.440.13.00.000СБ			
Разраб.		Заручная			Штанга полая Сборочный чертеж	Лит. И	Масса 34	Масштаб 1:1
Пров.		Пендерев				Лист	Листов: 1	
Рук.		Пендерев				Мосводоканалниипроект Отдел №5		
Н. контр.		Потутков						

Подп. и дата | Инв. № дубл. | Взам. инв. № | Подп. и дата | Инв. № подл.

Типовой проект 902-2-347
Альбом VI, часть 2

4И.440.14.00.000СБ

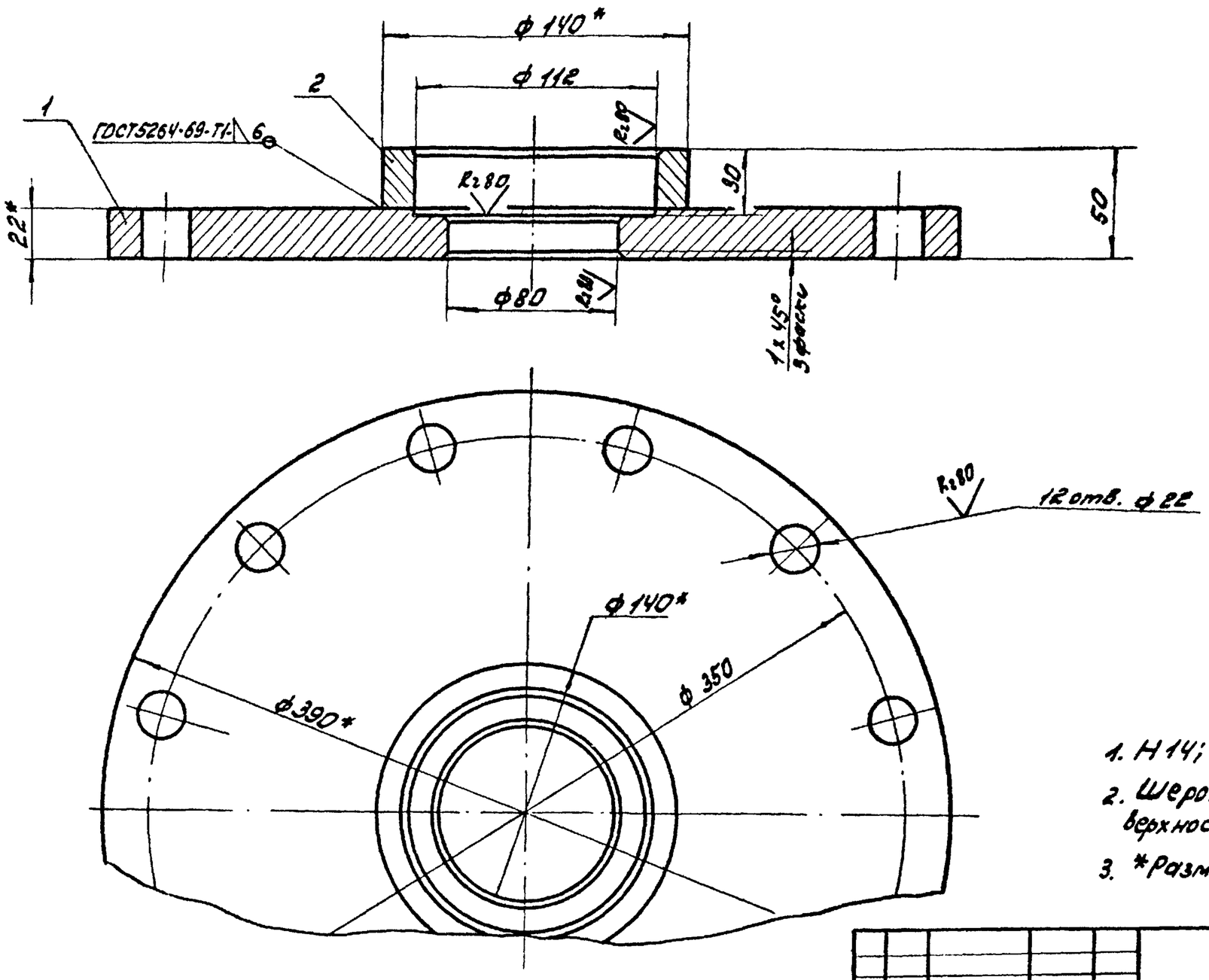

1. H14; h14; ±$\frac{IT14}{2}$ и для деталей без чертежа.
2. Шероховатость обрабатываемых поверхностей деталей без чертежа — R2,80.
3. *Размеры для справок.

Изм.	Лист	№ докум.	Подп.	Дата	4И.440.14.00.000СБ			
Разраб.		Заруцкая			Крышка	Лит.	Масса	Масштаб
Пров.		Пендерев				И	18	1:2
Рук.		Пендерев			Сборочный чертеж	Лист	Листов: 1	
Н.контр.		Потутков				Мосводоканалниипроект Отдел N5		

формат 12

Формат	Зона	Поз.	Обозначение	Наименование	Кол.	Примеч.
				Документация		
12			4И.440.14.00.000СБ	Сборочный чертеж		
				Детали		
Б4		1	4И.440.14.00.001	Фланец		
				Ст3 ГОСТ 380-71		
				ф 390х22	1	16,8кг
Б4		2	4И.440.14.00.002	Бобышка		
				Ст.3 ГОСТ 380-71		
				ф 140х30	1	1,05кг

Изм.	Лист	№ докум.	Подп.	Дата	4И.440.14.00.000			
Разраб.		Заруцкая			Крышка	Лит.	Лист	Листов
Пров.		Пендерев				И		1
Рук.		Пендерев				Мосводоканалниипроект Отдел N5		
Н.контр.		Потутков						

от 11

Формат	Зона	Поз.	Обозначение	Наименование	Кол.	Примеч.
				Документация		
12			4И.440.15.00.000СБ	Сборочный чертеж		
				Детали		
11		1	4И.440.15.00.001	Стенка	1	
Б4		2	4И.440.15.00.002	Кольцо		
				Лист Б6 ГОСТ 19903-74 / Вст3сп ГОСТ 14637-79		
				ф 122 х ф 238	1	1,5кг
Б4		3	4И.440.15.00.003	Втулка		
				Круг В20 ГОСТ 2590-71 / Вст3 ГОСТ 535-79		
				L = 100	1	5кг

Изм.	Лист	№ докум.	Подп.	Дата	4И.440.15.00.000			
Разраб.		Заруцкая			Заслонка	Лит.	Лист	Листов
Пров.		Пендерев				И		
Рук.		Пендерев				Мосводоканалниипроект Отдел N5		
Н.контр.		Потутков						

копировал: 24- 17851-07 26 формат 11

Типовой проект 902-2-347
Альбом VI, часть 2

ЧИ.440.15.00.000СБ

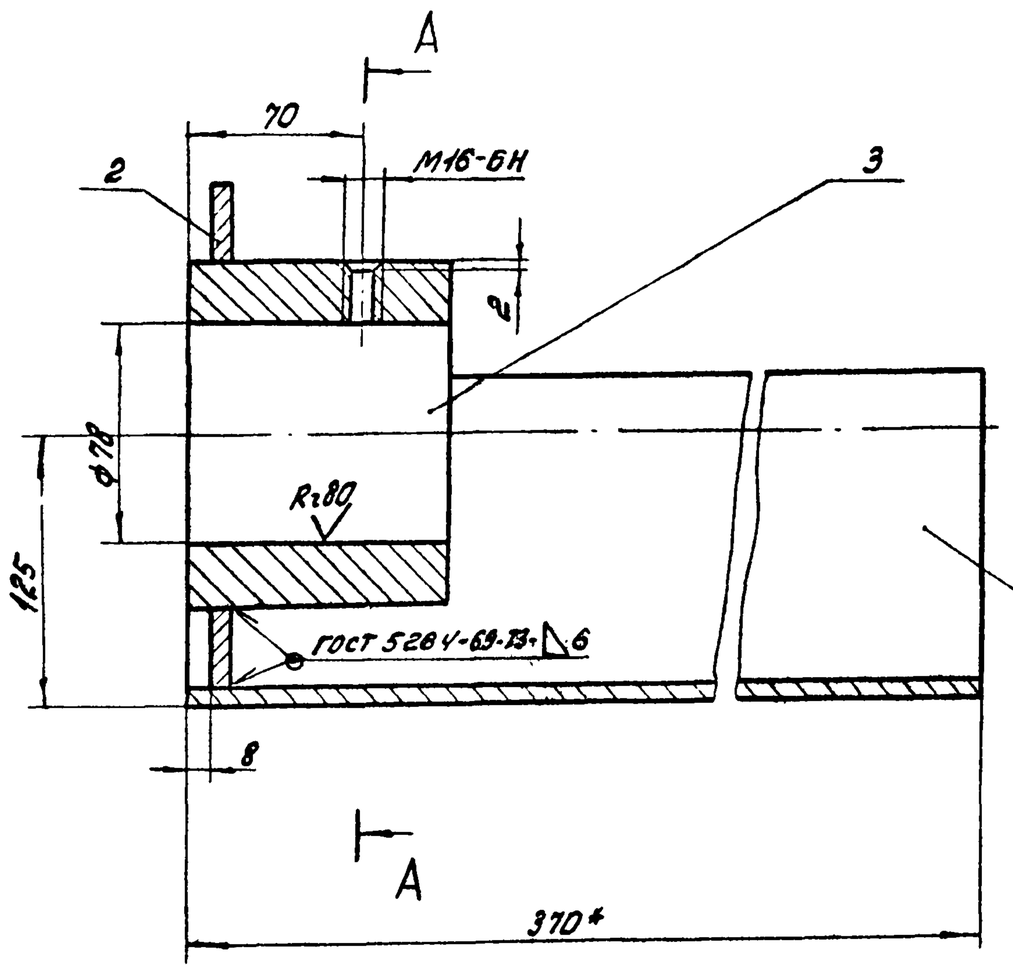

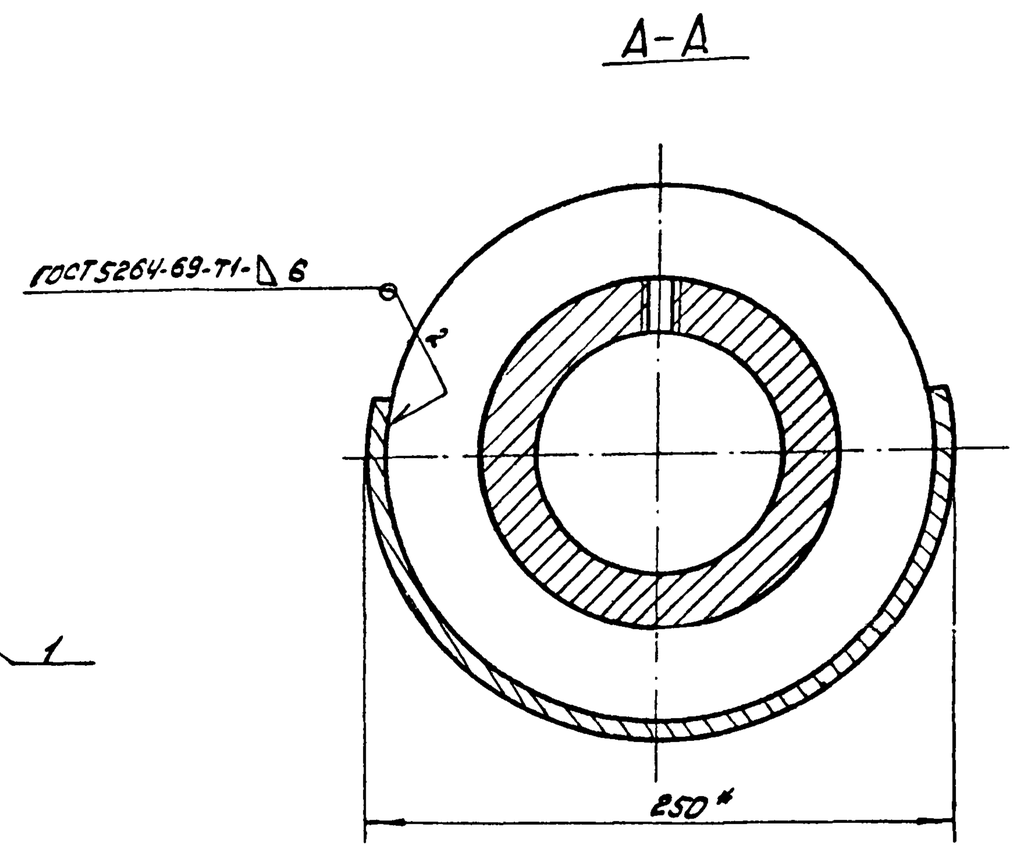

1. $H14; \pm \frac{IT14}{2}$ и для деталей без чертежа.
2. Шероховатость обрабатываемых поверхностей деталей без чертежа – Rz160 √.
3. Размер для справок.

					ЧИ.440.15.00.000СБ			
Изм.	Лист	№докум.	Подп.	Дата	Заслонка	Лит.	Масса	Масштаб
Разраб.		Заруцкая				И	~15	1:2
Пров.		Пендерев			Сборочный чертеж	Лист	Листов:1	
Рук.		Пендерев				Мосводоканалниипроект Отдел №5		
Н.контр.		Потупов						

Формат 12

ЧИ.440.15.00.001

Rz80 √(√)

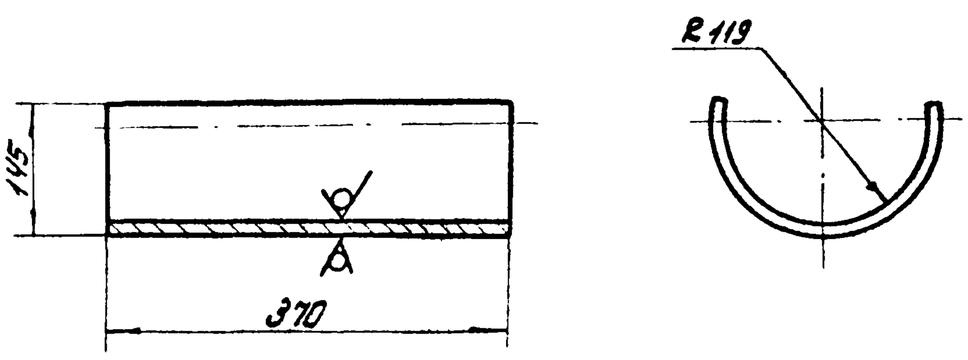

1. Длина развертки L=430мм.
2. H14; h14.

					ЧИ.440.15.00.001			
Изм.	Лист	№докум.	Подп.	Дата	Стенка	Лит.	Масса	Масштаб
Разраб.		Заруцкая				И	7,65	1:5
Пров.		Пендерев				Лист	Листов:1	
Н.контр.		Потупов			Лист Вст3сп ГОСТ 19903-74 / Вст3сп ГОСТ 14637-79	Мосводоканалниипроект Отдел №5		

Формат 1

Формат	Зона	Поз.	Обозначение	Наименование	Кол.	Примеч.
				Документация		
12			ЧИ.440.16.00.000СБ	Сборочный чертеж		
				Детали		
11		1	ЧИ.440.16.00.001	Патрубок	1	
11		2	ЧИ.440.16.00.002	Штуцер	1	
11		3	ЧИ.440.08.00.002-01	Фланец	2	

					ЧИ.440.16.00.000			
Изм.	Лист	№докум.	Подп.	Дата	Тройник	Лит.	Лист	Листов
Разраб.		Заруцкая				И		
Пров.		Пендерев				Мосводоканалниипроект Отдел №5		
Рук.		Пендерев						
Н.контр.		Потупов						

Формат 12

Типовой проект 902-2-347
Альбом VI, часть 2

4Н.440.16.00.000СБ

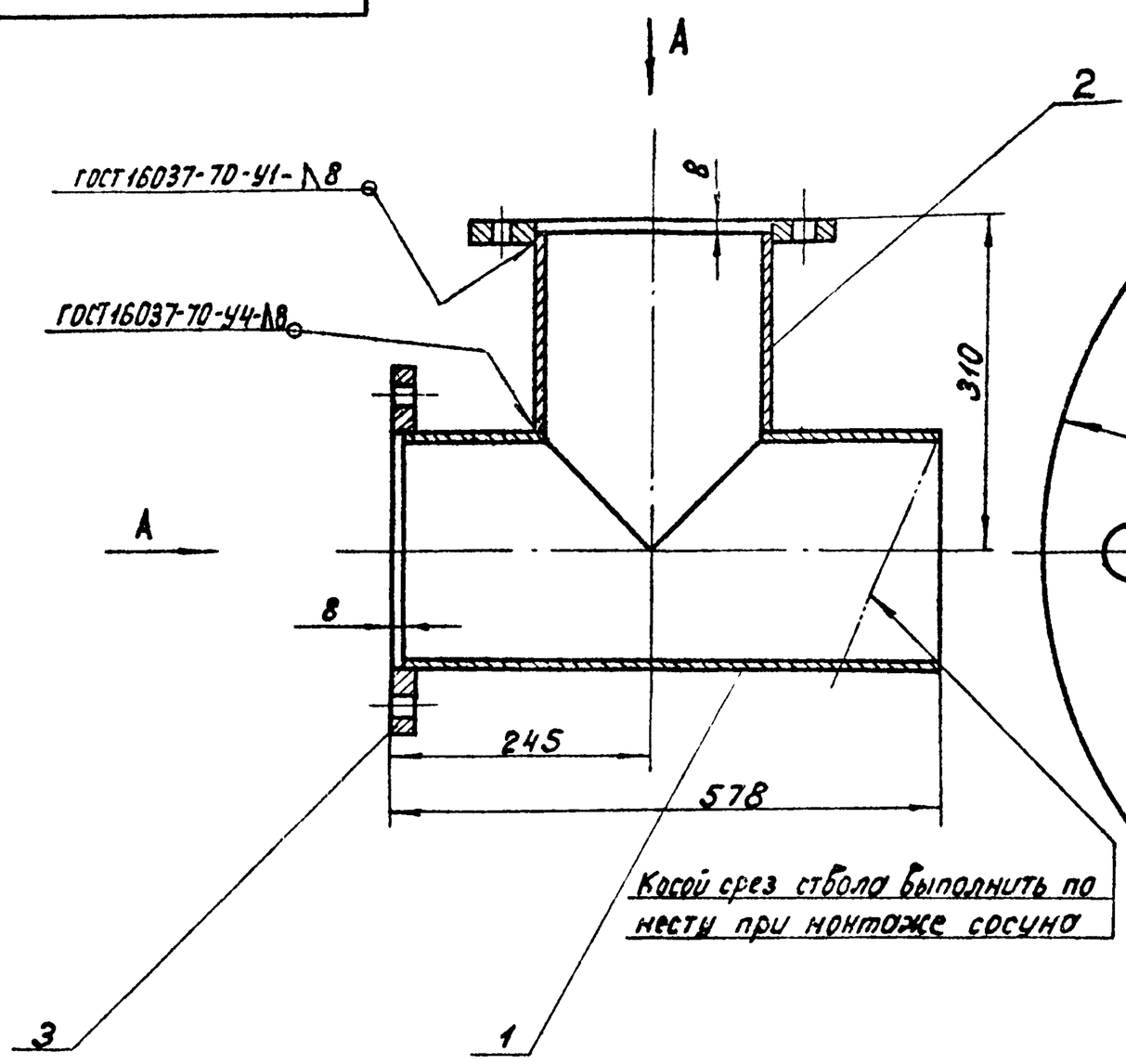

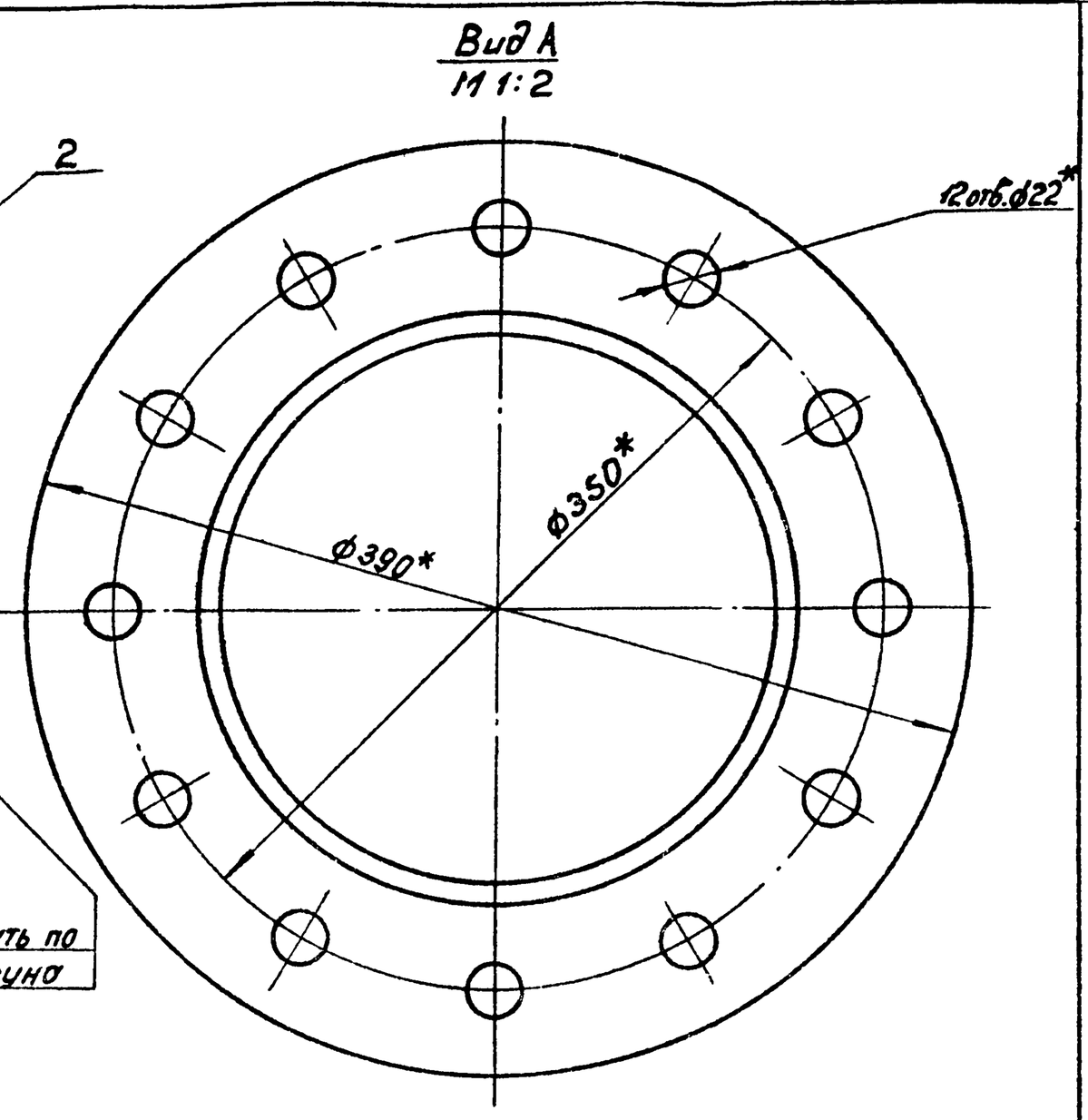

1. h14; ± IT14/2.
2.* Размеры для справок.

					4Н.440.16.00.000СБ			
Изм.	Лист	№докум.	Подп.	Дата	Тройник	Лит.	Масса	Масштаб
Разраб.		Заруцкая				Н	60	1:5
Пров.		Пендерев			Сборочный чертеж	Лист	Листов: 1	
Рук.		Пендерев				Мосводоканалниипроект Отдел №5		
Н.контр.		Логутков						

формат 12

4Н.440.16.00.001

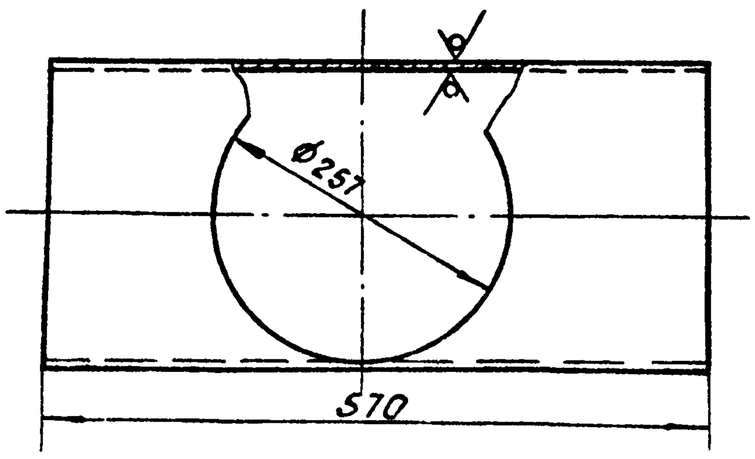

h14.

					4Н.440.16.00.001			
Изм.	Лист	№докум.	Подп.	Дата	Патрубок	Лит.	Масса	Масштаб
Разраб.		Заруцкая				Н	30	1:5
Пров.		Пендерев				Лист	Листов 1	
Н.контр.					Труба В73х8 ГОСТ 8732-78 / ВСт2сп ГОСТ 8731-74	Мосводоканалниипроект Отдел №5		

4Н.440.16.00.002

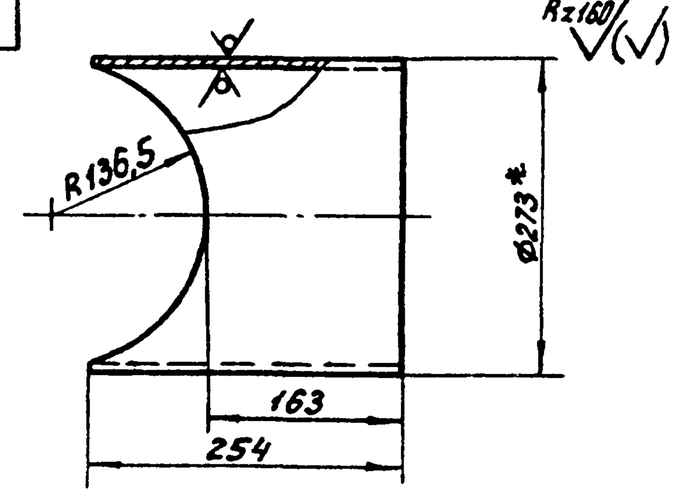

Шаблон для разметки

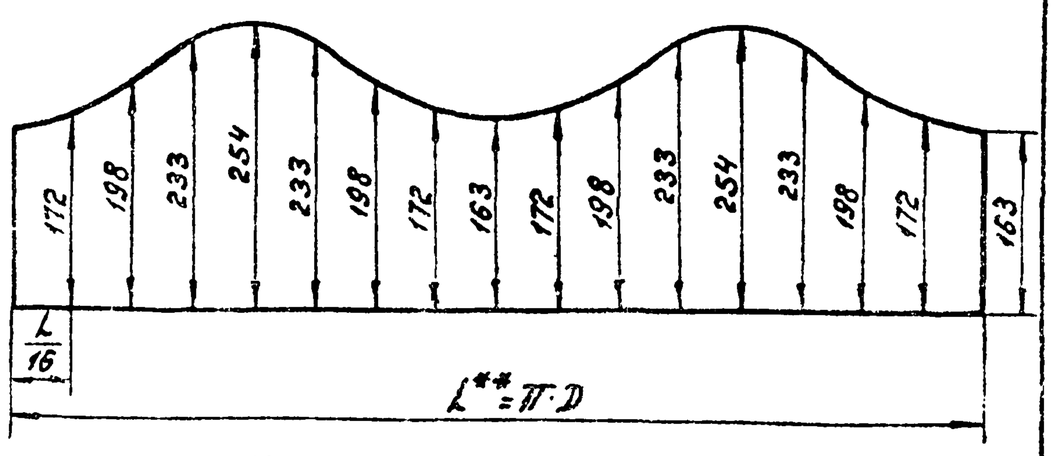

1. h14; ± IT14/2.
2.** Размер L уточнить по действительному наружному диаметру трубы.
3.* Размеры для справок.

					4Н.440.16.00.002			
Изм.	Лист	№докум.	Подп.	Дата	Штуцер	Лит.	Масса	Масштаб
Разраб.		Заруцкая				Н	11.0	1:5
Пров.		Пендерев				Лист	Листов 1	
Н.контр.					Труба 273х8 ГОСТ 8732-78 / ВСт2сп ГОСТ 3731-74	Мосводоканалниипроект Отдел №5		

Типовой проект 902-2-367
Альбом VI. часть 2

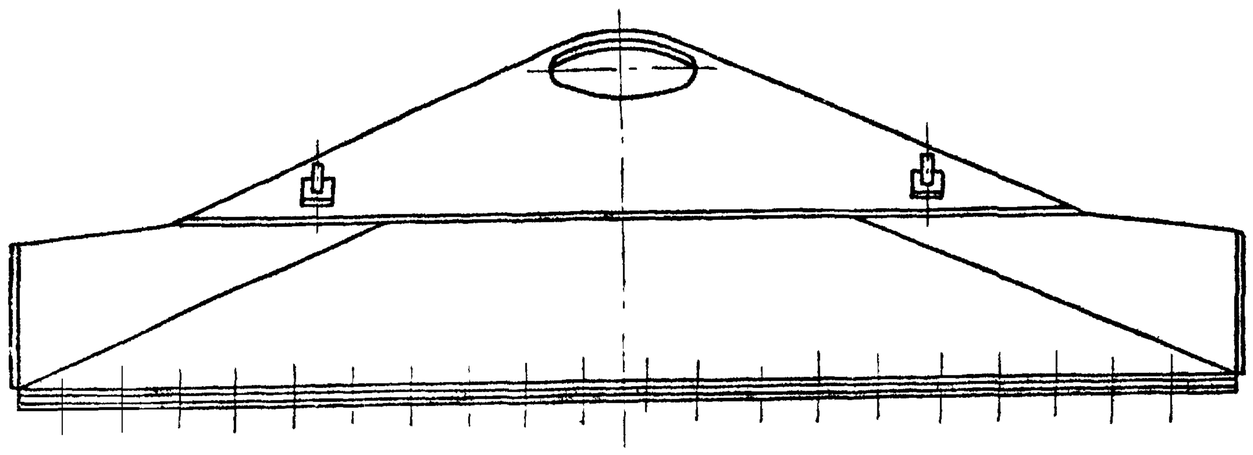

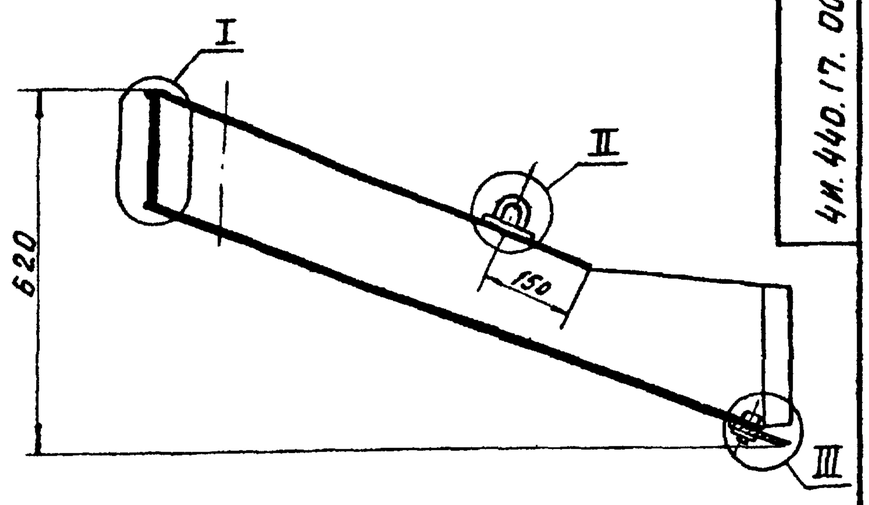

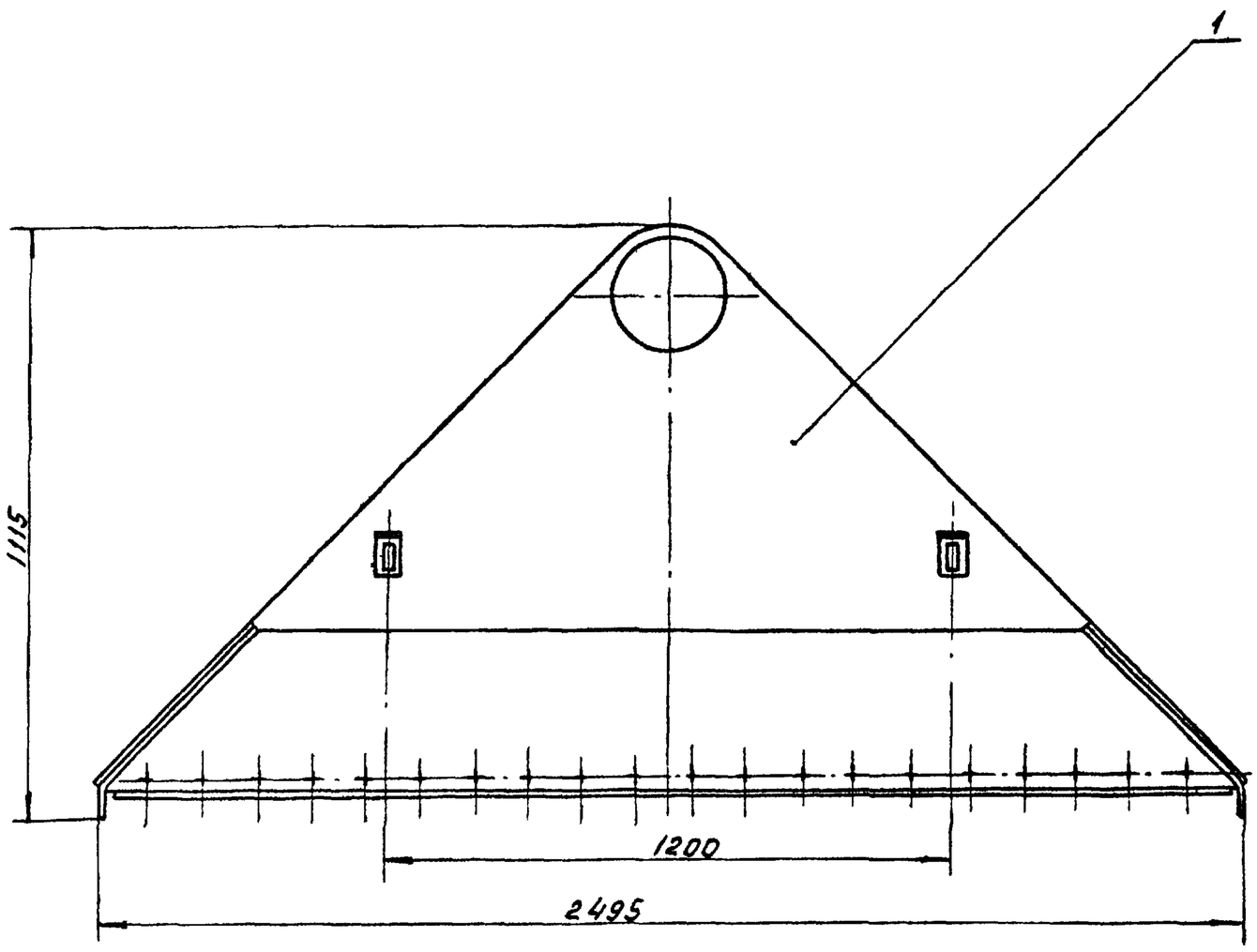

II
М 1:2

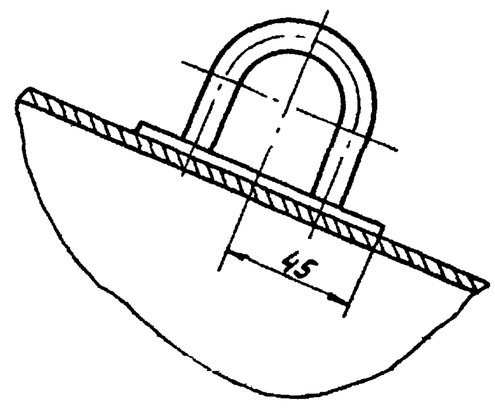

I
М 1:1

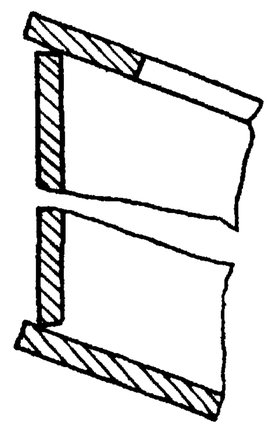

III

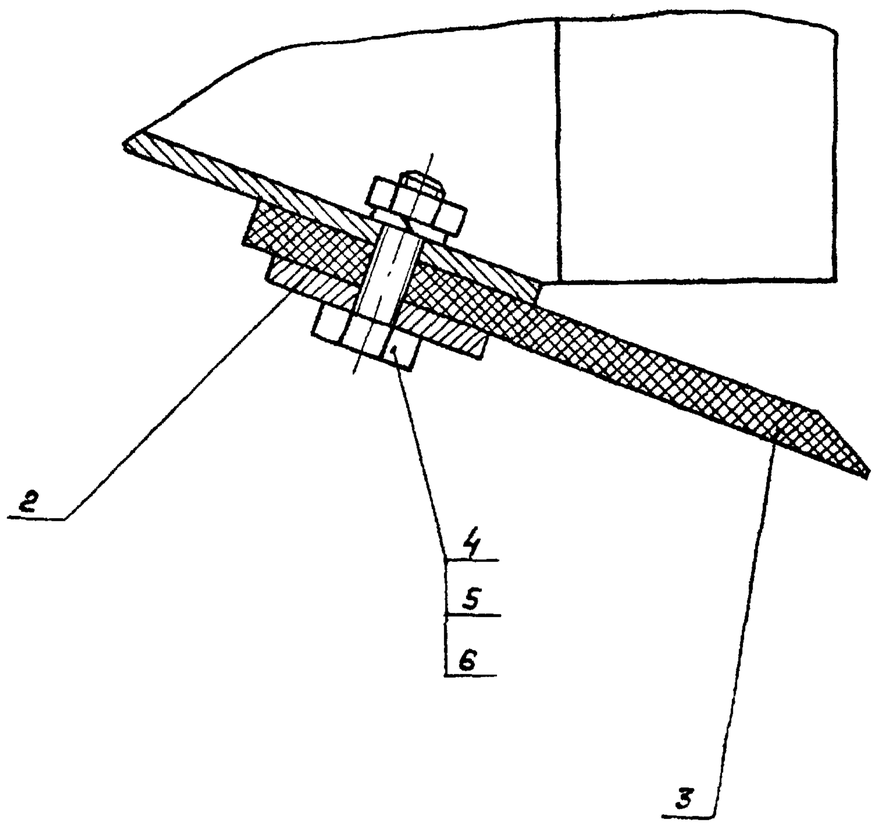

Размеры для справок.

Изм.	Лист	№ докум.	Подп.	Дата	4И.440.17.00.000 СБ		
Разраб.		Зарецкая			Сосун Сборочный чертеж	Лит.	Масса	Масштаб
Пров.		Пендерев				И	112	1:10
Рук.		Пендерев				Лист	Листов 1	
Н. контр.		Потутков				Мосводоканалниипроект Отдел №5		

Инв. № подл. | Подп. и дата | Взам. инв. № | Инв. № дубл. | Подп. и дата

Типовой проект 902-2-347
Альбом VI, часть 2

Формат	Зона	Поз.	Обозначение	Наименование	кол.	Примеч.
				Документация		
22			4И.440.17.00.000СБ	Сборочный чертеж		
				Сборочные единицы		
11		1	4И.440.17.01.000	Корпус сосуна	1	
				Детали		
11		2	4И.440.17.00.001	Накладка	1	
11		3	4И.440.17.00.002	Фартук	1	
				Стандартные изделия		
		4		Болт М8х30.58.096 ГОСТ 7798-70	24	
		5		Гайка М8.5.096 ГОСТ 5915-70	24	
		6		Шайба 8.65.Г096 ГОСТ 6402-70	24	

Изм. Лист №докум. Подп. Дата
Разраб. Заруцкая
Пров. Пендерев
Рук. Пендерев
Н.контр. Потутков

4И.440.17.00.000

Сосун

Лит. И | Лист | Листов 1

Мосводоканалниипроект Отдел N5

Формат 11

Формат	Зона	Поз.	Обозначение	Наименование	кол.	Примеч.
				Документация		
22			4И.440.17.01.000СБ	Сборочный чертеж		
				Детали		
22		1	4И.440.17.01.001	Стенка боковая	1	
12		2	4И.440.17.01.002	Днище	1	
12		3	4И.440.17.01.003	Лист верхний	1	
Б4		4	4И.440.17.01.004	Накладка		
				Лист Б4 ГОСТ 19903-74 Вст3сп ГОСТ 14637-79		
				50х90	2	0,14кг
11		5	4И.440.08.00.003	Петля	2	

Изм. Лист №докум. Подп. Дата
Разраб. Заруцкая
Пров. Пендерев
Рук. Пендерев
Н.контр. Потутков

4И.440.17.01.000

Корпус сосуна

Лит. И | Лист | Листов 1

Мосводоканалниипроект Отдел N5

Формат 11

4И.440.17.01.002

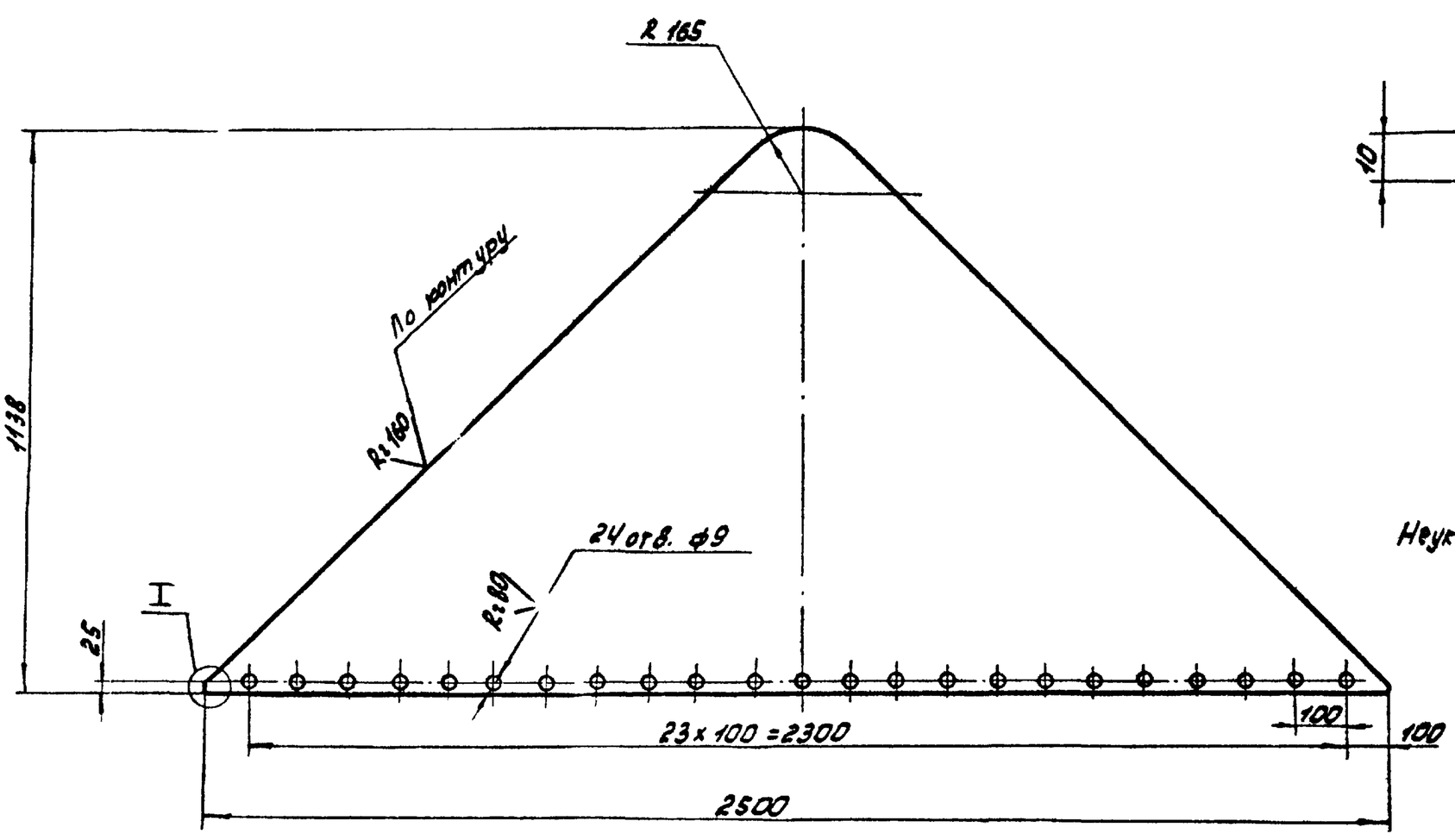

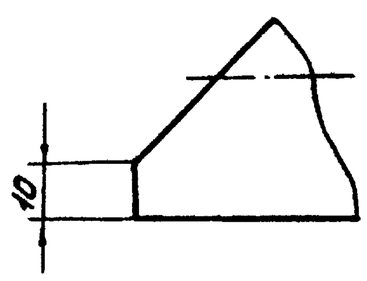

Неуказанные предельные отклонения размеров:
$H14;\ h14;\ \pm\frac{IT14}{2}$.

4И.440.17.01.002

Изм. Лист №докум. Подп. Дата
Разраб. Заруцкая
Пров. Пендерев
Н.контр. Потутков

Днище

Лит. И | Масса 46 | Масштаб 1:10

Лист | Листов: 1

Лист Б4 ГОСТ 19903-74 Вст3сп ГОСТ 14637-79

Мосводоканалниипроект Отдел N5

Копировал: Формат 42

1785-07 30

Типовой проект 902-2-347
Альбом VI, часть 2

ЧИ.440.17.01.000СБ

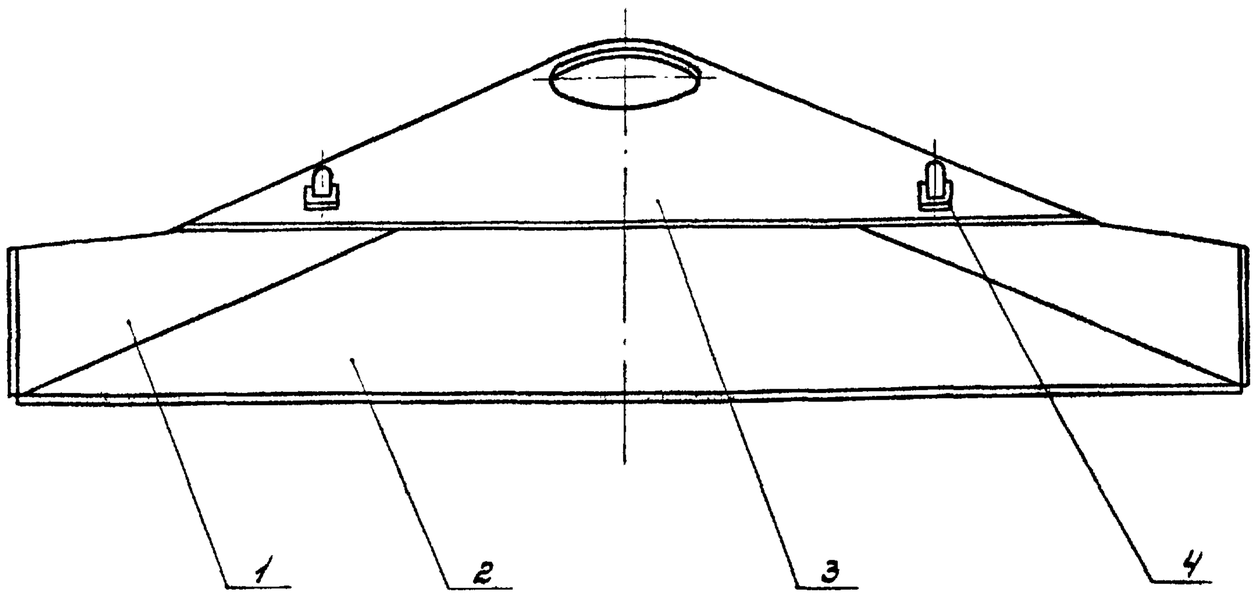

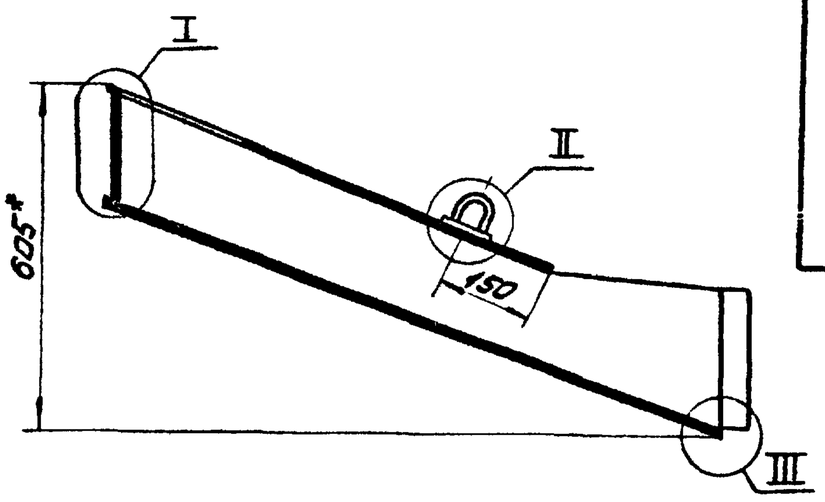

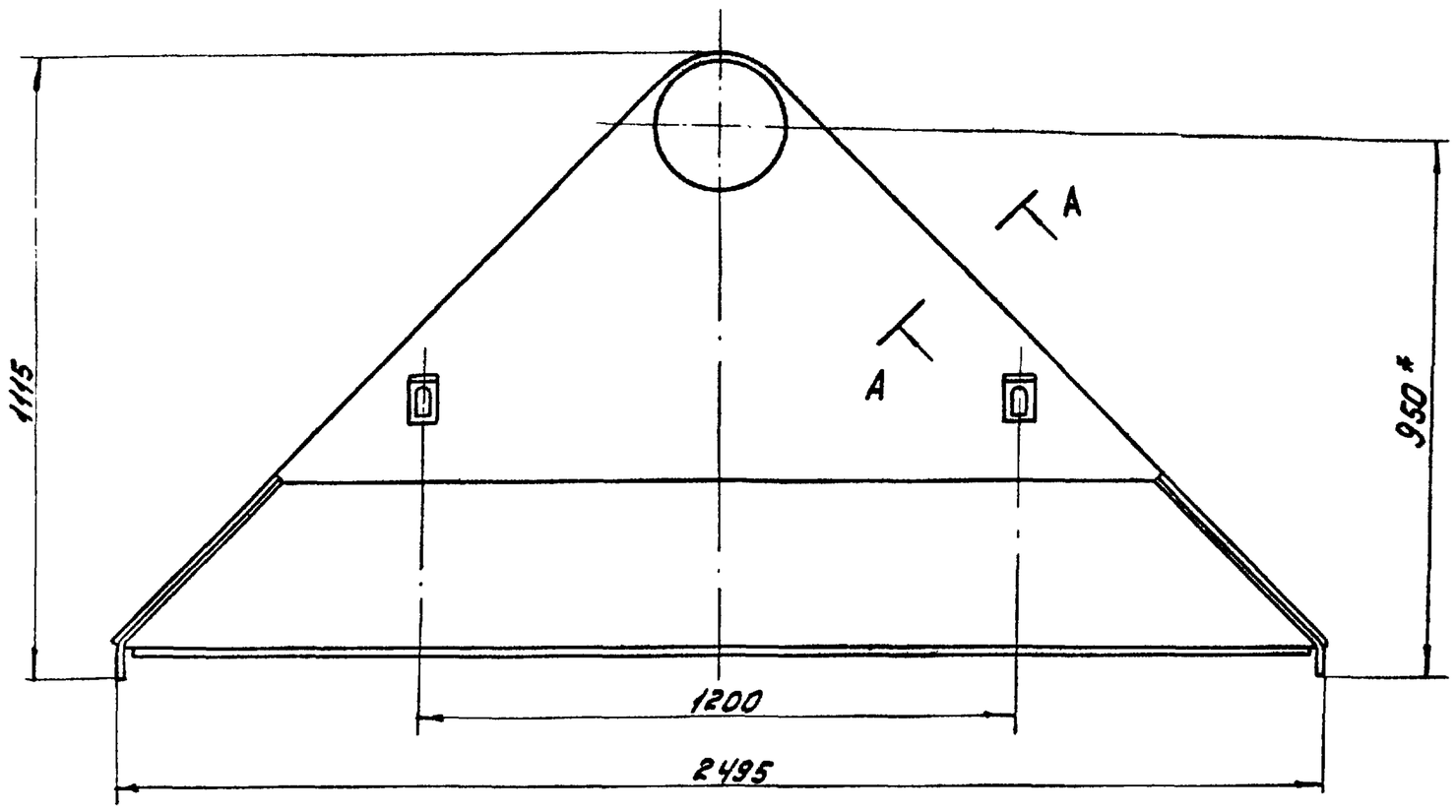

А-А
М1:1

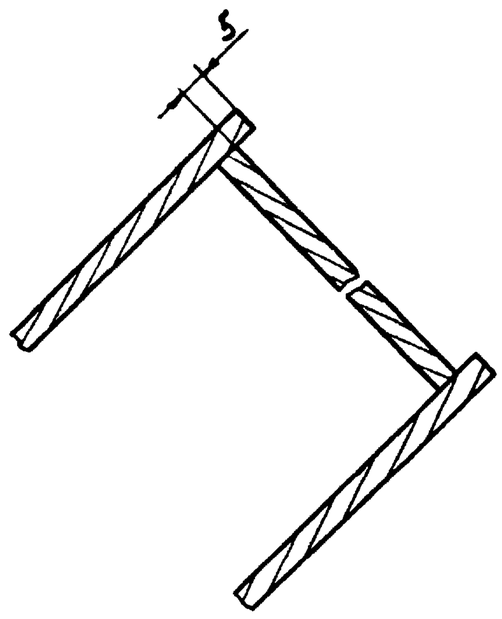

III
М1:1

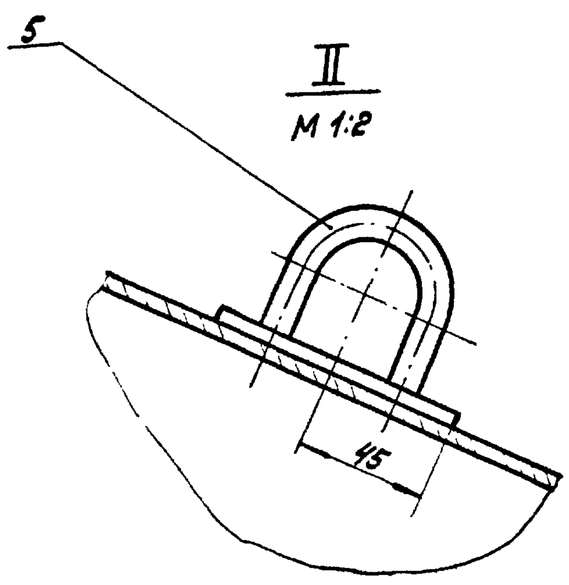

II
М 1:2

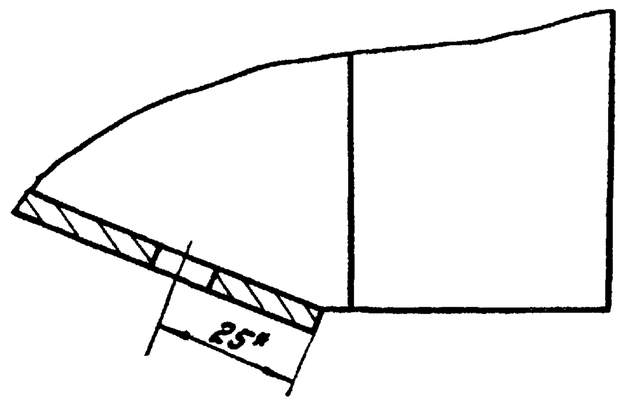

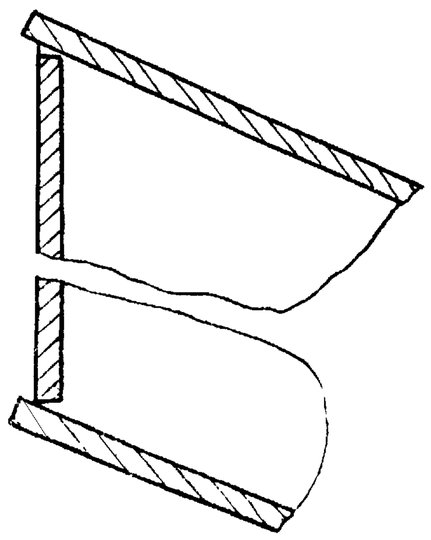

I
М1:1

1. h14; ± $\frac{IT14}{2}$ и для деталей без чертежа.
2. Сварку производить по контуру прилегания деталей по ГОСТ 5264-69-Т1-Δ4.
3. Шероховатость обрабатываемых поверхностей деталей без чертежа Rz 320.
4. * Размеры для справок.

Изм.	Лист	№ докум.	Подп.	Дата	ЧИ.440.17.01.000СБ		
Разраб.		Заруцкая			Корпус сосуна	Лит.	Масса	Масштаб
Пров.		Пендерев				И	~97	1:10
Рук.		Пендерев			Сборочный чертеж	Лист	Листов: 1
Н. контр.		Погутков				Мосводоканалниипроект Отдел №5	

Инв. № подл. | Подп. и дата | Взам. инв. № | Инв. № дубл. | Подп. и дата

Типовой проект 902-2-347
Альбом VI, часть 2

4И.440.17.01.001

Rz160

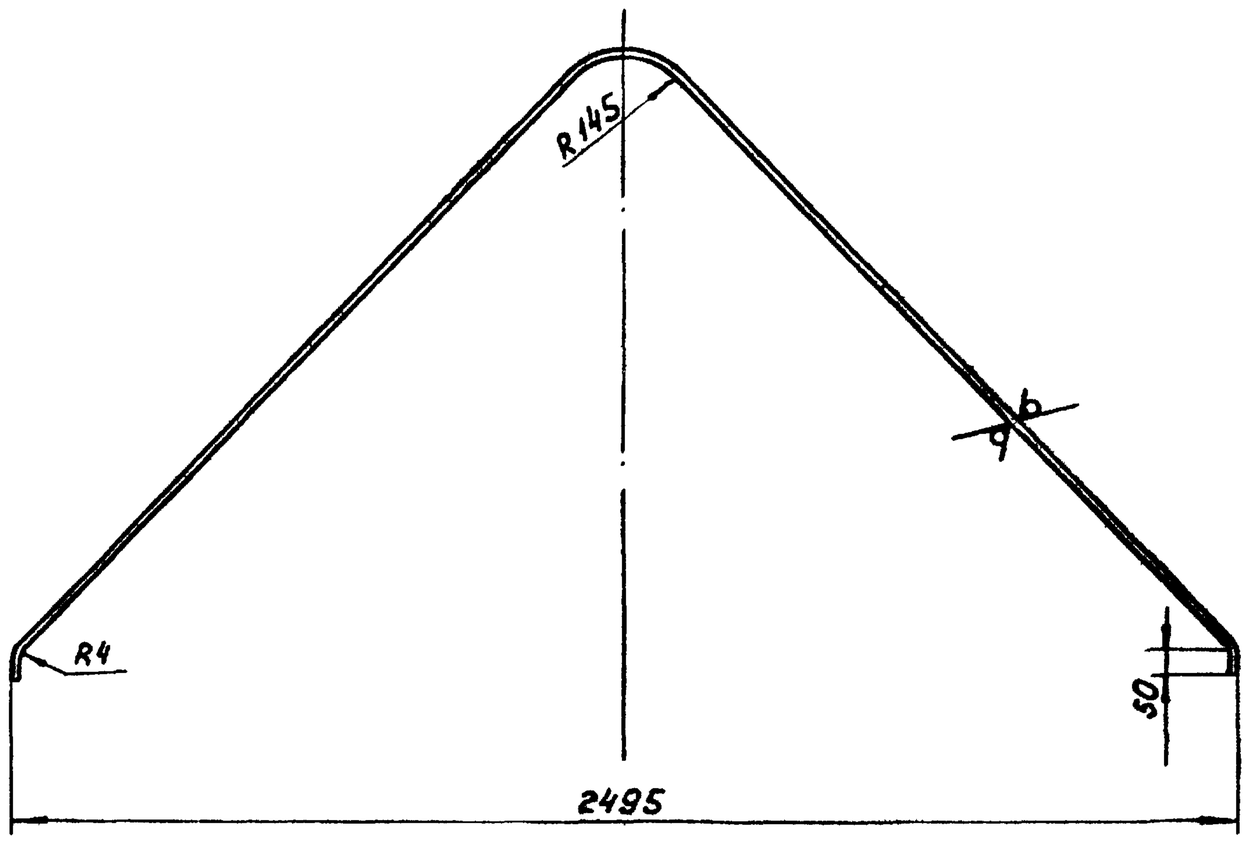

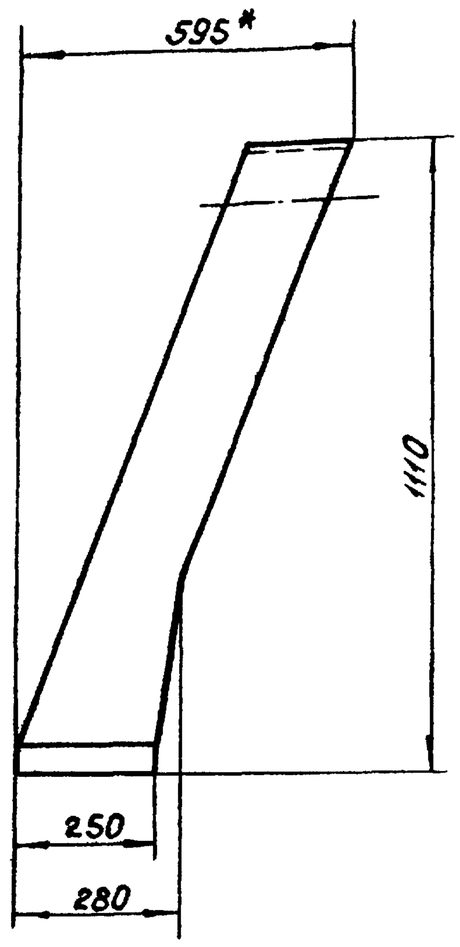

Развертка

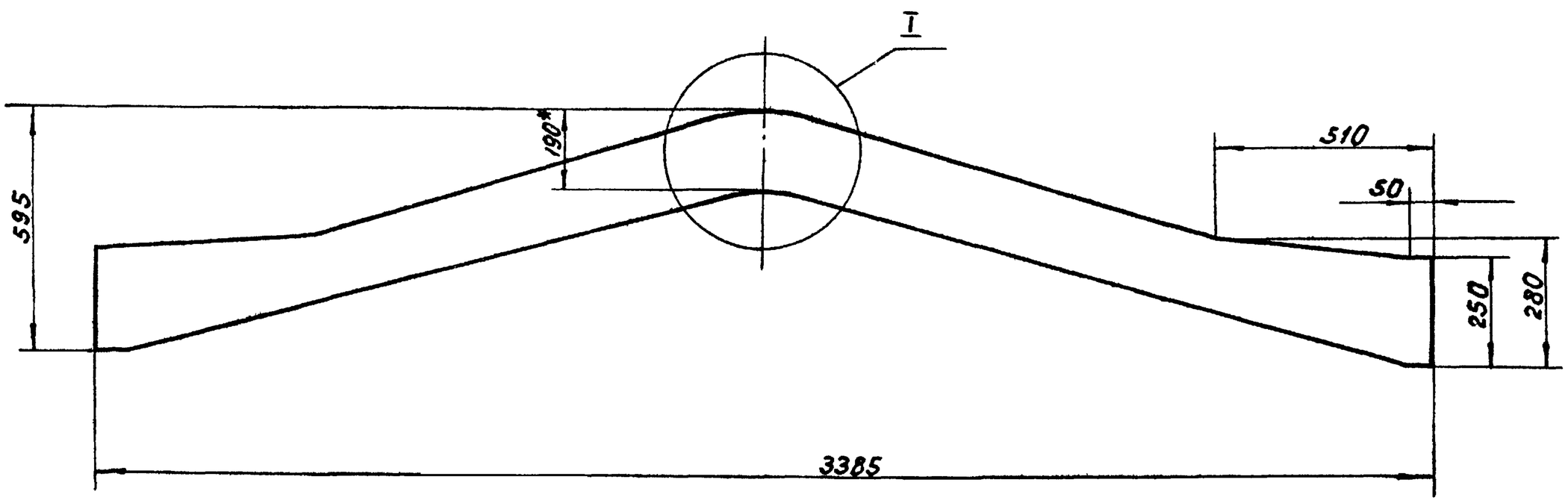

I
M1:2

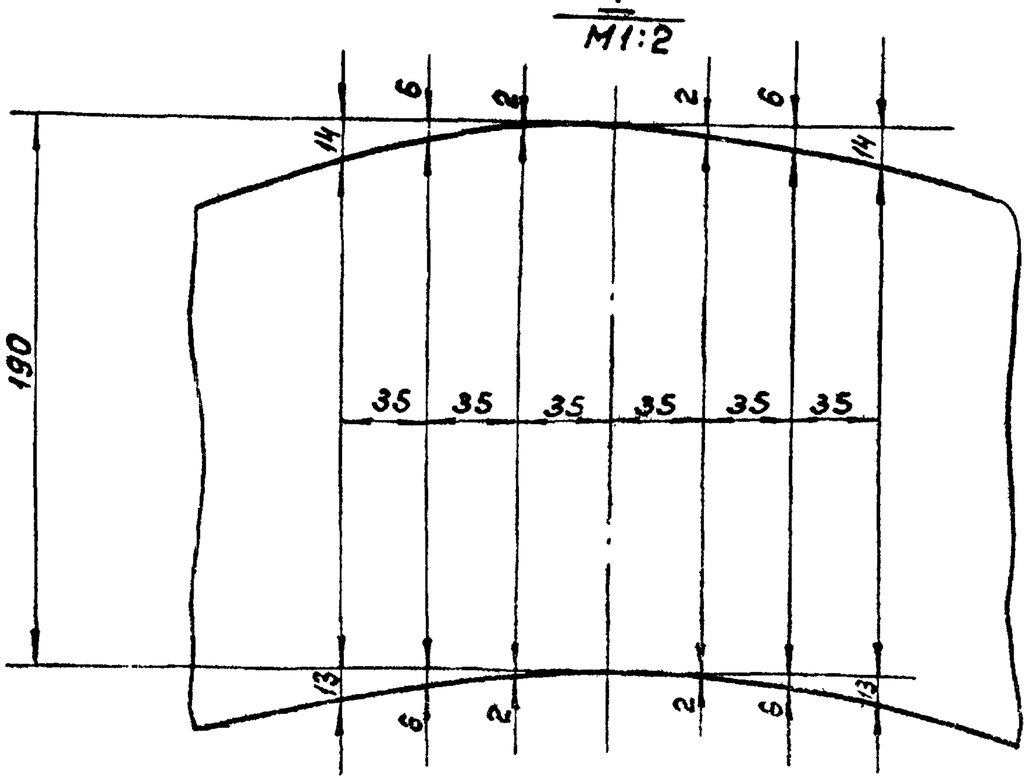

1. h14; ± $\frac{IT14}{2}$.

2.* Размеры для справок.

Изм.	Лист	№ докум.	Подп.	Дата	4И.440.17.01.001		
Разраб.		Заруцкая			Стенка боковая	Лит	Масса	Масштаб
Пров.		Пендерев				Н	22	1:10
						Лист	Листов 1
Н.контр.		Потутков			Лист Б4 ГОСТ 10903-74 / ВСт3сп ГОСТ 14637-79	Мосводоканалниипроект Отдел №5	

Подп. и дата | Инв. № дубл. | Взам. инв. № | Подп. и дата | Инв. № подл.

Типовой проект 902-2-347
Альбом VI, часть 2

ЧИ.440.17.01.003

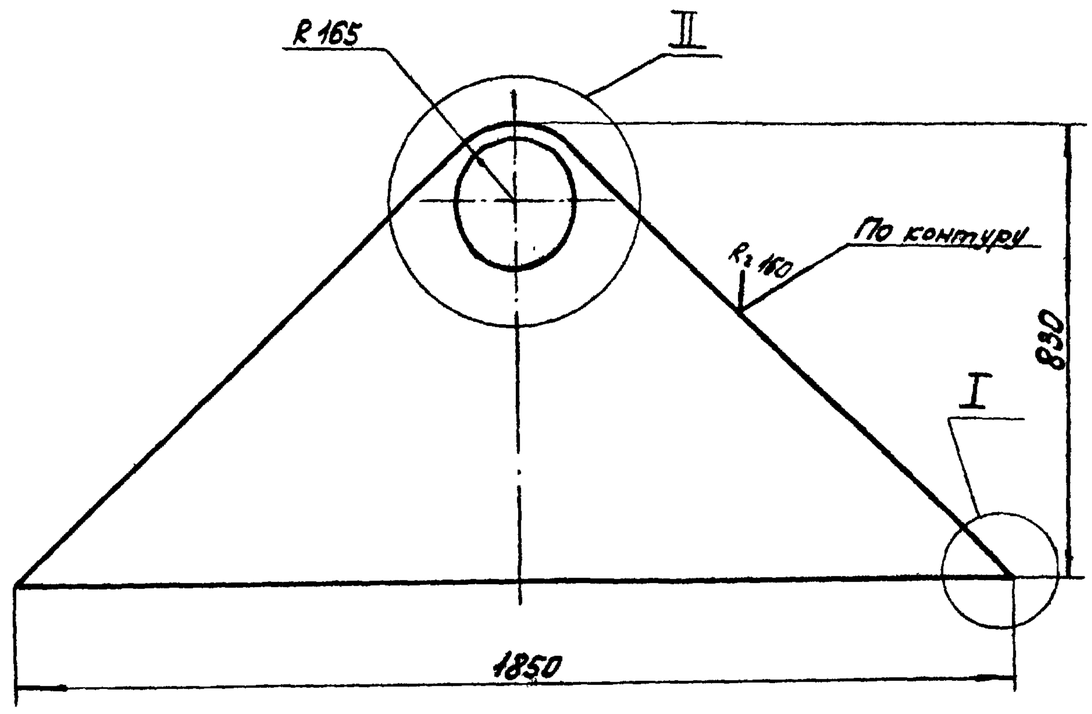

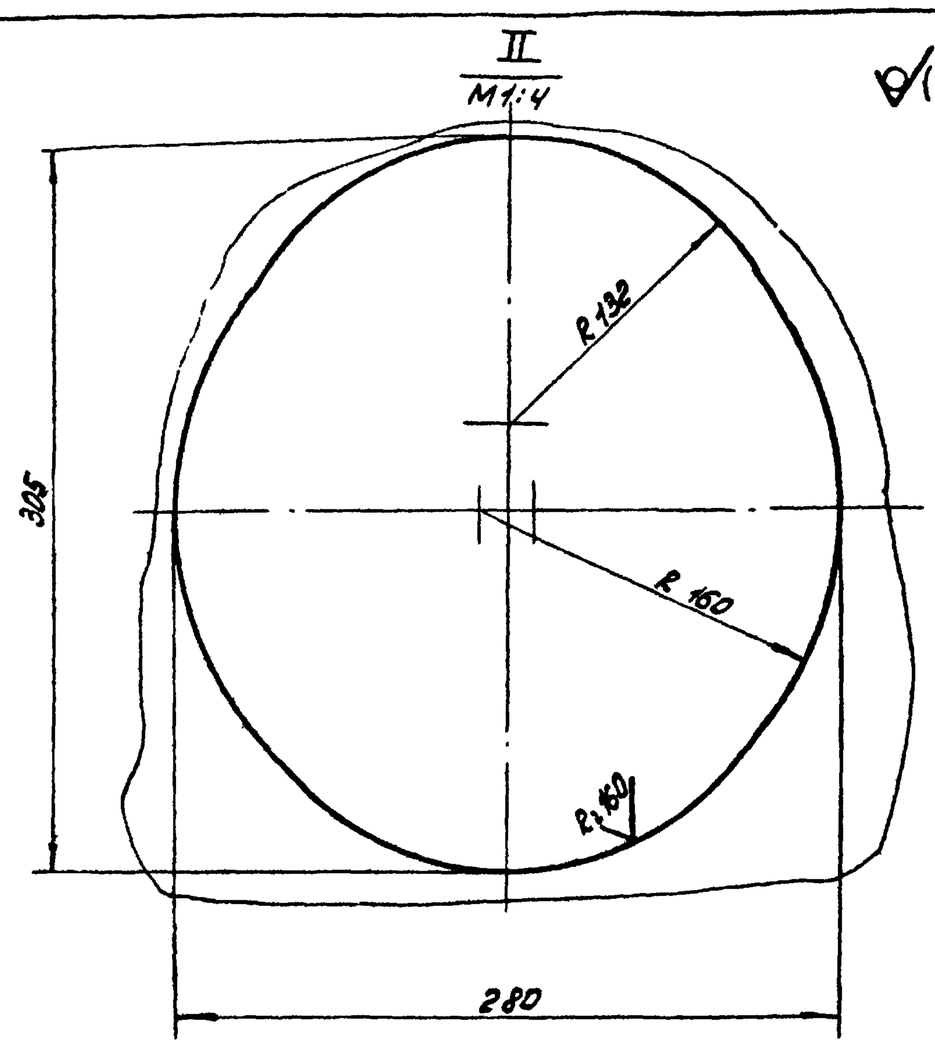

I
М1:1

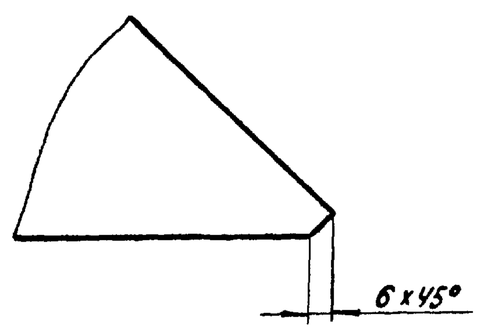

H14; h14; ± $\frac{IT14}{2}$.

					ЧИ.440.17.01.003			
Изм.	Лист	№ докум.	Подп.	Дата	Лист Верхний	Лит.	Масса	Масштаб
Разраб.		Заруцкая				И	23,5	1:10
Пров.		Пендерев				Лист	Листов: 1	
Н.контр.		Потутков			Лист Б4 ГОСТ 19903-74 / ВСТ3сп ГОСТ 14637-79	Мосводоканалниипроект Отдел N5		

формат 12

ЧИ.440.17.00.001

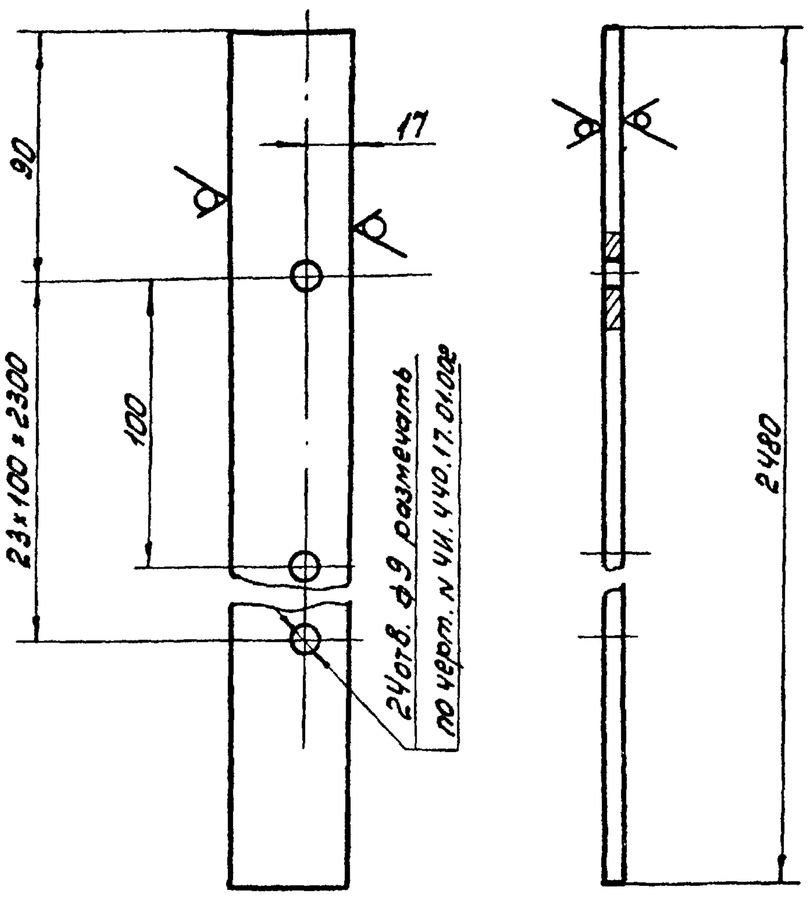

H14; h14; ± $\frac{IT14}{2}$.

					ЧИ.440.17.00.001			
Изм.	Лист	№ докум.	Подп.	Дата	Накладка	Лит.	Масса	Масштаб
Разраб.		Заруцкая				И	2,7	1:2
Пров.		Пендерев				Лист	Листов: 1	
Н.контр.		Потутков			Полоса Б-24х140 ГОСТ 103-76 / ВСТ3сп ГОСТ 535-79	Мосводоканалниипроект Отдел N5		

формат 11

ЧИ.440.17.00.002

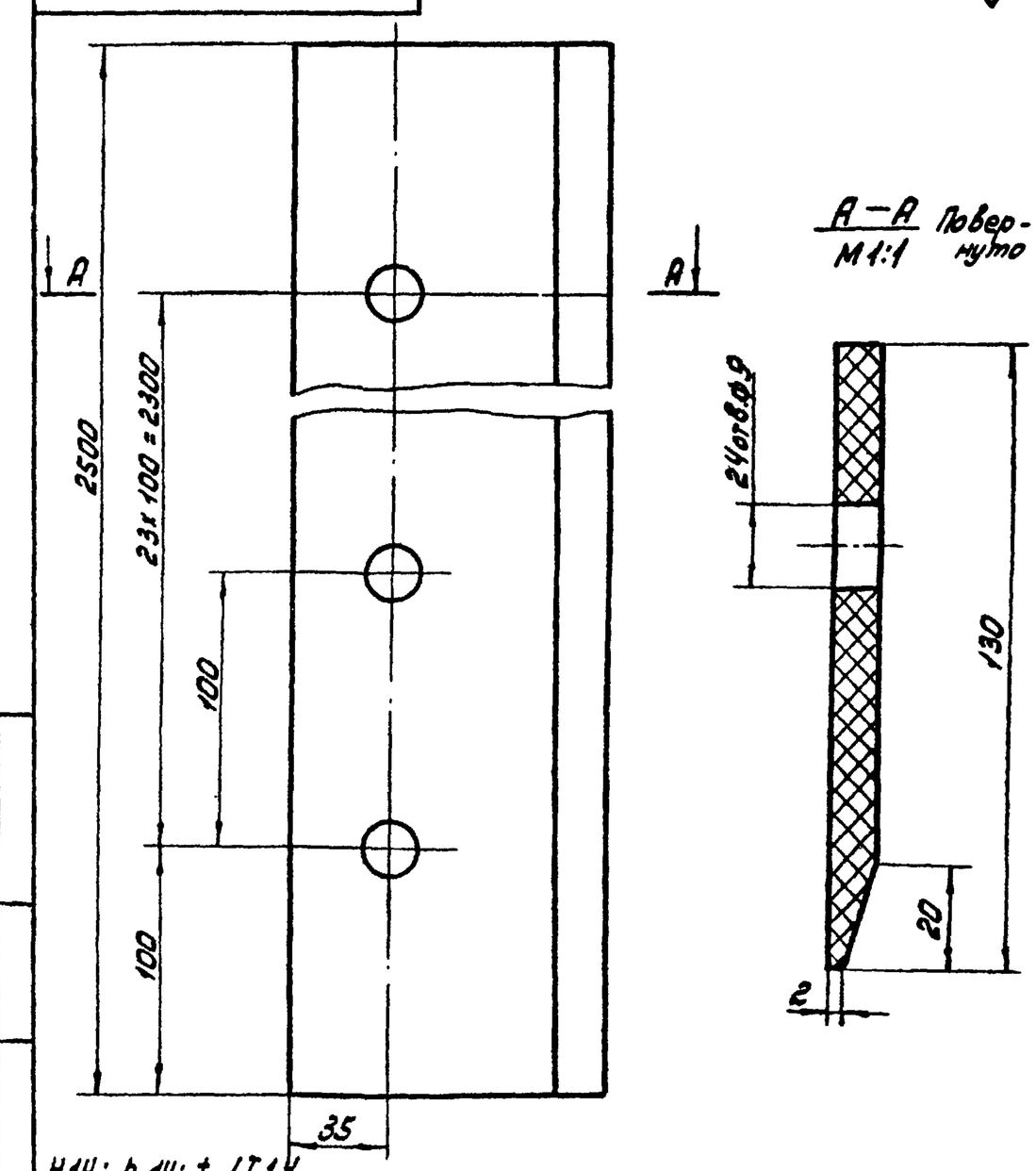

H14; h14; ± $\frac{IT14}{2}$.

					ЧИ.440.17.00.002			
Изм.	Лист	№ докум.	Подп.	Дата	Фартук	Лит.	Масса	Масштаб
Разраб.		Заруцкая				И	2,2	1:2
Пров.		Пендерев				Лист	Листов: 1	
Н.контр.		Потутков			Пластина I ПМБ-М-7-1,2 ГОСТ 2848-77	Мосводоканалниипроект Отдел N5		

формат 11

Инв. N подл. | Подп. и дата | Взам. инв. N | Инв. N дубл. | Подп. и дата

Тип. 902-2-347 Альб. VI ч. 2 — 33

Типовой проект 902-2-347
Альбом VI, часть 2

4И.440.18.00.000.СБ

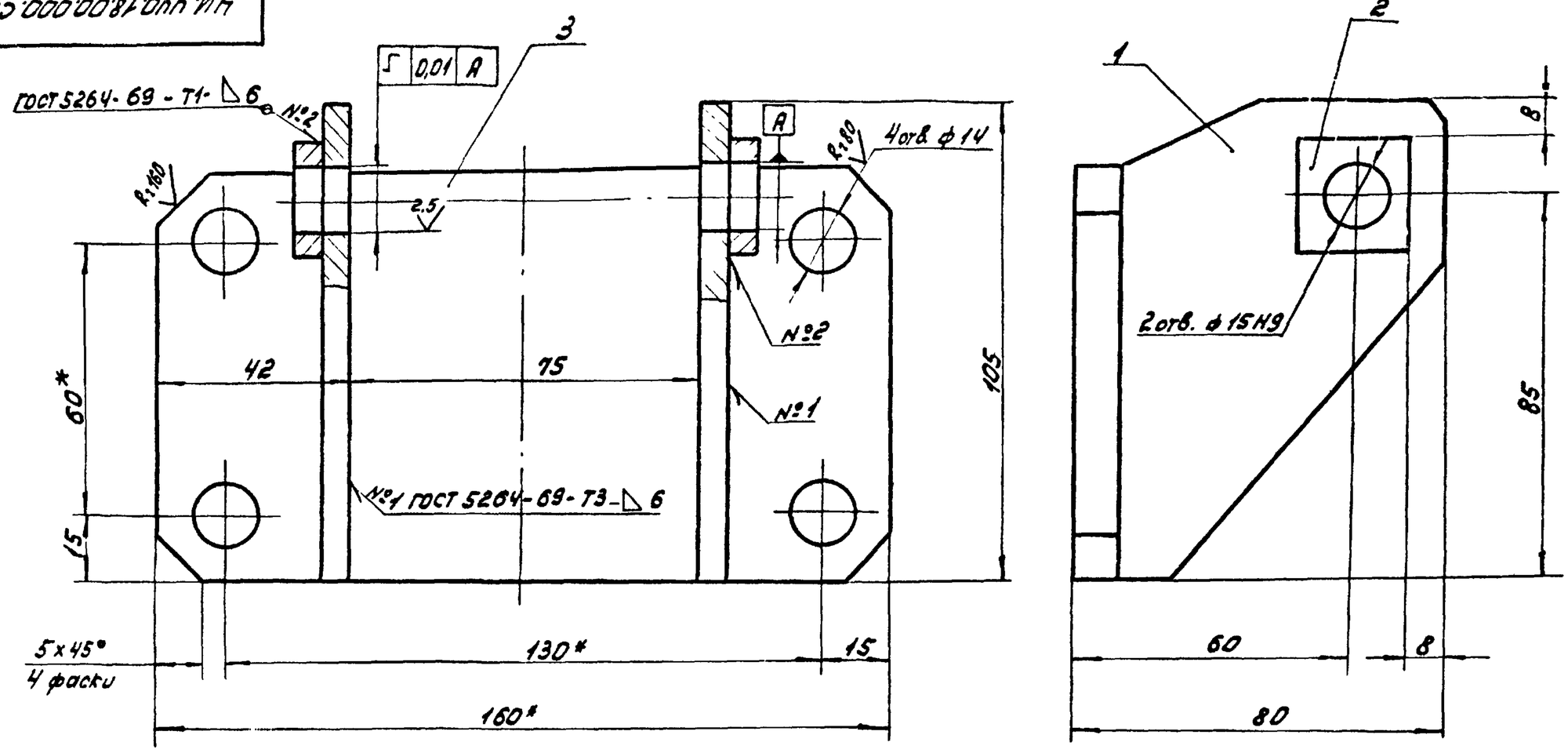

1. Неуказанные предельные отклонения размеров: $h14; \pm \frac{IT14}{2}$ и для деталей без чертежа.
2. *Размеры для справок.
3. Шероховатость обрабатываемых деталей без чертежа $R_z 80$.

Изм.	Лист	№ докум.	Подп.	Дата	4И.440.18.00.000СБ			
Разраб.		Заруцкая			Кронштейн	Лит.	Масса	Масштаб
Пров.		Пендерев				И	1,8	1:1
Рук.		Пендерев			Сборочный чертеж	Лист	Листов: 1	
Н.контр.		Потутков				Мосводоканалниипроект Отдел №5		

Инв. № подл. | Подп. и дата | Взам. инв. № | Инв. № дубл. | Подп. и дата

формат 12

Формат	Зона	Поз.	Обозначение	Наименование	Кол.	Примеч.
				Документация		
12			4И.440.18.00.000СБ	Сборочный чертеж		
				Детали		
11		1	4И.440.18.00.001	Щека	2	
Б.4		2	4И.440.18.00.002	Накладка		
				Лист Б6 ГОСТ 19903-74 / ВСт3сп ГОСТ 14637-79		
				25×25	2	0,01кг
Б.4		3	4И.440.18.00.003	Основание		
				Лист Б10 ГОСТ 19903-74 / ВСт3сп ГОСТ 14637-79		
				90×160	1	1,05кг

Изм.	Лист	№ докум.	Подп.	Дата	4И.440.18.00.000			
Разраб.		Заруцкая			Кронштейн	Лит.	Лист	Листов
Пров.		Пендерев				И		1
Рук.		Пендерев				Мосводоканалниипроект Отдел №5		
Н.контр.		Потутков						

Инв. № подл. | Подп. и дата | Взам. инв. № | Инв. № дубл. | Подп. и дата

формат 11

4И.440.18.00.001

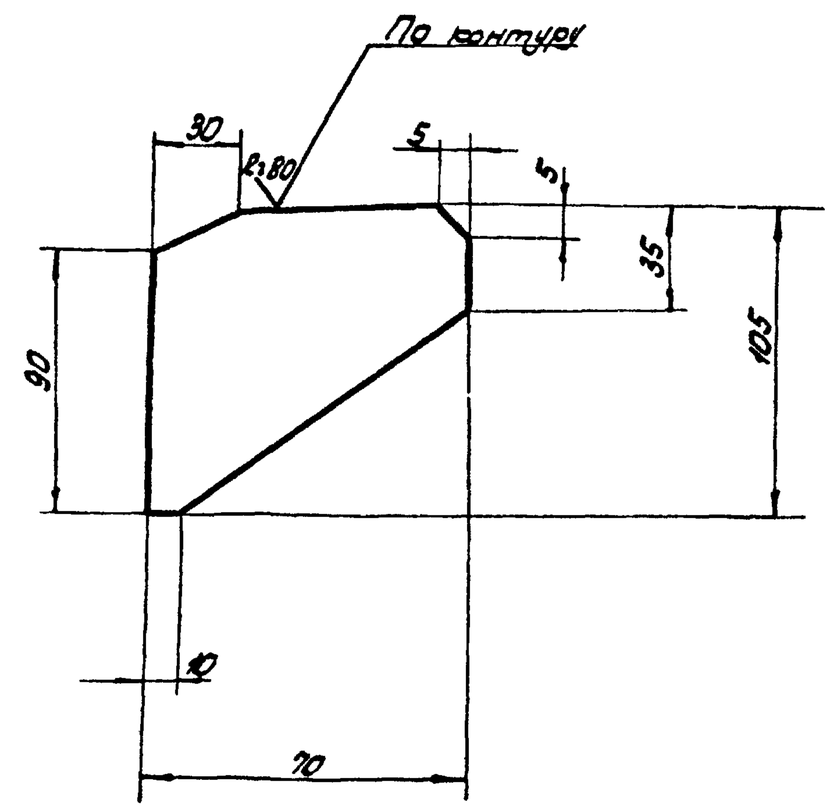

$h14; \pm \frac{IT14}{2}$.

Изм.	Лист	№ докум.	Подп.	Дата	4И.440.18.00.001			
Разраб.		Заруцкая			Щека	Лит.	Масса	Масштаб
Пров.		Пендерев				И	0,23	1:2
Н.контр.		Потутков			ГОСТ 19903-74 / Лист ВСт3сп ГОСТ 14637-79	Лист	Листов: 1	
						Мосводоканалниипроект Отдел №5		

Инв. № подл. | Подп. и дата | Взам. инв. № | Инв. № дубл. | Подп. и дата

копировал: Ди- 17851-07 34 формат 11

Типовой проект 902-2-347 Альбом часть 2

4И.440.19.00.000СБ

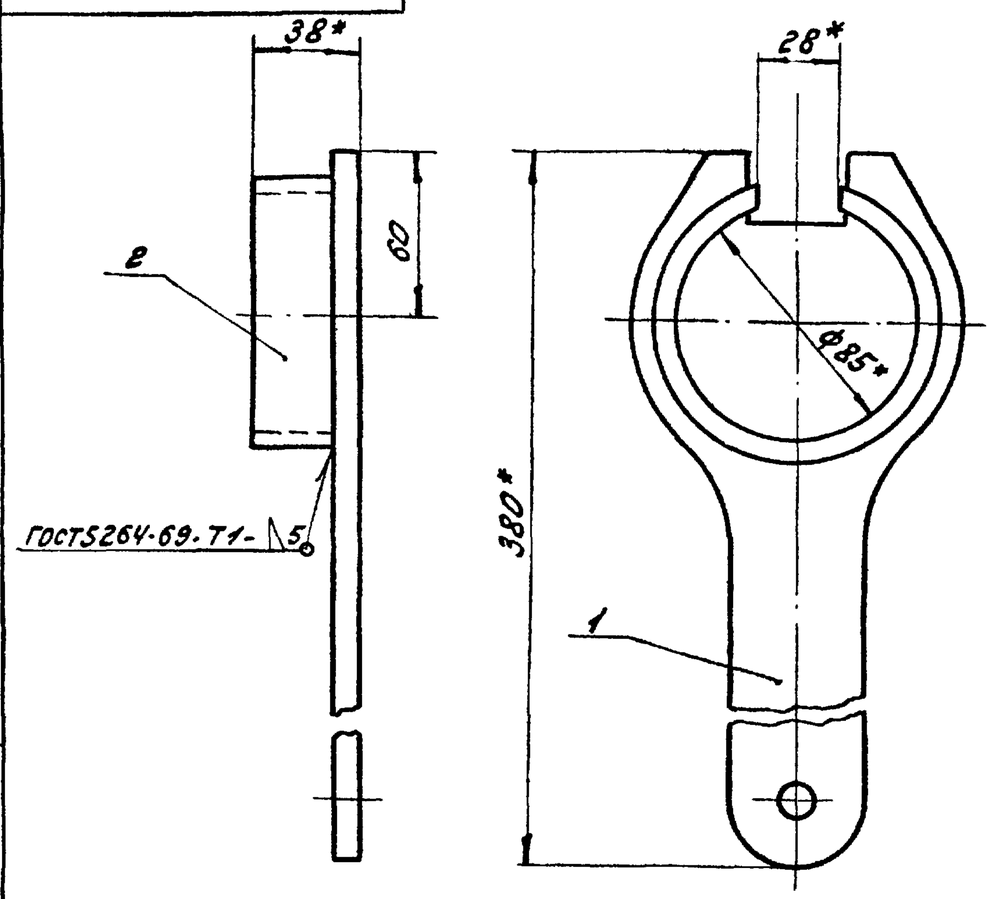

1. * Размеры для справок.

2. $\pm\frac{IT14}{2}$.

Изм.	Лист	№ докум.	Подп.	Дата	4И.440.19.00.000СБ		
Разраб.		Зарецкая			Ключ Сборочный чертеж	Лит. И	Масса 1,7 / Масштаб 1:2
Пров.		Пендерев				Лист / Листов: 1	
Рук.		Пендерев				Мосводоканалниипроект Отдел N5	
Н.контр.		Потутков					

Инв. N подл. | Подп. и дата | Взам. инв. N | Инв. N дубл. | Подп. и дата

формат 11

Формат	Зона	Поз.	Обозначение	Наименование	Кол.	Примеч.
				Документация		
11			4И.440.19.00.000СБ	Сборочный чертеж		
				Детали		
11		1	4И.440.19.00.001	Ручка	1	
11		2	4И.440.19.00.002	Скоба	1	

Изм.	Лист	№ докум.	Подп.	Дата	4И.440.19.00.000		
Разраб.		Зарецкая			Ключ	Лит. И	Лист / Листов 1
Пров.		Пендерев				Мосводоканалниипроект Отдел N5	
Рук.		Пендерев					
Н.контр.		Потутков					

Инв. N подл. | Подп. и дата | Взам. инв. N | Инв. N дубл. | Подп. и дата

формат 11

4И.440.19.00.001

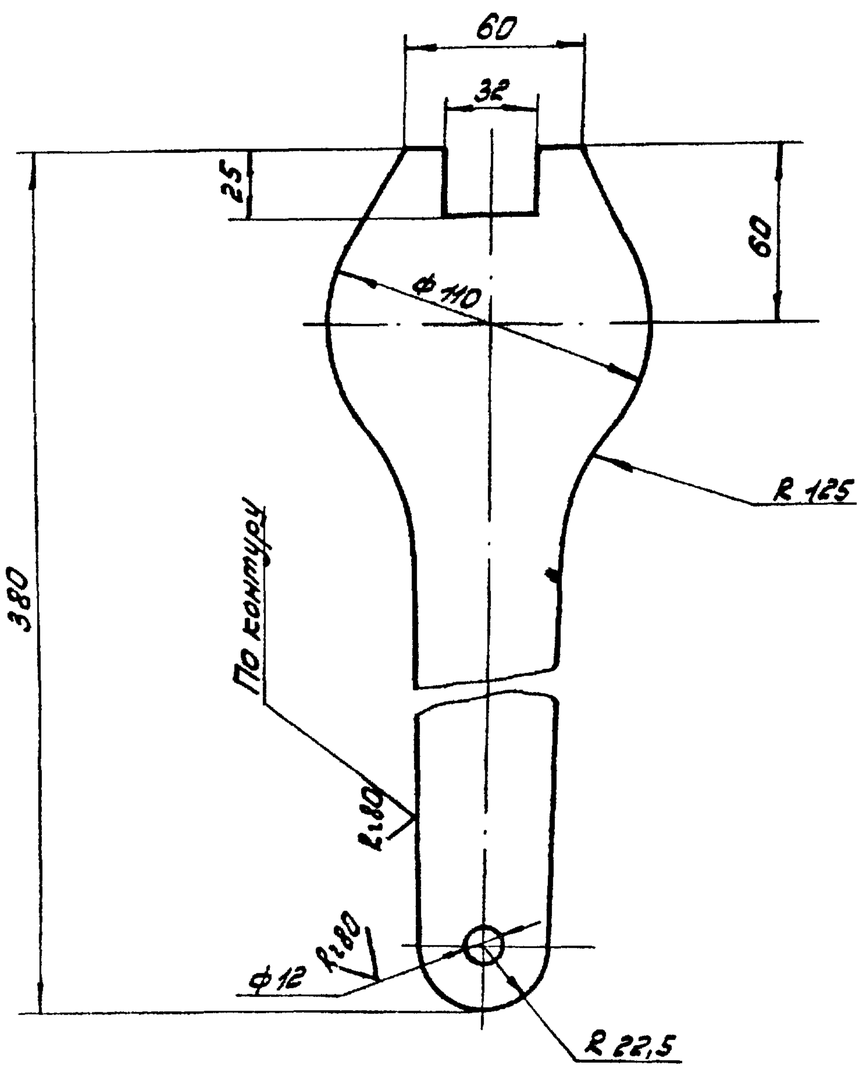

H 14; h 14; $\pm\frac{IT14}{2}$.

Изм.	Лист	№ докум.	Подп.	Дата	4И.440.19.00.001		
Разраб.		Зарецкая			Ручка	Лит. И	Масса 1,4 / Масштаб 1:2
Пров.		Пендерев				Лист / Листов: 1	
Н.контр.		Потутков			Лист 68 ГОСТ 19903-74 / Вст3сп ГОСТ 14637-79	Мосводоканалниипроект Отдел N5	

Инв. N подл. | Подп. и дата | Взам. инв. N | Инв. N дубл. | Подп. и дата

формат 11

4И.440.19.00.002

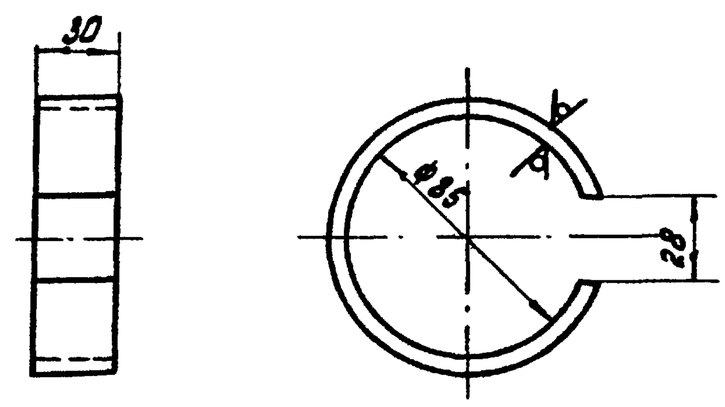

1. Длина заготовки L = 254мм

2. H 14; h 14.

Изм.	Лист	№ докум.	Подп.	Дата	4И.440.19.00.002		
Разраб.		Зарецкая			Скоба	Лит. И	Масса 0,3 / Масштаб 1:2
Пров.		Пендерев				Лист / Листов: 1	
Н.контр.		Потутков			Лист 65 ГОСТ 19903-74 / Вст3сп ГОСТ 14637-79	Мосводоканалниипроект Отдел N5	

Инв. N подл. | Подп. и дата | Взам. инв. N | Инв. N дубл. | Подп. и дата

формат 11

4И.440.20.00.000СБ

Типовой проект 902-2-347
Альбом VI, часть 2

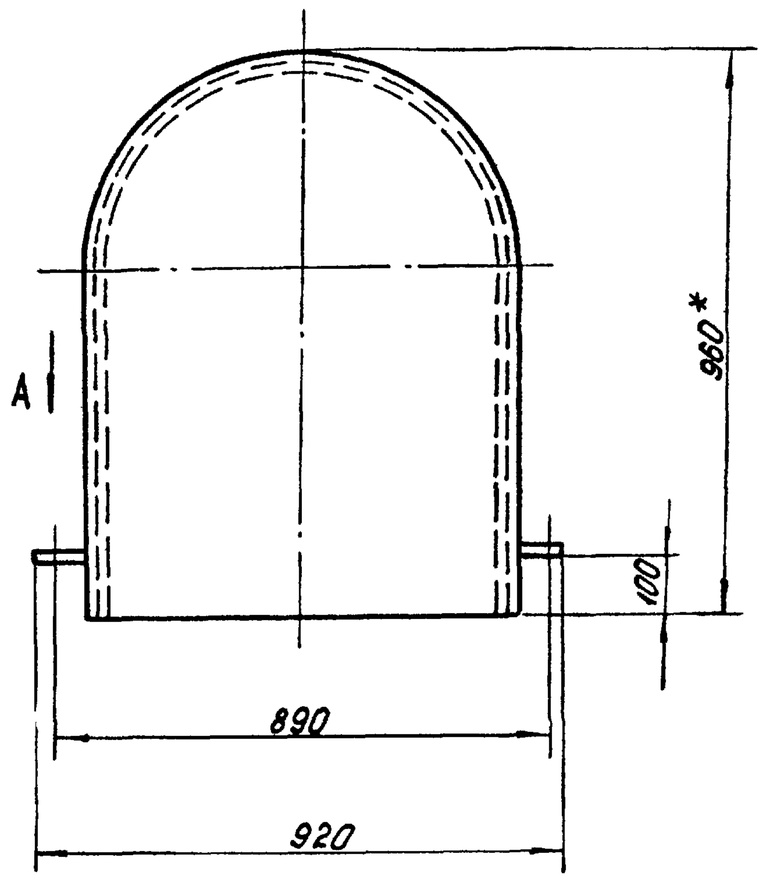

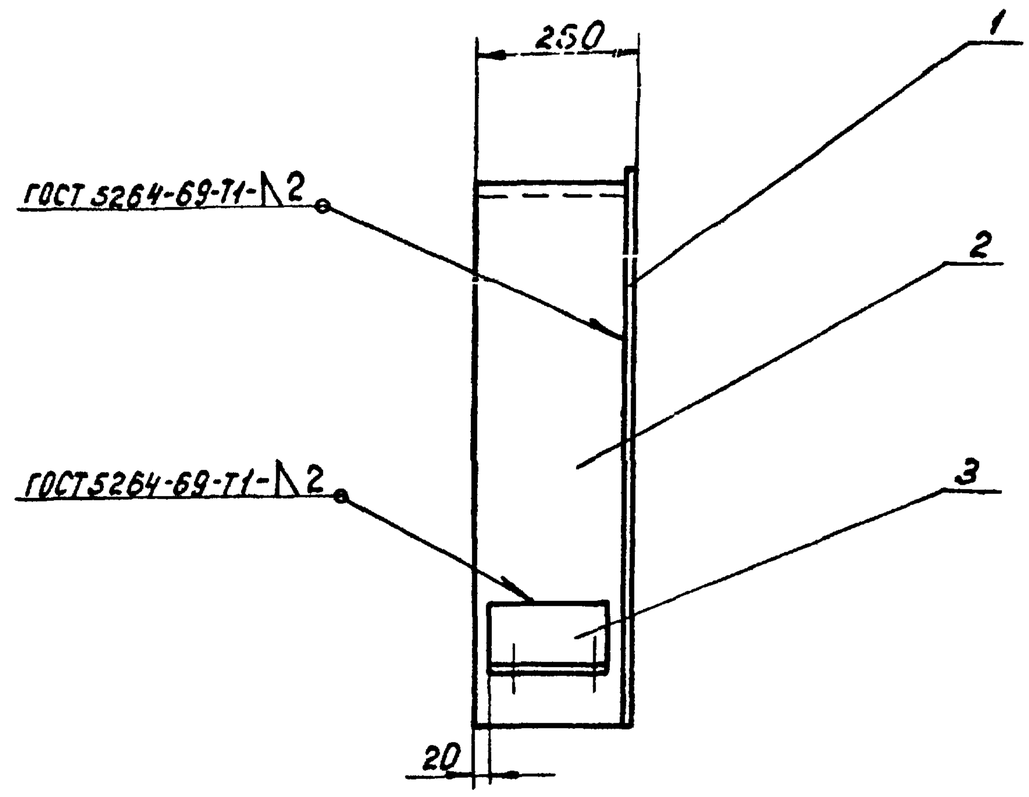

Вид А
М1:5

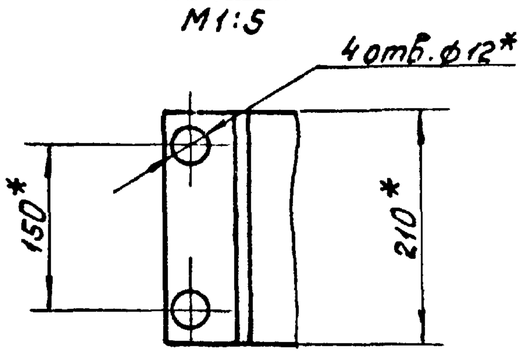

1. $h14; \pm \frac{IT14}{2}$.
2.* Размеры для справок.

Изм.	Лист	№ докум.	Подп.	Дата	4И.440.20.00.000СБ		
Разраб.		Заруцкая			Кожух сменных шестерен Сборочный чертеж	Лит.	Масса	Масштаб
Пров.		Пенберев				И	25	1:10
Рук.		Пенберев				Лист	Листов: 1	
Н.контр.		Потутков				Мосводоканалниипроект Отдел №5		

Формат 12

Инв.№подл. | Подп. и дата | Взам.инв.№ | Инв.№дубл. | Подп. и дата

Формат	Зона	Поз.	Обозначение	Наименование	Кол.	Примеч.
				Документация		
12			4И.440.20.00.000СБ	Сборочный чертеж		
				Детали		
11		1	4И.440.20.00.001	Лист	1	
11		2	4И.440.20.00.002	Кожух	1	
11		3	4И.440.20.00.003	Ушко	2	

Изм.	Лист	№ докум.	Подп.	Дата	4И.440.20.00.000		
Разраб.		Заруцкая			Кожух сменных шестерен	Лит	Лист	Листов
Пров.		Пенберев				И		1
Рук.		Пенберев				Мосводоканалниипроект Отдел №5		
Н.контр.		Потутков						

Формат 11

4И.440.20.00.001

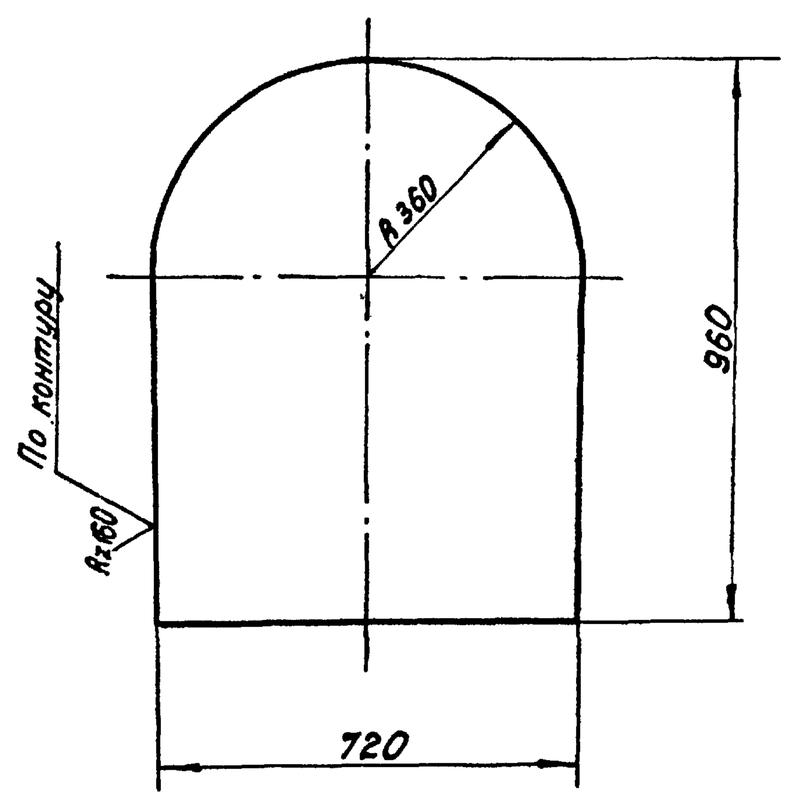

$h14; \pm \frac{IT14}{2}$.

Изм.	Лист	№ докум.	Подп.	Дата	4И.440.20.00.001		
Разраб.		Заруцкая			Лист	Лит	Масса	Масштаб
Пров.		Пенберев				И	11,0	1:10
Н.контр.		Потутков			Лист Б-2 ГОСТ 19903-74 / В Ст.3сп ГОСТ 16523-70	Лист	Листов: 1	
						Мосводоканалниипроект Отдел №5		

Копировал: 351-07 3Б Формат 11

Типовой проект 902-2-347
Альбом VI, часть 2

4И.440.20.00.002

Rz160

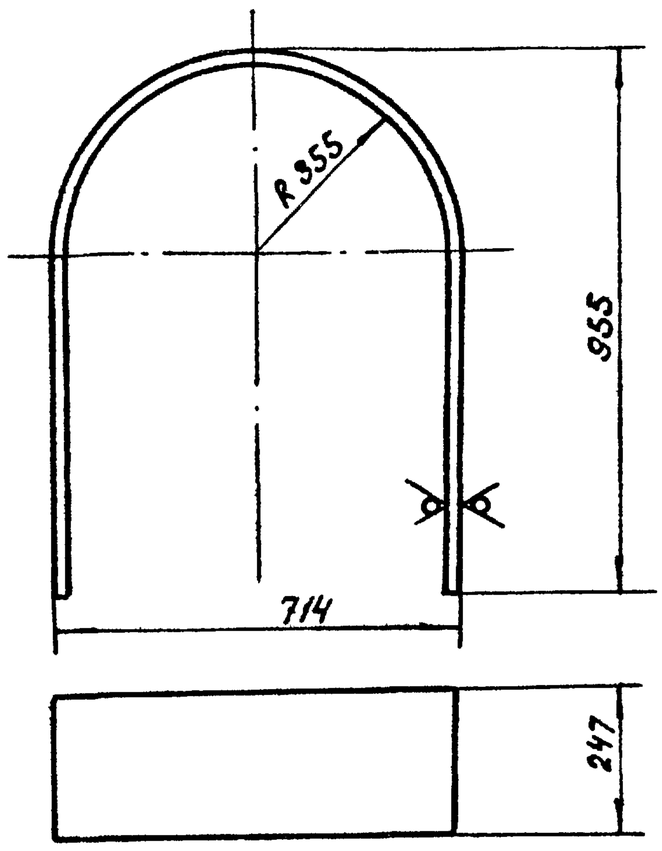

1. Длина развертки $L \approx 2314$ мм.
2 $h14; \pm \frac{IT14}{2}$.

Изм.	Лист	№докум.	Подп.	Дата	4И.440.20.00.002		
Разраб.		Заруцкая			Кожух	Лит. И	Масса 13,1 / Масштаб 1:10
Пров.		Пендерев				Лист / Листов: 1	
Н.контр.		Потутков			Лист Б-2 ГОСТ 19903-74 / ВСт.3сп ГОСТ 16523-70	Мосводоканалниипроект Отдел №5	

Инв.№ подл. | Подп. и дата | Взам.инв.№ | Инв.№ дубл. | Подп. и дата

формат 11

4И.440.20.00.003

Rz160

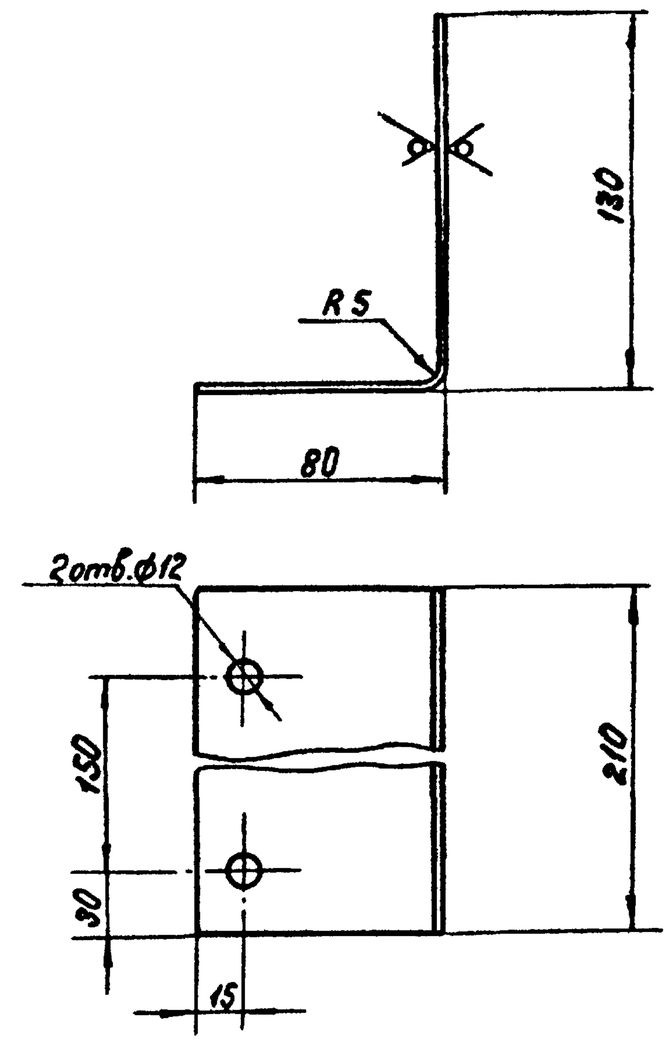

$H14; h14; \pm \frac{IT14}{2}$.

Изм.	Лист	№докум.	Подп.	Дата	4И.440.20.00.003		
Разраб.		Заруцкая			Ушко	Лит. И	Масса 0,9 / Масштаб 1:2
Пров.		Пендерев				Лист / Листов 1	
Н.контр.		Потутков			Лист Б-3 ГОСТ 19903-74 / ВСт.3сп ГОСТ 16523-70	Мосводоканалниипроект Отдел №5	

Инв.№ подл. | Подп. и дата | Взам.инв.№ | Инв.№ дубл. | Подп. и дата

формат 11

4И.440.21.00.000 СБ

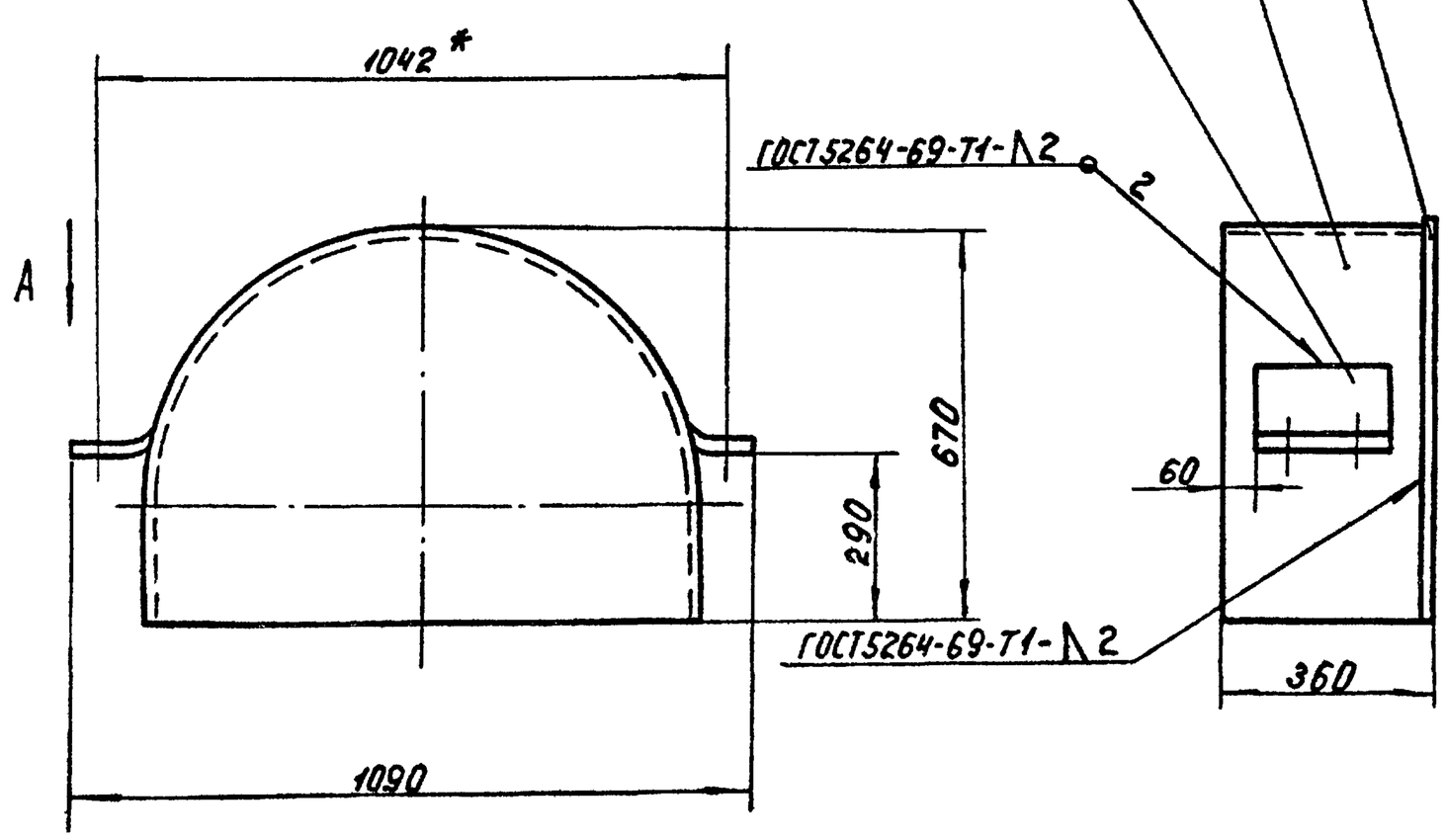

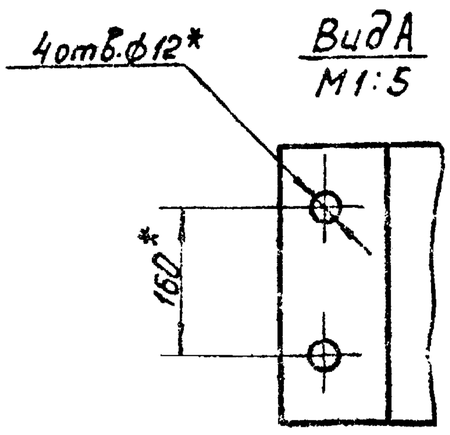

1. $h14; \pm \frac{IT14}{2}$.
2* Размеры для справок.

Изм.	Лист	№докум.	Подп.	Дата	4И.440.21.00.000 СБ		
Разраб.		Заруцкая			Кожух колеса	Лит. И	Масса 29 / Масштаб 1:10
Пров.		Пендерев			Сборочный чертеж	Лист / Листов: 1	
Рук.		Пендерев				Мосводоканалниипроект Отдел №5	
Н.контр.		Потутков					

Инв.№ подл. | Подп. и дата | Взам.инв.№ | Инв.№ дубл. | Подп. и дата

Типовой проект 902-2-347
Альбом VI, часть 2

Формат	Зона	Поз.	Обозначение	Наименование	Кол.	Примеч.
				Документация		
12			4И.440.21.00.000СБ	Сборочный чертеж		
				Детали		
11		1	4И.440.21.00.001	Лист	1	
11		2	4И.440.21.00.002	Кожух	1	
11		3	4И.440.21.00.003	Ушко	2	

Изм.	Лист	№ докум.	Подп.	Дата	4И.440.21.00.000			
Разраб.		Заруцкая			Кожух колеса	Лит. И	Лист	Листов 1
Пров.		Пендерев				Мосводоканалниипроект Отдел №5		
Рук.		Пендерев						
Н.контр.		Потутков						

Инв. № подл. | Подп. и дата | Взам. инв. № | Инв. № дубл. | Подп. и дата

формат 11

4И.440.21.00.001

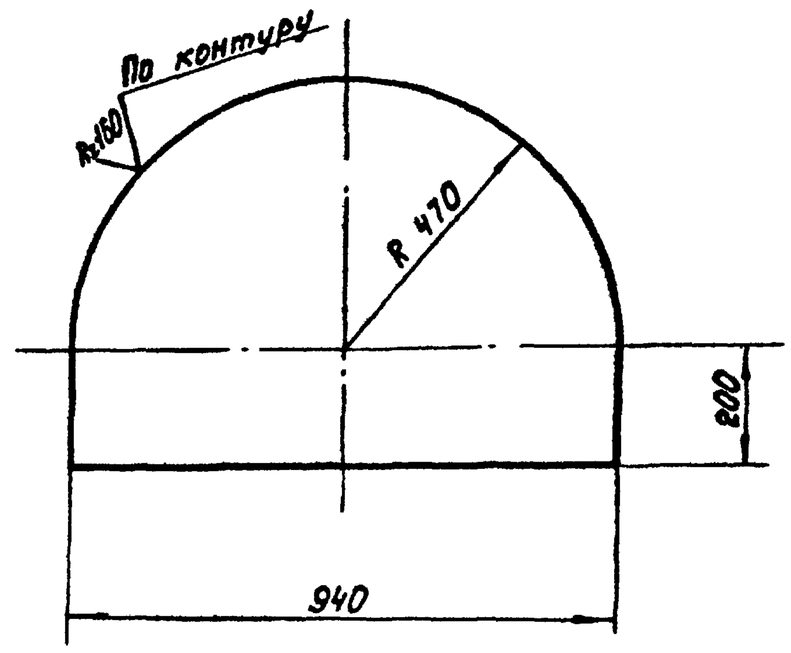

$h14; \pm \frac{IT14}{2}$.

Изм.	Лист	№ докум.	Подп.	Дата	4И.440.21.00.001			
Разраб.		Заруцкая			Лист	Лит. И	Масса 13	Масштаб 1:10
Пров.		Пендерев				Лист	Листов 1	
Н.контр.		Потутков			Лист Б-2 ГОСТ 19903-74 / ВСт.3сп ГОСТ 16523-70	Мосводоканалниипроект Отдел №5		

Инв. № подл. | Подп. и дата | Взам. инв. № | Инв. № дубл. | Подп. и дата

формат 11

4И.440.21.00.002

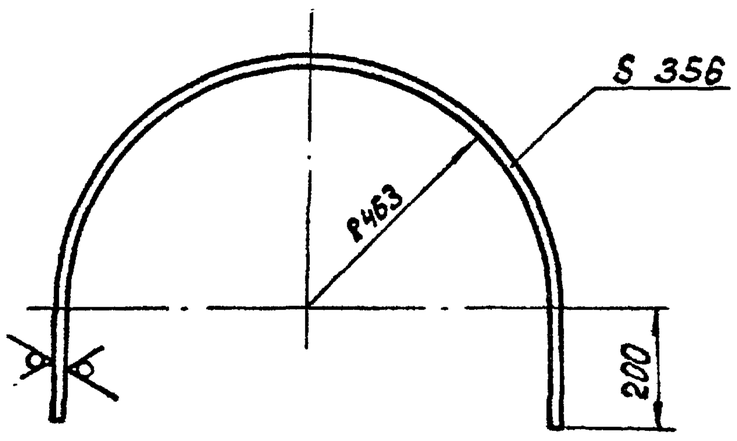

1. Длина развертки $L \approx 1860$ мм
2. $h14; \pm \frac{IT14}{2}$.

Изм.	Лист	№ докум.	Подп.	Дата	4И.440.21.00.002			
Разраб.		Заруцкая			Кожух	Лит. И	Масса 13,8	Масштаб 1:10
Пров.		Пендерев				Лист	Листов 1	
Н.контр.		Потутков			Лист Б-2 ГОСТ 19903-74 / ВСт.3сп ГОСТ 16523-70	Мосводоканалниипроект Отдел №5		

Инв. № подл. | Подп. и дата | Взам. инв. № | Инв. № дубл. | Подп. и дата

формат 11

4И.440.21.00.003

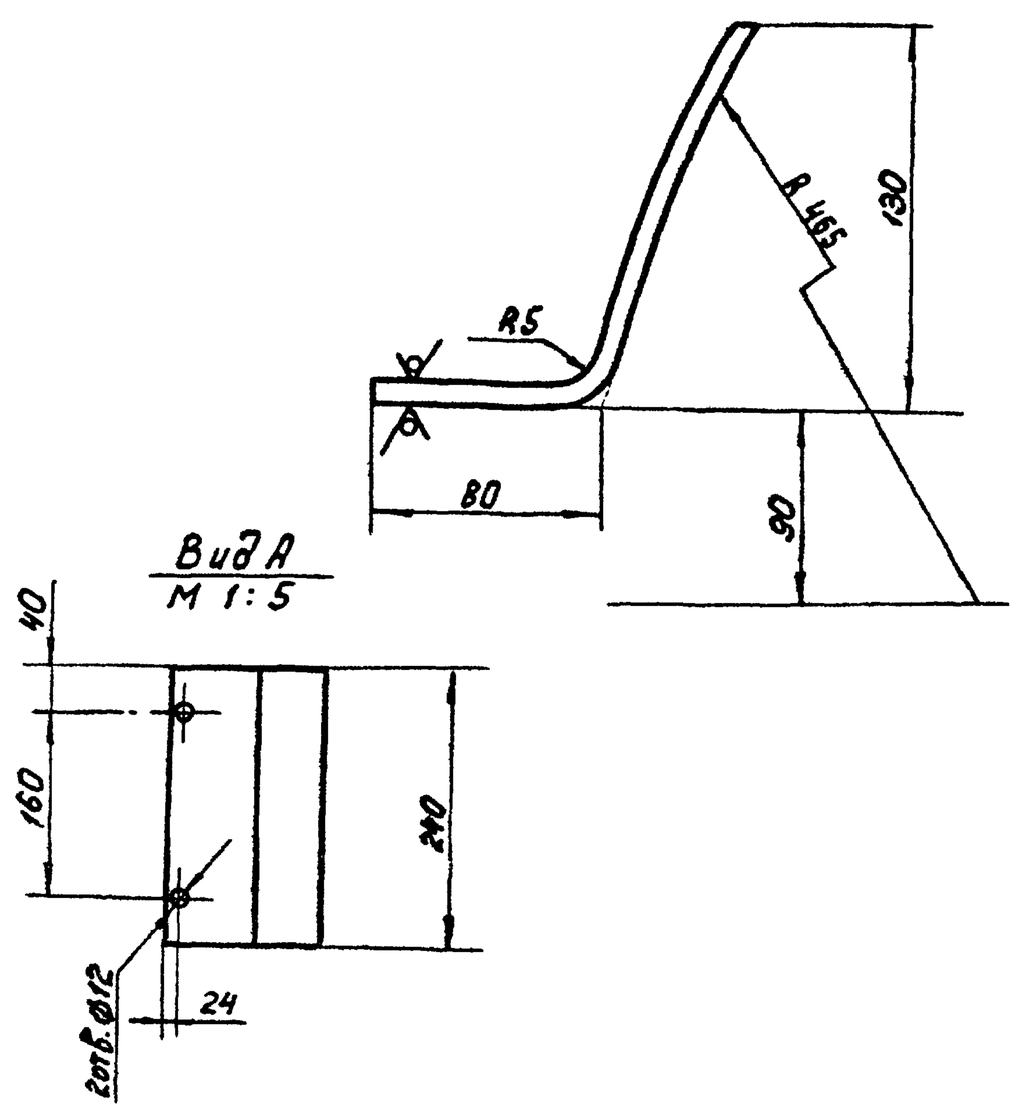

$H14; h14; \pm \frac{IT14}{2}$.

Изм.	Лист	№ докум.	Подп.	Дата	4И.440.21.00.003			
Разраб.		Заруцкая			Ушко	Лит. И	Масса 1,01	Масштаб 1:2
Пров.		Пендерев				Лист	Листов 1	
Н.контр.		Потутков			Лист Б-3 ГОСТ 19903-74 / ВСт.3сп ГОСТ 16523-70	Мосводоканалниипроект Отдел №5		

Инв. № подл. | Подп. и дата | Взам. инв. № | Инв. № дубл. | Подп. и дата

формат 11

Типовой проект 902-2-347
Альбом VI, часть 2

ЧИ.440.22.00.000СБ

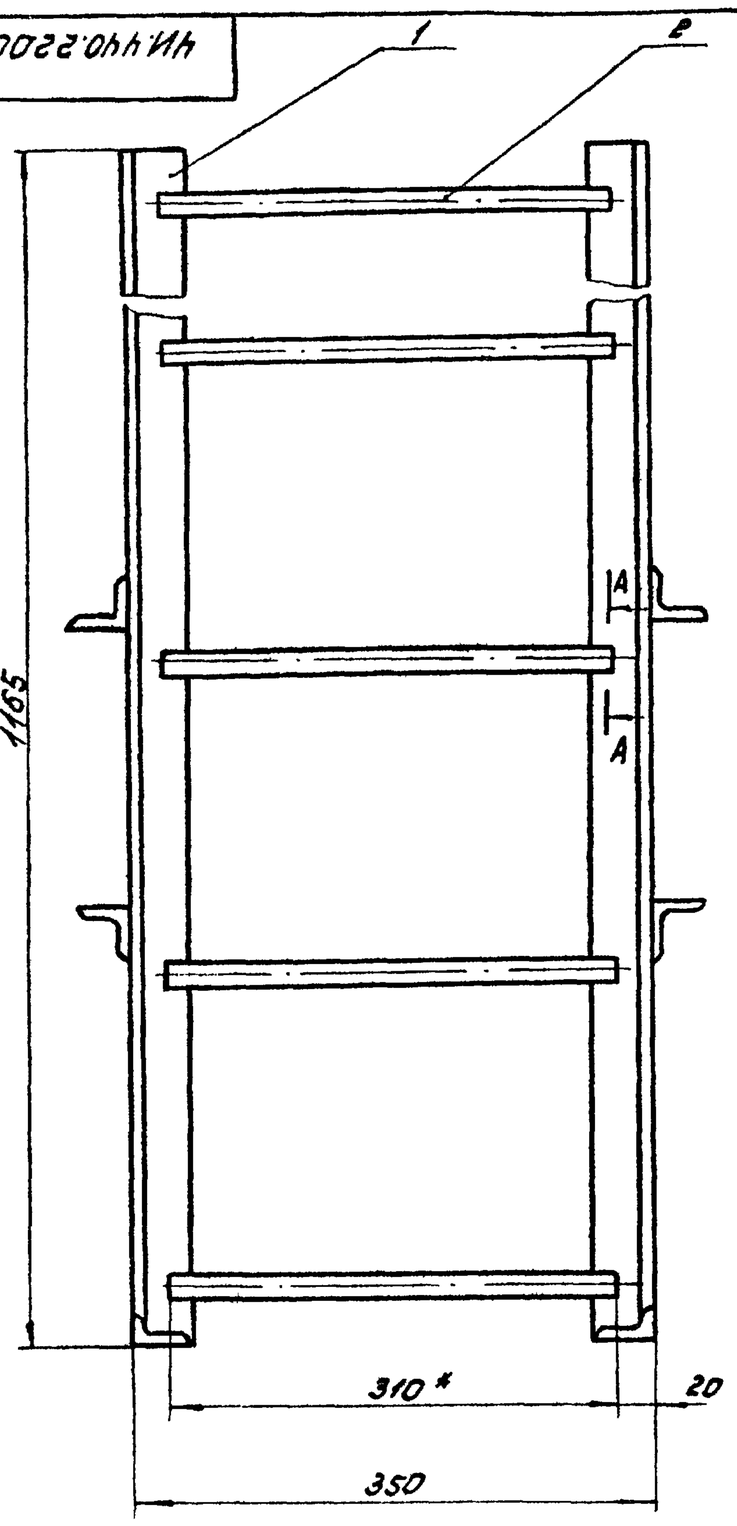

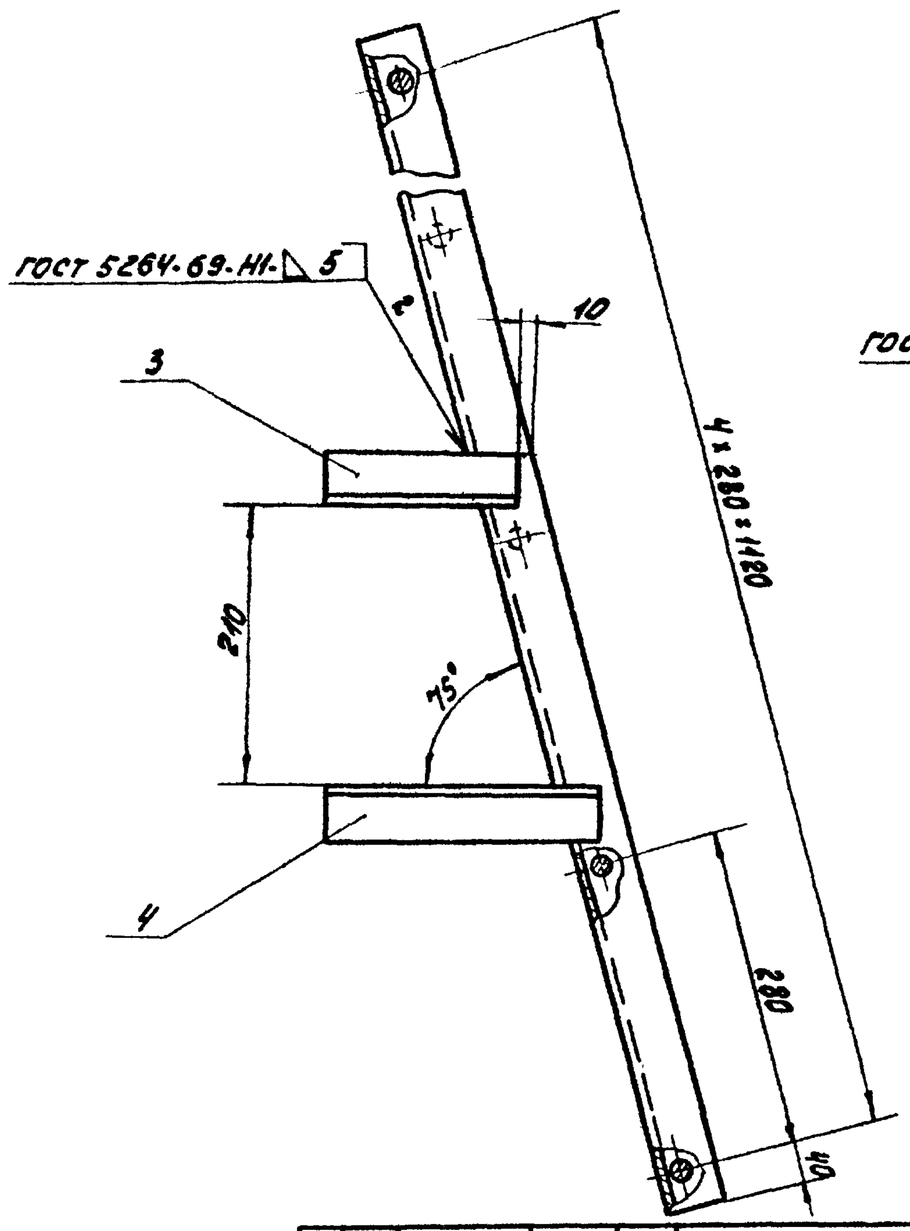

А-А
М1:1

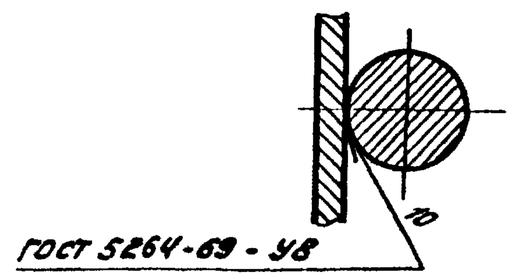

1. h14; ± IT14/2.
2. Уголки поз.3 и поз.4 приварить при сварке на месте монтажа плоскости
3. Шероховатость обрабатываемых поверхностей деталей без чертежа — Rz160
4. * Размеры для справок.

Изм.	Лист	№ докум.	Подп.	Дата	ЧИ.440.22.00.000СБ			
Разраб.	Зарецкая				Лестница Сборочный чертеж	Лит.	Масса	Масштаб
Пров.	Пендерев					И	14,8	1:5
Рук.	Пендерев					Лист	Листов: 1	
Н.контр.	Потутков					Мосводоканалниипроект Отдел N5		

Формат 12

Формат	Зона	Поз.	Обозначение	Наименование	Кол.	Примеч.
				Документация		
12			ЧИ.440.22.00.000СБ	Сборочный чертеж		
				Детали		
Б4		1	ЧИ.440.22.00.001	Уголок		
				Уголок Б50х50х5 ГОСТ 8509-72 Ст3сп ГОСТ 535-79		
				L = 1200 h14	2	4,52кг
Б4		2	ЧИ.440.22.00.002	Пруток		
				Круг В18 ГОСТ 2590-71 Ст3сп ГОСТ 535-79		
				L = 310 h14	5	0,62кг
Б4		3	ЧИ.440.22.00.003	Уголок		
				Уголок Б-50х50х5 ГОСТ 8509-72 Ст3сп ГОСТ 535-79		
				L = 200 h14	2	0,75кг
Б4		4	ЧИ.440.22.00.004	Уголок		
				Уголок Б-50х50х5 ГОСТ 8509-72 Ст3сп ГОСТ 535-79		
				L = 250 h14	2	0,94кг

Изм.	Лист	№ докум.	Подп.	Дата	ЧИ.440.22.00.000			
Разраб.	Зарецкая				Лестница	Лит.	Масса	Масштаб
Пров.	Пендерев					И		1
Рук.	Пендерев					Мосводоканалниипроект Отдел N5		
Н.контр.	Потутков							

Формат

Формат	Зона	Поз.	Обозначение	Наименование	Кол.	Примеч.
				Документация		
12			ЧИ.440.23.00.000СБ	Сборочный чертеж		
				Детали		
М		1	ЧИ.440.23.00.001	Ножка	2	
М		2	ЧИ.440.23.00.002	Распорка	1	
Б4		3	ЧИ.440.23.00.003	Пластина		
				Лист Б10 ГОСТ 19903-74 Ст3сп ГОСТ 14637-79		
				52х160	4	0,8кг

Изм.	Лист	№ докум.	Подп.	Дата	ЧИ.440.23.00.000			
Разраб.	Зарецкая				Стойка	Лит.	Лист	Листов
Пров.	Пендерев					И		1
Рук.	Пендерев					Мосводоканалниипроект Отдел N5		
Н.контр.	Потутков							

Копировал

17831-07 39

Формат 1

Типовой проект 902-2-347
Альбом VI, часть 2

ЧИ.440.23.00.000СБ

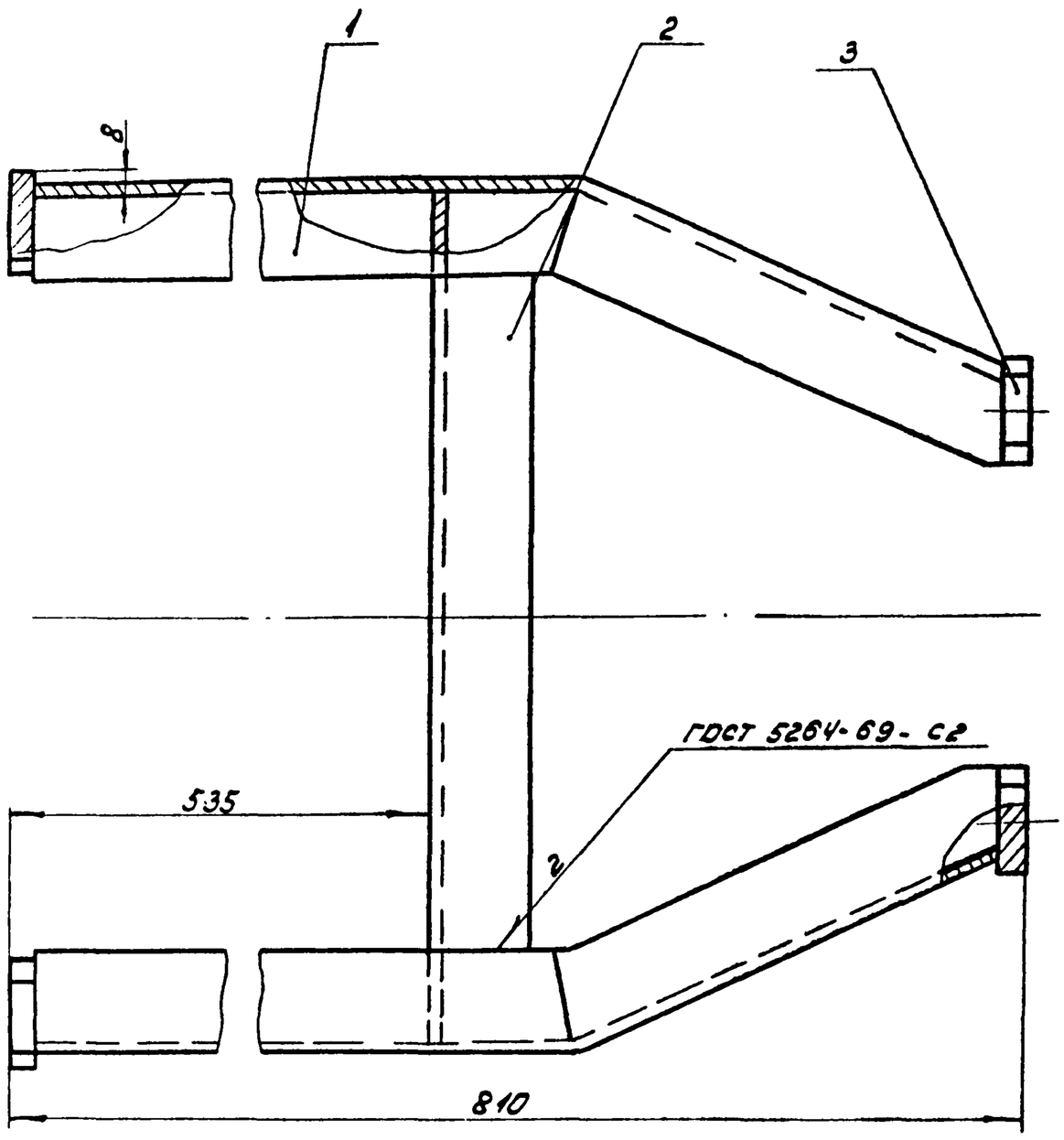

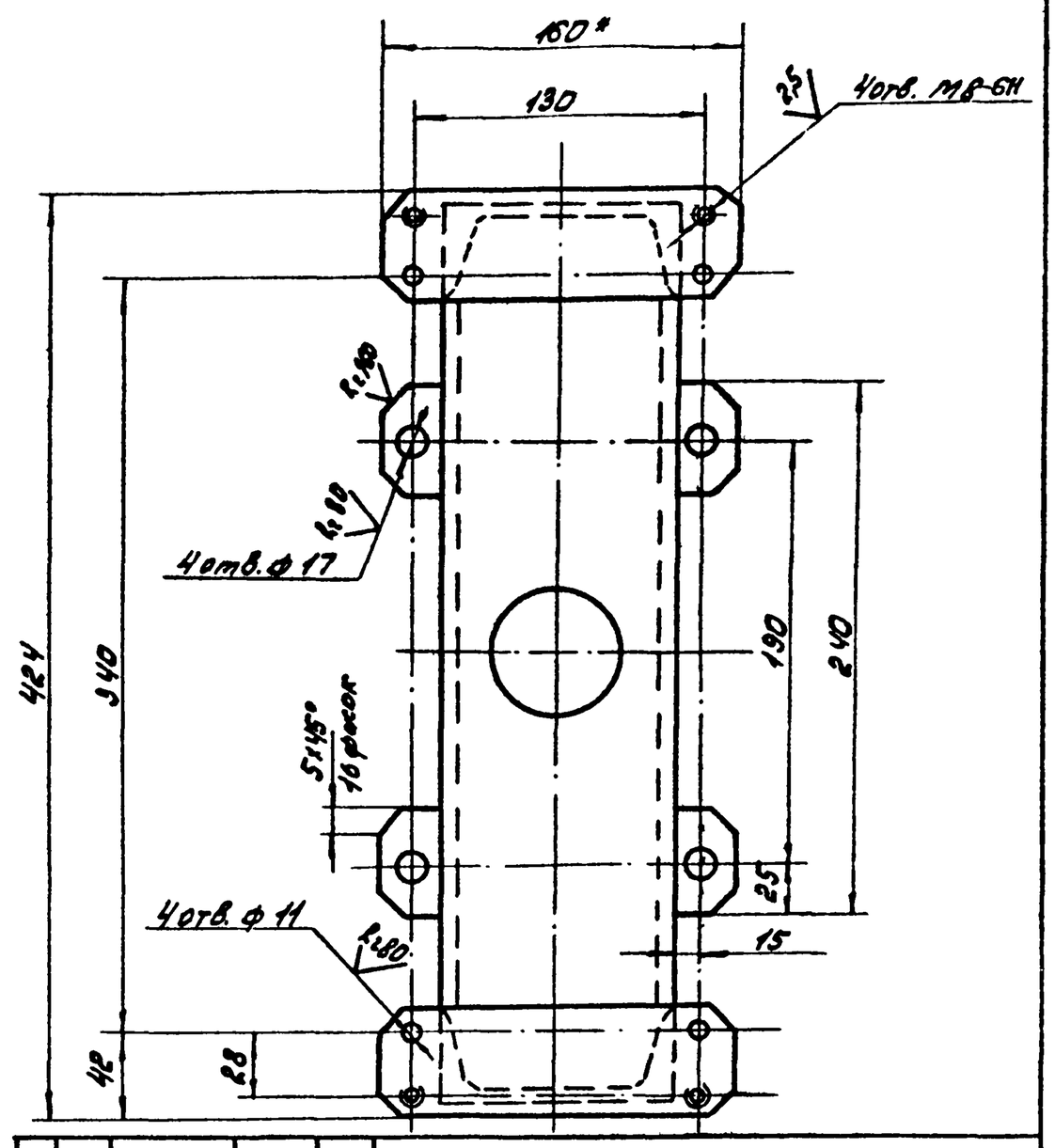

1. * Размер для справок.
2. H14; h14; ± IT14/2 и, для детали без чертежа.
3. Сварку производить по контуру прилегания деталей по ГОСТ 5264-69-Т1-△10, кроме мест обозначенных особо.

Изм.	Лист	№ докум.	Подп.	Дата	ЧИ.440.23.00.000СБ			
Разраб.		Зарецкая			Стойка	Лит.	Масса	Масштаб
Пров.		Пендерев				И	21	1:2,5
Рук.		Пендерев			Сборочный чертеж	Лист	Листов: 1	
Н.контр.		Потутков				Мосводоканалниипроект Отдел N5		

Формат 12

Подп. и дата | Инв. № дубл. | Взам. инв. № | Подп. и дата | Инв. № подл.

ЧИ.440.23.00.001

Развертка

Rz 80 (√)

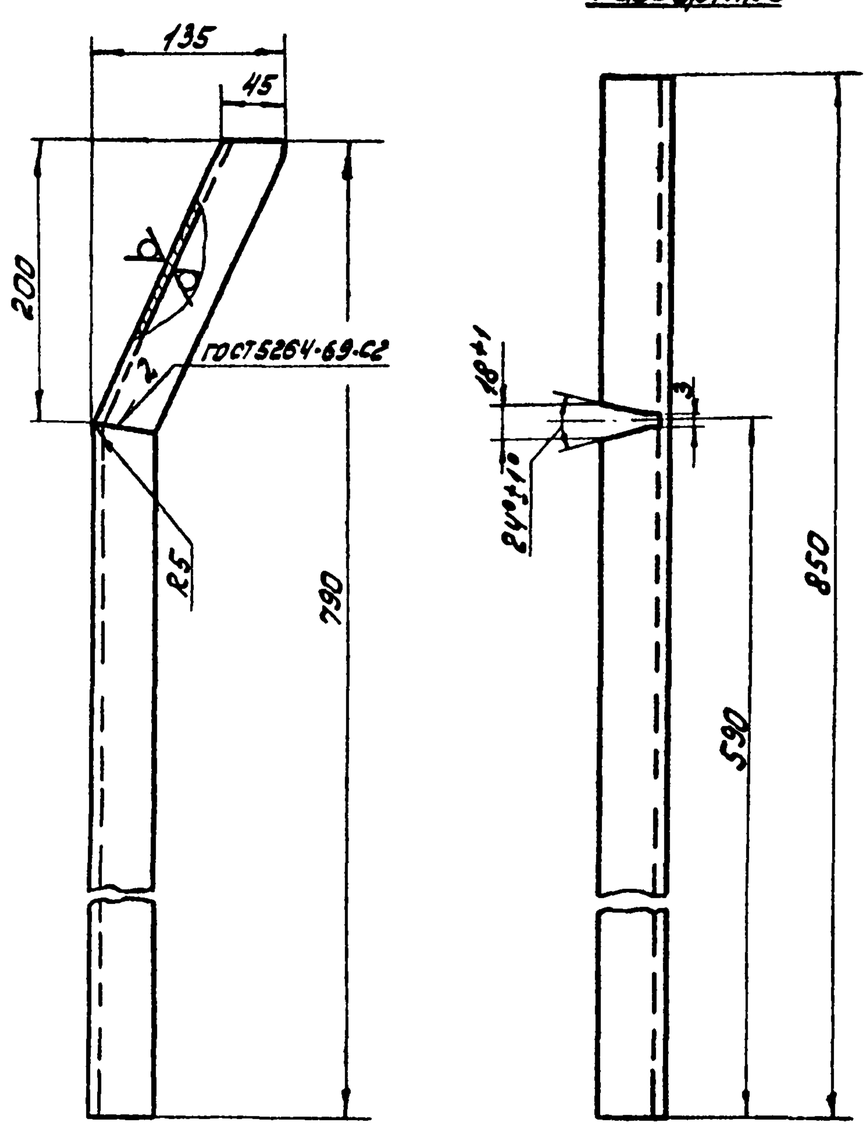

Неуказанные предельные отклонения размеров: H14; h14; ± IT14/2.

Изм.	Лист	№ докум.	Подп.	Дата	ЧИ.440.23.00.001			
					Ножка	Лит.	Масса	Масштаб
						И	1,2	1:4
						Лист	Листов: 1	
Н.контр.		Потутков			Швеллер 10 ГОСТ 8240-72 / Вст3сп ГОСТ 535-79	Мосводоканалниипроект Отдел N5		

Формат 11

ЧИ.440.23.00.002

Rz 80 (√)

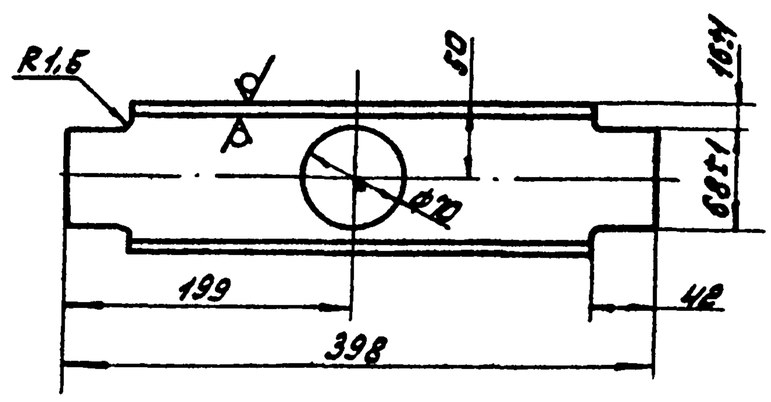

Неуказанные предельные отклонения размеров: h14; ± IT14/2.

Изм.	Лист	№ докум.	Подп.	Дата	ЧИ.440.23.00.002			
Разраб.		Зарецкая			Распорка	Лит.	Масса	Масштаб
Пров.		Пендерев				И	3,0	1:4
						Лист	Листов: 1	
Н.контр.		Потутков			Швеллер 10 ГОСТ 8240-72 / Вст3сп ГОСТ 535-79	Мосводоканалниипроект Отдел N5		

Формат 11

4И.440.24.00.000СБ

Типовой проект 902-2-347
Альбом VI, часть 2

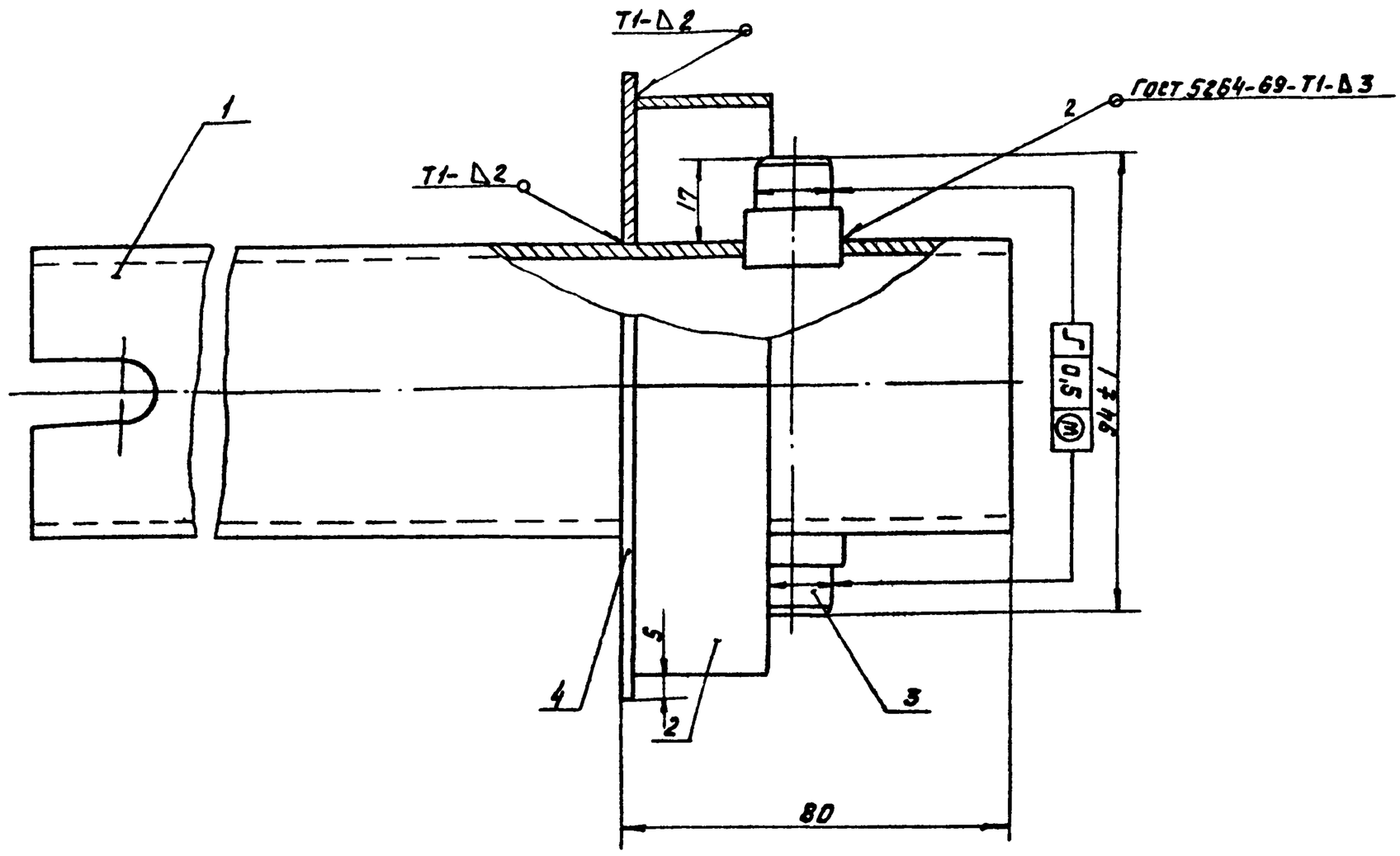

Неуказанные предельные отклонения размеров: $\pm\frac{IT14}{2}$ и для детали без чертежа.

					4И.440.24.00.000СБ		
Изм.	Лист	№ докум.	Подп.	Дата	Труба стопорная Сборочный чертеж	Лит. И	Масса 4.6 / Масшт 1:1
Разраб.		Зарицкая				Лист	Листов: 1
Пров.		Пендерев				Ленводоканалниипроект Отдел №5	
Рук.		Пендерев					
Н.контр.		Потуткаев					

Инв.№ подл. | Подп. и дата | Взам. инв.№ | Инв.№ дубл. | Подп. и дата

Формат 12

Форм.	Зона	Поз.	Обозначение	Наименование	Кол.	Примеч.
				Документация		
12			4И.440.24.00.000СБ	Сборочный чертеж		
				Детали		
11		1	4И.440.24.00.001	Патрубок	1	
11		2	4И.440.24.00.002	Кольцо	1	
11		3	4И.440.24.00.003	Палец	2	
64		4	4И.440.24.00.004	Кольцо		
				Лист Б-2 ГОСТ 19903-74 В Ст.3Сп. ГОСТ 16523-70		
				Ф62×Ф130	1	0.16кг

					4И.440.24.00.000		
Изм.	Лист	№ докум.	Подп.	Дата	Труба стопорная	Лит. И / Лист / Листов 1	
						Ленводоканалниипроект Отдел №5	

Формат 11

4И.440.24.00.001

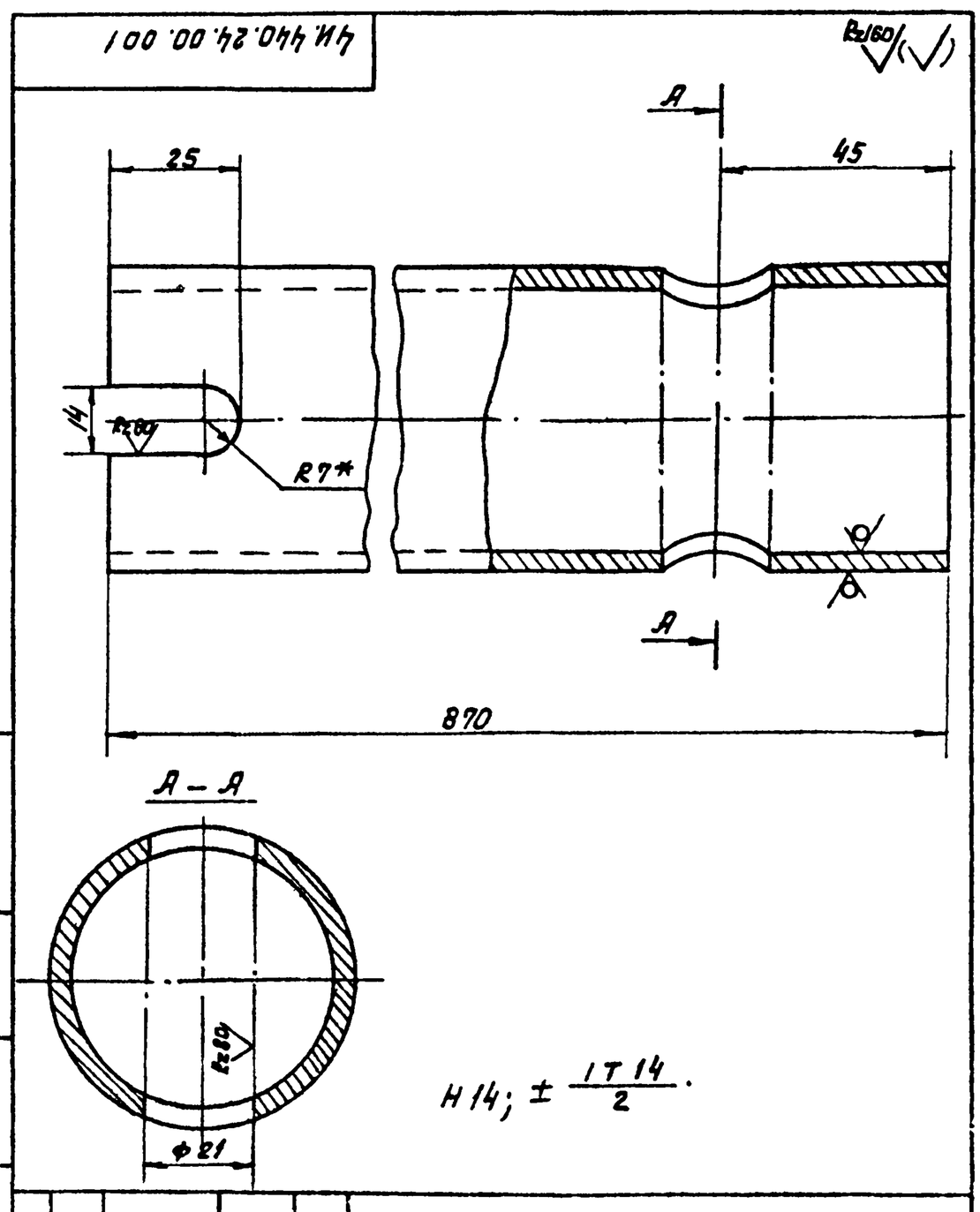

Н14; $\pm\frac{IT14}{2}$.

					4И.440.24.00.001		
Изм.	Лист	№ докум.	Подп.	Дата	Патрубок	Лит. И	Масса 4.2 / Масшт 1:1
Разраб.		Зарицкая				Лист	Листов 1
Пров.		Пендерев			Труба 50×3,5 ГОСТ 3262-75	Ленводоканалниипроект Отдел №5	
Н.контр.		Потуткаев					

Инв.№ подл. | Подп. и дата | Взам. инв.№ | Инв.№ дубл. | Подп. и дата

Формат 11

Типовой проект 902-2-347
Альбом VI, часть 2

ЧИ.440.24.00.002

Rz 80 (√)

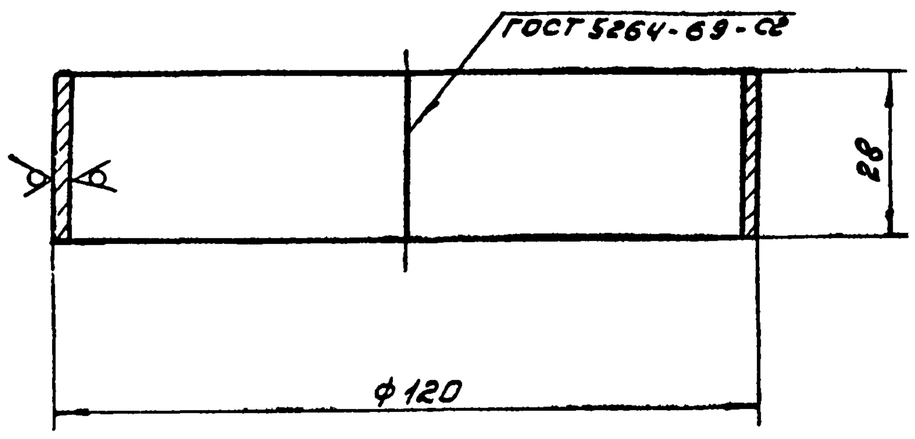

1. Длина заготовки ≈376 мм.
2. h14.

Изм. Лист	№ докум.	Подп.	Дата	ЧИ.440.24.00.002	
Разраб.	Заруцкая			Кольцо	Лит. И; Масса 0,16; Масштаб 1:1
Пров.	Пендерев				Лист; Листов: 1
Н.контр.	Потутков			Лист Б-2 ГОСТ 19903-74 / Вст3сп ГОСТ 16523-70	Мосводоканалниипроект Отдел N5

Формат 11

ЧИ.440.24.00.003

Rz 80 (√)

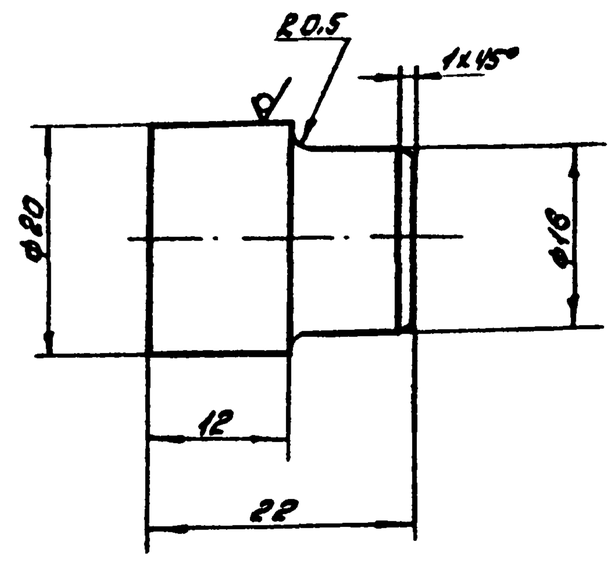

h14; ± IT14/2.

Изм. Лист	№ докум.	Подп.	Дата	ЧИ.440.24.00.003	
Разраб.	Заруцкая			Палец	Лит. И; Масса 0,03; Масштаб 2:1
Пров.	Пендерев				Лист; Листов: 1
Н.контр.	Потутков			Круг В20 ГОСТ 2590-71 / Вст3сп ГОСТ 535-79	Мосводоканалниипроект Отдел N5

Формат 11

ЧИ.440.25.000СБ

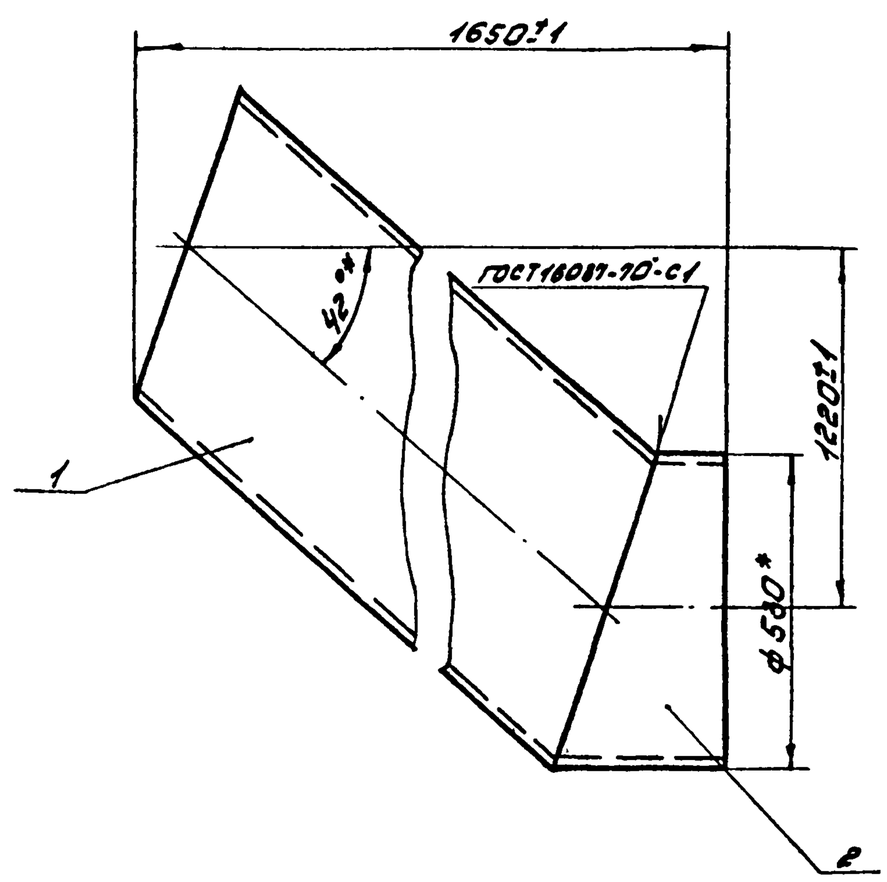

* Размеры для справок.

Изм. Лист	№ докум.	Подп.	Дата	ЧИ.440.25.000СБ	
				Отвод. Сборочный чертеж	Лит. И; Масса ~232,5; Масштаб 1:10
					Лист; Листов: 1
					Мосводоканалниипроект Отдел N5

Формат 11

Формат	Зона	Поз.	Обозначение	Наименование	Кол.	Примеч.
				Документация		
А1			ЧИ.440.25.00.000СБ	Сборочный чертеж		
				Детали		
А2		1	ЧИ.440.25.00.001	Патрубок	1	
А2		2	ЧИ.440.02.06.007	Патрубок	1	

Изм. Лист	№ докум.	Подп.	Дата	ЧИ.440.25.00.000	
Разраб.	Заруцкая			Отвод	Лит.; Лист; Листов
Пров.	Пендерев				Мосводоканалниипроект Отдел N5
Рук.	Пендерев				
Н.контр.	Потутков				

Подп. и дата | Инв. № дубл. | Взам. инв. № | Подп. и дата | Инв. № подл.

Типовой проект 902-2-347
Альбом VI, часть 2

4И.440.25.00.001

Rz80 √(√)

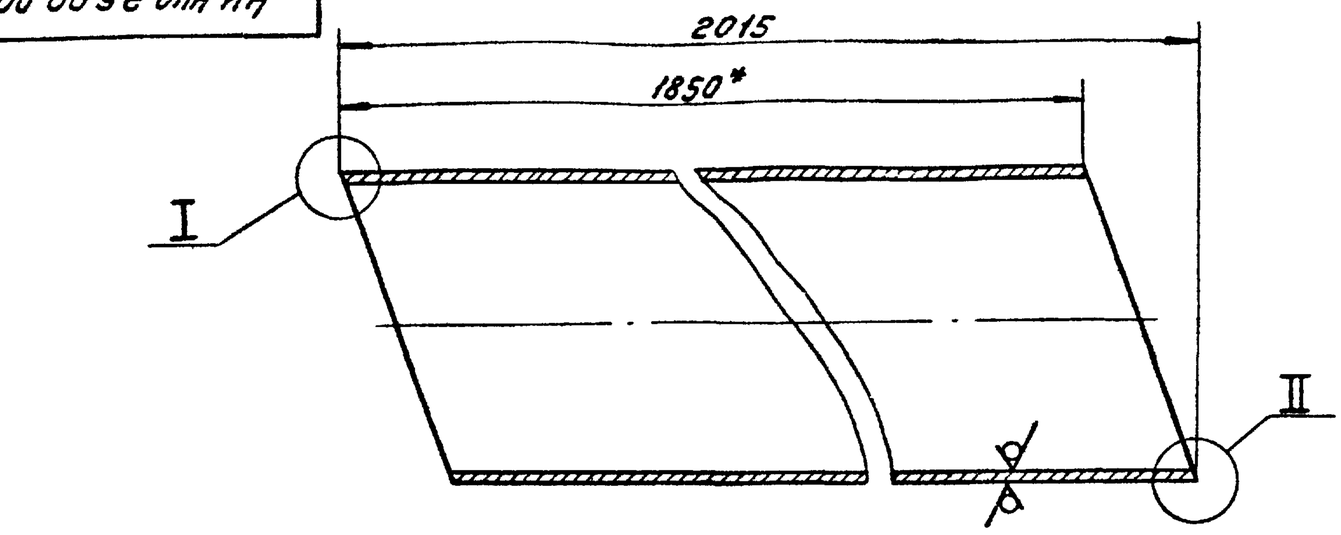

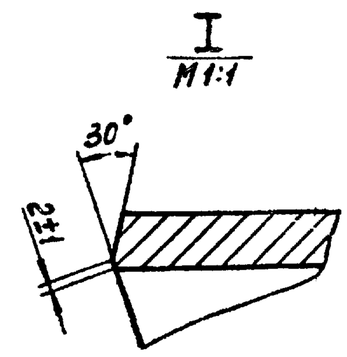

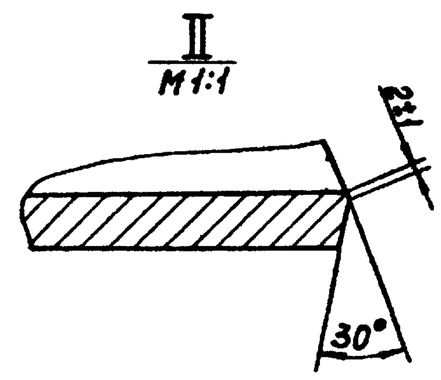

Шаблон для разметки патрубка

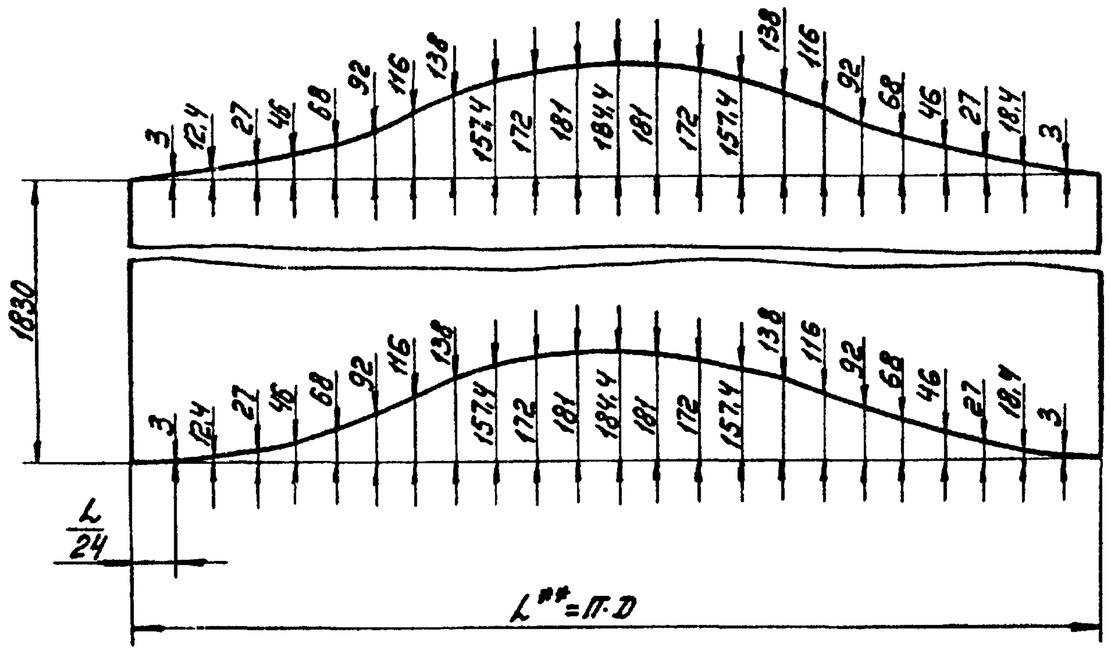

1. $h14; \pm \frac{IT14}{2}$.
2. **Размер L уточнить по действительному наружному диаметру трубы.
3. *Размер для справок.

					4И.440.25.00.001			
Изм.	Лист	№ докум.	Подп.	Дата	Патрубок	Лит.	Масса	Масштаб
Разраб.		Заручная				И	208,5	1:10
Пров.		Пендерев				Лист	Листов 1	
Н.контр.		Потутков			Труба 530×9 ГОСТ 8732-78 / ВСт.2сп ГОСТ 8731-74	Мосводоканалниипроект Отдел №5		

Формат 12

4И.440.26.00.000СБ

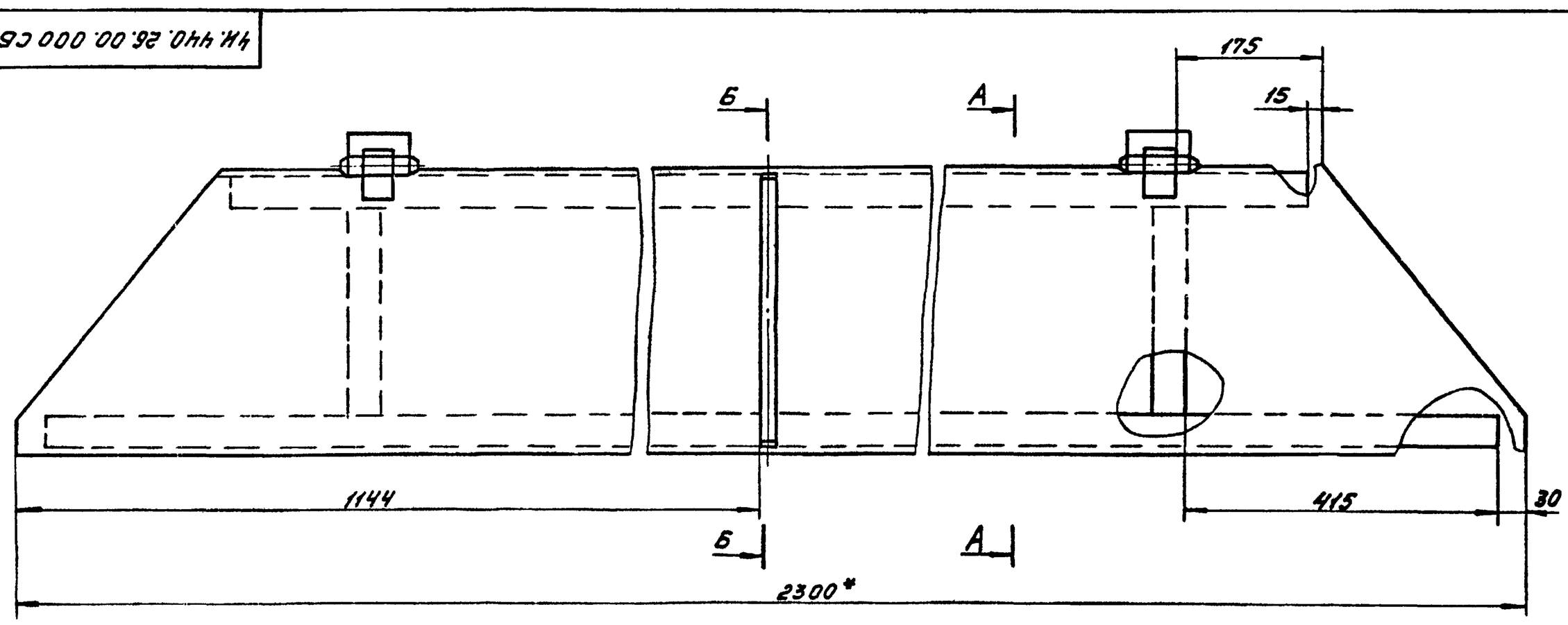

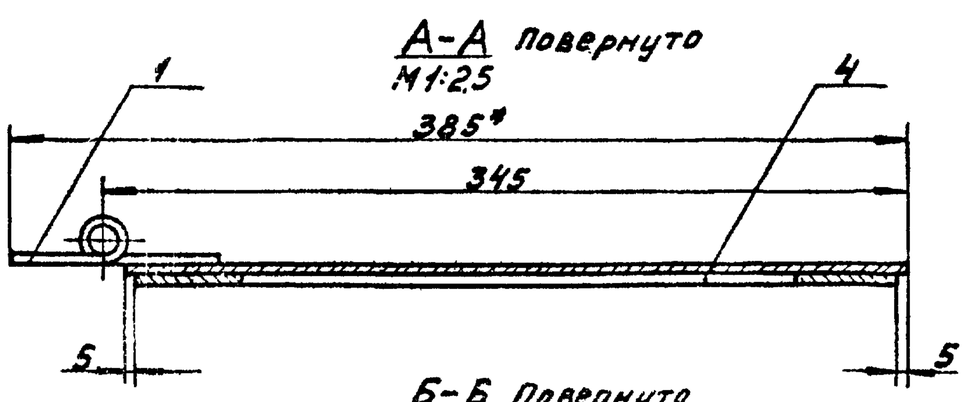

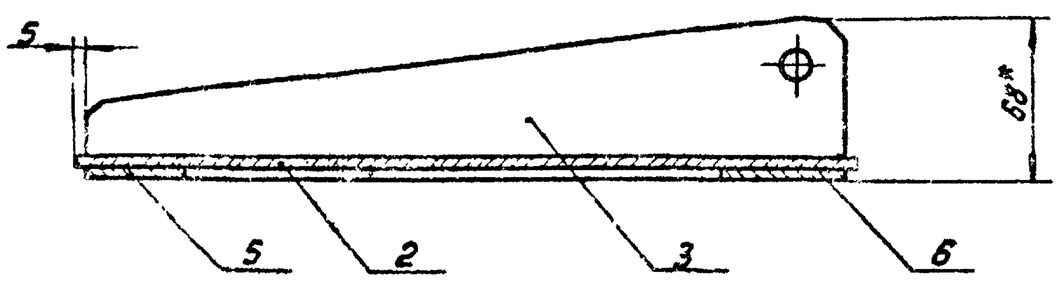

1. $\pm \frac{IT14}{2}$.
2. Сварку производить по контуру прилегания деталей по ГОСТ 5264-69-Н1-Δ4.
3. *Размеры для справок.

					4И.440.26.00.000СБ			
Изм.	Лист	№ докум.	Подп.	Дата	Козырек	Лит.	Масса	Масштаб
Разраб.		Заручная				И	30	1:5
Пров.		Пендерев			Сборочный чертеж	Лист	Листов 1	
Рук.		Пендерев				Мосводоканалниипроект Отдел №5		
Н.контр.		Потутков						

Копировал: 17851-07 43 Формат 12

Типовой проект 902-2-347
Альбом VII, часть 2

Формат	Зона	Поз.	Обозначение	Наименование	кол.	Примеч.
				Документация		
12			4И.440.26.00.000	Сборочный чертеж		
				Сборочные единицы		
11		1	4И.440.26.01.000	Шарнир	2	
				Детали		
11		2	4И.440.26.00.001	Пластина	1	
11		3	4И.440.26.00.002	Ребро	1	
Б4		4	4И.440.26.00.003	Полоса		
				Полоса $\frac{Б\text{-}2\text{-}4\times40\ ГОСТ\ 103\text{-}76}{Вст3сп\ ГОСТ\ 535\text{-}79}$		
				L=250 h14	2	0,31кг
Б4		5	4И.440.26.00.004	Полоса		
				Полоса $\frac{Б\text{-}2\text{-}4\times40\ ГОСТ\ 103\text{-}76}{Вст3сп\ ГОСТ\ 535\text{-}79}$		
				L=1810 h14	1	2,4кг

Подп. и дата | Инв. № дубл. | Взам. инв. № | Подп. и дата | Инв. № подл.

Изм.	Лист	№ докум.	Подп.	Дата
Разраб.	Зарецкая			
Пров.	Пендерев			
Рук.	Пендерев			
Н.контр.	Потутков			

4И.440.26.00.000

Козырек

Лит.	Лист	Листов
И	1	2

Мосводоканалниипроект
Отдел №5

Формат 11

Формат	Зона	Поз.	Обозначение	Наименование	кол.	Примеч.
Б4		6	4И.440.26.00.005	Полоса		
				Полоса $\frac{Б\text{-}2\text{-}4\times40\ ГОСТ\ 103\text{-}76}{Вст3сп\ ГОСТ\ 535\text{-}79}$		
				L=2240 h14	1	2,82кг

Подп. и дата | Инв. № дубл. | Взам. инв. № | Подп. и дата | Инв. № подл.

Изм.	Лист	№ докум.	Подп.	Дата

4И.440.26.00.000

Лист 2

Формат 11

4И.440.26.01.000СБ

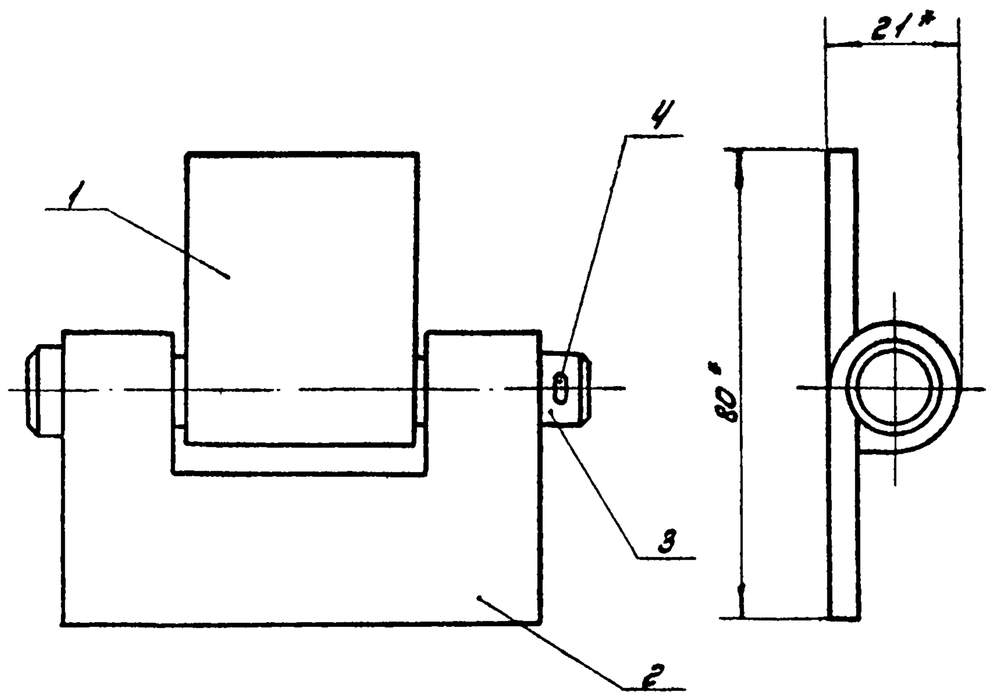

* Размеры для справок.

Формат	Зона	Поз.	Обозначение	Наименование	кол.	Примеч.
				Документация		
11			4И.440.26.01.000СБ	Сборочный чертеж		
				Детали		
11		1	4И.440.26.01.001	Петля	1	
11		2	4И.440.26.01.002	Петля	1	
11		3	4И.440.26.01.003	Ось	1	
				Стандартные изделия		
		4		Шплинт 2х20-001 ГОСТ 397-79	1	

Подп. и дата | Инв. № дубл. | Взам. инв. № | Подп. и дата | Инв. № подл.

Изм.	Лист	№ докум.	Подп.	Дата
Разраб.	Зарецкая			
Пров.	Пендерев			
Рук.	Пендерев			
Н.контр.	Потутков			

4И.440.26.01.000

Шарнир

Лит.	Лист	Листов
И		1

Мосводоканалниипроект
Отдел №5

Шарнир
Сборочный чертеж

Лит.	Масса	Масштаб
И	0,4	1:1

Лист | Листов: 1

Мосводоканалниипроект
Отдел №5

Формат 11

Типовой проект 902-2-347
Альбом VI, часть 2

4И.440.26.01.001

Rz 160 (√)

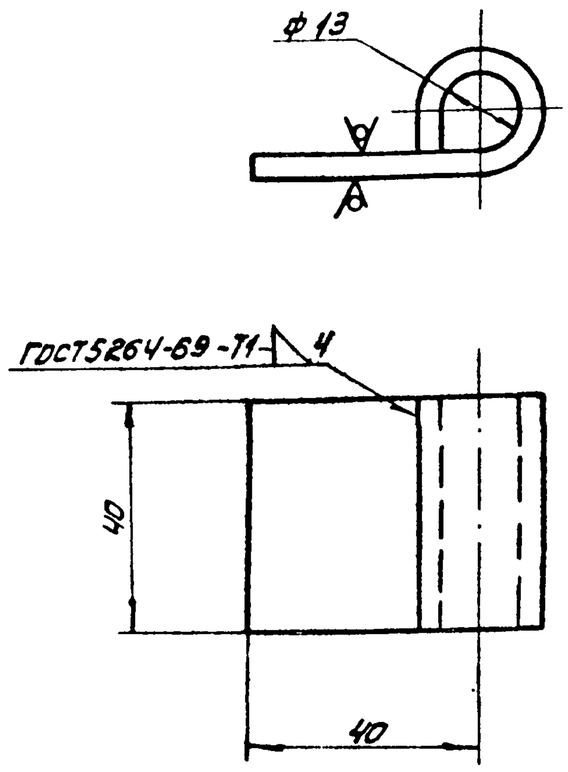

1. Длина развертки L = 87 мм.
2. H14; h14

Изм. Лист	№ докум.	Подп.	Дата	4И.440.26.01.001			
Разраб.	Заручная			Петля	Лит.	Масса	Масшт.
Пров.	Пендерев				И	0,12	1:1
					Лист	Листов: 1	
Н. контр.	Потутков			Лист Б4 ГОСТ 19903-74 / Вст3сп ГОСТ 14637-79	Мосводоканалниипроект Отдел N5		

Формат 11

4И.440.26.01.002

Rz 160 (√)

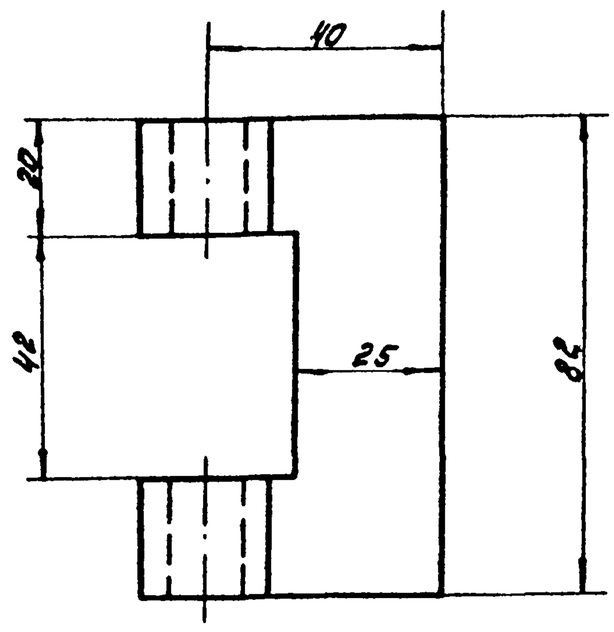

1. Длина развертки L = 87 мм.
2. H14; h14.

Изм. Лист	№ докум.	Подп.	Дата	4И.440.26.01.002			
Разраб.	Заручная			Петля	Лит.	Масса	Масшт.
Пров.	Пендерев				И	0,14	1:1
					Лист	Листов: 1	
Н. контр.	Потутков			Лист Б4 ГОСТ 19903-74 / Вст3сп ГОСТ 14637-79	Мосводоканалниипроект Отдел N5		

Формат 11

4И.440.26.01.003

Rz 80 (√)

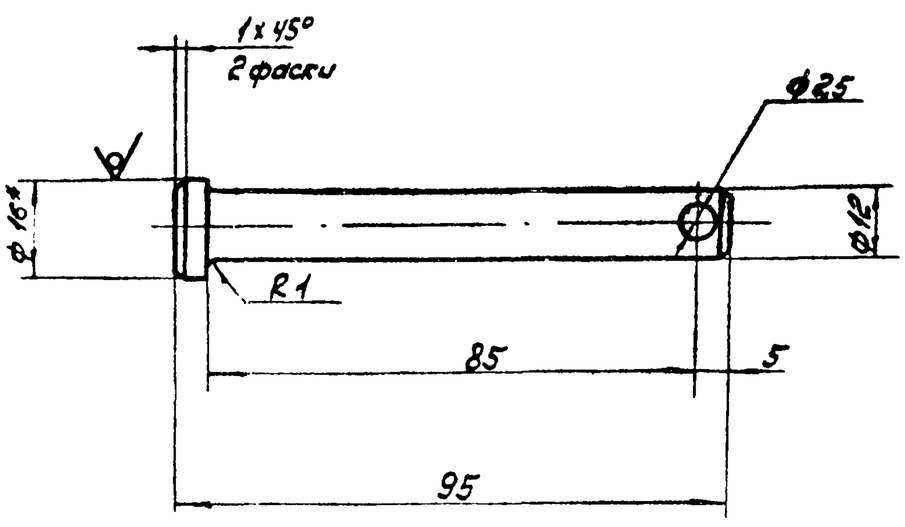

1. H14; h14; $\pm \frac{IT14}{2}$.
2. * Размеры для справок.

Изм. Лист	№ докум.	Подп.	Дата	4И.440.26.01.003			
Разраб.	Заручная			Ось	Лит.	Масса	Масшт.
Пров.	Пендерев				И	0,08	1:1
					Лист	Листов: 1	
Н. контр.	Потутков			Круг В16 ГОСТ 2590-71 / Вст3сп ГОСТ 535-79	Мосводоканалниипроект Отдел N5		

Формат 11

4И.440.26.00.001

(√)

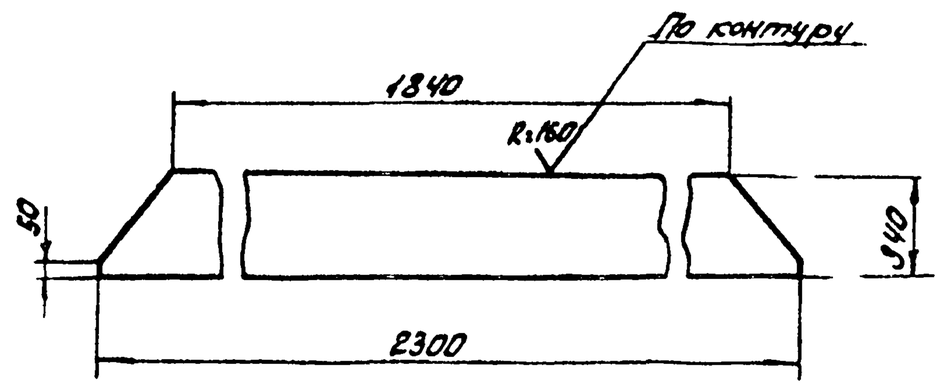

$h14 \pm \frac{IT14}{2}$.

Изм. Лист	№ докум.	Подп.	Дата	4И.440.26.00.001			
Разраб.	Заручная			Пластина	Лит.	Масса	Масшт.
Пров.	Пендерев				И	22,8	1:20
					Лист	Листов: 1	
Н. контр.	Потутков			Лист Б4 ГОСТ 19903-74 / Вст3сп ГОСТ 14637-79	Мосводоканалниипроект Отдел N5		

Формат 11

Копировал: Ф.Ф.

17851-07 45

Типовой проект 902-2-347
Альбом VI, часть 2

4И.440.26.00.002

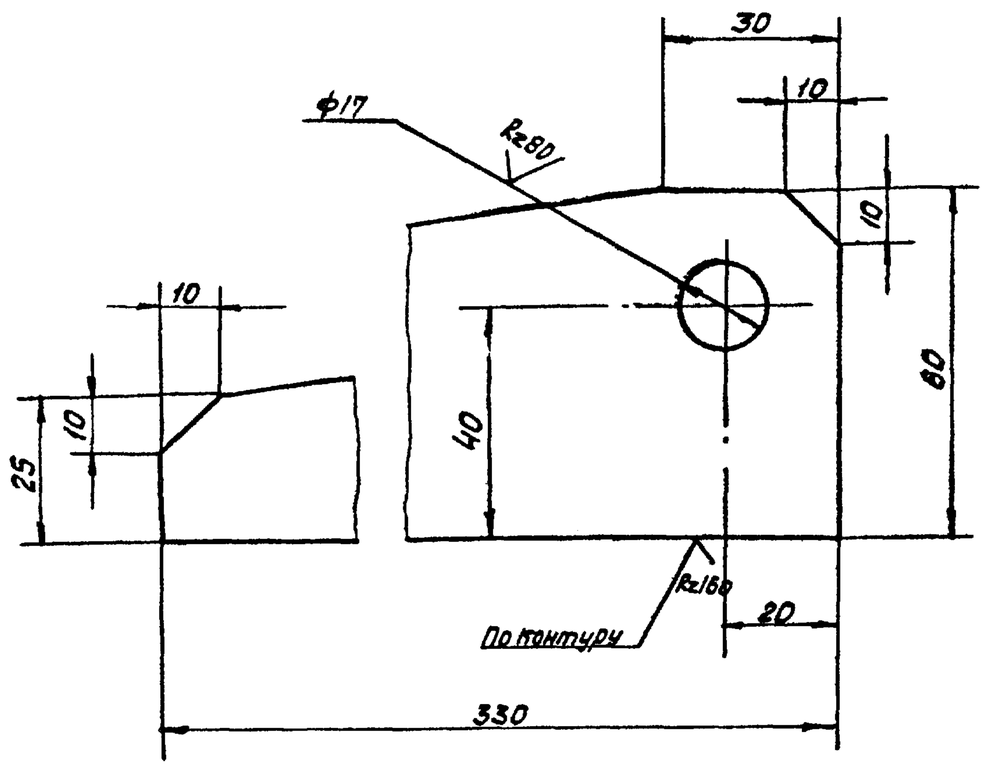

$H14; h14; \pm \frac{IT14}{2}$.

Изм	Лист	№ докум.	Подп.	Дата	4И.440.26.00.002
Разраб.		Заруцкая			Ребро
Пров.		Пендерев			Лит. И · Масса 1.1 · Масшт. 1:1
					Лист · Листов 1
Н.контр.		Потутков			Лист Б12 ГОСТ 19903-74 / ВСт3сп ГОСТ 14637-79 · Мосводоканалниипроект Отдел №5

Подп. и дата · Инв. № дубл. · Взам. инв. № · Подп. и дата · Инв. № подл.

Формат 11

Форм.	Зона	Поз	Обозначение	Наименование	Кол	Примеч.
				Документация		
12			4И.440.27.00.000СБ	Сборочный чертеж		
				Детали		
11		1	4И.440.27.00.001	Вилка	1	
64		2	4И.440.27.00.002	Шток		
				Круг В20 ГОСТ 2590-71 / ВСт3сп ГОСТ 535-79		
				L = 205 h14	1	0.5кг

Изм	Лист	№ докум.	Подп.	Дата	4И.440.27.00.000
Разраб		Заруцкая			Штанга
Пров.		Пендерев			Лит. И · Лист · Листов 1
Рук.		Пендерев			Мосводоканалниипроект Отдел №5
Н. контр.		Потутков			

Подп. и дата · Инв. № дубл. · Взам. инв. № · Подп. и дата · Инв. № подл.

Формат 11

4И.440.27.00.000СБ

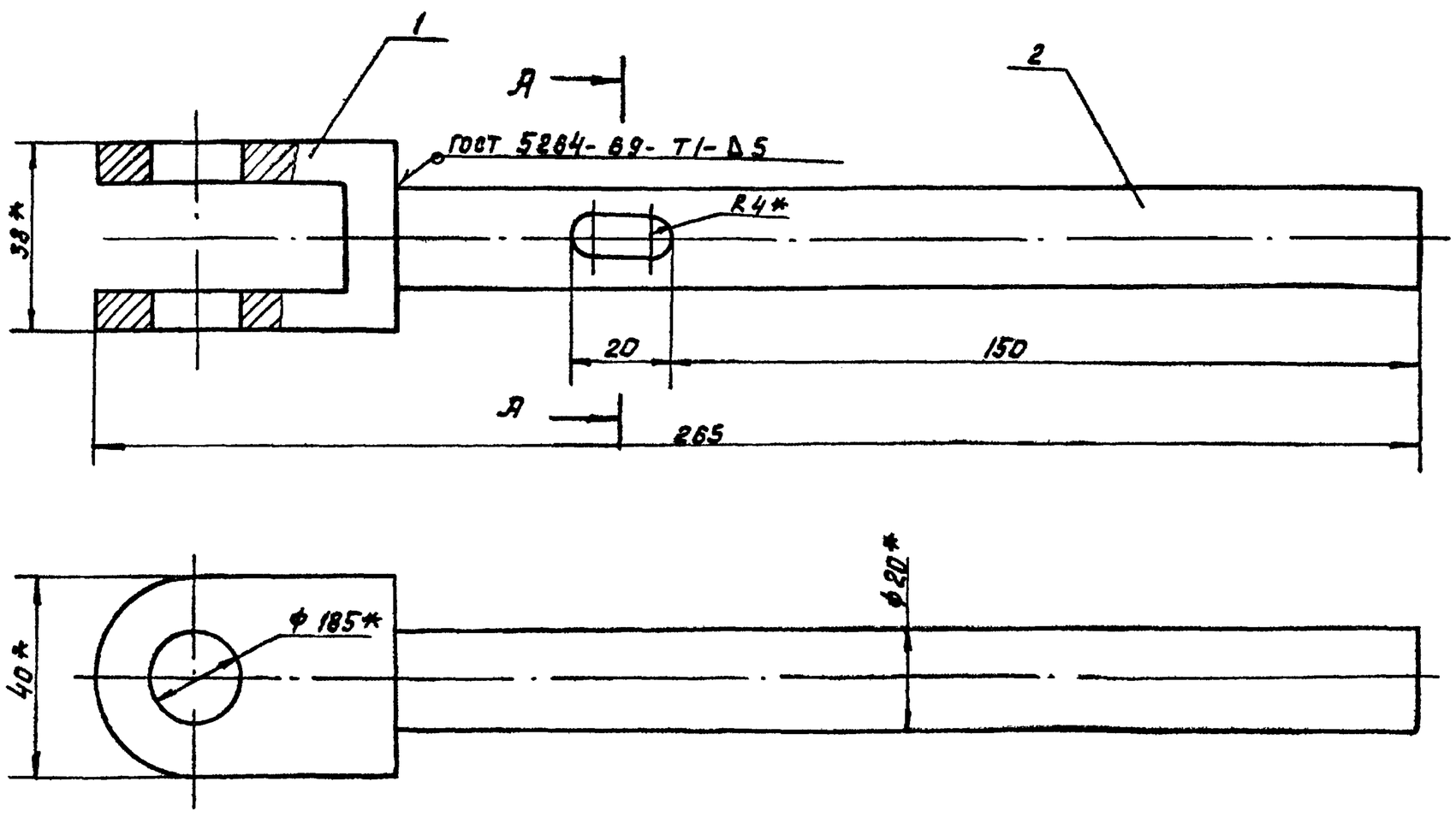

А-А
М 2:1

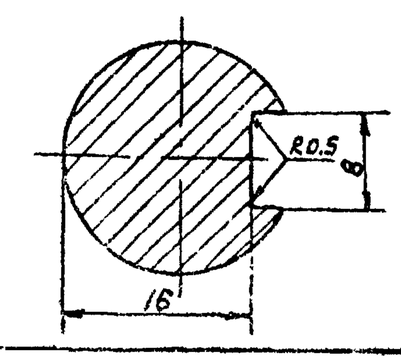

1. $H14; h14; \pm \frac{IT14}{2}$.
2. Шероховатость обрабатываемых поверхностей детали без чертежа - Rz 160.
3.* Размеры для справок.

Изм	Лист	№ докум.	Подп.	Дата	4И.440.27.00.000СБ
Разраб		Заруцкая			Штанга Сборочный чертеж
Пров		Пендерев			Лит. И · Масса 0.9 · Масшт. 1:1
Рук.		Пендерев			Лист · Листов: 1
Н.контр		Потутков			Мосводоканалниипроект Отдел №5

Подп. и дата · Инв. № дубл. · Взам. инв. № · Подп. и дата · Инв. № подл.

Копировал: 17851-01 46 Формат 12

Типовой проект 902-1-347
Альбом VI, часть 2

4И.440.27.00.001

Rz80

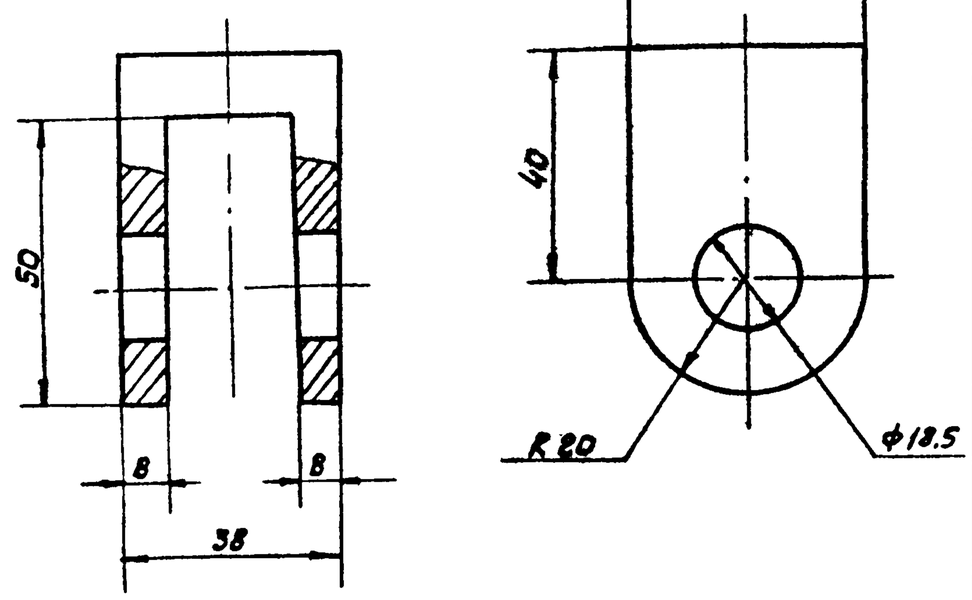

1. H14; h 14; $\pm \frac{IT14}{2}$.
2. * Размеры для справок.

Изм	Лист	№ докум.	Подп.	Дата	4И.440.27.00.001		
Разраб.		Заручная			Вилка	Лит. И	Масса 0.35 / Масш. 1:1
Пров.		Пендерев				Лист / Листов 1	
Н. контр.		Потутков			Ст. 3 ГОСТ 380-71	Мосводоканалниипроект Отдел №5	

Подп. и дата | Инв. № дубл. | Взам. инв. № | Подп. и дата | Инв. № подл.

Формат 11

4И.440.00.00.002

Rz80

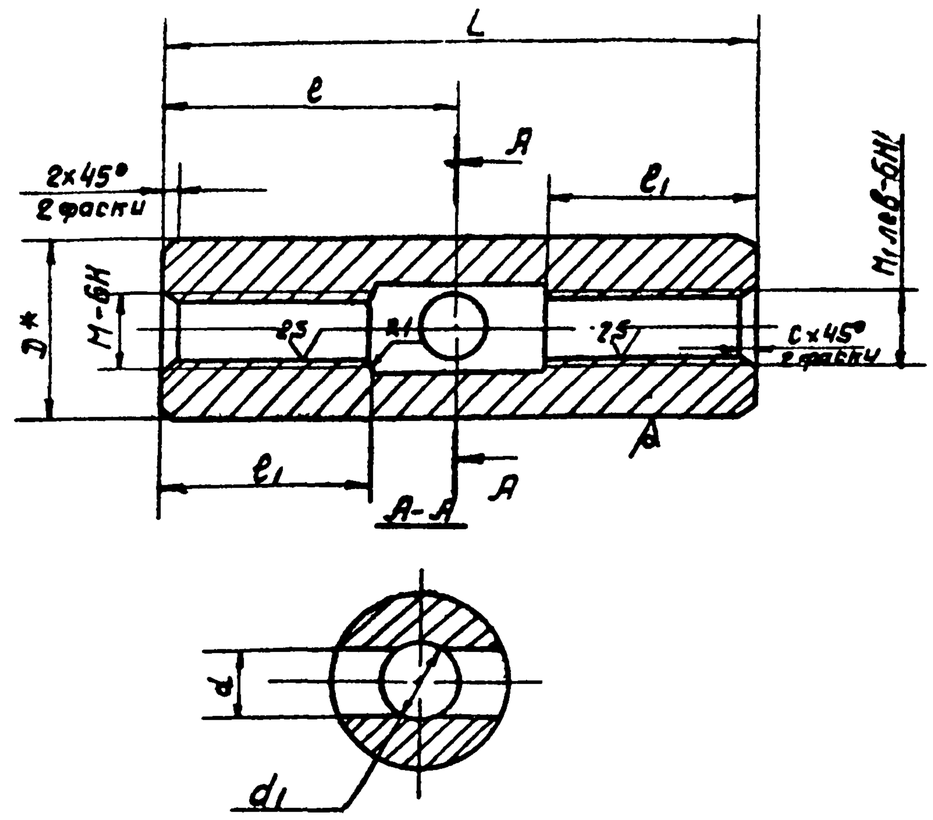

Обозначение	Размеры, мм L	l	l1	D*	d	d1	M	M1	C	Масса, кг
4И.440.00.00.002	100	50	35	30	13	14	12	12	1,6	0.4
4И.440.00.00.002-01	250	125	50	40	20	22	24	24	2,5	0.7

H14; h 14; $\pm \frac{IT14}{2}$.

Изм	Лист	№ докум.	Подп.	Дата	4И.440.00.00.002		
Разраб.		Заручная			Муфта стяжная	Лит. И	Масса см. табл. / Масш. —
Пров.		Пендерев				Лист / Листов 1	
Н. контр.		Потутков			Круг $\frac{B\ ГОСТ\ 2590-71}{B\ Ст3\ Сп\ ГОСТ\ 535-79}$	Мосводоканалниипроект Отдел №5	

Подп. и дата | Инв. № дубл. | Взам. инв. № | Подп. и дата | Инв. № подл.

Формат 11

4И.440.00.00.001

Rz80

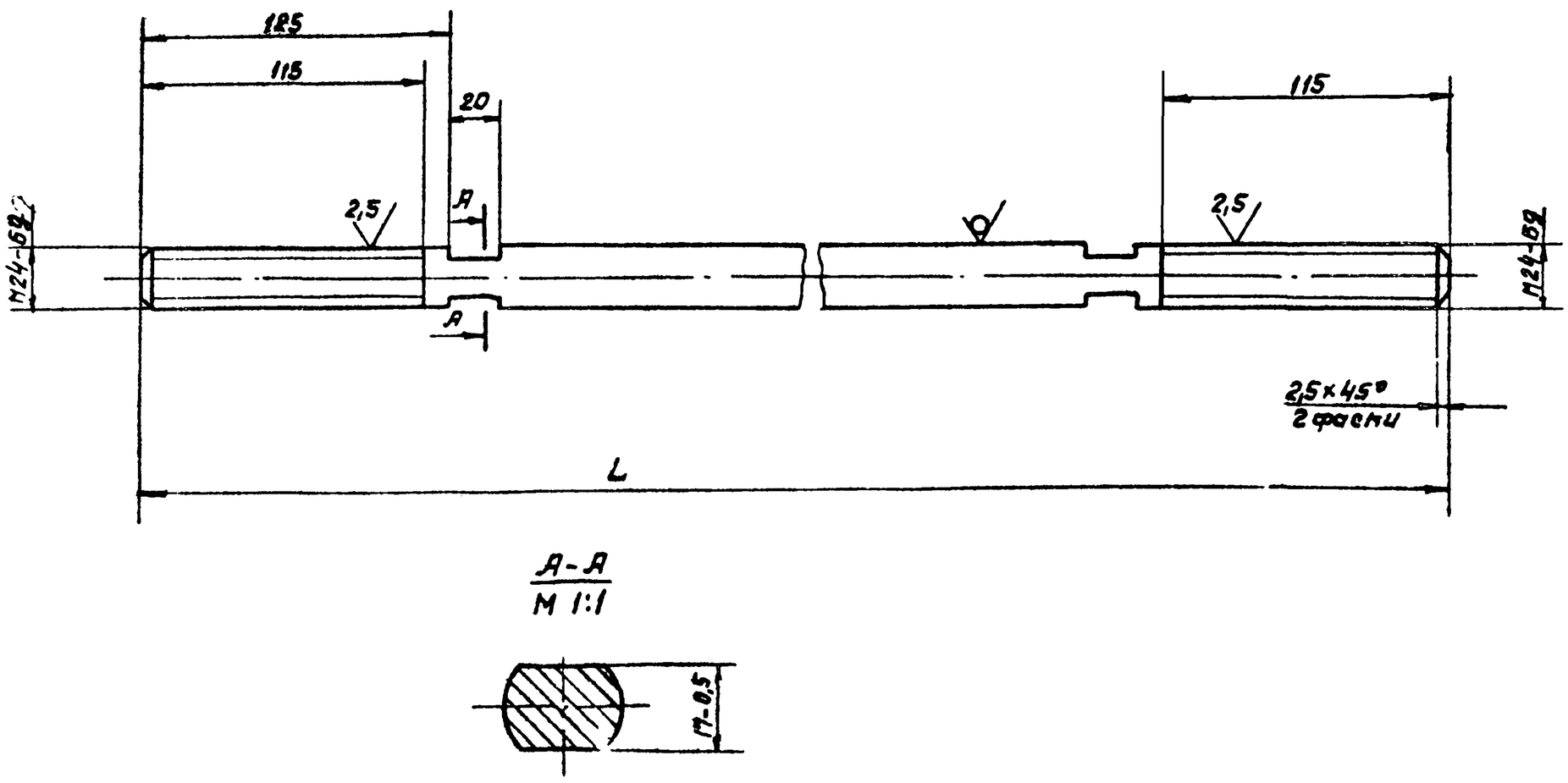

Обозначение	Размер, мм L	Масса, кг
4И.440.00.00.001	4200	14.9
4И.440.00.00.001-01	3400	12.1
4И.440.00.00.001-02	2650	9,0

Неуказанные предельные отклонения размеров:
H14; h 14; $\pm \frac{IT14}{2}$.

Изм	Лист	№ докум.	Подп.	Дата	4И.440.00.00.001		
Разраб.		Заручная			Тяга	Лит. И	Масса см. табл. / Масш. —
Пров.		Пендерев				Лист / Листов 1	
Н. контр.		Потутков			Круг $\frac{B24\ ГОСТ\ 2590-71}{B\ Ст3\ Сп\ ГОСТ\ 535-79}$	Мосводоканалниипроект Отдел №5	

Типовой проект 902-2-347
Альбом III, часть 2

ЧИ.440.00.00.003

Rz 80

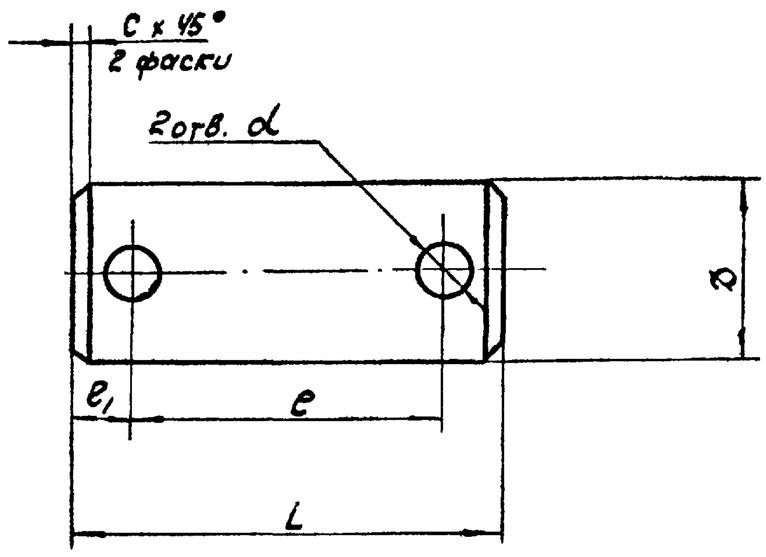

Обозначение	Размеры, мм						Масса, кг
	L	e	e1	D	d	C	
ЧИ.440.00.00.003	72	52	10	30	8,5	2	0,35
ЧИ.440.00.00.003-01	46	34	6	16	5,5	1	0,07

H14; h14; ± IT14/2.

Изм.	Лист	№ докум.	Подп.	Дата	ЧИ.440.00.00.003			
разраб.		Заручная			Палец	Лит. И	Масса см. табл.	Масшт. —
пров.		Пендерев				Лист	Листов: 1	
Н.контр.		Потутков			СТ3 ГОСТ 380-71	Мосводоканалниипроект Отдел №5		

Формат 11

ЧИ.440.00.00.004

Rz 320 (√)

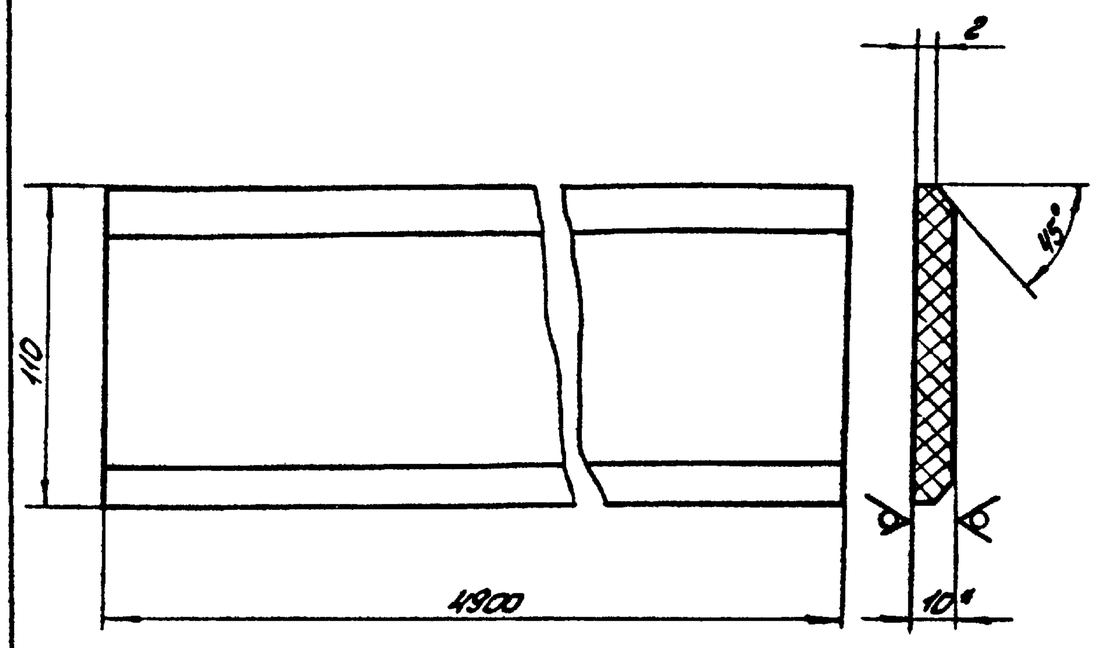

1. h14; ± IT14/2.
2. * Размеры для справок.

Изм.	Лист	№ докум.	Подп.	Дата	ЧИ.440.00.00.004			
разраб.		Заручная			Уплотнение	Лит. И	Масса 5,7	Масшт. 1:2
пров.		Пендерев				Лист	Листов: 1	
Н.контр.		Потутков			Пластина I ПМБ-М-10-1,2 ГОСТ 7338-77	Мосводоканалниипроект Отдел №5		

Формат 11

ЧИ.440.00.00.005

Rz 320

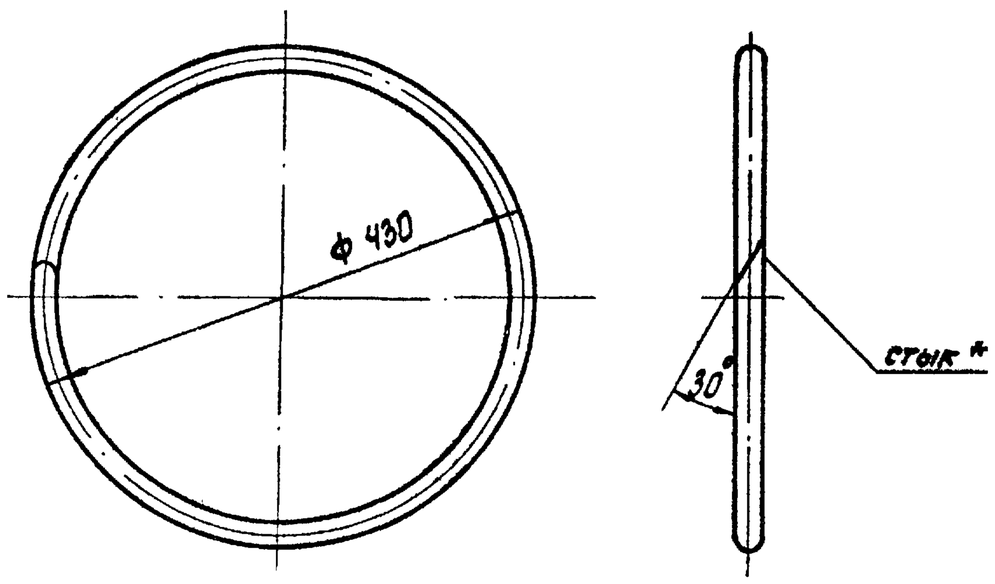

1. Длина развертки ≈ 1300 мм
2. * Стык склеить клеем № 88 ТУ 38105 1061-76.

Изм.	Лист	№ докум.	Подп.	Дата	ЧИ.440.00.00.005			
разраб.		Заручная			Уплотнение	Лит. И	Масса 0,38	Масшт. 1:5
пров.		Пендерев				Лист	Листов: 1	
Н.контр.		Потутков			Шнур IV М ф18 ГОСТ 6467-69	Мосводоканалниипроект Отдел №5		

Формат 11

ЧИ.440.00.00.006

Rz 320

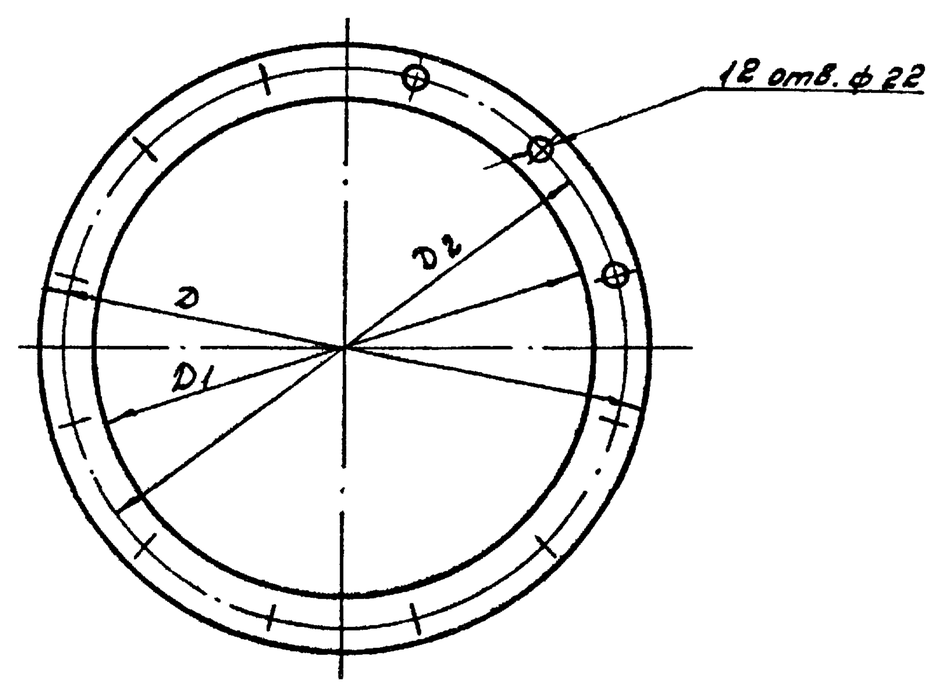

Обозначение	Размеры, мм			Масса, кг
	D	D1	D2	
ЧИ.440.00.00.006	520	420	485	0,26
ЧИ.440.00.00.006-01	390	275	350	0,15

H14; h14; ± IT14/2.

Изм.	Лист	№ докум.	Подп.	Дата	ЧИ.440.00.00.006			
разраб.		Заручная			Прокладка	Лит. И	Масса см. табл.	Масшт. —
пров.		Пендерев				Лист	Листов: 1	
Н.контр.		Потутков			Пластина I ПМБ-М-3-1,2 ГОСТ 7338-77	Мосводоканалниипроект Отдел №5		

Формат 11

Копировал: Ф.М. 17851-07 4В

Типовой проект 902-2-347
Альбом VI, часть 2

ЧИ.440.00.00.007

$R_z 80$ (√)

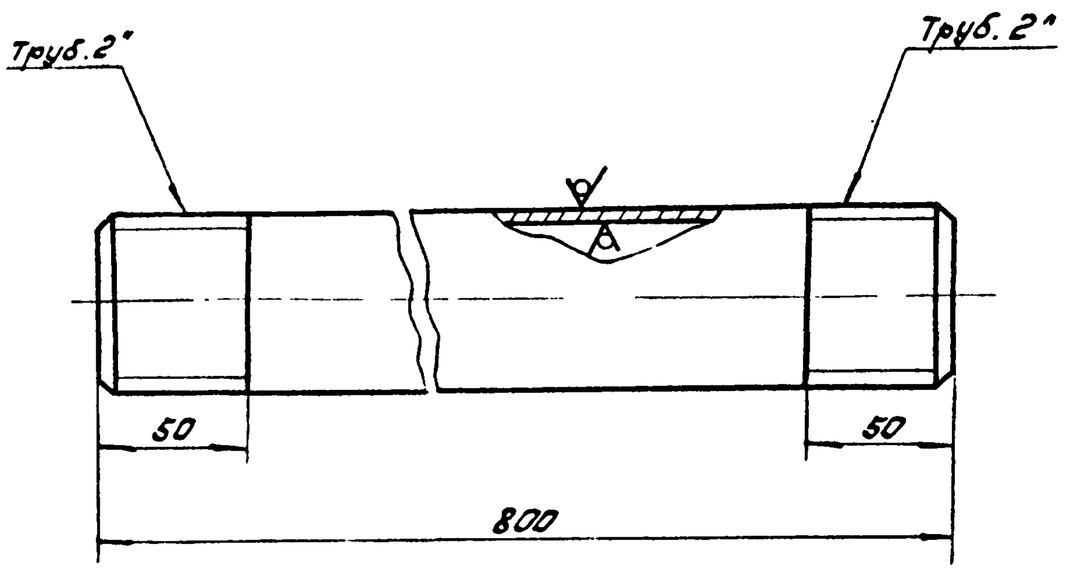

h14; ± IT14/2.

Изм. Лист	№ докум.	Подп.	Дата	ЧИ.440.00.00.007	
разраб.	Заруцкая			Труба	Лит. И; Масса 3,9; Масшт. 1:2
пров.	Пендерев				Лист; Листов: 1
Н. контр.	Потутков			Труба 50×3,5 ГОСТ 3262-75	Мосводоканалниипроект Отдел N5

Формат 11

ЧИ.440.00.00.008

$R_z 40$ (√)

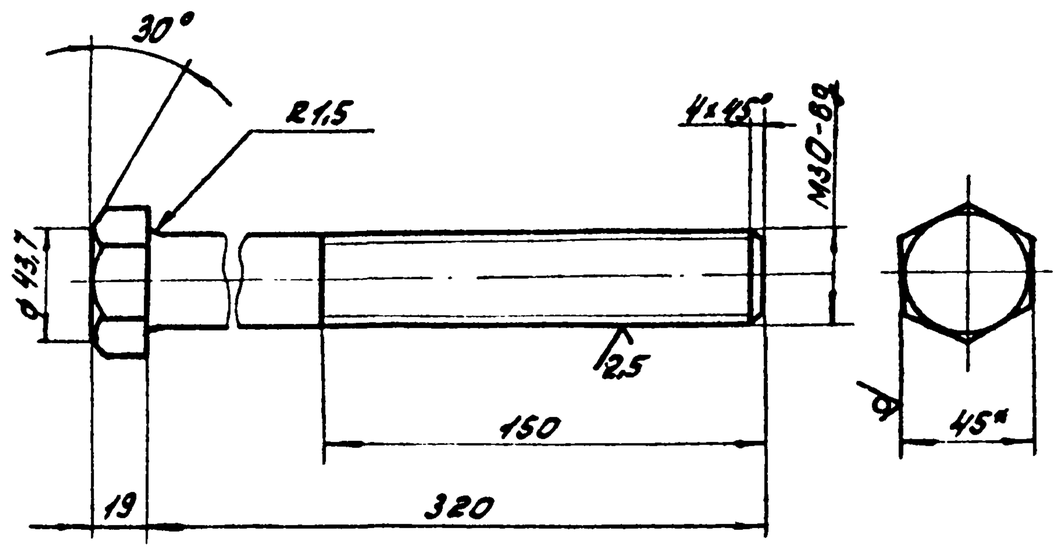

1. h14; ± IT14/2.
2. * Размеры для справок.

Изм. Лист	№ докум.	Подп.	Дата	ЧИ.440.00.00.008	
разраб.	Заруцкая			Винт упорный	Лит. И; Масса 1,72; Масшт. 1:2
пров.	Пендерев				Лист; Листов: 1
Н. контр.	Потутков			шестигранник 45 ГОСТ 2879-69 Ст3сп ГОСТ 535-79	Мосводоканалниипроект Отдел N5

Формат 11

ЧИ.440.00.00.009

(√)

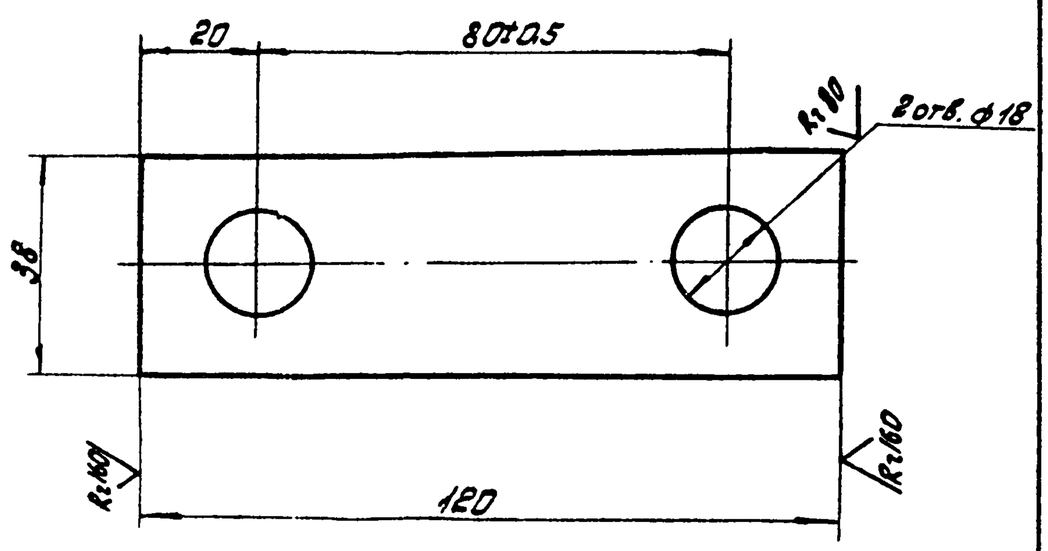

Неуказанные предельные отклонения размеров:
H14; h14; ± IT14/2.

Изм. Лист	№ докум.	Подп.	Дата	ЧИ.440.00.00.009	
разраб.	Заруцкая			Ригель	Лит. И; Масса 0,32; Масшт. 1:1
пров.	Пендерев				Лист; Листов: 1
Н. контр.	Потутков			полоса 6×40×10 ГОСТ 103-75 Вст3сп ГОСТ 535-79	Мосводоканалниипроект Отдел N5

ЧИ.440.00.00.011

$R_z 80$ (√)

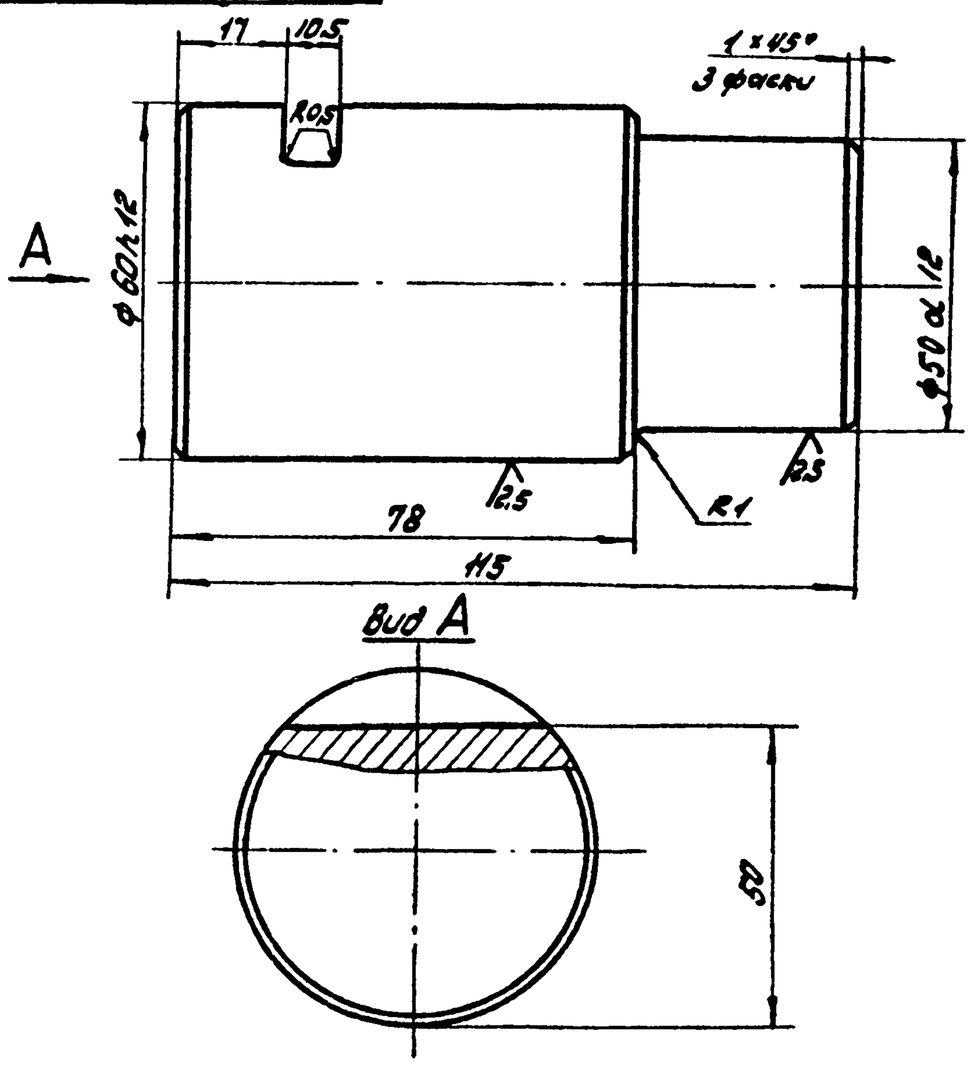

Неуказанные предельные отклонения размеров:
H14; h14; ± IT14/2.

Изм. Лист	№ докум.	Подп.	Дата	ЧИ.440.00.00.011	
разраб.	Заруцкая			Палец	Лит. И; Масса 2,2; Масшт. 1:1
пров.	Пендерев				Лист; Листов 1
Н. контр.	Потутков			Ст 5 ГОСТ 380-71	Мосводоканалниипроект Отдел N5

Типовой проект 902-2-347
Альбом VI, часть 2

4И.440.00.00.012

Rz 80

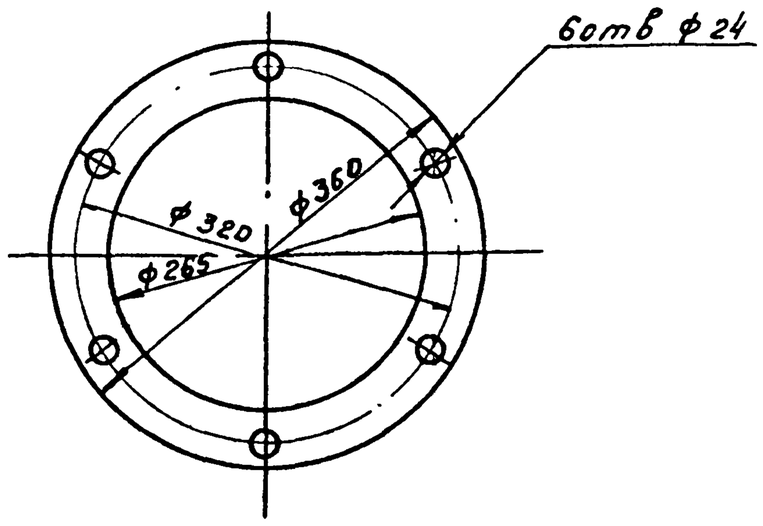

$H14;\ h14;\ \pm\frac{IT14}{2}$.

Изм.	Лист	№ докум.	Подп.	Дата	4И.440.00.00.012		
Разраб.		Заручная			Прокладка регулировочная	Лит. И	Масса 1.0 / Масштаб 1:5
Пров.		Пендерев				Лист / Листов 1	
Н. контр.		Потутков			Лист Б3 ГОСТ 19903-74 / ВСт3Сп ГОСТ 16527-70	Мосводоканалниипроект Отдел №5	

Подп. и дата | Инв. № дубл. | Взам. инв. № | Подп. и дата | Инв. № подл.

формат 11

4И.440.00.00.013

Rz 160 (√)

Заготовка

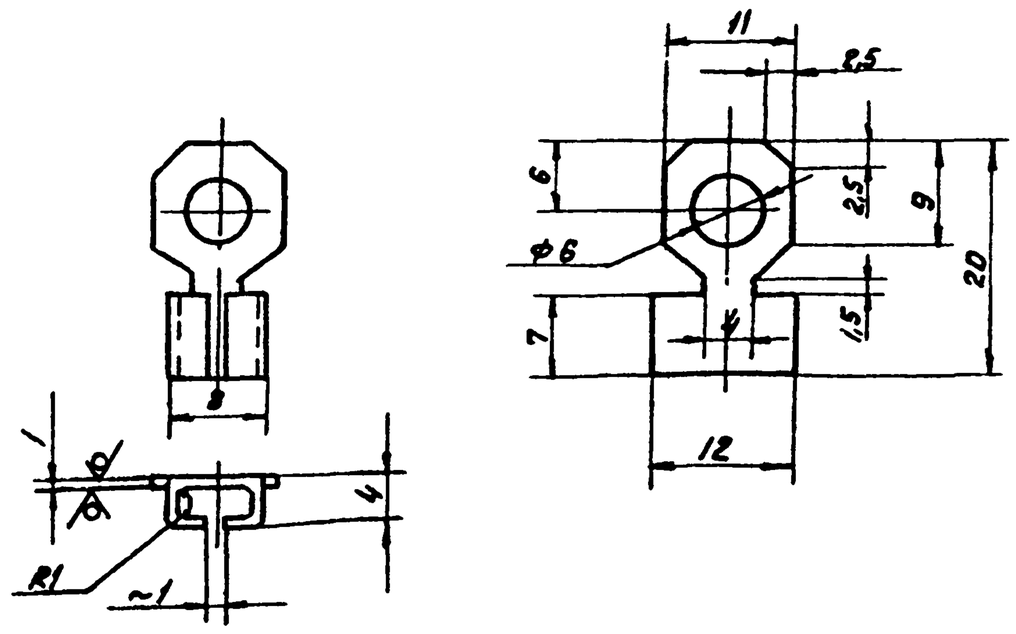

$H14;\ h14;\ \pm\frac{IT14}{2}$.

Изм.	Лист	№ докум.	Подп.	Дата	4И.440.00.00.013		
Разраб.		Заручная			Наконечник	Лит. И	Масса 0.002 / Масштаб 2:1
Пров.		Пендерев				Лист / Листов 1	
Н. контр.		Потутков			Латунь ЛС8 ГОСТ 15527-70	Мосводоканалниипроект Отдел №5	

Подп. и дата | Инв. № дубл. | Взам. инв. № | Подп. и дата | Инв. № подл.

формат 11

4И.440.00.00.014

Rz 160 (√)

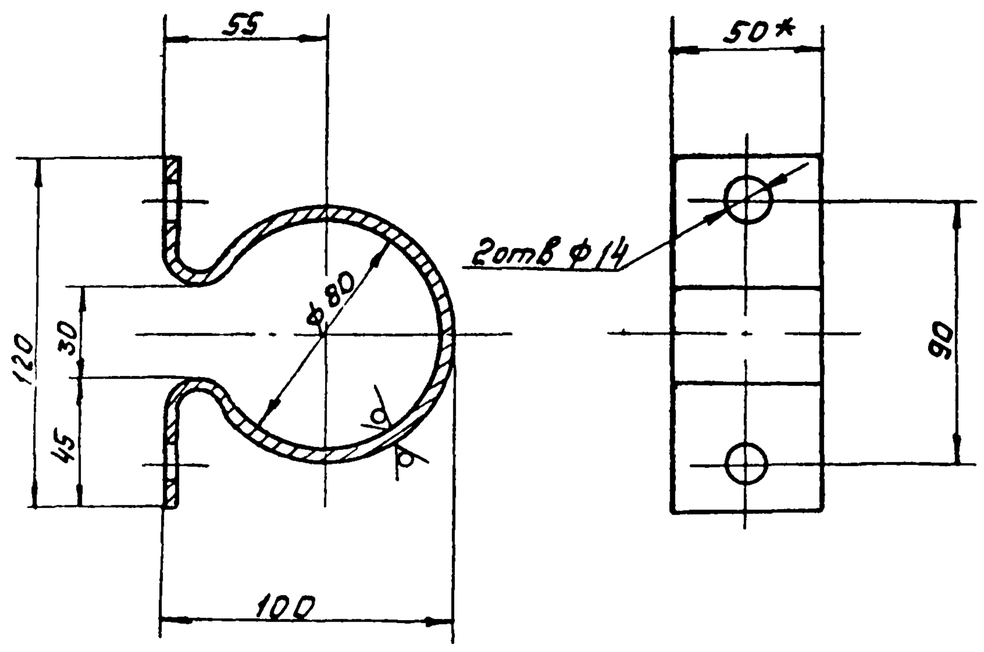

1. Длина заготовки L = 340 мм.
2. $H14;\ h14;\ \pm\frac{IT14}{2}$.
3. * Размеры для справок.

Изм.	Лист	№ докум.	Подп.	Дата	4И.440.00.00.014		
Разраб.					Хомут направляющий	Лит. И	Масса 0.59 / Масштаб 1:2
Пров.						Лист / Листов 1	
					Полоса Б-2 4х50 ГОСТ 103-76 / ВСт3Сп ГОСТ 535-79	Мосводоканалниипроект Отдел №5	

Подп. и дата | Инв. № дубл. | Взам. инв. № | Подп. и дата | Инв. № подл.

4И.440.00.00.015

Rz 80 (√)

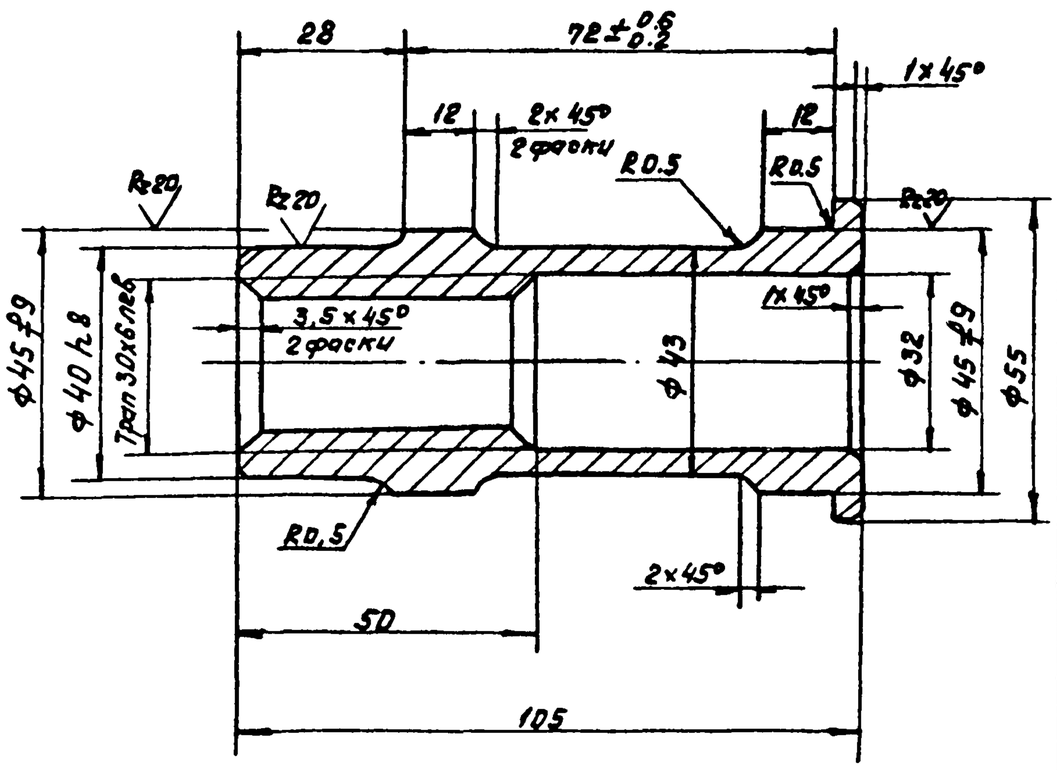

1. Неуказанные предельные отклонения размеров: $H14;\ h14;\ \pm\frac{IT14}{2}$.
2. Допускаемые отклонения на размеры отливки по III кл. точности ГОСТ 1855-55.
3. Неуказанные литейные радиусы R3.

Изм.	Лист	№ докум.	Подп.	Дата	4И.440.00.00.015		
Разраб.		Заручная			Гайка ходовая	Лит. И	Масса 0.7 / Масштаб 1:1
Пров.		Пендерев				Лист / Листов 1	
Н. контр.		Потутков			СЧ 18-36 ГОСТ 1412-79	Мосводоканалниипроект Отдел №5	

Подп. и дата | Инв. № дубл. | Взам. инв. № | Подп. и дата | Инв. № подл.

Типовой проект 902-2-347
Альбом VI, часть 2

ЧИ.440.00.00.016

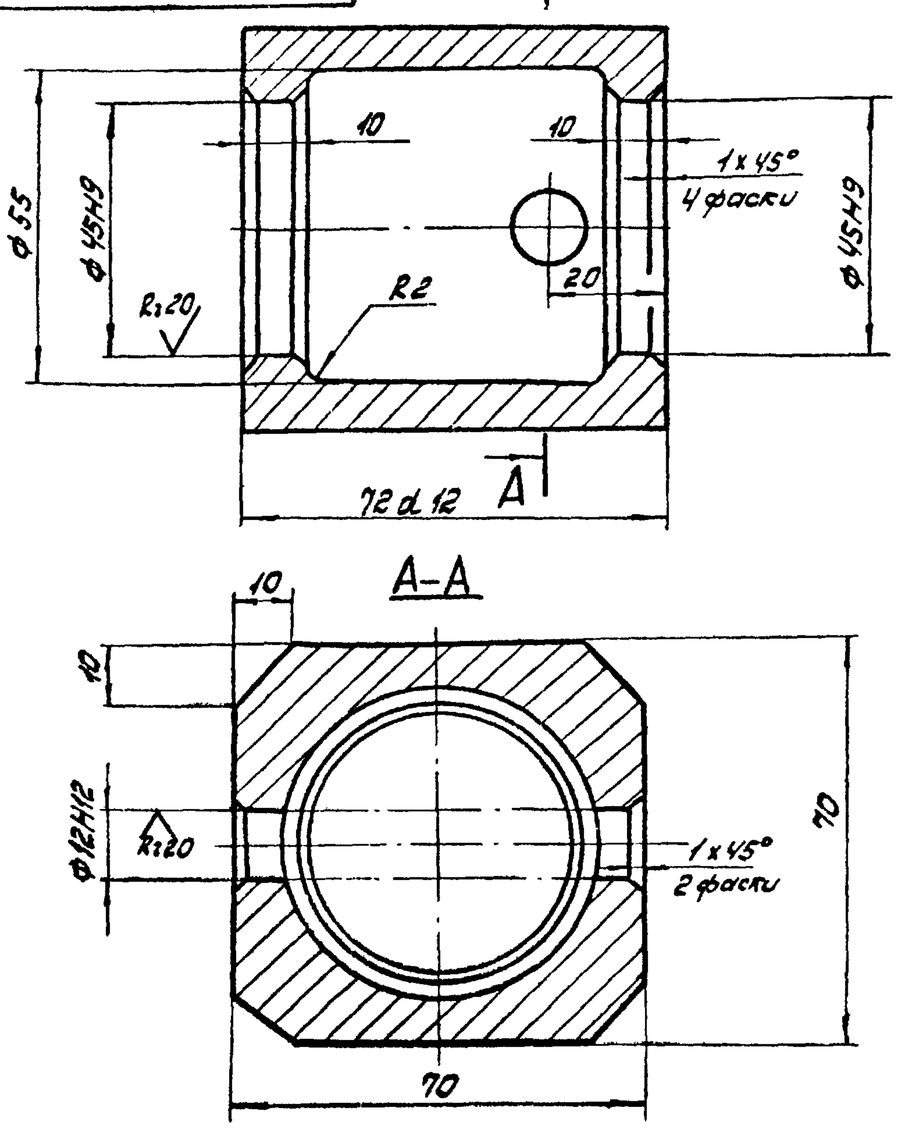

Неуказанные предельные отклонения размеров:
$H14; h14; \pm \frac{IT14}{2}$.

					ЧИ.440.00.00.016		
Изм	Лист	№ докум.	Подп.	Дата	Сухарь	Лит.	Масса	Масшт.
разраб.		Заруцкая				И	1,4	1:1
пров.		Пендерев				Лист	Листов: 1
Н.контр.		Потутков			Ст. 3 ГОСТ 380-71	Мосводоканалниипроект Отдел N 5	

Формат 11

ЧИ.440.00.00.017

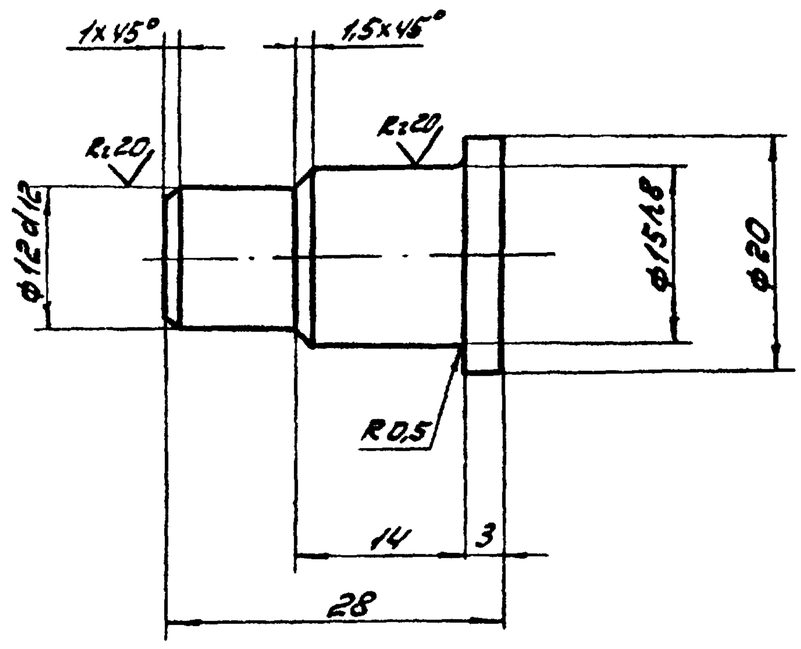

Неуказанные предельные отклонения размеров:
$h14; \pm \frac{IT14}{2}$.

					ЧИ.440.00.00.017		
Изм	Лист	№ докум.	Подп.	Дата	Палец	Лит.	Масса	Масшт.
разраб.		Заруцкая				И	0,04	2:1
пров.		Пендерев				Лист	Листов: 1
Н.контр.		Потутков			Ст 3 ГОСТ 380-71	Мосводоканалниипроект Отдел N 5	

Формат 11

ЧИ.440.00.00.018

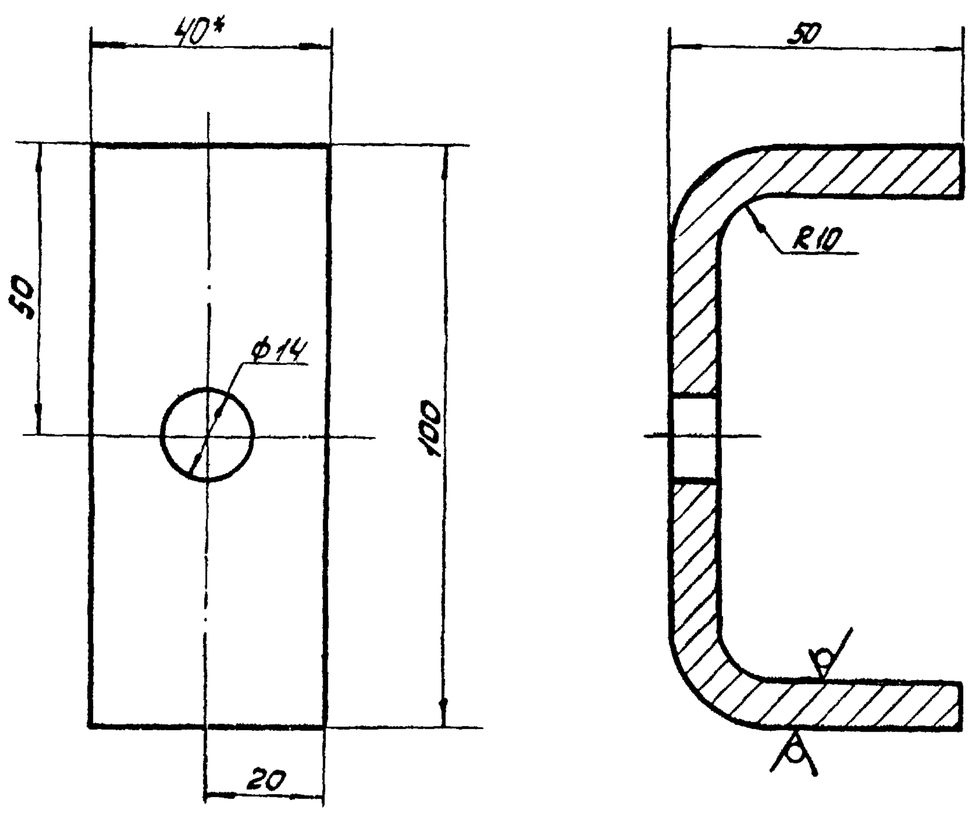

1. Длина заготовки $L = 172$ мм.
2. $H14; h14; \pm \frac{IT14}{2}$.
3. * Размеры для справок.

					ЧИ.440.00.00.018		
Изм	Лист	№ докум.	Подп.	Дата	Скоба	Лит.	Масса	Масшт.
разраб.		Заруцкая				И	0,42	1:1
пров.		Пендерев				Лист	Листов: 1
Н.контр.		Потутков			Полоса $\frac{5\text{-}2.5\times40\ ГОСТ\ 103\text{-}76}{Вст\ 3сп\ ГОСТ\ 535\text{-}79}$	Мосводоканалниипроект Отдел N 5	

Формат 11

ЧИ.440.00.00.019

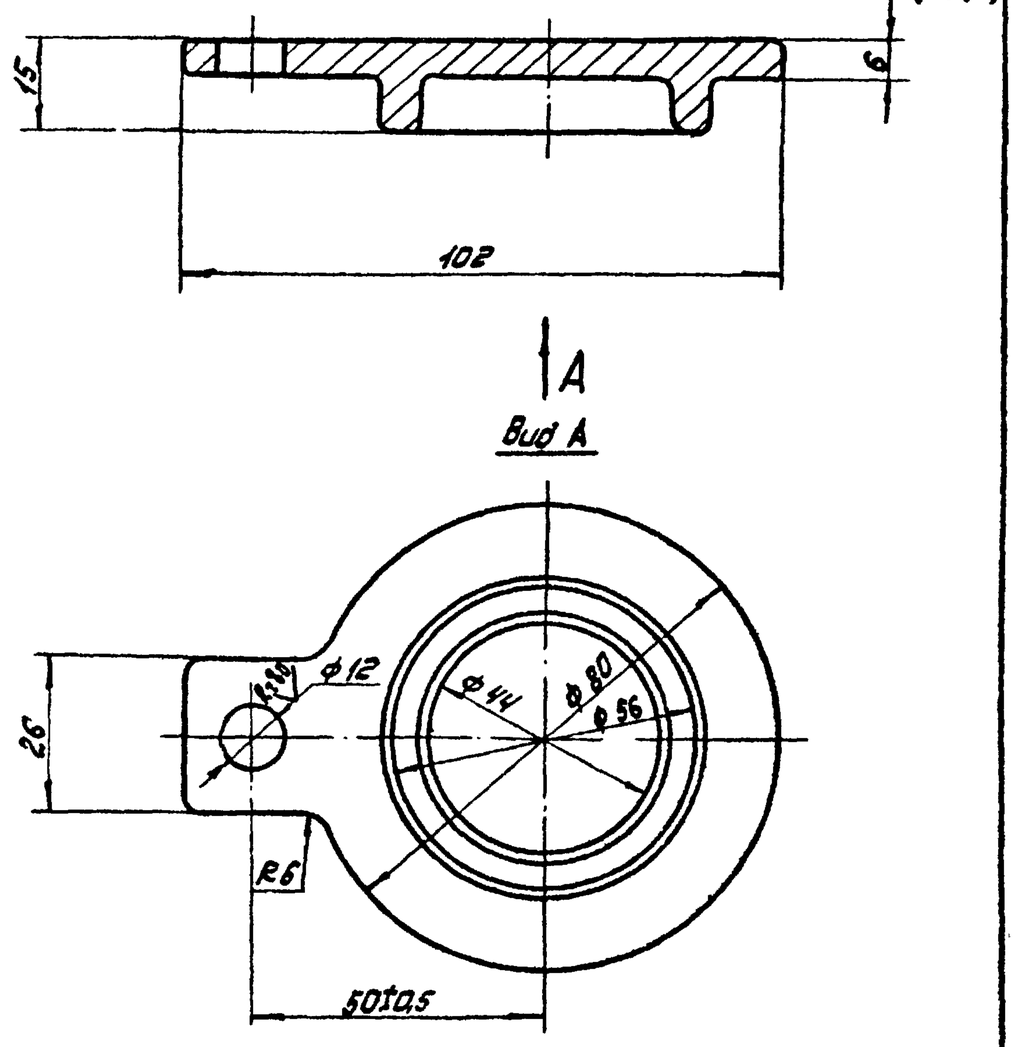

1. Неуказанные предельные отклонения размеров:
$H14; h14; \pm \frac{IT14}{2}$.
2. Допускаемые отклонения на размеры отливки по III кл. точности ГОСТ 1855-55.
3. Неуказанные литейные радиусы R3.

					ЧИ.440.00.00.019		
Изм	Лист	№ докум.	Подп.	Дата	Крышка	Лит.	Масса	Масшт.
разраб.		Заруцкая				И	0,47	1:1
пров.		Пендерев				Лист	Листов: 1
Н.контр.		Потутков			СЧ18-36 ГОСТ 1412-79	Мосводоканалниипроект Отдел N 5	

Формат 11

Типовой проект 902-2-347
Альбом III, часть 2

4И.440.00.00.021

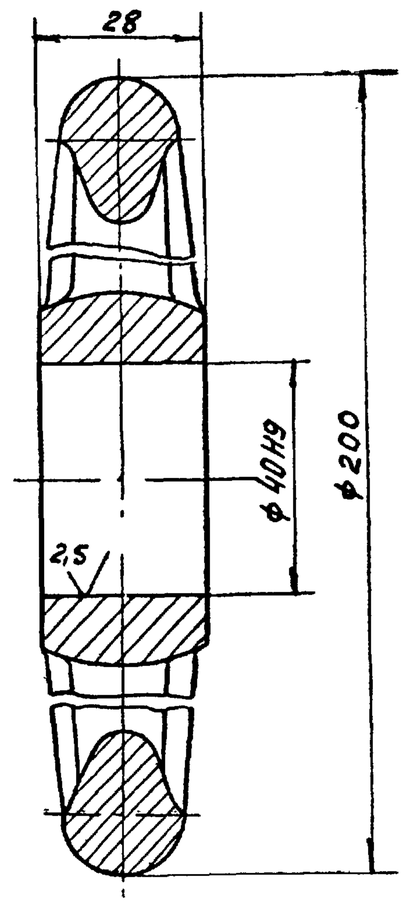

Неуказанные предельные отклонения размеров: h 14.

Изм	Лист	№ докум.	Подп.	Дата	4И.440.00.00.021		
Разраб		Зарицкая			Маховик	Лит. И	Масса 2.08	Масшт 1:1
Пров.		Пендерев				Лист	Листов 1
Н.контр		Потутков			Маховик 2-В-200х36 ГОСТ 5260-75	Мосводоканалниипроект Отдел №5	

Подп. и дата | Инв. № дубл. | Взам. инв. № | Подп. и дата | Инв. № подл.

формат 11

4И.440.00.00.022

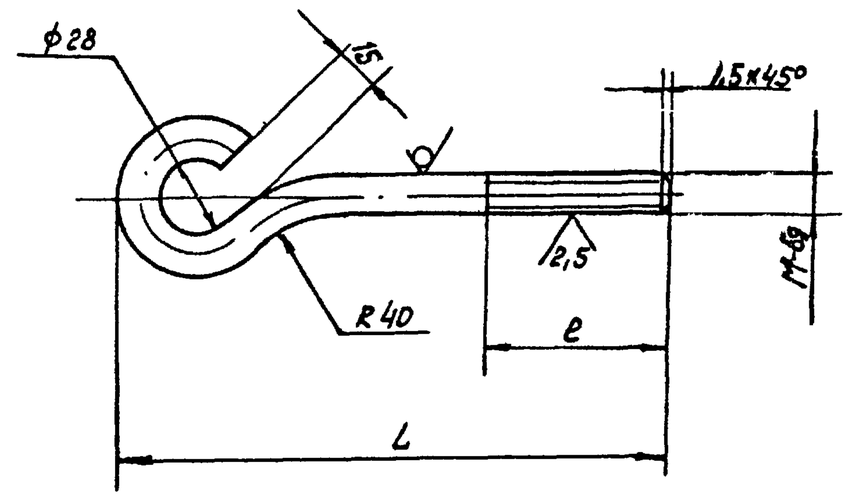

Обозначение	Размеры, мм L	e	M	Длина заготовки	Масса, кг
4И.440.00.00.022	195	60	12	252	0.25
4И.440.00.00.022-01	400	50	12лев	458	0.46

H14; h 14; $\pm \frac{IT14}{2}$.

Изм	Лист	№ докум.	Подп.	Дата	4И.440.00.00.022		
Разраб.		Зарицкая			Подвеска	Лит. И	Масса см. табл.	Масштаб —
Пров.		Пендерев				Лист	Листов 1
Н.контр.		Потутков			Круг В 12 ГОСТ 2590-71 / В Ст.3 Сп ГОСТ 535-79	Мосводоканалниипроект Отдел №5	

Подп. и дата | Инв. № дубл. | Взам. инв. № | Подп. и дата | Инв. № подл.

формат 11

4И.440.00.00.023

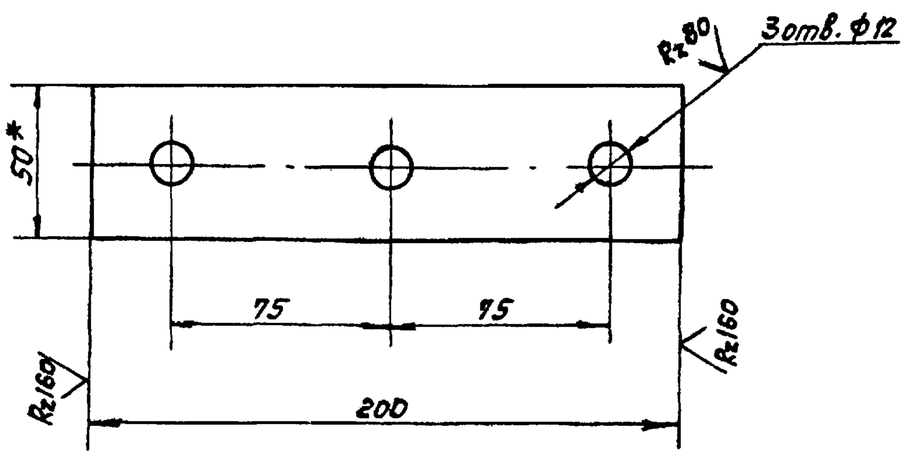

1. H14; h 14; $\pm \frac{IT14}{2}$.
2.* Размер для справок.

Изм	Лист	№ докум.	Подп.	Дата	4И.440.00.00.023		
Разраб		Зарицкая			Накладка	Лит. И	Масса 0.31	Масштаб 1:2
Пров.		Пендерев				Лист	Листов 1
Н.контр.		Потутков			Полоса Б-24х50 ГОСТ 103-76 / В Ст3.Сп ГОСТ 535-79	Мосводоканалниипроект Отдел №5	

Подп. и дата | Инв. № дубл. | Взам. инв. № | Подп. и дата | Инв. № подл.

формат 11

4И.440.00.00.024

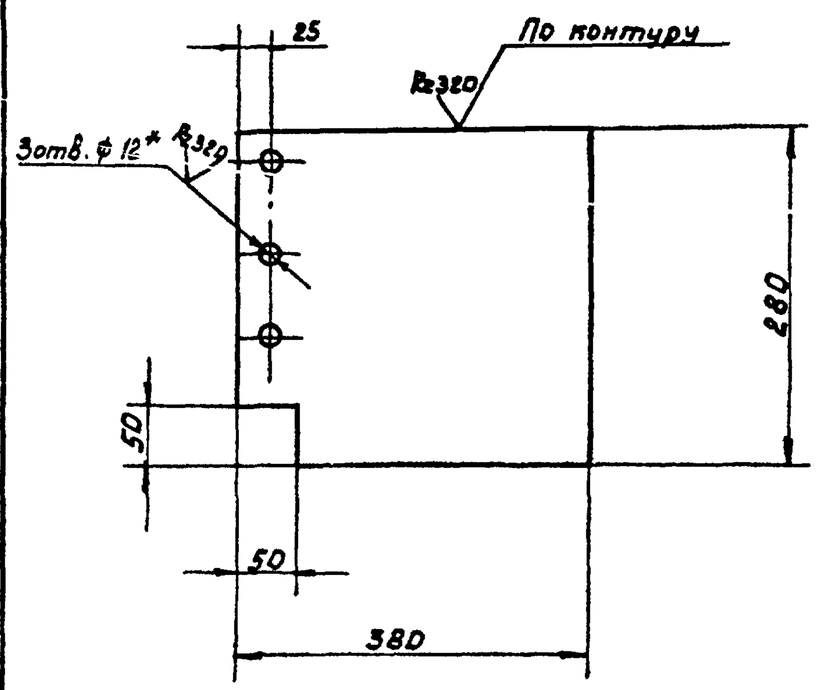

1.* Размечать по накладке черт. 4И.440.00.00.023
2. H14; h 14 $\pm \frac{IT14}{2}$.

Изм	Лист	№ докум.	Подп.	Дата	4И.440.00.00.024		
Разраб.		Зарицкая			Скребок	Лит. И	Масса 0.63	Масштаб 1:5
Пров.		Пендерев				Лист	Листов 1
Н.контр		Потутков			Пластина I ПНБ-И-В-1,2 ГОСТ 7338-77	Мосводоканалниипроект Отдел №5	

Подп. и дата | Инв. № дубл. | Взам. инв. № | Подп. и дата | Инв. № подл.

формат 11

Типовой проект 902-2-347
Альбом VI, часть 2

ЧИ.440.00.00.025

Rz 160 (√)

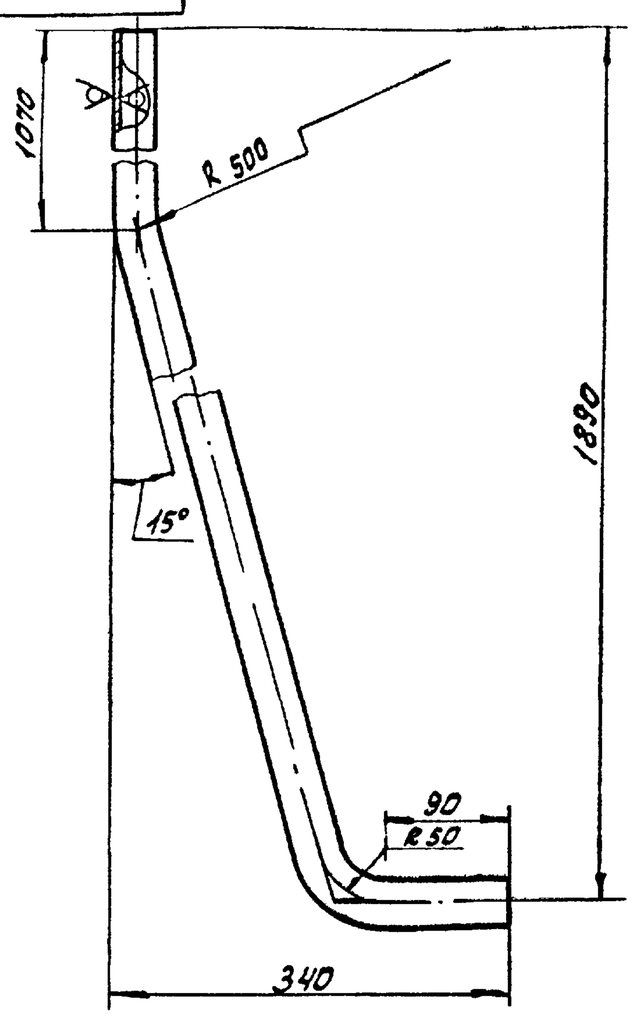

1. Длина развертки ≈2100мм.
2. h14; ± IT14/2.

Изм.	Лист	№ докум.	Подп.	Дата	ЧИ.440.00.00.025		
разраб.		Заруцкая			Поручень	Лит. И	Масса 5,1	Масшт. 1:5
пров.		Пендерев				Лист	Листов: 1
Н. контр.		Потутков			Труба 25х3,2 ГОСТ 3262-75	Мосводоканалниипроект Отдел №5	

Инв. № подл. | Подп. и дата | Взам. инв. № | Инв. № дубл. | Подп. и дата

Формат 11

ЧИ.440.00.00.026

Rz 160 (√)

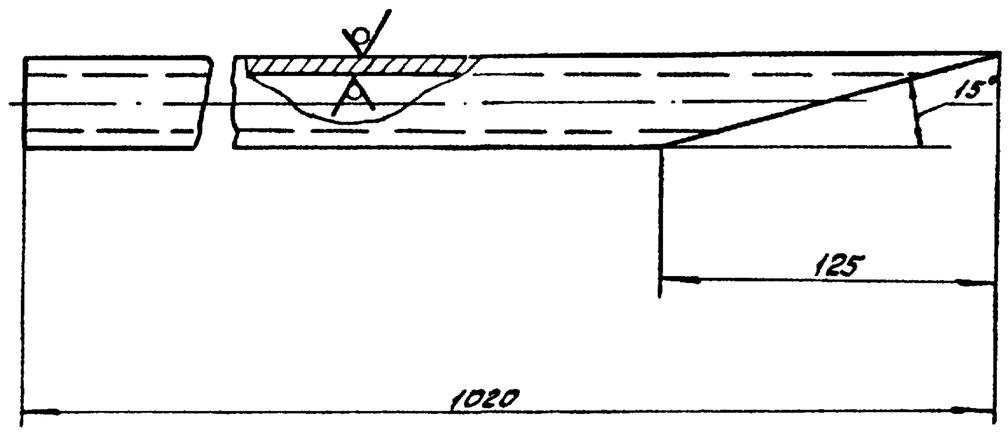

h14; ± IT14/2.

Изм.	Лист	№ докум.	Подп.	Дата	ЧИ.440.00.00.026		
разраб.		Заруцкая			Стойка	Лит. И	Масса 2,33	Масшт. 1:2
пров.		Пендерев				Лист	Листов: 1
Н. контр.		Потутков			Труба 25х3,2 ГОСТ 3262-75	Мосводоканалниипроект Отдел №5	

Инв. № подл. | Подп. и дата | Взам. инв. № | Инв. № дубл. | Подп. и дата

Формат 11

ЧИ.440.00.00.027

Rz 160 (√)

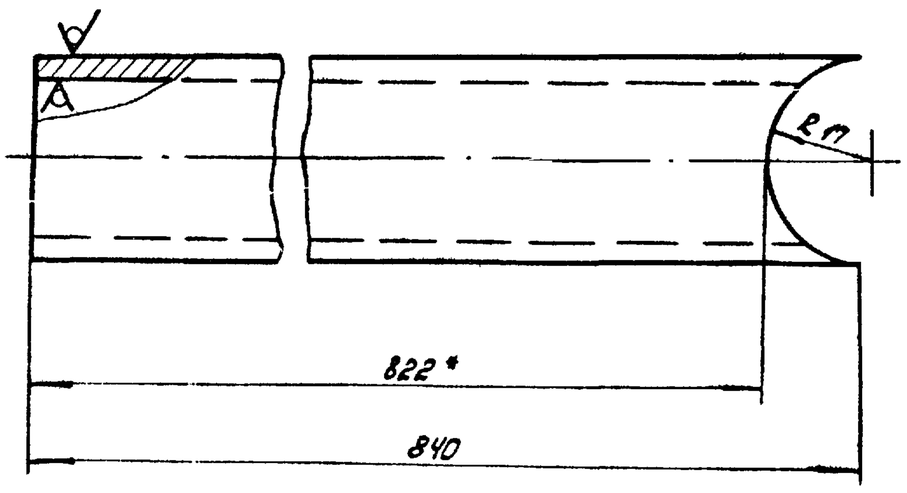

1. h14; ± IT14/2.
2. * Размеры для справок.

Изм.	Лист	№ докум.	Подп.	Дата	ЧИ.440.00.00.027		
разраб.		Заруцкая			Стойка	Лит. И	Масса 1,9	Масшт. 1:1
пров.		Пендерев				Лист	Листов: 1
Н. контр.		Потутков			Труба 25х3,2 ГОСТ 3262-75	Мосводоканалниипроект Отдел №5	

Инв. № подл. | Подп. и дата | Взам. инв. № | Инв. № дубл. | Подп. и дата

Формат 11

ЧИ.440.00.00.028

Rz 80 (√)

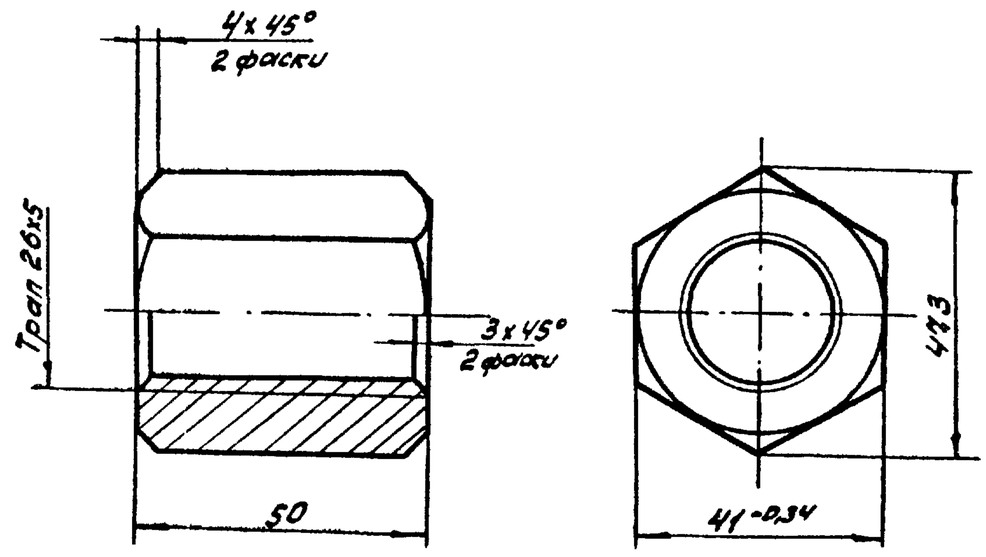

Неуказанные предельные отклонения размеров:
H14; h14; ± IT14/2.

Изм.	Лист	№ докум.	Подп.	Дата	ЧИ.440.00.00.028		
разраб.		Заруцкая			Гайка	Лит. И	Масса 0,48	Масшт. 1:1
пров.		Пендерев				Лист	Листов: 1
Н. контр.		Потутков			СТ3 ГОСТ 380-71	Мосводоканалниипроект Отдел №5	

Инв. № подл. | Подп. и дата | Взам. инв. № | Инв. № дубл. | Подп. и дата

Формат 11

Типовой проект 902-2-347
Альбом VI, часть 2

ЧИ.440.00.00.029

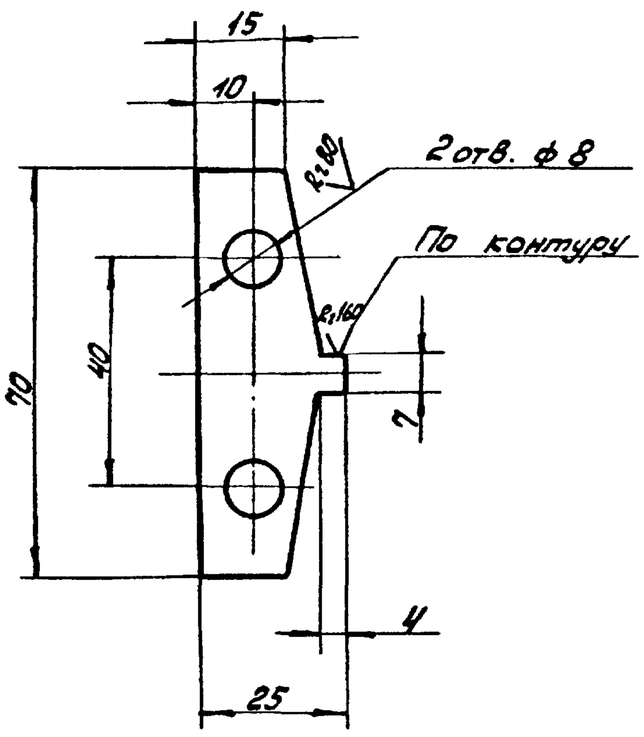

H14; h14; ± IT14/2.

					ЧИ.440.00.00.029			
Изм	Лист	№ докум.	Подп.	Дата	Накладка	Лит.	Масса	Масшт.
разраб.		Заруцкая				И	0,08	1:1
пров.		Пендерев				Лист	Листов: 1	
Н. контр.		Потутков		9/IV-6	Лист Б8 ГОСТ 19903-74 / Вст3сп ГОСТ 14637-79	Мосводоканалниипроект Отдел N5		

Формат 11

Инв. № подл. | Подп. и дата | Взам. инв. | Инв. № дубл. | Подп. и дата

ЧИ.440.00.00.032

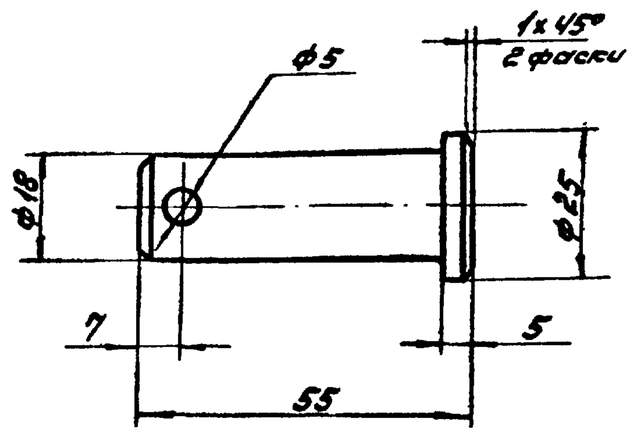

H14; h14; ± IT14/2.

					ЧИ.440.00.00.032			
Изм	Лист	№ докум.	Подп.	Дата	Ось	Лит.	Масса	Масшт.
разраб.		Заруцкая				И	0,1	1:1
пров.		Пендерев				Лист	Листов: 1	
Н. контр.		Потутков			Ст3 ГОСТ 380-71	Мосводоканалниипроект Отдел N5		

Формат 11

Инв. № подл. | Подп. и дата | Взам. инв. | Инв. № дубл. | Подп. и дата

ЧИ.440.00.00.031

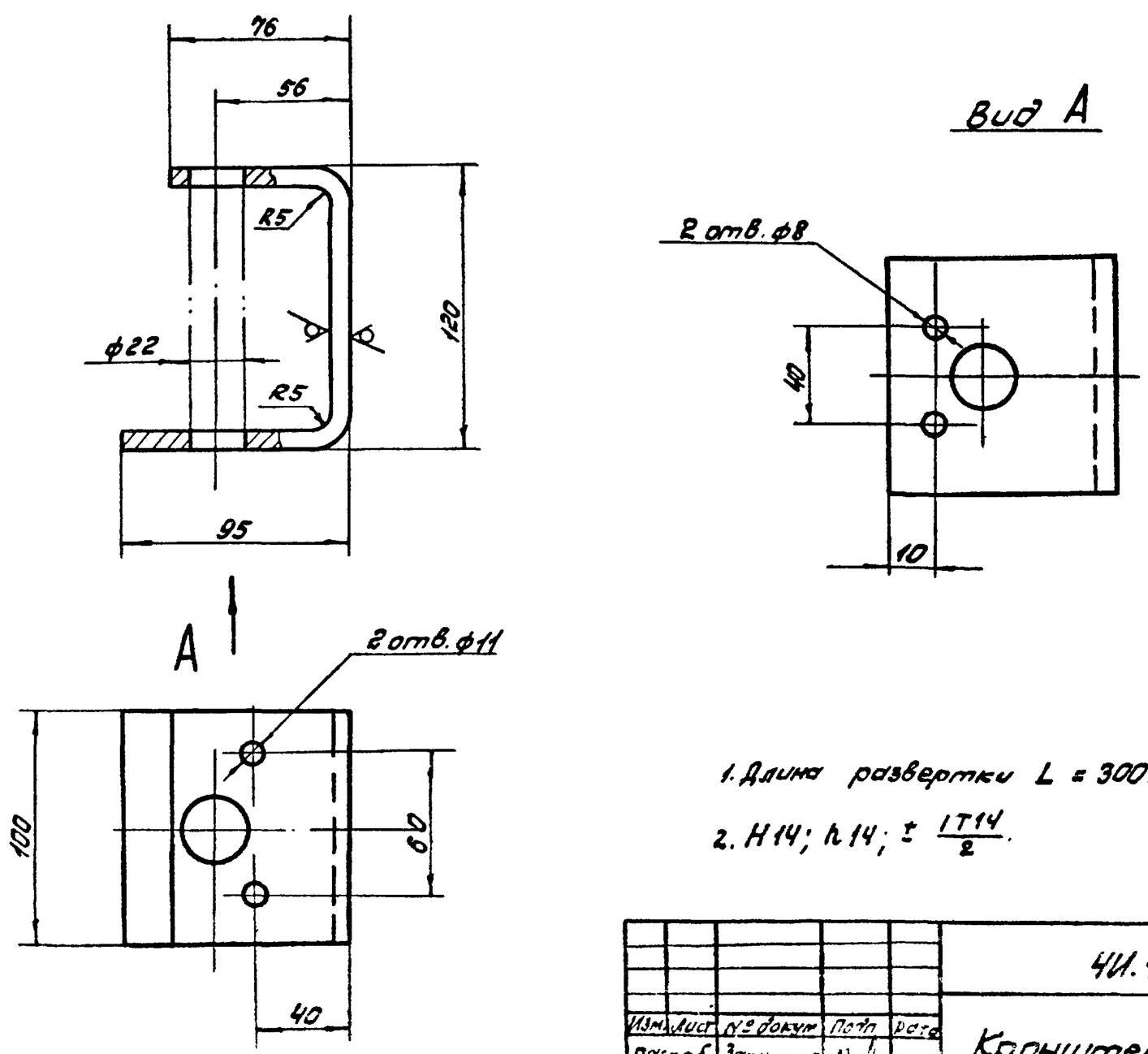

1. Длина развертки L = 300 мм.
2. H14; h14; ± IT14/2.

					ЧИ.440.00.00.031			
Изм	Лист	№ докум.	Подп.	Дата	Кронштейн	Лит.	Масса	Масшт.
Разраб.		Заруцкая				И	0,8	1:2
пров.		Пендерев				Лист	Листов: 1	
Н. контр.		Потутков			Лист Б8 ГОСТ 19903-74 / Вст3сп ГОСТ 14637-79	Мосводоканалниипроект Отдел N5		

Копировал: 17851-07 (54) Формат 12