ТИПОВОЙ ПРОЕКТ
901-5-33.85

ВОДОНАПОРНЫЕ БАШНИ СО СБОРНЫМ ЖЕЛЕЗОБЕТОННЫМ СТВОЛОМ И СТАЛЬНЫМ БАКОМ ЦИЛИНДРИЧЕСКОЙ ФОРМЫ ЕМКОСТЬЮ 50м³, ВЫСОТОЙ ДО ДНА БАКА 12, 15, 18, 21, 24, 27, 30м

АЛЬБОМ II

СТРОИТЕЛЬНЫЕ ИЗДЕЛИЯ

2259-02
1-37

21145

				привязан
инв. №				

ТИПОВОЙ ПРОЕКТ
901-5-33.85

ВОДОНАПОРНЫЕ БАШНИ СО СБОРНЫМ ЖЕЛЕЗОБЕТОННЫМ СТВОЛОМ И СТАЛЬНЫМ БАКОМ ЦИЛИНДРИЧЕСКОЙ ФОРМЫ ЕМКОСТЬЮ 50м³, ВЫСОТОЙ ДО ДНА БАКА 12, 15, 18, 21, 24, 27, 30м

АЛЬБОМ II
СТРОИТЕЛЬНЫЕ ИЗДЕЛИЯ

СОСТАВ ПРОЕКТА :

АЛЬБОМ I	АРХИТЕКТУРНО-СТРОИТЕЛЬНЫЕ РЕШЕНИЯ. ТЕХНОЛОГИЧЕСКАЯ, ЭЛЕКТРОТЕХНИЧЕСКАЯ ЧАСТИ И АВТОМАТИКА
АЛЬБОМ II	СТРОИТЕЛЬНЫЕ ИЗДЕЛИЯ
АЛЬБОМ III	СТАЛЬНОЙ ЦИЛИНДРИЧЕСКОЙ ФОРМЫ БАК ЕМКОСТЬЮ 50м³. ЧЕРТЕЖИ КМ
АЛЬБОМ IV	СПЕЦИФИКАЦИИ ОБОРУДОВАНИЯ
АЛЬБОМ V	ВЕДОМОСТИ ПОТРЕБНОСТИ В МАТЕРИАЛАХ
АЛЬБОМ VI	СМЕТЫ

РАЗРАБОТАН
ИНСТИТУТОМ
ЕЛЬСТРОЙ"
ЕНЕР ИНСТИТУТА: СТРАУМЕ М.
ЕНЕР ПРОЕКТА: КРИЕКИС В.

УТВЕРЖДЕН
ГОССТРОЕМ ЛАТВ.ССР
ПРИКАЗ №125 ОТ 13.08.1984г.
ВВЕДЕН В ДЕЙСТВИЕ ИНСТИТУТОМ
„ЛАТГИПРОСЕЛЬСТРОЙ"
ПРИКАЗ №1320А ОТ 10.09.84г.

21145

Привязан:

Инв. №:

2259-02

Содержание альбома II

Лист	Наименование	Страница
1	Фундаменты Фм-1, Фм-2, Фм-3, Фм-4, Фм-5	2
2	Цоколь Цм-1	3
3	Плиты Пм-1 и Пм-2	4
4	Лестницы Л-1, Л-2 и Л-3. Ограждение ОГ-1	5
5	Лестница Л-4	6
6	Каркасы КР-1, КР-2, КР-3	7
7	Каркасы КР-4, КР-5	7
8	Сетка арматурная С-1	7
9	Сетки арматурные С-2, С-3, С-4, С-5	7
10	Сетки арматурные С-6, С-7	8
11	Сетка С-10	8
12	Сетка С-11	8
13	Изделие монтажное МЗ-1	8
14	Изделие закладное МС-1	9
15	Изделие закладное МС-2	9
16	Изделие монтажное МС-4	9
17	Изделие монтажное МЗ-2	9
18	Изделие монтажное МС-5	10
19	Изделие монтажное МС-6, МС-7	10
20	Изделие монтажное МС-8	10
21	Изделие монтажное МЗ-3	10
22	Напрягаемая арматура О-1÷О-29	11
23	Люк Лм-1	12
24	Кольцо Кц-1	12
25	Кольцо Кц-2	13
26	Кольцо Кц-3	13
27	Сетка арматурная С-1 и С-4	14
28	Сетка арматурная С-2	14
29	Сетка арматурная С-3	14
30	Изделие закладное МС-1	14
31	Изделие закладное МС1-01	15
32	Изделие монтажное МЗ-6	15
33	Изделия монтажные МЗ-4 и МЗ-5	15

Инв. № подл. | Подпись и дата | Взам. инв. №

21145

Привязан 901-5-33.85

Инв. №

1-1

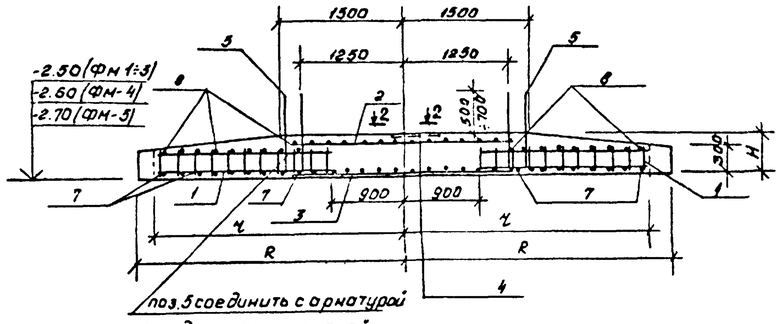

2-2

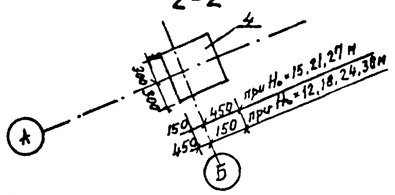

Нижняя арматура

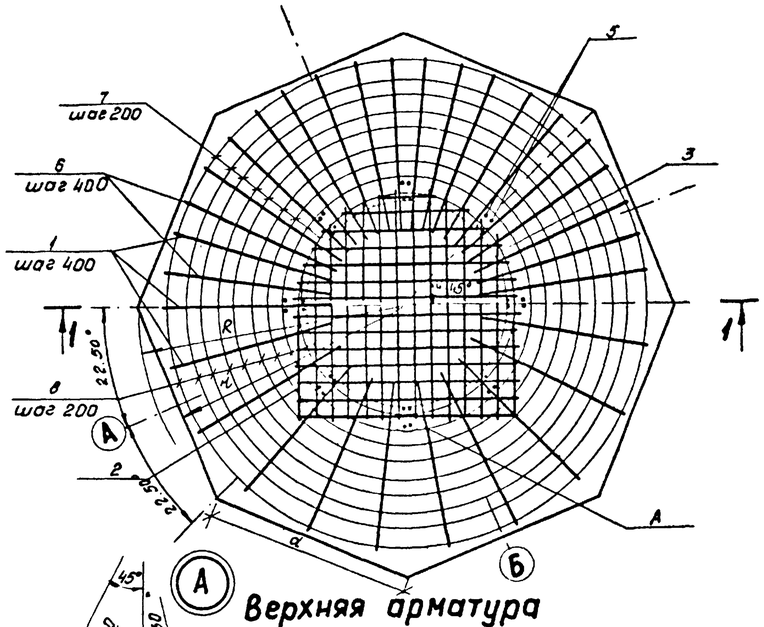

Верхняя арматура

Спецификация фундаментов Фм

Продолжение

Поз.	Обозначение	Наименование	Кол.	Примеч.
		Фм-1		
1	Лист 6	Сборочные единицы. Каркас КР-1	21	
2	Лист 8	Сетка С-1	1	
3	Лист 9	Сетка С-2	1	
4	Лист 15	Изделие закладное МС-2	1	17.50 кг
5		ф12 AIII ГОСТ 5781-82; ℓ=2540	16	2.26 кг
6		ф10 AII ГОСТ 5781-82; ℓ=1050	21	0.65 кг
7		ф10 AII ГОСТ 5781-82; ℓсред=10930	4	6.78 кг
8		ф8 AI ГОСТ 5781-82; ℓсред=10420	4	4.12 кг
		Материалы		
		Бетон М200	4.96	$м^3$
		Фм-2		
1	Лист 6	Сборочные единицы. Каркас КР-2	21	
2	Лист 8	Сетка С-1	1	
3	Лист 9	Сетка С-3	1	
4	Лист 15	Изделие закладное МС-2	1	17.50 кг
5		ф12 AIII ГОСТ 5781-82; ℓ=2540	16	2.26 кг
6		ф12 AII ГОСТ 5781-82; ℓ=1550	21	1.38 кг
7		ф12 AII ГОСТ 5781-82; ℓсред=12050	6	10.70 кг
8		ф8 AI ГОСТ 5781-82; ℓсред=11680	6	4.61 кг
		Материалы		
		Бетон М200	7.55	$м^3$
		Фм-3		
1	Лист 6	Сборочные единицы. Каркас КР-3	21	
2	Лист 8	Сетка С-1	1	
3	Лист 9	Сетка С-4	1	
4	Лист 15	Изделие закладное МС-2	1	17.50 кг
5		ф12 AIII ГОСТ 5781-82 ℓ=2540	16	2.26 кг
6		ф18 AII ГОСТ 5781-82; ℓ=2050	21	4.1 кг
7		ф18 AII ГОСТ 5781-82; ℓсред=14000	9	28.0 кг
8		ф8 AI ГОСТ 5781-82; ℓсред=13620	9	5.4 кг
		Материалы		
		Бетон М200	10.71	$м^3$
		Фм-4		
1	Лист 7	Сборочные единицы. Каркас КР-4	21	
2	Лист 8	Сетка С-1	1	
3	Лист 9	Сетка С-4	1	
4	Лист 15	Изделие закладное МС-2	1	17.50 кг
5		ф12 AIII ГОСТ 5781-82 ℓ=2540	16	2.26 кг
6		ф18 AII ГОСТ 5781-82 ℓ=2550	21	5.1 кг
7		ф18 AII ГОСТ 5781-82 ℓсред=15310	11	30.62 кг
8		ф8 AI ГОСТ 5781-82 ℓсред=14050	11	5.91 кг
		Материалы		
		Бетон М200	16.72	$м^3$
		Фм-5		
1	Лист 7	Сборочные единицы. Каркас КР-5	21	
2	Лист 8	Сетка С-1	1	
3	Лист 9	Сетка С-5	1	
4	Лист 15	Изделие закладное МС-2	1	17.50 кг
5*		ф12 AIII ГОСТ 5781-82; ℓ=2540	16	2.26 кг
6		ф16 AII ГОСТ 5781-82; ℓ=3050	21	4.82 кг
7		ф16 AII ГОСТ 5781-82; ℓсред=17070	14	26.97 кг
8		ф8 AI ГОСТ 5781-82; ℓсред=16700	14	6.60 кг
		Материалы		
		Бетон М200	24.49	$м^3$

Ведомость деталей

Поз	Эскиз
5	1270; 200
7; 8	от ф2600 до ф7840; ф; шаг 200; поз 6 и 9

Таблица размеров

Марка фунд.	r	R	d	H	Площ $Fм^2$
Фм-1	2000	2170	1660	400	13.23
Фм-2	2500	2710	2070	400	20.70
Фм-3	3000	3250	2490	400	29.79
Фм-4	3500	3790	2900	300	40.55
Фм-5	4000	4330	3310	600	52.96

Ведомость расхода стали на элемент, кг

Марка элемента	Изделия арматурные: Арматура класса AI ГОСТ 5781-82 ф6	ф8	ф10	Итого	AII ГОСТ 5781-82 ф10	ф12	ф16	ф18	Итого	AIII ГОСТ 5781-82 ф12	ф16*	Всего	Изделия закладные: Арматура класса AII ГОСТ 5781-82 ф10		Итого	Прокат марки Вст3кп2 ГОСТ 380-71 -6×600	Итого	Всего	Общий расход
Фм-1	7.6	16.5	60.4	84.5	89.6	—	—	—	89.6	36.1		210.2	0.5		0.5	17.0	17.0	17.5	227.7
Фм-2	10.1	27.7	66.8	104.6	—	173.0	—	—	173.0	36.1		313.7	0.5		0.5	17.0	17.0	17.5	331.2
Фм-3	13.9	48.6	73.4	135.9	—	—	—	538.2	538.2	36.1		710.2	0.5		0.5	17.0	17.0	17.5	727.7
Фм-4	18.4	65.0	85.1	167.5	—	—	—	664.8	664.8	36.1		868.4	0.5		0.5	17.0	17.0	17.5	823.9
Фм-5	20.2	92.4	86.2	198.8	—	—	762.4	—	762.4	36.1	(64.2)	997.3 (1025.4)	0.5		0.5	17.0	17.0	17.5	1014.8 (1042.9)

1. Защитный слой принят 35 мм
2. Фундамент устраивать на подготовке толщ. 100 мм из бетона М50
3. Поз. 5* изготовлять из ф16 AIII (4.01 кг) для башни ВБЛ-30-50/12-2 и ВБЛС-30-100/1-2

2114.5

Привязан

Инв. №

Нач. отд.	Левенец	
Гл. констр.	Ратниекс	
ГИП	Криекис	
Рук. гр.	Дундурс	
Н. контр.	Плаусис	

901-5-33.85 АС

Фундаменты Фм-1; Фм-2; Фм-3 Фм-4; Фм-5

Железобетон

Стадия	Масса	Масштаб
Р		
Лист 1	Листов	

Минсельхоз ЛССР Латгипросельстрой г. Рига

Подпись и дата | Взам. инв. №

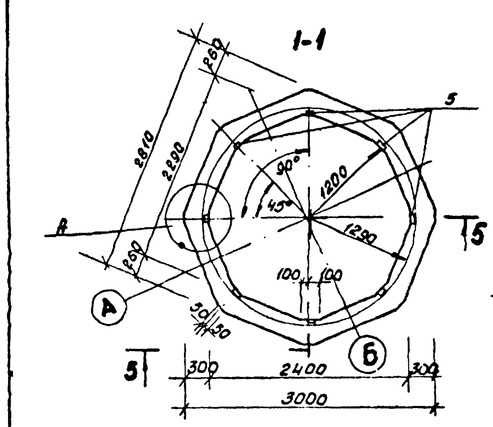

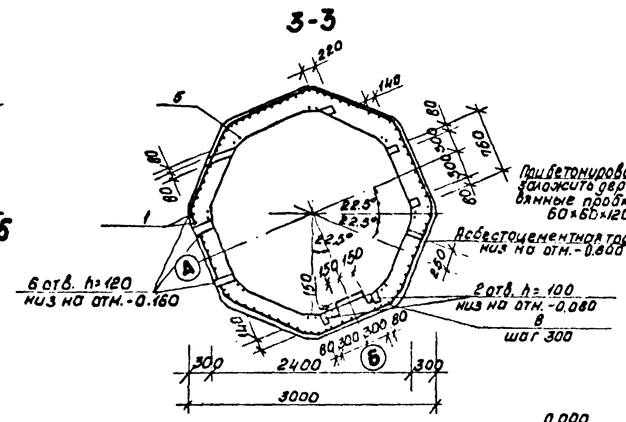

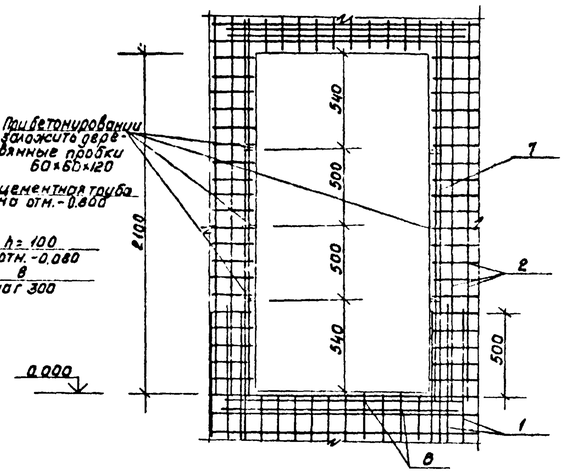

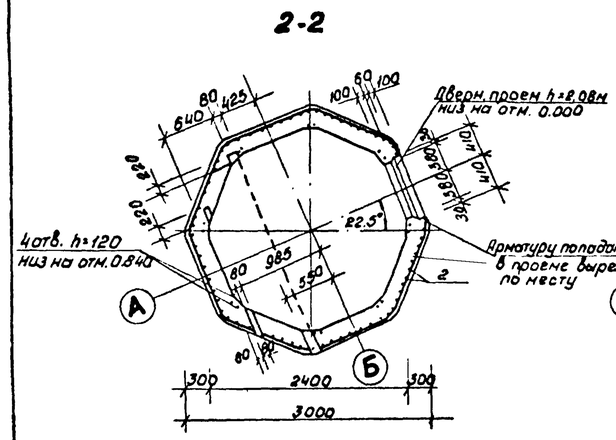

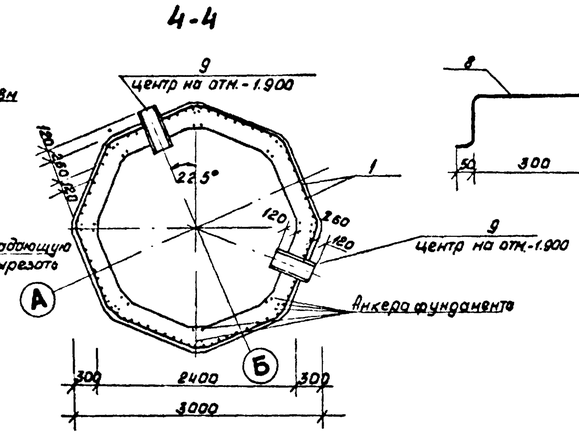

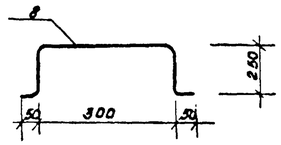

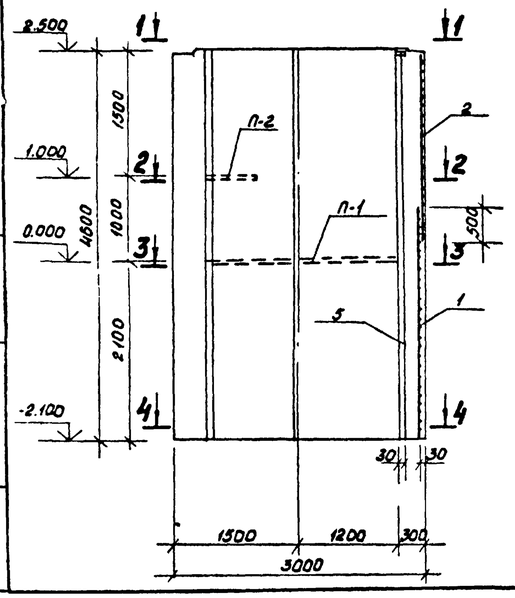

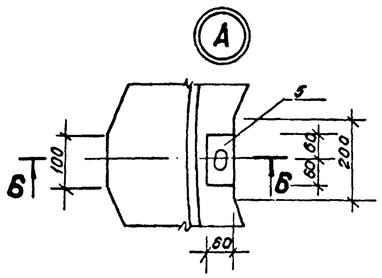

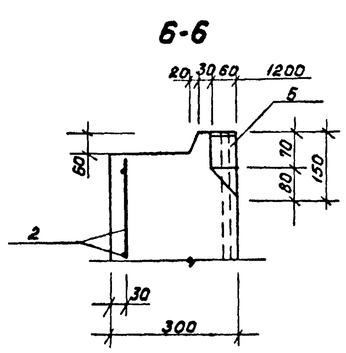

Спецификация цоколя

Формат	Зона	Поз.	Обозначение	Наименование	Кол.	Примеч.
				Сборочные единицы и детали		
		1	Лист 10	Сетка С-6	1	62.64кг
		2	Лист 10	Сетка С-7	1	53.3кг
		5*	Лист 14(31)	Изделие закладное МС-1(МС1-01)	8	19.2(38.4)кг
				Отдельные стержни		
		6		ф12 А$\overline{III}$ ГОСТ 5781-82; ℓ=1800	8	1.6 кг
		7		ф12 А$\overline{III}$ ГОСТ 5781-82; ℓ=2500	4	2.2 кг
		8	Лист 2	ф16 А$\overline{I}$ ГОСТ 5781-82; ℓ=900	6	1.4 кг
		9	Сер. 4.900-8 вып. $\overline{V}$ лист. 3-63	Патрубок ребристый Ду=200, h=500	2	20.0 кг
				Материалы		
				Бетон М200 (Мрз 50)		10.1 м³
				Асбестоцементная труба		
				ф100 ГОСТ 1839-80 ℓ=260	1	1.3 кг

Ведомость стали на элемент, кг

Марка элемента	Изделия арматурные									Изделия закладные							Общий расход
	Арматура класса								Всего	Ст.мат класса	Прокат марки					Всего	
	А$\overline{I}$			А$\overline{III}$		Вр$\overline{I}$				А$\overline{II}$	ВСт3кп	ВСт3пс5	В ст 3 пс2				
	ГОСТ 5781-82									ГОСТ 5781-82	ГОСТ 10705-76	ГОСТ 380-71	ГОСТ 103-76				
	ф16	ф12	Итого	ф12	Итого	ф4		Итого		ф16 (ф25)	Т.Р ф21.9×7	-18×255	-10×60	-10×20	Итого		
ЦМ-1	8.4	97.7	106.1	21.6	21.6	20.3		20.3	148.0	148.4 (281.6)	36.6	3.4	7.9	2.6	10.5	196.9	344.9 (480.1)

1. Защитный слой бетона 30мм.
2. Для фиксации арматурных сеток в проектном положении и толщин защитного слоя устанавливаются фиксаторы (3 шт на 1м²)
3. Поверхность цоколя, соприкасающуюся с грунтом покрасить горячим битумом за 2 раза по огрунтованной поверхности (от отм.-2.100 до отм.-0.050)
4. Поз. 5* для башни высотой 27и30 м и емкостью бака 50 и 100м³ применять МС1-01.

21145

Привязан					901-5-33.85		АС
		Нач.отд.	Левенец		Цоколь ЦМ-1	Стадия: Р	Масса / Масштаб
		Гл.констр.	Ротниекс				
		ГИП	Криекис			Лист 2	Листов
		Рук.гр.	Дундурс		Железобетон	Минсельхоз ЛССР Латгипросельстрой г. Рига	
		Инж.	Бормане				
Инв.№		Н.контр.	Плаудис				

Копировала Ю.Зосимова Формат А2

Инв.№ подл. | Подпись и дата | Взам.инв.№

Плита ПМ1

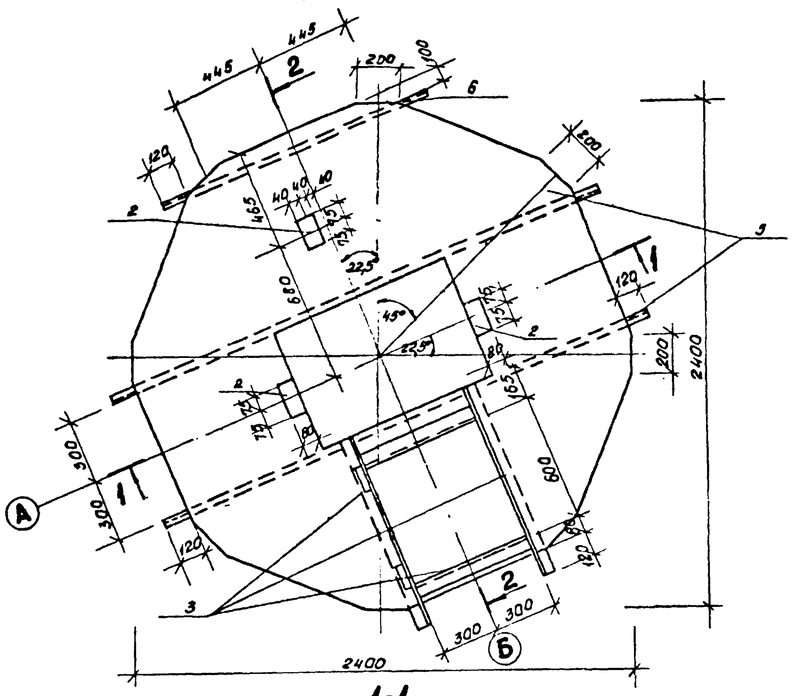

2-2

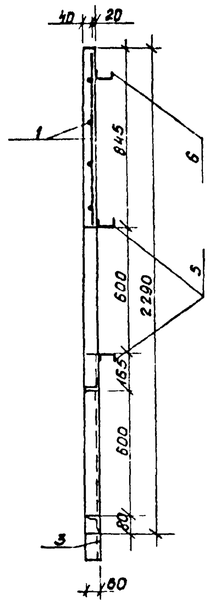

Плита Пм-2

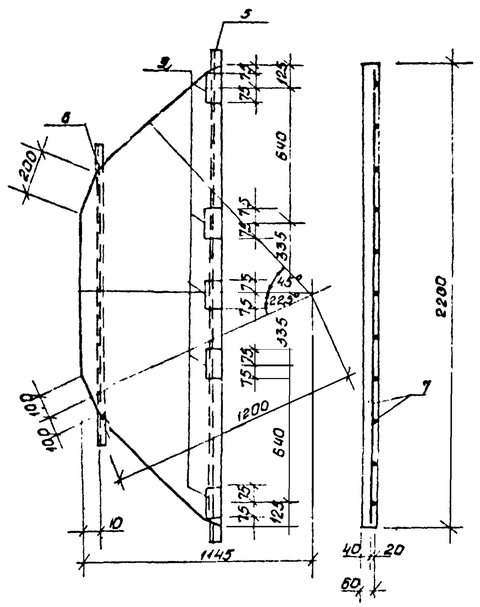

1-1

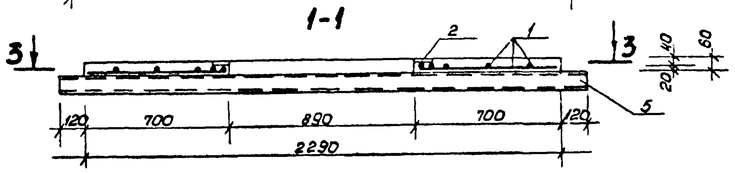

4-4

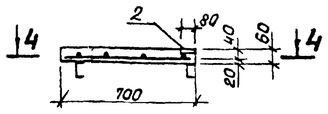

3-3

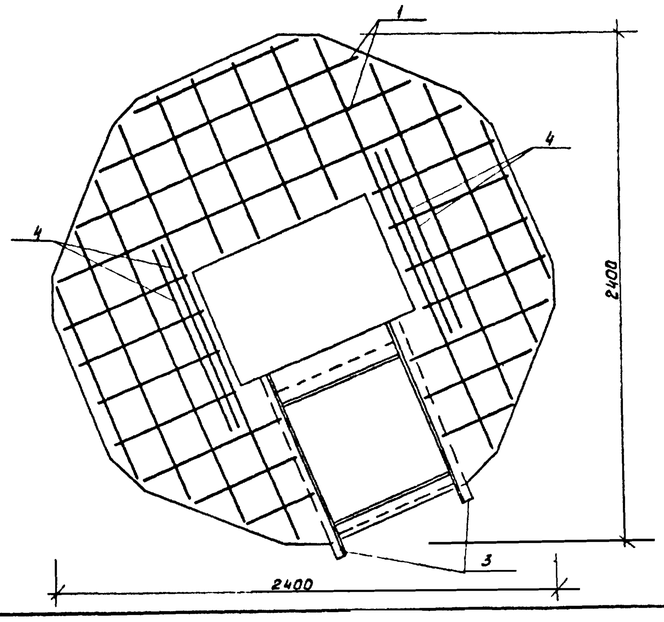

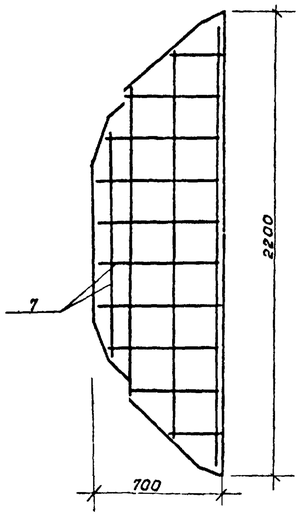

Формат	Зона	Поз.	Обозначение	Наименование	Кол.	Примеч.
				Плита ПМ1		
				Сборочные единицы и детали		
		1	Лист 12	Сетка С-11	1	12.90 кг
		2	ЛТК-1/79 Вып.1	Изделие закладное МС1-12	3.	0.72 кг
		3	Лист 20	Изделие закладное МС-8	1	14.72 кг
				Отдельные стержни		
		4		ф10 А I ГОСТ 5781-82, ℓ=900	4	0.56 кг
		5		БМ-1	2	12.06 кг
		6		БМ-2	1	10.10 кг
				Материалы		
				Бетон М200		0.22 м³
				Швеллер №8		44.2 кг
				Плита ПМ2		
				Сборочные единицы и детали		
		7	Лист 11	Сетка С-10	1	7.30 кг
		2	ЛТК-1/79. Вып.1	Изделие закладное МС1-12	3	0.70 кг
		5		БМ-1	1	17.06 кг
		6		БМ-2	1	10.10 кг
				Материалы		
				Бетон М200		0.07 м³
				Швеллер №8		27.2 кг

Ведомость расхода стали на элемент, кг

Марка элемента	Изделие арматурное				Изделие закладное									Общий расход
	Арматура класса АI ГОСТ 5781-82			Всего	Арматура класса АII ГОСТ 5781-82			Прокат марки ВСт3пс5 ГОСТ 19903-74			Прокат марки ВСт3кп2 ГОСТ 8509-72			Всего	
	ф10				ф10			-6×80	-4×40		L5×63				
ПМ-1	21.1			21.1	0.5			1.7	0.3		15.1			17.6	38.7
ПМ-2	7.3			7.3	0.8			2.9						3.7	11.0

21145

Формат	Зона	Поз.	Обозначение	Наименование	Кол.	Примеч.
				БМ-1		
		5		Швеллер 8 ГОСТ 8240-72 / ВСт3кп2 ГОСТ 380-71 ℓ=2400	1	17.06 кг
				БМ-2		
		6		Швеллер 8 ГОСТ 8240-72 / ВСт3кп2 ГОСТ 380-71 ℓ=1400	1	10.10 кг

Привязан			
Инв. №			

Нач отд	Левенец		
Гл констр	Ратниекс		
ГИП	Криекис		15.11.85
Рук. гр.	Дундурс		
Инж.	Бормане		
Н контр	Плаудис		

901-5-33.85 АС

Плиты ПМ-1 и ПМ-2

Стадия	Масса	Масштаб
Р		
Лист 3	Листов	

Железобетон

Минсельхоз ЛССР Латгипросельстрой г. Рига

Инв. № подл. | Подпись и дата | Взам. инв. №

Копировала Зосинова Формат А2

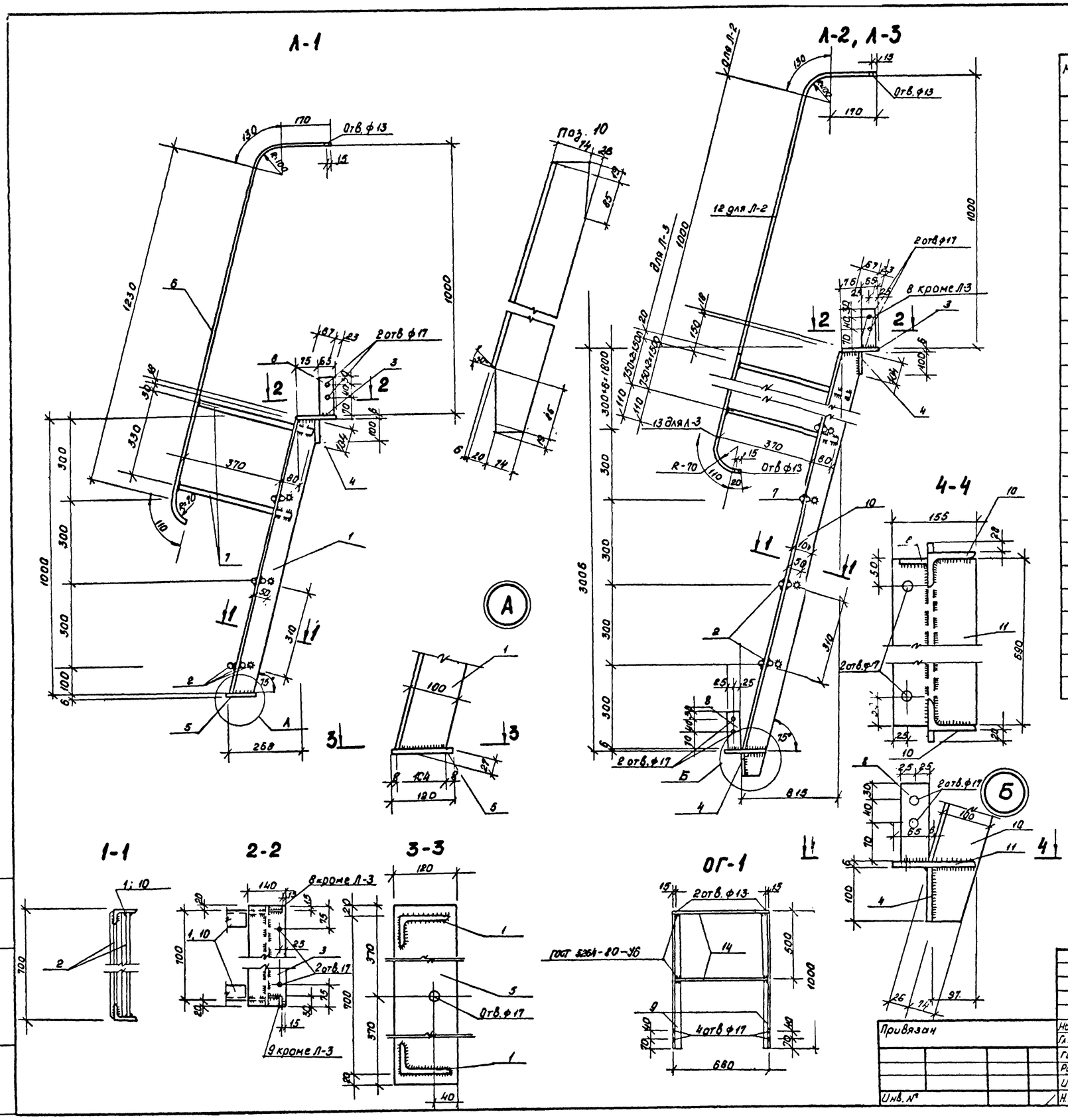

Марка поз.	Обозначение	Наименование	Кол.	Масса ед. кг	Примечание
		Л-1		44.8	
1		Уголок $\frac{Б\text{-}100\times63\times6\ ГОСТ\ 8510\text{-}72^{*}}{Ст\,2\,сп\ ГОСТ\ 535\text{-}79}$ ℓ=1030	2	7.8	
2		ф16 А II ГОСТ 5781-82; ℓ=685	9	1.1	
3		Рифл. ст.-140×6 ГОСТ 8568-77* ℓ=740	1	5.7	
4		Полоса $\frac{6\times100\ ГОСТ\ 103\text{-}76}{В\ Ст\,3\,кп\,2\ ГОСТ\ 380\text{-}71}$ ℓ=740	1	3.5	
5		Полоса $\frac{6\times120\ ГОСТ\ 103\text{-}76}{В\ Ст\,3\,кп\,2\ ГОСТ\ 380\text{-}71}$ ℓ=740	1	4.2	
6		Полоса $\frac{4\times30\ ГОСТ\ 103\text{-}76}{В\ Ст\,3\,кп\,2\ ГОСТ\ 380\text{-}71}$; ℓ=1640	2	1.5	
7		ф22 А I ГОСТ 5781-82, ℓ=450	2	1.3	
8		Полоса $\frac{5\times50\ ГОСТ\ 103\text{-}76}{В\ Ст\,3\,пс\,6\ ГОСТ\ 380\text{-}71}$ ℓ=140	1	0.3	
		Л-2		111.8	
2		ф16 А II ГОСТ 5781-82; ℓ=685	27	1.1	
3		Рифл. ст. 140×6 ГОСТ 8568-77* ℓ=740	1	5.7	
4		Полоса $\frac{6\times100\ ГОСТ\ 103\text{-}76}{В\ Ст\,3\,кп\,2\ ГОСТ\ 380\text{-}71}$ ℓ=740	2	3.5	
7		ф22 А I ГОСТ 5781-82; ℓ=450	3	1.3	
8		Полоса $\frac{5\times50\ ГОСТ\ 103\text{-}76}{В\ Ст\,3\,пс\,6\ ГОСТ\ 380\text{-}71}$ ℓ=140	2	0.3	
9		Уголок $\frac{Б\text{-}50\times50\times5\ ГОСТ\ 8509\text{-}72}{В\ Ст\,3\,кп\,2\ ГОСТ\ 380\text{-}71}$ ℓ=1000	1	3.8	
10		Уголок $\frac{Б\text{-}100\times63\times6\ ГОСТ\ 8510\text{-}72^{*}}{Ст\,2\,сп\ ГОСТ\ 535\text{-}79}$ ℓ=3265	2	24.6	
11		Риф. ст.-155×6 ГОСТ 8568-77; ℓ=690	1	5.9	
12		Полоса $\frac{4\times30\ ГОСТ\ 103\text{-}76}{В\ Ст\,3\,кп\,2\ ГОСТ\ 380\text{-}71}$ ℓ=3040	2	3.0	
		Л-3		105.3	
8		Полоса $\frac{5\times50\ ГОСТ\ 103\text{-}76}{В\ Ст\,3\,пс\,6\ ГОСТ\ 380\text{-}71}$ ℓ=140	1	0.3	
13		Полоса $\frac{4\times30\ ГОСТ\ 103\text{-}76}{В\ Ст\,3\,кп\,2\ ГОСТ\ 380\text{-}71}$ ℓ=1760	2	1.8	
		см. поз. 2,3,4,7,10,11		101.4	см. Л-2
		ОГ-1		8.8	
9		Уголок $\frac{Б\text{-}50\times50\times5\ ГОСТ\ 8509\text{-}72}{В\ Ст\,3\,кп\,2\ ГОСТ\ 380\text{-}71}$ ℓ=1000	2	3.8	
14		Полоса $\frac{4\times30\ ГОСТ\ 103\text{-}76}{В\ Ст\,3\,кп\,2\ ГОСТ\ 380\text{-}71}$ ℓ=860	2	0.6	

1. Все сварные швы приняты высотой 6мм.
2. Сварку производить электродами Э42 (ГОСТ 9467-75)

21145

Нач. отд	Левенец		901-5-33.85 АС		
Гл. констр.	Ратниекс		Лестницы Л-1, Л-2, Л-3 Ограждение ОГ-1	Стадия	Масса	Масштаб
ГИП	Криекис			Р		
Рук. гр.	Дундурс			Лист 4	Листов	
Инж.	Штерна		Сталь класса С38/23	Минсельхоз Латв. ССР Латгипроселострой г. Рига	
Н. контр.	Плаудис				

Привязан

Инв. №

Копировала Ю. Зосимова Формат А2

Инв. № подл. | Подпись и дата | Взам. инв. №

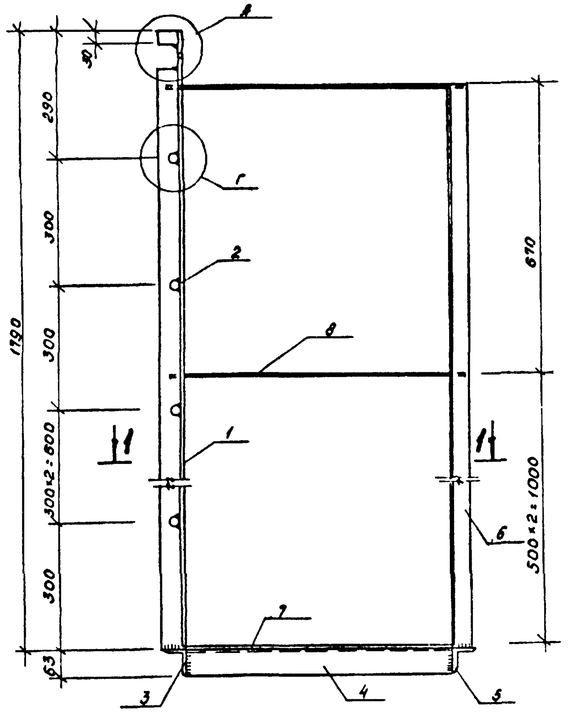

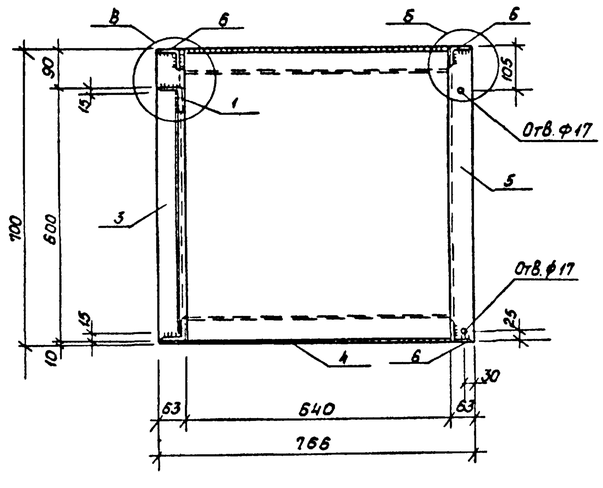

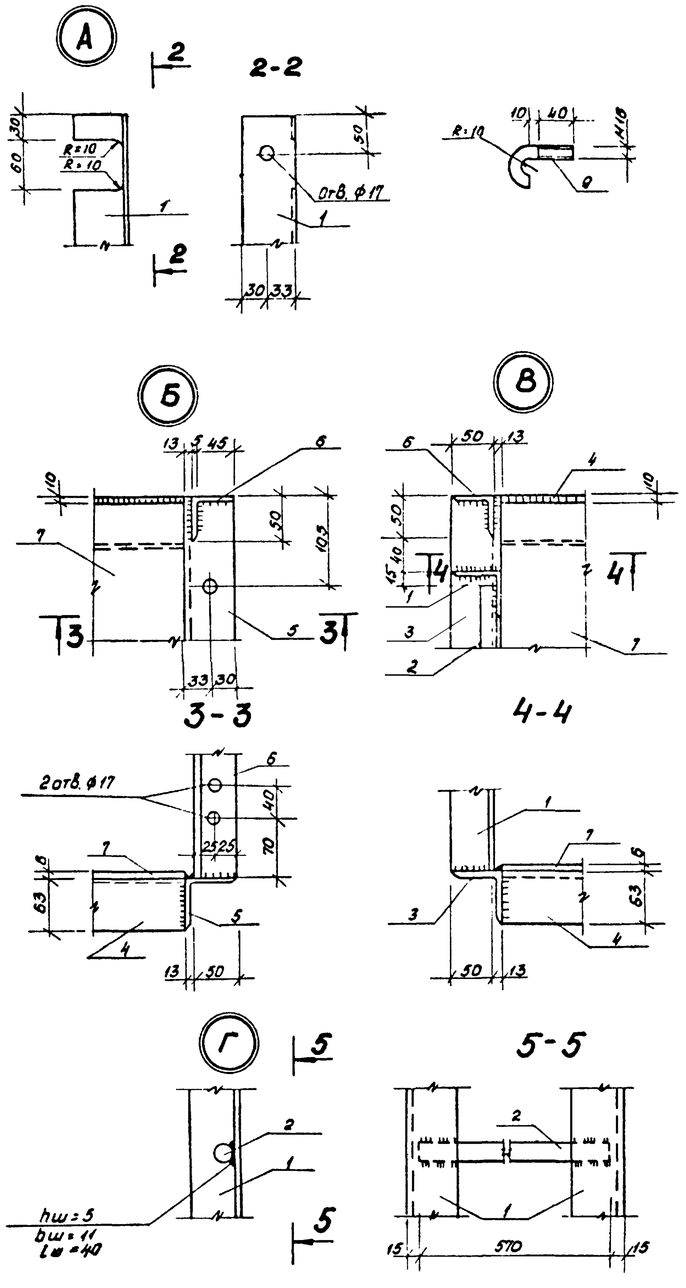

Формат	Зона	Поз.	Обозначение	Наименование	Кол.	Примеч.
				Л-4		93.3
		1		Уголок $\frac{Б-63\times63\times5\ ГОСТ\ 8509-72}{ВСт3кп2\ ГОСТ\ 380-71}$ ℓ=750	2	8.81
		2		ф22 АI ГОСТ 5781-82, ℓ=570	5	1.70
		3		Уголок $\frac{Б-63\times63\times5\ ГОСТ\ 8509-72}{ВСт3кп2\ ГОСТ\ 380-71}$ ℓ=700	1	3.37
		4		Уголок $\frac{Б-63\times63\times5\ ГОСТ\ 8509-72}{ВСт3кп2\ ГОСТ\ 380-71}$ ℓ=640	2	3.08
		5		Уголок $\frac{Б-63\times63\times5\ ГОСТ\ 8509-72}{ВСт3кп2\ ГОСТ\ 380-71}$ ℓ=700	1	3.37
		6		Уголок $\frac{Б-63\times63\times5\ ГОСТ\ 8509-72}{ВСт3кп2\ ГОСТ\ 380-71}$ ℓ=610	3	6.30
		7		Рифл. ст. Б-5-3 ГОСТ 8568-77* ℓ=680	1	21.19
		8		ф22 АI ГОСТ 5781-82, ℓ=750	6	2.26
		9		ф16 АI ГОСТ 5781-82, ℓ=110	2	0.19
				Гайка М16-5 ГОСТ 5915-70	2	0.04

1. Сварку производить электродами типа Э-42 (ГОСТ 9467-75)
2. Все сварные швы принять высотой hш=6мм

21145

Привязан			901-5-33.85		АС
	Нач.отд.	Левенец	Лестница Л-4	Стадия: Р	Масса: 93.3 / Масштаб
	Гл.констр.	Ратниекс		Лист 3	Листов
	ГИП	Криекис		Минсельхоз Латв ССР Латгипросельстрой г. Рига	
	Рук.гр.	Дундурс	Сталь класса С38/23		
Инв. №	Инж.	Борноне			
	Н.контр.	Плаудис			

Копировала Ю. Засимова Формат А2

Инв. № подл. | Подпись и дата | Взам. инв. №

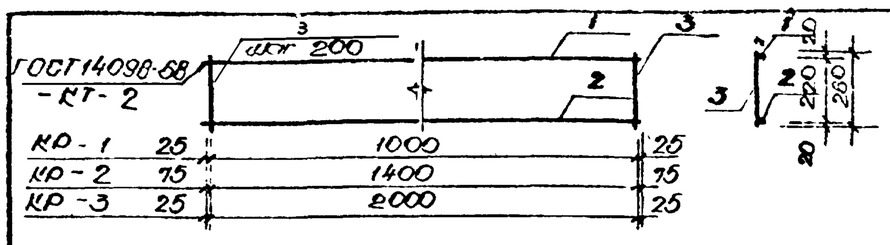

Формат	Зона	Поз.	Обозначение	Наименование	Кол.	Примеч.
А4				КР-1		1,66
		1		ф10АI ГОСТ 5781-82; ℓ=1050	1	0,65
		2		ф10АII ГОСТ 5781-82; ℓ=1050	1	0,65
		3		ф6АI ГОСТ 5781-82; ℓ=260	6	0,06
				КР-2		2,82
		1		ф10АI ГОСТ 5781-82; ℓ=1550	1	0,96
		2		ф12АII ГОСТ 5781-82; ℓ=1550	1	1,38
		3		ф6АI ГОСТ 5781-82; ℓ=260	8	0,06
				КР-3		6,02
		1		ф10АI ГОСТ 5781-82; ℓ=2050	1	1,26
		2		ф18АII ГОСТ 5781-82; ℓ=2050	1	4,10
		3		ф6АI ГОСТ 5781-82; ℓ=260	11	0,06

Инв. № подл. | Подпись и дата | Взам. инв. №
21145 | 6.01.86

Нач.отд.	Левенец		
Гл.инж.пр.	Ротниекс		
Гл.инж.пр.	Криекис		15.10.85
Рук.гр.	Дундурс		
Инж.	Борноне		
Н.контр.	Плаудис		

901-5-33.85 АС

Каркасы арматурные КР-1; КР-2; КР-3

Стадия	Масса	Масштаб
Р		1:20
Лист 6	Листов	

Сталь класса С38/23

Минсельхоз Латв ССР Латгипросельстрой г. Рига

Копировал: Формат: А4

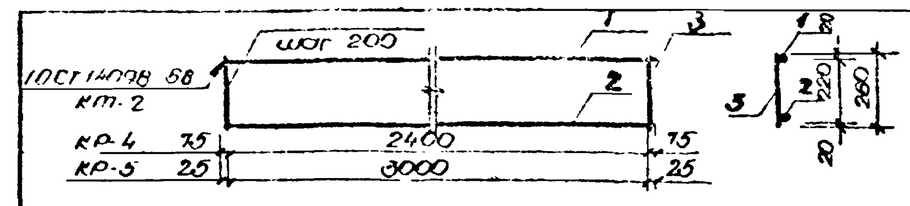

Формат	Зона	Поз.	Обозначение	Наименование	Кол.	Примеч.
				КР-4		7,44
		1		ф10АI ГОСТ 5781-82, ℓ=2550	1	1,57
		2		ф18АII ГОСТ 5781-82, ℓ=2550	1	5,09
		3		ф6АI ГОСТ 5781-82, ℓ=260	13	0,06
				КР-5		7,65
		1		ф10АI ГОСТ 5781-82, ℓ=3050	1	1,88
		2		ф16АII ГОСТ 5781-82, ℓ=3050	1	4,81
		3		ф6АI ГОСТ 5781-82, ℓ=260	16	0,06

Инв. № подл. | Подпись и дата | Взам. инв. №
21145 | 6.01.86

Нач.отд.	Левенец		
Гл.инж.пр.	Ротниекс		
Гл.инж.пр.	Криекис		15.10.85
Рук.гр.	Дундурс		
Инж.	Борноне		
Н.контр.	Плаудис		

901-5-33.85 АС

Каркасы арматурные КР-4; КР-5

Стадия	Масса	Масштаб
Р		1:20
Лист 7	Листов	

Сталь класса С38/23

Минсельхоз Латв ССР Латгипросельстрой г. Рига

Копировал: Формат: А4

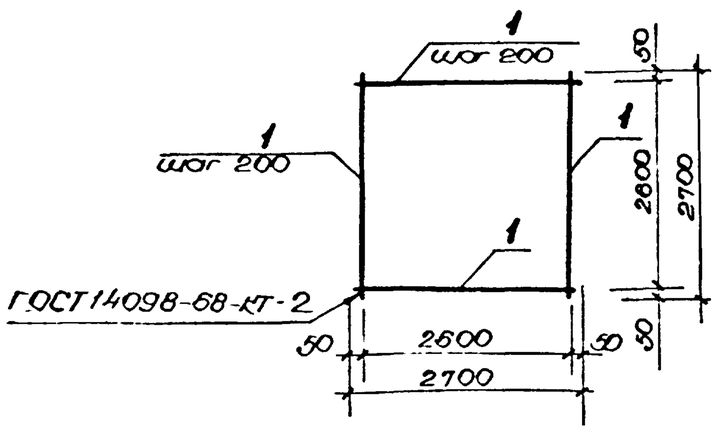

Формат	Зона	Поз.	Обозначение	Наименование	Кол.	Примеч.
				С-1		46,55
А4		1		ф10АI ГОСТ 5781-82; ℓ=2700	28	1,67

Инв. № подл. | Подпись и дата | Взам. инв. №
21145 | 6.01.86

Нач.отд.	Левенец		
Гл.инж.пр.	Ротниекс		
Гл.инж.пр.	Криекис		15.10.85
Рук.гр.	Дундурс		
Инж.	Борноне		
Н.контр.	Плаудис		

901-5-33.85 АС

Сетка арматурная С-1

Стадия	Масса	Масштаб
Р	46,7	
Лист 8	Листов	

Сталь класса С38/23

Минсельхоз Латв ССР Латгипросельстрой г. Рига

Копировал: Формат: А4

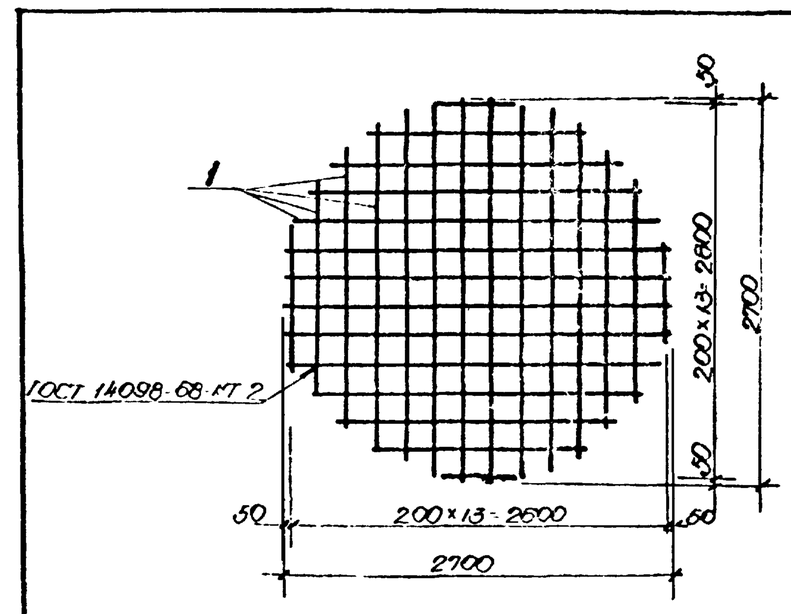

Формат	Зона	Поз.	Обозначение	Наименование	Кол.	Примеч.
				С-2		
		1		ф10АII ГОСТ 5781-82, ℓ=5700		35,2 кг
				С-3		
		1		ф12АII ГОСТ 5781-82, ℓ=5700		50,6 кг
				С-4		
		1		ф18АII ГОСТ 5781-82, ℓ=5700		114,0 кг
				С-5		
		1		ф16АII ГОСТ 5781-82, ℓ=5700		90,0 кг

21145

Инв. № подл. | Подпись и дата | Взам. инв. №
21145 | 6.01.86

Нач.отд.	Левенец		
Гл.инж.пр.	Ротниекс		
Гл.инж.пр.	Криекис		15.10.85
Рук.гр.	Дундурс		
Инж.	Борноне		
Н.контр.	Плаудис		

901-5-33.85 АС

Сетки арматурные С-2, С-3, С-4, С-5

Стадия	Масса	Масштаб
Р		
Лист 9	Листов	

Сталь класса С38/23

Минсельхоз Латв ССР Латгипросельстрой г. Рига

Копировал: Формат: А4

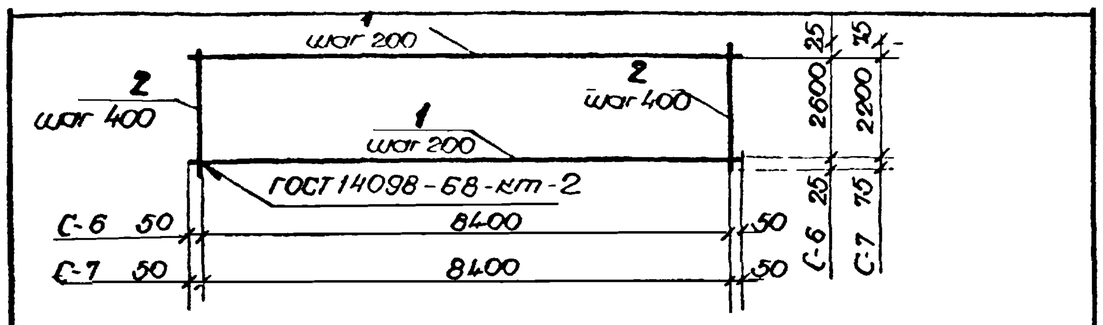

1. Сетки варить точечной электросваркой во всех точках пересечения стержней.

Форм.	Зона	Поз.	Обозначение	Наименование	Кол.	Примеч.
				С-6		62,6кг
		1		ф4 Вр-I ГОСТ 6727-80, ℓ=8500	14	0,78кг
		2		ф12 АI ГОСТ 5781-82, ℓ=2650	22	2,35кг
				С-7		55,3кг
		1		ф4 Вр-I ГОСТ 6727-80, ℓ=8500	12	0,78кг
		2		ф12 АI ГОСТ 5781-82, ℓ=2350	22	2,09кг

901-5-33.85 АС

Сетки арматурные С-6, С-7

Стадия Р; Масса 62,6 / 55,3; Масштаб

Лист 10 Листов

Арматура класса ВрI, АI ГОСТ 6727-80; 5781-82

Минсельхоз ЛатвССР Латгипросельстрой г. Рига

Нач. отд. Левенец; Гл. конст. Ратниекс; Гл. инж. пр. Криекис; Рук. гр. Лундурс; Инж. Борноне; Н. контр. Плаудис

Копировал: Формат А4

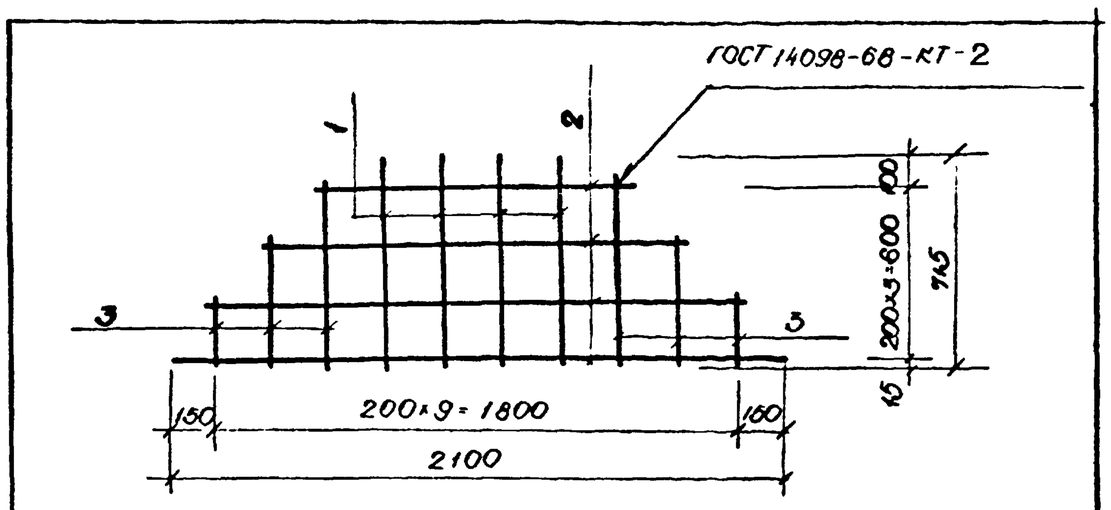

Форм.	Зона	Поз.	Обозначение	Наименование	Кол.	Примеч.
				С-10		7,3кг
		1		ф10 АI ГОСТ 5781-82, ℓ=715	4	0,44кг
		2		ф10 АI ГОСТ 5781-82, от 1030 до 2100		Σ 3,94кг
		3		ф10 АI ГОСТ 5781-82, от 630 до 230		Σ 1,59кг

1. Сетку варить точечной электросваркой во всех точках пересечения стержней.

Инв. № подл. | Подпись и дата | Взам. инв. № 21145 6.01.86

901-5-33.85 АС

Сетка арматурная С-10

Стадия Р; Масса 7,3; Масштаб

Лист 11 Листов

Арматура класса АI ГОСТ 5781-82

Минсельхоз ЛатвССР Латгипросельстрой г. Рига

Нач. отд. Левенец; Гл. конст. Ратниекс; Гл. инж. пр. Криекис; Рук. гр. Лундурс; Инж. Борноне; Н. контр. Плаудис

Копировал: Формат А4

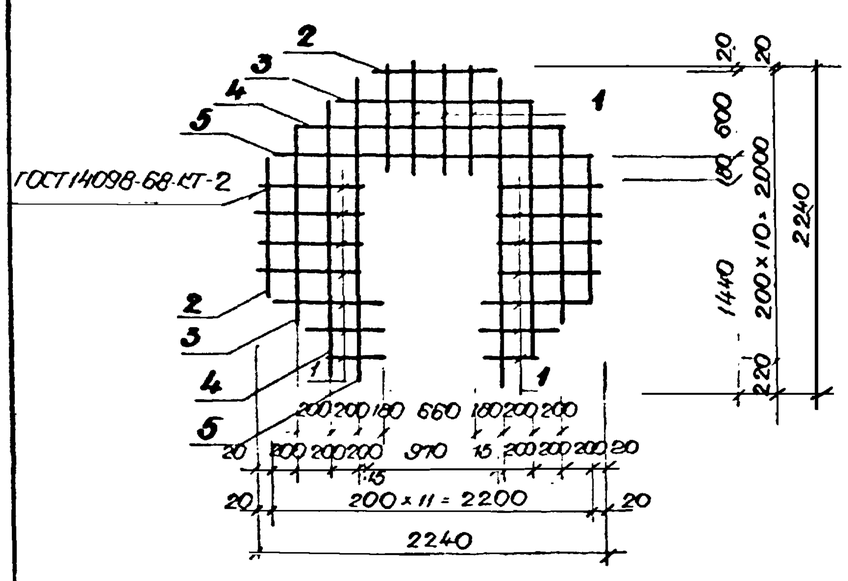

Форм.	Зона	Поз.	Обозначение	Наименование	Кол.	Примеч.
				С-11		18,90
		1		ф10 АI ГОСТ 5781-82, от 400 до 850		Σ 7,26кг
		2		ф10 АI " , ℓ=950	3	0,59кг
		3		ф10 АI " , ℓ=1360	3	0,84кг
		4		ф10 АI " , ℓ=1760	3	1,09кг
		5		ф10 АI " , ℓ=2160	3	1,34кг

1. Сетку варить точечной эл. сваркой во всех точках пересечения стержней.

Инв. № подл. | Подпись и дата | Взам. инв. № 21145 6.01.86

901-5-33.85 -АС

Сетка арматурная С-11

Стадия Р; Масса 18,9; Масштаб

Лист 12 Листов

Арматура класса АI ГОСТ 5781-82

Минсельхоз ЛССР Латгипросельстрой г. Рига

Нач. отд. Левенец; Гл. конст. Ратниекс; Гл. инж. пр. Криекис; Рук. гр. Лундурс; Инж. Борноне; Н. контр. Плаудис

Копировал: Формат А4

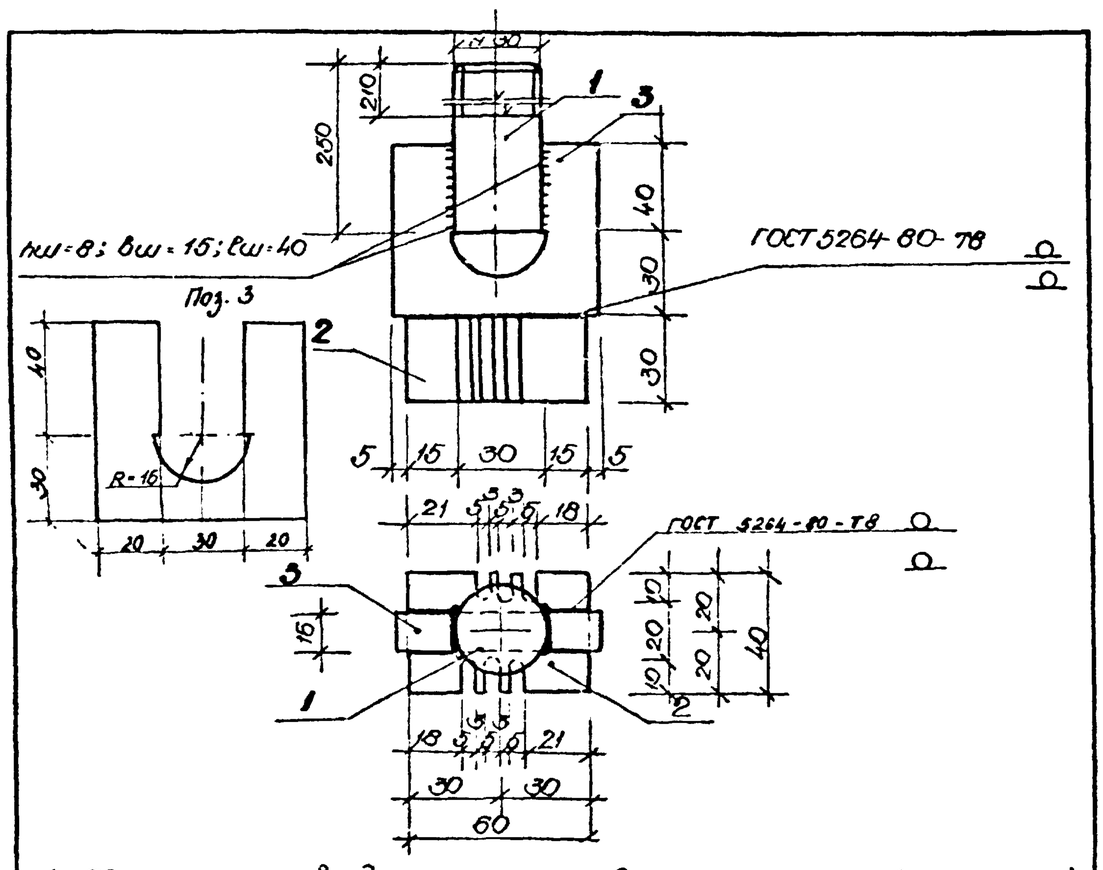

1. Сварку производить электродами типа Э-42 (ГОСТ 9467-75)

Форм.	Зона	Поз.	Обозначение	Наименование	Кол.	Примеч.
				МЗ-1		2,57кг
		1		В ВСт3пс6 ГОСТ 2590-71 / Нш ВСт3пс6 ГОСТ 535-79 ℓ=250	1	1,39кг
		2		Пл 100×80 (30×40) ГОСТ 19903-74 / ВСт3пс6 ГОСТ 380-71* ℓ=60	1	0,56кг
		3		Пл 100×80 (16×70) ГОСТ 19903-74 / ВСт3пс6 ГОСТ 380-71* ℓ=70	1	0,62кг*

21145

Инв. № подл. | Подпись и дата | Взам. инв. № 21145 6.01.86

901-5-33.85 -АС

Изделие монтажное МЗ-1

Стадия Р; Масса 2,6; Масштаб 1:2

Лист 13 Листов

Сталь класса С 38/23

Минсельхоз ЛССР Латгипросельстрой г. Рига

Нач. отд. Левенец; Гл. конст. Ратниекс; Гл. инж. пр. Криекис; Рук. гр. Лундурс; Инж. Борноне; Н. контр. Плаудис

Копировал: Формат А4

8

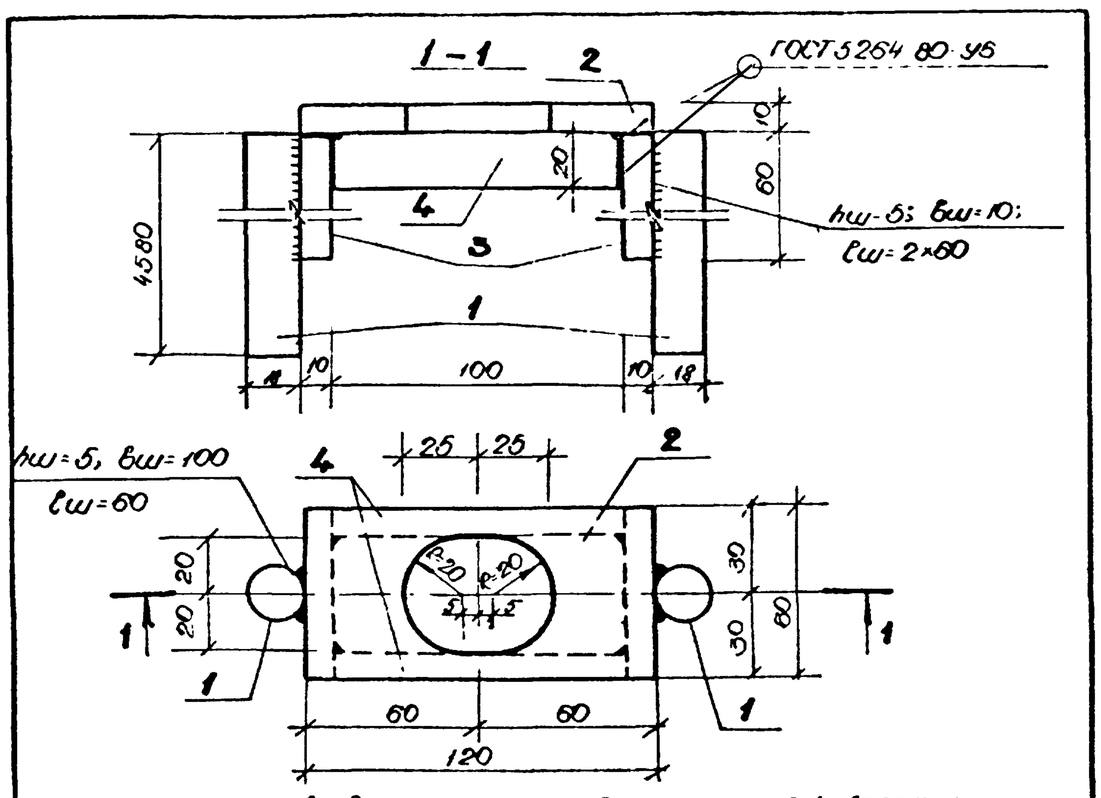

1. Сварку производить электродами типа Э-42 (ГОСТ 9467-75)

Поз.	Обозначение	Наименование	Кол.	Примеч.
		МС-1		17,61 кг
1		ф18 А-III ГОСТ 5781-82, ℓ=4580	2	9,15
2		Полоса 10×80 ГОСТ 103-76 / Вст3пс2 ГОСТ 380-71, ℓ=120	1	0,43 кг
3		Полоса 10×80 ГОСТ 103-76 / Вст3пс2 ГОСТ 380-71, ℓ=80	2	0,28 кг
4		Полоса 10×20 ГОСТ 103-76 / Вст3пс2 ГОСТ 380-71, ℓ=110	2	0,16

901-5-33.85 — АС

Изделие закладное МС-1

Стадия: Р; Масса: 19,6; Масштаб: 1:2

Лист 1; Листов 106

Сталь класса С 38/23

Минсельхоз Латв. ССР, Латгипросельстрой, г. Рига

Разработал: Певенец; Проверил: Ротниекс; Гл. инж. пр.: Криевис; Рук. гр.: Лундиус; Инж.: Борнане; Н. контр.: Пауриас

Копировал: Формат А4

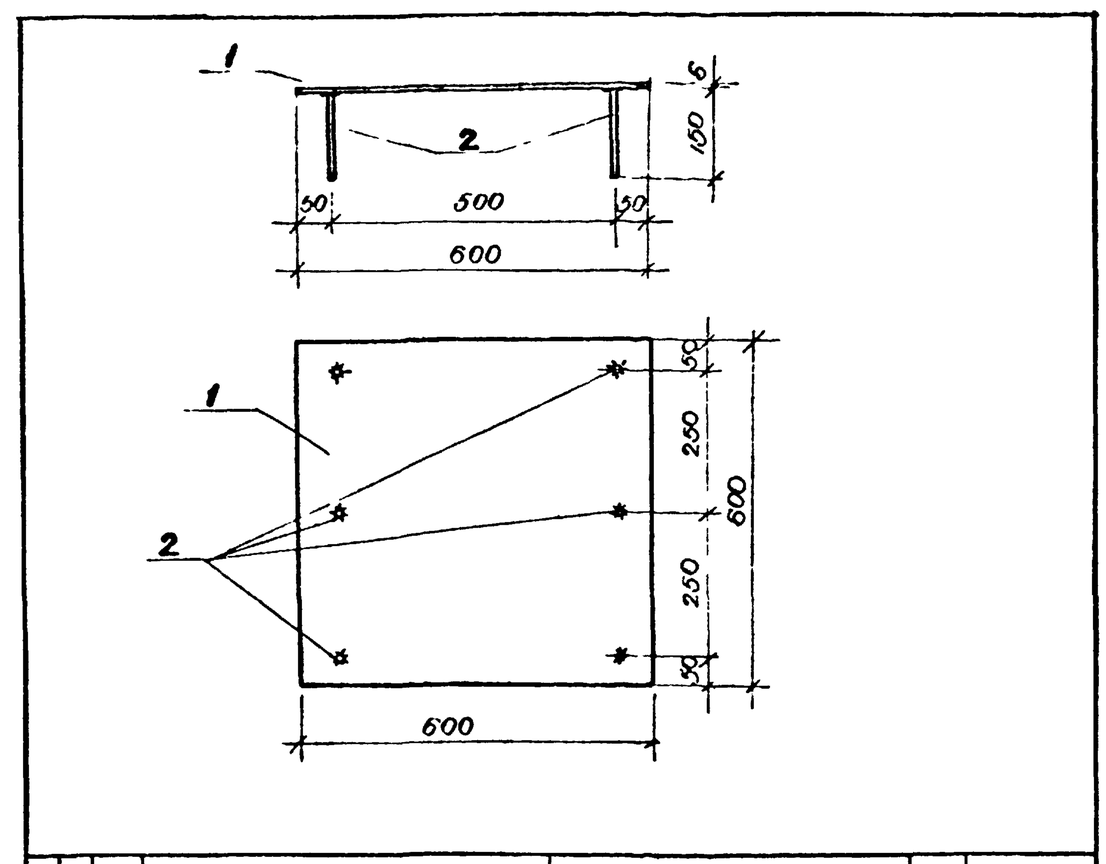

Поз.	Обозначение	Наименование	Кол.	Примеч.
		МС-2		17,50 кг
1		Полоса 6×600 ГОСТ 19903-74 / Вст3кп2 ГОСТ 380-71, ℓ=600	1	16,96 кг
2		ф10 А-II ГОСТ 5781-82, ℓ=150	6	0,09 кг

Сварку производить под слоем флюса.

901-5-33.85 — АС

Изделие закладное МС-2

Стадия: Р; Масса: 17,5; Масштаб: 1:10

Лист 15; Листов

Сталь класса С 38/23

Минсельхоз Латв. ССР, Латгипросельстрой, г. Рига

Копировал: Формат А4

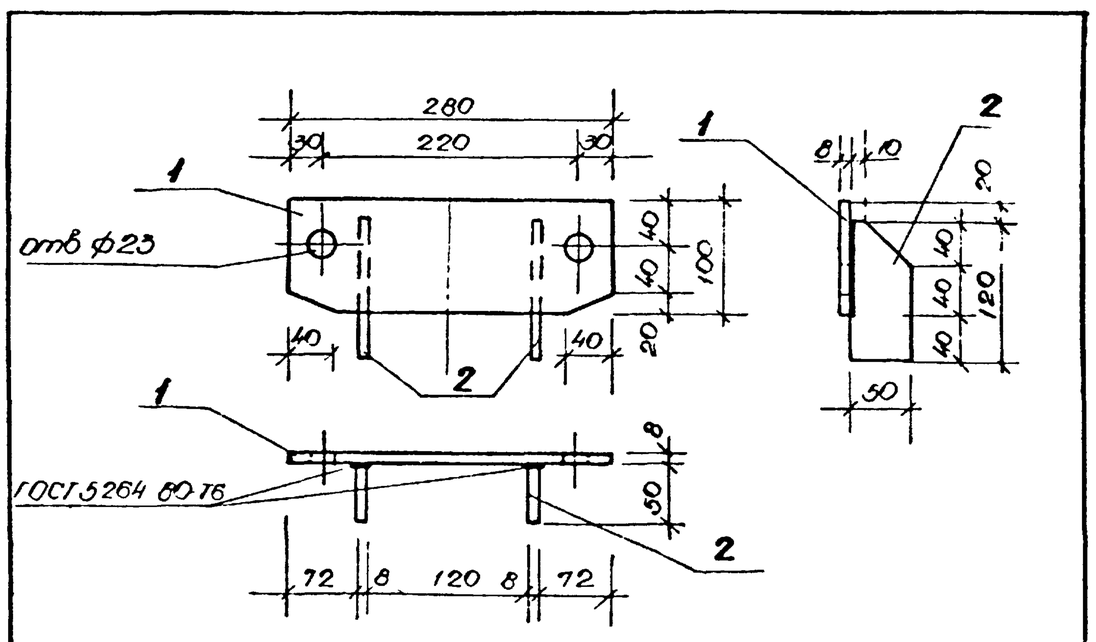

Поз.	Обозначение	Наименование	Кол.	Примеч.
		МС 4		
1		Полоса 8×100 ГОСТ 103-76 / Вст3пс2 ГОСТ 380-71, ℓ=280	1	1,6 кг
2		Полоса 8×50 ГОСТ 103-76 / Вст3пс2 ГОСТ 380-71, ℓ=120	2	0,4 кг

901-5-33.85 — АС

Изделие монтажное МС-4

Стадия: Р; Масса: 2,4; Масштаб: 1:5

Лист 16; Листов

Сталь класса С 38/23

Минсельхоз Латв. ССР, Латгипросельстрой, г. Рига

Копировал:

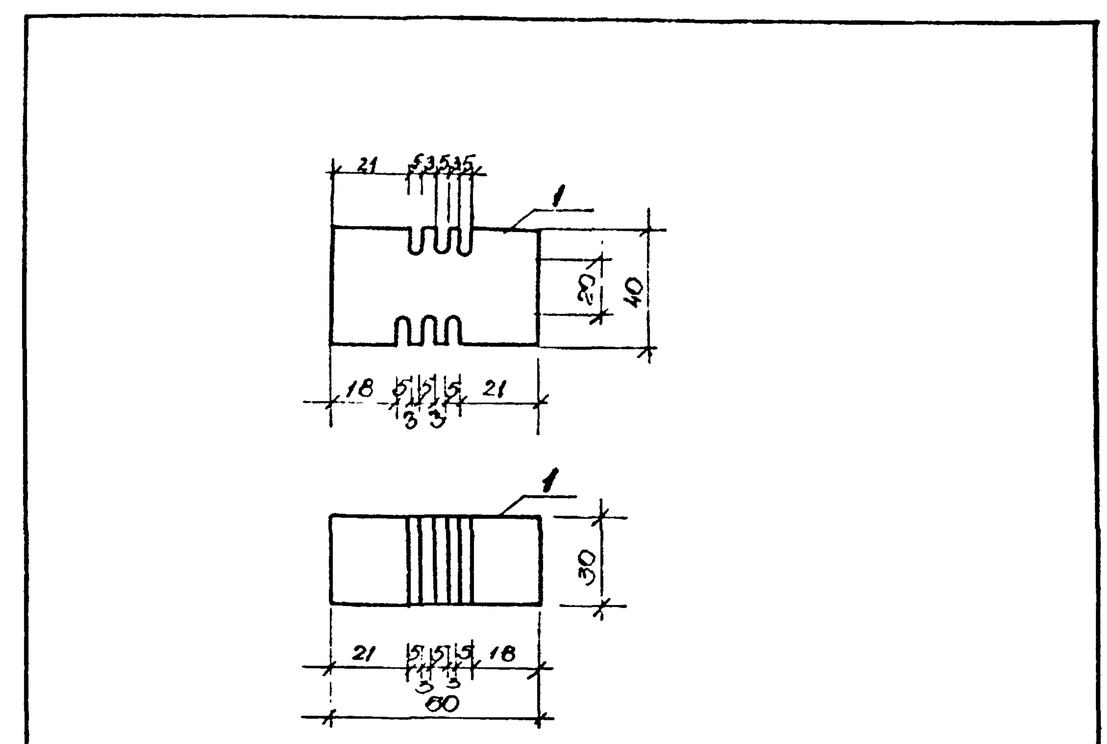

Поз.	Обозначение	Наименование	Кол.	Примеч.
		МЭ-2		
1		Полоса 5×40 ГОСТ 19903-74 / Вст3пс6 ГОСТ 380-71, ℓ=80	1	0,57 кг

21145

901-5-33.85 — АС

Изделие монтажное МЭ-2

Стадия: Р; Масса: 0,6; Масштаб: 1:2

Лист 17; Листов

Сталь класса С 38/23

Минсельхоз Латв. ССР, Латгипросельстрой, г. Рига

6

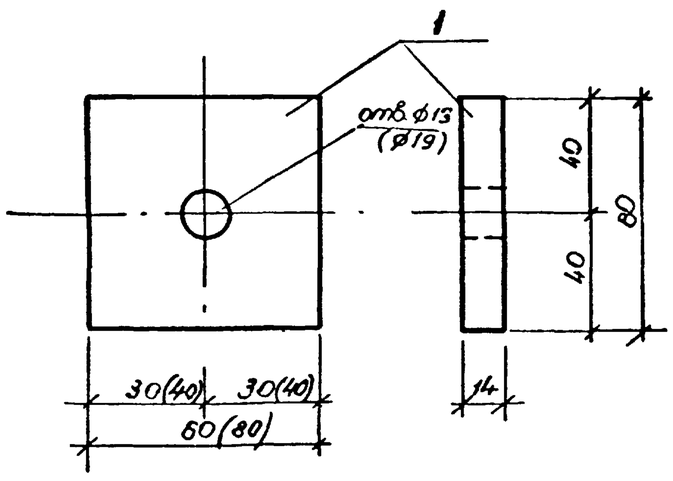

Формат	Зона	Поз.	Обозначение	Наименование	Кол.	Примеч.
				МС-5 (МС-5-01)		
		1		Полоса $\frac{14\times60\ ГОСТ\ 19903-74}{Вст3пс6\ ГОСТ\ 380-71^*}$; ℓ=860 (80)	1	0,53 кг (0,70 кг)

21145

901-5-33.85 АС

Изделие монтажное МС-5 (МС-5-01)

Стадия	Масса	Масшт.
Р	0,7	1:2

Лист 18 Листов

Инж. отд. Певенец; Гл. конст. Ротниекс; Гл. инж. пр. Криекис; Рук. гр. Лундурс; Инж. Борюне; Н. контр. Плаудис; 15.10.85

Сталь класса С38/23

Минсельхоз Латв. ССР Латгипросельстрой г. Рига

Копировал: Формат А4

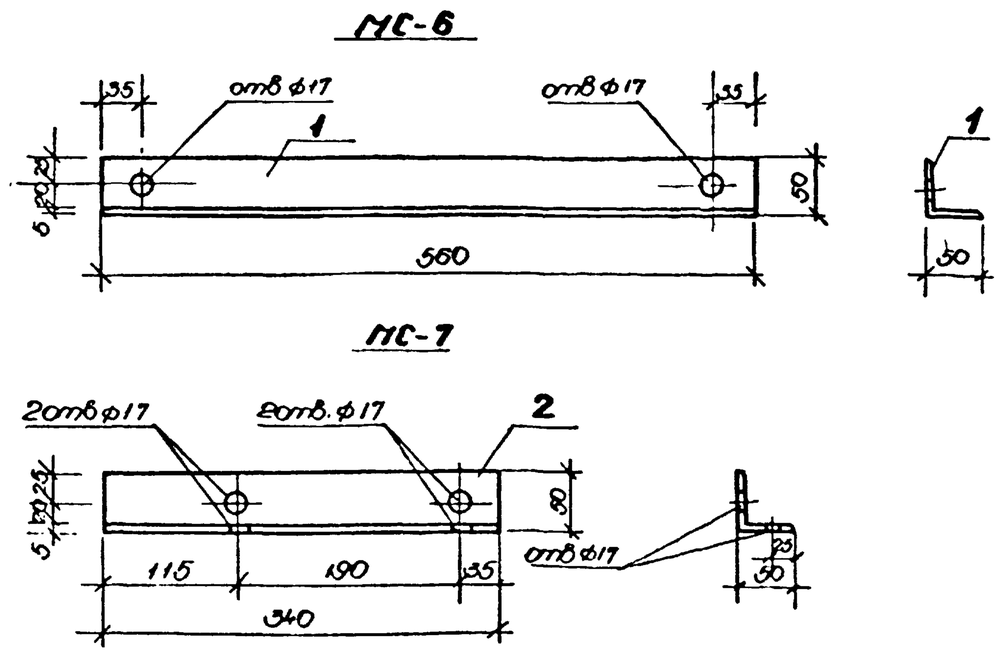

Формат	Зона	Поз.	Обозначение	Наименование	Кол.	Примеч.
				МС-6		
		1		Уголок $\frac{Б\ 50\times50\times5\ ГОСТ\ 8509-72}{Вст3пс6\ ГОСТ\ 380-71^*}$; ℓ=560	1	2,14 кг
				МС-7		
		2		Уголок $\frac{Б\ 50\times50\times5\ ГОСТ\ 8509-72^*}{Вст3пс6\ ГОСТ\ 380-71^*}$; ℓ=340	1	1,28 кг

21145

901-5-33.85

Изделие монтажное МС-6; МС-7.

Стадия	Масса	Масшт.
Р	2,1 1,3	1:5

Лист 19 Листов

Инж. отд. Певенец; Гл. конст. Ротниекс; Гл. инж. пр. Криекис; Рук. гр. Лундурс; Инж. Борюне; Н. контр. Плаудис; 10.10.85

Сталь класса С38/23

Минсельхоз Латв. ССР Латгипросельстрой г. Рига

Копировал: Формат А4

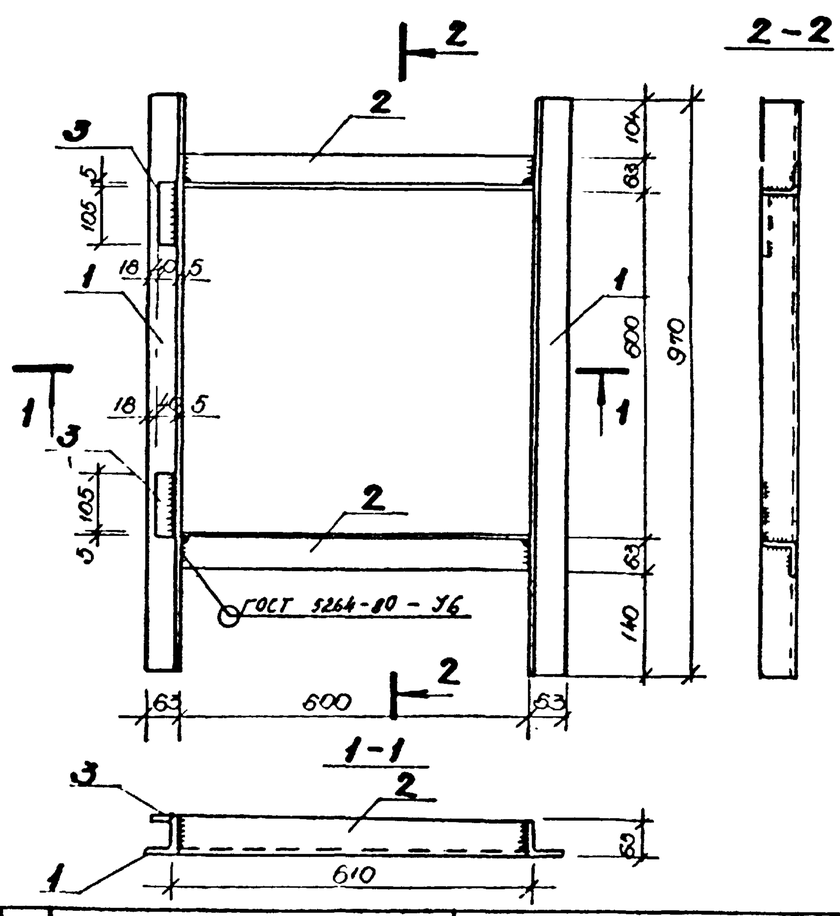

Формат	Зона	Поз.	Обозначение	Наименование	Кол.	Примеч.
				МС-8		15,4 кг
		1		Уголок $\frac{Б\ 63\times63\times5\ ГОСТ\ 8509-72}{Вст3кп2\ ГОСТ\ 380-71^*}$; ℓ=970	2	4,67 кг
		2		Уголок $\frac{Б\ 63\times63\times5\ ГОСТ\ 8509-72}{Вст3кп2\ ГОСТ\ 380-71^*}$; ℓ=410	2	2,89 кг
		3		Полоса $\frac{4\times40\ ГОСТ\ 103-76}{Вст3кп2\ ГОСТ\ 380-71^*}$; ℓ=110	2	0,14 кг

21145

901-5-33.85 -АС

Изделие закладное МС-8

Стадия	Масса	Масшт.
Р	15,4	1:10

Лист 20 Листов

Инж. отд. Певенец; Гл. конст. Ротниекс; Гл. инж. пр. Криекис; Рук. гр. Лундурс; Инж. Борюне; Н. контр. Плаудис; 10.10.85

Сталь класса С38/23

Минсельхоз Латв. ССР Латгипросельстрой г. Рига

Копировал: Формат А4

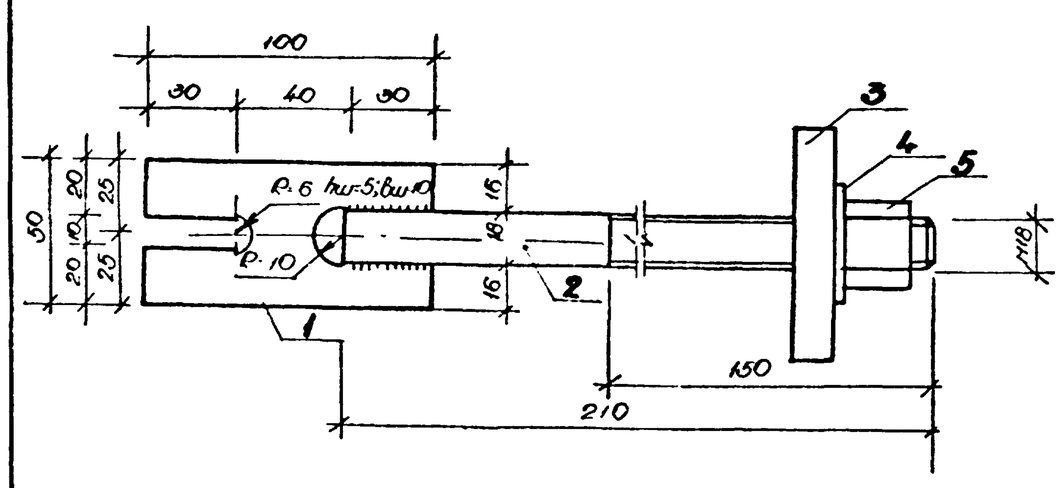

Формат	Зона	Поз.	Обозначение	Наименование	Кол.	Примеч.
				МЗ-3		1,55 кг
		1		Полоса $\frac{50\times8\ ГОСТ\ 103-76}{Вст3пс6\ ГОСТ\ 380-71^*}$; ℓ=100	1	0,26 кг
		2		ф18АI ГОСТ 5781-82. ℓ=210	1	0,42 кг
		3	лист 18	Шайба МС-5-01	1	0,70 кг
		4		Шайба 18-005 ГОСТ 11371-78	1	0,02 кг
		5		Гайка М18-5 ГОСТ 15523-70*	1	0,07 кг

21145

901-5-33.85 -АС

Изделие монтажное МЗ-3

Стадия	Масса	Масшт.
Р	1,8	1:2

Лист 21 Листов

Инж. отд. Певенец; Гл. конст. Ротниекс; Гл. инж. пр. Криекис; Рук. гр. Лундурс; Инж. Борюне; Н. контр. Плаудис; 10.10.85

Сталь класса С38/23

Минсельхоз Латв. ССР Латгипросельстрой г. Рига

Копировал: Формат А4

0-1 ÷ 0-5, 0-18 ÷ 0-19, 0-21, 0-22

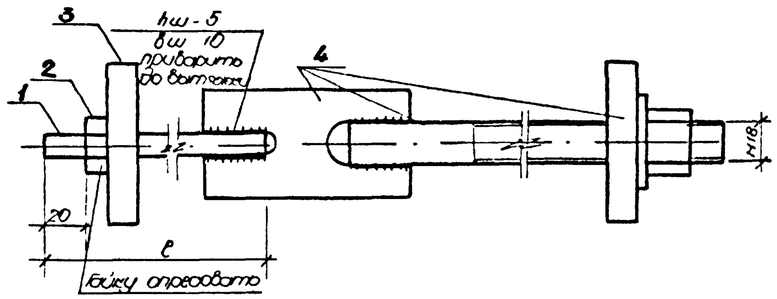

0-6 ÷ 0-17, 0-20, 0-23 ÷ 0-29

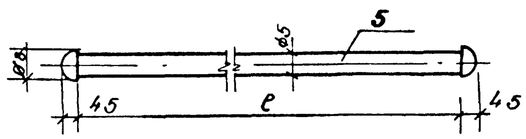

Формат	Зона	Поз.	Обозначение	Наименование	Кол.	Примеч.
				0-1		6,72 кг
		1		ф10 A III в ГОСТ 5781-82, ℓ=7220	1	4,45 кг
		2		Бойка М10.5 ГОСТ 15523-70	1	0,02 кг
		3	лист 18	Шайба МС5	1	0,70 кг
		4	лист 21	Изделие монтажное М3-3	1	1,55 кг
				0-2		8,58 кг
		1		ф10 A III в ГОСТ 5781-82, ℓ=10220	1	8,31 кг
				см. поз. 2, 3, 4		2,27 кг
				0-3		10,43 кг
		1		ф10 A III в ГОСТ 5781-82, ℓ=13220	1	8,16 кг
				см. поз. 2, 3, 4		2,27 кг
				0-4		12,28 кг
		1		ф10 A III в ГОСТ 5781-82, ℓ=15220	1	10,01 кг
				см. поз. 2, 3, 4		2,27 кг
				0-5		14,13 кг
		1		ф10 A III в ГОСТ 5781-82, ℓ=19220	1	11,86 кг
				см. поз. 2, 3, 4		2,27 кг
				0-6		12,77 кг
		5		ф5 8 II ГОСТ 7348-81, ℓ=22170	4	3,19 кг
				0-7		9,31 кг
		5		ф5 8 II ГОСТ 7348-81, ℓ=16170	4	2,33 кг
				0-8		11,04 кг
		5		ф5 8 II ГОСТ 7348-81, ℓ=19170	4	2,76 кг
				0-9		12,77 кг
		5		ф5 8 II ГОСТ 7348-81, ℓ=22170	4	3,19 кг
				0-10		14,54 кг
		5		ф5 8 II ГОСТ 7348-81, ℓ=25170	4	3,62 кг
				0-11		9,31 кг
		5		ф5 8 II ГОСТ 7348-81, ℓ=16170	4	2,33 кг
				0-12		11,04 кг
		5		ф5 8 II ГОСТ 7348-81, ℓ=19170	4	2,76 кг
				0-13		14,50 кг
		5		ф5 8 II ГОСТ 7348-81, ℓ=25170	4	3,62 кг
				0-14		32,00 кг
		5		ф5 8 II ГОСТ 7348-81, ℓ=22240	10	3,20 кг
				0-15		54,73 кг
		5		ф5 8 II ГОСТ 7348-81, ℓ=25340	15	3,65 кг
				0-16		32,0 кг
		5		ф5 8 II ГОСТ 7348-81, ℓ=22240	10	3,20 кг
				0-17		54,73 кг
		5		ф5 8 II ГОСТ 7348-81, ℓ=25340	15	3,65 кг

Формат	Зона	Поз.	Обозначение	Наименование	Кол.	Примеч.
				0-18		7,65 кг
		1		ф10 A III в ГОСТ 5781-82, ℓ=8320	1	5,38 кг
				см. поз. 2, 3, 4		2,27 кг
				0-19		9,59 кг
		1		ф10 A III в ГОСТ 5781-82, ℓ=11720	1	7,23 кг
				см. поз. 2, 3, 4		2,27 кг
				0-20		8,75 кг
		5		ф5 8 II ГОСТ 7348-81, ℓ=14670	4	2,11 кг
				0-21		12,89 кг
		1		ф10 A III в ГОСТ 5781-82, ℓ=17720	1	10,62 кг
				см. поз. 2, 3, 4		2,27 кг
				0-22		15,25 кг
		1		ф10 A III в ГОСТ 5781-82, ℓ=20720	1	12,78 кг
				см. поз. 2, 3, 4		2,27 кг
				0-23		10,18 кг
		5		ф5 8 II ГОСТ 7348-81, ℓ=17670	4	2,54 кг
				0-24		11,91 кг
		5		ф5 8 II ГОСТ 7348-81, ℓ=20670	4	2,98 кг
				0-25		13,63 кг
		5		ф5 8 II ГОСТ 7348-81, ℓ=23670	4	3,41 кг
				0-26		15,36 кг
		5		ф5 8 II ГОСТ 7348-81, ℓ=26670	4	3,84 кг
				0-27		34,21 кг
		5		ф5 8 II ГОСТ 7348-81, ℓ=23740	10	3,42 кг
				0-28		57,97 кг
		5		ф5 8 II ГОСТ 7348-81, ℓ=26840	15	3,86 кг
				0-29		8,45 кг
		5		ф5 8 II ГОСТ 7348-81, ℓ=14670	4	2,11 кг

21145

Нач отд	Левенец		
Гл конст	Ротниек		
Гл инж пр	Крикис		10.85
Рук гр	Лунгурс		
Инж.	Борисов		
Н контр	Гайис		

Привязан:

Инв №

901-5-33.85 АС

Напрягаемая арматура 0-1 ÷ 0-29

Стадия	Лист	Листов
Р	21	

Гипроспецсельстрой г. Рига

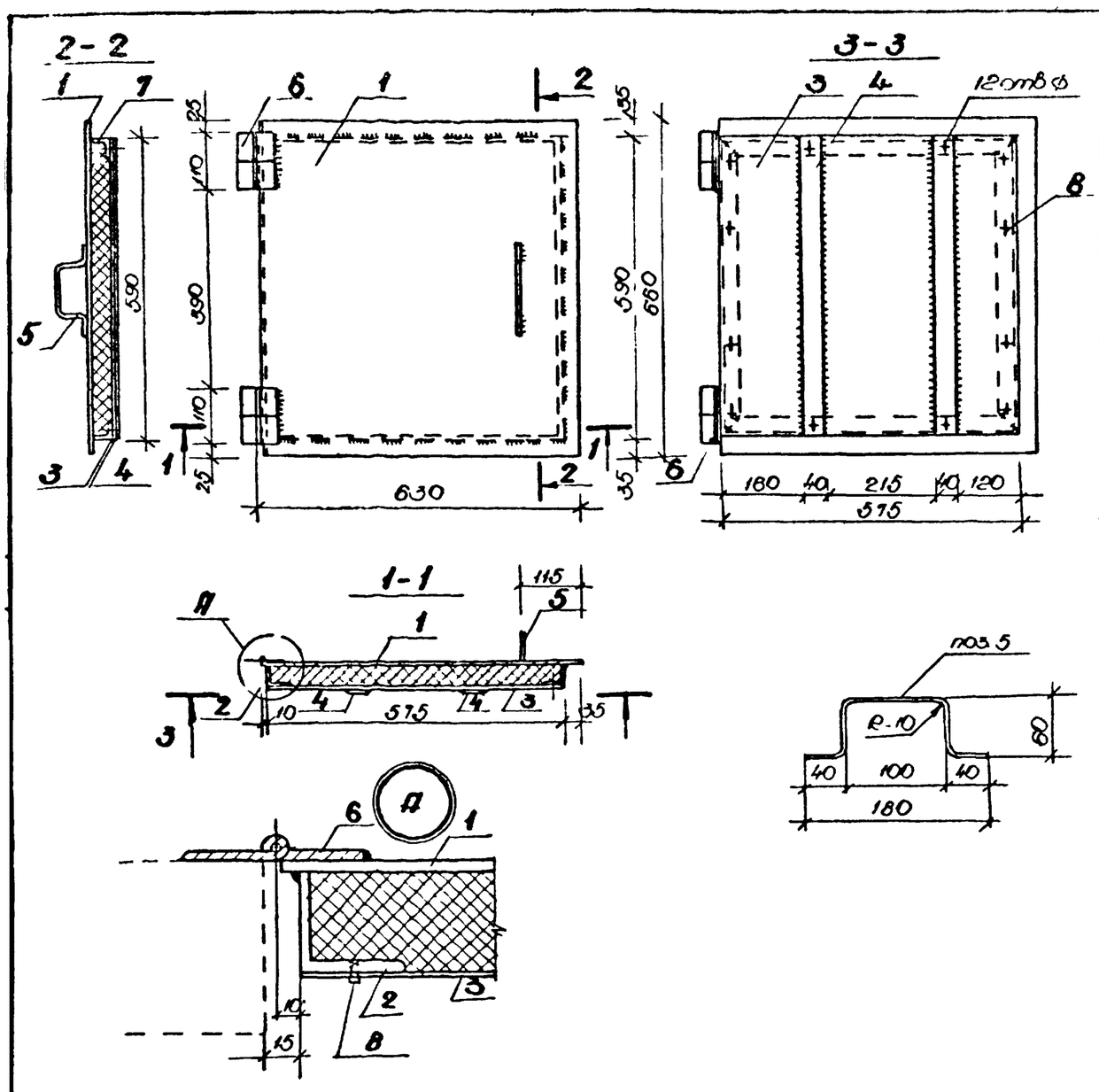

Формат	Зона	Поз.	Обозначение	Наименование	Кол.	Примеч.
				Люк ЛН-1		27,23
		1	ГОСТ 19903-74	Сталь лист 660×630×4	1	12,76
		2		Уголок $\frac{Б\ 40\times40\times4\ ГОСТ\ 8509\text{-}72^*}{Ст3СП\ ГОСТ\ 535\text{-}79}$, ℓ=590	2	1,43
		3	ГОСТ 19903-74	Сталь листовая 590×580×2	1	5,43
		4		Полоса $\frac{4\times40\ ГОСТ\ 19903\text{-}74}{Ст3СП\ 2100\times580\text{-}11^*}$; ℓ=590	2	0,74
		5		⌀8АI ГОСТ 5781-82; ℓ=300	1	0,12
		6	ГОСТ 5088-78	Петля ПНЦ 110	2	0,92
		7		Уголок $\frac{Б\ 40\times40\times4\ ГОСТ\ 8509\text{-}72^*}{Ст3СП\ ГОСТ\ 535\text{-}79}$ ℓ=315	2	1,37
		8	ГОСТ 10819-80	Винты самонарез 5×10.01	12	
				Материалы		
				Войлок		0,014 м³

1. Все сварные швы приняты высотой 4мм.
2. Сварку производить электродами Э-42 по ГОСТ 9467-75.

Инж.	Певенец		901-5-33.85		АС	
Гл. конст.	Ратниекс		Люк ЛН-1	Стадия	Масса	Масштаб
Гл. инж. пр.	Крекис			Р	27,2	1:10
Рук. гр.	Дуцидис			Лист 23	Листов	
Инж.	Штерна		Сталь класса С38/23	Минсельхозпрод ВСО Латгипросельстрой г. Рига		
Н. контр.	Плудис					

Копировал: Формат А3

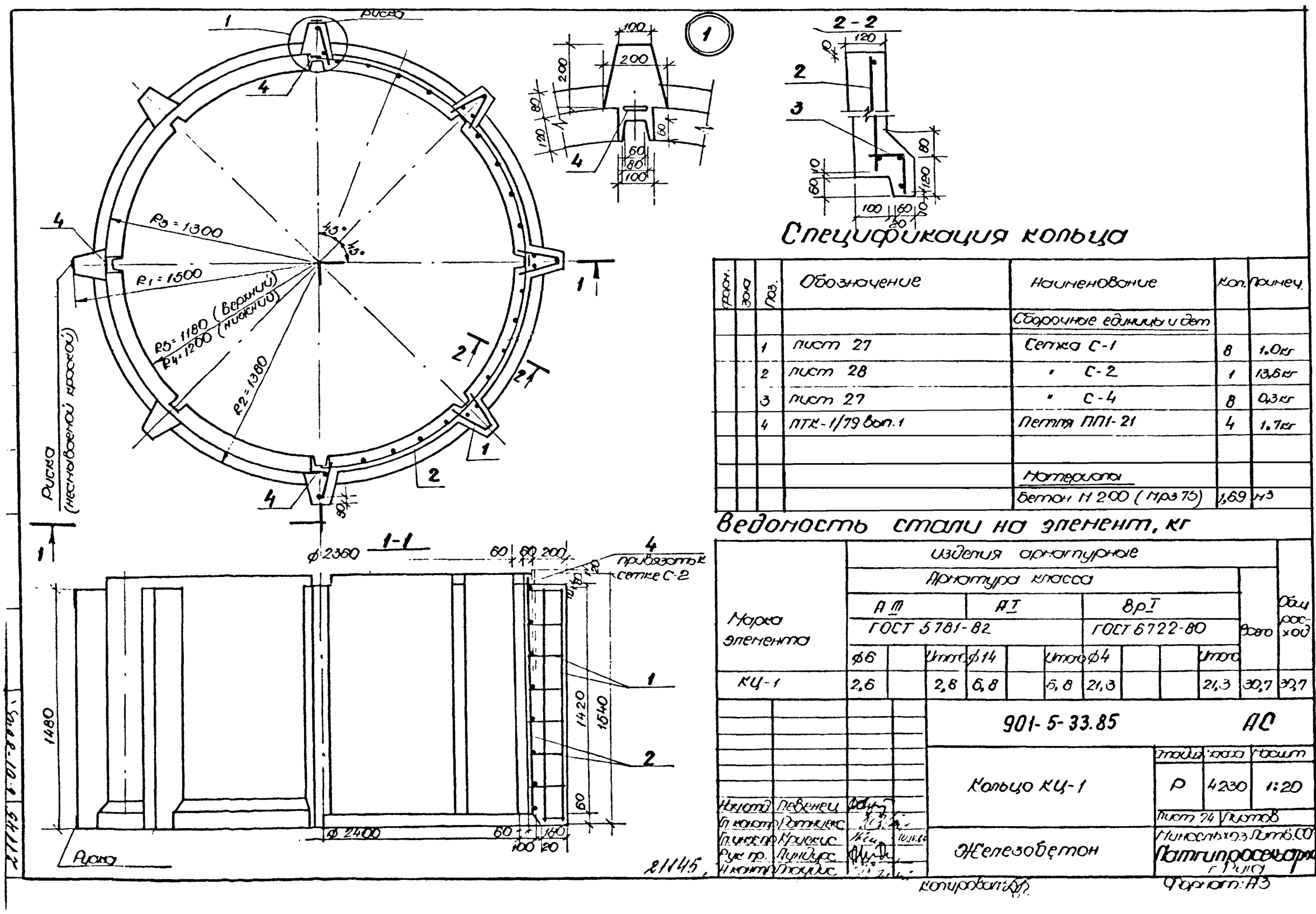

Формат	Зона	Поз.	Обозначение	Наименование	Кол.	Примеч.
				Сборочные единицы и дет.		
		1	лист 27	Сетка С-1	8	1,0 кг
		2	лист 28	" С-2	1	13,6 кг
		3	лист 27	" С-4	8	0,3 кг
		4	ПТК-1/79 вып. 1	Петля ППI-21	4	1,7 кг
				Материалы		
				Бетон М 200 (Мрз 75)	1,69	м³

Марка элемента	Изделия арматурные										Всего	Общ. расход
	Арматура класса											
	АIII ГОСТ 5781-82			АI			ВрI ГОСТ 6727-80					
	⌀6		Итого	⌀14		Итого	⌀4			Итого		
КЦ-1	2,6		2,8	6,8		5,8	21,3			21,3	30,7	30,7

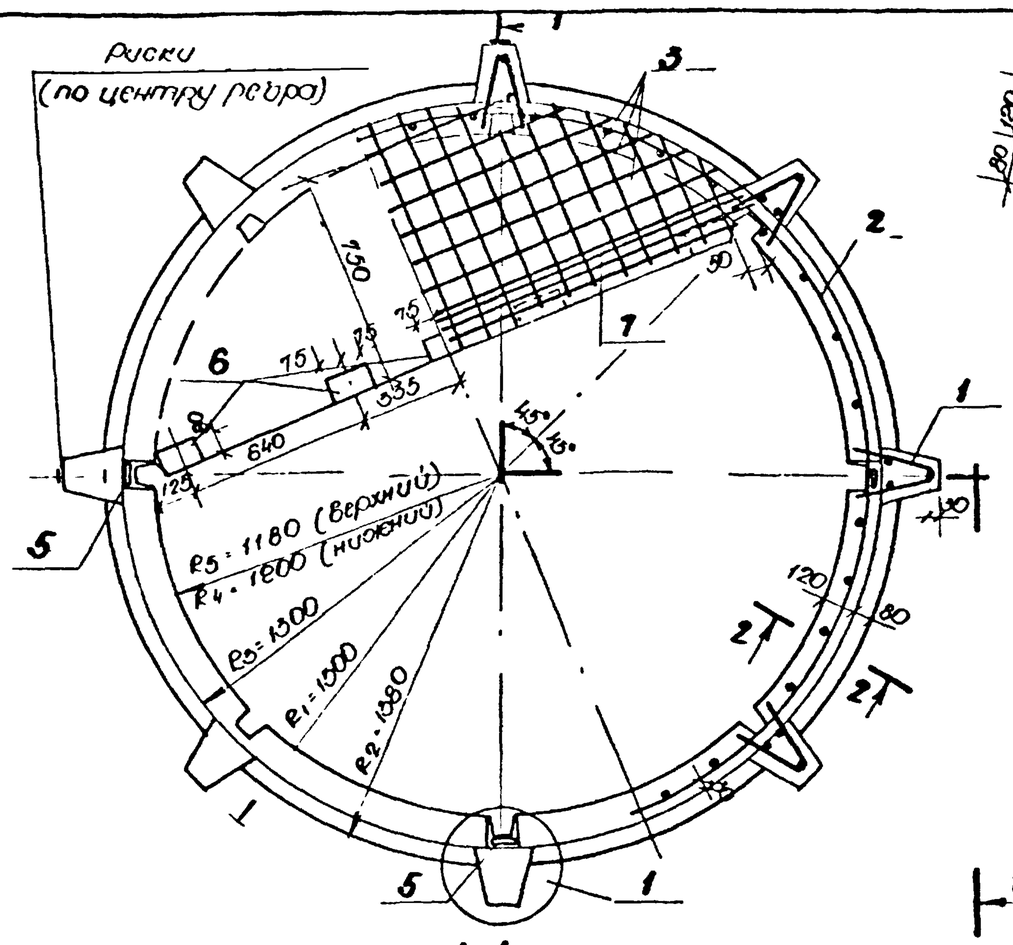

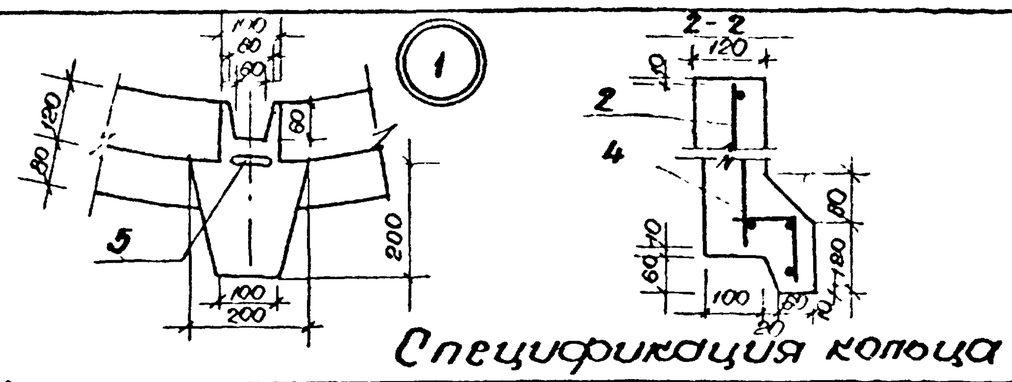

Спецификация кольца

Поз	Обозначение	Наименование	Кол.	Примеч.
		Сборочные един. и дет.		
1	лист 27	Сетка С-1	8	1,0
2	" 28	" С-2	1	13,6
3	" 29	" С-3	1	2,3
4	" 27	" С-4	8	0,3
5	ПТК-1/79 вып 1	Петля ПП1-21	4	1,7кг
6	" "	Изделие закладное МС1-12	5	0,70кг
7		ф 10 А III ГОСТ 5781-82, ℓ=2400	2	1,48кг
		Материалы		
		Бетон М 200 (Мрз 75)	1,77	м³

Ведомость стали на элемент, кг

Марка элемента	Изделия арматурные						Изделия закладные					Общий расход
	Арматура класса					Всего	Прокат марки ВСт3пс2		Арм. кл. А III		Всего	
	А II			А I	Вр I							
	ГОСТ 5781-82				ТУ 6727-80		ГОСТ 103-76		ГОСТ 5781-82			
	ф 6	ф 10	итого	ф 14	ф 4		-80×6		ф 10			
КЦ-2	2,6	3,0	5,6	6,8	23,6	36,0	2,9		0,8		3,7	39,7

901-5-33.85 АС

Кольцо КЦ-2

Стадия | Масса | Масштаб: Р | 4420 | 1:20

Лист 25 | Листов

Начальник отдела Левенец
Гл. инженер проекта Ротниекс
Главный специалист Крикис
Рук. гр. Дундурс
Инженер Плауцис

Железобетон

Минсельхозпрод ССР Латгипросельстрой г. Рига

Копировал

Формат А3

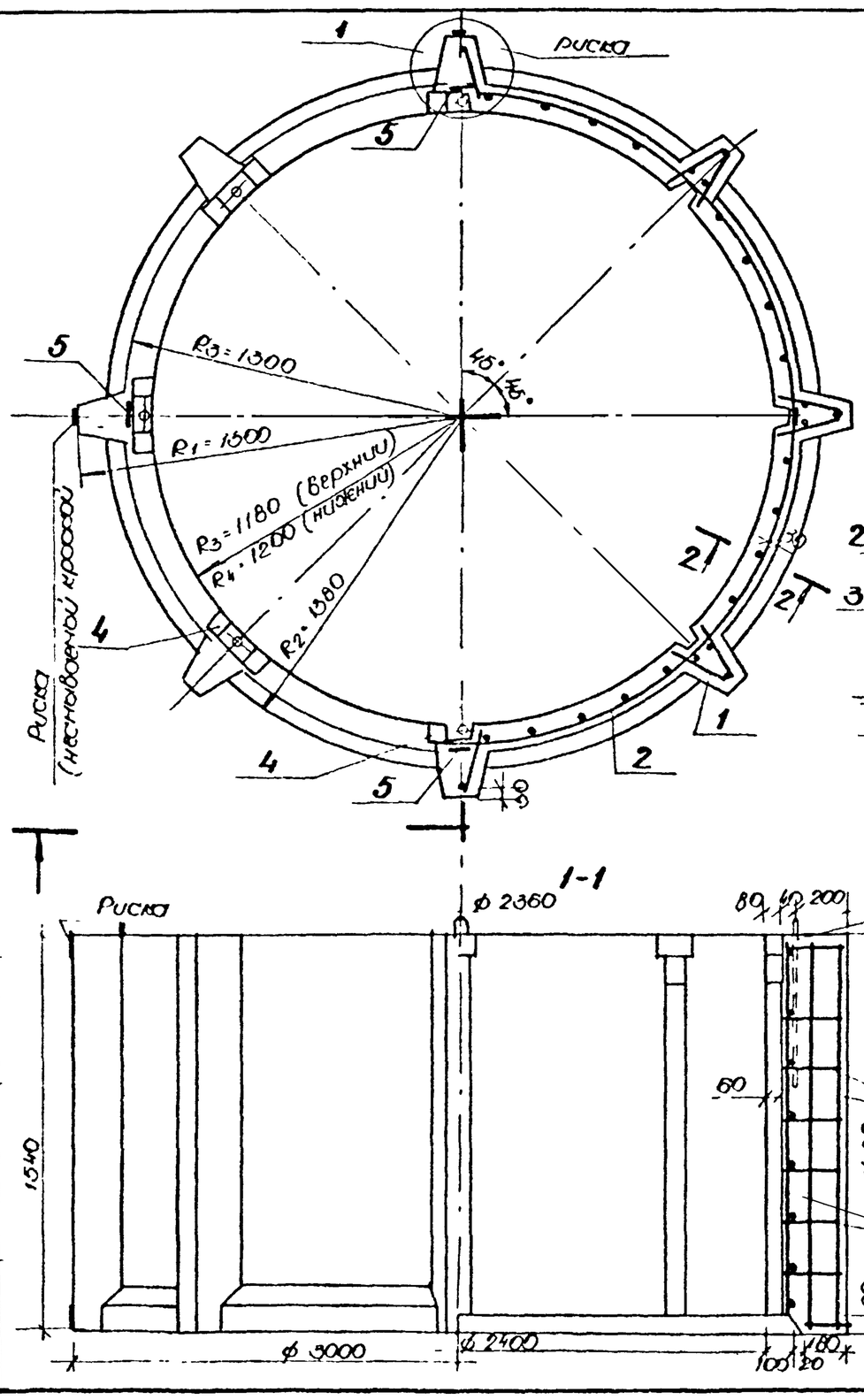

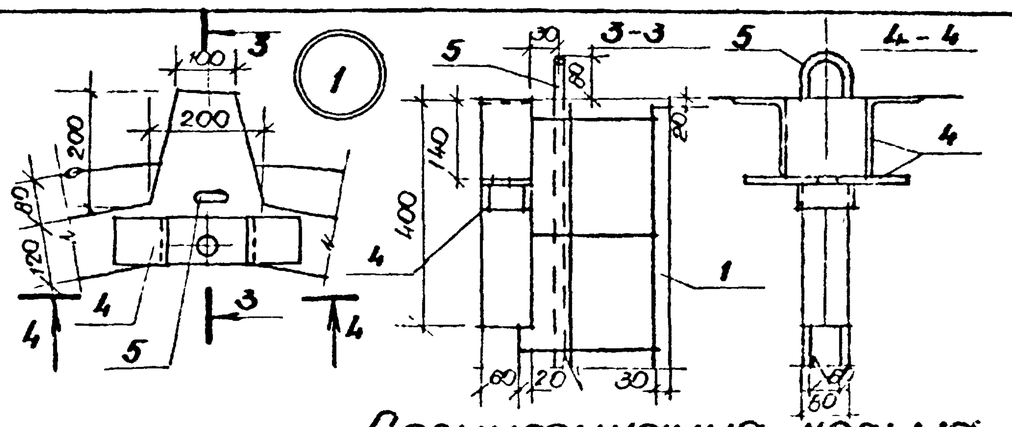

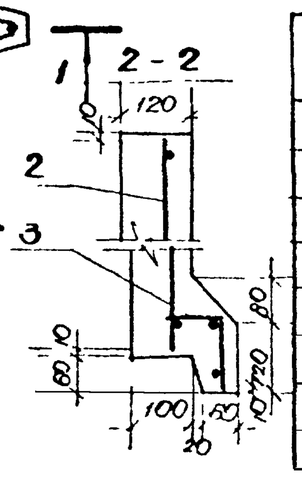

Спецификация кольца

Поз	Обозначение	Наименование	Кол.	Примеч.
		Сборочные един. и дет.		
1	лист 27	Сетка С-1	8	1,0кг
2	" 28	" С-2	1	13,6кг
3	" 27	" С-4	8	0,3кг
4	" 30	Изделие закладное МС-1	8	11,7кг
5	ПТК-1/79 вып 1	Петля подъемн. ПП1-21	4	1,7кг
		Материалы		
		Бетон М 200 (Мрз 75)	1,69	м³

Ведомость стали на элемент, кг

Марка элемента	Изделия арматурные				Изделия закладные						Общий расход
	Арм. кл.			Всего	Арм. кл.	Прокат марки				Всего	
	А III	А I	Вр I		А III	Ст3 кп2	ВСт3 пс6	ВСт3 кп2	ВСт3 кп2		
	ГОСТ 5781-82		ТУ 6727-80		ГОСТ 5781-82	ГОСТ 103-76	ГОСТ 19903-74	ГОСТ 8510-72	ГОСТ 103-76		
	ф 6	ф 14	ф 4		ф 18	-8×60	-14×100	-(140×90)×8	-10×50		
КЦ-3	2,6	6,8	21,3	30,7	12,8	7,8	28,2	22,6	22,6	94,00	124,7

901-5-33.85 АС

Кольцо КЦ-3

Стадия | Масса | Масштаб: Р | 4230 | 1:20

Лист 28 | Листов

Начальник отдела Левенец
Гл. инженер проекта Сотниекс
Главный специалист Крикис
Рук. гр. Дундурс
Инженер Плауцис

Железобетон

Минсельхозпрод ССР Латгипросельстрой г. Рига

Копировал

Формат А3

21145/1

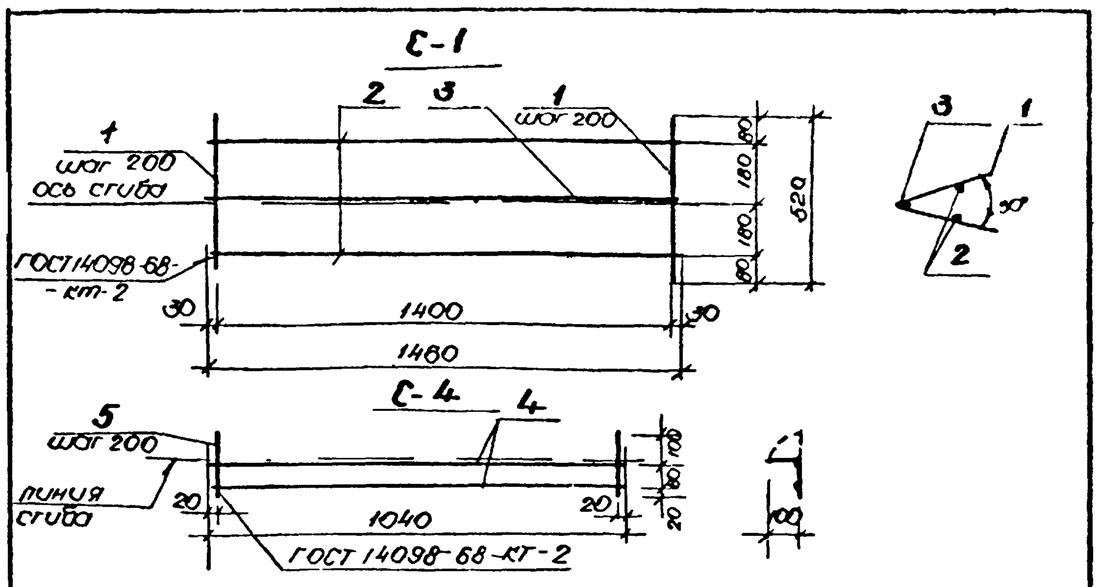

Форм.	Зона	Поз.	Обозначение	Наименование	Кол.	Примеч.
				С-1		0,98кг
		1		ф4 ВрI ГОСТ 6727-80, ℓ=520	8	0,05кг
		2		" " , ℓ=1460	2	0,13кг
		3		ф6 AIII. ГОСТ 5781-82, ℓ=1460	1	0,32кг
				С-4		0,3кг
		4		ф4 ВрI ГОСТ 6727-80, ℓ=1040	2	0,1
		5		" " , ℓ=200	6	0,02

1. Сетку варить точечной эл. сваркой во всех точках пересечения стержней.

Нач. отд.	Левенец		
Гл. конст.	Ратниекс		
Гл. инж.	Краевис		10.10.85
Рук. гр.	Дундурс		
Инж.	Борноне		
Н. контр.	Плаудис		

901-5-33.85 -АС

Сетки арматурные С-1 и С-4

Стадия	Масса	Масшт.
Р	1,0; 0,3	1:2

Лист 27 Листов

Арматура класса ВрI ГОСТ 6727-80 и AIII ГОСТ 5781-82

Минсельхоз Латв. ССР Латгипросельстрой г. Рига

Копировал: Формат: А4

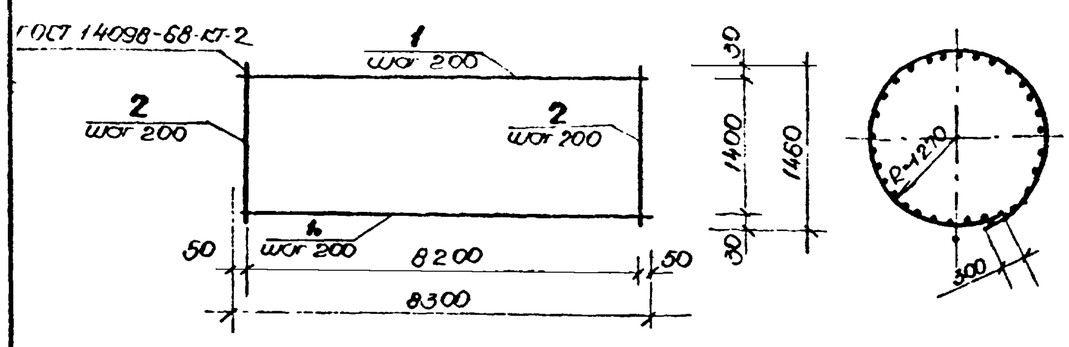

Форм.	Зона	Поз.	Обозначение	Наименование	Кол.	Примеч.
				С-2		13,64кг
		1		ф4 ВрI ГОСТ 6727-80, ℓ=8300	8	0,76кг
		2		" " , ℓ=1460	42	0,18кг

1. Сетку варить точечной эл сваркой во всех точках пересечения стержней.

Нач. отд.	Левенец		
Гл. конст.	Ратниекс		
Гл. инж.	Краевис		10.10.85
Рук. гр.	Дундурс		
Инж.	Борноне		
Н. контр.	Плаудис		

901-5-33.85 -АС

Сетка арматурная С-2

Стадия	Масса	Масшт.
Р	13,6	

Лист 28 Листов

Арматура класса ВрI ГОСТ 6727-80

Минсельхоз ЛССР Латгипросельстрой г. Рига

Копировал: Формат: А4

Инв. № подл. | Подпись и дата | Взам. инв. №

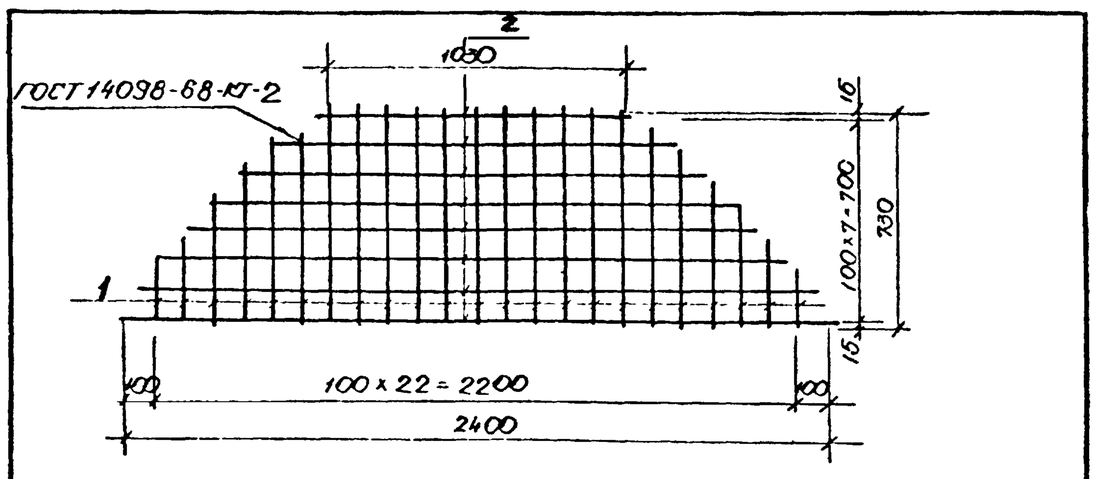

Форм.	Зона	Поз.	Обозначение	Наименование	Кол.	Примеч.
				С-3		2,34кг
		1		ф4 ВрI ГОСТ 6727-80, ℓ=12200		1,12кг
		2		" " , ℓ=13300		1,22кг

1. Сетку варить точечной эл. сваркой во всех точках пересечения стержней.

Нач. отд.	Левенец		
Гл. конст.	Ратниекс		
Гл. инж.	Краевис		10.10.85
Рук. гр.	Дундурс		
Инж.	Борноне		
Н. контр.	Плаудис		

901-5-33.85 -АС

Сетка арматурная С-3

Стадия	Масса	Масшт.
Р	2,3	1:20

Лист 29 Листов

Арматура класса ВрI ГОСТ 6727-80

Минсельхоз Латв ССР Латгипросельстрой г. Рига

Копировал: Формат: А4

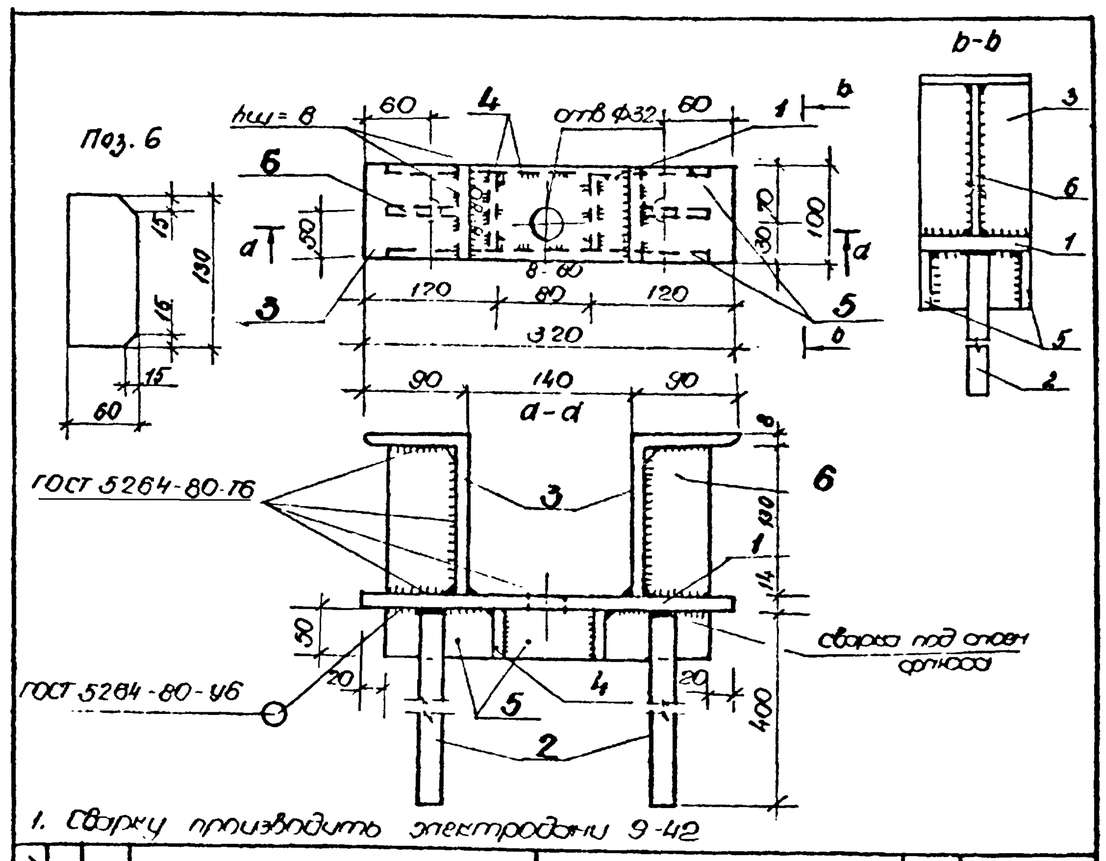

1. Сварку производить электродами Э-42

Форм.	Зона	Поз.	Обозначение	Наименование	Кол.	Примеч.
				МС-1		11,74кг
		1		Лист 14х100 ГОСТ 19903-74 / Вст3кп2 ГОСТ 380-71* ℓ=320	1	3,52кг
		2		ф18 AIII ГОСТ 5781-82, ℓ=400	2	0,80кг
		3		Уголок 5140x90x8 ГОСТ 8510-72* / Вст3кп2 ГОСТ 380-71* ℓ=100	2	1,41кг
		4		Лист 10x50 ГОСТ 103-75 / Вст3кп2 ГОСТ 380-71* ℓ=80	2	0,31кг
		5		Лист 10x50 ГОСТ 103-75 / Вст3кп2 ГОСТ 380-71* ℓ=280	2	1,10кг
		6		Лист 8x80 ГОСТ 380-71 / Вст3кп2 ГОСТ 380-71* ℓ=130	2	0,49кг

Нач. отд.	Левенец		
Гл. конст.	Ратниекс		
Гл. инж.	Краевис		
Рук. гр.	Дундурс		
Инж.	Борноне		
Н. контр.	Плаудис		

901-5-33.85 -АС

Изделие закладное МС-1

Стадия	Масса	Масшт.
Р	11,7	1:5

Лист 30 Листов

Сталь класса С38/23

Минсельхоз Латв ССР Латгипросельстрой г. Рига

Копировал: Формат: А4

14

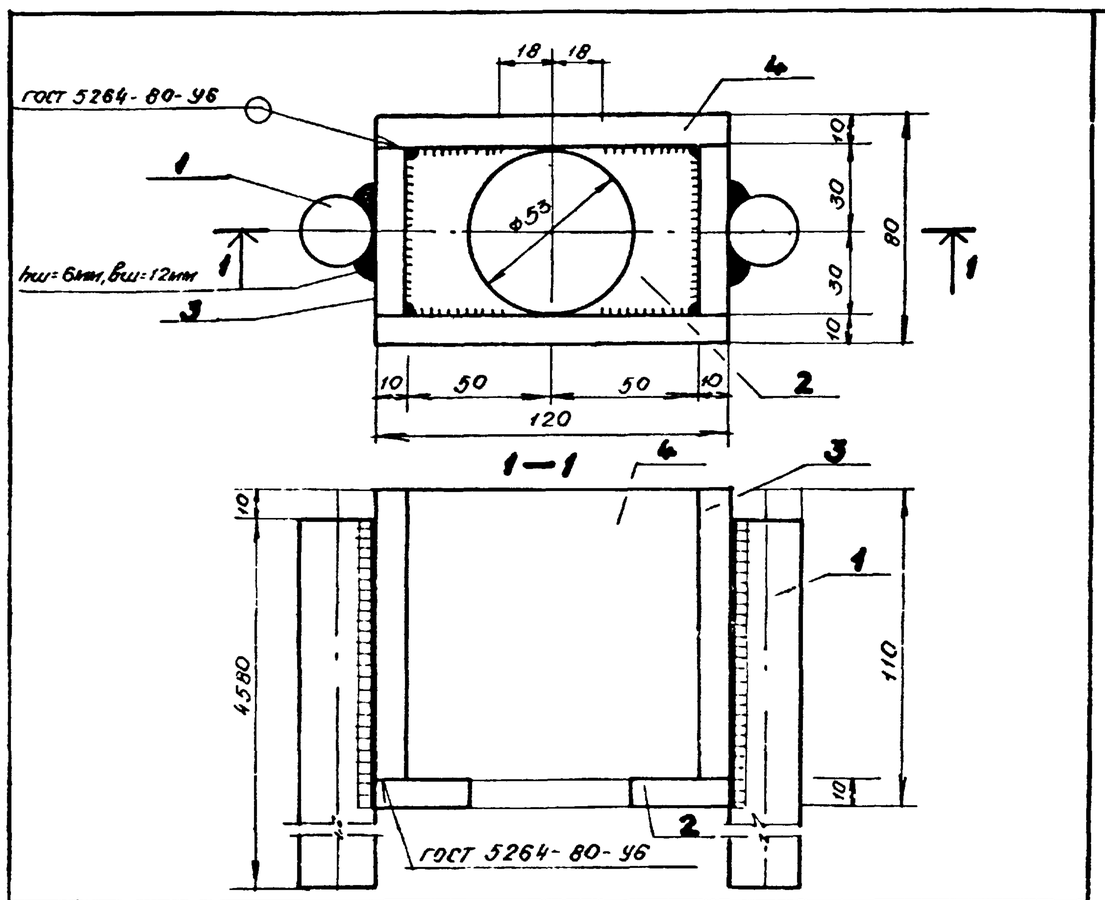

Поз.	Обозначение	Наименование	Кол.	Примеч.
1		ф25АIII ГОСТ 5781-82; ℓ=4580	2	17,63кг
2		Полоса 80×10 ГОСТ 103-76 / 8 ст3кп2 ГОСТ 380-71 ℓ=120	1	0,75кг
3		Полоса 100×10 ГОСТ 103-76 / 8 ст3 кп2 ГОСТ 380-71 ℓ=60	2	0,47кг
4		Полоса 100×10 ГОСТ 103-76 / 8 ст3 кп2 ГОСТ 380-71 ℓ=120	2	0,94кг

901-5-33.85 АС

Нач. отд.	Левенец		
Гл. конструктор	Ратниекс		21.12.85
Гл. инж. пр.	Криеке		
Рук. гр.	Дундурс		
Н. контр.	Плаудис		

Изделие закладное МС1-01

Стадия	Масса	Масштаб
Р	38,83	1:2
Лист: 31	Листов:	

Сталь класса С38/23

Минсельхоз Латв. ССР ЛАТГИПРОСЕЛЬСТРОЙ г. Рига

6.01.86 21145

Копировал: Фрija Формат: А4

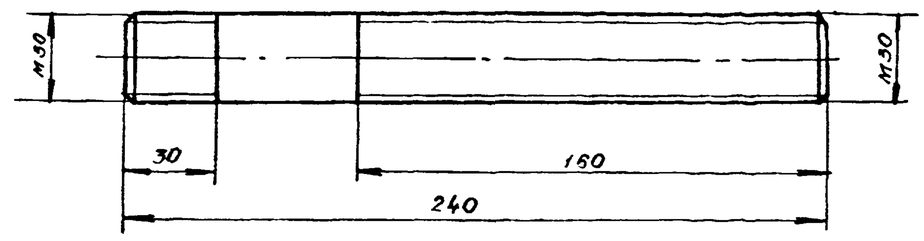

Поз.	Обозначение	Наименование	Кол.	Примечан.
	ГОСТ 22032-76	Шпилька М30-6д×240.88	1	1,48кг
		Гайка 2М30.6 ГОСТ 5915-70	2	0,23кг
		Шайба d=31 ГОСТ 22355-77	1	0,07кг

Шаг резьбы 3,5 мм

901-5-33.85 АС

Нач. отд.	Левенец		
Гл. конструктор	Ратниекс		21.12.85
Гл. инж. пр.	Криеке		
Рук. гр.	Дундурс		
Н. контр.	Плаудис		

Изделие монтажное М3-6

Стадия	Масса	Масштаб
Р	2.0	1:2
Лист: 32	Листов:	

Сталь марки 40Х

Минсельхоз Латв ССР ЛАТГИПРОСЕЛЬСТРОЙ г. Рига

Взам. инв. № | Подпись и дата 6.01.86 | Инв. № подл. 21145

Копировал: Фрija Формат: А4

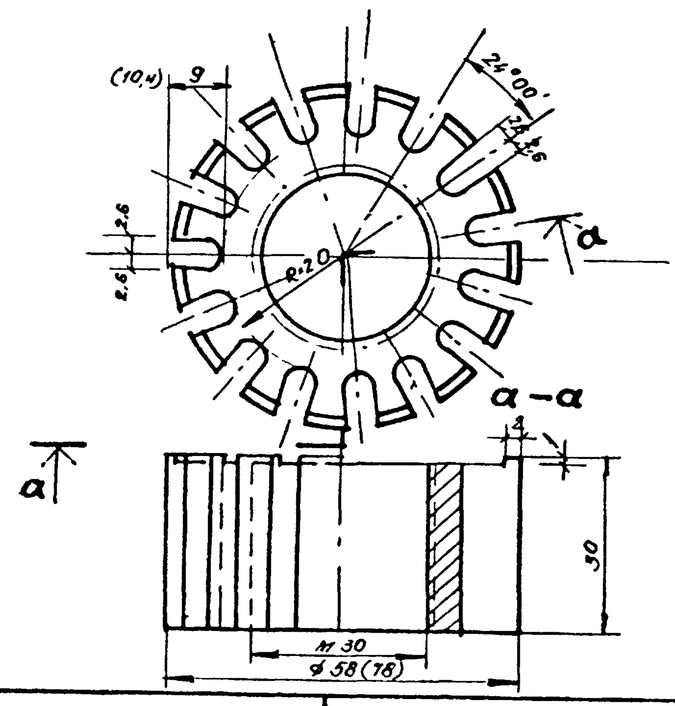

Поз.	Обозначение	Наименование	Кол.	Примечан.
		М3-4		
	ГОСТ 1050-74	б=30 d=58	1	0,62
		М3-5		
	ГОСТ 1050-74	б=30 d=78	1	1,12

1. Шаг резьбы 3,5 мм
2. Размеры в скобках для М3-5.

901-5-33.85 АС

Нач. отд.	Левенец		
Гл. конструктор	Ратниекс		21.12.85
Гл. инженер	Криеке		
Рук. гр.	Дундурс		
Н. контр.	Плаудис		

Изделия монтажные М3-4 и М3-5

Стадия	Масса	Масштаб
Р	см. спец.	1:2
Лист: 33	Листов:	

Сталь марки 40Х

Минсельхоз Латв. ССР ЛАТГИПРОСЕЛЬСТРОЙ г. Рига

6.01.86 21145

Копировал: Фрija Формат: А4