ТИПОВОЙ ПРОЕКТ

705-1-209.86

ПРИРЕЛЬСОВЫЙ СКЛАД МИНЕРАЛЬНЫХ УДОБРЕНИЙ ВМЕСТИМОСТЬЮ 5,0 ТЫС. ТОНН ИЗ ДЕРЕВОКЛЕЕНЫХ КОНСТРУКЦИЙ С ПРИЕМНЫМ УСТРОЙСТВОМ ИЗ БУНКЕРОВ БП-3,0 НА ПОВЫШЕННОМ ПУТИ С ПОПЕРЕЧНЫМ ВВОДОМ

АЛЬБОМ II

Строительные изделия

21864-02

				Привязан:	
Инв. №					

ТИПОВОЙ ПРОЕКТ

705-1-209.86

ПРИРЕЛЬСОВЫЙ СКЛАД МИНЕРАЛЬНЫХ УДОБРЕНИЙ ВМЕСТИМОСТЬЮ 5,0 ТЫС. ТОНН ИЗ ДЕРЕВОКЛЕЕНЫХ КОНСТРУКЦИЙ С ПРИЕМНЫМ УСТРОЙСТВОМ ИЗ БУНКЕРОВ БП-3,0 НА ПОВЫШЕННОМ ПУТИ С ПОПЕРЕЧНЫМ ВВОДОМ

СОСТАВ ПРОЕКТА:

Альбом I – Пояснительная записка. Технология производства. Архитектурно-строительные решения. Конструкции металлические. Отопление и вентиляция. Силовое электрооборудование. Автоматизация технологии производства

Альбом II – Строительные изделия

Альбом III – Спецификации оборудования

Альбом IV – Ведомости потребности в материалах

Альбом V – Сметы

Альбом VI – Показатели применения научно-технических достижений в строительных решениях проекта

Примененные типовые материалы – Т. п. 705-1-192.85 – Прирельсовый склад минеральных удобрений вместимостью 5 тыс. т с мостовым грейферным краном. Вариант с покрытием из металлических ферм. Ал. II.

Распространяет Киевский филиал ЦИТП

Альбом II

РАЗРАБОТАН
проектным институтом
„ЦИТЭП СЕЛЬХОЗ"

УТВЕРЖДЕН Госагропромом СССР
приказ от 23.10.86г. № 23-ЭТ
введен в действие Госагропромом СССР
приказ от 17.11.86г. № 800-2 п о

Главный инженер института /Болонкин/
Главный инженер проекта /Трынов/

21864-02

				Привязан:	
Инв. №					

Содержание альбома

Обозначение	Наименование	Стр.
КЖ.И.00.00.ТУ	Технические условия	3
КЖ.И.01.00	Каркас пространственный КП1	
КЖ.И.02.00	Каркас плоский (КР1, КР2)	4
КЖ.И.03.00	Изделие закладное МН1	
КЖ.И.04.00	Сетка С1	
КЖ.И.05.00	Панель стеновая (ПС1...ПС6)	5
КЖ.И.06.00	Прогон ПК9	
КЖ.И.07.00	Изделие закладное МН2	
КЖ.И.08.00	Колонна (К84-7а, К84-7б, К84-7в)	6
КЖ.И.09.00	Колонна (К84-7е, К84-7ж)	
КЖ.И.10.00	Колонна 6КФ91-1-Па	7
КЖ.И.11.00	Колонна (К84-7г, К84-7д)	
КЖ.И.12.00	Изделие соединительное (СД5, СД6)	8
КЖ.И.13.00	Стойка (СК1...СК3)	
КЖ.И.14.00	Опорный столик (ТК1, ТК2)	

Обозначение	Наименование	Стр.
КЖ.И.15.00	Тяж (ВС1...ВС3, ВС6)	9
КЖ.И.16.00	Тяж (ВС4, ВС5, ВС7, ВС8)	
КЖ.И.17.00	Сетка арматурная С2	10
КЖ.И.18.00	Сетка арматурная С3	
КЖ.И.19.00	Сетка арматурная С4	
КЖ.И.20.00	Рама РМ1	11
КЖ.И.21.00	Каркас пространственный КП4	
КЖ.И.22.00	Каркас плоский (КР3, КР4)	
КЖ.И.23.00	Соединительное изделие МС1	
КЖ.И.24.00	Балка Б1	12
КЖ.И.25.00	Изделие закладное МН3	
КД.И.01.00	Изделие соединительное (СД3, СД4)	
КД.И.02.00	Изделие соединительное (СД1, СД2)	13
КД.И.03.00СБ	Щит Щ1 Сборочный чертеж	
КД.И.04.00СБ	Щит Щ2 Сборочный чертеж	14
КД.И.05.00	Узлы 1...3	

Альбом I

1. Общая часть

1.1. Плоские арматурные каркасы КР1 и КР2 изготовлять при помощи контактной точечной электросварки в соответствии с требованиями:
ГОСТ 10922-75 „Арматура и сварные закладные детали для железобетонных конструкций";
ГОСТ 14098-68 „Соединения сварные арматурных железобетонных изделий и конструкций";
СН 393-78 „Указания по сварке соединений арматуры и закладных деталей".

Сварку производить во всех точках пересечения стержней.

1.2. Объединение плоских каркасов в пространственные производить в кондукторах.

1.3. Размеры каркасов даны по осям стержней.

2. Порядок сборки пространственного каркаса в кондукторе

2.1. Плоские каркасы КР1 и КР2 соединяют между собой при помощи отдельных стержней Ф10 А III ℓ=470 мм контактной точечной сваркой.

2.2. Каркас КП4 устанавливают в проектное положение и приваривают к стержням Ф10 А III, соединяющим плоские каркасы КР-1 и КР-2.

2.3. Пространственный каркас КП1 изготовить при помощи контактной точечной сварки электросварочными клещами.

2.4. Стержни поз.3 приварить после установки пространственного каркаса поз.1

ГИП	Трынов			т.п.705-1-209.86	КЖ.И.00 00.ТУ	
Н.контр.	Тутаева		12.86	Технические условия	Стадия / Лист / Листов	
Нач.отд.	Крылов		12.86			
Гл.спец.	Троицкий		12.86		ЦИТЭПсельхоз Владимир	
Рук.гр.	Тутаева		12.86			
Ст.инж.	Фролова		12.86			

Привязан

Инв. №

Копировал Семакина Формат А3

Альбом I

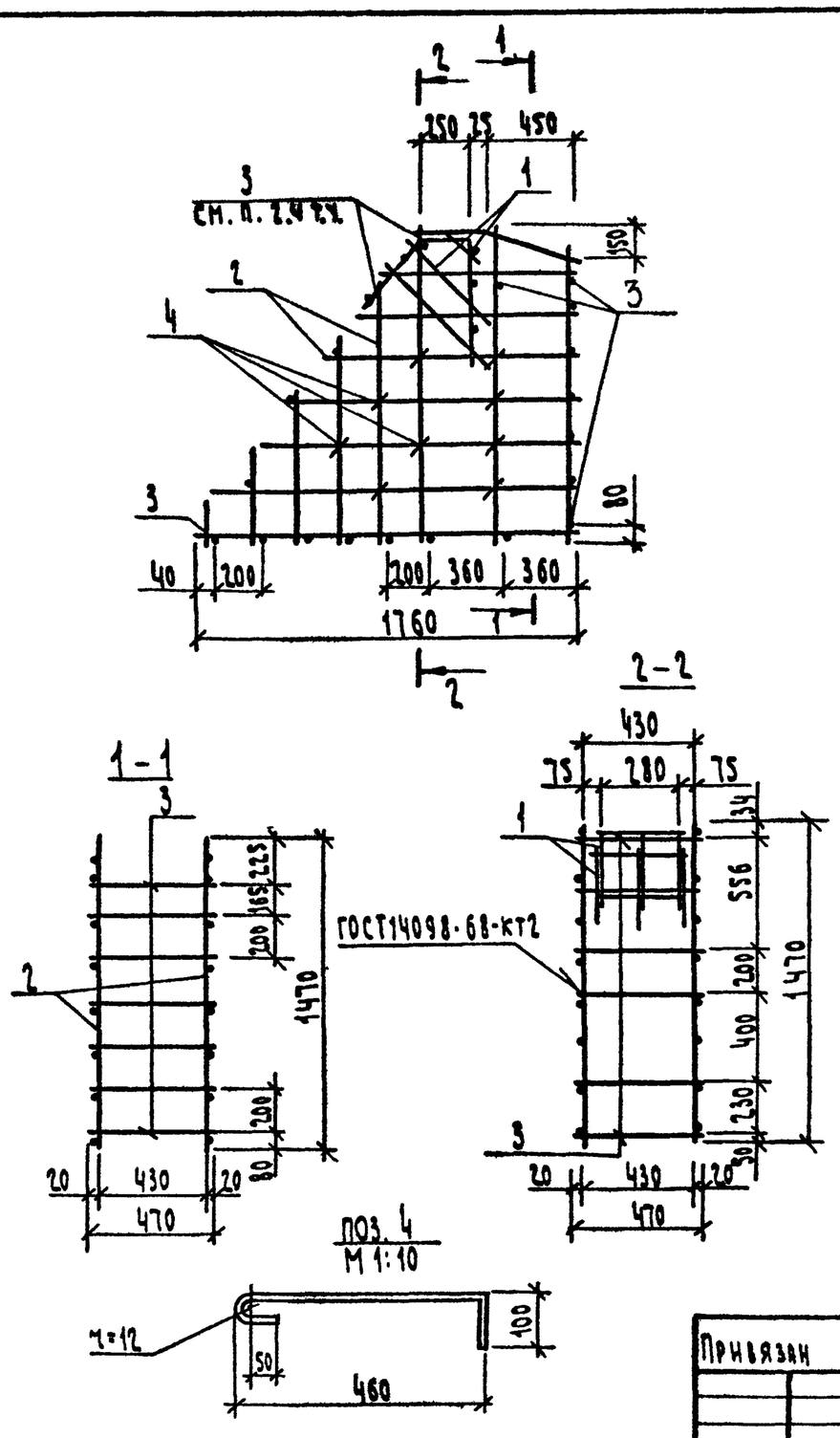

Формат	Зона	Поз.	Обозначение	Наименование	Кол.	Примечание
				Документация		
			КЖ.И. 00.00 ТУ	Технические условия		
				Сборочные единицы		
А4		1	КЖ.И. 21.00	Каркас пространственный КП4	1	
А3		2	КЖ.И. 02.00	Каркас плоский КР1	1	
			-01	Каркас плоский КР2	1	
				Детали		
Б4		3	КЖ.И. 01.01	А-III-10-ГОСТ 5781-82* L=470	20	0,29 кг
Б4		4	.02	А-III-6 ГОСТ 5781-82* ℓ=650	10	0,14 кг

Ведомость расхода стали на элемент, кг

Марка элемента	Изделия арматурные					Общий расход
	Арматура класса А III ГОСТ 5781-82*					
	Ф8	Ф10	Ф14	Ф6	Итого	
КП1	2,28	28,06	4,5	1,4	36,24	36,24

ГИП	Трынов			т.п 705-1-209.86	КЖ.И. 01.00	
Н.контр.	Тутаева		12.86	Каркас пространственный КП1	Стадия / Масса / Масштаб	
Нач.отд.	Крылов		12.86		Р / 34,84 / 1:25	
Гл.спец.	Троицкий		12.86		Лист / Листов 1	
Рук.гр.	Тутаева		12.86		ЦИТЭП сельхоз Владимир	
Ст.инж.	Фролова		17.10.86			

Привязан

Инв. №

Копировал Семакина Формат А3

21864-02

Альбом II

705-1-209.86

Вид А

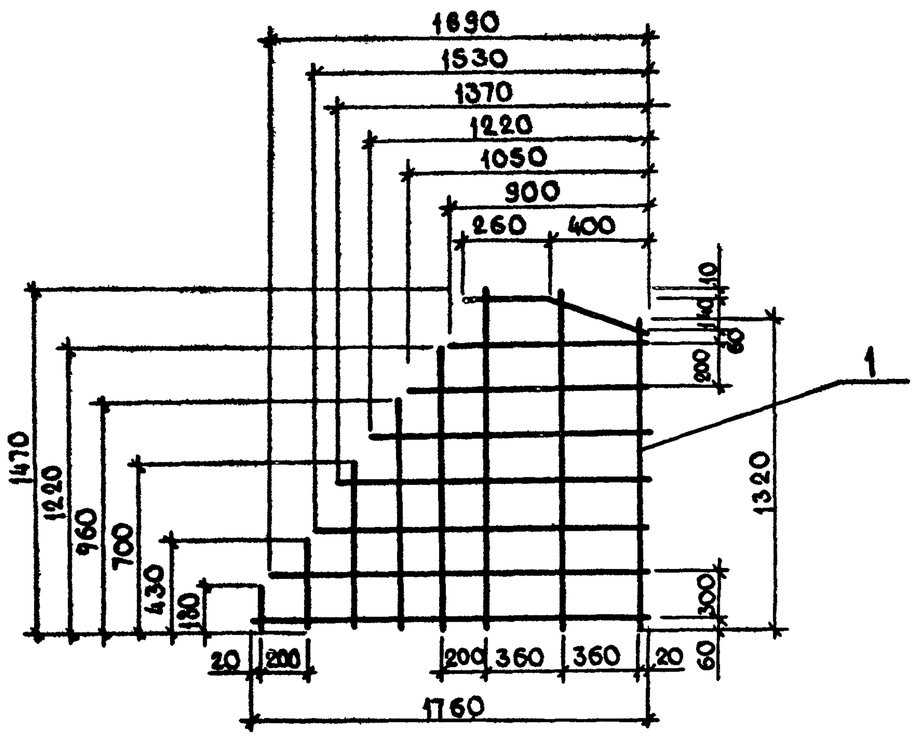

КЖ.И-02.00 - ИЗОБРАЖЕНО
-01-ЗЕРКАЛЬНОЕ ОТРАЖЕНИЕ

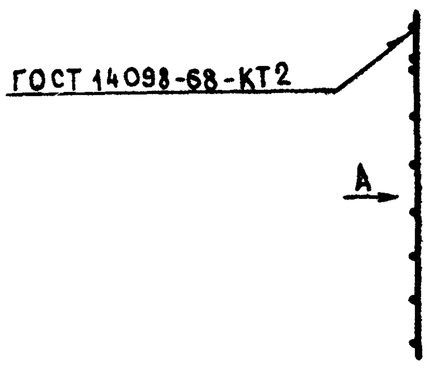

Формат	Зона	Поз.	Обозначение	Наименование	Кол.	Примечание
				Материалы		
		1		А-III-10-ГОСТ 5781-82*	18,04	п м.

ГИП	Трынов		22.12.86	Т.п.705-1-209.86	КЖ.И.02.00
Н.контр.	Тутаева		12.86	Каркас плоский (КР1, КР2)	Стадия: Р; Масса: 11,13; Масштаб:
Нач.отд.	Крылов		12.86		Лист; Листов 1
Гл.спец.	Троицкий		12.86		ЦИТЭПсельхоз Владимир
Рук.гр.	Тутаева		12.86		
Ст.инж.	Фролова		17.10.86		

Привязан

Инв. №

Инв. № подл. | Подпись и дата | Взам. инв. №

Копировал Завьялова Формат А3

Альбом II

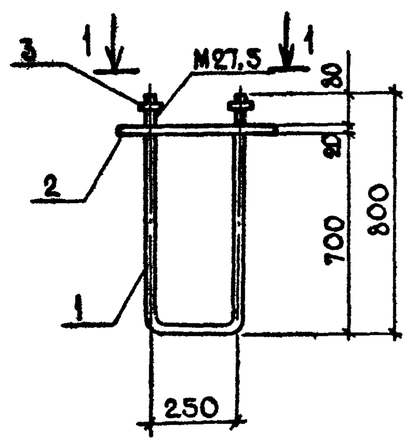

1-1

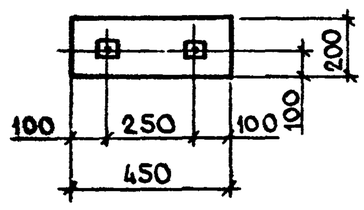

Формат	Зона	Поз.	Обозначение	Наименование	Кол.	Примечание
				Детали		
БЧ		1	КЖ.И.03.01	А-II-28-ГОСТ 5781-82* L=1880	1	9,08кг
БЧ		2	.02	Полоса $\frac{Б\text{-}20\times200\ ГОСТ\ 103\text{-}76^*}{ВСт3кп2\ ГОСТ\ 535\text{-}79}$ L=450	1	14,13кг
				Стандартные изделия		
				Гайка ГОСТ 5915-70*		
		3		М 27.5	2	0,16кг

Привязан

Инв. №

Инв. № подл. | Подпись и дата | Взам. инв. №

ГИП	Трынов		22.12.86	Т.п.705-1-209.86	КЖ.И.03.00
Н.контр.	Тутаева		12.86	Изделие закладное МН1	Стадия: Р; Масса: 23,53; Масштаб: 1:20
Нач.отд.	Крылов		12.86		Лист; Листов 1
Гл.спец.	Троицкий		12.86		ЦИТЭПсельхоз Владимир
Рук.гр.	Тутаева		12.86		
Ст.инж.	Фролова		17.10.86		

Копировал Завьялова Формат А4

Альбом

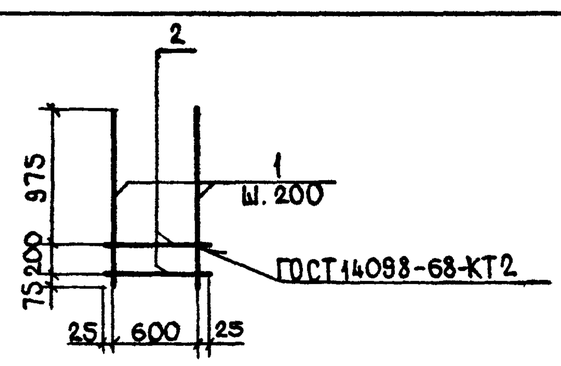

Формат	Зона	Поз.	Обозначение	Наименование	Кол.	Примечание
				Детали		
БЧ		1	КЖ.И.04.01	А-II-12-ГОСТ 5781-82* ℓ=1250	4	1,11кг
БЧ		2	.02	А-I-8-ГОСТ 5781-82* ℓ=650	2	0,26кг

Привязан

Инв. №

Инв. № подл. | Подпись и дата | Взам. инв. №

ГИП	Трынов		22.12.86	Т.п.705-1-209.86	КЖ.И.04.00
Н.контр.	Тутаева		12.86	Сетка С1	Стадия: Р; Масса: 4,96; Масштаб: 1:20
Нач.отд.	Крылов		12.86		Лист; Листов 1
Гл.спец.	Троицкий		12.86		ЦИТЭПсельхоз Владимир
Рук.гр.	Тутаева		12.86		
Ст.инж.	Фролова		17.10.86		

Копировал Завьялова Формат А4

21864-02

Альбом I

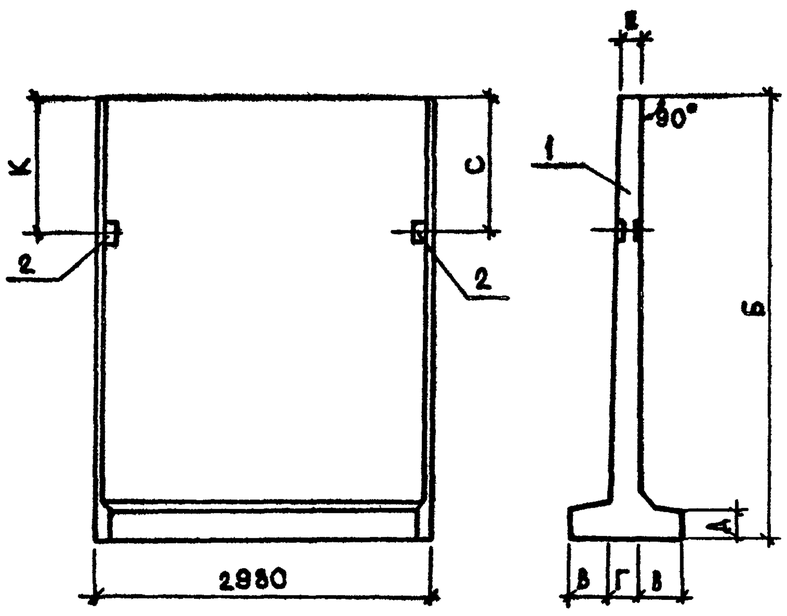

Формат	Зона	Поз.	Обозначение	Наименование	Кол на исполн. К.Ж.И.05.00 —	01	02	03	04	05	Примечание
				Документация							
			3.900-3.11.1 00.00ТО	Техническое описание							
				Сборочные единицы							
		1	3.900-3.11.101.00-02	Панель стеновая ПСП24-К1-К1	1	1					3350 кг
			3.900-3.11.103 00-02	ПСП36-К1-К1			1	1			7550
			3.900-3.11.104.00	ПСП42-К1-К1					1	1	8100
		2	3.900-3.11 201.00.00	Изделие закладное МН1	1	1					11,72
			3.900-3.11.203.00-02	МН31			1	1			11,78
			3.900-3.11.203.00-04	МН33					1	1	15,34

Марка элемента	Обозначение	Б, мм	В, мм	Г, мм	Д, мм	Е, мм	К, мм	С, мм	Масса, кг
ПС1	К.Ж.И.05.00	2600	200	140	200	140	1230		3362
ПС2	-01	2600	200	140	200	140		1230	3362
ПС3	-02	3860	370	240	260	165		1280	7562
ПС4	-03	3860	370	240	260	165	1280		7562
ПС5	-04	4460	370	240	260	153		700	8115
ПС6	-05	4460	370	240	260	153	700		8115

Ведомость расхода стали на дополнительные закладные изделия, кг

Марка элемента	Изделия закладные: Арматура класса AIII ГОСТ 5781-82* ф10	ф12	Итого	Арматура класса BрI ГОСТ 6727-80 ф5	Итого	Прокат марки ВСт3кп2 ГОСТ 103-76* δ=6				Итого	Общий расход
ПС1	6,9		6,9	0,92	0,92	3,80				3,80	11,72
ПС2	6,9		6,9	0,92	0,92	3,80				3,80	11,72
ПС3	6,9		6,9	0,92	0,92	3,96				3,96	11,78
ПС4	6,9		6,9	0,92	0,92	3,96				3,96	11,78
ПС5		10,02	10,02	0,92	0,92	4,40				4,40	15,34
ПС6		10,02	10,02	0,92	0,92	4,40				4,40	15,34

Т.п.705-1-209.86 К.Ж.И.05.00

Панель стеновая (ПС1...ПС6)

Стадия	Масса	Масштаб
Р	см табл.	

Лист | Листов 1

ЦИТЭПсельхоз Владимир

ГИП	Трынов		12.86
Н.контр	Тутаева		12.86
Нач.отд	Крылов		12.86
Гл.спец	Троицкий		12.86
Рук.гр.	Тутаева		12.86
Ст.инж	Холодарь		12.86

Привязан

Инв №

705-1-209.86

Инв.№ подл. | Подпись и дата | Взам.инв.№

Копировал Завьялова Формат А3

Альбом I

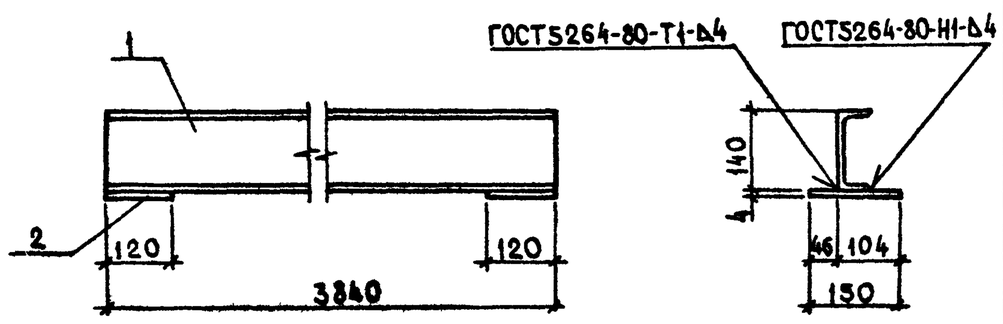

Формат	Зона	Поз.	Обозначение	Наименование	Кол	Примечание
				Детали		
Б4		1	К.Ж.И.06.01	Швеллер С14 ГОСТ 8240-72* / ВСт3кп2 ГОСТ535-79*	1	47,23 кг
Б4		2	.02	Полоса -4×120 ГОСТ103-76* / ВСт3кп2 ГОСТ535-79*	2	1,06 кг

Привязан

Инв №

Т.п.705-1-209.86 К.Ж.И.06.00

Прогон ПК9

Стадия	Масса	Масштаб
Р	48,29	1:10

Лист | Листов 1

ЦИТЭПсельхоз Владимир

ГИП	Трынов		12.86
Н.контр	Тутаева		12.86
Нач.отд	Крылов		12.86
Гл.спец	Троицкий		12.86
Рук.гр	Тутаева		12.86
Инж	Евстратова		12.86

Инв.№ подл. | Подпись и дата | Взам.инв.№

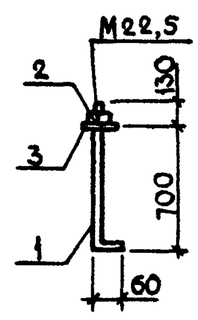

Формат	Зона	Поз.	Обозначение	Наименование	Кол	Примечание
				Детали		
Б4		1	К.Ж.И.07.01	А-I-22-ГОСТ5781-82, ℓ=900	1	2,68 кг
				Стандартные изделия		
		2		Гайка М22.5 ГОСТ5915-70*	1	
		3		Шайба 22.02 ГОСТ11371-78	1	

Привязан

Инв.№

Т.п.705-1-209.86 К.Ж.И.07.00

Изделие закладное МН2

Стадия	Масса	Масштаб
Р	2,78	1:20

Лист | Листов 1

ЦИТЭПсельхоз Владимир

ГИП	Трынов		12.86
Н.контр	Тутаева		12.86
Нач.отд	Крылов		12.86
Гл.спец	Троицкий		12.86
Рук.гр.	Тутаева		12.86
Ст.инж	Фролова		17.10.86

Копировал Завьялова Формат А3

21864-02

Альбом I

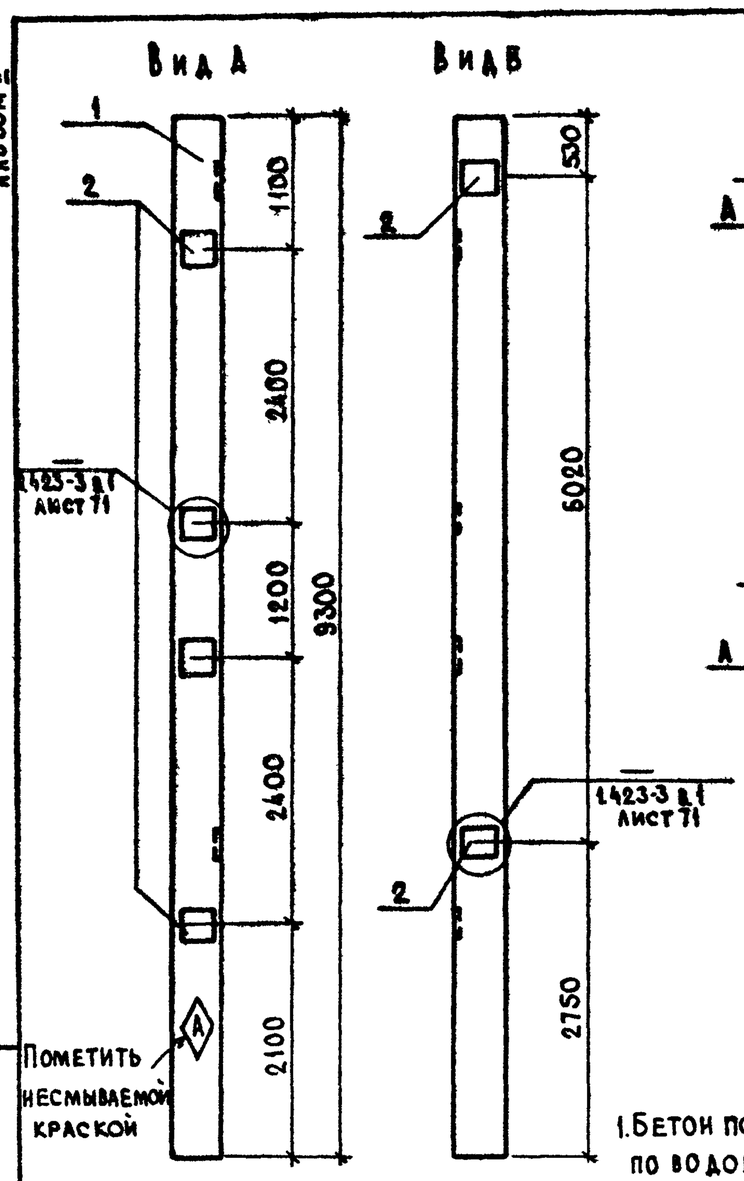

Рис.1

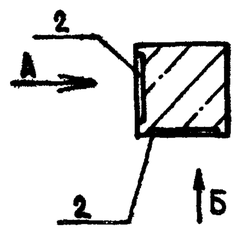

Рис.2

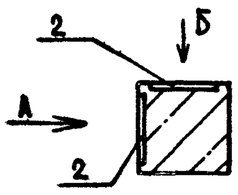

Рис.3

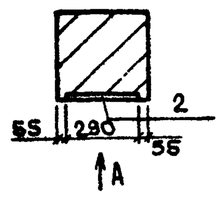

1. Бетон повышенной плотности с маркой по водонепроницаемости В6.
2. Закладные изделия покрыть слоем мет. А250.

Формат	Зона	Поз.	Обозначение	Наименование	Кол-во —	01	02	Примечание
				Документация				
			1.423-3 вып.1	Ж-б. колонны для производственных зданий без мостовых кранов высотой до 9,6 м				
				Сборочные единицы				
		1	1.423-3 вып.1	Колонна К84-7	1	1	1	
				Изделие закладное				
		2	1.423-3 вып.2	НМ1-6	6	6	4	

Ведомость расхода стали на дополнительные закладные изделия, кг

Марка элемента	Изделия закладные: Арматура класса AI ГОСТ 5781-82 Ф6	Ф12		Ф22	Итого	Прокат марки ВСт3кп2 ГОСТ 380-71*		10×200		Итого	Общий расход
К84-7а	1,2	12,0		8,4	21,6			27,6		27,6	49,20
К84-7б	1,2	12,0		8,4	21,6			27,6		27,6	49,20
К84-7в	0,8	8,0		5,6	14,4			18,4		18,4	32,8

Обозначение	Марка	Рис.	Масса кг
КЖ.И-08.00	К84-7а	1	3700
-01	К84-7б	2	3700
-02	К84-7в	3	3700

Привязан

Инв. №

ГИП	Трынов		22.12.86
Н.контр.	Тутаева		12.86
Нач.отд.	Крылов		12.86
Гл.спец.	Троицкий		12.86
Рук.гр.	Тутаева		12.86
Ст.инж.	Холодарь		12.86

Т.п. 705-1-209.86 КЖ.И.08.00

Колонна (К84-7а, К84-7б, К84-7в)

Стадия	Масса	Масштаб
Р	см табл.	1:50

Лист Листов 1

ЦИТЭПсельхоз Владимир

Копировал Завьялова Формат А3

705-1-209.86

Инв. № подл. | Подпись и дата | Взам. инв. №

Альбом II

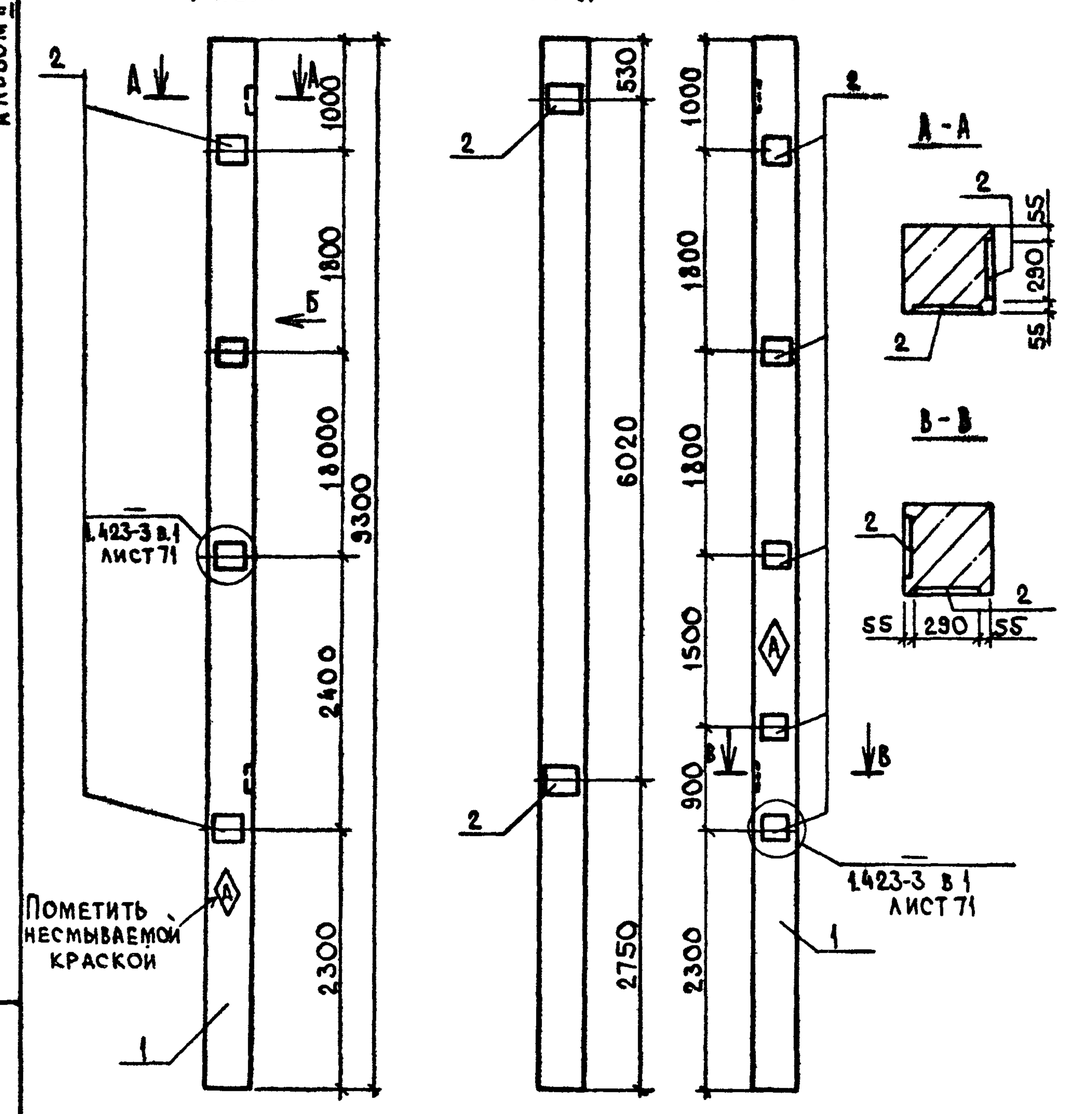

Формат	Зона	Поз.	Обозначение	Наименование	Кол-во —	01		Примечание
				Документация				
			1.423-3 вып.1	Ж-б колонны для производственных зданий без мостовых кранов высотой до 9,6 м				
				Сборочные единицы				
		1	1.423-3 вып.1	Колонна К84-7	1	1		
				Изделие закладное				
		2	1.423-3 вып.2	НМ1-6	6	7		

Ведомость расхода стали на дополнительные закладные изделия, кг

Марка элемента	Изделия закладные: Арматура класса AI ГОСТ 5781-82* Ф6		Ф12	Ф22	Итого	Прокат марки ВСт3кп2 ГОСТ 380-71* 10×200				Итого	Общий расход
К84-7е	1,2		12,0	8,4	21,60	27,6				27,6	49,20
К84-7ж	1,4		14,0	9,8	25,2	32,2				32,2	57,4

1. Бетон повышенной плотности с маркой по водонепроницаемости В6.
2. Закладные изделия покрыть слоем мет. А250.

Обозначение	Марка	Рис.	Масса кг
КЖ.И.-09.00	К84-7е	1	3700
-01	К84-7ж	2	3700

Привязан

Инв. №

ГИП	Трынов		22.12.86
Н.контр.	Тутаева		12.86
Нач.отд.	Крылов		12.86
Гл.спец.	Троицкий		12.86
Рук.гр.	Тутаева		12.86
Инж.	Лебедева		12.86

Т.п. 705-1-209.86 КЖ.И.09.00

Колонна (К84-7е, К84-7ж)

Стадия	Масса	Масштаб
Р	см табл.	1:50

Лист Листов 1

ЦИТЭПсельхоз Владимир

Копировал Завьялова Формат А3

21864-02

Альбом II

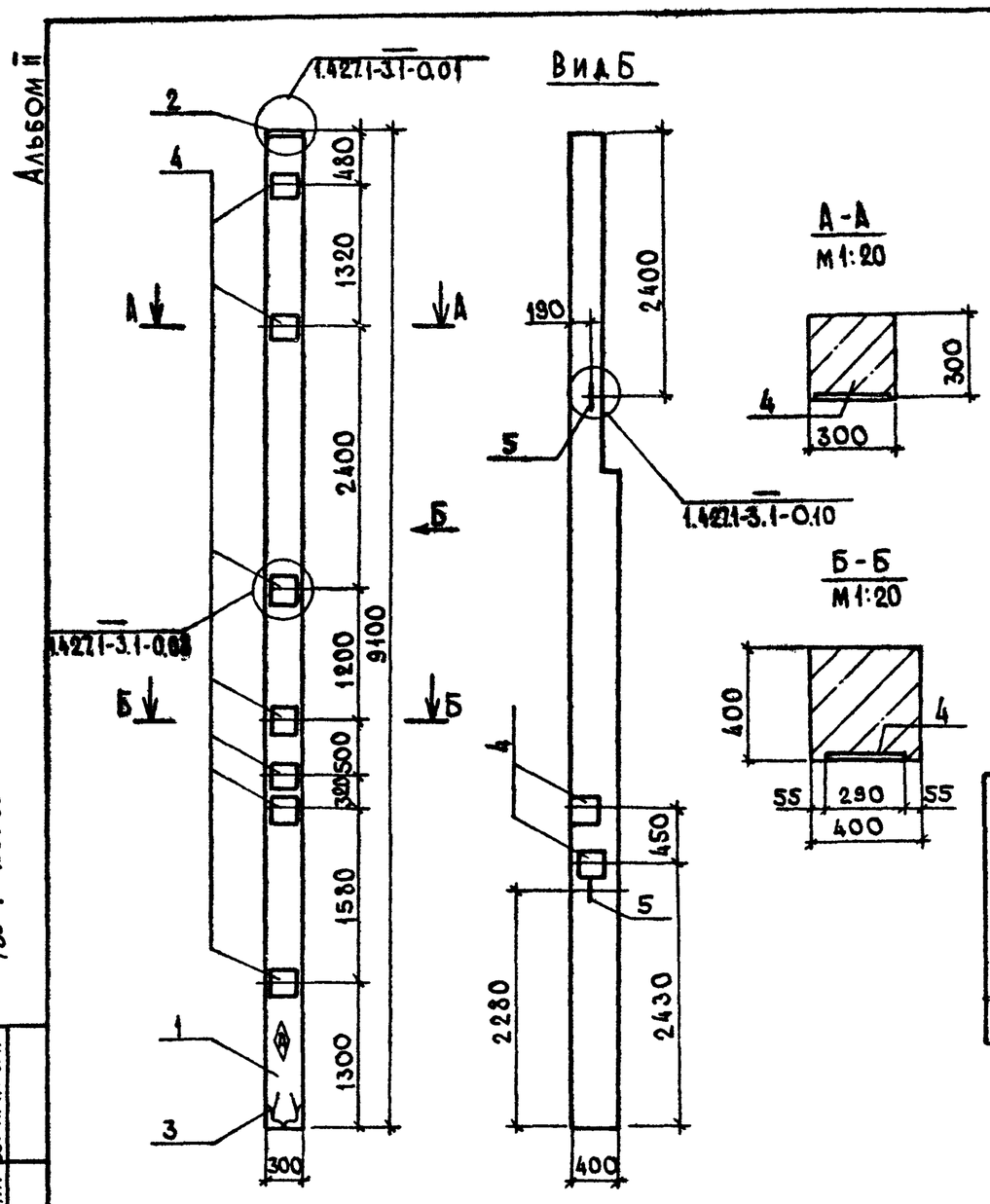

Формат	Зона	Поз.	Обозначение	Наименование	Кол	Примечание
				Сборочные единицы		
		1	1.427.1-3.1-2.00-036	Колонна 6КФ91-1	1	
				Изделие закладное		
		2	1.427.1-3.2-006-0	МН1	1	
		3	1.427.1-3.2-0.12.0	МН7	1	
		4	1.427.1-3.2-0.19.0-01	МН20	9	
		5	1.427.1-3.2-0.21.0.0-02	МН34	2	

Ведомость дополнительного расхода стали на элемент, кг

Марка элемента	Изделия закладные												Общий расход
	Арматура класса						Прокат марки						
	АI		АIII			Всего	ВСт3кп2					Всего	
	ГОСТ 5781-82*						ГОСТ 103-76*			ГОСТ 8509-72*			
	Ф12	Итого	Ф10	Ф12	Итого		-8×300	-10×290	Итого	L90×6		Итого	
6КФ91-1-Па	3,2	3,2	3,3	12,04	15,34	18,54	5,7	23,4	29,1	4,2		4,2	33,3	51,84

1. Бетон повышенной плотности по водонепроницаемости В6
2. Закладные изделия покрыть слоем мет. А250

705-1-209.86

Инв. № подл. | Подпись и дата | Взам. инв. №

Привязан

Инв. №

ГИП	Трынов		22.12.86
Н.контр.	Тутаева		12.86
Нач.отд.	Крылов		12.86
Гл.спец.	Троицкий		12.86
Рук.гр.	Тутаева		12.86
Инж.	Лебедева		17.10.86

Т.п. 705-1-209.86 КЖ.И.10.00

Колонна 6КФ91-1-Па

Стадия	Масса	Масштаб
Р	2575	1:50

Лист | Листов 1

ЦИТЭПсельхоз Владимир

Копировал Завьялова Формат А3

Альбом II

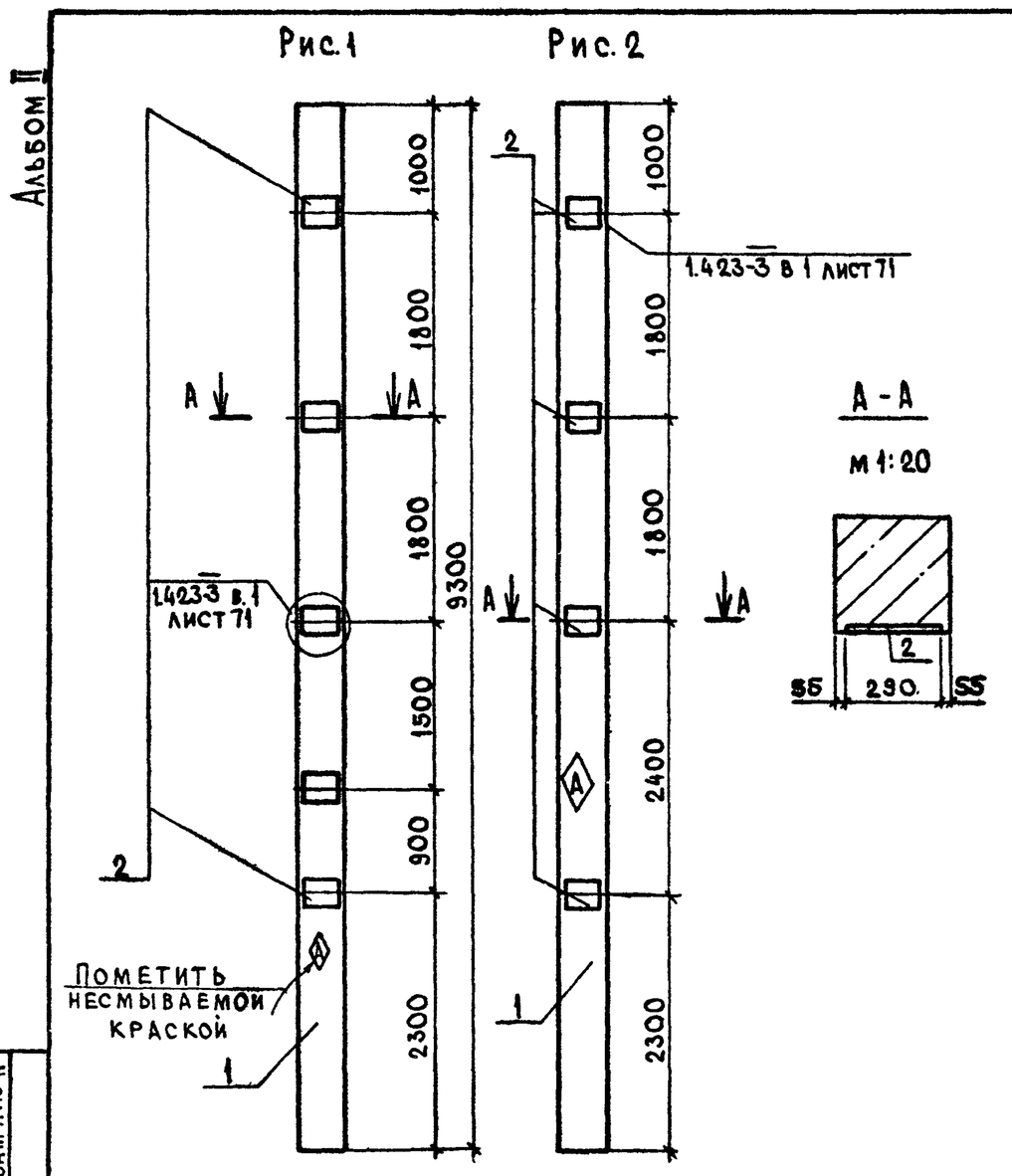

Формат	Зона	Поз.	Обозначение	Наименование	Кол. -	Кол. 01	Кол. 02	Примечание
				Документация				
			1.423-3 вып.1	Ж.-б. колонны для производственных зданий без мостовых кранов высотой до 9,6 м				
				Сборочные единицы				
		1	1.423-3 вып.1	Колонна К84-7	1	1		
				Изделие закладное				
		2	1.423-3 вып.2	НМ1-6	5	4		

Ведомость расхода стали на дополнительные закладные изделия, кг

Марка элемента	Изделия закладные										Общий расход
	Арматура класса					Прокат марки					
	АI		АIII			ВСт3кп2					
	ГОСТ 5781-82*					ГОСТ 380-71*					
	Ф6		Ф12	Ф22	Итого	-10×200				Итого	
К84-7г	1,0		10,0	7,0	18,0	23,0				23,0	41,0
К84-7д	0,8		8,0	5,6	14,4	18,4				18,4	32,8

1. Бетон повышенной плотности по водонепроницаемости В6.
2. Закладные изделия покрыть слоем А250.

Обозначение	Марка	Рис.	Масса кг
КЖ.И-11.00	К84-7г	1	3700
-01	К84-7д	2	3700

Инв. № подл. | Подпись и дата | Взам. инв. №

Привязан

Инв. №

ГИП	Трынов		22.12.86
Н.контр.	Тутаева		12.86
Нач.отд.	Крылов		12.86
Гл.спец.	Троицкий		12.86
Рук.гр.	Тутаева		12.86
Инж.	Лебедева		17.10.86

Т.п. 705-1-209.86 КЖ.И.11.00

Колонна (К84-7г, К84-7д)

Стадия	Масса	Масштаб
Р	см. табл.	1:50

Лист | Листов 1

ЦИТЭПсельхоз Владимир

Копировал Завьялова Формат А3

21864-02

Альбом II

705-1-209.86

Инв.№ подл. | Подпись и дата | Взам. инв.№

Рис. 1

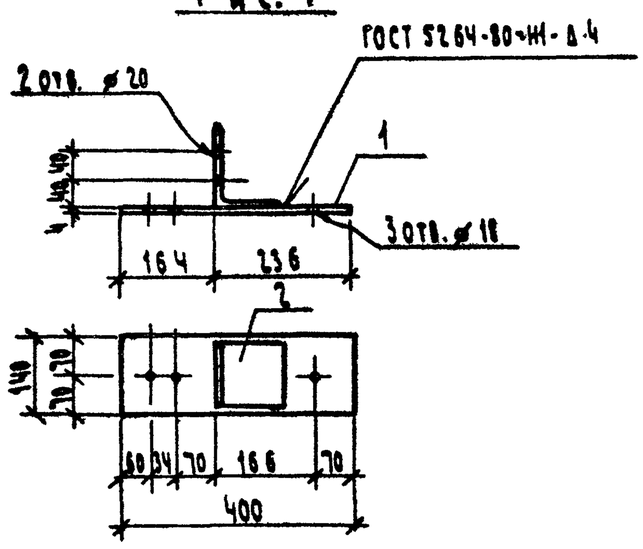

Рис. 2

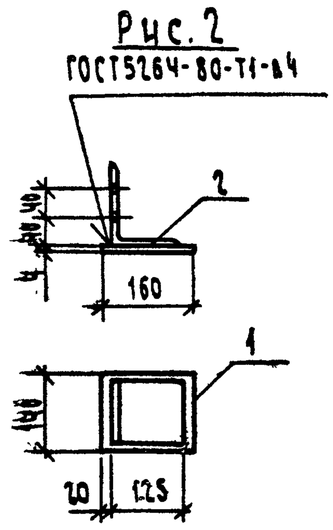

Обозначение	Рис.	Марка	Масса, кг
КЖ.И. 12.00	1	СД5	3,62
—01	2	СД6	2,56

Формат	Зона	Поз.	Обозначение	Наименование	Кол.	Примечание
				Переменные данные для исполнений		
				КЖ.И. 12.00		
				Детали		
Б4		1	КЖ.И. 12.01	Полоса $\frac{Б\text{-}4\times140\ ГОСТ\ 103\text{-}76^*}{ВСт3кп2\ ГОСТ\ 535\text{-}79^*}$, ℓ=400	1	1,76 кг
Б4		2	02	Уголок $\frac{Б\text{-}125\times125\times8\ ГОСТ\ 8509\text{-}72^*}{ВСт3пс6\text{-}1\ ТУ\ 14\text{-}1\text{-}5923\text{-}80}$, ℓ=120	1	1,86
				КЖ.И. 12.00-01		
				Детали		
Б4		1	КЖ.И. 12.03	Полоса $\frac{Б\text{-}4\times140\ ГОСТ\ 103\text{-}76^*}{ВСт3кп2\ ГОСТ\ 535\text{-}79^*}$, ℓ=160	1	0,70 кг
Б4		2	04	Уголок $\frac{Б\text{-}125\times125\times8\ ГОСТ\ 8509\text{-}72^*}{ВСт3пс6\text{-}1\ ТУ\ 14\text{-}1\text{-}5923\text{-}80}$, ℓ=120	1	1,86

Привязан

Инв. №

ГИП	Трынов		12.86
Н.контр.	Тутаева		12.86
Нач.отд.	Крылов		12.86
Гл.спец.	Троицкий		12.86
Рук.гр.	Тутаева		12.86
Вед.инж.	Лопухова		12.86

Т.п. 705-1-209.86 КЖ.И. 12.00

Изделие соединительное (СД5...СД6)

Стадия	Масса	Масштаб
Р	см. табл.	
Лист	Листов 1	

ЦИТЭП сельхоз Владимир

Копировал Семахина Формат А3

Альбом II

705-1-209.86

Инв.№ подл. | Подпись и дата | Взам. инв.№

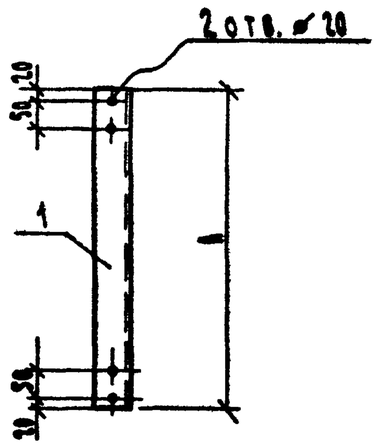

Обозначение	Марка	А	Масса, кг
КЖ.И. 13.00	СК1	1670	8,03
—01	СК2	2270	10,92
—02	СК3	320	1,54

Привязан

Инв. №

ГИП	Трынов		12.86
Н.контр.	Тутаева		12.86
Нач.отд.	Крылов		12.86
Гл.спец.	Троицкий		12.86
Рук.гр.	Тутаева		12.86
Вед.инж.	Лопухова		12.86

Т.п. 705-1-209.86 КЖ.И. 13.00

Стойка (СК1...СК3)

Стадия	Масса	Масштаб
Р	см. табл.	
Лист	Листов 1	

Уголок $\frac{Б\text{-}63\times63\times5\ ГОСТ\ 8509\text{-}72^*}{ВСт3кп2\ ГОСТ\ 535\text{-}79^*}$

ЦИТЭП сельхоз Владимир

Копировал Семахина Формат А4

Альбом II

705-1-209.86

Инв.№ подл. | Подпись и дата | Взам. инв.№

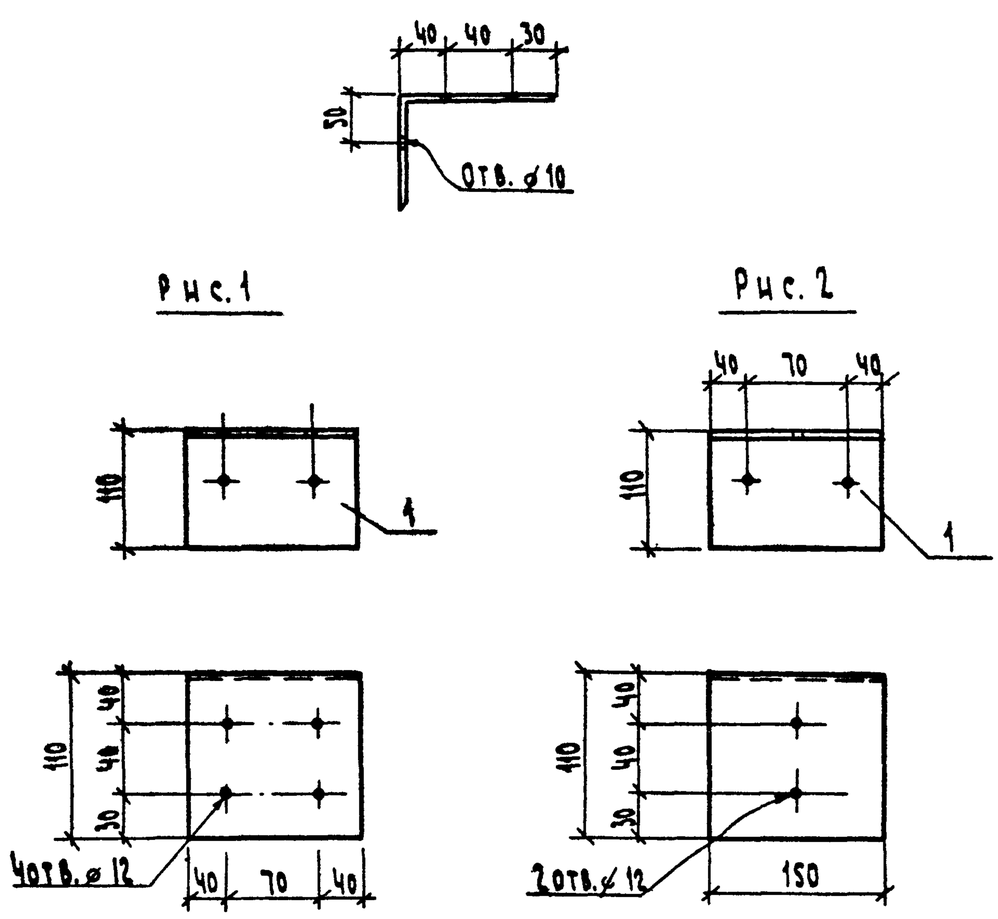

Обозначение	Рис.	Марка
КЖ.И. 14.00	1	ТК1
-01	2	ТК2

Привязан

Инв. №

ГИП	Трынов		12.86
Н.контр.	Тутаева		12.86
Нач.отд.	Крылов		12.86
Гл.спец.	Троицкий		12.86
Рук.гр.	Тутаева		
Вед.инж.	Лопухова		

Т.п. 705-1-209.86 КЖ.И. 14.00

Опорный столик (ТК1, ТК2)

Стадия	Масса	Масштаб
Р	2,02 кг	
Лист	Листов 1	

Уголок $\frac{Б\text{-}110\times110\times8\ ГОСТ\ 8509\text{-}72^*}{ВСт3пс6\text{-}1\ ТУ\text{-}14\text{-}1\text{-}5023\text{-}80}$

ЦИТЭП сельхоз Владимир

Копировал Семахина Формат А4

21854-02

Альбом II

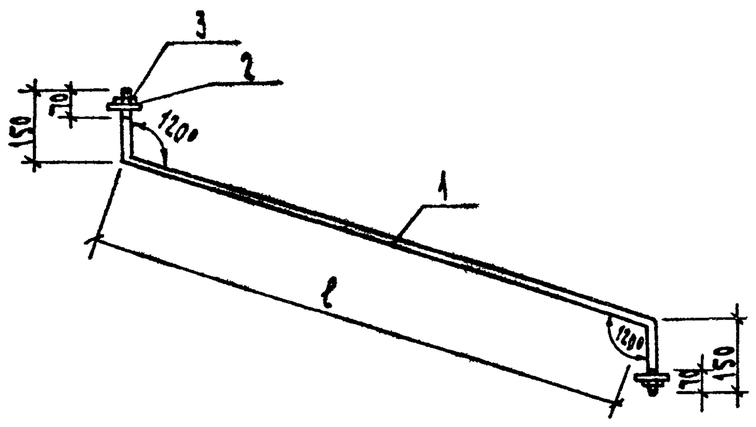

Формат	Зона	Поз.	Обозначение	Наименование	Кол. на исполн. КЖ.И.15.00				
						-01	-02	-03	
				Детали					
		1	КЖ.И.15.01	А-II-16- ГОСТ 5781-82*	1	1	1	1	
				Стандартные изделия					
		2		Шайба 16.01.00 ГОСТ 11371-78	2	2	2	2	
		3		Гайка М16.5 ГОСТ 5915-70*	2	2	2	2	

Обозначение	Марка	ℓ	Масса кг
КЖ.И.15.00	ВС1	3100	5,46
—01	ВС2	3500	6,09
—02	ВС3	2800	4,99
—03	ВС6	2100	3,88

705-1-209.86

Инв. № подл. | Подпись и дата | Взам. инв. №

Привязан

Инв. №

ГИП	Трынов		22.12.86
Н.контр.	Тутаева		12.86
Нач.отд.	Крылов		12.86
Гл.спец.	Троицкий		12.86
Рук.гр.	Тутаева		12.86
Вед.инж.	Попухова		12.86

т.п. 705-1-209.86 КЖ.И.15.00

Тяж (ВС1...ВС3, ВС6)

Стадия	Масса	Масштаб
Р	см. табл.	
Лист	Листов 1	

ЦИТЭП сельхоз Владимир

Копировал Семахина Формат А3

Альбом II

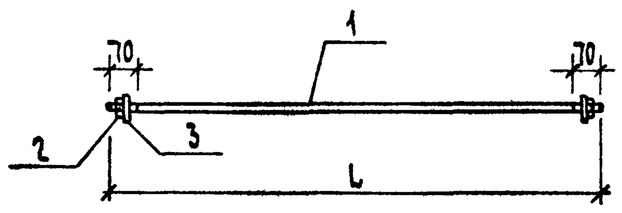

Формат	Зона	Поз.	Обозначение	Наименование	Кол. на исп. КЖ.И.16.00				
						-01	-02	-03	
				Детали					
		1	КЖ.И.16.01	А-II-16-ГОСТ 5781-82*	1	1	1	1	
				Стандартные изделия					
		2		Шайба 16.01.00 ГОСТ 11371-78	2	2	2	2	
		3		Гайка М16.5 ГОСТ 5915-70*	2	2	2	2	

Обозначение	Марка	L	Масса кг
КЖ.И.16.00	ВС4	2600	4,2
—01	ВС5	2000	3,25
—02	ВС7	1100	1,83
—03	ВС8	1700	2,78

Инв. № подл. | Подпись и дата | Взам. инв. №

Привязан

Инв. №

ГИП	Трынов		22.12.86
Н.контр.	Тутаева		12.86
Нач.отд.	Крылов		12.86
Гл.спец.	Троицкий		12.86
Рук.гр.	Тутаева		12.86
Вед.инж.	Попухова		12.86

т.п. 705-1-209.86 КЖ.И.16.00

Тяж (ВС4, ВС5, ВС7, ВС8)

Стадия	Масса	Масштаб
Р	см. табл.	
Лист	Листов 1	

ЦИТЭП сельхоз Владимир

Копировал Семахина Формат А3

Альбом II

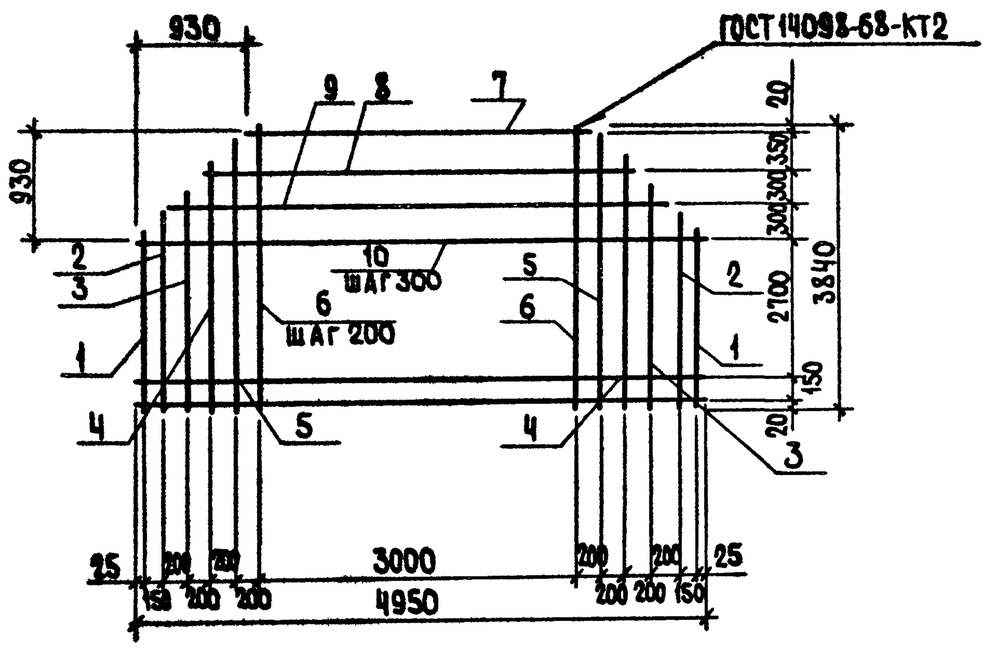

Формат	Зона	Поз.	Обозначение	Наименование	Кол.	Примечание
				Документация		
А3			КЖ.И.Т.У.	Технические условия		
				Детали		
Б.Ч.		1	КЖ.И.17.01	А-III-12-ГОСТ5781-82* L=2920	2	2,59 кг
Б.Ч.		2	02	L=3050	2	2,71 кг
Б.Ч.		3	03	L=3295	2	2,93 кг
Б.Ч.		4	04	L=3495	2	3,10 кг
Б.Ч.		5	05	L=3695	2	3,28 кг
Б.Ч.		6	06	L=3850	16	3,42 кг
Б.Ч.		7	07	А-I-8 ГОСТ5781-82* L=3100	1	1,22 кг
Б.Ч.		8	08	L=3850	1	1,52 кг
Б.Ч.		9	09	L=4450	1	1,76 кг
Б.Ч.		10	10	L=4950	11	1,96 кг

Инв. № подл. | Подпись и дата | Взам. инв. №

705-1-209.86

Привязан

Инв. №

ГИП	Трынов		22.12.86
Нач.отд.	Крылов		12.86
Н.контр.	Тутаева		12.86
Гл.спец.	Троицкий		12.86
Рук.гр.	Тутаева		12.86
Инж.	Лебедева		12.86

Т.п. 705-1-209.86 КЖ.И.17.00

Сетка арматурная С2

Стадия	Масса	Масштаб
Р	110 кг	1:50

Лист | Листов 1

ЦИТЭПсельхоз Владимир

Копировал Ящук Формат А3

Альбом II

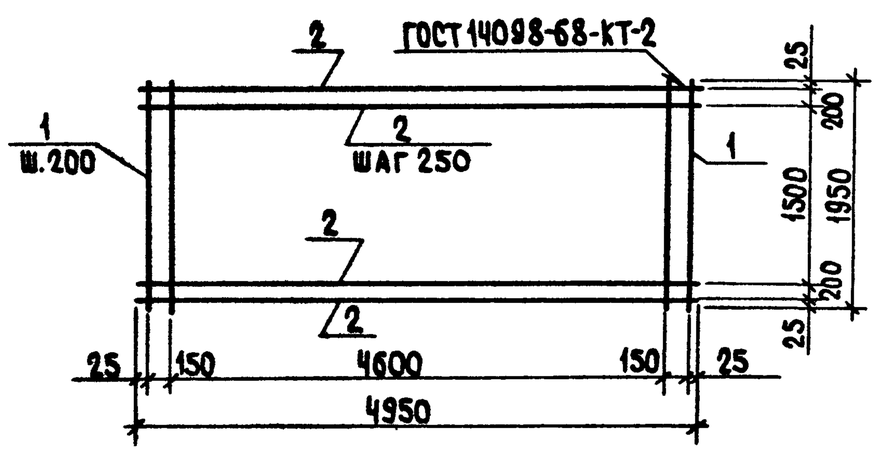

Формат	Зона	Поз.	Обозначение	Наименование	Кол.	Примечание
				Документация		
А3			КЖ.И.ТУ	Технические условия		
				Детали		
Б.Ч.		1	КЖ.И.18.01	А-III-8-ГОСТ5781-82* L=1950	26	0,77 кг
Б.Ч.		2	02	А-III-12-ГОСТ5781-82* L=4950	9	4,40 кг

Инв. № подл. | Подпись и дата | Взам. инв. №

Привязан

Инв. №

ГИП	Трынов		22.12.86
Нач.отд.	Крылов		12.86
Н.контр.	Тутаева		12.86
Гл.спец.	Троицкий		12.86
Рук.гр.	Тутаева		12.86
Инж.	Лебедева		12.86

Т.п. 705-1-209.86 КЖ.И.18.00

Сетка арматурная С3

Стадия	Масса	Масштаб
Р	38,6	

Лист | Листов 1

ЦИТЭПсельхоз Владимир

Копировал Ящук Формат А4

Альбом II

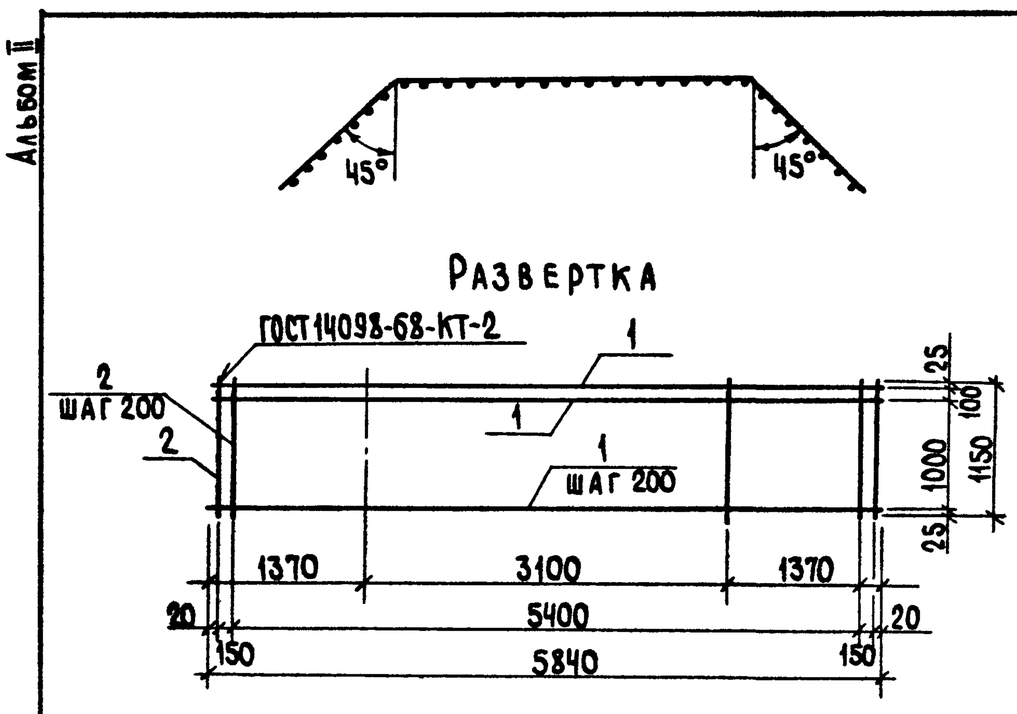

Формат	Зона	Поз.	Обозначение	Наименование	Кол.	Примечание
				Документация		
А3			КЖ.И.Т.У.	Технические условия		
				Детали		
Б.Ч.		1	КЖ.И.19.01	А-III-8-ГОСТ5781-82* L=5840	7	2,31 кг
Б.Ч.		2	02	—"— L=1150	16	0,45 кг

Инв. № подл. | Подпись и дата | Взам. инв. №

Привязан

Инв. №

ГИП	Трынов		22.12.86
Нач.отд.	Крылов		12.86
Н.контр.	Тутаева		12.86
Гл.спец.	Троицкий		12.86
Рук.гр.	Тутаева		12.86
Инж.	Лебедева		12.86

Т.п. 705-1-209.86 КЖ.И.19.00

Сетка арматурная С4

Стадия	Масса	Масштаб
Р	18,2	

Лист | Листов 1

ЦИТЭПсельхоз Владимир

Копировал Ящук Формат А4

21864-02

Альбом I

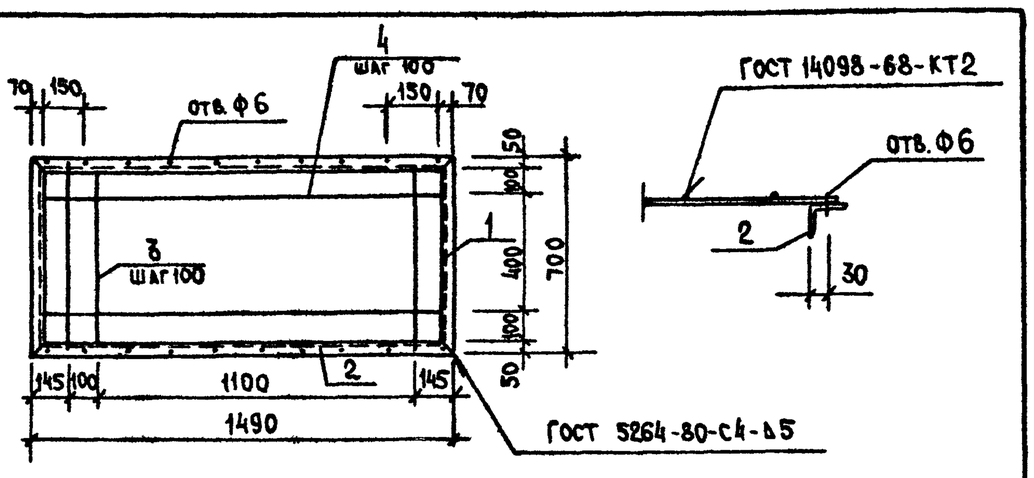

Формат	Зона	Поз.	Обозначение	Наименование	Кол.	Примеч.
				Детали		
				Уголок Б-50×50×5 ГОСТ 8509-72* / Вст3кп2 ГОСТ 535-79 L=700		
		1	КЖ.И. 20.01		2	2,64кг
		2	02	L=1490	2	5,62кг
				А-I-10 - ГОСТ 5781-82*		
		3	03	L=680	13	0,42кг
		4	04	L=1430	5	0,88кг

705-1-209.86

Привязан

Инв. №

Т.п. 705-1-209.86 КЖ.И. 20 00

Рама Рм1

Стадия	Масса	Масштаб
Р	26,38кг	1:20
Лист	Листов 1	

ЦИТЭП сельхоз Владимир

ГИП	Трынов		12.86
Н.контр	Тутаева		12.86
Нач.отд.	Крылов		12.86
Гл.спец.	Троицкий		12.86
Рук.гр.	Тутаева		12.86
Вед.инж.	Лопухова		12.10.86

Копировал Реброва Формат А4

Альбом II

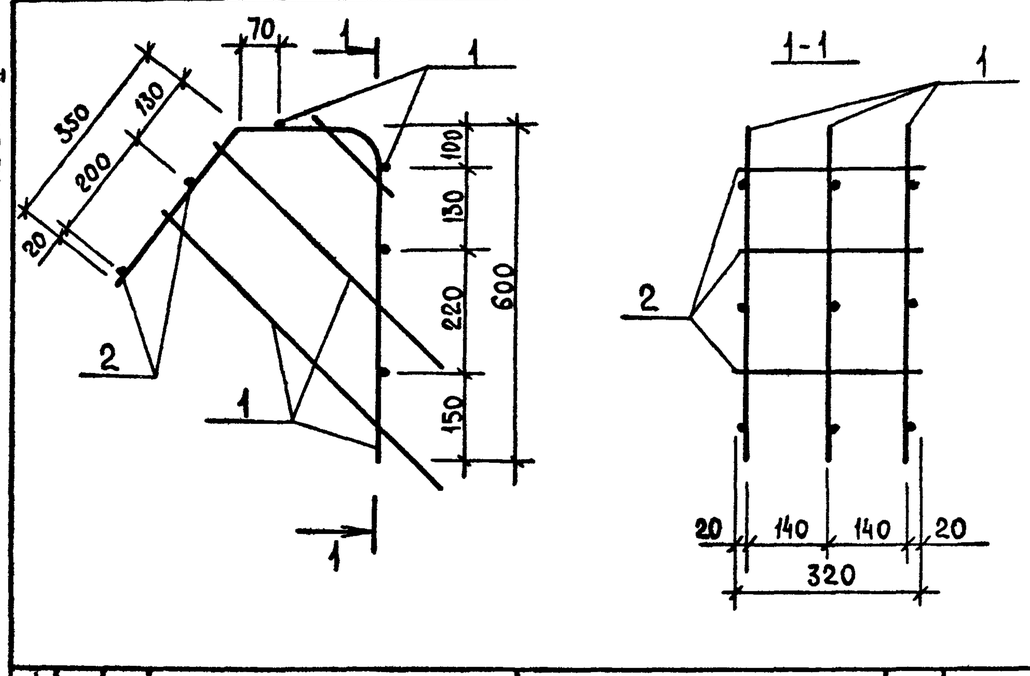

Формат	Зона	Поз.	Обозначение	Наименование	Кол.	Примечание
				Сборочные единицы		
А4		1	КЖ.И. 22.00	Каркас плоский КР3	1	
А4			-01	Каркас плоский КР4	2	
				Детали		
Б4		2	КЖ.И. 21.01	А-III-8-ГОСТ 5781-82*, ℓ=320	6	0,13кг

Привязан

Инв. №

Т.п. 705-1-209.86 КЖ.И. 21.00

Каркас пространственный КП4

Стадия	Масса	Масштаб
Р	6,8	1:10
Лист 1	Листов 1	

ЦИТЭП сельхоз Владимир

ГИП	Трынов		12.86
Нач.отд.	Крылов		12.86
Гл.спец	Троицкий		12.86
Рук.гр	Тутаева		12.86
Ст.инж	Фролова		17.10.86

Копировал Реброва Формат А4

Альбом I

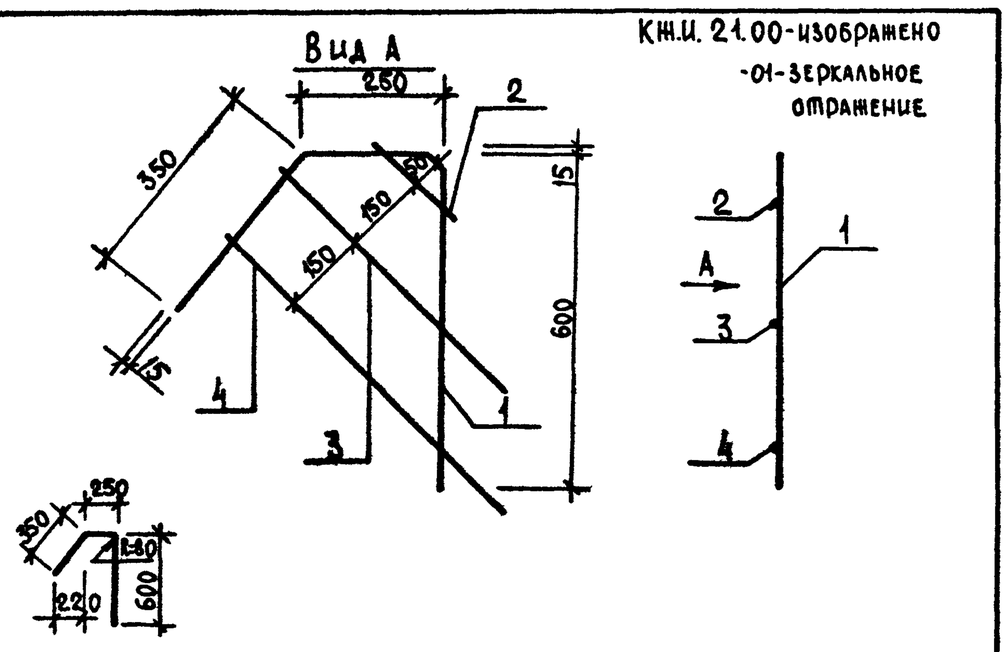

КЖ.И. 21.00-изображено
-01-зеркальное отражение

Формат	Зона	Поз.	Обозначение	Наименование	Кол.	Примечание
				Детали		
Б4		1	КЖ.И. 22.01	А-III-14 ГОСТ 5781-82*, ℓ=1200	1	1,5кг
Б4		2	02	А-III-8-ГОСТ 5781-82*; ℓ=210	1	0,1кг
Б4		3	03	А-III-8-ГОСТ 5781-82*, ℓ=580	1	0,2кг
Б4		4	04	А-III-8-ГОСТ 5781-82*, ℓ=700	1	0,2кг

Обозначение	Марка	Масса, кг
КЖ.И 22.00	КР3	2,0
-01	КР4	2,0

Привязан

Инв. №

Т.п. 705-1-209.86 КЖ.И. 22.00

Каркас плоский (КР3, КР4)

Стадия	Масса	Масштаб
Р	см. табл.	1:10
Лист 1	Листов 1	

ЦИТЭП сельхоз Владимир

ГИП	Трынов		12.86
Нач.отд.	Крылов		12.86
Гл.спец.	Троицкий		12.86
Рук.гр	Тутаева		12.86
Ст.инж	Фролова		17.10.86

Копировал Реброва Формат А4

Альбом II

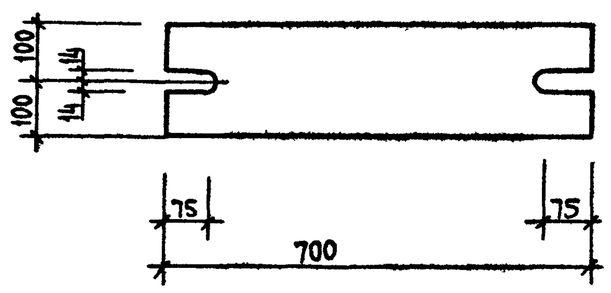

Привязан

Инв. №

Т.п. 705-1-209.86 КЖ.И 23.00

Соединительное изделие МС1

Стадия	Масса	Масштаб
Р	22,0	1:10
Лист	Листов 1	

Лист Б-20 ГОСТ 19903-74* / Вст3кп2 ГОСТ 14637-79

ЦИТЭП сельхоз Владимир

ГИП	Трынов		12.86
Нач.отд.	Крылов		12.86
Гл.спец	Троицкий		12.86
Рук.гр	Тутаева		12.86
Ст.инж.	Холодарь		17.11

Копировал Реброва Формат А4

21864-02

Альбом II

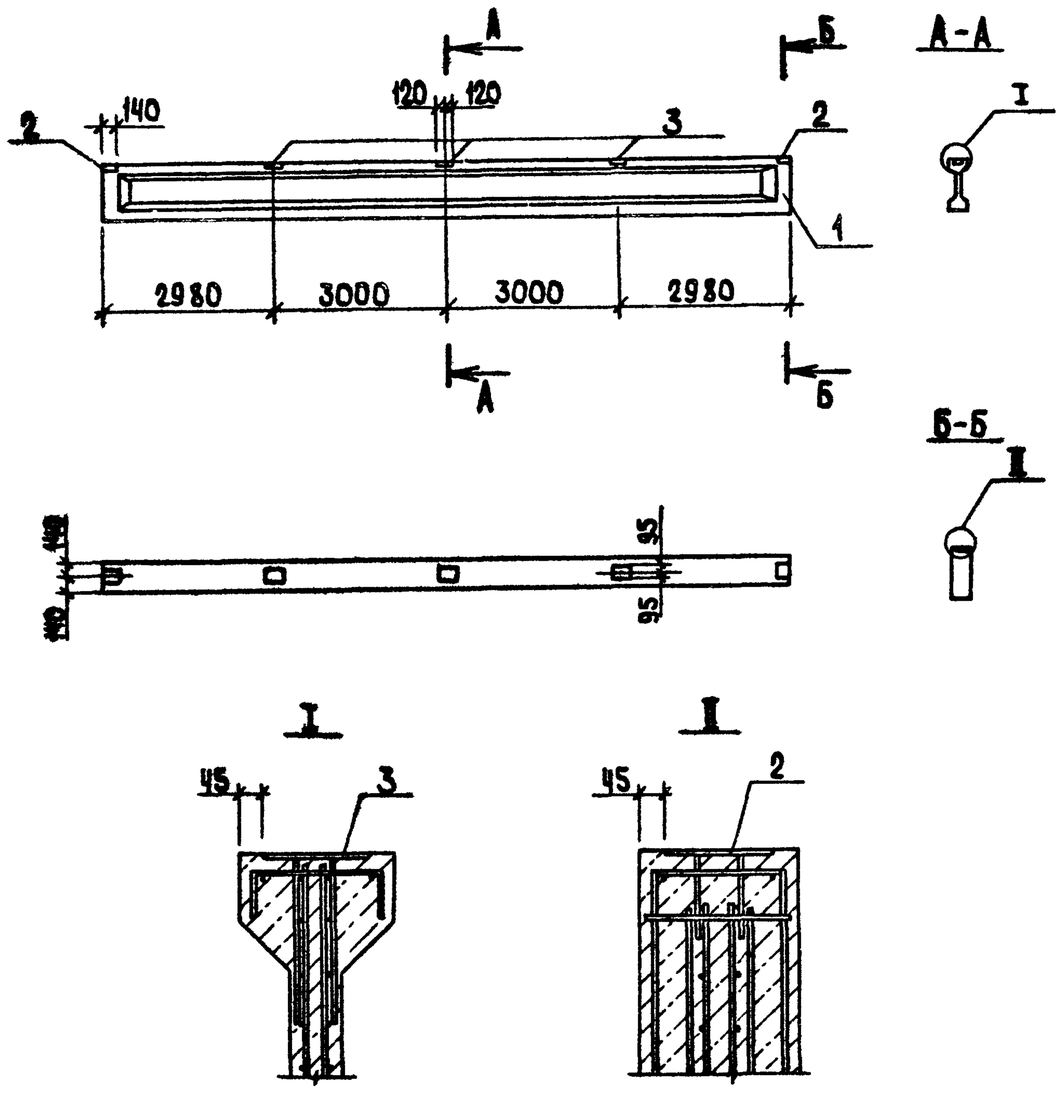

Формат	Зона	Поз.	Обозначение	Наименование	Кол.	Примечание
				Сборочные единицы		
		1	1.462.1-1/81.01-3-18	Балка 1БСП12-3АIV-П	1	
				Изделие закладное		
		2	1.400-6/76, вып.1	МЧ-1-2	2	
		3	1.400-6/76, вып.1	МЧ-3-3	3	

Ведомость расхода стали на дополнительные закладные изделия, кг

Марка элемента	Изделия закладные										Общий расход
	Арматура класса					Прокат марки					
	AIII					Вст3кп2					
	ГОСТ 5781-82*					ГОСТ 103-76*					
	Ф8				Итого	-6×140	-6×190			Итого	
1БСП12-3АIV-Па	0,80				0,80	2.60	6,60			9.20	10.00

Закладные изделия покрыть слоем Мет А250.

705-1-209.86

Инв.№ подл. | Подпись и дата | Взам.инв.№

Привязан

Инв.№

ГИП	Трынов		22.12.86
Н.контр.	Тутаева		12.86
Нач.отд.	Крылов		12.86
Гл.спец.	Троицкий		12.86
Рук.гр.	Тутаева		12.86
Ст.инж.	Холодарь		12.86

Т.п. 705-1-209.86 КЖ.И.24.00

Балка Б1

Стадия	Масса	Масштаб
Р	4510	1:100

Лист | Листов 1

ЦИТЭПсельхоз Владимир

Копировал Ящук Формат А3

Альбом II

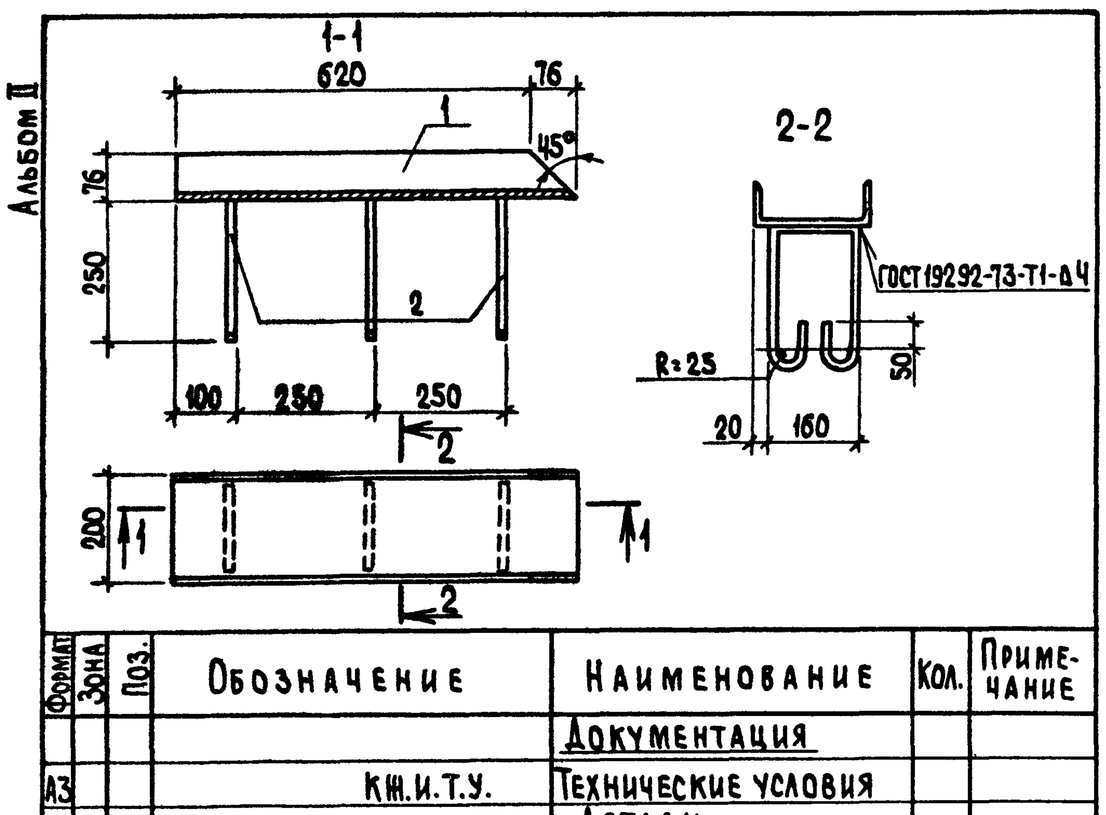

Формат	Зона	Поз.	Обозначение	Наименование	Кол.	Примечание
				Документация		
А3			КЖ.И.Т.У.	Технические условия		
				Детали		
Б.Ч		1	КЖ.И.25.01	Швеллер 20 ГОСТ 8240-72* / Вст3пс6-1 ТУ14-1-3023-80	1	12,95кг
				L=696		
Б.Ч		2	.02	А-I-8-ГОСТ 5781-82* ℓ=860	3	0,33кг

Инв.№ подл. | Подпись и дата | Взам.инв.№

Привязан

Инв.№

Т.п. 705-1-209.86 КЖ.И.25.00

Изделие закладное МН3

Стадия	Масса	Масштаб
Р	13,97	1:50

Лист | Листов

ГИП	Трынов		22.12.86
Нач.отд.	Крылов		12.86
Н.контр.	Тутаева		12.86
Гл.спец.	Троицкий		12.86
Рук.гр.	Тутаева		12.86
Инж.	Лебедева		12.10

ЦИТЭПсельхоз Владимир

Копировал Ящук Формат А4

Альбом II

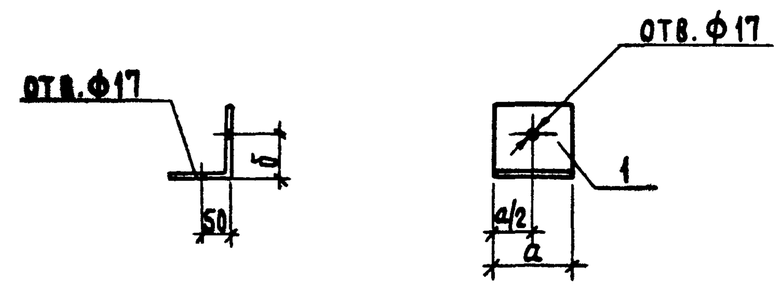

Обозначение	Марка	Размеры, мм		Масса кг
		а	б	
КД.И 01.00	СД3	100	75	1.22
-01	СД4	130	—	1.59

Инв.№ подл. | Подпись и дата | Взам.инв.№

Привязан

Инв.№

Т.п. 705-1-209.86 КД.И.01.00

Изделие соединительное (СД3, СД4)

Стадия	Масса	Масштаб
Р	см. табл.	1:10

Лист | Листов 1

ГИП	Трынов		22.12.86
Н.контр.	Тутаева		12.86
Нач.отд.	Крылов		12.86
Гл.спец.	Троицкий		12.86
Рук.гр.	Тутаева		12.86
Вед.инж.	Лопухова		12.86

Уголок Б-100×100×8 ГОСТ 8509-72* / Вст3пс6-1 ТУ14-1-3023-80

ЦИТЭПсельхоз Владимир

Копировал Ящук Формат А4

21864-02

Альбом II

Рис.1

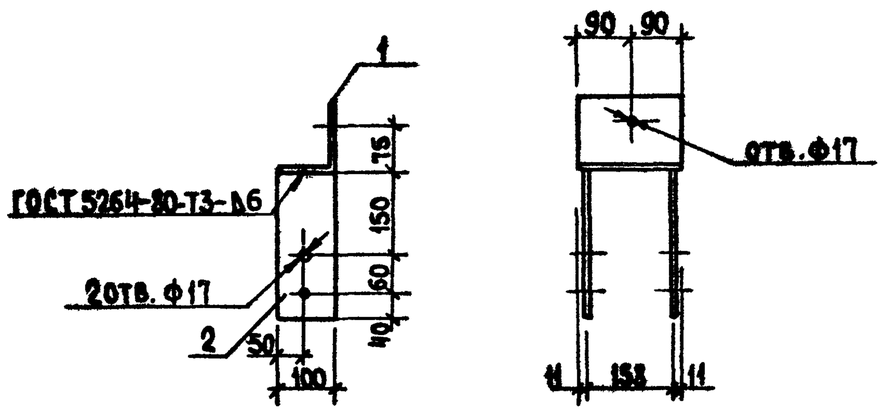

Рис.2

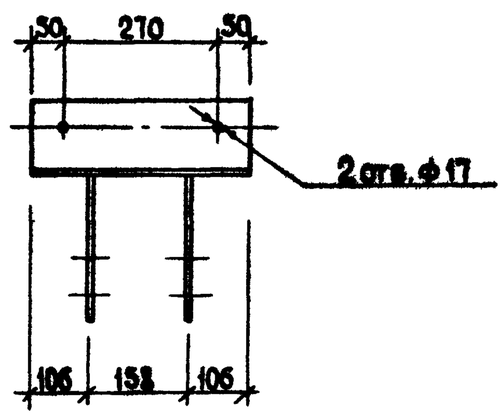

Обозначение	Рис.	Марка	Масса, кг
КД.И.02.00	1	СД1	4,54
-01	2	СД2	6,85

Формат	Зона	Поз.	Обозначение	Наименование	Кол.	Примечание
				Переменные данные для исполнений		
				КД.И.02.00		
				Детали		
		1	КД.И.02.01	Уголок Б-100×100×8-ГОСТ 8509-72* / ВСТ3пс6-1-ТУ-14-1-3023-80 ℓ=180	1	2,20кг
		2	02	Лист Б-6-ГОСТ 19903-74* / ВСТ3кп2 ГОСТ 14637-79 ℓ=250	2	1,17
				КД.И.02.00-01		
				Детали		
		1	КД.И.02.03	Уголок Б-100×100×8 ГОСТ 8509-72* / ВСТ3пс6-1 ТУ-14-1-3023-80 ℓ=370	1	4,51кг
		2	04	Лист Б-6 ГОСТ 19903-74* / ВСТ3кп2 ГОСТ 14637-79 ℓ=250	2	1,17

Привязан

Инв.№

ГИП	Трынов		22.12.86
Н.контр.	Тутаева		12.86
Нач.отд.	Крылов		12.86
Гл.спец.	Троицкий		12.86
Рук.гр.	Тутаева		12.86
Вед.инж.	Лопухова		12.86

Т.п. 705-1-209.86 КД.И 02.00

Изделие соединительное (СД1, СД2)

Стадия	Масса	Масштаб
Р	4,54	1:10
Лист 1	Листов 1	

ЦИТЭПсельхоз Владимир

Копировал Ящук Формат А3

705-1-209.86

Инв.№ подл. | Подпись и дата | Взам. инв.№

Альбом II

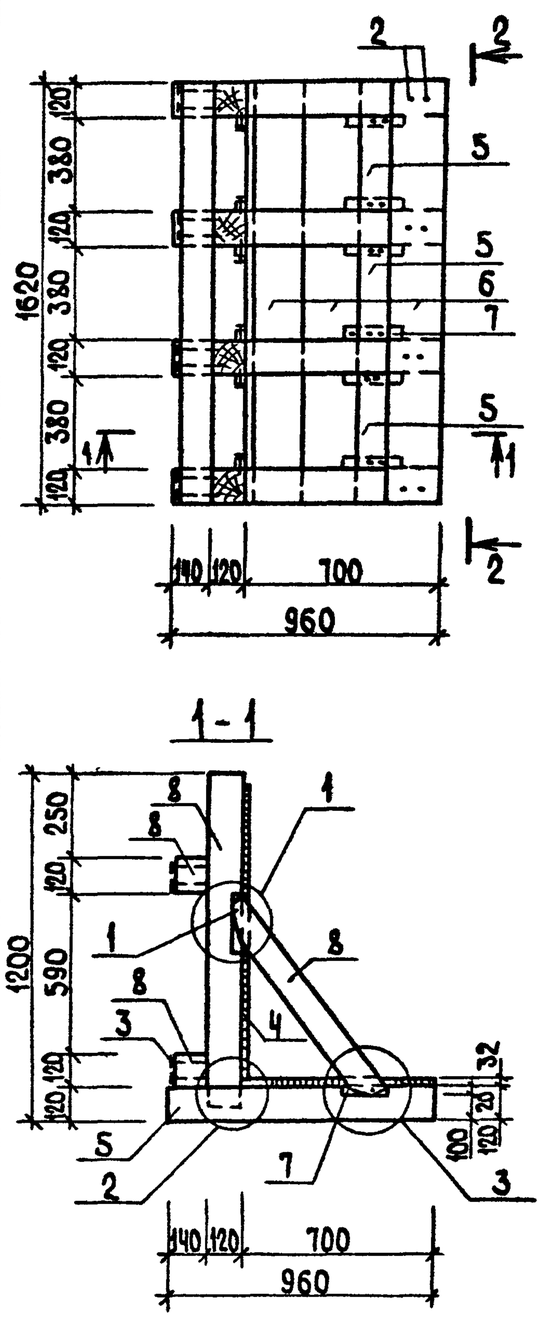

2-2

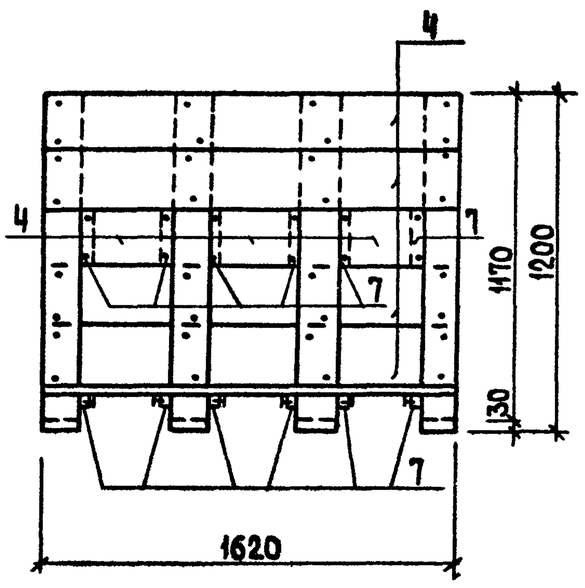

1-1

Формат	Зона	Поз.	Обозначение	Наименование	Кол.	Примечание
				Документация		
			КД.И.05.00	Узлы 1...3		
				Изделия стандартные		
		1		Шуруп 1-8×90 ГОСТ 1145-80*	24	
				Гвозди ГОСТ 4028-63*		
		2		К4×100	48	
		3		К6×200	80	
				Материалы		
				Доска ГОСТ 24454-80Е,		
		4		ГОСТ 8486-66** 22×200		0,076м³
		5		32×100		0,003м³
		6		32×200		0,02м³
				Брусок ГОСТ 24454-80Е		
		7		ГОСТ 8486-66** 40×40		0,0012м³
		8		120×120		0,228м³

Привязан

Инв.№

ГИП	Трынов		22.12.86
Н.контр.	Тутаева		12.86
Нач.отд.	Крылов		12.86
Гл.спец.	Троицкий		12.86
Рук.гр.	Тутаева		12.86
Инж.	Лебедева		12.86

т.п. 705-1-209.86 КД.И.03.00СБ

Щит Щ1 Сборочный чертеж

Стадия	Масса	Масштаб
Р	143,7кг	
Лист	Листов 1	

ЦИТЭПсельхоз Владимир

Копировал Ящук Формат А3

705-1-209.86

Инв.№ подл. | Подпись и дата | Взам. инв.№

21864-02

Альбом II

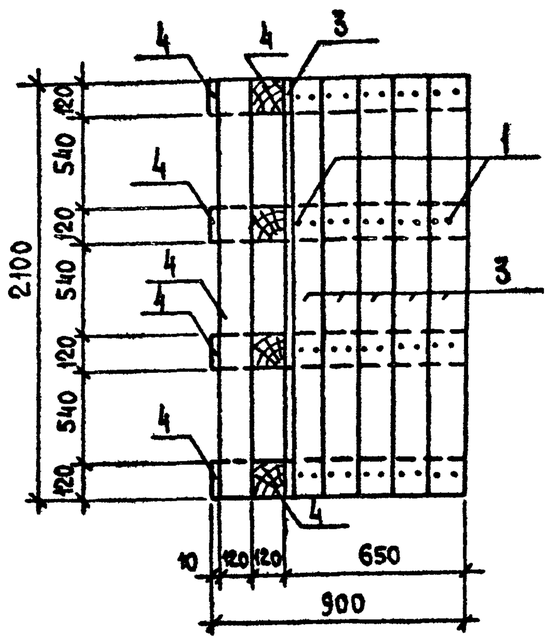

1-1

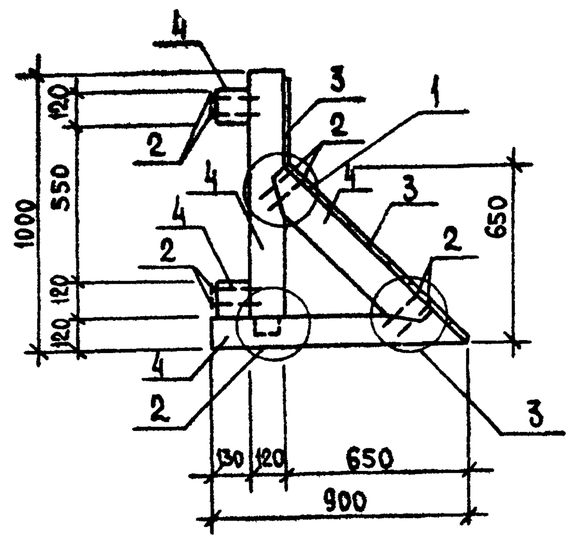

Формат	Зона	Поз.	Обозначение	Наименование	Кол.	Примечание
				Документация		
			КД.И.05.00	Узлы 1..3		
				Изделия стандартные		
				Гвозди ГОСТ 4028-63*		
		1		К 4×100	64	
		2		К 6×200	96	
				Материалы		
				Доски ГООТ 24454-80Е,		
		3		ГОСТ 8486-66** 22×100		0,055м³
				Брусок ГОСТ 24454-80Е,		
		4		ГОСТ 8486-66** 120×120		0,21м³

ГИП	Трынов		22.12.86
Н.контр.	Тутаева		12.86
Нач.отд.	Крылов		12.86
Гл.спец.	Троицкий		12.86
Рук.гр	Тутаева		12.86

Привязан

Инв.№

Т.п. 705-1-209.86 КД.И. 04.00

Щит Щ-2
Сборочный чертеж

Стадия	Масса	Масштаб
Р		
Лист	Листов 1	

ЦИТЭП сельхоз
Владимир

Альбом II

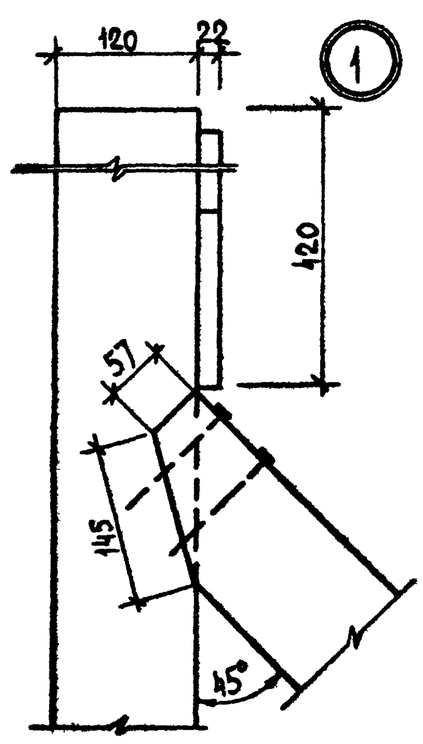

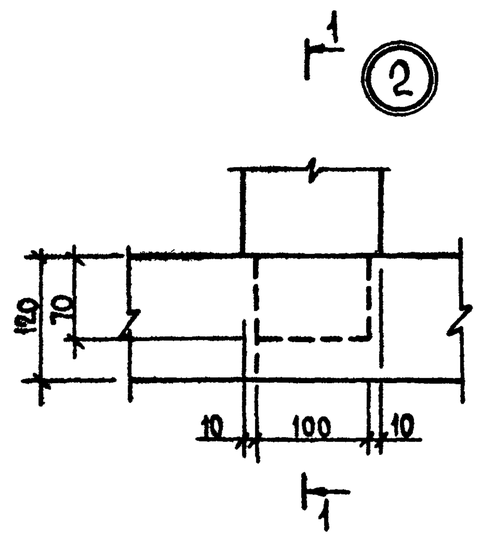

1-1

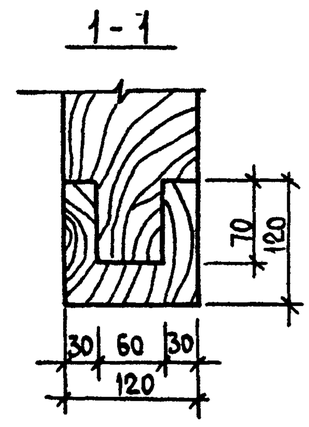

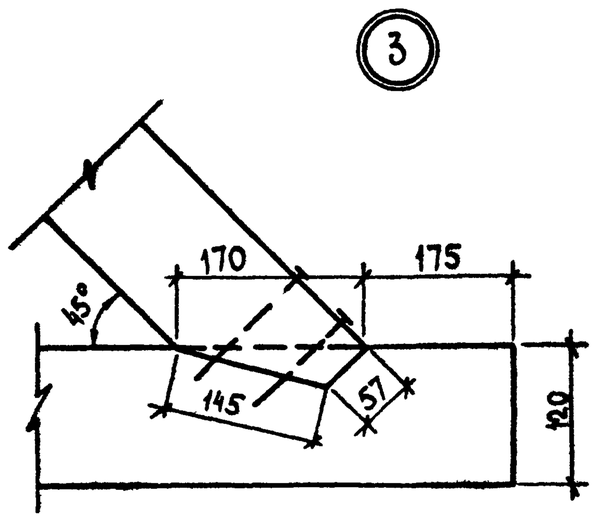

ГИП	Трынов		22.12.86
Нач.отд.	Крылов		12.86
Н.контр.	Тутаева		12.86
Гл.спец.	Троицкий		12.86
Рук.гр	Тутаева		12.86
Инж	Лебедева		12.86

Привязан

Инв.№

Т.п. 705-1-209.86 КД.И. 05.00

Узлы 1...3

Стадия	Масса	Масштаб
Р		1:5
Лист	Листов 1	

ЦИТЭП сельхоз
Владимир

Копировал Реброва Формат А3

21864-02

Госстрой СССР
ЦЕНТРАЛЬНЫЙ ИНСТИТУТ ТИПОВОГО ПРОЕКТИРОВАНИЯ
Свердловский филиал
620062, г.Свердловск-62, ул.Чебышева,4
Заказ № 2918 Инв.№ 21861-02 тираж 150
Сдано в печать 7.05. 1987 г цена 1-22