ИНСТИТУТ ЛЕНЖИЛПРОЕКТ

МАЛЫЕ АРХИТЕКТУРНЫЕ ФОРМЫ

СЕРИЯ 320-КР-2

ПЛОЩАДКИ ДЛЯ МУЛЬТИЛИФТОВ И КОНТЕЙНЕРОВ С ПИЩЕВЫМИ ОТХОДАМИ И БЫТОВЫМ МУСОРОМ

ВЫПУСК 1

АРХИТЕКТУРНЫЕ И КОНСТРУКТОРСКИЕ ЧЕРТЕЖИ

1984 г.

ИНСТИТУТ ЛЕНЖИЛПРОЕКТ

МАЛЫЕ АРХИТЕКТУРНЫЕ ФОРМЫ

СЕРИЯ 320-КР-2

ПЛОЩАДКИ ДЛЯ МУЛЬТИЛИФТОВ И КОНТЕЙНЕРОВ С ПИЩЕВЫМИ ОТХОДАМИ И БЫТОВЫМ МУСОРОМ

ВЫПУСК 1

АРХИТЕКТУРНЫЕ И КОНСТРУКТОРСКИЕ ЧЕРТЕЖИ

ГЛАВНЫЙ ИНЖЕНЕР ИНСТИТУТА С.А. ЛОБКОВ
ГЛАВНЫЙ АРХИТЕКТОР К.А. ШАРЛЫГИНА
ГЛАВНЫЙ КОНСТРУКТОР В.В. КУЗЬМЕНКО
НАЧАЛЬНИК ТЕХНИЧЕСКОГО ОТДЕЛА В.И. ЧЕТВЕРИКОВ
ГЛАВНЫЙ СПЕЦИАЛИСТ ОТДЕЛА Б.М. ВИНЕР

„Согласовано"
Начальник отдела
эксплуатации ЛЖУ
п/п Назаров Ц.В. 4.03.85г
п/п верна
вед инж М.А. Всельсон

„Согласовано"
Зам гл госуд санит
врача Ленинграда
п/п Г.А. Колесников
20.02.85г № 13ШК/42-12
п/п верна
вед инж М.А. Всельсон

Обозначение		Наименование	Стр.
320 КР-2.1.000		Содержание.	1
320 КР-2.1.001		Пояснительная записка.	2
320 КР-2.1.002		Расчет количества контейнеров для бытового мусора	3
320 КР-2.1.003		Таблица. Варианты площадок.	4
320 КР-2.1.004		Таблица. Варианты компоновки площадок.	5
320 КР-2.1.005	л.1	Площадка для контейнеров. Вариант 1.1	6
320 КР-2.1.005	л.2	То же. Детали устройства фундаментов. Разрез 1-1.	7
320 КР-2.1.005	л.3	То же. Спецификация.	8
320 КР-2.1.006	л.1	Площадка для контейнеров. Вариант 1.2.	9
320 КР-2.1.006	л.2	То же. Детали устройства фундаментов. Разрез 1-1.	10
320 КР-2.1.006	л.3	То же. Спецификация.	11
320 КР-2.1.007	л.1	Площадка для контейнеров. Вариант 2.1.	12
320 КР-2.1.007	л.2	То же. Детали устройства фундаментов. Разрез 1-1	13
320 КР-2.1.007	л.3	То же. Спецификация.	14
320 КР-2.1.008	л.1	Площадка для контейнеров. Вариант 2.2	15
320 КР-2.1.008	л.2	То же. Детали устройства фундаментов. Разрез 1-1.	16
320 КР-2.1.008	л.3	То же. Спецификация.	17
320 КР-2.1.009	л.1	Площадка для контейнеров. Вариант 2.3.	18
320 КР-2.1.009	л.2	То же. Детали устройства фундаментов. Разрез 1-1.	19
320 КР-2.1.009	л.3	То же. Спецификация.	20
320 КР-2.1.010	л.1	Площадка для контейнеров. Вариант 2.4.	21
320 КР-2.1.010	л.2	То же. Детали устройства фундаментов. Разрез 1-1.	22
320 КР-2.1.010	л.3	То же. Спецификация.	23
320 КР-2.1.011	л.1	Площадка для контейнеров. Вариант 2.5	24
320 КР-2.1.011	л.2	То же. Детали устройства фундаментов. Разрез 1-1	25
320 КР-2.1.011	л.3	То же. Спецификация.	26

Обозначение.		Наименование.	Стр.
320.КР-2.1.012	л.1	Площадка для контейнеров. Вариант 3.1	27
320.КР-2.1.012	л.2	То же. Детали устройства фундаментов. Разрез 1-1.	28
320 КР-2.1.012	л.3	То же. Спецификация.	29
320 КР-2.1.013	л.1	Площадка для контейнеров. Вариант 3.2	30
320 КР-2.1.013	л.2	То же. Детали устройства фундаментов. Разрез 1-1.	31
320 КР-2.1.013	л.3	То же. Спецификация.	32
320 КР-2.1.014	л.1	Площадка для контейнеров. Вариант 3.3.	33
320 КР-2.1.014	л.2	То же. Детали устройства фундаментов. Разрез 1-1.	34
320 КР-2.1.014	л.3	То же. Спецификация.	35
320 КР-2.1.015	л.1	Площадка для контейнеров. Вариант 3.4.	36
320 КР-2.1.015	л.2	То же. Детали устройства фундаментов. Разрез 1-1.	37
320 КР-2.1.015	л.3	То же. Спецификация.	38
320 КР-2.1.016	л.1	Площадка для контейнеров. Вариант 3.5.	39
320 КР-2.1.016	л.2	То же. Детали устройства фундаментов. Разрез 1-1	40
320 КР-2.1.016	л.3	То же. Спецификация.	41
320 КР-2.1.017	л.1	Площадка для контейнеров. Вариант 4.1	42
320 КР-2.1.017	л.2	То же. Детали устройства фундаментов. Разрез 1-1.	43
320 КР-2.1.017	л.3	То же. Спецификация.	44
320 КР-2.1.018	л.1	Площадка для контейнеров. Вариант 4.2	45
320 КР-2.1.018	л.2	То же. Детали устройства фундаментов. Разрез 1-1.	46
320 КР-2.1.018	л.3	То же. Спецификация.	47
320 КР-2.1.019	л.1	Площадка для мультилифтов.	48
320 КР-2.1.019	л.2	Конструкция ограждения площадок для мультилифтов	49
320 КР-2.120	л.1	Таблица 1: Организация хранения пищевых отходов и бытового мусора	50

Н.контр.	Винер.		XII-84
Гл.спец.	Винер		XII-84
Провер.	Есельсон		XI-84
Разраб.	Левицкий		
Исполн.	Левицкий		

320 КР-2.1.000

Содержание

Стадия	Лист	Листов
Р	1	1

Институт ЛЕНИНИЛПРОЕКТ

Настоящий альбом разработан в продолжение темы „Способы сбора и хранения бытового мусора и пищевых отходов." и на основании протокола совещания ЛНКУ от 14.10.81г.

Ранее выпущенный альбом серии 320 КР-1 содержит чертежи хозяйственных блоков для хранения баков с пищевыми отходами емкостью 100л., и контейнеров с бытовым мусором емкостью 600л.

Альбом серии 320 КР-2 содержит чертежи площадок для контейнеров емкостью 550л. с пищевыми отходами и 750л.с бытовым мусором, а также площадок для контейнеров типа „мультилифт."

Площадки для контейнеров емкостью 750л. имеют ограждения стенками высотой 1,5м. из облицовочного кирпича ГОСТ 7484-78 марки 100 МРЗ-50 на растворе М-50, на фундаменте из бетонных блоков на растворе М-50. Армированные швы выполнять по чертежу 01/141 альбома 01-02-71 ин-та „Ленниипроект"

Асфальтобетонное покрытие в пределах ограждения выполняется с уклоном 4% в сторону проезда.

В таблице вариантов площадок, лист.4., представлены различные типы площадок, рассчитанные на разное количество баков. На листе.5. показаны возможные варианты компоновок площадок; выбор варианта осуществляется с учетом конкретной ситуации. Площадки для контейнеров типа „мультилифт" имеют ограждения высотой 0.4м.

Рядом с площадкой необходимо предусматривать устройство колодца ливневой канализации.

Выбор варианта хранения отходов осуществляется с учетом следующих соображений.

Наиболее прогрессивным в настоящее время считается сбор отходов в контейнеры типа „мультилифт." Их установку следует предусматривать во всех случаях, когда

1. проезды к площадке имеют габариты не менее 3.0м. по ширине и 3.5м. по высоте;

2. расстояние от окон жилых помещений до площадки составляет 15.0м. и более;

3. расчетное количество бытового мусора превышает 4.0м³.

Установку контейнеров емкостью 750л. целесообразно предусматривать, когда

1. проезды имеют габариты не менее 3.0м. по ширине и 3.65м. по высоте;

2. расстояние от окон жилых помещений до площадки составляет 15.0м. и более;

3. расчетное количество мусора составляет менее 4.0м³.

Мытье баков и ведер для сбора пищевых отходов в случаях использования контейнеров для бытового мусора емкостью 750л. и контейнеров типа „мультилифт" предусматривается во встроенных в здание помещениях.

Мытье площадок под баками и „мультилифтами" осуществляется одновременно с уборкой территории участка шлангом через водоразборный кран.

В схемах вариантов площадок для контейнеров количество баков принято на 1 меньше, при этом одно место для баков остается свободным-резервным.

При выборе типа хранения (сбора) пищевых отходов и бытового мусора необходимо учитывать также расстояние до окон жилых помещений и расчетный объем накопления мусора. Альбом рассчитан на применение существующих методов транспортировки баков. При разработке новых средств механизации - в альбом будут внесены соответствующие изменения.

В целях экономного использования ресурсов (сети водопров. канализ., электро- и т.д.), а также из архитектурных соображений (вид двора) - считать нецелесообразным устройство отапливаемых павильонов при организации открытых площадок для контейнеров.

Инв.№подл. | Подпись и дата | Взам.инв.№

				320-КР-2.1.001 ПЗ		
Н.контр.	Винер		XII-84	Пояснительная записка	Стадия	Лист	Листов
Гл.спец.	Винер				Р	1	1
Провер.	Есельсон		XII-84		институт ЛЕНЖИЛПРОЕКТ	
Разраб.	Левицкий					
Исполн.	Смирнова					

Формат А-3

Расчет количества контейнеров для бытового мусора и пищевых отходов в зависимости от количества проживающего населения

Расчет количества контейнеров для твердого мусора

$$n = \frac{Q \cdot N \cdot K_3 \cdot K_2 \cdot t}{V \cdot K_1 \cdot 365}$$

n — Количество контейнеров
Q — Норма накопления мусора на 1 чел. в год 1,1 $м^3$/год*
N — Количество проживающего населения
K_3 — Коэффициент ремонтного резерва баков 1.05
K_2 — Коэффициент сменности 1,3÷1,2
t — Периодичность вывоза 2 дня
V — Вместимость 1го сборника 0,75 $м^3$
K_1 — Коэффициент заполнения сборников 0,9
* При наличии встроенных 1,5 $м^3$/год

Пример расчета

Для дома с жилой площадью 1000 $м^2$

$$n = \frac{1,1 \cdot 100 \cdot 1,05 \cdot 1,2 \cdot 2}{0,75 \cdot 0,9 \cdot 365} = 1,13$$

Принято 2 контейнера

Для расчета количества проживающих средняя жил. обеспеченность принята равной 10 $м^2$ на 1 человека.

Количество контейнеров на одной площадке не должно превышать 5 шт.

Расчет количества баков для пищевых отходов

$$n = \frac{Q \cdot N \cdot K_1 \cdot K_2}{M \cdot K \cdot V \cdot 365}$$

n — Количество контейнеров
Q — Норма пищевых отходов на 1 чел. в год 60 л./год.
K_1 — Месячный коэффициент неравномерности 1,48
K_2 — Суточный коэффициент неравномерности 1,4
M — Плотность отходов 0,5
K — Коэффициент наполнения баков 0,95
V — Вместимость 1го сборника 100 л.
N — Количество проживающего населения

Пример расчета

Для дома с жилой площадью 1000 $м^2$

$$n = \frac{60 \cdot 100 \cdot 1,48 \cdot 1,4}{0,5 \cdot 0,95 \cdot 100 \cdot 365} = 0,72$$

Принято 1 бак

При емкости сборника 550 л. n = 0,13

				320 КР-2.1.002			
Н.контр.	Винер		XII-84	Расчет количества контейнеров для бытового мусора и пищевых отходов	стадия	лист	листов
Гл.спец.	Винер				Р.Ч.	1	1
Вед.инж.	Есельсон		XII-84		институт ЛЕНЖИЛПРОЕКТ		
Ст.инж.	Кулаков						
Инженер	Левицкий						

Формат А-3

№ п.п.	Варианты компановки площадок	Марка	Лист	Характер размещения на участке
1	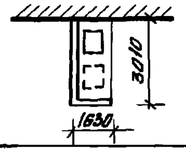	1.1	320-КР-2.1 005	С примыканием к стене здания
2	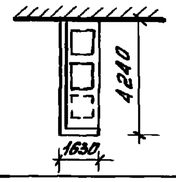	1.2	320-КР-2.1 006	то же
3	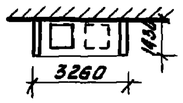	2.1	320-КР-2.1 007	то же
4	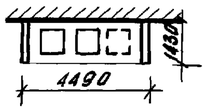	2.2	320-КР-2.1 008	то же
5	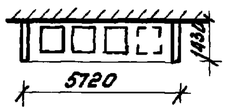	2.3	320-КР-2.1 009	то же
6	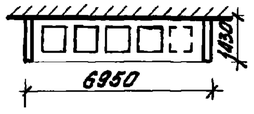	2.4	320-КР-2.1 010	то же
7	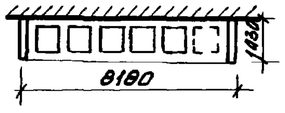	2.5	320-КР-2.1 011	то же
8	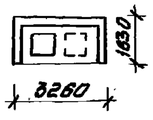	3.1	320-КР-2.1 012	Отдельно стоящие

№ п.п.	Варианты компановки площадок	Марка	Лист	Характер размещения на участке
9	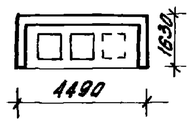	3.2	320-КР-2.1 013	то же
10	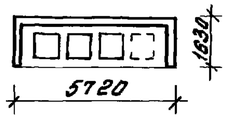	3.3	320-КР-2.1 014	то же
11	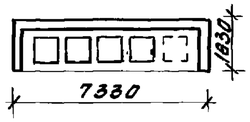	3.4	320-КР-2.1 015	то же
12	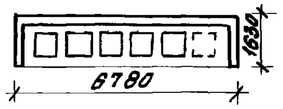	3.5	320-КР-2.1 016	то же
13	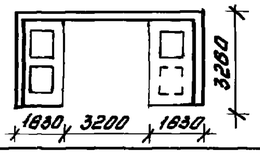	4.1	320-КР-2.1 017	то же
14	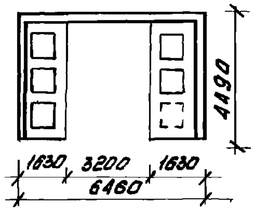	4.2	320-КР-2.1 018	то же

Н. контр.	Винер		XII-84	320-КР-2.1.003
Гл. спец.	Вижер			Варианты площадок
Провер.	Есельсон		XII-84	Стадия: Р.Ч. · Лист: 1 · Листов: 1
Разраб.	Левицкий			Институт ЛЕНЖИЛПРОЕКТ
Испол.	Скирякова			

Инв. N подл. | Подпись и дата | Взам. инв. N

Формат А-3

№ п п	Варианты компоновки	Марки площадок
1	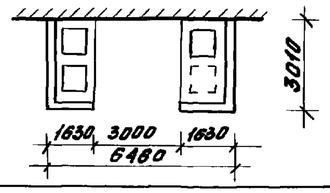	1 1 + 1 1
2	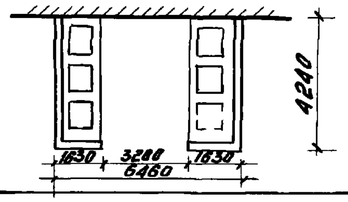	1 2 + 1.2
3	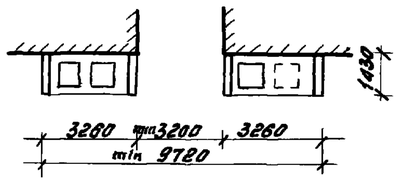	2 1 + 2 1
4.	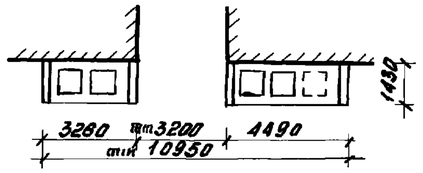	2 1 + 2 2
5	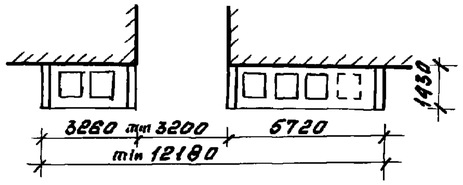	2 1 + 2 3
6	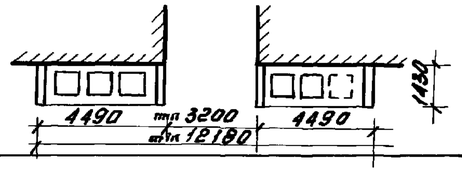	2.2 + 2.2
7	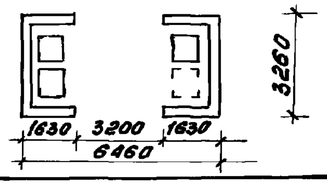	3.1 + 3.1

№ п п.	Варианты компоновки	Марки площадок
8.	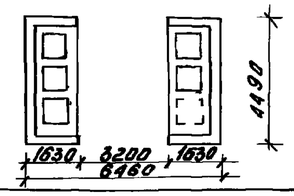	3.2 + 3.2
9.	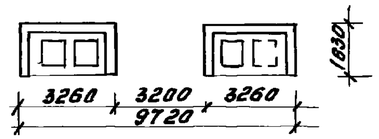	3 1 + 3.1
10	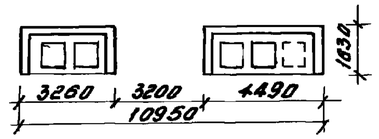	3 1 + 3.2
11.	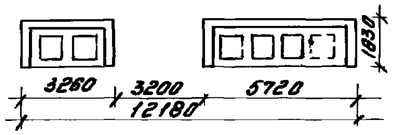	3.1 + 3.3
12	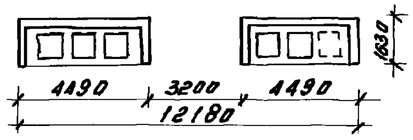	3 2 + 3 2

Инв № подлинника и Дата | Взам инв №

Н контр	Винер		XII 87	320 - КР - 2 1.004
Гл спец	Винер			Варианты компоновки площадок
Провер	Всельсан		XI 87	Стадия: Р Ч; Лист: 1; Листов: 1
Разраб	Смирнова			Институт ЛЕНЖИЛПРОЕКТ
Исполн	Смирнова			

Формат А 3

Главный фасад М 1:50

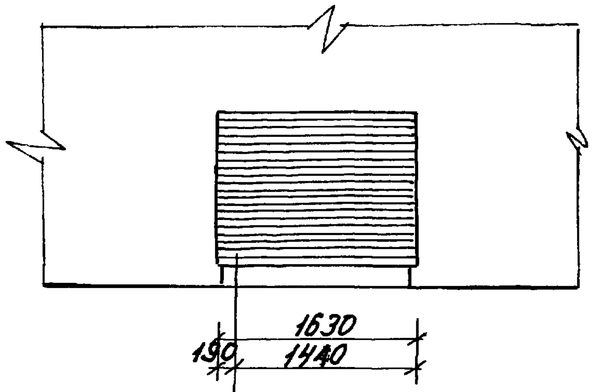

План М 1 50

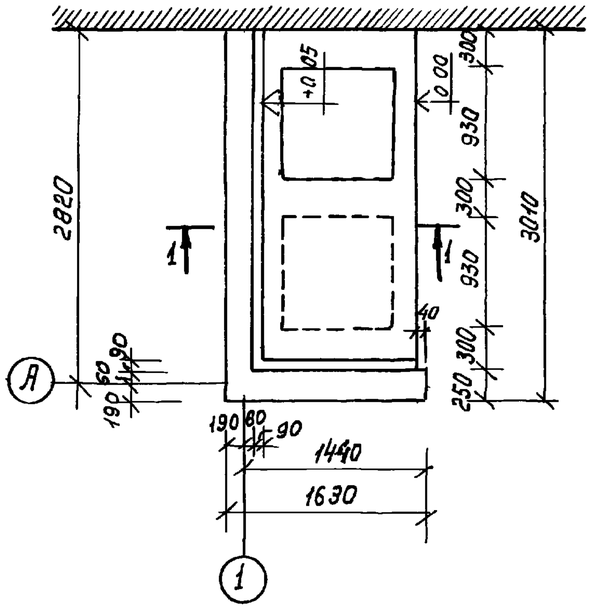

Боковой фасад М 1·50

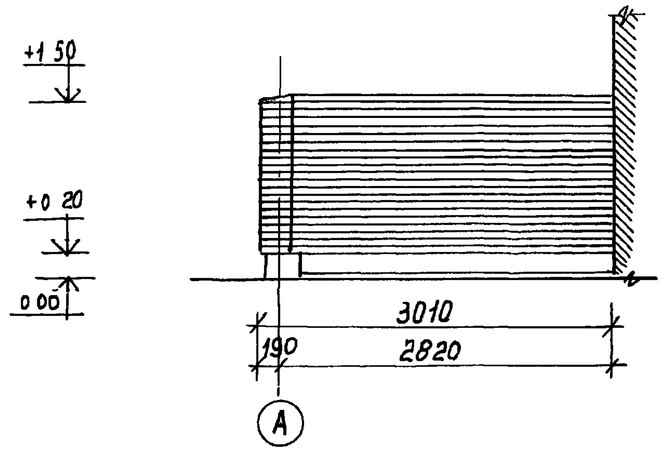

Разрез 1-1 см лист 2

				320 КР-2.1.005		
				Площадки для мультилифтов и контейнеров с пищевыми отходами и бытовым мусором		
Н контр	Винер		XII-87	Площадки для контейнеров	Стадия	Лист	Листов
Гл спец	Винер				РЧ.	1	3
Провер	Есельсон		XII-87	Вариант 1.1 План Фасады	институт ЛЕНГИПРОЕКТ		
Разраб	Левицкий						
Исполн.	Левицкий						

Формат А-3

Инв N подл	Подп и дата	Взам инв
1235		

Отм-1.07 м 1:50

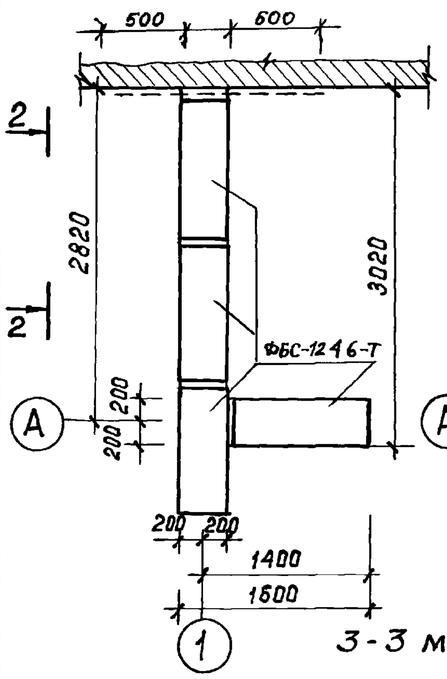

Отм-0,42 м 1:50

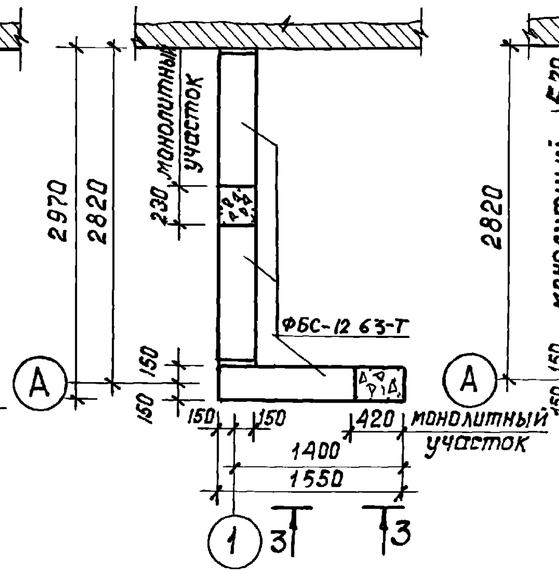

Отм+0.20 м 1:50

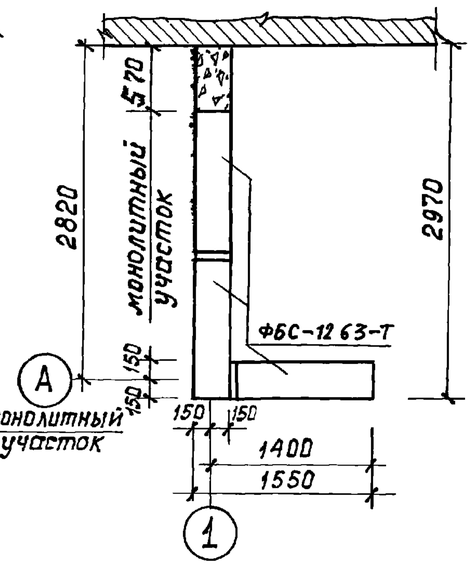

Разрез 1-1 м 1:20

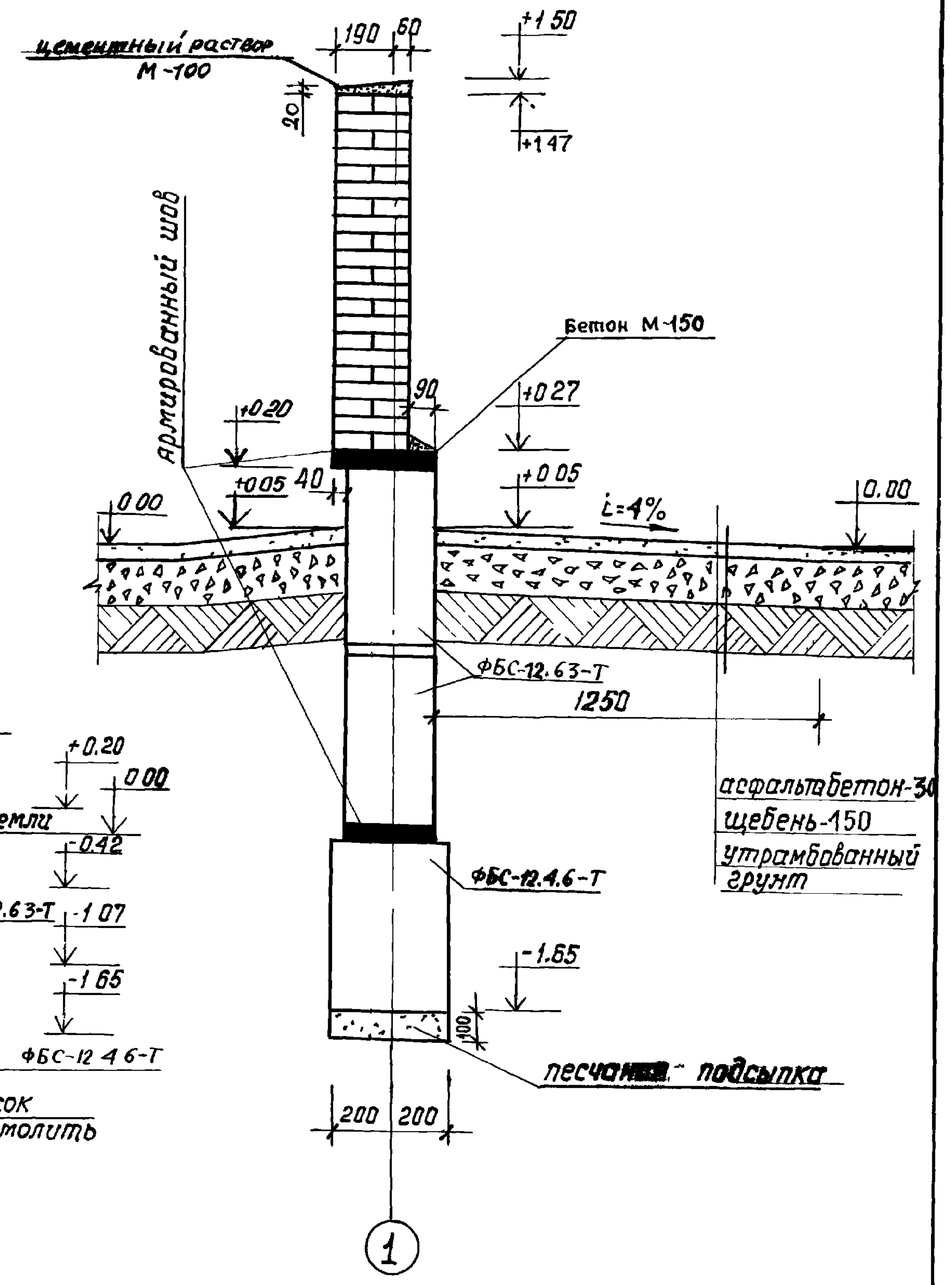

3-3 м 1:50

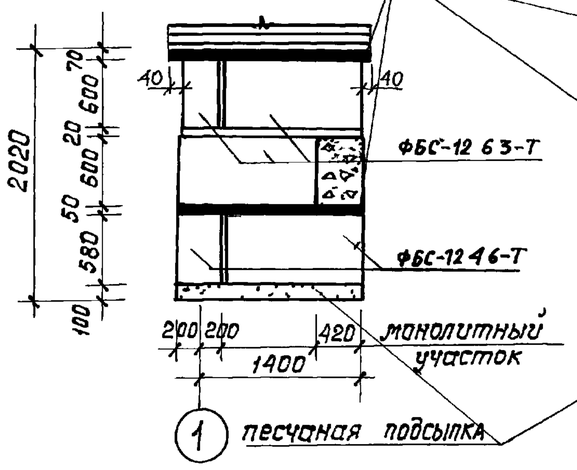

2-2 м 1:50

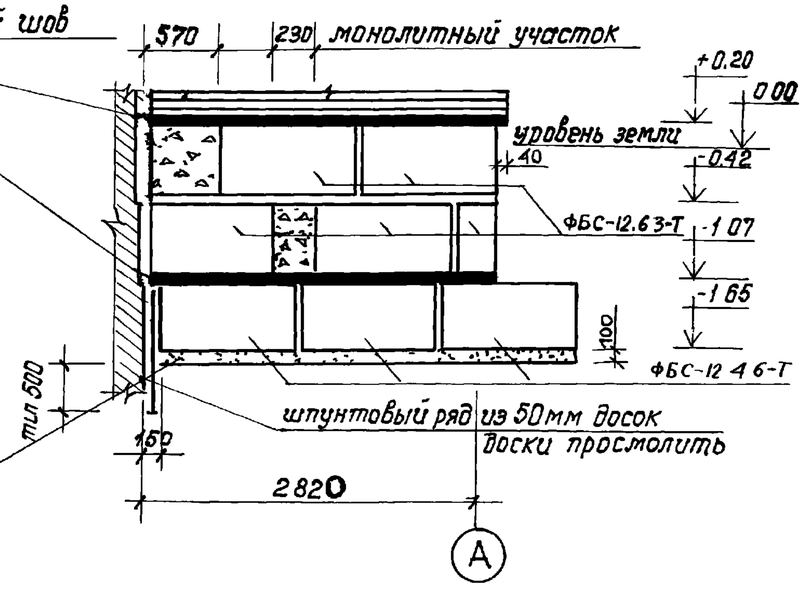

320 КР-21.005	лист 2

Формат А-3

Взам инв N | Подпись и дата | Инв N подл

Главный фасад М1 50

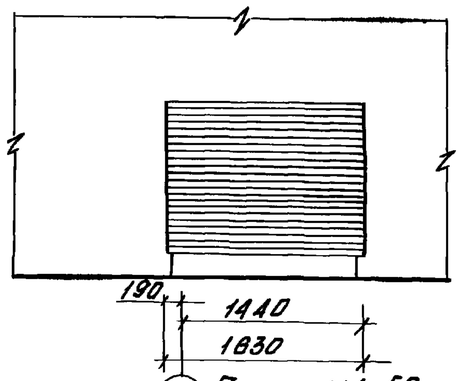

Боковой фасад М1 50

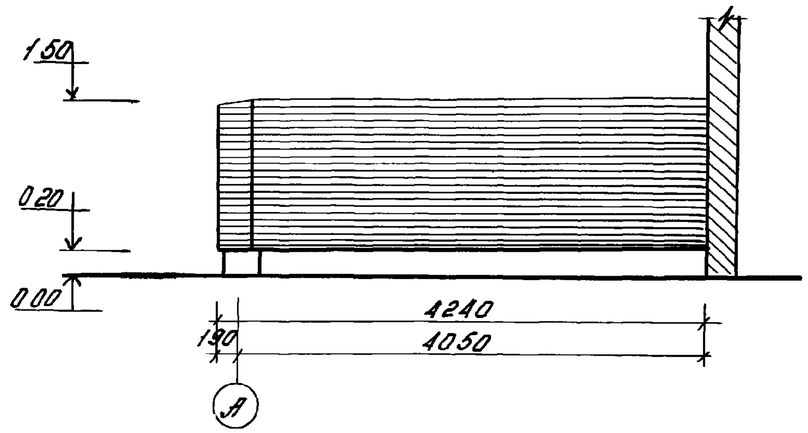

1 План М1 50

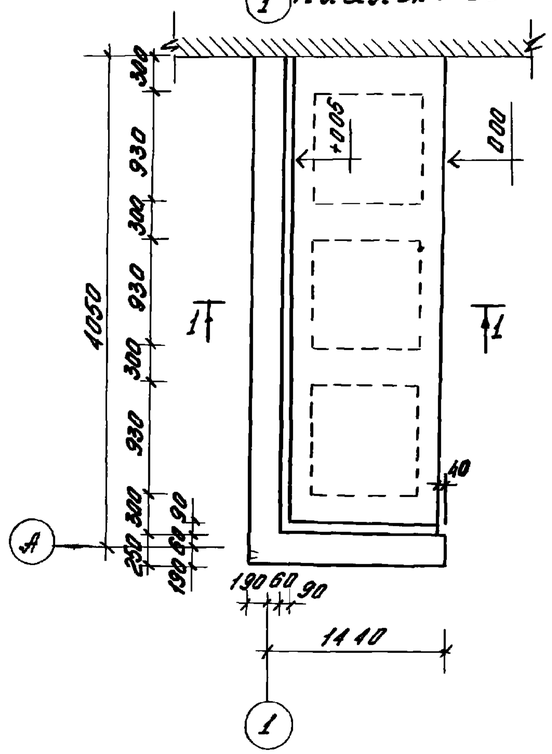

Разрез 1-1 см лист 2

				320 КР-21. 006		
				Площадки для мультилифтов и хлопчейнеров с пищевыми отходами и бытовым мусором		
Н контр	Винер		XII-84	Площадки для хлопчейнеров	Стадия	Лист	Листов
					Р.Ч	1	3
Гл спец	Винер						
Проверил	Есельсон		XII-87	Вариант 12 План Фасады	Институт ЛЕНГИПРОЕКТ		
Разраб	Левицкий						
Исполн	Левицкий						

Инв. № подл	Подпись и дата	Взам. инв. №

Формат А-3

Формат	Зона	Поз.	Обозначение	Наименование	Кол.	Примечание
				Документация		
А3			320-ВР-21	Сборочный чертеж		
				Сборочные единицы		
		1.	Альбом 01-2-71 Ленниипроект черт МД/119	Сетка НМД-327	2	шт
				Стандартные изделия		
		2		ФБС-12.4.6-Т ГОСТ 13579-78	4	610
		3		ФБС-12.6.3-Т ГОСТ 13579-78	6	460
				Материалы		
		4		Бетон М100	0,25	м³

Взам. инв. №

Подп. и дата

Инв. № подл.

Н. контр.	Винер		XII-84	320-ВР-21 005	
Гл. спец.	Винер			Спецификация	Стадия Р, Лист 3, Листов 3
Провер.	Есельсон		XI-84		Институт ЛЕННИИПРОЕКТ
Разраб.	Левицкий				
Исполн.	Смирнова				

Формат А4

План на отм -1.07 м1:50

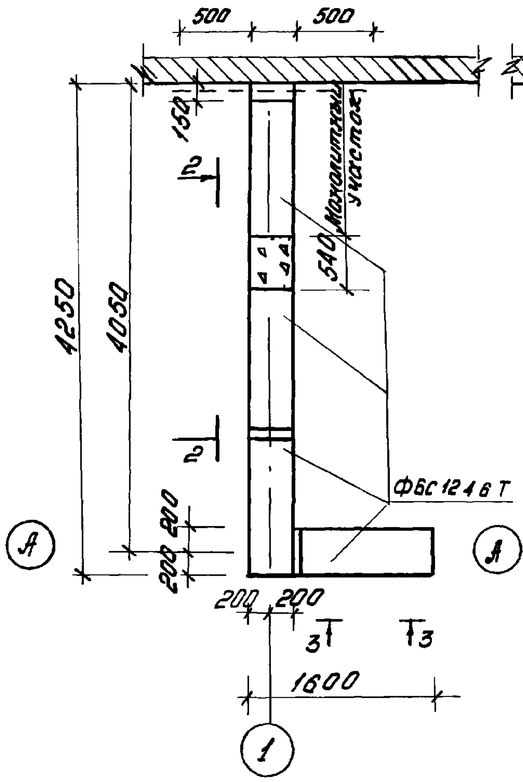

отм. -4.2 м1:50

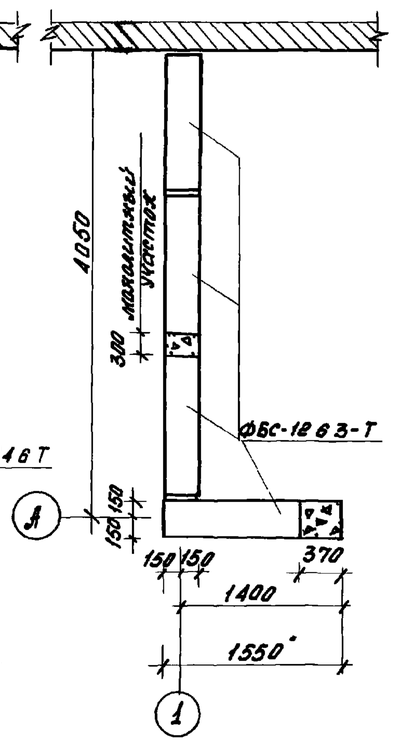

отм +0.20 м1:50

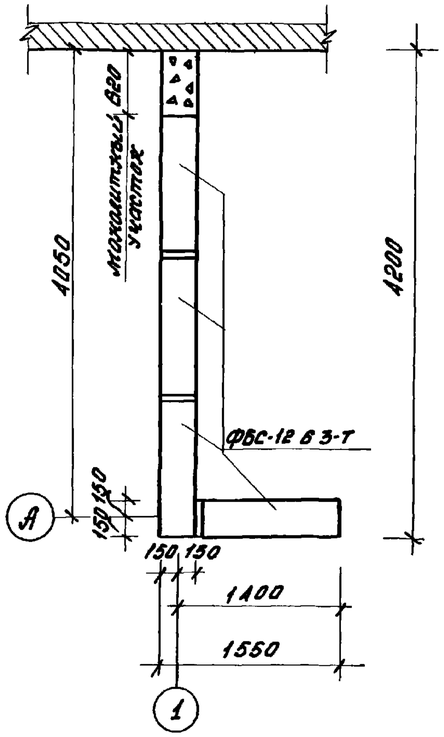

Разрез 1-1 м1:20

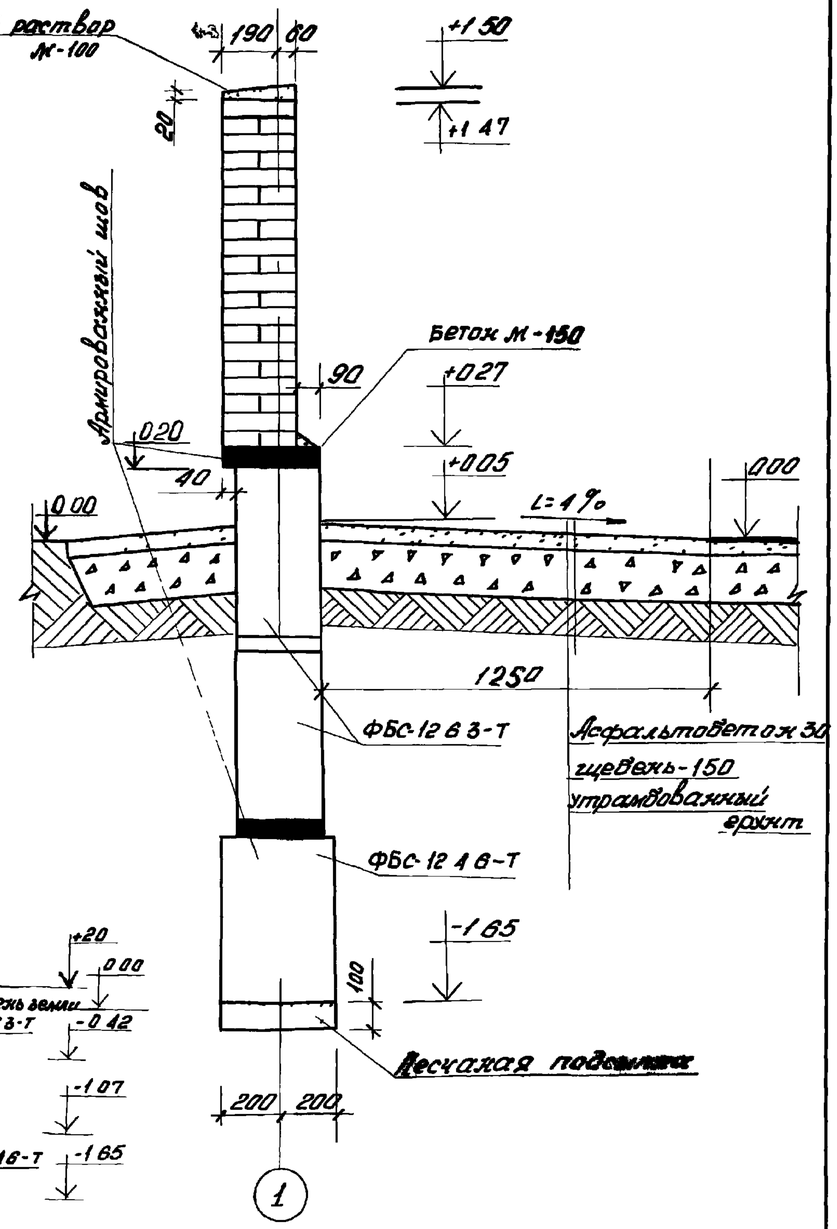

2-2 м1:50

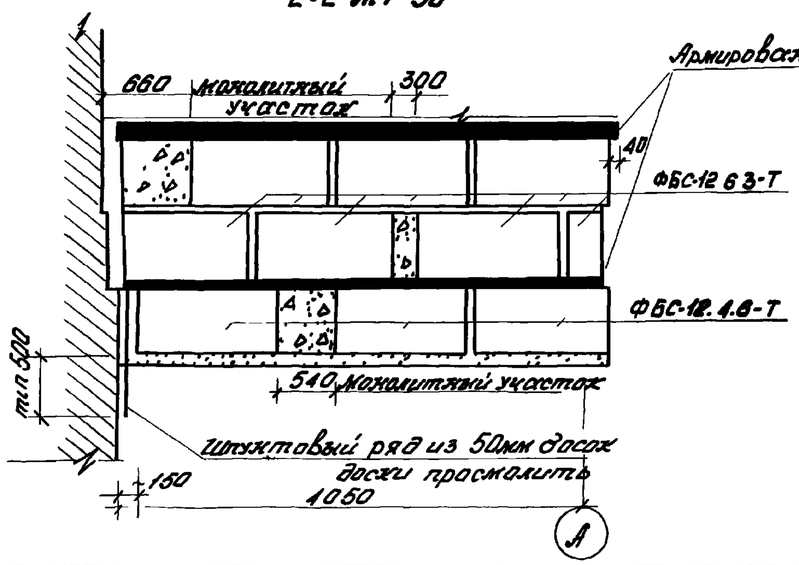

3-3 м1:50

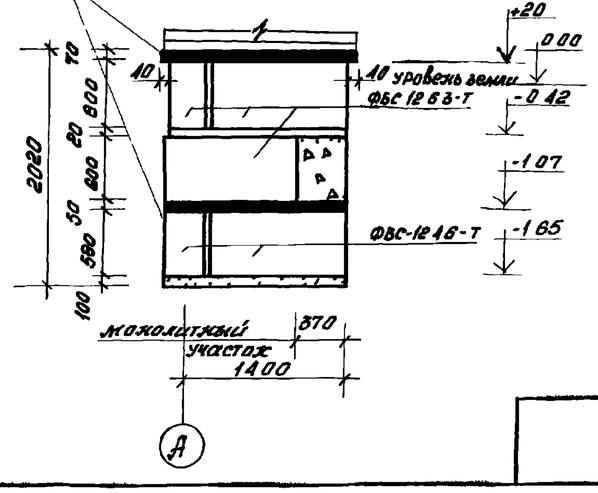

Взам. инв. №			
Подпись и дата			
Инв. № подл.			

320 КР-2.1. 006

Лист 2

Формат А-3

Формат	Зона	Поз.	Обозначение	Наименование	Кол.	Примечание
				Документация		
А3			320-КР-2.1	Сборочный чертеж		
				Сборочные единицы		
		1.	Альбом 01-2-71 Ленниипроект черт МД/119	Сетка НМД-327	2	шт.
				Стандартные изделия		
		2		ФБС-12.4.6-Т ГОСТ 13579-78	4	610
		3		ФБС-12.6.3-Т ГОСТ 13579-78	8	460
				Материал		
		4		Бетон М100	0.74	$м^3$

Взам. инв. №

Подп. и дата

Инв. № подл.

Гл.инжен.	Винер		XII-84
Гл.спец.	Винер		
Провер.	Есельсон		XI-84
Разраб.	Левицкий		
Исполн.	Смирнова		

320-КР-2.1 ООБ

Спецификация

Стадия	Лист	Листов
Р	3	3

институт ЛЕННИИПРОЕКТ

Формат А-4

Главный фасад М 1:50

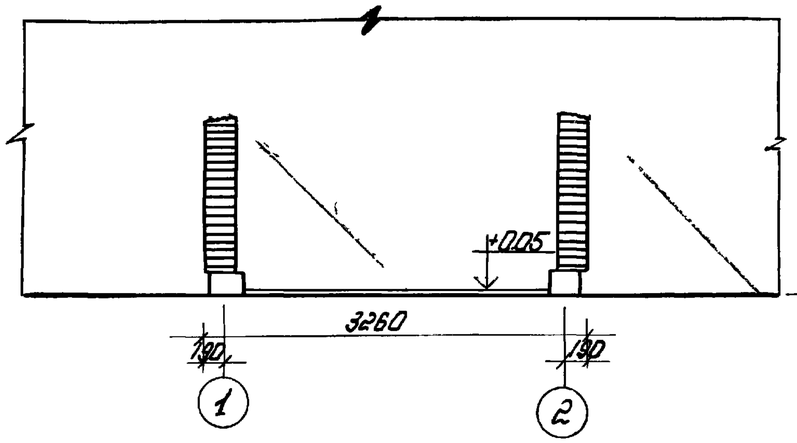

Боковой фасад М 1:50

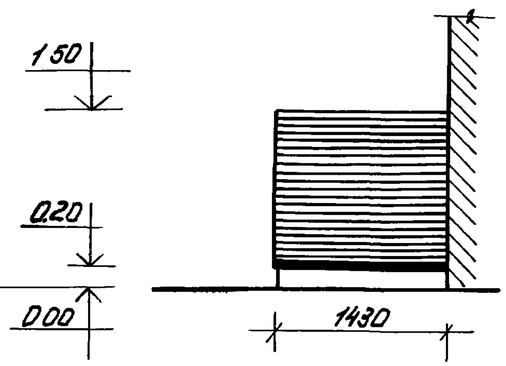

План М 1:50

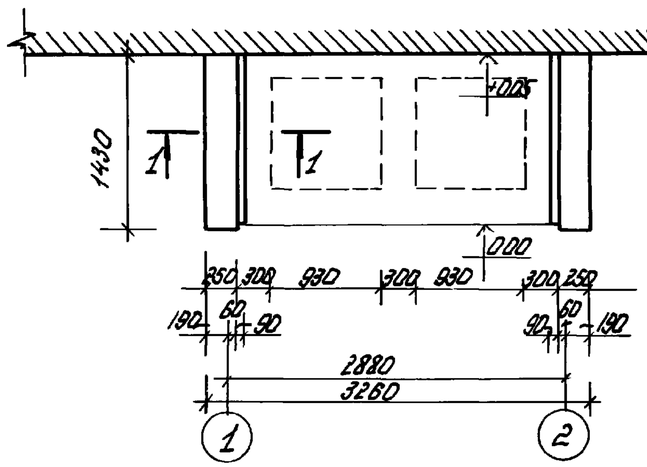

Разрез 1-1 см. лист 2

				320 ЕР-21 007		
				Площадки для мультилифтов и контейнеров с пищевыми отходами и бытовым мусором		
Н контр	Винер			Площадки для контейнеров	Стадия	Лист	Листов
Гл.спец	Винер				Р	1	3
Проверил	Есельсон		А-89	Вариант 21 План Фасады	Институт ЛЕНГИПРОЕКТ	
Разработ	Левицкий					
Исполнил	Левицкий					

Инв.№ подл. | Подпись и дата | Взам.инв.№

Формат А-3

отм -1.07 М 1:50

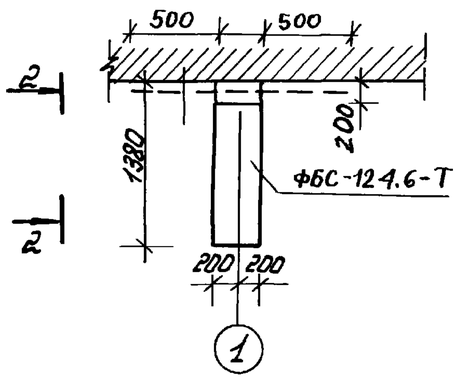

отм.-0.42 М 1:50

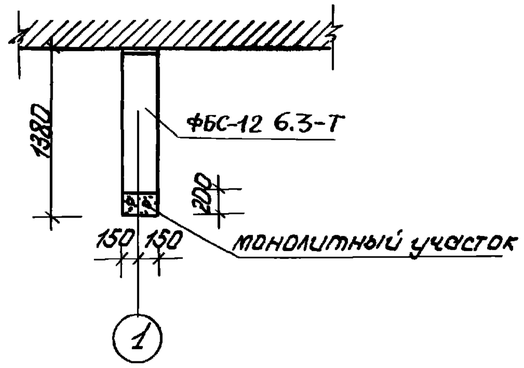

отм+0.20 М 1:50

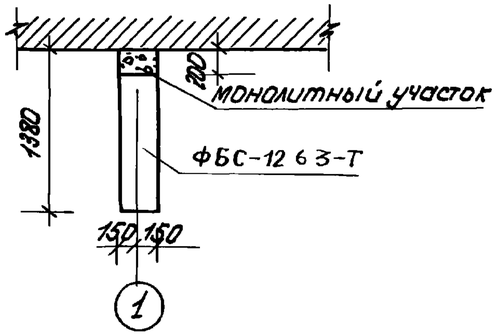

2-2 М 1:50

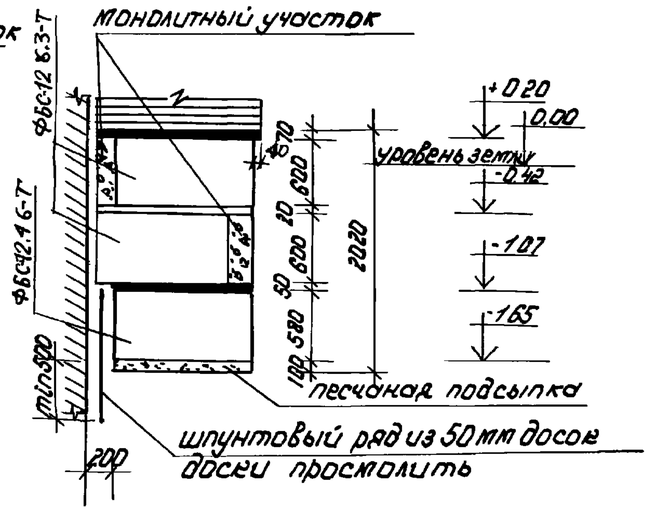

Разрез 1-1 М 1:20

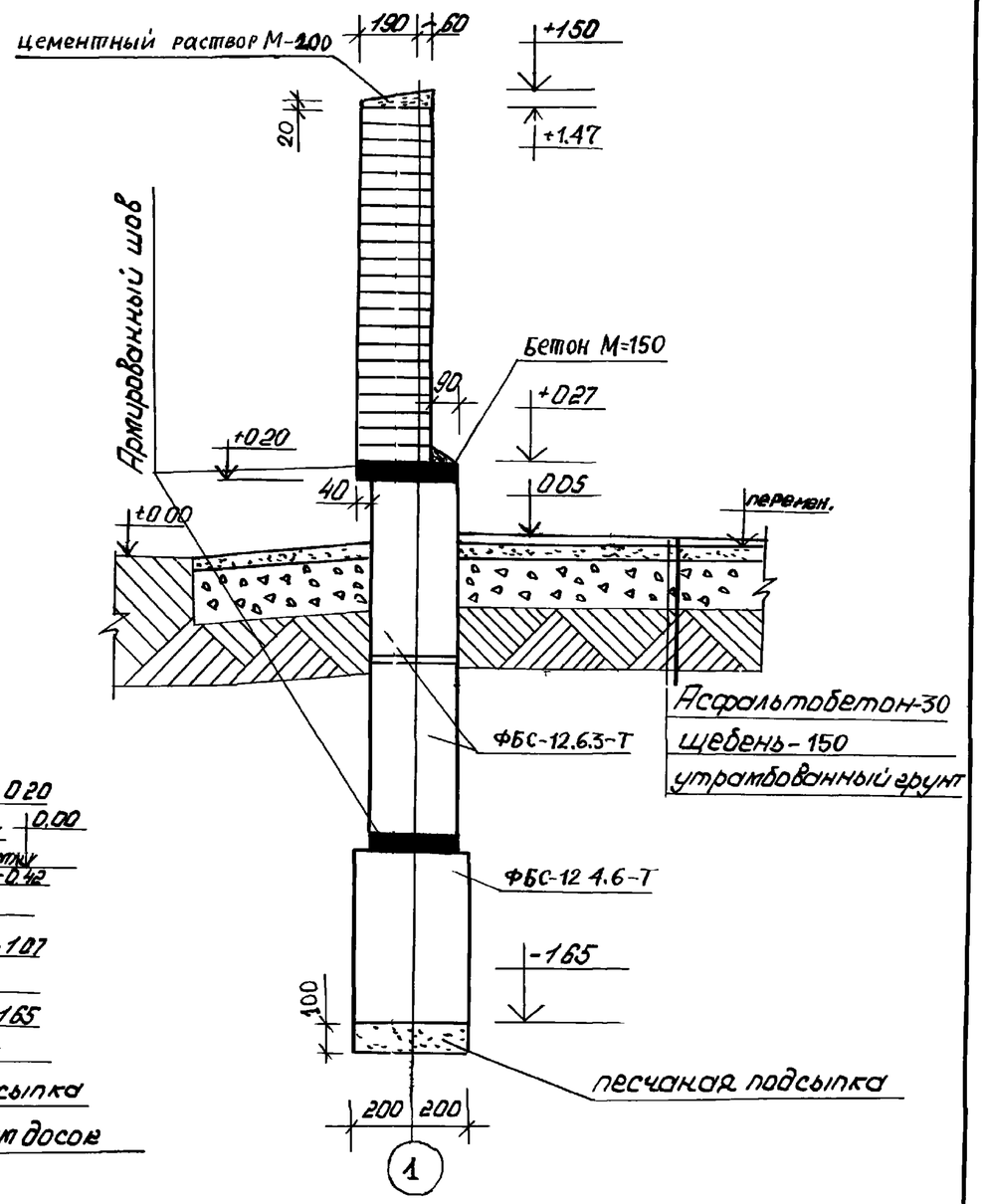

Взам. инв.№	
Подпись и дата	
Инв.№ подл.	

320 КР-21.007

Лист 2

Формат А-3

Формат	Зона	Поз.	Обозначение	Наименование	Кол.	Примечание
				Документация		
А3			320-КР-2.1	Сборочный чертеж.		
				Сборочные единицы		
		1.	Альбом 0.1-2-71 Ленниипроект черт. КД/119	Сетка НМД-327	1	шт
				Стандартные изделия		
		2		ФБС-12.4.6-Т ГОСТ 13579-78	2	610
		3		ФБС-12.6.3-Т ГОСТ 13579-78	4	460
				Материал		
		4		Бетон М100	0.14	$м^3$

Инв.№ подл. | Подп. и дата | Взам. инв.№

Н.контр.	Винер		XI-87	320-КР-2.1 ОО7			
Гл.спец.	Винер			Спецификация	Стадия	Лист	Листов
Провер.	Есельсон		XI-87		Р	3	3
Разраб.	Левицкий				институт ЛЕННИИЛПРОЕКТ		
Исполн.	Смирнова						

Формат А4

Главный фасад М1:50

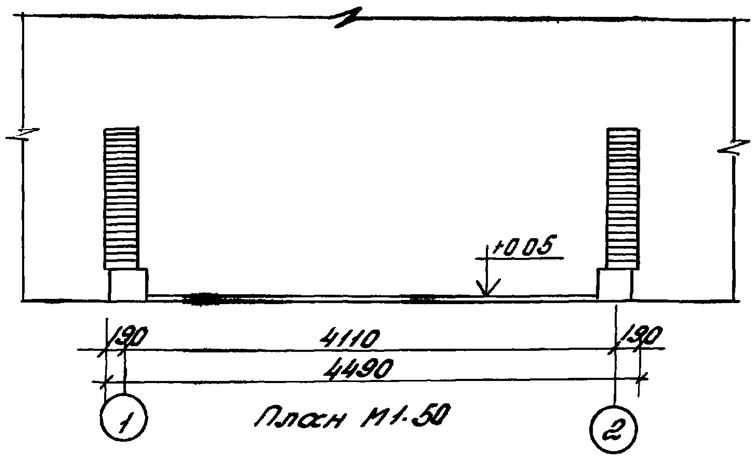

План М1:50

Боковой фасад М1:500

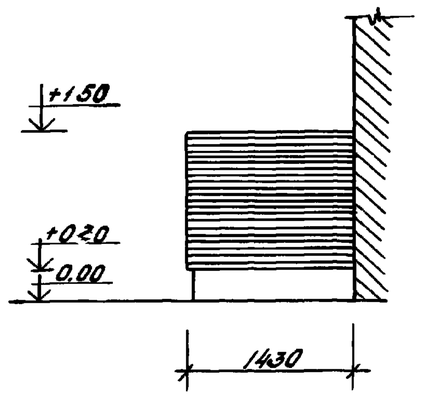

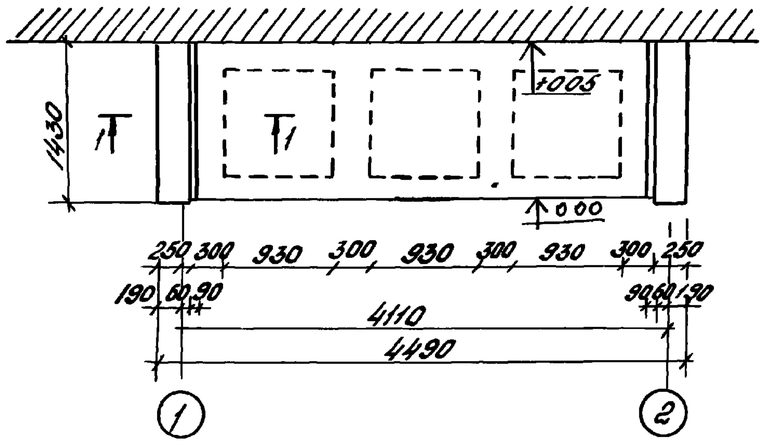

Разрез 1-1 см. лист 2

				320 КР-2.1.008			
				Площадки для мультилифтов и контейнеров с пищевыми отходами и бытовым мусором			
Н контр	Винер		XII-84	Площадки для контейнеров	Стадия	Лист	Листов
Гл спец	Винер				Р.Ч.	1	3
Провер	Есельсон		XI-87	Вариант 2.2 План фасады	Институт ЛЕНЖИЛПРОЕКТ		
Разраб	Левицкий						
Исполн	Левицкий						

Формат А-3

1985

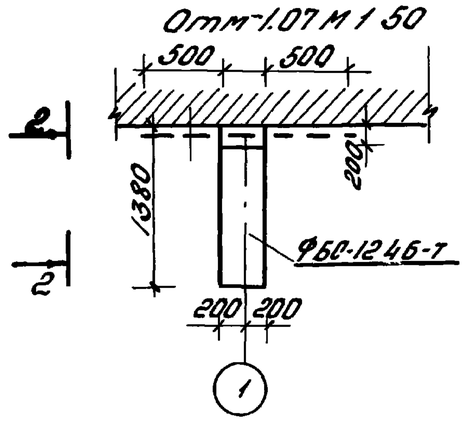

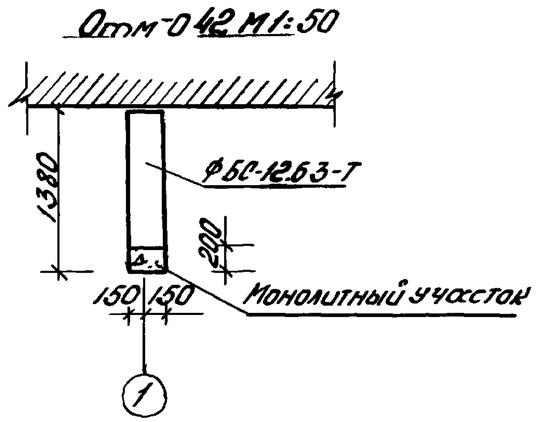

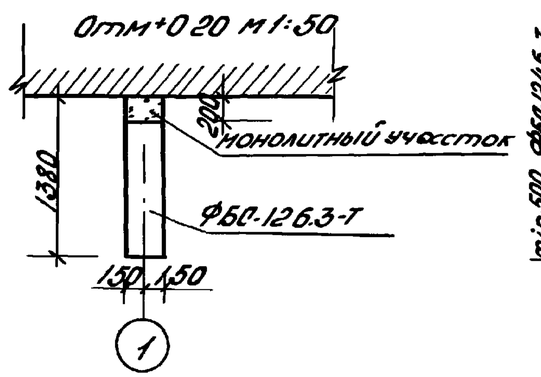

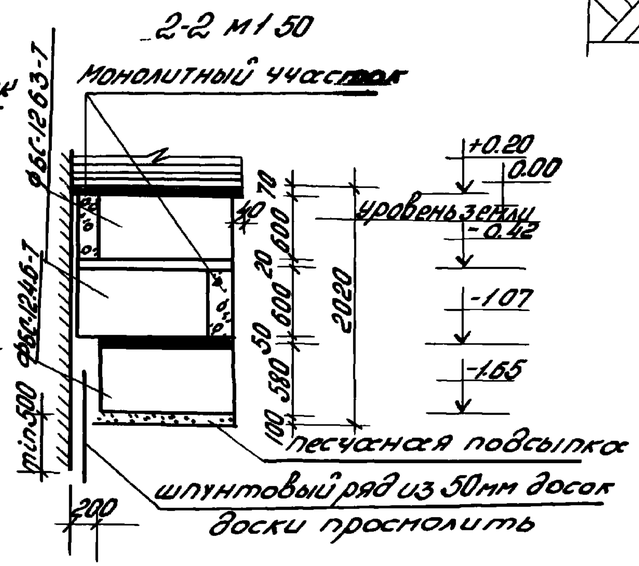

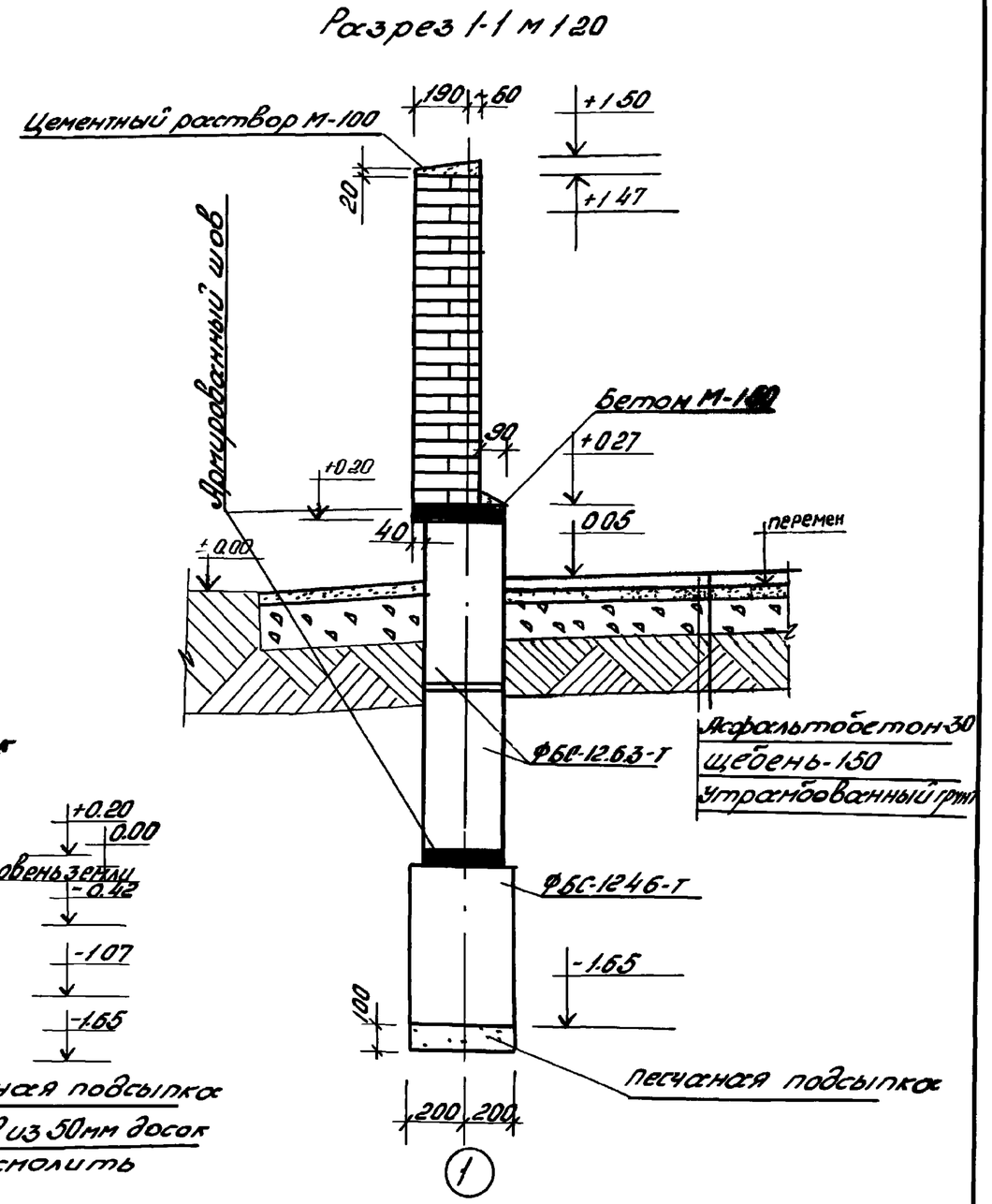

Инв. № подл.	Подпись и дата	Взам. инв. №
785		

320 КР-2.1.008

Лист 2

Формат А-3

Формат	Зона	Поз.	Обозначение	Наименование	Кол.	Примечание
				Документация		
А3			320-КР-2.1	Сборочный чертеж.		
				Сборочные единицы		
		1	Альбом 01-2-71	Сетка НМД-327	1	шт
			Ленниипроект черт. МД/119			
				Стандартные изделия		
		2		ФБС-12.4.6-Т	2	610
				ГОСТ 13579-78		
		3		ФБС-12.6.3-Т	4	460
				ГОСТ 13579-78		
				Материал		
		4		Бетон М100	0.14	$м^3$

Взам. инв.N

Подп. и дата

Инв.N подл.

Н.контр.	Винер		XII-84	320-КР-2.1.008			
Гл.спец.	Винер			Спецификация	Стадия	Лист	Листов
провер.	Есельсон		XI-84		Р	3	3
разраб.	Левицкий				Институт ЛЕНЖИЛПРОЕКТ		
исполн.	Смирнова						

Формат А-4

Главный фасад М1:50

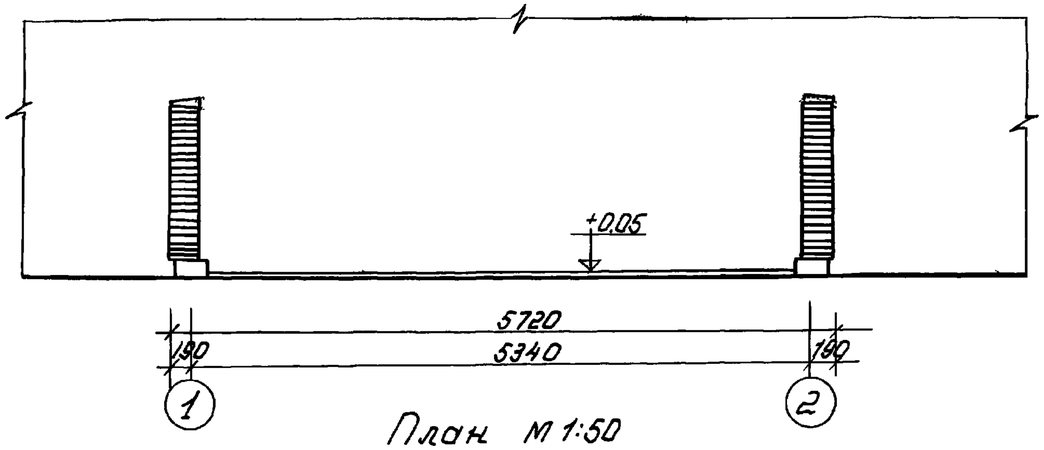

Боковой фасад М1:50

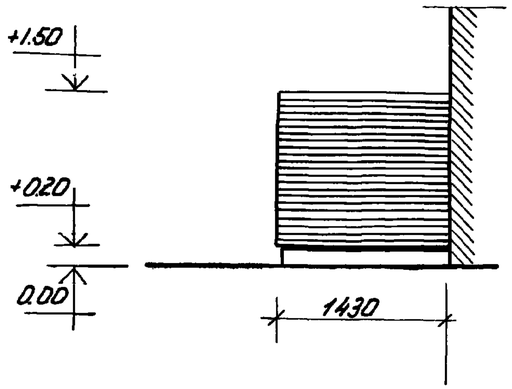

План М1:50

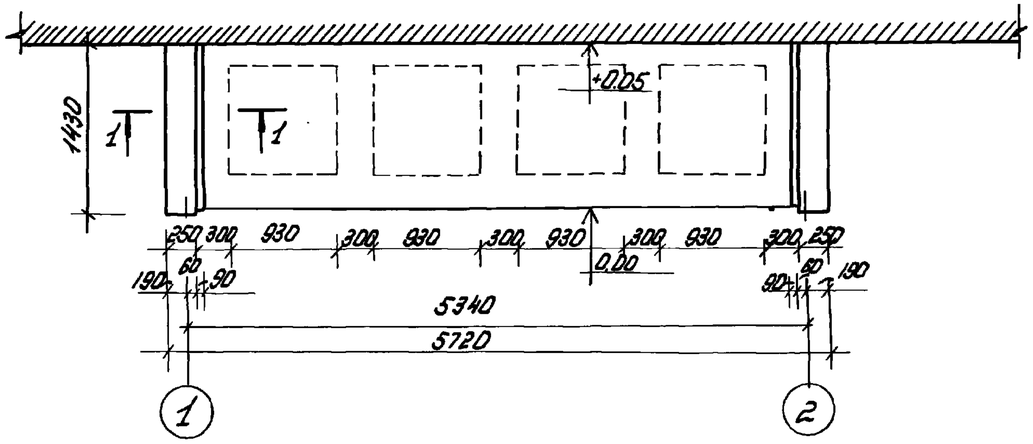

Разрез 1-1 см. лист 2

				320 РР-2.1. 009		
				Площадки для мультилифтов и контейнеров с пищевыми отходами и бытовым мусором		
Н. контр.	Винер		XII-84	Площадки для контейнеров	Стадия	Лист	Листов
Гл. спец.	Винер				Р	1	3
Провер.	Есельсон		XI-84	Вариант 2.3 План. Фасады	Институт ЛЕННИИПРОЕКТ		
Разработ.	Левицкий						
Исполнил.	Левицкий						

Инв. № подл. | Подпись и дата | Взамен инв. №

Формат А-3.

отм -1.07 М 1:50

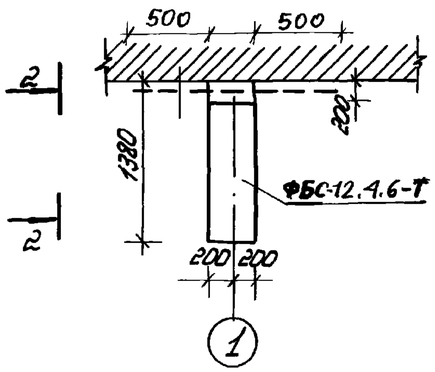

отм.-0.42 М 1:50

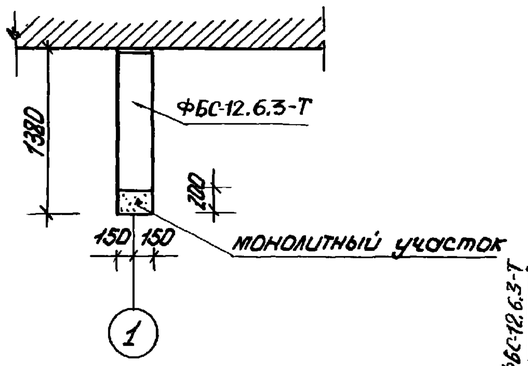

отм.+0.20 М 1:50

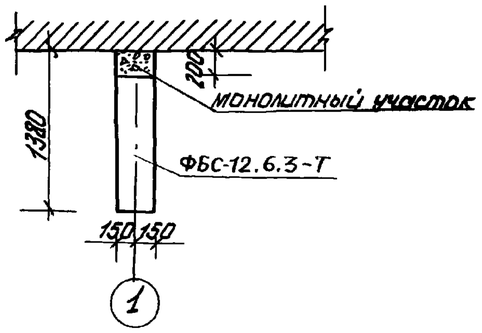

2-2 М 1:50

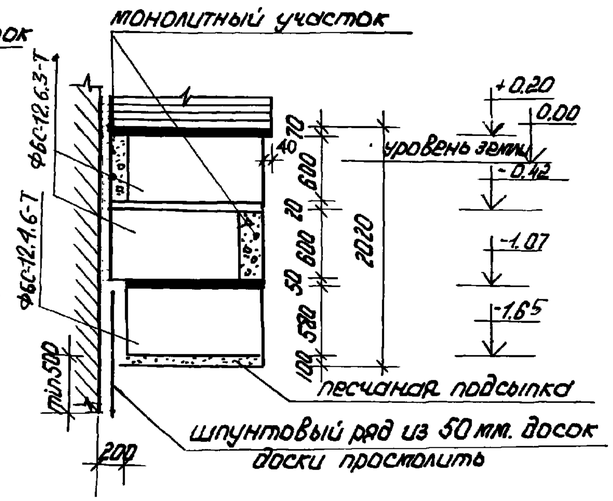

Разрез 1-1 М 1:20

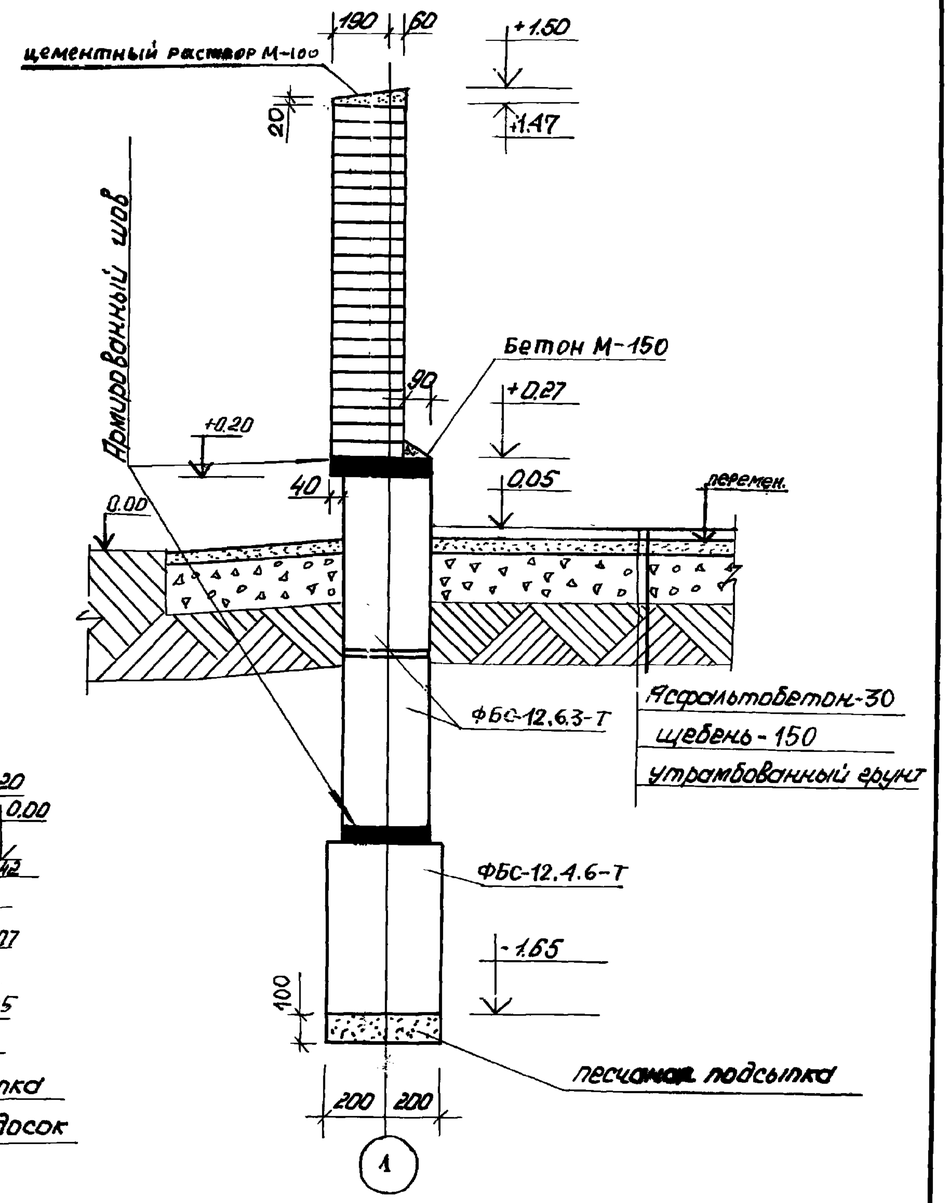

Инв.№ подл.	Подпись и дата	Взам.инв.№
1195		

320 КР-2.1. 009

Лист 2

Формат А-3

Формат	Зона	Поз.	Обозначение	Наименование	Кол.	Примечание
				Документация		
А3			320-КР-2.1	Сборочный чертеж.		
				Сборочные единицы.		
		1.	Альбом 0.1-2-71 Ленниипроект черт МД/119	Сетка НМД-327	1	шт.
				Стандартные изделия		
		2		ФБС-12.4.6-Т ГОСТ 13579-78	2	610
		3		ФБС-12.6.3-Т ГОСТ 13579-78	4	460
				Материал		
		4		Бетон М100	0.14	$м^3$

Инв.№ подл. | Подп. и дата | Взам. инв.№

Н.контр.	Винер		XII-84	320-КР-2.1 003			
Гл.спец.	Винер			Спецификация	Стадия	Лист	Листов
Провер.	Есельсон		XI-84		Р	3	3
Разраб.	Левицкий				институт ЛЕННИИЛПРОЕКТ		
Исполн.	Смирнова						

Формат А-4

Главный фасад М1 50

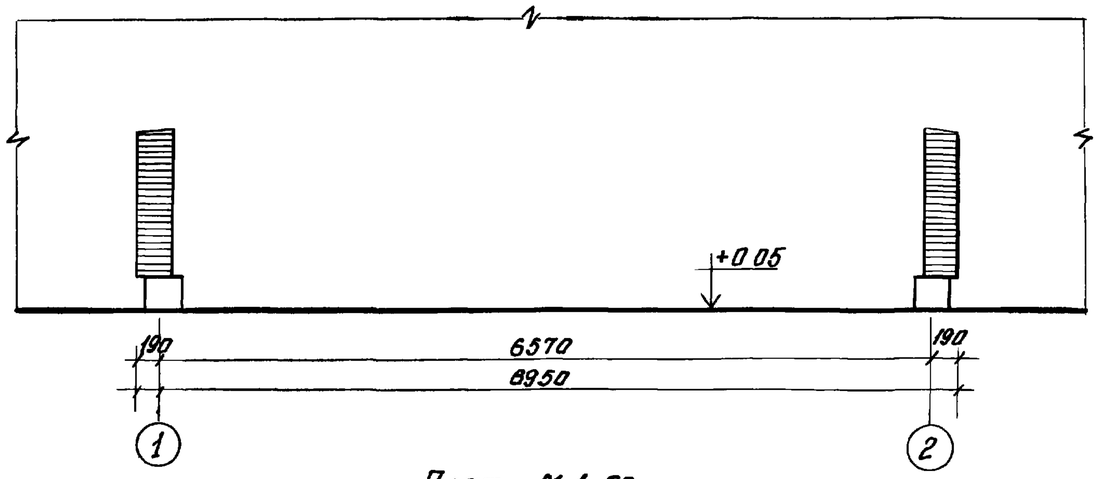

Боковой фасад М1 50

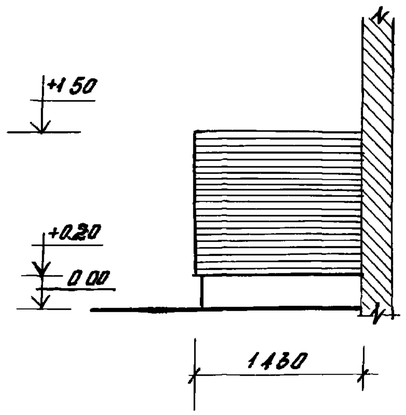

План М 1 50

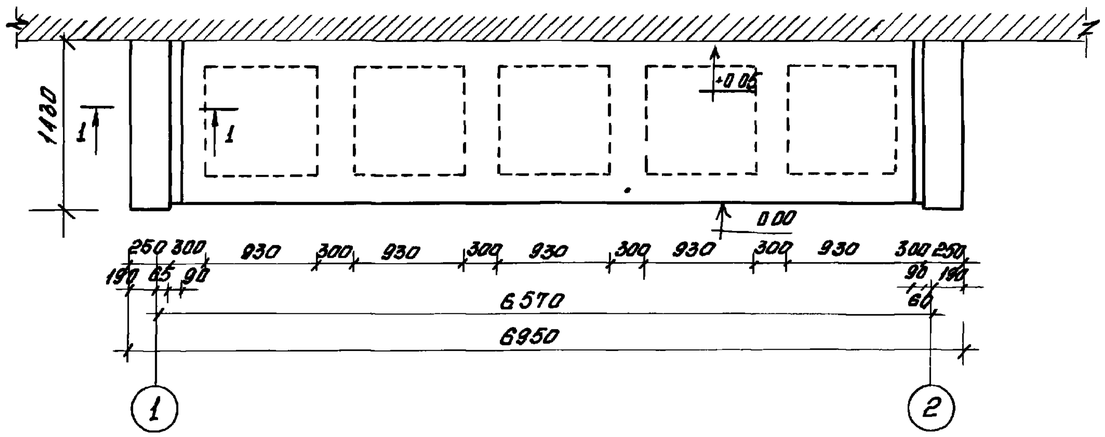

Разрез 1-1 см лист 2

				320 КР-21.010		
				Площадки для мультилифтов и контейнеров с пищевыми отходами и бытовым мусором		
Н контр	Винер	[redacted]	XII-84	Площадки для контейнеров	Стадия	Лист	Листов
					РЧ	1	3
Гл спец	Винер						
Провер	Есельсон		XI-84	Вариант 2.4 План Фасады	Институт ЛЕНГИЛПРОЕКТ	
Разраб	Левицкий					
Исполн	Левицкий					

Инв № подл	Подпись и дата	Взам инв №
7485		

Формат А-3

Отм-1.07 м 1:50

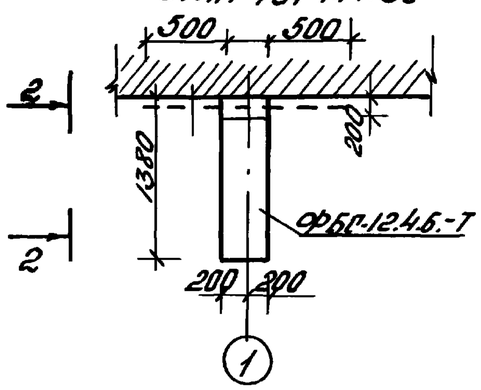

Отм.-0.42 м 1:50

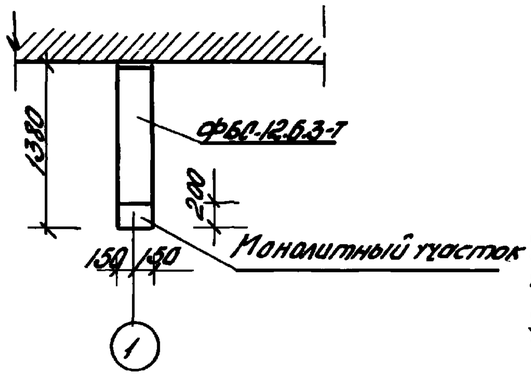

Отм+0.20 м 1:50

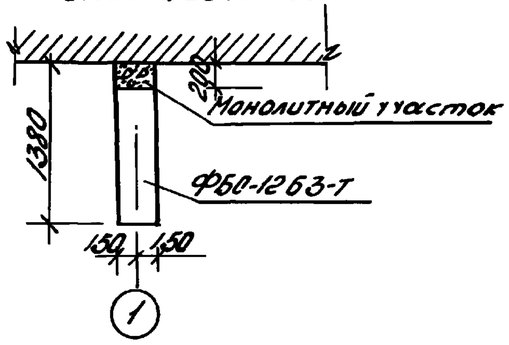

2-2 м 1:50

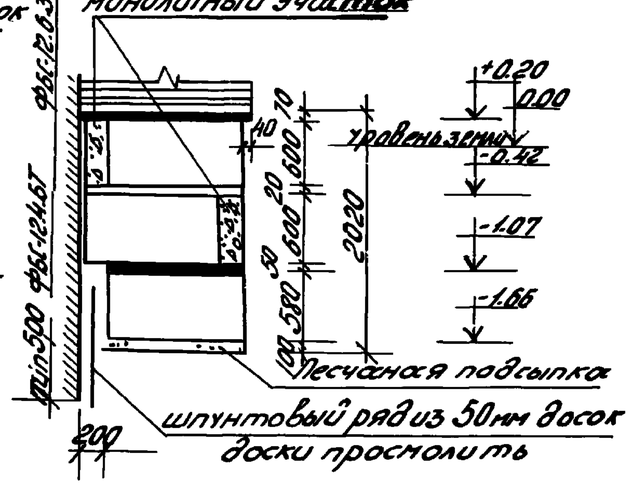

Разрез 1-1 м 1:20

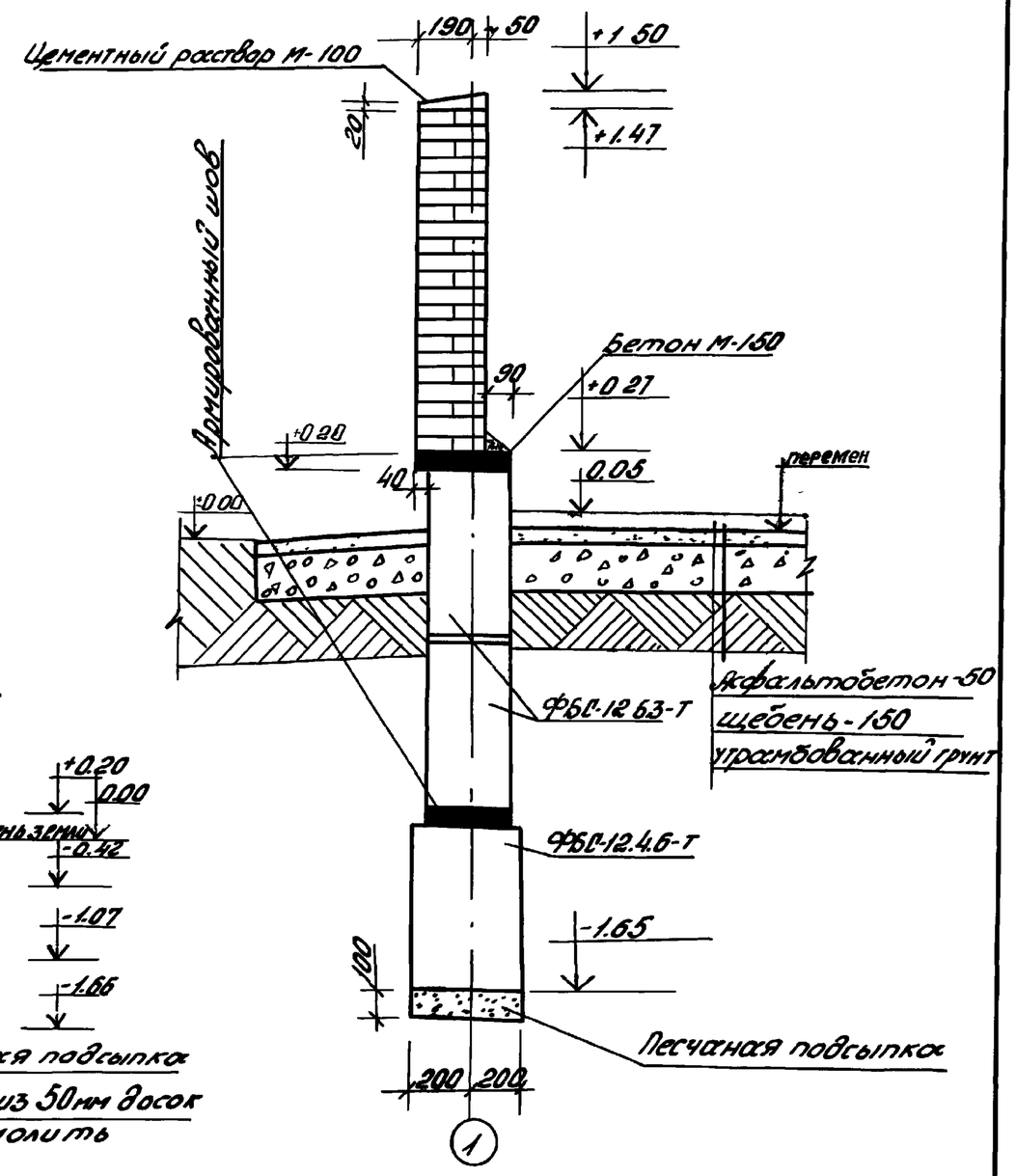

Инв.№ подл.	Подпись и дата	Взам.инв.№
13.06		

320 КР-2.1. 010

Лист 2

Формат А-3

Формат	Зона	Поз.	Обозначение	Наименование	Кол.	Примечание
				Документация		
А3			320-КР-2.1	Сборочный чертеж		
				Сборочные единицы		
		1.	Альбом 01-2-71 Ленниипроект черт. МД/119	Сетка НМД-327	1	шт.
				Стандартные изделия		
		2		ФБС-12.4.6-Т ГОСТ 13579-78	2	610
		3		ФБС-12.6.3-Т ГОСТ 13579-78	4	460
				Материал		
		4		Бетон М100	0.14	$м^3$

Взам. инв.№ | Подп. и дата | Инв.№ подл.

Н.контр.	Винер		XII-84	320-КР-2.1 010	
Гл.спец.	Винер			Спецификация	Стадия: Р; Лист: 3; Листов: 3
провер.	Есельсон		XI-84		Институт "ЛЕНЖИЛПРОЕКТ"
Разраб.	Левицкий				
исполн	Смирнова				

Формат А-4

Главный фасад м1:50

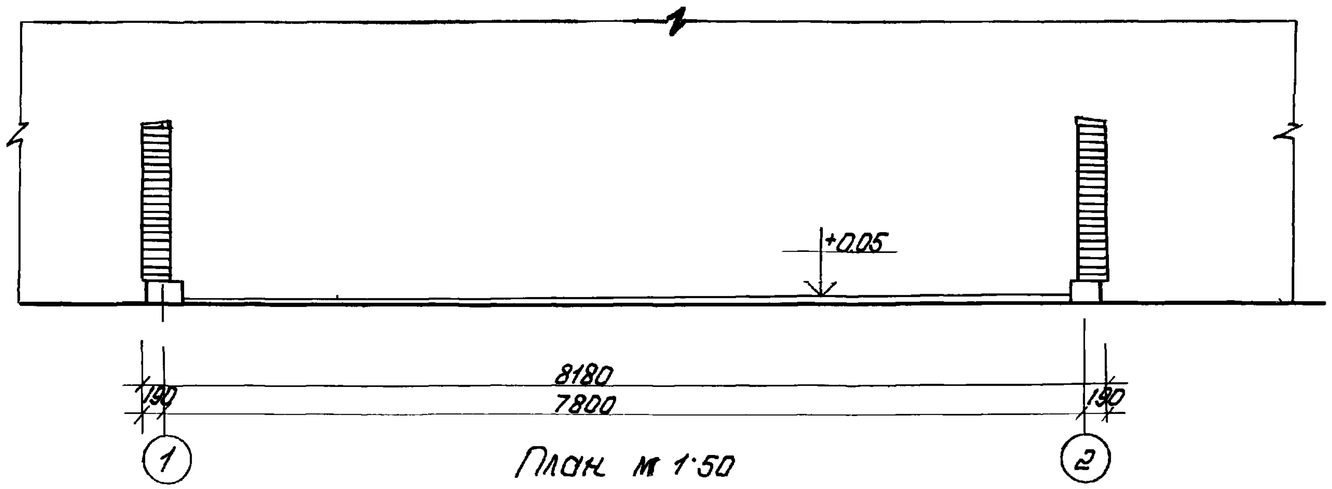

План м 1:50

Боковой фасад м1:50

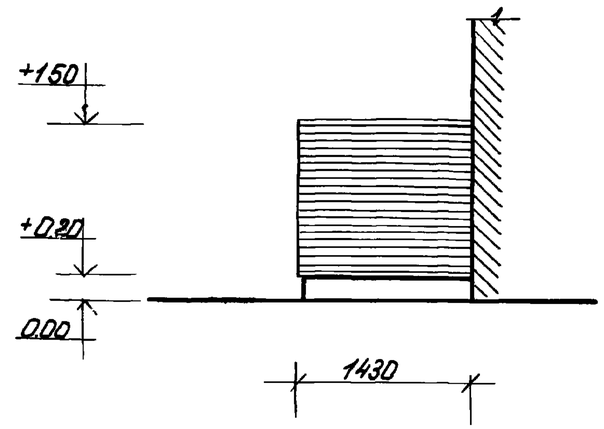

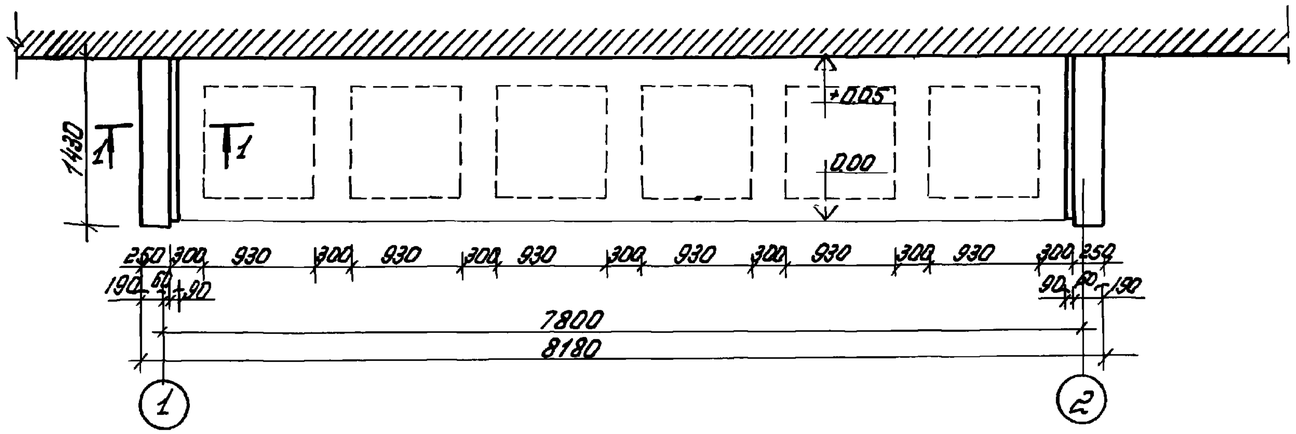

Разрез 1-1 см лист 2

				320 КР-21. 011		
				Площадки для мультилифтов и контейнеров с пищевыми отходами и бытовым мусором		
Н контр.	Винер		XII-84	Площадки для контейнеров	Стадия	Лист	Листов
Гл спец.	Винер				Р	1	3
Провер.	Есельсон		XI-84	Вариант 2.5 План Фасады	Институт ЛЕННИИПРОЕКТ		
Разраб.	Левицкий						
Исполн.	Левицкий						

Инв.№ подл. | Подпись и дата | Взам. инв.№

Формат А 3

Отм-1.07 м 1:50

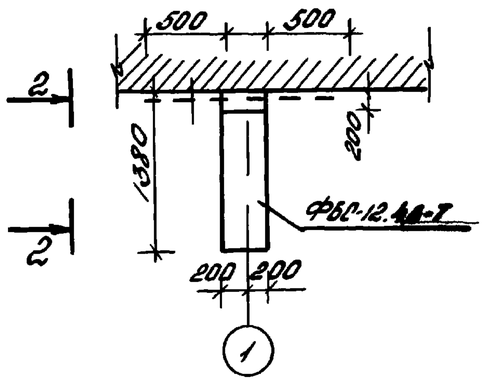

Отм-0.42 м 1:50

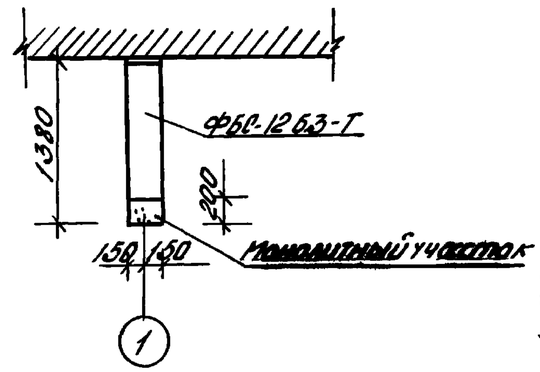

отм +0.20 м 1:50

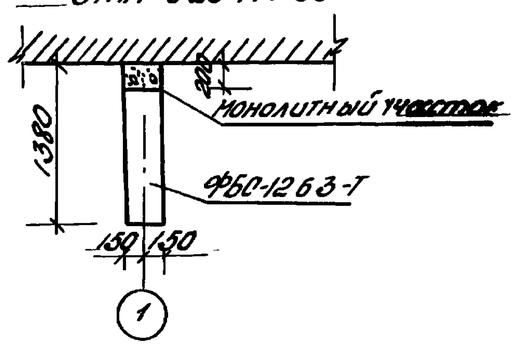

2-2 м 1:50

Разрез 1-1 м 1:20

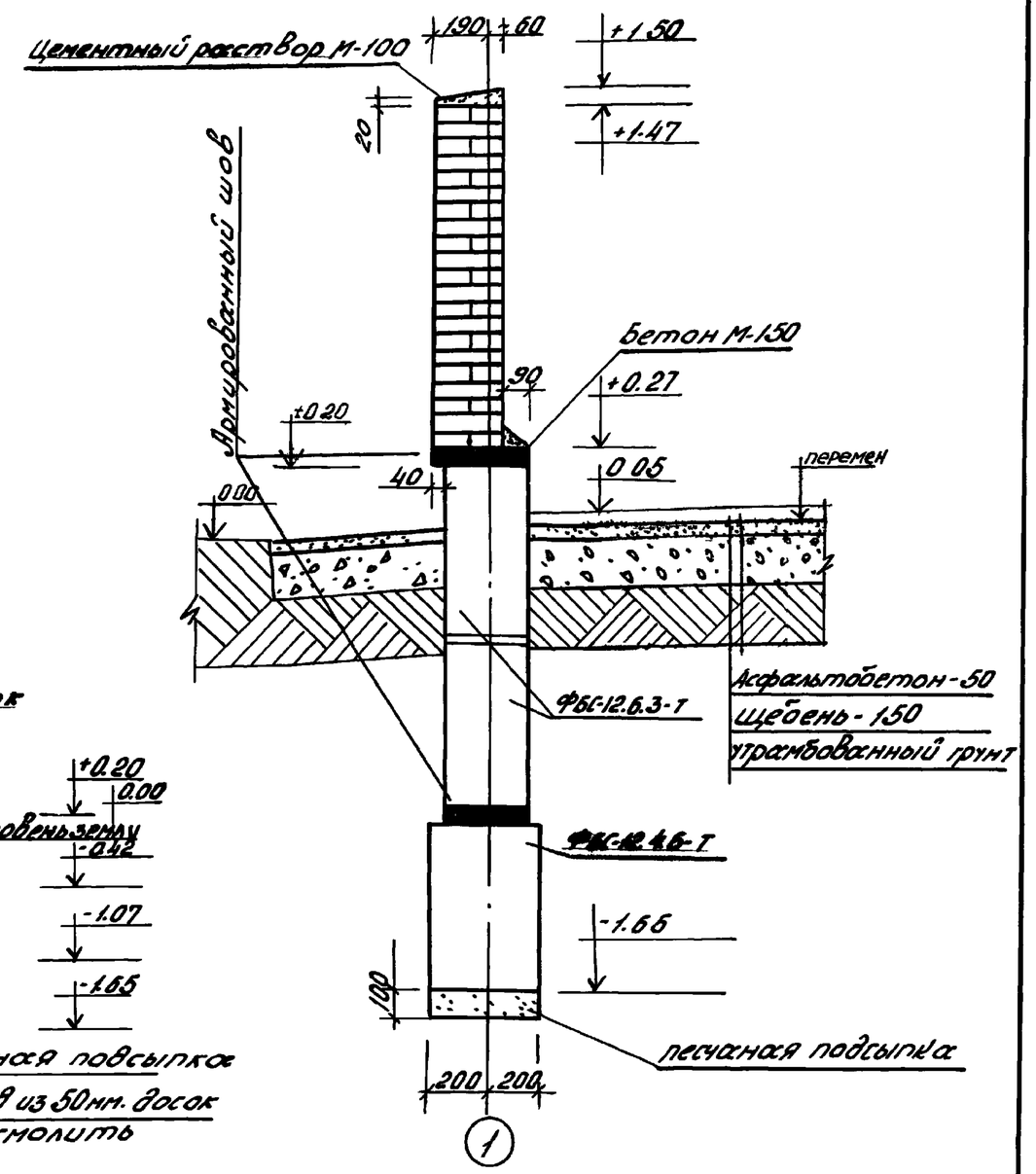

Инв.№подл.	Подпись и дата	Взам.инв.№
1905		

320 КР-21.011	Лист 2

Формат А-3

Формат	Зона	Поз.	Обозначение	Наименование	Кол.	Примечание
				Документация		
А3			320-КР-2.1	Сборочный чертеж.		
				Сборочные единицы		
		1.	Альбом 01-2-71 Ленниипроект черт. МД/119	Сетка НМД-327	1	ШТ.
				Стандартные изделия		
		2		ФБС-12.4.6-Т ГОСТ 13579-78	2	610
		3		ФБС-12.6.3-Т ГОСТ 13579-78	4	460
				Материал		
		4		Бетон М100	0.14	м³

Взам. инв. №

Подп. и дата

Инв. № подл.

Н. контр.	Винер		XII-84
Гл. спец.	Винер		
Провер.	Есельсон		XI-84
Разраб.	Левицкий		
Исполн.	Смирнова		

320-КР-2.1 0.11

Спецификация

Стадия	Лист	Листов
Р	3	3

институт ЛЕННИИЛПРОЕКТ

Формат А-4

Главный фасад М1:50

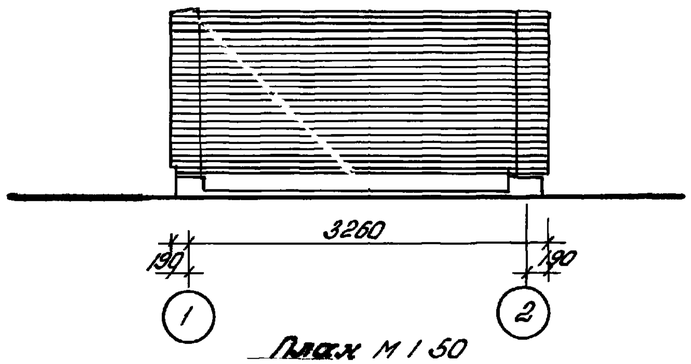

Боковой фасад М1:50

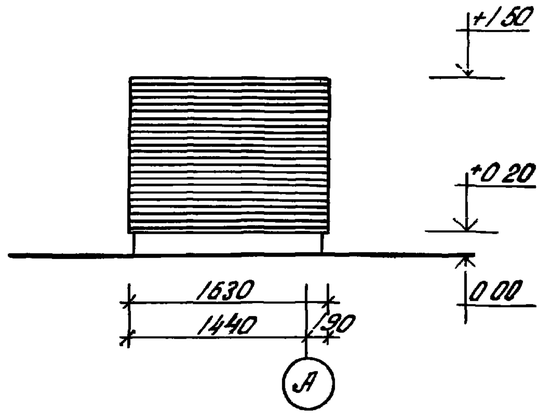

План М1:50

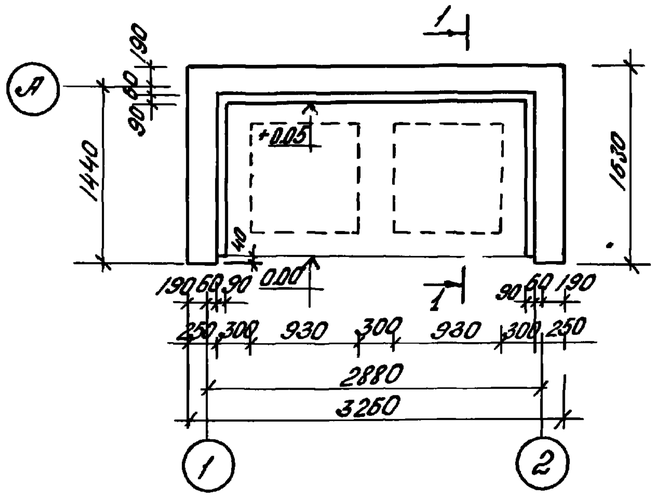

Разрез 1-1 см лист 2

				320 КР-21.012		
				Площадки для мультилифтов и контейнеров с пищевыми отходами и бытовым мусором		
Н.контр.	Винер		XII-84	Площадки для контейнеров	Стадия	Лист	Листов
Гл.спец.	Винер				Р	1	3
Провер.	Есельсон		XI 84	Вариант 3.1 План Фасады	институт ЛЕНЖИЛПРОЕКТ		
Разраб.	Левицкий						
Исполн.	Левицкий						

Инв.№подл. | Подпись и дата | Взам.инв.№

Формат А-3

Отм. -1.07 М 1:50

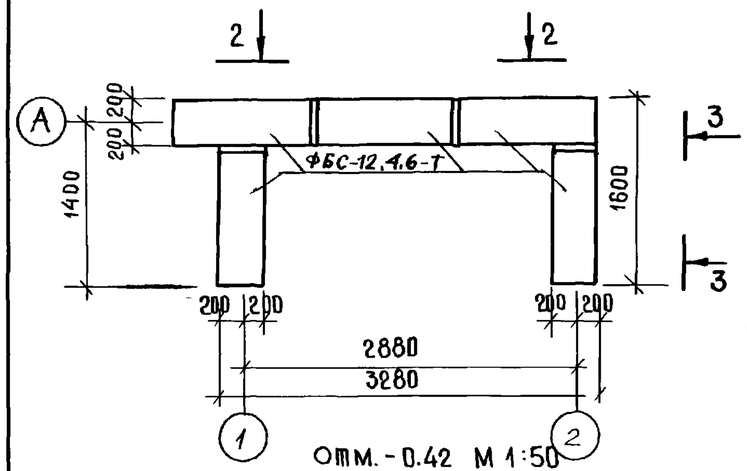

Отм. -0.42 М 1:50

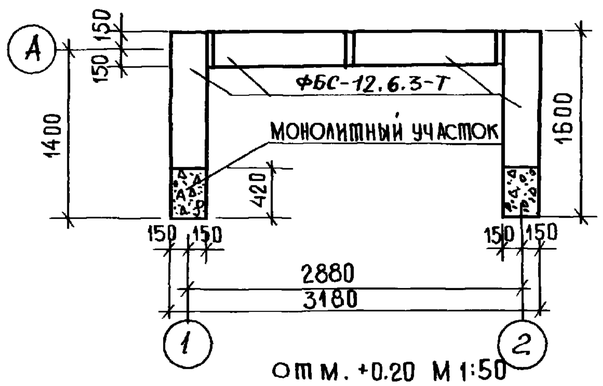

Отм. +0.20 М 1:50

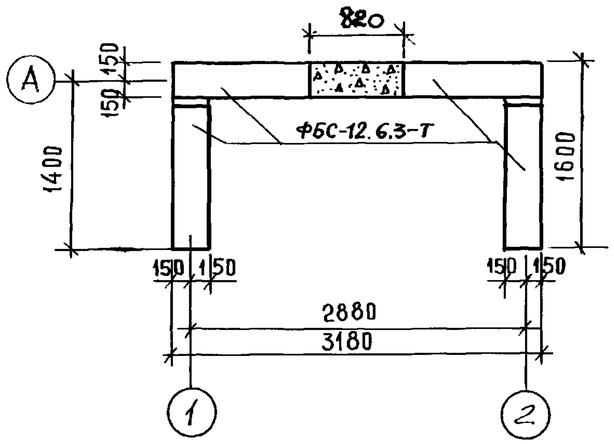

3-3 М 1:50

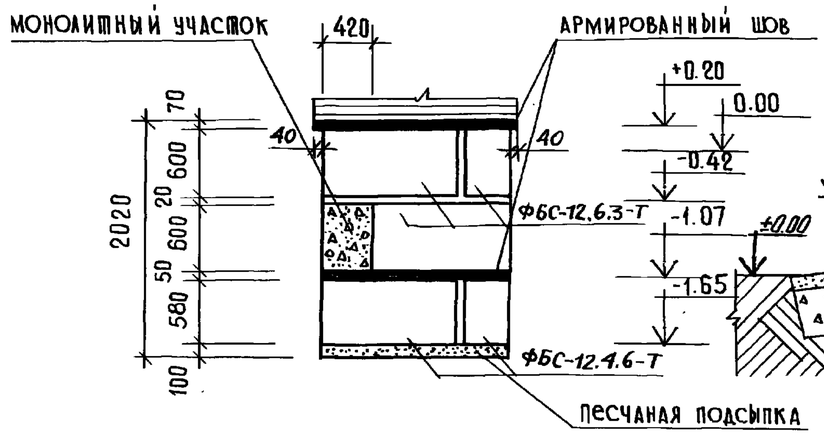

2-2 М 1:50

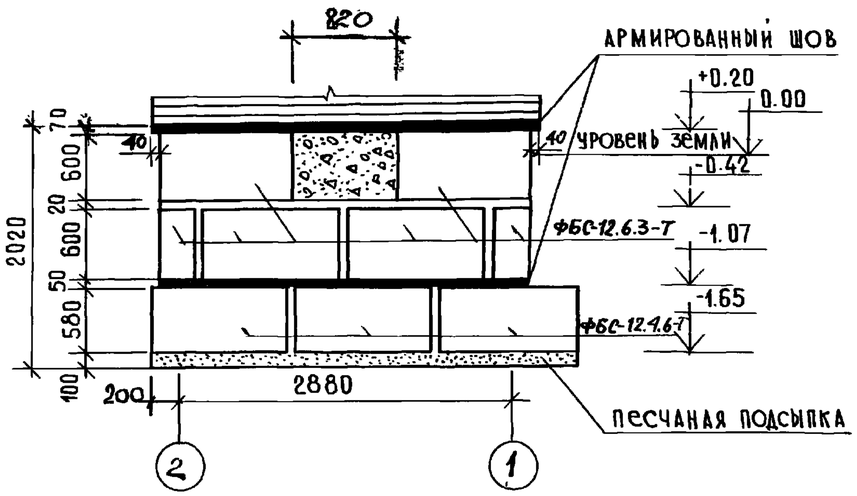

Разрез 1-1 М 1:20

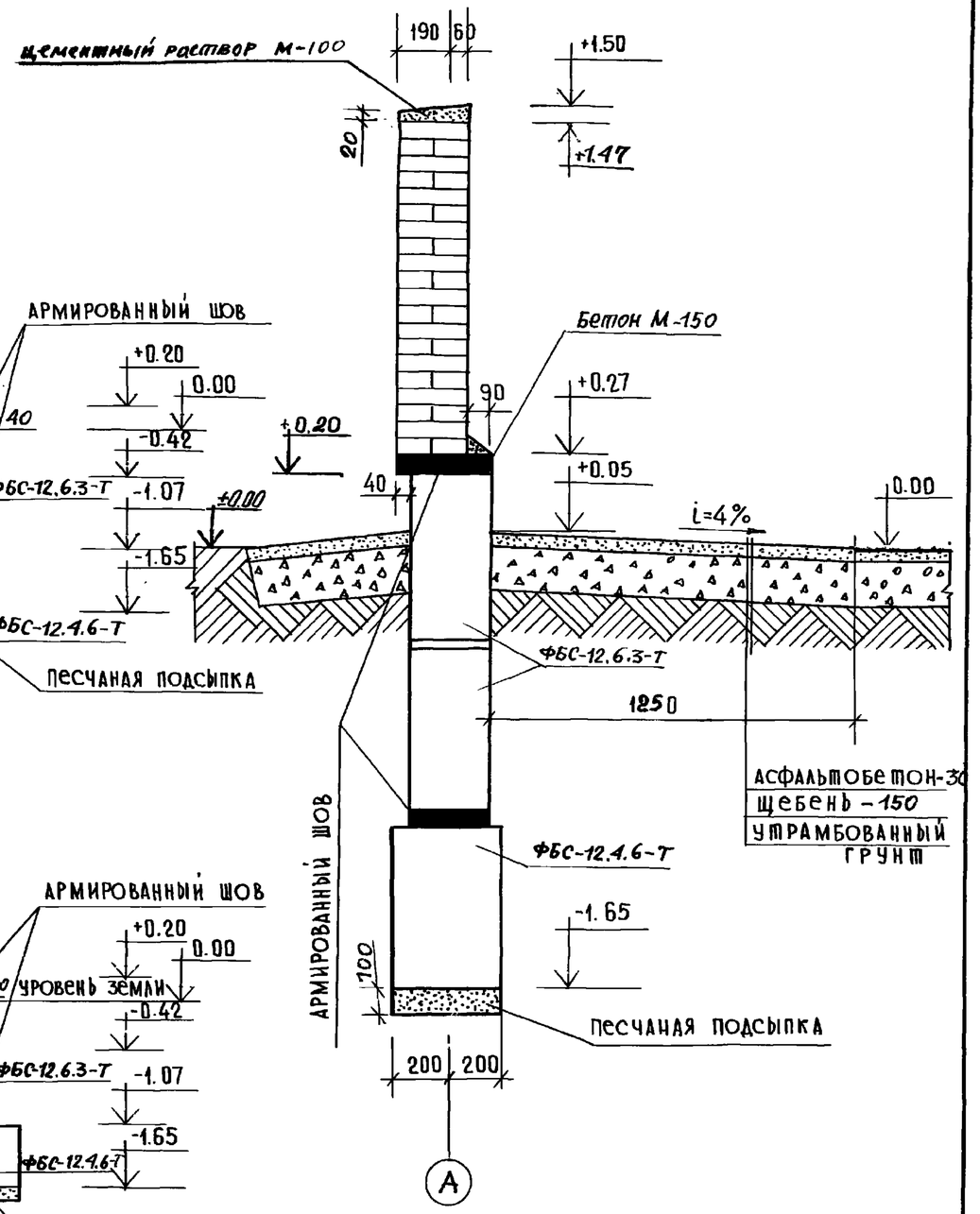

Инв. № подл.	Подпись и дата	Взам. инв. №
1985		

320 КР-2.1.012	Лист 2

Формат А-3

Формат	Зона	Поз.	Обозначение	Наименование	Кол.	Примечание
				Документация		
А3			320-КР-2.1	Сборочный чертеж		
				Сборочные единицы.		
		1.	Альбом 0.1-2-71 Ленниипроект черт МД/119	Сетка НМД-327	3	шт.
				Стандартные изделия		
		2		ФБС-12.4.6-Т ГОСТ 13579-78	10	610
		3		ФБС-12.6.3-Т ГОСТ 13579-78	16	460
				Материал		
		4.		Бетон М100	0,58	$м^3$

Подп. и дата | Взам. инв. № | Инв. № подл.

320-КР-2.1 012

Н. контр.	Винер		XII-84	Спецификация	Стадия Р	Лист 3 / Листов 3
Гл. спец.	Винер				институт ЛЕННИИПРОЕКТ	
Провер.	Есельсон		XI-84			
Разраб.	Левицкий					
Исполн.	Смирнова					

Формат А-4

Главный фасад М 1 50

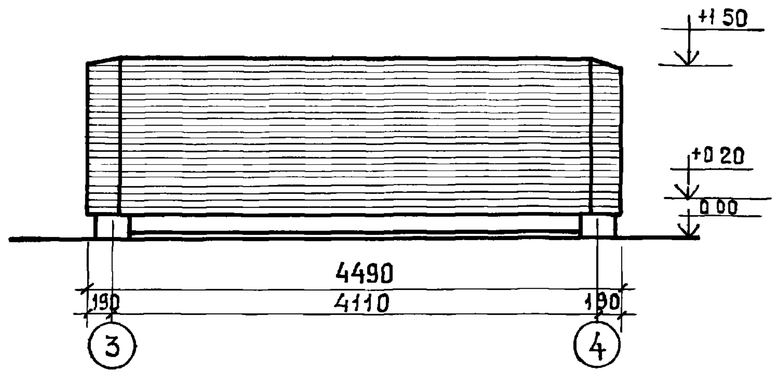

Боковой фасад М 1 50

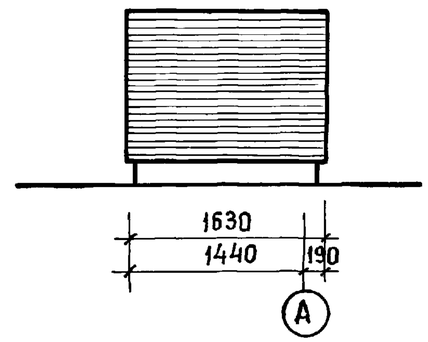

План М 1·50

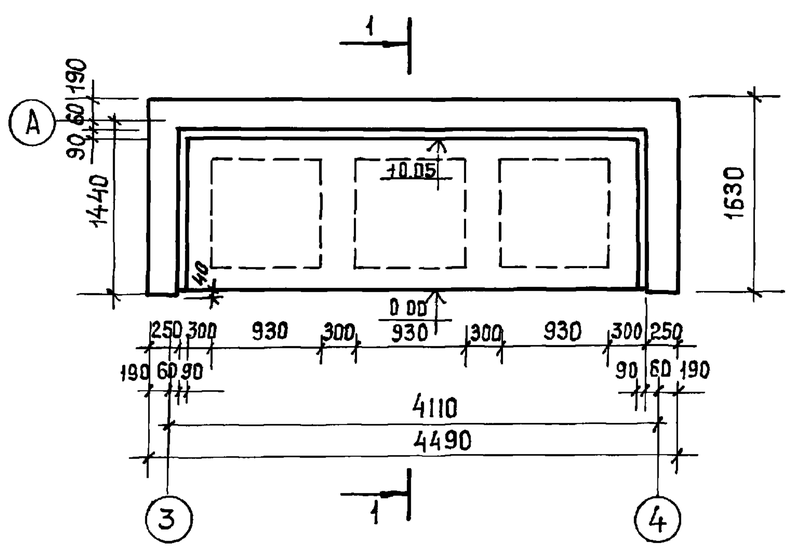

Разрез 1-1 см лист 2

				320 КР-21.013		
				Площадки для мультилифтов и контейнеров с пищевыми отходами и бытовым мусором		
Н контр	Винер		XII-84	Площадки для контейнеров	Стадия	Лист	Листов
Гл спец	Винер				Р	1	3
Проверил	Есельсон		XI-84	Вариант 3,2 План, фасады	институт ЛЕНЖИЛПРОЕКТ	
Разраб	Левицкий					
Исполн	Левицкий					

Формат А-3.

Инв № подл. | Подпись и дата | Взам инв №

1985

НА ОТМ. -1.07 М1:50

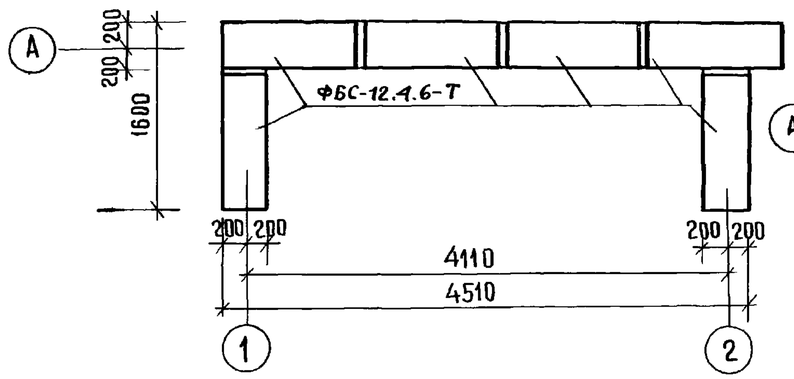

НА ОТМ +0.20 М 1:50

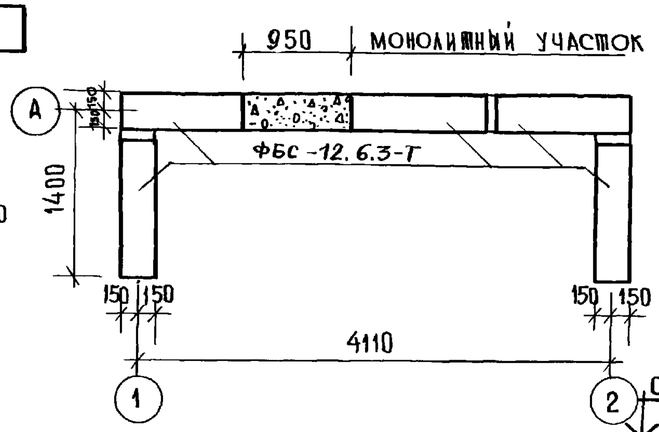

НА ОТМ -0.42 М 1:50

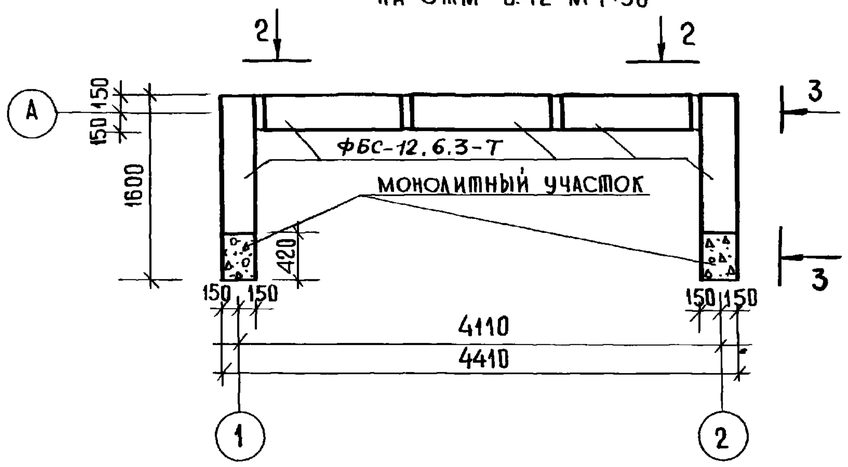

Разрез 1-1 М 1:20

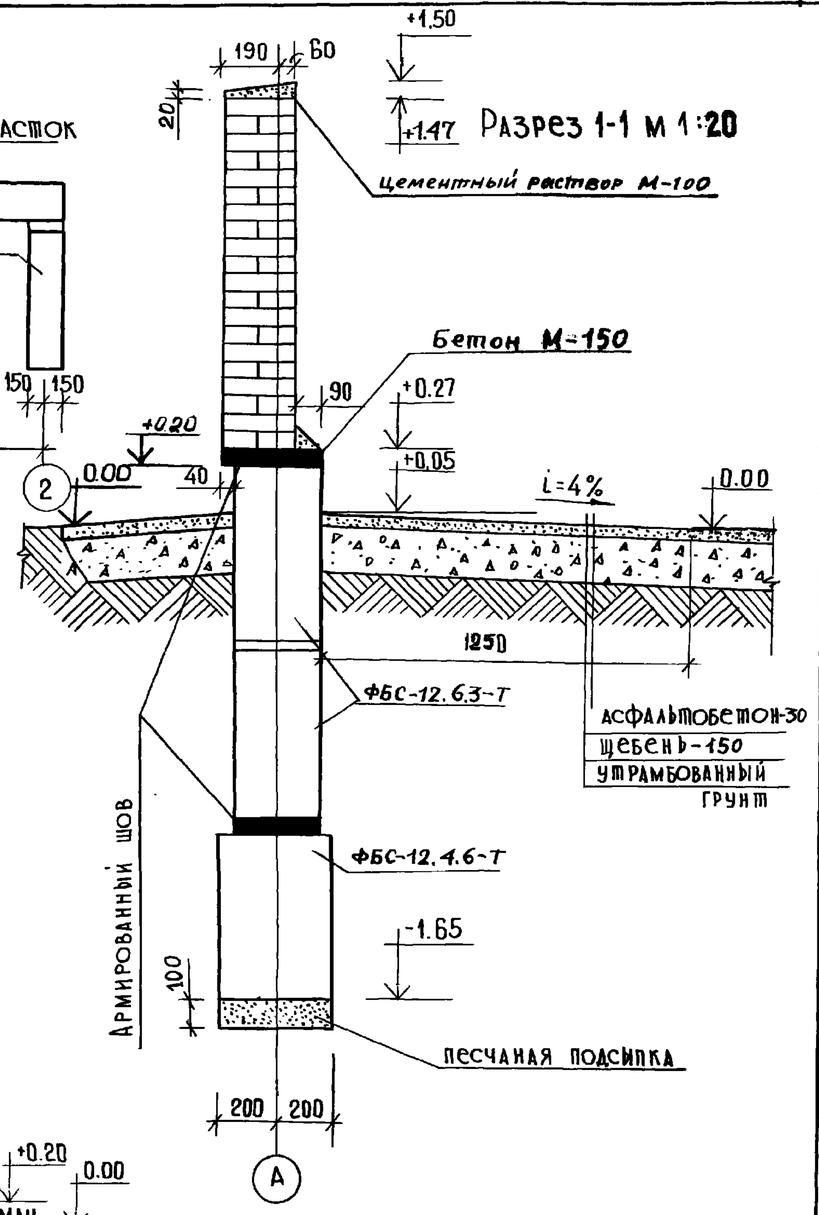

2-2 М 1:50

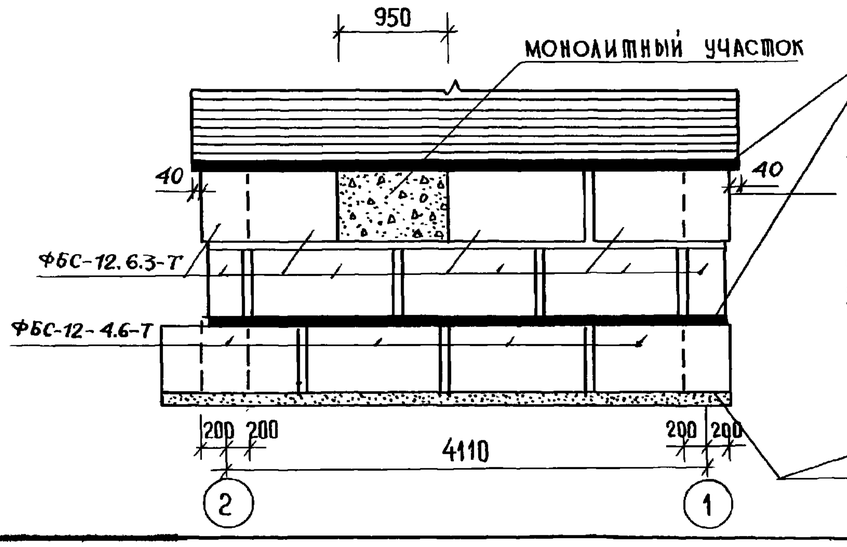

3-3 М 1:50

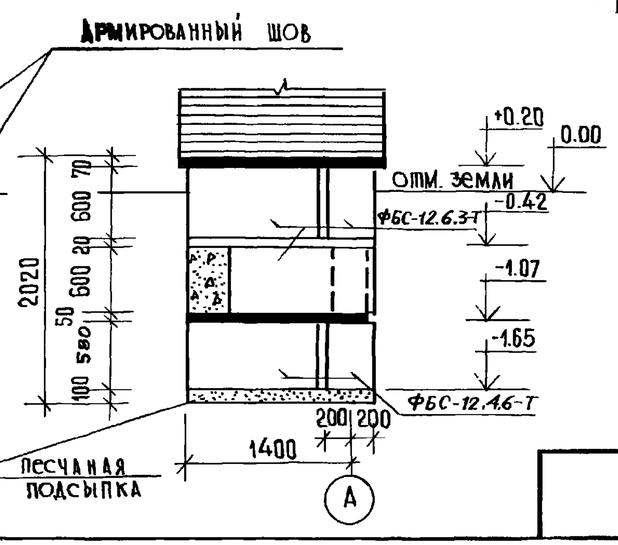

Инв.№ подл.	Подпись и дата	Взам. инв.№
1985		

320 . КР-2.1. 013	Лист 2

Формат А-3

Формат	Зона	Поз.	Обозначение	Наименование	Кол.	Примечание
				Документация		
А3			320-КР-2.1	Сборочный чертеж.		
				Сборочные единицы		
		1.	Альбом 01-2-71 Ленниипроект черт МД/119	Сетка НМД-327	3	шт.
				Стандартные изделия		
		2		ФБС-12.4.6-Т ГОСТ 13579-78	6	610
		3		ФБС-12.6.3-Т ГОСТ 13579-78	10	460
				Материал		
		4		Бетон М100	0.40	$м^3$

Инв.№ подл. | Подп. и дата | Взам. инв.№

Н.контр.	Винер		XII-84	320-КР-2.1 013		
Гл.спец.	Винер			Спецификация	Стадия Р / Лист 3 / Листов 3	
Провер.	Есельсон				институт ЛЕННИИЛПРОЕКТ	
Разраб.	Левицкий					
Исполн.	Смирнова					

Формат А-4

Главный фасад м 1:50

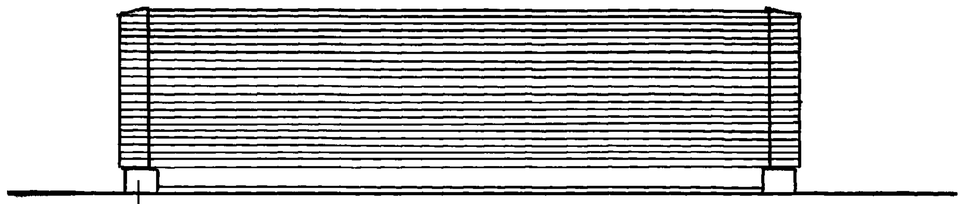

Боковой фасад м 1:50

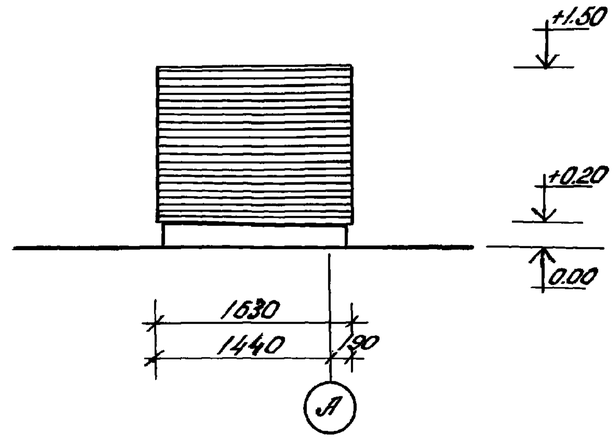

5720
190 5340 190
1 2

План м 1:50

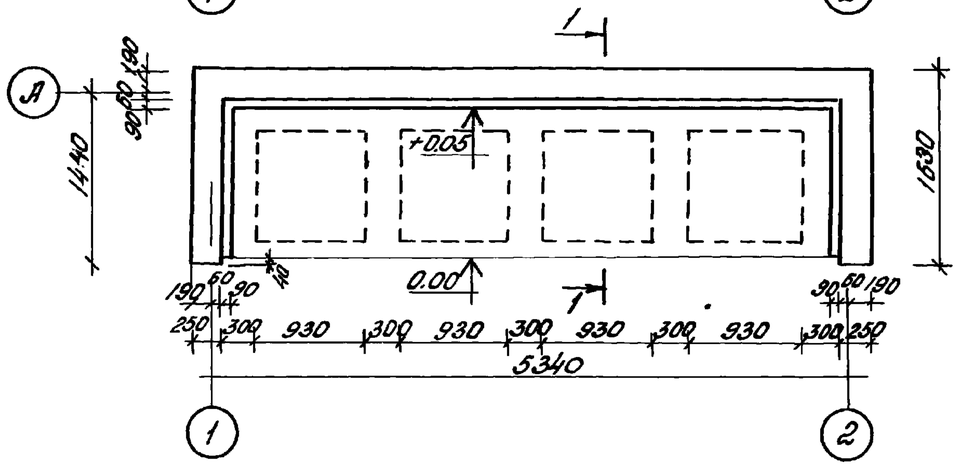

Разрез 1-1 см. лист 2

				320 КР-2.1.014		
				Площадку для мультилифтов и контейнеров спищевыми отходами и бытовым мусором		
Н.контр.	Винер		XI-84	Площадки для контейнеров	Стадия	Лист	Листов
Гл.спец.	Винер				Р	1	3
Провер.	Есельсон		XI-84	Вариант 3.3 План. Фасады	институт ЛЕНЖИЛПРОЕКТ		
Разраб.	Левицкий						
Исполн.	Левицкий						

Инв.№ подл. | Подпись и дата | Взам. инв.№
1985

Формат А-3

План на отм-1.07 м1:50

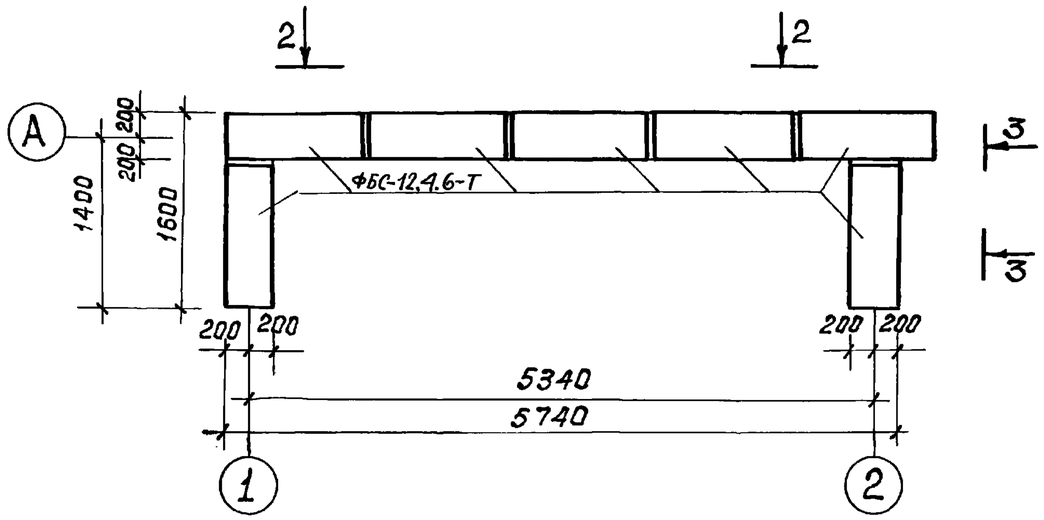

Разрез 1-1 м1:20

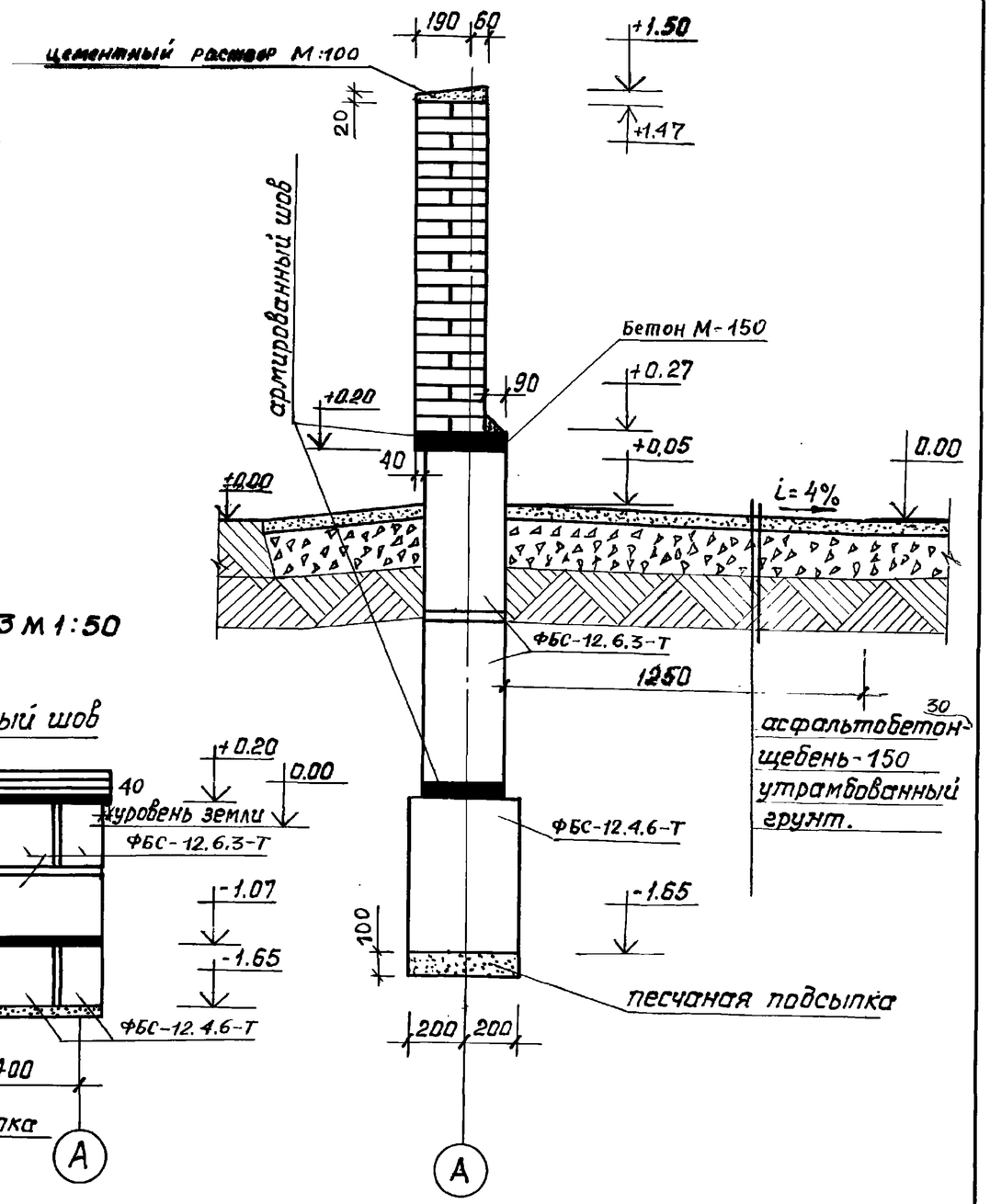

2-2 м1:50

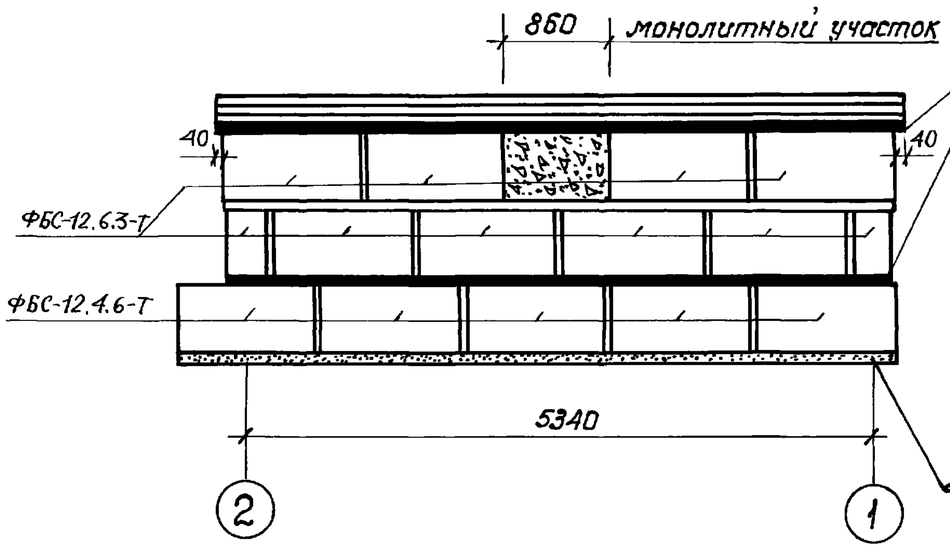

3-3 м1:50

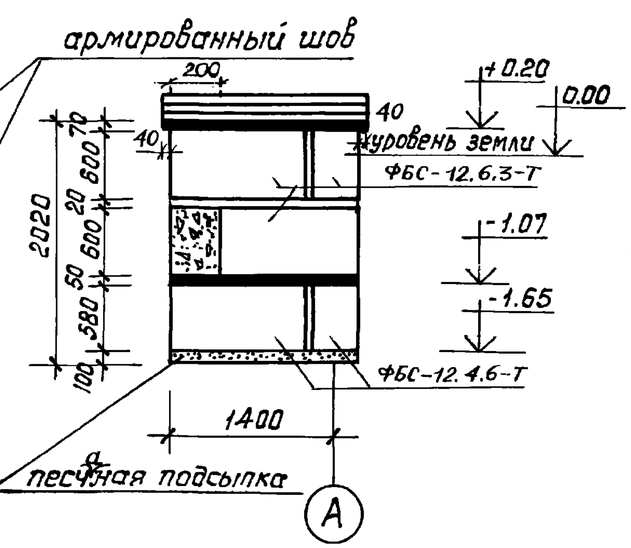

320 КР 2.1. 014	лист 2

Формат А-3

Инв. № подл. | Подпись и дата | Взам. инв. №

Формат	Зона	Поз.	Обозначение	Наименование	Кол.	Примечание
				Документация		
А3			320-КР-2.1	Сборочный чертеж		
				Сборочные единицы.		
		1	Альбом 0 1-2-71	Сетка НМД-327	3	шт.
			Ленниипроект черт 10Д/119			
				Стандартные изделия		
		2		ФБС-12.4.6-Т	7	610
				ГОСТ 13579-78		
		3		ФБС-12.6.3-Т	12	460
				ГОСТ 13579-78		
				Материал		
		4		Бетон М 100	0.23	$м^3$

Инв.№ подл. | Подп. и дата | Взам. инв.№

Н. контр.	Винер		XII-84	320-КР-2.1 014			
Гл. спец.	Винер						
Провер.	Есельсон			Спецификация	Стад.	Лист	Листов
Разраб.	Левицкий				Р	3	3
Исполн.	Смирнова				институт ЛЕННИИПРОЕКТ		

Формат А-4

Главный фасад М 1:50

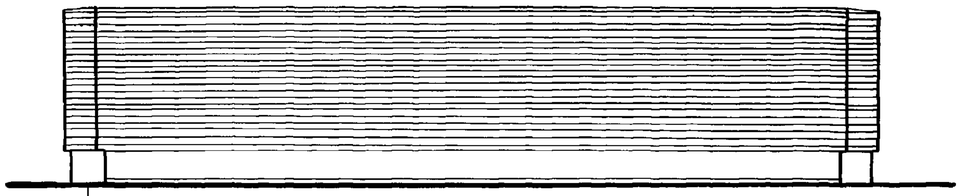

Боковой фасад М 1:50

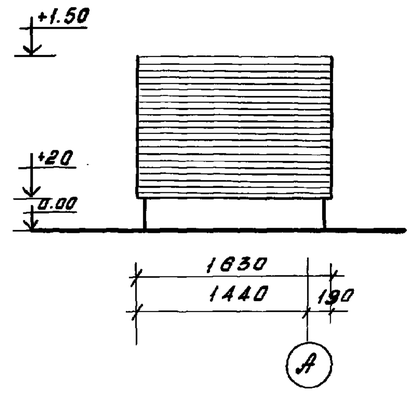

План М 1:50

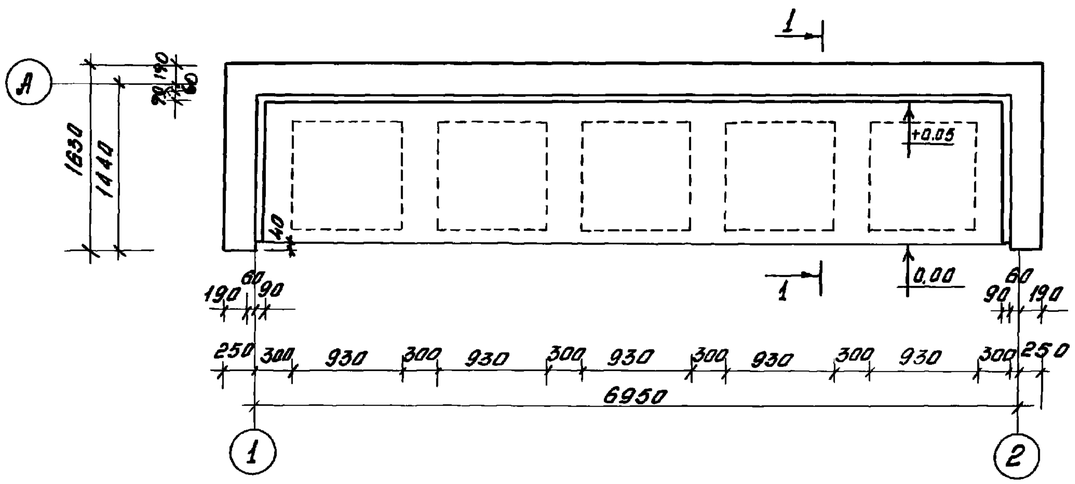

				320 КР-2.1.015		
				Площадки для мультилифтов и хантейнеров с пищевыми отходами и бытовым мусором		
Н.контр.	Винер		XII-84	площадки для хантейнеров	Стадия	Лист	Листов
Гл.спец.	Винер				Р	1	1
Провер.	Есельсон		XI-84	Вариант 3.4 План фасады	институт ЛЕНЖИЛПРОЕКТ		
Разраб.	Левицкий						
Исполн.	Левицкий						

Инв. N подл. | Подпись и дата | Взам. инв. N

1905

Формат А3

План на отм. -1.07. М1:50

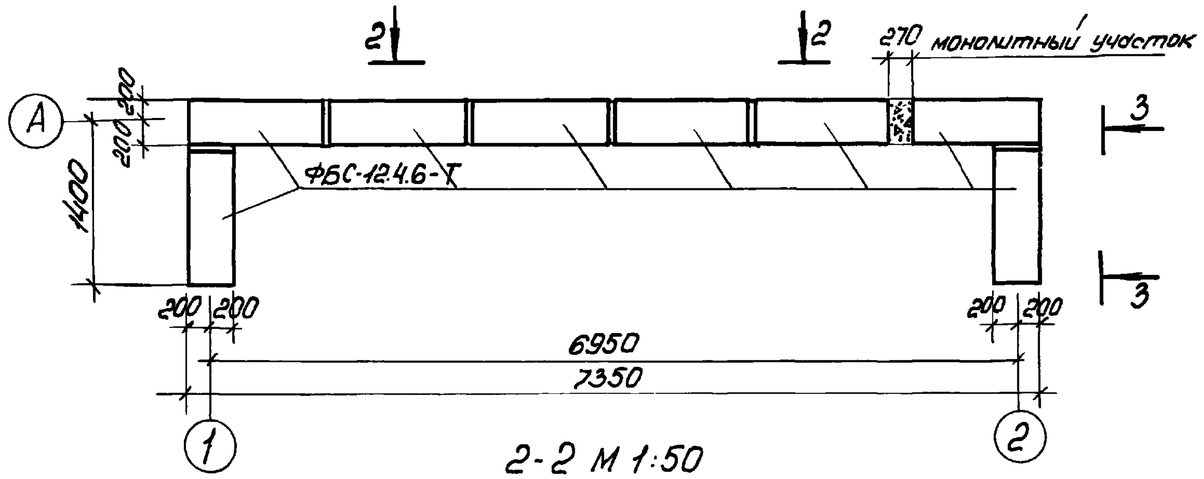

2-2 М 1:50

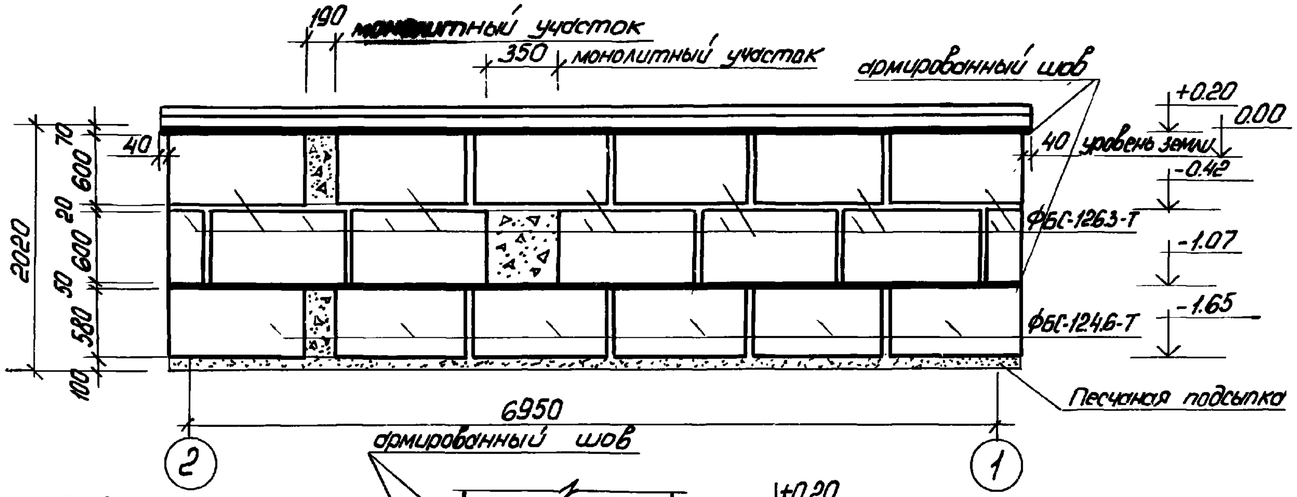

3-3 М 1:50

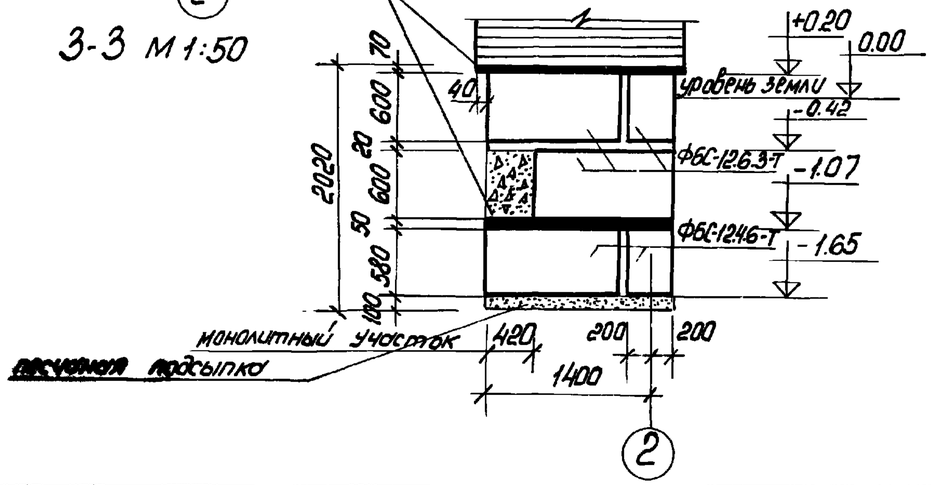

Разрез 1-1 М 1:20

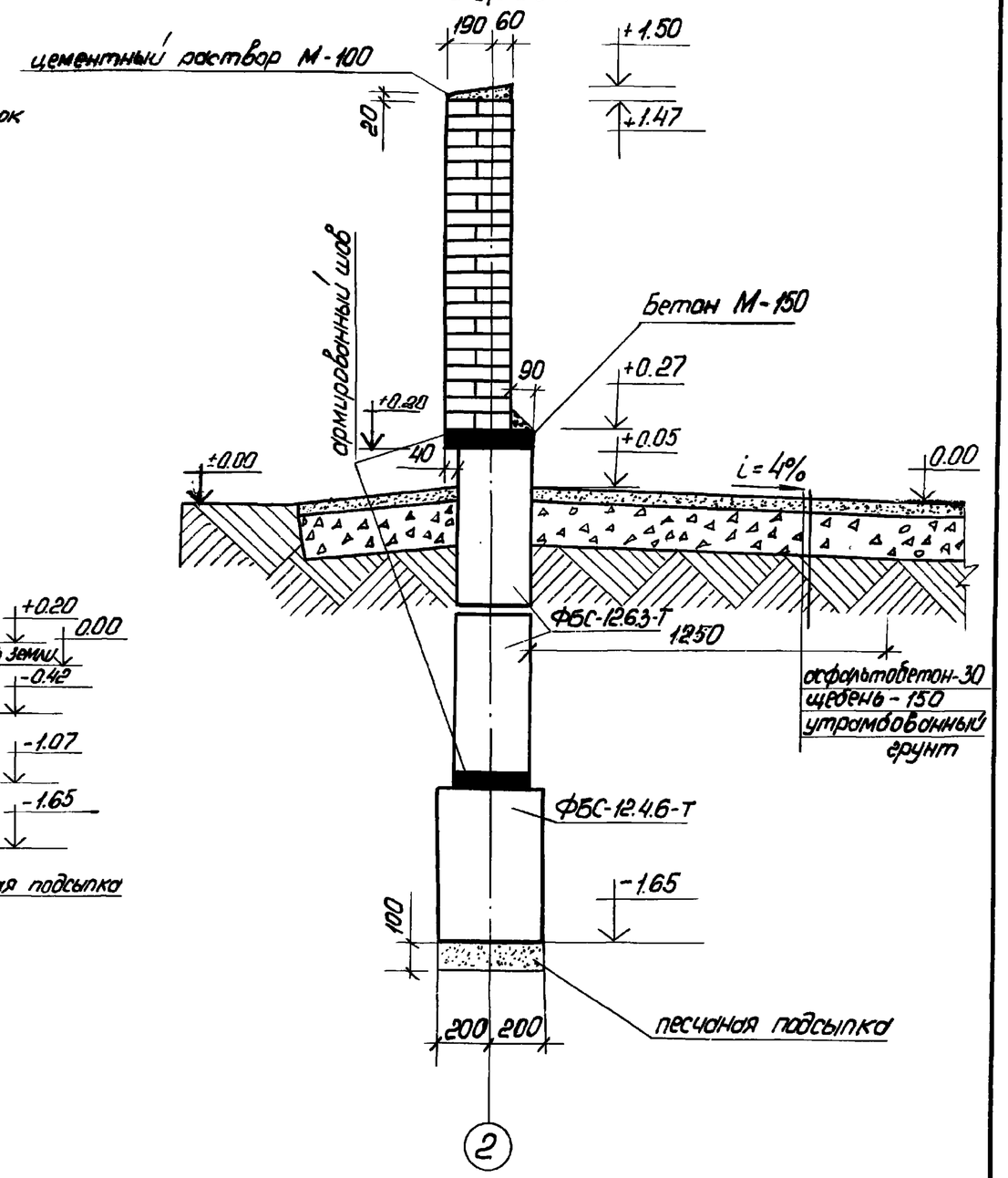

320 КР-2.1. 015	лист 2

Формат А-3

Инв. N подл. 1405 | Подпись и дата | Взам. инв. N

Главный фасад. М 1:50

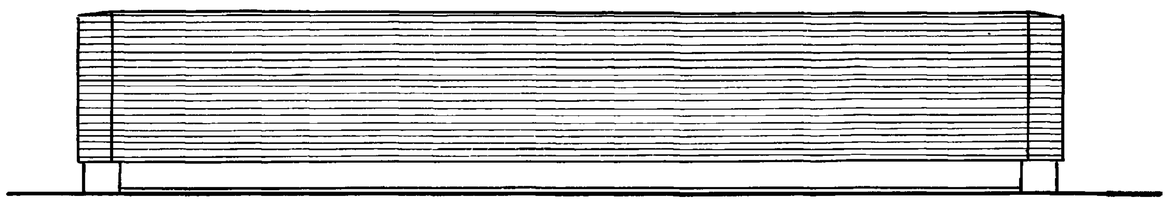

Боковой фасад. М 1:50

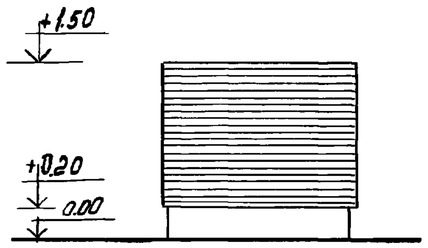

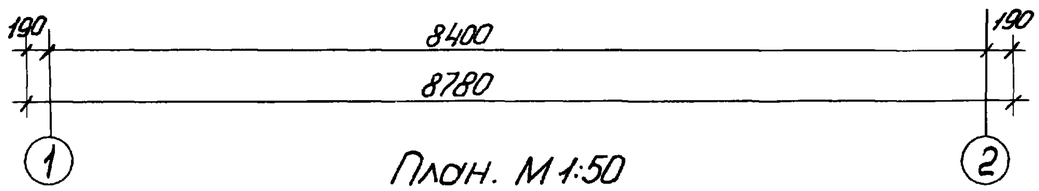

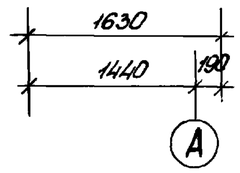

План. М 1:50

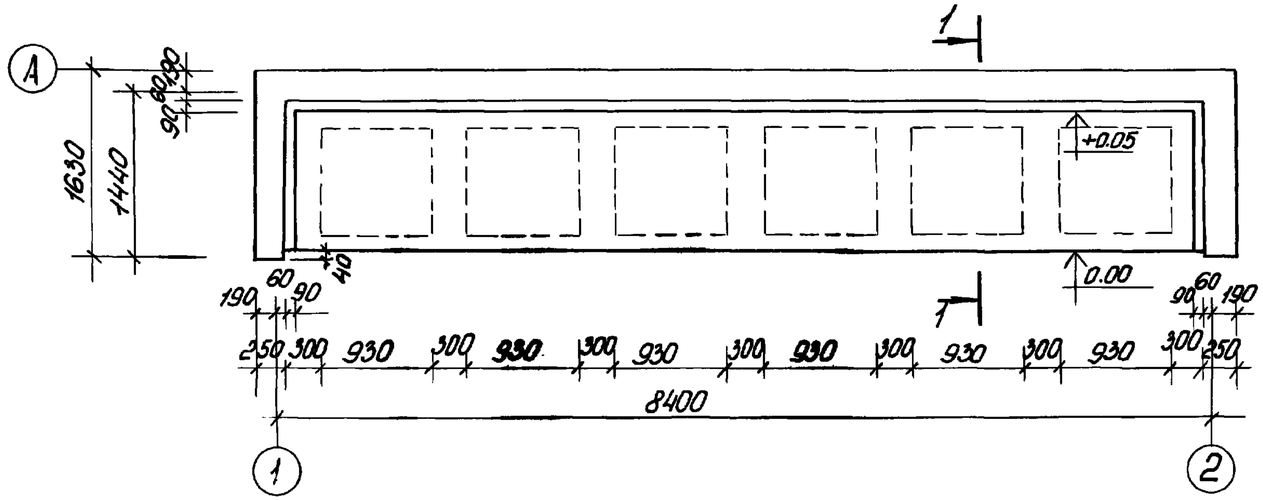

				320 КР-2.1. 016			
				Площадки для мультилифтов и контейнеров с пищевыми отходами и бытовым мусором			
Н. контр.	Винер		XII-84	Площадка для контейнеров.	Стадия	Лист	Листов
Гл. спец.	Винер				Р	1	3
Провер.	Есельсон		XI-84	Вариант 3.5. План, фасады.	институт ЛЕНИНГРАДПРОЕКТ		
Разраб.	Левицкий						
Исполн.	Левицкий						

Взам. инв. №

Подпись и дата

Инв. № подл.

Формат А-3

План на отм.-1.07 м1:50

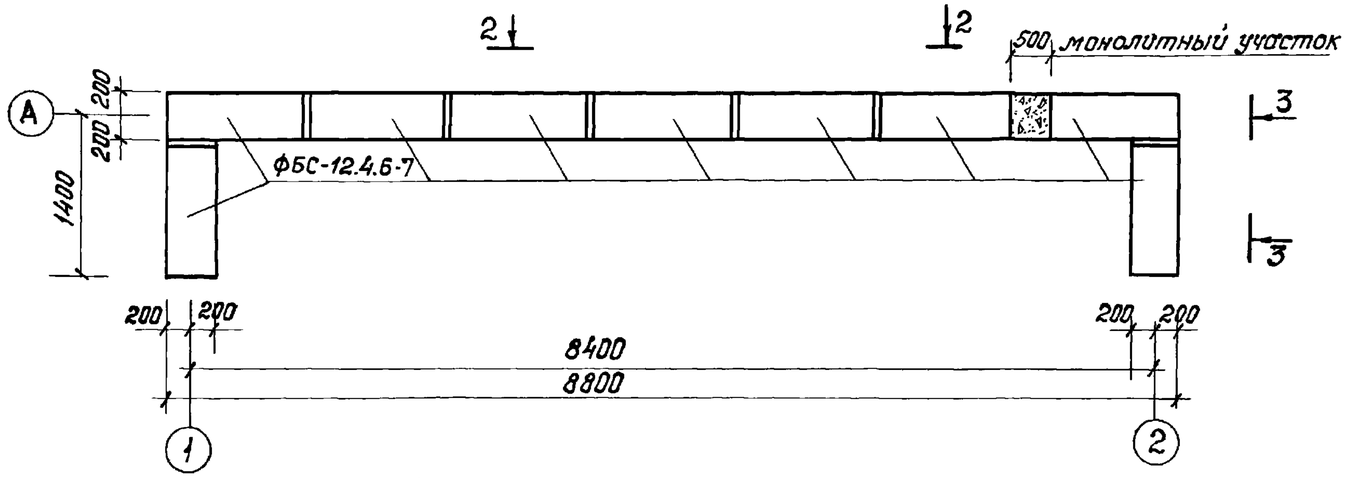

Разрез 2-2 м1:50

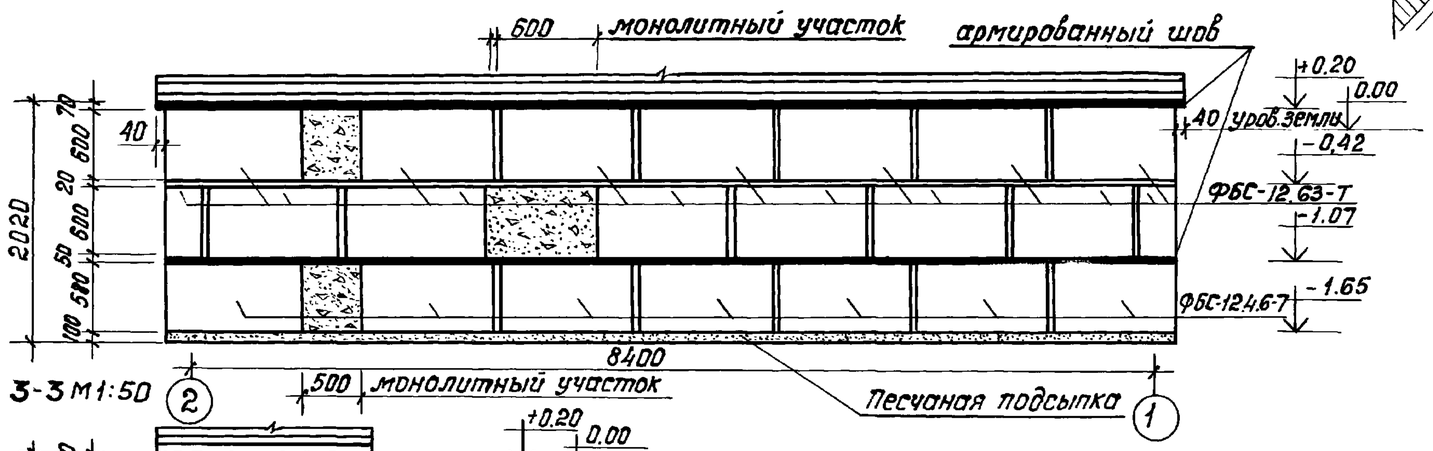

3-3 м1:50

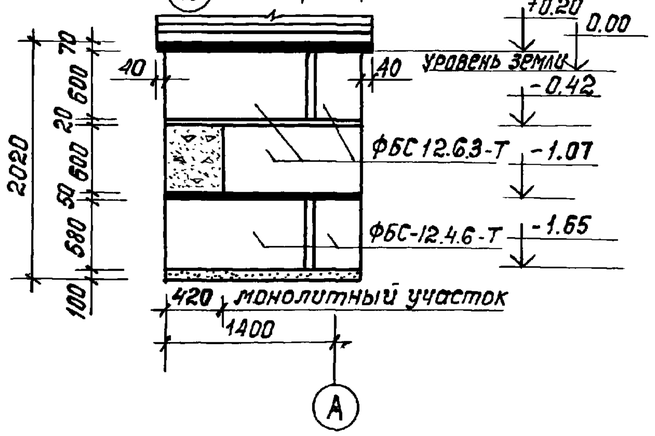

Разрез 1-1 м 1:20

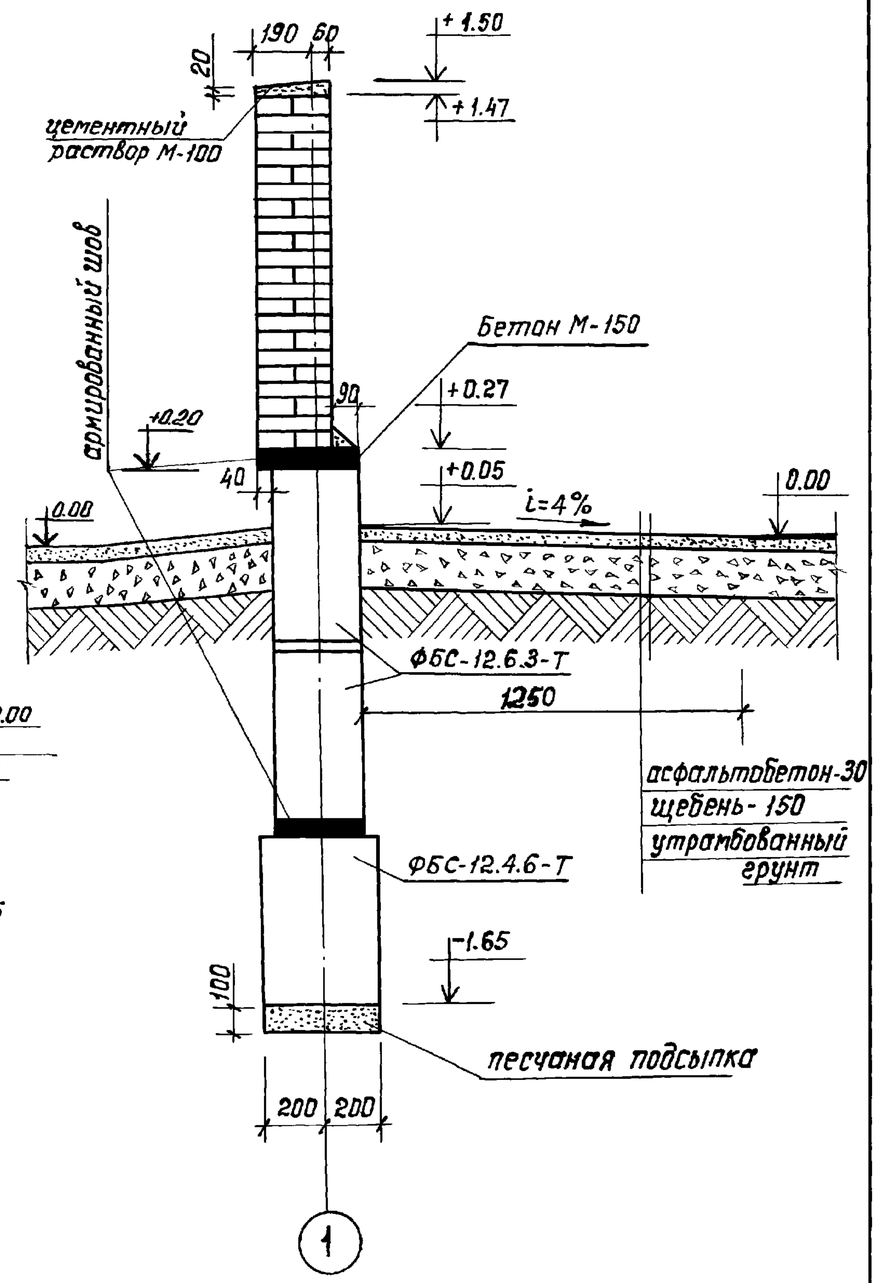

Инв.№ подл.	Подпись и дата	Взм.инв.№

320 КР-2.1.01Б	Лист 2

Формат А-3

Формат	Зона	Поз	Обозначение	Наименование	Кол	Примечание
				Документация		
А3			320-КР-2.1	Сборочный чертеж	-	
				Сборочные единицы		
		1.	Альбом 01-2-71	Сетка НМД-327	4	шт.
			Ленниипроект черт. МД/119			
				Стандартные изделия		
		2		ФБС-12.4.6-Т	9	610
				ГОСТ 13579-78		
		3		ФБС-12.6.3-Т	19	460
				ГОСТ 13579-78		
				Материал		
		4		Бетон М100		$м^3$

Инв. № подл. | Подп. и дата | Взам. инв. №

Н. контр.	Винер		XII-87	320-КР-2.1.016
Гл. спец.	Винер			
Провер.	Есельсон		XI-87	Спецификация
Разраб.	Левицкий			
Исполн.	Смирнова			

Стад.	Лист	Листов
Р	3	3

ИНСТИТУТ ЛЕННИИПРОЕКТ

Формат А-4

Главный фасад М 1:50

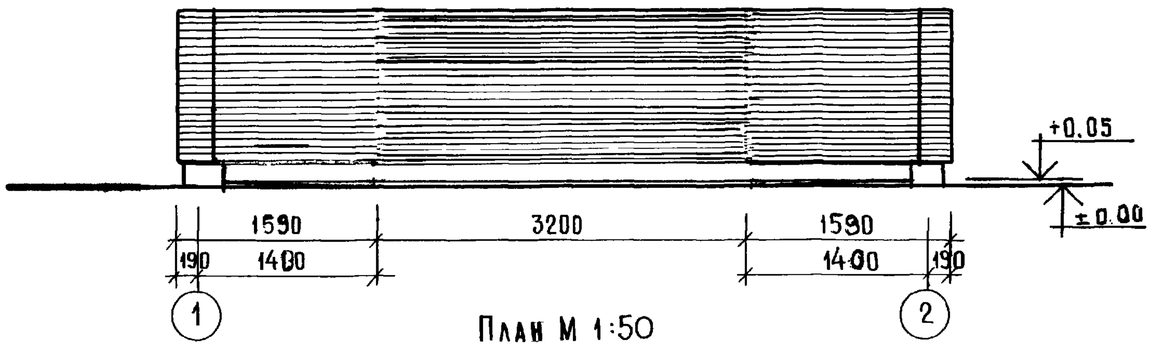

Боковой фасад М 1:50

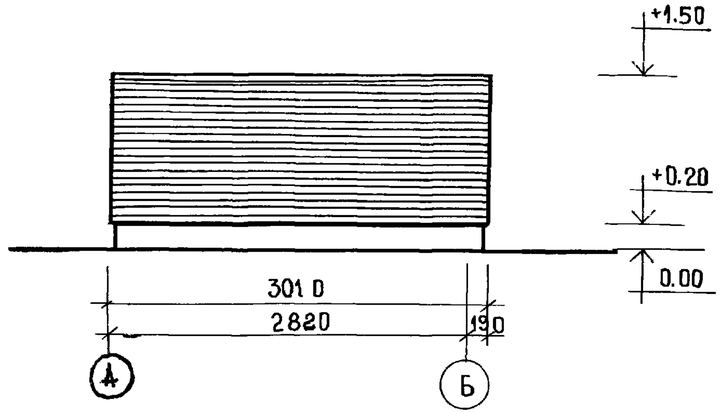

План М 1:50

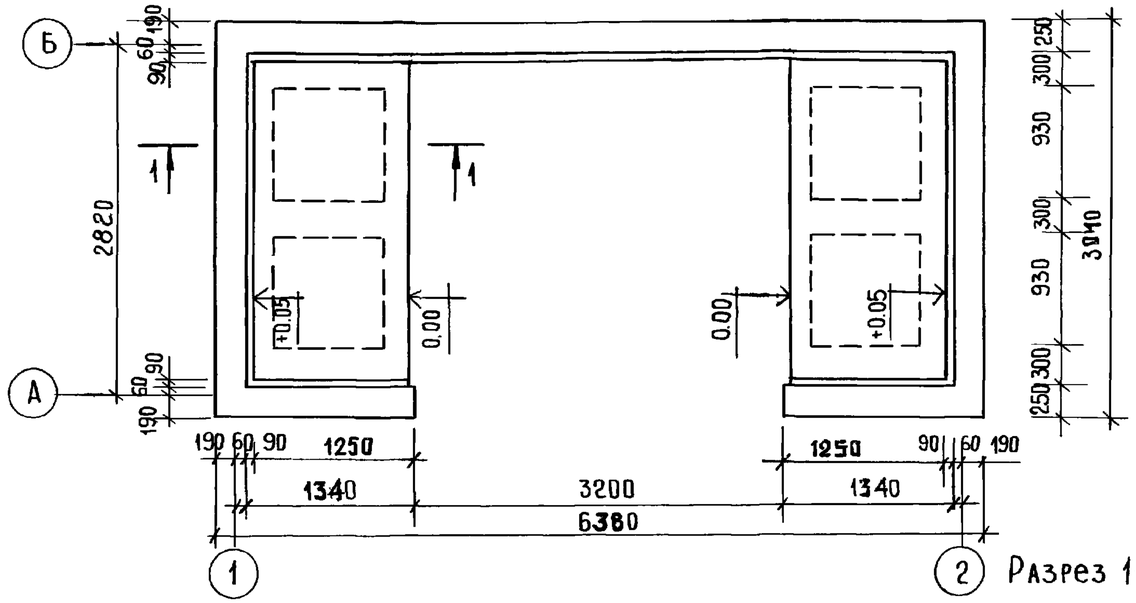

Разрез 1-1 см. лист 2

				320 КР-2.1.017		
				Площадки для мультилифтов и контейнеров с пищевыми отходами и бытовым мусором		
Н.контр.	Винер		XII-84	Площадка для контейнеров	Стадия	Лист	Листов
Гл.спец.	Винер				Р	1	3
Провер.	Есельсон		XI-84	Вариант 4.1 План, фасады.	институт ЛЕННИЛПРОЕКТ		
Разраб.	Левицкий						
Исполнил	Левицкий						

Инв. № подл. | Подпись и дата | Взам. инв. №

1985

Формат А-3

План на отм. -1.07. М 1:50

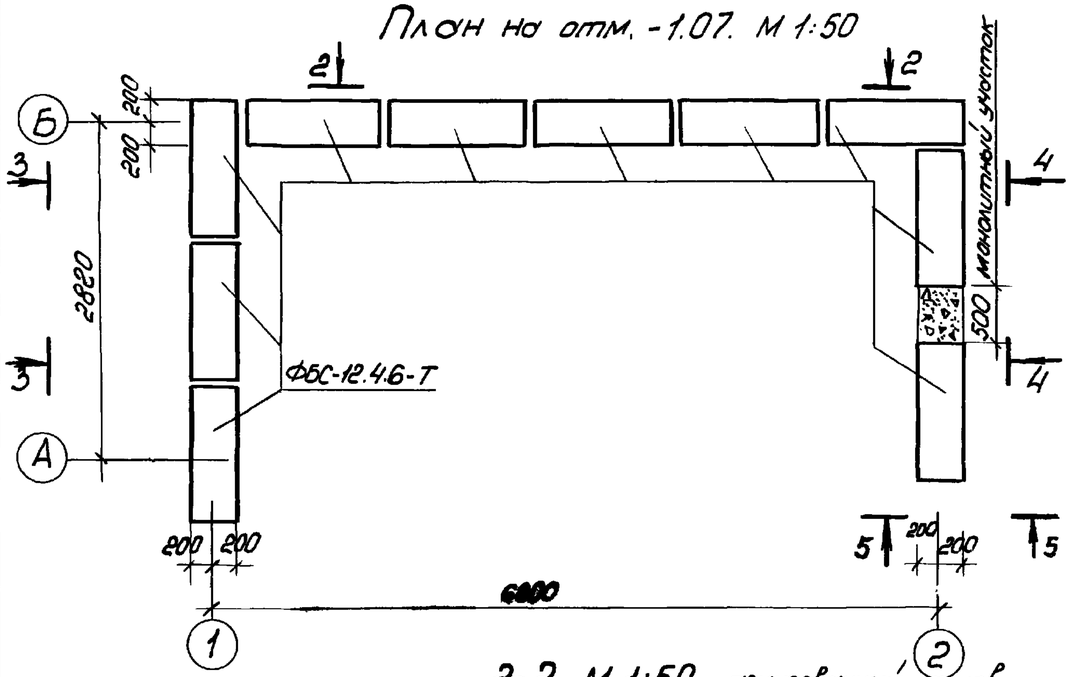

Разрез 1-1 М 1:20

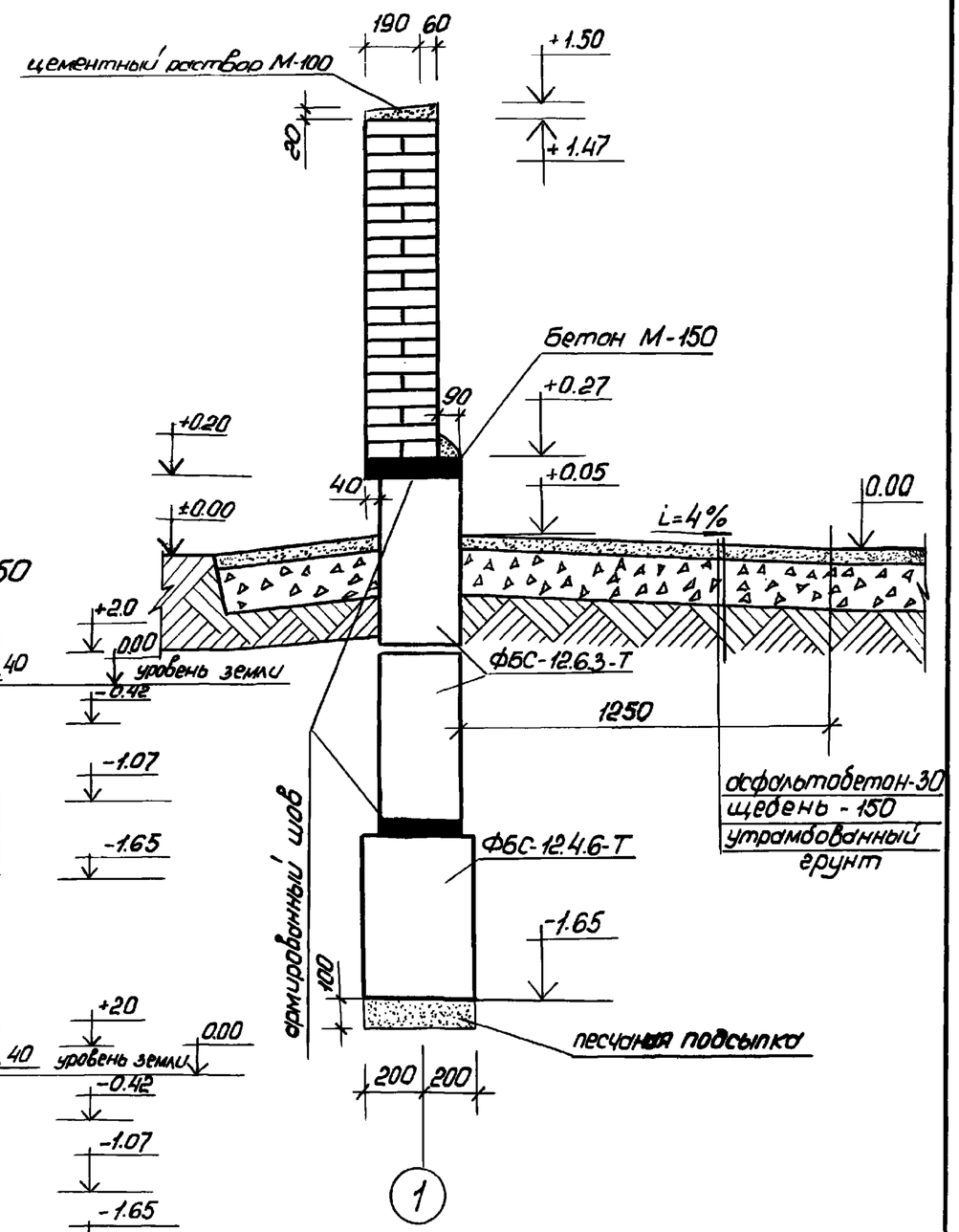

2-2 М 1:50

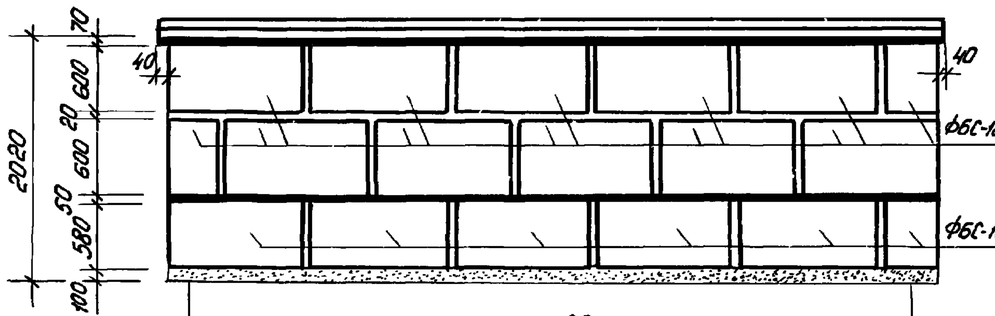

5-5 М 1:50

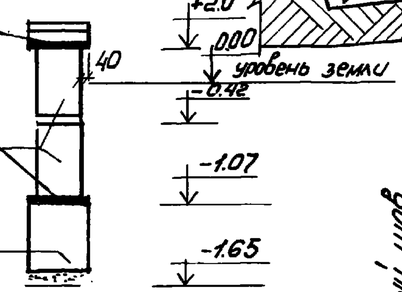

3-3 М 1:50

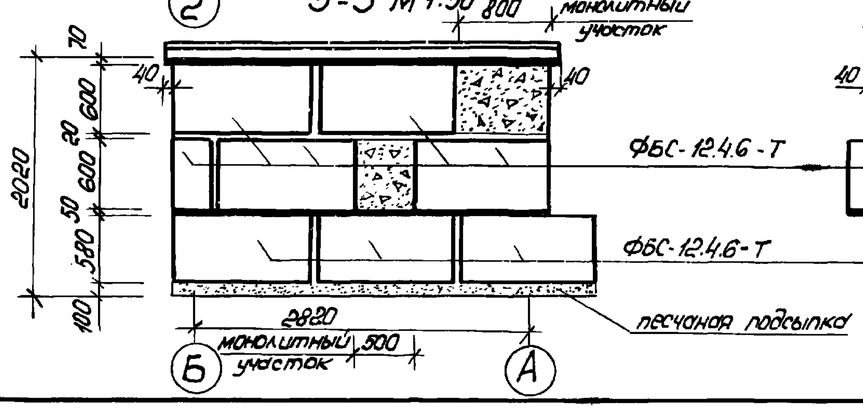

4-4 М 1:50

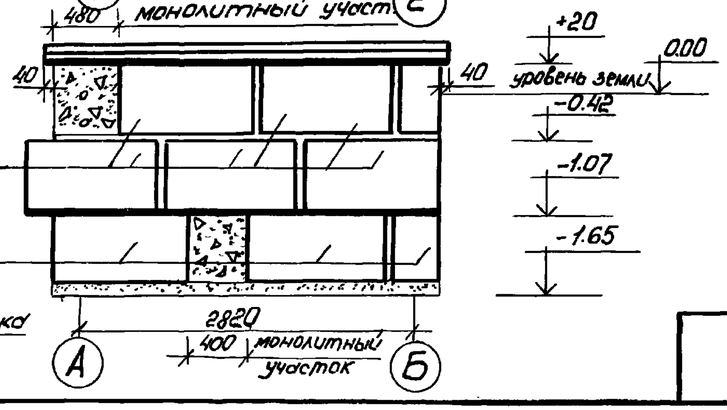

320 КР-2.1. 017	Лист 2

Формат А-3

Форм.	Зона	Поз.	Обозначение	Наименование	Кол.	Примечание
				Документация		
А3			320-КР-2.1	Сборочный чертеж		
				Сборочные единицы		
		1.	Альбом 01-2-71 Ленниипроект черт. МП/119	Сетка НМП-327	6	шт.
				Стандартные изделия		
		2		ФБС-12.4.6-Т ГОСТ 13579-78	12	520
		3		ФБС-12.6.3-Т ГОСТ 13579-78	22	420
				Материал		
		4.		Бетон М100	0.29	$м^3$

Взам. инв. №

Подп. и дата

Инв. № подл.

Н. контр.	Винер		XII-84	320-КР-2.1. 017	
Гл. спец.	Винер			Спецификация	Стад. Р / Лист 3 / Листов 3
Провер.	Есельсон		XI-84		Институт ЛЕННИИПРОЕКТ
Разраб.	Левицкий				
Исполн.	Смирнова				

Формат А-4

Главный фасад М1:50

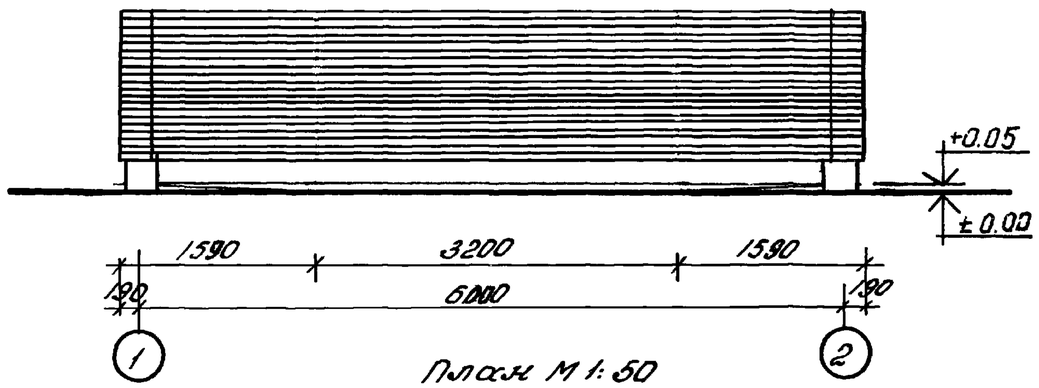

Боковой фасад М1:50

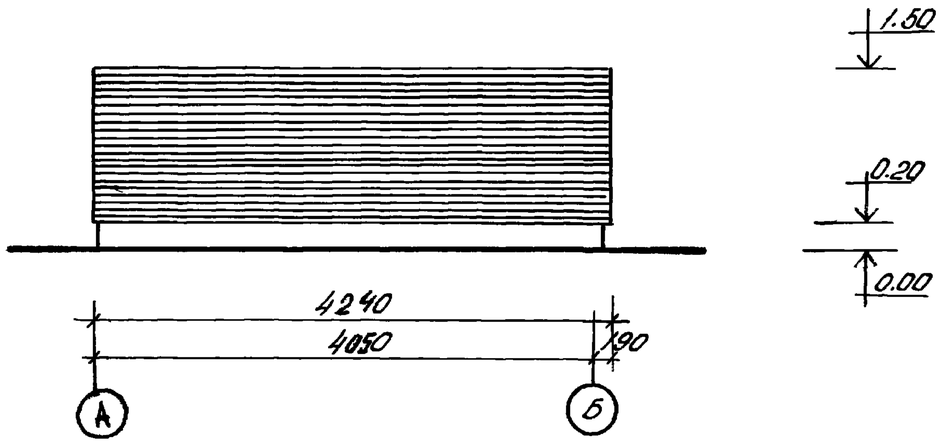

План М1:50

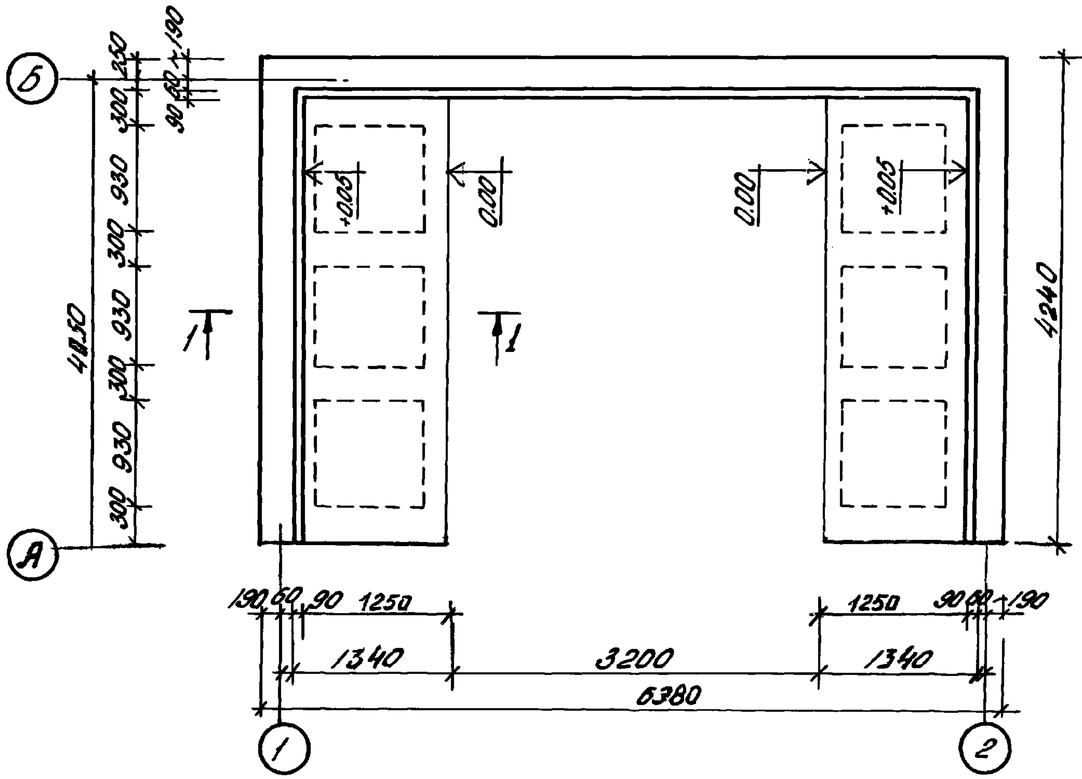

Разрез 1:1 см. лист 2

				320 КР-2.1.018			
				Площадки для мультилифтов и контейнеров с пищевыми отходами и бытовым мусором			
Н.контр.	Винер		11-84	Площадки для контейнеров	Стадия	Лист	Листов
Гл.спец.	Винер				Р	1	3
Провер.	Есельсон		11-84	Вариант 4.2	институт		
Разраб.	Левицкий			План фасады	ЛЕНЖИЛПРОЕКТ		
Исполнил.	Левицкий						

Инв.№ подл. | Подпись и дата | Взам.инв.№

Формат А-3

План на Отм.-1.07 м 1:50

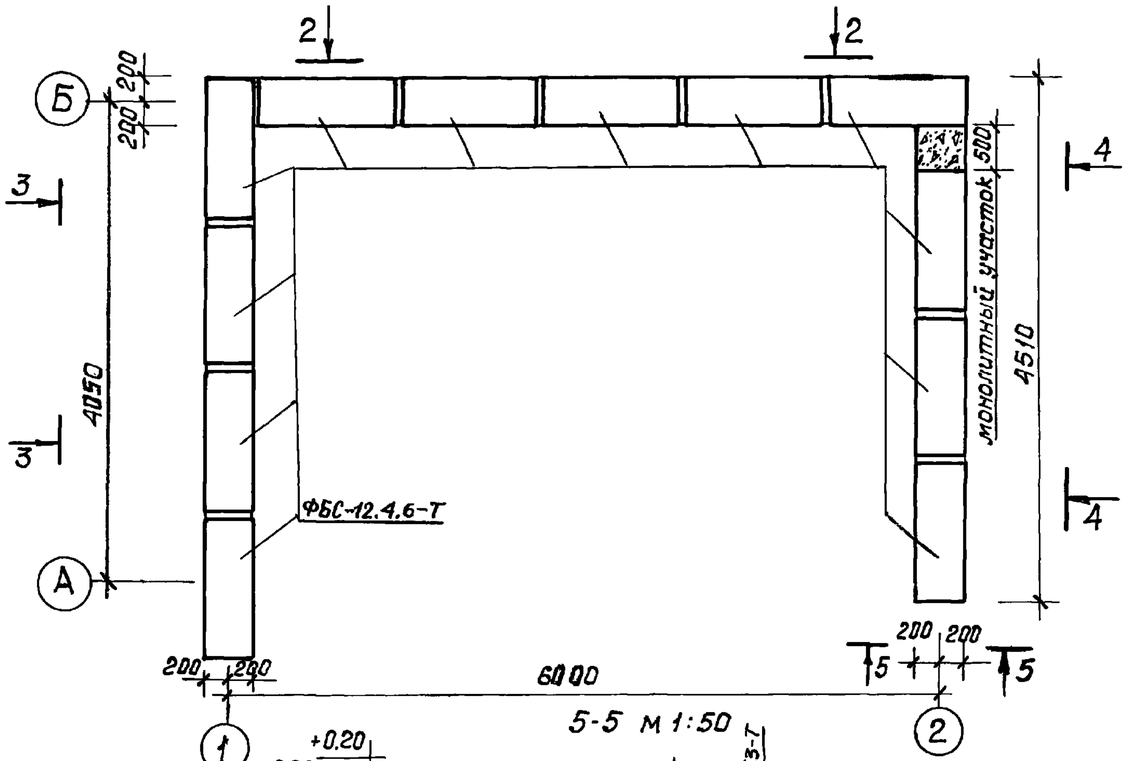

Разрез 1-1 м 1:20

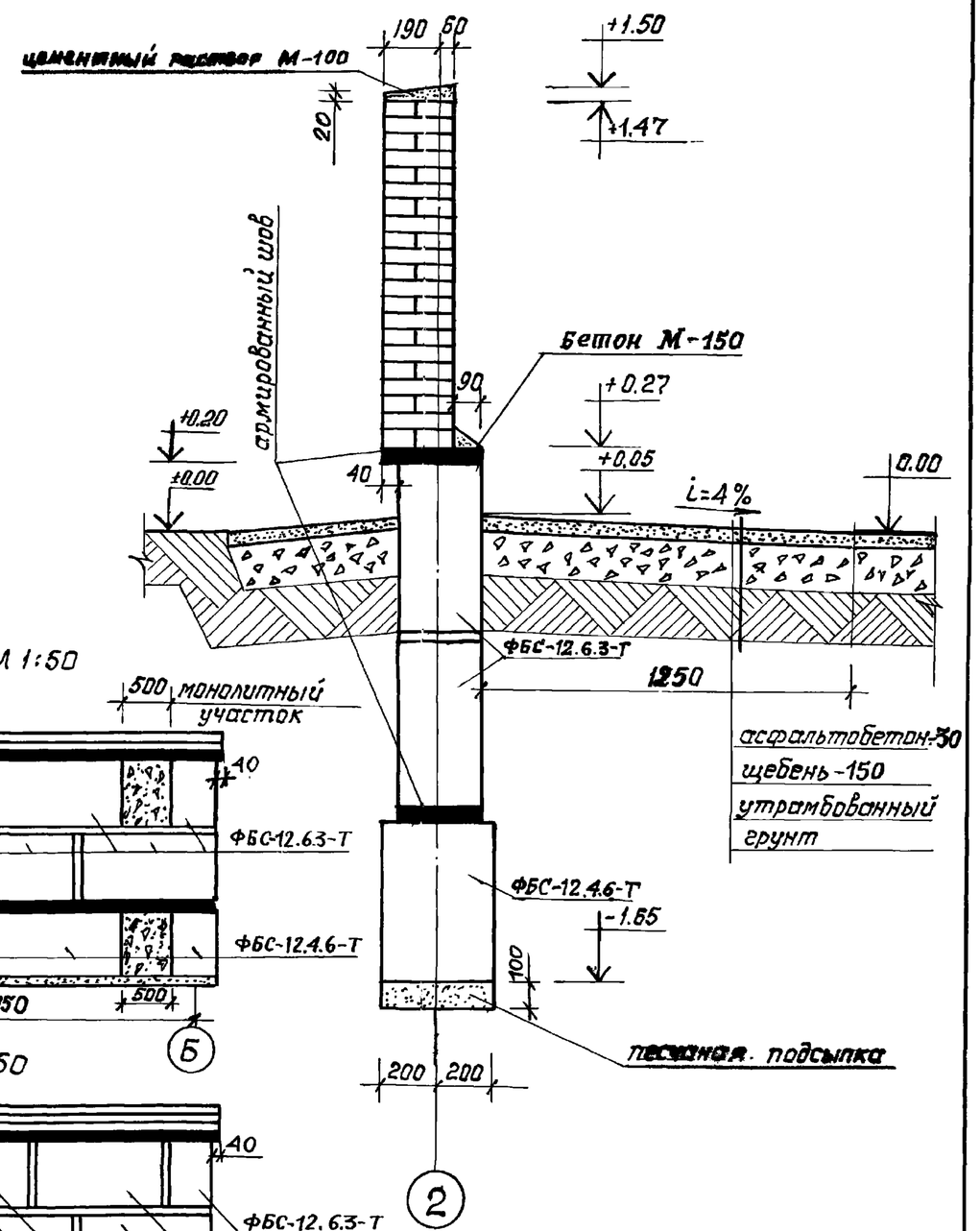

5-5 м 1:50

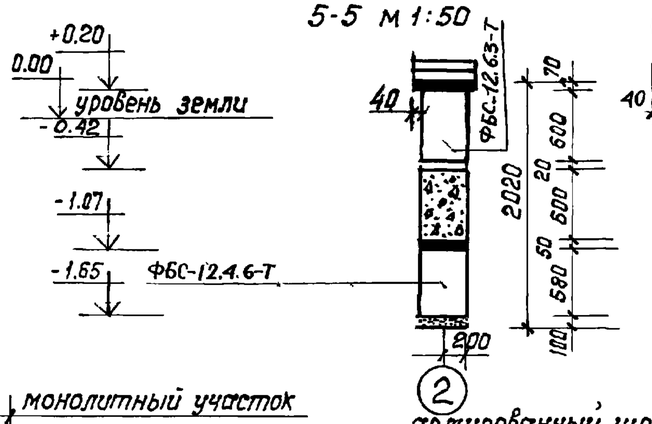

4-4 м 1:50

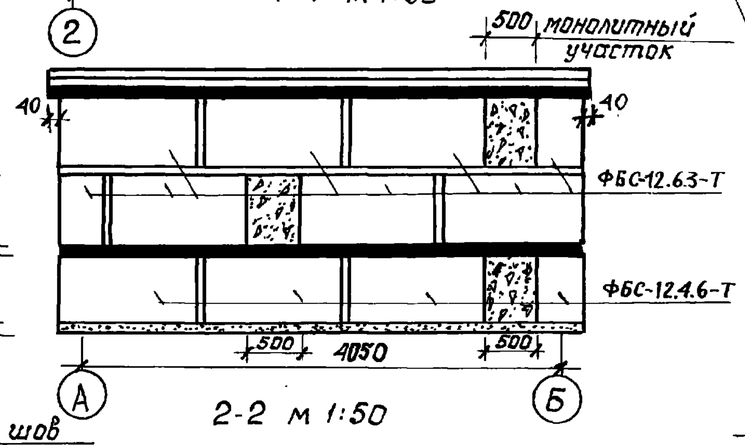

3-3 м 1:50

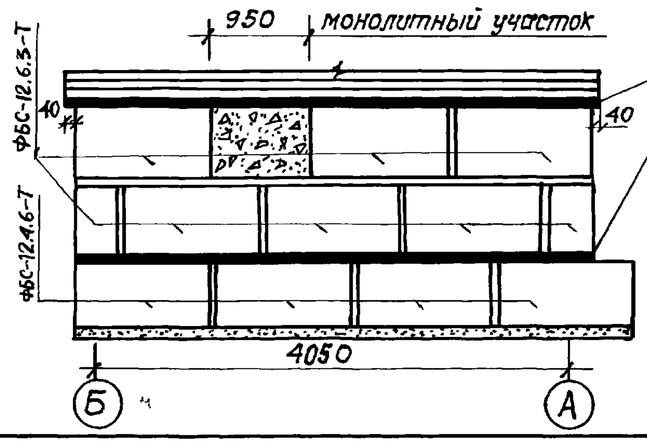

2-2 м 1:50

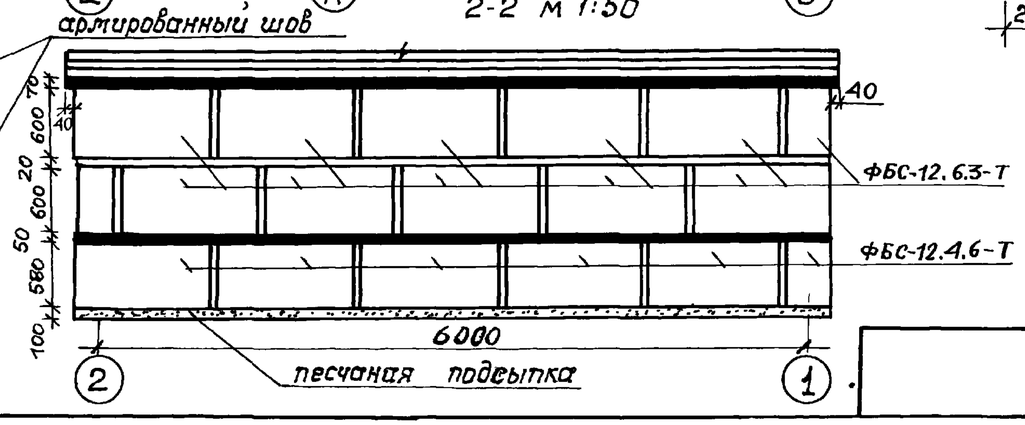

320 КР-2.1.018			лист 2

инв.N подл.	подпись и дата	Взам. инв. N	

Формат А-3

Формат	Зона	Поз.	Обозначение	Наименование	Кол.	Примечание
				Документация		
А3			320-ВР-2.1	Сборочный чертеж.		
				Сборочные единицы		
		1.	Альбом 01-2-71 Ленниипроект черт. КМ/119	Сетка НМП-327	7	шт.
				Стандартные изделия		
		2		ФБС-12.4.6-Т ГОСТ 13579-78	12	520
		3		ФБС-12.6.3-Т ГОСТ 13579-78	22	420
				Материал		
		4.		Бетон М100	0.54	$м^3$

Инв. № подл. | Подп. и дата | Взам. инв. №

Н. контр.	Винер		XII-84	320-ВР-2.1.018			
Гл. спец.	Винер			Спецификация	Стадия	Лист	Листов
Провер.	Есельсон		XI-84		Р	3	3
Разраб.	Левицкий				Институт ЛЕННИИЛПРОЕКТ		
Исполн.	Смирнова						

Формат А-4.

Мультилифт V	Габариты, мм			Размеры площадок, мм	
	ℓ	в	h	в	L
6 м³	3602	2062	1215	7524	5602
8 м³	3177	2464	1691	8328	5177
12 м³	4114	2669	1691	8738	6114

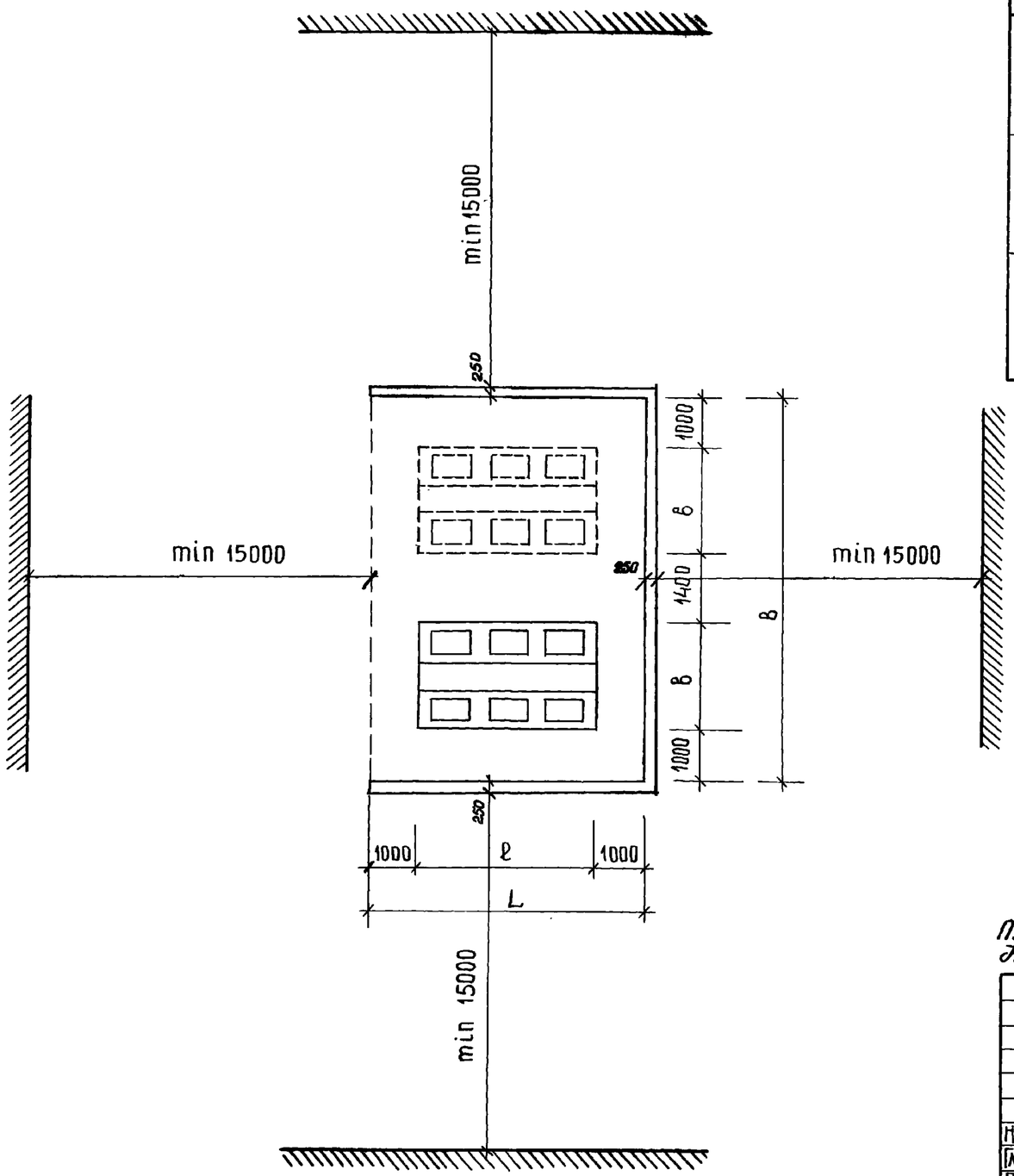

Пунктиром показано место для сменного контейнера типа „Мультилифт".
Конструкцию ограждения площадки см. лист 2.

Н.контр.	Винер		XII-84	
Гл.спец.	Винер			
Провер	Есельсон		XI-84	
Разраб.	Левицкий			
Исполн.	Левицкий			

320 КР-2.1.019

Площадки для мультилифтов и контейнеров с пищевыми отходами и бытовым мусором

Площадки для мультилифтов

Стадия	Лист	Листов
Р	1	1

Схема установки.

Институт ЛЕННИИПРОЕКТ

Инв. № подл. | Подпись и дата | Взам. инв. №

Формат А-3

Конструкция ограждения площадки.

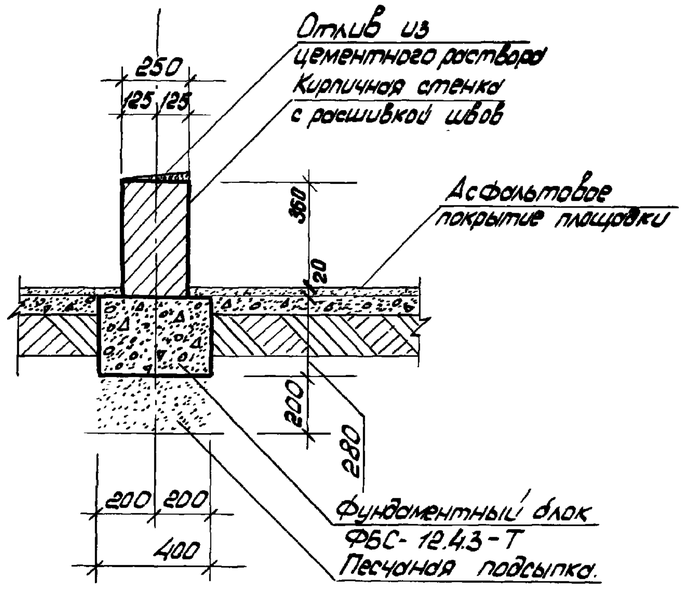

Ограждение площадки для „мультилифтов" выполнить из кирпича М-100 на растворе М-50.

Инв.№ подл.	Подпись и дата	Взам.инв.№

320 КР-2.1.019	Лист 2

Формат А-4

Организация хранения бытового мусора и пищевых отходов в районах старой застройки.

N п/п	Контейнеры.		Способ хранения		Условия.
	для бытового мусора	для пищевых отходов	бытового мусора	пищевых отходов.	
1.	Баки емкостью 600 л.	Бачки емк. 100л.	Крытый павильон	Отапливаемый павильон	Габариты арки в х h < 3.0 х 3.5 м. Помещение для мытья лестничных бачков в отапливаемом павильоне.
2.	Баки емкостью 750 л.	Баки емкостью 550л.	Огражденная площадка.	Огражденная площадка.	Мин. габариты арки 3.0 х 3.65 м Помещение для мытья лестничных бачков-встроенные в дом.
3.	Контейнеры „Мультилифт"	Баки емк. 550л.	Открытая площадка.	Огражденная площадка.	Мин. габариты арки 3.0 х 3.5 м Помещение для мытья лестничных бачков-встроенные в дом.

Н.контр.	Винер		V-85	320 КР-2.1. 020
Гл.спец.	Винер			Площадки для мультилифтов и контейнеров с пищевыми отходами и бытовым мусором.
Проверил	Есельсон		V-85.	Таблица 1. — Стадия: р.ч. Лист: 1 Листов: 1
Разработ.	Есельсон			Варианты хранения пищевых отходов и бытового мусора. — институт ЛЕННИИПРОЕКТ
Исполн.				

Формат А-3

Ленжилпроект з.№ 989-200-9.10.85г.