ТИПОВОЙ ПРОЕКТ
902-1-59

КАНАЛИЗАЦИОННАЯ НАСОСНАЯ СТАНЦИЯ ПРОИЗВОДИТЕЛЬНОСТЬЮ 230-432 м³/час, НАПОРОМ 7,6-46 м ПРИ ГЛУБИНЕ ЗАЛОЖЕНИЯ ПОДВОДЯЩЕГО КОЛЛЕКТОРА 4,0; 5,5 и 7,0 м

АЛЬБОМ XIII

Нестандартизированное оборудование

17207-13
ЦЕНА 0-68

				Привязан
Инв. №				

Госстрой СССР
Союзводоканалниипроект
Харьковский
Водоканалпроект

ЦЕНТРАЛЬНЫЙ ИНСТИТУТ ТИПОВОГО ПРОЕКТИРОВАНИЯ
ГОССТРОЯ СССР
Москва, А-445, Смольная ул., 22
Сдано в печать IX 1981 г.
Заказ № 9989 Тираж 2900 экз.

ТИПОВОЙ ПРОЕКТ
902-1-59
КАНАЛИЗАЦИОННАЯ НАСОСНАЯ СТАНЦИЯ ПРОИЗВОДИТЕЛЬНОСТЬЮ 230-432 м³/час НАПОРОМ 7,6-46м ПРИ ГЛУБИНЕ ЗАЛОЖЕНИЯ ПОДВОДЯЩЕГО КОЛЛЕКТОРА 4,0; 5,5 и 7,0м

СОСТАВ ПРОЕКТА:

АЛЬБОМ I	Технологические решения. Отопление и вентиляция. Внутренний водопровод и канализация.
АЛЬБОМ II	Архитектурно-строительные решения (глубина заложения подводящего коллектора 4.0; 5,5 и 7.0 м). Надземная часть. Общие чертежи, узлы и детали.
АЛЬБОМ III	Архитектурно-строительные решения (глубина заложения подводящего коллектора 4.0 м). Подземная часть (вариант из монолитного железобетона).
АЛЬБОМ IV	Архитектурно-строительные решения (глубина заложения подводящего коллектора 5.5 м). Подземная часть (вариант из монолитного железобетона).
АЛЬБОМ V	Архитектурно-строительные решения (глубина заложения подводящего коллектора 7.0м). Подземная часть (вариант из монолитного железобетона).
АЛЬБОМ VI	Архитектурно-строительные решения (глубина заложения подводящего коллектора 5.5 м). Подземная часть (вариант из сборного железобетона).
АЛЬБОМ VII	Сборные железобетонные изделия (глубина заложения подводящего коллектора 5.5 м).
АЛЬБОМ VIII	Архитектурно-строительные решения (глубина заложения подводящего коллектора 7.0 м). Подземная часть (вариант из сборного железобетона).
АЛЬБОМ IX	Сборные железобетонные изделия (глубина заложения подводящего коллектора 7.0 м).
АЛЬБОМ X	Архитектурно-строительные решения (глубина заложения подводящего коллектора 7.0 м). Подземная часть (вариант "сборная стена в грунте").
АЛЬБОМ XI	Сборные железобетонные изделия (глубина заложения подводящего коллектора 7.0 м). Вариант "сборная стена в грунте".
АЛЬБОМ XII	Электрооборудование, автоматизация и технологический контроль. Чертежи монтажной зоны.
АЛЬБОМ XIII	Нестандартизированное оборудование.
АЛЬБОМ XIV	Заказные спецификации.
АЛЬБОМ XV	Сметы (глубина заложения подводящего коллектора 4,0 м). Подземная часть (вариант из монолитного железобетона).
АЛЬБОМ XVI	Сметы (глубина заложения подводящего коллектора 5,5 м). Подземная часть (вариант из монолитного железобетона).
АЛЬБОМ XVII	Сметы (глубина заложения подводящего коллектора 7.0 м). Подземная часть (вариант из монолитного железобетона).
АЛЬБОМ XVIII	Сметы (глубина заложения подводящего коллектора 5.5 и 7.0 м). Подземная часть (вариант из сборного железобетона).
АЛЬБОМ XIX	Сметы (глубина заложения подводящего коллектора 7.0 м). Подземная часть (вариант "сборная стена в грунте").
АЛЬБОМ XX	Сметы. Общая часть

АЛЬБОМ XIII

Разработан проектным институтом
"Харьковский Водоканалпроект"

Главный инженер института — Бондаренко Г.А.

Главный инженер проекта — Лялюк В.С.

Утвержден протоколом Технического совета
института "Союзводоканалпроект"
от 24 октября 1980 г. № 65
и введен в действие В/О "Союзводоканалниипроект"
с 1.02. 1981 г. приказ № 25 от 30.01. 1981г.

СОДЕРЖАНИЕ АЛЬБОМА

N п/п	Наименование	Обозначение	Стр.
1	Лоток загрузочный. Чертеж общего вида.	М 144-00.000ВО	3
2	Шандор. Чертеж общего вида.	М 143-00.000ВО	4
3	Лючок с заглушкой. Чертеж общего вида	М 146-00.000ВО	4
4	Воздухосборник горизонтальный проточный. Чертеж общего вида.	М 147-00.000ВО	4
5	Короб воздухосборный. Чертеж общего вида.	М 213-00.000ВО	5
6	Установка датчика. Чертеж общего вида.	М 170-00.000ВО	6
7	Установка мембранного разделителя. Чертеж общего вида.	М 170-00000ВО	6
8	Рама для крепления калорифера и обводного клапана. Чертеж общего вида.	М 149-00.000ВО	7
9	Расширитель. Чертеж общего вида.	М 172-00.000ВО	7

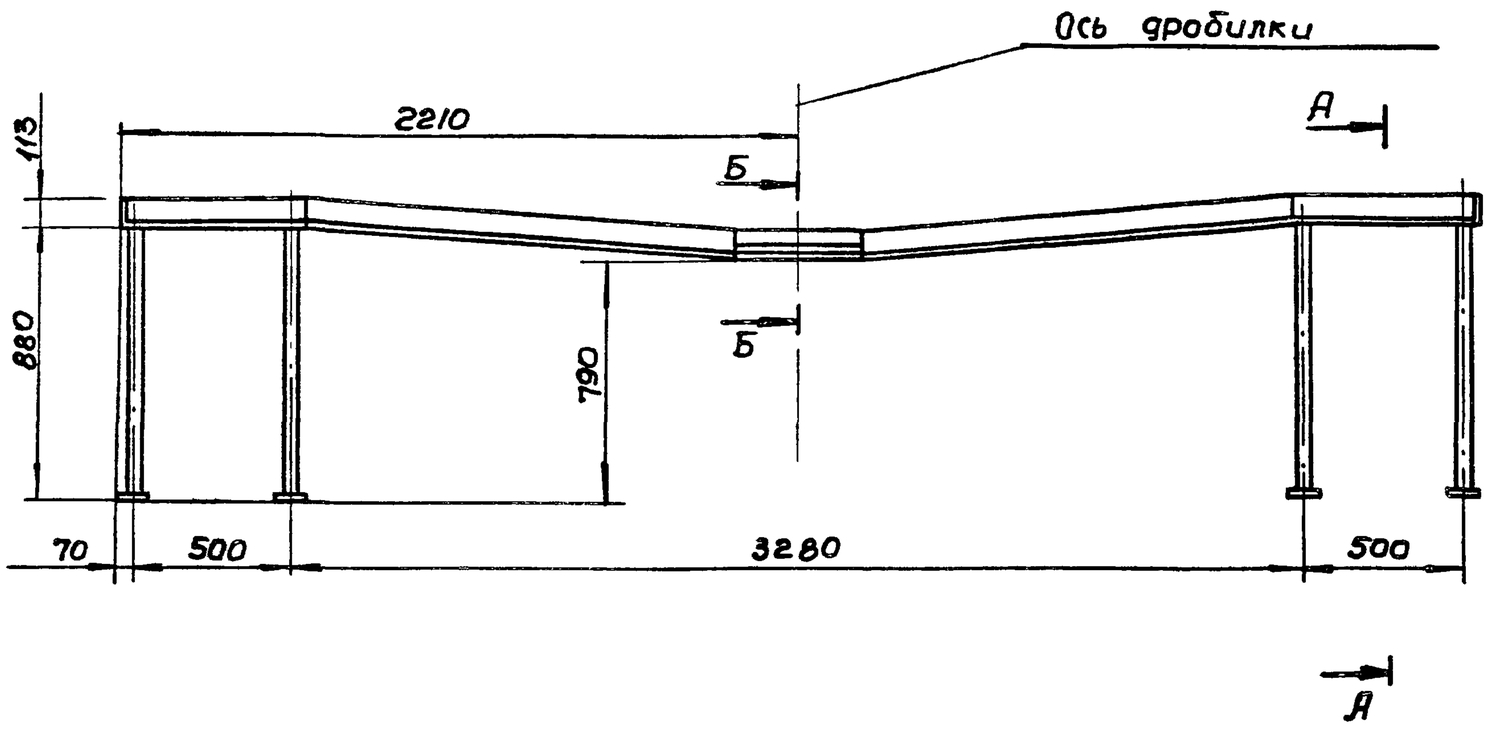

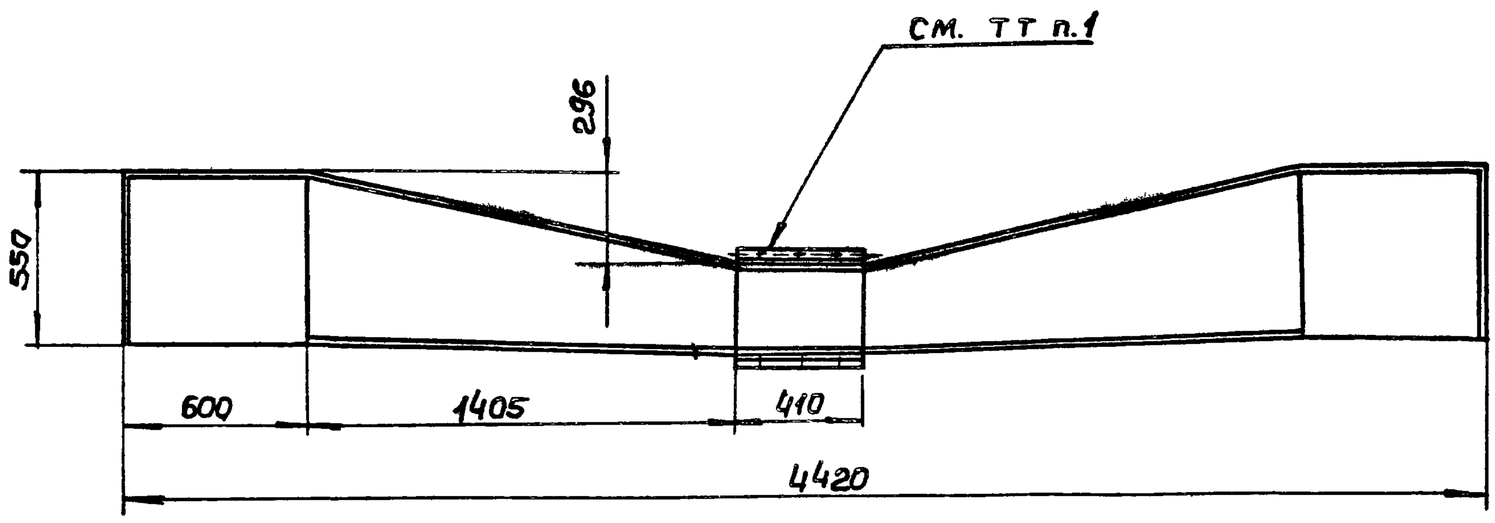

А – А
М1:5

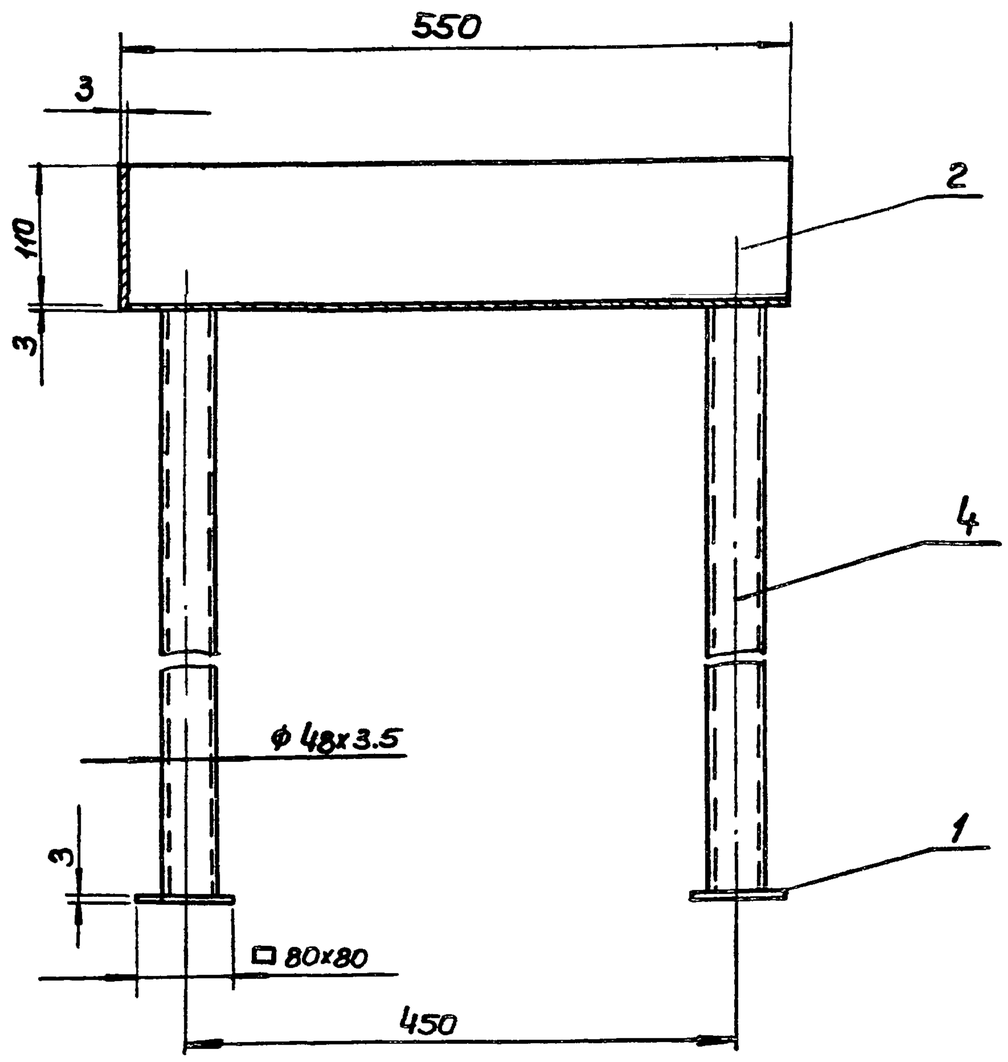

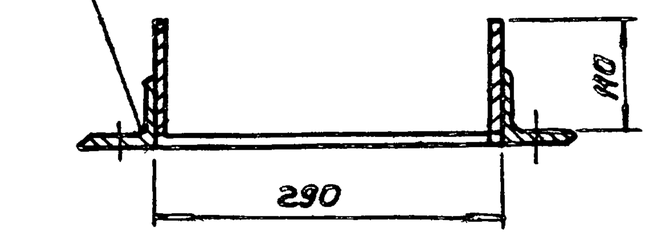

Б–Б
М1:5

Поз	Наименование	Количество	Дополнительные указания
	Материалы		
1	Лист $\frac{Б\text{-}3\ ГОСТ\ 19903\text{-}74}{ст.3\ ГОСТ\ 16523\text{-}70}$	2.0	м2
2	Лента 3х110 ст 3 ГОСТ 6009-74	8.8	м
3	Уголок $\frac{Б\text{-}50\times50\times5\ ГОСТ\ 8509\text{-}72}{ст.3\ ГОСТ\ 535\text{-}58}$	0.82	м
4	Труба 48х3.5 ГОСТ 3262-75	7.0	м

1. Отверстий для крепления лотка к горловине дробилки обрабатывать по месту при монтаже
2. Сварные швы выполнить по ГОСТ 5264-69, катет шва равен 3мм.
3. Антикоррозийное покрытие – лак БТ-783 ГОСТ 1347-67 по очищенной поверхности

М144-00.00080

Изм	Лист	N докум	Подпись	Дата
Разраб		Брацлавский		
Пров		Толчунский		
Т.контр		Козлов		
Гл.спец		Ясинов		
Н.контр		Ясинов		
Утв		Чмелев		

Лоток загрузочный

Чертеж общего вида.

Лит.	Масса	Масштаб
	101	1:20

Лист | Листов 1

Госстрой СССР Союзводоканалниипроект Харьковский Водоканалпроект

Типовой проект 902-1-59 Альбом XIII

Инв N подл | Подпись и дата | Взам инв N | Инв N дубл | Подпись и дата

копировал: Пихарева 17207-13 4 формат 22

Альбом XIII

Типовой проект 902-1-59

М143-00.000ВО

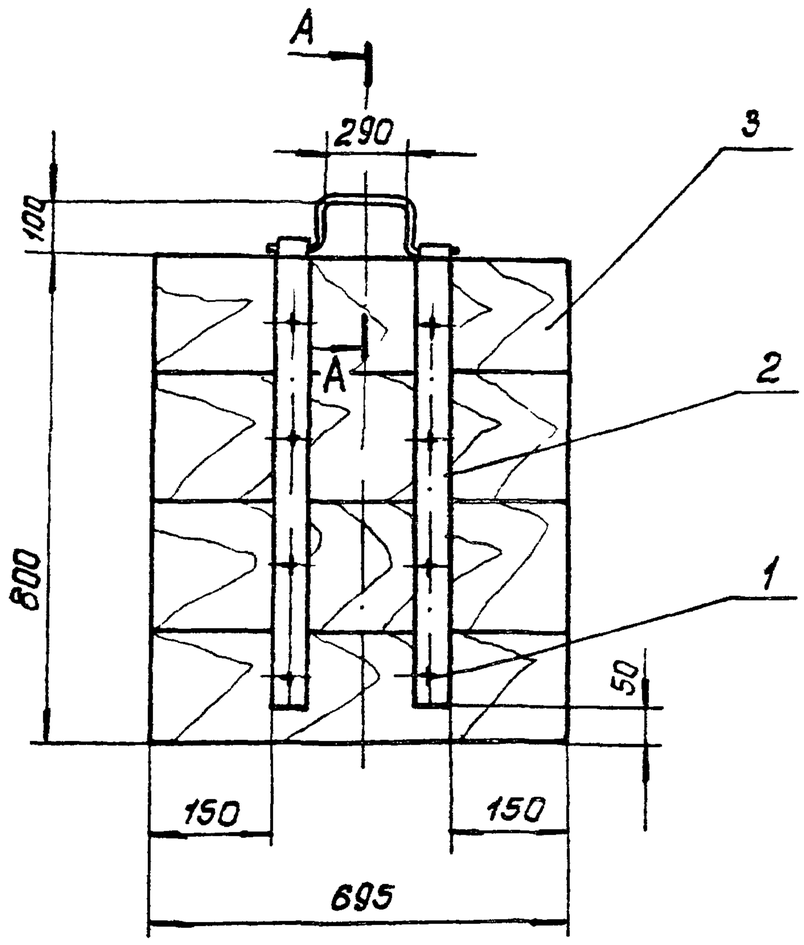

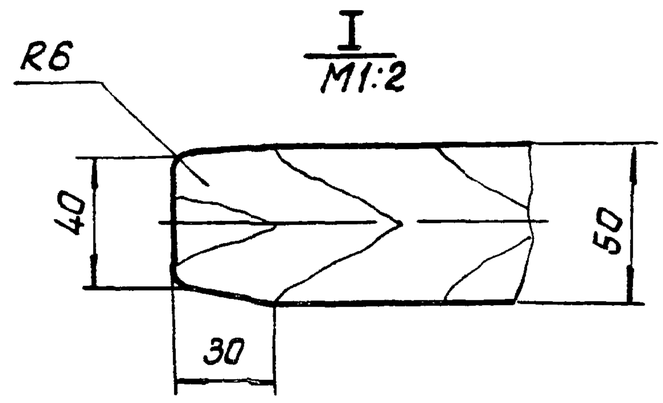

Поз.	Наименование	Количество	Дополнительные указания
	Стандартные изделия		
1	Шуруп 6×26 ГОСТ 1145-70	16	шт.
	Материалы		
2	Полоса $\frac{4\times40\ ГОСТ\ 103-76}{ст3\ ГОСТ\ 535-58}$	3,15	м
3	Сосна 50 ГОСТ 8486-66	0,6	м²
4	Круг $\frac{В10\ ГОСТ\ 2590-71}{ст.3\ ГОСТ\ 535-58}$	0,6	м

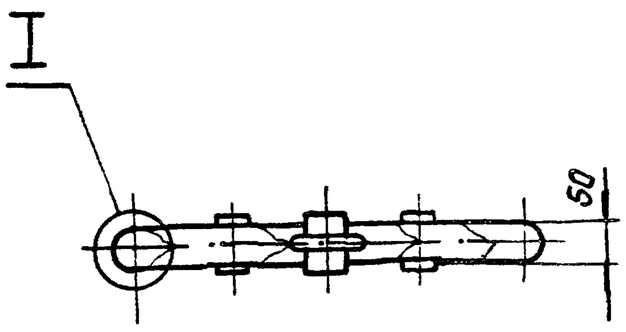

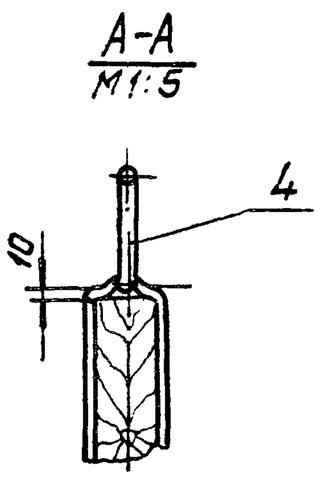

Изм.	Лист	№ докум.	Подпись	Дата
Разраб.		Брауловский		
Провер.		Толчинский		
Т.контр.		Козлов		
Гл.спец.		Ясинов		
Н.контр.		Ясинов		
Утв.		Чмелев		

М143-00.000ВО

Шандор
Чертеж общего вида.

Лит.	Масса	Масштаб
	20	1:10

Лист | Листов 1

Госстрой СССР
Союзводоканалниипроект
Харьковский
Водоканалпроект

Альбом XIII

Типовой проект 902-1-59

М147-00.000ВО

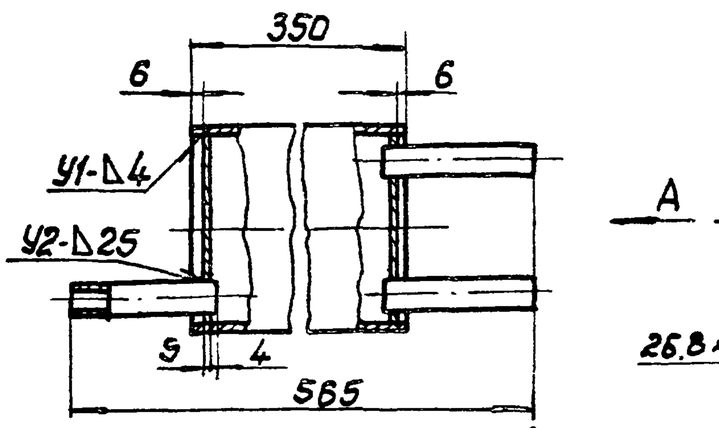

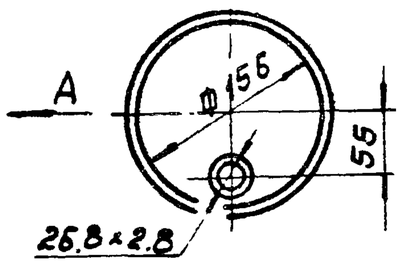

Вид А

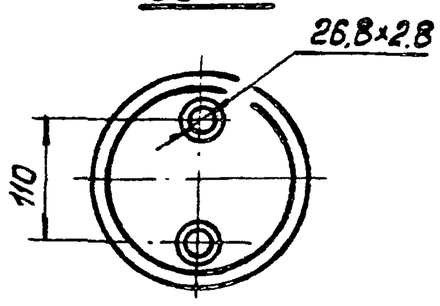

Поз.	Наименование	Количество	Дополнительные указания
	Материалы		
1	Лист $\frac{5\ ГОСТ\ 19903-74}{ст.3\ ГОСТ\ 14637-69}$	0,085	м2
2	Труба 26.8 × 2.8 ГОСТ 3262-75	0,4	м
3	Труба 165×4,5 ГОСТ 3262-75	0,35	м

Сварные швы выполнить по ГОСТ 16037-70

Изм.	Лист	№ докум.	Подпись	Дата
Разраб.		Брауловский		
Провер.		Толчинский		
Т. контр.		Козлов		
Гл. спец.		Ясинов		
Н. контр.		Ясинов		
Утв.		Чмелев		

М147-00.000ВО

Воздухосборник горизонтальный проточный
Чертеж общего вида.

Лит.	Масса	Масштаб
	9,4	1:5

Лист | Листов 1

Госстрой СССР
Союзводоканалниипроект
Харьковский
Водоканалпроект

Альбом XIII

Типовой проект 902-1-59

М146-00.000ВО

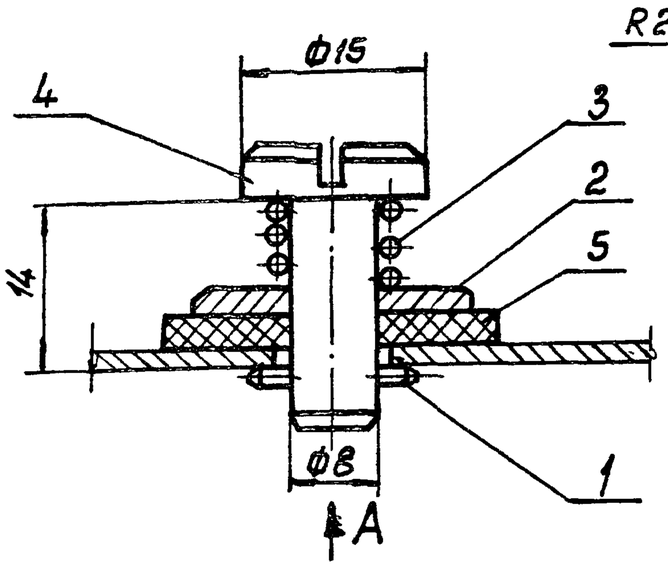

Вид А

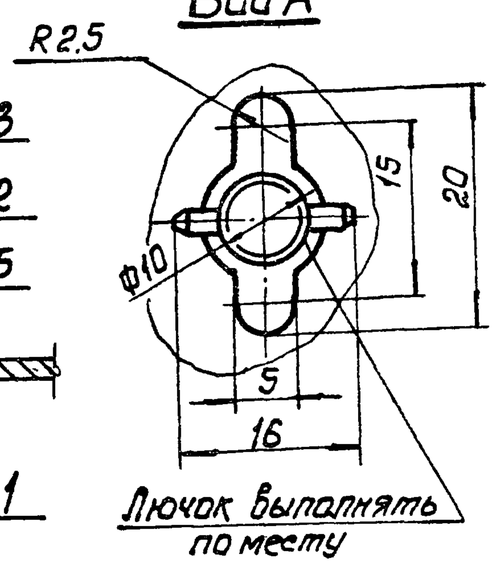

Поз	Наименование	Количество	Дополнительные указания
	Стандартные изделия.		
1	Штифт 3×16 ГОСТ 3129-70	1	
2	Шайба 8 ГОСТ 6958-68	1	
3	Пружина 7039-2014 ГОСТ 13165-67	1	
	Материалы		
4	Круг $\frac{В15\ ГОСТ\ 2590-71}{ст.3\ ГОСТ\ 535-58}$	0,024	м
5	Пластина I, лист ПМБ-М-2 ГОСТ 7338-77	0,001	м2

Изм.	Лист	№ докум.	Подпись	Дата
Разраб.		Брауловский		
Провер.		Толчинский		
Т. контр.		Козлов		
Гл. спец.		Ясинов		
Н. контр.		Ясинов		
Утв.		Чмелев		

М146-00.000ВО

Лючок с заглушкой.
Чертеж общего вида.

Лит.	Масса	Масштаб
	0,03	2:1

Лист | Листов 1

Госстрой СССР
Союзводоканалниипроект
Харьковский
Водоканалпроект

Инв. № подл. | Подпись и дата | Взам. инв. № | Инв. № дубл. | Подпись и дата

М213-00.000 ВО

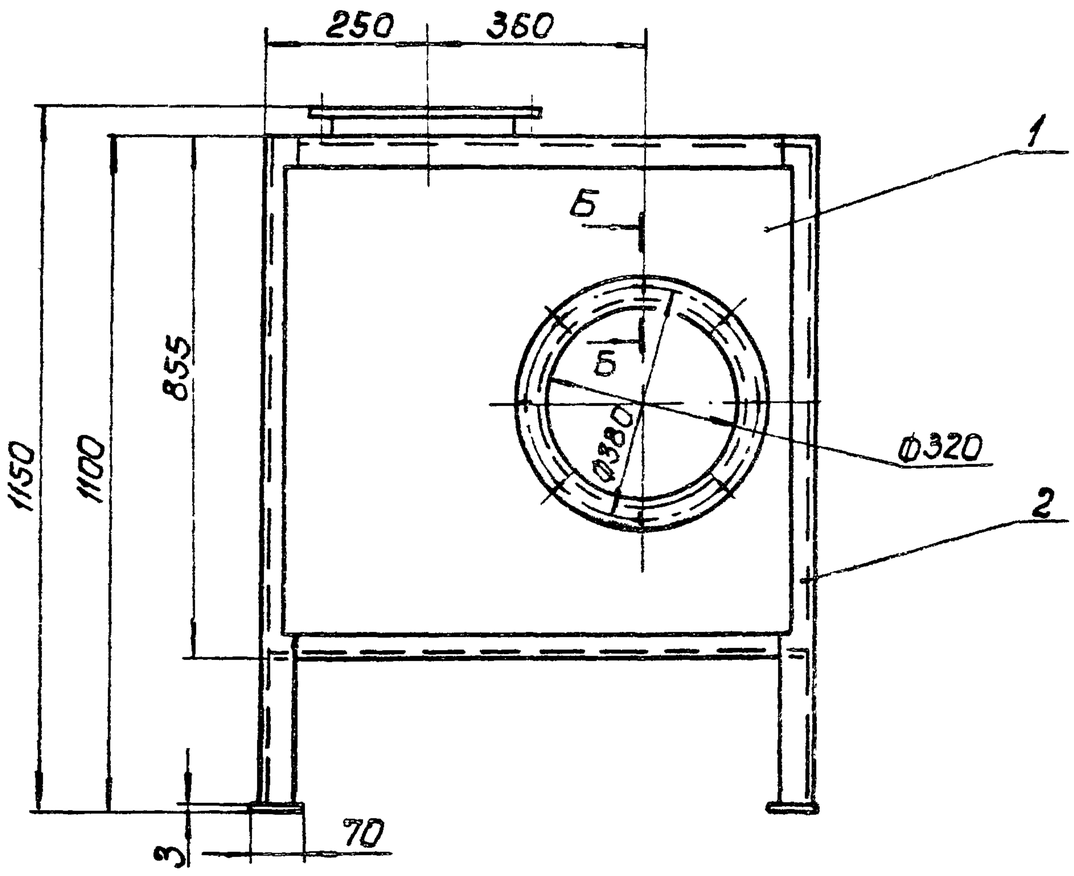

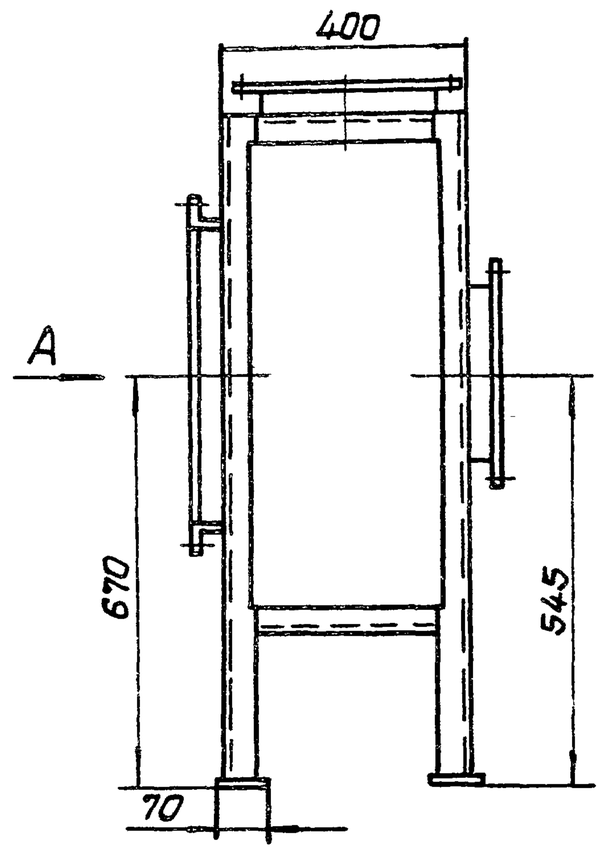

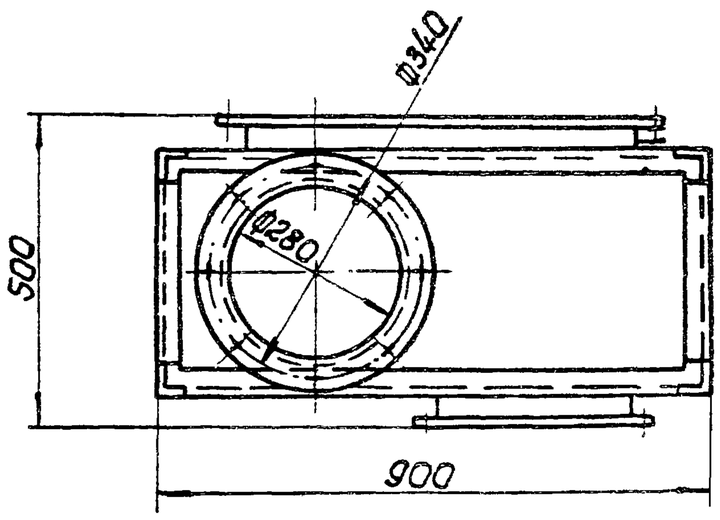

Вид А

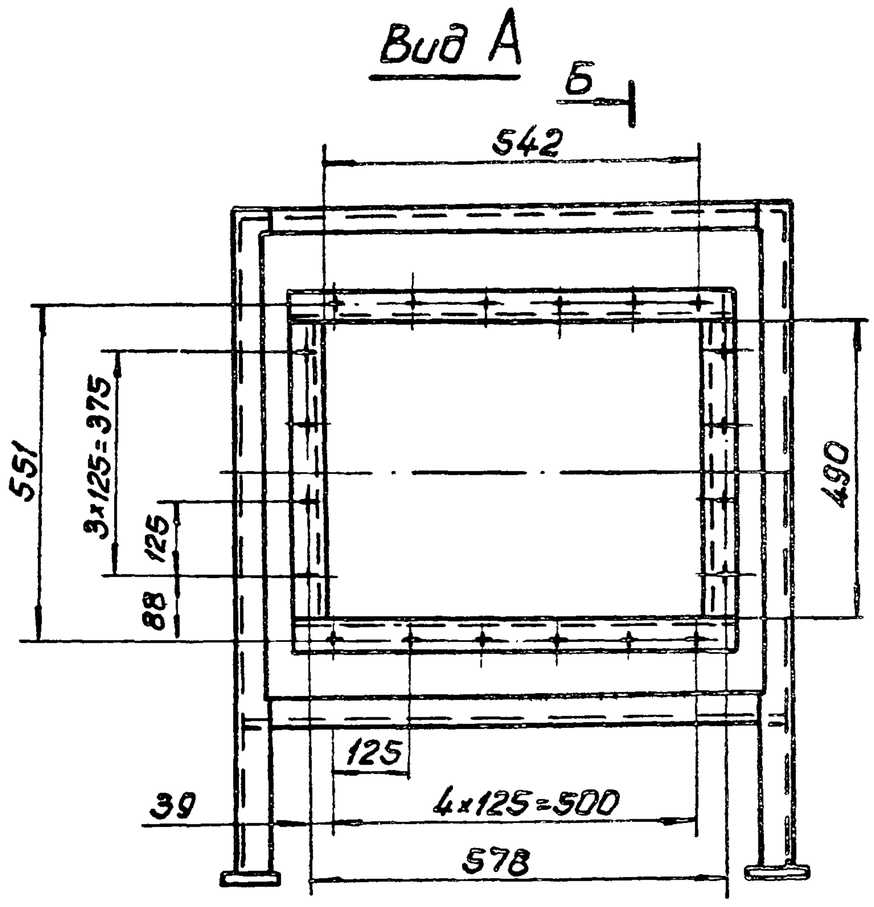

Б-Б
М1:1

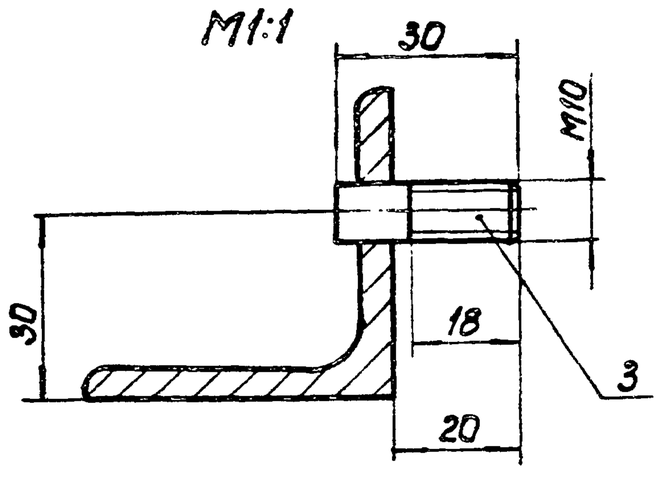

Поз.	Наименование	Количество	Дополнительные указания
	Материалы		
1	Лист $\frac{3\ ГОСТ\ 19903-74}{Ст\ 3\ \ ГОСТ\ 16523-70}$	1,2	$м^2$
2	Уголок $\frac{Б-50\times50\times5\ ГОСТ\ 8509-72}{Ст.3\ \ ГОСТ\ 535-79}$	10.9	м
3	Круг $\frac{В10\ \ ГОСТ\ 2590-71}{Ст\ 3\ ГОСТ\ 535-79}$	0,1	м

1. Сварку выполнять по ГОСТ 5264-69. Катет шва равен 3мм.
2. Антикоррозионное покрытие по ТУ завода-изготовителя.

Изм.	Лист	№ докум.	Подпись	Дата	М213-00.000 ВО
Разраб.		Броуловский			Короб воздухосборный. Чертеж общего вида.
Провер.		Галчинский			
Т.контр.		Козлов			
Гл.спец.		Ясинов			
Н.контр.		Ясинов			
Утв.		Чмелев			

Лит.	Масса	Масштаб
	69	1:10
Лист	Листов 1	

Госстрой СССР Союзводоканалниипроект Харьковский Водоканалпроект

Альбом XIII

Типовой проект 902-1-59

Инв. № подл. | Подпись и дата | Взам. инв. № | Инв. № дубл. | Подпись и дата

Копир. Шелест

17207-13 6 Формат 22

М170-00.00080

Альбом XIII

Типовой проект 902-1-59

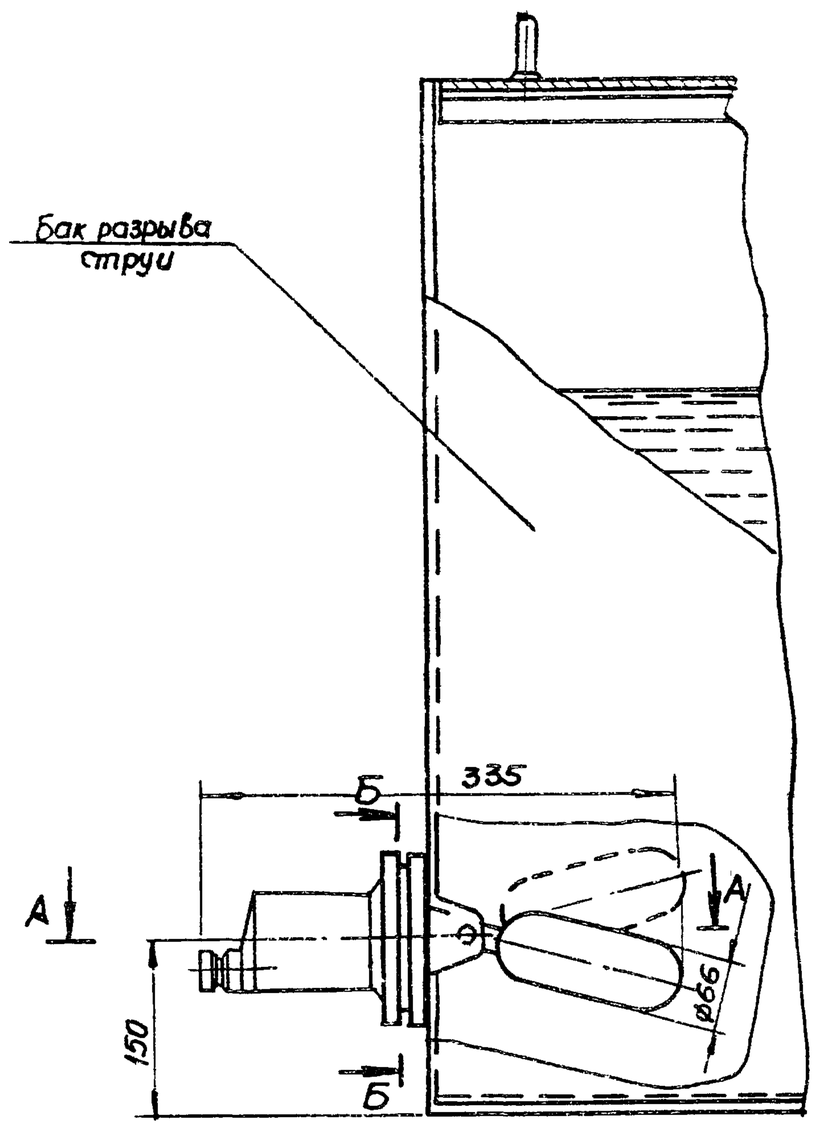

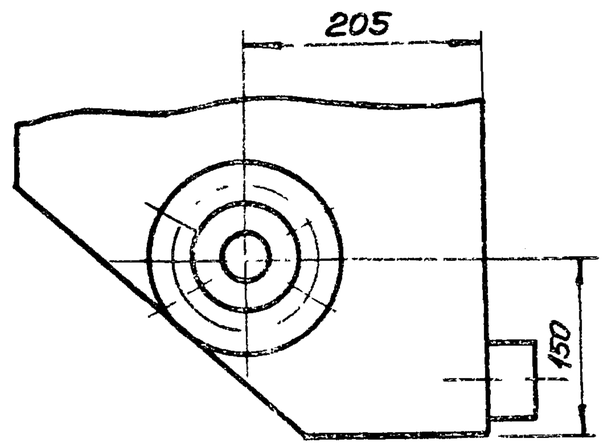

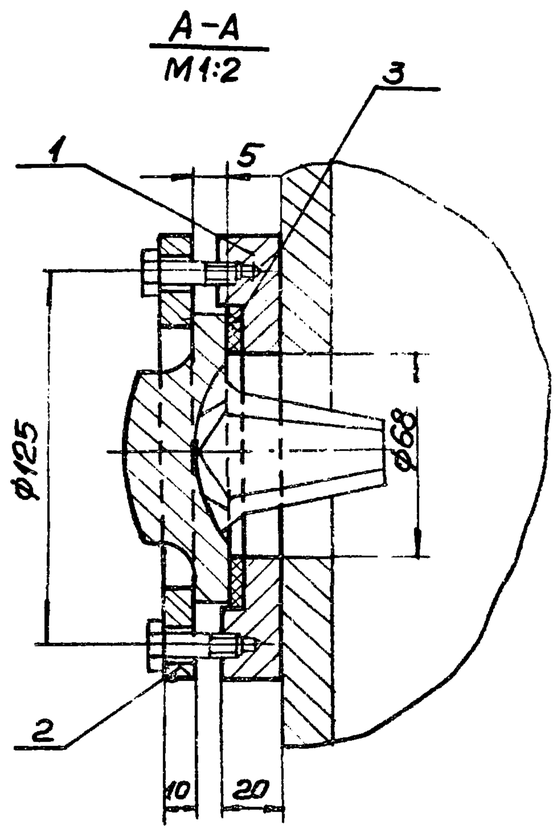

Поз.	Наименование	Кол.	Дополнительные указания
	Материалы		
1	Круг $\frac{В150\ ГОСТ\ 2590-71}{Ст.3\ ГОСТ\ 535-58}$	0,02	м
2	Круг $\frac{В150\ ГОСТ\ 2590-71}{Ст\ 3\ ГОСТ\ 535-58}$	0,01	м
3	Пластина I, лист ПМБ-М-5-4,8 ГОСТ 1338-77	0,007	$м^2$

Изм	Лист	N докум	Подпись	Дата
Разраб	Брацлавский			
Провер.	Зельцер			
Т. контр	Козлов			
Гл спец	Ясинов			
Н. контр	Ясинов			
Утв	Чмелев			

М170-00.00080

Установка датчика ДПЭ-1
Чертеж общего вида

Лит.	Масса	Масшт
	3,9	1:5
Лист	Листов 1	

Госстрой СССР
Союзводоканалниипроект
Харьковский
Водоканалпроект

Копировал: Пихарева Формат 12

М171-00.00080

Альбом XIII

Типовой проект 902-1-59

Вид А повернуто

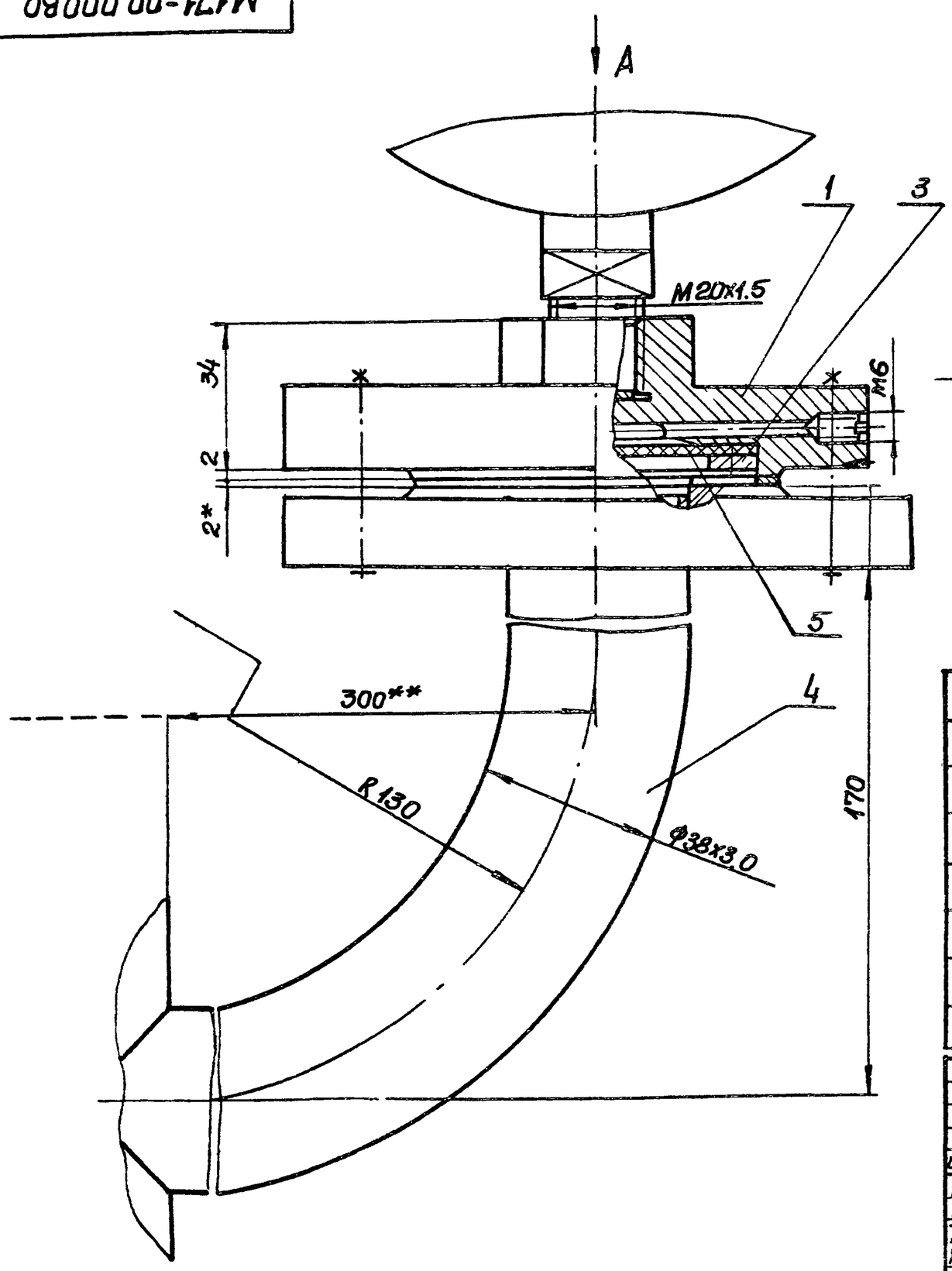

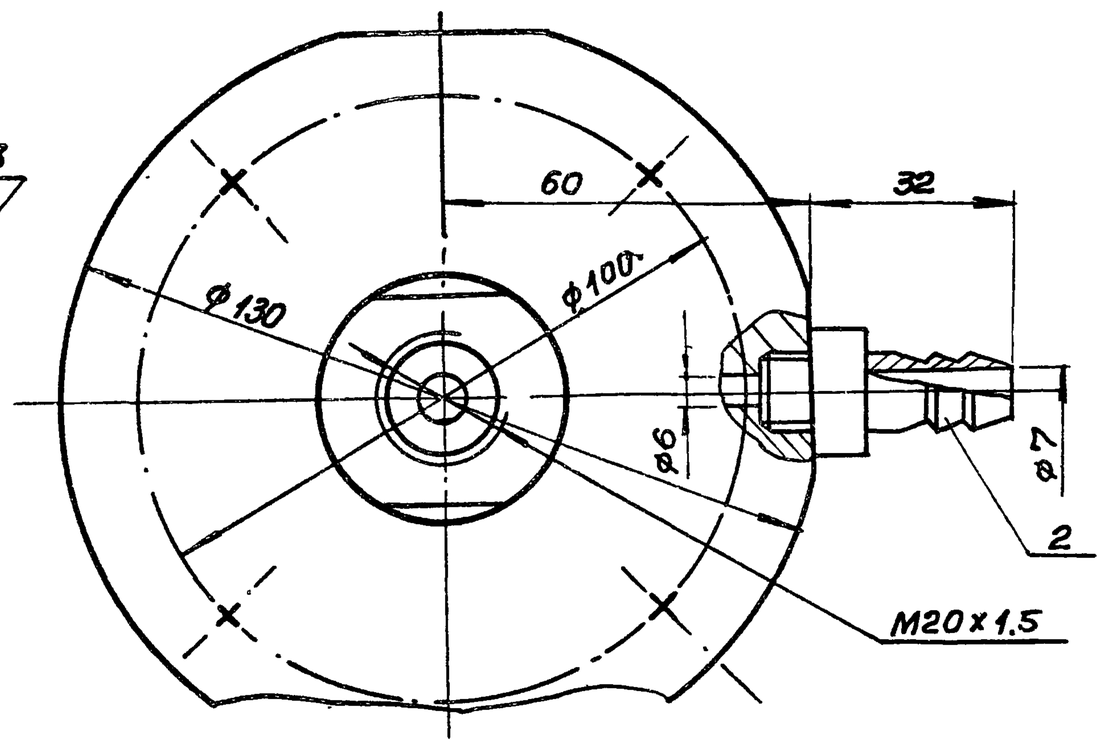

Поз	Наименование	Кол	Дополнительные указания
	Материалы		
1	Круг $\frac{В130\ ГОСТ\ 2590-71}{Ст\ 3\ ГОСТ\ 535-58}$	0,034	м
2	Шестигранник $\frac{21-5\ ГОСТ\ 8560-67}{Ст\ 3\ ГОСТ\ 380-71}$	0,044	м
3	Лист $\frac{В4\ ГОСТ\ 19903-74}{Ст.3\ ГОСТ\ 14637-69}$	0,004	$м^2$
4	Труба $\frac{38х3,0\ ГОСТ\ 8732-78}{Ст.3\ ГОСТ\ 8731-74}$	0,42	м
5	Пластина I лист ПМБ-М-2-4,8 ГОСТ 1338-77	0,006	$м^2$

Изм	Лист	N докум	Подпись	Дата
Разраб	Брацлавский			
Провер	Томчинский			
Т. контр	Козлов			
Гл. спец	Ясинов			
Н. контр	Ясинов			
Утв	Чмелев			

М171-00.00080

Установка разделителя мембранного
Чертеж общего вида.

Лит.	Масса	Масшт.
	3,5	1:1
Лист	Листов 1	

Госстрой СССР
Союзводоканалниипроект
Харьковский
Водоканалпроект

Копировал: Пихарева. 17207-13 7 Формат 12

Инв. N подл | Подпись и дата | Взам. инв. N | Инв. N дубл | Подпись и дата

М257-00.000ВО

Альбом XIII

Типовой проект 902-1-59

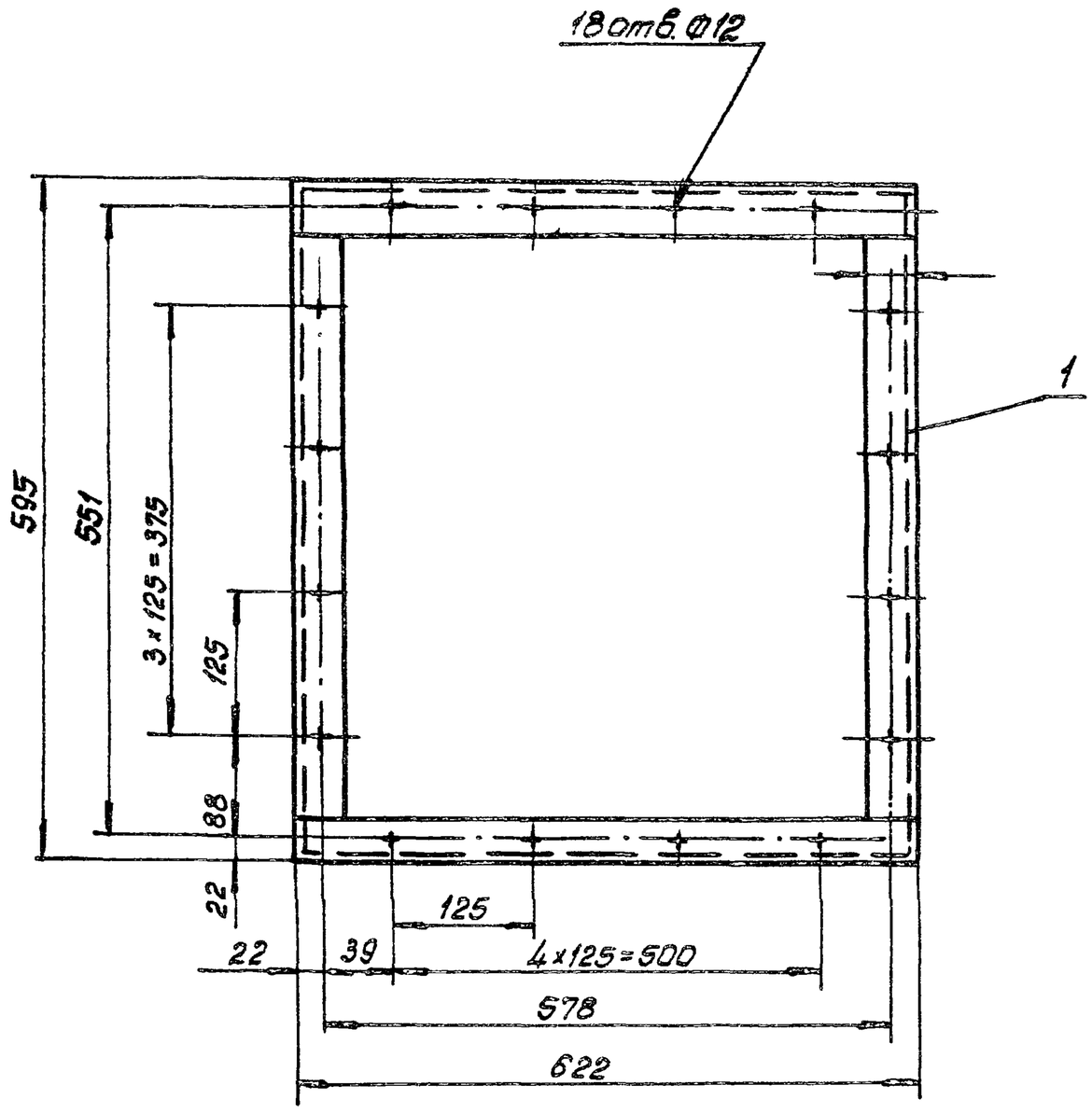

Поз.	Наименование	Количество	Дополнительные указания
	Материалы		
1	Уголок $\frac{Б\text{-}63\times40\times5\ ГОСТ\ 8509\text{-}72}{Ст.3\ ГОСТ\ 535\text{-}58}$	2.41	м

Сварные швы выполнить по ГОСТ 5264-69.
Катет шва равен 5мм.

					М257-00.000ВО			
Изм.	Лист	№ докум.	Подпись	Дата	Рама для крепления калорифера. Чертеж общего вида.	Лит.	Масса	Масштаб
Разраб.		Брацлавский					11,6	1:5
Провер.		Толчинский				Лист	Листов 1	
Т.контр.		Козлов				Госстрой СССР Союзводоканалниипроект Харьковский Водоканалпроект		
Гл.спец.		Ясинов						
Н.контр.		Ясинов						
Утв.		Чмелев						

Формат 12

М172-00.000ВО

Альбом XIII

Типовой проект 902-1-59

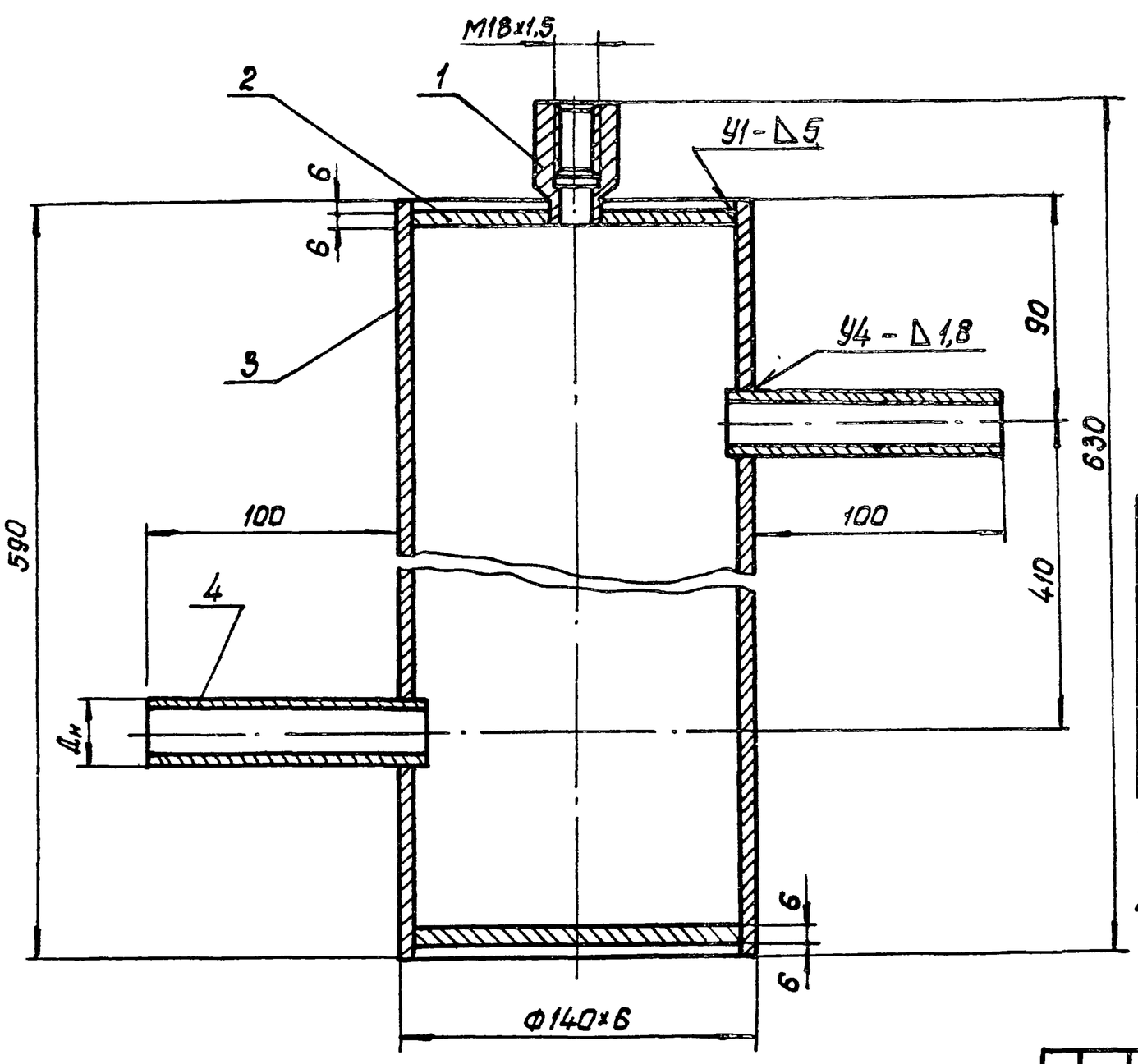

Тип прибора	$t^{\circ}_{н}$	Dн, мм
ТУДЭ-4	-20; -30	Ф20
	-40	Ф25

Поз.	Наименование	Кол.	Дополнительные указания
1	Круг $\frac{В32\ ГОСТ\ 2590\text{-}71}{Ст.3\ ГОСТ\ 535\text{-}58}$	0.05	м
2	Лист $\frac{6\ ГОСТ\ 19903\text{-}74}{Ст.3\ ГОСТ\ 14637\text{-}69}$	0.03	м²
3	Труба $\frac{140\times6\ ГОСТ\ 8734\text{-}75}{Ст.3\ ГОСТ\ 8733\text{-}74}$	0.59	м
4	Труба $\frac{20\times1.8\ ГОСТ\ 8734\text{-}75}{Ст.3\ ГОСТ\ 8733\text{-}74}$	0.22	м; $t^{\circ}_{н}$=-20; -30
	Труба $\frac{25\times1.8\ ГОСТ\ 8734\text{-}75}{Ст\ 3\ ГОСТ\ 8733\text{-}74}$	0.22	м; $t^{\circ}_{н}$=-40

1. Диаметр патрубка поз.4 выбирать в зависимости от температуры теплоносителя см. табл.
2. Сварные швы выполнить по ГОСТ 15037-70.

					М172-00.000ВО			
Изм.	Лист	№ докум.	Подпись	Дата	Расширитель. Чертеж общего вида.	Лит.	Масса	Масшт.
Разраб.		Брацлавский					13.4	1:2
Провер.		Толчинский				Лист	Листов 1	
Т.контр.		Козлов				Госстрой СССР Союзводоканалниипроект Харьковский Водоканалпроект		
Гл.спец.		Ясинов						
Н.контр.		Ясинов						
Утв.		Чмелев						

Копировал: Шелест 17207-13 (8) Формат 12