ТИПОВОЙ ПРОЕКТ

902-1-59

КАНАЛИЗАЦИОННАЯ НАСОСНАЯ СТАНЦИЯ ПРОИЗВОДИТЕЛЬНОСТЬЮ 230-432 м³/час, НАПОРОМ 7,6-46 м ПРИ ГЛУБИНЕ ЗАЛОЖЕНИЯ ПОДВОДЯЩЕГО КОЛЛЕКТОРА 4,0; 5,5 и 7,0 м

АЛЬБОМ IX

Сборные железобетонные изделия (глубина заложения подводящего коллектора 7,0 м)

17207-09

ЦЕНА 2-55

				Привязан:
Инв. №				

ЦЕНТРАЛЬНЫЙ ИНСТИТУТ ТИПОВОГО ПРОЕКТИРОВАНИЯ
ГОССТРОЯ СССР

Москва, А-445, Смольная ул., 22

Сдано в печать IX 1981 года

Заказ № 10001 Тираж 2900 экз.

ТИПОВОЙ ПРОЕКТ
902-1-59

КАНАЛИЗАЦИОННАЯ НАСОСНАЯ СТАНЦИЯ ПРОИЗВОДИТЕЛЬНОСТЬЮ 230 – 432 м³/час, НАПОРОМ 7,6 – 46 м ПРИ ГЛУБИНЕ ЗАЛОЖЕНИЯ ПОДВОДЯЩЕГО КОЛЛЕКТОРА 4,0; 5,5 и 7,0 м

АЛЬБОМ IX

СОСТАВ ПРОЕКТА:

Альбом I	Технологические решения. Отопление и вентиляция. Внутренний водопровод и канализация.
Альбом II	Архитектурно-строительные решения (глубина заложения подводящего коллектора 4,0; 5,5 и 7,0 м). Надземная часть. Общие чертежи, узлы и детали.
Альбом III	Строительные решения (глубина заложения подводящего коллектора 4,0 м). Подземная часть (вариант из монолитного железобетона).
Альбом IV	Строительные решения (глубина заложения подводящего коллектора 5,5 м). Подземная часть (вариант из монолитного железобетона).
Альбом V	Строительные решения (глубина заложения подводящего коллектора 7,0 м). Подземная часть (вариант из монолитного железобетона).
Альбом VI	Строительные решения (глубина заложения подводящего коллектора 5,5 м). Подземная часть (вариант из сборного железобетона)
Альбом VII	Сборные железобетонные изделия (глубина заложения подводящего коллектора 5,5 м).
Альбом VIII	Строительные решения (глубина заложения подводящего коллектора 7,0 м). Подземная часть (вариант из сборного железобетона).
Альбом IX	Сборные железобетонные изделия (глубина заложения подводящего коллектора 7,0 м).
Альбом X	Строительные решения (глубина заложения подводящего коллектора 7,0 м). Подземная часть (вариант „Сборная стена в грунте").
Альбом XI	Сборные железобетонные изделия (глубина заложения подводящего коллектора 7,0 м). Вариант „Сборная стена в грунте".
Альбом XII	Электрооборудование, автоматизация и технологический контроль. Чертежи монтажной зоны.
Альбом XIII	Нестандартизированное оборудование.
Альбом XIV	Заказные спецификации.
Альбом XV	Сметы (глубина заложения подводящего коллектора 4,0 м). Подземная часть. (Вариант из монолитного железобетона).
Альбом XVI	Сметы (глубина заложения подводящего коллектора 5,5 м). Подземная часть.
Альбом XVII	Сметы (глубина заложения подводящего коллектора 7,0 м). Подземная часть.
Альбом XVIII	Сметы (глубина заложения подводящего коллектора 5,5 и 7,0 м). Подземная часть. (Вариант из сборного железобетона).
Альбом XIX	Сметы (глубина заложения подводящего коллектора 7,0 м). Подземная часть. (Вариант „Сборная стена в грунте").
Альбом XX	Сметы. Общая часть.

Утвержден протоколом технического совета института „Союзводоканалпроект" от 24. 10. 1980 г. № 65 и введен в действие В/О „Союзводоканалниипроект" с 1.02. 1981 г. Приказ № 25 от 30. 01. 1981 г.

Разработан проектным институтом „Харьковский Водоканалпроект"
Главный инженер института — Г.А. Бондаренко
Главный инженер проекта — В.С. Лялюк

				Привязан:	
Инв. №					

Типовой проект 902-1-59 Альбом IX

Формат	Стр.	Обозначение	Наименование	Примечан.
12	1	ТП 902-1-59-КЖИ-ВД л.1	Ведомость документов	
12	2	То же -ВД,л.2	То же	
11	3	" -ТТ1	технические требования к изготовлению сборных железобетонных изделий	
11	3	" -ТТ2	технические требования к изготовлению арматурных и закладных изделий	
12	4	" -У,л.1	Узлы 1÷3	
12	5	" -У,л.2	То же 4÷6	
12	6	" -ВС	Выборка стали	
11	7	" -ПС 82.20-1-1	Панель стеновая ПС82-20-1-1	
11	7	" -ПС 82.20-1-2	То же -ПС82-20-1-2	
11	8	" -ПС82.20-2-1	" -ПС82-20-2-1	
11	8	" -ПС82-20-2-2	" -ПС82.20-2-2	
11	9	" -ПГ 73.20-1	Панель-перегородка ПГ73.20-1	
11	9	" -ПГ 73.20-2	То же -ПГ73.20-2	
12	10	" -ПС 82.20-1-1СБ	Панель-стеновая ПС82.20-1-1 Сборочный чертеж	
12	11	" -ПС 82.20-1-2СБ	То же ПС 82.20-1-2 Сборочный чертеж	
12	12	" -ПС82.20-2-1СБ	" ПС82-20-2-1 Сборочный чертеж	
12	13	" -ПС82.20-2-2СБ	" ПС82.20-2-2 Сборочный чертеж	
12	14	" -ПГ 73.20-1СБ	Панель-перегородка ПГ73.20-1 Сборочный чертеж	
12	15	" -ПГ 73.20-2СБ	То же ПГ73.20-2 Сборочный чертеж	
12	16	" -ПС 82.20-1(2)-1-01	Панель-стеновая ПС82-1(2)-1-01 Сборочный чертеж	
		" -ПС 82.20-1(2)-1-02	то же ПС82.20-1(2)-1-02	
12	17	" - ПС82.20-1(2)-1-03	" -ПС82.20-1(2)-1-03	
		" -ПС82.20-1(2)-1-04	" -ПС82.20-1(2)-1-04	
12	18	" -ПС82.20-1(2)-1-05	" -ПС82.20-1(2)-1-05	
		" -ПС82.20-1(2)-1-06	" -ПС82.20-1(2)-1-06	

Формат	Стр	Обозначение	Наименование	Примечан.
12	19	ТП 902-1-59-КЖИ-ПС82.20 1(2)-1-07	Панель-стеновая ПС82.20-1(2)-1-07	
		То же -ПС82.20-1(2)-1-08	То же ПС82.20-1(2)-1-08	
12	20	" -ПС82.20-1(2)-2-01	" ПС82.20.1(2)-2.01	
		" -ПС82.20-1(2)-2-02	" ПС82 20-1(2)-2-02	
12	21	" -ПС82-20-1(2)-2-03	" ПС82.20-1(2)-2-03	
		" -ПС82.20-1(2)-2-04	" ПС82.20-1(2)-2.04	
12	22	" -ПС82.20-1(2)-2-05	" ПС82.20-1(2)-2-05	
		" -ПС82.20-1(2)-2-06	" ПС82.20-1(2)-2-06	
12	23	" -ПС 82.20-1(2)- 07	" ПС82.20-1(2)-2.07	
12	24	" -ПГ73.20-1(2)-01	Панель перегородка ПГ73.20-1(2)-01	
12	25	" -ПГ73.20-1(2)-02	То же ПГ73.20-1(2)-02	
12	26	" -ПГ73.20-1(2)-03	" ПГ73.20-1(2)-03	
11	27	" -ПГ73.14-1-01	" ПГ73.14-1-01	
11	27	" ПГ73.14-2-01	" ПГ73.14-2-01	
12	28	" ПГ73.14.1-01СБ	Сборочный чертеж ПГ73.14-1-01	
12	29	" ПГ73.14-2-01СБ	Сборочный чертеж ПГ73.14.2-01	
11	30	" ПГ73.14-1-02	" ПГ73.14.1-02	
11	30	" ПГ73.14.2-02	" ПГ73.14.2-02	
12	31	" ПГ73.14-1.02СБ	Сборочный чертеж ПГ73.14-1-02	
12	32	" ПГ73.14-2-02СБ	Сборочный чертеж ПГ.73 14-2.02	
12	33	" -Б1	Балка Б1	для t=-20°С t=-30°С
12	34	" -Б1	То же Б1	для t=-40°С
12	35	" -Б1-А	" Б1-А	для t=-20°С t=-30°С
12	36	" -Б1-А	" Б1-А	для t=-40°С
12	37	" -Б2, Б2А	Балки Б2, Б2-А	для t=-20°С t=-30°С
12	38	" -Б2, Б2А	То же Б2, Б2-А	для t=-40°С

Инв.№подл. | Подпись и дата | Взам. инв.№

Привязан

Инв.№

Нач.отд	Щейко	
Н.контр	Иванов	
Рук.груп	Кунцевич	
Гл.инж	Шмандий	
Инженер	Мирошникова	

ТП 902-1-59 -КЖИ-ВД

Ведомость документов

Стадия	Лист	Листов
Р	1	2

Госстрой СССР Союзводоканалниипроект Харьковский Водоканалпроект

172.07-00 3

Формат	Стр.	Обозначение	Наименование	Примеч
12	39	т.п.902-1-59-КЖИ- Б3, Б4	Балки Б3, Б4	
12	40	То же -Б5	Балка Б5	
12	41	" -Б6, Б7	Балки Б6, Б7	
12	42	" -Б8	Балка Б8	
12	43	" -Б9	То же Б9	
11	44	" ОП1	Опорный блок ОП1	
11	44	" -ОП1СБ	то же ОП1СБ Сборочный чертеж	
11	45	" -КП2, КП3	Каркас пространственный КП2, КП3	
11	45	" -КП4, КП5	То же КП4, КП5	
11	46	" -КП6	Каркас пространственный КП6	
11	46	" -КП7	То же КП7	
11	47	" -Кр14, Кр15	Каркасы плоские Кр14, Кр15	
11	47	" -Кр16, Кр17	То же Кр16, Кр17	
11	48	" -Кр18, Кр19	" Кр18, Кр19	
11	48	" -Кр20, Кр21	" Кр20, Кр21	
11	49	" -Кр22	Каркас плоский Кр22	
11	49	" -Кр23	" Кр23	
11	50	" -С4	Сетка арматурная С4	
11	50	" -С5	То же С5	
11	51	" -С6	" С6	
11	51	" -С7	" С7	
11	52	" -С8	" С8	
11	52	" -С9	" С9	
11	53	" -С10	" С10	

Формат	Стр	Обозначение	Наименование	Примечан.
11	53	Т.П.902-1-59-КЖИ- С11, С12	Сетки арматурные С11, С12	
11	54	То же -С13, С14	То же С13, С14	
11	54	" -С15	Сетка арматурная С15	
11	55	" -С16	То же С16	
11	55	" -С17, С18	Сетки арматурные С17, С18	
11	56	" -С19	Сетка арматурная С19	
11	56	" -С20	То же С20	
11	57	" -С21	" С21	
11	58	" -МН1	Изделие закладное МН1	
11	58	" -МН2, МН3	Изделия закладные МН2, МН3	
11	59	" -МН4	Изделие закладное МН4	
11	59	" -МН6	" МН6	
11	60	" -МН7	" МН7	
11	60	" -МН8	" МН8	
11	61	" -МН9, МН10	Изделия закладные МН9, МН10	
11	61	" -МН11	Изделие закладное МН11	
11	62	" -МН12, МН13, МН14	Изделия закладные МН12, МН13, МН14	
11	62	" -МС1	Изделие соединительное МС1	
11	63	" -МС2	То же МС2	
11	63	" -МС3	" МС3	
11	64	" -МС5	" МС5	
11	64	" -МС12	" МС12	

Привязан

Инв №

Альбом IX

Типовой проект 902-1-59

Технические требования к изготовлению сборных железобетонных изделий.

1. Сборные железобетонные изделия запроектированы из тяжелого бетона при условии их изготовления в заводских условиях в инвентарных стальных формах. Изделия должны изготавливаться в точном соответствии с рабочими чертежами, а также требованиями ГОСТ 13015-75 „Изделия железобетонные и бетонные. Общие технические требования".

2. Изделия армируются арматурными сетками и каркасами.

3. Фиксация закладных изделий осуществляется путем крепления их к опалубочной форме.

4. Для строповки изделий при извлечении их из опалубочной формы и при их транспортировке предусмотрены строповочные петели.

5. Складирование изделий производится в штабелях. Высота штабеля назначается из условия обеспечения требований техники безопасности согласно СНиП III-4-79. Подкладки должны устанавливаться в местах расположения строповочных петель.

6. Погрузку и транспортирование изделий следует производить в соответствии с рекомендациями „Временных указаний по перевозке унифицированных сборных железобетонных деталей и конструкций промышленного строительства автомобильным транспортом" (Стройиздат 1966г).

7. Указания о материалах для изготовления стеновых панелей см. ТП 902-1-59 альбом VIII.

8. Знак [Т] нанести несмываемой краской.

Взам. инв. №

Подп. и дата

Инв. № подл.

Привязан:

Инв. №

Начальник	Шейко		
Н. контр.	Иванов		
Рук. гр.	Кунцевич		
Ст. инж.	Шмандий		
Инженер	Мирошникова		

ТП 902-1-59 -КЖИ-ТТ1

Технические требования к изготовлению сборных железобетонных изделий

Стадия	Лист	Листов
Р		1

Госстрой СССР Союзводоканалниипроект Харьковский Водоканалпроект

Альбом IX

Типовой проект 902-1-59

Технические требования к изготовлению арматурных и закладных изделий.

1. Плоские арматурные изделия следует изготовлять при помощи контактной точечной сварки. Сварку сеток и каркасов производить во всех точках пересечения стержней.

2. Объединение плоских каркасов в пространственные производить в кондукторах при помощи электросварочных клещей.

3. Размеры сеток и каркасов даны по осям и торцам стержней.

4. Сварку производить в соответствии с ГОСТ 19292-73 „Соединения сварных элементов закладных деталей сборных железобетонных конструкций" и СН393-78.

5. В пространственных каркасах отдельные стержни, не входящие в состав плоских каркасов, привязывать к поперечным стержням пространственных каркасов.

6. Сварку тавровых соединений круглых стержней с листовым прокатом закладных изделий выполнять под слоем флюса.

7. Материал прокатной стали закладных изделий принять марки ВСт3кп2 для сварных конструкций по ГОСТ 380-71*.

8. Толщину сварных швов принимать по наименьшей толщине свариваемых элементов

Взам. инв. №

Подп. и дата

Инв. № подл.

Привязан:

Инв. №

Начальник	Шейко		
Н. контр.	Иванов		
Рук. гр.	Кунцевич		
Ст. инж.	Шмандий		
Инженер	Мирошникова		

ТП 902-1-59 -КЖИ-ТТ2

Технические требования к изготовлению арматурных и закладных изделий.

Стадия	Лист	Листов
Р		1

Госстрой СССР Союзводоканалниипроект Харьковский Водоканалпроект

1-1

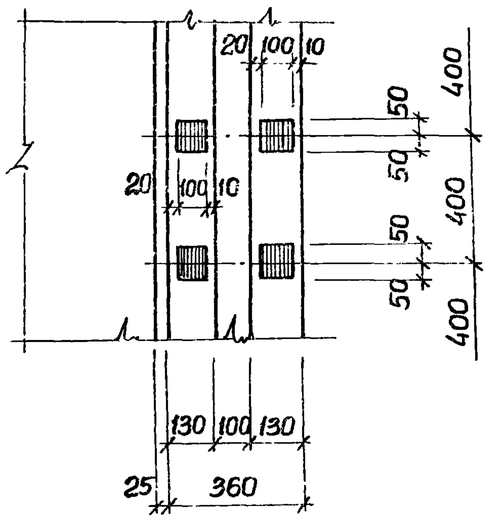

2-2

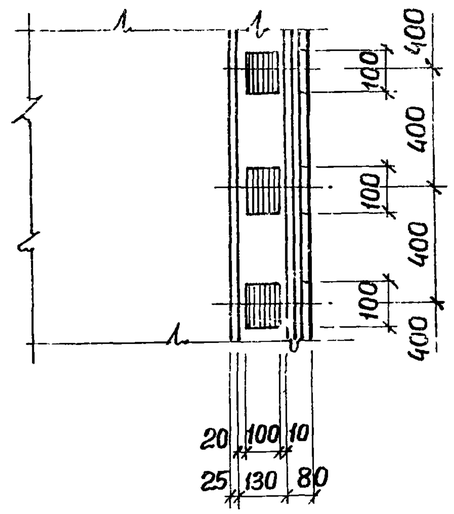

3-3

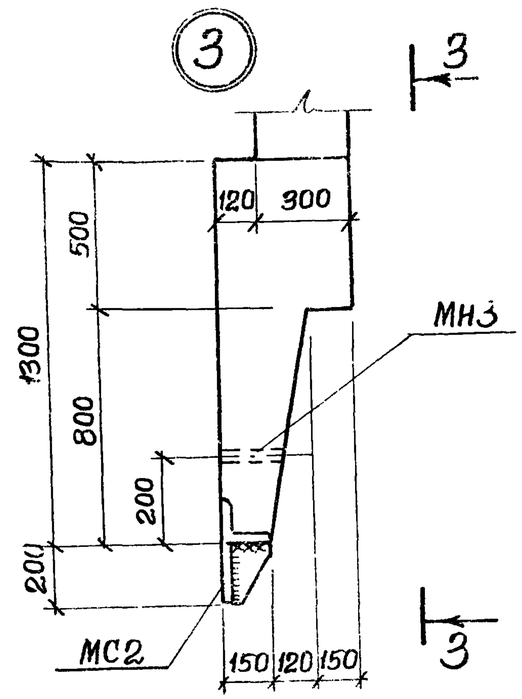

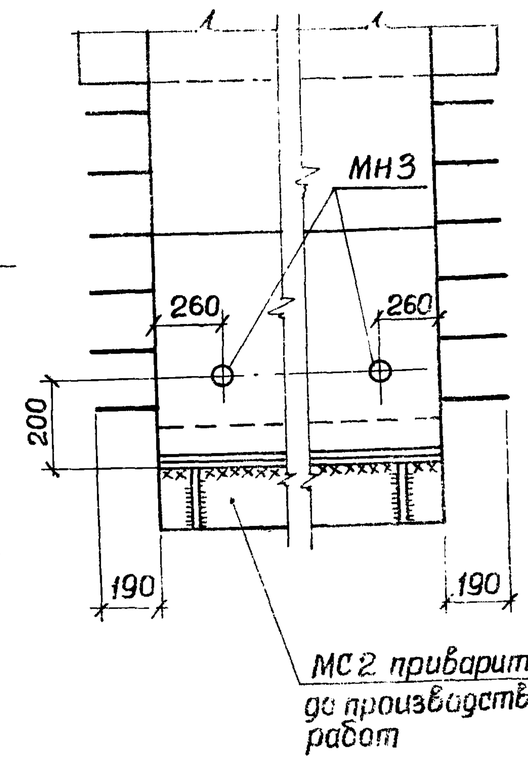

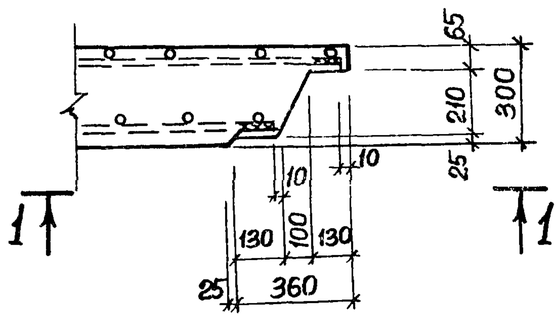

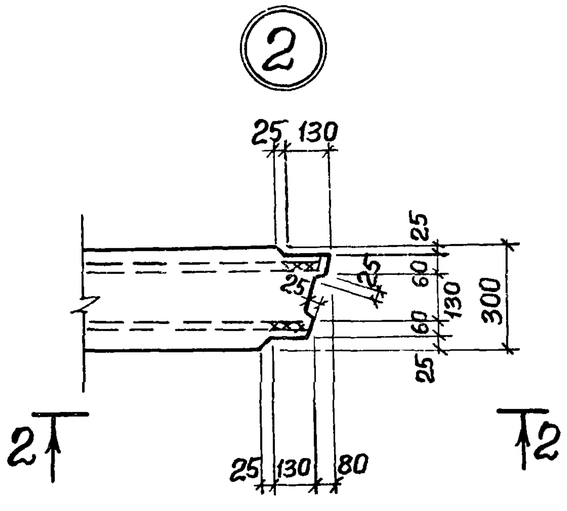

Привязан			
Инв. №			

Нач.отд.	Шейко	
Н.контр.	Иванов	
Рук.гр.	Кунцевич	
Ст.инж.	Шмандий	
Инженер	Мирошникова	

Т.П. 902-1-59-КЖИ-4

Узлы 1÷3

Стадия	Масса	Масштаб
Р		1:50
Лист 1	Листов 2	

Госстрой СССР
Союзводоканалниипроект
Харьковский
Водоканалпроект

17207 79

Альбом IX

Типовой проект 902-1-59

4

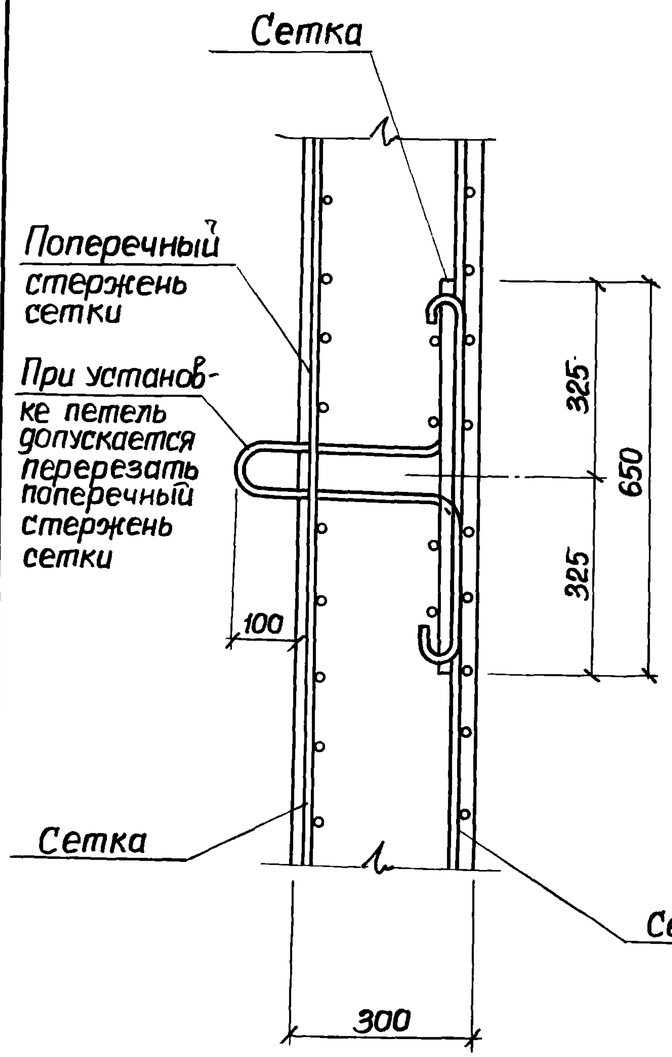

5

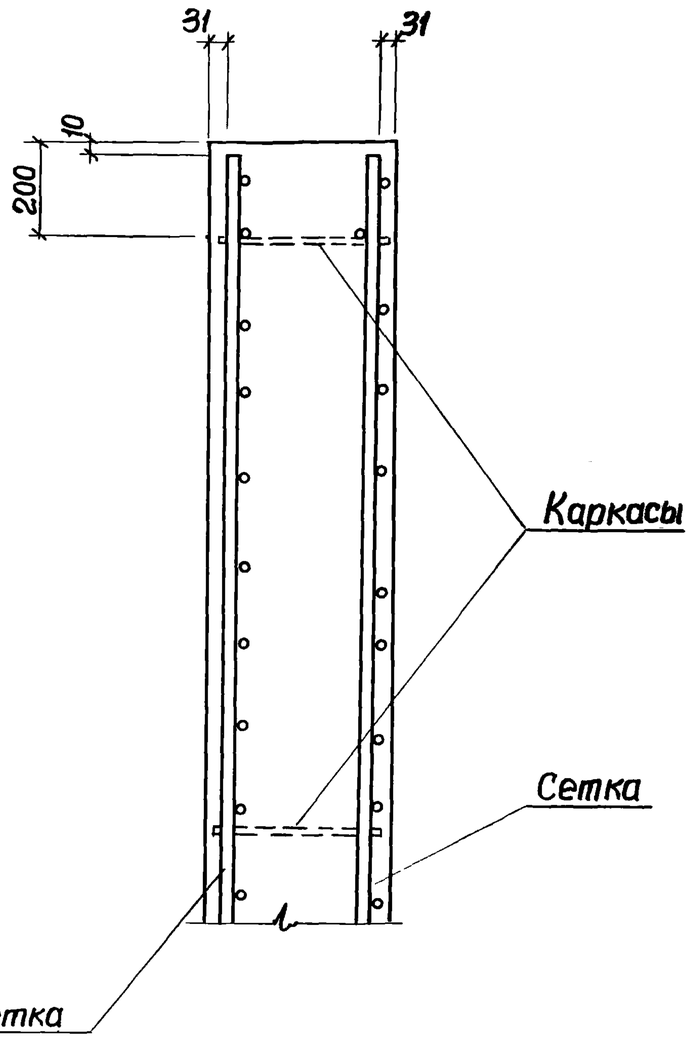

6

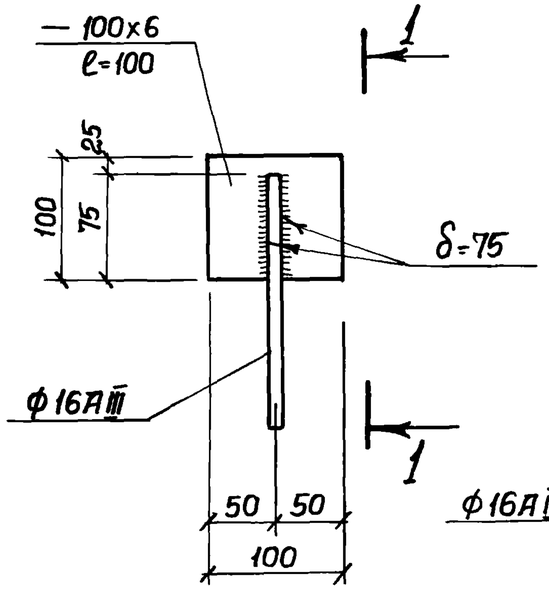

1-1

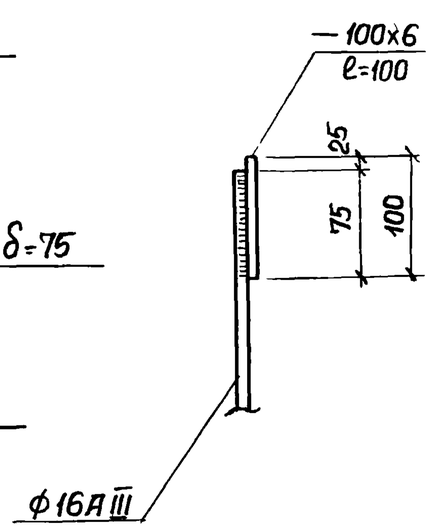

Привязан

Инв. №

Нач.отд.	Шейко		
Н.контр.	Иванов		
Рук.гр.	Кунцевич		
Ст.инж.	Шмандий		
Инженер	Мирошникова		

ТП 902-1-59-КЖИ-У

Узлы 4÷6

Стадия	Масса	Масштаб
Р		1:50

Лист 2 | Листов 2

Госстрой СССР
Союзводоканалниипроект
Харьковский
Водоканалпроект

Инв. № подл. | Подпись и дата | Взам. инв. №

17207-09 7

Формат 12

Выборка стали на один элемент

Марка	Арматурные изделия															Закладные изделия							Всего
	Арматурная сталь ГОСТ 5781-75					Арматурная сталь ГОСТ 5 1459-72*						Сталь прокатная марки В ст3 пс 2 ГОСТ 380-71*				Итого	Арматурная сталь ГОСТ 5781-75				Газ. тр. ду 25 ГОСТ 3262-75		Итого	
	Класс AI		Класс AIII		Итого	Класса A III					Итого	Профиль			Итого		Класса AI			Итого				
	ф мм		ф мм			ф мм											ф мм							
	6	10				12	16	18				δ-6	∠140x12				6	22						
Вариант с клиновидными стыками																								
ПС82.20-1-1-01÷08	2,25	24.6			26.85	112.3	132.7	60.0			305.0	32.0	38.8		70.8	402.65	0.55	17.2		17.75	1.28		19.03	421.68
ПС82.20-1-2-01÷07	2.25	24.6			26.85	130.1	132.7	60.0			322.8	32.0	38.8		70.8	420.45	0.55	17.2		17.75	1.28		19.03	439.48
ПГ73.20-1-01÷03	1.8	22.4			24.2	120.1	142.4				262.5	34.0			34.0	320.7	0.22	17.2		17.42	0.68		18.10	338.8
ПГ73.14-1-01,02	1.44	13.96			15.4	91.72	102.98				194.7	17.0			17.0	227.1	0.11	8.6		8.76	0.34		9.10	236.2
Вариант со шпоночными стыками																								
ПС82.20-2-1-01÷08	2.25	24.6			26.85	119.0	140.8	60.0			319.8	32.0	38.8		70.8	417.45	0.55	17.2		17.75	1.28		19.03	436.48
ПС82.20-2-2-01÷07	2.25	24.6			26.85	136.8	140.8	60.0			337.6	32.0	38.8		70.8	435.25	0.55	17.2		17.75	1.28		19.03	454.28
ПГ73.20-2-01÷03	1.8	22.4			24.2	127.0	154.0				281.0	34.0			34.0	339.2	0.22	17.2		17.42	0.68		18.10	357.30
ПГ73.14-2-01,02	1.44	13.96			15.4	91.02	107.28				198.3	17.0			17.0	230.7	0.11	8.6		8.76	0.34		9.10	239.8

Привязан

Инв. №

Нач. отд.	Шейко	
Н. контр.	Иванов	
Рук. гр.	Кунцевич	
Ст. инж.	Шмандий	
Инженер	Мирошникова	

ТП 902-1-59 -КЖИ-ВС

Выборка стали

Стадия	Лист	Листов
Р		

Госстрой СССР
Союзводоканалниипроект
Харьковский
Водоканалпроект

Типовой проект 902-1-59 Альбом IX

Формат	Зона	Поз.	Обозначение	Наименование	Кол.	Примечание
				Документация		
11			т.п. 902-1-59 - КЖИ-ТТ1	Технические требования ТТ1		
11			То же - ТТ2	Технические требования ТТ2		
12			" - У	Узлы 1÷6		
12			" - ВС	Выборка стали		
12			" ПС82 20-1-1СБ	Сборочный чертеж		
				Сборочные единицы		
11		1	т.п. 902-1-59-КЖИ-Кр14 Кр15	Каркас плоский Кр14	5	
11		2	То же -Кр16 Кр17	То же Кр16	1	
11		3	" -Кр16 Кр17	" Кр17	1	
11		4	" - С4	сетка арматурная С4	1	
11		5	" - С5	То же С5	1	
11		6	" - С6	" С6	1	
11		7	" - С7	" С7	1	
11		8	" - С19	" С19	4	
11		9	" Мн2	изделие закладное Мн2	2	
11		10	" Мс2	изделие соединительное Мс2	1	
11		11	" Мн4	изделие закладное Мн4	4	
11		12	" Мн3	То же Мн3	3	
				Материалы		
				Бетон марки М 300	4.04	$м^3$

Привязан

Инв. №

остальное - см. спецификацию исполнения.

т.п. 902-1-59-КЖИ-ПС82.20-1-1

Нач. отд	Шейко	
Норм. к	Иванов	
Рук. гр.	Кунцевич	
Ст. инж	Шмандий	
Инженер	Мирошникова	

Панель стеновая ПС82 20-1-1

Стадия	Лист	Листов
Р		1

Госстрой СССР Союзводоканалниипроект Харьковский Водоканалпроект

Взам. инв. № | Подп. и дата | Инв. № подл.

Типовой проект 902-1-59 Альбом IX

Формат	Зона	Поз.	Обозначение	Наименование	Кол.	Примечание
				Документация		
11			т.п. 902-1-59-КЖИ-ТТ1	Технические требования ТТ1		
11			То же -ТТ2	Технические требования ТТ2		
12			" - У	Узлы 1÷6		
12			" - ВС	Выборка стали		
12			" - ПС82.20-1-2СБ	Сборочный чертеж		
				Сборочные единицы		
11		1	т.п. 902-1-59-КЖИ-Кр14 Кр15	Каркас плоский Кр 14	5	
11		2	То же - Кр16 Кр17	То же Кр16	1	
11		3	" - Кр16 Кр17	" Кр17	1	
11		4	" - С10	сетка арматурная С10	1	
11		5	" - С5	То же С5	1	
11		6	" - С6	" С6	1	
11		7	" - С7	" С7	1	
11		8	" - С19	" С19	4	
11		9	" Мн2	изделие закладное Мн2	2	
11		10	" Мс2	изделие соединительное Мс2	1	
11		11	" Мн4	изделие закладное Мн4	4	
11		12	" Мн3	То же Мн3	3	
				Материалы		
				Бетон марки М300	4.04	$м^3$

Привязан

Инв. №

остальное - см. спецификацию исполнения.

т.п. 902-1-59-КЖИ-ПС82 20-1-2

Нач. отд	Шейко	
Норм. к	Иванов	
Рук. гр.	Кунцевич	
Ст. инж	Шмандий	
Инженер	Мирошникова	

Панель стеновая ПС82 20-1-2

Стадия	Лист	Листов
Р		1

Госстрой СССР Союзводоканалниипроект Харьковский Водоканалпроект

Взам. инв. № | Подп. и дата | Инв. № подл.

Формат	Зона	Поз.	Обозначение	Наименование	Кол.	Примечание
				Документация		
11			902-1-59 - КЖИ-ТТ1	Технические требования ТТ1		
11			- ТТ2	Технические требования ТТ2		
12			- У	Узлы 1÷6		
12			- ВС	Выборка стали		
			ПС82 20-2-1СБ	Сборочный чертеж		
				Сборочные единицы		
11		1	902-1-59-КЖИ-Кр14 Кр15	Каркас плоский Кр14	5	
11		2	-Кр16 Кр17	то же Кр16	1	
11		3	-Кр16 Кр17	" Кр17	1	
11		4	-С6	Сетка арматурная С6	1	
11		5	-С7	то же С7	1	
11		6	-С4	" С4	1	
11		7	-С15	" С15	1	
11		8	-С19	" С19	4	
11		9	-Мн2	Изделие закладное Мн2	2	
11		10	-Мн4	то же Мн4	4	
11		11	-Мс2	Изделие соединительное Мс2	1	
		12	3.400 - 6/76	Изделие закладное Мн1-29	3	
11		13	902-1-59 -КЖИ -Мн3	То же Мн3	3	
				Материалы:		
				Бетон марки М300	4,36	м3

Остальное-см спецификацию исполнения

Привязан

Инв. №

Т.П.902-1- 59 -КЖИ-ПС82.20-2-1

Нач.отд	Шейко	
Н.контр	Иванов	
Рук. гр.	Кунцевич	
Ст.инж	Шмандий	
Инженер	Мирошникова	

Панель стеновая ПС82 20-2-1

Стадия	Лист	Листов
Р		1

Госстрой СССР Союзводоканалниипроект Харьковский Водоканалпроект

Альбом IX

Типовой проект 902-1-59

Инв. № подл. | Подп. и дата | Взам. инв. №

Формат	Зона	Поз.	Обозначение	Наименование	Кол.	Примечание
				Документация		
11			т.п. 902-1-59 -КЖИ-ТТ1	Технические требования ТТ1		
11			То же -ТТ2	Технические требования ТТ2		
12			" -У	Узлы 1÷6		
12			" -ВС	Выборка стали		
			-ПС82 20-2-2СБ	Сборочный чертеж		
				Сборочные единицы		
11		1	т.п 902-1-59-КЖИ-Кр14 Кр15	Каркас плоский Кр14	5	
11		2	То же -Кр16 Кр17	то же Кр16	1	
11		3	" -Кр16 Кр17	" Кр17	1	
11		4	" -С6	Сетка арматурная С6	1	
11		5	" -С7	то же С7	1	
11		6	" -С10	" С10	1	
11		7	" -С15	" С15	1	
11		8	" -С19	" С19	4	
11		9	" -Мн2	Изделие закладное Мн2	2	
11		10	" -Мн4	то же Мн4	4	
11		11	" -Мс2	Изделие соединительное Мс2	1	
11		12	3.400-6/76	Изделие закладное Мн1-29	3	
11		13	т.п. 902-1-59-КЖИ-Мн3	То же Мн3	3	
				Материалы:		
				Бетон марки М300	4,36	м3

Остальное-см спецификацию исполнения.

Привязан

Инв №

Т.П 902-1-59 -КЖИ-ПС82.20-2-2

Нач.отд.	Шейко	
Н.контр.	Иванов	
Рук. гр.	Кунцевич	
Ст.инж	Шмандий	
Инженер	Мирошникова	

Панель стеновая ПС82 20-2-2

Стадия	Лист	Листов
Р		1

Госстрой СССР Союзводоканалниипроект Харьковский Водоканалпроект

Альбом IX

Типовой проект 902-1-59

Формат	Зона	Поз.	Обозначение	Наименование	Кол.	Прим.
				Документация		
11			902-1-59 -КЖИ-ТТ1	технические требования ТТ1		
11			-КЖИ-ТТ2	технические требования ТТ2		
12			-У	Узлы 1÷6		
12			-ВС	Выборка стали.		
12			-ПГ73.20-1СБ	Сборочный чертеж		
				Сборочные единицы		
11		1	902-1-59-КЖИ-КР14,КР15	Каркас плоский КР14	6	
11		2	-С8	Сетка арматурная С8	1	
11		3	-С9	то же С9	1	
11		4	-С19	" С19	4	
11		5	-МН4	Изделие закладное МН4	4	
11		6	-МН2	то же МН2	2	
				Материалы:		
				Бетон марки М300	3,74	$м^3$
				Остальное - см. спецификацию исполнений		

Привязан

Инв. №

Т.П. 902-1-59 -КЖИ-ПГ73.20-1

Нач.отд	Шейко		
Н.контр.	Иванов		
Рук. гр.	Кунцевич		
Ст. инж.	Шмандий		
Инженер	Мирошникова		

Панель-перегородка ПГ73.20-1

Стадия	Лист	Листов
Р		1

Госстрой СССР Союзводоканалниипроект Харьковский Водоканалпроект

Альбом IX

Типовой проект 902-1-59

Формат	Зона	Поз.	Обозначение	Наименование	Кол.	Прим
				Документация		
11			т.п. 902-1-59-КЖИ-ТТ1	технические требования ТТ1		
11			-КЖИ-ТТ2	технические требования ТТ2		
12			-У	Узлы 1÷6		
12			-ВС	Выборка стали		
12			-ПГ73.20-2СБ	Сборочный. чертеж		
				Сборочные единицы		
11		1	902-1-59 -КЖИ-14,КР15	Каркас плоский КР14	6	
11		2	-С8	Сетка арматурная С8	1	
11		3	-С16	то же С16	1	
11		4	-С19	" С19	4	
11		5	-МН4	Изделие закладное МН4	4	
11		6	-МН2	то же МН2	2	
				Материалы:		
				Бетон марки М300	4,06	$м^3$
				Остальное - см. спецификацию исполнения		

Привязан

Инв. №

Т.П. 902-1-59 -КЖИ-ПГ73.20-2

Нач.отд	Шейко		
Н.контр.	Иванов		
Рук. гр.	Кунцевич		
Ст. инж.	Шмандий		
Инженер	Мирошникова		

Панель-перегородка ПГ73.20-2

Стадия	Лист	Листов
Р		1

Госстрой СССР Союзводоканалниипроект Харьковский Водоканалпроект

Инв. № подл. | Подпись и дата | Взам. инв. №

Альбом IX

Типовой проект 902-1-59

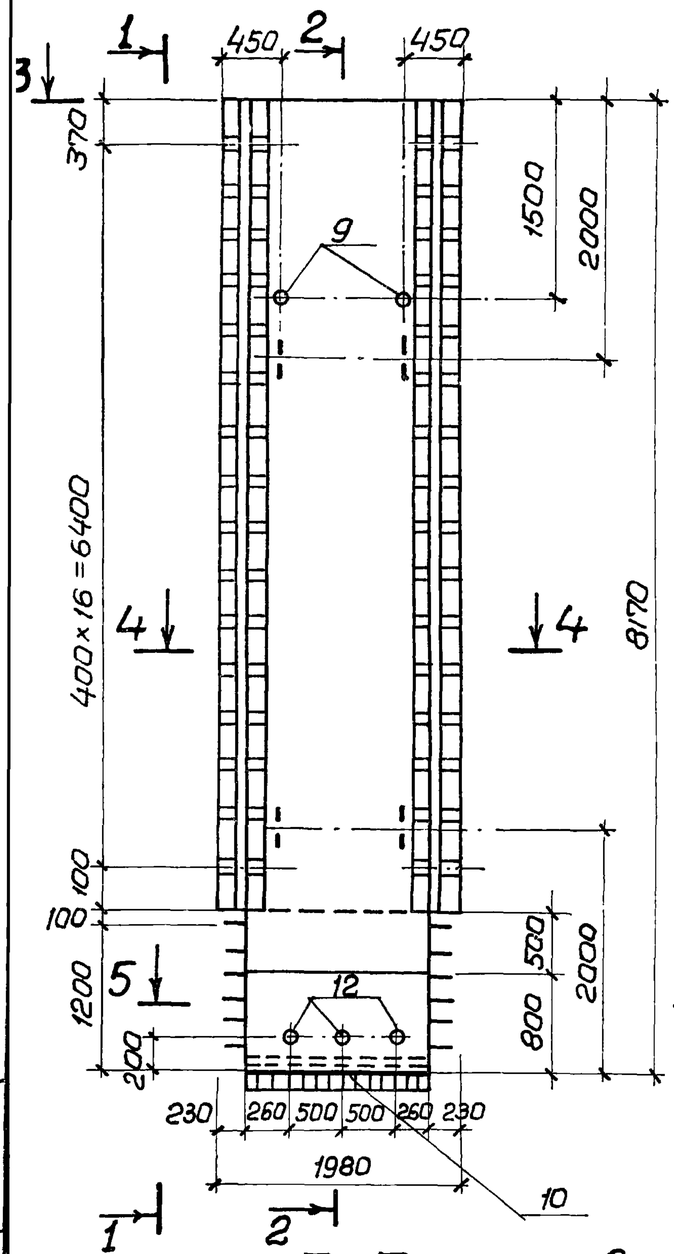

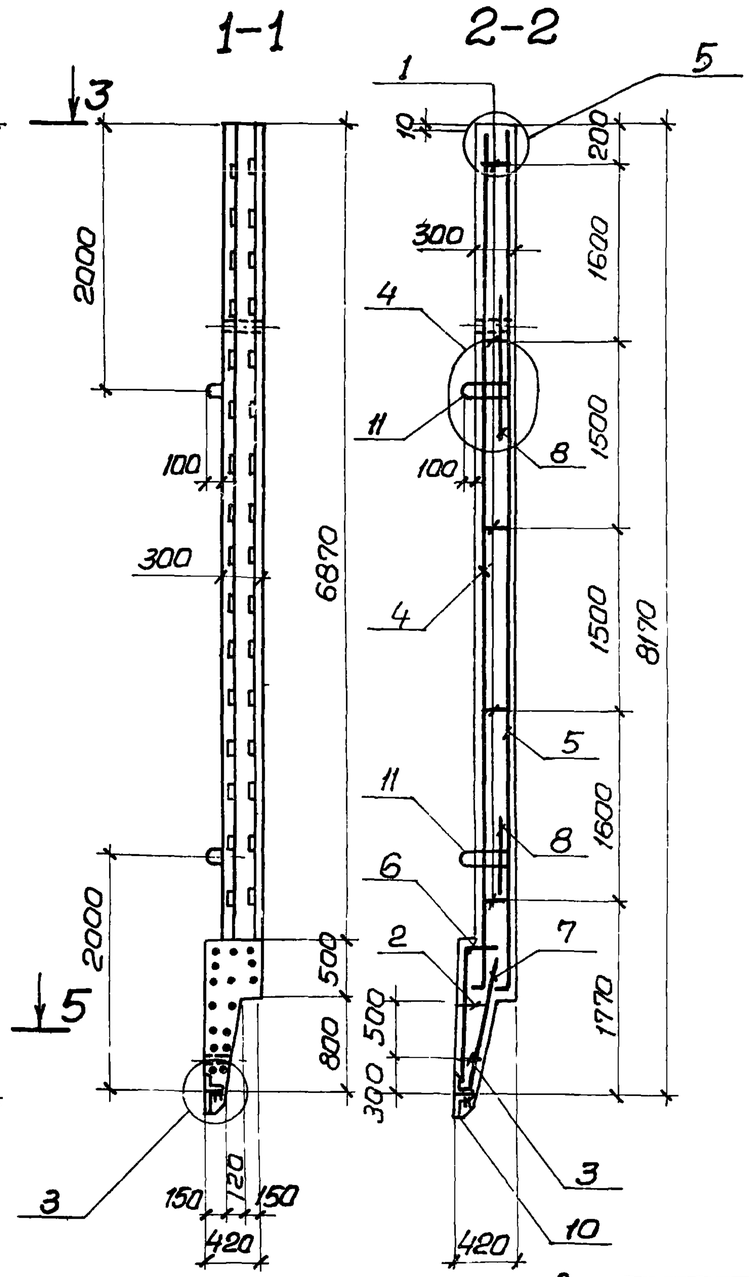

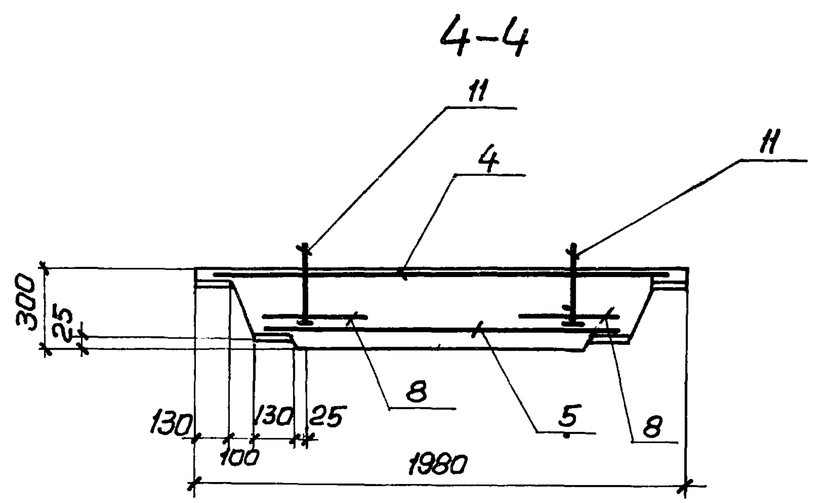

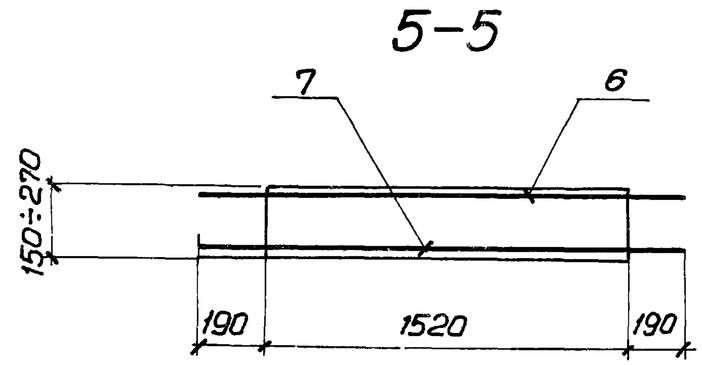

1. Защитный слой бетона для рабочей арматуры принят-30мм
2. Остальное — см. чертеж исполнения

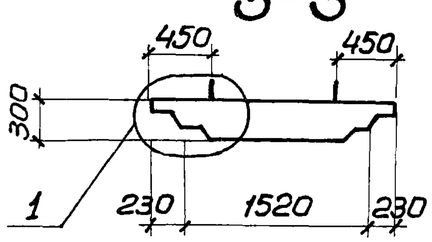

Схема нагрузок при транспортировании

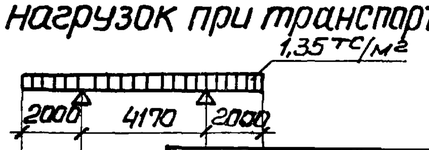

Привязан

Инв №

Нач.отд.	Шейко	
Н.контр.	Иванов	
Рук.гр.	Кунцевич	
Ст.инж	Шмандий	
Инженер	Мирошникова	

Т.П.902-1-59 -КЖИ-ПС 82.20-1-1 СБ

Панель стеновая ПС 82.20-1-1. Сборочный чертеж.

Стадия	Масса	Масштаб
Р	10,1т	1:50 1:25
Лист	Листов 1	

Госстрой СССР Союзводоканалпроект Водоканалпроект

Взам. инв. № | Подпись и дата | Инв. № подл.

17207-09 12

Альбом IX

Типовой проект 902-1-59

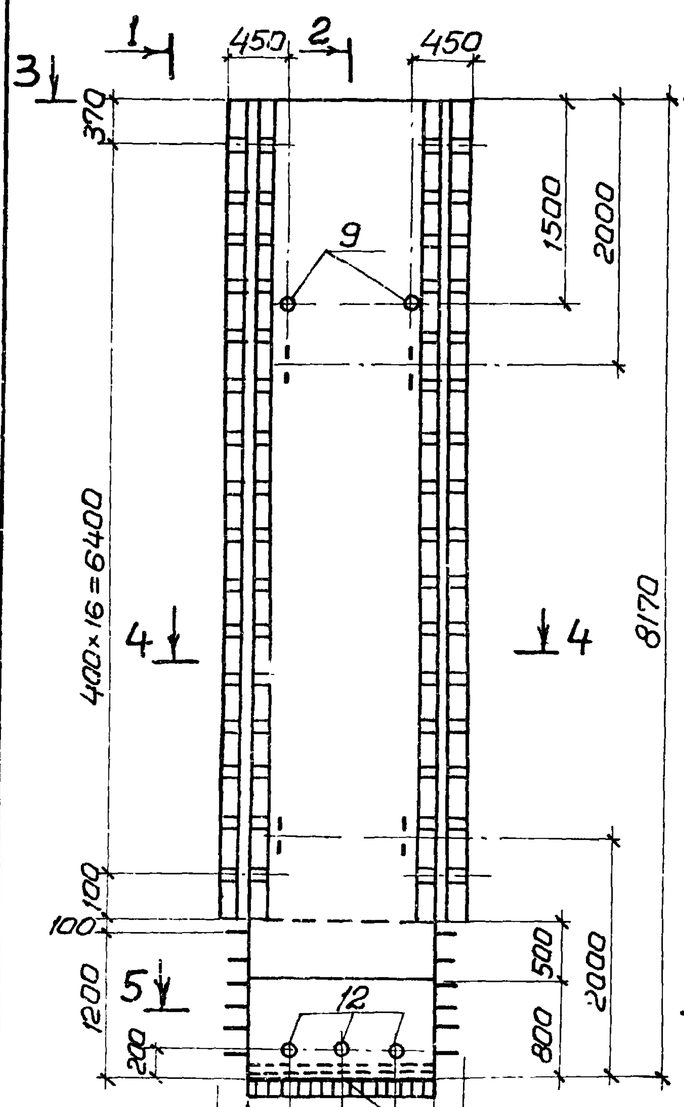

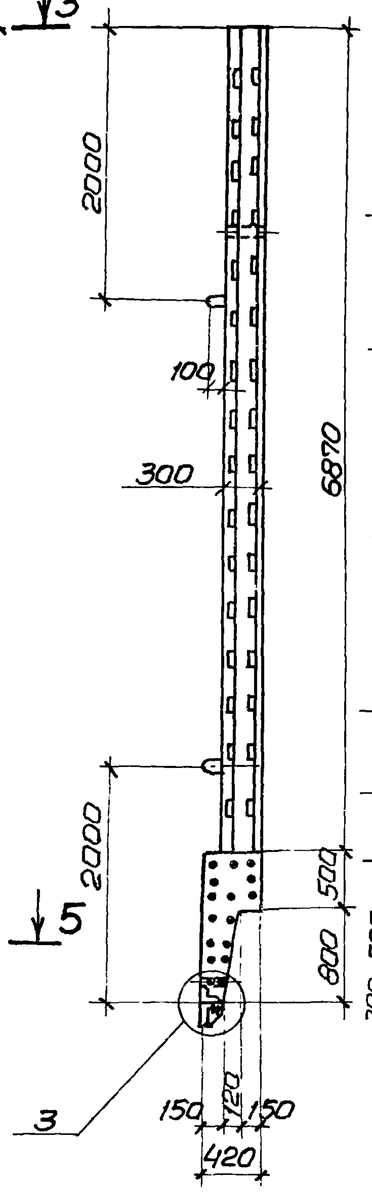

1-1

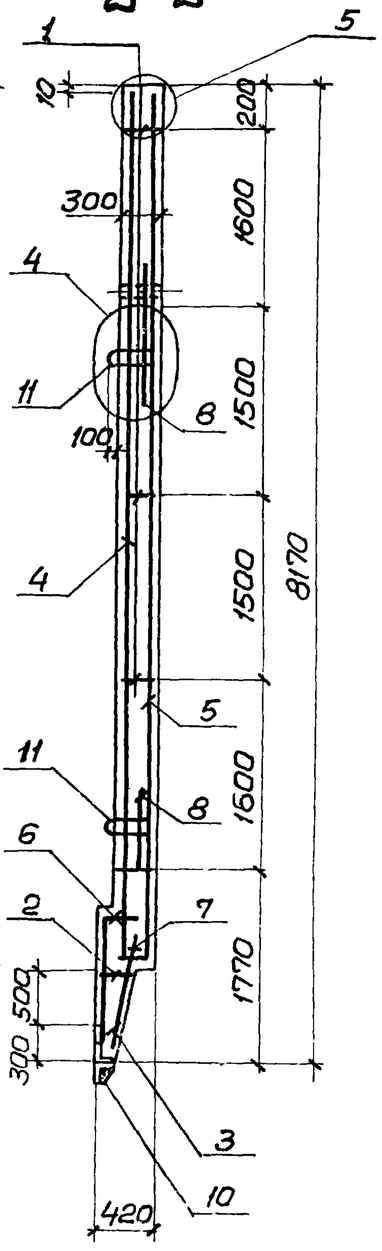

2-2

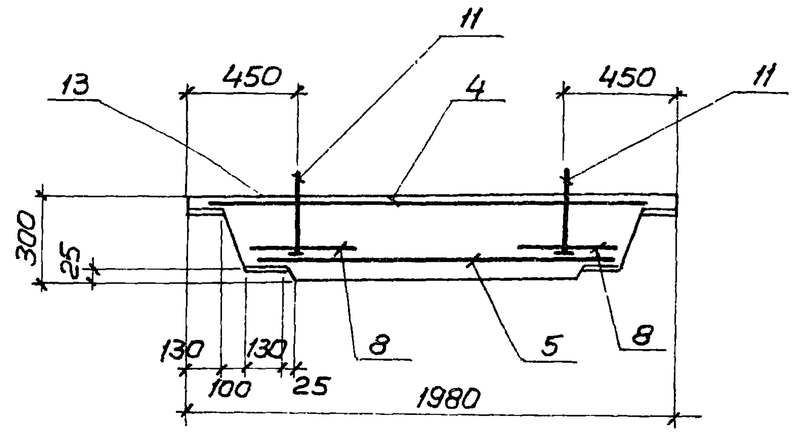

4-4

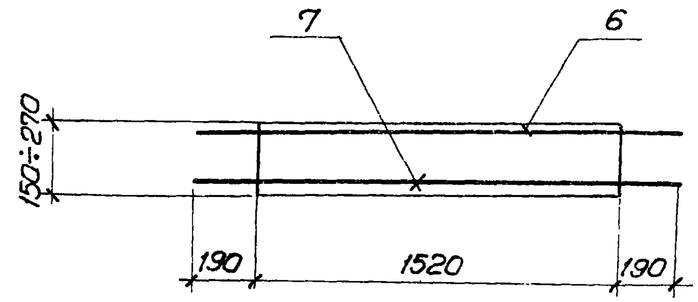

5-5

1. Защитный слой бетона для рабочей арматуры принят - 30 мм.
2. Остальное — см. чертеж исполнения

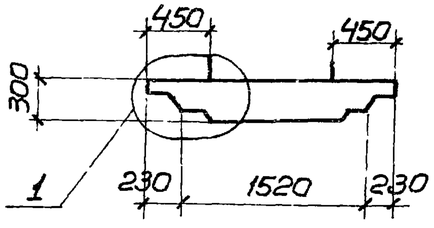

3-3

Привязан

Инв. №

Нач.отд.	Шейко	
Н.контр.	Иванов	
Рук.гр.	Куниевич	
Ст.инж.	Шмандий	
Инженер	Мирошникова	

Т.П.902-1-59 -КЖИ-ПС82.20-1-2СБ

Панель стеновая
ПС 82.20-1-2
Сборочный чертеж.

Стадия	Масса	Масштаб
Р	10,1т	1:50 1:25
Лист	Листов 1	

Госстрой СССР
Союзводоканалниипроект
Харьковский
Водоканалпроект

Взам. инв. № | Подпись и дата | Инв. № подл.

Альбом IX

Типовой проект 902-1-59

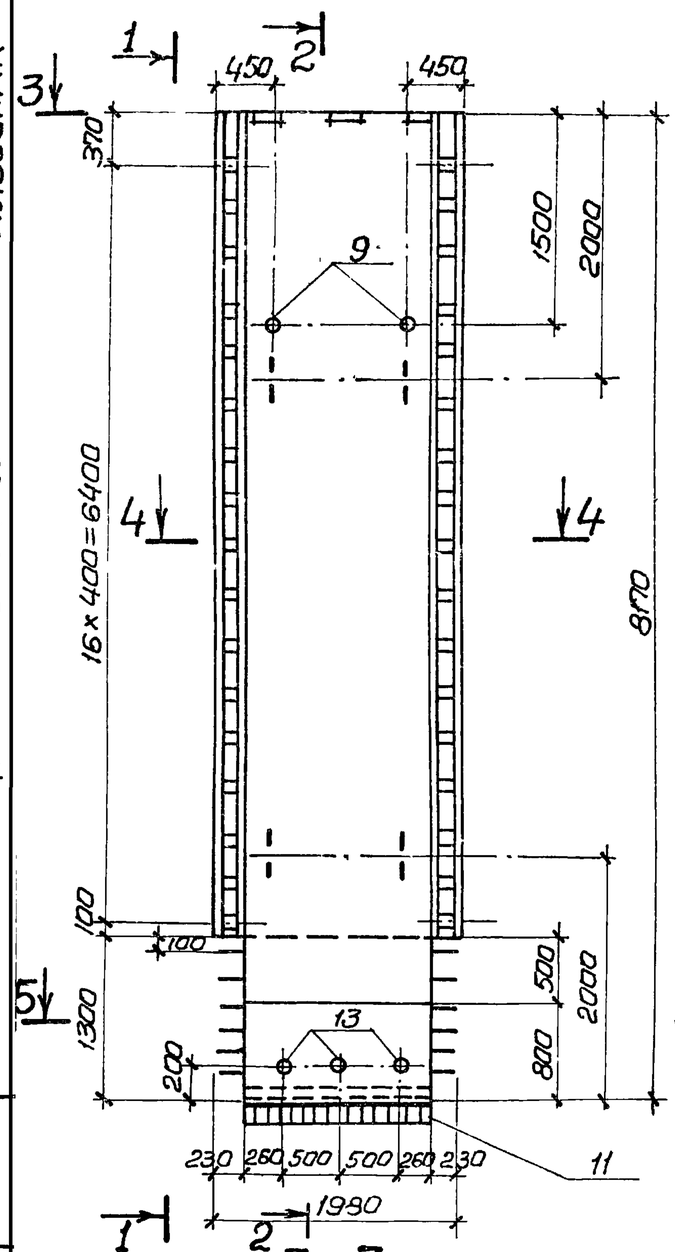

3-3

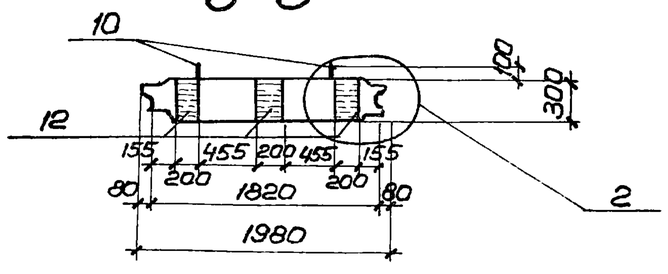

1-1

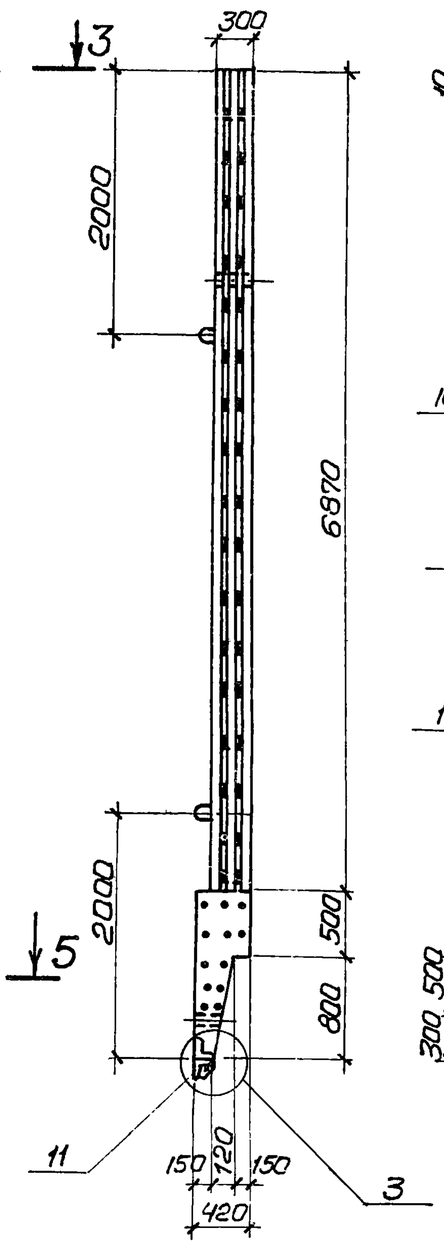

2-2

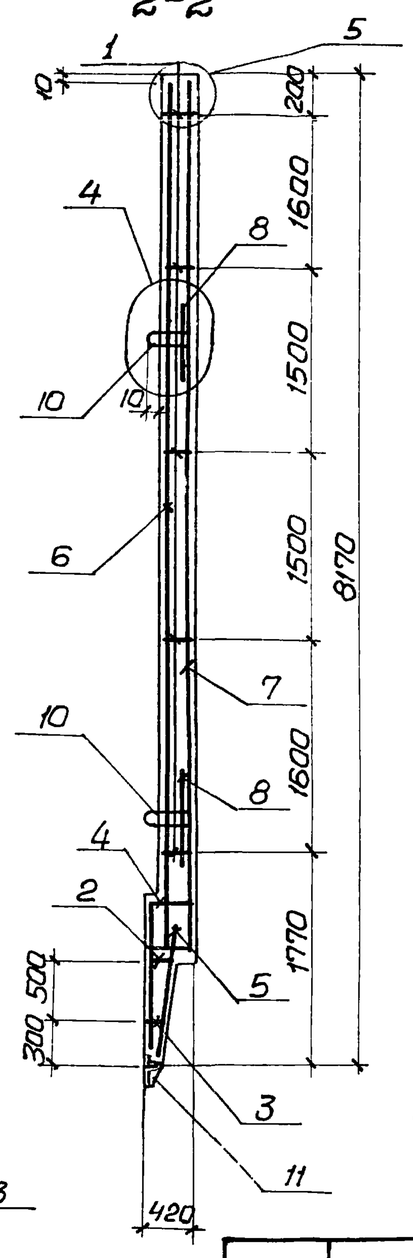

4-4

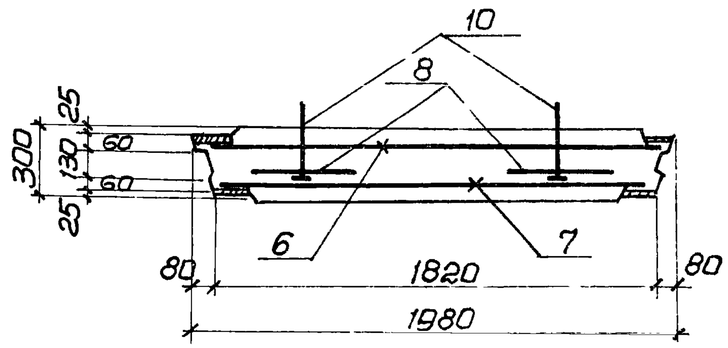

5-5

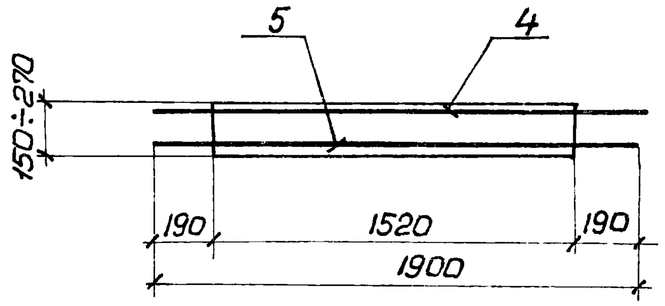

1. Защитный слой бетона для рабочей арматуры принят 30 мм
2. Остальное – см. чертеж исполнения

Нач.отд.	Шейко		
Н.контр.	Иванов		
Рук.гр.	Кунцевич		
Ст.инж.	Шмандий		
Инженер	Мурашникова		

Привязан

Инв. №

Т.П. 902-1-59 -КЖИ-ПС82.20-2-1СБ

Панель стеновая ПС 82.20-2-1 Сборочный чертеж.

Стадия	Масса	Масштаб
Р	10,9т	1:50 1:25
Лист	Листов 1	

Госстрой СССР Союзводоканалниипроект Харьковский Водоканалпроект

Взам. инв. № | Подпись и дата | Инв. № подл.

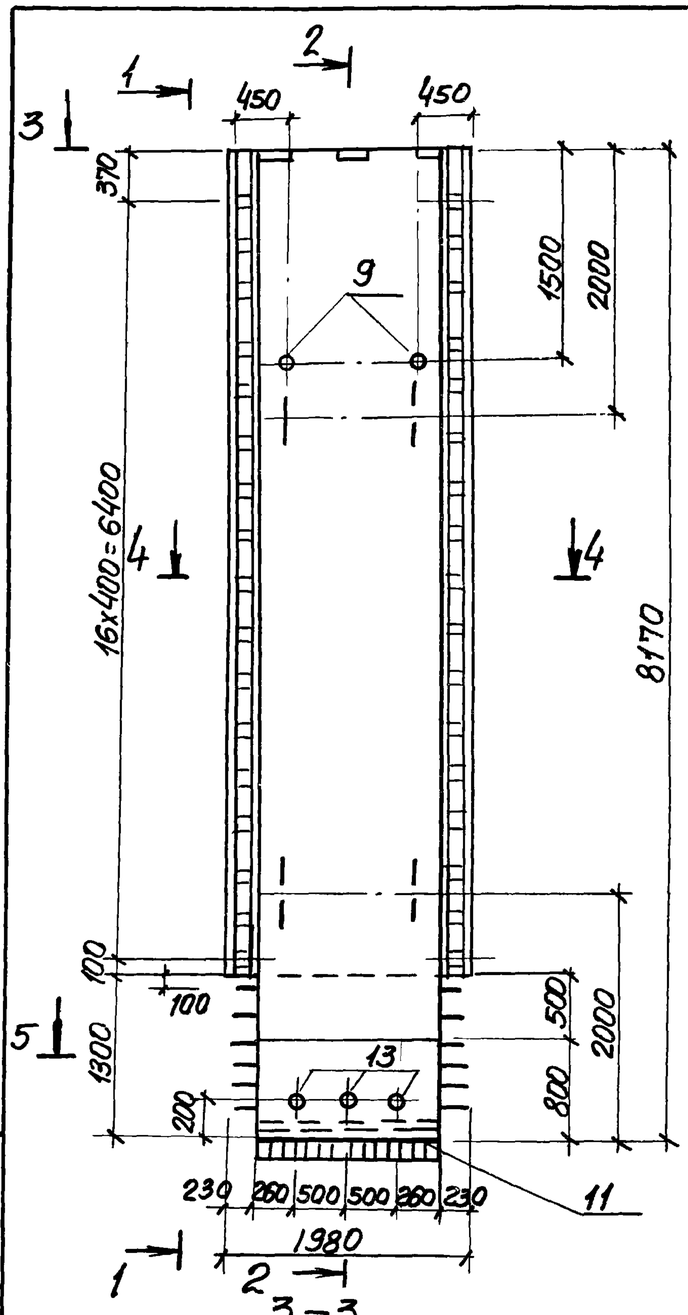

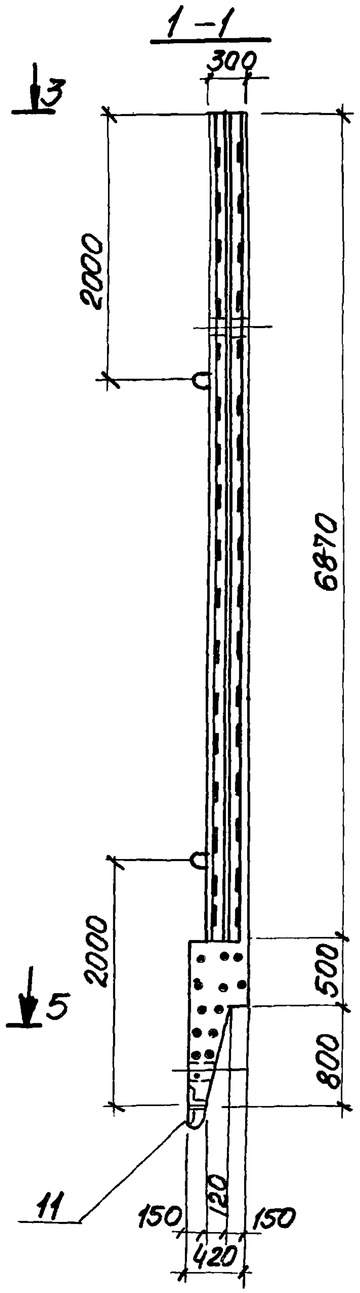

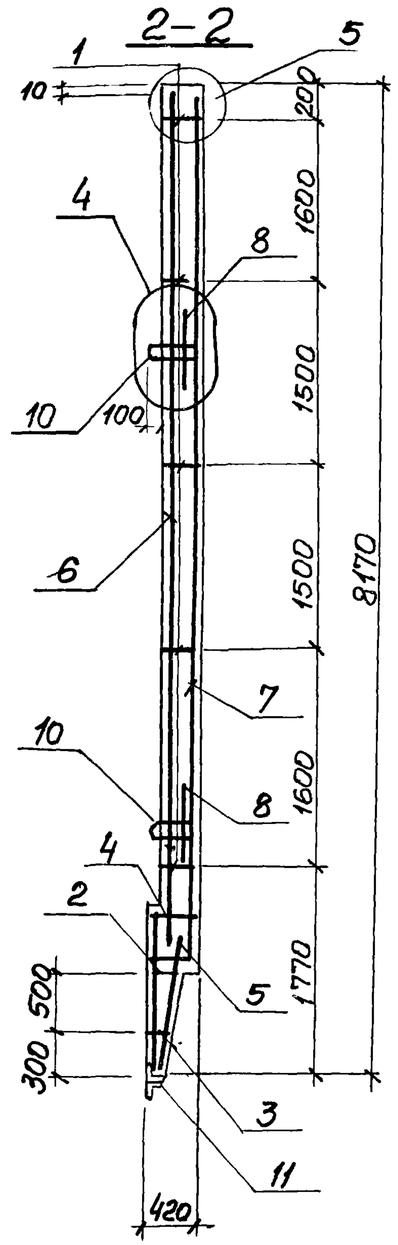

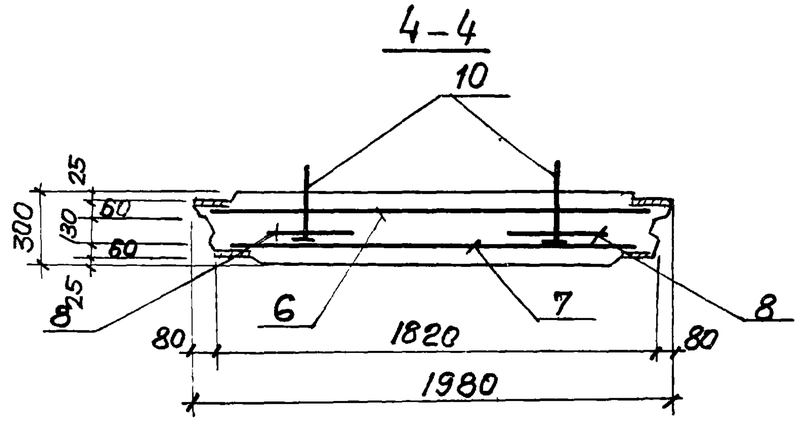

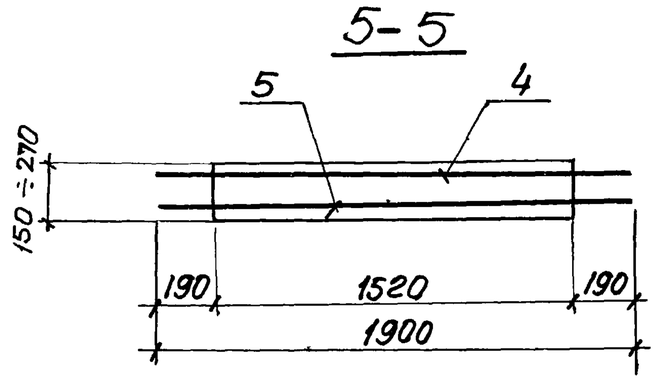

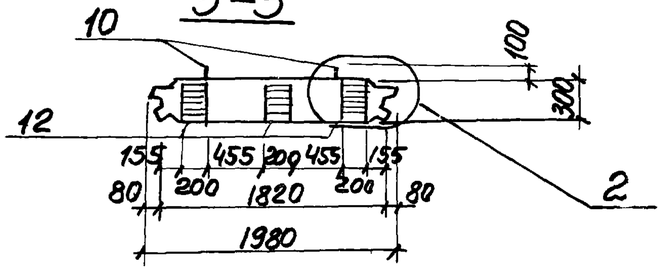

1. Защитный слой бетона для рабочей арматуры принят 30мм.
2. Остальное- см. чертеж исполнения.

Типовой проект 902-1 Альбом IX

Инв. № подл.	Подпись и дата	Взам. инв. №

Привязан

Инв. №

Нач. отд	Шейко	
Н. контр	Иванов	
Рук. груп	Кунцевич	
Ст. инж	Шмандий	
Инженер	Мирошникова	

Т.П. 902-1-59 - КЖИ-ПС82,20-2-2СБ

Панель стеновая ПС 82.20-2-2 Сборочный чертеж

Стадия	Масса	Масштаб
Р	10.9т	1:50 1:25
Лист	Листов 1	

Госстрой СССР Союзводоканалниипроект Харьковский Водоканалпроект

17207-04 15

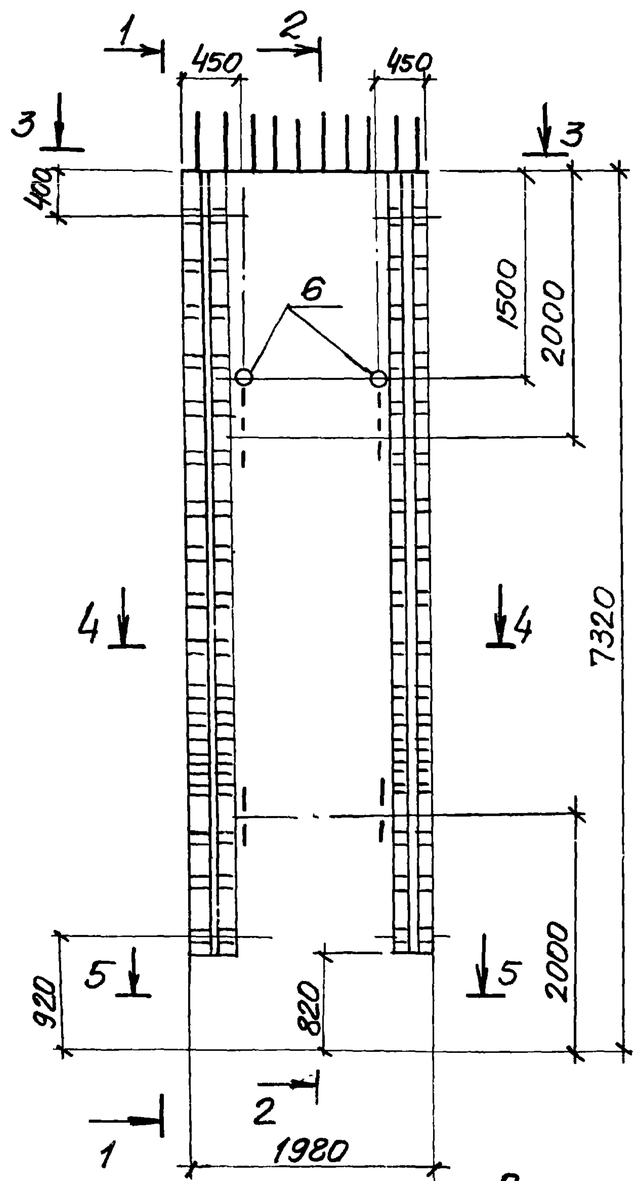

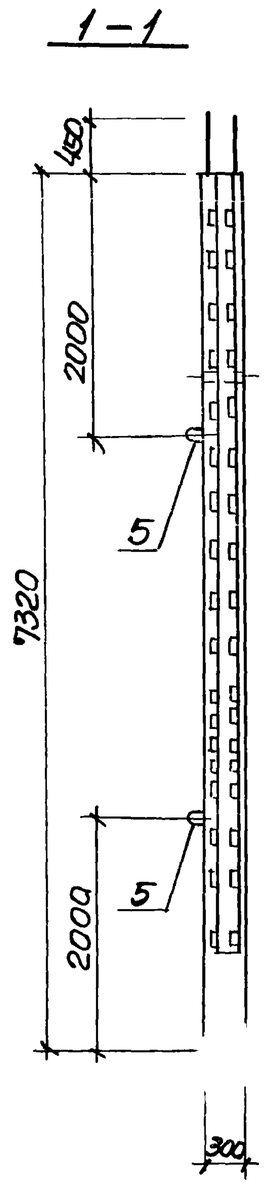

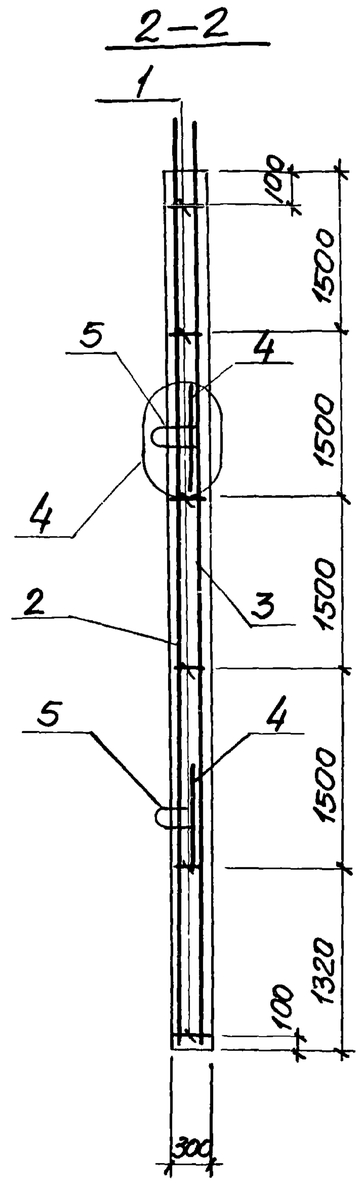

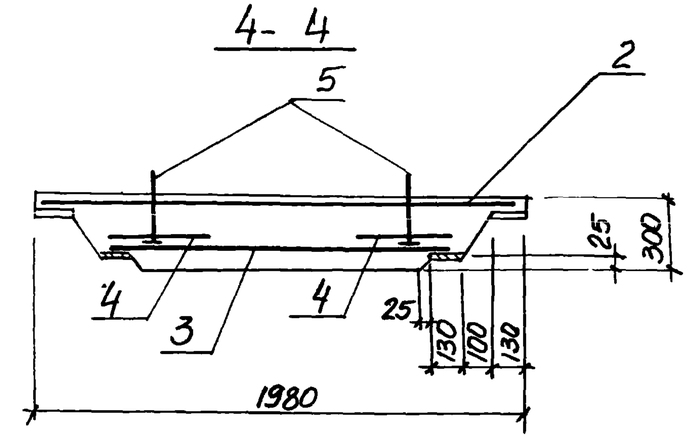

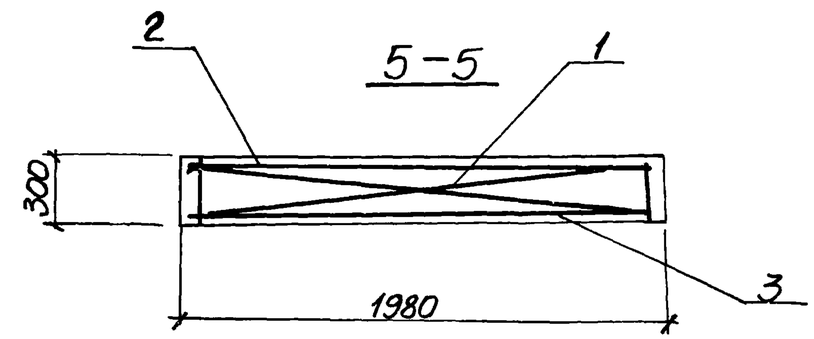

1. Защитный слой бетона для рабочей арматуры - принят 30мм.
2 Остальное-см. чертеж исполнения.

Схема нагрузок при транспортировании

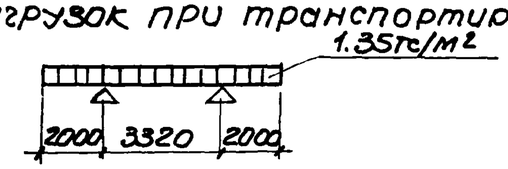

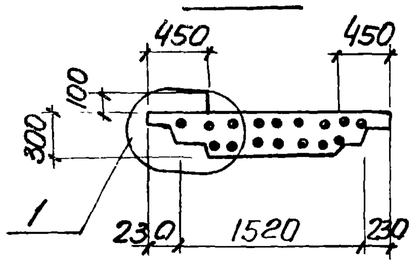

Типовой проект 901-1 Альбом IX

Привязан

ИНВ N

Нач.отд	Шейко		
Н.контр	Иванов		
Рук груп	Кунцевич		
Ст.инж	Шмандий		
Инженер	Мирошникова		

Т.П.902-1-59 - КЖИ-ПГ.73.20-1СБ

Панель-перегородка ПГ73.20-1 Сборочный чертеж.

Стадия	Масса	Масштаб
Р	9.35т	1:50 1:25
Лист	Листов 1	

Госстрой СССР Союзводоканалниипроект Харьковский Водоканалпроект

17207-09 16

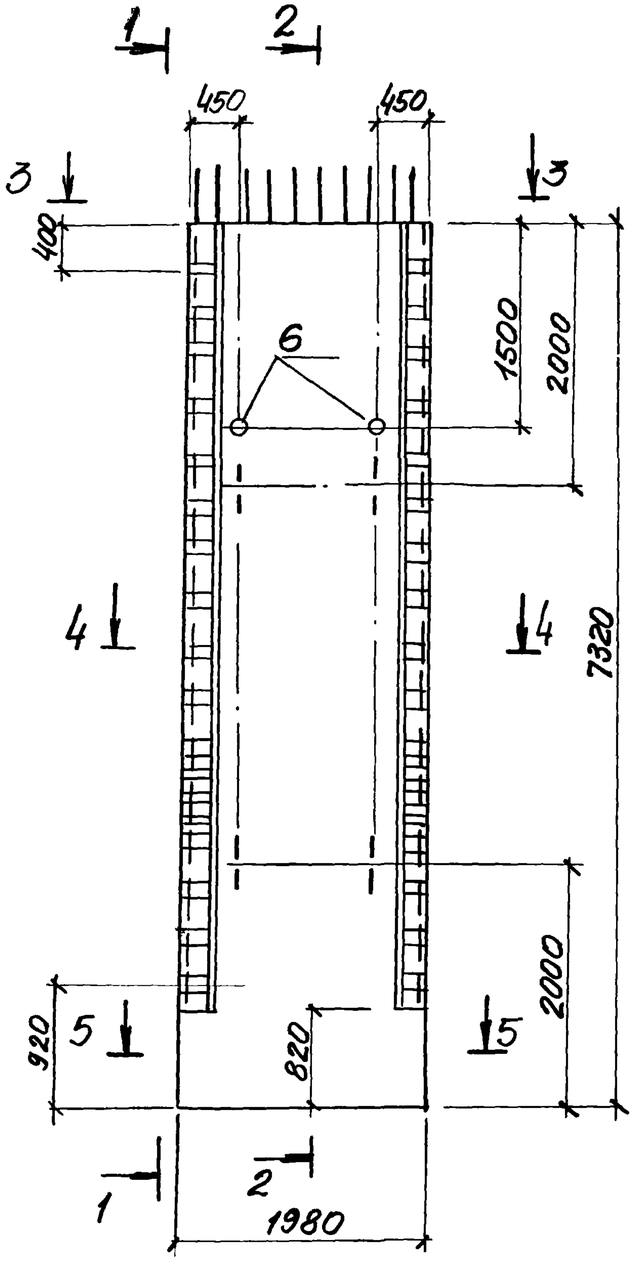

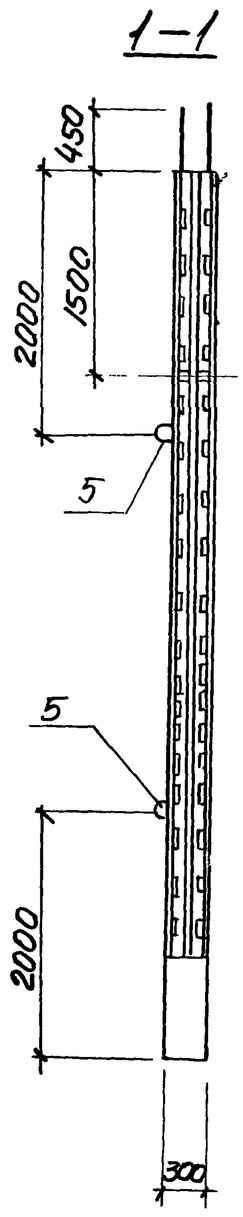

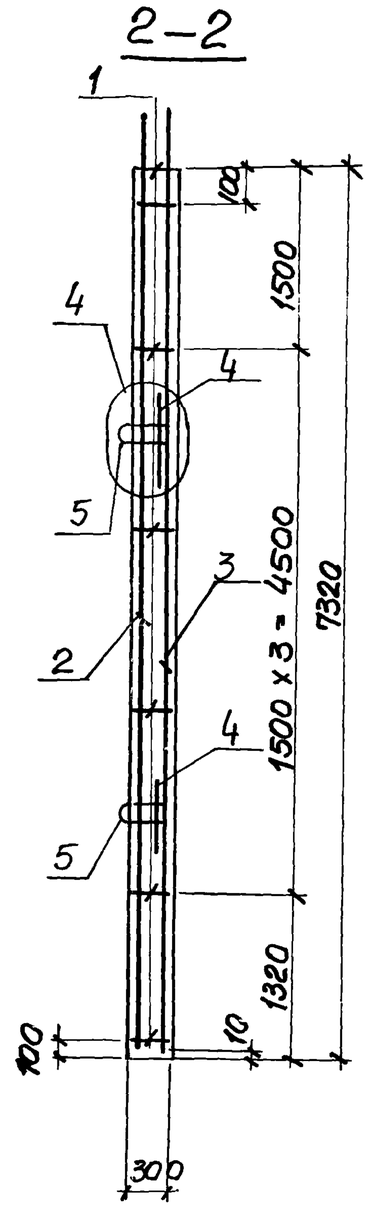

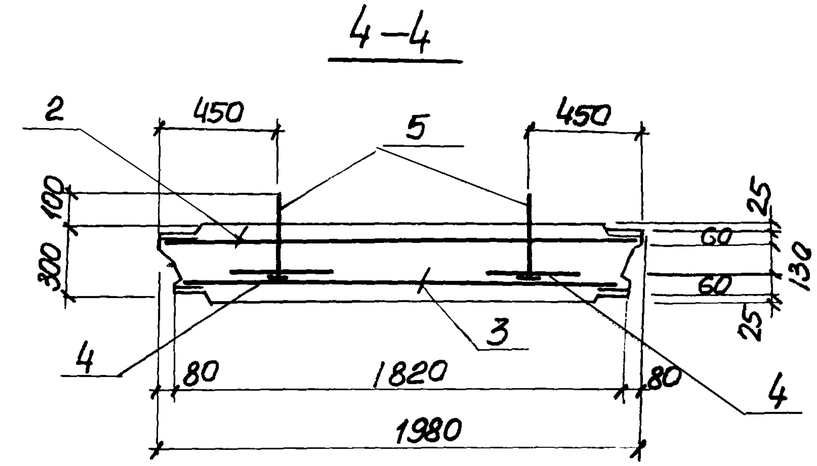

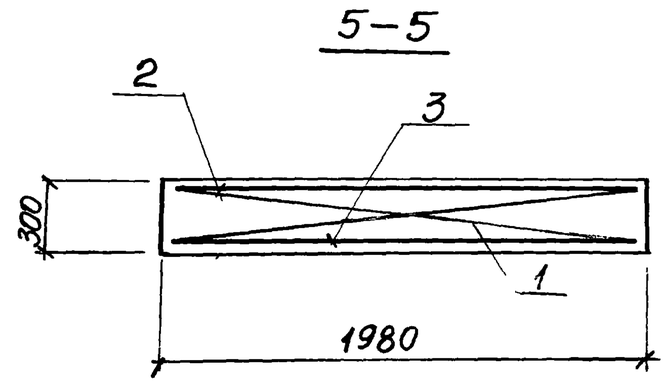

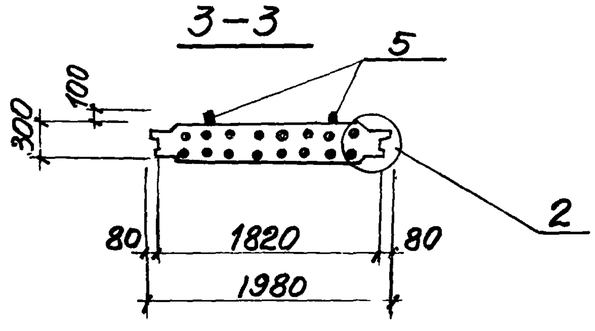

1. Защитный слой бетона для рабочей арматуры принят - 30мм.
2. Остальное - см. чертеж исполнения

Типовой проект 902-1- Альбом IX

Инв. № подл. | Подпись и дата | Взам. инв. №

Привязан

Инв. №

Нач. отд.	Шейко	
Н. контр.	Иванов	
Рук. груп.	Кунцевич	
Ст. инж.	Шмандий	
Инжен.	Мирошникова	

Т.П. 902-1- 59-КЖИ-ПГ-73.20-2СБ

Панель-перегородка ПГ 73.20-2 Сборочный чертеж

Стадия	Масса	Масштаб
Р	10.15т	1:50 1:25
Лист	Листов 1	

Госстрой СССР Союзводоканалниипроект Харьковский Водоканалпроект

17207-09 17

Альбом IX

Типовой проект 902-1-59

ПС82.20-1(2)-1-01

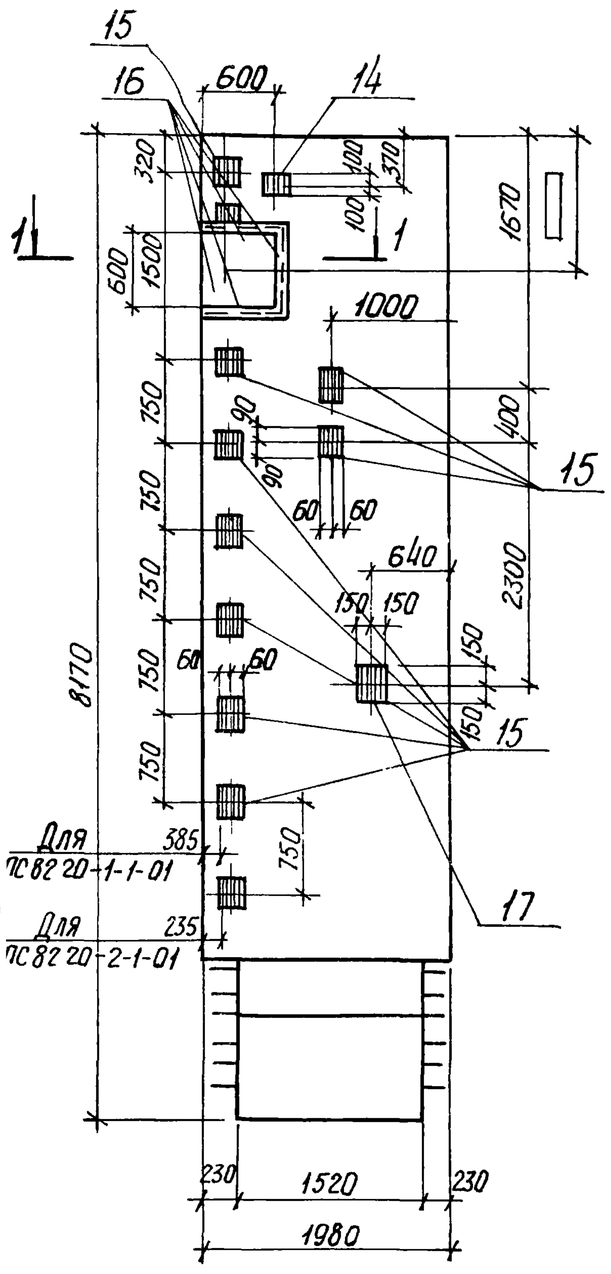

ПС82.20-1(2)-1-02

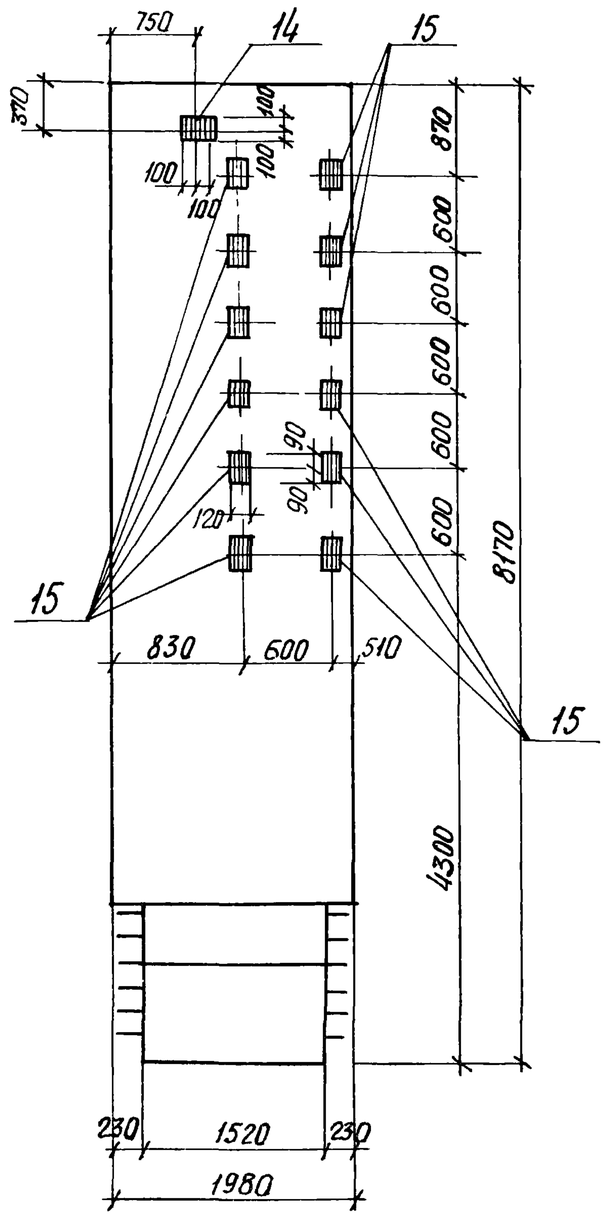

1-1

ПС82.20-1-1-01

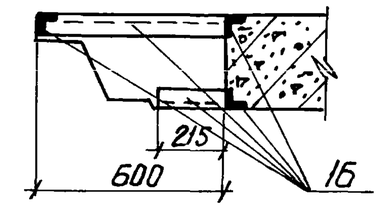

ПС82.80-2-1-01

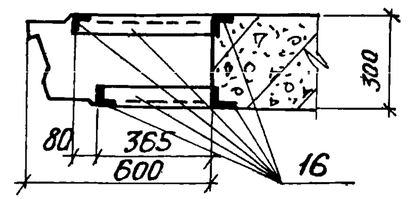

Формат	Зона	Поз.	Обозначение	Наименование	Кол.	Примечание
				ПС82.20-1(2)-1-01		
				Сборочные единицы		
11			902-1-59-КЖИ-ПС82.20-1-1	Панель стеновая ПС82.20-1-1	1	
11			-ПС82.20-2-1	То же, ПС82.20-2-1	1	
		14	3.400-6/76	Изделие закладное МН11-24	1	
11		16	То же	То же, МН4-17	2.87 (3.48)	п.м.
		15	»-	» МН1-18	11	
11		17	902-1-59-КЖИ-МН1	» МН1	1	
				ПС82.20-1(2)-1-02		
				Сборочные единицы		
11			902-1-59-КЖИ-ПС82.20-1-1	Панель стеновая ПС82.20-1-1	1	
11			-ПС82.20-2-1	То же, ПС82.20-2-1	1	
		14	3.400-6/76	Изделие закладное МН1-24	1	
		15	То же	То же, МН1-18	13	
				Остальное см.		
				ПС82.20-1(2)-1СБ		

Привязан

Инв. №

Нач.отд.	Шейко	
Н.контр.	Иванов	
Рук.гр.	Кунцевич	
Ст.инж.	Шмондий	
Инж.	Мирошникова	

ПС82.20-1(2)-1-01

ТП 902-1-59-КЖИ-ПС82.20-1(2)-1-02

Панель стеновая ПС82.20-1(2)-1-01 ПС82.20-1(2)-1-02

Стадия	Масса	Масштаб
Р		1:50

Лист | Листов 1

Госстрой СССР Союзводоканалниипроект Харьковский Водоканалпроект

Взам. инв. № | Подпись и дата | Инв. № подл.

Альбом IX

Типовой проект 902-1-59

ПС82.20-1(2)-1-03

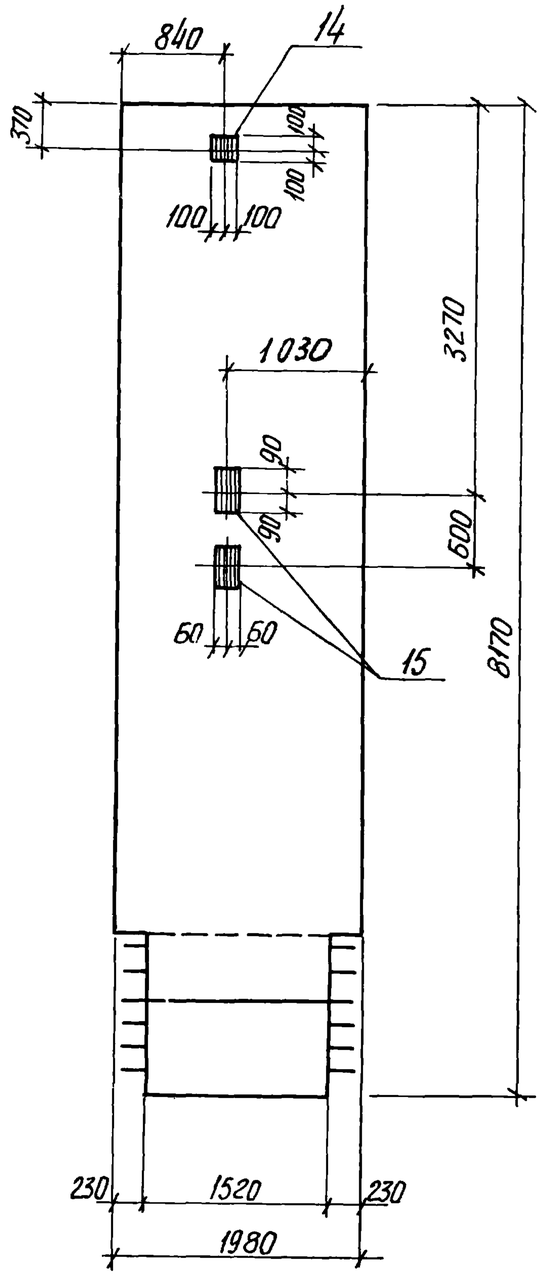

ПС82.20-1(2)-1-04

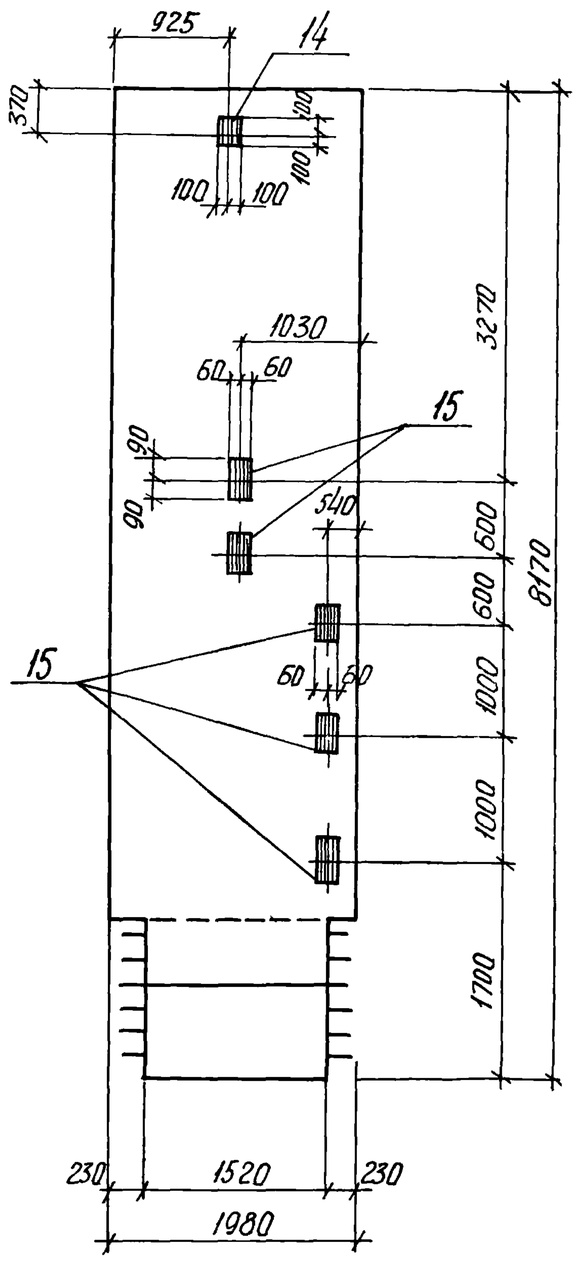

Формат	Зона	Поз.	Обозначение	Наименование	Кол.	Примечание
				ПС 82.20-1(2)-1-03		
				Сборочные единицы		
11			902-1-59-КЖИ-ПС82.20-1-1	Панель стеновая ПС82.20-1-1	1	
11			-ПС82.20-2-1	То же, ПС82.20-2-1	1	
		14	3.400-6/76	Изделие закладное Мн1-24	1	
		15	То же	То же, МИ1-18	2	
				ПС 82.20-1(2)-1-04		
				Сборочные единицы		
11			902-1-59-КЖИ-ПС82.20-1-1	Панель стеновая ПС82.20-1-1		
11			То же, -ПС82.20-2-1	То же, ПС82.20-2-1		
		14	3.400-6/76	Изделие закладное Мн 1-24	1	
		15	То же	То же МИ 1-18	5	
				Остальное см.		
				ПС 82.20-1(2)-1СБ		

Привязан

Инв. №

Нач. отд.	Шейко	
Н.контр.	Иванов	
Рук. гр.	Кунцевич	
Ст. инж.	Шмандий	
Инж.	Мирошникова	

ПС82.20-1(2)-1-03
Т.П. 902-1-59-КЖИ-ПС82.20-1(2)-1-04

Панель стеновая
ПС 82.20-1(2)-1-03
ПС 82.20-1(2)-1-04

Стадия	Масса	Масштаб
Р		1:50
Лист	Листов 1	

Госстрой СССР
Союзводоканалниипроект
Харьковский
Водоканалпроект

Инв. N подл | Подпись и дата | Взам. инв. N

172.07-09 19

ПС82.20-1(2)-1-05

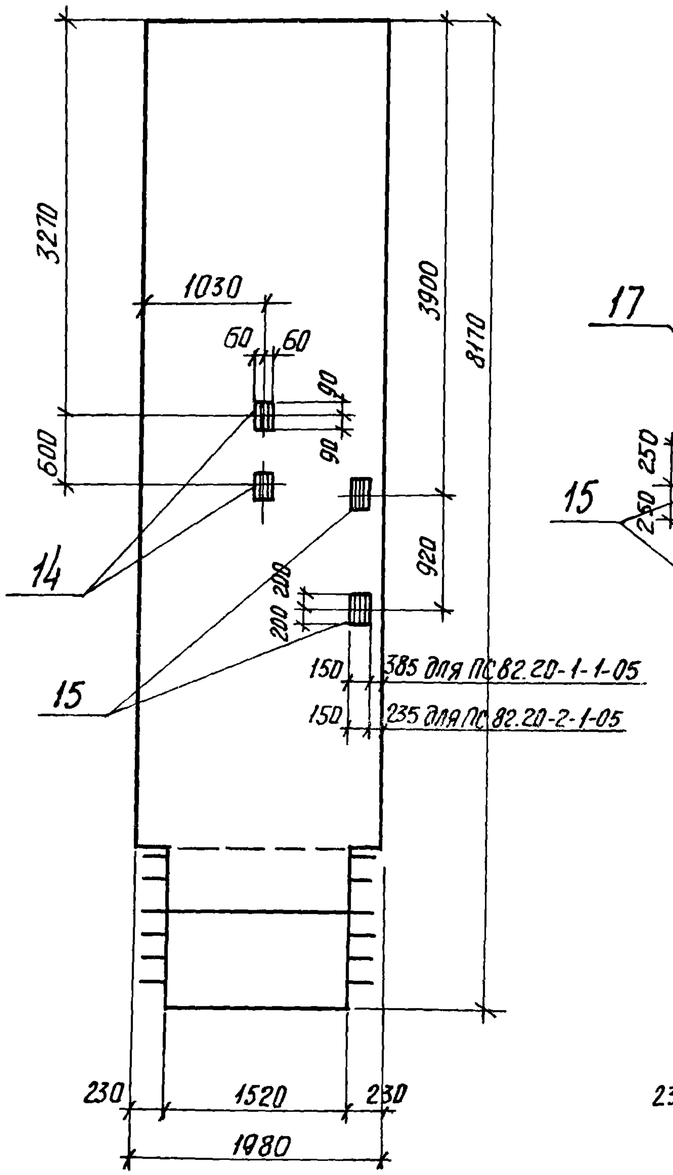

ПС82.20-1(2)-1-06

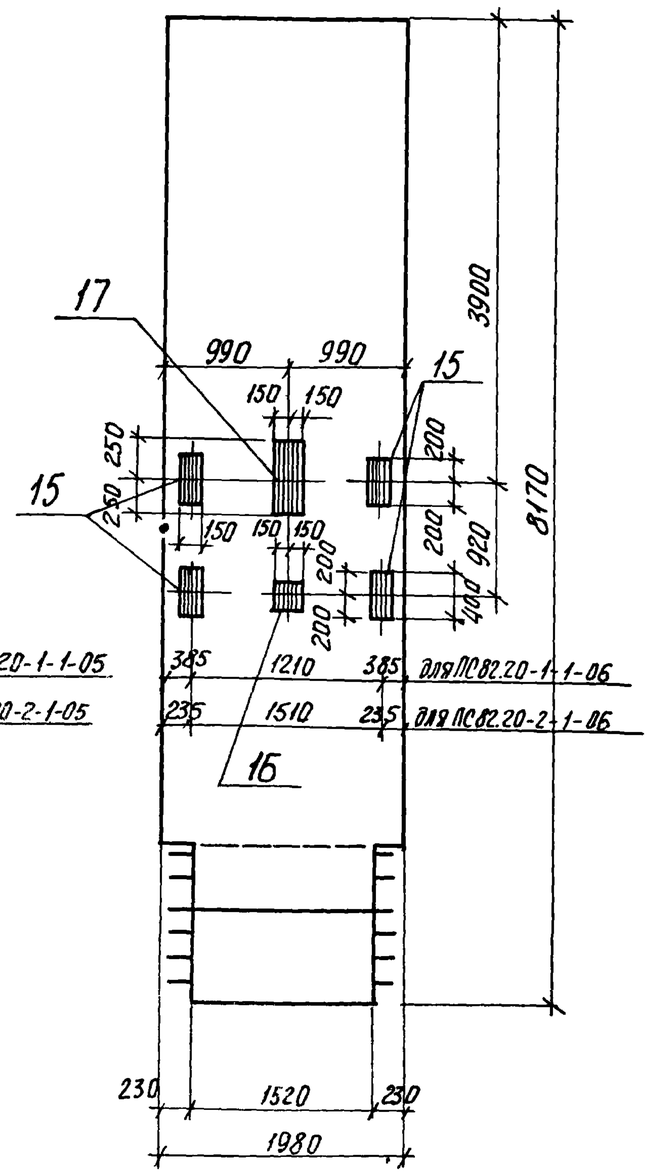

Формат	Зона	Поз.	Обозначение	Наименование	Кол.	Примечание
				ПС82.20-1(г)-1-05		
				Сборочные единицы		
11			902-1-59-КЖИ-ПС82.20-1-1	Панель стеновая ПС82.20-1-1	1	
11			-ПС82.20-2-1	То же ПС82.20-2-1	1	
Б4		14	3.400-6/76	Изделие закладное МН1-18	2	
11		15	902-1-59-КЖИ-МН6	То же Мн6	2	
				ПС82.20-1(г)-1-06		
				Сборочные единицы		
11			902-1-59-КЖИ-ПС82.20-1-1	Панель стеновая ПС82.20-1-1	1	
11			-ПС82.20-2-1	То же ПС82.20-2-1	1	
11		15	-Мн6	Изделие закладное Мн6	4	
11		16	-МН1	Тоже Мн1	1	
Б.Ч.		17	3.400-6/76	МН2-5	1	
				Остальное - см.		
				ПС82.20-1(г)-1СБ		

Привязан

Инв. №

Нач. отд	Шейко	
Н.контр.	Иванов	
Рук. гр.	Кунцевич	
Ст. инж	Шмандий	
Инж.	Мирошниково	

ТП 902-1-59 ПС82.20-1(2)-1-05 -КЖИ-ПС82.20-1(2)-1-06

Панель стеновая ПС82.20-1(2)-1-05 ПС82.20-1(2)-1-06

Стадия	Масса	Масштаб
Р	—	1:50
Лист	Листов 1	

Госстрой СССР Союзводоканалниипроект Харьковский Водоканалпроект

17207-09 20

Типовой проект 902-1-59 Альбом IX

ПС82.20-1(2)-1-07

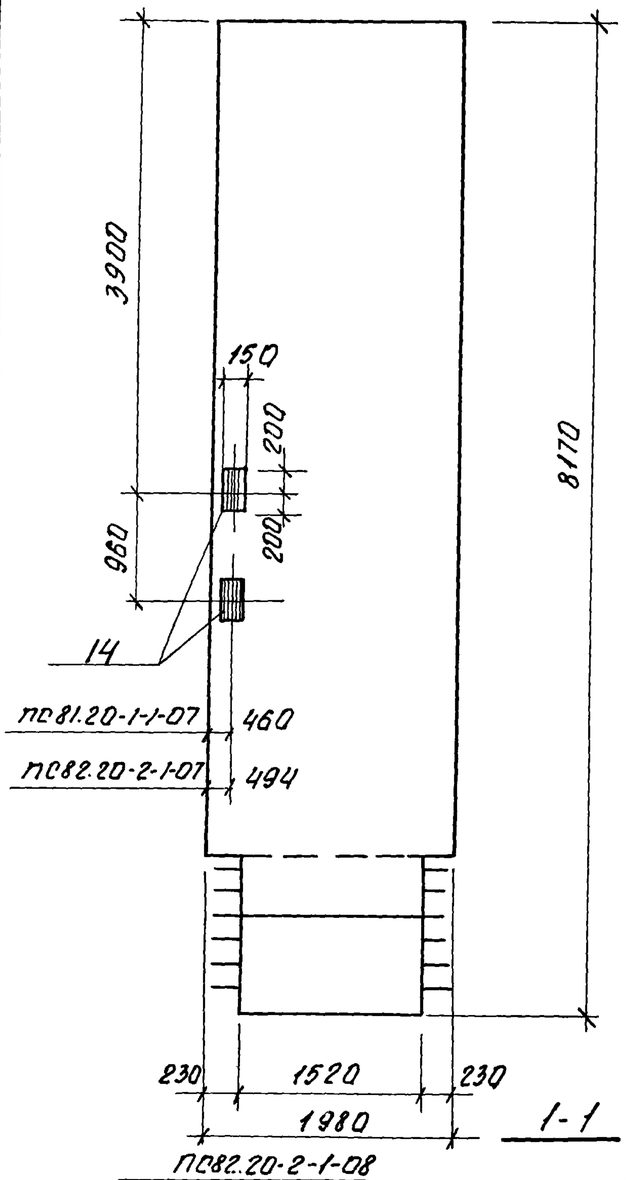

1-1

ПС82.20-2-1-08

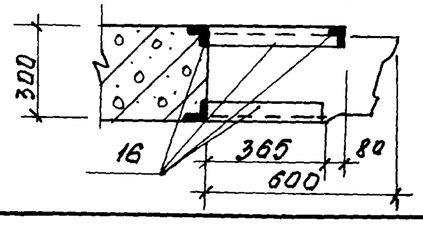

ПС82.20-1(2)-1-08

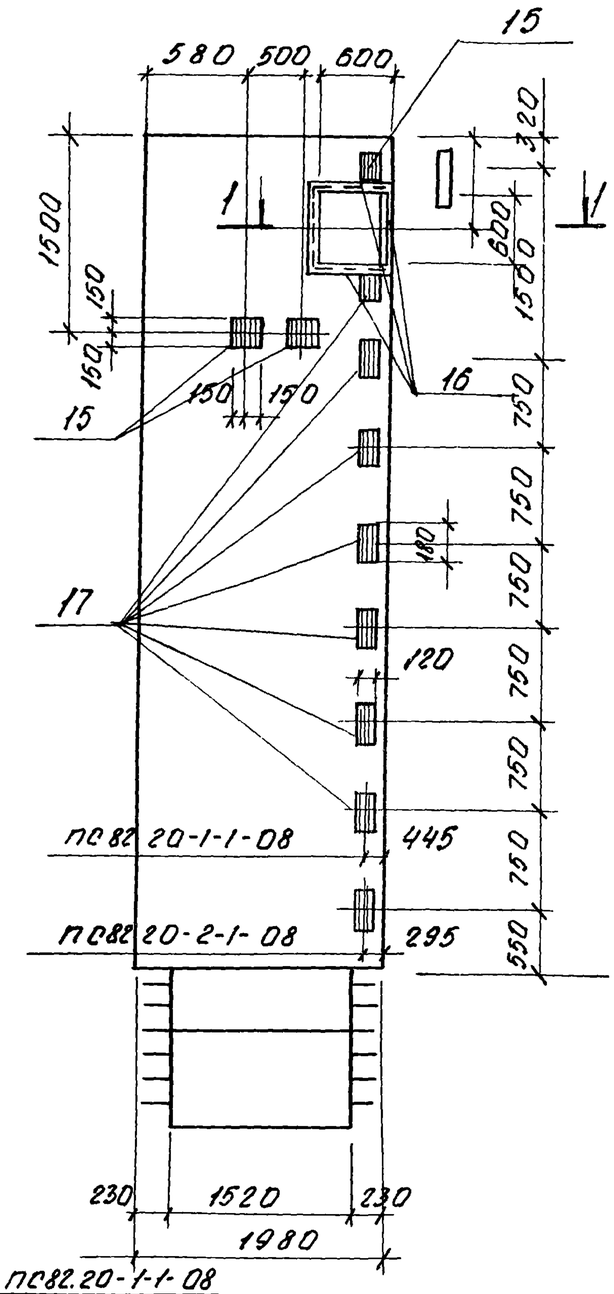

ПС82.20-1-1-08

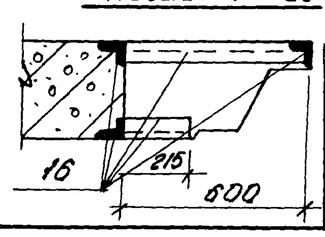

Формат	Зона	Поз.	Обозначение	Наименование	Кол.	Примечание
				ПС82.20-1(2)-1-07		
				Сборочные единицы		
11		—	902-1-59-КЖИ-ПС82.20-1-1	Панель стеновая ПС82.20-1-1	1	
11		—	-ПС82.20-2-1	То же ПС82.20-2-1	1	
11		14	-Мн 6	Изделие закладное Мн 6	2	
				ПС82.20-1(2)-1-08		
				Сборочные единицы		
11		—	902-1-59-КЖИ-ПС82.20-1-1	Панель стеновая ПС82.20-1-1	1	
11		—	-ПС82.20-2-1	То же ПС82.20-2-1	1	
11		15	-Мн1	Изделие закладное Мн1	2	
		16	3.400-6/76	То же МП4-17	2,87	п.м
		17	То же	" МП1-18	9	
				остальное - см		
				ПС82.20-1(2)-1-СБ		

Привязан

Инв. №

Нач.отд.	Шейко	
Н.контр.	Иванов	
Рук.гр.	Кунцевич	
Ст.инж.	Шмандий	
Инженер	Мирошникова	

ТП 902-1-59-КЖИ-ПС82.20-1(2)-1-08, ПС82.20-1(2)-1-07

Панель стеновая
ПС82.20-1(2)-1-07
ПС82.20-1(2)-1-08

Стадия	Масса	Масштаб
Р	—	1:50

Лист | Листов 1

Госстрой СССР Союзводоканалпроект Харьковский Водоканалпроект

Инв. N подл. | Подпись и дата | Взам. инв. N

17207-00 21

Альбом IX

Типовой проект 902-1-59

ПС82.20-1(2)-2-01

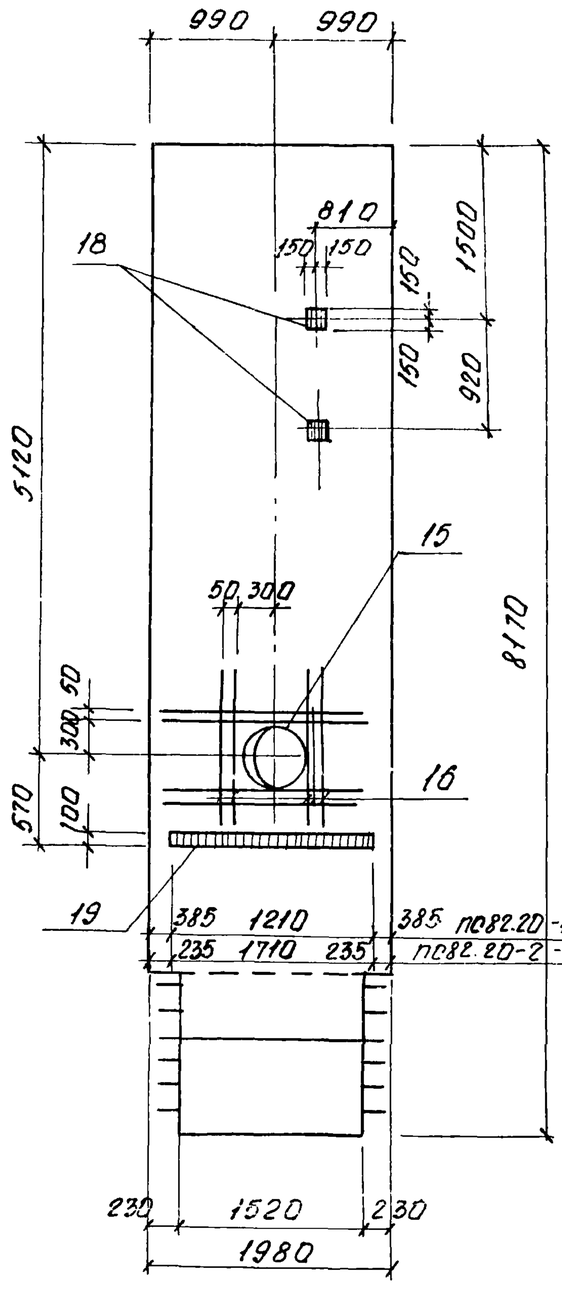

ПС82.20-1(2)-2-02

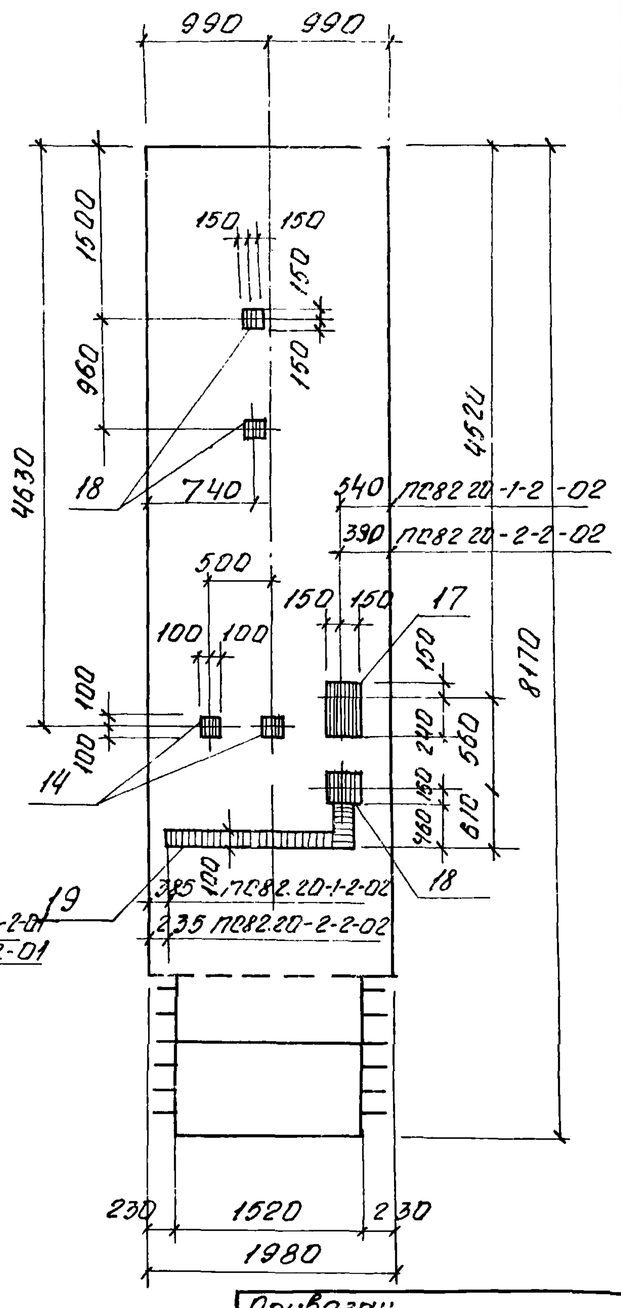

Формат	Зона	Поз.	Обозначение	Наименование	Кол.	Прим.
				ПС82.20-1(2)-2-01		
				Сборочные единицы и детали		
11		—	902-1-59-КЖИ-ПС82.20-1-2	панель стеновая ПС82.20-1-2	1	
11		—	-ПС82.20-2-2	Тоже ПС82.20-2-2	1	
		15	3.901-5	Сальник Ду500 ℓ=300	1	
Б4		16		ф16 АIII ГОСТ5 1459-72*ℓ=1600	16	2,5 кг
11		18	902-1-59 -КЖИ-Мн1	Изделие закладное Мн1	2	
		19	3.400-6/76	То же МИ1-8	(1,21 / 1,71)	п.м
				ПС82.20-1(2)-2-02		
				Сборочные единицы		
11		—	902-1-59-КЖИ-ПС82.20-1-2	панель стеновая ПС82.20-1-2	1	
11		—	-ПС82.20-2-2	То же ПС82.20-2-2	1	
		14	3.400-6/76	Изделие закладное МИ-1-24	2	
11		18	902-1-59-КЖИ-Мн1	То же Мн1	3	
		19	3.400-6/76	МИ1-8	(1,57 / 2,07)	п.м
		17	Тоже	МИ1-31	1	
				остальное - см.		
				ПС82.20-1(2)-2СБ		

Привязан

Инв №

Нач. отд.	Шейко	
Н. контр.	Иванов	
Рук. гр.	Кунцевич	
Ст. инж.	Шмонов	
Инженер	Мирошникова	

ТП 902-1-59-КЖИ-ПС82.20-1(2)-2-02 ПС82.20-1(2)-2-01

Панель стеновая ПС82.20-1(2)-2-01 ПС82.20-1(2)-2-02

Стадия	Масса	Масштаб
Р		1:50
Лист	Листов 1	

Госстрой СССР Союзводоканалпроект Харьковский Водоканалпроект

Взам. инв. № | Подпись и дата | Инв. № подл.

17207-09 22

Альбом IX

Типовой проект 902-1-59

ПС 82.20-1(2)-2-03

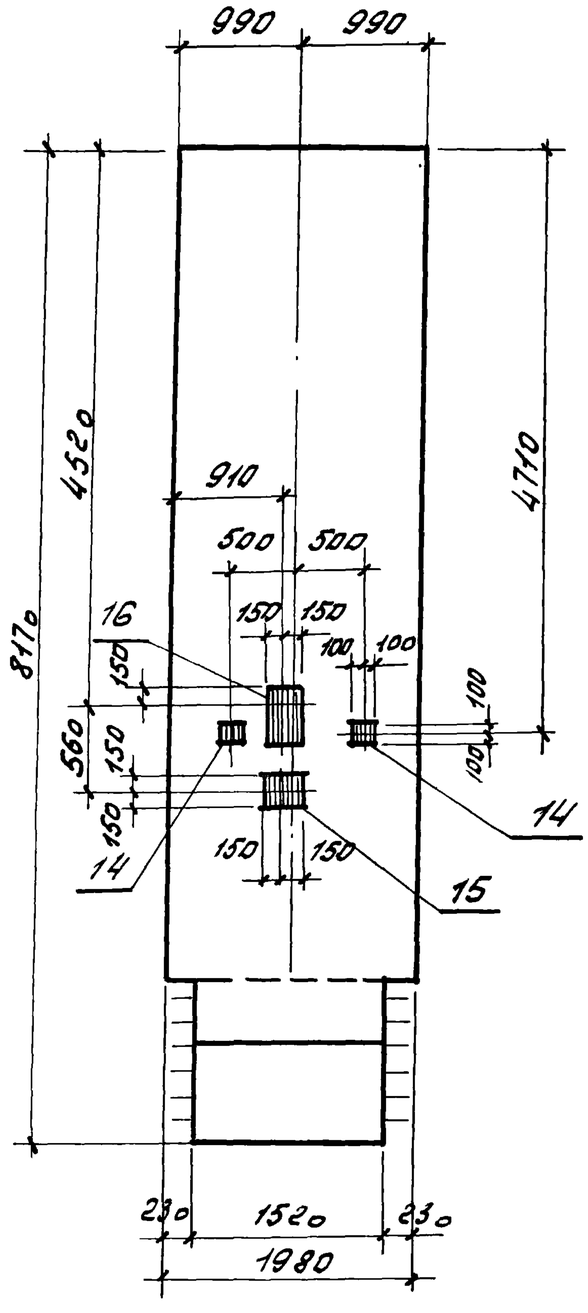

ПС 82.20-1(2)-2-04

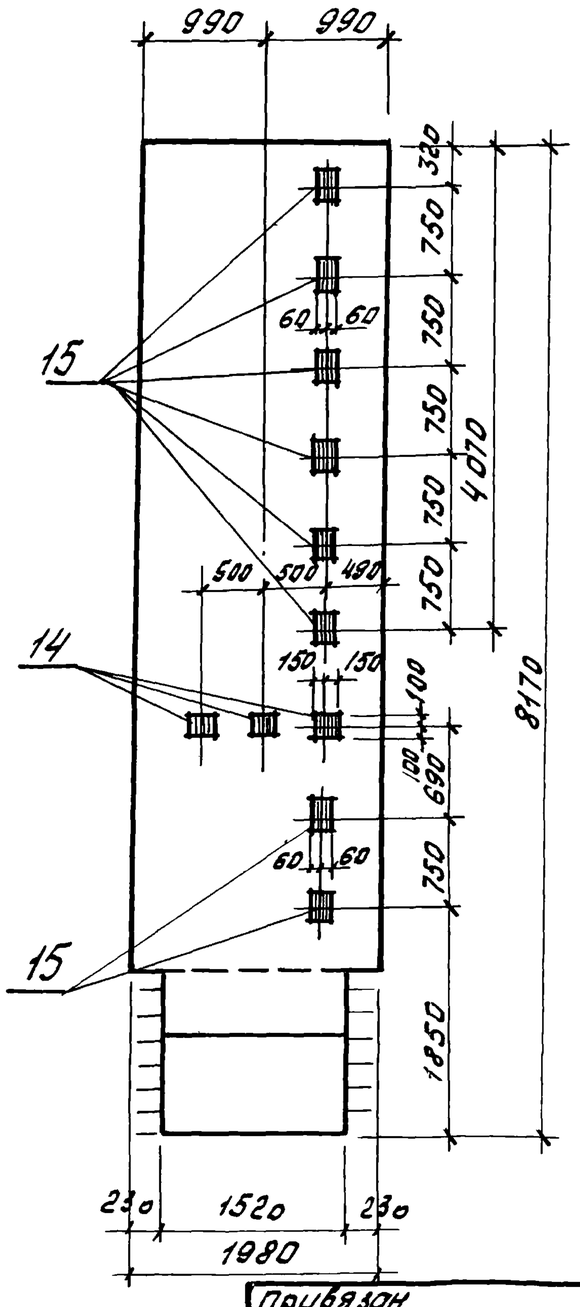

Формат	Зона	Поз.	Обозначение	Наименование	Кол.	Прим.
				ПС82.20-1(2)-2.03		
				Сборочные единицы		
11		–	902-1-59-КЖИ-ПС82.20-1-2	Панель стеновая ПС82.20-1-2	1	
11		–	– ПС82.20-2-2	То же ПС82.20.2.2	1	
		14	3.400-6/76	Изделие закладное МН1-24	2	
11		15	902-1-59-КЖИ-МН1	То же МН1	1	
		16	3.400-6/76	МН1-31	1	
				ПС82.20-1(2)-2-04		
				Сборочные единицы		
11		–	902-1-59-КЖИ-ПС82.20-1-2	Панель стеновая ПС82.20-1-2	1	
11		–	– ПС82.20-2-2	То же ПС82.20-2-2	1	
		14	3.400-6/76	Изделие закладное МН1-24	3	
		15	то же	То же МН1-18	8	
				Остальное – см.		
				ПС 82.20-1(2)-2СБ		

Привязан

Инв №

Нач.отд	Шейко	
Норм.к	Иванов	
Рук.гр	Кунцевич	
Ст.инж	Шмандий	
Инжен	Пирошников	

Т.П. 902-1-59-КЖИ-ПС82.20-1(2)-2-03
ПС82-20-1(2)-2-04

Панель стеновая
ПС82.20-1(2)-2-03
ПС82.20-1(2)-2-04

Стадия	Масса	Масш.
Р	–	1:50
Лист	Листов 1	

Госстрой СССР
Союзводоканалниипроект
Харьковский
Водоканалпроект

Инв.№ подл. | Подпись и дата | Взам. инв.№

Альбом IX

Типовой проект 902-1-59

ПС82.20-1(2)-2-05

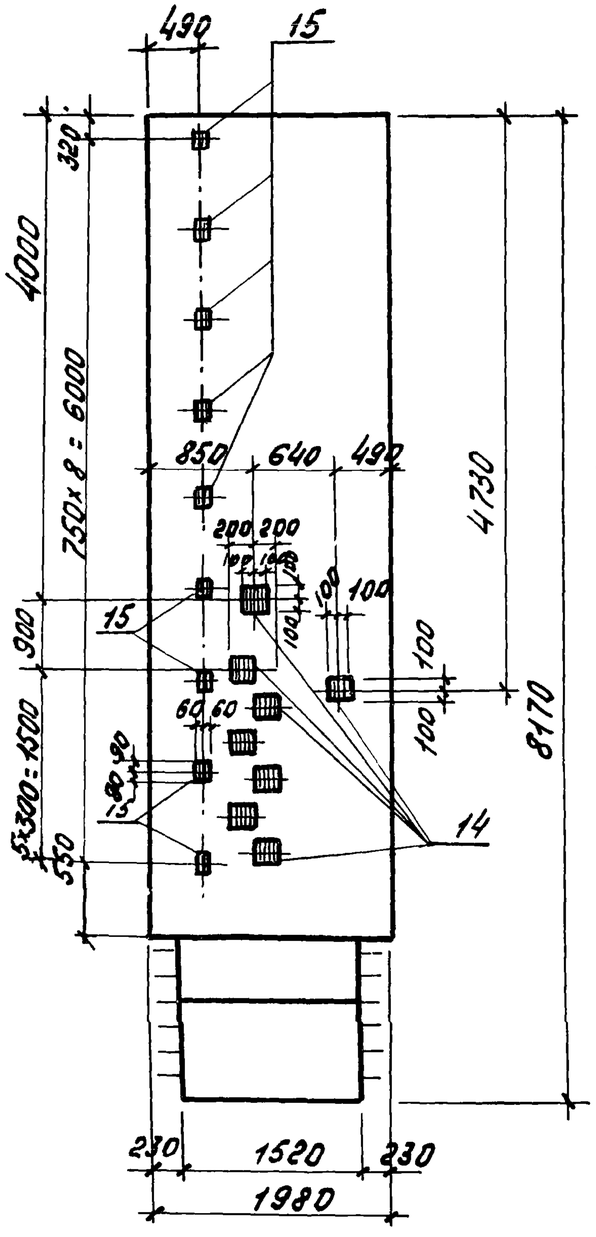

ПС82.20-1(2)-2-06

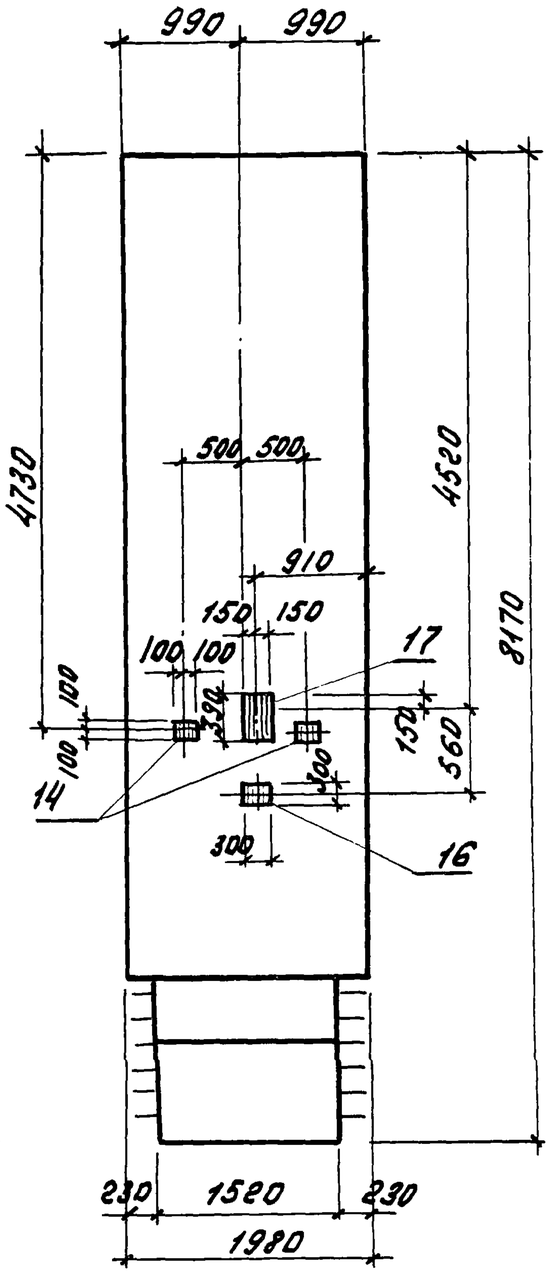

Формат	Зона	Поз	Обозначение	Наименование	Кол.	Примеч
				ПС 82.20-1(2)-2-05		
				Сборочные единицы		
11		–	902-1-59 –КЖИ-ПС 82.20-1-2	Панель стеновая ПС 82.20-1-2	1	
11		–	–ПС 82.20-2-2	То же ПС 82.20-2-2	1	
		14	3.400-6/76	Изделие закладное МН1-24	9	
		15	То же	То же МН1-18	9	
				ПС 82.20-1(2)-2-06		
				Сборочные единицы		
11		–	902-1-59-КЖИ-ПС 82.20-1-2	Панель стеновая ПС 82.20-1-2	1	
11		–	–ПС 82.20-2-2	То же ПС 82.20-2-2	1	
		14	3.400-6/76	Изделие закладное МН1-24	2	
11		16	902-1-59-КЖИ-МН1	То же МН1'	1	
		17	3.400-6/76	" МН1-31	1	
				Остальное – см ПО 82.20-1(2)-2СБ		

Привязан

Инв. №

Нач.отд.	Шейко		
Н.контр.	Иванов		
Рук. гр.	Кунцевич		
Ст. инж.	Шандий		
Инжен.	Мирошникова		

Т.П. 902-1-59-КЖИ- ПС82.20-1(2)-2-05, ПС 8220-1(2)-2-06

Панель стеновая ПС 82.20-1(2)-2-05 ПС 82.20-1(2)-2-06

Стадия	Масса	Масшт.
Р	–	1:50
Лист	Листов 1	

Госстрой СССР Союзводоканалниипроект Харьковский Водоканалпроект

Взам. инв. № | Подпись и дата | Инв. № подл.

17207-09 ОД

ПС 82.20-1(2)-2-07

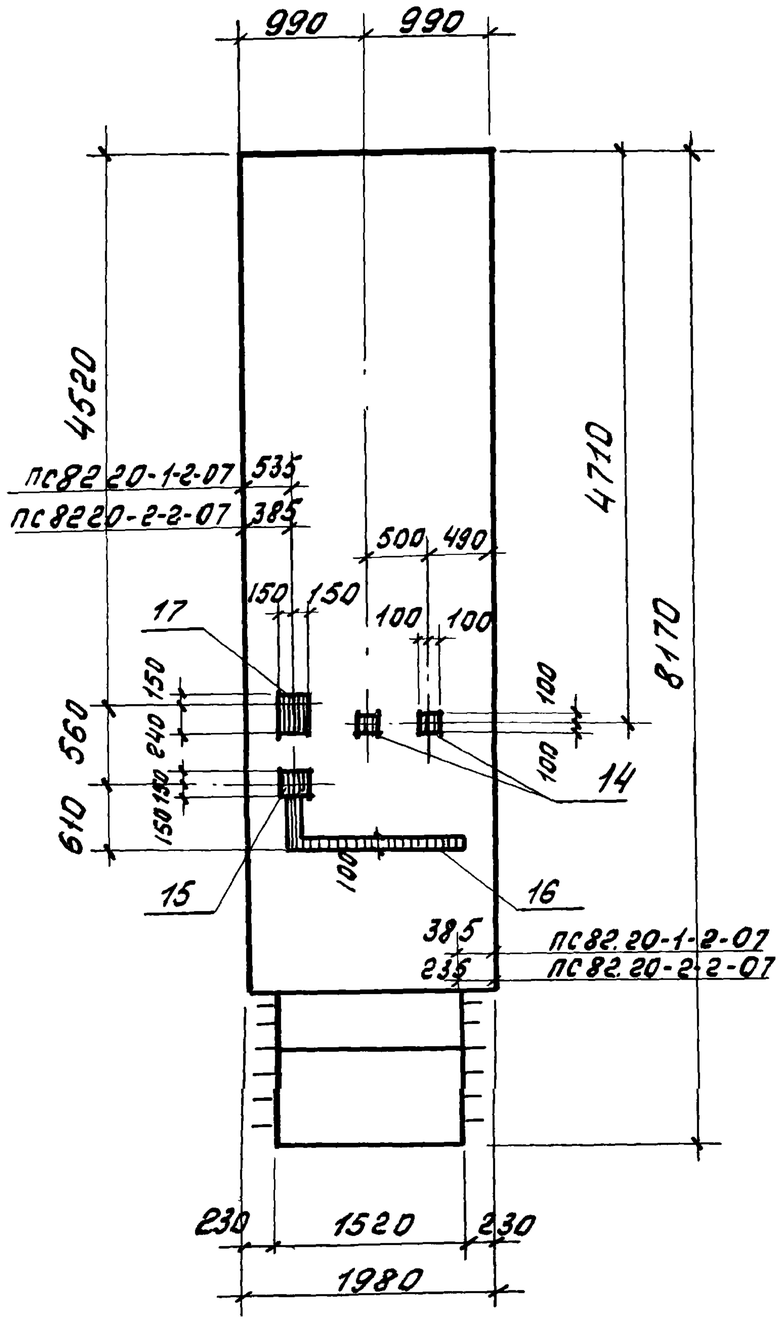

			Обозначение	Наименование	кол.	Примечание
				ПС82 20-1(2)-2-07		
				Сборочные единицы		
11		-	902-1-59- кжи-пс82.20-1-2	панель стеновая пс82 20-1-2	1	
11		-	-пс82 20-2-2	То же пс 82.20-2-2	1	
		14	3.400-6/76	Изделие закладное МН1-24	2	
11		15	902-1-59 -кжи-МН1	То же МН1	1	
		16	3.400-6/76	" МН1-8	1,57 (2,07)	п. м.
		17	То же	" МН1-31	1	
				остальное - см. ПС82.20-1(2)-2СБ		

Альбом IX

Типовой проект 902-1-59

Взам инв №

Подп. и дата

Инв № подл

Привязан

Инв №

Нач. отд.	Шейко	
Норм. кон.	Иванов	
Рук. гр.	Кунцевич	
Ст. инж.	Симонов	
Инженер	Мирошников	

Т.П. 902-1-59-КЖИ-ПС 82.20-1(2)-2-07

Панель стеновая ПС82.20-1(2)-2-07

Стадия	Масса	Масшт
Р	—	1:50
Лист	Листов 1	

Госстрой СССР Союзводоканалпроект Харьковский Водоканалпроект

ПГ 73.20-1(2)-01

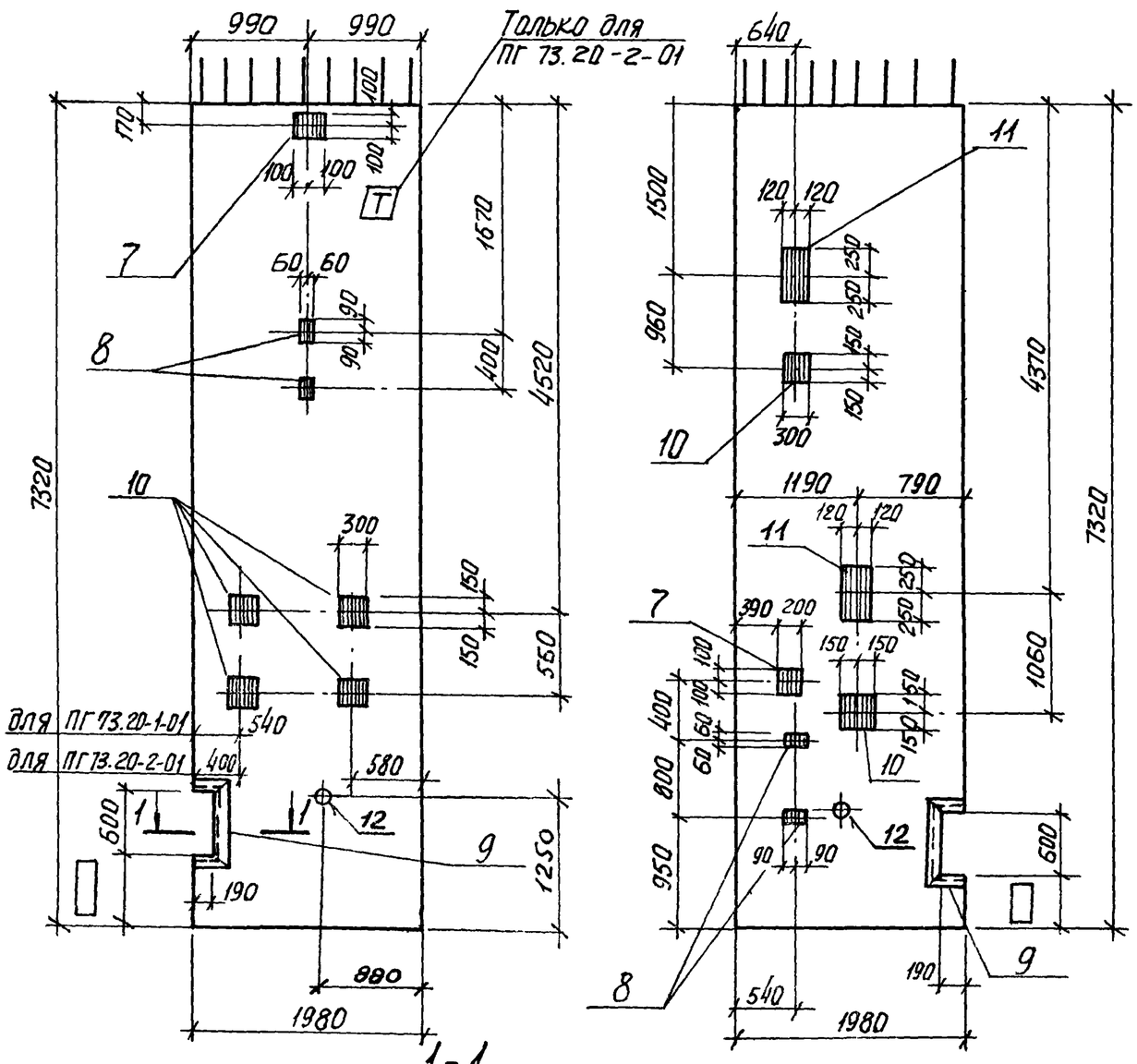

1-1

ПГ 73.20-1-01

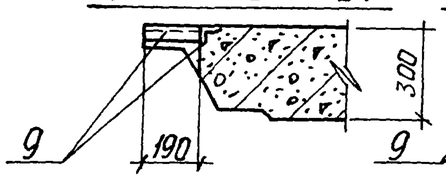

ПГ 73.20-2-01

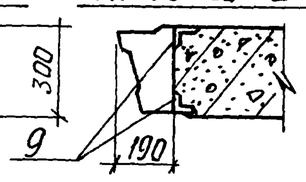

Формат	Зона	Поз.	Обозначение	Наименование	Кол.	Примечание
				ПГ 73.20-1(2)-01		
				Сборочные единицы		
11			902-1-59-КЖИ-ПГ73.20-1	Панель-перегородка ПГ73.20-1	1	
11			-ПГ73.20-2	То же ПГ 73.20-2	1	
		7	3.400-6/76	Изделие закладное МН1-24	2	
		8	То же	То же МН1-18	4	
		9	"	" МН4-17	1,23 (1,45)	п.м.
11		10	902-1-59-КЖИ-МН1	" МН1	6	
		11	3.400-6/76	" МН2-5	2	
		12	3.901-5	Сальник Ду 50 ℓ=300	1	
				Остальное - см.		
				ПГ 73.20-1(2) СБ		

Для ориентации при монтаже на панели ПГ73.20-2-01 Нанести знак Т несмываемой краской.

Привязан

Инв. №

Нач.отд.	Шейко	
Н.контр.	Иванов	
Рук.гр.	Кунцевич	
Ст.инж.	Шмандий	
Инж.	Мирошникова	

ТП 902-1-59 -КЖИ-ПГ73.20-1(2)-01

Панель-перегородка ПГ 73.20-1(2)-01

Стадия	Масса	Масштаб
Р	-	1:50
Лист	Листов 1	

Госстрой СССР Союзводоканалниипроект Харьковский Водоканалпроект

Альбом IX

Типовой проект 902-1-59

ПГ 73.20-1(2)-02

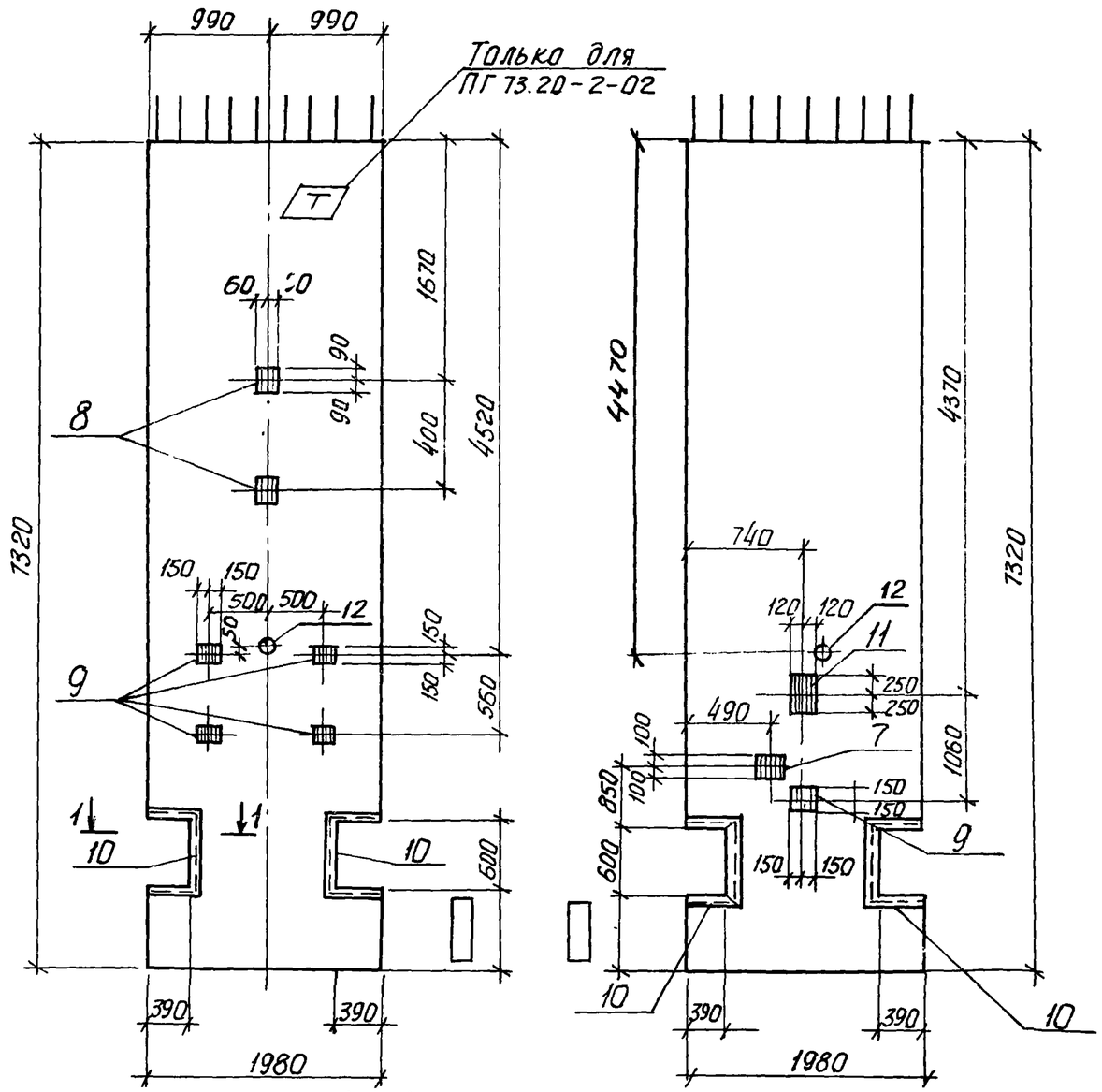

1-1

ПГ 73.20-1-02 ПГ 73.20-2-02

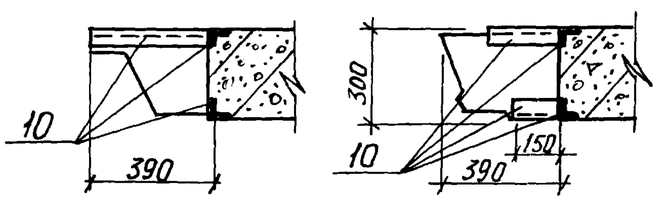

Формат	Зона	Поз	Обозначение	Наименование	Кол.	Примечание
				ПГ 73.20-1(2)-02		
				Сборочные единицы		
11			902-1-59 -КЖИ-ПГ 73.20-1	Панель-перегородка ПГ 73.20-1	1	
11			-ПГ 73.20-2	Тоже ПГ 73.20-2	1	
		7	3.400-6/76	Изделие закладное МИ1-24	1	
		8	То же	То же МИ1-18	2	
11		9	902-1-59 -КЖИ-Мн1	" Мн 1	5	
		10	3 400-6/76	" МИ 4-17	3.56 (3.92)	п.м
		11	То же	" МИ 2-5	1	
		12	3.901-5	Сальник Ду 50 l=300	1	
				Остальное - см ПГ 73.20-1(г) СБ		

Для ориентации при монтаже на панели ПГ 73.20-2-02 нанести знак Т несмываемой краской

Привязан

Инв. №

Нач. отд.	Шейко	
Н. контр.	Иванов	
Рук. гр.	Кунцевич	
Ст. инж.	Шмандий	
Инж.	Мирошникова	

ТП 902-1-59 -КЖИ-ПГ 73.20-1(2)-02

Панель-перегородка ПГ 73.20-1(г)-02

Стадия	Масса	Масштаб
Р		1:50
Лист	Листов 1	

Госстрой СССР Союзводоканалпроект Харьковский Водоканалпроект

Инв. № подл. | Подпись и дата | Взам. инв. №

Альбом IX

Типовой проект 902-1-59

ПГ 73.20-1(2)-03

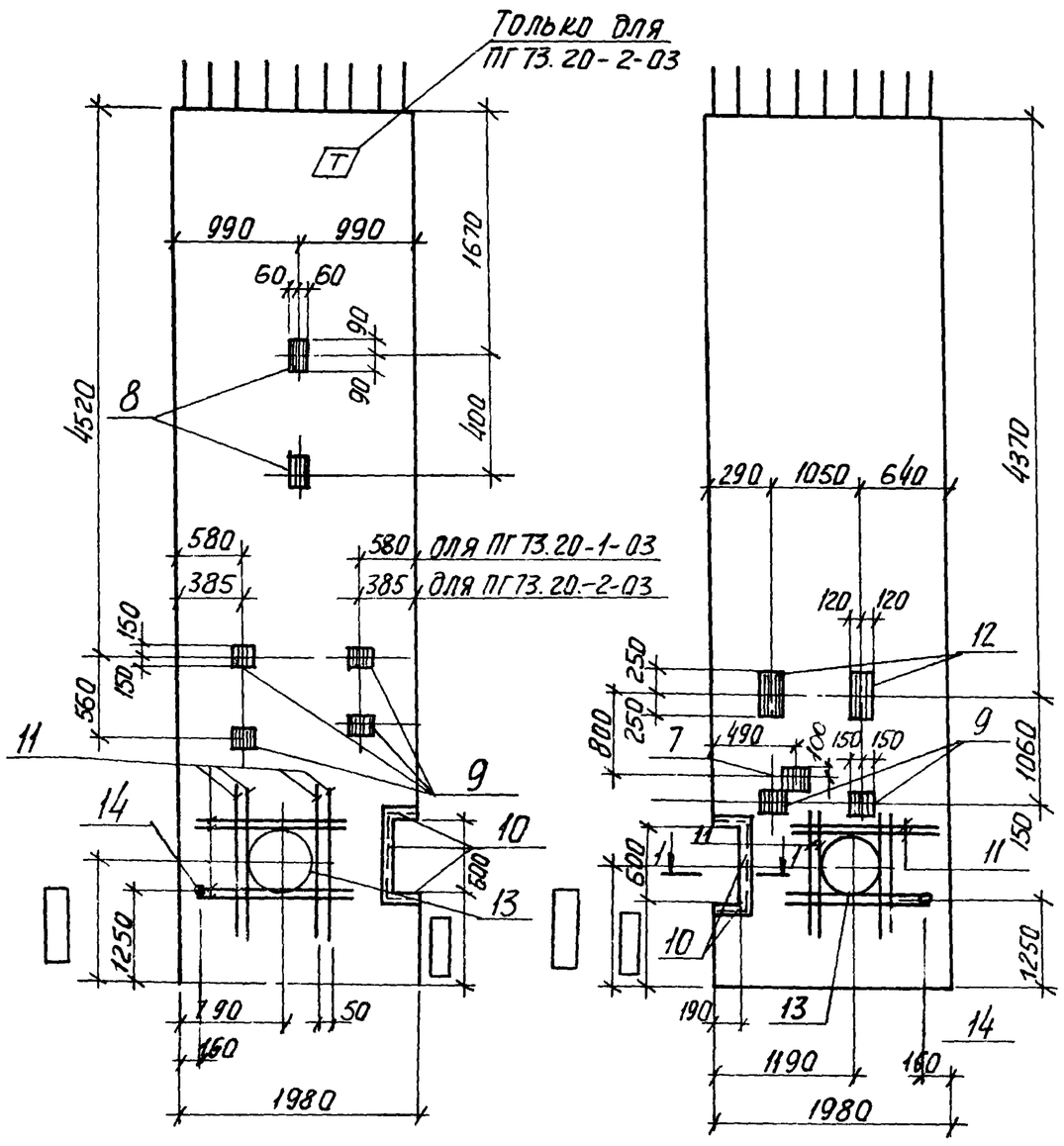

Формат	Зона	Поз.	Обозначение	Наименование	Кол.	Примечание
				ПГ 73 20-1(г)-03		
				Сборочные единицы и детали		
11			902-1-59 -КЖИ-ПГ-73.20.-1	Панель перегородка ПГ 73.20-1	1	
11			-ПГ 73.20-2	То же ПГ 73 20-2	1	
		7	3.400-6/76	Изделие закладное МИ1-24	1	
		8	То же	То же МИ 1-18	2	
11		9	902-1-59 -КЖИ-Мн 1	" Мн 1	6	
		10	3.400-6/76	" МИ 4-17	2	п.м.
Б.4.		11		ф16 АIII ГОСТ 5.1459-72* ℓ=1900	16	40.4
		12	3.400-6/76	Изделие закладное МИ2-5	2	
		13	3.901-5	Сальник Ду 200, 250 ℓ=300	1	
		14	То же	То же Ду 50 ℓ=300	1	
				Остальное - см		
				ПГ 73 20-1(г) СБ		

1. Для ориентации при монтаже на панели ПГ 73.20-2-03 нанести знак Т несмываемой краской.
2. Сечение 1-1 см. 902-1-59 -КЖИ-ПГ 73.20-1(г)-01

Привязан

Инв. №

Нач.отд.	Шейко	
Н.контр.	Иванов	
Рук.гр.	Кунцевич	
Ст.инж.	Шмандий	
Инж.	Мирошникова	

ТП 902-1-59 -КЖИ-ПГ-73.20-1(2)-03

Панель-перегородка ПГ 73.20-1(2)-03

Стадия	Масса	Масштаб
Р		1:50
Лист	Листов 1	

Госстрой СССР Союзводоканалниипроект Харьковский Водоканалпроект

Альбом IX

Типовой проект 902-1-59

Формат	Зона	Поз.	Обозначение	Наименование	Кол.	Примечание
				Документация		
11			902-1-59 -КЖИ-ТТ1	Технические требования ТТ1		
11			-ТТ2	Технические требования ТТ2		
12			-ВС	Выборка стали		
12			-У	Узлы 1÷6		
12			-ПГ73.14-1-01СБ	Сборочный чертеж		
				Сборочные единицы		
11		1	902-1-59-КЖИ-Кр14,Кр15	Каркас плоский Кр15	6	
11		2	-С11,С12	Сетка арматурная С11	1	
11		3	С13,С14	То же С13	1	
11		4	С19	" С19	2	
11		5	-Мн2	Изделие закладное Мн2	1	
11		6	-Мн4	То же Мн4	2	
Б.4.		7	3.400-6/76	" МИ1-18	20	
11.		8	902-1-59-КЖИ-Мн1	" Мн1	3	
Б.4.		9	3.400-6/76	" МИ2-5	1	
Б.4.		10	3.901-5	Сальник Ду50 l=300	1	
				Материалы		
				Бетон марки М300	2,75	м3

Привязан

Инв. №

Т.П. 902-1-59-КЖИ-ПГ73.14-1-01

Нач.отд.	Шейко	
Н.контр.	Иванов	
Рук.гр.	Кунцевич	
Ст.инж	Шмандий	
Инженер	Мирошникова	

Панель-перегородка ПГ73.14-1-01

Стадия	Лист	Листов
Р		1

ГОССТРОЙ СССР СОЮЗВОДОКАНАЛНИИПРОЕКТ Харьковский водоканалпроект

Альбом IX

Типовой проект 902-1-59

Формат	Зона	Поз.	Обозначение	Наименование	Кол.	Примечание
				Документация		
11			902-1-59 -КЖИ-ТТ1	Технические требования ТТ1		
11			-ТТ2	Технические требования ТТ2		
12			-ВС	Выборка стали		
12			-У	Узлы 1÷6		
12			-ПГ73.14-2-01СБ	Сборочный чертеж		
				Сборочные единицы		
11		1	902-1-59 -КЖИ-Кр14,Кр15	Каркас плоский Кр15	6	
11		2	-С11,С12	Сетка арматурная С12	1	
11		3	-С17,С18	То же С17	1	
11		4	-С19	" С19	2	
11		5	-Мн2	Изделие закладное Мн2	1	
11		6	-Мн4	То же Мн4	2	
Б.4.		7	3.400-6/76	" МИ1-18	20	
11		8	902-1-59-КЖИ-Мн1	" Мн1	3	
Б.4		9	3.400-6/76	" МИ2-5	1	
				Материалы		
				Бетон марки М300	2,91	м3

Привязан

Инв. №

Т.П. 902-1-59-КЖИ-ПГ73.14-2-01

Нач.отд.	Шейко	
Н.контр.	Иванов	
Рук.гр.	Кунцевич	
Ст.инж.	Шмандий	
Инженер	Мирошникова	

Панель-перегородка ПГ73.14-2-01

Стадия	Лист	Листов
Е		1

ГОССТРОЙ СССР СОЮЗВОДОКАНАЛНИИПРОЕКТ Харьковский водоканалпроект

Инв.№ подл. | Подпись и дата | Взам.инв.№

Альбом IX

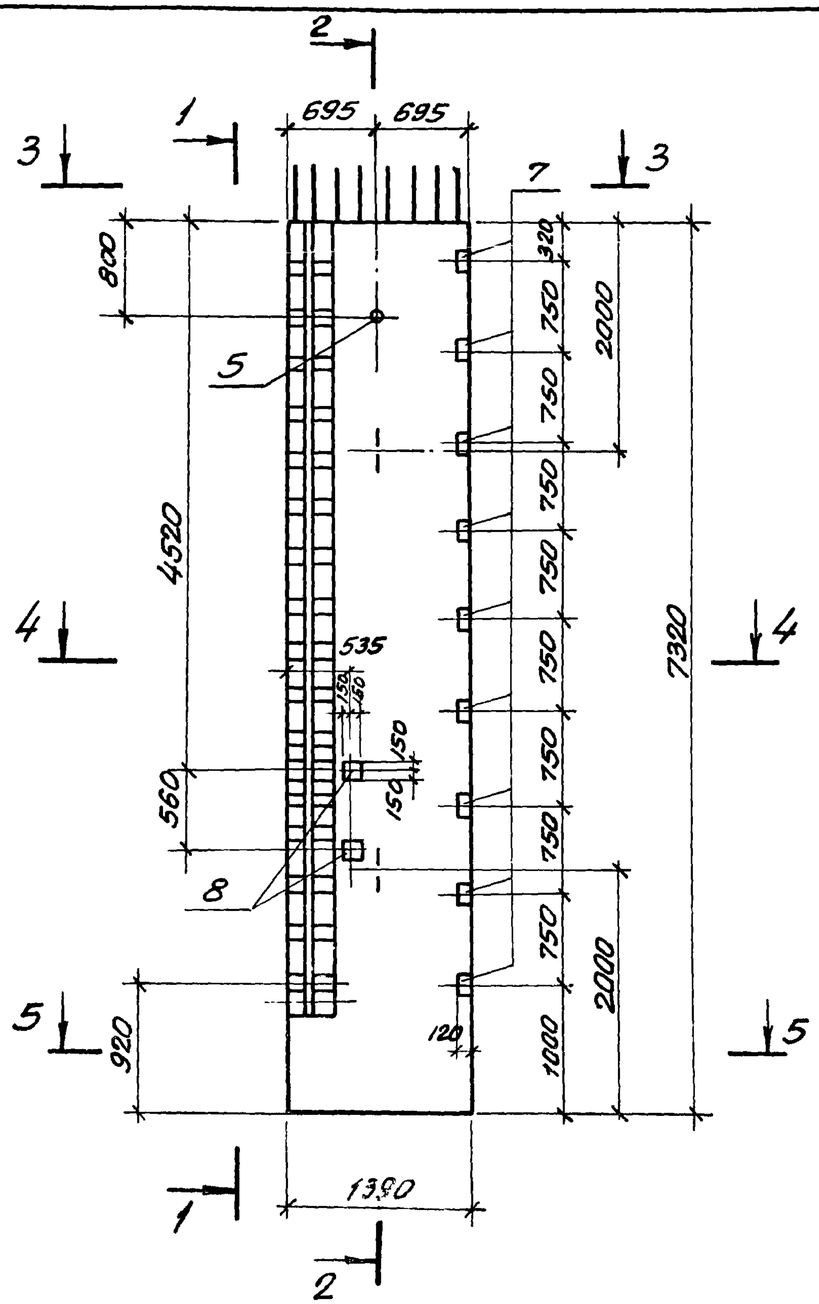

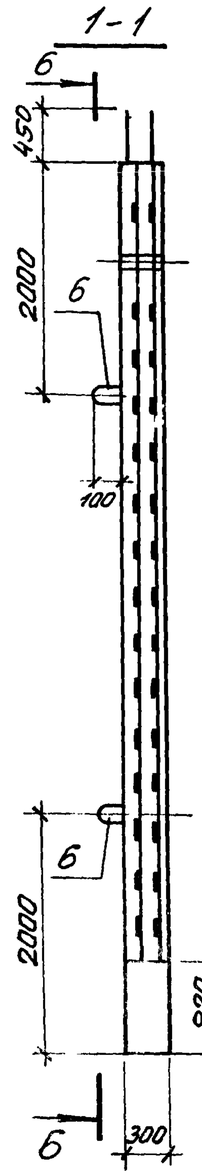

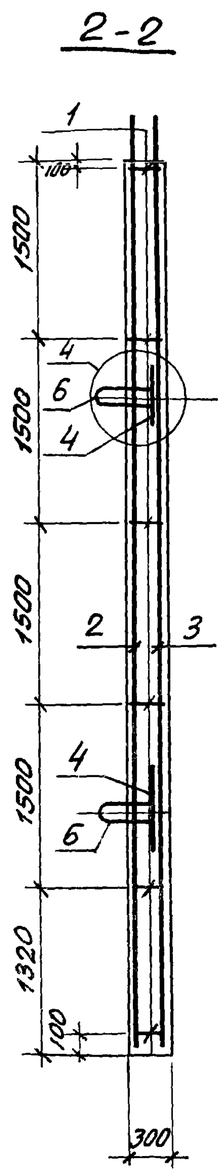

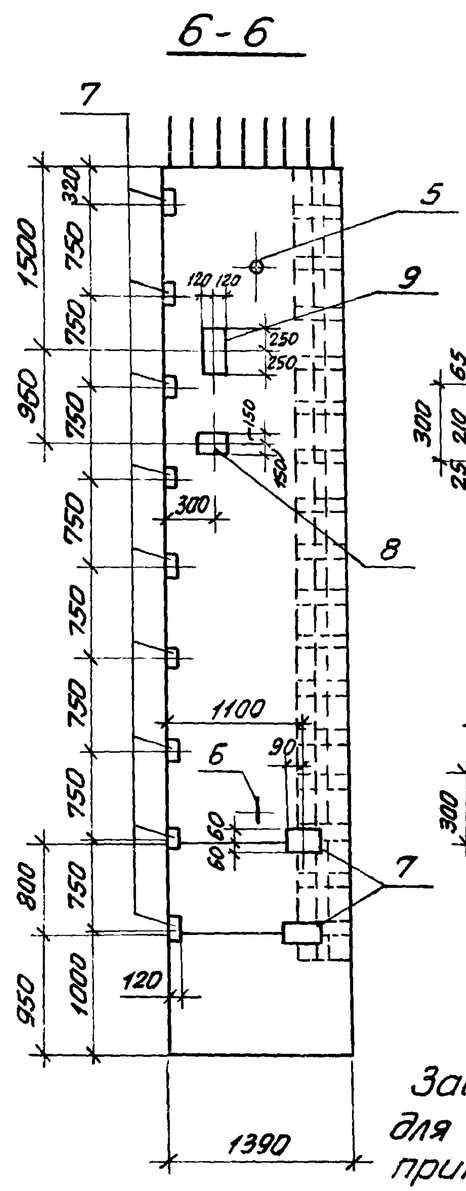

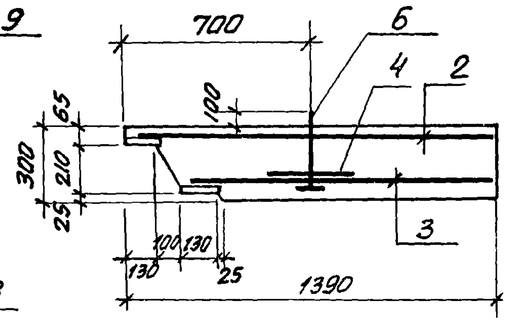

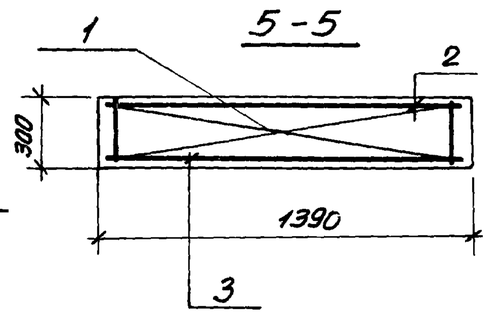

Защитный слой бетона для рабочей арматуры принят 30 мм.

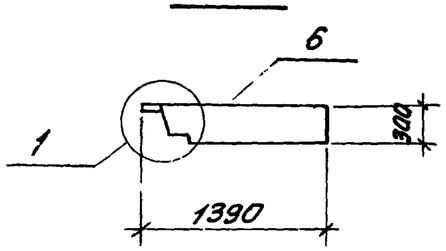

Привязан			
Инв. №			
Нач.отд.	Шейко		
Н.контр.	Иванов		
Рук.гр.	Кунцевич		
Ст.инж.	Шмандий		
Инжен.	Мирошникова		

ТП902-1-59-КЖИ-ПГ73.14-1-01СБ

Панель-перегородка ПГ 73.14-1-01 Сборочный чертеж

Стадия	Масса	Масштаб
Р	6,875т	1:50 1:25
Лист	Листов 1	

Госстрой СССР Союзводоканалниипроект Харьковский водоканалпроект

Типовой проект 902-1-59 Альбом IX

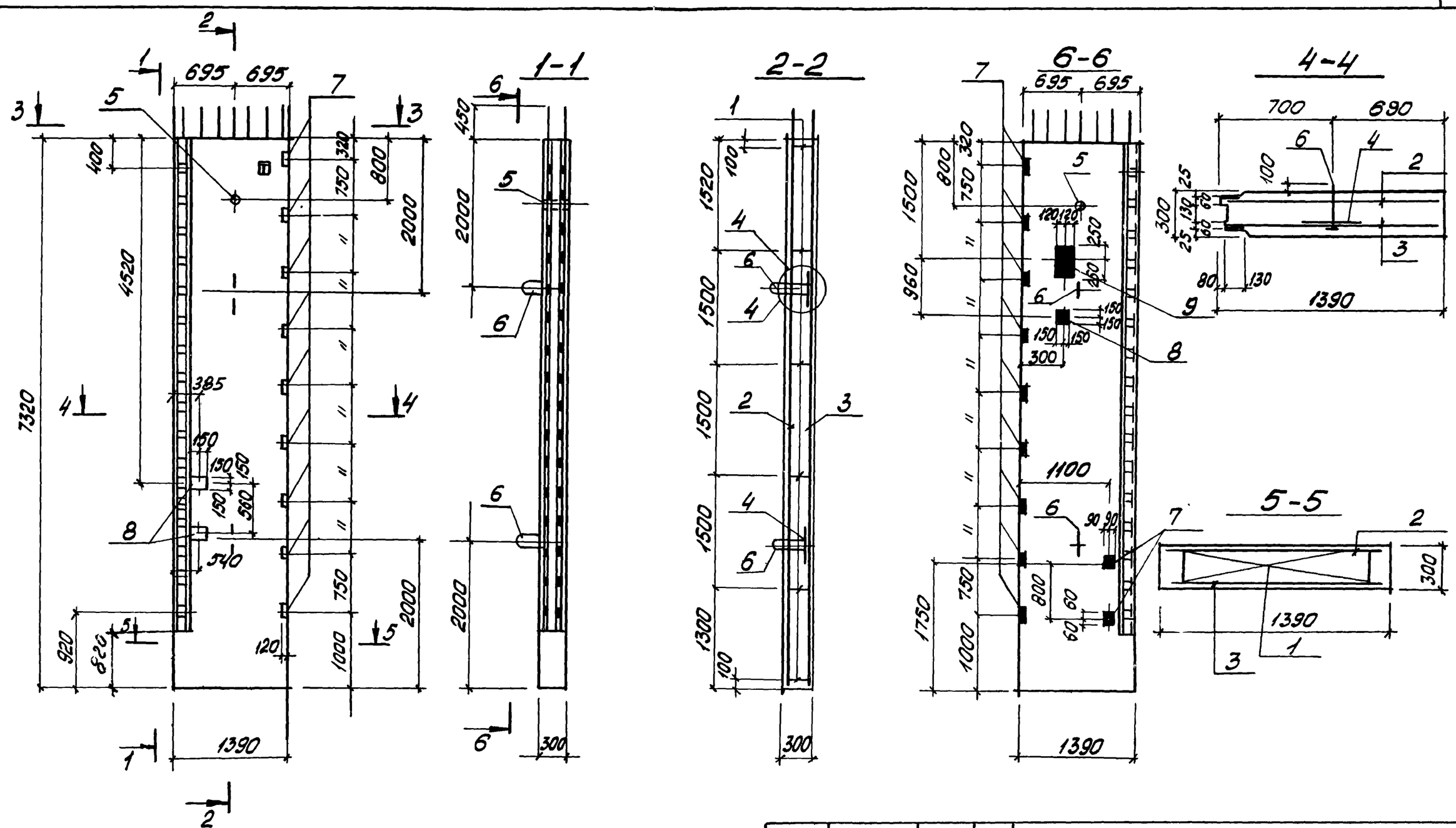

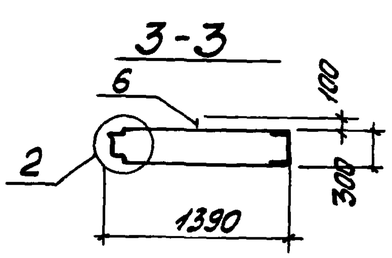

Привязан

Инв. №

Нач.отд.	Шейко	
Н.контр.	Иванов	
Рук. гр.	Кунцевич	
Ст.инж.	Шмандий	
Инженер	Мирошникова	

Т.П. 902-1-59-КЖИ-ПГ73.14-2-01СБ

Панель-перегородка ПГ 73.14-2-01

Сборочный чертеж

Стадия	Масса	Масштаб
Р	7,28т	1:50 1:25
Лист	Листов 1	

ГОССТРОЙ СССР
СОЮЗВОДОКАНАЛНИИПРОЕКТ
Харьковский ВОДОКАНАЛПРОЕКТ

Инв.№ подл. | Подпись и дата | Взам.инв.№

172-07-00 21

Альбом IX

Типовой проект 902-1-59

Формат	Зона	Поз.	Обозначение	Наименование	Кол.	Примечание
				Документация		
11			902-1-59-КЖН-ТТ1	Технические требования ТТ1		
11			-ТТ2	Технические требования ТТ2		
12			-ВС	Выборка стали		
12			-У	Узлы 1÷6		
12			-ПГ 73.14-1-02 СБ	Сборочный чертеж		
				Сборочные единицы		
11		1	902-1-59-КЖН-Кр14,Кр15	Каркас плоский Кр15	6	
11		2	-С11, С12	Сетка арматурная С11	1	
11		3	-С13, С14	То же С14	1	
11		4	-С19	" С19	2	
11		5	-Мн2	Изделие закладное Мн2	1	
11		6	-Мн4	То же Мн4	2	
		7	3.400-6/76	" МН1-18	19	
11		8	902-1-59-КЖН-Мн1	" Мн1	4	
		9	3.400-6/76	" МН1-24	1	
		10	То же	" МН2-5	1	
		11	"	" МН4-17	142	пм
		12	3.901-5	Сальник Ду50 е=300	1	
				Материалы		
				Бетон марки М300	275	$м^3$

Привязан

Инв. №

Т.П. 902-1-59-КЖН-ПГ 73.14-1-02

Нач. отд.	Шейко	
Н.контр.	Иванов	
Рук. гр.	Кунцевич	
Ст. инж.	Шмандий	
Инжен.	Мирошникова	

Панель-перегородка ПГ 73.14-1-02

Стадия	Лист	Листов
Р		

Госстрой СССР Союзводоканалниипроект Харьковский Водоканалпроект

Альбом IX

Типовой проект 902-1-59

Формат	Зона	Поз.	Обозначение	Наименование	Кол.	Примечание
				Документация		
11			902-1-59-КЖН-ТТ1	Технические требования ТТ1		
11			ТТ2	Технические требования ТТ2		
12			-ВС	Выборка стали		
12			-У	Узлы 1÷6		
12			-ПГ 73.14-2-02 СБ	Сборочный чертеж		
				Сборочные единицы		
11		1	902-1-59-КЖН-Кр14,15	Каркас плоский Кр15	6	
11		2	-С11, С12	Сетка арматурная С11	1	
11		3	-С17, С18	То же С18	1	
11		4	-С19	" С19	2	
11		5	-Мн2	Изделие закладное Мн2	1	
11		6	-Мн4	То же Мн4	2	
54		7	3.400-6/76	" МН1-18	19	
11		8	902-1-59-КЖН-Мн1	" Мн1	4	
54		9	3.400-6/76	" МН1-24	1	
54		10	То же	" МН2-5	1	
54		11	"	" МН4-17	142	пм
54		12	3.901-5	Сальник Ду50 е=300	1	
54				Материалы		
				Бетон марки М300	2.91	$м^3$

Взам. инв. №

Подпись и дата

Инв. № подл.

Привязан

Инв №

Т.П. 902-1-59-КЖН-ПГ 73.14-2-02

Нач. отд.	Шейко	
Н.контр.	Иванов	
Рук. гр.	Кунцевич	
Ст. инж.	Шмандий	
Инжен.	Мирошникова	

Панель-перегородка ПГ 73.14-2-02

Стадия	Лист	Листов
Р		

Госстрой СССР Союзводоканалниипроект Харьковский Водоканалпроект

Типовой проект 902-1-59 Альбом IX

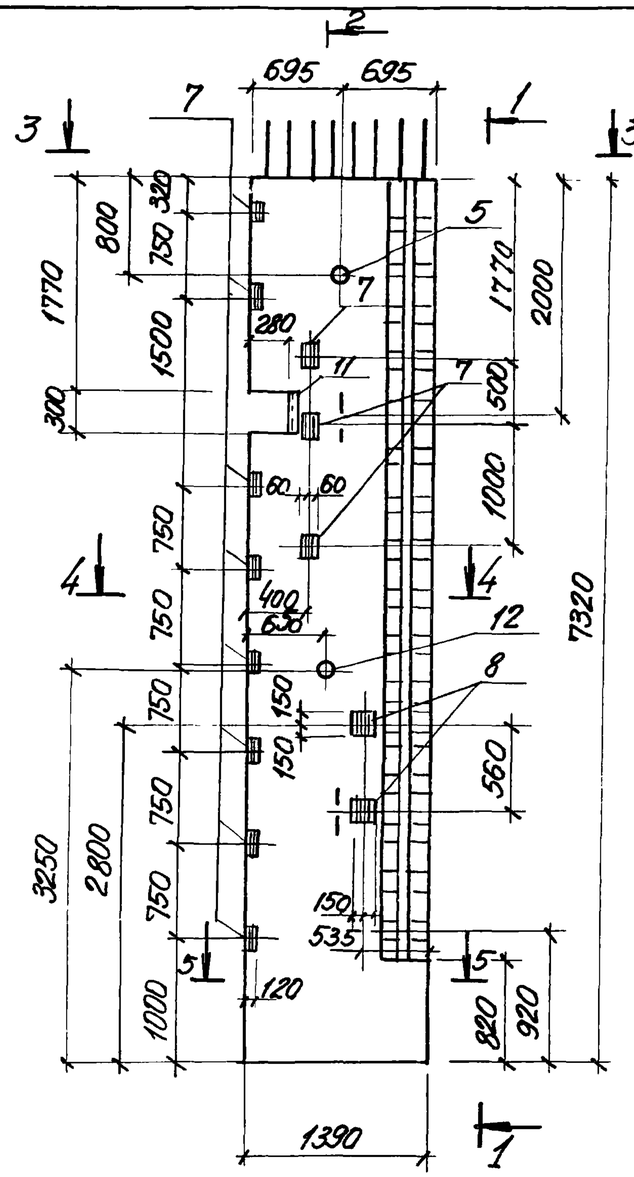

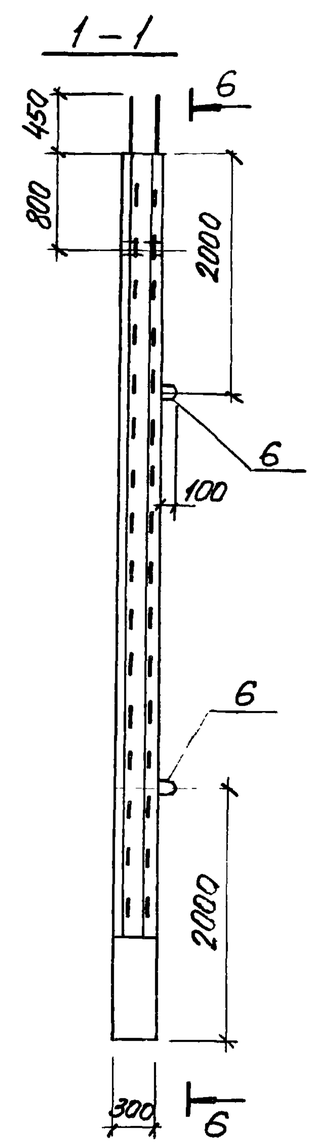

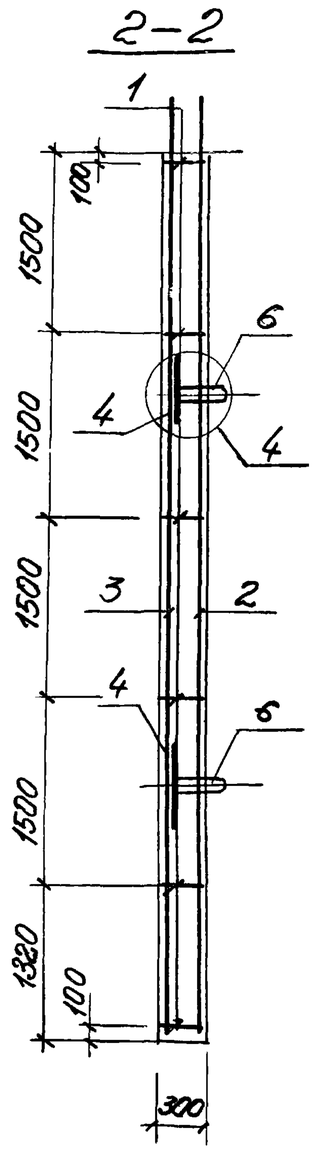

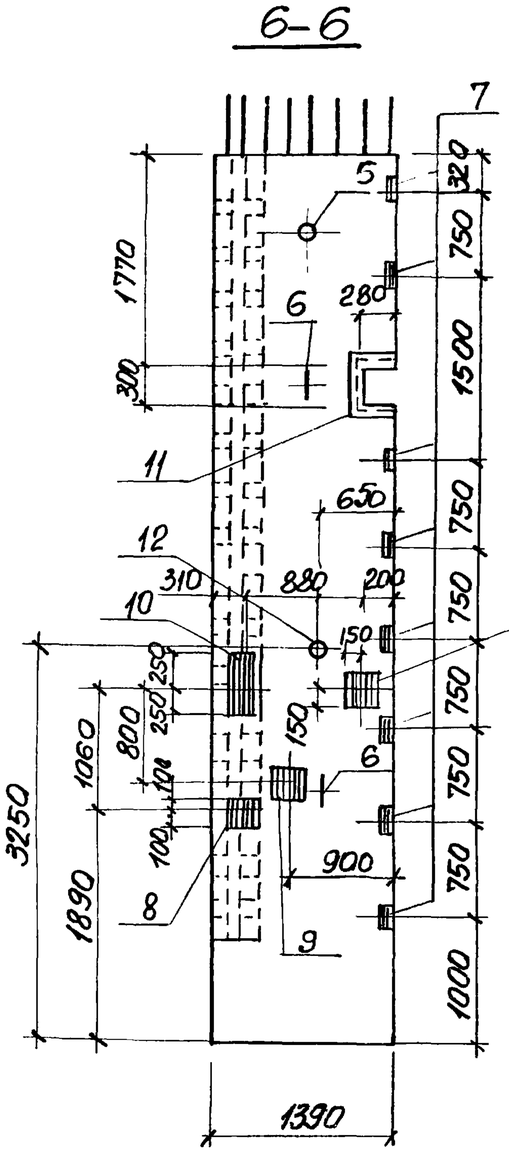

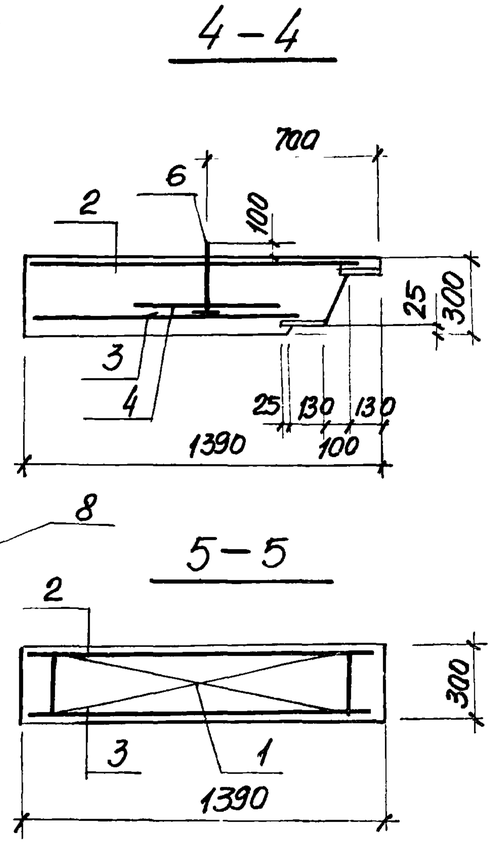

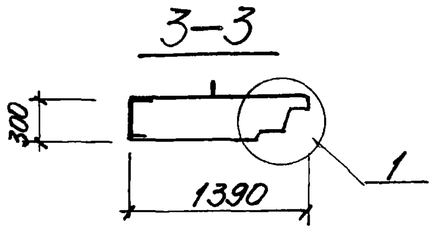

Привязан			
Инв №	Нач.отд	Шейко	
	Н.контр	Иванов	
	Рук.грп	Кунцевич	
	Ст.инж	Шмандий	
	Инжен.	Мирошникова	

Т.П.902-1-59 - КЖИ-ПГ 73.14-1-02СБ

Панель-перегородка ПГ 73.14-1-02. Сборочный чертеж

Стадия	Масса	Масштаб
Р	6.975	1:50 1:25
Лист	Листов 1	

Госстрой СССР Союзводоканалгипроект Харьковский Водоканалпроект

Инв № подл. | Подпись и дата | Взам. инв №

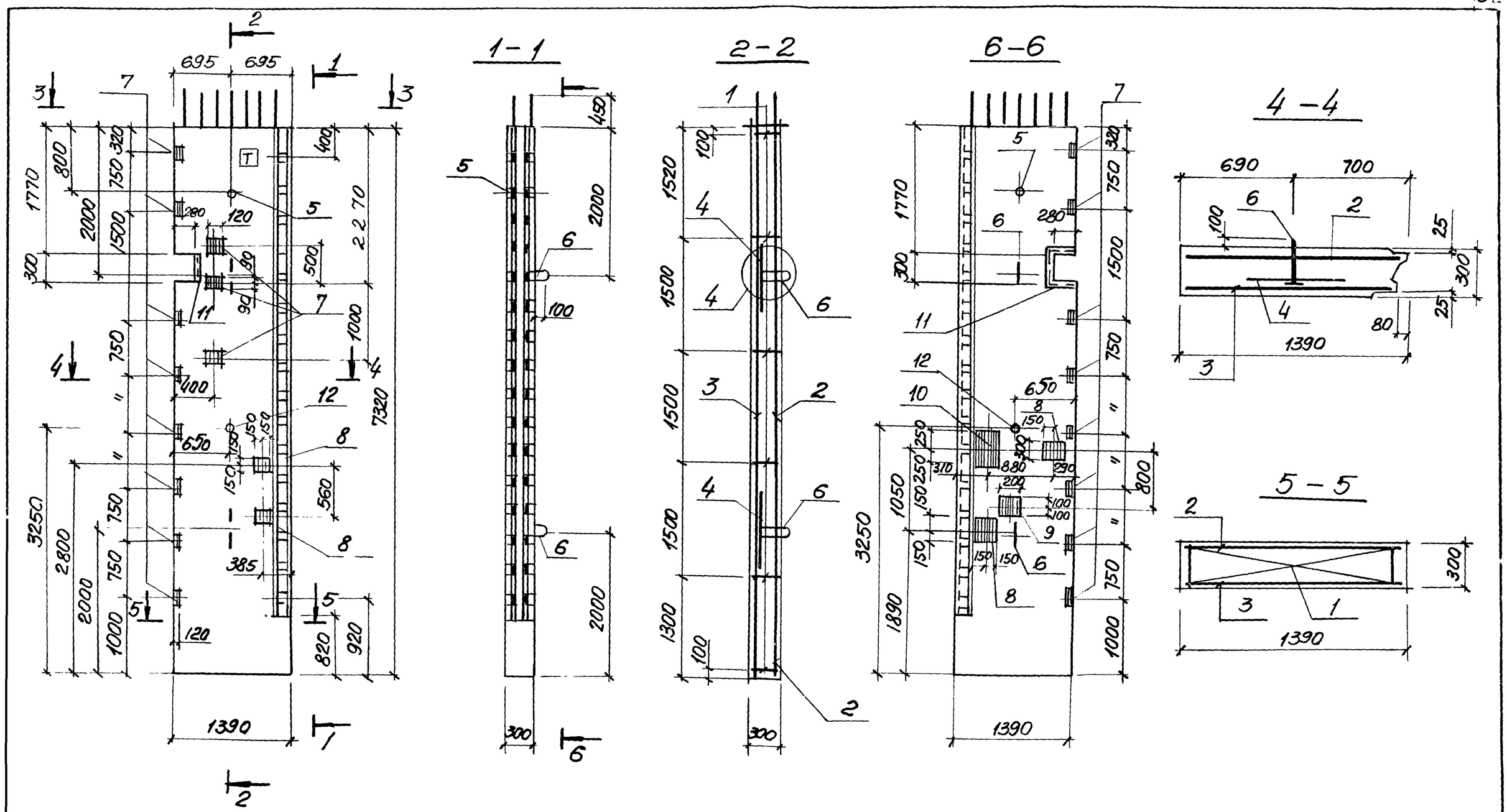

						Т.П.902-1-59 -КЖИ-ПГ 73.14-2-02СБ		
						Панель-перегородка ПГ 73.14-2-02. Сборочный чертеж	Стадия	Масса	Масштаб
							Р	7.0т	1:50 1:25
Привязан				Нач.отд.	Шейко		Лист	Листов 1	
				Н.контр	Иванов		Госстрой СССР Союзводоканалпроект Харьковский Водоканалпроект		
				рук.груп	Кунцевич				
				Ст.инж	Шпандий				
Инв.№				Инжен	Пирошникова				

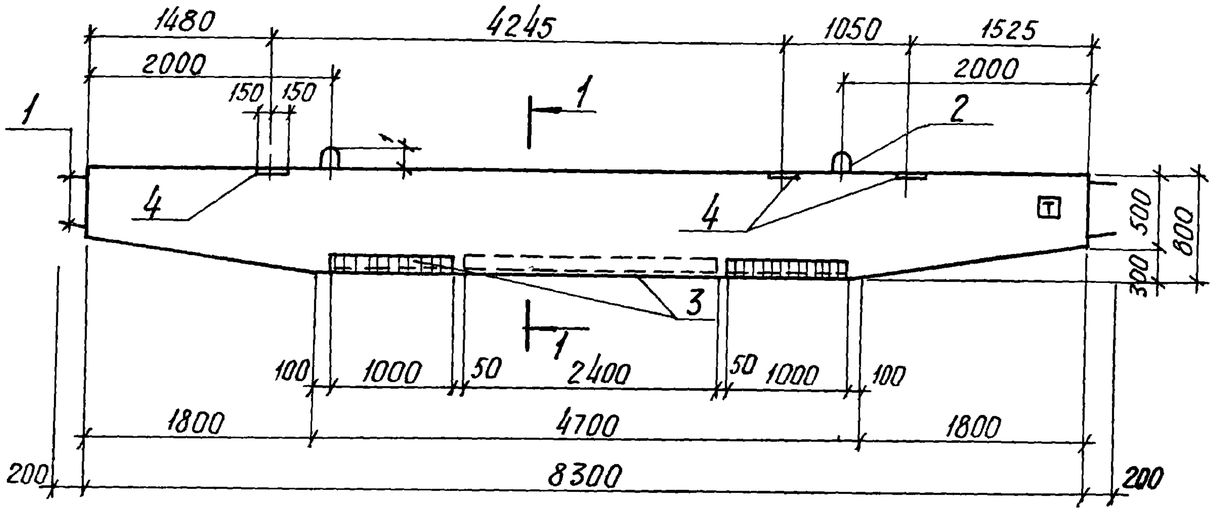

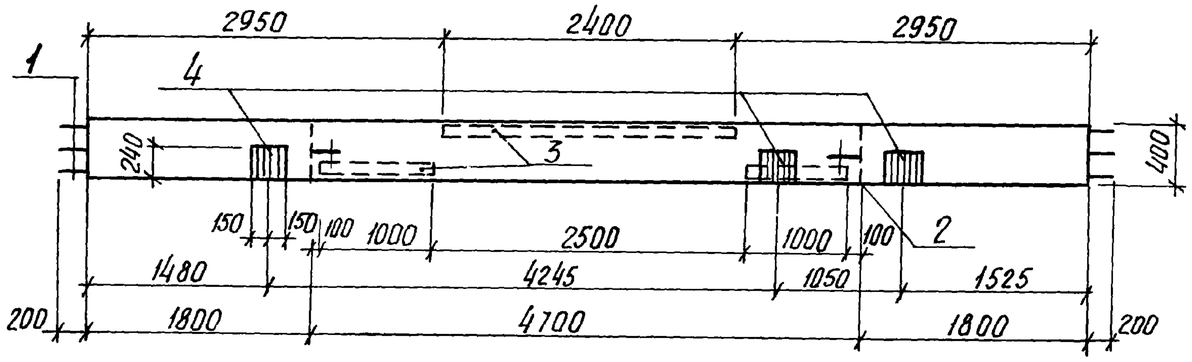

1-1

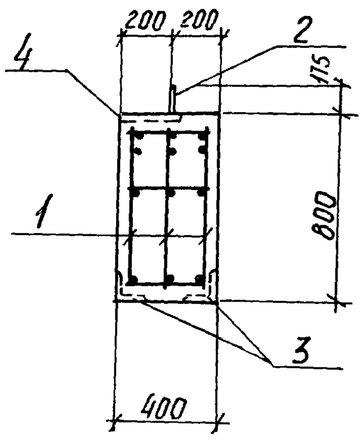

Расчетная схема Б1

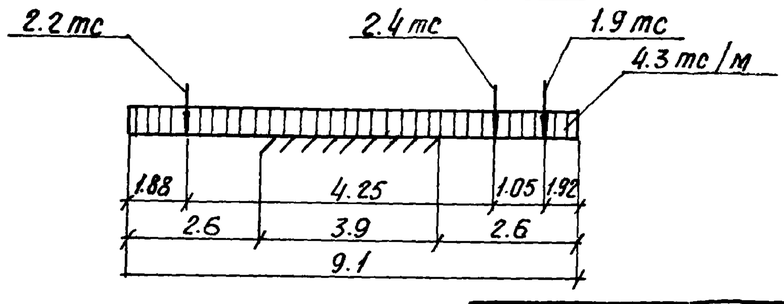

Формат	Зона	Поз.	Обозначение	Наименование	Кол.	Примечание
				Документация		
11			902-1-59-КЖИ-ТТ1	Технические требования ТТ1		
				Сборочные единицы		
11		1	902-1-59-КЖИ-КП2, КП3	Каркас пространственный КП2	1	
11		2	То же -Мн9, Мн10	Изделие закладное Мн10	2	
		3	3.400-6/76	То же МИ4-21	4.4	п.м
		4	То же	" МИ1-30	3	
				Материалы		
				Бетон марки М-300	2.44	м³

Выборка стали на один элемент, кг

Марка элемента	Арматурные изделия: Арматурная сталь ГОСТ 5781-75 Класс АI ф мм 8	Итого	ГОСТ 5.1459-72* Класс AIII ф мм 10	14	20	Итого	Итого	Закладные изделия: Профильная сталь			Арм. сталь ГОСТ 5781-75 Класс AI ф мм 20			Итого	Всего
Б1	76.8	76.8	15.3	31.8	114.3	161.4	238.2				9.5			9.5	247.7

1. Защитный слой бетона для рабочей арматуры принят 30 мм.
2. С внутренней стороны балки проставить знак Т несмываемой краской

Привязан

Инв. №

Нач.отд.	Шейко	
Н.контр.	Иванов	
Рук.гр.	Кунцевич	
Ст.инж.	Шмандий	
Инженер	Доценко	

ТП 902-1-59 -КЖИ-Б1

Балка Б1 (для t = -20°С, -30°С)

Стадия	Масса	Масштаб
Р	6.1т	1:50 1:25
Лист	Листов 1	

Госстрой СССР Союзводоканалнийпроект Харьковский Водоканалпроект

Взам.инв.№ | Подпись и дата | Инв.№ подл.

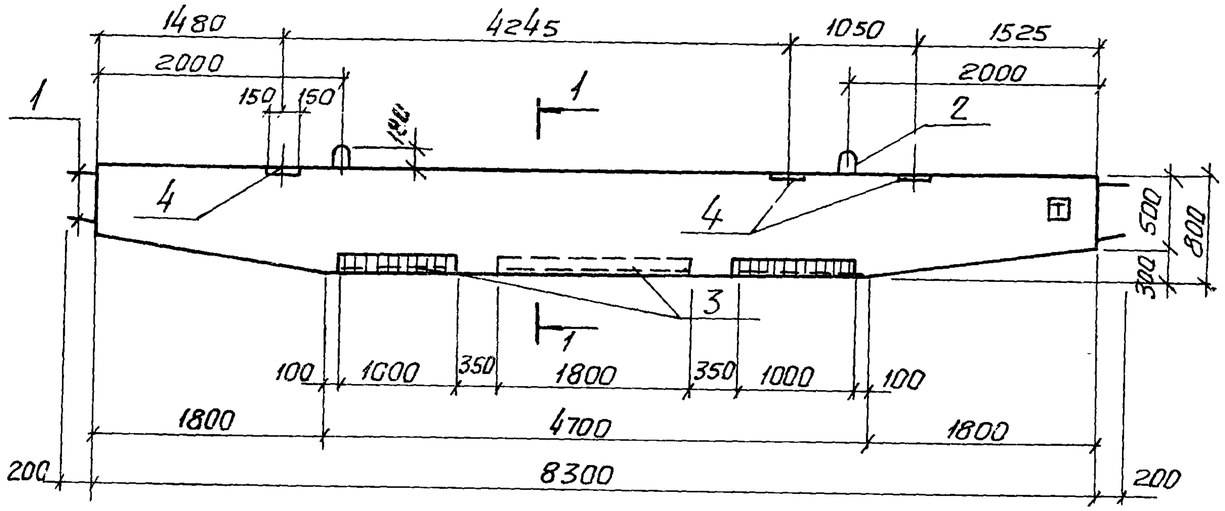

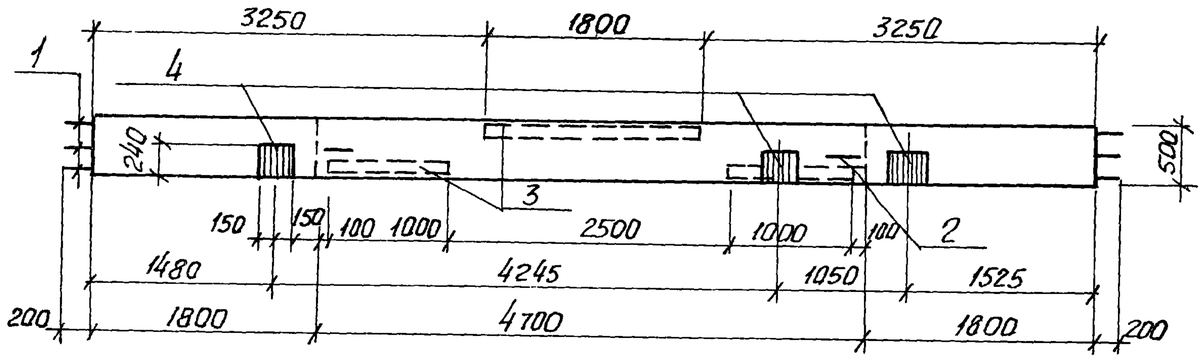

Формат	Зона	Поз.	Обозначение	Наименование	Кол.	Примечание
				Документация		
11			902-1-59 -КЖИ-ТТ1	Технические требования ТТ1		
				Сборочные единицы		
11		1	902-1-59 -КЖИ-КП2, КП3	Каркас пространственный КП3	1	
11		2	-Мн9, Мн10	Изделие закладное Мн10	2	
6.4.		3	3.400-6/76	То же МИ4-21	3.8	п.м.
6.4.		4	То же	" МИ1-30	3	
				Материалы		
				Бетон марки М-300	3.05	$м^3$

Выборка стали на один элемент, кг

Марка эл-та	Арматурные изделия							Закладные изделия							Всего
	Арматурная сталь							Профильная сталь			Арм. сталь ГОСТ 5781-75			Итого	
	ГОСТ 5781-75		ГОСТ 5.1459-72*												
	Класс AI	Итого	Класс AIII			Итого	Итого				Класс AI				
	ф мм		ф мм								ф мм				
	8		10	14	22						20				
Б1	78.6	78.6	15.3	31.8	138.0	185.1	263.7				9.5			9.5	273.2

1. Защитный слой бетона для рабочей арматуры принят 30 мм
2. С внутренней стороны балки проставить знак [Т] несмываемой краской

1-1

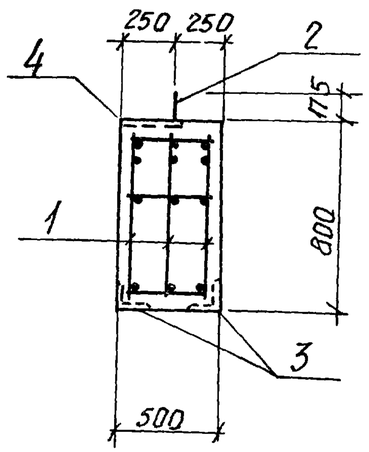

Расчетная схема Б1

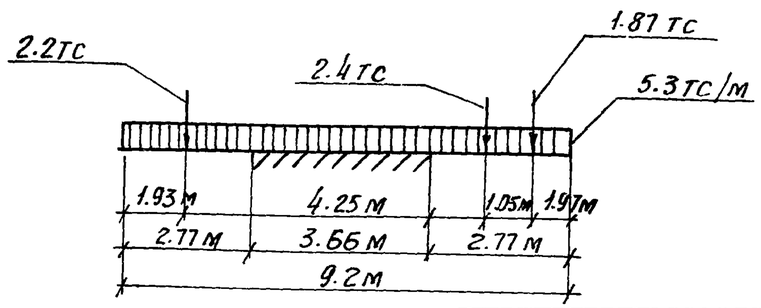

Привязан

Инв №

Нач. отд.	Шейко		
Н.контр.	Иванов		
Рук. гр.	Кунцевич		
Ст. инж.	Шмандий		
Инж.	Доценко		

ТП 902-1-59 -КЖИ-Б1

Балка Б1 (для t=-40°С)

Стадия	Масса	Масштаб
Р	7.63т	1:50 1:25
Лист	Листов 1	

Госстрой СССР Союзводоканалниипроект Харьковский Водоканалпроект

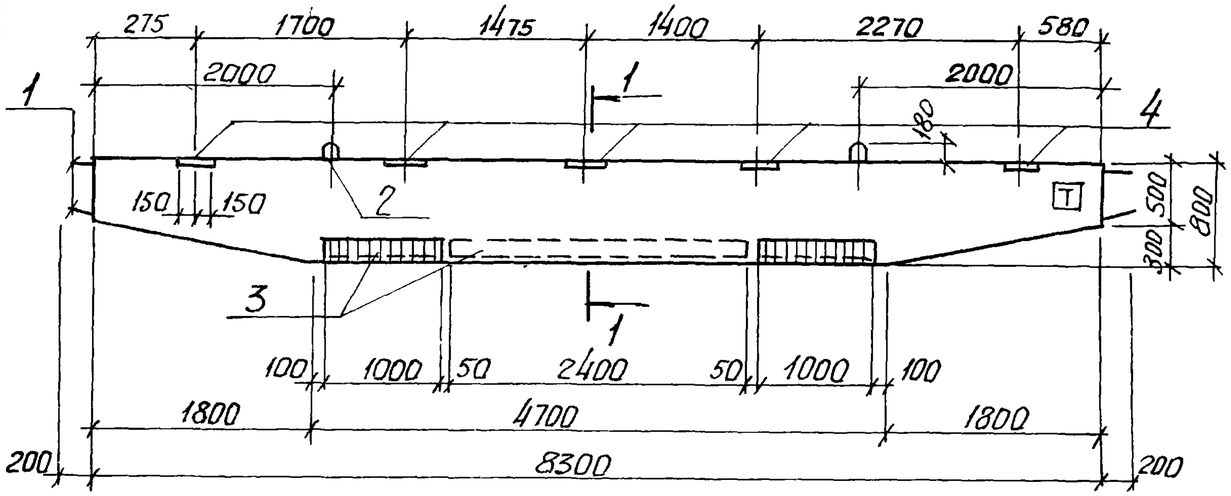

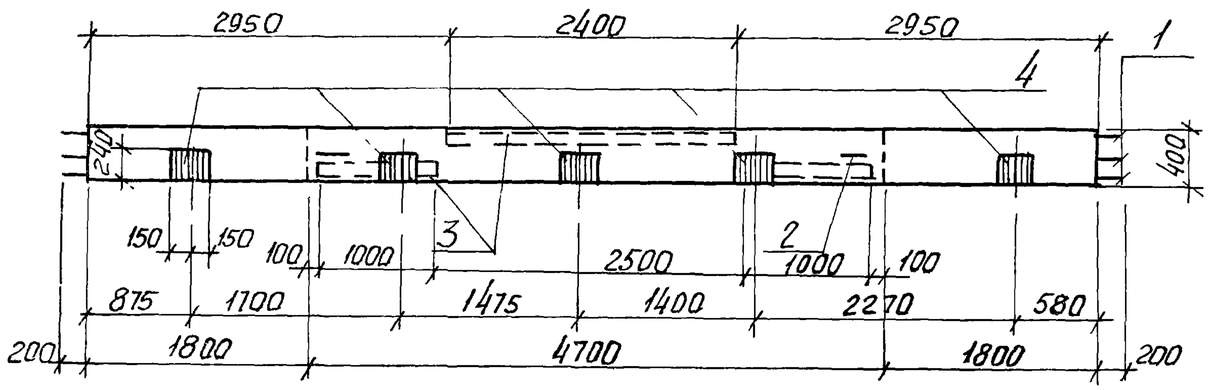

1-1

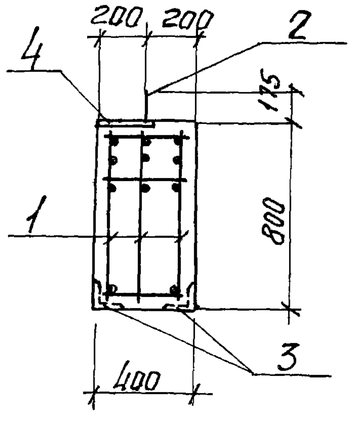

Расчетная схема Б1-А

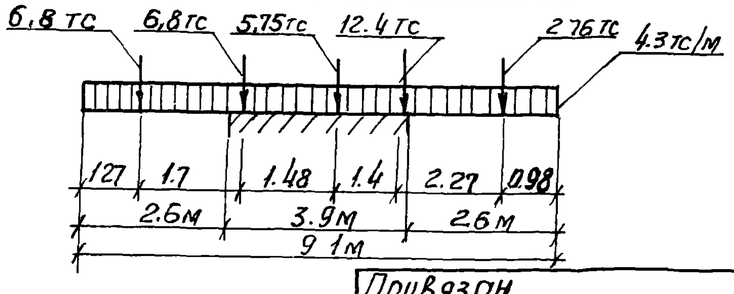

Формат	Зона	Поз.	Обозначение	Наименование	Кол.	Примечание
				Документация		
11			902-1-59 -КЖИ-ТТ1	Технические требования ТТ1		
				Сборочные единицы		
11		1	902-1-59 -КЖИ-КП2,КП3	каркас пространственный КП2	1	
11		2	-МН9, МН10	Изделие закладное МН10	2	
Б4		3	3.400-6/76	То же МИ4-21	4.4	п.м.
Б.4		4	То же	" МИ1-30	5	
				Материалы		
				Бетон марки М-300	2.44	м³

Выборка стали на один элемент, кг

Марка эл-та	Арматурные изделия							Закладные изделия						Всего
	Арматурная сталь							Профильная сталь			Арм. сталь ГОСТ 5781-75 Класс А-I				
	ГОСТ 5781-75 Класс АI		ГОСТ 5.1459-72* Класс АIII												
	ф мм	Итого	ф мм			Итого	Итого				ф мм			Итого	
	8		10	14	20						20				
Б1-А	76.8	76.8	15.3	31.8	114.3	161.4	238.2				9.5			9.5	247.7

1. Защитный слой бетона для рабочей арматуры принят 30мм.
2. С внутренней стороны балки проставить знак [Т] несмываемой краской

Привязан

Инв №

Нач. отд.	Шейко	
Н.контр.	Иванов	
Рук. гр.	Кунцевич	
Ст. инж.	Шмандий	
Инж.	Доценко	

ТП 902-1-59 -КЖИ-Б1-А

Балка Б1-А (для t°-20°С,-30°С)

Стадия	Масса	Масштаб
Р	6.1т	1:50 1:25
Лист	Листов 1	

Госстрой СССР Союзводоканалниипроект Харьковский Водоканалпроект

Инв.№подл. | Подпись и дата | Взам. инв. №

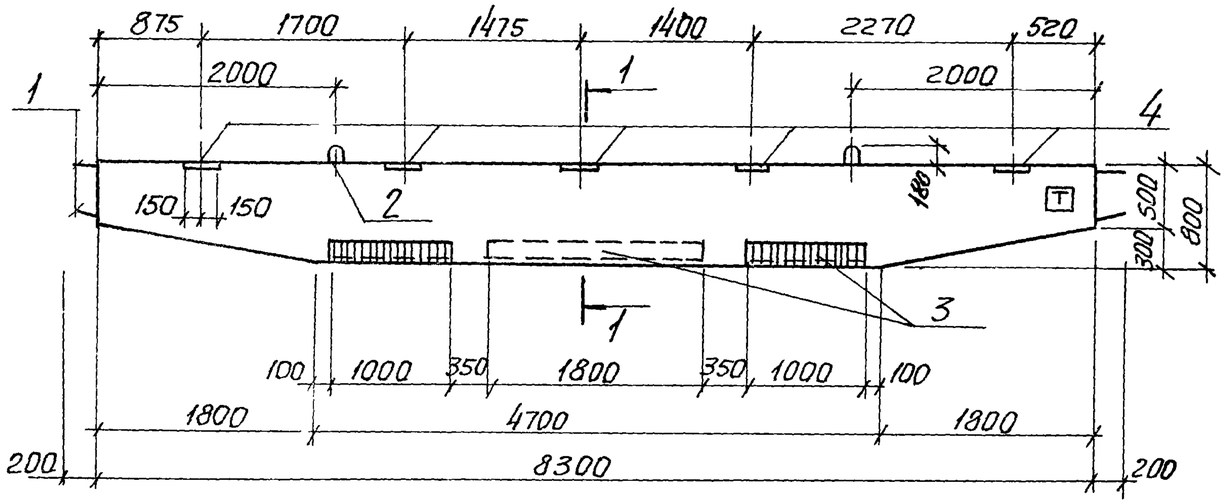

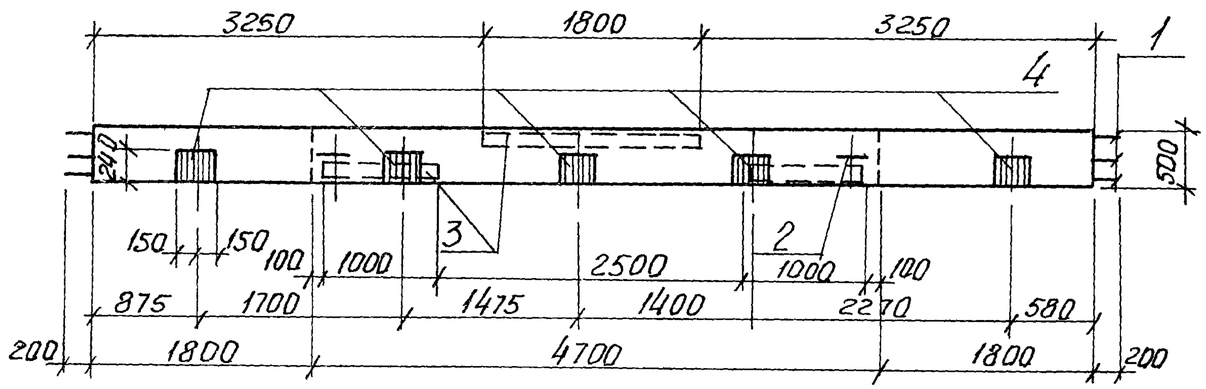

Формат	Зона	Поз.	Обозначение	Наименование	Кол.	Примечание
				Документация		
11			902-1-59 -КЖИ-ТТ1	Технические требования ТТ1		
				Сборочные единицы		
11		1	902-1-59 -КЖИ-КП2,КП3	Каркас пространственный КП3	1	
11		2	То же -Мн-9, Мн 10	Изделие закладное Мн10	2	
6.4		3	3.400-6 /76	То же МИ4-21	3.8	п.м.
6.4		4	То же	" МИ1-30	3	
				Материалы		
				Бетон марки М-300	3.05	м³

Выборка стали на один элемент, кг

Марка эл-та	Арматурные изделия							Закладные изделия						Всего
	Арматурная сталь							Профильная сталь			Арм. сталь		Итого	
	ГОСТ 5781-75 Класс AI		ГОСТ 5.1459-72* Класс A-III				Итого				ГОСТ 5781-75 Класс AI			
	ф мм	Итого	ф мм			Итого					ф мм			
	8		10	14	22						20			
Б1-А	78.6	78.6	15.3	31.8	138.0	185.1	263.7				9.5		9.5	273.2

1. Защитный слой бетона для рабочей арматуры принят 30 мм.
2. С внутренней стороны балки проставить знак Т незмываемой краской.

1-1

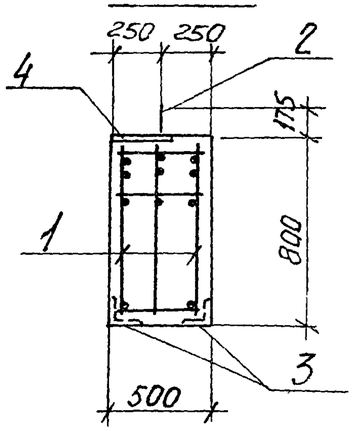

Расчетная схема Б1-А

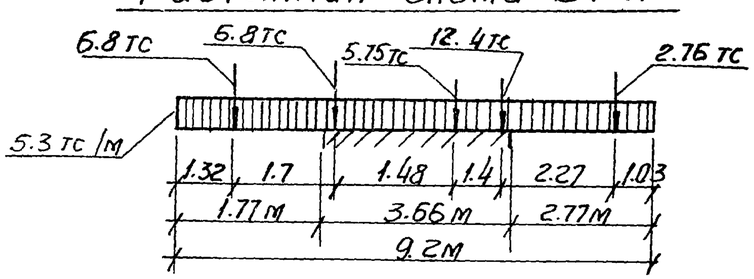

Привязан

Инв. №

Нач. отд.	Шейко		
Н.контр.	Иванов		
Рук. гр.	Кунцевич		
Ст. инж.	Шмандий		
Инженер	Доценко		

ТП 902-1-59 -КЖИ-Б1-А

Балка Б1-А (для t° -40°С)

Стадия	Масса	Масштаб
Р	7.63т	1:50 1:25
Лист	Листов 1	

Госстрой СССР Союзводоканалниипроект Харьковский Водоканалпроект

Альбом IX

Типовой проект 902-1-59

Б2, Б2-А

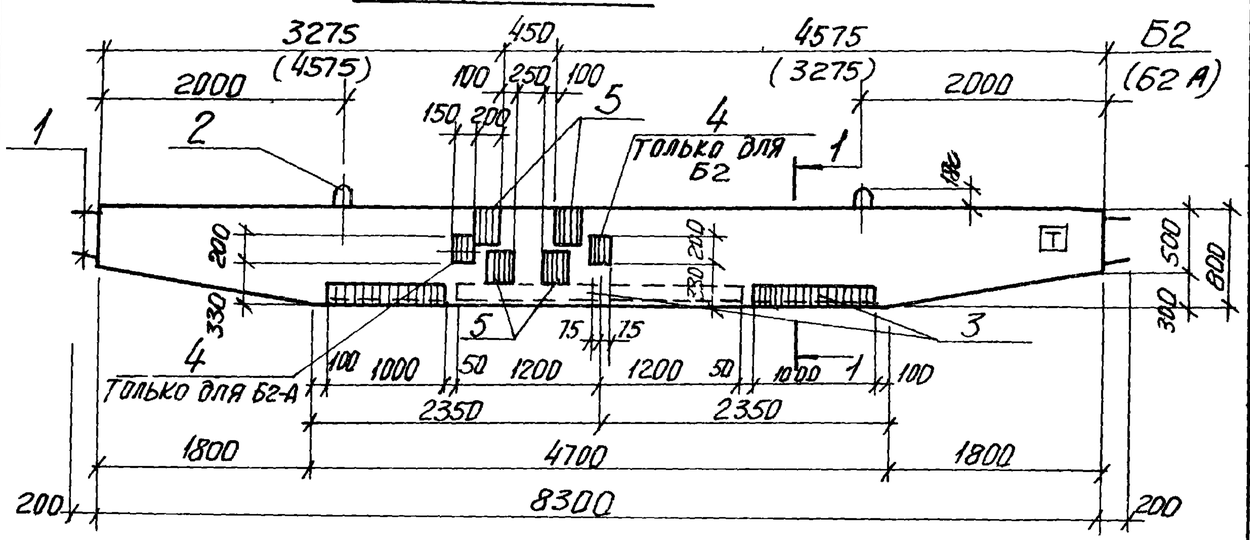

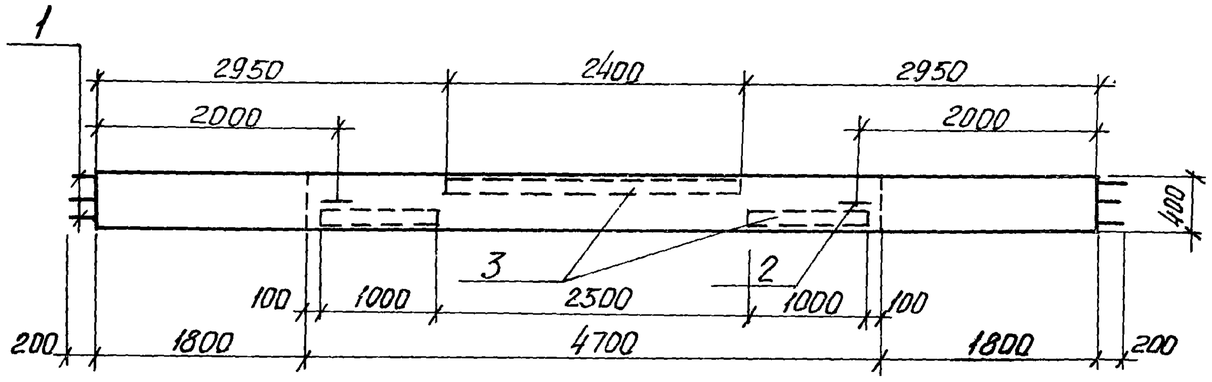

Формат	Зона	Поз	Обозначение	Наименование	Кол.	Примечание
				Документация		
11			902-1-59 -КЖИ-ТТ1	Технические требования ТТ1		
				Сборочные единицы		
11		1	902-1-59 -КЖИ-КП2, КП3	Каркас пространственный КП2	1	
11		2	-Мн 9, Мн 10	Изделие закладное Мн 10	2	
		3	3.400-6/76	То же МИ4-21	4.4	п.м
		4	То же	" МИ1-20	1	
		5	"	" МИ1-29	4	
				Материалы		
				Бетон марки М-300	2.44	м3

Выборка стали на один элемент, кг

Марка эл-та	Арматурные изделия							Закладные изделия						Всего
	Арматурная сталь							Профильная сталь			Арм. сталь ГОСТ 5781-75		Итого	
	ГОСТ 5781-75		ГОСТ 5.1459-72*				Итого				Класс AI			
	Класс AI		Класс A III			Итого								
	ф мм	Итого	ф мм								ф мм			
	8		10	14	20						20			
Б2, Б2 А	76.8	76.8	15.3	31.8	114.3	161.4	238.2				9.5		9.5	247.7

1. Защитный слой бетона для рабочей арматуры принят 30мм
2. С внутренней стороны балки нанести знак Т несмываемой краской

1-1

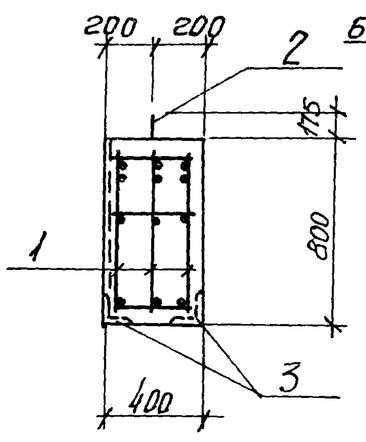

Расчетная схема Б2, Б2 А

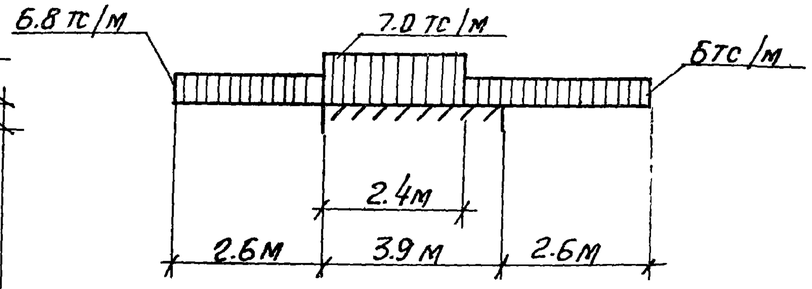

Привязан

Инв. №

Нач отд.	Шейко	
Н. контр.	Иванов	
Рук. гр.	Кунцевич	
Ст. инж.	Благой	
Инженер	Даценко	

ТП 902-1-59 -КЖИ-Б2, Б2А

Балки Б2, Б2А (для t=-20°С; -30°С)

Стадия	Масса	Масштаб
Р	6.1т	1:50 1:25

Лист Листов 1

Госстрой СССР Союзводоканалниипроект Харьковский Водоканалпроект

Инв. № подл. | Подпись и дата | Взам. инв. №

17207-04 39

Альбом IX

Б2, Б2А

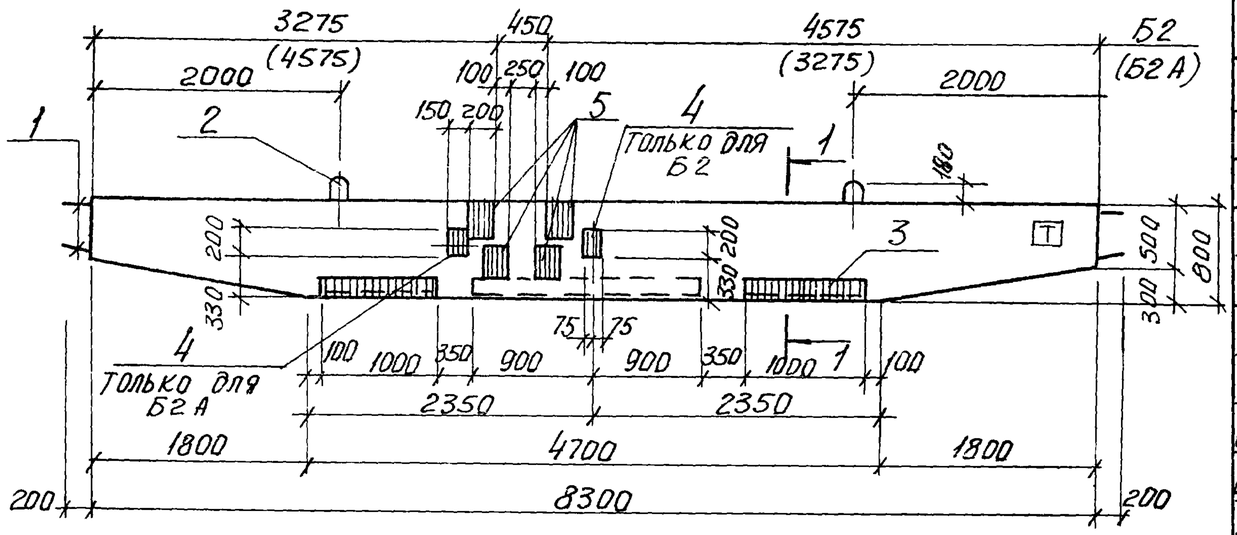

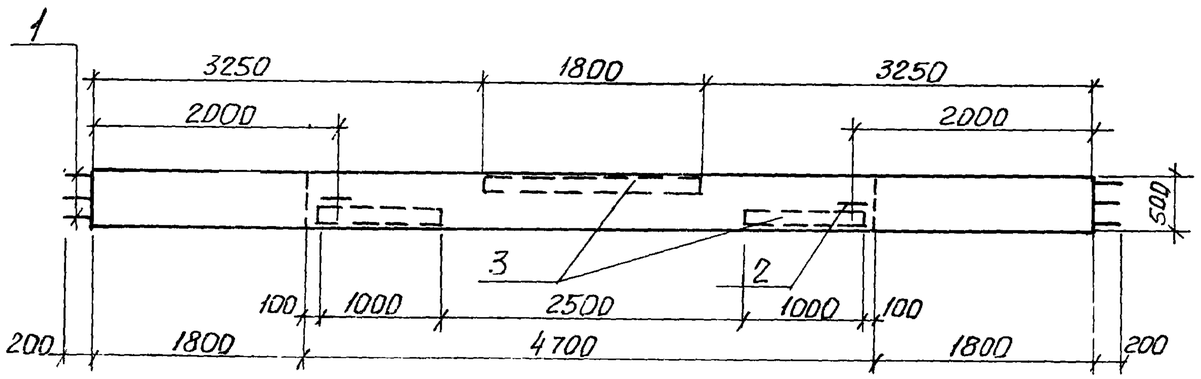

Формат	Зона	Поз.	Обозначение	Наименование	Кол.	Примечание
				Документация		
11			902-1-59 -КЖ-ТТ1	Технические требования ТТ1		
				Сборочные единицы		
11		1	902-1-59 -КЖИ-КП2, КП3	Каркас пространственный КП3	1	
11		2	Тоже — Мн9, Мн10	Изделие закладное МН10	2	
Б.ч.		3	3.400-6/76	То же МИ4-21	3.8	п.м.
Б.ч		4	Тоже	" МИ1-20	1	
Б.ч.		5	"	" МИ1-29	4	
				Материалы		
				Бетон марки М-300	3.05	м3

Выборка стали на один элемент, кг

Марка эл-та	Арматурные изделия							Закладные изделия							Всего
	Арматурная сталь							Профильная сталь			Арм. сталь ГОСТ 5781-75				
	ГОСТ 5781-75		ГОСТ 5.1459-72*				Итого				Класс AI			Итого	
	Класс AI		Класс AIII												
	Ф мм	Итого	Ф мм			Итого					Ф мм				
	8	20	10	14	22	20					20				
Б2, Б2А	78.6	78.6	15.3	31.8	138.0	185.1	263.7				9.5			9.5	273.2

1. Защитный слой бетона для рабочей арматуры принят 30мм
2. С внутренней стороны балки нанести знак Т неемываемой краской.

1-1

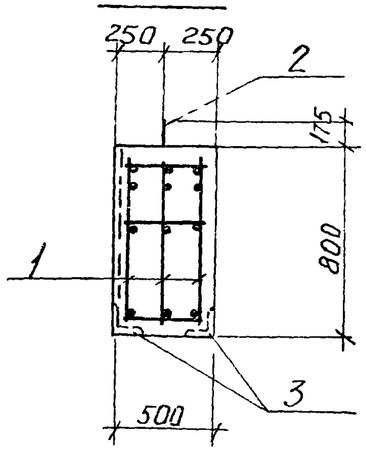

Расчетная схема Б2, Б2А

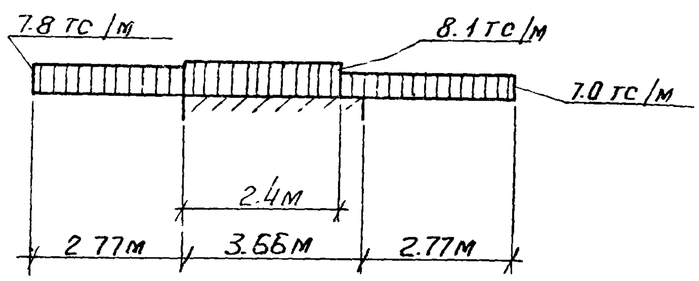

Привязан

Инв №

Нач. отд.	Шейко	
Н. контр.	Иванов	
Рук. гр.	Кунцевич	
Ст. инж.	Шмандий	
Инж.	Доценко	

ТП 902-1-59 -КЖ-Б2, Б2А

Балки Б2, Б2А (для t = -40°С)

Стадия	Масса	Масштаб
Р	763т	1:50 1:25
Лист	Листов 1	

Госстрой СССР Союзводоканалниипроект Харьковский Водоканалпроект

Б3, Б4

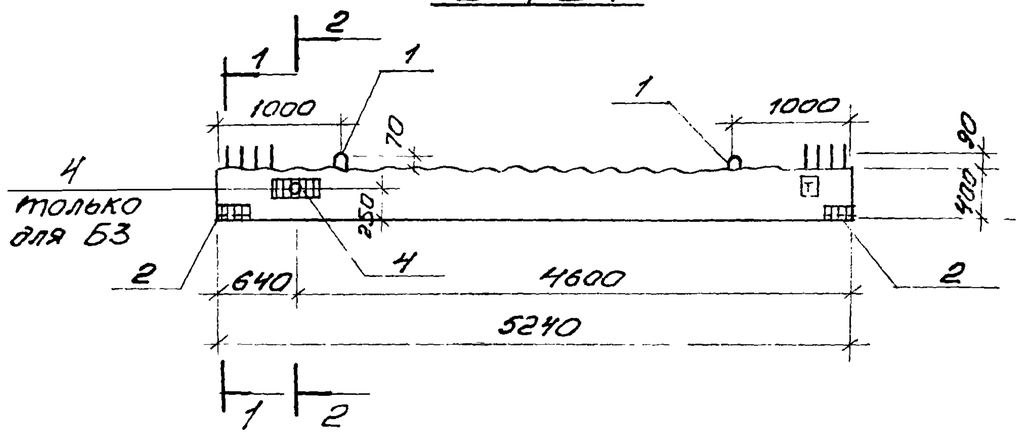

Схема армирования

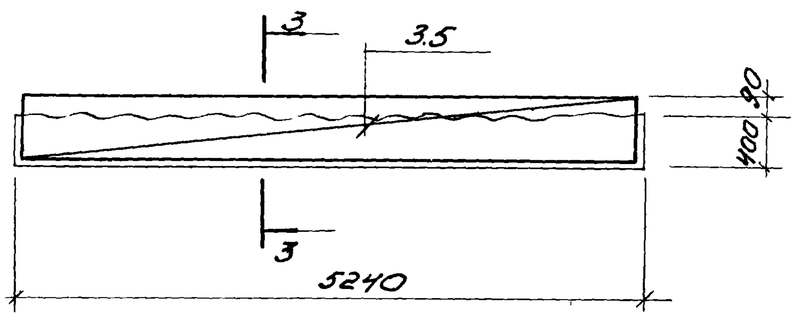

Формат	Зона	Поз.	Обозначение	Наименование	Кол.	Примечание
				Документация		
11			902-1-59-КЖИ-ТТ1	Технические требованияТТ1		
				Сборочные единицы		
11		1	902-1-59-КЖИ-Мн9,Мн10	Изделие закладное Мн9	2	
6.4		2	3.400-6/76	То же МИ4-12	2	
				переменные данные для исполнения		
				Б3		
				Сборочные единицы		
11		3	902-1-59-КЖИ-КП4,КП5	Каркас пространственный КП4	1	
11		4	То же -Мн11	Изделие закладное Мн11	1	
				Б4		
				Сборочные единицы		
11		5	Т.П.902-1-59-КЖИ-КП4,КП5	Каркас пространственный КП5	1	
				Материал		
				Бетон марки М300	0.42	$м^3$

Выборка стали на один элемент, кг

Марка эл-та	Арматурные изделия							Закладные изделия							Всего
	Арматурная сталь							Профильная сталь			Арм. сталь ГОСТ 5781-75 Класс АI			Итого	
	ГОСТ 5781-75 Класс АI		ГОСТ 5.1459-72* Класс АIII				Итого								
	ф мм	Итого	ф мм			Итого					ф мм				
	8		10	18	22						10				
Б3	20.5	20.5	19.3	31.3		50.6	71.1				1.1				72.2
Б4	20.5	20.5	19.3		46.8	86.1	86.6				1.1				87.7

Расчетная схема Б3

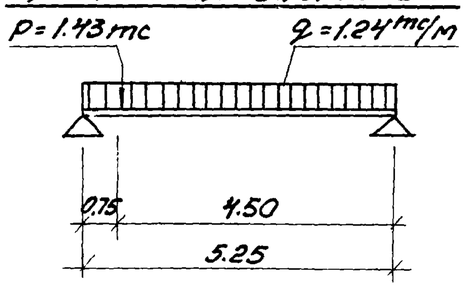

1-1 2-2 3-3

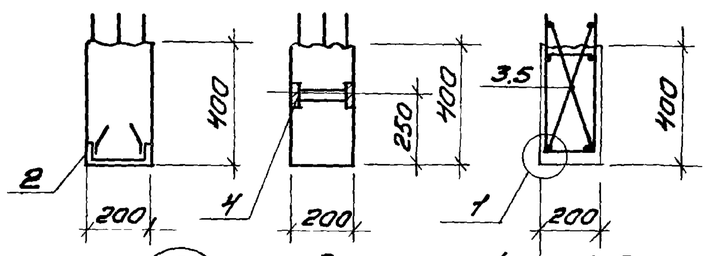

Расчетная схема Б4

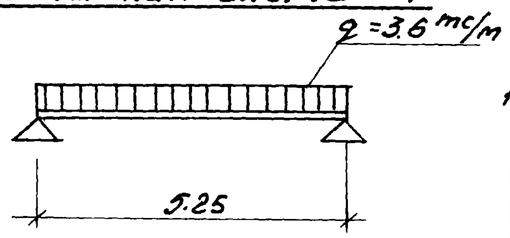

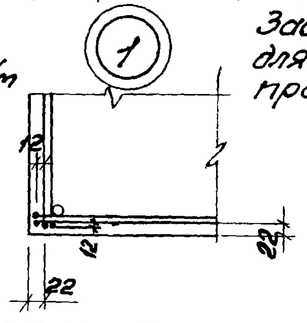

Защитный слой бетона для рабочей арматуры принят 30 мм

Привязан

Инв. №

Нач.отд.	Шейко		
Н.контр.	Иванов		
Рук.гр.	Кунцевич		
Ст.инж.	Шмандий		
Инженер	Мирошников		

ТП 902-1-59-КЖИ-Б3, Б4

Балки Б3, Б4

Стадия	Масса	Масштаб
Р	1.05т	1:50 1:20

Лист | Листов

Госстрой СССР Союзводоканалниипроект Харьковский Водоканалпроект

Инв.№ подл. | Подп. и дата | Взам.инв.№

Альбом IX

Типовой проект 902-1-59

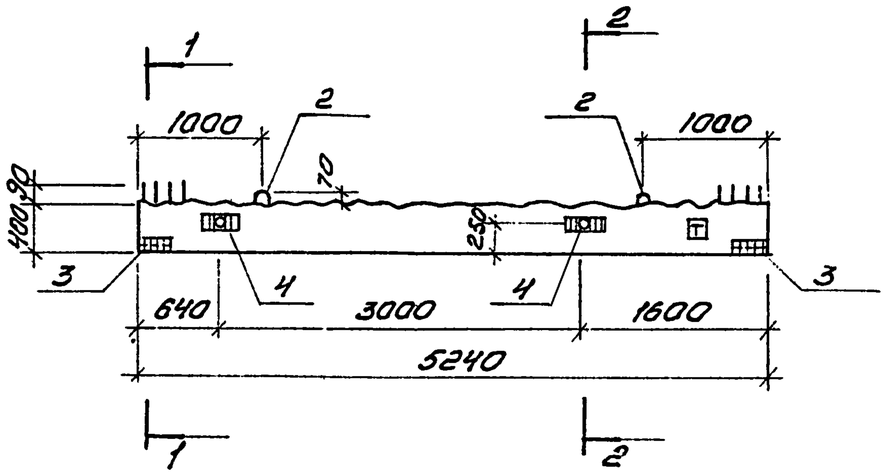

Схема армирования

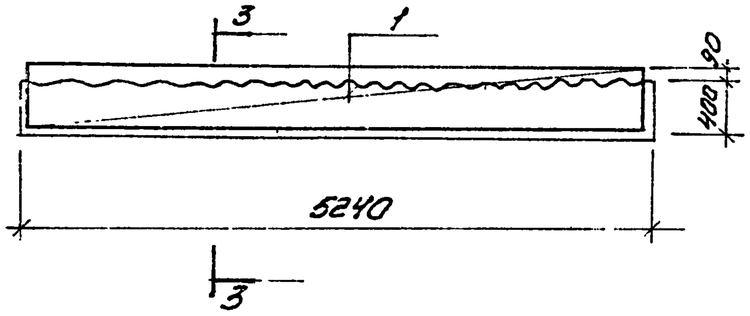

1-1 2-2 3-3

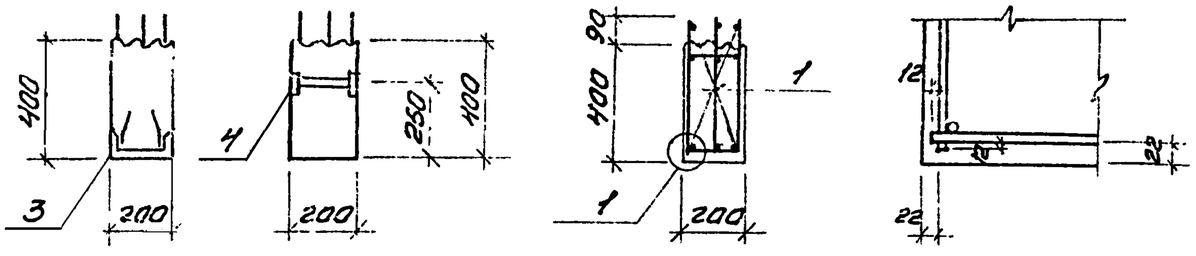

Расчетная схема

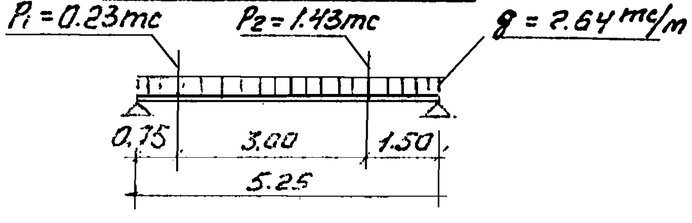

Формат	Зона	Поз.	Обозначение	Наименование	Кол.	Примечание
				Документация		
11			902-1-59 – КЖИ-ТТ1	Технические требования ТТ1		
				Сборочные единицы		
11		1	Т.П.902-1-59-КЖИ-КП4,КП5	Каркас пространственный КП4	1	
11		2	То же -Мн9, Мн10	Изделие закладное Мн9	2	
		3	3.400-6/76	То же МН4-12	2	
11		4	902-1-59-КЖИ-Мн.М	" Мн11	2	
				Материал		
				Бетон марки М300	0.42	м3

Выборка стали на один элемент, кг

Марка эл-та	Арматурные изделия							Закладные изделия							Всего
	Арматурная сталь							Профильная сталь			Арм. сталь ГОСТ 5781-75			Итого	
	ГОСТ 5781-75		ГОСТ 5.1459-72*				Итого				Класс AI				
	Класс AI		Класс AIII												
	Ф мм	Итого	Ф мм			Итого					Ф мм				
	8		10	18							10				
Б5	20,5	20,5	19,3	31,3		50,6	71.1				1.1				72.2

Защитный слой бетона для рабочей арматуры принят 30 мм.

Привязан

Инв. №

Нач.отд.	Шейко	
Н.контр.	Иванов	
Рук.гр.	Кунцевич	
Ст.инж.	Шмандий	
Инженер	Мирошникова	

Т.П. 902-1-59 -КЖИ-Б5

Балка Б5

Стадия	Масса	Масштаб
Р	1.05т	1:50 1:20
Лист	Листов 1	

Госстрой СССР Союзводоканалниипроект Харьковский Водоканалпроект

Формат 12

Альбом IX

Типовой проект 902-1-59

Б6, Б7

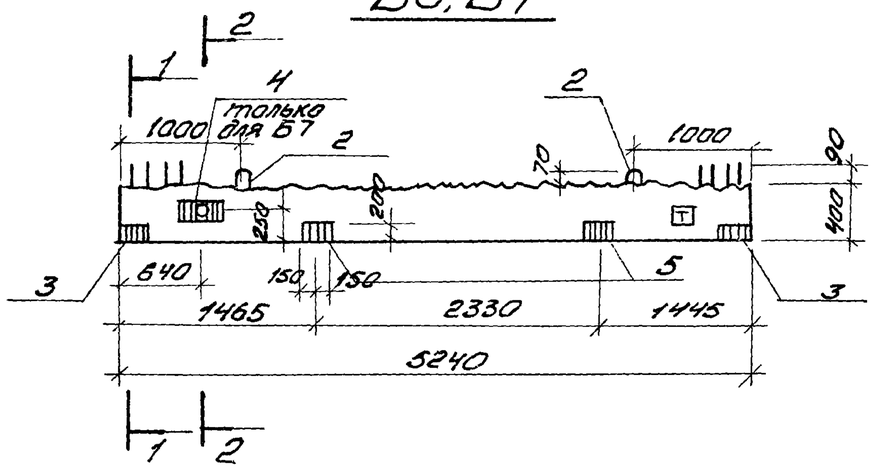

Схема армирования

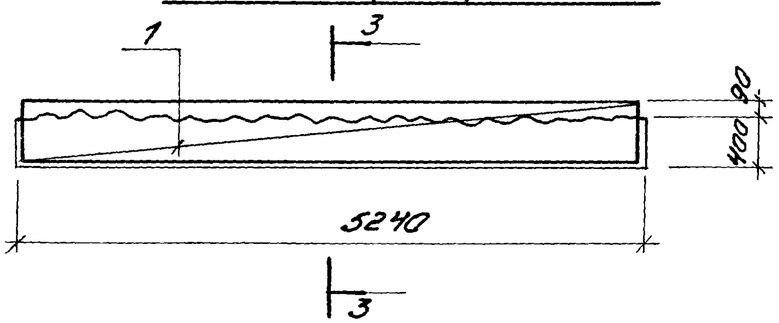

1-1

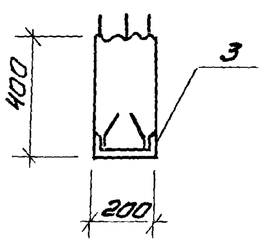

2-2

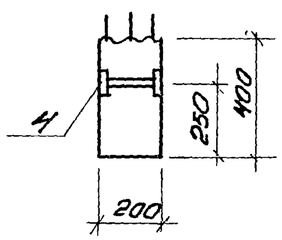

3-3

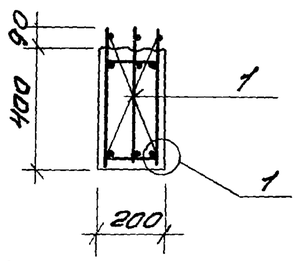

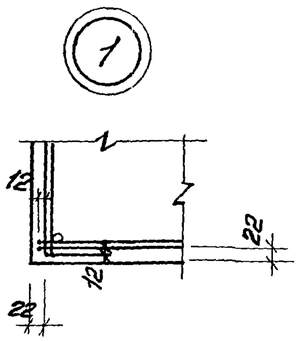

Расчетная схема Б6, Б7

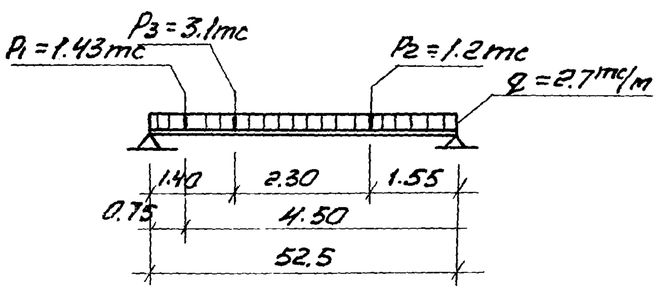

Защитный слой бетона до рабочей арматуры принят 30мм

Формат	Зона	Поз.	Обозначение	Наименование	Кол.	Примечание
				Документация		
11			902-1-59 -КЖИ-ТТ1	Технические требования ТТ1		
				Сборочные единицы		
11		1	902-1-59 - КЖИ-КП4, КП5	Каркас пространственный КП5	1	
11		2	-Мн9, Мн10	Изделие закладное Мн9	2	
		3	3.400-6/76	То же МН4-12	2	
11		4	902-1-59 -КЖИ-Мн11	" Мн11	1	только для Б7
		5	3.400-6/76	" МН1-29	2	
				Материал		
				Бетон марки М300	0.42	$м^3$

Выборка стали на один элемент, кг

Марка эл-та	Арматурные изделия							Закладные изделия							Всего
	Арматурная сталь							Профильная сталь			Арм. сталь ГОСТ 5781-75			Итого	
	ГОСТ 5781-75		ГОСТ 5.1459-72*			Итого									
	Класс AI		Класс AIII								Класс AI				
	Ф мм		Ф мм								Ф мм				
	8	Итого	10	22		Итого					10				
Б6, Б7	20.5	20.5	19.3	46.8		66.1	86.6				1.1				87.7

Привязан

Инв. №

Нач.отд.	Шейко	
Н.контр.	Иванов	
Рук.гр.	Кунцевич	
Ст.инж.	Шмандий	
Инженер	Мирошников	

Т.П. 902-1-59 -КЖИ-Б6, Б7

Балки Б6, Б7

Стадия	Масса	Масштаб
Р	1.05т	1:50 1:20
Лист	Листов 1	

Госстрой СССР Союзводоканалмонтажпроект Харьковский Водоканалпроект

Инв. N подл. | Подп. и дата | Взам. инв. N

17207-09 43 Формат 12

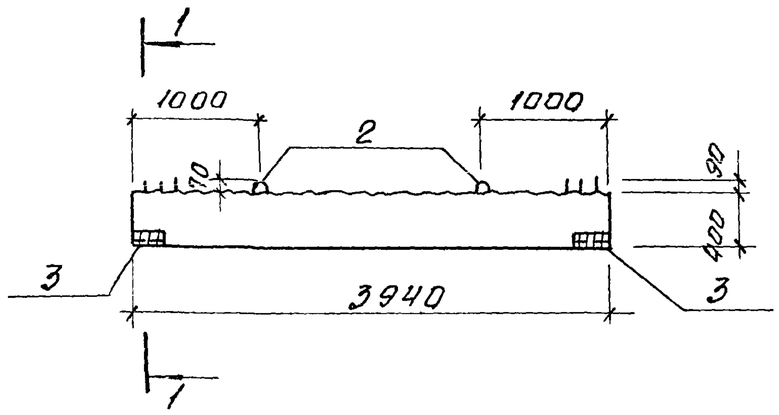

Схема армирования

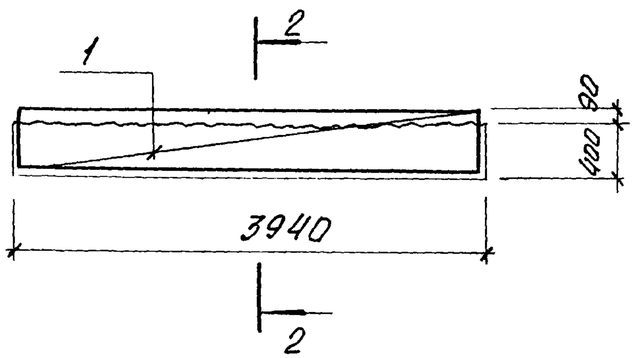

Формат	Зона	Поз.	Обозначение	Наименование	Кол.	Примечание
				Документация		
11			902-1-59 -КЖИ-ТТ1	Технические требования ТТ1		
				Сборочные единицы		
11		1	902-1-59-КЖИ-КП6	Каркас пространственный КП6	1	
11		2	-Мн9, Мн10	Изделие закладное Мн9	2	
		3	3.400-6/76	То же Мн4-12	2	
				Материал		
				Бетон марки М 300	0,32	м³

Выборка стали на один элемент кг.

Марка эл-та	Арматурные изделия							Закладные изделия						Итого	Всего
	Арматурная сталь							Профильная сталь			Арм. сталь ГОСТ 6727-75				
	ГОСТ 5781-75		ГОСТ 5.1459-72*				Итого								
	Класс А I		Класс А III								Класс А I				
	ф мм	Итого	ф мм			Итого					ф мм				
	8		10	20							10				
Б8	11,2	11,2	9,7	19,3		29,0	40,2				1.1			1.1	41.3

1 - 1

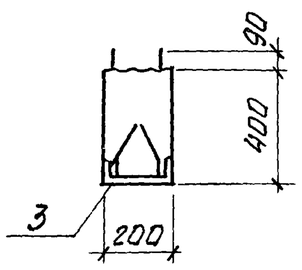

2 - 2

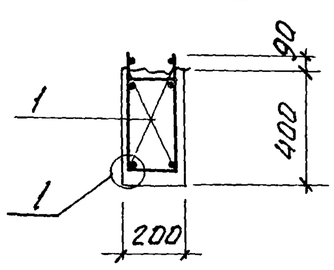

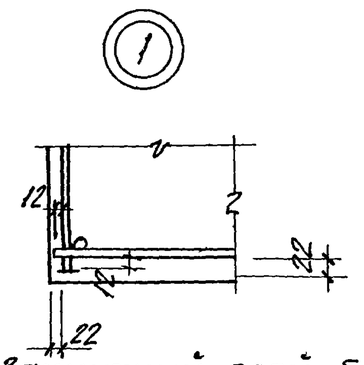

Защитный слой бетона до рабочей арматуры принят 30мм

Расчетная схема

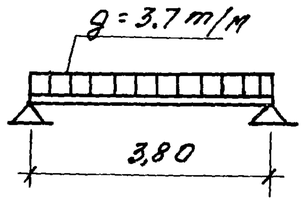

Привязан

Инв. №

Нач.отд.	Шейко	
Н.контр.	Иванов	
Рук.гр.	Кунцевич	
Ст инж.	Шмандий	
Инженер	Мирошников	

т.п. 902-1-59 -КЖИ-68

Балка Б8

Стадия	Масса	Масшт
Р	0,80т	1:50 1:20
Лист	Листов 1	

Госстрой СССР Союзводоканалниипроект Харьковский Водоканалпроект

Типовой проект 902-1-59 Альбом IX

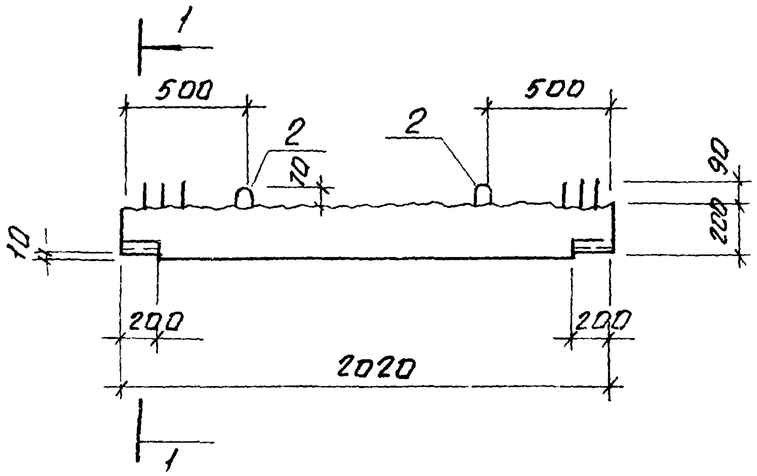

Схема армирования

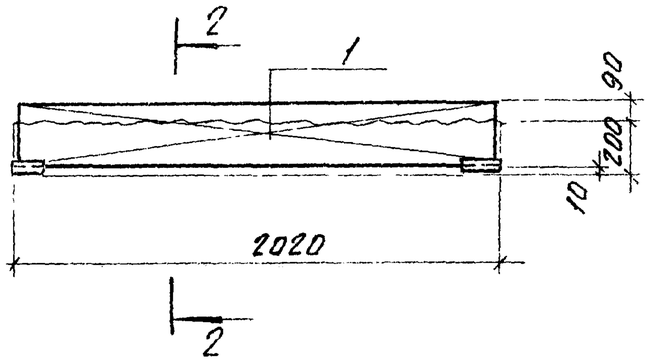

Формат	Зона	Поз.	Обозначение	Наименование	Кол.	Примечание
				Документация		
11			902-1-59-КЖИ-ТТ1	Технические требования ТТ1		
				Сборочные единицы		
11		1	902-1-59-КЖИ-КП7	Каркас пространственный КП7	1	18.02
11		2	-Мн9, Мн10	Изделие закладное Мн9	2	
				Материал		
				Бетон марки М300	0,05	м³

Выборка стали на один элемент. кг

Марка эл-та	Арматурные изделия							Закладные изделия						Итого	Всего
	Арматурная сталь							Профильная сталь			Арм. сталь ГОСТ 5781-75 Класс АI				
	ГОСТ 5781-75 Класс АI		ГОСТ 5.1459-72* Класс АIII				Итого								
	ф мм	Итого	ф мм			Итого					ф мм				
	8		10	16				12			10				
Б9	3,9	3,9	4,94	6,32		11,3	15,2	4,2			1,1			5,3	20,5

Защитный слой бетона для рабочей арматуры принят 20мм.

1 - 1

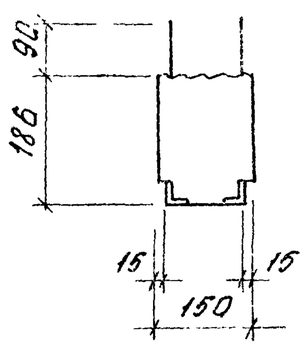

2 - 2

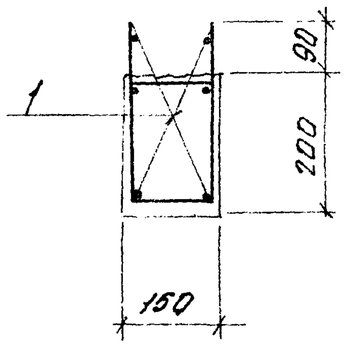

Расчетная схема

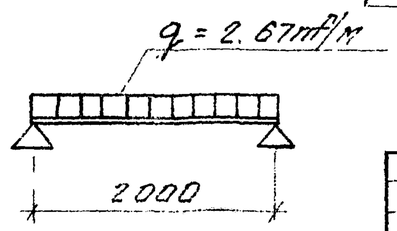

Привязан

Инв. №

Нач. отд.	Шейко	
Н. контр.	Иванов	
Рук. гр.	Кунцевич	
Ст. инж.	Шмандий	
Инженер	Мирошниченко	

ТП 902-1-59 -КЖИ- Б9

Балка Б9

Стадия	Масса	Масш.
Р	0.15т	1:20 1:10
Лист	Листов 1	

Госстрой СССР Союзводоканалпроект Харьковский Водоканалпроект

Взам. инв. № | Подпись и дата | Инв. № подл.

Формат	Зона	Поз	Обозначение	Наименование	Кол.	Примечание
				Документация		
11			902-1- -КЖИ-ТТ1	Технические требования ТТ1		
11			КЖИ-ТТ2	Технические требования ТТ2		
12			-ВС	Выборка стали		
11			-ОП1СБ	Сборочный чертеж		
				Сборочные единицы и детали		
11		1	902-1- -КЖИ-С20	Сетка арматурная С20	1	
11		2	-С21	То же С21	1	
Б.4		3		ф10АI ГОСТ 5781-75 ℓ=870	3	0.54кг
				Материал		
				Бетон марки М300	0.25	м3

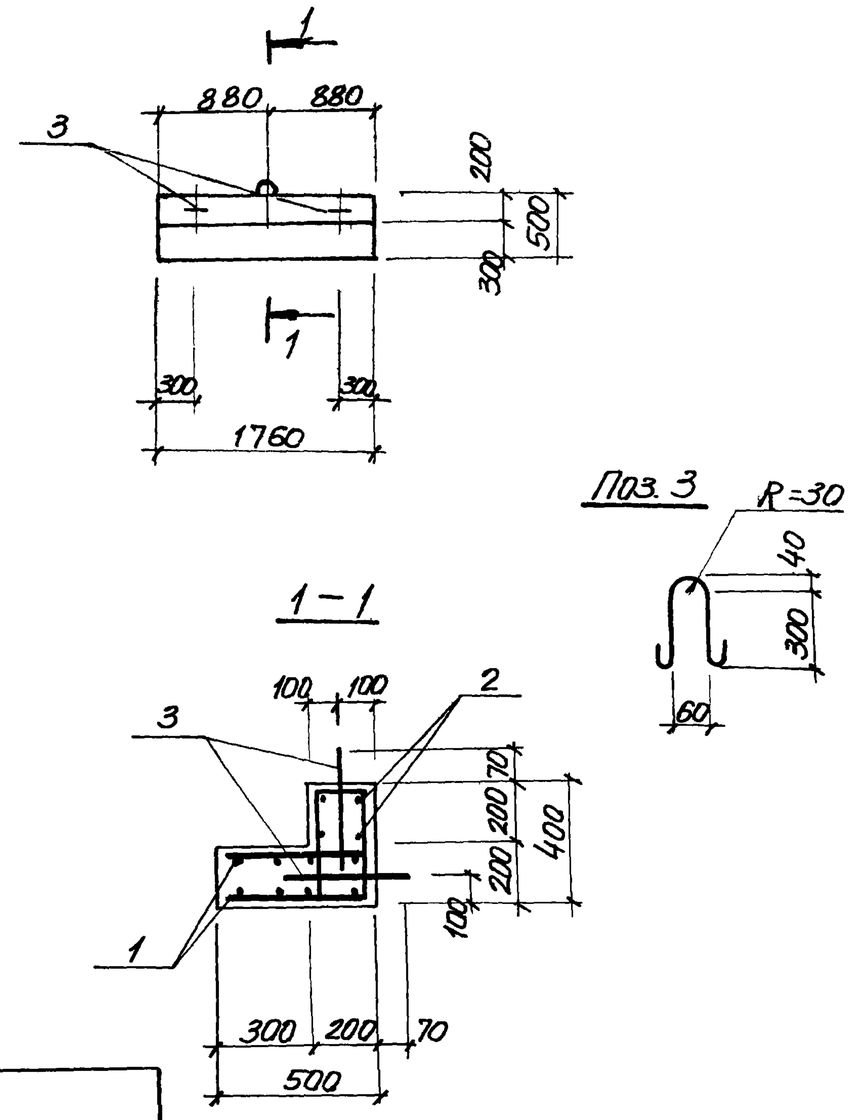

Защитный слой бетона для рабочей арматуры -20мм

Т.П. 902-1-59-КЖИ-ОП1СБ

Опорный блок ОП1
Сборочный чертеж.

Стадия	Масса	Масшт.
Р	0.63т	
Лист	Листов 1	

Госстрой СССР Союзводоканалниипроект Харьковский Водоканалпроект

Привязан

Инв.№

Нач.отд Шейко
Н.контр Иванов
Рук.груп Кунцевич
Ст.инж. Благой
Инженер Мирошникова

Т.П. 902-1-59-КЖИ-ОП1

Опорный блок ОП1

Стадия	Лист	Листов
Р		1

Госстрой СССР Союзводоканалниипроект Харьковский Водоканалпроект

Альбом IX

Типовой проект 902-1-59

Взам. инв№ | Подпись и дата | Инв.№ подл.

Привязан

Инв.№

Нач.отд Шейко
Н.контр Иванов
Рук.груп Кунцевич
Ст.инж Благой
Инженер Мирошникова

17207-09 46

Копировал: Пихарева

Формат 12.

Альбом IX

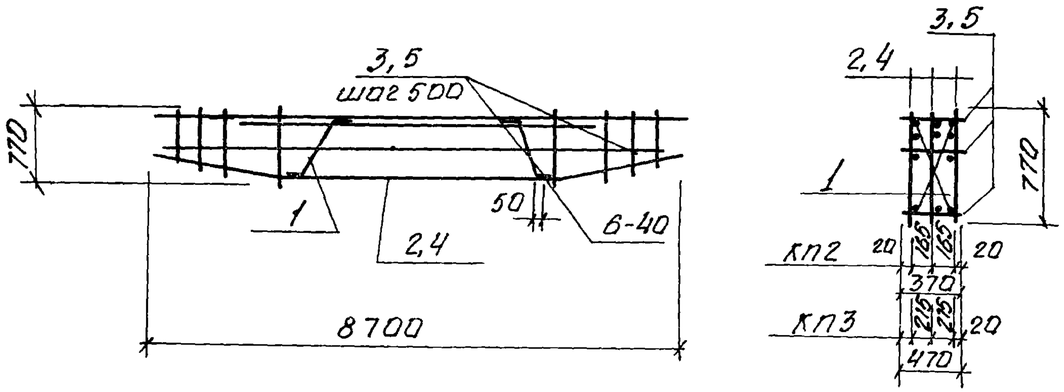

Формат	Зона	Поз.	Обозначение	Наименование	Кол.	Примечание
				Документация		
11			902-1-59 -КЖИ - ТТ2	Технические требования ТТ2		
				Детали		
Б4		1		ф8АI ГОСТ5781-75, ℓ=1250	4	0,5
				переменные данные для исполнения КП2		238.2
				Сборочные единицы и детали		
11		2	902-1-59 -КЖИ-Кр18,Кр19	Каркас плоский Кр18	3	
Б4		3		ф8АI ГОСТ5781-75, ℓ=570	46	0.146
				КП3		263,7
				Сборочные единицы и детали		
11		4	902-1-59 -КЖИ-Кр18,Кр19	Каркас плоский Кр19	3	
Б4		5		ф8АI ГОСТ5781-75, ℓ = 470	46	0.186

Типовой проект 902-1-59

Привязан

Инв. №

Т.П. 902-1-59-КЖИ-КП2, КП3

Нач. отд	Шейко		
Н. контр.	Иванов		
Рук. гр.	Кунцевич		
Гл. инж.	Глуменко		
Инженер	Мирошникова		

Каркасы пространственные КП2, КП3

Стадия	Масса	Масштаб
Р	см. табл.	
Лист	Листов 1	

Госстрой СССР Донпроздравоконалниипроект Харьковский Зоовоконалпроект

Альбом IX

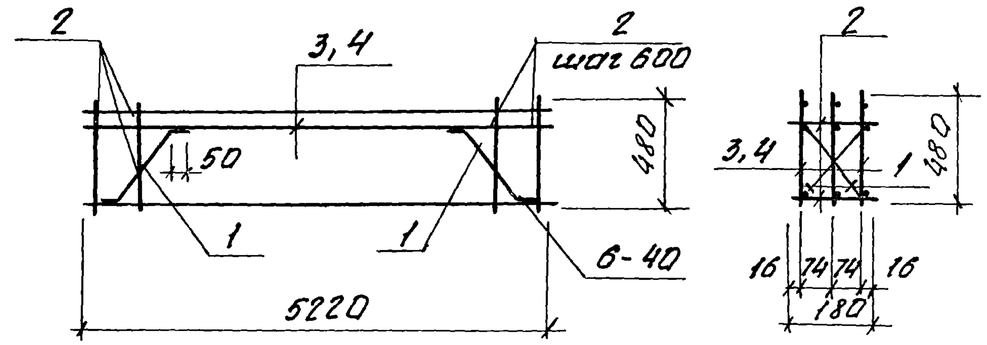

Формат	Зона	Поз.	Обозначение	Наименование	Кол	Прим.
				Документация		
11			902-1-59 -КЖИ-ТТ2	Технические требования ТТ2		
				Детали		
Б4		1		ф8АI ГОСТ5781-75 ℓ=600	4	0.24
Б4		2		ф8АI Тоже ℓ=180	18	0.071
				переменные данные для исполнения		
				КП4		71.11
				Сборочные единицы		
11		3	902-1-59-КЖИ-Кр20Кр21	Каркас плоский Кр20	3	
				КП5		86.59
				Сборочные единицы		
11		4	902-1-59-КЖИ-Кр20Кр21	Каркас плоский Кр21	3	

Типовой проект 902-1-59

Привязан

Инв. №

Т.П. 902-1-59 -КЖИ-КП4, КП5

Нач. отд	Шейко		
Н. контр.	Иванов		
Рук. гр.	Кунцевич		
Гл. инж.	Шмандий		
Инженер	Мирошникова		

Каркасы пространственные КП4, КП5

Стадия	Масса	Масштаб
Р	см. табл.	
Лист	Листов 1	

Госстрой СССР Донпроздравоконалниипроект Харьковский Зоовоконалпроект

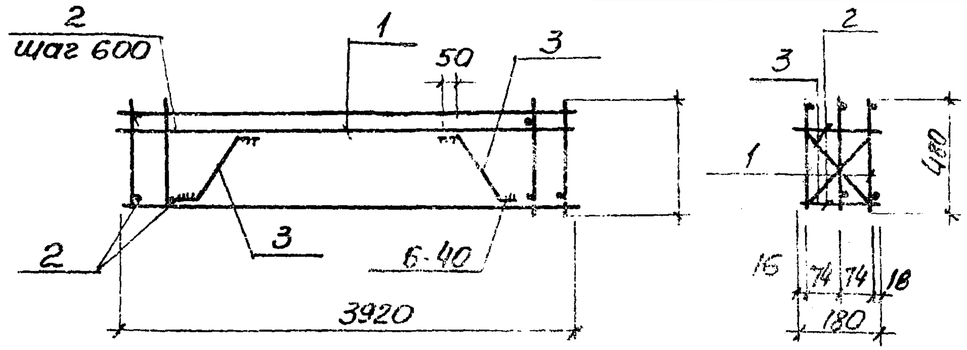

Формат	Зона	Поз	Обозначение	Наименование	Кол	Прим.
				Документация		
11			902-1-59 -КЖИ-ТТ2	Технические требования ТТ2		
				Сборочные единицы и детали		
11		1	902-1-59 -КЖИ-Кр22	Каркас плоский Кр-22	2	
Б4		2		ф8АI ГОСТ 5781-75 е=180	16	0.071кг
Б4		3		ф8АI То же е=600	4	0.24кг

Привязан

Инв №

Т.П. 902-1-59 -КЖИ-КП6

Нач.отд	Шейко		
Н.контр	Иванов		
Рук.груп	Кунцевич		
Ст.инж	Шпондар		
Инженер	Бурахимова		

Каркас пространственный КП6

Стадия	Масса	Масш.
Р	40.24 кг	
Лист	Листов 1	

Госстрой СССР Союзводоканалниипроект Харьковский Водоканалпроект

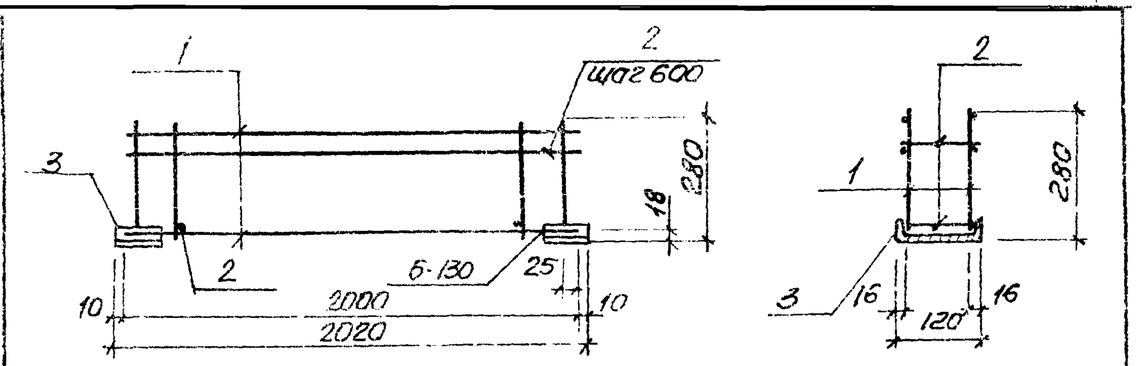

Формат	Зона	Поз	Обозначение	Наименование	Кол	Прим
				Документация		
11			902-1-59 -КЖИ-ТТ2	Технические требования ТТ2		
				Сборочные единицы и детали		
11		1	902-1-59 - КЖИ-Кр23	Каркас плоский Кр23	2	
Б4		2		ф8АI ГОСТ 5781-75 е=120	16	0.05кг
Б4		3		С12 ГОСТ 8240-72 е=200	2	2.10кг

Типовой проект 902-1-59 Альбом IX

Привязан

Инв №

Т.П. 902-1-59 -КЖИ-КП7

Нач.отд	Шейко		
Н.контр	Иванов		
Рук.груп	Кунцевич		
Ст.инж	Шпондар		
Инженер	Бурахимова		

Каркас пространственный КП7

Стадия	Масса	Масш.
Р	19.34 кг	
Лист	Листов 1	

Госстрой СССР Союзводоканалниипроект Харьковский Водоканалпроект

Взам. инв № | Подпись и дата | Инв № подл

Альбом IX

Типовой проект 902-1-59

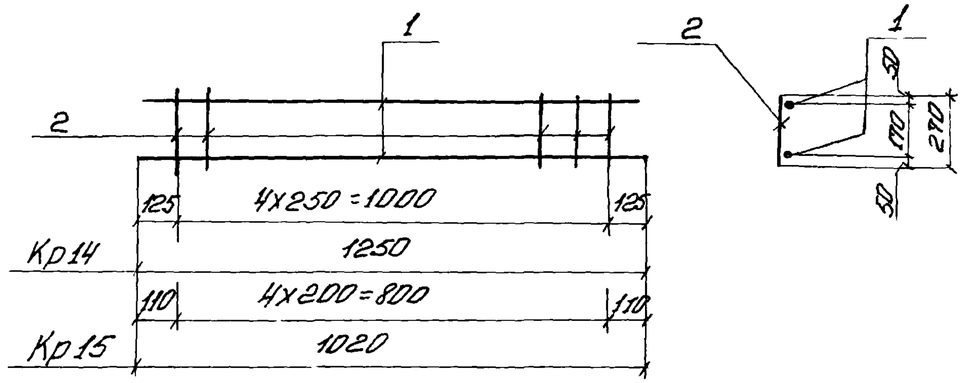

Форм.	Зона	Поз	Обозначение	Наименование	Кол.	Прим.
				Документация		
11			902-1-59 -КЖИ-ТТ2	Технические требования ТТ2		
				Кр14		1,9кг
				Детали		
Б4		1		ф10АI ГОСТ5781-75, ℓ=1250	2	1.6кг
Б4		2		ф6АI То же, ℓ=270	5	0.3кг
				Кр15		1,5кг
				Детали		
Б4		1		ф10АI, ГОСТ 5781-75, ℓ=1020	2	1.3кг
Б4		2		ф6АI То же, ℓ=270	5	0.2кг

Привязан

Инв. №

Взам. инв. N | Подпись и дата | Инв. N подл.

Нач. отд.	Шейко	
Н. контр.	Иванов	
Рук. гр.	Кунцевич	
Ст. инж.	Шмандий	
Инженер	Мирошникова	

ТП 902-1-59 -КЖИ- Кр14, Кр15

Каркасы плоск Кр14, Кр15

Стадия	Масса	Масштаб
Р	см. табл.	
Лист	Листов 1	

Госстрой СССР Союзводоканалниипроект Харьковский Водоканалпроект

Альбом IX

Типовой проект 902-1-59

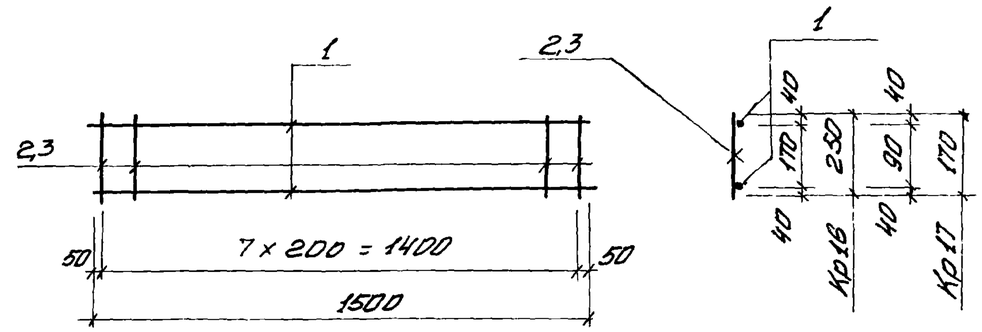

Форм.	Зона	Поз	Обозначение	Наименование	Кол.	Прим.
				Документация		
11			902-1-59-КЖИ-ТТ2	Технические требования ТТ2		
				Кр16		2,35кг
				Детали		
Б4		1		ф10АI ГОСТ 5781-75 ℓ=1500	2	1.9кг
Б4		2		ф6АI То же ℓ=250	8	0.45кг
				Кр17		2.2кг
				Детали		
Б4		1		ф10АI ГОСТ5781-75 ℓ=1500	2	1.9кг
Б4		3		ф6АI То же ℓ=170	8	0.3кг

Привязан

Инв. N

Взам. инв. N | Подпись и дата | Инв. N подл.

Нач. отд.	Шейко	
Н. контр.	Иванов	
Рук. гр.	Кунцевич	
Ст. инж.	Шмандий	
Инженер	Мирошникова	

ТП 902-1-59 -КЖИ-Кр16, Кр-17

Каркасы плоские Кр16, Кр17

Стадия	Масса	Масштаб
Р	см. табл.	
Лист	Листов 1	

Госстрой СССР Союзводоканалниипроект Харьковский Водоканалпроект

Формат 11

Альбом IX

Типовой проект 902-1-59

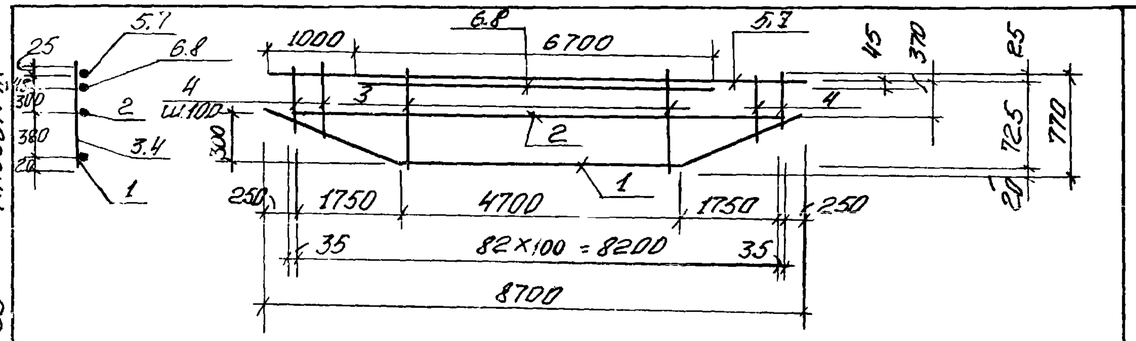

Формат	Зона	Поз.	Обозначение	Наименование	Кол.	Примеч.
				Документация		
			ТП 902-1-59 – КЖИ ТТ2	Технические требования ТТ2		
				Детали		
Б4		1		ф14АIII ГОСТ 5.1459-72* ℓ=8760	1	10.6кг
Б4		2		ф10АIII То же ℓ=8270	1	5.1кг
Б4		3		ф8АI ГОСТ 5781-75 ℓ=770	47	14.3кг
Б4		4		ф8АI То же ℓ=710–470	36	8.4кг
				Переменные данные для исполнения		
				КР18		76.5кг
				Детали		
Б4		5		ф20АIII ГОСТ 5.1459-72* ℓ=8700	1	21.5кг
Б4		6		ф20АIII ГОСТ 5.1459-72* ℓ=6900	1	16.6кг
				КР19		84.4кг
				Детали		
Б4		7		ф22АIII ГОСТ 5.1459-72* ℓ=8700	1	26.0кг
Б4		8		ф22АIII То же ℓ=6700	1	20.0кг

Привязан

Инв. №

Т.П. 902-1-59 – КЖИ-КР18, КР19

Каркасы плоские КР18, КР19

Стадия	Масса	Масшт.
Р	см. табл.	

Лист | Листов 1

Госстрой СССР Союзводоканалниипроект Харьковский Водоканалпроект

Нач. отд.	Шейко	
Н. контр.	Иванов	
Рук. гр.	Кунцева	
Ст. инж.	Шмандий	
Инженер	Доценко	

Формат 11

Альбом IX

Типовой проект 902-1-59

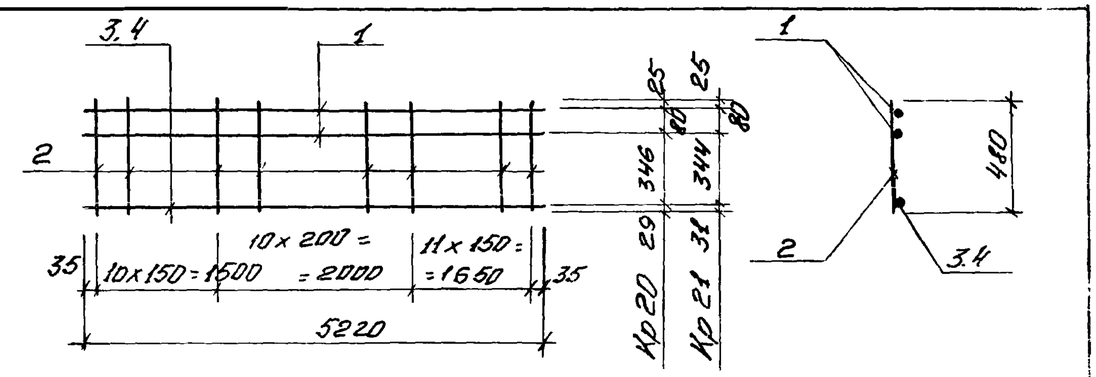

Формат	Зона	Поз.	Обозначение	Наименование	Кол.	Примеч.
				Документация		
11			902-1-59 -КЖИ- ТТ2	Технические требования ТТ2		
				Детали		
Б4		1		ф10АIII ГОСТ 5.1459-72* ℓ=5220	2	3.22кг
Б4		2		ф8АI ГОСТ 5781-75 ℓ=480	32	0.19кг
				Переменные данные для исполнения		
				Кр20		22.96кг
				Детали		
Б4		3		ф18АIII ГОСТ 5.1459-72* ℓ=5220	1	10.44кг
				Кр21		
				Детали		28.12кг
Б4		4		ф22АIII ГОСТ 5.1459-72* ℓ=5220	1	15.6кг

Привязан

Инв. N

Взам. инв. N

Инв. N подл. | Подпись и дата

ТП 902-1-59 –КЖИ-Кр20, Кр21

Каркасы плоские Кр20, Кр21

Стадия	Масса	Масшт.
Р	см. табл.	

Лист | Листов 1

Госстрой СССР Союзводоканалниипроект Харьковский Водоканалпроект

Нач. отд.	Шейко	
Н. контр.	Иванов	
Рук. гр.	Кунцевич	
Ст. инж.	Шмандий	
Инженер	Мирошникова	

Формат 11

Альбом IX

Типовой проект 902-1-59

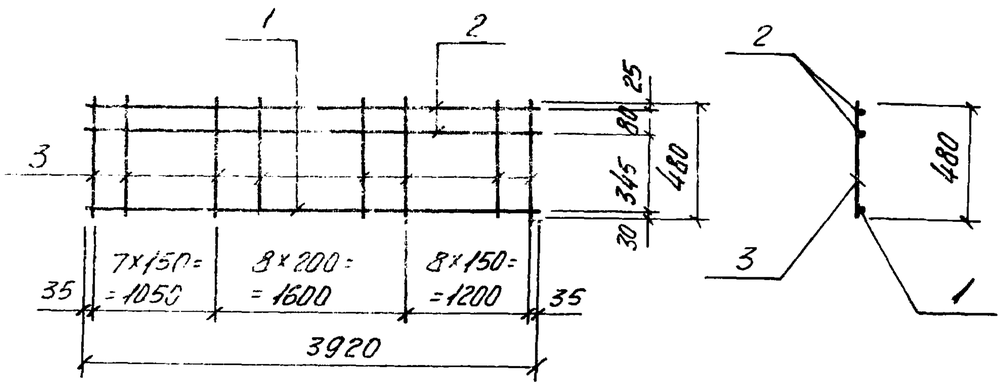

Формат	Зона	Поз.	Обозначение	Наименование	Кол.	Прим.
				Документация		
11			902-1-59 -КЖИ-ТТ2	Технические требования ТТ2		
				Детали		
Б4		1		ф20А III ГОСТ 5.1459-72* ℓ=3920	1	9.67кг
Б4		2		ф10А III То же ℓ=3920	2	2.42кг
Б4		3		ф8А I ГОСТ 5781-75 ℓ=480	24	0.19кг

Взам. инв. № | Привязан

Подпись и дата | Инв. №

Инв. № подл.

Нач. отд.	Шейко		
Н. контр.	Иванов		
Рук. гр.	Кунцевич		
Ст. инж.	Шмандий		
Инжен.	Мирошникова		

Т.П. 902-1-59 -КЖИ-Кр 22

Каркас плоский Кр 22

Стадия	Масса	Масштаб
Р	19.1 кг	

Лист | Листов 1

Госстрой СССР Союзводоканалниипроект Харьковский Водоканалпроект

Формат 11

Альбом IX

Типовой проект 902-1-59

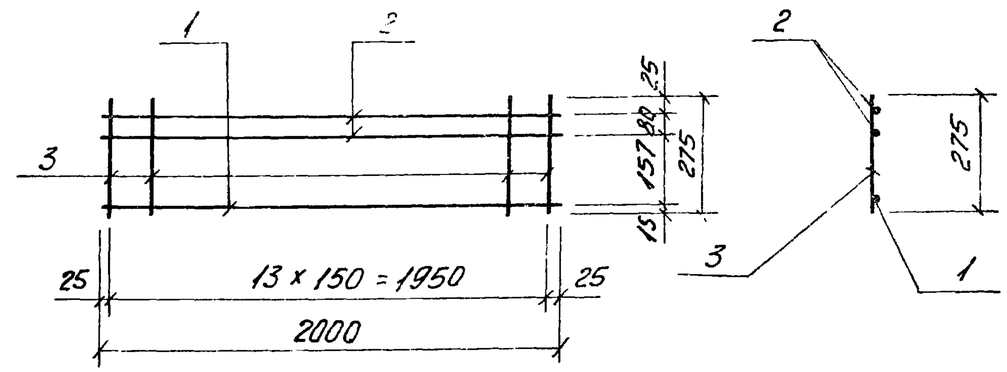

Формат	Зона	Поз.	Обозначение	Наименование	Кол.	Прим
				Документация		
11			902-1-59 -КЖИ-ТТ2	Технические требования ТТ2		
				Детали		
Б4		1		ф16А III ГОСТ 5.1459-72* ℓ=2000	1	3.16кг
Б4		2		ф10А III То же ℓ=2800	2	1.235кг
Б4		3		ф8А I ГОСТ 5781-75 ℓ=275	14	0.11кг

Взам. инв. № | Привязан

Подпись и дата | Инв. №

Инв. № подл.

Нач. отд.	Шейко		
Н. контр.	Иванов		
Рук. гр.	Кунцевич		
Ст. инж.	Шмандий		
Инжен.	Мирошникова		

Т.П. 902-1-59 -КЖИ-Кр-23

Каркас плоский Кр 23

Стадия	Масса	Масштаб
Р	7.17	

Лист | Листов 1

Госстрой СССР Союзводоканалниипроект Харьковский Водоканалпроект

Формат 11

Альбом IX

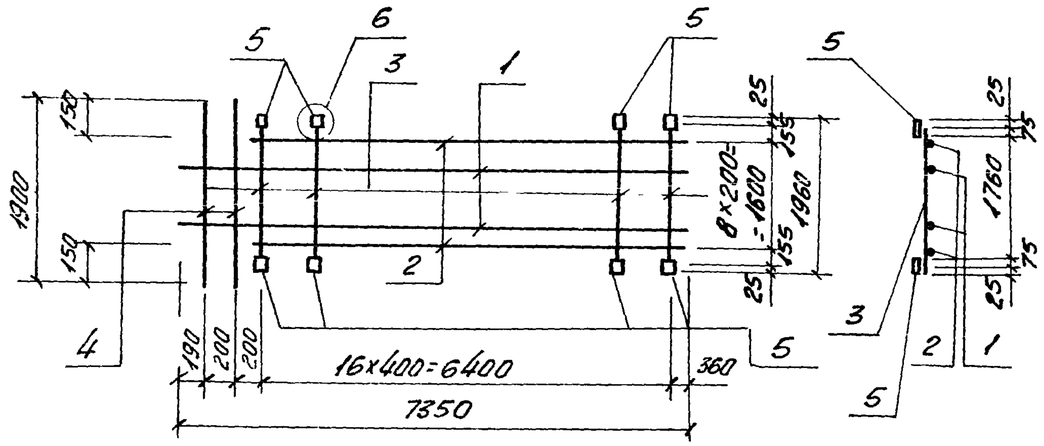

Формат	Зона	Поз.	Обозначение	Наименование	Кол.	Прим.
				Документация		
11			902-1-59 -КЖИ-ТТ2	Технические требования ТТ2		
12			-КЖИ-4	Узел 6		
				Детали		
Б4		1		Ф12А III ГОСТ 5.1459-72* ℓ=7350	7	6.53кг
Б4		2		Ф12А III То же ℓ=6850	2	6.1кг
Б4		3		Ф16А III " ℓ=1910	17	3.01кг
Б4		4		Ф16А III " ℓ=1900	2	3.0кг
Б4		5		-100x6 ГОСТ 103-76 ℓ=100	34	0.47кг

Привязан

Инв. №

Т.П. 902-1-59 -КЖИ-С4

Сетка арматурная С4

Стадия	Масса	Масштаб
Р	131.1кг	—

Лист | Листов

Госстрой СССР Союзводоканалниипроект Харьковский Водоканалпроект

Нач.отд.	Шейко	
Н.контр.	Иванов	
Рук.гр.	Кунцевич	
Ст.инж.	Шмандий	
Инжен.	Мирошникова	

Формат 11

Альбом IX

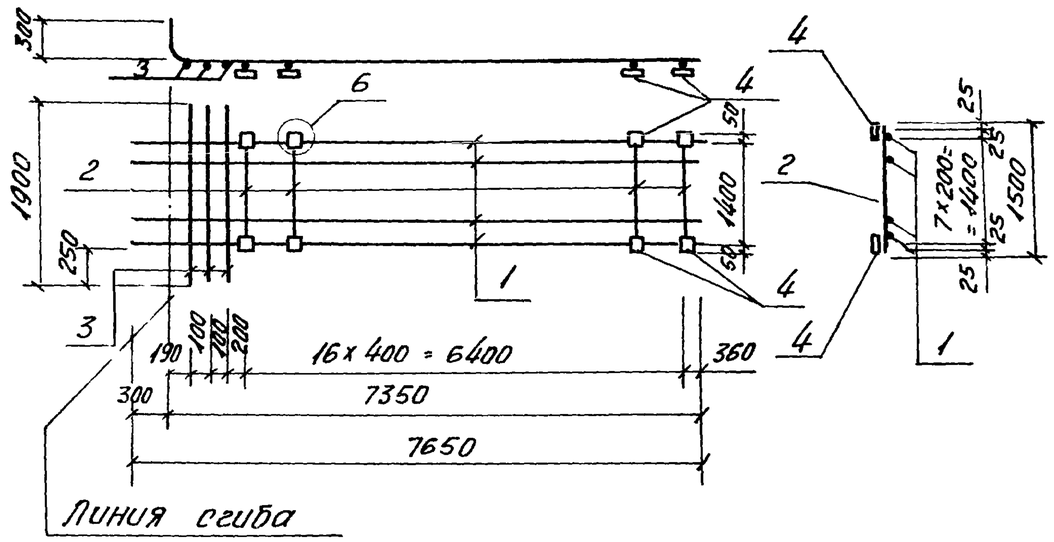

Формат	Зона	Поз.	Обозначение	Наименование	Кол	Прим
				Документация		
11			902-1-59-КЖИ-ТТ2	Технические требования ТТ2		
12			-КЖИ-4	Узел 6		
				Детали		
Б4		1		Ф12А III, ГОСТ 5.1459-72*, ℓ=7650	8	6.8кг
Б4		2		Ф16А III, То же, ℓ=1450	17	2.29кг
Б4		3		Ф18А III, " , ℓ=1900	3	3.8кг
Б4		4		-100x6, ГОСТ 103-76, ℓ=100	34	0.47кг

Привязан

Инв. №

Т.П. 902-1-59-КЖИ-С5

Сетка арматурная С5

Стадия	Масса	Масштаб
Р	120.7кг	—

Лист | Листов 1

Госстрой СССР Союзводоканалниипроект Харьковский Водоканалпроект

Нач.отд.	Шейко	
Н.контр.	Иванов	
Рук.гр.	Кунцевич	
Ст.инж.	Шмандий	
Инжен.	Мирошникова	

Типовой проект 902-1-59

Взам. инв. № | Подпись и дата | Инв. № подл.

Типовой проект 902-1-59 Альбом IX

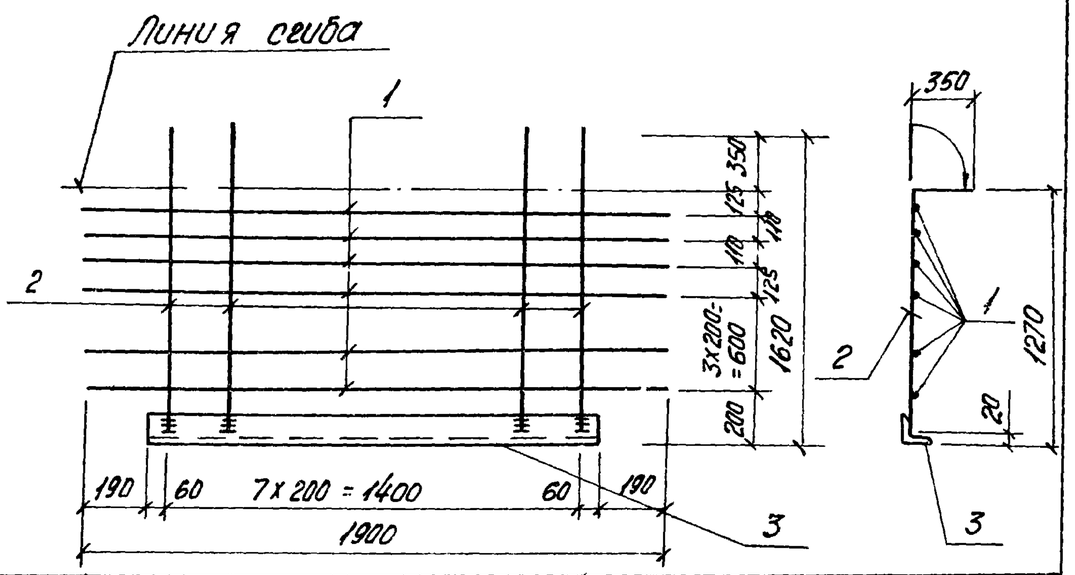

Формат	Зона	Поз.	Обозначение	Наименование	Кол.	Примеч
				Документация		
11			902-1-59-КЖИ-ТТ2	Технические требованияТТ2		
				Детали		
Б4		1		ф18А III, ГОСТ 5.1459-72*, ℓ=1900	7	3.8 кг
Б4		2		ф16А III, То же, ℓ=1600	8	2.52 кг
Б4		3		∟140x12, ГОСТ 8509-72, ℓ=1520	1	38.8 кг

Привязан

Инв. №

Т.П. 902-1-59 - КЖИ - С6

Сетка арматурная С6

Стадия	Масса	Масштаб
Р	85.6 кг	

Лист | Листов 1

Госстрой СССР Союзводоканалниипроект Харьковский Водоканалпроект

Нач. отд.	Шейко	
Н. контр.	Иванов	
Рук. гр.	Кунцевич	
Ст. инж.	Шмандий	
Инжен.	Мирошникова	

Формат 11

Типовой проект 902-1-59 Альбом IX

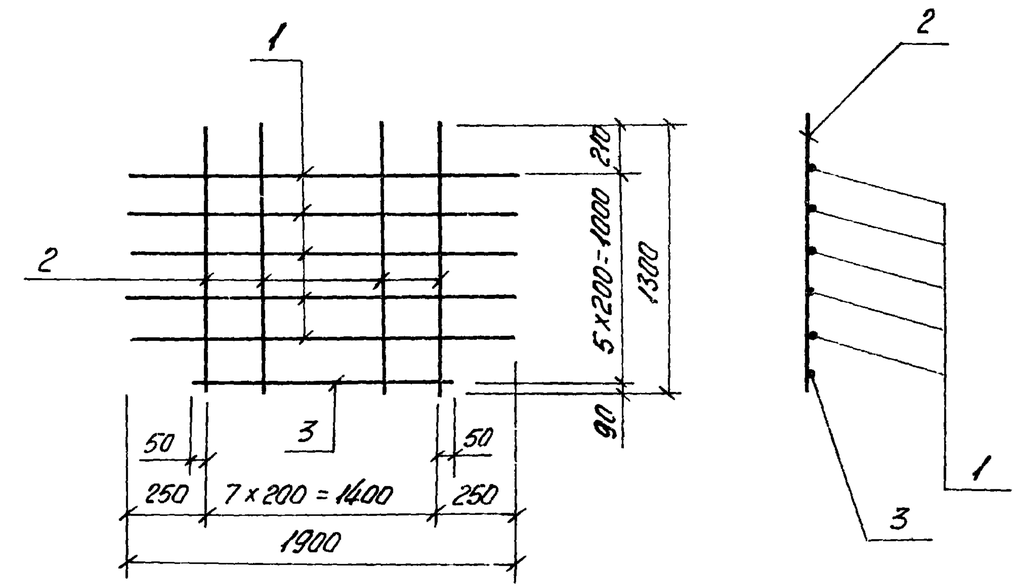

Формат	Зона	Поз.	Обозначение	Наименование	Кол.	Прим.
				Документация		
11			902-1-59 - КЖИ-ТТ2	Технические требованияТТ2		
				Детали		
Б4		1		ф18А III ГОСТ 5.1459-72*, ℓ=1900	5	3.8 кг
Б4		2		ф16А III То же; ℓ=1300	8	2.05 кг
Б4		3		ф18А III " ; ℓ=1500	1	3.0 кг

Привязан

Инв. №

Т.П. 902-1-59 - КЖИ - С7

Сетка арматурная С7

Стадия	Масса	Масштаб
Р	38.4 кг	

Лист | Листов 1

Госстрой СССР Союзводоканалниипроект Харьковский Водоканалпроект

Нач. отд.	Шейко	
Н. контр.	Иванов	
Рук. гр.	Кунцевич	
Ст. инж.	Шмандий	
Инжен.	Мирошникова	

Формат 11

Альбом IX

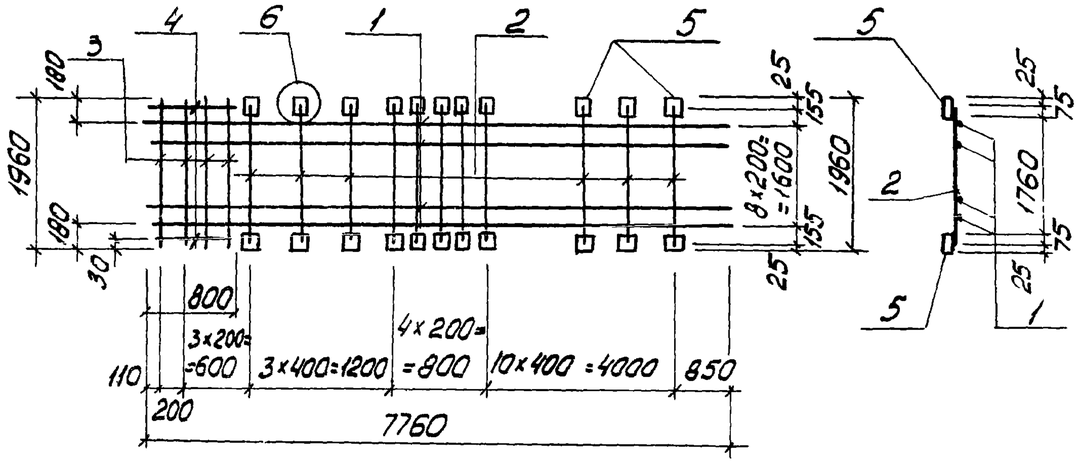

Типовой проект 902-1

Формат	Зона	Поз.	Обозначение	Наименование	Кол.	Примечание
				Документация		
11			902-1-59-КЖИ-ТТ2	Технические требования ТТ2		
12			-У	Узел 6		
				Детали		
Б.4.		1		ф12АIII ГОСТ 5.1459-72* ℓ=7760	9	6,9 кг
Б.4		2		ф16АIII Тоже ℓ=1910	18	3,01 кг
Б.4		3		ф16АIII " ℓ=1960	4	3,1 кг
Б.4.		4		ф12АIII " ℓ=800	2	0,70 кг
Б.4.		5		-100×6 ГОСТ 103-76 ℓ=100	36	0,47 кг

Привязан

Инв. №

Т.П. 902-1-59-КЖИ-С8

Нач.отд.	Шейко		
Норм.к.	Иванов		
Рук.гр.	Кунцевич		
Ст.инж.	Шмандий		
Инженер	Нурошникова		

Сетка арматурная С8

Стадия	Масса	Масштаб
Р	147,2 кг	
Лист	Листов 1	

Госстрой СССР Союзводоканалниипроект Харьковский водоканалпроект

Альбом IX

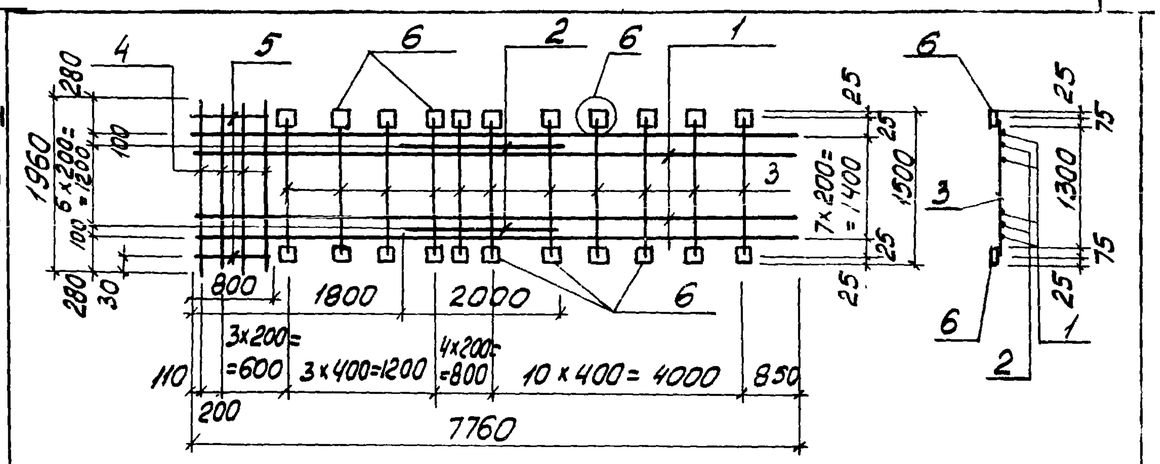

Типовой проект 902-1-

Формат	Зона	Поз.	Обозначение	Наименование	Кол.	Примечание
				Документация		
11			902-1-59-КЖИ-ТТ2	Технические требования ТТ2		
12			-У	Узел 6		
				Детали		
Б.4.		1		ф12АIII ГОСТ 5.1459-72* ℓ=7760	8	6,9 кг
Б.4.		2		ф16АIII Тоже ℓ=2000	7	3,16 кг
Б.4.		3		ф16АIII " ℓ=1450	18	2,29 кг
Б.4.		4		ф16АIII " ℓ=1960	4	3,1 кг
Б.4.		5		ф12АIII " ℓ=800	2	0,7 кг
Б.4.		6		-100×6 ГОСТ 103-76 ℓ=100	36	0,47 кг

Взам. инв. №

Подпись и дата

Инв. № подл.

Привязан

Инв. №

Т.П. 902-1-59-КЖИ-С9

Нач.отд.	Шейко		
Н.контр.	Иванов		
Рук.гр.	Кунцевич		
Ст.инж.	Шмандий		
Инженер	Нурошникова		

Сетка арматурная С9

Стадия	Масса	Масшт
Р	149,3 кг	
Лист	Листов 1	

Госстрой СССР Союзводоканалниипроект Харьковский водоканалпроект

Альбом IX

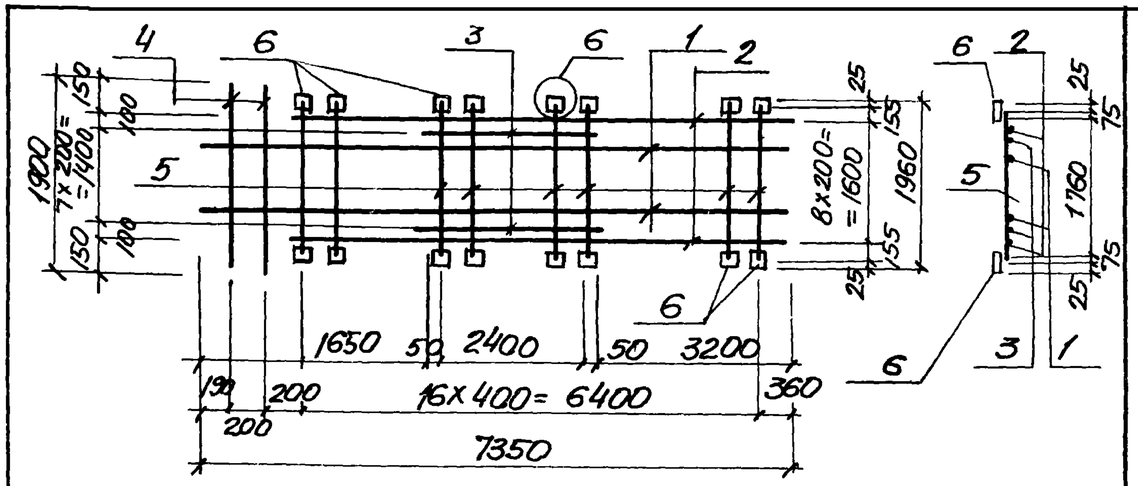

Типовой проект 902-1-59

Формат	Зона	Поз	Обозначение	Наименование	Кол.	Примечание
				Документация		
11			902-1-59-КЖИ-ТТ2	Технические требования ТТ2		
12			КЖИ-У	Узел 6		
				Детали		
Б.Ч		1		ф12А III ГОСТ 5.1459-72* ℓ=7350	7	6.53 кг
Б.Ч		2		ф12А III То же ℓ=6850	2	6.1 кг
Б.Ч		3		ф12А III " ℓ=2500	8	2.22 кг
Б.Ч		4		ф16А III " ℓ=1900	2	3.0 кг
Б.Ч		5		ф16А III " ℓ=1910	17	3.01 кг
Б.Ч		6		-100х6 ГОСТ 103-76 ℓ=100	34	0.41 кг

Привязан

Инв №

Взам. инв № | Подпись и дата | Инв № подл.

Нач. отд	Шейко	
Н. контр	Иванов	
Рук. груп	Кунцевич	
Ст. инж	Цитандих	
Инженер	Мурашникова	2 кат

Т.П. 902-1-59-КЖИ-С10

Сетка арматурная С10

Стадия	Масса	Масшт
Р	148.9 кг	
Лист	Листов 1	

Госстрой СССР Союзводоканалниипроект Харьковский Водоканалпроект

Альбом IX

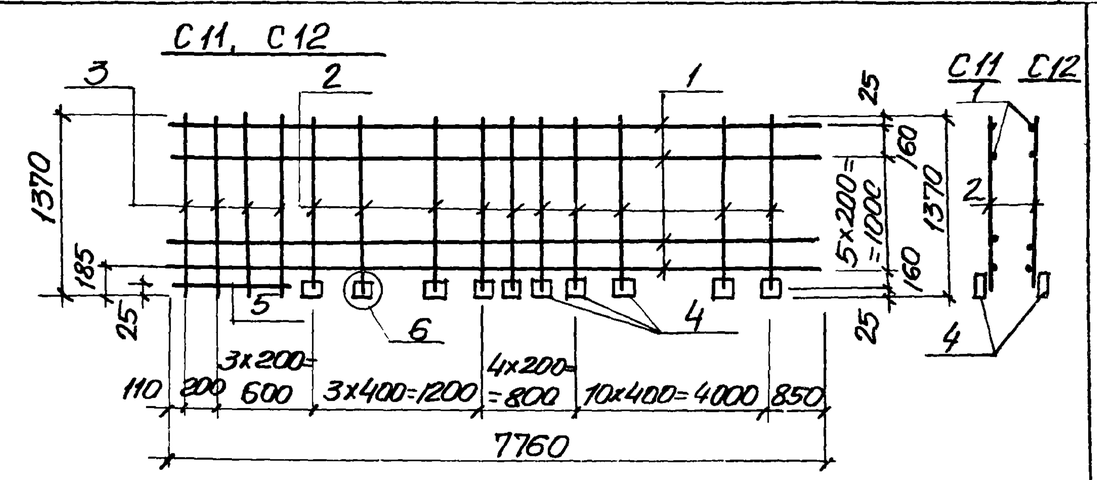

Типовой проект 902-1-59

Формат	Зона	Поз	Обозначение	Наименование	Кол	Примечание
				Документация		
11			902-1-59-КЖ-ТТ2	Технические требования ТТ2		
12			-КЖИ-У	Узел 6		
				Детали		
Б.Ч	1			ф12А III ГОСТ 5.1459-72* ℓ=7760	7	6.9 кг
Б.Ч	2			ф16А III То же ℓ=1345	18	2.12 кг
Б.Ч	3			ф16А III " ℓ=1370	4	2.16 кг
Б.Ч	4			-100х6 ГОСТ 103-76 ℓ=100	18	0.47 кг
Б.Ч	5			ф12А III ГОСТ 5.1459-72* ℓ=800	1	0.70 кг

Привязан

Инв №

Взам. инв № | Подпись и дата | Инв № подл.

Нач. отд	Шейко	
Н. контр	Иванов	
Рук. груп	Кунцевич	
Ст. инж	Цитандих	
Инженер	Мурашникова	2 кат

Т.П. 902-1-59-КЖИ-С11, С12

Сетки арматурные С11, С12

Стадия	Масса	Масштаб
Р	104.3 кг	
Лист	Листов 1	

Госстрой СССР Союзводоканалниипроект Харьковский Водоканалпроект

Альбом IX

С13, С14

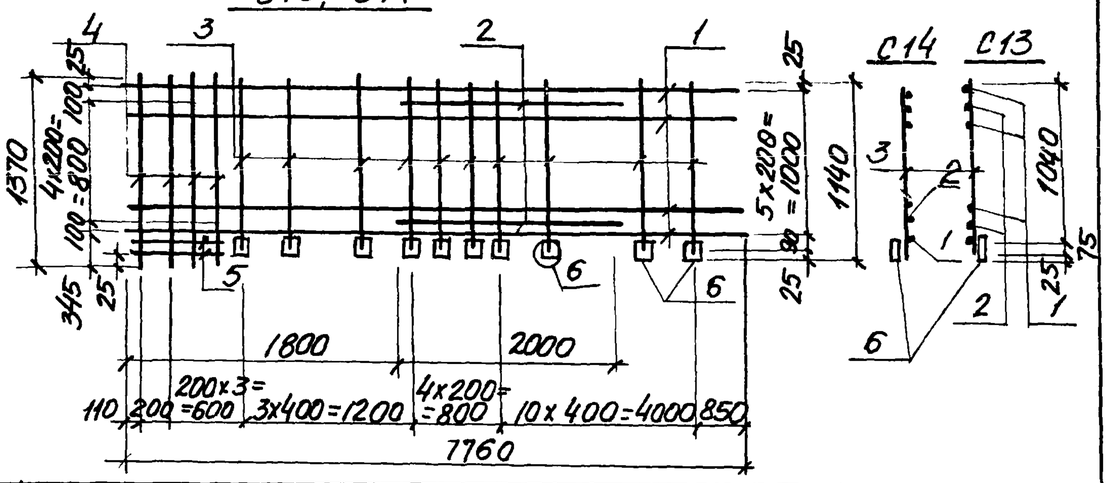

Формат	Зона	Поз	Обозначение	Наименование	Кол	Примечание
				Документация		
11			902-1-59 -КЖИ-ТТ2	Технические требованиятт2		
12			-КЖИ-У	Узел В		
				Детали		
Б4		1		ф12АIII ГОСТ5.1459-72* ℓ=7760	6	6.9кг
Б4		2		ф16АIII то же ℓ=2000	5	3.16кг
Б4		3		ф16АIII " ℓ=1115	18	1.76кг
Б4		4		ф16АIII " ℓ=1370	4	2.16кг
Б4		5		ф12АIII ℓ=640	1	0.7кг
Б4		6		-100x6 ГОСТ103-76 ℓ=100	18	0.47кг

Типовой проект 902-1-59

Привязан

Инв №

Т.П. 902-1-59-КЖИ-С13 С14

Сетка арматурная С13, С14

Стадия	Масса	Масштаб
Р	107.4 кг	
Лист	Листов 1	

Госстрой СССР Союзводоканалниипроект Харьковский Водоканалпроект

Нач.отд	Шейко	
Н.контр	Иванов	
Рук.гр	Кунцевич	
Ст.инж	Шмандий	
Инженер	Мирошникова	

Альбом IX

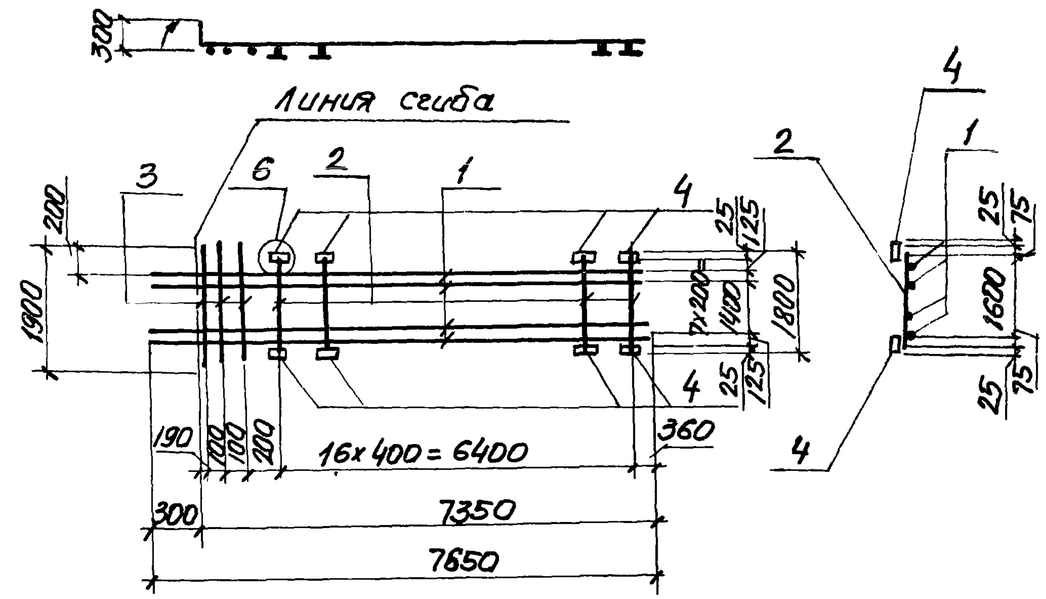

Формат	Зона	Поз	Обозначение	Наименование	Кол	Прим
				Документация		
11			902-1-59-КЖИ-ТТ2	Технические требованиятт2		
12			-КЖИ-У	Узел В		
				Детали		
Б4		1		ф12АIII 20СТ5.1459-72* ℓ=7650	9	6.8кг
Б4		2		ф16АIII то же ℓ=1750	17	2.76кг
Б4		3		ф18АIII " ℓ=1900	3	3.8кг
Б4		4		-100x6, 20СТ103-76, ℓ=100	34	0.47кг

Типовой проект 902-1-59

Привязан

Инв № подл. | Подпись и дата | Взам. инв №

Т.П 902-1-59 -КЖИ-С15

Сетка арматурная С15

Стадия	Масса	Масштаб
Р	135.5 кг	
Лист	Листов 1	

Госстрой СССР Союзводоканалниипроект Харьковский Водоканалпроект

Нач.отд	Шейко	
Н.контр	Иванов	
Рук.гр	Кунцевич	
Ст.инж	Шмандий	
Инженер	Мирошникова	

Альбом IX

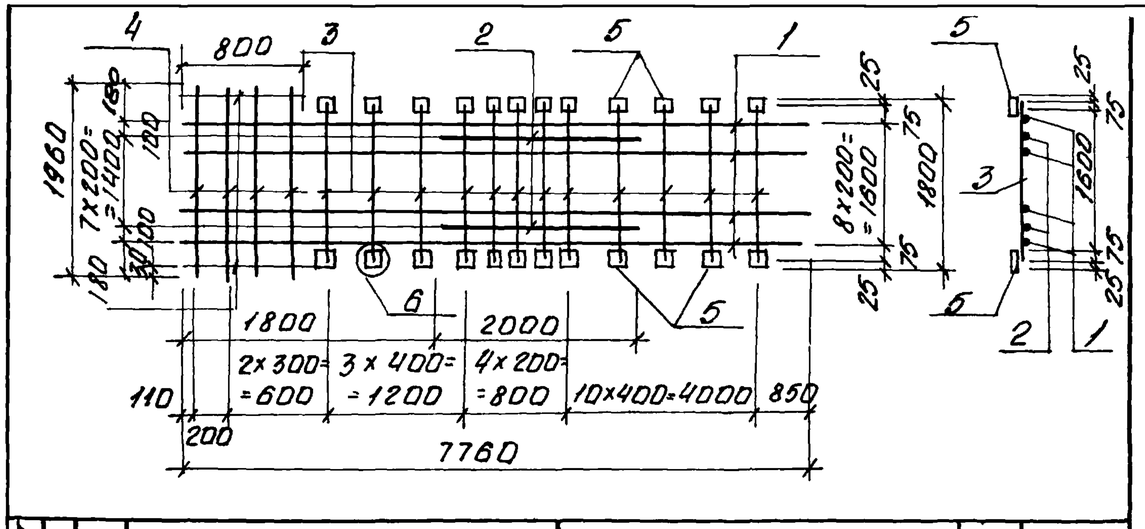

Формат	Зона	Поз	Обозначение	Наименование	Кол.	Примечание
				Документация		
11			902-1-59 -КЖИ-ТТ2	Технические требованиятт2		
12			-КЖИ-У	Узел 6		
				Детали		
Бч		1		ф12 А III ГОСТ 5.1459-72* ℓ=7760	9	6.9кг
Бч		2		ф16 А III то же ℓ=2000	8	3.16кг
Бч		3		ф16 А III " ℓ=1750	18	2.76кг
Бч		4		ф16 А III " ℓ=1960	4	3.1кг
Бч		5		-100×6 ГОСТ 103-76 ℓ=100	36	0,47кг
Бч		6		ф12 А III ГОСТ 5.1459-72* ℓ=800	2	0,7кг

Типовой проект 902-1-59

Привязан

Инв № | Подпись и дата | Взам. инв. №

Т.П. 902-1- -КЖИ- С16

Нач.отд	Шейко		
Н.контр	Иванов		
Рук. гр	Кунцевич		
Ст. инж	Шмондий		
Инженер	Мирошникова		

Сетка арматурная С16

Стадия	Масса	Масштаб
Р	167,8 кг	
Лист	Листов 1	

Госстрой СССР Союзводоканалниипроект Харьковский Водоканалпроект

Альбом IX

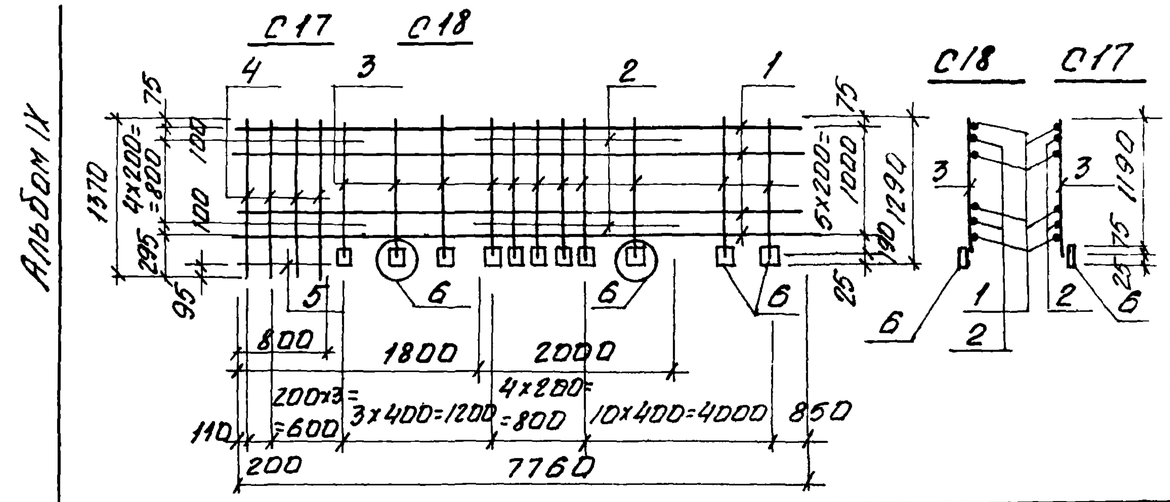

Формат	Зона	Поз.	Обозначение	Наименование	Кол	Примечание
				Документация		
11			902-1-59 - КЖИ-ТТ2	Технические требованиятт2		
12			- КЖИ-У	Узел 6		
				Детали		
Бч		1		ф12 А III ГОСТ 5.1459-72* ℓ=7760	8	6.9кг
Бч		2		ф16 А III то же ℓ=2000	5	3.16кг
Бч		3		ф16 А III " ℓ=1265	18	2,0кг
Бч		4		ф16 А III " ℓ=1370	4	2,16кг
Бч		5		ф12 А III " ℓ=800	1	0,7кг
Бч		6		-100×6 ГОСТ 103-76 ℓ=100	18	0,47кг

Типовой проект 902-1-

Привязан

Инв. № | Подпись и дата | Взам. инв. №

Т.П. 902-1-59-КЖИ-С17, С18

Нач.отд	Шейко		
Н.контр	Иванов		
Рук. гр.	Кунцевич		
Ст. инж	Шмондий		
Инженер	Мирошникова		

Сетки арматурные С17, С18

Стадия	Масса	Масштаб
Р	111,0кг	
Лист	Листов 1	

Госстрой СССР Союзводоканалниипроект Харьковский Водоканалпроект

Альбом IX

Типовой проект 902-1-59

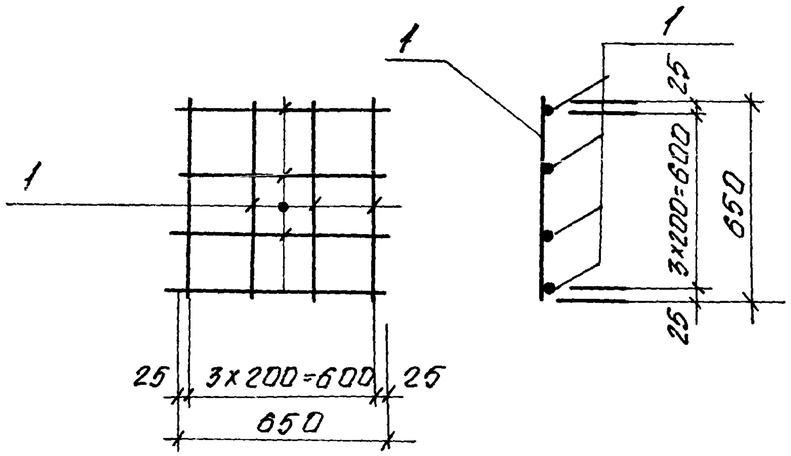

Формат	Зона	Поз.	Обозначение	Наименов	Кол.	Примечание
				Документация		
11			902-1-59 -КЖИ-ТТ2	Технические требования ТТ2		
				Детали		
Б4		1		ф10АI ГОСТ 5781-75 ℓ=650	8	0.4кг

Привязан

Инв. №

т.п. 902-1-59-КЖИ-С19

Сетка арматурная С19

Стадия	Масса	Масштаб
Р	3.2кг	

Лист | Листов 1

Госстрой СССР Союзводоканалниипроект Харьковский Водоканалпроект

Нач. отд	Шейко	
Н.контр	Иванов	
Рук. гр.	Кунцевич	
Ст. инж.	Шмандий	
Инженер	Мирошникова	

Альбом IX

Типовой проект 902-1-

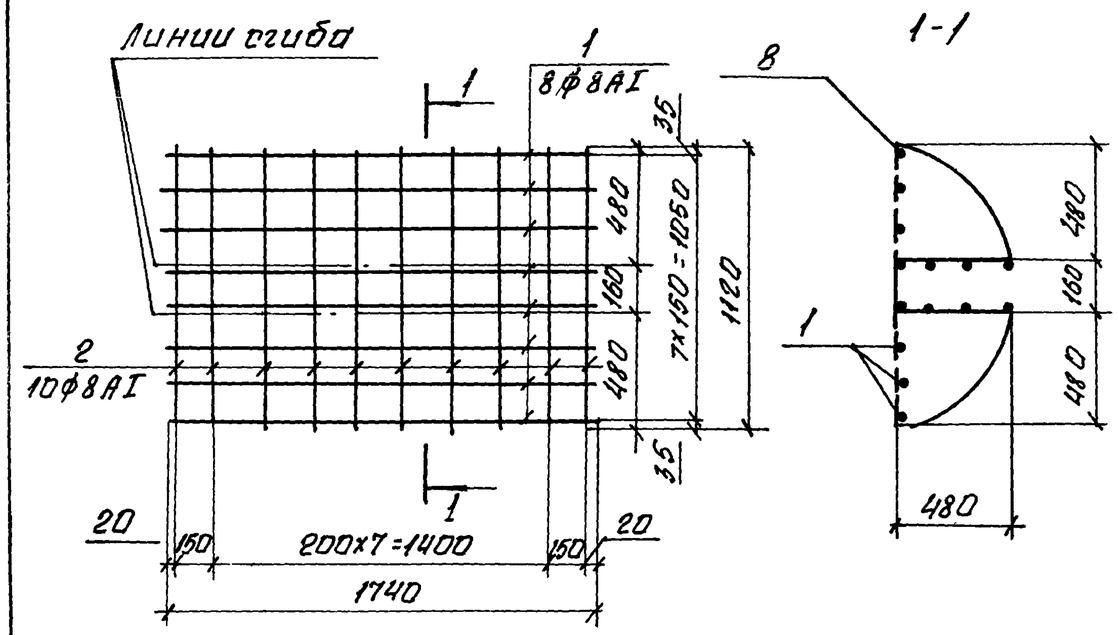

Формат	Зона	Поз.	Обозначение	Наименование	Кол	Примечание
				Документация		
11			902-1-59-КЖИ-ТТ2	Технические требования ТТ2		
				Детали		
Б4		1		ф8АI ГОСТ 5781-75, ℓ=1740	8	0,69кг
Б4		2		ф8АI то же ℓ=1120	10	0,44кг

Привязан:

Инв. №

т.п. 902-1-59-КЖИ-С20

Сетка арматурная С20

Стадия	Масса	Масштаб
Р	9.92кг	

Лист | Листов 1

Госстрой СССР Союзводоканалниипроект Харьковский Водоканалпроект

Нач. отд	Шейко	
Н.контр	Иванов	
Рук. гр.	Кунцевич	
Ст. инж.	Шмандий	
Инженер	Мирошникова	

Взам. инв. № | Подпись и дата | Инв. № подл.

Типовой проект 902-1-59 Альбом IX

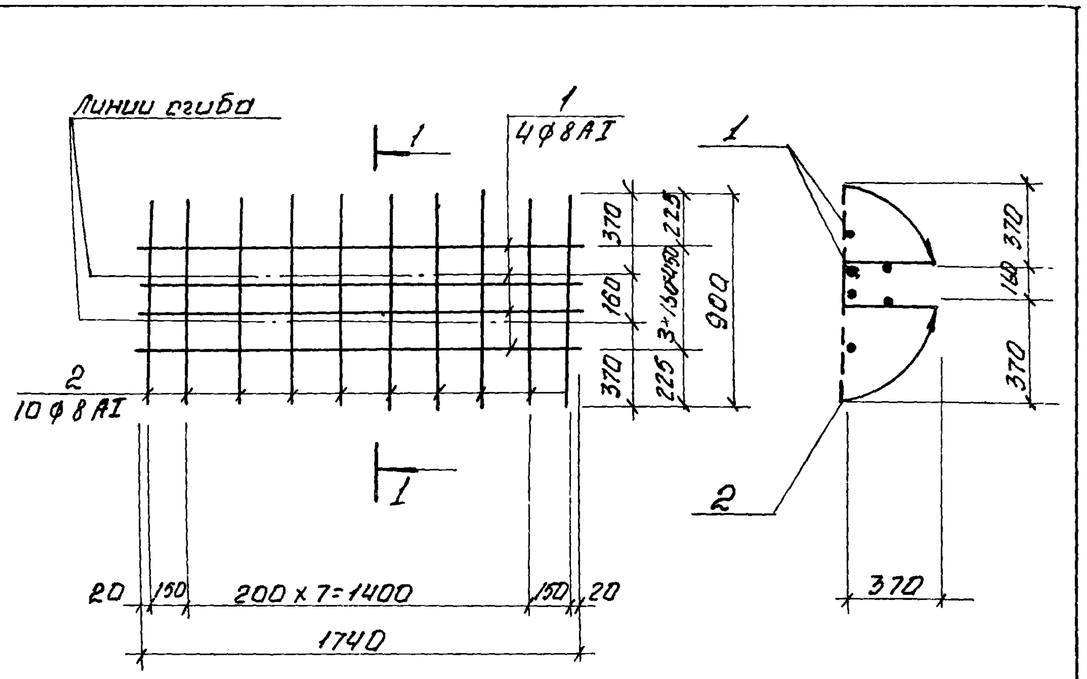

Формат	Зона	Поз.	Обозначение	Наименование	Кол.	Прим.
				Документация		
11			902-1-59-КЖИ-ТТ2	технические требованияТТ2		
				Детали		
Б.4		1		ф8АI ГОСТ 5781-75 ℓ=1740	4	0,69кг
Б.4		2		ф8АI то же ℓ=900	10	0,36кг

Привязан

Инв. N

Подпись и дата

Взам. инв. N

Инв. N подл.

Нач. отд.	Шейко	
Н. контр.	Иванов	
Рук. гр.	Кунцевич	
Гл. инж.	Шмандий	
Инжен.	Мирошникова	

т.п. 902-1-59 -КЖИ-С2

Сетка арматурная С 21

Стадия	Масса	Масштаб
Р	6,4 кг	

Лист | Листов

Госстрой СССР Союзводоканалниипроект Харьковский водоканалпроект

17207-09 59

Альбом IX

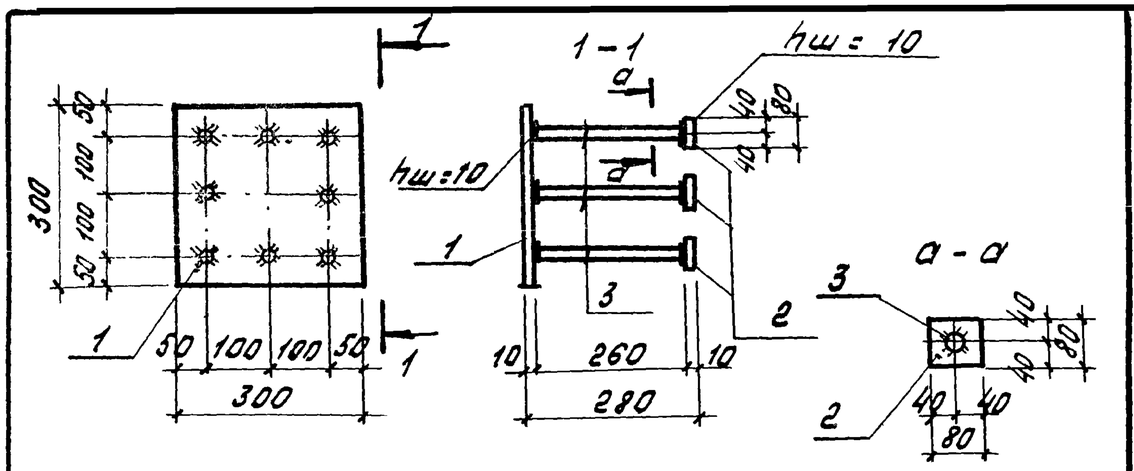

Формат	Зона	Поз	Обозначение	Наименование	Кол.	Примечание
				Документация		
11			902-1-59 -КЖИ-ТТ2	Технические требован. ТТ2		
				Детали		
54		1		-300×10 ГОСТ 103-76 ℓ = 300	1	7.1 кг
54		2		-80 × 10 ГОСТ 103-76 ℓ = 80	8	0.5 кг
54		3		ф16 А III ГОСТ 5.1459-72* ℓ = 260	8	0.41 кг

Привязан

Инв №

Нач. отд	Шейко		
Норм. конт	Иванов		
Рук. гр	Кунцевич		
Ст. инж	Шандий		
Инжен.	Мирошников		

Т.П. 902-1-59 – КЖИ – МН1

Изделие закладное МН1

Стадия	Масса	Масшт
Р	14,4 кг	1:10
Лист	Листов 1	

Госстрой СССР Союзводоканалниипроект Харьковский Водоканалпроект

Альбом IX

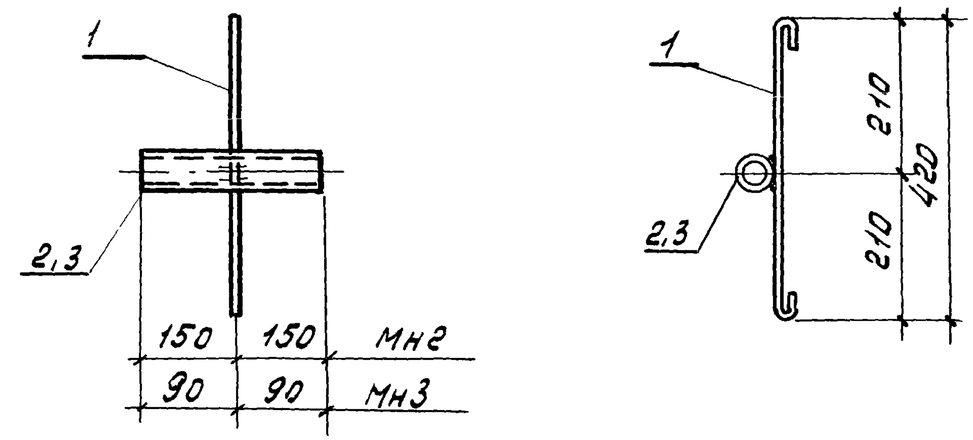

Формат	Зона	Поз	Обозначение	Наименование	Кол.	Примечание
				Документация		
11			902-1-59 -КЖИ-ТТ2	Технические требован. ТТ2		
				МН2		0,45 кг
				Детали		
54		1		ф6 А I ГОСТ 5781-75 ℓ = 500	1	0.11 кг
54		2		тр. 25 × 2,0 ГОСТ 10704-76 ℓ=300	1	0.34 кг
				МН3		0.31 кг
				Детали		
54		1		ф6 А I ГОСТ 5781-75 ℓ = 500	1	0.11 кг
54		3		тр. 25 × 2,0 ГОСТ 10704-76 ℓ=100	1	0,2 кг

Типовой проект 902-1-59

Привязан

Инв №

Нач. отд	Шейко		
Норм. конт	Иванов		
Рук. гр	Кунцевич		
Ст. инж	Шандий		
Инжен	Мирошников		

Т.П. 902-1-59 КЖИ – МН2, МН3

Изделие закладное МН2, МН3

Стадия	Масса	Масшт
Р	см табл.	
Лист	Листов 1	

Госстрой СССР Союзводоканалниипроект Харьковский Водоканалпроект

Инв № подл | Подпись и дата | Взам. инв №

Альбом IX

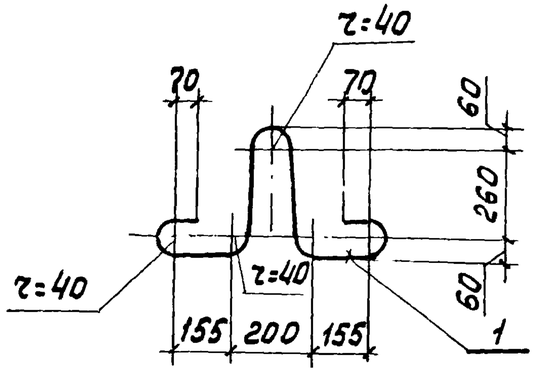

Форм.	Зона	Поз	Обозначение	Наименование	Кол	Примечание
				Документация		
11			902-1-59 -КЖИ-ТТ2	Технические требования ТТ2		
				Детали		
54		1		Ф22АI ГОСТ 5781-75; ℓ=1450	1	4.3кг

Привязан

Инв №

Нач. отд. Шейко
Н. контр. Иванова
Рук. гр. Кунцевич
Ст. инж. Шмандий
Инженер Мирошникова

Т.П. 902-1-59 -КЖИ - МН4

Изделие закладное МН4

Стадия	Масса	Масшт
Р	4.3кг	
Лист	Листов 1	

ВСТ3сп 2п ВСТ3пс2 для t=-20°С, -30°С
ВСТ3сп2 для t°=-40°С

Госстрой СССР Союзводоканалниипроект Харьковский Водоканалпроект

Типовой проект 902-1-59

Альбом IX

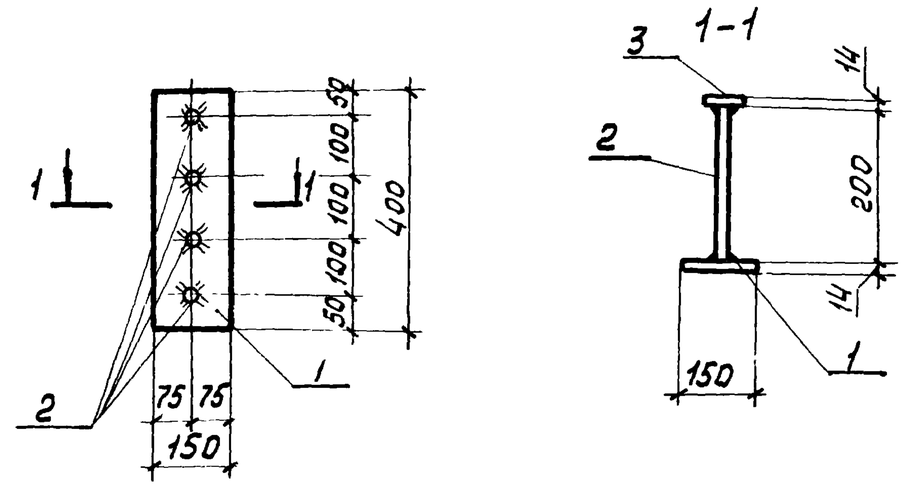

Форм.	Зона	Поз	Обозначение	Наименование	Кол.	Примечание
				Документация		
11			902-1-59-КЖИ-ТТ2	Технические требования ТТ2		
				Детали		
54		1		-150х14 ГОСТ 103-76 ℓ=400	1	6.6кг
54		2		Ф18АIII ГОСТ 5781-75* ℓ=200	4	0.4кг
54		3		-60х14 ГОСТ 103-76 ℓ=60	4	0.4кг

Привязан

Инв №

Нач. отд. Шейко
Н. контр. Иванов
Рук. гр. Кунцевич
Ст. инж. Шмандий
Инженер Мирошникова

Т.П. 902-1-59 - КЖИ - МН6

Изделие закладное МН6

Стадия	Масса	Масшт
Р	9.8 кг	1:10
Лист	Листов 1	

Госстрой СССР Союзводоканалниипроект Харьковский Водоканалпроект

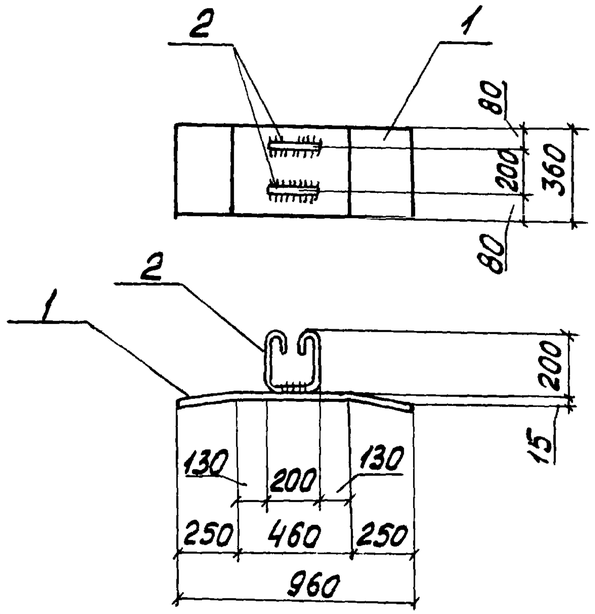

Формат	Зона	Поз.	Обозначение	Наименование	Кол.	Примечание
				Документация		
11			902-1-59 -КЖИ-ТТ2	Технические требования ТТ2		
				Детали		
Б/ч		1		-360×10 ГОСТ 82-70*, ℓ=960	1	27,2 кг
Б/ч		2		ф10АI, 20СТ5781-75, ℓ = 750	2	0,5 кг

Привязан:

Инв.№

Нач.отд.	Шейко		
Н.контр.	Иванов		
Рук. гр.	Кунцевич		
Ст.инж	Шмандий		
Инженер	Мирошникова		

Т.П. 902-1-59 -КЖИ-Мн7

Изделие-закладное Мн7

Стадия	Масса	Масштаб
Р	28,2 кг	1:25

Лист | Листов 1

ГОССТРОЙ СССР СОЮЗВОДОКАНАЛНИИПРОЕКТ Харьковский ВОДОКАНАЛПРОЕКТ

Альбом IX

Типовой проект 902-1-59

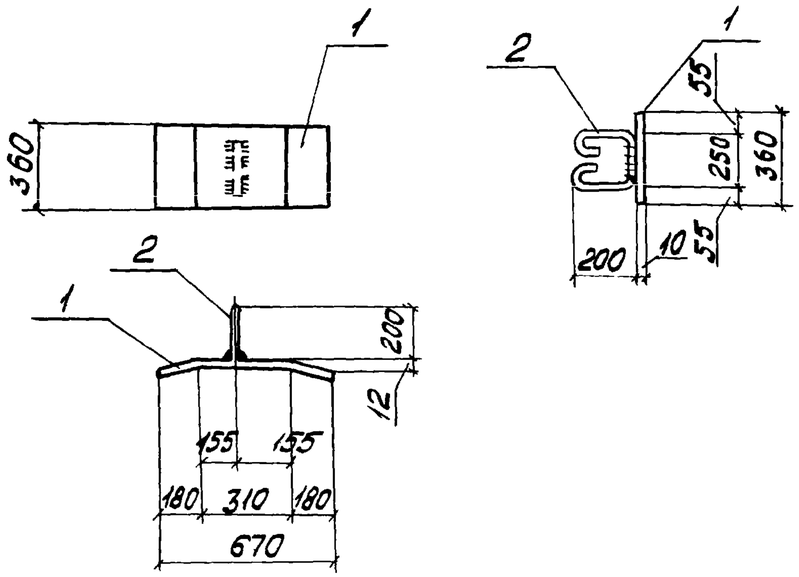

Формат	Зона	Поз.	Обозначение	Наименование	Кол.	Примечание
				Документация		
11			902-1-59 -КЖИ-ТТ2	Технические требования ТТ2		
				Детали		
Б.ч.		1		-360×10, ГОСТ82-70*, ℓ=670	1	18,9 кг
Б.ч.		2		ф10АI, ГОСТ5781-75, ℓ=800	1	0,5 кг

Привязан

Инв.№

Нач.отд.	Шейко		
Н.контр.	Иванов		
Рук. гр.	Кунцевич		
Ст.инж.	Шмандий		
Инженер	Мирошникова		

Т.П. 902-1-59 КЖИ-Мн 8

Изделие закладное Мн 8

Стадия	Масса	Масштаб
Р	19,4 кг	1:25

Лист | Листов 1

ГОССТРОЙ СССР СОЮЗВОДОКАНАЛНИИПРОЕКТ Харьковский ВОДОКАНАЛПРОЕКТ

Инв.№ подл. | Подпись и дата | Взам.инв.№

Альбом IX

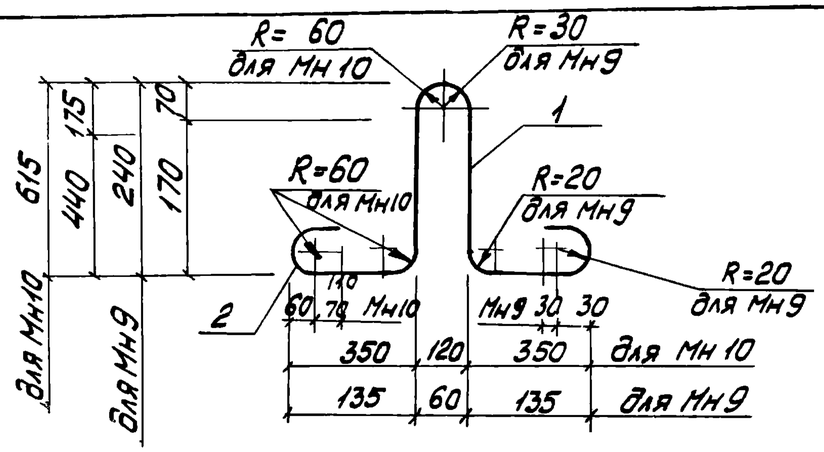

Формат	Зона	Поз.	Обозначение	Наименование	Кол	Примеч.
				Документация		
1			Т.П.902-1-59 -КЖИ-ТТ2	Технические требованиятт2		
				Мн 9		
				Детали		
Б.Ч.		1		ф10АIГОСТ5781-75 ℓ=900	1	0,56 кг
				Мн 10		
				Детали		
Б.Ч.		2		ф25АIГОСТ5781-75 ℓ=2450	1	9,40 кг

Типовой проект 902-1-59

Привязан

Инв. N

Нач.отд.	Шейко		
Н.контр.	Иванов		
Рук.гр.	Кунцевич		
Ст.инж.	Шмандий		
Инженер	Мирошникова		

Т.П.902-1-59 -КЖИ-Мн9, Мн10

Изделия закладные Мн 9, Мн 10

Стадия	Масса	Масшт.
Р	см. табл.	
Лист	Листов 1	

Сталь Вст3сп2

ГОССТРОЙ СССР СОЮЗВОДОКАНАЛНИИПРОЕКТ Харьковский водоканалпроект

Альбом IX

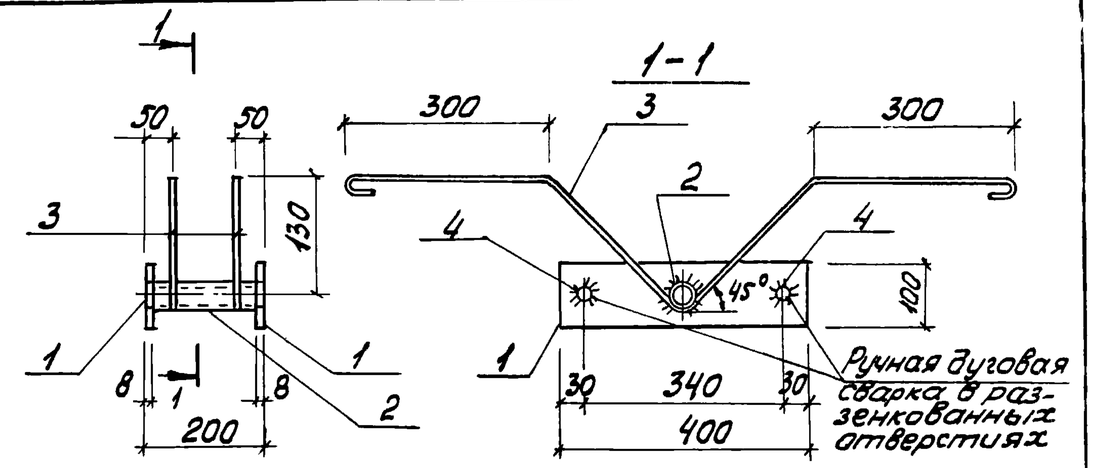

Формат	Зона	Поз.	Обозначение	Наименование	Кол.	Примеч.
				Документация		
11			902-1-59 -КЖИ-ТТ2	Технические требованиятт2		
				Детали		
Б.Ч.		1		-100х8 ГОСТ103-76 ℓ= 400	2	2,51кг
Б.Ч.		2		Труба 20х2,8 ГОСТ3262-75* ℓ=200	1	0,33кг
Б.Ч.		3		ф12АIГОСТ5781-75 ℓ= 1200	2	1,07кг
Б.Ч.		4		ф12АIГОСТ5781-75 ℓ=200	2	0,16кг

Типовой проект 902-1-59

Привязан

Инв. N

Нач.отд.	Шейко		
Н.контр.	Иванов		
Рук.гр.	Кунцевич		
Ст.инж.	Шмандий		
Инженер	Мирошникова		

ТП 902-1-59 -КЖИ-МН 11

Изделие закладное МН 11

Стадия	Масса	Масшт.
Р	7,81 кг	1:10
Лист	Листов 1	

ГОССТРОЙ СССР СОЮЗВОДОКАНАЛНИИПРОЕКТ Харьковский водоканалпроект

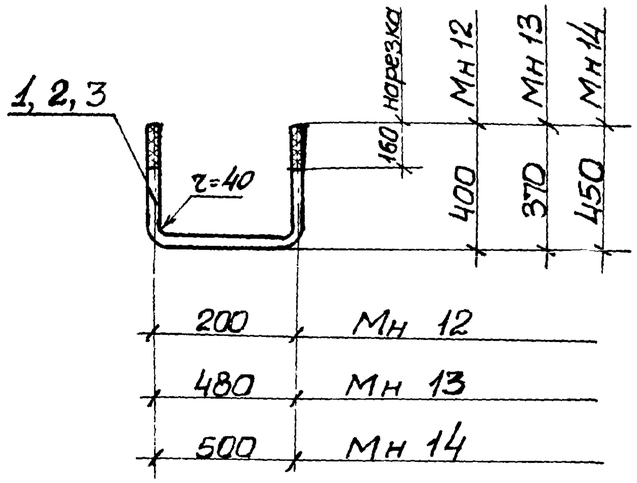

Формат	Зона	Поз.	Обозначение	Наименование	Кол.	Примечание
				Документация		
11			Т.П. 902-1-59 -КЖИ-ТТ2	Технические требования ТТ2		
				Детали		
				Мн 12		
Б.ч		1		Болт Ф16 АI ГОСТ 5781-75 ℓ=1050 с гайками и шайбами	1	1,8кг
				Мн 13		
Б.ч		2		Болт Ф20 АI ГОСТ 5781-75 ℓ=1250 с гайками и шайбами	1	3,3кг
				Мн 14		
Б.ч		3		Болт Ф20 АI ГОСТ 5781-75 ℓ=1650 с гайками и шайбами	1	3,9кг

Привязан

Инв. №

Т.П. 902-1-59 -КЖИ-Мн12, Мн13, Мн14

Нач.отд.	Шейка		
Норм.к.	Иванов		
Рук.гр.	Кунцевич		
Ст.инж.	Шмандий		
Инжен.	Мирошникова		

Изделие закладное Мн12, Мн13, Мн14

Стадия	Масса	Масштаб
Р	см. табл	
Лист	Листов 1	

Госстрой СССР Союзводоканалниипроект Харьковский Водоканалпроект

Альбом IX

902-1-59

Типовой проект

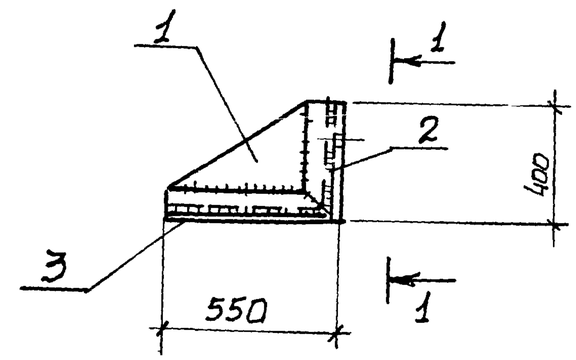

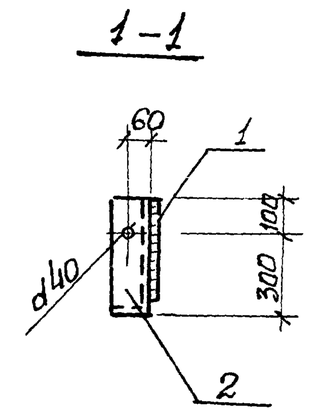

Формат	Зона	Поз.	Обозначение	Наименование	Кол.	Примечание
				Документация		
11			902-1-59 -КЖИ-ТТ2	Технические требования ТТ2		
				Детали		
Б.ч		1		-380×10 ГОСТ 103-76 ℓ=530	1	15,7кг
Б.ч		2		∠125×14 ГОСТ 8509-72* ℓ=400	1	10,5кг
Б.ч		3		∠125×14 ГОСТ 8509-72* ℓ=550	1	14,4кг

Взам.инв.№

Подпись и дата

Инв. №подл.

Привязан

Инв. №

Т.П. 902-1-59 -КЖИ-МС1

Нач.отд.	Шейка		
Норм.к.	Иванов		
Рук.гр.	Кунцевич		
Ст.инж.	Шмандий		
Инжен.	Мирошникова		

Изделие соединительное МС1

Стадия	Масса	Масштаб
Р	40,6 кг	1:20
Лист	Листов 1	

Госстрой СССР Союзводоканалниипроект Харьковский Водоканалпроект

Альбом IX

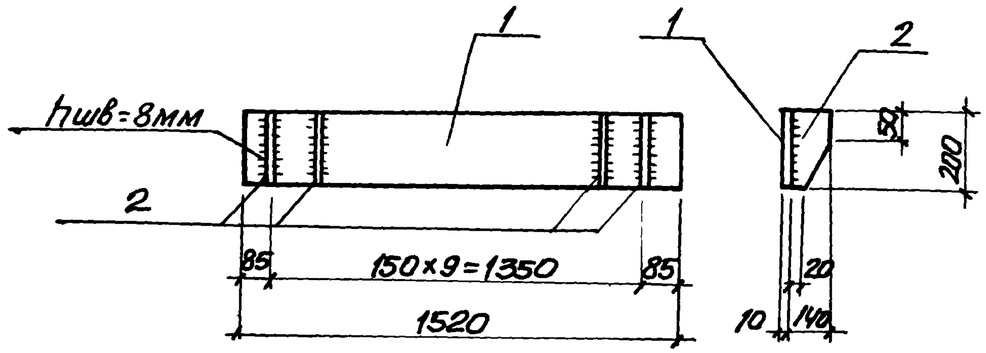

Формат	Зона	Поз	Обозначение	Наименование	Кол	Примечание
				Документация		
11			902-1-59 -КЖИ-ТТ2	Технические требования ТТ2		
				Детали		
Б.4		1		-200×10 ГОСТ 103-76 ℓ=1520	1	23.9кг
Б.4		2		-200×10 ГОСТ 103-76 ℓ=140	10	2.2кг

Типовой проект 902-1-59

Привязан

Инв. N

Нач. отд	Шейко	
Н. контр.	Иванов	
Рук. груп	Кунцевич	
Ст. инж.	Шмандий	
Инженер	Мирошникова	

Т.П 902-1-59 КЖИ-МС2

Изделие соединительное МС2

Стадия	Масса	Масшт.
Р	45.9	
Лист 1	Листов 1	

Госстрой СССР Союзводоканалниипроект Харьковский Водоканалпроект

Альбом IX

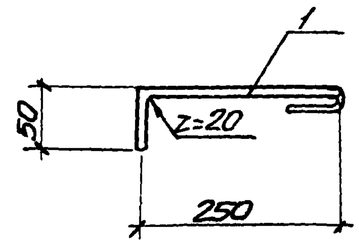

Формат	Зона	Поз	Обозначение	Наименование	Кол.	Примечание
				Документация		
11			902-1-59 -КЖИ-ТТ2	Технические требования ТТ2		
				Детали		
Б.4		1		⌀12А III ГОСТ 5.1459-72* ℓ=300	1	0.34кг

Типовой проект 902-1-59

Привязан

Инв. N

Нач. отд	Шейко	
Н. контр	Иванов	
Рук. груп.	Кунцевич	
Ст. инж	Шмандий	
Инжен.	Мирошникова	

Т.П. 902-1-59 -КЖИ-МС3

Изделие соединительное МС3

Стадия	Масса	Масштаб
Р	0,34кг	
Лист	Листов 1	

Госстрой СССР Союзводоканалниипроект Харьковский Водоканалпроект

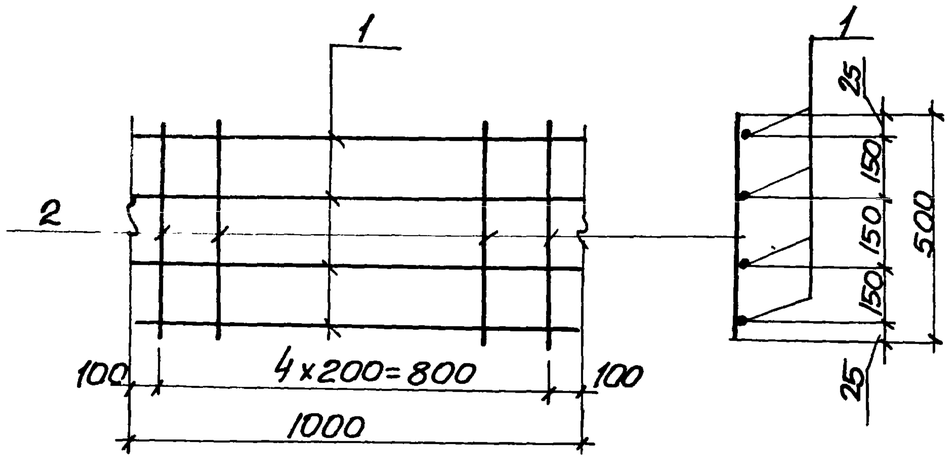

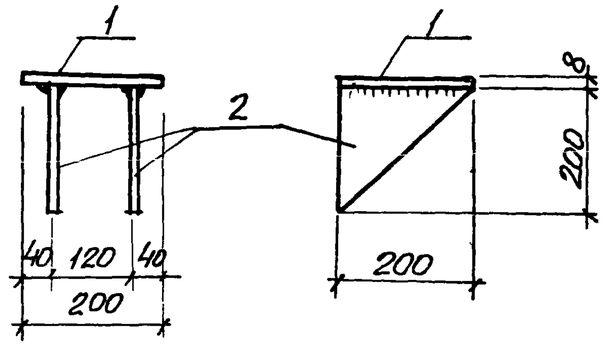

Формат	Зона	Поз.	Обозначение	Наименование	Кол	Примечание
				Документация		
11			902-1-59 - КЖИ-ТТ2	Технические требования ТТ2		
				Детали		
Б.Ч				Ф8АI ГОСТ 5781-75 ℓ=1000	4	0.4кг
Б.Ч				Ф8АI тоже ℓ=500	5	0.2кг

Привязан

Инв №

Нач.отд	Шейко		
Н.контр	Иванов		
Рук.груп	Кунцевич		
Ст.инж	Шмандин		
Инжен.	Мирошникова		

Т.П. 902-1- -КЖИ-МС5

Изделие соединительное Мс 5

Стадия	Масса	Масштаб
Р	2.6кг	
Лист	Листов 1	

Госстрой СССР Союзводоканалниипроект Харьковский Водоканалпроект

Альбом IX

Типовой проект 902-1-59

Формат	Зона	Поз.	Обозначение	Наименование	Кол.	Примечание
				Документация		
11			902-1-59 - КЖИ-ТТ2	Технические требования ТТ2		
				Детали		
Б.Ч				-200×8 ГОСТ 103-76 ℓ=200	1	3.15кг
Б.Ч				-200×8 тоже ℓ=200	2	1.57кг

Привязан

Инв №

Нач.отд	Шейко		
Норм.кон	Иванов		
Рук.груп	Кунцевич		
Ст.инж	Шмандин		
Инжен.	Мирошникова		

Т.П. 902-1-59 -КЖИ-МС 12

Изделие соединительное МС 12

Стадия	Масса	Масштаб
Р	6.3кг	
Лист	Листов 1	

Госстрой СССР Союзводоканалниипроект Харьковский Водоканалпроект

Взам.инв№ | Подпись и дата | Инв № подл.