ТИПОВОЙ ПРОЕКТ

902 - 1 - 59

КАНАЛИЗАЦИОННАЯ НАСОСНАЯ СТАНЦИЯ

ПРОИЗВОДИТЕЛЬНОСТЬЮ 230-432 $м^3$/ЧАС,
НАПОРОМ 7,6-46 М
ПРИ ГЛУБИНЕ ЗАЛОЖЕНИЯ
ПОДВОДЯЩЕГО КОЛЛЕКТОРА 4,0; 5,5 и 7,0 М

Альбом VIII

17207 - 08
ЦЕНА 1-90

ЦЕНТРАЛЬНЫЙ ИНСТИТУТ ТИПОВОГО ПРОЕКТИРОВАНИЯ
ГОССТРОЯ СССР

Москва, А-445, Смольная ул., 22
Сдано в печать 15 I 1981 г.
Заказ № 10.000 Тираж 2900 экз.

ТИПОВОЙ ПРОЕКТ
902-1-59
КАНАЛИЗАЦИОННАЯ НАСОСНАЯ СТАНЦИЯ ПРОИЗВОДИТЕЛЬНОСТЬЮ 230-432 м³/час НАПОРОМ 76-46м ПРИ ГЛУБИНЕ ЗАЛОЖЕНИЯ ПОДВОДЯЩЕГО КОЛЛЕКТОРА 4,0; 5,5 и 7,0м

АЛЬБОМ VIII

СОСТАВ ПРОЕКТА:

Альбом I	Технологические решения. Отопление и вентиляция. Внутренний водопровод и канализация.
Альбом II	Архитектурно-строительные решения (глубина заложения подводящего коллектора 4,0; 5,5 и 7,0м). Надземная часть. Общие чертежи, узлы и детали.
Альбом III	Строительные решения (глубина заложения подводящего коллектора 4,0м). Подземная часть (вариант из монолитного железобетона).
Альбом IV	Строительные решения (глубина заложения подводящего коллектора 5,5м). Подземная часть (вариант из монолитного железобетона).
Альбом V	Строительные решения (глубина заложения подводящего коллектора 7.0м). Подземная часть (вариант из монолитного железобетона).
Альбом VI	Строительные решения (глубина заложения подводящего коллектора 5,5м). Подземная часть (вариант из сборного железобетона).
Альбом VI	Сборные железобетонные изделия (глубина заложения подводящего коллектора 5,5м).
Альбом VIII	Строительные решения (глубина заложения подводящего коллектора 7.0м). Подземная часть (вариант из сборного железобетона).
Альбом IX	Сборные железобетонные изделия (глубина заложения подводящего коллектора 7.0м)
Альбом X	Строительные решения (глубина заложения подводящего коллектора 7.0м). Подземная часть (вариант "сборная стена в грунте").
Альбом XI	Сборные железобетонные изделия (глубина заложения подводящего коллектора 7.0м). Вариант "сборная стена в грунте."
Альбом XII	Электрооборудование, автоматизация и технологический контроль. Чертежи монтажной зоны.
Альбом XIII	Нестандартизированное оборудование.
Альбом XIV	Заказные спецификации.
Альбом XV	Сметы (глубина заложения подводящего коллектора 4.0м). Подземная часть (вариант из монолитного железобетона).
Альбом XVI	Сметы (глубина заложения подводящего коллектора 5.5м). Подземная часть (вариант из монолитного железобетона).
Альбом XVII	Сметы (глубина заложения подводящего коллектора 7.0м). Подземная часть (вариант из монолитного железобетона).
Альбом XVIII	Сметы (глубина заложения подводящего коллектора 5,5и 7,0 м). Подземная часть (вариант из сборного железобетона).
Альбом XIX	Сметы (глубина заложения подводящего коллектора 7.0м). Подземная часть (вариант "сборная стена в грунте").
Альбом XX	Сметы. Общая часть.

Утвержден протоколом Технического совета. Института "Союзводоканалпроект" от 24. 10. 1980 г. № 65 и введен в действие в/о "Союзводоканалниипроект" с 1.02. 1981 г. приказ № 25 от 30.01. 1981 г.

Разработан проектным институтом Харьковский Водоканалпроект"

Главный инженер института — Бондаренко Г.А.

Главный инженер проекта — Лялюк В.С.

Привязан

Инв. №

17207-08 2

Содержание

NN п.п.	Наименование	Стр.	Примечание.
1	Содержание.	2	
2	Общие данные.	3	
3	Планы на отм.-6.200 и -8.500.		
	Разрезы.	4	
4	Схема расположения элементов		
	подземной части. Узлы.	5	
5	Схема расположения стеновых панелей.	6	
6	Схема расположения стеновых панелей.		
	Развертка наружной стены. Узлы.	7	
7	Схема расположения стеновых панелей.		
	Спецификация.	8	
8	Схема расположения стеновых панелей.		
	Узлы 1÷4, 4а	9	
9	Схема расположения стеновых панелей.		
	Узлы 1а÷3а	10	
10	Плита днища ПДм1. Общий вид и		
	схема армирования.	11	
11	Плита днища ПДм1. Схема армирования.		
	Раскрой сеток.	12	
12	Опорное кольцо ОКм1. Общий вид.	13	
13	Опорное кольцо ОКм1. Схема армирования.	14	
14	Схема расположения элементов перекры-		
	тия на отм. 0.000 ПМ1. Общий вид.	15	
15	Перекрытие на отм. 0.000. ПМ1.		
	Схема армирования. Разрез 1-1.	16	
16	Перекрытие на отм. 0.000. ПМ1. Схема		
	армирования. Разрезы 2-2 ÷ 8-8	17	

NN п.п.	Наименование	Стр.	Примечание
17	РКм1 перекрытия на отм. -6.200.		
	Общий вид.	18	
18	РКм1 перекрытия на отм. -6.200. ПМ1.		
	Схема армирования БМ1, БМ2.	19	
19	РКм1 перекрытия на отм. -6.200.		
	Балки БМ3, БМ4. Колонна КМ1.	20	
20	РКм1 перекрытия на отм.-6.200.		
	ЛТМ1. Схема армирования.	21	
21.	РКм1 перекрытия на отм. -6.200.		
	Каркасы Кр8 ÷ Кр13	22	
22	РКм1 перекрытия на отм.-6.200.		
	Ведомость стержней.	23	

Альбом VIII

Типовой проект 902-1-59

Ведомость рабочих чертежей основного комплекта ТП902-1-59-КЖ

Лист	Наименование	Примечание
1	Общие данные	
2	Планы на отм.-6.200 и -8.500. Разрезы.	
3	Схема расположения элементов подземной части. Узлы.	
4	Схема расположения стеновых панелей.	
5	Схема расположения стеновых панелей.	
	Развертка наружной стены.	
6	Схема расположения стеновых панелей. Спецификация.	
7	Схема расположения стеновых панелей. Узлы 1÷4,4а.	
8	Схема расположения стеновых панелей. Узлы 1а÷3а.	
9	Плита днища ПДм1. Общий вид и схема	
	армирования.	
10	Плита днища ПДм1. Схема армирования. Раскрой сеток.	
11	Опорное кольцо ОКм1. Общий вид.	
12	Опорное кольцо ОКм1. Схема армирования.	
13	Схема расположения элементов перекрытия	
	на отм. 0.000. Пм1. Общий вид.	
14	Перекрытие на отм. 0.000. Пм1. Схема армирования.	
	Разрез 1-1.	
15	Перекрытие на отм. 0.000. Пм1. Схема армирования.	
	Разрезы 2-2 ÷ 8-8.	
16	РКм1 перекрытия на отм.-6.200. Общий вид.	
17	РКм1 перекрытия на отм.-6.200. Пм1. Схема	
	армирования Бм1, Бм2.	
18	РКм1 перекрытия на отм.-6.200. Балки Бм3,	
	Бм4. Колонна Км1.	
19	РКм1 перекрытия на отм.-6.200. Пм1. Схема армирования.	
20	РКм1 перекрытия на отм.-6.200. Каркасы КР8÷КР13.	
21	РКм1 перекрытия на отм.-6.200. Ведомость стержней.	

Ведомость ссылочных и прилагаемых документов.

Обозначение	Наименование	Примечание
	Ссылочные документы	
3.901-5	Сальники набивные Ду=50÷1400мм для пропуска труб через стены.	
3.400-6/76	Унифицированные закладные детали сборных железобетонных конструкций.	
	Прилагаемые документы	
ТП 902-1-59-КЖИ-ВД	Изделия	Альбом IX

Типовой проект разработан в соответствии с действующими нормами и правилами.

Главный инженер проекта /В.Лялюк/

Расчетные схемы.

Период строительства.

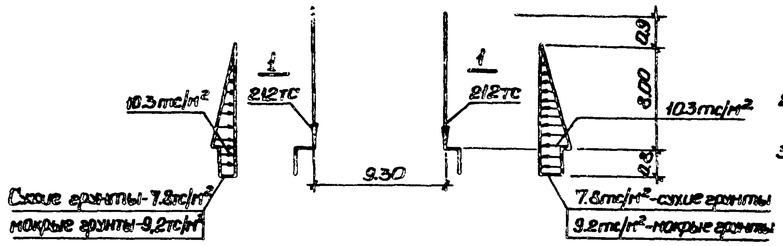

Период эксплуатации.

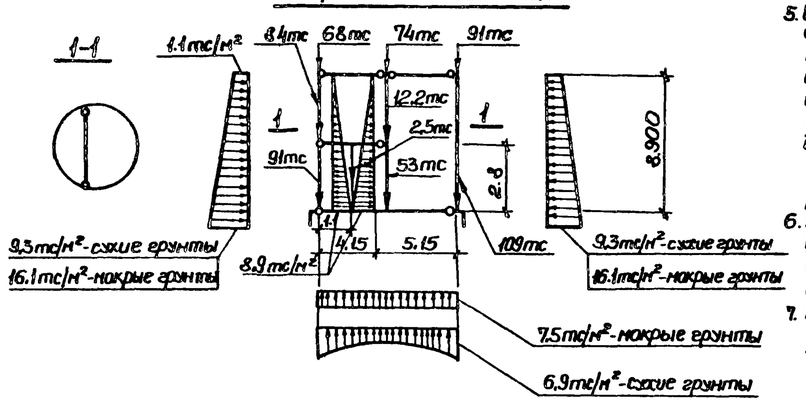

Ведомость основных комплектов рабочих чертежей.

Обозначение	Наименование	Примечание
ТП 902-1-59-МК	Технологические решения	
-ОВ	Отопление и вентиляция	
-ВК	Внутренний водопровод и канализация	
-АР	Архитектурные решения.	
-КЖ	Конструкции железобетонные	
-КМ	Конструкции металлические	
-ЭО	Электрооборудование, автоматизация	
-ЭЛ	Технологический контроль	
-МКН	Нестандартизированное оборудование	

Ведомость спецификаций

Лист	Наименование	Примечание
КЖ-3	Спецификация к схеме расположения элементов подземной части.	
КЖ-6	Спецификация к схеме расположения стеновых панелей.	
КЖ-13	Спецификация к схеме расположения элементов перекрытия на отм. 0.000	
КЖ-16	Спецификация к схеме расположения перекрытия на отм.-6.200	

Общие указания:

1. В проекте принято: величина временной нагрузки на поверхности земли в пределах призмы обрушения 2.0тс/м²; величина нормативного сопротивления грунта по боковой поверхности ножа колодца при погружении $f_н$=2.0тс/м²; значение удельного веса тиксотропного раствора γ_m=1.15тс/м³; коэффициент постели основания принят К=7000тс/м³; величина нормативного сопротивления грунта на боковой поверхности уплотнителя при погружении 2.0тс/м²
2. Для железобетонных конструкций марка бетона по водонепроницаемости принята В4.
3. Марка бетона по морозостойкости принимается для районов с расчетной зимней температурой наружного воздуха: до -20°С-Мр375; ниже-20°С до-35°С-МР3100, ниже-35°С МР3 150.
4. Необетонируемые закладные детали, согласно СНиП II-28-73* „Защита строительных конструкций от коррозии", подлежат защите от коррозии слоем цинка толщиной 120мкм, наносимого методом металлизации.
5. Стыки стеновых панелей между собой приняты двух вариантов:
   а) открытый клиновидный стык с двойной (равнопрочной со стеновой панелью) арматурой. Заделка стыка „шприцбетоном" осуществляется с внутренней стороны. Материал для омоноличивания клиновидных стыков-бетон марки М300 на мелком заполнителе (зерно крупностью до 20мм);
   б) шпоночный стык с заполнением шпонки раствором снизу вверх. Рекомендации по замоноличиванию шпоночных стыков состав раствора принимать по указаниям серии 3.900-3, вып. I.
6. В ножевой части стеновых панелей стыки приняты на арматурных выпусках с последующей приваркой к ним соединительных деталей. Замоноличивание стыков производится бетоном марки М300 на мелком заполнителе
7. Расчет подземной части производился с учетом пространственной работы конструкции с использованием вычислительного комплекса „Супер 76".

Условные обозначения панелей.

ПС82 20 -1(2) -1

- -1 — Тип армирования
- -1(2) — Тип стыка 1-клиновидный (2)-шпоночный
- 20 — Длина и ширина панели в дм.
- ПС82 — Панель стеновая

Инв.№				Привязан	
				ТП 902-1-59-КЖ	
Нач.отд.	Шейко			Канализационная насосная станция производительностью 230÷432м³/час, напором 16÷46м	Стадия: Р; Лист: 1; Листов: 21
Н.контр.	Иванов				
Рук.гр.	Кунцевич			Общие данные.	Госстрой СССР Союзводоканалпроект Харьковский Водоканалпроект
Ст.инж.	Шмандий				
Инжен.	Безчельный				

Инв.№ подл. | Подпись и дата | Взам.инв.№

Типовой проект 902-1-59 Альбом VIII

Разрез 1-1

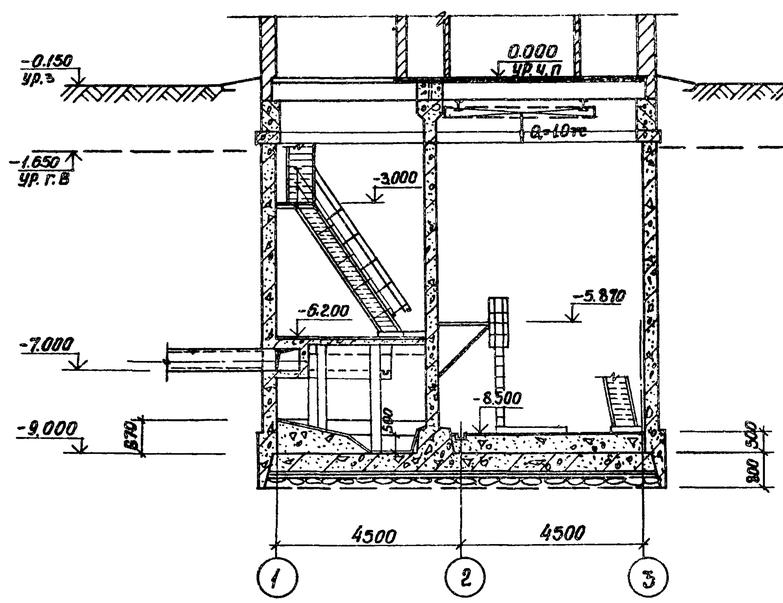

Разрез 2-2

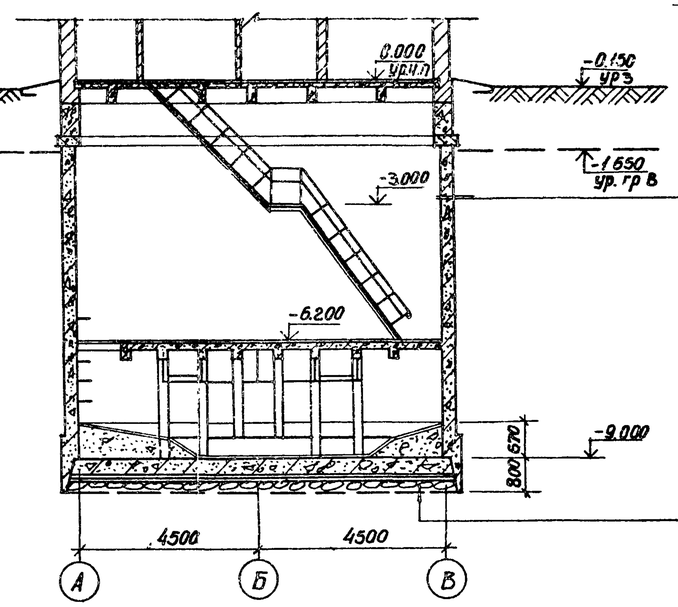

Деталь заделки оклеечной гидроизоляции днища опускного колодца при наличии грунтовой воды.

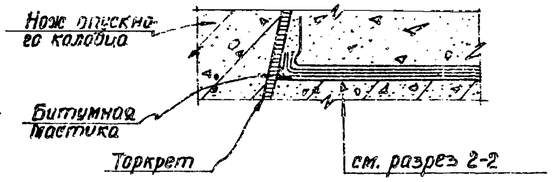

Торкретштукатурка в приемном резервуаре цементным раствором М100 в два слоя общей толщиной 25 мм с железнением последнего слоя
Затирка цементным раствором
Железобетонная стена из бетона марки М300, В-4
Торкретштукатурка цементным раствором в 2 слоя общей толщиной 25 мм с железнением последнего слоя
Окраска горячей битумной мастикой за два раза по огрунтовке (только для мокрых грунтов)

В сухих грунтах	В мокрых грунтах
Железобетонное днище из бетона М 200 В-4	Железобетонное днище из бетона марки М200 В-4
Стяжка из цементно-песчаного раствора б=20 мм	Стяжка из цементно-песчаного раствора б=20 мм
Холодная асфальтовая мастика б=10 мм	Гидроизоляция-3 слоя гидроизола на битумной мастике.
Подготовка из бетона М 50 б=100 мм.	Стяжка из цем.-песчаного раствора 1:3 б=20 мм
	Бетонная подготовка-бетон марки М50 б=100 мм
	Толь или рубероид-1 слой
	Слой гравия б=350 мм

План на отм:6.200

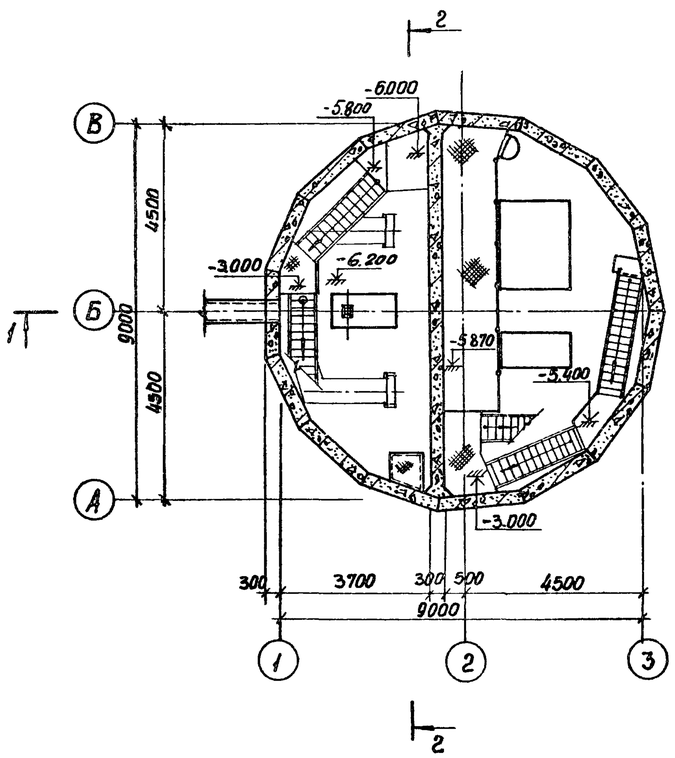

План на отм. -8.500

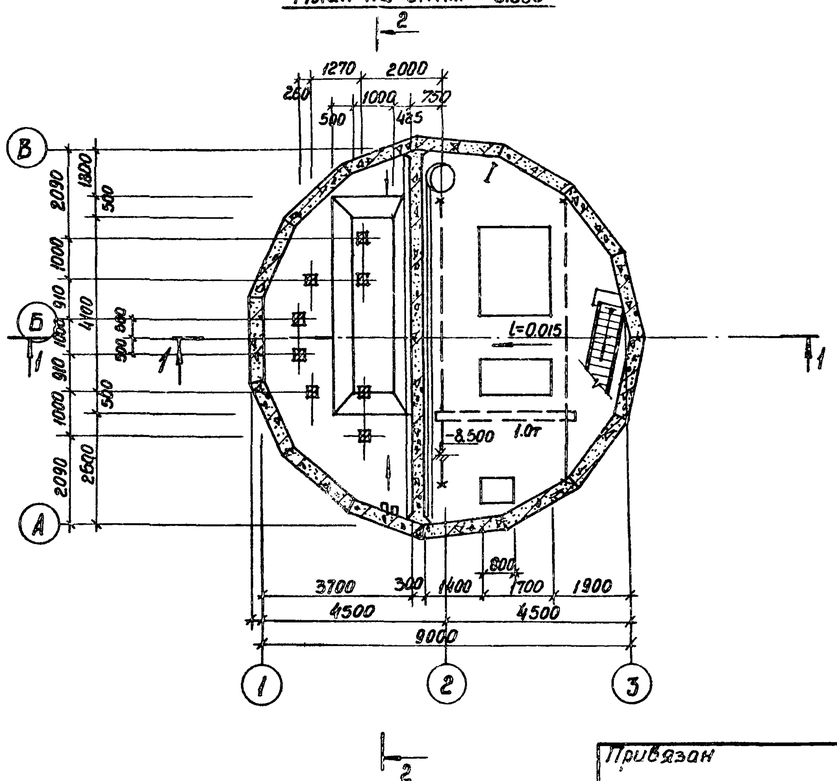

Основные строительные показатели подземной части

Наименование	Ед. изм.	Кол-во	Примечание
Площадь застройки	м²	—	см. альбом II
Полезная площадь	м²	85.6	
в том числе:			
Встроенные помещения	м²	—	
-на расчетную единицу	м²	—	
Строительный объем	м³	614.9	
-на расчетную единицу	м³	2.04	Расчетная единица 300 м³/час

Сопряжение стакана с обвязочным поясом показано для наружных стен павильона толщиной 380 мм.

Стальные лестницы и площадки см альбом V, чертежи марки КМ.

Уклон лотка и размер его см альбом V, чертеж КЖ3.

Согласовано: Внк-2 Ильяшкин

Инв. № подл. | Подпись и дата | Взам. инв. №

Привязан			ТП 902-1-59 -КЖ	
	Нач. отд.	Шейко	Канализационная насосная станция производительностью 23*-432 м³/час, напором 7.6-46 м	Стадия: Р; Лист: 2; Листов:
	Н. контр.	Власенко		
	Рук. гр.	Юрьева	Планы на отм. -6.200 и -8.500. Разрезы.	Госстрой СССР Сюзводоканалпроект Харьковский Водоканалпроект
	Ст. арх.	Хесина		
Инв. №	Техник	Шевлякова		

17207-08 5

Формат А2

1-1

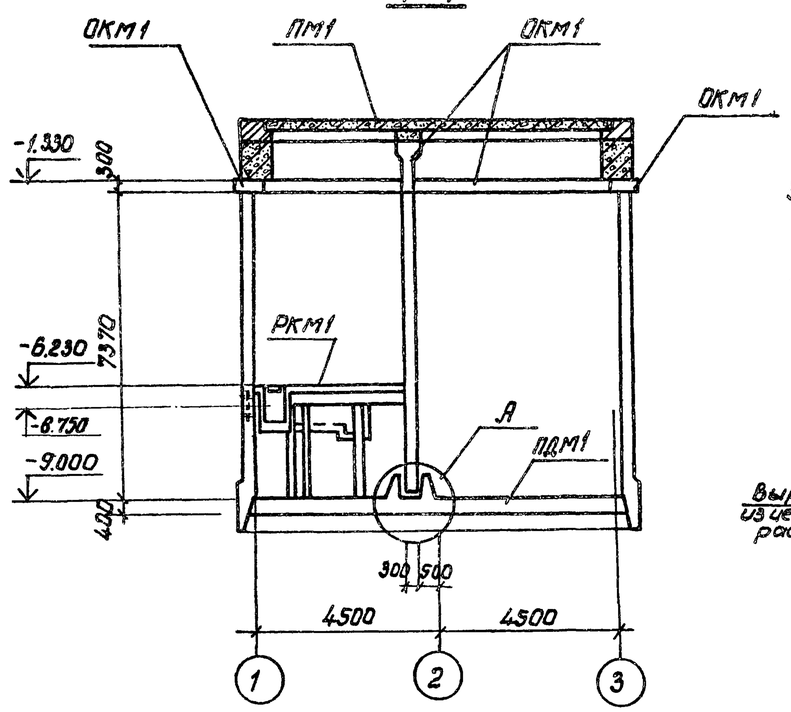

Схема расположения элементов подземной части.

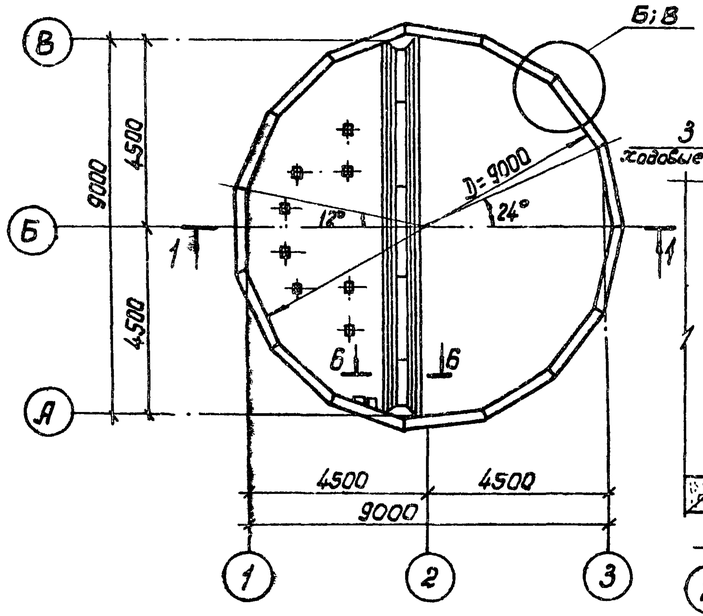

А

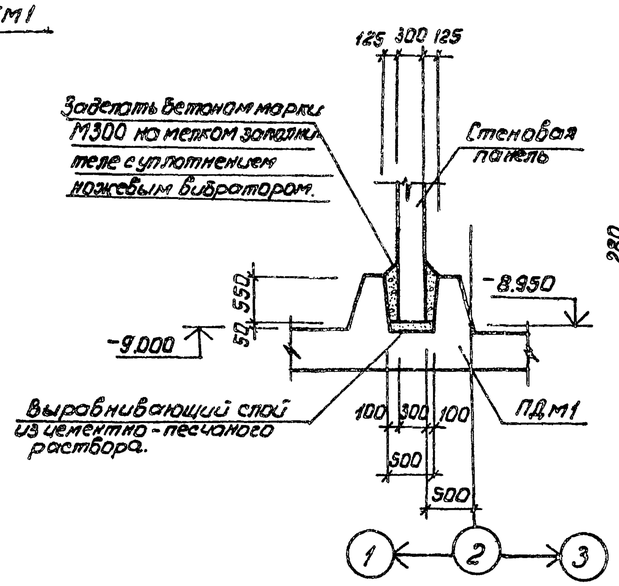

Б

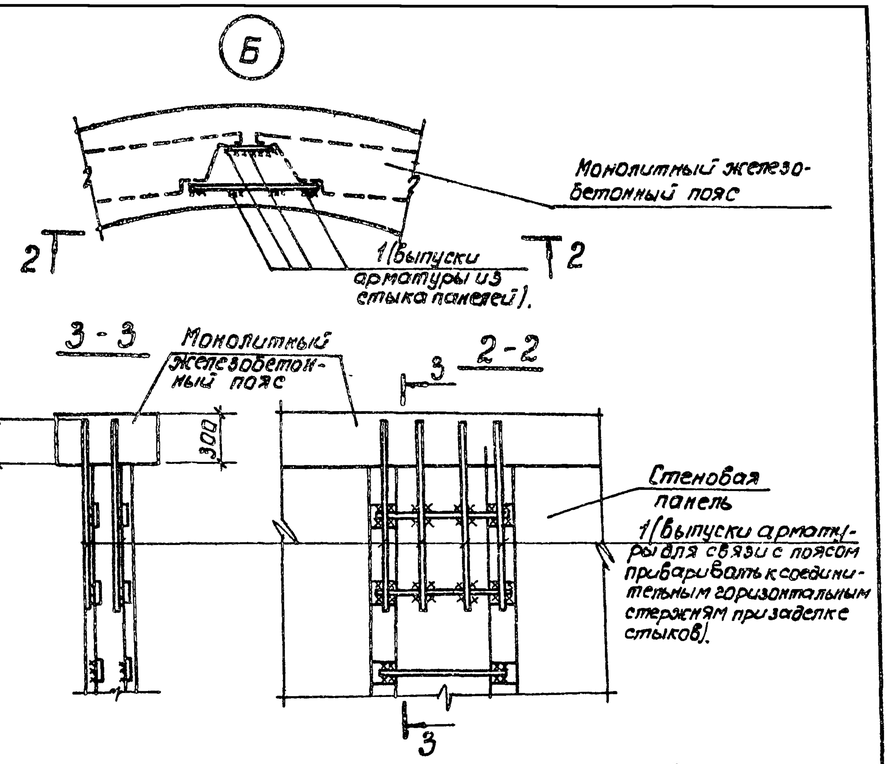

Спецификация к схеме расположения элементов подземной части.

Марка	Обозначение	Наименование	К-во	Примеч.
	КЖ-4,5,6	Стены		
ПДМ1	КЖ-9,10	Плита днища ПДМ1	1	
ОКМ1	КЖ-11	Опорное кольцо ОКМ1	1	
ПМ1	КЖ-13	Перекрытие на отм. 0.00 ПМ1	1	
РКМ1	КЖ-16	„ РКМ1 на отм. -6.200	1	
		Изделия закладные		
Поз.1	КЖ-3	Ф16АIII ГОСТ 5.1459-72* ℓ=800	105	166 кг
Поз.2	То же	Ф16АI ГОСТ 5781-75, ℓ=1000	30	48 кг
Поз.3	„	Ф16АI То же ℓ=750	6	6,3 кг

Монолитный железобетонный пояс

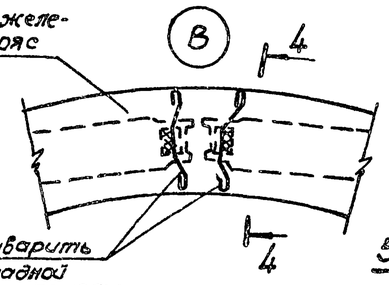

6-6

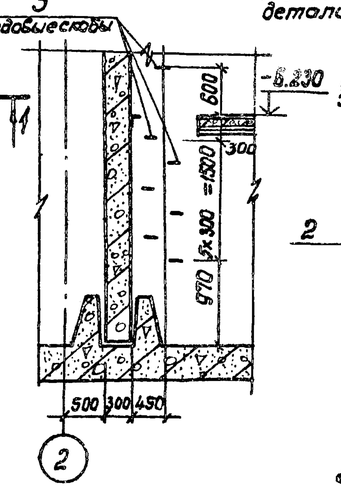

4-4

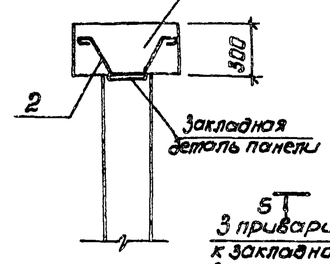

5-5

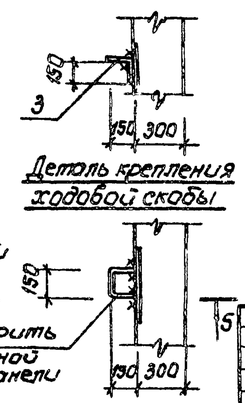

Поз.2

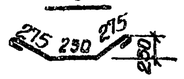

Узел „Б" дан для варианта с клиновидным стыком,
узел „В" - дан для варианта со шпоночным стыком.

Привязан:				
Инв.№				
Нач.отд.	Шейко			
Норм.конт.	Иванов			
Рук.гр.	Кунцевич			
Ст.инж.	Шмандий			
Инжен.	Бондарь			

ТП 902-1-59 -КЖ

Канализационная насосная станция производительностью 230-432 м³/час, напором 7,6-4,6 м	Стадия	Лист	Листов
	Р	3	
Схема расположения элементов подземной части. Узлы.	Госстрой СССР Союзводоканалпроект Харьковский Водоканалпроект		

Инв.№ подл. | Подпись и дата | Взам.инв.№

Схема расположения стеновых панелей

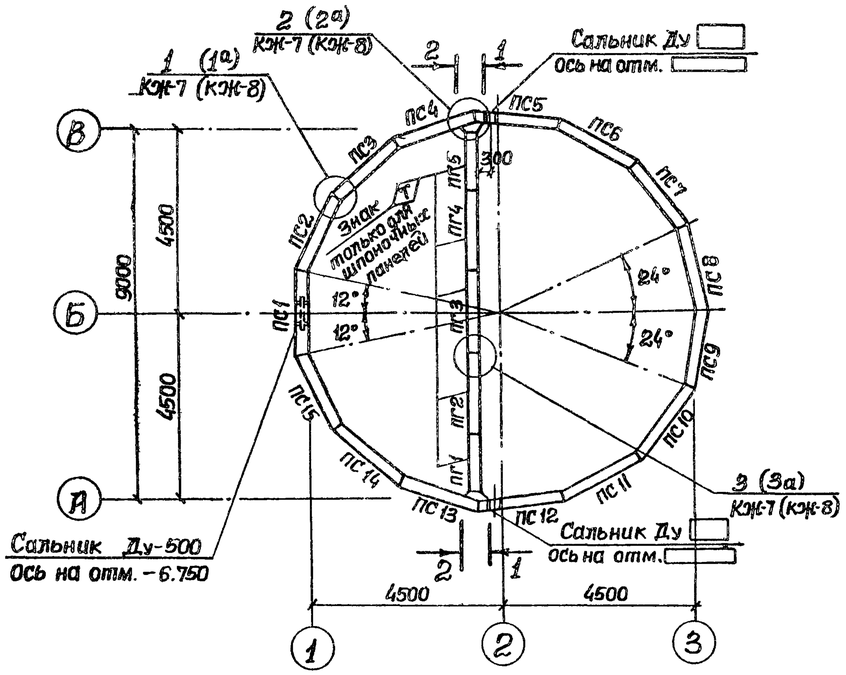

2-2

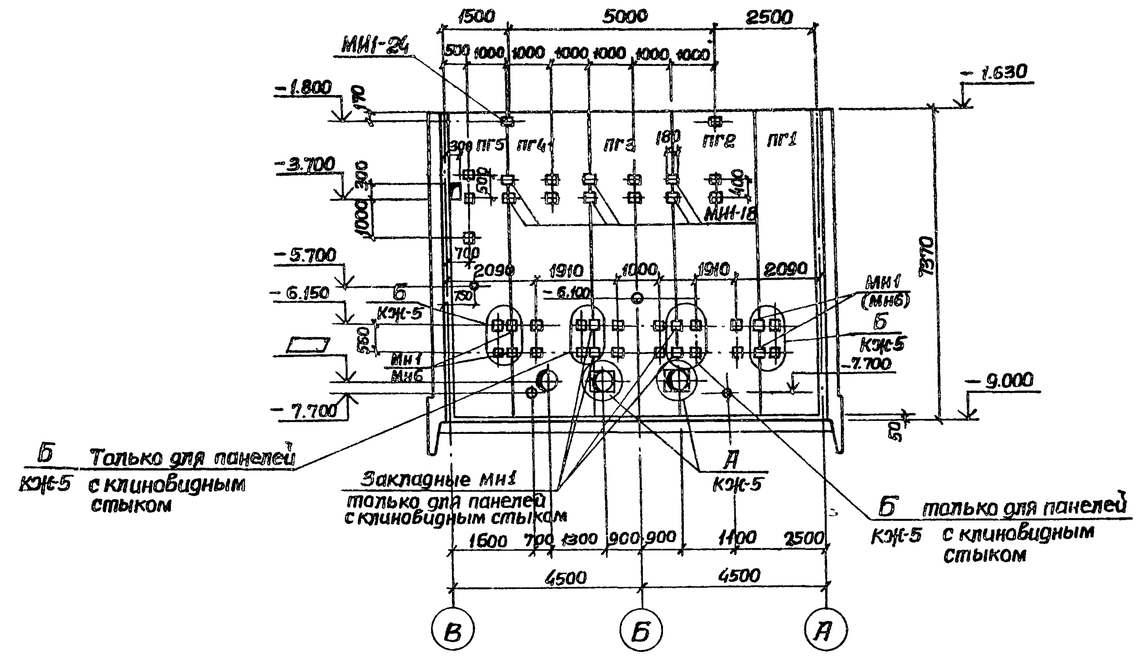

1-1

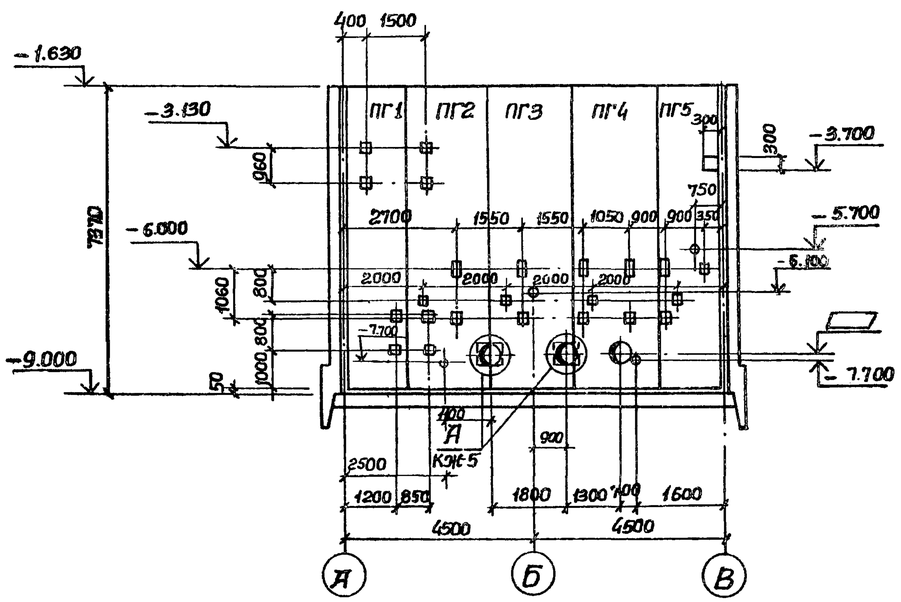

1. Схема расположения стеновых панелей со шпоночным стыком аналогична схеме расположения стеновых панелей с клиновидным стыком.
2. Маркировка закладных элементов с их привязкой, указанная в скобках, относится к стенам со шпоночным стыком.
3. После монтажа сальников и приварки стержней отверстие в стене забетонировать бетоном марки м300 на мелком заполнителе.
4. Спецификация к схеме расположения стеновых панелей приведена на л. КЖ-6.

Альбом VIII

Типовой проект 902-1-59

Согласовано: Вн К-2, Шевченко

Инв. № подл. | Подпись и дата | Взам. инв. №

Привязан				Т.П. 902-1-59-КЖ		
Инв. №:	Нач.отд.	Шейко		Канализационная насосная станция производительностью 230-432 м³/час, напором 16-46 м	Стадия	Лист	Листов
	Н.контр.	Иванов			Р	4	
	Рук.гр.	Кунцевич		Схема расположения стеновых панелей.	Госстрой СССР Союзводоканалниипроект Харьковский Водоканалпроект		
	Ст.инж.	Шмандий					
	Инженер	Мирошникова					

17207-08 7

Копировал

Формат А2

Развертка наружной стены

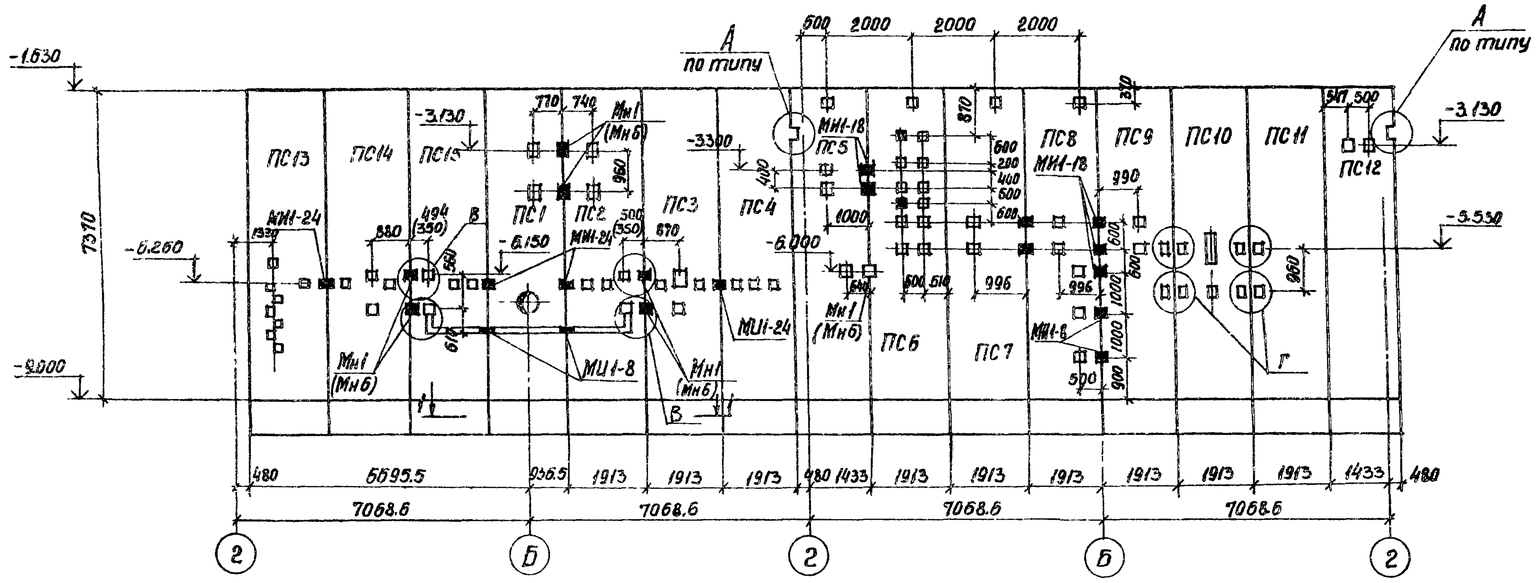

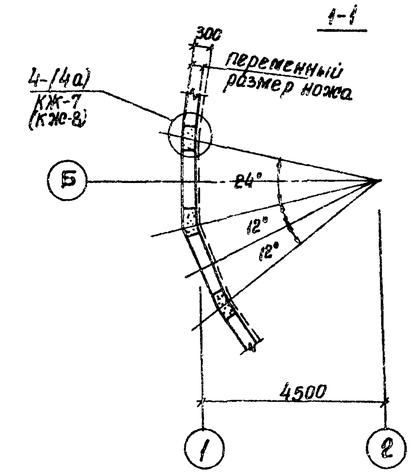

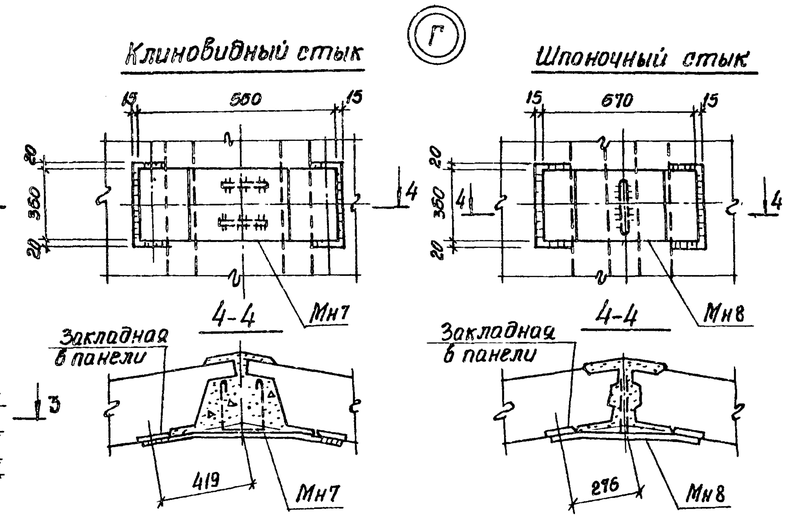

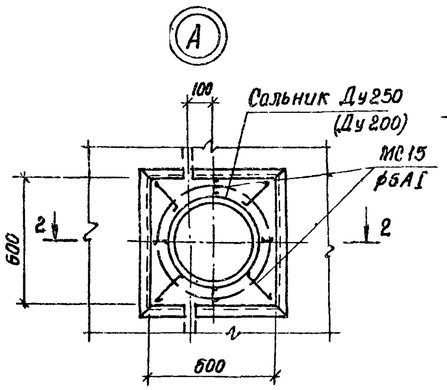

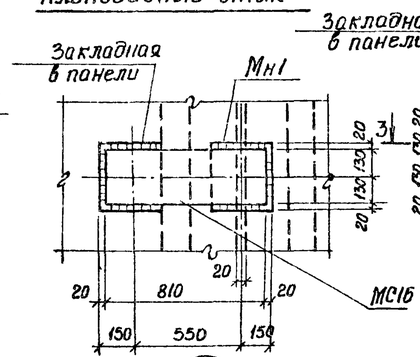

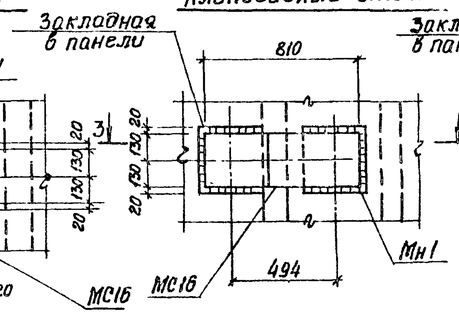

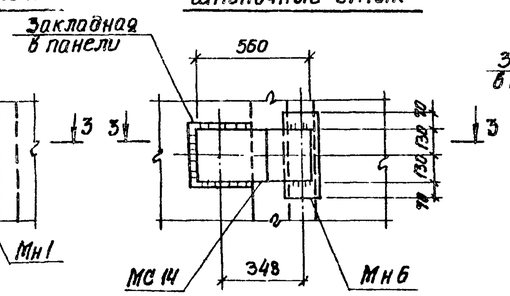

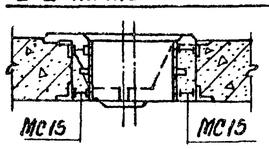

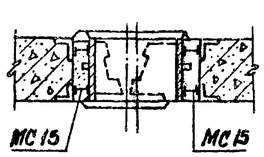

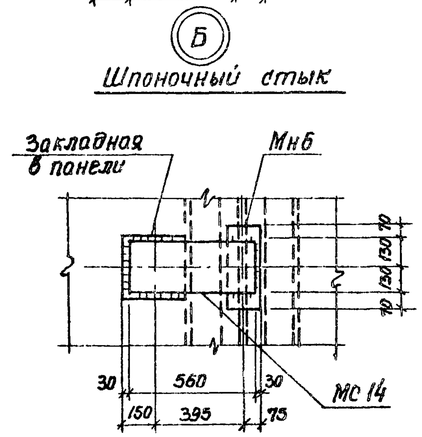

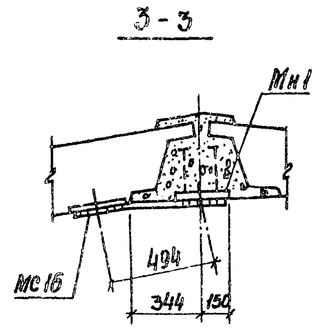

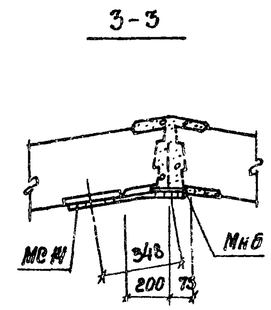

1. Спецификация к схеме расположения стеновых панелей представлена на л. КЖ-6.
2. Маркировки узлов с индексом „а", закладных элементов с их привязкой, указанные в скобках, относятся к стенам со шпоночным стыком.
3. Сварку производить электродами Э-42 ГОСТ 9467-75, толщину сварных швов принять - 6 мм.

Привязан				Т.П. 902-1-59 КЖ			
				Канализационная насосная станция производительностью 230-432 м³/час, напором 7.6-46 м	Стадия	Лист	Листов
	Нач.отд.	Шейко			Р	5	
	Н.контр.	Иванов		Схема расположения стеновых панелей. Развертка наружной стены. Узлы.	Госстрой СССР Союзводоканалпроект Харьковский Водоканалпроект		
	Рук.гр.	Кунцевич					
	Ст.инж.	Шмаков					
Инв. №	Инженер	Мирошникова					

17207-08 8

Спецификация к схеме расположения стеновых панелей

Марка	Обозначение	Наименование	Кол.	Масса един. в кг.	Примечание
		Вариант с клиновиным стыком			
ПС1	902-1-59-КЖИ-ПС82.20-1-01	Панель стеновая ПС82.20-1-01	1	10100	
ПС2	-ПС82.20-1-2-02	ПС82.20-1-2-02	1	То же	
ПС3	-ПС82.20-1-2-03	" ПС82.20-1-2-03	1	"	
ПС4	-ПС82.20-1-2-04	" ПС82.20-1-2-04	1	"	
ПС5	-ПС82.20-1-1-01	" ПС82.20-1-1-01	1	"	
ПС6	-ПС82.20-1-1-02	" ПС82.20-1-1-02	1	"	
ПС7	-ПС82.20-1-1-03	" ПС82.20-1-1-03	1	"	
ПС8	-ПС82.20-1-1-04	" ПС82.20-1-1-04	1	"	
ПС9	-ПС82.20-1-1-05	" ПС82.20-1-1-05	1	"	
ПС10	-ПС82.20-1-1-06	" ПС82.20-1-1-06	1	"	
ПС11	-ПС82.20-1-1-07	" ПС82.20-1-1-07	1	"	
ПС12	-ПС82.20-1-1-08	" ПС82.20-1-1-08	1	"	
ПС13	-ПС82.20-1-2-05	" ПС82.20-1-2-05	1	"	
ПС14	-ПС82.20-1-2-06	ПС82.20-1-2-06	1	"	
ПС15	-ПС82.20-1-2-07	ПС82.20-1-2-07	1	"	
ПГ1	-ПГ73.14-1-01	Панель перегородка ПГ73.14-1-01	1	6875	
ПГ2	-ПГ73.20-1-01	То же ПГ73.20-1-01	1	9350	
ПГ3	-ПГ73.20-1-02	ПГ73.20-1-02	1	То же	
ПГ4	-ПГ73.20-1-03	" ПГ73.20-1-03	1	"	
ПГ5	-ПГ73.14-1-02	" ПГ73.14-1-02	1	6875	
		Изделия соединительные			
МС3	902-1-59-КЖИ-МС3	Изделие соединительное МС3	654	0.27	
МС4	КЖ-7	ф16АIII ГОСТ 5.1459-72* ℓ=600	327	0.95	
МС5	902-1-59-КЖИ-МС5	Изделие соединительное МС5	95.0	2.6	пог.м.
МС6	КЖ-7	[10 ГОСТ 8240-72 ℓ=200	36	1.72	
МС7	То же	ф8АI ГОСТ 5781-75	100	0.395	пог.м.
МС8	"	[10 ГОСТ 8240-72 ℓ=500	36	4.30	
МС9	"	ф16АIII ГОСТ 5.1459-72* ℓ=450	180	0.71	
МС13	КЖ-7	ф16АIII ГОСТ 5.1459-72* ℓ=270	327	0.43	

Марка	Обозначение	Наименование	Кол.	Масса един. в кг.	Примечание
МС15	КЖ-5	ф6АI ГОСТ 5781-75	15	0.22	пог.м.
МС16	КЖ-5	-260×10 ГОСТ 82-70* ℓ=810	12	15.0	
		Изделия закладные			
Мн1	902-1-59-КЖИ-Мн1	Изделие закладное Мн1	15	14.4	
Мн7	-Мн7	то же Мн7	4	28.2	
МИ1-8	3.400-6/76	" МИ1-8	1,4	7,3 кг/м	пог.м.
МИ1-24	То же	" МИ1-24	6	2.3	
МИ1-18	"	" МИ1-18	16	1.7	
	3.901-5	Сальник Ду250 ℓ=300	2	27.9	
	То же	То же Ду ☐ ℓ=300	2	☐	
		Вариант со шпоночным стыком			
ПС1	902-1-59-КЖИ-ПС82.20-2-2-01	Панель стеновая ПС82.20-2-2-01	1	10900	
ПС2	-ПС82.20-2-2-02	то же ПС82.20-2-2-02	1	То же	
ПС3	-ПС82.20-2-2-03	" ПС82.20-2-2-03	1	"	
ПС4	-ПС82.20-2-2-04	" ПС82.20-2-2-04	1	"	
ПС5	-ПС82.20-2-1-01	" ПС82.20-2-1-01	1	"	
ПС6	-ПС82.20-2-1-02	" ПС82.20-2-1-02	1	"	
ПС7	-ПС82.20-2-1-03	" ПС82.20-2-1-03	1	"	
ПС8	-ПС82.20-2-1-04	" ПС82.20-2-1-04	1	"	
ПС9	-ПС82.20-2-1-05	" ПС82.20-2-1-05	1	"	
ПС10	-ПС82.20-2-1-06	" ПС82.20-2-1-06	1	"	
ПС11	-ПС82.20-2-1-07	" ПС82.20-2-1-07	1	"	
ПС12	-ПС82.20-2-1-08	" ПС82.20-2-1-08	1	"	
ПС13	-ПС82.20-2-2-05	" ПС82.20-2-2-05	1	"	
ПС14	-ПС82.20-2-2-06	" ПС82.20-2-2-06	1	"	
ПС15	-ПС82.20-2-2-07	" ПС82.20-2-2-07	1	"	
ПГ1	-ПГ73.14-2-01	Панель перегородка ПГ73.14-2-01	1	7280	
ПГ2	-ПГ73.20-2-01	То же ПГ73.20-2-01	1	10150	
ПГ3	-ПГ73.20-2-02	" ПГ73.20-2-02	1	То же	

Марка	Обозначение	Наименование	Кол.	Масса ед. в кг.	Примечание
ПГ4	ТП902-1-59-КЖИ-ПГ73.20-2-03	Панель перегородка ПГ73.20-2-03	1	10150	
ПГ5	То же -ПГ73.14-2-02	То же ПГ73.14-2-02	1	7280	
		Изделия соединительные			
МС6	КЖ-8	[10 ГОСТ 8240-72 ℓ=200	36	1.72	
МС7	То же	ф8АI ГОСТ 5781-75	100	0.395	пог.м.
МС8	"	[10 ГОСТ 8240-72 ℓ=500	36	4.3	
МС9	"	ф16АIII ГОСТ 5.1459-72* ℓ=450	180	0.71	
МС10	"	-120×6 ГОСТ 103-76 ℓ=340	327	1.92	
МС11	"	-120×6 ГОСТ 103-76 ℓ=300	327	1.70	
МС15	КЖ-5	ф6АI ГОСТ 5781-75	15	0.22	пог.м
МС14	КЖ-5	-260×10 ГОСТ 82-70* ℓ=560	8	11.54	
		Изделия закладные			
Мн6	902-1-59-КЖИ-Мн6	Изделие закладное Мн6	11	9.8	
Мн8	-Мн8	То же Мн8	4	19.4	
МИ1-8	3.400-6/76	" МИ1-8	0.8	7.3 кг/м	пог.м.
МИ1-24	То же	" МИ1-24	6	2,3	
МИ1-18	"	" МИ1-18	15	1.7	
	3.901-5	Сальник Ду250 ℓ=300	2	27.9	
	То же	То же Ду ☐ ℓ=300	2	☐	

Альбом VIII

Типовой проект 902-1-59

Инв. № подл. | Подпись и дата | Взам. инв. №

Привязан

Инв. №

Нач.отд.	Шейко	
Н.контр.	Иванов	
Рук.гр.	Кунцевич	
Ст.инж.	Шмандий	
Инженер	Новошикова	

Т.П. 902-1-59-КЖ

Канализационная насосная станция производительностью 230-432 м³/час, напором 7,6-46 м

Стадия	Лист	Листов
Р	6	

Схема расположения стеновых панелей. Спецификация.

Госстрой СССР Союзводоканалниипроект Харьковский Водоканалпроект

Копировал 17207-08 9 Формат 22

Альбом VIII

Типовой проект 902-1-59

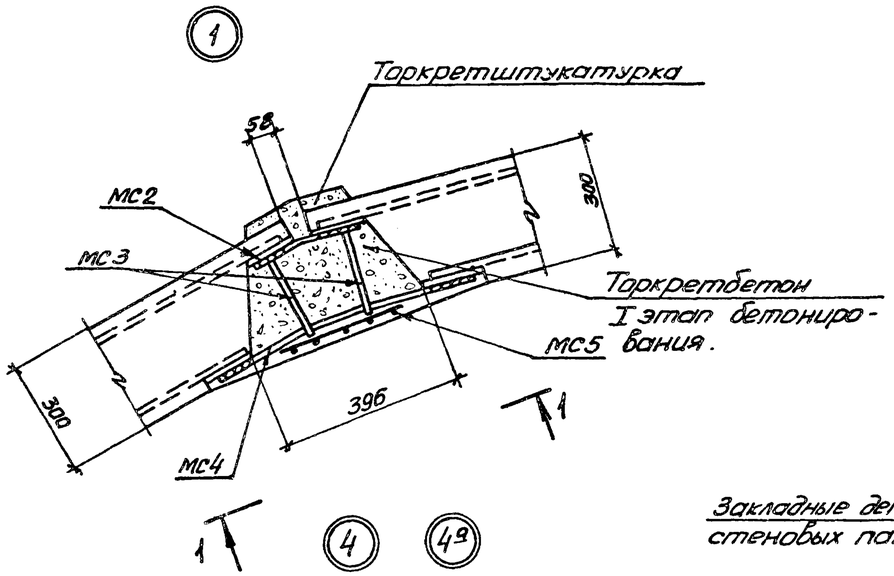

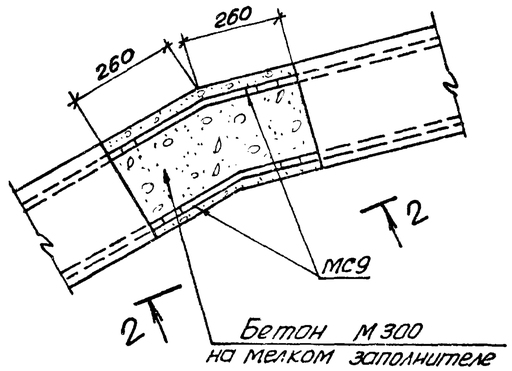

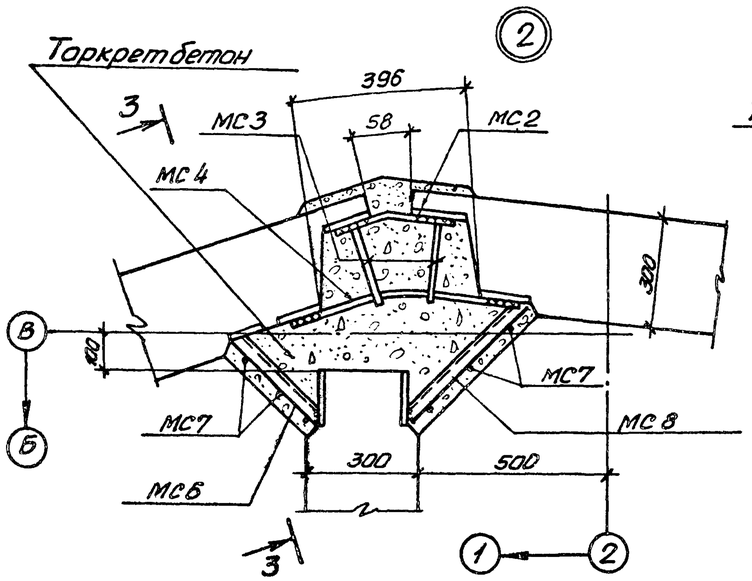

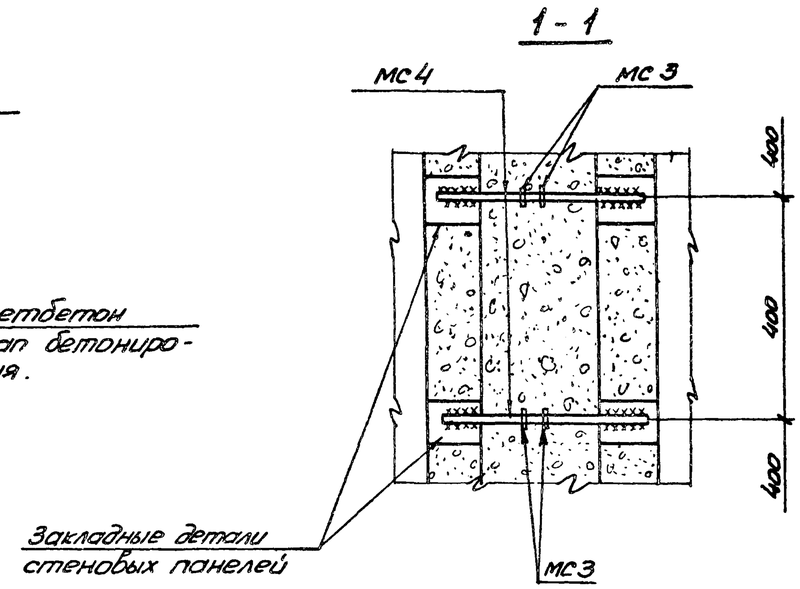

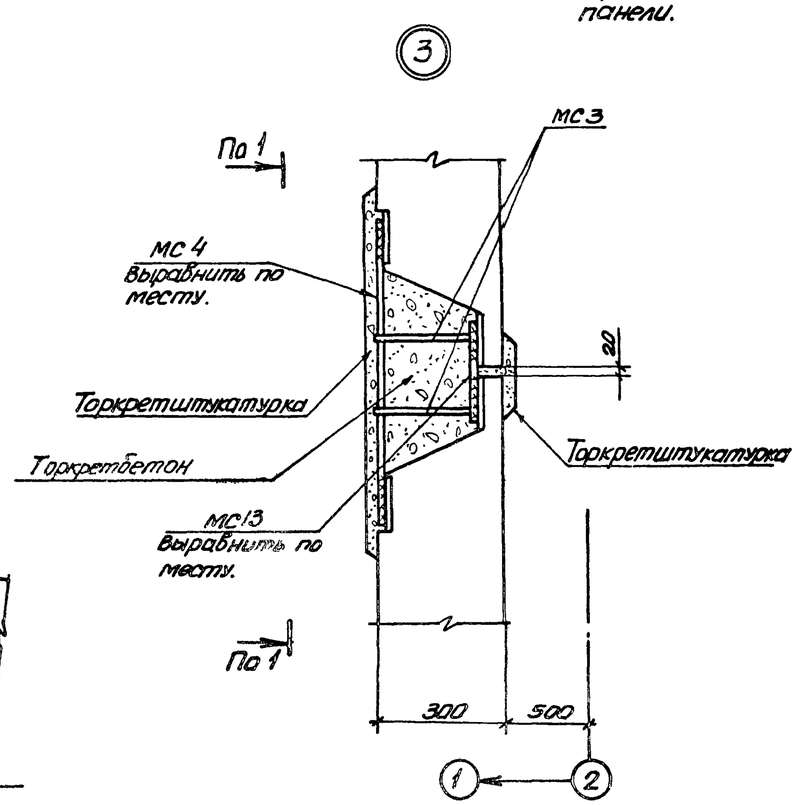

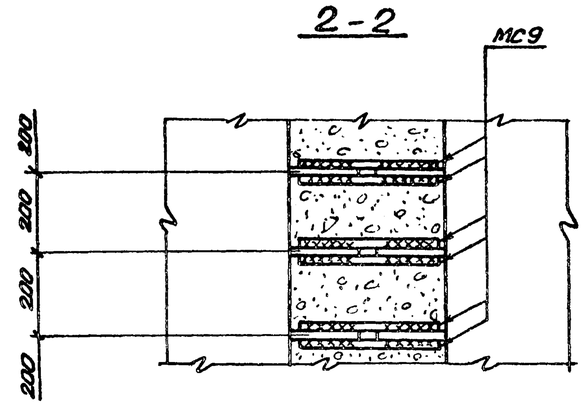

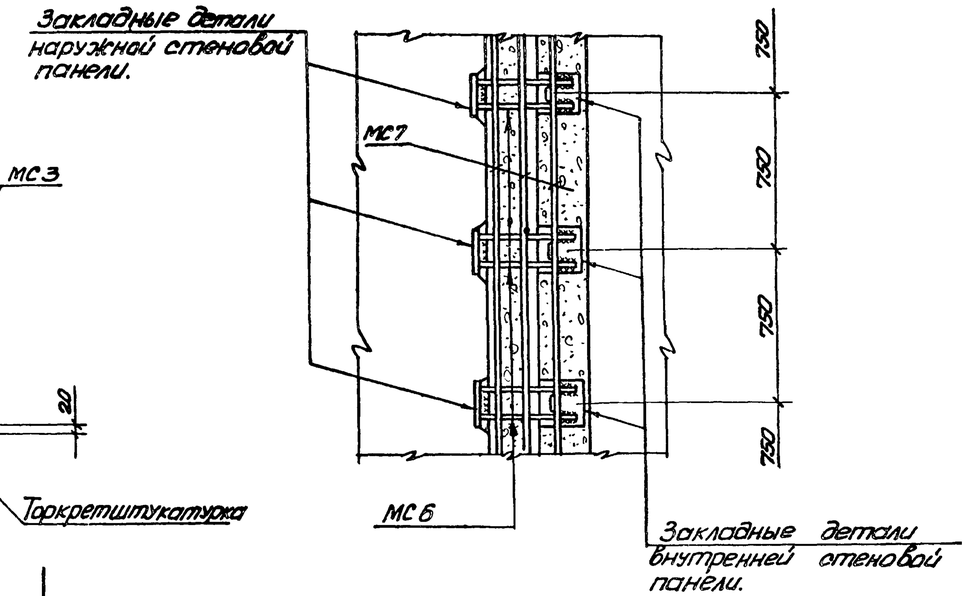

1. Настоящий чертеж см. совместно с л. КЖ-4, КЖ-5.
2. Сварные соединения выполнять электродами типа Э42 по ГОСТ 9467-75. Толщину сварных швов принимать равной наименьшей из толщин свариваемых элементов.

Привязан				Т.П.902-1-59 -КЖ			
	Нач.отд.	Шейко		Канализационная насосная станция производительнос. т/ч 230-432 м³/час, напором 7,6-46 м	Стадия	Лист	Листов
	Н.контр.	Иванов			Р	7	
	Рук.гр.	Кунцевич		Схема расположения стеновых панелей. Узлы 1÷4, 4а	Госстрой СССР Союзводоканалниипроект Харьковский водоканалпроект		
Инв.№	Ст.инж.	Глутенко					
	Ст.тех.	Волоченко					

17207-08 10

Инв.№ подл. | Подпись и дата | Взам.инв.№

Типовой проект 902-1-59 Альбом VIII

1а

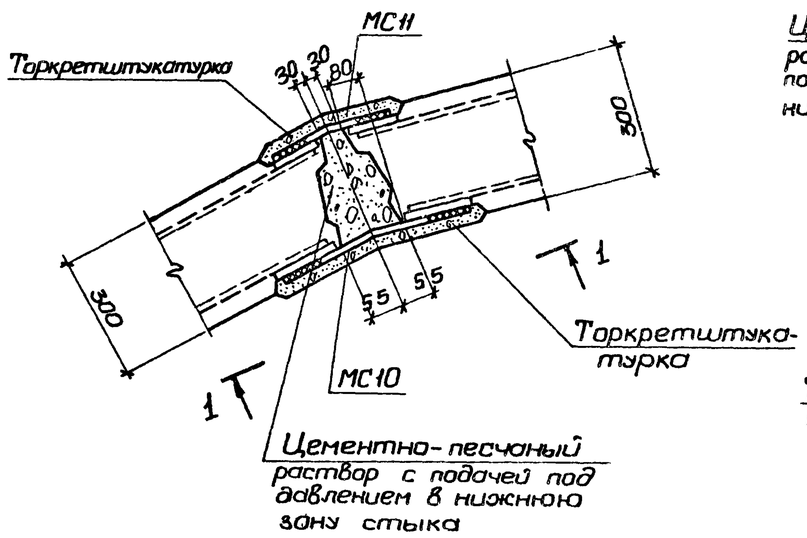

3а

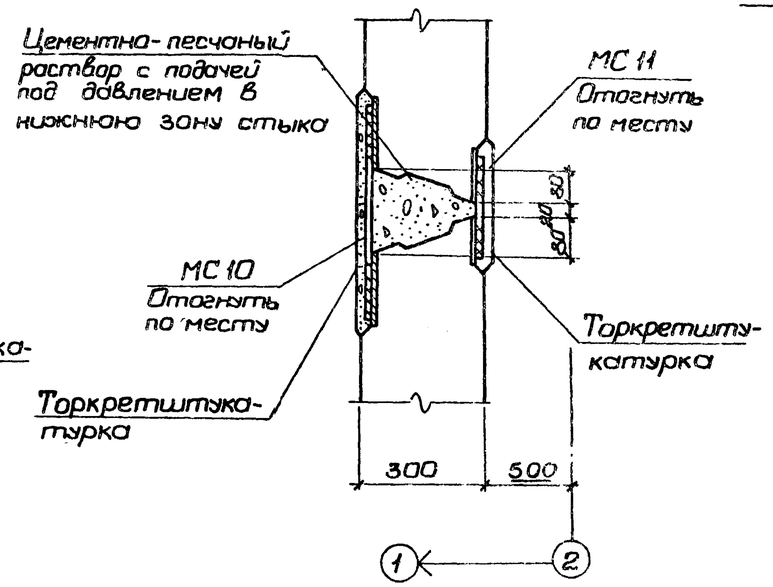

1-1

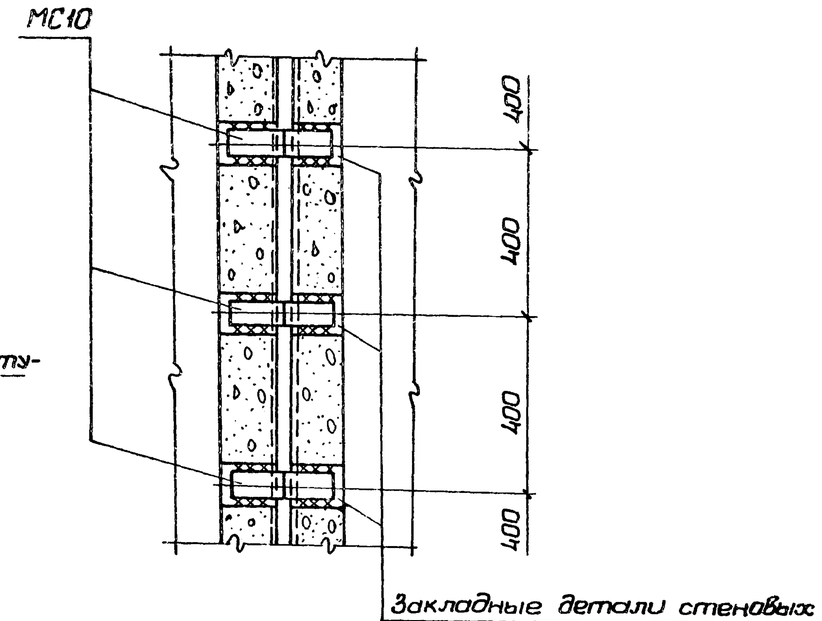

2а

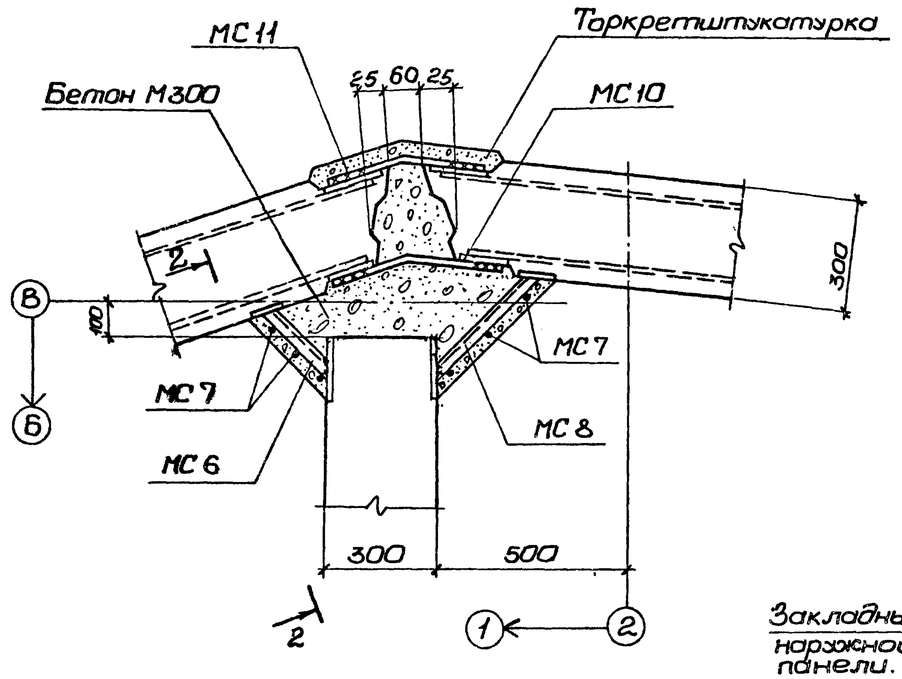

2-2

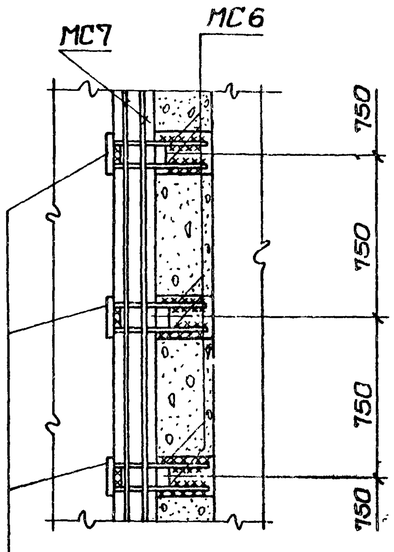

Закладные детали наружной стеновой панели.

Сварные соединения выполнять электродами типа Э42 по ГОСТ 9467-75. Толщину сварных швов принимать равной наименьшей из толщин свариваемых элементов.

Привязан:				Т.П. 902-1-59 -КЖ			
				Канализационная насосная станция производительностью 230-432 м³/час, напором 7,6-46 м.	Стадия	Лист	Листов
			Нач.отд. Шейко		Р	8	
			Н.контр. Иванов				
			Рук.гр. Кунцевич	Схема расположения стеновых панелей. Узлы 1а÷3а.	Госстрой СССР Союзводоканалниипроект Ясарьковский Водоканалпроект		
			Ст.инж. Глуменко				
Инв.№			Ст.тех. Иволзвенко				

Инв.№ подл. | Подпись и дата | Взам.инв.№

17207-08 11

Альбом VIII

Типовой проект 902-1-59

1-1

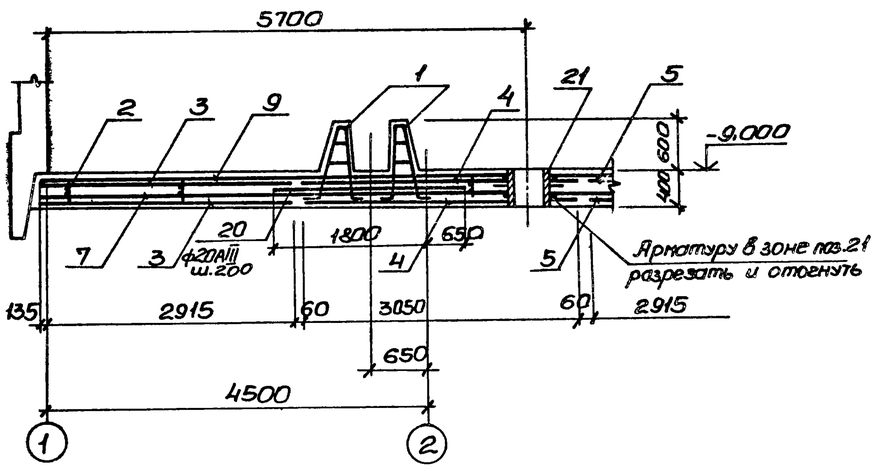

2-2

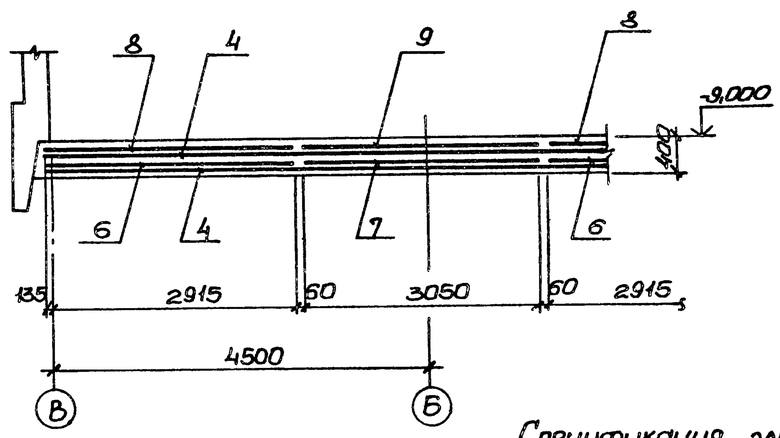

Расчетная схема

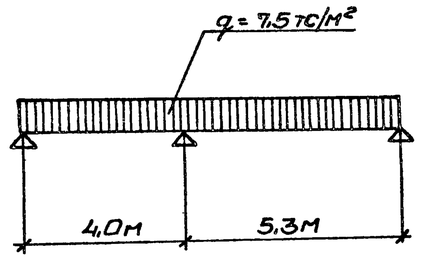

Схема расположения нижней арматуры.

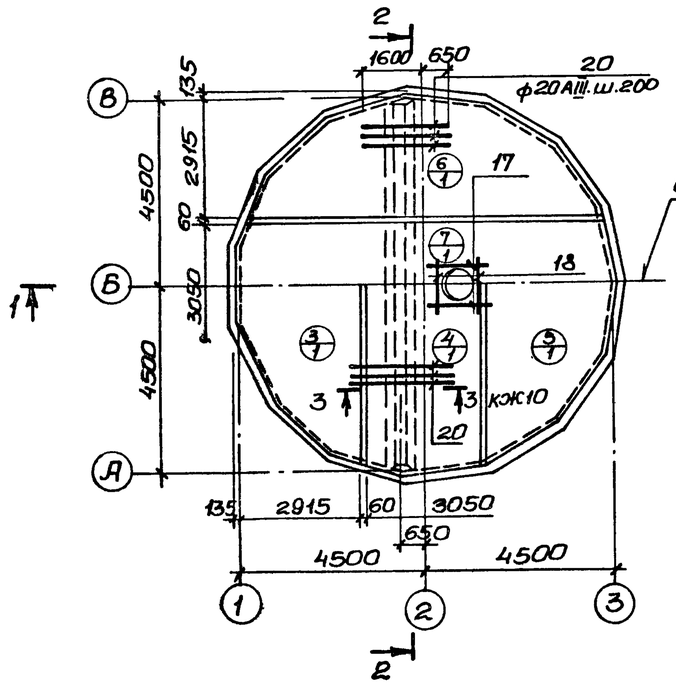

Схема расположения верхней арматуры.

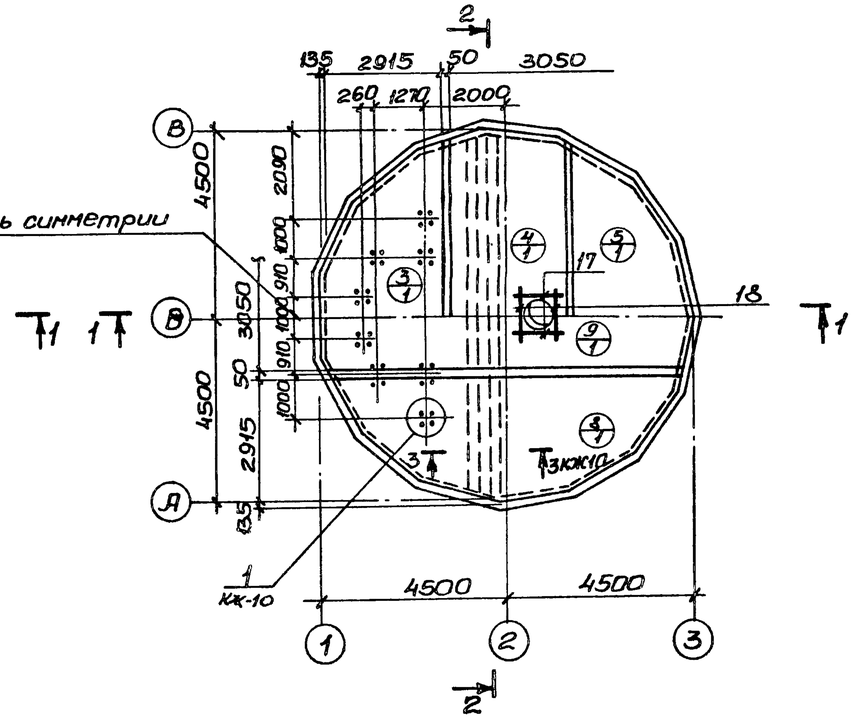

Спецификация элементов монолитной конструкции.

			Обозначение	Наименование	Кол.	Прим.
				ПДм1		
				Сборочные единицы и детали.		
		1	КЖ-10	Каркас пространственный КП1	4	
		2	То же	Каркас плоский КР3	16	
		3	ГОСТ 23279-78, КЖ-10	С $\frac{10AIII-200}{6AI-600}$ 3050×8550 $\frac{75}{75}$	2	
		4	То же	С $\frac{10AIII-200}{6AI-600}$ 3050×9050 $\frac{25}{25}$	2	
		5	"	С $\frac{10AIII-200}{6AI-600}$ 3050×8550 $\frac{75}{75}$	2	
		6	"	С $\frac{10AIII-200}{6AI-600}$ 3050×8550 $\frac{75}{75}$	2	
		7	"	С $\frac{10AIII-200}{6AI-600}$ 3050×9050 $\frac{25}{25}$	1	
		8	"	С $\frac{16AIII-200}{6AI-600}$ 3050×8550 $\frac{75}{75}$	2	
		9	"	С $\frac{20AIII-200}{6AI-600}$ 3050×9050 $\frac{25}{25}$	1	
		поз. 17-20	КЖ-10	Стержни одиночные		
		21	т.п.902-1-59 -КЖ-9, альбом II	Изделие закладное МН10	1	
		22	3.400-6/76	то же Ми1-29	3	
				Материал.		
				Бетон марки М200, В-4	28,5	м³

Защитный слой бетона для нижней рабочей арматуры днища - 35 мм, для верхней - 25 мм.

Выборка стали на один элемент, кг

Марка элемента	Арматурные изделия: Арматурная сталь ГОСТ 3781-75, класс AI, ф мм 6	8	10	Итого	Арматурная сталь ГОСТ 5.1459-72*, класс AIII, ф мм 10	14	16	20			Итого	Всего
ПДм1	115	56	198	369	778	131	406	1184			2499	2868

Привязан

Инв. №

Нач.отд.	Шейка		
Н.контр.	Иванов		
Рук.гр.	Кунцевич		
Гл.инж.	Шпанский		
Инженер	Середняк		

Т.П. 902-1-59 -КЖ

Канализационная насосная станция производительностью 230-432 м³/час, напором 7,6÷46 м.

Плита днища ПДм1. Общий вид и схема армирования.

Стадия	Лист	Листов
Р	9	

Госстрой СССР Союзводоканалниипроект Харьковский Водоканалпроект

17207-08 12

Инв. № подл. | Подпись и дата | Взам. инв. №

Типовой проект 902-1-59 Альбом VIII

3-3 (КЖС-9)

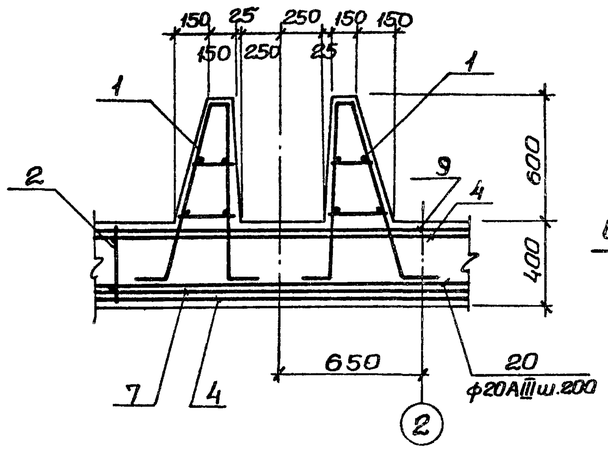

С $\frac{10AIII-200}{6AI-600}$ 3050×8550 $\frac{75}{75}$ (поз.6); С $\frac{16AIII-200}{6AI-600}$ 3050×8550 $\frac{75}{75}$ (поз.8).

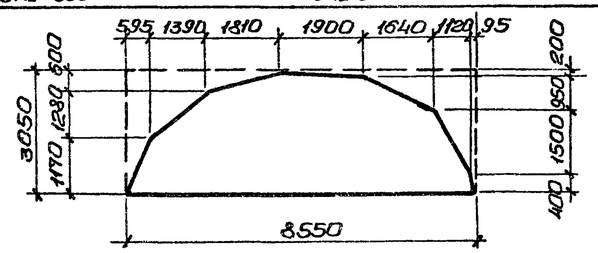

С $\frac{10AIII-200}{6AI-600}$ 3050×9050 $\frac{25}{25}$ (поз.7); С $\frac{20AIII-200}{6AI-600}$ 3050×9050 $\frac{25}{25}$ (поз.9).

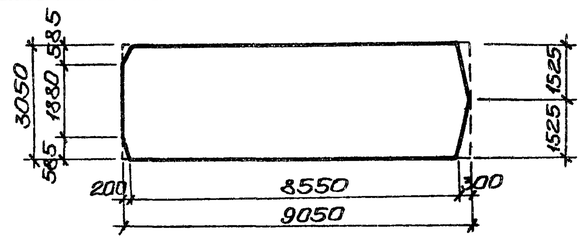

С $\frac{10AIII-200}{6AI-600}$ 3050×8550 $\frac{75}{75}$ (поз.3)

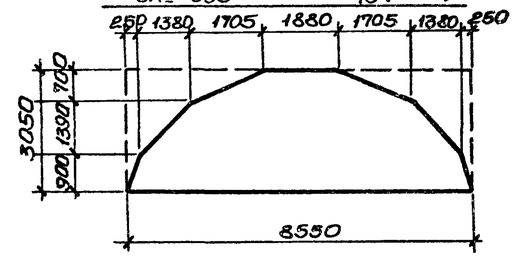

С $\frac{10AIII-200}{6AI-600}$ 3050×9050 $\frac{25}{25}$ (поз.4)

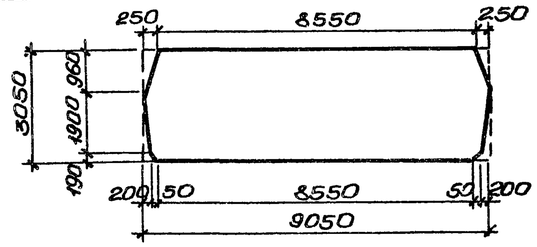

Схема расположения каркасов днища.

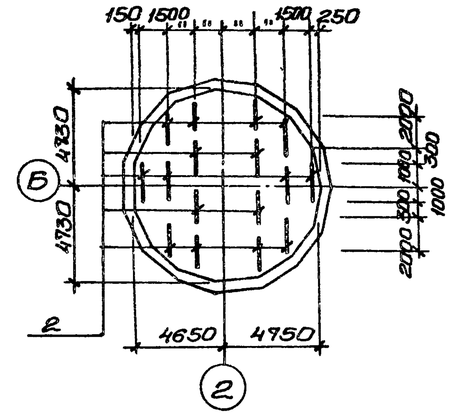

КП1

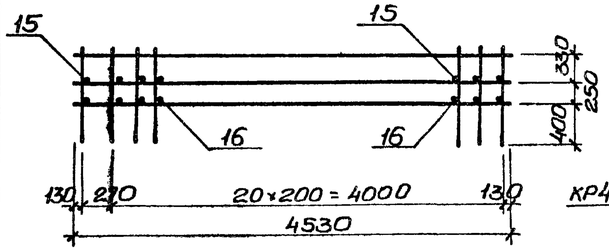

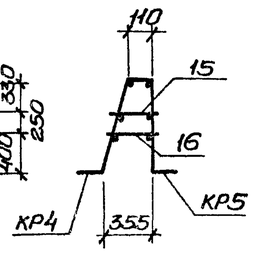

КР3

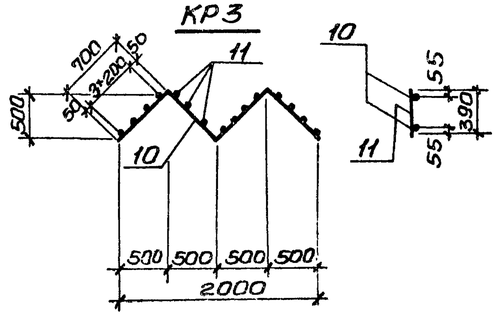

С $\frac{10AIII-200}{6AI-600}$ 3050×8550 $\frac{75}{75}$ (поз.5)

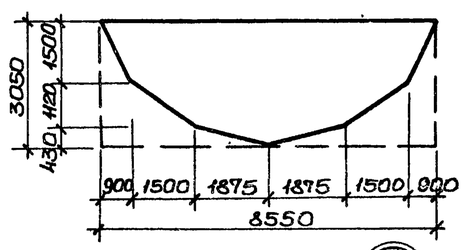

КР4, КР5

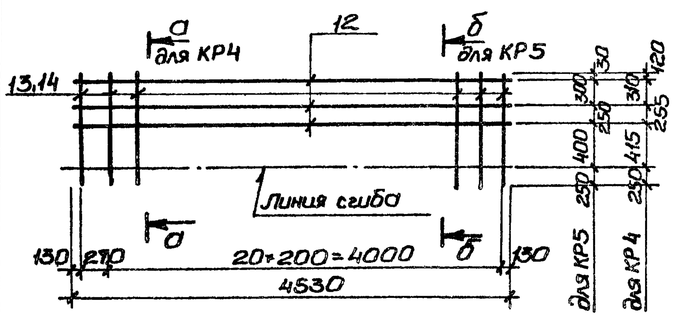

а-а

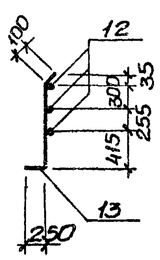

б-б

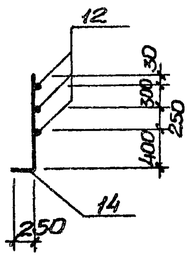

4-4

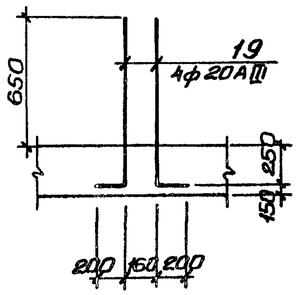

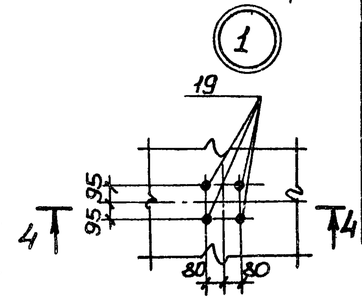

Ведомость стержней на один элемент

Марка элемента		Поз.	Эскиз или сечение	ф мм	Длина мм	Кол.
КР3		10	700 1000 1000	10AI	2800	2
		11	—	8AI	390	16
КП1	КР4	12	—	10AI	4530	3
		13	250 980 35 100	10AI	1350	22
	КР5	12	—	10AI	4530	3
		14	250 980	14AIII	1230	22
	Отдельные ст.	15	—	8AI	190	22
		16	—	8AI	260	22
ПДМ1	Отдельные стер.	17	—	20AIII	2200	8
		18	—	10AIII	1300	8
		19	900 200	20AIII	1100	32
		20	—	20AIII	2250	46

Арматурные сетки и каркасы изготовить на контактно-сварочных машинах в соответствии с требованиями ГОСТ14098-68 „Соединения сварные арматуры железобетонных изделий и конструкций. Контактная и ванная сварка. Основные типы и конструктивные элементы", СН393-78 „Инструкция по сварке соединений арматуры и закладных деталей железобетонных конструкций." Заготовку сеток выполнить по раскрою.

Привязан:

Инв. №

Нач.отд.	Шейко	
Н.контр.	Иванов	
Рук.гр.	Кунцевич	
Ст. инж.	Шмандий	
Инжен.	Середняк	

Т.П. 902-1-59 -КЖС

Канализационная насосная станция производительностью 230-432м³/час, напором 16-46м.

Плита днища ПДМ1. Схема армирования. Раскрой сеток.

Стадия	Лист	Листов
Р	10	

Госстрой СССР Союзводоканалниипроект Харьковский Водоканалпроект

Инв.№подл. | Подпись и дата | Взам.инв.№

17207-08 13

ОКм 1 (общий вид)

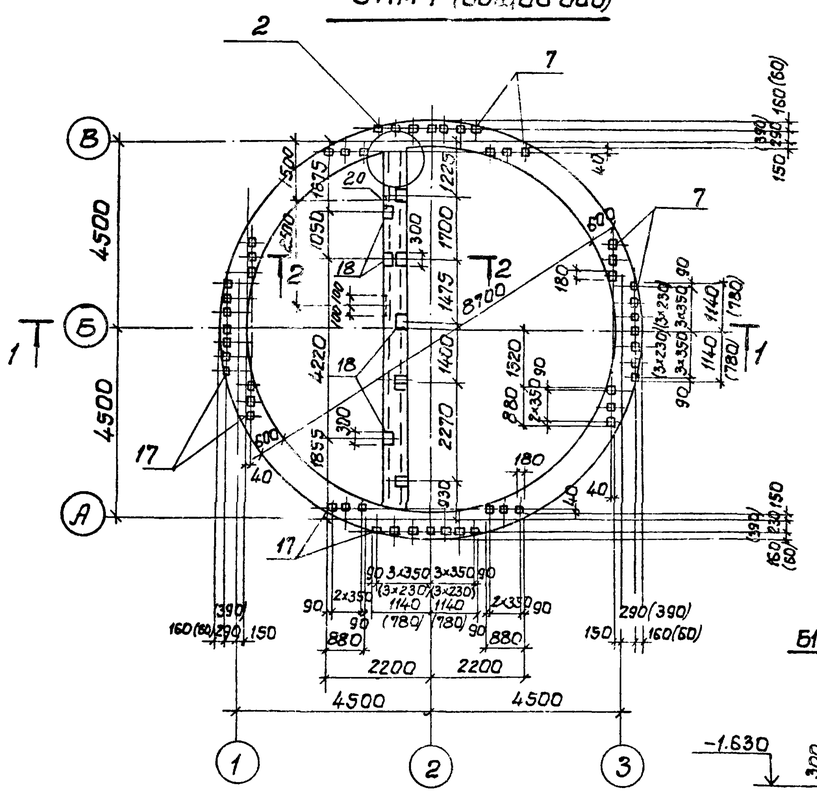

Схема расположения балок перекрытия на отм. 0.000

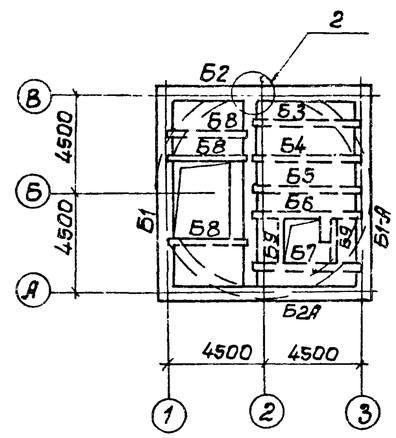

Спецификация элементов монолитной конструкции.

Формат	Зона	Поз.	Обозначение	Наименование	Кол.	Примечание
				ОКм1		
				Сборочные единицы и детали		
		1	902-1-59 -КЖ- 12	Каркас плоский Кр6	2	
		2	То же	То же Кр7	2	
		3	" КЖ-12	Сетка арматурная С-3	12	
		4÷16	"	Стержни одиночные		
		17	3.400-6/76	Изделие закладное МИ1-18	52	1.7кг
		18	"	То же МИ1-26	16	4.6кг
		19	"	∠100×7 ГОСТ 8509-72*	2.4	п.м.
				Материалы		
				Бетон марки М200	8.75	м³

2-2

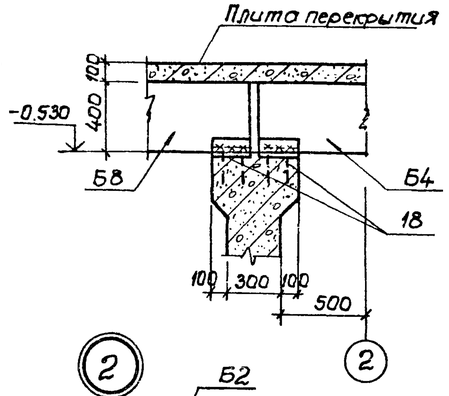

1-1

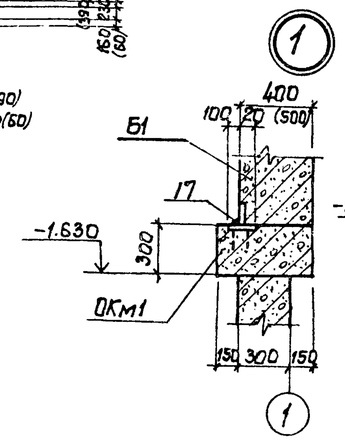

Выборка стали на один элемент, кг

Марка эл-та	Арматурные изделия											Всего
	Арматурная сталь ГОСТ 5781-75				Арматурная сталь ГОСТ 5.1459-72*							
	Класс А I				Класс А III							
	⌀мм			Итого	⌀мм						Итого	
	6				10	12	16					
ОКм1	18.7			18.7	58.8	90.5	986.6				1135.9	1154.6

В скобках размеры для расчетной температуры наружного воздуха t=-40°С

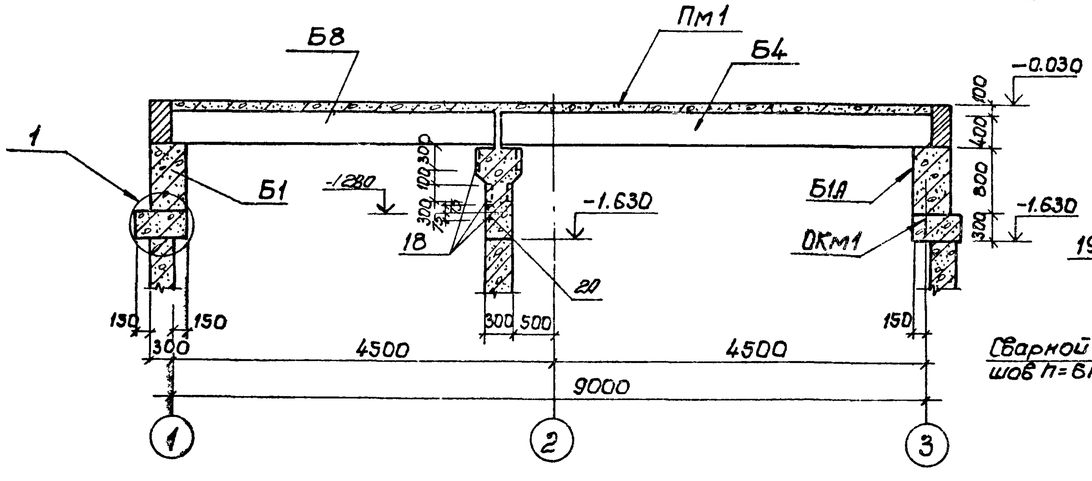

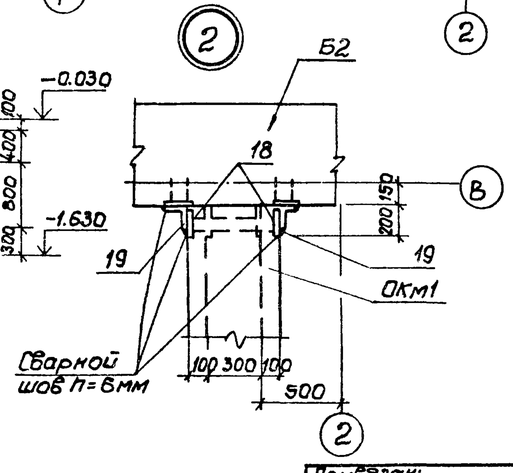

Привязан:					ТП 902-1-59-КЖ			
Инв. №	Нач. отд. Шестко		Канализационная насосная станция производительностью 250-432 м3/час напором 17,6-46 м	Стадия	Лист	Листов
	Н. контр. Иванов			Р	11	
	Рук. гр. Кунцевич		Опорное кольцо ОКм1 Общий вид.	Госстрой СССР Союзводоканалниипроект Харьковский Водоканалпроект		
	Ст. инж. Глуменко					
	Ст. техн. Иволженко					

17207-08 14

Альбом VIII

Типовой проект 902-1-59

Инв. № подл. | Подпись и дата | Взам. инв. №

Формат 2?

ОКМ 1
Схема армирования

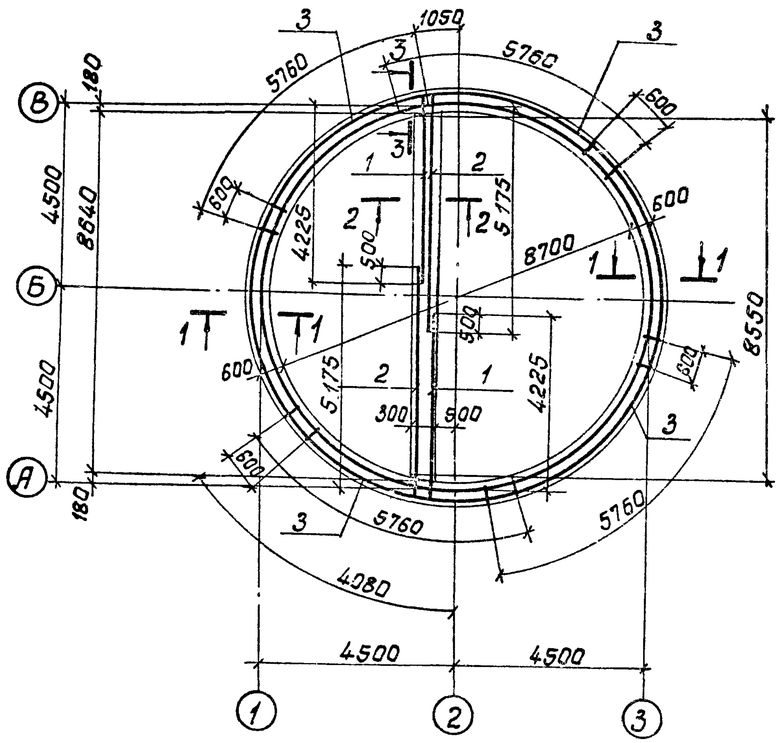

Кр 7

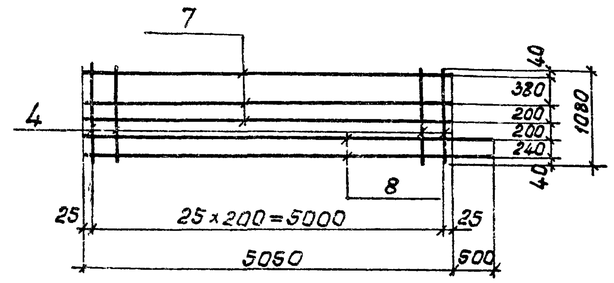

Кр 6

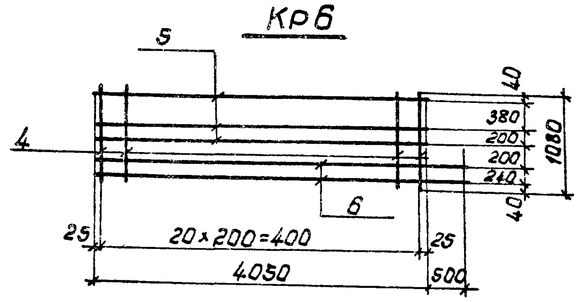

2-2

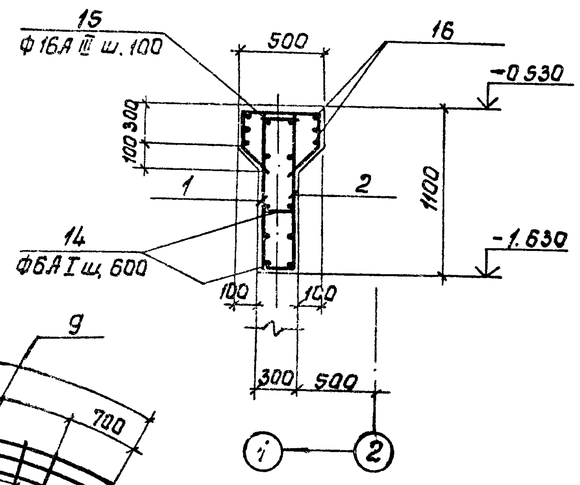

3-3

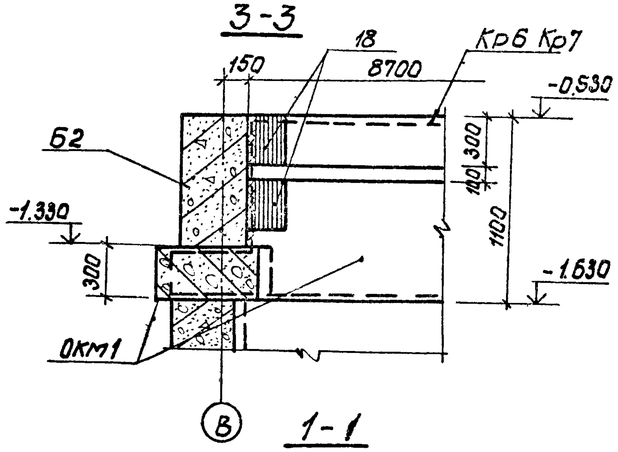

С3

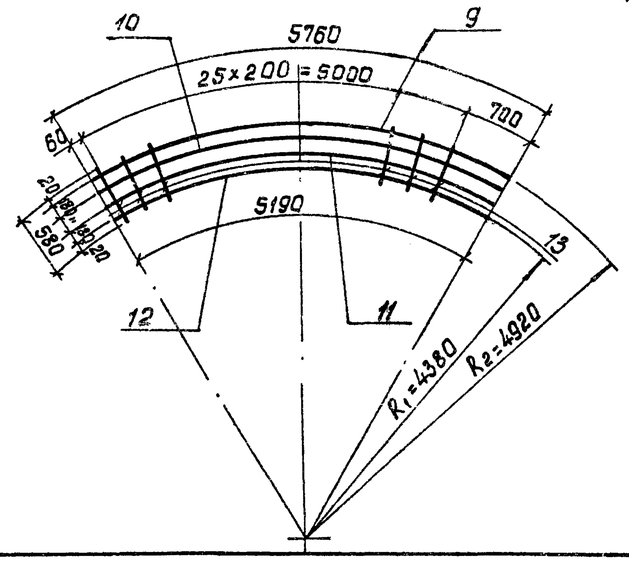

1-1

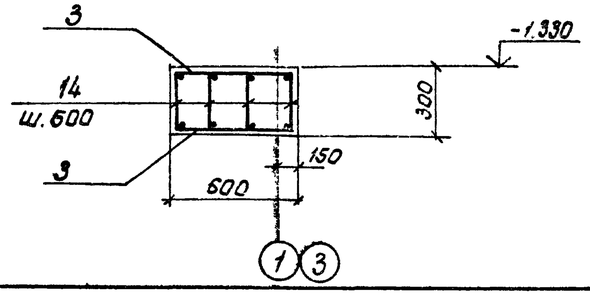

Ведомость стержней на один элемент

Марка ЭЛ-10	Поз.	Эскиз или сечение	Ф мм	Длина мм	Кол.
Кр6	4		12А III	1080	21
	5		10А III	4050	3
	6		10А III	4550	2
Кр7	4		12А III	1080	26
	7		10А III	5050	3
	8		10А III	5550	2
С3	9		16А III	5760	1
	10		16А III	5570	1
	11		16А III	5380	1
	12		16А III	5190	1
	13		16А III	580	26
Отдельные стержни	14		6А I	280	204
	15	450; 260; 180; 250; 180	16А III	1470	88
	16	8680	16А III	8680	6

Защитный слой бетона для рабочей арматуры принят -25 мм.

Альбом VIII

Типовой проект 902-1-59

Привязан:				ТП 902-1-59 -КЖ		
				Канализационная насосная станция производительностью 230-432 м³/час, напором 76-46 м.	Стадия	Лист	Листов
			Нач.отд. Шейко		Р	12	
			Н.контр. Иванов				
			Рук.гр. Кунцевич	Опорное кольцо ОКМ 1. Схема армирования.	Госстрой СССР Союзводоканалниипроект Харьковский Водоканалпроект		
			Ст.инж. Глуменко				
Инв.№			Инжен. Бондарь				

Инв.№подл. | Подпись и дата | Взам.инв.№

17207-08 15

Типовой проект 902-1-59 Альбом VIII

Схема расположения элементов перекрытия на отм. 0.000

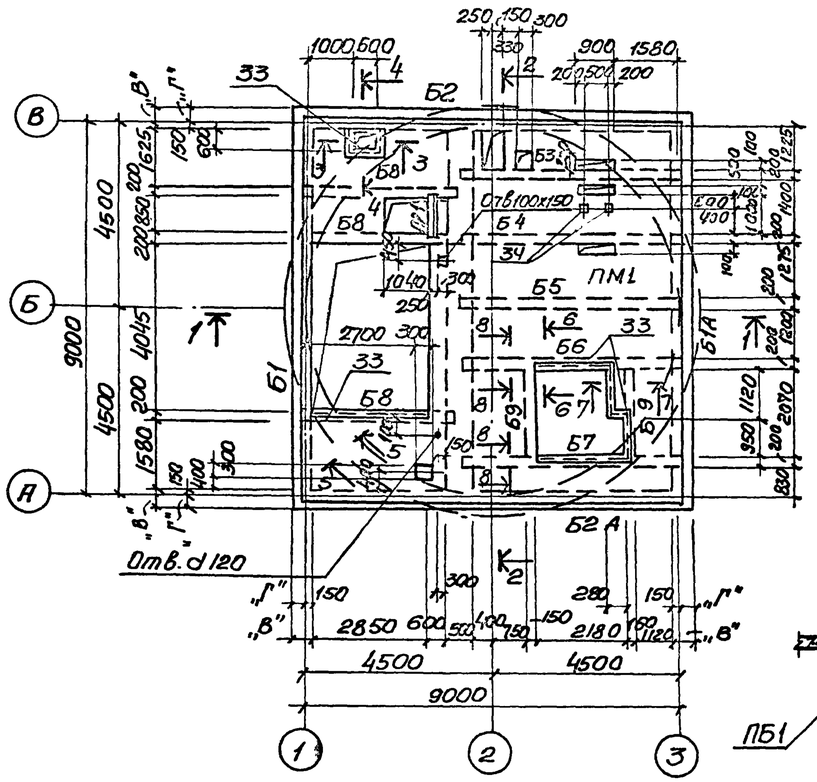

3–3

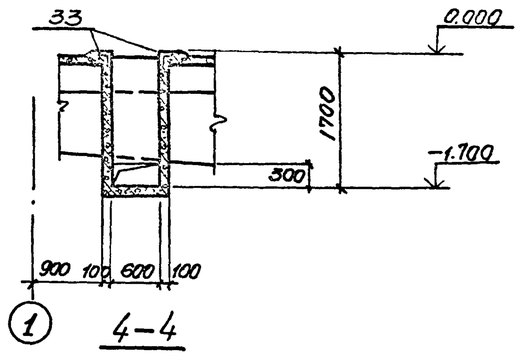

4–4

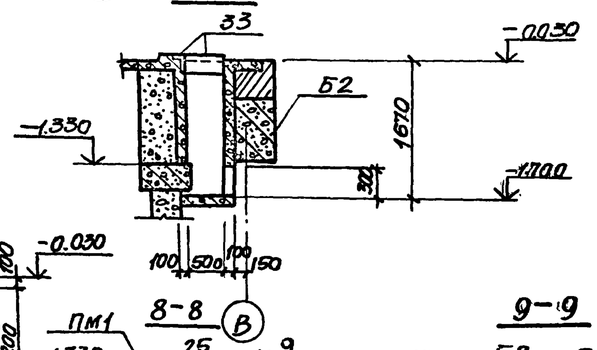

5–5

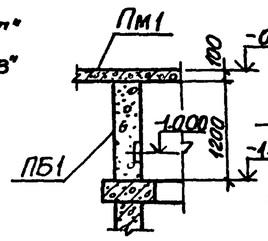

8–8

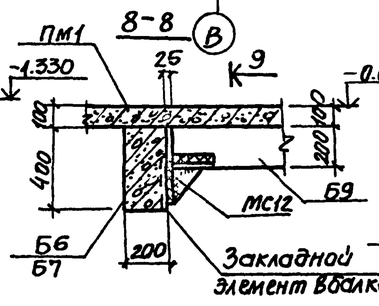

9–9

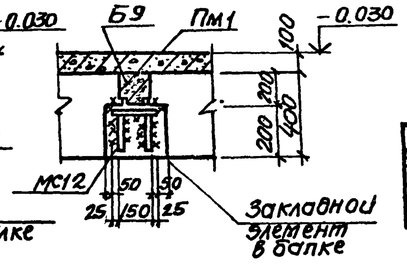

1–1

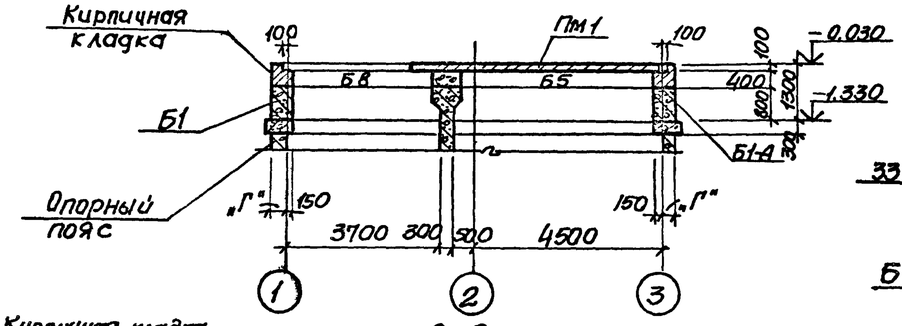

6–6

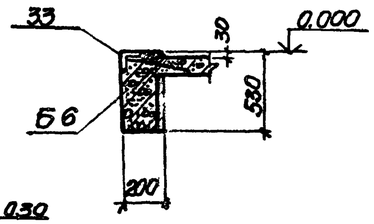

7–7

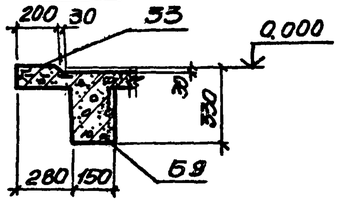

2–2

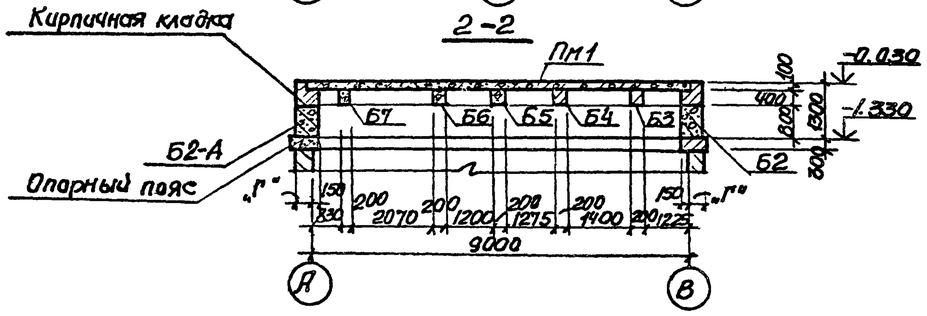

Спецификация к схеме расположения элементов перекрытия на отм. 0.000

Марка	Обозначение	Наименование	Кол	Масса ед. кг	Примечание
Б1	Т.П. 902-1-59 -КЖИ-Б1	Балка сварная Б1	1	6100 7700	t° -20°С, -30°С t° = -40°С
Б1-А	То же -Б1-А	Тоже Б1-А	1	8100 7700	t° -20°С, -30°С t° = -40°С
Б2	" -Б2, Б2-А	" Б2	1	6100 7700	t° -20°С, -30°С t° = -40°С
Б2-А	" -Б2, Б2-А	" Б2-А	1	6100 7700	t° -20°С, -30°С t° = -40°С
Б3	" -Б3, Б4	" Б3	1	1050	
Б4	" -Б3, Б4	" Б4	1	1050	
Б5	" -Б5	" Б5	1	1050	
Б6	" -Б6, Б7	" Б6	1	1050	
Б7	" -Б6, Б7	" Б7	1	1050	
Б8	" -Б8	" Б8	3	300	
Б9	" -Б9	" Б9	2	150	
ПР1	ГОСТ 948-76	Перемычка брусковая 1ПР1-10,12.9	2	28	
ПМ1	Т.П. 902-1-59 -КЖ-14	Плита монолитная ПМ1	1	8.72	$м^3$
ПБ1	То же -КЖ-13	Пояс бетонный ПБ1	1	4.15	$м^3$
МС12	" -КЖИ-МС12	Изделие соединител. МС12	4	6.2	

Таблица размеров

Символ \ t°	-20°С	-30°С	-40°С
„В"	400	400	500
„Г"	250	250	350

Настоящий чертеж см. совместно с п. КЖ-14 ÷ 16

Согласовано: Эл Низяк 10.10

Инв. № подл. | Подпись и дата | Взам. инв. №

Привязан

Инв. К

Нач. отд.	Щейко	
Н. контр.	Иванов	
Рук. груп.	Кунцевич	
Ст. инж.	Глуменко	
Инженер	Мирошников	

Т.П. 902-1-59 -КЖ

Канализационная насосная станция производительностью 230-432 м³/час, напором 7,6-46 м

Схема расположения элементов перекрытия на отм. 0.000. ПМ1. Общий вид.

Стадия	Лист	Листов
Р	13	

Госстрой СССР Союзводоканалниипроект Харьковский Водоканалпроект

17207-08 16

Альбом VIII

Типовой проект 902-1-59

Схема армирования ПМ1.

Нижняя

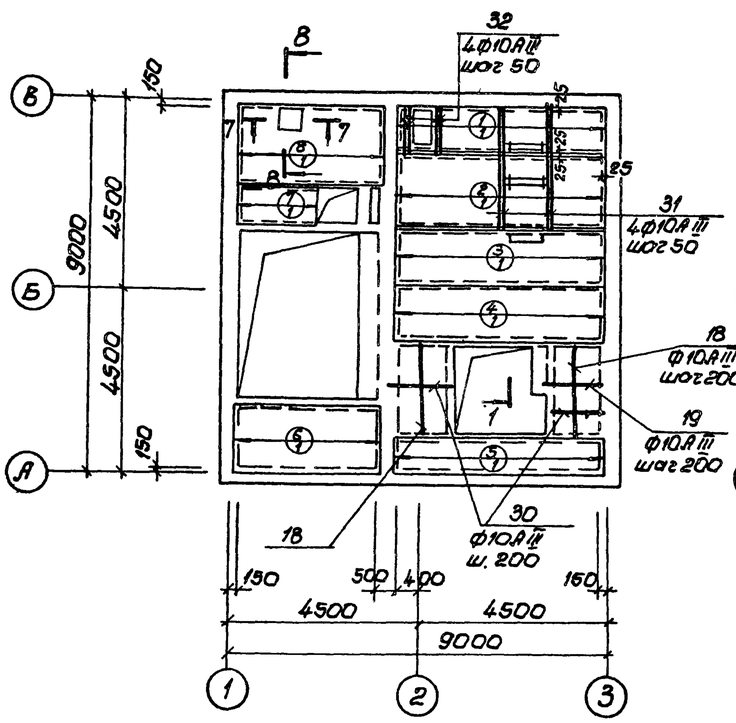

Верхняя

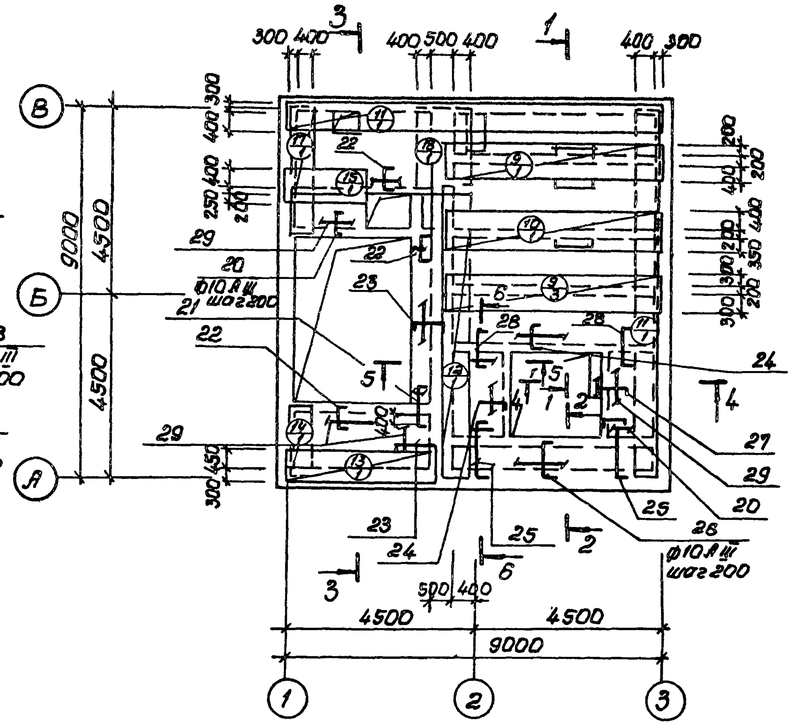

1-1

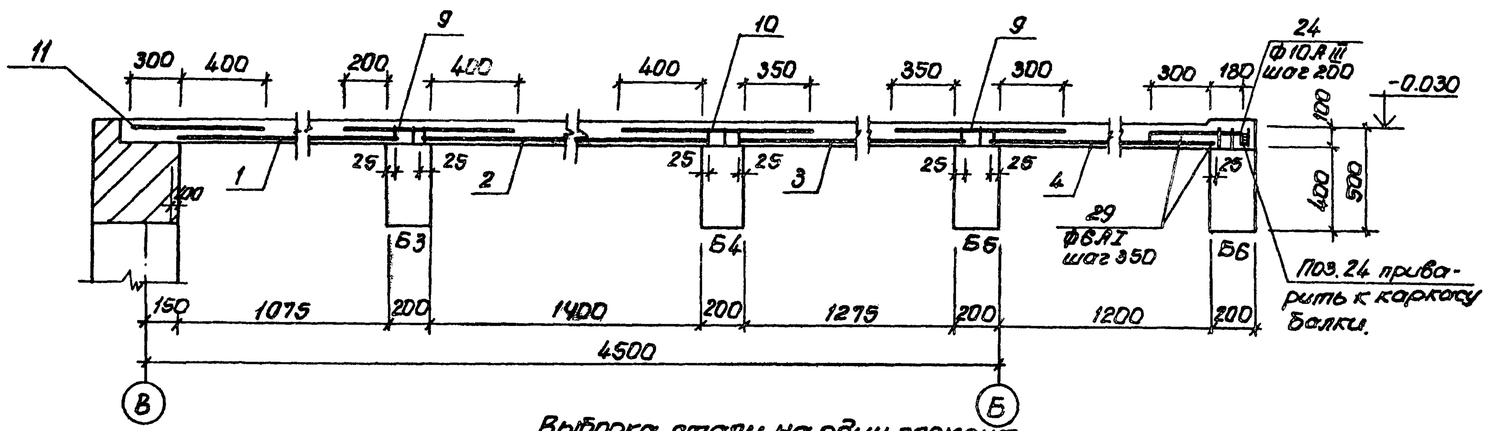

Расчетная схема ПМ1

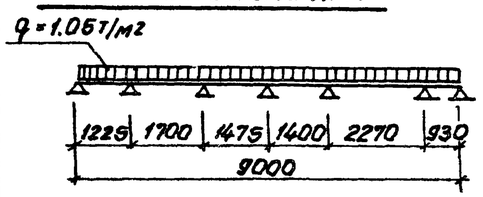

Выборка стали на один элемент

Марка	Арматурные изделия: Арматурная сталь ГОСТ 5781-75, класс АI, Ф мм 6	8	класс АIII, Ф мм 8	Итого	Арматурная сталь ГОСТ 5.1459-72*, класс АIII, Ф мм 10	12			Итого	Всего
ПМ1	27.5	196.6	177.7	401.8	124.0				124.0	525.8
Сопряжение обязочных балок						28.0 (29.6)				28.0 (29.6)

Спецификация элементов монолитной конструкции.

Формат	Зона	Поз.	Обозначение	Наименование	Кол.	Примечание
				ПМ1		
				Сборочные единицы и детали		
		1	ГОСТ 8478-66 КЖ-15	Сетка 200/200/8АI/8АIII 1200	1	
		2	То же	То же 200/200/8АI/8АIII 1450	1	
		3	"	" 200/200/8АI/8АIII 1350	1	
		4	"	" 200/200/8АI/8АIII 1250	1	
		5	"	" 200/200/8АI/8АIII 900	1	
		6	"	" 200/200/8АI/8АIII 1600	1	
		7	"	" 200/200/8АI/8АIII 800	1	
		8	"	" 200/200/8АI/8АIII 1650	1	
		9	"	" 200/200/8АI/8АIII 800	2	
		10	"	" 200/200/8АI/8АIII 950	1	
		11	"	" 200/200/8АI/8АIII 700	2	
		12	"	" 200/200/8АI/8АIII 700	1	
		13	"	" 200/200/8АI/8АIII 750	1	
		14	"	" 200/200/8АI/8АIII 600	1	
		15	"	" 200/200/8АI/8АIII 850	1	
		16	"	" 200/200/8АI/8АIII 1300	1	
		17	"	" 200/200/8АI/8АIII 600	1	
		18÷32	Т.П. 902-1-59 - КЖ-15	Стержни одиночные		
		33	3.400-6/76	Изделие закладное МН4-46	п.м 1.14	50.2
		34	То же	То же МН3-5	2	1.4
				Материалы		
				Бетон марки М300	7.40	м3
				Деталь сопряжения обязочных балок		
		35÷37	Т.П. 902-1-59 - КЖ-15	Сборочные единицы и детали		
				Стержни одиночные		
				Материалы		
				Бетон марки М300	0.16 (0.225)	м3

1. Защитный слой бетона для рабочей арматуры принят 19мм.
2. В местах расположения отверстий арматуру сеток вырезать по месту.
3. Данные для детали сопряжения обязочных балок (в спецификации), заключенные в скобках, относятся к районам с расчетной зимней температурой t=-40°С.

Привязан:

Инв. №

Нач. отд.	Шейко		
Н. контр.	Иванов		
Рук. гр.	Кунцевич		
Ст. инж.	Гречменко		
Ст. техн.	Иванченко		

Т.П. 902-1-59 - КЖ

Канализационная насосная станция производительностью 230÷432м3/час напором 7.6-48м

Перекрытие на отм. 0.000 ПМ1. Схема армирования. Разрез 1-1.

Стадия	Лист	Листов
Р	14	

Госстрой СССР Гипрокоммунстройпроект Горьковский Водоканалпроект

Взам. инв. № | Подпись и дата | Инв. № подл.

17207-08 17

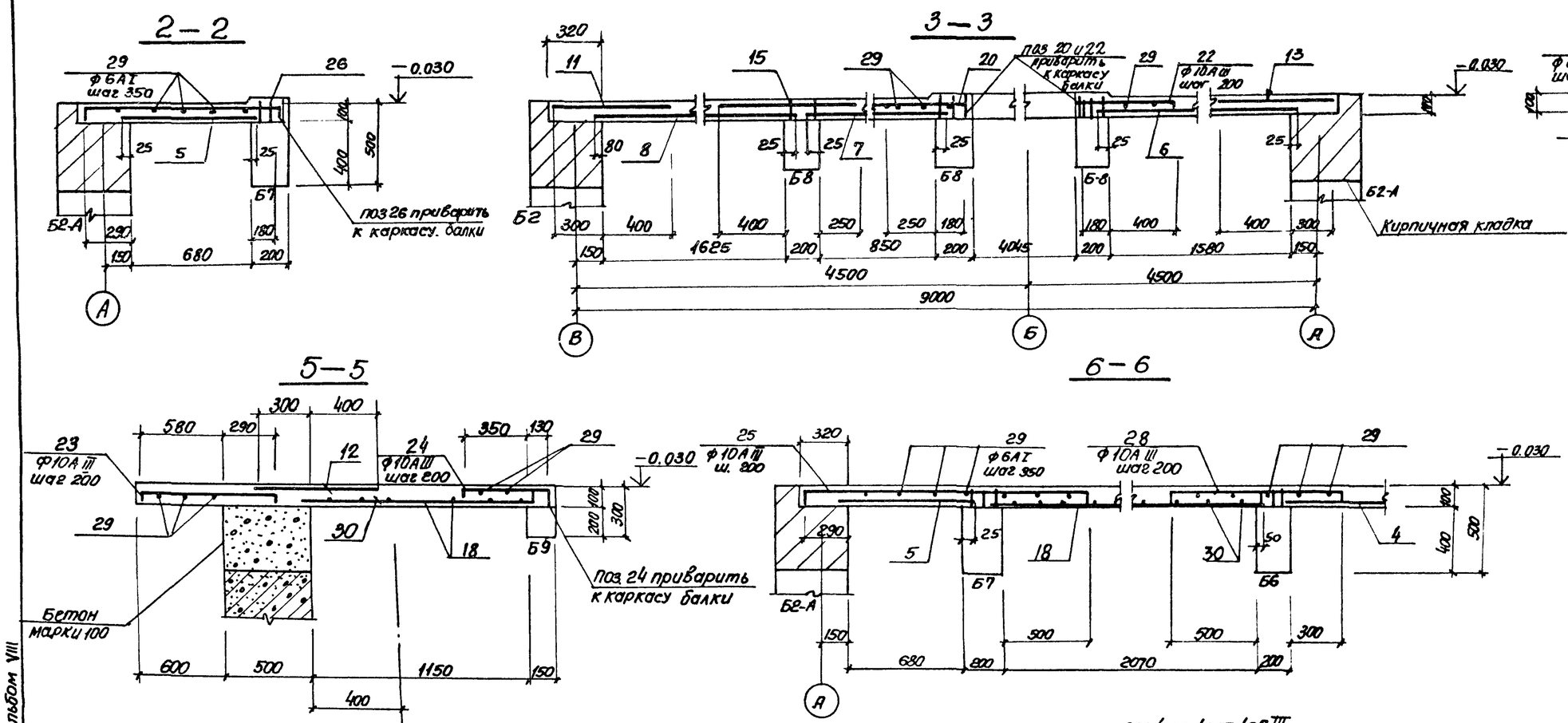

Ведомость стержней на один элемент

Марка эл-та	поз	Эскиз или сечение	ф мм	Длина мм	кол
ПМ1	18	2200	10АIII	2200	12
	19	1600	10АIII	1600	6
	20	430 (85 / 85)	10АIII	600	20
	21	950 (85 / 85)	10АIII	1120	3
	22	530 (85 / 85)	10АIII	700	26
	23	870 (85 / 85)	10АIII	1040	28
	24	480 (85 / 85)	10АIII	650	21
	25	1670 (85 / 85)	10АIII	1840	10
	26	1150 (85 / 85)	10АIII	1320	11
	27	710 (85 / 85)	10АIII	880	6
	28	1000 (85 / 85)	10АIII	1170	10
	29	общ. длина	6АI	—	п.м 124
	30	1350	10АIII	1350	16
	31	3000	10АIII	3000	4
	32	1300	10АIII	1300	4
Детали сопряжения обвязочных балок	35	470	12АIII	470	3
	36	560 (660) 560 (660)	12АIII	1120 (1320)	2
	37	560 (660)	12АIII	560 (660)	4
	38	360 (410) 360 (410)	12АIII	720 (820)	2

Раскрой сеток Пм1 из плоских сеток $\frac{200/200/8АI/8АIII}{2500}$ $\frac{200/200/8АI/8АIII}{2300}$ ГОСТ 8478-66

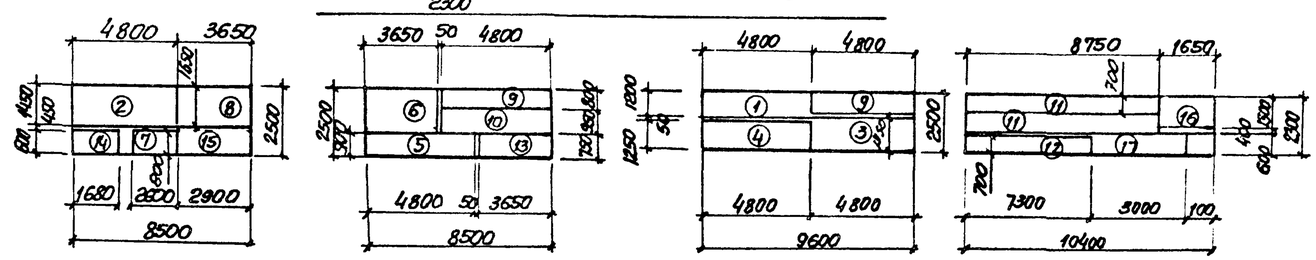

Деталь сопряжения обвязочных балок

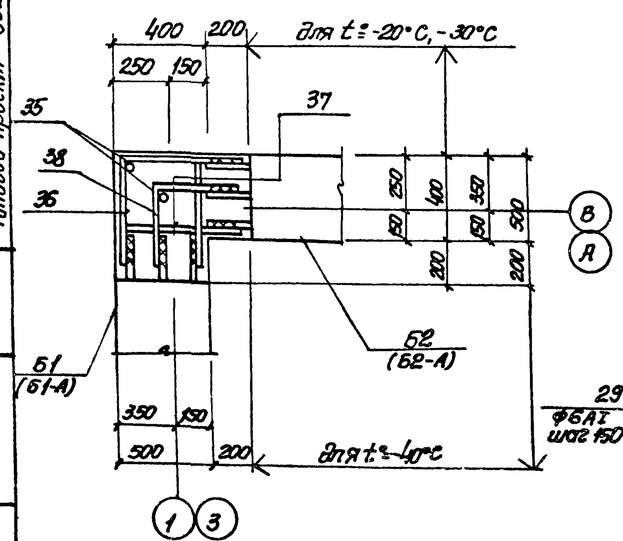

7—7

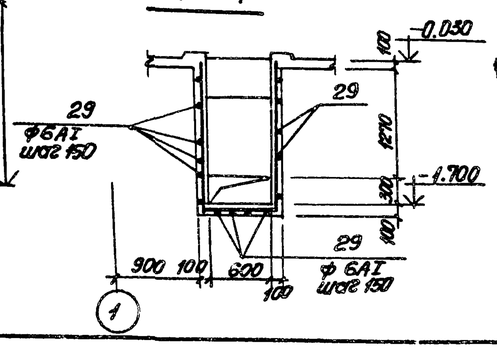

8—8

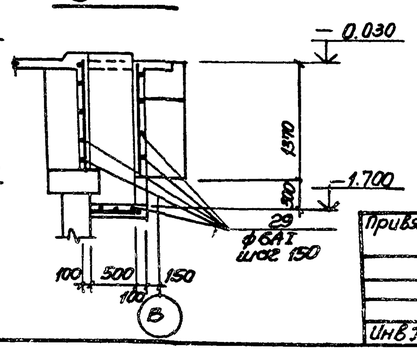

Размеры раскроя арматурных сеток приняты по концам арматурных стержней

Альбом VIII

Типовой проект 902-1-59

Взам. инв. №

Подпись и дата

Инв. № подл.

Привязан

Инв. №

Нач. отд.	Шейко		
Н. контр.	Иванов		
Рук. гр.	Кунцевич		
Ст. инж.	Глуменко		
Инжен.	Мирошниченко		

Т.П. 902-1-59 - КЭК

Канализационная насосная станция производительностью 230-432 м³/час, напором 7,5-46 м.

Перекрытие на отм. 0.000 Пм1 Схема армирования Разрезы 2-2 ÷ 8-8

Стадия	Лист	Листов
Р	15	

Госстрой СССР Киевгорканалпроект Харьковский Водоканалпроект

17207-08 18

РКм1 перекрытия на отм. -6.200

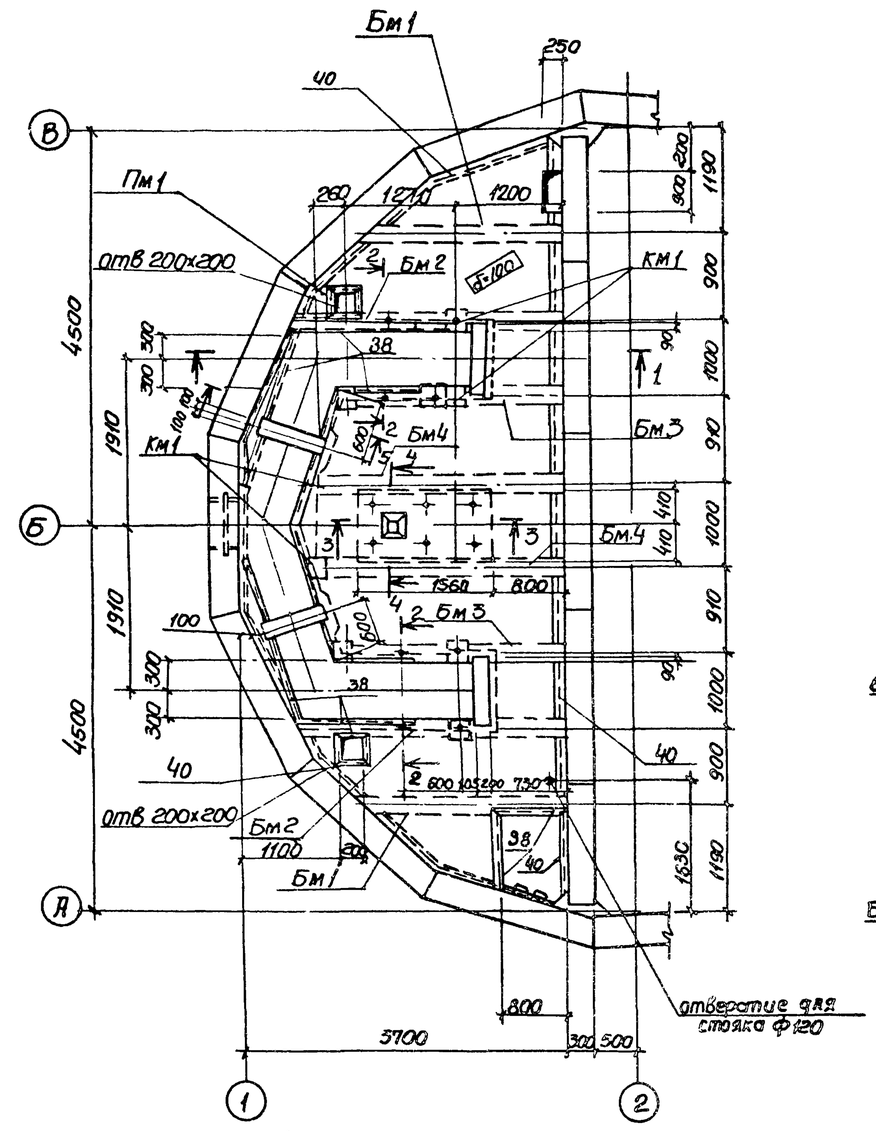

1–1

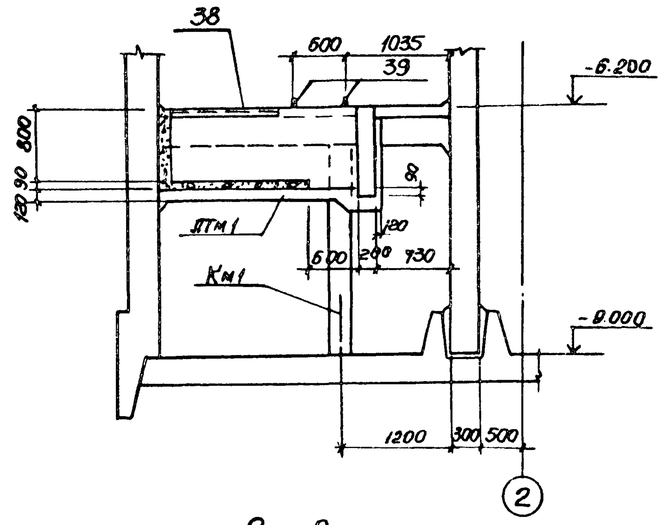

2 – 2

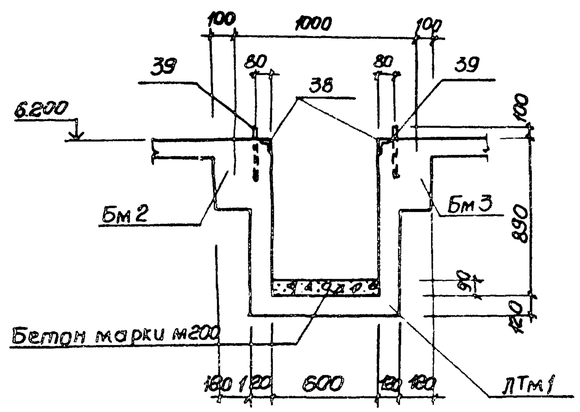

3 – 3

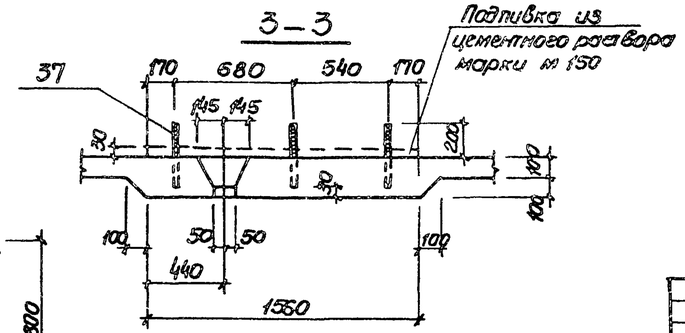

4 – 4

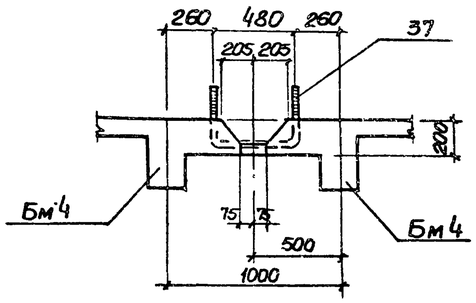

5 – 5

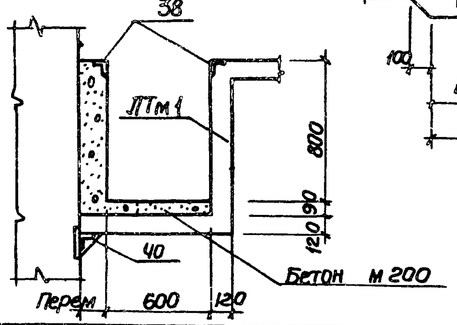

Спецификация к схеме расположения элементов

Марка	Обозначение	Наименование	Кол	Примечание
		РКМ 1		
Пм1	т.п 902-1-59 - КЖ - 17	Плита Пм1	1	
Бм1	То же	Балка Бм1	2	
Бм2	"	То же Бм2	2	
Бм3	КЖ - 18	" Бм3	2	
Бм4	То же	" Бм4	2	
Км1	КЖ 18	Колонна Км1	8	
ЛТм1	То же КЖ 19	Лоток ЛТм1	1	

1. Внутренние поверхности лотков оштукатурить цементным раствором состава 1:2 δ=20мм с железнением. На участке установки решеток стены затираются цементным раствором.
2. Рамы шиберов установить по механическим чертежам.

Типовой проект 902-1-59 Альбом VIII

Нач.отд	Шейко		
Н.контр	Иванов		
Рук.гр	Кунцевич		
Ст.инж	Благой		
Инженер	Бондарь		

Привязан

Инв.N

Т.П. 902-1-59 КЖ

Канализационная насосная станция производительностью 230-432м3/час напором 7,6-46м.

Стадия	Лист	Листов
Р	16	

РКМ1 перекрытия на отм. -6.200 Общий вид

Госстрой СССР Гипрокоммунводоканал Харьковский Водоканалпроект

17207-08 19

Пм 1

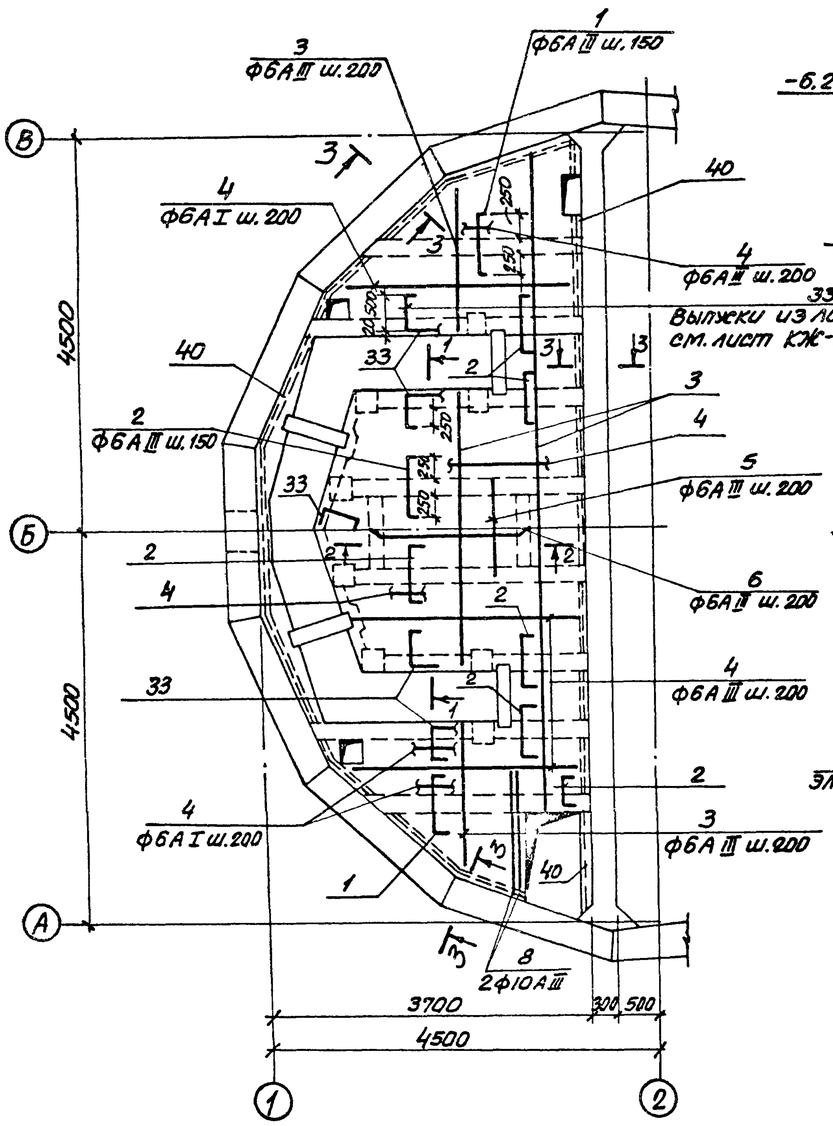

Бм 1

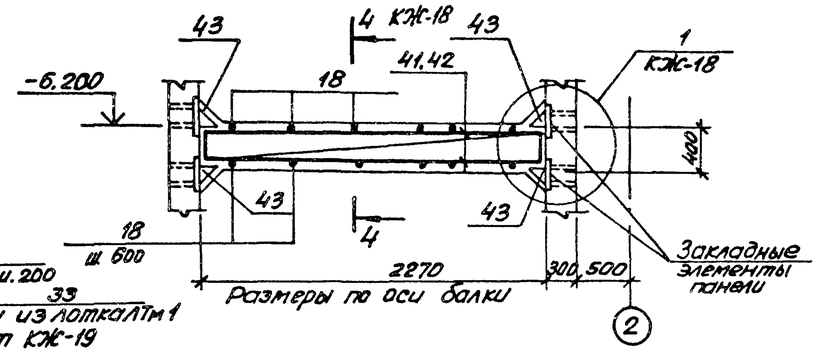

Бм 2

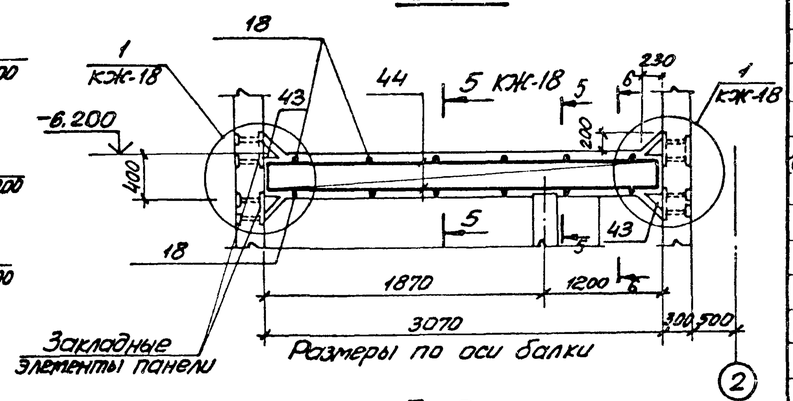

3-3

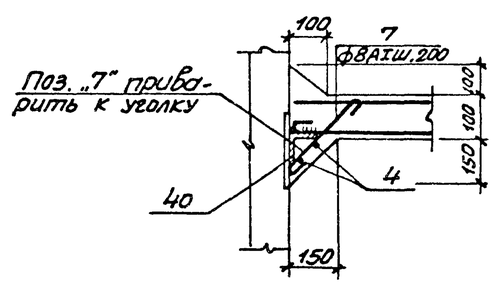

1-1

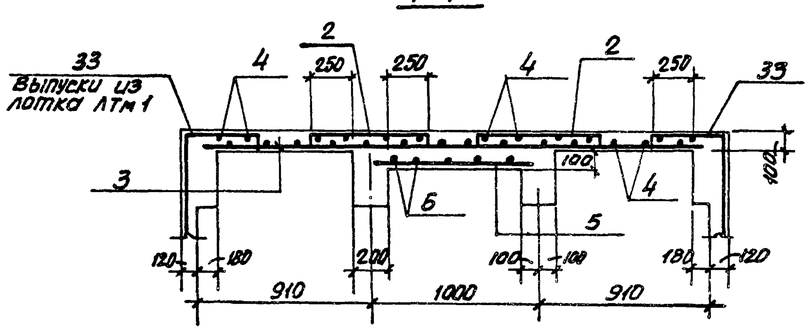

2-2

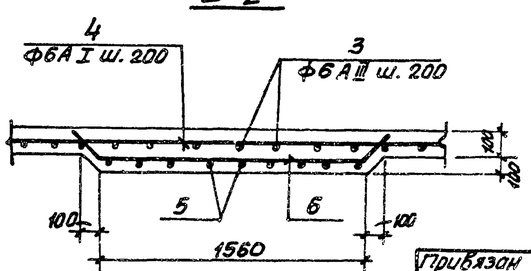

Спецификация элементов монолитной конструкции

Формат	Зона	Поз.	Обозначение	Наименование	Кол.	Примечание
				Пм 1		
				Сборочные единицы и детали.		
		1-8	Т.П.902-1-59-КЖ-21	Стержни одиночные		
11		37	То же -КЖИ-Мн12	Изделие закладное МН12	3	
Б.4		38	3.400-6/76	То же МИ4-29	13,6	п.м
11		39	Т.П.902-1-59-КЖИ-Мн-13	" МН-13	4	
Б.4		40	То же -КЖ-17	L63x6 ГОСТ 8509-72	11,3	п.м.
				Материалы		
				Бетон марки М200	1,93	м³
				Бм 1		
				Сборочные единицы и детали		
11		41	Т.П.902-1-59-КЖ-20	Каркас плоский Кр8	1	
11		42	То же	То же Кр9	1	
		18	" -КЖ-21	Стержень одиночный	8	
11		43	" -КЖИ-МС9	Изделие закладное МС9	4	
				Материалы		
				Бетон марки М200	0,23	м³
				Бм2		
				Сборочные единицы и детали		
11		44	Т.П.902-1-59-КЖ-20	Каркас плоский Кр10	2	
		18	То же -КЖ-21	Стержень одиночный	12	
11		43	" -КЖИ-МС9	Изделие закладное МС9	4	
				Материалы		
				Бетон марки М200	0,31	м³

Защитный слой бетона до рабочей арматуры принят для плит - 15 мм, для балок - 25 мм.

Альбом VIII

1. Збой проект 902-1-59

Привязан

Инв. №

Нач.отд.	Шейко	
Н.контр.	Цванов	
Рук.груп.	Кунцевич	
Ст.инж.	Шманлий	
Ст.тех.	Цволженко	

ТП 902-1-59-КЖС

Канализационная насосная станция производительностью 230-432 м³/час, напором 7,6-46 м

Стадия	Лист	Листов
Р	17	

РКМ1 перекрытия на отм.-6.200. Пм 1. Схема армирования Бм1, Бм2

Госстрой СССР Союзводоканалпроект Харьковский водоканалпроект

17207-08 2П

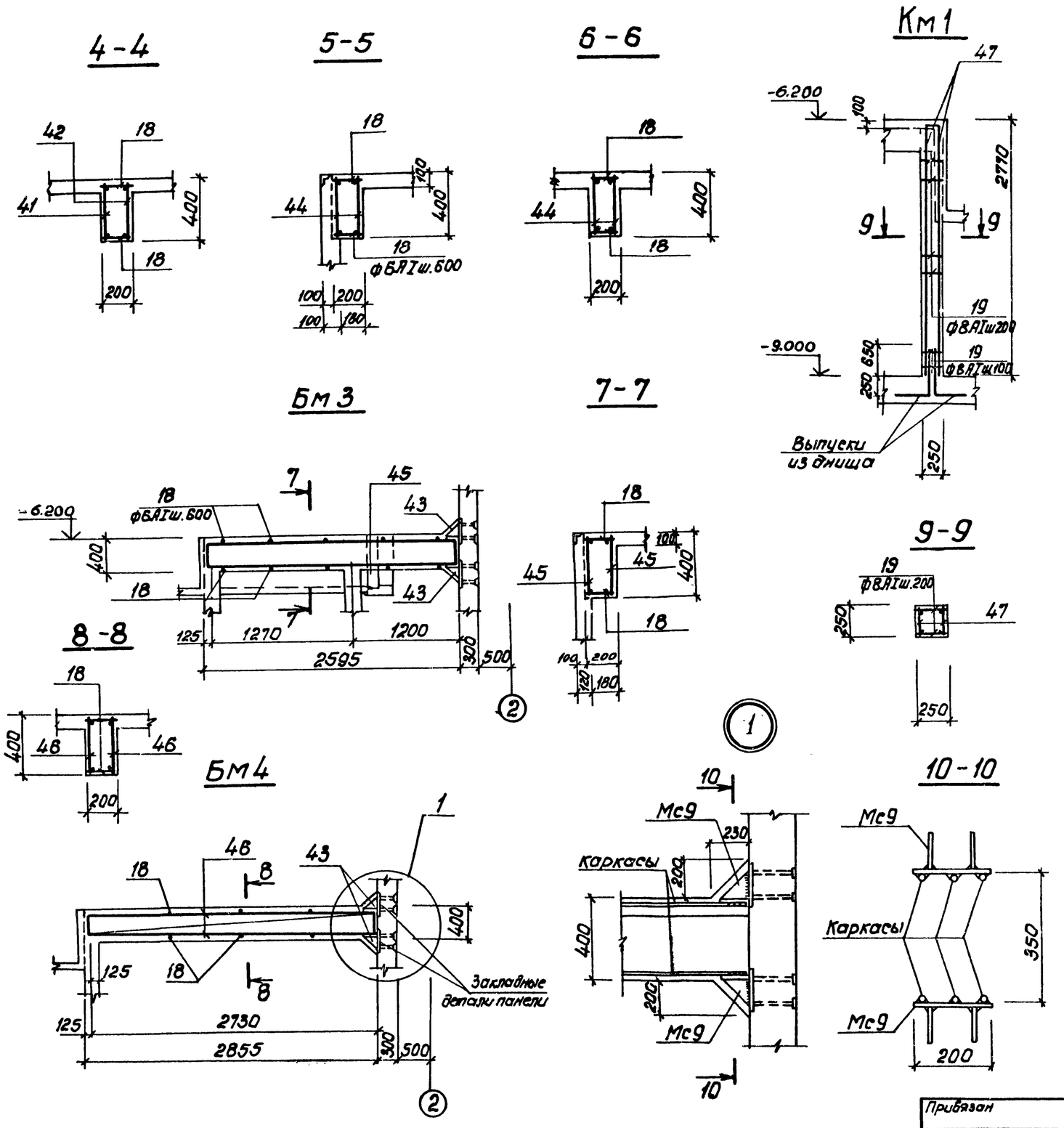

Спецификация элементов монолитной конструкции

Формат	Зона	Поз.	Обозначение	Наименование	Кол.	Примечание
				БМ3		
				Сборочные единицы и детали		
II		45	т.п. 902-1-59 -КЖ-20	Каркас плоский Кр11	2	
		18	то же -КЖ-21	Стержень одиночный	10	
II		43	" -КЖИ-Мс9	Изделие закладное Мг 9	2	
				Материалы		
				Бетон марки М200	0,14	м³
				БМ4		
				Сборочные единицы и детали		
II		46	т.п. 902-1-59 -КЖ-20	Каркас плоский Кр12	2	
		18	то же -КЖ-21	Стержень одиночный	10	
II		43	" -КЖИ-Мс9	Изделие закладное Мс9	2	
				Материалы		
				Бетон марки М200	0,16	м³
				Км1		
				Сборочные единицы и детали		
II		47	т.п. 902-1-59 -КЖ-20	Каркас плоский Кр13	2	
		19	то же -КЖ-21	Стержень одиночный	32	
				Материалы		
				Бетон марки М200	0,17	м³

Альбом VIII

Типовой проект 902-1-59

Взам. инв. № | Подпись и дата | Инв. № подл.

Привязан

Инв. №

Нач. отд.	Шейко		
Норм. конт.	Ивонов		
Рук. гр.	Кунцевич		
Ст. инж.	Шмакдий		
Ст. тех.	Иволженко		

Т.П. 902-1-59 -КЖ

Канализационная насосная станция производительностью 230-432 м³/час, напором 7,6-46 м

РКМ1 перекрытия на отм -6.200. Балки БМ3, БМ4. Колонна Км1.

Стадия	Лист	Листов
Р	18	

Госстрой СССР Союзводоканалпроект Харьковский Водоканалпроект

17207-08 21

Альбом V III

Типовый проект 902-1-59

ЛТм 1

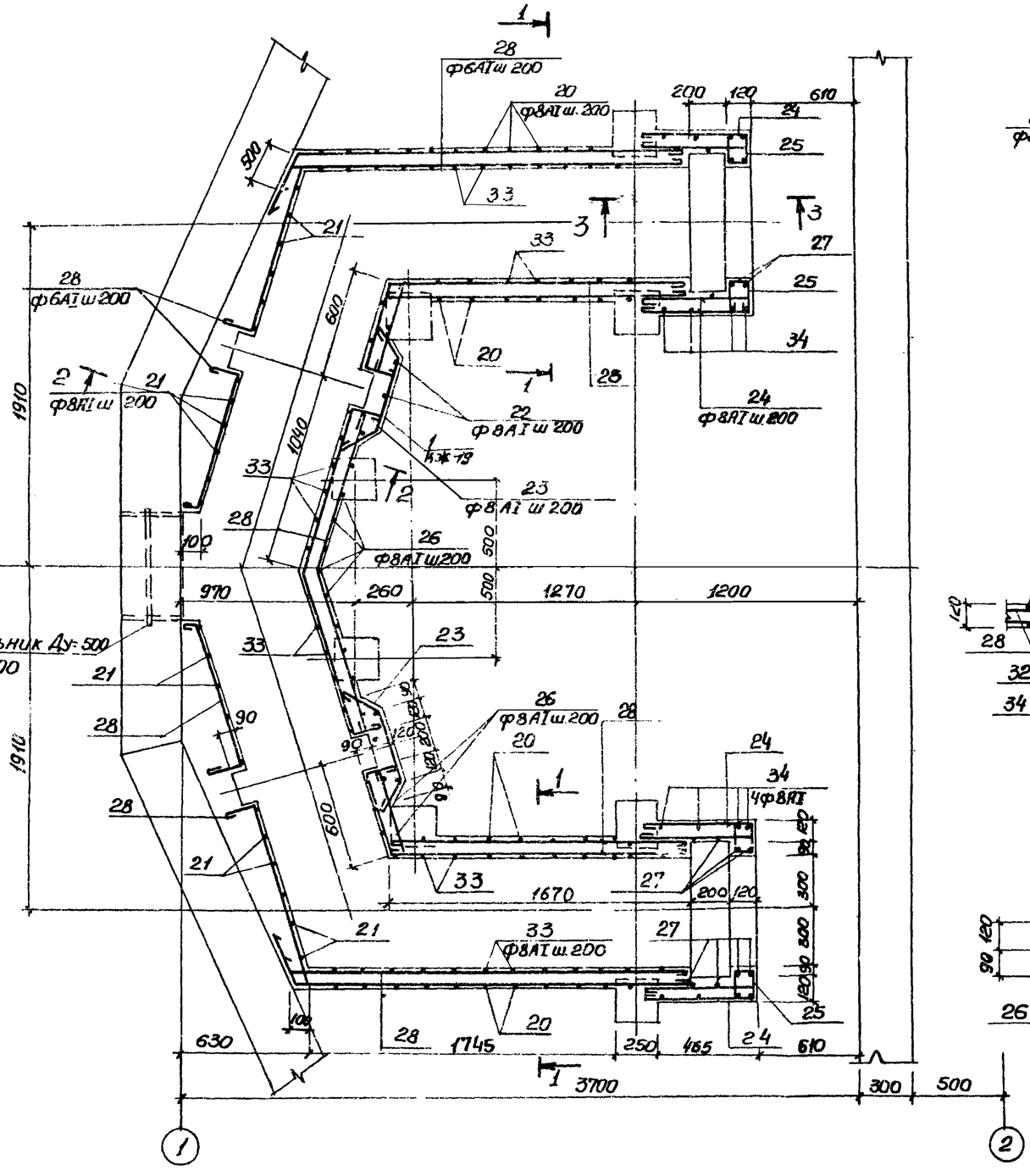

1-1

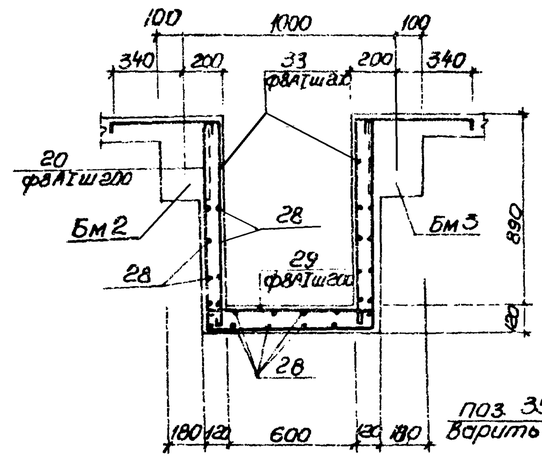

2-2

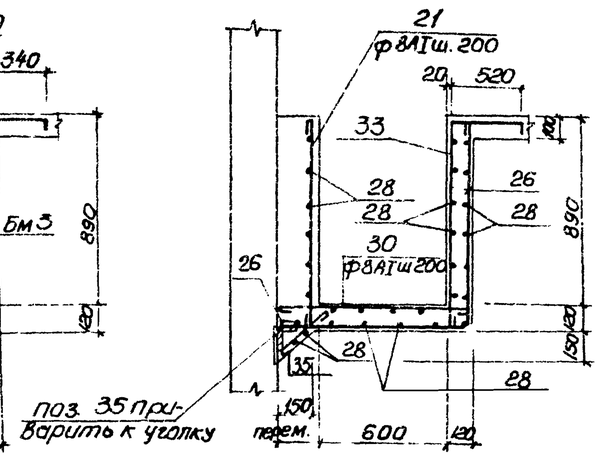

3-3

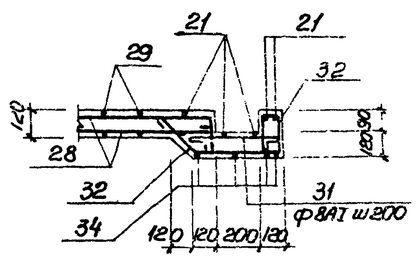

1

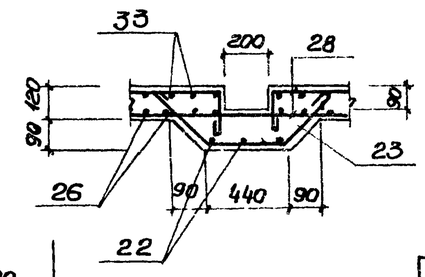

Спецификация элементов монолитной конструкции

Формат	Зона	Поз	Обозначение	Наименование	Кол	Примечание
				ЛТм 1		
				Сборочные единицы и детали		
22		20÷35	т.п 902-1-59 -КЖ-21	Стержни одиночные		
				Материалы		
				Бетон марки М200	2.57	$м^3$

Защитный слой бетона для рабочей арматуры каналов 20мм.

Привязан				Т.П. 902-1-59 -КЖ			
	Нач.отд	Шейко		Канализационная насосная станция производительностью 230-432 м³/час напором 7.6-46м. РКМ 1 перекрытия на отм. -6,200. ЛТм1. Схема армирования.	Стадия	Лист	Листов
	Н. контр	Иванов			Р	19	
	Рук.груп	Кунцевич			Госстрой СССР Союзводоканалниипроект Харьковский Водоканалпроект		
	Ст. инж	Шмандий					
Инв N	Ст. тех.	Шевченко					

17207-08 22

Альбом 4 VIII

Типовой проект 902-1-59

Кр 8

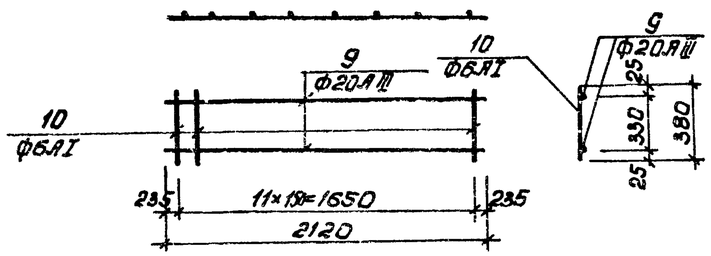

Кр 12

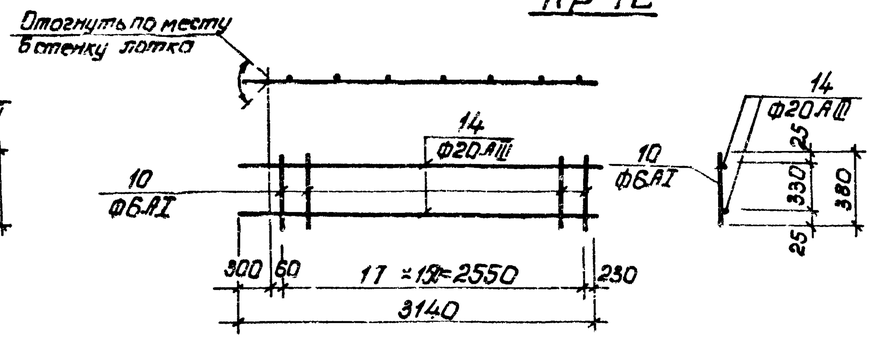

Кр 13

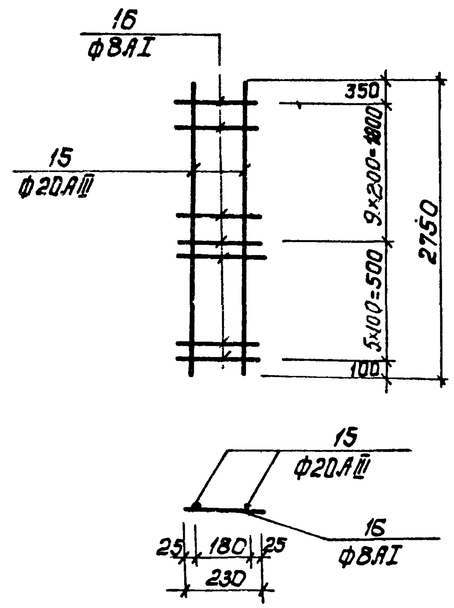

Кр 9

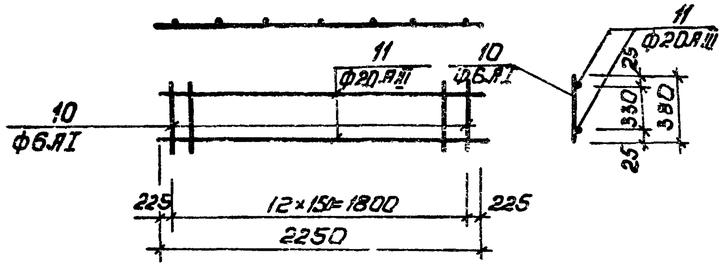

Кр 11

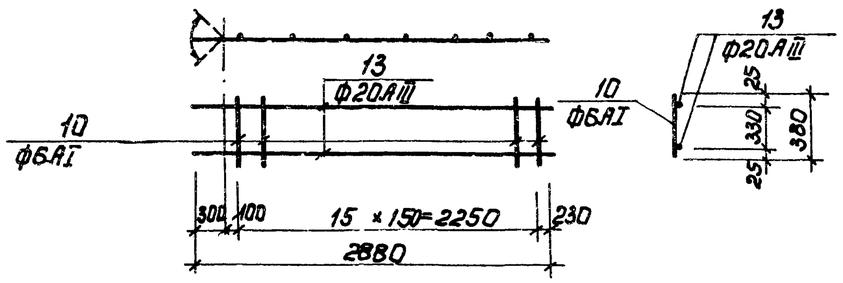

Кр10

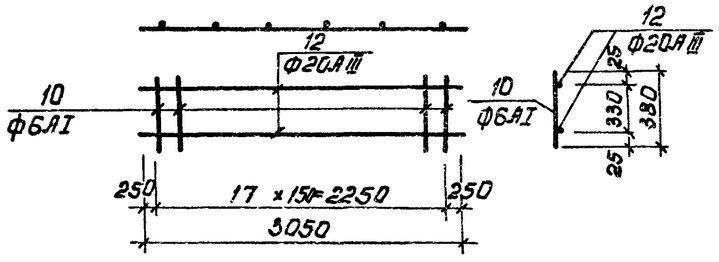

Расчетная схема плиты ПМ1

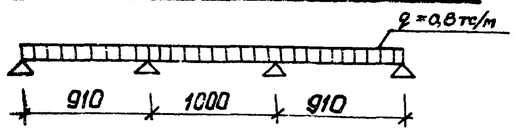

Арматурные каркасы изготовить на контактно-сварных машинах согласно СН393-78 „Указания по сварке соединений арматуры и закладных деталей железобетонных конструкций" и ГОСТ 14098-68.

Расчетные схемы балок

Бм 1

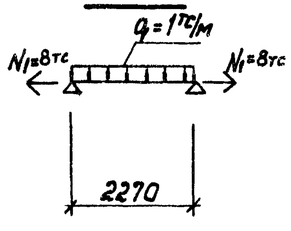

Бм 2

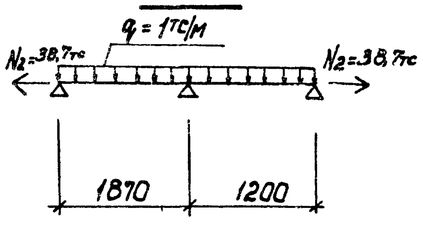

Бм 3

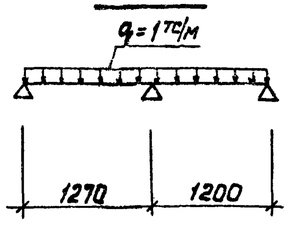

Бм 4

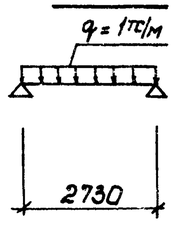

Привязан				Т.П.902-1-59 -КЖ			
			Нач.отд.	Шейко	Канализационная насосная станция производительностью 230-432м3/час напором 16-46м РКМ1 перекрытия на отм. -6,200. Каркасы Кр8÷Кр13.	Стадия	Лист	Листов
			Норм.конт.	Иванов		Р	20	
			Рук.гр.	Кунцевич		Госстрой СССР Союзводоканалпроект Харьковский водоканалпроект		
			Ст.инж.	Шмондич				
Инв.№			Ст.тех.	Иванченко				

Инв.№подл. | Подпись и дата | Взам.инв.№

17207-08 23

Ведомость стержней на 1 элемент

Марка эл-та	Поз.	Эскиз или сечение	ф мм	Длина мм	Кол.
ПМ1	1	80 750 80	6АIII	910	26
	2	80 700 80	6АIII	860	61
	3	п.м.	6АIII	94,0	п.м.
	4		6АI	160,0	п.м.
	5	1100	6АIII	1100	8
	6	150 1500 150 180 80	6АIII	1800	5
	7	300	8АI	400	75
	8	1500	10АIII	1500	2
Кр8	9		20АIII	2120	2
	10		6АI	380	12
Кр9	10		6АI	380	13
	11		20АIII	2250	2
Кр10	10		6АI	380	18
	12		20АIII	3050	2
Кр11	13		20АIII	2880	2
	10		6АI	380	16
Кр12	10		6АI	380	18
	14		20АIII	3140	2
Кр13	15		20АIII	2750	2
	16		8АI	230	15

Ведомость стержней на 1 элемент.

Марка эл-та	Поз.	Эскиз или сечение	ф мм	Длина мм	Кол.
Стержни одиночные БМ1	18		6АI	180	1
БМ2	18		6АI	180	1
БМ3	18		6АI	180	1
БМ4	18		6АI	180	1
КМ1	19		8АI	230	1
ЛТМ1	20	980 800 980	8АI	2860	16
	21	980	8АI	1080	30
	22	980 980	8АI	2060	6
	23	240 400 240	8АI	980	10
	24	800 500 90	8АI	1190	24
	25	190 190 90	8АI	570	24
	26	900÷970 980 80	8АI	2010	14
	27	350 1070	8АI	1800	16
	28	монтажн.	6АI	235,0	п.м.
	29	800	8АI	900	16
	30	880	8АI	980	22
	31	420	8АI	520	10
	32	350 400 180 90 180	8АI	1200	12
	33	520 80 980	8АI	1630	56
	34	1070 980 1070	8АI	3220	8
	35	350	8АI	450	25

Выборка стали на 1 элемент, кг

Марка элемента	Арматурные изделия: Арматурная сталь ГОСТ 5781-75, Класса АI, ф мм 6	8		6		Итого	Арматурная сталь ГОСТ 5.1459-72*, Класса АIII, ф мм 10	20						Итого	Всего
ПМ1	35,5	11,9		37,7		85,1	1,9							1,9	87,0
БМ1	2,6					2,6		21,6						21,6	24,2
БМ2	3,6					3,6		30,1						30,1	33,7
БМ3	3,1					3,1		28,5						28,5	31,6
БМ4	3,4					3,4		31,0						31,0	34,4
КМ1		5,9				5,9		27,1						27,1	33,0
ЛТМ1	52,2	150,7				202,9									202,9

Альбом VIII

Типовой проект 902-1-59

Инв. № подл. | Подпись и дата | Взам. инв. №

Привязан

Инв. №

Нач. отд.	Шейко		
Норм. конт.	Иванов		
Рук. гр.	Кунцевич		
Ст. инж.	Шмидли		
Ст. техн.	Иволженко		

Т.П. 902-1-59 -КЖ

Канализационная насосная станция производительностью 230-432 м³/час, напором 7,6÷46 м

РКМ1 перекрытия на отм. -6.200. Ведомость стержней.

Стадия	Лист	Листов
Р	21	

Госстрой СССР Союзводоканалниипроект Харьковский Водоканалпроект

17207-08 (24)