ТИПОВОЙ ПРОЕКТ

902-1-59

КАНАЛИЗАЦИОННАЯ НАСОСНАЯ СТАНЦИЯ ПРОИЗВОДИТЕЛЬНОСТЬЮ 230 – 432 м³/час, НАПОРОМ 7,6 – 16 м ПРИ ГЛУБИНЕ ЗАЛОЖЕНИЯ ПОДВОДЯЩЕГО КОЛЛЕКТОРА 4,0; 5,5 и 7,0 м

АЛЬБОМ VII

Сборные железобетонные изделия (глубина заложения подводящего коллектора 5,5 м)

17207-07

ЦЕНА 2-55

				Привязан:
Инв. №				

ЦЕНТРАЛЬНЫЙ ИНСТИТУТ ТИПОВОГО ПРОЕКТИРОВАНИЯ
ГОССТРОЯ СССР
Москва, А-445, Смольная ул., 22

Сдано в печать IX 1981 года

Заказ № 10002 Тираж 2900 экз

ТИПОВОЙ ПРОЕКТ
902-1-59

КАНАЛИЗАЦИОННАЯ НАСОСНАЯ СТАНЦИЯ ПРОИЗВОДИТЕЛЬНОСТЬЮ 230-432 м³/час, НАПОРОМ 7,6-46м ПРИ ГЛУБИНЕ ЗАЛОЖЕНИЯ ПОДВОДЯЩЕГО КОЛЛЕКТОРА 4,0; 5,5 и 7,0м

АЛЬБОМ VII

СОСТАВ ПРОЕКТА:

Альбом I	Технологические решения. Отопление и вентиляция. Внутренний водопровод и канализация.
Альбом II	Архитектурно-строительные решения (глубина заложения подводящего коллектора 4.0; 5,5 и 7,0м). Надземная часть. Общие чертежи, узлы и детали.
Альбом III	Строительные решения (глубина заложения подводящего коллектора 4.0м). Подземная часть (вариант из монолитного железобетона).
Альбом IV	Строительные решения (глубина заложения подводящего коллектора 5,5м). Подземная часть (вариант из монолитного железобетона).
Альбом V	Строительные решения (глубина заложения подводящего коллектора 7.0м). Подземная часть (вариант из монолитного железобетона)
Альбом VI	Строительные решения (глубина заложения подводящего коллектора 5,5м). Подземная часть (вариант из сборного железобетона)
Альбом VII	Сборные железобетонные изделия (глубина заложения подводящего коллектора 5.5м).
Альбом VIII	Строительные решения (глубина заложения подводящего коллектора 7.0м). Подземная часть (вариант из сборного железобетона).
Альбом IX	Сборные железобетонные изделия (глубина заложения подводящего коллектора 7,0м).
Альбом X	Строительные решения (глубина заложения подводящего коллектора 7.0м). Подземная часть (вариант „Сборная стена в грунте").
Альбом XI	Сборные железобетонные изделия (глубина заложения подводящего коллектора 7,0м). Вариант „Сборная стена в грунте".
Альбом XII	Электрооборудование, автоматизация и технологический контроль. Чертежи монтажной зоны.
Альбом XIII	Нестандартизированное оборудование.
Альбом XIV	Заказные спецификации.
Альбом XV	Сметы (глубина заложения подводящего коллектора 4,0м) Подземная часть. (Вариант из монолитного железобетона).
Альбом XVI	Сметы (глубина заложения подводящего коллектора 5,5м). Подземная часть.
Альбом XVII	Сметы (глубина заложения подводящего коллектора 7,0м). Подземная часть.
Альбом XVIII	Сметы (глубина заложения подводящего коллектора 5,5 и 7,0м). Подземная часть. (Вариант из сборного железобетона).
Альбом XIX	Сметы (глубина заложения подводящего коллектора 7.0м). Подземная часть. (Вариант „Сборная стена в грунте").
Альбом XX	Сметы. Общая часть.

Утвержден протоколом технического совета института „Союзводоканалпроект" от 24. 10. 1980 г. № 65 и введен в действие В/О „Союзводоканалниипроект" с 1. 02. 1981 г. Приказ № 25 от 30.01.1981 г.

Разработан проектным институтом „Харьковский Водоканалпроект"

Главный инженер института — Г. А. Бондаренко

Главный инженер проекта — В. С. Лялюк

				Привязан	
Инв. №					

Альбом VII

Типовой проект 902-1-59

Формат	Стр	Обозначение	Наименование	Примечан.
12	1	Т.П.902-1-59-КЖИ-ВД л.1	Ведомость докумментов	
12	2	то же -ВД л.2	то же	
11	3	" -ТТ1	Технические требования к изготовлению сборных железобетонных изделий	
11	3	" -ТТ2	Технические требования к изготовлению арматурных и закладных изделий	
12	4	" -Ул.1	Узлы 1÷3	
12	5	" -Ул.2	То же 4÷6	
12	6	" -ВС	Выборка стали	
11	7	" -ПС67.20-1-1	Панель стеновая -ПС67.20-1-1	
11	7	" -ПС67.20-1-2	то же -ПС67.20-1-2	
11	8	" -ПС67.20-2-1	" -ПС67.20-2-1	
11	8	" -ПС67-20-2-2	" -ПС67.20-2-2	
11	9	" -ПГ58.20-1	Панель-перегородка -ПГ58.20-1	
11	9	" -ПГ58.20-2	" -ПГ58.20-2	
12	10	" -ПС67.20-1-1СБ	Панель стеновая ПС67.20-1-1 Сборочный чертеж	
12	11	" -ПС67.20-1-2СБ	Панель стеновая ПС67.20-1-2 Сборочный чертеж	
12	12	" -ПС67.20-2-1СБ	Панель стеновая ПС67.20-2-1 Сборочный чертеж	
12	13	" -ПС67.20-2-2СБ	Панель стеновая ПС67.20-2-2 Сборочный чертеж	
12	14	" -ПГ58.20-1СБ	Панель перегородка ПГ58.20-1 Сборочный чертеж	
12	15	" -ПГ58.20-2СБ	Панель перегородка ПГ.58.20-2 Сборочный чертеж	
12	16	" -ПС67.20-1(2)-1-01	Панель стеновая -ПС67.20-1(2)-1-01	
		" -ПС67.20-1(2)-1-02	" -ПС67.20-1(2)-1-02	
12	17	" -ПС67.20-1(2)-1-03	" -ПС67.20-1(2)-1-03	
		" -ПС67.20-1(2)-1-04	" -ПС67.20-1(2)-1-04	
12	18	" -ПС67.20-1(2)-1-05	" -ПС67.20-1(2)-1-05	
		" -ПС67.20-1(2)-1-06	" -ПС67.20-1(2)-1-06	

Формат	Стр.	Обозначение	Наименование	Примечан.
12	19	ТП902-1-59КЖИ-ПС67.20-1(2)-1-07	Панель стеновая ПС67.20-1(2)-1-07	
		то же -ПС67.20-1(2)-1-08	То же ПС67.20-1(2)-1-08	
12	20	" -ПС67.20-1(2)-2-01	" ПС67.20-1(2)-2-01	
		" -ПС67.20-1(2)-2-02	" ПС67.20-1(2)-2-02	
12	21	" -ПС67.20-1(2)-2-03	" ПС67.20-1(2)-2-03	
		" -ПС67.20-1(2)-2-04	" ПС67.20-1(2)-2-04	
12	22	" -ПС67.20-1(2)-2-05	" ПС67.20-1(2)-2-05	
		" -ПС67.20-1(2)-2-06	" ПС67.20-1(2)-2-06	
12	23	" -ПС67.20-1(2)-07	" ПС67.20-1(2)-2-07	
12	24	" -ПГ58.20-1(2)-01	Панель-перегородка ПГ58.20-1(2)-01	
12	25	" -ПГ58.20-1(2)-02	То же ПГ58.20-1(2)-02	
12	26	" -ПГ58.20-1(2)-03	" ПГ58.20-1(2)-03	
11	27	" -ПГ58.14-1-01	" ПГ58.14-1-01	
11	27	" -ПГ58.14-2-01	" ПГ58.14-2-01	
12	28	" -ПГ58.14-1-01СБ	Сборочный чертеж ПГ58.14-1-01	
12	29	" -ПГ58.14-2-01СБ	Сборочный чертеж ПГ58.14-2-01	
11	30	" -ПГ58-14-1-02	" ПГ58.14-1-02	
11	30	" -ПГ58-14-2-02	" ПГ58.14-2-02	
12	31	" -ПГ58.14-1-02СБ	Сборочный чертеж ПГ58.14-1-02	
12	32	" -ПГ58.14-2-02СБ	Сборочный чертеж ПГ58.14-2-02	
12	33	" -Б1	Балка Б1	для t=-20°С t=-30°С
12	34	" -Б1	То же Б1	для t=-40°С
12	35	" -Б1А	" Б1А	для t=-20°С t=-30°С
12	36	" -Б1А	" Б1А	для t=-40°С
12	37	" -Б2, Б2А	" Б2, Б2А	для t=-20°С t=-30°С
12	38	" -Б2, Б2А	" Б2, Б2А	для t=-40°С

Инв № подл. | Подпись и дата | Взам. инв. №

Привязан

Инв №

Нач. отд	Шейко	
Н. контр.	Иванов	
Рук. грп.	Кунцевич	
Ст. инж.	Глуменко	
Инженер	Мягкая	

ТП 902-1-59 - КЖИ - ВД

Ведомость документов

Стадия	Лист	Листов
Р	1	2

Госстрой СССР Союзводоканалниипроект Харьковский Водоканалпроект

17207-07 3

Формат	стр	Обозначение	Наименование	Примечан.
12	39	ТП902-1-59-КЖИ-Б3, Б4	Балки Б3, Б4	
12	40	То же -Б5	То же Б5	
12	41	" -Б6, Б7	" Б6, Б7	
12	42	" -Б8	" Б8	
12	43	" -Б9	" Б9	
12	44	" -ОП1	Опорный блок ОП1	
11	45	" -КП2, КП3	Каркас пространственный КП2, КП3	
11	45	" -КП4, КП5	То же КП4, КП5	
11	46	" -КП6	" КП6	
11	46	" -КП7	" КП7	
11	47	" -Кр14, Кр15	Каркас плоский Кр14, Кр15	
11	47	" Кр4, Кр7	То же Кр16, Кр17	
11	48	" Кр18, Кр19	" Кр18, Кр19	
11	48	" -Кр20 Кр21	" Кр20, Кр21	
11	49	" -Кр 22	" Кр 22	
11	49	" -Кр 23	" Кр 23	
11	50	" -С4	Сетка арматурная С4	
11	50	" -С5	То же С5	
11	51	" -С6	" С6	
11	51	" -С7	" С7	
11	52	" -С8	" С8	
11	52	" -С9	" С9	
11	53	" -С10	" С10	

стр	Обозначение	Наименование	Примечание
11	53	ТП902-1-59-КЖИ-С11, С12	Сетка арматурная С11, С12
11	54	То же -С13, С14	То же С13 С14
11	54	" - С15	" С15
11	55	" -С16	" С16
11	55	" -С17, С18	" С17, С18
11	56	" -С19	" С19
11	56	" -С20	" С20
11	57	" -С21	" С21
11	58	" -МН1	Изделие закладное МН1
11	58	" -МН2, МН3	То же МН2, МН3
11	59	" -МН4	" МН4
11	59	" -МН6	" МН6
11	60	" - МН7	" МН7
11	60	" - МН8	" МН8
11	61	" - МН9, МН10	" МН9, МН10
11	61	" -МН11	" МН11
11	62	" МН12, МН13, МН14	" МН12, МН13, МН14
11	62	" -МС1	Изделие соединительное МС1
11	63	" -МС2	То же МС2
11	63	" -МС3	" МС3
11	64	" -МС5,	" МС5
11	64	" -МС12	" МС12
		"	

Типовой проект 902-1-59 Альбом VIII

Инв № подл. | Подпись и дата | Взам инв №

Привязан

Инв №

Т.П. 902-1-59 -КЖИ-ВД

Лист 2

Типовой проект 902-1-59 Альбом VII

Технические требования к изготовлению сборных железобетонных изделий.

1. Сборные железобетонные изделия запроектированы из тяжелого бетона при условии их изготовления в заводских условиях в инвентарных стальных формах. Изделия должны изготовляться в точном соответствии с рабочими чертежами, а также требованиями ГОСТ 13015-75 „Изделия железобетонные и бетонные. Общие технические требования".

2. Изделия армируются арматурными сетками и каркасами.

3. Фиксация закладных изделий осуществляется путем крепления их к опалубочной форме.

4 Для строповки изделий при извлечении их из опалубочной формы и при их транспортировке предусмотрено применение строповочных петель.

5. Складирование изделий производится в штабелях. Высота штабеля назначается из условия обеспечения требований техники безопасности согласно СНиП III-4-79. Подкладки должны устанавливаться в местах расположения строповочных петель.

6. Погрузку и транспортирование изделий следует производить в соответствии с рекомендациями „Временных указаний по перевозке унифицированных сборных железобетонных деталей и конструкций промышленного строительства автомобильным транспортом" (Стройиздат 1966г)

7. Указания о материалах для изготовления стеновых панелей см. ТП 902-1-59 альбом VI).

8. Знак [Т] нанести несмываемой краской.

Взам. инв. № | Подпись и дата | Инв. № подл.

Привязан

Инв. №

Нач. отд	Шейко		
Н. контр.	Иванов		
Рук. гр.	Кунцевич		
Ст. инж.	Глуменко		
Инжен.	Мягкая		

ТП 902-1-59-КЖИ-ТТ1

Технические требования к изготовлению сборных железобетонных изделий

Стадия	Лист	Листов
Р		1

Госстрой СССР Союзводоканалнипроект Харьковский водоканалпроект

Типовой проект 902-1-59 Альбом VII

Технические требования к изготовлению арматурных и закладных изделий.

1. Плоские арматурные изделия следует изготовлять при помощи контактной точечной сварки. Сварку сеток и каркасов производить во всех точках пересечения стержней

2. Объединение плоских каркасов в пространственные производить в кондукторах при помощи электросварочных клещей

3. Размеры сеток и каркасов даны по осям и торцам стержней.

4. Сварку производить в соответствии с ГОСТ 19292-73 „Соединения сварных элементов закладных деталей сборных железобетонных конструкций" и СН 393-78

5. В пространственных каркасах отдельные стержни, не входящие в состав плоских каркасов, привязывать к поперечным стержням пространственных каркасов.

6. Сварку тавровых соединений круглых стержней с листовым прокатом закладных изделий выполнять под слоем флюса.

7. Материал прокатной стали закладных изделий принять марки Вст3кп2 для сварных конструкций по ГОСТ 380-71*.

Взам. инв. № | Подпись и дата | Инв. № подл.

Привязан

Инв. №

Нач. отд.	Шейко		
Н. контр.	Иванов		
Рук. гр.	Кунцевич		
Ст. инж.	Глуменко		
Инжен.	Мягкая		

ТП 902-1-59-КЖИ-ТТ2

Технические требования к изготовлению арматурных и закладных изделий

Стадия	Лист	Листов
Р		1

Госстрой СССР Союзводоканалнипроект Харьковский водоканалпроект

Типовой проект 902-1-59 Альбом VII

1-1

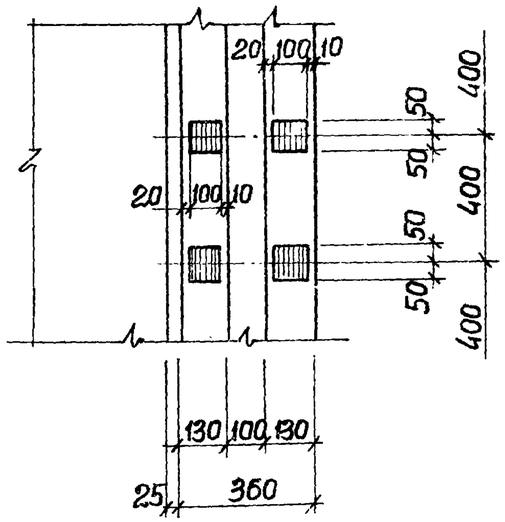

2-2

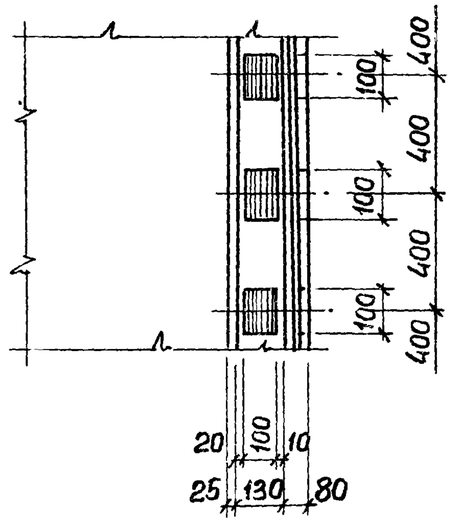

3-3

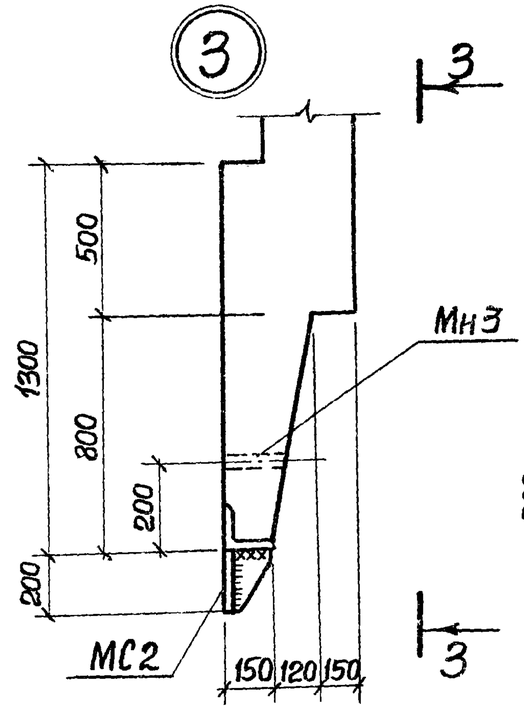

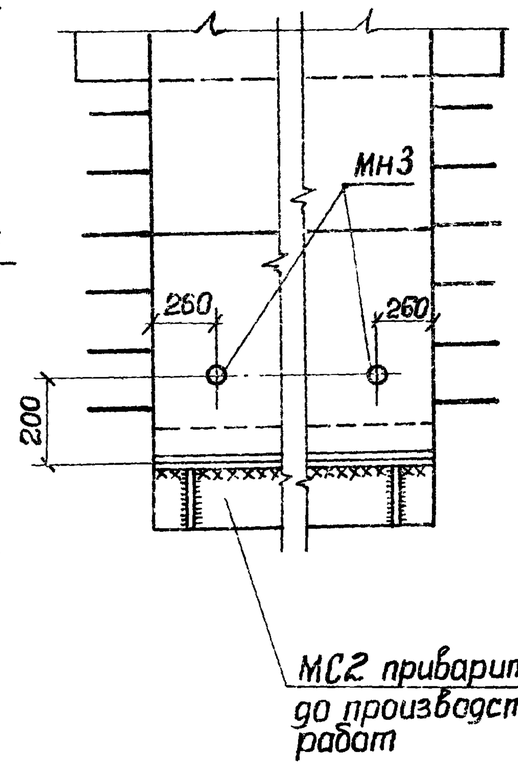

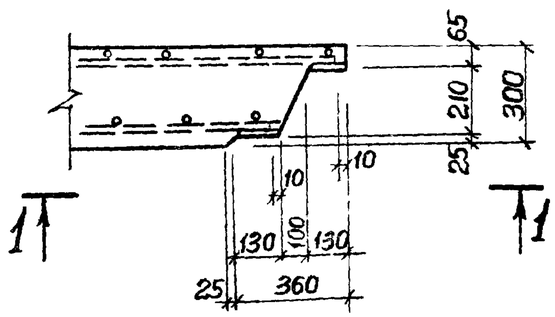

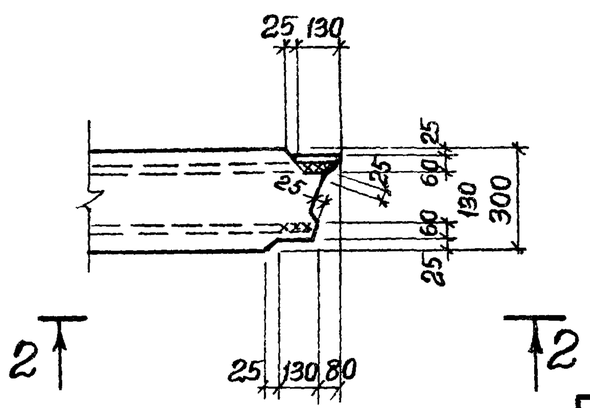

Нач.отд.	Шейко		
Н.контр.	Иванов		
Рук.гр.	Кунцевич		
Инженер	Глуменко		
Инженер	Мягкая		

Привязан

Инв.№

Т.П. 902-1-59-КЖИ-У

Узлы 1÷3

Стадия	Масса	Масштаб
Р		1:50

Лист 1 | Листов 2

Госстрой СССР Союзводоканалниипроект Харьковский Водоканалпроект

Инв.№ подл. | Подпись и дата | Взам.инв.№

17207-07 6

Типовой проект 902-1-59 Альбом VII

4

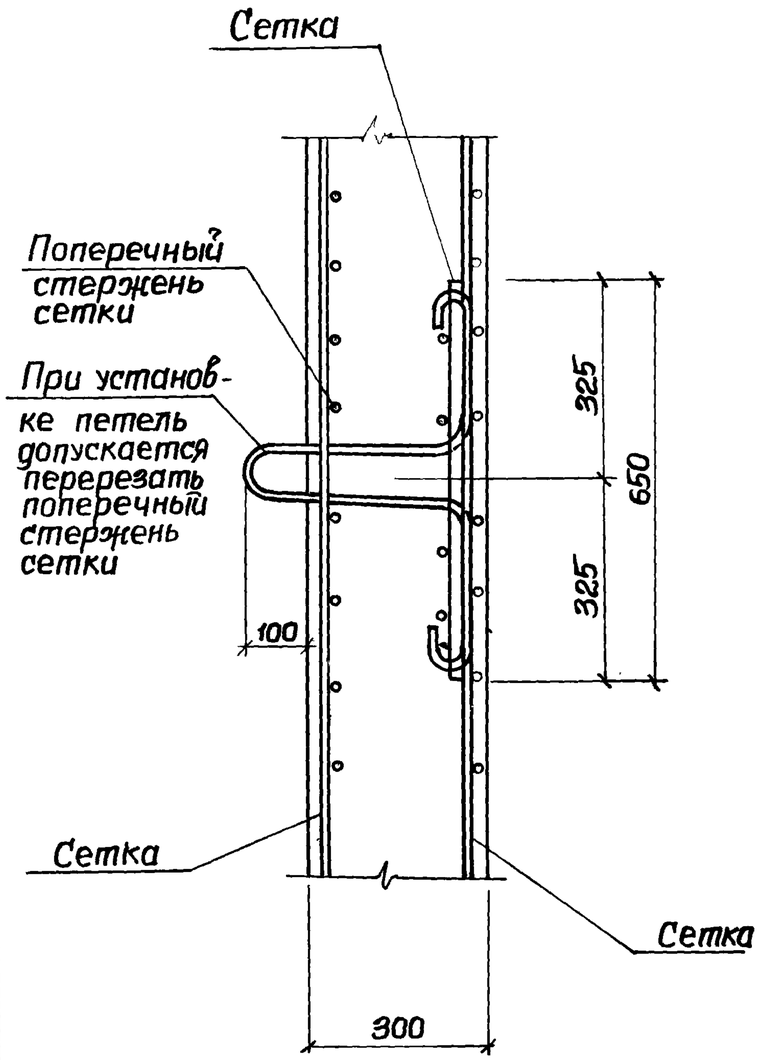

5

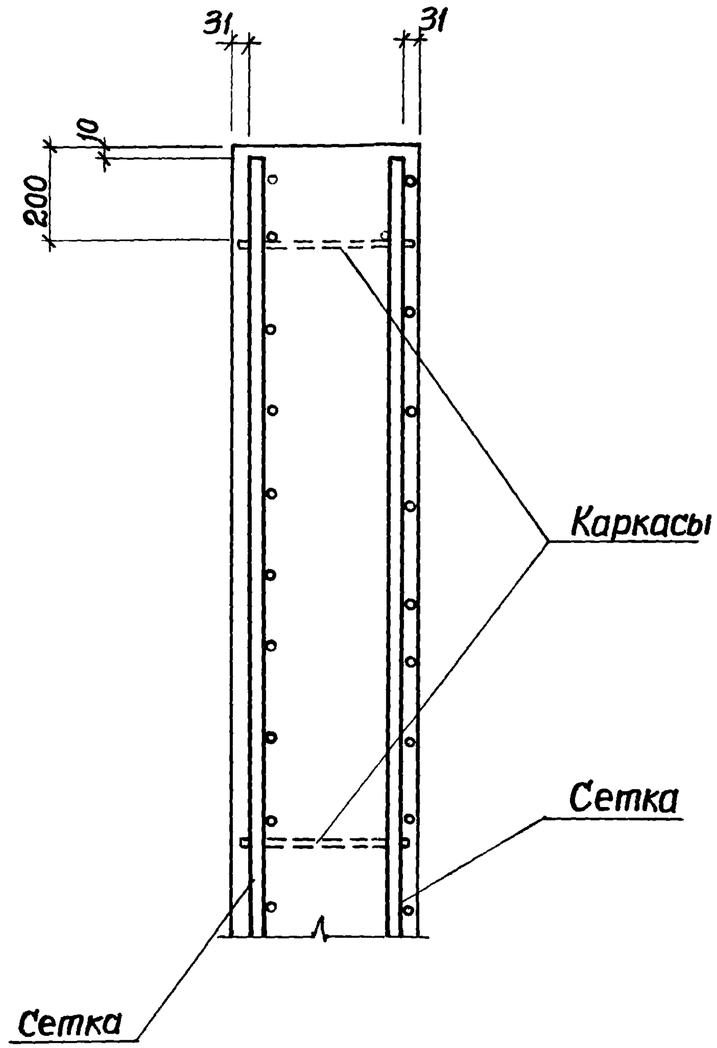

6

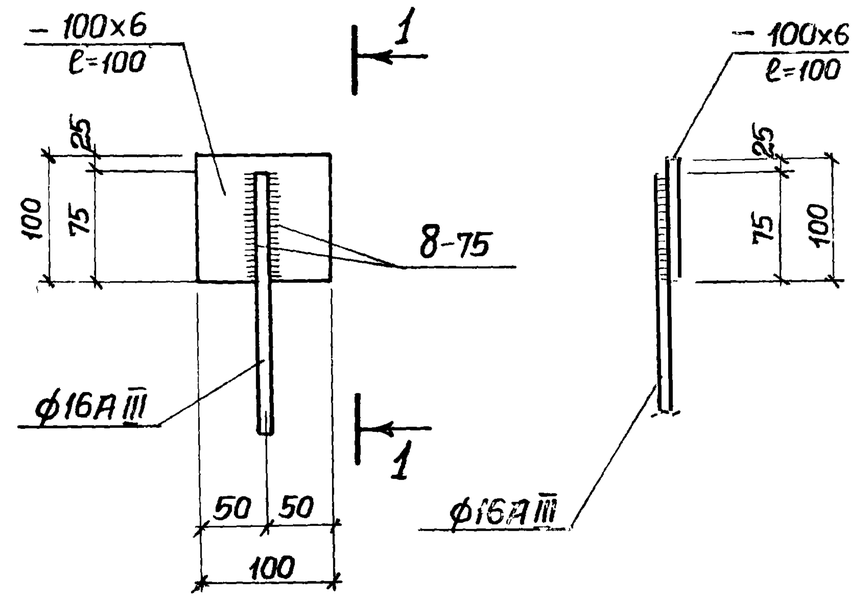

Привязан

Инв. №

Нач. отд.	Шейко		
Н. контр	Иванов		
Рук. гр.	Кунцевич		
Ст. инж.	Глуменко		
Инженер	Мягкая		

Т.П. 902-1-59-КЖИ-У

Узлы 4÷6

Стадия	Масса	Масштаб
Р		1:50

Лист 2 Листов 2

Госстрой СССР Союзводоканалниипроект Харьковский Водоканалпроект

Инв. № подл. | Подпись и дата | Взам. инв. №

Выборка стали на один элемент, кг.

Марка	Арматурные изделия											Закладные изделия						Всего
	Арматурная сталь ГОСТ 5781-75					Арматурная сталь ГОСТ 5.1459-72*						Арматурная сталь ГОСТ 5781-75				ВСТ3пс2 ГОСТ 380-71 δ=6	Итого	
	Класс AI					Класс AIII						Класс						
	ф мм				Итого	ф мм					Итого	ф мм			Итого			
	6	10	8			12	16	20										
Вариант с клиновидным стыком																		
ПС67.20-1-1-01÷08	2.0	23.0			25.0	90.5	151.1				241.6					24.8	24.8	291.4
ПС67.20-1-2-01÷07	2.0	23.0	7.4		32.4	114.1	151.1				265.2					24.8	24.8	322.4
ПГ58.20-1-01÷03	1.5	20.8			22.3	151.1	191.9				243.0					26.4	26.4	291.7
ПГ58.14-1-01	2.0	12.9			14.9	38.9	112.2				151.1					13.2	13.2	179.2
ПГ58.14-1-02	2.0	12.9			14.9	38.9	112.2				151.1					13.2	13.2	179.2
Вариант со шпоночным стыком																		
ПС67.20-2-1-01÷08	2.0	23.0			25.0	96.0	148.4	16.7			261.1					24.8	24.8	310.9
ПС67.20-2-2-01÷07	2.0	23.0	7.4		32.4	119.6	148.4	16.7			284.7					24.8	24.8	341.9
ПГ58.20-2-01÷03	1.5	20.8			22.3	101.2	110.9				212.1					26.4	26.4	260.8
ПГ58.14-2-01	2.0	12.9			14.9	38.9	110.0				148.9					13.2	13.2	177.0
ПГ58.14-2-02	2.0	12.9			14.9	38.9	110.0				148.9					13.2	13.2	177.0

Типовой проект 902-1-59 Альбом VII

Инв. № подл. | Подпись и дата | Взам инв №

Привязан

Инв. №

Нач. отд.	Шейко	
Н. контр.	Иванов	
Рук. гр.	Кунцевич	
Ст. инж.	Глуменко	
Инженер	Мягкая	

ТП 902-1-59-КЖИ-ВС

Выборка стали

Стадия	Масса	Масштаб
Р		

Лист | Листов

Госстрой СССР Союзводоканалниипроект Харьковский Водоканалпроект

17207-07 8

Альбом VII

Типовой проект 902-1-59

Формат	Зона	Поз	Обозначение	Наименование	Кол	Примечание
				Документация		
11			т.п 902-1-59 -КЖИ-ТТ1	Технические требования ТТ1		
11			То же ТТ2	Технические требования ТТ2		
12			" У	Узлы 1÷6		
12			" ВС	Выборка стали		
12			" ПС67.20-1-1СБ	Сборочный чертеж		
				Сборочные единицы		
11		1	т.п 902-1-59-КЖИ-Кр14,Кр15	Каркас плоский Кр14	4	
11		2	То же -Кр16,Кр17	То же Кр16	1	
11		3	" -Кр16,Кр17	" Кр17	1	
11		4	" -С4	Сетка арматурная С4	1	
11		5	" -С5	То же С5	1	
11		6	" -С6	" С6	1	
11		7	" -С7	" С7	1	
11		8	" -С19	" С19	4	
11		9	" -МН2	Изделие закладное МН2	2	
11		10	" -Мс2	Изделие соединительное Мс2		
11		11	" -МН4	Изделие закладное МН4	4	
11		12	" -МН3	МН3	3	
				Материалы		
				Бетон марки М300, В4	3.28	м3

Остальное-см. спецификацию исполнения

Привязан

Инв №

Т.П. 902-1- -КЖИ-ПС67.20-1-1

Нач.отд	Шейко		
Н.контр	Иванов		
рук.гр.	Кунцевич		
Ст.инж	Глуменко		
Инженер	Мягкая		

Панель стеновая ПС67.20-1-1

Стадия	Лист	Листов
Р		1

Госстрой СССР Союзводоканалниипроект Харьковский Водоканалпроект

Альбом VII

Типовой проект 902-1-59

Формат	Зона	Поз.	Обозначение	Наименование	Кол	Примечание
				Документация		
11			т.п 902-1-59-КЖИ-ТТ1	Технические требования ТТ1		
11			То же ТТ2	Технические требования ТТ2		
12			" -У	Узлы 1÷6		
12			" -ВС	Выборка стали		
12			" ПС67.20.1-2-СБ	Сборочный чертеж		
			"	Сборочные единицы		
11		1	т.п 902-1-59-КЖИ-Кр14,Кр15	Каркас плоский Кр14	4	
11		2	То же -Кр16,Кр17	То же Кр16	1	
11		3	" -Кр16,Кр17	" Кр17	1	
11		4	" -С10	Сетка арматурная С10	1	
11		5	" -С5	То же С5	1	
11		6	" -С6	" С6	1	
11		7	" -С7	" С7	1	
11		8	" -С19	" С19	4	
11		9	" -МН2	Изделие закладное МН2	2	
11		10	" -Мс2	Изделие соединительное Мс2	1	
11		11	" -МН4	Изделие закладное МН4	4	
11		12	" -МН3	То же МН3	3	
				Материалы		
				Бетон марки М300.В4	3.28	м3

Остальное - см. спецификацию исполнения

Привязан

Инв N

Т.П. 902-1- 59 -КЖИ-ПС67.20-1-2

Н.контр	Шейко		
Н. контр	Иванов		
рук.гр.	Кунцевич		
Ст.инж	Глуменко		
Инженер	Мягкая		

Панель стеновая ПС67 20-1-2

Стадия	Лист	Листов
Р		1

Госстрой СССР Союзводоканалниипроект Харьковский Водоканалпроект

Взам. инв№ | Подпись и дата | Инв № подл

Альбом VII

Типовой проект 902-1-59

Формат	Зона	Поз.	Обозначение	Наименование	Кол.	Примечание
				Документация		
11			Т.П. 902-1-59-КЖИ-ТТ1	Технические требования ТТ1		
11			То же -ТТ2	Технические требования ТТ2		
12			" -У	Узлы 1÷6		
12			" -ВС	Выборка стали		
12			" -ПС67.20-2-1	Сборочный чертеж		
				Сборочные единицы		
11		1	Т.П. 902-1-59-КЖИ-Кр14,Кр15	Каркас плоский Кр14	4	
11		2	То же -Кр16,Кр17	То же Кр16	1	
11		3	" -Кр16,Кр17	" Кр17	1	
11		4	" -С4	Сетка арматурная С4	1	
11		5	" -С5	То же С5	1	
11		6	" -С6	" С6	1	
11		7	" -С7	" С7	1	
11		8	" -С19	" С19	4	
11		9	" -Мн2	Изделие закладное Мн2	2	
11		10	" -Мн4	То же Мн4	4	
11		11	" -Мс2	Изделие соединительное Мс2	1	
Б.ч		12	3.400-6/76	Изделие закладное Ми1-29	3	
11		13	Т.П. 902-1-59-КЖИ-МН3	То же МН3	3	
				Материалы		
				Бетон марки М300, В4	3.53	$м^3$

Остальное - см. спецификацию исполнения.

Применен

Инв. N

Взам. инв. N | Подпись дата | Инв. N подл.

Нач.отд.	Шейка	
Н.контр.	Иванов	
Рук.груп.	Кунцевич	
Ст.инж.	Глуменко	
Инжен.	Мягкая	

Т.П. 902-1-59 -КЖИ-ПС67.20-2-1

Панель стеновая ПС67.20-2-1

Стадия	Лист	Листов
Р		1

Госстрой СССР Союзводоканалниипроект Харьковский Водоканалпроект

Альбом VII

Типовой проект 902-1-59

Формат	Зона	Поз.	Обозначение	Наименование	Кол.	Примечание
				Документация		
11			Т.П. 902-1-59 -КЖИ-ТТ1	Технические требования ТТ1		
11			То же -ТТ2	Технические требования ТТ2		
12			" -У	Узлы 1÷6		
12			" -ВС	Выборка стали		
12			" -ПС67.20-2-2СБ	Сборочный чертеж		
				Сборочные единицы		
11		1	Т.П. 902-1-59 - КЖИ-Кр14,Кр15	Каркас плоский Кр14	4	
11		2	То же -Кр16,Кр17	То же Кр16	1	
11		3	" -Кр16,Кр17	" Кр17	1	
11		4	" -С4	Сетка арматурная С4	1	
11		5	" -С5	То же С5	1	
11		6	" -С6	" С6	1	
11		7	" -С7	" С7	1	
11		8	" -С19	" С19	1	
11		9	" -Мн2	Изделие закладное Мн2	2	
11		10	" -Мн4	То же Мн4	4	
11		11	" -Мс2	Изделие соединительное Мс2	1	
Б.ч		12	3.400-6/76	Изделие закладное Ми1-29	3	
11		13	Т.П. 902-1-59-КЖИ-Мн.3	То же Мн-3	3	
				Материалы		
				Бетон марки М300, В4	3.63	$м^3$

Остальное - см. спецификацию исполнения.

Привязан

Инв. N

Взамен инв. N | Подпись и дата | Инв. N подлин.

Нач.отд.	Шейка	
Н.контр.	Иванов	
Рук.груп.	Кунцевич	
Ст.инж.	Глуменко	
Инжен.	Мягкая	

Т.П. 902-1-59-КЖИ-ПС67.20-2-2

Панель стеновая ПС67.20-2-2

Стадия	Лист	Листов
Р		1

Госстрой СССР Союзводоканалниипроект Харьковский Водоканалпроект

Альбом VII

Типовой проект 902-1-59

Формат	Зона	Поз.	Обозначение	Наименование	Кол.	Примеч.
				Документация		
11			Т.П. 902-1-59 - КЖИ-ТТ1	Технические требования ТТ1		
11			то же - ТТ2	Технические требования ТТ2		
12			" - У	Узлы 1÷6		
12			" - ВС	Выборка стали		
12			" - ПГ58.20-1СБ	Сборочный чертеж		
				Сборочные единицы		
11		1	Т.П. 902-1-59-КЖИ-КР14,КР15	Каркас плоский КР14	5	
11		2	то же - С8	Сетка арматурная С8	1	
11		3	" - С9	То же С9	1	
11		4	" - С19	" С19	4	
11		5	" - МН4	Изделие закладное МН4	4	
11		6	" - МН2	то же МН2	2	
				Материалы		
				Бетон марки М300, В4	3.0	$м^3$

остальное - см. спецификацию исполнения

Привязан:

Инв. №

Взам. инв. № | Подпись и дата | Инв. № подл.

Нач. отд.	Шейко	
Н. контр.	Иванов	
Рук. гр.	Кунцевич	
Ст. инж.	Глуменко	
Инжен.	Мягкая	

Т.П. 902-1-59-КЖИ-ПГ58.20-1

Панель-перегородка ПГ 58.20-1

Стадия	Лист	Листов
Р		1

Госстрой СССР Союзводоканалниипроект Харьковский Водоканалпроект

Альбом VII

Типовой проект 902-1-59

Формат	Зона	Поз.	Обозначение	Наименование	Кол.	Примеч.
				Документация		
11			Т.П. 902-1-59 - КЖИ-ТТ1	Технические требования ТТ1		
11			то же - ТТ2	Технические требования ТТ2		
12			" - У	Узлы 1÷6		
12			" - ВС	Выборка стали		
12			" - ПГ58.20-2СБ	Сборочный чертеж		
				Сборочные единицы		
11		1	Т.П. 902-1-59-КЖИ КР14,КР15	Каркас плоский КР14	5	
11		2	то же - С8	Сетка арматурная С8	1	
11		3	" - С16	То же С16	1	
11		4	" - С19	" С19	4	
11		5	" - МН4	Изделие закладное МН4	4	
11		6	" - МН2	то же МН2	2	
				Материалы		
				Бетон марки М300, В4	3.24	$м^3$

остальное - см. спецификацию исполнения.

Привязан:

Инв. №

Взам. инв. № | Подпись и дата | Инв. № подл.

Нач. отд.	Шейко	
Н. контр.	Иванов	
Рук. гр.	Кунцевич	
Ст. инж.	Глуменко	
Инжен.	Мягкая	

Т.П. 902-1-59-КЖИ-ПГ58.20-2

Панель-перегородка ПГ 58.20-2

Стадия	Лист	Листов
Р		1

Госстрой СССР Союзводоканалниипроект Харьковский Водоканалпроект

Типовой проект 902-1-59 Альбом VII

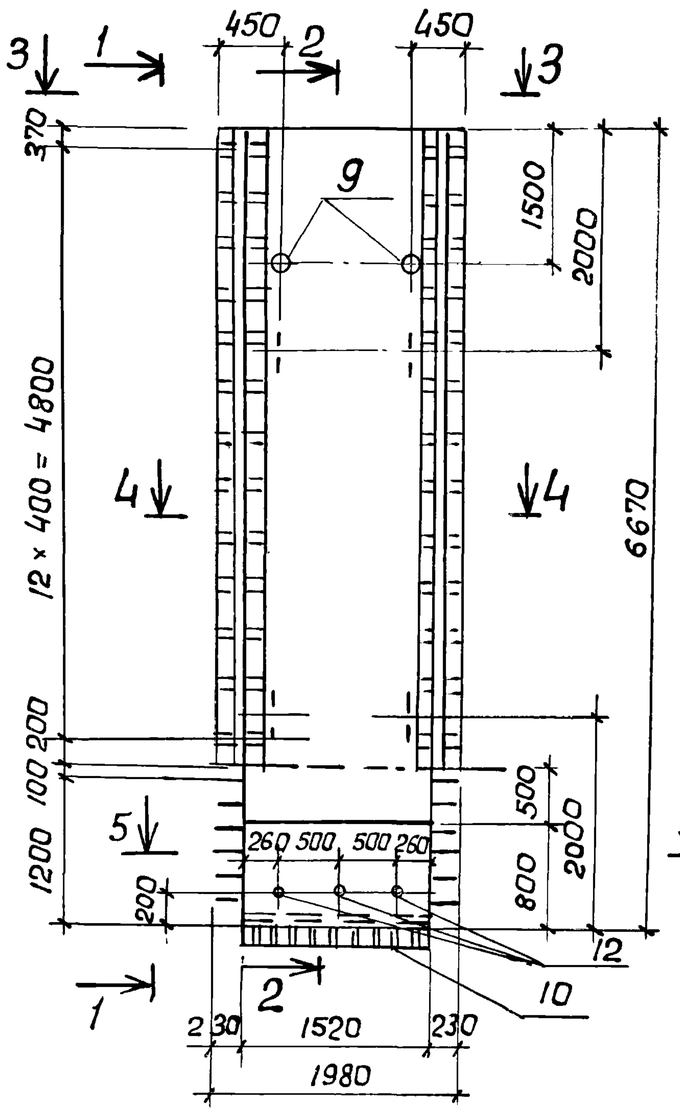

1—1

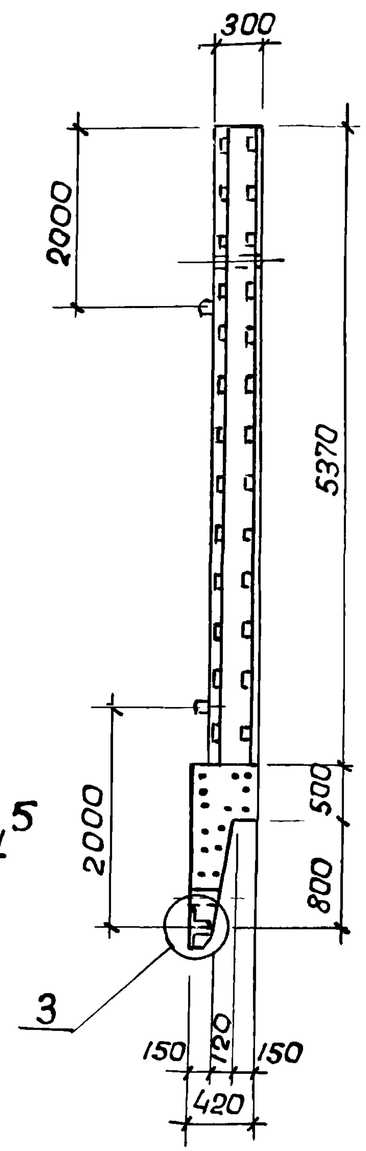

2—2

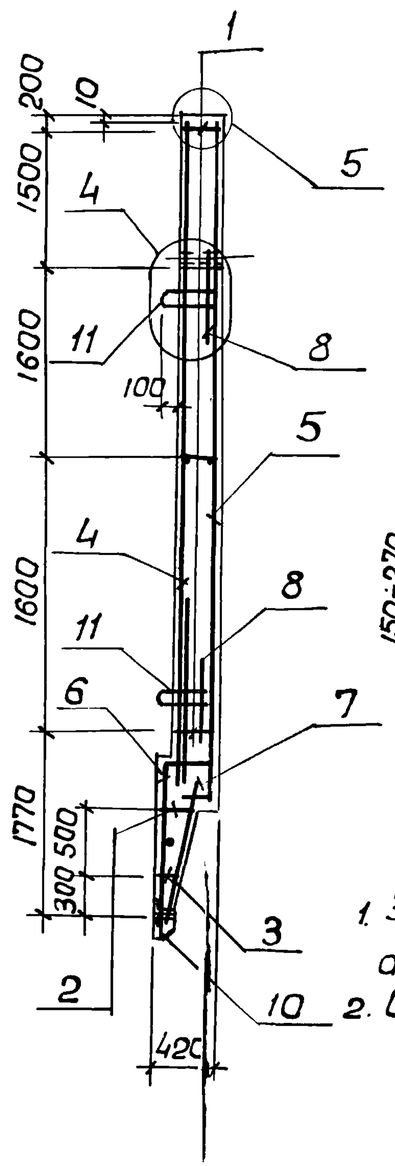

4—4

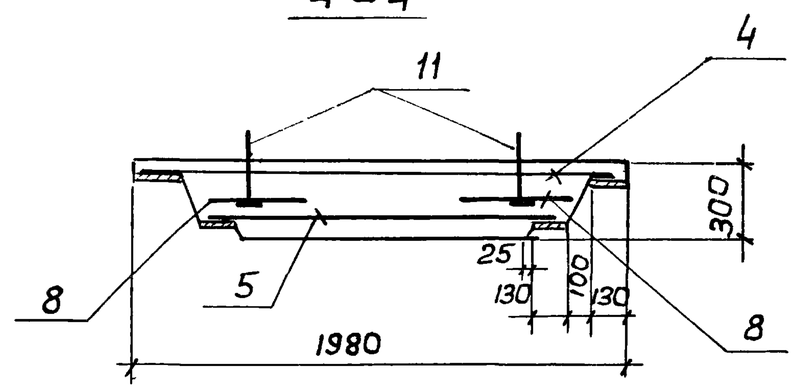

5—5

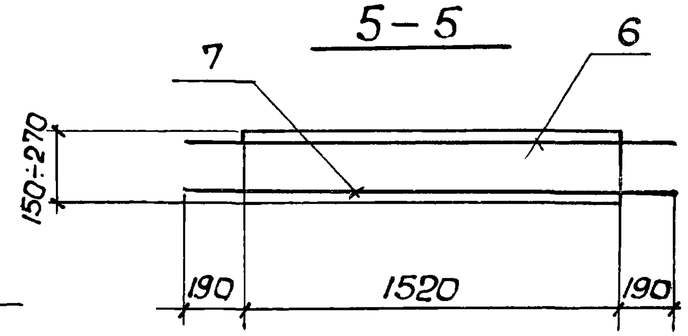

3—3

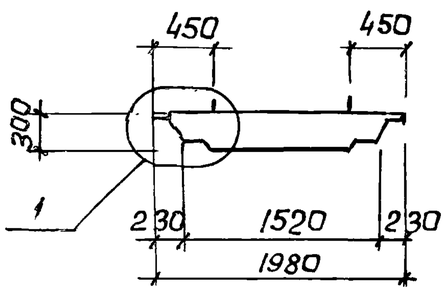

1. Защитный слой бетона для рабочей арматуры принят 30мм.
2. Остальное – см. чертеж исполнения.

Привязан:

Инв. №

Нач.отд.	Шейко	
Н.контр.	Иванов	
Рук.гр.	Кунцевич	
Ст.инж.	Глуменко	
Инженер	Мирошникова	

ТП 902-1-59 -КЖИ-ПС67.20-1-1СБ

Панель стеновая ПС 67.20-1-1 Сборочный чертеж.

Стадия	Масса	Масштаб
Р	8,2т	1:50 1:25
Лист	Листов 1	

Госстрой СССР Союзводоканалниипроект Харьковский Водоканалпроект

Альбом VII

Типовой проект 902-1-59

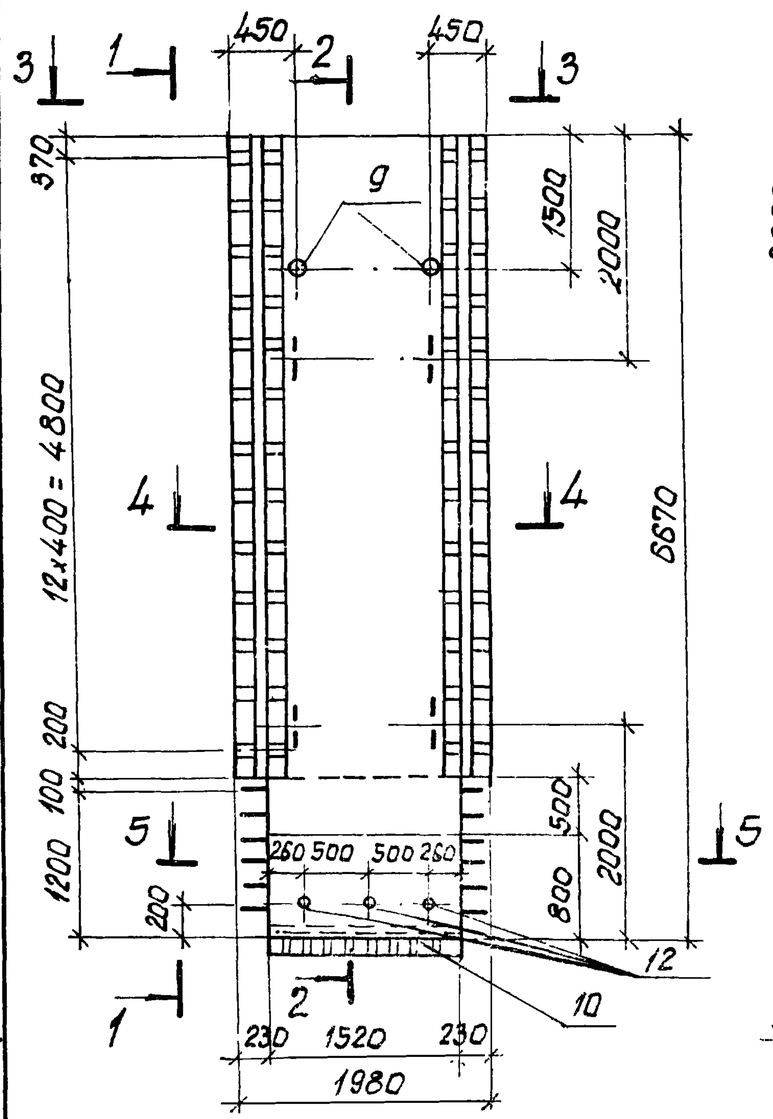

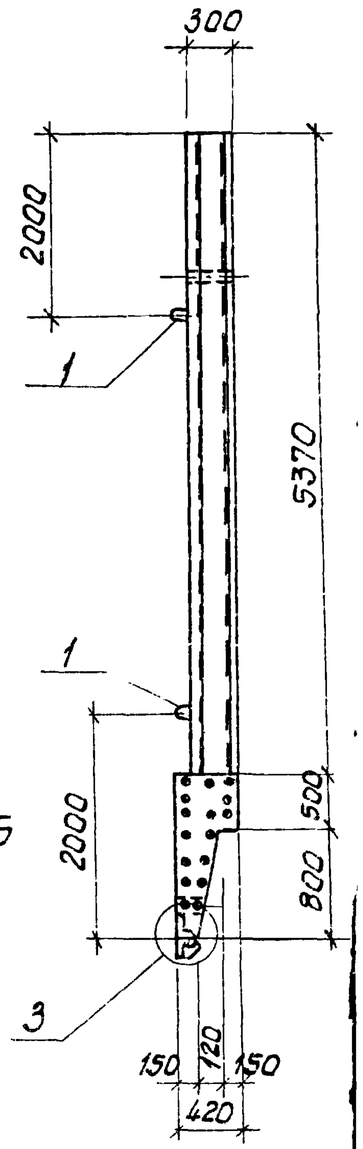

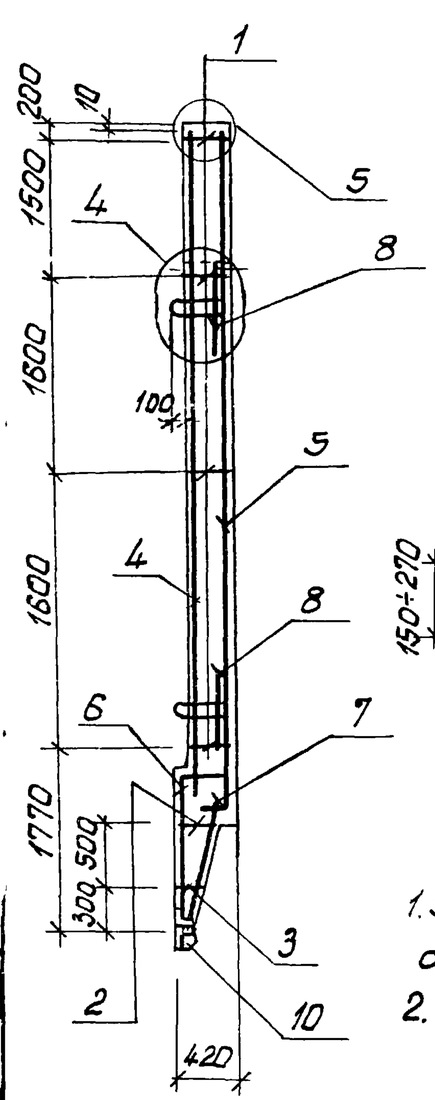

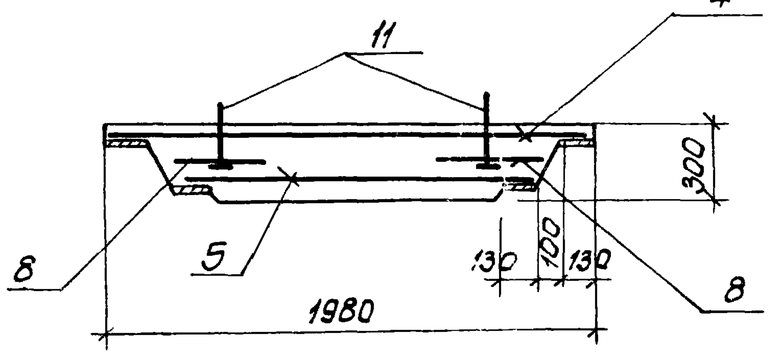

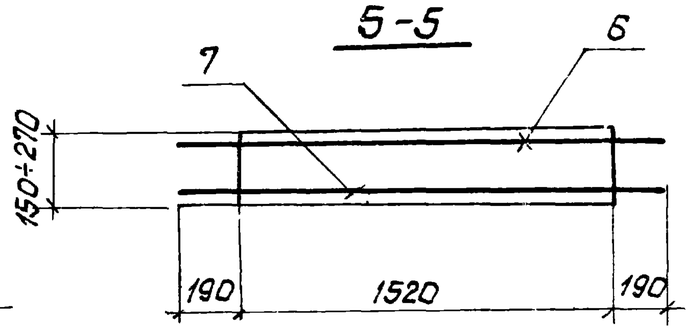

1. Защитный слой бетона для рабочей арматуры принят - 30мм.
2. Остальное - см. чертеж исполнения.

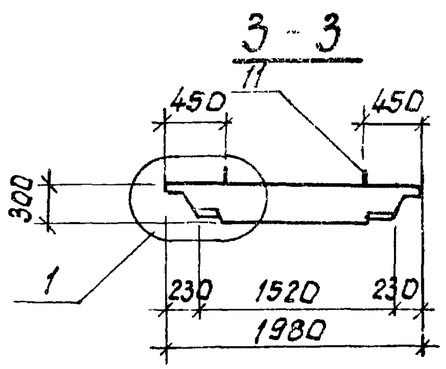

Взам. инв. № | Подпись и дата | Инв. № подл.

Привязан:

Инв. №

Нач. отд.	Шейко	
Н. контр.	Иванов	
Рук. гр.	Кунцевич	
Инжен.	Глуменко	
Инжен.	Мягкая	

Т.П.902-1-59-КЖИ-ПС67.20-1-2СБ

Панель стеновая ПС67.20-1-2
Сборочный чертеж.

Стадия	Масса	Масштаб
Р	8,2т	1:50 1:25
Лист	Листов 1	

Госстрой СССР Союзводоканалниипроект Харьковский Водоканалпроект

Типовой проект 902-1-59 Альбом VII

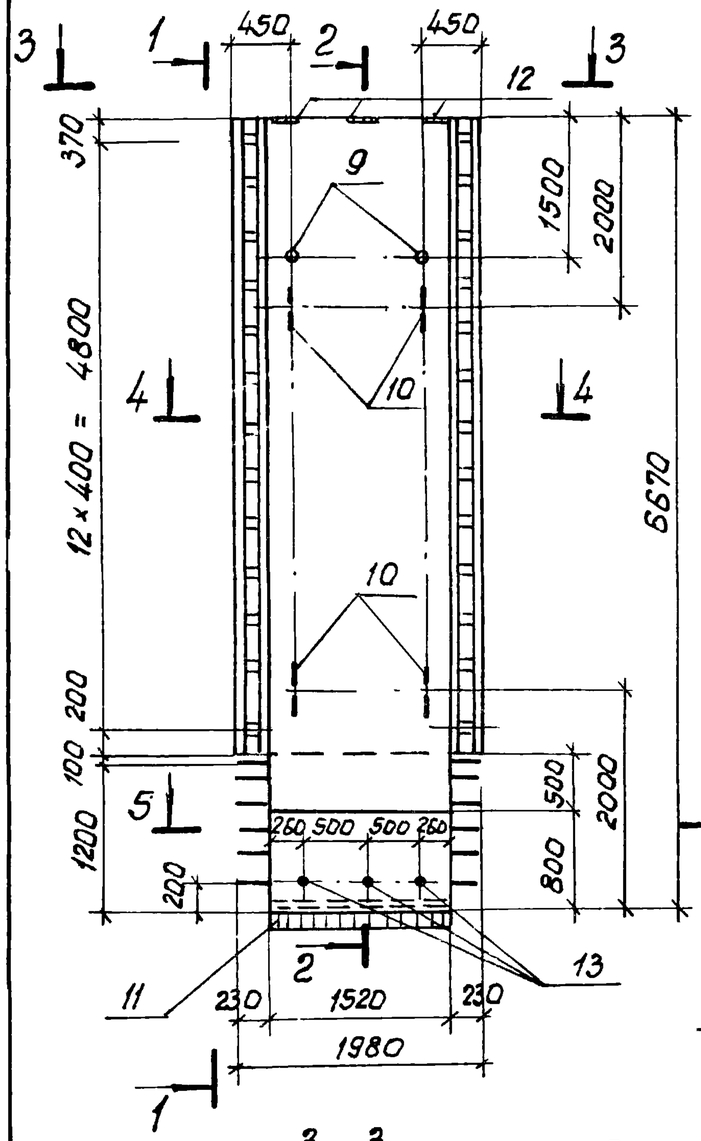

1-1

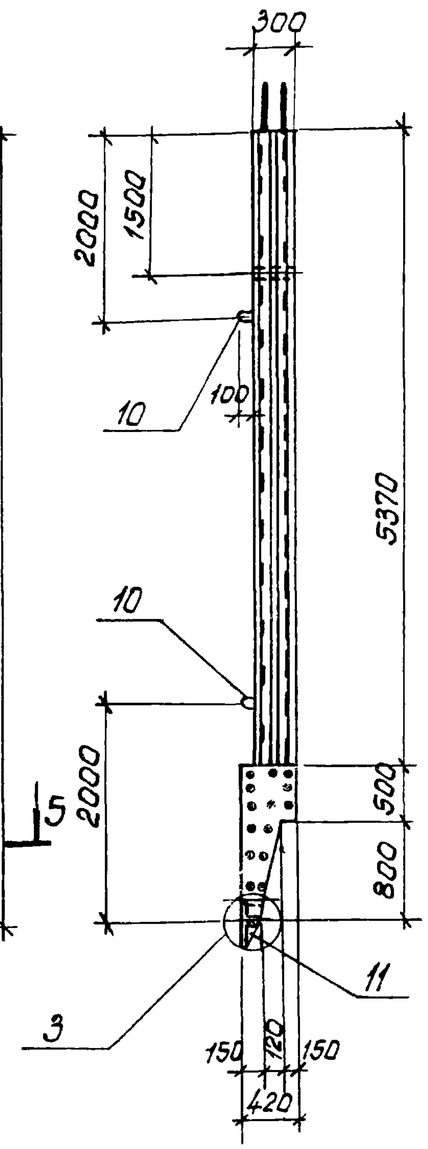

2-2

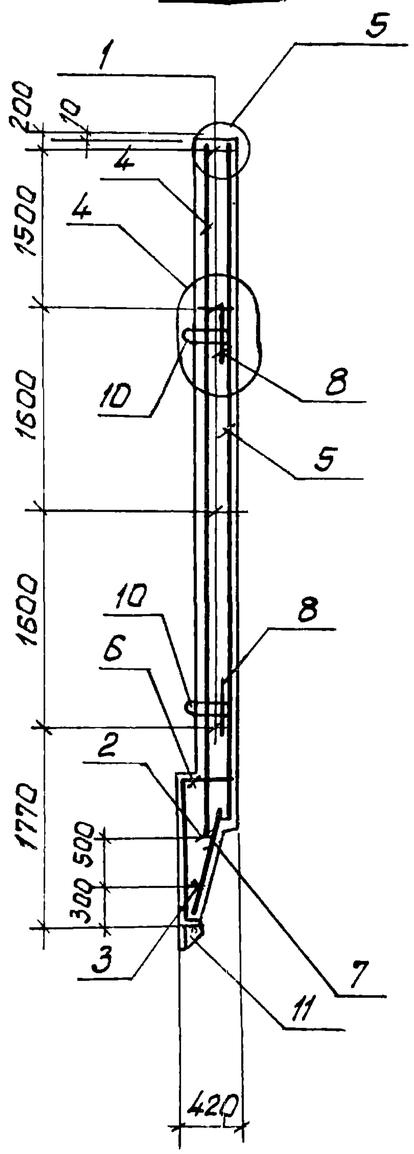

4-4

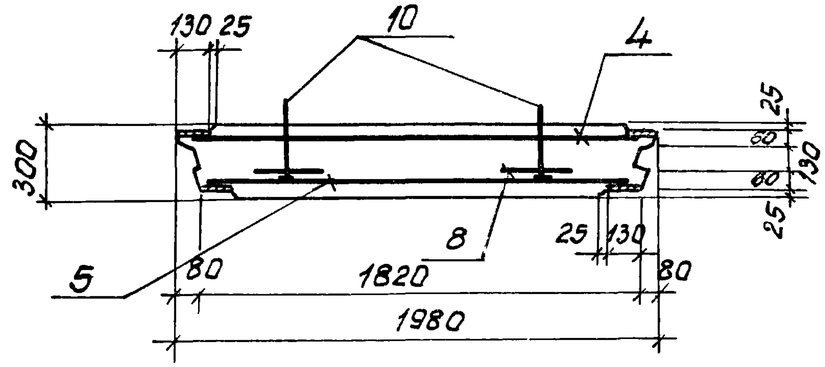

5-5

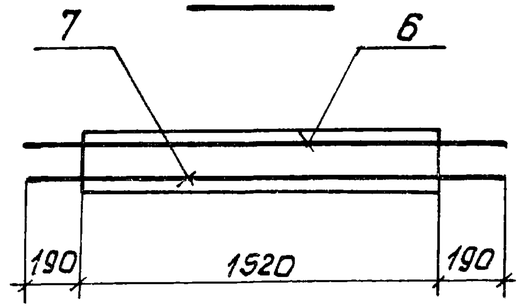

3-3

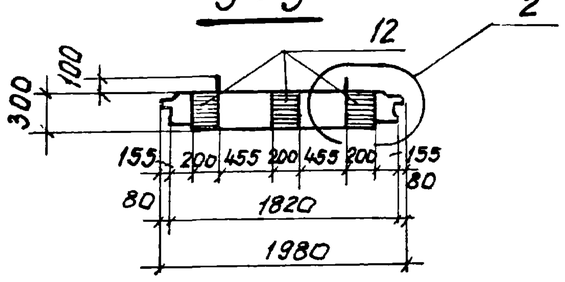

1. Защитный слой бетона для рабочей арматуры принят 30мм.
2. Остальное - см. чертеж исполнения.

Привязан:			
Инв №			
Нач.отд.	Шейко		
Н.контр.	Иванов		
Рук.гр.	Кунцевич		
Инженер.	Гриценко		
Инженер.	Мурашникова		

Т.П.902-1-59-КЖИ-ПС67.20-2-1СБ

Панель стеновая ПС67.20-2-1
Сборочный чертеж

Стадия	Масса	Масштаб
Р	8.8 т	1:50 1:25
Лист	Листов 1	

Госстрой СССР Союзводоканалниипроект Харьковский Водоканалпроект

17207-07 14

Альбом VII

Типовой проект 902-1-59

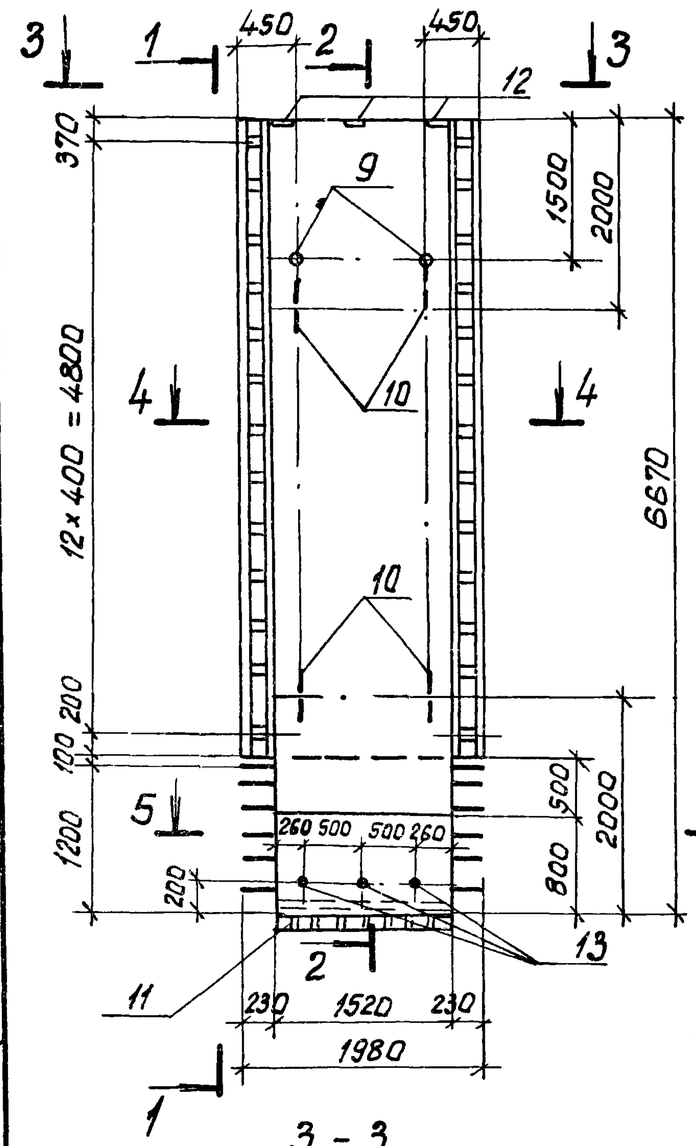

1-1

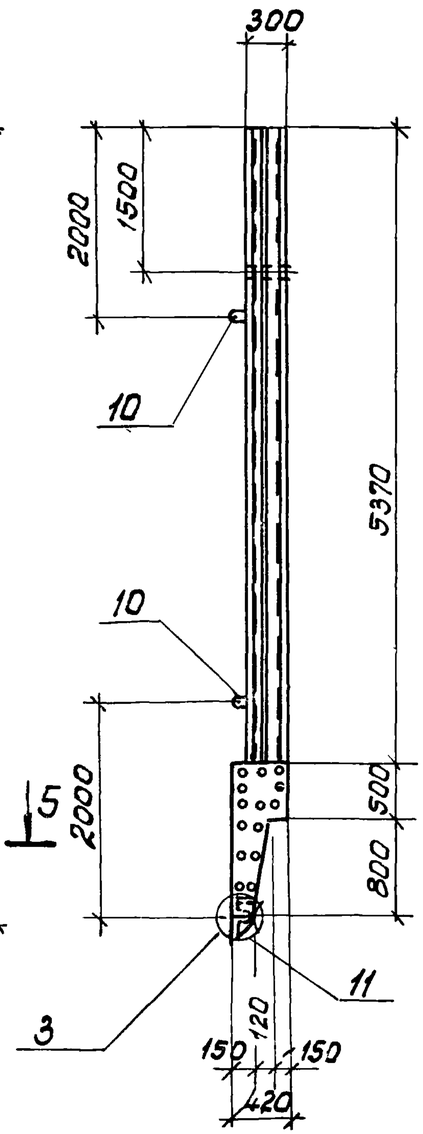

2-2

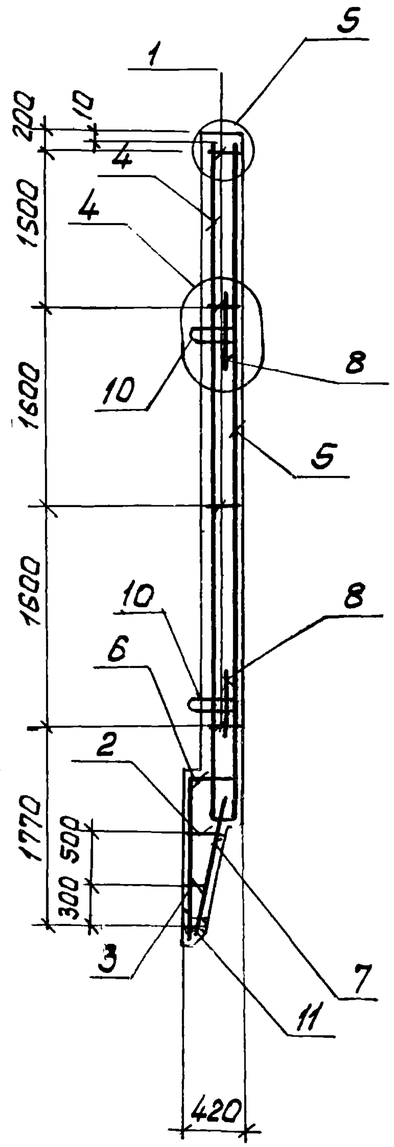

4-4

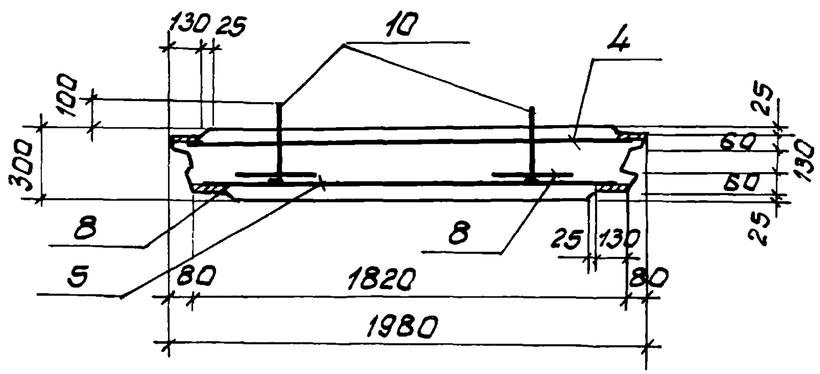

5-5

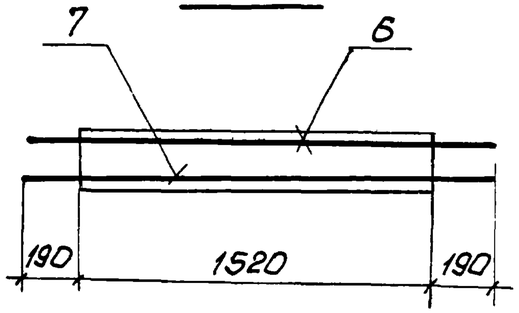

3-3

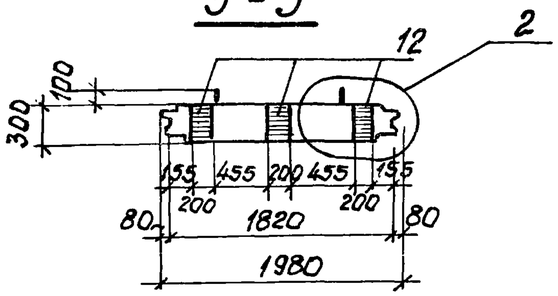

1. Защитный слой бетона для рабочей арматуры принят 30мм.
2. Остальное - см. чертеж исполнения.

Нач.отд.	Шейко		
Н.контр.	Иванов		
Рук.гр.	Кунцевич		
Инжен.	Глуменко		
Инжен.	Мягкая		

Привязан

Инв. №

Т.П.902-1-59 - КЖИ - ПС67.20-2-2СБ

Панель стеновая ПС67-20-2-2 Сборочный чертеж.

Стадия	Масса	Масштаб
Р	8.8т	1:50 1:25
Лист	Листов 1	

Госстрой СССР Союзводоканалниипроект Харьковский Водоканалпроект

Взам. инв. № | Подпись и дата | Инв. № подл.

17207-07 15

Альбом VII

Типовой проект 902-1-59

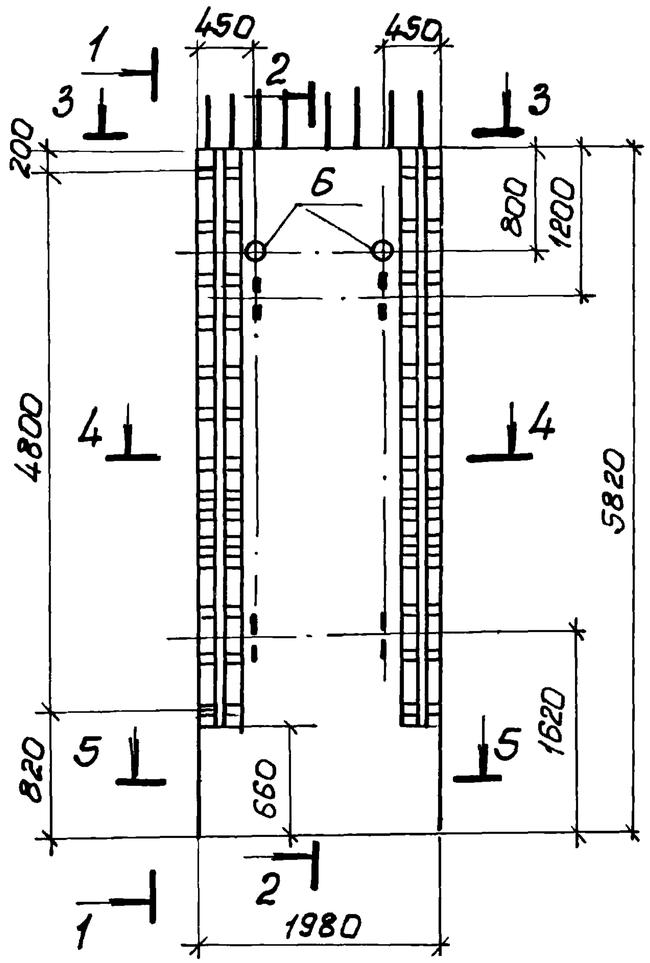

1-1

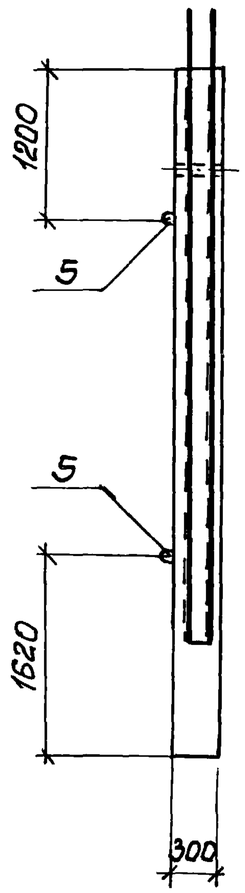

2-2

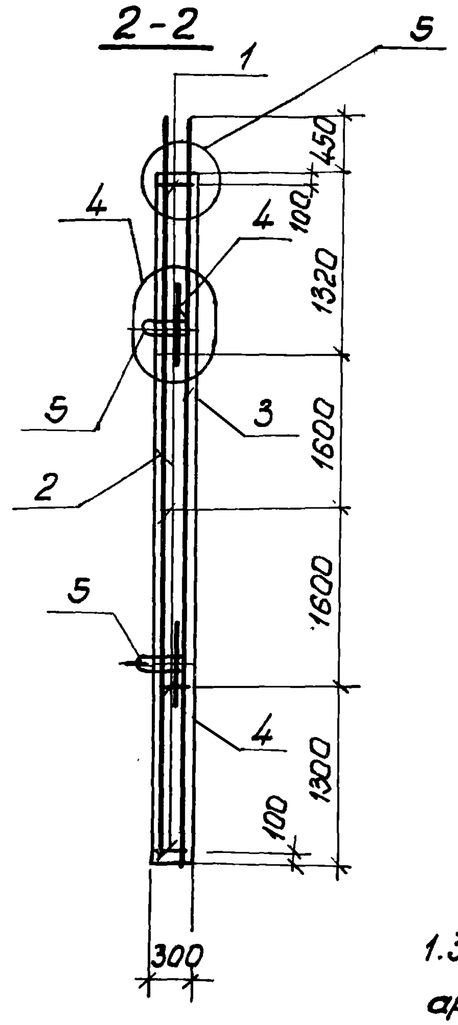

4-4

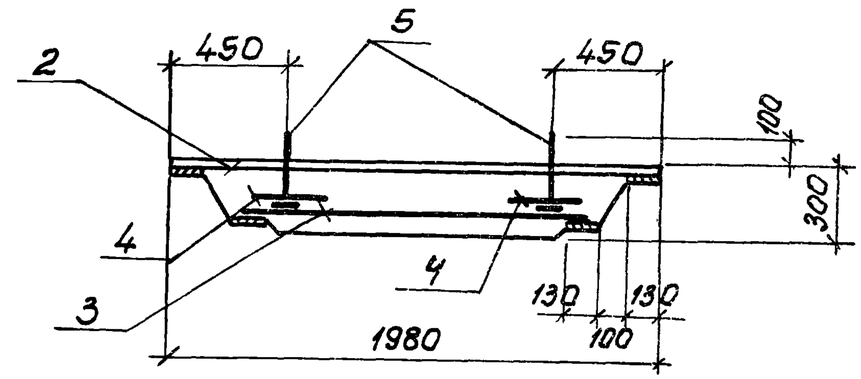

5-5

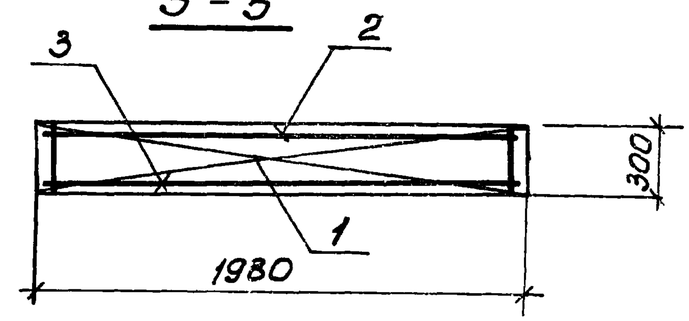

3-3

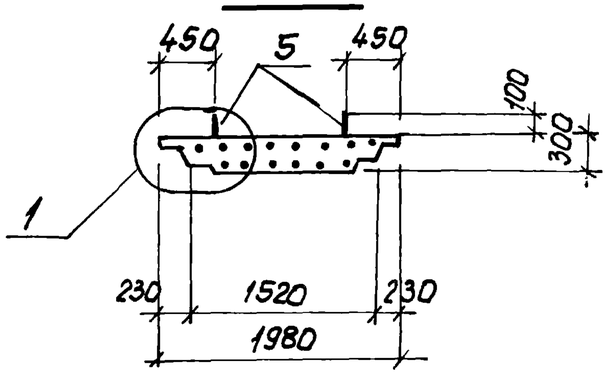

1. Защитный слой бетона для рабочей арматуры принят - 30мм.
2. Остальное - см. чертеж исполнения.

Привязан:				Т.П.902-1-59 -КЖИ-ПГ58.20-1СБ			
				Панель-перегородка ПГ58.20-1 Сборочный чертеж.	Стадия	Масса	Масштаб
					Р	7.5т	1:50 1:25
					Лист	Листов 1	
Инв.№					Госстрой СССР Союзводоканалниипроект Харьковский Водоканалпроект		

Нач.отд.	Шейко	
Н.контр.	Иванов	
Рук.гр.	Кунцевич	
Инженер	Глуменко	
Инженер	Мягкая	

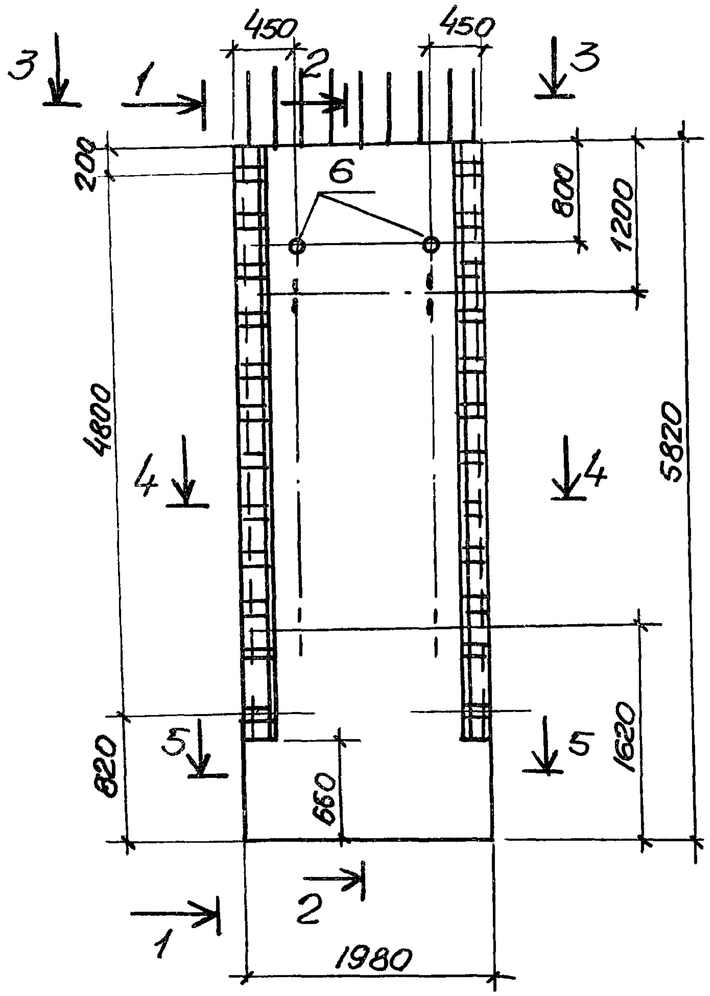

1-1

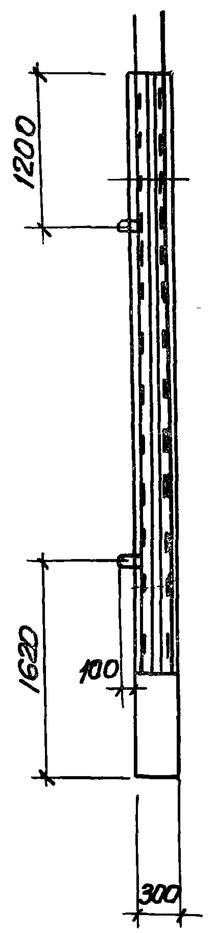

2-2

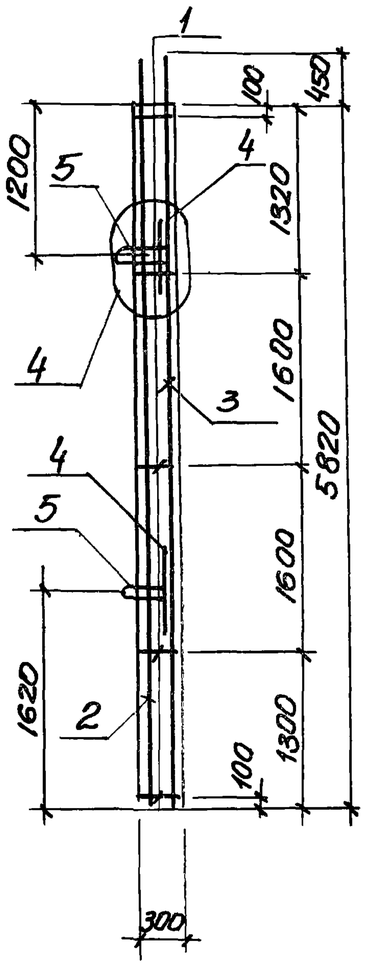

4-4

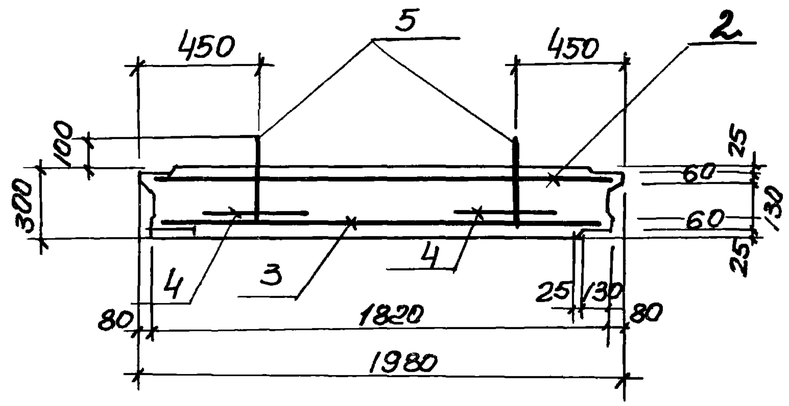

5-5

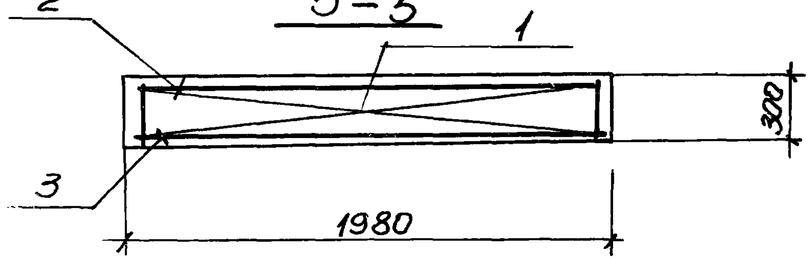

1. Защитный слой бетона для рабочей арматуры принят 30мм
2. Остальное см. чертеж исполнения.

3-3

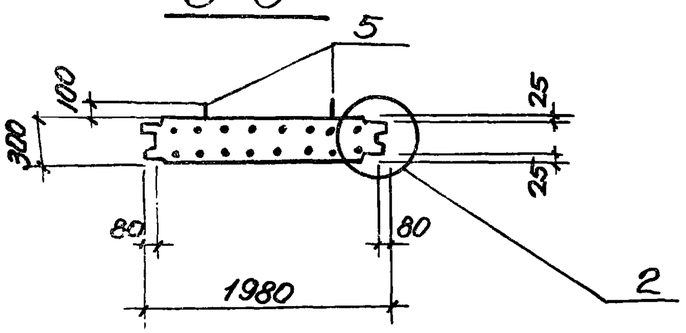

Типовой проект 902-1-59 Альбом VII

Инв.N подл. | Подпись и дата | Взам. инв.N

Привязан

Инв.N

Нач. отд	Шейко	
Н. контр	Иванов	
Рук. гр.	Кунцевич	
Инж.	Глуменко	
Инж	Мягкая	

ТП 902-1-59 -КЖИ-ПГ58.20-2СБ

Панель-перегородка ПГ58.20-2 Сборочный чертеж.

Стадия	Масса	Масштаб
Р	8.1т	1:50 1:25
Лист	Листов 1	

Госстрой СССР Союзводоканалниипроект Харьковский Водоканалпроект

17207-07 17

Типовой проект 902-1-59 Альбом VII

ПС 67.20-1(2)-1-01

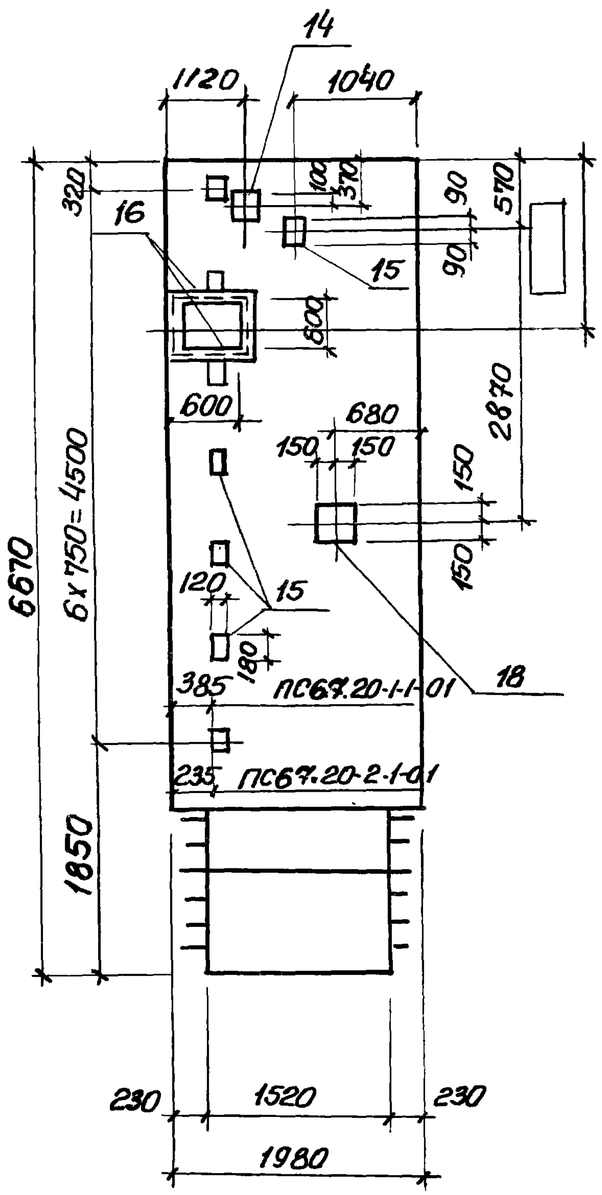

ПС 67.20-1(2)-1-02

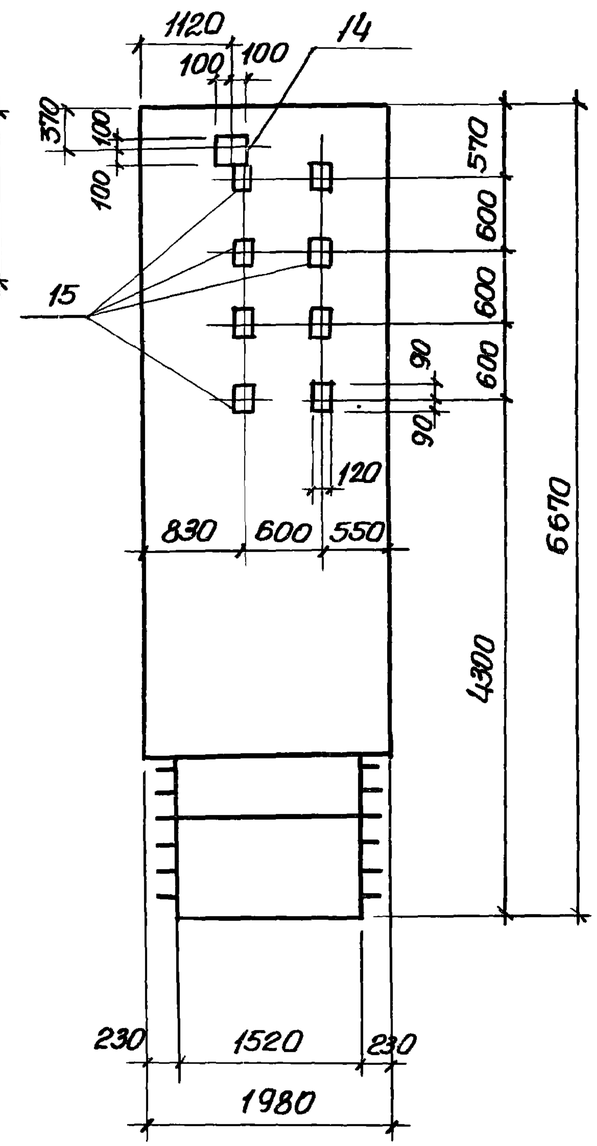

Формат	Зона	Поз.	Обозначение	Наименование	Кол	Примечание
				ПС 67.20-1(2)-1-01		
				Сборочные единицы		
11			Т.п. 902-1-59 КЖИ-ПС67.20-1-1	Панель стеновая ПС67.20-1-1		
11			То же -ПС67.20-2-1	То же ПС67.20-2-1		
Б.4		14	3.400-6/76	Изделие закладное МИ1-24	1	
Б.4		15	То же	То же МИ1-18	8	
Б.4		16	"	" МИ4-17	2.87 (3.48)	п.м.
11		18	Т.п 902-1-КЖИ-МН1	" МН1	1	
				ПС 67.20-1(2)-1-02		
				Сборочные единицы		
11			Т.п 902-1-59-КЖИ-ПС67.20-1-1	Панель стеновая ПС 67.20-1-1		
11			То же -ПС67.20-2-1	То же ПС 67.20-2-1		
Б.4		14	3.400-6/76	Изделие закладное МИ1-24	1	
Б.4		15	То же	То же МИ1-18	8	

остальное - см. ПС67.20-1(2)-1СБ

Привязан

Инв №

Нач.отд	Шейко	
Н.контр	Иванов	
Рук.гру	Кунцевич	
Ст.инж	Гтуменко	
Инженер	Мирошников	

ПС67.20-1(2)-1-01
Т.П. 902-1-59-КЖИ-ПС67.20-1(2)-1-02

Панель стеновая
ПС67.20-1(2)-1-01
ПС67.20-1(2)-1-02

Стад.	Масса	Масштаб
Р	—	1:50
Лист	Листов 1	

Госстрой СССР
Союзводоканалниипроект
Харьковский
Водоканалпроект

Типовой проект 902-1-59 Альбом VII

ПС 67.20-1(2)-1-03

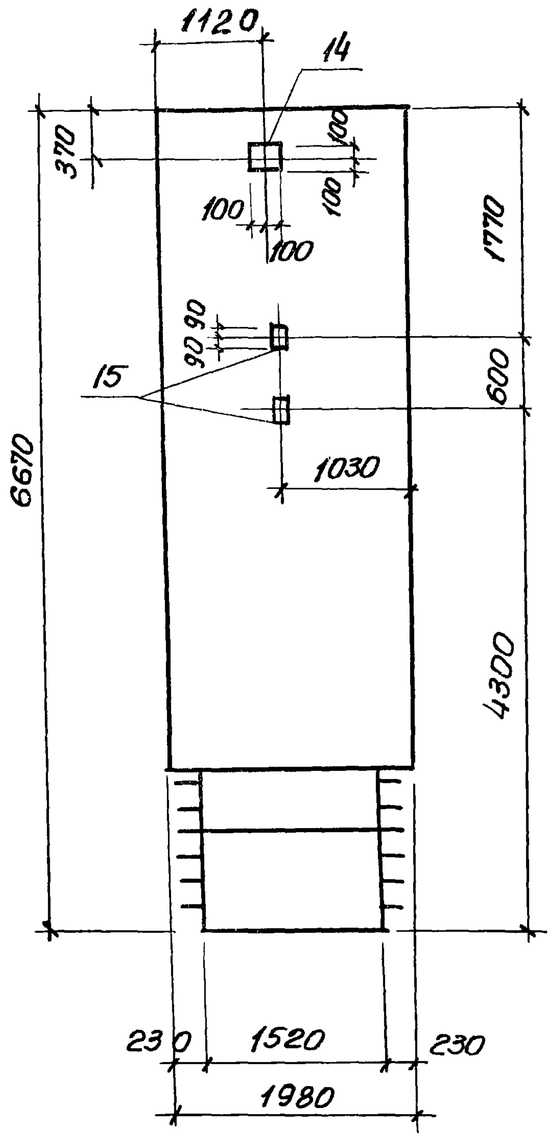

ПС 67.20-1(2)-1-04

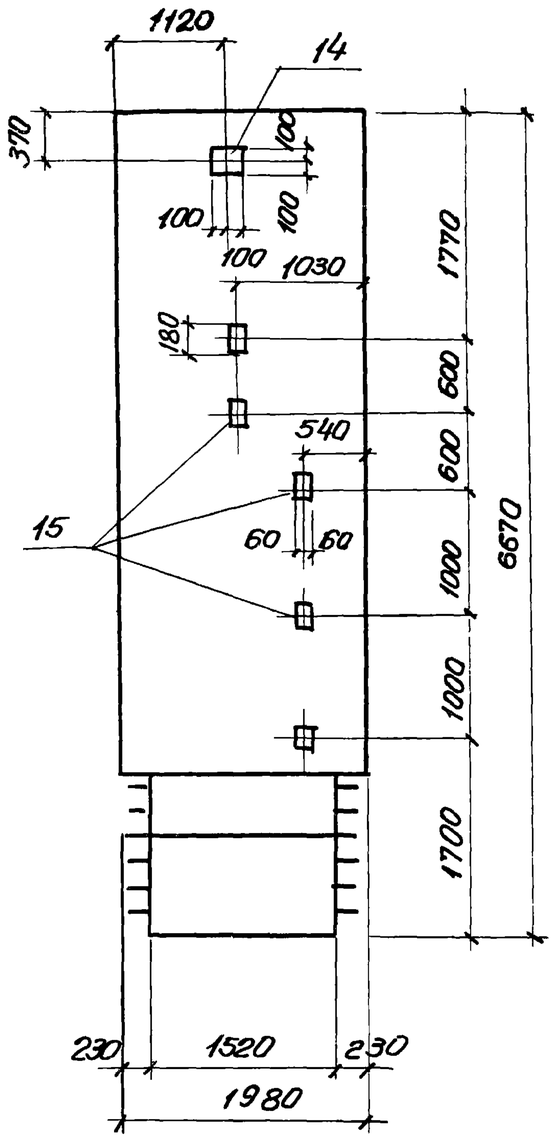

Формат	Зона	Поз.	Обозначение	Наименование	Кол	Примечание
				ПС 67.20-1(2)-1-03		
				Сборочные единицы		
11			т.п. 902-1-59-КЖИ-ПС67.20-1-1	панель стеновая ПС 67.20-1-1		
11			То же -ПС67.20-2-1	То же ПС 67.20-2-1		
Б.ч		14	3.400-6/76	Изделие закладное МН1-24	1	
Б.ч		15	То же	То же МН1-18	2	
				ПС 67.20-1(2)-1-04		
				Сборочные единицы		
11			т.п 902-1-59-КЖИ-ПС67.20-1-1	панель стеновая ПС 67.20-1-1		
11			То же -ПС67.20-2-1	То же ПС67.20-2-1		
Б.ч		14	3.400-6/76	Изделие закладное МН1-24	1	
Б.ч		15	То же	То же МН1-18	5	

Остальное - см. ПС 67.20-1(2)-1СБ

Привязан

Инв N

Нач.отд	Шейко	
Н.контр	Иванов	
Рук.гру	Кунцевич	
Ст.инж	Глуменко	
Инженер	Мирошникова	

ПС 67.20-1(2)-1.03
Т.П. 902-1-59 -КЖИ-ПС67.20-1(2)-1-04

Панель стеновая
ПС 67.20-1(2)-1-03
ПС 67.20-1(2)-1-04

Стадия	Масса	Масштаб
Р	—	1:50
Лист	Листов 1	

Госстрой СССР
Союзводоканалниипроект
Харьковский
Водоканалпроект

Инв.N подл. | Подпись и дата | Взам.инв.N

Типовой проект 902-1-59 Альбом VII

ПС 67.20-1(2)-1-05

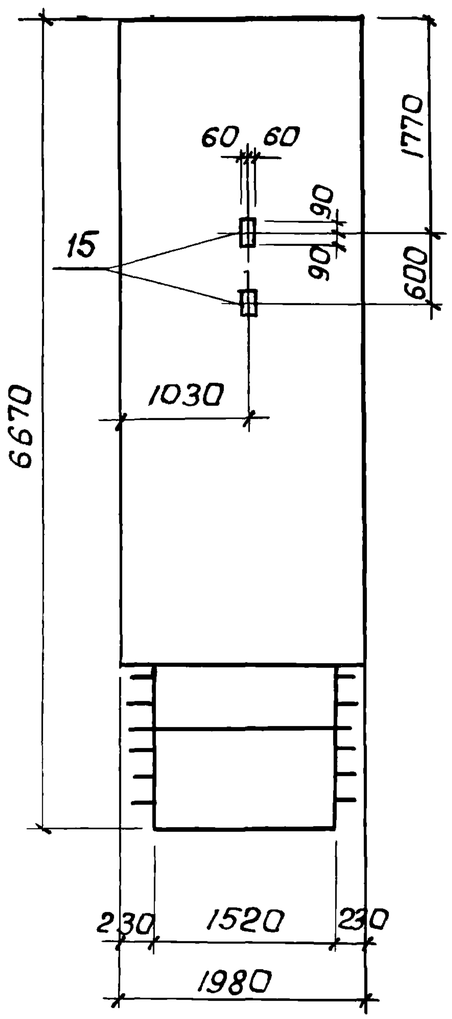

ПС 67.20-1(2)-1-06

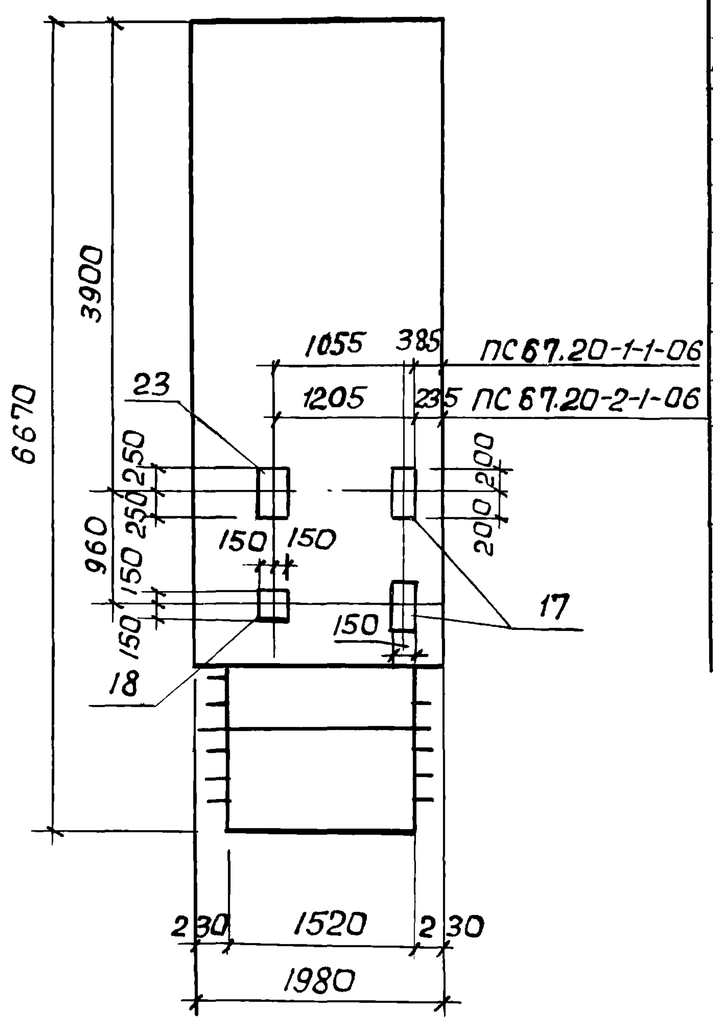

Формат	Зона	Поз.	Обозначение	Наименование	Кол.	Примечание
				ПС67.20-1(2)-1-05		
				Сборочные единицы		
11			ТП 902-1-59-КЖИ-ПС67.20-1-1	Панель стеновая ПС 67.20-1-1		
11			То же -ПС 67.20-2-1	То же ПС 67.20-2-1		
Б.Ч.		15	3.400-6/76	Изделие закладное МН1-18	2	
				ПС 67.20-1(2)-1-06		
				Сборочные единицы		
11			ТП 902-1-59-КЖИ-ПС67.20-1-1	Панель стеновая ПС 67.20-1-1		
11			То же -ПС67.20-2-1	То же ПС67.20-2-1		
11		17	" -МН6	Изделие закладное МН6	2	
11		18	" -МН1	То же МН-1	1	
Б.Ч.		23	3.400-6/76	" МИ2-5	1	

остальное - см. ПС 67.20-1(2)-1СБ

Привязан

Инв. №

Нач отд	Шейко	
Н.контр.	Иванов	
Рук.гр.	Кунцевич	
Ст.инж.	Глуменко	
Инженер	Мирошникова	

ТП 902-1-59 ПС67.20-1(2)-1-05 -КЖИ-ПС67.20-1(2)-1-06

Панель стеновая
ПС67.20-1(2)-1-05
ПС 67.20-1(2)-1-06

Стадия	Масса	Масштаб
Р	—	1:50
Лист	Листов 1	

Госстрой СССР
Союзводоканалниипроект
Харьковский Водоканалпроект

17207-07 20

Альбом VII

Типовой проект 902-1-59

ПС 67.20-1(2)-1-07

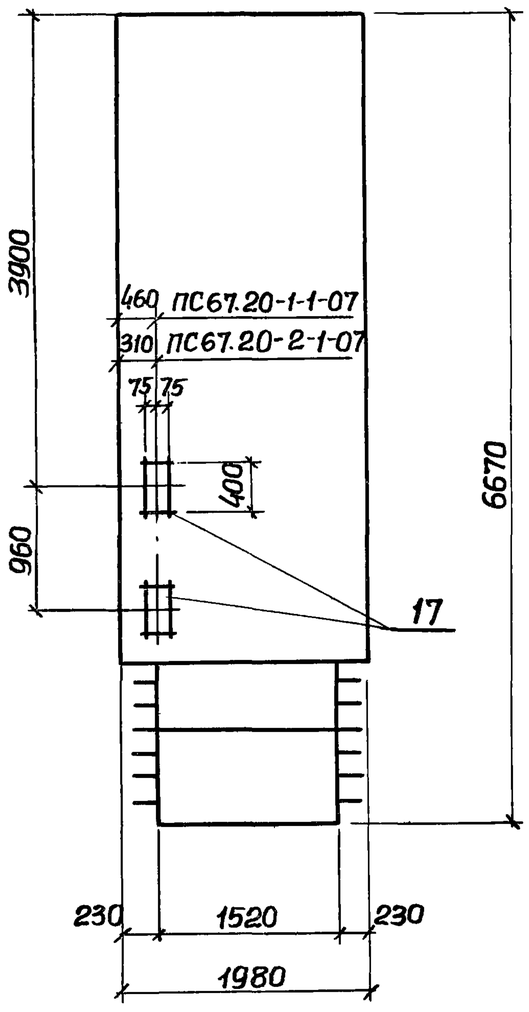

ПС 67.20-1(2)-1-08

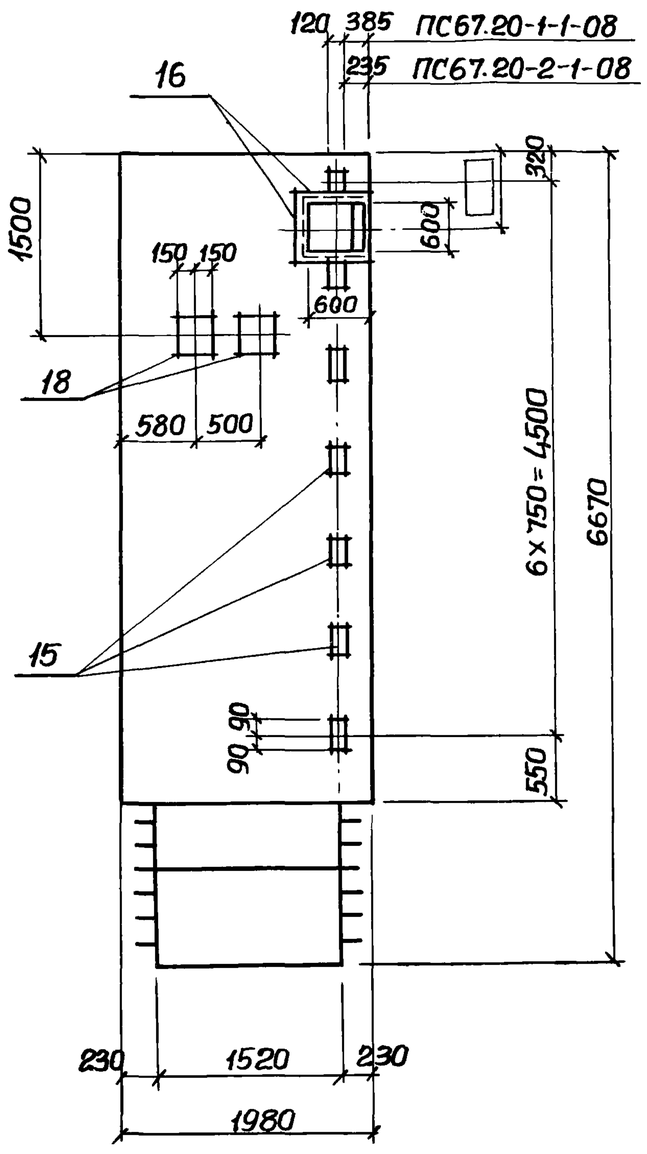

Формат	Зона	Поз.	Обозначение	Наименование	Кол	Примечание
				ПС 67.20-1(2)-1-07		
				Сборочные единицы		
11			ТП 902-1-59-КЖИ-ПС67.20-1-1	Панель стеновая ПС67.20-1-1		
11			То же -ПС67.20-2-1	То же ПС67.20-2-1		
11		17	" - Мн6	Изделие закладное Мн6	2	
				ПС 67.20-1(2)-1-08		
				Сборочные единицы		
11			ТП 902-1-59-КЖИ-ПС67.20-1-1	Панель стеновая ПС67.20-1-1		
11			То же -ПС67.20-2-1	То же ПС67.20-2-1		
6.4		15	3.400-6/76	Изделие закладное МН1-18	7	
6.4		16	То же	То же МН4-17	2,87 (3,48)	п.м.
11		18	ТП 902-1-59-КЖИ-МН1	" МН1	2	

Остальное - см. ПС 67.20-1(2)-1СБ

Привязан

Инв. №

Нач.отд.	Шейко	
Н.контр.	Иванов	
Рук.гр.	Кунцевич	
Ст.инж.	Глутенко	
Инженер	Мирошникова	

ПС67.20-1(2)-1-07
ТП 902-1-59-КЖИ-ПС67.20-1(2)-1-08

Панель стеновая
ПС 67.20-1(2)-1-07
ПС 67.20-1(2)-1-08

Стадия	Масса	Масштаб
Р	-	1:50
Лист	Листов 1	

Госстрой СССР
Союзводоканалниипроект
Харьковский
Водоканалпроект

Инв. № подл. | Подпись и дата | Взам. инв. №

Типовой проект 902-1-59 Альбом VII

ПС67.20-1(2)-20-01

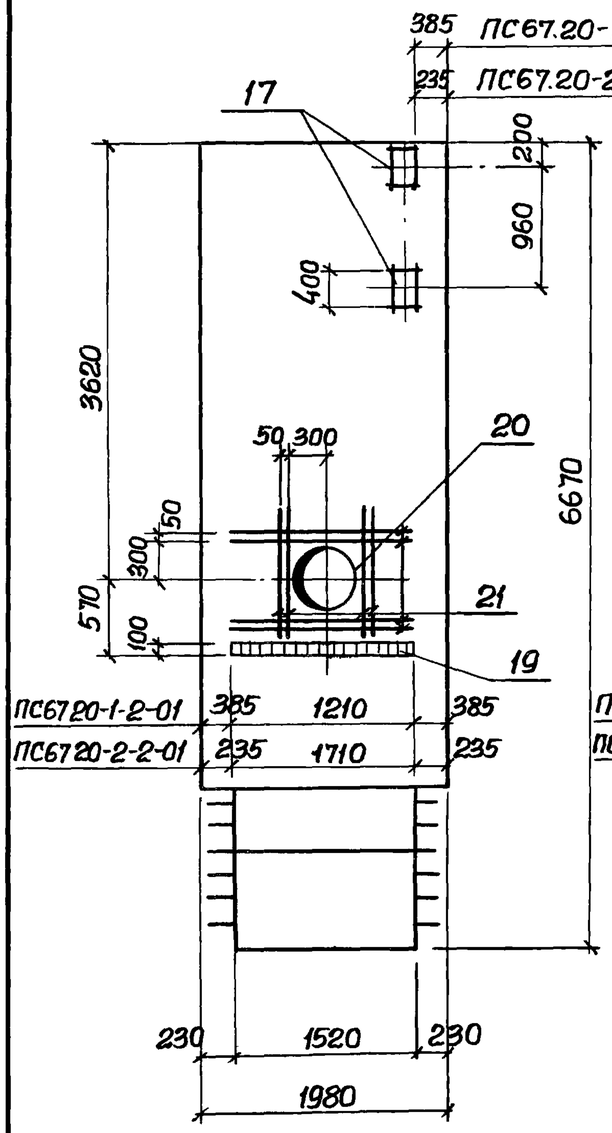

ПС67.20-1(2)-2-02

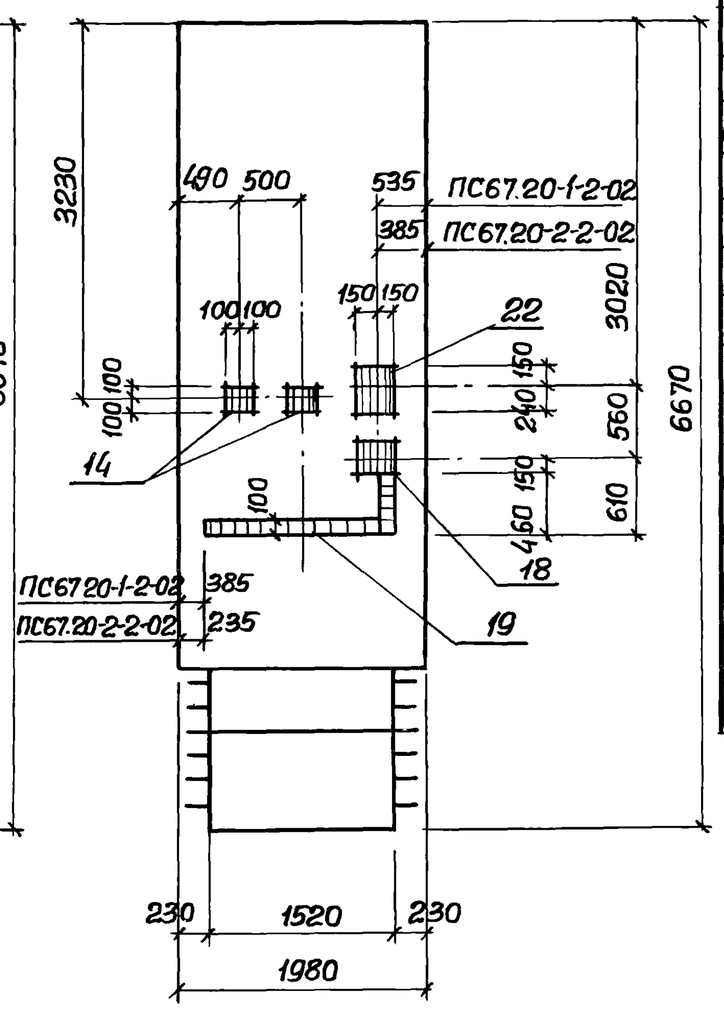

Формат	Зона	Поз.	Обозначение	Наименование	Кол.	Примечание
				ПС67.20-1(2)-2-01		
				Сборочные единицы и детали		
11			ТП 902-1-59-КЖИ-ПС67.20-1-2	Панель стеновая ПС67.20-1-2		
11			То же -ПС67.20-2-2	То же ПС67.20-2-2		
11		17	" -МН6	Изделие закладное МН6	2	
Б.Ч.		19	3.400-6/76	То же МИ1-8	1.21 (1.71)	п.м.
Б.Ч.		20	3.901-5	Сальник Ду500 ℓ=300	1	
Б.Ч		21		ф16АIII ГОСТ 5.1459-72* ℓ=1600	16	40.4 кг
				ПС67.20-1(2)-2-02		
				Сборочные единицы		
11			ТП 902-1-59-КЖИ-ПС67.20-1-2	Панель стеновая ПС67.20-1-2		
11			То же -ПС67.20-2-2	То же ПС67.20-2-2		
Б.Ч.		14	3.400-6/76	Изделие закладное МИ1-24	2	
11		18	ТП 902-1- -КЖИ- МН1	То же МН1	3	
Б.Ч.		19	3.400-6/76	" МИ1-8	1.57 (2.07)	п.м.
Б.Ч.		22	То же	" МИ1-31	1	

Остальное- см. ПС67.20-1(2)-2сб

Привязан

Инв №

Нач.отд.	Шейко	
Н.контр.	Иванов	
Рук.гр.	Кунцевич	
Ст.инж.	Глуменко	
Инженер	Мирошникова	

ПС67.20-1(2)-2-01
ТП 902-1-59-КЖИ-ПС67.20-1(2)-2-02

Панель стеновая
ПС 67.20-1(2)-2-01
ПС 67.20-1(2)-2-02

Стадия	Масса	Масштаб
Р	—	1:50
Лист	Листов 1	

Госстрой СССР
Союзводоканалниипроект
Харьковский
Водоканалпроект

Типовой проект 902-1-59 Альбом VII

ПС 67.20-1(2)-2-03

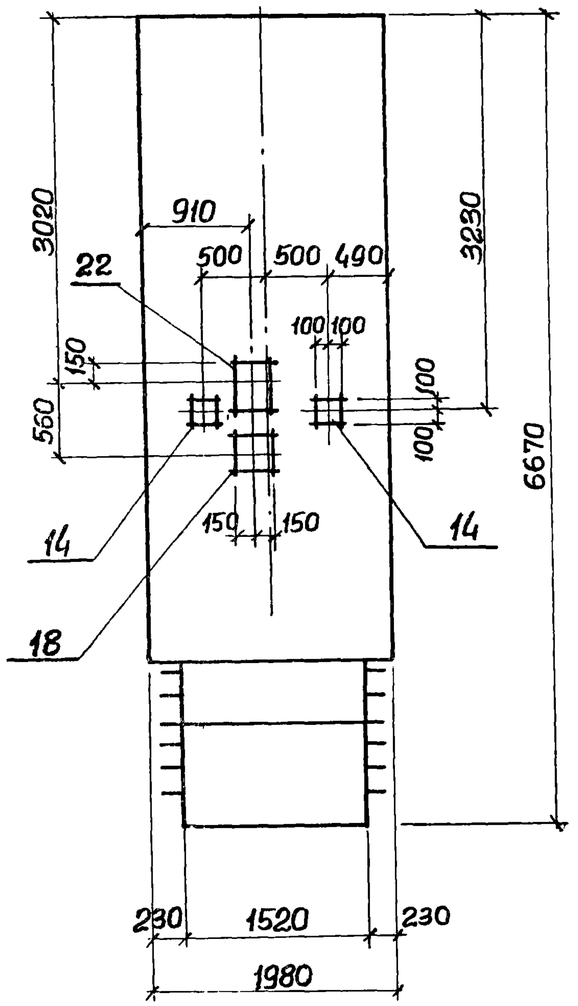

ПС 67.20-1(2)-2-04

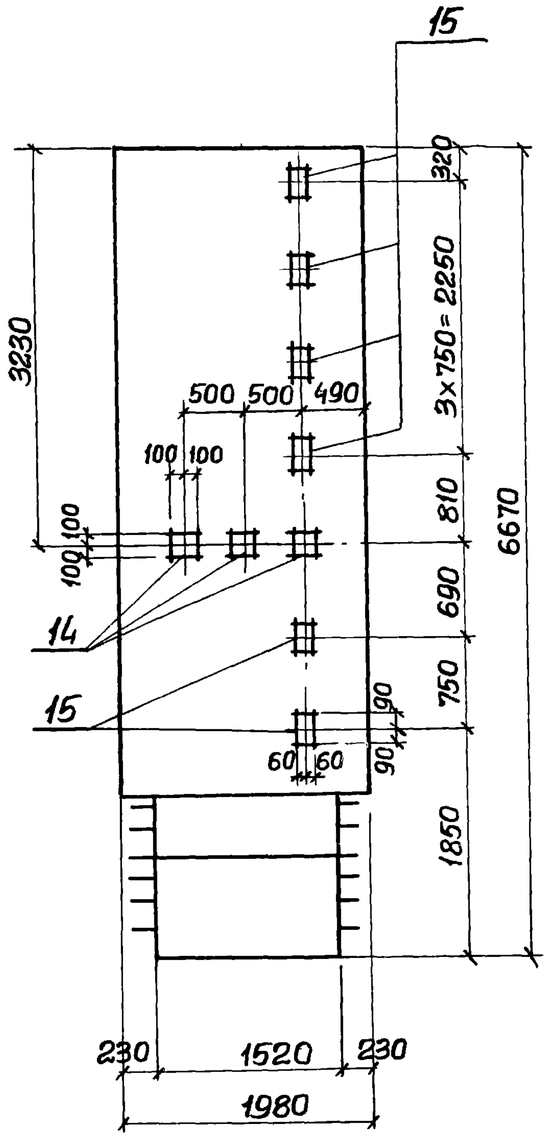

Формат	Зона	Поз.	Обозначение	Наименование	Кол	Примечание
				ПС 67.20-1(2)-2-03		
				Сборочные единицы		
11			ТП 902-1-59-КЖИ-ПС67.20-1-2	Панель стеновая ПС67.20-1-2		
11			То же -ПС67.20-2-2	То же ПС67.20-2-2		
Б.ч.		14	3.400-6/76	Изделие закладное МН1-24	2	
11		18	ТП 902-1-59 -КЖИ-МН1	То же МН1	1	
Б.ч.		22	3.400-6/76	" МИ1-31	1	
				ПС 67.20-1(2)-2-04		
				Сборочные единицы		
11			ТП 902-1-59-КЖИ-ПС67.20-1-2	Панель стеновая ПС67.20-1-2		
11			То же -ПС67.20-2-2	То же ПС67.20-2-2		
Б.ч.		14	3.400-6/76	Изделие закладное МИ1-24	3	
Б.ч		15	То же	То же МН1-18	6	

Остальное - см. ПС67.20-1(2)-2СБ

Привязан

Инв. №

Нач.отд.	Шейко	
Н.контр.	Иванов	
Рук.гр.	Кунцевич	
Ст.инж.	Глуменко	
Инженер	Мирошникова	

ПС67.20-1(2)-2.03
ТП 902-1-59-КЖИ-ПС67.20-1(2)-2.04

Панель стеновая
ПС 67.20-1(2)-2-03
ПС 67.20-1(2)-2-04

Стадия	Масса	Масштаб
Р	—	1:50
Лист	Листов 1	

Госстрой СССР
Союзводоканалниипроект
Харьковский
Водоканалпроект

Инв. № подл. | Подпись и дата | Взам. инв. №

Типовой проект 902-1-59 Альбом VII

ПС 67.20-1(2)-2-05

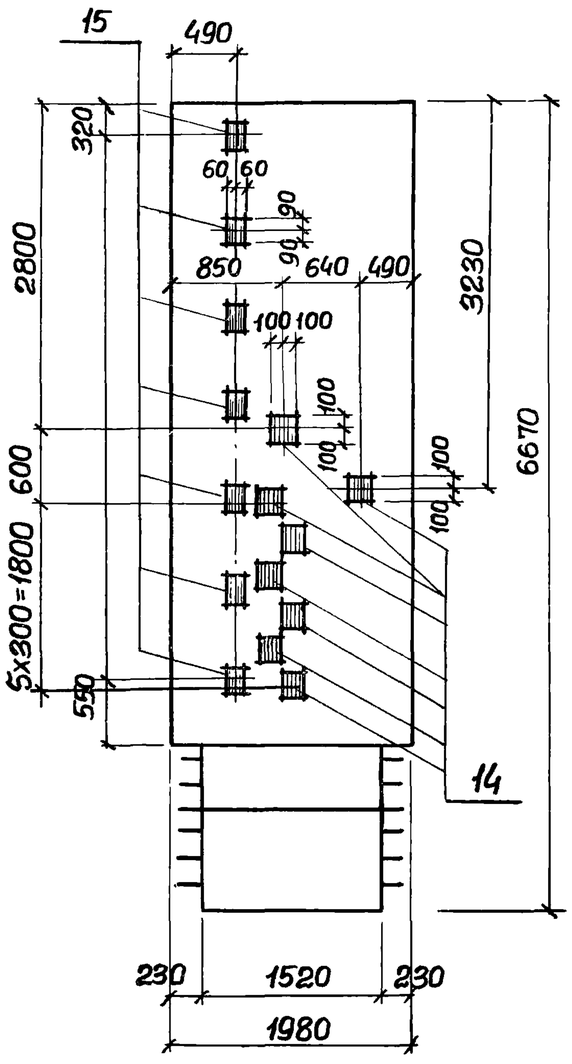

ПС 67.20-1(2)-2-06

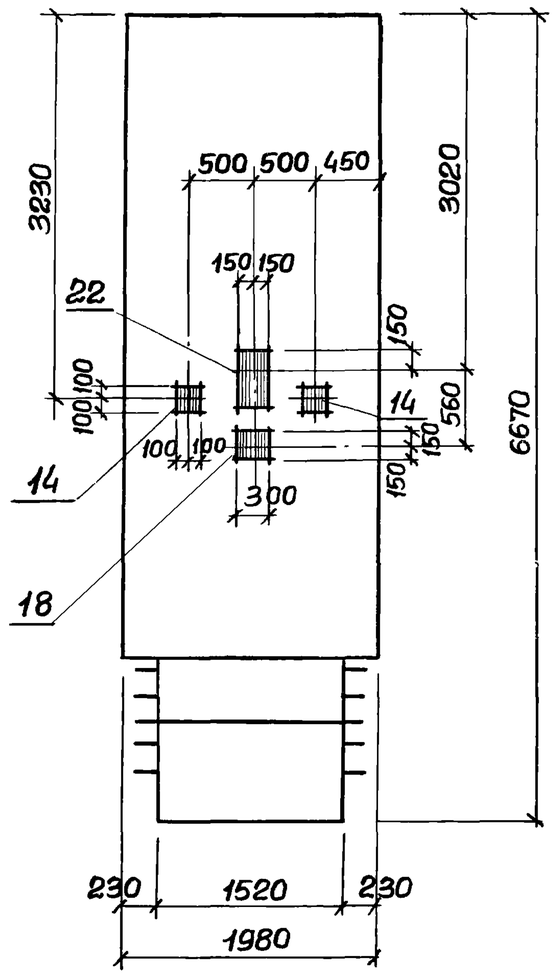

Формат	Зона	Поз.	Обозначение	Наименование	Кол.	Примечание
				ПС 67.20-1(2)-2-05		
				Сборочные единицы		
11			Т.П. 902-1-59 - КЖИ-ПС67.20-1-2	Панель стеновая ПС 67.20-1-2	1	
11			То же - ПС 67.20-2-2	То же ПС 67.20-2-2	1	
Б.ч.		14	3.400-6/76	Изделие закладное МН1-24	8	
Б.ч.		15	То же	То же МН1-18	7	
				ПС 67.20-1(2)-2-06		
				Сборочные единицы		
11			Т.П. 902-1-59-КЖИ-ПС67.20-1-2	Панель стеновая ПС 67.20-1-2	1	
11			То же - ПС67.20-2-2	То же ПС67.20-2-2	1	
Б.ч.		14	3.400-6/76	Изделие закладное МН1-24	2	
11		18	Т.П.902-1-59-КЖИ-МН1	То же МН1	1	
Б.ч		22	3.400-6/76	" МИ1-31	1	

Остальное - см. ПС 67.20-1(2) - 2СБ

Привязан

Инв. №

Нач.отд.	Шейко	
Н.контр.	Иванов	
Рук.гр.	Кунцевич	
Ст.инж.	Глуменко	
Инженер	Мирошникова	

ПС67.20-1(2)-2.05
Т.П. 902-1-59-КЖИ-ПС67.20-1(2)-2-06

Панель стеновая
ПС 67.20-1(2)-2-05
ПС 67.20-1(2)-2-06

Стадия	Масса	Масштаб
Р	—	1:50

Лист | Листов 1

Госстрой СССР
Союзводоканалниипроект
Харьковский
Водоканалпроект

17207-07 24

Типовой проект 902-1-59 Альбом VII

ПС 67.20 - 1(2) - 2 - 07

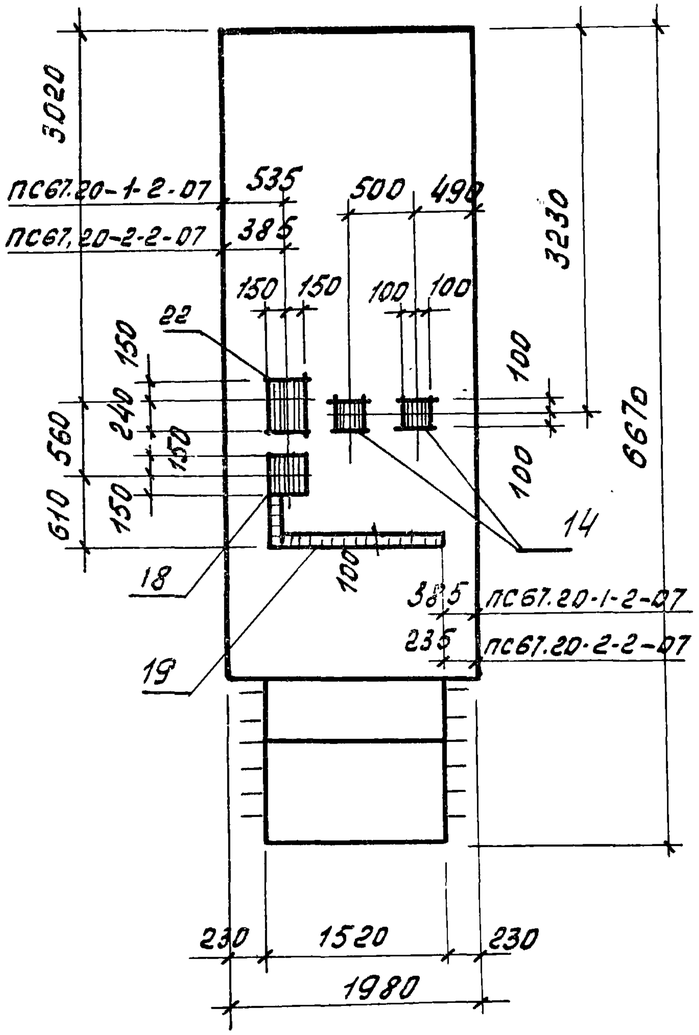

Остальное - см. ПС67.20 - 1(2) - 2СБ

Формат	Зона	Поз.	Обозначение	Наименование	Кол	Примечание
				ПС67.20.1(2)-2.07		
				Сборочные единицы		
11			Т.П. 902-1-59-КЖИ-ПС67.20-1-2	Панель стеновая ПС67.20-1-2	1	
11			то же -ПС67.20.2-2	То же ПС67.20-2-2	1	
Б4		14	3.400-6/76	Изделие закладное МН1-24	2	
11		18	Т.П.902-1-59 - КЖИ - МН1	то же МН1	1	
Б4		19	3.400-6/76	" МН1-8	1.57 (2.07)	П.М
Б4		22	то же	" МН1-31	1	

Привязан

Инв. №

Нач.отд	Шейко	
Норм.к.	Иванов	
Рук.гр	Кунцевич	
Ст.инж	Глуменко	
Инжен.	Мирошниченко	

Т.П. 902-1-59-КЖИ-ПС67.20-1(2)-2.07

Панель стеновая ПС67.20-1(2)-2-07

Стадия	Масса	Масшт
Р	—	1:50
Лист	Листов 1	

Госстрой СССР Союзводоканалниипроект Харьковский Водоканалпроект

Взам. инв.№ | Подп. и дата | Инв.№ подл.

Альбом VII

Типовой проект 902-1-59

ПГ 58.20-1(2)-01

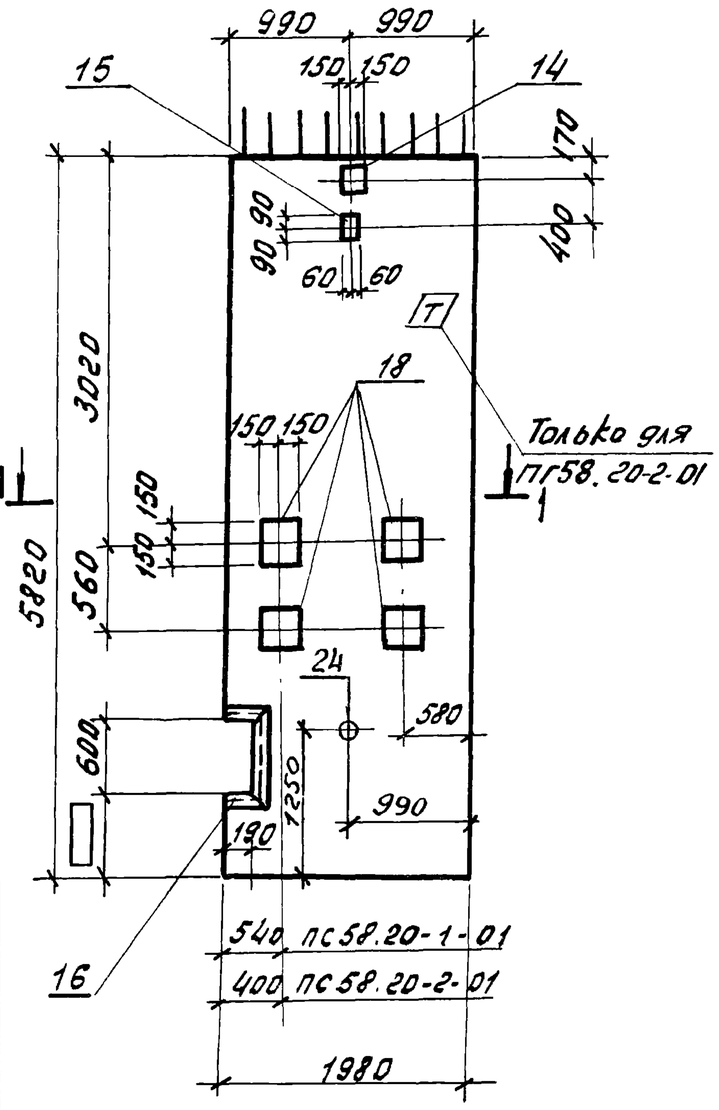

2-2

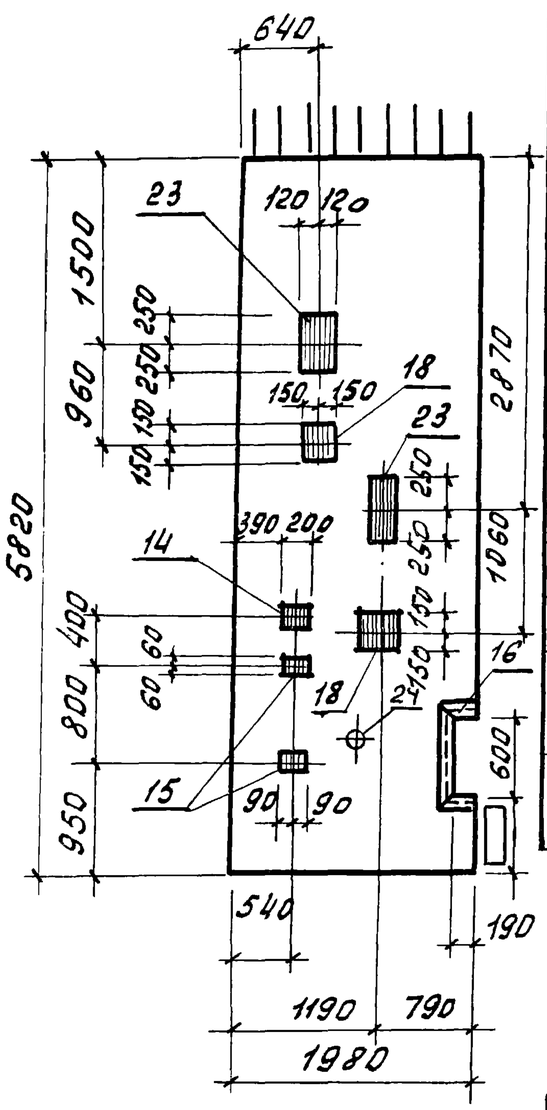

Формат	Зона	Поз.	Обозначение	Наименование	Кол.	Примеч.
				ПГ58.20-1(2)-01		
				Сборочные единицы		
11			Т.П 902-1-59-КЖИ.ПГ58.20-1	панель перегородка ПГ58.20-1		
11			То же - ПГ58.20-2	то же ПГ58.20-2		
Б4		14	3.400-6/76	Изделие закладное МН1-24	2	
Б4		15	То же	То же МН1-18	3	
Б4		16	//	// МН4-17	1,23 / 1,45	п. М
11		18	Т.П. 902-1-59-КЖИ-МН1	// МН1	6	
Б4		23	3.400-6/76	// МН2-5	2	
Б4		24	3.901-5	Сальник Ду 50 ℓ=300	1	
				Остальное - см.		
				ПГ58.20-1/2/сб		

Для ориентации при монтаже на панели ПГ58.20-2-01 нанести знак Т несмываемой краской.

1-1
Для ПГ 58.20-1 -01

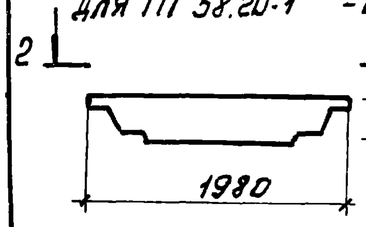

1-1
для ПГ 58,20-2-01

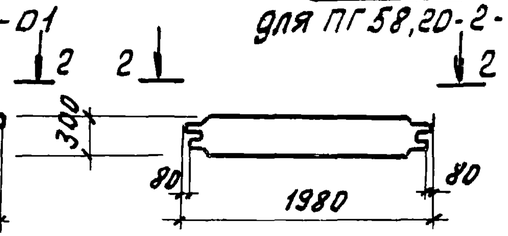

Привязан

Инв №

Нач.отд	Шейко	
Н.контр	Иванов	
Рук гр	Кунцевич	
Ст. инж	Глуменко	
Инжен	Мягкая	

Т.П. 902-1-59-КЖИ-ПГ 58.20-1(2)-01

Панель-перегородка ПГ 58.20-1(2)-01

Стадия	Масса	Масштаб
Р		1:50
Лист	Листов 1	

Госстрой СССР Союзводоканалниипроект Харьковский Водоканалпроект

Альбом VII

Типовой проект 902-1-59

ПГ58.20-1(2)-02

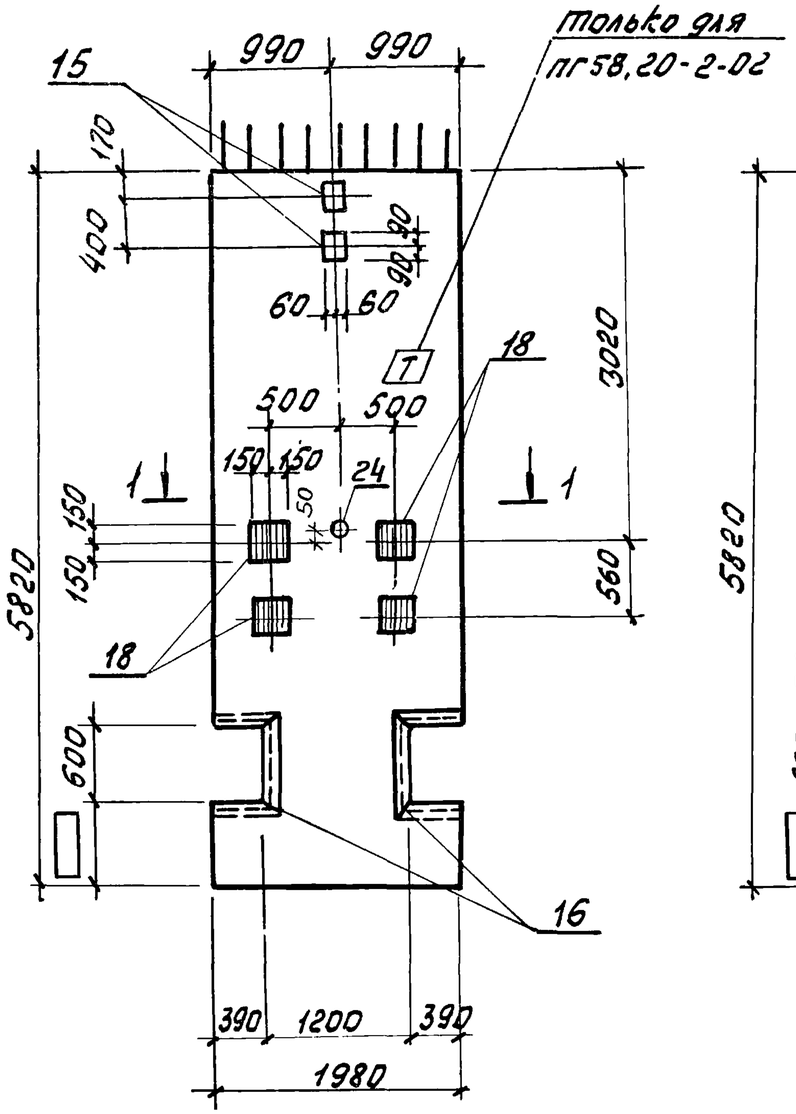

Только для ПГ58.20-2-02

2-2

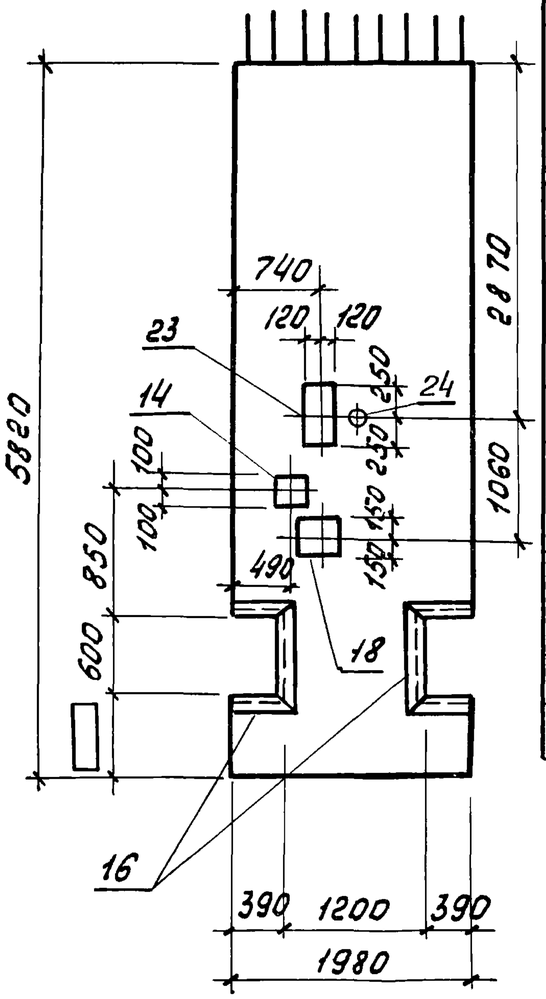

Формат	Зона	Позиц.	Обозначение	Наименование	Кол.	Примеч.
				ПГ58.20-1(2)-02		
				Сборочные единицы		
11			Т.П. 902-1-59-КЖИ-ПГ58.20-1	Панель перегородка ПГ58.20-1	1	
11			То же -ПГ58.20-2	То же ПГ58.20-2	1	
Б.4		14	3.400-6/76	Изделие закладное МН1-24	1	
Б.4		15	То же	То же МН1-18	2	
11		18	Т.П. 902-1-59-КЖИ-МН1	// МН1	5	
Б.4		16	3.400-6/76	// МН4-7	3,56 (3,92)	п.м.
Б.4		23	То же	// МН2-5	1	
Б.4		24	3.901-5	Сальник Ду50 ℓ=300	1	
				Остальное - см.		
				ПГ58.20-1(2)СБ		

Для ориетации при монтаже на панели ПГ58.20 - 2-02 нанести знак Т несмываемой краской.

1-1
Для ПГ58.20-1 -02

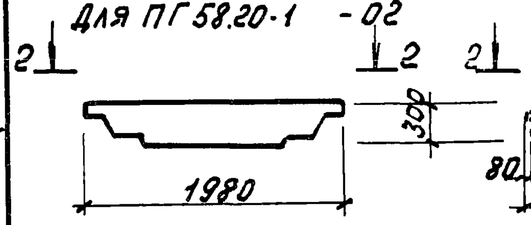

1-1
Для ПГ58.20-2-02

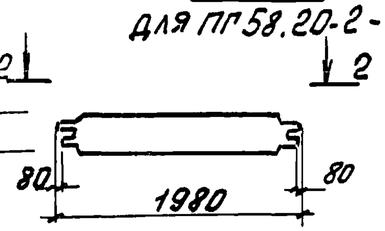

Привязан

Инв №:

Нач. отд.	Шейко	
Н. контр.	Иванов	
Рук. гр.	Кунцевич	
Ст. инж.	Глуменко	
Инжен.	Мягкая	

ТП 902-1-59-КЖИ-ПГ58.20-1(2)-02

Панель-перегородка ПГ.58.20-1(2)-02

Стадия	Масса	Масшт
Р		1:50

Лист | Листов 1

Госстрой СССР Союзводоканалниипроект Харьковский Водоканалпроект

Инв. № подл. | Подпись и дата | Взам. инв. №

Альбом VII

Типовой проект 902-1-59

ПГ 58.20-1(2)-03

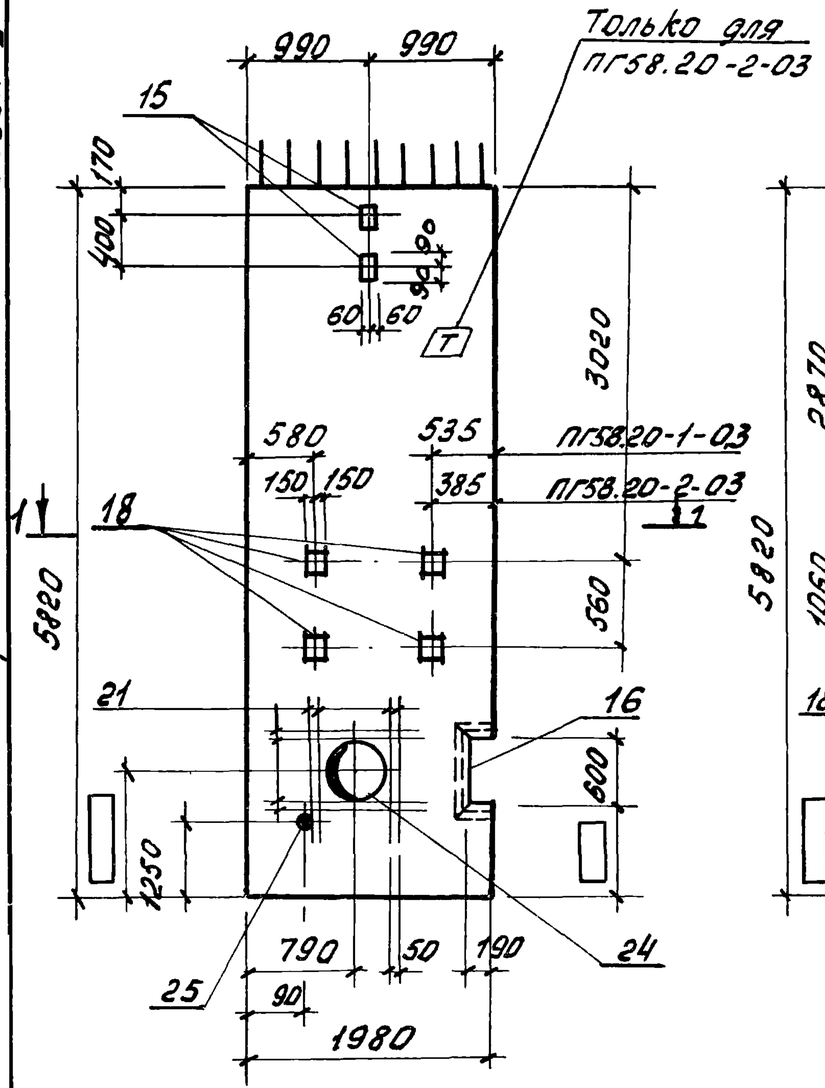

2-2

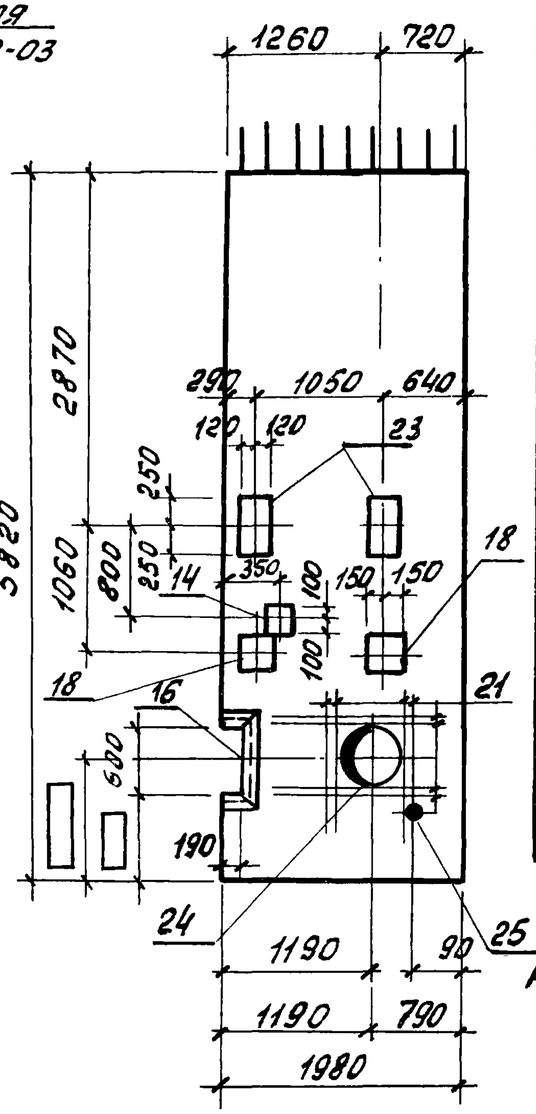

Форм.	Зона	Поз.	Обозначение	Наименование	Кол.	Примеч.
				ПГ 58.20 – 1(2)-03		
				Сборочные единицы и детали		
11			Т.П. 902-1-59 –КЖИ-ПГ58.20-1	Панель-перегородка ПГ58.20-1	1	
11			То же –ПГ58.20-2	То же ПГ58.20-2	1	
5.4		14	3.400-6/76	Изделие закладное МН1-24	1	
5.4		15	То же	То же МН1-18	2	
5.4		16	//	// МН4-17	1,23 (1,45)	п. м.
11		18	Т.П. 902-1-59 КЖИ-МН1	МН1	6	27,9
5.4		21		ф16АIII ГОСТ 5.1459-72* ℓ=1600	16	40,4 кг
5.4		23	3.400-6/76	Изделие закладное МН2-52	2	
5.4		24	3.901-5	Сальник Ду200; 250 ℓ=300	1	
5.4		25	То же	То же Ду=50 ℓ=300	1	
				Остальное – см. ПГ 58.20-1(2) СБ		

Для ориентации при монтаже на панели ПГ58.20-2-03 нанести знак Т несмываемой краской.

1-1 для ПГ 58.20-1-03

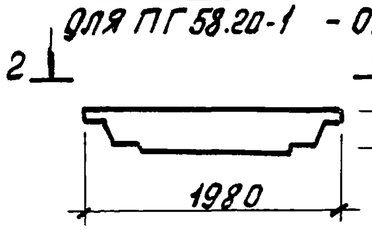

1-1 для ПГ 58.20-2-03

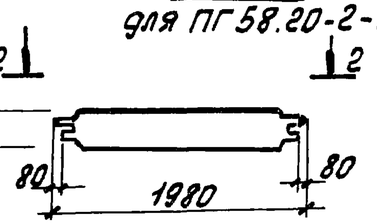

Привязан

Инв №

Нач. отд.	Шейко	
Н. контр.	Иванов	
Рук. гр.	Кунцевич	
Ст. инж.	Глуменко	
Инженер	Мягкая	

Т.П. 902-1-59-КЖИ-ПГ58.20-1(2)-03

Панель перегородка ПГ58.20-1(2)-03

Стадия	Масса	Масшт
Р	7.5/8.1 т	1:50
Лист	Листов 1	

Госстрой СССР Союзводоканалниипроект Харьковский Водоканалпроект

Альбом VII

Типовой проект 902-1-59

Формат	Зона	Поз.	Обозначение	Наименование	Кол.	Примечание
				Документация		
11			ТП 902-1-59-КЖИ-ТТ1	Технические требования ТТ1		
11			То же -ТТ2	Технические требования ТТ2		
12			" -ВС	Выборка стали		
12			" -У	Узлы 1÷6		
12			" ПГ58.14-1-01СБ	Сборочный чертеж		
				Сборочные единицы		
11		1	ТП 902-1-59-КЖИ-КР14,КР15	Каркас плоский КР15	5	
11		2	То же -С11,С12	Сетка арматурная С11	1	
11		3	" -С13,С14	То же С13	1	
11		4	" -С19	" С19	2	
11		5	" -МН2	Изделие закладное МН2	1	
11		6	" -МН4	МН4	2	
Б4		15	3.400-6/76	МИ1-18	16	
11		18	ТП 902-1-59-КЖИ-МН1	МН1	3	
Б4		23	3.400-6/76	МИ2-5	1	
					1	
				Материалы		
				марки М300, В4	1,48	$м^3$

Взам. инв. №

Подпись и дата

Инв. № подл.

Привязан

Инв. №

Нач. отд	Шейко	
Н. контр.	Иванов	
Рук. гр.	Кунцевич	
Ст. инж.	Глуменко	
Инжен.	Мягкая	

ТП 902-1-59-КЖИ-ПГ58.14-1-01

Панель-перегородка ПГ 58.14-1-01

Стадия	Лист	Листов
Р		1

Госстрой СССР Союзводоканалниипроект Харьковский водоканалпроект

Альбом VII

Типовой проект 902-1-59

Формат	Зона	Поз.	Обозначение	Наименование	Кол.	Примечание
				Документация		
11			ТП 902-1-59-КЖИ-ТТ1	Технические требования ТТ1		
11			То же -ТТ2	Технические требования ТТ2		
12			" -ВС	Выборка стали		
12			" -У	Узлы 1÷6		
12			" -ПГ58.14-2-01СБ	Сборочный чертеж.		
				Сборочные единицы		
11		1	ТП 902-1-59-КЖИ-КР14,КР15	Каркас плоский КР15	5	
11		2	То же -С11,С12	Сетка арматурная С12	1	
11		3	" -С17,С18	То же С17	1	
11		4	" -С19	" С19	2	
11		5	" -МН2	Изделие закладное МН2	1	
11		6	" -МН4	То же МН4	2	
Б4		15	3.400-6/76	МИ1-18	16	
11		18	ТП 902-1-59-КЖИ-МН1	МН1	3	
Б4		23	3.400-6/76	МИ2-5	1	
					1	
				Материалы		
				Бетон марки М300, В4	1,6	$м^3$

Взам. инв. №

Подпись и дата

Инв. № подл.

Привязан

Инв. №

Нач. отд	Шейко	
Н. контр.	Иванов	
Рук. гр.	Кунцевич	
Ст. инж.	Глуменко	
Инжен.	Мягкая	

ТП 902-1-59-КЖИ-ПГ58.14-2-01

Панель-перегородка ПГ 58.14-2-01

Стадия	Лист	Листов
Р		1

Госстрой СССР Союзводоканалниипроект Харьковский водоканалпроект

Альбом VIII

Типовой проект 902-1-59

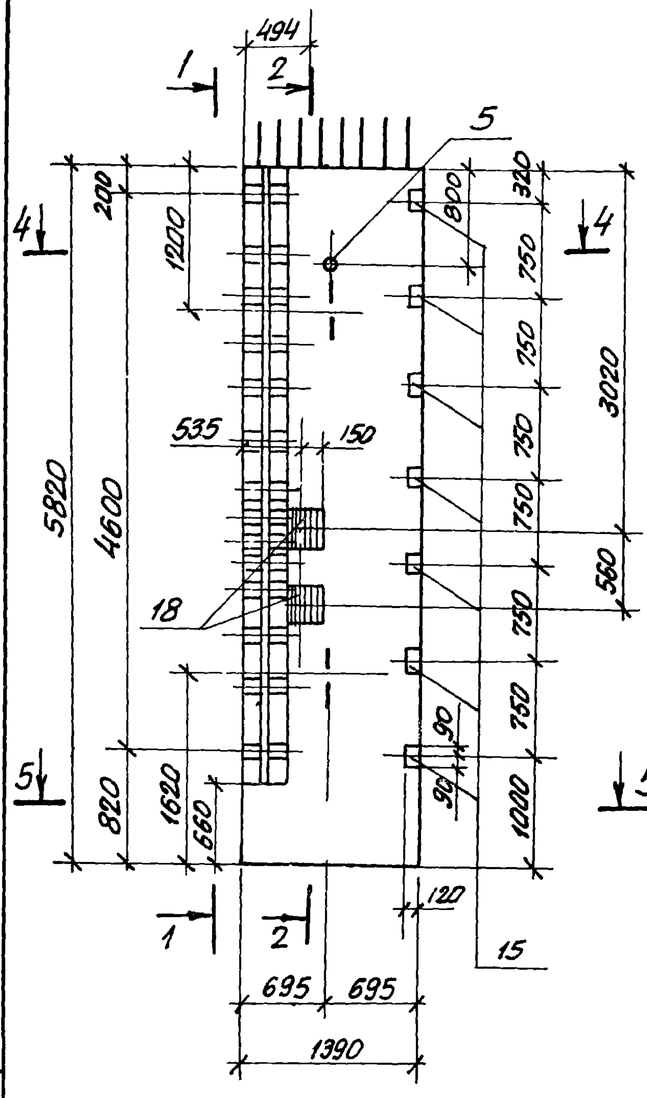

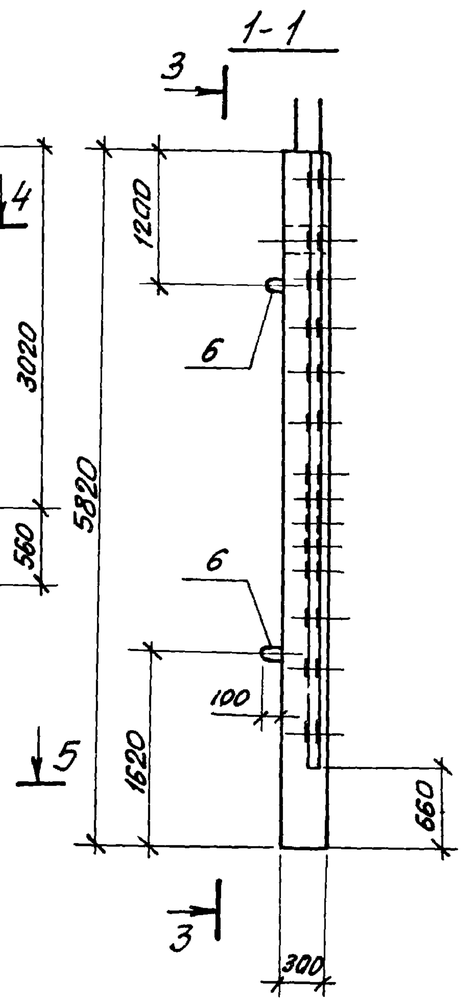

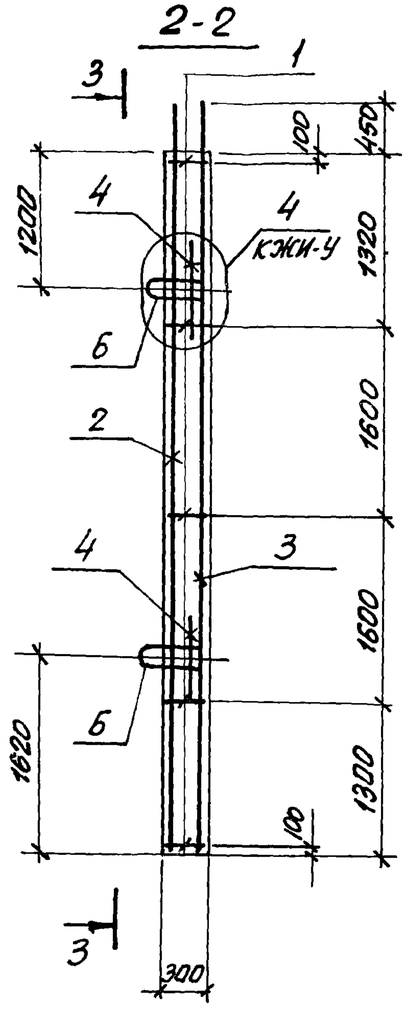

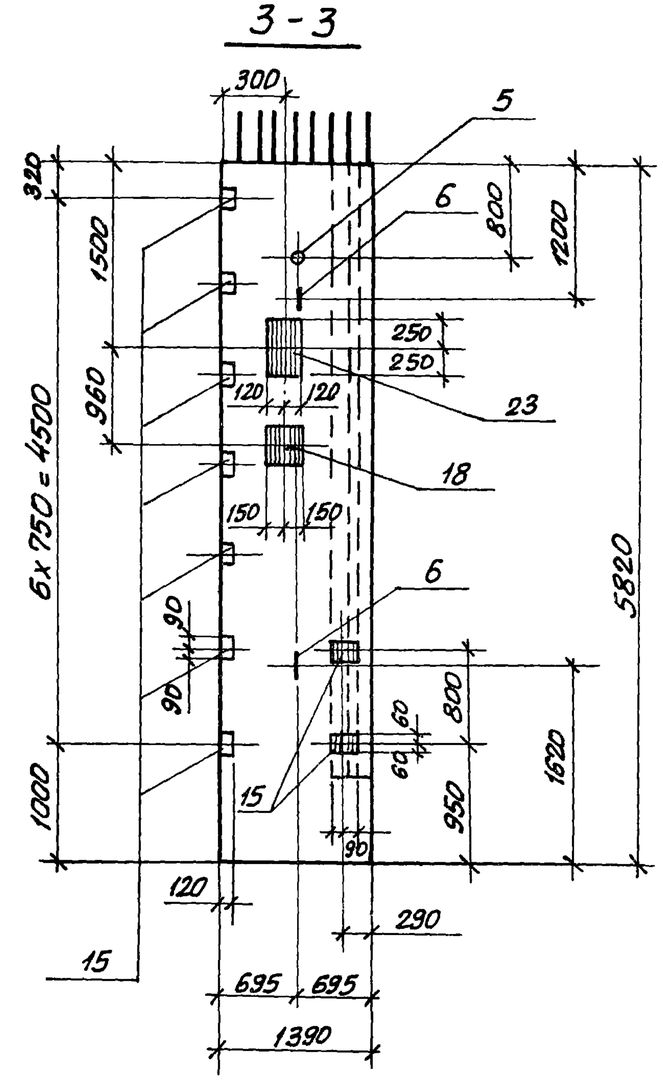

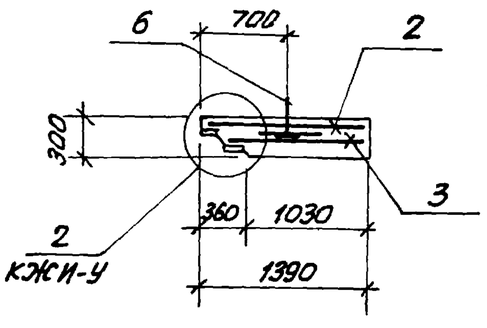

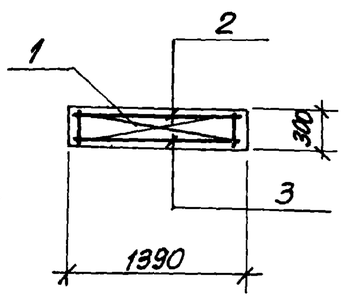

1 Защитный слой бетона для рабочей арматуры принят - 30 мм.

Взам. инв №

Подпись и дата

Инв № подл

Привязан

Инв №

Нач.отд.	Шейко		
Н.контр.	Иванов		
Рук.гр.	Кунцевич		
Ст.инж.	Глуменко		
Инжен.	Мягкая		

Т.П 902-1-59-КЖИ-ПС58.14-1-01СБ

Панель-перегородка ПГ 58.14-1-01 Сборочный чертеж

Стадия	Масса	Масштаб
Р	3,7т	1:50
Лист	Листов 1	

Госстрой СССР Союзводоканалниипроект Харьковский водоканалпроект

Типовой проект 902-1-59 Альбом VII

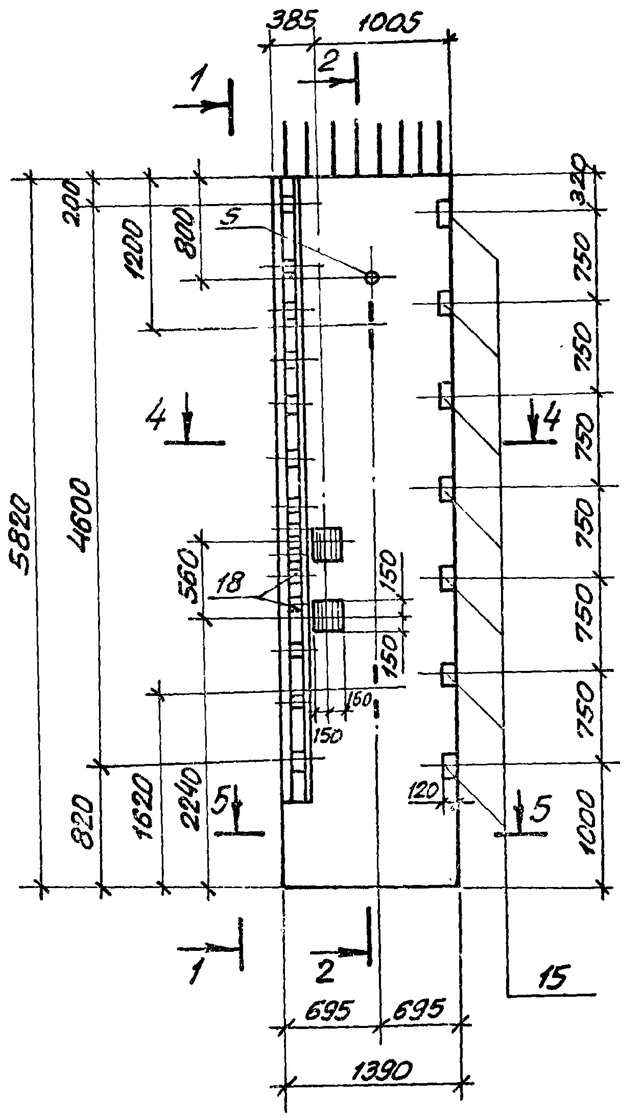

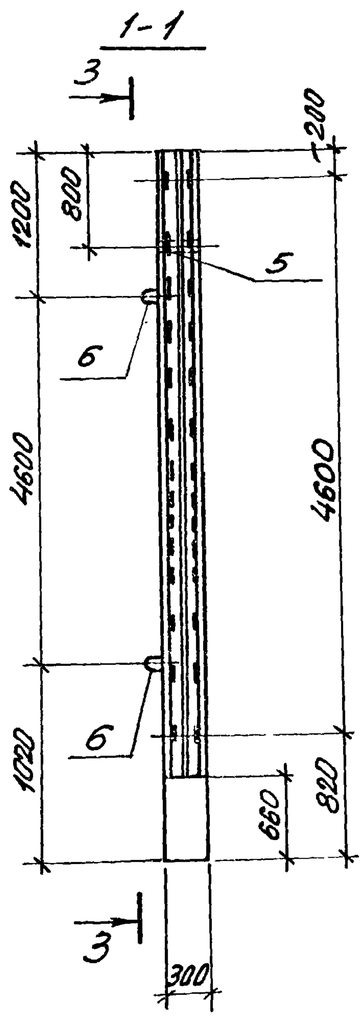

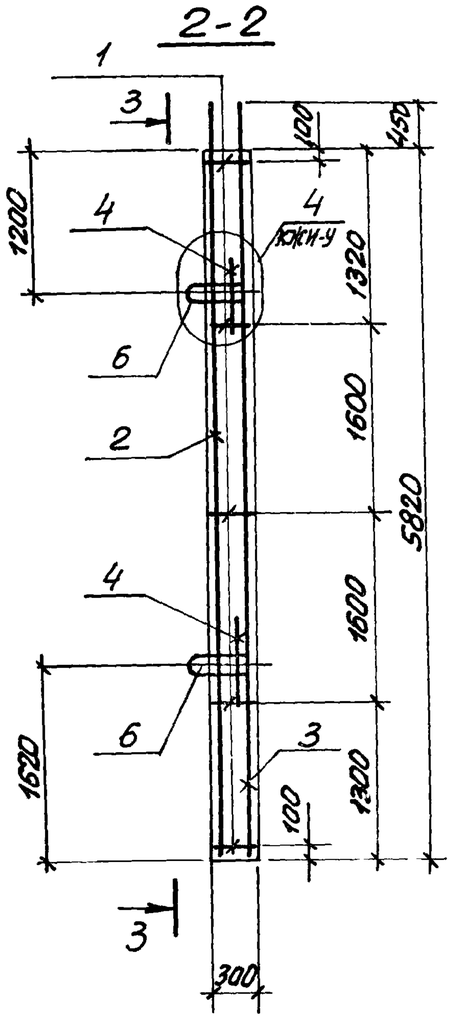

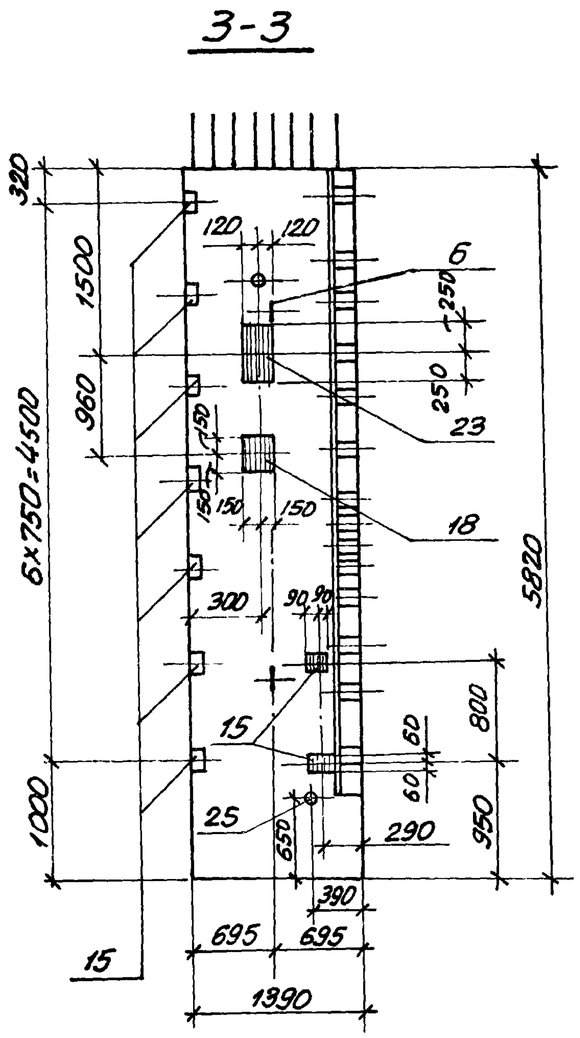

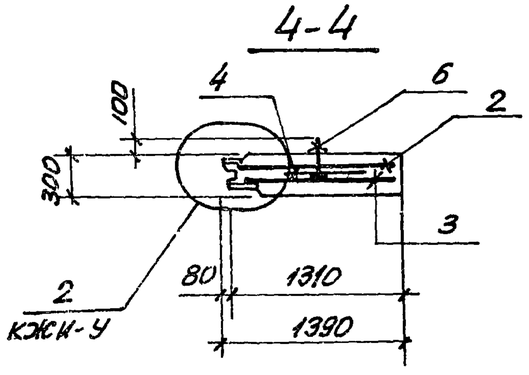

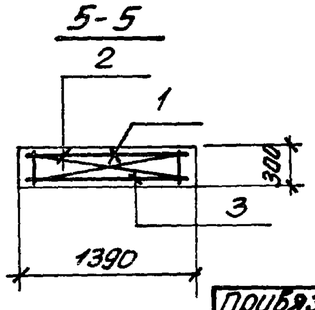

Защитный слой бетона для рабочей арматуры принят – 30 мм.

Привязан

Инв. №

Нач.отд.	Шейко		
Н.контр.	Иванов		
Рук.гр.	Кунцевич		
Ст.инж.	Глуменко		
Инженер.	Мягкая		

ТП 902-1-59-КЖИ-ПГ58.14-2-01СБ

Панель-перегородка ПГ 58.14-2-01
Сборочный чертеж

Стадия	Масса	Масштаб
Р	4.0 т	1:50
Лист	Листов	

Госстрой СССР
Союзводоканалниипроект
Харьковский
ВОДОКАНАЛПРОЕКТ

Инв.N подл. | Подпись и дата | Взам.инв.N

17207-07 31

Альбом VII

Типовой проект 902-1-59

Формат	Зона	Поз.	Обозначение	Наименование	Кол.	Примеч.
				Документация		
11			ТП902-1-59-КЖИ-ТТ1	Технические требования ТТ1		
11			То же -ТТ2	Технические требования ТТ2		
12			" -ВС	Выборка стали		
12			" -У	Узлы 1÷6		
12			" -ПГ58.14.1-02СБ	Сборочный чертеж		
				Сборочные единицы и детали		
11		1	ТП 902-1-59-КЖИ-КР14,КР15	Каркас плоский КР15	5	
11		2	То же -С11,С12	Сетка арматурная С12	1	
11		3	" -С13,С14	То же С14	1	
11		4	" -С19	" С19	2	
11		5	" -МН2	Изделие закладное МН2	1	
11		6	" -МН4	То же МН4	2	
Б.4		15	3.400-6/76	" МИ1-18	14	
11		18	ТП902-1-59-КЖИ-МН1	" МН1	4	
Б.4		14	3.400-6/76	" МИ1-24	1	
Б.4		16	То же	" МИ4-17	1,42	п.м.
Б.4		23	"	" МИ2-5	1	
Б.4		25	3.901-5	Сальник Ду 50 ℓ=300	1	
				Материалы		
				Бетон марки М300, В4	1,48	$м^3$

Привязан

Инв. №

Взам. инв. № | Подпись и дата | Инв. № подл.

Нач. отд.	Шейко	
Н.контр.	Иванов	
Рук. гр.	Кунцевич	
Ст. инж.	Глуменко	

ТП902-1-59-КЖИ-ПГ58.14-1-02

Панель-перегородка ПГ 58.14-1-02

Стадия	Лист	Листов
Р		1

Госстрой СССР Союзводоканалниипроект Харьковский водоканалпроект

Альбом VIII

Типовой проект 902-1-59

Формат	Зона	Поз.	Обозначение	Наименование	Кол.	Примеч.
				Документация		
11			ТП902-1-59-КЖИ-ТТ1	Технические требования ТТ1		
11			То же -ТТ2	Технические требования ТТ2		
12			" -ВС	Выборка стали		
12			" -У	Узлы 1÷6		
12			" -ПГ58.14-2-02СБ	Сборочный чертеж		
				Сборочные единицы и детали		
11		1	ТП902-1-59-КЖИ-КР14,КР15	Каркас плоский КР15	5	
11		2	То же -С11,С12	Сетка арматурная С11	1	
11		3	" -С17,С18	То же С18	1	
11		4	" -С19	" С19	2	
11		5	" -МН2	Изделие закладное МН2	1	
11		6	" -МН4	То же МН4	2	
Б.4		15	3.400-6/76	" МИ1-18	14	
11		18	ТП902-1-59-КЖИ-МН1	" МН1	2	
Б.4		14	3.400-6/76	" МИ1-24	1	
Б.4		16	То же	" МИ4-17	1,42	п.м.
Б.4		23	"	" МИ2-5	1	
Б.4		25	3.901-5	Сальник Ду-50 ℓ=300	1	
				Материалы		
				Бетон марки М300, В4	1,6	$м^3$

Привязан

Инв. №

Взам. инв. № | Подпись и дата | Инв. № подл.

Нач. отд.	Шейко	
Н.контр.	Иванов	
Рук. гр.	Кунцевич	
Ст. инж.	Глуменко	
Инжен.	Мягкая	

ТП902-1-59-КЖИ-ПГ58.14-2-02

Панель-перегородка ПГ 58.14-2-02

Стадия	Лист	Листов
Р		1

Госстрой СССР Союзводоканалниипроект Харьковский водоканалпроект

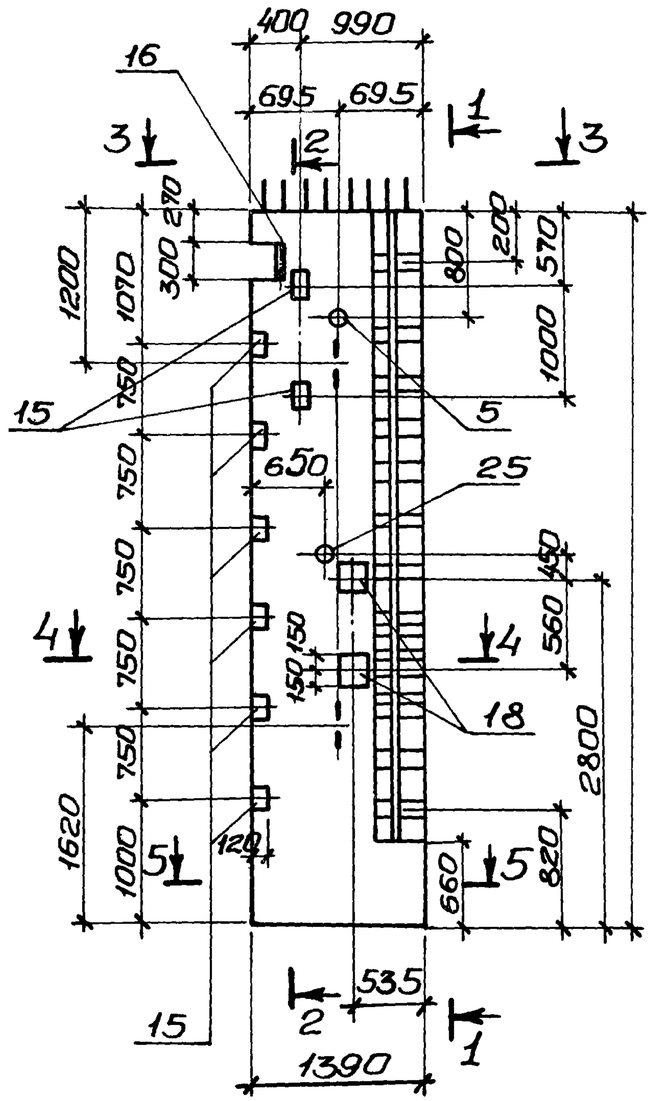

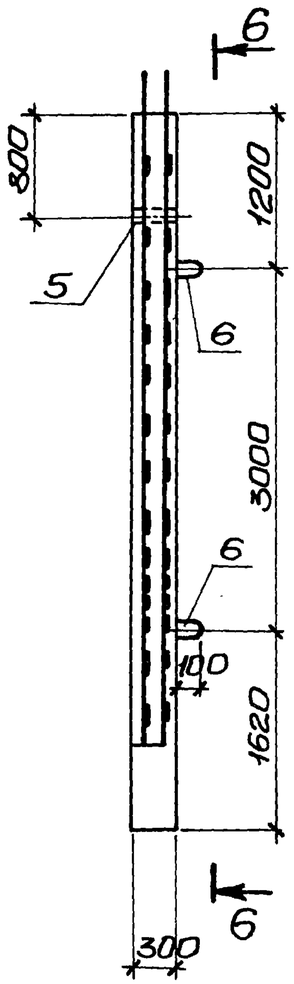

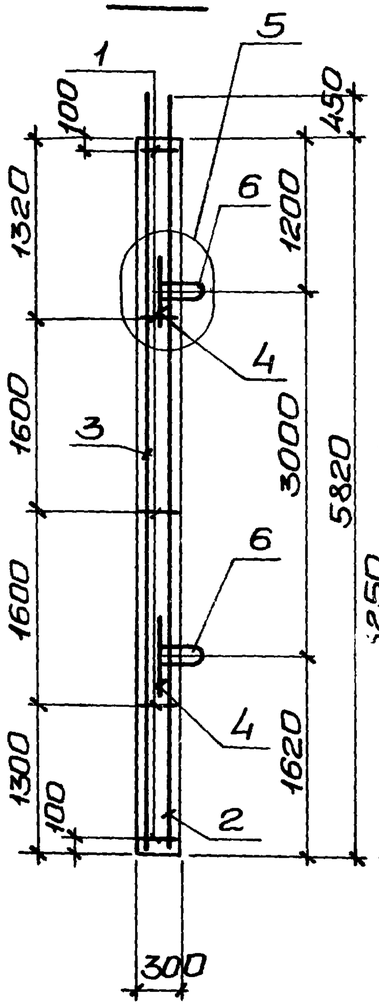

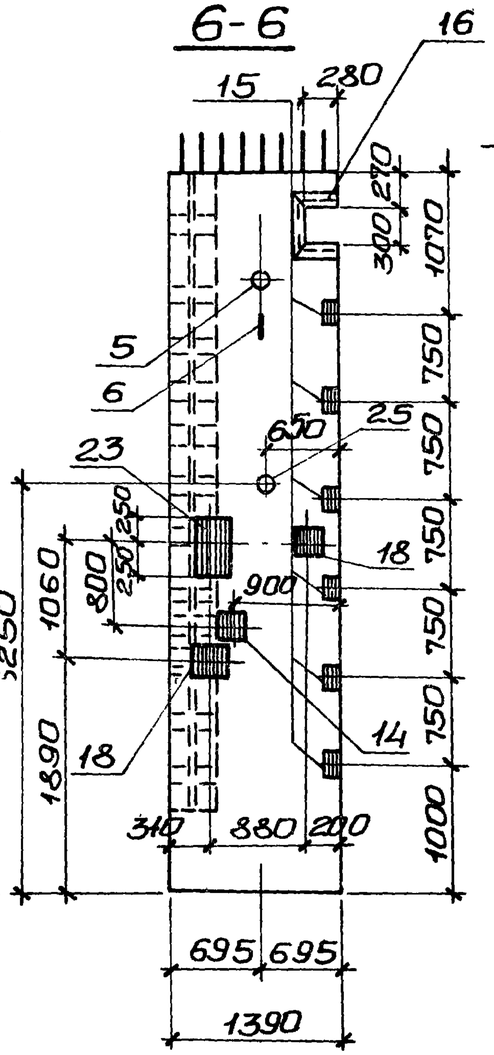

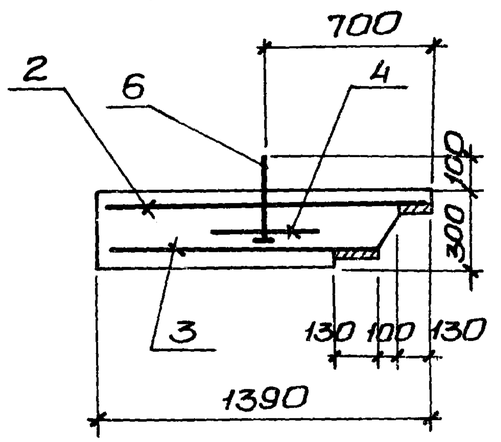

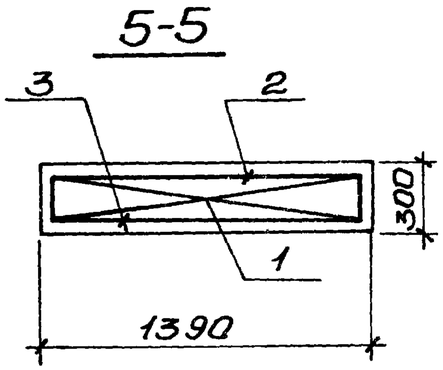

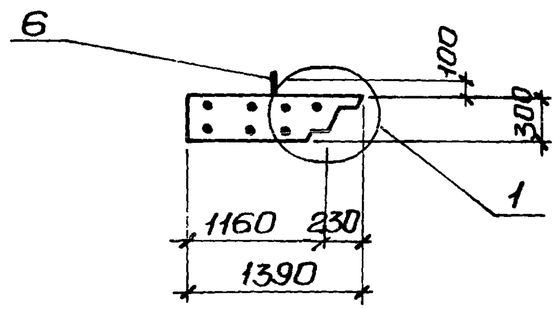

Защитный слой бетона для рабочей арматуры принят 30мм.

Типовой проект 902-1-59 Альбом VII

Инв.№ подл. | Подпись и дата | Взам.инв.№

Привязан:

Инв.№

Нач.отд.	Шейко	
Н.контр.	Иванов	
Рук.гр.	Куницевич	
Ст.инж.	Глуменко	
Инжен.	Мягкая	

Т.П.902-1-59 -КЖИ-ПГ58.14-1-02СБ.

Панель-перегородка ПГ58.14-1-02. Сборочный чертеж.

Стадия	Масса	Масштаб
Р	3,7т	1:50 1:25
Лист	Листов 1	

Госстрой СССР Союзводоканалниипроект Харьковский Водоканалпроект

Типовой проект 902-1-59 Альбом VII

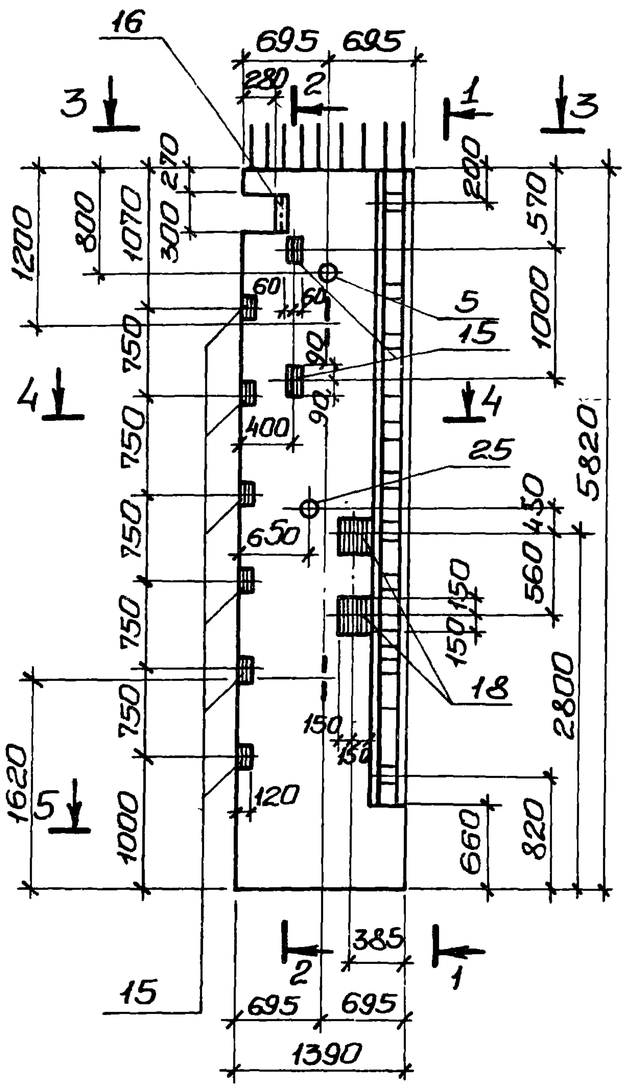

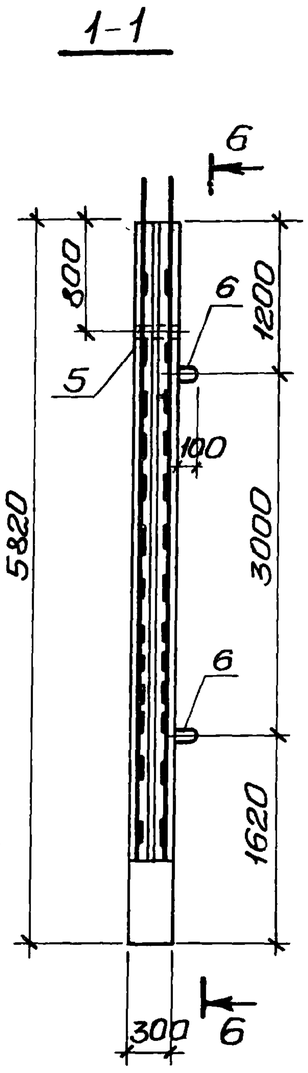

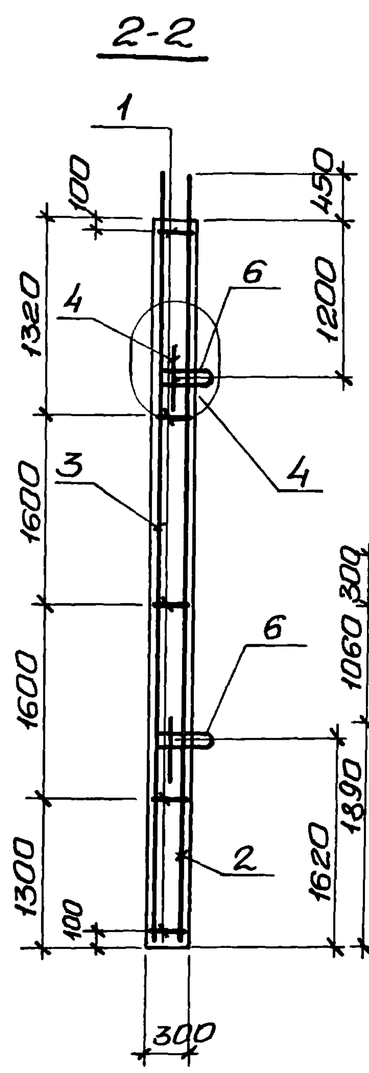

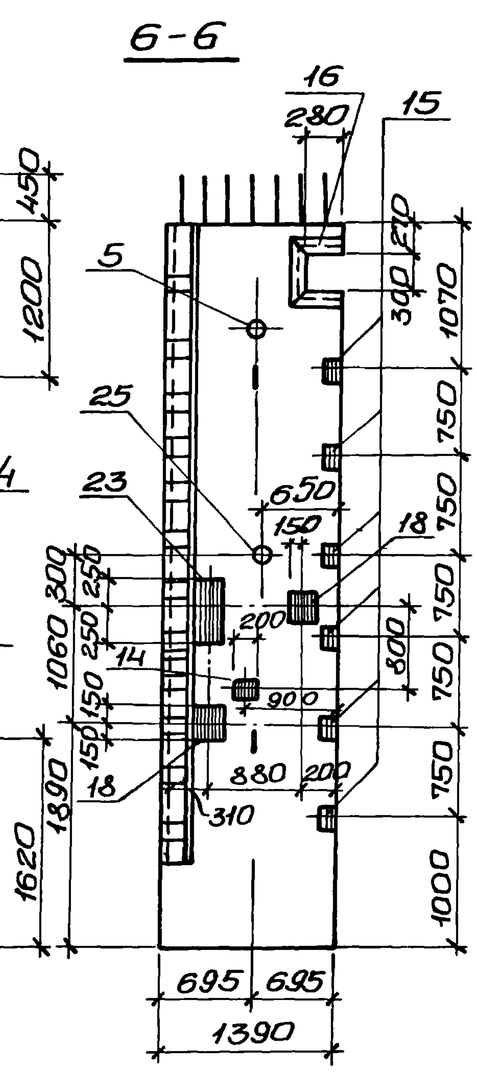

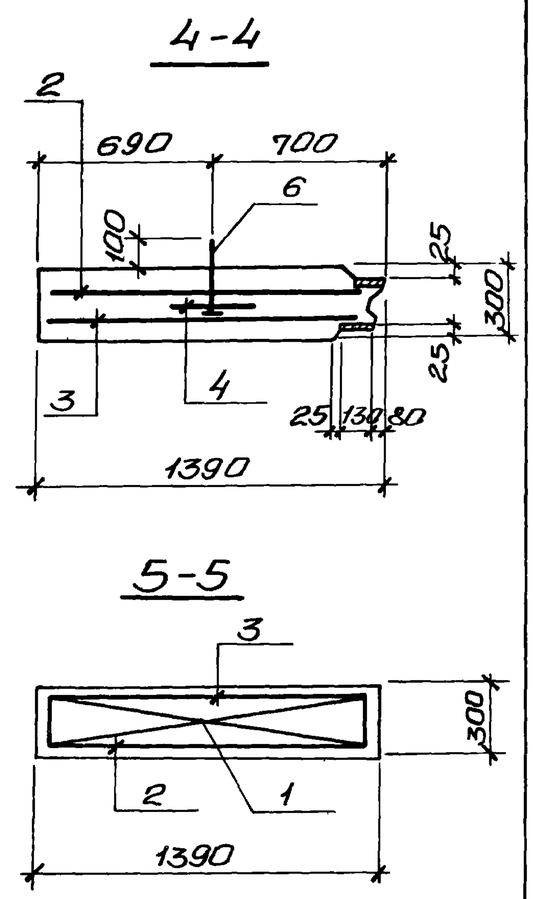

1. Защитный слой бетона для рабочей арматуры принят - 30мм.

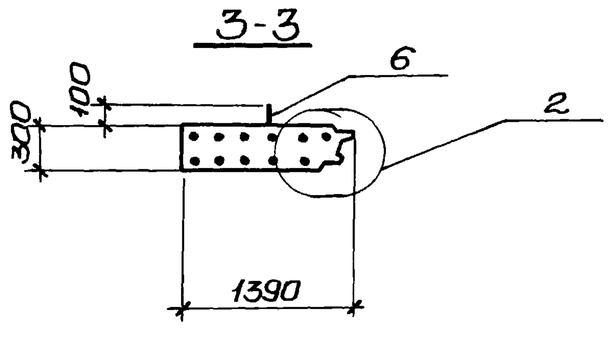

Привязан:			
	Нач.отд.	Шейко	
	Н.контр.	Иванов	
	Рук.гр.	Кунцевич	
	Ст.инж.	Глуменко	
Инв.№	Инжен.	Мягкая	

ТП 902-1-59 -КЖИ-ПГ 58.14-2-02СБ

Панель перегородка ПГ 58.14-2-02
Сборочный чертеж

Стадия	Масса	Масштаб
Р	4.0т	1:50 1:25
Лист	Листов 1	

Госстрой СССР Союзводоканалниипроект Харьковский Водоканалпроект

Инв.№ подл. | Подпись и дата | Взам.инв.№

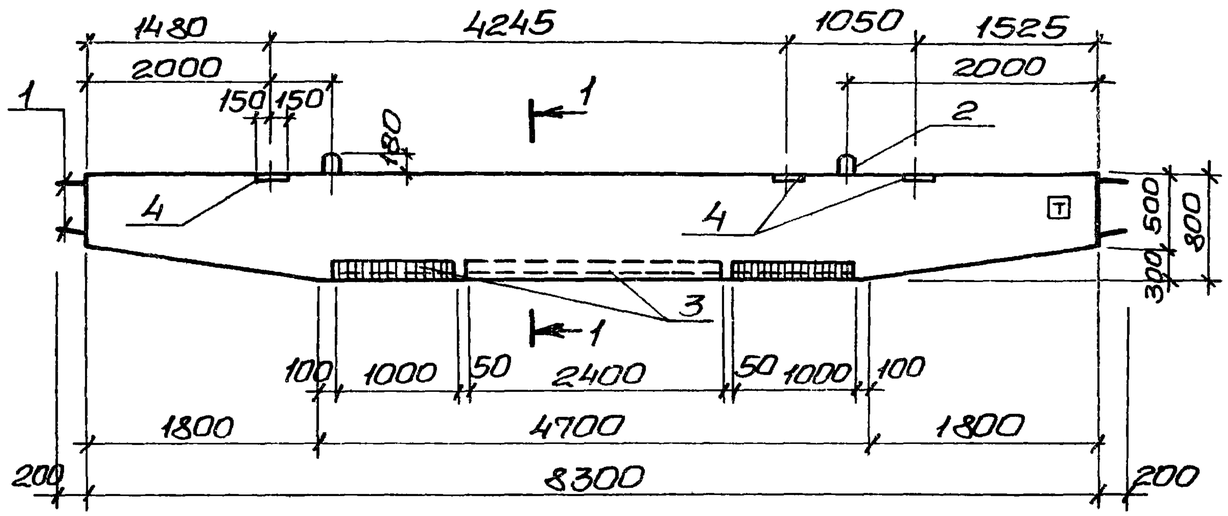

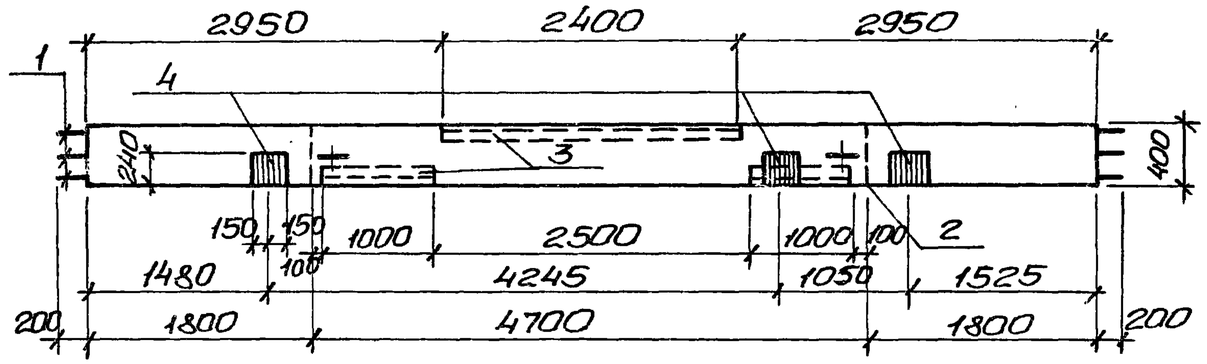

1-1

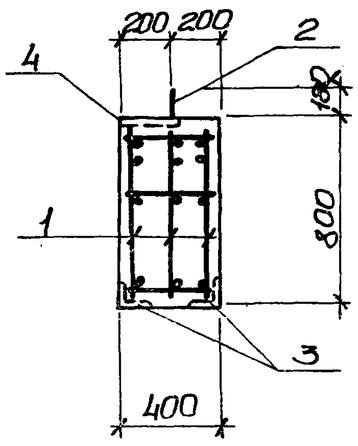

Расчетная схема Б1

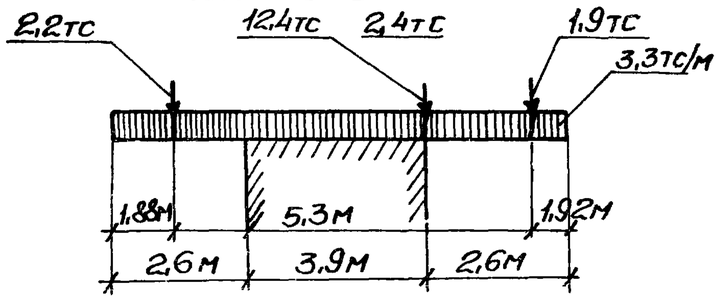

Форм.	Зона	Поз.	Обозначение	Наименование	Кол.	Примечание
				Документация		
11			т.п.902-1-59 -КЖС-ТТ1	Технические требования ТТ1		
				Сборочные единицы.		
11		1	т.п.902-1-59 -КЖИ-КП2,КП3	Каркас пространственный КП2	1	
11		2	То же -КЖИ-МН-9,МН-10	Изделие закладное МН10	2	
Б.ч.		3	3.400-6/76	То же МИ4-21	4,4	п.м.
Б.ч.		4	То же	" МИ1-30	3	
				Материалы		
				Бетон марки М300	2,44	$м^3$

Выборка стали на один элемент, кг.

Марка эл-та	Арматурные изделия							Закладные изделия						Всего
	Арматурная сталь							Профильная сталь			Арм. сталь ГОСТ 5781-75		Итого	
	ГОСТ 5781-75		ГОСТ 5.1459-72*				Итого				Класс А I			
	А-I	Итого	Класс А III			Итого								
	ф мм		ф мм								ф мм			
	8		10	14	20						20			
Б-1	76.8	76.8	13.3	31.8	114.3	161,4	238,2				9,5		9,5	247.7

1. Защитный слой бетона для рабочей арматуры принят 30 мм.
2. С внутренней стороны балки проставить знак Т несмываемой краской.

Привязан:

Инв. №

Нач. отд	Шейко	
Н. контр.	Иванов	
Рук. гр.	Кунцевич	
Ст. инж.	Глуменко	
Инженер	Доценко	

Т.П. 902-1-59 -КЖИ-Б1

Балка Б1 (для t=-20°С;-30°С)

Стадия	Масса	Масштаб
Р	6,1т	1:50 1:25
Лист	Листов 1	

Госстрой СССР Союзводоканалниипроект Харьковский Водоканалпроект

Альбом VII

Типовой проект 902-1-59

Инв. N подл. | Подпись и дата | Взам. инв. N

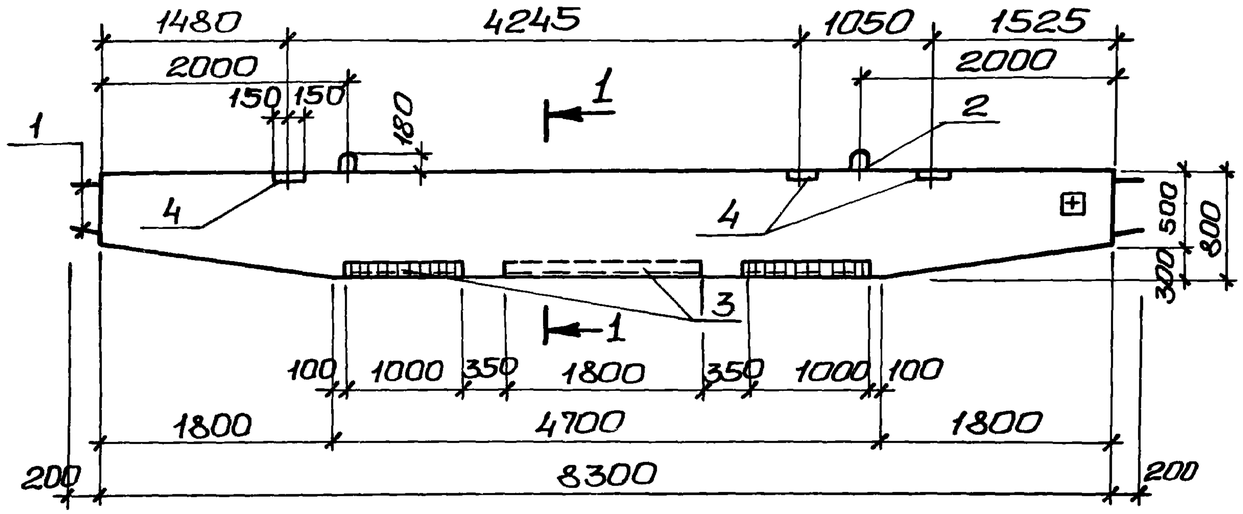

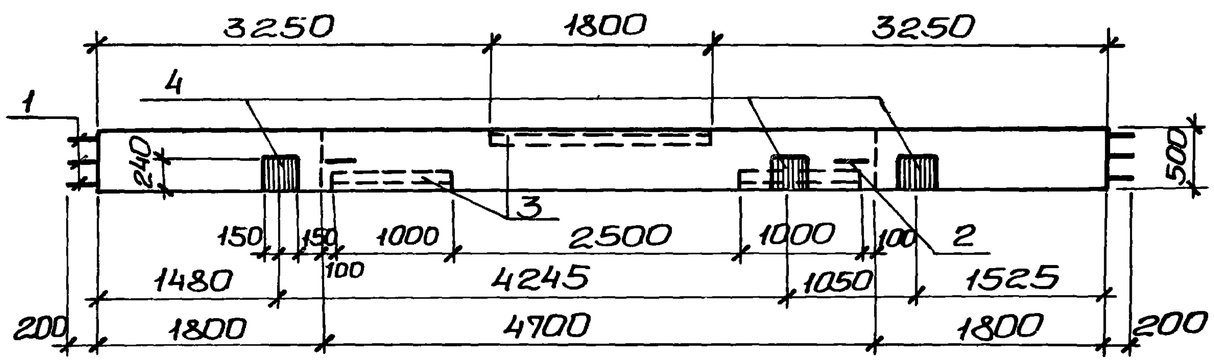

1-1

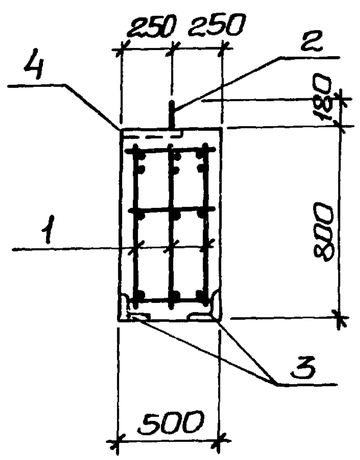

Расчетна схема Б1

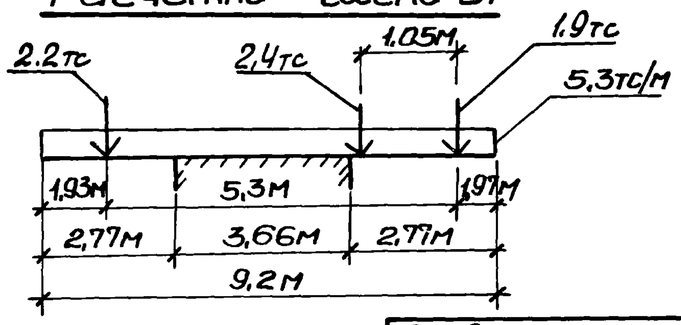

Форм.	Зона	Поз.	Обозначение	Наименование	Кол.	Примечание
				Документация		
11			т.п.902-1-59 -КЖИ-ТТ1	Технические требованияТТ1		
				Сборочные единицы		
11		1	т.п.902-1-59 -КЖИ-КП2,КП3	Каркас пространственный КП3	1	
11		2	То же -КЖИ-МН-9;МН-10	Изделие закладное МН10	2	
Б.ч.		3	3.400-6/76	То же МИ4-21	3,8	п.м.
Б.ч.		4	То же	" МИ1-30	3	
				Материалы		
				Бетон марки М300	3,05	$м^3$

Выборка стали на один элемент.кг

Марка эл-та	Арматурные изделия							Закладные изделия						Всего
	Арматурная сталь							Профильная сталь			Арм сталь ГОСТ 5781-75		Итого	
	ГОСТ 5781-75 Класс АI		ГОСТ 5.1459-72* класс АIII				Итого				Класс АI			
	ф мм		ф мм								ф мм			
	8	Итого	10	14	22	Итого					10			
Б1	78,6	78,6	15,3	31,5	138,0	185,1	263,7				9,5		9,5	273,2

1. Защитный слой бетона для рабочей арматуры принят 30 мм.
2. С внутренней стороны балки проставить знак Ⓣ несмываемой краской.

Привязан:

Инв.№

Нач.отд.	Шейко	
Н.контр.	Иванов	
Рук.гр.	Кунцевич	
Ст.инж.	Глуменко	
Инжен.	Доценко	

Т.П. 902-1-59 -КЖИ-Б1

Балка Б1 (Для t=-40°С)

Стадия	Масса	Масштаб
Р	7,7т	1:50
Лист	Листов 1	

Госстрой СССР Союзводоканалниипроект Харьковский Водоканалпроект

Альбом VII

Типовой проект 902-1-59

Инв.N подл. | Подпись и дата | Взам.инв.N

17207-07 36

Альбом VII

Типовой проект 902-1-59

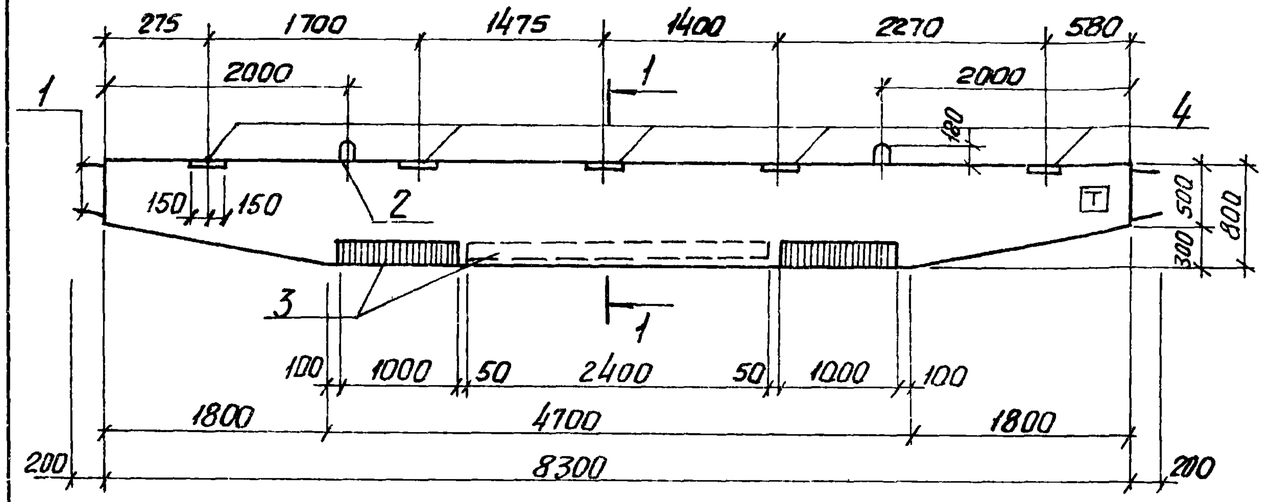

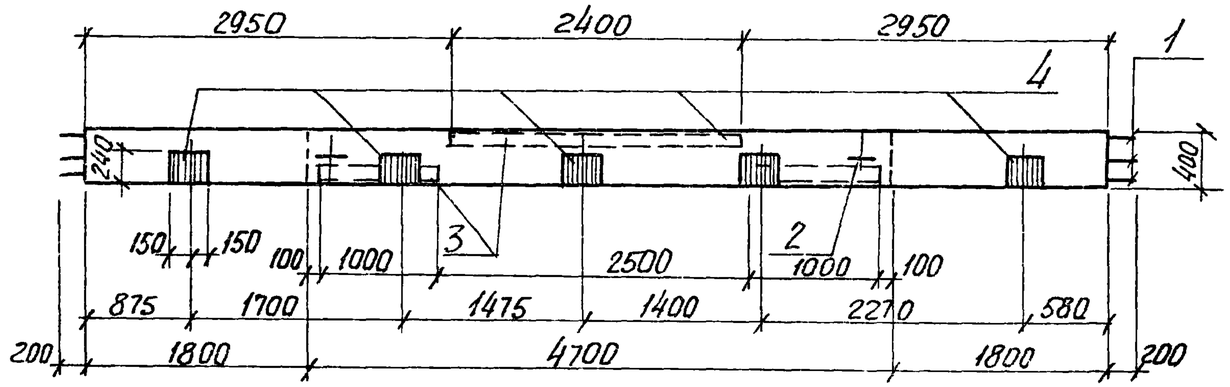

Формат	Зона	Поз.	Обозначение	Наименование	Кол.	Примечание
				Документация		
11			т.п. 902-1-59 -КЖИ-ТТ1	Технические требования ТТ1		
				Сборочные единицы		
11		1	т.п.902-1-59 -КЖИ-КП2; КП3	каркас пространственный КП2	1	
11		2	То же -КЖИ-Мн9, Мн10	Изделие закладное Мн10	2	
Б.ч.		3	3.400-6/76	То же МИ4-21	4.4	п.м
Б.ч.		4	То же	" МИ1-30	5	
				Материалы		
				Бетон марки М-300	2.44	м³

Выборка стали на один элемент, кг

Марка эл-та	Арматурные изделия							Закладные изделия						Всего
	Арматурная сталь							Профильная сталь			Арм сталь ГОСТ 5781-75 класс А I			Итого	
	ГОСТ 5781-75 Кл А I	Итого	ГОСТ 5.1459-72* Класс А III			Итого	Итого								
	ф мм		ф мм								ф мм				
	8		10	14	20						10				
Б1-А	76.8	76.8	15.3	51.8	114.3	161.4	238.2				9.5			9.5	247.7

1. Защитный слой бетона для рабочей арматуры принят 30 мм
2. С внутренней стороны балки проставить знак Т несмываемой краской

1-1

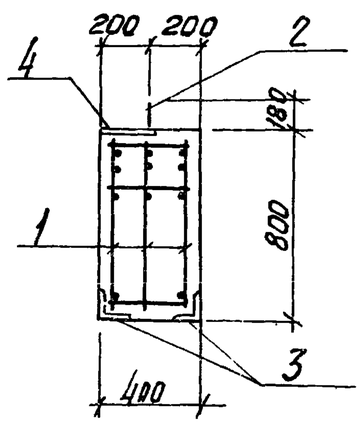

Расчетная схема Б1-А

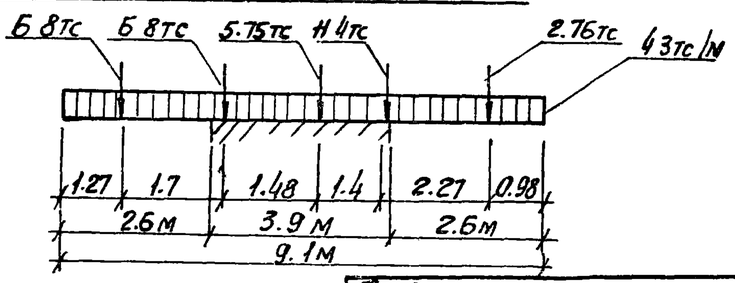

Привязан

Инв. №

Нач. отд.	Шейко	
Н.контр.	Иванов	
Рук. гр.	Кунцевич	
Ст. инж.	Благой	
Инж.	Доценко	

ТП 902-1-59. -КЖИ-Б1-А

Балка Б1-А (для t=-20°С, -30°С)

Стадия	Масса	Масштаб
Р	6.1т	1:50 1:25
Лист	Листов 1	

Госстрой СССР Союзводоканалниипроект Харьковский Водоканалпроект

Взам. инв. № | Подпись и дата | Инв. № подл.

Альбом VII

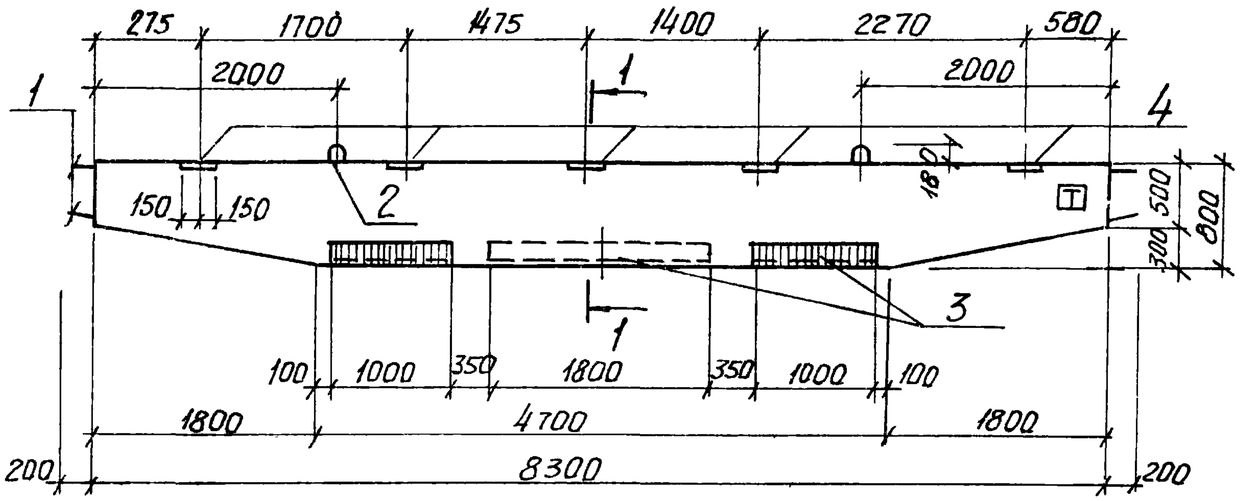

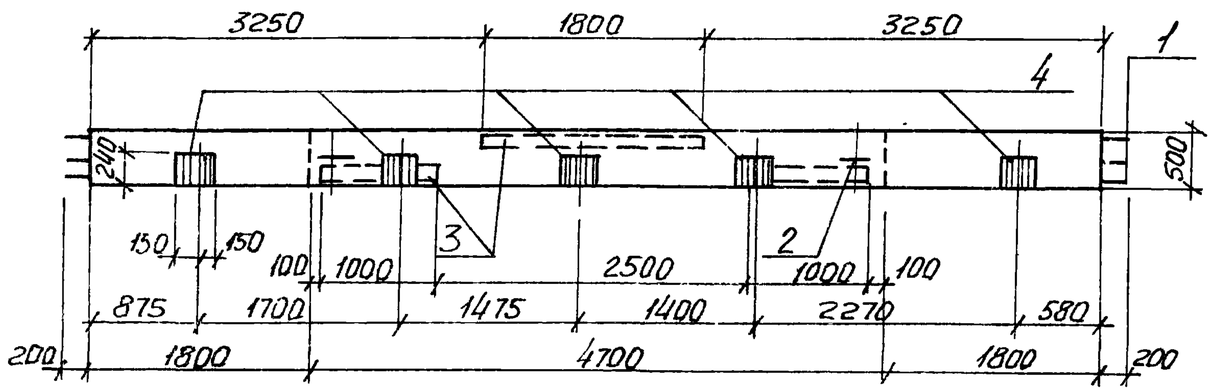

1-1

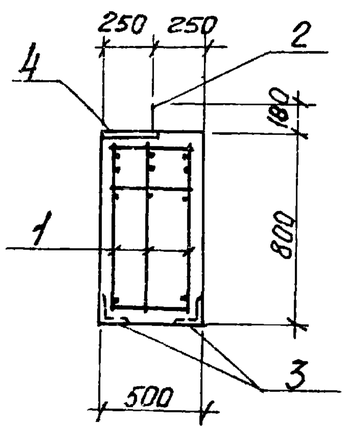

Расчетная схема Б1-1

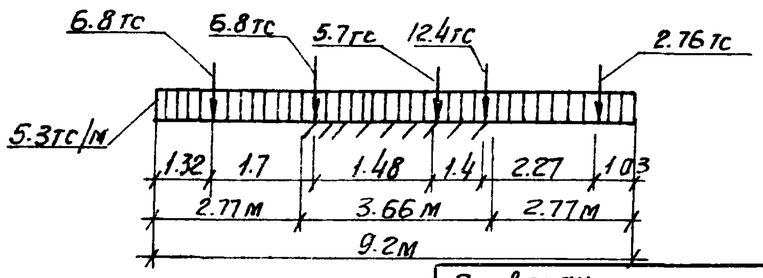

Формат	Зона	Поз.	Обозначение	Наименование	Кол.	Примечание
				Документация		
11			т.п 902-1-59 - КЖИ - ТТ1	Технические требования ТТ1		
				Сборочные единицы и детали		
11		1	т.п 902-1-59 - КЖИ-КП2,КП3	Каркас пространственный КП3	1	
11		2	То же -КЖИ МН9, МН10	Изделие закладное МН10	2	
6.4		3	3.400-6/76	То же МИ4-21	3.8	п.м
6.4		4	То же	МИ1-30	3	
				Материалы		
				Бетон марки М-300	3.05	м3

Выборка стали на один элемент, кг

Марка эл-та	Арматурные изделие							Закладные изделия						Всего
	Арматурная сталь							Профильная сталь			Арм сталь ГОСТ 5781-75			Итого	
	ГОСТ 5781-75 Класс АI		ГОСТ 5.1459-72* Класс А III				Итого				Класс АI				
	ф мм	Итого	ф мм			Итого					ф мм				
	8		10	14	22						10				
Б1-А	18.6	18.6	15.3	31.5	13.80	185.1	263.7				9.5			9.5	283.2

1. Защитный слой бетона для рабочей арматуры принят 30 мм.
2. С внутренней стороны балки проставить знак Т несмываемой краской.

Привязан

Инв. №

Нач. отд.	Шейко	
Н. контр.	Иванов	
Рук. гр.	Кунцевич	
Ст. инж.	Благой	
Инж.	Доценко	

ТП 902-1-59 -КЖ-Б1-А

Балка Б1-А (для t° = -40°С)

Стадия	Масса	Масштаб
Р		1:50
Лист	Листов 1	

Госстрой СССР Союзводоканалниипроект Харьковский Водоканалпроект

Альбом VII

Типовой проект 902-1-59

Б2, Б2-А (зеркальное отражение)

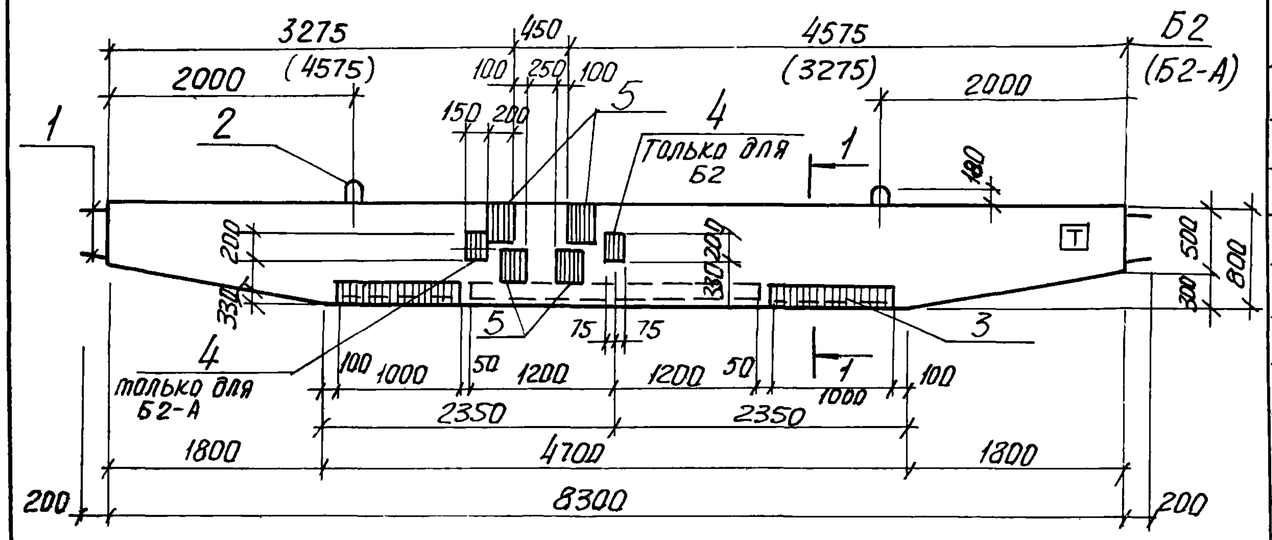

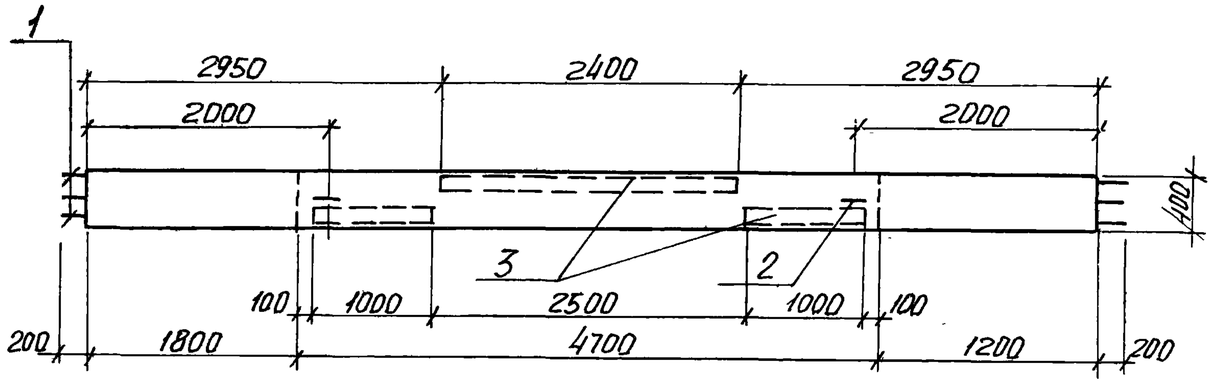

1-1

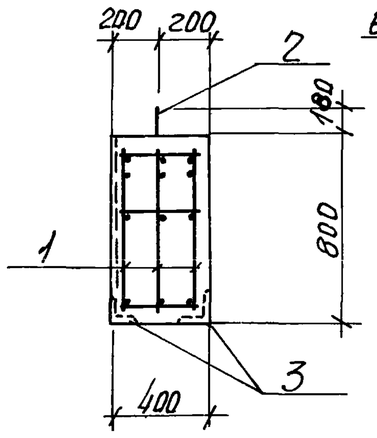

Расчетная схема Б2, Б2-А

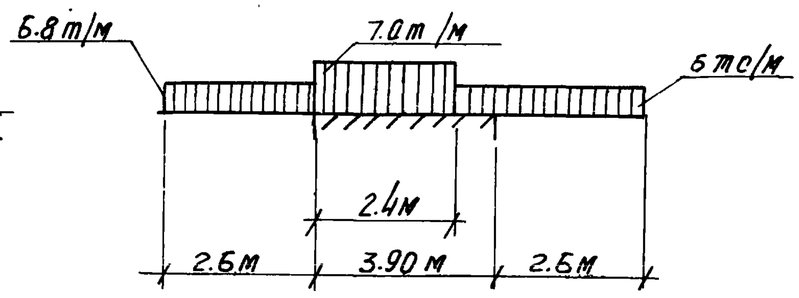

Формат	Зона	Поз.	Обозначение	Наименование	Кол.	Примечание
				Документация		
11			902-1-59 -КЖИ- ТТ1	Технические требования ТТ1		
				Сборочные единицы		
11		1	902-1-59 - КЖИ-КП2, КП3	Каркас пространственный КП2	1	
11		2	То же -МН9, МН 10	Изделие закладное Мн 10	2	
Б.4		3	3.400-6/76	То же Мн4-21	4.4	п.м.
Б.4		4	То же	" МИ1-20	1	
Б.4		5	"	" МИ1-29	4	
				Материалы		
				Бетон марки М-300	2.44	м³

Выборка стали на один элемент, кг

Марка эл-та	Арматурные изделия							Закладные изделия							Всего
	Арматурная сталь							Профильная сталь			Арм. сталь				
	ГОСТ 5781-75 Класс А-I		ГОСТ 5.1459-72 Класс А III				Итого				ГОСТ 5781-75 Класс А-I			Итого	
	ф мм	Итого	ф мм			Итого					ф мм				
	8		10	14	20	20					20				
Б2, Б2-А	76.8	76.8	15.3	31.8	114.3	161.4	238.2				9.5			9.5	247.7

1. Защитный слой бетона для рабочей арматуры принят 30 мм
2. С внутренней стороны балки нанести знак Т несмываемой краской.

Привязан

Инв. №

Нач. отд.	Шедко	
Н. контр.	Иванов	
Рук. гр.	Кунцевич	
Ст. инж.	Благой	
Инж.	Даценко	

ТП 902-1-59 -КЖИ-Б2, Б2-А

Балки Б2, Б2-А (для t=-20°С, -30°С)

Стадия	Масса	Масштаб
Р	6.1т	1:50 1:25
Лист	Листов 1	

Госстрой СССР Союзводоканалниипроект Харьковский Водоканалпроект

Инв. № подл. | Подпись и дата | Взам. инв. №

Б2, Б2-А (зеркальное отражение)

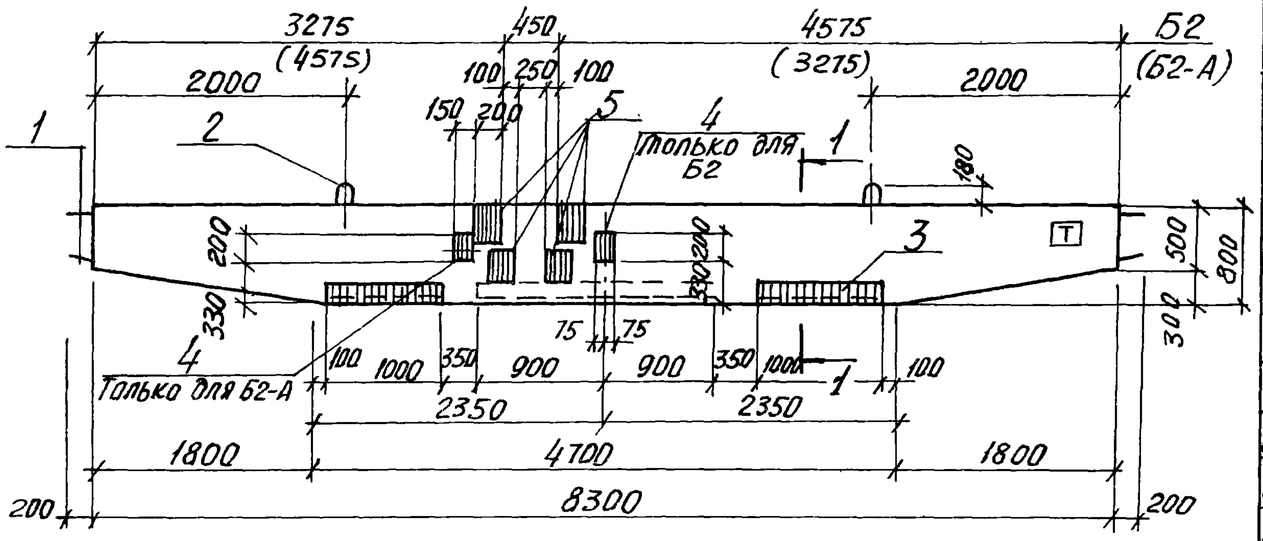

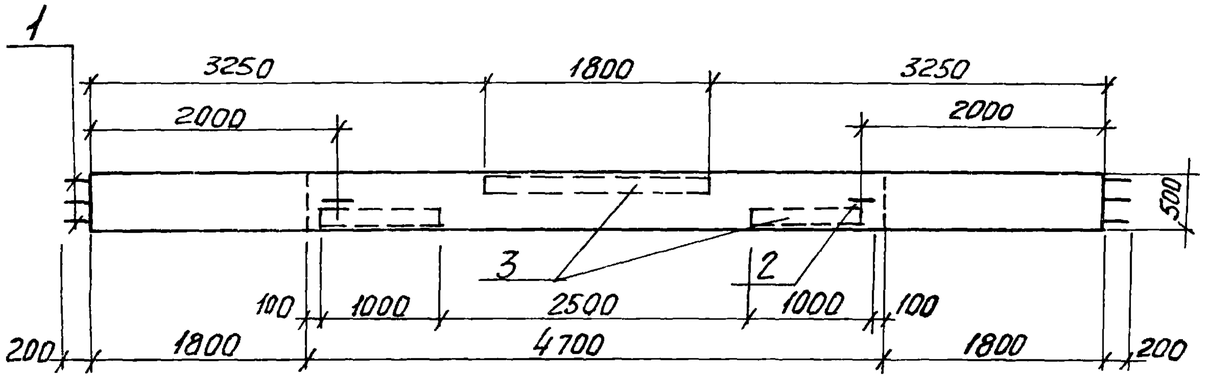

Формат	Зона	Поз.	Обозначение	Наименование	Кол.	Примечание
				Документация		
11			т.п.902-1-59-КЖИ-ТТ1	Технические требования ТТ1		
				Сборочные единицы		
11		1	т.п 902-1-59-КЖИ-КП2, КП3	Каркас пространственный КП3	1	
11		2	То же - Мн9, Мн10	Изделие закладное Мн10	2	
Б.ч.		3	3.400-6/76	То же МИ4-21	3.8	п.м
Б.ч.		4	То же	" МИ1-20	1	
Б.ч.		5	"	" МИ1-29	4	
				Материалы		
				Бетон марки М-300	3,05	м³

Выборка стали на один элемент, кг

Марка эл-та	Арматурные изделия							Закладные изделия							Всего
	Арматурная сталь							Профильная сталь			Арм. сталь ГОСТ 5781-15				
	ГОСТ 5781-15 Класс А-I		ГОСТ 5.1459-72* Класс А-III				Итого				Класс А-I			Итого	
	ф мм	Итого	ф мм			Итого					ф мм				
	8		10	14	22						10				
Б2, Б2-А	78.6	78.6	15.3	31.2	138.0	185.1	263.7				9.5			9.5	273,2

1. Защитный слой бетона для рабочей арматуры принят 30 мм
2. С внутренней стороны балки нанести знак Т несмываемой краской.

1-1

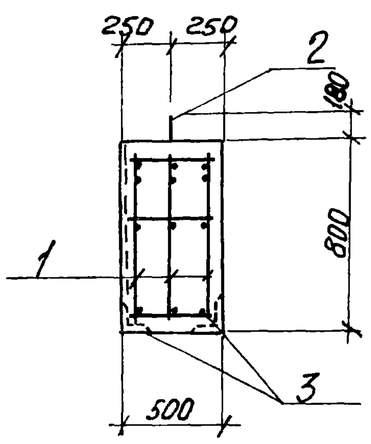

Расчетная схема Б2, Б2-А

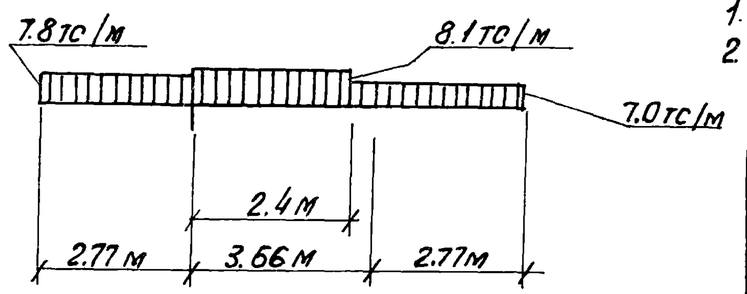

Привязан

Инв. №

Нач. отд.	Шейко	
Н. контр.	Иванов	
Рук. гр.	Кунцевич	
Ст. инж.	Благой	
Инж.	Даценко	

ТП 902-1-59 -КЖИ-Б2, Б2-А

Балки Б2, Б2-А (для t=-40°С)

Стадия	Масса	Масштаб
Р	7.63т	1:50 1:25

Лист | Листов

Госстрой СССР Союзводоканалниипроект Харьковский Водоканалпроект

17207-07 40

Альбом VII

Типовой проект 902-1-59

Б3, Б4

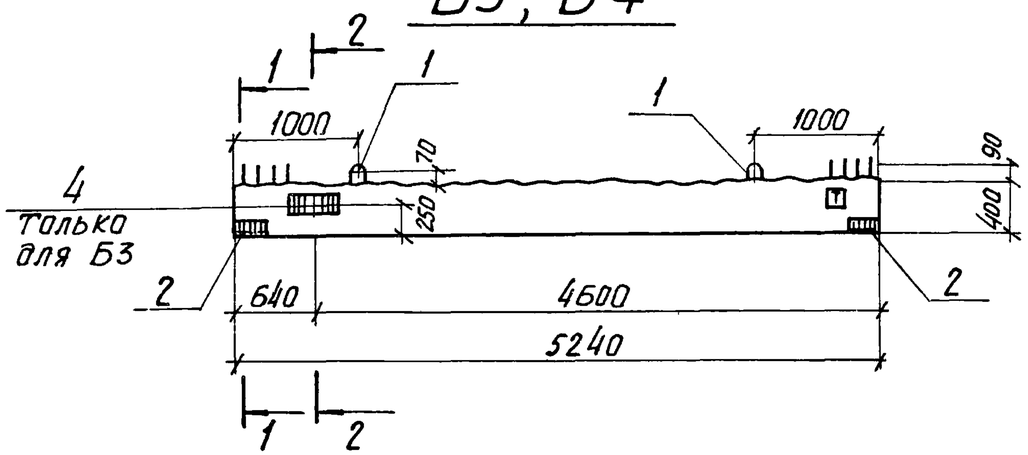

Схема армирования

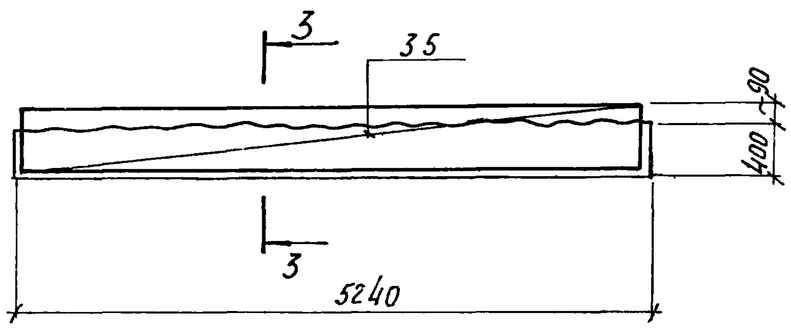

Формат	Зона	Поз.	Обозначение	Наименование	Кол.	Примечание
				Документация		
11			Т п. 902-1- 59 - КЖИ-ТТ1	Технические требования ТТ1		
				Сборочные единицы		
11		1	Т.п. 902-1- 59 -КЖИ-Мн9,Мн10	Изделие закладное МН9	2	
6.4		2	3. 400 - 6 /76	То же МИ4 -12	2	
				Переменные данные для исполнения		
				Б3		
				Сборочные единицы		
11		3	Т.п. 902-1-59-КЖИ-КП4, КП5	Каркас пространственный КП4	1	
11		4	То же Мн 11	Изделие закладное МН 11		
				Б4		
				Сборочные единицы		
11		5	Т.п. 902-1- КЖИ, КП4, КП5	Каркас пространственный КП5	1	
				Материал		
				Бетон марки М 300	0.42	м3

Расчетная схема Б3

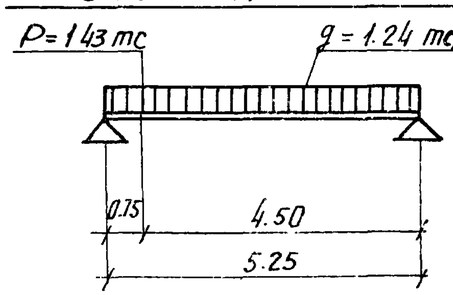

1-1

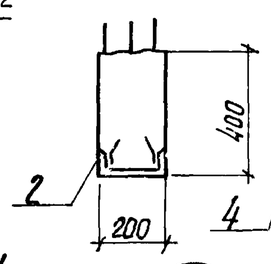

2-2

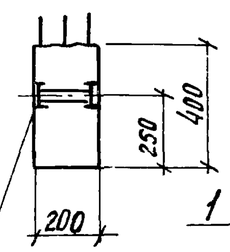

3-3

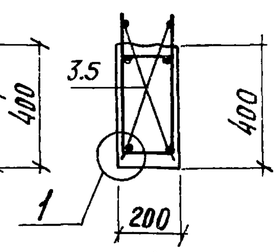

Расчетная схема Б4

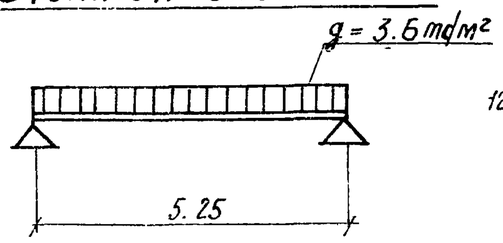

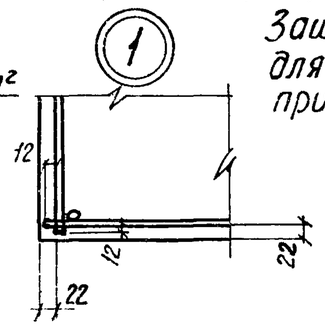

Защитный слой бетона для рабочей арматуры принят 30 мм

Выборка стали на один элемент, кг

Марка элемента	Арматурные изделия: Арматурная сталь ГОСТ 5781-75 Класс АI ф мм 8	Итого	ГОСТ 5.1459-72* Класс А III ф мм 10	18	22	Итого	Итого	Закладные изделия: Профильная сталь			Арм. сталь ГОСТ 5781-75 Класс АI ф мм 10			Итого	Всего
Б3	20.5	20.5	19.3	31.3		50.6	71.1				1.1				72.2
Б4	20.5	20.5	19.3		46.8	66.7	86.6				1.1				87.7

Привязан

Инв №

Нач.отд.	Шейко	
Н.контр.	Иванов	
Рук.гр.	Кунцевич	
Ст инж.	Благой	
Инженер	Мирошникова	

ТП 902-1- 59 -КЖИ-Б3, Б4

Балка Б3, Б4

Стадия	Масса	Масштаб
Р	105 т	1:50 1:20
Лист	Листов 1	

Госстрой СССР Союзводоканалниипроект Харьковский Водоканалпроект

Взам инв №

Подпись и дата

Инв № подл

Альбом VIII

Типовой проект 902-1-59

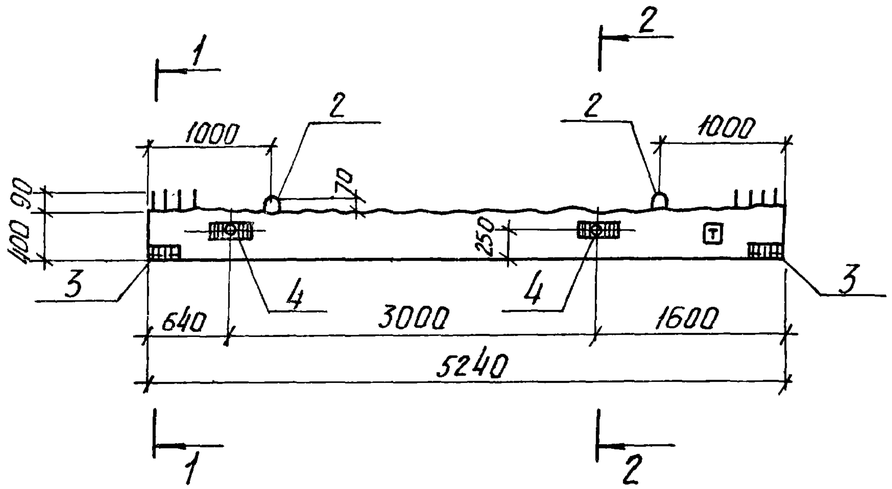

Схема армирования

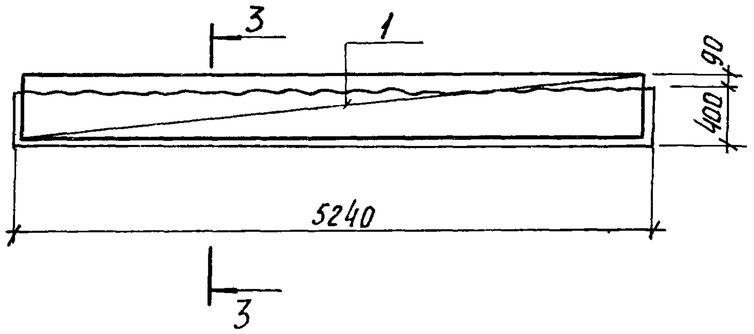

1-1

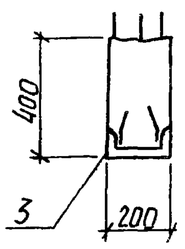

2-2

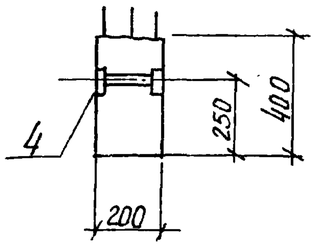

3-3

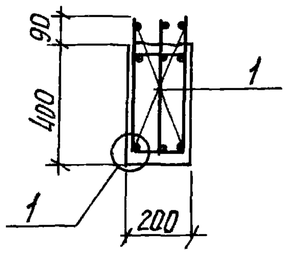

(1)

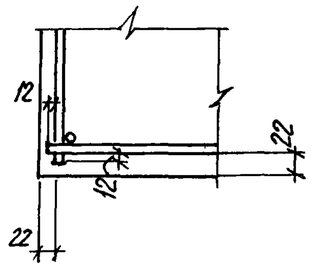

Расчетная схема

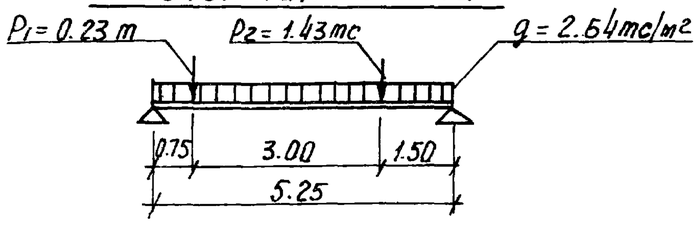

Формат	Зона	Поз.	Обозначение	Наименование	Кол.	Примечание
				Документация		
11			902-1-59 -КЖИ-ТТ1	Технические требования ТТ1		
				Сборочные единицы		
11		1	902-1-59 -КЖИ-КП4,КП5	Каркас пространственный КП4	1	
11		2	Тоже -МН9, МН10	Изделие закладное Мн9	2	
Б.4		3	3.400-6/76	Тоже, МН4-12	2	
11		4	902-1-59 -КЖИ-МН11	" Мн 11	2	
				Материал		
				Бетон марки М 300	0.42	м³

Выборка стали на один элемент, кг

Марка элемента	Арматурные изделия							Закладные изделия							Всего
	Арматурная сталь							Профильная сталь			Арм. сталь ГОСТ 5781-75			Итого	
	ГОСТ 5781-75		ГОСТ 5.1459-72*				Итого								
	Класс AI		Класс AIII								Класс AI				
	ф мм	Итого	ф мм			Итого					ф мм				
	8		10	18							10				
Б5	20.5	20.5	19.3	31.3		50.6	71.1				1.1				72.2

Защитный слой бетона для рабочей арматуры принят 30 мм.

Привязан

Инв. №

Нач. отд.	Шейко	
Н. контр.	Иванов	
Рук. гр.	Кунцевич	
Ст. инж.	Благой	
Инж.	Мирошникова	

ТП 902-1-59 -КЖИ-Б5

Балка Б5

Стадия	Масса	Масштаб
Р	1.05т	1:50 1:20

Лист | Листов 1

Госстрой СССР Союзводоканалниипроект Харьковский Водоканалпроект

Инв. № подл. | Подпись и дата | Взам. инв. №

17207-07 42

Альбом VII

Типовой проект 902-1-59

Б6, Б7

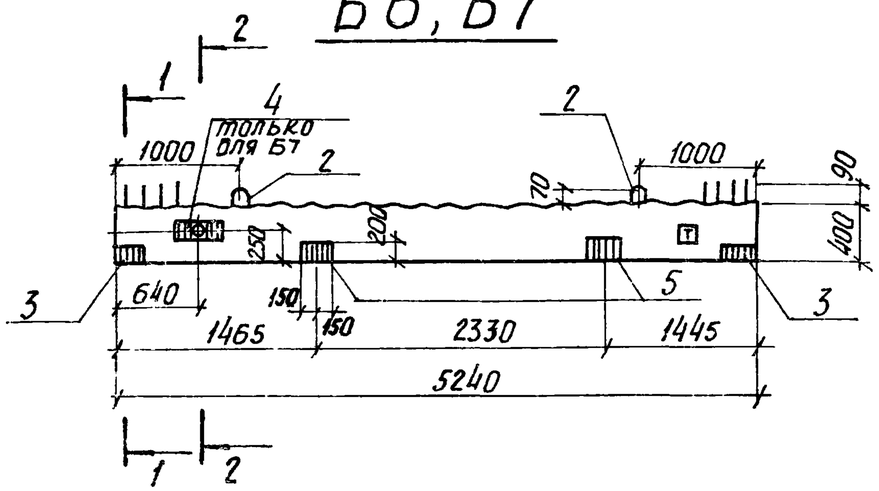

Схема армирования

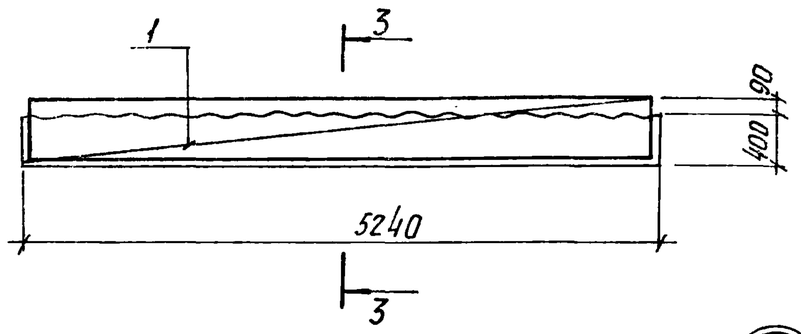

1-1

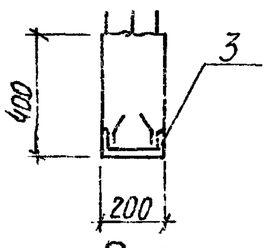

2-2

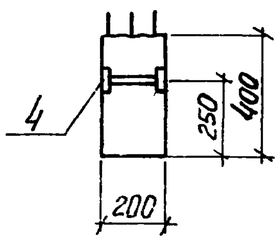

3-3

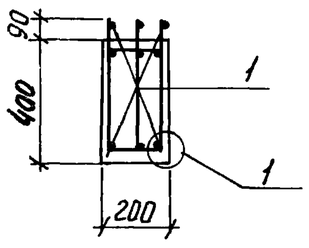

(1)

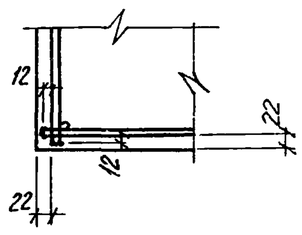

Расчетная схема Б6, Б7

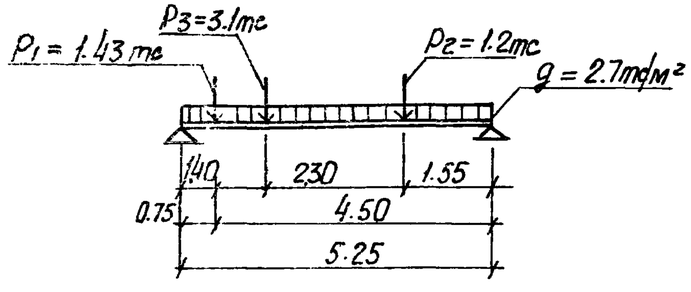

Защитный слой бетона для рабочей арматуры принят 30 мм.

Формат	Зона	Поз	Обозначение	Наименование	Кол.	Примечание
				Документация		
11			т.п. 902-1-59-КЖИ-ТТ1	Технические требования ТТ1		
				Сборочные единицы		
11		1	т.п. 902-1-59-КЖП-КП4, КП5	Каркас пространственный КП5	1	
11		2	То же -Мн 9, Мн 10	Изделие закладное Мн 9	2	
Б.ч.		3	3.400-6/76	То же МИ4-12	2	
11		4	т.п. 902-1-59-КЖИ-Мн 11	" Мн 11	1	только для Б7
Б.ч.		5	3.400-6/76	" МИ1-29	2	
				Материал		
				Бетон марки М 300	0.42	м³

Выборка стали на один элемент, кг

Марка элемента	Арматурные изделия							Закладные изделия							Всего
	Арматурная сталь							Профильная сталь			Арм. сталь ГОСТ 5781-75 Класс АI			Итого	
	ГОСТ 5781-75 Класс АI		ГОСТ 5.1459-72* Класс А III				Итого								
	ф мм	Итого	ф мм			Итого					ф мм				
	8		10	22							10				
Б6, Б7	20.5	20.5	19.3	46.8		66.1	86.6				1.1				87.7

Привязон

Инв. N

Нач.отд.	Шейко	
Н.контр.	Иванов	
Рук.гр.	Кинцевич	
Ст.инж.	Благой	
Инженер	Мирошникова	

ТП 902-1-59 -КЖИ-Б6, Б7

Балки Б6, Б7

Стадия	Масса	Масштаб
Р	1.05т.	1:50 1:20
Лист	Листов 1	

Госстрой СССР Союзводоканалниипроект Харьковский Водоканалпроект

Инв. N подл. | Подпись и дата | Взам. инв. N

Альбом VII

Типовой проект 902-1-59

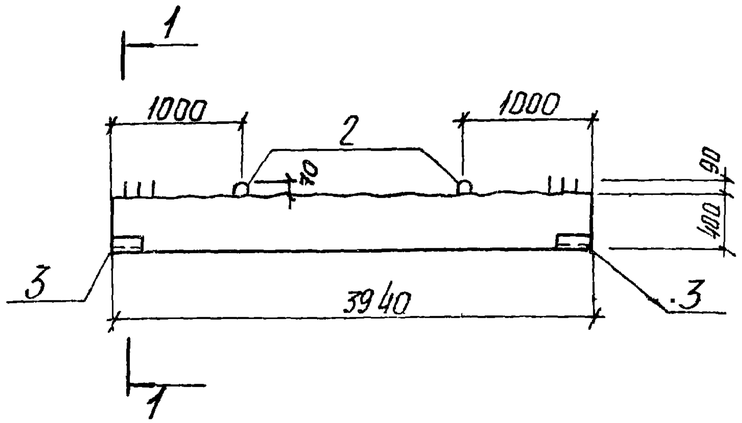

Схема армирования

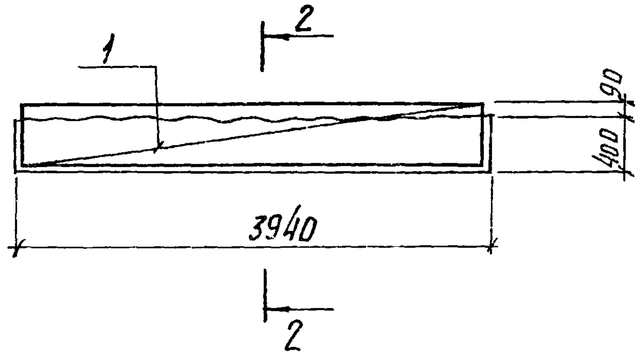

1-1

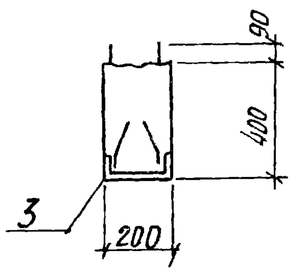

2-2

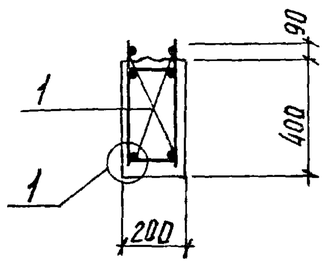

(1)

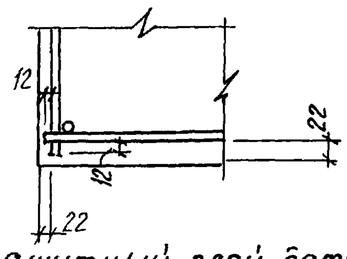

Защитный слой бетона для рабочей арматуры принят 30 мм

Расчетная схема

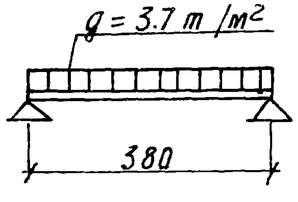

Формат	Зона	Поз	Обозначение	Наименование	Кол.	Примечание
				Документация		
11			902-1-59 -КЖИ-ТТ1	Технические требования ТТ1		
				Сборочные единицы		
11		1	902-1-59 -КЖИ-КП6	Каркас пространственный КП6	1	
11		2	То же -Мн9, Мн10	Изделие закладное Мн9	2	
Б.ч.		3	3.400-6/76	То же Мн4-12	2	
				Материал		
				Бетон марки М-300	0.32	м³

Выборка стали на один элемент, кг

Марка элемента	Арматурные изделия							Закладные изделия							Всего
	Арматурная сталь							Профильная сталь			Арм. сталь ГОСТ 5781-75			Итого	
	ГОСТ 5781-75		ГОСТ 5.1459-72*				Итого								
	Класс АI		Класс АIII								Класс АI				
	ф мм	Итого	ф мм			Итого					ф мм				
	8		10	20							10				
Б8	11.2	11.2	9.7	19.3		29.0	40.2				1.1			1.1	41.3

Нач. отд.	Шейко		
Н.контр	Иванов		
Рук гр.	Кунцевич		
Ст.инж.	Блогой		
Инж.	Мирошникова		

Привязан

Инв. №

ТП 902-1-59 -КЖИ-Б8

Балка Б8

Стадия	Масса	Масштаб
Р	0,80т	1:50 1:20

Лист | Листов 1

Госстрой СССР Союзводоканалпроект Харьковский Водоканалпроект

Инв. N подл | Подпись и дата | Взам. инв. №

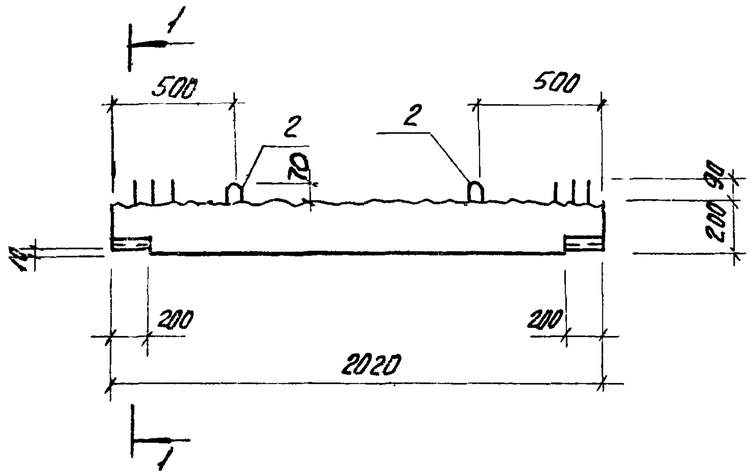

Схема армирования

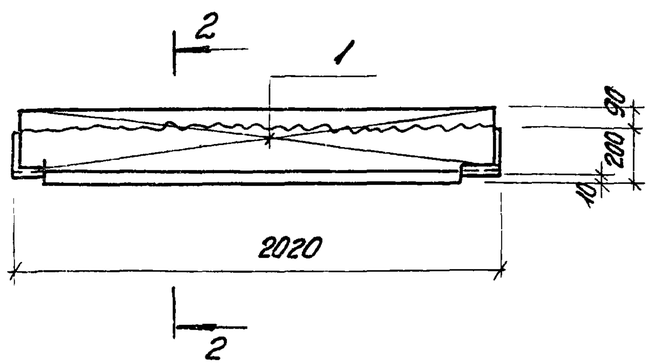

1-1

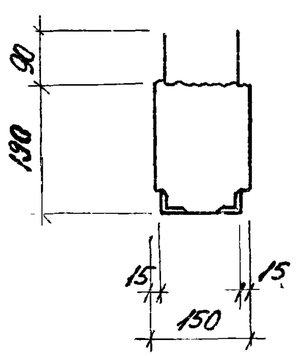

2-2

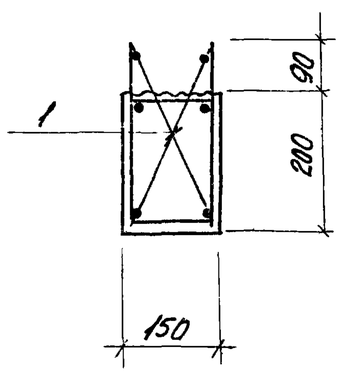

Расчетная схема

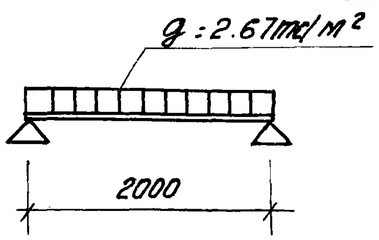

Формат	Зона	Поз.	Обозначение	Наименование	Кол.	Примечание
				Документация		
11			902-1-59-КЖИ-ТТ1	Технические требования ТТ1		
				Сборочные единицы и детали		
11		1	902-1-59-КЖИ-КП7	Каркас пространственный КП7	1	18.02
11		2	То же -МН9, МН10	Изделие закладное МН9	2	0.54
				Материал		
				Бетон марки М300	0.06	м³

Выборка стали на один элемент, кг

Марка эл-та	Арматурные изделия							Закладные изделия							Всего
	Арматурная сталь							Профильная сталь			Арм сталь ГОСТ 5781-75			Итого	
	ГОСТ 5781-75		ГОСТ 5.1459-72*				Итого								
	Класс AI		Класс AIII								Класс AI				
	ф мм	Итого	ф мм			Итого					ф мм				
	8		10	16				C12			10				
Б9	3.9	3.9	4.94	6.32		11.3	15.2	4.2			1.1			5.3	20.5

Защитный слой бетона для рабочей арматуры принят 20 мм

Привязан

Инв. №

Нач. отд.	Шейко	
Н. контр.	Иванов	
Рук. гр.	Кунцевич	
Ст. инж.	Благой	
Инженер	Мирошникова	

Т.П. 902-1-59-КЖИ-Б9

Балка Б9

Стадия	Масса	Масштаб
Р	0.15 т	1:20 1:10
Лист	Листов 1	

Госстрой СССР Союзводоканалниипроект Харьковский Водоканалпроект

Инв. № подл. | Подпись и дата | Взам. инв. №

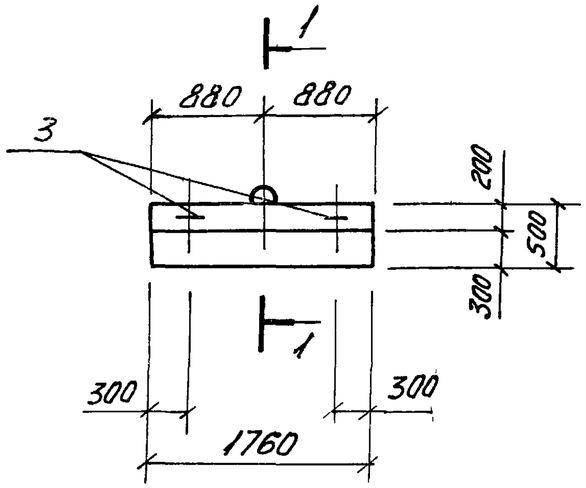

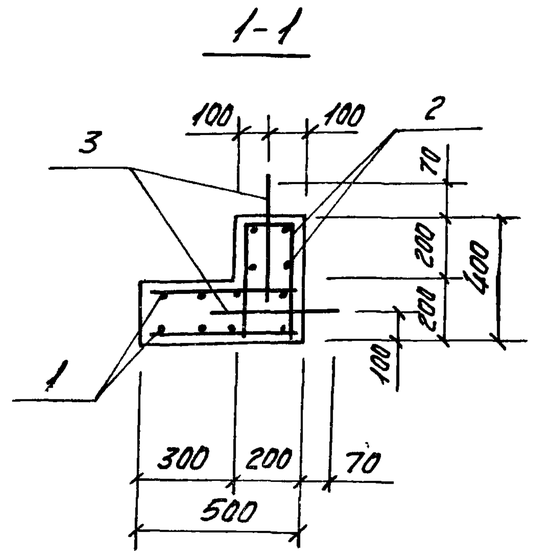

Формат	Зона	Поз	Обозначение	Наименование	Кол.	Примечание
				Документация		
11			ТП 902-1-59-КЖИ-ТТ1	Технические требования ТТ1		
				Сборочные единицы и детали		
11		1	ТП 902-1-59-КЖИ-С20	Сетка арматурная С20	1	
11		2	То же -С21	То же С21	1	
Б4		3		Стержень одиночный	3	
				Материалы		
				Бетон марки М300	0.25	$м^3$

Ведомость стержней на один элемент

Марка элемента	Поз	Эскиз или сечение	ф мм	Длина мм	Кол
ОП1	3	R=30; 40; 300; 60	10АI ВСТ3сп2	870	3

Выборка стали на один элемент, кг

Марка эл-та	Арматурные изделия				Итого
	Арматурная сталь ГОСТ 5781-75				
	Класс АI				
	ф мм			Итого	
	8	10		20	
ОП1	16.28	1.62		17.9	17.9

Защитный слой бетона для рабочей арматуры - 20 мм

Привязан

Инв. №

Начотд	Шейко	
Н.контр	Иванов	
Рук гр	Кунцевич	
Ст инж	Глуменко	
Инжен	Мирошникова	

ТП 902-1-59-КЖИ-ОП1

Опорный блок ОП1

Стадия	Масса	Масштаб
Р	625кг	1:50 1:20
Лист	Листов 1	

Госстрой СССР Союзводоканалгипроект Харьковский Водоканалпроект

Инв. № подл | Подпись и дата | Взам. инв. №

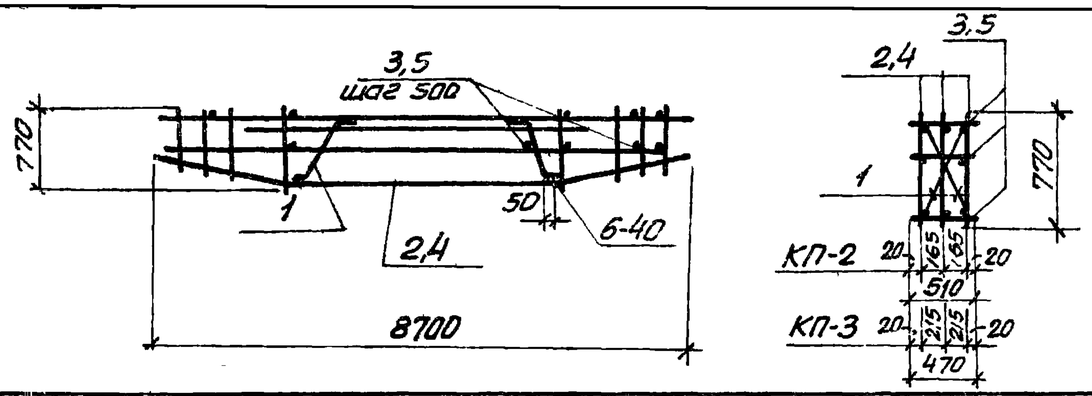

Формат	Зона	Поз.	Обозначение	Наименование	Кол.	Примечание
				Документация		
11			ТП 902-1-59-КЖИ-ТТ2	Технические требования ТТ2		
				Детали		
Б.4		1		ф8АI ГОСТ5781-75, ℓ=1250	4	0,5кг
				Переменные данные для исполнения		
				КП2		238,2кг
				Сборочные единицы и детали		
11		2	ТП 902-1-59-КЖИ-КР18,КР19	Каркас плоский КР18	3	76,5кг
Б.4		3		ф8АI ГОСТ 5781-75 ℓ=370	46	0,146кг
				КП 3		263,7кг
				Сборочные единицы и детали		
11		4	ТП 902-1-59-КЖИ-КР18,КР19	Каркас плоский КР19	3	84,4кг
Б.4		5		ф8АI ГОСТ5781-75, ℓ=470	46	0,186кг

Альбом VII

Типовой проект 902-1-59

Привязан

Взам. инв. №

Подпись и дата

Инв. № подл.

Инв. №

Нач. отд.	Шейко	
Н. контр.	Иванов	
Рук. гр.	Кунцевич	
Ст. инж.	Глуменко	
Инж.	Благой	

ТП 902-1- -КЖИ-КП2,КП3

Каркасы пространственные КП2, КП3

Стадия	Масса	Масштаб
Р	см. табл.	

Лист Листов 1

Госстрой СССР Союзводоканалниипроект Харьковский водоканалпроект

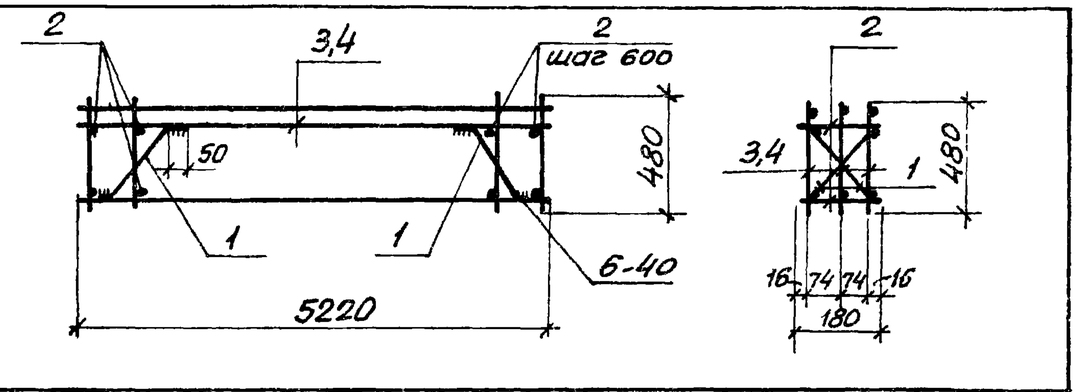

Формат	Зона	Поз.	Обозначение	Наименование	Кол.	Примечание
				Документация		
11			ТП 902-1-59-КЖИ-ТТ2	Технические требования ТТ2		
				Детали		
Б.4		1		ф8АI ГОСТ5781-75, ℓ=600	4	0,84кг
Б.4		2		ф8АI То же, ℓ=180	18	0,071кг
				Переменные данные для исполнения		
				КП 4		71,11кг
				Сборочные единицы		
11		3	ТП 902-1-59-КЖИ-КР20,КР21	Каркас плоский КР20	3	22,96кг
				КП5		86,59кг
				Сборочные единицы		
11		4	ТП 902-1-59-КЖИ-КР20,КР21	Каркас плоский Кр 21	3	28,12кг

Альбом VII

Типовой проект 902-1-

Привязан

Взам. инв. №

Подпись и дата

Инв. № подл.

Инв. №

Нач. отд.	Шейко	
Н. контр.	Иванов	
Рук. гр.	Кунцевич	
Ст. инж.	Благой	
Инжен.	Мирошникова	

ТП 902-1-59-КЖИ-КП4, КП5

Каркасы пространственные КП4, КП5

Стадия	Масса	Масштаб
Р	см. табл.	

Лист Листов 1

Госстрой СССР Союзводоканалниипроект Харьковский водоканалпроект

Альбом VII

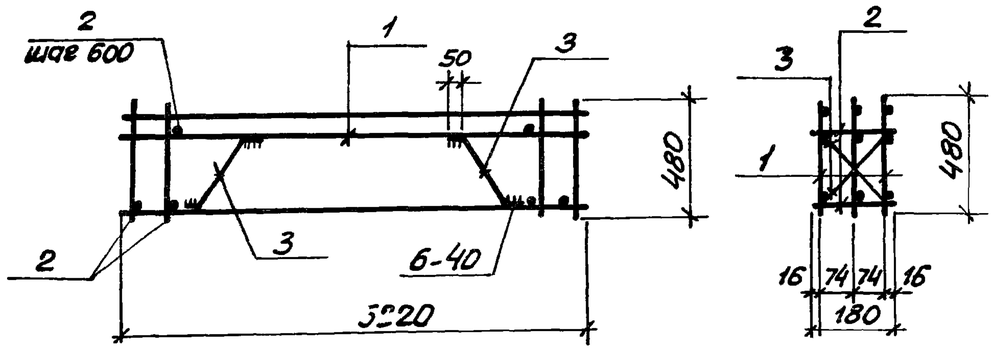

Типовой проект 902-1-59

Формат	Зона	Поз.	Обозначение	Наименование	Кол.	Примечание
				Документация		
11			ТП 902-1-59-КЖИ-ТТ2	Технические требования ТТ2		
				Сборочные единицы и детали		
11		1	ТП 902-1-59-КЖИ-КР22	Каркас плоский КР22	2	
Б.ч		2		ф8 АI ГОСТ 5781-75 ℓ=180	16	0,07кг
Б.ч		3		ф8 АI То же ℓ=600	4	0,24кг

Взам. инв. №

Подпись и дата

Инв. № подл.

Привязан

Инв. №

Нач. отд.	Шейко		
Н. контр.	Иванов		
Рук. гр.	Кунцевич		
Ст. инж.	Благой		
Инжен.	Мирошникова		

ТП 902-1-59-КЖИ-КП6

Каркас пространственный КП6

Стадия	Масса	Масштаб
Р	40,24 кг	
Лист	Листов 1	

Госстрой СССР Союзводоканалниипроект Харьковский водоканалпроект

Альбом VII

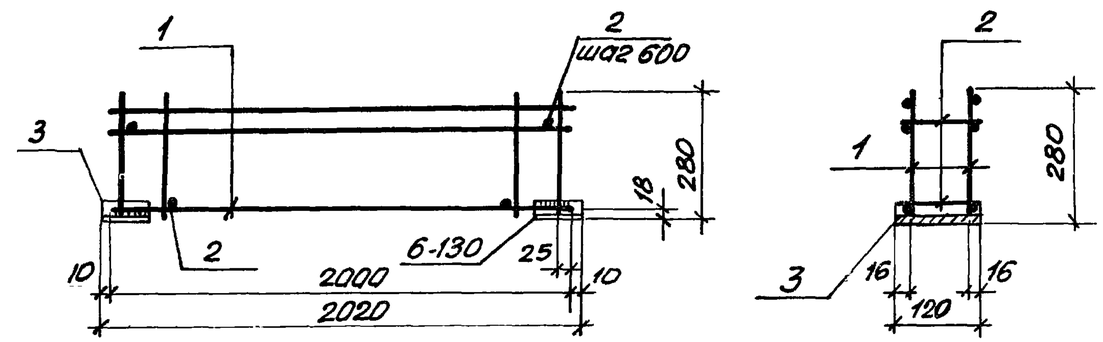

Типовой проект 902-1-59

Формат	Зона	Поз.	Обозначение	Наименование	Кол.	Примечание
				Документация		
11			ТП 902-1-59-КЖИ-ТТ2	Технические требования ТТ2		
				Сборочные единицы и детали		
11		1	ТП 902-1-59-КЖИ-КР23	Каркас плоский КР23	2	
Б.ч		2		ф8 АI ГОСТ 5781-75 ℓ=120	16	0,05кг
Б.ч		3		С12 ГОСТ 8240-72 ℓ=200	2	2,10кг

Взам. инв. №

Подпись и дата

Инв. № подл.

Привязан

Инв. №

Нач. отд.	Шейко		
Н. контр.	Иванов		
Рук. гр.	Кунцевич		
Ст. инж.	Благой		
Инжен.	Мирошникова		

ТП 902-1-59-КЖИ-КП7

Каркас пространственный КП7

Стадия	Масса	Масштаб
Р	19,34 кг	
Лист	Листов 1	

Госстрой СССР Союзводоканалниипроект Харьковский водоканалпроект

Альбом VII

Типовой проект 902-1-59

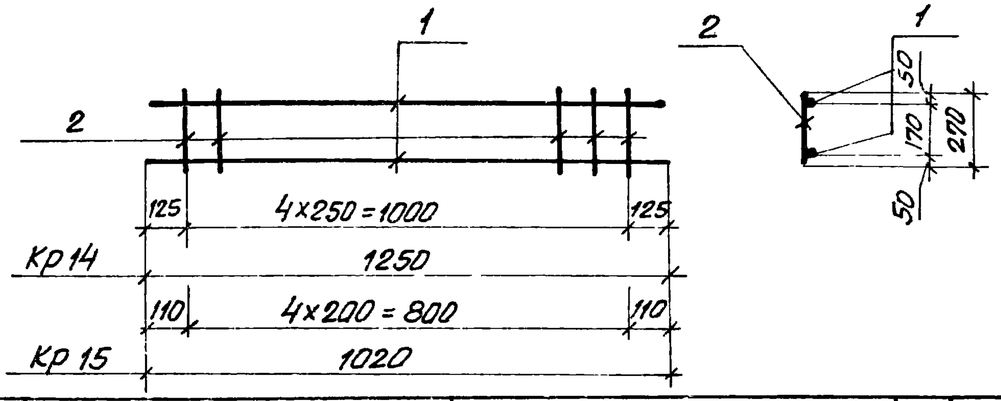

Формат	Зона	Поз.	Обозначение	Наименование	Кол	Примечание
				Документация		
11			ТП 902-1-59-КЖИ-ТТ2	Технические требования ТТ2		
				Кр 14		1,9кг
				Детали		
Б.4		1		ф10АI ГОСТ 5781-75, ℓ=1250	2	1,6кг
Б.4		2		ф6АI То же, ℓ=270	5	0,3кг
				Кр15		1,5кг
				Детали		
Б.4		1		ф10АI ГОСТ 5781-75 ℓ=1020	2	1,3кг
Б.4		2		ф6АI То же ℓ=270	4	0,2кг

Привязан

Инв. №

Взам. инв. № | Подпись и дата | Инв. № подл.

Нач отд	Шейко	
Н.контр	Иванов	
Рук гр	Кунцевич	
Ст. инж.	Глуменко	
Инжен	Мирошникова	

ТП 902-1-59-КЖИ-Кр14, Кр15

Каркас плоский Кр14, Кр15

Стадия	Масса	Масштаб
Р	см табл.	
Лист	Листов 1	

Госстрой СССР Союзводоканалниипроект Харьковский ВОДОКАНАЛПРОЕКТ

Альбом VII

Типовой проект 902-1-59

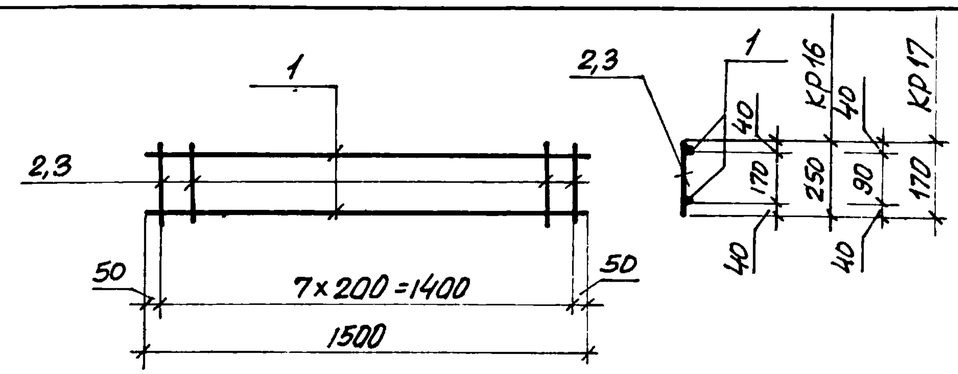

Формат	Зона	Поз	Обозначение	Наименование	Кол	Примечание
				Документация		
11			ТП 902-1-59-КЖИ-ТТ2	Технические требования ТТ2		
				Кр 16		2,35кг
				Детали		
Б.4		1		ф10АI ГОСТ 5781-75, ℓ=1500	2	1,9кг
Б.4		2		ф6АI То же, ℓ=250	8	0,45кг
				Кр17		2,2кг
				Детали		
Б.4		1		ф10АI ГОСТ 5781-75, ℓ=1500	2	1,9кг
Б.4		3		ф6АI То же ℓ=170	8	0,3кг

Привязан

Инв. №

Взам. инв. № | Подпись и дата | Инв. № подл.

Нач отд.	Шейко	
Н контр.	Иванов	
Рук. гр.	Кунцевич	
Ст. инж.	Глуменко	
Инжен.	Мирошникова	

ТП 902-1-59-КЖИ-Кр16, Кр17

Каркас плоский Кр 16, Кр 17

Стадия	Масса	Масштаб
Р	см табл.	
Лист	Листов 1	

Госстрой СССР Союзводоканалниипроект Харьковский ВОДОКАНАЛПРОЕКТ

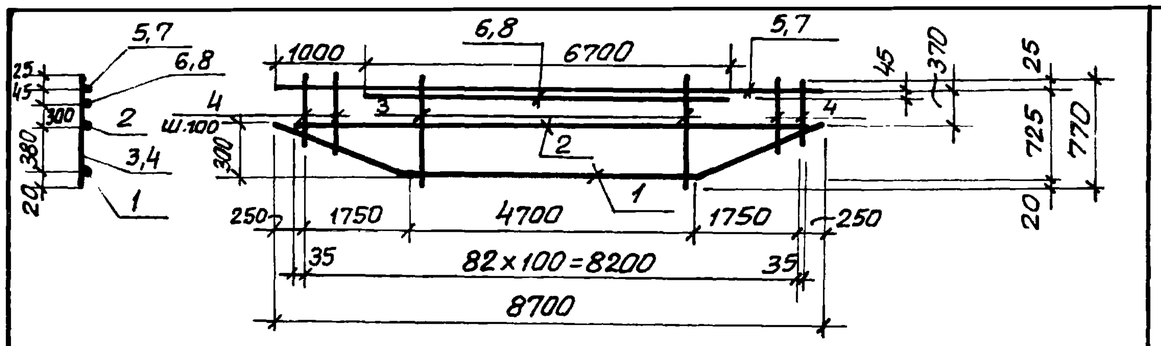

Формат	Зона	Поз.	Обозначение	Наименование	Кол.	Примечание
				Документация		
			902-1-59-КЖИ-ТТ2	Технические требования ТТ2		
				Детали		
Б.4		1		ф14АIII ГОСТ5.1459-72* ℓ=8900	1	10,6кг
Б.4		2		ф10АIII То же ℓ=8270	1	5,1кг
Б.4		3		ф8АI ГОСТ5781-75 ℓ=770	47	14,3кг
Б.4		4		ф8АI То же ℓ=710÷470	36	8,4кг
				КР 18		76,5кг
				Детали		
Б.4		5		ф20АIII ГОСТ5.1459-72* ℓ=8900	1	21,5кг
Б.4		6		ф20АIII ГОСТ5.1459-72* ℓ=6900	1	16,6кг
				КР19		84,4кг
				Детали		
Б.4		7		ф22АIII ГОСТ5.1459-72* ℓ=8700	1	26,0кг
Б.4		8		ф22АIII То же ℓ=6700	1	20,0кг

Альбом VII

Типовой проект 902-1-59

Взам. инв. № | Подпись и дата | Инв. № подл.

Привязан

Инв. №

Нач. отд.	Шейко	
Н.контр.	Иванов	
Рук. гр.	Кунцевич	
Ст.инж.	Благой	
Инжен.	Доценко	

ТП902-1- -КЖИ-КР18, КР19

Каркасы плоские КР18, КР19

Стадия	Масса	Масштаб
Р	см. табл.	
Лист	Листов 1	

Госстрой СССР Союзводоканалниипроект Харьковский водоканалпроект

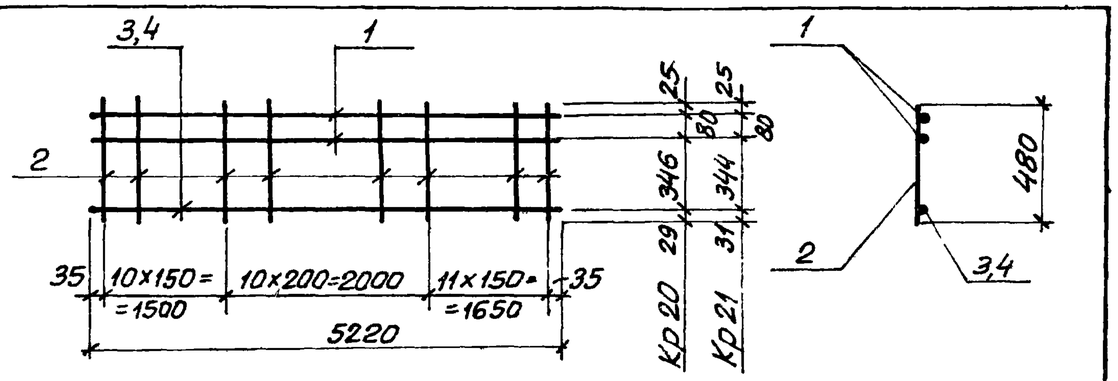

Формат	Зона	Поз.	Обозначение	Наименование	Кол.	Примечание
				Документация		
11			ТП902-1-59-КЖИ-ТТ2	Технические требования ТТ2		
				Детали		
Б.4		1		ф10АIII ГОСТ5.1459-72* ℓ=5220	2	3,22кг
Б.4		2		ф8АI ГОСТ5781-75 ℓ=480	32	0,19кг
				Переменные данные для исполнения		
				КР 20		22,96кг
				Детали		
Б.4		3		ф18АIII ГОСТ5.1459-72* ℓ=5220	1	10,44кг
				КР 21		28,12кг
				Детали		
Б.4		4		ф22АIII ГОСТ5.1459-72* ℓ=5220	1	15,6кг

Альбом VII

Типовой проект 902-1-59

Взам. инв. № | Подпись и дата | Инв. № подл.

Привязан

Инв. №

Нач. отд.	Шейко	
Н.контр.	Иванов	
Рук. гр.	Кунцевич	
Ст.инж.	Благой	
Инжен.	Мирошникова	

ТП902-1-59-КЖИ-КР20, КР21

Каркасы плоские КР20, КР21

Стадия	Масса	Масштаб
Р	см. табл.	
Лист	Листов 1	

Госстрой СССР Союзводоканалниипроект Харьковский водоканалпроект

Альбом VII

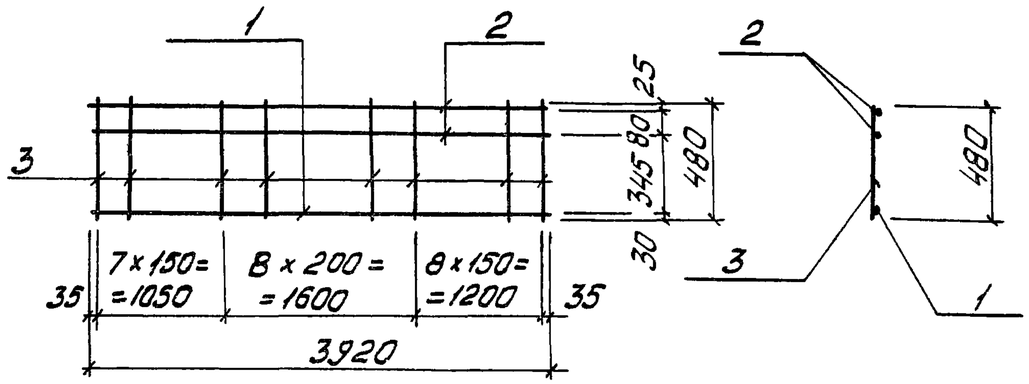

Формат	Зона	Поз.	Обозначение	Наименование	Кол.	Прим.
				Документация		
11			902-1-59 -КЖИ-ТТ2	Технические требования ТТ2		
				Детали		
Б.Ч.		1		ф20А III ГОСТ 5.1459-72* ℓ=3920	1	9,67кг
Б.Ч.		2		ф10А III То же ℓ=3920	2	2,42кг
Б.Ч.		3		ф8АI ГОСТ 5781-75 ℓ=480	24	0,19кг

Типовой проект 902-1-59

Привязан

Инв. №

Нач.отд.	Шейко	
Н.контр.	Иванов	
Рук.гр.	Кунцевич	
Ст.инж.	Благой	
Инженер	Мирошникова	

Взам. инв. № | Подпись и дата | Инв. № подл.

Т.П. 902-1-59 -КЖИ- Кр 22

Каркас плоский Кр 22

Стадия	Масса	Масштаб
Р	19,1кг	

Лист | Листов 1

Госстрой СССР Союзводоканалниипроект Харьковский Водоканалпроект

Альбом VII

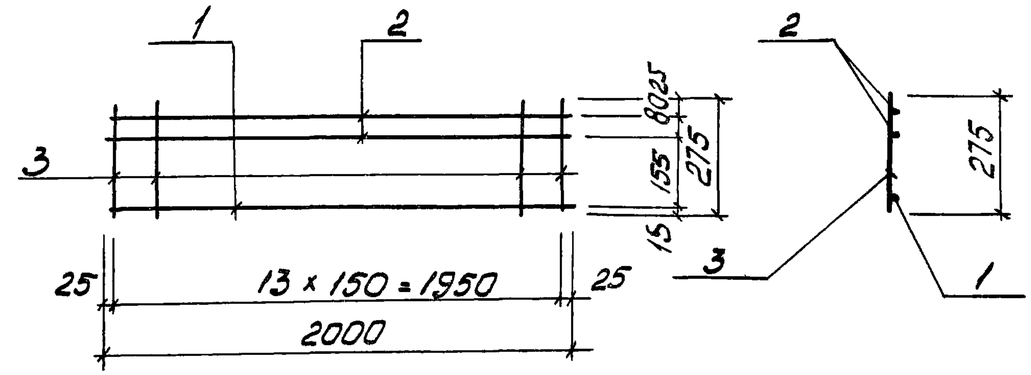

Формат	Зона	Поз	Обозначение	Наименование	Кол.	Прим.
				Документация		
11			902-1-59 -КЖИ-ТТ2	Технические требования ТТ2		
				Детали		
Б.Ч.		1		ф16А III ГОСТ 5.1459-72* ℓ=2000	1	3,16кг
Б.Ч.		2		ф10А III То же ℓ=2000	2	1,235кг
Б.Ч.		3		ф8АI ГОСТ 5781-75 ℓ=275	14	0,11кг

Типовой проект 902-1-59

Привязан

Взам. инв. № | Подпись и дата | Инв. № подл.

Нач.отд.	Шейко	
Н.контр.	Иванов	
Рук.гр.	Кунцевич	
Ст.инж.	Благой	
Инженер	Мирошникова	

Т.П. 902-1-59 -КЖИ- Кр 23

Каркас плоский Кр 23

Стадия	Масса	Масштаб
Р	7,2 кг	

Лист | Листов 1

Госстрой СССР Союзводоканалниипроект Харьковский Водоканалпроект

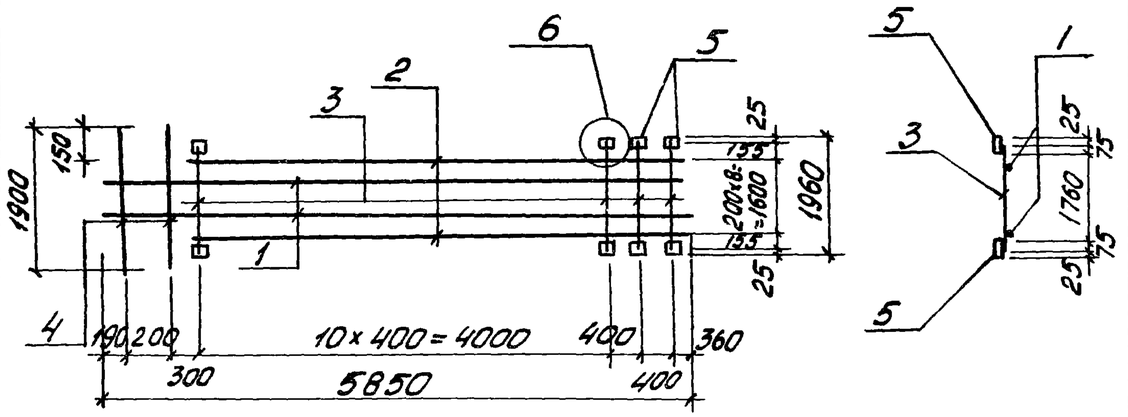

Формат	Зона	Поз.	Обозначение	Наименование	Кол.	Примечание
				Документация		
11			Т.П. 902-1-59 -КЖИ-ТТ2	Технические требования ТТ2		
12			То же -У	Узел 6		
				Детали		
Б.Ч.		1		ф12А III ГОСТ 5.1459-72* ℓ=5850	7	5,19кг
Б.Ч.		2		ф12А III, то же, ℓ=5350	2	4,75кг
Б.Ч.		3		ф16А III " ℓ=1910	13	3,01кг
Б.Ч.		4		ф16А III " ℓ=1900	2	3,0кг
Б.Ч.		5		-100x6 ГОСТ 103-76 ℓ=100	26	0,47кг

Привязан

Инв.№

Взам. инв.№ | Подпись и дата | Инв.№ подл.

Нач.отд	Шейко	
Н.контр.	Иванов	
Рук. гр	Кунцевич	
Ст.инж.	Глуменко	
Инженер	Мирошникова	

Т.П. 902-1-59 -КЖИ-С4

Сетка арматурная С4

Стадия	Масса	Масштаб
Р	107,1кг	

Лист | Листов 1

Госстрой СССР
Союзводоканалниипроект
Харьковский
водоканалпроект

Типовой проект 902-1-59 Альбом VII

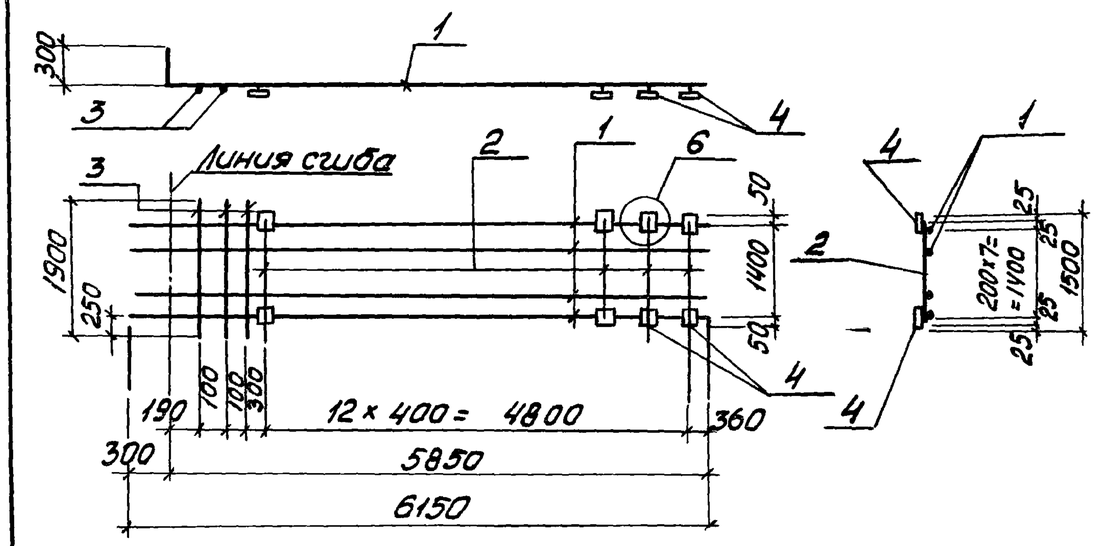

Формат	Зона	Поз.	Обозначение	Наименование	Кол.	Примечание
				Документация		
11			Т.П. 902-1-59 -КЖИ-ТТ2	Технические требования ТТ2		
12			То же -У	Узел 6		
				Детали		
Б.Ч.		1		ф12А III ГОСТ 5.1459-72* ℓ=6150	8	5,46кг
Б.Ч.		2		ф16А III то же ℓ=1450	13	2,29кг
Б.Ч.		3		ф16А III " ℓ=1900	3	3,0 кг
Б.Ч.		4		-100x6 ГОСТ 103-76 ℓ=100	26	0,47кг

Привязан

Инв.№

Взам. инв.№ | Подпись и дата | Инв.№ подл.

Нач.отд	Шейко	
Н.контр	Иванов	
Рук. гр.	Кунцевич	
Ст инж	Глуменко	
Инженер	Мирошникова	

Т.П. 902-1-59 -КЖИ-С5

Сетка арматурная С5

Стадия	Масса	Масштаб
Р	94,6кг	

Лист | Листов 1

Госстрой СССР
Союзводоканалниипроект
Харьковский
водоканалпроект

Альбом VII

Типовой проект 902-1-59

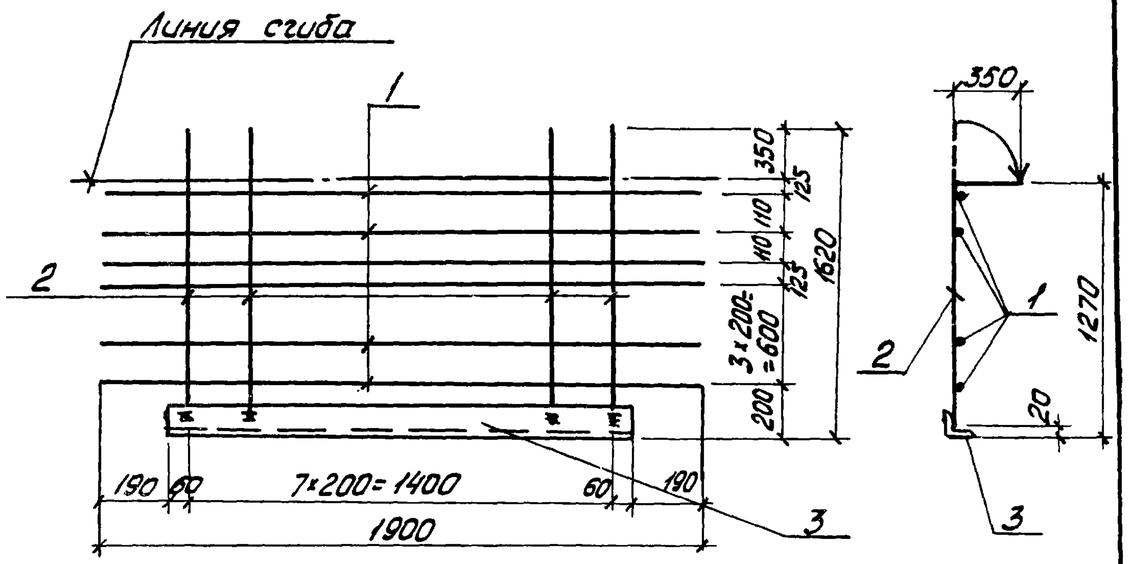

Формат	Зона	Поз.	Обозначение	Наименование	Кол.	Примеч.
				Документация		
11			Т.П.902-1-59-КЖИ-ТТ2	Технические требования ТТ2		
				Детали		
Б.Ч.		1		ф16А III, ГОСТ 5.1459-72*, ℓ=1900	7	3,0 кг
Б.Ч.		2		ф16А III, Тоже ; ℓ=1600	8	2,52 кг
Б.Ч.		3		L 140×12, ГОСТ 8509-72, ℓ=1520	1	38,8 кг

Привязан

Инв. №

Нач.отд.	Шейко		
Н.контр.	Иванов		
Рук. гр.	Кунцевич		
Инженер	Глуменко		
Инженер	Мягкая		

Т.П. 902-1-59-КЖИ-С6

Сетка арматурная С6

Стадия	Масса	Масштаб
Р	80,0 кг	
Лист	Листов 1	

ГОССТРОЙ СССР
СОЮЗВОДОКАНАЛНИИПРОЕКТ
Харьковский ВОДОКАНАЛПРОЕКТ

Взам. инв. №

Подпись и дата

Инв. № подл.

Альбом VII

Типовой проект 902-1-59

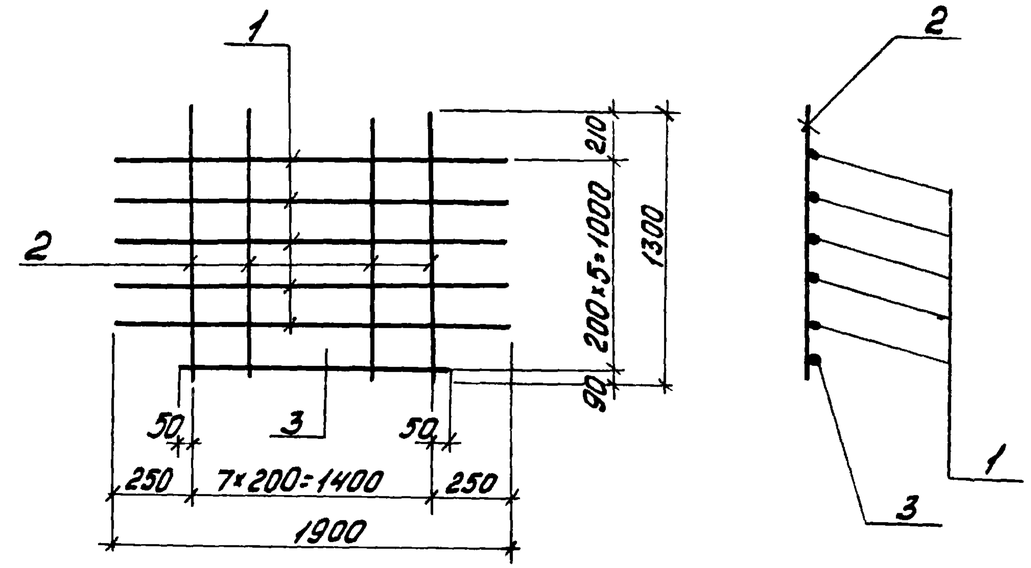

Формат	Зона	Поз.	Обозначение	Наименование	Кол.	Прим.
				Документация		
11			ТП902-1-59-КЖИ-ТТ2	Технические требования ТТ2		
				Детали		
Б.Ч.		1		ф16А III ГОСТ 5.1459-72*, ℓ=1900	5	3,12 кг
Б.Ч.		2		ф16А III Тоже ℓ=1300	8	2,05 кг
Б.Ч		3		ф16А III " ℓ=1500	1	2,4 кг

Привязан

Инв. №

Нач.отд.	Шейко		
Н.контр.	Иванов		
Рук. гр.	Кунцевич		
Инженер	Глуменко		
Инженер	Мягкая		

Т.П. 902-1-59-КЖИ-С7

Сетка арматурная С7

Стадия	Масса	Масштаб
Р	35,1 кг	
Лист	Листов 1	

ГОССТРОЙ СССР
СОЮЗВОДОКАНАЛНИИПРОЕКТ
Харьковский ВОДОКАНАЛПРОЕКТ

Взам. инв. №

Подпись и дата

Инв. № подл.

Альбом VII

Типовой проект 902-1-59

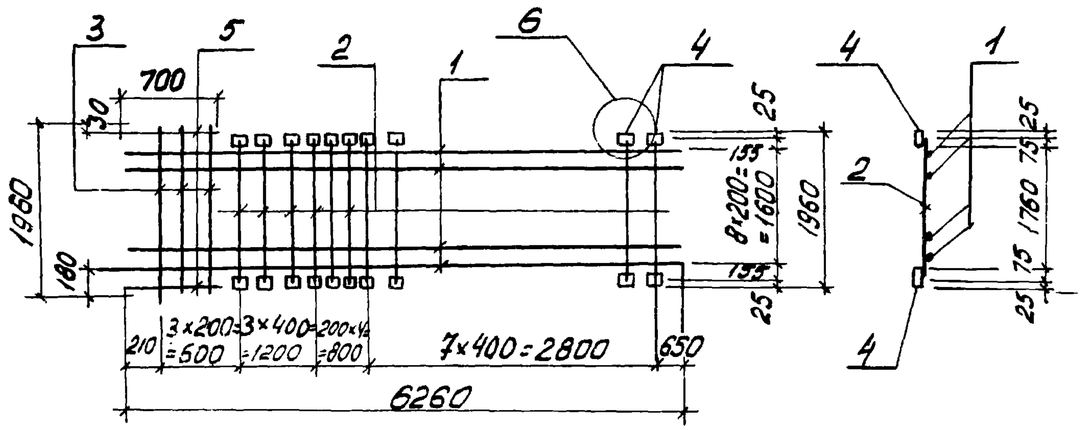

Формат	Зона	Поз.	Обозначение	Наименование	Кол.	Примечание
				Документация		
11			Т.П.902-1-59-КЖИ-ТТ2	Технические требования ТТ2		
12			То же -У	Узел 6		
				Детали		
Б.4.		1		ф12А III, ГОСТ 5.1459-72*, ℓ=6260	9	5,56кг
Б.4.		2		ф16А III, то же ℓ=1910	15	3,01кг
Б.4.		3		ф16А III " ℓ=1960	3	3,1кг
Б.4.		4		-100×6, ГОСТ 103-76, ℓ=100	30	0,47кг
Б.4		5		ф12А III, ГОСТ 5.1459-72*, ℓ=700	2	0,62кг

Привязан

Инв.№

Взам.инв.№ | Подпись и дата | Инв.№подл.

Нач.отд.	Шейко	
Н.контр.	Иванов	
Рук.гр.	Кунцевич	
Инженер	Глуменко	
Инженер	Мягкая	

Т.П. 902-1-59 -КЖИ-С8

Сетка арматурная С8

Стадия	Масса	Масштаб
Р	120,5кг	
Лист	Листов 1	

Госстрой СССР
Союзводоканалниипроект
Харьковский
Водоканалпроект

Альбом VII

Типовой проект 902-1-59

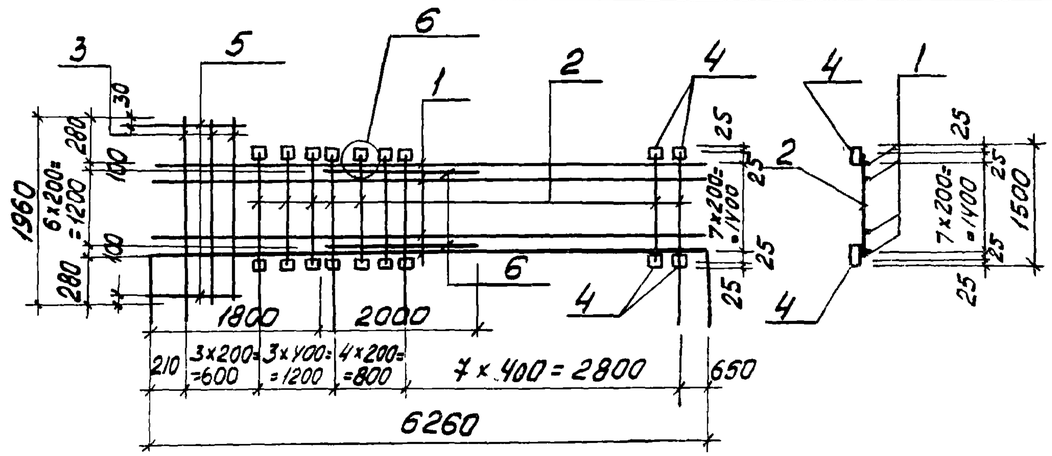

Формат	Зона	Поз.	Обозначение	Наименование	Кол.	Примечание
				Документация		
11			Т.П.902-1-59-КЖИ-ТТ2	Технические требования ТТ2		
12			То же -У	Узел 6		
				Детали		
Б.4.		1		ф12А III, ГОСТ 5.1459-72*, ℓ=6260	8	5,56кг
Б.4.		2		ф16А III то же; ℓ=1450	15	2,29кг
Б.4.		3		ф16А III " ; ℓ=1960	3	3,1кг
Б.4.		4		-100×6, ГОСТ 103-76 ℓ=100	30	0,47кг
Б.4.		5		ф12А III ГОСТ 5.1459-72*, ℓ=700	2	0,62кг
Б.4.		6		ф16А III Тоже ℓ=2000	7	3,16кг

Привязан

Инв.№

Взам.инв.№ | Подпись и дата | Инв.№подл.

Нач.отд.	Шейко	
Н.контр.	Иванов	
Рук.гр.	Кунцевич	
Инженер	Глуменко	
Инженер	Мягкая	

Т.П. 902-1-59 -КЖИ-С9

Сетка арматурная С9

Стадия	Масса	Масштаб
Р	148,9кг	
Лист	Листов 1	

Госстрой СССР
Союзводоканалниипроект
Харьковский
Водоканалпроект

Альбом VII

Типовой проект 902-1-59

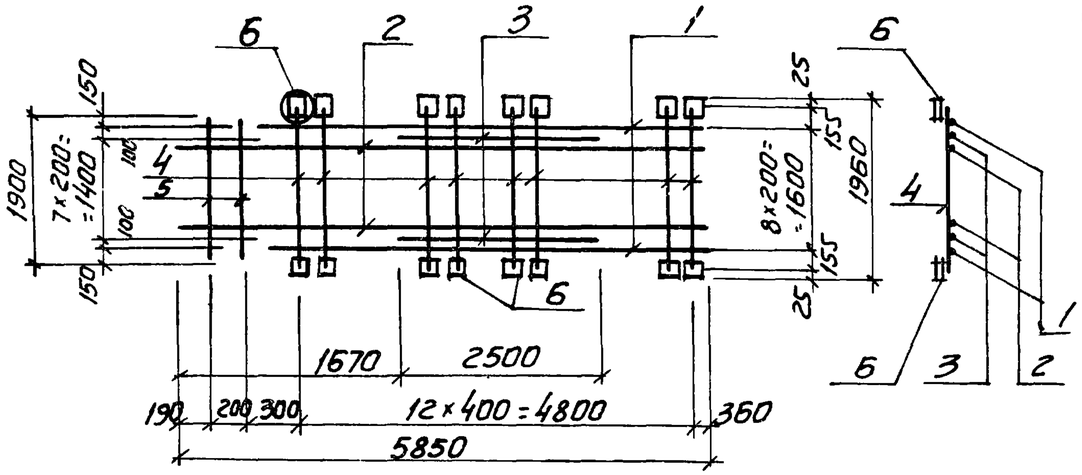

Формат	Зона	Поз.	Обозначение	Наименование	Кол.	Примечание
				Документация		
11			Т.П.902-1-59 -КЖИ-ТТ2	Технические требованияТТ2		
12			То же -У	Узел Б		
				Детали		
Б.4		1		ф12АIII ГОСТ5.1459-72* ℓ=5350	2	4,75кг
Б.4		2		ф12АIII То же ℓ=5850	7	5,19кг
Б.4		3		ф12АIII —"— ℓ=2500	8	2,22кг
Б.4		4		ф16АIII —"— ℓ=1910	13	3,01кг
Б.4		5		ф16АIII —"— ℓ=1900	2	3,0кг
Б.4		6		-100×6 ГОСТ103-76 ℓ=100	26	0,47кг

Привязан

Инв.№

Т.П.902-1-59 -КЖИ-С10

Сетка арматурная С10

Стадия	Масса	Масштаб
Р	120,94 кг	

Лист | Листов 1

Госстрой СССР Союзводоканалниипроект Харьковский ВОДОКАНАЛПРОЕКТ

Нач.отд.	Шейко	
Н.контр.	Иванов	
Рук.гр.	Кунцевич	
Ст.инж.	Глуменко	
Инженер	Мирошникова	

Взам.инв.№ | Подпись и дата | Инв.№подл.

Альбом VII

Типовой проект 902-1-59

С11, С12

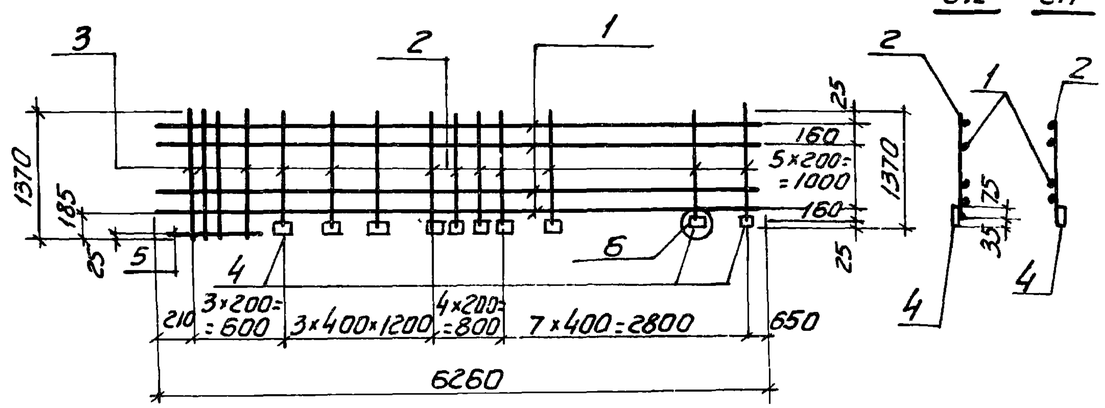

Формат	Зона	Поз.	Обозначение	Наименование	Кол.	Примечание
				Документация		
11			Т.П.902-1-59 -КЖИ-ТТ2	Технические требованияТТ2		
Б.2			То же -У	Узел Б		
				Детали		
Б.4		1		ф12АIII, ГОСТ5.1459-72,* ℓ=6260	7	5,56кг
Б.4		2		ф16АIII, То же, ℓ=1345	15	2,12кг
Б.4		3		ф16АIII, " ℓ=1370	3	2,16кг
Б.4		4		-100×6, ГОСТ103-76, ℓ=100	15	0,47кг
Б.4		5		ф12АIII ГОСТ5.1459-72* ℓ=700	1	0,62кг

Привязан

Инв.№

Т.П.902-1-59-КЖИ-С11, С12

Сетки арматурные С11, С12

Стадия	Масса	Масштаб
Р	85,8кг	—

Лист | Листов 1

Госстрой СССР Союзводоканалниипроект Харьковский ВОДОКАНАЛПРОЕКТ

Нач.отд.	Шейко	
Н.контр.	Иванов	
Рук. гр.	Кунцевич	
Инженер	Глуменко	
Инженер	Мягкая	

Взам.инв.№ | Подпись и дата | Инв.№подл.

Альбом VII

Типовой проект 902-1-59

С13, С14

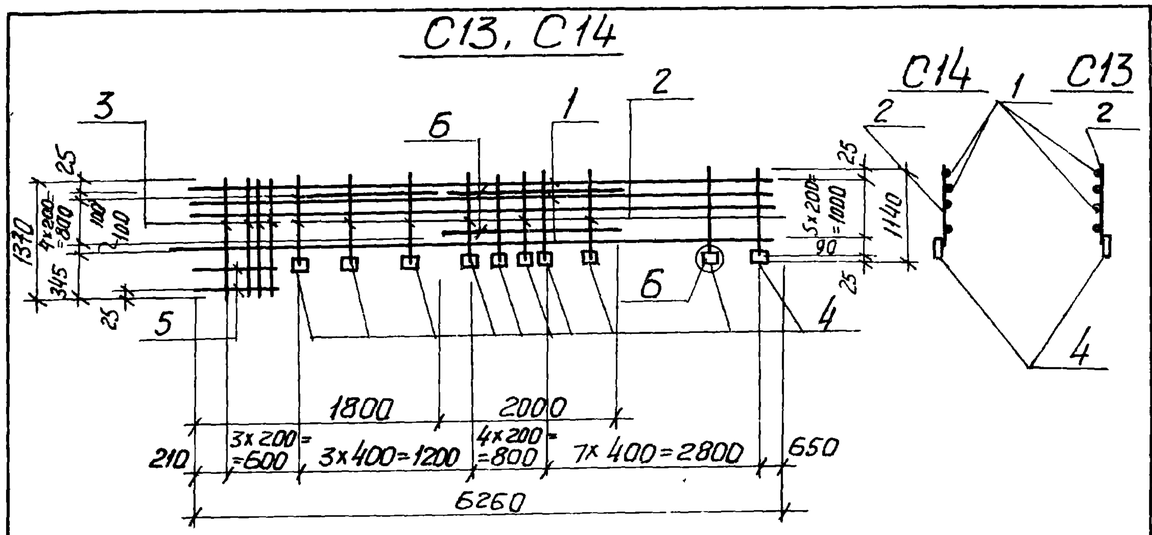

Формат	Зона	Поз	Обозначение	Наименование	Кол.	Примечание
				Документация		
11			902-1-59-КЖИ-ТТ2	Технические требования ТТ2		
12			То же -У	Узел Б		
				Детали		
Б.4		1		ф12АIII, ГОСТ 5.1459-72*, ℓ=6260	6	6.9 кг
Б.4		2		ф16АIII, То же ℓ=1115	15	1.76 кг
Б.4		3		ф16АIII, " ℓ=1370	3	2.16 кг
Б.4		4		-100×6, ГОСТ 103-76, ℓ=100	15	0.47 кг
Б.4		5		ф12АIII, ГОСТ 5.1459-72*, ℓ=700	2	0.62 кг
Б.4		6		ф16АIII То же ℓ=2000	5	3.16 кг

Взам. инв. № — Привязан

Подпись и дата — Инв. №

Инв. № подл.

Нач. отд.	Шейко	
Н. контр.	Иванов	
Рук. гр.	Кунцевич	
Инженер	Глуменко	
Инженер	Мягкая	

Т.П. 902-1-59 -КЖИ-С13, С14

Сетки арматурные С13, С14

Стадия	Масса	Масштаб
Р	118.8 кг	

Лист — Листов 1

Госстрой СССР Союзводоканалниипроект Харьковский Водоканалпроект

Альбом VII

Типовой проект 902-1-59

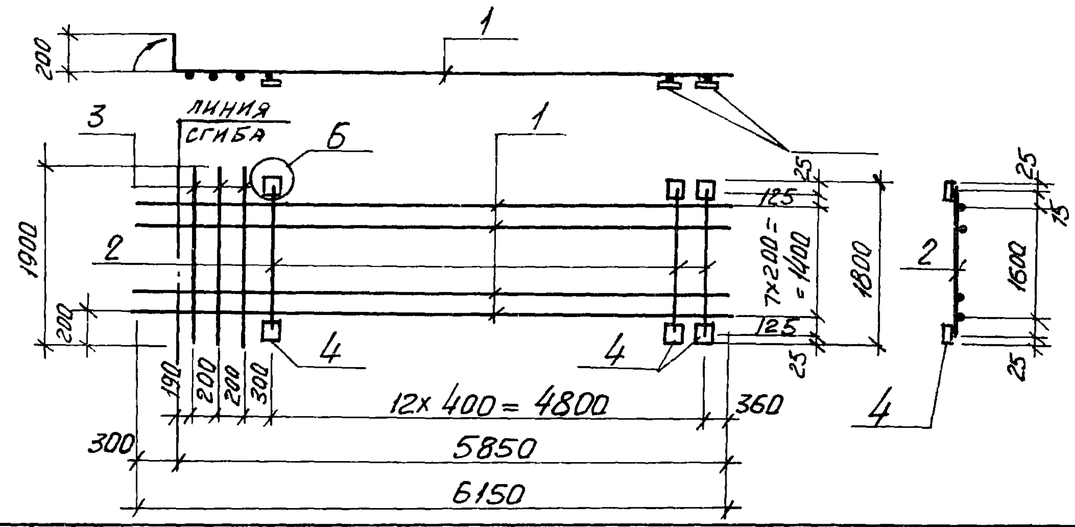

Формат	Зона	Поз	Обозначение	Наименование	Кол	Примечание
				Документация		
11			902-1-59-КЖИ-ТТ2	Технические требования ТТ2		
12			То же -У	Узел Б		
				Детали		
Б.4		1		ф12АIII ГОСТ 5.1459-72* ℓ=6150	8	5.46 кг
Б.4		2		ф16АIII То же ℓ=1750	13	2.76 кг
Б.4		3		ф16АIII " ℓ=1900	3	3.0 кг
Б.4		4		-100×6 ГОСТ 103-76 ℓ=100	26	0.47 кг

Взам. инв. № — Привязан

Подпись и дата — Инв. №

Инв. № подл.

Нач. отд.	Шейко	
Н. контр.	Иванов	
Рук. гр.	Кунцевич	
Ст. инж	Глуменко	
Инж.	Мирошникова	

Т.П. 902-1-59 -КЖИ-С15

Сетка арматурная С15

Стадия	Масса	Масштаб
Р	100.8 кг	

Лист — Листов

Госстрой СССР Союзводоканалниипроект Харьковский Водоканалпроект

Типовой проект 902-1-59 Альбом VII

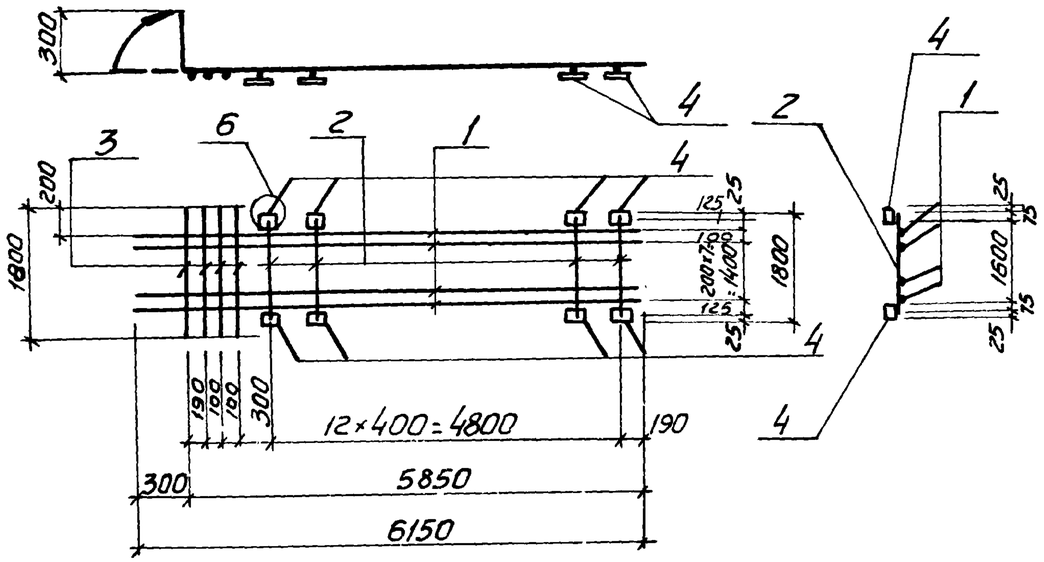

Формат	Зона	Поз.	Обозначение	Наименование	Кол.	Примечание
				Документация		
11			Т.П. 902-1-59 - КЖИ-ТТ2	Технические требования ТТ2		
12			Тоже - У	Узел Б		
				Детали		
Б.4		1		ф12А III, ГОСТ5.1459-72*, ℓ=6150	9	5,46кг
Б.4		2		ф16А III, То же ℓ=1750	13	2,76кг
Б.4		3		ф20А III, — " — ℓ=1800	4	4,68кг
Б.4		4		-100×6, ГОСТ 103-76, ℓ=100	26	0,47кг

Взам. инв. № | Привязан

Подпись и дата | Инв. №

Инв. № подл.

Нач. отд.	Шейко	
Н. контр.	Иванов	
Рук. гр.	Кунцевич	
Инженер	Глуменко	
Инженер	Мягкая	

Т.П. 902-1-59 - КЖИ-С16

Сетка арматурная С16

Стадия	Масса	Масштаб
Р	114,0кг	

Лист | Листов 1

Госстрой СССР Союзводоканалниипроект Харьковский Водоканалпроект

Альбом VII

Типовой проект 902-1-59

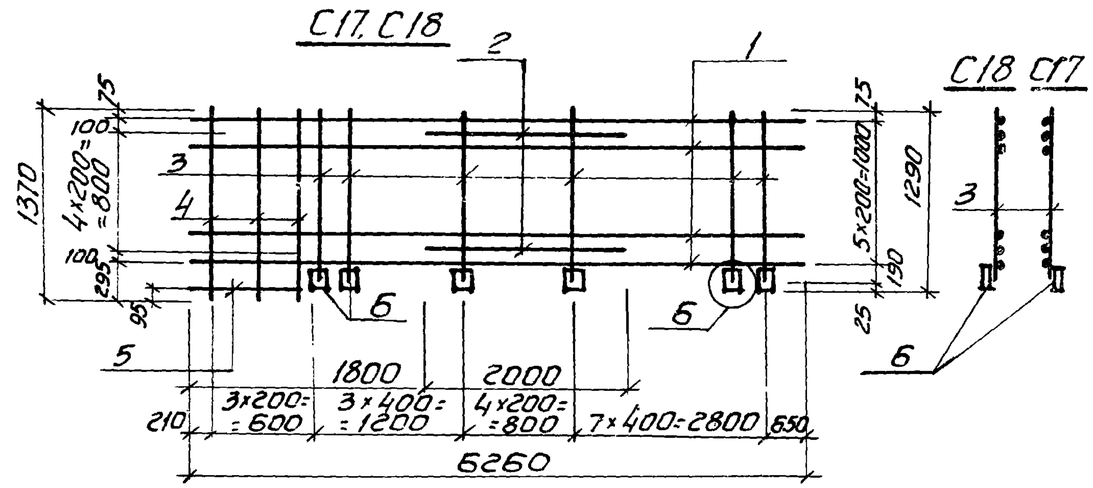

Формат	Зона	Поз.	Обозначение	Наименование	Кол.	Прим.
				Документация		
11			Т.П. 902-1-59 -КЖИ-ТТ2	Технические требованияТТ2		
12			То же - У	Узел Б		
				Детали		
Б.4		1		ф12А III ГОСТ5.1459-72* ℓ=6260	6	5,56кг
Б.4		2		ф16А III То же ℓ=2000	5	3,16кг
Б.4		3		ф16А III —"— ℓ=1265	15	2,0кг
Б.4		4		ф16А III —"— ℓ=1370	3	2,16кг
Б.4		5		ф12А III —"— ℓ=700	1	0,62кг
Б.4		6		-100×6 ГОСТ 103-76 ℓ=100	15	0,47кг

Взам. инв. № | Привязан.

Подпись и дата | Инв. №

Инв. № подл.

Нач. отд.	Шейко	
Норм. к.	Иванов	
Рук. гр.	Кунцевич	
Ст. инж.	Глуменко	
Инженер	Мирошникова	

Т.П. 902-1-59-КЖИ-С17, С18

Сетки арматурные С17, С18

Стадия	Масса	Масштаб
Р	87,0кг	—

Лист | Листов 1

Госстрой СССР Союзводоканалниипроект Харьковский Водоканалпроект

Альбом VIII

Типовой проект 902-1-59

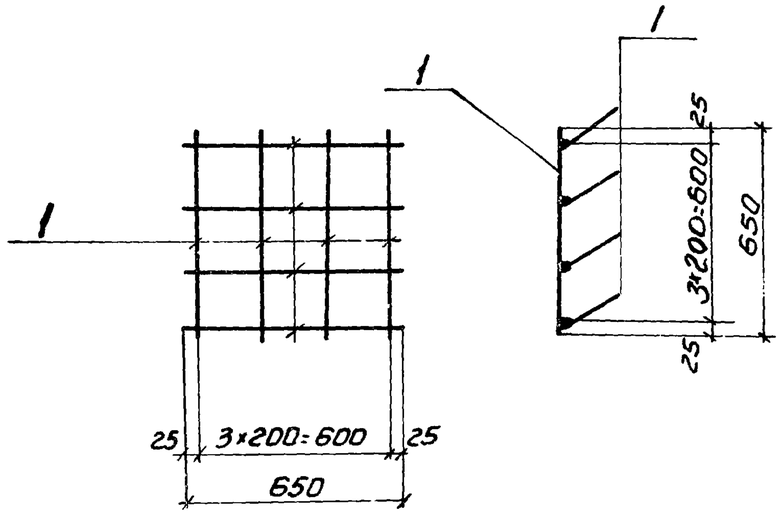

Формат	Зона	Поз.	Обозначение	Наименование	Кол.	Примечание
				Документация		
11			Т.П.902-1-59-КЖИ-ТТ2	Технические требования ТТ2		
				Детали		
Б4		1		ф10АI, ГОСТ 5781-75, ℓ=650	8	0,4кг

Привязан.

Инв №

Нач.отд.	Шейко		
Н.контр.	Иванов		
Рук.гр.	Кунцевич		
Инженер	Глуменко		
Инженер	Мягкая		

Т.П.902-1-59-КЖИ-С19

Сетка арматурная С19

Стадия	Масса	Масштаб
Р	3,2кг	
Лист	Листов 1	

Госстрой СССР Союзводоканалниипроект Харьковский ВОДОКАНАЛПРОЕКТ

Альбом VIII

Типовой проект 902-1-59

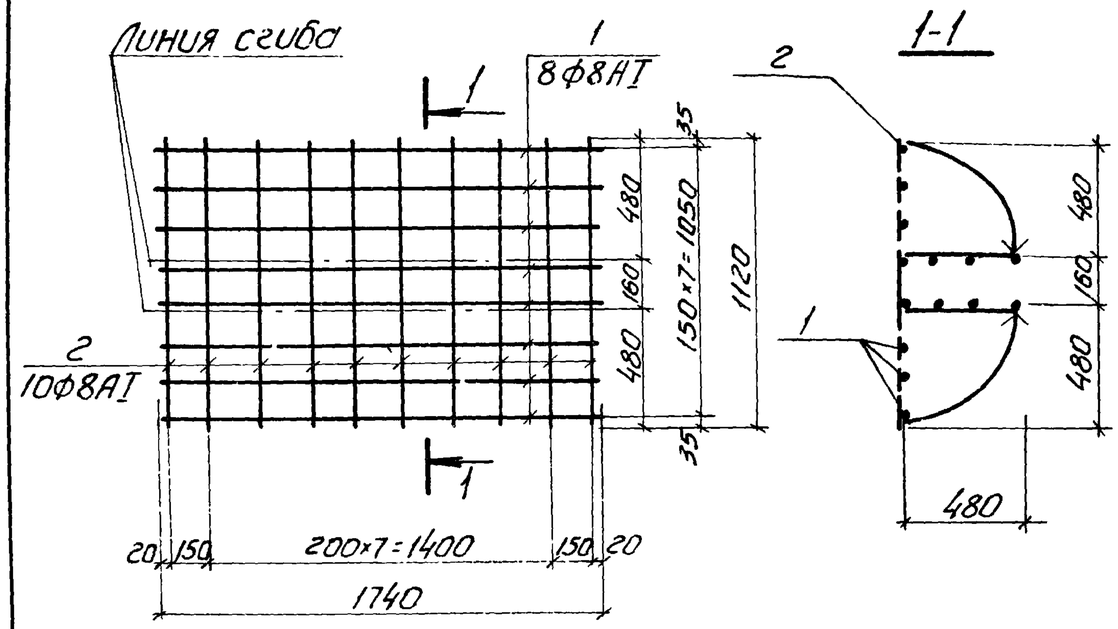

Формат	Зона	Поз.	Обозначение	Наименование	Кол.	Примеч.
				Документация		
11			ТП.902-1-59-КЖИ-ТТ2	Технические требования ТТ2		
				Детали		
Б4		1		ф8АI ГОСТ 5781-75, ℓ=1740	8	0,69кг
Б4		2		ф8АI То же ℓ=1120	10	0,44кг

Привязан.

Инв №

Нач.отд.	Шейко		
Н.контр.	Иванов		
Рук.гр.	Кунцевич		
Ст.инж.	Глуменко		
Инженер	Мягкая		

ТП.902-1-59-КЖИ-С20

Сетка арматурная С20

Стадия	Масса	Масштаб
Р	9,92кг	
Лист	Листов 1	

Госстрой СССР Союзводоканалниипроект Харьковский ВОДОКАНАЛПРОЕКТ

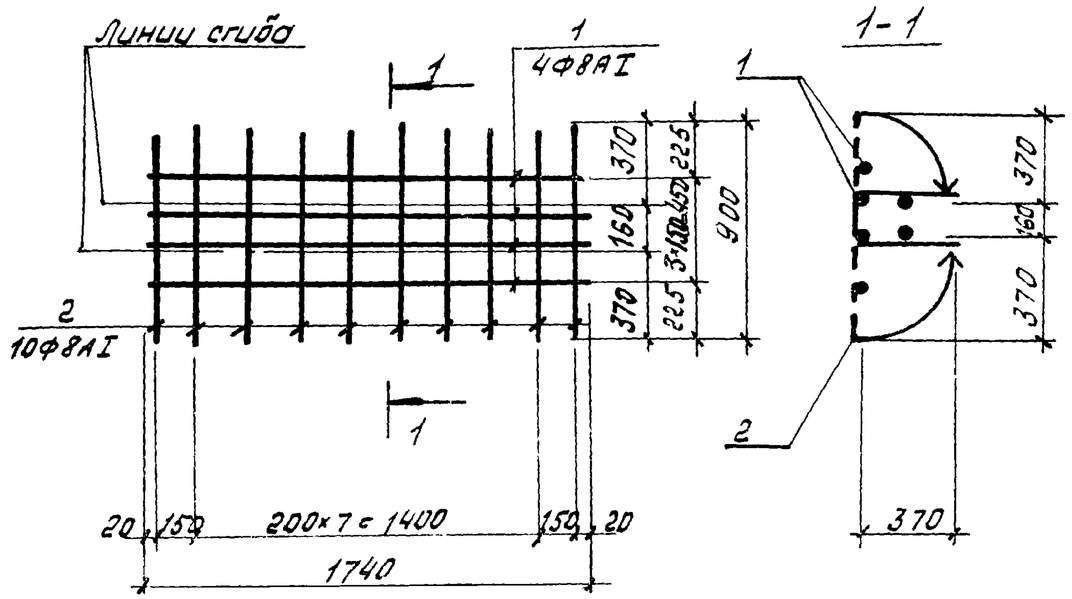

Форм.	Зона	Поз.	Обозначение	Наименование	Кол.	Примеч.
				Документация		
11			т.п. 902-1-59-КЖИ-ТТ2	Технические требован. ТТ2		
				Детали		
54		1		⌀8АI ГОСТ 5781-75 ℓ=1740	4	0,69 кг
54		2		⌀8АI то же ℓ=900	10	0,36 кг

Привязан

Инв №:

Нач. отд.	Шейко	
Н. контр.	Иванов	
Рук. гр.	Кунцевич	
Ст. инж.	Глуменко	
[illegible]	Нечко	

Т.П. 902-1-59 - КЖИ - С21

Сетка арматурная С21

Стадия	Масса	Масшт.
Р	6,4 кг	
Лист	Листов 1	

Госстрой СССР
Союзвнудоканалниипроект
Харьковский
Водоканалпроект.

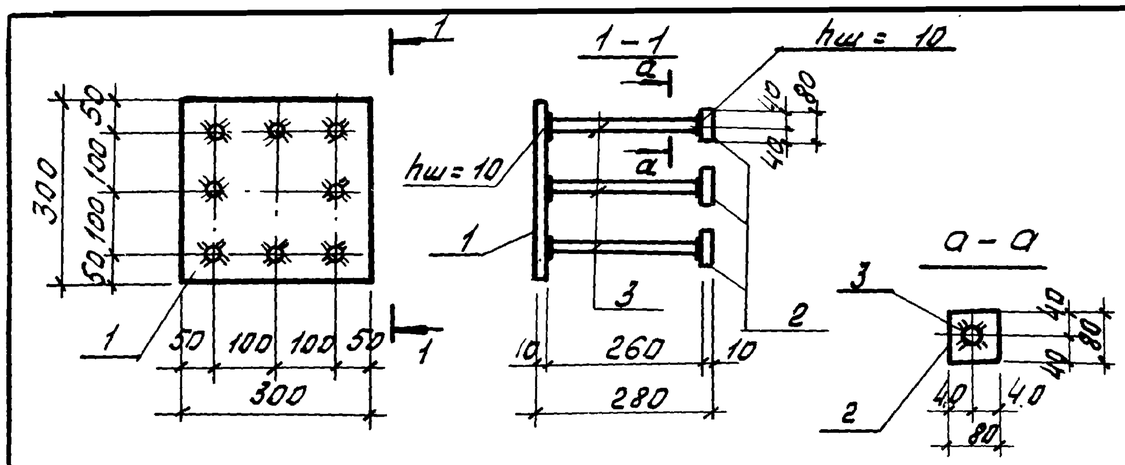

Формат	Зона	Поз	Обозначение	Наименование	Кол.	Примечание
				Документация		
11			Т.П. 902-1-59 -КЖИ-ТТ2	Технические требования		
				Детали		
Б4		1		-300 х 10 ГОСТ 103-76 ℓ = 300	1	7.1 кг
Б4		2		-80 х 10 ГОСТ 103-76 ℓ=80	8	0,5 кг
Б4		3		ф16АIII ГОСТ 5.1459-72* ℓ=260	8	0,41 кг

Альбом VII

Типовой проект 902-1-59

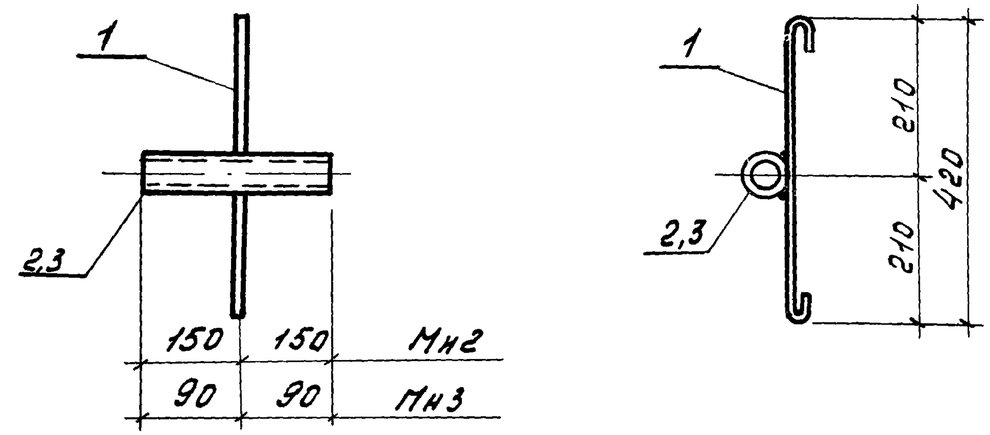

Формат	Зона	Поз	Обозначение	Наименование	Кол.	Примечание
				Документация		
11			Т.П. 902-1-59 -КЖИ-ТТ2	Технические требования ТТ2		
				Мн 2		0,45 кг
				Детали		
Б4		1		ф6АI ГОСТ 5781-75 ℓ= 500	1	0,11 кг
Б4		2		тр 25х2,0 ГОСТ 10704-76 ℓ=310	1	0,34 кг
				Мн3		
				Детали		
Б4	-	1		ф6АI ГОСТ 5781-75 ℓ = 500	1	0,11 кг
Б4		3		тр 25 х 2,0 ГОСТ 10704-76 ℓ=180	1	0,2 кг

Инв. № подл. | Подп. и дата | Взам. инв. №

Привязан

Инв №

Нач.отд	Шейко	
Н.контр.	Иванов	
Рук.гр.	Кунцевич	
Ст.инж.	Шмандий	
Инжен.	Благой	

Т.П. 902-1-59-КЖИ - Мн1

Изделие закладное Мн1

Стадия	Масса	Масшт
Р	14,4 кг	1:10
Лист	Листов 1	

Госстрой СССР Союзводоканалниипроект Харьковский Водоканалпроект

Привязан

Инв. №

Нач.отд	Шейко	
Н.контр.	Иванов	
Рук.гр.	Кунцевич	
Ст.инж.	Шмандий	
Инжен.	Благой	

Т.П. 902-1-59-КЖИ - Мн2, Мн3

Изделие закладное Мн2, Мн3

Стадия	Масса	Масшт
Р	см. табл.	
Лист	Листов 1	

Госстрой СССР Союзводоканалниипроект Харьковский Водоканалпроект

Альбом VII

Типовой проект 902-1-59

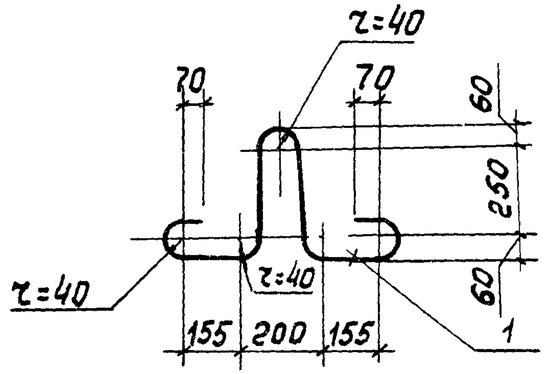

Форм.	Зона	Поз.	Обозначение	Наименование	Кол.	Примечание
				Документация		
11			ТП 902-1-59-КЖИ-ТТ2	Технические требован. ТТ2		
				Детали		
Б4		1		ф22АI ГОСТ 5781-75 ℓ=1450	1	4,3 кг

Привязан

Инв №

Нач. отд.	Шейко		
Н. контр.	Иванов		
Рук. гр.	Кунцевич		
Ст. инж.	Шпандюк		
Ст. инж.	Благой		

Т.П. 902-1-59-КЖИ-МН4

Изделие закладное МН4

Стадия	Масса	Масшт.
Р	4,3 кг	
Лист	Листов 1	

Сталь ВСт3пс2 для t=-20°С, -30°С; ВСт3сп2 для t=-40°С

Госстрой СССР Союзводоканалниипроект Харьковский Водоканалпроект

Альбом VII

Типовой проект 902-1-59

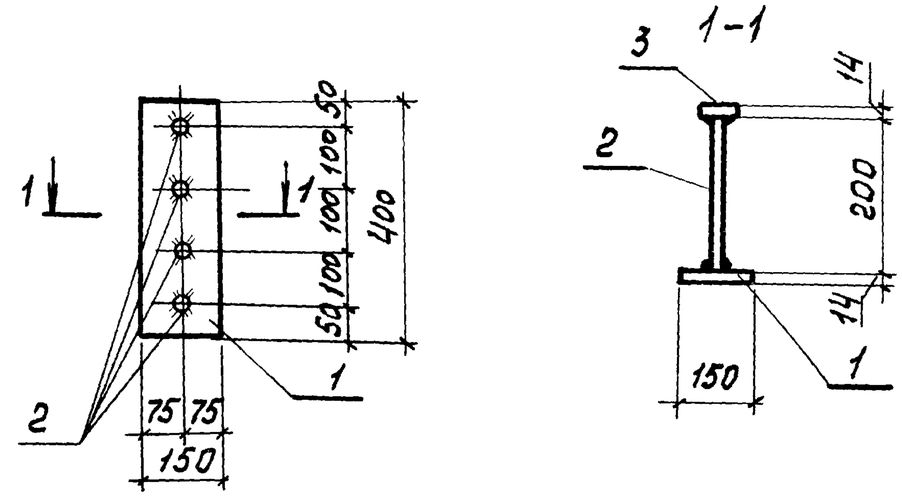

Форм.	Зона	Поз.	Обозначение	Наименование	Кол.	Примечание
				Документация		
11			Т.П. 902-1-59-КЖИ-ТТ2	Технические требован. ТТ2		
				Детали		
Б4		1		-150×14 ГОСТ 103-76 ℓ=400	1	6,6 кг
Б4		2		ф18АIII ГОСТ 5.1459-72* ℓ=200	4	0,4 кг
Б4		3		-60×14 ГОСТ 103-76 ℓ=60	4	0,4 кг

Привязан

Инв. №

Нач. отд.	Шейко		
Н. контр.	Иванов		
Рук. гр.	Кунцевич		
Ст. инж.	Шпандюк		
Ст. инж.	Благой		

Т.П. 902-1-59-КЖИ-МН6

Изделие закладное МН6

Стадия	Масса	Масшт.
Р	9,8 кг	1:10
Лист	Листов 1	

Госстрой СССР Водоканалгипроект Харьковский Водоканалпроект

Альбом VII

Типовой проект 902-1-59

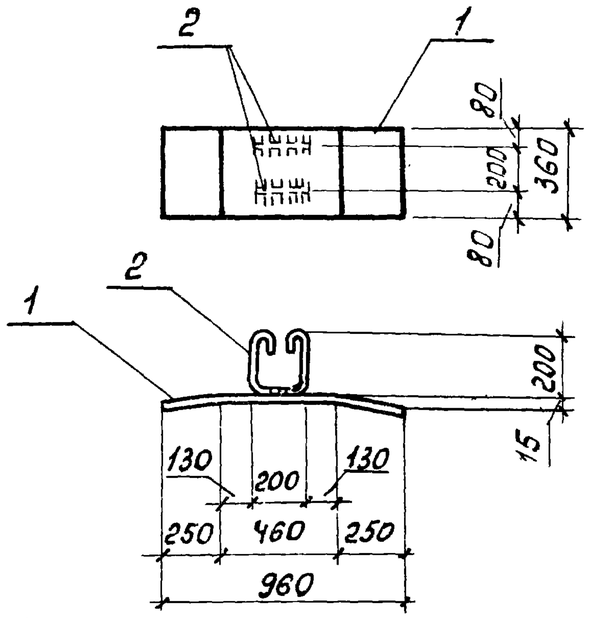

Формат	Зона	Поз	Обозначение	Наименование	Кол.	Примечание
				Документация		
11			Т.П 902-1-59 -КЖИ-ТТ2	Технические требован. ТТ2		
				Детали		
Б/4		1		-360×10 ГОСТ 82-70; ℓ=960	1	27,2 кг
Б/4		2		⌀10 АI, ГОСТ 5781-75; ℓ=750	2	0,5 кг.

Привязан

Инв №

Нач. отд	Шейко	
Н. контр	Иванов	
Рук. гр	Кунцевич	
Ст. инж	Шпандий	
Ст. инж.	Благой.	

Т.П. 902-1-59-КЖИ-МН7

Изделие закладное МН7

Стадия	Масса	Масшт
Р	28,2 кг	1:25
Лист	Листов 1	

Госстрой СССР Союзводоканалниипроект Харьковский водоканал. проект

Альбом VII

Типовой проект 902-1-59

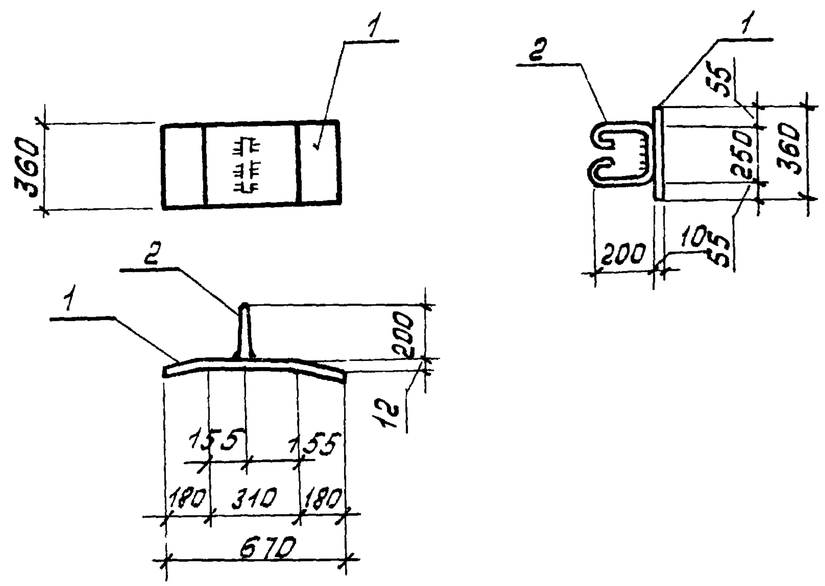

Форм.	Зона	Поз	Обозначение	Наименование	Кол.	Примечание
				Документация		
11			Т.П. 902-1-59 -КЖИ-ТТ2	Технические требован. ТТ2		
				Детали		
Б4		1		-360×10. ГОСТ 82-70;* ℓ=670	1	18,9 кг
Б4		2		⌀10 АI, ГОСТ 5781-75, ℓ=800	1	0,5 кг

Привязан

Инв №

Нач. отд	Шейко	
Н. контр	Иванов	
Рук. гр	Кунцевич	
Ст. инж	Шпандий	
Ст. инж	Благой.	

ТП 902-1-59-КЖИ-МН8

Изделие закладное МН8

Стадия	Масса	Масшт.
Р	19,4 кг	1:25
Лист	Листов 1	

Госстрой СССР Союзводоканалниипр. Харьковский водоканал проект

Взам. инв №

Подпись и дата

Инв № подл.

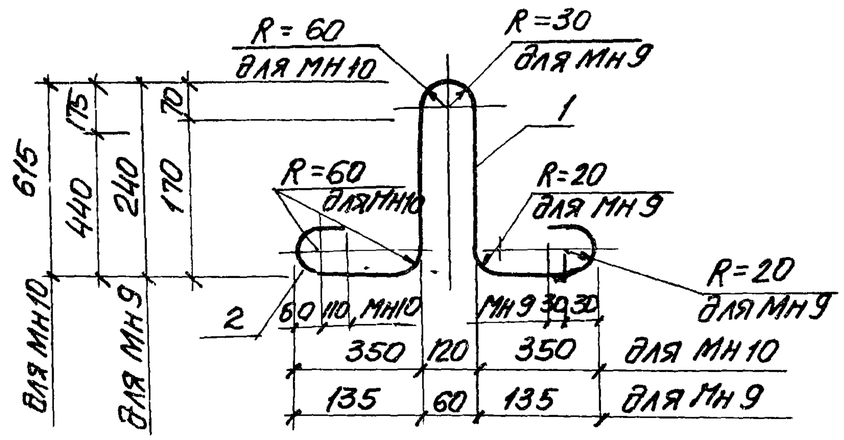

Формат	Зона	Поз	Обозначение	Наименование	Кол	Примеч.
				Документация		
11			т.п.902-1-59 -КЖИ-ТТ2	Технические требования ТТ2		
				МН 9		
				Детали		
Б.4		1		ф10АI ГОСТ 5781-75 ℓ=900	1	0.56кг
				МН 10		
				Детали		
Б.4		2		ф25АI ГОСТ 5781-75 ℓ=2450	1	9.4 кг.

Альбом VIII

Типовой проект 902-1-59

Привязан

Инв № подл. | Подпись и дата | Взам. инв №

Т.П902-1-59 -КЖИ-МН9,МН10

Нач.отд	Шейко		
Н.контр	Иванов		
Рук.груп	Кунцевич		
Ст.инж	Шмандин		
Ст.инж.	Благой		

Изделия закладные МН9, МН10

Стадия	Масса	Масштаб
Р	см табл	
Лист	Листов	

Сталь ВСт3сп2

Госстрой СССР Союзводоканалниипроект Харьковский Водоканалпроект

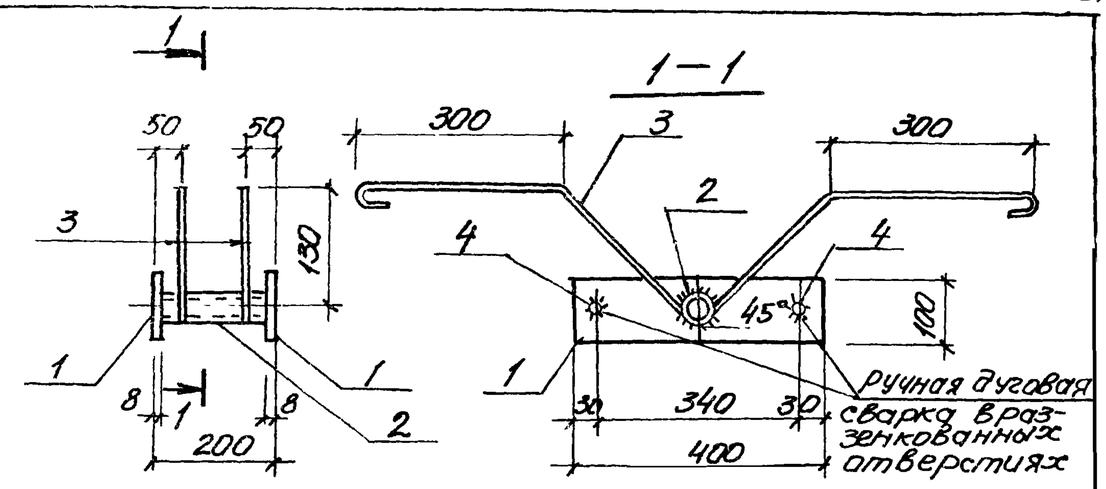

Формат	Зона	Поз	Обозначение	Наименование	Кол.	Примеч.
				Документация		
11			тп.902-1- -КЖИ-ТТ2	Технические требования ТТ2		
				Детали		
Б.4		1		-100х8 ГОСТ103-76 ℓ=400	2	2.51кг
Б.4		2		Тр.20х8 ГОСТ3262-75* ℓ=184	1	0.33кг
Б.4		3		ф12АI ГОСТ 5781-75 ℓ=1200	2	1.07кг
Б.4		4		ф12АI ГОСТ 5781-75 ℓ=184	2	0.16кг

Альбом VIII

Типовой проект 902-1-59

Привязан

Инв № подл. | Подпись и дата | Взам. инв №

Т.П. 902-1-59 - КЖИ-МН 11

Нач.отд	Шейко		
Н.контр	Иванов		
Рук.груп	Кунцевич		
Ст.инж	Шмандин		
Ст.инж	Благой		

Изделие закладное МН 11

Стадия	Масса	Масштаб
Р	7.81 кг	1:10
Лист	Листов 1	

Госстрой СССР Союзводоканалниипроект Харьковский Водоканалпроект

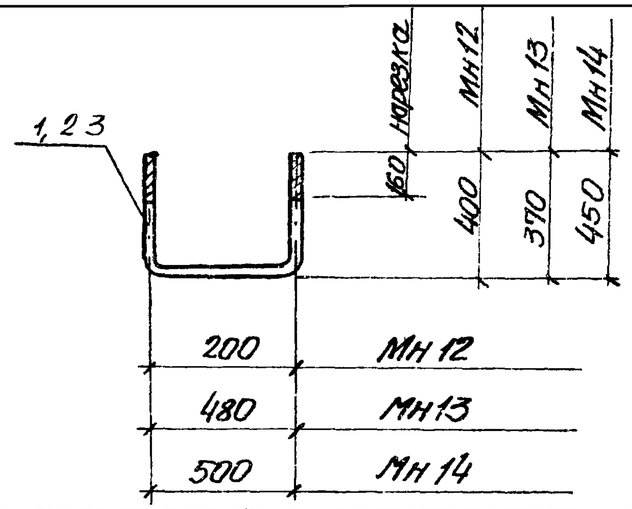

Формат	Зона	Поз.	Обозначение	Наименование	Кол.	Примечание
				Документация		
11			т.п. 902-1- КЖИ-ТТ2	Технические требования ТТ2		
				Детали		
				МН12		
Б4		1		Болт ф16АI ГОСТ5781-75 ℓ=1050 с гайками и шайбами	1	1.8кг
				МН13		
Б4		2		Болт ф20АI ГОСТ5781-75 ℓ=1250 с гайками и шайбами	1	3.5кг
				МН14		
Б4		3		Болт ф20АI ГОСТ5781-75 ℓ=1650 с гайками и шайбами	1	3.9кг

Альбом VII

Типовой проект 902-1-59

Привязан

Инв №

Т.п. 902-1-59-КЖИ-МН12, МН13, МН14

Изделие закладное МН12, МН13, МН14

Стадия	Масса	Масшт.
Р	см. табл	
Лист	Листов 1	

Госстрой СССР Союзводоканалниипроект Харьковский Водоканалпроект

Нач отд	Шейко	
Н контр	Иванов	
Рук. груп	Кунцевич	
Ст инж	Шмандий	
Ст. инж	Благой	

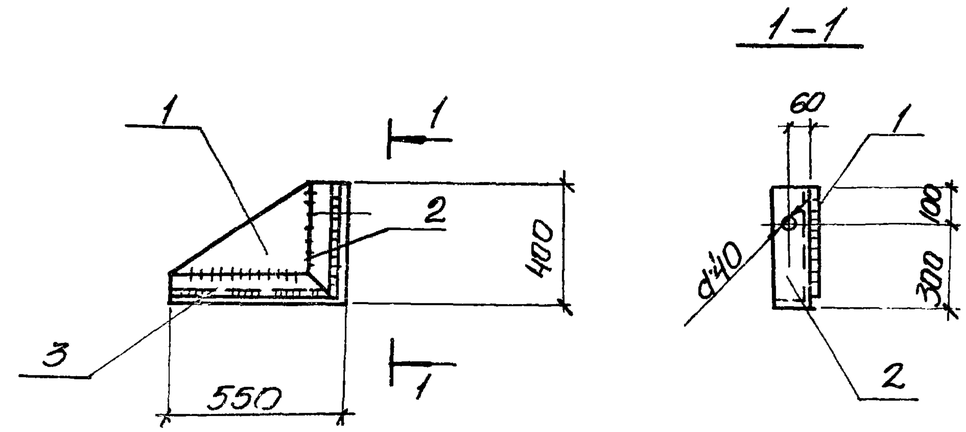

Формат	Зона	Поз	Обозначение	Наименование	Кол	Примечание
				Документация		
11			т.п. 902-1-59-КЖИ-ТТ2	Технические требования ТТ2		
				Детали		
Б4		1		-380х10 ГОСТ103-76 ℓ=530	1	15.7
Б4		2		L125х14 ГОСТ8509-72* ℓ=400	1	10.5
Б4		3		L125х14 ГОСТ8509-72* ℓ=550	1	14.4

Альбом VII

Типовой проект 902-1-59

Привязан

Инв №

Т.п. 902-1-59-КЖИ-МС1

Изделие соединительное МС1

Стадия	Масса	Масшт.
Р	40.6 кг	1:20
Лист	Листов 1	

Госстрой СССР Союзводоканалниипроект Харьковский Водоканалпроект

Нач отд	Шейко	
Н.инж. конт	Иванов	
Рук. груп	Кунцевич	
Ст. инж	Глуменко	
Инженер	Мирошникова	
Ст. инж	Благой	

Альбом VII

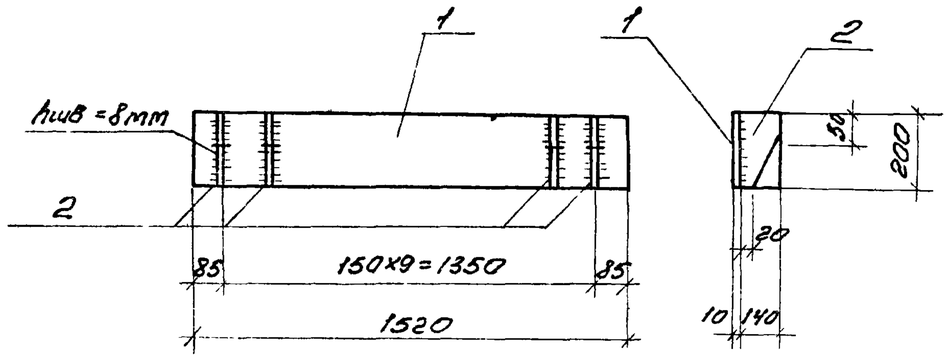

Формат	Зона	Поз.	Обозначение	Наименование	Кол	Примечание
				Документация		
11			Т.П. 902-1-59-КЖИ-ТТ2	Технические требованияТТ2		
				Детали		
Б.4.		1		-200×10 ГОСТ 103-76 ℓ=1520	1	23.9кг
Б.4		2		-200×10 ГОСТ103-76 ℓ=140	10	2.2кг

Типовой проект 902-1-59

Взамин. N

Подп. и дата

Инв. N подл.

Привязан

Инв. N°

Нач.отд.	Шейко		
Н.контр.	Иванов		
Рук.гр.	Кунцевич		
Ст.инж.	Глуменко		
Инженер	Мирошникова		

Т.П.902-1-59 -КЖИ-МС2

Изделие соединительное МС2

Стадия	Масса	Масштаб
Р	45.9кг	1:20
Лист	Листов 1	

Госстрой СССР союзводоканалниипроект Харьковский Водоканалпроект

Альбом VII

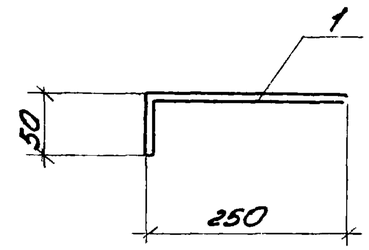

Формат	Зона	Поз.	Обозначение	Наименование	Кол.	Примечание
				Документация		
11			Т.П.902-1-59 -КЖИ-ТТ2	Технические требованияТТ2		
				Детали		
Б.4.		1		Ф12АIII ГОСТ5.1459-72* ℓ=380	1	0.34

Типовой проект 902-1-59

Взамин. N°

Подп. и дата

Инв. N° подл.

Привязан

Инв. N°

Нач.отд.	Шейко		
Н.контр.	Иванов		
Рук.гр.	Кунцевич		
Ст.инж.	Глуменко		
Инженер	Мирошникова		

Т.П.902-1-59 -КЖИ-МС3

Изделие соединительное МС3

Стадия	Масса	Масштаб
Р	0.34кг	
Лист	Листов 1	

Госстрой СССР союзводоканалниипроект Харьковский Водоканалпроект

Альбом VIII

Типовой проект 902-1-59

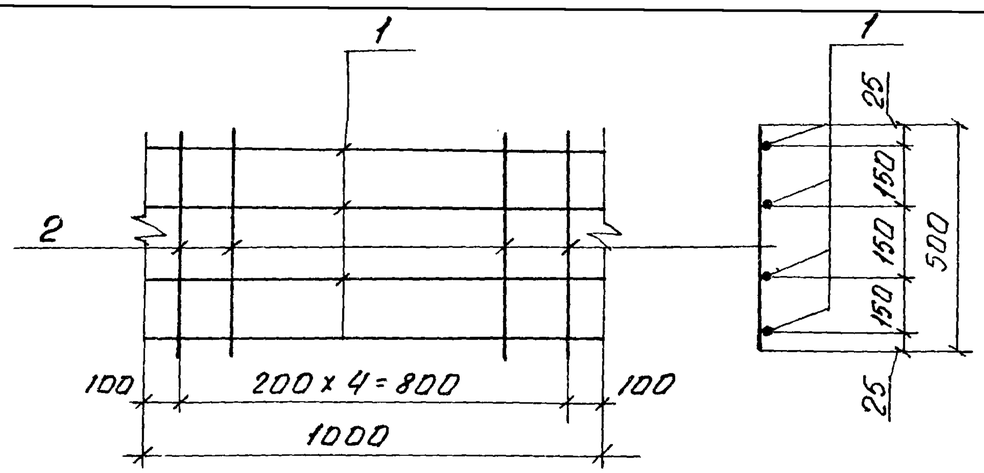

Формат	Зона	Поз.	Обозначение	Наименование	Кол.	Примечание
				Документация		
11			т.п. 902-1-59-КЖИ-ТТ2	Технические требования		
				Детали		
Б.4		1		⌀8АI ГОСТ 5781-75 ℓ=1000	4	0,4кг
Б.4		2		⌀8АI Тоже ℓ=500	5	0,2кг

Привязан

Инв. №

Инв. N подл. | Подпись и дата | Взам. инв. N

Нач. отд	Шейко	
Н. контр	Иванов	
Рук. гр.	Кунцевич	
Ст. инж	[illegible]енко	
Инженер	Мирошников	

Т.П. 902-1- КЖИ-МС5

Изделие соединительное МС5

Стадия	Масса	Масштаб
Р	2,6кг	

Лист | Листов 1

Госстрой СССР Союзводоканалниипроект Харьковский Водоканалпроект

Альбом VIII

Типовой проект 902-1-59

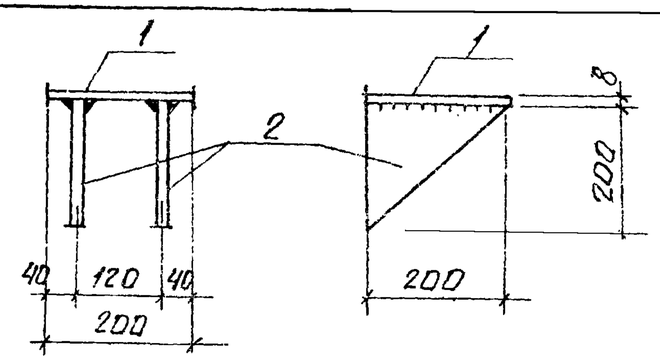

Формат	Зона	Поз.	Обозначение	Наименование	Кол.	Примечание
				Документация		
	11		т.п. 902-1-59-КЖИ-ТТ2	Технические требованиятт2		
				Детали		
	Б.4	1		-200x8 ГОСТ 103-76 ℓ=200	1	3,15кг
	Б.4	2		-200x8 Тоже ℓ=200	2	1.57кг

Привязан

Инв. N

Инв. N подл. | Подпись и дата | Взам. инв. N

Нач. отд	Шейко	
Н. контр.	Иванов	
Рук. гр.	Кунцевич	
Ст инж	Шмаквий	
Инженер	Мирошников	

Т.П. 902-1-59-КЖИ-МС12

Изделие соединительное МС 12

Стадия	Масса	Масштаб
Р	6,3кг	

Лист | Листов 1

Госстрой СССР Союзводоканалниипроект Харьковский Водоканалпроект