ТИПОВОЙ ПРОЕКТ

705-1-143

ПРИРЕЛЬСОВЫЙ СКЛАД НЕЗАТАРЕННЫХ МИНЕРАЛЬНЫХ УДОБРЕНИЙ ЕМКОСТЬЮ 10000 ТОНН С ПРИМЕНЕНИЕМ ДЕРЕВЯННЫХ КЛЕЕНЫХ КОНСТРУКЦИЙ

АЛЬБОМ IV

Электротехнические чертежи.
Чертежи по связи и сигнализации.
Чертежи задания заводу-изготовителю.

7834/5 Ц. 2-28

КФЦИТП инв№ 7834/5

ЦЕНТРАЛЬНЫЙ ИНСТИТУТ ТИПОВОГО ПРОЕКТИРОВАНИЯ
ГОССТРОЯ СССР
КИЕВСКИЙ ФИЛИАЛ
г. Киев-57, ул. Эжена Потье № 12
521
Заказ № 3867 инв № 7834/5 тираж 170
Сдано в печать 10/7 1981 г. цена 2-28

ТИПОВОЙ ПРОЕКТ

705-1-143

ПРИРЕЛЬСОВЫЙ СКЛАД НЕЗАТАРЕННЫХ МИНЕРАЛЬНЫХ УДОБРЕНИЙ ЕМКОСТЬЮ 10000 ТОНН С ПРИМЕНЕНИЕМ ДЕРЕВЯННЫХ КЛЕЕНЫХ КОНСТРУКЦИЙ

АЛЬБОМ IV

СОСТАВ ПРОЕКТА:

Альбом I – Пояснительная записка Технологические чертежи.
Альбом II – Технолого-механические чертежи Части 1,2
Альбом III – Архитектурно-строительные чертежи. Чертежи по вентиляции.
Альбом IV – Электротехнические чертежи. Чертежи по связи и сигнализации. Чертежи задания заводу-изготовителю.
Альбом V – Сметы.
Альбом VI – Заказные спецификации.

ПРИМЕНЕННЫЕ ТИПОВЫЕ ПРОЕКТЫ:

Типовой проект № 705-1-94 „Приемное устройство для выгрузки сухих незатаренных минеральных удобрений с фронтом на два железнодорожных вагона".
(Распространяет ЦИТП, 125878, ГСП, Москва А-445, ул. Смольная, 22)

РАЗРАБОТАН:
проектным институтом
„Гипропромсельстрой"
Главный инженер института /Хахалин/
Главный инженер проекта /Гоголев/

УТВЕРЖДЕН И ВВЕДЕН В ДЕЙСТВИЕ:
Госкомсельхозтехника СССР
Протокол № 82 от 28.09 1979 г

КФЦИТП инв № 7834/5

Формат	Лист	Наименование	стр.
1	2	3	4
22г	СА-1	Содержание альбома	2
		Электротехнические устройства	
22г	ЭЛ-1... ЭЛ-4	Общие данные	3, 4, 5, 6
22г	ЭЛ-5 ЭЛ-6	Принципиальная однолинейная схема	7, 8
22г	ЭЛ-7	Схемы: электрическая принципиальная,	
		функциональная, блокировочных зависимос-	
		тей	9
22г	ЭЛ-8	Схемы: электрическая принципиальная, сигна-	
		лизации	10
22г	ЭЛ-9	Шибер 4 (6). Аспирация 15. Вентиляторы 16, 17	
		(18..23) вибратор 7 (8) Схема электрическая	
		принципиальная	11
22г	ЭЛ-10	ЩСУ панели 1, 2, 3 Пульт управления ПУ	
		Схема подключений.	12
22г	ЭЛ-11	Вентиляторы 16..23 Шибер 6. Вибраторы 7, 8	
		Аспирация 15. Шибер 4. Конвейеры 1, 2, 3	
		Схемы подключения	13
22г	ЭЛ-12	Схема расположения. Компоновочная схема	
		склада	14
22г	ЭЛ-13	Помещение склада. Схема расположения	
		План на отм. 11.200	15
22г	ЭЛ-14 ЭЛ-15	Кабельный журнал	16, 17
		Электроосвещение	
22г	ЭЛ-16	План на отм. 0.000	18
22г	ЭЛ-17	Планы на отм. 0.000; 6.400; 11.200; 13.250	
		Комплектные узлы	19
		Силовое электрооборудование	
22г	ЭЛ-18	План магистралей зануления. Схема молниезащиты	20

1	2	3	4
		Устройства связи	
22г	СУ-1	Общие данные	
		План на отм. 0.000	21
		Задание заводу-изготовителю	
11	ЭЛ-00-00	Перечень чертежей	22
12В	ЭЛ-01-00СБ	Щит управления крупноблочный в шкафах	
		ЩСУ. Общий вид	23
11	ЭЛ-01 00-1	Щит управления крупноблочный в шкафах ЩСУ.	
		Технические данные электрооборудования	23
11	ЭЛ-01 00-2	Щит управления крупноблочный в шкафах	
		ЩСУ Перечень надписей	23
12В	ЭЛ-01-03-СБ	Щит управления крупноблочный в шкафах	
		ЩСУ. Панель 3. Блок релейный. Общий вид	22
11	ЭЛ-01 03-1	Щит управления крупноблочный в шкафах ЩСУ	
		Панель 3 Блок релейный. Технические	
		данные электрооборудования	22
22г	ЭЛ-01-00СХ1	Щит управления крупноблочный в шкафах	
		ЩСУ. Панель 1. Схема соединений	24
22г	ЭЛ-01-00СХ2	Щит управления крупноблочный в шкафах	
		ЩСУ. Панель 2. Схема соединений	25
22б	ЭЛ-01 -03СХ	Щит управления крупноблочный в шкафах ЩСУ.	
		Панель 3. Схема соединений	26
12В	ЭЛ-02-00СБ	Пульт управления ПУ. Общий вид	27
11	ЭЛ-02-00-1	Пульт управления ПУ. Технические дан-	
		ные электрооборудования	27
11	ЭЛ-02-00-2	Пульт управления ПУ. Перечень надписей	27
22г	ЭЛ-02-00СХ	Пульт управления ПУ. Схема соединений	28

7834/5 2

Изм.	Лист.	N докум.	Подпись	Дата
Гл. инж-ж		Хохалин		24.9.79
ГИП		Гоголев		24.9.79
Нач. отд.		Елистратова		24.10.79
Гл. инж. отд.		Пойкин		23.10.79
Рук. гр.		Романенко		4.10.79
Рук. гр.		Родионова		4.10.79
Рук. гр.		Корчевская		12.10.79
Н. контр.		Бочкина		

ТП-705-1-143 -СА

Прирельсовый склад незатаренных минеральных удобрений емкостью 10000 тонн с применением деревянных клееных конструкций.

Лит.	Лист	Листов
ТР		1

Содержание альбома

Госкомсельхозтехника СССР
ГИПРОПРОМСЕЛЬСТРОЙ

Ведомость чертежей основного комплекта ЭЛ

Формат	Лист	Наименование	Примечание
1	2	3	4
22г	ЭЛ-1... ЭЛ-4	Общие данные	
22г	ЭЛ-5 ЭЛ-6	Принципиальная однолинейная схема	
22г	ЭЛ-7	Схемы: электрическая принципиальная,	
		функциональная, блокировочных зависимос-	
		тей.	
22г	ЭЛ-8	Схемы: электрическая принципиальная, сиг-	
		нализации.	
22г	ЭЛ-9	Шибер 4(6). Аспирация 15 вентиляторы 16,17	
		(18... 23) вибратор 7(8) схема электрическая	
		принципиальная.	
22г	ЭЛ-10	ЩСУ. Панели 1,2,3. Пульт управления ПУ.	
		схема подключений	
22в	ЭЛ-11	Вентиляторы 16... 23 Шибер 6. Вибраторы 7,8	
		Аспирация 15. Шибер 4. Конвейеры 1,2,3	
		Схемы подключения.	
22г	ЭЛ-12	Схема расположения. Компоновочная схе-	
		ма склада	
22г	ЭЛ-13	Помещение склада. Схема расположения	
		план на отм. 11.200	
22г	ЭЛ-14 ЭЛ-15	Кабельный журнал	
		Электроосвещение	
22г	ЭЛ-16	План на отм. 0.000	
22г	ЭЛ-17	План на отм. 0.000; 6400; 11,200; 13,250	
		комплектные узлы Разрез 1-1	
		Силовое электрооборудование	
22г	ЭЛ-18	План магистралей зануления. Схема молниезащиты	
		Задание заводу-изготовителю	
11	ЭЛ-00-00	Перечень чертежей	
12в	ЭЛ-01-00СБ	Щит управления крупноблочный в шка-	
		фах ЩСУ. Общий вид.	

1	2	3	4
11	ЭЛ-01-	Щит управления крупноблочный в шкафах	
	00-1	ЩСУ. Технические данные электрооборудования	
11	ЭЛ-01	Щит управления крупноблочный в шкафах	
	00-2	ЩСУ. Перечень надписей.	
12в	ЭЛ-01-	Щит управления крупноблочный в шкафах	
	-03СБ	ЩСУ. Панель 3. Блок релейный Общий вид.	
11	ЭЛ-01-	Щит управления крупноблочный в шкафах ЩСУ	
	03-1	Панель 3. Блок релейный. Технические	
		данные электрооборудования.	
22г	ЭЛ-01-	Щит управления крупноблочный в шкафах	
	-00СХ1	ЩСУ, Панель 1. Схема соединений.	
22г	ЭЛ-01-	Щит управления крупноблочный в шкафах	
	00СХ2	ЩСУ. Панель 2 Схема соединений	
22в	ЭЛ-01-	Щит управления крупноблочный в шкафах	
	03СХ	ЩСУ. Панель 3. Схема соединений.	
12в	ЭЛ-02-00СБ	Пульт управления ПУ. Общий вид.	
11	ЭЛ-02-00-1	Пульт управления ПУ. Технические дан-	
		ные электрооборудования.	
11	ЭЛ-02 00-2	Пульт управления ПУ. Перечень надписей	
22г	ЭЛ-02 00СХ	Пульт управления ПУ. Схема соединений	

Ведомость применённых и ссылочных документов

Обозн.	Наименование	Примечание
4.407-163(А94А)	Прокладка кабелей и проводов на сварных	
	лотках	
4.407-149(А92А)	Установка одиночных светильников с лампа-	
	ми накаливания	
4.407-127(А75А)	Установка осветительных щитков	
4.407-135(А88А)	Прокладка кабелей на конструкциях	
0805.02-73	Нормализованные конструкции станций и	
	пультов управления	
4.407-74(А325)	Установочные рабочие чертежи одиночных	
	электроаппаратов	
	Зануление электроустановок.	

Ведомость основных комплектов

Обозн.	Наименование	Примечание
ГТ	Генеральный план и транспорт	
АР	Архитектурно-строительные решения	
КЖ	Конструкции железобетонные	
КМ	Конструкции металлические	
КД	Конструкции деревянные	
ОВ	Вентиляция	
Т	Технологические решения	
ТМ	Технолого-механические решения	
ЭЛ	Электротехнические решения	
СУ	Устройства связи и сигнализации	

„Типовой проект разработан в соответствии с действующими нормами и правилами и предусматривает мероприятия, обеспечивающие взрывную, взрывопожарную и пожарную безопасность при эксплуатации здания"

Главный инженер проекта /Гоголев/

7834/5 3

Изм.	Лист	N Докум.	Подпись	Дата	ТП-705-1-143-ЭЛ			
Гл. инж. пр.		Хохолин		9.79	Прирельсовый склад незатаренных минеральных удобрений емкостью 10000 тонн с применением деревянных клееных конструкций			
ГИП		Гоголев						
Нач. отд.		Елисеев		22.10.79		Лит.	Лист	Листов
Гл. инж. отд.		Пойкин		23.10.79		ТР	1	31
Гл. спец.		Никитин		12.10.79				
Рук. гр.		Родионова		7.10.79	Общие данные (начало)	Госкомсельхозтехника СССР ГИПРОПРОМСЕЛЬСТРОЙ г. Саратов		
Рук. гр.		Карчевская		7.10.79				
Н. контр.				30.8.79				

Основные показатели по электротехническим чертежам

Наименование	Ед. изм.	Кол.	Примечание
1. Установленная мощность			
1.1. силовых токоприемников,	кВт	97	
1.2. осветительных токоприемников	кВт	22.3	
2. Расчётная нагрузка:			
2.1. силовых токоприемников,	кВт	48	
2.2. осветительных токоприёмников	кВт	21.2	

Общие указания

Электроснабжение.

Электроснабжение склада предусматривается от существующих сетей 380/220В базы минеральных удобрений по 3 категории.

Компенсация реактивной мощности решается в целом по базе минеральных удобрений при привязке проекта.

При привязке проекта необходимо в соответствии с ПУЭ произвести проверку на перегорание плавкой вставки при однофазном коротком замыкании.

2. Силовое электрооборудование

Исполнение электрооборудования принято в соответствии с условиями его работы и окружающей среды.

Электроприемниками являются: приводы механизмов конвейеров, разгрузочной тележки, вибраторов и сантехнического оборудования.

В качестве пусковой аппаратуры приняты блоки управления БУ, а аппаратуры управления - реле, кнопки и универсальные переключатели.

Проектом предусматривается дистанционно-автоматическое и местное управление механизмами, входящими в поточно-транспортную систему (ПТС). Управление остальными механизмами производится по месту. Дистанционное управление осуществляется с пульта ПУ из помещения оператора.

3. Электроосвещение

Питание рабочего освещения осуществляется от установленного в приёмном устройстве в помещении оператора щита „ЩСУ", панель №1, 6А, аварийного - от щита „ЩСУ", панель №1, 5А.

Напряжение питающей сети - 380/220 В, ламп рабочего и аварийного освещения - 220 В, ремонтного - 36В.

Освещенность помещений соответствует требованиям СНиП II-А.9-71„ Искусственное освещение. Нормы проектирования."

Тип осветительных приборов и род проводки выбраны в зависимости от условий среды и назначения помещения.

В помещении склада в качестве источников света приняты лампы накаливания со светильниками специального исполнения „УПД-1000", „ППР-200".

Светильники „УПД-1000" устанавливаются на поворотных кронштейнах на галерее светильники „ППР" устанавливаются на металлических стойках.

Электроосветительная сеть выполняется кабелем АВВГ на скобах по строительным конструкциям и на кабельных конструкциях по галерее.

Прокладку кабеля АВВГ на кабельных конструкциях см ЭЛ-12, ЭЛ-13.

Питание рядов ламп предусматривается трехфазными группами с подключением ламп в группе к разным фазам сети в следующем порядке: А, В, С; С, В, А. и т.д.

Проходы кабелей через перекрытия выполняются в стальных трубах.

Управление освещением осуществляется в основном с группового осветительного щитка.

Высота установки от пола.

осветительного щитка и ящика с понизительным трансформатором до верхней кромки конуха - 1,8 м,

выключателей - 1,5 м,

штепсельных розеток - 0,8 м.

Все нетоковедущие металлические части осветительной установки, нормально не находящиеся, но могущие оказаться под напряжением, подлежат занулению. Для зануления используется рабочий нулевой провод сети.

Освещаемая площадь 2346 кв.м Установленная мощность 22,3 квт Количество светильников 87 шт.

4. Зануление

В качестве сети зануления используются металлические конструкции конвейеров, подкрановый путь разгрузочной тележки, кабельные лотки и блоки, нулевая жила кабеля и специально проложенные стальные полосы.

Проводники зануления, металлические части электроустановок и электродвигателей не должны соприкасаться с минеральными удобрениями

Металлические части электрооборудования должны иметь антикоррозионные покрытия в соответствии с „Временной инструкцией по проектированию защиты строительных конструкций складов минеральных удобрений от коррозии" НИИ ЖБ, 1967г.

Узлы прокладки и соединения зануляющих проводников, присоединения к оборудованию, а также обходов и проходов через строительные элементы здания выполняются по серии 4.407-31 „Заземление электроустановок".

При привязке проекта контур зануления склада соединить с нейтралью питающего трансформатора при помощи нулевого провода и алюминиевой оболочки питающего кабеля.

5. Молниезащита

Согласно „Инструкции по проектированию и устройству молниезащиты зданий и сооружений" здание склада относится к III категории по молниезащите и подлежит защите в районах с грозовой деятельностью 80 и более грозовых часов в год.

Защита от прямых ударов молнии осуществляется стержневыми молниеотводами, установленными на здании склада. Молниеотводы соединяются сваркой с заземлителем защиты от прямых ударов молнии.

В районах с грозовой деятельностью менее 80 часов в год никаких молниезащитных мероприятий не предусматривается.

При привязке проекта раздел молниезащиты подлежит корректировке.

6. Канализация электроэнергии.

Прокладка кабелей в помещении склада и по эстакадам выполняется в лотках. В местах переходов через стены и выходах из лотков к токоприемникам кабели прокладываются в металлических трубах и металлорукавах.

7834/5 4

Изм	Лист	№ докум.	Подпись	Дата	ТП 705-1-143 ЭЛ			
Гл.инж.ин-та		Хахалин		19.10.79	Прирельсовый склад незатаренных минеральных удобрений емкостью 10000тонн с применением деревянных клееных конструкций			
ГИП		Гоголев		19.10.79				
Нач.отд.		Елистратова		24.10.79		Лит.	Лист	Листов
Гл.инж.отд.		Паикин		23.10.79		ТР	2	
Рук.гр.		Родионова		4.10.79				
Рук.гр.		Карчевская		4.10.79	Общие данные	Госкомсельхозтехника СССР		
Рук.гр.		Романенко		4.10.79				

Уточненная ведомость изделий и материалов комплектуемых заказчиком

N п п	Наименование и техническая характеристика изделия, материала	Тип, марка	Ед. изм.	Потребность по проекту
1	2	3	4	5
	Силовое электрооборудование			
	1. Аппаратура по месту			
1.1	Разъем штепсельный	ЯРП11-303-54У	шт	25
1.2	Пускатель магнитный ~ 380В, Н.Э-3.2А	ПМЕ-032	"	4
1.3	То же ~ 380В; Н Э -4А	ПМЕ-132	"	2
1.4	Сигнализатор наличия руды	СНР-1063М	"	4
1.5	Кнопка управления	КУ91-В3Г	"	2
1.6	То же	КУ92-В3Г	"	4
1.7	Звонок громкого боя ~ 220В	МЗ-1	"	4
1.8	Рубильник на Jн=250А	РІБ-35320-3291	"	1
	2. Аппаратура в шкафах			
	Аппаратура в щите ЩСУ			
2.1	Блок управления	БУ8015-4363	шт	1
2.2	То же	БУ8014-2363	"	1
2.3	— " —	БУ8006-1360	"	1
2.4	— " —	БУ5144-13Д3Б	"	3
2.5	— " —	БУ5147-03Г3Ж	"	1
2.6	— " —	БУ5147-03Д3Е	"	1
2.7	Реле скорости ~ 220В	РС-67	"	3
2.8	Пускатель магнитный ~ 220В	ПМЕ-111	"	4
2.9	Вольтметр	Э-377	"	1
	Аппаратура на пульте управления ПУ			
2.10	Универсальный переключатель	УП5311-С23	шт	1
2.11	То же	УП5311-И25	"	1
2.12	— " —	УП5312-С71	"	3
2.13	Кнопка управления исп. 2	КЕ-011	"	10
2.14	То же исп 3	КЕ-011	"	7
2.15	Лампа сигнальная, линза зеленая	СС-3	"	9
2.16	То же, линза красная	СС-3	"	4
	3. Щиты и пульты			
3.1	Щит двухстороннего обслуживания			
	щитовой 2400 × 800 × 600	ЩЭДЩ-2086	шт	3
3.2	Пульт управления	ПУ3052710	шт	1
	4. Кабельные изделия			
	Кабель, ГОСТ 16442-70* сечением:			
4.1	4×70	АВВГ	км	0.01
4.2	4×35	АВВГ	"	0.008
4.3	3×16 + 1×10	АВВГ	"	0.160
4.4	3×10+1×6	АВВГ	"	0.112
4.5	3×6+1×4	АВВГ	"	0.270
4.6	3×4 +1×25	АВВГ	"	0.540
	Кабель, ГОСТ 1508-71* сечением			
4.7	4×2.5	АКВВГ	км	0.077
4.8	10×2.5	АКВВГ	"	0.860
4.9	14×2.5	АКВВГ	"	0.167
4.10	19×2.5	АКВВГ	"	0.018
4.11	27×2,5	АКВВГ	"	0.02
4.12	37×2.5	АКВВГ	"	0.019
4.13	Кабель, ГОСТ 13497-77Е	КРПТ	"	0.012
	сечением 3×1,5+1×1.0			
4.14	Провод ГОСТ 6323-71*; 1×2.5	АПВ	"	2.276
	Электроосвещение			
	1. Аппараты низкого напряжения			
1.1	Ящик с понижающим трансформатором 220/36В, ОСО-0,25 с тремя автоматами АБ-25 с тепловыми расцепителями на 15А	ЯТП-0.25	шт	1
	2. Пункты и щитки			
2.1	Групповой осветительный щиток на 10 выключателей, из которых 6 выключателей А3161 на 15А, 5 выключателей А3163, на 15А.	СУ9444-21	шт	1
	3 Оборудование светотехническое			
3.1	Арматура подвесная, пыленепроницаемая, без отражателя, до 200Вт	ЛПР-200	шт	6.4
3.2	Арматура подвесная, частично пыленепроницаемая, до 1000 Вт	УПД-1000	шт	16
3.3	Арматура переносная, ручная до60Вт	РВО	шт	1
3.4	Арматура подвесная открытая, до 200 Вт	СПО-200-191	шт	6
3.5	Лампа накаливания 220В, с цоколем Е 27/27, 75Вт	БК-220-75	шт	13
3.6	То же, 100 Вт	БК-220-100-1	шт	25
3.7	То же 200Вт	Б-220-200-1	шт	35
3.8	Лампа накаливания 220В, с цоколем Е40/45, 300Вт	Г-220-300-2	шт	--
3.9	Лампа накаливания 220В, с цоколем Е 40/55×47, 750Вт	Г-220-750-1	шт	17
3.10	Лампа накаливания для ремонтного освещения, 36В, 60Вт	МО36-60	шт	2
	Кабельные изделия			
	Кабель силовой			
4.1	3×2.5-0.66 ГОСТ 16442-70*	АВВГ	км	0025
4.2	4×2.5-0.66 ГОСТ 16442-70*	АВВГ	км	0.200
43	2×4 - 0.66 ГОСТ 16442-70*	— " —	км	0.320
44	3×4 - 0.66 ГОСТ 16442-70*	— " —	км	0 020
4.5	4×4 - 0.66 ГОСТ 16442-70*	— " —	км	0.250
4.6	2×6 - 0.66 ГОСТ 16442-70*	— " —	км	0.250
4.7	4×6 - 0.66 ГОСТ 16442-70*	— " —	км	0 370
4.8	4×16 - 0.66 ГОСТ 16442-70*	— " —	км	0.030
4.9	2×4 - 0.66 ГОСТ 16442-70*	АВВБ	км	0.030
4.10	Провод установочный 2.5 - 660 ГОСТ 6323-71*	АПВ	км	0.109

7834/5 5

Изм.	Лист	N докум.	Подпись	Дата
Гл. инж. проекта		Хахалин		10.79
ГИП		Гоголев		10.79
Нач. отд.		Елистратова		24.10.79
Гл. инж. отд.		Панкин		23.10.79
Гл. спец.		Никитин		12.10.79
Рук. гр.		Родионова		4.10.79
Рук. гр.		Карчевская		4.10.79
Н. контр.		Есина		10.79

ТП-705-1-143-ЭЛ

Приобъектный склад незатаренных минеральных удобрений емкостью 10000 тонн с применением деревянных клееных конструкций

Лит	Лист	Листов
Тр	3	

Общие данные (продолжение)

Госкомсельхозтехника СССР
Гипропромсельстрой
г. Саратов

Уточненная ведомость изделий и материалов комплектуемых подрядчиком

№ п/п	Наименование и техническая характеристика изделия, материала	Тип, марка	Ед. изм.	Потребность по проекту
1	2	3	4	5
	Силовое электрооборудование			
	1 Электромонтажные изделия заводов Главэлектромонтажа			
1.1	Лоток кабельный	К422	шт	170
1.2	Полка кабельная	К1161	"	172
1.3	Прижим	К425	"	172
1.4	Стойка кабельная	К1151	"	86
1.5	Ящик протяжной	У997	"	5
1.6	Коробка клеммная	У614	"	8
1.7	То же	У615	"	2
	2 Трубы неметаллические			
2.1	Труба винипластовая по нормали машиностроения МН1427-61 среднего типа, условное давление 6 кгс/см², условным проходом.	6-25	км/т	0,512/0,15
	Электроосвещение			
	1 Электромонтажные изделия заводов ГЭМ			
1.1	Кронштейн для крепления светильников	К290	шт	16
1.2	Кронштейн для установки светильников с лампами накаливания	У114	шт	25
1.3	Коробка пластмассовая для открытой установки, пылезащищенная	КОР73	шт	100
1.4	Коробка пластмассовая для открытой установки, пылезащищенная	КОР74	шт	10
1.5	Коробка пластмассовая, пыленепроницаемая	У409	шт	25
1.6	Коробка соединительная	937	шт	36
1.7	Стойка для установки светильника	К985	шт	36
1.8	Держатель трубный	К939	шт	36
1.9	Серьга для струн	К1016	шт	6
1.10	Держатель светильника	У25М	шт	15
1.11	Крюк для подвеса светильника	У625	шт	6
1.12	Основание	К1155	шт	–
1.13	Полка	К1160	шт	–
	2 Электроустановочные изделия			
2.1	Выключатель, 250В, 6А однополюсный, исполнение брызгонепроницаемое	индекс 02650	шт	11
2.2	Розетка штепсельная, 250В, 10А, двухполюсная с третьим заземляющим контактом, исполнение пыленепроницаемое	У-102	шт	10
	3 Прокат черных металлов			
3.1	Сталь	Ст-2	тн	0.1
1.1	ЦМ 32		кг	31
1.2	ЦМ 50		кг	49.0
1.3	ЦМ 70		кг	70.5
2.1	Круг, ГОСТ 2590-71 диаметром 8		кг	36.0
2.2	16		кг	8.0

Ведомость изделий мастерских электромонтажных заготовок (МЭЗ)

Обозначение чертежа	Наименование	Кол	Примечание
1	2	3	4
	Изготовить и скомплектовать		
4407-229-003	Настенную установку пускателей	6	
А60 28	Стержневой молниеотвод	3	

Ведомость изделий и материалов для изготовления изделий МЭЗ

№ п/п	Наименование и техническая характеристика изделия, материала	Тип, марка	Ед. изм	Потребность по проекту
1	2	3	4	5
	Силовое электрооборудование			
	1 Трубы металлические			
	Труба водогазопроводная			
	обыкновенная, ГОСТ 3262-75,			
	длиной не менее 6м, с			
	муфтой, условным проходом			
1.1	ЦМ 32		кг	31

Ведомость изделий и материалов для монтажной зоны

№ п/п	Наименование и технические данные	Ед. изм.	Кол.	Примечание
	Электроосвещение			
	Изготовить и скомплектовать узел У1	компл	25	
1	Арматура пыленепроницаемая ППР-200	шт	25	
2	Кабель силовой АВВГ-3×25-0.66 ГОСТ 16442-70*	км	0.025	
3	Кронштейн У114	шт	25	
4	Коробка ответвительная У409	шт	25	
	Изготовить и скомплектовать узел У2	компл	30	
5	Арматура пыленепроницаемая ППР-200	шт	30	
6	Провод установочный АПВ-25-660 ГОСТ 6323-71*	км	0.090	
7	Стойка К985	шт	30	
8	Коробка ответвительная К937	шт	30	
9	Держатель трубный К939	шт	30	
	Изготовить и скомплектовать узел У3	компл.	6	
10	Арматура подвесная СПО-200-141	шт	6	
11	Провод установочный АПВ-25-660 ГОСТ 6323-71*	км	0.020	
12	Стойка К985	шт	6	
13	Коробка ответвительная К937	шт	6	
14	Держатель трубный К939	шт	6	
15	Держатель светильника У25М	шт	6	
	Изготовить и скомплектовать узел У4	компл.	6	
16	Арматура пыленепроницаемая ППР-200	шт	6	
17	Серьга для струн К1016	шт	6	
18	Держатель светильника У25М	шт	6	
	Изготовить и скомплектовать узел У5	компл	3	
19	Арматура пыленепроницаемая ППР-200	шт	3	
20	Держатель светильника У25М	шт	3	

7834/5 6

Изм	Лист	№ докум	Подпись	Дата	ТП 705-1-143 – ЭЛ
Гл. инж. ин-та		Хахалин		24.9.79	Прирельсовый склад незатаренных минеральных удобрений емкостью 10000 тонн с применением деревянных клееных конструкций
ГИП		Готалев		24.10.79	
Нач. отд.		Елистратова		24.10.79	Лит Тр / Лист 4 / Листов
Гл. инж. отд.		Панкин		23.10.79	
Рук. гр.		Романенко		4.10.79	
Рук. гр.		Родионова		4.10.79	Общие данные (окончание)
Рук. гр.		Карчевская		28.11.79	Госкомсельхозтехника СССР Гипропромсельстрой г. Саратов
Н. контр.		Есина		3.02.79	

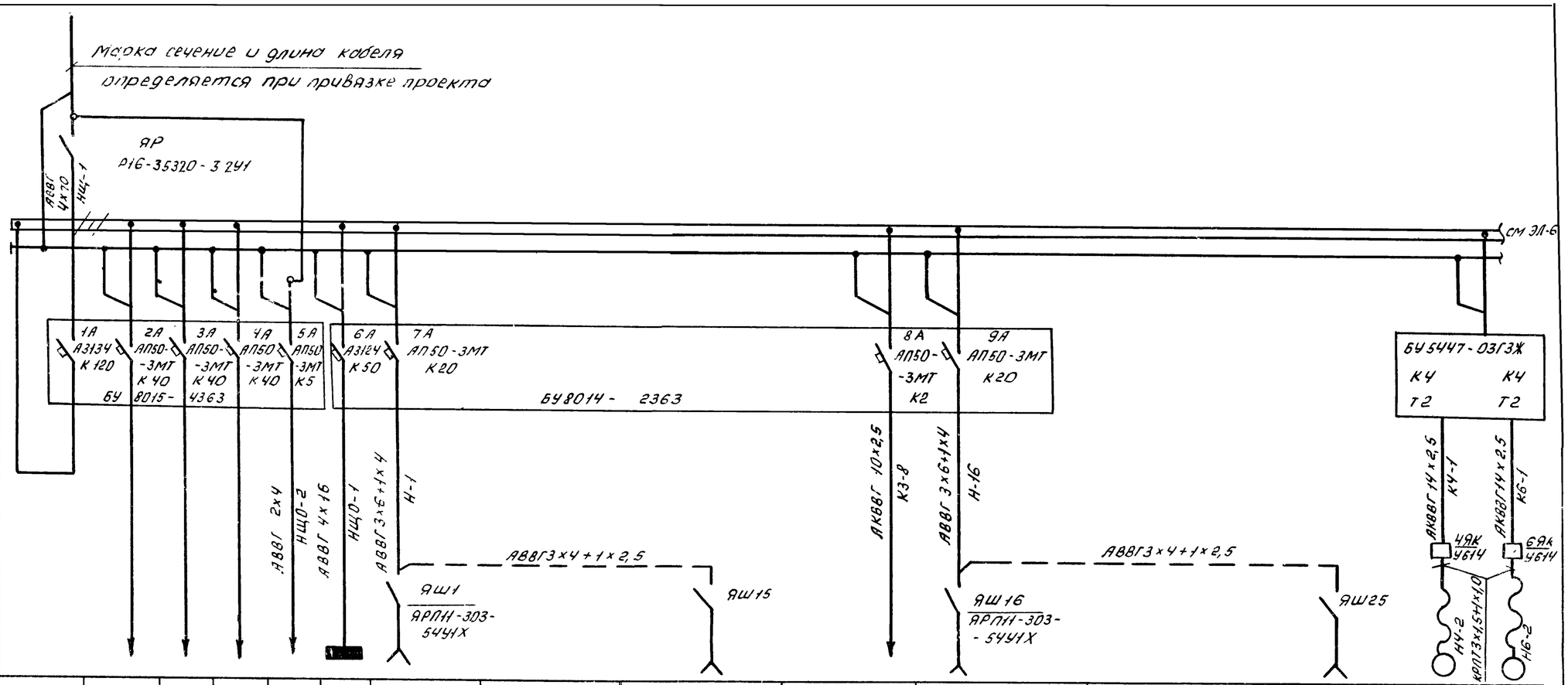

Данные питающей сети																
Аппараты ввода	Тип номинальный ток, А расцепитель, А															
Сборные шины	Напряжение, сечение, расчетный ток, А установленная мощность, квт															
Станция управления	Тип, Расцепитель автомата, К-комбинированный, уставка, А. Нагревательный элемент теплового реле. Т-тепловой уставка, А															
	Марка, сечение проводника / маркировка															
Электроприемник	Условное графическое изображение															
	№ по плану					—	1ЩО	13	9	10		11	12	14	4	6
	Тип						СУ9444-21	—							—	—
	Номинальная мощность, квт	97,8				0,9	21,4	2,8	2,2	2,2		2,2	2,2	3,0	0,6	0,6
	Ток, А Jн / Jп	105,0				4,0 /	32,5	6,1 / 45,5	4,9 / 32,2	4,9 / 32,2		4,9 / 32,2	4,9 / 32,2	7,2 / 47,5	1,7 / 10,9	1,7 / 10,9
	Наименование механизма по плану	ввод ~ 380В	резерв	резерв	резерв	Аварийное освещение	Питание шита рабочего освещения	Площадка с транспортером для обслуживания машины МВС-4	Конвейеры ленточные передвижные ТК-11А		Питание цепей управления ПТС и сигнализации	Конвейеры ленточные передвижные ТК-11А		Конвейер подкатной КПП-80	Шибер	
								Пункты подключения для выгрузки на автотранспорт				Пункты подключения для выгрузки на железную дорогу				

7834/5 7

					ТП 705-1-143ЭЛ			
Изм.	Лист.	N докум.	Подпись	Дата	Прирельсовый склад незаторенных минеральных удобрений емкостью 10000тонн с применением деревянных клеёных конструкций			
ГИП		Гоголев		24.10.79				
Нач отд.		Елизарова		24.10.79				
Гл инж отд		Поякин		23.10.79		Лит.	Лист	Листов
Гл спец		Никитин		23.10.79		ТР	5	
Рук гр		Родионова		23.10.79				
Рук. гр		Жарчевская		23.10.79	Принципиальная однолинейная схема (начало)	Госкомсельхозтехника СССР ГИПРОСЕЛЬСТРОЙ г. Москва		
Рук гр		Романенко		23.10.79				
Н контр		Ежова		23.10.79				

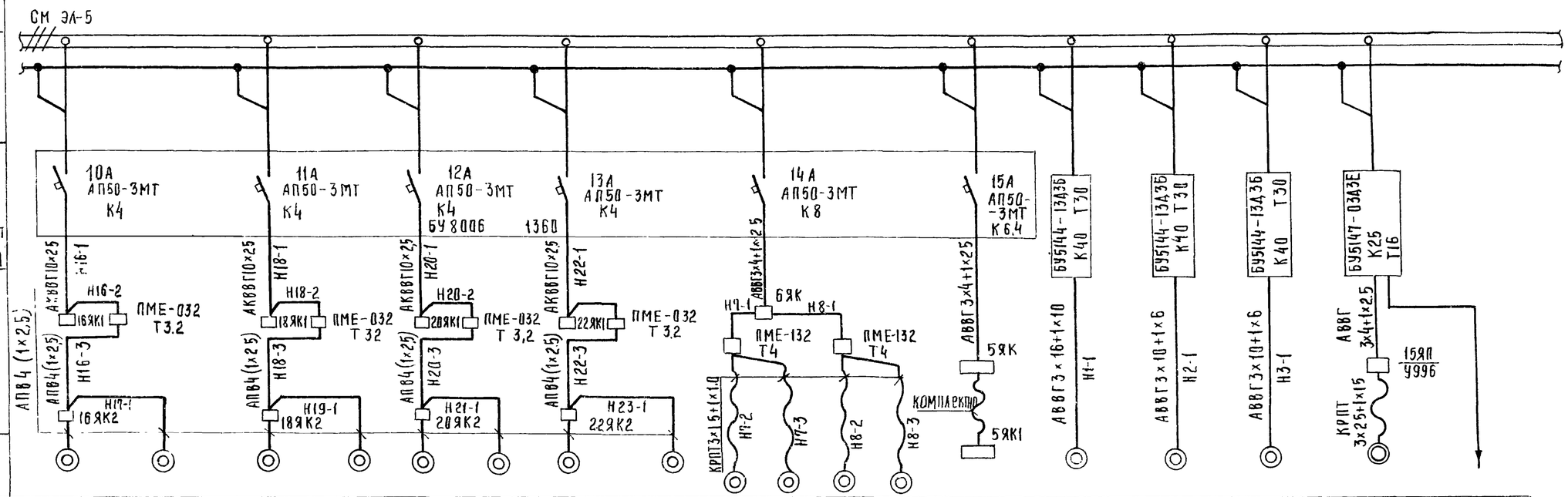

Данные питающей сети																		
Аппарат ввода	Тип, Номинальный ток, А, расцепитель																	
Сборные шины	Напряжение, сечение, Расчетный ток, А Установленная мощность, кВт																	
Станция управления	Тип, Расцепитель автомата, К-комбинированный уставка, А Нагревательный элемент теплового реле, Т-тепловой, уставка, А																	
Марка, сечение проводника	Маркировка																	
Электроприемник	Условное графическое изображение																	
	№ по плану	16	17	18	19	20	21	22	23	7-1	7-2	8-1	8-2	5	1	2	3	15	—
	Тип	4А100S4УЗ													4А160S4УЗ			4А132SАУЗ	—
	Номинальная мощность, кВт	0,37	0,37	0,37	0,37	0,37	0,37	0,37	0,37	0,6	0,6	0,6	0,6	1,5	15	15	15	7,5	—
	Ток, А Iн / Iп	1,4 / 9,1	1,4 / 9,1	1,4 / 9,1	1,4 / 9,1	1,4 / 9,1	1,4 / 9,1	1,4 / 9,1	1,4 / 9,1	1,7 / 11,9	1,7 / 11,9	1,7 / 11,9	1,7 / 11,9	3,9 / 27,7	29,5 / 206	29,5 / 206	29,5 / 206	14,8 / 103,6	
	Наименование механизма по плану	Вытяжные вентиляторы								Вибраторы				Тележка	Конвейер горизонтальный Н1	Конвейер наклонный Н2	Конвейер наклонный Н3	Аспирация	Резерв

7834/5 8

					ТП-705-1-143 ЭЛ			
Изм	Лист	№ докум	Подпись	Дата	Прирельсовый склад незатаренных минеральных удобрений емкостью 10000 тонн с применением деревянных клееных конструкций			
ГИП		Гоголев		4.10.				
Нач. отд.		Елистратова		24.10.79		Лит	Лист	Листов
Гл. инж. отд.		Панкин		23.10.79		Тр	6	
Гл. спец.		Никитин		4.10.79				
Рук. гр.		Родионова		4.10.79				
Ст. инж.		Янкина		4.10.79	Принципиальная однолинейная	Госкомсельхозтехника СССР		

Схема блокировочных зависимостей

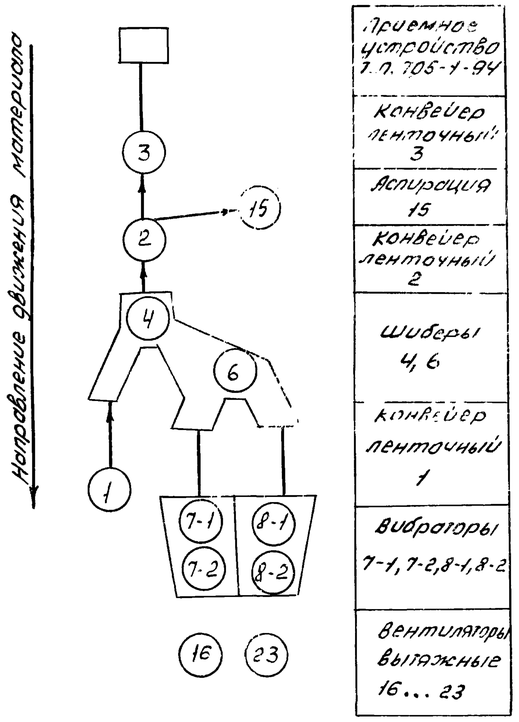

Схема электрическая принципиальная

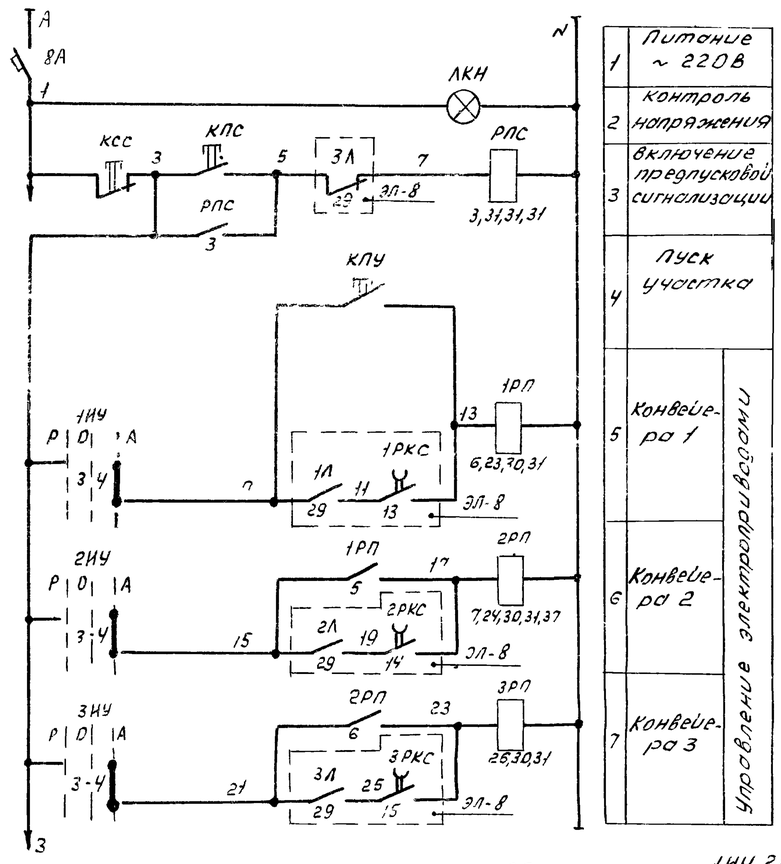

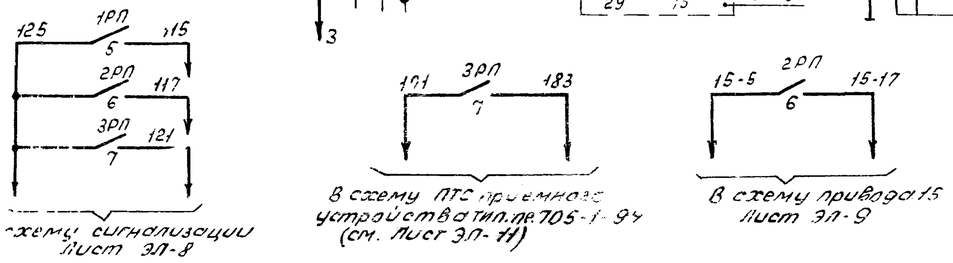

1ИУ, 2ИУ, 3ИУ Избиратель управления

УП5312-С71			
№ секции	№ контакта	Ручное	Дистанц. автомат.
I	1-2	X	
II	3 4		X
III	5-6		X
IV	7-8		X

Перечень элементов

Поз. обознач.	Наименование	Тип	Технические данные	Кол.	Примечание
	ЩСУ				
8А	Выключатель автома-			1	
	тический	АП50-3МТ	Iрасц = 2А		
РПС,	Реле промежу-	РМЕ-411	~ 220В, 5з+2р	4	
1РП...3РП	точное				
	ПУ				
КПС, КПУ	Кнопка управления	КЕ-011-У3	исп. 2	2	
КСС	То же	КЕ-011-У3	исп. 3	1	
1ИУ... 3ИУ	Универсальный	УП5312-			
	переключатель	-С71		3	
ЛКН	Лампа сигнальная	СС-3	линза зеленая	1	

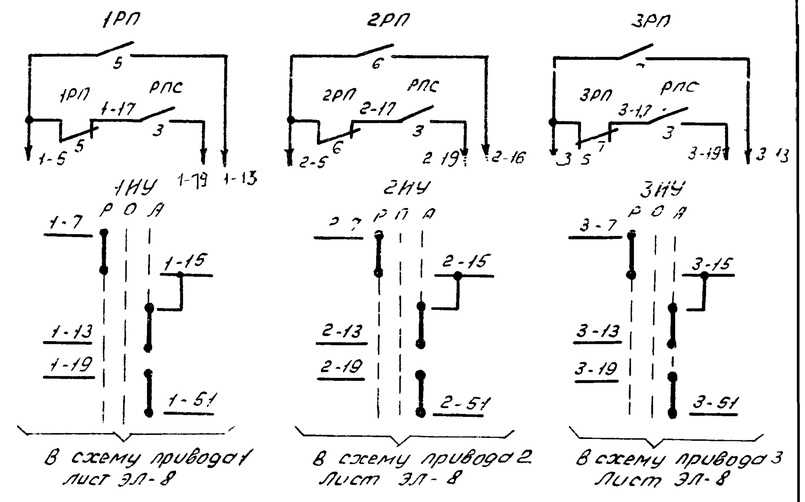

Схема функциональная

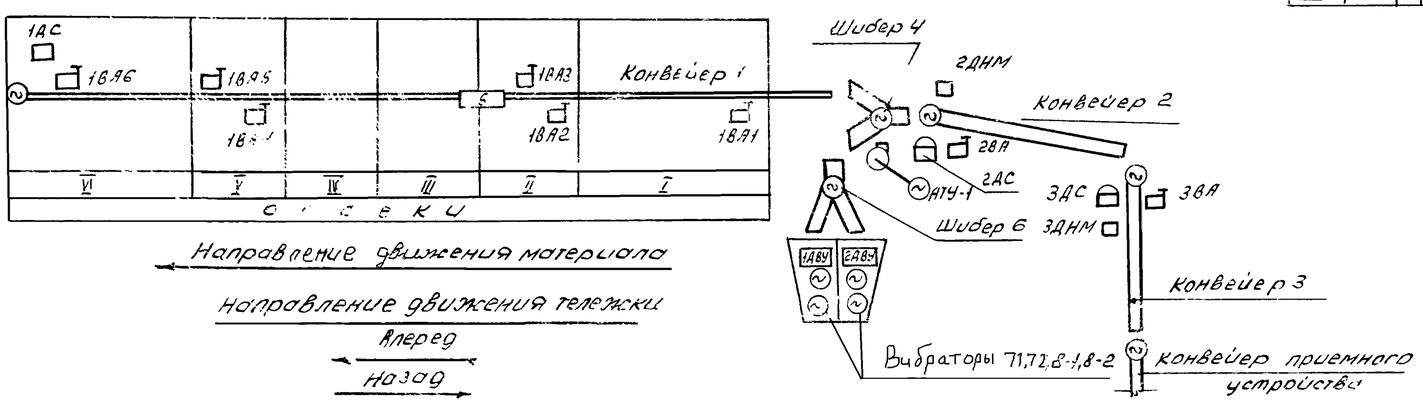

7834/5 9

Изм.	Лист	№ докум.	Подпись	Дата	ТП-705-1-143 - ЭЛ		
ГИП		Гоголев			Прирельсовый склад незагоренных минеральных удобрений емкостью 1000 тонн с применением деревянных клеёных конструкций		
Нач. отд.		Елисеева		24.10.79			
Гл. инж. пр.		Пайкин		24.10.79		Лит.	Лист	Листов
Гл. спец.		Никитин		24.10.79		ТП	-	
Рук. гр.		Родионова		4.10.79				
					Состав: электрическая принципиальная, ведомость	Госкомсельхозтех		

Схема электрическая принципиальная

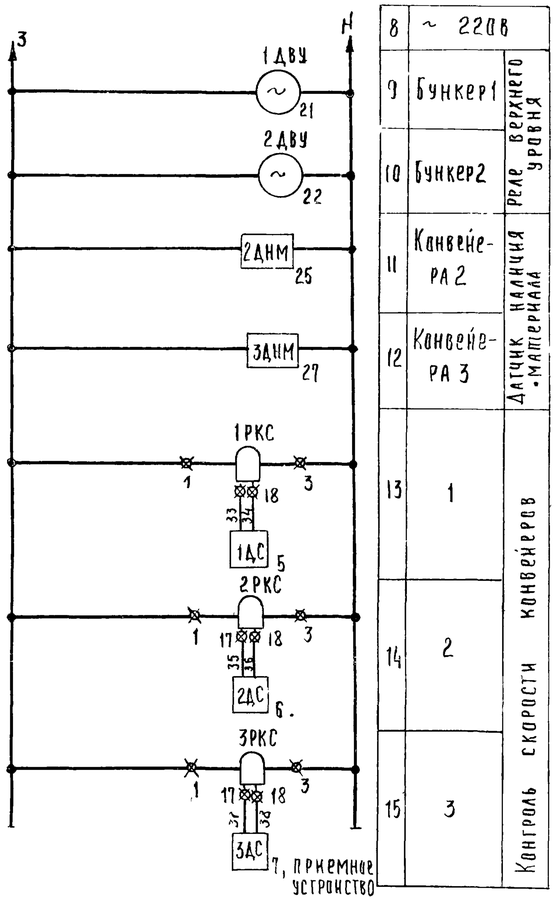

Схема сигнализации

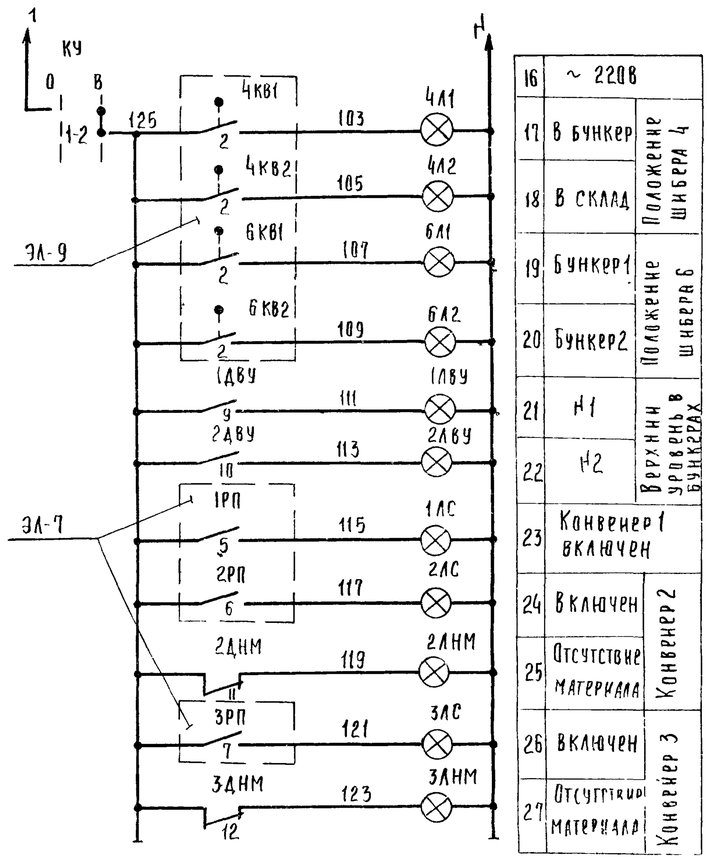

Перечень элементов

Поз обознач	Наименование	Тип	Технические данные	Кол	Примечание
	По месту				
1ДВУ 2ДВУ	Сигнализатор				
2ДНМ 3ДНМ	наличия руды	СНР-1063М		4	
1ДС..3ДС	Датчик реле скорости	ДМ-2		3	Учтено черт Т
1КнП, 1КнС, 3КнП, 3КнС	Кнопка управления	КУ92-В3Г		3	
/ЗВ1, 1ЗВ2	Звонок громкого боя	МЗ-1	~ 220В	4	
/ВА1, 1ВА2 1ВА6	Выключатель конечный	—		8	Учтено черт Т
	ЩСУ				
/А, /Л /ПР	Блок управления	БУ5144-13Д36	$I_{расц}$=40А $I_{нз}$=30А	3	
1РКС..3РКС	Реле скорости	РС-67	~ 220В	3	
	ПУ				
КУ	Универсальный				
	переключатель	УП5311-И25		1	
4БА1, 4БА2 1ЛС 3ЛС	Лампа сигнальная	СС-3	линза зеленая	7	
1ЛВУ, 2ЛВУ 2,3ЛНМ	То же	СС-3	линза красная	4	

Конвейер 1, (2,3)

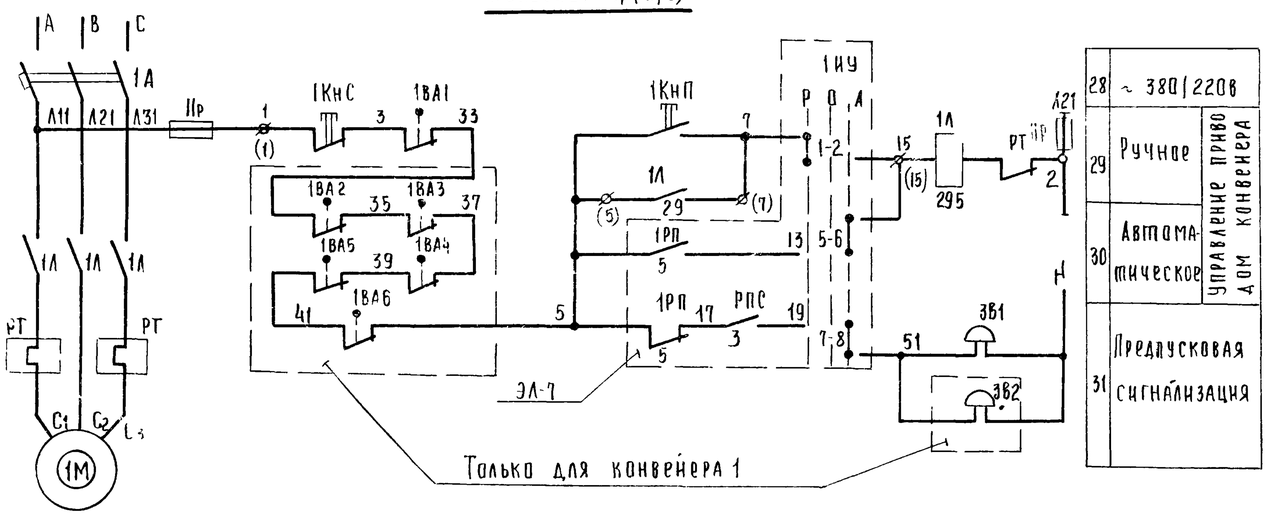

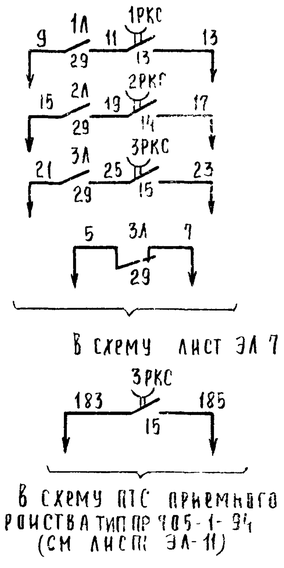

КУ
Ключ управления

УП5311-И25

№ секции	№ контакта	Отключен	Включен
I	1-2		X
II	3-4		X

Назначение датчиков и конечных выключателей

Обозн	Назначение
2,3 ДНМ	Контроль наличия материала на ленте конвейера
1,2 ДВУ	Контроль верхнего уровня материала в бункерах
1...3ДС	Контроль скорости конвейера
/ВА1, 1ВА2...1ВА6	Выключатель аварийного останова конвейеров

Вместо знака / ставить номер привода 1,2 или 3

10

7834/5

					ТП-705-1-143 -ЭЛ
Изм	Лист	№ докум	Подпись	Дата	Прирельсовый склад незатаренных минеральных удобрений емкостью 10000 тонн с применением деревянных клееных конструкций
ГИП		Гоголев			
Нач отд		Елистратова		26.10.79	
Гл инж отд		Паикин		26.10.79	Лит / Лист / Листов: Тр / 8 /
Гл. спец		Никитин		27.10.79	
Рук. гр.		Родионова		27.10.79	Схемы электрическая принципиальная, сигнализации — Госкомгельхозтехникпроект

Шибер 4 (6)

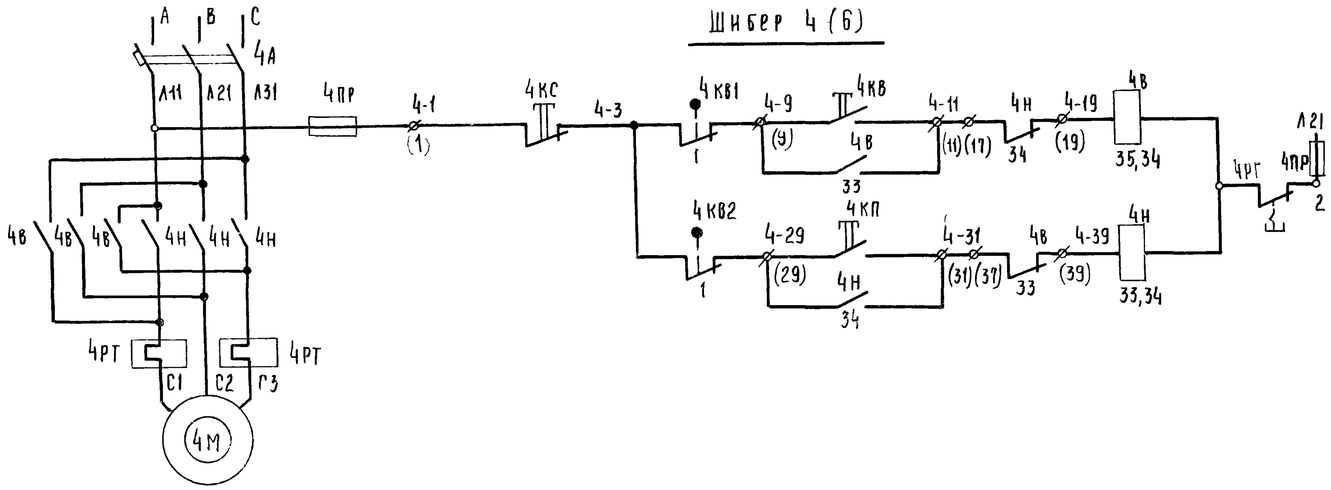

32	Питание ~380В	
33	В бункер	Управление приводом шибера
34	В склад	

Аспирация 15

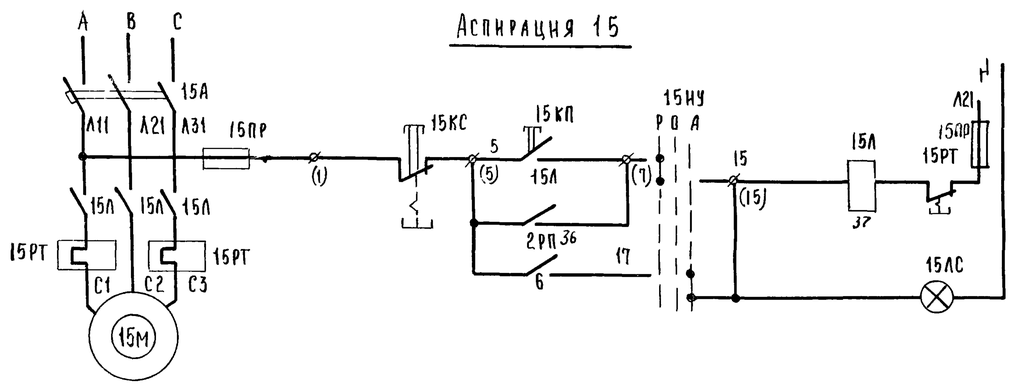

35	Питание ~380В/220В	Управление эл двигателем аспирации
36	Ручное	
37	Автоматическое	

Вентиляторы 16, 17, (18...23)

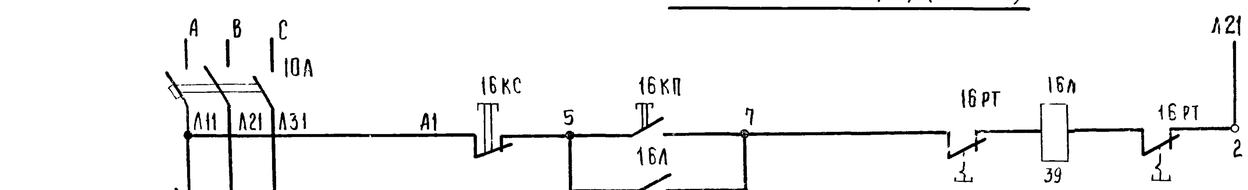

38	Питание ~380В
39	Управление эл двигателями вентиляторов

Вибратор 7 (8)

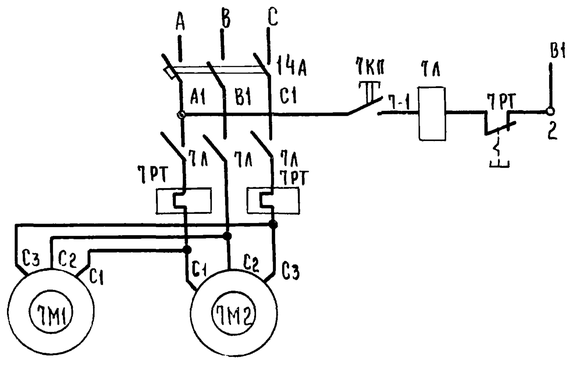

40	Питание ~380В
41	Управление приводом вибратора

Перечень элементов

Позиционное обозначение	Наименование	Тип	Технические данные	Кол	Примечание
	По месту				
4КВ1, 4КВ2 6КВ1, 6КВ2	Выключатель конечный	ВК-211		4	Учтено чертТ
20Л, 22Л 16Л, 18Л	Пускатель магнитный	ПМЕ-032	~380В, Iн.э.=32А	4	
7Л, 8Л	То же	ПМЕ-132	~380В, Iн.э.=4А	2	
15КП, КС	Кнопка управления	КУ92-В3Г		1	
7, 8 КП	То же	КУ91-В3Г		2	
	Щит ЩСУ				
4В, Н, А 6В, Н, А	Блок управления	БУ5447-03Г3Ж	Iрасц=4А, Iнэ=2А	2	
15Л, А	Блок управления	БУ5147-03Д3Е	Iрасц=25А; Iнэ=16А	1	
10А, 11А	Выключатель автома-				
12А, 13А	тический	АП50-3МТ	Iрасц=4А	4	
14А	То же	АП50-3МТ	Iрасц=8А	1	
	Пульт ПУ				
15НУ	Универсальный переключатель	УП5311-С23		1	
4КС, 6КС 16КС	Кнопка				
18КС, 20КС, 22КС	управления	КЕ-011-У3	исп 3	6	
4КВ, 4КП 16КП, 20КП	То же				
22КП, 18КП 6КВ, 6КП		КЕ-011-У3	исп.2	8	
15ЛС	Лампа сигнальная	СС-3	линза зеленая	1	

4КВ1, 4КВ2, 6КВ1, 6КВ2
Выключатель конечный

ВК-211			
Обозначение цепи	Рычаг нажат	Рычаг свободен	Назначение цепи
1	X		Отключение эл привода шибера
2		X	Сигнализация положения шибера

15НУ
Избиратель управления

УП5311-С23				
Н секции	Н контакта	Ручное	Отключ	Автоматическое
I	1-2			X
II	3-4	X		

7834/5 11

					ТП-705-1-143 -ЭЛ
Изм	Лист	№ докум.	Подпись	Дата	Прирельсовый склад незагаренных минеральных удобрений емкостью 10000 тонн с применением деревянных клеёных конструкций
Гип		Гоголев		24.10.79	
Нач. отд		Елистратова		24.10.79	
Гл. инж. отд		Пайкин		23.10.79	
Гл. спец		Никитин		12.10.79	Лит Тр / Лист 9 / Листов
Рук. гр.		Родионова		4.10.79	
					Шиберы 4(6), аспирация 15, вентиляторы 16,17(18...23), вибратор 7(8). Схема электрическая принципиальная
Н. контр		Есина			Госкомсельхозтехника СССР Гипропром г. Саратов

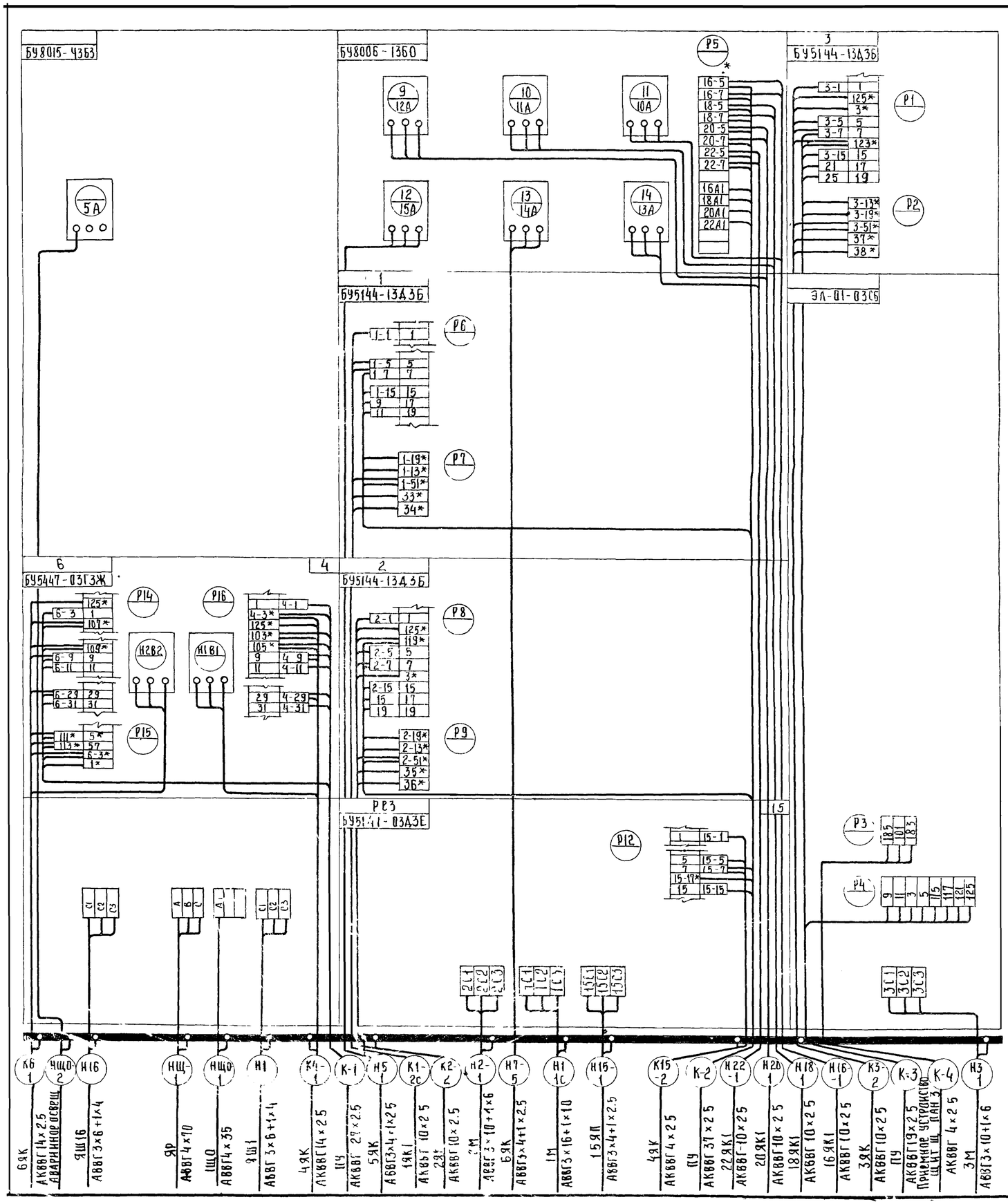

Пульт управления ПУ

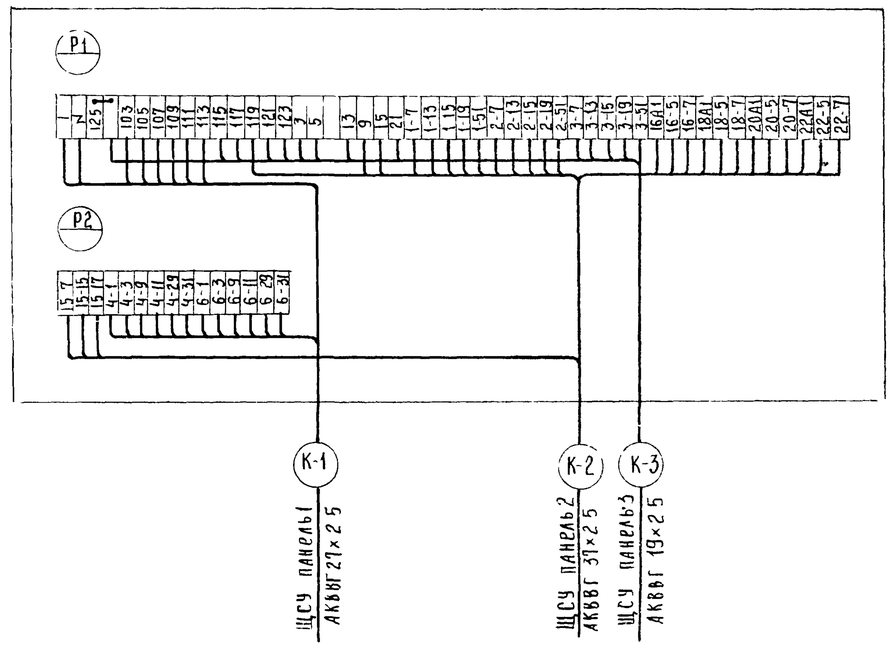

7834/5 12

					ТП-705-1-143 -ЭЛ			
Изм.	Лист	№ докум.	Подпись	Дата	Приречьевый склад незагаренных минеральных удобрений емкостью 10000 тонн с применением деревянных клеёных конструкций			
ГИП		Гоголев						
Нач. отд.		Елистратова		24.10.19				
Гл. инж. отд.		Панкин		23.10.19		Лит	Лист	Листов
Гл. спец.		Никитин		22.10.19		Тр	10	
Рук. гр.		Родионова		21.10.19				
					ЩСУ Панели 1,2,3 Пульт управления ПУ Схема подключения	Госкомсельхозтехника РСФСР ГИПРОПРОМСЕЛЬСТРОЙ г. Саратов		
Н. контр.		Есина						

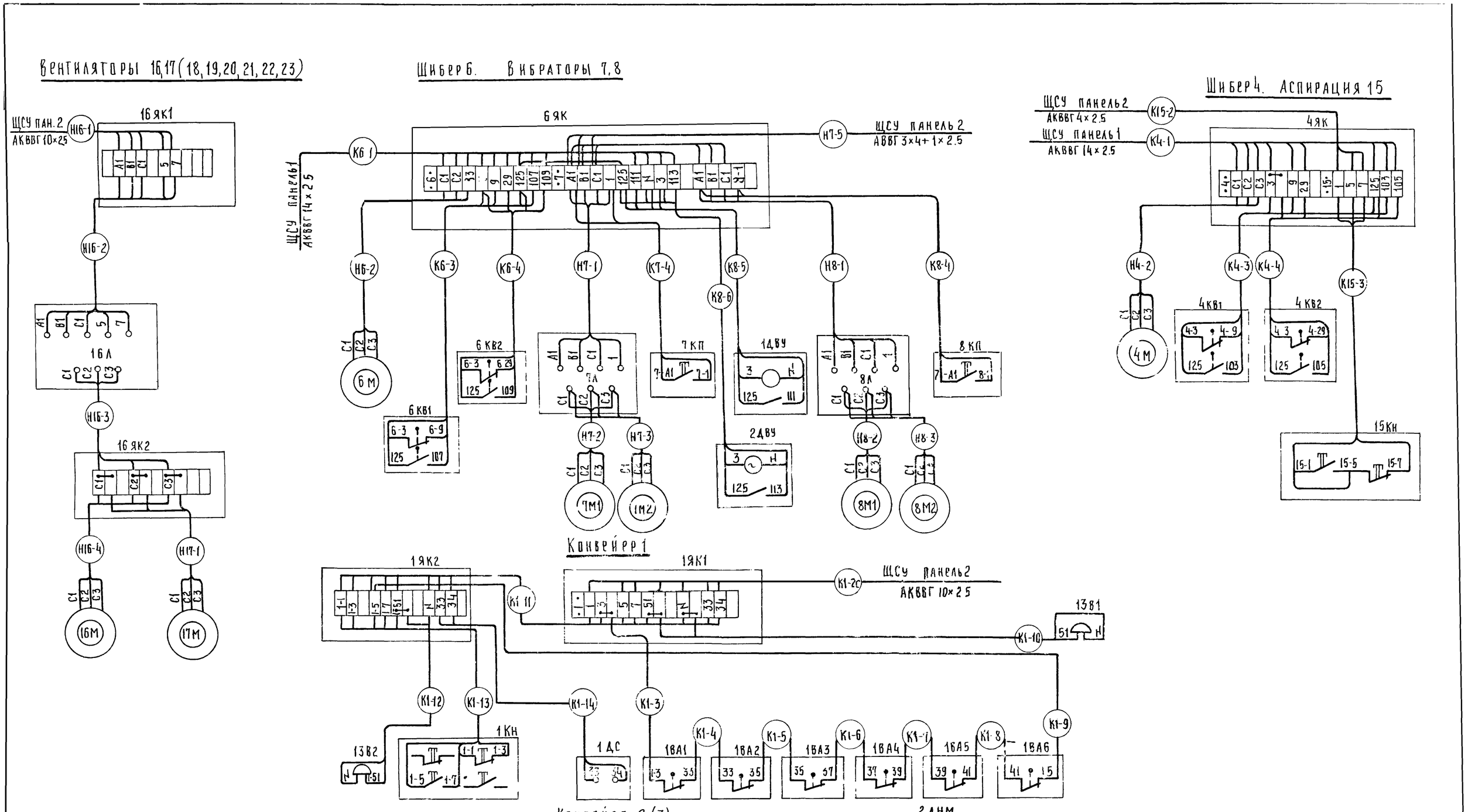

7834/5 13

					ТП-705-1-143 ЭЛ		
Изм.	Лист	№ докум.	Подпись	Дата	Прирельсовый склад незатаренных минеральных удобрений емкостью 10 000 тонн с применением деревянных клееных конструкций		
ГИП		Гоголев					
Нач. отд.		Елистратова		24.10.79			
Гл. книж. отд.		Панкин		23.10.79		Лит.	Лист	Листов
Гл. спец.		Никитин		12.10.79		Тр	11	
Рук. гр.		Родионова		4.10.79				
Ст. инж.		Янкина		3.10.79	Вентиляторы 16...23. Шибер 6. Вибраторы 7,8 Аспирация 15. Шибер 4. Конвейеры 1,2,3. Схемы	Госкомсельхозтехника СССР Гипропромсельстрой	

Схема расположения
М 1:100

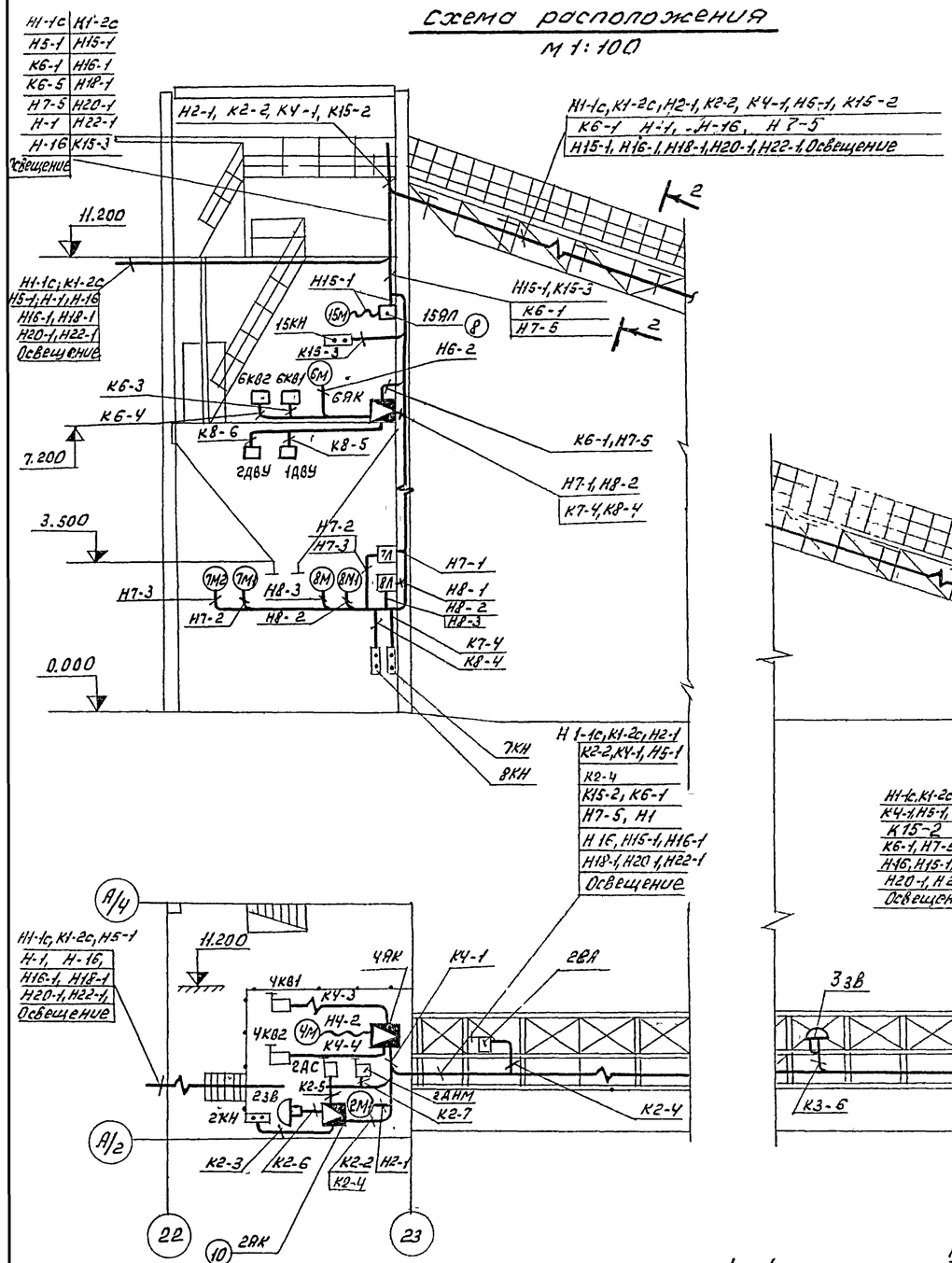

2 – 2

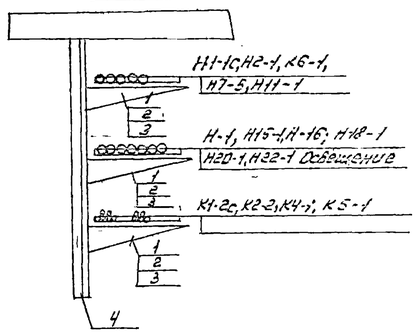

Выкопировка из плана приемного устройства тип.пр 705-1-94

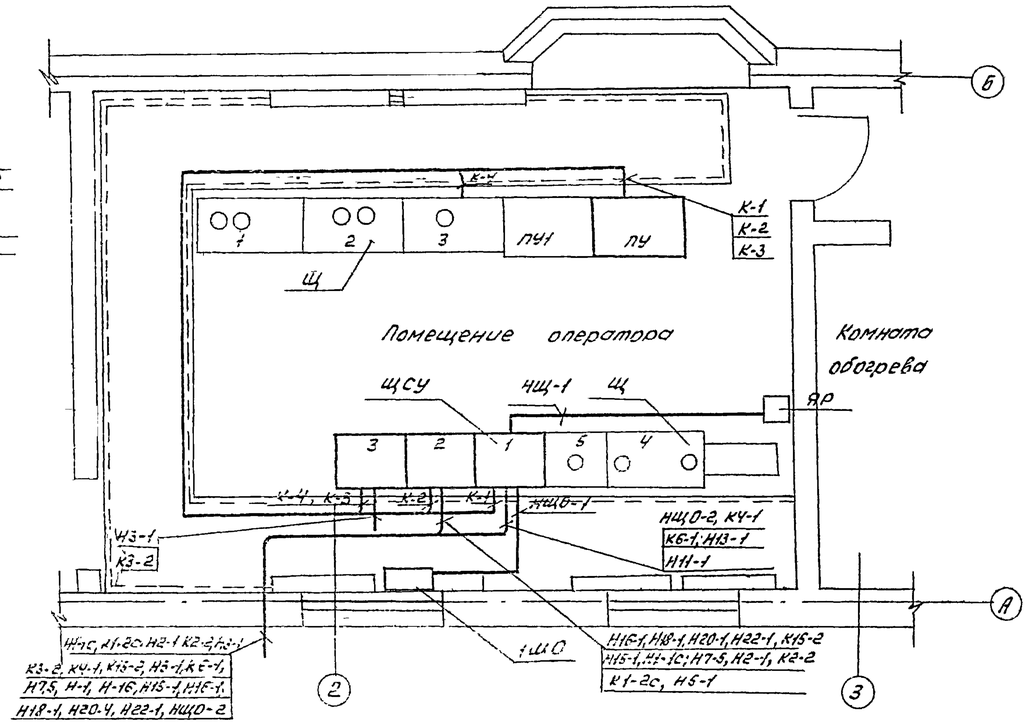

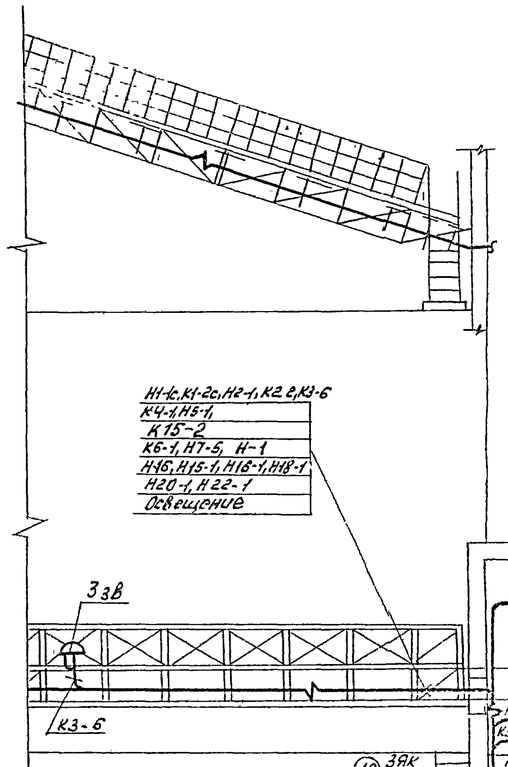

Компоновочная схема

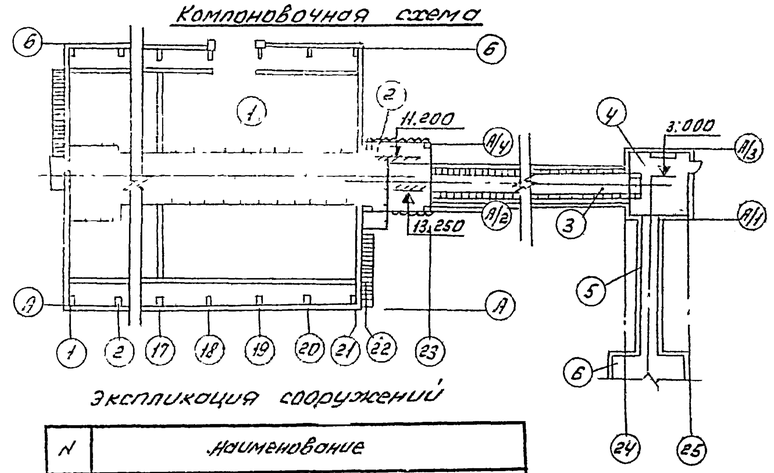

Экспликация сооружений

N	Наименование
1	Блок складов
2	Бункер
3	Транспортерная эстакада
4	Перегрузочная станция
5	Галерея
6	Приемное устройство тип пр 705-1-94

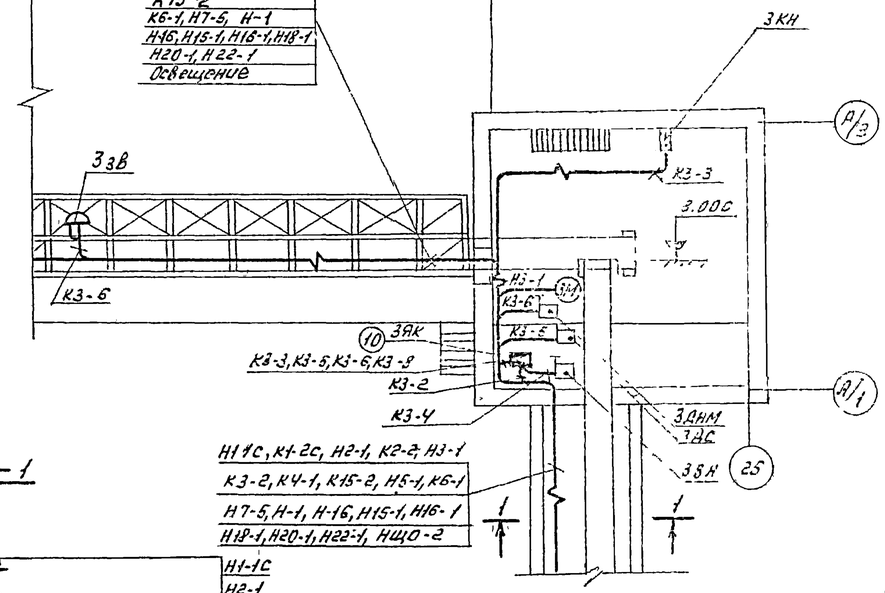

1 – 1

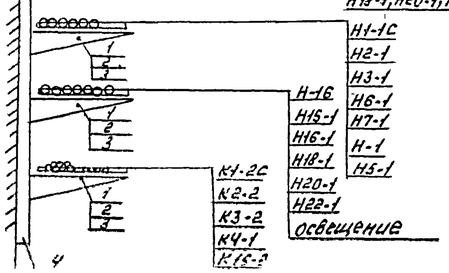

Компоновочный план

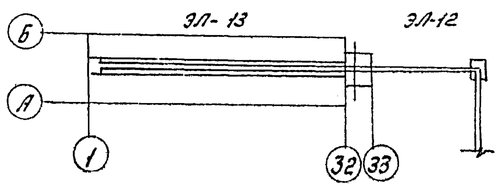

7834/5 14

					ТП-705-1-143-ЭЛ		
Изм.	Лист	№ Докум.	Подпись	Дата	Прирельсовый склад незагаренных минеральных удобрений емкостью 10000 тонн с применением деревянных клееных конструкций		
Гл.инж.пр.		Сохалин		9.79			
ГИП		Гоголев					
Нач.отд.		Елисеева				Лит.	Лист	Листов
Гл.инж.отд.		Пайкин		25.10.79		ТР	12	
Гл.спец.		Никитин		17.10.79				
Рук.гр.		Радионова		4.10.79	Схема расположения.	Госкомсельхозтехника СССР		

Схема расположения План на отм 11 200

М 1 200

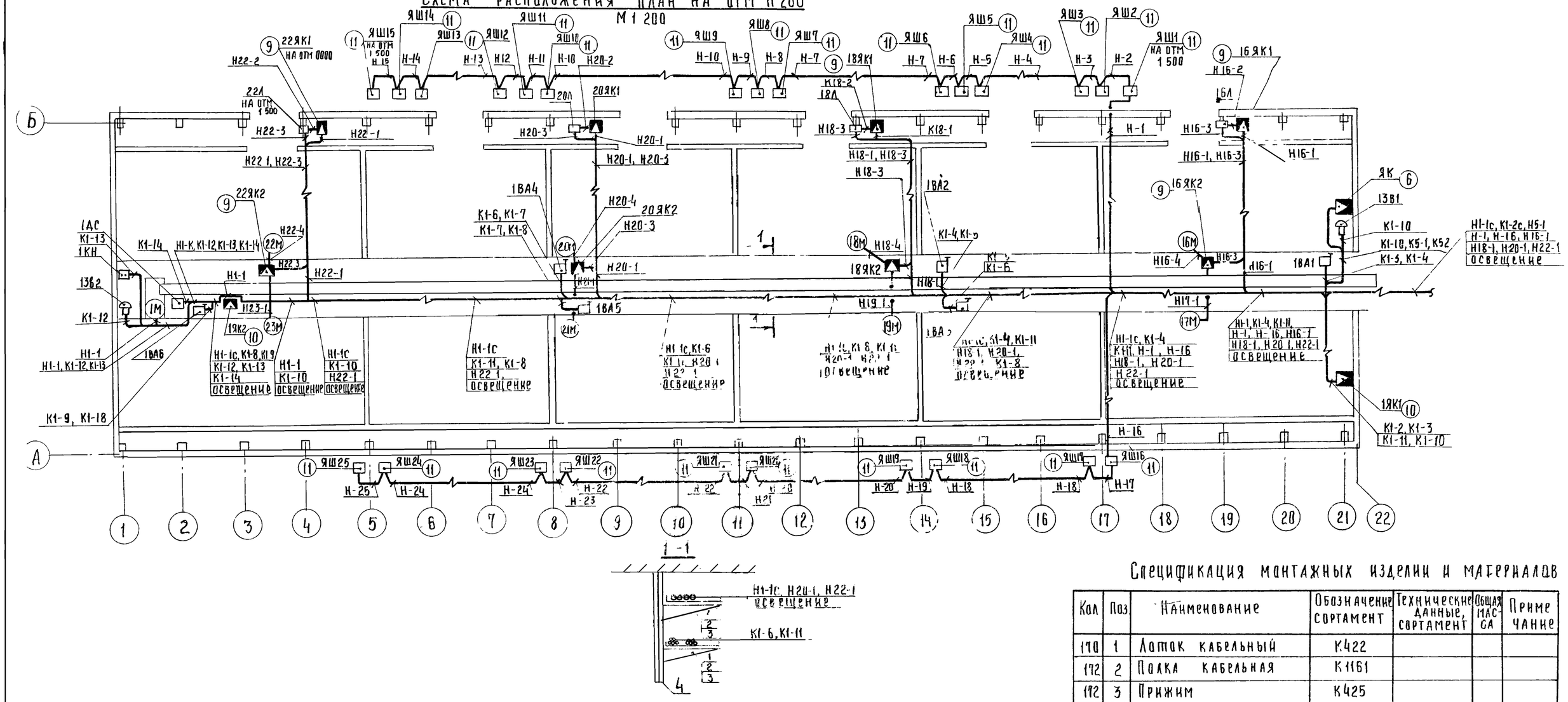

1 - 1

Спецификация монтажных изделий и материалов

Кол	Поз.	Наименование	Обозначение сортамент	Технические данные, сортамент	Общая масса	Примечание
170	1	Лоток кабельный	К422			
172	2	Полка кабельная	К1161			
192	3	Прижим	К425			
86	4	Стойка кабельная	К1151			
	5	Металлоконструкции сварные	—		0,4т	
5	6	Ящик протяжной	4997			
5	7	Ящик протяжной	У999			
2	8	Ящик протяжной	У1003			
8	9	Коробка клеммная	У614			
2	10	Коробка клеммная	У615			
25	11	Разъем штепсельный	ЯРП11-303-5491Х			

15

7834/5

Изм	Лист	№ докум	Подпись	Дата
Гл.инж.инд.		Хахалин		7.79
ГИП		Гоголев		
Нач.отд.		Елистратова		24.10.79
Гл.инж.отд.		Панкин		23.10.79
Рук.гр.		Карчевская		1.10.79
Рук.гр.		Родионова		1.10.79
Гл.спец.		Никитин		24.10.79
Н.контр.		Есина		1.07.79

ТП-705-1-143 - ЭЛ

Прирельсовый склад незатаренных минеральных удобрений емкостью 10000 тонн с применением деревянных клеерных конструкций

Лит	Лист	Листов
Тр	13	

Помещение склада Схема расположения План на отм 11200

Госкомсельхозтехника СССР Гипропромсельстрой г. Ленинград

КАБЕЛЬНЫЙ ЖУРНАЛ

Маркировка кабеля	Трасса: Начало	Трасса: Конец	Кабель по проекту: Марка, напряжение	Кабель по проекту: Кол, число жил и сечение	Кабель по проекту: Длина 18% м	Кабель проложен: Марка, напряжение	Кабель проложен: Кол, число жил и сечение	Кабель проложен: Длина, м
1	2	3	4	5	6	7	8	9
ЩНГ СТАНЦИИ УПРАВЛЕНИЯ ЩСУ								
НЩ-1	ЯР	ЩСУ панель 1	АВВГ	4×70	10			
НЩО-1	ЩСУ панель 1	1ЩО	АВВГ	4×35	8			
НЩО-2	ЩСУ панель 1	Аварийное освещение	АВВГ	4×4	–			
К-1	ЩСУ панель 1	ПУ	АКВВГ	27×2.5	20			
К-2	ЩСУ панель 2	ПУ	АКВВГ	37×2.5	19			
К-3	ЩСУ панель 3	ПУ	АКВВГ	19×2.5	18			
Пункты подключения разгрузчика МВС и передвижных конвейеров								
Н-1	ЩСУ панель 1	ЯШ1	АВВГ	3×6 + 1×4	135			
Н-2	ЯШ1	ЯШ2	АВВГ	3×4 + 1×2.5	0.5			
Н-3	ЯШ2	ЯШ3	АВВГ	3×4 + 1×2.5	0.5			
Н-4	ЯШ3	ЯШ4	АВВГ	3×4 + 1×2.5	12			
Н-5	ЯШ4	ЯШ5	АВВГ	3×4 + 1×2.5	0.5			
Н-6	ЯШ5	ЯШ6	АВВГ	3×4 + 1×2.5	0.5			
Н-7	ЯШ6	ЯШ7	АВВГ	3×4 + 1×2.5	1.2			
Н-8	ЯШ7	ЯШ8	АВВГ	3×4 + 1×2.5	0.5			
Н-9	ЯШ8	ЯШ9	АВВГ	3×4 + 1×2.5	0.5			
Н-10	ЯШ9	ЯШ10	АВВГ	3×4 + 1×2.5	12			
Н-11	ЯШ10	ЯШ11	АВВГ	3×4 + 1×2.5	0.5			
Н-12	ЯШ11	ЯШ12	АВВГ	3×4 + 1×2.5	0.5			
Н-13	ЯШ12	ЯШ13	АВВГ	3×4 + 1×2.5	7			
Н-14	ЯШ13	ЯШ14	АВВГ	3×4 + 1×2.5	0.5			
Н-15	ЯШ14	ЯШ15	АВВГ	3×4 + 1×2.5	0.5			
Н-16	ЩСУ панель 1	ЯШ16	АВВГ	3×6 + 1×4	135			
Н-17	ЯШ16	ЯШ17	АВВГ	3×4 + 1×2.5	0.5			
Н-18	ЯШ17	ЯШ18	АВВГ	3×4 + 1×2.5	15			
Н-19	ЯШ18	ЯШ19	АВВГ	3×4 + 1×2.5	0.5			
Н-20	ЯШ19	ЯШ20	АВВГ	3×4 + 1×2.5	15			
Н-21	ЯШ20	ЯШ21	АВВГ	3×4 + 1×2.5	0.5			
Н-22	ЯШ21	ЯШ22	АВВГ	3×4 + 1×2.5	15			
Н-23	ЯШ22	ЯШ23	АВВГ	3×4 + 1×2.5	0.5			
Н-24	ЯШ23	ЯШ24	АВВГ	3×4 + 1×2.5	15			
Н-25	ЯШ24	ЯШ25	АВВГ	3×4 + 1×2.5	0.5			
Конвеиеры 1, 2, 3								
Н1-1с	ЩСУ панель 2	1М	АВВГ	3×16 + 1×10	160			
К1-2с	ЩСУ панель 2	1ЯК1	АКВВГ	10×2.5	85			
К1-3	1ЯК1	1ВА1	АПВ	2(1×2.5)	12			
К1-4	1ВА1	1ВА2	АПВ	2(1×2.5)	75			
К1-5	1ВА2	1ВА3	АПВ	2(1×2.5)	10			
К1-6	1ВА3	1ВА4	АПВ	2(1×2.5)	75			
К1-7	1ВА4	1ВА5	АПВ	2(1×2.5)	10			
К1-8	1ВА5	1ВА6	АПВ	2(1×2.5)	80			
К1-9	1ВА6	1ЯК2	АПВ	2(1×2.5)	3			
К1-10	1ЯК1	1ВА1	АПВ	3(1×2.5)	15			
К1-11	1ЯК1	1ЯК2	АПВ	9(1×2.5)	600			
К1-12	1ЯК2	1ВА2	АПВ	3(1×2.5)	32			
К1-13	1ЯК2	1КН	АПВ	5(1×2.5)	65			
К1-14	1ЯК2	1ДС	АПВ	3(1×2.5)	18			
Н2-1	ЩСУ панель 2	2М	АВВГ	3×10 + 1×6	77			
К2-2	ЩСУ панель 2	2ЯК	АКВВГ	10×2.5	77			
К2-3	2ЯК	2КН	АПВ	6(1×2.5)	12			
К2-4	2ЯК	2ВА	АПВ	3(1×2.5)	18			
К2-5	2ЯК	2ДС	АПВ	3(1×2.5)	8			
К2-6	2ЯК	2ЗВ	АПВ	3(1×2.5)	8			
К2-7	2ЯК	2ДНМ	АПВ	5(1×2.5)	24			
Н3-1	ЩСУ панель 3	3М	АВВГ	3×10 + 1×6	35			
К3-2	ЩСУ панель 3	3ЯК	АКВВГ	10×2.5	35			
К3-3	3ЯК	3КН	АПВ	6(1×2.5)	60			
К3-4	3ЯК	3ВА	АПВ	3(1×2.5)	13			
К3-5	3ЯК	3ДС	АПВ	3(1×2.5)	15			
К3-6	3ЯК	3ЗВ	АПВ	3(1×2.5)	8			
К3-7	3ЯК	3ДНМ	АПВ	5(1×2.5)	25			
Шибер 4 Аспирация 15								
К4-1	ЩСУ панель 1	4ЯК	АКВВГ	14×2.5	77			
Н4-2	4ЯК	4М	КРПТ	3×1.5 + 1×1	5			
К4-3	4ЯК	4КВ1	АПВ	5(1×2.5)	36			
К4-4	4ЯК	4КВ2	АПВ	5(1×2.5)	36			
Н15-1	ЩСУ панель 2	15М	КРПТ АПВ	3×(1.5+1×1) 4(1×2.5)	2 360			
К15-2	ЩСУ панель 2	4ЯК	АКВВГ	4×2.5	77			
К15-3	4ЯК	15КН	АПВ	4(1×2.5)	22			
Тележка 5								
Н5-1	ЩСУ панель 2	5ЯК	АВВГ	3×4 + 1×2.5	85			
Приемное устройство								
К-4	ЩСУ, панель 3	Щ панель 3	АКВВГ	4×2.5	12			

7834/5 16

Изм. Лист	N докум.	Подпись	Дата	ТП-705-1-143-ЭЛ	
ГИП	Гоголев			Прирельсовый склад незатаренных минеральных удобрений емкостью 10000 тонн с применением деревянных клеевых конструкций	
Нач. отд.	Елистратова		27.10.79		
Гл. инж. отд.	Панкин				
Гл. спец.	Никитин				Лит. Тр; Лист 1/4; Листов
Рук. гр.	Асланова				
Н. контр.	Елина			Кабельный журнал (начало)	Госкомсельхозтехника СССР Гипрорыбпромсельэлектро г. Саратов

Маркировка кабеля	Трасса		Кабель					
			По проекту			Проложен		
	Начало	Конец	Марка, напряжение	Кол, число жил и сечение	Длина +8% м	Марка, напряжение	Кол, число жил, сечение	Длина м.
Шибер 6 вибраторы 7, 8								
К6-1	ЩСУ панель 1	6ЯК	АКВВГ	14х2,5	90			
Н6-2	6ЯК	6М	КРПТ	3х1,5+1х1	5			
К6-3	6ЯК	6КВ1	АПВ	3(1х2,5)	15			
К6-4	6ЯК	6КВ2	АПВ	3(1х2,5)	15			
Н7-1	6ЯК	7Л	АВВГ	3х4+1х2,5	5			
Н7-2	7Л	7М1	АВВГ	3х4+1х2,5	10			
Н7-3	7Л	7М2	АВВГ	3х4+1х2,5	10			
К7-4	6ЯК	7КН	АПВ	3(1х2,5)	25			
Н7-5	ЩСУ Панель 2	6ЯК	АВВГ	3х4+1х2,5	90			
Н8-1	6ЯК	8Л	АВВГ	3х4+1х2,5	5			
Н8-2	8Л	8М1	АВВГ	3х4+1х2,5	5			
Н8-3	8Л	8М2	АВВГ	3х4+1х2,5	5			
К8-4	6ЯК	8КН	АПВ	3(1х2,5)	25			
К8-5	6ЯК	1ДВУ	АПВ	5(1х2,5)	25			
К8-6	6ЯК	2ДВУ	АПВ	5(1х2,5	25			
Вентиляторы 16, 17 (18, 19, 20, 21, 22, 23)								
Н16-1	ЩСУ Панель 2	16ЯК1	АКВВГ	10х2,5	120			
Н16-2	16ЯК1	16Л	АКВВГ	10х2,5	0,5			
Н16-3	16Л	16ЯК2	АПВ	4(1х2,5)	116			
Н16-4	16ЯК2	16М	АПВ	4(1х2,5)	17			
Н17-1	16ЯК2	17М	АПВ	4(1х2,5)	17			
Н18-1	ЩСУ Панель 2	18ЯК1	АКВВГ	10х2,5	155			
Н18-2	18ЯК1	18Л	АКВВГ	10х2,5	0,5			
Н18-3	18Л	18ЯК2	АПВ	4(1х2,5)	116			
Н18-4	18ЯК2	18М	АПВ	4(1х2,5)	17			
Н19-1	18ЯК2	19М	АПВ	4(1х2,5)	1,7			
Н20-1	ЩСУ Панель 2	20ЯК1	АКВВГ	10х2,5	180			
Н20-2	20ЯК1	20Л	АКВВГ	10х2,5	0,5			
Н20-3	20Л	20ЯК2	АПВ	4(1х2,5)	116			
Н20-4	20ЯК2	20М	АПВ	4(1х2,5)	17			
Н21-1	20ЯК2	21М	АПВ	4(1х2,5)	17			
Н22-1	ЩСУ Панель 2	22ЯК1	АКВВГ	10х2,5	205			
Н22-2	22ЯК1	22Л	АКВВГ	10х2,5	0,5			
Н22-3	22Л	22ЯК2	АПВ	4(1х2,5)	116			
Н22-4	22ЯК2	22М	АПВ	4(1х2,5)	17			
Н23-1	22ЯК2	23М	АПВ	4(1х2,5)	17			

Сводка кабелей и проводов, учтенных кабельным журналом

Число жил, сечение	Марка, напряжение			
	АВВГ	АКВВГ	КРПТ	АПВ
4х70	10			
4х35	8			
3х16+1х10	160			
3х10+1х6	112			
3х6+1х4	270			
3х4+1х2,5	540			
37х2,5		19		
27х2,5		20		
19х2,5		18		
14х2,5		167		
10х2,5		860		
4х2,5		77		
3х1,5+1х1			12	
2,5				2276

7834/5 17

					ТП-705-1-143 - ЭЛ
Изм.	Лист	N Докум.	Подпись	Дата	Прирельсовый склад незатоpенных минеральных удобрений емкостью 10000 тонн с применением деревянных клееных конструкций
ГИП		Гоголев		23.10.79	
Нач. отд.		Елистратова		24.10.79	
Гл. инж. отд.		Пайкин		23.10.79	
Гл. спец.		Никитин		23.10.79	Лит. ТР; Лист 15
Рук. гр.		Родионова		4.10.79	Кабельный журнал (окончание)
					Госкомсельхозтехникой ГИПРОПРОМСЕЛЬСТРОЙ

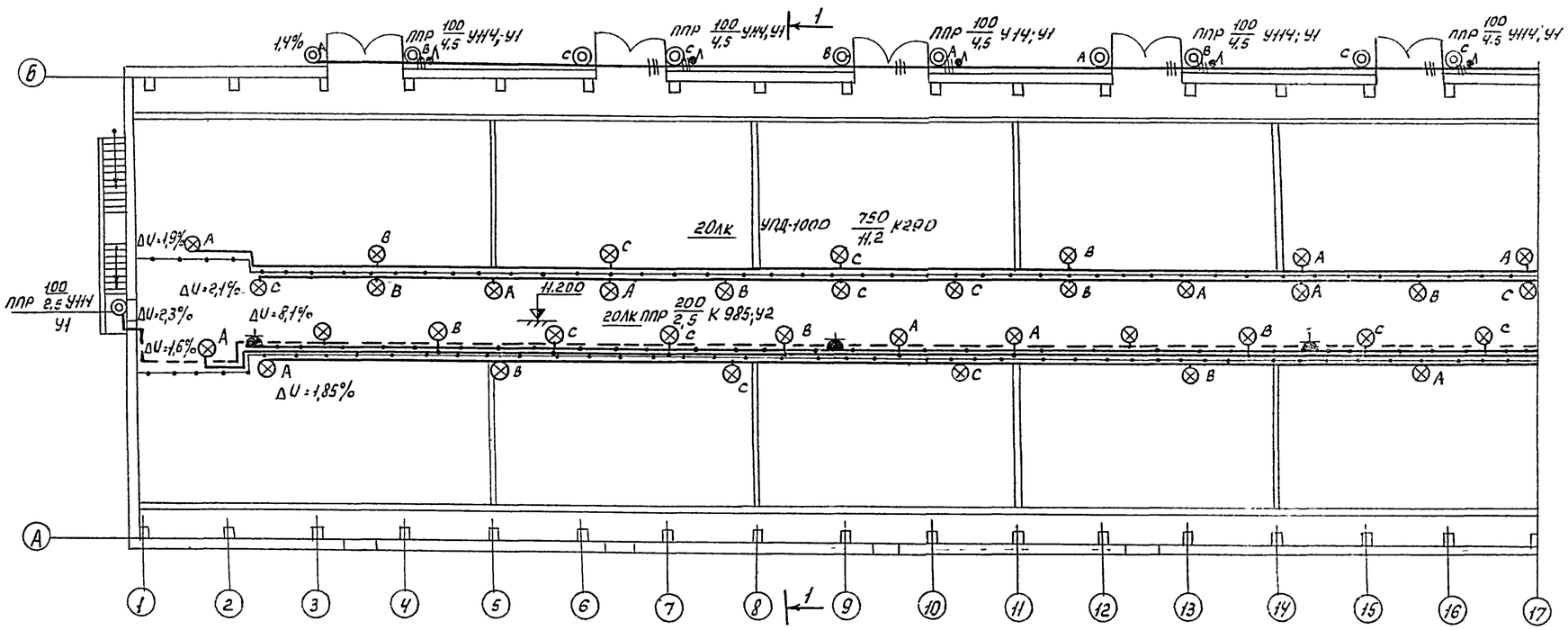

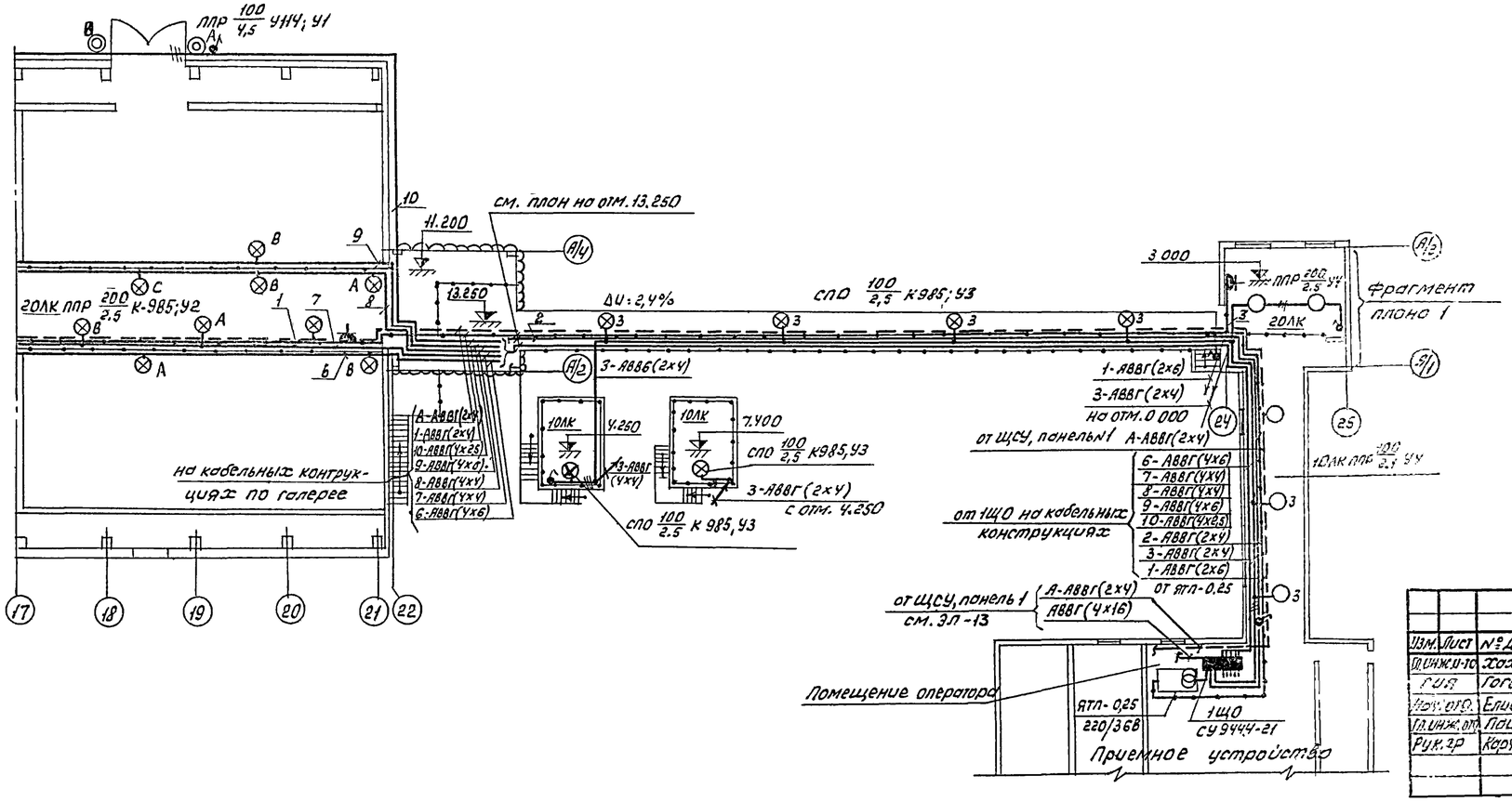

Фрагмент плана 1

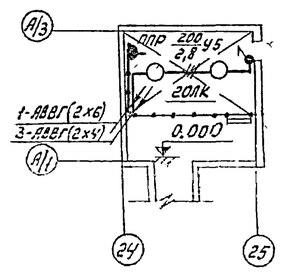

7834/5 18

					ТП-705-1-143 ЭЛ		
Изм.	Лист	№ Докум.	Подпись	Дата	Прирельсовый склад незаторенных минеральных удобрений емкостью 1000 тонн с применением деревянных клееных конструкций		
Гл.инж.п-та		Хохолин		9.79			
Рук.гр.		Гоголев					
Нач.отд.		Елисеева		23.10.79		Лит.	Лист	Листов
Гл.инж.отд.		Пойкин		23.10.79		ТР	16	
Рук.гр.		Корчевская		4.10.79	Электроосвещение План на отм. 0.000.	Госкомсельхозтехника СССР ГИПРОПРОМСЕЛЬСТРОЙ	

План на отм 0.000
М 1:200

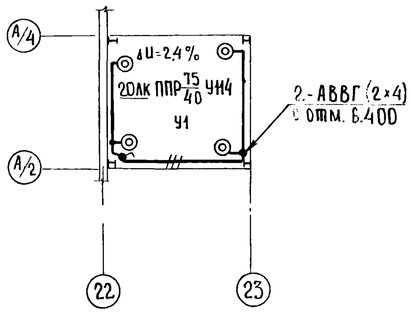

Разрез I-I
М1:100

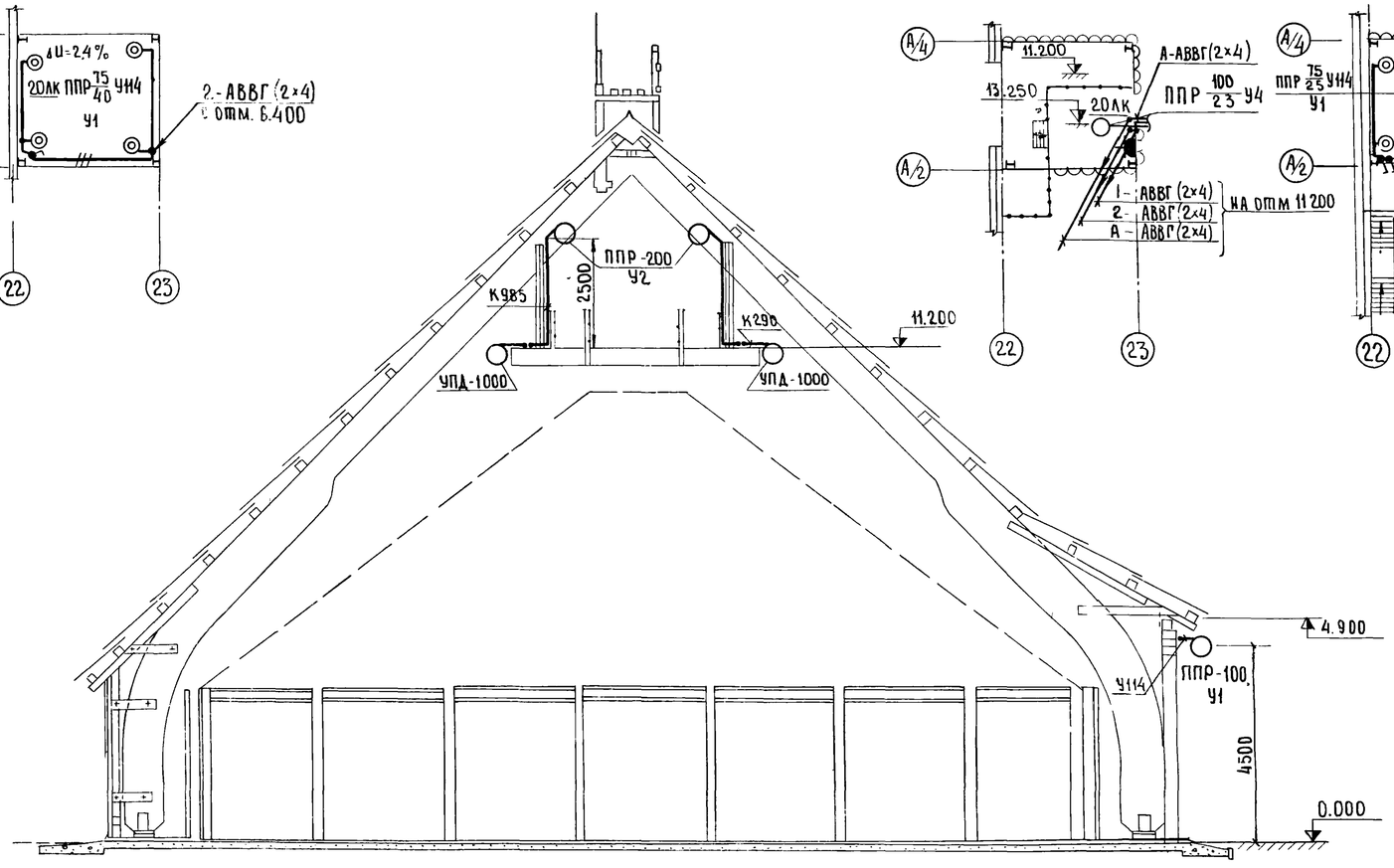

План на отм 13.250
М1:200

План на отм.11.200, 13.250
М1:200

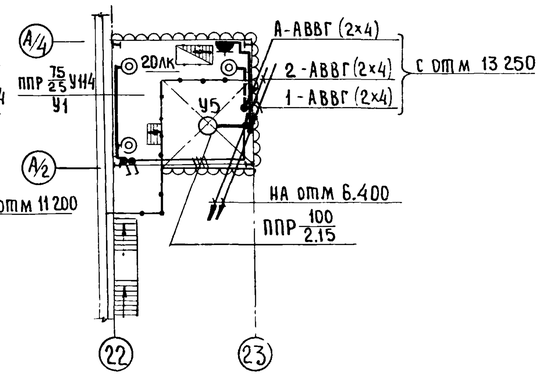

План на отм.6.400
М 1:200

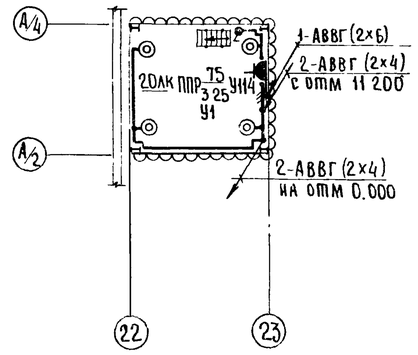

Комплектные узлы

Кол.	Поз.	Наименование	Обозначение сортамент	Технические данные, размеры	Примечание
25	У1	Кронштейн со светильником	4.407-233-001	исполнение 3	4.407-233
			4.407-233-010 4.407-233 024		
30	У2	Комплект светильника со стойкой	А.92.54 А 92.46; А92.39	исполнение 2	4.407-149
6	У3	Комплект светильника со стойкой	А92.54 А92 47, А92.39	исполнение 2	4.407-149
6	У4	Установка светильника под потолоч-	А 92.33; А92.49		4.407-149
		ным перекрытием из сборного	А 92 45		
		железобетона			
3	У5	Установка светильника под	А 92.29		4.407-149
		перекрытием	А 92.53		

Таблица пунктов и щитков

Пункт или щиток			№№ автоматов				Расцепитель автомата, А	
			Занятые		Резервные			
№	Тип	Установленная мощность, кВт	Однополюсные	Трехполюсные	Однополюсные	Трехполюсные	Вводного	Линейного
1000	СУ 9444-21	21,4	1,2,3	6,7,8,9,10	5	—	—	15

7834/5 19

Изм.	Лист	№ докум.	Подпись	Дата	ТП - 705-1-143.89 ЭЛ
Гл.инжин-та		Хахалин		29.10.79	Прирельсовый склад незатаренных минеральных удобрений емкостью 10000 тонн с применением деревянных клееных конструкций
ГИП		Гоголев		24.10.	
Нач.отд.		Елистратова		24.10.79	
Гл.инж.отд.		Пайкин		23.10.79	
Рук.гр.-пр.		Карчевская		4.X.79	
Ст.инж.		Сланская		4.X.79	
Н.контр.		Есина			

Лит	Лист	Листов
ТР	17	

Электроосвещение
Планы на отм.0.000, 6.400, 11.200, 13.25
Разрез I-I Комплектные узлы.

Госкомсельхозтехника СССР
ГИПРОПРОМСЕЛЬСТРОЙ

План магистралей заземления

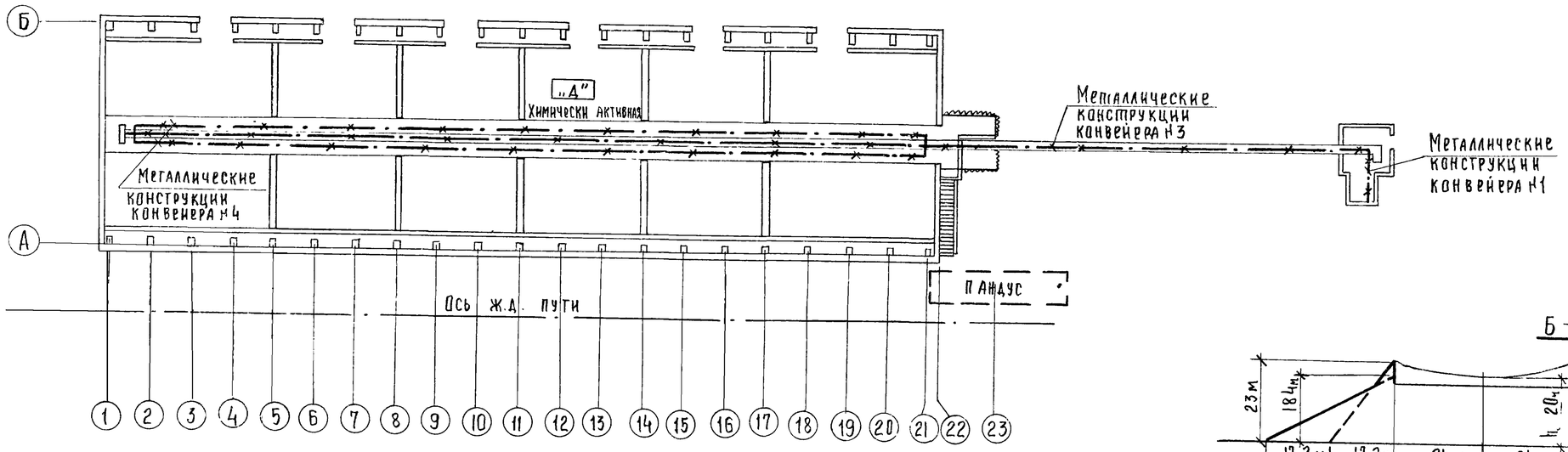

Б - Б

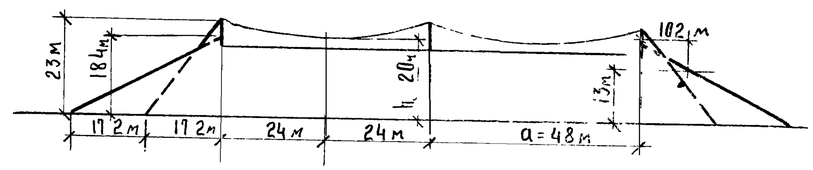

Схема молниезащиты

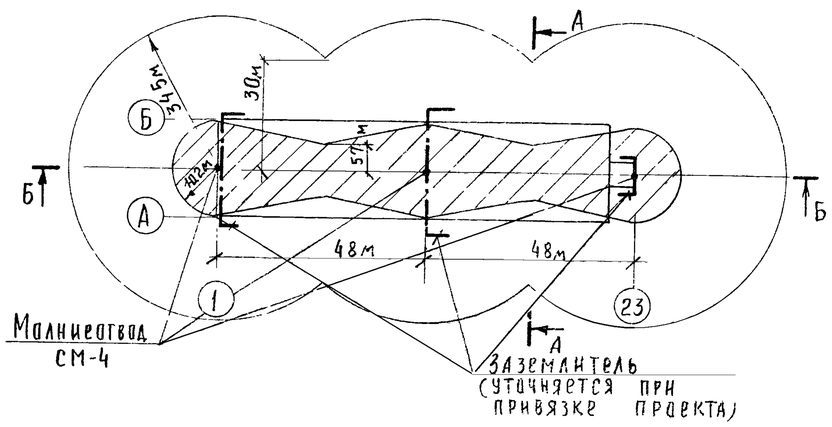

А - А

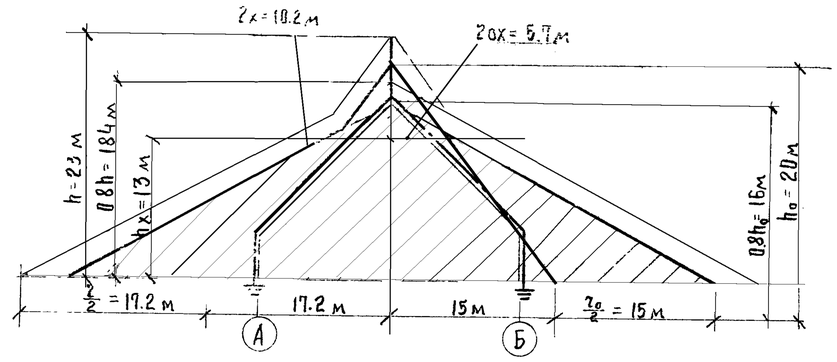

7834/5 20

					ТП-705-1-143-ЭЛ		
Изм.	Лист	№ докум.	Подпись	Дата	Прирельсовый склад незатаренных минеральных удобрений емкостью 10000 тонн с применением деревянных клеёных конструкций		
Гл. инж. инд.		Хахалин		24.4.79			
ГИП		Гоголев					
Н. ач. отд.		Елистратова		24.04.79		Лит.	Лист.	Листов
Гл. инж. отд.		Панкин		24.04.79		Тр	18	
Рук. гр.		Романенко		17.4.79				
Н. контр.		Есина			Силовое электрооборудование. План магистралей заземления. Схема молниезащиты	Госкомсельхозтехника СССР Гипропрмсельстрой г. Саратов	

Ведомость основных комплектов

Обозначение	Наименование	Примечание
ГТ	Генеральный план и транспорт	
АР	Архитектурно-строительные решения	
КЖ	Конструкции железобетонные	
КМ	Конструкции металлические	
КД	Конструкции деревянные	
ОВ	Вентиляция	
Т	Технологические решения	
ТМ	Технолого-механические решения	
ЭЛ	Электротехнические решения	
СУ	Устройства связи и сигнализации	

План на отм 0000

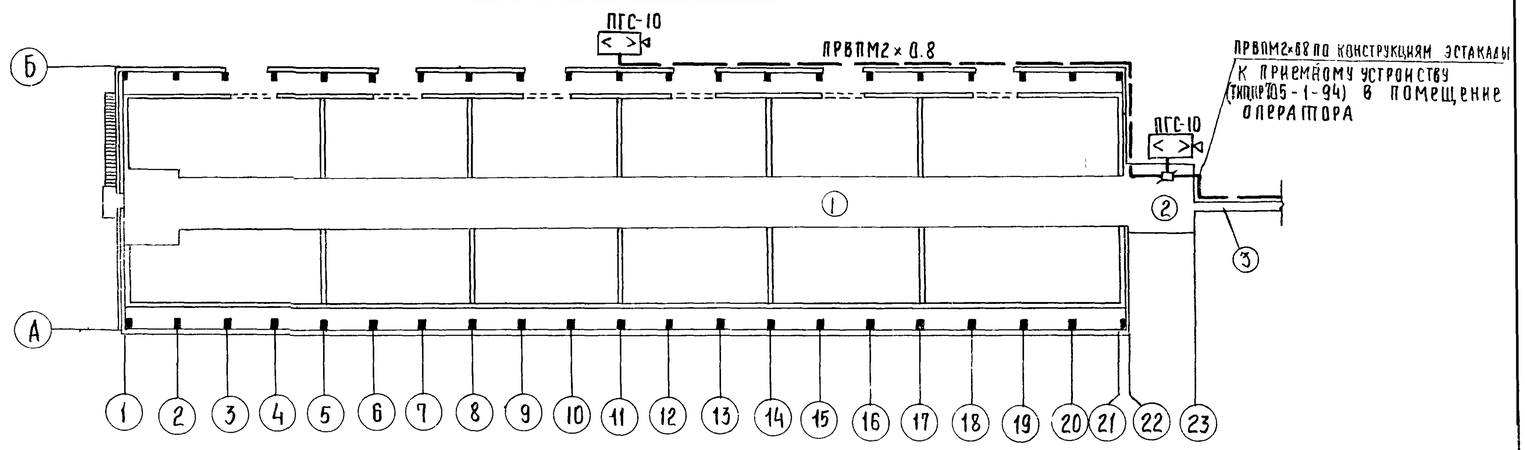

Условные обозначения, не вошедшие в ЕСКД

Прибор громкоговорящей связи

Общие указания

В данном разделе предусмотрена производственная громкоговорящая связь.

Для организации производственной громкоговорящей связи в помещении оператора (приемное устройство) и на наружней стене склада устанавливаются 3 аппарата производственной громкоговорящей связи типа ПГС-0,2 и ПГС-10 Аппараты включаются в одну двухпроводную линию проводом ПРВПМ2×0,8 и работают по системе „говорю - слушаю" Приборы ПГС-0,2 и ПГС-10 заземляются на внутренний контур заземления здания. Питание приборов осуществляется от сети переменного тока напряжением 220В.

Сводная спецификация устройств связи и сигнализации

№№ п/п	Наименование и технические данные	Ед. изм.	Кол.	Примечание
1	Производственная громкоговорящая			
	связь			
1.1	Прибор громкоговорящей связи ПГС-10	шт	2	
1.2	То же ПГС-0,2	"	1	устанавливается в приемном устройстве
1.3	Провод марки ПРВПМ2×0,8			
	ТУ16 505 755-75	км	0,200	
1.4	Провод марки АПВ1×4-380 ГОСТ 6323-71*	"	0,010	
1.5	Коробка ответвительная УК-2П			
	ГОСТ 10040-75	шт	1	

Экспликация помещений

Н п/п	Наименование помещений	Категория производства по взрыво и пожарной опасности
1	Блок складов	Не категорируется
2	Бункер выдачи удобрений в	
	автотранспорт	То же
3	Транспортная эстакада подачи	
	минеральных удобрений в склад	"

Типовой проект разработан в соответствии с действующими нормами и правилами и предусматривает мероприятия обеспечивающие взрывную, взрывопожарную и пожарную безопасность при эксплуатации здания"

7834/5 21

Изм.	Лист	№ докум.	Подпись	Дата	ТП 705-1-143 СУ		
Гл. инж. пр.		Хахалин		14.9.79	Прирельсовый склад незатаренных минеральных удобрений емкостью 10000 тонн с применением деревянных клееных конструкций		
ГИП		Гоголев		24.10.			
Нач. отд.		Елистратова		24/X-79		Лит.	Лист
Гл. инж. отд.		Пайкин		24/X-79		ТР	1
Гл. спец.		Курицын		24.X.79			
Инж. I кат.		Гоц-Иванов					

Гипрокомсельстрой

Формат	Наименование	Марка листа	Н стр
	Задание заводу - изготовителю		
11	Перечень чертежей	ЭЛ-00-00	
	Щит управления крупноблочный в шкафах ЩСУ		
12в	Общий вид	ЭЛ-01-00СБ	
11	Технические данные электрооборудования	ЭЛ-01-00-1	
11	Перечень надписей	ЭЛ-01-00-2	
12в	Панель 3. Блок релейный. Общий вид	ЭЛ-01-03СБ	
11	Панель 3. Блок релейный. Технические данные электрооборудования.	ЭЛ-01-03-1	
22г	Панель 1. Схема соединений.	ЭЛ-01-00СХ1	
22г	Панель 2. Схема соединений.	ЭЛ-01-00СХ2	
22в	Панель 3. Схема соединений.	ЭЛ-01-03СХ	
	Пульт управления ПУ		
12в	Общий вид	ЭЛ-02-00СБ	
11	Технические данные электрооборудования	ЭЛ-02-00-1	
11	Перечень надписей	ЭЛ-02-00-2	
22г	Схема соединений	ЭЛ-02-00СХ	

7834/5

Изм	Лист	N докум.	Подпись	Дата	ТП-705-1-143-ЭЛ-00-00			
Разраб.		Князева		1.X.79	Задание заводу-изготовителю. Перечень чертежей	Лит	Лист	Листов
Проверил		Родионова		1.X.79		Тр		1
Н.контр.		Есина		30.X.79		Госкомсельхозтехника СССР ГИПРОПРОМСЕЛЬСТРОЙ г. Саратов		

Копировал: Савина Формат 11

Типовой проект 705-1-143 Альбом IV

Поз	Панель	Обозн по схеме	Наименование	Кол	Тип	Номин. данные цепей: Главной УВ	Главной ЭА	Упр. УВ	Данные по заказу и дополнительные технические данные	Примеч
1		РПС 1РП...3РП	Реле промежуточное	4	РМЕ-111			~220	53+2р	
2		1РКС... 3РКС	Реле скорости	3	РС-67			~220		

7834/5

Изм	Лист	N докум	Подпись	Дата	ТП-705-1-143-ЭЛ-01-03-1			
Разраб.		Князева		1.X.79	Задание заводу-изготовителю. Щит управления крупноблочный в шкафах ЩСУ. Панель 3. Блок релейный. Технические данные электрооборудования	Лит	Лист	Листов
Проверил		Родионова		1.X.79		Тр		1
Н.контр.		Есина		30.X.79		Госкомсельхозтехника СССР ГИПРОПРОМСЕЛЬСТРОЙ г. Саратов		

Копировал: Савина Формат 11

Подп. | Подпись и дата | Взам. инв. | Инв. N дубл. | Подпись и дата

Типовой проект 705-1-143 Альбом IV

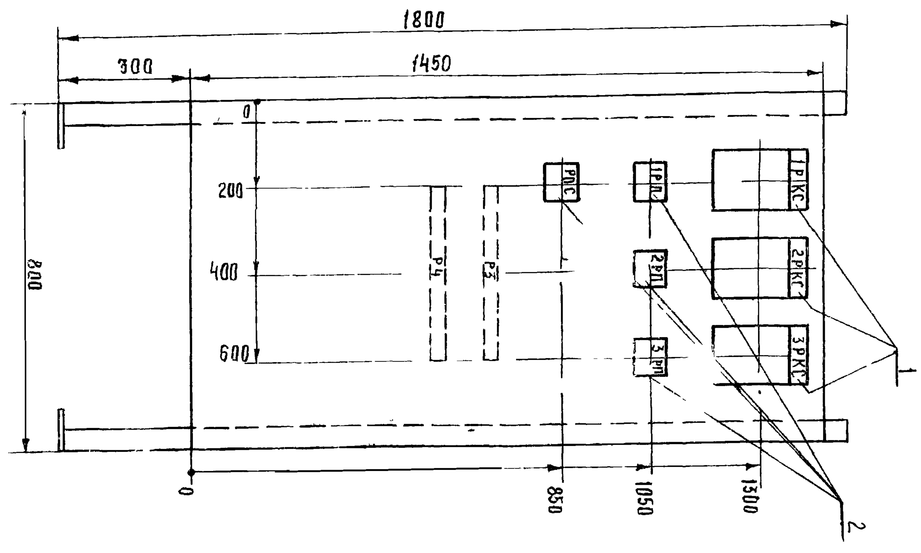

Изм	Лист	N докум	Подпись	Дата	ТП-705-1-143-ЭЛ-01-03СБ		
Разраб.		Князева		1.10.79	Задание заводу-изготовителю. Щит управления крупноблочный ЩСУ в шкафах. Панель 3. Блок релейный. Общий вид	Лит	Масса	Масштаб
Проверил		Родионова		1.10.79		Тр	-	1:10
Гл. спец.		Никитин		12.10.79		Лист	Листов	
Гл. инж. пр.		Пайкин		12.10.79		1		

7834/5 22

Подп. | Подпись и дата | Взам. инв. | Инв. N дубл. | Подпись и дата

Типовой проект 705-1-143 Альбом IV

9360-10-УС

Позиц.	Наименование	Тип	Кол.	Номинальные данные цепей: Главная ц. в	Главная ц. а	Упр ц. в	Данные по заказным техническим данным	Примечание
1	Блок управления	БУ8015-4363	1	~380			Расцепители комбинированные 1А-120А, 2А,4А-40А	
2	Блок управления	БУ8014-2363	1	~380			Расцепители комбинированные 6А-40А; 7А, 9А-20А, 8А-2А	
3	Блок управления	БУ8006-1360	1	~380			Расцепители комбинированные 10А...13А-4А 14А-8А 15А-64А	
4	Блок управления	БУ5144-13Д3Б	3	~380	29,5	~380	Расцепитель комбинированный А-40А нагревательный элемент 30А	
5	Блок управления	БУ5447-03Д3Е	1	~380	1,7	~380	Расцепители комбинированные А-1, А-2-4А нагревательный элемент 2А	
6	Блок управления	БУ5447-03Д3Е	1	~380	14,8	~380	Расцепители комбинированные А1, А2-25А нагревательный элемент 16А	Привод 1,2,3
								Привод 4,6
								Привод 15 РЕЗ
								Для непосредственного включения
7	Вольтметр	Э377	1				Шкала 0...500В	

Позиц.	Место надписи	Обозн. по схеме	Надпись	Текст надписи
1	Табличка	1А	1	Ввод ~380В
2	"	2А	2	Резерв
3	"	3А	3	Резерв
4	"	4А	4	Резерв
5	"	5А	5	Аварийное освещение
6	"	6А	6	Рабочее освещение
7	"	7А	7	МВС-4
8	"	8А	8	Цепи ПТС
9	"	9А	9	Конвейеры ТК-11А, КАП-80
10	"	10А	10	Вентиляторы №№ 16,17
11	"	11А	11	Вентиляторы №№ 18,19
12	"	12А	12	Вентиляторы №№ 20,21
13	"	13А	13	Вентиляторы №№ 22,23
14	"	14А	14	Вибраторы
15	"	15А	15	Тележка

Панель 1 (надписи 1–9); Панель 2 (надписи 10–15)

Примечание

Изм.	Лист	№ докум.	Подпись	Дата
Разраб.		Янкина		10.79
Проверил		Родионова		10.79
Н. контр.		Есина		10.79

ЭЛ-01-00-2 ТП 705-1-143

Задание заводу-изготовителю. Щит управления крупнобалочный в шкафах ЩСУ. Перечень надписей

Копировал: Савина Формат 11

Гаскомсельхозтехника СССР ГИПРОПРОМСЕЛЬСТРОЙ г. Саратов

Лит. Тр. Лист 1 Листов 1

7834/5

Типовой проект 705-1-143 Альбом

Подпись и дата | Взам. инв. № | Инв. № дубл. | Подпись и дата | Инв. № подл.

Типовой проект 705-1-143 Альбом

Вид спереди
Двери не показаны

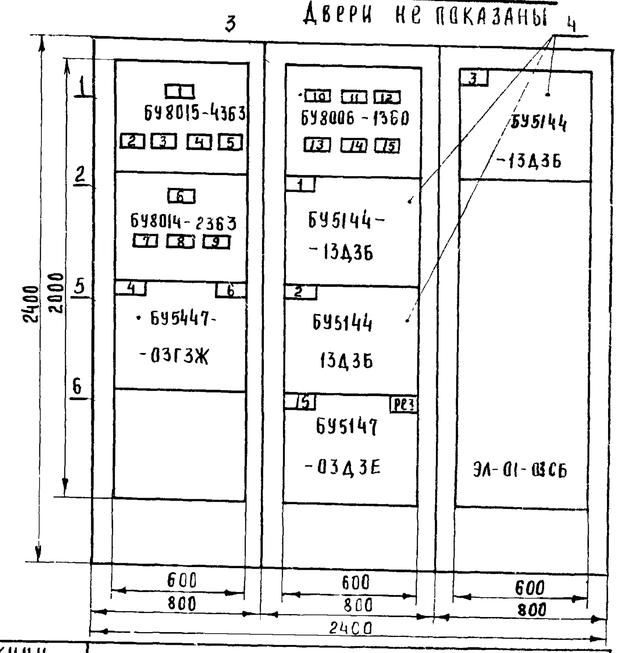

Номер секции		1	2	3
Надписи на передней и задней дверях шкафов (номера панелей)		1	2	3
Надписи на передней и задней дверях шкафов (номера и наименование механизмов)	1я строка	Ввод ~380В Аварийное освещение	16,23 - вентиляторы 7,8 - вибраторы 3 - тележка	3 - конвейера
	2я строка	6-рабочее освещение 7-МВС, 8-цепи ПТС 7,9-конвейеры ленточные	1 - конвейер	
	3я строка	4,6 - шнбер	2 - конвейер	
	4я строка		15 - аспирация резерв	
Схемы соединений		ЭЛ-01-01СХ, ЭЛ-01-02СХ, ЭЛ-01-03СХ		
Принципиальные схемы приводов		ЭЛ-5... ЭЛ-9		

Дверь шкафа панели 1
Вид спереди

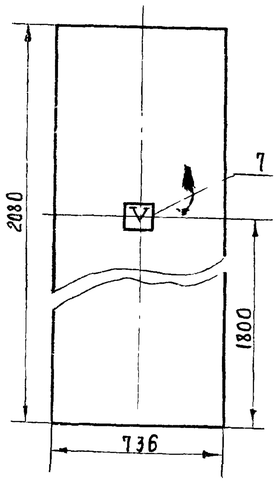

Вид сверху
М 1:50

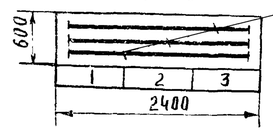

Шины силовые ~380В, 105А

1. Щит двухстороннего обслуживания
2. Технические данные электрооборудования ЭЛ-01-00-1
3. Перечень надписей – ЭЛ-01-00-2

7834/5 23

Изм.	Лист	№ докум.	Подпись	Дата
Разраб.		Князева		10.10.79
Проверил		Родионова		10.10.79
Гл. спец.		Никитин		12.10.79
Гл. инж. отд.		Пайкин		13.10.79
Нач. отд.		Елистратова		14.10.79
ГИП		Гогаев		17.10.79

ЭЛ-01-00-СБ
ТП 705-1-143

Задание заводу-изготовителю. Щит управления крупнобалочный в шкафах ЩСУ. Общий вид

Лит	Масса	Масштаб
Тр	–	–

Лист | Листов 1

Госкомсельхозтехника СССР ГИПРОПРОМСЕЛЬСТРОЙ

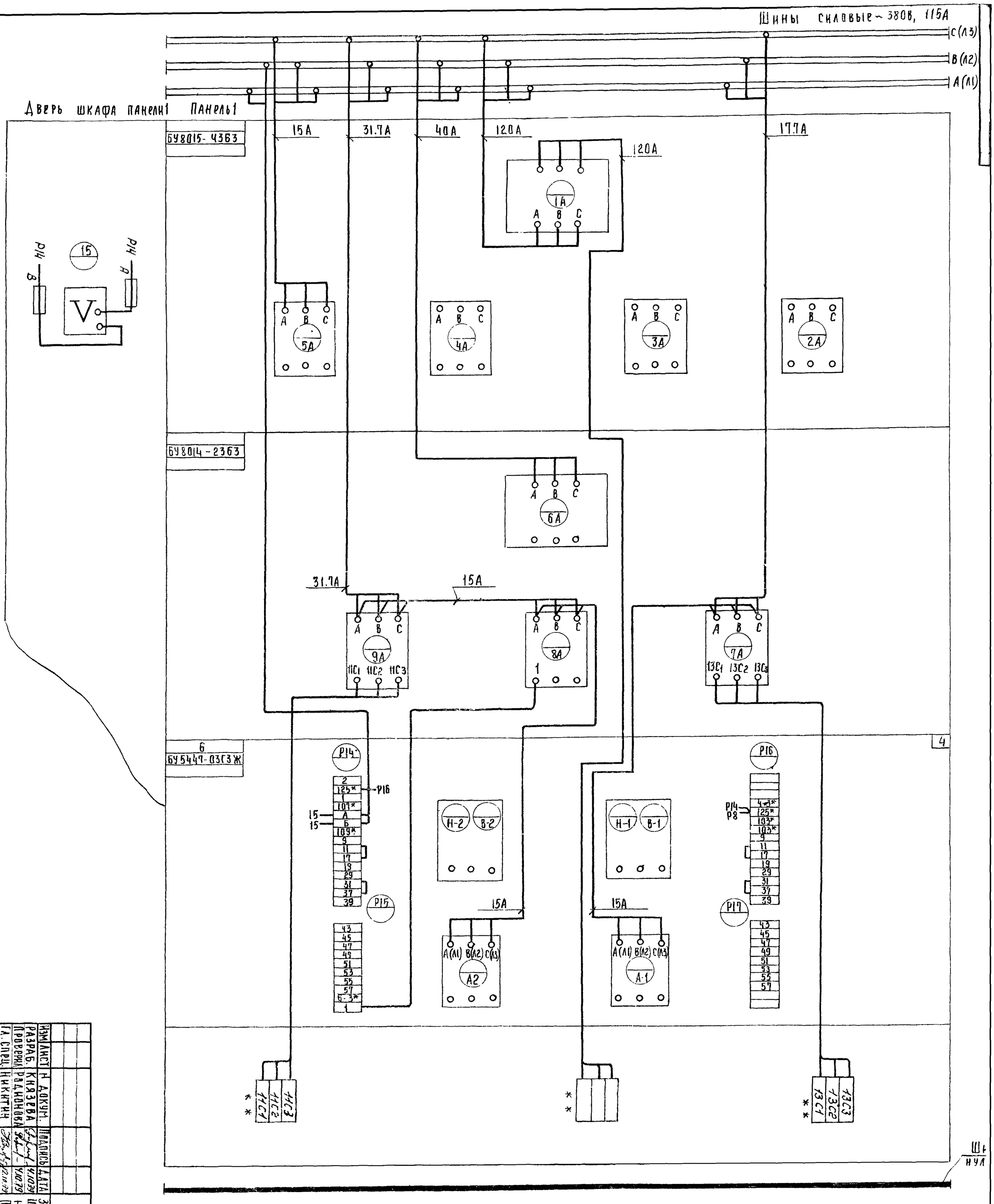

Изм.	Лист	N докум.	Подпись	Дата	Задание заводу-изготовителю на щит управления крупноблочный в шкафах щсу. Панель1 Схема соединений	Лит.	Масса		
Разраб.		Князева		4.10.89					
Провери.		Родионова		4.10.89		Тр			
Гл. спец.		Никитин		23.10.89					
Гл. инж. отд.		Панкин		23.10.89					
Нач. отд.		Анастасова		24.10.89					
Гип		Сотдаев		24.10.89					

Госкомсельхозпрод СССР
Гипрорыбпромелиорация

ЭЛ-01-00СХ1 ТП 705

24

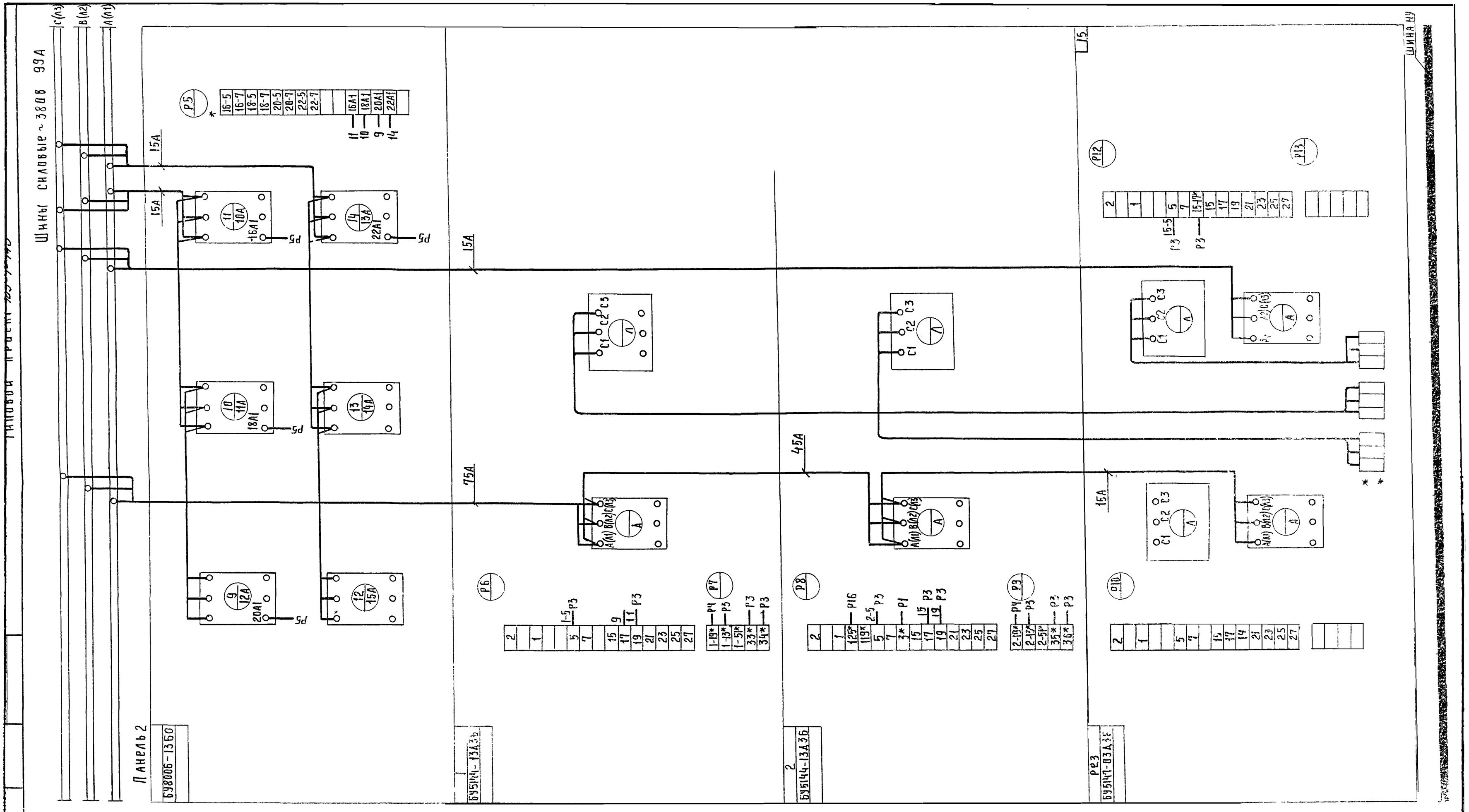

7834/5 25

					ЭЛ-01-00СХ2	ТП 705-1-143		
Изм	Лист	№ докум.	Подпись	Дата	Задание заводу-изготовителю щит управления крупноблочный в шкафах ЩСУ Панель 2 Схема соединений	Лит	Масса	Масштаб
Разраб.		Князева		1.10.79		Тр	--	--
Проверил		Родионова		1.10.79		Лист	Листов	
Гл. спец.		Никитин				Госкомсельхозтехника СССР		
Н. контр.		Гайкин						
Нач. отд.		Елистратова						
ГИП		Гергарт						

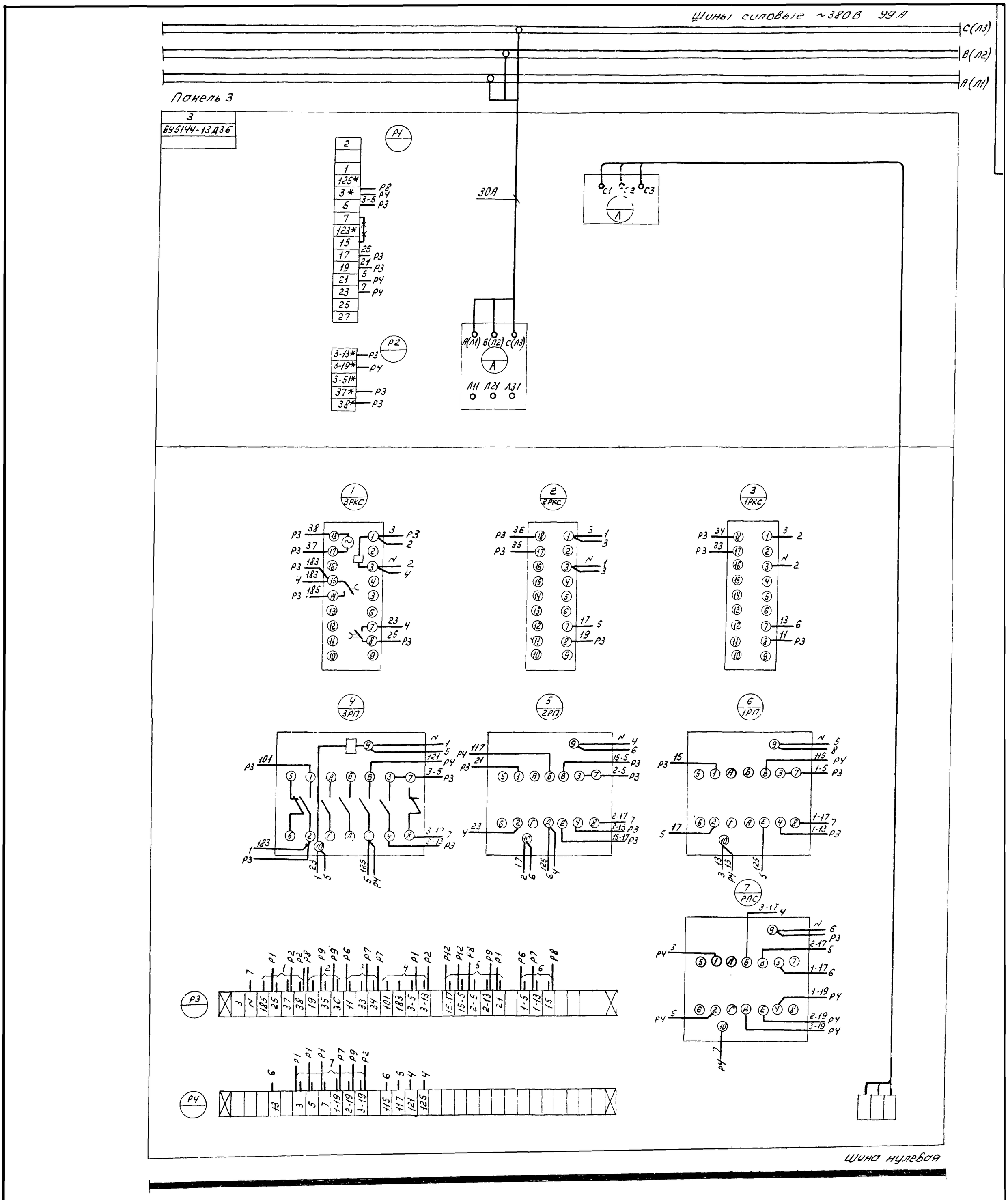

7834/5 26

					ЭЛ-01-03СХ ТП 705-1-143		
Изм.	Лист	N Докум.	Подпись	Дата	Задание заводу-изготовителю Щит управления крупноблочный в шкафах ЩСУ Панель 3. Схема соединений	Лит	Масса	Масш
Разраб.		Князева		18.X.79		ТР	—	-
Проверил		Родионова		14.X.79				
Гл.спец.		Никитин		24.10.79		Лист	Листов	
Гл.инж.отд.		Пайкин		29.10.79				
Нач.отд.		Елистратова		29.10.79		Госкомсельхозтехника СССР ГИПРОПРОМСЕЛЬСТ г. Саратов		
ГИП		Гоголев		29.10				
Н.контр.		Есина		30.X.79				

Поз	Панель	Обозн по схеме	Наименование	Кол	Тип	Номин. данные цепей: Главный V, В	Главный J, А	Упр V, В	Данные по заказу на дополнительные технические данные	Примеч.
1		КУ	Универсальный переключатель	1	УП5311-С23				Рукоятка револьверная, надпись №1	
2		15ИУ		1	УП5312-С71				То же, надпись №24	
3		1ИУ		1	УП5313-С553				То же, надпись №24	
		2ИУ		1	УП5313-С553				То же, надпись №24	
5		3ИУ		1	УП5313-С553				То же, надпись №24	
6		4Л1, 6Л1 4Л2, 6Л2 1ЛС 3ЛС ЛКН, 15ЛС	Лампа сигнальная	9	СС-3			~220	Линза зеленая	
7		1ЛВУ, 2ЛВУ 2,3ЛНМ		4	СС-3			~220	Линза красная	
8		КПС, КПУ, 16КП, 18КП 20КП 22КП	Кнопка управления	6	КЕ-011				ИСП 2	
9		КСС, 16КС, 18КС 20КС, 22КС 4,6 КС		7	КЕ-011				ИСП 3	
10		4КВ, 4КП, 6КВ 6КП		4	КЕ-011				ИСП 3	

7834/5

Изм	Лист	N докум	Подпись	Дата
Разраб	Князева			4.10.79
Проверил	Родионова			4.10.79
Контр	Есина			30.03.79

ЭЛ-02-00-1 ТП 705-1-143

Задание заводу-изготовителю
Пульт управления ПУ
Технические данные электрооборудования

Лит	Лист	Листов
ТР		1

Госкомсельхозтехника СССР
ГИПРОПРОМСЕЛЬСТРОЙ
г. Саратов

Копировал Савина Формат 11

Типовой проект 705-1-143 Альбом IV

Панель	Надпись	Обозн. по схеме	Место надписи	Текст надписи	Примечание
	1	3ЛНМ	Табличка	Материала нет	
	2	3ЛС	"	Конвейер 3	
	3	2ЛНМ	"	Материала нет	
	4	2ЛС	"	Конвейер 2	
	5		"	4 - шнбер	
	6	4КВ, 4Л1	"	в бункер	
	7	4КП 4Л2	"	в склад	
	8	1ЛС	"	Конвейер 1	
	9		"	6 - шибер	
	10	6КВ, 6Л1	"	в бункер1	
	11	6КП, 6Л2	"	в бункер2	
	12	1ЛВУ	"	Бункер1, верхний уровень	
	13	2ЛВУ	"	Бункер2, верхний уровень	
	14	КПС, КСС	"	Предпусковая сигнализация	
	15	КПУ КСУ	"	Управление участком	
	16	КУ	"	Сигнализация	
	17	1ИУ	"	1 - избиратель управления	
	18	2ИУ	"	2- избиратель управления	
	19	3ИУ	"	3- избиратель управления	
	20	15ИУ	"	15 - избиратель управления	
	21	16КП,КС	"	16,17- вентиляторы	
	22	18КП,КС	"	18,19 - вентиляторы	
	23	20КП,КС	"	20,21- вентиляторы	
	24	22КП,КС	"	22,23 - вентиляторы	
	25	ЛКН	"	Контроль напряжения	
	26	15ЛС	"	15- аспирация	

Подпись и дата | Взам. инв. N | Инв. N дубл. | Подпись и дата

Изм	Лист	N докум	Подпись	Дата
Разраб	Князева			4.10.79
Проверил	Родионова			4.10.79
Н. контр.	Есина			30.03.79

ЭЛ-02-00-2 7834/5 ТП 705-1-143

Задание заводу-изготовителю
Пульт управления ПУ.
Перечень надписей

Лит	Лист	Листов
ТР		1

Госкомсельхозтехника СССР
ГИПРОПРОМСЕЛЬСТРОЙ
г. Саратов

Копировал Савина Формат 11

Подпись и дата | Взам инв N | Инв N дубл | Подпись и дата

Типовой проект 705-1-143 Альбом IV

ЭЛ-02-00-6

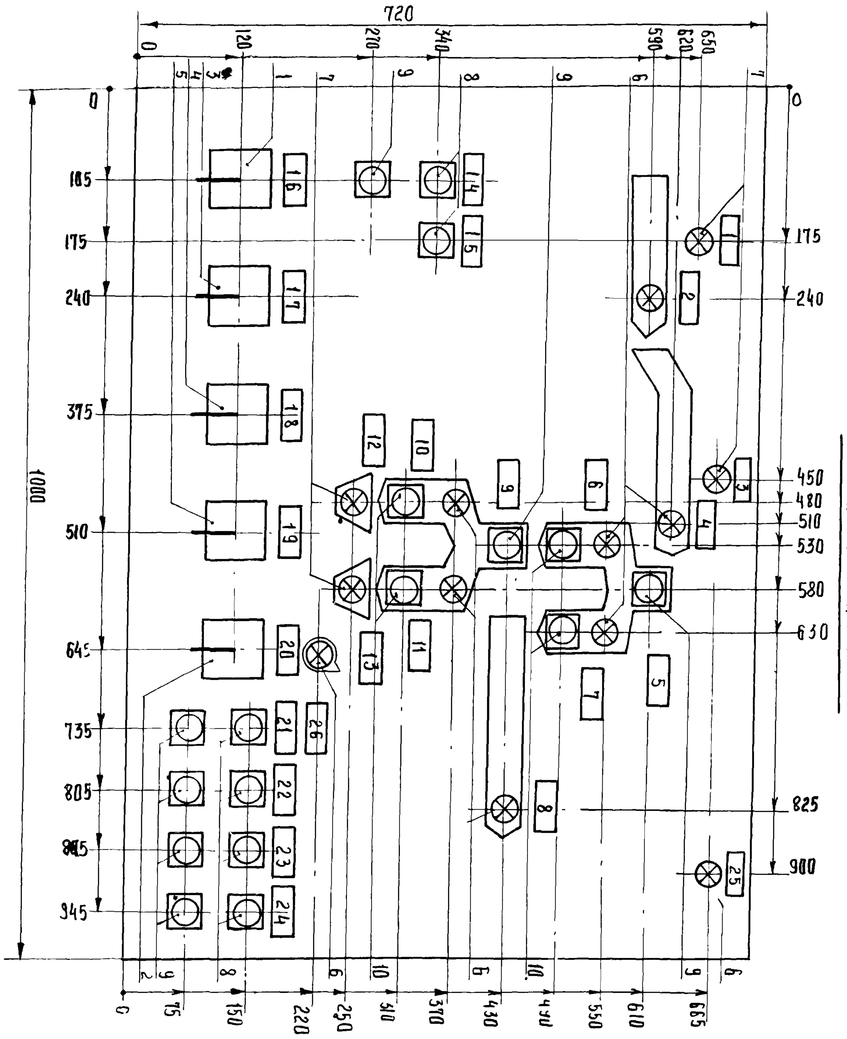

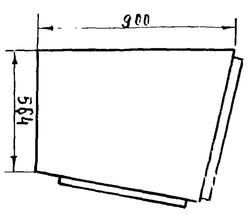

Вид сбоку
М 1:20

1. Пульт типа ПУЭ 052210
2. Технические данные электрооборудования ЭЛ-02-00-1
3. Перечень надписей - ЭЛ-02-00-2
4. Схема соединений - ЭЛ-02-00СХ

Изм	Лист	N докум	Подпись	Дата
Разраб.	Князева			4.10.79
Проверил	Родионова			4.10.79
Гл. спец.	Никитин			12.10.79

ЭЛ-02-00СБ 7834/5 ТП705-1-143

Задание заводу-изготовителю
Пульт управления ПУ
Общий вид

Лит	Масса	Масштаб
Тр		1:5

27

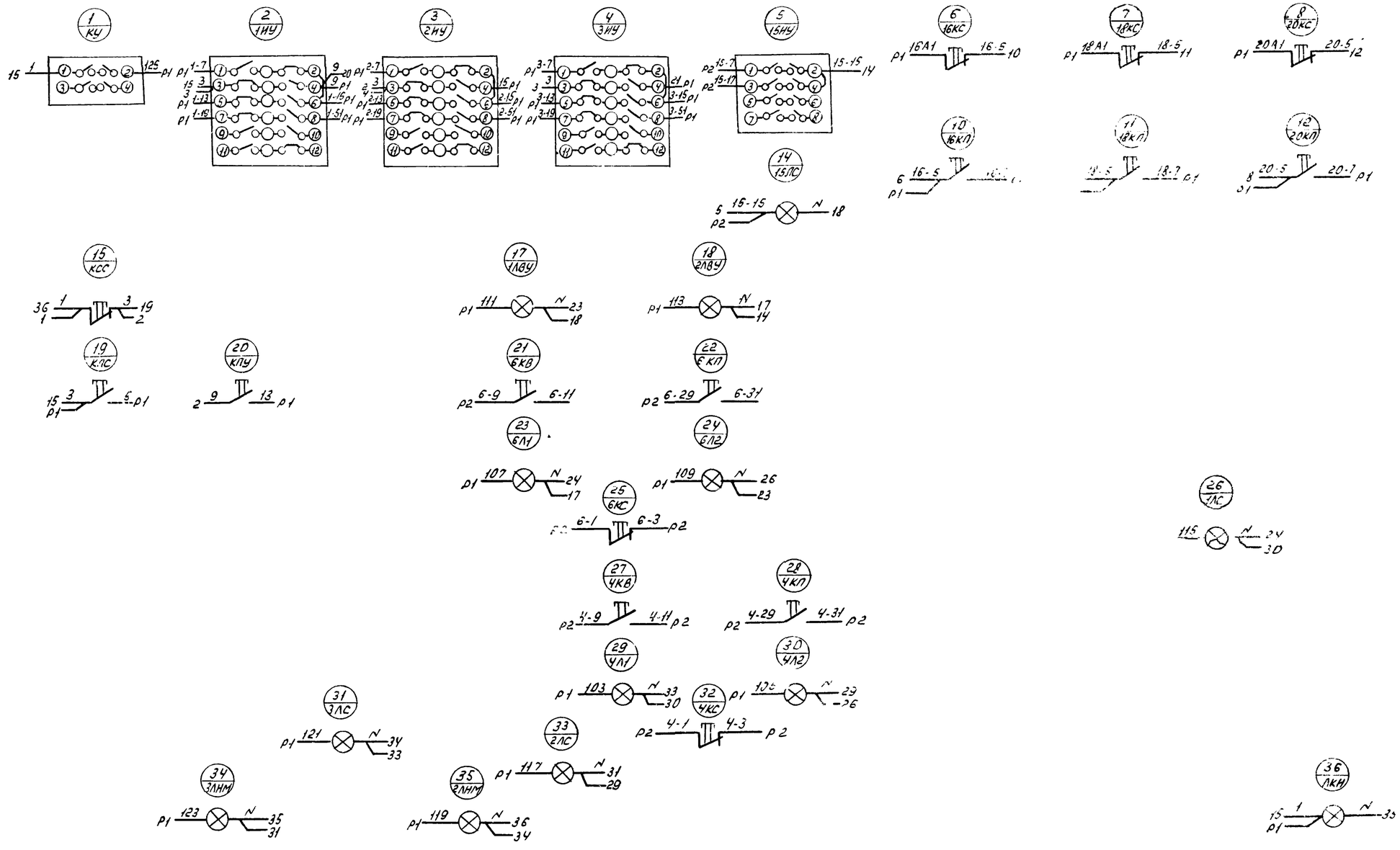

Вид спереди
Дверь не показана

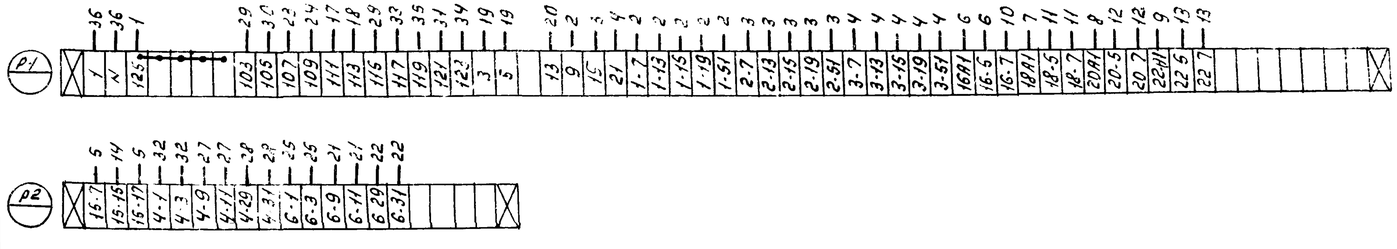

7834/5 (28)

Изм	Лист	№ докум.	Подпись	Дата	ТП – 705-1-143 - ЭЛ-02-ООСХ			
Разраб		Князева		4.10.79	Задание заводу-изготовителю Пульт управления ПУ Схема соединений	Лит.	Масса	Масшт.
Проверил		Родионова		4.10.79		ТР	—	—
Гл. спец.		Никитин		2.10.79		Лист	Листов	
Гл. инж. пр.		Лазкин		23.10.79		Госкомсельхозтехника СССР ГИДРОПРОМСЕЛЬСТРОЙ		