ТИПОВОЙ ПРОЕКТ

705-1-142

ПРИРЕЛЬСОВЫЙ СКЛАД НЕЗАТАРЕННЫХ МИНЕРАЛЬНЫХ УДОБРЕНИЙ ЕМКОСТЬЮ 5000 ТОНН С ПРИМЕНЕНИЕМ ДЕРЕВЯННЫХ КЛЕЕНЫХ КОНСТРУКЦИЙ

АЛЬБОМ IV

Электротехнические чертежи.
Чертежи по связи и сигнализации.
Чертежи задания заводу - изготовителю.

ЦЕНТРАЛЬНЫЙ ИНСТИТУТ ТИПОВОГО ПРОЕКТИРОВАНИЯ
ГОССТРОЯ СССР
КИЕВСКИЙ ФИЛИАЛ
г.Киев-57, ул.Эжена Потье. № 12

514
Заказ № 3860 инв. № 7833/4 тираж 170

Сдано в печать 10/7 1981 г. цена 2-28

ТИПОВОЙ ПРОЕКТ

705-1-142

ПРИРЕЛЬСОВЫЙ СКЛАД НЕЗАТАРЕННЫХ МИНЕРАЛЬНЫХ УДОБРЕНИЙ ЕМКОСТЬЮ 5000 ТОНН С ПРИМЕНЕНИЕМ ДЕРЕВЯННЫХ КЛЕЕНЫХ КОНСТРУКЦИЙ

АЛЬБОМ IV

СОСТАВ ПРОЕКТА:

Альбом I – Пояснительная записка. Технологические чертежи.
Альбом II – Технолого - механические чертежи.
Альбом III – Архитектурно - строительные чертежи. Чертежи по вентиляции.
Альбом IV – Электротехнические чертежи. Чертежи по связи и сигнализации. Чертежи задания заводу - изготовителю.
Альбом V – Сметы.
Альбом VI – Заказные спецификации.

ПРИМЕНЕННЫЕ ТИПОВЫЕ ПРОЕКТЫ:

Типовой проект № 705-1-93 „Приемное устройство для выгрузки сухих незатаренных минеральных удобрений с фронтом на один железнодорожный вагон.
(Распространяет ЦИТП, 125878, ГСП, Москва А-445, ул. Смольная, 22).

РАЗРАБОТАН:
проектным институтом
„Гипропромсельстрой"
Главный инженер института /Хахалин/
Главный инженер проекта /Гоголев/

УТВЕРЖДЕН И ВВЕДЕН В ДЕЙСТВИЕ:
Госкомсельхозтехника СССР
Протокол № 82 от 28.09 1979г.

КФЦИТП инв№ 7833/4

Формат	Лист	Наименование	Стр
1	2	3	4
22г	СА	Содержание альбома	2
		Электротехнические устройства	
22г	ЭЛ1... ЭЛ-4	Общие данные	3,4,5,6
22г	ЭЛ-5 ЭЛ-6	Принципиальная однолинейная схема	7,8
22г	ЭЛ-7	Схемы: электрическая принципиальная,	
		функциональная, блокировочных зависимостей	9
22г	ЭЛ-8	Схемы: электрическая принципиальная, сигнализации	10
22г	ЭЛ-9	Шибер 4(6). Аспирация 15. Вентиляторы 16, 17	
		(18... 23). Вибратор 7(8). Схема электрическая	
		принципиальная	11
22г	ЭЛ-10	ЩСУ. Панели 1,2,3. Пульт управления ПУ	
		Схема подключений	12
22г	ЭЛ-11	Вентиляторы 16... 23 Шибер 6 Вибраторы 7,8	
		Аспирация 15 Шибер 4. Конвейеры 1,2,3	
		Схемы подключения	13
22г	ЭЛ-12	Схема расположения. Компоновочная схема	
		склада	14
22г	ЭЛ-13	Помещение склада. Схема расположения	
		План на отм. 11.200	15
22г	ЭЛ-14 ЭЛ-15	Кабельный журнал	16, 17
		Электроосвещение	
22г	ЭЛ-16	План на отм. 0.000. Комплектные узлы	18
22г	ЭЛ-17	Планы на отм. 0.000; 6.400; 11.200; 13.250	
		Таблица пунктов и щитков. Разрез I-I	19
		Силовое электрооборудование	
22г	ЭЛ-18	План магистралей заземления. Схема молниезащиты	20

1	2	3	4
		Устройства связи	
22г	СУ-1	Общие данные	
		План на отм. 0.000	21
		Задание заводу-изготовителю	
11	ЭЛ 00 00	Перечень чертежей	22
12в	ЭЛ-01-00СБ	Щит управления крупноблочный в шкафах	
		ЩСУ. Общий вид	23
11	ЭЛ-01 00-1	Щит управления крупноблочный в шкафах	
		ЩСУ Технические данные электрооборудования	23
11	ЭЛ-01 00-2	Щит управления крупноблочный в шкафах ЩСУ	
		Перечень надписей	23
12в	ЭЛ-01-03СБ	Щит управления крупноблочный в шкафах	
		ЩСУ. Панель 3. Блок релейный Общий вид	22
11	ЭЛ-01 03-1	Щит управления крупноблочный в шкафах ЩСУ	
		Панель 3 Блок релейный. Технические	
		данные электрооборудования	22
22г	ЭЛ-01-00СХ1	Щит управления крупноблочный в шкафах	
		ЩСУ Панель 1 Схема соединений	24
22г	ЭЛ-01 00СХ2	Щит управления крупноблочный в шкафах	
		ЩСУ Панель 2 Схема соединений	25
22г	ЭЛ-01-03СХ	Щит управления крупноблочный в шкафах ЩСУ	
		Панель 3 Схема соединений	26
12в	ЭЛ-02-00СБ	Пульт управления ПУ. Общий вид	27
11	ЭЛ-02-00-1	Пульт управления ПУ. Технические данные	
		электрооборудования	27
11	ЭЛ-02-00-2	Пульт управления ПУ. Перечень надписей	27
22г	ЭЛ-02-00СХ	Пульт управления ПУ. Схема соединений	28

7833/4 2

					ТП-705-1-142 - СА
Изм.	Лист	N.докум	Подпись	Дата	Прирельсовый склад незатаренных минеральных удобрений емкостью 5000 тонн с применением деревянных клееных конструкций.
Гл.инж.пр.		Хахалин			
ГИП		Гоголев			
Нач.отд.		Елистратова		29.10.19	
Гл.инж.отд.		Пайкин		29.10.19	
Рук.гр.		Романенко		16.X.79	
Рук.гр.		Родионова		15.X.79	Содержание альбома
Рук.гр.		Карчевская			
Н.контр.		Есина			

Лит.	Лист	Листов
ТР		1

Госкомсельхозтехник ГИПРОПРОМСЕЛЬЭЛЕВАТОР г. Саратов

Ведомость чертежей основного комплекта ЭЛ

Формат	Лист	Наименование	Примечание
1	2	3	4
22г	ЭЛ-1, ЭЛ-4	Общие данные	
22г	ЭЛ-5, ЭЛ-6	Принципиальная однолинейная схема.	
22г	ЭЛ-7	Схемы: электрическая принципиальная,	
		функциональная, блокировочных зависи-	
		мостей.	
22г	ЭЛ-8	Схемы: электрическая принципиальная, сигна-	
		лизации.	
22г	ЭЛ-9	Шибер 4(6). Аспирация 15 Вентиляторы 16, 17.	
		(18... 23) Вибратор 7(8) Схема электрическая	
		принципиальная.	
22г	ЭЛ-10	ЩСУ Панели 1, 2, 3. Пульт управления ПУ.	
		Схема подключений	
22г	ЭЛ 11	Вентиляторы 16... 23. Шибер 6 Вибраторы 7, 8.	
		Аспирация 15. Шибер 4. Конвейеры 1, 2, 3.	
		Схемы подключения	
22г	ЭЛ-12	Схема расположения Компоновочная схема	
		склада	
22г	ЭЛ-13	Помещение склада. Схема расположения	
		План на отм. 11.200	
22г	ЭЛ-14, ЭЛ-15	Кабельный журнал.	
		Электроосвещение	
22г	ЭЛ-16	План на отм 0.000 Комплектные узлы	
22г	ЭЛ-17	Планы на отм 0.000, 6.400, 11.200, 13.250	
		Таблица пунктов и щитков. Разрез I-I.	
		Силовое электрооборудование	
22г	ЭЛ-18	План магистралей заземления Схема молниезащиты	
		Задание заводу-изготовителю	
11	ЭЛ-00.ТЗ	Перечень чертежей	
12в	ЭЛ-01-00СБ	Щит управления крупноблочный в шкафах	
		ЩСУ Общий вид	

1	2	3	4
11	ЭЛ-01-00-1	Щит управления крупноблочный в шкафах ЩСУ. Технические данные электрооборудования.	
11	ЭЛ-01 00-2	Щит управления крупноблочный в шкафах ЩСУ. Перечень надписей.	
12в	ЭЛ-01-03СБ	Щит управления крупноблочный в шкафах ЩСУ. Панель 3. Блок релейный. Общий вид.	
11	ЭЛ-01-03-1	Щит управления крупноблочный в шкафах ЩСУ. Панель 3. Блок релейный. Технические данные электрооборудования.	
22г	ЭЛ-01-00СХ1	Щит управления крупноблочный в шкафах ЩСУ. Панель 1. Схема соединений.	
22г	ЭЛ-01-00СХ2	Щит управления крупноблочный в шкафах ЩСУ. Панель 2. Схема соединений.	
22г	ЭЛ-01-03СХ	Щит управления крупноблочный в шкафах ЩСУ Панель 3. Схема соединений.	
12в	ЭЛ-02-00СБ	Пульт управления ПУ. Общий вид.	
11	ЭЛ-02-00-1	Пульт управления ПУ. Технические данные электрооборудования.	
11	ЭЛ-02 00-2	Пульт управления ПУ. Перечень надписей.	
22г	ЭЛ-02 00СХ	Пульт управления ПУ. Схема соединений.	

Ведомость основных комплектов

Обозн	Наименование	Примечание
ГТ	Генеральный план и транспорт	
АР	Архитектурно-строительные решения	
КЖ	Конструкции железобетонные	
КМ	Конструкции металлические	
КД	Конструкции деревянные	
ОВ	Вентиляция	
Т	Технологические решения	
ТМ	Технолого-механические решения	
ЭЛ	Электротехнические решения	
СУ	Устройства связи и сигнализации	

Ведомость применённых и ссылочных документов

Обозн	Наименование	Примечание
4.407-163(А94А)	Прокладка кабелей и проводов на сварных	
	лотках.	
4.407-149(А92А)	Установка одиночных светильников с лам-	
	пами накаливания.	
4.407-127(А75А)	Установка осветительных щитков.	
4.407-155(А88А)	Прокладка кабелей на конструкциях.	
08.05.02.73	Нормализованные конструкции станций и	
	пультов управления.	
4.407-74(А325)	Установочные рабочие чертежи одиночных	
	электроаппаратов	
	Зануление электроустановок.	

Типовой проект разработан в соответствии с действующими нормами и правилами и предусматривает мероприятия, обеспечивающие взрывную, взрывопожарную и пожарную безопасность при эксплуатации здания."

Главный инженер проекта: /Гололев/

7833/4 3

Изм.	Лист	№ докум.	Подпись	Дата	ТП-705-1-142-ЭЛ			
Гл. инж. пр.		Захалин		20.10.79	Прирельсовый склад незатаренных минеральных удобрений емкостью 500 тонн с применением деревянных клееных конструкций			
ГИП		Гололев		29.10.				
Нач. отд.		Елистратова		29.10.79		Лит.	Лист	Листов
Гл. инж. отд.		Панкин		29.10.79		ТР	1	31
Гл. спец.		Никитин		24.10.79				
Рук. гр.		Родионова		15.X.79	Общие данные. (начало).	Госкомсельхозтехника СССР ГИПРОПРОМСЕЛЬСТРОЙ г. Саратов		
Н. контр.		Есина		3.05.79				

Основные показатели по электротехническим чертежам.

Наименование	Ед. изм.	Кол.	Примечание
1. Установленная мощность:			
1.1 Силовых токоприёмников	квт	62.4	
1.2 Осветительных токоприёмников	квт.	15.1	
2 Расчётная нагрузка:			
2.1 Силовых токоприёмников,	квт	48	
2.2 Осветительных токоприёмников	квт	15.1	

Общие указания

Электроснабжение

Электроснабжение склада предусматривается от существующих сетей 380/220в базы минеральных удобрений по 3 категории

Компенсация реактивной мощности решается в целом по базе минеральных удобрений при привязке проекта.

При привязке проекта необходимо в соответствии с ПУЭ произвести проверку на перегорание плавкой вставки при однофазном коротком замыкании.

2 Силовое электрооборудование

Исполнение электрооборудования принято в соответствии с условиями его работы и окружающей среды.

Электроприёмниками являются: приводы механизмов конвейеров, разгрузочной тележки, вибраторов и сантехнического оборудования.

В качестве пусковой аппаратуры приняты блоки управления БУ, а аппаратуры управления - реле, кнопки и универсальные переключатели.

Проектом предусматривается автоматическое, дистанционное и местное управление механизмами, входящими в поточно-транспортную систему (ПТС), Управление остальными механизмами производится дистанционно и по месту Дистанционное управление осуществляется с пульта ПУ.

3. Электроосвещение.

Питание рабочего освещения осуществляется от установленного в приемном устройстве в помещении оператора щита „ЩСУ", панель №1,6А; аварийного - от щита „ЩСУ", панель №1,5А.

Напряжение питающей сети - 380/220в, ламп рабочего и аварийного освещения 220в, ремонтного - 36в.

Освещённость помещений соответствует требованиям СНиП II-А.9-71 „Искусственное освещение. Нормы проектирования".

Тип осветительных приборов и род проводки выбраны в зависимости от условий среды и назначения помещения. В помещении склада в качестве источников света приняты в основном лампы накаливания со светильниками пылезащищенного исполнения „УПД-1000", и ПР-200".

Светильники „УПД-1000 устанавливаются на поворотных кронштейнах. На галерее светильники „ППР" устанавливаются на металлических стойках.

Электроосветительная сеть выполняется кабелем АВВГ на скобах по строительным конструкциям и на кабельных конструкциях по галерее.

Прокладку кабеля АВВГ на кабельных конструкциях см 9А-12, 9А-13.

Питание рядов ламп предусматривается трёхфазными группами с подключением ламп в группе к разным фазам сети в следующем порядке А,В,С; С,В,А и т.д.

Проходы кабелей через перекрытия выполняются в стальных трубах.

Управление освещением осуществляется в основном с группового осветительного щитка.

Высота установки от пола:

А) осветительного щитка и ящика с понизительным трансформатором до верхней кромки кожуха - 1,8м;

Б) выключателей - 1,5м;

В) штепсельных розеток 0,8м.

Все нетоковедущие металлические части осветительной установки, нормально не находящиеся, но могущие оказаться под напряжением, подлежат занулению для зануления используется рабочий нулевой провод сети.

Освещаемая площадь 1768 кв.м; установленная мощность 15,1 квт количество светильников 65 шт.

4. Зануление.

В качестве сети зануления используются металлические конструкции конвейеров, подкрановый путь разгрузочной тележки, кабельные лотки и блоки, нулевая жила кабеля и специально проложенные стальные полосы

Проводники зануления, металлические части электроустановок и электродвигателей не должны соприкасаться с минеральными удобрениями

Металлические части электрооборудования должны иметь антикоррозионные покрытия в соответствии с „Временной инструкцией по проектированию защиты строительных конструкций складов минеральных удобрений от коррозии" НИИЖБ, 1967г

Узлы прокладки и соединения зануляющих проводников, присоединения к оборудованию, а также обходов и проходов через строительные элементы здания выполняются по серии 4-407-31 „Заземление электроустановок".

При привязке проекта контур зануления склада соединить с нейтралью питающего трансформатора при помощи нулевого провода и алюминиевой оболочки питающего кабеля.

5 Молниезащита

Согласно „Инструкции по проектированию и устройству молниезащиты зданий и сооружений".

Здание склада относится к III категории по молниезащите и подлежит защите в районах с грозовой деятельностью 80 и более грозовых часов в год.

Защита от прямых ударов молнии осуществляется стержневыми молниеотводами, установленными на здании склада. Молниеотводы соединяются сваркой с заземлителем защиты от прямых ударов молнии в районах с грозовой деятельностью менее 80 часов в.год никаких молниезащитных мероприятий не предусматривается При привязке проекта раздел молниезащиты подлежит корректировке.

6. Канализация электроэнергии

Прокладка кабелей в помещении склада и по эстакадам выполняется в лотках В местах переходов через стены и выходах из лотков к токоприемникам кабели прокладываются в металлических трубах и металлорукавах.

7833/4 4

Изм.	Лист	№ докум.	Подпись	Дата	ТП 705-1-142 ЭЛ			
Гл.инж.инта		Хахалин		27.10.79	Приредьсовый склад незатаренных минеральных удобрений емкостью 5000 тонн с применением деревянных клееных конструкций			
ГИП		Гоголев						
Гл.инж.отд.		Пайкин		29.10.79		Лит	Лист	Листов
Гл.спец.		Курицын		10.X.79		ТР	2	
Рук.гр.		Родионова		10.X.79				
Рук.гр.		Карчевская		10.X.79	Общие данные (продолжение)	Госкомсельхозтехника СССР ГИПРОПРОМСЕЛЬСТРОЙ г. Саратов		
Рук.гр.		Романенко		10.11.79				
Н.контр.		Бгуно		30.11.79				

Уточненная ведомость изделий и материалов комплектуемых заказчиком

Н п.п.	Наименование и техническая характеристика изделия, материала	Тип, марка	Ед. изм.	Потребность по проекту
1	2	3	4	5
	Силовое электрооборудование			
	1 Аппаратура по месту			
1.1	Разъем штепсельный	ЯРП11-303-549	шт	25
1.2	Пускатель магнитный ~380В; н.э.-3,2А	ПМЕ-032	"	4
1.3	То же ~380В, н.э-4А	ПМЕ-132	"	2
1.4	Сигнализатор наличия руды	СНР-1063М	"	4
1.5	Кнопка управления	КУ91-ВЗГ	"	2
1.6	То же	КУ92-ВЗГ	"	4
1.7	Звонок громкого боя ~220В	МЗ-1	"	4
1.8	Рубильник Iн=250А	Р16-35320-3241	"	1
	2 Аппаратура в шкафах			
	Аппаратура в щите ЩСУ			
2.1	Блок управления	БУ8015-4363	шт	1
2.2	То же	БУ8014-2363	"	1
2.3	—"—	БУ8006-1360	"	1
2.4	—"—	БУ5144-1ЗД36	"	2
2.5	—"—	БУ5447-03ГЗЖ	"	1
2.6	—"—	БУ5147-03Д3Е	"	2
2.7	Реле скорости ~220В	РС-67	"	3
2.8	Пускатель магнитный 220В	ПМЕ-111	"	5
2.9	Вольтметр	Э-377	"	4
	Аппаратура на пульте управления ПУ			
2.10	Универсальный переключатель	УП5311-С23	шт	1
2.11	То же	УП5311-И25	"	1
2.12	—"—	УП5312-С71	"	3
2.13	Кнопка управления ИСП 2	КЕ-011	"	10
2.14	То же ИСП 3	КЕ-011	"	7
2.15	Лампа сигнальная, линза зеленая	СС-3	"	9
2.16	То же, линза красная	СС-3	"	4
	3. Щиты и пульты			
3.1	Щит двухстороннего обслуживания щитовой 2400×800×600	ЩЭДЩ-2086	шт	3
3.2	Пульт управления	ПУ3052710	шт	1
	4 Кабельные изделия			
	Кабель, ГОСТ 16442-70* сечением:			
4.1	4×70	АВВГ	км	0.01
4.2	4×35	АВВГ	"	0.008
4.3	3×10+1×6	АВВГ	"	0.112
4.4	3×6+1×4	АВВГ	"	0.415
4.5	3×4+1×2.5	АВВГ	"	0.267
	Кабель, ГОСТ 1508-71* сечением			
4.6	4×2.5	АКВВГ	км	0.089
4.7	10×2.5	АКВВГ	"	0.765
4.8	14×2.5	АКВВГ	"	0.167
4.9	19×2.5	АКВВГ	"	0.018
4.10	27×2.5	АКВВГ	"	0.02
4.11	37×2.5	АКВВГ	"	0.019
4.12	Кабель, ГОСТ 13497-77Е сечением 3×1.5+1×10	КРПТ	"	0.012
4.13	Провод ГОСТ 6323-71*, 1×2.5	АПВ	"	1.917
	Электроосвещение			
	1. Аппараты низкого напряжения			
1.1	Ящик с понижающим трансформатором 220/12В, ОСО-0.25С тремя автоматами АБ-25С тепловыми расцепителями на 15А	ЯТ-0.25	шт	1
	2. Пункты и щитки			
2.1	Групповой осветительный щиток на 10 выключателей, из которых 5 выключателей А3161 на 15А, 5 выключателей А3163 на 15А.	СУ9443-16	шт	1
	3. Оборудование светотехническое			
3.1	Арматура подвесная, пыленепроницаемая, без отражателя, до 200Вт	ППР-200	шт	48
3.2	Арматура подвесная, частично пыленепроницаемая, до 100 Вт	УПД-1000	шт	10
3.3	Арматура переносная, ручная до 60Вт	РВО	шт	1
3.4	Арматура подвесная открытая, до 200Вт	СПО-200-191	шт	6
3.5	Лампа накаливания 220В, с цоколем Е27/27, 75Вт	БК-220-75	шт	13
3.6	То же, 100Вт	БК-220-100-1	шт	21
3.7	То же, 200Вт	Б-220-200-1	шт	23
3.8	Лампа накаливания 220В, с цоколем Е40/55×47, 750Вт	Г-220-750-1	шт	11
3.9	Лампа накаливания для ремонтного освещения, 36В, 60Вт	МО-36-60	шт	2
	4. Кабельные изделия			
	Кабель силовой			
4.1	3×2.5-0.66 ГОСТ 16442-70*	АВВГ	км	0.021
4.2	4×2.5-0.66 ГОСТ 16442-70*	АВВГ	км	0.200
4.3	2×4-0.66 ГОСТ 16442-70*	—"—	км	0.390
4.4	3×4-0.66 ГОСТ 16442-70*	"	км	0.020
4.5	4×4-0.66 ГОСТ 16442-70*	"	км	0.230
4.6	2×6-0.66 ГОСТ 16442-70*	"	км	0.140
4.7	3×6-0.66 ГОСТ 16442-70*	—"—	км	0.010
4.8	4×16-0.66 ГОСТ 16442-70*	—"—	км	0.030
4.9	2×4-0.66 ГОСТ 16442-70*	АВВБ	км	0.030
4.10	Провод установочный 2.5-660 ГОСТ 6323-71*	АПВ	км	0.074

7833/4 5

ТП 705-1-142 - ЭЛ

Изм.	Лист	N докум.	Подпись	Дата
Гл. инж. проекта	Хахалин			22.07.79
ГИП	Гоголев			30.10.79
Нач. отд.	Елистратова			25.7.79
Гл. инж. отд.	Пайкин			25.7.79
Гл. спец.	Никитин			24.10.79
Рук. гр.	Родионова			15.X.79
Рук. гр.	Карчевская			15.X.79
Н. контр.	Есина			10.7.79

Прирельсовый склад незатаренных минеральных удобрений емкостью 5000 тонн с применением деревянных клееных конструкций

Лит	Лист	Листов
Тр	3	

Общие данные (продолжение)

Госкомсельхозтехника СССР ГИПРОПРОМСЕЛЬСТРОЙ г. Саратов

Уточненная ведомость изделий и материалов, комплектуемых подрядчиком

№ п.п.	Наименование и техническая характеристика изделия, материала	Тип марка	Ед. изм.	Потребность по проекту
1	2	3	4	5
	Силовое электрооборудование			
	1. Электромонтажные изделия заводов Главэлектромонтажа			
1.1	Лоток кабельный	К 422	шт	170
1.2	Полка кабельная	К 1161	"	172
1.3	Прижим	К 425	"	172
1.4	Стойка кабельная	К 1151	"	86
1.5	Ящик протяжной	У 997	"	5
1.6	Коробка клеммная	У614	"	8
1.7	То же	У615	"	2
1.8	Ящик протяжной	У999	"	5
	2. Трубы неметаллические			
2.1	Труба винипластовая по нормали машиностроения МН 1427-61, среднего типа условное давление 6кгс/см², условным проходом	6-25	км/т	0,512/0,15
	Электрооосвещение			
	Электромонтажные изделия заводов ГЭМ			
1.1.	Кронштейн для крепления светильников	К 290	шт.	16
1.2.	Кронштейн для установки светильников с лампами накаливания	У 114	шт.	21
1.3	Коробка пластмассовая для открытой установки, пылезащищённая	КОР 73	шт.	10
1.4	Коробка пластмассовая, для открытой установки, пылезащищенная	КОР 74	шт.	5
1.5	Коробка пластмассовая, пыленепроницаемая	У 409	шт.	21
1.6	Коробка соединительная	937	шт.	24
1.7	Стойка для установки светильника	К 985	шт.	24
1.8	Держатель трубный	К 939	шт.	24
1.9	Серьга для струн	К 1016	шт.	6
1.10	Держатель светильника	У25 м	шт.	15
1.11	Крюк для подвеса светильника	У625	шт.	6
1.12	Основание	К 1155	шт.	120
1.13	Полка	К 1160	шт.	120
	2. Электроустановочные изделия			
2.1	Выключатель, 250 В, 6А однополюсный, исполнение брызгонепроницаемое	индекс 02650	шт.	9
2.2	Розетка штепсельная, 250 В, 10А, двухполюсная с третьим заземляющим контактом, исполнение пыленепроницаемое	У-102	шт.	8
	3 Прокат черных металлов			
3.1	Сталь	Ст.2	тн	0,1
12	ЦМ 50		кг	49,0
13	ЦМ 70		кг	70,5
21	Круг, ГОСТ 2590-71, диаметром 8		кг	36,0
22	16		кг	8.0

Ведомость изделий мастерских электромонтажных заготовок (МЗЗ)

Обозначение чертежа	Наименование	Кол.	Примечание
1	2	3	4
	Изготовить и скомплектовать:		
4407-229-003	Настенную установку пускателя	6	
А 60.28	Стержневой молниеотвод	3	

Ведомость изделий и материалов для изготовления изделий МЗЗ.

№ п/п	Наименование и техническая характеристика изделия, материала	Тип, марка	Ед. изм.	Потребность по проекту
1	2	3	4	5
	Силовое электрооборудование			
	1 Трубы металлические			
	Труба водогазопроводная			
	обыкновенная, ГОСТ 3262-75,			
	длиной не менее 6м, с муфтой,			
	условным проходом:			
1.1	ЦМ32		кг	31

Ведомость изделий и материалов для монтажной зоны

№ п.п.	Наименование и технические данные	Ед. изм.	Кол.	Примечание
	Электрооосвещение			
	Изготовить и скомплектовать узел У1:	компл.	21	
1	Арматура пыленепроницаемая ППР-200	шт.	21	
2	Кабель силовой АВВГ-3×2.5-0.66, ГОСТ 16442-70*	км	0.021	
3	Кронштейн У114	шт.	21	
4	Коробка ответвительная У409	шт.	21	
	Изготовить и скомплектовать узел У2:	компл.	18	
5	Арматура пыленепроницаемая ППР-200	шт.	18	
6	Провод установочный АПВ-2.5-660, ГОСТ 6323-71*	км	0.054	
7	Стойка К985	шт.	18	
8	Коробка ответвительная К937	шт.	18	
9	Держатель трубный К939	шт.	18	
	Изготовить и скомплектовать узел У3	компл.	6	
10	Арматура подвесная СПО-200-191	шт.	6	
11	Провод установочный АПВ-2.5-660, ГОСТ 6323-71*	км	0.020	
12	Стойка К985	шт.	6	
13	Коробка ответвительная К937	шт.	6	
14	Держатель трубный К939	шт.	6	
15	Держатель светильника У25М	шт.	6	
	Изготовить и скомплектовать узел У4:	компл.	6	
16	Арматура пыленепроницаемая ППР-200	шт.	6	
17	Серьга для струн К1016	шт.	6	
18	Держатель светильника У25М	шт.	6	
	Изготовить и скомплектовать узел У5:	компл.	3	
19	Арматура пыленепроницаемая ППР-200	шт.	3	
20	Держатель светильника У25М	шт.	3	

7833/4 6

Изм.	Лист	№ докум.	Подпись	Дата	ТП 705-1-142 - ЭЛ			
					Прирельсовый склад незатаренных минеральных удобрений емкостью 5000 тонн с применением деревянных клеёных конструкций			
Гл.инж.пр.		Хахалин		21.10.79				
ГИП		Гоголев		21.10				
Нач.отд.		Елистратова		29.10.79		Лит.	Лист	Листов
Гл.инж.отд.		Пайкин		29.10.79		ТР	4	
Рук.гр.		Романенко		15.X.79				
Рук.гр.		Родионова		1.X.79	Общие данные	Госкомсельхозтехникассср ГИПРОПРОМСЕЛЬСТРОЙ		
Рук.гр.		Карчевская		20.X.79				

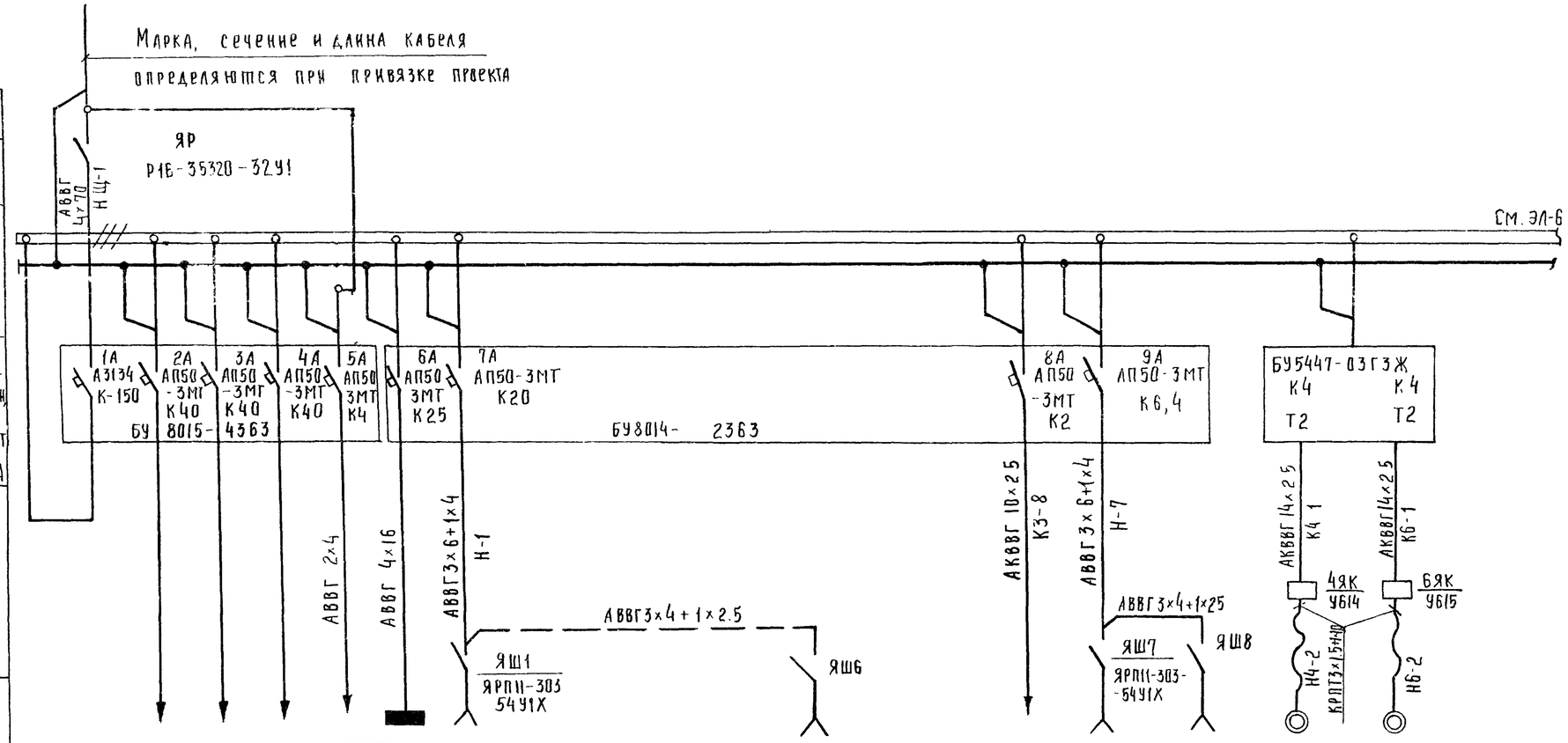

Данные питающей сети	Марка, сечение проводника / Маркировка												
Аппарат. защиты	Тип, номинальный ток, А расцепитель, А												
Сборные шины	Напряжение, сечение, Расчетный ток, А Установленная мощность, кВт												
Станция управления	Тип, Расцепитель автомата, К комбинированный уставка, А Нагревательный элемент теплового реле Т-тепловой, уставка, А												
Электроприемник	Условное графическое изображение												
	№ по плану				—	1ЩО	13	9	10		11	4	6
	Тип				—	СУ9445-16	—						
	Номинальная мощность, кВт	775			0.775	14.3	2.8	2.2	2.2		2.2	0.6	0.6
	Ток, А Iн / Iп	140			3.86 / —	21.7 / —	6.1 / 45.5	4.9 / 32.2	4.9 / 32.2		4.9 / 32.2	1.7 / 10.9	1.7 / 10.3
	Наименование механизма по плану	Ввод ~ 380В	Резерв	Резерв	Резерв	Аварийное освещение	Питание щита рабочего освещения	Площадка с транспортером для обслуживания машины МВС-4	Конвейеры ленточные передвижные ТК-11А'	Питание цепей управления ПТС и сигнализации	Конвейер подкатной КЛП-80	Шибер	
								Пункты подключения для выгрузки на автотранспорт			Пункты подключения для выгрузки на железную дорогу		

7833/4 7

					ТП 705-1-142 ЭЛ			
Изм	Лист	N докум	Подпись	Дата	Прирельсовый склад незатаренных минеральных удобрений емкостью 5000 тонн с применением деревянных клееных конструкций			
ГИП		Гоголев		23.10.				
Нач отд		Елистратова		29.10.79				
Гл инж отд		Панкин		29.10.79		Лит	Лист	Листов
Гл спец		Никитин		29.10.79		Тр	5	
Рук гр		Родионова		15.X.79				
Ст инж		Янкина		10.X.79	Принципиальная однолинейная схема (начало)	Госкомсельхозтехника СССР Гипропромсельстрой г. Саратов		
Рук гр		Романенко		23.X.79				
Н контр		Есина		30.X.79				

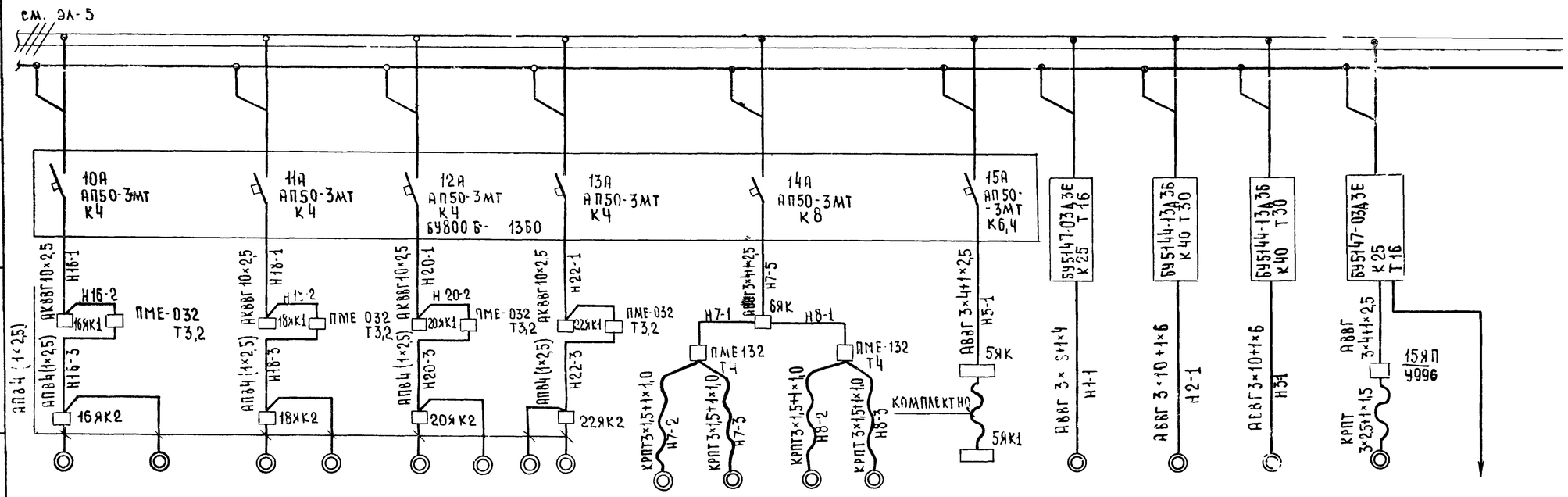

Данные питающей сети														
Аппараты ввода	Тип, Номинальный ток, А, расцепитель													
Сборные шины	Напряжение сечение Расчётный ток, А Установленная мощность, кВт													
Станция управления	Тип, расцепитель автомата К-комбинированный уставка, А Нагревательный элемент теплового реле, Т-тепловой уставка А													
Марка сечение проводника / Маркировка														
Электроприемник	Условное графическое изображение													
	№ по плану	16, 17	18, 19	20,21	22,23	7-1	7-2	8-1	8-2	5	1	2	3	15	—
	тип	4А100S4 4×У3									4А132S4ХУ3	4А160S4ХУ3		4А132S4ХУ3	—
	Номинальная мощность, кВт	0,37×2	0,37×2	0,37×2	0,37×2	0,6×2		0,6×2		1,5	7,5	15	15	7,5	—
	ток, А Jн / Jп	2,8 / 10,5	2,8 / 10,5	2,8 / 10,5	2,8 / 10,5	3,4 / 23,8		3,4 / 23,8		3,9 / 27,7	14,8 / 103,6	29,5 / 206	29,5 / 206	14,8 / 103,6	
	Наименование механизма по плану	Вытяжные вентиляторы				Вибраторы				Тележка	Конвейер горизонтальный №1	Конвейер наклонный №2	Конвейер наклонный №3	Аспирация	Резерв

7833/4 8

Изм	Лист	№ докум.	Подпись	Дата	ТП 705-1-142 ЭЛ
ГИП		Тоголев		29.10.79	Прирельсовый склад незатаренных минеральных удобрений емкостью 5000 тонн с применением деревянных клеёных конструкций
Нач.отд		Елистратова		29.10.79	
Гл.инж.отд		Пайкин		29.10.79	
Гл.спец.		Никитин		29.10.79	
Рук.гр.		Родионова		15.X.79	
Ст.инж.		Янкина		15.X.79	Принципиальная однолинейная схема (окончание).
Рук.гр.		Романенко		16.X.79	
Н.контр.		Есина			

Лит.	Лист	Листов
ТР	6	

Госкомсельхозтехника СССР ТИПРОПРОМСЕЛЬСТРОЙ

Схема блокировочных зависимостей

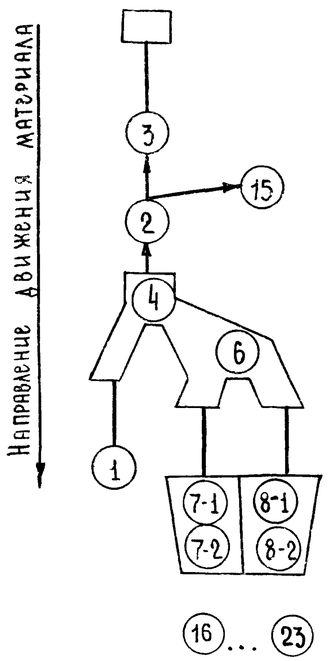

Приемное устройство Т.П.705-1-94
Конвейер ленточный 3
Аспирация 15
Конвейер ленточный 2
Шиберы 4,6
Конвейер ленточный 1
Вибраторы 7-1,7-2,8-1,8-2
Вентиляторы вытяжные 16...23

1ИУ, 2ИУ, 3ИУ
Избиратель управления

УП5312-С71

N секции	N контакта	Ручное	Отключ.	Автомат. пускателей
I	1-2	X		
II	3-4			X
III	5-6			X
IV	7-8			X

Схема электрическая принципиальная

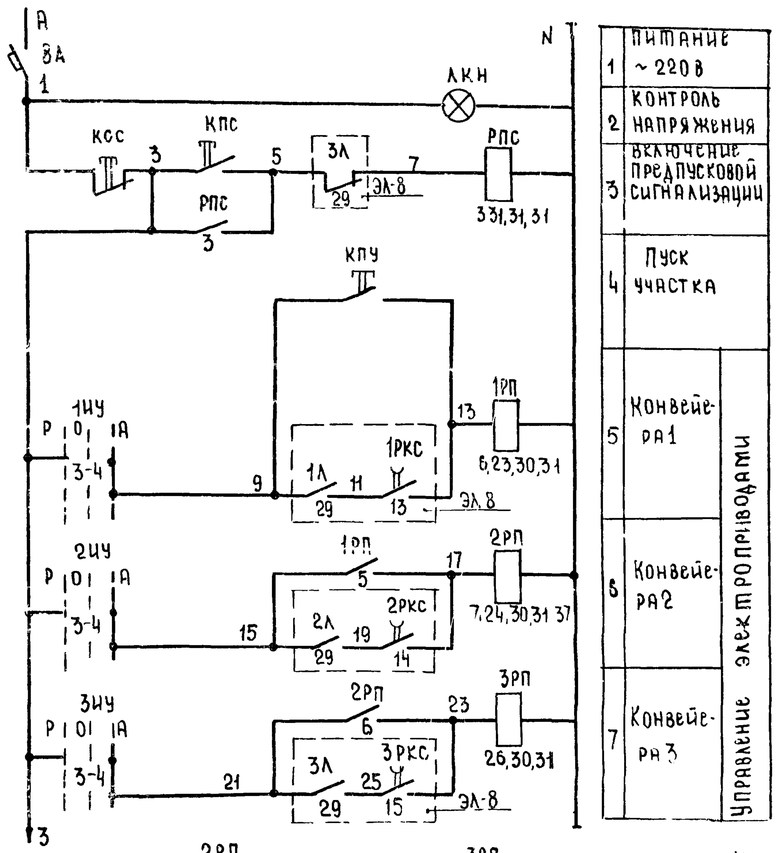

1	Питание ~220В	
2	Контроль напряжения	
3	Включение предпусковой сигнализации	
4	Пуск участка	
5	Конвейера 1	Электроприводами управление
6	Конвейера 2	
7	Конвейера 3	

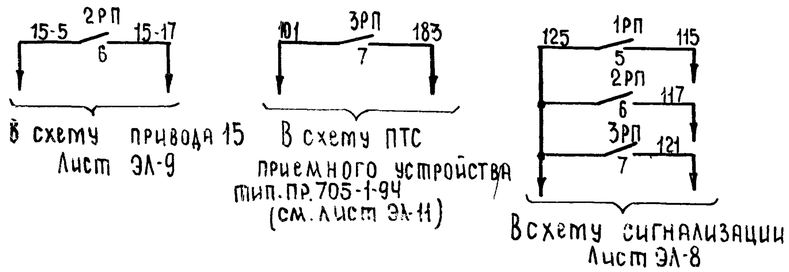

Поз. обознач.	Наименование	Тип	Технические данные	Кол	Примечание
	ЩСУ				
8А	Выключатель автома-	АП50-3МТ	Jрасц = 2А.		
	тический				
РПС, РПУ	Реле промежу-	ПМЕ-111	~220В, 5з, +2р	5	
1РП...3РП	точное				
	ПУ				
КПС, КПУ	Кнопка управления	КЕ-011-У3	исп 2	2	
КСС	То же	КЕ-011-У3	исп 3	1	
1ИУ... 3ИУ	Переключатель	УП5312-		3	
	универсальный	-С71			
ЛКН	Лампа сигнальная	СС-3	линза зеленая	1	

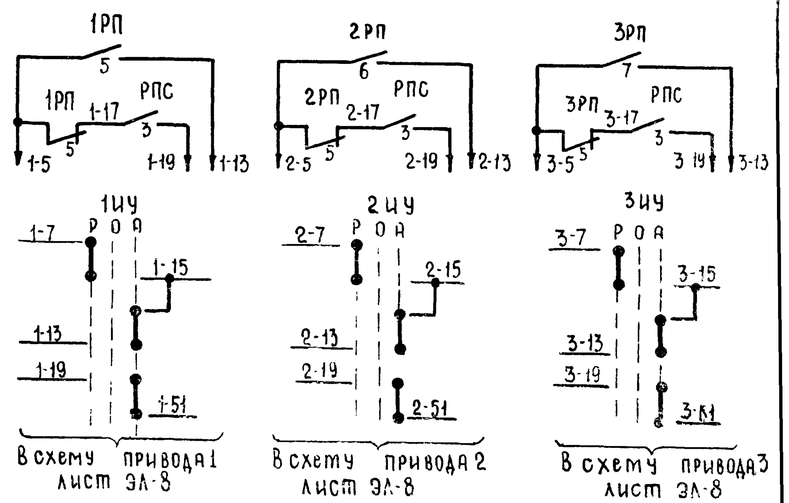

Схема функциональная

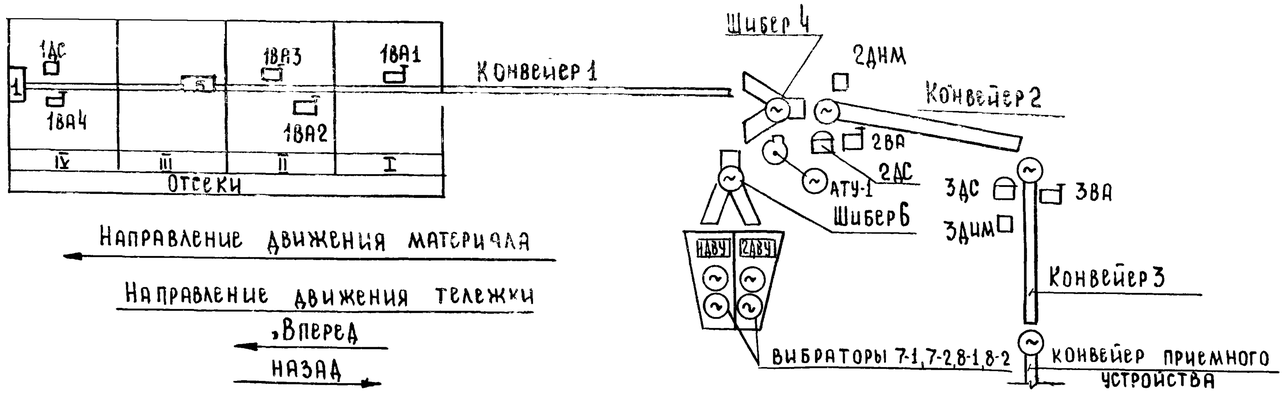

7833/4 9

Изм	Лист	№ докум	Подпись	Дата	ТП 705-1-142 -ЭЛ		
ГИП		Гоголев		29.10.	Прирельсовый склад незатаренных минеральных удобрений емкостью 5000 тонн с применением деревянных клеёных конструкций		
Нач.отд.		Елистратова		29.10.79			
Гл.инж.отд		Пайкин		29.10.79		Лит.	Лист	Листов
Гл.спец.		Никитин		29.10.79				
Рук.гр.		Родионова		5.11.79		ТР	7	
					Схемы: электрическая принципиальная функциональная блокировочных зависимостей.	Госкомсельхозтехника СССР ГИПРОПРОМСЕЛЬСТРОЙ г.Саратов	
Н.контр		Есина					

Схема электрическая принципиальная

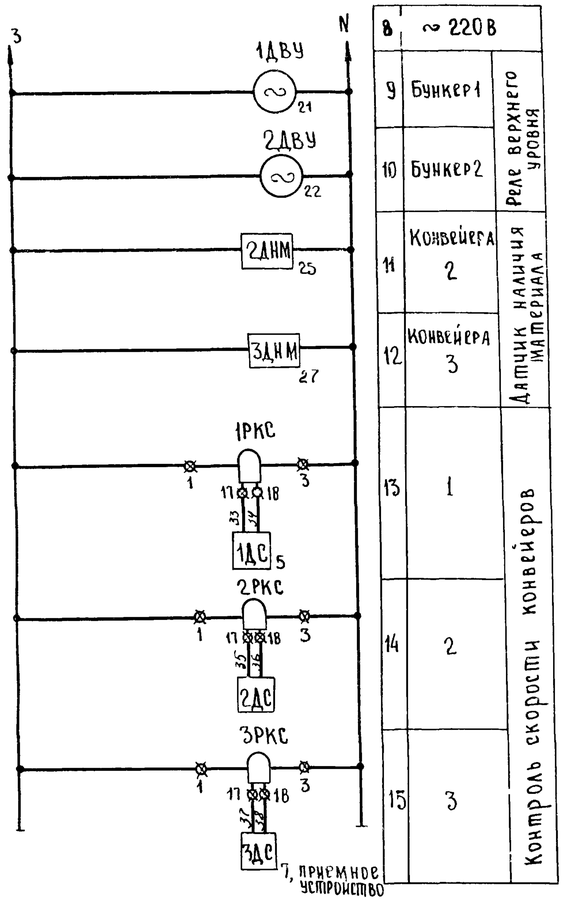

Схема сигнализации

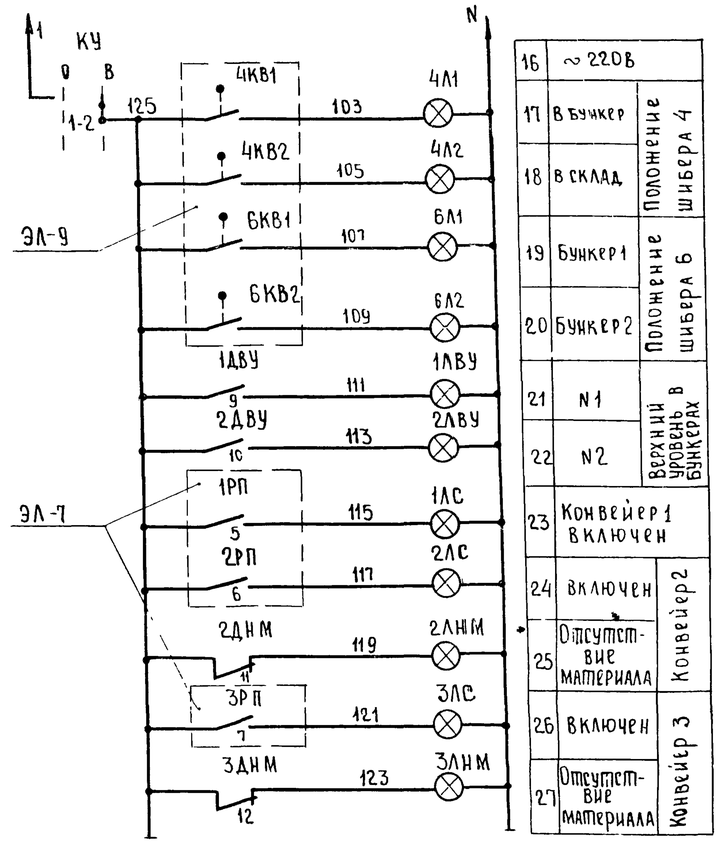

Поз. обознач.	Наименование	Тип	Технические данные	Кол.	Примечание
	По месту				
1ДВУ 2ДВУ	Сигнализатор				
2ДНМ 3ДНМ	наличия руды	СНР-1063М		4	
1ДС...3ДС	Датчик реле скорости	ДМ-2		3	учтено черт. 7
1КнП,1КнС	Кнопка управления	КУ92-83Г		3	
/ЗВ1, 13В2	Звонок громкого боя	МЗ-1	~ 220В	4	
/ВА1, 1ВА2...1ВА6	Выключатель конечный	—		6	учтено черт 7
	ЩСУ				
/А, /Л /ПР	Блок управления	БУ5144-13Д3Б	Jрасц-40А, Jнэ-30А	3	
1РКС...3РКС	Реле скорости	РС-67	~ 220В	3	
	ПУ				
КУ	Переключатель				
	универсальный	УП5311-И25		1	
4,6Л1, 4,6Л2 1ЛС...3ЛС	Лампа сигнальная	СС-3	линза зеленая	7	
1ЛВУ,2ЛВУ 2,3ЛНМ	То же	СС-3	линза красная	4	

Конвейер 1, (2,3)

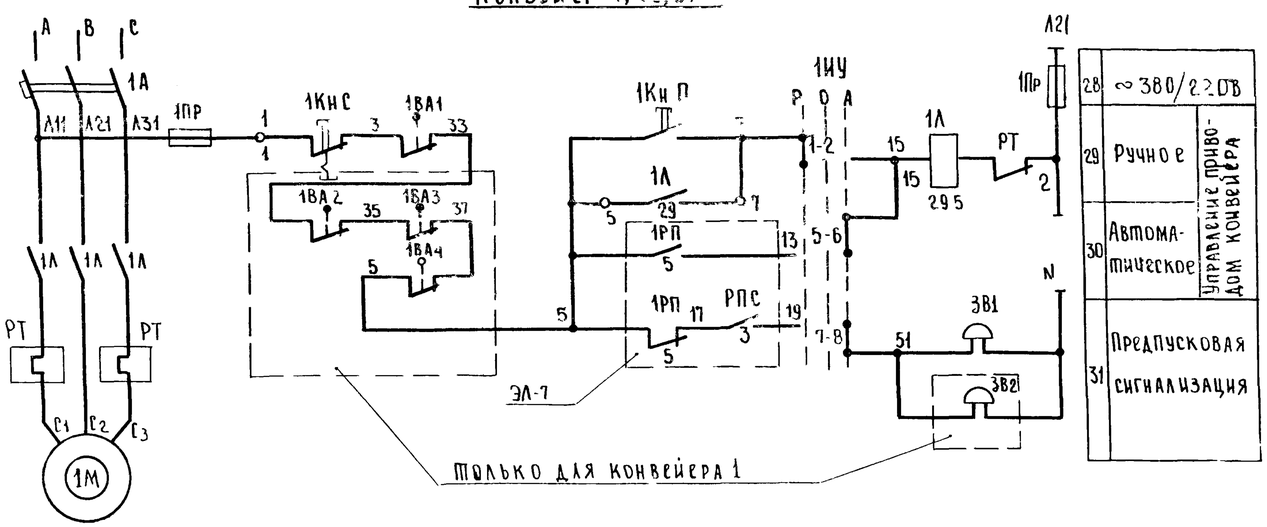

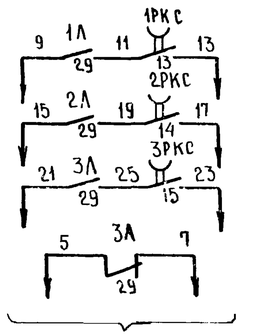

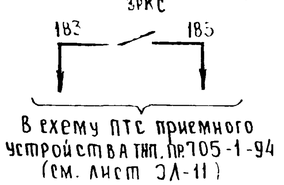

КУ Ключ управления

УП5311-И25

N секции	N контакта	Отключено	Включено
I	1-2		X
II	3-4		X

Назначение датчиков и конечных выключателей

Обозн.	Назначение
2,3ДНМ	Контроль наличия материала на ленте конвейера
1,2 ДВУ	Контроль верхнего уровня материала в бункерах
1...3ДС	Контроль скорости конвейера
/ВА1, 1ВА2...1ВА6	Выключатель аварийного останова конвейеров

Вместо знака / ставить номер привода 1,2 или 3

7833/4 10

Изм	Лист	N докум	Подпись	Дата	ТП 705-1-142 - ЭЛ		
ГИП		Гуськов					
Нач отд		Елистратов					
Гл инж отд		Панкин				Лит.	Лист	Лл.
Гл спец		Никитин				ТР	8	
Рук гр		Родионова		10.79	Схемы электрическая принципиальная, сигнализации	Госкомсельхозтехника СССР ГИПРОПРОМСЕЛЬСТРОЙ г. Саратов	

Шибер 4(6)

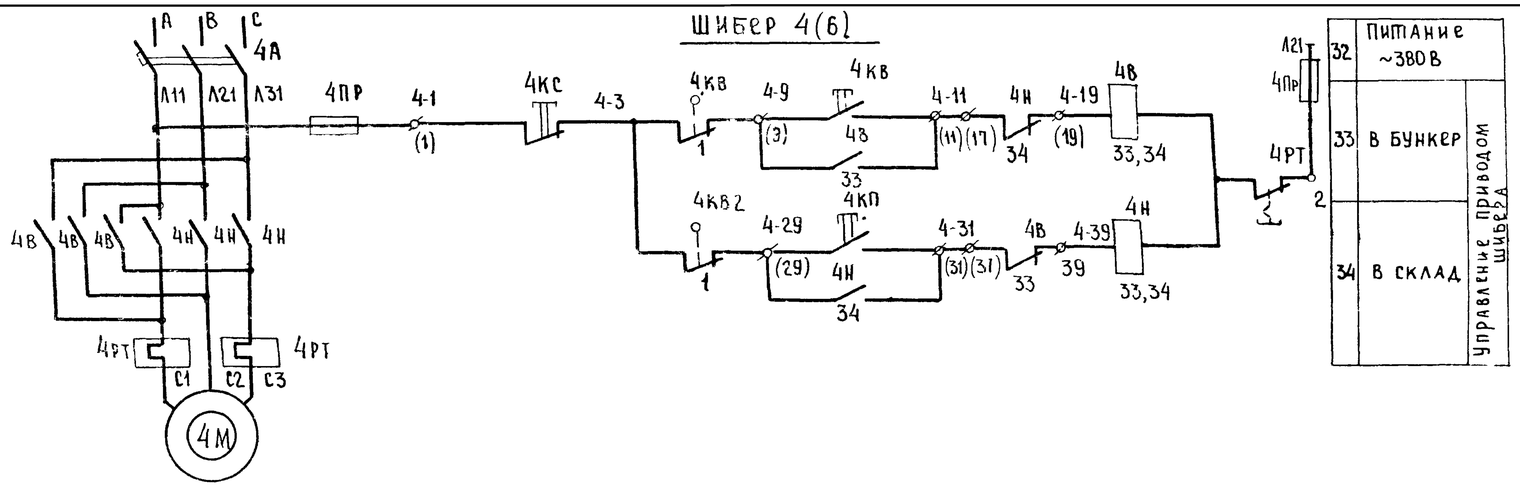

32	Питание ~380В	Управление приводом шибера
33	В бункер	
34	В склад	

Аспирация 15

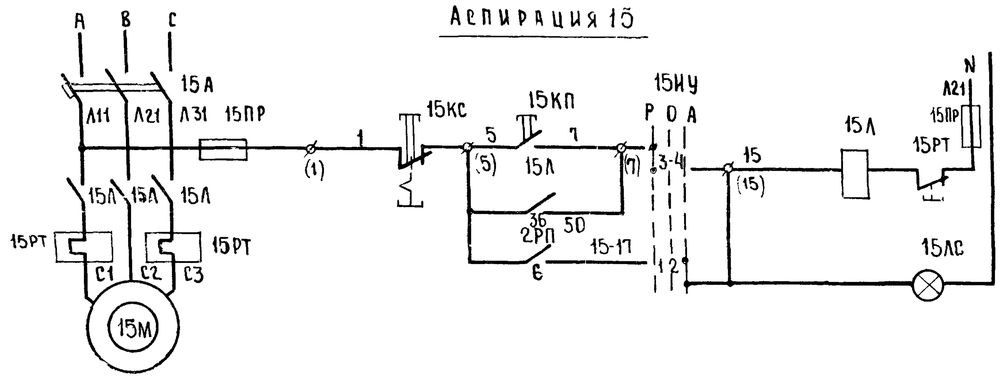

35	Питание ~380В/220В	Управление эл двигателем аспирации
36	Ручное	
37	Автоматическое	

Вентиляторы 16, 17, (18,...23)

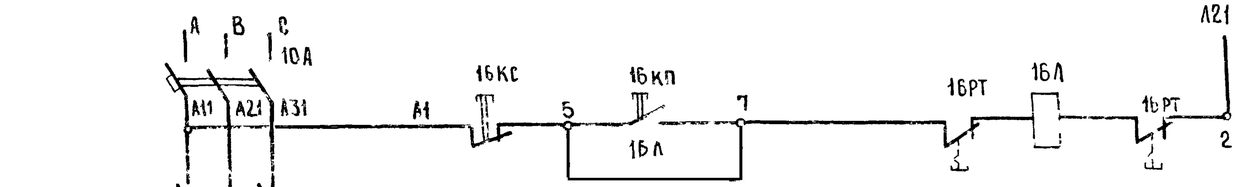

38	Питание ~380В	Управление эл. двигателями вентиляторов
39		

Вибратор 7(8)

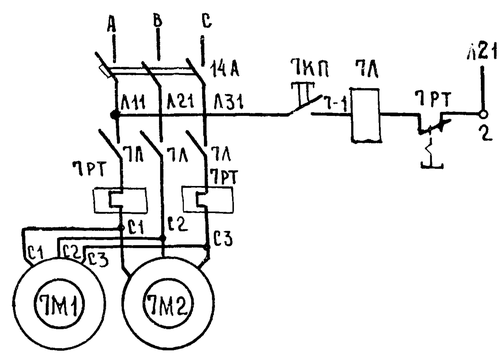

40	Питание ~380В	Управление приводом вибратора
41		

Позиционное обозначение	Наименование	Тип	Технические данные	Кол.	Примечание
	По месту				
4КВ1, 4КВ2	Выключатель конечный	ВК-211		2	учтено чертежом Т
20Л, 22Л 16Л, 18Л	Пускатель магнитный	ПМЕ-032	~380В, Iн.э.=3,2А	4	
7Л, 8Л	То же	ПМЕ-132	~380В, Iн.э.=4А	2	
15КП, КС	Кнопка управления	КУ92-В3Г		1	
7,8КП	То же	КУ91-В3Г		2	
	Щит ЩСУ				
4В, Н, А 6В, Н, А	Блок управления	БУ5447-03Г3Н	Iрасц.=4А; Iн.э.=2А	1	
15Л, А	Блок управления	БУ5147-03Д3Е	Iрасц.=25А; Iн.э.=16А	1	
10А, 11А	Выключатель	АП50-3МТ			
12А, 13А	Автоматический	АП50-3МТ	Iрасц.=4А	4	
14А	То же	АП50-3МТ	Iрасц.=8А	1	
	Пульт ПУ				
15ИУ	Переключатель универсальный	УП5311-С23		1	
4КС, 6КС, 15КС	Кнопка				
18КС, 20КС, 22КС	Управления	КЕ-011-У3	исп.3	6	
4КВ, 4КП 16КП, 20КП	То же				
22КП, 18КП 6КВ, 6КП		КЕ-011-У3	исп.2	8	
15ЛС	Лампа сигнальная	СС-3	линза зеленая	1	

4КВ1, 4КВ2, 6КВ1, 6КВ2 Выключатель конечный

ВК-211			
Обозначение цепи	Рычаг нажат	Рычаг свободен	Назначение цепи
1	X		Отключение эл привода шибера
2		X	Сигнализация положения шибера

15ИУ Избиратель управления

УП 5311-С23			
№ секции	№ контакта	Ручное	Автоматическое
I	1-2		X
II	3-4	X	

7833/4 11

Изм	Лист	№ Докум.	Подпись	Дата	ТП-705-1-142 -ЭЛ
ГИП		Гоголев		13.10	Прирельсовый склад незатаренных минеральных удобрений емкостью 5000 тонн с применением деревянных клееных конструкций
Нач. отд.		Елистратова		29.10.79	
Гл. инж. отд.		Пайкин		29.10.79	
Гл. спец.		Никитин		29.10.79	
Рук. гр.		Родионова		15.X.79	
Н. контр.		Есина			Шибер 4(6); аспирация 15; вентилятор 16, (18, 20, 22), вибратор 7(8) Схема электрическая принципиальная

Лит.	Лист	Листов
ТР	9	

Госкомсельхозтехника СССР
ГИПРОПРОМСЕЛЬСТРОЙ
г. Саратов

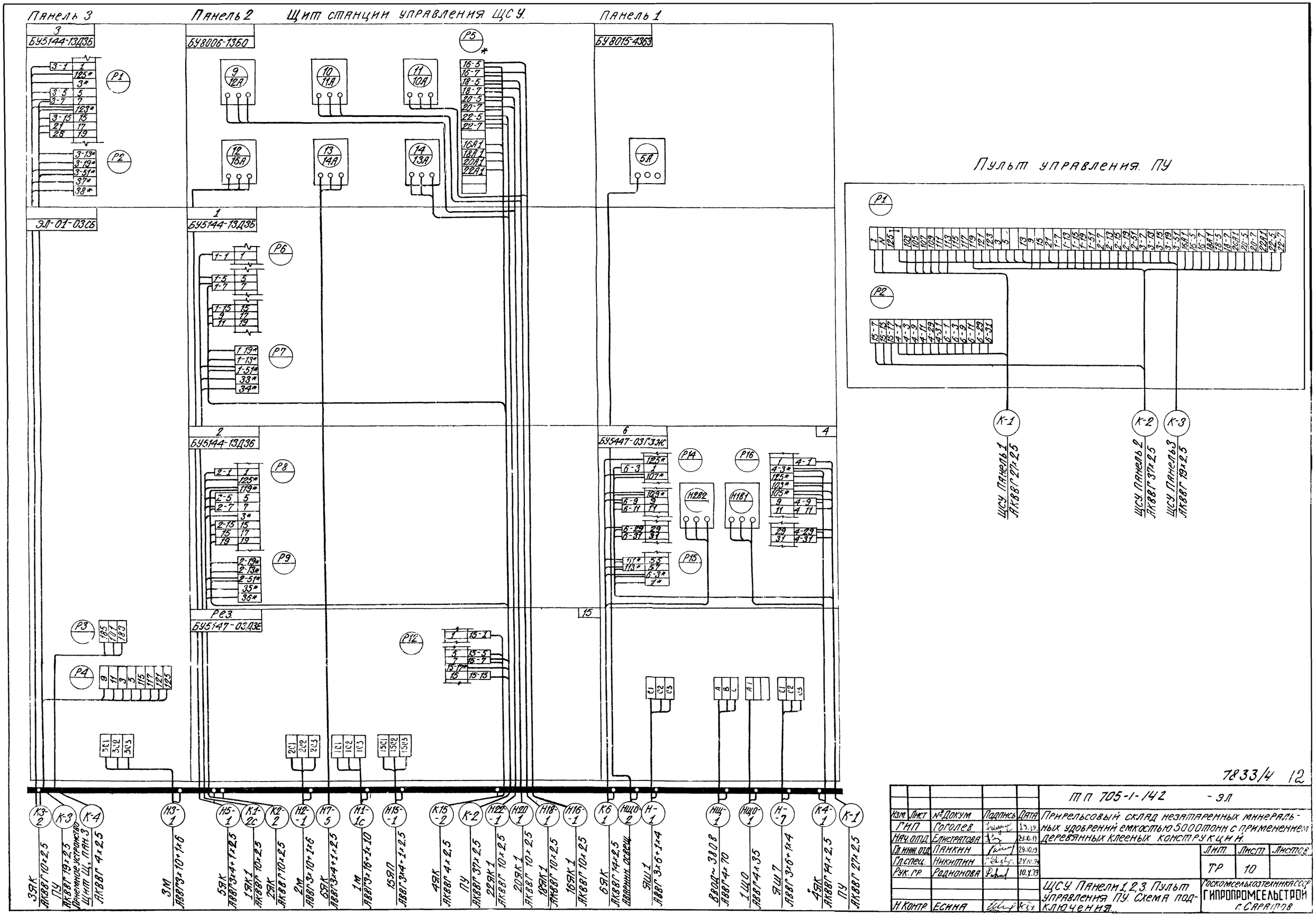

7833/4 12

					ТП 705-1-142 - ЭЛ		
Изм.	Лист	№ Докум.	Подпись	Дата	Прирельсовый склад незатаренных минеральных удобрений емкостью 5000 тонн с применением деревянных клееных конструкций.		
ГИП		Гоголев		23.10.79			
Нач. отд.		Елистратова		23.10.79			
Гл. инж. отд.		Панкин		23.10.79		Лит.	Листов	Листов
Гл. спец.		Никитин		27.10.79		ТР	10	
Рук. гр.		Родионова		10.X.79				
					ЩСУ. Панели 1, 2, 3. Пульт управления ПУ. Схема подключения.	Госкомсельхозтехникасср ГИПРОПРОМСЕЛЬСТРОЙ г. Саратов	
Н. контр.		Есина					

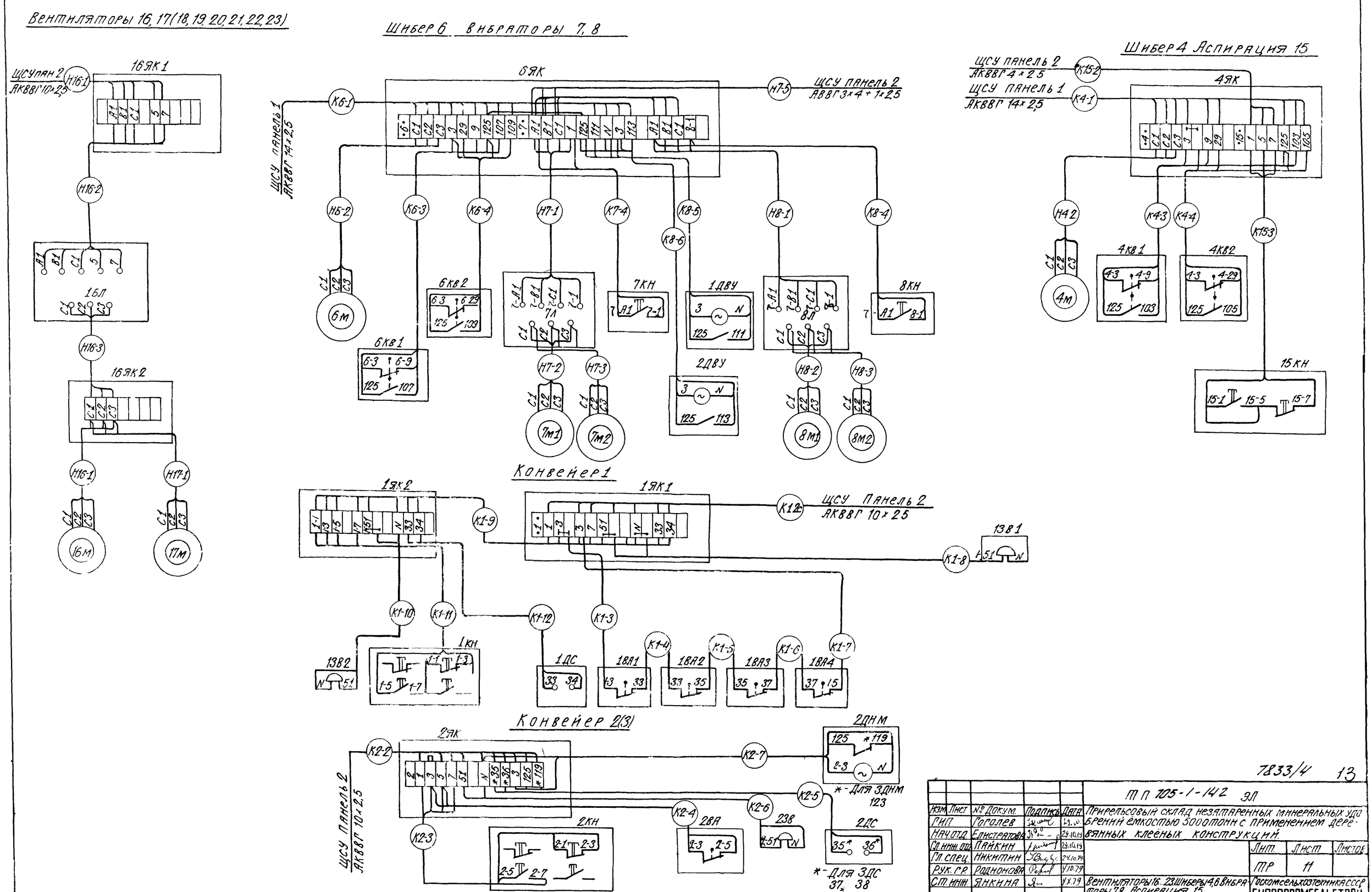

7833/4 13

Изм	Лист	№ докум.	Подпись	Дата	ТП 705-1-142 ЭЛ		
ГИП		Гоголев			Прирельсовый склад незатаренных минеральных удобрений емкостью 3000 тонн с применением деревянных клеёных конструкций.		
Нач.отд.		Елистратова		29.10.79			
Гл.инж.отд.		Пайкин		29.10.79			
Гл.спец.		Никитин		24.10.79		Лит.	Лист	Листов
Рук.гр.		Родионова		4.10.79		ТР	11	
Ст.инж.		Янкина		4.X.79	Вентиляторы 16, 23 Шиберы 4, 6 Вибраторы 7, 8 Аспирация 15. Конвейеры 1, 2, 3 Схемы подключения	Госкомсельхозтехника СССР ГИПРОПРОМСЕЛЬСТРОЙ г. САРАТОВ	
Н.контр.		Есина					

Схема расположения
М 1:100

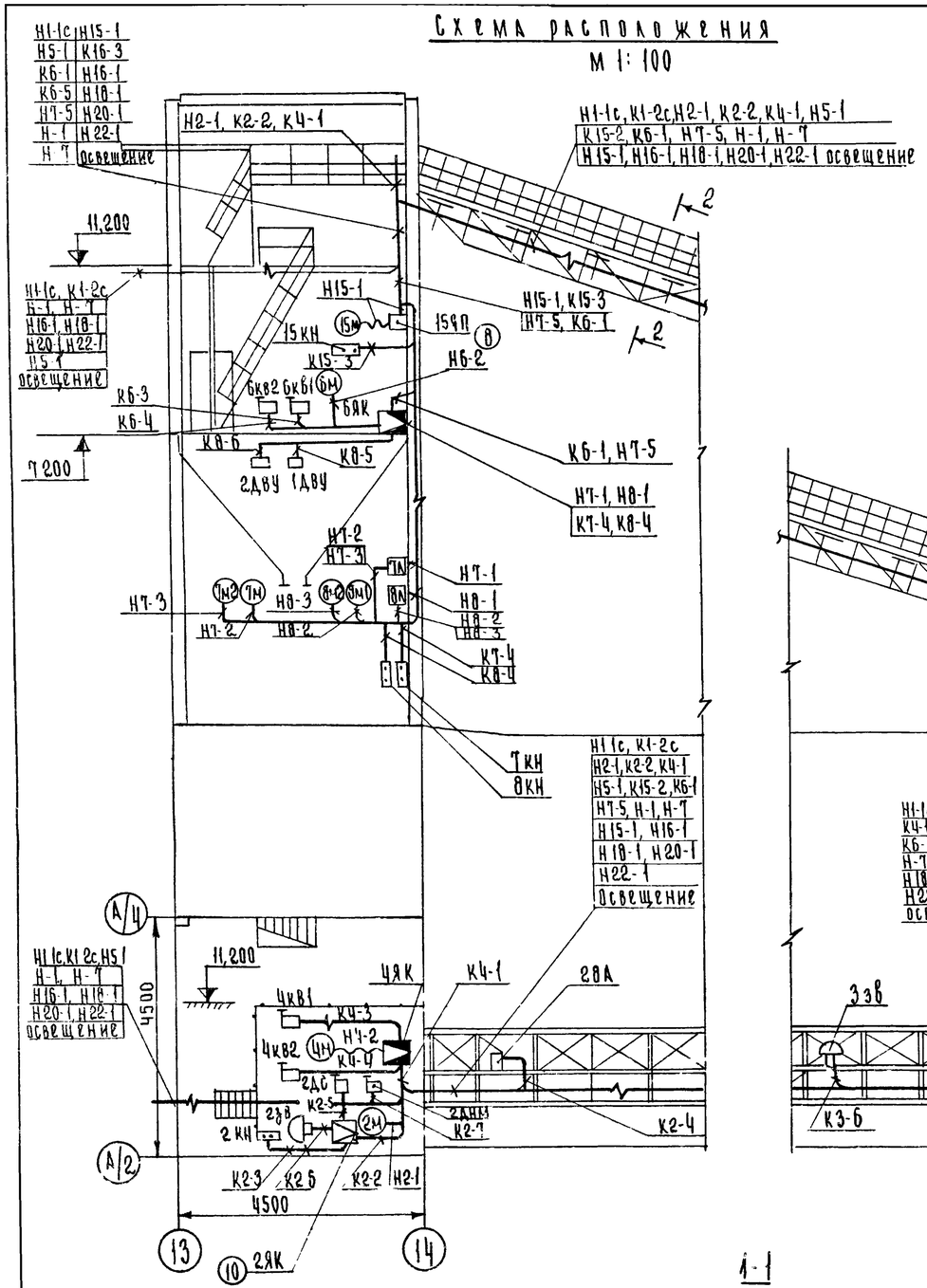

2-2

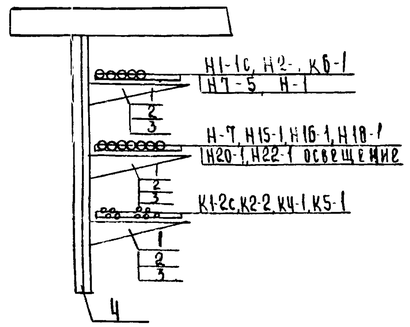

Выкопировка из плана приемного устройства тип.пр. 705-1-94

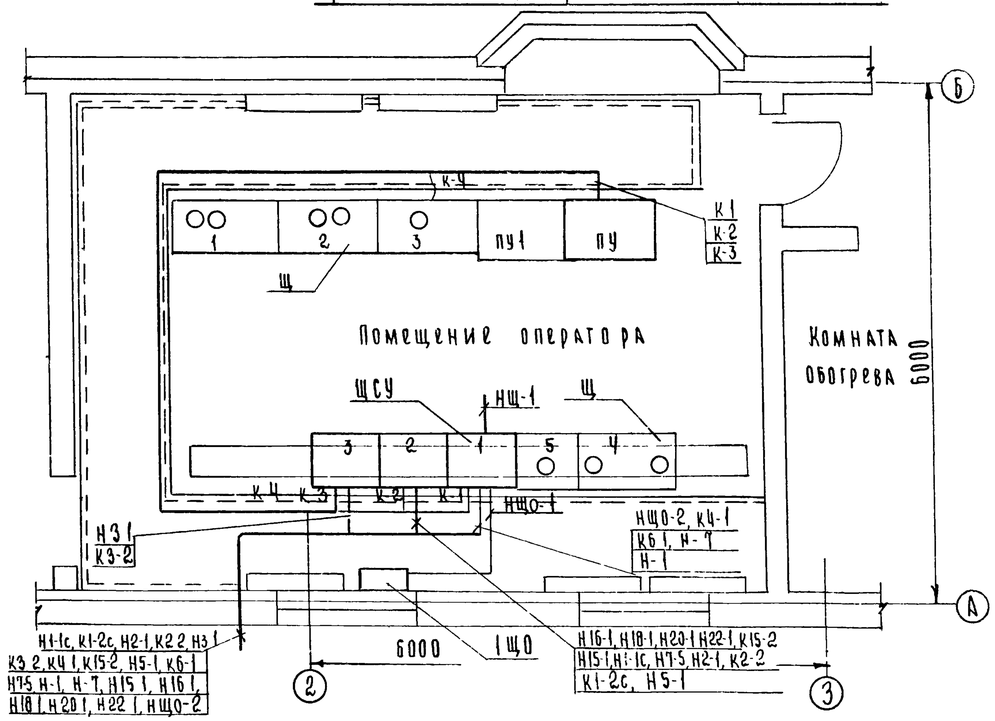

Компоновочная схема

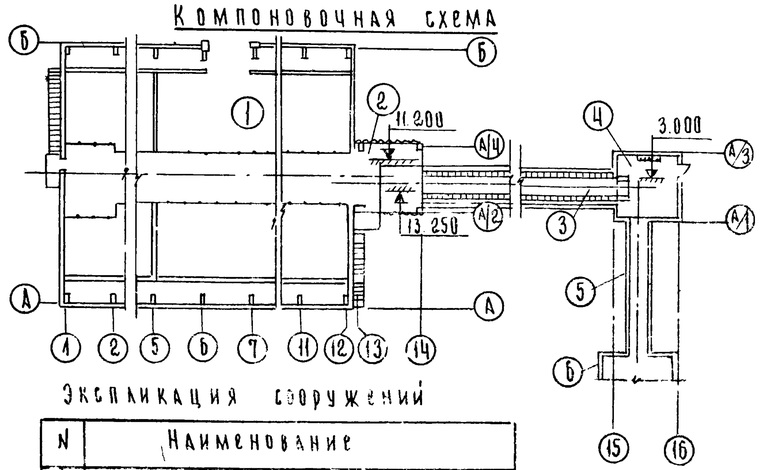

Экспликация сооружений

N	Наименование
1	Блок складов
2	Бункер
3	Транспортерная эстакада
4	Перегрузочная станция
5	Галерея
6	Приемное устройство тип.пр. 705-1-94

1-1

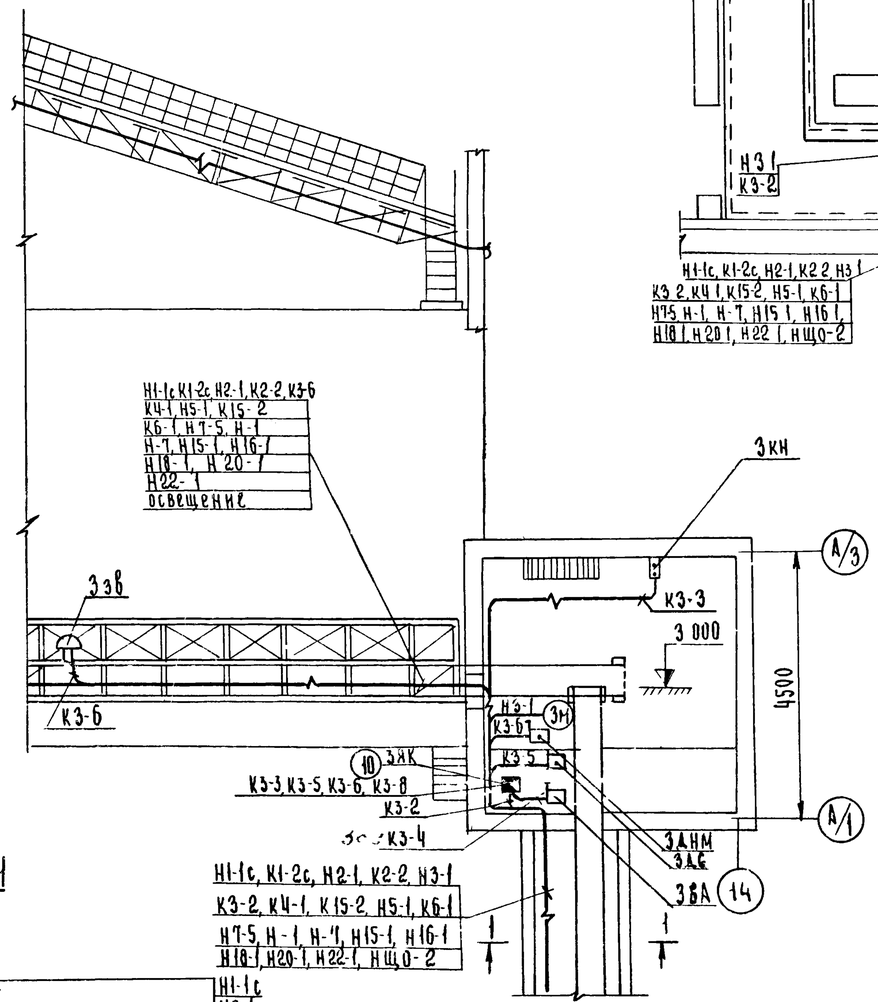

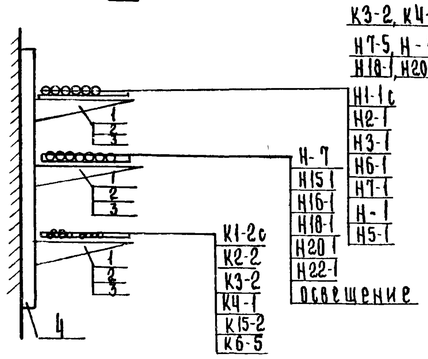

Компоновочный план

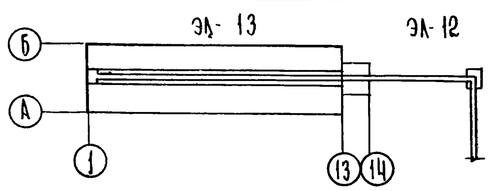

7833/4 14

					ТП 705-1-142-ЭА		
Изм	Лист	№ докум	Подпись	Дата	Прирельсовый склад незатаренных минеральных удобрений емкостью 5000 тонн с применением деревянных клеевых конструкций		
Гл.инж.пр.		Хахалин		23.7.79			
ГИП		Гоголев		23.10			
Нач.отд		Елистратова		29.10.79		Лит	Лист	Листов
Гл.инж.отд		Паикин		29.10.79		ТР	12	
Гл.спец.		Никитин		29.7.79				
Рук.гр.		Родионова		10.7.79	Схема расположения Компоновочная схема склада	Госкомсельхозтехника СССР Гипропромсельстрой г. Саратов	
Ст.инж.		Янкина		10.7.79			
Н.контр		Есина					

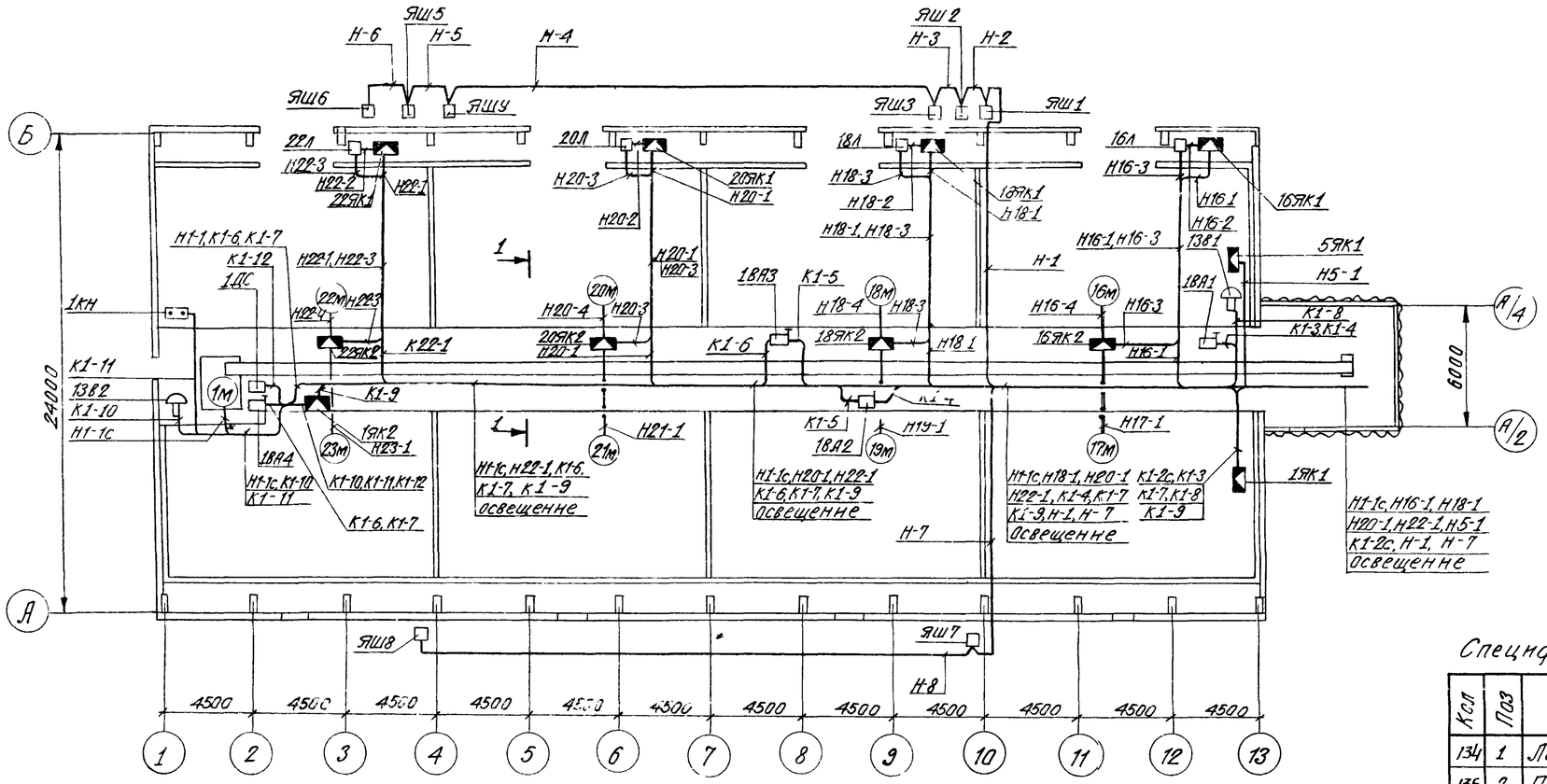

1 - 1

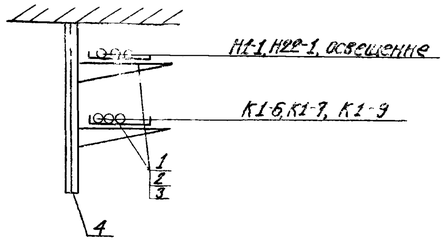

Спецификация монтажных изделий и материалов

Кол	Поз	Наименование	Обозначение, сортамент	Технические данные, размеры	Общая масса	Примечание
134	1	Лоток кабельный.	К422			
136	2	Полка кабельная.	К1161			
136	3	Прижим.	К425			
68	4	Стойка кабельная	К1151			
	5	Металлоконструкции сварные.	—			
5	6	Ящик протяжной.	У997			
5	7	Ящик протяжной.	У999			
2	8	Ящик протяжной.	У1003			
8	9	Коробка клеммная.	У614			
2	10	Коробка клеммная	У615			
8	11	Разъём штепсельный	ЯРП1-303-54УХ			

7833/4 15

					ТП 705-1-142 -ЭЛ			
Изм.	Лист	№ докум.	Подпись	Дата	Прирельсовый склад незатаренных минеральных удобрений емкостью 5000 тонн с применением деревянных клееных конструкций			
Гл. инж. инф.		Хахалин		19.11				
ГИП		Горолев		19.11				
Нач. отд.		Елистратова		19.11		Лит.	Лист	Листов
Гл. инж. отд.		Панкин		19.11		ТР	13	
Гл. спец.		Никитин		19.11				
Рук. гр.		Родионова		19.11	Схема расположения	Госкомсельхозтехника СССР ГИПРОПРОМСЕЛЬСТРОЙ г. Саратов		
Н. контр.		Есина		19.11				

КАБЕЛЬНЫЙ ЖУРНАЛ

Маркировка кабеля	Трасса: Начало	Трасса: Конец	Кабель по проекту: Марка напряжение	Кабель по проекту: Кол, число жил и сечение	Кабель по проекту: Длина, м +8%	Кабель проложен: Марка, напряжение	Кабель проложен: Кол, число жил и сечение	Кабель проложен: Длина, м
1	2	3	4	5	6	7	8	9
Щит станций управления ЩСУ								
НЩ-1	ЯР	ЩСУ панель 1	АВВГ	4х70	10			
НЩО-1	ЩСУ панель 1	1ЩО	АВВГ	4х35	8			
НЩО-2	ЩСУ панель 1	Аварийное освещение	АВВГ	4х4	—			
К-1	ЩСУ панель 1	ПУ	АКВВГ	27х2,5	20			
К-2	ЩСУ панель 2	ПУ	АКВВГ	37х2,5	19			
К-3	ЩСУ панель 3	ПУ	АКВВГ	19х2,5	18			
Пункты подключения разгрузчика МВС и передвижных конвейеров								
Н-1	ЩСУ панель 1	Яш1	АВВГ	3х6+1х4	135			
Н-2	Яш1	Яш2	АВВГ	3х4+1х2,5	0,5			
Н-3	Яш2	Яш3	АВВГ	3х4+1х2,5	0,5			
Н-4	Яш3	Яш4	АВВГ	3х4+1х2,5	25			
Н-5	Яш4	Яш5	АВВГ	3х4+1х2,5	0,5			
Н-6	Яш5	Яш6	АВВГ	3х4+1х2,5	0,5			
Н-7	ЩСУ панель 1	Яш7	АВВГ	3х6+1х4	135			
Н-8	Яш7	Яш8	АВВГ	3х4+1х2,5	25			
Конвейеры 1, 2, 3								
Н1-1с	ЩСУ панель 2	1м	АВВГ	3х16+1х10	145			
К1-2с	ЩСУ панель 2	1ЯК1	АКВВГ	10х2,5	85			
К1-3	1ЯК1	1ВА1	АПВ	2(1х2,5)	12			
К1-4	1ВА1	1ВА2	АПВ	2(1х2,5)	40			
К1-5	1ВА2	1ВА3	АПВ	2(1х2,5)	10			
К1-6	1ВА3	1ВА4	АПВ	2(1х2,5)	35			
К1-7	1ВА4	1ЯК1	АПВ	2(1х2,5)	120			
К1-8	1ЯК1	1ЗВ1	АПВ	3(1х2,5)	30			
К1-9	1ЯК1	1ЯК2	АПВ	9(1х2,5)	540			
К1-10	1ЯК2	1ЗВ2	АПВ	3(1х2,5)	32			
К1-11	1ЯК2	1КН	АПВ	5(1х2,5)	65			
К1-12	1ЯК2	1ДС	АПВ	3(1х2,5)	18			
Н2-1	ЩСУ панель 2	2м	АВВГ	3х10+1х6	77			
К2-2	ЩСУ панель 2	2ЯК	АКВВГ	10х2,5	77			
К2-3	2ЯК	2КН	АПВ	5(1х2,5)	12			
К2-4	2ЯК	2ВА	АПВ	3(1х2,5)	18			
К2-5	2ЯК	2ДС	АПВ	3(1х2,5)	8			
К2-6	2ЯК	2ЗВ	АПВ	3(1х2,5)	8			
К2-7	2ЯК	2ДНМ	АПВ	5(1х2,5)	24			
Н3-1	ЩСУ панель 3	3м	АВВГ	3х10+1х6	35			
К3-2	ЩСУ панель 3	3ЯК	АКВВГ	10х2,5	35			
К3-3	3ЯК	3КН	АПВ	5(1х2,5)	60			
К3-4	3ЯК	3ВА	АПВ	3(1х2,5)	13			
К3-5	3ЯК	3ДС	АПВ	3(1х2,5)	15			
К3-6	3ЯК	3ЗВ	АПВ	3(1х2,5)	8			
К3-7	3ЯК	3ДНМ	АПВ	5(1х2,5)	25			
Шибер 4 Аспирация 15								
К4-1	ЩСУ панель 1	4ЯК	АКВВГ	14х2,5	77			
Н4-2	4ЯК	4м	КРПТ	3х1,5+1х1	5			
К4-3	4ЯК	4КВ1	АПВ	5(1х2,5)	36			
К4-4	4ЯК	4КВ2	АПВ	5(1х2,5)	36			
Н15-1	ЩСУ панель 2	15м	КРПТ АПВ	3х1,5+1х1 4(1х25)	2 360			
К15-2	ЩСУ панель 2	4ЯК	АКВВГ	4х2,5	77			
К15-3	4ЯК	15КН	АПВ	4(1х2,5)	22			
Тележка 5								
Н5-1	ЩСУ панель 2	5К	АВВГ	3х4+1х2,5	85			
Приемное устройство								
К-4	ЩСУ, панель 3	Щ, панель 3	АКВВГ	4х2,5	12			

7833/4 16

Изм	Лист	N докум.	Подпись	Дата	ТП 705-1-142 - ЭЛ			
ГИП		Тоголев			Прирельсовый склад незагаренных минеральных удобрений емкостью 5000 тонн с применением деревянных клеевых конструкций			
Нач. отд.		Елистратова		29.10.79				
Гл. инж. отд.		Пайкин		29.10.79		Лит	Лист	Листов
Гл. спец.		Никитин		29.X.79				
Рук. гр.		Родионова		4.X.79		ТР	14	
Н. контр.		Есина			Кабельный журнал (начало)	Госкомсельхозтехника СССР ГИПРОПРОМСЕЛЬСТРОЙ г. Саратов		

Маркировка кабеля	Трасса: Начало	Трасса: Конец	Кабель по проекту: Марка, напряжение	Кабель по проекту: Кол., число жил и сечение	Кабель по проекту: Длина +8%, м	Кабель проложен: Марка, напряжение	Кабель проложен: Кол., число жил, сечение	Кабель проложен: Длина, м
Шибер 6 Вибраторы 7,8								
К6-1	ЩСУ панель 1	6ЯК	АКВВГ	14×2,5	90			
Н6-2	6ЯК	6М	КРПТ	3×1,5+1×1	5			
К6-3	6ЯК	6КВ1	АПВ	3(1×2,5)	15			
К6-4	6ЯК	6КВ2	АПВ	3(1×2,5)	15			
Н7-1	6ЯК	7Л	АВВГ	3×4+1×2,5	5			
Н7-2	7Л	7М1	АВВГ	3×4+1×2,5	10			
Н7-3	7Л	7М2	АВВГ	3×4+1×2,5	10			
К7-4	6ЯК	7КН	АПВ	3(1×2,5)	25			
Н7-5	ЩСУ панель 2	6ЯК	АВВГ	3×4+1×2,5	90			
Н8-1	6ЯК	8Л	АВВГ	3×4+1×2,5	5			
Н8-2	8Л	8М1	АВВГ	3×4+1×2,5	5			
Н8-3	8Л	8М2	АВВГ	3×4+1×2,5	5			
К8-4	6ЯК	8КН	АПВ	3(1×2,5)	25			
К8-5	6ЯК	1ДВУ	АПВ	5(1×2,5)	25			
К8-6	6ЯК	2ДВУ	АПВ	5(1×2,5)	25			
Вентиляторы 16,17, (18, 19, 20, 21, 22, 23)								
Н16-1	ЩСУ панель 2	16ЯК1	АКВВГ	10×2,5	120			
Н16-2	16ЯК1	16Л	АКВВГ	10×2,5	0,5			
Н16-3	16Л	16ЯК2	АПВ	4(1×2,5)	116			
Н16-4	16ЯК2	16М	АПВ	4(1×2,5)	17			
Н17-1	16ЯК2	17М	АПВ	4(1×2,5)	17			
Н18-1	ЩСУ панель 2	18ЯК1	АКВВГ	10×2,5	155			
Н18-2	18ЯК1	18Л	АКВВГ	10×2,5	0,5			
Н18-3	18Л	18ЯК2	АПВ	4(1×2,5)	116			
Н18-4	18ЯК2	18М	АПВ	4(1×2,5)	17			
Н19-1	18ЯК2	19М	АПВ	4(1×2,5)	17			
Н20-1	ЩСУ панель 2	20ЯК1	АКВВГ	10×2,5	155			
Н20-2	20ЯК1	20Л	АКВВГ	10×2,5	0,5			
Н20-3	20Л	20ЯК2	АПВ	4(1×2,5)	116			
Н20-4	20ЯК2	20М	АПВ	4(1×2,5)	17			
Н21-1	20ЯК2	21М	АПВ	4(1×2,5)	17			
Н22-1	ЩСУ панель 2	22ЯК1	АКВВГ	10×2,5	155			
Н22-2	22ЯК1	22Л	АКВВГ	10×2,5	0,5			
Н22-3	22Л	22ЯК2	АПВ	4(1×2,5)	116			
Н22-4	22ЯК2	22М	АПВ	4(1×2,5)	17			
Н23-1	22ЯК2	23М	АПВ	4(1×2,5)	17			

Сводка кабелей и проводов, учтенных кабельным журналом

Число жил, сечение	Марка, напряжение: АВВГ	АКВВГ	КРПТ	АПВ
4×70	10			
4×35	8			
3×16 + 1×10	145			
3×10 + 1×6	112			
3×6 + 1×4	270			
3×4 + 1×2,5	267			
37×2,5		19		
27×2,5		20		
19×2,5		18		
14×2,5		167		
10×2,5		765		
4×2,5		89		
3×1,5 + 1×1			12	
2,5				1917

7833/4 17

ТП-705-1-142 -ЭЛ

Изм	Лист	N документ	Подпись	Дата
ГИП		Гоголев		29.10.79
Нач. отд.		Елистратова		29.10.79
Гл. инж. отд.		Лайкин		29.10.79
Гл. спец.		Никитин		29.10.79
Рук. гр.		Родионова		15.X.79
Н. контр.		Есина		15.X.79

Прирельсовый склад незатаренных минеральных удобрений емкостью 5000 тонн с применением деревянных клееных конструкций

Лит.	Лист	Листов
ТР	15	

Кабельный журнал (окончание)

Госкомсельхозтехника СССР ГИПРОПРОМСЕЛЬСТРОЙ г. Саратов

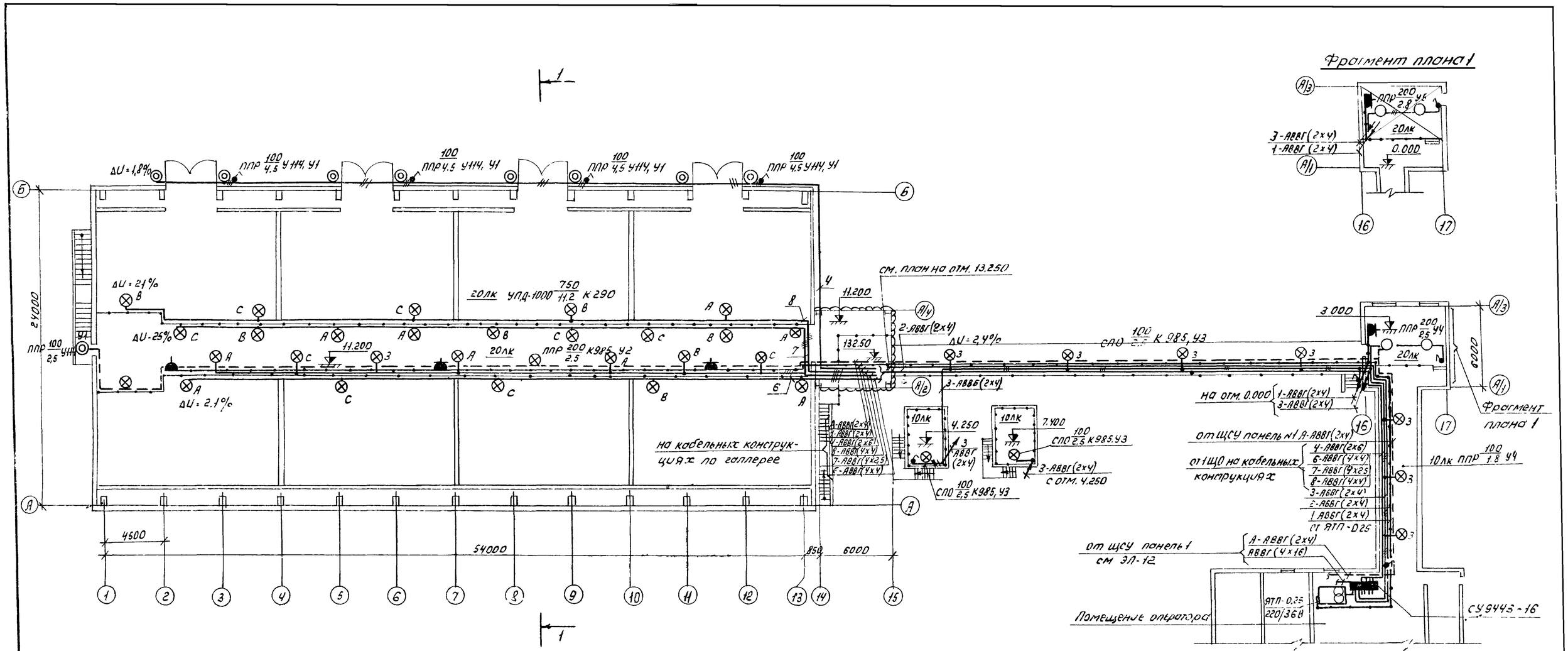

Комплектные узлы

Кол.	Поз.	Наименование	Обозначение сортамент	Техническое данные, размеры	Примечание
21	У1	Кронштейн со светильником	4.407-233-001	исполнение	4.407-233
			4.407-233-019 4.407-233-024	3	
18	У2	Комплект светильника со стойкой	А92.54 А92.46, А92.39	исполнение 2	4.407-149
6	У3	Комплект светильника со стойкой	А92.54 А92.47, А92.39	исполнение 2	4.407-149
		Установка светильника под пото-	А 92.33;		4.407-149
6	У4	лочным перекрытием из сборного	А 92.49;		
		железобетона	А 92.45		
3	У5	Установка светильника	А. 92.29		4.407-149
		под перекрытием	А. 92.53		

7833/4

18

					ТП-705-1-142 эл			
Изм.	Лист	№ Докум.	Подпись	Дата	Прирельсовый склад незагаренных минеральных удобрений емкостью 5000 тонн с применением деревянных клееных конструкций			
Гл.инж.п-та		Хохалин		10.10.79				
ГИП		Гоголев		13.10				
Нач. отд.		Елистратова		29.10.79		Лит	Лист	Листов
Гл.инж.пр.		Лойкин		29.10.79		ТР	16	
Рук. гр.		Корчевская		29.10.79				
Н. контр.		Есина		29.10.79	Электроосвещение План на отм. 0,000 Комплектные узлы.	Госкомсельхозтехника СССР ГИПРОПРОМСЕЛЬСТРОЙ г. Саратов		

Разрез 1-1

М 1:100

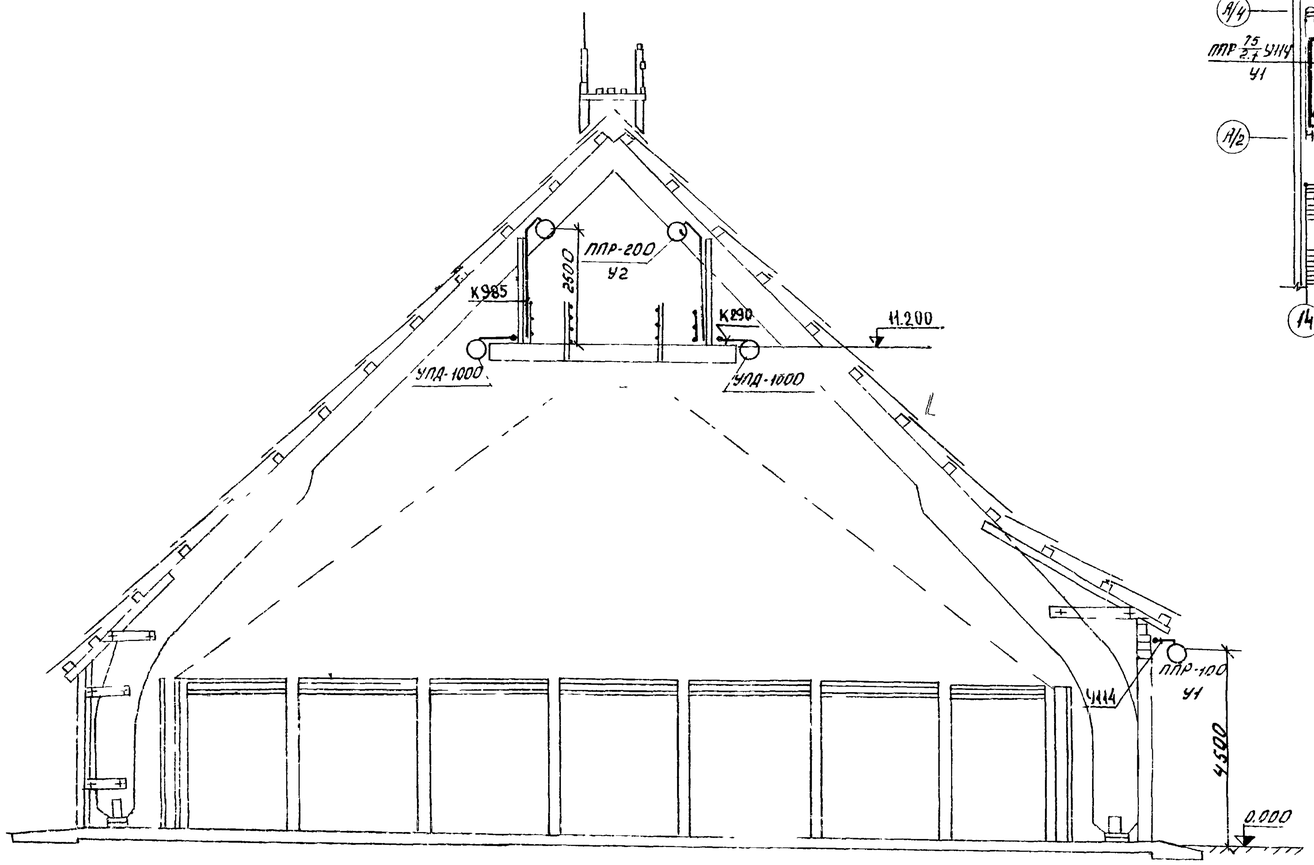

План на отм. 11.200. 13.250.

М 1:200

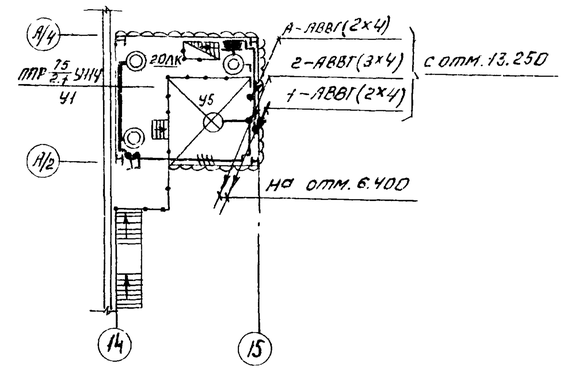

План на отм 13.250

М 1 200

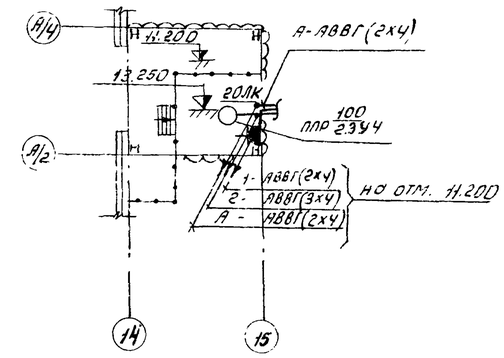

План на отм. 0.000

М 1:200

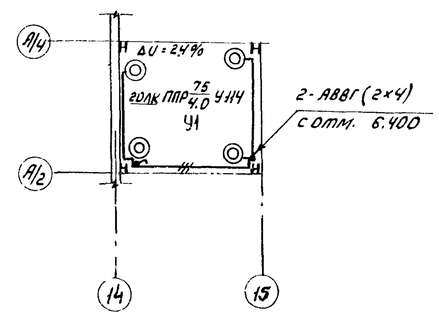

План на отм. 6.400

М 1:200

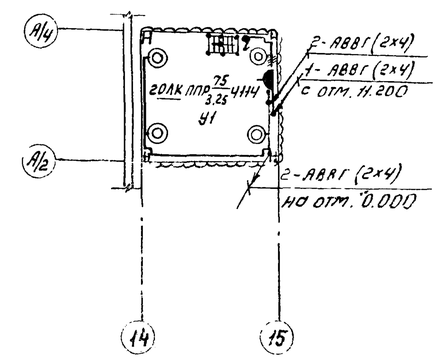

Таблица пунктов и щитков

Пункт или щиток			№№ автоматов				Расцепитель автомата, А	
№	Тип	Установленная мощность квт.	Занятые		Резервные			
			Однополюсные	Трехполюсные	Однополюсные	Трехполюсные	Вводного	Линейного
1ЩО	СУ9443-16	14.3	1,2,3,4	6,7,8	5	—	—	1.5

7833/4 19

					ТП-705-1-142 ЭЛ			
Изм.	Лист	№ докум.	Подпись	Дата	Прирельсовый склад незаторенных минеральных удобрений емкостью 5000 тонн с применением деревянных клееных конструкций			
Гл. инж. и-та		Хохолин						
ГИП		Гоголев		1.11.74				
Нач. отд.		Елистратова		29.10.74		Лит	Лист	Листов
Гл. инж. отд.		Пайкин		29.10.74		ТР	17	
Рук. груп.		Карчевская		1.10.74				
					Электроосвещение. Разрез 1-1. Планы на отм. 0.000; 6.400; 11.200; 13.250. Таблица пунктов и щитков	Госкомсельхозтехника СССР ГИПРОПРОМСЕЛЬСТРОЙ г. Саратов		
Н. контр.		Есина		30.10.74				

План магистралей заземления и молниезащиты

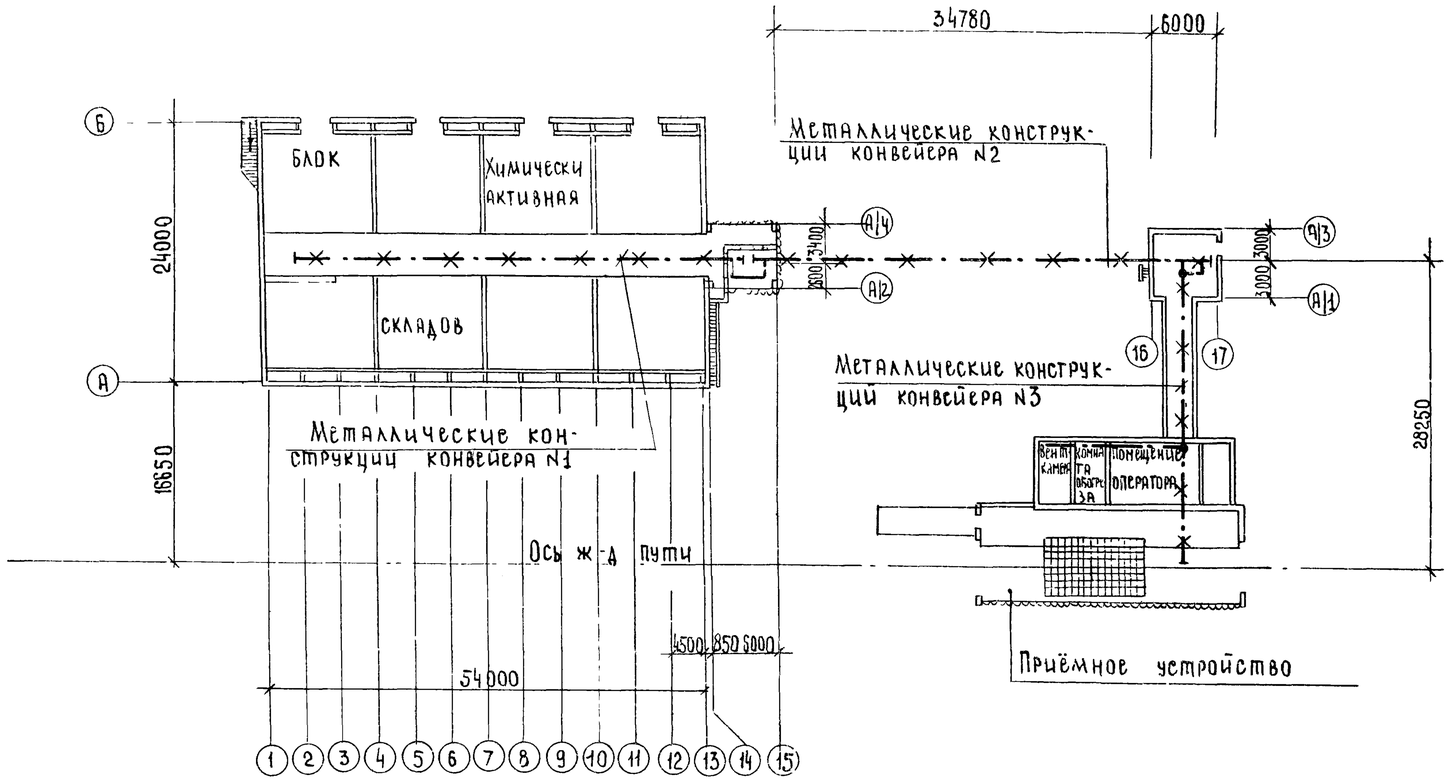

Прокладка заземлителя молниезащиты

А-А

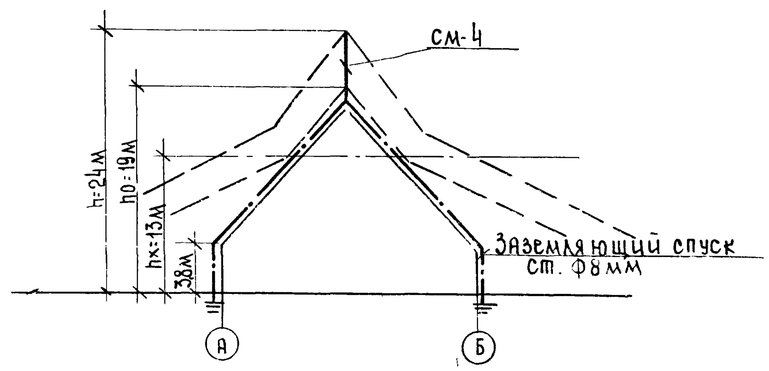

Схема молниезащиты

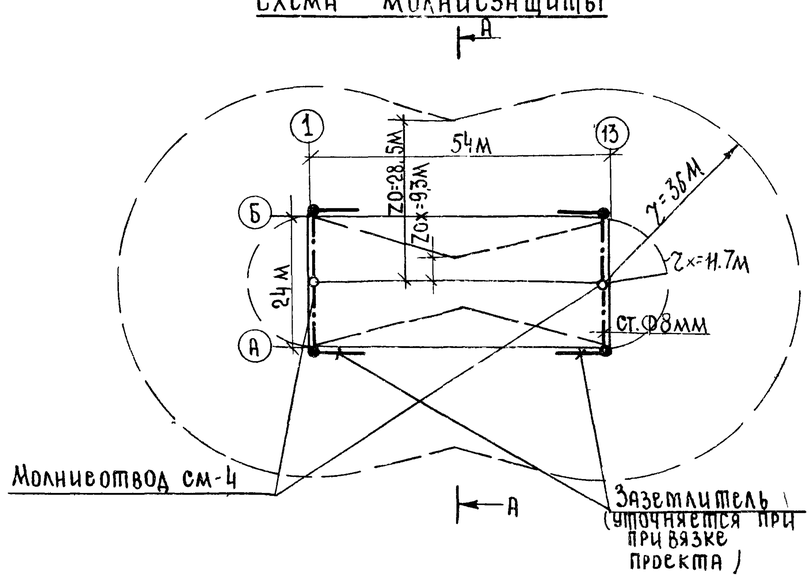

7833/4 20

					ТП-705-1-142 - ЭЛ			
Изм	Лист	№ докум.	Подпись	Дата	Прирельсовый склад незатаренных минеральных удобрений емкостью 5000 тонн с применением деревянных клеёных конструкций			
Гл. инж. инд.		Хахалин		12.10.79				
ГИП		Гоголев		30.10.79				
Нач. отд.		Елистратова		29.10.79		Лит.	Лист	Листов
Гл. инж. отд.		Пайкин		29.10.79		ТР	18	
Рук. гр.		Романенко		29.10.79				
					Силовое электрооборудования. План магистралей заземления. Схема молниезащиты	Госкомсельхозтехника СССР Гипропромсельстрой г. Саратов		
Н. контр.		Есина		30.10.79				

Ведомость основных комплектов

Обозначение	Наименование	Примечание
ГТ	Генеральный план и транспорт	
АР	Архитектурно-строительные решения	
КЖ	Конструкции железобетонные	
КМ	Конструкции металлические	
КД	Конструкции деревянные	
ОВ	Вентиляция	
Т	Технологические решения	
ТМ	Технолого-механические решения	
ЭЛ	Электротехнические решения	
СУ	Устройства связи и сигнализации	

План на отм. 0.000

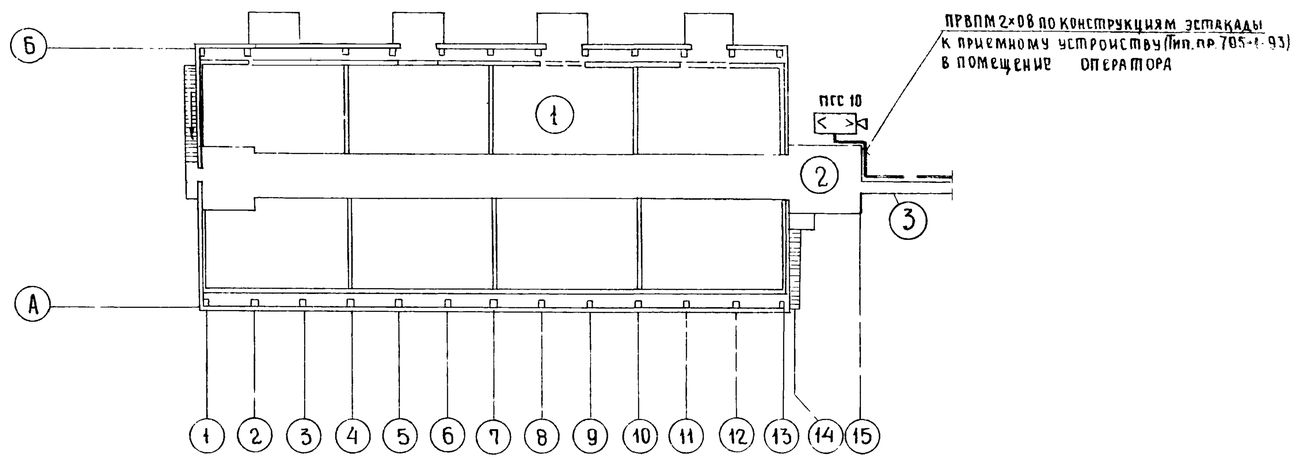

ПГС-10 — Прибор громкоговорящей связи

Условные обозначения, не вошедшие в ЕСКД

Общие указания

В данном разделе предусмотрена производственная громкоговорящая связь.

Для организации производственной громкоговорящей связи в помещении оператора (приёмное устройство) и на наружной стене склада устанавливаются аппараты производственной громкоговорящей связи типа ПГС-0,2 и ПГС-10. Аппараты включаются в одну двухпроводную линию проводом ПРВПМ 2×0,8 и работают по системе „говорю-слушаю". Приборы ПГС-0,2 и ПГС-10 заземляются на внутренний контур заземления здания. Питание приборов осуществляется от сети переменного тока напряжением 220 В.

Сводная спецификация устройств связи и сигнализации

NN п/п	Наименование и технические данные	Ед. изм.	Кол.	Примечание
1	Производственная громкоговорящая			
–	связь			
1.1	Прибор громкоговорящей связи ПГС-10	шт.	1	
1.2	то же ПГС-0,2	"	1	Устанавливается в приемном устройстве
1.3	Провод марки ПРВПМ 2×0,8			
	ТУ 16.505.755-75	км	0,150	
	Провод марки АПВ 1×4 ЗВО ГОСТ 6323-71*	"	0,010	

Экспликация помещений

№ п/п	Наименование помещений	Категория производства по взрыво и пожарной опасности
1	Блок складов	Д
2	Бункер выдачи удобрений	
	на автотранспорт	То же
3	Транспортерная эстакада	
	подачи минеральных удобрений	
	в склад	"

Типовой проект разработан в соответствии с действующими нормами и правилами и предусматривает мероприятия, обеспечивающие взрывную, взрывопожарную и пожарную безопасность при эксплуатации здания.

/Главный инженер проекта /Гоголев/

7833/4 21

Изм.	Лист	№ докум.	Подпись	Дата
Гл. инж. пр.		Хахалин		29.10
ГИП		Гоголев		30.10.79
Нач. отд.		Елистратова		29.10.79
Гл. инж. отд.		Паикин		29.10.79
Гл. спец.		Курицын		28.10.79
Рук. гр.		Гордиенко		24.10.79
Инженер		Арестова		24.10.79
Н. контр.		Есина		30.10.79

ТП 705-1-142 СУ

Прирельсовый склад незатаренных минеральных удобрений емкостью 5000 тонн с применением деревянных клееных конструкций

Блок складов

Лит.	Лист	Листов
ТР		1

Общие данные. План на отм. 0.000

Госкомсельхозтехника СССР
ГИПРОПРОМСЕЛЬСТРОЙ
г. Саратов

Формат	Наименование	Марка листа	№ стр.
	Задание заводу-изготовителю		
11	Перечень чертежей	ЭЛ-00-00	22
	Щит управления крупноблочный в шкафах ЩСУ		
12В	Общий вид	ЭЛ-01-00СБ	23
1	Технические данные электрооборудования	ЭЛ-01-00-1	23
11	Перечень надписей	ЭЛ-01-00-2	23
12В	Панель 3. Блок релейный. Общий вид	ЭЛ-01-03СБ	22
11	Панель 3. Блок релейный Технические	ЭЛ-01-03-1	22
	данные электрооборудования		
22г	Панель 1. Схема соединений	ЭЛ-01-00СХ1	24
22в	Панель 2. Схема соединений	ЭЛ-01-00СХ2	25
22г	Панель 3. Схема соединений	ЭЛ-01-03СХ3	26
	Пульт управления ПУ		
12В	Общий вид	ЭЛ-02-00СБ	27
11	Технические данные электрооборудования	ЭЛ-02-00-1	27
11	Перечень надписей.	ЭЛ-02-00-2	27
22г	Схема соединений.	ЭЛ-02-00СХ	28

7833/4

Лист	№ докум.	Подпись	Дата	ТП-705-1-142 - ЭЛ-00-00			
Разраб.	Янкина		4.10.79	Задание заводу-изготовителю	Лит.	Лист	Листов
Провери	Родионова		10.10.79	Перечень чертежей	ТР		1
					Госкомсельхозтехника СССР ГИПРОПРОМСЕЛЬСТРОЙ г. САРАТОВ		
Контр.	Есина		30.10.79				

Копировал В. Евст. - Евстегнеева Формат 11

Типовой проект 705-1-142 Альбом IV

Поз.	Панель	Обозначение по схеме	Наименование	Кол.	Тип	Номин данные цепей: Главной Ув	Главной Ia	Упр. Ув	Данные по заказу и дополнительные технические данные	Примечание
1		РПС, РПУ 1РП...3РП	Реле промежуточное	5	ПМЕ-111			~220	5з+2р	
2		1РКС... 3РКС	Реле скорости	3	РС-67			~220		

7833/4

Изм.	Лист	№ докум.	Подпись	Дата	ТП-705-1-142 - ЭЛ-01-03-1			
Разраб.		Янкина		4.10.79	Задание заводу-изготовителю Щит управления крупноблочный в шкафах ЩСУ. Панель 3. Блок релейный. Технические данные электрооборудования	Лит.	Лист	Листов
Проверил		Родионова		10.10.79		ТР		1
Н. контр.		Есина		30.10.79		Госкомсельхозтехника СССР ГИПРОПРОМСЕЛЬСТРОЙ г. САРАТОВ		

Копировал В. Евст. - Евстегнеева Формат 11

Подпись и дата | Взамен инв. № | Инв. № дубл. | Подпись и дата

Типовой проект 705-1-142 Альбом IV

ЭЛ-01-03СБ

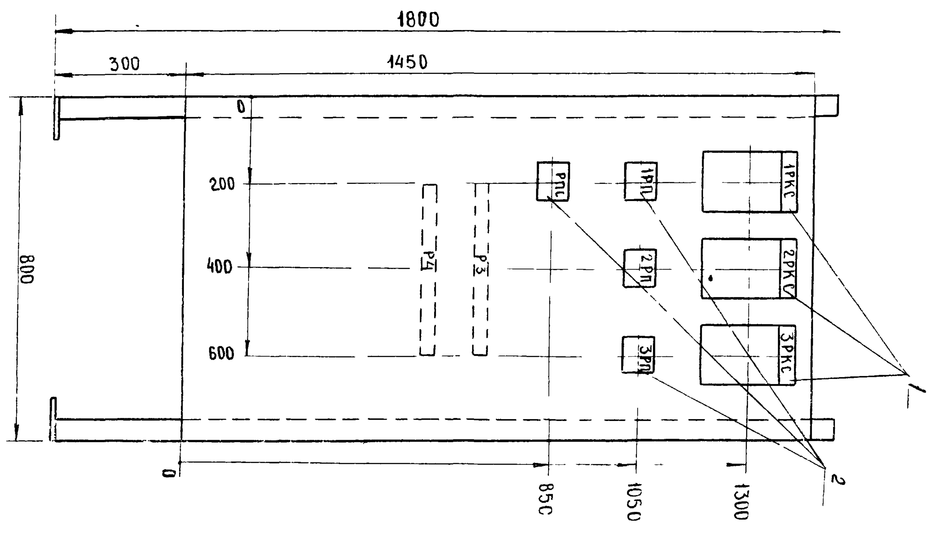

Изм.	Лист	№ докум.	Подпись	Дата	ТП-705-1-142 - ЭЛ-01-03СБ			
Разраб.		Янкина		4.10.79	Задание заводу-изготовителю Щит управления крупноблочный в шкафах ЩСУ. Панель 3. Блок релейный	Лит.	Масса	Масштаб
Провери		Родионова		10.10.79		ТР	—	1:10
Гл. спец.		Никитин						

7833/4 22

Типовой проект 705-1-142 Альбом IV

Поз.	Панель	Обозн. по схеме	Наименование	Кол.	Тип	Номинальные данные цепей: главной U, В	главной I, А	упр. U, В	Данные по заказу и дополнительные технические данные	Примечание
1	1		Блок управления	1	БУ8015-4363	~380			Расцепители комбинированные 1А-150А, 2А 4А-40А 5А-4А	
2	1		Блок управления	1	БУ8014-2363	~380			Расцепители комбинированные 6А-25А; 7А-20А 8А-2А, 9А-6,4А	
3	2		Блок управления	1	БУ8006-1360	~380			Расцепители комбинированные 10А...13А-4А 14А-8А 15А-6,4А	
4	2 3		Блок управления	2	БУ5144-13Д3Б	~380	29,5 29,5	~380	Расцепитель комбинированный А-40А нагревательный элемент 30А	Привод 2,3
5	1		Блок управления	1	БУ5447-03Г3Ж	~380	1,7	~380	Расцепители комбинированные А-1, А-2-4А нагревательный элемент-2А	Привод 4,6
6	2		Блок управления	2	БУ5447-03Д3Е	~380	14,8	~380	Расцепители комбинированные А1, А2-25А нагревательный элемент 16А	Привод 1,15 рез, рез
7	1		Вольтметр	1	Э377				Шкала 0...500В	Для непосредственного включения

7833/4

Изм	Лист	№ докум.	Подпись	Дата
Разраб.		Янкина		4.X.79
Проверил		Родионова		10.X.79
Н. контр.		Есина		30.X.79

ЭЛ-01-00-1 ТП 705-1-142

Задание заводу-изготовителю. Щит управления крупноблочный в шкафах ЩСУ. Технические данные электрооборудования

Лит.	Лист	Листов
ТР		1

Госкомсельхозтехника СССР ГИПРОПРОМСЕЛЬСТРОЙ г. Саратов

Копировал В. Евет-Евстегнеева Формат 11

Типовой проект 705-1-142 Альбом IV

Панель	Надпись	Обозн. по схеме	Место надписи	Текст надписи
1	1	1А	Табличка	Ввод ~ 380 В
	2	2А	"	Резерв
	3	3А	"	Резерв
	4	4А	"	Резерв
	5	5А	"	Аварийное освещение
	6	6А	"	Рабочее освещение
	7	7А	"	МВС-4
	8	8А	"	Цепи ПТС
	9	9А	"	Конвейеры ТК-11А, КАП-80
2	10	10А	"	Вентиляторы №№ 16,17
	11	11А	"	Вентиляторы №№ 18,19
	12	12А	"	Вентиляторы №№ 20,21
	13	13А	"	Вентиляторы №№ 22,23
	14	14А	"	Вибраторы
	15	15А	"	Тележка

7833/4

Изм	Лист	№ докум.	Подпись	Дата
Разраб.		Янкина		1.X.79
Проверил		Родионова		10.X.79
Н. контр.		Есина		30.X.79

ЭЛ-01-00-2 ТП 705-1-142

Задание заводу-изготовителю. Щит управления крупноблочный в шкафах ЩСУ. Перечень надписей.

Лит.	Лист	Л
ТР		

Госкомсельхозтех ГИПРОПРОМСЕЛЬС г. Саратов

Копировал В. Евет-Евстегнеева Формат 11

Инв. № подл. | Подпись и дата | Взам. инв. № | Инв. № дубл. | Подпись и дата

Типовой проект 705-1-142 Альбом

Дверь шкафа панели

Вид спереди

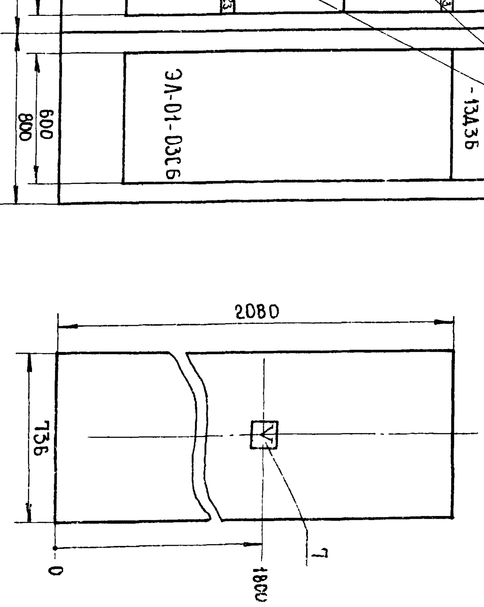

Дверь спереди не показаны

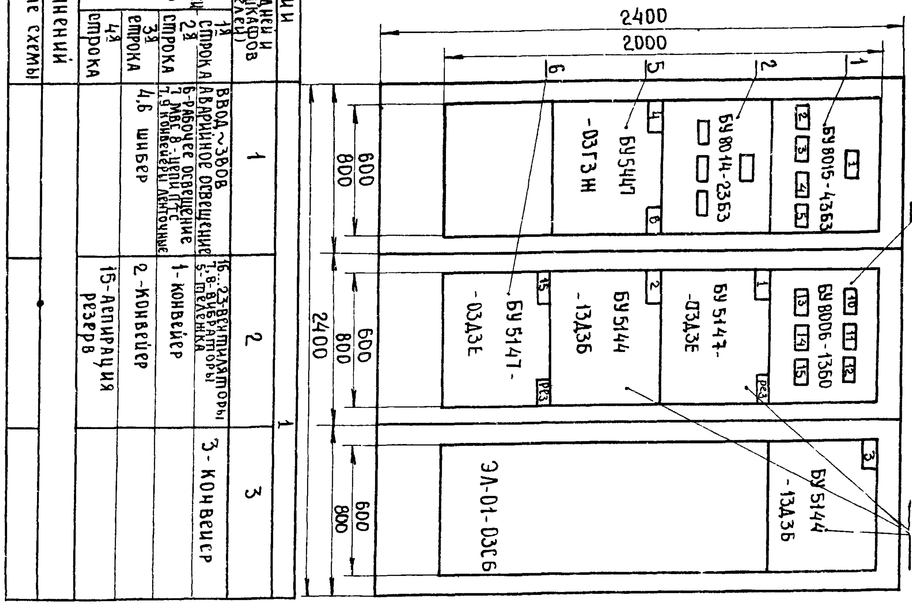

Номер секции	
Надписи на передней и задней дверях шкафов (номера панелей)	1
Надписи на передней изадней дверях шкафов (номера и наименования механизмов)	1 строка: Ввод~380В 2 строка: Аварийное освещение 3 строка: 5-Вентиляторы 4 строка: 6-Рабочее освещение 7, 8 МВС-4, цепи ПТС 9 Конвейеры ТК, КАП 4,6 шнек
Схемы соединений принципиальные схемы приводов	15-Вентиляторы 1-Конвейер 2-Конвейер 15-Аспирация резерв

Вид сверху М 1:50

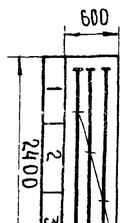

Шины силовые ~380В, 140А

1. Щит двухстороннего обслуживания.
2. Технические данные электрооборудования ЭЛ-01-00-1.
3. Перечень надписей -ЭЛ-01-00-2.

Изм	Лист	№ докум.	Подпись	Дата
Разраб.		Янкина		1.X.79
Проверил		Родионова		10.X.79
Гл. спец.		Никитин		21.10.79
Гл. инж. отд.		Лайкин		23.10.79
Нач. отд.		Елистратова		24.10.79
ГИП		Роголев		24.10.79
Н. контр.		Грунин		24.10.79

ЭЛ-01-00СБ

Задание заводу-изготовителю. Щит управления крупноблочный в шкафах ЩСУ. Общий вид.

Лит.	Масса	Масштаб
ТР		

Л. лист | Л. листов

Госкомсельхозтехника ГИПРОПРОМСЕЛЬСТРОЙ г. Саратов

ТП 705-1-142

7833/4 23

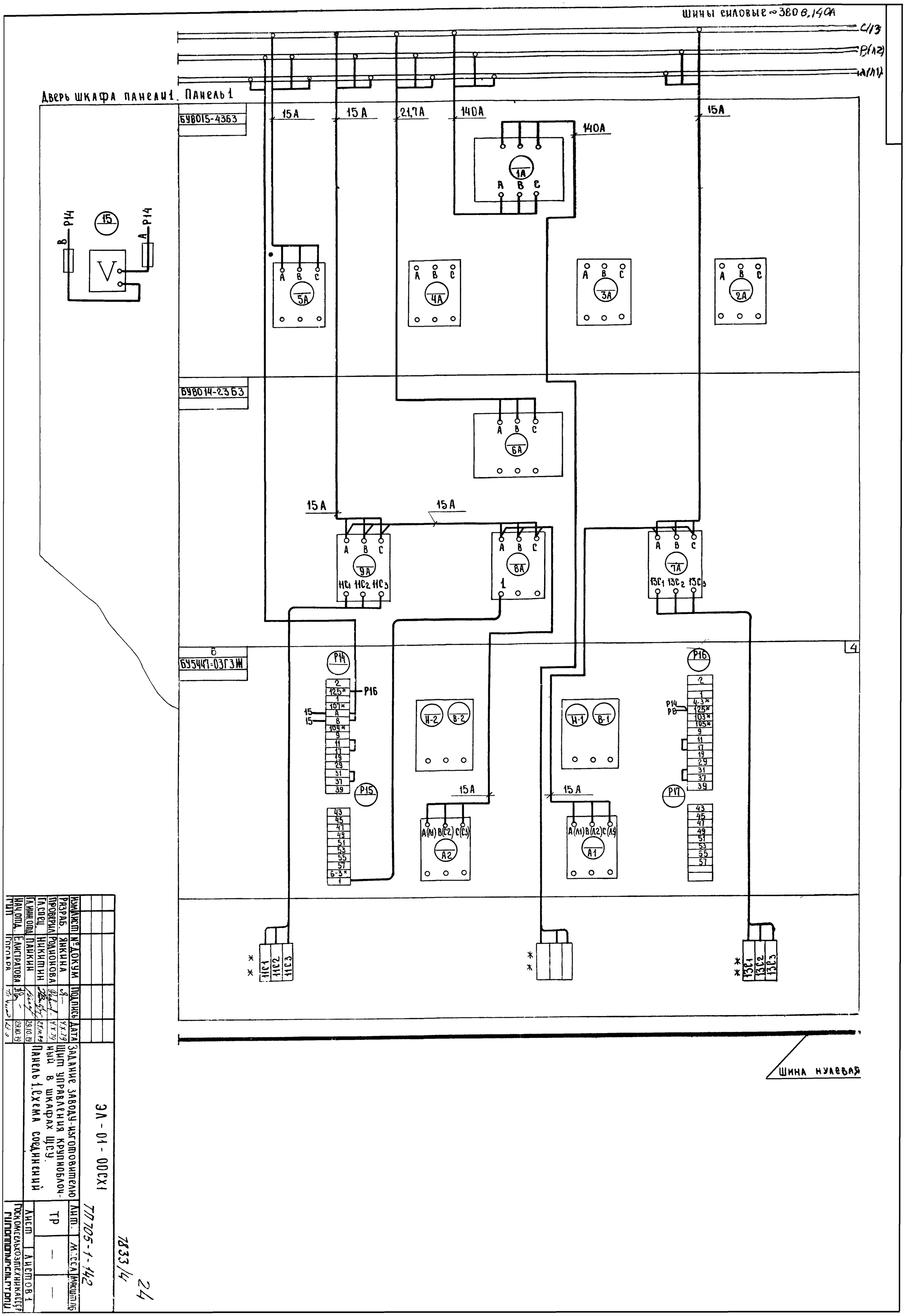

Изм.	Лист	№ докум.	Подпись	Дата	Задание заводу-изготовителю щит управления крупноблочный в шкафах ЩСУ. Панель 1. Схема соединений		
Разраб.		Янкина		4.X.79		Лит.	Масса	Масштаб
Проверил		Родионова		4.X.79		ТР	—	—
Гл. спец.		Никитин		27.10.79		Лист	Листов 1
Гл. инж. отд.		Пайкин		29.10.79		Госкомсельхозтехникасср Гипрогрсельстроймаш	
Нач. отд.		Елистратова		29.10.79			
ГИП		Гоголев					

ЭЛ-01-00СХ1

ТП 705-1-142

7833/4

24

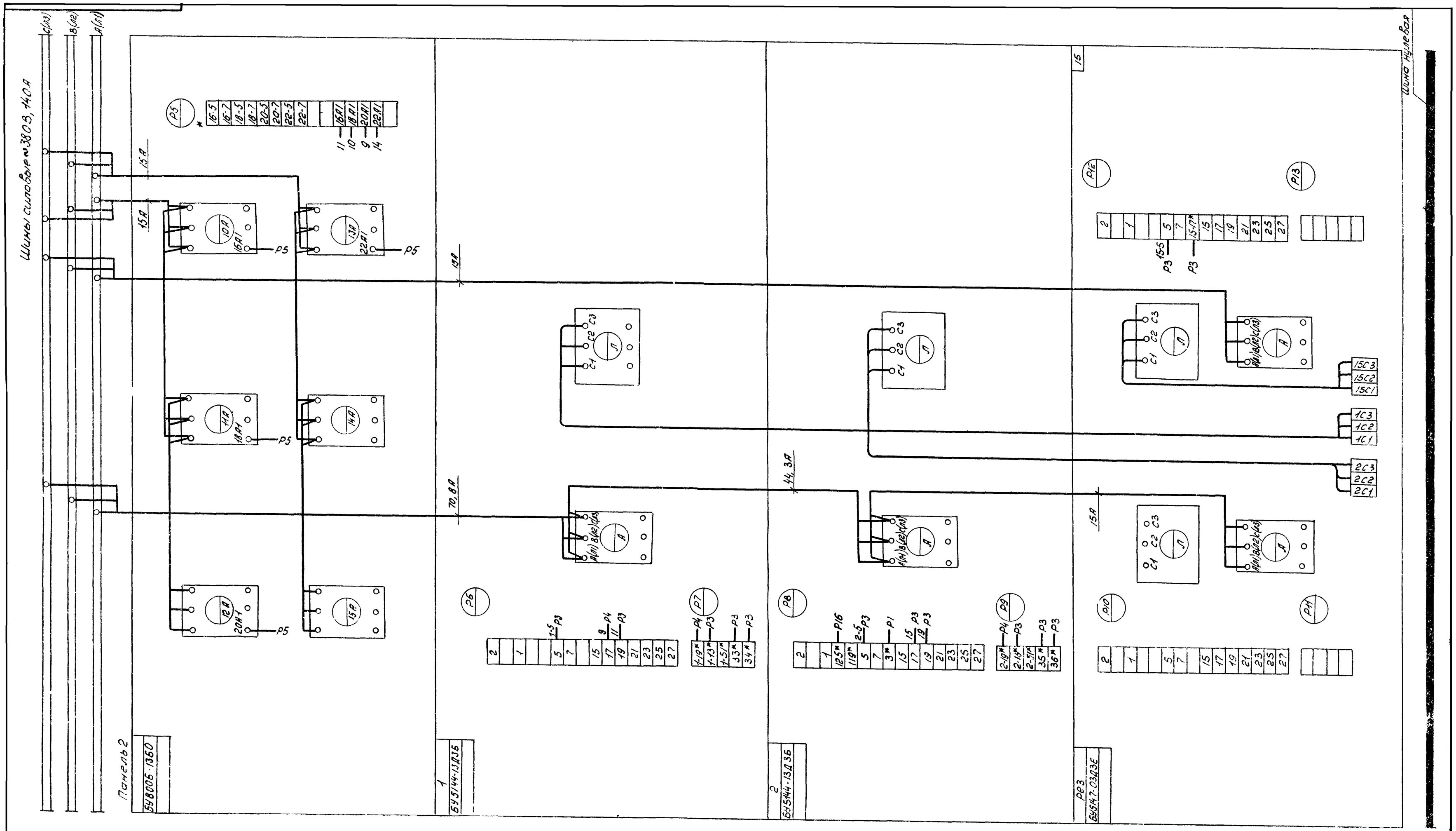

7833/4 25

					ЭЛ-01-00СХ2 ТП705-1-142			
Изм	Лист	№ докум.	Подпись	Дата	Задание заводу-изготовителю Щит управления крупноблочный в шкафах ЩСУ. Панель 2. Схема соединений	Лит.	Масса	Масштаб
Разраб		Янкина		10.X.79		ТР	—	—
Проверил		Родионова		14.X.79				
Гл.спец		Никитин		24.10.79		Лист	Листов 1	
Гл.инж.отд.		Пайкин		29.10.79		Госкомсельхозтехника СССР		
Нач.отд.		Елистратова		29.10.79				

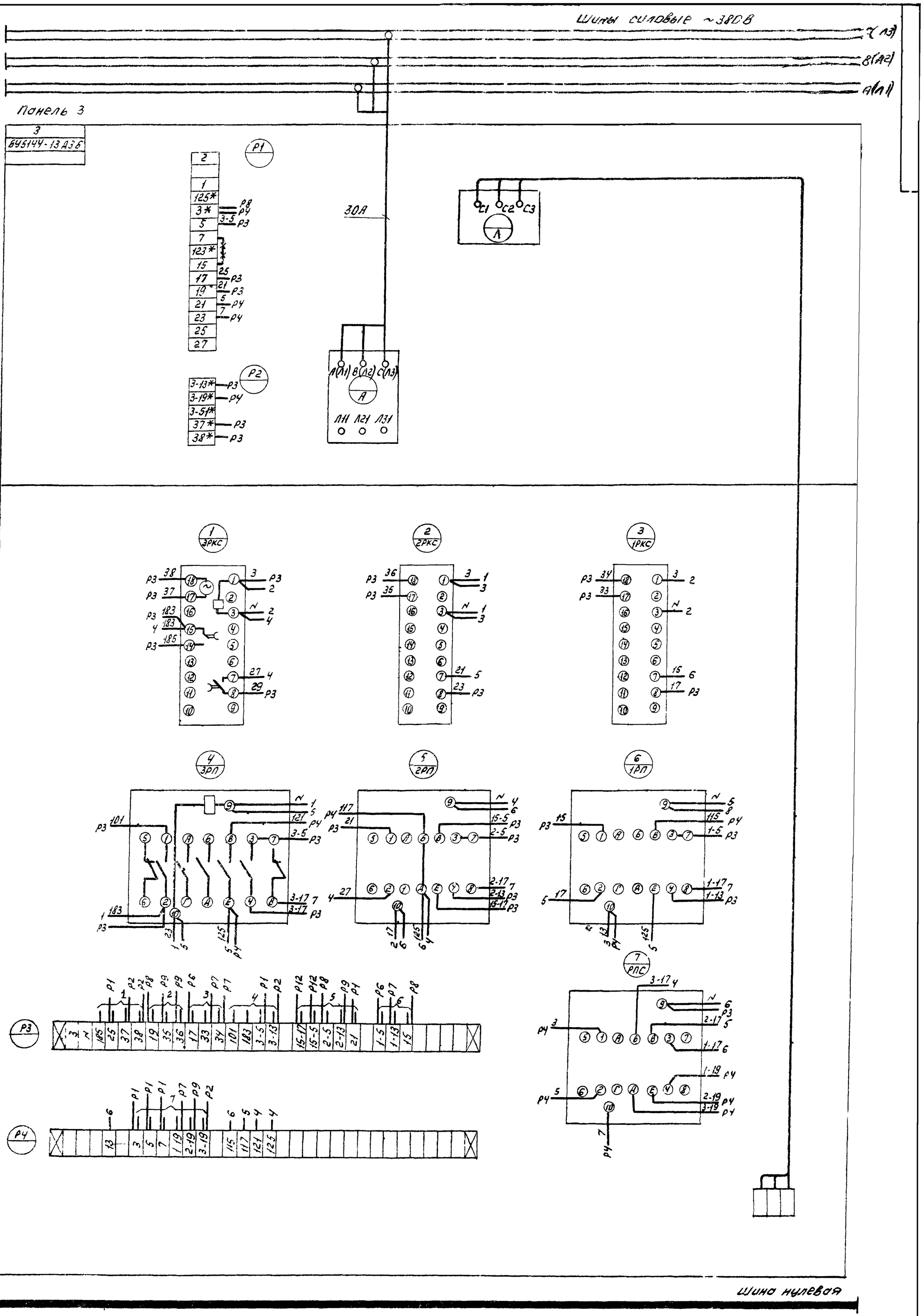

26

7833/4

					ЭЛ-01-03СХ ТП 705-1-142			
Изм.	Лист	N докум.	Подпись	Дата	Задание заводу-изготовителю щит управления крупноблочными в шкафах ЩСУ. Панель 3 Схема соединений.	Лит.	Масса	Масш.
Разраб.		Янкина		10.X.79			—	—
Проверил		Родионова		14.X.79				
Гл. спец.		Никитин		24.10.79		Лист	Листов	
Гл. инж. отд.		Лозкин		29.10.79				
Нач. отд.		Елисратова		29.10.79				
ГИП		Дроздов		29.10.79				
Н. контр.		Есина		30.X				

Поз.	Панель	Обозн. по схеме	Наименование	Кол	Тип	Номин данные цепи: Главной V, В	Главной I, А	Упр V, В	Данные по заказу и дополнительные технические данные	Примеч.
1		КУ	Универсальный переключатель	1	УП5311-С23				Рукоятка револьверная, надпись Н41	
2		15ИУ		1	УП5312-С71				То же, надпись Н24	
3		1ИУ		1	УП5313-С553				То же, надпись Н24	
4		2ИУ		1	УП5313-С553				То же, надпись Н24	
5		3ИУ		1	УП5313-С553				То же, надпись Н24	
6		4Л1, 6Л1 4Л2, 6Л2 1ЛС...3ЛС, ЛКН, 15ЛС	Лампа сигнальная	9	СС-3			~220	Линза зеленая	
7		1ЛВУ, 2ЛВУ 2,3ЛНМ		4	СС-3			~220	Линза красная	
8		КПС, КПУ, 16КП, 18КП 20КП 22КП	Кнопка управления	6	КЕ-011				ИСП 2	
9		КСС, 16КС, 18КС 20КС, 22КС 4,6КС		7	КЕ-011				ИСП 3	
10		4КВ, 4КП, 6КВ 6КП		4	КЕ-011				ИСП 3	

7833/4

Изм	Лист	N докум	Подпись	Дата	ЭЛ-02-00-1 ТП 705-1-142			
Разраб.		Князева		15.X.79	Задание заводу-изготовителю Пульт управления ПУ Технические данные электрооборудования	Лист	Лист	Листов
Проверил		Родионова		15.X.79		ТР		1
Н. контр.		Есина		30.8.79		Госкомсельхозтехника СССР ГИПРОПРОМСЕЛЬСТРОЙ г. Саратов		

Копировал: Савина Формат 11

Типовой проект 705-1-142 Альбом IV

Панель	Надпись	Обозн. по схеме	Место надписи	Текст надписи	Примечание
	1	3ЛНМ	Табличка	Материала нет	
	2	3ЛС	"	Конвейер 3	
	3	2ЛНМ	"	Материала нет	
	4	2ЛС	"	Конвейер 2	
	5		"	4 - шибер	
	6	4КВ, 4Л1	"	В бункер	
	7	4КП, 4Л2	"	В склад	
	8	1ЛС	"	Конвейер 1	
	9		"	6 - шибер	
	10	6КВ, 6Л1	"	В бункер 1	
	11	6КП, 6Л2	"	В бункер 2	
	12	1ЛВУ	"	Бункер 1, верхний уровень	
	13	2ЛВУ	"	Бункер 2, верхний уровень	
	14	КПС, КСС	"	Предпусковая сигнализация	
	15	КПУ КСУ	"	Управление участком	
	16	КУ	"	Сигнализация	
	17	1ИУ	"	1 - избиратель управления	
	18	2ИУ	"	2 - избиратель управления	
	19	3ИУ	"	3 - избиратель управления	
	20	15ИУ	"	15 - избиратель управления	
	21	16КП, КС	"	16, 17 - вентиляторы	
	22	18КП, КС	"	18, 19 - вентиляторы	
	23	20КП, КС	"	20, 21 - вентиляторы	
	24	22КП, КС	"	22, 23 - вентиляторы	
	25	ЛКН	"	Контроль напряжения	
	26	15ЛС	"	15 - аспирация	

7833/4

Изм	Лист	N докум	Подпись	Дата	ЭЛ-02-00-2 ТП 705-1-142			
Разраб		Князева		10.X.79	Задание заводу-изготовителю Пульт управления ПУ Перечень надписей	Лит	Лист	Листов
Проверил		Родионова		10.X.79		Тр		1
Н. контр.		Есина		28.8.79		Госкомсельхозтехника СССР ГИПРОПРОМСЕЛЬСТРОЙ г. Саратов		

Копировал: Савина Формат II

Подп. | Подпись и дата | Взам. инв. N | Инв. N дубл. | Подпись и дата

Типовой проект 705-1-142 Альбом IV

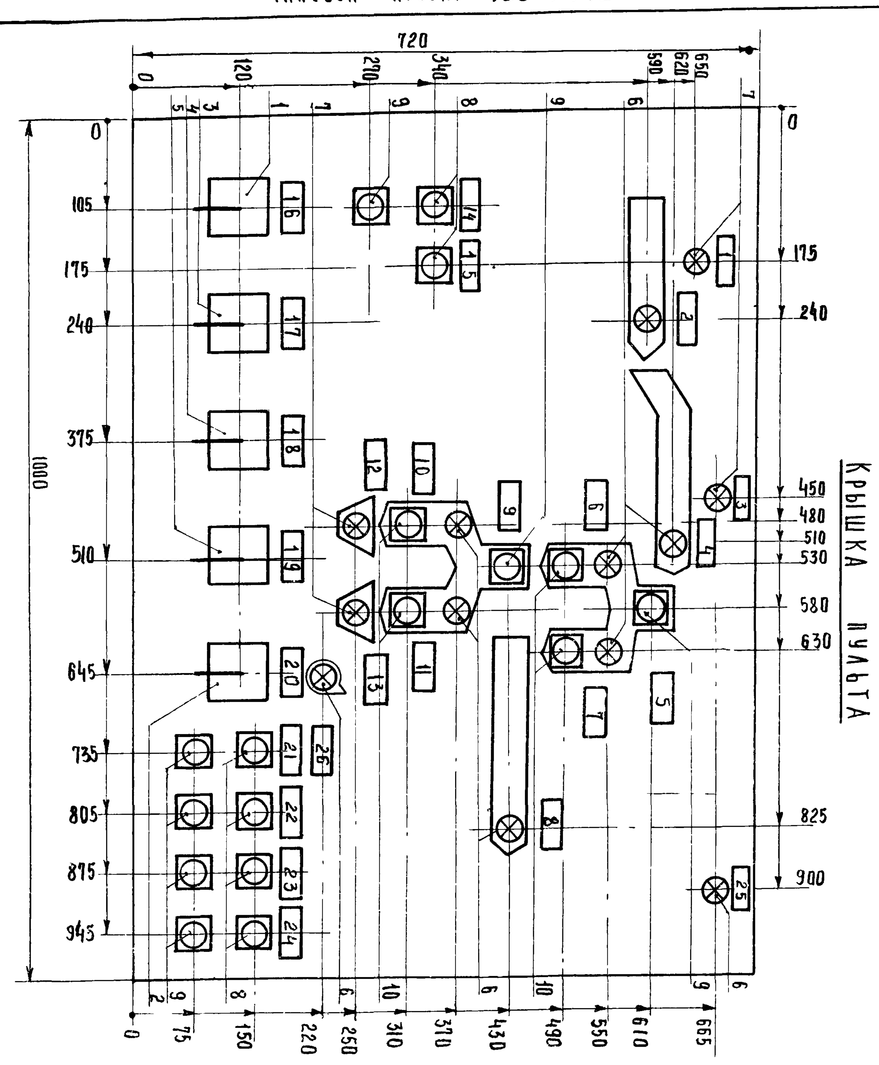

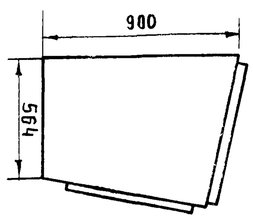

Вид сбоку М 1:20

Изм	Лист	N докум.	Подпись	Дата	ЭЛ-02-00СБ ТП 705-1-142			
Разраб.		Князева		10.X.79	Задание заводу-изготовителю Пульт управления ПУ Общий вид	Лит	Масса	Масш.
Проверил		Родионова		10.X.79		Тр		1:5
Гл. спец.		Никитин		27.10.79		Лист	Листов	
Гл. инж. отд.		Гайкин		29.10.79		Госкомсельхозтехника ГПИ		

7833/4 27

КРЫШКА ПУЛЬТА ПОДНЯТА

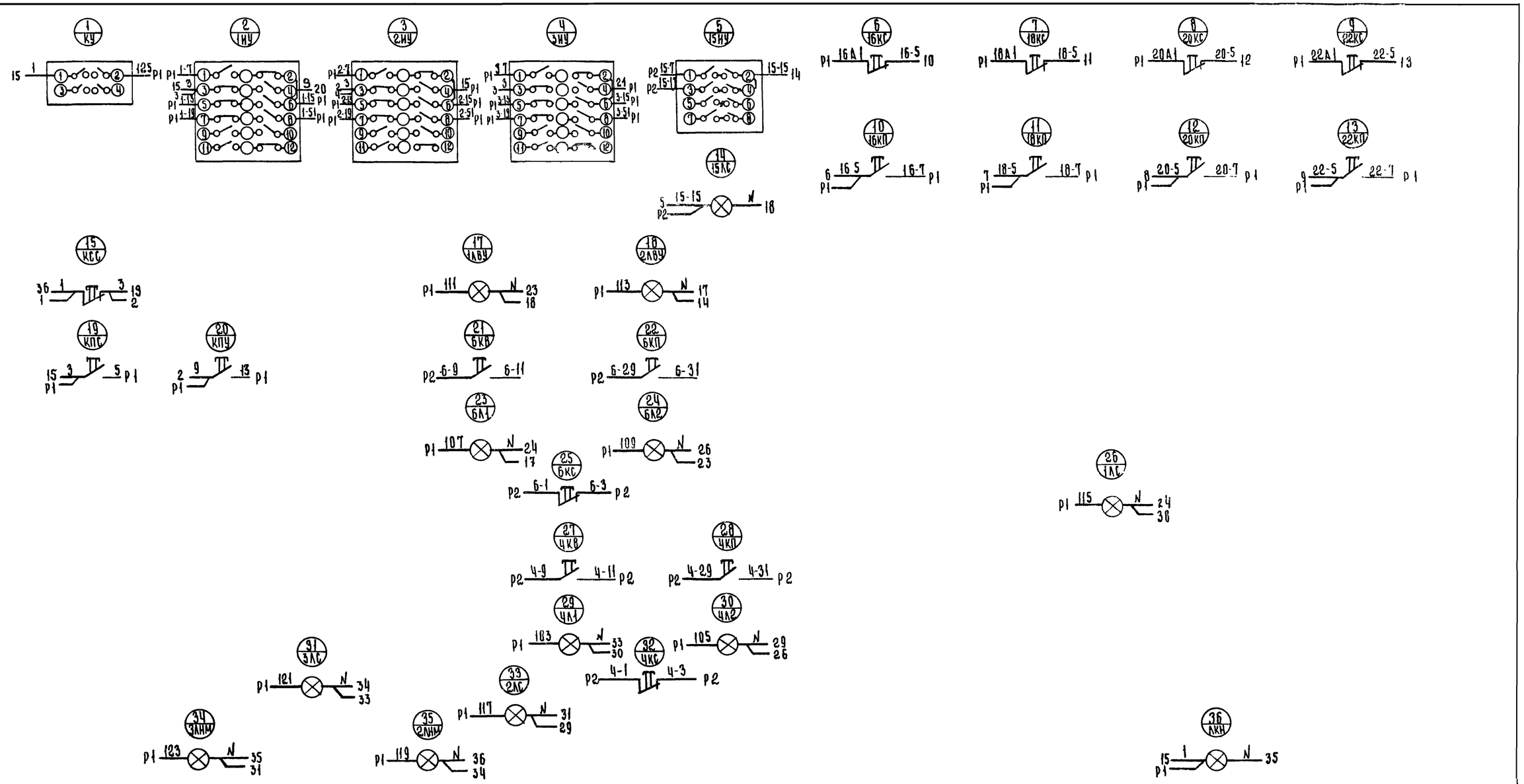

Вид спереди

дверь не показана.

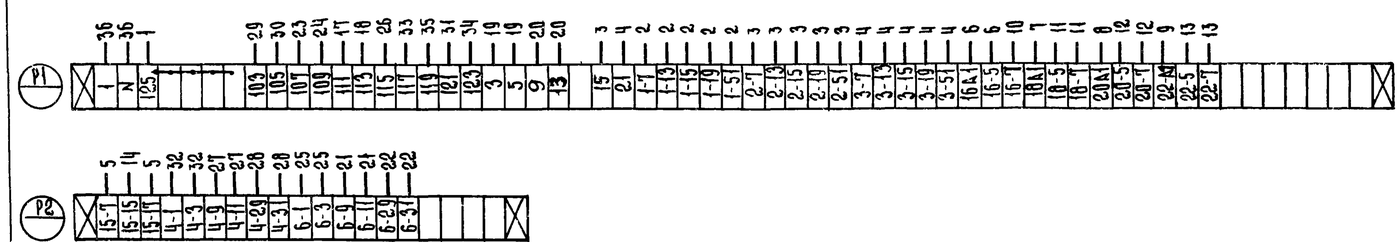

ИЗМ	ЛИСТ	N ДОКУМ	ПОДПИСЬ	ДАТА	ТП 705-1-142 ЭЛ-02-00 СХ	
РАЗРАБ		КНЯЗЕВА		V.X.79	ЗАДАНИЕ ЗАВОДУ-ИЗГОТОВИТЕЛЮ ПУЛЬТ УПРАВЛЕНИЯ ПУ СХЕМА СОЕДИНЕНИЙ.	ЛИТ: ТР; МАССА: —; МАСШТАБ: —
ПРОВЕРИЛ		РОДИОНОВА		10.X.79		
ГЛ. СПЕЦ		НИКИТИН		24.10.79		
ГЛ. ИНЖ. ОТД		ПАЙКИН		29.10.79		ЛИСТ / ЛИСТОВ 1
НАЧ. ОТД.		ЕЛИСТРАТОВА		29.10.79		ГОСКОМСЕЛЬХОЗТЕХНИКА СССР
ГИП		ГОГОЛЕВ		29.10		

28

7833/4