ТИПОВОЙ ПРОЕКТ
902-2-332

АЭРОТЕНК КОНТАКТНОЙ СТАБИЛИЗАЦИИ ПРОИЗВОДИТЕЛЬНОСТЬЮ 17-40 ТЫС. $М^3$/СУТКИ

АЛЬБОМ II

Технологическая, архитектурно-строительная и электротехническая части

7580/II
цена ~~5-16~~ 6-54

КФ ЦИТП Инв. № 7580/II

ЦЕНТРАЛЬНЫЙ ИНСТИТУТ ТИПОВОГО ПРОЕКТИРОВАНИЯ
ГОССТРОЯ СССР
КИЕВСКИЙ ФИЛИАЛ
г.Киев-57, ул.Жжена Потье № 12
98
Заказ № 1210 инв № 7580/2 тираж 450
Сдано в печать 26.II 1980г цена 6.54

ТИПОВОЙ ПРОЕКТ
902-2-332

АЭРОТЕНК КОНТАКТНОЙ СТАБИЛИЗАЦИИ ПРОИЗВОДИТЕЛЬНОСТЬЮ 17-40 ТЫС. $М^3$/СУТКИ

АЛЬБОМ II

Состав проекта:

Альбом I — Пояснительная записка
Альбом II — Технологическая, архитектурно-строительная и электротехническая части
Альбом III — Нестандартизированное оборудование
Альбом IV — Заказные спецификации
Альбом V — Сметы

Разработан
проектным институтом
„Укргипрокоммунстрой"

Главный инженер института Г.В. Касьянов

Главный инженер проекта С.Б. Козловская

Техно-рабочий проект
Утвержден Минжилкомхозом УССР
Приказ № 67 от 28.02.1979 г.
Введен в действие Укргипрокоммунстроем
Приказ № 72 от 29.03.1979 г.

КФ ЦИТП Инв. № 7580/II

СОДЕРЖАНИЕ АЛЬБОМА. /начало/

№№ п/п	Наименование	Марка листа	стр.
1	Титульный лист	—	1
2	Содержание альбома (начало)	—	2
3	Содержание альбома (окончание)	—	3
4	Заглавный лист	ПЗ-1	4
	Технологическая часть:		
5	Тип I. Схемы компоновок из 2,3 и 4 секций	ТХ-1	5
6	Тип II. Схемы компоновок из 2,3 и 4 секций.	ТХ-2	6
7	Тип III. Схемы компоновок из 2,3 и 4 секций.	ТХ-3	7
8	Тип I. План и разрезы одной секции	ТХ-4	8
9	Тип II. План и разрезы одной секции	ТХ-5	9
10	Тип III. План и разрезы одной секции	ТХ-6	10
11	Тип I ÷ III Разрезы 4-х секций	ТХ-7	11
12	Тип I ÷ III Узлы I ÷ III и спецификация	ТХ-8	12
	Архитектурно-строительная часть:		
13	Тип I Сводные выборки материалов Сборные железобетонные конструкции	КЖС-1	13
14	Тип I. Сводные выборки материалов. Монолитные железобетонные конструкции Выборка металла	КЖС-2	14
15	Тип II. Сводные выборки материалов. Сборные железобетонные конструкции	КЖС-3	15
16	Тип II. Сводные выборки материалов. Монолитные железобетонные конструкции. Выборка металла.	КЖС-4	16
17	Тип III. Сводные выборки материалов. Сборные железобетонные конструкции	КЖС-5	17
18	Тип III Сводные выборки материалов. Монолитные железобетонные конструкции. Выборка металла	КЖС-6	18
19	Тип I. Планы на отм. 0,100 и -3,600. Разрезы 1-1, 2-2, 3-3.	КЖС-7	19
20	Тип II. План на отм. 0,100. Разрезы 2-2 ÷ 3-3.	КЖС-8	20
21	Тип II. План на отм. -3,600. Разрез 1-1.	КЖС-9	21
22	Тип III План на отм. 0,100. Разрез 1-1.	КЖС-10	22
23	Тип III. План на отм. -3,600. Разрезы 2-2 ; 3-3	КЖС-11	23
24	Тип I; II; III. Узлы 1÷6	КЖС-12	24
25	Тип I Маркировочная схема панелей. Вид по 1-1 ÷ 5-5.	КЖС-13	25
26	Тип II. Маркировочная схема панелей. Вид по 1-1 ÷ 5-5.	КЖС-14	26
27	Тип III. Маркировочная схема панелей. Вид по 3-3 ÷ 5-5.	КЖС-15	27
28	Тип III. Маркировочная схема панелей. Вид по 1-1 ÷ 2-2.	КЖС-16	28
29	Тип I. Маркировочная схема плит покрытия мастика. Разрезы 1-1 ÷ 4-4.	КЖС-17	29
30	Тип II. Маркировочная схема плит покрытия мастика. Разрезы 1-1 ÷ 4-4.	КЖС-18	30
31	Тип III. Маркировочная схема плит покрытия мастика. Разрезы 1-1 ÷ 4-4.	КЖС-19	31
32	Тип I; II; III. Маркировочные схемы панелей и плит покрытия мастиков. Узлы 1"÷8"	КЖС-20	32
33	Тип I; II; III. Монолитные участки Ум-1; Ум-2; Ум-3 Опалубочный чертеж. Армирование.	КЖС-21	33
34	Тип I; II; III. Монолитные участки Ум-4; Ум-5. Опалубочный чертеж. Армирование	КЖС-22	34
35	Тип I; II; III. Монолитные участки Ум-5; Ум-6; Ум-7. Опалубочный чертеж. Армирование.	КЖС-23	35
36	Тип I; II; III. Армирование монолитных участков Ум-1 ÷ Ум-7. Узлы „2"-7".	КЖС-24	36
37	Тип I; II; III. Ведомость стержней на 1 элемент Ум-1 ÷ Ум-5.	КЖС-25	37
38	Тип I; II; III. Ведомость стержней на 1 элемент Ум-6 ÷ Ум-7. Выборка стали на 1 элемент. Спецификация марок арматурных изделий на 1 элемент.	КЖС-26	38
39	Тип I Днище РКм-1. Опалубочный план. Разрезы 1-1; 2-2. Сечения 3-3; 8-8; 10-10.	КЖС-27	39
40	Тип II. Днище РКм-2. Опалубочный план. Разрезы 1-1 ÷ 3-3.	КЖС-28	40
41	Тип III. Днище РКм-3. Опалубочный план. Разрезы 1-1 ÷ 3-3.	КЖС-29	41
42	Тип I; II; III. Днище. Опалубочный план. Узлы „1" ÷ 3". Сечения 4-4 ÷ 7-7; 11-11	КЖС-30	42
43	Тип I. Днище РКм-1. Армирование. Планы раскладки верхних и нижних арматурных сеток.	КЖС-31	43
44	Тип I. Днище РКм-1. Армирование. Разрезы 1-1 ÷ 5-5.	КЖС-32	44
45	Тип I. Днище РКм-1. Армирование. Узлы 1;2;3;4. Разрез 6-6. Армирование приямка	КЖС-33	45

7580/II 2

Изм.	Лист	№докум.	Подпись	Дата	ТП 902-2-332
Нач.отд.		Абрамович			Аэротенк контактной стабилизации производительностью 17 ÷ 40 тыс. м³/сут.
Нач.сект.		Пинаевич			Тип I ÷ III — Лит. Р, Лист 1, Листов 2
Гл.инж.пр.		Козловская			Содержание
Рук.груп.		Запрыкин			МИНСКИЙ ЗОСР ПРОЕКТСТРОЙМОНТАЖ

Согласовано
Инв.№
Взам.инв.№ 9710
Подпись и дата

СОДЕРЖАНИЕ АЛЬБОМА /окончание/

№№ п/п	Наименование	Марка листа	стр.
46	Тип I. Днище РКм-1. Армирование. Спецификации. (компановка из 2х секций)	КЖС-34	46
47	Тип I. Днище РКм-1. Армирование. Спецификация (компановка из 4х и 3х секций).	КЖС-35	47
48	Тип II. Днище РКм-2. Армирование. План раскладки верхних и нижних арматурных сеток	КЖС-36	48
49	Тип II. Днище РКм-2. Армирование. Разрезы 1-1 ÷ 5-5.	КЖС-37	49
50	Тип II. Днище РКм-2. Армирование. Узлы „1" ÷ „4". Сечение 6-6. Армирование приямка.	КЖС-38	50
51	Тип II Днище РКм-2. Армирование. Спецификации. (компановка из 2х секций)	КЖС-39	51
52	Тип II Днище РКм-2. Армирование. Спецификация. (компановка из 4х и 3х секций)	КЖС-40	52
53	Тип III. Днище РКм-3. Армирование. План раскладки верхних арматурных сеток. Разрез 1-1	КЖС-41	53
54	Тип III. Днище РКм-3. Армирование. План раскладки нижних арматурных сеток. Разрез 2-2. Сечение 3-3.	КЖС-42	54
55	Тип III. Днище РКм-3. Армирование. Узлы „1", 2-3, 4". Разрезы 4-4; 5-5. Армирование приямка.	КЖС-43	55
56	Тип III. Днище РКм-3. Армирование. Спецификация. (компановка из 2х секций)	КЖС-44	56
57	Тип III. Днище РКм-3. Армирование. Спецификация. (компановка из 4х и 3х секций)	КЖС-45	57
58	Тип I, II, III. Днище. Армирование. Сетки С-1 ÷ С-11.	КЖС-46	58
59	Тип I, II, III. Днище. Армирование. Сетки С-12 ÷ С-19. Каркасы Кр-1 ÷ Кр-5.	КЖС-47	59
60	Тип I, II, III. Стеновые панели ПС-2 ÷ ПС-5. Опалубочные чертежи и армирование	КЖС-48	60
61	Тип I; II; III. Колонна; Траверса Б-1. Опалубочные чертежи и армирование.	КЖС-49	61
62	Тип I; II; III. Плиты покрытия мастиков. П-2 ÷ П-4. Опалубочные чертежи и армирование.	КЖС-50	62
63	Тип I; II; III. Закладные детали МН-1 ÷ МН-8. Соединительные элементы МС-1 ÷ МС-6	КЖС-51	63
64	Тип I; II; III. Маркировочные схемы лестницы и ограждений. Ограждения ОЛГ-1А, ОЛГ-2А.	КЖС 52	64
65	Тип I; II; III. Щитовая. План; Разрезы; Фасады; План кровли, спецификации	КЖС-53	65
66	Тип I; II; III. Щитовая. План фундаментов; план каналов; План перекрытия каналов, разрезы, развертки Б-1, сечения	КЖС-54	66
	Электротехническая часть		
67	Схема электрических соединений 0,4 кВ	ЭО-1	67
68	Принципиальная схема управления электродвигателем турбоаэратора.	ЭО-2	68
69	Тип I; II. Кабельно-трубный журнал на 3х листах.	ЭО-3	69
70	Тоже	ЭО-4	70
71	Тоже	ЭО-5	71
72	Тип III. Кабельно-трубный журнал на 3х листах.	ЭО-6	72
73	Тоже	ЭО-7	73
74	Тоже	ЭО-8	74
75	Схема присоединений.	ЭО-9	75
76	Щитовая План расположения электрооборудования Кабельная разводка, разрезы	ЭО-10	76
77	Щитовая. Электроосвещение и зануление	ЭО-11	76
78	Тип I; II Аэротенк. План расположения электрооборудования. Кабельная разводка и разрезы.	ЭО-12	77
79	Тип III. Аэротенк. План расположения электрооборудования. Кабельная разводка и разрезы.	ЭО-13	78
80	Щитовая. Строительное задание	ЭО-14	79
81	Шкаф управления электродвигателями турбоаэраторов. Общий вид	ЭО-15	80
82	Шкаф управления электродвигателями турбоаэраторов. Общий вид.	ЭО-16	81
83	Шкаф управления электродвигателями турбоаэраторов. Перечень надписей.	ЭО-17	82
84	Шкаф управления электродвигателями турбоаэраторов. Технические данные электрооборудования.	ЭО-18	82
85	Шкаф управления электродвигателями турбоаэраторов. Схема соединений.	ЭО-19	83
86	Тоже	ЭО-20	84

7580/II 3

Изм.	Лист	№докум.	Подпись	Дата
Нач. отд.		Абрамович		
Нач. сект.		Пичахчи		
Гл. инж. пр.		Козловская		
Рук. грп.		Сапрыкин		
Состав.		Комарова		

ТП 902-2-332

Аэротенк контактной стабилизации производительностью 17 ÷ 40 тыс. м³/сут.

Тип I ÷ III

Лит.	Лист	Листов
Р	2	2

Содержание альбома

МЖКХ УССР УКРГИПРОКОММУНСТРОЙ

З А Г Л А В Н Ы Й Л И С Т

Аэротенк контактной стабилизации предназначен для полной биологической очистки невзрывоопасных хозяйственно-бытовых сточных вод и близких к ним по составу производственных сточных вод с концентрацией загрязнений (поступающих в аэротенки) по БПК полн. до 300 мг/л, взвешенным веществам до 160 мг/л и температурой от 6 до 30°С.

Степень очистки в аэротенке контактной стабилизации по БПК полн. и взвешенным веществам составляет 95-98 %.

В зависимости от концентрации загрязнений (по БПК полн.), поступающих в бассейн контакта, производительность разработанных аэротенков контактной стабилизации может изменяться в диапазоне от 8 до 68 тыс. м³/сутки.

В типовом проекте разработана компоновка аэротенков контактной стабилизации из 2, 3 и 4 секций трех типоразмеров.

Подбор типоразмера производится по таблице 1 в зависимости от концентрации загрязнений (по БПК полн.) и среднесуточного расхода сточных вод.

Перечень, примененных в альбоме II, стандартов типовых конструкций и деталей приведен в таблице 2.

Таблица 1.

Концентрация загрязнений по БПК полн. поступающих в бассейн контакта, мг/л.	Типоразмер I			Типоразмер II			Типоразмер III		
	Среднесуточная производительность в тыс. м³/сут. при количестве секций			Среднесуточная производительность в тыс. м³/сут. при количестве секций			Среднесуточная производительность в тыс. м³/сут при количестве секций		
	2	3	4	2	3	4	2	3	4
150	13,3	20,0	26,6	20,0	30,0	40,0	33,9	50,8	67,7
200	10,4	15,5	20,7	15,5	23,3	31,0	26,4	39,6	52,7
250	8,7	13,0	17,3	13,0	19,5	26,0	22,1	33,0	44,1
300	8,0	12,0	16,0	12,0	18,0	24,0	20,3	30,5	40,6

Величины, попавшие внутрь очерченной зоны, относятся к диапазону настоящего типового проекта

Таблица 2.

Обозначение	Наименование	Примеч.
ГОСТ 10704-[illegible]76	Трубы стальные электросварные	
МН 2880-62	Отводы сварные из углеродистой стали с углом 90° на P_y до 64 кгс/см²	
МН 2883-62	Переходы концентрические сварные из углеродистой стали на P_y до 40 кгс/см²	
ГОСТ 12506-67	Окна деревянные для зданий промышленных предприятий	комплект
ГОСТ 14624-69	Двери деревянные для зданий промышленных предприятий	комплект
Серия 3.900-2 вып 2; вып. 7	Унифицированные сборные железобетонные конструкции водопроводных и канализационных емкостных сооружений	комплект
Серия 3.015-1 вып. II-1	Унифицированные отдельностоящие опоры под технологические трубопроводы	Листы 19; 20
Серия ИИ24-2/70	Железобетонные плиты для перекрытий типа 2 с опиранием на ригели прямоугольного сечения	комплект
Серия ИИ24-5/70	Железобетонные плиты с отверстиями для перекрытий типа 2 с опиранием на ригели прямоугольного сечения	комплект
Серия ИС-01-04 вып. 2	Унифицированные сборные железобетонные каналы	Лист 33
Серия 1.459-2 вып. 4	Стальные лестницы, переходные площадки и ограждения	комплект
Серия 3.400-6	Унифицированные закладные детали сборных железобетонных конструкций инженерных сооружений	комплект
Серия 1.116-1 вып. 1	Блоки бетонные для стен подвалов	комплект
Серия 1.139-1 вып. 1	Перемычки железобетонные сборные для жилых и общественных зданий	комплект

Типовый проект разработан в соответствии с действующими нормами и правилами и предусматривает мероприятия, обеспечивающие взрывную, взрывопожарную и пожарную безопасность при эксплуатации здания.

Главный инженер проекта /С.Б. Казлов эя/

7580/II 4

Изм.	Лист	№ докум.	Подпись	Дата	ТП 902-2-332	ПЗ	
Нач. отд.		Абрамович			Аэротенк контактной стабилизации производительностью 17÷40 тыс. м³/сут.		
Нач. сект.		Пичахчи			Тип I÷III	Лит.	Лист	Листов
Гл. инж. пр.		Казловская				Р	1	
Вед. грп.		Сапрыкин						

Госстрой СССР

Компоновка из 2х секций.

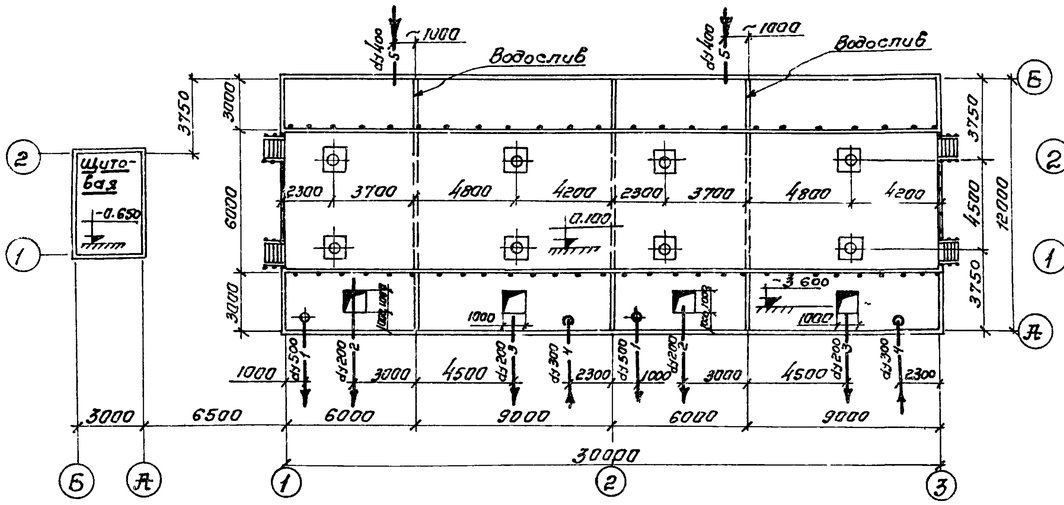

Компоновка из 3х секций.

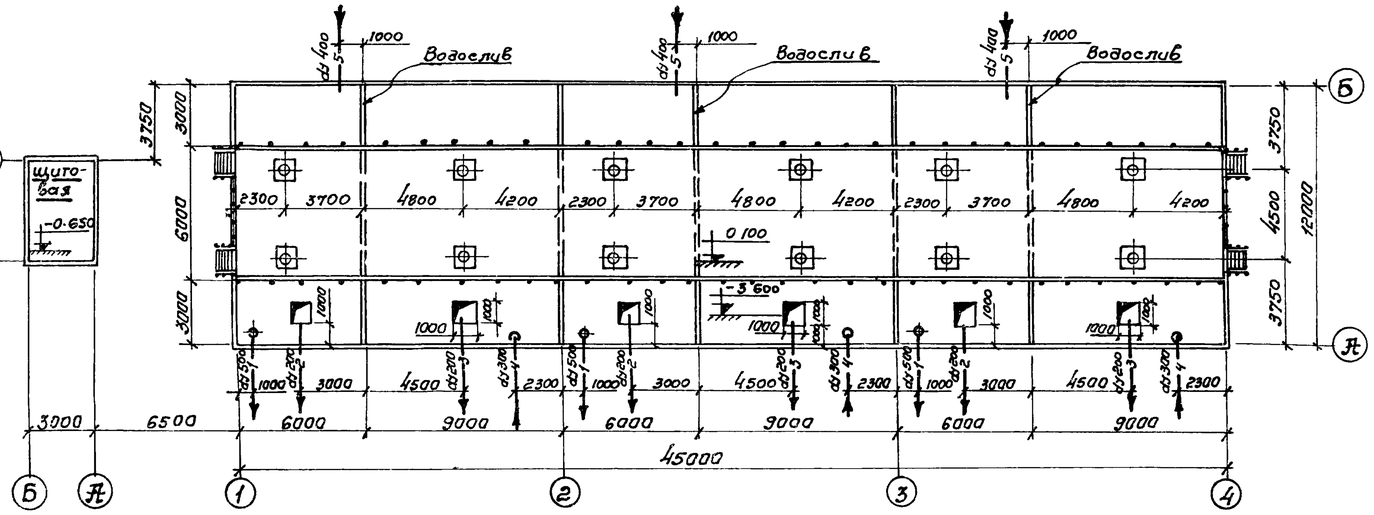

Компоновка из 4х секций.

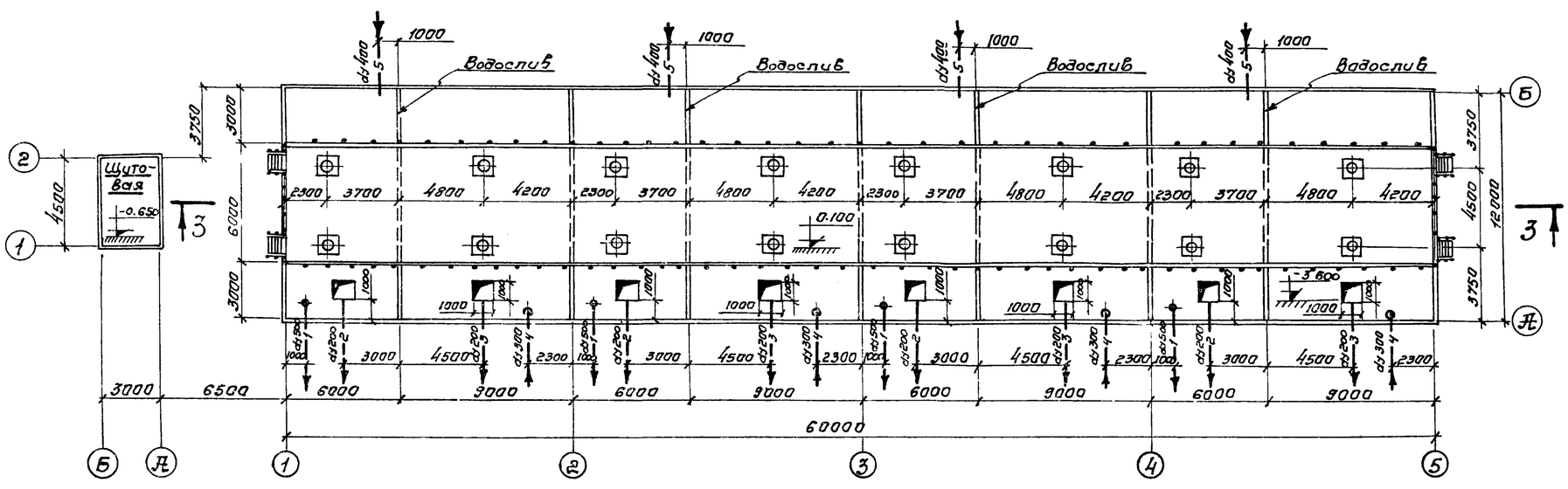

1. Совместно с данным листом см листы ТХ-4; ТХ-7 и ТХ-8.
2. Выбор количества секций производится при привязке

Условные обозначения:

- 1 — Трубопровод отвода иловой смеси.
- 2 — Трубопровод опорожнения бассейна контакта.
- 3 — Трубопровод опорожнения бассейна стабилизации.
- 4 — Трубопровод подачи циркулирующего ила.
- 5 — Трубопровод подачи сточных вод.

7580/II 5

Изм.	Лист	№ документа	Подпись	Дата	ТП 902-2-332	ТХ
Нач. отд.		Аб[illegible]лович			Аэротенк контактной стабилизации производительностью 17÷40 тыс. м³/сут.	
Нач. сект.		Пич[illegible]ухин			Тип I.	Лит. Р / Лист 1 / Листов 8
Гл. инж. пр.		Ков[illegible]вская				
Рук. груп.		Сапрыкин			Схема компоновок	МОНТАЖ УСПР ЦКБ ГИПРОПРОМИНИГТОПИ

Компоновка из 2х секций.

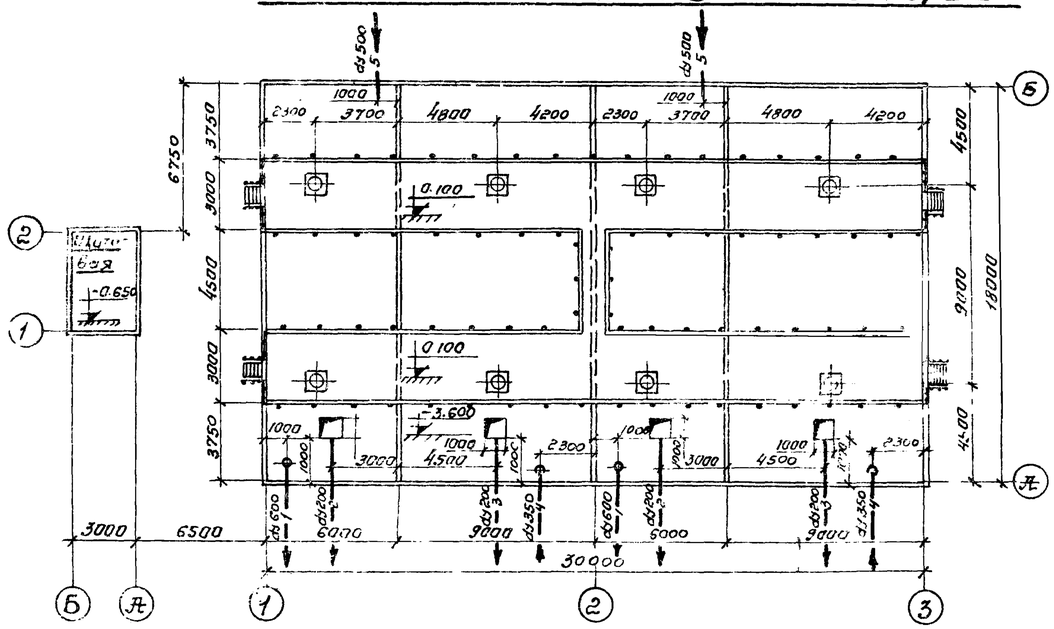

Компоновка из 3х секций.

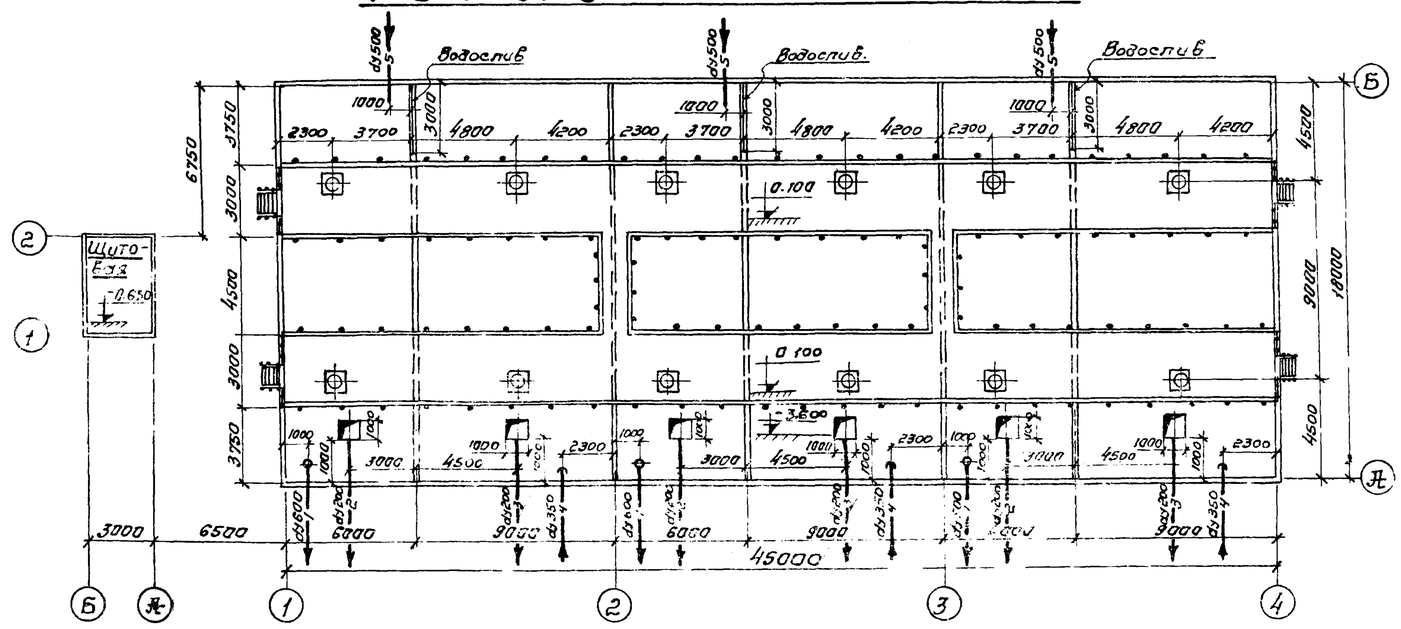

Компоновка из 4х секций.

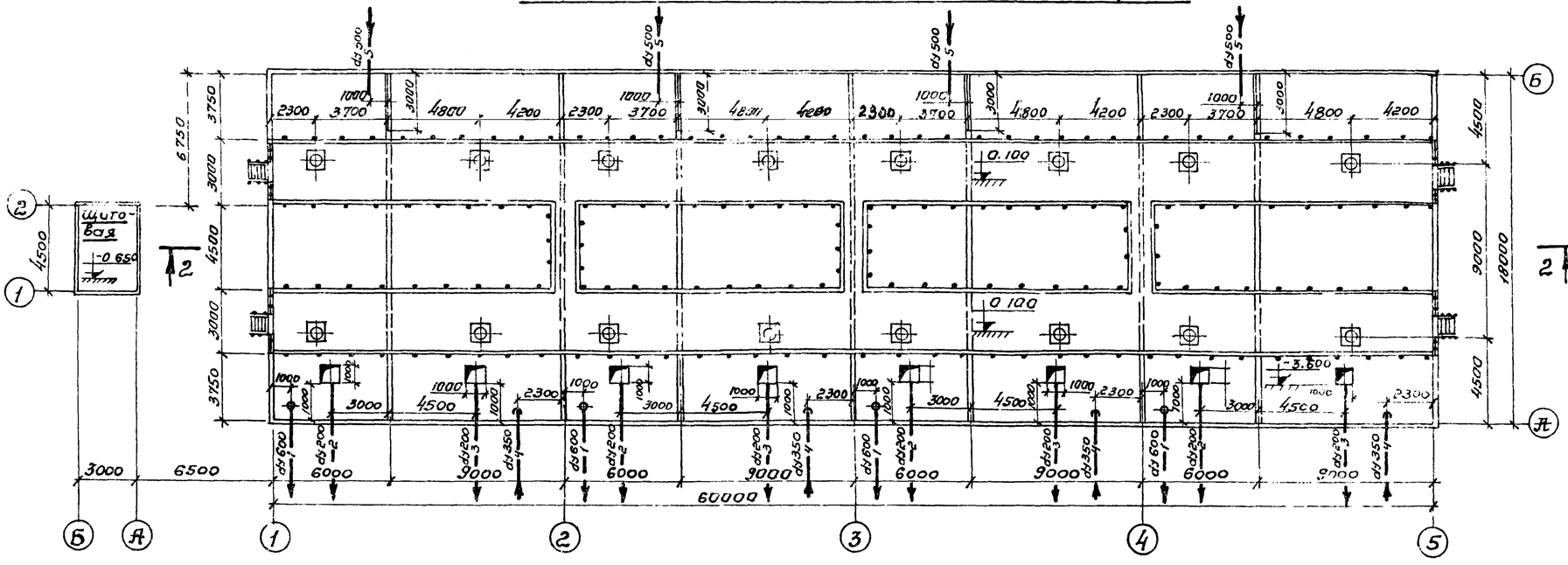

1. Совместно с данным листом см. листы ТХ-5; ТХ-7 и ТХ-8.
2. Выбор количества секций производится при привязке.

Условные обозначения:

—1— Трубопровод отвода иловой смеси.
—2— Трубопровод опорожнения бассейна контакта.
—3— Трубопровод опорожнения бассейна стабилизации.
—4— Трубопровод подачи циркулирующего ила.
—5— Трубопровод подачи сточных вод.

7580/II 6

					ТП 902-2-332 ТХ		
Изм.	Лист	№ докум.	Подпись	Дата	Аэротенк контактной стабилизации производительностью 17÷40 тыс. м³/сут.		
Нач. отд.		Абрамович			Тип II.	Лит.	Лист	Листов
Нач. сект.		Пучах				Р	2	8
Гл. инж. пр.		Ковальская						
Рук. гр.		Запрыкин			Схемы компоновок из 2х, 3х, 4х секций	МЖКХ УССР Киевпроткоммунстрой		
Проект.		Образцова						

Компоновка из 2х секций.

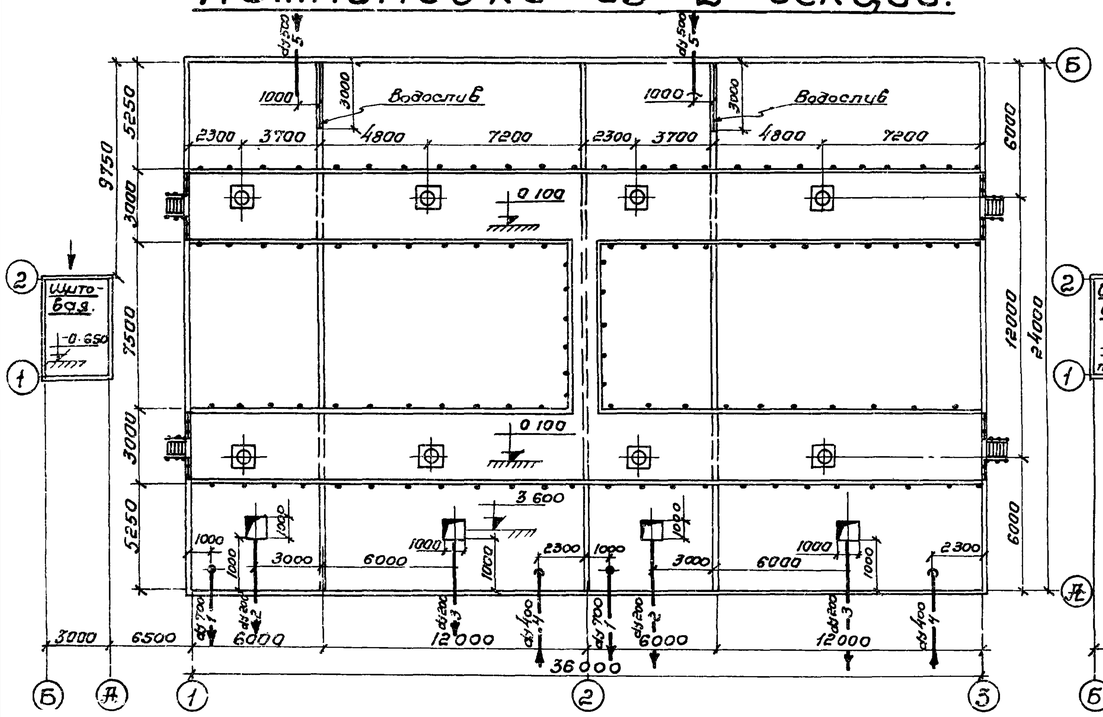

Компоновка из 3х секций.

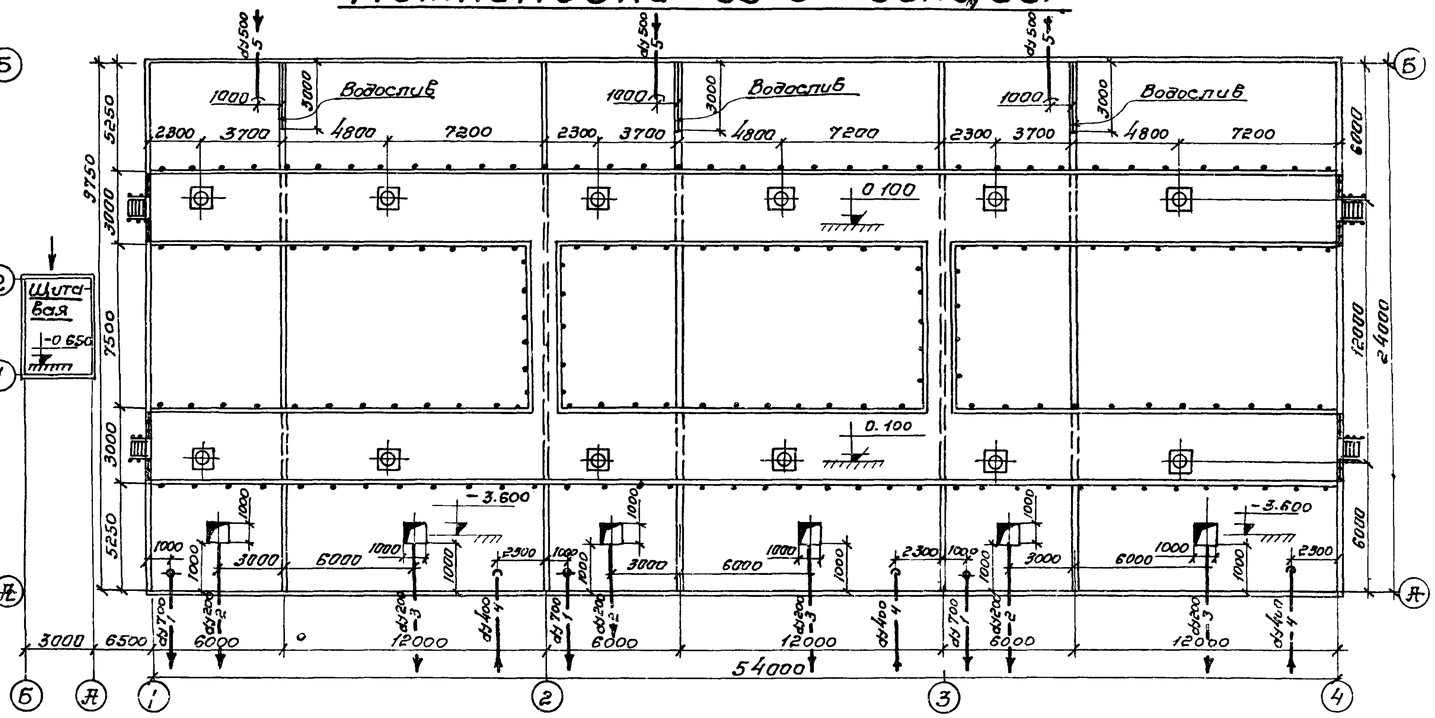

Компоновка из 4х секций.

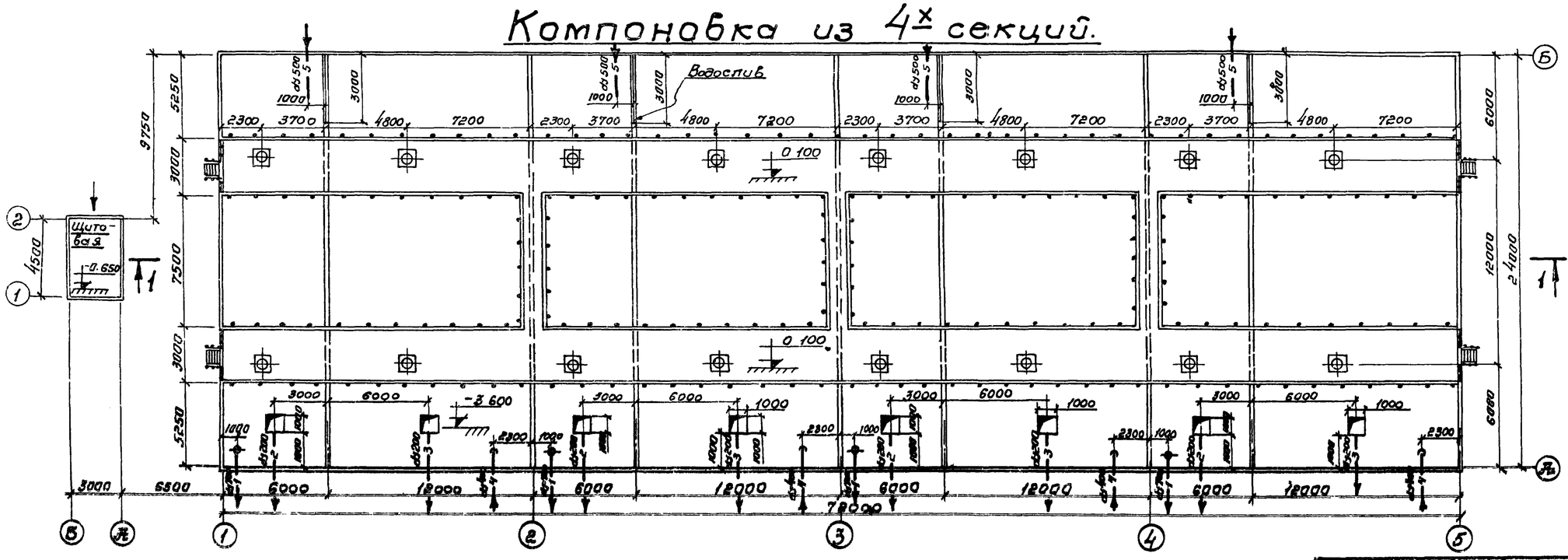

1 Совместно с данным листом см. листы ТХ-6; ТХ-7 и ТХ-8.

2 Выбор количества секций производится при привязке.

7580/II 7

Условные обозначения:

1 — Трубопровод отвода иловой смеси.

2 — Трубопровод опорожнения бассейна контакта.

3 — Трубопровод опорожнения бассейна стабилизации.

4 — Трубопровод подачи циркулирующего ила.

5 — Трубопровод подачи стоков [illegible]

					ТП 902-2-332	ТХ	
Изм.	Лист	№ док.	Подпись	Дата	Аэротенк контактной стабилизации производительностью 17÷40 тыс. м³/сут.		
Гл. инж. проекта		Карасевич			Тип III.	Лит.	Лист	Листов
Гл. спец.		Пичуев				Р	3	8
Гл. инж. пр.		Казле						
Рук. гр.		Сапрыкин			Схемы компоновок	МЖКХ УССР		

Разрез 1-1

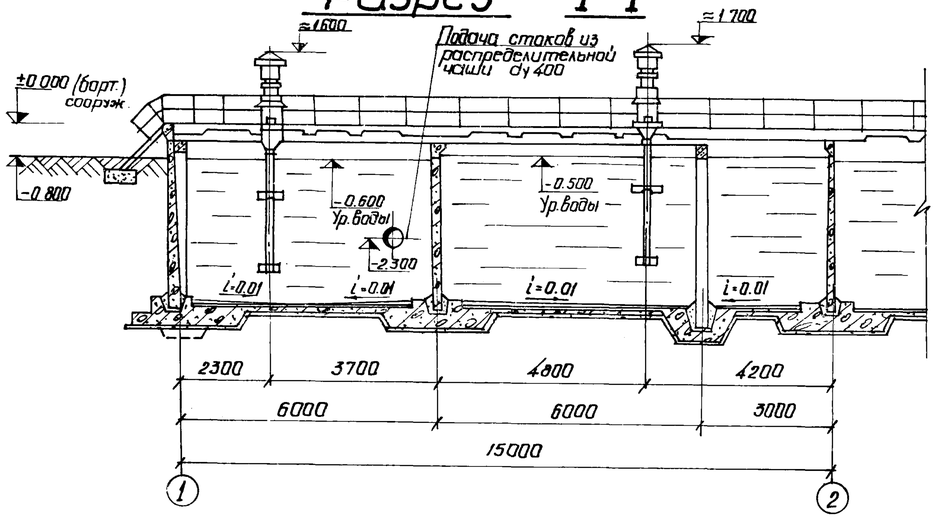

План одной секции

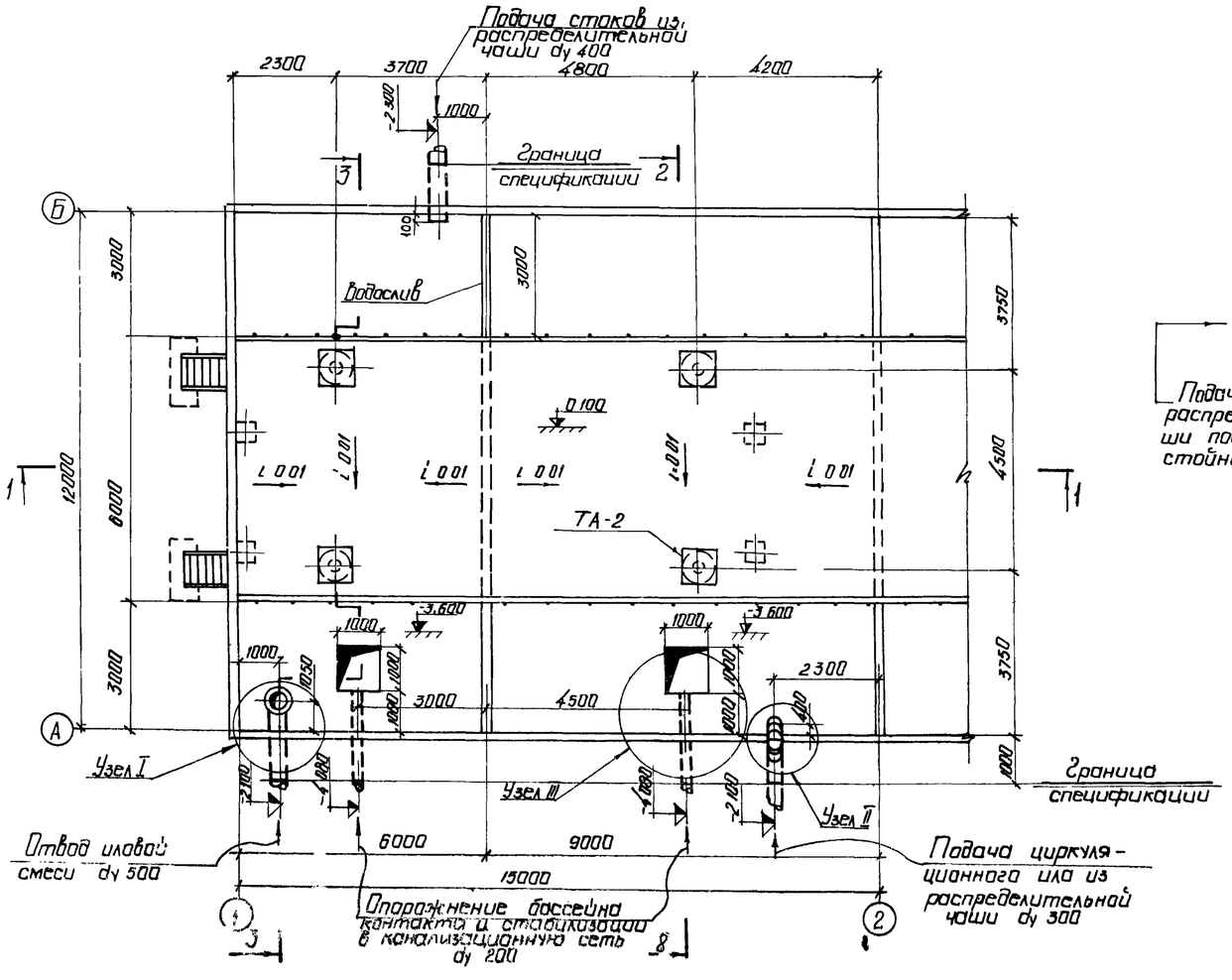

Разрез 2-2

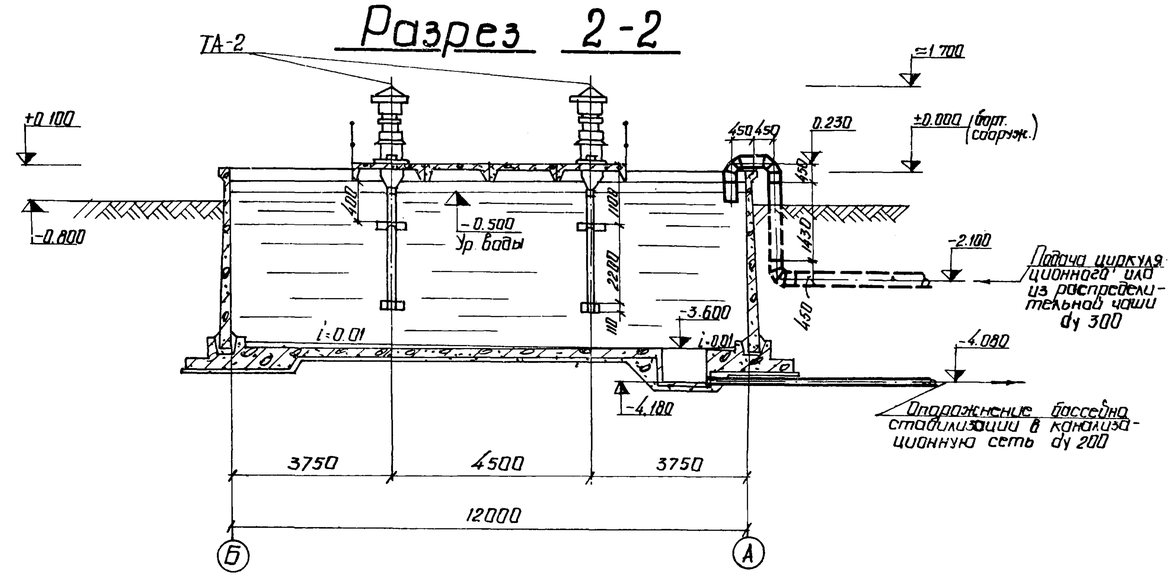

Разрез 3-3

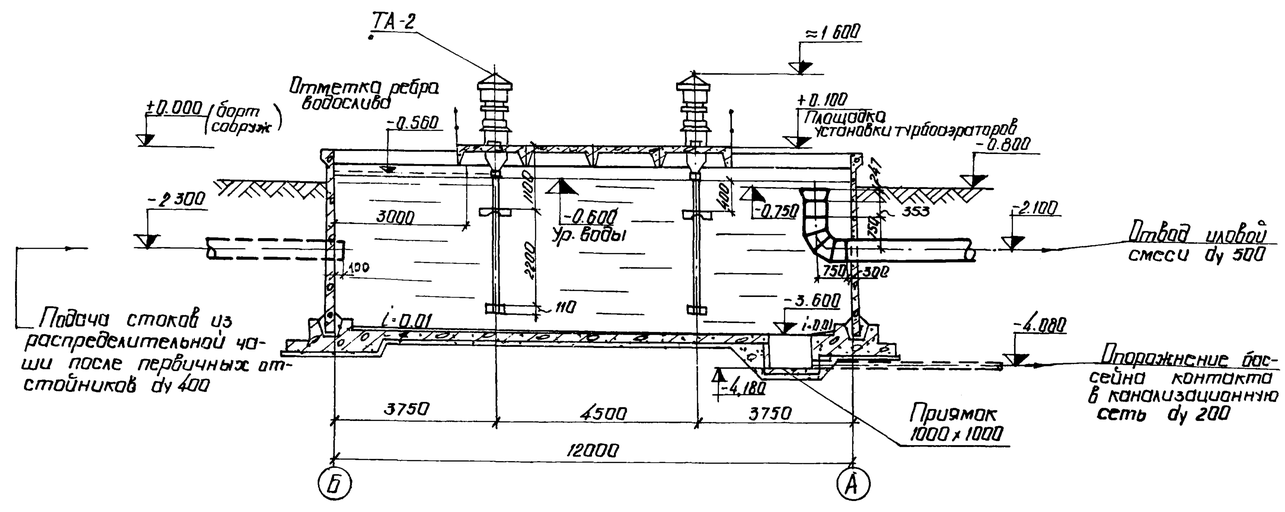

1 Глубина заглубления верхней турбины турбоаэратора ТА-2 по отношению уровня воды составляет 400мм как в бассейне стабилизации, так и в бассейне контакта

2 Совместна с данным см листы ТХ-1 и ТХ-8

7580/II 8

					ТП 902-2-332	ТХ	
Изм.	Лист	№докум.	Подпись	Дата	Аэротенк контактной стабилизации производительностью 17÷40 тыс. м³/сут.		
Нач.отд.		Абрамович			Тип I	Лит.	Лист	Листов
Гл.спец.		Пичал				Р	4	8
Ст.инж.пр.		Ковалевская						
Гл.арх.проект.		Сапрыкин			План и разрезы одной секции	МЭКХ УССР		
Проект.		Комлева						

Разрез 1-1

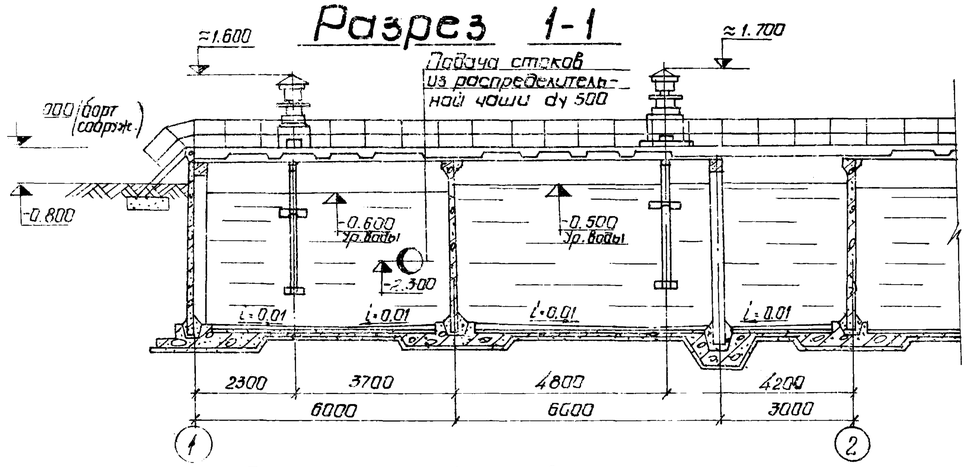

План одной секции

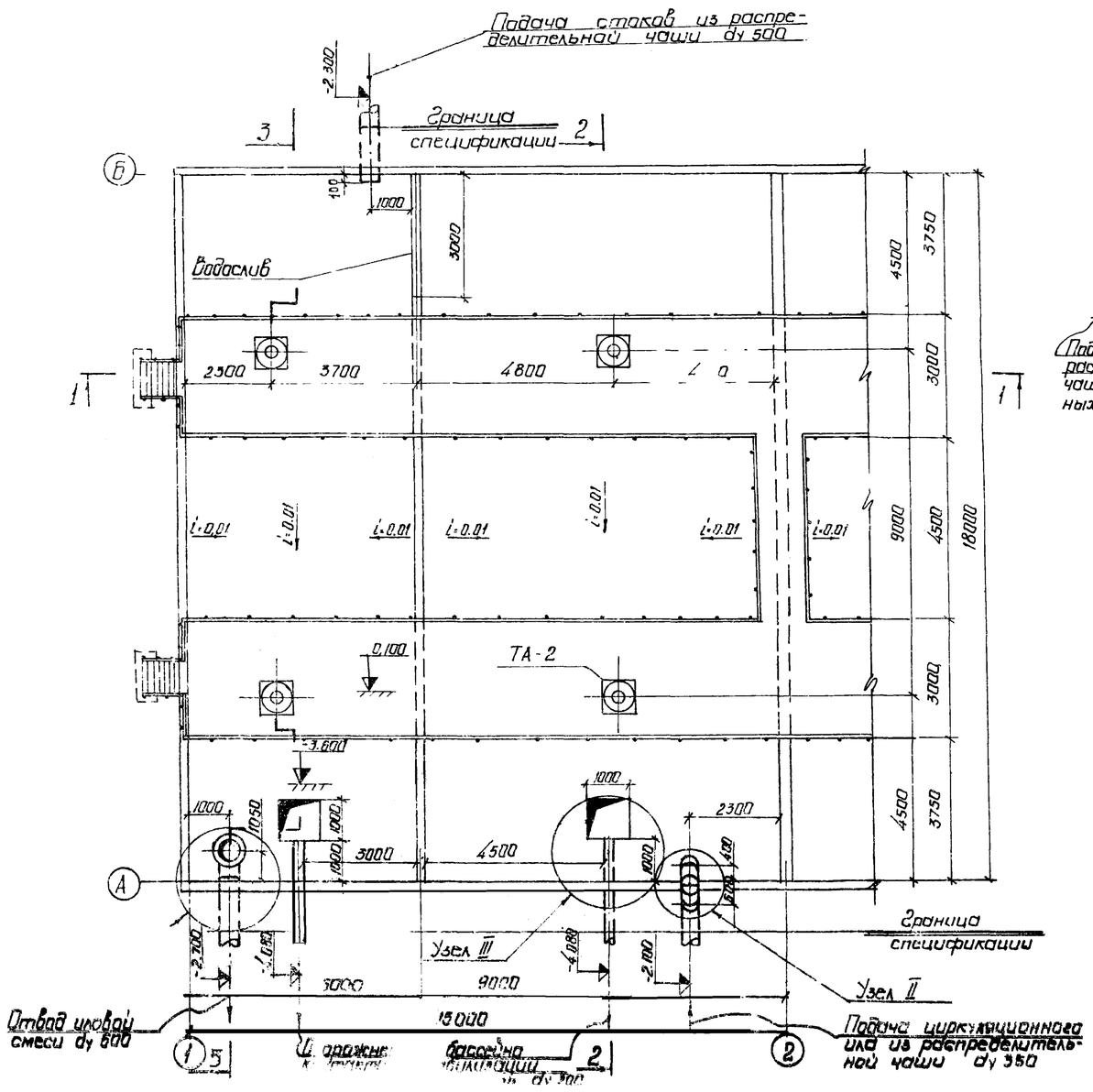

Разрез 2-2

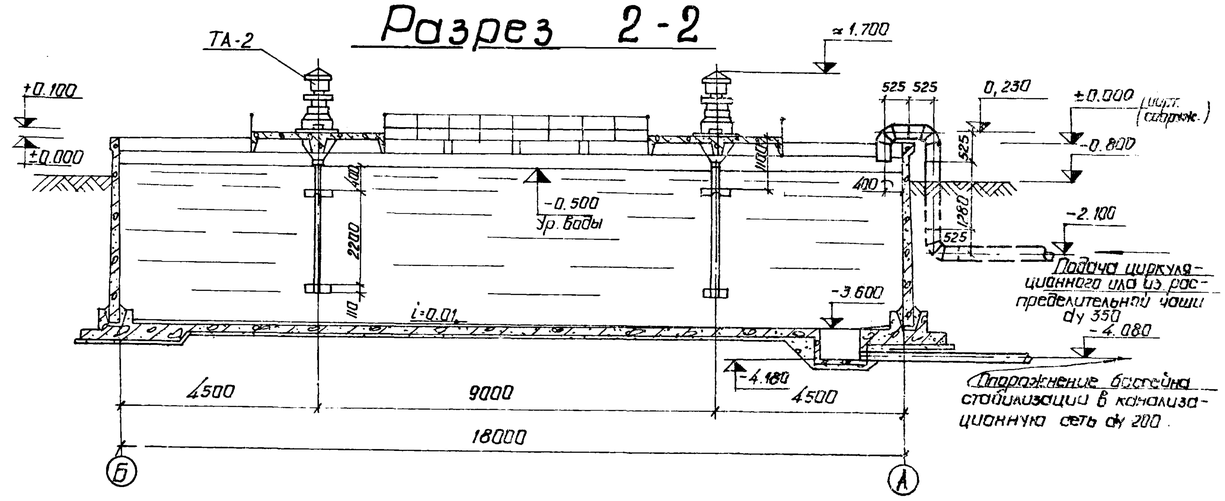

Разрез 3-3

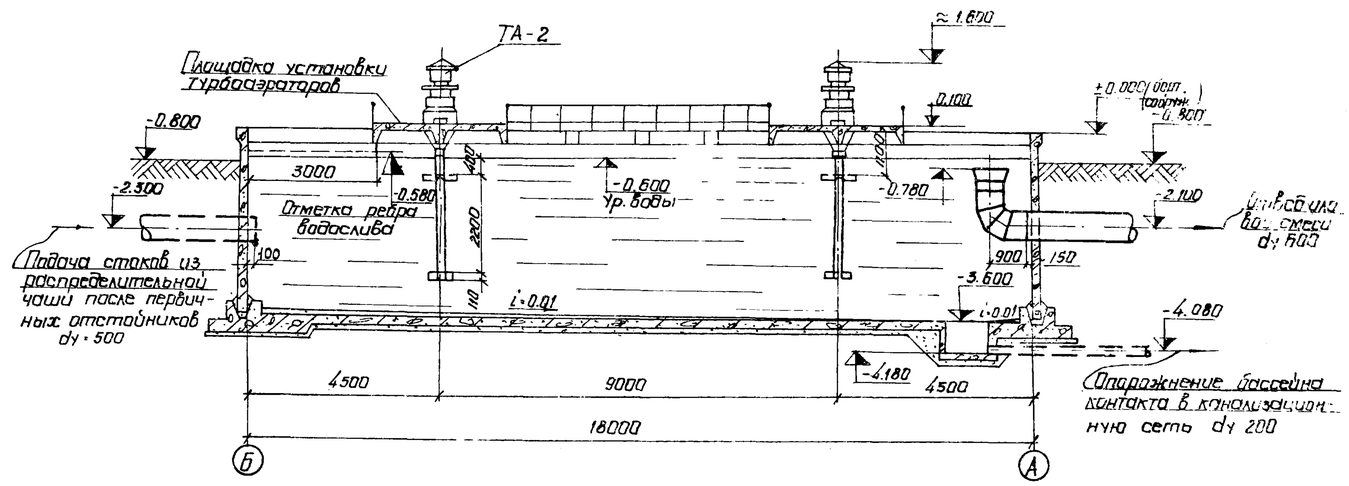

1. Глубина заглубления верхней турбины турбоаэратора ТА-2 по отношению уровня воды составляет 400 мм как в бассейне стабилизации, так и в бассейне контакта
2. Совместно с данным см листы ТХ-2 и ТХ-8

7580/II 9

Изм.	Лист	№ документ.	Подпись	Дата	ТП 902-2-332 ТХ		
					Аэротенк контактной стабилизации производительностью 17÷40 тыс. м³/сут.		
Нач. отд.		Абра[illegible]вич			Тип II	Лит.	Лист	Листов
Нач. сект.		Пич[illegible]чи				Р	5	8
Гл. инж. пр.		Козм[illegible]ская			План и разрезы одной секции	Минск УССР		
Гл. арх.		Сап[illegible]кин						
Проект.		Ком[illegible]ова						

План одной секции

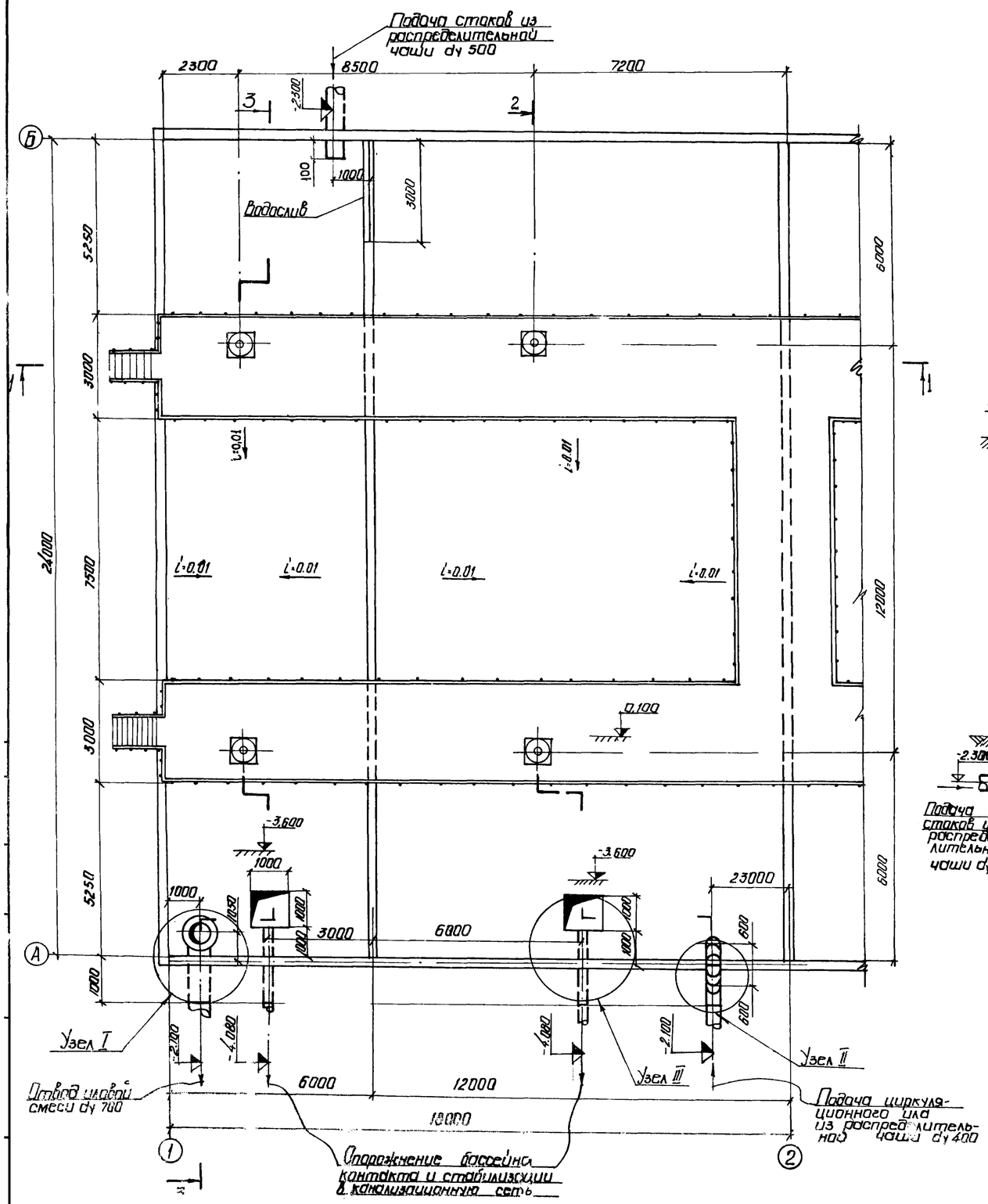

Разрез 1-1

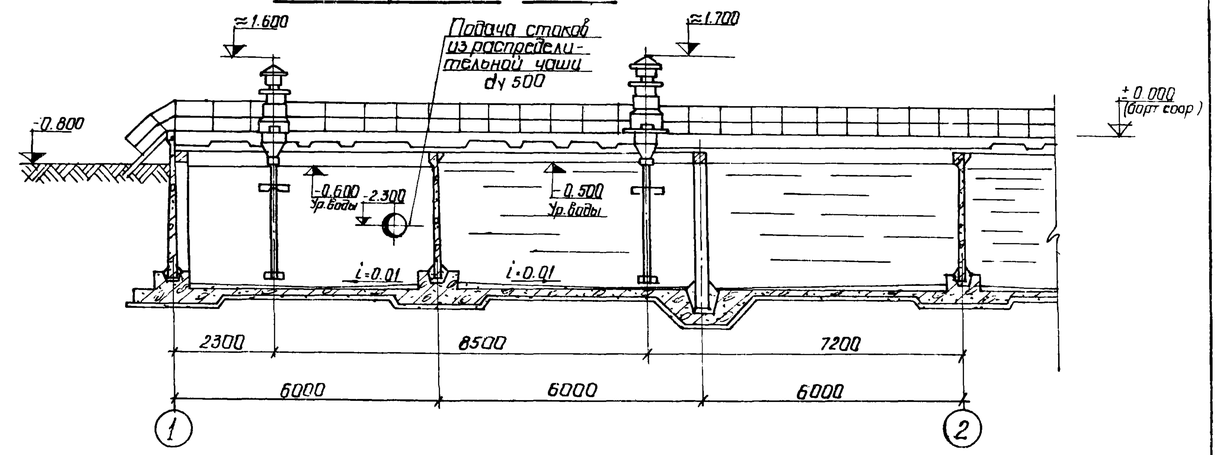

Разрез 2-2

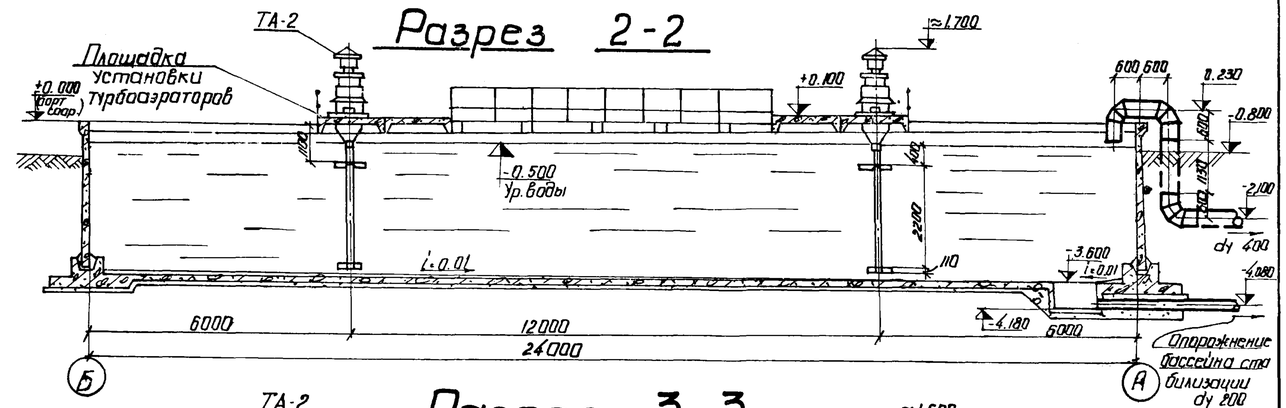

Разрез 3-3

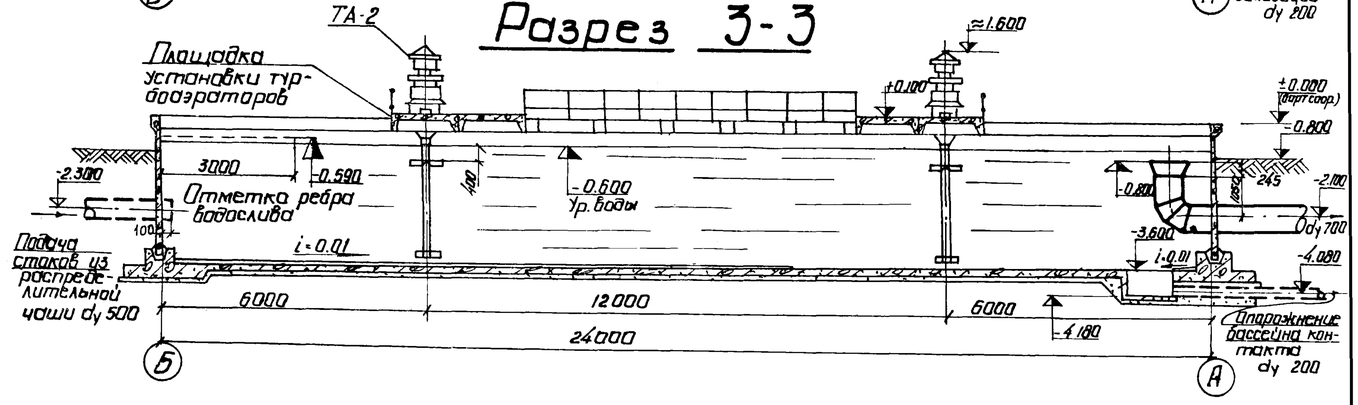

1. Глубина заглубления верхней турбины турбоаэратора ТА-2 по отношению уровня воды составляет 400 мм как в бассейне стабилизации, так и в бассейне контакта.
2. Совместно с данным см. листы ТХ-3 и ТХ-8

7580/II 10

					ТП 902-2-332		ТХ	
Изм.	Лист	№ докум.	Подпись	Дата	Аэротенк контактной стабилизации производительностью 17÷40 тыс. м³/сут.			
Нач. отд.		Брамович			Тип III	Лит.	Лист	Листов
Нач. сект.		Ичажин				Р	6	8
Гл. инж. пр.		Залавская						
Рук. гр.		Сапрыкин			План и разрезы	МЖКХ УССР		
Проект.		Комарова						

Разрез 1-1

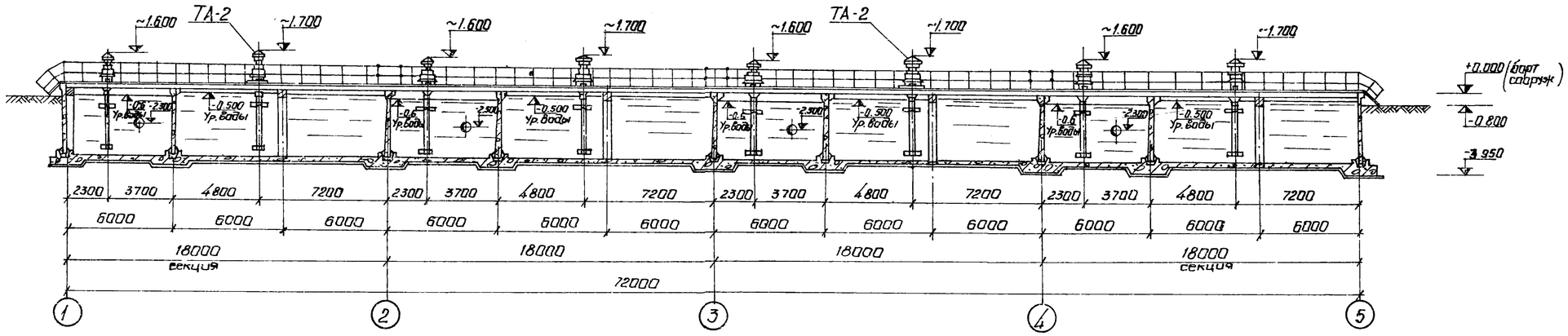

Разрез 2-2

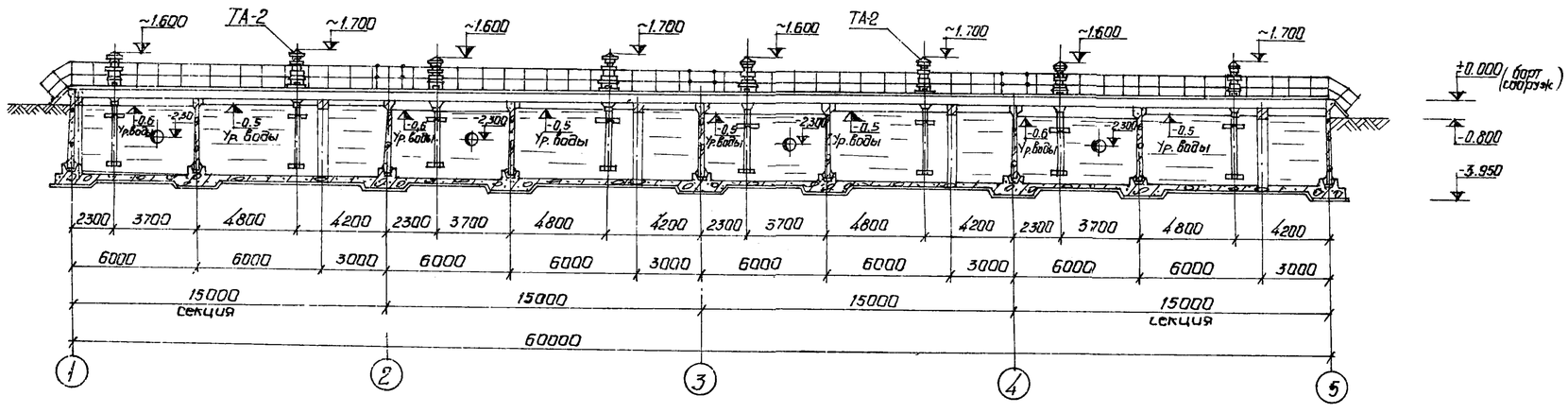

Разрез 3-3

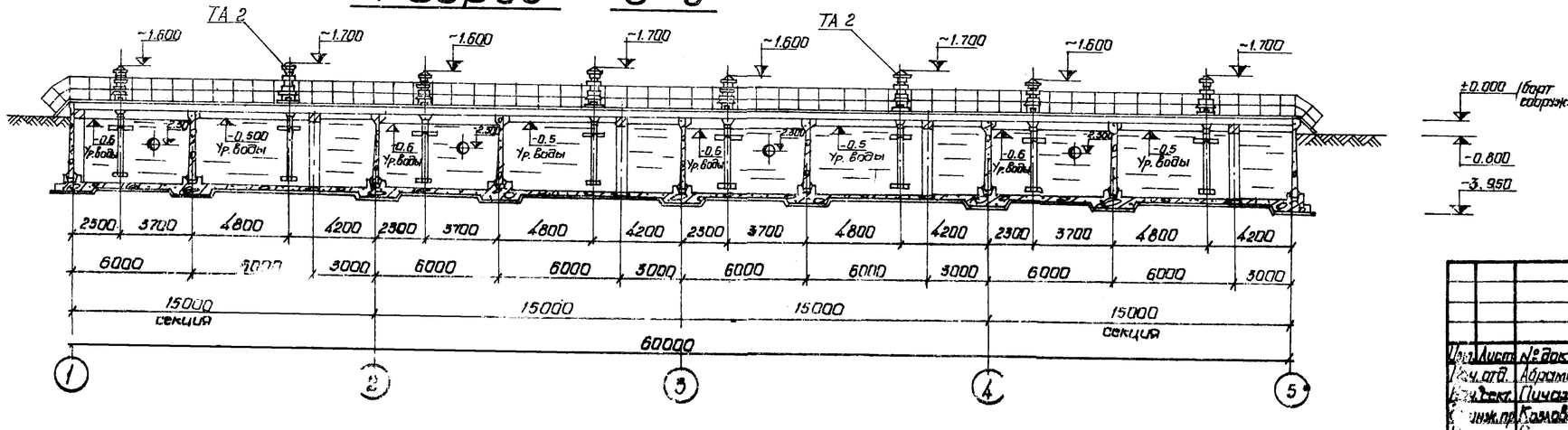

1. Глубина заглубления верхней турбины турбоэратора ТА-2 по отношению уровня воды составляет 400 мм как в бассейне стабилизации, так и в бассейне контакта.
2. Совместно с данным см. листы ТХ 1÷ТХ 3.

7580/II 11

						ТП 902-2-332	ТХ	
						Аэротенк контактной стабилизации производительностью 17÷40 тыс. м³/сут.		
Изм.	Лист	№ докум.	Подпись	Дата		Тип I ÷ III	Лит.	Лист	Листов
Гл. инж. отд.		Абрамович					Р	7	8
Гл. инж. сект.		Пичугин							
Инж. пр.		Козлов				Разрезы 4х секций	УССР Укрсельхозпроектстрой		
Гл. инж. груп.		Сатыгин							

Узел I
М 1:50

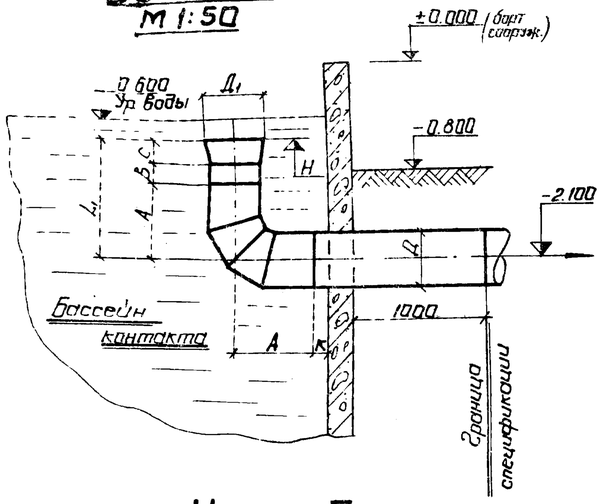

Узел II
М 1:50

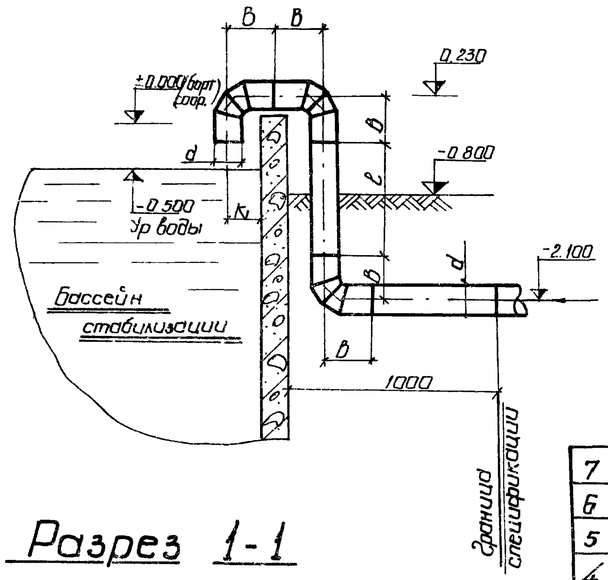

Узел III

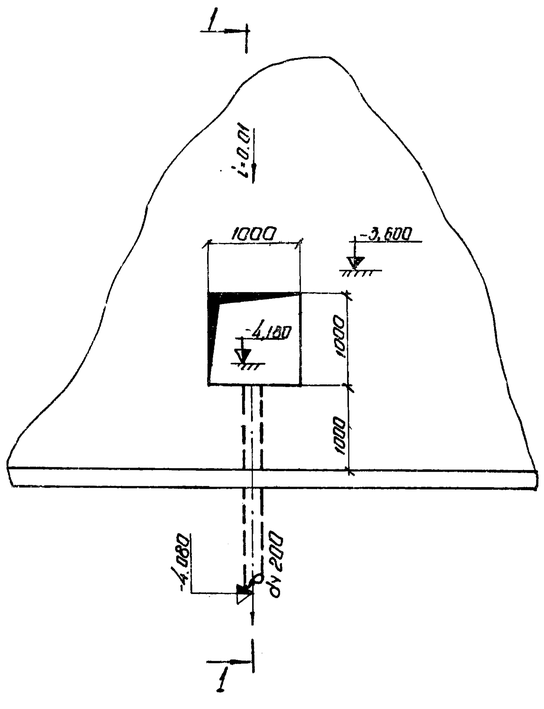

Разрез 1-1

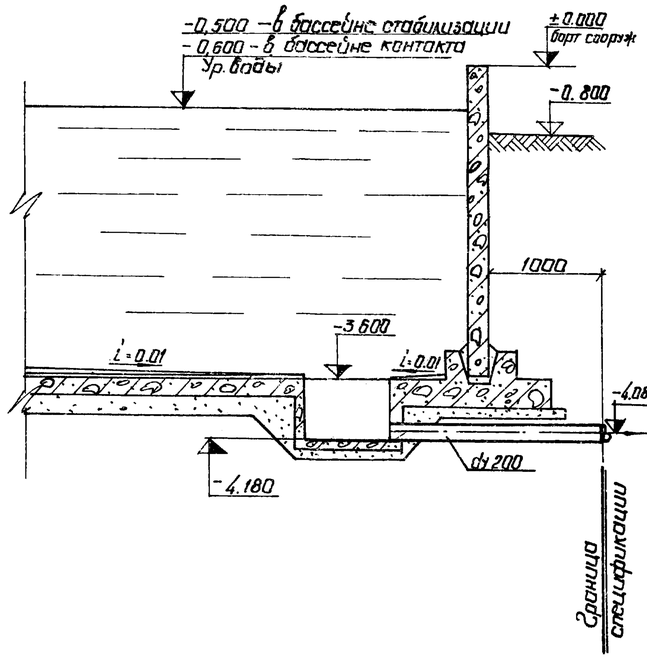

№№ п/п	Буквенное обозн. размеров	Типоразмер I	Типоразмер II	Типоразмер III
	Узел I			
1	Д	500	600	700
2	$Д_1$	630	720	820
3	A	750	900	1050
4	b	353	194	—
5	C	247	226	245
6	K	300	150	—
7	L_1	1350	1320	1295
8	H	-0 750	-0 780	-0 800
	Узел II			
1	d	300	350	400
2	B	450	525	600
3	e	1430	1280	1130
4	K_1	370	445	520

	Наименование	Мат.	Ед. изм.	К-во	Ед.	Общ.	К-во	Ед.	Общ.	К-во	Ед.	Общ.	ГОСТ	Прим.
				Масса 1 кг на 2 секции			Масса 1 кг на 3 секции			Масса 1 кг на 4 секции				
	I типоразмер													
7	Труба 426×6	ст.	п.м.	2,3	52,14	143,0	3,4	52,14	211,3	4,5	52,14	279,6	—"—	
6	Труба 720×6.0	ст.	п.м.	2,3	105,7	243,1	3,4	105,7	359,4	4,5	105,7	476,7	—"—	
5	Труба 219×5.0	ст.	п.м.	4,0	26,4	105,6	6,0	26,4	158,4	8,0	26,4	211,2	ГОСТ 10704-76	
4	Отвод 90°-426×6	ст.	шт.	6	61,0	366,0	9	61,0	549,0	12	61,0	732,0	—"—	
3	Отвод 90°-720×6	ст.	шт.	2	184,0	368,0	3	184,0	552,0	4	184,0	736,0	МН 2880-62	
2	Переход 820×9-720×9	ст.	шт.	2	47,3	94,6	3	47,3	141,9	4	47,3	189,2	МН 2883-62	
1	Турбоаэратор ТА-2	сб.	шт.	8	1010,0	8080,0	12	1010,0	12120,0	16	1010,0	16160,0		см. альбом III
	III типоразмер													
7	Труба 377×9	ст.	п.м.	2,7	81,68	220,5	4,0	81,68	326,7	5,3	81,68	432,9	—"—	
6	Труба 630×8	ст.	п.м.	3,1	122,71	380,4	4,5	122,71	552,2	6,0	122,71	736,3	—"—	
5	Труба 219×5.0	ст.	п.м.	4,0	26,39	105,6	6,0	26,39	158,3	8,0	26,39	211,1	ГОСТ 10704-76	
4	Отвод 90°-377×9	ст.	шт.	6	71,2	427,2	9	71,2	640,8	12	71,2	854,4	—"—	
3	Отвод 90°-630×8	ст.	шт.	2	181,0	362,0	3	181,0	543,0	4	181,0	724,0	МН 2880-62	
2	Переход 720×8-630.8	ст.	шт.	2	30,8	61,6	3	30,8	92,4	4	30,8	123,2	МН 2883-62	
1	Турбоаэратор ТА-2	сб.	шт.	8	1010,0	8080,0	12	1010,0	12120,0	16	1010,0	16160,0		см. альбом III
	II типоразмер													
7	Труба 325×6.0	ст.	п.м.	3,3	47,2	155,8	5,0	47,2	236,0	6,5	47,2	306,8	—"—	
6	Труба 530×6.0	ст.	п.м.	3,6	77,53	279,1	5,4	77,53	418,7	7,2	77,53	558,2	ГОСТ 10704-76	
5	Труба 219×5.0	ст.	п.м.	4,0	26,39	105,6	6,0	26,39	158,4	8,0	26,39	211,1	ГОСТ 10704-76	
4	Отвод 90°-325×9	ст.	шт.	6	52,2	313,2	9	95,0	855,0	12	95,0	1140,0	МН 2880-62	
3	Отвод 90°-529×6	ст.	шт.	2	95,0	190,0	3	95,0	285,0	4	95,0	380,0	МН 2880-62	
2	Переход 630×7-529×6	ст.	шт.	2	28,8	57,6	3	28,8	86,4	4	28,8	115,2	МН 2883-62	
1	Турбоаэратор ТА-2	сб.	шт.	8	1010,0	8080,0	12	1010,0	12120,0	16	1010,0	16160,0		см. альбом III

12

1. Узел опорожнения бассейна контакта и стабилизации аналогичен для всех типоразмеров аэротенка контактной стабилизации
2. Совместно с данным см. листы ТХ-4, ТХ-5, ТХ-6.

Изм.	Лист	№докум.	Подпись	Дата
Нач. отд.		Абрамович		
Нач. сект.		Пичатчи		
Гл. инж. пр.		Козловская		
Рук. грп.		Сапрыкин		
Проект		Комарова		

ТП 902-2-332 ТХ

Аэротенк контактной стабилизации производительностью 17÷40 тыс. м³/сут.

Тип I ÷ III

Лит.	Лист	Листов
Р	8	8

Узлы I, II, III и спецификация

МЭПХ УССР
Киевгипрокоммунстрой

Марка элемента	к-во шт	Бетон м			Арматурные изделия: Холоднотянутая проволока класс В-I; 2ОСТ6127-53			Арматурная сталь ГОСТ 5781-75																	Закладные изделия: Профильная сталь								Арматурная сталь ГОСТ 5781-75												Всего
		„200"	„300"	Итого	Ф мм 4	Ф мм 5	Итого	Класс AI Ф мм 6	8	10	12	16	Итого	Класс AIII Ф мм 6	8	10	12	14	16	20	22	Итого	Класс AIV Ф мм 22	Итого		150×5	180×6	δ6	δ8	δ10	Труба dy=25	Труба dy30	Итого	Класс AI 6AI	10AI	12AI	16AI	Итого	Класс AII 10AII	Итого	Класс AIII 8AIII	10AIII	Итого	Итого	
Сборные железобетонные конструкции. Компановка из двух секций																																															
КУ1-36-1а	7	12.0	—	12.0	—	—	—	241	31	—	—	—	272	—	316	252	—	99	581	—	—	1248	—	—	1520	—	—	—	31	83	—	—	114	1	—	—	115	116	14	14	—	10	10	140	254
ПКУ1-36-1б	2	3.4	—	3.4	—	—	—	62	9	—	—	—	71	—	88	72	—	14	166	—	—	340	—	—	411	—	—	—	4	12	—	—	16	1	—	—	33	34	2	2	—	1	1	37	53
ПКУ1-36-2	16	27.4	—	27.4	—	—	—	501	141	56	80	—	778	—	723	461	166	227	664	—	1422	3663	—	—	4441	—	—	—	—	—	—	—	—	2	—	—	262	264	—	—	—	—	—	264	264
ПКУ1-36-2а	2	3.4	—	3.4	—	—	—	63	18	7	10	—	98	—	90	58	21	28	83	—	178	458	—	—	556	—	—	—	2	—	—	—	2	1	—	1	33	35	—	—	—	1	1	37	39
К5-1а	8	10.6	—	10.6	—	—	—	—	88	25	—	—	113	—	—	—	—	46	—	302	—	348	—	—	461	—	—	—	362	150	—	21	533	—	—	—	—	—	—	—	19	32	51	51	584
ИП5-4	8	—	7.6	7.6	132	88	220	—	—	—	26	19	45	14	157	—	30	—	—	—	—	201	285	285	751	362	24	22	—	—	—	—	408	—	—	—	—	—	—	—	60	—	60	60	468
ИП5-4а	4		3.8	3.8	69	44	113				13	10	23	7	96	121	15					239	143	143	518	181	12	11	—	—	6	—	210	—	—	—	—	—	—	—	—	6	6	6	216
ИП5-4б	4		3.8	3.8	74	44	118	2	23		13	10	23	7	83	121	15					226	143	143	510	181	12	11	—	—	6	—	210	—	—	—	—	—	—	—	—	6	6	6	216
ПТ5а	8		6.6	6.6					95				95				106		202	597		905			1000	182	—	—	—	—	—	—	182	—	3	42	—	45	—	—	19	—	19	64	246
Сборные железобетонные конструкции. Компановка из трех секций.																																															
ПКУ1-36-1а	12	20.5	—	20.5	—	—	—	413	53	—	—	—	466	—	542	432	—	170	996	—	—	2140	—	—	2606	—	—	—	53	142	—	—	195	1	—	—	197	198	24	24	—	17	17	239	381
ПКУ1-36-1б	3	5.1	—	5.1	—	—	—	93	13	—	—	—	106	—	131	108	—	21	249	—	—	509	—	—	615	—	—	—	7	18	—	—	25	1	—	—	49	50	3	3	—	2	2	55	80
ПКУ1-36-2	20	34.2	—	34.2	—	—	—	626	176	70	100	—	972	—	904	576	208	284	830	—	1778	4580	—	—	5552	—	—	—	—	—	—	—	—	3	—	—	328	331	—	—	—	—	—	331	331
ПКУ1-36-2а	3	5.1	—	5.1	—	—	—	94	26	11	15	—	146	—	136	86	31	43	125	—	227	648	—	—	794	—	—	—	4	—	—	—	4	1	—	1	49	51	—	—	—	1	1	52	56
К5-1а	10	13.3	—	13.3	—	—	—	—	110	31	—	—	141	—	—	—	—	57	—	378	—	435	—	—	576	—	—	—	452	188	—	26	666	—	—	—	—	—	—	—	24	44	68	68	734
ИП5-4	12	—	11.4	11.4	198	132	330	—	—	—	38	29	67	22	235	—	46	—	—	—	—	303	427	427	1127	542	36	34	—	—	—	—	612	—	—	—	—	—	—	—	90	—	90	90	702
ИП5-4а	6		5.7	5.7	104	61	165				19	15	34	11	131	181	23					350	214	214	763	271	18	17	—	—	10	—	316	—	—	—	—	—	—	—	—	10	10	10	326
ИП5-4б	6		5.7	5.7	111	61	175	4	34		19	15	72	11	124	181	23					339	214	214	800	271	18	17	—	—	10	—	316	—	—	—	—	—	—	—	—	10	10	10	326
ПТ5а	12		10.0	10.0					143				143				158		304	895		1357			2300	274	—	—	—	—	—	—	274	—	5	62	—	67	—	—	29		29	96	370
Сборные железобетонные конструкции. Компановка из четырех секций.																																															
ПКУ1-36-1а	17	29.1	—	29.1	—	—	—	585	75	—	—	—	660	—	768	612	—	241	1411	—	—	3032	—	—	3692	—	—	—	75	201	—	—	276	2	—	—	279	281	34	34	—	24	24	339	615
ПКУ1-36-1б	4	6.8	—	6.8	—	—	—	124	18	—	—	—	142	—	175	144	—	28	332	—	—	679	—	—	821	—	—	—	9	24	—	—	33	1	—	—	66	67	4	4	—	3	3	74	107
ПКУ1-36-2	24	41.0	—	41.0	—	—	—	751	211	84	120	—	1166	—	1085	691	250	341	996	—	2134	5497	—	—	6663	—	—	—	—	—	—	—	—	4	—	—	394	398	—	—	—	—	—	398	398
ПКУ1-36-2а	4	6.8	—	6.8	—	—	—	125	35	14	20	—	194	—	181	115	42	57	166	—	336	897	—	—	1091	—	—	—	5	—	—	—	5	1	—	1	66	68	—	—	—	1	1	69	74
К5-1а	12	16.0	—	16.0	—	—	—	—	132	37	—	—	169	—	—	—	—	68	—	454	—	522	—	—	691	—	—	—	542	226	—	31	799	—	—	—	—		—	—	29	53	82	82	881
ИП5-4	16	—	15.2	15.2	264	176	440	—	—	—	51	38	89	29	314	—	61	—	—	—	—	404	570	570	1503	723	48	45	—	—	—	—	816	—	—	—	—	—	—	—	120	—	120	120	936
ИП5-4а	8		7.6	7.6	138	88	226				26	19	45	15	175	242	31					463	235	235	1090	362	24	22	—	—	13	—	421	—	—	—	—	—	—	—	—	13	13	13	434
ИП5-4б	8		7.6	7.6	148	88	236	5	46		26	19	96	15	166	242	31					454	235	235	1021	362	24	22	—	—	13	—	421	—	—	—	—	—	—	—	—	13	13	13	434
ПТ5а	16		13.8	13.8					190				190				211		405	1194		1810			2000	365	—	—	—	—	—	—	365	—	6	83	—	89	—	—	45	—	45	134	499

7580/II 13

Изм.	Лист	N докум.	Подпись	Дата	ТП 902-2-332	КЖ
Нач. отд.	Абра	ович			Аэротенк контактной стабилизации. производительностью 17-40 тыс. м³/сут.	
Гип	Казло	кая			Тип I	Лит / Лист / Листов: Р / 1 / 54
Гл. спец.	Брас	ский				
Рук. гр.	Зан	берг			Сводные выборки материалов.	МЖКХ УССР

Марка эл-та	Кол. шт.	Бетон м³ 100	Бетон м³ 200	Бетон м³ Итого	Арматурные изделия. Арматурная сталь ГОСТ 5781-75. Класс А-I ф мм 6	8		Итого	Класс А-III ф мм 8	10	12	14	16	18	20	22	25				Итого	Всего	Закладные детали. Профильная сталь. Сальник Ду400	Сальник Ду500	Труба Ду200			Итого:
Монолитные железобетонные конструкции. Компановка из 2 секций.																												
Подготовка	1	45.7	—	45.7	—	—	—	—	—	—	—	—	—	—	—	—	—	—	—	—	—	—	—	—	—			—
Днище РКМ-1	1	—	199.6	199.6	10.0	4570.0	—	4580.0	—	3270.0	—	—	10120.0	150.0	—	—	—	—	—	—	13540.0	18120.0	—	—	332.8			332.8
Набетонка	1	9.1	—	9.1	—	—	—	—	—	—	—	—	—	—	—	—	—	—	—	—	—	—	—	—	—			—
УМ-1	3	—	6.9	6.9	6.6	—	—	6.6	110.1	237.3	131.7	128.1	—	—	133.5	—	—	—	—	—	740.7	747.3	—	—	—			—
УМ-2	1	—	2.3	2.3	2.2	—	—	2.2	36.7	79.1	51.9	42.7	—	—	44.5	41.0	—	—	—	—	295.9	298.1	29.3	—	—			29.3
УМ-3	1	—	3.5	3.5	2.9	—	—	2.9	56.4	118.0	79.1	60.3	—	—	66.7	43.4	—	—	—	—	423.9	426.8	29.3	—	—			29.3
УМ-4	3	—	10.5	10.5	8.7	—	—	8.7	169.2	365.1	211.2	180.9	—	—	200.1	—	—	—	—	—	1126.5	1135.2	—	—	—			—
УМ-5	2	—	7.0	7.0	4.2	—	—	4.2	52.2	247.6	174.0	145.6	—	—	136.4	—	141.6	—	—	—	886.6	890.8	—	87.4	—			87.4
стыки панелей Узел „1"	14	—	—	—	—	—	—	—	—	—	37.8	—	—	—	—	—	—	—	—	—	37.8	37.8	—	—	—			—
Узел „2"	70	—	—	—	—	—	—	—	—	—	378.0	—	—	—	—	—	—	—	—	—	378.0	378.0	—	—	—			—
Монолитные железобетонные конструкции. Компановка из 3 секций.																												
Подготовка	1	68.0	—	68.0	—	—	—	—	—	—	—	—	—	—	—	—	—	—	—	—	—	—	—	—	—			—
Днище РКМ-1	1	—	291,5	291,5	20.0	6970.0	—	6990.0	—	5050.0	—	—	15080.0	220.0	—	—	—	—	—	—	20350.0	21340.0	—	—	499,2			499,2
Набетонка	1	13.5	—	13.5	—	—	—	—	—	—	—	—	—	—	—	—	—	—	—	—	—	—	—	—	—			—
УМ-1	3	—	6.9	6.9	6.6	—	—	6.6	110.1	237.3	131.7	128.1	—	—	133.5	—	—	—	—	—	740.7	747.3	—	—	—			—
УМ-2	1	—	2.3	2.3	2.2	—	—	2.2	36.7	79.1	51.9	42.7	—	—	44.5	41.0	—	—	—	—	295.9	298.1	29.3	—	—			29.3
УМ-3	2	—	7.0	7.0	5.8	—	—	5.8	112.8	243.4	158.2	120.6	—	—	133.4	86.8					847.8	853.6	58.6	—	—			58.6
УМ-4	4	—	14.0	14.0	11.6	—	—	11.6	225.6	486.8	281.6	241.2	—	—	266.8						1502.0	1513.6	—	—	—			—
УМ-5	3	—	10.5	10.5	6.3	—	—	6.3	78.3	371.4	261.0	218.4	—	—	204.6		212.4				1329.9	1336.2	—	131.1	—			—
Стыки панел. Узел „1"	16	—	—	—	—	—	—	—	—	—	43.2	—	—	—	—	—	—	—	—	—	43.2	43.2	—	—	—			—
Узел „2"	80	—	—	—	—	—	—	—	—	—	432.0	—	—	—	—	—	—	—	—	—	432.0	432.0	—	—	—			—
Монолитные железобетонные конструкции Компановка из 4х секций																												
Подготовка	1	89.0	—	89.0	—	—	—	—	—	—	—	—	—	—	—	—	—	—	—	—	—	—	—	—	—	—	—	—
Днище РКМ-1	1	—	384.5	384.5	20.0	9130.0	—	9150.0	—	6390.0	—	—	19240.0	290.0	—	—	—	—	—	—	25920.0	35070.0	—	—	665.6			665.6
Набетонка	1	18.0	—	18.0	—	—	—	—	—	—	—	—	—	—	—	—	—	—	—	—	—	—	—	—	—			—
УМ-1	3	—	6.9	6.9	6.6	—	—	6.6	110.1	237.3	131.7	128.1	—	—	133.5	—	—	—	—	—	740.7	747.3	—	—	—			—
УМ-2	1	—	2.3	2.3	2.2	—	—	2.2	36.7	79.1	51.9	42.7	—	—	44.5	41.0	—	—	—	—	295.9	298.1	29.3	—	—			29.3
УМ-3	3	—	10.5	10.5	8.7	—	—	8.7	168.2	365.1	237.3	180.9	—	—	200.1	130.2	—	—	—	—	1271.7	1280.4	87.9	—	—			87.9
УМ-4	6	—	21.0	21.0	17.4	—	—	17.4	338.4	730.2	422.4	361.8	—	—	460.2	—	—	—	—	—	2253.0	2270.4	—	—	—			—
УМ-5	3	—	10.5	10.5	6.3	—	—	6.3	78.3	371.4	261.0	218.4	—	—	204.0	—	212.4	—	—	—	1328.9	1335.2	—	131.1	—			131.1
УМ-6	1	—	5.9	5.9	3.8	—	—	3.8	87.7	186.4	152.1	108.8	—	—	118.5	—	—	—	—	—	660.5	664.3	—	—	—			
УМ-7	1	—	1.8	1.8	3.8	—	—	3.8	87.7	186.4	152.1	120.4	—	—	118.5	—	67.7	—	—	—	728.2	732.0	—	43.7	—	—	—	43.7
стыки панелей „1"	24	—	—	—	—	—	—	—	—	—	64.8	—	—	—	—	—	—	—	—	—	64.8	64.8	—	—	—	—	—	—
„2"	120	—	—	—	—	—	—	—	—	—	648.0	—	—	—	—	—	—	—	—	—	648.0	648.0	—	—	—	—	—	—

N п/п	Наименование конструкций	Прокат СТ3 (кг) L16	L75×5	L56×4	L50×5	L25×3	δ10	δ8	δ6	δ4	
Выборка металла. Компановка из двух секций											
1.	ЛГ3	96.0	28.0	—	—	—	—	—	8.0	60.0	—
2.	ОЛГ1А	—	—	20.0	16.0	4.0	—	—	—	—	—
3.	ОЛГ2А	—	—	20.0	16.0	4.0	—	—	—	—	—
4.	ППГ7	—	—	44.0	68.0	12.0	—	—	—	52.0	—
5.	ППГ8	—	—	34.0	26.0	8.0	—	—	—	30.0	—
6.	ППГ13	—	—	84.0	104.0	28.0	—	—	—	104.0	—
7.	ППГ14	—	—	84.0	104.0	28.0	—	—	—	104.0	—
8.	МС1	—	—	—	—	—	368.0	—	—	—	—
9.	МС2	—	—	—	—	—	66.0	—	—	—	—
10	МС4	—	—	—	—	—	—	2.0	—	—	—
Выборка металла компановка из трех секций											
1.	ЛГ3	96.0	28.0	—	—	—	—	—	8.0	60.0	—
2.	ОЛГ1А	—	—	20.0	16.0	4.0	—	—	—	—	—
3.	ОЛГ2А	—	—	20.0	16.0	4.0	—	—	—	—	—
4.	ППГ7	—	—	66.0	102.0	18.0	—	—	—	78.0	—
5.	ППГ8	—	—	34.0	26.0	8.0	—	—	—	30.0	—
6.	ППГ13	—	—	126.0	156.0	42.0	—	—	—	156.0	—
7.	ППГ14	—	—	126.0	156.0	42.0	—	—	—	156.0	—
8.	МС1	—	—	—	—	—	460.0	—	—	—	—
9.	МС2	—	—	—	—	—	110.0	—	—	—	—
10.	МС4	—	—	—	—	—	—	2.0	—	—	—
Выборка металла. Компановка из четырех секций											
1.	ЛГ3	96.0	28.0	—	—	—	—	—	8.0	60.0	—
2.	ОЛГ1А	—	—	20.0	16.0	4.0	—	—	—	—	—
3.	ОЛГ2А	—	—	20.0	16.0	4.0	—	—	—	—	—
4.	ППГ7	—	—	88.0	136.0	24.0	—	—	—	104.0	—
5.	ППГ8	—	—	34.0	26.0	8.0	—	—	—	30.0	—
6.	ППГ13	—	—	168.0	208.0	56.0	—	—	—	208.0	—
7.	ППГ14	—	—	168.0	208.0	56.0	—	—	—	208.0	—
8.	МС-1	—	—	—	—	—	552.0	—	—	—	—
9.	МС2	—	—	—	—	—	154.0	—	—	—	—
10.	МС4	—	—	—	—	—	—	2.0	—	—	—

7580/II 14

Изм.	Лист	N докум.	Подпись	Дата	ТП 902-2-332			КЖ
					Аэротенк контактной стабилизации производительностью 11-40 тыс. м³/сут.			
Нач. отд.		Абрамович			Тип I	Лит	Лист	Листов
Гип		Каэловская				Р	2	
Гл. спец.		Браславский						
Укгр.		Зантберг			Сводные выборки материалов. Монолитные железобетонные конструкции	Минсантехстрой СССР		

Марка элемента	К-во шт.	Бетон м³			Арматурные изделия																				Закладные изделия																		
					Холоднотянутая проволока класс В-1 ГОСТ 6727-53*			Арматурная сталь ГОСТ 5781-75																	Профильная сталь								Арматурная сталь ГОСТ 5781-75										Всего
		„200"	„300"	Итого	Фмм 4	Фмм 5	Итого	Класс АI Фмм 6	8	10	12	16	Итого	Класс АIII Фмм 6	8	10	12	14	16	20	22	Итого	Класс АIV Фмм 22	Итого		150×5	180×6	δ6	δ8	δ10	Труба $d_у$=25	Труба $d_у$=50	Итого	Класс АI 6АI	10АI	12АI	16АI	Итого	Класс АII 10АII	Итого	Класс АIII 8АIII	10АIII	Итого	Итого	
Сборные железобетонные конструкции. Компановка из двух секций.																																											
ПКУ1-36-1а	8	13.7	—	13.7	—	—	—	275	35	—	—	—	310	—	362	288	—	114	664	—	—	1428	—	—	1738	—	—	—	35	94	—	—	129	1	—	—	131	132	16	16	—	—	—	148	277
ПКУ1-36-1б	2	3.4	—	3.4	—	—	—	62	9	—	—	—	71	—	88	72	—	14	166	—	—	340	—	—	411	—	—	—	4	12	—	—	16	1	—	—	33	34	2	2	—	1	1	37	53
ПКУ1-36-1в	5	8.6	—	8.6	—	—	—	172	22	—	—	—	194	—	226	180	—	71	415	—	—	892	—	—	1086	—	—	—	22	94	—	—	116	1	—	—	82	83	10	10	—	4	4	97	213
ПКУ1-36-2	20	34.2	—	34.2	—	—	—	626	176	70	100	—	972	—	904	576	208	284	830	—	1778	4580	—	—	5552	—	—	—	—	—	—	—	—	2	—	—	328	300	—	—	—	—	—	300	300
ПКУ1-36-2а	2	3.4	—	3.4	—	—	—	63	18	7	10	—	98	—	90	58	21	28	83	—	178	458	—	—	556	—	—	—	2	—	—	—	2	1	—	1	33	35	—	—	—	1	1	36	38
К5-1а	8	10.6	—	10.6	—	—	—	—	88	25	—	—	113	—	—	—	—	46	—	302	—	348	—	—	461	—	—	—	362	150	—	21	533	—	—	—	—	—	—	—	19	35	54	54	587
ИП5-4	8	—	7.6	7.6	132	88	220	—	—	—	26	19	45	14	157	—	30	—	—	—	—	201	285	285	751	362	24	22	—	—	—	—	408	—	—	—	—	—	—	—	60	—	60	60	468
ИП5-4а	4	—	3.8	3.8	69	44	113	—	—	—	13	10	23	7	96	121	15	—	—	—	—	239	143	143	518	181	12	11	—	—	6	—	210	—	—	—	—	—	—	—	30	6	36	36	246
ИП5-4б	4	—	3.8	3.8	74	44	118	2	23	—	13	10	23	7	83	121	15	—	—	—	—	226	143	143	510	181	12	11	—	—	6	—	210	—	—	—	—	—	—	—	30	6	36	36	246
ПТ5а	6	—	6.6	6.6	—	—	—	—	95	—	—	—	95	—	—	—	106	—	202	597	—	905	—	—	1000	182	—	—	—	—	—	—	182	—	3	42	—	45	—	—	19	—	19	64	246
П3д	6	—	0.5	0.5	—	4	4	—	—	11	—	—	11	—	—	32	—	—	—	—	—	32	—	—	47	66	—	—	—	—	—	—	66	—	11	—	—	11	—	—	7	—	7	18	84
Б-1	4	0.3	—	0.3	—	—	—	—	15	—	—	—	15	—	—	—	—	23	—	—	—	23	—	—	38	—	—	—	15	—	—	6	21	—	—	—	—	—	—	—	—	3	3	3	24
Сборные железобетонные конструкции. Компановка из трех секций.																																											
ПКУ1-36-1а	12	20.5	—	20.5	—		—	413	53	—	—	—	466	—	542	432	—	170	996	—	—	2140	—	—	2606	—	—	—	53	142	—	—	195	1	—	—	197	198	24	24	—	—	—	222	417
ПКУ1-36-1б	3	5.1	—	5.1	—	—	—	93	13	—	—	—	106	—	131	108	—	21	249	—	—	509	—	—	615	—	—	—	7	18	—	—	25	1	—	—	49	50	3	3	—	2	2	55	70
ПКУ1-36-1в	10	17.1	—	17.1	—	—	—	344	44	—	—	—	388	—	452	360	—	142	830	—	—	1764	—	—	2152	—	—	—	44	188	—	—	232	1	—	—	164	165	20	20	—	8	—	193	425
ПКУ1-36-2	24	41.0	—	41.0	—	—	—	751	211	84	120	—	1166	—	1085	691	250	341	996	—	2134	5497	—	—	6663	—	—	—	—	—	—	—	—	3	—	—	394	397	—	—	—	—	—	397	397
ПКУ1-36-2а	3	5.1	—	5.1	—	—	—	94	26	11	15	—	146	—	136	86	31	43	125	—	267	688	—	—	834	—	—	—	4	—	—	—	4	1	—	1	49	51	—	—	—	1	1	52	56
К5-1а	10	13.3	—	13.3	—	—	—	—	110	31	—	—	141	—	—	—	—	57	—	378	—	435	—	—	576	—	—	—	452	188	—	26	666	—	—	—	—	—	—	—	24	44	68	68	734
ИП5-4	12	—	11.4	11.4	198	132	330	—	—	—	38	29	67	22	235	—	46	—	—	—	—	303	427	427	1127	542	36	34	—	—	—	—	612	—	—	—	—	—	—	—	102		102	102	714
ИП5-4а	6	—	5.7	5.7	104	61	165	—	—	—	19	15	34	11	131	181	23	—	—	—	—	350	214	214	763	271	18	17	—	—	10	—	316	—	—	—	—	—	—	—	45	10	55	55	371
ИП5-4б	6	—	5.7	5.7	111	61	172	4	34	—	19	15	72	11	124	181	23	—	—	—	—	339	214	214	797	271	18	17	—	—	10	—	316	—	—	—	—	—	—	—	45	10	55	55	371
ПТ5а	12	—	10.0	10.0	—	—	—	—	143	—	—	—	143	—	—	—	158	—	304	895	—	1357	—	—	1500	274	—	—	—	—	—	—	274	—	5	62	—	67	—	—	29	—	29	96	370
П3д	12	—	1.1	1.1	—	8	8	—	—	22	—	—	22	—	—	67	—	—	—	—	—	67	—	—	97	132	—	—	—	—	—	—	—	—	22	—	—	—	—	22	7	—	7	29	161
Б-1	8	0.6	—	0.6	—	—	—	—	30	—	—	—	30	—	—	—	—	46	—	—	—	46	—	—	76	—	—	—	30	—	—	11	41	—	—	—	—	—	—	—	—	4	4	4	45
Сборные железобетонные конструкции. Компановка из четырех секций.																																											
ПКУ1-36-1а	16	27.4	—	27.4	—	—	—	550	70	—	—	—	620	—	723	576	—	227	1328	—	—	2854	—	—	3474	—	—	—	70	189	—	—	259	2	—	—	262	264	32	32	—	—	—	296	555
ПКУ1-36-1б	4	6.8	—	6.8	—	—	—	124	18	—	—	—	142	—	175	144	—	28	332	—	—	679	—	—	821	—	—	—	9	24	—	—	33	1	—	—	66	67	4	4	—	3	3	74	107
ПКУ1-36-1в	15	25.7	—	25.7	—	—	—	516	66	—	—	—	582	—	678	540	—	213	1245	—	—	2676	—	—	3258	—	—	—	66	282	—	—	348	2	—	—	246	248	30	30	—	12	—	290	638
ПКУ1-36-2	28	47.9	—	47.9	—	—	—	876	246	98	140	—	1360	—	1266	806	291	398	1162	—	2489	6412	—	—	7772	—	—	—	—	—	—	—	—	3	—	—	459	462	—	—	—	—	—	462	462
ПКУ1-36-2а	4	6.8	—	6.8	—	—	—	125	35	14	20	—	194	—	181	115	42	57	166	—	356	917	—	—	1111	—	—	—	5	—	—	—	5	1	—	1	66	68	—	—	—	1	1	69	74
К5-1а	12	16.0	—	16.0	—	—	—		132	37	—	—	169	—	—	—	—	68	—	454	—	522	—	—	691	—	—	—	542	226	—	31	799	—	—	—	—	—	—	—	29	53	82	82	881
ИП5-4	16	—	15.2	15.2	264	176	440	—	—	—	51	38	89	29	314	—	61	—	—	—	—	404	570	570	1503	723	48	45	—	—	—	—	816	—	—	—	—	—	—	—	136	—	136	136	952
ИП5-4а	8	—	7.6	7.6	138	88	226	—	—	—	26	19	45	15	175	242	31	—	—	—	—	463	235	235	969	362	24	22	—	—	13	—	421	—	—	—	—	—	—	—	60	13	73	73	494
ИП5-4б	8	—	7.6	7.6	148	88	236	5	46	—	26	19	96	15	166	242	31	—	—	—	—	454	235	235	1021	362	24	22	—	—	13	—	421	—	—	—	—	—	—	—	60	13	73	73	494
ПТ5а	16	—	13.8	13.8	—	—	—	—	190	—	—	—	190	—	—	—	211	—	405	1194	—	1810	—	—	2000	365	—	—	—	—	—	—	365	—	6	83	—	89	—	—	38	—	38	127	492
П3д	18	—	1.6	1.6	—	13	13	—	—	33	—	—	33	—	—	97	—	—	—	—	—	97	—	—	143	198	—	—	—	—	—	—	—	—	33	—	—	33	—	—	21	—	21	54	252
Б-1	12	0.9	—	0.9	—	—	—	—	45	—	—	—	45	—	—	—	—	69	—	—	—	69			114	—	—	—	46	—	—	17	63	—	—	—	—	—	—	—	—	10	10	10	73

15

Изм.	Лист	N докум.	Подпись	Дата
Нач. отд.		Абрамович		
Гип		Козловская		
Гл. спец.		Браславский		
Рук. гр.		Зантберг		
Инженер		Юровский		
Провер.		Стасенко		

ТП 902-2-332 КЖ

Аэротенк контактной стабилизации производительностью 17-40 тыс. м³/сут.

Тип II

Лит.	Лист	Листов
Р	3	

Свободные выборки материалов. Сборные железобетонные

МЭиКХ УССР УКРГИПРОКОММУНСТРОЙ

7580/П

Марка элемента	к-во шт.	Бетон м³ „100"	„200"	Итого	Арматурные изделия. Арматурная сталь ГОСТ 5781-75. класс АI ф мм 6	8		Итого	класс АIII ф мм 8	10	12	14	16	18	20	22	25		Итого	Всего	Закладные изделия. Профильная сталь. Сальник Ду=400	Сальник Ду 500	Труба Ду=200		Итого
Монолитные железобетонные конструкции. Компановка из двух секций.																									
Подготовка	—	67.0	—	67.0	—	—	—	—	—	—	—	—	—	—	—	—	—	—	—	—	—	—	—	—	—
днище РКМ2	1	—	240.2	240.2	10.0	6830.0	—	6840.0	—	5890.0	—	—	14720.0	150.0	—	—	—	—	20760.0	27600.0	—	—	332.8	—	332.8
Набетонка	—	54.0	—	54.0	—	—	—	—	—	7.2	—	—	—	—	—	—	—	—	7.2	7.2	—	—	—	—	—
УМ-1	3	—	6.9	6.9	6.6	—	—	6.6	110.1	237.3	131.7	128.1	—	—	133.5	123.0	—	—	863.7	870.3	—	—	—	—	—
УМ-2	1	—	2.3	2.3	2.2	—	—	2.2	36.7	79.1	51.9	42.7	—	—	44.5	41.0	—	—	295.9	298.1	29.3	—	—	—	29.3
УМ-3	1	—	3.5	3.5	2.9	—	—	2.9	56.4	118.0	79.1	60.3	—	—	66.7	43.4	—	—	423.9	426.8	29.3	—	—	—	29.3
УМ 4	3	—	10.5	10.5	8.7	—	—	8.7	169.2	365.0	211.2	180.9	—	—	200.1	—	—	—	1127.5	1136.2	—	—	—	—	
УМ 5	2	—	7.0	7.0	4.2	—	—	4.2	52.2	247.6	174.0	145.6	—	—	136.4	—	141.6	—	897.4	901.6	—	87.4	—	—	87.4
Стыки панелей Узел 1	24	—	—	—	—	—	—	—	—	—	64.8	—	—	—	—	—	—	—	64.8	64.8	—	—	—	—	—
" Узел 2	120	—	—	—	—	—	—	—	—	—	648.0	—	—	—	—	—	—	—	648.0	648.0	—	—	—	—	—
Монолитные железобетонные конструкции. Компановка из трех секций.																									
Подготовка	—	95.3	—	95.3	—	—	—	—	—	—	—	—	—	—	—	—	—	—	—	—	—	—	—	—	—
днище РКМ 2	1	—	354.2	354.2	20.0	10430.0	—	10450.0	—	6410.0	—	—	17290.0	220.0	—	—	—	—	23920.0	34370.0	—	—	499.2	—	499.2
Набетонка	—	81.0	—	81.0	—	—	—	—	—	10.8	—	—	—	—	—	—	—	—	10.8	10.8	—	—	—	—	—
УМ-1	3	—	6.9	6.9	6.6	—	—	6.6	110.1	237.3	131.7	128.1	—	—	133.5	123.0	—	—	863.7	870.3	—	—	—	—	—
УМ-2	1	—	2.3	2.3	2.2	—	—	2.2	36.7	79.1	51.9	42.7	—	—	44.5	41.0	—	—	295.9	298.1	29.3	—	—	—	29.3
УМ-3	2	—	7.0	7.0	5.8	—	—	5.8	312.8	236.0	158.2	120.6	—	—	133.4	86.8	—	—	1047.8	1053.6	58.6	—	—	—	58.6
УМ-4	5	—	17.5	17.5	14.5	—	—	14.5	282.0	608.5	352.0	301.5	—	—	333.5	—	—	—	1877.5	1892.0	—	—	—	—	—
УМ-5	3	—	10.5	10.5	10.5	—	—	10.5	78.3	371.4	261.0	218.4	—	—	204.6	—	212.4	—	1346.1	1356.6	—	131.1	—	—	131.1
Стыки панелей Узел 1	34	—	—	—	—	—	—	—	—	—	91.8	—	—	—	—	—	—	—	91.8	91.8	—	—	—	—	—
" Узел 2	170	—	—	—	—	—	—	—	—	—	918.0	—	—	—	—	—	—	—	918.0	918.0	—	—	—	—	—
Монолитные железобетонные конструкции. Компановка из четырех секций.																									
Подготовка	—	121.6	—	121.6	—	—	—	—	—	—	—	—	—	—	—	—	—	—	—	—	—	—	—	—	—
днище РКМ-2	—	—	469.9	469.9	20.0	13980.0	—	14000.0	—	7230.0	—	—	20870.0	290.0	—	—	—	—	28330.0	42310.0	—	—	665.6	—	665.6
Набетонка	—	108.0	—	108.0	—	—	—	—	—	14.4	—	—	—	—	—	—	—	—	14.4	14.4	—	—	—	—	—
УМ-1	3	—	6.9	6.9	6.6	—	—	6.6	110.1	237.3	131.7	128.1	—	—	133.5	123.0	—	—	863.7	870.3	—	—	—	—	—
УМ-2	1	—	2.3	2.3	2.2	—	—	2.2	36.7	79.1	51.9	42.7	—	—	44.5	41.0	—	—	295.9	298.1	29.3	—	—	—	29.3
УМ-3	3	—	10.5	10.5	8.7	—	—	8.7	169.2	354.0	237.3	180.9	—	—	200.1	130.2	—	—	1271.7	1280.4	87.9	—	—	—	—
УМ-4	6	—	21.0	21.0	17.4	—	—	17.4	338.4	730.2	422.4	361.8	—	—	400.2	—	—	—	2253.0	2270.4	—	—	—	—	—
УМ-5	3	—	10.5	10.5	6.3	—	—	6.3	78.3	371.4	261.0	218.4	—	—	204.6	—	212.4	—	1346.1	1352.4	—	131.1	—	—	131.1
УМ-6	1	—	5.9	5.9	3.8	6.0	—	9.8	87.7	186.4	159.1	108.8	—	—	118.5	—	—	—	660.5	670.3	—		—	—	—
УМ-7	1	—	1.8	1.8	3.8	6.0	—	9.8	87.7	186.4	159.1	120.4	—	—	118.5	—	67.7	—	739.8	749.6	—	43.7	—	—	43.7
Стыки панелей Узел 1	42	—	—	—	—	—	—	—	—	—	113.4	—	—	—	—	—	—	—	113.4	113.4	—	—	—	—	—
" Узел 2	210	—	—	—	—	—	—	—	—	—	1134.0	—	—	—	—	—	—	—	1134.0	1134.0	—	—	—	—	—

№ п/п	Наименование конструкций	Прокат СТ3 (кг) С16	L100×10	L75×6	L56×4	L50×5	L25×3	δ10	δ8	δ6	δ4
Выборка металла. Компановка из двух секций											
1.	ЛГ3	96.0	—	28.0	—	—	—	—	—	8.0	60.0
2.	ОЛГ 1А	—	—	—	20.0	16.0	4.0	—	—	—	—
3.	ОЛГ 2А	—	—	—	20.0	16.0	4.0	—	—	—	—
4.	ППГ1	—	—	—	24.0	72.0	8.0	—	—	—	24.0
5.	ППГ3	—	—	—	12.0	18.0	4.0	—	—	—	12.0
6.	ППГ6	—	—	—	36.0	13.0	18.0	—	—	—	60.0
7.	ППГ7	—	—	—	66.0	102.0	18.0	—	—	—	78.0
8	ППГ13	—	—	—	168.0	208.0	56.0	—	—	—	208.0
9.	ППГ14	—	—	—	168.0	208.0	56.0	—	—	—	208.0
10.	МС1	—	—	—	—	—	—	184.0	—	-	—
11.	МС2	—	—	—	—	—	—	79.2	—	—	—
12.	МС3	—	30.4	—	—	—	—	9.6	—	—	—
13.	МС5	—	—	—	—	—	—	—	2.2	—	—
Выборка металла Компановка из трех секций.											
1.	ЛГ3	96.0	—	28.0	—	—	—	—	—	8.0	60.0
2.	ОЛГ 1А	—	—	—	20.0	16.0	4.0	—	—	—	—
3.	ОЛГ 2А	—	—	—	20.0	16.0	4.0	—	—	—	—
4.	ППГ1	—	—	—	24.0	72.0	8.0	—	—	—	24.0
5.	ППГ3	—	—	—	24.0	36.0	8.0	—	—	—	24.0
6.	ППГ4	—	—	—	14.0	26.0	4.0	—	—	—	14.0
7.	ППГ6	—	—	—	36.0	13.0	18.0	—	—	—	60.0
8.	ППГ7	—	—	—	110.0	170.0	30.0	—	—	—	130.0
9	ППГ13	—	—	—	252.0	312.0	84.0	—	—	—	312.0
10.	ППГ14	—	—	—	252.0	312.0	84.0	—	—	—	312.0
11.	МС1	—	—	—	—	—	—	230.0	—	—	—
12.	МС2	—	—	—	—	—	—	132.0	—	—	—
13.	МС3	—	51.2	—	—	—	—	19.2	—	—	—
14.	МС5	—	—	—	—	—	—	—	2.2	—	—
Выборка металла. Компановка из четырех секций											
1.	ЛГ3	96.0	—	28.0	—	—	—	—	—	8.0	60.0
2.	ОЛГ 1А	—	—	—	20.0	16.0	4.0	—	—	—	—
3.	ОЛГ 2А	—	—	—	20.0	16.0	4.0	—	—	—	—
4.	ППГ1	—	—	—	24.0	72.0	8.0	—	—	—	24.0
5.	ППГ3	—	—	—	36.0	54.0	12.0	—	—	—	36.0
6.	ППГ4	—	—	—	28.0	52.0	8.0	—	—	—	28.0
7.	ППГ6	—	—	—	36.0	13.0	18.0	—	—	—	60.0
8.	ППГ7	—	—	—	154.0	238.0	42.0	—	—	—	182.0
9.	ППГ13	—	—	—	336.0	416.0	112.0	—	—	—	416.0
10	ППГ14	—	—	—	336.0	416.0	112.0	—	—	—	416.0
11.	МС1	—	—	—	—	—	—	276.0	—	—	—
12.	МС2	—	—	—	—	—	—	184.0	—	—	—
13.	МС3	—	91.2	—	—	—	—	28.8	—	—	—
14.	МС5	—	—	—	—	—	—	—	2.2	—	—

16

7580/II

Изм.	Лист	N докум.	Подпись	Дата	ТП 902-2-332 КЖ
					Аэротенк контактной стабилизации производительностью 17.40 тыс. м³/сут.
Нач. отд.		Абрамович			Тип II
Гип		Козловская			Лит. Р · Лист 4 · Листов
Гл. спец.		Брославский			Сводные выборки материалов.
Рук. гр.		Зантберг			МЭСХ

Марка элемента	К-во шт.	Бетон м³			Арматурные изделия																				Закладные изделия																	
					Холоднотянутая проволока класс В1 ГОСТ 6727-53*			Арматурная сталь ГОСТ 5781-75																	Профильная сталь							Арматурная сталь ГОСТ 5781-15											Всего
								класс АI						класс АIII										класс АIV									класс АI					класс АII		класс АIII				
		200#	300#	Итого	ф мм 4	ф мм 5	Итого	ф мм 6	8	10	12	16	Итого	ф мм 6	8	10	12	14	16	20	22	Итого	ф мм 22	Итого								6АI	10АI	12АI	16АI	Итого	10АII	Итого	8АIII	10АIII	Итого	Итого	
Сборные железобетонные конструкции. Компановка из двух секций.																																										
ПКУ1-36-1а	12	20.5	—	20.5	—	—	—	413	53	—	—	—	466	—	542	432	—	170	996	—	—	2140	—	—	2606	—	—	—	53	142	—	—	195	1	—	—	197	198	24	24	—	17	17	239	434
ПКУ1-36-1б	2	3.4	—	3.4	—	—	—	62	9	—	—	—	71	—	88	72	—	14	166	—	—	340	—	—	411	—	—	—	4	12	—	—	16	1	—	—	33	34	2	2	—	1	1	37	53
ПКУ1-36-1в	7	12.0	—	12.0	—	—	—	241	31	—	—	—	272	—	316	252	—	99	581	—	—	1248	—	—	1520	—	—	—	31	132	—	—	163	1	—	—	115	116	14	14	—	6	6	136	299
ПКУ1-36-2	28	47.9	—	47.9	—	—	—	876	246	98	140	—	1360	—	1266	806	291	398	1162	—	2489	6412	—	—	7772	—	—	—	—	—	—	—	—	3	—	—	459	462	—	—	—	—	—	462	462
ПКУ1-36-2а	2	3.4	—	3.4	—	—	—	63	18	7	10	—	98	—	90	58	21	28	83	—	178	458	—	—	556	—	—	—	2	—	—	—	2	1	—	1	33	35	—	—	—	1	1	36	38
К5-1а	8	10.6	—	10.6	—	—	—	—	88	25	—	—	113	—	—	—	—	46	—	302	—	348	—	—	461	—	—	—	362	150	—	21	453	—	—	—	—	—	—	—	19	35	54	54	587
ИП5-4	16	—	15.2	15.2	264	176	440	—	—	—	51	38	89	29	314	—	61	—	—	—	—	404	570	570	1503	723	48	45	—	—	—	—	816	—	—	—	—	—	—	—	120	—	120	120	936
ИП5-4а	4	—	3.8	3.8	69	44	113	—	—	—	13	10	23	7	96	121	15	—	—	—	—	239	143	143	518	181	12	11	—	—	6	—	210	—	—	—	—	—	—	—	30	6	36	36	246
ИП5-4б	4	—	3.8	3.8	74	44	118	2	23	—	13	10	23	7	83	121	15	—	—	—	—	226	143	143	510	181	12	11	—	—	6	—	210	—	—	—	—	—	—	—	30	6	36	36	246
П3д	10	—	0.9	0.9	—	7	7	—	—	18	—	—	18	—	—	54	—	—	—	—	—	54	—	—	79	110	—	—	—	—	—	—	110	—	18	—	—	18	—	—	12	—	12	30	140
Б-1	6	0.4	—	0.4	—	—	—	—	22	—	—	—	22	—	—	—	—	34	—	—	—	34	—	—	56	—	—	—	23	—	8	—	31	—	—	—	—	—	—	—	—	5	5	5	36
Сборные железобетонные конструкции. Компановка из трех секций.																																										
ПКУ1-36-1а	18	30.8	—	30.8	—	—	—	619	79	—	—	—	698	—	814	648	—	256	1494	—	—	3212	—	—	3910	—	—	—	79	212	—	—	291	2	—	—	295	297	36	36	—	25	25	358	649
ПКУ1-36-1б	3	5.1	—	5.1	—	—	—	93	13	—	—	—	106	—	131	108	—	21	249	—	—	509	—	—	615	—	—	—	7	18	—	—	25	1	—	—	49	50	3	3	—	2	2	55	80
ПКУ1-36-1в	14	23.9	—	23.9	—	—	—	482	62	—	—	—	544	—	633	504	—	199	1162	—	—	2528	—	—	3072	—	—	—	62	263	—	—	325	2	—	—	230	232	28	28	—	11	11	271	596
ПКУ1-36-2	35	59.9	—	59.9	—	—	—	1096	308	123	175	—	1702	—	1582	1008	364	497	1453	—	3112	8016	—	—	9718	—	—	—	—	—	—	—	—	4	—	—	574	578	—	—	—	—	—	578	578
ПКУ1-36-2а	3	5.1	—	5.1	—	—	—	94	26	11	15	—	146	—	136	86	31	43	125	—	267	668	—	—	834	—	—	—	4	—	—	—	4	1	—	1	49	51	—	—	—	1	1	52	56
К5-1а	10	13.3	—	13.3	—	—	—	—	110	31	—	—	141	—	—	—	—	57	—	378	—	435	—	—	576	—	—	—	452	188	—	26	666	—	—	—	—	—	—	—	24	44	68	68	734
ИП5-4	24		22.8	22.8	396	264	660	—	—	—	77	58	135	43	470	—	91	—	—	—	—	604	854	854	2253	1085	72	67	—	—	—	—	1224	—	—	—	—	—	—	—	180	—	180	180	1404
ИП5-4а	6		5.7	5.7	104	66	170	—	—	—	19	14	33	11	130	181	23	—	—	—	—	345	214	214	762	271	18	17	—	—	10	—	316	—	—	—	—	—	—	—	45	10	55	55	371
ИП5-4б	6		5.7	5.7	111	66	177	4	34	—	19	14	71	11	124	181	23	—	—	—	—	339	214	214	801	271	18	17	—	—	10	—	316	—	—	—	—	—	—	—	45	10	55	55	371
П3д	20	—	1.8	1.8	—	14	14	—	—	36	—	—	36	—	—	108	—	—	—	—	—	108	—	—	158	220	—	—	—	—	—	—	220	—	36	—	—	36	—	—	23	—	23	59	279
Б1	12	0.8	—	0.8	—	—	—	—	44	—	—	—	44	—	—	—	—	68	—	—	—	68	—	—	112	—	—	—	46	—	17	—	63	—	—	—	—	—	—	—	—	10	10	10	73
Сборные железобетонные конструкции. Компановка из четырех секций																																										
ПКУ1-36-1а	24	41.0	—	41.0	—	—	—	826	106	—	—	—	932	—	1085	504	—	341	1992	—	—	3922	—	—	4854	—	—	—	106	284	—	—	390	3	—	—	394	397	48	48	—	34	34	479	869
ПКУ1-36-1б	4	6.8	—	6.8	—	—	—	124	18	—	—	—	142	—	175	144	—	28	332	—	—	679	—	—	821	—	—	—	9	24	—	—	33	1	—	—	66	67	4	4	—	3	3	74	107
ПКУ1-36-1в	21	35.9	—	35.9	—	—	—	722	92	—	—	—	814	—	949	756	—	298	1743	—	—	3746	—	—	4560	—	—	—	92	395	—	—	487	3	—	—	345	348	42	42	—	17	17	407	894
ПКУ1-36-2	40	68.4	—	68.4	—	—	—	1252	352	140	200	—	1944	—	1808	1152	416	568	1660	—	3556	9160	—	—	11104	—	—	—	—	—	—	—	—	5	—	—	656	661	—	—	—	—	—	661	661
ПКУ1-36-2а	4	6.8	—	6.8	—	—	—	125	35	14	20	—	194	—	181	115	42	57	166	—	356	917	—	—	1111	—	—	—	5	—	—	—	5	1	—	1	66	69	—	—	—	1	1	70	75
К5-1а	12	16.0	—	16.0	—	—	—	—	132	37	—	—	169	—	—	—	—	68	—	454	—	522	—	—	691	—	—	—	542	226	—	31	799	—	—	—	—	—	—	—	29	53	82	82	881
ИП5-4	32	—	30.4	30.4	528	352	880	—	—	—	102	77	179	58	627	—	122	—	—	—	—	807	1139	1139	3005	1444	96	90	—	—	—	—	1630	—	—	—	—	—	—	—	240	—	240	240	1870
ИП5-4а	8	—	7.6	7.6	138	88	226	—	—	—	26	19	45	14	174	242	30	—	—	—	—	460	285	285	997	362	24	22	—	—	13	—	421	—	—	—	—	—	—	—	60	13	73	73	494
ИП5-4б	8	—	7.6	7.6	148	88	236	5	46	—	26	19	96	14	166	242	30	—	—	—	—	452	285	285	999	362	24	22	—	—	13	—	421	—	—	—	—	—	—	—	60	13	73	73	494
П3д	30	—	2.7	2.7	—	21	21	—	—	54	—	—	54	—	—	162	—	—	—	—	—	162	—	—	237	330	—	—	—	—	—	—	330	—	54	—	—	54	—	—	35	—	35	89	419
Б1	18	1.3	—	1.3	—	—	—	—	67	—	—	—	67	—	—	—	—	103	—	—	—	103	—	—	170	—	—	—	68	—	25	—	93	—	—	—	—	—	—	—	—	15	15	15	108

7580/II 17

						ТП 902-2-332			КЖ
Изм.	Лист	N докум.	Подпись	Дата		Аэротенк контактной стабилизации производительностью 17÷40 тыс. м³/сут.			
Нач. отд.		Абрамович				Тип III	Лит	Лист	Листов
Гип		Козловская					Р	5	
Гл. спец.		Браславский							
Рук. гр.		Зантберг				Сводные выборки материалов. Сборные железобетонные	Минск УССР Минсантехпроект		
Инженер		Юровский							

Марка элемента	К-во шт.	Бетон м³ „100"	Бетон м³ „200"	Бетон м³ Итого	Арматурные изделия. Арматурная сталь ГОСТ 5781- класс АI ф мм 6	8		Итого	класс АIII ф мм 8	10	12	14	16	18	20	22	25		Итого	Всего	Закладные изделия. Профильная сталь: Сальник Ду=400	Сальник Ду=500	Труба Ду=200		Итого
Монолитные железобетонные конструкции. Компановка из двух секций																									
Подготовка	—	110.0	—	110.0	—	—	—	—	—	—	—	—	—	—	—	—	—	—	—	—	—	—	—	—	—
днище РКМ-3	1	—	293.8	293.8	10.0	9500.0	—	9510.0	—	4660.0	—	—	19800.0	150.0	—	—	—	—	19790.0	29300.0	—	—	332.8	—	332.8
набетонка	—	100.0	—	100.0	—	—	—	—	—	—	—	—	—	—	—	—	—	—	—	—	—	—	—	—	—
УМ-1	3	—	6.9	6.9	6.6	—	—	6.6	110.1	237.3	131.7	128.1	—	—	133.5	123.0	—	—	863.7	870.3	—	—	—	—	—
УМ-2	1	—	2.3	2.3	2.2	—	—	2.2	36.7	79.1	51.9	42.7	—	—	44.5	41.0	—	—	295.9	298.1	29.3	—	—	—	29.3
УМ-3	1	—	3.5	3.5	2.9	—	—	2.9	56.4	118.0	79.1	60.3	—	—	66.7	43.4	—	—	423.9	426.8	29.3	—	—	—	29.3
УМ-4	3	—	10.5	10.5	8.7	—	—	8.7	169.2	365.1	211.2	180.9	—	—	200.1	—	—	—	1127.5	1136.2	—	—	—	—	—
УМ-5	2	—	7.0	7.0	4.2	—	—	4.2	52.2	247.6	174.0	145.6	—	—	136.4	—	141.6	—	897.4	901.6	—	87.4	—	—	87.4
Стыки панелей Узел 1	38	—	—	—	—	—	—	—	—	—	102.6	—	—	—	—	—	—	—	—	—	—	—	—	—	—
" Узел 2	190	—	—	—	—	—	—	—	—	—	1026.0	—	—	—	—	—	—	—	—	—	—	—	—	—	—
Монолитные железобетонные конструкции. Компановка из трех секций.																									
Подготовка	—	157.0	—	157.0	—	—	—	—	—	—	—	—	—	—	—	—	—	—	—	—	—	—	—	—	—
днище РКМ3	1	—	440.7	440.7	20.0	12310.0	—	12390.0	—	7410.0	—	—	23160.0	220.0	—	—	—	—	30790.0	43180.0	—	—	499.2	—	499.2
Набетонка	—	150.0	—	150.0	—	—	—	—	—	—	—	—	—	—	—	—	—	—	—	—	—	—	—	—	—
УМ-1	3	—	6.9	6.9	6.6	—	—	6.6	110.1	237.3	131.7	128.1	—	—	133.5	123.0	—	—	863.7	870.3	—	—	—	—	—
УМ-2	1	—	2.3	2.3	2.2	—	—	2.2	36.7	79.1	51.9	42.7	—	—	44.5	41.0	—	—	295.9	298.1	29.3	—	—	—	29.3
УМ-3	2	—	7.0	7.0	5.8	—	—	5.8	312.8	236.0	158.2	120.6	—	—	133.4	86.8	—	—	1047.8	1053.6	58.6	—	—	—	58.6
УМ-4	5	—	17.5	17.5	14.5	—	—	14.5	282.0	608.5	352.0	301.5	—	—	333.5	—	—	—	1877.5	1892.0	—	—	—	—	—
УМ-5	3	—	10.5	10.5	10.5	—	—	10.5	78.3	371.4	261.0	218.4	—	—	204.6	—	212.4	—	1346.1	1356.6	—	131.1	—	—	131.1
Стыки панелей Узел 1	54	—	—	—	—	—	—	—	—	—	145.8	—	—	—	—	—	—	—	—	—	—	—	—	—	—
" Узел 2	270	—	—	—	—	—	—	—	—	—	1458.0	—	—	—	—	—	—	—	—	—	—	—	—	—	—
Монолитные железобетонные конструкции. Компановка из четырёх секций																									
Подготовка	—	204.0	—	204.0	—	—	—	—	—	—	—	—	—	—	—	—	—	—	—	—	—	—	—	—	—
днище РКМ-3	1	—	587.6	587.6	20.0	21600.0	—	21620.0	—	9670.0	—	—	29810.0	290.0	—	—	—	—	39770.0	61390.0	—	—	665.6	—	665.6
Набетонка	—	200.0	—	200.0	—	—	—	—	—	—	—	—	—	—	—	—	—	—	—	—	—	—	—	—	—
УМ-1	3	—	5.9	6.9	6.6	—	—	6.6	110.1	237.3	131.7	128.1	—	—	133.5	123.0	—	—	863.7	870.3	—	—	—	—	—
УМ-2	1	—	2.3	2.3	2.2	—	—	2.2	36.7	79.1	51.9	42.7	—	—	44.5	41.0	—	—	295.9	298.1	29.3	—	—	—	29.3
УМ-3	3	—	10.5	10.5	8.7	—	—	8.7	169.2	354.0	237.3	180.9	—	—	200.1	130.2	—	—	1271.7	1280.4	87.9	—	—	—	87.9
УМ-4	6	—	21.0	21.0	17.4	—	—	17.4	338.4	730.2	422.4	361.8	—	—	400.2	—	—	—	2253.0	2270.4	—	—	—	—	—
УМ-5	3	—	10.5	10.5	6.3	—	—	6.3	78.3	371.4	261.0	218.4	—	—	204.6	—	212.4	—	1346.1	1352.4	—	131.1	—	—	131.1
УМ-6	1	—	5.9	5.9	3.8	6.0	—	9.8	87.7	186.4	159.1	108.8	—	—	118.5	—	—	—	660.5	670.3	—	—	—	—	—
УМ-7	1	—	1.8	1.8	3.8	6.0	—	9.8	87.7	186.4	159.1	120.4	—	—	118.5	—	67.7	—	739.8	749.6	—	43.7	—	—	43.7
Стыки панелей Узел 1	68	—	—	—	—	—	—	—	—	—	183.6	—	—	—	—	—	—	—	—	—	—	—	—	—	—
" Узел 2	340	—	—	—	—	—	—	—	—	—	1836.0	—	—	—	—	—	—	—	—	—	—	—	—	—	—

№ п/п	Наименование конструкций	Прокат СТ3 (кг) L16	L100×10	L75×6	L56×4	L50×5	L25×3	δ10	δ8	δ6	δ4
Выборка металла. Компановка из двух секций											
1	ЛГ3	96.0	—	28.0	—	—	—	—	—	8.0	60.0
2	ОЛГ1А	—	—	—	20.0	16.0	4.0	—	—	—	—
3	ОЛГ2А	—	—	—	20.0	16.0	4.0	—	—	—	—
4	ППГ1	—	—	—	24.0	72.0	8.0	—	—	—	24.0
5	ППГ3	—	—	—	12.0	18.0	4.0	—	—	—	12.0
6	ППГ6	—	—	—	36.0	13.0	18.0	—	—	—	60.0
7	ППГ7	—	—	—	44.0	68.0	12.0	—	—	—	52.0
8	ППГ13	—	—	—	189.0	234.0	63.0	—	—	—	234.0
9	ППГ14	—	—	—	189.0	234.0	63.0	—	—	—	234.0
10	МС1	—	—	—	—	—	—	368.0	—	—	—
11	МС2	—	—	—	—	—	—	99.2	—	—	—
12	МС3	—	45.6	—	—	—	—	14.4	—	—	—
13	МС6	—	—	—	—	—	—	—	2.5	—	—
Выборка металла. Компановка из трех секций											
1	ЛГ3	96.0	—	28.0	—	—	—	—	—	8.0	60.0
2	ОЛГ1А	—	—	—	20.0	16.0	4.0	—	—	—	—
3	ОЛГ2А	—	—	—	20.0	16.0	4.0	—	—	—	—
4	ППГ1	—	—	—	24.0	72.0	8.0	—	—	—	24.0
5	ППГ3	—	—	—	24.0	36.0	8.0	—	—	—	24.0
6	ППГ4	—	—	—	14.0	26.0	4.0	—	—	—	14.0
7	ППГ6	—	—	—	36.0	13.0	18.0	—	—	—	60.0
8	ППГ7	—	—	—	66.0	102.0	18.0	—	—	—	78.0
9	ППГ13	—	—	—	294.0	364.0	98.0	—	—	—	364.0
10	ППГ14	—	—	—	294.0	364.0	98.0	—	—	—	364.0
11	МС1	—	—	—	—	—	—	460.0	—	—	—
12	МС2	—	—	—	—	—	—	132.0	—	—	—
13	МС-3	—	91.2	—	—	—	—	28.8	—	—	—
14	МС6	—	—	—	—	—	—	—	2.5	—	—
Выборка металла. Компановка из четырех секций											
1	ЛГ3	96.0	—	28.0	—	—	—	—	—	8.0	60.0
2	ОЛГ1А	—	—	—	20.0	16.0	4.0	—	—	—	—
3	ОЛГ2А	—	—	—	20.0	16.0	4.0	—	—	—	—
4	ППГ1	—	—	—	24.0	72.0	8.0	—	—	—	24.0
5	ППГ3	—	—	—	36.0	54.0	12.0	—	—	—	36.0
6	ППГ4	—	—	—	28.0	52.0	8.0	—	—	—	28.0
7	ППГ6	—	—	—	36.0	13.0	18.0	—	—	—	60.0
8	ППГ7	—	—	—	88.0	136.0	24.0	—	—	—	104.0
9	ППГ13	—	—	—	399.0	494.0	133.0	—	—	—	494.0
10	ППГ14	—	—	—	399.0	494.0	133.0	—	—	—	494.0
11	МС-1	—	—	—	—	—	—	552.0	—	—	—
12	МС-2	—	—	—	—	—	—	184.8	—	—	—
13	МС-3	136.8	—	—	—	—	—	43.2	—	—	—
14	МС-6	—	—	—	—	—	—	—	2.5	—	—

7580/II 18

Изм.	Лист.	N докум.	Подпись	Дата	ТП 902-2-332			
Нач. отд.		Абрамович			Аэротенк контактной стабилизации производительностью 17-40 тыс. м³/сут.			
Гип		Коэловская			Тип III	Лит	Лист	Листов
Гл. спец.		Браславский				Р	6	
Инж.		Зантберг			Сводные выборки мате-			

КЖ

Разрез 1-1

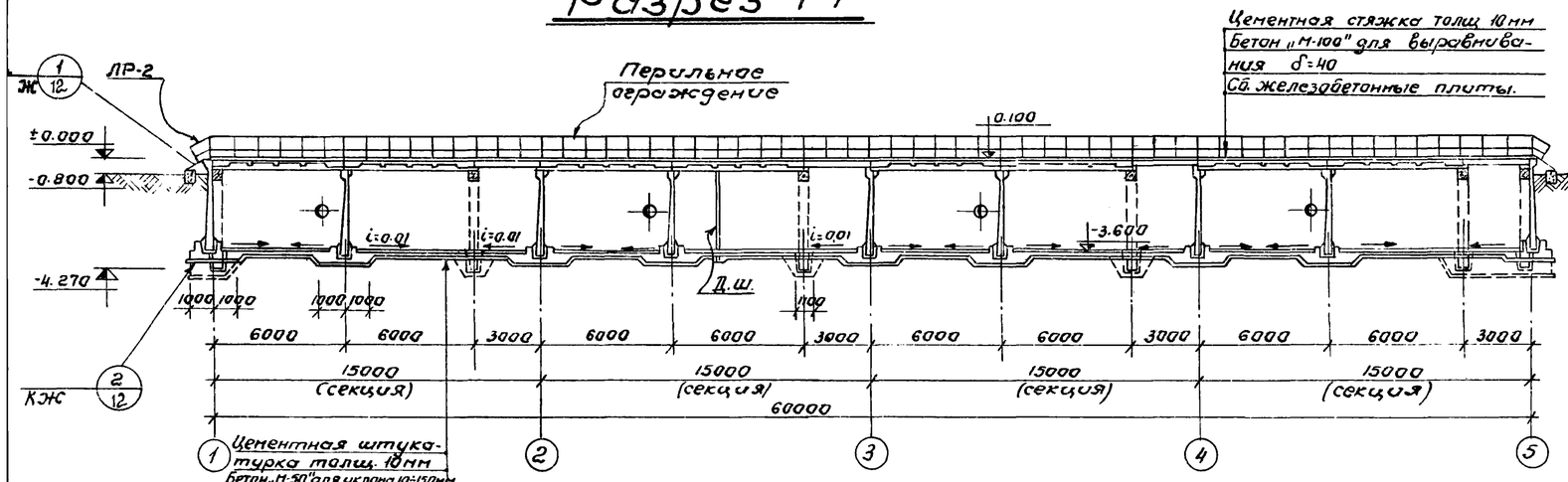

Разрез 2-2

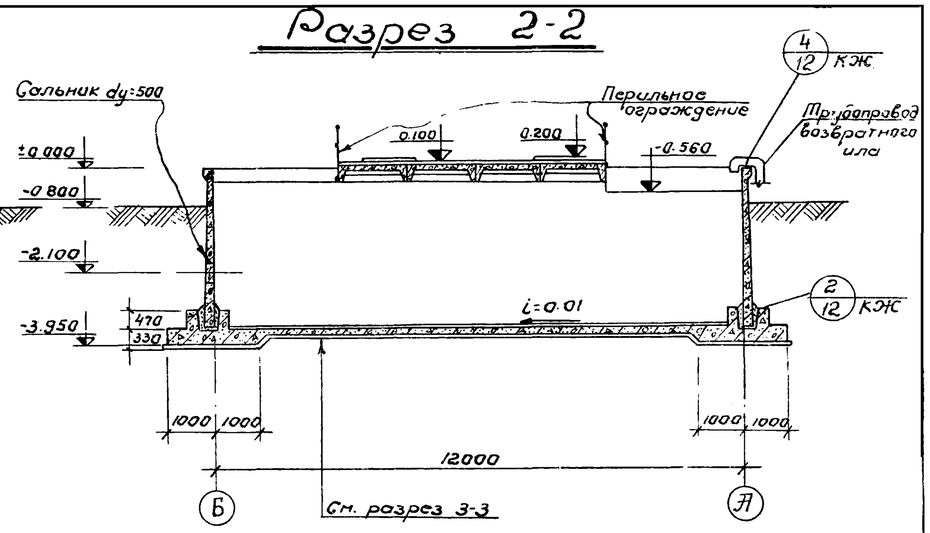

План на отм. 0.100

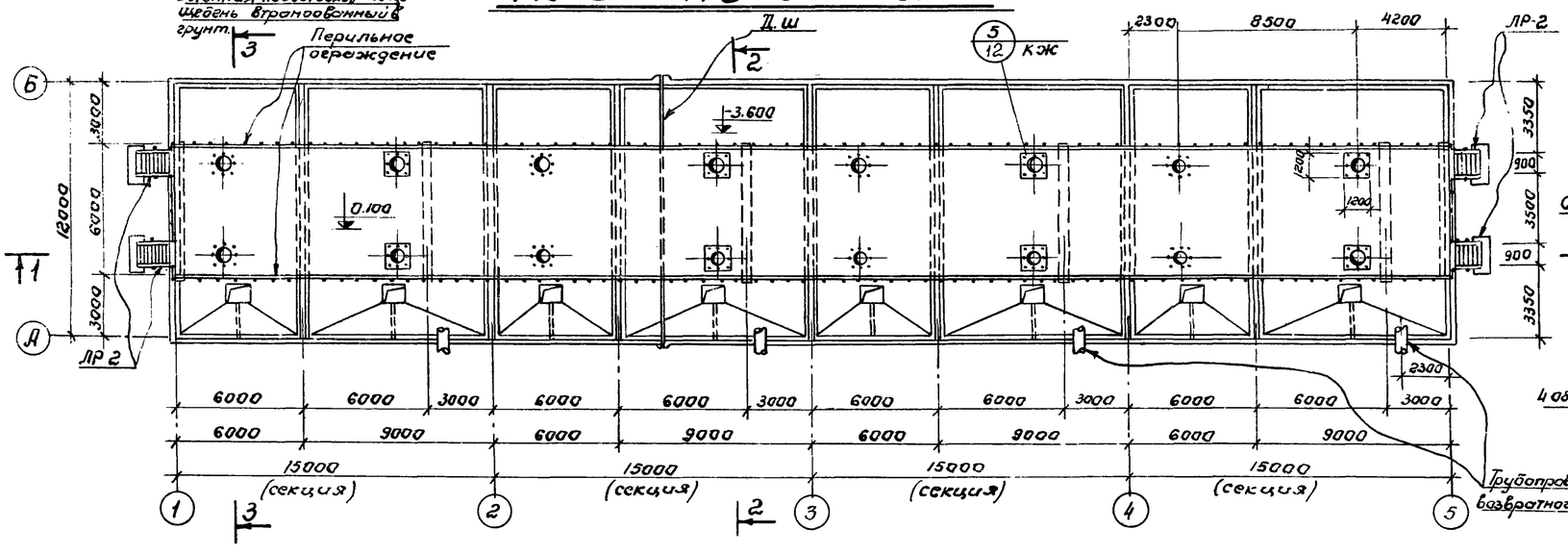

Разрез 3-3

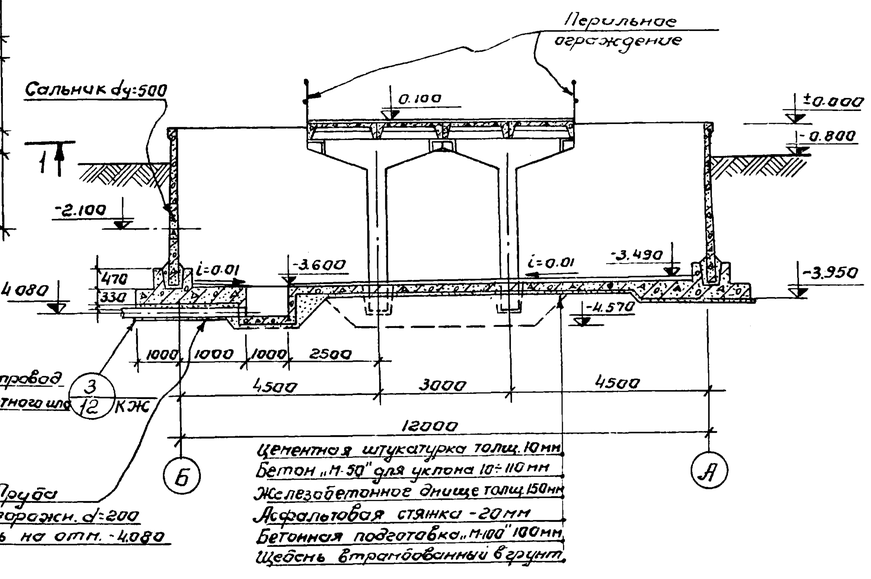

План на отм. -3.600

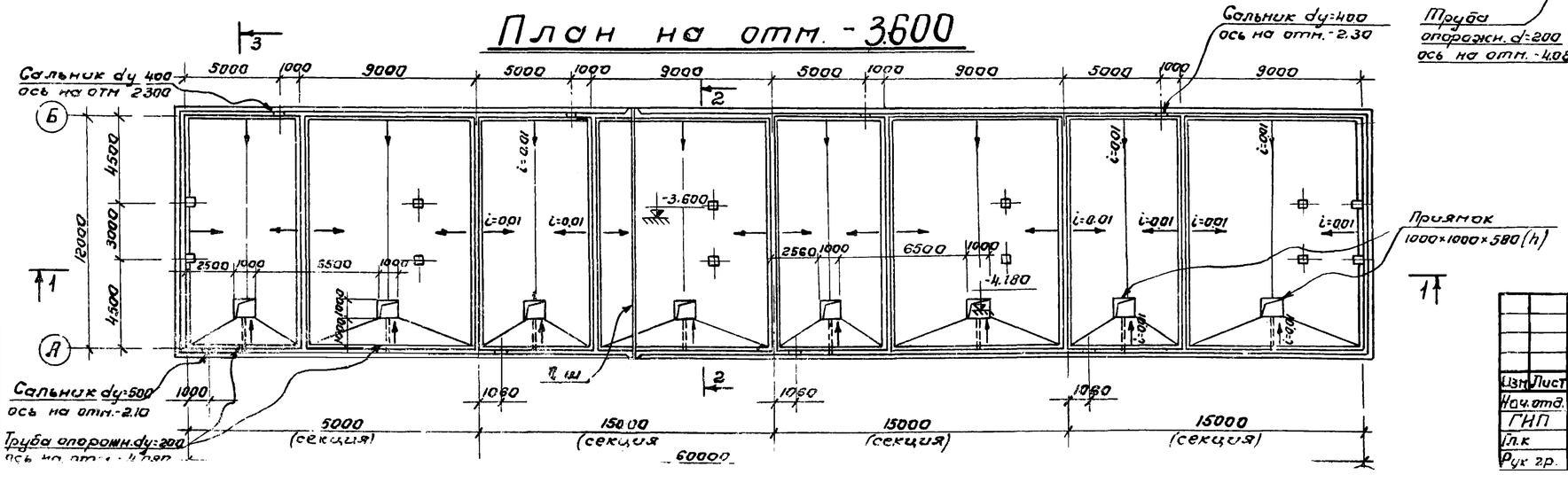

1. Данный лист комплектен с листами КЖ-13, КЖ-17.
2. За условную отметку ±0.000 принят борт аэротенка что соответствует абсолютной отметке ▭
3. Металлические конструкции лестниц и ограждений окрашиваются масляной краской за 2 раза по огрунтовке.

7580/II 19

					ТП 902-2-332		КЖ	
Изм.	Лист	N докум.	Подпись	Дата	Аэротенк контактной стабилизации производительностью 17÷40 тыс. м³/сут.			
Нач. отд.		Абрамович			Тип I	Лит	Лист	Листов
ГИП		Козловская				Р	7	
Гл. к		Браславский						
Рук. гр.		Зантберг			Планы на отм. ... отм. -3.600	МЖКХ УССР		

Разрез 2-2

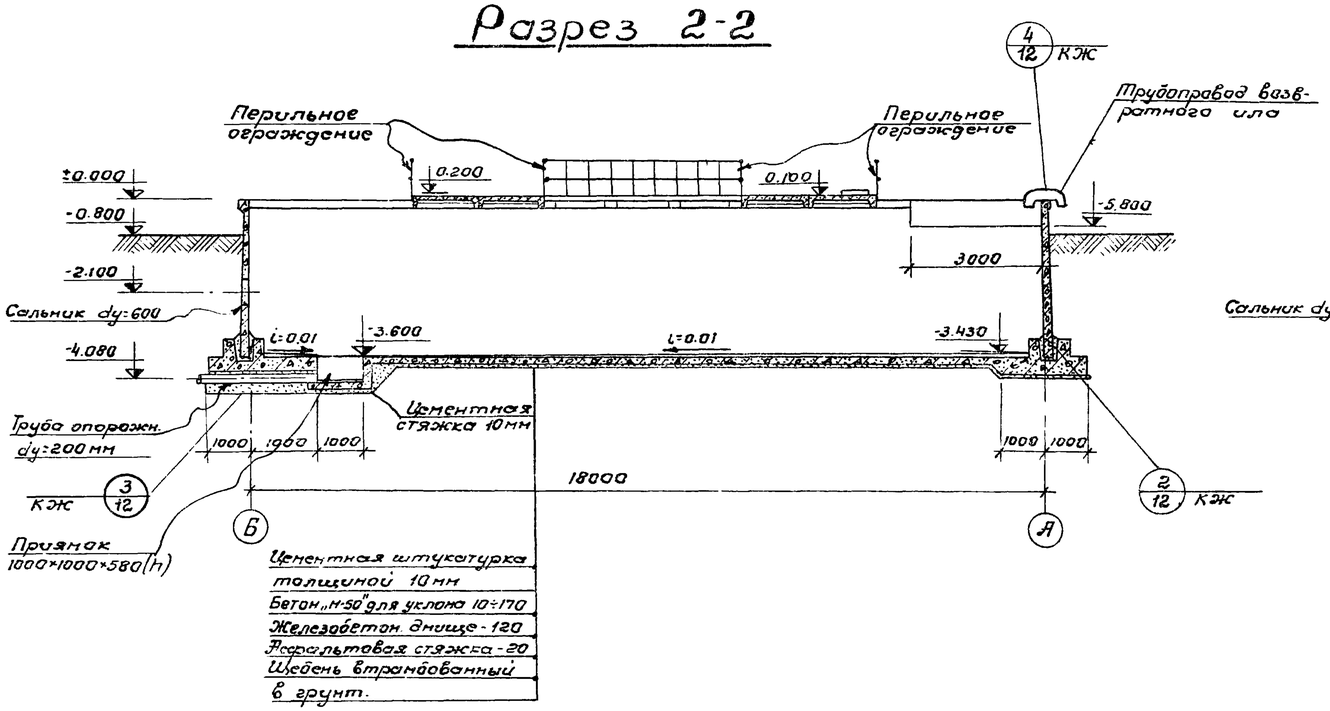

Разрез 3-3

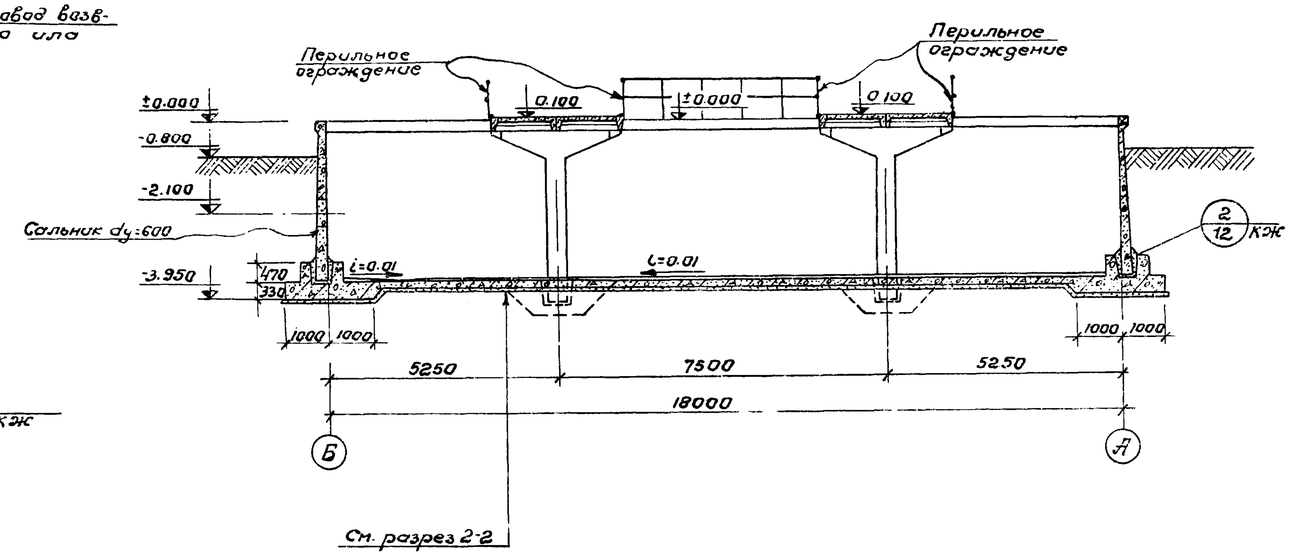

План на отм. 0.100

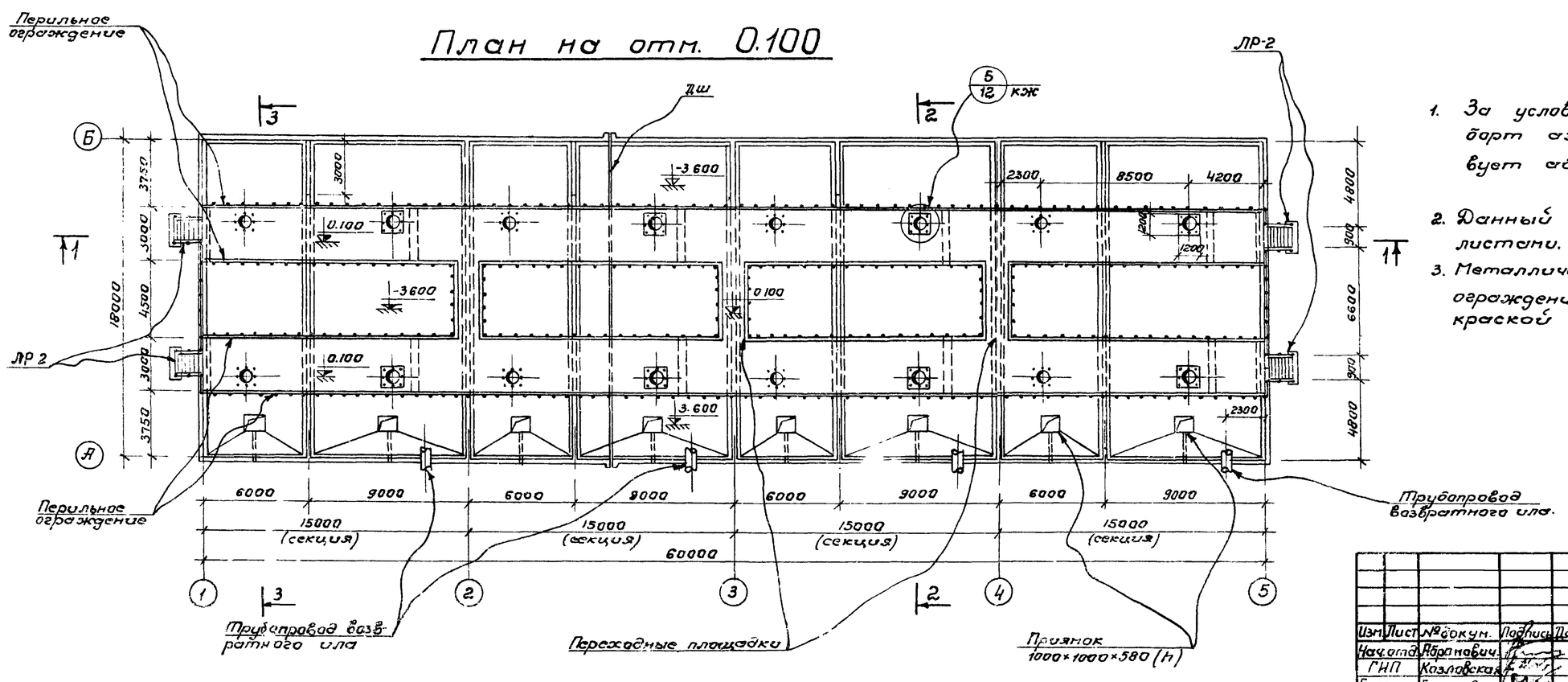

1. За условную отметку ±0.000 принят борт аэротенка, что соответствует абсолютной отметке ▭
2. Данный лист комплектен с листами. КЖ-9, КЖ-14, КЖ-18.
3. Металлические конструкции лестниц и ограждений окрашиваются масляной краской за 2 раза по огрунтовке.

7580/II 20

					ТП 902-2-332		КЖ	
Изм.	Лист	№ докум.	Подпись	Дата	Аэротенк контактной стабилизации производительностью 17÷40 тыс. м³/сут.			
Нач. отд.		Абрамович			Тип II	Лит	Лист	Листов
ГИП		Козловская				Р	8	
Гл. спец.		Браславский						

Разрез 1-1

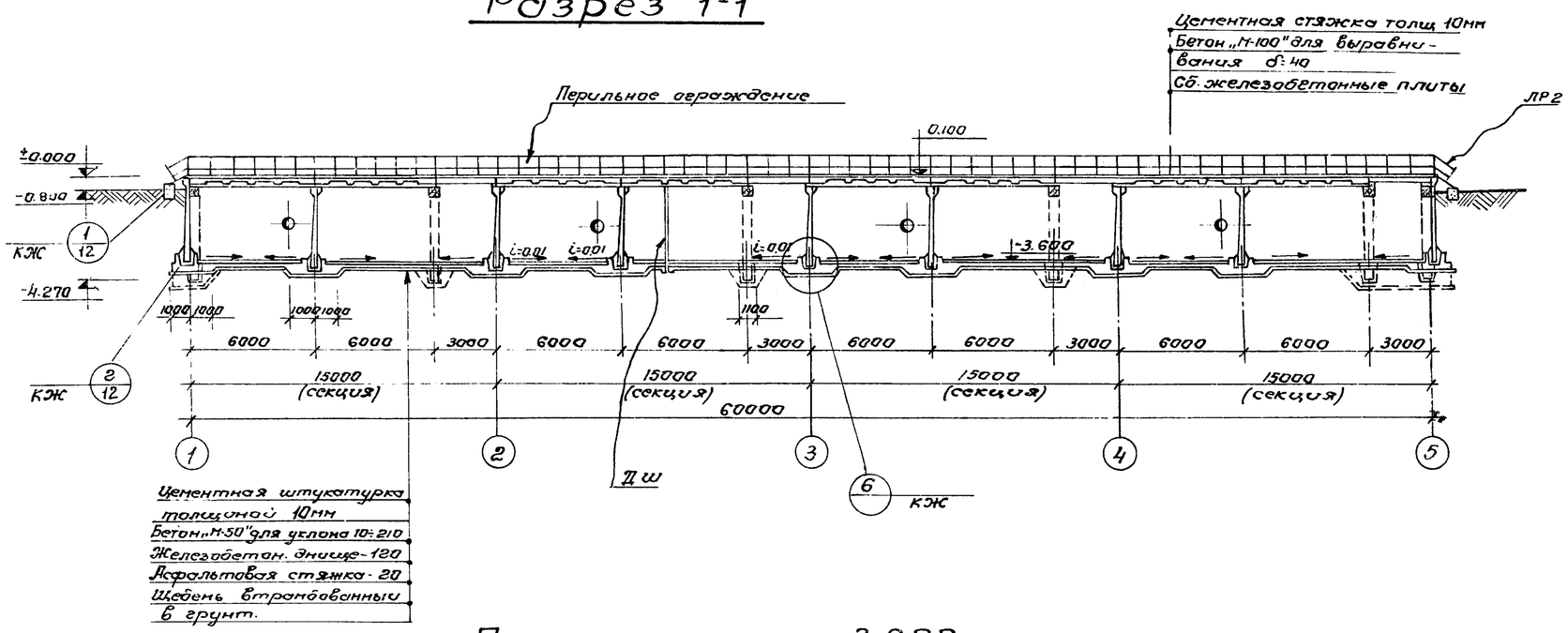

План на отм. -3.600

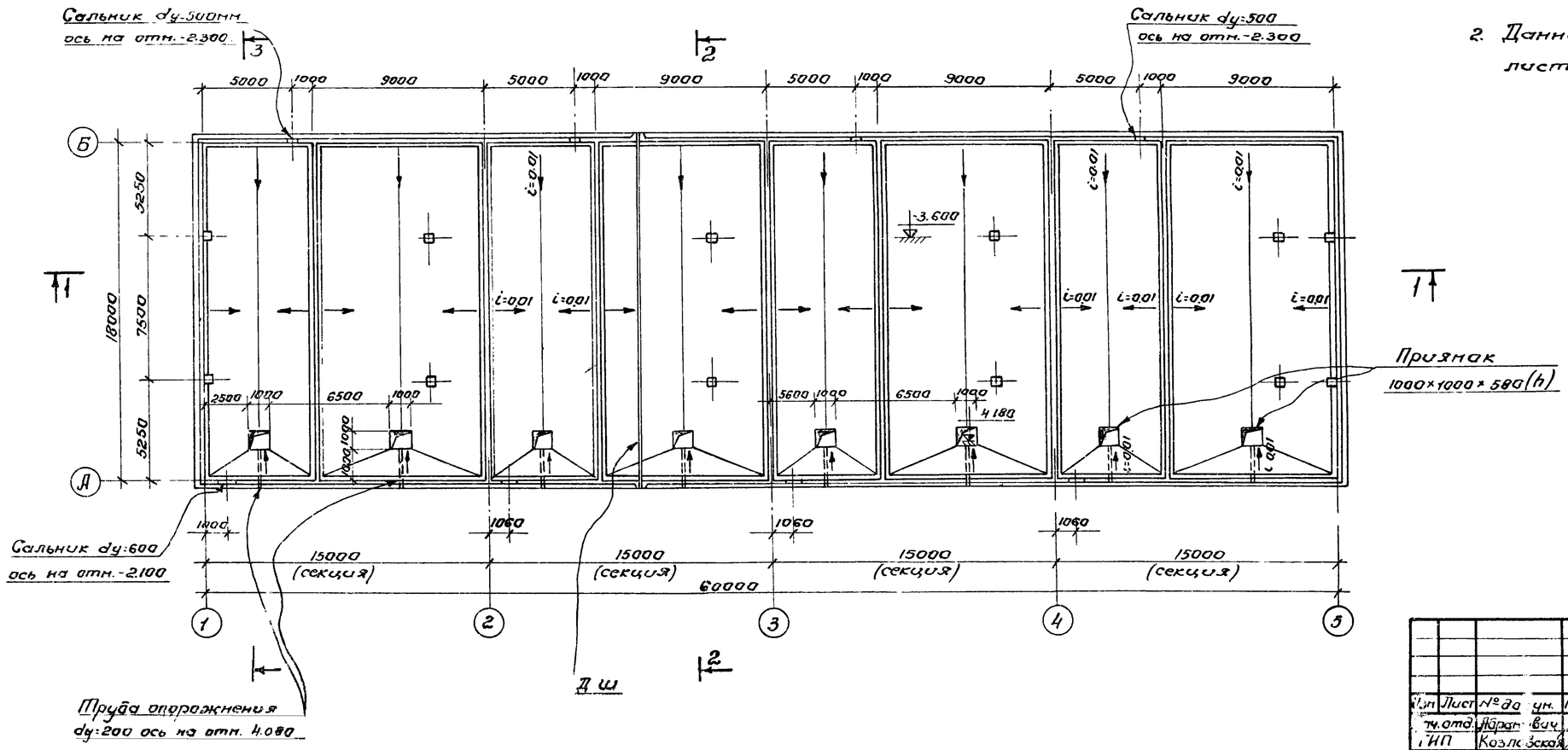

1. За условную отметку ±0.000 принят борт аэротенка, что соответствует абсолютной отметке.

2. Данный лист комплектен с листами КЖ-8; КЖ-12.

7580/II 21

					ТП 902-2-332	КЖ
Изм.	Лист	№ док.	Подпись	Дата	Аэротенк контактной стабилизации производительностью 17÷40 тыс. м³/сутки.	
Гл.инж.отд.		Нарат			Тип II	Лит Р / Лист 9 / Листов
Гл.инж.		Козлоховская				
Гл.конст.		Браславский				

Разрез I-I

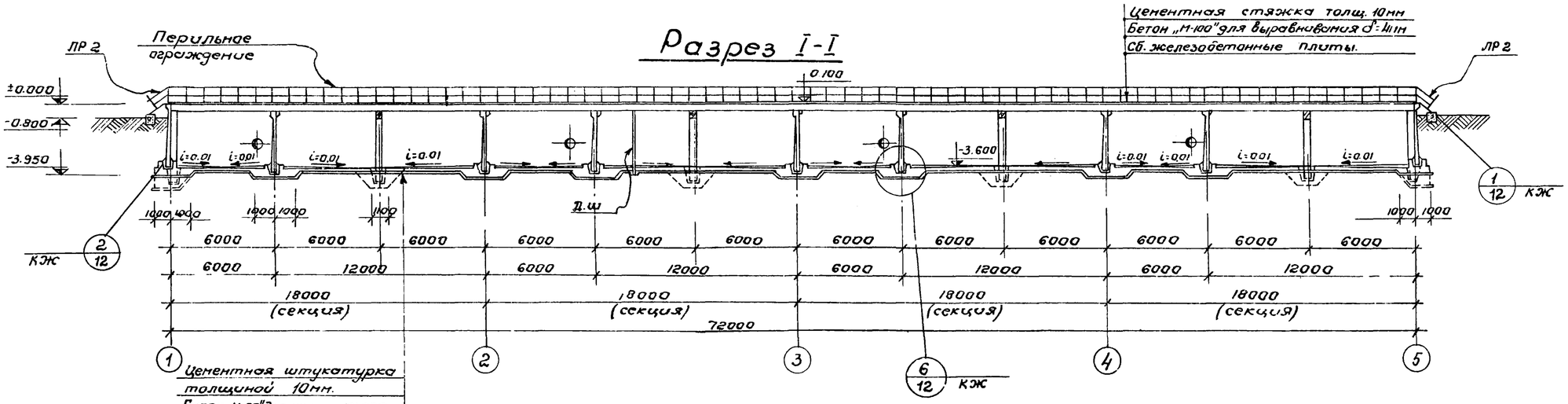

План на отм. 0.100

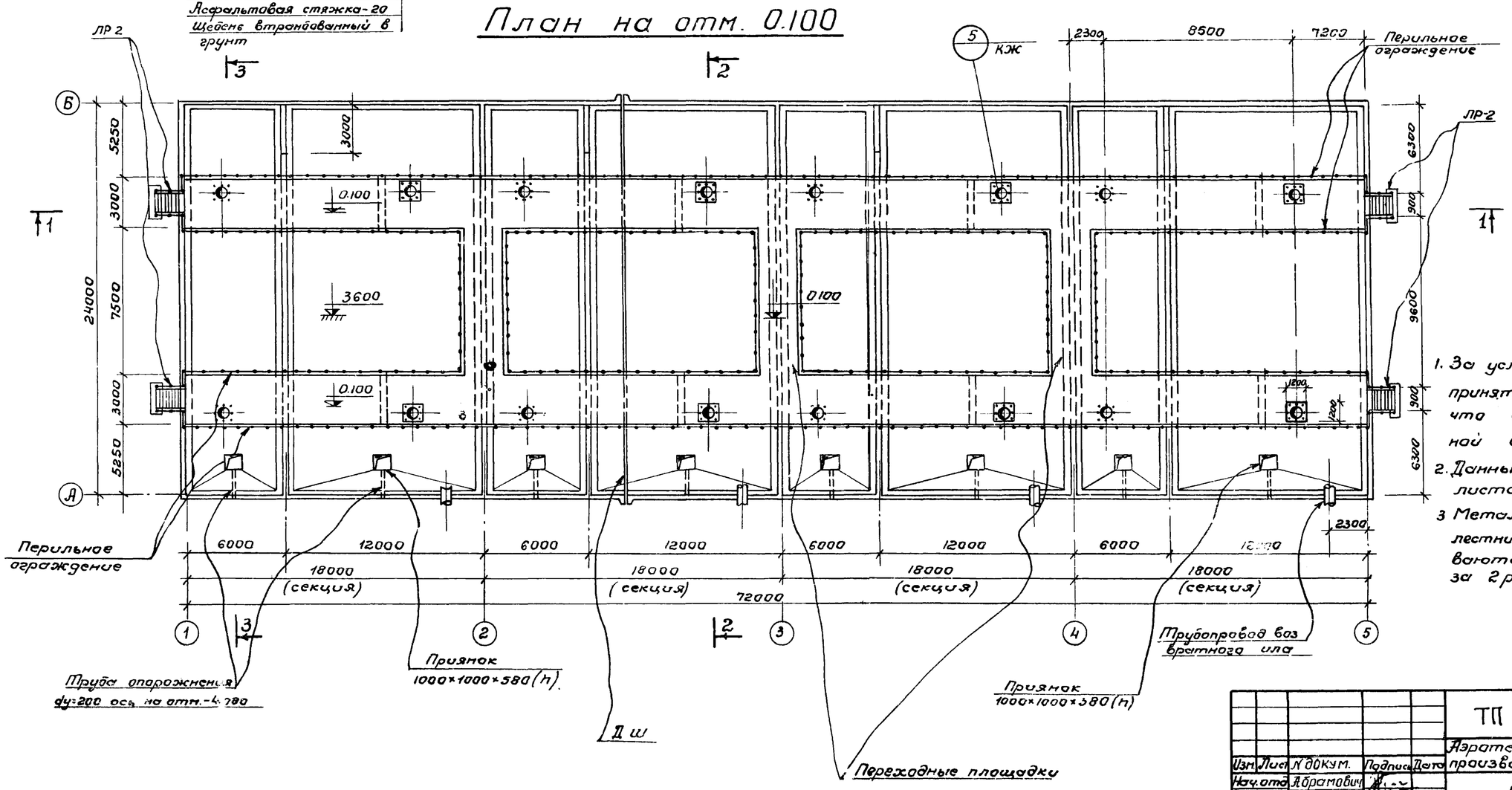

1. За условную отметку ±0.000 принят борт аэротенка, что соответствует абсолютной отметке.
2. Данный лист комплектен с листами. КЖ-11; КЖ-15; КЖ-16; КЖ-19
3. Металлические конструкции лестниц и ограждений окрашиваются масляной краской за 2 раза по огрунтовке

7580/II 22

					ТП 902-2-332		КЖ	
Изм.	Лист	N докум.	Подпись	Дата	Аэротенк контактной стабилизации производительностью 17÷40 тыс. м³/сут.			
Нач.отд.		Абрамович			Тип III.	Лит	Лист	Листов
ГИП		Козловская				Р	10	
Гл.спец.		Брославский						
Рук. гр.		Зантберг			План на отм. ±0.100	Госгражданстрой УССР		

Разрез 2-2

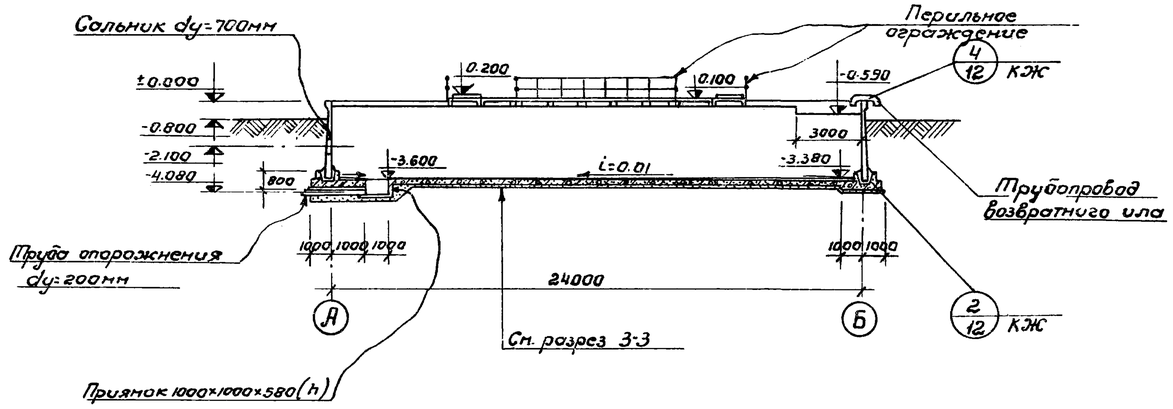

Разрез 3-3

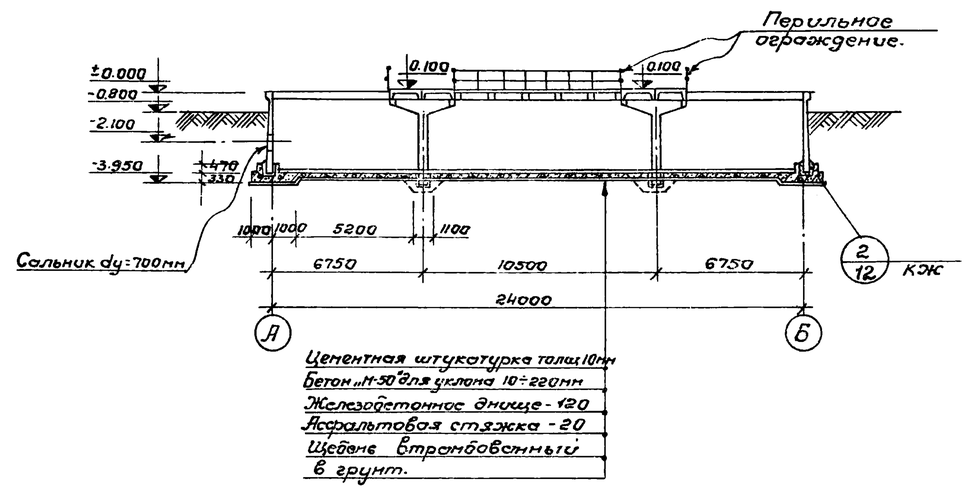

План на отм -3600

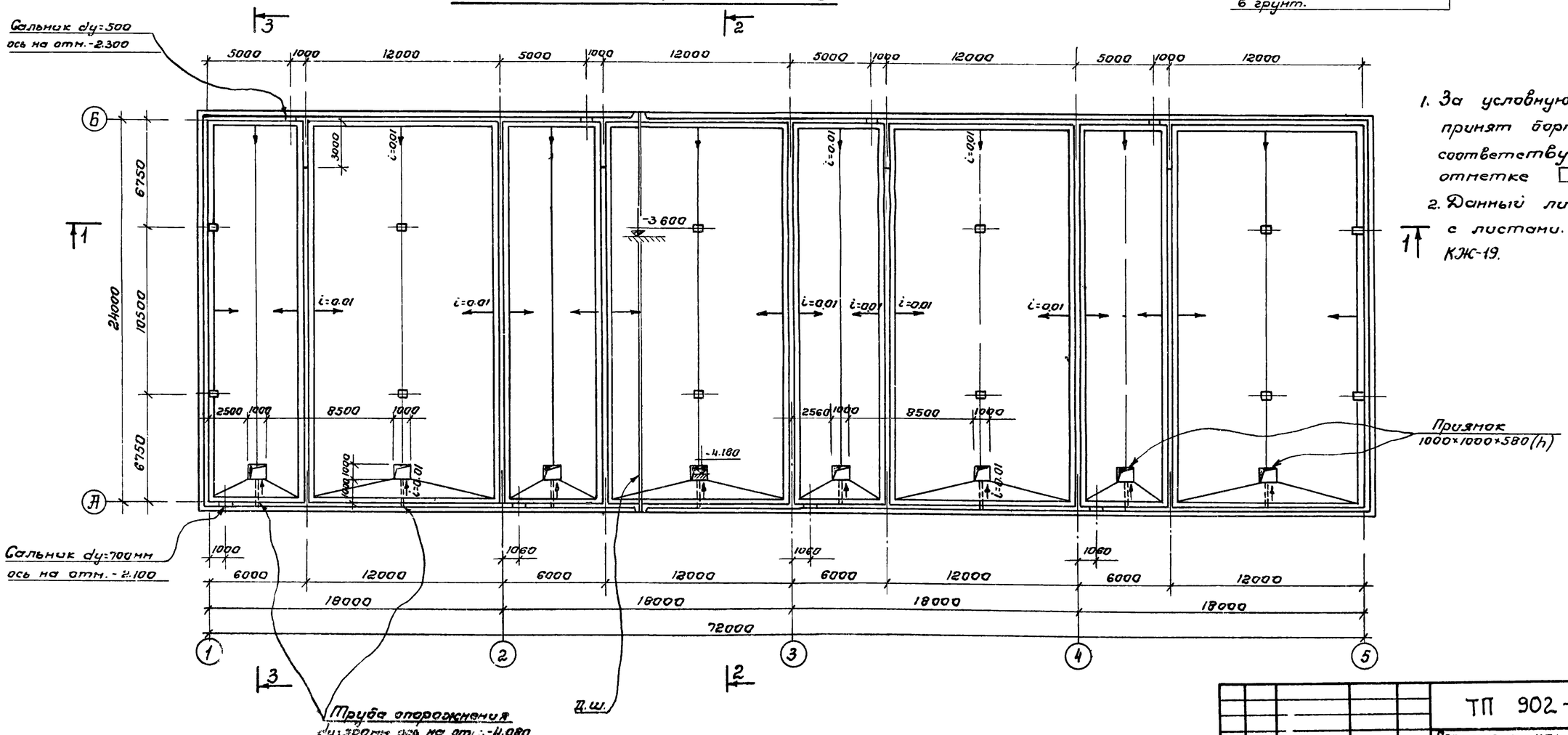

1. За условную отметку ±0.000 принят борт аэротенка, что соответствует абсолютной отметке ▭
2. Данный лист см. совместно с листами. КЖ-10; КЖ-15; КЖ-16 КЖ-19.

7580/II 23

					ТП 902-2-332		КЖ	
Изм.	Лист	№ докум.	Подпись	Дата	Аэротенк контактной стабилизации производительностью 17÷40 тыс. м³/сут.			
Нач.отд.		Арзонович			Тип III	Лит	Лист	Листов
ГИП		Козловская				Р	11	
Гл.спец.		Краснобокий						

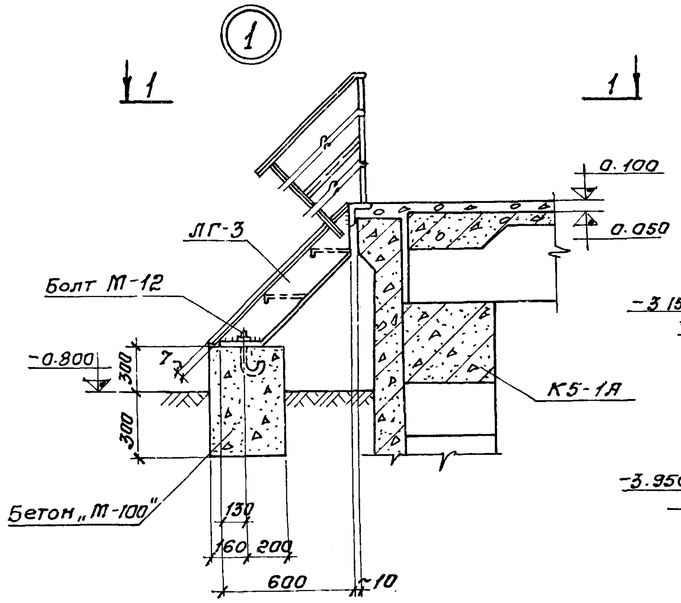

1-1

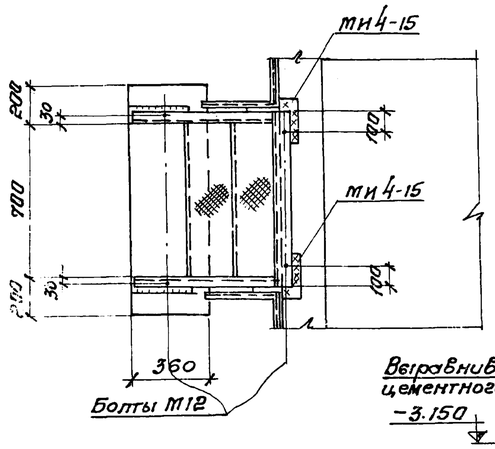

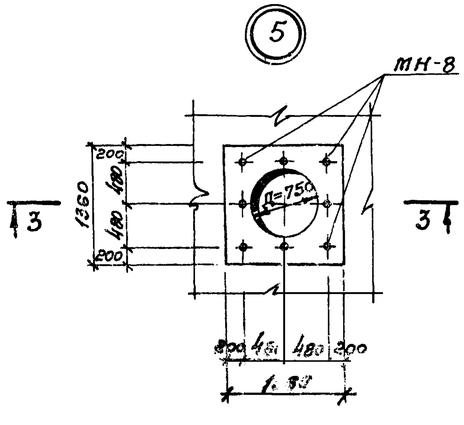

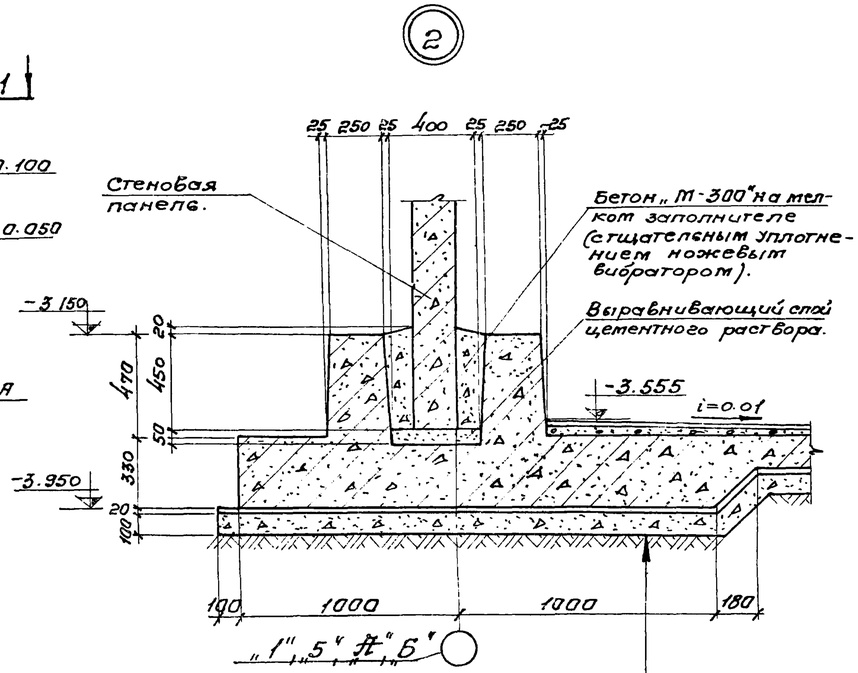

Цементная штукатурка	—	20мм
Бетон для уклона „М-50"	—	45÷0мм
Железобетонное днище	—	150мм
Асфальтовая стяжка	—	20мм
Бетонная подготовка „М-100"	—	100мм
Щебень втрамбованный в грунт		

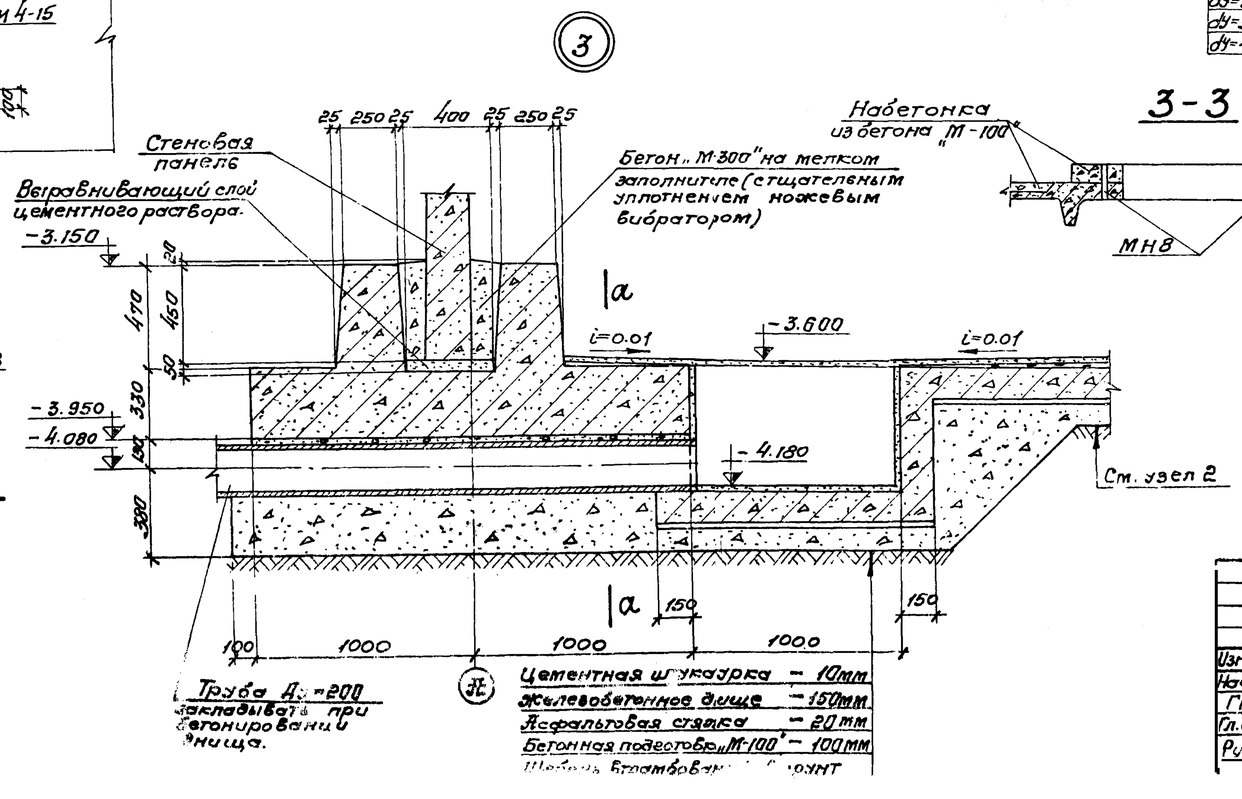

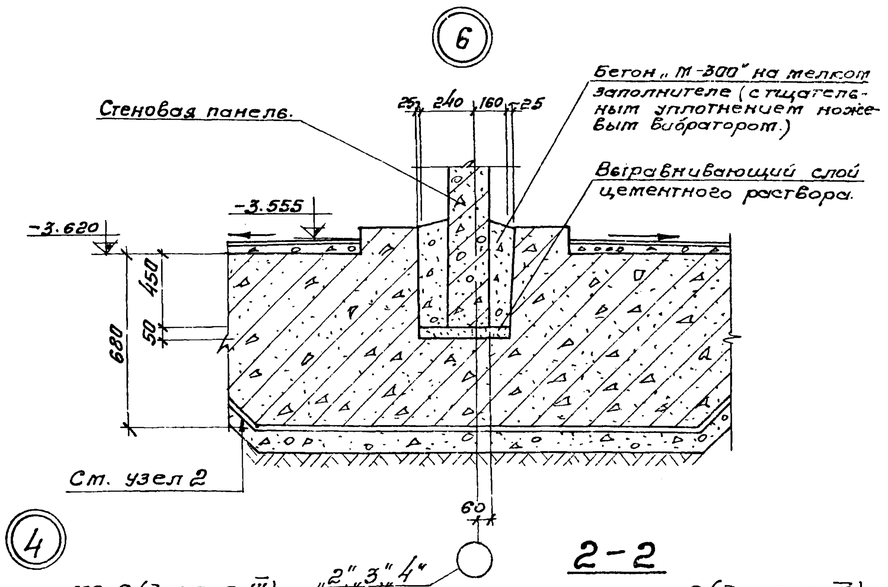

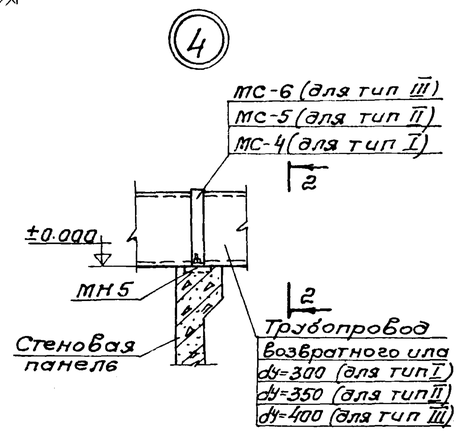

2-2

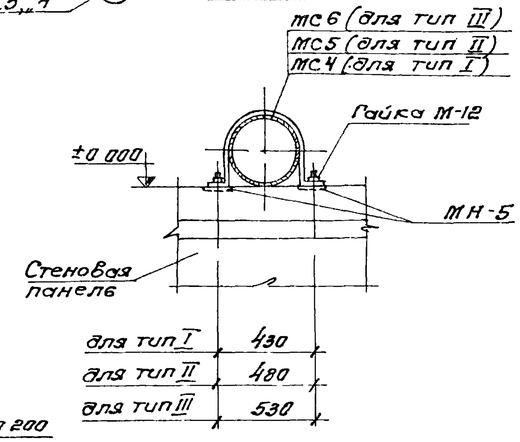

для тип I	430
для тип II	480
для тип III	530

3-3

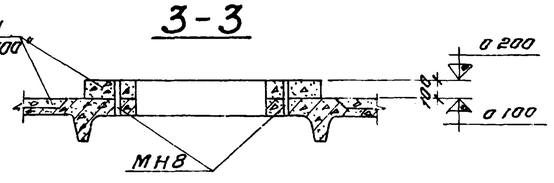

1 Данный лист комплектен с листами КЖ-7–КЖ-11, КЖ-51

7580/II 24

					ТП 902-2-332		КЖ	
Изм.	Лист	N докум.	Подпись	Дата	Аэротенк контактной стабилизации производительностью 17÷40 тыс. м³/сут.			
Нач.отд.		Абрамович			Тип I, II, III.	Лит.	Лист	Листов
ГИП		Козловская				Р	12	
Гл.спец.		Браславский				МЖКХ УССР		
Рук.гр.		Зантберг			1÷6.			

Маркировочная схема панелей

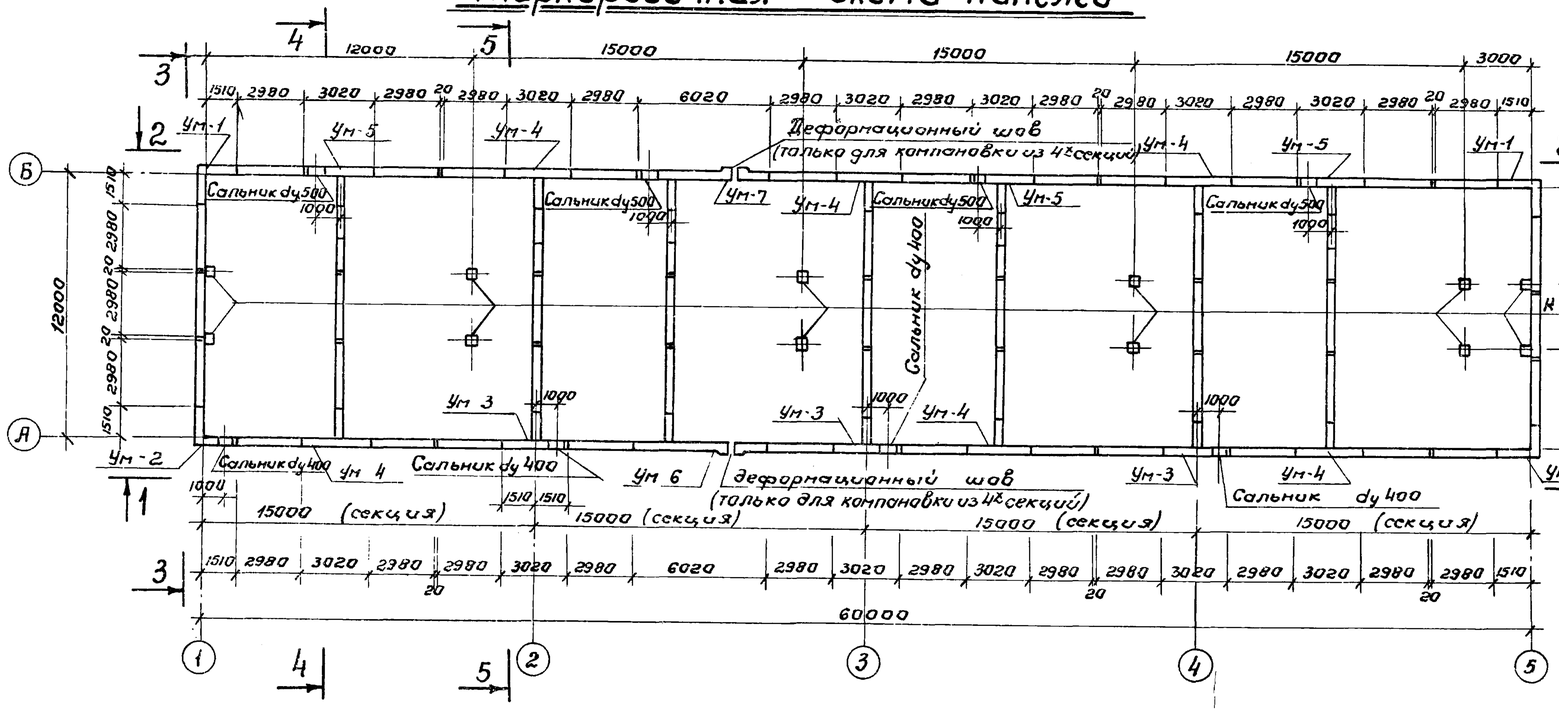

Вид по 1-1

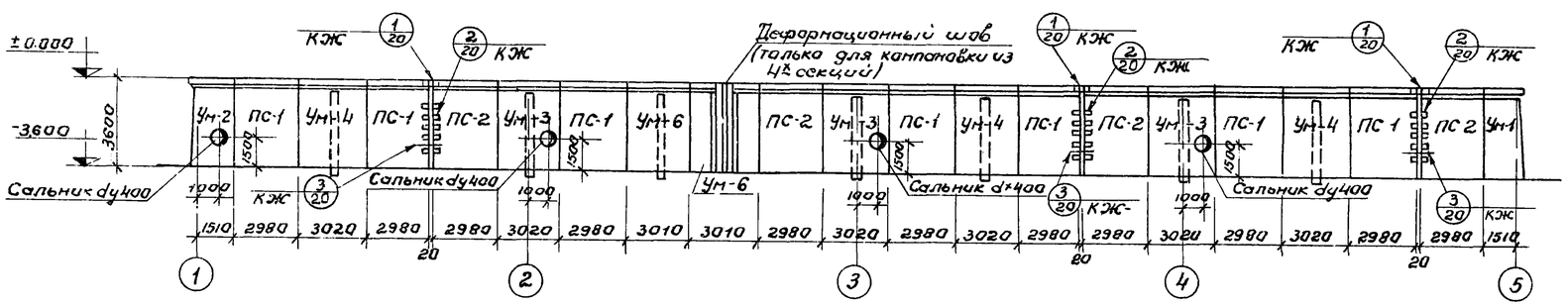

Вид по 2-2

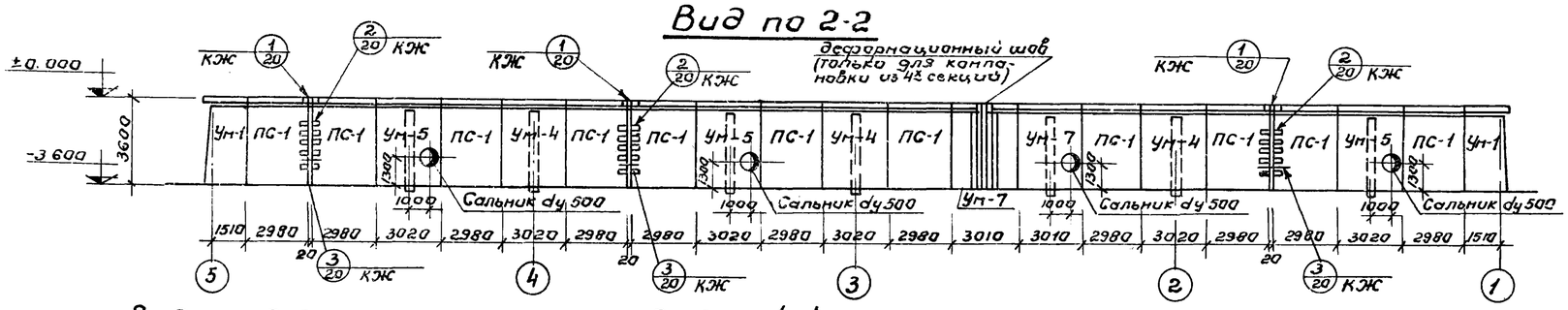

Вид по 3-3

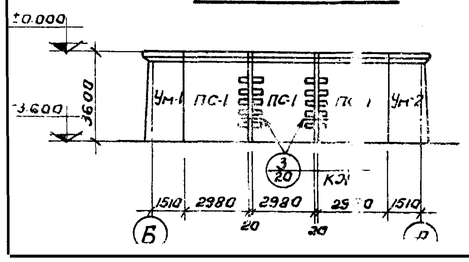

Вид по 4-4

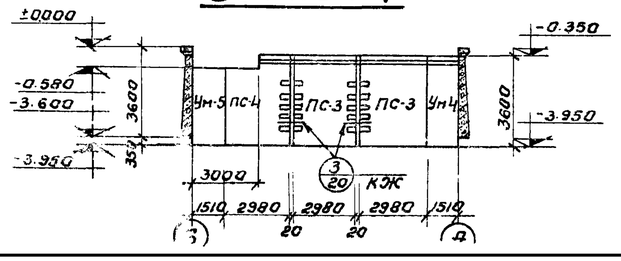

Вид по 5-5

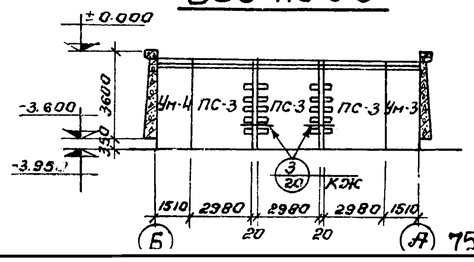

Спецификация элементов к маркировочной схеме (компановка из 4х секций)

Марка	Обозначение.	Наименование.	К-во.	Примечание.
ПС-1	3.900-2. Вып. 7	Угловые стеновые панели ПКУ1-36-2	24	4.27
ПС-2	—"— КЖ-48	Угловые стеновые панели ПКУ1-36-2а	4	4.27
ПС-3	—"— КЖ-48	Угловые стеновые панели ПКУ1-36-1а	17	4.27
ПС-4	—"— КЖ-49	Угловые стеновые панели ПКУ1-36-1б	4	4.27
К-1	3.015-1 Вып. II-1. КЖ-	Колонна К5-1а	12	3.42
Ум-1	КЖ-21	Монолитный участок	3	
Ум-2	КЖ-21	Монолитный участок	1	
Ум-3	КЖ-21	Монолитный участок	3	
Ум-4	КЖ-22	Монолитный участок	6	
Ум-5	КЖ-22	Монолитный участок	3	
Ум-6	КЖ-23	Монолитный участок	1	
Ум-7	КЖ-23	Монолитный участок	1	

Спецификация элементов к маркировочной схеме (компановка из 3х секций)

Марка	Обозначение	Наименование.	К-во	Примечание
ПС-1	3.900-2 Вып. 7	Угловые стеновые панели ПКУ1-36-2	20	4.27
ПС-2	—"— КЖ-48	Угловые стеновые панели ПКУ1-36-2	3	4.27
ПС-3	—"— КЖ-48	Угловые стеновые панели ПКУ1-36-1а	12	4.27
ПС-4	—"— КЖ-48	Угловые стеновые панели ПК1-36-1а	3	4.27
К-1	3.015-1 Вып. II-1, КЖ-49	Колонна К5-1а	10	3.42
Ум-1	КЖ-21	Монолитный участок	3	
Ум-2	КЖ-21	Монолитный участок	1	
Ум-3	КЖ-21	Монолитный участок	2	
Ум-4	КЖ-22	Монолитный участок	4	
Ум-5	КЖ-22	Монолитный участок	3	

Спецификация элементов к маркировочной схеме (компановка из 2х секций)

Марка	Обозначение.	Наименование.	К-во.	Примечание.
ПС-1	3.900-2. Вып. 7	Угловые стеновые панели ПКУ1-36-2	16	4.27
ПС-2	—"— КЖ-48	Угловые стеновые панели ПКУ1-36-2а	2	4.27
ПС-3	—"— КЖ-48	Угловые стеновые панели ПКУ1-36-1а	7	4.27
ПС-4	—"— КЖ-48	Угловые стеновые панели ПКУ1-36-1б	2	4.27
К-1	3.015-1, Вып. II-1, КЖ-49	Колонна К5-1а	8	3.42
Ум-1	КЖ-21	Монолитный участок	3	
Ум-2	КЖ-21	Монолитный участок	1	
Ум-3	КЖ-21	Монолитный участок	1	
Ум-4	КЖ-22	Монолитный участок	3	
Ум-5	КЖ-22	Монолитный участок	2	25

1. Общие указания по монтажу панелей, заделке стыков и отделке см. пояснительную записку и серию 3.900-2 вып. 1 и вып. 7

Изм.	Лист	№документ	Подпись	Дата	ТП 902-2-332 КЖ
Нач.отд.	Абрамович				Аэротенк контактной стабилизации производительностью 17÷40 тыс. м³/сут.
ГИП	Козловская				Тип I — Стд. Лист 13 Листов
Гл.спец.	Брослевский				
Рук.гр.	Зонтенберг				Маркировочная схема панелей. Вид по 1-1÷5-5
Инженер	Харченко				МЖКХ УССР УКРГИПРОКОММУНСТРОЙ
Проверил	Сотникова				

7580/П

Маркировочная схема панелей.

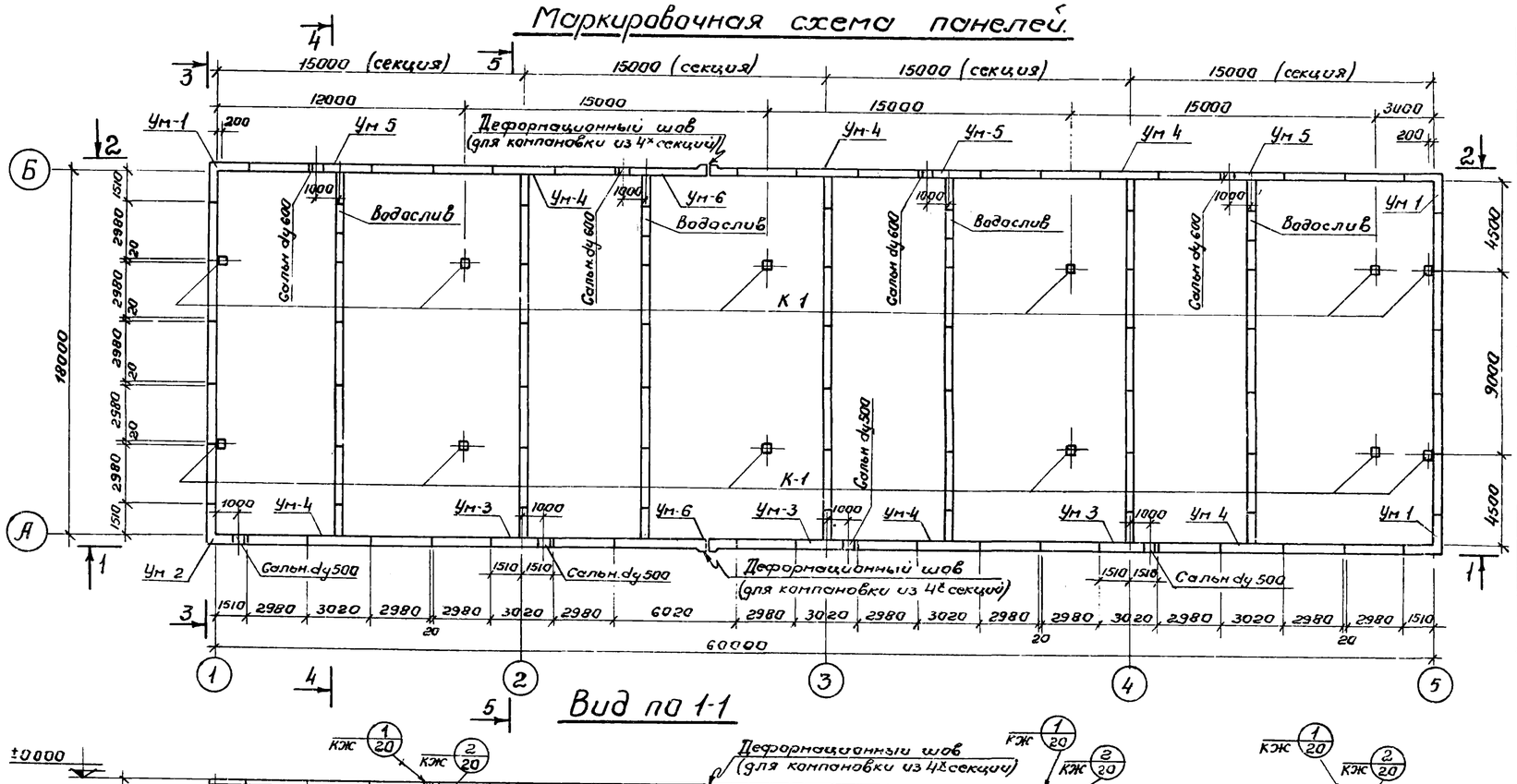

Вид по 1-1

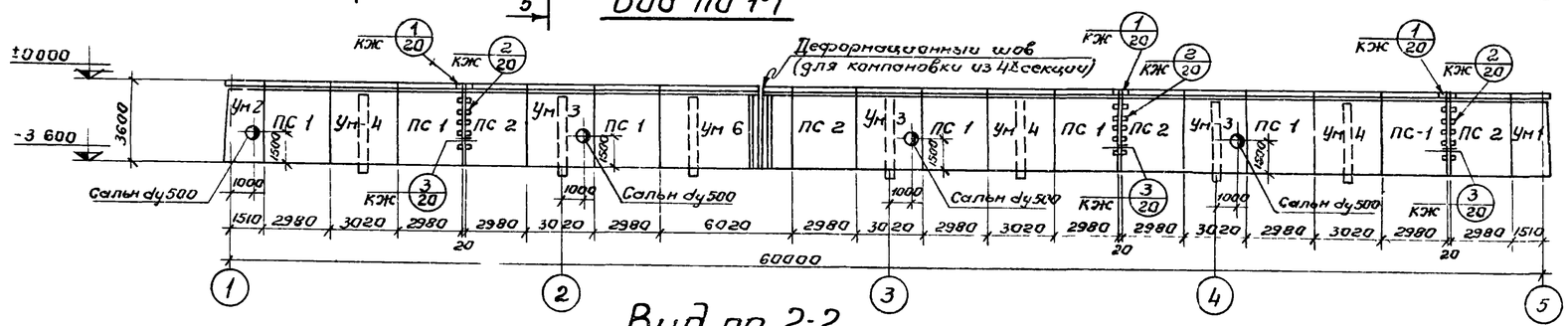

Вид по 2-2

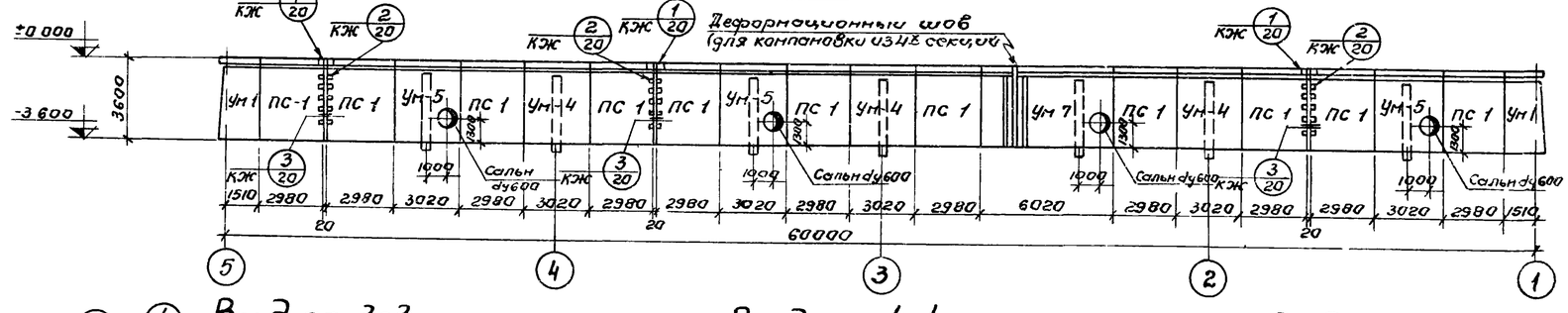

Вид по 3-3

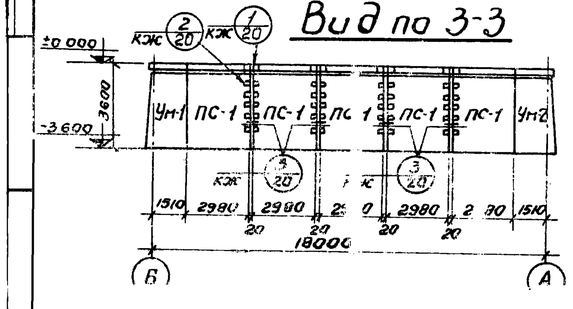

Вид по 4-4

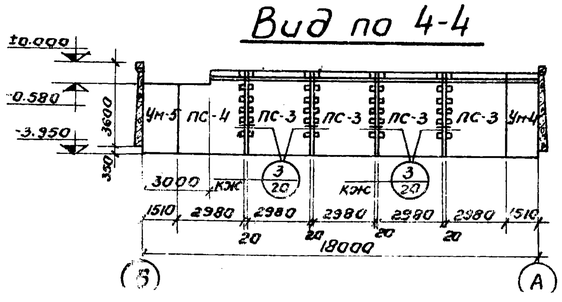

Вид по 5-5

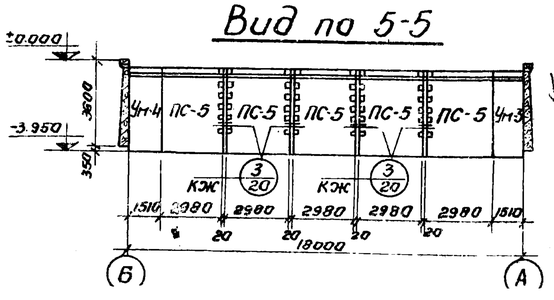

Спецификация элементов к маркировочной схеме (компановка из 4х секций)

Марка	Обозначение	Наименование	Кол.	Прим. чан.
ПС-1	3.900-2 вып.7	Угловые стеновые панели ПКУ1-36-2	28	4.27
ПС-2	—"— КЖ-48	Угловые стеновые панели ПКУ1-36-2а	4	4.27т
ПС-3	—"— КЖ-48	Угловые стеновые панели ПКУ1-36-1а	16	4.27т
ПС-4	—"— КЖ-48	Угловые стеновые панели ПКУ1-36-1б	4	4.27т
ПС-5	—"— КЖ-48	Угловые стеновые панели ПКУ1-36-1в	15	4.27т
К-1	3.015-1 вып. II-1 КЖ-49	Колонна К5-1А	12	3.42т
Ум-1	КЖ-21	Участок монолитный	3	
Ум-2	КЖ-21	Участок монолитный	1	
Ум-3	КЖ-21	Участок монолитный	3	
Ум-4	КЖ-22	Участок монолитный	6	
Ум-5	КЖ-22	Участок монолитный	3	
Ум-6	КЖ-23	Участок монолитный	1	
Ум-7	КЖ-23	Участок монолитный.	1	

Спецификация элементов к маркировочной схеме (компановка из 3х секций)

Марка	Обозначение	Наименование	Кол	Прим чани
ПС-1	3.900-2 вып.7	Угловые стеновые панели ПКУ1-36-2	24	4.27т
ПС-2	—"— КЖ-48	Угловые стеновые панели ПКУ1-36-2а	3	4.27
ПС-3	—"— КЖ-48	Угловые стеновые панели ПКУ1-36-1а	12	4.27т
ПС-4	—"— КЖ-48	Угловые стеновые панели ПКУ1-36-1б	3	4.27
ПС-5	—"— КЖ-48	Угловые стеновые панели ПКУ1-36-1в	10	4.27т
К-1	3.015-1 вып. II-1 КЖ-49	колонна К5-1А	10	3.42
Ум-1	КЖ-21	Участок монолитный.	3	
Ум-2	КЖ-21	Участок монолитный	1	
Ум-3	КЖ-21	Участок монолитный	2	
Ум-4	КЖ-22	Участок монолитный	5	
Ум-5	КЖ-22	Участок монолитный.	3	

Спецификация элементов к маркировочной схеме (компановка из 2х секций)

Марка	Обозначение.	Наименование	Кол.	Примечания
ПС-1	3.900-2 вып.7	Угловые стеновые панели ПКУ1-36-2	20	4.27т
ПС-2	—"— КЖ-48	Угловые стеновые панели ПКУ1-36-2а	2	4.27т
ПС-3	—"— КЖ-48	Угловые стеновые панели ПКУ1-36-1а	8	4.27т
ПС-4	—"— КЖ-48	Угловые стеновые панели ПКУ1-36-1б	2	4.27т
ПС-5	—"— КЖ-48	Угловые стеновые панели ПКУ1-36-1в	5	4.27т
К-1	3.015-1 вып. II-1 КЖ-49	Колонна К5-1А	8	3.42т
Ум-1	КЖ-21	Участок монолитный	3	
Ум-2	КЖ-21	Участок монолитный	1	
Ум-3	КЖ-21	Участок монолитный	1	
Ум-4	КЖ-22	Участок монолитный	3	
Ум-5	КЖ-22	Участок монолитный	2	26

1 Общие указания по монтажу панелей, заделке стыков и отделке см. пояснительную записку и серию 3.900-2 вып 1 и вып 7.

Изм.	Лист	№док.	Подп.	Дата	ТП 902-2-332	КЖ
					Аэротенк контактной стабилизации производительностью 17÷40 тыс. м³/сут	
Нач.отд.		Абрамович			Тип II	Лит Р, Лист 14, Лист
ГИП		Козловская				
Гл.спец.		Богославский				
Рук.гр.		Зильберг			Маркировочная схема панелей Вид по 1-1÷5-5	МЖКХ УССР Укргипрокоммунстрой
Техник		Шепеленко				
Н.отд.		Гаврилов				

1580/II

Маркировочная схема панелей.

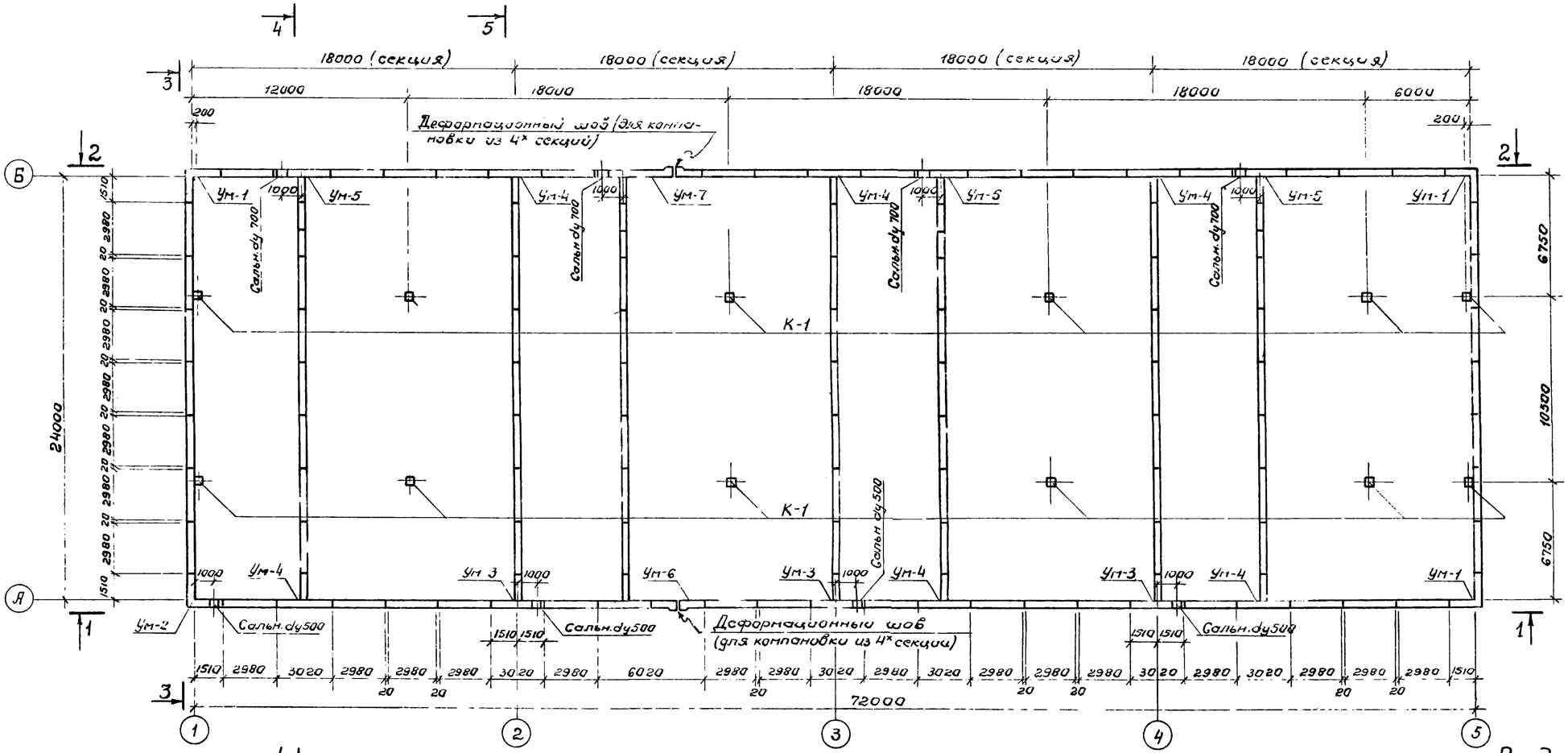

Вид по 3-3

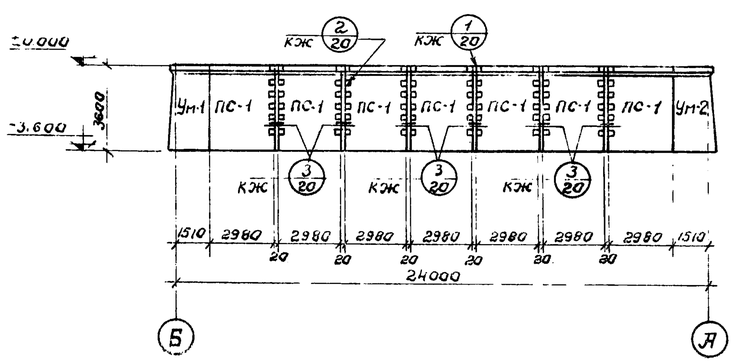

Вид по 4-4

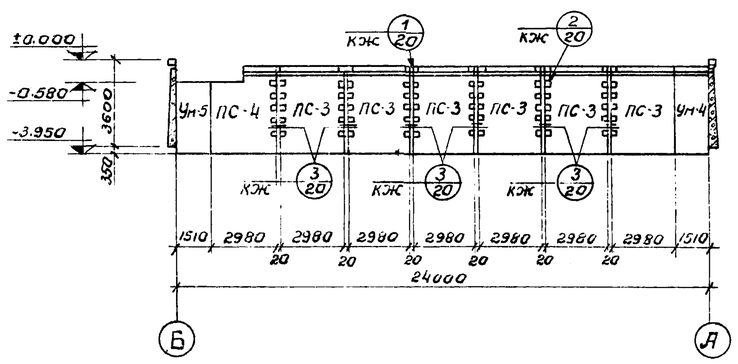

Вид по 5-5

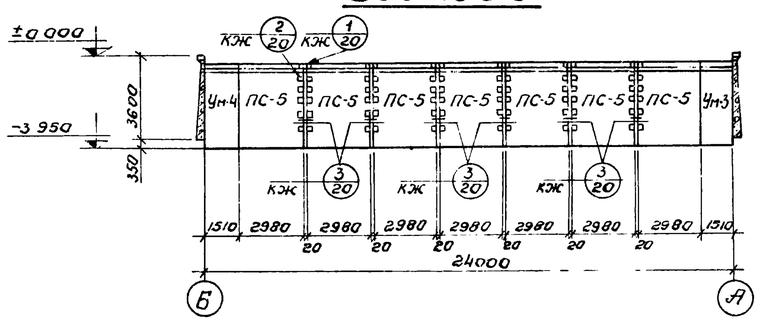

1. Данный лист комплектен с листом КЖ-16
2. Общие указания по монтажу панелей, заделке стыков и отделке см. пояснительную записку

27

7580/II

					ТП 902-2-332			КЖ
Изм.	Лист	N докум.	Подпись	Дата	Аэротенк контактной стабилизации производительностью 17÷40 тыс. м³/сут.			
Нач.отд.		Абрамович			Тип III.	Лит.	Лист	Листов
ГИП		Козловская				Р	15	
Гл.спец.		Браславский				МЖКХ УССР		
Рук.гр.		Зантберг			Маркировочная схе-			

Вид по 1-1

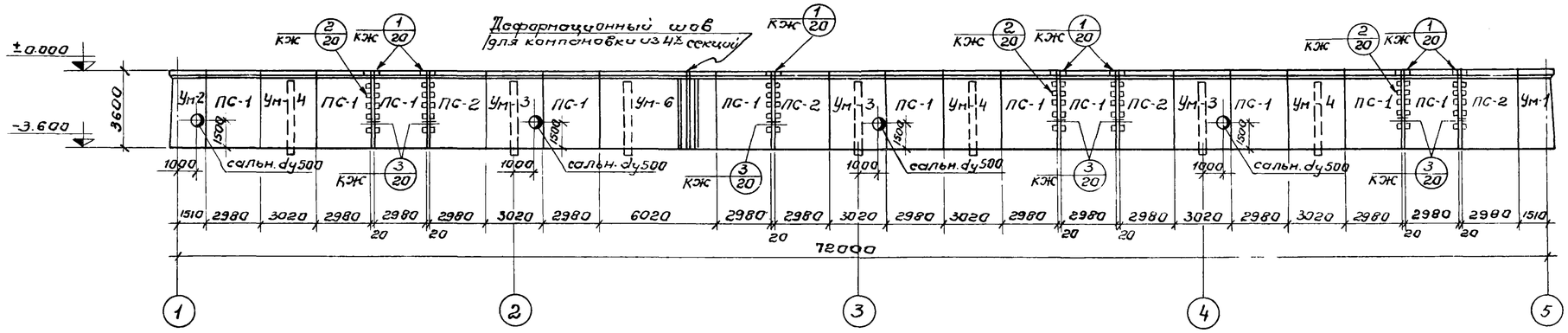

Вид по 2-2

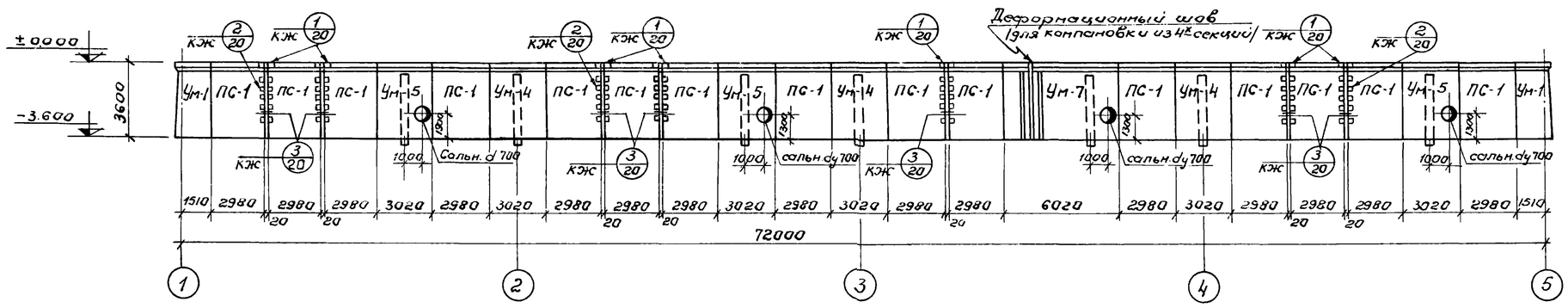

Спецификация элементов к маркировочной схеме (компоновка из 4х секций)

Марка	Обозначение	Наименование	Кол.	Примечания
ПС-1	3.900-2 вып. 7 КЖ-48	Угловые стеновые панели ПКУ1-36-2	40	4.27т
ПС-2	—"— КЖ-48	Угловые стеновые панели ПКУ1-36-2а	4	4.27т
ПС-3	—"— КЖ-48	Угловые стеновые панели ПКУ1-36-1а	24	4.27т
ПС-4	—"— КЖ-48	Угловые стеновые панели ПКУ1-36-1б	4	4.27т
ПС-5	—"— КЖ-48	Угловые стеновые панели ПКУ1-36-1в	21	4.27т
К-1	3.015-1 вып. II-1 КЖ-49	Колонна К5-1А	12	3.42т
Ум-1	КЖ-21	Участок монолитный	3	
Ум-2	КЖ-21	Участок монолитный	1	
Ум-3	КЖ-21	Участок монолитный	3	
Ум-4	КЖ-22	Участок монолитный	6	
Ум-5	КЖ-22	Участок монолитный	3	
Ум-6	КЖ-23	Участок монолитный	1	
Ум-7	КЖ-23	Участок монолитный	1	

Спецификация элементов к маркировочной схеме (компоновка из 3х секций)

Марка	Обозначение	Наименование	Кол.	Примечания
ПС-1	3.900-2 вып. 7	Угловые стеновые панели ПКУ1-36-2	35	4.27т
ПС-2	—"— КЖ-48	Угловые стеновые панели ПКУ1-36-2а	3	4.27т
ПС-3	—"— КЖ-48	Угловые стеновые панели ПКУ1-36-1а	18	4.27т
ПС-4	—"— КЖ-48	Угловые стеновые панели ПКУ1-36-1б	3	4.27т
ПС-5	—"— КЖ-48	Угловые стеновые панели ПКУ1-36-1в	14	4.27т
К-1	3.015-1 вып. II-1 КЖ-49	Колонна К5-1А	10	3.42т
Ум-1	КЖ-21	Участок монолитный	3	
Ум-2	КЖ-21	Участок монолитный	1	
Ум-3	КЖ-21	Участок монолитный	2	
Ум-4	КЖ-22	Участок монолитный	5	
Ум-5	КЖ-22	Участок монолитный	3	

1. Данный лист комплектен с листом КЖ-15.

Спецификация элементов к маркировочной схеме (компоновка из 2х секций)

Марка	Обозначение	Наименование	Кол.	Примечания
ПС-1	3.900-2 вып. 7	Угловые стеновые панели ПКУ1-36-2	28	4.27т
ПС-2	—"— КЖ-48	Угловые стеновые панели ПКУ1-36-2а	2	4.27т
ПС-3	—"— КЖ-48	Угловые стеновые панели ПКУ1-36-1а	12	4.27т
ПС-4	—"— КЖ-48	Угловые стеновые панели ПКУ1-36-1б	2	4.27т
ПС-5	—"— КЖ-48	Угловые стеновые панели ПКУ1-36-1в	7	4.27т
К-1	3.015-1 вып. II-1 КЖ-49	Колонна К-5-1А	8	3.42т
Ум-1	КЖ-21	Участок монолитный	3	
Ум-2	КЖ-21	Участок монолитный	1	
Ум-3	КЖ-21	Участок монолитный	1	
Ум-4	КЖ-22	Участок монолитный	3	
Ум-5	КЖ-22	Участок монолитный	2	28

Изм.	Лист	Документ	Подпись	Дата	ТП 902-2-332 КЖ
Нач.отд.		Бронович			Аэротенк контактной стабилизации производительностью 17÷40 тыс. м³/сут.
ГНП		Язловская			Тип II — Лит. Р, Лист 16, Листов
Глав.спец.		Ярославский			Маркировочная схема 2 по 1-1 и 2-2
Рук.гр.		Дантберг			МЖКХ УССР Госгипрокоммунстрой

Маркировочная схема плит покрытия мостика.

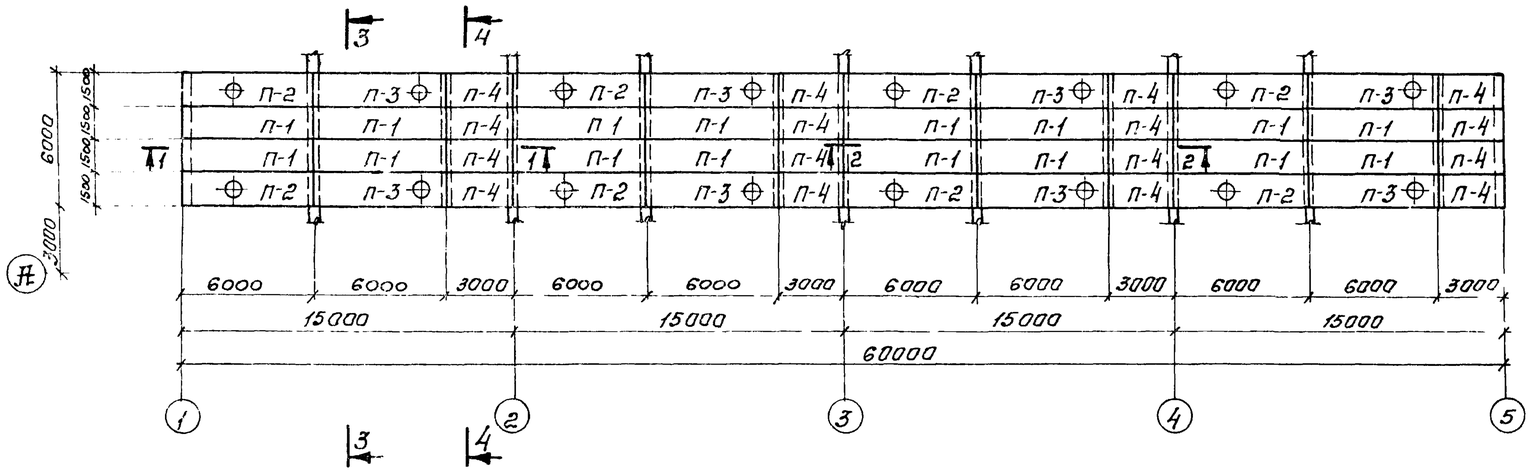

Разрез 1-1

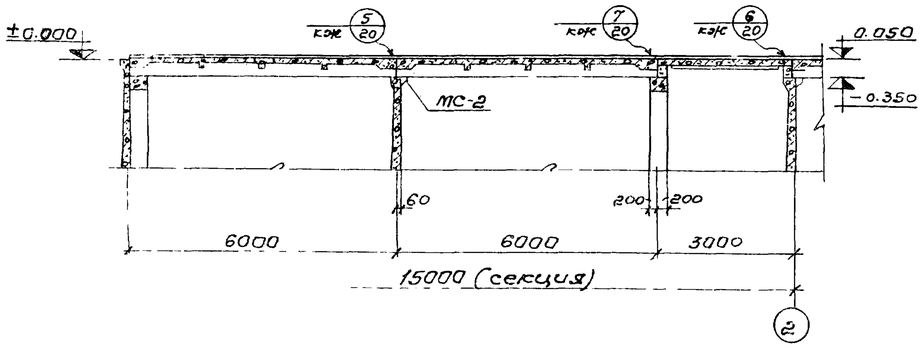

Разрез 2-2

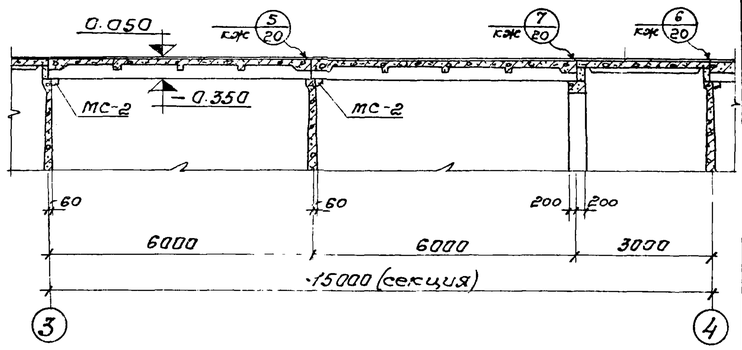

Разрез 3-3

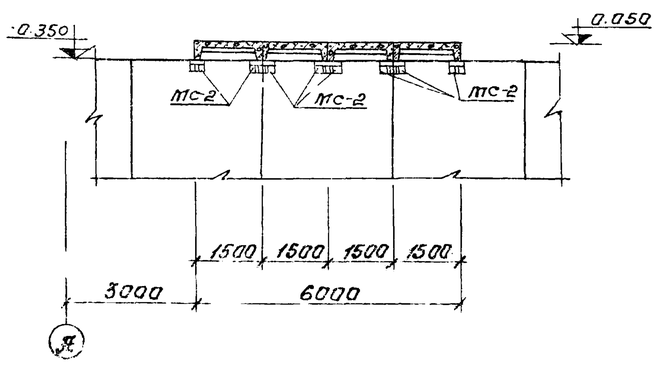

Разрез 4-4

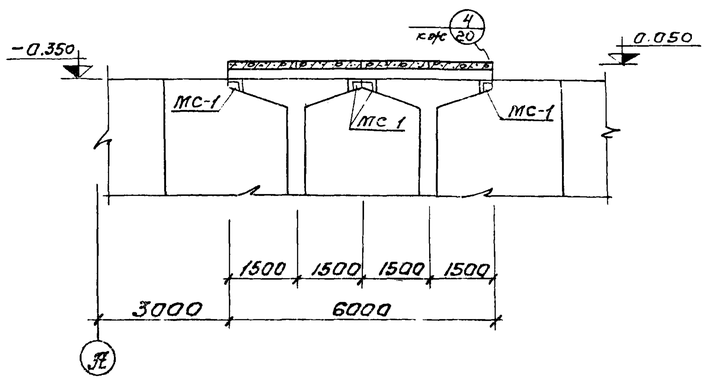

Спецификация элементов к маркировочной схеме (компановка из 4х секций).

Марка	Обозначение	Наименование	Кол.	Примечание
П-1	ИИ24-2/70	Плита перекрытия ИП5-4	16	2,4т
П-2	—"— КЖ-50	Плита перекрытия ИП5-4А	8	2,4т
П-3	—"— КЖ-50	Плита перекрытия ИП5-4Б	8	2,4т
П-4	КЖ-50	Плита перекрытия ПТ5А	16	2,1т

Спецификация элементов к маркировочной схеме (компановка из 3х секций).

Марка	Обозначение	Наименование	Кол	Примечание
П-1	ИИ24-2/70	Плита перекрытия ИП5-4	12	2,4т
П-2	—"— КЖ-50	Плита перекрытия ИП5-4А.	6	2,4т
П-3	—"— КЖ-50	Плита перекрытия ИП5-4Б	6	2,4т
П-4	КЖ-50	Плита перекрытия ПТ5А	12	2,1т

Спецификация элементов к маркировочной схеме (компановка из 2х секций).

Марка	Обозначение	Наименование	Кол.	Примечание
П-1	ИИ24-2/70	Плита перекрытия ИП5-4	8	2,4т
П-2	—"— КЖ-50	Плита перекрытия ИП5-4А	4	2,4т
П-3	—"— КЖ-50	Плита перекрытия ИП5-4Б	4	2,4т
П-4	КЖ-50	Плита перекрытия ПТ5А	8	2,1т

1 Данный лист комплектен с листами КЖ-7; КЖ-51.

2 Металлические столики МС-1; МС-2 обетонировать по сетке.

7580/II 29

Изм.	Лист	№ докум.	Подпись	Дата	ТП 902-2-332 КЖ			
Нач. отд.		Аброс			Аэротенк контактной стабилизации производительностью 17÷40 тыс. м³/сут.			
ГИП		Козлов			Тип I.	Лит.	Лист	Листов
Н. спец.		Брас				Р	17	
Рук. гр.		Занг			Маркировочная схема плит покрытия мостика. Разрезы 1-1 ÷ 4-4	Минсантехстрой УКРГИПРОКОММУНСТРОЙ		
Технич.		Шепел						

Маркировочная схема плит покрытия.

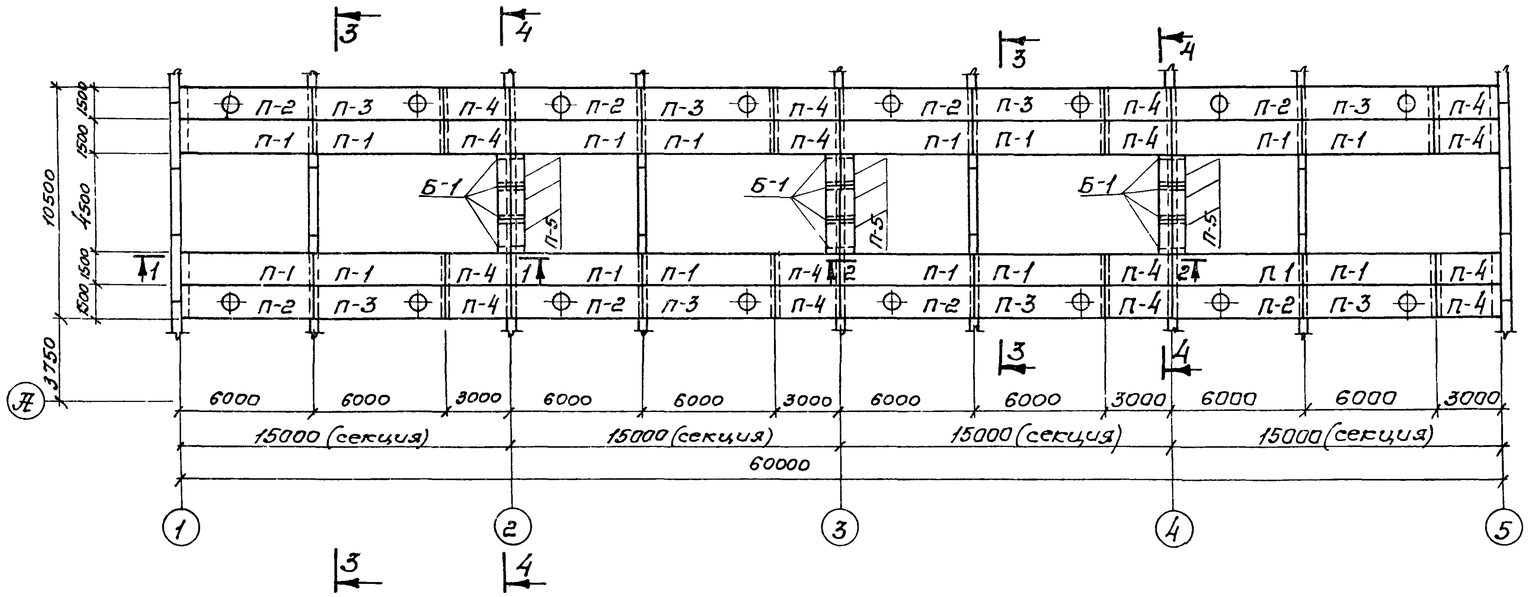

Спецификация элементов к маркировочной схеме (компановка из 4х секций).

Марка	Обозначение	Наименование	Кол	Примечание
П-1	ИИ 24-2/70	Плита перекрытия ИП5-4	16	2,4т
П-2	—"— кж-50	Плита перекрытия ИП5-4А	8	2,4т
П-3	—"— кж-50	Плита перекрытия ИП5-4Б	8	2,4т
П-4	кж-50	Плита перекрытия ПТ5А	16	2,1т
П-5	ИС-01-04 вып 2	Плита перекрытия П3д	18	0,23т
Б-1	кж-49	Траверса Б-1	12	0,18т

Спецификация элементов к маркировочной схеме (компановка из 3х секций).

Марка	Обозначение	Наименование	Кол	Примечание
П-1	ИИ 24-2/70	Плита перекрытия ИП5-4	12	2,4т
П-2	—"— кж-50	Плита перекрытия ИП5-4А	6	2,4т
П-3	—"— кж-50	Плита перекрытия ИП5-4Б	6	2,4т
П-4	кж-50	Плита перекрытия ПТ5А	12	2,1т
П-5	ИС-01-04 вып 2	Плита перекрытия П3д	12	0,23т
Б-1	кж-49	Траверса Б-1	8	0,18т

Спецификация элементов к маркировочной схеме (компановка из 2х секций).

Марка	Обозначение	Наименование	Кол.	Примечание
П-1	ИИ 24-2/70	Плита перекрытия ИП5-4	8	2,4т
П-2	—"— кж-50	Плита перекрытия ИП5-4А	4	2,4т
П-3	—"— кж-50	Плита перекрытия ИП5-4Б	4	2,4т
П-4	кж-50	Плита перекрытия ПТ5А	8	2,1т
П-5	ИС-01-04 вып.2	Плита перекрытия П3д	6	0,23т
Б-1	кж-49	Траверса Б-1	4	0,18т

Разрез 1-1

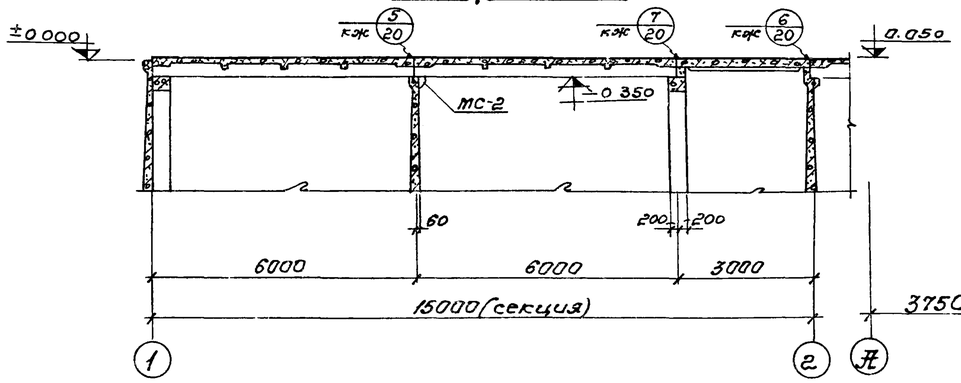

Разрез 3-3

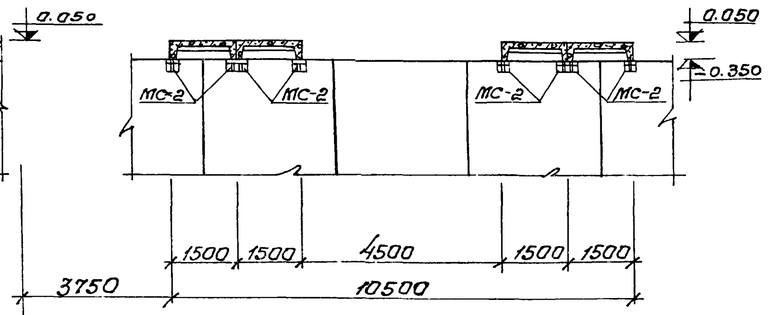

Разрез 2-2

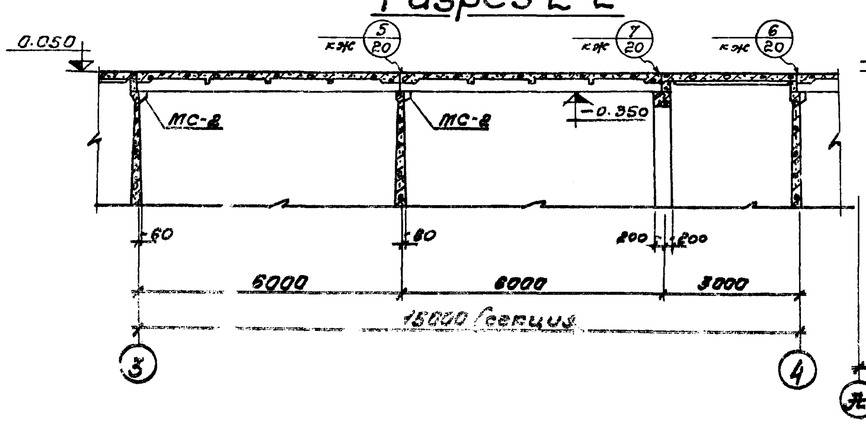

Разрез 4-4

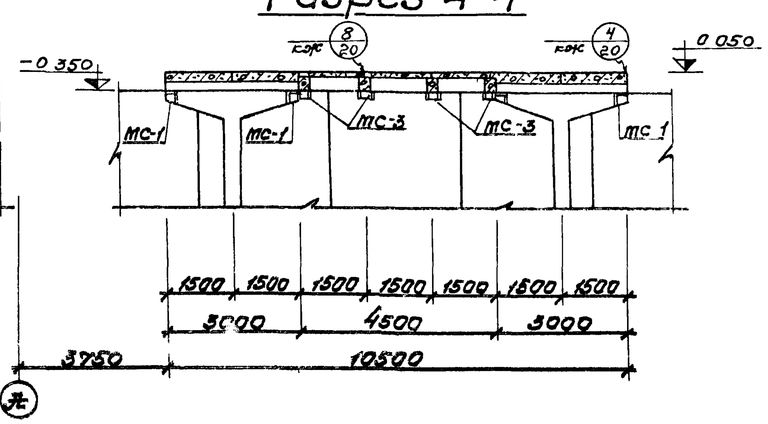

1. Данный лист комплектен с листами КЖ-8, КЖ-51
2. Металлические столики МС-1; МС-2; МС-3 обетонировать по сетке.

7580/II 30

Изм.	Лист	№докумен.	Подпись	Дата	ТП 902-2-332 КЖ
Нач. отд.		Абрамович			Аэротенк контактной стабилизации производительностью 17÷40 тыс. м³/сут.
ГИП		Колтобский			Тип II.
Гл. спец.		Абрамович			Лит. Р; Лист 18; Листов
Рук. гр.		Данкберг			Маркировочная схема плит покрытия монтажа. Разрезы 1-1÷4-4.
Технолог		Шепеленко			Минсантехстройдорсельмаш ГИПРОКОММУНЭНЕРГОПРОМ

Маркировочная схема плит покрытия мастика.

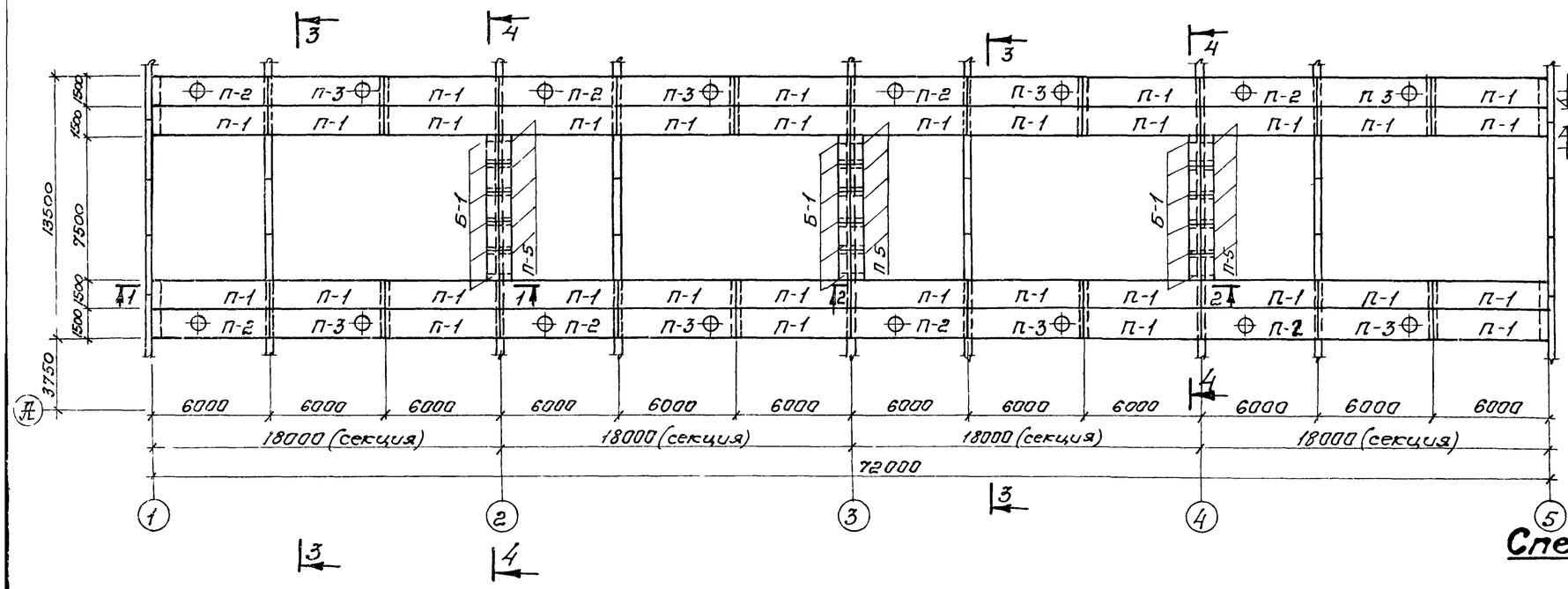

Разрез 4-4

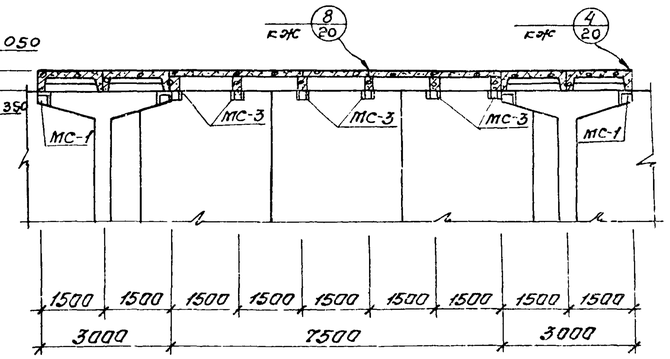

Разрез 1-1

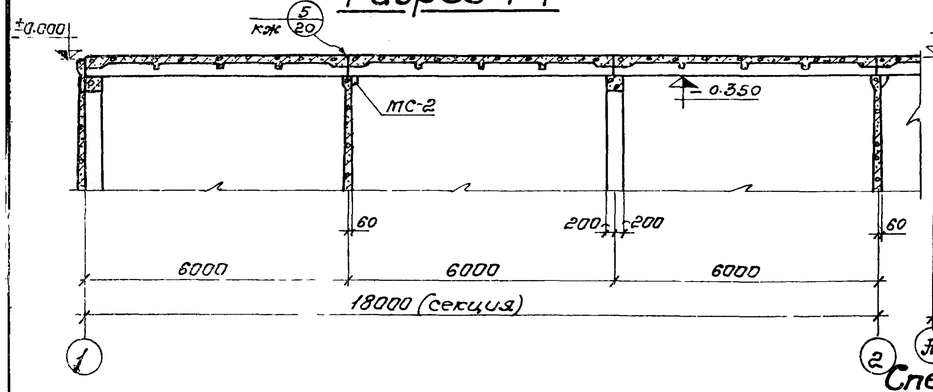

Разрез 3-3

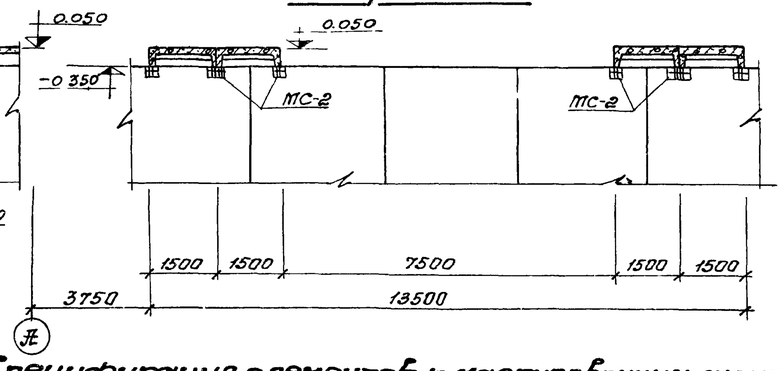

Разрез 2-2

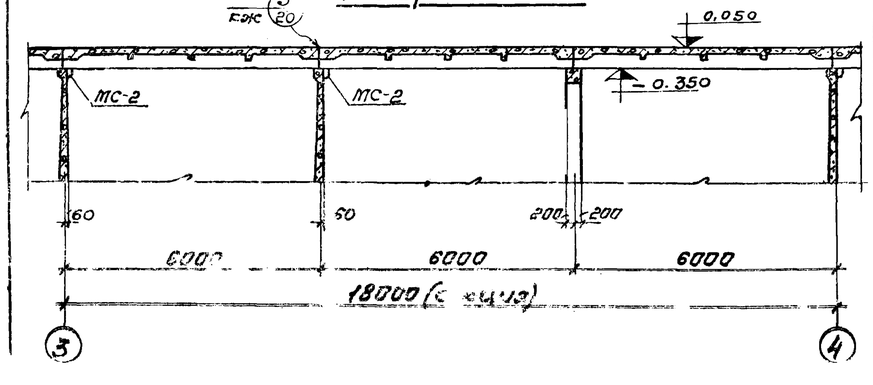

Спецификация элементов к маркировочной схеме (компановка из 3х секций)

Марка	Обозначение	Наименование	Кол.	Примечание
П-1	ИИ 24-2/70	Плита перекрытия ИП5-4	24	2,4т
П-2	—"— КЖС-50	Плита перекрытия ИП5-4А	6	2,4т
П-3	—"— КЖС-50	Плита перекрытия ИП5-4Б	6	2,4т
П-5	ИС-01-04 вып 2	Плита перекрытия П39	20	0,23т
Б-1	КЖС-49	Траверса Б-1	12	0,18т

Спецификация элементов к маркировочной схеме (компановка из 2х секций).

Марка	Обозначение	Наименование	Кол.	Примечание
П-1	ИИ 24-2/70	Плита перекрытия ИП5-4	16	2,4т
П-2	—"— КЖС-50	Плита перекрытия ИП5-4А	4	2,4т
П-3	—"— КЖС-50	Плита перекрытия ИП5-4Б	4	2,4т
П-5	ИС-01-04 вып 2	Плита перекрытия П39	10	0,23т
Б-1	КЖС-49	Траверса Б-1	6	0,18т
				31

Спецификация элементов к маркировочным схемам (компановка из 4х секций)

Марка	Обозначение	Наименование	Кол	Примечание
П-1	ИИ 24-2/70	Плита перекрытия ИП5-4	32	2,4т
П-2	—"— КЖС-50	Плита перекрытия ИП5-4А	8	2,4т
П-3	—"— КЖС-50	Плита перекрытия ИП5-4Б	8	2,4т
П-5	ИС-01-04 вып.2	Плита перекрытия П39	30	0,23т
Б-1	КЖС-49	Траверса Б-1	18	0,18т

1. Данный лист комплектен с листами КЖС-10; КЖС-51.
2. Металлические столики МС-1; МС-2; МС-3 оцинковать по сетке.

Изм.	Лист.	№ докумен.	Подпись	Дата	ТП 902-2-332
Нач. отд.	Ал[illegible]мович				Аэротенк контактной стабилизации производительностью 17÷40 тыс. м³/сут.
ГИП	Ко[illegible]повская				Тип III.
Гл. спец.	Ба[illegible]левич				Лит. Р · Лист 19 · Листов 6
Рук. гр.	Ж[illegible]тёрова				Маркировочная схема плит покрытия мастика. Разрезы 1-1÷4-4.
Техник	Шелепенко				МЖКХ УССР УКРГИПРОКОММУНСТРОЙ

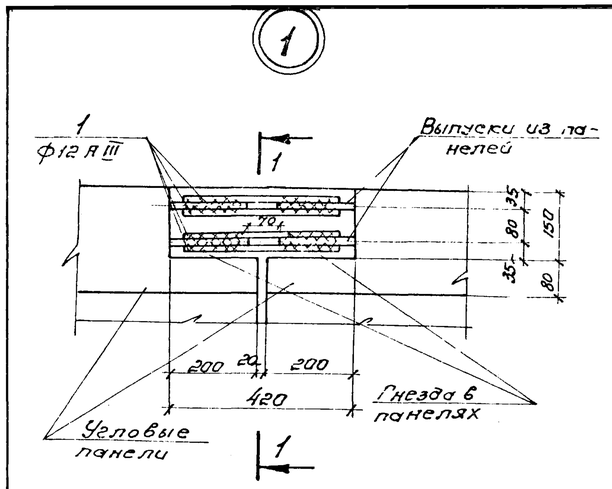

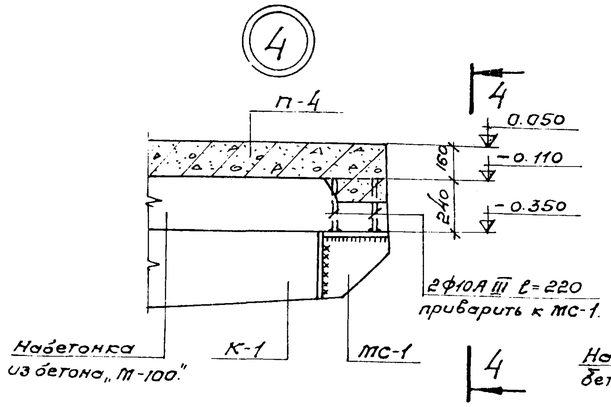

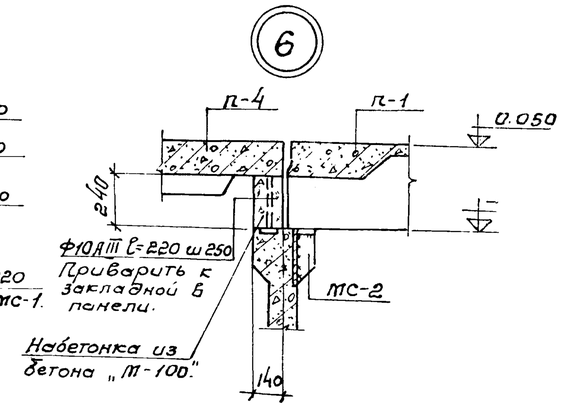

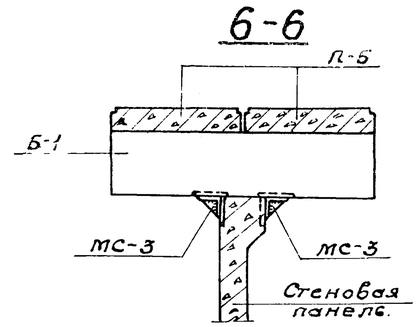

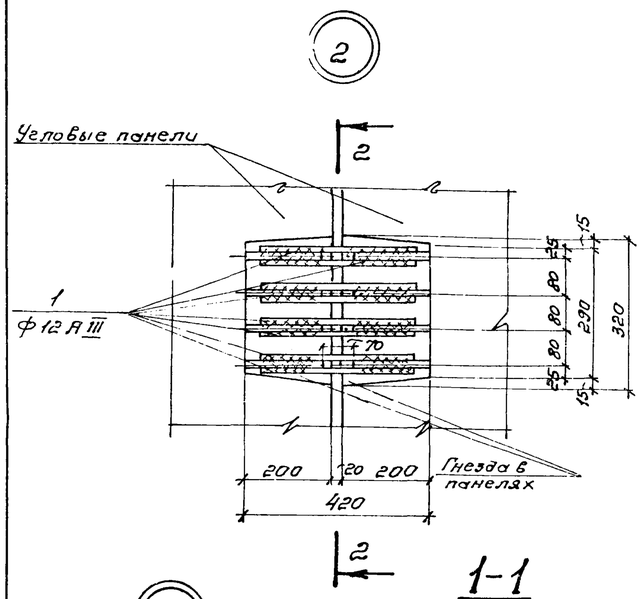

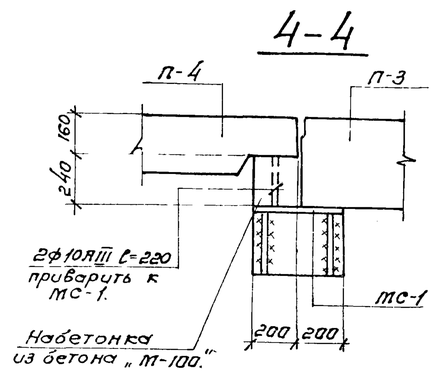

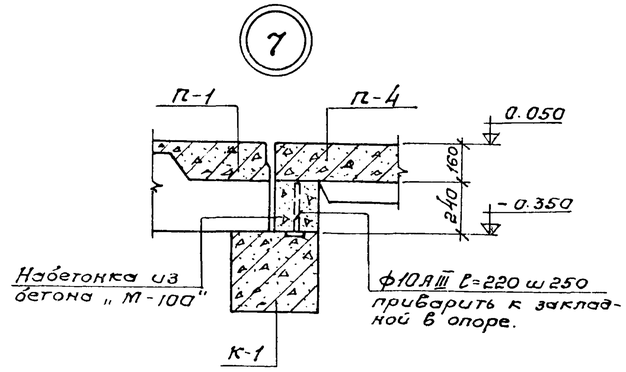

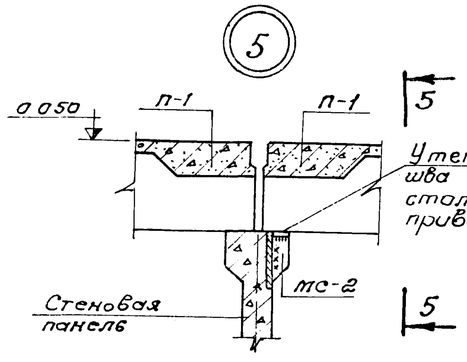

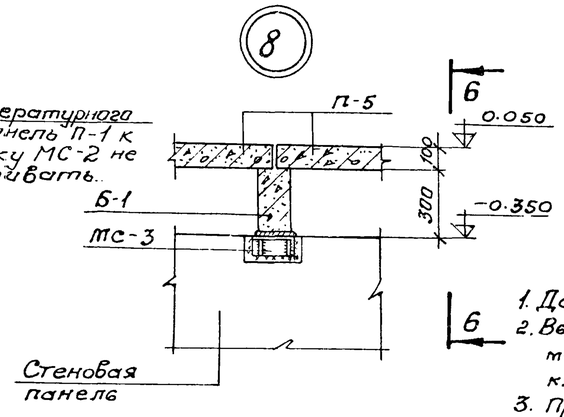

Ведомость стержней на 1 элемент

Марка эл-та	№ поз.	Эскиз или сечение	ф мм	Длина мм	К-в
Узел 1	1	370	12 А III	370	8
Узел 2	1	370	12 А III	370	16

Выборка стали на 1 элемент

Марка эл-та	Арматурные изделия			
	Арматурная сталь по ГОСТ 5781-82*			Всего
	Класс А III			
	ф мм			
	12	—	Итого	
Узел 1	2,7	—	2,7	2,7
Узел 2	5,4	—	5,4	5,4

1. Данный лист комплектен с листами КЖ-13 ÷ КЖ-19, КЖ 5
2. Выпуски арматуры стеновых панелей свариваются между собой накладками из арматурных стержней класса А III.
3. При соединении стержней сваркой необходимо соблюдать соосность стыкуемых стержней.
4. Для сварных соединений стержней арматуры класса А III следует применять электроды типа Э42А-ф; Э50А-ф или Э55-ф.
5. Все соединительные элементы МС1 ÷ МС3 обетонировать по сетке бетоном „М-100.

32
7580/II

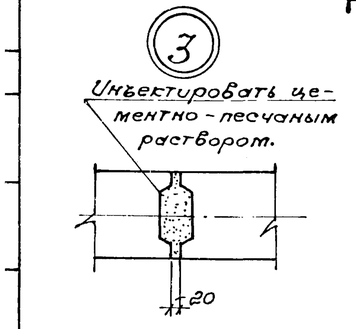

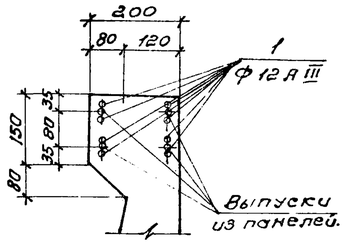

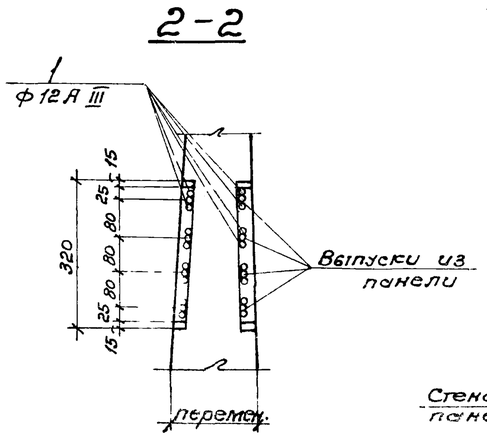

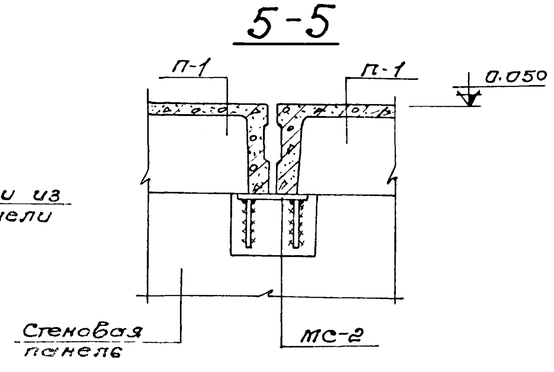

Деталь соединения стержней арматуры сваркой встык с круглыми накладками.

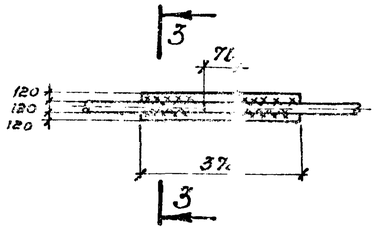

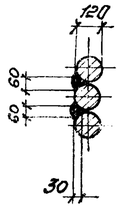

Изм.	Лист	№ докумен.	Подпись	Дата
Нач. отд.		Абратович		
ГИП		Козловская		
Гл. спец.		Ярославский		
Рук. гр.		Зантберг		
Инж.		Юровский		

ТП 902-2-332
КЖС

Аэротенк контактной стабилизации производительностью 17÷40 тыс. м³/сут.

Тип I, II, III.

Лит.	Лист	Листов
Р	20	

Маркировочные схемы панелей и плит покрытия. Лист 1÷8.

МЖКХ УССР
Укагипроммунстрой

Монолитный участок Ум-1, Ум-2 (Опалубочный чертеж)

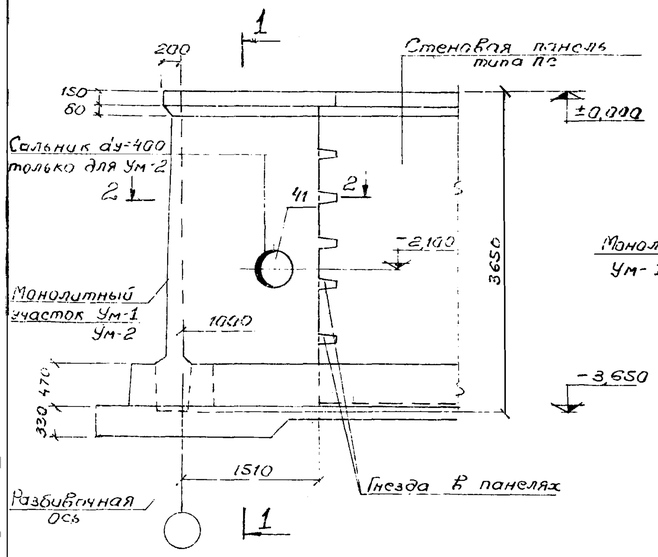

1-1

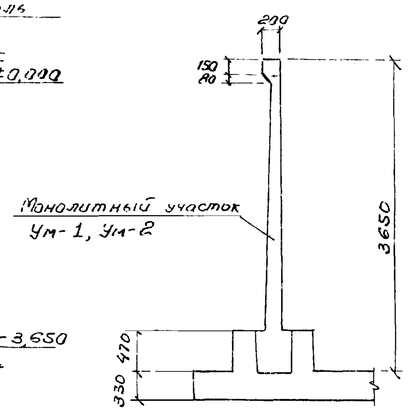

Монолитный участок Ум-3 (Опалубочный чертеж)

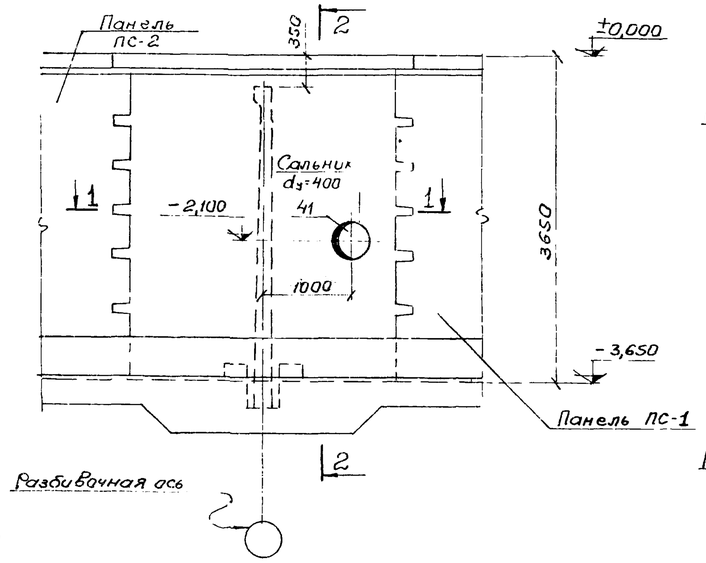

2-2

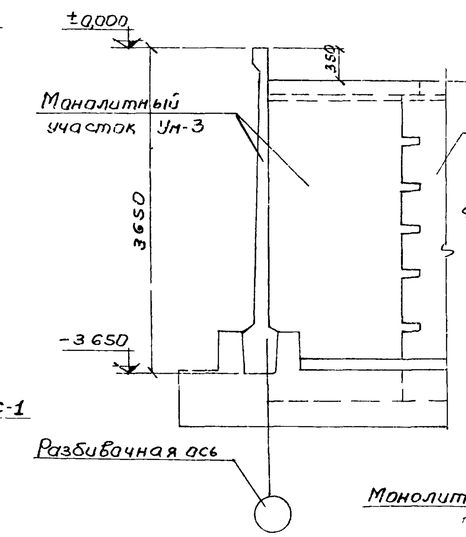

2-2 (армирование)

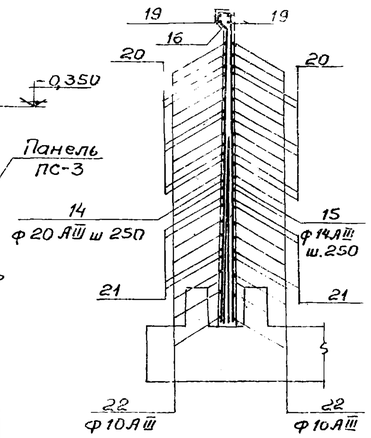

1-1

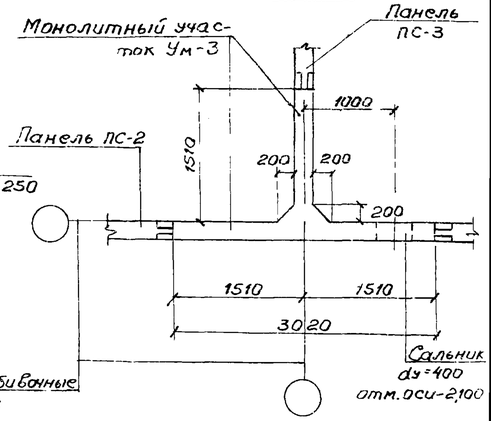

2-2

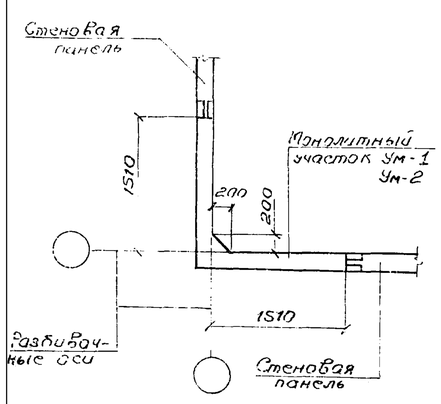

Монолитный участок Ум-1, Ум-2 (армирование)

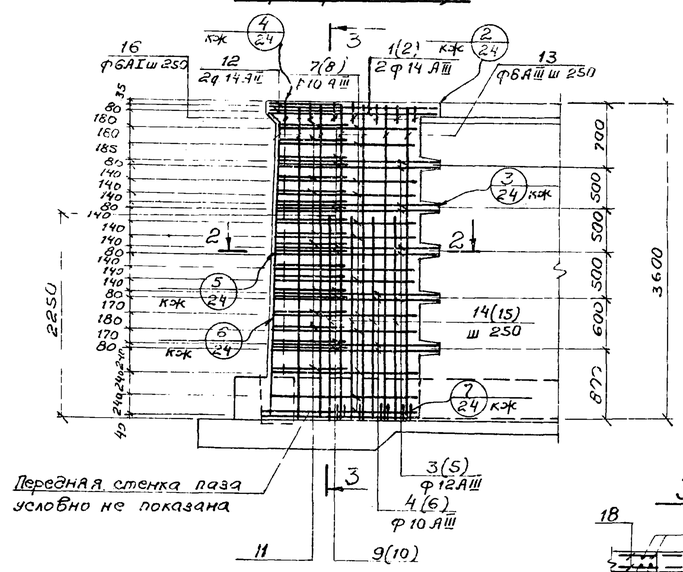

3-3

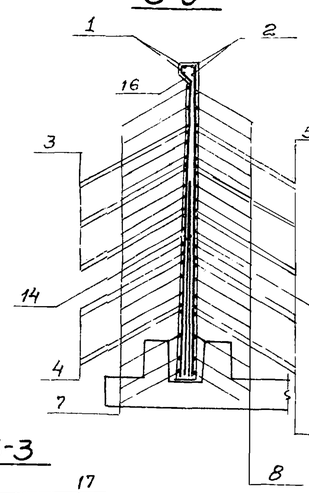

Монолитный участок Ум-3 (армирование)

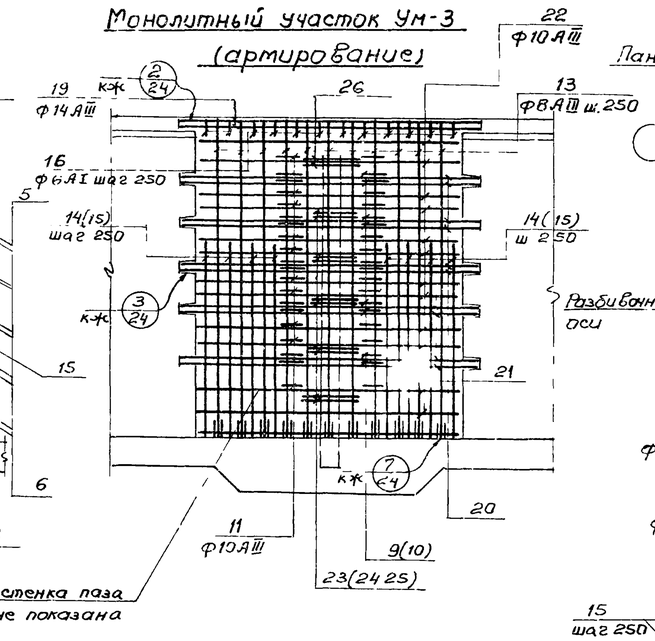

3-3

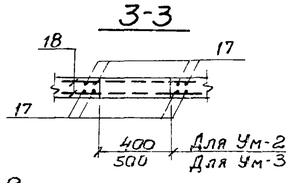

11 (армирование)

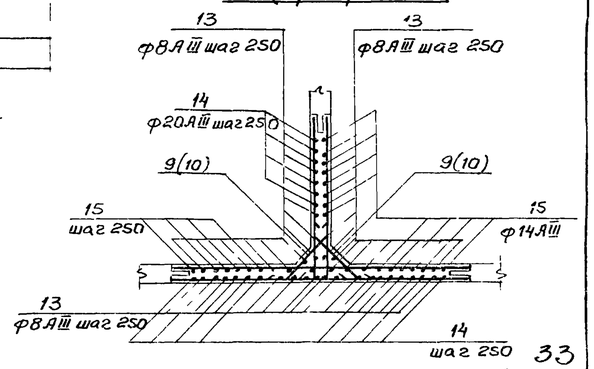

33

7580/II

2-2 (армирование)

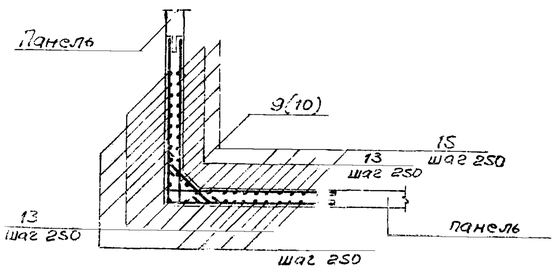

Дополнительное армирование

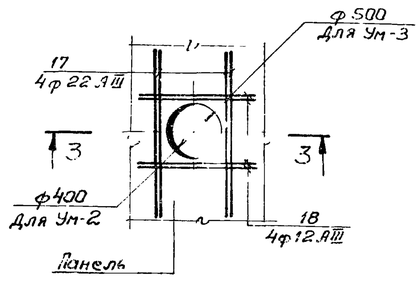

1. Данный лист комплектен с листами КЖ-13 ÷ КЖ-16; КЖ-24 ÷ КЖ-26.
2. Соединение монолитных участков с угловыми панелями осуществляется сваркой арматурных стержней горизонтального направления с выпусками из панелей в уровне гнезда.
3. Все сварные соединения выполняются дуговой сваркой внахлестку, либо с применением круглых накладок.
4. Защитный слой бетона для рабочей арматуры принят 30мм.
5. Монолитные участки, стыки, гнезда панелей должны торкретироваться с обеих сторон цементным раствором.
6. В местах установки сальника арматуру вырезать по месту и концы приварить к корпусу сальника.

Изм.	Лист	№ докум.	Подпись	Дата
Нач.отд.	Абромович			
ГИП	Козловская			
Гл.спец.	Брасавский			
Рук.груп.	Занг Берг			
Инженер	Цакунян			

ТП 902-2-332 КЖ

Аэротенк контактной стабилизации производительностью 17÷40 тыс. м³/сут.

Тип I; II; III

Лит.	Лист	Листов
Р	21	

Монолитные участки Ум-1; Ум-2; Ум-3; опалубочный чертеж, армирование

МЖКХ УССР УКРГИПРОКОММУНСТРОЙ

Монолитный участок Ум-4

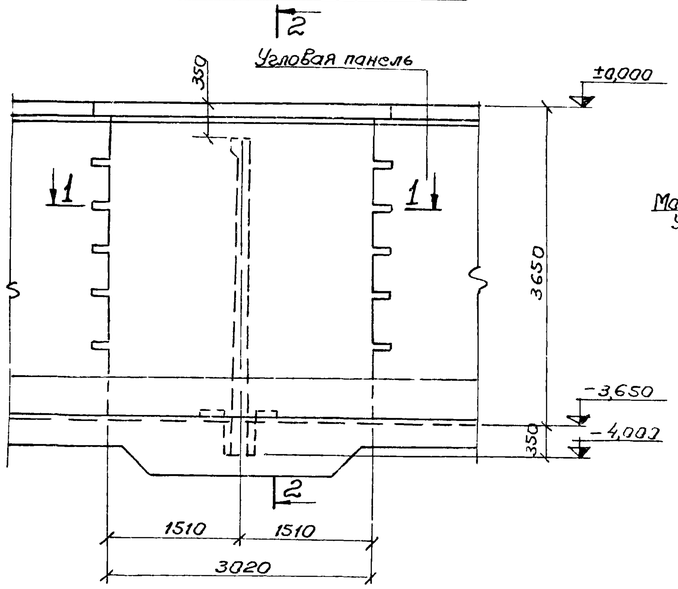

2-2

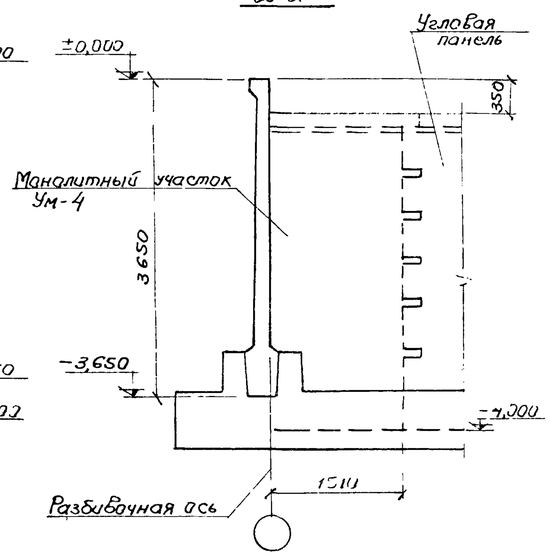

Монолитный участок Ум-5

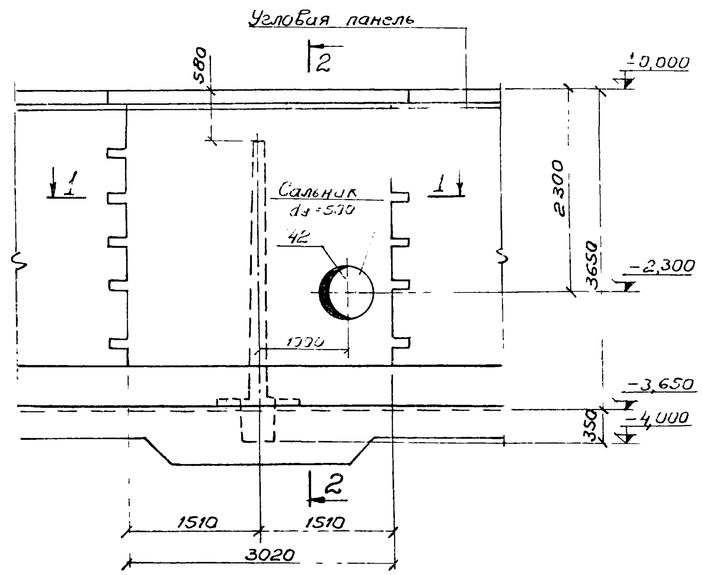

2-2

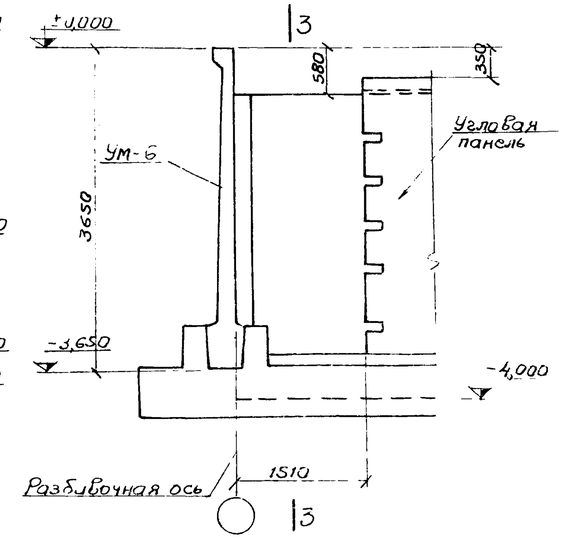

1-1

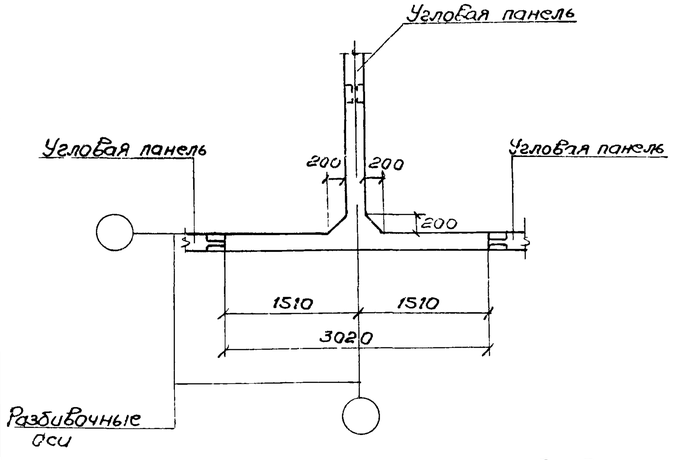

Монолитный участок Ум-4

Армирование

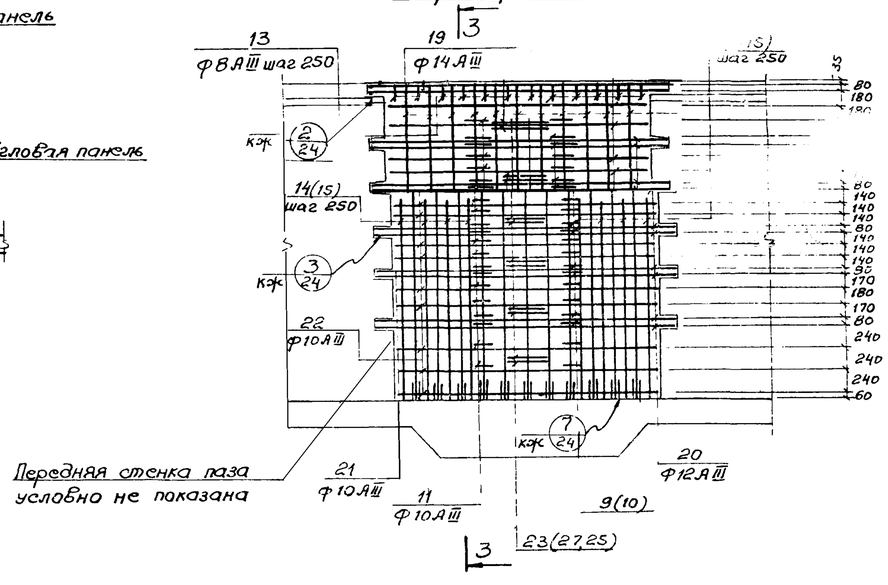

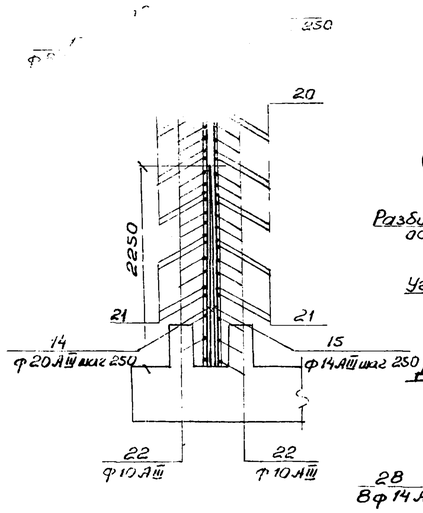

1-1

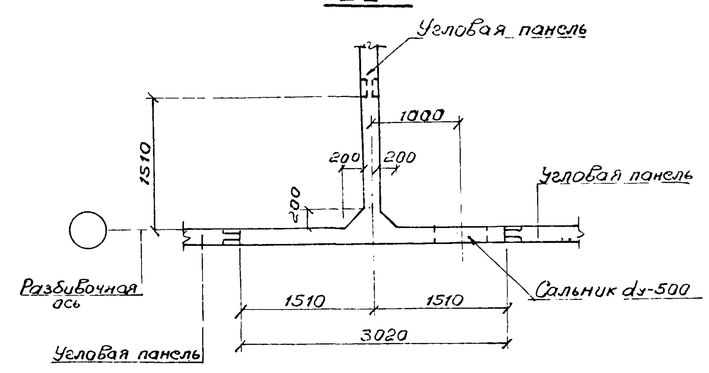

1-1(армирование)

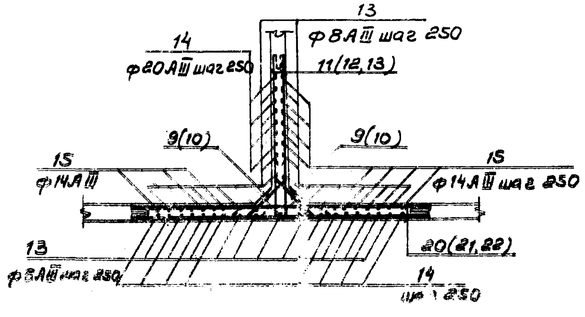

Дополнительное армирование (только для Ум 5)

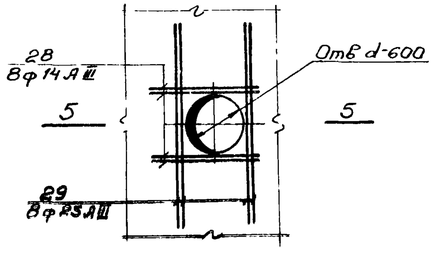

5-5

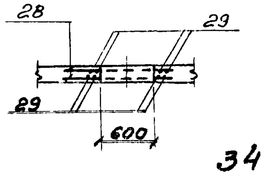

1. Данный лист комплектен с листами КЖ-25; КЖ-26
2. Общие примечания см на листе
3. Армирование монолитного участка Ум-5 см. на листе КЖ-23
4. В местах установки сальника арматуру вырезать по месту и концы приварить к каркасу сальника.

34

7580/II

					ТП 902-2-332		КЖ	
Изм.	Лист	№ докум.	Подпись	Дата	Аэротенк контактной стабилизации производительностью 17÷40 тыс м³/сут.			
Нач отд.		Абрамович			Тип Т II III	Лит.	Лист	Листов
ГИП		Кузьбекая				Р	22	

Монолитный участок УМ-5 армирование

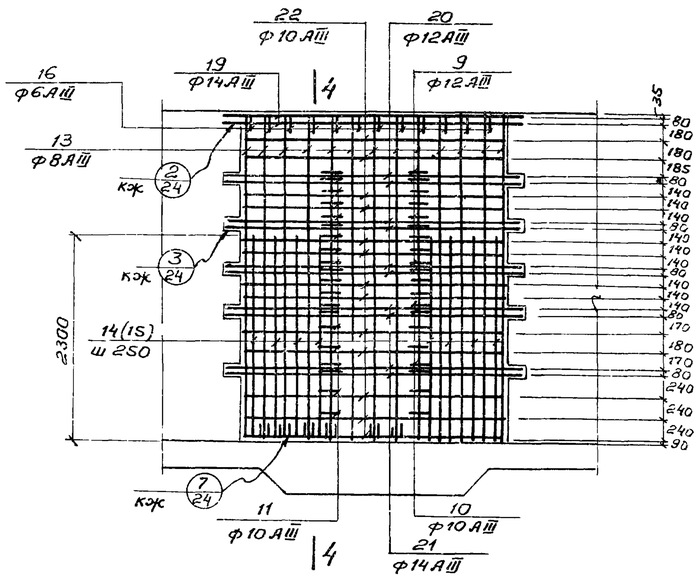

3-3 (армирование)

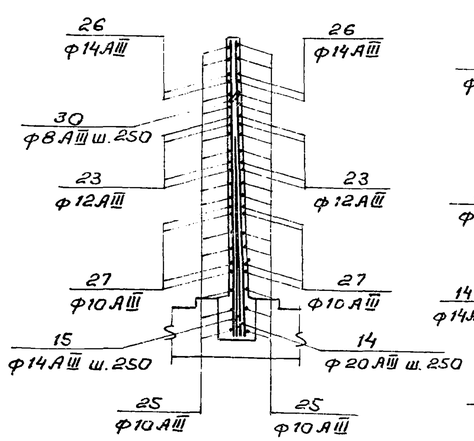

4-4

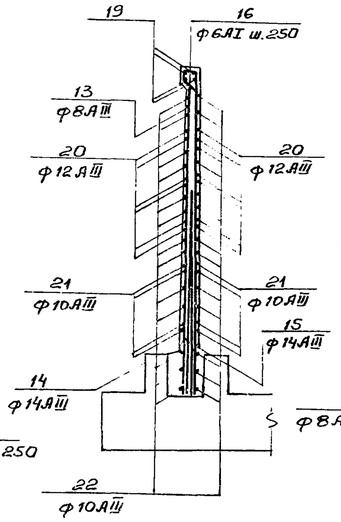

1-1 (армирование)

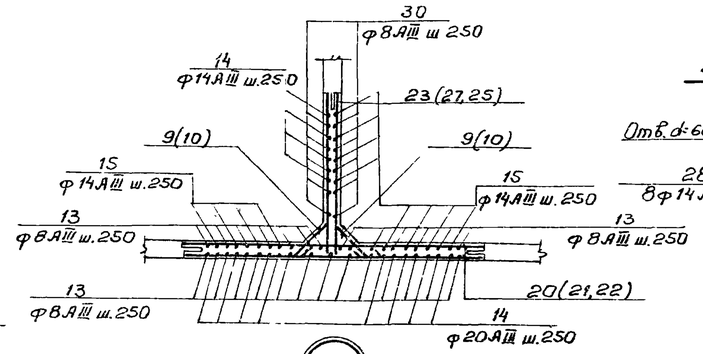

Дополнительное армирование (только для УМ-7)

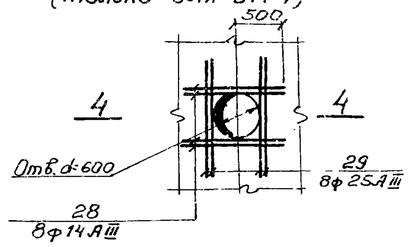

4-4

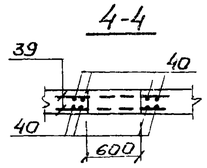

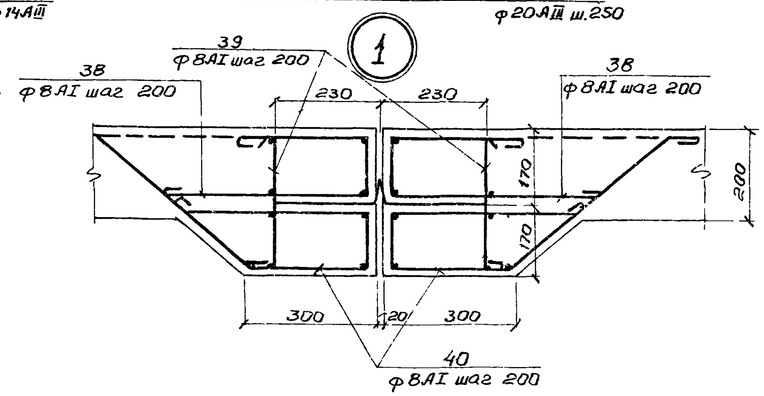

Монолитный участок УМ-6, УМ-7

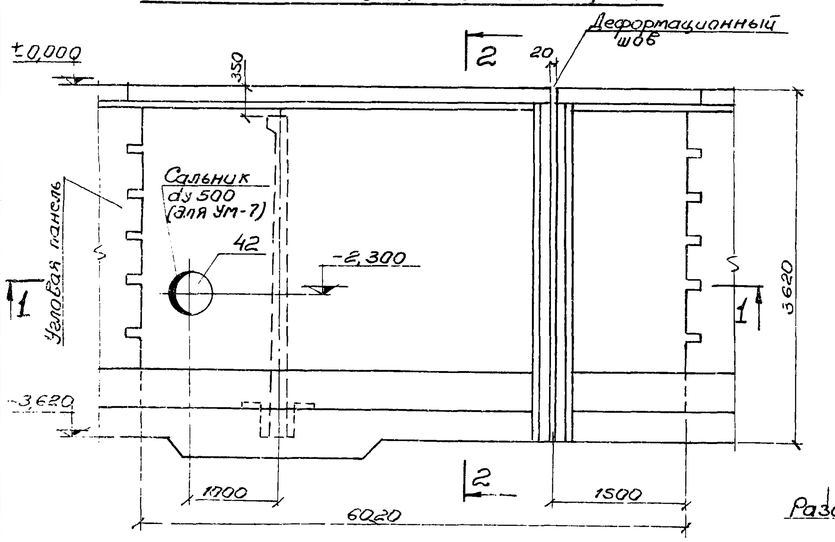

2-2

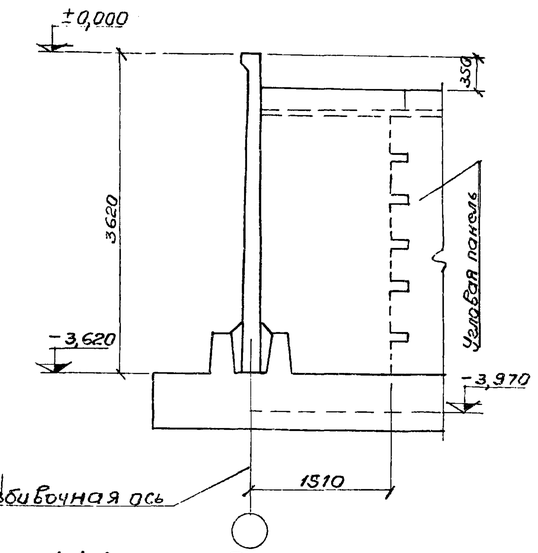

1-1

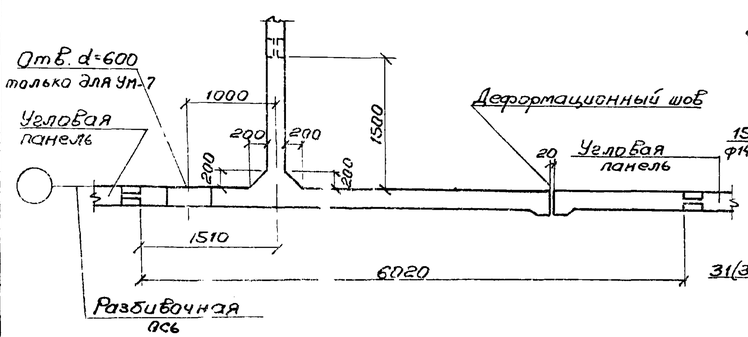

1-1 (армирование)

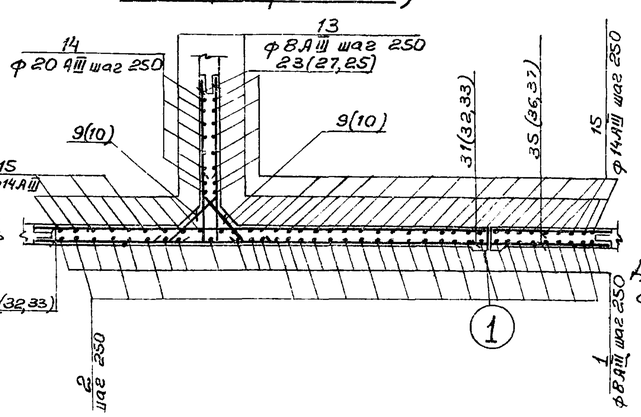

Монолитный участок УМ-6, УМ-7 армирование

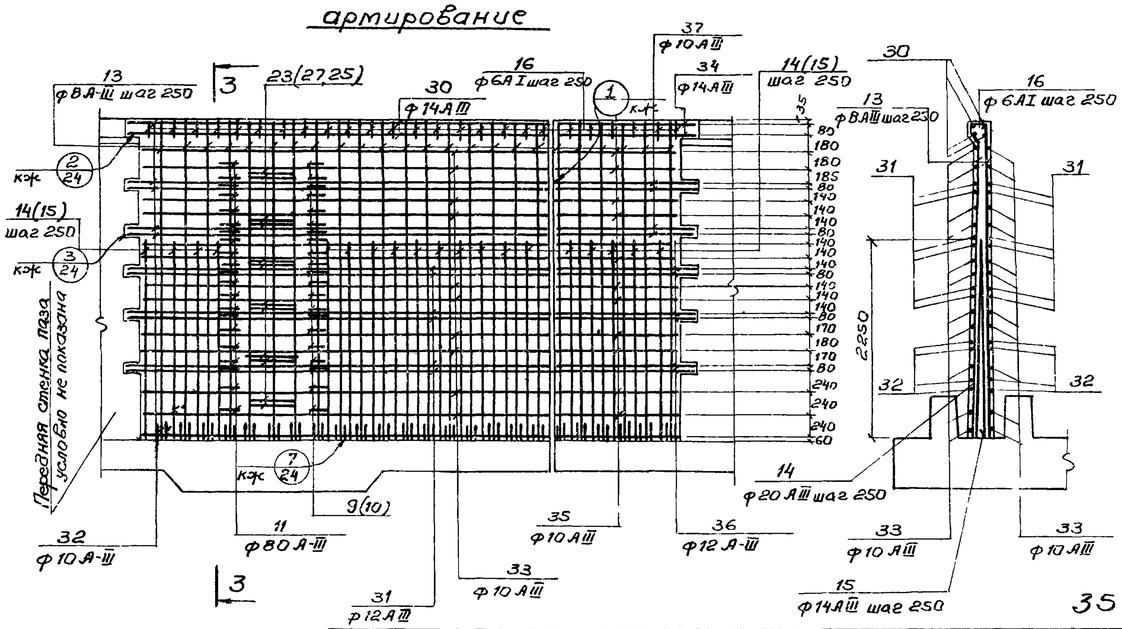

3-3

Данный лист комплектен с листами КЖ-25, КЖ-26.

Изм.	Лист	№докум.	Подпись	Дата	ТП 902-2-332		КЖ
Нач. отд.		Абрамович			Аэротенк контактной стабилизации производительностью 17÷40 тыс. м³/сут.		
ГИП		Козловская			Тип I, II, III	Лит. Р	Лист 23 / Листов
Гл. спец.		Браславский					
Рук. груп.		Зонтберг			Монолитные участки УМ-5, УМ-6, УМ-7. Опалубочный чертеж, армирование.	МЖКХ УССР УКРГИПРОКОММУНСТРОЙ г. Харьков	
Инженер		Яровский					

7590/1

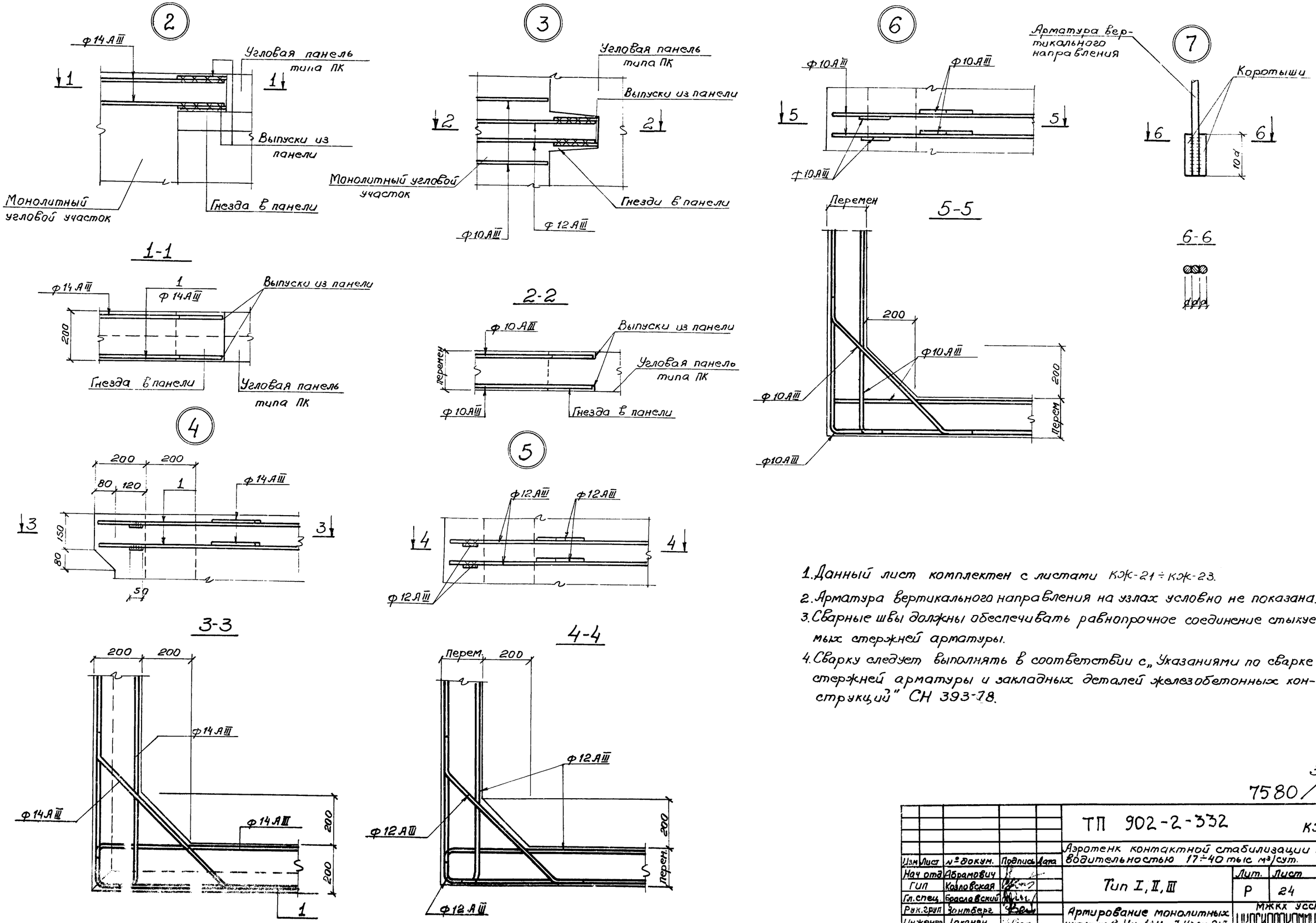

1. Данный лист комплектен с листами КЖ-21 ÷ КЖ-23.
2. Арматура вертикального направления на узлах условно не показана.
3. Сварные швы должны обеспечивать равнопрочное соединение стыкуемых стержней арматуры.
4. Сварку следует выполнять в соответствии с „Указаниями по сварке стержней арматуры и закладных деталей железобетонных конструкций" СН 393-78.

36
7580/II

					ТП 902-2-332			КЖ
					Аэротенк контактной стабилизации производительностью 17÷40 тыс. м³/сут.			
Изм	Лист	№ докум.	Подпись	Дата				
Нач отд	Абрамович				Тип I, II, III	Лит.	Лист	Листов
ГИП	Козловская					Р	24	
Гл. спец.	Браславский				Армирование монолитных участков в Ум-1÷Ум-7. Узлы 2÷7	МЖКХ УССР УКРГИПРОКОММУНСТРОЙ г. Харьков		
Рук. груп	Зонтберг							
Инженер	Даканян							
Проверил	Саксанова							

Ведомость стержней на один элемент.

Марка эл-та	№ поз.	Эскиз или сечение	ф мм	Длина мм	К-во
Ун-1	1	1870 / 1870	14АIII	3740	2
	2	50 / 1870	14АIII	1920	4
	3	1780÷1810 / 1780÷1810	12АIII	3590	6
	4	1830÷1850 / 1830÷1850	10АIII	3680	4
	5	40 / 1780÷1810	12АIII	1835	12
	6	35 / 1830÷1850	10АIII	1875	8
	7	1550÷1650 / 1550÷1650	10АIII	3200	13
	8	35 / 1550÷1650	10АIII	1635	26
	9	100 / 45° 760÷800 / 45° 100	12АIII	980	6
	10	70 / 45° 820÷860 / 45° 70	10АIII	980	4
	11	70 / 45° 760÷860 / 45° 70	10АIII	950	11
	12	100 / 45° 860 / 45° 100	14АIII	1060	2
	13	—	8АIII	3630	26
	14	—	20АIII	2310	8
	15	—	14АIII	2310	8
	16	45° / 200 / 40 100 240 / 140	6АI	720	4
Ун-2	1	1870 / 1870	14АIII	3740	2
	2	50 / 1870	14АIII	1920	4
	3	1780÷1870 / 1780÷1810	12АIII	3590	6
	4	1830÷1850 / 1830÷1850	10АIII	3680	4
	5	40 / 1780÷1810	12АIII	1835	12
	6	35 / 1830÷1850	10АIII	1875	8
	7	1550÷1650 / 1550÷1650	10АIII	3200	13
	8	35 / 1550÷1650	10АIII	1635	26
	9	100 / 45° 760÷800 / 45° 100	12АIII	980	6
	10	70 / 45° 820÷860 / 45° 70	10АIII	980	4
	11	70 / 45° 760÷860 / 45° 70	10АIII	950	11
	12	100 / 45° 860 / 45° 100	14АIII	1060	2
	13	—	8АIII	3630	26
	14	—	20АIII	2310	8
	15	—	14АIII	2310	8
	16	45° / 200 / 40 100 240 / 140	6АI	720	14
	17	—	22АIII	1820	8
	18	—	12АIII	1220	8

Марка эл-та	№№ поз.	Эскиз или сечение.	ф мм	Длина мм	К-во
Ун-3	13	—	8АIII	3630	40
	14	—	20АIII	2310	12
	15	—	14АIII	2310	12
	19	—	14АIII	3400	4
	9	100 / 45° 760÷800 / 45° 100	12АIII	980	12
	10	70 / 45° 820÷860 / 45° 70	10АIII	980	8
	11	70 / 45° 760÷860 / 45° 70	10АIII	950	20
	20	—	12АIII	3400	12
	21	—	10АIII	3400	8
	22	—	10АIII	3000	26
	23	360 / 1870	12АIII	2230	12
	24	360 / 1870	10АIII	2230	8
	25	300 / 1670	10АIII	1970	24
	26	420 / 1870	14АIII	2290	4
	16	45° / 200 / 40 100 240 / 140	6АI	720	18
	18	—	12АIII	1220	8
	17	—	22АIII	1820	8
Ун-4	13	—	8АIII	3630	40
	14	—	20АIII	2310	12
	15	—	14АIII	2310	12
	19	—	14АIII	3400	4
	9	100 / 45° 760÷800 / 45° 100	12АIII	980	12
	10	70 / 45° 820÷860 / 45° 70	10АIII	980	8
	11	70 / 45° 760÷860 / 45° 70	10АIII	950	20
	20	—	12АIII	3400	12
	21	—	10АIII	3400	8
	22	—	10АIII	3000	26
	23	360 / 1870	12АIII	2230	12
	27	300 / 1870	10АIII	2170	8
	25	300 / 1670	10АIII	1970	24
	26	420 / 1870	14АIII	2290	4
	16	45° / 200 / 100 240 / 140	6АI	720	18

Марка эл-та	№№ поз.	Эскиз или сечение.	ф мм	Длина мм	Кол
Ун-5	13	—	8АIII	3630	26
	14	—	20АIII	2310	12
	15	—	14АIII	2310	12
	19	—	14АIII	3400	4
	9	100 / 45° 760÷800 / 45° 100	12АIII	980	12
	10	70 / 45° 820÷860 / 45° 70	10АIII	980	8
	11	70 / 45° 760÷860 / 45° 70	10АIII	950	20
	28	—	14АIII	1220	8
	29	—	25АIII	2300	8
	20	—	12АIII	3400	12
	21	—	14АIII	3400	8
	22	—	10АIII	3000	26
	23	360 / 1870	12АIII	2230	8
	27	300 / 1870	10АIII	2170	8
	25	300 / 1670	10АIII	1970	26
	26	420 / 1870	14АIII	2290	4
	16	45° / 200 / 100 240 / 140	6АI	720	13
	30	—	8АIII	3400	14

1. Данный лист комплектен с листами КЖ-21÷КЖ-24; КЖ-26

7580 / II 37

Изм.	Лист	№док.	Подпись	Дата	ТП 902-2-332 КЖ			
Нач.отд.	Д[illegible]ранович				Аэротенк контактной стабилизации производительностью 17÷40 тыс. м³/сут.			
ГИП	К[illegible]ловская				Тип I, II, III.	Лит	Лист	Листов
Гл.спец.	Б[illegible]ославский					Р	25	
					Ведомость стержней на один эл. Ун-1÷Ун-5	МЖКХ УССР Укр[illegible]ЖКОМУНСТРОЙ [illegible]ьков		

Ведомость стержней на один элемент.

Марка эл-та	N поз.	Эскиз или сечение	Ф мм	Длина мм	К-во
Ум-6	3		8АIII	3630	60
	14		20АIII	2310	20
	15		14АIII	2310	20
	30		14АIII	6400	4
	9	100 45° 760 ÷ 800 45° 100	12АIII	980	12
	10	100 45° 820 ÷ 860 45° 100	10АIII	980	8
	11	70 45° 760 ÷ 860 45° 70	10АIII	950	22
	31		12АIII	6200	12
	32		10АIII	6200	8
	33		10АIII	6000	26
	23	360 1870	12АIII	2230	12
	27	300 1670	10АIII	2170	8
	25	300 1670	10АIII	1970	24
	26	420 1870	14АIII	2290	4
	16	45° 200 100 240 140	6АI	720	24
	34		14АIII	1800	4
	35		10АIII	1450	26
	36		12АIII	1600	12
	37		10АIII	1600	8
	38	240 450 120	8АI	930	5
	39	120 290 120	8АI	650	5
	40	100 450 130 230	8АI	1470	5
Ум-7	3		8АIII	3700	60
	14		20АIII	2400	20
	15		14АIII	2400	20
	30		14АIII	6400	4
	9	100 45° 760 ÷ 800 45° 100	12АIII	980	12
	10	100 45° 820 ÷ 860 45° 100	10АIII	980	8
	11	70 45° 760 ÷ 860 45° 70	10АIII	950	22
	31		12АIII	6200	12
	32		10АIII	6200	8
	33		10АIII	6000	26
	23	360 1870	12АIII	2230	12
	27	300 1870	10АIII	2170	8
	25	300 1670	10АIII	1970	24

Марка эл-та	N поз.	Эскиз или сечение	Ф мм	Длина мм	К-во
Ум-7	26	420 1870	14АIII	2290	4
	16	45° 200 100 240 140	6АI	720	24
	34		14АIII	1800	4
	35		10АIII	1450	26
	36		12АIII	1600	12
	37		10АIII	1600	8
	38	240 450 120	8АI	930	5
	39	290	8АI	650	5
	40	100 450 130 230	8АI	1470	5
	28		14АIII	1220	8
	29		25АIII	2200	8

Выборка стали на 1 элемент.

Марка эл-та	Арматурные изделия. Арматурная сталь по ГОСТ 5781-75, ГОСТ 3.1459-72*										Всего:
	Класс АI			Класс АIII							
	Ф мм		Итого	Ф мм						Итого:	
	6	—		8	10	12	14	20	22	25	
Ум-1	2.2	—	2.2	37.3	79.1	43.9	35.8	50.7	—	—	246.7	248.9
Ум-2	2.2	—	2.2	37.3	79.1	52.7	35.8	50.7	43.3	—	298.7	301.1
Ум-3	2.9	—	2.9	57.4	122.2	79.1	61.1	68.5	43.4	—	431.7	434.6
Ум-4	2.9	—	2.9	57.4	121.7	70.4	61.1	68.5	—	—	379.1	382.0
Ум-5	2.1	—	2.1	26.1	123.8	87.0	72.8	68.2	—	70.8	443.3	445.4
Ум-6	3.8	6.0	9.8	87.7	186.4	159.1	108.8	118.5	—	—	660.5	670.3
Ум-7	3.8	6.0	9.8	87.7	186.4	159.1	120.4	118.5	—	67.7	728.2	738.0

Спецификация марок арматурных изделий на 1 элемент.

Формат	Зона	Поз.	Обозначение.	Наименование	Кол-во.	Примечания
				Ум-7		
				Сборные един и детали		
		1,3,23	КЖ-26	Стержни одиночные		
			КЖ-26	—"—		
			КЖ-26	—"—		
		25-14-14-16-9-11	КЖ-26	—"—		
		42	Серия 3.901-5	Сальник dy=500	1	
				Материалы:		
				Бетон „М-200"	1.8	м³

Спецификация марок арматурных изделий на 1 элемент.

Формат	Зона	Поз.	Обозначение	Наименование	Кол-во.	Примечания
				Ум-1		
				Сб. единицы и детали:		
		1-16	КЖ-25	Стержни одиночные		
				Материалы:		
				Бетон „М-200"	2.3	м³
				Ум-2		
				Сб. единицы и детали:		
		1-16	КЖ-25	Стержни одиночные		
		41	Серия 3.901-5	Сальник dy=400	1	
				Материалы:		
				Бетон „М-200"	2.3	м³
				Ум-3		
				Сборные единицы и детали		
		1,3,23,9-11	КЖ-25	Стержни одиночные		
			КЖ-25	—"—		
		41	Серия 3.901-5	Сальник dy=400	1	
				Материалы:		
				Бетон „М-200"	3.5	м³
				Ум-4		
				Сборные един. и детали:		
		1,3,23,9-11	КЖ-25	Стержни одиночные		
			КЖ-25	—"—		
			КЖ-25	—"—		
			КЖ-25	—"—		
				Материалы:		
				Бетон „М-200"	3.5	м³
				Ум-5		
				Сб. единицы и детали		
		1,3,23,9-11	КЖ-25	Стержни одиночные		
			КЖ-25	—"—		
			КЖ-25	—"—		
			КЖ-26	—"—		
		42	Серия 3.901-5	Сальник dy=500	1	
				Материалы:		
				Бетон „М-200"	3.5	м³
				Ум-6		
				Сб. единицы и детали		
		1,3,23,9-11	КЖ-26	Стержни одиночные		
			КЖ-26	—"—		
			КЖ-26	—"—		
			КЖ-26	—"—		
			КЖ-26	—"—		
				Материалы:		
				Бетон „М-200"	5.9	м³

Данный лист комплектен с листами 38
КЖ-21 ÷ КЖ-25. 7580/II

						ТП 902-2-332		КЖ
Изм.	Лист	№ докум.	Подпись	Дата		Аэротенк контактной стабилизации производительностью 17÷40 тыс. м³/сут.		
Нач. отд.		Ар[illegible]анович				Тип I, II, III.	Лит	Лист	Листов
ГИП		Ка[illegible]ловская					Р	26	
Гл. спец.		Бр[illegible]ловский							
Рук. гр.		З[illegible]нтберг				Ведомость стержней на	МЖКХ УССР		

Опалубочный план днища

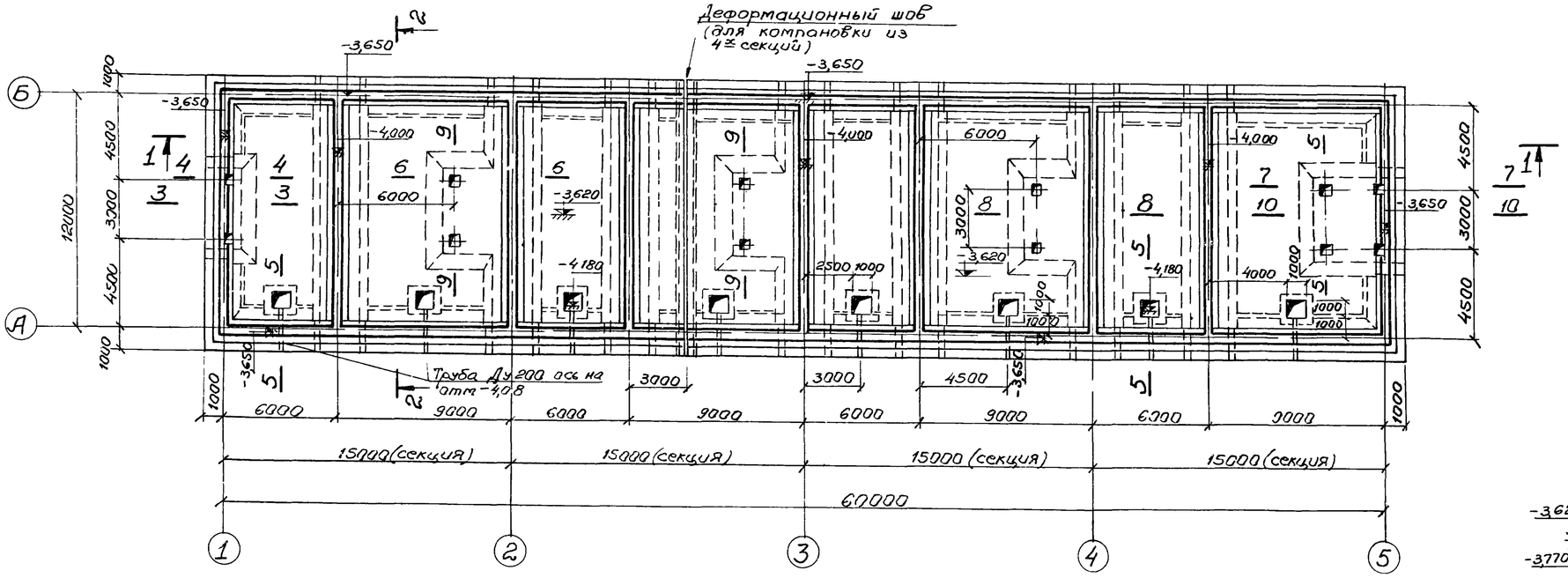

Сечение 8-8

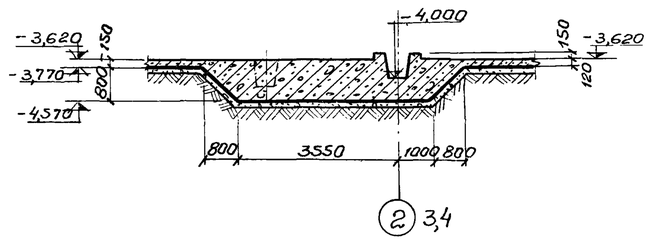

Сечение 9-9

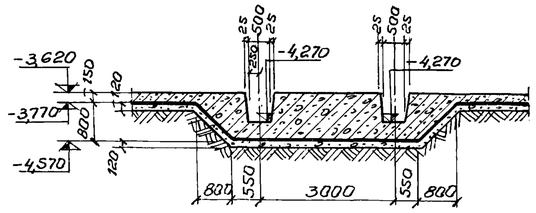

Разрез 1-1

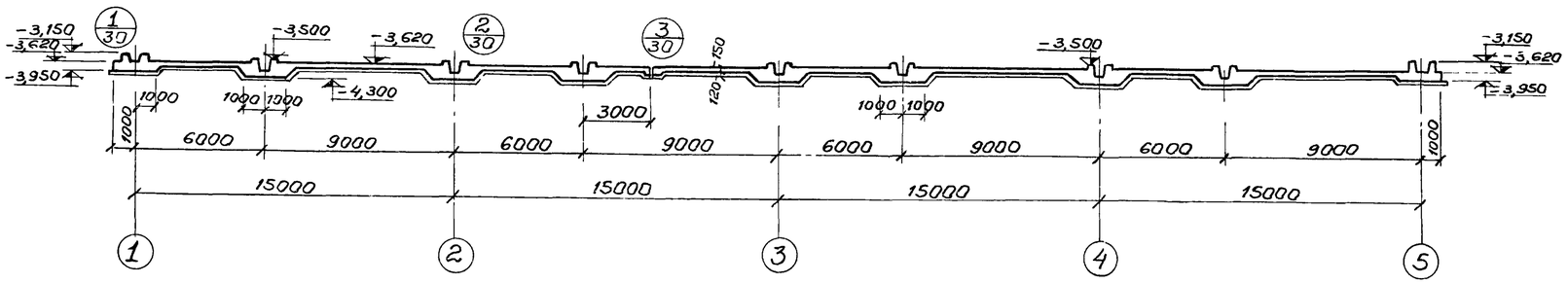

Сечение 10-10

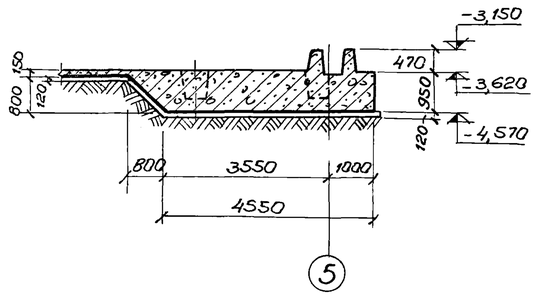

Разрез 2-2

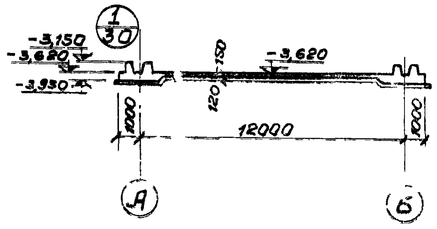

Сечение 3-3

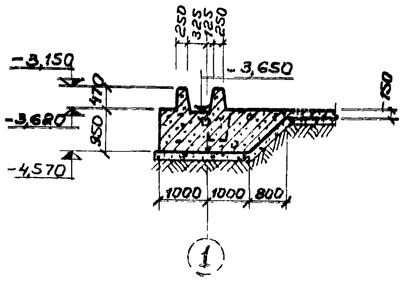

1. Набетонка условно не показана.
2. Узлы „1", „2", „3" сечения 4-4÷7-7 см. лист КЖ-30.

39

7580/II

Изм	Лист	№ Докум.	Подпись	Дата	ТП 902-2-332			КЖ
Нач.отд.		Абр[illegible]мович			Аэротенк контактной стабилизации производительностью 17÷40 тыс м³/сут.			
ГИП		Коз[illegible]вская			Тип I	Лит.	Лист	Листов
Гл.спец.		Бро[illegible]вский				Р	27	
					Днище РКМ-1 Опалубочный	МЖКХ УССР		

Опалубочный план днища

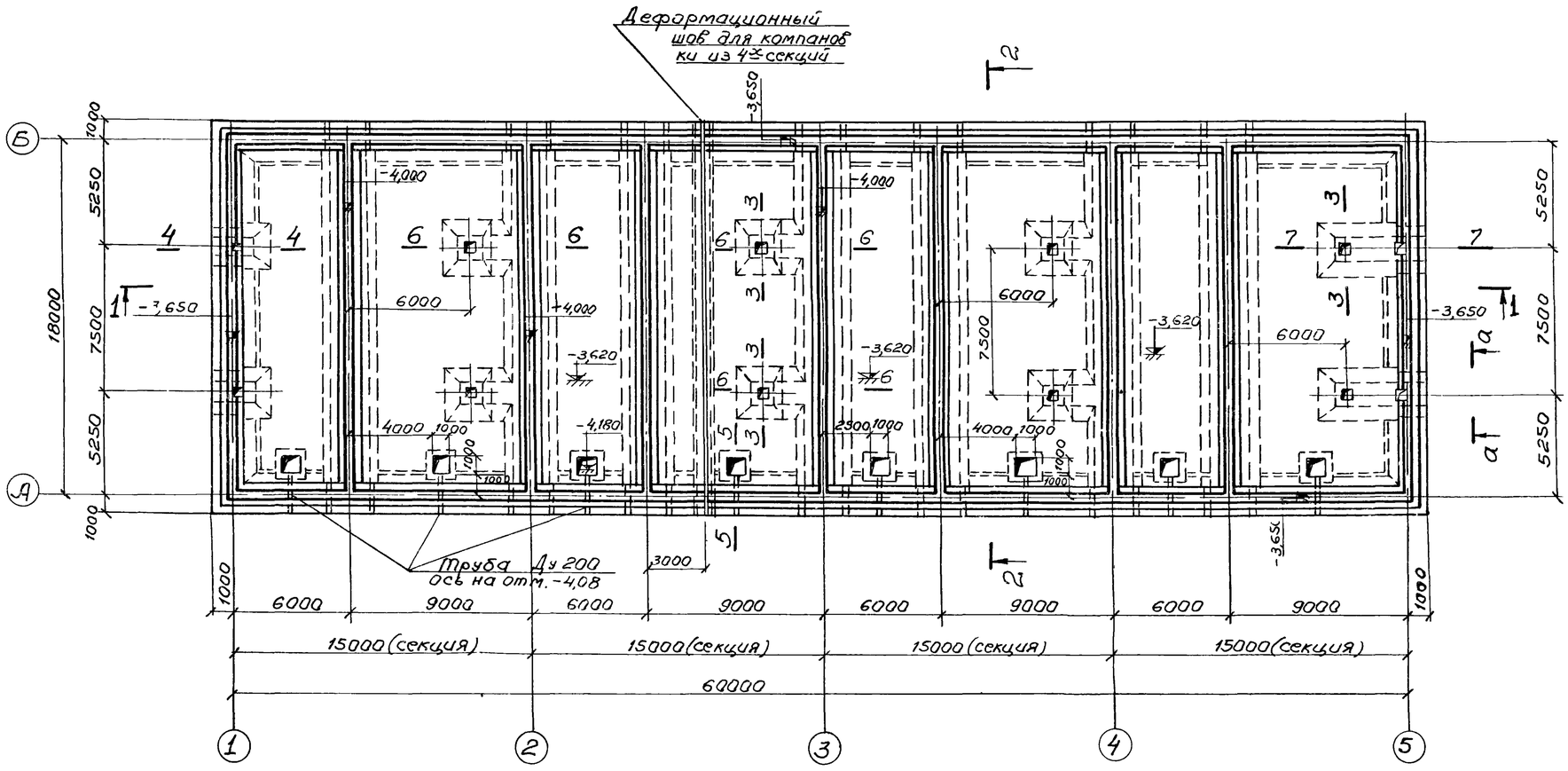

Разрез 2-2

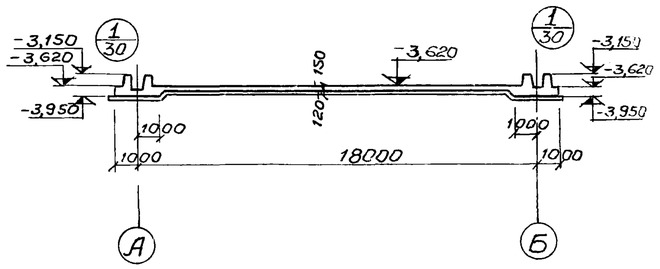

Сечение 3-3

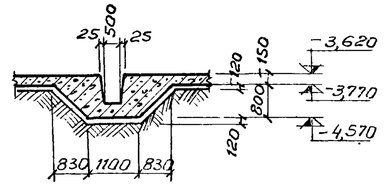

Вид по а-а

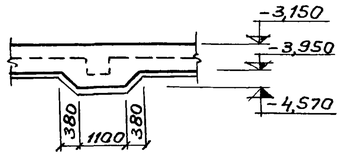

Разрез 1-1

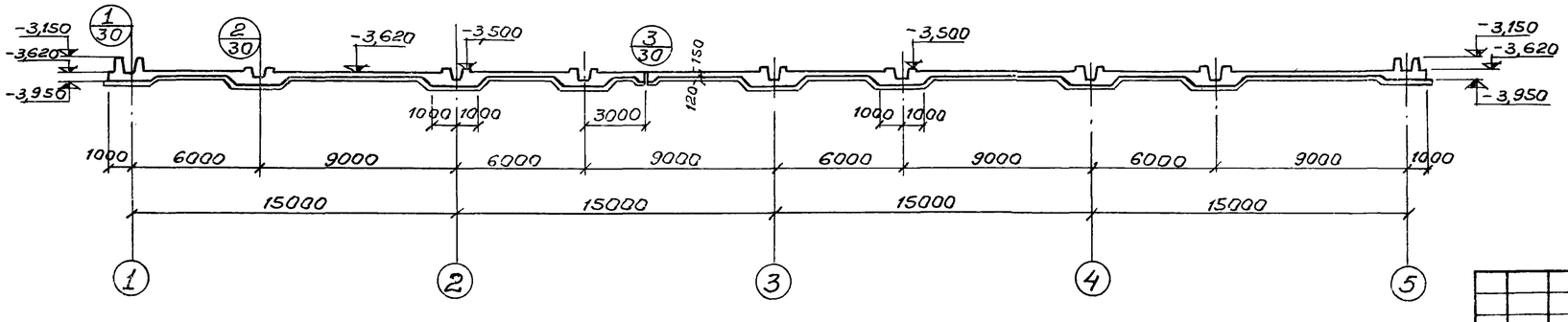

1 Набетонка условно не показана
2 Узлы „1", „2", „3", сечения 5-5 ÷ 7-7 см лист КЖ-30

40

7580/II

					ТП 902-2-332			КЖ
Изм.	Лист	N докум.	Подпись	Дата	Аэротенк контактной стабилизации производительностью 17-40 тыс м³/сут.			
Нач.отд.		Абрамович			Тип II	Лит.	Лист	Листов
ГИП		Козловская				Р	28	
Гл.спец.		Браславский			Днище РКм-2. Опалубочный план. Разрезы 1-1 ÷ 3-3.	МЖКХ УССР УКРАГПРОКОММУНСТРОЙ г. Харьков		
Рук.гр.уп.		Зинтберг						
Ст.инж.		Ляунзон						
Проверил		Сокорнова						

Опалубочный план днища

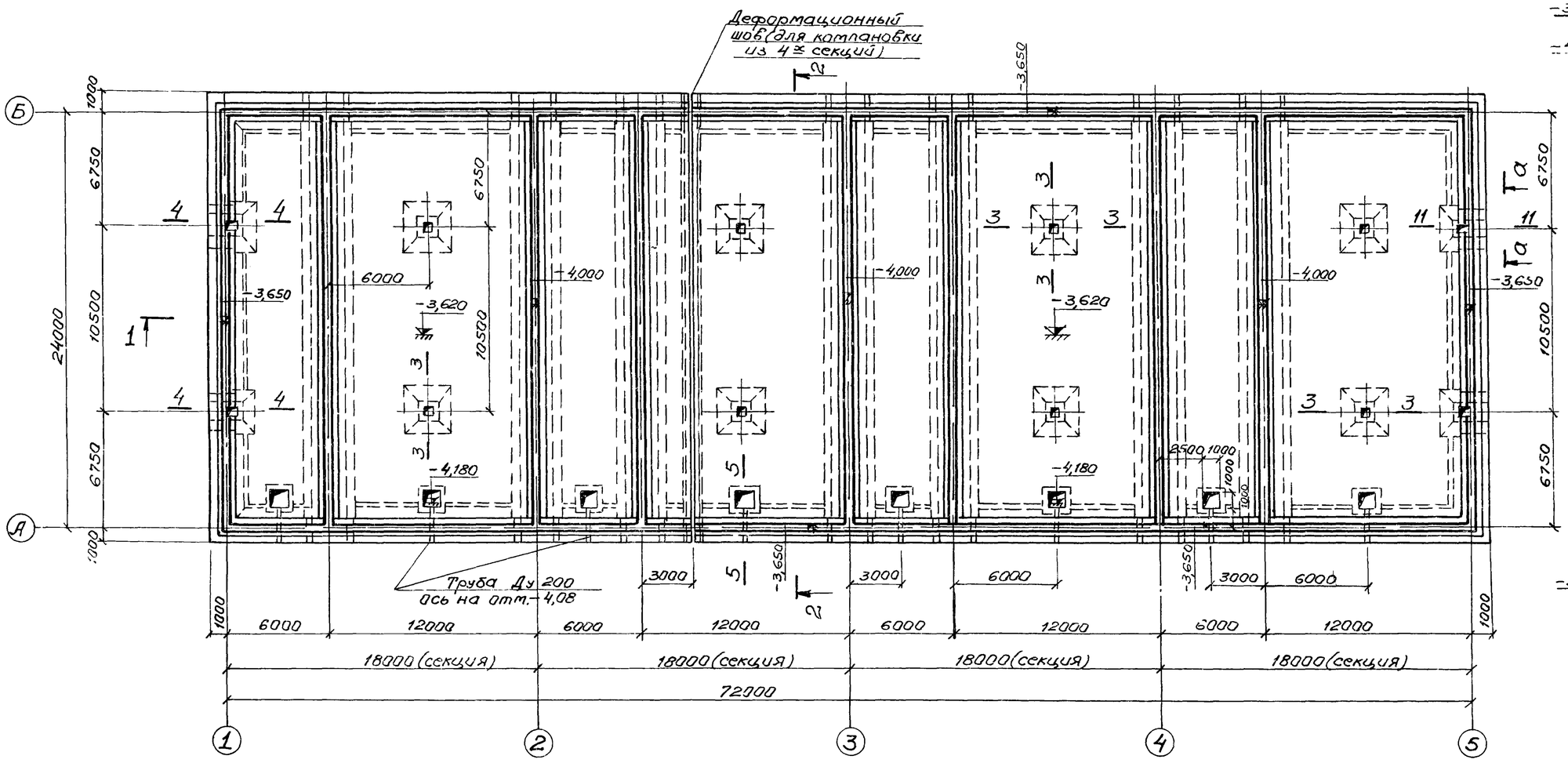

Сечение 3-3

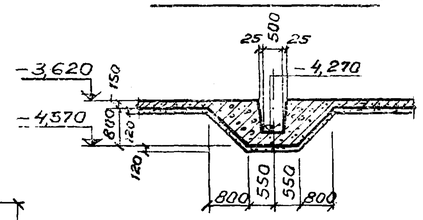

Вид по а-а

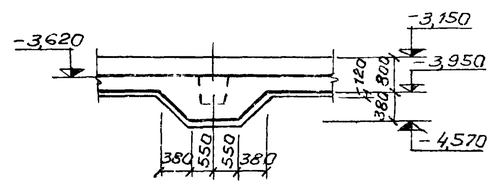

Разрез 1-1

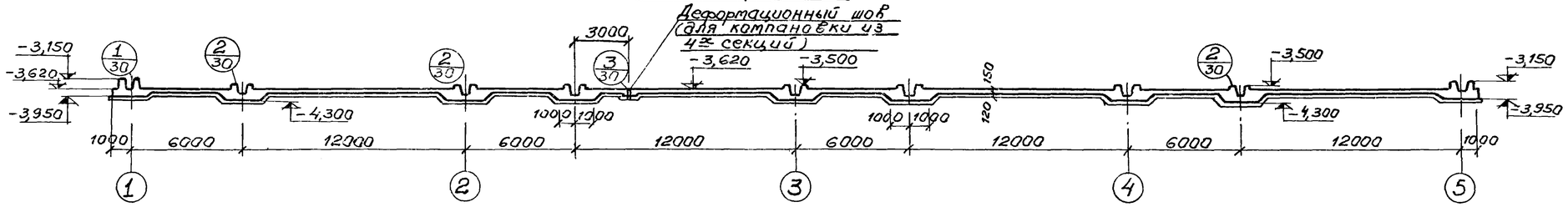

Разрез 2-2

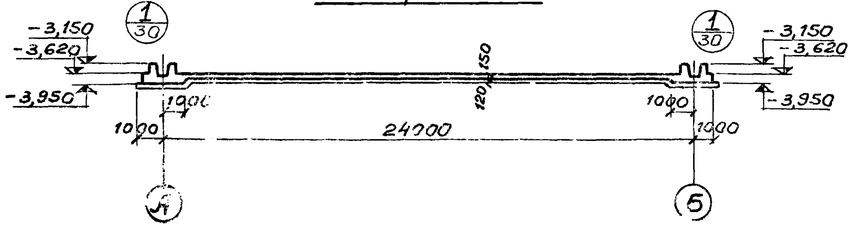

1 Набетонка условно не показана
2 Узлы „1" „2" „3" сечения см лист КЖ-30.

41

7580/II

Изм	Лист	№ докум.	Подпись	Дата	ТП 902-2-332			КЖ
Нач. отд.		Абрамович			Аэротенк контактной стабилизации производительностью 17-40 тыс м³/сут.			
Гл. инж. пр.		Козловская			Тип III	Лит.	Лист	Листов
Гл. спец.		Браславский				Р	29	
Рук. групп.		Зантбург			Днище РКм-3. Опалубочный план. Разрезы 1-1, 2-2, 3-3.	МЖКХ УССР Укргипрокоммунстрой		
Ст. инж.		Лаунзо						
Проверил		Саксонова						

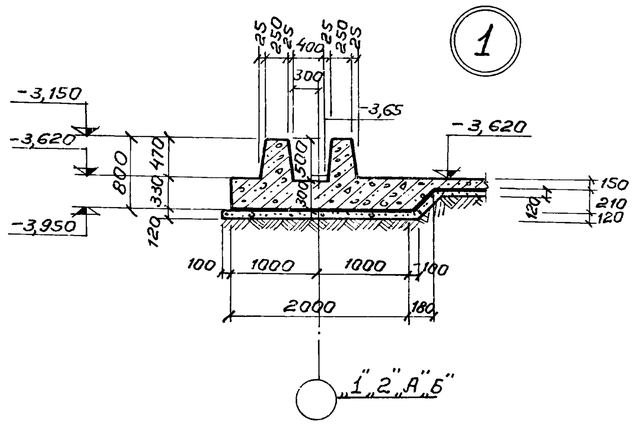

Сечение 4-4, 11-11 (только для типа III)
(сечение 11-11 зеркально сечению 4-4)

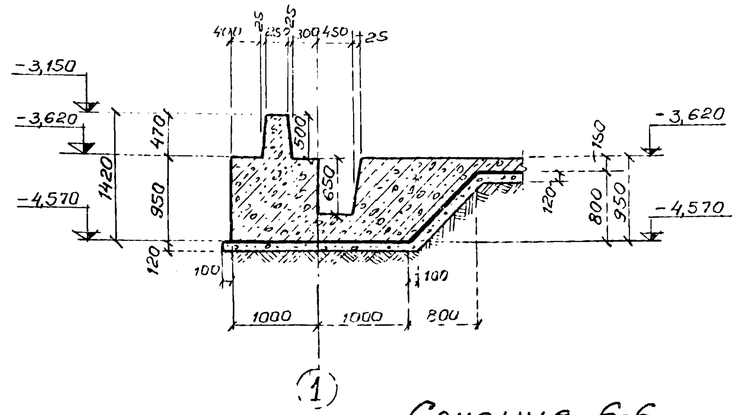

Сечение 5-5

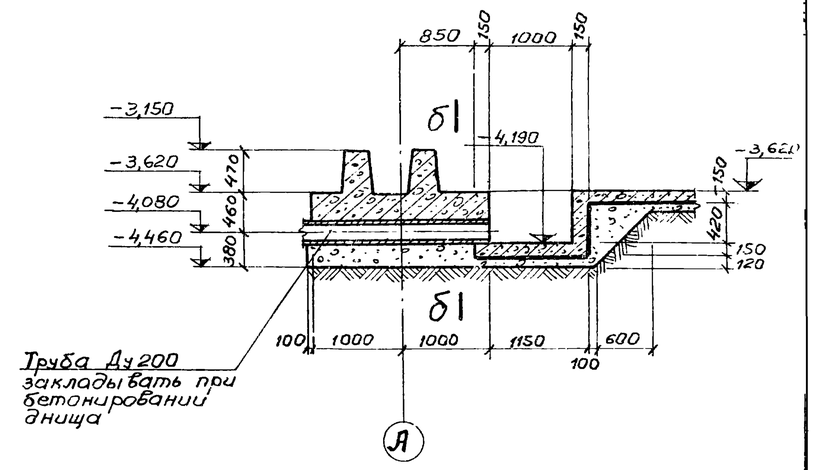

Труба Ду200 закладывать при бетонировании днища

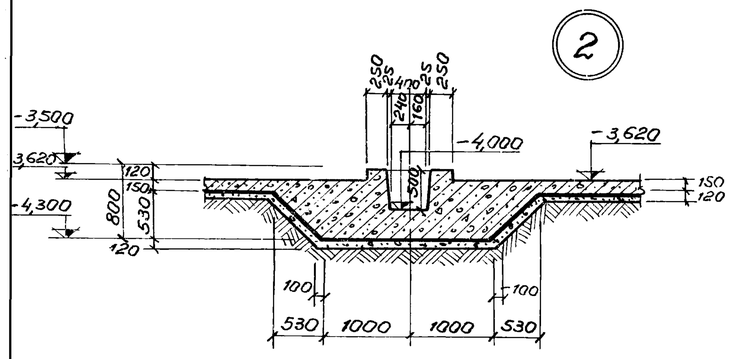

Сечение 6-6

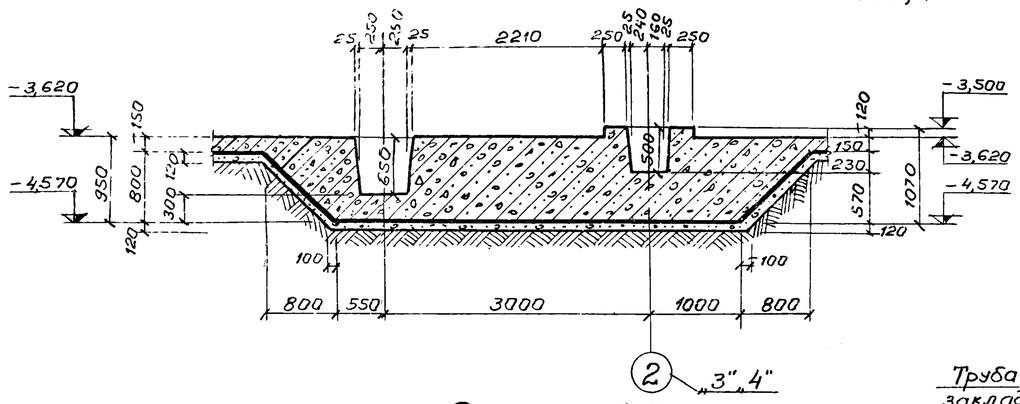

Сечение по б-б

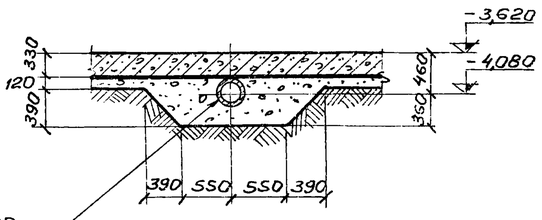

Труба Д 200 закладывать при бетонировании днища

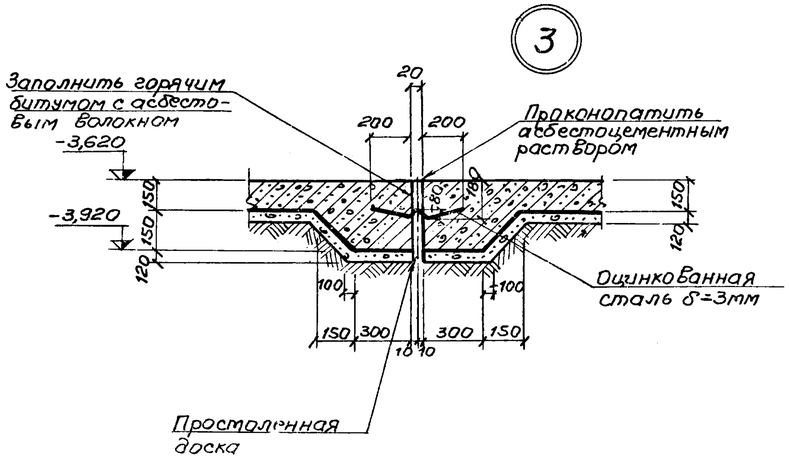

Сечение 7-7

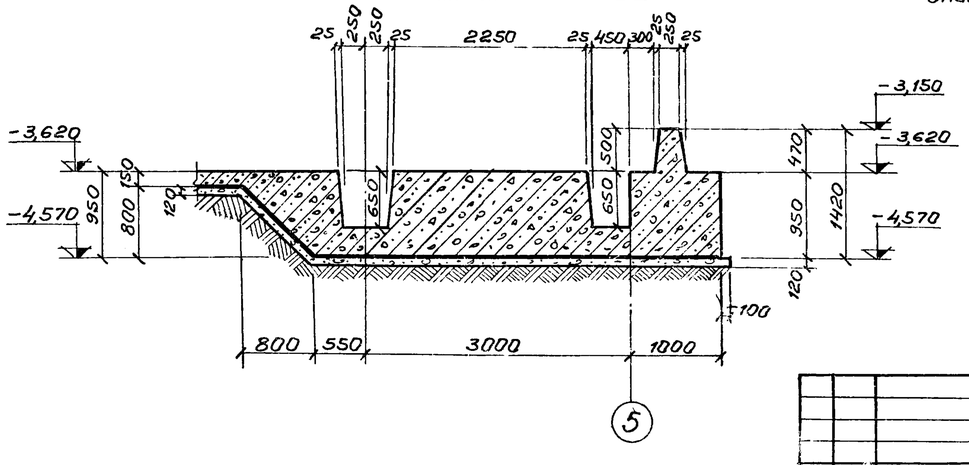

1 Данный лист комплектен с листами КЖ-27 ÷ КЖ-29

2 Бетонная подготовка выполняется из бетона М„100".

3 Набетонка условно не показана

42

7580 / II

					ТП 902-2-332			КЖ
Изм.	Лист	№ докум.	Подпись	Дата	Аэротенк контактной стабилизации производительностью 17-40 тыс м³/сут.			
Нач. отд.		Абрамович			Тип I, II, III	Лит.	Лист	Листов
ГИП		Козловский				Р	30	
Гл. спец.		Браславский						
Рук. гр.		Зантберг			Днище. Полуторочный план. Узлы 1÷3". Сечения	МЖКХ УССР ГИПРОКОММУНСТРОЙ		
Ст. инж.		Ляунзон						

Раскладка верхних арматурных сеток

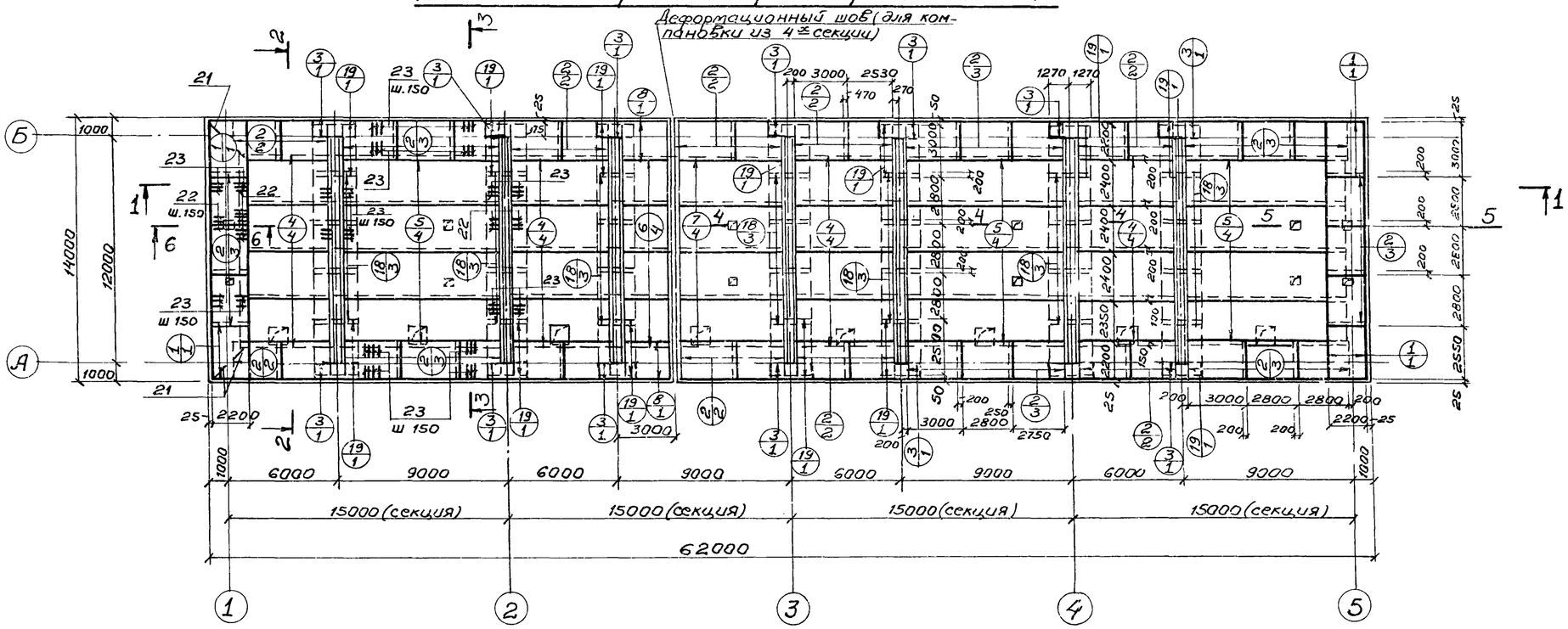

Раскладка нижних арматурных сеток

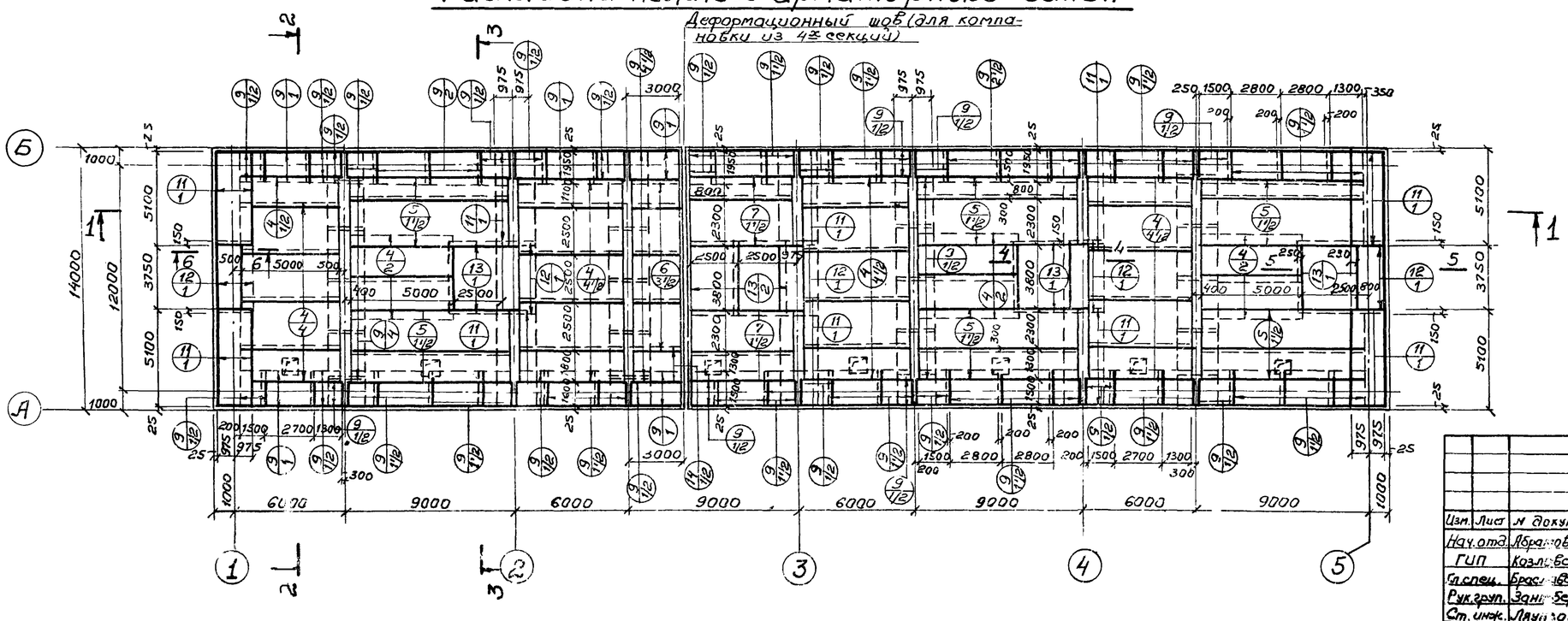

1. Данный лист комплектен с листами КЖ-27, КЖ-33 ÷ 35, КЖ-46, КЖ-47.
2. В местах отверстий и приямков арматуру сеток вырезать по месту.
3. Размеры сеток даны по их габаритам

43

7580/II

					ТП 902-2-332		КЖ
Изм.	Лист	N докум.	Подпись	Дата	Аэротенк контактной стабилизации производительностью 17-40 тыс м³/сут.		
Нач.отд.		Абрамович			Тип I	Лит.	Лист	Листов
ГИП		Козловская				Р	31	
Гл.спец.		Брасловский			Днище РКМ-1. Армирование. Планы раскладок верхних и нижних арматурных сеток.	МЖКХ УССР УКРГИПРОКОММУНСТРОЙ г.Харьков	
Рук.груп.		Зантберг					
Ст.инж.		Лаузан					
Проверил		Зантберг					

1-1

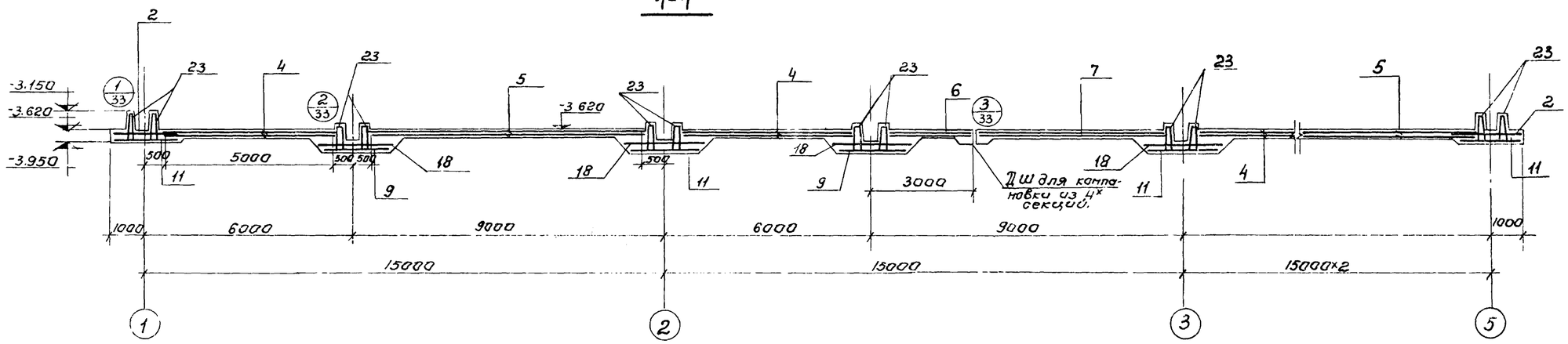

2-2

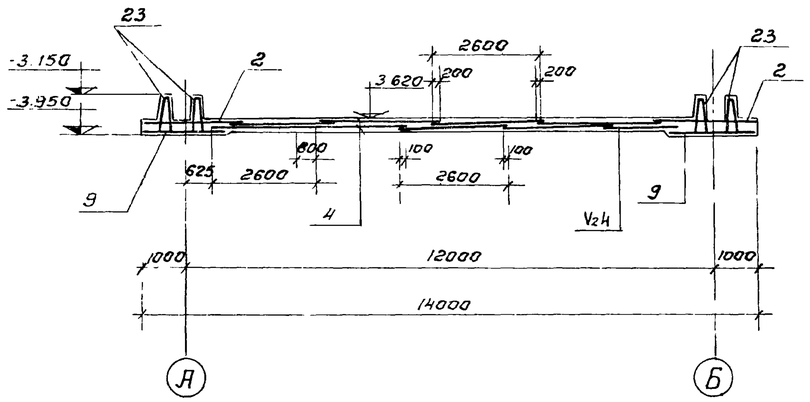

3-3

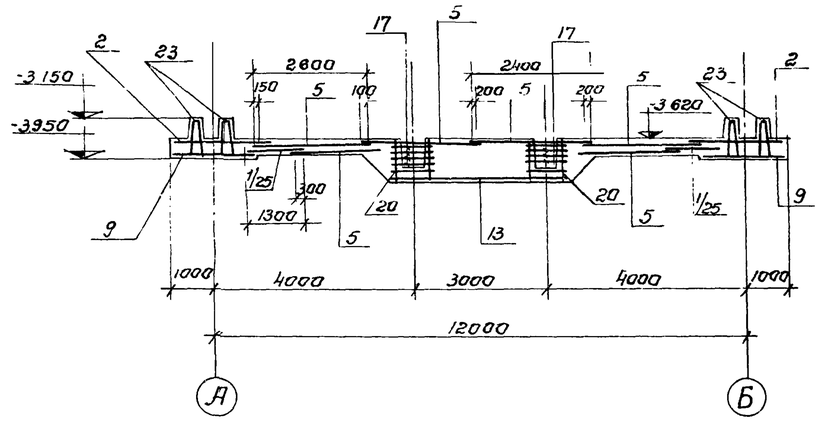

5-5

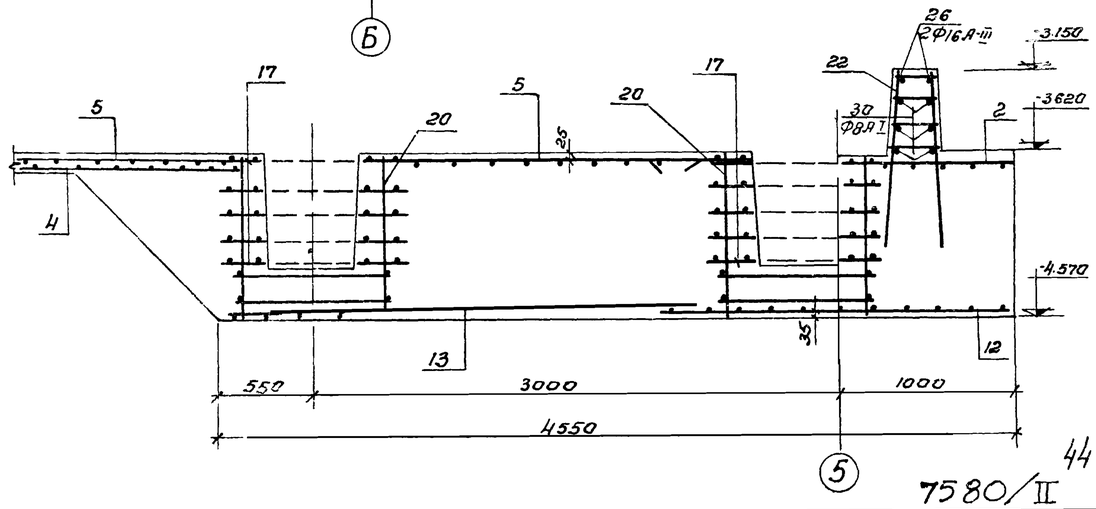

4-4

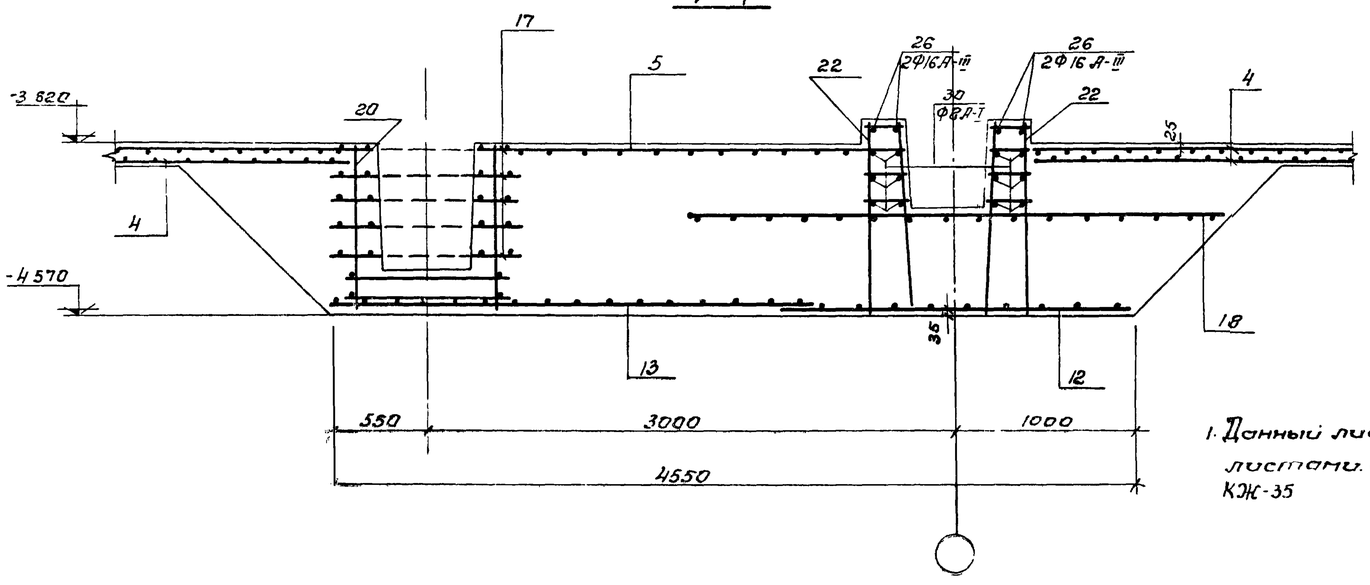

1. Данный лист комплектен с листами. КЖ-31, КЖ-33, КЖ-34, КЖ-35

44

7580/II

				ТП 902-2-332			КЖ
Изм.	Лист	№ докум.	Подпись	Дата	Аэротенк контактной стабилизации производительностью 17-40 тыс. м³/сут.		
Нач. отд.		Абрамович			Тип I	Лит	Лист	Листов
ГИП		Козловская				Р	32	
Гл. спец.		Ярославский			Пенное РКн-1. Армирование	Нижк. УСР ЦНИИЭП инженерных сооружений Госгражданстроя		
Рук. гр.		Зантберг						

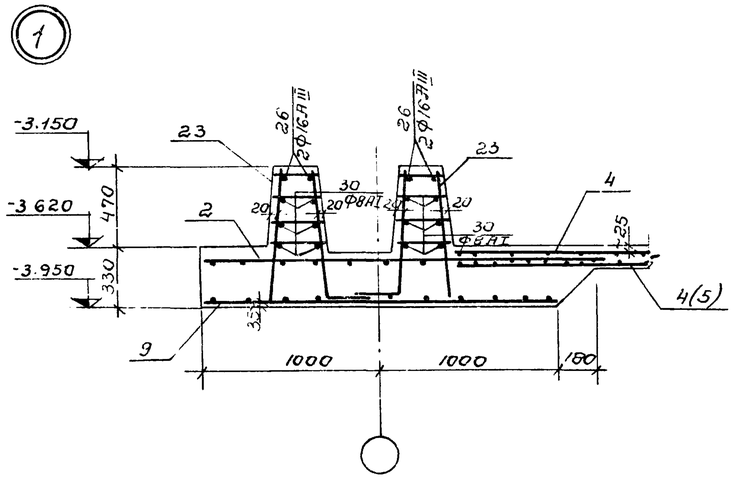

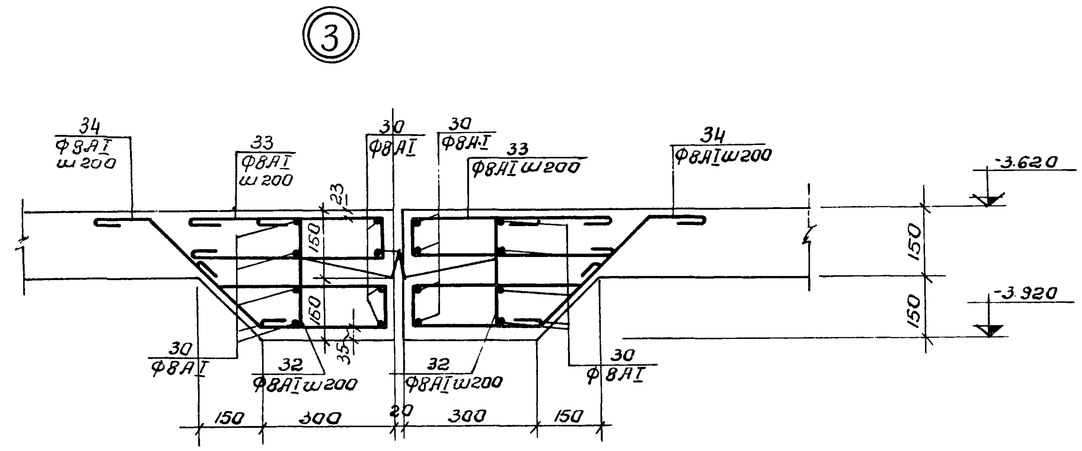

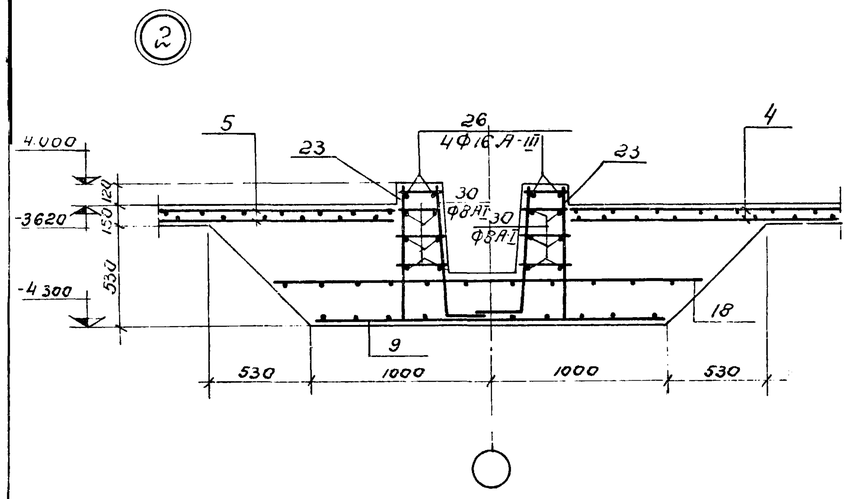

Армирование приямка.

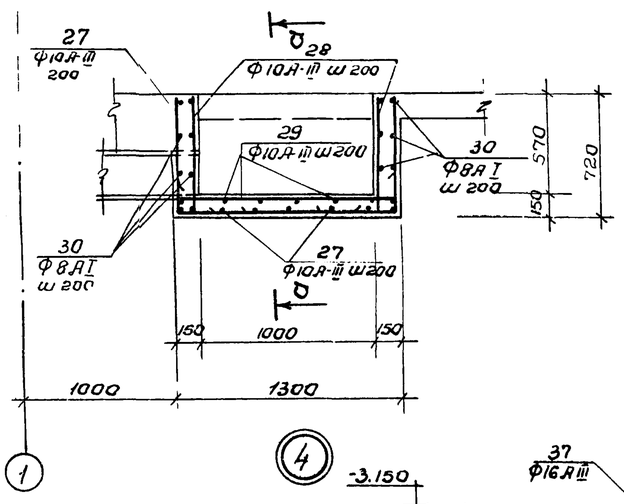

а-а

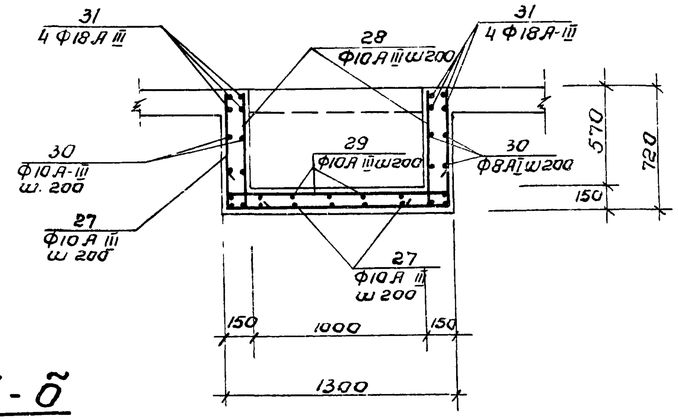

б-б

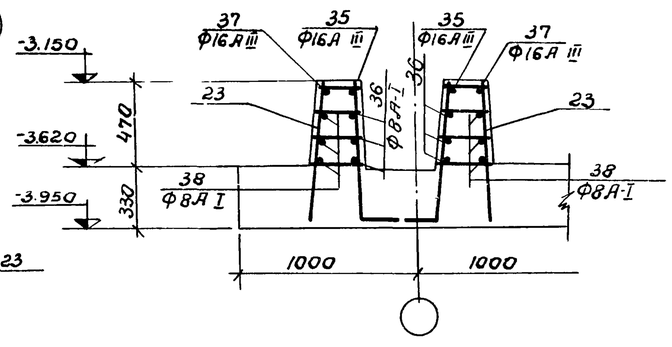

6-6

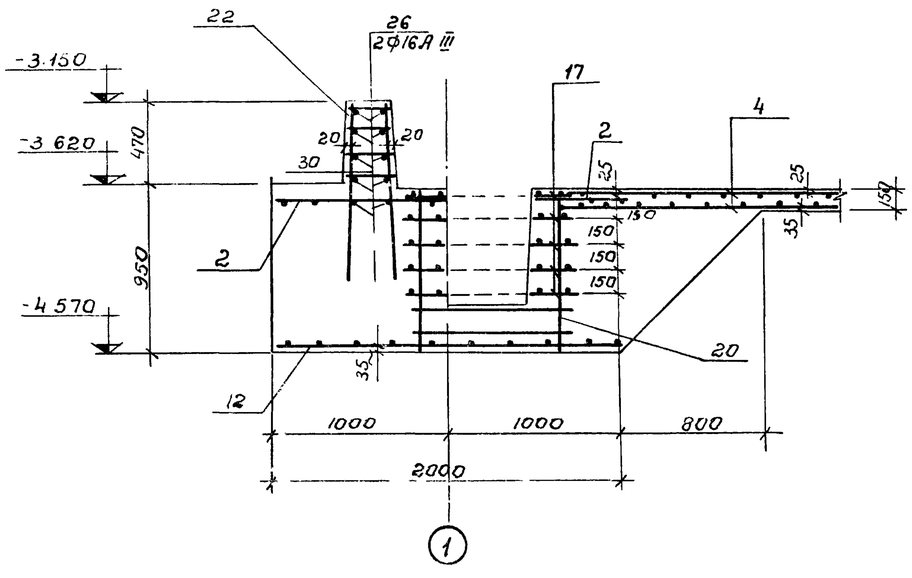

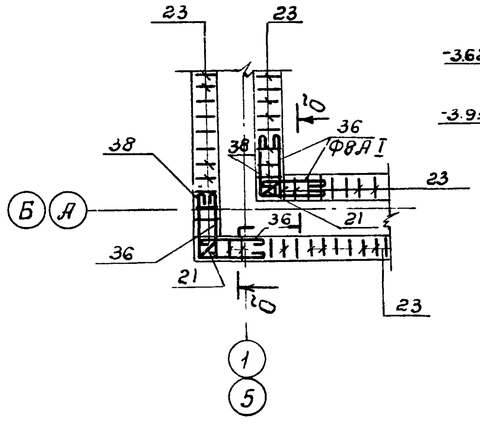

1. Данный лист комплектен с листами КЖ-32, КЖ-34
2. Сетки днища условно не показаны

7580/II 45

					ТП 902-2-332		КЖ	
Изм.	Лист	№докум.	Подпись	Дата	Аэротенк контактной стабилизации производительностью 17-40 тыс. м³/сут.			
Нач.отд.		Лозанович			Тип I	Лит	Лист	Листов
ГИП		Козловская				Р	33	
Гл.спец.		Барановский						
Рук.гр.		Зачтберг			Днище РКн-1 Армирование.	мжкх УССР		

Ведомость стержней на 1 элемент (компановка из 2х секций).

Марка эл-та	Поз	Эскиз или сечение	ф мм	Длина мм	Кол
Днище РКм-1	26	Общ. длина	16А-III	5290м	—
	27	670 |1250| 670	10А-III	2590	64
	28	670 |300	10А-III	970	96
	29	300 |1250| 300	10А-III	1850	48
	30	Общ. длина	8А-I	1698,0м	—
	31	——	18А-III	2300	32
	35	——	16А III	700	8
	36	700	8А-I	800	48
	37	700 |700	16А-III	1400	4
	38	700 |700	8А-I	1400	24

Выборка стали на один элемент (в тоннах) (компановка из 4х секций).

Марка элемента	Арматурные изделия. Арматурная сталь ГОСТ 5781-75, ГОСТ 5.1459-72*												Всего
	Класс А-I				Класс А-III								
	ф мм				ф мм								
	6	8	10	Итого	10	16	18					Итого	
Днище РКм-1	0,02	9.13	—	9.15	6,39	19,24	0,29					25,92	35.07

Выборка стали на один элемент (в тоннах) (компановка из 3х секций)

Марка элемента	Арматурные изделия. Арматурная сталь ГОСТ 5781-75; 5.1459-72*												Всего
	Класс А-I				Класс А-III								
	ф мм				ф мм								
	6	8	10	Итого	10	16	18					Итого	
Днище РКм-1	0,02	6,97	—	6.99	5,05	15,08	0,22					20,35	27.34

Выборка стали на один элемент (в тоннах) (компановка из 2х секций).

Марка элемента	Арматурные изделия. Арматурная сталь ГОСТ 5781-75, 5.1459-72*												Всего
	Класс А-I				Класс А-III								
	ф мм				ф мм								
	6	8	10	Итого	10	16	18					Итого	
Днище РКм-1	0,01	4,57		4,58	3,27	12	0,15					15,54	19,12

Спецификация марок арматурных изделий (компановка из 2х секций).

Формат	Зона	Поз	Обозначение	Наименование	Кол.	Примечания
				РКМ-1		
				Сборочные единицы и детали		
		1	КЖ-46	Сетка арматурная С-1	4	
		2	—"—	—"— С-2	26	
		3	—"—	—"— С-3	6	
		4	—"—	—"— С-4	21	
		5	—"—	—"— С-5	14	
		9	—"—	—"— С-9	30	
		11	—"—	—"— С-11	6	
		12	КЖ-47	—"— С-12	3	
		13	—"—	—"— С-13	2	
		17	—"—	—"— С-17	40	
		18	—"—	—"— С-18	9	
		19	—"—	—"— С-19	6	
		20	—"—	Каркас пространствен. КП-1	8	
		21	—"—	Каркас плоский КР-3	8	
		22	—"—	Каркас плоский КР-4	168	
		23	—"—	Каркас плоский КР-5	1460	
		26÷31	—"—	Стержни одиночные		
		35÷38	КЖ-34	Стержни одиночные		
				Материалы:		
				Бетон М „200"	199,6 м³	

1. Данный лист комплектен с листами КЖ-31÷КЖ-33.

7580/II 46

Изм.	Лист	№ докум.	Подпись	Дата	ТП 902-2-332 КЖ
Нач. отд.		Абрамович			Аэротенк контактной стабилизации производительностью 17÷40 тыс. м³/сут.
ГИП		Кондобская			Тип I.
Гл. спец.		Бондаславский			Лит. Р / Лист 34 / Листов
Рук. гр.		Зиберг			Днище РКм 1. Армирование спецификации.
					мжкх УССР

Ведомость стержней на один элемент /компановка из 4х секций/.

Марка эл-та	Поз.	Эскиз или сечение	ф мм	Длина мм	Кол.
РКм-1	26	Общая длина	16А-III	98400 м	—
	27	670 1250 670	10А-III	2590	128
	28	670 300	10А-III	970	192
	29	300 1250 300	10А-III	1850	96
	30	Общая длина	8А-I	34240 м	—
	31		18А-III	2300	64
	32	120 120 240	8А-I	580	142
	33	450 450 110	8А-I	1110	142
	34	350 50 250 340 120	8А-I	1340	142
	35		16А-III	700	8
	36	700	8А-I	800	48
	37	700 700	16А-III	1400	4
	38	700 700	8А-I	1500	24

Ведомость стержней на один элемент /компановка из 3х секций/.

Марка эл-та	Поз.	Эскиз или сечение	ф мм	Длина мм	Кол
РКм-1	26	Общая длина	16А III	752,0 м	—
	27	670 1250 670	10А-III	2590	96
	28	670 300	10А III	970	144
	29	300 1250 300	10А-III	1850	72
	30	Общая длина	8А-I	2421,6 м	—
	31		18А III	2300	48
	35		16А-III	700	8
	36	700	8А-I	800	48
	37	700 700	16А-III	1400	4
	38	700 700	8А-I	1500	24

Спецификация марок арматурных изделий /компановка из 4х секций/

Формат	Зона	Поз	Обозначение	Наименование	Кол	Примечание
				РКм-1		
				Сборочные единицы и детали		
		1	КЖ-46	Сетка арматурная С-1	4	
		2	— " —	— " — С-2	44	
		3	— " —	— " — С-3	14	
		4	— " —	— " — С-4	40	
		5	— " —	— " — С-5	21	
		6	— " —	— " — С-6	8	
		7	— " —	— " — С-7	7	
		8	— " —	— " — С-8	2	
		9	— " —	— " — С-9	60	
		11	— " —	— " — С-11	10	
		12	КЖ-47	— " — С-12	5	
		13	— " —	— " — С-13	5	
		17	— " —	— " — С-17	60	
		18	— " —	— " — С-18	21	
		19	— " —	— " — С-19	14	
		20	— " —	Каркас пространств КП-1	12	
		21	— " —	Каркас плоский КР-3	8	
		22	— " —	Каркас плоский КР-4	280	
		23	— " —	Каркас плоский КР-5	2816	
			—			
		26÷38	КЖ-35	Стержни одиночные		
				Материалы		
				Бетон марки 200	384,5	

Спецификация марок арматурных изделий /компановка из 4х секций/

Формат	Зона	Поз	Обозначение	Наименование	Кол.	Примечания
				РКм-1		
				Сборочные единицы и детали		
		1	КЖ-46	Сетка арматурная С-1	4	
		2	— " —	— " — С-2	36	
		3	— " —	— " — С-3	10	
		4	— " —	— " — С-4	32	
		5	— " —	— " — С-5	21	
		9	— " —	— " — С-9	35	
		11	КЖ-46	— " — С-11	8	
		12	КЖ-47	— " — С-12	4	
		13	— " —	— " — С-13	3	
		17	— " —	— " — С-17	50	
		18	— " —	— " — С-18	19	
		19	— " —	— " — С-19	8	
		20	— " —	Каркас пространств КП-1	10	
		21	КЖ-47	Каркас плоский КР-3	8	
		22	— " —	Каркас плоский КР-4	224	
		23	— " —	Каркас плоский КР-5	2208	
		26-31	КЖ-35	Стержни одиночные		
		35-38	КЖ 35	Стержни одиночные		
				Материалы		
				Бетон марки 200	2915	

1 Данный лист комплектен с листами 47 КЖ 31 – КЖ-33

Изм.	Лист	№ докумен.	Подпись	Дата	ТП 902-2-332			КЖ
					Аэротенк контактной стабилизации производительностью 17÷40 м³/сут.			
Нач. отд.		Абрамович			Тип I.	Лит.	Лист	Листов
ГИП		Козловская				р	35	

Раскладка верхних арматурных сеток

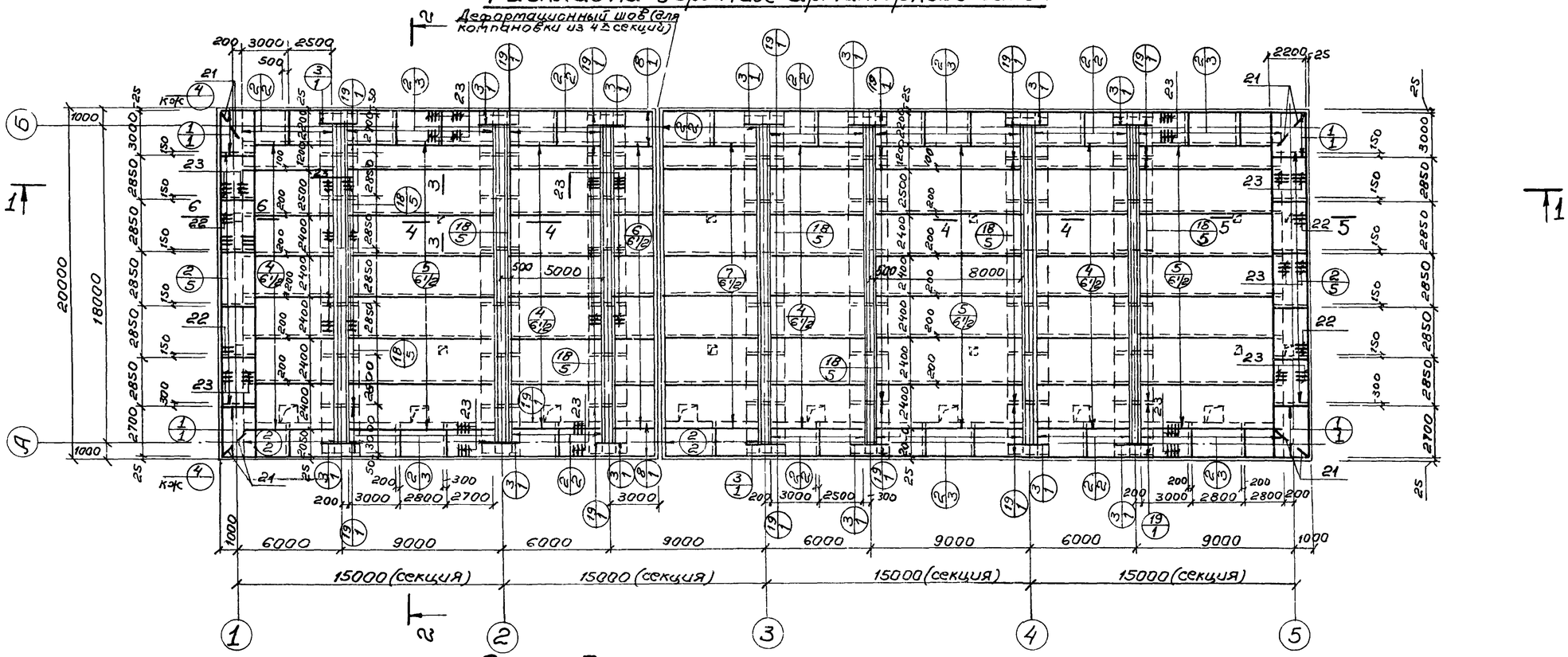

Раскладка нижних арматурных сеток

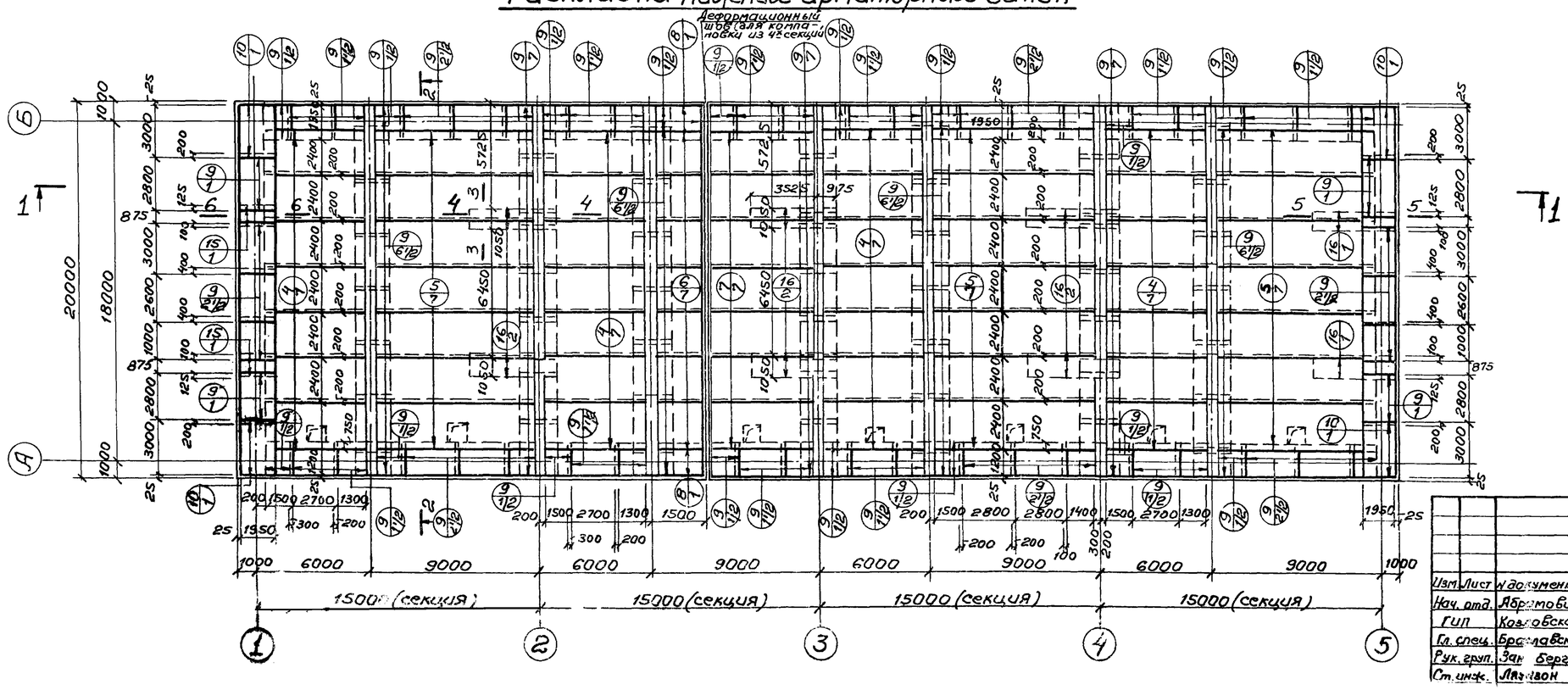

1. Данный лист комплектен с листами КЖ-28; КЖ-36÷40; КЖ-46,47.
2. В местах отверстий и приямков арматуру сеток вырезать по месту.
3. Размеры сеток даны по их габаритам.

48

7580/II

					ТП 902-2-332			КЖ
Изм.	Лист	№ документа	Подпись	Дата	Аэротенк контактной стабилизации производительностью 17-40 тыс м³/сут.			
Нач. отд.		Абрамович			Тип II	Лит.	Лист	Листов
ГИП		Козловская				Р	36	
Гл. спец.		Брославская			Днище РКм-2. Армирование. План раскладки верхних и нижних арматурных	МЖКХ УССР УКРСИЛПРОКОММУНСТРОЙ		
Рук. груп.		Зак. Берг.						
Ст. инж.		Лялавон						

1-1

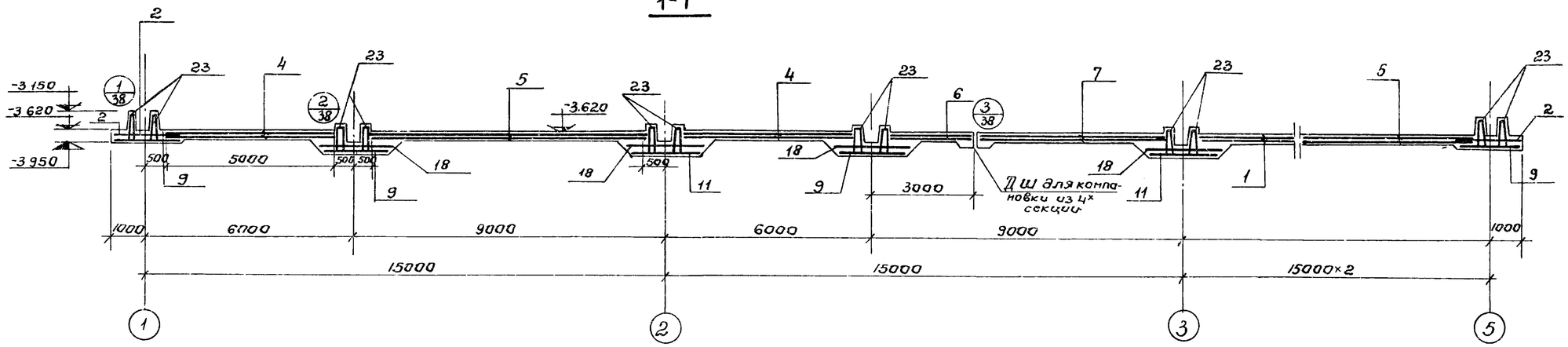

2-2

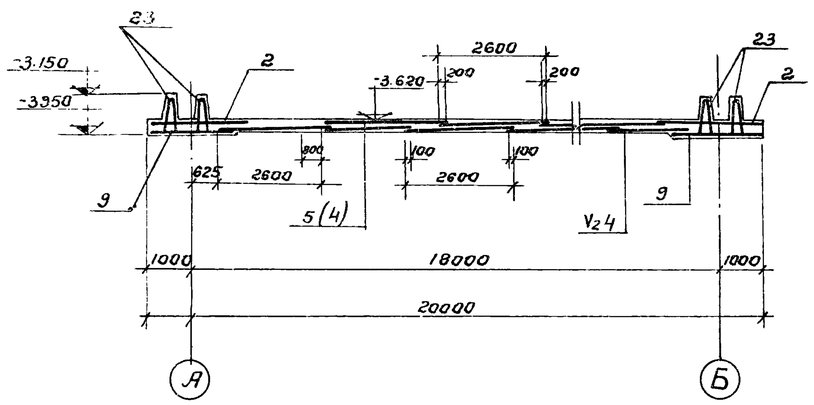

3-3

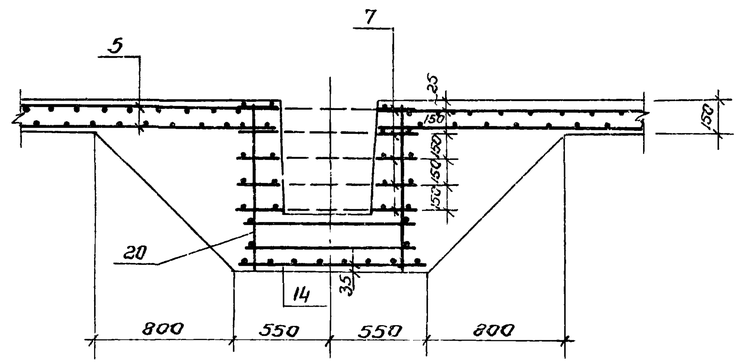

4-4

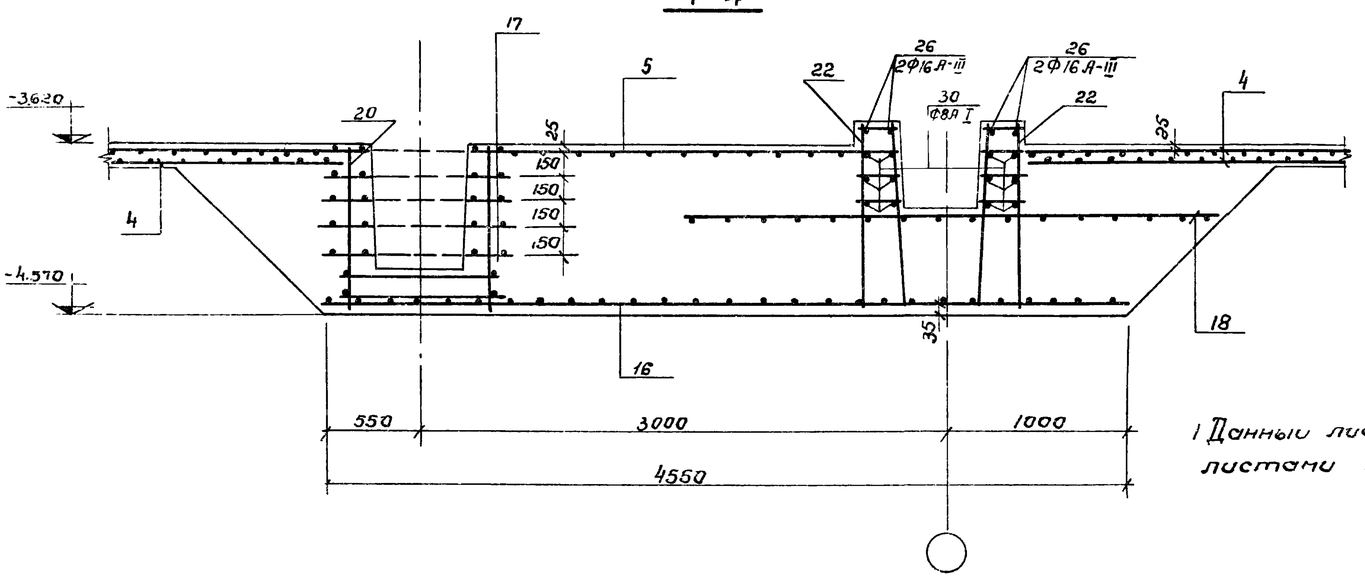

5-5

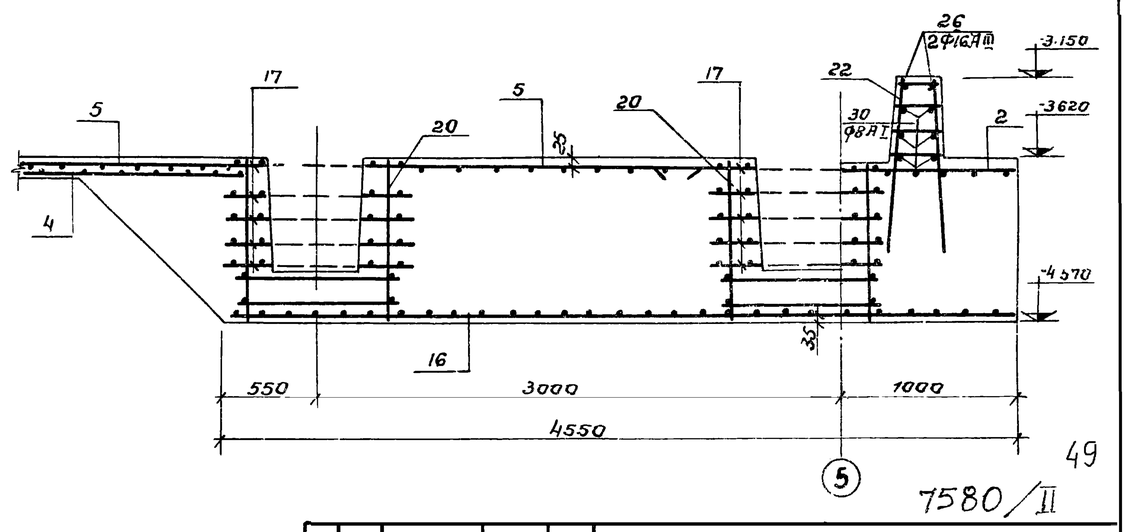

1 Данный лист комплектен с листами КЖ-38÷36

					ТП 902-2-332		КЖ	
Изм.	Лист	№ докум.	Подпись	Дата	Аэротенк контактной стабилизации производительностью 17-40 тыс м³/сут			
Нач.отд.		Абрамович			Тип II	Лит	Лист	Листов
ГИП		Козловская				Р	37	
Гл.спец.		Брославский			Днище. РКм-2 Армирование. Разрезы 1-1÷5-5	мжкх УССР Укргипрокоммунстрой		
Рук.гр.		Октябрев						
Ст.инж.		Пазан						
Провер.								

49

7580/II

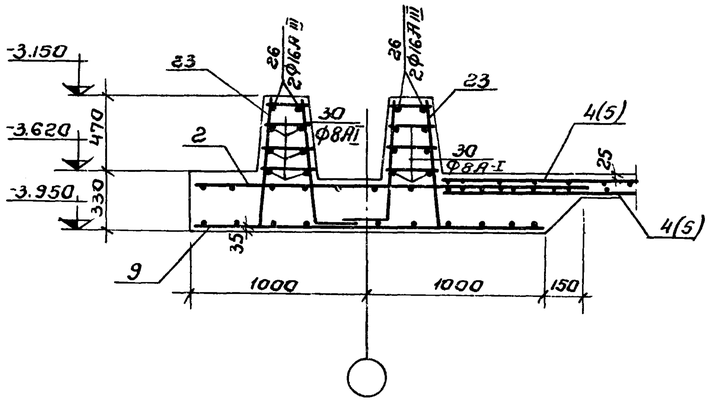

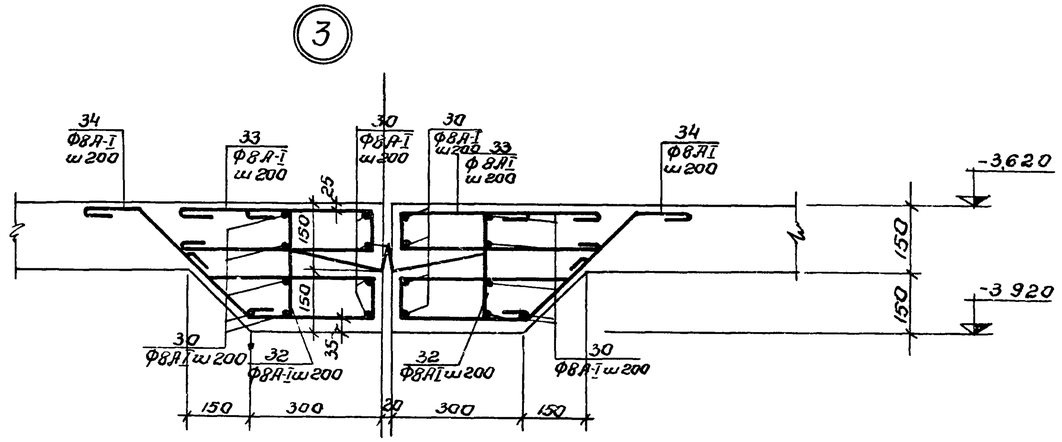

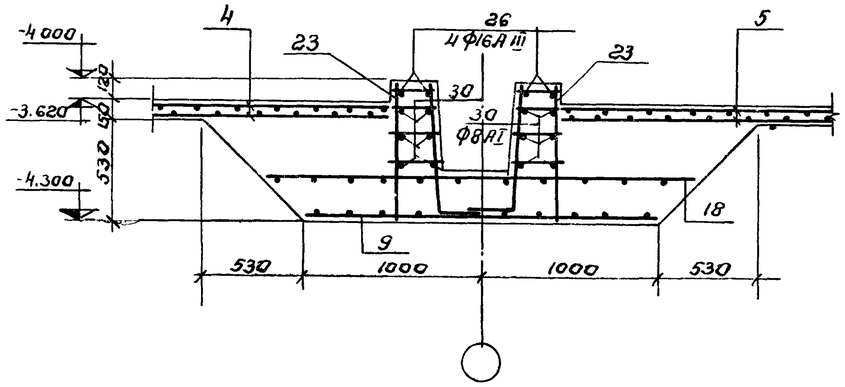

Армирование приямка

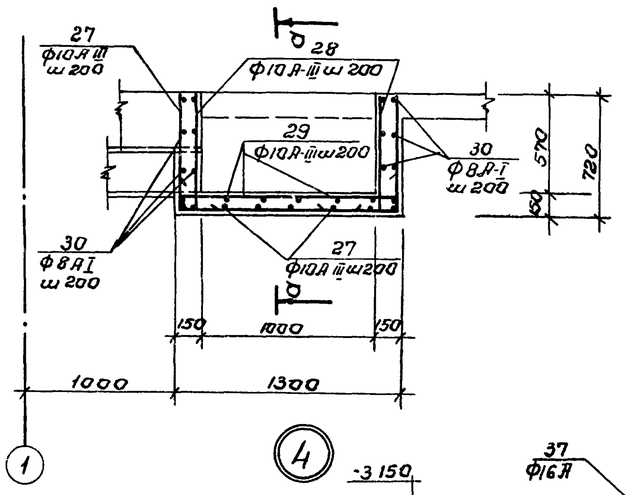

а-а

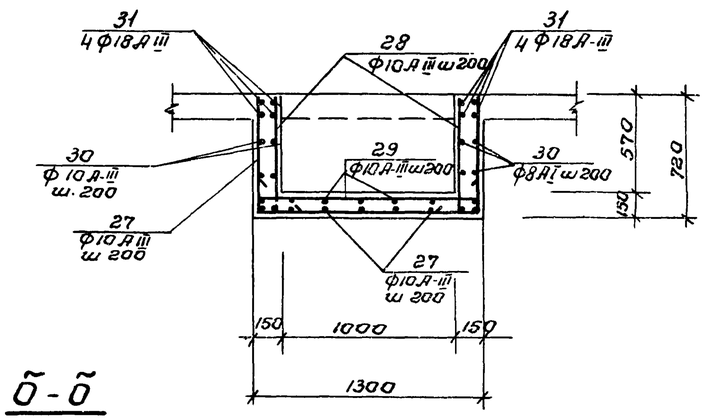

6-6

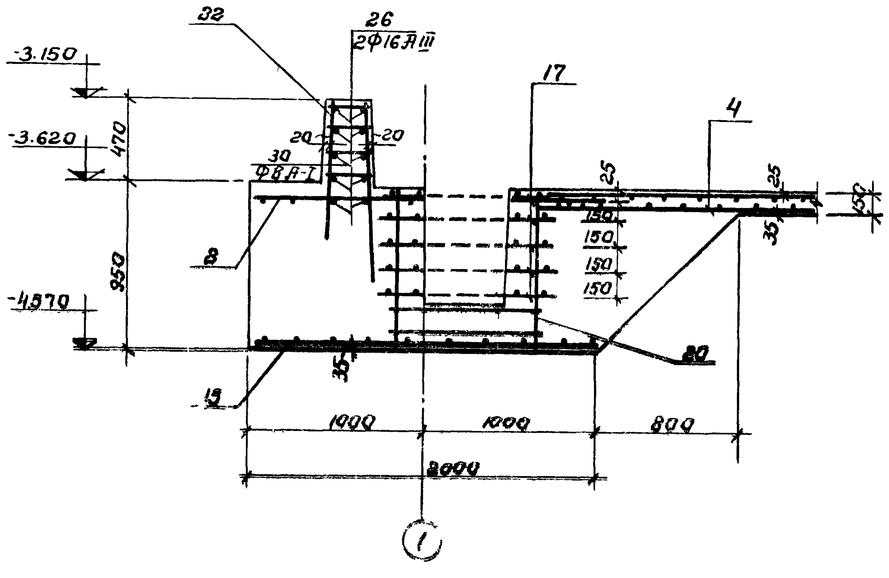

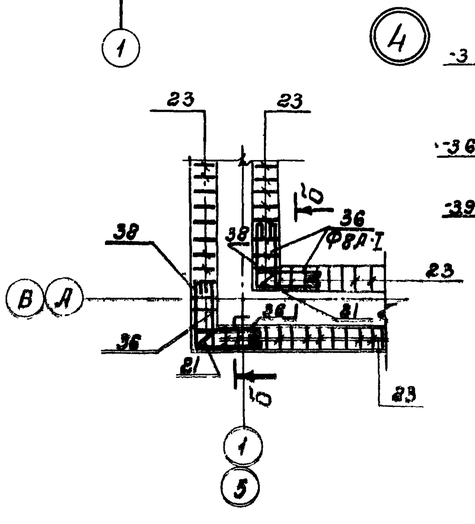

б-б

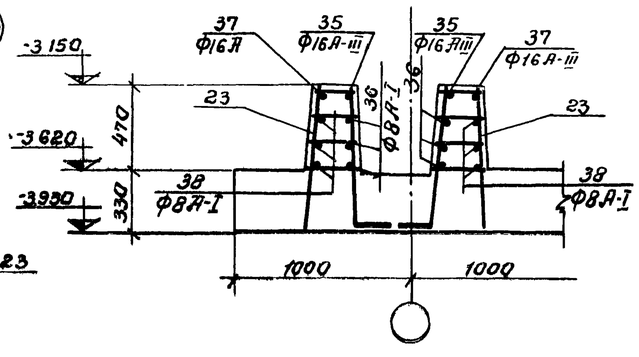

1. Данный лист комплектен с листами КЖ-37
2. Сетки днища условно не показаны.

50

7580/II

							ТП 902-2-332		КЖ
Изм.	Лист	№докум.	Подпись	Дата	Резервуары контактной стабилизации производительностью 17-40 тыс м³/сут.				
Нач.отд.		Абрамович							
ГИП		Козловский			Тип II	Лит	Лист	Листов	
Гл.спец.		Богословский				Р	38		

Ведомость стержней на 1 элемент /компановка из 2х секций/.

Марка эл-та	Поз.	Эскиз или сечение	ф мм	Длина мм	Кол.
Днище РКм-2	26	Общ. длина	16А-III	6400т	—
	27	670 1250 670	10А-III	2590	64
	28	670 300	10А-III	970	96
	29	300 1250 300	10А-III	1850	48
	30	Общ. длина	8А-I	2030,4т	—
	31	———	18А-III	2300	32
	35	———	16А-III	700	8
	36	700	8А-I	800	48
	37	700 700	16А-III	1400	4
	38	700 700	8А-I	1500	24

Выборка стали на один элемент (в тоннах) /компановка из 4х секций/

Марка элемента	Арматурные изделия. Арматурная сталь ГОСТ 5781-75, 5.1459-72*												Всего
	Класс А-I				Класс А-III								
	ф мм				ф мм								
	6	8	10	Итого	10	16	18					Итого	
Днище РКм-2	0,02	13,98	—	14,0	7,23	20,81	0,29					28,33	42,33

Выборка стали на один элемент (в тоннах) /компановка из 3х секций/.

Марка элемента	Арматурные изделия. Арматурная сталь ГОСТ 5781-75; 5.1459-72*												Всего
	Класс А-I				Класс А-III								
	ф мм				ф мм								
	6	8	10	Итого	10	16	18					Итого	
Днище РКм-2	0,02	10,43	—	10,45	6,41	17,29	0,22					23,92	34,37

Выборка стали на один элемент (в тоннах) /компановка из 2х секций/.

Марка элемента	Арматурные изделия. Арматурная сталь ГОСТ 5781-75; 5.1459-72*												Всего
	Класс А-I				Класс А-III								
	ф мм				ф мм								
	6	8	10	Итого	10	16	18					Итого	
Днище РКм-2	0,01	6,83	—	6,84	5,89	14,72	1,15					21,76	27,60

Спецификация марок арматурных изделий /компановка из 2х секций/.

Формат	Зона	Поз.	Обозначение	Наименование	Кол.	Примечания.
				РКт-2		
				Сборочные единицы и детали		
		1	КЖ-46	Сетка арматурная С-1	4	
		2	—"—	—"— С-2	30	
		3	—"—	—"— С-3	6	
		4	—"—	—"— С-4	27	
		5	—"—	—"— С-5	27	
		9	—"—	—"— С-9	50	
		1	—"—	—"— С-10	4	
		12	КЖ-47	—"— С-15	2	
		13	—"—	—"— С-16	4	
		17	—"—	—"— С-17	40	
		18	—"—	—"— С-18	15	
		19	—"—	—"— С-19	6	
		20	—"—	Каркас пространствен КП-1	8	
		21	—"—	Каркас плоский КР-3	8	
		22	—"—	Каркас плоский КР-4	32	
		23	—"—	Каркас плоский КР-5	2135	
		26÷31	КЖ-39	Стержни одиночные		
		35÷38	КЖ-39	Стержни одиночные		
				Материалы:		
				Бетон „М-200"	$м^3$ 240,2	

1. Данный лист комплектен с листами КЖ-36 ÷ КЖ-38.

7580/II 51

Изм.	Лист	№ докумен.	Подпись	Дата	ТП 902-2-332 КЖ
Нач. отд.		Абрам. вич			Аэротенк контактной стабилизации производительностью 17÷40 тыс. $м^3$/сут.
Гл. инж. пр.		Казлов. ская			Тип II.
Гл. спец.		Бродос. ский			Лит. Д Лист 39 Листов
Гл. гр.		Ланцб. ов			Днище РКм-2. Армирование. Спецификация.
					МЖКХ УССР Киевгипрокоммунстрой

Ведомость стержней на 1 элемент (компановка из 4х секций).

Марка эл-та	Поз.	Эскиз или сечение	ф мм	Длина мм	Кол.
РКм-2	26	Общая длина	16А-III	1200,0м	—
	27	670 | 1250 | 670	10А-III	2590	128
	28	670 | 300	10А-III	970	192
	29	300 | 1250 | 300	10А-III	1850	96
	30	Общая длина	8А-I	4180,8м	—
	31	120	18А-III	2300	64
	32	120 / 120 / 240	8А-I	580	200
	33	450 / 450 / 110	8А-I	1110	200
	34	350 / 80 | 250 | 300 / 120	8А-I	1340	200
	35		16А-III	700	8
	36	700	8А-I	800	48
	37	700 | 700	16А-III	1400	4
	38	700 | 700	8А-I	1500	24

Ведомость стержней на 1 элемент (компановка из 3х секций).

Марка эл-та	Поз.	Эскиз или сечение	ф мм	Длина мм	Кол.
РКм-2	26	Общая длина	16А-III	920,0м	—
	27	670 | 1250 | 670	10А-III	2590	96
	28	670 | 300	10А-III	970	144
	29	300 | 1250 | 300	10А-III	1850	72
	30	Общая длина	8А-I	2925,6	—
	31		18А-III	2300	48
	35		16А-III	700	8
	36	700	8А-I	800	48
	37	700 | 700	16А-III	1400	4
	38	700 | 700	8А-I	1500	24

Спецификация марок арматурных изделий (компановка из 4х секций).

Формат	Зона	Поз.	Обозначение	Наименование	Кол.	Примечание.
				РКм-2		
				Сборочные единицы и детали		
		1	КЖ-46	Сетка арматурная С-1	4	
		2	— " —	— " — С-2	48	
		3	— " —	— " — С-3	14	
		4	— " —	— " — С-4	54	
		5	— " —	— " — С-5	41	
		6	— " —	— " — С-6	14	
		7	— " —	— " — С-7	14	
		8	— " —	— " — С-8	4	
		9	— " —	— " — С-9	96	
		10	— " —	— " — С-10	4	
		15	КЖ-47	— " — С-15	2	
		16	— " —	— " — С-16	8	
		17	— " —	— " — С-17	60	
		18	— " —	— " — С-18	35	
		19	— " —	— " — С-19	14	
		20	— " —	Каркас пространствен. КП-1	12	
		21	— " —	Каркас плоский КР-3	8	
		22	— " —	Каркас плоский КР-4	32	
		23	— " —	Каркас плоский КР-5	4022	
		26÷38	КЖ-40	Стержни одиночные		
				Материалы:		
				Бетон марки „200"	460,5	

Спецификация марок арматурных изделий (компановка из 3х секций).

Формат	Зона	Поз.	Обозначение	Наименование	Кол.	Примечания:
				РКм-2		
				Сборочные единицы и детали		
		1	КЖ-46	Сетка арматурная С-1	4	
		2	— " —	— " — С-2	40	
		3	— " —	— " — С-3	8	
		4	— " —	— " — С-4	41	
		5	— " —	— " — С-5	41	
		9	— " —	— " — С-9	73	
		10	— " —	— " — С-10	4	
		15	КЖ-47	— " — С-15	2	
		16	— " —	— " — С-16	6	
		17	— " —	— " — С-17	50	
		18	— " —	— " — С-18	25	
		19	— " —	— " — С-19	10	
		20	— " —	Каркас пространств. КП-1	10	
		21	— " —	Каркас плоский КР-3	8	
		22	— " —	Каркас плоский КР-4	32	
		23	— " —	Каркас плоский КР-5	3020	
		26-31	— " —	Стержни одиночные		
		35-38	КЖ-40	Стержни одиночные		
				Материалы.		
				Бетон марки „200"	354,2	

1. Данный лист комплектен с листами КЖ-36 ÷ КЖ-38

52

7580/II

Изм.	Лист	№документа	Подпись	Дата	ТП 902-2-332 КЖ
Нач. отд.		Абрамович			Аэротенк контактной стабилизации производительностью 17÷40 тыс. м³/сут.
ГИП.		Козловская			Тип II. Лит. Р; Лист 40; Листов
Гл. спец.		Ярославский			
Рук. гр.		Зантберг			Днище РКм-2. Армирование. МЖКХ УССР

Раскладка верхних арматурных сеток

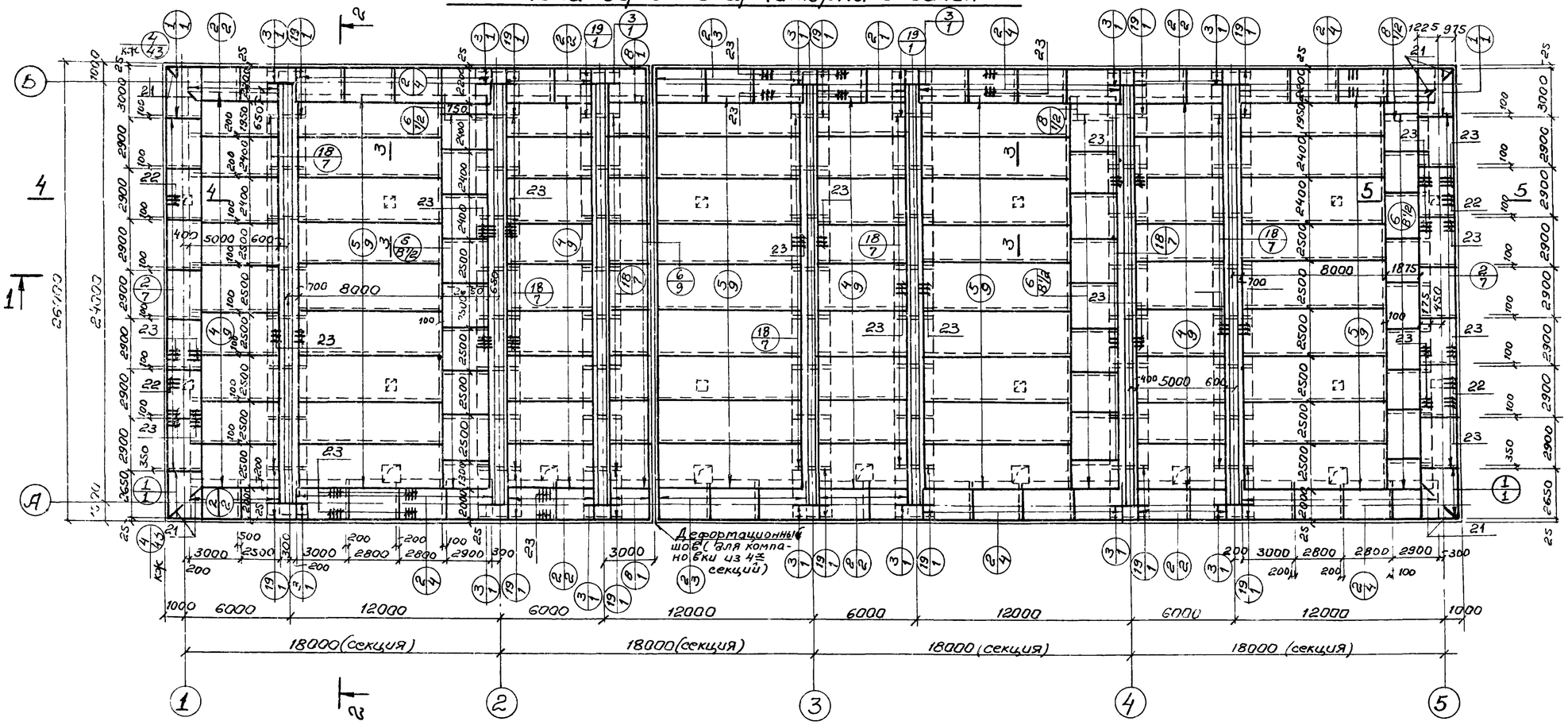

1-1

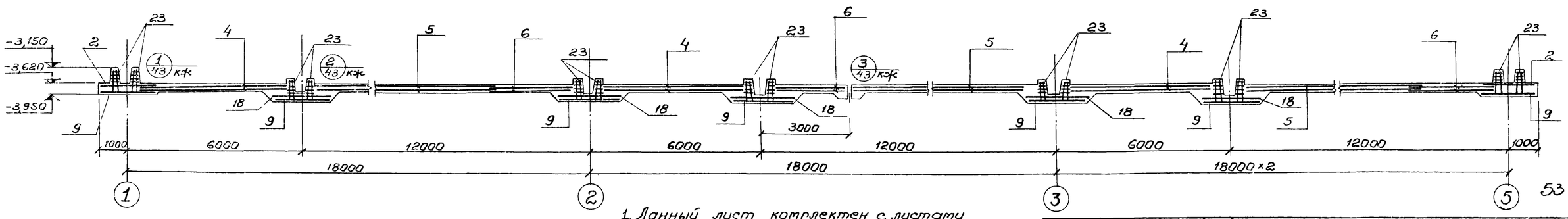

1. Данный лист комплектен с листами КЖ-29, КЖ-42, КЖ-43, КЖ-46, КЖ-47.
2. В местах отверстий и приямков арматуру сеток вырезать по месту.
3. Размеры сеток даны по их габаритам.

53

					ТП 902-2-332			КЖ
Изм.	Лист	№ докум.	Подпись	Дата	Аэротенк контактной стабилизации производительностью 17-40 тыс м³/сут.			
Нач. отд.		Абрамович			Тип III	Лит.	Лист	листов
ГИП		Козловская				Р	41	
Гл. спец.		Брасловский			Днище РКМ-3. Армирование. План раскладки верхних арматурных сеток	МЖКХ УССР		
Рук. груп.		Зант.						
Ст. инж.		Лачинов						

Раскладка нижних арматурных сеток

Деформационный шов для компановки из 4х секций

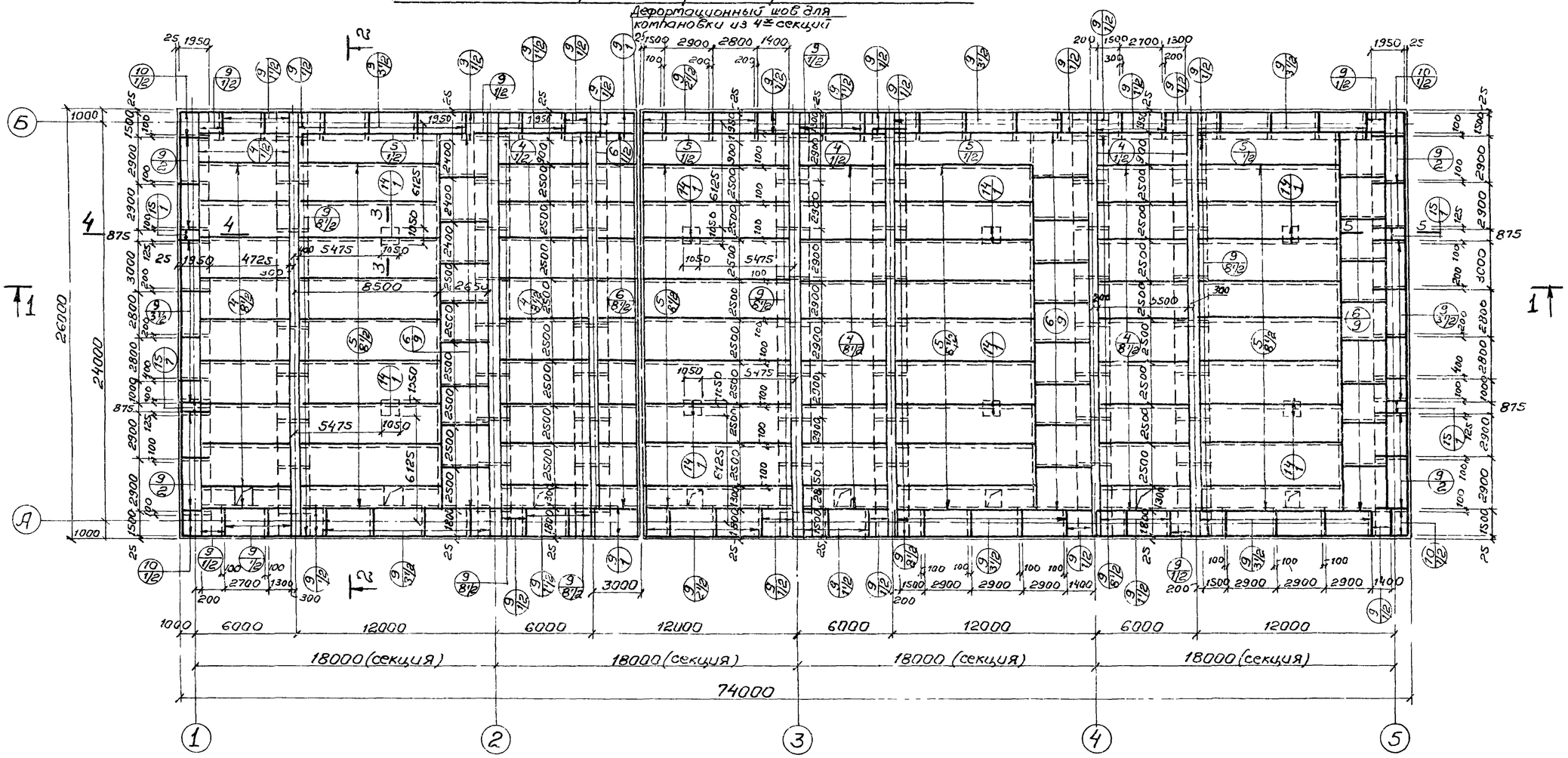

2-2

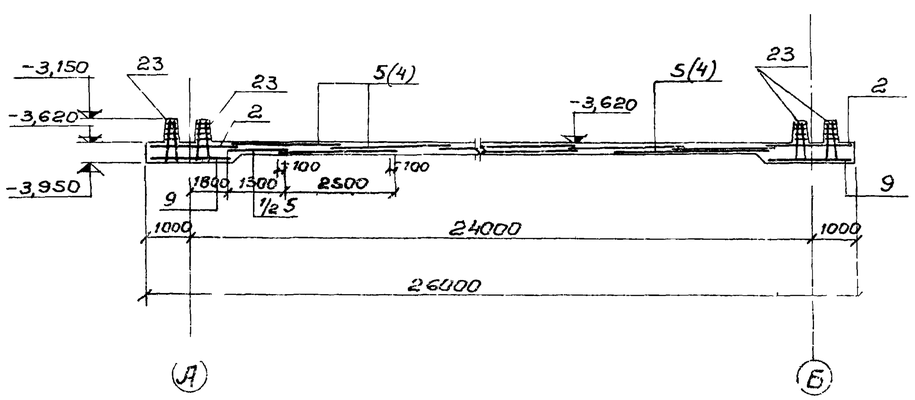

3-3

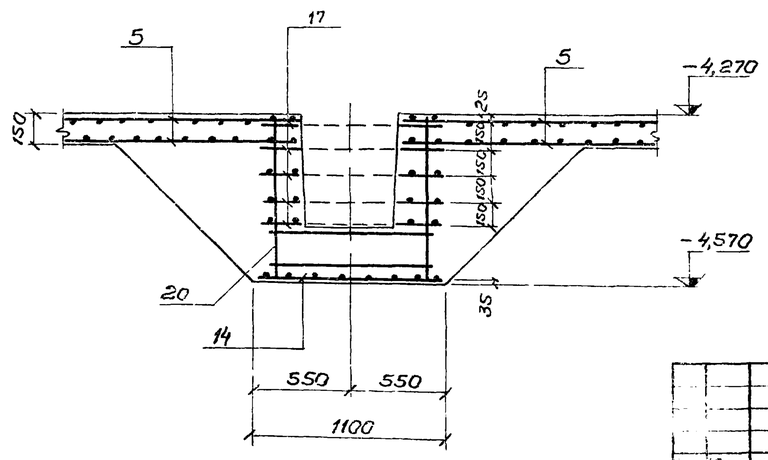

1. Данный лист комплектен с листами КЖ-29, КЖ-42, КЖ-46, КЖ-47.
2. В местах отверстий и приямков арматуру сеток вырезать по месту.
3. Размеры сеток даны по их габаритам.

54

7580/II

Изм.	Лист	N докум.	Подпись	Дата	ТП 902-2-332		КЖ
Нач. отд.		Ратович			Аэротенк контактной стабилизации производительностью 17-40 тыс м³/сут.		
ГИП		Козловская			Тип III	Лит Р	Лист 42 / Листов
Гл. спец.		Брославский					
Рук. груп.		Зотберг			Станция РКМ-3 Аммиакования. План раскладки нижних арматурных сеток. Сечения 3-3.	МЖКХ УССР УКРПРОКОМУНСТРОЙ Харьков	

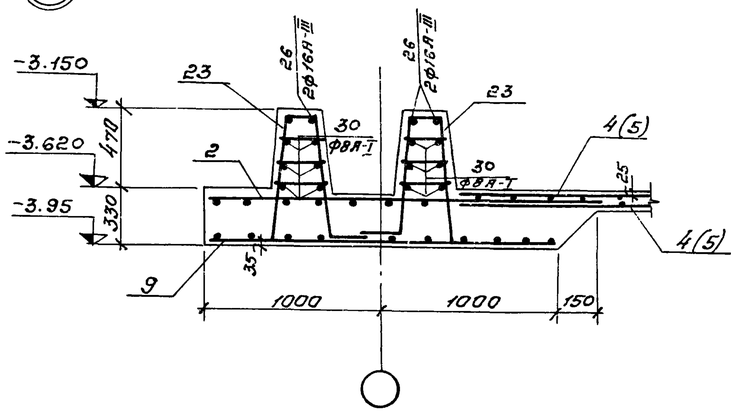

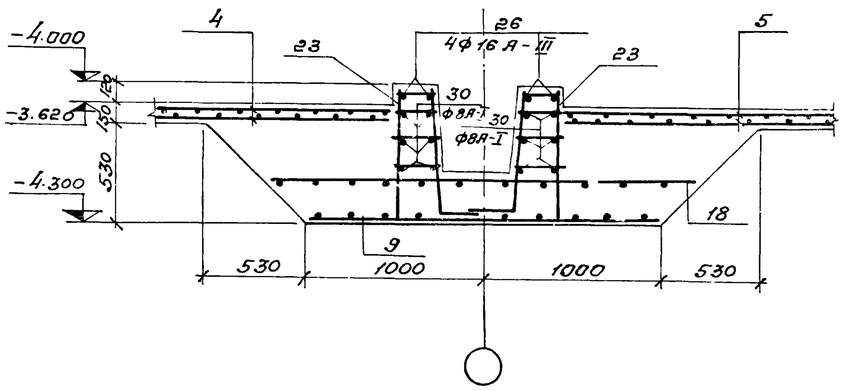

4-4, 5-5 (зеркально изображению 4-4).

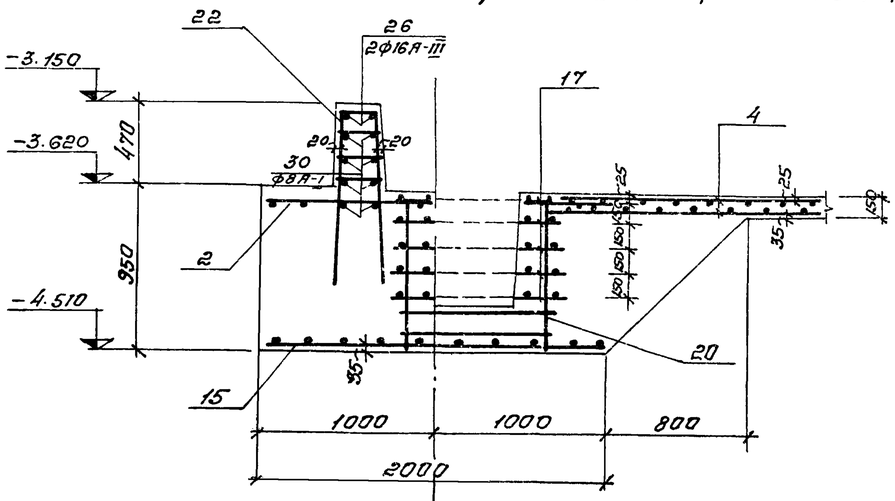

1/5 Для 5-5

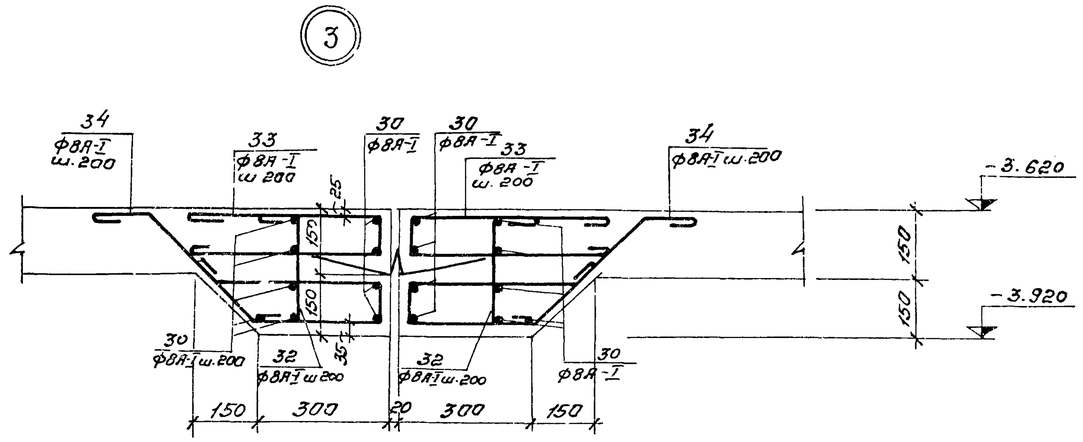

Армирование приямка.

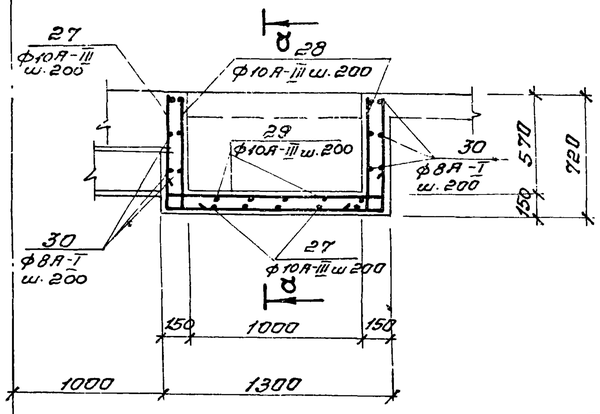

а-а

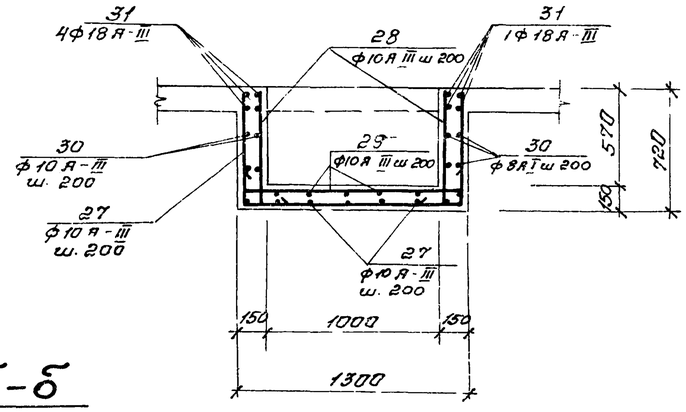

б-б

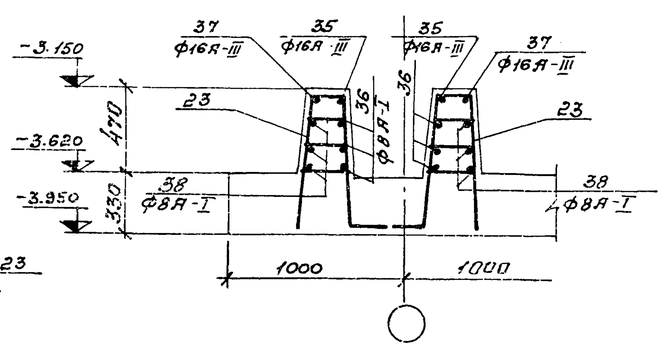

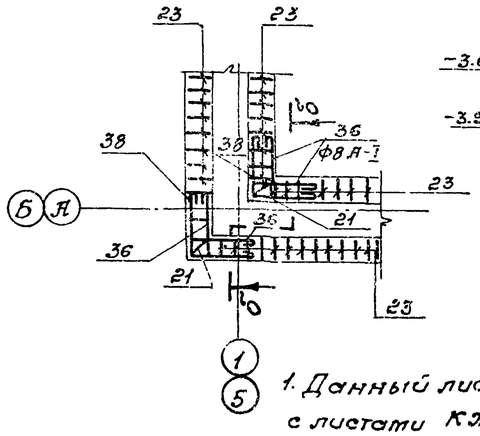

1. Данный лист комплектен с листами КЖ-41,42.
2. Сетки днища условно не показаны.

55

7580/II

Изм.	Лист	№ докум.	Подпись	Дата	ТП 902-2-332 КЖС	
Нач. отд.		Абрамович			Аэротенк контактной стабилизации производительностью 17÷40 тыс. м3/сут.	
ГИП		Козловская			Тип III.	Лит. Р / Лист 43 / Листов
Гл. спец.		Козловский				
Рук. гр.		Гинтберг			Днище РКТ -3. Армирование. Узлы 1, 2, 3 и 4. Разрезы 4-4; 5-5. Армиро	МЖКХ УССР Укргипрокоммунстрой
Ст. инж.						

Ведомость стержней на 1 элемент
/ Компановка из 2х секций /

Марка эл-та	Поз.	Эскиз или сечение	ф мм	длина мм	Кол.
днище РКм-3	26	общ. длина	16А-III	824.0м	
	27	670 1250 670	10А-III	2590	64
	28	670 300	10А-III	970	96
	29	300 1250 300	10А-III	1850	48
	30	общ. длина	8А-I	25824м	
	31		18А-III	2300	32
	35		16А-III	700	8
	36	700	8А-I	800	48
	37	700 700	16А-III	1400	4
	38	700 100	8А-I	1500	24

Выборка стали на один элемент в т
/ Компановка из 4х секций /

Марка элемента	Арматурные изделия. Арматурная сталь ГОСТ 5781-75; 5.1459-72*												Всего
	Класс А-I				Класс А-III								
	ф мм			Итого	ф мм							Итого	
	6	8	10		10	16	18						
днище РКм-3	0.02	21.6		21.62	9.67	29.81	0.29					39.77	61.39

Выборка стали на один элемент в т.
/ Компановка из 3х секций /

Марка элемента	Арматурные изделия. Арматурная сталь ГОСТ 5781-75; 5.1459-72*												Всего
	Класс А-I				Класс А-III								
	ф мм			Итого	ф мм							Итого	
	6	8	10		10	16	18						
днище РКм-3	0.02	12.37		12.39	7.41	23.16	0.22					30.79	43.18

Выборка стали на один элемент в т
/ Компановка из 2х секций /

Марка элемента	Арматурные изделия. Арматурная сталь ГОСТ 5781-75; 5.1459-72*												Всего
	Класс А-I				Класс А-III								
	ф мм			Итого	ф мм							Итого	
	6	8	10		10	16	18						
днище РКм-3	0.01	9.50		9.[illegible]	4.66	14.98	0.15					19.79	29.30

Спецификация марок арматурных изделий
/ Компановка из 2х секций /

Формат	Зона	Поз	Обозначение	Наименование	Кол	Примечания
				РКм-3		
				Сборочные единицы и детали		
		1	КЖ-46	Сетка арматурная С-1	4	
		2	—"—	—"— С-2	38	
		3	—"—	—"— С-3	6	
		4	—"—	—"— С-4	36	
		5	—"—	—"— С-5	36	
		9	—"—	—"— С 9	66	
		10	—"—	—"— С-10	4	
		14	КЖ-47	—"— С-14	4	
		15	—"—	—"— С-15	4	
		17	—"—	—"— С-17	40	
		18	—"—	—"— С-18	21	
		19	—"—	—"— С-19	6	
		20	—"—	Каркас пространств КП-1	8	
		21	—"—	Каркас плоский КР-3	8	
		22	—"—	Каркас плоский КР-4	32	
		23	—"—	Каркас плоский КР-5	2240	
		26-31	КЖ-44	Стержни одиночные		
		35-38	КЖ-44	Стержни одиночные		
		6		Сетка арматурная С-6	36	
				Материалы		
				Бетон М „200"	293,8 м³	

7580/II

					ТП 902-2-332			КЖ
					Аэротенк контактной стабилизации производительностью 17-40 тыс. м³/сут.			
Изм.	Лист	N докум.	подпись	дата				
Нач. отд.		Абрамович			Тип III	Лит	лист	листов
ГИП		Коэловская				Р	44	
Гл. спец.		Браславский						
Рук. гр.		Зантберг			Днище РКм-3 Армирование	МЖКХ УССР		

Ведомость стержней на один элемент
/Компановка из 4х секций/

Марка эл-та	Поз.	Эскиз или сечение	Ф мм	длина мм.	Кол.
РКм-3	26	Общая длина	16А-III	15200м	
	27	670 1250 670	10А-III	2590.0	128
	28	670 300	10А-III	970.0	192
	29	300 1250 300	10А-III	1850.0	96
	30	Общая длина	8А-I	52188м	
	31		18А-III	2300.0	64
	32	120 120 240	8А-I	580.0	260
	33	450 450 110	8А-I	1110.0	260
	34	90 350 250 40 120	8А-I	1340.0	260
	35		16А-III	700.0	8
	36	700	8А-I	800.0	48
	37	700 700	16А-III	1400.0	4
	38	700 700	8А-I	1500.0	24

Ведомость стержней на один элемент
/Компановка из 3х секций/

Марка эл-та	Поз.	Эскиз или сечение	Ф мм	длина мм	Кол.
РКм-3	26	Общая длина	16А-III	11760м	
	27	670 1250 670	10А-III	2590.0	96
	28	670 300	10А-III	970.0	144
	29	300 1250 300	10А-III	1850.0	72
	30	Общая длина	8А-I	36936м	
	31		18А-III	2300.0	48
	35		16А-III	700.0	8
	36	700	8А-I	800.0	48
	37	700 700	16А-III	1400	
	38	700 700	8А-I	1500.0	24

Спецификация марок арматурных изделий
/Компановка из 4х секций/

Фор-мат	Зона	Поз.	Обозначение	Наименование	Кол.	Примечание
				РКм-3		
				Сборочные единицы и дет		
		1	КЖ-46	Сетка арматурная С-1	4	
		2	—"—	—"— С-2	60	
		3	—"—	—"— С-3	14	
		4	—"—	—"— С-4	72	
		5	—"—	—"— С-5	72	
		6	—"—	—"— С-6	72	
			—"—			
		8	—"—	—"— С-8	2	
		9	—"—	—"— С-9	122	
		10	—"—	—"— С-10	4	
		14	КЖ-47	—"— С-14	8	
		15	—"—	—"— С-15	4	
		17	—"—	—"— С-17	60	
		18	—"—	—"— С 18	63	
		19	—"—	—"— С-19	14	
		20	—"—	Каркас пространственный КП-1	12	
		21	—"—	Каркас плоский КР-3	8	
		22	—"—	Каркас плоский КР-4	32	
		23	—"—	Каркас плоский КР-5	5288	
		26-38	КЖ-45	Стержни одиночные		
				Материалы		
				Бетон марки 200	587.6	$м^3$

Спецификация марок арматурных изделий
/Компановка из 3 секций/

Фор-мат	Зона	Поз.	Обозначение	Наименование	Кол.	Примечания
				РКм-3		
				Сборочные единицы и дет		
		1	КЖ-46	Сетка арматурная С-1	4	
		2	—"—	—"— С-2	50	
		3	—"—	—"— С-3	10	
		4	—"—	—"— С-4	54	
		5	—"—	—"— С-5	54	
		9	—"—	—"— С-9	92	
		10	—"—	—"— С-10	4	
		14	КЖ-47	—"— С-14	6	
		15	—"—	—"— С-15	4	
		17	—"—	—"— С-17	50	
		18	—"—	—"— С-18	45	
		19	—"—	—"— С-19	10	
		20	—"—	Каркас пространственный КП-1	10	
		21	—"—	Каркас плоский КР-3	8	
		22	—"—	Каркас плоский КР-4	32	
		23	—"—	Каркас плоский КР-5	4168	
		26÷31	КЖ-45	Стержни одиночные		
		35÷38	КЖ-45	Стержни одиночные		
		6	КЖ-46	Сетка арматурная С-6	54	
				Материалы		
				Бетон марки „200"	440.7	

1. Данный лист комплектен с листами КЖ-4 ÷ КЖ-43

57

7580/II

Изм.	Лист	N докум.	Подпись	Дата	ТП 902-2-332 КЖ
Нач. отд.		Абрамович			Аэротенк контактной стабилизации производительностью 17-40 тыс м³/сут.
Гип.		Казлов[illegible]кая			Тип III — Лит Р, Лист 45, Листов
Гл. спец.		Брас[illegible]кий			Днище РКм3. Армирование. Спецификация. /Компановка из 4х и 3х секций/
Нач. верупр.		Ганн[illegible]ерг			МЖКХ УССР Укргипрокоммунстрой Киев
Гл. инж.		Ляунзон			
Подверил					

С-1

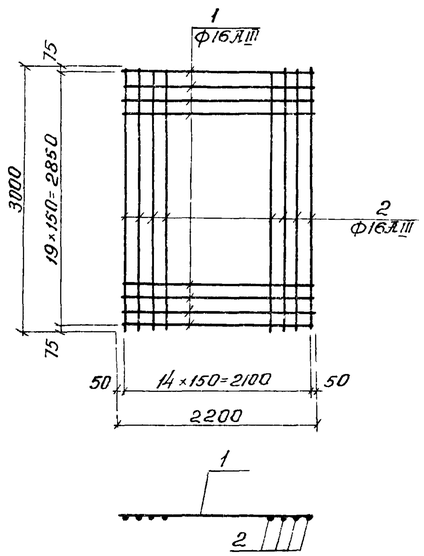

С-2

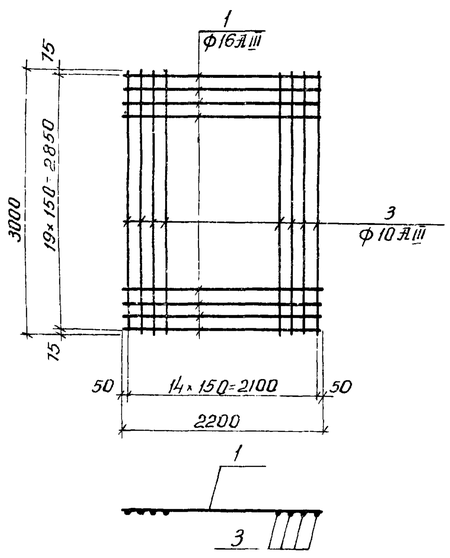

С-3

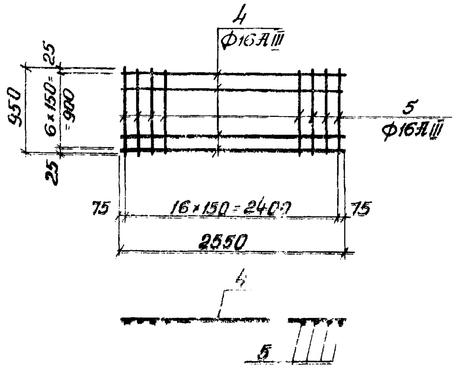

С-4; С-5; С-7

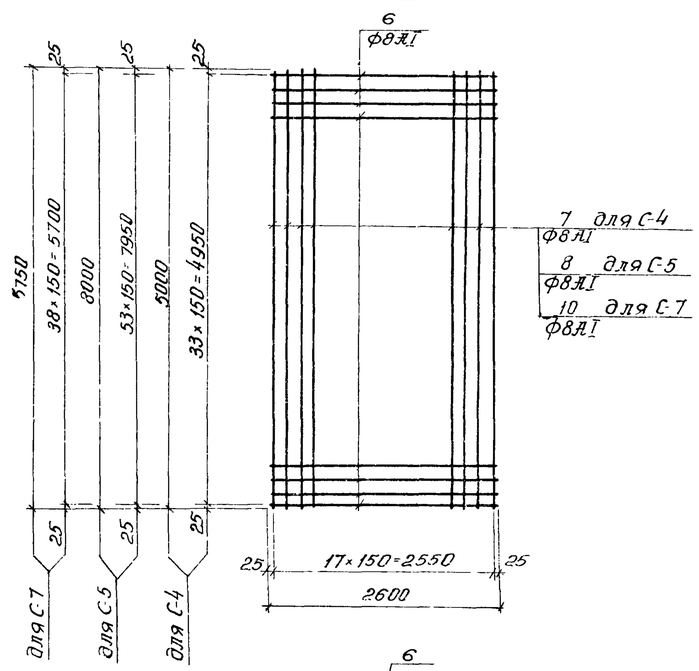

С-6

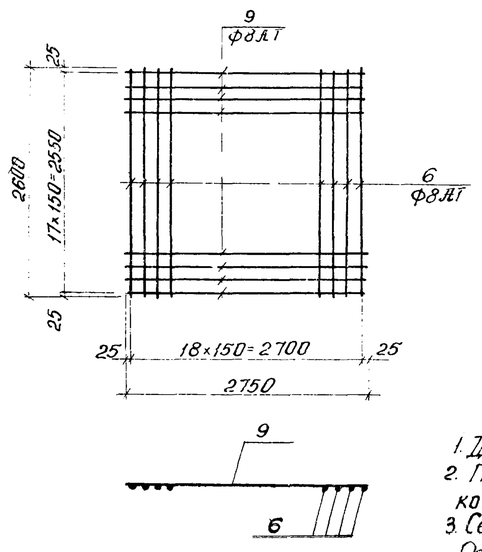

С-8

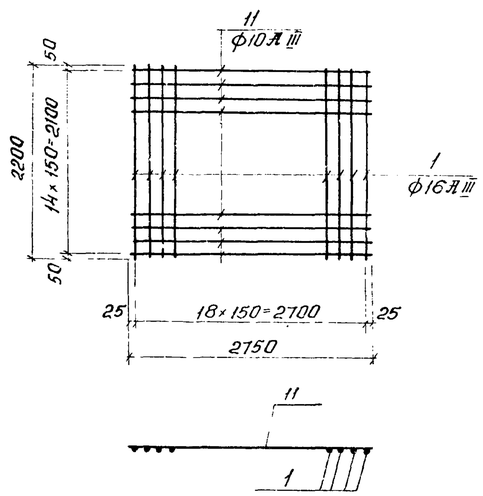

С-9; С-10

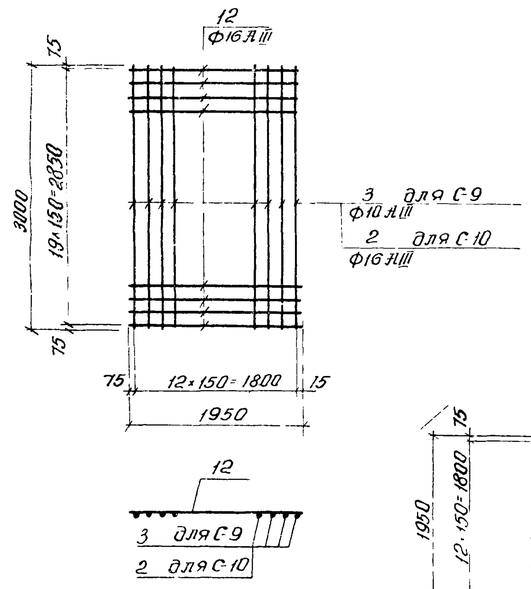

С-11

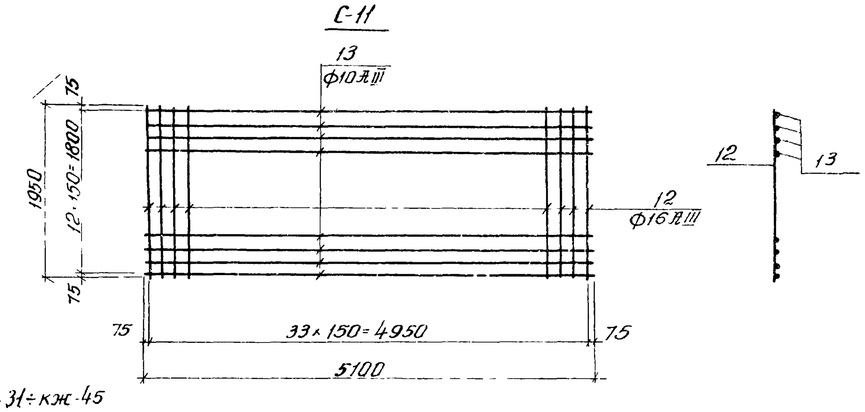

Ведомость стержней на

Марка эл-та	Поз.	Эскиз или сечение	ф мм	длина мм	кол.
С-1	1	—	16АIII	2200	20
	2	—	16АIII	3000	
С-2	1	—	16АIII	2200	20
	3	—	10АIII	3000	15
С-3	4	—	16АIII	2550	7
	5	—	16АIII	950	17
С-4	6	—	8АI	2600	3
	7	—	8АI	5000	18
С-5	6	—	8АI	2600	54
	8	—	8АI	8000	18
С-6	6	—	8АI	2600	19
	9	—	8АI	2750	18
С-7	6	—	8АI	2600	39
	10	—	8АI	5750	18
С-8	1	—	16АIII	2200	19
	11	—	10АIII	2750	15
С-9	3	—	10АIII	3000	13
	12	—	16АIII	1950	20
С-10	2	—	16АIII	3000	13
	12	—	16АIII	1950	20
С-11	12	—	16АIII	1950	34
	13	—	10АIII	5100	13

1. Данный лист комплектен с листами кж-31÷кж-45
2. При изготовлении сеток применяется контактно точечная сварка.
3. Сетки изготовлять в кондукторах. Разбивка арматуры сеток дана по осям стержней.

58

7580/II

					ТП 902-2-332			кж
					Аэротенк контактной стабилизации производительностью 17 40 тыс м³/сут			
Изм	лист	N документ	подпись	дата				
Нач отд		Абрамович			Тип I; II; III	Лит.	Лист	листов
Гип		Кантовская				Р	46	
Гл спец		Богославский						
Рук гр		Зентберг			Днище. Армирование Сетки С-1÷С-11	ЧКАСИПРОКОММУНСТРОЙ		
Инж		Новский						

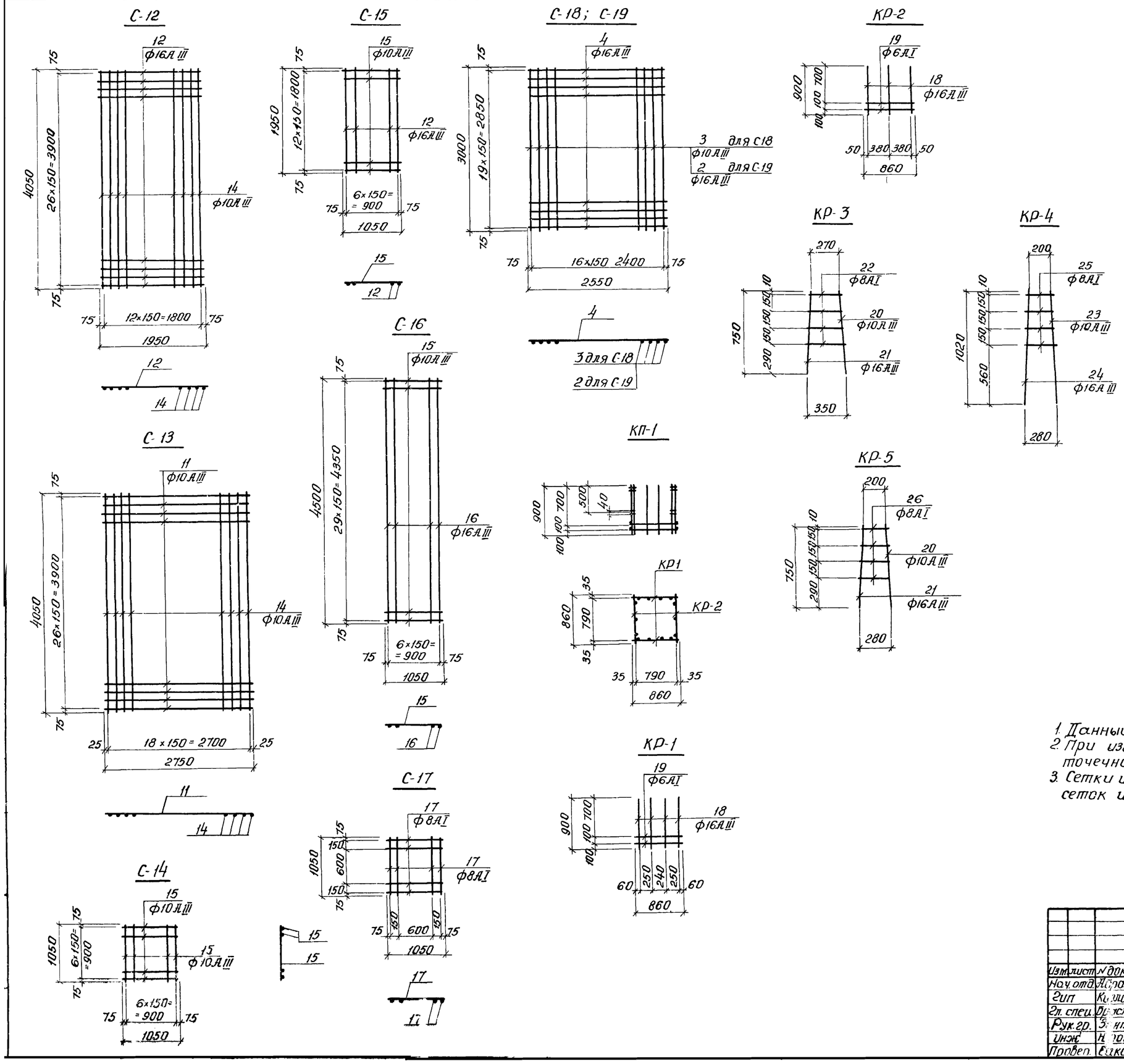

Ведомость стержней на один

Марка эл-та	поз.	Эскиз или сечение	ф мм	длина мм	кол.
С-12	12	—	16АIII	1950	27
	14	—	10АIII	4050	13
С-13	11	—	10АIII	2750	27
	14	—	10АIII	4050	19
С-14	15	—	10АIII	1050	14
С-15	12	—	16АIII	1950	7
	15	—	10АIII	1050	13
С-16	15	—	10АIII	1050	30
	16	—	16АIII	4500	7
С-17	17	—	8АI	1050	8
С-18	3	—	10АIII	3000	17
	4	—	16АIII	2550	20
С-19	2	—	16АIII	3000	17
	4	—	16АIII	2550	20
КП-1 КР-1 (2шт)	18	—	16АIII	900	8
	19	—	6АI	850	4
КП-1 КР 2 (2шт)	18	—	16АIII	900	6
	19	—	6АI	860	4
КР-3	20	—	10АIII	750	1
	21	—	16АIII	750	1
	22	290 – 340	8АI	СР 320	4
КР-4	23	—	10АIII	1020	1
	24	—	16АIII	1020	1
	25	220 ÷ 260	8АI	СР 240	4
КР-5	20	—	10АIII	750	1
	21	—	16АIII	750	1
	26	220 ÷ 270	8АI	СР 250	4

1. Данный лист комплектен с листами КЖ-31 ÷ КЖ-45
2. При изготовлении сеток применяется контактная точечная сварка.
3. Сетки изготовлять в кондукторах. Разбивка арматуры сеток и каркасов дана по осям стержней.

59

7580/II

Изм.	Лист	N документа	Подпись	Дата	ТП 902-2-332 КЖ
Нач. отд.		Абрамович			Аэротенк контактной стабилизации производительностью 17-40 тыс. м³/сутки.
Гип		Киловская			Тип I; II; III
Гл. спец.		Ярославский			
Рук. гр.		Октябрев			Днище. Армирование сетки С-12 ÷ С-19 каркасы КР-1 ÷ КР-5
Инж.		Новский			
Провер.		Виксонов			

Лит.	Лист	Листов
Р	47	

МЖКХ УССР УКРАГРОПРОМСТРОЙ г. Харьков

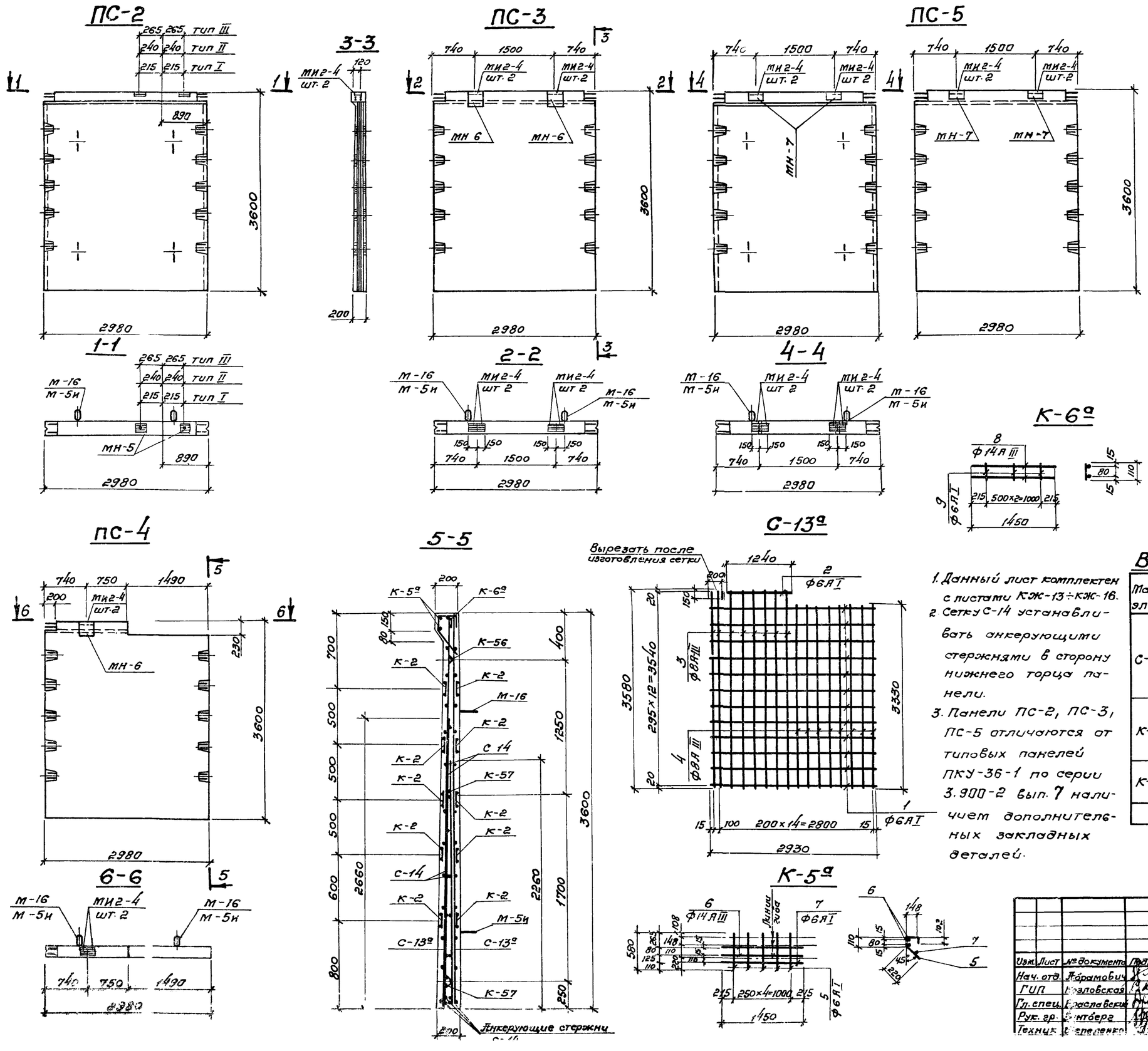

1. Данный лист комплектен с листами КЖ-13÷КЖ-16.
2. Сетку С-14 устанавливать анкерующими стержнями в сторону нижнего торца панели.
3. Панели ПС-2, ПС-3, ПС-5 отличаются от типовых панелей ПКУ-36-1 по серии 3.900-2 вып. 7 наличием дополнительных закладных деталей.

Выборка отправочных марок на одно изделие.

Наимен. изделия	Марка	Кол-во Т	Кол-во Н	Масса кг Марки	Масса кг Всех	Серия или ГОСТ
ПС-2	МН-5	2	—	0,8	1.6	Лист 48
ПС-3	МИ2-4	4	—	1.6	6.4	Серия 3.400-6
	МН-6	2	—	6.6	13.2	Лист 48
ПС-4	МИ2-4	2	—	1.6	3.2	Серия 3.400-6
	МН-6	1	—	6.6	6.6	Лист 48
	С-13а	2	—	27.7	55.4	Данный лист
	С-14	2	—	46,8	93,6	Серия 3.900-2 вып 2 лист 60,73
	К-2	10	—	3,8	38	— / лист 69 80
	К-5а	1	—	4,5	4,5	Данный лист
	К-6а	1	—	3,6	3,6	
	К-56	2	—	1,1	2,2	Серия 3.900-2 вып. 2 лист 71-85
	К-57	4	—	1,2	4.8	
ПС-5	МИ2-4	4	—	1.6	6,4	Серия 3.400-6
	МН-7	2	—	9.8	19.6	Лист 48

Выборка стали на один элемент.

Марка эл-та	Арматурные изделия, Арматурная сталь ГОСТ 5781-75, Класс А-I, Ф мм: 6	8	Итого	Класс А-III, Ф мм: 8	14	Итого	Всего
С-13а	8,1	—	8,1	19.6	—	19,6	27.7
К-5а	0,97	—	0,97	—	3,5	3,5	4.5
К-6а	0,1	—	0,1	—	3,5	3,5	3.6

Ведомость стержней на один элемент.

Марка эл-та	№ поз	Эскиз или сечение	Ф мм	Длина мм	Кол.
С-13а	1	—	6 А I	2930	12
	2	—	6 А I	1240	1
	3	—	8 А III	3580	8
	4	—	8 А III	3330	8
К-5а	5	—	6 А I	580	5
	6	—	14 А III	1450	2
	7	—	6 А I	1450	1
К-6а	8	—	14 А III	1450	2
	9	—	6 А I	110	4

60

7580/II

Изм.	Лист	№ документа	Подпись	Дата
Нач. отд.		Абрамович		
ГИП		Крезловская		
Гл. спец.		Ярославский		
Рук. гр.		Сентберг		
Технолог		Стеценко		

ТП 902-2-332 КЖ

Аэротенк контактной стабилизации производительностью 17÷40 тыс. м³/сут

Тип I, II, III.

Лит	Лист	Листов
Р	48	

Стеновые панели ПС-2÷ПС-5 Опалубочные чертежи

МЖКХ УССР Укргипрокоммунстрой

Колонна К-1

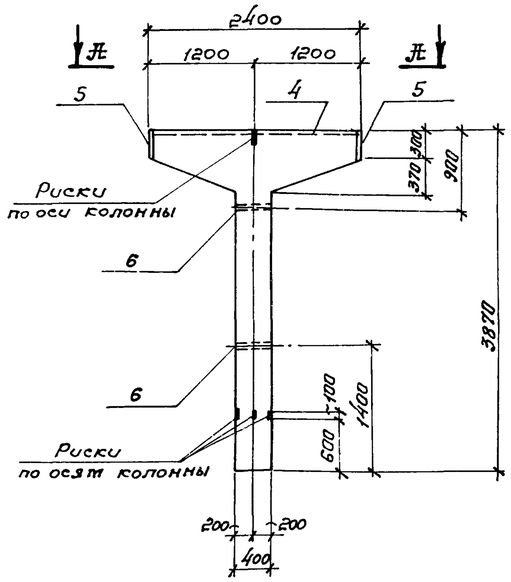

Армирование колонны К-1.

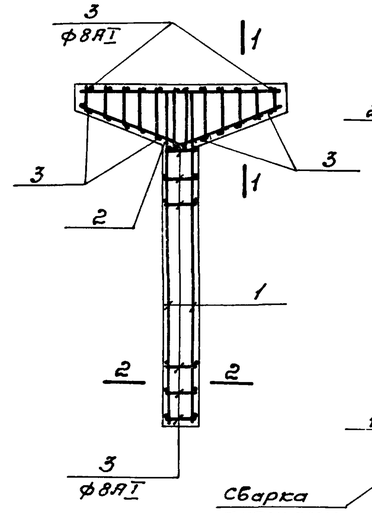

1-1

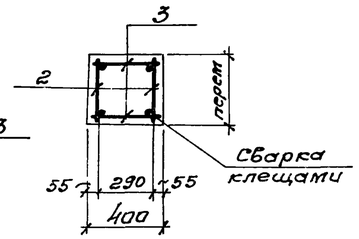

2-2

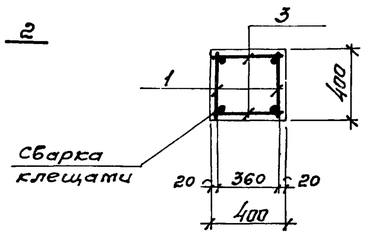

КР-1

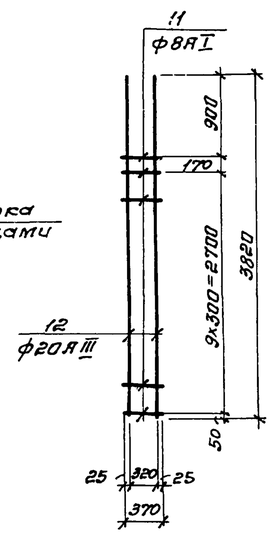

Траверса Б-1

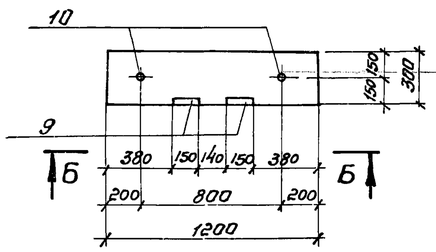

Армирование траверсы Б-1.

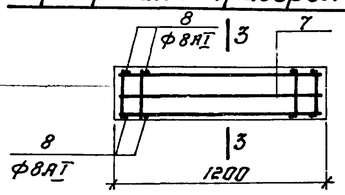

3-3

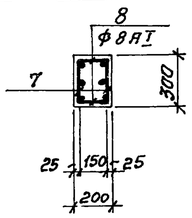

КР-2

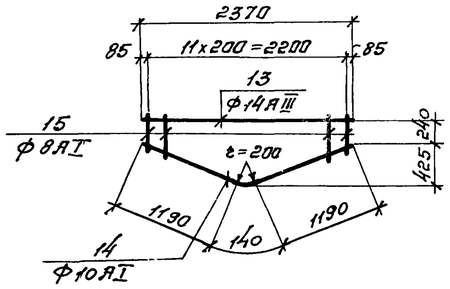

КР-3

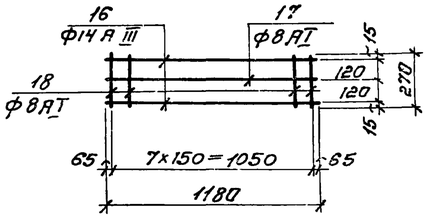

По А-А

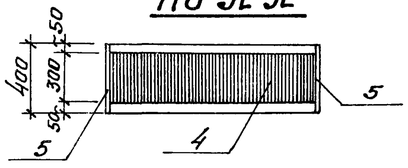

По Б-Б

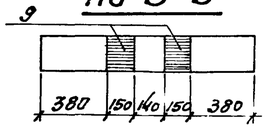

Спецификация марок арматурных изделий на 1 элемент.

Формат	Зона	Поз.	Обозначение	Наименование	Кол.	Примечания
				К1		
				Сборочные единицы		
				и детали.		
		1	КЖС-49	Каркас плоский КР-1	2	
		2	КЖС-49	Каркас плоский КР-2	2	
		3	КЖС-49	Стержни одиночные	22	
		4	КЖС-51	Изделие закладное МН-1	1	
		5	КЖС-51	То, же МН-2	2	
		6	КЖС-51	То, же МН-3	2	
				Материалы:		
				Бетон марки 200	1,33	$м^2$
				Б-1		
				Сборочные единицы		
				и детали.		
		7	КЖС-49	Каркас плоский КР-3	2	
		8	КЖС-49	Стержни одиночные	16	
		9	Серия 3.400-6 лист 47	Изделие закладное МИ3-9	2	
		10	КЖС-51	То, же МН-4	2	
				Материалы.		
				Бетон марки 200	0,07	$м^3$

Ведомость стержней на один элемент.

Марка эл-та	Поз.	Эскиз или сечение	Ф мм	Длина мм	Кол
КР-1	11		8АI	370	11
	12		20АIII	3820	2
КР-2	13		14АIII	2370	1
	14	425; 1190; t=200; 1190; 140	10АI	2520	1
	15	270÷670	8АI	ср 470	12
КР-3	16		14АIII	1180	2
	17		8АI	1180	1
	18		8АI	270	8
Стержни одиночные	3		8АI	370	22
	8		8АI	170	16

Выборка стали на один элемент.

Марка эл-та	Арматурные изделия: Арматурная сталь ГОСТ 5781-75; 5.1459-72						Закладные изделия: Профильная сталь			Арматурная сталь ГОСТ 5781-75			Итого	Всего
	Класс А-I			Класс А-III						Класс А III				
	Ф мм		Итого	Ф мм		Итого	δ=8	δ=10	Газовая труба ду=30	Ф мм				
	8	10		14	20					8	10			
К-1	11,0	8,1	4,1	5,7	7,8	43,5	45,2	18,8	2,6	2,4	4,4		73,4	131,0
Б-1	3,7	—	3,7	5,7	—	5,7	3,8	—	1,4	—	0,8		6,0	12,4

1. Данный лист комплектен с листами КЖС-13 ÷ КЖС-20.
2. Защитный слой бетона 30 мм.
3. При изготовлении сеток применять контактно-точечную сварку.
4. Сетки и каркасы изготовлять в кондукторах. Разбивка арматуры сеток и каркасов дана по осям стержней.
5. Колонна К1 отличается от колонны К5-1 по серии 3.015-1 ВII-1 укороченной нижней частью и дополнительными закладными деталями.

7580/II 61

Изм.	Лист	N докум.	Подпись	Дата
Нач.отд.	Абрамович			
ГИП	Козловская			
Гл.спец.	Браславский			
Рук.гр.	Зантберг			
Инж.	Юровский			
Провер.	Сарсонов			

ТП 902-2-332 КЖС

Аэротенк контактной стабилизации производительностью 17÷40 тыс. $м^3$/сут.

Тип I, II, III.

Колонна, траверса Б-1. Опалубочные чертежи и армирование.

Лит	Лист	Листов
Р	49	

МЖКХ УССР УКРСИПРОКОММУНСТРОЙ

П-2

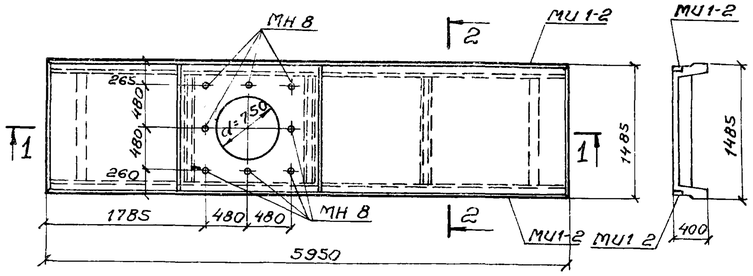

2-2

Фрагмент плана П-2

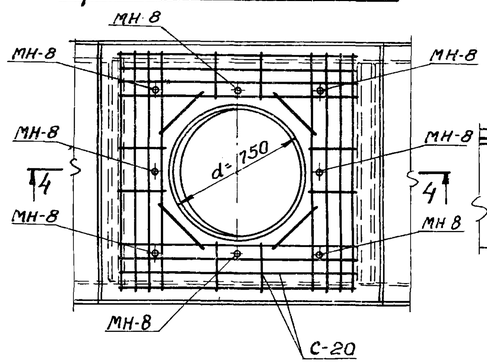

4-4

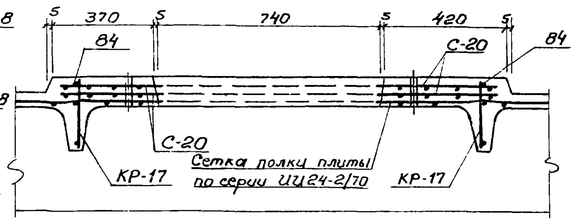

1-1

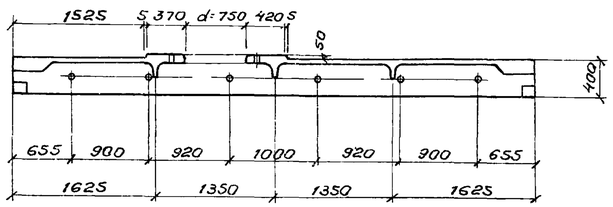

Фрагмент плана П-3

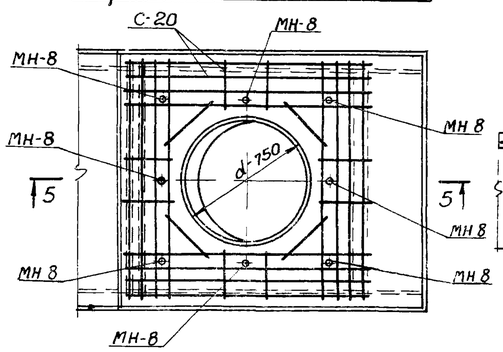

5-5

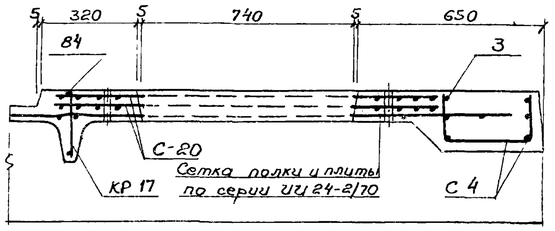

П-3

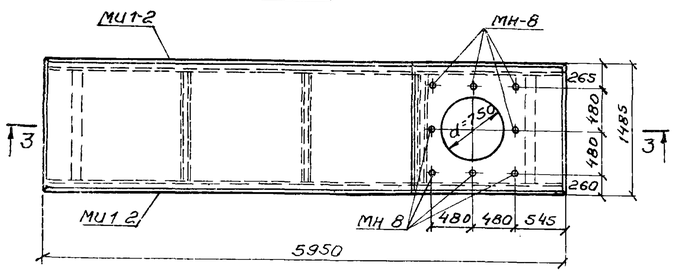

П-4

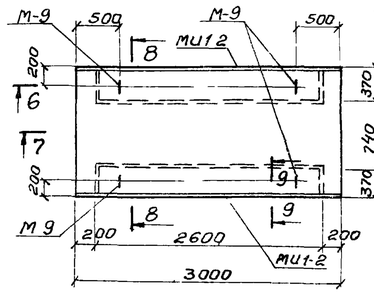

8-8

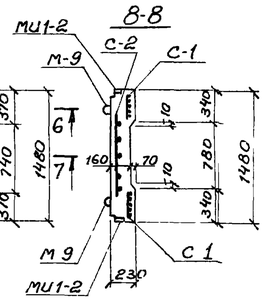

7-7

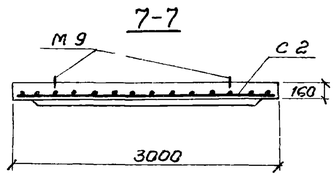

3-3

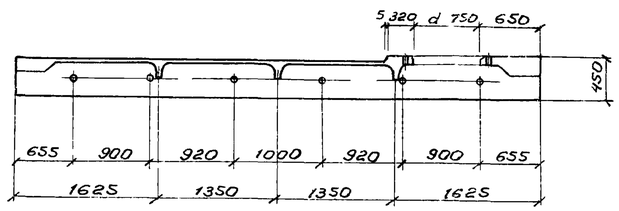

6-6

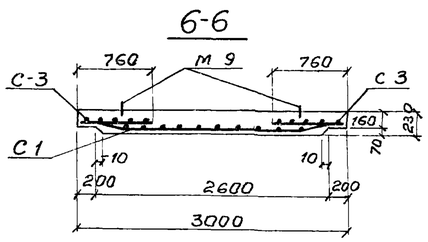

9-9

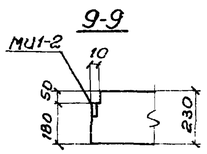

С-1

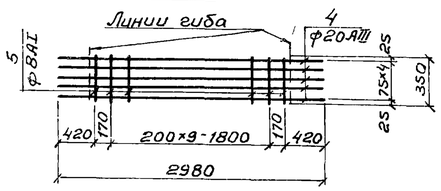

С-4

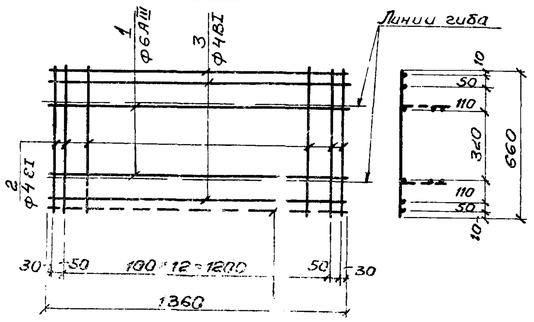

Показать после раскладки сетки

С-2

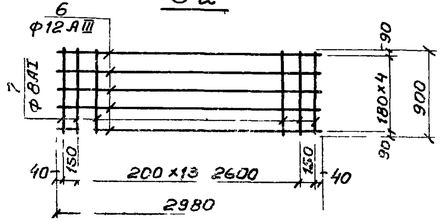

Спецификация арматурных и закла

Марка эл-та	Диам. отв. мм	Марка издел. N поз	Кол. шт.	ГОСТ лист пр-та
П-2	750	С-20	2	серия ИИ24-5/70 лист 3
		КР 17	2	—"—
		84	2	—"—
		МИ1-2	11,9пм	Серия 3 400 6 лист 1
		МН-8	8	КЖ-51
П-3	750	С-20	2	серия ИИ24-5/70 лист 3
		КР-17	1	—"—
		С-4	1	Данный лист
		3	1	—"—
		84	1	серия ИИ 24-5/70 лист 3
		МИ1-2	11,9пм	Серия 3.400-6 лист 1
		МН-8	8	КЖ-51

Ведомость стержней на один элемент

Марка эл-та	№ поз.	Эскиз или сечение	ф мм	Длина мм	Кол
С-4	1	1360	6АIII	1360	2
	2	660	4ВI	660	15
	3	1360	4ВI	1360	3
С 1	4	120 420 2180 420 120 400 400	20АIII	3020	5
	5	350	8АI	350	12
С-2	6	2980	12АIII	2980	5
	7	900	8АI	900	16

Спецификация марок арматурных изделий на 1 элемент

Формат	Зона	Поз	Обозначение	Наименование	Кол	Примечания
				ПТ 5А		
				Сборочные единицы и детали		
		8	КЖ-50	Сетка С 1	2	
		9	КЖ-50	Сетка С-2	1	
		10	серия ИС-01-05 вып 2 лист 23	Сетка С-3	4	
		11	—"— лист 29	изделие закладное М-9	4	
		12	серия 3 400-6 лист 1	то же МИ 1-2	6	пм
				Материалы		
				Бетон марки „300"	0,83	$м^3$

1 Данный лист комплектен с листом КЖ-17÷КЖ-20

2 Плиты П-2, П-3 отличаются от плит ИП 5÷4 по серии ИИ 24-2/70 наличием отверстий и дополнительных закладных деталей

7580/II 62

Выборка стали на один элемент

Марка эл-та	Арматурные изделия: Арматурная сталь по ГОСТ 5.1459-72* класс АIII ф мм 6	12	20	Итого	Арматурная сталь ГОСТ 57 класс АI ф мм 8	Итого	класс ф мм 4	5	Итого	
С-1	—	—	37,3	37,3	1,7	1,7	—	—	—	39,0
С-2	—	13,2	—	13,2	5,7	5,7	—	—	—	18,9
С 4	0,6	—	—	0,6	—	—	1,1	—	1,1	

Изм.	Лист	№ докум.	Подпись	Дата
Нач. отд.		Абрамович		
ГИП		Козловская		
Гл. спец.		Ярославский		
Рук. груп.		Зантберг		
Инженер		Пепеленко		

ТП 902-2-332 КЖ

Аэротенк контактной стабилизации производительностью 17-40 тыс. $м^3$/сут.

Тип I; II; III

Плиты перекрытия мостик[illegible] П-4.

Лист	Лист	Листов
Р	50	

МЖКХ УССР УКРГИПРОКОММУНСТРОЙ

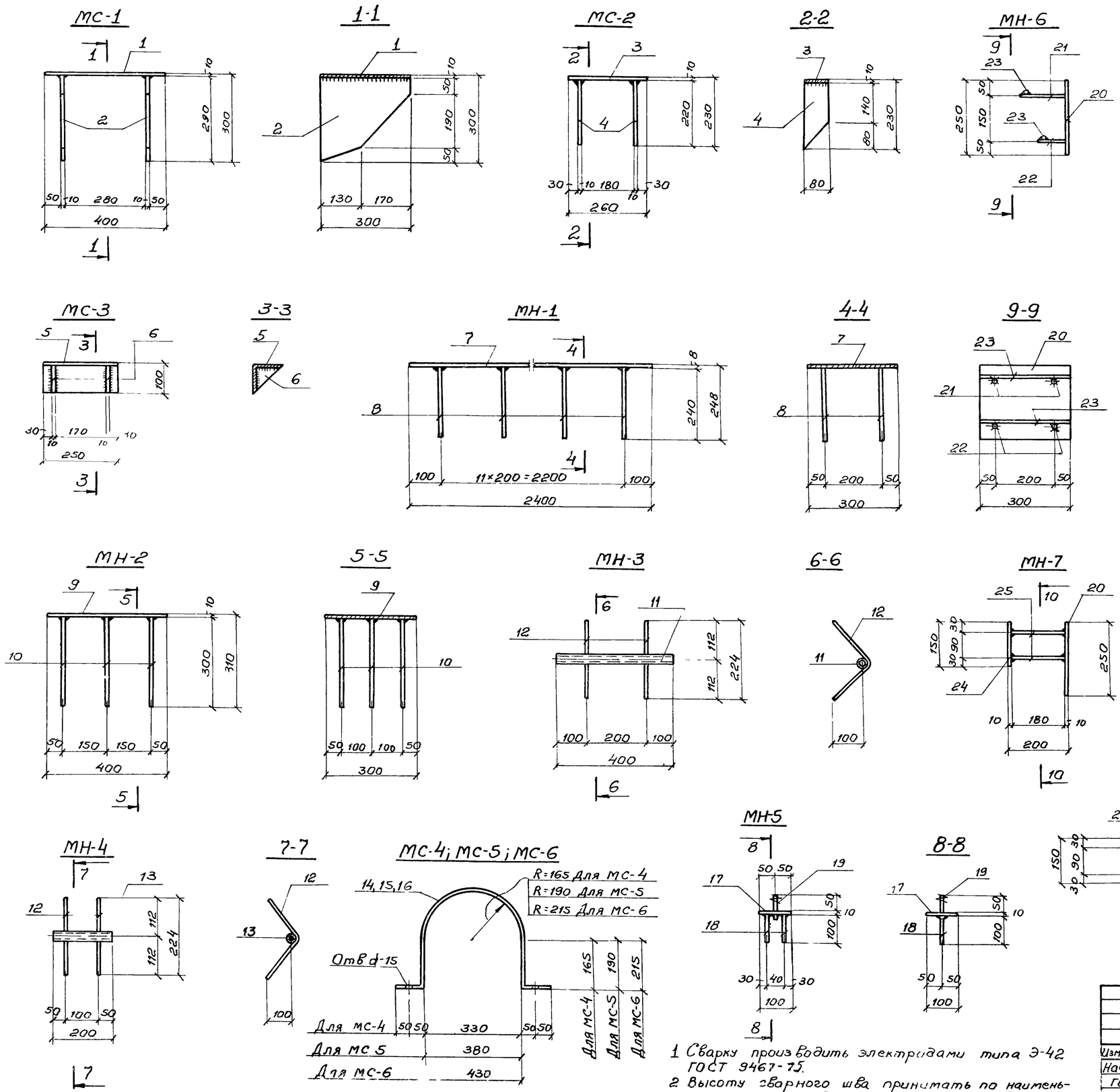

Спецификация стали на один элемент

Марка эл та	N поз	Профиль	Длина мм	К-во шт.	Масса кг: одной поз.	Масса кг: всех поз		Примечания
МС 1	1	— 300×10	400			9,4	23,0	
	2	— 300×10	290	2	6,8	13,6		
МС-2	3	— 80×10	260	1	1,6	1,6	4,4	
	4	— 80×10	230	2	1,4	2,8		
МС-3	5	— 100×10	250	1	3,8	3,8	5,0	
	6	— 90×10	90	2	0,6	1,2		
МН-1	7	— 300×8	2400	1	45,2	45,2	47,6	
	8	ф 8 А III	240	24	0,1	2,4		
МН-2	9	— 300×10	400	1	9,4	9,4	11,2	
	10	ф 10 А III	300	9	0,2	1,8		
МН-3	11	Газовая труба dy=30	400	1	1,3	1,3	1,7	
	12	ф 10 А III	300	2	0,2	0,4		
МН-4	13	Газовая труба dy=30	200	1	0,7	0,7	11	
	12	ф 10 А III	300	2	0,2	0,4		
МС-4	14	— 30×8	1050	1	2,0	2,0	2,0	
МС-5	15	— 30×8	1180	1	2,2	2,2	2,2	
МС-6	16	— 30×8	1310	1	2,5	2,5	2,5	
МН5	17	— 100×8	100	1	0,6	0,6	0,8	
	18	ф 10 А III	100	2	0,06	0,12		
	19	ф 12 А I	90	1	0,07	0,08		
МН 6	20	— 300×10	250	1	5,9	5,9	6,6	
	21	ф 10 А III	150	2	0,09	0,18		
	22	ф 10 А III	90	2	0,06	0,12		
	23	ф 10 А III	300	2	0,19	0,38		
МН-7	20	— 300×10	250	1	5,9	5,9	9,8	
	24	— 300×10	150	1	3,5	3,5		
	25	ф 10 А III	180	4	0,1	0,4		
МН8	12	ф 10 А III	300	1	0,2	0,2	0,6	
	26	Газовая труба dy-25	200	1	0,4	0,4		

1. Сварку производить электродами типа Э-42 ГОСТ 9467-75.
2. Высоту сварного шва принимать по наименьшей толщине свариваемых элементов.
3. Данный лист комплектен с листами КЖ-13, КЖ-20; КЖ-50

63

7580/II

Изм.	Лист	№ докум.	Подпись	Дата
Нач. отд.		Абрамович		
ГИП		Козловская		
Гл. спец.		Браславский		
Рук. груп.		Зантберг		
Инж.		Юровский		
Проверил		Сокерин		

ТП 902-2-332 КЖ

Аэротенк контактной стабилизации производительностью 17÷40 тыс м³/сут.

Тип I, II, III

Лит	Лист	Листов
Р	51	

Закладные детали МН-1-МН-8
Соединительные элементы МС-1 ÷ МС-6.

МЖКХ УССР
УКРГИПРОКОММУНСТРОЙ
г. Харьков

Маркировочная схема ограждений и лестниц (тип I).

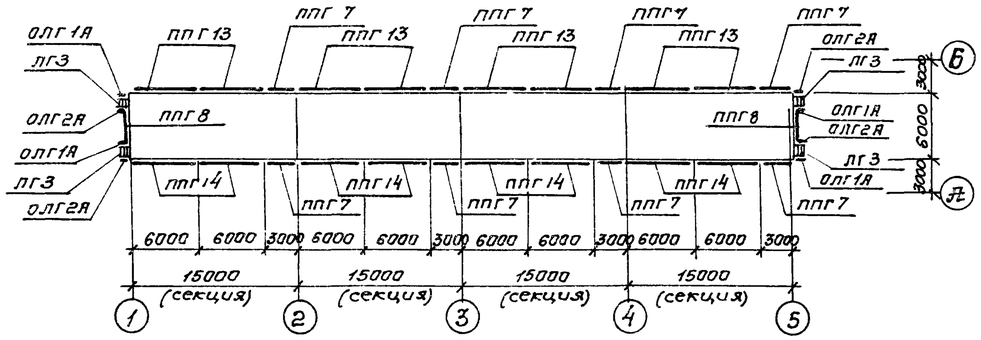

Маркировочная схема ограждений и лестниц (тип II).

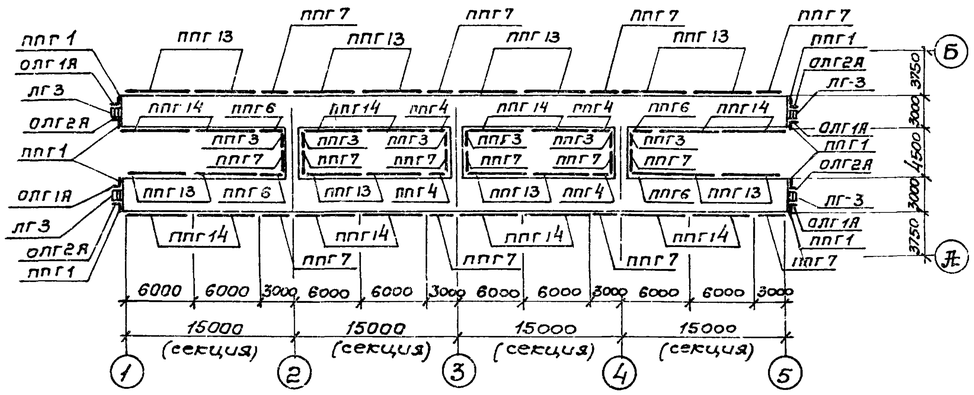

Маркировочная схема ограждений и лестниц (тип III).

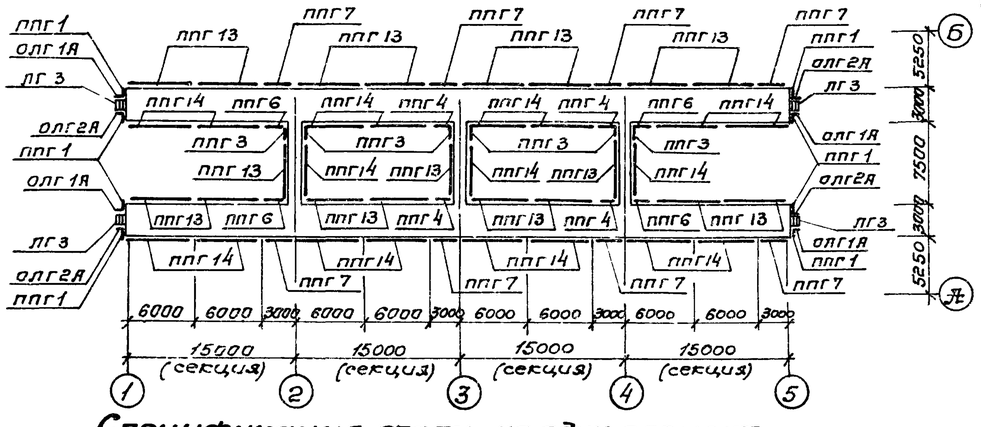

Спецификация стали на один элемент.

Марка эл-та	№ поз	Профиль	Длина мм	К-во шт.	Масса кг: одной поз.	Масса кг: всех поз.	Эл-та	Примечания
ОЛГ1Я	1	L 56×4	1360	1	4.7	5.0	10.0	
	2	L 50×5	995	1	3.8	4.0		
	3	L 25×3	738	1	0.8	1.0		
	1% на сварные швы					0.1		
ОЛГ2Я	обратна марке ОЛГ1Я						10.0	

Выборка отправочных марок.

Тип I

Марка	Наименов. марки	Кол-во Т	Кол-во Н	Масса кг: Марки	Масса кг: Всех	Серия или ГОСТ
Компановка из двух секций						
ЛГ3	Лестничный марш	4	—	49.0	196.0	Серия 1.459-284
ОЛГ1Я	Ограждения лестничных маршей	4	—	10.0	40.0	КЖ-52
ОЛГ2Я		—	4	10.0	40.0	КЖ-52
ППГ7	Ограждения площадок	4	—	45.0	180.0	Серия 1.459-284
ППГ8		2	—	50.0	100.0	—"—
ППГ13		4	—	81.0	324.0	—"—
ППГ14		—	4	81.0	324.0	—"—
Компановка из трех секций						
ЛГ3	Лестничный марш	4	—	49.0	196.0	Серия 1.459-284
ОЛГ1Я	Ограждения лестничных маршей	4	—	10.0	40.0	КЖ-52
ОЛГ2Я		—	4	10.0	40.0	КЖ-52
ППГ7	Ограждения площадок	6	—	45.0	270.0	Серия 1.459-284
ППГ8		2	—	50.0	100.0	—"—
ППГ13		6	—	81.0	486.0	—"—
ППГ14		—	6	81.0	486.0	—"—
Компановка из четырех секций						
ЛГ3	Лестничный марш	4	—	49.0	196.0	серия 1.459-284
ОЛГ1Я	Ограждения лестничных маршей	4	—	10.0	40.0	КЖ-52
ОЛГ2Я		—	4	10.0	40.0	КЖ-52
ППГ7	Ограждения площадок	8	—	45.0	360.0	серия 1.459-284
ППГ8		2	—	50.0	10.0	—"—
ППГ13		8	—	81.0	648.0	—"—
ППГ14		—	8	81.0	648.0	—"—

Тип II

Марка	Наименов. марки	Кол-во Т	Кол-во Н	Масса кг: Марки	Масса кг: Всех	Серия или ГОСТ
Компановка из двух секций						
ЛГ3	Лестничный марш	4	—	49.0	196.0	Серия 1.459-284
ОЛГ1Я	Ограждения лестничных маршей	4	—	10.0	40.0	КЖ-52
ОЛГ2Я		—	4	10.0	40.0	КЖ-52
ППГ1	Ограждения площадок	8	—	17.0	136.0	Серия 1.459-284
ППГ3		2	—	24.0	48.0	—"—
ППГ6		4	—	36.0	144.0	—"—
ППГ7		6	—	45.0	270.0	—"—
ППГ13		8	—	81.0	648.0	—"—
ППГ14		—	8	81.0	648.0	—"—
Компановка из трех секций						
ЛГ3	Лестничный марш	4	—	49.0	196.0	Серия 1.459-284
ОЛГ1Я	Ограждения лестничных маршей.	4	—	10.0	40.0	КЖ-52
ОЛГ2Я		—	4	10.0	40.0	КЖ-52
ППГ1	Ограждения площадок	8	—	17.0	136.0	Серия 1.459-284
ППГ3		4	—	24.0	96.0	—"—
ППГ4		2	—	30.0	60.0	—"—
ППГ6		4	—	36.0	144.0	—"—
ППГ7		10	—	45.0	450.0	—"—
ППГ13		12	—	81.0	972.0	—"—
ППГ14		—	12	81.0	972.0	—"—
Компановка из четырех секций						
ЛГ3	Лестничный марш	4	—	49.0	196.0	серия 1.459-284
ОЛГ1Я	Ограждения лестничных маршей	4	—	10.0	40.0	КЖ-52
ОЛГ2Я		—	4	10.0	40.0	КЖ-52
ППГ1	Ограждение площадок	8	—	17.0	136.0	Серия 1.459-284
ППГ3		6	—	24.0	144.0	—"—
ППГ4		4	—	30.0	120.0	—"—
ППГ6		4	—	36.0	144.0	—"—
ППГ7		14	—	45.0	630.0	—"—
ППГ13		16	—	81.0	1296.0	—"—
ППГ14		—	16	81.0	1296.0	—"—

Тип III

Марка	Наименов. марки	Кол-во Т	Кол-во Н	Масса кг: Марки	Масса кг: Всех	Серия или ГОСТ
Компановка из двух секций						
ЛГ3	Лестничный марш	4	—	49.0	196.0	Серия 1.459-284
ОЛГ1Я	Ограждения лестничных маршей	4	—	10.0	40.0	КЖ-52
ОЛГ2Я		—	4	10.0	40.0	КЖ-52
ППГ1	Ограждения площадок	8	—	17.0	136.0	Серия 1.459-284
ППГ3		2	—	24.0	48.0	—"—
ППГ6		4	—	36.0	144.0	—"—
ППГ7		4	—	45.0	180.0	
ППГ13		9	—	81.0	721.0	
ППГ14		—	9	81.0	721.0	—"—
Компановка из трех секций						
ЛГ3	Лестничный марш	4	—	49.0	196.0	Серия 1.459-284
ОЛГ1Я	Ограждения лестничных маршей.	4	—	10.0	40.0	КЖ-52
ОЛГ2Я		—	4	10.0	40.0	КЖ-52
ППГ1	Ограждения площадок	8	—	17.0	136.0	Серия 1.459-284
ППГ3		4	—	24.0	96.0	—"—
ППГ4		2	—	30.0	60.0	—"—
ППГ6		4	—	36.0	144.0	—"—
ППГ7		6	—	45.0	270.0	—"—
ППГ13		14	—	81.0	1134.0	—"—
ППГ14		—	14	81.0	1134.0	—"—
Компановка из четырех секций						
ЛГ3	Лестничный марш	4	—	49.0	196.0	Серия 1.459-284
ОЛГ1Я	Ограждения лестничных маршей	4	—	10.0	40.0	КЖ-52
ОЛГ2Я		—	4	10.0	40.0	КЖ-52
ППГ1	Ограждение площадок	8	—	17.0	136.0	Серия 1.459-284
ППГ3		6	—	24.0	144.0	—"—
ППГ4		4	—	30.0	120.0	
ППГ6		4	—	36.0	144.0	—"—
ППГ7		8	—	45.0	360.0	—"—
ППГ13		19	—	81.0	1539.0	—"—
ППГ14		—	19	81.0	1539.0	—"—

ОЛГ1Я; ОЛГ2Я (обратна ОЛГ1Я).

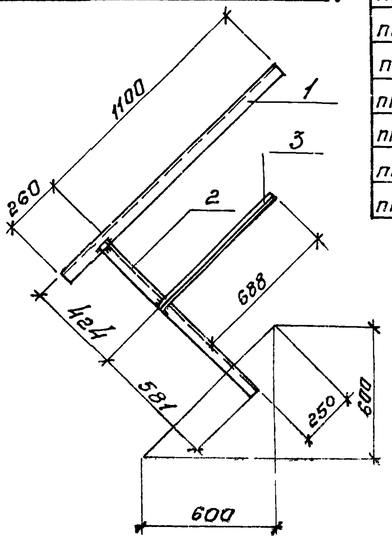

1. Данный лист комплектен с листами КЖ-7÷КЖ-11.
2. Сварку производить электродами типа Э42 по ГОСТ 9467-75.
3. Высоту сварного шва принять по наименьшей толщине свариваемых элементов.
4. После монтажа все металлоконструкции окрасить масляной краской за 2 раза по огрунтовке.

7580/II 64

Изм.	Лист	№ докум.	Подпись	Дата	ТП 902-2-332. КЖ
Нач. отд.	Абрамович				Резервуар контактной стабилизации производительностью 17÷40 тыс. м³/сут.
ГИП	Козловская				Тип I, II, III.
Гл. спец.	Браславский				Лит. Р · Лист 52 · Листов
Рук. гр.	Зантберг				Маркировочные схемы лестниц и ограж.
инж.	Жировский				МЖКХ УССР УКРГИПРОКОММУНСТРОЙ

Фасад в осях „Б"-„А"

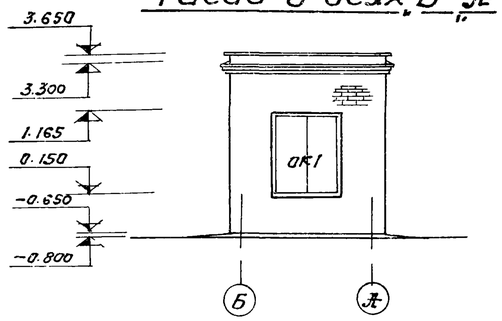

Фасад в осях „А"-Б"

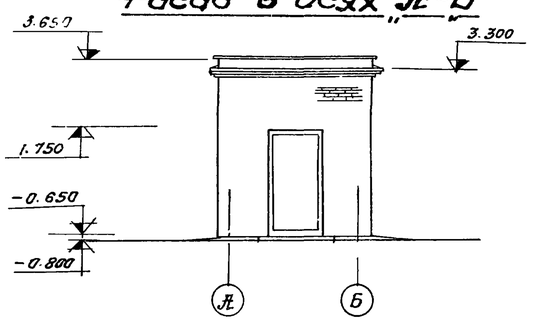

ОК-1

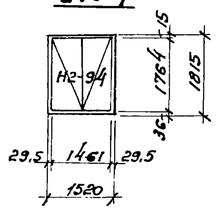

Ведомость отделки помещений.

Наименов. или экспликн. номер помещения	Потолок		Стены и перегородки		Отделка низа стен и перегород. (панель)	
	Штукатурка или затирка.	Окраска.	Штукатурка или затирка.	Окраска.	Окраска или облицовка.	Высота мм
Щитовая	затирка.	клеевыми красками светлых тонов.	штукатурка.	клеевыми красками светлых тонов.	—	—

Ведомость проемов ворот и окон.

Проемы			Элементы заполнения проема		
Тип по проекту	Размер в кладке b×h мм	Кол. мест	Марка	Обозначение	Кол.
1	1520 × 1815 (h)	1	Н2-94	ГОСТ 12506-67	1
2	1220 × 2370 (h)	1	ДЗ-П	ГОСТ 6629-74	1

Ведомость перемычек.

Перемычки			Элементы перемычки.		
Тип по проекту	Схема сечения	Кол. мест	Марка	Обозначение	Кол
ПР1	380, 140	1	Б 18	серия 1.139-1.в.1	3
ПР2	380, 140	1	Б 15	—— " ——	3

Разрез 1-1

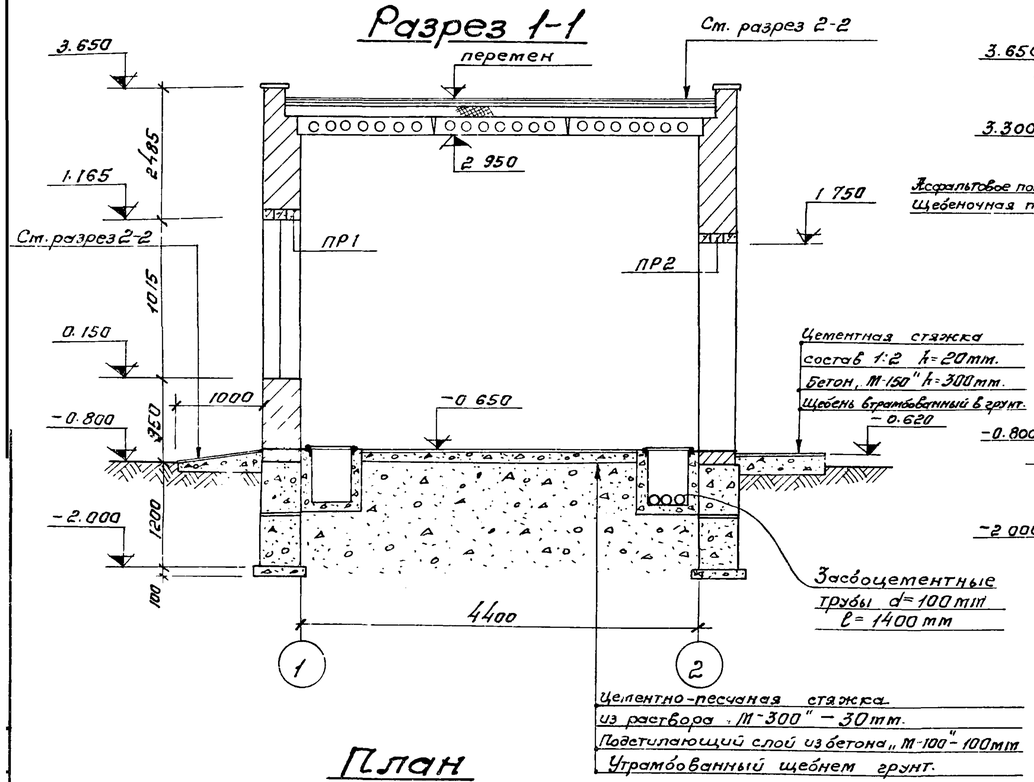

Разрез 2-2

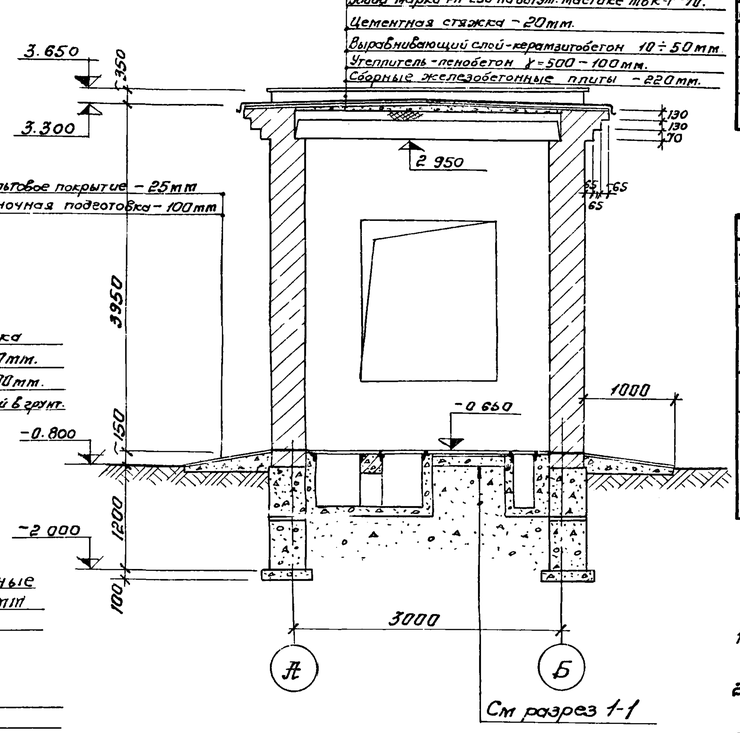

План

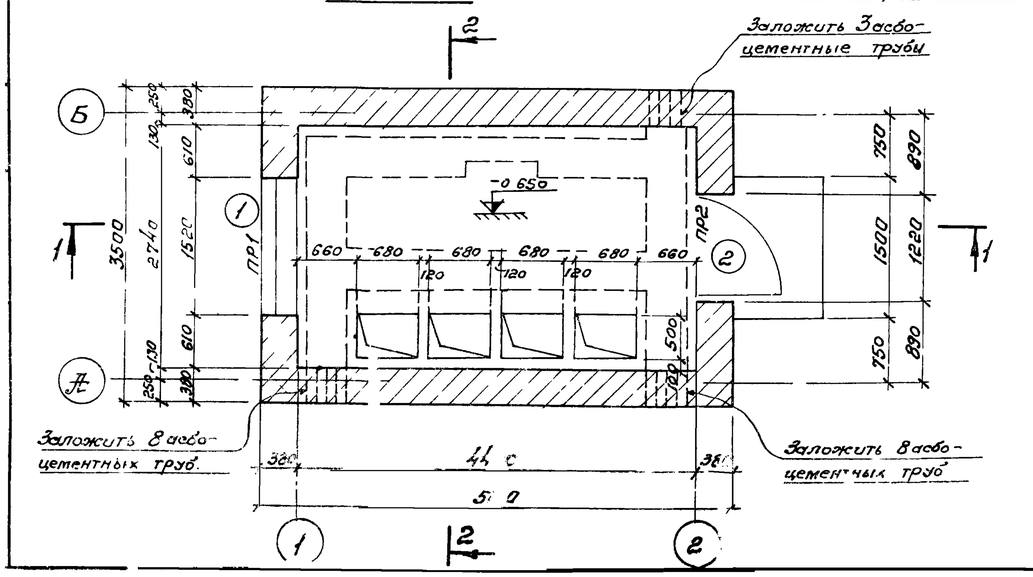

План кровли.

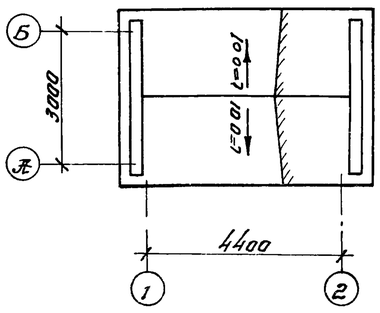

1. За отм. ±0.000 принята отметка борта аэротенка контактной стабилизации, что соответствует абсолютной отметке.
2. Кладку стен выполнять из полнотелого красного кирпича „М-75" на растворе „М-25."
3. Перемычки укладывать на цементном растворе состава 1:2 толщиной 30мм.
4. Горизонтальную гидроизоляцию стен выполнять из цементного раствора состава 1:2 на отм. -0.680 толщиной 30мм.
5. Наружная отделка: кладку стен выполнять под расшивку швов, цоколь и откосы оштукатурить цементным раствором. Окна и двери окрасить масляной краской за 2 раза.
6. Вокруг здания устраивается асфальтовая отмостка шириной 1.0м.
7. Расположение щитовой см. технологический чертеж.

7580/II 65

Изм.	Лист	№Докумен.	Подпись	Дата
Нач.отд.		Поврат.		
Гл.ИП		Козлов		
Гл.спец.		Брасл		
Гл.к.гр.		Зантб		
Инжен.		Горпо		
Провер.		Зантберг		

ТП 902-2-332 КЖ

Аэротенк контактной стабилизации производительностью 17÷40тыс. м³/сут.

Тип I, II, III.

Лит	Лист	Листов
Р	53	

Щитовая. План, разрезы, фасады. План кровли; спецификации

МЖКХ УССР УКРГИПРОКОММУНСТРОЙ г. Харьков.

План фундаментов.

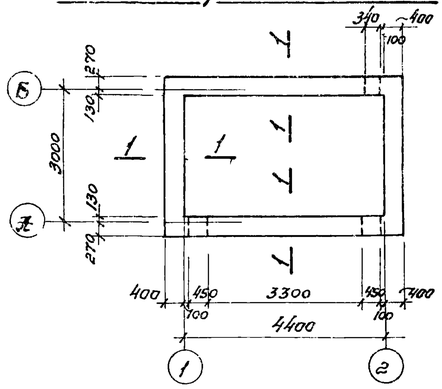

1-1

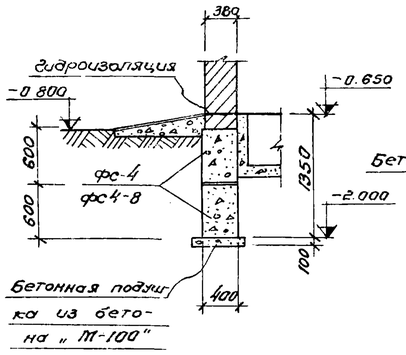

Развертка по оси „Ж"

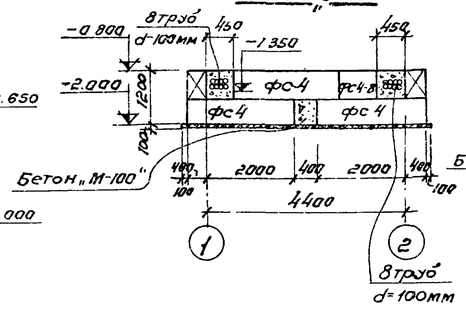

Развертки по осям „1" и „2"

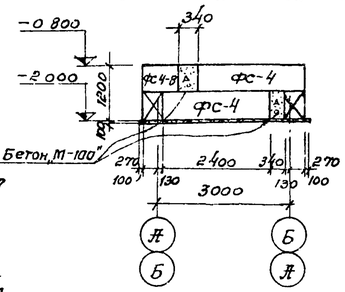

Сводная спецификация железобетонных

Марка	Обозначение	Наименование	Кол.	Примечание
П30-15	Серия 1.141-1 вып. 10	Плита перекрытия		
фс 4	Серия 1.116-1 вып. 1	Фундаментные блоки	10	1.3т
фс4-8	—— " ——	—— " ——	5	0.415т
Б 15	ГОСТ 948-66	сб. ж. б. перемычки	3	65 кг
Б 18	—— " ——	—— " ——	3	75 кг

Выборка отправочных марок.

Марка детали	Кол-во шт	Общая масса кг	Примечания
МИ 1-2	п. м. 20.57	[illegible]	
МИ 4-13	п. м. 38.42		—"—
L 50×5	п. м. 2.2	8.3	
ф8АI	п. м. 18.34	7.2	
Рифл. ст. δ=5мм.	м² 8.5	359.6	

Ведомость стержней на один элемент.

Кол-мен.	Поз.	Эскиз или сечение	ф мм	Длина мм	кг
Б1	1	270, 200, 480, загнуть по месту	6АI	950	1,7
	2	3300	10АII	3300	4

Выборка стали на один элемент – кг.

Марка эл-та	Арматурные изделия					
	Арматурная сталь ГОСТ 5781-75					
	Класс АI			Класс АII		
	ф мм		Итого	ф мм		Итого
	6АI			10АII		
Б-1	3,6		3,6	8,0		8,0
		Всего:		11.6		

План каналов.

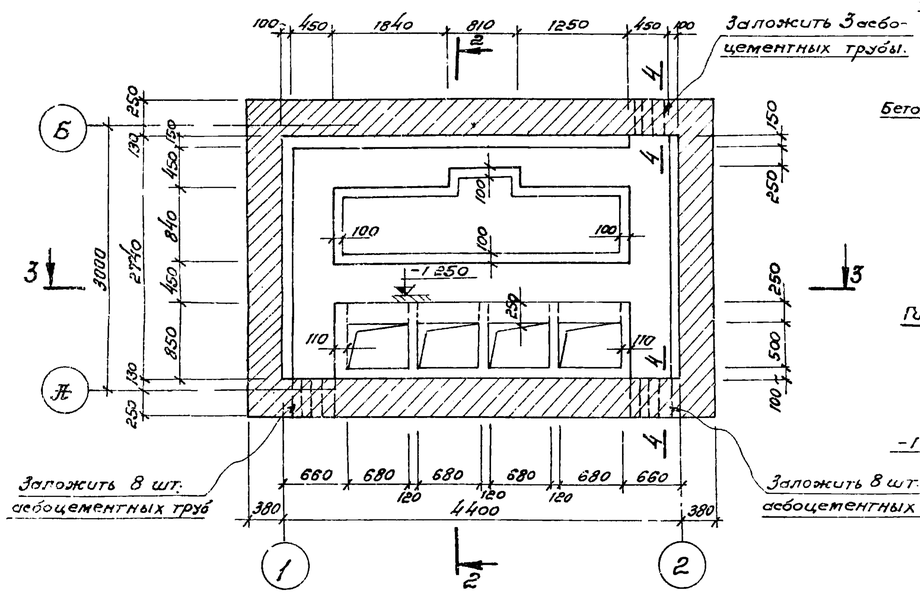

Развертка по оси „Б"

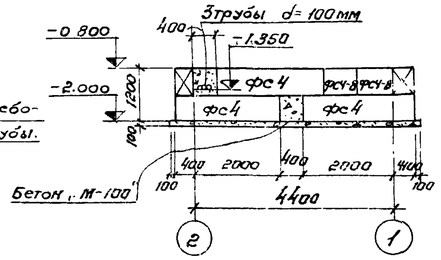

Разрез 3-3.

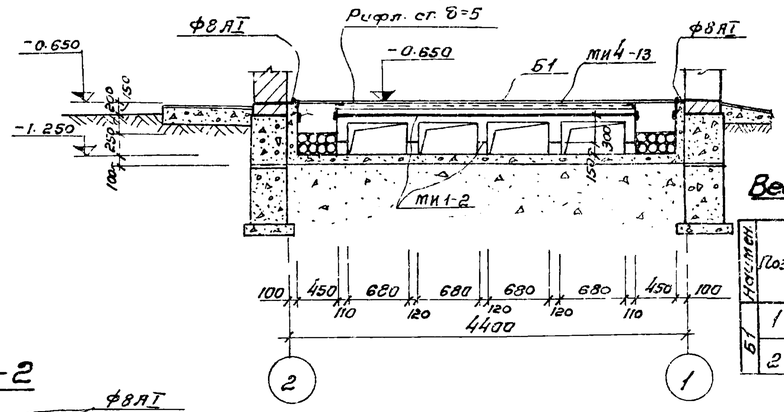

Разрез 2-2

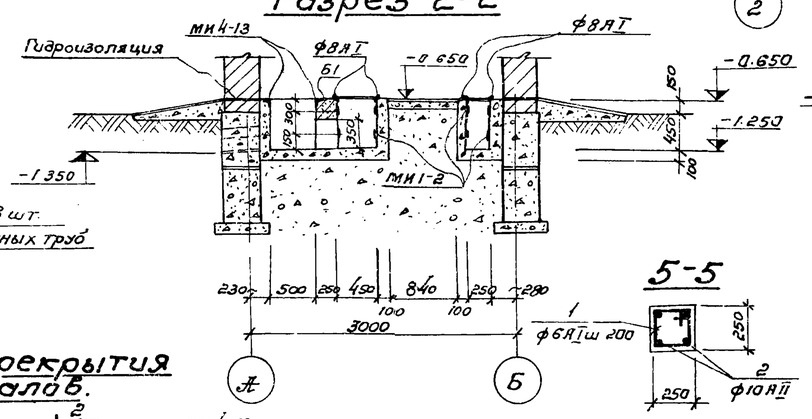

Б-1

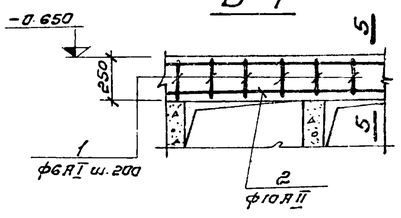

5-5

План перекрытия.

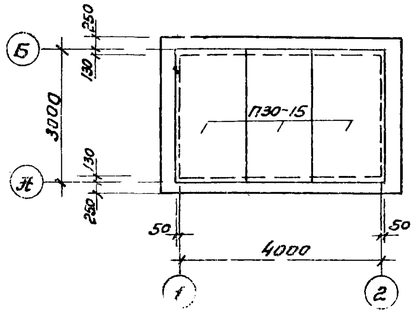

План перекрытия каналов.

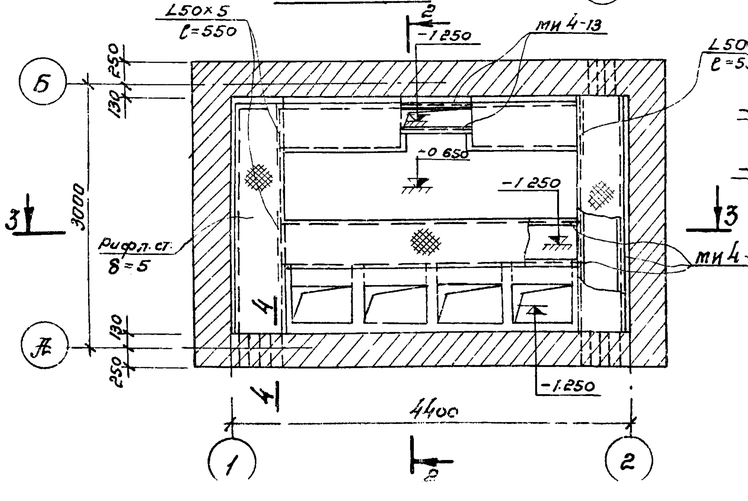

4-4

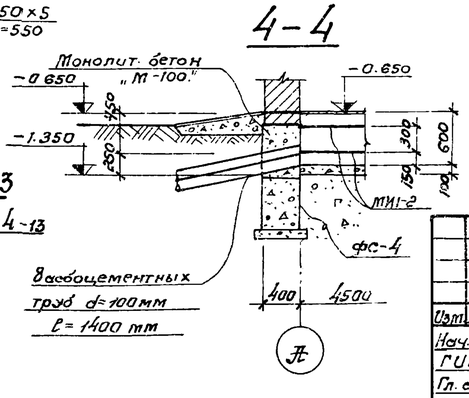

1. Данный лист комплектен с листом КЖ-53.
2. Бетонные блоки укладывать на цементном растворе „М-50".
3. Нижний ряд блоков укладывается на подушку толщиной 100мм из бетона „М-100"
4. Монолитные участки фун-тов выполнить из бетона „М-100". Расход бетона V=0,9м.³
5. Асбестоцементные трубы d=100мм для кабелей заложить при бетонировании монолитных участков
6. Плиты покрытия укладываются на цементном растворе состава 1:2 толщиной 30мм.
7. Каналы и балку Б-1 выполнять из бетона „М-100". Расход бетона на каналы-2,8; балку Б-1 – 0,2 м.³

7580/II 66

Изм.	Лист	№докум.	Подпись	Дата	ТП 902-2-332 КЖ
Нач.отд.	Абрамович				Аэротенк контактной стабилизации производительностью 17÷40 тыс. м³/сут.
ГИП	Козловская				Тип I, II, III.
Гл.спец.	Браславский				Лит. Р / Лист 54 / Листов
Рук.гр.	Занзберг				Щитовая: План фун-тов, план каналов, план перекрытия, каналов, разрезы, развертки Б-1, сечения.
Инжен.	Горлова				МЖКХ УССР ЦИОГИПРОКОММУНСТРОЙ

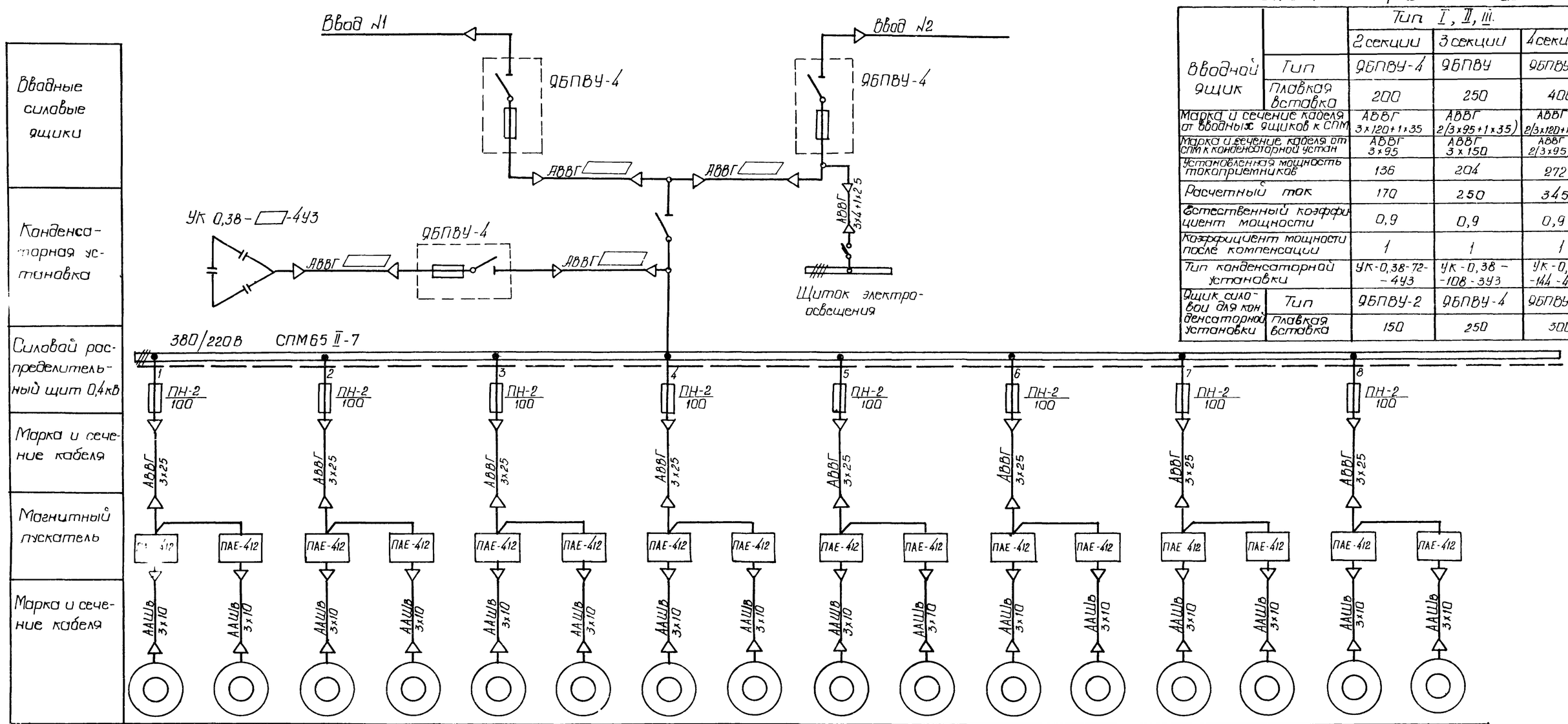

Таблица применения

		Тип I, II, III		
		2 секции	3 секции	4 секции
Вводной ящик	Тип	ЯБПВУ-4	ЯБПВУ	ЯБПВУ-4
	Плавкая вставка	200	250	400
Марка и сечение кабеля от вводных ящиков к СПМ		АВВГ 3х120+1х35	АВВГ 2(3х95+1х35)	АВВГ 2(3х120+1х35)
Марка и сечение кабеля от СПМ к конденсаторной устан		АВВГ 3х95	АВВГ 3х150	АВВГ 2(3х95)
Установленная мощность токоприемников		136	204	272
Расчетный ток		170	250	345
Естественный коэффициент мощности		0,9	0,9	0,9
Коэффициент мощности после компенсации		1	1	1
Тип конденсаторной установки		УК-0,38-72-4У3	УК-0,38-108-3У3	УК-0,38-144-4У3
Ящик силовой для конденсаторной установки	Тип	ЯБПВУ-2	ЯБПВУ-4	ЯБПВУ-4
	Плавкая вставка	150	250	300

Электроприемник																	
Номер секции аэротенка	I				II				III				IV				
Номер эл. двиг. по плану	1	4	2	3	1	4	2	3	1	4	2	3	1	4	2	3	
Тип	А02-71-6				А02-71-6				А02-71-6				А02-71-6				
Мощность, квт	17				17				17				17				
Ток Iн/Iп - А	32/224				32/224				32/224				32/224				
Наименован. приводимого механизма	Турбоаэраторы				Турбоаэраторы				Турбоаэраторы				Турбоаэраторы				

67

7580/II

Изм. Лист	№ докум.	Подпись	Дата	ТП 902-2-332 90	
Нач. отд.	Жоравель			Аэротенк контактной стабилизации производительностью 17,0 ÷ 40,0 тыс. м³/сут	
Гл. инж. пр.	Козловская			Тип I, II, III	Лит. Р / Лист 1 / Листов 20
Гл. спец.	Кановалова				
Рук. гр.	Кривой			Схема электрических соединений 0,4кВ	МЖКХ УССР Укргипропрммонтажстрой
Проект.	Целиба				
Провер.	Кривой				

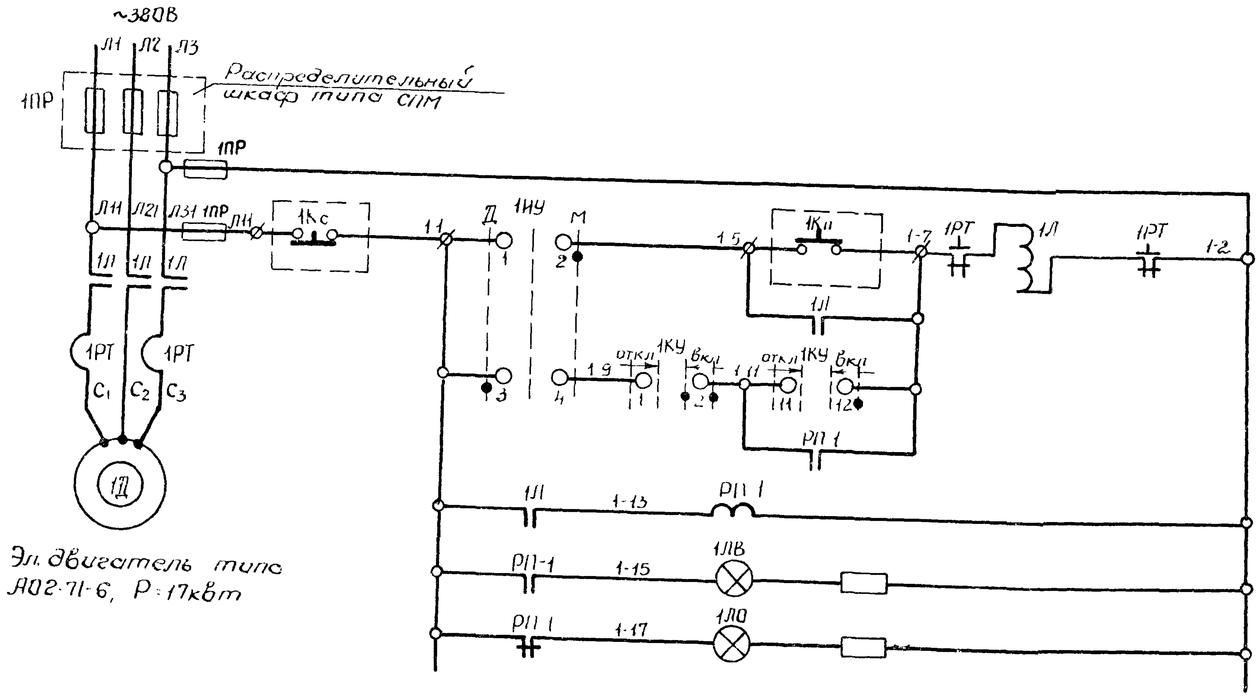

Эл. двигатель типа АОГ-71-6, Р=17кВт

Предохранители	
Управление	Местное
	Дистанционное
Реле множитель блокконтактов пускателя	
Сигнальная лампа „Включен."	
Сигнальная лампа „Отключен."	

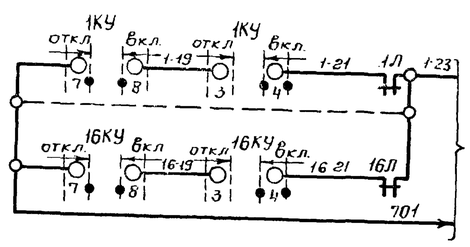

В схему сигнализации

Диаграмма работы универсального переключателя 1КУ.

УП 5313-А19					
		откл	0		вкл
			0°		
NN секций	NN контактов	45°	→	←	45°
I	1-2			×	×
II	3-4			×	×
III	5-6			×	×
IV	7-8		×	×	
V	9 10	×			
VI	11-12				×

Диаграмма работы универсального переключателя 1ЧУ.

УП 5311-С23				
		Дист.	0	Мест.
NN секций	NN контактов	45°	0°	45°
I	1-2			×
II	3-4	×		

Перечень аппаратуры.

NN п/п	Обозначен. по схеме.	Наименование	Тип.	Техническ. данные	Кол	Примеч
Аппаратура в шкафу управления аэраторами						
1	1Л	Пускатель магнитный с катушкой ~380В	ПАЕ-412	ТРП 60 и Э-40А	1	
2	РП 1	Реле промежуточное	ПМЕ-111		1	
3	1ЧУ	Переключатель универсальный	УП5311-С23	Надпись N32	1	
4	1КУ	То же	УП5313-А19	Надпись N41	1	
5	1ЛО	Арматура сигнальной лампы.	ЛС-53	~380В	1	с зеленой линзой
6	1ЛВ	То же	ЛС-53	~380В	1	с красной линзой
7	1ПР	Предохранитель	ПРС-6	~380В Iпл вст 6А	2	
Аппаратура у электродвигателя						
1	1К	Кнопка управления	ПКЕ-122-2У3		1	

1. На данном чертеже показана схема управления электродвигателем аэратора N1. Схемы управления электродвигателями аэраторов N2-16 аналогичны и отличаются индексами в маркировке.

68

7580/II

					ТП 902-2-332		Эо
Изм.	Лист.	Nдокумент.	Подп.	Дата	Аэротенк контактной стабилизации производительностью 17.0÷40.0 тыс. м³/сут.		
Нач.отд		Журавель			Тип I, II, III	Лит	Лист	Листов
Гл.инж.пр		Козловская				Р	2	
Гл.спец.		Коновалова			Принципиальная схема управления электродвигателем	МЖКХ-УССР Укргипропиммуностроя		
Рук.гр.		Кривой						

Кир. №№ каб.	Направление кабелей: Откуда	Куда	По проекту: Марка кабеля	Число и сечение жил	Из них раб.	Из них рез.	Длина (м)	Трубы d(мм)	Трубы длина	Способ прокладки	Маркировка жил контрольных кабелей	Фактическая прокладка: Марка кабеля	Число и сечение жил	Длина (м)
		Кабели 0,4 кв												
1	Ввод №1	Вводной силовой ящик №1									Марка, сечение, длина и способ прокладки решается при			
2	Ввод №2	Вводной силовой ящик №2									привязке проекта			
3	Вводной силовой ящик №1	Распределительный шкаф типа СПМ	АВВГ		3	—	7			по стене в трубе, в каб канале на лотках	сечение кабелей см таблицу			
4	Вводной силовой ящик №2	——— " ———	АВВГ		3	—	7			——— " ———	применения лист ЭЛ-1			
5	Распределительный шкаф типа СПМ	Вводной силовой ящик №3	АВВГ		3	—	7			——— " ———	——— " ———			
6	Вводной силовой ящик №3	Конденсаторная установка	АВВГ		3	—	7			——— " ———	——— " ———			
7	Вводной силовой ящик №2 нижние зажимы	Щиток эл освещения	АВВГ	3×4+1×2,5	4	—	10	50	15	——— " ———				
8	Распределительный шкаф типа СПМ фидер №1	Шкаф управления эл двигателями турбоаэраторов секции I	АВВГ	3×25	3	—	12			в каб. канале на лотках				
9	——— " ——— №2	——— " ———	АВВГ	3×25	3	—	12			——— " ———				
10	Шкаф управления эл двигателями турбоаэраторов секции I	Эл. двигатель турбоаэратора №1 секции I	ААШВ-1	3×10	3	—	19	50	4	в каб. канале на лотках, в траншее в трубе на констр., в металлорукаве				
11	——— " ———	Эл. двигатель турбоаэратора №4 секции I	ААШВ-1	3×10	3	—	30	50	12	——— " ———				
12	——— " ———	Эл. двигатель турбоаэратора №2 секции I	ААШВ-1	3×10	3	—	27	50	12	——— " ———				
13	——— " ———	Эл. двигатель турбоаэратора №3 секции I	ААШВ-1	3×10	3	—	22	50	4	——— " ———				
14	Распределительный шкаф типа СПМ фидер №3	Шкаф управления эл. двигателями турбоаэраторов секции II	АВВГ	3×25	3	—	13			в каб. канале на лотках				
15	——— " ——— №4	——— " ———	АВВГ	3×25	3	—	13			——— " ———				
16	Шкаф управления эл. двигателями турбоаэраторов секции II	Эл двигатель турбоаэратора №1 секции II	ААШВ-1	3×10	3	—	35	50	19	в каб. канале на лотках, в траншее в трубе на констр., в металлорукаве				
17	——— " ———	Эл двигатель турбоаэратора №4 секции II	ААШВ 1	3×10	3	—	44	50	27	——— " ———				
18	——— " ———	Эл двигатель турбоаэратора №2 секции II	ААШВ-1	3×10	3	—	43	50	27	——— " ———				
19	——— " ———	Эл двигатель турбоаэратора №3 секции II	ААШВ-1	3×10	3	—	36	50	19	——— " ———				
20	Распределительный шкаф типа СПМ фидер №5	Шкаф управления эл. двигателями турбоаэраторов секции III	АВВГ	3×25	3	—	13			в каб. канале на лотках				
21	——— " ——— фидер №6	——— " ———	АВВГ	3×25	3	—	13			——— " ———				
22	Шкаф управления эл двигателями секции III	Эл двигатель турбоаэратора №1 секции III	ААШВ-1	3×10	3	—	51	50	34	в каб. канале на лотках, в траншее, в трубе на констр, в металлорукаве				
23	——— " ———	Эл двигатель турбоаэратора №4 секции III	ААШВ-1	3×10	3	—	58	50	42	——— " ———				
24	——— " ———	Эл двигатель турбоаэратора №2 секции III	ААШВ-1	3×10	3	—	59	50	42	——— " ———				
25	——— " ———	Эл двигатель турбоаэратора №3 секции III	ААШВ-1	3×10	3	—	50	50	34	——— " ———				
26	Распределительный шкаф типа СПМ фидер №7	Шкаф управления эл. двигателями турбоаэраторов секции IV	АВВГ	3×25	3		12			в каб. канале на лотках				
27	——— " ——— фидер №8	——— " ———	АВВГ	3×25	3	—	12			——— " ———				
28	Шкаф управления эл. двигателями турбоаэраторов секции IV	Эл. двигатель турбоаэратора №1 секции IV	ААШВ-1	3×10	3	—	67	50	49	в каб. канале на лотках, в траншее, в трубе на констр, в металлорукаве				
29	——— " ———	Эл. двигатель турбоаэратора №4 секции IV	ААШВ-1	3×10	3	—	72	50	57	——— " ———				

7580/II

Кабельную разводку см листы ЭО-10, ЭО-12

Изм	Лист	N докум.	Подпись	Дата
Нач.отд.		Журавель		
Гл.инж.пр		Козловская		
Гл.спец.		Коноваловa		
Рук. гр.		Кривой		
Проект.		Целюба		
Провер.		Кривой		

ТП 902-2-332 ЭО

Аэротенк контактной стабилизации производительностью 17,0 ÷ 40,0 тыс м³/сут.

Тип I, II

Лит.	Лист	Листов
Р	3	

Кабельно-трубный журнал на 3 листах

МЖКХ УССР УКРГИПРОКОММУНСТРОЙ г. Харьков

Маркир. №№ каб.	Направление кабелей: Откуда	Направление кабелей: Куда	По проекту: Марка кабеля	Число и сечение жил	Из них раб.	Из них рез.	Длина (м)	Трубы d (мм)	Трубы длина (м)	Способ прокладки	Маркировка жил контрольных кабелей	Марка кабеля	Число и сечение жил	Длина (м)
30	Шкаф управления эл. двигателями турбоэзераторов секции IV	Эл. двигатель турбоэзератора N2 секции IV	ААШВ-1	3 х 10	3	—	75	50	57	В каб. канале на лотках, в траншее, в трубе на констр., в металлорукаве				
31	—— // ——	Эл. двигатель турбоэзератора N3 секции IV	ААШВ-1	3 х 10	3	—	64	50	49	—— // ——				
		Контрольные кабели												
50	Шкаф управления эл. двигателями турбоэзераторов секции I	Клеммная коробка КК-1 эл. двигателей турбоэзераторов №№1,2 секции I.	АКВВБ	10 х 2,5	8	2	22	50	8	В каб. канале на лотках, в траншее, в трубе на констр., в металлорукаве	2-1; 2-3; 2-5; 2-7; 1-1; 1-3; 1-5; 1-7			
51	Клеммная коробка КК-1 эл. двигателей турбоэзераторов №№1,2 секции I	Кнопка управления эл двигателя турбоэзератора N1 секции I.	АКВВГ	5 х 2,5	4	1	3	50	2	В металлорукаве	1-1; 1-3; 1-5; 1-7			
52	—— // ——	Кнопка управления эл двигателя турбоэзератора N2 секции I.	АКВВГ	5 х 2,5	4	1	3	50	2	—— // ——	2-1; 2-3; 2-5; 2-7			
53	Шкаф управления эл двигателями турбоэзераторов секции I	Клеммная коробка КК-2 эл двигателей турбоэзераторов №№3,4 секции I	АКВВБ	10 х 2,5	8	2	25	50	8	В каб. канале на лотках, в траншее, в трубе на констр., в металлорукаве	3-1; 3-3; 3-5; 3-7; 4-1; 4-3; 4-5; 4-7.			
54	Клеммная коробка КК 2 эл двигателей турбоэзераторов N 3,4 секции I	Кнопка управления эл. двигателя турбоэзератора N3 секции I.	АКВВГ	5 х 2,5	4	1	3	50	2	В металлорукаве	3-1; 3-3; 3-5; 3-7.			
55	—— // ——	Кнопка управления эл. двигателя турбоэзератора N4 секции I	АКВВГ	5 х 2,5	4	1	3	50	2	—— // ——	4-1; 4-3; 4-5; 4-7.			
56	Шкаф управления эл. двигателями турбоэзераторов секции I	ДП площадки. Шкаф сигнализации.	АКВВБ	4 х 2,5	2	2				В кабельном канале на лотках, по площадке в траншее.	I-701; I-23			
57	Шкаф управления эл. двигателями турбоэзераторов секции II	Клеммная коробка КК-1 эл. двигателей турбоэзераторов №№1,2 секции II.	АКВВБ	10 х 2,5	8	2	38	50	23	В каб. канале на лотках, в траншее, в трубе на констр., в металлорукаве	1-1; 1-3; 1-5; 1-7; 2-1; 2-3; 2-5; 2-7			
58	Клеммная коробка КК-1 эл двигателей турбоэзераторов №№1,2 секции II	Кнопка управления эл. двигателем турбоэзератора N1 секции II	АКВВГ	5 х 2,5	4	1	3	50	2	В металлорукаве	1-1; 1-3; 1-5; 1-7			
59	Клеммная коробка КК-1 эл. двигателей турбоэзераторов №№1,2	Кнопка управления эл. двигателем турбоэзератора N2	АКВВГ	5 х 2,5	4	1	3	50	2	—— // ——	2-1; 2-3; 2-5; 2-7			
	секции II	секции II												
60	Шкаф управления эл. двигателями турбоэзераторов секции II	Клеммная коробка КК-2, эл. двигателей турбоэзераторов №№3,4	АКВВБ	10 х 2,5	8	2	39	50	23	В каб. канале на лотках, в траншее, в трубе на констр., в металлорукаве	3-1; 3-3; 3-5; 3-7			
		секции II									4-1; 4-3; 4-5; 4-7;			
61	Клеммная коробка КК-2 эл. двигателей турбоэзераторов N3,4	Кнопка управления эл. двигателем турбоэзератора N3	АКВВГ	5 х 2,5	4	1	3	50	2	В металлорукаве	3-1; . 3-3; 3-5; 3-7			
	секции II	секции II												
62	—— // ——	—— // —— N4	АКВВГ	5 х 2,5	4	1	3	50	2	—— // ——	4-1; 4-3; 4-5; 4-7			
63	Шкаф управления эл. двигателями турбоэзераторов секции II	Шкаф управления эл. двигателями турбоэзераторов секции I	АКВВГ	4 х 2,5	2	2	6			В каб. канале на лотках	II-701; II-23			
64	Шкаф управления эл. двигателями турбоэзераторов секции III	Клеммная коробка КК-1 эл двигателей турбоэзераторов	АКВВБ	10 х 2,5	8	2	54	50	38	В каб. канале на лотках, в траншее, в трубе на констр, в металлорукаве.	1-1; 1-3; 1-5; 1-7			
		№№1,2 секции III									2-1; 2-3; 2-5; 2-7			
65	Клеммная коробка КК-1 эл двигателей турбоэзераторов №№1,2 секции III	Кнопка управления КК-1 эл. двигателем турбоэзератора N1	АКВВГ	5 х 2,5	4	1	3	50	2	В металлорукаве	1-1; 1-3; 1-5; 1-7			
		секции III												
66	—— // ——	—— // —— N2 секции III	АКВВГ	5 х 2,5	4	1	3	50	2	—— // ——	2-1; 2-3; 2-5; 2-7			
67	Шкаф управления эл. двигателями турбоэзераторов секции III	Клеммная коробка КК-2, эл. двигателей турбоэзераторов №№3,4 секции III	АКВВБ	10 х 2,5	8	2	53	50	38	В каб. канале на лотках в траншее, в трубе на констр., в металлорукаве	3-1; 3-3; 3-5; 3-7 4-1; 4-3; 4-5; 4-7			
68	Клеммная коробка КК-2 эл двигателей турбоэзераторов №№3,4	Кнопка управления эл. двигателем турбоэзератора N3	АКВВГ	5 х 2,5	4	1	3	50	2	В металлорукаве	3-1; 3-3; 3-5; 3-7			
	секции III	секции III												
69	—— // ——	—— // —— N4 секции III	АКВВГ	5 х 2,5	4	1	3	50	2	—— // ——	4-1; 4-3; 4-5; 4-7			

Кабельную разводку см. листы ЭО-10; ЭО-12

7580/II

Изм.	Лист	N докум.	Подп.	Дата	ТП 902-2-332 ЭО
Нач. отд.		Журавлев			Аэратенк контактной стабилизации производительностью 17,0 ÷ 40 тыс. м³/сут
Гл. инж. пр.		Позловская			Тип I, II — Лит Р, Лист 4, Листов
Рук. гр.		Кривой			
Гл. спец.		Лопухов			Кабельно-трубный журнал — МЭиСХ УССР Цветметпроектмонтаж
Проект.		Иглюба			

Марк. NN каб.	Направление кабелей: Откуда	Куда	По проекту: Марка кабеля	Число и сечение жил	Из них раб.	Из них рез.	Длина (м)	Трубы d/мм	Трубы длина (м)	Способ прокладки	Маркировка жил контрольных кабелей	Фактически проложено: Марка кабеля	Число и сечение жил	Длина (м)
70	Шкаф управления эл двигателями турбоаэраторов	Шкаф управления эл. двигателями турбоаэраторов	АКВВГ	4 x 2,5	2	2	7			в каб. канале на лотках	III - 701; III - 23			
	секции III	секции II												
71	Шкаф управления эл. двигателями турбоаэраторов	Клеммная коробка КК-1 эл двигателей турбоаэраторов	АКВВБ	10 x 2,5	8	2	70	50	53	в каб. канале на лотках, в траншее, в трубе на констр, в металлорукаве	1-1; 1-3; 1-5; 1-7			
	секции IV	NN 1, 2 секции IV									2-1; 2-3; 2-5; 2-7			
72	Клеммная коробка КК-1 эл двигателей турбоаэраторов NN 1,2 секции IV	Кнопка управления эл двигателем турбоаэратора	АКВВГ	5 x 2,5	4	1	3	50	2	в металлорукаве	1-1; 1-3; 1-5; 1-7			
		секции IV												
73	——— " ———	——— " ——— N2 секции IV	АКВВГ	5 x 2,5	4	1	3	50	2	——— " ———	2-1; 2-3; 2-5; 2-7			
74	Шкаф управления эл двигателями турбоаэраторов	Клеммная коробка КК-2 эл. двигателей турбоаэраторов	АКВВБ	10 x 2,5	8	2	67	50	53	в каб. канале на лотках, в траншее, в трубе на констр, в металлорукаве	3-1; 3-3; 3-5; 3-7			
	секции IV	N3, 4 секции IV									4-1; 4-3; 4-5; 4-7			
75	Клеммная коробка КК-2 эл. двигателей турбоаэраторов NN 3,4	Кнопка управления эл. двигателем турбоаэратора N3	АКВВГ	5 x 2,5	4	1	3	50	2	в металлорукаве	3-1; 3-3; 3-5; 3-7			
	секции IV	секции IV												
76	——— " ———	——— " ——— N4 секции IV	АКВВГ	5 x 2,5	4	1	3	50	2	——— " ———	4-1; 4-3; 4-5; 4-7			
77	Шкаф управления эл двигателями турбоаэраторов	Шкаф управления эл. двигателями турбоаэраторов	АКВВГ	4 x 2,5	2	2	8			в каб канале на лотках	IV - 701; IV - 23			
	секции IV	секции III												

71

7580/II

Кабельную разводку см. листы ЭО-10; ЭО-12

					ТП 902-2-332 ЭО		
Изм.	Лист	N докум.	Подп.	Дата	Аэротенк контактной стабилизации производительностью 17.0 ÷ 40.0 тыс. м³/сут		
Нач. отд.		Журавлев			Тип I, II	Лит	Лист	Листов
Гл. инж. пр.		Козловская				Р	5	
Рук. гр.		Кривой			Кабельно-трубный журнал	МЖКХ - УССР ЦИАГИПРОГИММИНСТРОЙ		
Гл. спец.		Мановалова						
Проектн.		Целюда						

№ п/п кабеля	Направление кабелей: Откуда	Куда	По проекту: Марка кабеля	Число и сечение жил	Из них раб.	Из них рез.	Длина (м)	Трубы d(мм)	Трубы длина	Способ прокладки	Маркировка жил контрольных кабелей	Фактически проложено: Марка кабеля	Число и сечение жил	Длина (м)
		Кабели 0.4 кв												
1	Ввод №1	Вводной силовой ящик №1									Марка, сечение, длина и способ прокладки решается			
2	Ввод №2	Вводной силовой ящик №2									при привязке проекта			
3	Вводной силовой ящик №1	Распределительный шкаф типа СПМ	АВВГ		3	—	7			по стене в трубе, в каб канале на лотках	сечение кабелей см.			
4	Вводной силовой ящик №2	— " —	АВВГ		3	—	7			— " —	таблицу применения			
5	Распределительный шкаф типа СПМ	Вводной силовой ящик №3	АВВГ		3	—	7			— " —	лист ЭО-1			
6	Вводной силовой ящик №3	Конденсаторная установка	АВВГ		3	—	7			— " —	— " —			
7	Вводной силовой ящик №2 Нижние зажимы	Щиток эл освещения	АВВГ	3×4+1×2.5	4	—	10	50	1,5	— " —				
8	Распределительный шкаф типа СПМ Фидер №1	Шкаф управления эл двигателями турбоаэраторов секции I	АВВГ	3 × 25	3	—	12			в каб. канале на лотках				
9	— " — №2	— " —	АВВГ	3 × 25	3	—	12			— " —				
10	Шкаф управления эл двигателями турбоаэраторов секции I	Эл двигатель турбоаэратора №1 секции I	ААШВ-1	3 × 10	3	—	19	50	4	в каб. канале на лотках, в траншее, в трубе на констр., в металлорукаве				
11	— " —	Эл двигатель турбоаэратора №4 секции I	ААШВ-1	3 × 10	3	—	31	50	13	— " —				
12	— " —	Эл двигатель турбоаэратора №2 секции I	ААШВ 1	3 × 10	3	—	28	50	13	— " —				
13	— " —	Эл двигатель турбоаэратора №3 секции I	ААШВ-1	3 × 10	3	—	22	50	4	— " —				
14	Распределительный шкаф типа СПМ Фидер №3	Шкаф управления эл двигателями турбоаэраторов секции II	АВВГ	3 × 25	3	—	13			в каб канале на лотках				
15	— " — №4	— " —	АВВГ	3×25	3	—	13			— " —				
16	Шкаф управления эл. двигателями турбоаэраторов секции II	Эл. двигатель турбоаэратора №1 секции II	ААШВ-1	3 × 10	3	—	38	50	22	в каб канале на лотках, в траншее в трубе на констр., в металлорукаве				
17	— " —	Эл. двигатель турбоаэратора №4 секции II	ААШВ-1	3 × 10	3	—	48	50	31	— " —				
18	— " —	Эл. двигатель турбоаэратора №2 секции II	ААШВ-1	3 × 10	3	—	47	50	31	— " —				
19	— " —	Эл. двигатель турбоаэратора №3 секции II	ААШВ-1	3 × 10	3	—	39	50	22	— " —				
20	Распределительный шкаф типа СПМ Фидер №5	Шкаф управления эл двигателями турбоаэраторов секции III	АВВГ	3 × 25	3	—	13			в каб канале на лотках				
21	— " — Фидер №6	— " —	АВВГ	3 × 25	3	—	13			— " —				
22	Шкаф управления эл двигателями турбоаэраторов секции III	Эл. двигатель турбоаэратора №1 секции III	ААШВ-1	3 × 10	3	—	57	50	40	в каб. канале на лотках, в траншее, в трубе на констр. в металлорукаве				
23	— " —	Эл. двигатель турбоаэратора №4 секции III	ААШВ-1	3 × 10	3	—	65	50	49	— " —				
24	— " —	Эл. двигатель турбоаэратора №2 секции III	ААШВ-1	3 × 10	3	—	66	50	49	— " —				
25	— " —	Эл. двигатель турбоаэратора №3 секции III	ААШВ-1	3 × 10	3	—	56	50	40	— " —				
26	Распределительный шкаф типа СПМ Фидер №7	Шкаф управления эл двигателями турбоаэраторов секции IV	АВВГ	3×25	3	—	12			в каб канале на лотках				
27	— " — Фидер №8	— " —	АВВГ	3×25	3	—	12			— " —				
28	Шкаф управления эл. двигателями турбоаэраторов секции IV	Эл. двигатель турбоаэратора №1 секции IV	ААШВ-1	3 × 10	3	—	76	50	58	в каб. канале на лотках, в траншее в трубе на констр., в металлорукаве				
29	— " —	Эл двигатель турбоаэратора №4 секции IV	ААШВ	3 × 10	3	—	82	50	67	— " —				

Кабельную разводку см листы ЭО-10; ЭО-13.

72

7580/II

Изм	Лист	N докум	Подп.	Дата
Нач. отд		Журавель		
Гл. инж. пр		Козловская		
Гл. спец		Коновалова		
Рук. гр.		Кривой		
Проект		Цельова		

ТП 902-2-332 ЭО

Аэротенк контактной стабилизации производительностью 170 – 400 тыс м³/сут

Тип III

Кабельно-трубный журнал на 3 листах

Лит	Лист	Листов
Р	6	

УКРСИПРОКОММУНСТРОЙ г. Харьков

Маркир. №№ каб.	Направление кабелей: Откуда	Направление кабелей: Куда	По проекту: Марка кабеля	Число и сечение жил	Из них раб.	Из них рез.	Длина (м)	Трубы d (мм)	Трубы длина (м)	Способ прокладки	Маркировка контрольных жил кабелей	Фактически проложено: Марка кабеля	Число и сечение жил	Длина (м)
30	Шкаф управления эл. двигателями турбоазраторов секции IV	Эл. двигателе турбоазратора N 2 секции IV	ААШВ-1	3 х 10	3	–	85	50	67	В каб. канале на лотках в траншее, в трубе на констр., в металлорукаве.				
31	——— // ———	Эл. двигателе турбоазратора N3 секции IV	ААШВ-1	3 х 10	3	–	73	50	58	——— // ———				
		Контрольные кабели.												
50	Шкаф управления эл. двигателями турбоазраторов секции I	Клеммная коробка КК-1 эл. двигателей турбоазраторов N 1,2 секции I.	АКВВБ	10 х 2,5	8	2	22	50	8	В каб. канале на лотках, в траншее, в трубе, на констр., в металлорукаве	2-1; 2-3; 2-5; 2-7; 1-1; 1-3; 1-5; 1-7			
51	Клеммная коробка КК-1 эл. двигателей турбоазраторов NN 1,2 секции I	Кнопка управления эл. двигателем турбоазратора N1 секции I	АКВВГ	5 х 2,5	4	1	3	50	2	В металлорукаве	1-1; 1-3; 1-5; 1-7			
52	——— // ———	Кнопка управления эл. двигателем турбоазратора N 2 секции I	АКВВГ	5 х 2,5	4	1	3	50	2	——— // ———	2-1; 2-3; 2-5; 2-7			
53	Шкаф управления эл двигателями турбоазраторов секции I	Клеммная коробка КК-2 эл. двигателей турбоазраторов NN 3,4 секции I	АКВВБ	10 х 2,5	8	2	25	50	8	В каб канале на лотках, в траншее, в трубе на констр, в металлорукаве	3-1; 3-3; 3-5; 3-7; 4-1; 4-3; 4-5; 4-7			
54	Клеммная коробка КК-2 эл двигателей турбоазраторов NN 3,4 секции I	Кнопка управления эл. двигателем турбоазратора N3 секции I	АКВВГ	5 х 2,5	4	1	3	50	2	В металлорукаве	3-1; 3-3; 3-5; 3-7.			
55	——— // ———	Кнопка управления эл двигателем турбоазратора N4 секции I	АКВВГ	5 х 2,5	4	1	3	50	2	——— // ———	4-1; 4-3; 4-5; 4-7			
56	Шкаф управления эл. двигателями турбоазраторов секции I	ДП площадки. Шкаф сигнализации	АКВВБ	4 х 2,5	2	2				В кабельном канале на лотках, по площадке в траншее	I - 701; I - 23			
57	Шкаф управления эл двигателями турбоазраторов секции II.	Клеммная коробка КК-1 эл. двигателей турбоазраторов N1, 2 секции II	АКВВБ	10 х 2,5	8	2	41	50	26	В каб. канале на лотках, в траншее, в трубе на констр., в металлорукаве	1-1; 1-3; 1-5; 1-7; 2-1; 2-3; 2-5; 2-7			
58	Клеммная коробка КК-1 эл. двигателей турбоазраторов NN 1,2.	Кнопка управления эл. двигателем турбоазратора N1 секции II	АКВВГ	5 х 2,5	4	1	3	50	2	В металлорукаве	1-1; 1-3; 1-5; 1-7			
	секции II													
59	Клеммная коробка КК-1 эл. двигателей турбоазраторов NN 1,2	Кнопка управления эл двигателем турбоазратора N2	АКВВГ	5 х 2 5	4	1	3	50	2	——— // ———	2-1; 2-3; 2-5; 2-7			
	секции II	секции II												
60	Шкаф управления эл двигателями турбоазраторов секции II.	Клеммная коробка КК-2 эл. двигателей турбоазраторов NN 3,4	АКВВБ	10 х 2,5	8	2	42	50	26	В каб канале на лотках, в траншее, в трубе на констр, в металлорукаве	3-1; 3-3; 3-5; 3-7			
		секции II									4-1; 4-3; 4-5; 4-7			
61	Клеммная коробка КК-2 эл. двигателей турбоазраторов NN 3,4	Кнопка управления эл двигателем турбоазратора N3 секции II	АКВВГ	5 х 2 5	4	1	3	50	2	В металлорукаве	3-1; 3-3; 3-5; 3-7			
	секции II													
62	——— // ———	——— // ——— N4	АКВВГ	5 х 2,5	4	1	3	50	2	——— // ———	4-1; 4-3; 4-5; 4-7			
63	Шкаф управления эл. двигателями турбоазраторов секции II	Шкаф управления эл двигателями турбоазраторов секции I	АКВВГ	4 х 2,5	2	2	6			В каб. канале на лотках.	II - 701; II - 23			
64	Шкаф управления эл. двигателями турбоазраторов секции III	Клеммная коробка КК 1 эл двигателей турбоазраторов NN 1,2	АКВВБ	10 х 2,5	8	2	60	50	44	В каб. канале на лотках, в траншее, в трубе на констр., в металлорукаве	1-1; 1-3; 1-5; 1-7.			
		Секции III									2-1; 2-3; 2-5; 2-7			
65	Клеммная коробка КК-1 эл. двигателей турбоазратиров NN 1,2.	Кнопка управления КК 1 эл двигателем турбоазратора N1	АКВВГ	5 х 2,5	4	1	3	50	2	В металлорукаве	1-1; 1-3; 1-5; 1-7			
	секции III	секции III												
66	——— // ———	——— // ——— N2 секции III	АКВВГ	5 х 2,5	4	1	3	50	2	——— // ———	2-1; 2-3; 2-5; 2-7			
67	Шкаф управления эл. двигателями турбоазраторов секции III	Клеммная коробка КК-2 эл. двигателей турбоазраторов NN 3,4 секции III	АКВВБ	10 х 2,5	8	2	59	50	44	В каб канале на лотках, в траншее в трубе на констр, в металлорукаве	3-1; 3-3; 3-5; 3-7, 4-1; 4-3; 4-5; 4-7			
68	Клеммная коробка КК-2 эл. двигателей турбоазраторов NN 3,4 секции III	Кнопка управления эл. двигателем турбоазратора N3 секции III	АКВВГ	5 х 2,5	4	1	3	50	2	В металлорукаве	3-1; 3-3; 3-5; 3-7			
69	——— // ———	——— // ——— N4 секции III	АКВВГ	5 х 2,5	4	1	3	50	2	——— // ———	4-1; 4-3; 4-5; 4-7.			

7580/II 73

Кабельную разводку см листы 30-10; 30-13.

Изм.	Лист	N докум.	Подп.	Дата	ТП 902-2-332 ЭО
Нач. отд.	Журавель				Аэротенк контактной стабилизации производительностью 17,0 ÷ 40,0 тыс м³/сут.
Гл. инж. пр.	Козловская				Тип III
Гл. спец.	Коновалова				Лит. Р; Лист 7; Листов
Рук. гр.	Кривой				Кабельно-трубный журнал

Минсантехстрой СССР

Маркир. NN каб.	Направление кабелей: Откуда	Направление кабелей: Куда	По проекту: Марка кабеля	Числа и сечение жил	Из них раб.	Из них рез.	Длина (м)	Трубы d(мм)	Трубы длина	Способ прокладки	Маркировка жил контрольных кабелей	Марка кабеля	Число и сечение жил	Длина (м)
70	Шкаф управления эл. двигателями турбоаэраторов секции III	Шкаф управления эл. двигателями турбоаэраторов	АКВВГ	4 х 2,5	2	2	7			В каб. канале на лотках	III-701; III-23			
		секции II												
71	Шкаф управления эл. двигателями турбоаэраторов секции IV	Клеммная коробка КК-1 эл двигателей турбоаэраторов NN 1,2	АКВВБ	10 х 2,5	8	2	79	50	62	в каб. канале на лотках, в траншее в трубе на констр, в металлору	1-1; 1-3; 1-5; 1-7			
		секции IV								паве	2-1; 2-3; 2-5; 2-7			
72	Клеммная коробка КК-1 эл. двигателей турбоаэраторов NN 1,2	Кнопка управления эл двигателем турбоаэратора	АКВВГ	5 х 2,5	4	1	3	50	2	в металлорукаве	1-1; 1-3; 1-5; 1-7			
	секции IV	секции IV												
73	——— " ———	——— " ——— N2 секции IV	АКВВГ	5 х 2,5	4	1	3	50	2	——— " ———	2-1; 2-3; 2-5; 2-7			
74	Шкаф управления эл. двигателями турбоаэраторов секции IV	Клеммная коробка КК-2 эл. двигателей турбоаэраторов NN 3,4	АКВВБ	10 х 2,5	8	2	76	50	62	в каб. канале на лотках, в траншее, в трубе на	3-1; 3-3; 3-5; 3-7			
		секции IV								констр, в металлорукаве	4-1; 4-3; 4-5; 4-7			
75	Клеммная коробка КК-2 эл. двигателей турбоаэраторов N 3,4	Кнопка управления эл двигателем турбоаэратора N 3	АКВВГ	5 х 2,5	4	1	3	50	2	в металлорукаве	3-1; 3-3; 3-5; 3-7			
	секции IV	секции IV												
76	——— " ———	——— " ——— N 4 секции IV	АКВВГ	5 х 2,5	4	1	3	50	2	——— " ———	4-1; 4-3; 4-5; 4-7			
77	Шкаф управления эл. двигателями турбоаэраторов секции IV	Шкаф управления эл двигателями турбоаэраторов секции	АКВВГ	4 х 2,5	2	2	8			в каб. канале на лотках	IV-701; IV-23			

Кабельную разводку см. листы ЭО-10; ЭО-13.

7580/II 74

Изм.	Лист	N докум.	Подп.	Дата	ТП 902-2-332 ЭО
Нач. отд.		Журовель			Аэротенк контактной стабилизации производительностью 11,0 - 40,0 тыс. м³/сут.
Гл. инж. пр.		Козловская			Тип III — Лит. Р, Лист 8, Листов
Гл. спец.		Коновалов			
Рук. гр.		Крибой			Кабельно-трубный журнал — Минсантехнефтестрой УССР
		Целов			

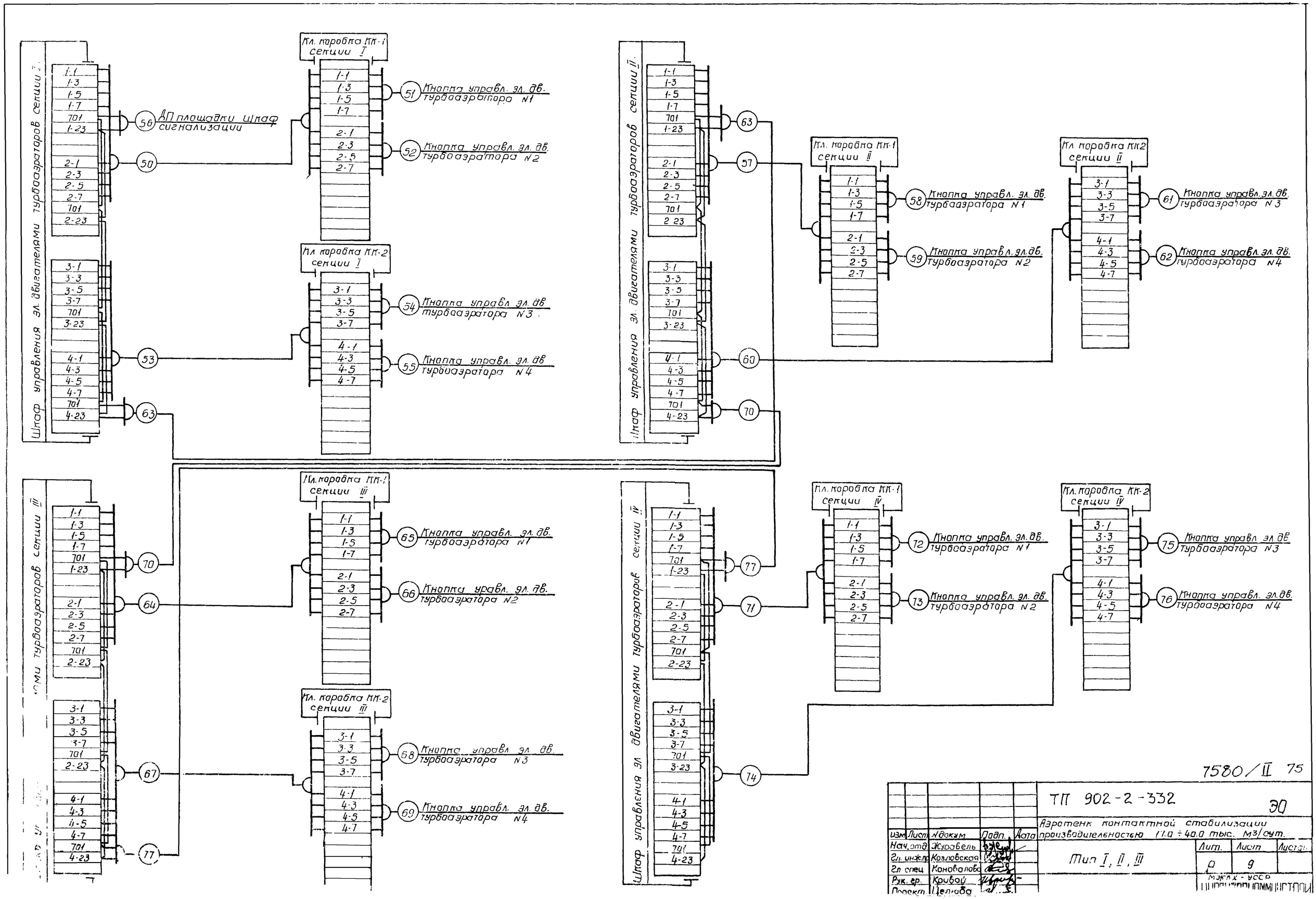

7580/II 75

					ТП 902-2-332		ЭО
Изм.	Лист	N док.	Подп.	Дата	Аэротенк контактной стабилизации производительностью 17.0 ÷ 40.0 тыс. м3/сут.		
Нач. отд.		Журавель			Тип I, II, III	Лит.	Лист	Листов
Гл. инж. пр.		Козловская				Р	9	
Гл. спец.		Коновалова						
Рук. гр.		Кривой					
Проект.		Целкова					

Минск - УССР

План
М1:20

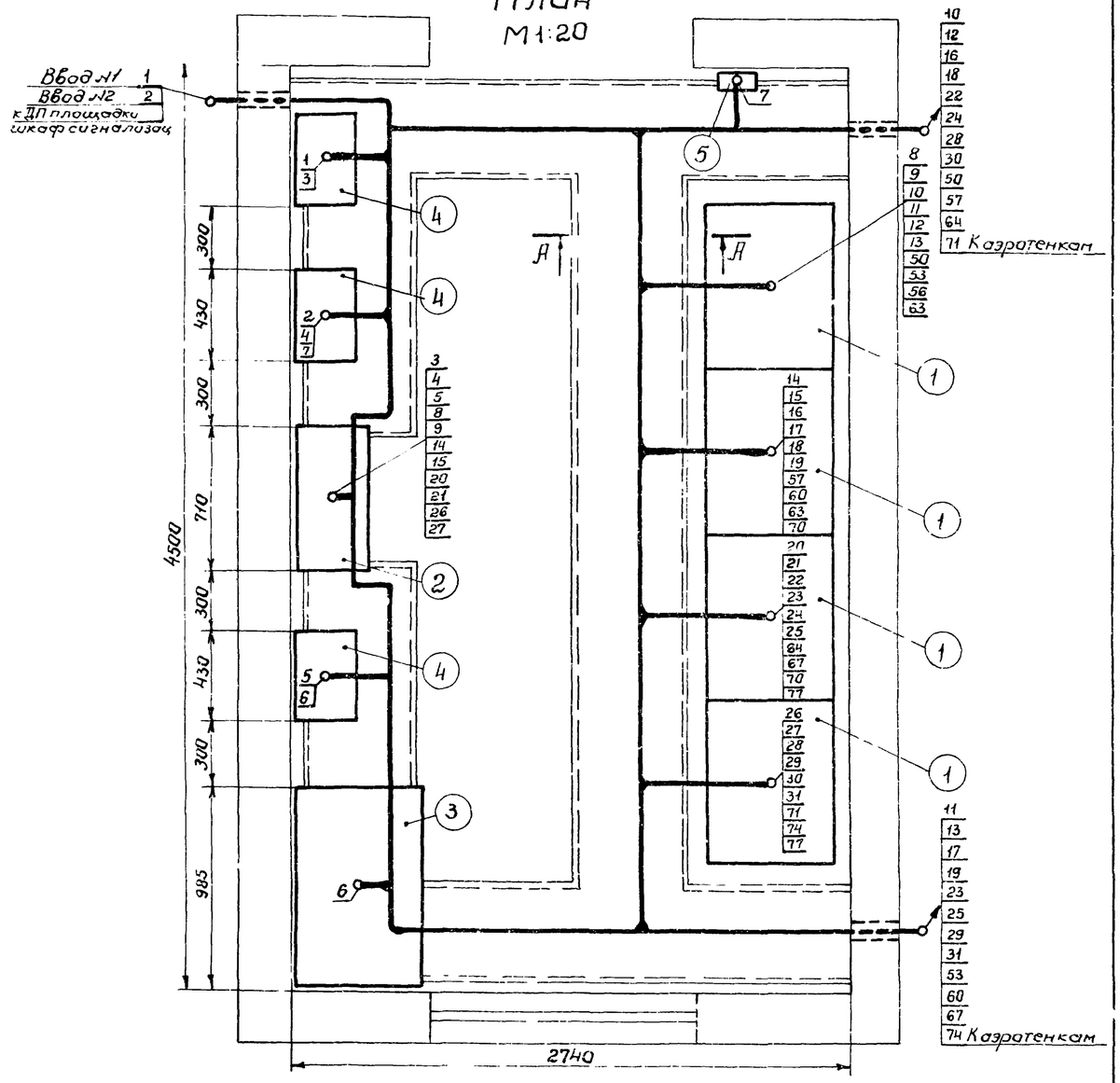

А-А
М1:10

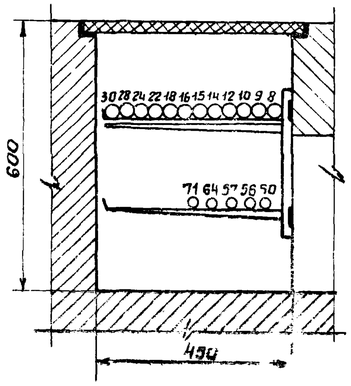

Перечень электрооборудования.

Номера позиций	Наименование.	Тип	Ед. изм.	Кол во	Примечан
1	Шкаф управления эл. двигателями турбоаэраторов.	1900×800×600	шт	4	
2	Силовой распределительный шкаф 0,4кв.	СПМ65II-7	-"-	1	
3	Конденсаторная установка	УК-038-□4,3	-"-	1	
4	Вводной силовой ящик	ЯБПВУ-4	-"-	3	
5	Щиток электроосвещения	ЩОГ-3/1	-"-	1	

Изм	Лист	Nдокумент	Подп.	Дата
Нач. отд.		Журавель		
Гл. инж. пр.		Козловская		
Гл. спец.		Коновалова		
Рук. гр.		Кривой		
Проект.		Целиба		
Пров.		Кривой		

ЭЛ

Аэротенк контактной стабилизации производительностью 17,0÷40,0 тыс. м³/сут.

Тип I, II, III.

Лит	Лист	Листов
Р	10	

Щитовая. План расположения электрооборудования. Кабельная [illegible]

МЖКХ УССР УКРГИПРОКОММУНСТРОЙ Харьков.

Согласовано.

Инв. № подл. | Подпись и дата

План
М = 1:50

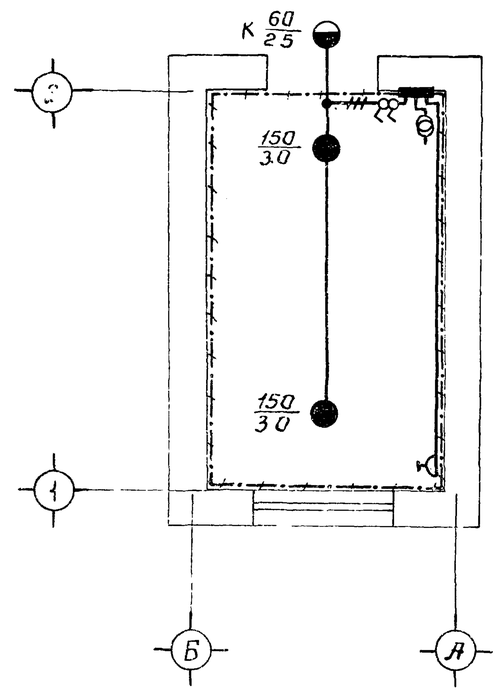

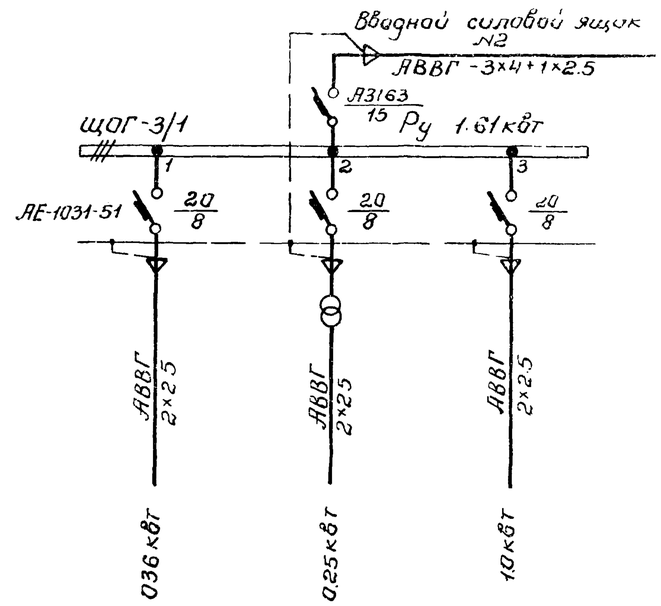

Условные обозначения

— сеть освещения
— магистраль зануления

1. Все корпуса электрооборудования и металлические конструкции, которые могут оказаться под напряжением вследствие повреждения изоляции, должны быть надежно занулены.
2. Нейтраль трансформатора соединяется с нулем распределительного щита 0.4кв и металлическими элементами электроустановок с помощью нулевых защитных проводников.
3. В качестве нулевых защитных проводников используется нулевая жила питающего кабеля, стальные полосы сеч. 40×4мм (магистраль зануления) стальные полосы сеч. 25×4мм, трубы электропроводки, оболочки кабелей.
4. Магистраль зануления и присоединения к ней должны быть выполнены сваркой внахлестку. Магистраль зануления соединяется с нулем питающего кабеля.
5. Магистраль зануления проложите на высоте 0.8м от уровня пола и окрасить в черный цвет.

Спецификация.

Обозн. на плане	Наименование.	Тип.	Ед изм	К-во	Примеч
	Щиток на 3 выключателя АЕ-1031-51 Jр=8А	ЩОГ-3/1	шт	1	
	Ящик с однофазным понижающим тр-ром 250 ВА, 220/36В	ЯТП-0.25	шт	1	
	Светильник „Шар" молочного стекла ф=250мм	ШМ	шт	2	для лампы 150 Вт
	Светильник уплотненный.	НСП03-60	шт	1	
К	Кронштейн настенный.	У-114	шт	1	
	Лампа накаливания-150 Вт	Г220-150	шт	2	
	То же - 60 Вт	Б220-60	шт	1	
	Лампа переносная с гибким шнуром 36 В. 25 ВТ		шт	1	
	Розетка с заземл. конт. для открытой проводки 250В		шт	1	
	Выключатель однополюсный защищенный 6А. 250В		шт	2	
	Кабель алюминиевый с поливинилхлоридной изол. сеч. 2×2.5	АВВГ	м	20	открыто
	То же сеч. 3×25		м	5	
	Полоса стальная	40×4 ГОСТ 103-57	м	30	
	То же	25×4 ГОСТ 103-57	м	15	

7580/II 76

Изм	Лист	Nдокум.	Подп.	Дата
Нач. отд.		Журавель		
Глин. инж. пр.		Козловская		
Гл. спец.		Коновалова		
Рук. гр.		Хмельницкая		
Проект		Виленский		
		Хмельницкая		

ТП 902-2-332

ЭО

Аэротенк контактной стабилизации производительностью 17,0÷40,0 тыс м³/сут.

Тип I, II, III.

Лит	Лист	Листов
Р	11	

Щитовая

МЖКХ УССР УКРГИПРОКОММУНСТРОЙ

План
м 1:200

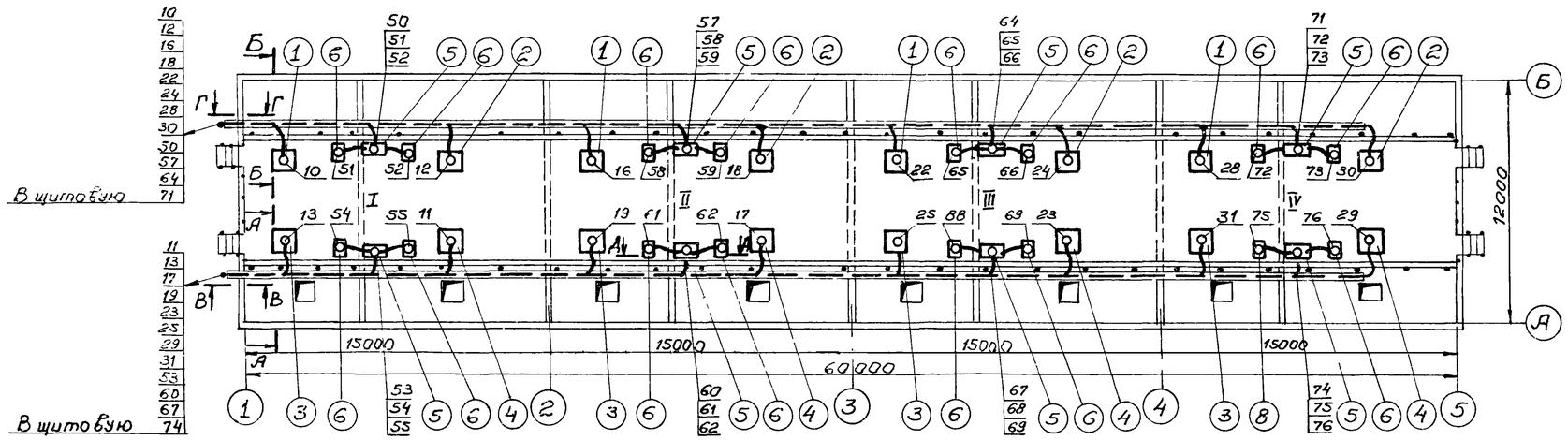

1. Кабельный журнал см листы ЭО-3 ÷ ЭО-5.
2. Кабельная разводка выполнена на листах ЭО-10; ЭО-12.
3. Трубы для прокладки кабелей укладывать на конструкциях, установленных на расстоянии 1м. друг от друга (I, II секции) и на расстоянии 3м (III, IV секции).

А-А

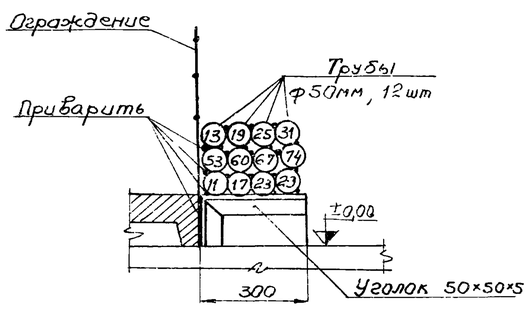

Б-Б

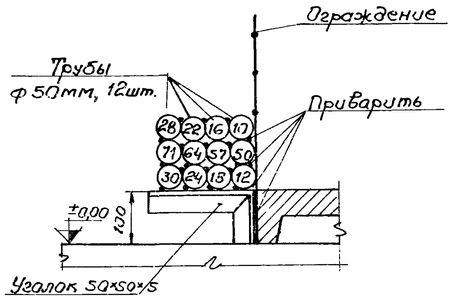

Д-Д

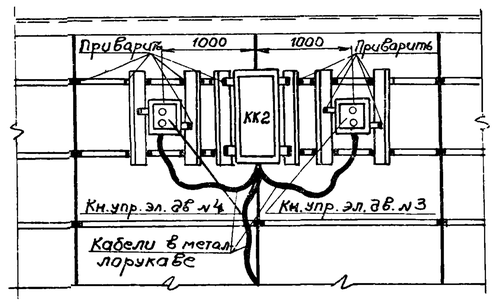

В-В

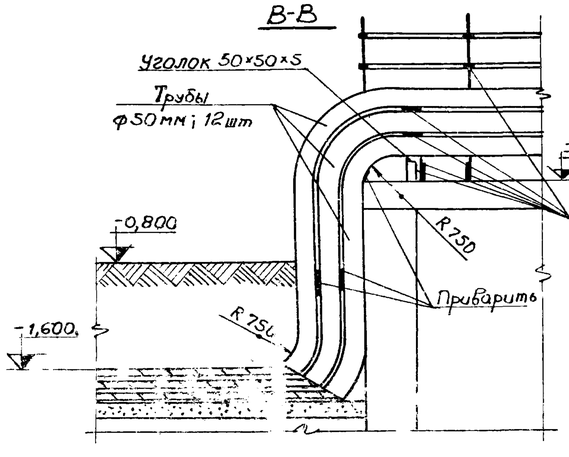

Г-Г

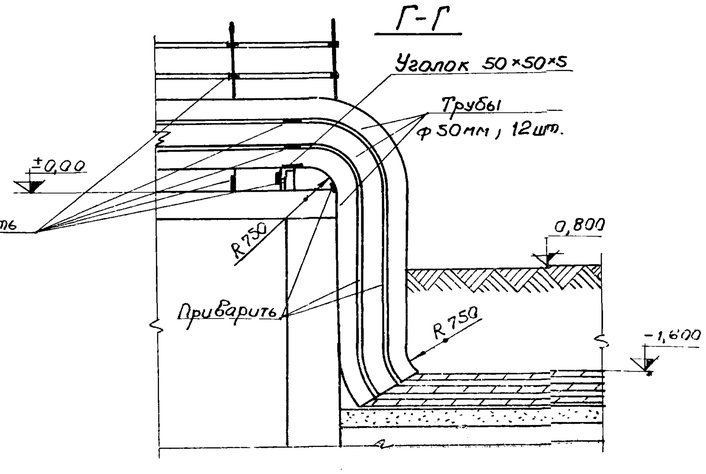

Перечень электрооборудования

Номера позиций	Наименование	Тип	Ед. изм.	Кол-во	Примечание
1-4	Электродвигатель турбоаэратора №1 ÷ №4	АО2-71-6	шт	16	
5	Клеммная коробка	СК-16	-//-	8	
6	Кнопка управления двухштифтовая	ПКЕ 722-2У3	-//-	16	

7580/II 77

					ТП 902-2-332		ЭО	
Изм.	Лист	№ докум.	Подпись	Дата	Аэротенк контактный стабилизации производительностью 17,0 ÷ 40,0 тыс. м³/сут			
Нач.отд.		Журавель			Тип I, II.	Лит	Лист	Листов
Гл.инж.пр.		Козловская				Р	12	
Гл.спец.		Коноваловa						
Рук.груп.		Кривой			Аэротенк. План расположения электрооборудования	МЖКХ УССР		

План
М1:200

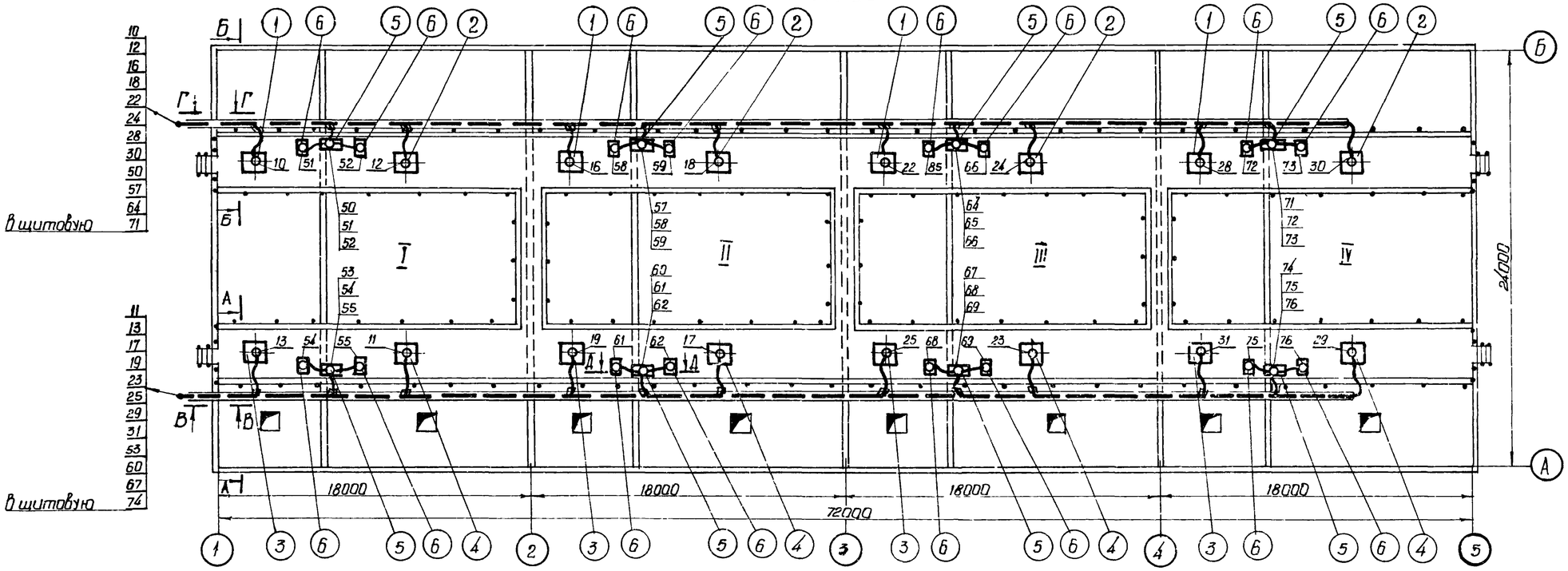

А-А

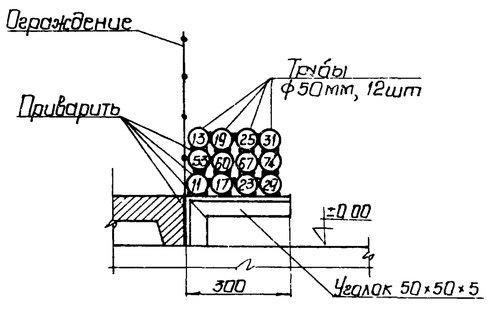

Б-Б

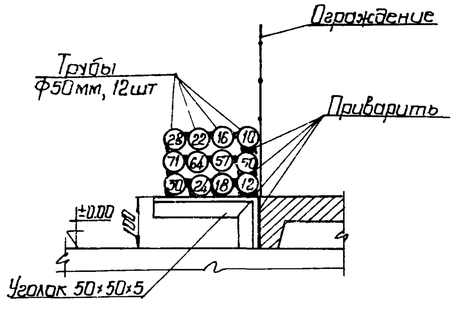

Д-Д

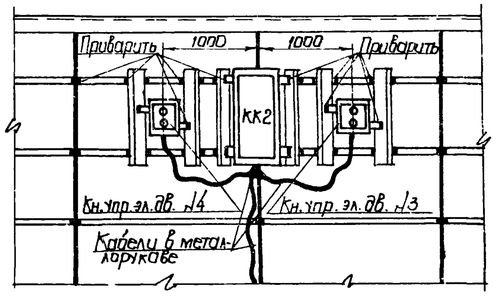

В-В

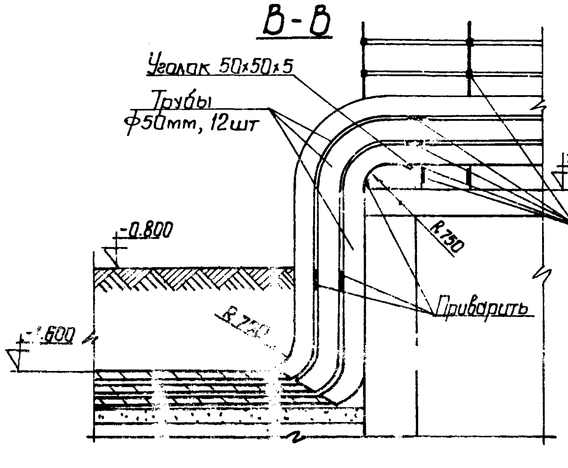

Г-Г

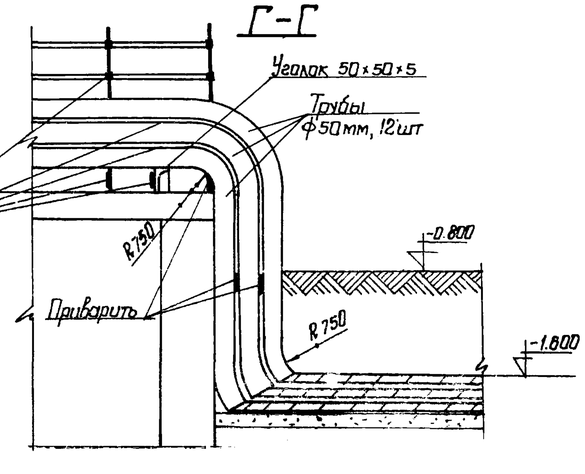

1. Кабельный журнал см. листы 90-6 ÷ 90-8.
2. Кабельная разводка выполнена на 2х листах 90-10; 90-14.
3. Трубы для прокладки кабелей укладывать на конструкциях, установленных на расстоянии 1м друг от друга (I, II секции) и на расстоянии 3м (III, IV секции).

Перечень электрооборудования

Номера позиций	Наименование	Тип	Ед. изм.	Кол-во	Примечан.
1-4	Электродвигатель турбо-аэратора №1 ÷ №4	А02-71-6	шт	16	
5	Клеммная коробка	СК-16	-II-	8	
6	Кнопка управления двухштифтовая	ПКЕ722-2У3	-II-	16	

7580/II 78

Изм.	Лист	№ докум.	Подп.	Дата	ТП 902-2-332 90
Нач. отд.		Журавель			Аэротенк контактной стабилизации производительностью 17,0÷40,0 тыс. м³/сут.
Гл. инж. пр.		Козловская			Тип III — Лит. Р, Лист 13, Листов
Гл. спец.		Онаводова			
Рук. гр.		Кривой			Аэротенк. План расположения

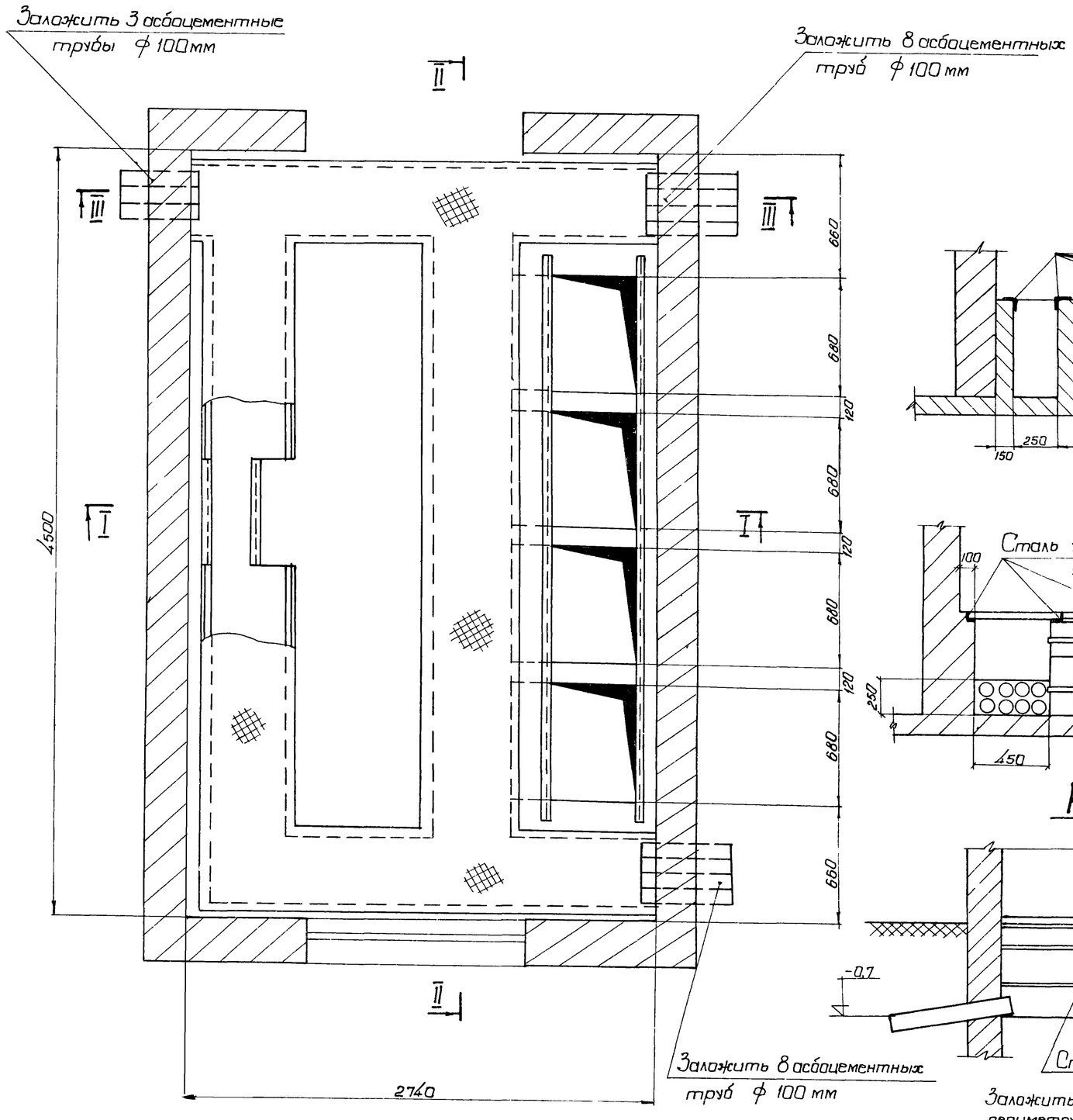

Разрез I-I

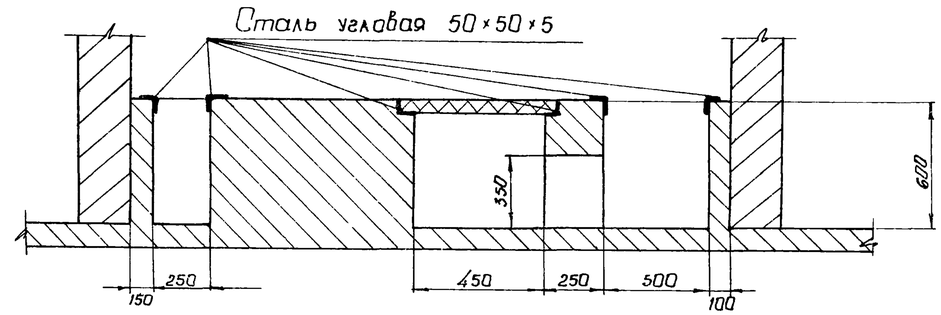

Разрез II-II

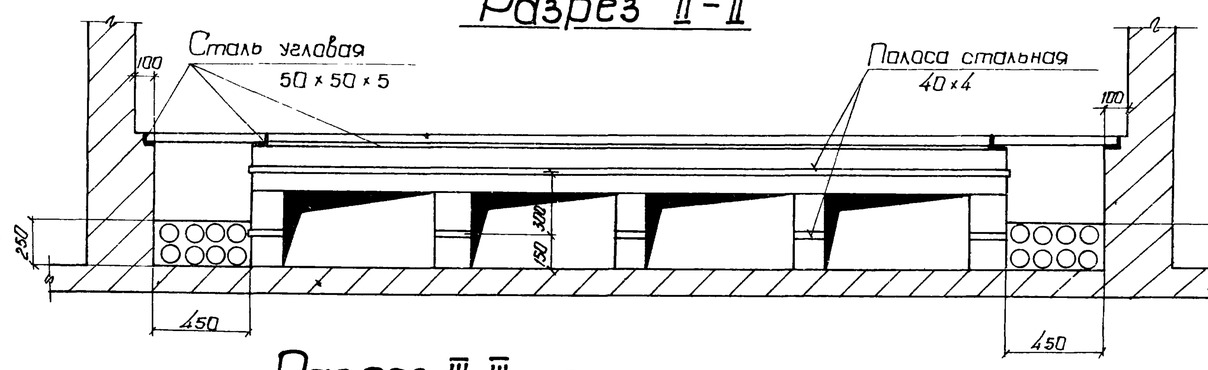

Разрез III-III

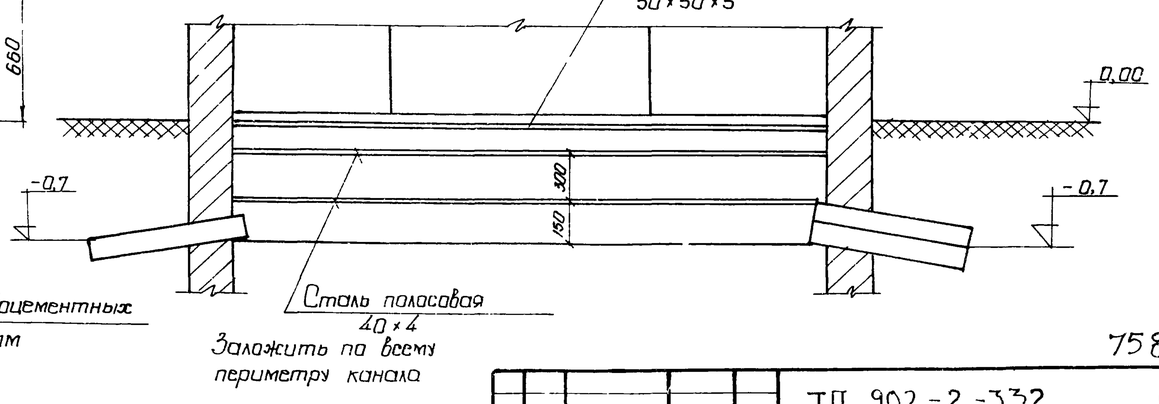

Щитовая. План М 1:20

7580/II 79

Изм.	Лист	№Докум.	Подпись	Дата	ТП 902-2-332			30
Нач. отд.		Журавлев			Аэротенк контактной стабилизации производительностью 17,0 ÷ 40,0 тыс м³/сут.			
Гл.инж.пр.		Козловская			Тип I, II, III	Лит.	Лист	Листов
Гл.спец.		Кановалова				Р	14	

Вид спереди (дверь не показана)

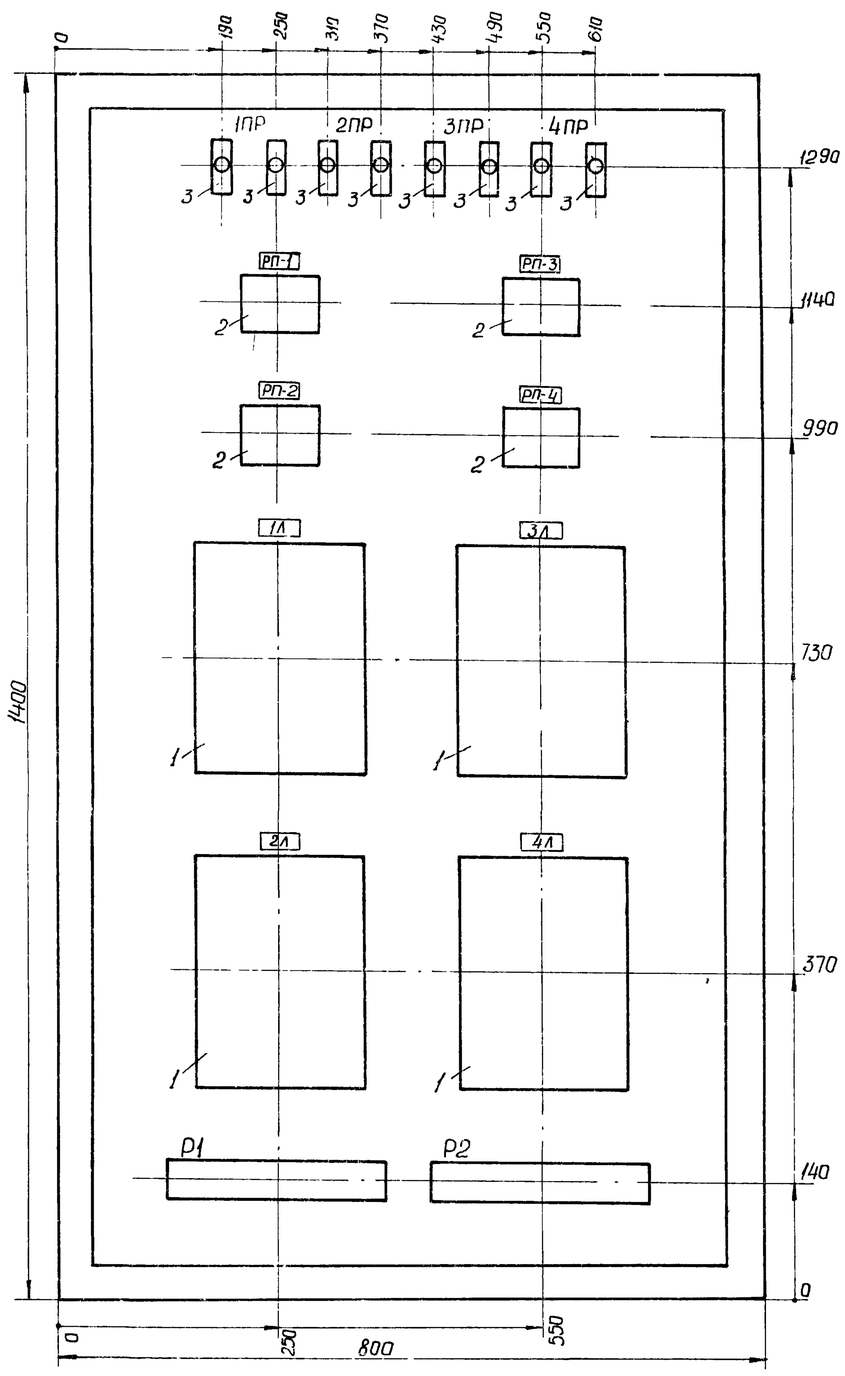

Дверь (вид спереди).

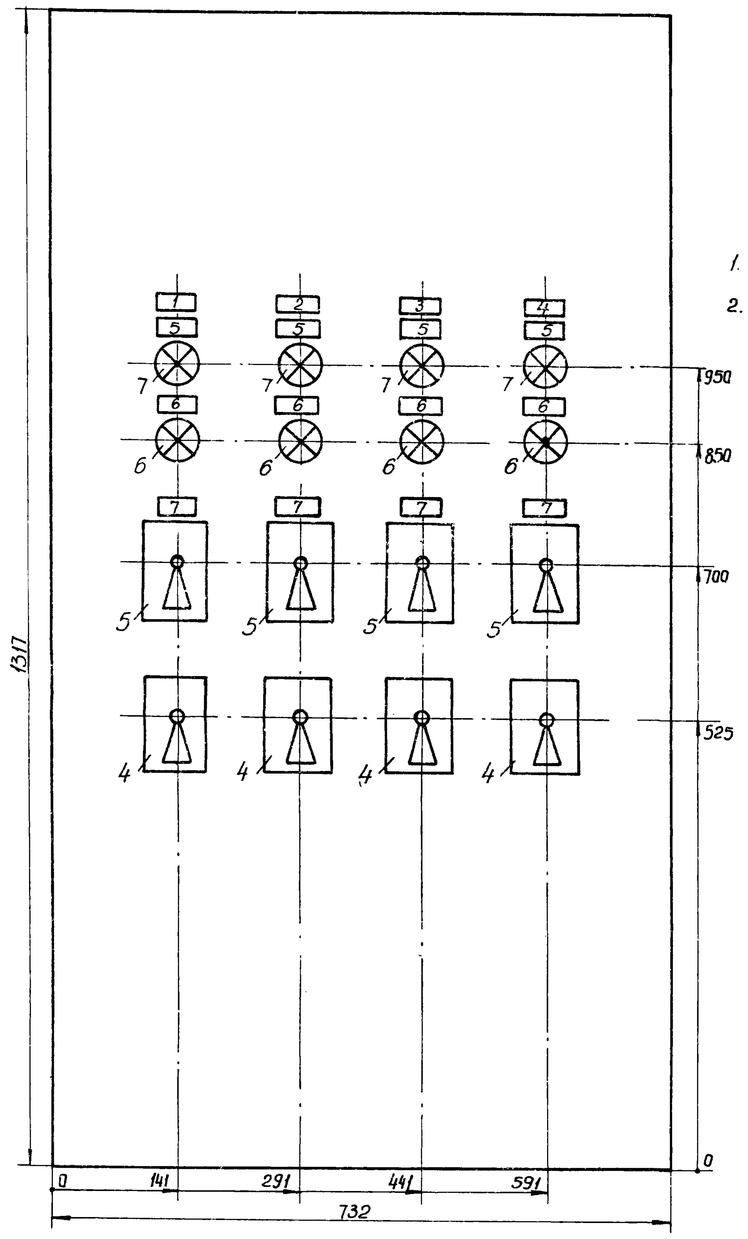

1. Глубина шкафа - 600 мм
2. Монтажная схема шкафа см лист ЭО-19
3. Технические данные электрооборудования - таблица см. лист ЭО-18
4. Перечень надписей - таблица см лист ЭО-17.

7580/II 80

					ТП 902-2-332 ЭО			
Изм.	Лист	N докум.	Подп.	Дата	Аэротенк контактной стабилизации производительностью 17.0-40.0 тыс м³/сут.			
Нач. отд.		Жур	Велб		Тип I, II, III	Лит.	Лист	Листов
Гл. инж. пр.		Пазл	Стая			Р	15	
Гл. спец.		Пана	Глова		Шкаф управления электродвигателями	Мосгипрокоммунстрой МЖКХ - УССР		
Инж. I кат.		Кри	ой					
			ва					

Вид спереди (дверь не показана)

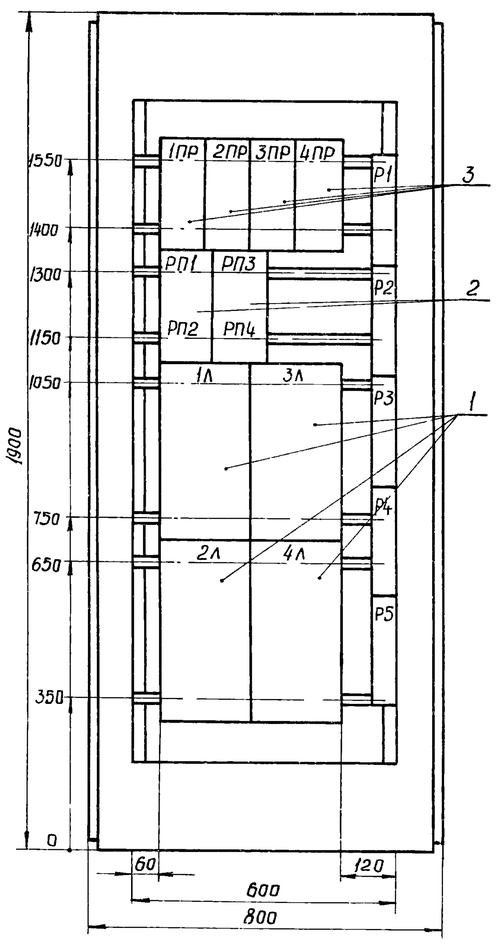

Дверь (вид спереди)

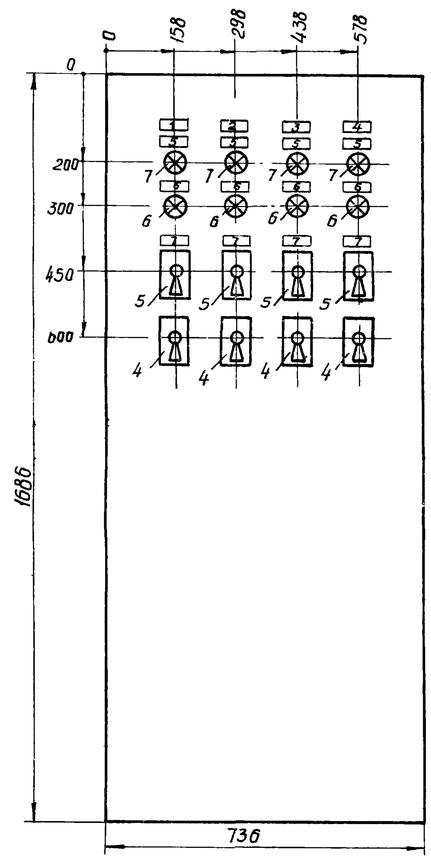

1. Глубина шкафа - 600 мм
2. Технические данные эо оборудования - таблица лист эо-18.
3. Перечень надписей - таблица лист эо 17
4. Схема соединений - лист эо-20.

7580/II 81

					ТП 902-2-332			эо
Изм.	Лист	N докум.	Подп.	Дата	Аэротенк контактной стабилизации производительностью 17,0 ÷ 40,0 тыс. м³/сут.			
Нач.отд.		Журавлев			Тип I, II, III	Лит.	Лист	Листов
Гл.инж.пр.		Козловская				Р	16	
Гл.спец.		Поноваловс						

Панель	Надпись	Обозначение по схеме	Места надписи	Текст надписи	Примечание
	1	—	Табличка	Электродвигатель N1	
	2	—	—"—	Электродвигатель N2	
	3	—	—"—	Электродвигатель N3	
	4	—	—"—	Электродвигатель N4	
	5	1лв ÷ ÷4лв	—"—	Включен	
	6	1ло ÷ ÷4ло	—"—	Отключен	
	7	1иу ÷ ÷4иу	—"—	Выбор режима	

Изм.	Лист	N докум.	Подп.	Дата	ЭО		
Нач.отд.		Журавлев			Аэротенк контактной стабилизации производительностью 17.0÷40.0 тыс м³/сут		
Гл.инж.пр.		Лазовская			Тип I, II, III	Лит Р	Лист 17 / Листов
Гл.спец.		Тимовалова					
Рук.гр.		Кривой			Шкаф управления электродвигателями турбоаэрато-	Мэкхх-УССР	
Проект.		Целкова					
Пов.							

Позиция	Панель	Обозначение по схеме	Наименование	Кол	Тип	Наминален. данные цепей Главной U.в	Главной I.А	Упр. U.в	Данные по заказу и дополнит. технич. данные	Прим
1		1л÷4л	Пускатель магнитный	4	ПАЕ-412	380	63	380	ТРП-60, н.э.-40А	
2		РП1÷ ÷РП4	Реле промежуточное	4	ПМЕ-111	—	10	380		
3		1ПР-4ПР	Предохранитель	8	ПРС-6	—	—	380	I пл. вст. =6А	
4		1ку ÷ 4ку	Переключатель универсальный	4	УП5313-А19	—	—	—	С овальной рукояткой надпись N41	
5		1иу ÷ 4иу	То же	4	УП5311-С23	—	—	—	С овальной рукояткой надпись N32	
6		1ло ÷ 4ло	Арматура сигнальной лампы	4	ЛС-53	—	—	380	С зелёной линзой Rд =4000 ом	
7		1лв ÷ 4лв	То же	4	ЛС-53	—	—	380	С красной линзой Rд =4000 ом	

7580/II 82

Изм.	Лист	N докум.	Подп.	Дата	ТП 902-2-332 ЭО		
Нач.отд.		Журавлев			Аэротенк контактной стабилизации производительностью 17.0÷40.0 тыс. м³/сут		
Гл.инж.пр.		Лазовская			Тип I, II, III	Лит Р	Лист 18 / Листов
Гл.спец.		Тимовалова					
Рук.гр.		Кривой			Шкаф управления электродви-	Мэкхх-УССР	

Шкаф со снятой дверью (вид спереди)

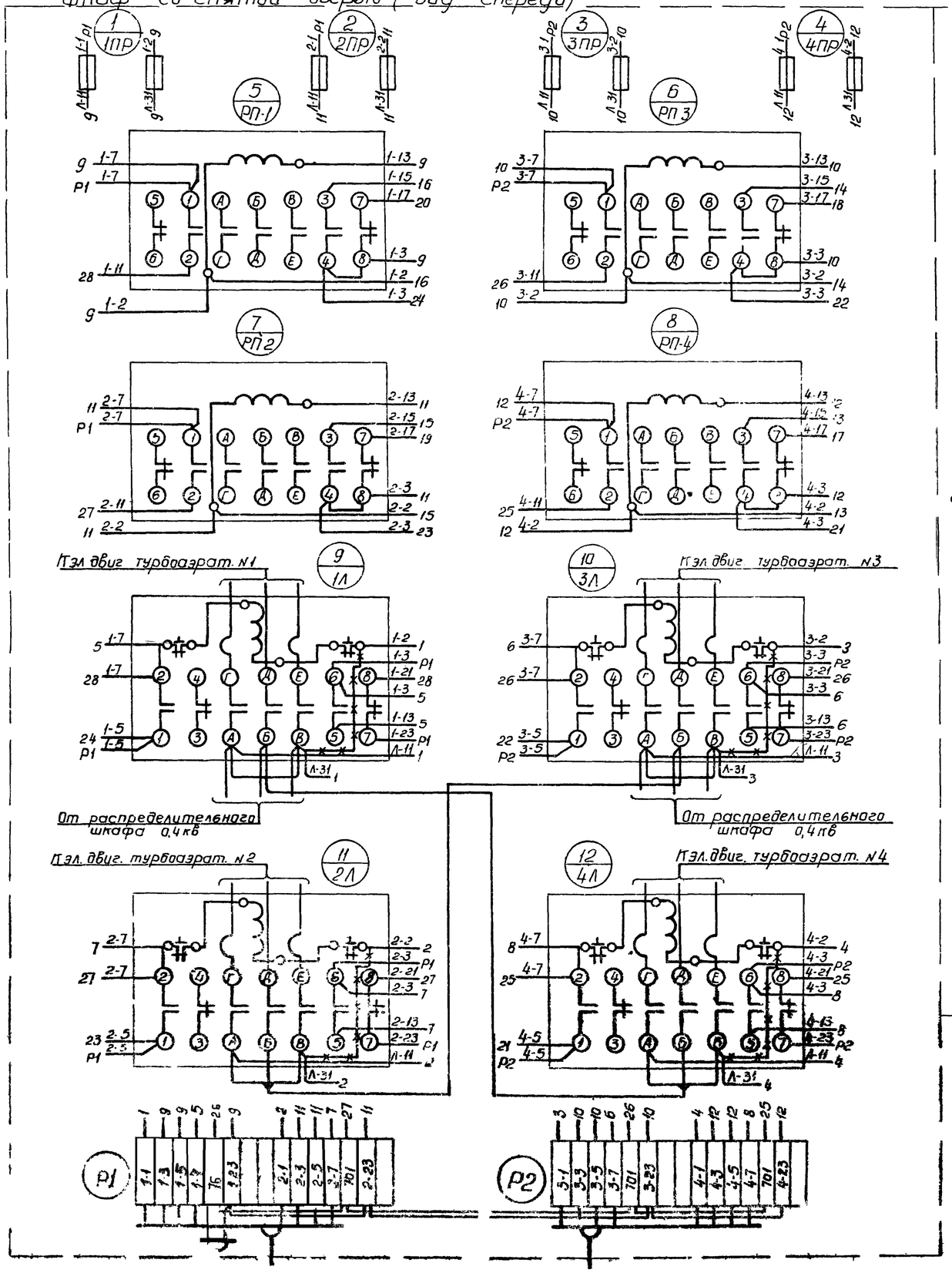

Дверь шкафа (вид сзади)

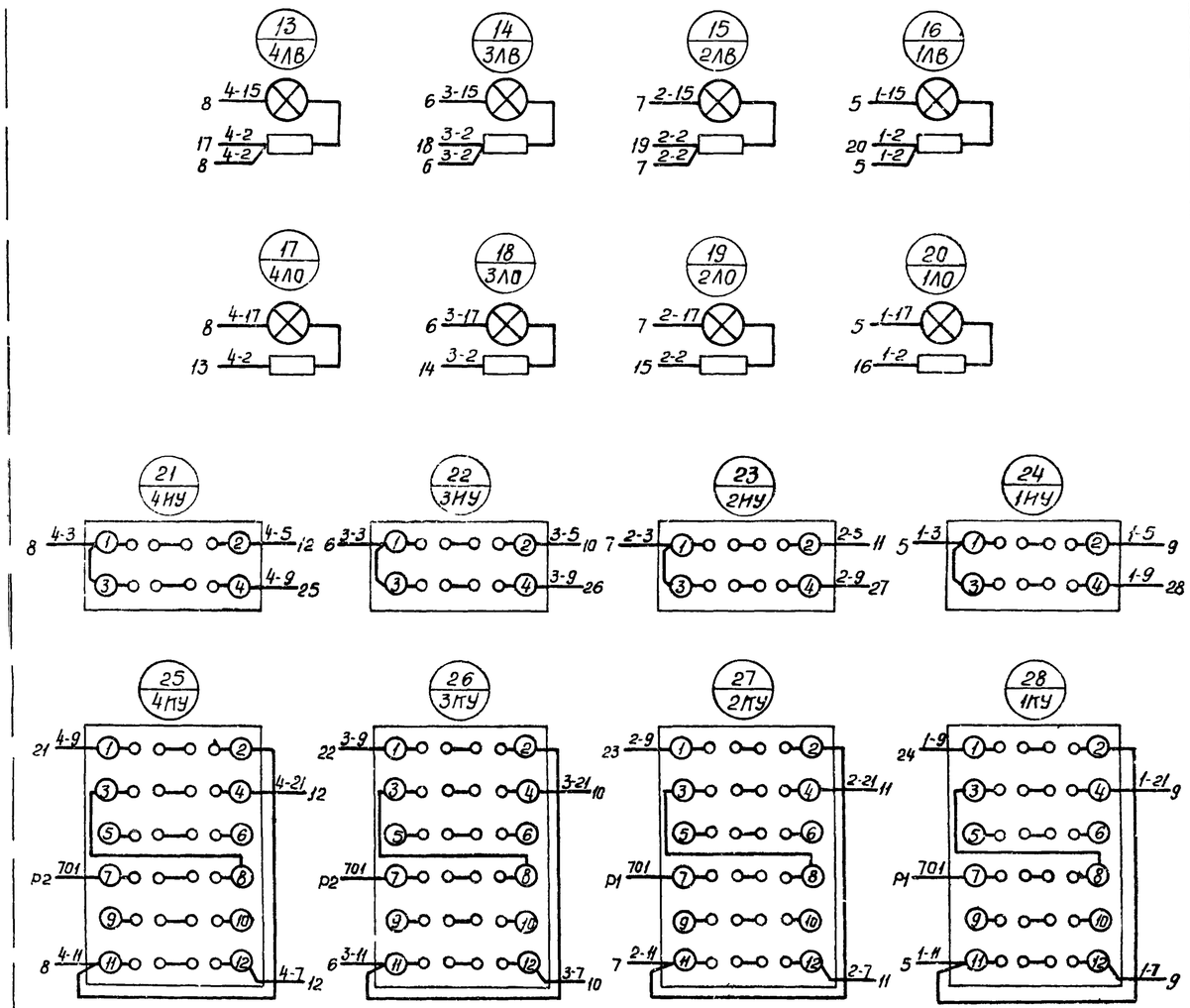

83

7580/II

					ТП 902-2-332		30
Изм.	Лист	N докум.	Подп.	Дата	Аппаратура автоматической стабилизации производительности П.О. 40 и тыс. м³/сут		
Нач. отд.		Чравелев			Тип I II III	Лит.	Лист	Листов
Гл. инж. пр.		Змобстая				Р	19	
Гл. спец.		Ноновалова						
Инж. техн.		Прокопп						

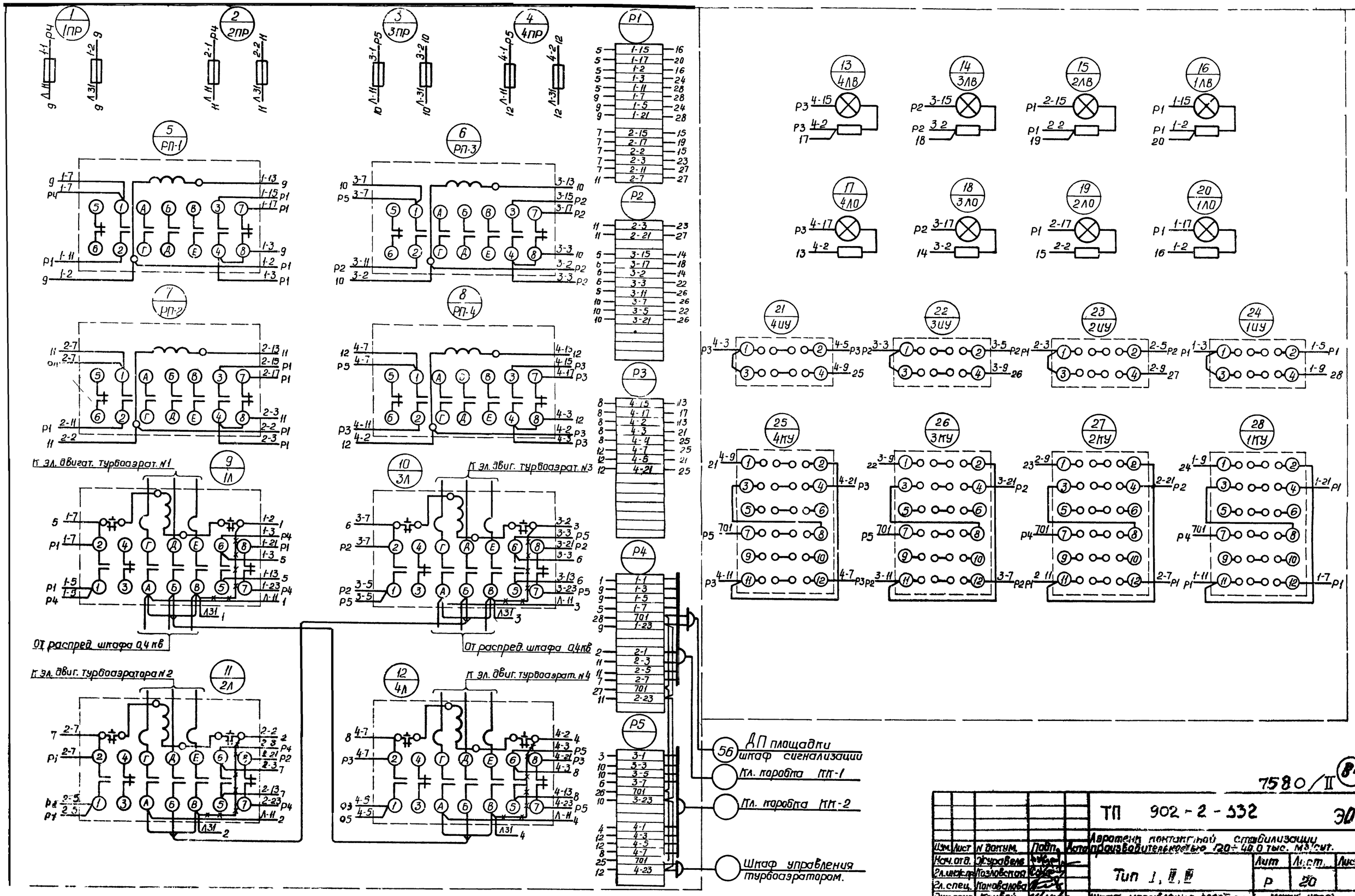

7580/II (84)

					ТП 902-2-532			30
Изм.	Лист	N докум.	Подп.	Дата	Авротенк контактный стабилизации производительностью 20÷40,0 тыс. м³/сут.			
Нач. отд.		Журавлев			Тип I, II, III	Лит	Лист	Листов
Гл. инж. пр.		Позловская				Р	20	
Гл. спец.		Кондалова						
Рук. груп.		Правой			Шкаф управления электроагрегатами турбоэвратораров	Монтажно-усл.		
Проект.		Щелова				ЦНИПРОКОМХИМ		