ТИПОВОЙ ПРОЕКТ

902-1-142.88

КАНАЛИЗАЦИОННАЯ НАСОСНАЯ СТАНЦИЯ ПРОИЗВОДИТЕЛЬНОСТЬЮ 120-660 м³/ч, НАПОРОМ 6-51 ПРИ ГЛУБИНЕ ЗАЛОЖЕНИЯ ПОДВОДЯЩЕГО КОЛЛЕКТОРА 4,0 м (СБОРНО-МОНОЛИТНЫЙ ВАРИАНТ)

АЛЬБОМ 7

Н НЕСТАНДАРТИЗИРОВАННОЕ ОБОРУДОВАНИЕ СТР.3-29

Т-3019

ТИПОВОЙ ПРОЕКТ
902-1-142.88

КАНАЛИЗАЦИОННАЯ НАСОСНАЯ СТАНЦИЯ ПРОИЗВОДИТЕЛЬНОСТЬЮ 120-660 м³/ч, НАПОРОМ 6-51 м ПРИ ГЛУБИНЕ ЗАЛОЖЕНИЯ ПОДВОДЯЩЕГО КОЛЛЕКТОРА 4,0 м (СБОРНО-МОНОЛИТНЫЙ ВАРИАНТ)

АЛЬБОМ 7
ПЕРЕЧЕНЬ АЛЬБОМОВ

АЛЬБОМ 1	ПЗ	ПОЯСНИТЕЛЬНАЯ ЗАПИСКА
АЛЬБОМ 2	ТХ	ТЕХНОЛОГИЯ ПРОИЗВОДСТВА
	ВК	ВНУТРЕННИЙ ВОДОПРОВОД И КАНАЛИЗАЦИЯ
	ОВ	ОТОПЛЕНИЕ И ВЕНТИЛЯЦИЯ
АЛЬБОМ 3		ОБЩИЕ ЧЕРТЕЖИ
	АР	АРХИТЕКТУРНЫЕ РЕШЕНИЯ
	КЖ1	КОНСТРУКЦИИ ЖЕЛЕЗОБЕТОННЫЕ
	КМ1	КОНСТРУКЦИИ МЕТАЛЛИЧЕСКИЕ
АЛЬБОМ 4	КЖ1И	ИЗДЕЛИЯ
	АРИ	ИЗДЕЛИЯ
АЛЬБОМ 5		ПОДЗЕМНАЯ ЧАСТЬ
	КЖ2	КОНСТРУКЦИИ ЖЕЛЕЗОБЕТОННЫЕ
	КМ2	КОНСТРУКЦИИ МЕТАЛЛИЧЕСКИЕ
	КЖ2И	ИЗДЕЛИЯ
АЛЬБОМ 6	ЭМ	СИЛОВОЕ ЭЛЕКТРООБОРУДОВАНИЕ
	АТХ	ТЕХНОЛОГИЧЕСКИЙ КОНТРОЛЬ
АЛЬБОМ 7	Н	НЕСТАНДАРТИЗИРОВАННОЕ ОБОРУДОВАНИЕ
АЛЬБОМ 8	СО	СПЕЦИФИКАЦИИ ОБОРУДОВАНИЯ
АЛЬБОМ 9	ВМ	ВЕДОМОСТИ ПОТРЕБНОСТИ В МАТЕРИАЛАХ
АЛЬБОМ 10	С	СМЕТЫ. ОБЩАЯ ЧАСТЬ
АЛЬБОМ 11	С	СМЕТЫ. ПОДЗЕМНАЯ ЧАСТЬ.

ПРИМЕНЕННЫЕ ТИПОВЫЕ МАТЕРИАЛЫ:
СЕРИЯ 7.902-4 БАК РАЗРЫВА СТРУИ ВМЕСТИМОСТЬЮ 180л

РАЗРАБОТАН ПРОЕКТНЫМ ИНСТИТУТОМ
„ХАРЬКОВСКИЙ ВОДОКАНАЛПРОЕКТ"

ГЛАВНЫЙ ИНЖЕНЕР ИНСТИТУТА Г.А.БОНДАРЕНКО
ГЛАВНЫЙ ИНЖЕНЕР ПРОЕКТА В.С.ЛЯЛЮК

РАСПРОСТРАНИТЕЛЬ ЦИТП

УТВЕРЖДЕН И ВВЕДЕН В ДЕЙСТВИЕ
ГЛАВНЫМ УПРАВЛЕНИЕМ ПРОЕКТИРОВАНИЯ ГОССТРОЯ СССР
ПРОТОКОЛ ОТ 9.08.88 № 53

Т-3019

№№ листов	Обозначение документов	Наименование документов	Стр.
		Содержание альбома	2
1	Н1-04.200	Отвод	3
1	Н1-04.000	Устройство отборное	3
		напорное	
1	Н1-03.000	Расширитель	3
1	Н1-04.100	Разделитель мембранный	3
1	Н1-03.000СБ	Расширитель. Сборочный	4
		чертеж	
1	Н1-04.000СБ	Устройство отборное	4
		напорное. Сборочный чертеж	
1	Н1-03.002	Днище	5
1	Н1-03.001	Корпус	5
1	Н1-04.001	Прокладка	5
1	Н1-04.200СБ	Отвод. Сборочный чертеж	5
1	Н1-04.100СБ	Разделитель мембранный	6
		Сборочный чертеж	
1	Н1-04.101	Корпус	6
1	Н1-04.002	Прокладка	7
1	Н1-04.003	Прокладка	7
1	Н1-04.004	Пробка	7
1	Н1-04.102	Кольцо	7
1	Н1-04.103	Мембрана	8
1	Н1-04.201	Труба	8
1	Н1-06.000СБ	Установка патрубка	8
		Сборочный чертеж	
1	Н1-06.100	Патрубок	9
1	Н1-06.000	Установка патрубка	9
1	Н1-06.110	Патрубок	9
1	Н1-06.002	Прокладка	9
1	Н1-06.111	Конус	10
1	Н1-06.001	Заглушка	10
1	Н1-06.100СБ	Патрубок. Сборочный	10
		чертеж	
1	Н1-06.110СБ	Патрубок. Сборочный	10
		чертеж	
1	Н1-08.000	Устройство отборное	11
		разрежения	
1	Н1-04.202	Фланец	11
1	Н1-08.000СБ	Устройство отборное	11
		разрежения. Сборочный	
		чертеж	
1	Н1-08.100СБ	Патрубок. Сборочный	12
		чертеж	
1	Н1-08.101	Фланец	12
1	Н1-08.102	Корпус	12
1	Н1-08.100	Патрубок	12
2	Н2-01.100	Корыто левое	13,14
1	Н2-01.000	Лоток загрузочный	13
2	Н2-01.200	Корыто правое	13
1	Н2-01.400	Склиз	14
1	Н2-01.300	Укрытие	14
1	Н2-01.303	Пластина	14
2	Н2-01.000СБ	Лоток загрузочный	15,16
		Сборочный чертеж	
1	Н2-01.001	Ось	16
1	Н2-01.002	Прокладка	16
1	Н2-01.100СБ	Корыто левое	17
		Сборочный чертеж	
1	Н2-01.101	Ребро	18
1	Н2-01.102	Пластина	18
1	Н2-01.103	Ребро	18
1	Н2-01.104	Обод	18
1	Н2-01.105	Ребро	19
1	Н2-01.106	Пластина	19
1	Н2-01.107	Ребро	19
1	Н2-01.108	Лоток	19
1	Н2-01.200СБ	Корыто правое	20
		Сборочный чертеж	
1	Н2-01.103	Ребро	21
1	Н2-01.202	Ребро	21
1	Н2-01.201	Лоток	21

№№ листов	Обозначение документов	Наименование документов	Стр.
1	Н2-01.301	Кожух	21
1	Н2-01.302	Фланец	22
1	Н2-01.402	Ребро	22
1	Н2-01.400СБ	Склиз. Сборочный чертеж	22
1	Н2-01.401	Поток	22
1	Н2-01.000СБ	Шандор. Сборочный чертеж.	23
1	Н2-01.300СБ	Укрытие. Сборочный	23
		чертеж.	
1	Н2-01.304	Фланец	24
1	Н2-01.305	Труба	24
3	Н2-03.000	Патрубок монтажный	25
2	Н2-03.100	Патрубок	25,26
1	Н2-02.000	Шандор	26
2	Н2-03.200	Патрубок	26
1	Н2-02.001	Накладка	27
1	Н2-02.002	Кольцо	27
1	Н2-02.003	Скоба	27
1	Н2-02.004	Планка	27
1	Н2-03.000СБ	Патрубок монтажный	28
		Сборочный чертеж	
1	Н2-03.002	Фланец	28
1	Н2-02.005	Планка	28
1	Н2-03.100СБ	Патрубок. Сборочный	29
		чертеж	
1	Н2-03,001	Прокладка	29
1	Н2-03,200СБ	Патрубок. Сборочный	29
		чертеж	
1	Н2-03,201	Труба	29

Альбом I

Типовой проект 902-1-142.88

Т-3019

Альбом 7

Типовой проект 902-1-142.88

Формат	Зона	Поз.	Обозначение	Наименование	Кол.	Примечание
				Документация		
А3			Н1-04.200СБ	Сборочный чертеж		
				Детали		
А4		1	Н1-04.201	Труба	1	
А4		2	Н1-04.202	Фланец	1	

Изм.	Лист	№ докум.	Подп.	Дата	Н1-04.200			
Разраб.		Анопко			Отвод	Лит.	Лист	Листов 1
Пров.		Брацлавский				Госстрой СССР Союзводоканалниипроект Харьковский Водоканалпроект		
Рук. гр.		Брацлавский						
Н. контр.		Талчинский						
Утв.								

Инв. № подл. | Подп. и дата | Взам. инв. № | Инв. № дубл. | Подп. и дата

Формат А4

Формат	Зона	Поз.	Обозначение	Наименование	Кол.	Примечание
				Документация		
А3			Н1-04.000СБ	Сборочный чертеж		
				Сборочные единицы		
А4		1	Н1-04.100	Разделитель мембранный	1	
А4		2	Н1-04.200	Отвод	1	
				Детали		
А4		3	Н1-04.001	Прокладка	1	
А4		4	Н1-04.002	Прокладка	1	
А4		5	Н1-04.003	Прокладка	1	
А4		6	Н1-04.004	Пробка	1	
				Стандартные изделия		
		7		Болт М10х50.58 ГОСТ 7798-70	4	
		8		Гайка М10.5 ГОСТ 5915-70	4	
		9		Шайба 10 65Г ГОСТ 6402-70	4	

Изм.	Лист	№ докум.	Подп.	Дата	Н1-04.000			
Разраб.		Анопко			Устройство отборное напорное	Лит.	Лист	Листов 1
Пров.		Брацлавский				Госстрой СССР Союзводоканалниипроект Харьковский Водоканалпроект		
Рук. гр.		Брацлавский						
Н. контр.		Талчинский						
Утв.								

Инв. № подл. | Подп. и дата | Взам. инв. № | Инв. № дубл. | Подп. и дата

Формат А4

Формат	Зона	Поз.	Обозначение	Наименование	Кол.	Примечание
				Документация		
А3			Н1-03.000СБ	Сборочный чертеж		
				Детали		
А4		1	Н1-03.001	Корпус	1	
А4		2	Н1-03.002	Днище	1	
Б4		3	Н1-03.003	Патрубок		
				Труба 15х2,5 ГОСТ 3262-75		
				L = 120 h 14	2	0,14кг
Б4		4	Н1-03.004	Днище		
				Лист 4 ГОСТ 19903-74 / Ст 3 ГОСТ 14637-79		
				Ø 100 h 14	1	0,25кг
				Прочие изделия		
		5		Бобышка БП-М27х1,5-55 ТУ36.1097-85	1	Ленинградский опытный завод

Изм.	Лист	№ докум.	Подп.	Дата	Н1-03.000			
Разраб.		Анопко			Расширитель	Лит.	Лист	Листов 1
Пров.		Брацлавский				Госстрой СССР Союзводоканалниипроект Харьковский Водоканалпроект		
Рук. гр.		Брацлавский						
Н. контр.		Талчинский						
Утв.								

Инв. № подл. | Подп. и дата | Взам. инв. № | Инв. № дубл. | Подп. и дата

Т-3019

Формат А4

Формат	Зона	Поз.	Обозначение	Наименование	Кол.	Примечание
				Документация		
А3			Н1-04.100СБ	Сборочный чертеж		
				Детали		
А3		1	Н1-04.101	Корпус	1	
А4		2	Н1-04.102	Кольцо	1	
А4		3	Н1-04.103	Мембрана	1	
				Стандартные изделия		
		4		Винт М5х10.58 ГОСТ 17475-80	8	
		5		Винт М10х12.48 ГОСТ 1477-84	2	

Изм.	Лист	№ докум.	Подп.	Дата	Н1-04.100			
Разраб.		Анопко			Разделитель мембранный	Лит.	Лист	Листов 1
Пров.		Брацлавский				Госстрой СССР Союзводоканалниипроект Харьковский Водоканалпроект		
Рук. гр.		Брацлавский						
Н. контр.		Талчинский						
Утв.								

Инв. № подл. | Подпись и дата | Взам. инв. № | Инв. № дубл. | Подп. и дата

-3-

Копировал: Бобовская

Формат А4

Т-3019 (9)

Альбом I

Типовой проект 902-1-142.88

Инв. № подл. | Подп. и дата | Взам. инв. № | Инв. № дубл. | Подп. и дата

УЗ 000 20 ТП

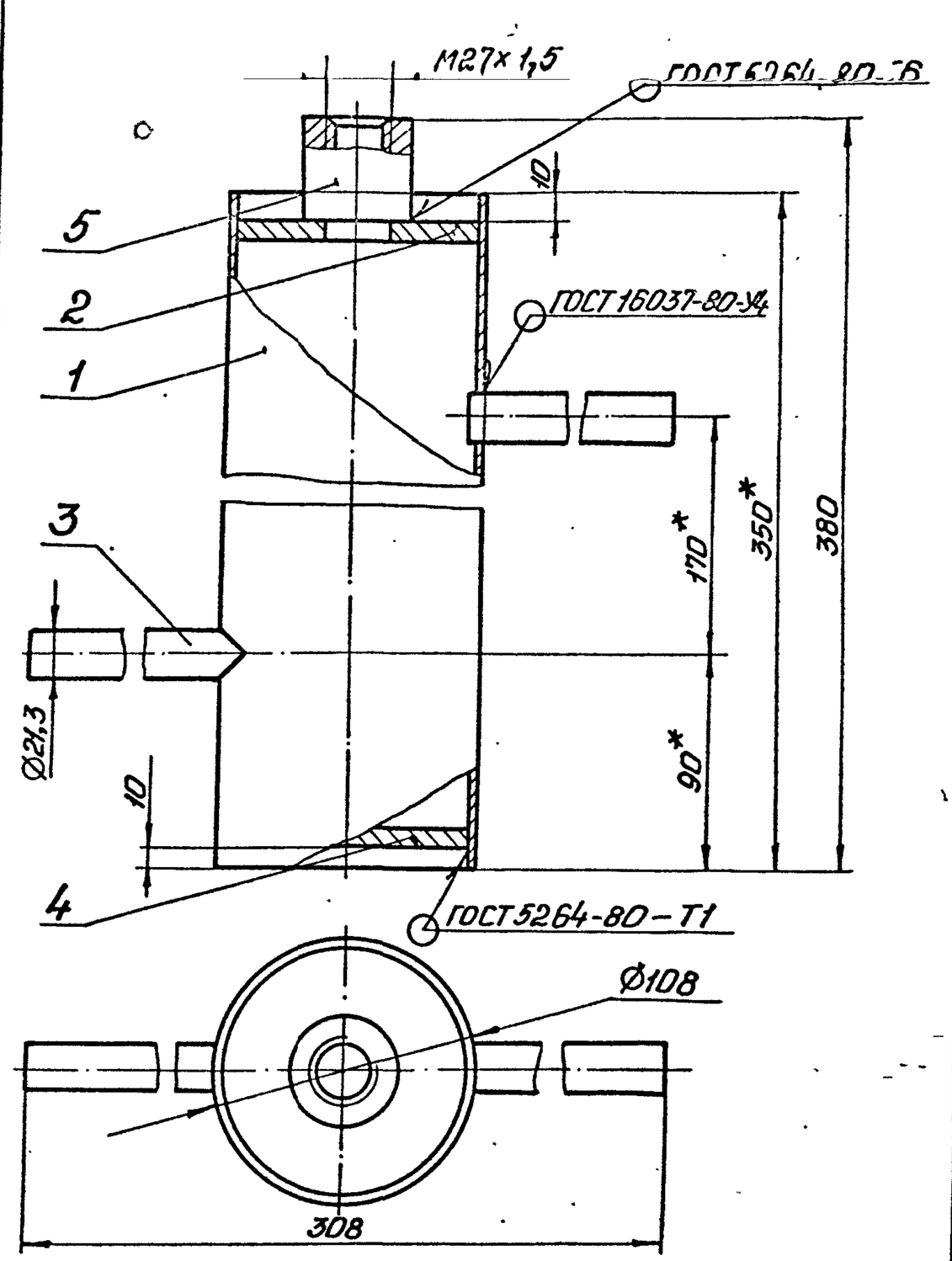

Техническая характеристика.

1. Назначение – установка прибора ГУДЭ.
2. Рабочее давление – МПа, 0,3.
3. Температура – °С, 70°.

Технические требования.

1. $\pm t_2/2$.
2. * Размеры для справок.

					Н1-03.000СБ			
Изм.	Лист	№ докум.	Подп.	Дата	Расширитель Сборочный чертеж	Лит.	Масса	Масштаб
Разраб.		Брацловский					3,5	1:2
Пров.		Ясинов				Лист	Листов 1	
Т.контр.		Брацловский				Госстрой СССР Союзводоканалниипроект Харьковский Водоканалпроект		
Н.контр.		Толчинский						
Утв.		Чмелев						

Формат А3

Н1-04.000СБ

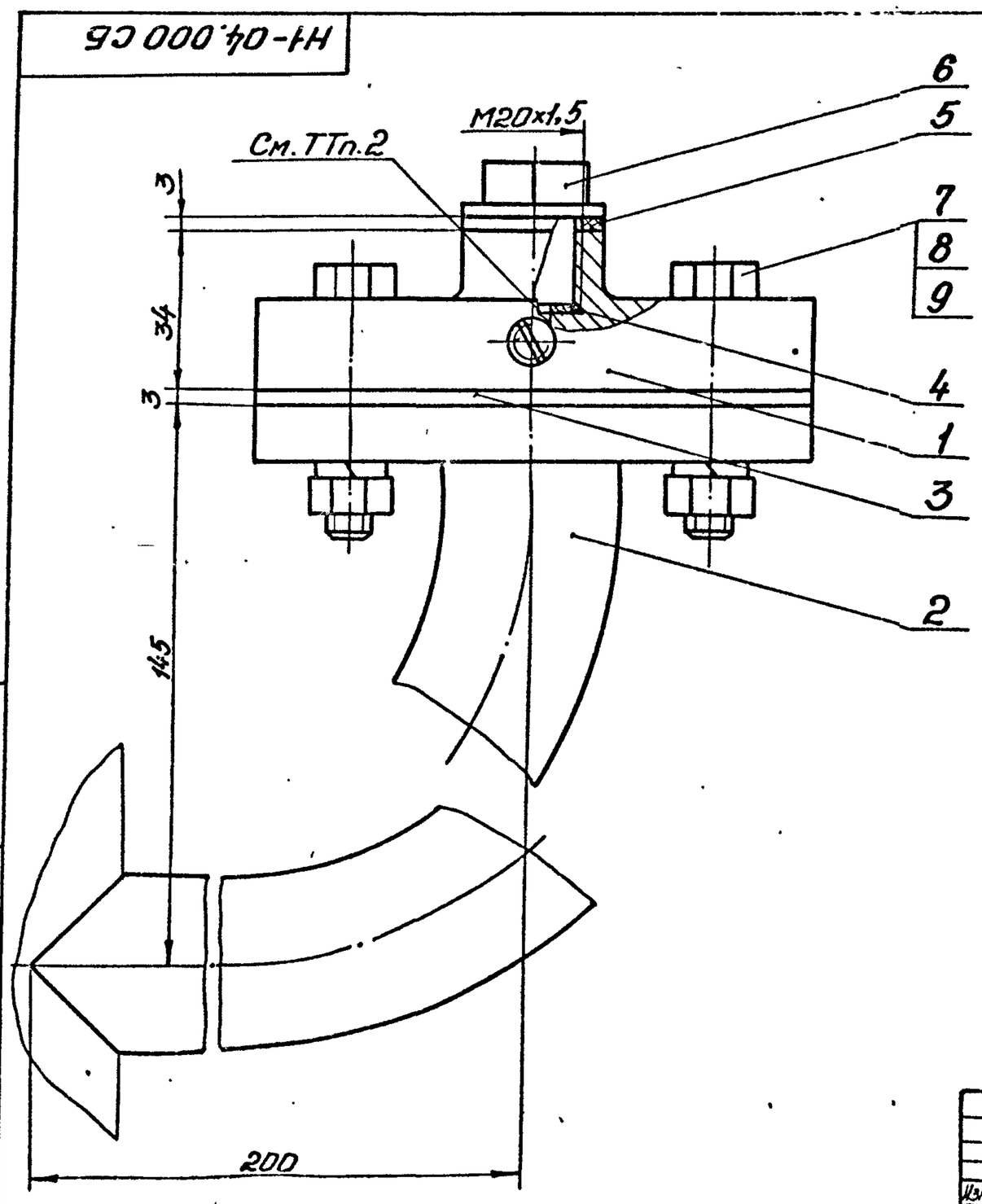

Техническая характеристика.

1. Назначение – установка манометра на напорном трубопроводе.
2. Среда – сточные воды.
3. Давление – МПа, 0.6.
4. Температура воды – °С, +10°...+30°
5. Рабочий агент – масло индустриальное, приборное МПВ, гидравлическое.

Технические требования.

1. Взамен пробки пов. 6 установить импульсную трубку (см. альбом 6).
2. Внутреннюю полость разделителя (поз.1), импульсную трубку и манометр (см. альбом 6, раздел АТХ) заполнить маслом. Наличие воздушных пузырьков не допускается.
3. Размеры для справок.

					Н1-04.000СБ -4-			
Изм.	Лист	№ докум.	Подп.	Дата	Устройство отборное напорное. Сборочный чертеж.	Лит.	Масса	Масштаб
Разраб.		Брацловский					3,4	1:1
Пров.		Ясинов				Лист	Листов 1	
Т.контр.		Брацловский				Госстрой СССР Союзводоканалниипроект Харьковский Водоканалпроект		
Н.контр.		Толчинский						
Утв.		Чмелев						

Копировал: Годовская

Формат А3

Инв. № подл. | Подп. и дата | Взам. инв. № | Инв. № дубл. | Подп. и дата

Т-3019

Н1-03.002

Альбом 7

Типовой проект 902-1-142.88

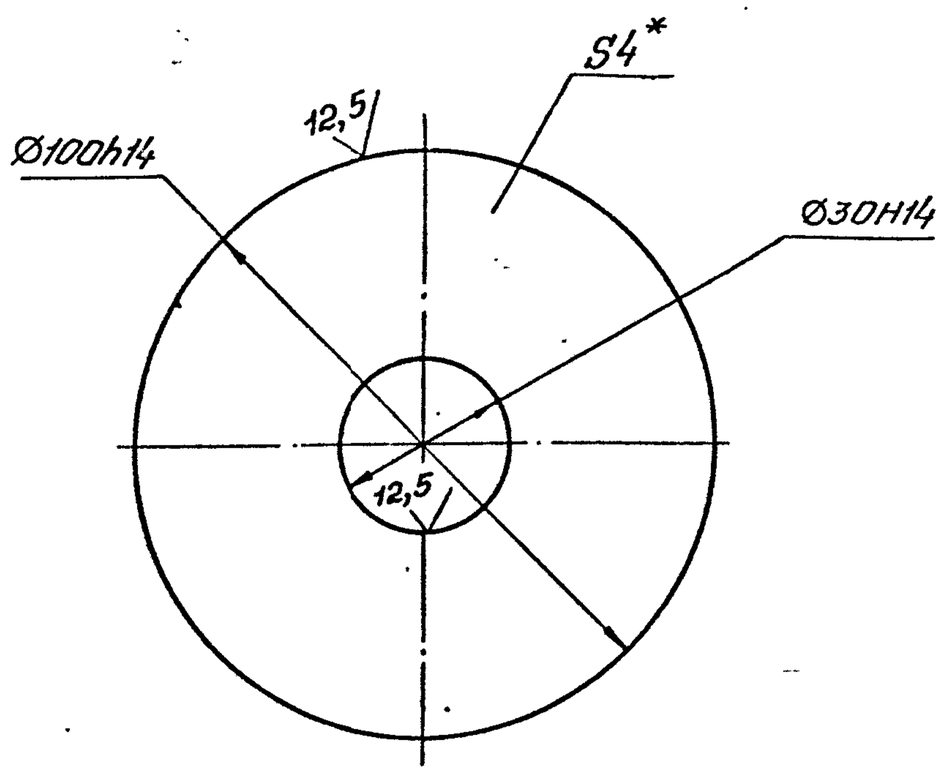

*. Размер для справок.

Изм.	Лист	№ докум.	Подп.	Дата	Н1-03.002	
Разраб.		Анопко			Днище	Лит. / Масса 0,2 / Масштаб 1:1
Пров.		Брацловский				Лист / Листов 1
Т.контр.		Брацловский				Госстрой СССР Союзводоканалниипроект Харьковский Водоканалпроект
Н.контр.		Толчинский			Лист 4 ГОСТ 19903-74 / Ст3 ГОСТ 14637-79	
Утв.						

Формат А4

Н1-03.001

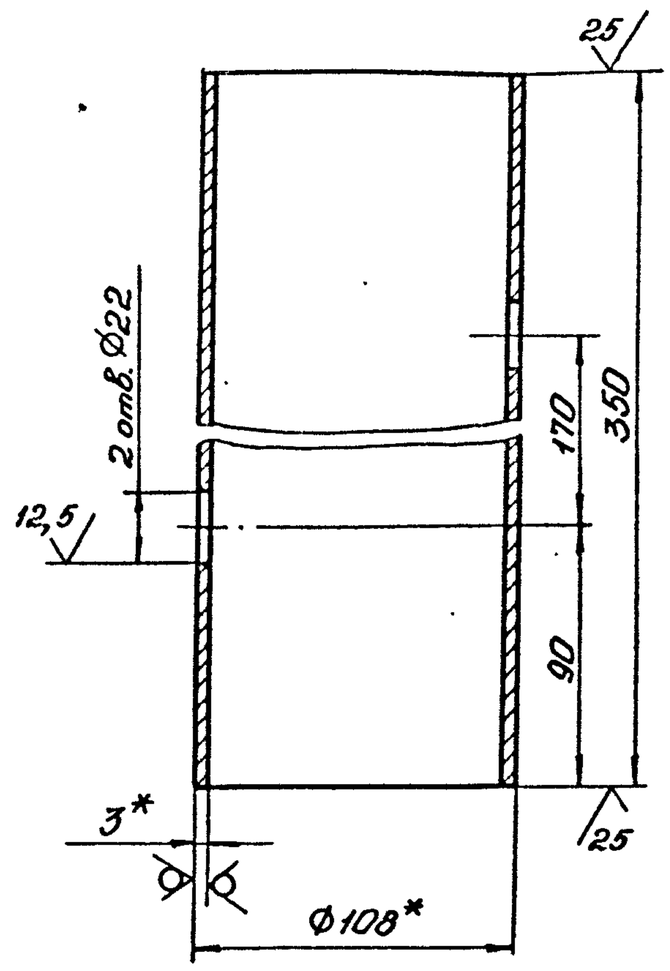

1. H14, h14, $\pm \frac{t2}{2}$.
2. * Размеры для справок.

Изм.	Лист	№ докум.	Подп.	Дата	Н1-03.001	
Разраб.		Анопко			Корпус	Лит. / Масса 2,7 / Масштаб 1:2
Пров.		Брацловский				Лист / Листов 1
Т.контр.		Брацловский				Госстрой СССР Союзводоканалниипроект Харьковский Водоканалпроект
Н.контр.		Толчинский			Труба 108×3 ГОСТ 10704-76 / Ст3 ГОСТ 10705-80	
Утв.						

Формат А4

Н1-04.001

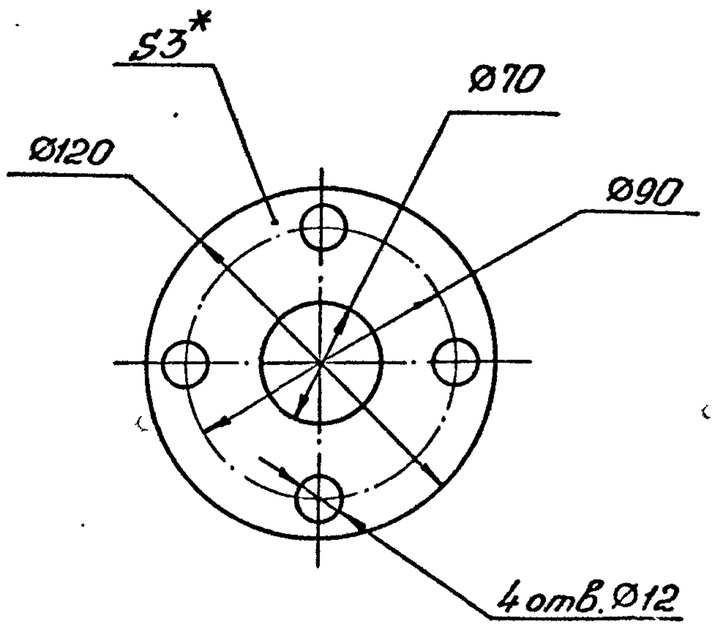

1. H14, h14, $\pm \frac{t2}{2}$.
2. * Размер для справок.

Изм.	Лист	№ докум.	Подп.	Дата	Н1-04.001	
Разраб.		Анопко			Прокладка	Лит. / Масса 0,05 / Масштаб 1:2
Пров.		Брацловский				Лист / Листов 1
Т.контр.		Брацловский				Госстрой СССР Союзводоканалниипроект Харьковский Водоканалпроект
Н.контр.		Толчинский			Паронит ПОН3 ГОСТ 481-80	
Утв.						

Формат А4

Н1-04.200СБ

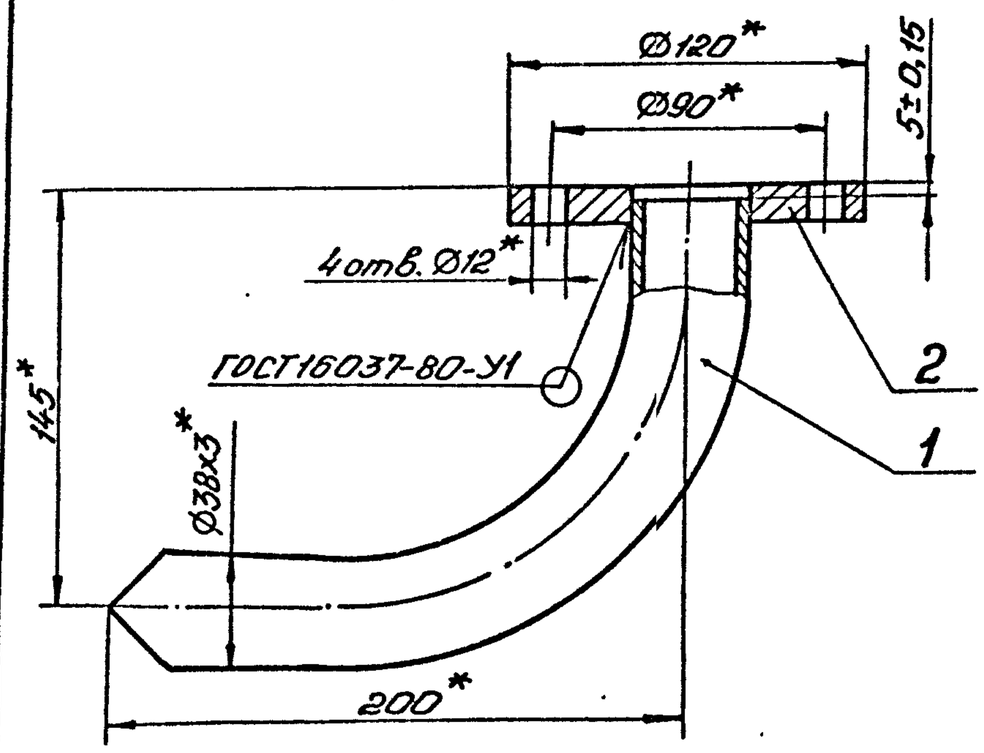

*. Размеры для справок.

Изм.	Лист	№ докум.	Подп.	Дата	Н1-04.200СБ -5-	
Разраб.		Анопко			Отвод	Лит. / Масса 1,6 / Масштаб 1:2
Пров.		Брацловский			Сборочный чертеж	Лист / Листов 1
Т.контр.		Брацловский				Госстрой СССР Союзводоканалниипроект Харьковский Водоканалпроект
Н.контр.		Толчинский			Т-3019 (7)	
Утв.						

Формат А4

Инв. № подл. | Подп. и дата | Взам. инв. № | Инв. № дубл. | Подп. и дата

Т-3019

Копировал: Гедевсия

Альбом 7

Типовой проект 902-1-1-142.88

Н1-04.100СБ

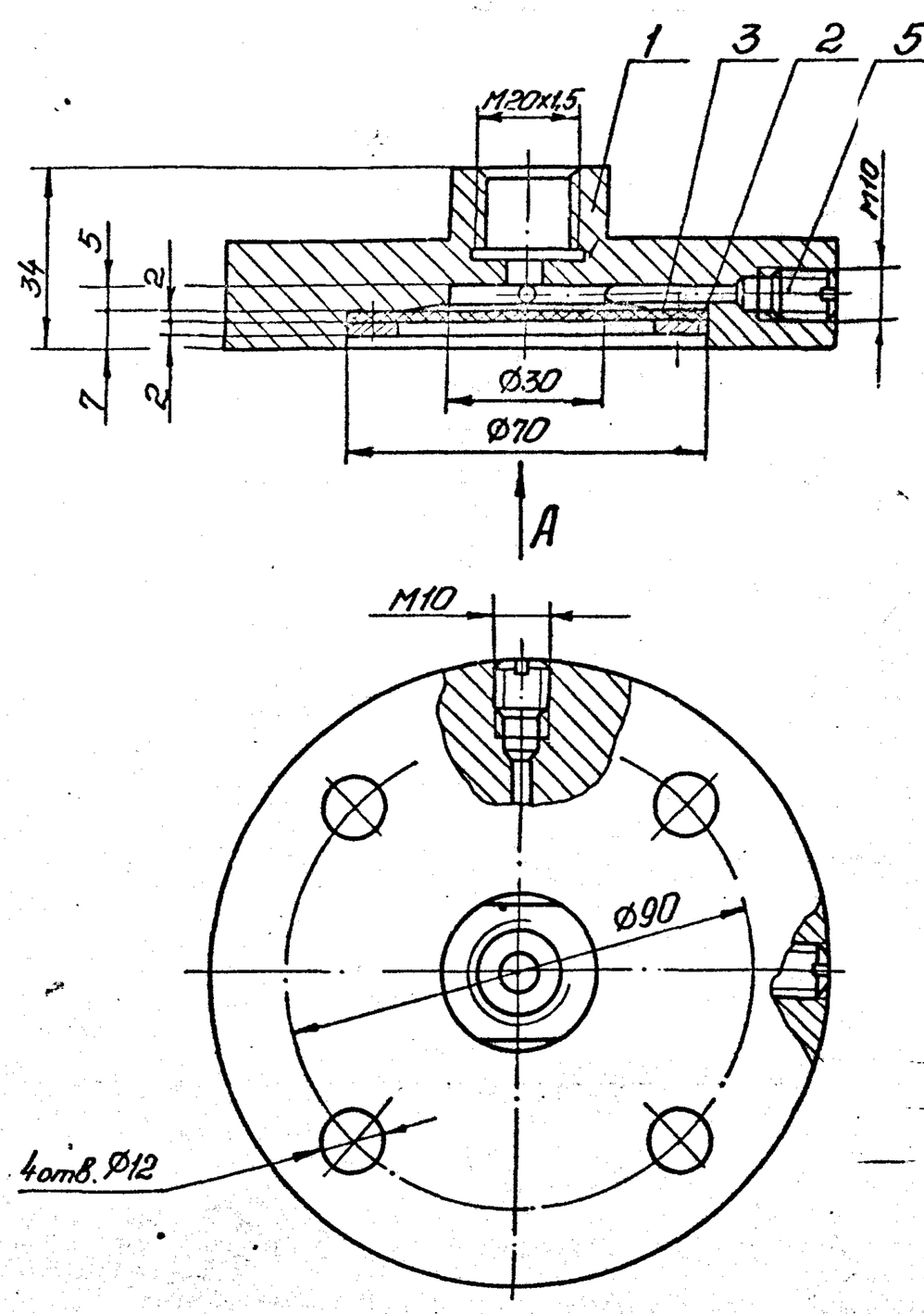

Вид А

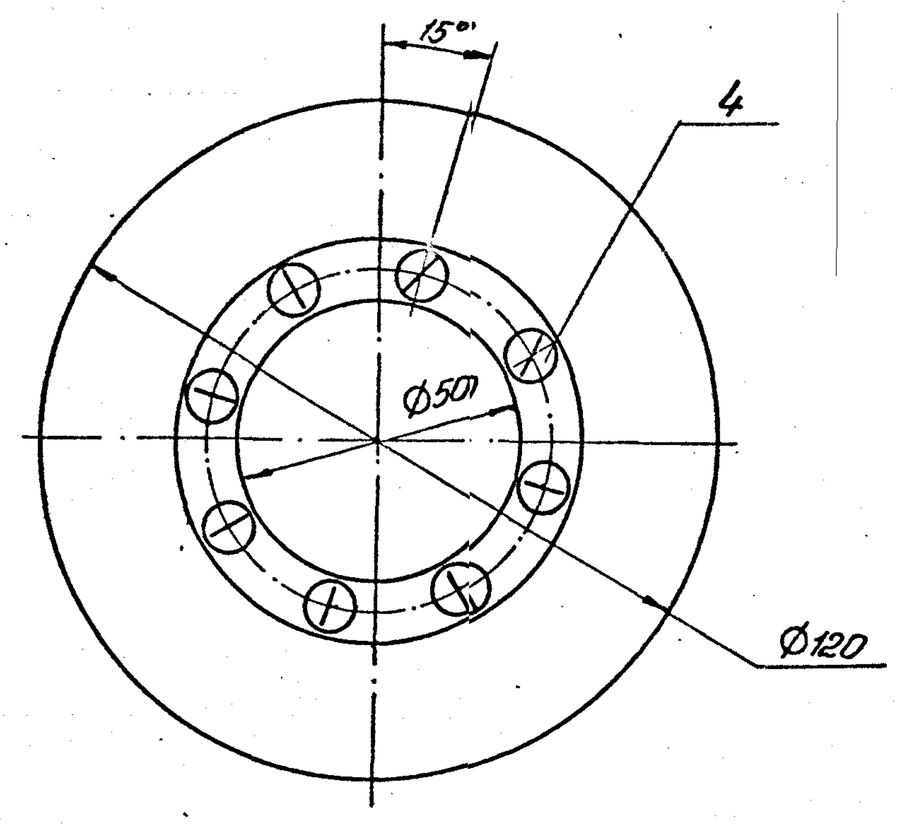

Размеры для справок.

Изм.	Лист	№ докум.	Подп.	Дата	Н1-04.100СБ		
Разраб.		Анопко			Разделитель мембранный	Лит.	Масса 1,6 / Масштаб 1:1
Пров.		Брацлавский			Сборочный чертеж	Лист	Листов 1
Т.контр.		Брацлавский				Госстрой СССР Союзводоканалпроект Харьковский Водоканалпроект	
Н.контр.		Ткачинский					
Утв.							

Формат А3

Н1-04.101

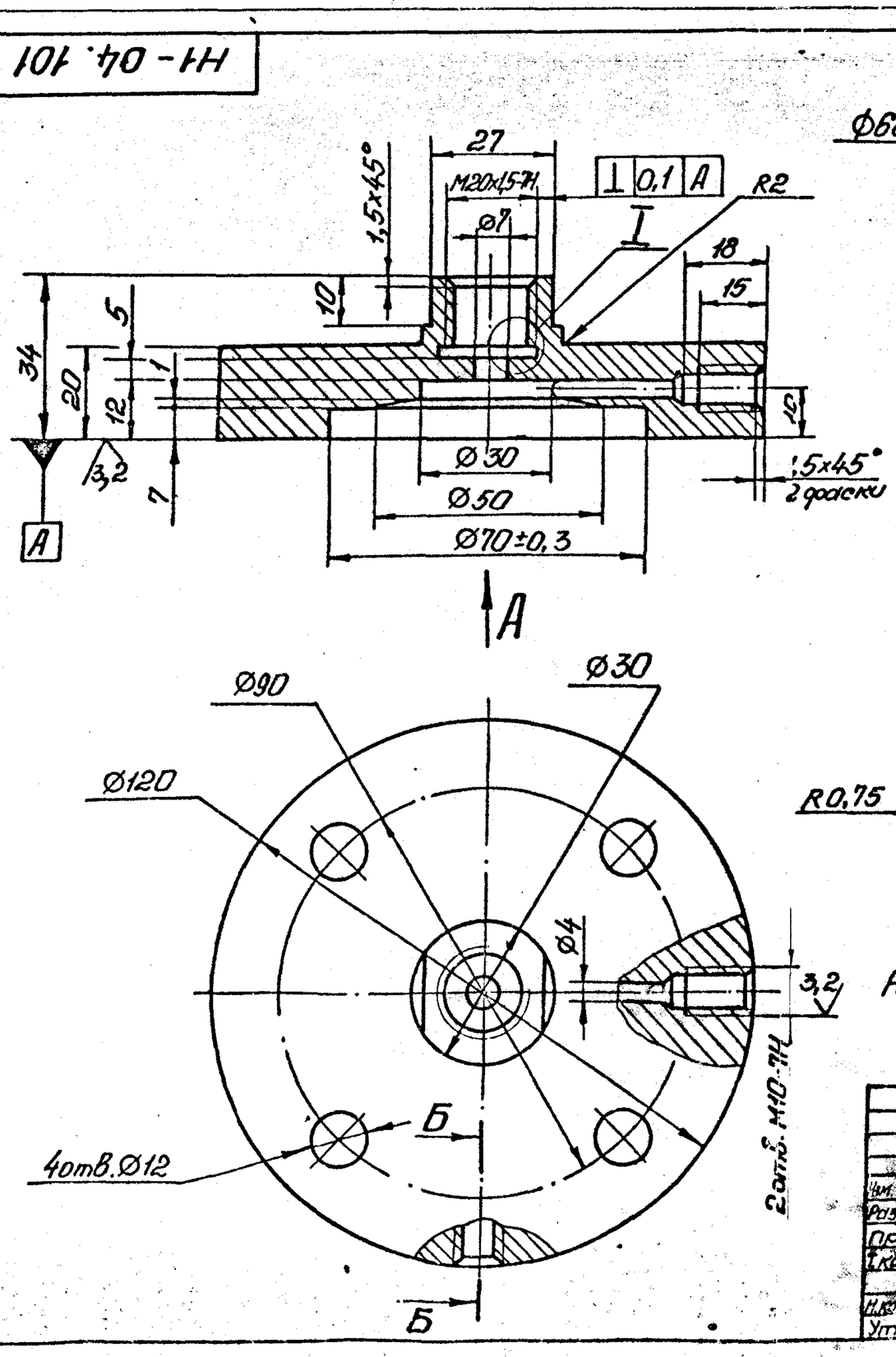

Вид А

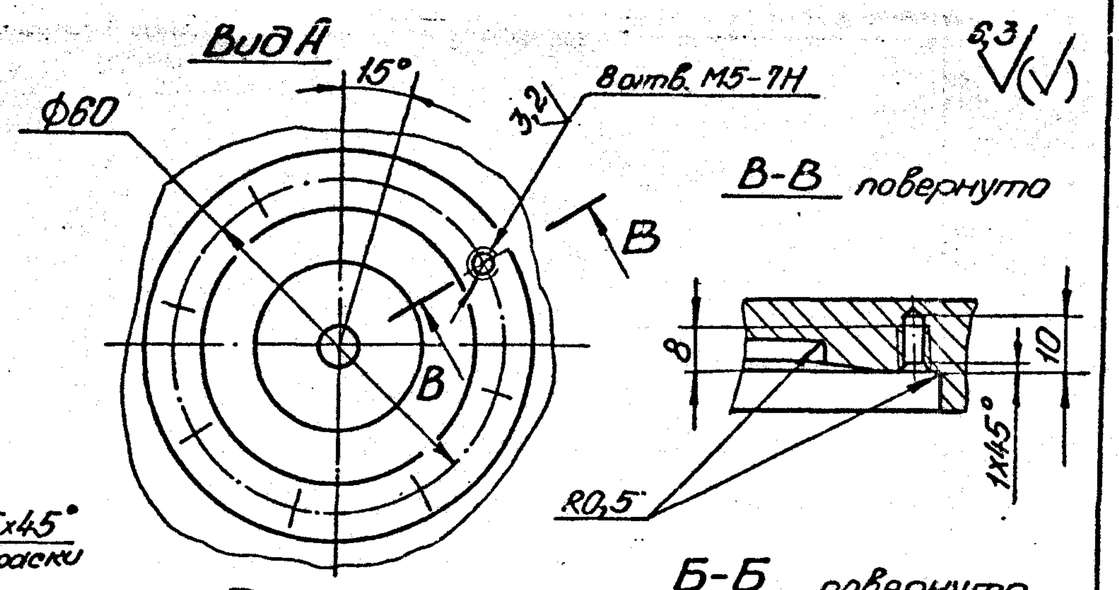

I
М2:1

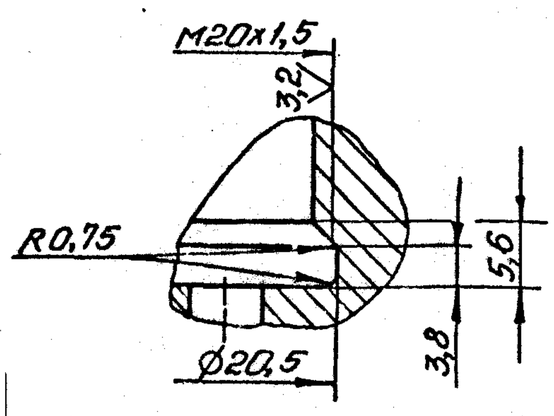

Неуказанные предельные отклонения размеров: $H14$; $h14$; $\pm\frac{IT}{2}$.

Изм.	Лист	№ докум.	Подп.	Дата	Н1-04.101		-6.-
Разраб.		Анопко			Корпус	Лит.	Масса 1,5 / Масштаб 1:1
Пров.		Брацлавский				Лист	Листов 1
Т.контр.		Брацлавский				Госстрой СССР Союзводоканалпроект Харьковский Водоканалпроект	
Н.контр.		Ткачинский			Ст.3 ГОСТ 380-71		
Утв.							

Формат А3

Инв. № подл. | Подп. и дата | Взам. инв. № | Инв. № дубл. | Подп. и дата

Т-3019

Т-3019 (3)

Альбом 7

Типовой проект 902-1-142.88

Н1-04.002

12,5 (√)

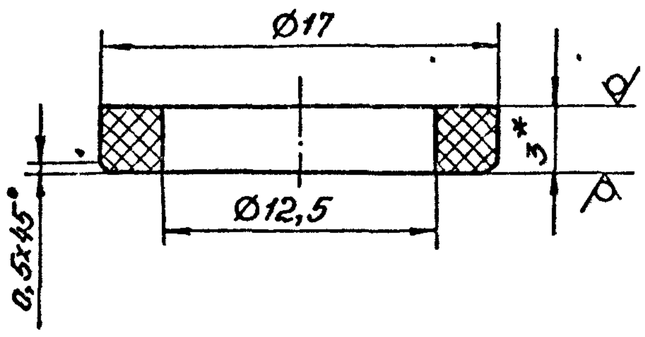

1. H14, h14, $\pm\frac{t2}{2}$.
2. * Размер для справок.

Изм.	Лист	№ докум.	Подп.	Дата	Н1-04.002			
Разраб.		Анопко			Прокладка	Лит.	Масса	Масштаб
Пров.		Брацловский					0,001	4:1
Т.контр.		Брацловский				Лист	Листов 1	
Н.контр.		Толчинский			Паронит ПОН-3 ГОСТ 481-80	Госстрой СССР Союзводоканалниипроект Харьковский Водоканалпроект		
Утв.								

Формат А4

Инв. № подл. | Подп. и дата | Взам. инв. № | Инв. № дубл. | Подп. и дата

Н1-04.003

12,5 (√)

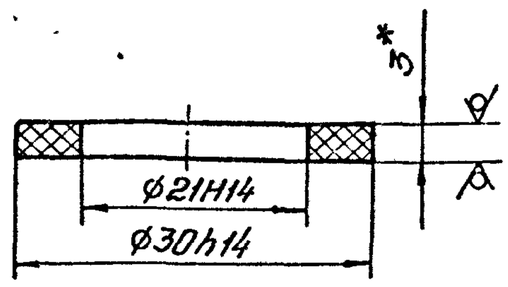

* Размер для справок.

Изм.	Лист	№ докум.	Подп.	Дата	Н1-04.003			
Разраб.		Анопко			Прокладка	Лит.	Масса	Масштаб
Пров.		Брацловский					0,001	2:1
Т.контр.		Брацловский				Лист	Листов 1	
Н.контр.		Толчинский			Паронит ПОН-3 ГОСТ 481-80	Госстрой СССР Союзводоканалниипроект Харьковский Водоканалпроект		
Утв.								

Формат А4

Инв. № подл. | Подп. и дата | Взам. инв. № | Инв. № дубл. | Подп. и дата

Н1-04.004

6,3 (√)

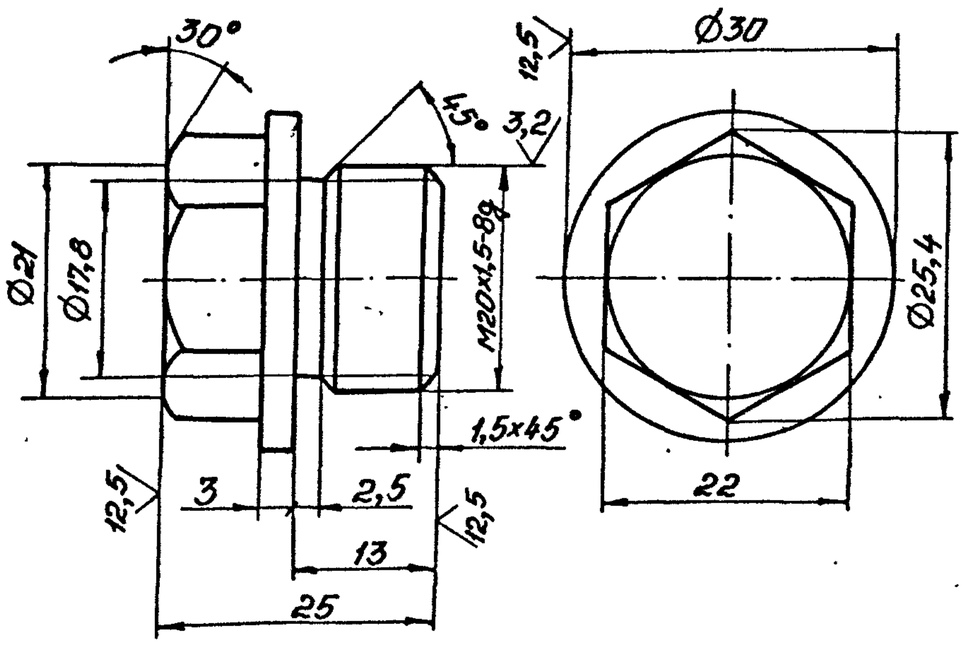

Неуказанные предельные отклонения размеров h14, $\pm\frac{t2}{2}$.

Изм.	Лист	№ докум.	Подп.	Дата	Н1-04.004			
Разраб.		Анопко			Пробка	Лит.	Масса	Масштаб
Пров.		Брацловский					0,07	2:1
Т.контр.		Брацловский				Лист	Листов 1	
Н.контр.		Толчинский			Ст 3 ГОСТ 380-71	Госстрой СССР Союзводоканалниипроект Харьковский Водоканалпроект		
Утв.								

Формат А4

Инв. № подл. Т-3019 | Подп. и дата | Взам. инв. № | Инв. № дубл. | Подп. и дата

Н1-04.102

12,5 (√)

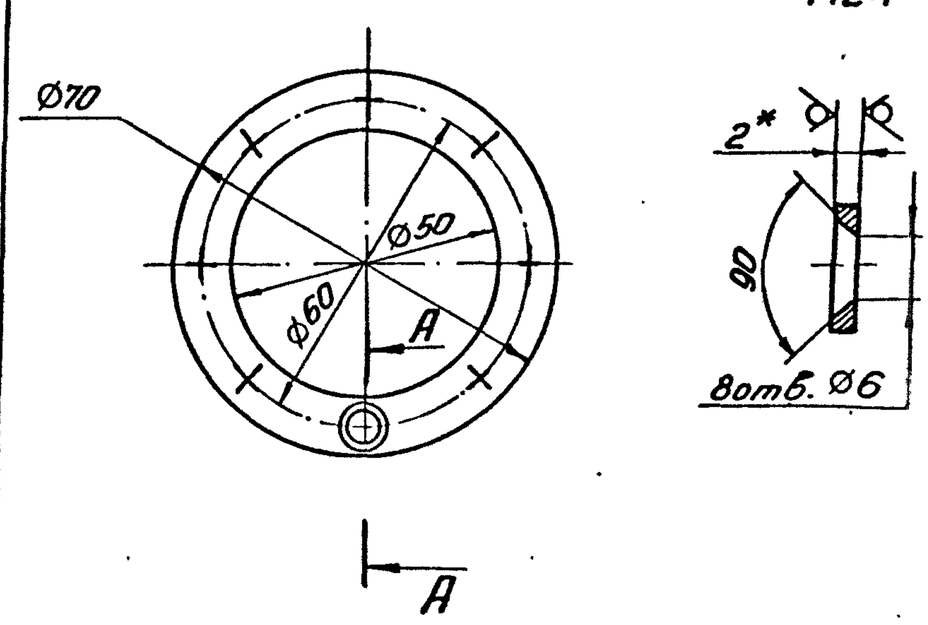

1. H14, h14, $\pm\frac{t2}{2}$.
2. * Размер для справок.

Изм.	Лист	№ докум.	Подп.	Дата	Н1-04.102			-7-
Разраб.		Анопко			Кольцо	Лит.	Масса	Масштаб
Пров.		Брацловский					0,03	1:1
Т.контр.		Брацловский				Лист	Листов 1	
Н.контр.		Толчинский			Лист 2 ГОСТ 19903-74 / Ст 3 ГОСТ 16523-70	Госстрой СССР Союзводоканалниипроект Харьковский Водоканалпроект		
Утв.								

Формат А4

Копировал: Гордовская

Т-3019 (7)

Альбом 7

Типовой проект 902-1-142.88

Н1-04.103

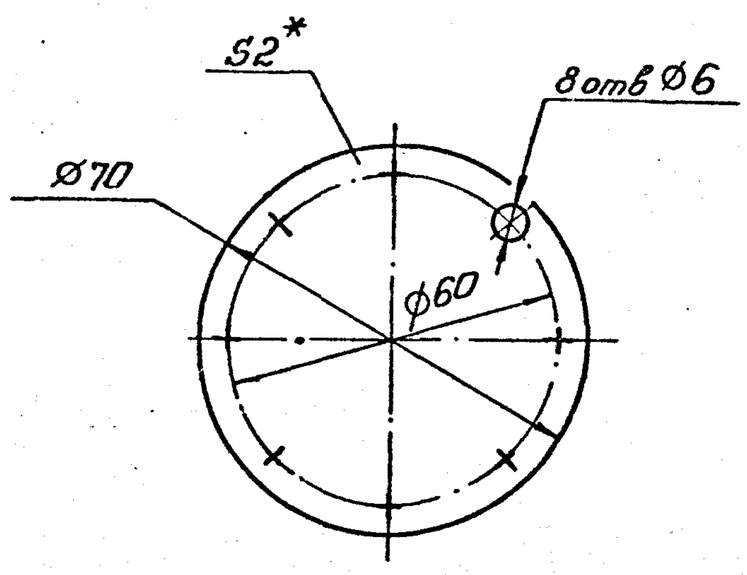

1. H14, h14, $\pm \frac{t_2}{2}$.
2. *Размер для справок.

Изм.	Лист	№ докум.	Подп.	Дата	Н1-04.103		
Разраб.		Анолко			Мембрана	Лит.	Масса 0,01 / Масштаб 1:1
Пров.		Брацлавский				Лист	Листов 1
Т.контр.		Брацлавский				Госстрой СССР Союзводоканалниипроект Харьковский Водоканалпроект	
Н.контр.		Талчинский			Пластина I, лист, ПМБ-М-2-4.8 ГОСТ 7338-77		
Утв.							

Формат А4

Инв.№ подл. | Подп. и дата | Взам.инв.№ | Инв.№ дубл. | Подп. и дата

Н1-04.201

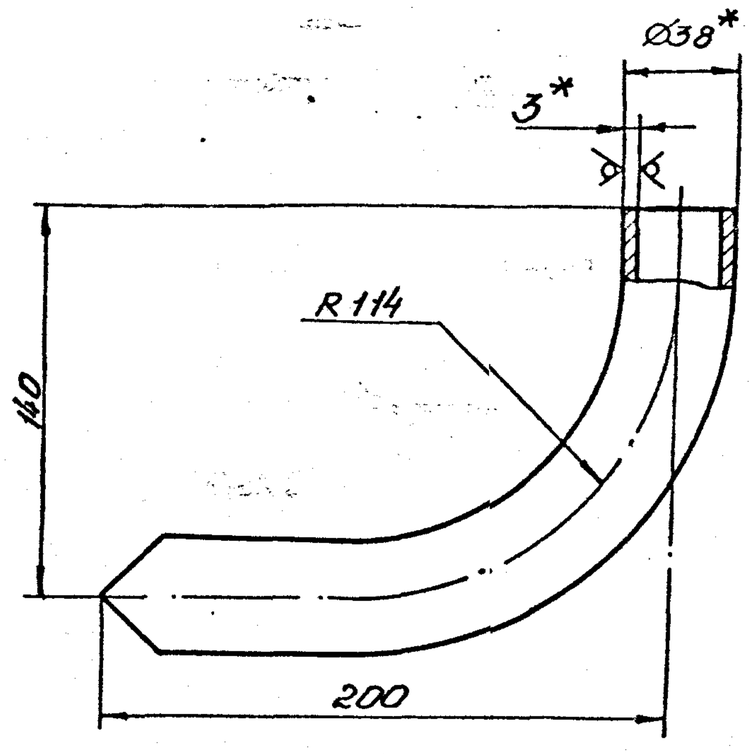

1. $\pm \frac{t_2}{2}$.
2. *Размеры для справок.
3. Развернутая длина 291 мм.

Изм.	Лист	№ докум.	Подп.	Дата	Н1-04.201		
Разраб.		Анолко			Труба	Лит.	Масса 0,7 / Масштаб 1:2
Пров.		Брацлавский				Лист	Листов 1
Т.контр.		Брацлавский				Госстрой СССР Союзводоканалниипроект Харьковский Водоканалпроект	
Н.контр.		Талчинский			Труба $\frac{38\times3\ ГОСТ\ 10704-76}{Ст\ 3\ ГОСТ\ 10705-80}$		
Утв.							

Формат А4

Инв.№ подл. | Подп. и дата | Взам.инв.№ | Инв.№ дубл. | Подп. и дата

Н1-06.000СБ

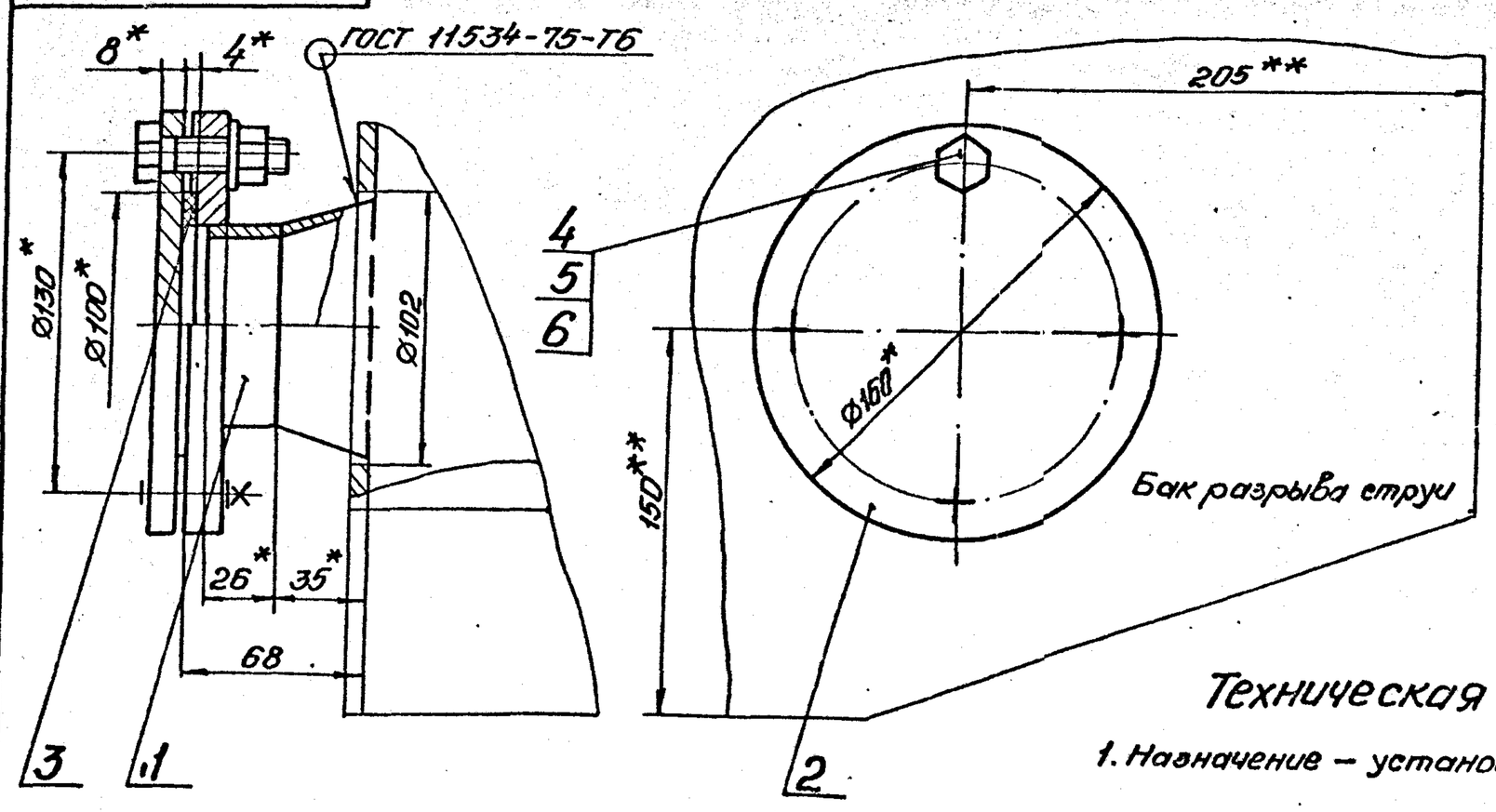

Техническая характеристика.

1. Назначение – установка датчика уровня ДПЭ.

Технические требования.

1. Бак разрыва струи см. серия 7.902-4.
2. **Патрубок поз. 1 вварить взамен штуцера М27х1,5.
3. H14, $\pm t_2/2$.
4. *Размеры для справок.

Изм.	Лист	№ докум.	Подп.	Дата	Н1-06.000СБ -2-		
Разраб.		Брацлавский			Установка патрубка Сборочный чертеж	Лит.	Масса 3,3 / Масштаб 1:2
Пров.		Ясинов				Лист	Листов 1
Т.контр.		Брацлавский				Госстрой СССР Союзводоканалниипроект Харьковский Водоканалпроект	
Н.контр.		Талчинский					
Утв.							

Формат А3

Инв.№ подл. | Подп. и дата | Взам.инв.№ | Инв.№ дубл. | Подп. и дата

Т-3019

Копировал: Годовская

Т-3049 (7)

Альбом 7

Типовой проект 902-1-142.88

Формат	Зона	Поз.	Обозначение	Наименование	Кол.	Примечание
				Документация		
А4			Н1-06.100СБ	Сборочный чертеж		
				Сборочные единицы		
А4		1	Н1-06.110	Патрубок	1	
				Стандартные изделия		
		2		Фланец 3-65-2,5-8 Ст3сп2 ГОСТ 12820-80	1	

Н1-06.100

Изм.	Лист	№ докум.	Подп.	Дата
Разраб.		Анопко		
Пров.		Брацлавский		
Рук. гр.		Брацлавский		
Н. контр.		Толчинский		
Утв.				

Патрубок

Лит. | Лист | Листов 1

Госстрой СССР Союзводоканалниипроект Харьковский Водоканалпроект

Формат А4

Формат	Зона	Поз.	Обозначение	Наименование	Кол.	Примечание
				Документация		
А3			Н1-06.000СБ	Сборочный чертеж		
				Сборочные единицы		
А4		1	Н1-06.100	Патрубок		
				Детали		
А4		2	Н1-06.001	Заглушка	1	
А4		3	Н1-06.002	Прокладка	1	
				Стандартные изделия		
		4		Болт М12х50.56 ГОСТ 7798-70	4	
		5		Гайка М12.5 ГОСТ 5915-70	4	
		6		Шайба 12 ГОСТ 11371-78	4	

Н1-06.000

Изм.	Лист	№ докум.	Подп.	Дата
Разраб.		Анопко		
Пров.		Брацлавский		
Рук. гр.		Брацлавский		
Н. контр.		Толчинский		
Утв.		Чмелев		

Установка патрубка

Лит. | Лист | Листов 1

Госстрой СССР Союзводоканалниипроект Харьковский Водоканалпроект

Формат А4

Формат	Зона	Поз.	Обозначение	Наименование	Кол.	Примечание
				Документация		
А4			Н1-06.110СБ	Сборочный чертеж		
				Детали		
А4		1	Н1-06.111	Конус	1	
Б4		2	Н1-06.112	Труба Труба 76х3,5 ГОСТ 10704-76 / Ст.3 ГОСТ 10705-80 L = 26 h14	1	0,16кг

Н1-06.110

Изм.	Лист	№ докум.	Подп.	Дата
Разраб.		Анопко		
Пров.		Брацлавский		
Рук. гр.		Брацлавский		
Н. контр.		Толчинский		
Утв.				

Патрубок

Лит. | Лист | Листов 1

Госстрой СССР Союзводоканалниипроект Харьковский Водоканалпроект

Формат А4

Т-3019

ГОСТ 90-1Н

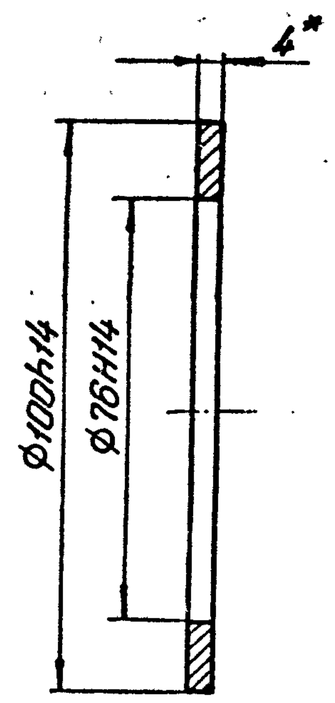

* Размер для справок.

Н1-06.002

Изм.	Лист	№ докум.	Подп.	Дата
Разраб.		Анопко		
Пров.		Брацлавский		
Т. контр.		Брацлавский		
Н. контр.		Толчинский		
Утв.				

Прокладка

Лит. | Масса 0,02 | Масштаб 1:1

Лист | Листов 1

Пластина I, лист ТМКЦ-С-4 ГОСТ 7338-77

Госстрой СССР Союзводоканалниипроект Харьковский Водоканалпроект

Копировал: Годзвонов

Формат А4

Т-3019 (2)

Альбом 17

Типовой проект 902-1-142.88

Н1-06.111

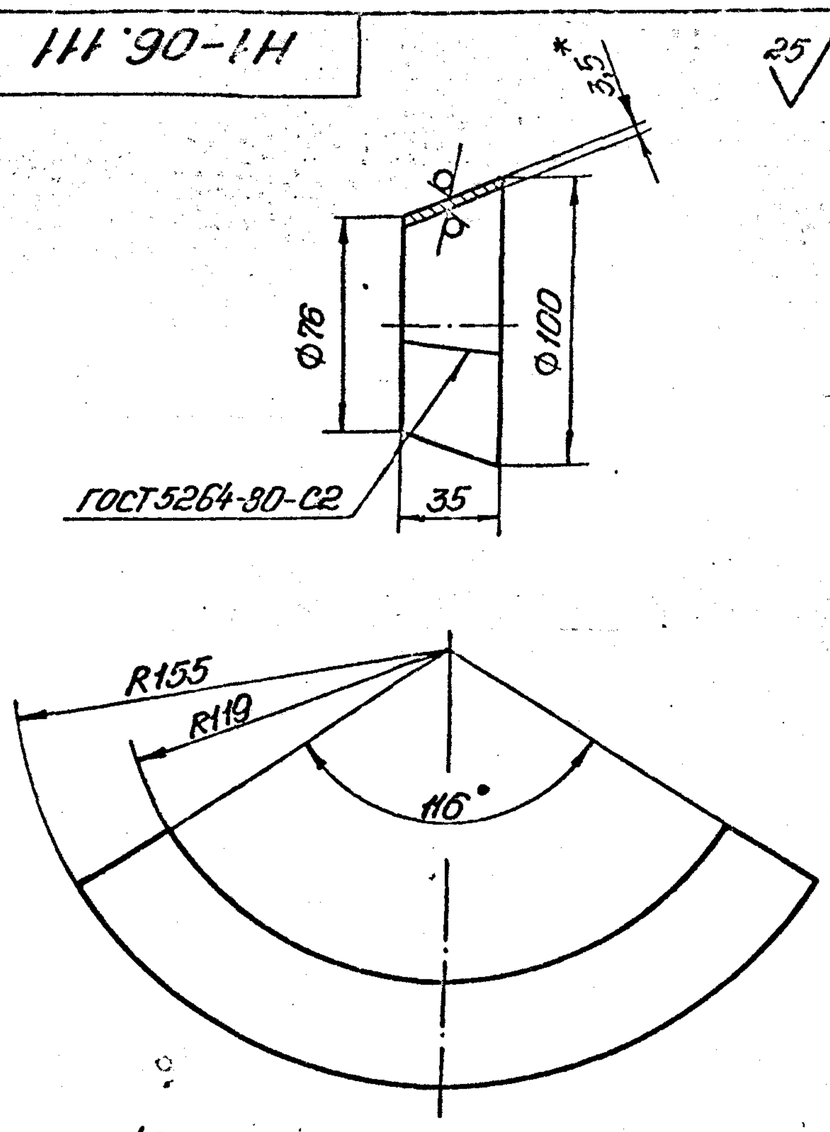

1. $h14, \pm\frac{t2}{2}$.
2. *Размер для справок.

Изм.	Лист	№ докум.	Подп.	Дата	Н1-06.111
Разраб.		Анопко			Конус
Пров.		Брацлавский			Лит. / Масса 0,28 / Масштаб 1:2
Т.контр.		Брацлавский			Лист / Листов 1
Н.контр.		Толчинский			Лист 3,5 ГОСТ 19903-74 / Ст 3 ГОСТ 16523-70
Утв.					Госстрой СССР Союзводоканалпроект Харьковский Водоканалпроект

Формат А4

Н1-06.100

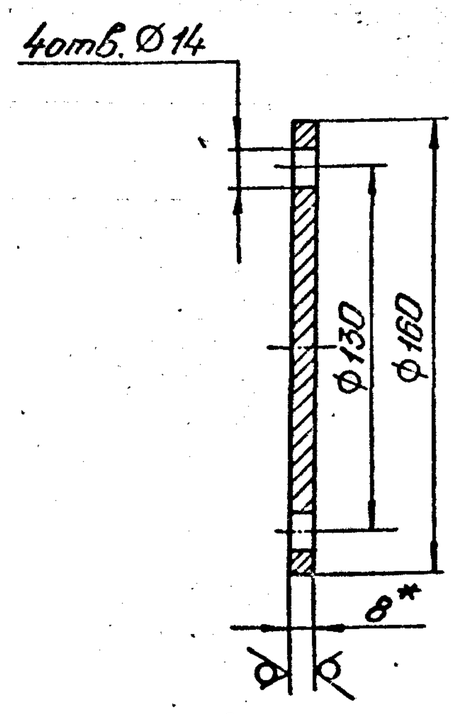

1. $H14, h14, \pm\frac{t2}{2}$.
2. *Размер для справок.

Изм.	Лист	№ докум.	Подп.	Дата	Н1-06.001
Разраб.		Анопко			Заглушка
Пров.		Брацлавский			Лит. / Масса 1,26 / Масштаб 1:2
Т.контр.		Брацлавский			Лист / Листов 1
Н.контр.		Толчинский			Лист 8 ГОСТ 19903-74 / Ст 3 ГОСТ 14637-79
Утв.					Госстрой СССР Союзводоканалпроект Харьковский Водоканалпроект

Формат А4

Н1-06.100 СБ

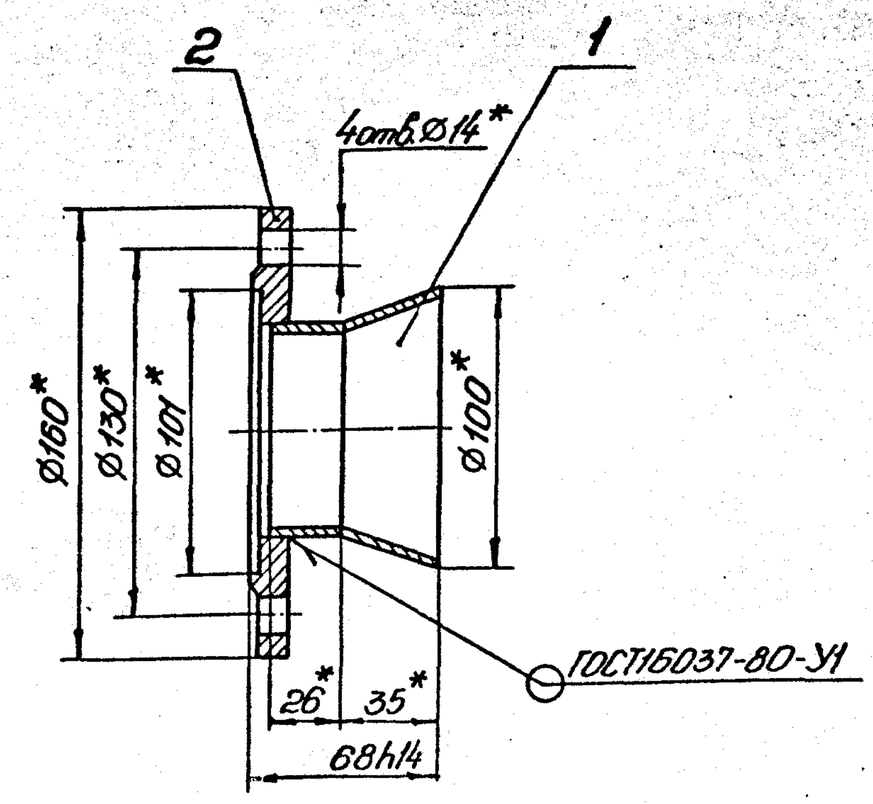

*. Размеры для справок.

Изм.	Лист	№ докум.	Подп.	Дата	Н1-06.100 СБ
Разраб.		Анопко			Патрубок
Пров.		Брацлавский			Сборочный чертеж
Т.контр.		Брацлавский			Лит. / Масса 1,86 / Масштаб 1:2
Н.контр.		Толчинский			Лист / Листов 1
Утв.					Госстрой СССР Союзводоканалпроект Харьковский Водоканалпроект

Т-3019

Формат А4

Н1-06.110 СБ

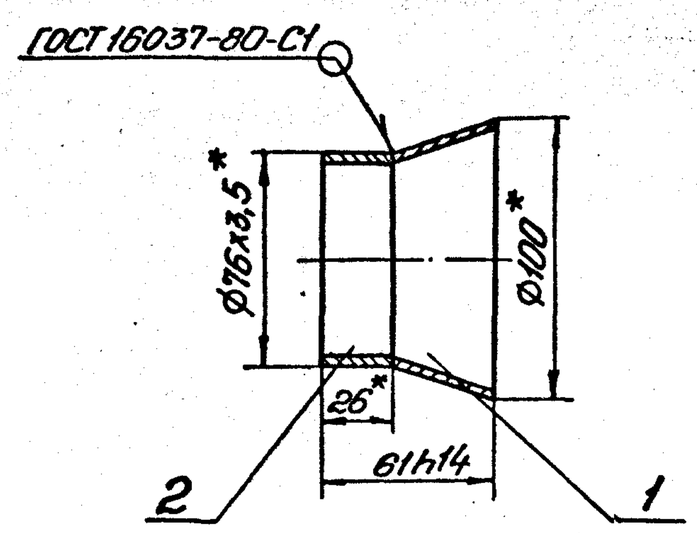

*. Размеры для справок.

Изм.	Лист	№ докум.	Подп.	Дата	Н1-06.110 СБ
Разраб.		Анопко			Патрубок
Пров.		Брацлавский			Сборочный чертеж
Т.контр.		Брацлавский			Лит. / Масса 0,45 / Масштаб 1:2
Н.контр.		Толчинский			Лист / Листов 1
Утв.					Госстрой СССР Союзводоканалпроект Харьковский Водоканалпроект

Копировал: Гребенюк

Формат А4

Т-3019 (7)

Альбом 7

Типовой проект 9021-142.88

Формат	Зона	Поз.	Обозначение	Наименование	Кол.	Примечание
				Документация		
А3			Н1-08.000СБ	Сборочный чертеж		
				Сборочные единицы		
А4		1	Н1-04.100	Разделитель мембранный	1	
А4		2	Н1-08.100	Патрубок	1	
				Детали		
А4		3	Н1-04.001	Прокладка	1	
А4		4	Н1-04.002	Прокладка	1	
А4		5	Н1-04.003	Прокладка	1	
А4		6	Н1-04.004	Пробка	1	
				Стандартные изделия		
		7		Шпилька М10-6g×50.58 ГОСТ 22042-76	4	
		8		Гайка М10.5 ГОСТ 5915-70	4	
		9		Шайба 10.65Г ГОСТ 6402-70	4	

Изм.	Лист	№ докум.	Подп.	Дата	Н1-08.000		
Разраб.		Анопко			Устройство отборное разрежения	Лит.	Лист / Листов 1
Пров.		Брацлавский				Госстрой СССР Союзводоканалпроект Харьковский Водоканалпроект	
Рук. гр.		Брацлавский					
Н. контр.		Толчинский					
Утв.		Чмелев					

Инв. № подл. | Подп. и дата | Взам. инв. № | Инв. № дубл. | Подп. и дата

Формат А4

Н1-04.202

12,5 (√)

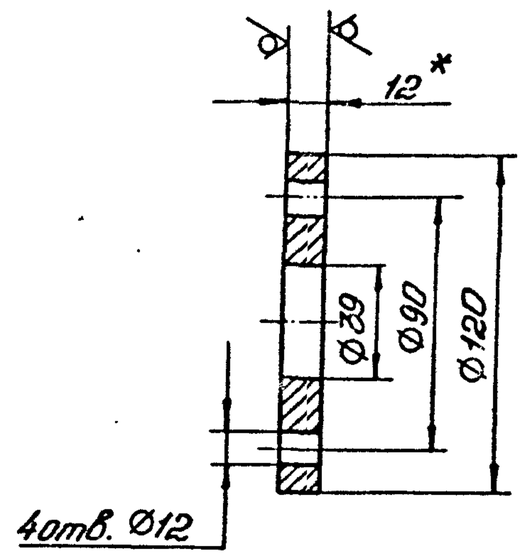

1. H14, h14, $\pm\frac{t_2}{2}$.
2. *Размер для справок.

Изм.	Лист	№ докум.	Подп.	Дата	Н1-04.202		
Разраб.		Анопко			Фланец	Лит.	Масса 0,8 / Масштаб 1:2
Пров.		Брацлавский				Лист / Листов 1	
Т.контр.		Брацлавский				Госстрой СССР Союзводоканалпроект Харьковский Водоканалпроект	
Н.контр.		Толчинский			Лист 12 ГОСТ 19903-74 Ст.3 ГОСТ 14637-79		
Утв.							

Формат А4

Н1-08.000СБ

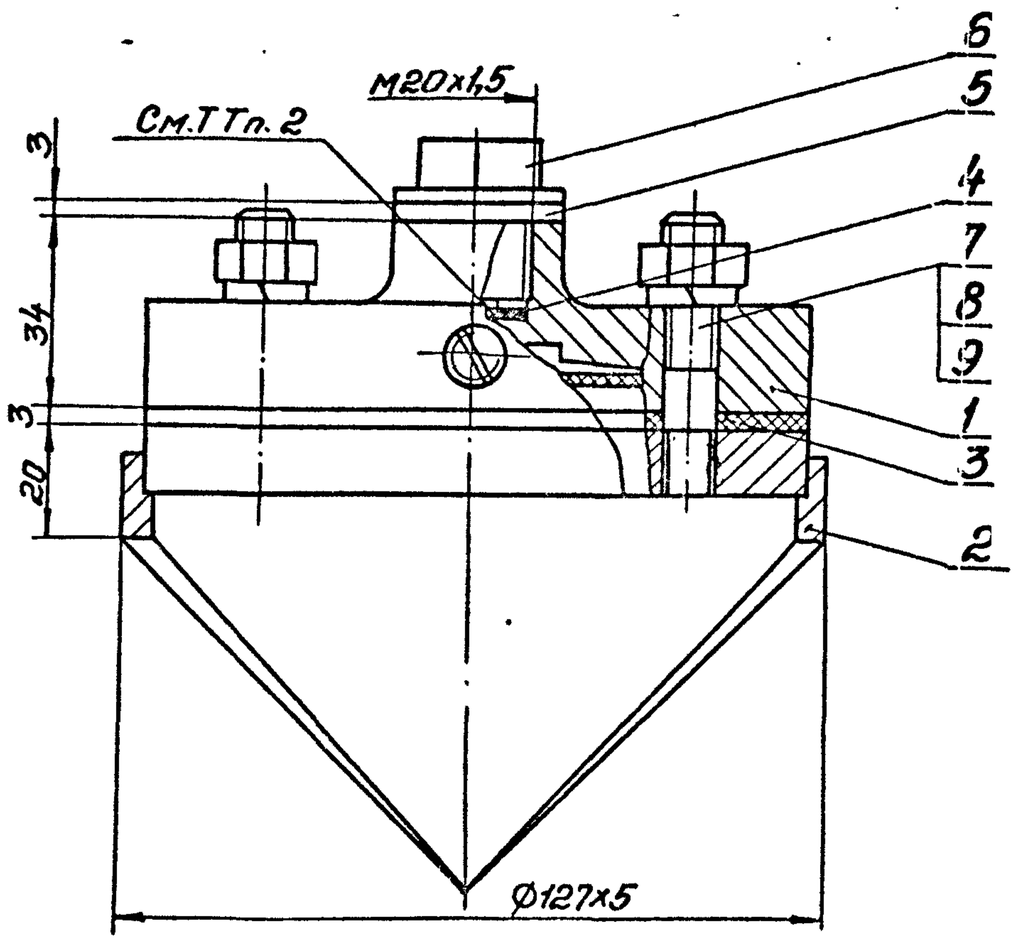

Техническая характеристика.

1. Назначение – установка манометра на всасывающем трубопроводе.
2. Среда – сточные воды
3. Давление – МПа, 0,6.
4. Температура воды – °С, +10...+30
5. Рабочий агент – масло: индустриальное приборное МПВ гидравлическое

Технические требования.

1. Взамен пробки поз.6 установить импульсную трубку (см. альбом 6).
2. Внутреннюю полость разделителя (поз.1), импульсную трубку и манометр (см.альбом 6) заполнить маслом. Наличие воздушных пузырьков не допускается.
3. Размеры для справок.

Изм.	Лист	№ докум.	Подп.	Дата	Н1-08.000СБ -11-		
Разраб.		Брацлавский			Устройство отборное разрежения. Сборочный чертеж	Лит.	Масса 3,3 / Масштаб 1:1
Пров.		Осипов				Лист / Листов 1	
Т.контр.		Брацлавский				Госстрой СССР Союзводоканалпроект Харьковский Водоканалпроект	
Н.контр.		Толчинский					
Утв.		Чмелев					

Копировал: Гольева

Формат А3

Инв. № подл. | Подп. и дата | Взам. инв. № | Инв. № дубл. | Подп. и дата

Т-3019

Т-3019 (7)

Альбом 7

Типовой проект 902-1-142.88

Н1-08.100СБ

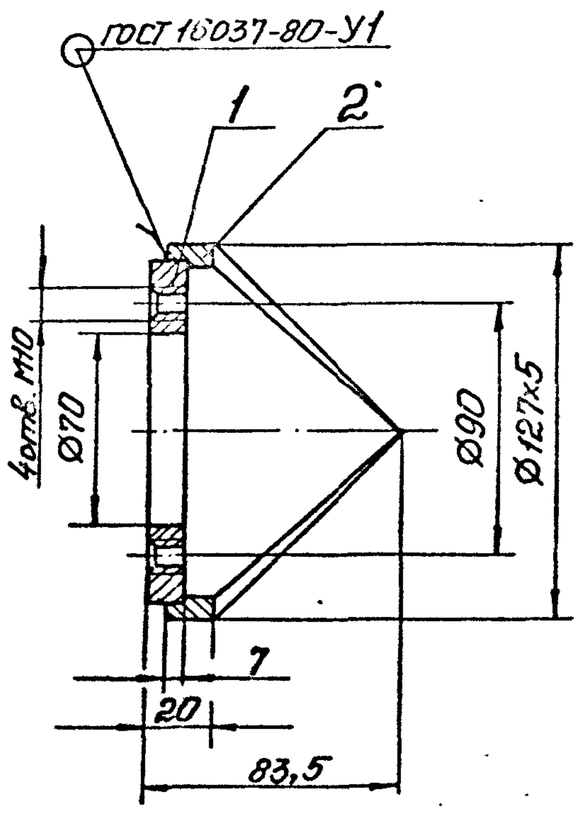

Размеры для справок.

Изм.	Лист	№ докум.	Подп.	Дата	Н1-08.100СБ		
Разраб.		Анопко			Патрубок сборочный чертеж	Лит.	Масса 1,4	Масштаб 1:2
Пров.		Брацловский				Лист	Листов 1
Т.контр.		Брацловский				Госстрой СССР Союзводоканалниипроект Харьковский Водоканалпроект	
Н.контр.		Толчинский					
Утв.							

Т-3019

Формат А4

Н1-08.101

12,5 (√)

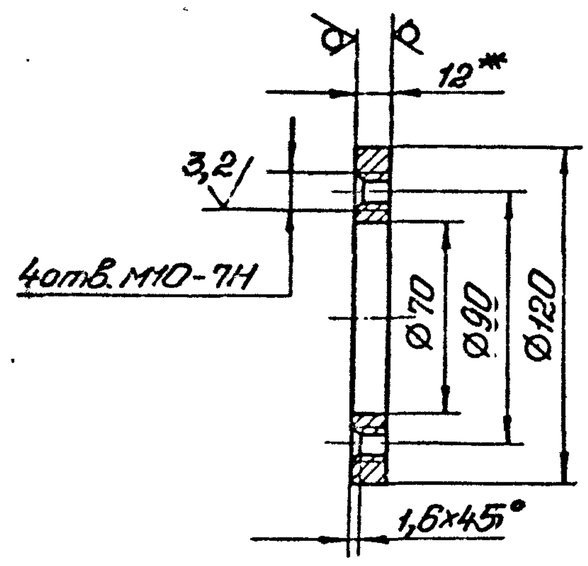

1. Неуказанные предельные отклонения размеров H14, h14, $\pm\frac{t_2}{2}$.
2. * Размер для справок.

Изм.	Лист	№ докум.	Подп.	Дата	Н1-08.101		
Разраб.		Анопко			Фланец	Лит.	Масса 0,7	Масштаб 1:2
Пров.		Брацловский				Лист	Листов 1
Т.контр.		Брацловский			Лист 12 ГОСТ 19903-74 Ст3 ГОСТ 14637-79	Госстрой СССР Союзводоканалниипроект Харьковский Водоканалпроект	
Н.контр.		Толчинский					
Утв.							

Формат А4

Н1-08.102

12,5 (√)

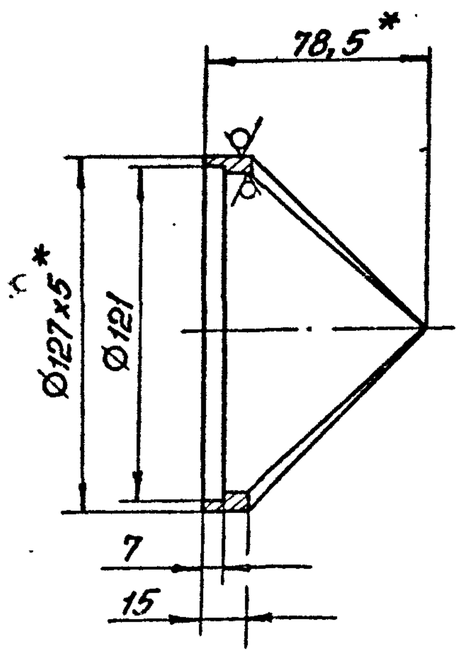

1. H14, h14, $\pm\frac{t_2}{2}$.
2. * Размеры для справок.

Изм.	Лист	№ докум.	Подп.	Дата	Н1-08.102		
Разраб.		Анопко			Корпус	Лит.	Масса 0,7	Масштаб 1:2
Пров.		Брацловский				Лист	Листов 1
Т.контр.		Брацловский			Труба 127х5 ГОСТ 8732-78 В10 ГОСТ 8731-74	Госстрой СССР Союзводоканалниипроект Харьковский Водоканалпроект	
Н.контр.		Толчинский					
Утв.							

Т-3019

Формат А4

Формат	Зона	Поз.	Обозначение	Наименование	Кол.	Примечание
				Документация		
А4			Н1-08.100СБ	Сборочный чертеж		
				Детали		
А4		1	Н1-08.101	Фланец	1	
А4		2	Н1-08.102	Корпус	1	

Изм.	Лист	№ докум.	Подп.	Дата	Н1-08.100		
Разраб.		Анопко			Патрубок	Лит.	Лист	Листов 1
Провер.		Брацловский				Госстрой СССР Союзводоканалниипроект Харьковский Водоканалпроект	
Рук.гр.		Брацловский					
Н.контр.		Толчинский					
Утв.							

Копировал: Гезовская

Формат А4

Т-3019 (7)

Альбом 7

Типовой проект 902-1-142.88

Формат	Зона	Поз.	Обозначение	Наименование	Кол.	Примечание
				Документация		
А2			Н2-01.100СБ	Сборочный чертеж		
				Детали		
А4		1	Н2-01.101	Ребро	2	
А4		2	Н2-01.102	Пластина	1	
А4		3	Н2-01.103	Ребро	2	
А4		4	Н2-01.104	Обод	1	
А4		5	Н2-01.105	Ребро	2	
А4		6	Н2-01.106	Пластина	1	
А4		7	Н2-01.107	Ребро	2	
А4		8	Н2-01.108	Лоток	1	
А4		9	Н2-01.109	Ребро	1	
Б4		10	Н2-01.111	Стойка		
				Швеллер $\frac{160\times50\times4\ ГОСТ8278-83}{Ст.3\ ГОСТ11474-76}$		
				L=890 h14	2	6,8 кг
Б4		11	Н2-01.112	Лист		
				Лист $\frac{6\ ГОСТ19903-74}{Ст3\ ГОСТ14637-79}$		
				400 h14 x 400 h14	1	7,5 кг
Б4		12	Н2-01.113	Полоса		
				Лист $\frac{3\ ГОСТ19903-74}{Ст.3\ ГОСТ16523-70}$		
				266 h14 x 30 h14	1	0,2 кг

Подп. и дата | Инв. № дубл. | Взам. инв. № | Подп. и дата | Инв. № подл.

Изм.	Лист	№ докум.	Подп.	Дата	Н2-01.100			
Разраб.		Анопко			Корыто левое	Лит.	Лист 1	Листов 2
Пров.		Брацлавский				Госстрой СССР Союзводоканалниипроект Харьковский Водоканалпроект		
Рук. гр.		Брацлавский						
Н.контр.		Толчинский						
Утв.								

Формат А4

Формат	Зона	Поз.	Обозначение	Наименование	Кол.	Примечание
				Документация		
*)			Н2-01.000СБ	Сборочный чертеж		*) А2, А3
				Сборочные единицы		
А4		1	Н2-01.100	Корыто левое	1	
А4		2	Н2-01.200	Корыто правое	1	
А4		3	Н2-01.300	Укрытие	1	
А4		4	Н2-01.400	Склиз	2	
				Детали		
А4		6	Н2-01.001	Ось	2	
А4		7	Н2-01.002	Прокладка	1	
				Стандартные изделия		
		9		Болт М12 x 30.58.09		
				ГОСТ 7798-70	4	
		10		Гайка М12.5.09		
				ГОСТ 5915-70	4	
		11		Шайба 10.09		
				ГОСТ 11371-78	4	
		12		Шайба 12.09		
				ГОСТ 11371-78	4	
		13		Шплинт 2,5x14,09		
				ГОСТ 397-79	4	

Подп. и дата | Инв. № дубл. | Взам. инв. № | Подп. и дата | Инв. № подл.

Изм.	Лист	№ докум.	Подп.	Дата	Н2-01.000			
Разраб.		Брацлавский			Лоток загрузочный	Лит.	Лист	Листов 1
Пров.		Ясинюв				Госстрой СССР Союзводоканалниипроект Харьковский Водоканалпроект		
Н.контр.		Толчинский						
Утв.								

Формат А4

Формат	Зона	Поз.	Обозначение	Наименование	Кол.	Примечание
				Документация		
А2			Н2-01.200СБ	Сборочный чертеж		
				Детали		
А4		1	Н2-01.101	Ребро	2	
А4		2	Н2-01.102	Пластина	1	
А4		3	Н2-01.103	Ребро	2	
А4		4	Н2-01.104	Обод	1	
А4		5	Н2-01.105	Ребро	2	
А4		6	Н2-01.106	Пластина	1	
А4		7	Н2-01.107	Ребро	2	
А4		8	Н2-01.201	Лоток	1	
А4		9	Н2-01.202	Ребро	1	
Б4		10	Н2-01.203	Стойка		
				Швеллер $\frac{160\times50\times4\ ГОСТ8278-83}{Ст.3\ ГОСТ11474-76}$		
				L=890 h14	2	6,8 кг
Б4		11	Н2-01.204	Лист		
				Лист $\frac{6\ ГОСТ19903-74}{Ст.3\ ГОСТ14637-79}$		
				400 h14 x 400 h14	1	7,5 кг
Б4		12	Н2-01.205	Полоса		
				Лист $\frac{3\ ГОСТ19903-74}{Ст3\ ГОСТ16523-70}$		
				266 h14 x 30 h14	1	0,2 кг

Подп. и дата | Инв. № дубл. | Взам. инв. № | Подп. и дата | Инв. № подл. | Т-3019

Изм.	Лист	№ докум.	Подп.	Дата	Н2-01.200			
Разраб.		Анопко			Корыто правое	Лит.	Лист 1	Листов 2
Пров.		Брацлавский				Госстрой СССР Союзводоканалниипроект Харьковский Водоканалпроект		
Рук. гр.		Брацлавский						
Н.контр.		Толчинский						
Утв.								

Формат А4

Формат	Зона	Поз.	Обозначение	Наименование	Кол.	Примечание
Б4		13	Н2-01.206	Полоса		
				Лист $\frac{3\ ГОСТ19903-74}{Ст3\ ГОСТ16523-70}$		
				745 h14 x 30 h14	1	0,5 кг
Б4		14	Н2-01.207	Упор		
				Труба 10x2 ГОСТ3262-75		
				L=1650 h14	1	0,5 кг

Подп. и дата | Инв. № дубл. | Взам. инв. № | Подп. и дата | Инв. № подл.

Изм.	Лист	№ докум.	Подп.	Дата	Н2-01.200	Лист 2

-13-

Копир. Годовская

Формат А4

Т-3019 (4)

Альбом 7

Типовой проект 902-1-142.88

Формат	Зона	Поз.	Обозначение	Наименование	Кол.	Примечание
				Документация		
А4			Н2-01.400СБ	Сборочный чертеж		
				Детали		
А4		1	Н2-01.401	Лоток	1	
А4		2	Н2-01.402	Ребро	2	

Подп. и дата | Инв. № дубл. | Взам. инв. № | Подп. и дата | Инв. № подл.

Изм.	Лист	№ докум.	Подп.	Дата
Разраб.		Анопко		
Пров.		Брацлавский		
Рук. гр.		Брацлавский		
Н. контр.		Толчинский		
Утв.				

Н2-01.400

Склиз

Лит. | Лист | Листов 1

Госстрой СССР Союзводоканалниипроект Харьковский Водоканалпроект

Формат А4

Формат	Зона	Поз.	Обозначение	Наименование	Кол.	Примечание
13		Б4	Н2-01.114	Полоса		
				Лист 3 ГОСТ 19903-74 Ст.3 ГОСТ 16523-70		
				796 h14 x 30 h14	1	0,56 кг
14		Б4	Н2-01.115	Упор		
				Труба 110x2 ГОСТ 3262-75		
				L = 650 h14	1	0,5 кг

Подп. и дата | Инв. № дубл. | Взам. инв. № | Подп. и дата | Инв. № подл.

Изм.	Лист	№ докум.	Подп.	Дата

Н2-01.100

Лист 2

Формат А4

Формат	Зона	Поз.	Обозначение	Наименование	Кол.	Примечание
				Документация		
А3			Н2-01.300СБ	Сборочный чертеж		
				Детали		
А4		1	Н2-01.301	Кожух	1	
А4		2	Н2-01.302	Фланец	1	
А4		3	Н2-01.303	Пластина	2	
А4		4	Н2-01.304	Фланец	1	
А4		5	Н1-01.305	Труба	1	
Б4		6	Н1-01.306	Труба		
				Труба 38x2 ГОСТ 10704-76 Ст.3 ГОСТ 10705-80		
				L = 100 h14	1	0,2 кг

Подп. и дата | Инв. № дубл. | Взам. инв. № | Подп. и дата | Инв. № подл. Т-3019

Изм.	Лист	№ докум.	Подп.	Дата
Разраб.		Анопко		
Пров.		Брацлавский		
Рук. гр.		Брацлавский		
Н. контр.		Толчинский		
Утв.				

Н2-01.300

Укрытие

Лит. | Лист | Листов 1

Госстрой СССР Союзводоканалниипроект Харьковский Водоканалпроект

Формат А4

Н2-01.303

(√)

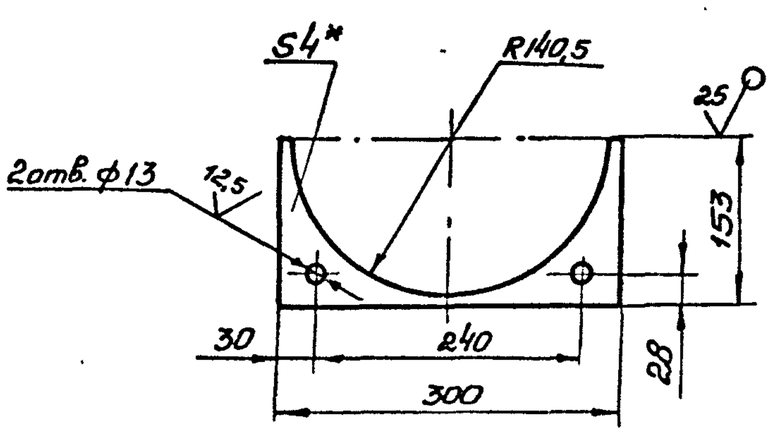

1. H14, h14, $\pm \frac{t_2}{2}$.
2*. Размер для справок.

Подп. и дата | Инв. № дубл. | Взам. инв. № | Подп. и дата | Инв. № подл.

Изм.	Лист	№ докум.	Подп.	Дата
Разраб.		Анопко		
Пров.		Брацлавский		
Т. контр.		Брацлавский		
Н. контр.		Толчинский		
Утв.				

Н2-01.303 -14-

Пластина

Лист 4 ГОСТ 19903-74 Ст3 ГОСТ 16523-70

Лит.	Масса	Масштаб
	0,5	1:5

Лист | Листов 1

Госстрой СССР Союзводоканалниипроект Харьковский Водоканалпроект

Копир. Годовская

Т-3019 (7)

Формат А4

Н2-01.000СБ

Альбом 7

Типовой проект 902-1-142.88

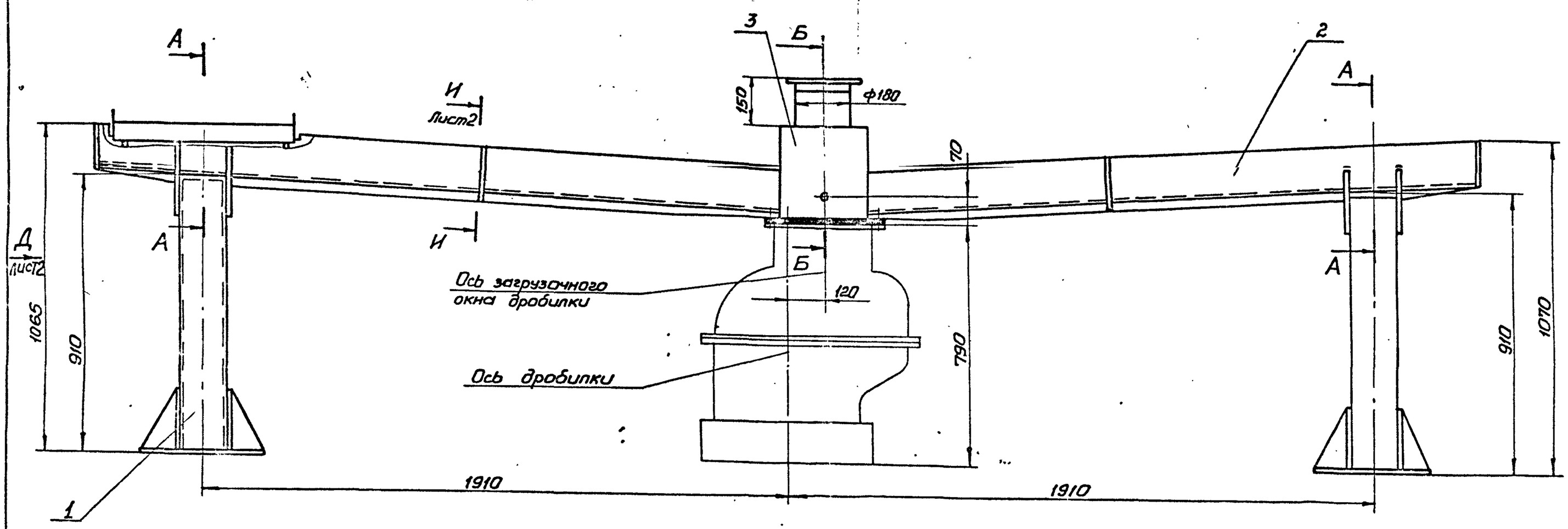

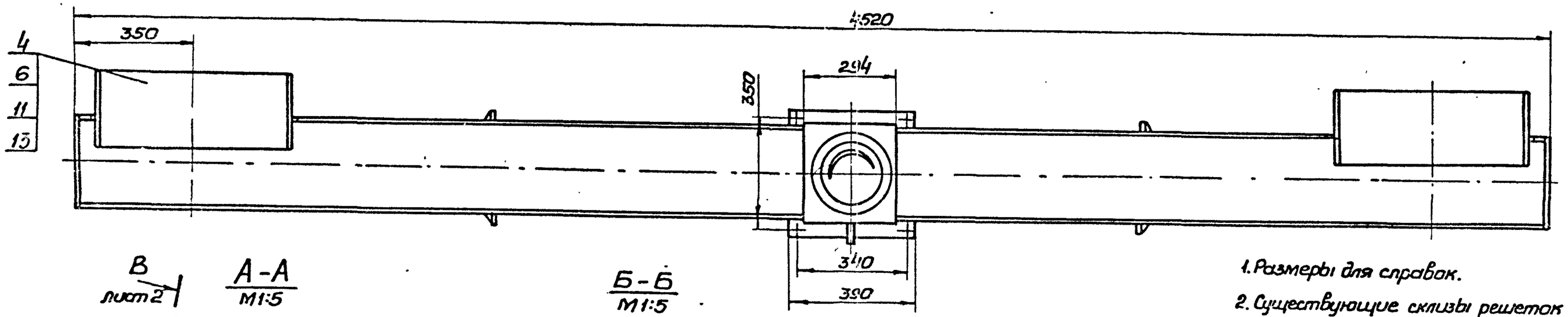

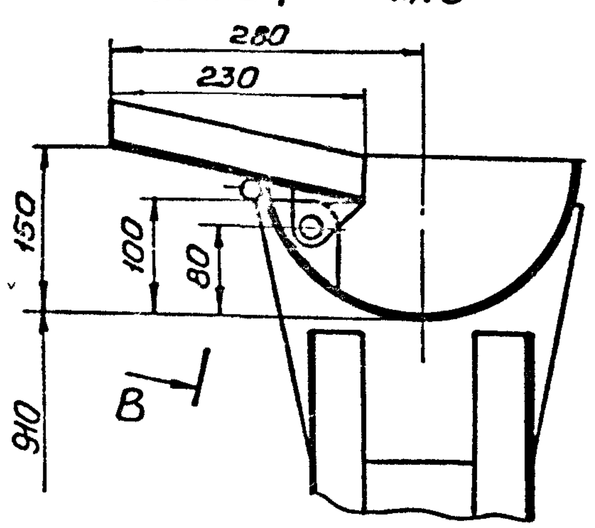

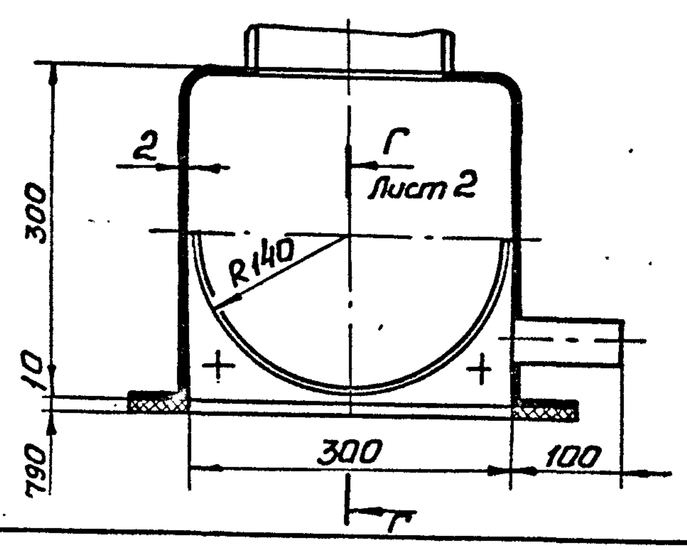

1. Размеры для справок.
2. Существующие склизы решеток РМУ-16 (см. технологическую часть проекта) демонтировать.
3. Конструкцию очистить, обезжирить, апескоструить и покрыть эпоксидной шпатлевкой ЭП-0010 ГОСТ 10277-76 в 4 слоя.

Изм.	Лист	№ докум.	Подп.	Дата	Н2-01.000СБ			-15-
Разраб.		Браславский			Лоток загрузочный	Лит.	Масса	Масштаб
Пров.		Ясинов			Сборочный чертеж		104	1:10
Т. контр.		Браславский				Лист	Листов 2	
Н. контр.		Толчинский			Т-3019 (-1)	Госстрой СССР Союзводоканалпроект Харьковский Водоканалпроект		
Утв.								

Копир. Гадовская

Формат А2

Инв. № подл. Т-3019 | Подп. и дата | Взам. инв. № | Инв. № дубл. | Подп. и дата

Альбом 7

Типовой проект 902-1-142.88

Подп. и дата | Инв. № дубл. | Взам. инв. № | Подп. и дата | Инв. № подл.

Н2-01.001

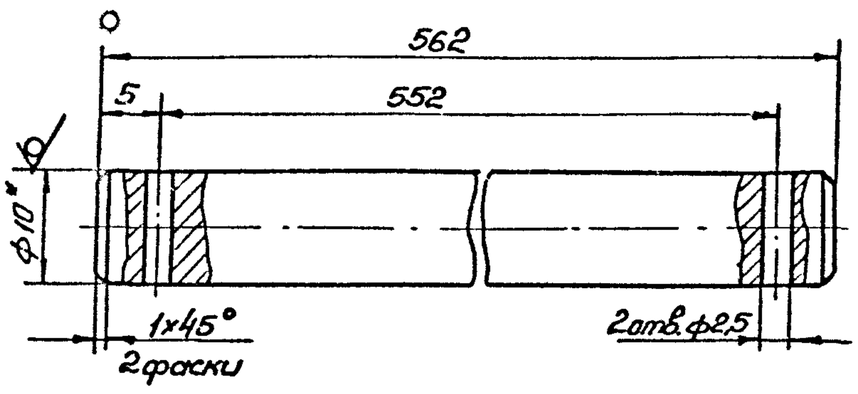

1. $H14, \pm \frac{t_2}{2}$.
2.* Размер для справок.

Изм.	Лист	№ докум.	Подп.	Дата	Н2-01.001		
Разраб.		Анопко			Ось	Лит.	Масса 0,35 / Масштаб 2:1
Провер.		Брацлавский				Лист	Листов 1
Т. контр.		Брацлавский			Круг 10-В-ГОСТ 2590-71 / Ст.3-II-ГОСТ 535-79	Госстрой СССР Союзводоканалниипроект Харьковский Водоканалпроект	
Н. контр.		Толчинский					
Утв.							

Формат А4

Н2-01.002

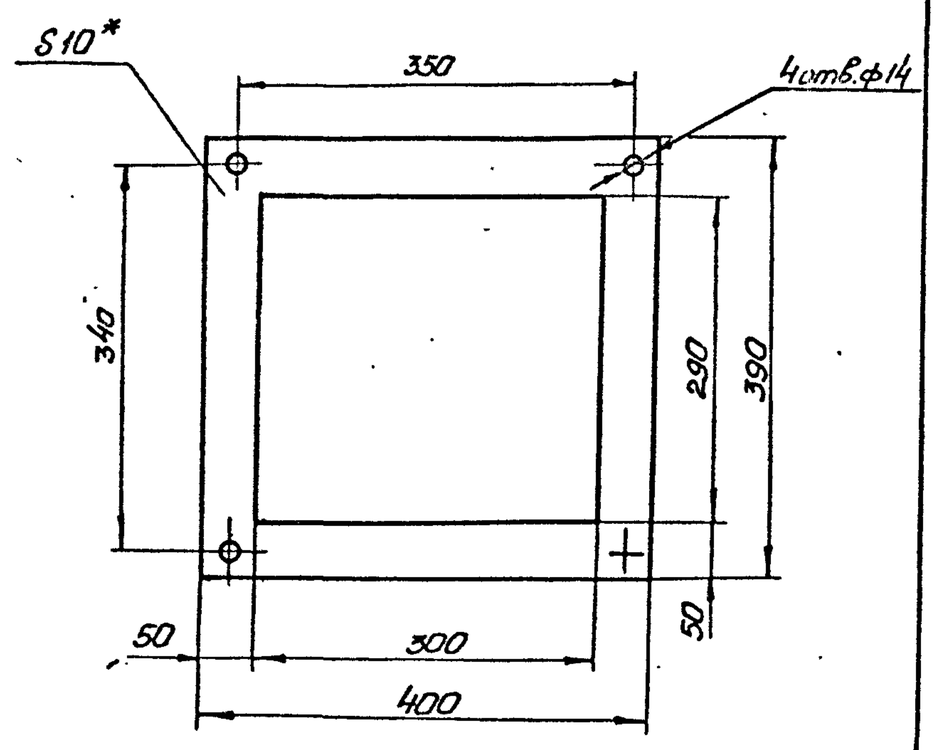

1. $H14, \pm \frac{t_2}{2}$.
2.* Размер для справок.

Изм.	Лист	№ докум.	Подп.	Дата	Н2-01.002		
Разраб.		Анопко			Прокладка	Лит	Масса 0,77 / Масштаб 1:5
Пров.		Брацлавский				Лист	Листов 1
Т. контр.		Брацлавский			Пластина I, лист ТМ1КЦ-С-10 ГОСТ 7338-77	Госстрой СССР Союзводоканалниипроект Харьковский Водоканалпроект	
Н. контр.		Толчинский					
Утв.							

Формат А4

Н2-01.000СБ

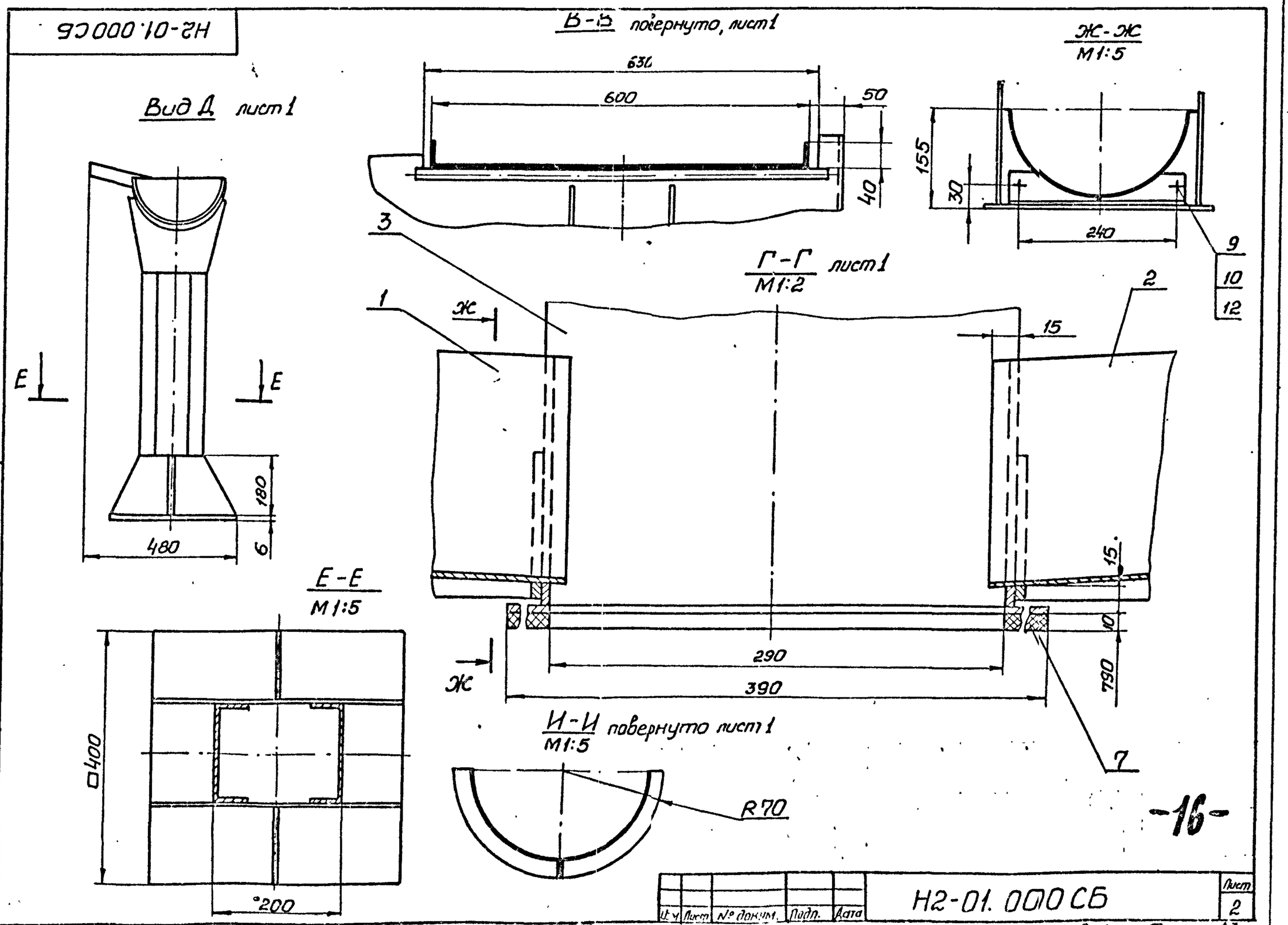

-16-

Изм.	Лист	№ докум.	Подп.	Дата	Н2-01.000СБ	Лист 2

Копир. Годовская

Формат А3

Т-3019 (9)

Инв. № подл. | Подп. и дата | Инв. № дубл. | Взам. инв. № | Подп. и дата

Т-3019

Альбом 7

Н2-01.100СБ

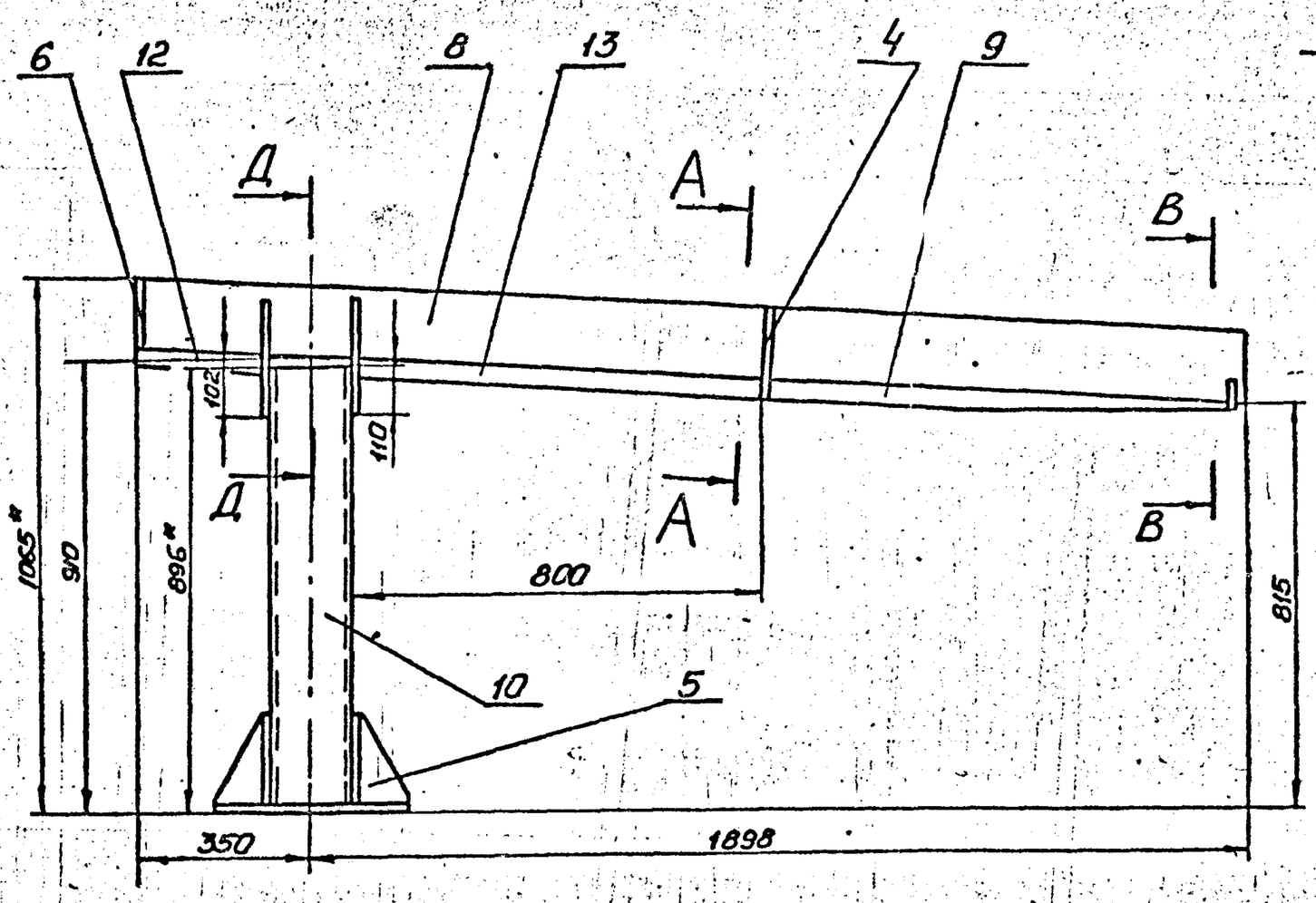

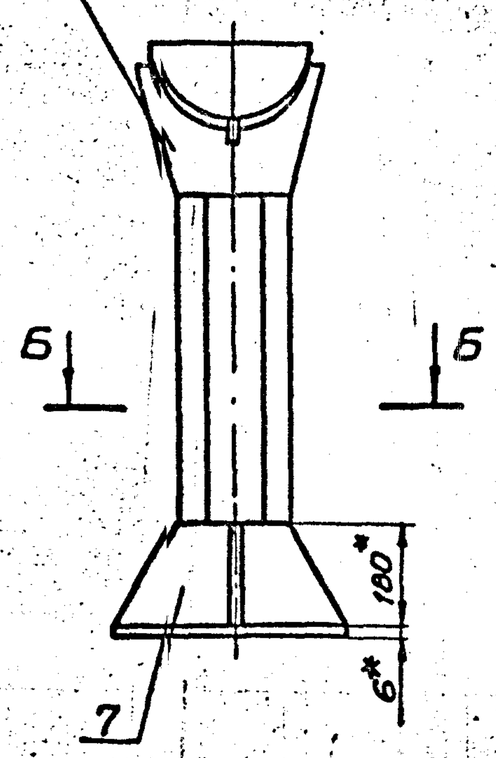

А-А повернуто
М1:5

Б-Б
М1:5

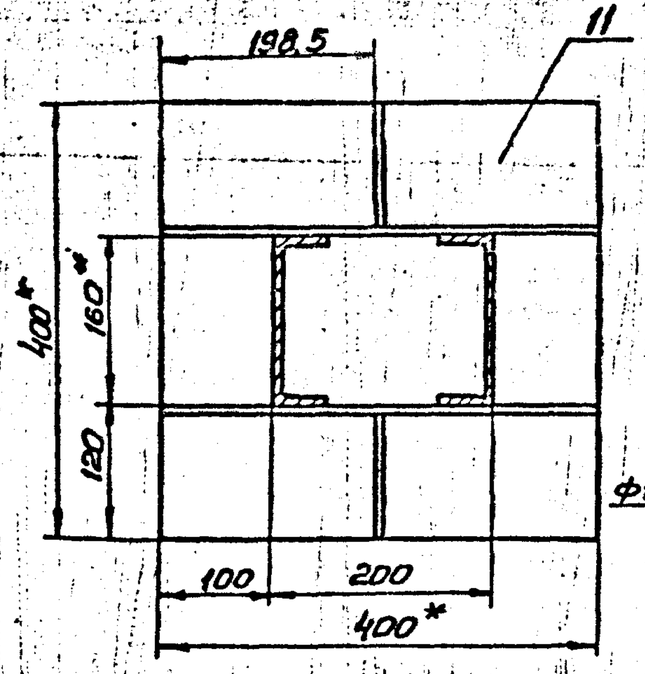

Е-Е

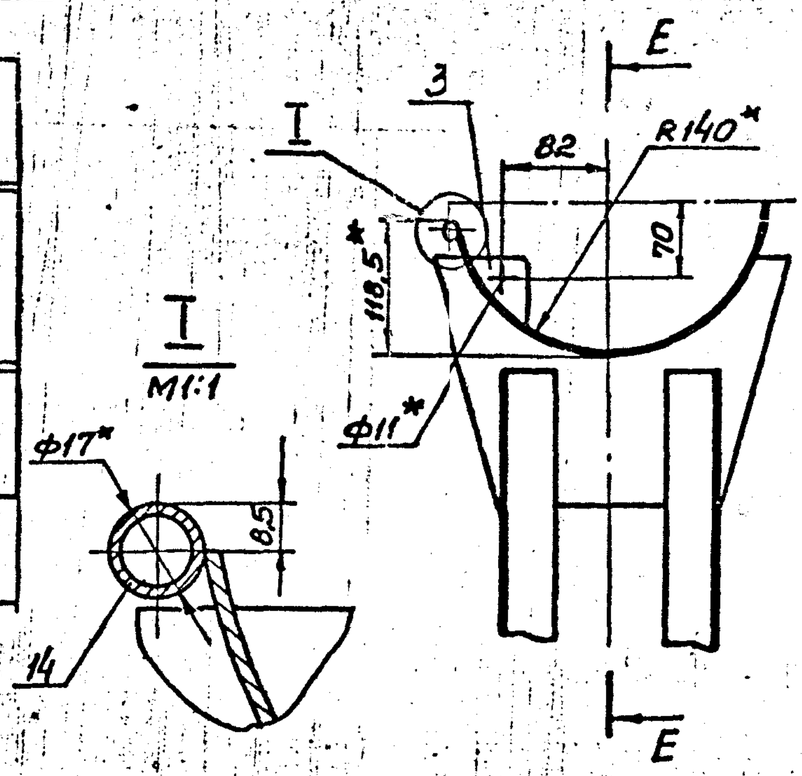

I
М1:1

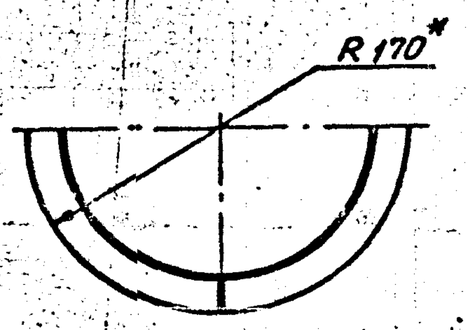

В-В повернуто
М1:5

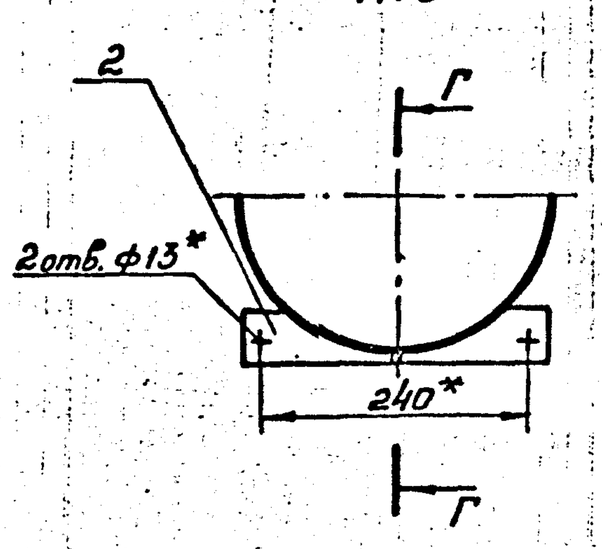

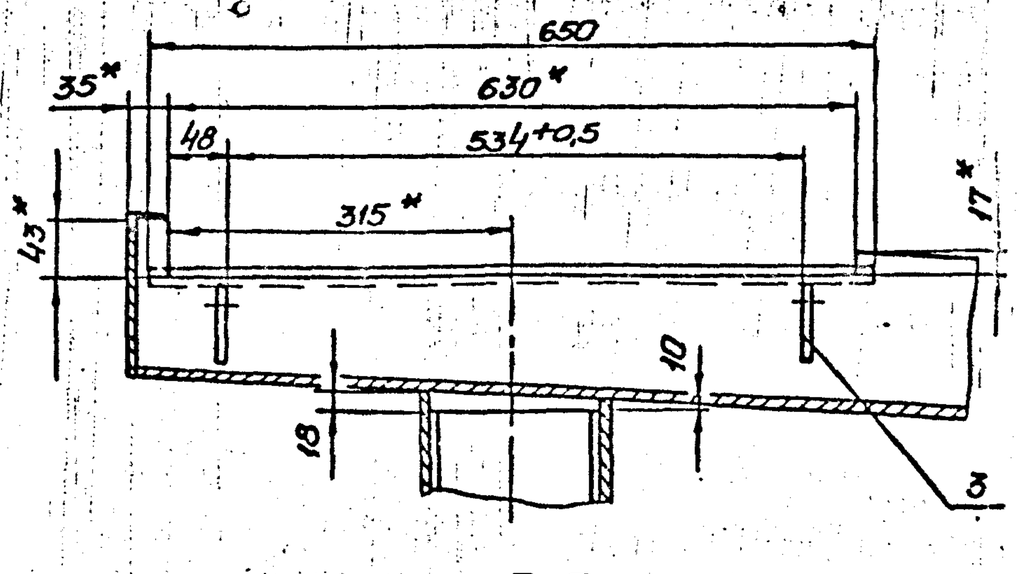

1. Конструкция сварная. Сварку производить по линии примыкания деталей, в соответствии со стандартом на сварку и технологией, применяемой заводом изготовителем.
2. $\pm\frac{t_2}{2}$.
3. * Размеры для справок.
4. Шероховатость обрабатываемых поверхностей деталей Бч $^{25}\sqrt{}$.

Г-Г
М1:2

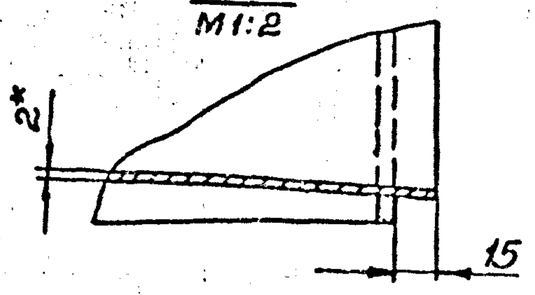

Изм.	Лист	№ докум.	Подп.	Дата	Н2-01.100СБ		-17-
Разраб.		Анопко			Корыто левое Сборочный чертеж	Лит.	Масса 46,0 / Масштаб 1:10
Пров.		Брацлавский				Лист	Листов 1
Т.контр.		Брацлавский				Госстрой СССР Союзводоканалпроект Харьковский Водоканалпроект	
Н.контр.		Топчинский					
Утв.							

Копир. Годовская

Формат А2

Т-3019 (*)

Типовой проект 902-1-142.88

Инв. № подл. | Подп. и дата | Взам. инв. № | Подп. и дата

Т-3019

Альбом 7

Типовой проект 902-1-142.88

Н2-01.101

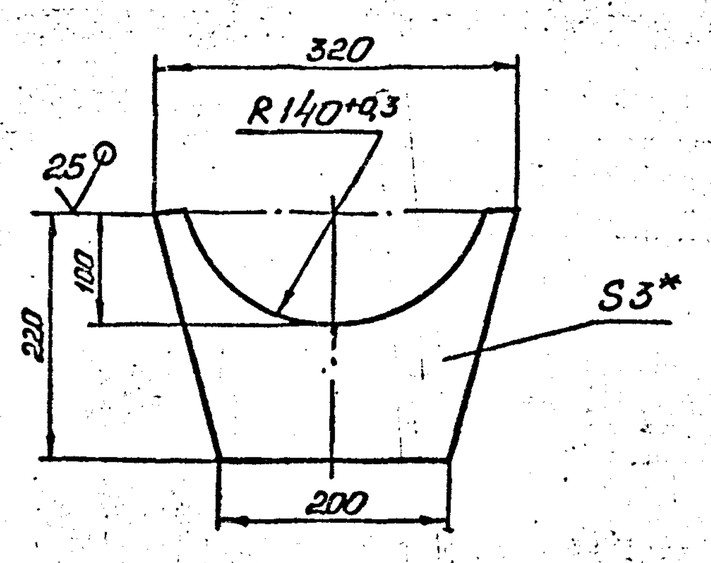

1. $\pm \frac{t_2}{2}$.
2.* Размер для справок

Изм. Лист	№ докум.	Подп.	Дата	Н2-01.101		
Разраб.	Анопко			Ребро	Лит.	Масса 1,0 / Масштаб 1:5
Пров.	Брацлавский				Лист	Листов 1
Т.контр.	Брацлавский			Лист 3 ГОСТ 19903-74 / Ст. 3 ГОСТ 16523-70	Госстрой СССР Союзводоканалниипроект Харьковский Водоканалпроект	
Н.контр.	Толчинский					
Утв.						

Формат А4

Подп. и дата | Инв. № дубл. | Взам. инв. № | Подп. и дата | Инв. № подл.

Н2-01.102

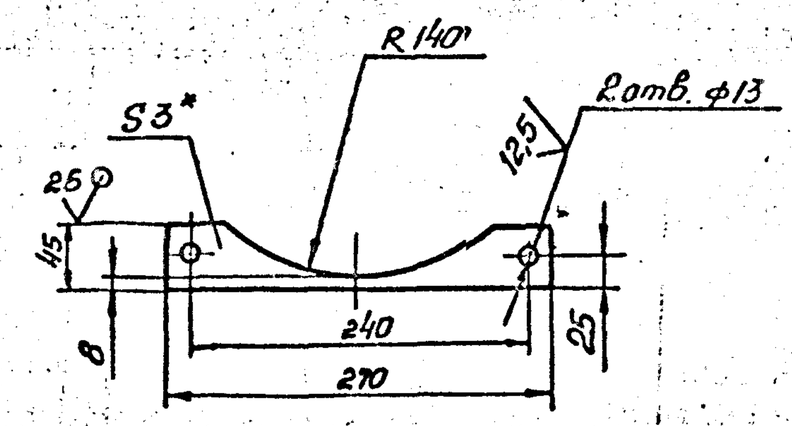

1. $H14_1 \pm \frac{t_2}{2}$.
2.* Размер для справок.

Изм. Лист	№ докум.	Подп.	Дата	Н2-01.102		
Разраб.	Анопко			Пластина	Лит.	Масса 0,16 / Масштаб 1:4
Пров.	Брацлавский				Лист	Листов 1
Т.контр.	Брацлавский			Лист 3 ГОСТ 19903-74 / Ст. 3 ГОСТ 14637-79	Госстрой СССР Союзводоканалниипроект Харьковский Водоканалпроект	
Н.контр.	Толчинский					
Утв.						

Формат А4

Подп. и дата | Инв. № дубл. | Взам. инв. № | Подп. и дата | Инв. № подл.

Н2-01.103

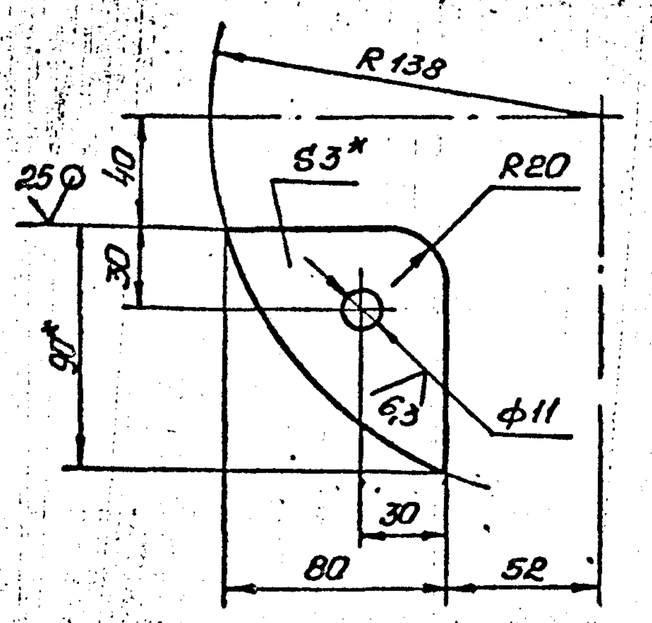

1. $H14_1 \pm \frac{t_2}{2}$.
2.* Размеры для справок.

Изм. Лист	№ докум.	Подп.	Дата	Н2-01.103		
Разраб.	Анопко			Ребро	Лит.	Масса 0,11 / Масштаб 1:2
Провер.	Брацлавский				Лист	Листов 1
Т.контр.	Брацлавский			Лист 3 ГОСТ 19903-74 / Ст. 3 ГОСТ 16523-70	Госстрой СССР Союзводоканалниипроект Харьковский Водоканалпроект	
Н.контр.	Толчинский					
Утв.						

Формат А4

Подп. и дата | Инв. № дубл. | Взам. инв. № | Подп. и дата | Инв. № подл. | Т-3019

Н2-01.104

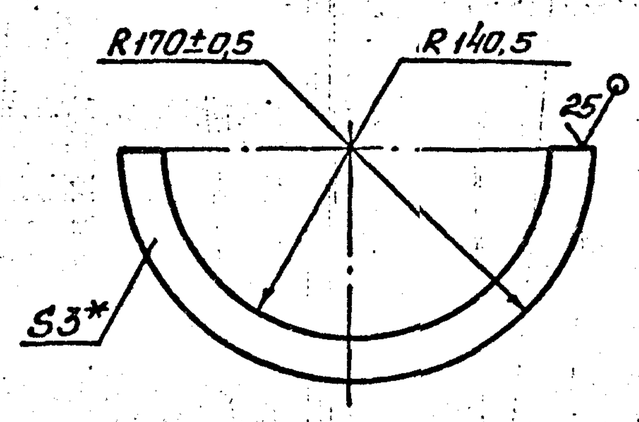

* Размер для справок.

Изм. Лист	№ докум.	Подп.	Дата	Н2-01.104		
Разраб.	Анопко			Обод	Лит.	Масса 0,34 / Масштаб 1:4
Провер.	Брацлавский				Лист	Листов 1
Т.контр.	Брацлавский			Лист 3 ГОСТ 19903-74 / Ст. 3 ГОСТ 16523-70	Госстрой СССР Союзводоканалниипроект Харьковский Водоканалпроект	
Н.контр.	Толчинский					
Утв.						

Формат А4

Копир. Годовская

Т-3019 (1)

Типовой проект 902-1-142.88 Альбом 7

Н2-01.105

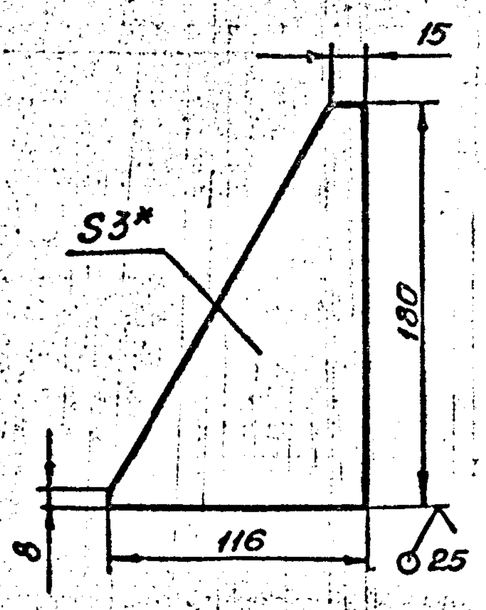

1. $\pm \frac{t_2}{2}$.
2.* Размер для справок

Изм.	Лист	№ докум.	Подп.	Дата	Н2-01.105		
Разраб.		Анопко			Ребро	Лит.	Масса 0,28 / Масштаб 1:2,5
Провер.		Брацлавский				Лист	Листов 1
Т.контр.		Брацлавский			Лист 3 ГОСТ 19903-74 / Ст.3 ГОСТ 16523-70	Госстрой СССР Союзводоканалниипроект Харьковский Водоканалпроект	
Н.контр.		Толчинский					
Утв.							

Формат А4

Н2-01.106

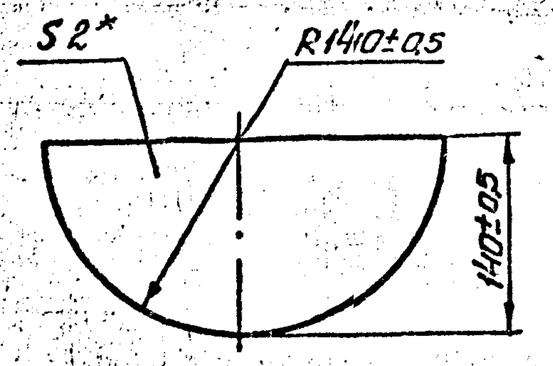

* Размер для справок

Изм.	Лист	№ докум.	Подп.	Дата	Н2-01.106		
Разраб.		Анопко			Пластина	Лит.	Масса 0,47 / Масштаб 1:4
Пров.		Брацлавский				Лист	Листов 1
Т.контр.		Брацлавский			Лист 2 ГОСТ 19903-74 / Ст.3 ГОСТ 16523-70	Госстрой СССР Союзводоканалниипроект Харьковский Водоканалпроект	
Н.контр.		Толчинский					
Утв.							

Формат А4

Н2-01.107

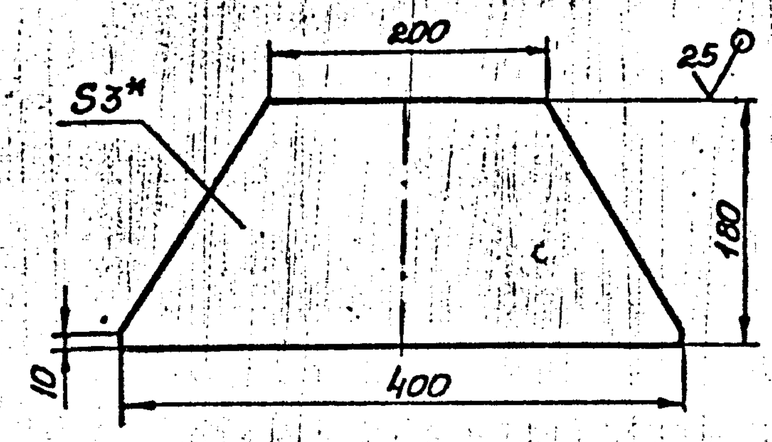

1. $\pm \frac{t_2}{2}$.
2.* Размер для справок.

Изм.	Лист	№ докум.	Подп.	Дата	Н2-01.107		
Разраб.		Анопко			Ребро	Лит.	Масса 1,3 / Масштаб 1:4
Пров.		Брацлавский				Лист	Листов 1
Т.контр.		Брацлавский			Лист 3 ГОСТ 19903-74 / Ст.3 ГОСТ 16523-70	Госстрой СССР Союзводоканалниипроект Харьковский Водоканалпроект	
Н.контр.		Толчинский					
Утв.							

Формат А4

Н2-01.108

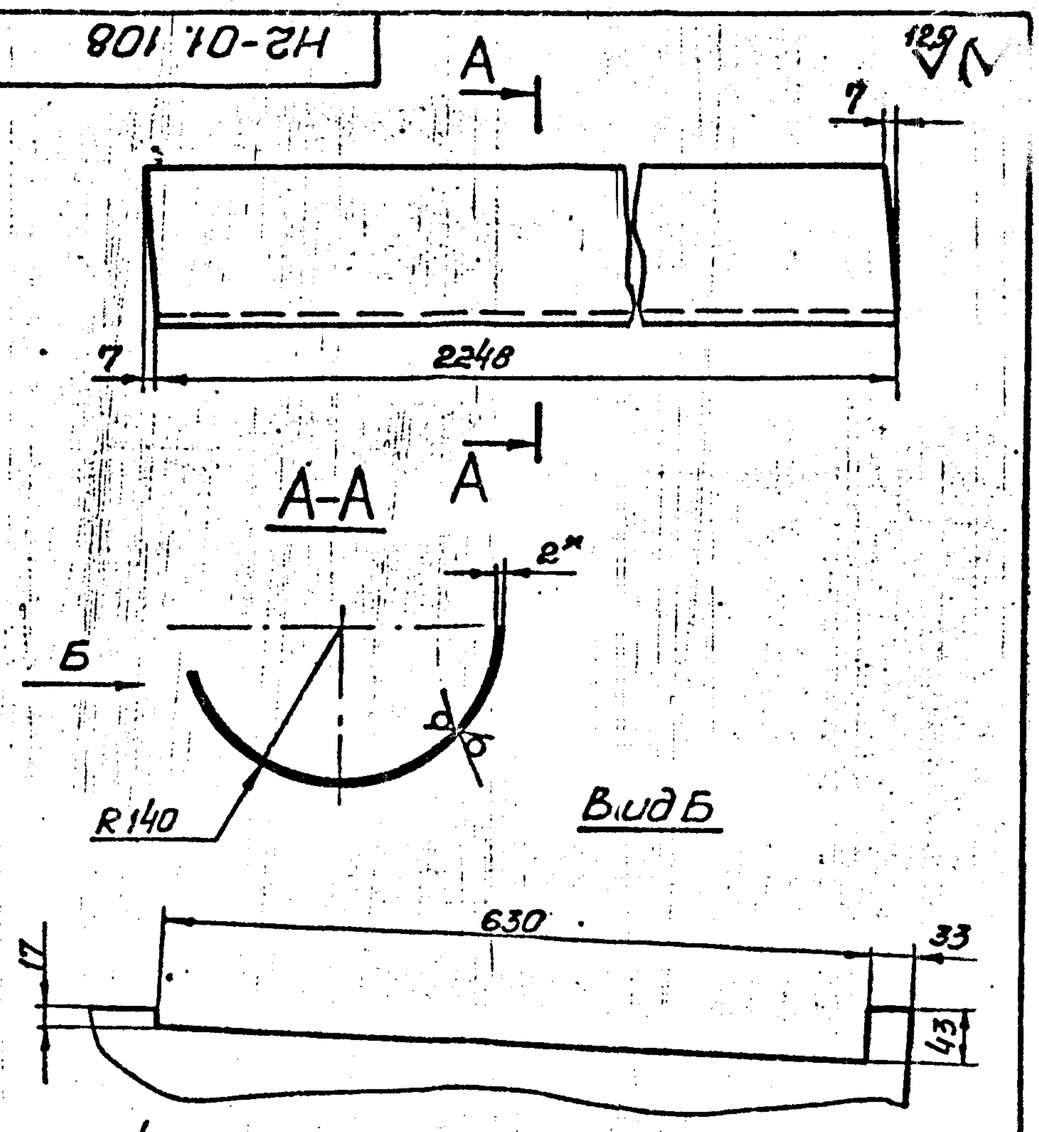

1. $\pm \frac{t_2}{2}$.
2.* Размер для справок.
3. Развернутая ширина 437мм

Изм.	Лист	№ докум.	Подп.	Дата	Н2-01.108		
Разраб.		Анопко			Лоток	Лит.	Масса 15,5 / Масштаб 1:5
Пров.		Брацлавский				Лист	Листов 1
Т.контр.		Брацлавский			Лист 2 ГОСТ 19903-74 / Ст.3 ГОСТ 16523-70	Госстрой СССР Союзводоканалниипроект Харьковский Водоканалпроект	
Н.контр.		Толчинский					
Утв.							

Формат А4

Инв. № подл. Т-3019 | Подп. и дата | Взам. инв. № | Инв. № дубл. | Подп. и дата

Копир. Гадзбская

Т-3019 (7)

Альбом 7

Н1-02.200СБ

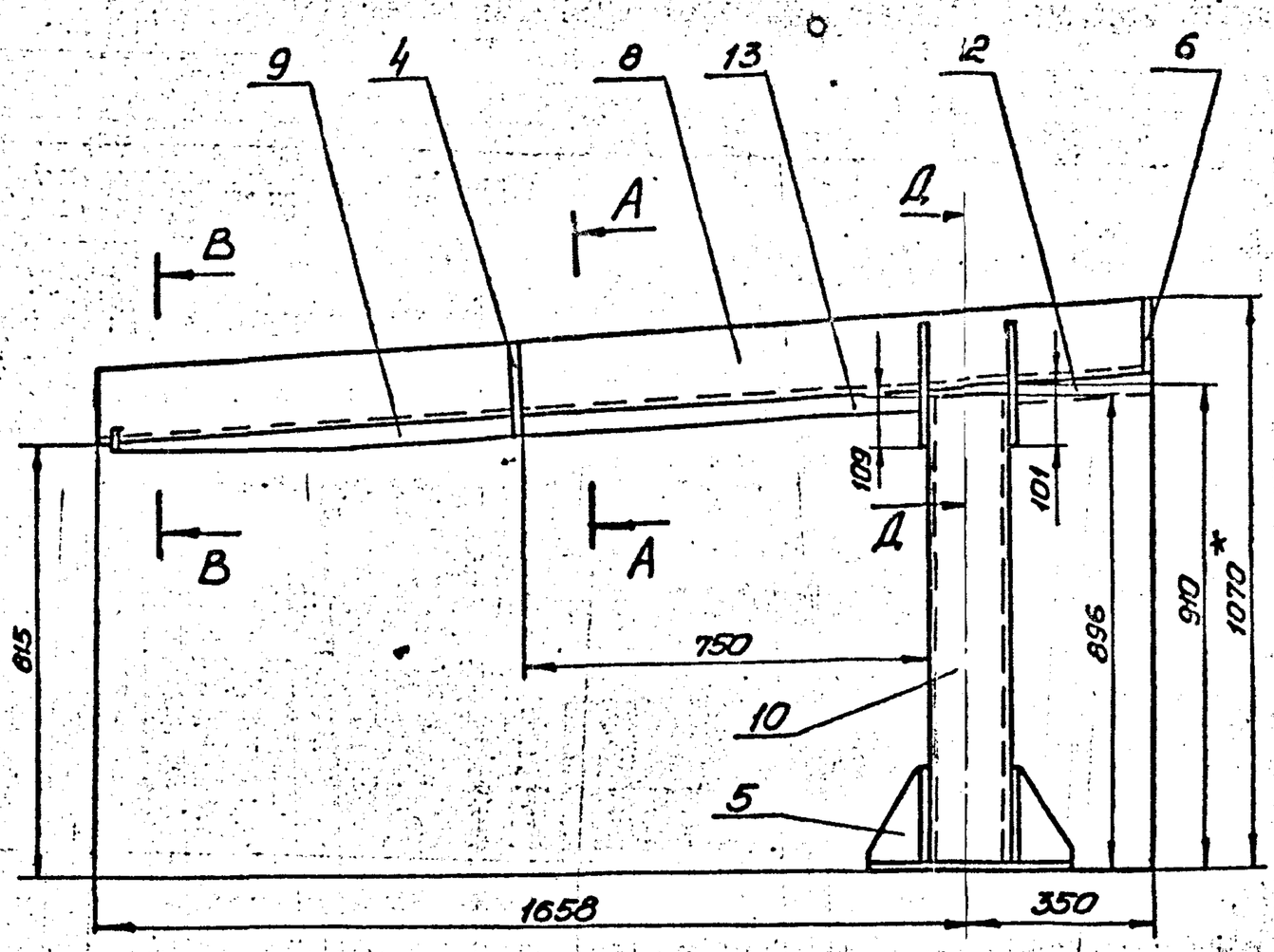

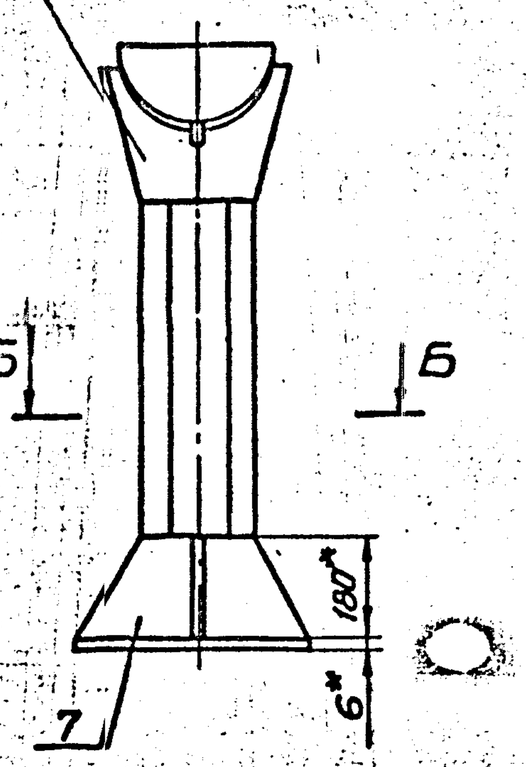

А–А повернуто
М1:5

Б-Б
М1:5

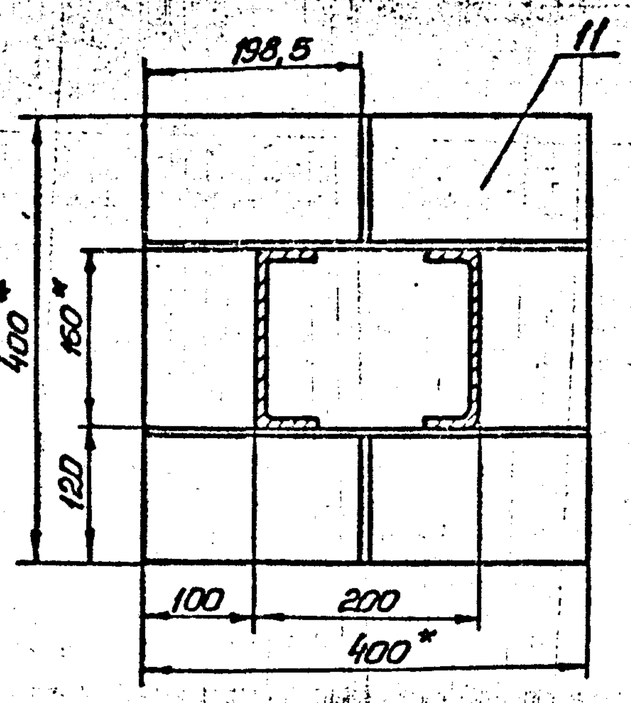

Д-Д
М1:5

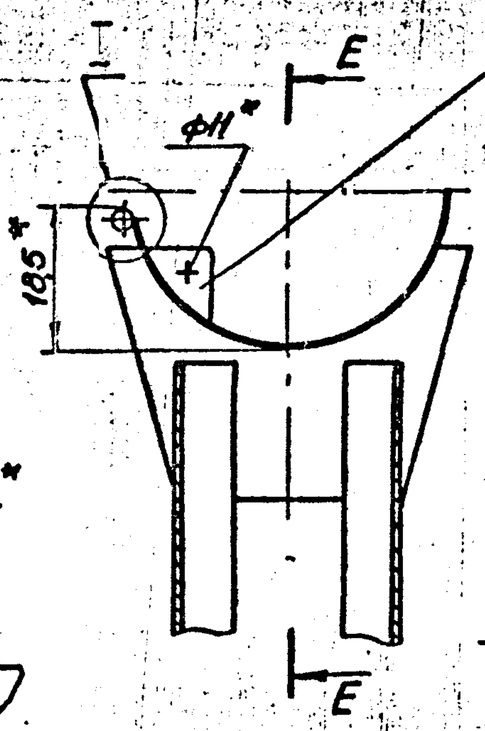

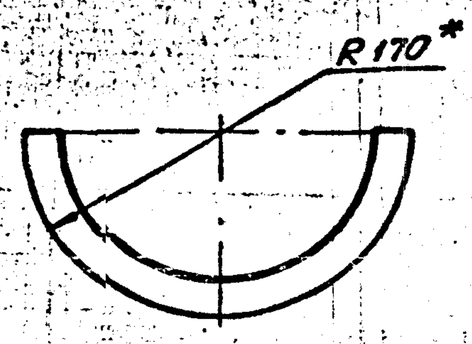

В-В повернуто
М1:5

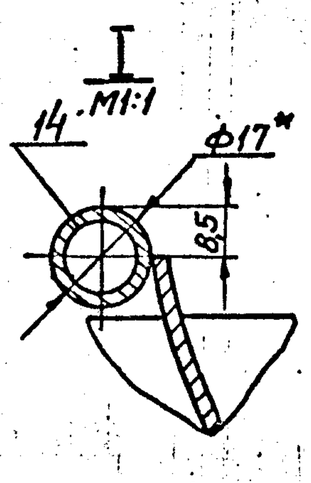

Е-Е
М1:5

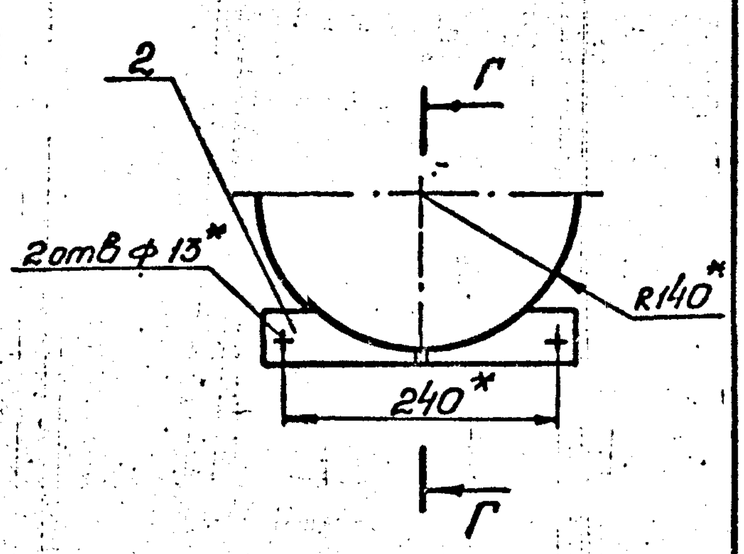

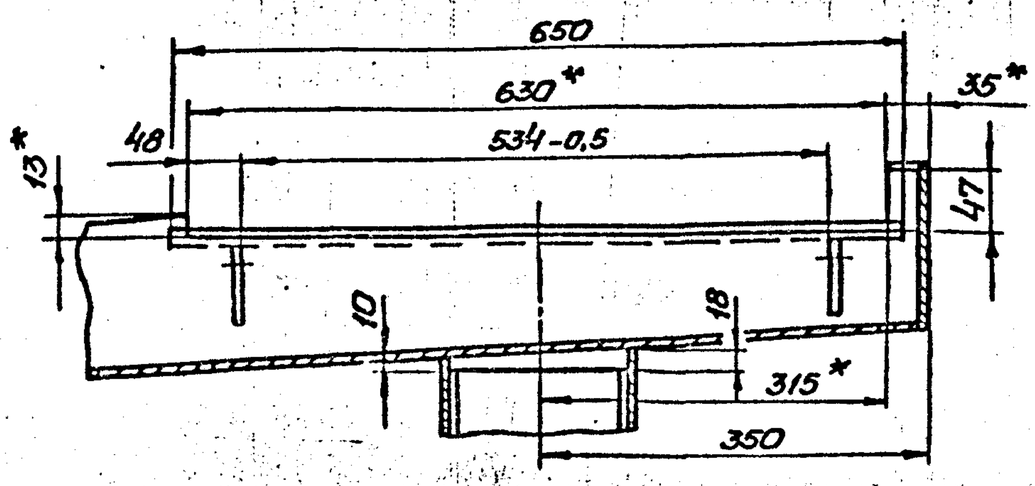

Г-Г
М1:2

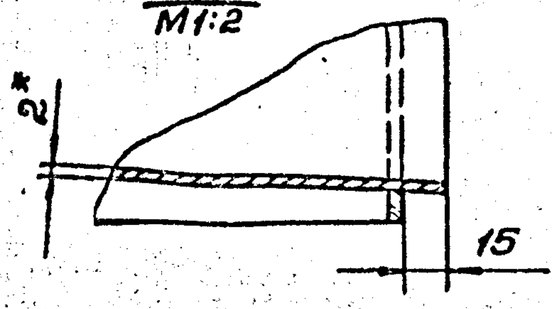

1. Конструкция сварная. Сварку производить по линии примыкания деталей, в соответствии со стандартом на сварку и технологией применяемой заводом-изготовителем.
2. $\pm \frac{t_2}{2}$.
3. *Размеры для справок.
4. Шероховатость обрабатываемых поверхностей деталей. Б4 $^{25}\sqrt{}$.

Изм.	Лист	№ докум.	Подп.	Дата	Н2-01.200СБ		-20-
Разраб.		Анопко			Корыто правое Сборочный чертеж	Лит.	Масса 44 / Масштаб 1:10
Пров.		Брацлавский				Лист	Листов 1
Т.контр.		Брацлавский				Госстрой СССР Союзводоканалпроект Харьковский водоканалпроект	
Н.контр.		Толчинский			Т-3019 (7)		
Утв.							

Копир. Гадовская

Формат А2

Типовой проект 902-1-142.88

Инв. № подл. | Подп. и дата | Взам. инв. № | Инв. № дубл. | Подп. и дата

Т-3019

Типовой проект 902-4-42.88 Альбом 7

Н2-01.109

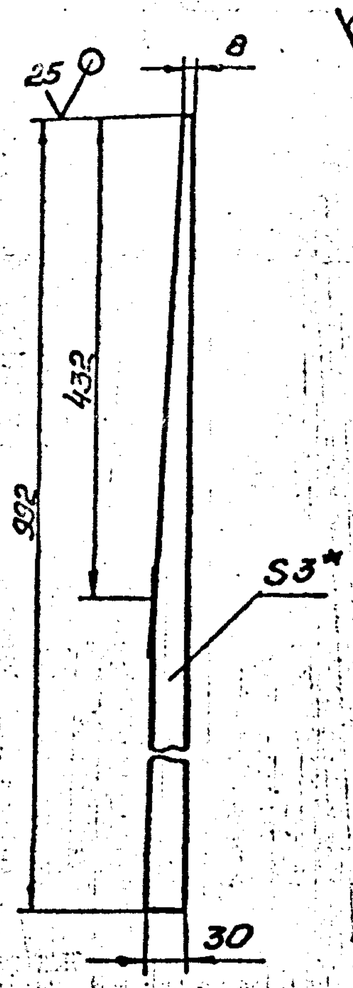

1. $h14 \pm \frac{t_2}{2}$
2.* Размер для справок

Изм.	Лист	№ докум.	Подп.	Дата	Н2-01.109		
Разраб.		Анопко			Ребро	Лит.	Масса 0,56 / Масштаб 1:5
Пров.		Брацлавский				Лист	Листов 1
Т.контр.		Брацлавский			Лист 3 ГОСТ 19903-74 / Ст.3 ГОСТ 16523-70	Госстрой СССР Союзводоканалниипроект Харьковский Водоканалпроект	
Н.контр.		Толчинский					
Утв.							

Формат А4

Н2-01.202

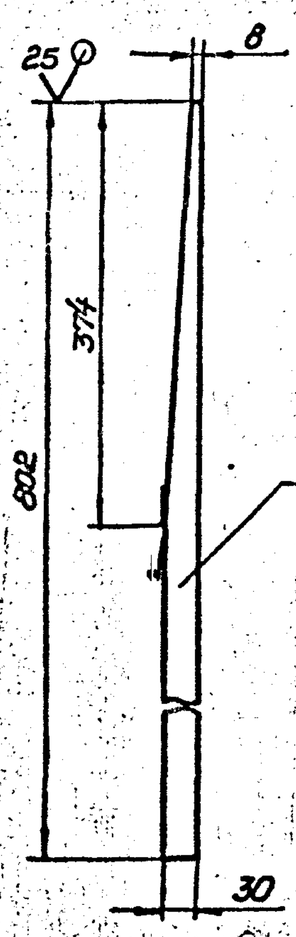

1. $h14 \pm \frac{t_2}{2}$
2.* Размер для справок

Изм.	Лист	№ докум.	Подп.	Дата	Н2-01.202		
Разраб.		Анопко			Ребро	Лит.	Масса 0,4 / Масштаб 1:5
Провер.		Брацлавский				Лист	Листов 1
Т.контр.		Брацлавский			Лист 3 ГОСТ 19903-74 / Ст.3 ГОСТ 16523-70	Госстрой СССР Союзводоканалниипроект Харьковский Водоканалпроект	
Н.контр.		Толчинский					
Утв.							

Формат А4

Н2-01.201

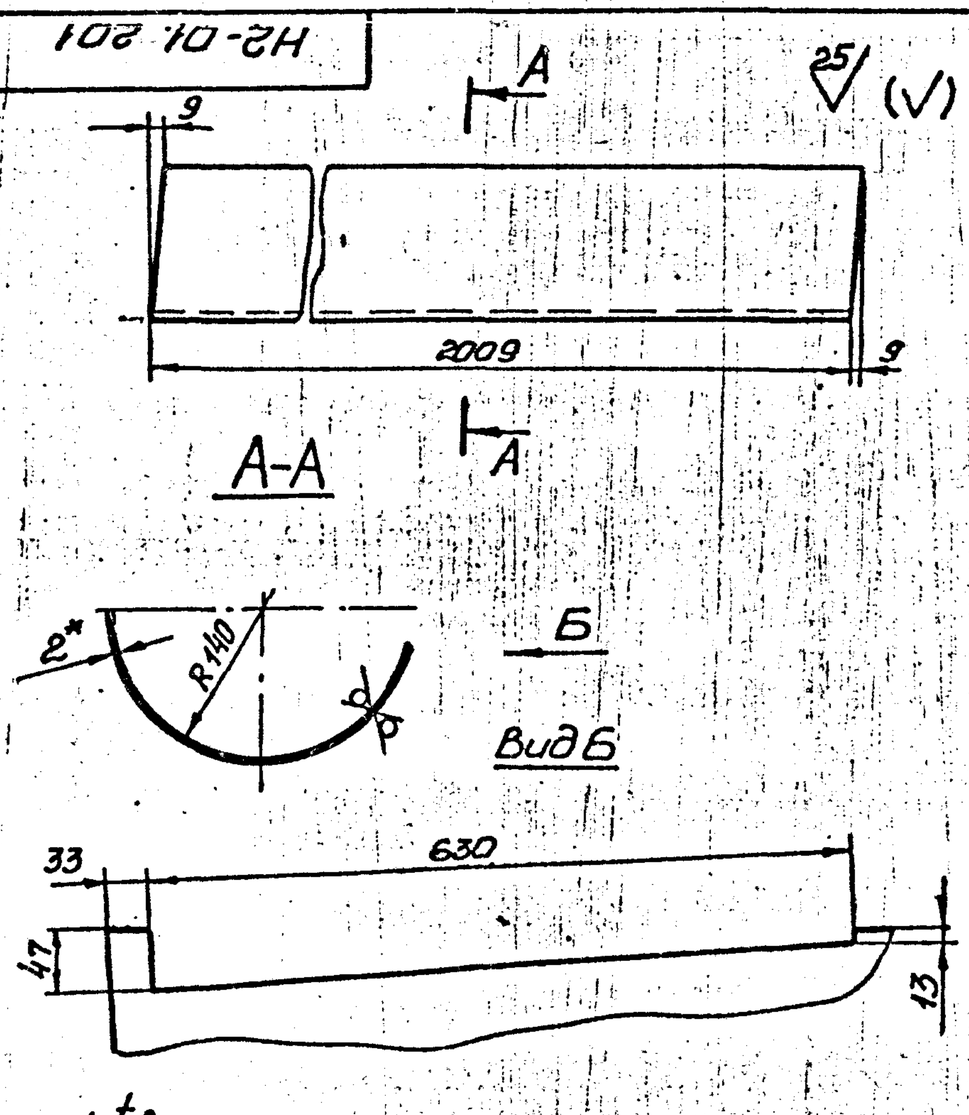

1. $\pm \frac{t_2}{2}$.
2.* Размер для справок.
3. Развернутая ширина 437мм.

Изм.	Лист	№ докум.	Подп.	Дата	Н2-01.201		
Разраб.		Анопко			Лоток	Лит.	Масса 13,8 / Масштаб 1:5
Пров.		Брацлавский				Лист	Листов 1
Т.контр.		Брацлавский			Лист 2 ГОСТ 19903-74 / Ст.3 ГОСТ 16523-70	Госстрой СССР Союзводоканалниипроект Харьковский Водоканалпроект	
Н.контр.		Толчинский					
Утв.							

Формат А4

Т-3019

Н2-01.301

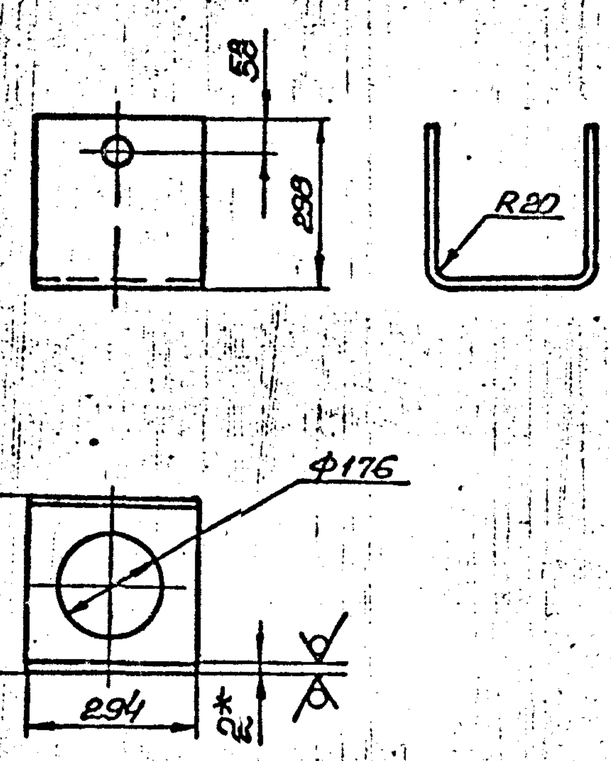

1. $H14, h14 \pm \frac{t_2}{2}$.
2.* Размер для справок
3. Развернутая длина 878

Изм.	Лист	№ докум.	Подп.	Дата	Н2-01.301		
Разраб.		Анопко			Кожух	Лит.	Масса 3,7 / Масштаб 1:10
Провер.		Брацлавский				Лист	Листов 7
Т.контр.		Брацлавский			Лист 2 ГОСТ 19903-74 / Ст.3 ГОСТ 16523-70	Госстрой СССР Союзводоканалниипроект Харьковский Водоканалпроект	
Н.контр.		Толчинский					
Утв.							

Копир. Гадевская

Формат А4

Т-3019 (7)

Альбом 7

Типовой проект 902-1-142.88

Н2-01.302

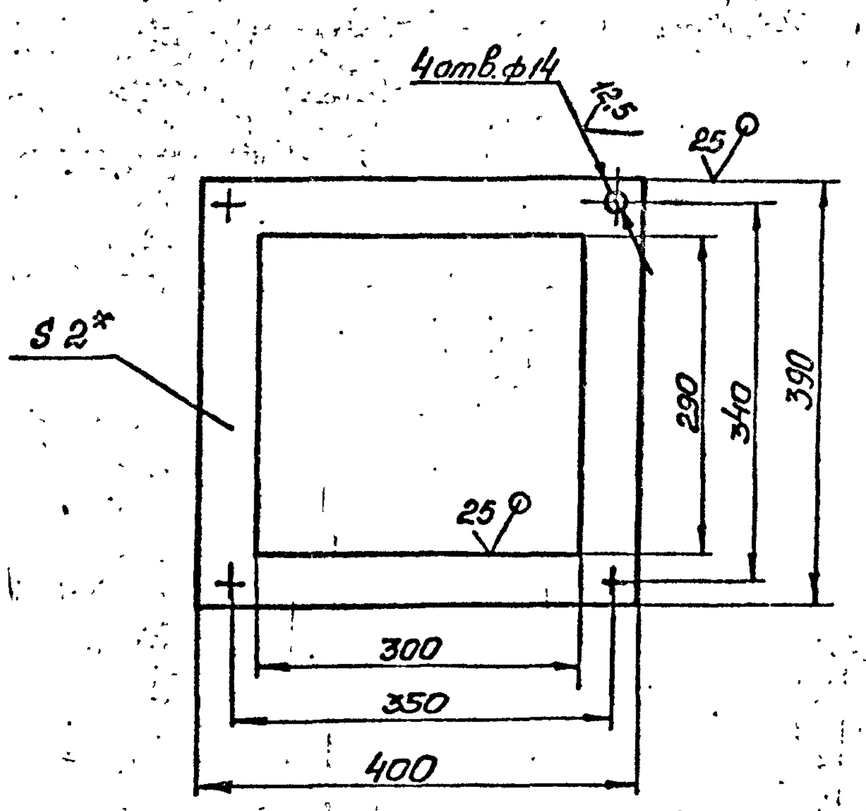

1. H14, $\pm \frac{t_2}{2}$.
2.* Размер для справок

Изм.	Лист	№ докум.	Подп.	Дата	Н2-01.302	
Разраб.		Анопко			Фланец	Лит. / Масса 0,77 / Масштаб 1:5
Пров.		Брацлавский				Лист / Листов 1
Т. контр.		Брацлавский				Госстрой СССР Союзводоканалниипроект Харьковский Водоканалпроект
Н. контр.		Толчинский			Лист 2 ГОСТ 19903-74 / Ст3 ГОСТ 16523-70	
Утв.						

Формат А4

Н2-01.402

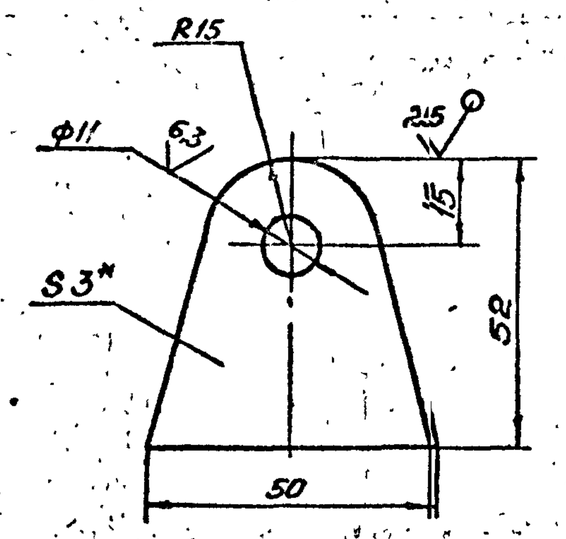

1. H14, $\pm \frac{t_2}{2}$.
2.* Размер для справок.

Изм.	Лист	№ докум.	Подп.	Дата	Н2-01.402	
Разраб.		Анопко			Ребро	Лит. / Масса 0,05 / Масштаб 1:1
Пров.		Брацлавский				Лист / Листов 1
Т. контр.		Брацлавский				Госстрой СССР Союзводоканалниипроект Харьковский Водоканалпроект
Н. контр.		Толчинский			Лист 3 ГОСТ 19903-74 / Ст3 ГОСТ 16523-70	
Утв.						

Формат А4

Н2-01.400СБ

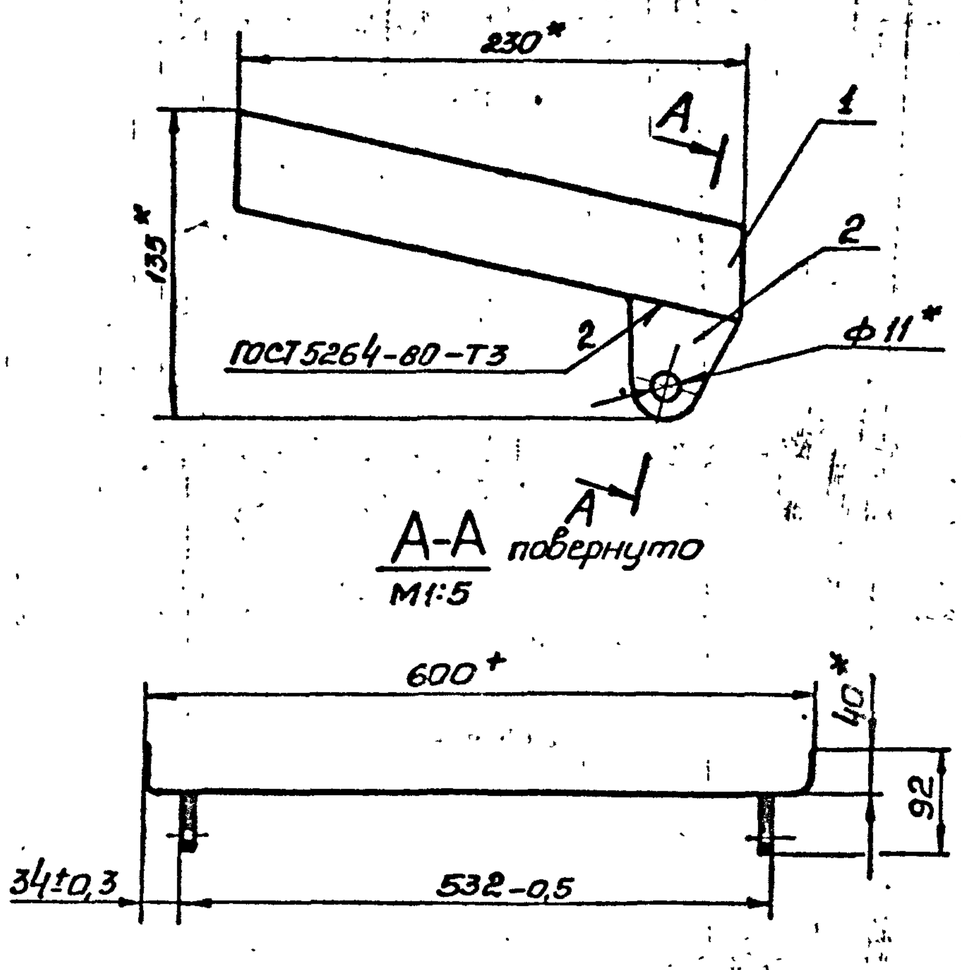

1*. Размеры для справок

Изм.	Лист	№ докум.	Подп.	Дата	Н2-01.400СБ	
Разраб.		Анопко			Склиз Сборочный чертеж	Лит. / Масса 2,51 / Масштаб 1:2,5
Пров.		Брацлавский				Лист / Листов 1
Т. контр.		Брацлавский				Госстрой СССР Союзводоканалниипроект Харьковский Водоканалпроект
Н. контр.		Толчинский				
Утв.						

Формат А4

Н2-01.401

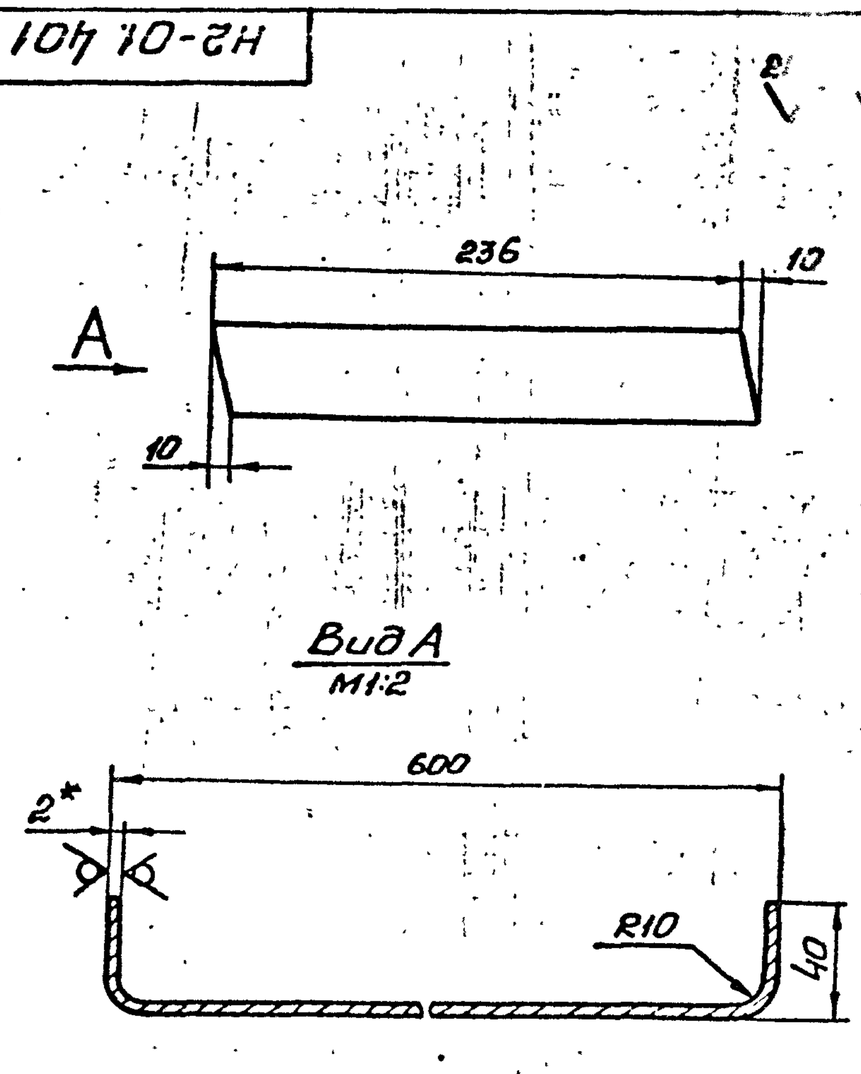

1. $\pm \frac{t_2}{2}$.
2.* Размер для справок.
3. Развернутая длина 667мм.

Изм.	Лист	№ докум.	Подп.	Дата	Н2-01.401	
Разраб.		Анопко			Лоток	Лит. / Масса 2,5 / Масштаб 1:2,5
Пров.		Брацлавский				Лист / Листов 1
Т. контр.		Брацлавский				Госстрой СССР Союзводоканалниипроект Харьковский Водоканалпроект
Н. контр.		Толчинский			Лист 2 ГОСТ 19903-74 / Ст3 ГОСТ 16523-70	
Утв.						

Формат А4

Инв. № подл. Подп. и дата Взам. инв. № Инв. № дубл. Подп. и дата

Т-3019

Копир. Гадовская

Т-3019 (5)

Н2-02.000СБ

Альбом 7

Типовой проект 902-1-412.88

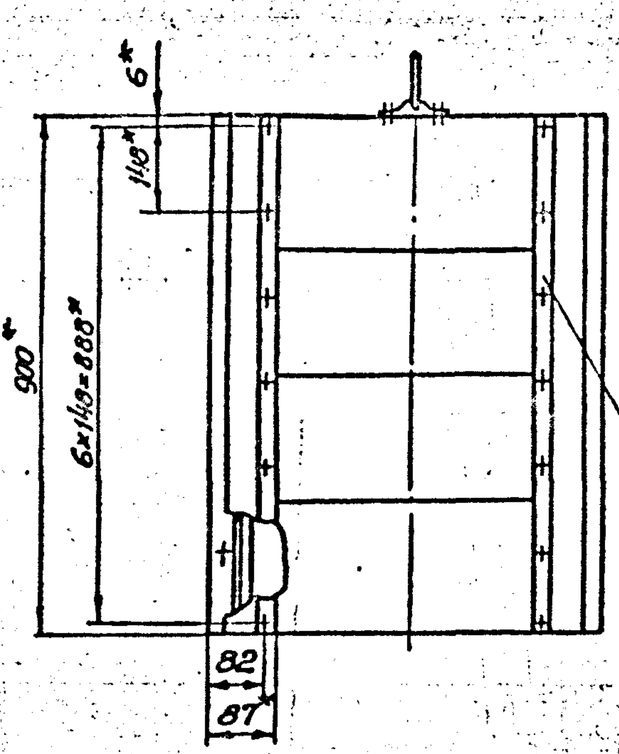

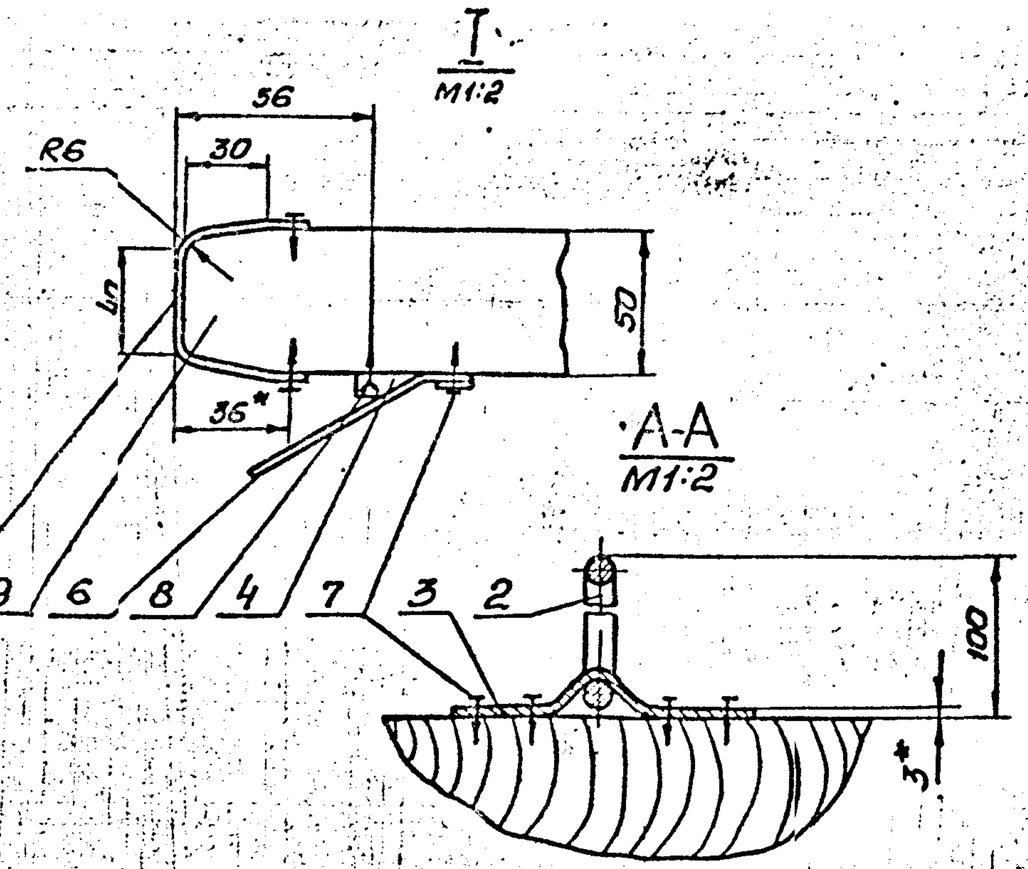

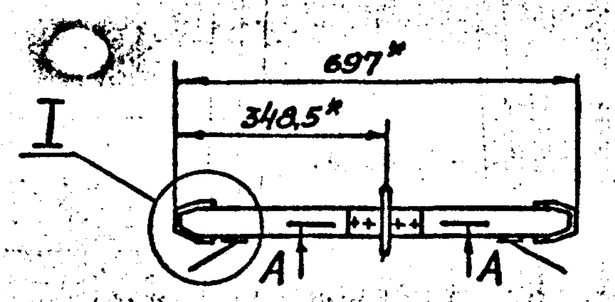

1. $\pm \frac{t_2}{2}$.
2. * Размеры для справок
3. Деревянные части конструкции крепить клеем „Марс" водостойкий, ТУ6-15-777-73.

Изм.	Лист	№ докум.	Подп.	Дата	Н2-02.000СБ			
Разраб.		Яцапко			Шандар	Лит.	Масса	Масштаб
Провер.		Брацлавский					22,0	1:10
Т.контр.		Брацлавский			Сборочный чертеж	Лист	Листов 1	
Н.контр.		Толчинский				Госстрой СССР Союзводоканалниипроект Харьковский Водоканалпроект		
Утв.								

Формат А3

Инв.№ подл. | Подп. и дата | Взам. инв.№ | Инв.№ дубл. | Подп. и дата

Н2-01.300СБ

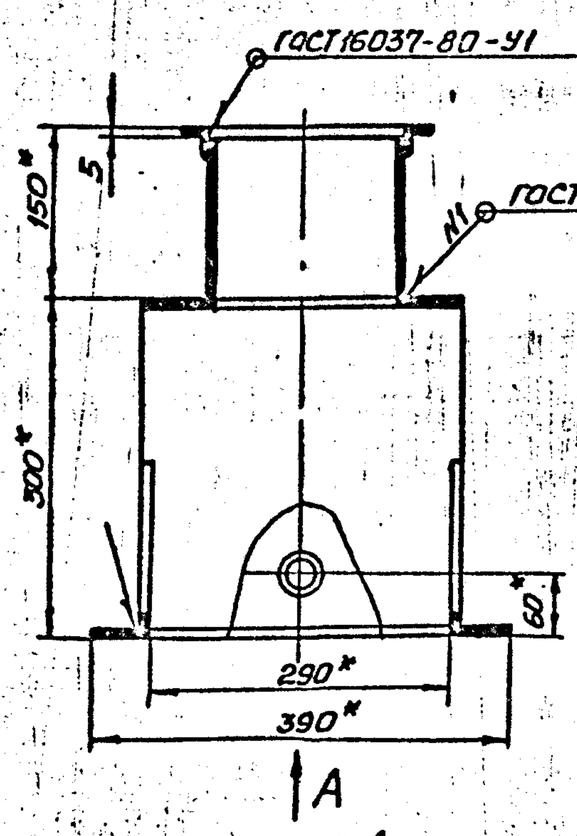

Вид А

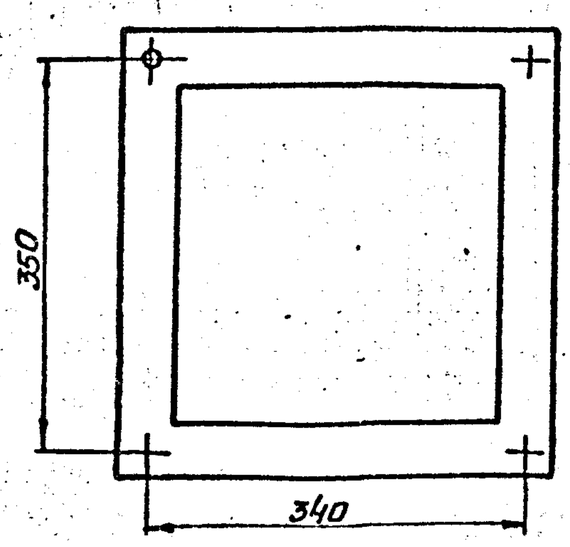

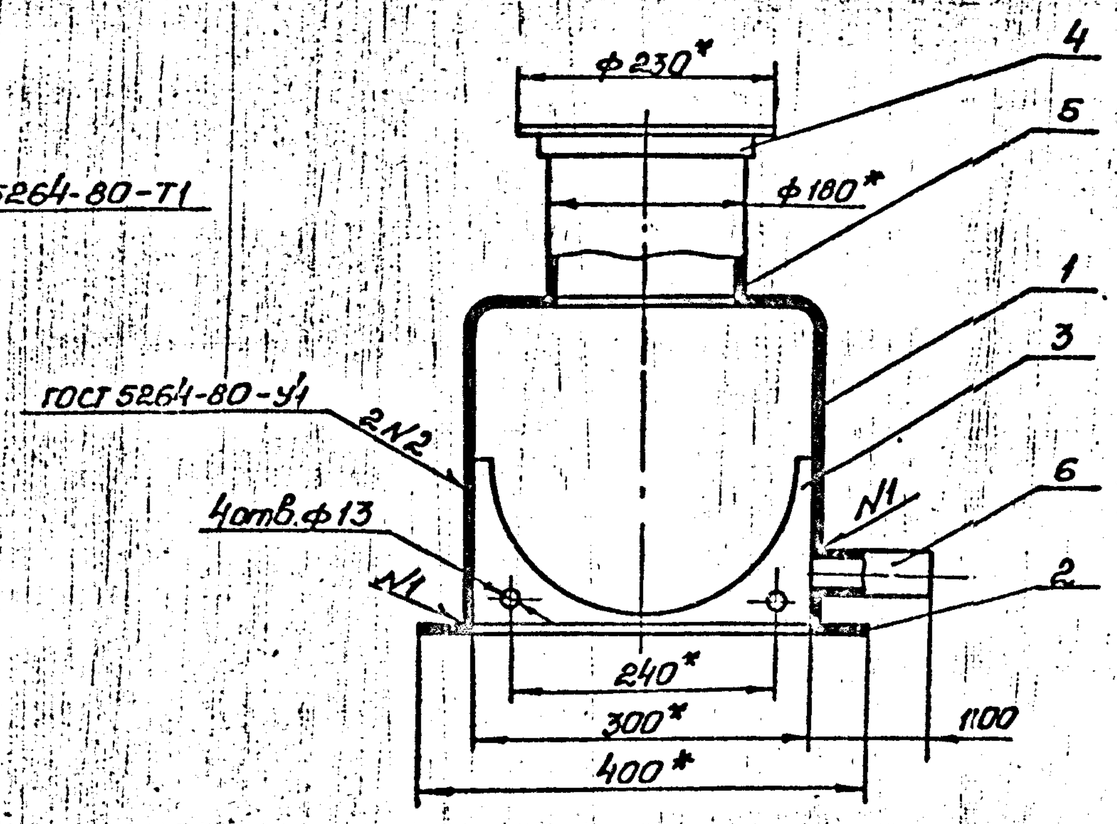

1. $\pm \frac{t_2}{2}$.
2. * Размеры для справок.
3. Отв. в фланце поз.4 выполнять по месту при монтаже вентиляции.

Изм.	Лист	№ докум.	Подпись	Дата	Н2-01.300СБ			
Разраб.		Акапко			Укрытие	Лит.	Масса	Масштаб
Пров.		Брацлавский					7,5	1:6
Т.контр.		Брацлавский			Сборочный чертеж	Лист	Листов 1	
Н.контр.		Толчинский				Госстрой СССР Союзводоканалниипроект Харьковский Водоканалпроект		
Утв.								

Копир. Годовская

Формат А3

Инв.№ подл. | Подп. и дата | Взам. инв.№ | Инв.№ дубл. | Подп. и дата

Т-3019

Типовой проект 902-1-142.88 Альбом 7

Н2-01.304

(√) √25

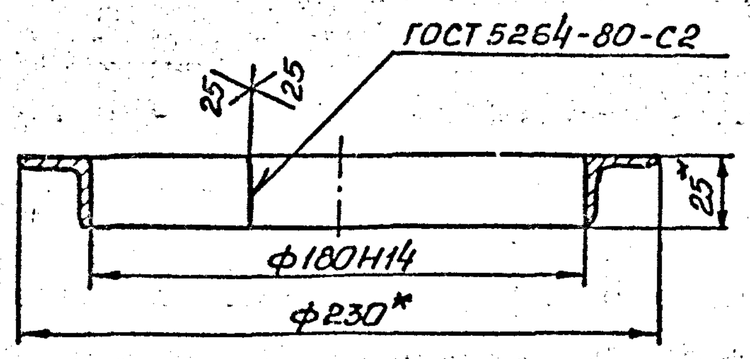

1.* Размеры для справок
2. Развернутая длина 644мм.

Изм.	Лист	№ докум.	Подп.	Дата	Н2-01.304	
Разраб.		Анопко			Фланец	Лит / Масса 0,72 / Масштаб 1:2
Пров.		Браиловский				Лист / Листов 1
Т.контр.		Браиловский			Уголок 25×25×3-Б ГОСТ 8509-86 / Ст.3-II-ГОСТ 535-79	Госстрой СССР Союзводоканалниипроект Харьковский Водоканалпроект
Н.контр.		Толчинский				
Утв.						

Формат А4

Инв.№ подл. | Подп. и дата | Взам. инв.№ | Инв.№ дубл. | Подп. и дата

Н2-01.305

(√) √25

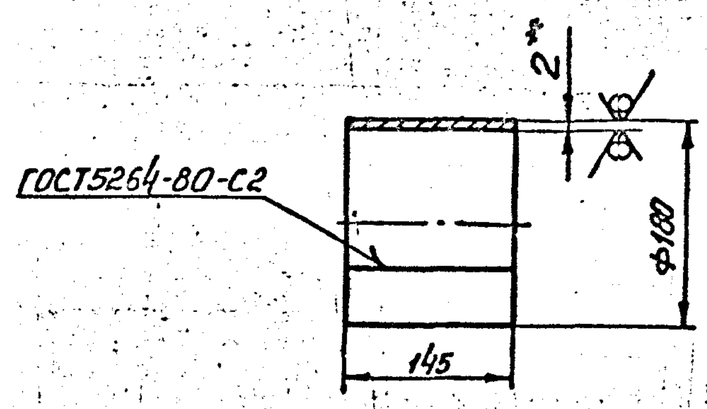

1. h14.
2.* Размер для справок.
3. Развернутая длина 560мм.

Изм.	Лист	№ докум.	Подп.	Дата	Н2-01.305	
Разраб.		Анопко			Труба	Лит / Масса 1,3 / Масштаб 1:5
Пров.		Браиловский				Лист / Листов 1
Т.контр.		Браиловский			Лист 2 ГОСТ 19903-74 / Ст.3 ГОСТ 16523-70	Госстрой СССР Союзводоканалниипроект Харьковский Водоканалпроект
Н.контр.		Толчинский				
Утв.						

Формат А4

Инв.№ подл. | Подп. и дата | Взам. инв.№ | Инв.№ дубл. | Подп. и дата

Изм.	Лист	№ докум.	Подп.	Дата	-24-	
Разраб.						Лит. / Масса / Масштаб
Провер.						Лист / Листов 1
Т.контр.						Госстрой СССР Союзводоканалниипроект Харьковский Водоканалпроект
Н.контр.						
Утв.						

Формат А4

Инв.№ подл. | Подп. и дата | Взам. инв.№ | Инв.№ дубл. | Подп. и дата

Т-3019

Копир. Гадовская

Т-3019 (9)

Альбом 7

Типовой проект 902-1-№2.88

Формат	Зона	Поз.	Обозначение	Наименование	Кол.	Примечание
				Документация		
А3			Н2-03.000СБ	Сборочный чертеж		
	1		Переменные данные	для исполнений		
				Н2-03.000		
				Сборочные единицы		
А4		1	Н2-03.100	Патрубок	1	
А4		2	Н2-03.200	Патрубок	1	
				Детали		
А4		3	Н2-03.001	Прокладка	1	
А4		4	Н2-03.002	Фланец	1	
				Стандартные изделия		
		5		Фланец 1-80-2,5-ВСт3сп2 ГОСТ 12820-80	1	
		6		Болт М16х55.58 ГОСТ 7798-70	8	
		7		Гайка М16.5 ГОСТ 5915-70	8	
		8		Шайба 16 ГОСТ 11371-78	8	
		9		Кольцо 088-095-46-2-3 ГОСТ 9833-73	1	

Подп. и дата | Инв. № дубл. | Взам. инв. № | Подп. и дата | Инв. № подл.

Изм.	Лист	№ докум.	Подп.	Дата
Разраб.		Анапко		
Пров.		Брацлавский		
Рук. гр.		Брацлавский		
Н. контр.		Толчинский		
Утв.		Чмелев		

Н2-03.000

Патрубок монтажный

Лит.	Лист	Листов
	1	3

Госстрой СССР Союзводоканалниипроект Харьковский Водоканалпроект

Формат А4

Формат	Зона	Поз.	Обозначение	Наименование	Кол.	Примечание
				Н2-03.000-01		
				Сборочные единицы		
А4		1	Н2-03.100-01	Патрубок	1	
А4		2	Н2-03.200-01	Патрубок	1	
				Детали		
А4		3	Н2-03.001-01	Прокладка	1	
А4		4	Н2-03.002-01	Фланец	1	
				Стандартные изделия		
		5		Фланец 1-125-2,5-ВСт3сп2 ГОСТ 12820-80	1	
		6		Болт М16х55.58 ГОСТ 7798-70	16	
		7		Гайка М16.5 ГОСТ 5915-70	16	
		8		Шайба 16 ГОСТ 11371-78	16	
		9		Кольцо 130-140-46-2-3 ГОСТ 9833-73	1	
				Н2-03.000-02		
				Сборочные единицы		
А4		1	Н2-03.100-02	Патрубок	1	
А4		2	Н2-03.200-02	Патрубок	1	

Подп. и дата | Инв. № дубл. | Взам. инв. № | Подп. и дата | Инв. № подл.

Н2-03.000

Лист 2

Формат А4

Формат	Зона	Поз.	Обозначение	Наименование	Кол.	Примечание
				Документация		
А4			Н2-03.100СБ	Сборочный чертеж		
			Переменные данные	для исполнений		
				Н2-03.100		
				Детали		
Б4		1	Н2-03.001	Труба Труба 89х4 ГОСТ 10704-76 / Ст.3 ГОСТ 10705-80 L=92 h14	1	0,84кг
				Стандартные изделия		
		2		Фланец 1-80-25-ВСт3сп2 ГОСТ 12820-80	2	
				Н2-03.100-01		
				Детали		
Б4		1	Н2-03.001-01	Труба Труба 133х4 ГОСТ 8732-78 / В10 ГОСТ 8731-74 L=92 h14	1	1,17кг

Подп. и дата | Инв. № дубл. | Взам. инв. № | Подп. и дата | Инв. № подл. | Т-3019

Изм.	Лист	№ докум.	Подп.	Дата
Разраб.		Анапко		
Провер.		Брацлавский		
Рук. гр.		Брацлавский		
Н. контр.		Толчинский		
Утв.				

Н2-03.100

Патрубок

Лит.	Лист	Листов
	1	2

Госстрой СССР Союзводоканалниипроект Харьковский Водоканалпроект

Формат А4

Формат	Зона	Поз.	Обозначение	Наименование	Кол.	Примечание
				Детали		
А4		3	Н2-03.001-02	Прокладка	1	
А4		4	Н2-03.002-02	Фланец	1	
				Стандартные изделия		
		5		Фланец 1-150-2,5-ВСт3сп2 ГОСТ 12820-80	1	
		6		Болт М16х60.58 ГОСТ 7798-70	16	
		7		Гайка М16.5 ГОСТ 5915-70	16	
		8		Шайба 16 ГОСТ 11371-78	16	
		9		Кольцо 155-165-46-2-3 ГОСТ 9833-73	1	

Подп. и дата | Инв. № дубл. | Взам. инв. № | Подп. и дата | Инв. № подл.

Н2-03.000

Лист 3

Копир. Годовская

Формат А4

Т-3019 (1)

Альбом 7

Типовой проект 902-1-142.88

Формат	Зона	Поз.	Обозначение	Наименование	Кол.	Примечание
				Документация		
А3			Н2-02.000СБ	Сборочный чертеж		
				Детали		
А4		1	Н2-02.001	Накладка	2	
А4		2	Н2-02.002	Кольца	1	
А4		3	Н2-02.003	Скоба	1	
А4		4	Н2-02.004	Планка	2	
А4		5	Н2-02.005	Планка	2	
Б4		6	Н2-02.006	Полоса		
				Пластина I, лист		
				ТМКЩ-С-3 ГОСТ 7338-77		
				900 h 14 × 90 h 14	2	0,38кг
				Стандартные изделия		
		7		Шуруп 4×22 ГОСТ 1144-80	46	
		8		Шуруп 4×30 ГОСТ 1145-80	14	
				Материалы		
		9		Пиломатериалы ГОСТ 8486-86	м²	0,63

Н2-02.000

Изм.	Лист	№ докум.	Подп.	Дата
Разраб.	Анопко			
Пров.	Брацлавский			
Рук. гр.	Брацлавский			
Н. контр.	Толчинский			
Утв.	Чмелев			

Шандар

Лит.	Лист	Листов
		1

Госстрой СССР Союзводоканалниипроект Харьковский Водоканалпроект

Формат А4

Подп. и дата | Инв. № подл. | Взам. инв. № | Инв. № дубл. | Подп. и дата

Формат	Зона	Поз.	Обозначение	Наименование	Кол	Примечание
				Стандартные изделия		
				Фланец 1-125-2,5-В Ст3сп2 ГОСТ 12820-80	2	
				Н2-03.100-02		
				Детали		
Б4		1	Н2-03.001-02	Труба		
				Труба 159×5 ГОСТ 10704-76 / Ст3 ГОСТ 10705-80		
				L = 912 h 14	1	1,7кг
				Стандартные изделия		
		2		Фланец 1-150-2,5-В Ст3сп2 ГОСТ 12820-80	2	

Н2-03.100

Лист 2

Формат А4

Формат	Зона	Поз.	Обозначение	Наименование	Кол	Примечание
				Документация		
А4			Н2-03.200СБ	Сборочный чертеж		
			Переменные данные	для исполнений		
				Н2-03.200		
				Детали		
А4		1	Н2-03.201	Труба		
				Стандартные изделия		
		2		Фланец 1-80-2,5-В Ст3сп2 ГОСТ 12820-80	1	
				Н2-03.200-01		
				Детали		
А4		1	Н2-03.201-01	Труба		
				Стандартные изделия		
		2		Фланец 1-125-2,5-В Ст3сп2 ГОСТ 12820-80	1	

Н2-03.200

Изм.	Лист	№ докум.	Подп.	Дата
Разраб.	Анопко			
Пров.	Брацлавский			
Рук. гр.	Брацлавский			
Н. контр.	Толчинский			
Утв.	Чмелев			

Патрубок

Лит.	Лист	Листов
	1	2

Госстрой СССР Союзводоканалниипроект Харьковский Водоканалпроект

Формат А4

Инв. № подл. | Подп. и дата | Взам. инв. № | Инв. № дубл. | Подп. и дата

Т-3019

Формат	Зона	Поз.	Обозначение	Наименование	Кол	Примечание
				Н2-03.200-02		
				Детали		
А4		1	Н2-03.201-02	Труба		
				Стандартные изделия		
				Фланец 11-150-2,5-В Ст3сп2 ГОСТ 12820-80	1	

Н2-03.200

Лист 2

Формат А4

Копир. Гадовская

Т-3019 (Я)

Типовые проекты 902-1-142.88 Альбом 7

Н2-02.001

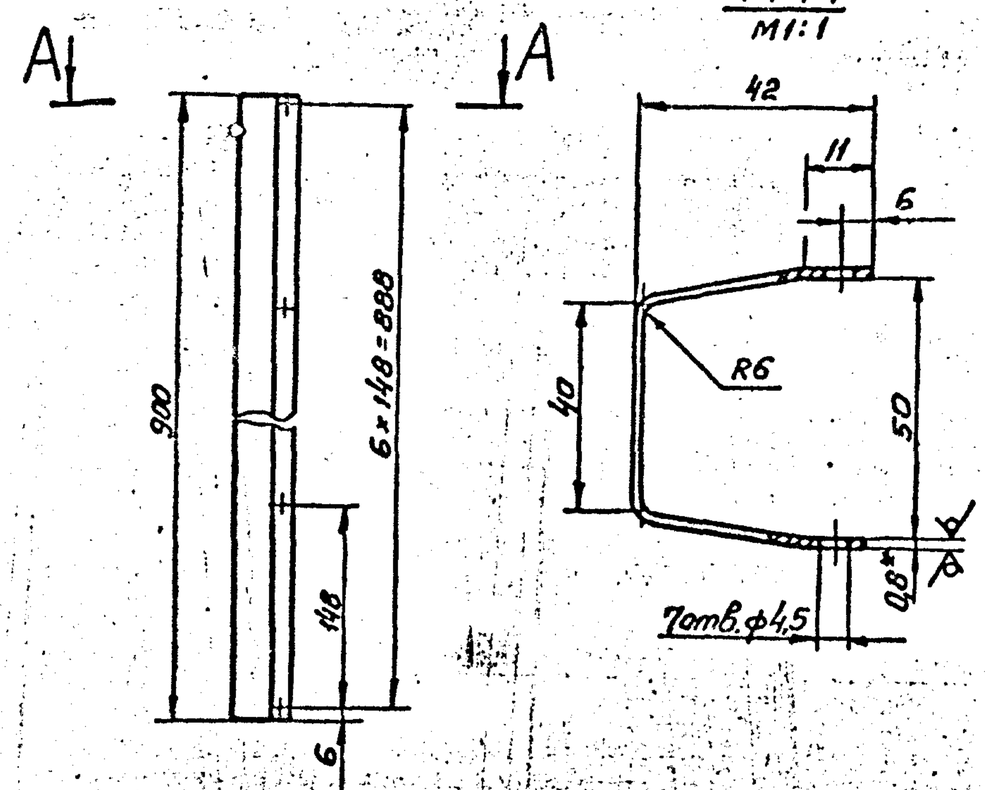

1. $H14, \pm\frac{t_2}{2}$
2.* Размер для справок.
3. Развернутая ширина 125мм.

Изм.	Лист	№ докум.	Подп.	Дата	Н2-02.001		
Разраб.		Анопко			Накладка	Лит.	Масса 0,71 / Масштаб 1:4
Провер.		Брацлавский				Лист	Листов 1
Т.контр.		Брацлавский			Лист 0.8 ГОСТ 19903-74 / Ст.3 ГОСТ 14918-80	Госстрой СССР Союзводоканалниипроект Харьковский Водоканалпроект	
Н.контр.		Толчинский					
Утв.							

Формат А4

Н2-02.002

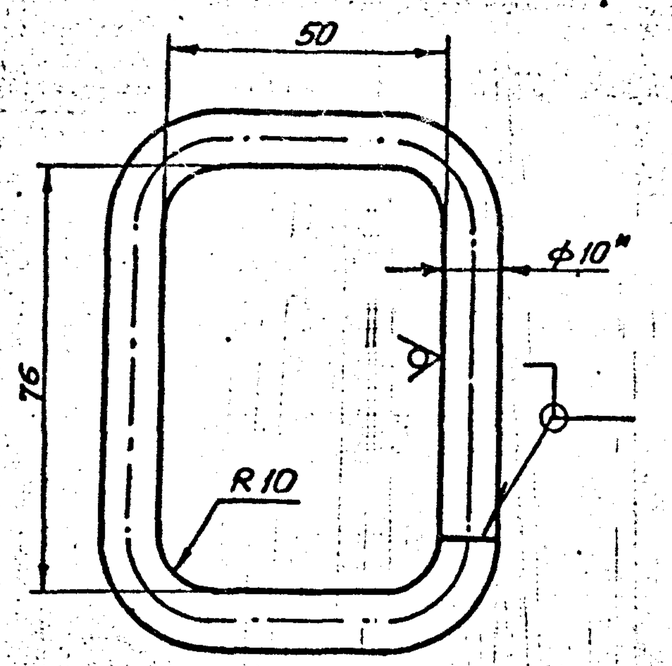

1. H14.
2.* Размер для справок.
3. Развернутая длина 266мм.

Изм.	Лист	№ докум.	Подп.	Дата	Н2-02.002		
Разраб.		Анопко			Кольцо	Лит.	Масса 0,2 / Масштаб 1:1
Пров.		Брацлавский				Лист	Листов 1
Т.контр.		Брацлавский			Круг 10-В-ГОСТ 2590-71 / Ст.3-II-ГОСТ 535-79	Госстрой СССР Союзводоканалниипроект Харьковский Водоканалпроект	
Н.контр.		Толчинский					
Утв.							

Формат А4

Н2-02.003

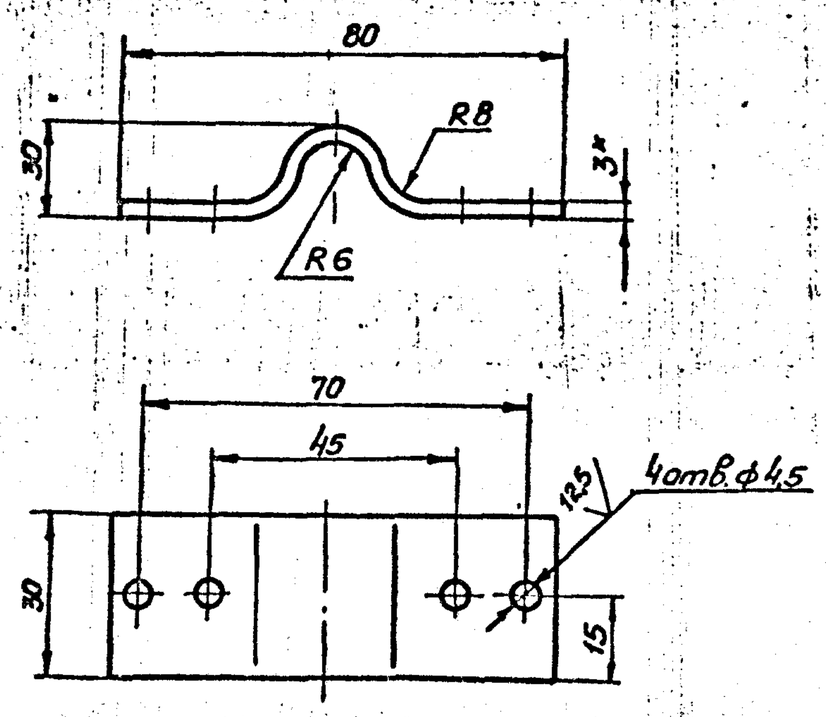

1. $H14, \pm\frac{t_2}{2}$.
2.* Размер для справок.
3. Развернутая длина 94мм.

Изм.	Лист	№ докум.	Подп.	Дата	Н2-02.003		
Разраб.		Анопко			Скоба	Лит.	Масса 0,07 / Масштаб 1:1
Пров.		Брацлавский				Лист	Листов 1
Т.контр.		Брацлавский			Лист 3 ГОСТ 19903-74 / Ст.3 ГОСТ 16523-70	Госстрой СССР Союзводоканалниипроект Харьковский Водоканалпроект	
Н.контр.		Толчинский					
Утв.							

Формат А4

Н2-02.004

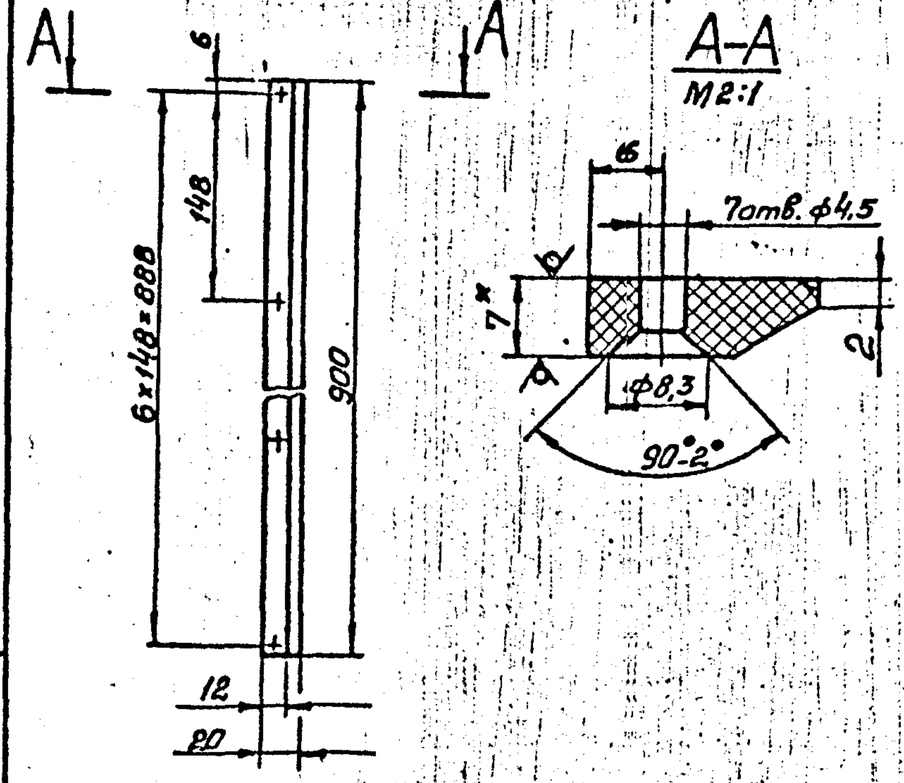

1. $H14, \pm\frac{t_2}{2}$.
2.* Размер для справок.

Изм.	Лист	№ докум.	Подп.	Дата	Н2-02.004		
Разраб.		Анопко			Планка	Лит.	Масса 0,16 / Масштаб 1:4
Пров.		Брацлавский				Лист	Листов 1
Т.контр.		Брацлавский			Лист винипласта ВН7 ГОСТ 9639-71	Госстрой СССР Союзводоканалниипроект Харьковский Водоканалпроект	
Н.контр.		Толчинский					
Утв.							

Формат А4

Инв. № подл. Т-3019 | Подп. и дата | Взам. инв. № | Инв. № дубл. | Подп. и дата

Копир. Годовенко

Альбом 7

Типовой проект 902-1-Н2 88

Н2-03.000СБ

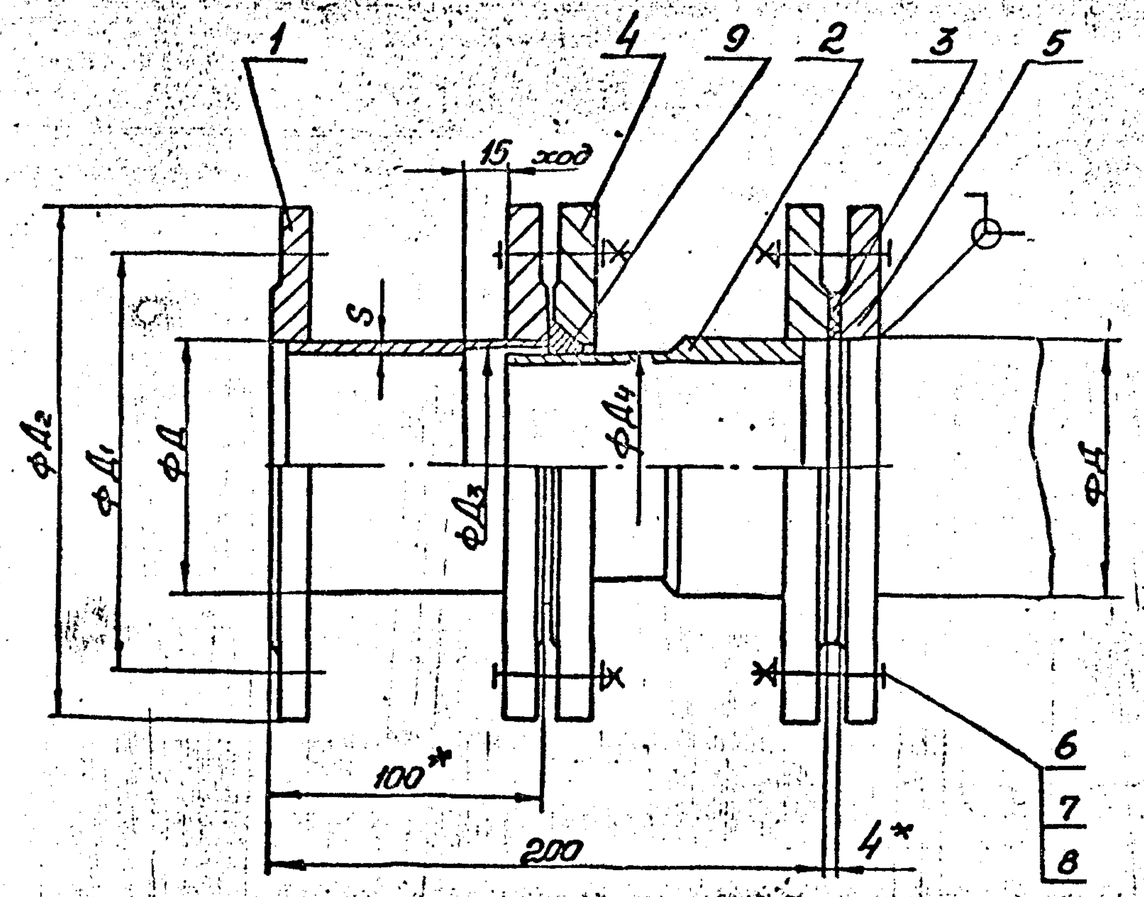

Обозначение	Д, мм	S, мм	Д1, мм	Д2, мм	Д3, мм	Д4, мм	Масса кг
Н2-03.000	89	4	150	185	85	83	12,0
-01	133	4	200	235	129	127	17,9
-02	159	5	225	260	155	153	23

Техническая характеристика

1. Назначение - монтаж насосов и трубопроводов.
2. Рабочее давление - МПа, 0,1

Технические требования

1. $t \pm t_2/2$.
2. Патрубок испытать под давлением 0,2 МПа в течении 3ч.
3.* Размеры для справок.

Изм.	Лист	№ докум.	Подп.	Дата	Н2-03.000СБ			
Разраб.		Анопко			Патрубок монтажный	Лит.	Масса	Масштаб
Пров.		Брацлавский			Сборочный чертеж		см. табл.	—
Т.контр.		Брацлавский				Лист	Листов 1	
Н.контр.						Госстрой СССР Союзводоканалпроект Харьковский Водоканалпроект		
Утв.		Чмелев						

Формат А3

Н2-03.002

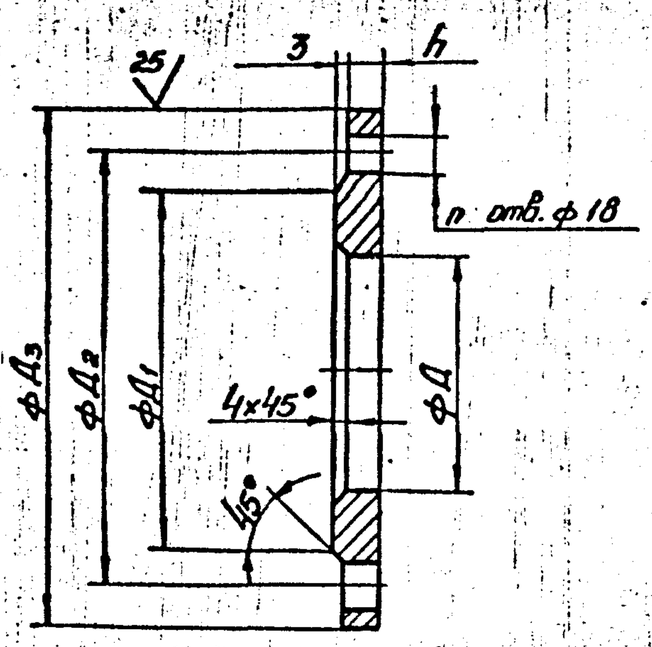

Обозначение	Д, мм	Д1, мм	Д2, мм	Д3, мм	h, мм	h	Масса кг
Н2-03.002	85	128	150	185	11	4	1,84
-01	129	178	200	235	11	8	2,6
-02	155	202	225	260	13	8	3,43

Предельные отклонения размеров: $H14, h14, \pm \frac{t_2}{2}$.

Изм.	Лист	№ докум.	Подп.	Дата	Н2-03.002			
Разраб.		Анопко			Фланец	Лит.	Масса	Масштаб
Пров.		Брацлавский					см. табл.	—
Т.контр.		Брацлавский				Лист	Листов 1	
Н.контр.		Толчинский			Ст.3 ГОСТ 380-71	Госстрой СССР Союзводоканалпроект Харьковский Водоканалпроект		
Утв.								

Т-3019

Формат А4

Н2-02.005

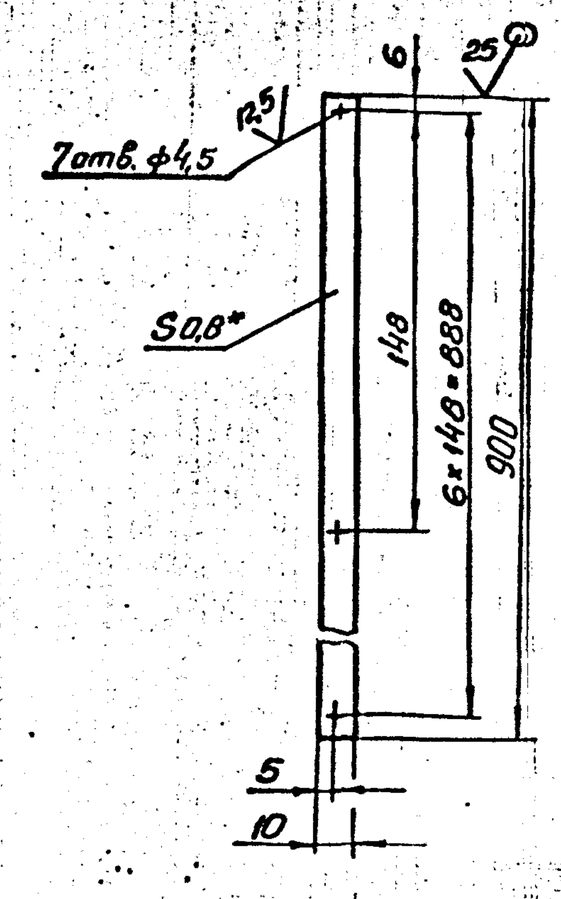

1. $H14, \pm \frac{t_2}{2}$.
2.* Размер для справок.

Изм.	Лист	№ докум.	Подп.	Дата	Н2-02.005			
Разраб.		Анопко			Планка	Лит.	Масса	Масштаб
Пров.		Брацлавский					0,05	1:2
Т.контр.		Брацлавский				Лист	Листов 1	
Н.контр.		Толчинский			Лист 0,8 ГОСТ 19903-74 / Ст.3 ГОСТ 14918-80	Госстрой СССР Союзводоканалпроект Харьковский Водоканалпроект		
Утв.								

Копир. Гоз Бекая

Формат А4

Т-3019 (7)

Типовой проект 902-1-142.88 Альбом 7

Н2-03.100СБ

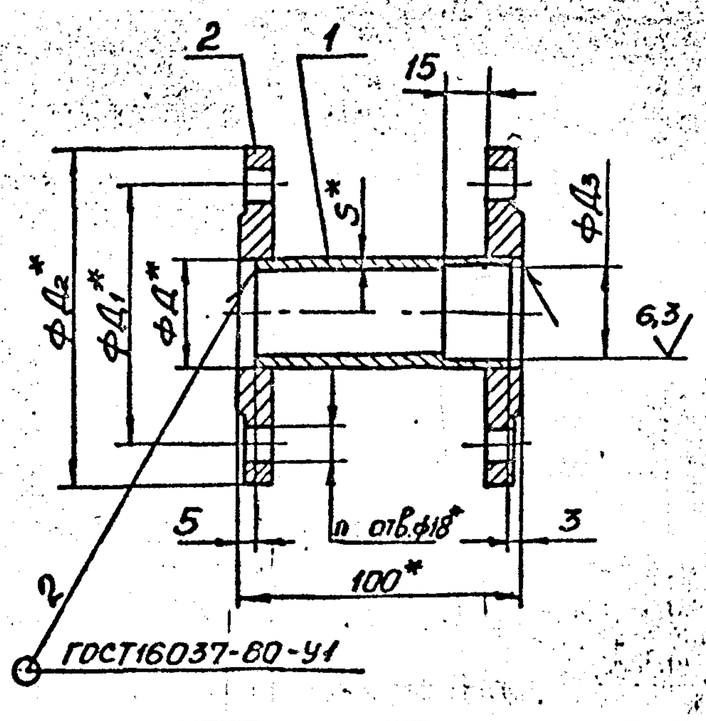

Обозначение	Д мм	Д1 мм	Д2 мм	Д3 мм	n	S мм	Масса кг
Н2-03.100	89	150	185	85	4	4	4,54
-01	133	200	235	129	8	4	6,4
-02	159	225	260	155	8	5	8,6

1. $H14, \pm\frac{t_2}{2}$.
2.* Размеры для справок

Изм.	Лист	№ докум.	Подп.	Дата	Н2-03.100СБ		
Разраб.		Анопко			Патрубок Сборочный чертеж	Лит.	Масса: см. табл.	Масштаб: —
Пров.		Брацлавский				Лист	Листов 1
Т.контр.		Брацлавский				Госстрой СССР Союзводоканалниипроект Харьковский Водоканалпроект	
Н.контр.		Толчинский					
Утв.							

Формат А4

Н2-03.001

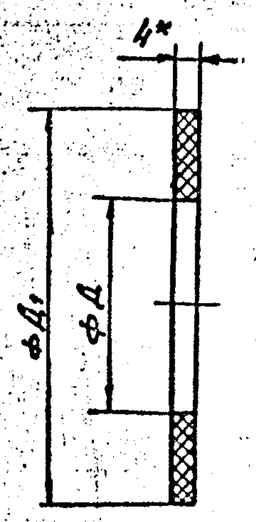

Обозначение	Д мм	Д1 мм	Масса кг
Н2-03.001	89	128	0,003
-01	133	178	0,003
-02	159	202	0,004

1. $H14, h14$.
2.* Размер для справок.

Изм.	Лист	№ докум.	Подп.	Дата	Н2-03.001		
Разраб.		Анопко			Прокладка	Лит.	Масса: см. табл.	Масштаб: —
Пров.		Брацлавский				Лист	Листов 1
Т.контр.		Брацлавский				Госстрой СССР Союзводоканалниипроект Харьковский Водоканалпроект	
Н.контр.		Толчинский			Пластина I, лист ТМКЦ-С-4 ГОСТ 7338-77		
Утв.							

Формат А4

Н2-03.200СБ

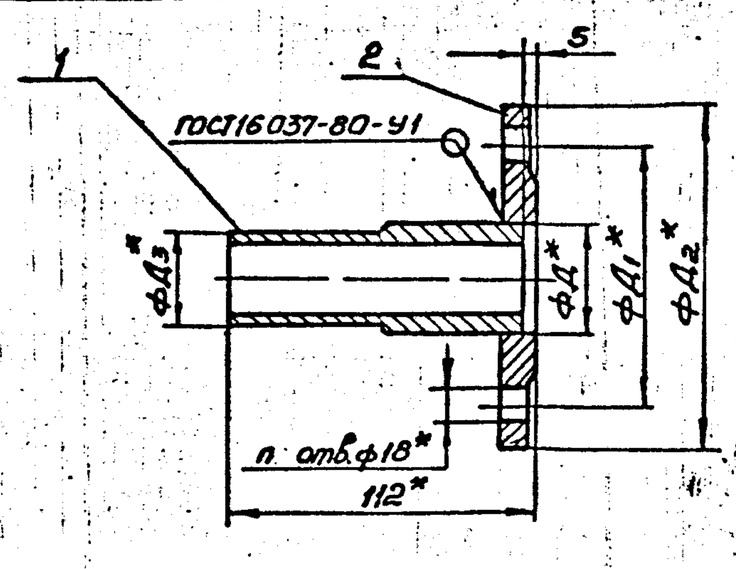

Обозначение	Д мм	Д1 мм	Д2 мм	Д3 мм	n	Масса кг
Н2-03.200	89	150	185	83	4	2,89
-01	133	200	235	127	8	4,1
-02	159	225	260	153	8	5,2

1. $\pm\frac{t_2}{2}$.
2.* Размеры для справок.

Изм.	Лист	№ докум.	Подп.	Дата	Н2-03.200СБ		
Разраб.		Анопко			Патрубок Сборочный чертеж	Лит.	Масса: см. табл.	Масштаб: —
Пров.		Брацлавский				Лист	Листов 1
Т.контр.		Брацлавский				Госстрой СССР Союзводоканалниипроект Харьковский Водоканалпроект	
Н.контр.		Толчинский					
Утв.							

Формат А4

Н2-03.201

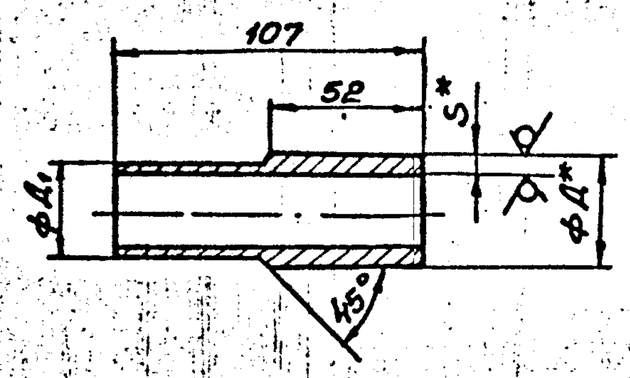

Обозначение	Д, мм	Д1, мм	S, мм	Масса кг
Н2-03.201	89	83	5	1,0
-01	133	127	6	1,5
-02	159	153	6	1,7

1. $h14, \pm\frac{t_2}{2}$.
2.* Размеры для справок.

Изм.	Лист	№ докум.	Подп.	Дата	Н2-03.201		
Разраб.		Анопко			Труба	Лит.	Масса: см. табл.	Масштаб: —
Провер.		Брацлавский				Лист	Листов 1
Т.контр.		Брацлавский				Госстрой СССР Союзводоканалниипроект Харьковский Водоканалпроект	
Н.контр.		Толчинский			Труба $\frac{Д \times S\ ГОСТ\ 8732 \times 78}{В10\ ГОСТ\ 8731-74}$		
Утв.							

-29-

Формат А4

Копир. Гедавская

Т-3019 (1)