Типовой проект
901-6-105.93

Вентиляторная градирня в пластмассовом исполнении с регулируемой производительностью, площадью орошения 400 м^2 „Озон-400"

Альбом 4

АСИ Строительные изделия стр.1÷17

Ц00130-04

Типовой проект
901-6-105.93

Вентиляторная градирня в пластмассовом исполнении с регулируемой производительностью, площадью орошения 400 м² „Озон-400"

Альбом 4

Перечень альбомов

Альбом 1	ПЗ	Пояснительная записка
Альбом 2	ТХ	Технологические решения
	АС	Архитектурно-строительные решения
Альбом 3	ТХН	Эскизные чертежи нестандартизированного оборудования
Альбом 4	АСИ	Строительные изделия
Альбом 5	КМ	Конструкции металлические
Альбом 6	ЭС	Электроснабжение
	АТХ	Автоматизация технологических процессов
Альбом 7	Щиты. Задание заводу-изготовителю	
Альбом 8	СО	Спецификация оборудования
Альбом 9	ВМ	Ведомости потребности в материалах
Альбом 10	С	Сметы

Разработан
Акционерным обществом „Озон"
Генеральный директор А.о. „Озон" Лихтер Ю.М.
Главный инженер А.о. „Озон" Константинов В.А.
Главный инженер проекта
А.о. „Озон" Писаренко Е.И.

Утвержден: Комитетом Российской Федерации по химической и нефтехимической промышленности
Протокол № 09/1-11-145 от 16.12.1993 года
Введен в действие: А.о. „Озон"
Приказ № 295 от 16.12.1993 года

				Ц00130-04 2	Листов
Инв. №					

Альбом 4

Содержание альбома

Обозначение	Наименование	Стр.	Примечание
	Содержание альбома.	2	
АСИ-ТУ	Технические условия.	3...5	
АСИ-С1	Сетка арматурная С1.	6	
АСИ-С2	Сетка арматурная С2.	6	
АСИ-С3	Сетка арматурная С3.	7	
АСИ-С4	Сетка арматурная С4.	7	
АСИ-С5	Сетка арматурная С5.	8	
АСИ-С6	Сетка арматурная С6.	8	
АСИ-С7	Сетка арматурная С7.	9	
АСИ-С8	Сетка арматурная С8.	9	
АСИ-С9	Сетка арматурная С9.	10	
АСИ-С10	Сетка арматурная С10.	10	
АСИ-С11	Сетка арматурная С11.	11	

Обозначение	Наименование	Стр.	Примечание
АСИ-М2	Изделие закладное М2	11	
АСИ-Кр1	Каркас плоский Кр1	12	
АСИ-М1	Изделие закладное М1	12	
АСИ-ПС1	Плита ПС1	13	
АСИ-Фс1	Фундамент Фс1	14	
АСИ-Фс2	Фундамент Фс2	15	
АСИ-КП1	Каркас пространственный КП1.	16	
АСИ-Кр2	Каркас плоский Кр2	16	
АСИ-КП2	Каркас пространственный КП2.	17	
АСИ-Кр3	Каркас плоский Кр3.	17	

Привязан

Инв.N

Изм.	Кол.уч.	Лист	N док.	Подп.	Дата
Нач. АСО		Ермолович			
Гл. спец.		Вознюк			
Нач. сек.		Крутько			
Н.контр.		Флерова			

ТП 901-6-105.93-АСИ

Содержание альбома

Стадия	Лист	Листов
Р		1

А.О."ОЗОН" г. Ростов-на-Дону.

Ц00130-04 3

Формат А3

Альбом 4

1. Общие требования.

1.1 В связи с наличием в вентиляторных градирнях агрессивной среды обусловленной их технологическим назначением как теплообменных аппаратов испарительного типа, следует обратить особое внимание на строгое соблюдение предусмотренных проектом мероприятий по обеспечению долговечности железобетонных изделий.

2. Требования к бетону и материалам для его приготовления.

2.1 Сборные железобетонные фундаменты и плиты должны соответствовать требованиям ГОСТ 13015.0-83* "Конструкции и изделия бетонные и железобетонные сборные. Общие технические требования," а также требованиям настоящего раздела.

2.2. Фундаменты и плиты должны изготовливаться из бетона класса В30 на сульфатостойком портландцементе (ГОСТ 10178-85*), марка бетона по морозостойкости F200, по водонепроницаемости W8, водоцементное отношение не более 0.4.

2.3 Расход цемента в бетонной смеси должен быть не более 450кг/м³, Расход воды не более 180л/м³.

2.4. Подвижность бетонной смеси (осадка конуса) не более 2 см., жесткость бетонной смеси по техническому вискозиметру не менее 25сек.

2.5 Заполнители бетона должны быть чистыми, обладать постоянством зернового состава.

Не допускается применение нефракционированных загрязненных заполнителей, а также гравийно-песчаных смесей.

2.6. Мелкий заполнитель (песок кварцевый) должен иметь модуль не ниже 2,5, а количество содержащихся в нем пылевидных, илистых и глинистых частиц, определяемых отмучиванием, допускается не более 1%.

2.7. Крупный заполнитель (щебень, гравий) в зависимости от наибольшего размера зерен должен состоять из 2-3 фракций и соответствовать приведенной таблице 1.

Привязан

Инв.N

Изм.	Кол.уч.	Лист	N док.	Подп.	Дата
Нач.АСО		Ермолович			
Гл.спец		Вознюк			
Нач.сек		Крутько			
Н.контр.		Флерова			

ТП 901-6-105.93-АСИ-ТУ

Технические условия

Стадия	Лист	Листов
Р	1	3

А.О. ОЗОН г. Ростов-на-Дону

Ц00130-041 4

Формат А3

Альбом 4

таблица 1

Характеристика крупных заполнителей бетона - гравия и щебня	Требования к заполнителю
Крупный заполнитель из невыветрившихся изверженных пород (например, гранит, сиенит, диорит), с временным сопротивлением сжатию образцов в водонасыщенном состоянии, МПА (кгс/см²), не менее	120.0 (1200)
Прочность (дробимость в цилиндре) гравия и щебня	ДР8
Содержание зерен в гравии слабых пород, % (по массе), не более	5
Содержание игловатых и лещадных зерен гравия и щебня, % (по массе), не более	5
Водопоглощение материала-зерен щебня и гравия, % (по массе), не более	0.5
Объемная масса горной породы (зерен), г/см³, не менее	2,6
Содержание в гравии и щебне пылевидных, илистых и глинистых частиц, определяемое отмучиванием, % (по массе) не более	0.5

Рекомендуемые соотношения фракции крупного заполнителя бетона см. таблицу 2

Таблица 2

Наибольшая крупность зерен	Соотношение фракций крупного заполнителя бетона, %, при их размерах, мм			
	5-10	10-20	20-40	40-70
20	25-50	50-75	–	–
40	25-30	20-30	40-55	–
70	20-25	15-20	–	50-65

2.8 Для улучшения технических свойств бетонной смеси, повышения морозостойкости и водонепроницаемости бетона следует вводить в бетонную смесь поверхностно-активные органические добавки в соответствии с ГОСТ 24211-91.

Применение химических добавок в качестве ускорителей твердения бетона в виде солей электролитов не допускается.

2.9. Вода для приготовления бетонной смеси для промывки заполнителей, а также для поливки твердеющего бетона должна отвечать требованиям ГОСТ 23732-79

Привязан

Инв. N

Изм.	Кол.уч.	Лист	N док.	Подп.	Дата
Нач.АСО		Ермолович			
Гл.спец		Вовнюк			
Нач.сек.		Крутько			
Н.контр.		Флерова			

ТП 901-6-105.93-АСУ-ТУ

Технические условия

Стадия	Лист	Листов
Р	2	

А.О. "ОЗОН" г. Ростов-на-Дону

Ц00130-04 5

Формат А3

Инв. N подл. | Подпись и дата | Взам. инв. N

Альбом 4

3. Требования к арматурным изделиям.

3.1 Арматурные сетки и каркасы изготавливать при помощи контактно-точечной сварки.

3.2. Сварку производить во всех точках пересечения стержней.

3.3. Сварку выполнять в соответствии с ГОСТ 14098-85 "Соединения сварные арматуры и закладных изделий железобетонных конструкций" тип сварного шва К1-КТ.

3.4. Размеры сеток и каркасов даны по осям и торцам стержней.

3.5. Плоские каркасы собирать в пространственные с помощью сварочных клещей.

4. Требования, предъявляемые к изготовлению сборных элементов.

4.1 Фундаменты и плиты могут изготавливаться как в заводских, так и в построечных условиях.

4.2. Для изготовления сборных элементов следует применять металлические жесткие формы.

4.3. Отформованные изделия должны твердеть в естественных условиях при помощи положительной температуры с постоянным обильным увлажнением или пропариваться.

4.4 Распалубка элементов сборных изделий должна производиться только после их тепловлажностной обработки, а при твердении в естественных условиях не ранее достижения бетоном 70% проектной марки по прочности на сжатие.

Изделия, отпускаемые заводом-изготовителем, должны иметь 100% проектной прочности на сжатие.

4.5. При приемке готовых изделий для определения качества бетона рекомендуется применять неразрушающие методы контроля с использованием ультразвуковых приборов.

Привязан

Инв. N

Изм.	Кол.уч	Лист	N док.	Подп.	Дата
Нач. ЦО		Ермолович			
Гл. спец		Вознюк			
Нач. сек.		Крутько			
Н. контр.		Флерова			

ТП 901-6-105.93-АСУ-ТУ

Технические условия.

Стадия	Лист	Листов
Р	3	

А.О. "ОЗОН" г. Ростов-на-Дону

Инв. N подл. | Подпись и дата | Взам. инв. N

Ц 00130-04 6

Формат А3

Альбом 4

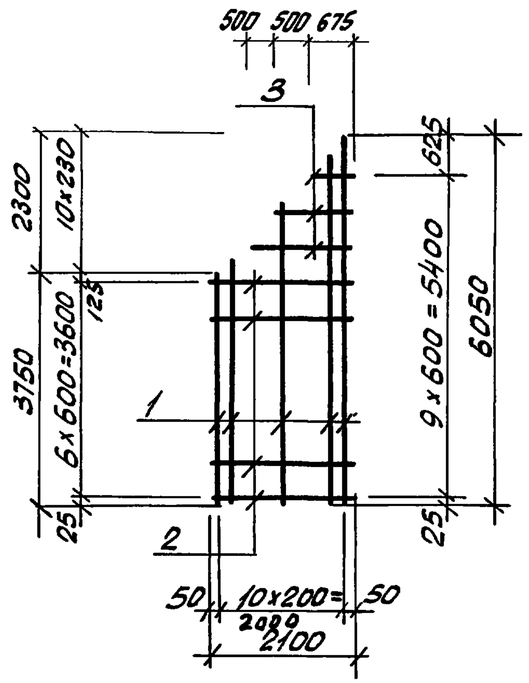

Формат	Зона	Поз.	Обозначение	Наименование	Кол.	Примечание
				Документация		
			АСИ.ТУ	Технические условия		
				Детали		
		1		ф12А-III, ГОСТ 5781-82, ℓ=6050÷3750	11	4,34кг
		2		ф6А-I ГОСТ 5781-82, ℓ=2100	7	0.43кг
		3		ф6А-I, ГОСТ 5781-82, ℓ=1675÷675	3	0,26кг

Взам.инв.№ | Подпись и дата | Инв.№ подл.

Привязан

Инв.№

Изм.	К.уч.	Лист	N.док	Подп.	Дата
Нач.АСО		Ермолович			
Гл.спец.		Вознюк			
Нач.сек.		Крутько			
Вед.инж.		Филатова			
Н.контр.		Флерова			

ТП 901-6-105.93-АСИ-С1

Сетка арматурная С1

Стадия	Масса	Масштаб
Р	51.35	1:100

Лист | Листов

А.О. "ОЗОН" г. Ростов-на-Дону

Формат А4

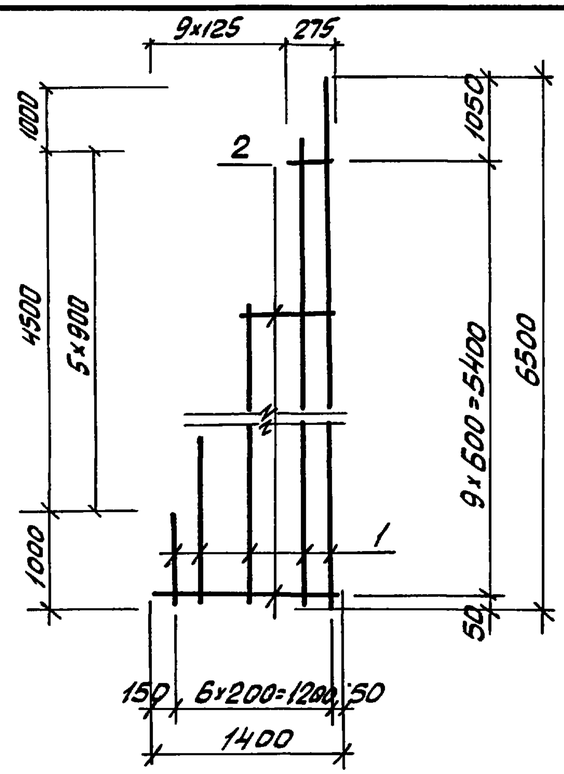

Формат	Зона	Поз	Обозначение	Наименование	Кол.	Примечание.
				Документация		
			АСИ.ТУ	Технические условия		
				Детали		
		1		ф12А-III, ГОСТ 5781-82*, ℓ=6500÷1000	7	3,34кг
		2		ф6А-I, ГОСТ 5781-82*, ℓ=1400÷275	10	0,19кг

Взам.инв.№ | Подпись и дата | Инв.№ подл.

Привязан

Инв.№

Изм	Кол.уч	Лист	N док	Подпись	Дата
Нач.АСО		Ермолович			
Гл.спец.		Вознюк			
Нач.сек.		Крутько			
Вед.инж		Филатова			
Н.контр.		Флерова			

ТП 901-6-105.93-АСИ-С2

Сетка арматурная С2

Стадия	Масса	Масштаб
Р	25,28	1:50

Лист | Листов

А.О. "ОЗОН" г. Ростов-на-Дону

Ц00130-04 7

Формат А4

Альбом 4

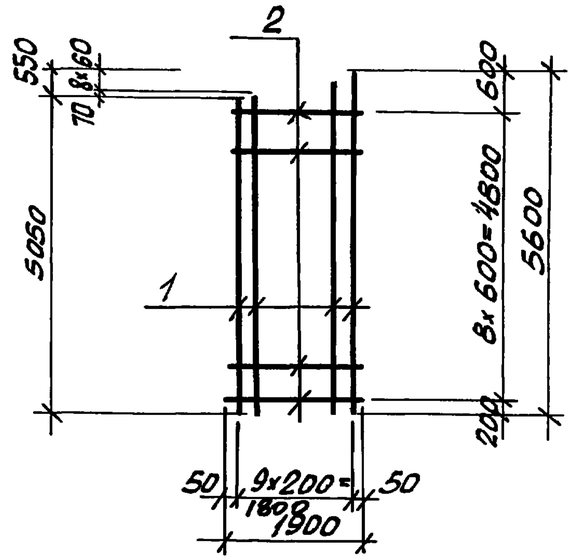

Формат	Зона	Поз.	Обозначение	Наименование	Кол.	Примечание
				Документация		
			АСИ.ТУ	Технические условия		
				Детали		
				Ф12А III, ГОСТ 5781-82*, ℓ=5600÷5050	10	4,73 кг
				Ф6А I, ГОСТ 5781-82*, ℓ=1900	9	0,42 кг

Привязан

Инв N

Взам. инв. N | Подпись и дата | Инв. N подл.

Изм.	Кол.уч	Лист	N док.	Подп.	Дата
Нач. АСО		Ермолович			
Гл. спец.		Вознюк			
Нач. сек.		Крутько			
Вед. инж.		Филатова			
Н. контр.		Флерова			

ТП 901-6-105.93-АСИ-С3

Сетка арматурная С3

Стадия	Масса	Масштаб
Р	51.09	1:100

Лист | Листов

А.О. "ОЗОН" г. Ростов-на-Дону

Формат А4

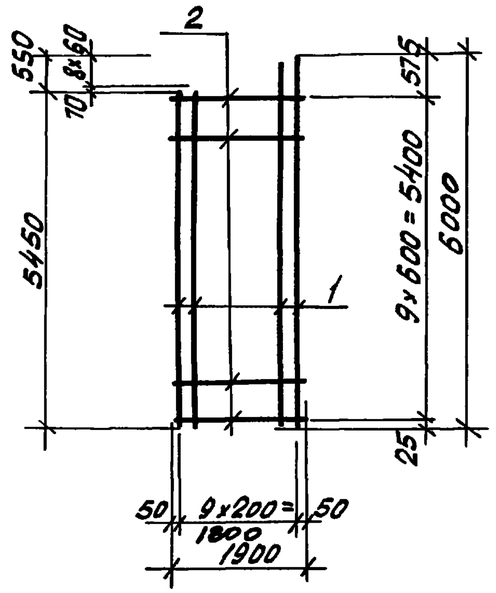

Формат	Зона	Поз.	Обозначение	Наименование	Кол.	Примечание
				Документация		
			АСИ.ТУ	Технические условия		
				Детали		
		1		Ф12А III, ГОСТ 5781-82*, ℓ=6000÷5450	10	5,1 кг
		2		Ф6А I, ГОСТ 5781-82*, ℓ=1900	10	0,42 кг

Привязан

Инв. N

Взам. инв. N | Подпись и дата | Инв. N подл.

Изм.	Кол.уч	Лист	N док.	Подп.	Дата
Нач. АСО		Ермолович			
Гл. спец.		Вознюк			
Нач. сек.		Крутько			
Вед. инж		Филатова			
Н. контр.		Флерова			

ТП 901-6-105.93-АСИ-С4

Сетка арматурная С4

Стадия	Масса	Масштаб
Р	55,2	1:100

Лист | Листов

А.О. "ОЗОН" г. Ростов-на-Дону

Ц00130-04 8

Формат А4

Альбом 4

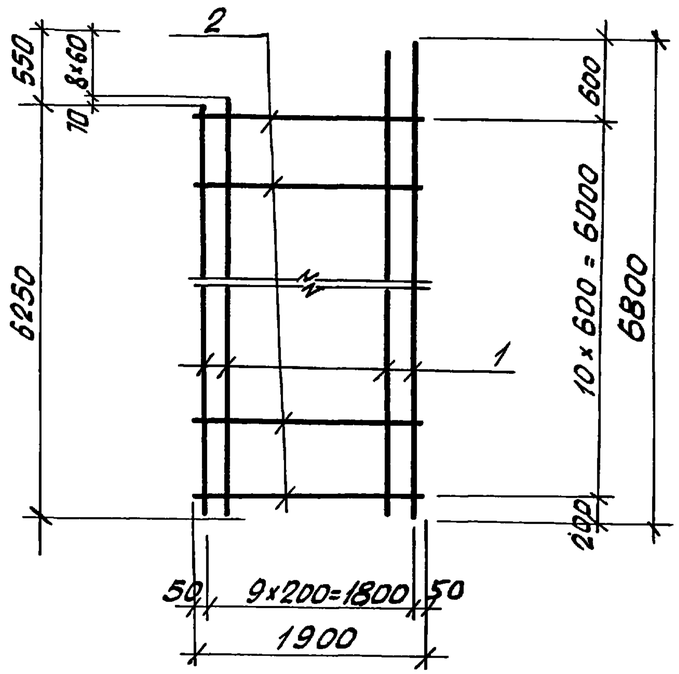

Формат	Зона	поз.	Обозначение	Наименование	кол.	Примечание
				Документация		
			АСИ.ТУ	Технические условия		
				Детали		
		1		ф12А-III, ГОСТ5781-82*, ℓ=6800÷6250	10	5,8 кг
		2		ф6А-I, ГОСТ5781-82*, ℓ=1900	11	0.42 кг

Привязан

Инв. N

Взам. инв. N | Подпись и дата | Инв. N подл.

Изм.	Кол.уч.	Лист	N док.	Подп.	Дата
Нач. АСО		Ермолович			
Гл. спец		Вознюк			
Нач. сек.		Крутько			
Вед. инж		Филатова			
Н. контр.		Флерова			

ТП 901-6-105.93-АСИ-С5

Сетка арматурная С5

Стадия	Масса	Масштаб
Р	62,7	1:50

Лист | Листов

А.О. "ОЗОН" г. Ростов-на-Дону

Формат А4

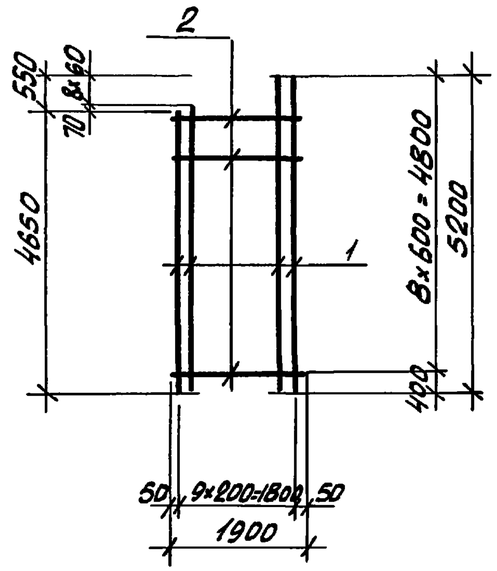

Формат	Зона	поз	Обозначение	Наименование	кол.	Примечание
				Документация		
			АСИ.ТУ	Технические условия		
				Детали		
		1		ф12А-III, ГОСТ5781-82*, ℓ=5200÷4650	10	4,38 кг
		2		ф6А-I, ГОСТ5781-82*, ℓ=1900	9	0.42 кг

Привязан

Инв. N

Взам. инв. N | Подпись и дата | Инв. N подл.

Изм.	Кол.уч.	Лист	N док.	Подп.	Дата
Нач. АСО		Ермолович			
Гл. спец		Вознюк			
Нач. сек.		Крутько			
Вед. инж.		Филатова			
Н. контр		Флерова			

ТП 901-6-105.93-АСИ-С6

Сетка арматурная С6

Стадия	Масса	Масштаб
Р	47,6	1:100

Лист | Листов

А.О. "ОЗОН" г. Ростов-на-Дону

Формат А4

Альбом 4

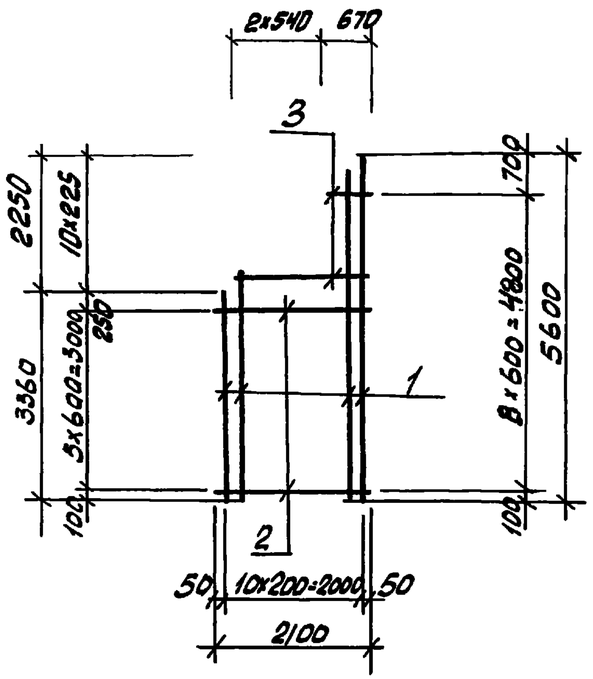

Формат	Зона	поз.	Обозначение	Наименование	кол.	Примечание
				Документация		
			АСИ.ТУ	Технические условия		
				Детали		
		1		ф12А-III, ГОСТ 5781-82, ℓ=5600÷3360	11	3,99 кг
		2		ф6А-I, ГОСТ 5781-82, ℓ=2100	6	0.46 кг
		3		ф6А-I, ГОСТ 5781-82, ℓ=1750÷670	3	0.26 кг

Взам. инв. N

Подпись и дата

Инв. N подл.

Привязан

Инв. N

ТП 901-6-105.93-АСИ-С7

Изм.	Кол.уч.	Лист	N док.	Подп.	Дата
Нач. АСО		Ермолович			
Гл. спец.		Вознюк			
Нач. сек.		Крутько			
Вед. инж.		Филатова			
Н. контр.		Флерова			

Сетка арматурная С7

Стадия	Масса	Масштаб
Р	47,43	1:100
Лист	Листов	

А.О. "ОЗОН" г. Ростов-на-Дону

Формат А4

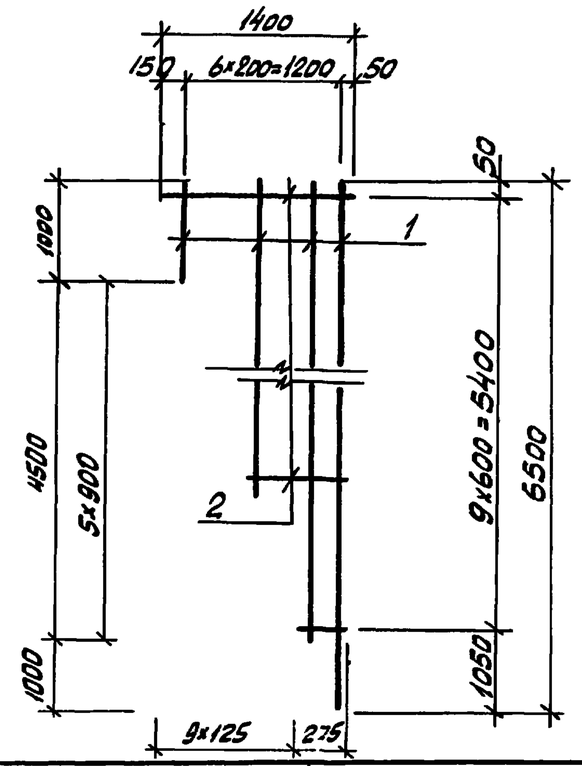

Формат	Зона	поз.	Обозначение	Наименование	кол.	Примечание
				Документация		
			АСИ.ТУ	Технические условия		
				Детали		
		1		ф12А-III, ГОСТ 5781-82, ℓ=6500÷1000	7	3,34 кг
		2		ф6А-I, ГОСТ 5781-82, ℓ=1400÷275	10	0,19 кг

Взам. инв. N

Подпись и дата

Инв. N подл.

Привязан

Инв. N

ТП 901-6-105.93-АСИ-С8

Изм.	Кол.уч.	Лист	N док.	Подп.	Дата
Нач. АСО		Ермолович			
Гл. спец.		Вознюк			
Нач. сек.		Крутько			
Вед. инж.		Филатова			
Н. контр.		Флерова			

Сетка арматурная С8

Стадия	Масса	Масштаб
Р	25,28	1:50
Лист	Листов	

А.О. "ОЗОН" г. Ростов-на-Дону

Ц 00130-04 10

Формат А4

Альбом 4

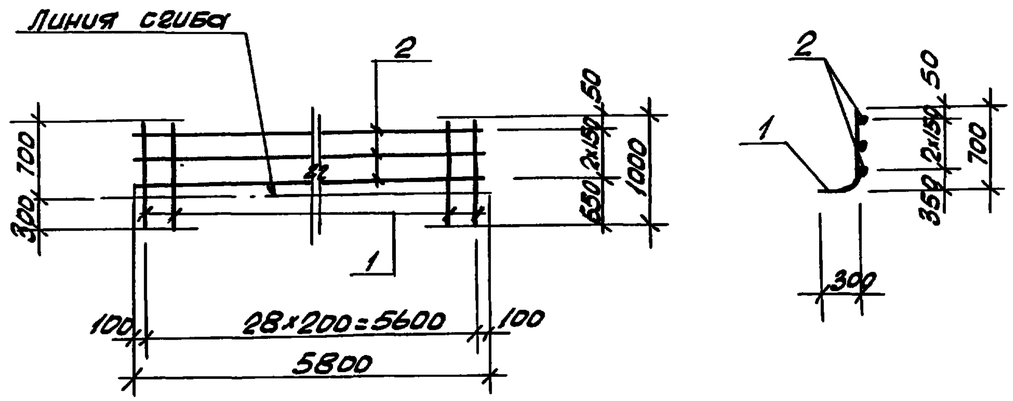

Формат	Зона	Поз.	Обозначение	Наименование	Кол.	Примечание
				Документация		
			АСН.ТУ	Технические условия		
				Детали		
		1		ф12А-III, ГОСТ 5781-82*, ℓ=1000	29	0.89кг
		2		ф8А-III, ГОСТ 5781-82*, ℓ=5800	3	2,29кг

Привязан

Инв. N

Взам. инв. N | Подпись и дата | Инв. N подл.

Изм.	Кол.уч.	Лист	N док.	Подпись	Дата
Нач. АСО		Ермолович			
Гл. спец		Вознюк			
Нач. сек.		Крутько			
Вед. инж.		Филатова			
Н. контр.		Флерова			

ТП 901-6-105.93-АСИ-С9

Сетка арматурная С9

Стадия	Масса	Масштаб
Р	32,67	1:50
Лист	Листов	

А.О. "ОЗОН" г. Ростов-на-Дону

Формат А4

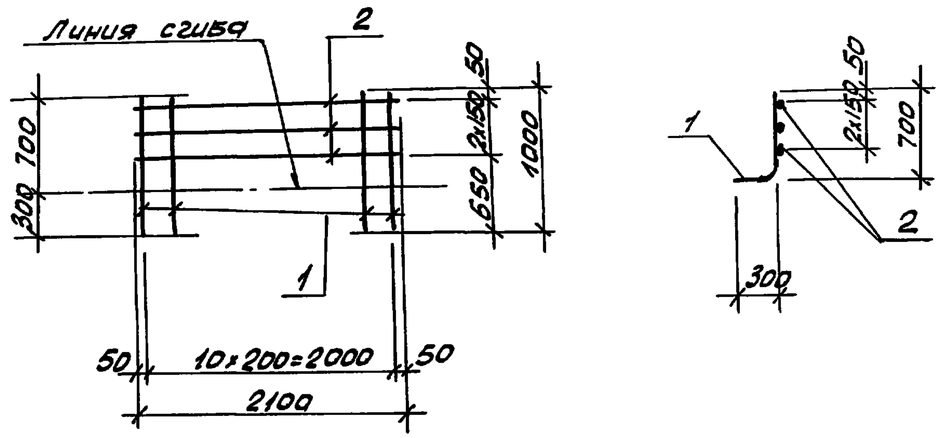

Формат	Зона	Поз.	Обозначение	Наименование	Кол.	Примечание
				Документация		
			АСН.ТУ	Технические условия		
				Детали		
		1		ф12А-III, ГОСТ 5781-82*, ℓ=1000	11	0.89кг
		2		ф8А-III, ГОСТ 5781-82*, ℓ=2100	3	0.83кг

Привязан

Инв. N

Взам. инв. N | Подпись и дата | Инв. N подл.

Изм.	Кол.уч.	Лист	N док.	Подпись	Дата
Нач. АСО		Ермолович			
Гл. спец		Вознюк			
Нач. сек.		Крутько			
Вед. инж.		Филатова			
Н. контр.		Флерова			

ТП 901-6-105.93-АСИ-С10

Сетка арматурная С10

Стадия	Масса	Масштаб
Р	12,27	1:50
Лист	Листов	

А.О. "ОЗОН" г. Ростов-на-Дону

Ц00130-04 11

Формат А4

Альбом 4

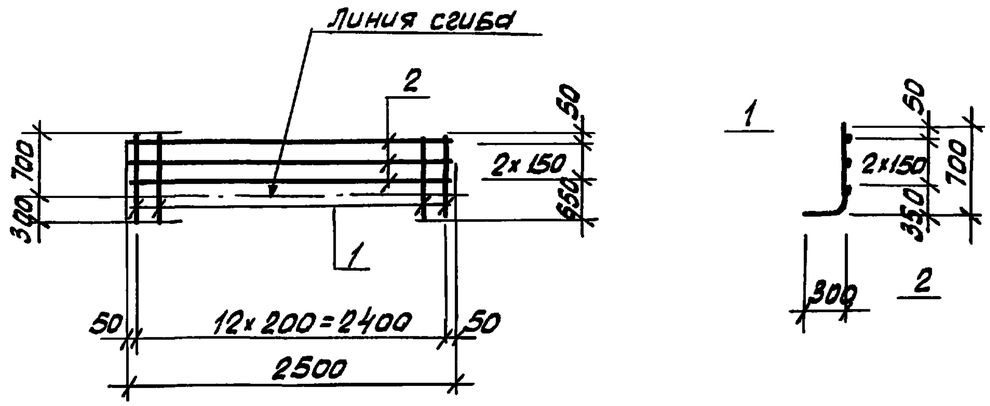

Формат	Зона	Поз	Обозначение	Наименование	Кол.	Примечание
				Документация		
			АСН.ТУ	Технические условия		
				Детали		
		1		ф12А-III, ГОСТ 5781-82*, ℓ=1000	13	0.89кг
		2		ф8А-III, ГОСТ 5781-82*, ℓ=2500	3	0.99кг

Привязан

Инв.N

Взам.инв.N | Подпись и дата | Инв.N подл.

ТП 901-6-105.93-АСИ-С11

Изм.	Кол.уч	Лист	N док.	Подп.	Дата
Нач. АСО	Ермолович				
Гл. спец.	Вознюк				
Нач. сек.	Крутько				
Вед. инж.	Филатова				
Н.контр.	Флерова				

Сетка арматурная С11

Стадия	Масса	Масштаб
Р	14.5	1:50

Лист | Листов

А.О. "ОЗОН" г. Ростов-на-Дону

Формат А4

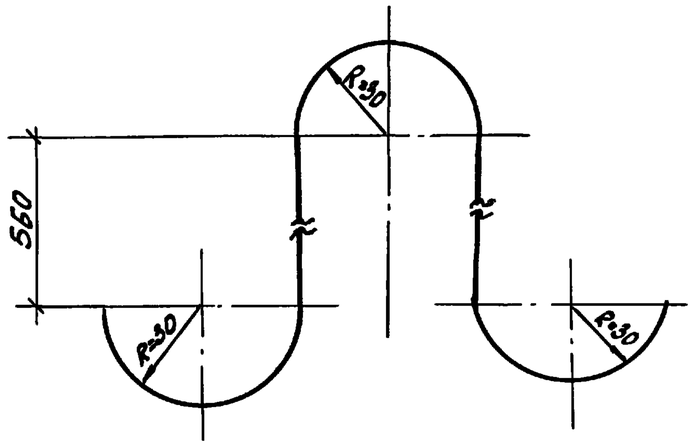

Привязан

Инв.N

Взам.инв.N | Подпись и дата | Инв.N подл.

ТП 901-6-105.93-АСИ-М2

Изм.	Кол.уч	Лист	N док	Подп.	Дата
Нач. АСО	Ермолович				
Гл. спец.	Вознюк				
Нач. сек.	Крутько				
Вед. инж	Филатова				
Н. контр.	Флерова				

Изделие закладное М2

Стадия	Масса	Масштаб
Р	2,8	1:20

Лист | Листов

Круг •18 ГОСТ 2590-88* / С235 ГОСТ 27772-88* ℓ=1402

А.О. "ОЗОН" г. Ростов-на-Дону

Ц 00130-04 12

Формат А4

Альбом 4

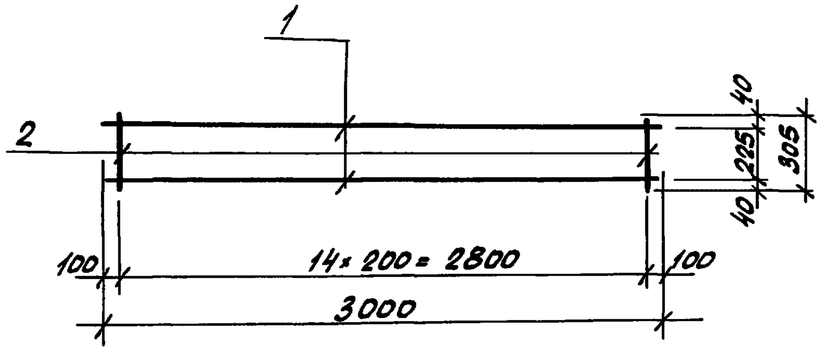

Формат	Зона	Поз.	Обозначение	Наименование	Кол.	Примечание
				Документация		
			АСН.ТУ	Технические условия		
				Детали		
				ф10АI, ГОСТ 5781-82*		
		1		ℓ=3000	2	1.85кг
		2		ℓ=305	15	0.19кг

Привязан

Инв. N

Взам. инв. N | Подпись и дата | Инв. N подл.

Изм.	Кол.уч	Лист	N док	Подп.	Дата
Нач. АСО		Ермолович			
Гл. спец.		Вознюк			
Нач. сек.		Крутько			
Вед. инж		Филатова			
Н. контр.		Флерова			

ТП 901-6-105.93-АСИ-Кр1

Каркас плоский Кр1

Стадия	Масса	Масштаб
Р	6,55	1:30
Лист	Листов	

А.О. "ОЗОН" г. Ростов-на-Дону

Формат А4

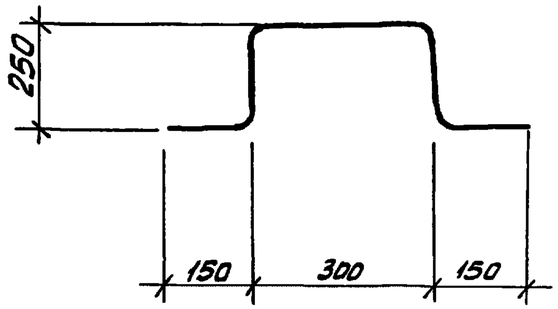

Привязан

Инв. N

Взам. инв. N | Подпись и дата | Инв. N подл.

Изм.	Кол.уч	Лист	N док	Подп.	Дата
Нач. АСО		Ермолович			
Гл. спец.		Вознюк			
Нач. сек.		Крутько			
Вед. инж		Филатова			
Н. контр.		Флерова			

ТП 901-6-105.93-АСИ-М1

Изделие закладное М1

Кр42 $\frac{\bullet 16\ ГОСТ\ 2590\text{-}88^*}{С235\ ГОСТ\ 27772\text{-}88^*}$ ℓ=1100

Стадия	Масса	Масштаб
Р	1.74	1:10
Лист	Листов	

А.О. ОЗОН г. Ростов-на-Дону

Ц00130-04 13

Формат А4

Альбом 4

ПС1

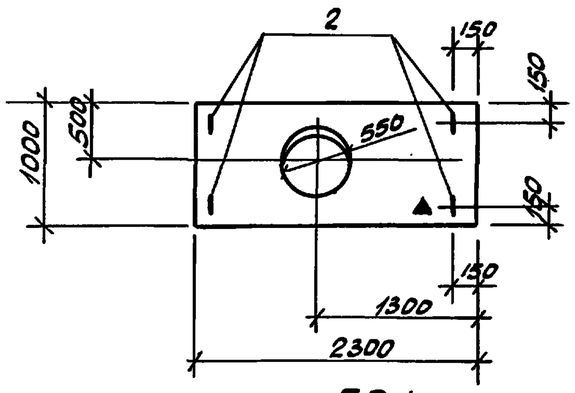

ПС1 армирование

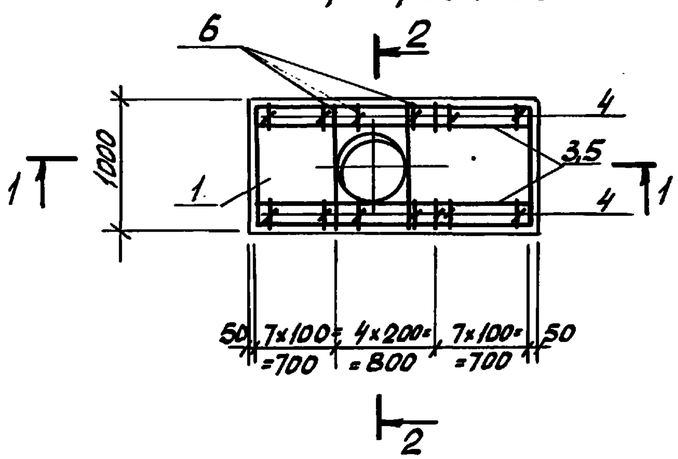

2-2

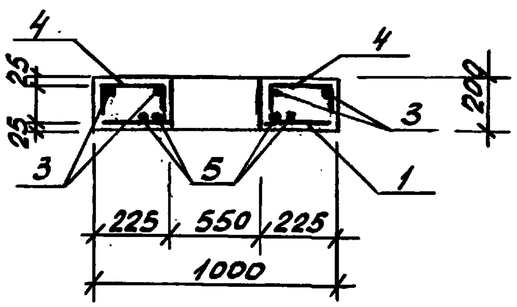

1-1

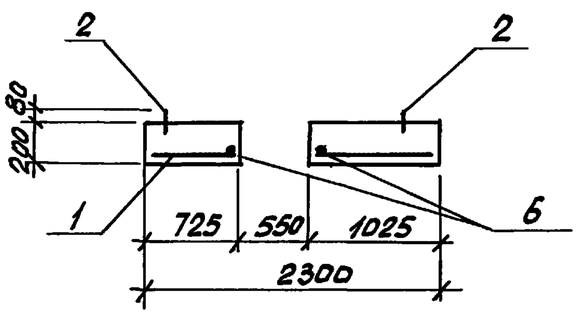

Ведомость деталей

поз.	эскиз
4	180; 150, 160

Формат	Зона	поз	Обозначение	Наименование	кол.	Примечание
				Документация		
			АСИ.ТУ	Технические условия		
				Сборочные единицы		
		1	ГОСТ 23279-85	1С $\frac{16АIII-100}{6АI-200}$ 95×225	1	
				Детали		
		2	1.400-9, вып. 1	петля УП 2-3	4	
		3		ф10А III, ГОСТ 5781-82*, ℓ=2290	4	1.41 кг
		4*		ф6А I, ГОСТ 5781-82* ℓ=500	40	0.11 кг
		5		ф16А III ГОСТ 5781-82* ℓ=2250	4	3,56 кг
		6		ф16А III ГОСТ 5781-82* ℓ=950	2	1,50 кг
				Материалы		
				Бетон класса В30	0.41	м³

* Поз. 4. см. ведомость деталей

Ведомость расхода стали на один элемент, кг

Марка элемента	Арматурные изделия: Арматурная сталь класса А-III, ГОСТ 5781-82* ф16	ф10	ф6	Итого	А-I, ГОСТ 5781-82* ф6		Итого	Всего	Закл. изделия: Арм. ст. кл А-I, ГОСТ 5781-82* ф8		Итого	Всего	Общий расход
ПС1	52,8	5,6	4.4	62,8	2,5		2,5	65,3	1,2		1,2	1,2	66,5

1. Знак ориентации ▲ нанести несмываемой краской.
2. Арматуру сетки в месте отверстия вырезать по месту.

Привязан

Инв. N

Изм.	Кол.уч.	Лист	N док.	Подп.	Дата
Нач. АСО		Ериловим			
Гл. спец.		Вознюк			
Нач. сек.		Крутько			
Вед. инж.		Филатова			
Н. контр.		Флерова			

ТП 901-6-105.93-АСИ-ПС1

Плита ПС1

Стадия	Масса	Масшт.
Р	1025,0	1:50
Лист	Листов	

А.О. "ОЗОН" г. Ростов-на-Дону

Инв. N подл. | Подпись и дата | Взам. инв. N

Ц00130-04 14

Формат А3

Альбом 4

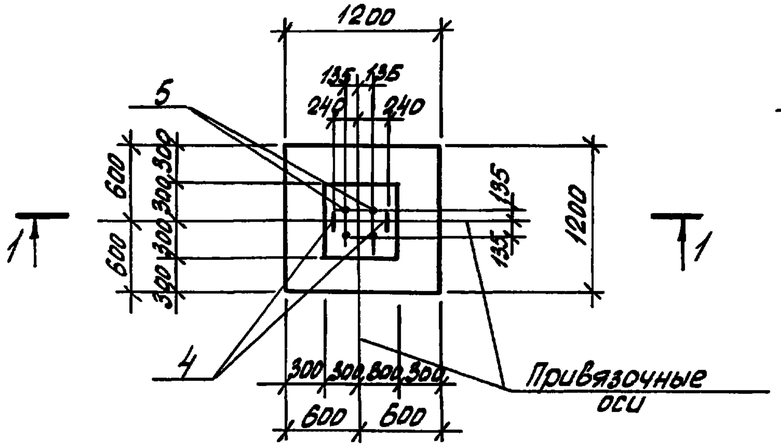

2-2

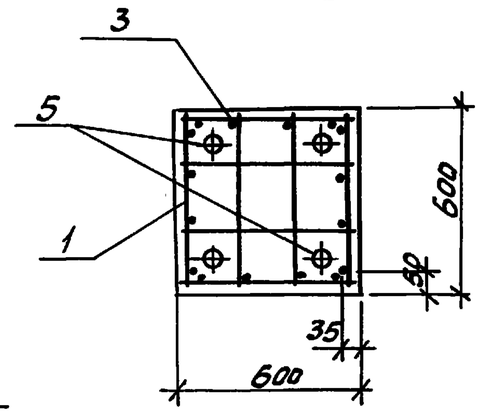

1-1

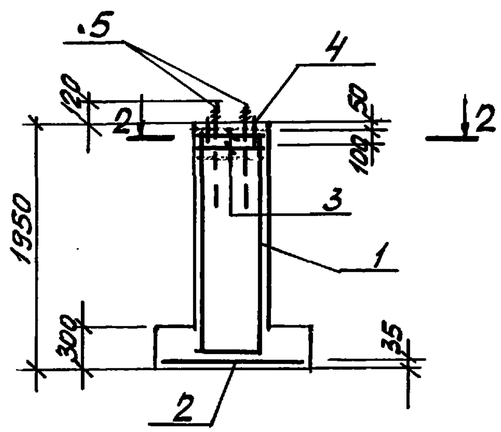

			Обозначение	Наименование		Примечание
				Документация		
			-АСИ.ТУ	Технические условия		
				Сборочные единицы		
		1	-АСИ-КП1	КП1	1	
				Сетки арматурные		
		2	ГОСТ 23279-85	$2С\frac{10А\text{-}III}{10А\text{-}III}$ 115×115 $\frac{75}{75}$	1	
		3		$С\frac{6АI\text{-}150}{6АI\text{-}150}$ 55×55 $\frac{50}{50}$	2	
				Изделие закладное.		
		4	АСИ-М2	М2	2	
		5	ГОСТ 24379.1-80	Болт 1.1М24×1000 ст3 кп2	4	
				Материалы		
				Бетон класса В30	1.03	$м^3$

Ведомость расхода стали на один элемент, кг

Марка элемента	Арматурные изделия							Закладные изделия							Общий расход
	Арматура класса						Всего	Арм. сталь класса			Прокат марки			Всего	
	А-I			А-III				А-I			ст3 кп2				
	ГОСТ 5781-82*							ГОСТ 5781-82*			ГОСТ 380-88				
	ф6		Итого	ф10		Итого		ф18		Итого	М24		Итого		
Фс 1	3,4		3,4	27,4		27,4	30.8	7.0		7.0	14.1		14,1	21,1	51.9

Деталь заделки петли поз.4.

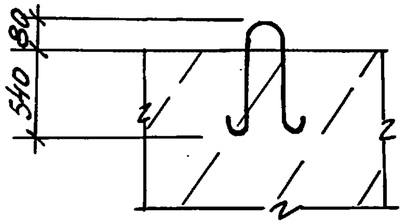

Расчетная нагрузка на фундамент составляет 282 кН.

Привязан

Инв.N

Изм.	Кол.уч	Лист	N док	Подп.	Дата
Нач.АСО		Ермолович			
Гл.спец		Вознюк			
Нач.сек.		Крутько			
Вед.инж		Филатова			
Н.контр.		Флерова			

ТП 901-6-105.93-АСИ-Фс1

Фундамент Фс1

Стадия	Масса	Масштаб
Р	25,50	1:50
Лист	Листов	

А.О. "ОЗОН" г. Ростов-на-Дону

Инв.N подл. | Подпись и дата | Взам.инв.N

Ц00130-04 15

Формат А3

Альбом 4

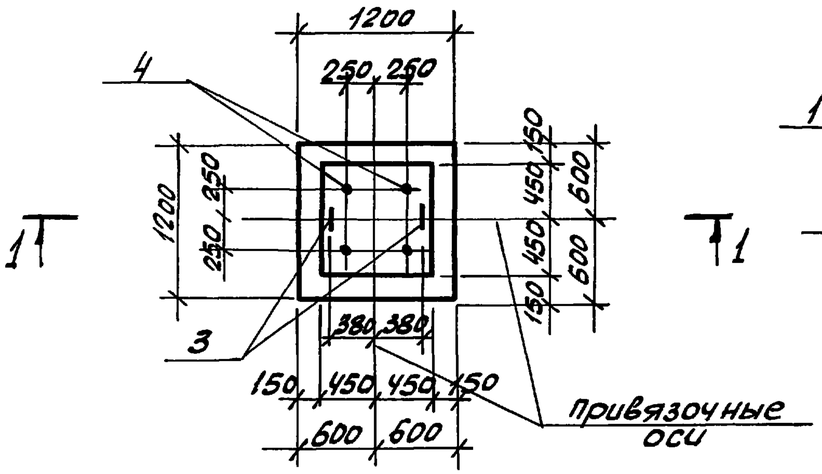

2-2

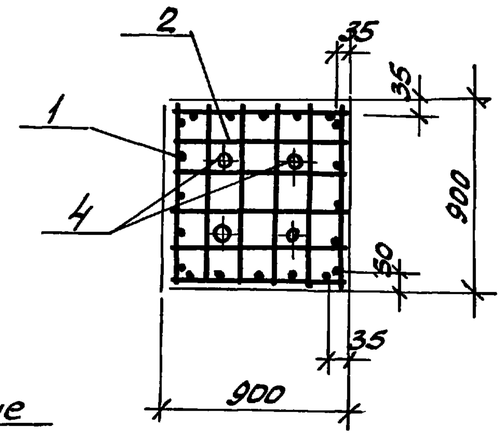

1-1

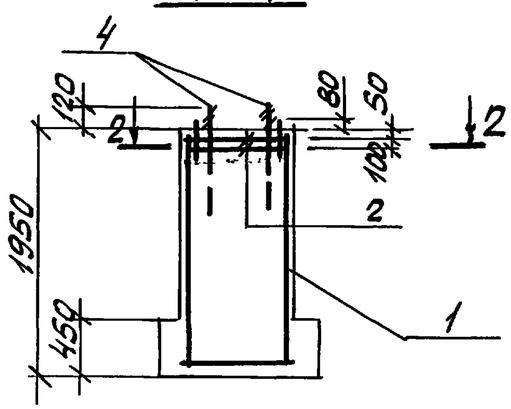

			Обозначение	Наименование		Примечание
				Документация		
			АСН.ТУ	Технические условия		
				Сборные единицы		
		1	АСН-КП2	КП2	1	
				Сетка арматурная		
		2	ГОСТ 23279-85	$2С\frac{БрI-150}{БрI-150}$ 85×85 $\frac{50}{50}$	2	
				Изделие закладное		
		3	АСН-М2	М2	2	
		4	ГОСТ 24379.1-80	Болт 1.1М24×1000 ст3кп2	4	
				Материалы		
				Бетон класса В30	1.88	$м^3$

Ведомость расхода стали на один элемент, кг

Марка элемента	Арматурные изделия							Закладные изделия							Общий расход
	Арматура класса						Всего	Арм. сталь класса			Прокат марки			Всего	
	АI			АIII				АI			ст3кп2				
	ГОСТ 5781-82*							ГОСТ 5781-82*			ГОСТ 380-88				
	ф6		Итого	ф10		Итого		ф18		Итого	М24		Итого		
Фс 2	6,8		6,8	23,6		23,6	30.4	7.0		7.0	14.1		14.1	21.1	51.5

Деталь заделки петли поз. 3

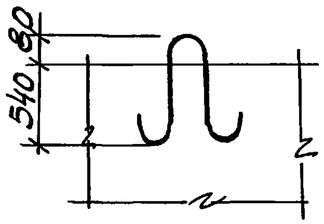

Расчетная нагрузка на фундамент составляет 164 кН.

Привязан

Инв. №

Изм.	Кол.уч.	Лист	№док.	Подп.	Дата
Нач.АСО		Ермалович			
Гл.спец.		Вознюк			
Нач.сек.		Крутько			
Вед.инж.		Филатова			
Н.контр.		Флерова			

ТП 901-6-105.93 - АСИ - Фс2

Фундамент Фс2

Стадия	Масса	Масштаб
Р	4700	1:50
Лист	Листов	

А.О. "ОЗОН" г. Ростов-на-Дону

Инв. № подл. | Подпись и дата | Взам. инв. №

Ц00130-04 16

Формат А3

Альбом 4

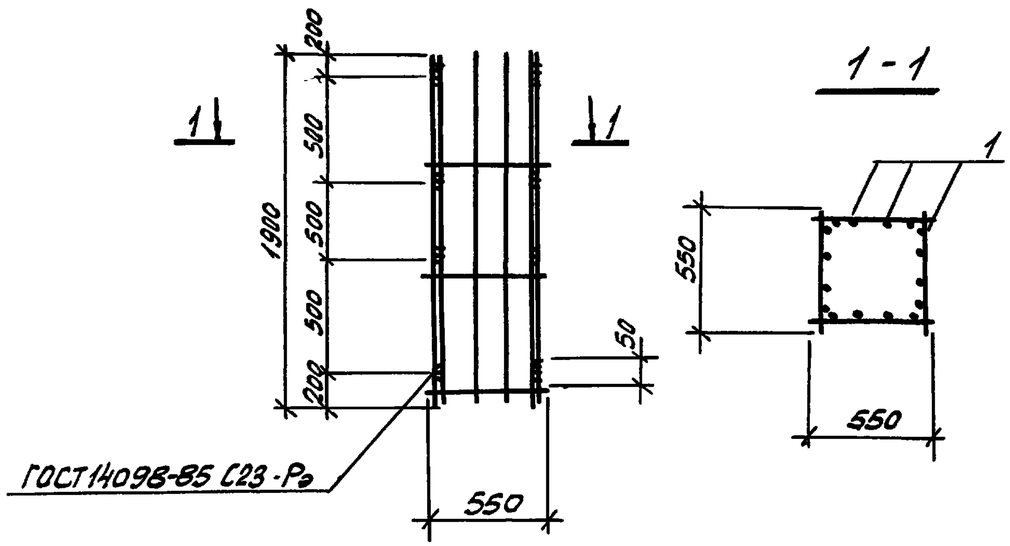

Формат	Зона	Поз.	Обозначение	Наименование	Кол.	Примечание
				Документация		
			АСИ.ТУ	Технические условия		
				Сборочные единицы		
		1	АСИ.КР2	Каркас плоский КР2	4	

Привязан

Инв. №

Взам. инв. №

Подпись и дата

Инв. № подл.

Изм	Кол.уч.	Лист	№ док.	Подп.	Дата
Нач. АСО		Ермолович			
Гл. спец		Вознюк			
Нач. сек.		Крутько			
Вед. инж		Филатова			
Н. контр.		Флерова			

ТП 901-6-105.93 - АСИ-КП1

Каркас пространственный КП1

Стадия	Масса	Масштаб
Р	20.33	1:50
Лист	Листов	

А.О. "ОЗОН" г. Ростов-на-Дону

Формат А4

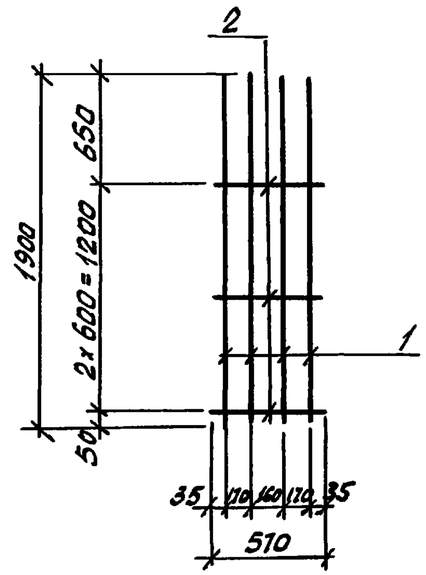

Формат	Зона	Поз.	Обозначение	Наименование	Кол.	Примечание
				Документация		
			АСИ.ТУ	Технические условия		
				Детали		
		1		ф10А-III, ГОСТ 5781-82*, ℓ=1900	4	1.18 кг
		2		ф6А I, ГОСТ 5781-82*, ℓ=510	3	0.12 кг

Привязан

Инв.

Взам. инв. №

Подпись и дата

Инв. № подл.

Изм	Кол.уч.	Лист	№ док.	Подп.	Дата
Нач. АСО		Ермолович			
Гл. спец.		Вознюк			
Нач. сек		Крутько			
Вед. инж		Филатова			
Н. контр.		Флерова			

ТП 901-6-105.93 - АСИ-КР2

Каркас плоский КР2

Стадия	Масса	Масштаб
Р	5.08	1:50
Лист	Листов	

А.О. "ОЗОН" г. Ростов-на-Дону

Ц00130-04 17

Формат А4

Альбом 4

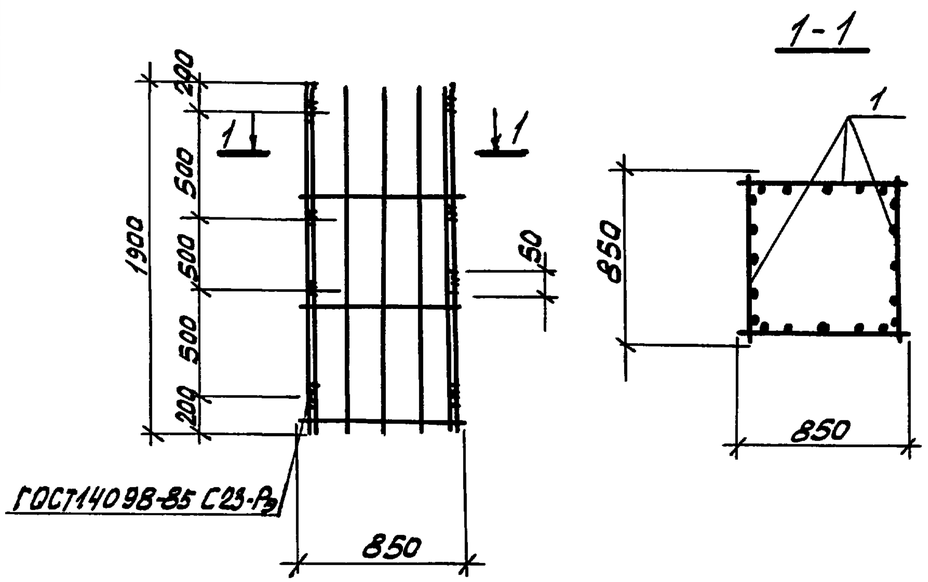

Формат	Зона	Поз.	Обозначение	Наименование	Кол.	Примечание
				Документация		
			АСИ.ТУ	Технические условия		
				Сборочные единицы		
		1	АСИ-КР3	Каркас плоский КР3	4	

Привязан

Инв. N

Изм. Кол.уч. Лист N док. Подп. Дата

Нач.АСО Ермолович
Гл.спец Вознюк
Нач.сек Крутько
Вед.инж Филатова
Н.контр. Флерова

ТП 901-6-105.93-АСИ-КП2

Каркас пространственный КП2

Стадия	Масса	Масштаб
Р	25.8	1:50

Лист Листов

А.О. "ОЗОН" г. Ростов-на-Дону

Инв. N подл. | Подпись и дата | Взам. инв. N

Формат А4

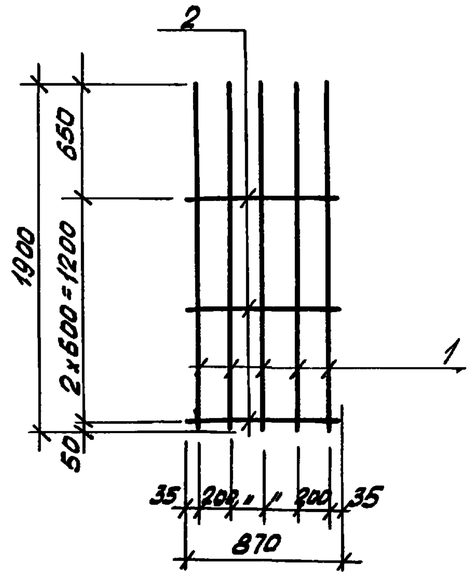

Формат	Зона	Поз.	Обозначение	Наименование	Кол.	Примечание
				Документация		
			АСИ.ТУ	Технические условия		
				Детали		
		1		ф10А III, ГОСТ 5781-82*, l=1900	5	1.18кг
		2		ф6А I, ГОСТ 5781-82*, l=870	3	0.19кг

Привязан

Инв. N

Изм. Кол.уч. Лист N док. Подп. Дата

Нач.АСО Ермолович
Гл.спец. Вознюк
Нач.сек. Крутько
Вед.инж Филатова
Н.контр. Флерова

ТП 901-6-105.93-АСИ-КР3

Каркас плоский КР3

Стадия	Масса	Масштаб
Р	6.45	1:50

Лист Листов

А.О. "ОЗОН" г. Ростов-на-Дону

Инв. N подл. | Подпись и дата | Взам. инв. N

Ц00130-04

Формат А4