ТИПОВОЙ ПРОЕКТ 903-2-34.90

МАЗУТОНАСОСНАЯ Q=13 И 3,25/13 м³/ч ЗДАНИЕ ИЗ ЛЁГКИХ МЕТАЛЛИЧЕСКИХ КОНСТРУКЦИЙ

АЛЬБОМ 4

АР РЕШЕНИЯ АРХИТЕКТУРНЫЕ стр. 3... 8

КЖ КОНСТРУКЦИИ ЖЕЛЕЗОБЕТОННЫЕ стр. 9... 26

24967-04

Отпускная цена на момент реализации указана в счет-накладной

ТИПОВОЙ ПРОЕКТ 903-2-34.90
МАЗУТОНАСОСНАЯ Q=13 И 3,25/13 м³/ч
ЗДАНИЕ ИЗ ЛЕГКИХ МЕТАЛЛИЧЕСКИХ КОНСТРУКЦИЙ

АЛЬБОМ 4
СОСТАВ ПРОЕКТА

АЛЬБОМ 1		ПЗ	Пояснительная записка
АЛЬБОМ 2		МС1	Мазутоснабжение (Q = 13 м³/ч)
АЛЬБОМ 3		МС2	Мазутоснабжение (Q = 3,25/13 м³/ч)
АЛЬБОМ 4		МС3	Мазутоснабжение, блоки оборудования (из ТП 903-2-30.90)
АЛЬБОМ 4		АР	Решения архитектурные. КЖ Конструкции железобетонные.
АЛЬБОМ 5		КМ	Конструкции металлические
АЛЬБОМ 7	часть 1	АТМ	Автоматизация. АП Пожарная сигнализация (Q = 13 м³/ч) (из ТП 903-2-30.90)
АЛЬБОМ 7	часть 2	АТМ	Автоматизация. АП Пожарная сигнализация (Q = 3,25/13 м³/ч) (из ТП 903-2-30.90)
АЛЬБОМ 8	часть 1		Щиты автоматики и КИП Задание заводу-изготовителю (Q = 13 м³/ч) (из ТП 903-2-30.90)
АЛЬБОМ 8	часть 2		Щиты автоматики и КИП Задание заводу-изготовителю (Q = 3,25/13 м³/ч) (из ТП 903-2-30.90)
АЛЬБОМ 9		ЭМ	Силовое электрооборудование ЭО Внутреннее освещение СС Связь и сигнализация (из ТП 903-2-30.90)
АЛЬБОМ 10			Низковольтные комплектные устройства Задание заводу-изготовителю (из ТП 903-2-30.90)
АЛЬБОМ 7		ОВ	Отопление и вентиляция. ВК Внутренние водопровод и канализация. ТС Тепловые сети.
АЛЬБОМ 12			Металлоконструкции вспомогательного оборудования (из ТП 903-2-30.90)
АЛЬБОМ 8		СО	Спецификации оборудования
АЛЬБОМ 9		ВМ	Ведомости потребности в материалах
АЛЬБОМ 10	кн 1,2,3	С	Сметы
АЛЬБОМ 15	кн 2,4,6	С	Сметы (из ТП 903-2-30.90)

Разработан
проектным институтом
„ЛАТГИПРОПРОМ"
Главный инженер института /В. Архипов/
Главный инженер проекта /Я. Нидбальский/

Утвержден ГПКНИИ „Сантехниипроект"
Протокол №23 от 1.04.91 г.

				Привязан
Инв.№				

Содержание альбома

Лист	Наименование	Стр.
	Архитектурные решения АР	
1	Общие данные (начало).	3
2	Общие данные (окончание).	4
3	План на отм. 0,000, -4,000. Разрез 1-1, 2-2. Фасады.	5
4	Схема расположения закладных деталей и отверстий для варианта Q=13 м³/ч.	6
5	Схема расположения закладных деталей и отверстий для варианта Q=3,25/13 м³/ч	7
6	Узлы 1÷9.	8

Лист	Наименование	Стр.
	Конструкции железобетонные КЖ	
1	Общие данные	9
2	Схема расположения фундаментов, фундаментных балок и приямка.	10
3	Схема расположения фундаментов, фундаментных балок и приямка. Фрагменты 1,2.	11
4	Фундаменты Фм1, Фм3.	12
5	Фундаменты Фм2, Фм2-1.	13
6	Схема расположения закладных изделий, подземных конструкций, площадки теплообменников для варианта Q=13м³/ч.	14
7	Схема расположения закладных изделий, подземных конструкций, площадки теплообменников для варианта Q=3,25/13 м³/ч.	15
8	Приямок ПРм1. Опалубка. Узел „Д".	16
9	Приямок ПРм1. Опалубка. Узлы „А", „Б". Разрезы 2-2, 5-5. Деталь гидроизоляции.	17
10	Приямок ПРм1. Опалубка. Узлы 1,2. Разрезы 3-3, 4-4.	18

Лист	Наименование	Стр.
11	ПРм1. Армирование. Разрез 1-1. Узел 1.	19
12	ПРм1. Армирование. Разрез 2-2. Сечения б-б, в-в. Спецификация.	20
13	ПРм1. Армирование. Сечение д-д. Спецификация.	21
14	ПРм1. Спецификации (для варианта с грунтовыми водами).	22
15	Плита монолитная Пм1.	23
16	Схемы расположения стеновых панелей.	24
КЖИ.1.2	Закладное изделие МН1.	25
КЖИ.1.3	Закладное изделие МН2.	25
КЖИ.1.1	Рама Р-1.	25
КЖИ.1.4	Закладное изделие МН3.	25
КЖИ.1.5	Закладное изделие МН4.	26
КЖИ.1.6	Закладное изделие МН5.	26
КЖИ.1.7	Сетка С1.	26
КЖИ.1.8	Каркас плоский КР1.	26

Альбом 4

Ведомость рабочих чертежей основного комплекта АР1

Лист	Наименование	Примечание
1	Общие данные (начало)	
2	Общие данные (окончание)	
3	План на отм. 0.000–4.000 Разрез 1-1; 2-2; фасады	
4	Схема расположения закладных деталей и отверстий для варианта Q=3,25/13 м³/ч	
5	Схема расположения закладных деталей и отверстий для варианта Q=13 м³/ч	
6	Узлы 1÷9	

Ведомость ссылочных и прилагаемых документов

Обозначение	Наименование	Примечание
	Ссылочные документы	
ГОСТ 14624-84	Двери деревянные для производственных зданий	
ГОСТ 24628-81	Двери деревянные наружные для жилых и общественных зданий	
ГОСТ 11214-80	Окна и балконные двери деревянные с двойным остеклением для жилых и общественных зданий	
1.038.1-1. Вып.1	Перемычки железобетонные для зданий с кирпичными стенами	
2.430-20 Вып.1;2;3	Узлы стен из кирпича одноэтажных зданий промышленных предприятий	
2.460-15 Вып.1	Типовые узлы покрытий промышленных зданий в местах установки крышных вентиляторов	
2.460-18 Вып.1	Узлы покрытий одноэтажных производственных зданий с рулонными кровлями и ж/б плитами	
1.432.2-17 Выпуск 4	Стены одноэтажных промышленных зданий из металлических трехслойных панелей утеплителем из пенополиуретана	
	Узлы установки окон, дверей, ворот и сопряжения их с панелями.	

Типовой проект разработан в соответствии с действующими нормами и правилами и предусматривает мероприятия, обеспечивающие взрывную, взрывопожарную и пожарную безопасность при эксплуатации здания.

Главный инженер проекта (Нидбальский)

Обозначение	Наименование	Примечание
	Прилагаемые документы	
ТП 903-2-34.90 Ал.9 АР.ВМ	Ведомость потребности в материалах	
ТП 903-2-34.90 Ал.8 АР.СО	Спецификация оборудования	

Ведомость спецификаций

Лист	Наименование	Примечание
3	Спецификация перемычек	
3	Спецификация заполнения проемов	
4,5	Спецификация элементов к маркировочным	
	схемам закладных изделий	
6	Спецификация элементов к схеме сетчатой перегородки	
6	Спецификация элементов крепления и армирования стен и перегородок.	

Спецификация полов

Наименование или номер помещения по проекту	Тип пола по проекту	Схема пола или номер узла по серии	Элементы пола и их толщина	Площадь пола м²
101	1	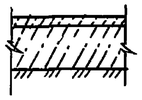	1. Бетон В25 с добавкой хлоридного железа и сульфитно-спиртовой барды, –25мм (количества добавки от веса цемента: хлорид железа 0,5-2% СДБ-0,15÷0,25%). 2. Подстилающий слой из бетона В 12,5 –100мм 3. Основание – уплотненный грунт с втрамбованным слоем щебня по спланированному основанию по уклону i=0,01	128,3 (усиленный пол 7,2м²)
104	2		1. Покрытие – цементно-песчаный раствор М 200, –20мм 2. Подстилающий слой – бетон В15 –80мм 3. Основание – уплотненный грунт с втрамбованным слоем щебня	2,5
103 102	3 4	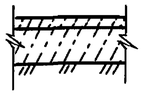	1. Покрытие – бетон В15 –20мм (для типа 4 шлифование, пропитка флюатами или уплотняющими составами, щебень безискравый) 2. Подстилающий слой – бетон В15 –80мм 3. Основание – уплотненный грунт с втрамбованным слоем щебня	24,0 18,3
1	5 5*	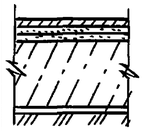	1. Бетон В25 с добавкой хлоридного железа и сульфитно-спиртовой барды, –25мм 2. Цементно-песчаный раствор М 150 –20мм 3. 2 слоя полиизобутилена ЛСГ на клее № 88 4. Выравнивающая стяжка из цементного раствора М 50 20÷60 мм 5. Железобетонное днище –300 мм 6.* Щебеночная подготовка. 7. Основание – уплотненный грунт с втрамбованным слоем щебня	45,5 (усиленный пол 7,7м²)

Экспликация кровли

Наименование	Тип кровли по проекту	Схема кровли или номер узла по серии	Элементы кровли и их толщина	Площадь кровли м²
кровля см. совместно с табл. №1 и №2 лист 1	1	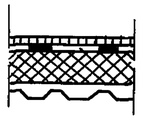	1. Защитный слой – слой гравия размером зерен 5÷10мм, втопленный в антисептированную битумную мастику МБК-Г 2. Основной водоизоляционный ковер 1 слой рубероида РКК-400 Б на битумной мастике (см. таблицу 2) 3. Утеплитель – плиты минераловатные повышенной жесткости γ=245кг/м³ ГОСТ 22950-78 при t°=20°С – 60мм при t°=30°С – 80мм при t°=40°С – 100мм 4. Пароизоляция – 1 слой рубероида 5. Стальной профилированный настил	216.2

Таблица №1

Расчетная наружная t° (средняя, наиболее холодных суток)	Толщина стен (мм)			Толщина утеплителя кровли (мм)	
	кирпичных	панельных		плиты теплоизоляционные из минваты ПТ75 γ=300кг/м³	
	а	б цоколь	с утепл. стен	мазутонасосная	электрощитовая и КНП
–20°С	380	250	80	60	80
–30°С	380	250	80	80	100
–40°С	510	250	80	100	120

Таблица №2

Районы строительства	Марка мастик для устройства	
	кровли	мест примыкания
Северное географической широты Европейской и 53° для Азиатской части ССР	МБК-Г-55	МБК-Г-85
Южнее этих районов	МБК-Г-65	МБК-Г-100

привязан

Инв. №

ТП 903-2-34.90 АР

ГИП	Нидбальский	
Нач.отд.	Уттерерский	
Н.контр.	Лобашов	
Гл.арх.	Гуревич	
Гл.констр.	Лобашов	
Рук.гр.	Шульгина	
Арх.	Каменев	

Мазутонасосная Q=13и 3,25/13м³/ч. Здание из ЛМК

Стадия	Лист	Листов
Р	1	6

Общие данные (начало)

ЛАТГИПРОПРОМ

Согласовано: П.О. Ленинск, Волин

Инв.№ подл. | Подпись и дата | Взам.инв.№

Копировал Ж/8 24967-04 4 формат А2

Альбом 4

Ведомость отделки помещений

Наименование или номер помещения	Потолок		Стены перегородки		Отделка низа стен или перегородок			Примечание
	Площадь м²	Вид отделки	Площадь м²	Вид отделки	Площадь м²	Вид отделки	Высота мм	
1, 101, 103, 104	215.2	Эмалевая окраска	30	затирка панельных стен	—	—	—	цементно-известковая штукатурка газобетонной кладки 39 м²
			116	расшивка кирпичной кладки				
			248	окраска известковая				
102	18.3	эмалевая окраска	4.4	штукатурка кирп. кладки	—	—	—	затирка и штукатурка цементно-известковая (табл. 13СН 290-74)
			5.5	затирка панельных стен				
			42	клеевая окраска				

План кровли

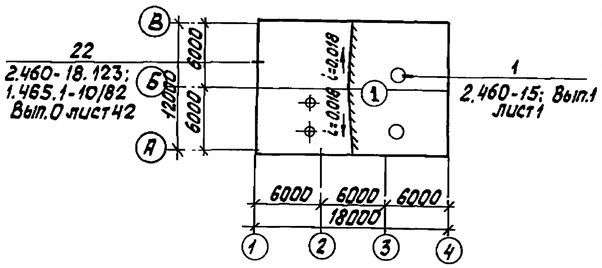

План полов на отм. 0.000

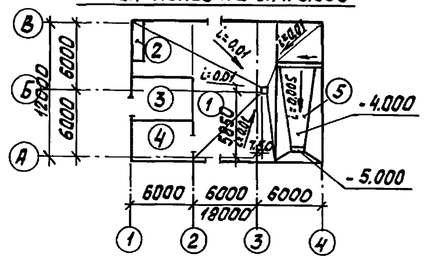

Основные строительные показатели

№ п/п	Наименование	Ед. изм.	Кол.	Примечание
1	Площадь застройки	м²	236	
2	Общая площадь	м²	234	
3	Строительный объем	м³	1424	
	В том числе подземный	м³	291	

Ведомость перемычек

Марка, поз.	Схема сечения
ПБ-1	1
ПБ-2	2
ПБ-3	3

Общие указания

1. Здание мазутонасосной запроектировано для следующих условий строительства:
   — расчетная зимняя температура наружного воздуха (средняя наиболее холодных суток) -20°С; -30°С; -40°С;
   — зона влажности - сухая и нормальная;
   — нормативное значение ветрового давления для I, II, III ветровых районов СССР по СНиП 2.01.07-85;
   — нормативное значение веса снегового покрова для I, II, III районов СССР по СНиП 2.01.07-85;
   — рельеф территории спокойный, без подработки горными выработками;
   — грунты в основании непросадочные, непучинистые нескальные со следующими нормативными характеристиками $\varphi = 28°$ $C^н = 196$ кПа; $E = 14.7$ МПА (150 кг/см²); $\gamma = 1.8$ т/м³ - для сухих несвязных грунтов; для связных грунтов с грунтовыми водами: $\varphi^н = 20°$, $\gamma = 1.7$ т/м³; $C^н = 0$; $E = 9.8 ... 14.7$ МПА (100... 150 кгс/см²).
   — грунтовые воды;
     а) отсутствуют;
     б) находятся на глубине 1.5 м от поверхности планировки.
   — воды неагрессивны к бетону нормальной плотности;
   — сейсмичность района не более 6 баллов.
2. Представленные в проекте чертежи разработаны для районов с расчетной t° наружного воздуха - 30°С, нормативным значением ветрового давления по I району, нормативным значением веса снегового покрова по III району (согласно СНиП 2.01.07-85) Переменные данные для иных условий даны в таблицах на чертежах рабочих марок проекта.
3. Степень огнестойкости здания - II. класс, здания по степени ответственности - II.
4. По санитарной характеристике производственные процессы относятся к группе I в СНиП 2.09-04-87.
5. Режим внутренних помещений нормальный. Режим помещений рассчитан на следующие параметры внутреннего воздуха.
   — помещение мазутонасосной $t°_{вн} = +10°С$; $\vartheta = 60\%$;
   — электрощитовая и КИП $t°_{вн} = +18°С$, $\vartheta = 60\%$
6. Категорию производства по взрыво-пожарной опасности смотреть в экспликации помещений лист 3.
7. За условную отметку 0.000 принят уровень пола I ого этажа, соответствующий абсолютной отметке [ ]
8. Каркас здания из легких металлических конструкций типа „Сэндвич" по серии 172.КМ5
   Цоколь - панели из керамзитобетона $\gamma_m = 1000$ кг/м³ по серии 1.030.1-1, офактуренные с фасадной стороны в заводских условиях.
   Кирпичные участки наружных стен и внутренние стены и перегородки выполнить из керамического пустотелого обыкновенного кирпича КРП 75/1480/15 ГОСТ 530-80 с расшивкой швов в подрезку" на сложном растворе F 35
9. Перегородки в воздухозаборной камере выполнить из ячеистобетонных блоков $\gamma = 600$ кг/м³ (ГОСТ 21520-89) на цементном растворе М50 с армированием горизонтальных швов кладки по всей длине арматурой 2Ф4ВрI в продольном направлении Ф 4 ВрI с шагом 100 мм. в поперечном направлении.
10. Кирпичные перегородки толщ. 120мм армировать через три ряда кладки по высоте каркасами (см. примечание п. 9)
11. При кладке стен и перегородок в проемах окон и дверей для крепления коробок заложить антисептированные деревянные пробки с каждой стороны через 750 мм. по высоте.
12. Над всеми технологическими отверстиями шириной 800 мм и менее в перегородках и стенах выполнить перемычки - рядовые из расчета два стержня Ф 10 А II на каждые 120мм. толщин стены в слое цементного раствора толщ. 30мм с запуском на опоры по 250 мм.
13. В местах примыкания кровли к парапетам и вентиляционным стаканам усилить водоизоляционный ковер наклейкой дополнительных 3х слоев рубероида.
14. Полы, примыкающие к наружным стенам и лежащие на грунте, утеплить в зоне примыкания к стене шириной 800 мм. керамзитом толщ. 300 мм., уложенным по утрамбованному грунту.
15. Работу по устройству полов и бетонной подготовки выполнять после укладки электропроводки и монтажа оборудования.
16. Металлические рамы. для обеспечения. требуемого предела огнестойкости, защищаются огнезащитным вспучивающимся покрытием ВПИ2 толщ. 4мм, что обеспечивает предел огнестойкости 0.75 часа.
17. По периметру здания устраивается асфальтовая отмостка шириной 750 мм. по щебеночному основанию толщ. 100 мм

Привязан

Инв. №

ГИП	Ниабольский		
Нач.отд	Гуттерерский		
Н. контр.	Лобашов		
Гл.арх.	Гуревич		
Гл.констр.	Лобашов		
Рук.гр.	Шульгина		
Арх.	Каменев		

ТП 903-2-34.90 АР

Мазутонасосная Q= 13 и 3.25/13 м³/ч

Стадия	Лист	Листов
Р	2	

Общие данные (окончание)

ЛАТГИПРОПРОМ

Инв. № подл. | Подпись и дата | Взам. инв. №

Копировал: Бел 24967-04 5 Формат А2

Альбом 4

Фасад 1-4

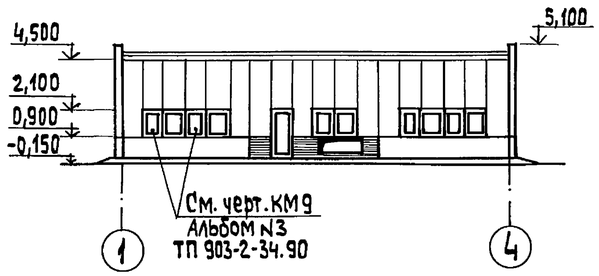

Фасад А-В

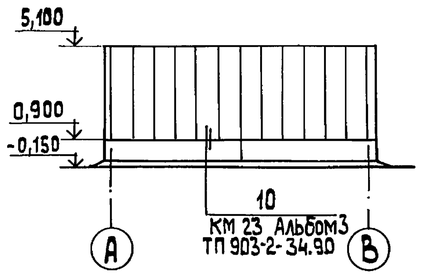

Фасад 4-1

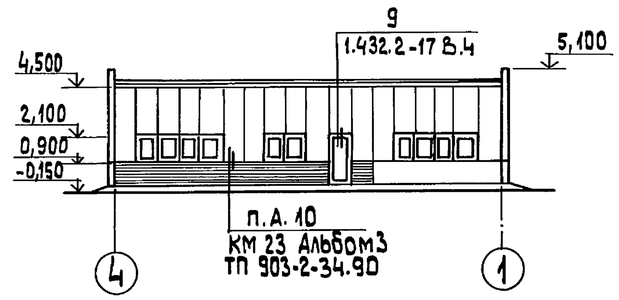

Фасад В-А

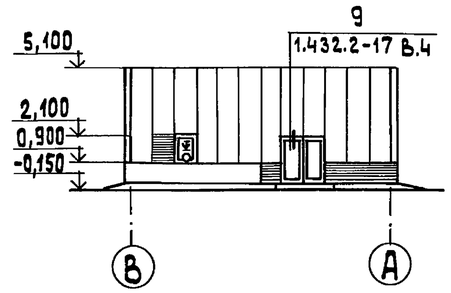

План на отм. 0,000

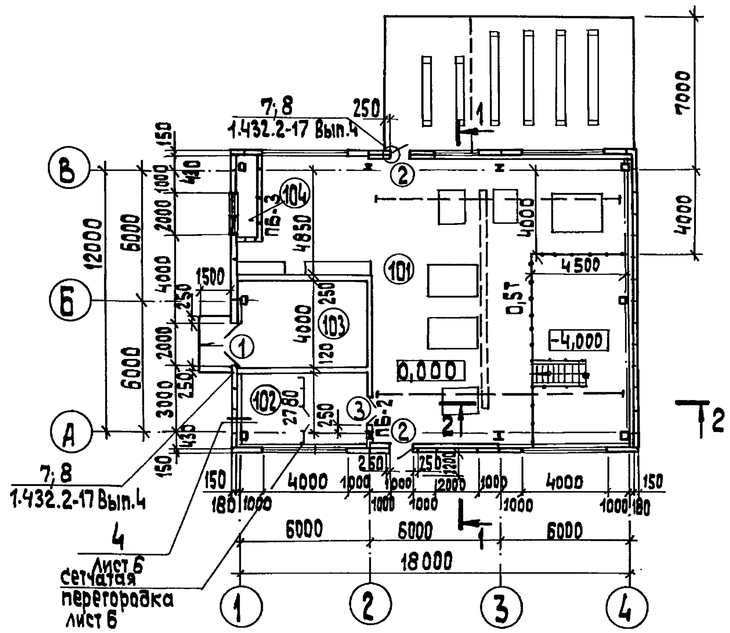

План на отм. -4,000

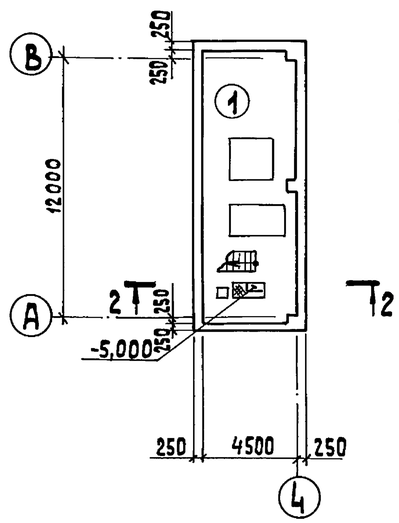

Разрез 1-1

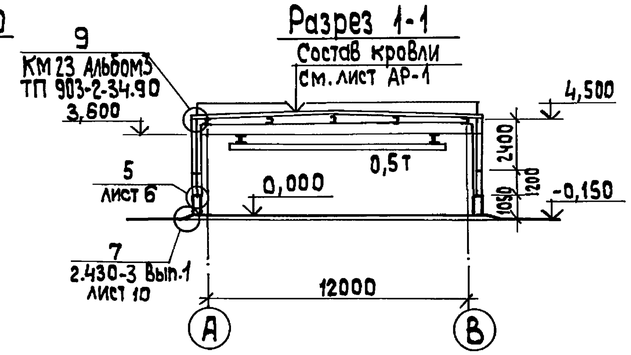

Разрез 2-2

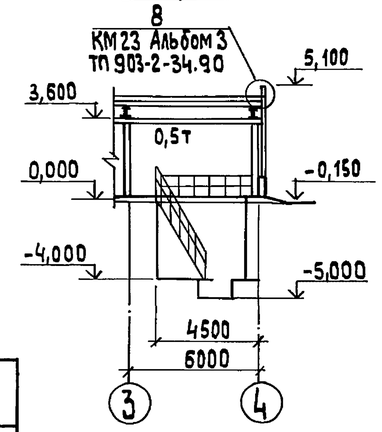

Экспликация помещений

Номер по плану	Наименование	Площадь м²	Категория помещения производства по взрывной взрыво-пожарной и пожарной опасности
101	Мазутонасосная	174	В
102	Электрощитовая и КИП	18	Д
103	Помещение для хранения пожарного инвентаря	20	Д
104	Воздухозаборная камера	3	В
1	Мазутонасосная	54	В

Спецификация заполнения проемов

Марка, поз.	Обозначение	Наименование	Кол.	Масса ед., кг	Примечание
1	ГОСТ 24628-81	ДН 21-19 В	1		
2	ГОСТ 14624-84	ДНГ 21-10 П	2		
3	ГОСТ 14624-84	ДВГ 21-13 ЛП	1		
ОК-1	ГОСТ 11214-86	ОС 12-9 В	1		

Спецификация перемычек

Марка, поз.	Обозначение	Наименование	Кол.	Масса ед., кг	Примечание
		при t° = -20°С; -30°С; -40°С			
1	1.038.1-1. ВI	2ПБ 26-4	1	109	
2	1.038.1-1. ВI	2ПБ 16-2	1	65	
3	1.038.1-1. ВI	1ПБ 13-1	2	25	

Ведомость проемов ворот и дверей

Марка поз.	Размер проема в мм
1	1936 × 2122
2	1050 × 2122
3	1310 × 2100

Привязан

Инв. №

ГИП	Нибальский	
Нач.отд.	Гуттерский	
Н.контр.	Лобашов	
Гл.арх.	Гуревич	
Гл.констр.	Лобашов	
Рук.гр.	Шульгина	
Арх.	Каменрь	

ТП 903-2-34.90 АР

Мазутонасосная Q=13 и 3,25/13 м³/ч
Задание из ЛМК

Стадия	Лист	Листов
Р	3	

Планы на 0,000; -4,000; Разрезы 1-1; 2-2; фасады

ЛАТГИПРОПРОМ

Копировал 38 24967-04 6 формат А2

Инв. № подл. | Подп. и дата | Взам. инв. №
ЭО Крауле
ТМ Арейя
ОВ Шморгун
КИП

Альбом 4

Вид А-А

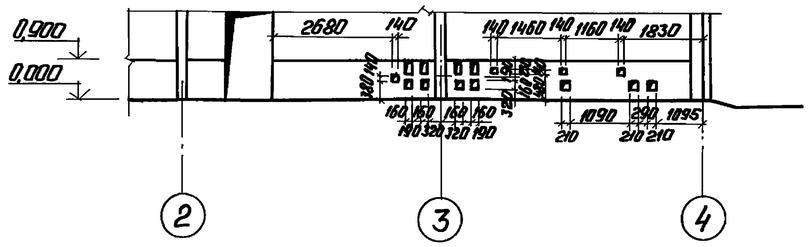

Вид Б-Б

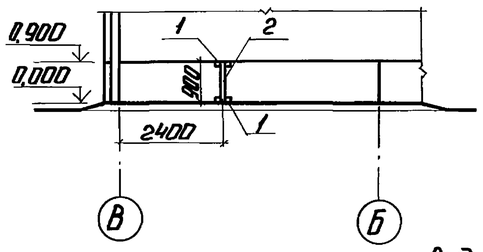

Вид В-В

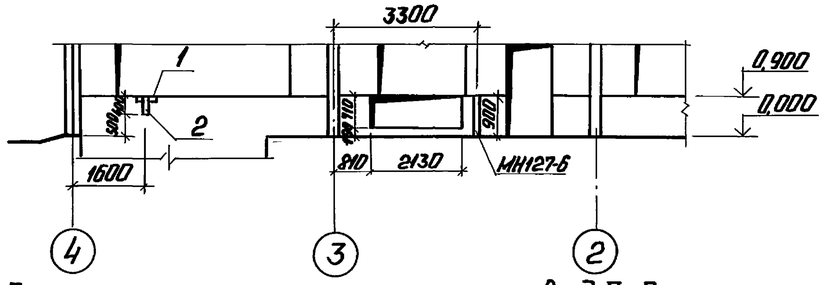

Вид Г-Г

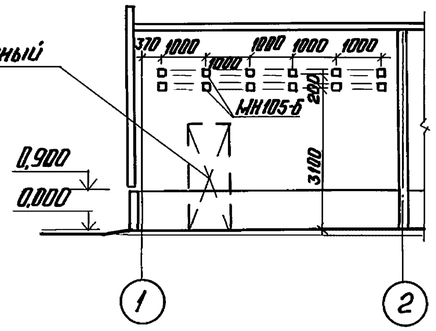

Вид Д-Д

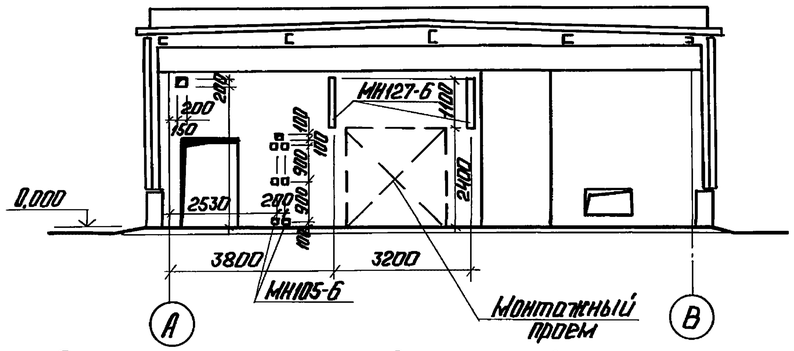

Схема расположения закладных деталей и отверстий

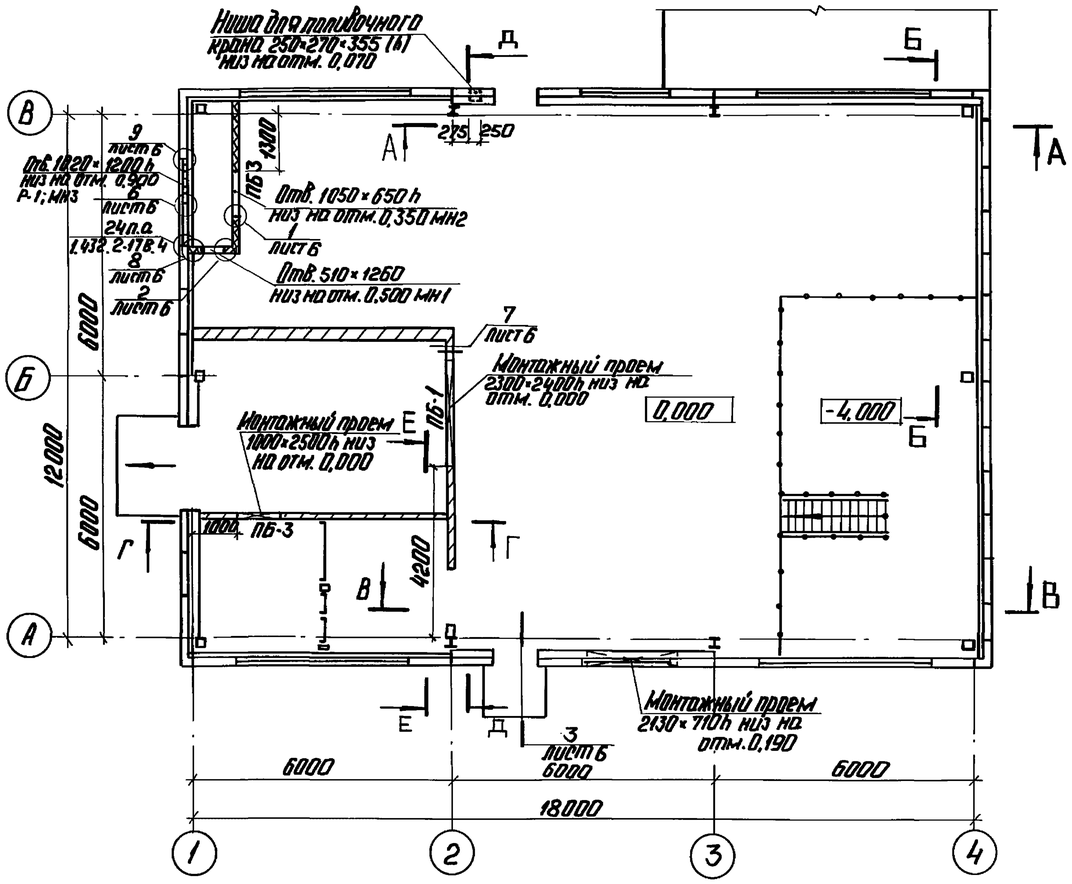

Вид Е-Е

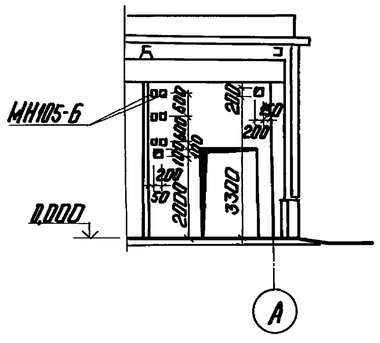

Спецификация элементов к маркировочным схемам закладных изделий

Марка поз.	Обозначение	Наименование	Кол.	Масса ед. кг	Примечан.
МН127-6	1.400-15 В.1.140-05	Закладное изделие МН127-6	3.1	6.0	м
МН105-6	1.400-15. В.1.180-05	Закладное изделие МН105-6	24	1.0	шт.
1		Уголок $\frac{140\times90\times10\ ГОСТ\ 8509-86\ \ell=200\ мм}{ст3пс6\ ГОСТ\ 14\text{-}1\text{-}3023\text{-}80}$	3	9.64	шт.
2		Лист $\frac{10\ ГОСТ\ 19903\text{-}74\ \ell=100\ мм}{ст3кп2\ ГОСТ\ 535\text{-}88}$	1.3	7.9	м
Р-1	ТП903-2-34.90 КЖ.И.1.1	Рама Р-1	1	21.25	шт.
МН 1	ТП903-2-34.90 КЖ.И.1.2	Закладное изделие МН 1	1	18.85	шт.
МН 2	ТП903-2-34.90 КЖ.И.1.3	Закладное изделие МН 2	1	15.78	шт.
МН 3	ТП903-2-34.90 КЖ.И.1.4	Закладное изделие МН 3	1	18.06	шт.

1. После прокладки трубопроводов проемы заложить кирпичной кладкой на глиняном растворе. В пределах стены вокруг труб заложить гильзы на 20 мм больше диаметра трубопроводов.
2. После монтажа оборудования монтажные проемы заложить кирпичной кладкой.

ГИП	Жидовский		
Нач.отд.	Гутгерский		
Н.контр.	Лобашов		
Гл.арх.	Гуревич		
Гр.конт.	Лобашов		
Рук.гр.	Шульгина		
Арх.	Каменев		

Привязан

Инв. №

ТП 903-2-34.90 АР

Компрессорная Q=13÷325/13 м³/ч. Здание из ЛМК.

Стадия	Лист	Листов
Р	4	

Схема расположения закладных деталей и отверстий для Q=325/13 м³/ч

ЛАТГИПРОПРОМ

Копировал: 24967-04 7

Формат А2

Альбом 4

Инв. № подл. | Подп. и дата | Взам. инв. №

ГИП Жидовский; Нач.отд. Гутгерский; Н.контр. Лобашов; Арх. Каменев

Альбом 4

Вид А-А

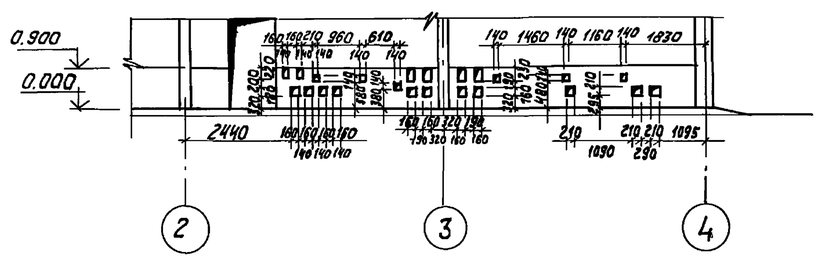

Вид Б-Б

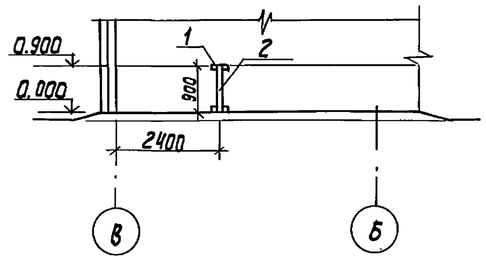

Вид В-В

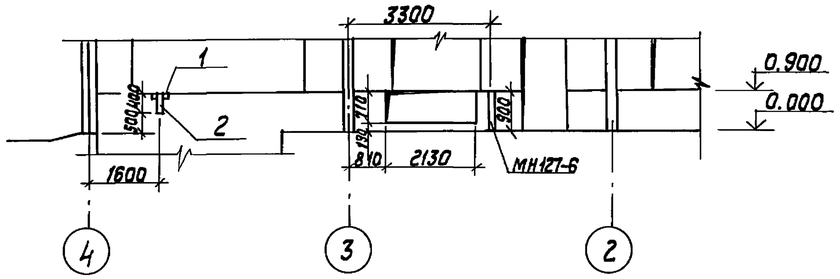

Схема расположения закладных деталей и отверстий

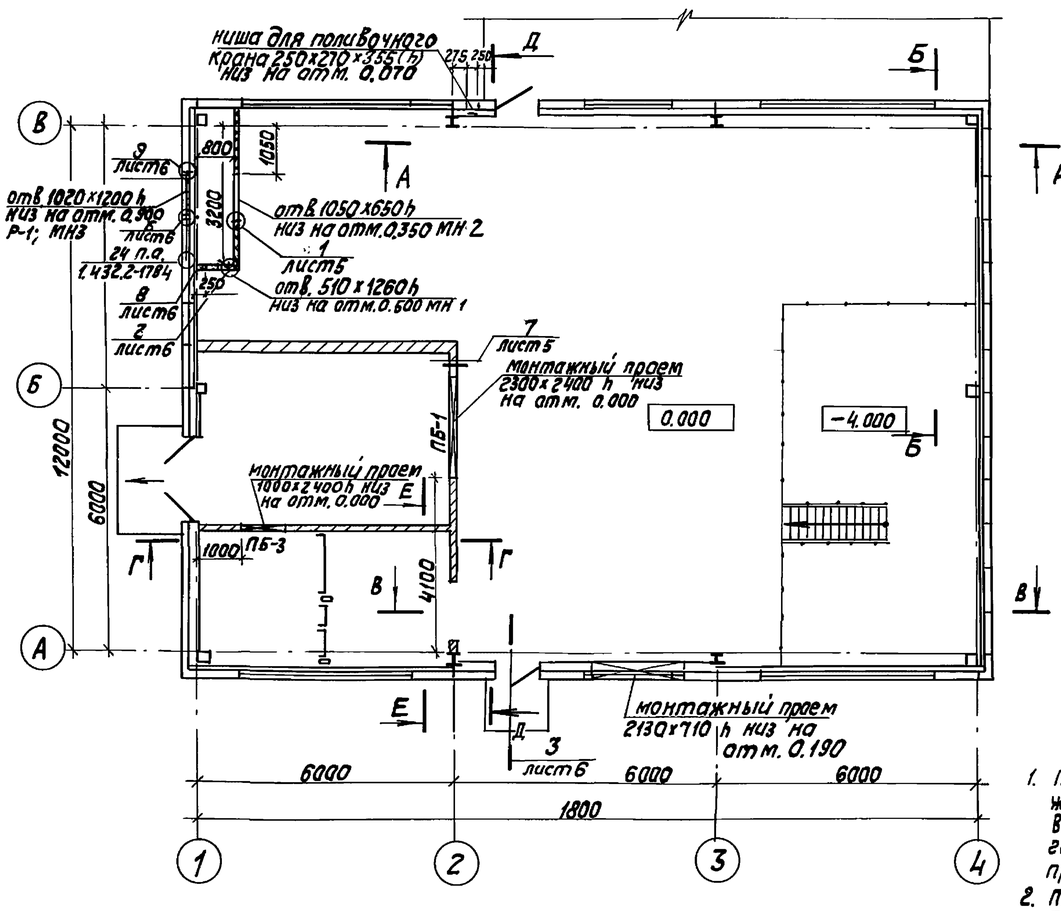

Вид Г-Г

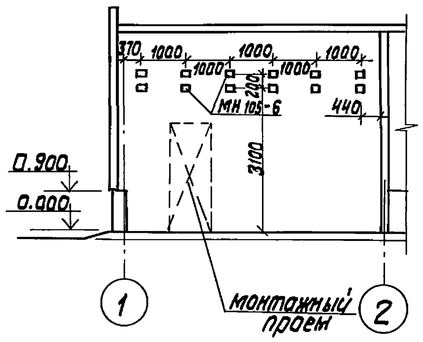

Вид Д-Д

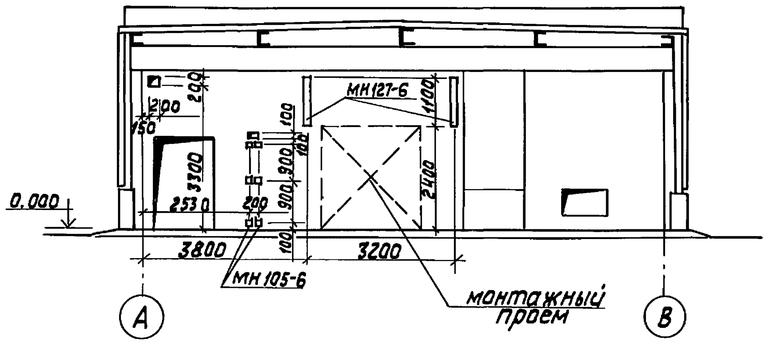

Вид Е-Е

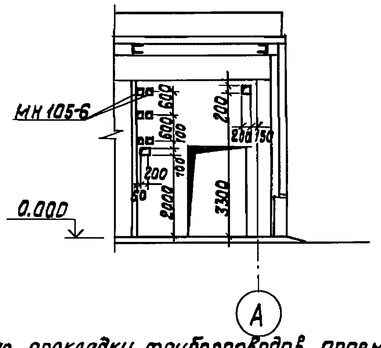

1. После прокладки трубопроводов проемы заложить кирпичной кладкой на глиняном растворе, в пределах стены вокруг труб заложить гильзы на 20 мм больше диаметра трубопроводов.
2. После монтажа оборудования монтажные проемы заложить кирпичной кладкой.

Спецификация элементов к маркировочным схемам закладных изделий

Марка, Поз.	Обозначение	Наименование	Кол.	Масса ед, кг	Примечание
МН 127-6	1.400-15. В.1 140-05	Закладное изделие 127-6	3.1	6.0	м
МН 105-6	1.400-15. В.1 120-05	Закладное изделие 105-6	24	1.0	шт.
1		Уголок $\frac{140\times90\times8\ ГОСТ\ 8509-86}{Ст3пс6\ ТУ\ 14-1-3023-80}$ ℓ=200 мм	3	9.64	шт.
2		Лист $\frac{10\ ГОСТ\ 19903-74}{Ст3кп2\ ГОСТ\ 6336-88}$ ℓ=100 мм	1.3	7.8	м
Р-1	ТП 903-2-34.90 КЖ.И.1.1	Рама Р-1	1	21.26	шт.
МН 1	ТП 903-2-34.90 КЖ.И.1.2	Закладное изделие МН1	1	18.85	шт.
МН 2	ТП 903-2-34.90 КЖ.И.1.3	Закладное изделие МН2	1	15.78	шт.
МН 3	ТП 903-2-34.90 КЖ.И.1.4	Закладное изделие МН3	1	18.06	шт.

ГИП	Надбальский		
Нач.отд	Гуттерерский		
Н.контр.	Лабашов		
Гл.арх.	Гуревич		
Гл.констр.	Лабашов		
Рук.гр.	Шульгина		
Арх.	Каменев		

Привязан

Инв.№

ТП 903-2-34.90 АР1

Мазутонасосная Q=13 и 3,25 (13 м³/ч) зданиеиз ЛМК

Схема расположения закладных деталей и отверстий для Q=13 м³/ч

Стадия	Лист	Листов
Р	5	

ЛАТГИПРОПРОМ

Кип Кроуле Ереся Шмаргун ТМ ОВ

Инв.№ подл. | Подпись и дата | Взам. инв.№

Копировал №1_24967-04 Формат А2

Альбом 4

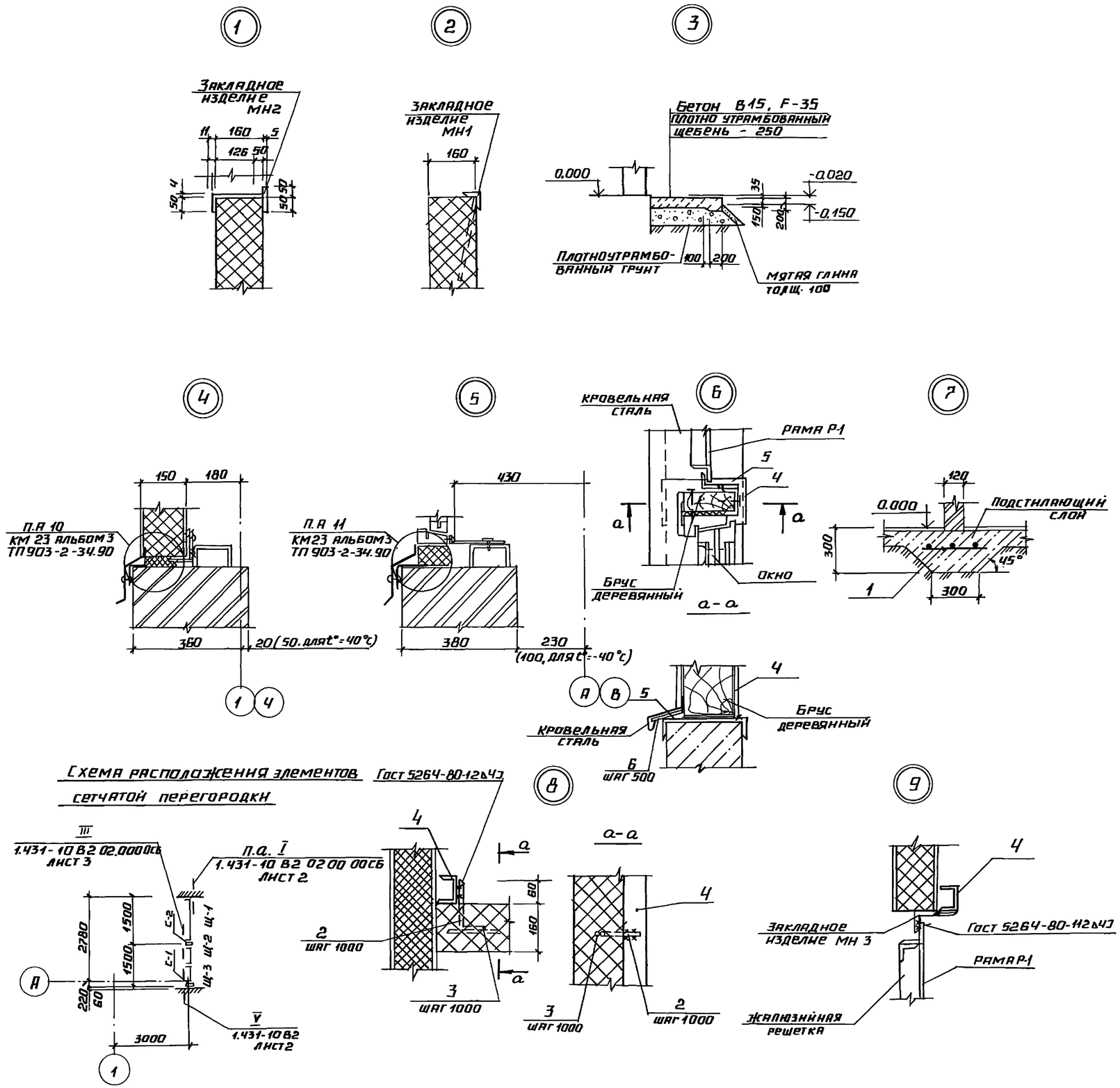

Спецификация элементов к схеме сетчатой перегородки

Марка, поз.	Обозначение	Наименование	Кол.	Масса ед. кг.	Примечание
Щ-1	1.431-10 В3 02.03.00	Щит рядовой 1,5×1,8 ЦПГ-Б	1	20,2	шт.
Щ-2	1.431-10 В3 02.06.00	Створка дверная 0,7×1,8 ДПГ-П	1	16,1	шт
Щ-3	1.431-10 В 02.04.00	Створка дверная 0,7×1,8 ДПГ-Л	1	15,6	шт.
С-1	1.431-10 В3 01.03.00	Дверная стойка 1,0 ДКГ-Л	1	8,3	шт.
С-2	1.431-10 В3 01.03.00-01	Дверная стойка 1,0 ДКГ-П	1	8,3	шт.

Спецификация элементов крепления и армирования стен и перегородок

Марка поз.	Обозначение	Наименование	Кол.	Масса ед. кг.	Примечание
1	Гост 23279-85	Сч $\frac{12ВТ-100}{12АТ-150}$ 20×100	20	3,8	м
2		А-I-8 Гост 5781-82* ℓ=310	12	0,13	шт.
3		А-I-8 Гост 5781-82* ℓ=300	12	0,12	шт.
4		Швеллер $\frac{8 \text{ Гост } 8240-12}{\text{Ст3пс2 Гост } 535-88}$ ℓ=1220	3	7,05	шт.
		ВрI-4 Гост 6727-80 ℓ=1000	210	0,099	м
5		Лист $\frac{6 \text{ Гост } 19903-74}{\text{Ст3кп2 Гост } 535-88}$ ℓ=150	0,4	7,1	м
6		Лист $\frac{4 \text{ Гост } 19903-74}{\text{Ст3кп2 Гост } 535-88}$ ℓ=150	15	3,1	м

— Узлы 1÷9 смотреть совместно с листами АР 2÷5

Схема расположения элементов сетчатой перегородки

Привязан							
Инв. №							
ГИП	Нидбальский		ТП 903-2-34.90			АР	
Нач. отд.	Гуттерерский						
Н. контр.	Лобашов		Мазутонасосная Q=13 и 3,25/13 м³/ч Здание из ЛМК.	Стадия	Лист	Листов	
Гл. арх.	Гуревич			Р	6		
Гл. конст.	Лобашов		Узлы 1÷9	ЛАТГИПРОПРОМ			
Рук. гр.	Шульгина						
Арх.	Каменев						

Инв. № подл. | Подпись и дата | Взам. инв. №

Альбом 4

Ведомость рабочих чертежей основного комплекта КЖ

Лист	Наименование	Примечан.
1	Общие данные	
2	Схема расположения фундаментов, фундаментных балок и приямка	
3	Схема расположения фундаментов, фундаментных балок и приямка. Фрагменты 1, 2.	
4	Фундаменты Фм1; Фм3	
5	Фундаменты Фм2. Фм2-1	
6	Схема расположения закладных изделий, подземных конструкций, площадки теплообменников для варианта Q = 13 м³/ч.	
7	Схема расположения закладных изделий, подземных конструкций, площадки теплообменников для варианта Q = 3,25/13 м³/ч/	
8	Приямок ПРм1. Опалубка. Узел „Д".	
9	Приямок ПРм1. Опалубка. Узлы „А; Б". Разрезы 2-2; 5-5. Деталь гидроизоляции.	
10	Приямок ПРм1. Опалубка. Узлы 1, 2. Разрезы 3-3; 4-4.	
11	ПРм1. Армирование. Разрез 1-1. Узел 1.	
12	ПРм1. Армирование. Разрез 2-2. Сечения б-б; в-в. Спецификация.	
13	ПРм1. Армирование. Сечение д-д. Спецификация.	
14	ПРм1. Спецификации. /для варианта с грунтовыми водами/.	

Типовой проект разработан в соответствии с действующими нормами и правилами и предусматривает мероприятия, обеспечивающие взрывную, взрывопожарную и пожарную безопасность при эксплуатации здания.

Главный инженер проекта /Нидбальский/

Ведомость рабочих чертежей основного комплекта КЖ

Лист	Наименование	Примечан.
15	Плита монолитная Пм1.	
16	Схемы расположения стеновых панелей	

Ведомость ссылочных и прилагаемых документов

Обозначение	Наименование	Примечан.
	Ссылочные документы	
ГОСТ 23279-85	Сетки арматурные сварные для железобетонных конструкций и изделий	
1.410-3 Вып.1	Сетки сварные для армирования железобетонных конструкций с рабочей арматурой /диаметром от 10 до 32 мм/	
1.412.1-4	Монолитные железобетонные фундаменты на естественном основании под железобетонные стойки фахверка	
1.030.1-1 Вып. 1-1 Вып. 3-3	Стены наружные из однослойных панелей для каркасных общественных зданий производственных и вспомогательных зданий промышленных предприятий	
1.415.1-2 Вып. 1	Балки фундаментные железобетонные для наружных и внутренних стен производственных зданий промышленных предприятий	
1.450.3-6 Вып. 0-1	Стальные лестницы площадки, стремянки и ограждения производственных зданий промышленных предприятий.	
1.400-15 Вып. 1	Унифицированные закладные изделия железобетонных конструкций для крепления технологических коммуникаций и устройств	
	Прилагаемые документы	
ТП 903-2-34.90 КЖИ.1.2	Закладное изделие МН1	
КЖИ.1.3	Закладное изделие МН2	
КЖИ.1.1	Рама Р-1	
КЖИ.1.4	Закладное изделие МН3	

Ведомость ссылочных и прилагаемых документов

Обозначение	Наименование	Примечан.
	Прилагаемые документы	
ТП 903-2-34.90 КЖИ.1.5	МН4	
КЖИ.1.6	МН5	
КЖИ.1.7	Сетка С1	
КЖИ.1.8	Каркас плоский Кр1	
ТП 903-2-34.90 Альбом 9	Ведомости потребности в материалах	

Ведомость объемов сборных бетонных и железобетонных конструкций по рабочим чертежам основного комплекта марки КЖ

	Наименование группы элементов конструкции	Код	Кол., м³	Примечание
1	Балки фундаментные	582400	2,24	

Материалы на изготовление сборных железобетонных и бетонных конструкций учтены в ведомости потребности в материалах и отдельно не учитываются.

Ведомость спецификаций

Лист	Наименование	Примечан.
КЖ-2 КЖ-3	Спецификация к схеме расположения фундаментов и фундаментных балок	
КЖ-16	Спецификация к схемам расположения стеновых панелей	
КЖ-10	Спецификация лестницы, ограждения приямка ПРм1	

Общие указания

1. Чертежи данного комплекта разработаны для условий строительства, оговоренных на листе АР2 настоящего проекта.
2. За условную отметку 0,000 принят уровень пола здания мазутонасосной.
3. Производство работ вести в соответствии с указаниями пояснительных записок типовых серий примененных конструкций, примечаний на чертежах, а также руководствоваться СНиП 3.02.01-87, СНиП 3.03.01-87, СНиП 3.4-80 „Техника безопасности в строительстве".

Привязан

Инв. №

ТП 903-2-34.90 КЖ

ГИП	Нидбальский		
Нач.отд.	Утеревский		
Н.контр.	Андреевский		
Гл.контр.	Лобашов		
Рук.гр.	Шульгина		
Инж.	Леонова		

Мазутонасосная Q = 13 и 3,25/13 м³/ч здание из ЛМК.

Стадия	Лист	Листов
Р	1	16

Общие данные

ЛАТГИПРОПРОМ

Инв. № подл. | Подп. и дата | Взам.инв. №

Альбом 4

Схема расположения фундаментов и фундаментных балок, приямка

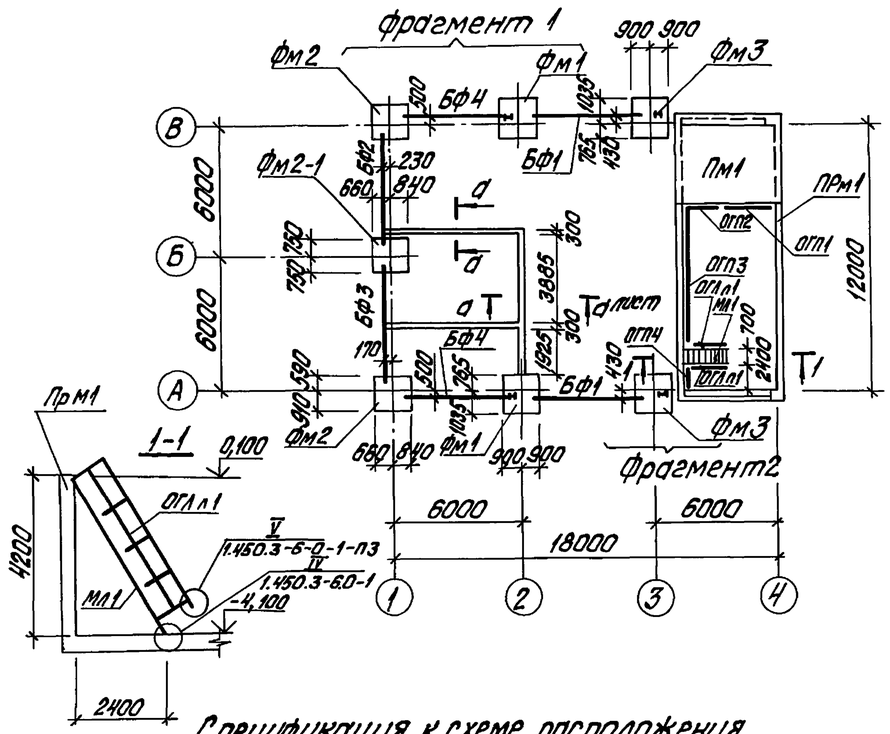

Марка фундамента	Схема нагрузки (в уровне верха фундамента)	Наименован. усилия	Расчетная нагрузка на фундаменты: Постоянная	Технологическая	Кратковременная: Кран	Снеговой район I	Снеговой район II	Снеговой район III	Ветровой район I	Ветровой район II	Ветровой район III	Дополнительная в связевой панели	Примечание
фм1 фм3	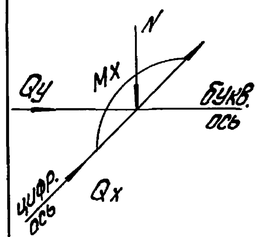	N тс/кН	11,2/11,2	0,2/2,0	1,1/10,8	2,4/23,5	3,4/33,3	4,8/47,1				±0,4/±3,9	
		Qx т/кН			±0,1/±1,0				±0,5/±4,9	±0,6/±5,9	±0,8/±7,8		Усилия Qx и Qy действуют разновременно
		Qy тс/кН			±0,1/±1,0							±0,6/±5,9	
		Mx Гсм/кНм			±0,1/±1,0						±1,7/±16,7		
фм2	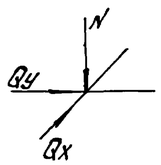	N тс/кН	5,6/55,6	0,2/2,0	±1,0/±9,8	0,6/5,9	0,8/7,9	1,2/11,8				±0,2/±2,0	
		Qx тс/кН							±0,1/±1,0	±0,2/±2,0	±0,3/±2,9	±0,3/±2,9	Усилия Qx и Qy действуют разновременно
		Qy тс/кН							±0,1/±1,0	±0,2/±2,0	±0,3/±2,9		
фм2-1		N тс/кН	7,2/71,8	0,2/2,0	1,0/9,3	1,2/11,8	1,7/16,7	2,4/23,5				±0,2/±2,0	
		Q тс/кН										±0,3/±2,9	Усилия Qx и Qy действуют разновременно
		Qy тс/кН							±0,4/±3,9	±0,5/±4,9	±0,6/±5,9		

Спецификация к схеме расположения фундаментов и фундаментных балок

Марка, поз.	Обозначение	Наименование	Кол.	Масса ед., кг	Примечание
		Фундаментные балки			
БФ1	1.415.1-2 Вып.1	3БФ6-17АIIIВ	2	1000,0	
БФ2	1.415.1-2 Вып.1	2БФ6-14АIIIВ	1	850,0	
БФ3	1.415.1-2 Вып.1	3БФ6-12АIIIВ	1	1100,0	
БФ4	1.415.1-2 Вып.1	2БФ6-20АIIIВ	2	800,0	
		Фундаменты			
Фм1	лист 4	Фм1	2		см. прим. пункт 8
Фм2	лист 5	Фм2	2		
Фм2-1	лист 5	Фм2-1	1		
Фм3	лист 4	Фм3	2		см. прим. пункт 8
Прм1	лист 8	Приямок Прм1	1		
Пм1	лист 15	Плита Пм1	1		

1. Фундаменты запроектированы для геологических условий, оговоренных на листе АР-2. При определении „R" по формуле 7 СНиП 2.02.01-83 приняты следующие коэффициенты: $\gamma_{c1}=1,25$; $\gamma_{c2}=1,0$; $k=1,0$. При других условиях фундаменты должны быть перепроектированы на основании таблицы нагрузок.
2. Под монолитные фундаменты выполнить подготовку из тощего бетона В3,5 толщиной 100 мм по выравненному основанию. При водонасыщенных грунтах и агрессивных водах защита назначается при привязке проекта в соответствии со СНиП 2.03.11-85.
3. Набетонки под фундаментные балки выполнить совместно с фундаментами из бетона В15; заделки между балками, набетонки под стены на стаканах и другие местные заделки выполнить из бетона В15.
4. Фундаментные балки укладывать на слой цементного раствора М200 толщиной 20 мм. Зазоры между торцами фундаментных балок и фундаментами заделать бетоном В15.
5. Привязки фундаментных балок даны по осям балок.
6. Обратную засыпку пазух фундаментов основания под фундаменты оборудования и полы выполнять минеральным грунтом с послойным уплотнением при оптимальной влажности согласно ГОСТ 22733-77 и контролем плотности каждого слоя. Коэффициент уплотнения, контроль качества и методы производства работ принимаются в соответствии с требованиями СНиП 3.02.01-87.
7. Объем монолитного бетона класса В15 на монолитные заделки и набетонки – 6,75 м³.
8. Расположение анкерного 120Б1 в фундаментах Фм1 и Фм3 смотреть по данному листу.
9. Спецификация лестницы и ограждения приямка дана на листе 10.

(продолжение см. на листе 3)

Привязан

Инв. №

ГИП	Жидальский		
Нач.отд.	Гуттерский		
Н.контр.	Лобашов		
Гл.инж.пр.	Лобашов		
Рук.гр.	Шульгина		
Вед.инж.	Андриевская		
Инж.	Леонова		

ТП 903-2-34.90 КЖ

Мазутонасосная Q=13 и 3,25/13 м³/ч. Здание из ЛМК.

Стадия	Лист	Листов
Р	2	

Схема расположения фундаментов, фундаментных балок и приямка.

ЛАТГИПРОПРОМ

Инв. № подл. | Подпись и дата | Взам. инв. №

Альбом 4

1 — 1

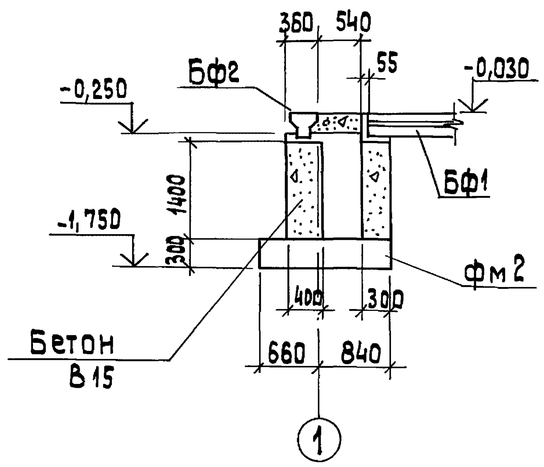

2 — 2

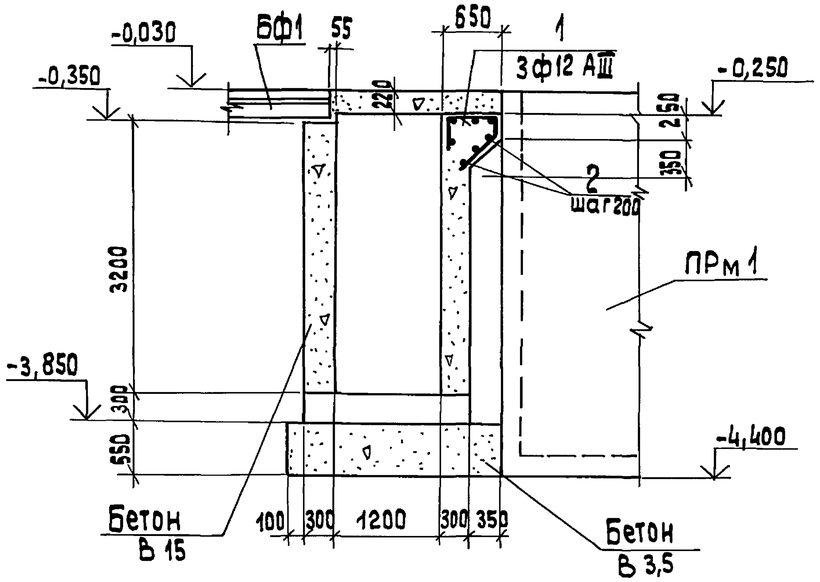

фрагмент 2

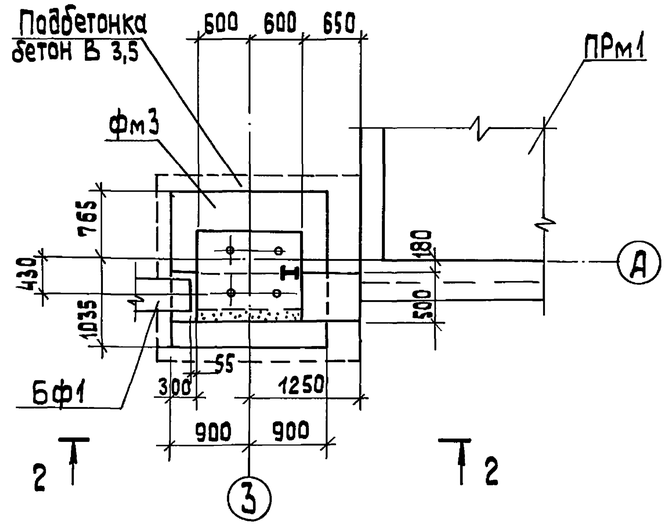

фрагмент 1

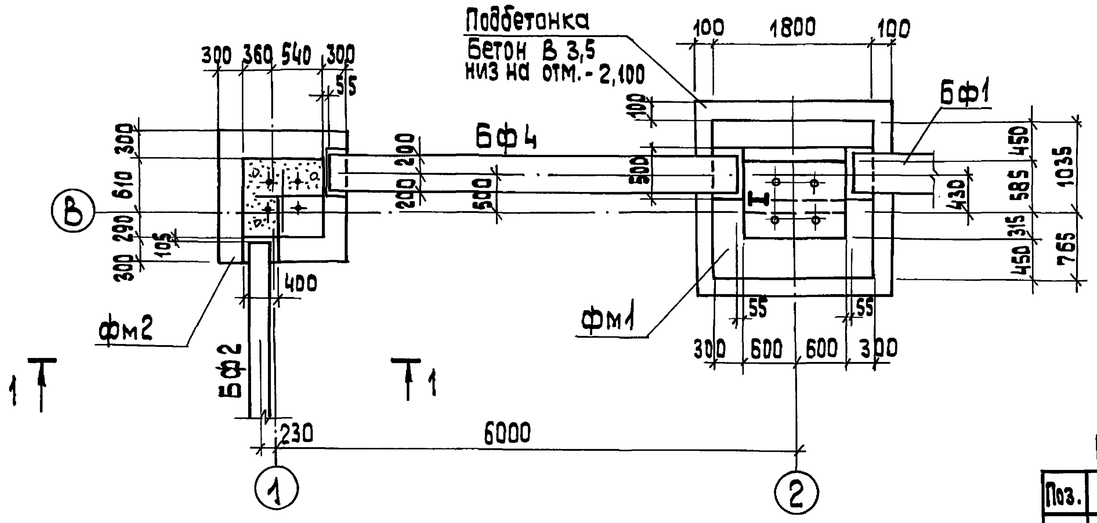

а — а

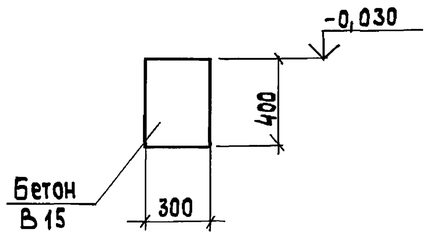

Спецификация к схеме расположения фундаментов и фундаментных балок. (продолжение)

Марка, поз.	Обозначение	Наименование	Кол.	Масса ед., кг	Примеч.
		Детали			
1		А-III-12 ГОСТ 5781-82; ℓ=1600	6	1,42	
2		А-I-6 ГОСТ 5781-82; ℓ=450	14	0,1	
		Материалы			
		Бетон класса В 15	6,75		м³
		Бетон класса В 3,5	7,75		м³

Ведомость деталей

Поз.	Эскиз
1	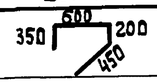

Привязан

Инв. №

ГИП	Никольский		
Нач.отд.	Гуттеберский		
Н.контр.	Лобашов		
Гл.контр.	Лобашов		
Рук.гр.	Шульгина		
Вед.инж.	Андриевская		
Инж.	Леонова		

ТП 903-2-34.90 КЖ

Мазутонасосная Q=13 и 3,25/13 м³/ч
Здание из ЛМК

Стадия	Лист	Листов
Р	3	

Схема расположения фундаментов, фундаментных балок и привязка. фрагменты 1,2

ЛАТГИПРОПРОМ

Инв. № подл. | Подп. и дата | Взам. инв. №

Копировал 38 24967-04 12 формат А2

Альбом 4

1—1

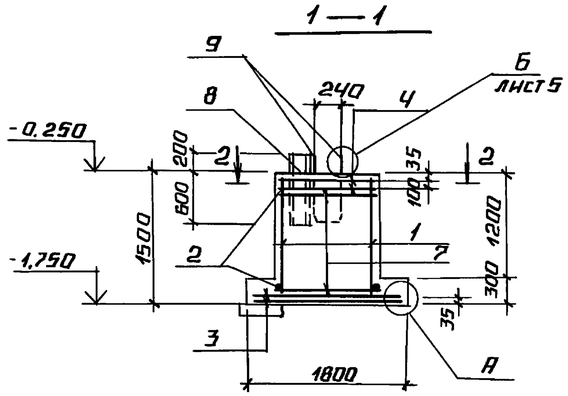

фм 1

3—3

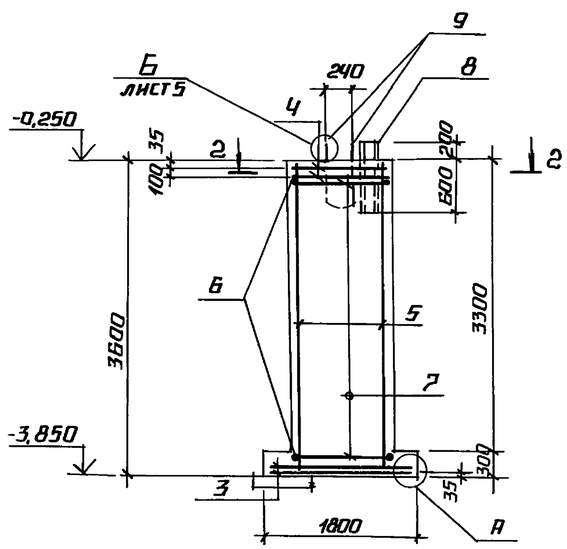

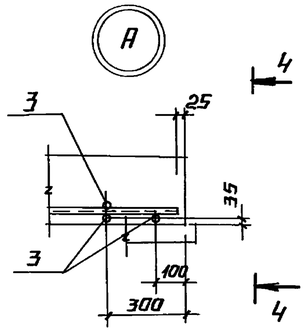

4—4

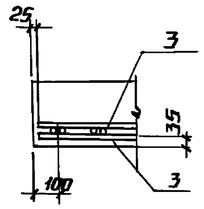

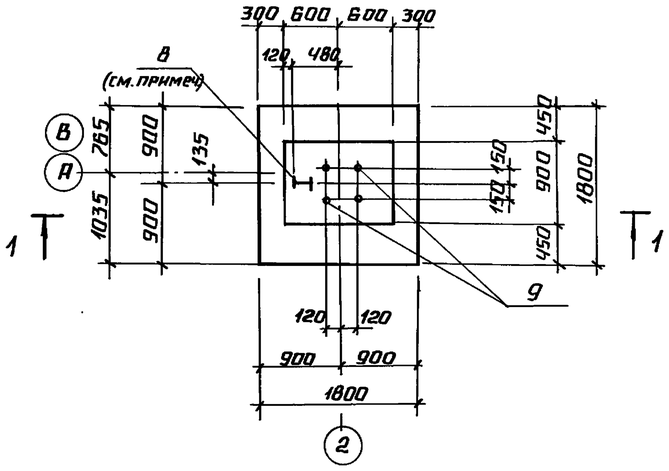

фм 3

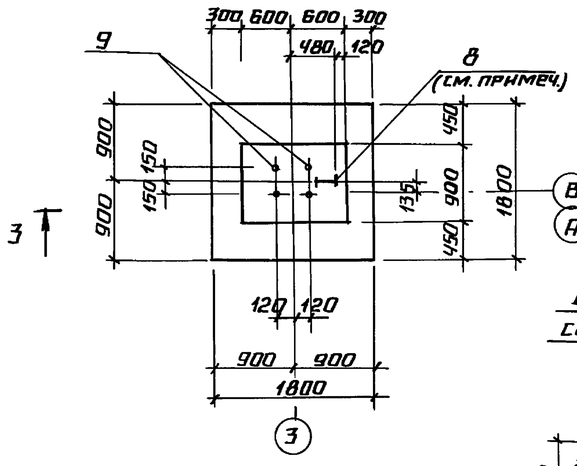

2—2

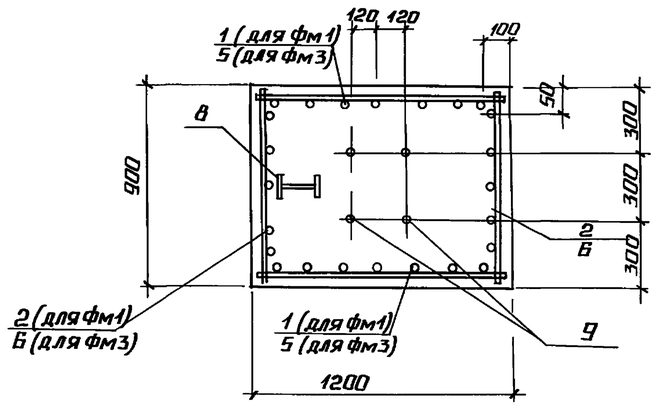

1. Расположение анкерного I20Б1 по осям А и В см. по схеме на листе 2.

Схема сборки сеток поз. 1, 2 и 5, 6

План

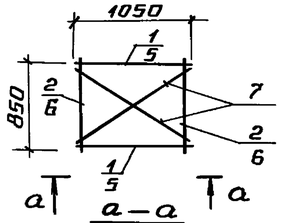

Схема раскладки сеток подошвы фм1, фм3

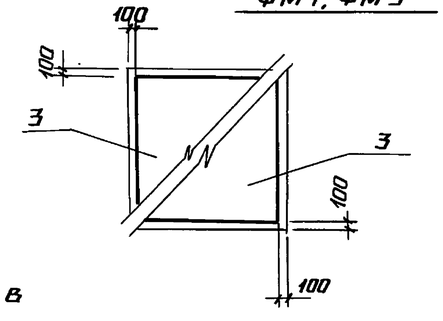

а—а

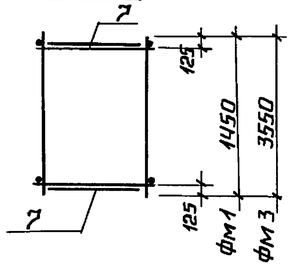

Спецификация фм1, фм3

Формат	Зона	Поз.	Обозначение	Наименование	Кол.	Примечание
				фм1		
				Сборочные единицы		
				Сетки арматурные		
Б4		1	1.410-3.1-02	1С $\frac{12А\,III}{6А\,III}$ 105×145	2	
Б4		2	1.410-3.1-01	1С $\frac{12А\,III}{6А\,III}$ 85×145	2	
		3	1.410-3.1-05	1С $\frac{10А\,III}{6А\,III}$ 165×175	2	
Д4		4	ТП 903-2-34.90 КЖ.И 1.7	Сетка С1	2	
Б4		7		А-I-10 ГОСТ 5781-82; ℓ=1380	4	
Б4		8		Двутавр $\frac{20Б1\ ГОСТ\ 26020-83;\ ℓ=800}{Вст3пс6-I-ТУ14-1-3023-80}$	1	
Б4		9		Болт 1.1 М30×900 ГОСТ 24379.1-80	4	С шайбами и гайками
				Материалы		
				Бетон класса В15	2,26	м³
				фм3		
				Сборочные единицы		
				Сетки арматурные		
Б4		3	1.410-3.1-05	1С $\frac{10А\,III}{6А\,III}$ 165×175	2	
Д4		4	ТП 903-2-34.90 КЖ.И 1.7	Сетка С1	2	
Д4		5	1.410-3.1-02	1С $\frac{12А\,III}{6А\,III}$ 105×355	2	
Д4		6	1.410-3.1-01	1С $\frac{12А\,III}{6А\,III}$ 85×355	2	
Б4		7		А-I-10 ГОСТ 5781-82; ℓ=1380	4	
Б4		8		Двутавр $\frac{20Б1\ ГОСТ\ 26020-83;\ ℓ=800}{Вст3пс6-I-ТУ14-1-3023-80}$	1	
Б4		9		Болт 1.1 М30×900 ГОСТ 24379.1-80	4	С шайбами и гайками
				Материалы		
				Бетон класса В15	4,53	м³

Ведомость расхода стали на один элемент, кг

Марка элемента	Изделия арматурные							Изделия закладные				Общий вес
	Арматура класса							Прокат марки				
	АI		АIII					Вст3пс6-I		Вст3пс6		
	ГОСТ 5781-82						Итого	ГОСТ 26020-83		ГОСТ 24379.1-80		
	ф6	ф10	ф6	ф10	ф12			I20Б1		Болт М30		
фм1	8,5	3,4	2,52	25,54	28,32		68,28	16,8		30,16		115,24
фм3	8,5	3,4	5,06	25,54	69,32		111,82	16,8		30,16		158,78

Привязан

Инв. №

ГИП	Индбальский		
Нач.отд.	Гутерерский		
Н.контр.	Лобашов		
Гл.конст.	Лобашов		
Рук.гр.	Шульгина		
Вед.инж.	Андреевская		
Инж.	Леонова		

ТП 903-2-34.90 КЖ

Мазутонасосная Q=13 и 3,25/13 м³. Здание из МК.

Стадия	Лист	Листов
Р	4	

Фундаменты фм1; фм3.

ЛАТГИПРОПРОМ

Инв. № подл. | Подпись и дата | Взам. инв. №

24967-04 13 Копировал Формат А2

Альбом 4

1—1

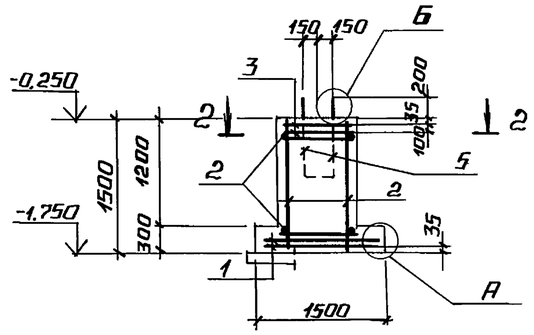

Фм 2-1

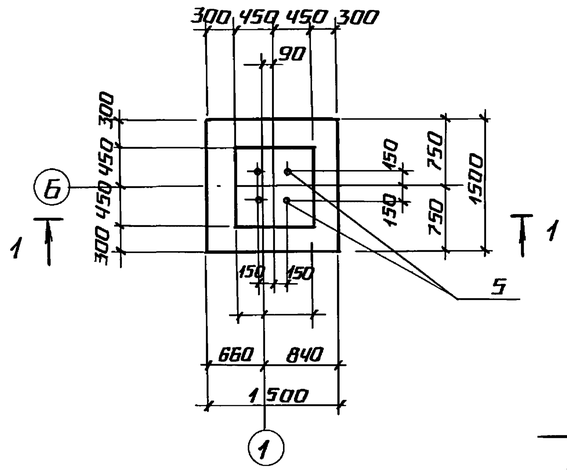

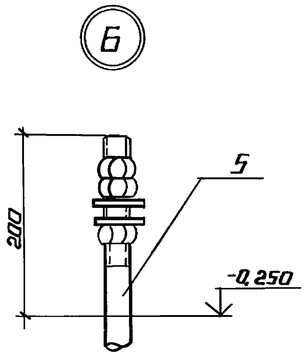

Схема сборки сеток поз. 2. План.

Фм 2

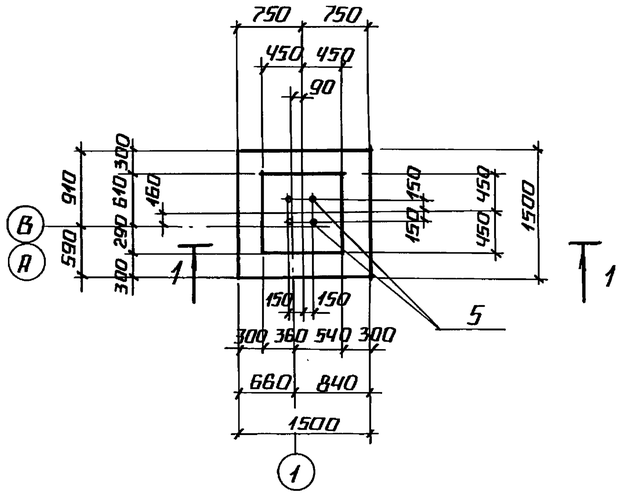

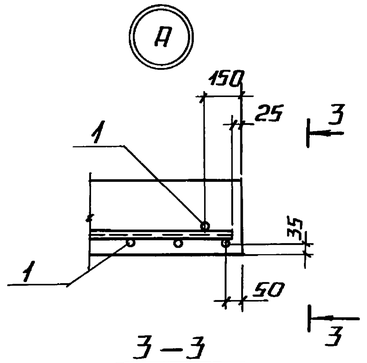

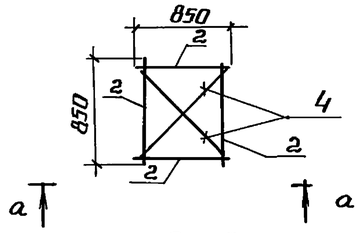

а - а

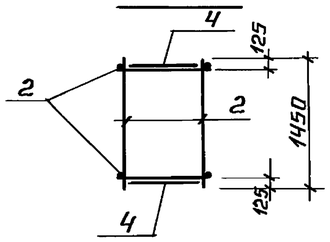

3—3

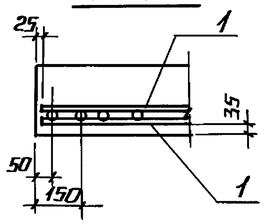

2 — 2

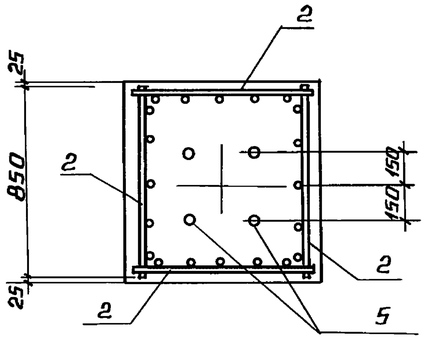

Схема раскладки сеток подошвы фм 2 ; фм 2-1

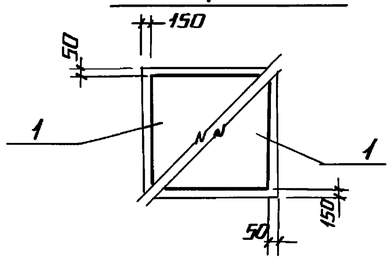

Формат	Зона	поз.	Обозначение	Наименование	Кол.	Примечание
				Фм 2; Фм 2-1		
				Сборочные единицы		
				Сетки арматурные		
		1	1.410-3.1-04	1с $\frac{10АIII}{6АIII}$ 145 × 145	2	
		2	1.410-3.1-01	1с $\frac{10АIII}{6АIII}$ 85 × 145	4	
		3	1.412.1-4 050	СН-6АI	2	
		4		А-I-10 ГОСТ 5781-82; ℓ=1180	4	
		5		Болт 1.1 М30×900 ГОСТ 24379.1-80	4	С шайбами и гайками
				Материалы		
				Бетон класса В15	1,64	м³

Ведомость расхода стали на один эл-т, кг.

Марка элемента	Изделия арматурные						Итого	Изделия закладные		Общий расход
	Арматура класса							Прокат марки		
	АI			АIII				Вст3пс6		
	ГОСТ 5781-82							ГОСТ 24379.1-80		
	ф6	ф10		ф6	ф10			Болт М30		
Фм2; Фм2-1	7,0	2,9		4,2	32,2		46,30	30,16		76,46

Привязан

Инв. №

ГИП	Индбальский		
Нач. отд.	Гуттерерский		
Н. контр.	Лобашов		
Гл. конст.	Лобашов		
Рук. гр.	Шульгина		
Вед. инж.	Андриевская		
Инж.	Леонова		

ТП 903-2-34.90 КЖ

Мазутонасосная Q = 13 и 3,25 / 13 м³ Здание из ЛМК.

Фундаменты фм 2 ; фм 2-1

Стадия	Лист	Листов
Р	5	

ЛАТГИПРОПРОМ

24967-04 14

Копировал Формат А2

Инв. № подл. | Подпись и дата | Взам. инв. №

Альбом 4

Схема расположения закладных изделий, подземных конструкций, площадки теплообменников для варианта Q=13м³/ч

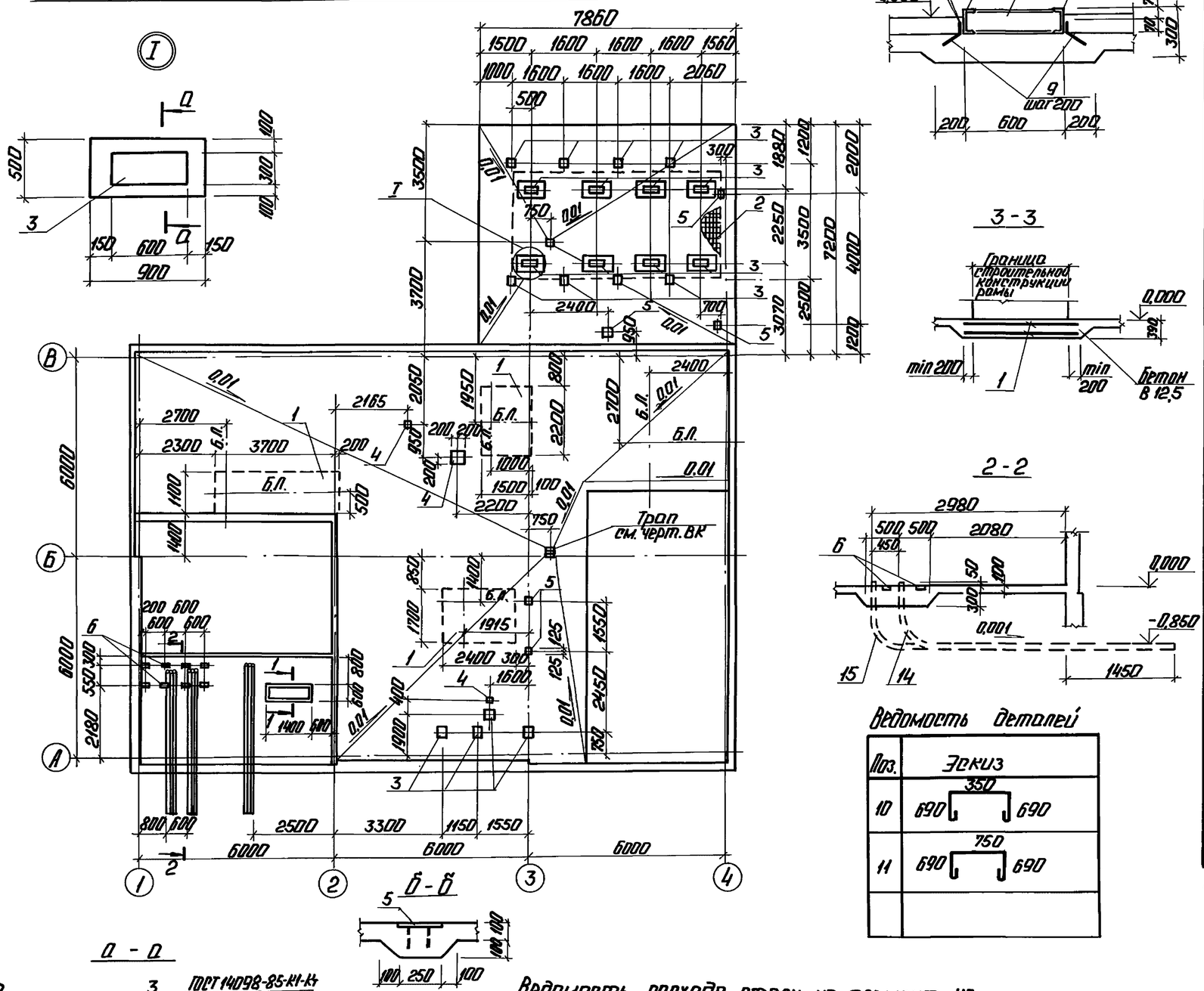

Спецификация к схеме расположения подземных конструкций и элементов площадки теплообменников для варианта Q=13м³/ч

Марка, поз.	Обозначение	Наименование	Кол.	Масса ед., кг	Примечание
		Сетки арматурные			
1	ГОСТ 23279-85	4Ср $\frac{5ВрI-100}{5ВрI-100}$ 175×835	1	45,8	
2	ГОСТ 23279-85	4Ср $\frac{8АIII-100}{8АIII-100}$ 325×625	1	162,4	
		Закладные изделия			
3	1.400-15 В1.430-05	МН416-2	16,8	8,0	п.м
4	1.400-15 В1.430-07	МН417-2	1,2	10,4	п.м
5	1.400-15 В1.130-31	МН222-2	5	4,6	
6	1.400-6/76 лист 107	М8-2	8	1,6	
		Детали			
		Швеллер $\frac{С14-ГОСТ8240-89}{Вст3кп2-ГОСТ535-88}$			
7		Р=1400	2	17,22	
8		Р=600	2	7,4	
		А-I-8-ГОСТ5781-82*			
9		Р=160	20	0,06	
		А-I-6-ГОСТ5781-82*			
10*		Р=2130	24	0,5	
11*		Р=1730	32	0,41	
12		Р=850	80	0,2	
13		Р=450	80	0,1	
		Трубы			
14	ТУ6-19-215-83	ТВ50 Р=4930	6		
15	ТУ6-19-215-83	ТВ75 Р=5330	3		
		Материалы			
		Бетон класса В12,5; W-6 F-50	9,04		м³
		Бетон класса В12,5	18,1		м³

Позиции обозначенные * см. ведомость деталей

Ведомость деталей

Поз.	Эскиз
10	350; 690; 690
11	750; 690; 690

Ведомость расхода стали на элемент, кг

Марка элемента	Изделия арматурные: Арматура класса Вр1 ГОСТ 6727-85 ф5	Итого	Арматура класса AIII ГОСТ 5781-82 ф8	Итого	Всего	Изделия закладные: Арматура класса AI ГОСТ 5781-82* ф6	ф8	Арматура класса AIII ГОСТ 5781-82* ф8	ф10	Итого	Прокат марки Вст3кп2 ГОСТ 19903-74* -Б6	-Б8	Итого	ГОСТ 8240-89 [14	Итого	Всего	Общий расход
Подземное хозяйство	45,8	45,8	162,4	162,4	208,2	49,12	1,2	16,32	6,6	73,24	43,06	29,9	160,5	49,24	49,24	282,96	491,18

Привязан

Инв. №

ТП 903-2-34.90					КЖ		
ГИП	Мордальский						
Нач. отд.	Штерзерский			Магистральная Q=13м³/ч, 3,25/13м³/ч	Стадия	Лист	Листов
Н. контр.	Шульгина			Здание из ЛМК.	Р	6	
Гл. конст.	Лобашов						
Рук. гр.	Шульгина			Схема расположения закладных изделий, подземных конструкций, площадки теплообменников для варианта Q=13м³/ч	ЛАТГИПРОПРОМ		
Инж. I к.	Сторожева						
Техник	Шолоток						

Копировал: 24967-04 15 Формат А2

Альбом 4

Схема расположения закладных изделий, подземных конструкций, площадки теплообменников для варианта Q=3,25/13м³/ч

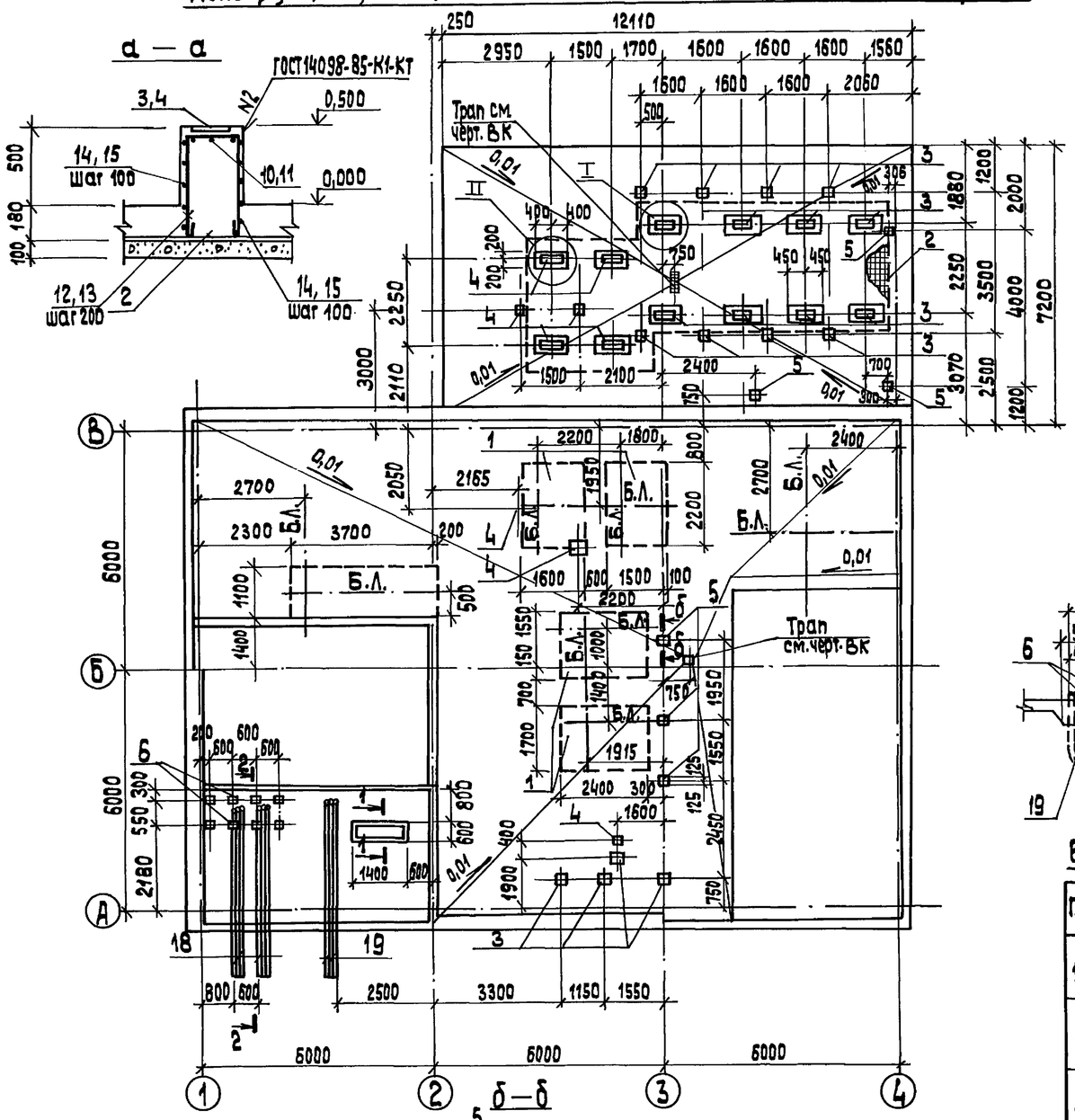

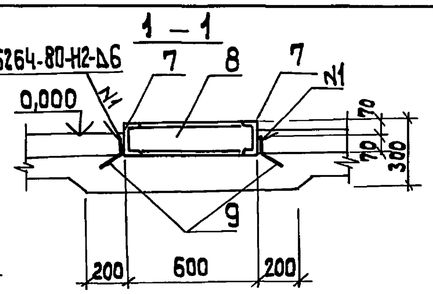

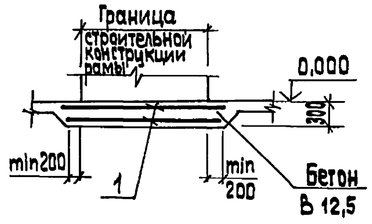

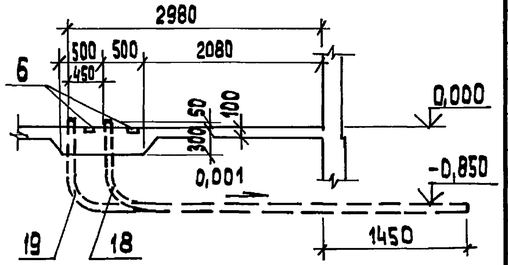

Ведомость деталей

Поз.	Эскиз
10	690 850 690
11	690 750 690
12	690 450 690
13	690 350 690

Спецификация к схеме расположения подземных конструкций и элементов площадки теплообменников для варианта Q=3,25/13м³/ч

Марка, поз.	Обозначение	Наименование	Кол.	Масса ед., кг	Примечание
		Сетки арматурные			
1	ГОСТ 23279-85	4Ср 5ВР1-100 / 5ВР1-100 175х1195	1	65,5	
2	ГОСТ 23279-85	4Ср 8АIII-100 / 8АIII-100 325х945	1	245,2	
		Закладные изделия			
3	1.400-15 В1.430-05	МН 416-2	16,8	8,0	п.м
4	1.400-15 В1.430-07	МН 417-2	3,6	10,4	п.м
5	1.400-15. В1.130-31	МН 222-2	6	4,6	
6	1.400-6/76	М8-2	8	1,6	
		Детали			
		Швеллер Б14-ГОСТ 8240-89 / ВСт3кп2-ГОСТ 535-88			
7		ℓ=1400	2	17,22	
8		ℓ=600	2	7,4	
9		А-I-8-ГОСТ 5781-82			
		ℓ=160	20	0,06	
10*		А-I-6-ГОСТ 5781-82; ℓ=2230	12	0,5	
11*		ℓ=2130	24	0,5	
12*		ℓ=1830	20	0,41	
13*		ℓ=1730	32	0,41	
14		ℓ=850	80	0,2	
15		ℓ=750	40	0,17	
16		ℓ=450	80	0,1	
17		ℓ=350	40	0,08	
		Трубы			
18	ТУ 6-19-215-83	ТВ 50 ℓ=4930	6		
19	ТУ 6-19-215-83	ТВ 75 ℓ=5330	3		
		Материалы			
		Бетон класса В12,5 W=6 F=50	14,4		м³
		Бетон класса В 12,5	18,1		м³

Позиции, обозначенные * см. ведомость деталей.

Ведомость расхода стали на элемент, кг

Марка элемента	Арматурные изделия: Арматура класса Вр1 ГОСТ 6727-85 ф5	Итого	Арматура класса АIII ГОСТ 5781-82 ф8	Итого	Всего	Изделия закладные: Арматура класса АI ГОСТ 5781-82 ф6	Арматура класса АIII ГОСТ 5781-82 ф8	ф10	Итого	Прокат марки ВСт3кп2 ГОСТ 19903-74 -Δ6	-Δ8	Итого	ГОСТ 8240-89 С14	Итого	Всего	Общий расход
Подземное хозяйство	65,5	65,5	245,3	245,3	310,8	73,32	1,2	18,3	7,3	100,12	153,14	33,8	186,94	49,24	49,24	336,3	647,1

Привязан

Инв. №

ГИП	Никольский		
Нач.отд.	Гуттеревский		
Н.контр.	Шульгина		
Гл.конст.	Лабашов		
Рук.гр.	Шульгина		
Инж.I к.	Сторожева		
Техник	Шолотюк		

ТП 903-2-34.90 КЖ

Мазутонасосная Q=13 и 3,25/13 м³/ч. Здание из ЛМК

Стадия	Лист	Листов
Р	7	

Схема расположения закладных изделий подземных конструкций, площадки теплообменников для варианта Q=3,25/13м³/ч

ЛАТГИПРОПРОМ

Копировал ЗЗ 24967-04 16 формат А2

Подписи: Борисова, Дрвея, Крауле; ВК; ЭО, ТМ, КИП; Взам. инв. №; Подп. и дата; Инв. № подл.

Альбом 4

Прм 1

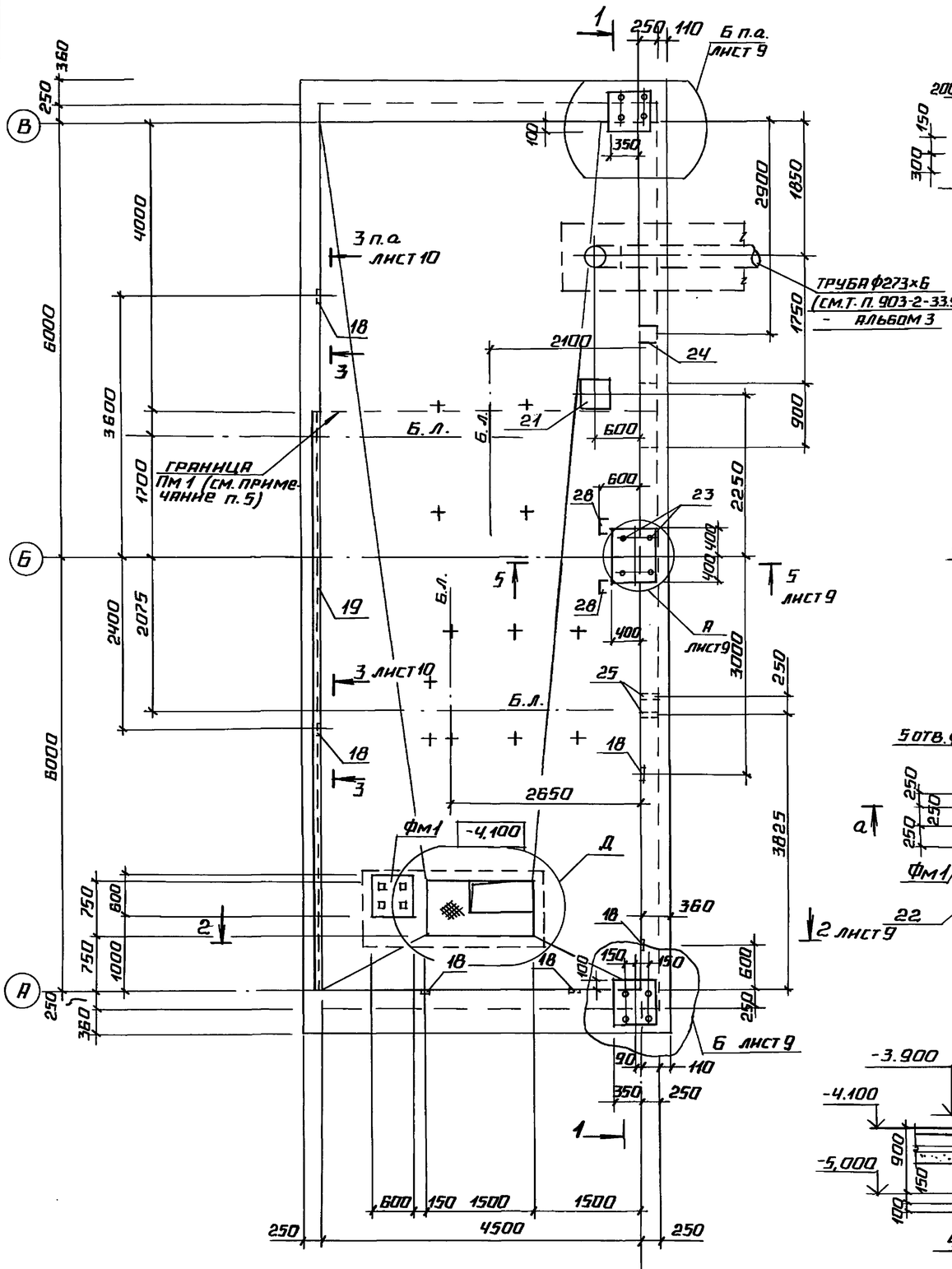

1 — 1

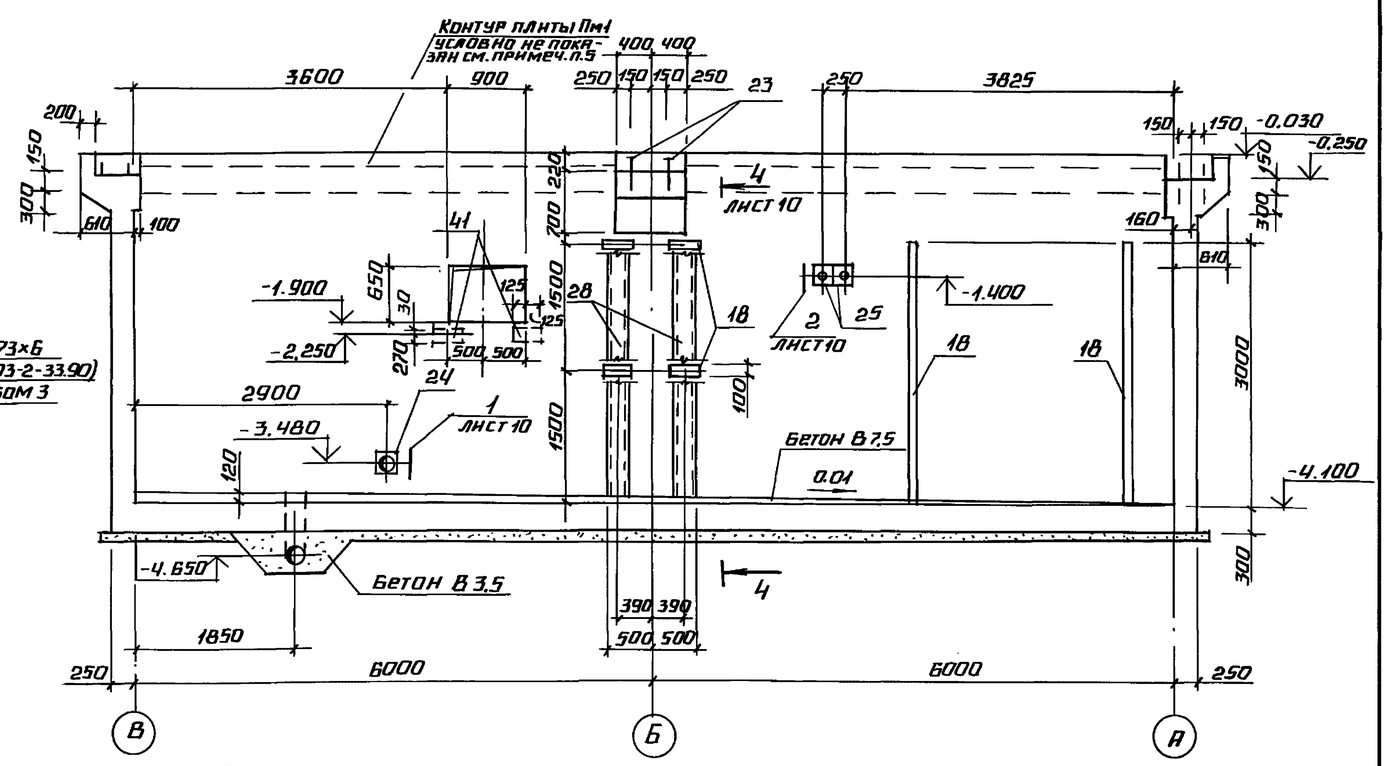

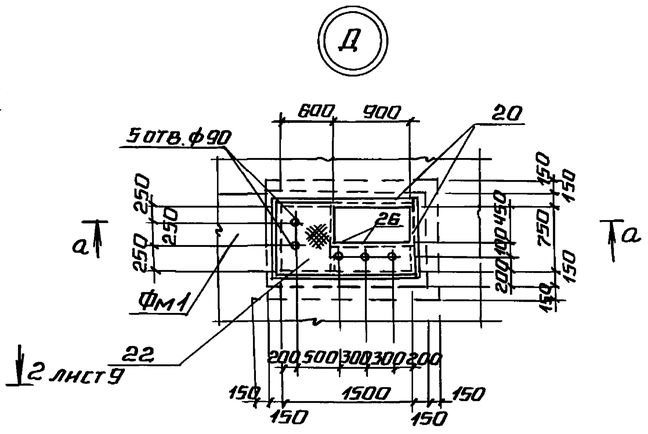

а — а

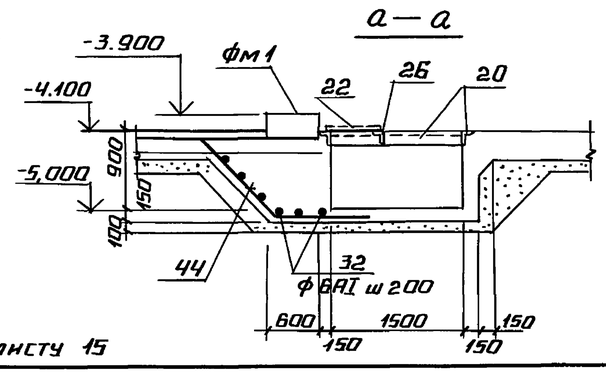

1. Под днищем приямка выполнить подготовку из щебня, втрамбованного в грунт толщиной 100 мм, превышающую габариты днища приямка на 100 мм в каждую сторону.
2. Блоки технологического оборудования крепить на болтах, устанавливаемых в просверленные отверстия на эпоксидном клее.
   Отверстия ф17 сверлятся по месту после получения оборудования.
3. Наружные поверхности приямка огрунтовать холодной битумной грунтовкой с последующей покраской горячим битумом марки БН-IV за два раза.
4. Покрытие поверхностей закладных деталей и опор-эмаль ЭП773 ГОСТ 23143-83.
5. Плиту Пм1 бетонировать совместно со стенками приямка по листу 15

Привязан

Инв. №

ТП 903-2-34.90		КЖ	
ГИП	Нидбальский		
Нач. отд.	Гуттерерский		
Н. контр.	Андреевская		
Гл. конст.	Обвашов		
Рук. гр.	Шульгина		
Инж.	Альтерман		
Инж.	Леонова		
Мазутонасосная Q=13 и 3,25/13 м³/ч. Здание из ЛМК	Стадия	Лист	Листов
	Р	8	
Приямок ПРм 1. Опалубка. Узел Д.	ЛАТГИПРОПРОМ		

24967-04 17 Копировал Формат А2

Отдел ТМ | Дрейя | Взам. инв. № | Подпись и дата | Инв. № подл.

Альбом 4

2 – 2

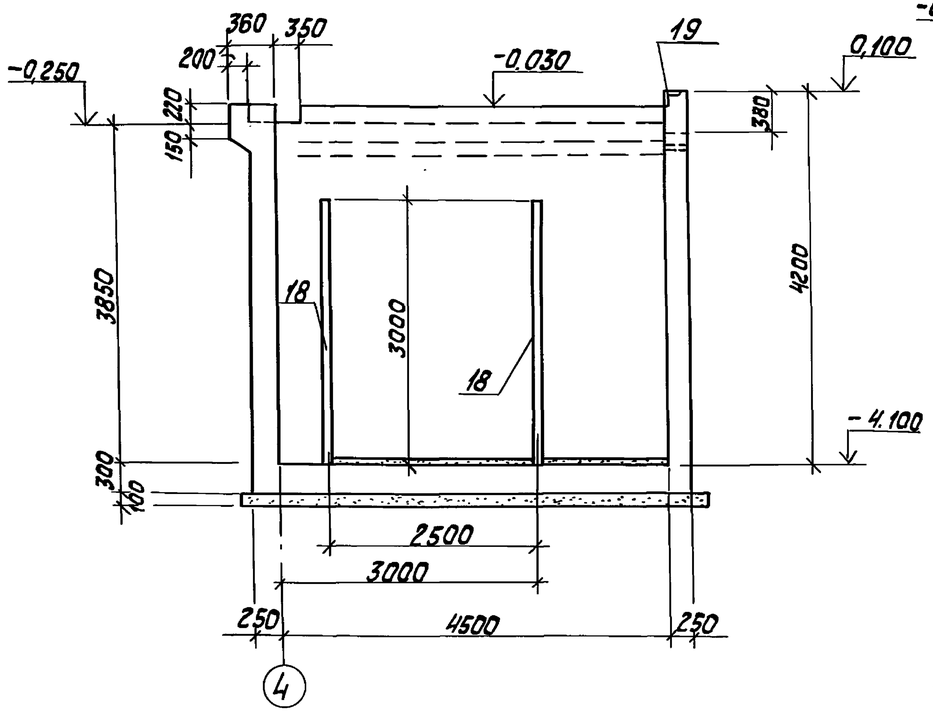

5 – 5

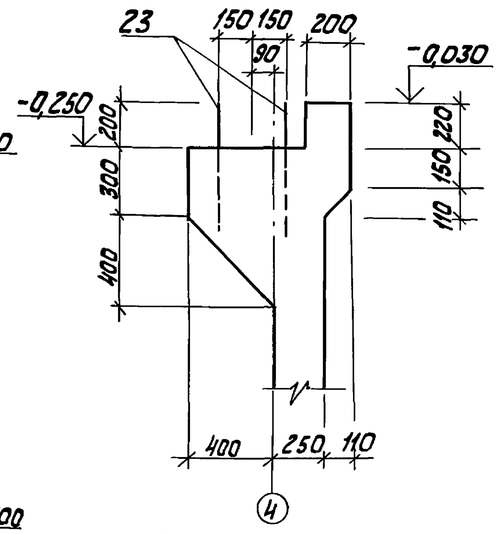

Деталь гидроизоляции приямка ПРм1 для варианта с грунтовыми водами

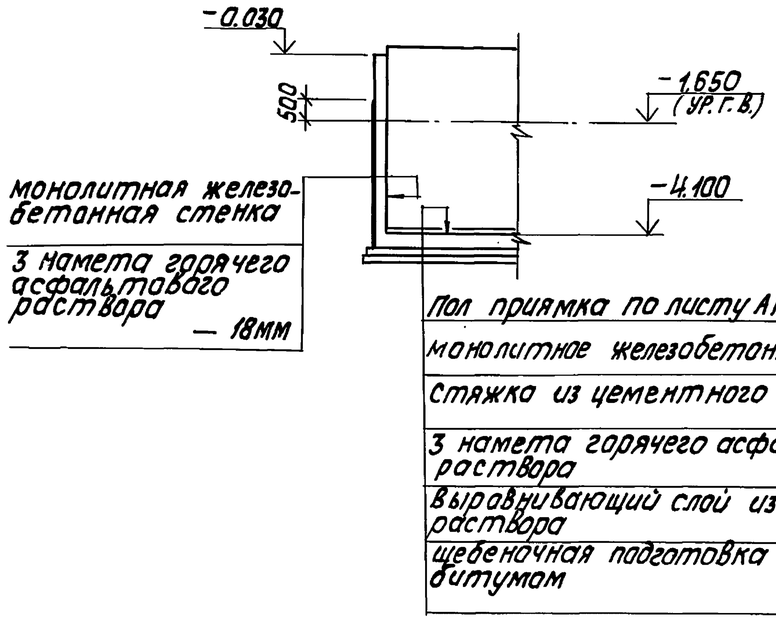

Ф м 1

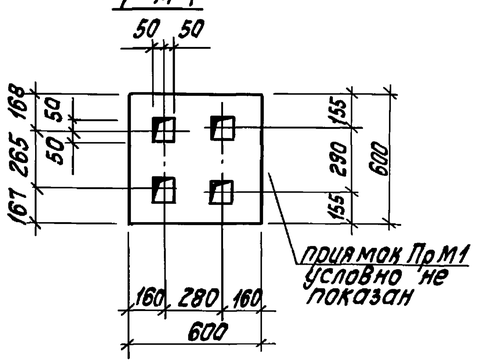

Б

А

1. Опалубочные размеры ПРм1 для варианта с грунтовыми водами остаются неизменяемыми.
2. Указание по бетонированию приямка дано на листе 14.

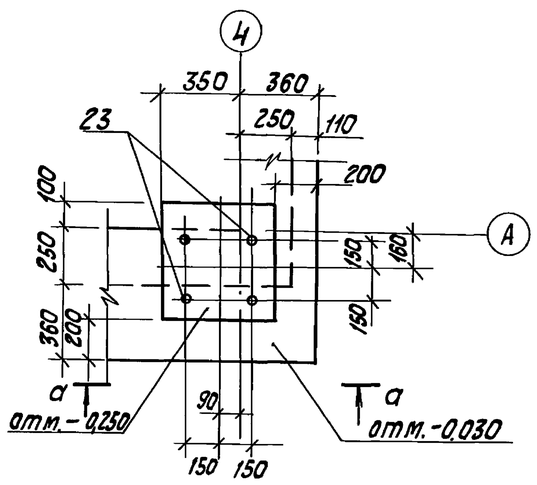

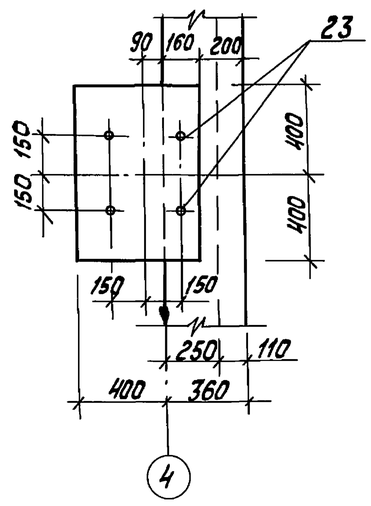

а – а

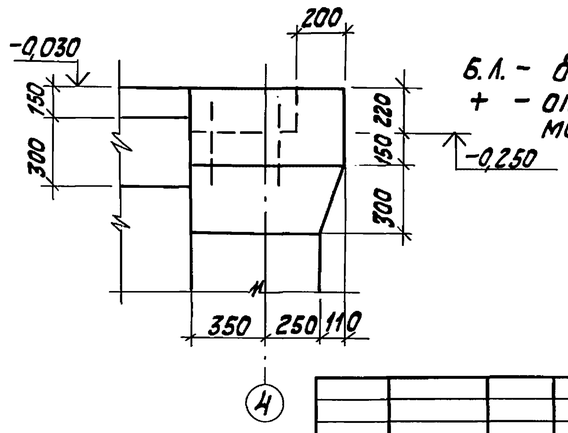

Условные обозначения:

Б.Л. – базистые линии

+ – отверстия ф 19 h=200 сверлить по месту после получения оборудования.

Привязан

Инв. №

ГИП	Нидбальский		ТП 903-2-34.90 КЖ			
Нач.отд.	Рутгерерский					
Н.контр.	Андриевская		Мазутонасосная Q=13и3,25/13 м³/ч. Здание из ЛМК	Стадия	Лист	Листов
Гл.констр.	Лобашов			Р	9	
Рук.гр.	Шульгина		Приямок ПРм1. Опалубка. Узлы А, Б. Разрезы 1-2, 5-5. Деталь гидроизоляции	ЛАТГИПРОПРОМ		
Инж.	Альтерман					
Инж.	Леонова					

Копировал № 24967-04 18 Формат А2

Инв. № подл. | Подпись и дата | Взам. инв. №

3 — 3

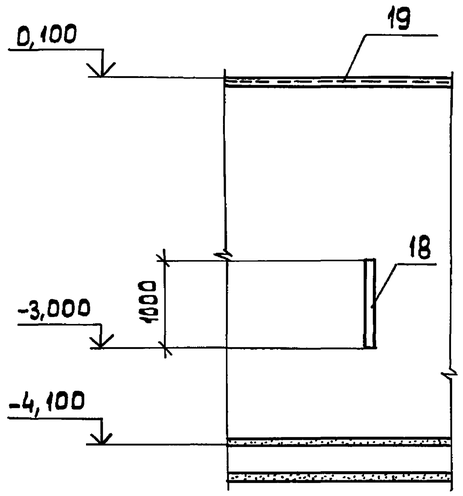

4 — 4

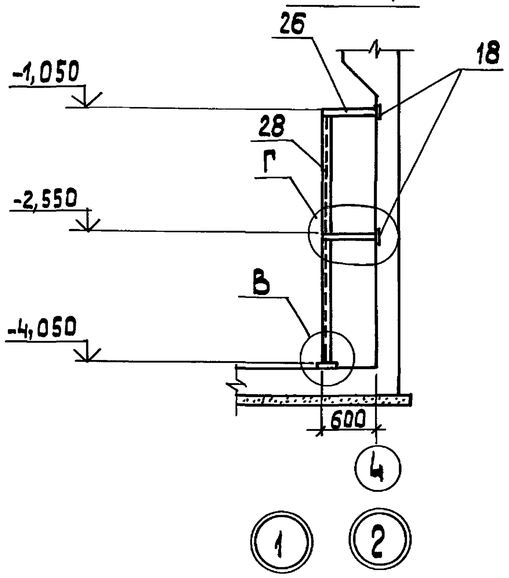

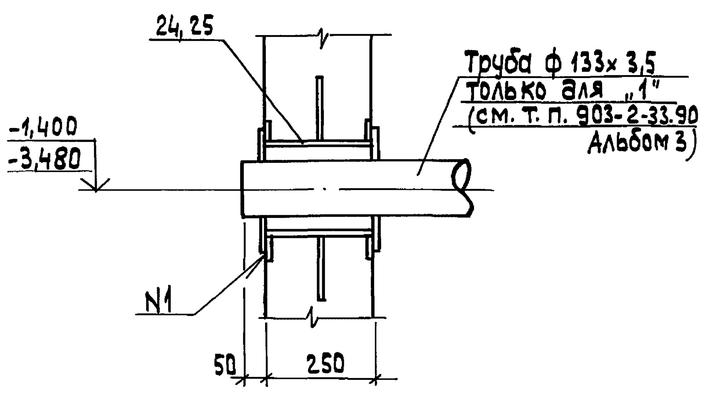

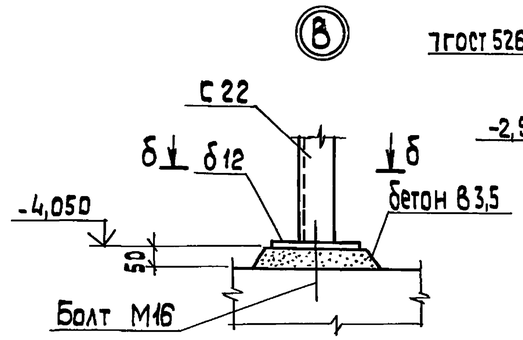

б — б

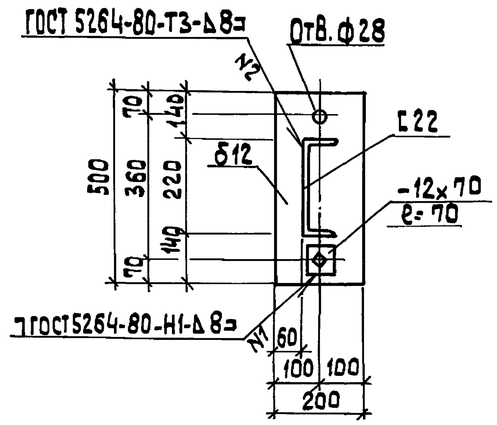

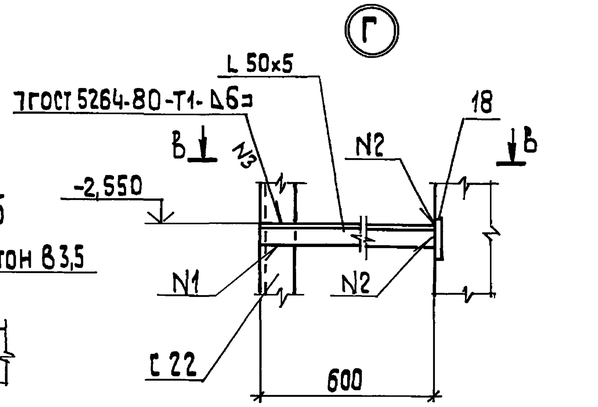

в — в

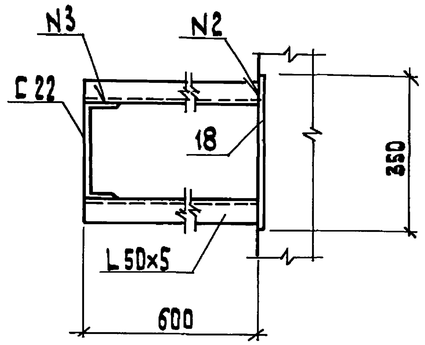

Спецификация лестницы и ограждения приямка ПРм1

Марка, поз.	Обозначение	Наименование	Кол.	Масса ед.,кг	Примечание
		Лестница			
МЛ1	1.450.3-6.0-1	ЛХф 60-427	1	116,4	
		Ограждения лестницы			
		ОГЛ(л) 1 (1шт)			
ЭПЛХ60-42	1.450.3-6.0-1	ЭПЛХ 60-42	1	8,5	
ЭСЛХ60-42	1.450.3-6.0-1	ЭСЛХ 60-42	1	7,25	
СЛХ60л	1.450.3-6.0-1	СЛХ60Л	5	3,6	
ДПУГ	1.450.3-6.0-1	ДПУХ 60	1	0,25	
		Винт ВС 6х5 ТУ36-2625-84	15		
		ОГЛ(п) 1 (1шт)			
ЭПЛХ60-42	1.450.3-6.0-1	ЭПЛХ 60-42	1	8,5	
ЭСЛХ60-42	1.450.3-6.0-1	ЭСЛХ 60-42	1	7,25	
СЛХ60п	1.450.3-6.0-1	СЛХ60п	5	3,6	
ДПУХ60	1.450.3-6.0-1	ДПУХ 60	1	0,25	
		Винт ВС6х5 ТУ36-2625-84	15		
		ОГП1 (1шт)			
ЭСПХ-30	1.450.3-6.0-1	ЭСПХ-30	1	4,7	
ЭБПХ-30	1.450.3-6.0-1	ЭБПХ-30	1	8,5	
ЭППХ-30	1.450.3-6.0-1	ЭППХ-30	1	5,5	
СПХ	1.450.3-6.0-1	СПХ	4	2,7	
		Винт ВС6х5 ТУ36-2625-84	20		
		ОГП2 (1шт)			
ЭСПХ-12	1.450.3-6.0-1	ЭСПХ-12	1	1,8	
ЭБПХ-12	1.450.3-6.0-1	ЭБПХ-12	1	3,3	
ЭППХ-12	1.450.3-6.0-1	ЭППХ-12	1	2,2	
СПХ	1.450.3-6.0-1	СПХ	2	2,7	
		Винт ВС6х5 ТУ36-2625-84	10		

Марка, поз.	Обозначение	Наименование	Кол.	Масса ед.,кг	Примечание
		ОГП3 (1шт)			
ЭСПХ-48	1.450.3-6.0-1-4	ЭСПХ-48	1	7,5	
ЭБПХ-48	1.450.3-6.0-1-4	ЭБПХ-48	1	13,6	
ЭППХ-48	1.450.3-6.0-1-4	ЭППХ-48	1	18,0	
СПХ	1.450.3-6.0-1-4	СПХ	5	2,7	
		Винт ВС 6х5 ТУ36-2625-84	25		
		ОГП4 (1шт)			
ЭСПХ-24	1.450.3-6.0-1-4	ЭСПХ-24	1	3,7	
ЭБПХ-24	1.450.3-6.0-1-4	ЭБПХ-24	1	6,8	
ЭППХ-24	1.450.3-6.0-1-4	ЭППХ-24	1	4,4	
СПХ	1.450.3-6.0-1-4	СПХ	3	2,7	
		Винт ВС 6х5 ТУ 36-2625-84	15		
		Добор ограждения			
ДПУХ-90	1.450.3-60-1-4	ДПУХ-90	1	0,24	

Привязан

Инв. №

ГИП	Нисбальский		
Нач.отд.	Гуттерергский		
Н.контр.	Акбариевская		
Гл.констр.	Лобашов		
Рук.гр.	Шульгина		
Инж.	Альтерман		
Инж.	Лернова		

ТП 903-2-34.90 КЖ

Мазутонасосная
Q: 13 и 3,25/13 м3/ч
Задание из ЛМК

Приямок ПРм1.
Опалубка. Узлы 1, 2.
Разрезы 3-3; 4-4.

Стадия	Лист	Листов
Р	10	

ЛАТГИПРОПРОМ

Копировал ЗК 24967-04 19 Формат А2

Взам. инв. № | Подп. и дата | Инв. № подл.

Альбом 4

ПРм1 План

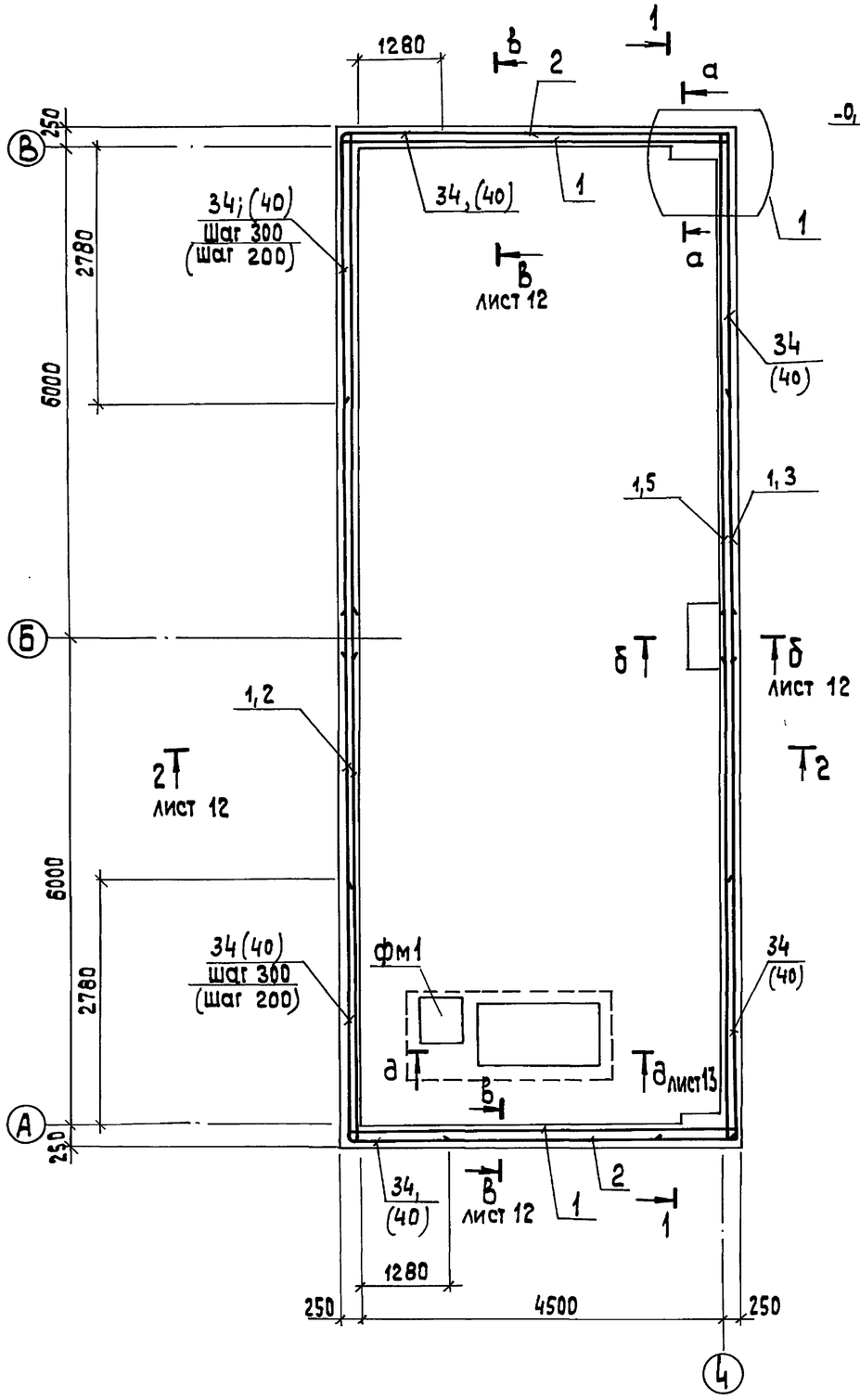

1 — 1

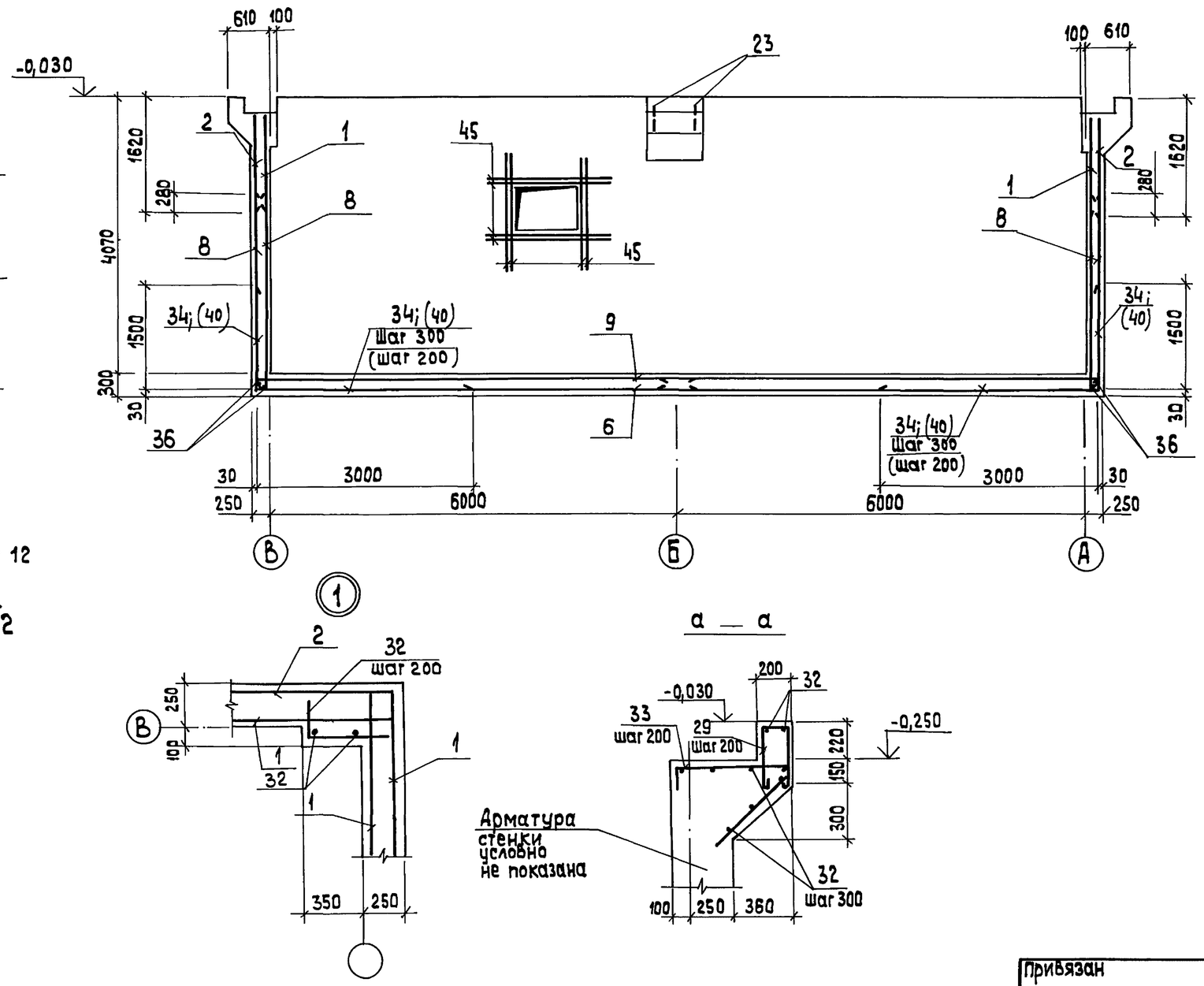

а — а

1. Сетки, попадающие на отверстия, вырезать по месту.
2. Щебеночная подготовка условно не показана.
3. Позиции в скобках даны для варианта с грунтовыми водами.

ТИП	Нифальский	
Нач.отд.	Гуттерский	
Н.контр.	Андриевская	
Гл.констр.	Лобышов	
Рук.гр.	Шульгина	
Инж.	Альтерман	
Инж.	Леонова	

Привязан

Инв.№

ТП 903-2-34.90 КЖ

Мазутонасосная Q:13 и 3,25/13 м³/ч
Здание из ЛМК

ПРм1. Армирование
Разрез 1-1. Узел 1

Стадия	Лист	Листов
Р	11	

ЛАТГИПРОПРОМ

Копировал 38 24967-04 20 формат А2

Взам. инв. № | Подп. и дата | Инв. № подл.

Альбом 4

2-2

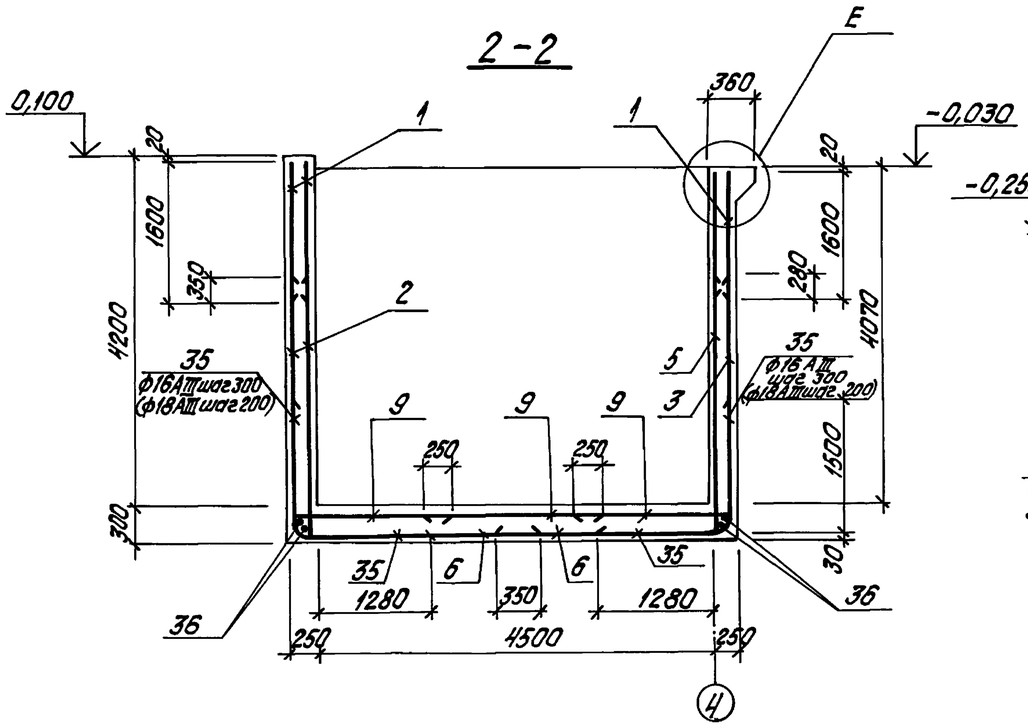

Б-Б

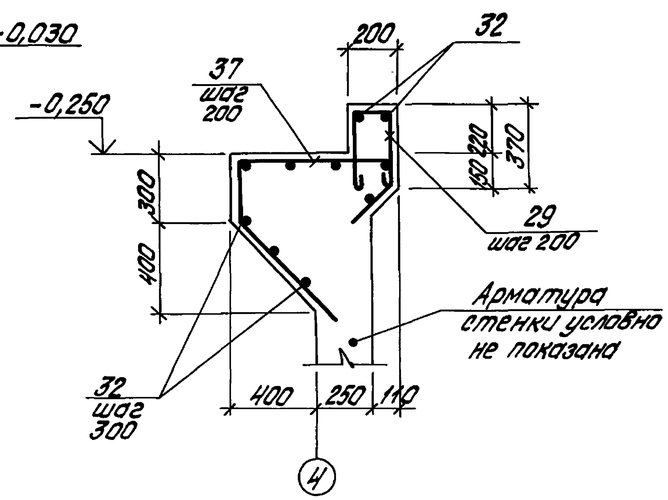

Ведомость деталей

Поз.	Эскиз
29	150; 340; 340
33	100; 660; 600; 100; 100; 40°
31	300; 500
34, 40	3000; 1500
35	1500; 1500
37	250; 710; 250; 650; 100; 45°; 45°
42	100; 310; 300; 100; 45°
43	100; 560; 600; 100; 40°
44	45°; 1000; 1000

Спецификация элементов на ПРм1 (на начало)

Формат	Зона	Поз.	Обозначение	Наименование	Кол.	Примечание
				Сборочные единицы		
				Сетки арматурные		
Б4		1	ГОСТ 23279-85	4Ср $\frac{4ВрI-150}{5ВрI-200}$ 160	62,2	п.м.
Б4		2	ГОСТ 23279-85	4с $\frac{8АI-200}{8АIII-200}$ 320х720 $\frac{60}{100}$	4	
Б4		3	ГОСТ 23279-85	4Ср $\frac{4ВрI-200}{5ВрI-200}$ 300х565 $\frac{50}{100}$	2	
Б4		5	ГОСТ 23279-85	4Ср $\frac{4ВрI-200}{5ВрI-200}$ 300х548 $\frac{40}{100}$	2	
Б4		6	ГОСТ 23279-85	3с $\frac{8АI-200}{12АIII-200}$ 265х648 $\frac{40}{25}$	4	
Б4						
Б4		8	ГОСТ 23279-85	2с $\frac{12АIII-200}{8АI-200}$ 300х425 $\frac{125}{200}$	4	
Б4		9	ГОСТ 23279-85	4Ср $\frac{8АI-200(100)}{8АIII-200}$ 185х645 $\frac{25}{25}$	6	
Б4		13	ГОСТ 23279-85	4с $\frac{6АI-150}{6АI-150}$ 99х129 $\frac{45}{45}$	1	
Б4		14	ГОСТ 23279-85	4с $\frac{6АI-150}{6АI-150}$ 99х99 $\frac{45}{45}$	2	
Б4		15	ГОСТ 23279-85	4с $\frac{6АI-150}{6АI-150}$ 174х129 $\frac{45}{45}$	2	
Б4		16	ГОСТ 23279-85	4с $\frac{6АI-150}{6АI-150}$ 174х99 $\frac{45}{45}$	2	
Б4		17	ГОСТ 23279-85	4с $\frac{6АI-150(100)}{6АI-150}$ 174х99 $\frac{120}{145}$	2	
				Изделия закладные		
А4		18	1.400-15 В.1 430-02	МН 415-1	15,2	м
А4		19	1.400-16 В.1 540-01	МН540	80	м
А4		20	1.400-15 В.1 550-07	МН556	4,75	м
А4		21	1.400-15 В.1 170-32	МН157-3	1	
А4		41	1.400-15 В.1 230-07	МН219-3	2	

Продолжение спецификации см. лист 13

Е

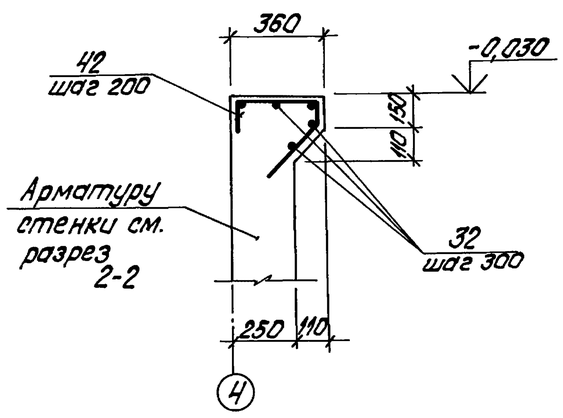

В-В

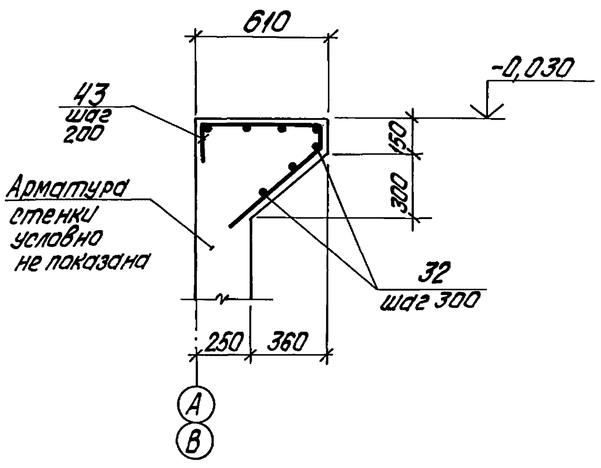

Привязан

Инв. №

ГИП	Жидбальский		
Нач.отд.	Гуттерский		
Н.контр.	Андреевский		
Гл.констр.	Лобашов		
Рук.гр.	Шульгина		
Инж.	Альтерман		
Инж.	Леонова		

ТП903-2-34.90 КЖ

Мазутонасосная Q=13 и 3,25/13 м³/ч. Здание из ЛМК

ПРм1. Армирование. Разрез 2-2. Сечения Б-Б; В-В. Спецификация.

Стадия	Лист	Листов
Р	12	

ЛАТГИПРОПРОМ

24967-04 21 копировал Дудкова

формат А2

Инв. № подл. | Подпись и дата | Взам. инв. №

Альбом 4

9-9

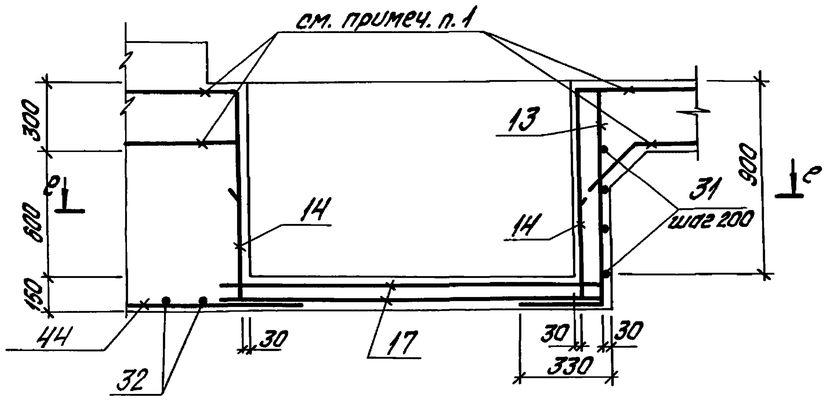

Ж-Ж

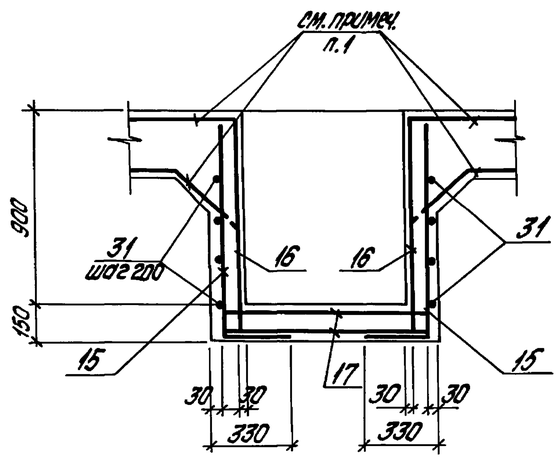

е-е

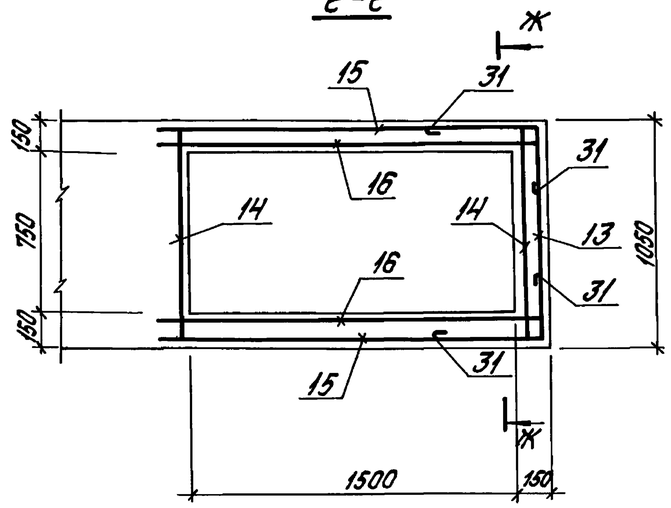

1. Арматуру днища разрезать и завести в стенки приямка на 250мм.

Спецификация элементов на приямок ПРм1 (окончание).

Формат	Зона	Поз.	Обозначение	Наименование	Кол.	Примечание
				Материалы		
Б4		38		Бетон В15 ГОСТ 25192-82 W8 на сульфатостойком цементе	60,3	$м^3$
Б4		39		Бетон В7,5 ГОСТ 25192-82	2,7	$м^3$

Спецификация элементов на приямок ПРм1 (продолжение)

Формат	Зона	Поз.	Обозначение	Наименование	Кол.	Примечание
Б4		22		Лист ромб Б-ПН-6,0 Ст3кп2 ГОСТ 8568-77	0,07	$м^2$
Б4		23		Болт 1.1 М30.600 ГОСТ 24379.1-80	12	
А4		24	ТП903-2-34.90 КЖ И.1.5	МН4	1	
А4		25	КЖ И.1.6	МН5	2	
Б4		26		Уголок $\frac{50х50х5-Б-ГОСТ\ 8509-86}{Ст3кп2-I-ГОСТ\ 535-88}$	2,25	м
Б4		28		Швеллер $\frac{22\ ГОСТ\ 8240-89}{Ст3пс6-ТУ14-1-3023-80}$	6,0	м
				Детали		
				А-I-6 ГОСТ 5781-82*		
Б4	*	29		ℓ=980	11	шт.
		32		Общая длина	138	м
				А-I-8 ГОСТ 5781-82*		
Б4		30		ℓ=750	9	
Б4	*	31		ℓ=920	8	
				А-III-8 ГОСТ 5781-82*		
Б4	*	33		ℓ=1460	6	
Б4	*	37		ℓ=1960	5	
Б4	*	42		ℓ=810	56	
Б4	*	43		ℓ=1360	42	
				А-III-16-ГОСТ 5781-82*		
Б4	*	34		ℓ=4500	54	
Б4	*	35		ℓ=3000	78	
Б4		36		ℓ=1000	640	п.м.
				А-III-12 ГОСТ 5781-82		
Б4	*	44		ℓ=2000	4	
Б4		45		ℓ=1500	16	

Позиции, обозначенные)* см. ведомость деталей на листе КЖ12.

Ведомость расхода стали на один элемент, кг

Марка элемента	Изделия арматурные													Изделия закладные						
	Арматура класса												Всего	Прокат марки						
	ВрI ГОСТ 6727-80			AI ГОСТ 5781-82*				AIII ГОСТ 5781-82*						ВСт3кп2 ГОСТ 8509-86		ВСт3пс6 ГОСТ 8510-86	ГОСТ 8240-89	ВСт3кп2 ГОСТ 8568-77*		
	ф4	ф5	Итого	ф6	ф8	ф12	Итого	ф6	ф8	ф12	ф16	Итого		L63х63х5	L50х50х5	L100х63х6	С22	$\overline{\overline{\delta}}$=6	Итого	
ПРм1	39,2	160,3	199,5	100,3	604,0	2,8	707,1	2,8	390,8	571,6	788,4	1753,6	2660,2	22,8	8,7	60,2	126,0	43,6	43,6	

Марка элемента	Изделия закладные														Общий расход
	Прокат марки									Арматура класса					
	ВСт3пс6-1 ГОСТ 19903-74*			ВСт3пс2 ГОСТ 10704-76*		ВСт3пс6 ГОСТ 24379.1-80				AI ГОСТ 5781-82*	AIII ГОСТ 5781-82*			Всего	
	$\overline{\overline{\delta}}$=6	$\overline{\overline{\delta}}$=10	Итого	Тр ф114х4	Тр ф219х6	Итого	Болт М30		Итого	ф6	ф12	ф8	ф14	Итого		
ПРм1	71,5	113,9	185,4	5,4	8,0	13,4	54,6		54,6	1,0	3,3	26,4	3,5	34,2	548,9	3209,1

Привязан

Инв. №

ГИП	Любальский		
Нач.отд.	Гуттерский		
Н.контр.	Андриевская		
Гл.констр.	Лобашов		
Рук.гр.	Шульгина		
Инж.	Альтерман		
Инж.	Леонова		

ТП903-2-34.90 КЖ

Мазутонасосная Q=13 и 3,25/13м 3/4. Здание из ЛМК

Стадия	Лист	Листов
Р	13	

ПРм1. Армирование. Сечение 9-9. Спецификация.

ЛАТГИПРОПРОМ

24967-04 22 копировал Дубкова

формат А2

Инв. № подл. | Подпись и дата | Взам. инв. №

Альбом 4

Спецификация элементов на приямок ПРм1. (с грунтовыми водами)

Формат	Зона	Поз.	Обозначение	Наименование	Кол.	Примечание
				Сборочные единицы		
				Сетки арматурные		
Б4		1	ГОСТ 23279-85	4Ср $\frac{8AIII-150}{8AIII-200}$ 160	62,2	п.м.
Б4		2	ГОСТ 23279-85	4С $\frac{8AI-200}{10AIII-200}$ 320х720 $\frac{60}{100}$	4	
Б4		3	ГОСТ 23279-85	4Ср $\frac{8AIII-100}{8AIII-100}$ 300х565 $\frac{25}{100}$	2	
Б4		5	ГОСТ 23279-85	4Ср $\frac{8AIII-100}{8AIII-100}$ 300х548 $\frac{40}{100}$	2	
Б4		6	ГОСТ 23279-85	3С $\frac{8AI-200}{12AIII-100}$ 265х648 $\frac{40}{25}$	4	
Б4		8	ГОСТ 23279-85	2С $\frac{12AIII-200}{8AI-200}$ 300х425 $\frac{125}{200}$	4	
Б4		9	ГОСТ 23279-85	4Ср $\frac{8AI-200(100)}{8AIII-200}$ 185х645 $\frac{25}{25}$	6	
Б4		13	ГОСТ 23279-85	4С $\frac{6AI-150}{6AI-150}$ 99х129 $\frac{45}{45}$	2	
Б4		14	ГОСТ 23279-85	4С $\frac{6AI-150}{6AI-150}$ 99х99 $\frac{45}{45}$	2	
Б4		15	ГОСТ 23279-85	4С $\frac{6AI-150}{6AI-150}$ 174х129 $\frac{45}{45}$	2	
Б4		16	ГОСТ 23279-85	4С $\frac{6AI-150}{6AI-150}$ 174х99 $\frac{45}{45}$	2	
Б4		17	ГОСТ 23279-85	4С $\frac{6AI-150(100)}{6AI-150}$ 174х99 $\frac{120}{145}$	2	
				Изделия закладные		
А4		18	1.400-15 В.1 430-02	МН415-1	15,2	м
А4		19	1.400-15 В.1 540-01	МН540	8,0	м
А4		20	1.400-15 В.1 550-07	МН556	4,75	м
А4		21	1.400-15 В.1 170-32	МН157-3	1	
А4		41	1.400-15 В.1 230-07	МН219-3	2	

Формат	Зона	Поз.	Обозначение	Наименование	Кол.	Примечание
Б4		22		Лист ромб Q=ПН-6,0		
				Ст3кп2 ГОСТ 8568-77	0,87	$м^2$
Б4		23		Болт 1,1М30х600 ГОСТ 24379.1-80	12	
А2		24	ТП903-2-34.90 КЖИ.1.5	МН4	1	
А2		25	КЖИ.1.6	МН5	2	
Б4		26		Уголок $\frac{50х50х5-Б-ГОСТ8509-86}{Ст3кп2-I-ГОСТ535-88}$	2,25	м
Б4		28		Швеллер $\frac{22\ ГОСТ8240-89}{Ст3пс6-ТУ14-3023-80}$	6,0	м
				Детали		
				А-I-6 ГОСТ 5781-82*		
Б4		29		ℓ=980	11	
Б4		32		распределит.	131,5	м
				А-I-8 ГОСТ 5781-82*		
Б4		30		ℓ=750	9	
Б4	*	31		ℓ=920	16	
				А-III-8 ГОСТ 5781-82		
Б4	*	33		ℓ=1460	6	
Б4	*	37		ℓ=1960	5	
Б4	*	42		ℓ=810	56	
Б4	*	43		ℓ=1360	42	
				А-III-16 ГОСТ 5781-82*		
Б4		36		ℓ=1000	64,0	м
				А-III-12 ГОСТ 5781-82		
Б4		44		ℓ=2000	4	
Б4		45		ℓ=1500	16	
				А-III-18 ГОСТ 5781-82*		
Б4	*	40		ℓ=4500	46	
Б4	*	35		ℓ=3000	50	

Формат	Зона	Поз.	Обозначение	Наименование	Кол.	Примечание
				Материалы		
				Бетон В15 ГОСТ 25192-82		
				W6 на сульфатостойком цементе	60,3	$м^3$
				Бетон В7,5 ГОСТ 25192-82	2,7	$м^3$

1. Спецификация и выборка на данном листе разработаны для варианта расположения здания на площадках с грунтовыми водами.
2. Общие чертежи опалубки и армирования даны на листах 8...13, позиции стержней и сеток для варианта с грунтовыми водами указаны в скобках.
3. Защита конструкций от агрессивных грунтовых вод назначается при привязке проекта.
4. При производстве работ в обводненных грунтах водопонижение не прекращать до окончания монтажа каркаса и стен, во избежание всплытия приямка.

Ведомость расхода стали на один элемент, кг

Марка элемента	Изделия арматурные												Изделия закладные								
	Арматура класса											Всего	Прокат марки								
	AI				AIII								ВСт3кп2					ВСт3пс6	ВСт3кп2		
	ГОСТ 5781-82*												ГОСТ 8509-86					ГОСТ 8510-86	ГОСТ 8240-89	ГОСТ 8568-77*	
	ф6	ф8	ф12	Итого	ф6	ф8	ф10	ф12	ф16	ф18	Итого		L 63х63х5			L 50х50х5	Итого	L 100х63х6	[22	▭ б=6	Итого
ПРм1	97,2	614,7	2,8	714,7	2,8	1213,4	286,0	272,6	101,1	714,0	2589,9	3304,3	22,8			8,7	31,5	60,2	126,0	43,6	43,6

Марка элемента	Изделия закладные														Общий расход
	Прокат марки									Арматура класса					
	ВСт3пс6-1			ВСт3пс2			ВСт3пс2			AI	AIII			Всего	
	ГОСТ 19903-74*			ГОСТ 10704-76*			ГОСТ 24379.1-80			ГОСТ 5781-82*					
	б=6	б=10	Итого	Тр ф114х4	Тр ф219х6	Итого	Болт М20		Итого	ф6	ф12	ф8	ф14	Итого		
ПРм1	71,5	113,9	185,4	5,4	8,0	13,4	54,6		54,6	1,0	3,3	26,4	3,5	34,2	548,9	3853,2

* см. ведомость деталей на листе 12.

Привязан

Инв. №

ГИП	Найбальский		
Нач.отд.	Литвиненко		
Н.контр.	Акриевская		
Гл.конст.	Лобашов		
Рук.гр.	Шульгина		
Инж.	Альтермон		
Инж.	Леонова		

ТП 903-2-34.90 КЖ

Мазутонасосная Q=13 и 3,25/13 $м^3$/ч. Здание из ЛМК.

Стадия	Лист	Листов
Р	14	

ПРм1. Спецификации (для варианта с грунтовыми водами)

ЛАТГИПРОПРОМ

24967-04 23 копировал Дуткова формат А2

Инв. № подл. | Подпись и дата | Взам. инв. №

Альбом 4

ПМ1

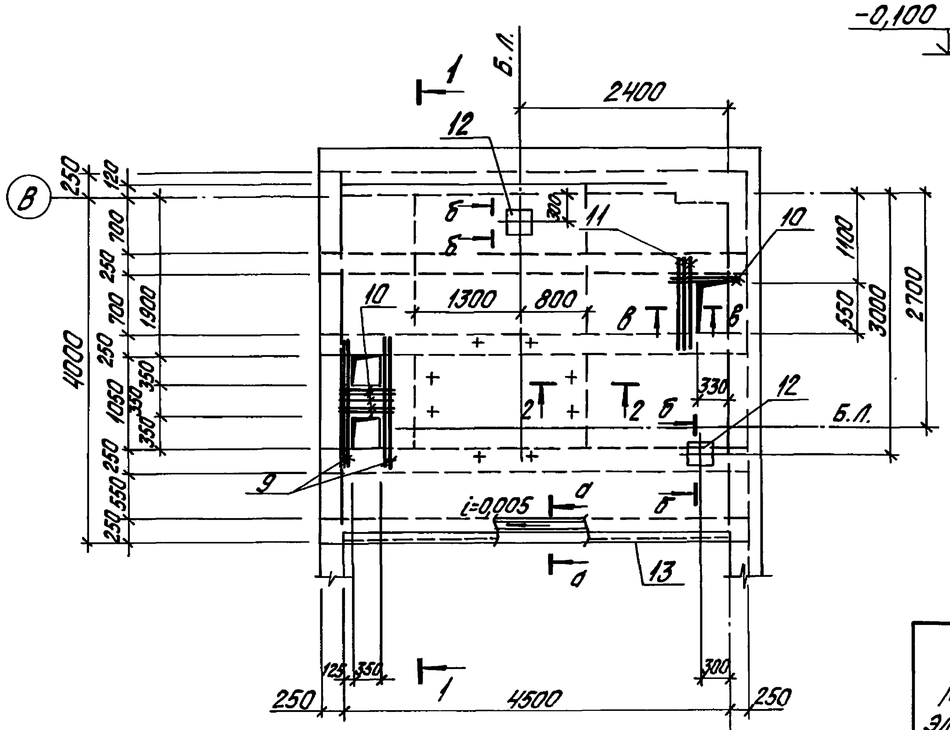

2-2

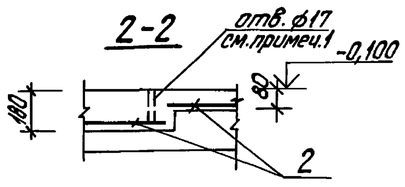

1-1

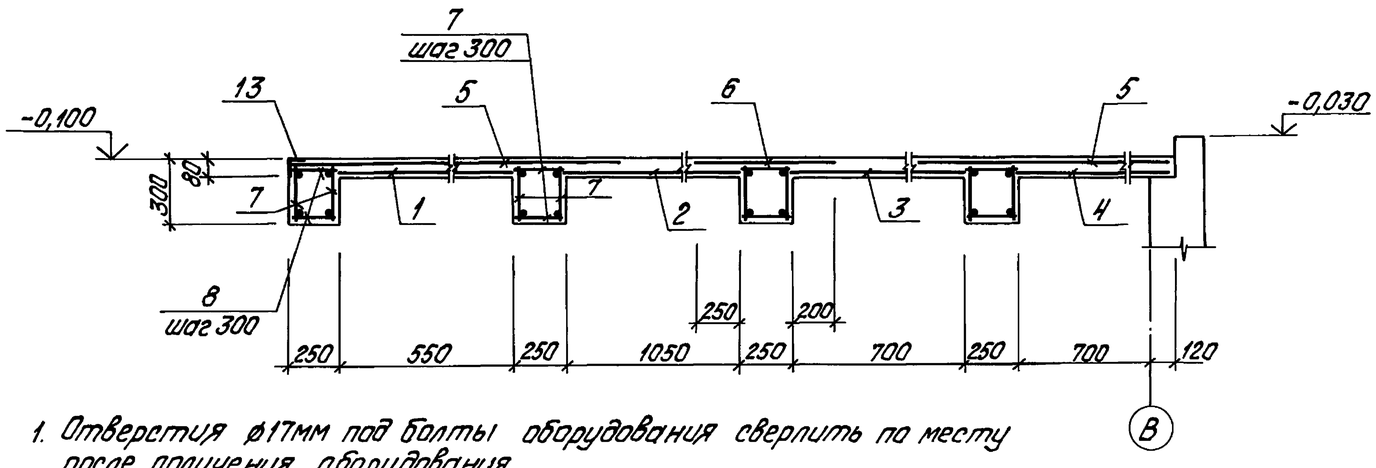

а-а

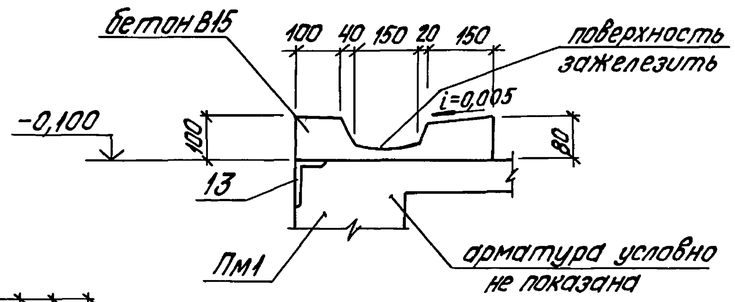

Ведомость расхода стали на элемент, кг

Марка элемента	Изделия арматурные								
	Арматура класса								Всего
	AI			AIII					
	ГОСТ 5781-82								
	⌀6	⌀10	Итого	⌀6	⌀12	⌀18		Итого	
ПМ1	53,1	24,8	77,9	35,2	13,0	80,0		128,2	206,1

Марка элемента	Изделия закладные									Общий расход
	Прокат марки					Арматура класса			Всего	
	ВСт3кп2					AIII				
	ГОСТ 8510-86		ГОСТ 19903-74			ГОСТ 5781-82				
	L100×63×6	Итого	⌀8	⌀10	Итого	⌀8	⌀12	Итого		
ПМ1	34,0	34,0	12,6	0,4	13,0	4,0	1,3	5,3	52,3	258,4

Спецификация элементов на ПМ1

Формат	Зона	Поз.	Обозначение	Наименование	Кол.	Примечание
				ПМ1		
				Сборочные единицы		
				Сетки арматурные		
Б4		1	ГОСТ 23279-85	4с $\frac{6AI-200}{6AIII-200}$ 52×448 $\frac{40}{60}$	1	шт.
Б4		2	ГОСТ 23279-85	4с $\frac{6AI-200}{6AIII-200}$ 102×400 $\frac{100}{110}$	1	шт.
Б4		3	ГОСТ 23279-85	4с $\frac{6AI-200}{6AIII-200}$ 67×415 $\frac{75}{35}$	1	шт.
Б4		4	ГОСТ 23279-85	4с $\frac{6AI-200}{6AIII-200}$ 82×448 $\frac{40}{110}$	1	Вырезать по месту
Б4		5	ГОСТ 23279-85	4с $\frac{6AI-200}{6AIII-200}$ 130×448 $\frac{40}{50}$	2	Вырезать по месту
Б4		6	ГОСТ 23279-85	4с $\frac{6AI-200}{6AIII-200}$ 70×448 $\frac{40}{50}$	1	Вырезать по месту
Б4		7	ТП903-24-34.90 КЖИ.1.7	Каркас КР1	8	шт.
				Детали		
Б4		8		A-I-6 ГОСТ 5781-82; ℓ=230	128	шт.
				A-III-12 ГОСТ 5781-82		
Б4		9		ℓ=1550	4	шт.
Б4		10		ℓ=670	7	шт.
Б4		11		ℓ=1200	3	шт.
Б4		14		A-I-6 ГОСТ 5781-82	13	м
				Изделия закладные		
А4		12	1.400-15 В.1 130-59	МН126-6	2	
А4		13	1.400-15 В.1 540-01	МН540	4,5	
				Материалы		
				Бетон класса В15	2,6	$м^3$

Б-Б

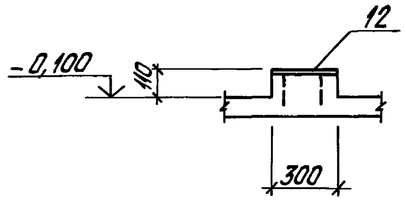

В-В

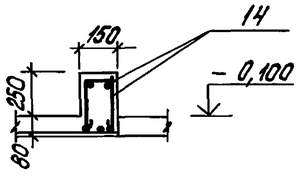

1. Отверстия ⌀17мм под болты оборудования сверлить по месту после получения оборудования.
2. Лоток выполнять из бетона кл.В15, W6 на сульфатостойком цементе с железнением.

Привязан

Инв. №

ГИП	Нидбальский		
Нач.отд.	Гутерерский		
Н.контр.	Лабашов		
Гл.конст.	Лабашов		
Рук.гр.	Шульгина		
Вед.инж.	Дурриевская		
Инж.	Альтерман		

ТП903-2-34.90 КЖ

Мазутонасосная Q=13 и 3,25/13 $м^3/ч$. Здание из ЛМК

Плита монолитная ПМ1

Стадия	Лист	Листов
Р	15	

ЛАТГИПРОПРОМ

Инв. № подл. | Подпись и дата | Взам. инв. №

Альбом 4

Схемы расположения стеновых панелей

По оси А

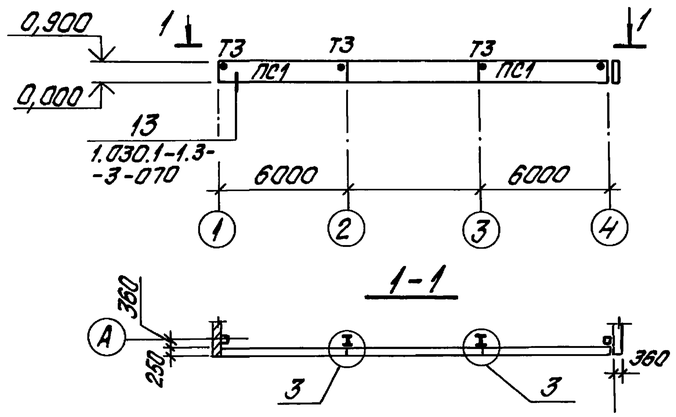

По оси В

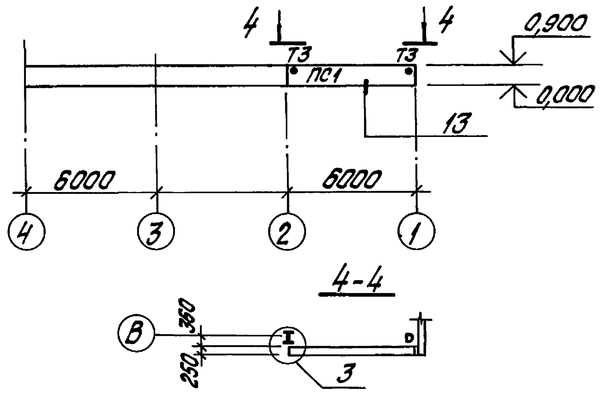

По оси 4

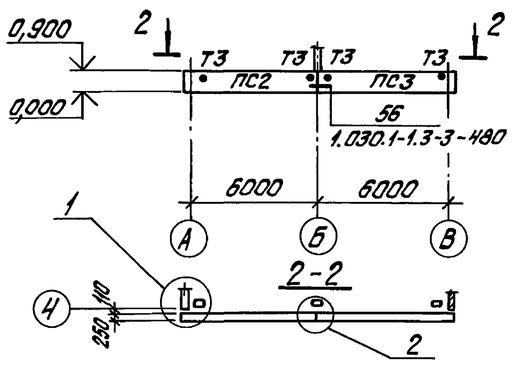

По оси 1

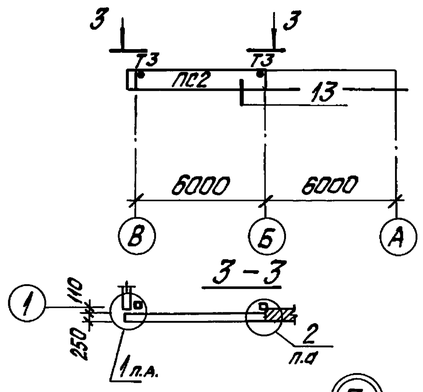

2

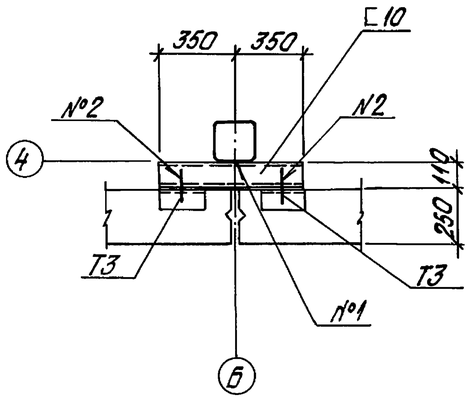

1

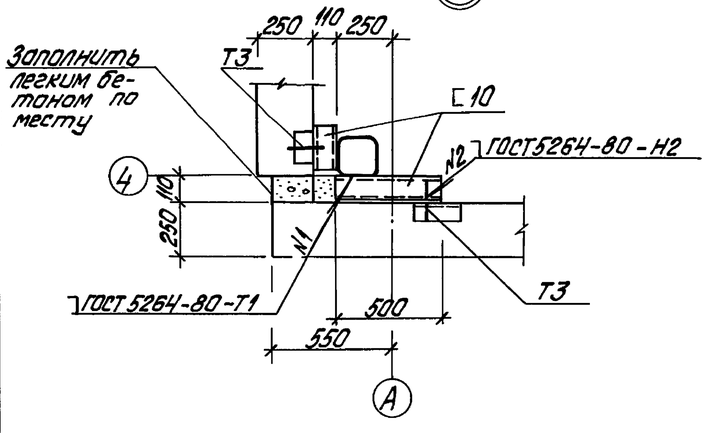

3

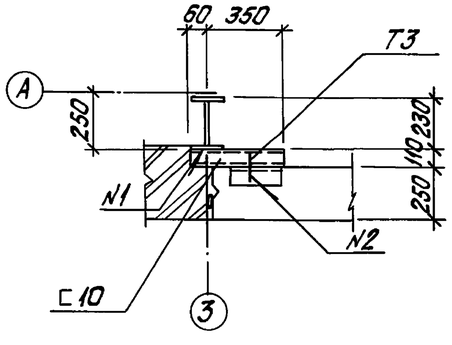

Спецификация к схемам расположения стеновых панелей

Марка, поз.	Обозначение	Наименование	Кол.	Масса ед., кг	Примечание
		Стеновые панели			
ПС1	1.030.1-1.1-1-08	ПС60.9.2,5-2Л-1-31	3	1600	
ПС2	1.030.1-1.1-1-20	ПС65,5.9.2,5-2Л-1-31А	2	1740	
ПС3	1.030.1-1.1-1-20	ПС65,5.9.2,5-2Л-1-31Б	1	1740	
		Соединительные детали			
ТЗ	1.030.1-1.4-1	ТЗ	8	0,4	
С10		Швеллер $\frac{10\ ГОСТ\ 8240-89}{Ст3кп2\ ГОСТ\ 535-89}$	3,3 м		

1. Участки цоколя здания запроектированы из легкобетонных стеновых панелей со средней плотностью $\gamma = 1000$ кг/м^3.
2. Толщина панелей обеспечивает применение их в районах с расчетной температурой наружного воздуха −40°С.
3. Вертикальные швы между панелями заполнить цементным раствором и упругими прокладками.
4. Закладные детали стеновых панелей и элементы ТЗ цинковать слоем 60 мкм.
   Остальные элементы окрасить эмалью ПФ-115 по грунту ГФ-021.

Привязан

ГИП	Жибальский		
Нач.отд.	Бутгерский		
Н.контр.	Лобашов		
Гл.констр.	Лобашов		
Рук.гр.	Шульгина		
Вед.инж.	Андреевская		
Инж.	Леонова		

ТП903-2-34.90 КЖ

Мазутонасосная Q=1,3и3,25/13м³/ч. Здание из ЛМК.

Стадия	Лист	Листов
Р	16	

Схемы расположения стеновых панелей

ЛАТГИПРОПРОМ

Инв. № подл. | Подпись и дата | Взам. инв. №

Альбом 4

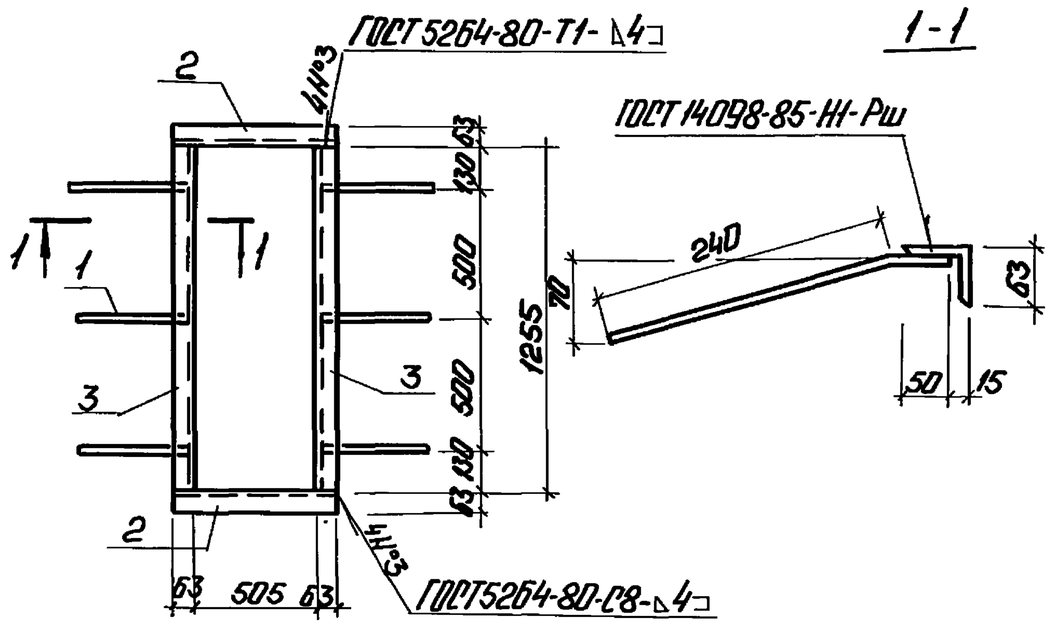

Формат	Зона	Поз.	Обозначение	Наименование	Кол.	Примеч.
				Детали		
Б4		1	ТП903-2-34.90 КЖ.И.1.2.1	А-III 8 ГОСТ 5781-82* ℓ=290	6	0,115 кг
Б4		2	ТП903-2-34.90 КЖ.И.1.2.2-	Уголок 63×63×5-Б-ГОСТ 8509-86* / Ст3кп2-1-ГОСТ 535-88 ℓ=631	2	3,04 кг
Б4			-01	Уголок 63×63×5-Б-ГОСТ 8509-86* / Ст3кп2-1-ГОСТ 535-88 ℓ=1255	2	6,04 кг

ГИП	Нидбальский		
Нач.отд.	Гуперерский		
Н.контр.	Лобашов		
Гл.конст.	Лобашов		
Рук.гр.	Шульгина		
Арх.	Каменев		

ТП 903-2-34.90 КЖ.И.1.2

Закладное изделие МН1

Стадия	Масса	Масштаб
Р	18,85 кг	
Лист	Листов 1	

ЛАТГИПРОПРОМ

Копировал: Формат А4

Альбом 4

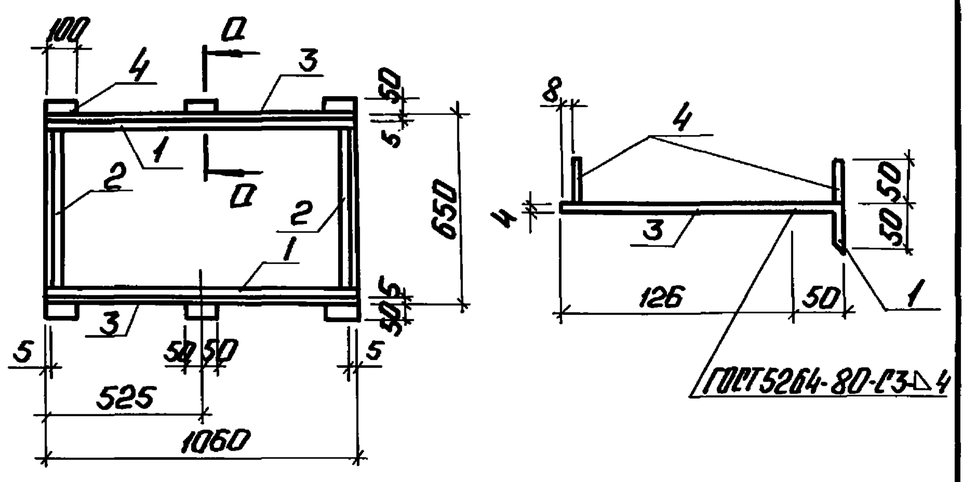

Формат	Зона	Поз.	Обозначение	Наименование	Кол.	Примеч.
				Детали		
Б4		1	ТП903-2-34.90 КЖ1.И.1.3.1-	Уголок 50×50×5-Б-ГОСТ 8509-86* / Ст3кп2-1-ГОСТ 535-88 ℓ=1050	2	3,77 кг
Б4		2	-01	Уголок 50×50×5-Б-ГОСТ 8509-86* / Ст3кп2-1-ГОСТ 535-88 ℓ=578	2	1,99 кг
Б4		3	ТП903-2-34.90 КЖ1.И.1.3.2-	Лист 4,0 ГОСТ 19903-74* / Ст3кп2-1-ГОСТ 535-88 ℓ=1050	2	0,396 кг
		4	-01	Лист 4,0 ГОСТ 19903-74* / Ст3кп2-1-ГОСТ 535-88	12	0,157 кг

ГИП	Нидбальский		
Нач.отд.	Гуперерский		
Н.контр.	Лобашов		
Гл.конст.	Лобашов		
Нач.гр.	Шульгина		
Арх.	Каменев		

ТП 903-2-34.90 КЖ.И.1.3

Закладное изделие МН2

Стадия	Масса	Масштаб
Р	15,78 кг	
Лист	Листов 1	

ЛАТГИПРОПРОМ

Копировал: Формат А4

Альбом 4

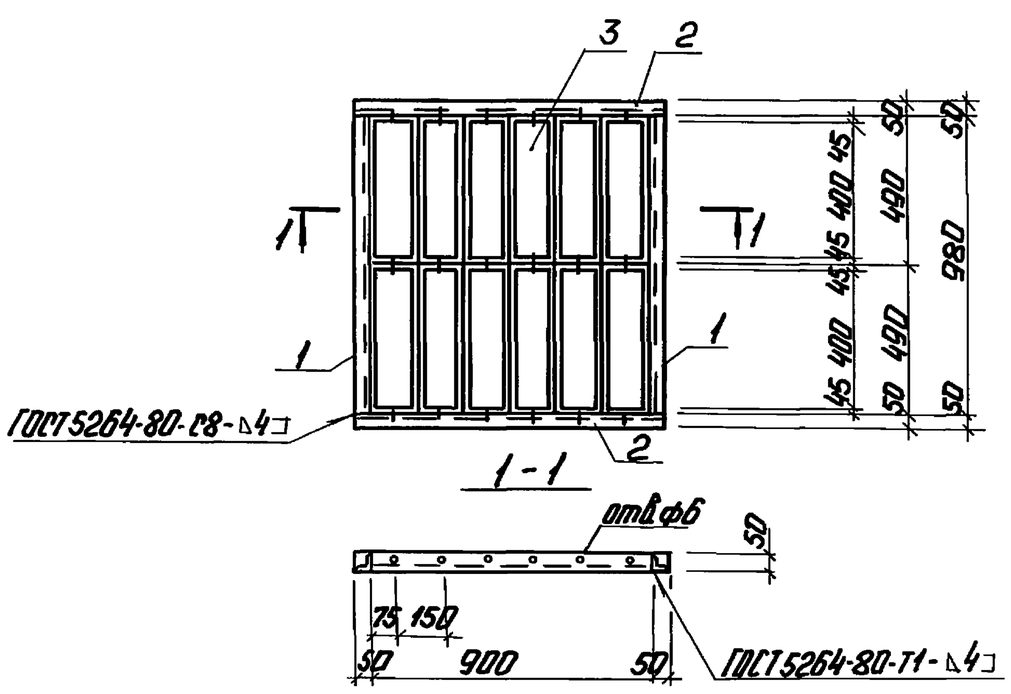

Формат	Зона	Поз.	Обозначение	Наименование	Кол.	Примеч.
				Детали		
Б4		1	ТП903-2-34.90 КЖ.И.1.1.1	Уголок 50×50×5-Б-ГОСТ 8509-86* / Ст3кп2-1-ГОСТ 535-88 ℓ=980	2	3,69 кг
Б4		2	-01	Уголок 50×50×5-Б-ГОСТ 8509-86* / Ст3кп2-1-ГОСТ 535-88 ℓ=1000	2	3,77 кг
Б4		3	Стандартное изделие	Жалюзийная решетка СТД-301 ТУ-36-1517-84	12	0,97 кг

ГИП	Нидбальский		
Нач.отд.	Гуперерский		
Н.контр.	Лобашов		
Гл.конст.	Лобашов		
Рук.гр.	Шульгина		
Арх.	Каменев		

ТП 903-2-34.90 КЖ.И.1.1

Рама Р-1

Стадия	Масса	Масштаб
Р	26,56 кг	
Лист	Листов 1	

ЛАТГИПРОПРОМ

Копировал: Формат А4

24967-04 26

Альбом 4

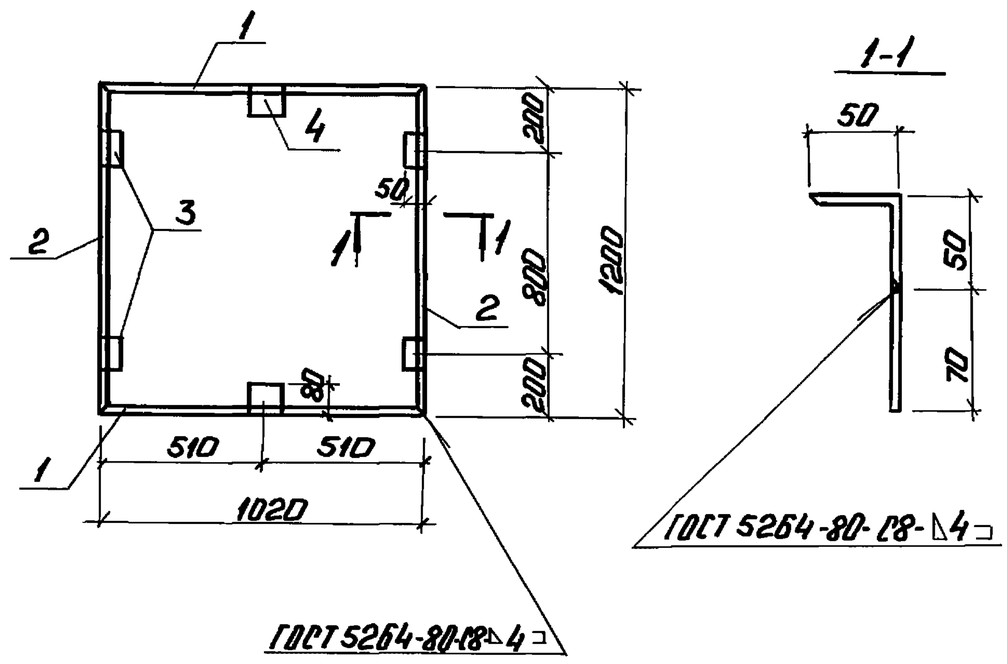

Формат	Зона	Поз.	Обозначение	Наименование	Кол.	Примеч.
				Детали		
Б4		1	ТП903-2-34.90 КЖ.И.1.4.1	Лист 6,0 ГОСТ 19903-74* ℓ=1020 / Ст3кп2-1-ГОСТ 535-88	2	3,52
Б4		2	-01	Лист 6,0 ГОСТ 19903-74* ℓ=1200 / Ст3кп2-1-ГОСТ 535-88	2	4,17
Б4		3	ТП903-2-34.90 КЖ.И.1.4.2	Уголок 50×50×5-Б-ГОСТ 8509-86* / Ст3кп2-1-ГОСТ 535-88 ℓ=100	4	0,377
Б4		4	КЖ.И.1.4.3	Уголок 50×50×5-Б-ГОСТ 8509-86* / Ст3кп2-1-ГОСТ 535-88 ℓ=100	2	0,59

ГИП	Нидбальский		
Нач.отд.	Гуперерский		
Н.контр.	Лобашов		
Гл.конст.	Лобашов		
Рук.гр.	Шульгина		
Арх.	Каменев		

ТП 903-2-34.90 КЖ.И.1.4

Закладное изделие МН3

Стадия	Масса	Масштаб
Р	18,07	
Лист	Листов 1	

ЛАТГИПРОПРОМ

Копировал: Формат А4

Альбом 4

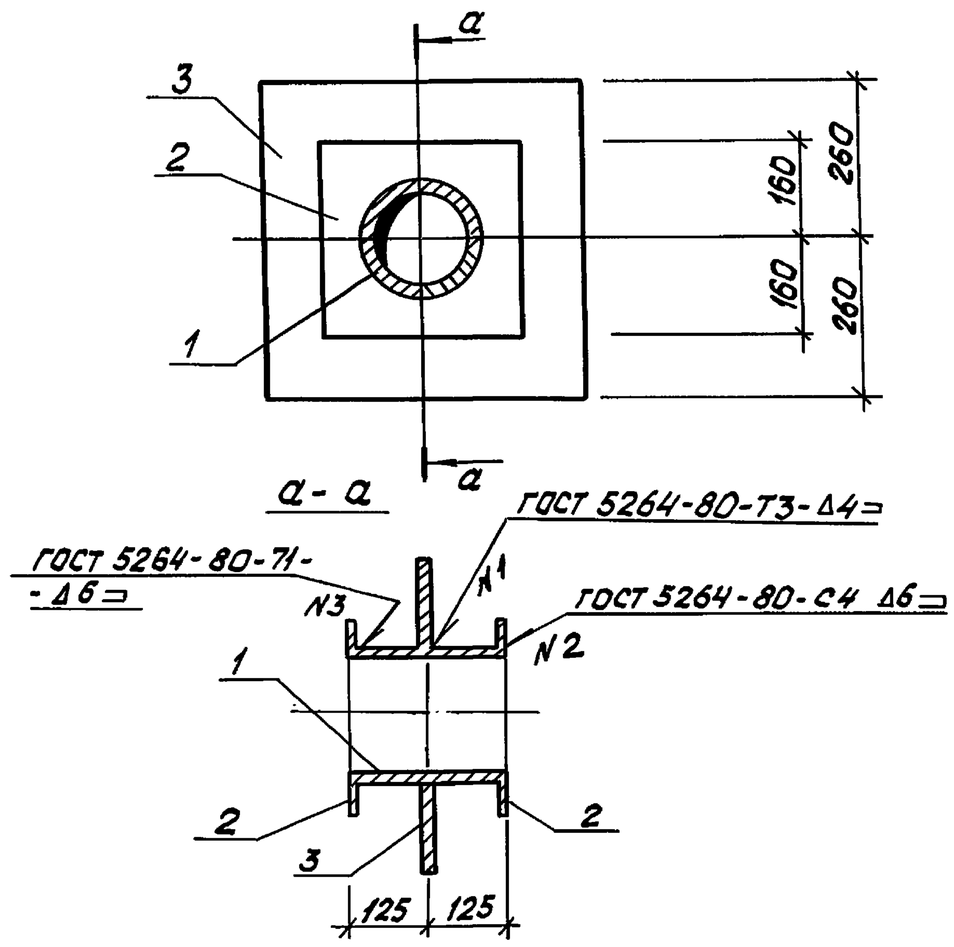

Формат	Зона	Поз.	Обозначение	Наименование	Кол.	Примечание
		1	ТП 903-2-34.90 КЖ.И.1.5.1	Труба $\frac{219\times6\ ГОСТ\ 10704-76\ \ell=250}{ст.3кп2\ ГОСТ\ 10705-80}$	1	7.9 кг
		2	- КЖ.И.1.5.2	Лист $\frac{10.0\times320\times320\ ГОСТ\ 19903-74}{ст3пс6-1-ГОСТ\ 14637-79}$	2	8.04 кг
		3	-01	Лист $\frac{10.0\times520\times520\ ГОСТ\ 19903-74}{ст3пс6-НОСТ\ 14637-79}$	1	21,2 кг

Т.П. 903÷2-34.90 КЖИ.1.5

ГИП	Ниддальский	
Нач.отд.	Гуттерерский	
Н.контр.	Шульгина	
Гл.констр.	Лобашова	
Рук.гр.	Шульгина	
Инж.	Альтермон	

МН4

Стадия	Масса	Масштаб
Р	45.18 кг	
Лист	Листов	

ЛАТГИПРОПРОМ

Альбом 4

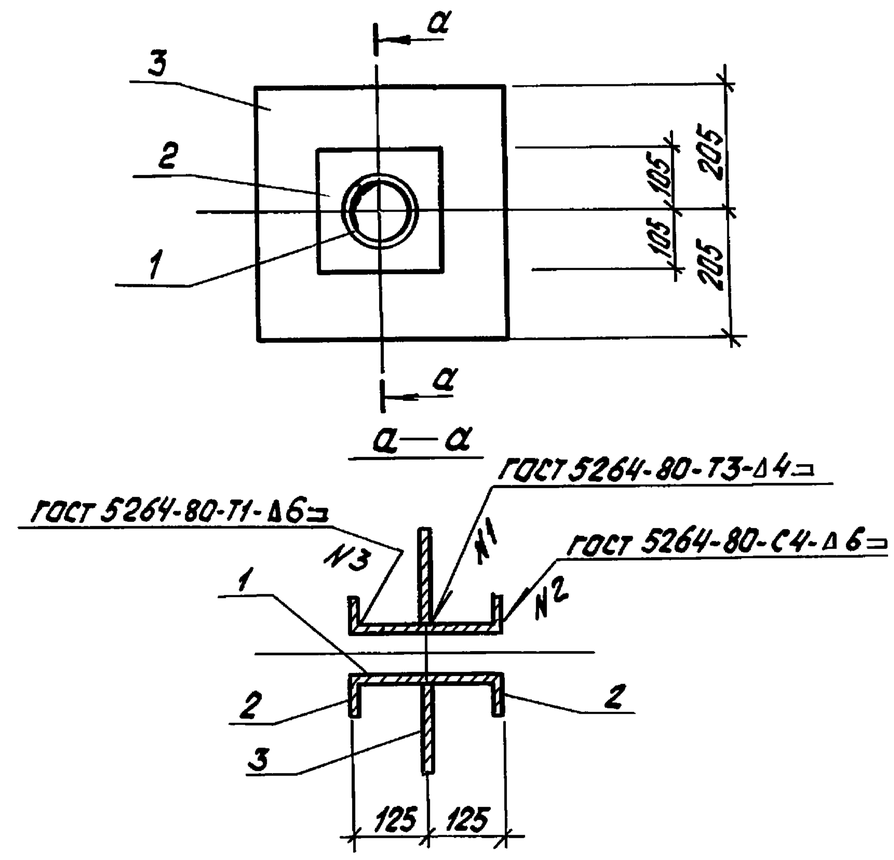

Формат	Зона	Поз.	Обозначение	Наименование	Кол.	Примечание
		1	ТП 903-2-34.90 КЖ.И 1.6.1	Труба $\frac{114\times4\ ГОСТ\ 10704-76\ \ell=250}{ВСт3кп2\ ГОСТ\ 10705-80}$	1	2.71 кг
		2	КЖ.И. 1.6.2	Лист $\frac{10.0\times210\times210\ ГОСТ\ 19903-74}{ст3пс6-1-ГОСТ\ 14637-79}$	2	3.5 кг
		3	-01	Лист $\frac{10.0\times410\times410\ ГОСТ\ 19903-74}{ст3пс6-1-ГОСТ\ 14637-79}$	1	13,2 кг

Т.П. 903-2-34.90 КЖИ 1.6

ГИП	Ниддальский	
Нач.отд.	Гуттерерский	
Н.контр.	Шульгина	
Гл.констр.	Лобашов	
Рук.гр.	Шульгина	
Инж.	Альтермон	

МН 5

Стадия	Масса	Масштаб
Р	22.91	
Лист	Листов	

ЛАТГИПРОПРОМ

Копировал: Бел Формат

Альбом 4

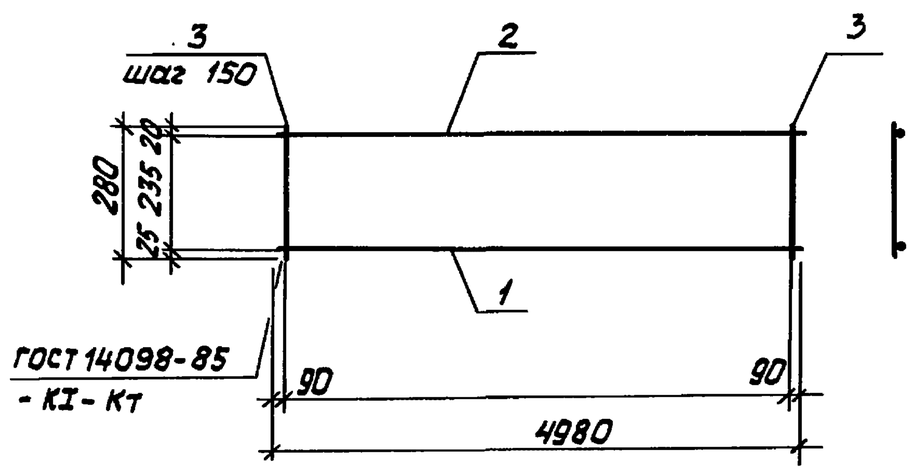

Формат	Зона	Поз.	Обозначение	Наименование	Кол.	Примечание
				Детали		
Б4		1	ТП 903-2-34.90 КЖИ. 1.8.1	АIII-18 ГОСТ 5781-82 ℓ=4980	1	10.0 кг
Б4		2	КЖИ. 1.8.2	АI 10 ГОСТ 5181-82 ℓ=4980	1	3.1 кг
Б4		3	КЖИ. 1.8.3	АI-6 ГОСТ 5781-82 ℓ=280	33	0.06 кг

ТП 903-2-34.90 КЖ И 1.8

ГИП	Ниддальский	
Нач.отд.	Гуттерерский	
Н.контр.	Шульгина	
Гл.констр.	Лобашов	
Рук.гр.	Шульгина	
Инж.	Зуева	

Каркас плоский КР1

Стадия	Масса	Масштаб
Р	15.08 кг	
Лист	Листов 1	

ЛАТГИПРОПРОМ

Альбом 4

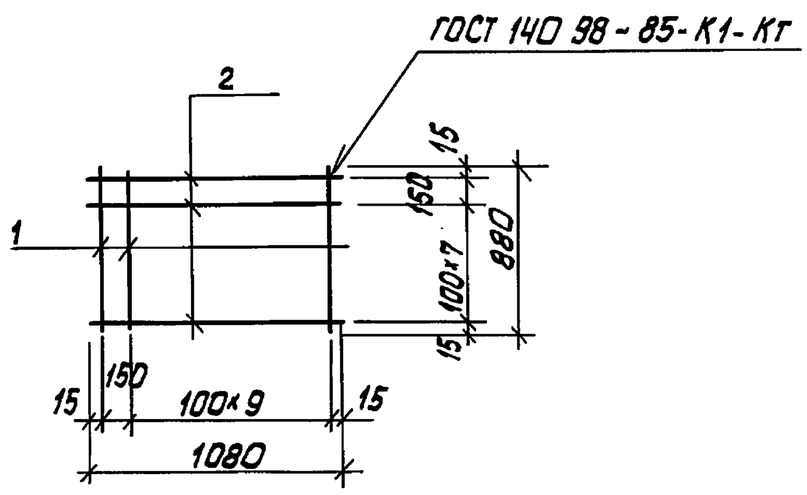

Формат	Зона	Поз.	Обозначение	Наименование	Кол.	Примечание
				Детали		
			ТП 903-2-34.90 КЖ.И.1.7.1	А-I-6 ГОСТ 5781-82*		
Б4		1		ℓ= 880	11	0.19 кг
Б4		2	-01	ℓ= 1080	9	0.24 кг

ТП 903-2-34.90 КЖ И. 1.7

ГИП	Ниддальский	
Нач.отд.	Гуттерерский	
Н.контр.	Шульгина	
Гл.контр.	Лобашов	
Рук.гр	Шульгина	
Инж.	Зуева	

Сетка С1

Стадия	Масса	Масштаб
Р	4.25 кг	
Лист	Листов 1	

ЛАТГИПРОПРОМ

24967-04 27