ТИПОВОЙ ПРОЕКТ
902-2-249

УСТАНОВКА ПО ДООЧИСТКЕ СТОЧНЫХ ВОД НА ПЕСЧАНЫХ ФИЛЬТРАХ

ПРОИЗВОДИТЕЛЬНОСТЬЮ 400, 700 $м^3$/СУТКИ

СОСТАВ ПРОЕКТА :

Альбом I - Пояснительная записка (из ТП 902-2-248)

Альбом II - Технологическая, архитектурно-строительная, электротехническая и санитарно-техническая части

Альбом III - Нестандартизированное оборудование Фильтр $d = 2,0$ м

Альбом IV - Нестандартизированное оборудование Фильтр $d = 2,5$ м

Альбом V - Заказные спецификации

Альбом VI - Сметы

АЛЬБОМ IV

РАЗРАБОТАН
ЦНИИЭП инженерного оборудования городов, жилых и общественных зданий

УТВЕРЖДЕН И ВВЕДЕН В ДЕЙСТВИЕ
ГОСГРАЖДАНСТРОЕМ
15 сентября 1975 г. Приказ № 161 от 31 июля 1975 г.

Заменен ТП 902-2-413 86 и 9 86

13847-03
ЦЕНА 2-28

ЦЕНТРАЛЬНЫЙ ИНСТИТУТ ТИПОВОГО ПРОЕКТИРОВАНИЯ
ГОССТРОЯ СССР

Москва, А-445, Смольная ул., 22

Сдано в печать 1978 года

Заказ № 12255 Тираж 800 экз

Типовой проект 902-2-249 Альбом IV

Обозначение	Наименование	N листа
	Обложка	
	Содержание альбома	1
300.00.00.000.	Спецификация	2
300.00.00.000.СБ.	Фильтр песчаный лист 1	3
300.00.00.000.СБ.	Фильтр песчаный лист 2	4
300.00.00.000.СБ.	Фильтр песчаный лист 3	5
300.00.00.000.СБ.	Фильтр песчаный лист 4	6
300.00.00.001.	Груз	7
300.00.00.002.	Планка	
300.00.00.003.	Палец	
300.00.00.004.	Прокладка	
300.00.00.005.	Прокладка	8
300.00.00.006.	Прокладка	
300.00.00.007.	Кронштейн	
300.00.00.008.	Прокладка	9
300.00.00.009.	Хомут	
300.00.00.010.	Прижим	
300.00.00.011.	Прокладка	
300.00.00.012.	Прокладка	10
300.01.00.000.	Спецификация	
300.01.00.000.СБ.	Корпус фильтра лист 1	11
300.01.00.000.СБ.	Корпус фильтра лист 2	12
300.01.00.003.	Фланец	13
300.01.00.005.	Фланец	
300.01.00.006.	Лист	
300.01.00.007.	Лист	
300.01.00.008.	Дно	14
300.01.00.009.	Уголок	
300.01.00.010.	Уголок	
300.01.00.011.	Бобышка	
300.01.00.012.	Уголок	15
300.01.00.015.	Скоба	
300.01.00.016.	Скоба	
300.01.00.017.	Скоба	
300.01.00.018.	Крюк	16
300.01.00.019.	Кольцо	
300.01.01.000.СБ.	Воронка	
300.01.01.000.	Спецификация	
300.01.01.001.	Воронка	17
300.01.02.000.	Спецификация	
300.01.02.000.СБ.	Решетка	
300.01.02.001.	Труба	18
300.01.02.002.	Труба	
300.01.02.003.	Труба	
300.01.02.004.	Труба	
300.01.02.005.	Труба	19
300.01.02.006.	Труба	
300.01.02.007.	Труба	
300.01.02.008.	Заглушка	
300.01.02.009	Заглушка	20
300.01.03.000.	Спецификация	
300.01.03.000.СБ.	Трубопровод	
300.01.04.000.СБ.	Труба	

Обозначение	Наименование	N листа
300.01.04.001.	Труба	21
300.01.04.002.	Заглушка	
300.01.05.000.СБ	Труба	
300.01.06.000.СБ.	Труба	22
300.01.07.000.СБ.	Труба	
300.01.08.000.СБ.	Труба	
300.02.00.000.	Спецификация	
300.02.00.000.СБ.	Желоб	23
300.02.00.001.	Желоб	
300.02.00.002.	Фланец	24
300.02.00.003.	Фланец	
300.03.00.000.	Спецификация	
300.04.00.000.	Спецификация	
300.03.00.000.СБ.	Опора	25
300.04.00.000.СБ.	Поплавок	
300.04.00.001.	Пробка	26
300.04.00.002.	Шайба	
300.04.00.003.	Прокладка	
300.04.01.000.	Спецификация	
300.04.01.000.СБ.	Корпус	27
300.04.01.001.	Втулка	
300.04.01.002.	Шток	
300.04.01.003.	Пластина	28
300.04.01.004.	Крышка	
300.04.01.005.	Кольцо	
300.04.01.006.	Дно	
300.05.00.000.СБ	Патрубок	29
300.05.00.000.	Спецификация	
300.05.00.001.	Труба	
300.05.00.002.	Труба	
300.06.00.000.	Спецификация	30
300.06.00.001.	Конус	
300.06.00.000.СБ.	Коллектор	
300.06.00.002.	Труба	31
300.07.00.000.СБ.	Рычаг	
300.07.00.001.	Втулка	
300.07.00.002.	Пластина	
300.08.00.000.	Спецификация	32
300.08.00.000.СБ.	Патрубок	
300.09.00.000.СБ.	Подвеска	
300.09.00.001.	Опора	
300.09.00.002.	Стержень	33
300.10.00.000.СБ.	Ролик в сборе	
300.10.00.001.	Ролик	
300.10.00.002.	Втулка	
300.11.00.000.	Спецификация	34
300.11.00.000.СБ.	Патрубок	
300.11.00.001.	Труба	35
300.12.00.000.	Спецификация	
300.12.00.000.СБ.	Ограждение	
419.00.000.СБ.	Сетка съемная	36
419.00.001.	Планка	
419.00.000	Спецификация	
419.00.002	Уголок	

Инв. № подл. | Подп. и дата | Взам. инв. № | Инв. № дубл. | Подп. и дата

Содержание альбома

902-2-249. Альбом IV

Формат	Зона	Поз.	Обозначение	Наименование	Кол.	Примечание
				Документация		
22			300.00.00.000.СБ	Сборочный чертеж		
				Сборочные единицы		
11		1	300.01.00.000	Корпус фильтра	1	
11		2	300.02.00.000	Желоб	1	
11		3	300.03.00.000	Опора	1	
11		4	300.04.00.000	Поплавок	1	
11		5	300.05.00.000	Патрубок	1	
11		6	300.06.00.000	Коллектор	1	
11		7	300.07.00.000	Рычаг	1	
11		8	300.08.00.000	Патрубок	1	
11		9	300.09.00.000	Подвеска	1	
11		10	300.10.00.000	Ролик в сборе	2	
11		11	300.11.00.000	Патрубок	1	
11		12	300.12.00.000	Ограждение	1	

Подп. и дата | Инв. № дубл. | Взам. инв. № | Подп. и дата | Инв. № подл.

Изм.	Лист	№ докум.	Подп.	Дата	300.00.00.000		
Разраб.	Елиферова				Фильтр песчаный ф2500	Лит	Лист 1 / Листов 4
Пров.	Шипков					ЦНИИЭП инж. обор. КО	
Н. контр.							
Утв.	Шипков						

Формат 11

Формат	Зона	Поз.	Обозначение	Наименование	Кол.	Примечание
				Детали		
11		17	300.00.00.001	Груз		
11		18	300.00.00.002	Планка	4	
11		19	300.00.00.003	Палец	2	
11		20	300.00.00.004	Прокладка	9	
11		21	300.00.00.005	Прокладка	5	
11		22	300.00.00.006	Прокладка	4	
12		23	300.00.00.007	Кронштейн	2	
11		24	300.00.00.008	Прокладка	1	
11		25	300.00.00.009	Хомут	4	
11		26	300.00.00.010	Прижим	1	
11		27	300.00.00.011	Прокладка	1	
11		28	300.00.00.012	Прокладка	1	
				Стандартные изделия		
				Болты ГОСТ 7798-70		
		33		М6×20 5.8.01	4	0.006

Подп. и дата | Инв. № дубл. | Взам. инв. № | Подп. и дата | Инв. № подл.

Изм.	Лист	№ докум.	Подп.	Дата	300.00.00.000	Лист 2

Формат 11

Формат	Зона	Поз.	Обозначение	Наименование	Кол.	Примечание
		34		М6×30 5.8.01	8	0.008кг
		35		М16×20 5.8.01	16	0.07кг
		36		М16×68 5.8.01	160	0.145кг
		37		М16×70 5.8.01	4	0.145кг
		38		М20×90 5.8.01	40	0.293кг
		39		Винт М6×12 15.8.01	2	0.003кг
				ГОСТ 17473-72		
				Гайки ГОСТ 5915-70		
		40		М6 5.01	12	0.002кг
		41		М12 5.01	8	0.015кг
		42		М16 5.01	164	0.033кг
		43		М20 5.01	46	0.062кг
				Шайбы ГОСТ 6402-70		
		44		6 65Г	12	0.003кг
		45		16 65Г	180	0.006кг
		46		20 65Г	46	0.025кг
		47		Шайба 6 36.01		
				ГОСТ 10906-66	8	0.006кг
		48		Шайба 12 36.01		
				ГОСТ 10906-66	8	0.034кг
		49		Шайба 8 36.01		
				ГОСТ 11371-68	3	0.002кг
		50		Шплинт 2×14		
				ГОСТ 397-66	3	0.0003кг

Подп. и дата | Инв. № дубл. | Взам. инв. № | Подп. и дата | Инв. № подл.

Изм.	Лист	№ докум.	Подп.	Дата	300.00.00.000	Лист 3

Формат 11

Формат	Зона	Поз.	Обозначение	Наименование	Кол.	Примечание
		51		Шпонка 5×5×20		
				ГОСТ 792-67	1	0.002кг
		52		Заглушка Б-500	1	
				ГОСТ 12836-67		58кг
		53		Канат 3.0Б-140-1-		
				КС-Л0 ГОСТ 3066-66	п.м. 6	0.28кг
				Прочие изделия		
		57		Пр3 100	1	3-х ход. тепл. прибор. г. Улан-Удэ 8кг
		58		Задвижка 30ч906бр Ду100	2	75кг
		59		Задвижка 30ч906бр Ду200	1	183кг
		60		Задвижка 30ч906бр Ду150	1	112кг

Подп. и дата | Инв. № дубл. | Взам. инв. № | Подп. и дата | Инв. № подл.

Изм.	Лист	№ докум.	Подп.	Дата	300.00.00.000	Лист 4

Типовой проект 902-2-249 Альбом IV

300.00.00.000 СБ

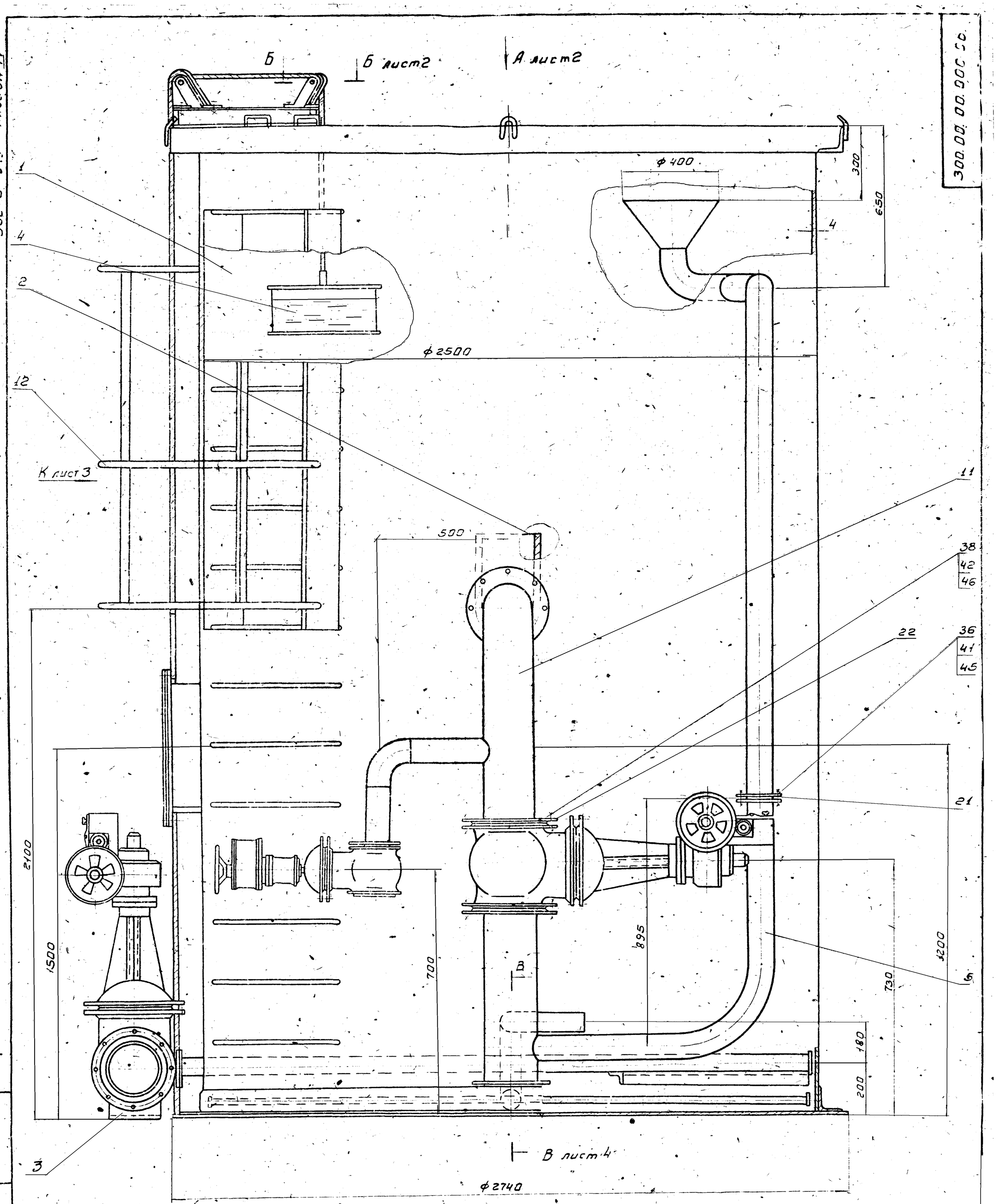

1. Размеры для справок.
2. На внутреннюю поверхность фильтра нанести химическистойкие перхлорвиниловые покрытия по ГОСТ 7313-55:
   а) два слоя грунта ХСГ-26;
   б) три слоя эмали ХСЭ-23;
   в) два слоя лака ХСЛ;
3. Наружную поверхность фильтра окрасить краской БТ-117 ГОСТ 5631-70 по грунту ФЛ-03к ГОСТ 9109-59.
4. Фильтр испытать гидравлически наливом воды на полную высоту с выдержкой в течение 1 часа. Течи и потения в сварных швах не допускаются.
5. Окончательный вес груза (поз. 17) и поплавка (поз. 4) подобрать в зависимости от момента сопротивления поворотно-регулирующей заслонки.
6. Приварку ограждения (поз. 12) и установку коллектора (поз. 6), в сборе с задвижками и поворотно регулирующей заслонкой произвести после монтажа фильтра (см. черт. КГ-4)

Изм.	Лист	N докум.	Подп.	Дата	300.00.00.000 СБ.			
Разраб.		Пункова			Фильтр песчаный ф2500 Сборочный чертеж	Лит.	Масса 2690	Масштаб 1:10
Провер.		Кремнев				Лист 1	Листов 4	
Т. конт.		Шипков				Инж. об КЗ		
Н. конт.		Графский						
Утв.		Гнкаренко						

Инв. N подл. | Подп. и дата | Взам. инв. N | Инв. N дубл. | Подп. и дата

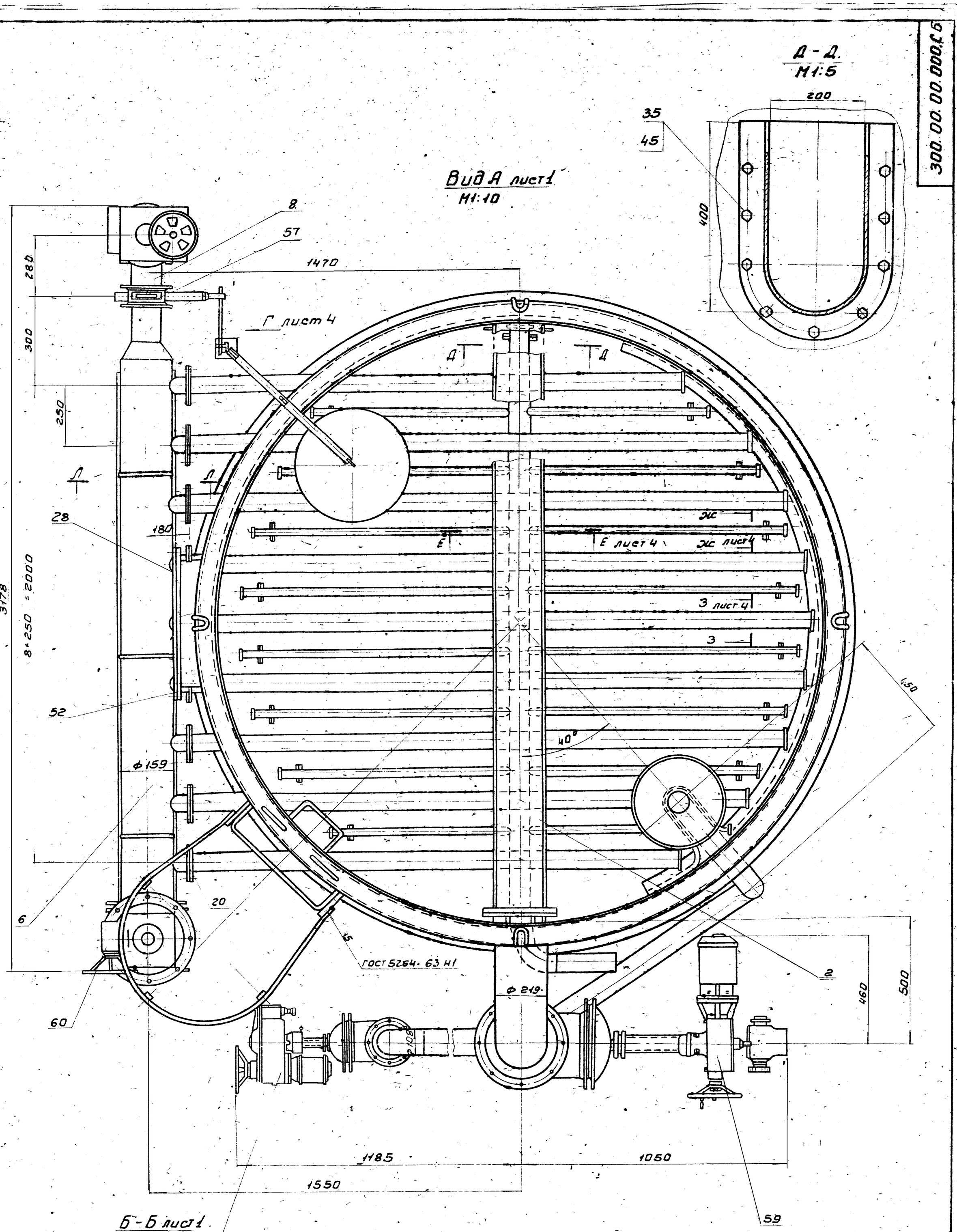
Вид А лист 1
М1:10
Д - Д
М1:5
200
35
45
400
8
57
1470
280
300
250
Г лист 4
Д
Д
Л
Л
28
180
Е
Е лист 4
Ж
Ж лист 4
3 лист 4
3
8×250 = 2000
3178
52
1450
40°
Ф159
6
20
15
ГОСТ 5264-63 Н1
2
Ф 219
460
500
60
1185
1050
1550
59
58
Б - Б лист 1
М1:1
А3
Х3
Ф8
19
49
10
50
300.00.00.000 СБ.
Изм. Лист N докум. Подп. Дата
Разраб. Тучкова
Пров. Кретинов
Т. контр. Шипков
Н. контр. Графский
Утв. Суховейко
Фильтр песчаный
Ф 2500
Сборочный чертеж
Лит. Масса Масш.
Лист 2 Листов 4
ЦНИИЭП инж. об. К.О.
13847-03 5 Формат 22
УИС-Г-179 Инвм 11

Типовой проект 902-2-249 Альбом IV

300.00.00.000 СБ.

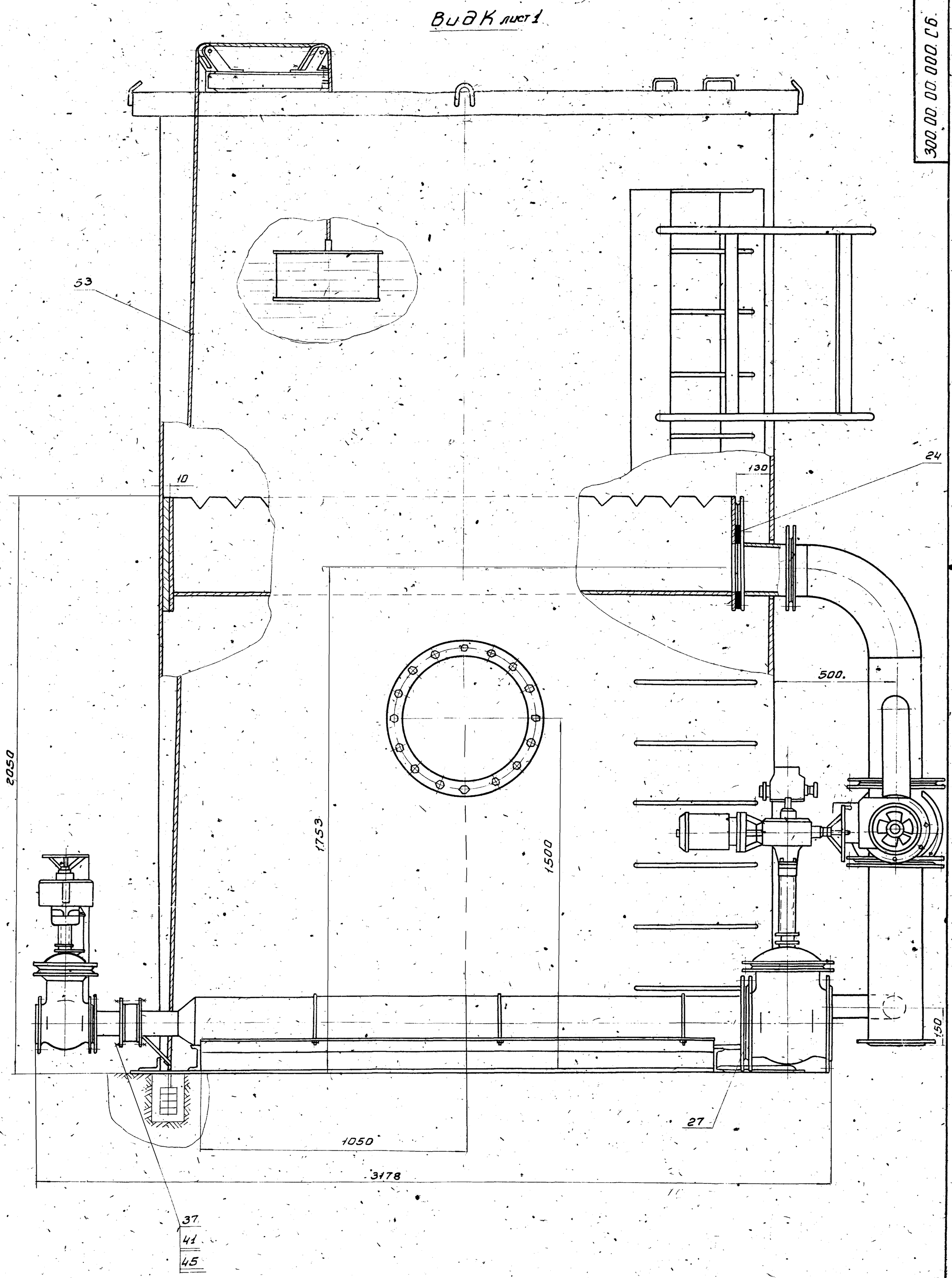

Изм.	Лист.	N докум.	Подп.	Дата	300.00.00.000 СБ.			
Разраб.		Пучкова			Фильтр песчаный Ф 2500 Сборочный чертеж	Литер.	Масса	Масштаб
Провер.		Кренне В.					—	1:10
Т. контр.		Шипко В.				Лист 3	Листов 4	
Н. контр.		Графский				ЦНИИЭП инж. обор. К.О.		
Утв.		Сухаренко						

Инв. N подл. | Подп. и дата | Взам. инв. N | Инв. N дубл. | Подп. и дата

13847-03 6 Формат 22

300.00.00.000.СБ

Типовой проект 902-2-243 Альбом IV

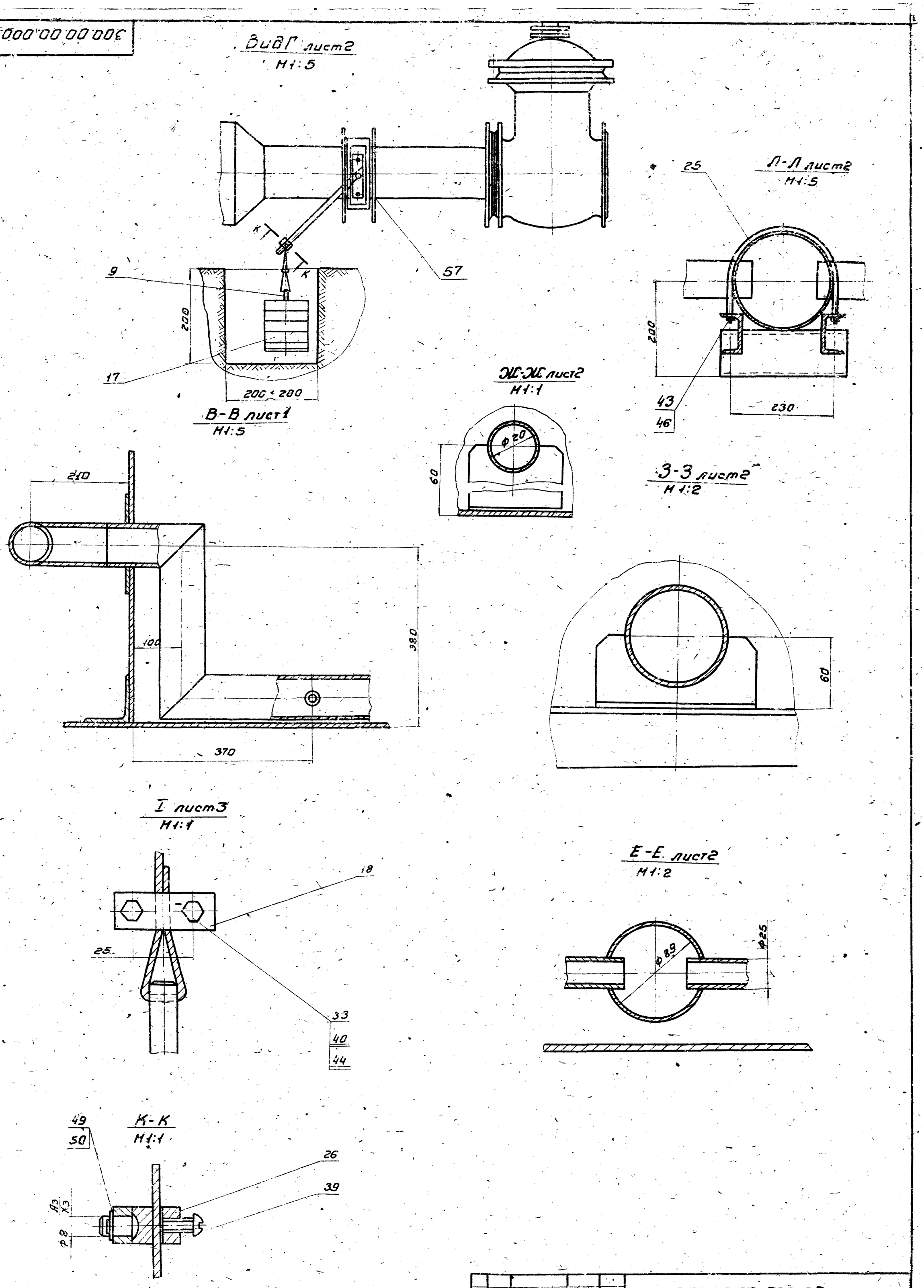

Изм.	Лист	№ докум.	Подп.	Дата	300.00.00.000.СБ.		
Разраб.		Пучкова			Фильтр песчаный Ф2500 Сборочный чертеж	Литер.	Масса	Масштаб
Пров.		Кренне					–	–
Т.контр.		Шипков				Лист 4	Листов 4	
Н.контр.		Рафаилович				ЦНИИЭП инж. обор. К.О.		
Утв.		Сухоренко						

Инв.№ подл. | Подп. и дата | Взам. инв.№ | Инв.№ дубл. | Подп. и дата

13847-03 7

Типовой проект 902-2-249 Альбом IV

300.00.00.001

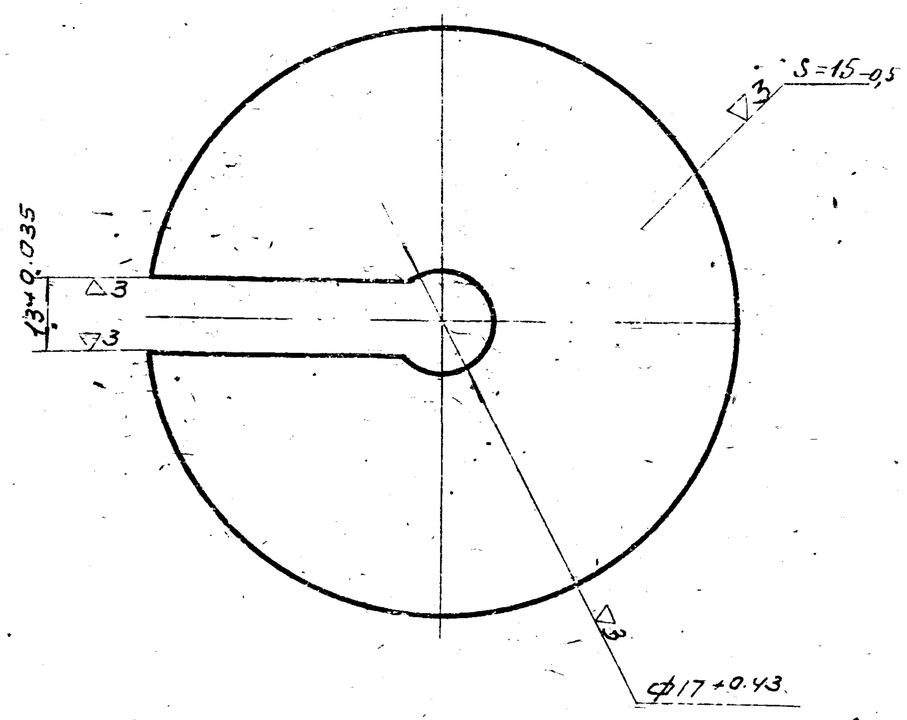

Изм	Лист	N докум	Подп.	Дата	300.00.00.001	
Разраб.		Романова			Груз	Лит. / Масса 0.84 / Масштаб 1:1
Пров.		Кремнев				Лист / Листов 1
Т.контр.						
Н.контр.		Кремнев			Круг 100 ГОСТ 2590-71 / Ст.3 ГОСТ 535-58	ЦНИИЭП инж. обор. КО
Утв.		Шипков				

Формат 11

300.00.00.002

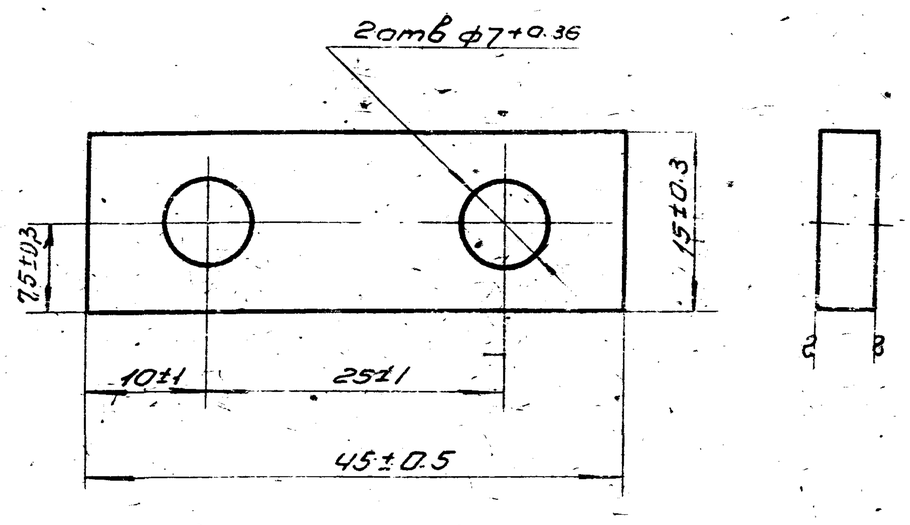

Изм	Лист	N докум	Подп	Дата	300.00.00.002	
Разраб.		Романова			Планка	Лит. / Масса 0.025 / Масштаб 2:1
Пров.		Кремнев				Лист / Листов 1
Т.контр						
Н.контр		Кремнев			Лист 5 ГОСТ 5681-71 / Ст3 ГОСТ 14637-69	ЦНИИЭП инж. обор. КО
Утв.		Шипков				

Формат 11

300.00.00.003

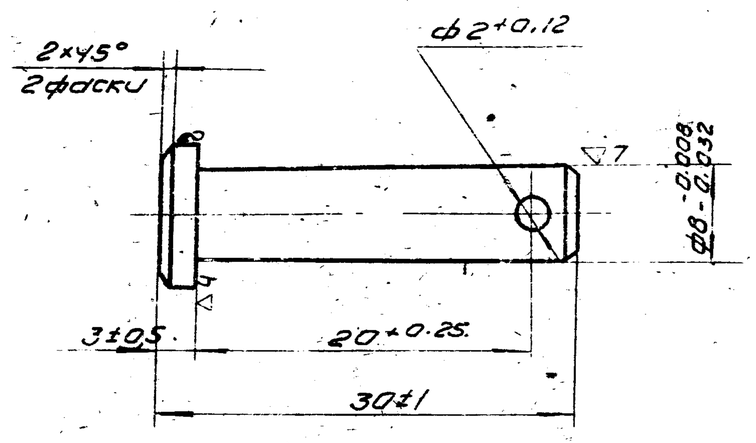

Изм	Лист	N докум	Подп.	Дата	300.00.00.003	
Разраб.		Романова			Палец	Лит. / Масса 0.014 / Масштаб 2:1
Пров.		Кремнев				Лист / Листов 1
Т.контр.						
Н.контр.		Кремнев			Кр. 12 ГОСТ 2590-71 / Ст3 ГОСТ 535-58	ЦНИИЭП инж. обор. КО
Утв.		Шипков				

Формат 11

300.00.00.004

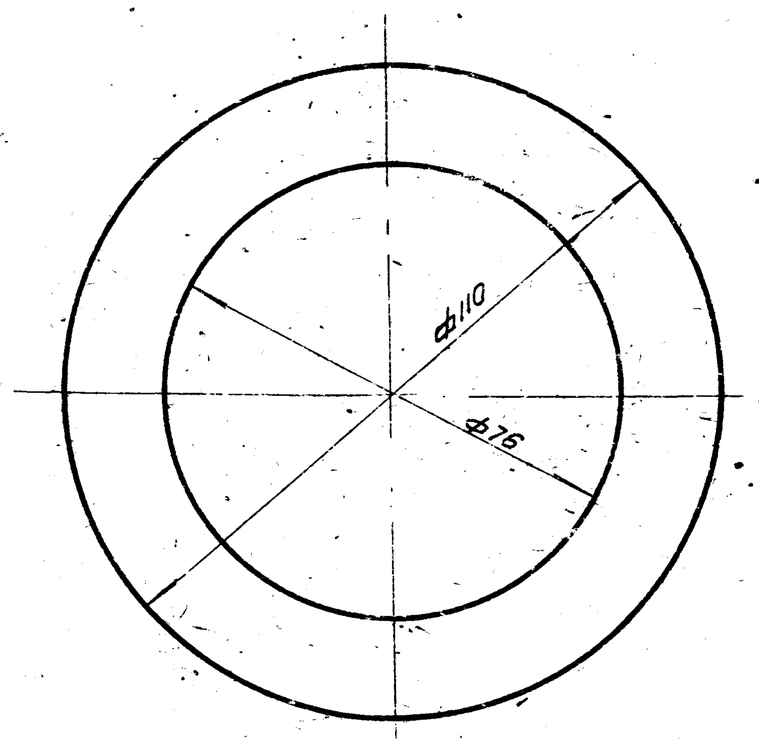

Изм	Лист	N докум	Подп	Дата	300.00.00.004	
Разраб.		Романова			Прокладка	Лит. / Масса 0.017 / Масштаб 1:1
Пров.		Кремнев				Лист / Листов 1
Т.контр						
Н.контр		Кремнев			Резина-пластина 3ПШ-0 ГОСТ 7338-65	ЦНИИЭП инж. обор. КО
Утв.		Шипков				

12847-02 8 Формат 11

Т.Н.Романова 902-2-249 Альбом IV

300.00.00.005

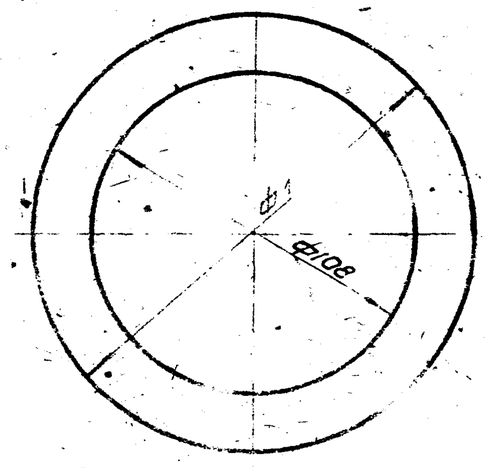

Изм	Лист	N докум.	Подп.	Дата	300.00.00.005	
Разраб.		Романова			Прокладка	Лит. / Масса 0.034 / Масштаб 1:2
Пров.		Кремнев				Лист / Листов 1
Т.контр.					Резина-пластина 3 КЩ-С ГОСТ 7338-55	ЦНИИЭП инж. обор. КО
Н.контр.		Кремнев				
Утв.		Шипков				

Подп. и дата | Инв. N дубл. | Взам. инв. N | Подп. и дата | Инв. N подл.

формат 11

300.00.00.006

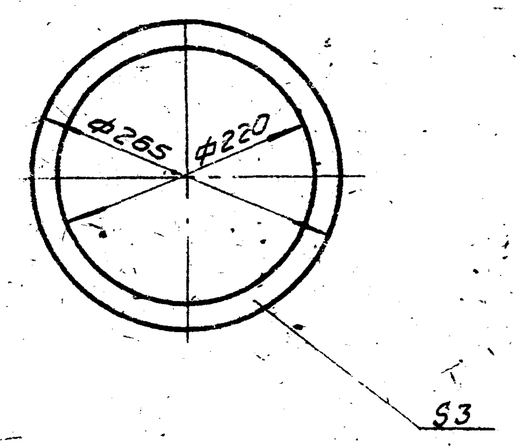

Изм	Лист	N докум.	Подп.	Дата	300.00.00.006	
Разраб.		Пучкова			Прокладка	Лит. / Масса 0.05 / Масштаб 1:5
Пров.		Кремнев				Лист / Листов
Т.контр.					Резина-пластина 3 КЩ-С ГОСТ 7338-55	ЦНИИЭП
Н.контр.		Кремнев				
Утв.		Шипков				

Подп. и дата | Инв. N дубл. | Взам. инв. N | Подп. и дата | Инв. N подл.

формат 11

300.00.00.007

(∇) 8

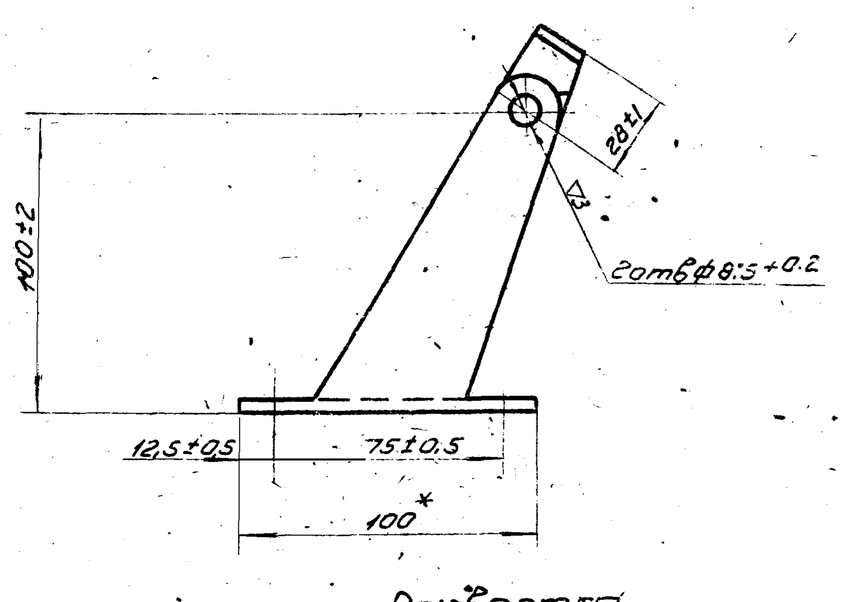

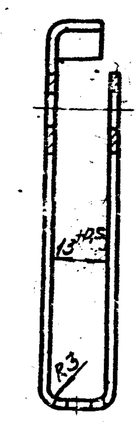

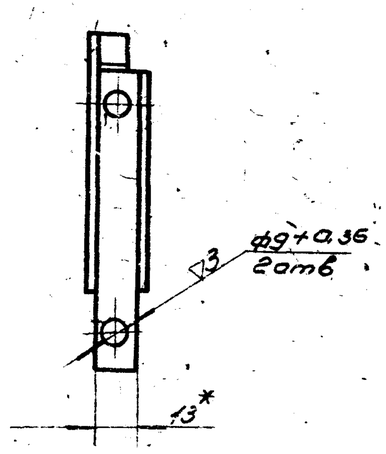

*Размеры для справок.

Изм	Лист	N докум.	Подп.	Дата	300.00.00.007	
Разраб.		Романова			Кронштейн	Лит. / Масса 0.2 / Масштаб 1:2
Пров.		Кремнев				Лист / Листов 1
Т.контр.					Лист: В3 ГОСТ 3680-57; Ст3 ГОСТ 16523-70	ЦНИИЭП инж. обор. КО
Н.контр.		Кремнев				
Утв.		Шипков				

Подп. и дата | Инв. N дубл. | Взам. инв. N | Подп. и дата | Инв. N подл.

13847-03 9 формат 12

Типовой проект 902-2-249 Альбом IV

300.00.00.009

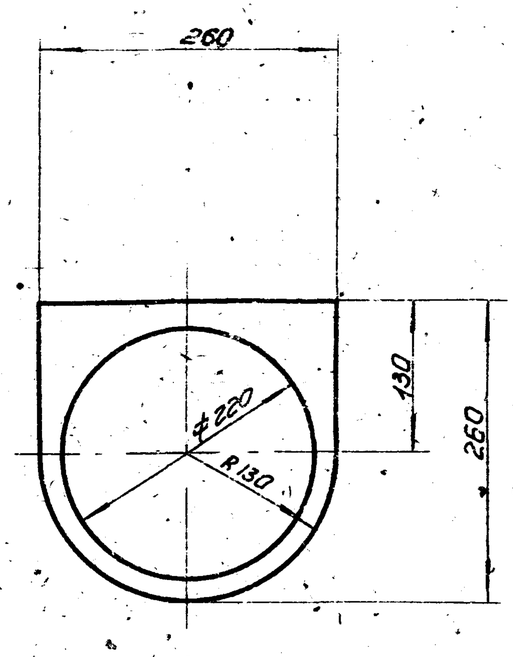

Изм.	Лист	N докум.	Подп.	Дата	300.00.00.008		
Разраб.		Пучкова			Прокладка	Лит.	Масса 0.19 / Масштаб 1:5
Пров.		Кремнев				Лист	Листов 1
Т.контр.							
Н.контр.		Кремнев			Резина-пластина ЗКЦ-С ГОСТ 7338-65	ЦНИИЭП инж. обор.	КО
Утв.		Шипков					

Подп. и дата | Инв. N дубл. | Взам. инв. N | Подп. и дата | Инв. N подл.

Формат II

300.00.00.010

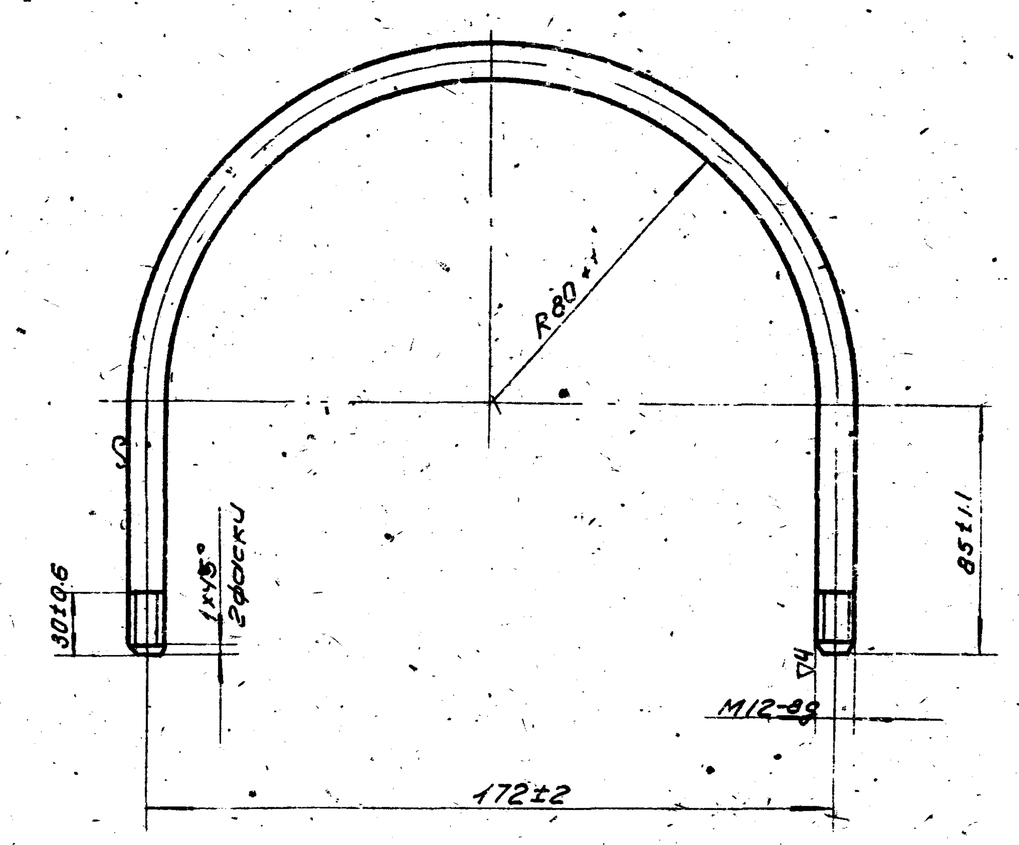

Длина развернутой детали L = 440 мм

Изм.	Лист	N докум.	Подп.	Дата	300.00.00.009		
Разраб.		Романова			Хомут	Лит.	Масса 0.39 / Масштаб 1:2
Пров.		Кремнев				Лист	Листов 1
Т.контр.							
Н.контр.		Кремнев			Круг 12 ГОСТ 2590-71 / Ст3 ГОСТ 535-58	ЦНИИЭП инж. обор.	КО
Утв.		Шипков					

Подп. и дата | Инв. N дубл. | Взам. инв. N | Подп. и дата | Инв. N подл.

Формат II

300.00.00.011

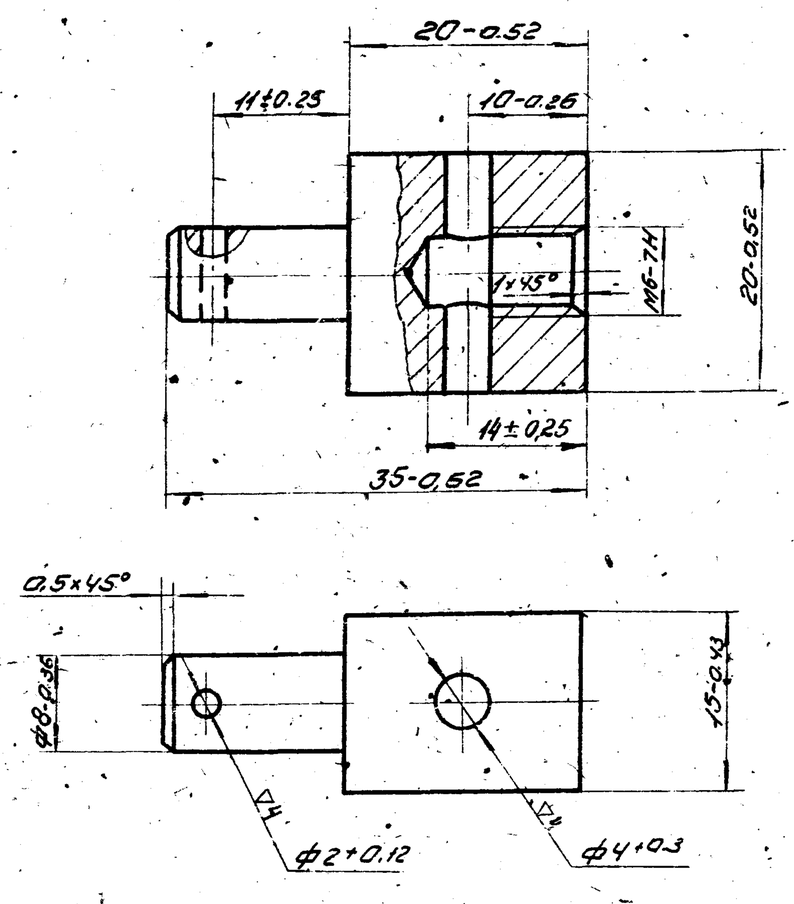

Изм.	Лист	N докум.	Подп.	Дата	300.00.00.010		
Разраб.		Романова			Прижим	Лит.	Масса 0.052 / Масштаб 2:1
Пров.		Кремнев				Лист	Листов 1
Т.контр.							
Н.контр.		Кремнев			Ст3 ГОСТ 380-71	ЦНИИЭП инж. обор.	КО
Утв.		Шипков					

Подп. и дата | Инв. N дубл. | Взам. инв. N | Подп. и дата | Инв. N подл.

Формат II

300.00.00.011

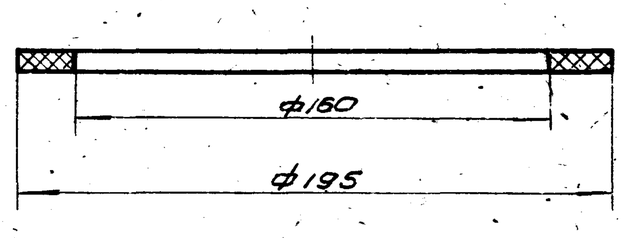

Изм.	Лист	N докум.	Подп.	Дата	300.00.00.011		
Разраб.		Елиферова			Прокладка	Лит.	Масса 0.04 / Масштаб 1:2
Пров.		Кремнев				Лист	Листов 1
Т.контр.							
Н.контр.		Кремнев			Резина-пластина ЗКЦ-С ГОСТ 7338-65	ЦНИИЭП инж. обор.	КО
Утв.		Шипков					

Подп. и дата | Инв. N дубл. | Взам. инв. N | Подп. и дата | Инв. N подл.

Типовой проект 1.902-2-249 Альбом II

300.00.00.012

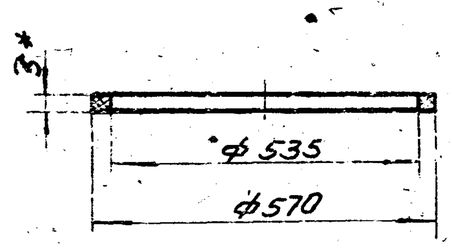

*Размер для справок.

Изм	Лист	N докум	Подп	Дата	300.00.00.012		
Разраб.	Елиферова				Прокладка	Лит	Масса 0.14 / Масштаб 1:10
Пров.	Кремнев					Лист	Листов 1
Т.контр.							
Н.контр.	Кремнев				Резина-пластина ЗКЩ-С ГОСТ 7338-65	ЦНИИЭП инж. оборудования	
Утв.	Шипков						

Формат 11

Формат	Зона	Поз.	Обозначение	Наименование	Кол.	Примечание
				Документация		
22			300.01.00.000.СБ	Сборочный чертеж		
				Сборочные единицы		
11		1	300.01.01.000	Воронка	1	
11		2	300.01.02.000	Решетка	1	
11		3	300.01.03.000	Трубопровод	1	
11		4	300.01.04.000	Труба	2	
11		5	300.01.05.000	Труба	2	
11		6	300.01.06.000	Труба	2	
11		7	300.01.07.000	Труба	2	
11		8	300.01.08.000	Труба	1	
				Детали		
6.4		13	300.01.00.001	Швеллер		
				Швеллер 8 ГОСТ 8240-72 / Ст3 ГОСТ 535-58		
				L = 750 Вв	1	5,3 кг

Изм	Лист	N докум	Подп	Дата	300.01.00.000		
Разраб.	Елиферова				Корпус фильтра	Лит	Лист 1 / Листов 3
Пров.	Кремнев						
Н.контр.						ЦНИИЭП инж. оборудования	
Утв.	Шипков						

Формат 11

Формат	Зона	Поз.	Обозначение	Наименование	Кол.	Примечание
6.4		14	300.01.00.002	Труба		
				Труба 89х4 ГОСТ 8732-70 / Д ГОСТ 8731-58		Рез ∇2
				L = 280 Вв	1	2,3 кг
11		15	300.01.00.003	Фланец	1	
6.4		16	300.01.00.004	Труба		
				Труба 219х6 ГОСТ 8732-70 / Д ГОСТ 8731-58		Рез ∇2
				L = 220 Вв	1	6,9 кг
11		17	300.01.00.005	Фланец	2	
11		18	300.01.00.006	Лист	6	
11		19	300.01.00.007	Лист	3	
11		20	300.01.00.008	Дно	1	
11		21	300.01.00.009	Уголок	1	
11		22	300.01.00.010	Уголок	10	
11		23	300.01.00.011	Бобышка	1	
11		24	300.01.00.012	Уголок	16	
6.4		25	300.01.00.013	Труба		
				Труба 530х9 ГОСТ 8732-70 / Д ГОСТ 8731-58		Рез ∇2
				L = 170 Вв	1	19,65 кг

Изм	Лист	N докум	Подп	Дата	300.01.00.000	Лист 2

Формат 11

Формат	Зона	Поз.	Обозначение	Наименование	Кол.	Примечание
6.4		26	300.01.00.014	Стойка		
				Полоса 4х100 ГОСТ 103-57 / Ст3 ГОСТ 535-58		Рез ∇2
				L = 1765 Вт	2	5,5 кг
11		27	300.01.00.015	Скоба	2	
11		28	300.01.00.016	Скоба	14	
11		29	300.01.00.017	Скоба	15	
11		30	300.01.00.018	Крюк	4	
11		31	300.01.00.019	Кольцо	1	
				Стандартные изделия		
		36		Отвод крутоизогнутый		
				Ду 80 МВН 120-67/ММСС	1	4,77 кг
		37		Фланец 10-200		
				ГОСТ 1255-67	1	8,24 кг
		38		Фланец 6-500		
				ГОСТ 1255-67	1	19,72 кг

Изм	Лист	N докум	Подп	Дата	300.01.00.000	Лист 3

Типовой проект 902-2-249 Альбом IV

300.01.00.000.СБ

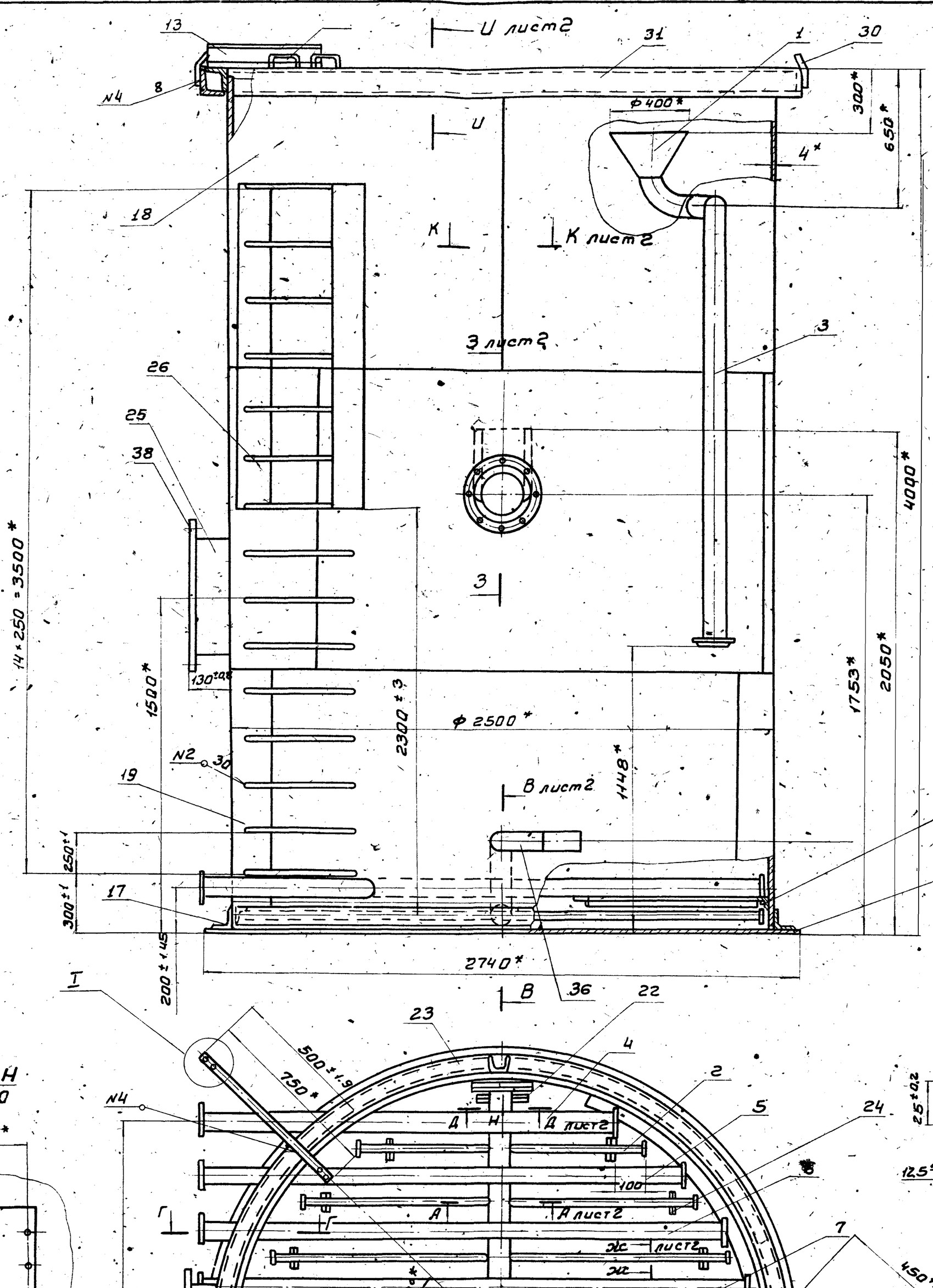

1. Размеры для справок.
2. Приварку труб (поз. 4,5,6,7,8 произвести в одной плоскости. Неплоскостность фланцев труб не более 0,5 мм.
3. Скобы (поз. 27,28,29) и швеллер (поз. 13) приварить после монтажа фильтра (см. черт. КГ-4)

Изм.	Лист.	N докум.	Подп.	Дата	300.01.00.000.СБ.			
Разраб.		Романова			Корпус фильтра Сборочный чертеж	Лит.	Масса	Масшт.
Провер.		Кремнев					1810	1:45
Т.контр.						Лист 1	Листов 2	
Н.контр.		Кремнев				НИИЭП инж. об. К.О.		
Утв.		Шипков						

Инв. N подл. | Подп. и дата | Взам. инв. N | Инв. N дубл. | Подп. и дата

13847-02 12 Формат А2

902-2-249 Альбом IV

300.01.00.000 СБ

А-А лист1
М1:2

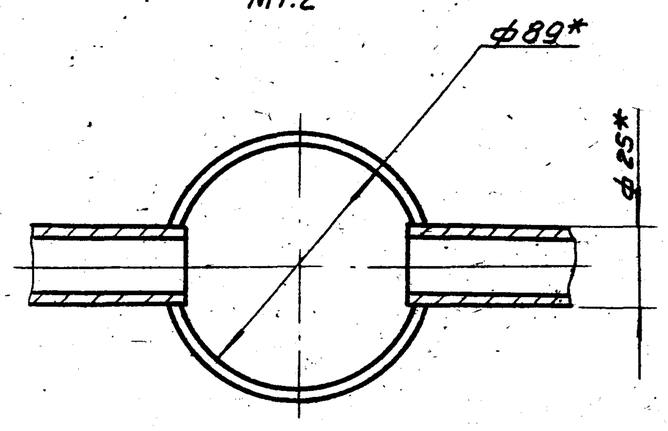

Б-Б лист1 повернуто
М1:2

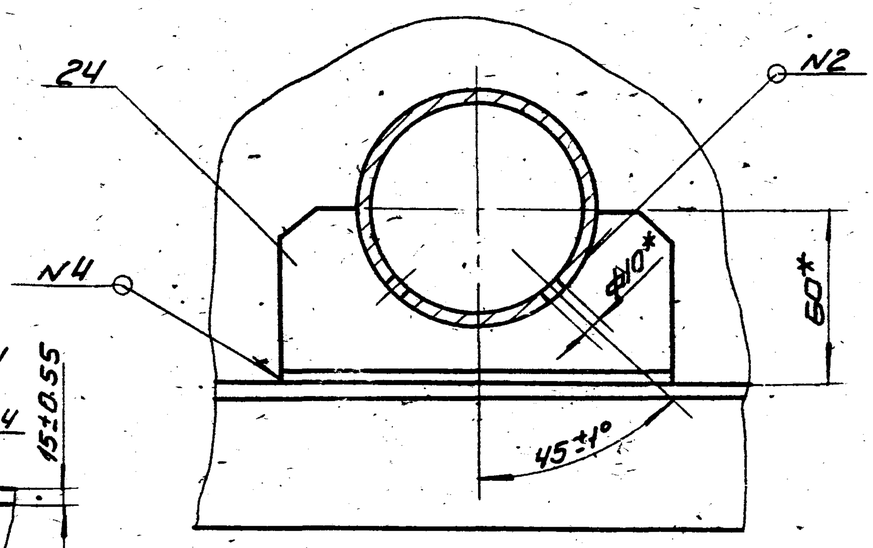

И-И лист1
М1:4

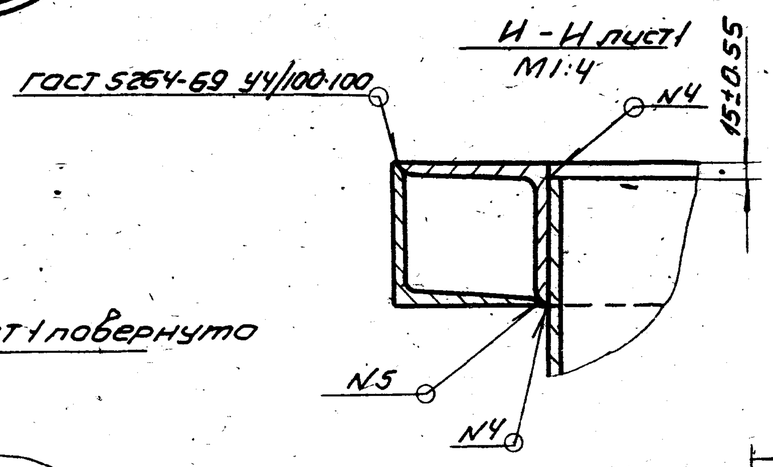

В-В лист1
М1:5

Ж-Ж лист1 повернуто
М1:1

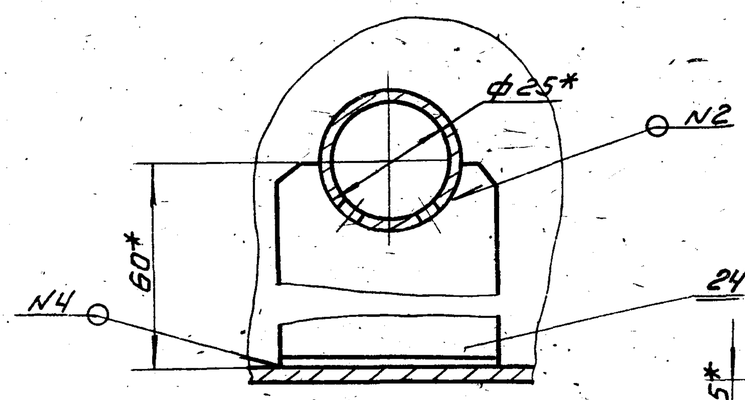

К-К лист1
М1:1

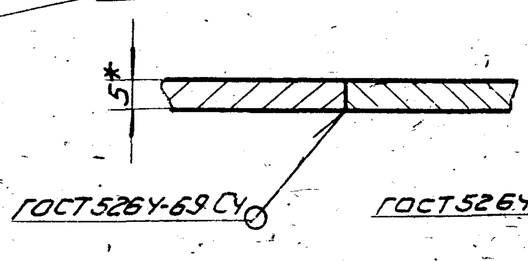

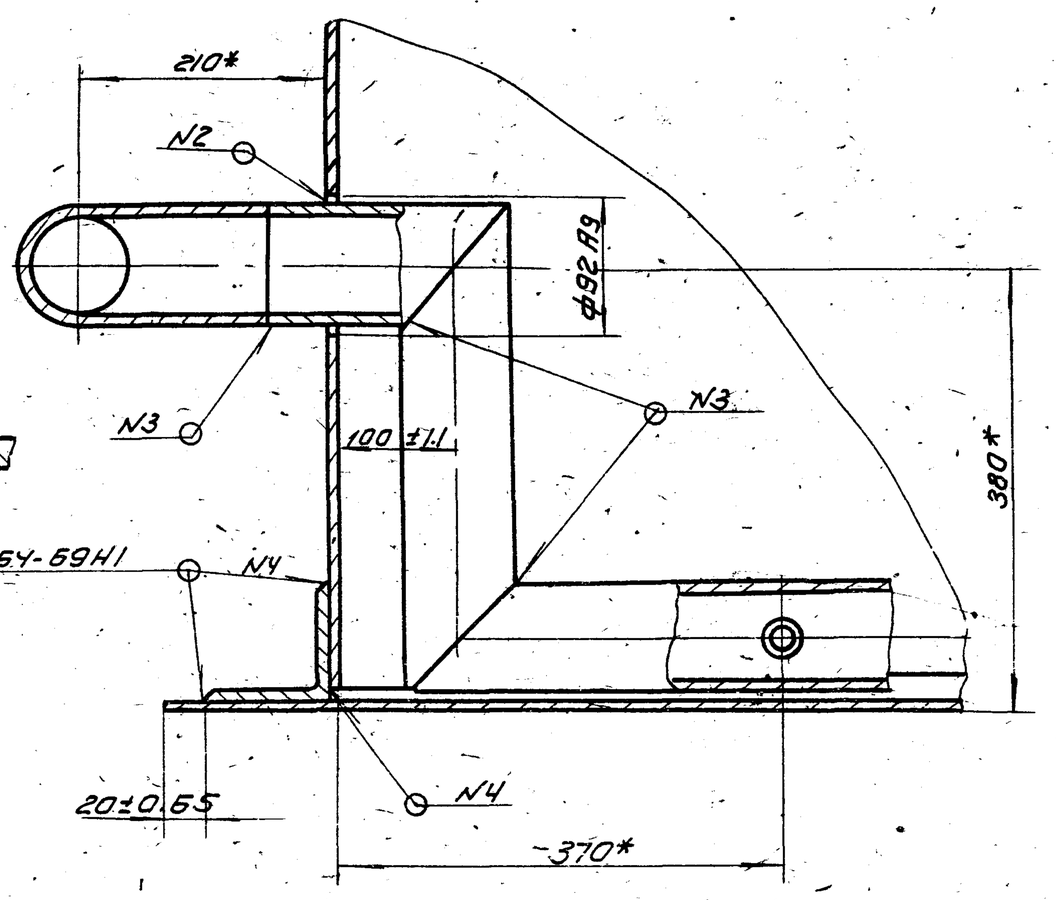

Г-Г лист1
М1:2

Д-Д лист1
М1:2

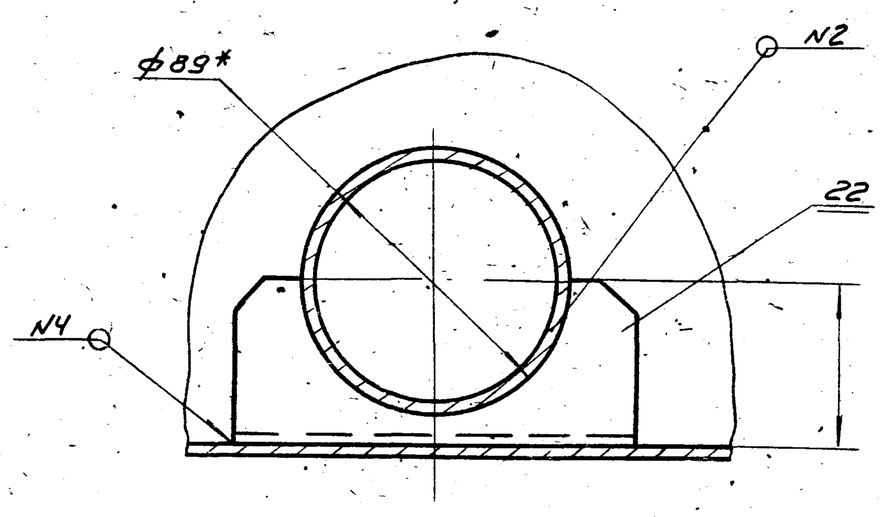

3-3 лист1
М1:10

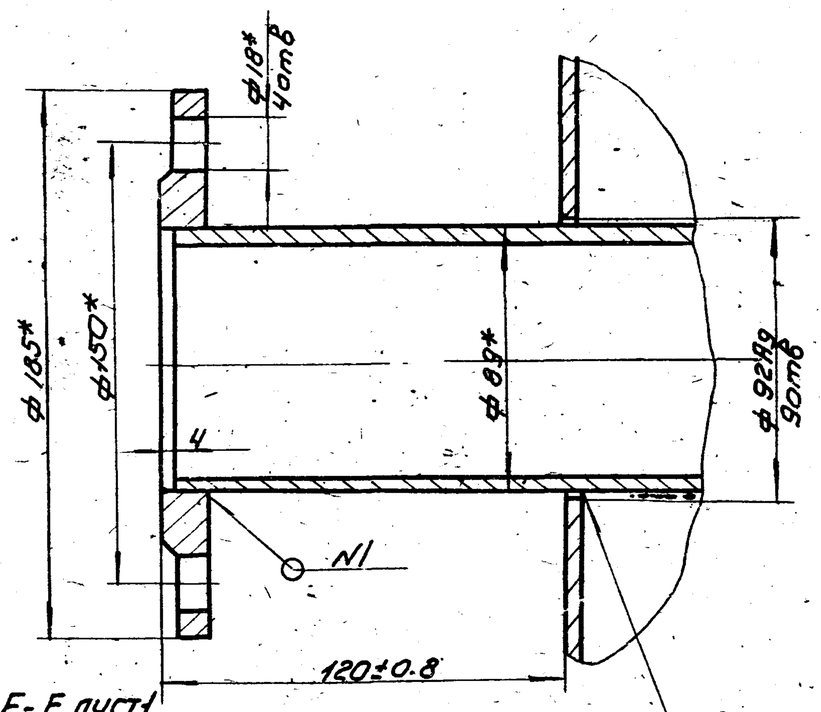

Е-Е лист1
М1:15

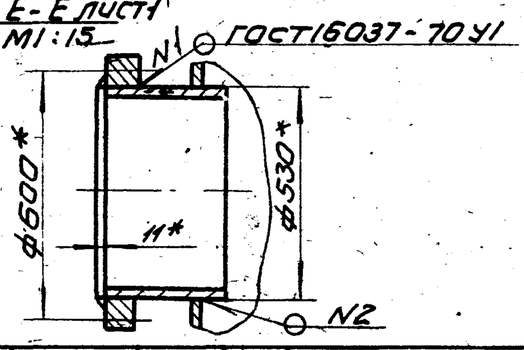

Л-Л лист1 повернуто
М1:10

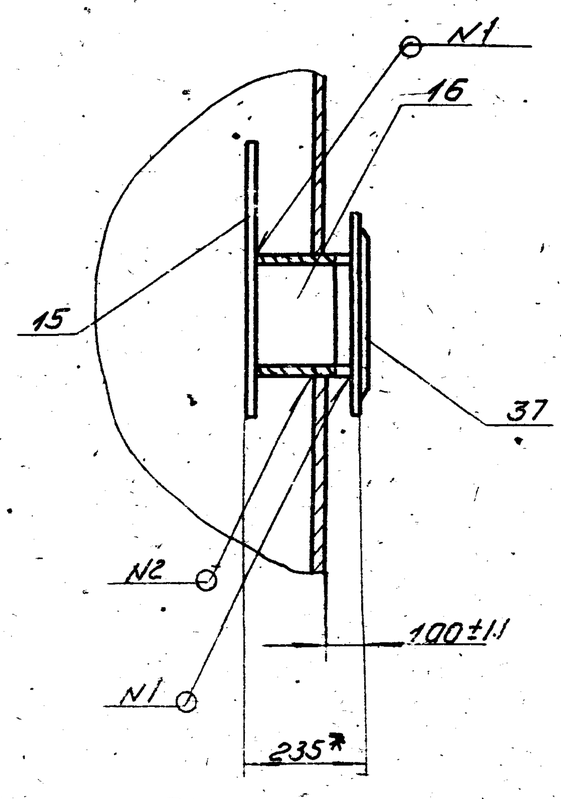

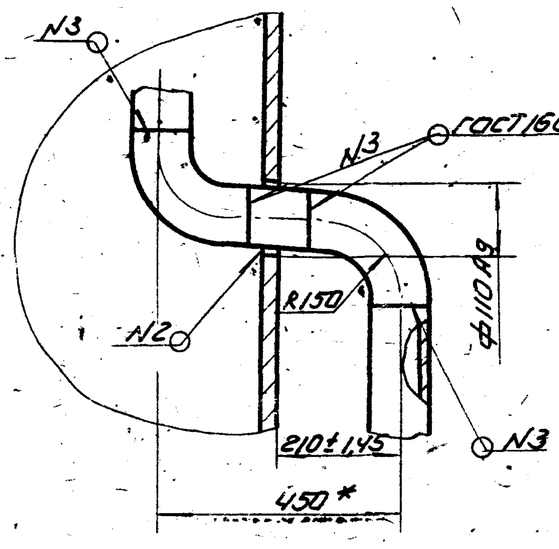

Изм.	Лист	N докум.	Подп.	Дата
Разраб.		Романова		
Пров.		Кремнев		
Т.контр.				
Н.контр.		Кремнев		
Утв.		Шипков		

300.01.00.000 СБ

Корпус фильтра
Сборочный чертеж

Лит.	Масса	Масштаб
	—	—
Лист 2	Листов 2	

ЦНИИЭП инж. обор. КО

Инв.N подл. | Подп. и дата | Взам. инв.N | Инв.N дубл. | Подп. и дата

13847-03 13 формат 22

Типовой проект 902-2-249
Альбом IV

300.01.00.003

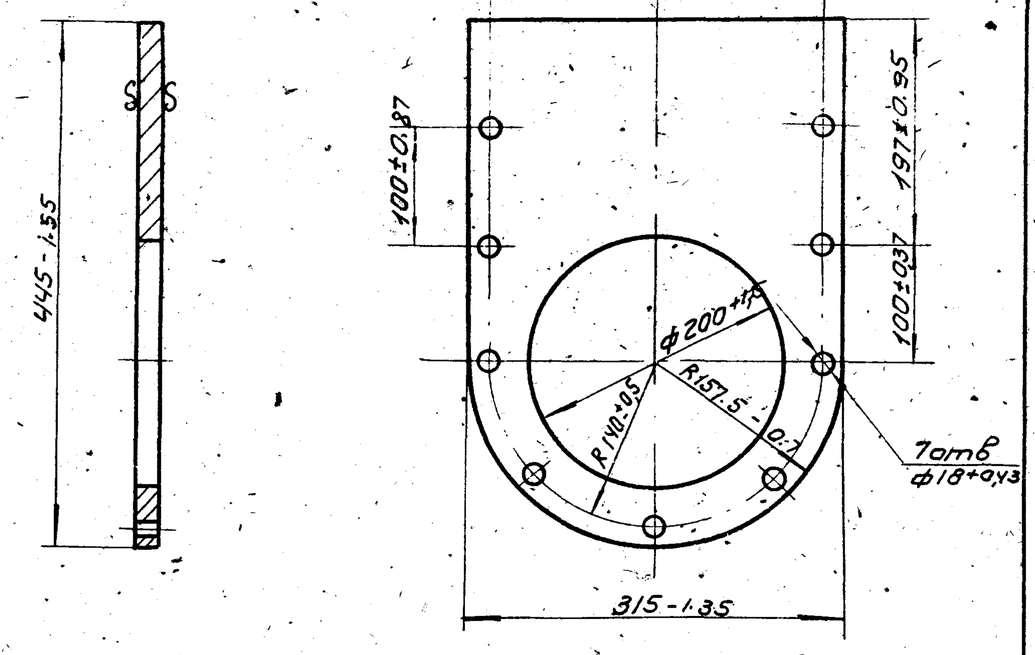

Изм	Лист	N докум	Подп	Дата	300.01.00.003		
Разраб		Пучкова			Фланец	Лит	Масса 18,5 / Масштаб 1:5
Пров		Кремнев				Лист	Листов 1
Т.контр							
Н.контр		Кремнев			Лист 10 ГОСТ 5681-57 / Ст3 ГОСТ 14637-69	ЦНИИЭП инж. обор КО	
Утв		Шипков					

Формат II

Подп. и дата | Инв. N дубл. | Взам. инв. N | Подп. и дата | Инв. N подл.

300.01.00.005

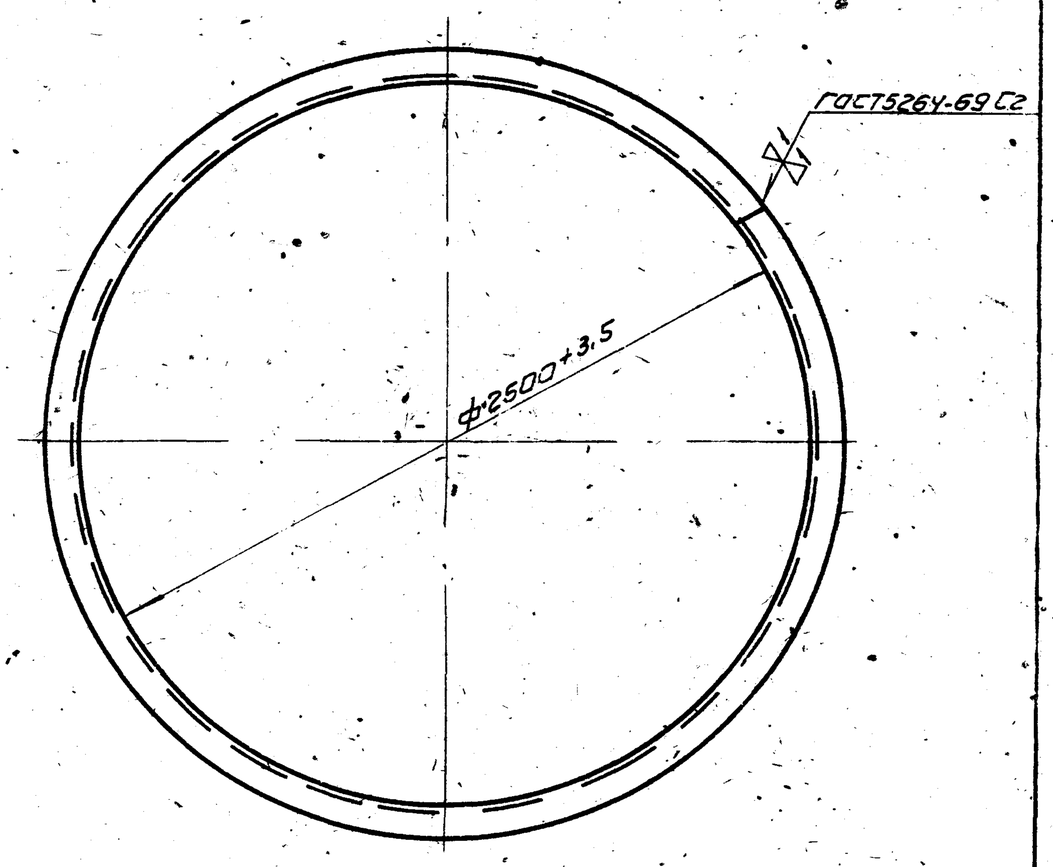

Развернутая длина детали L = 8020 мм

Изм	Лист	N докум	Подп	Дата	300.01.00.005		
Разраб		Пучкова			Фланец	Лит.	Масса 86 / Масштаб 1:20
Пров		Кремнев				Лист	Листов 1
Т.контр							
Н.контр		Кремнев			Уголок 100×100×7 ГОСТ 8509-72 / Ст3 ГОСТ 535-58	ЦНИИЭП инж. обор КО	
Утв		Шипков					

Формат II

Подп. и дата | Инв. N дубл. | Взам. инв. N | Подп. и дата | Инв. N подл.

300.01.00.006

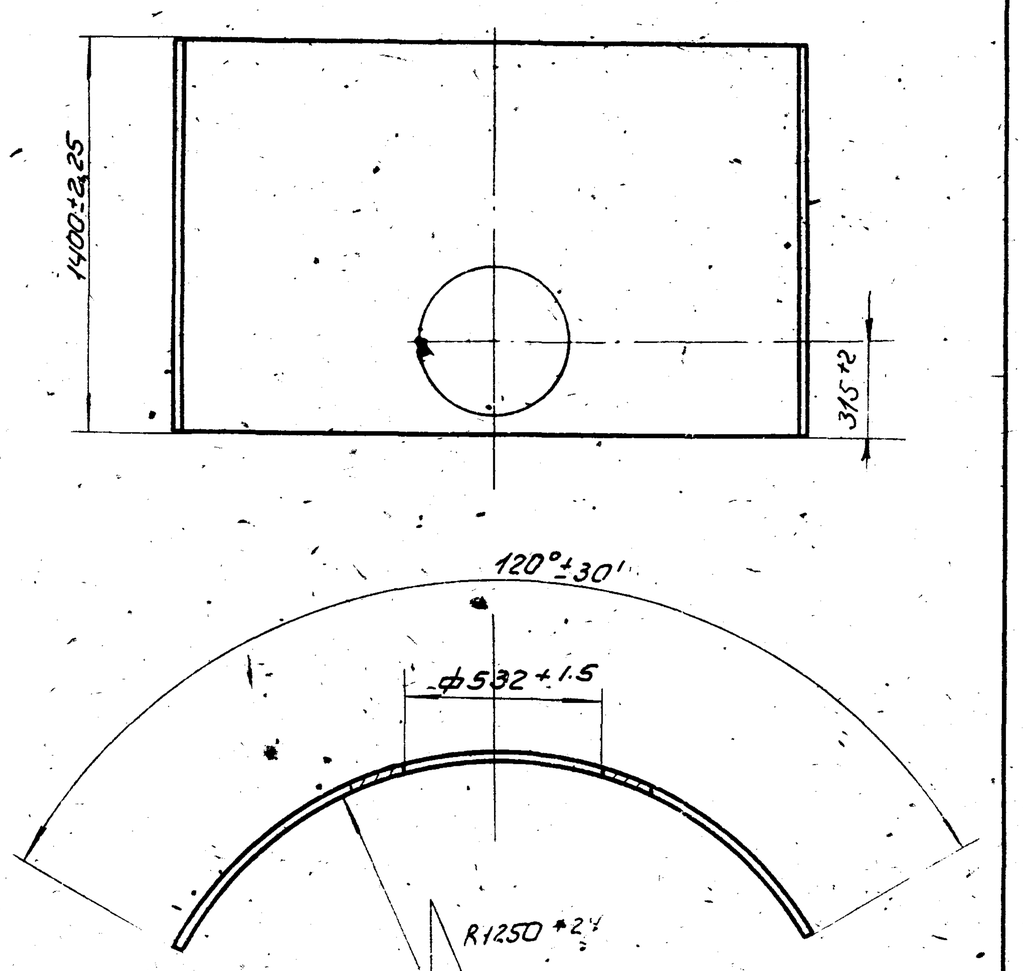

1. Отв ф 532 выполнить в одной детали
2. Развернутая длина детали L = 2613 мм.

Изм	Лист	N докум	Подп	Дата	300.01.00.006		
Разраб		Пучкова			Лист	Лит	Масса 102 / Масштаб 1:20
Пров		Кремнев				Лист	Листов 1
Т.контр							
Н.контр		Кремнев			Лист ГОСТ 5681-57 / Ст3 ГОСТ 14637-69	ЦНИИЭП инж. обор	
Утв		Шипков					

Формат

Подп. и дата | Инв. N дубл. | Взам. инв. N | Подп. и дата | Инв. N подл.

300.01.00.007

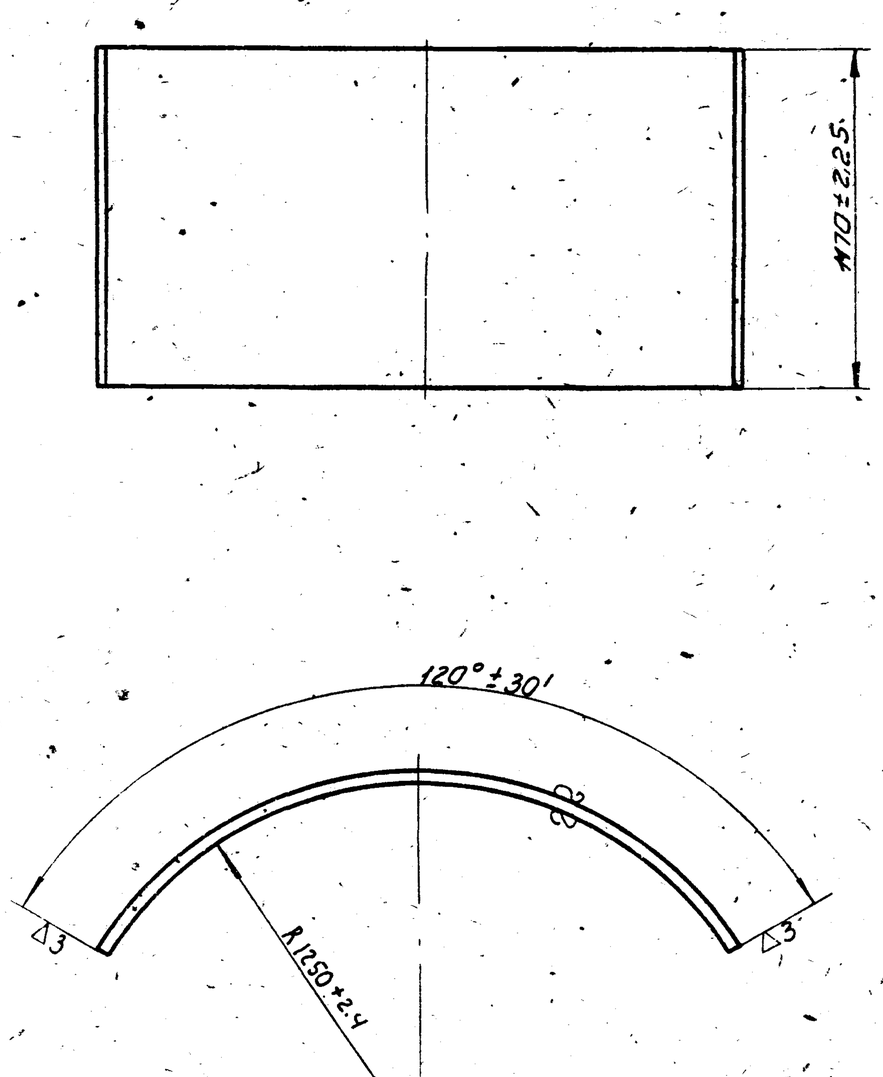

Длина развернутой детали L = 2613 мм

Изм	Лист	N докум	Подп	Дата	300.01.00.007		
Разраб		Пучкова			Лист	Лит	Масса 94,2 / Масштаб 1:20
Пров		Кремнев				Лист	Листов 1
Т.контр							
Н.контр		Кремнев			Лист 4 ГОСТ 5687-57 / Ст3 ГОСТ 14637-69	ЦНИИЭП инж. обор КО	
Утв		Шипков					

Формат

300.01.00.008

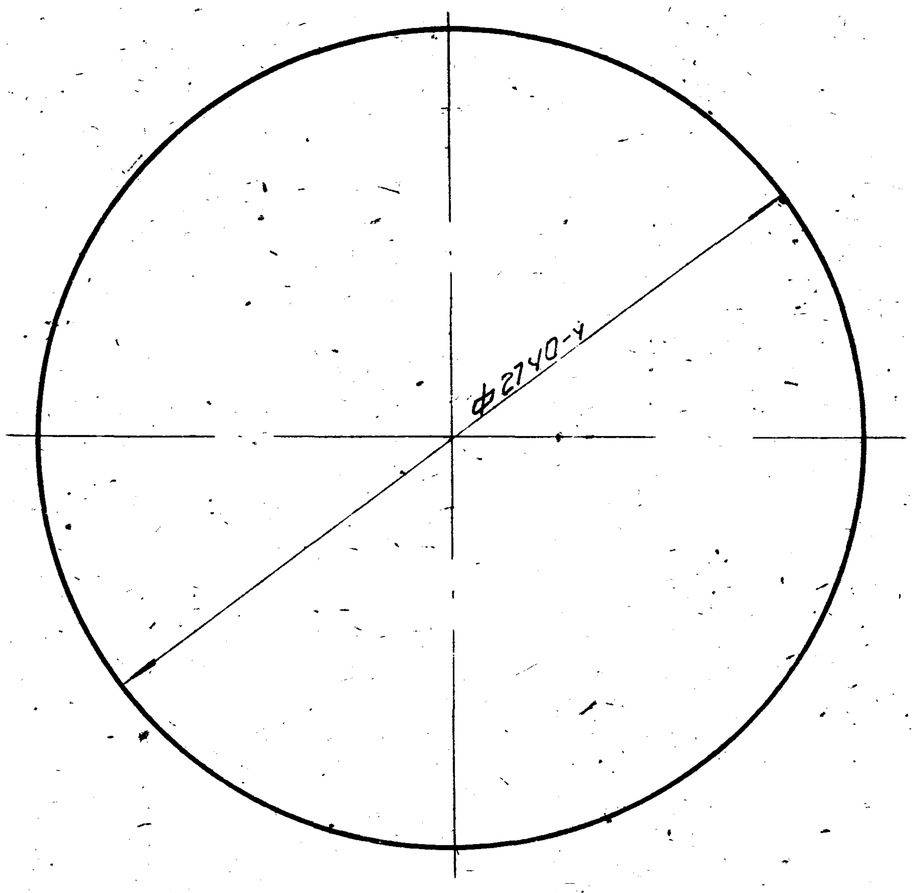

					300.01.00.008		
Изм	Лист	N докум	Подп.	Дата	Дно	Лит. / Масса / Масштаб	
Разраб.		Пучкова				230	1:20
Пров.		Кремнев				Лист / Листов 1	
Т. контр.							
Н. контр.		Кремнев			Лист 5 ГОСТ 5681-57 / Ст3 ГОСТ 14637-69	ЦНИИЭП инж. обор. КО	
Утв.		Шипков					

Подп. и дата | Инв. N дубл. | Взам. инв. N | Подп. и дата | Инв. N подл.

формат 11

300.01.00.009

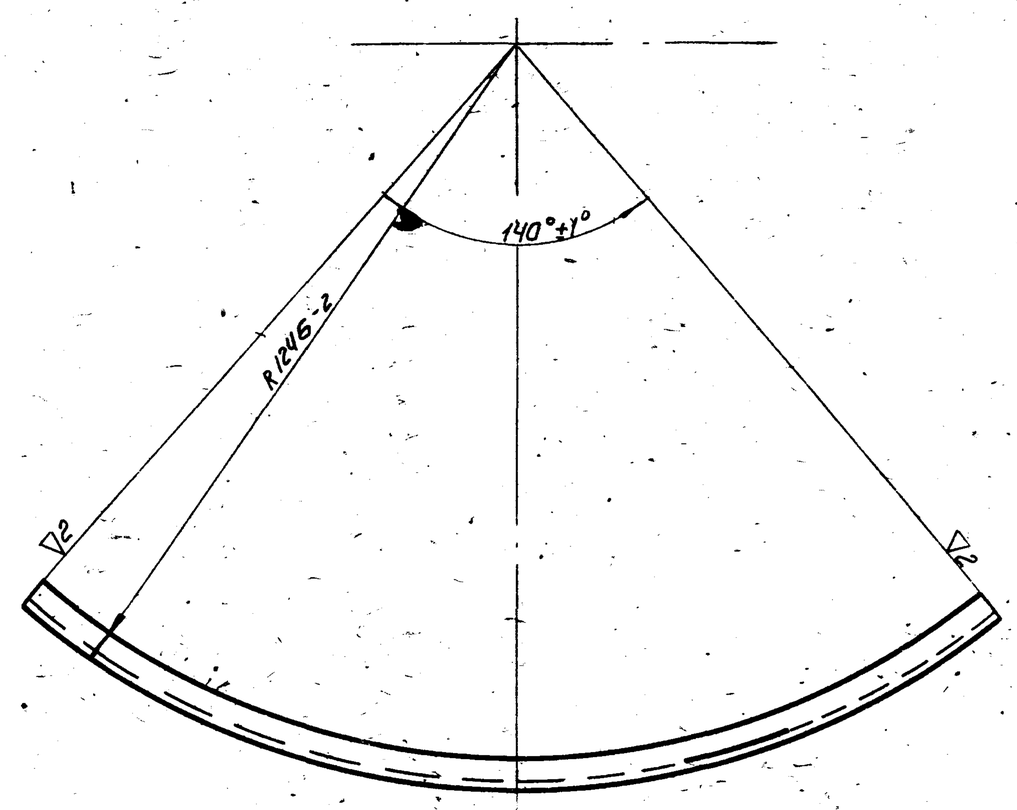

Развернутая длина детали L = 3010 мм

					300.01.00.009		
Изм	Лист	N докум	Подп.	Дата	Уголок	Лит / Масса / Масштаб	
Разраб.		Пучкова				9	1:10
Пров.		Кремнев				Лист / Листов 1	
Т. контр.							
Н. контр.		Кремнев			Уголок 50х50х4 ГОСТ 8509-72 / Ст3 ГОСТ 535-58	ЦНИИЭП инж. об. КО	
Утв.		Шипков					

Подп. и дата | Взам. инв. N | Инв. N дубл. | Подп. и дата | Инв. N подл.

формат 11

300.01.00.010

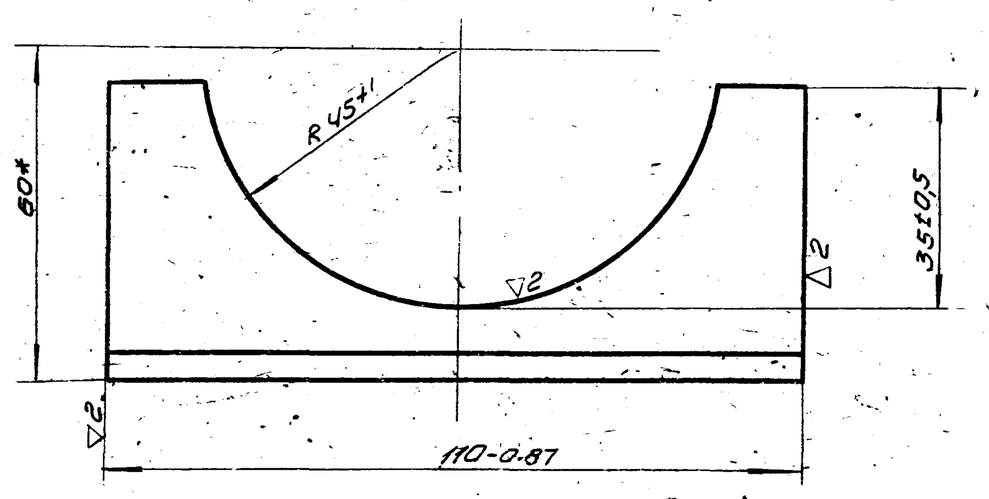

*Размер для справок.

					300.01.00.010		
Изм	Лист	N докум	Подп.	Дата	Уголок	Лит / Масса / Масштаб	
Разраб.		Пучкова				0.3	1:1
Пров.		Кремнев				Лист / Листов 1	
Т. контр.							
Н. контр.		Кремнев			Уголок 50х50х4 ГОСТ 8509-72 / Ст3 ГОСТ 535-58	ЦНИИЭП инж. обор. КО	
Утв.		Шипков					

Подп. и дата | Взам. инв. N | Инв. N дубл. | Подп. и дата | Инв. N подл.

формат 11

300.01.00.011

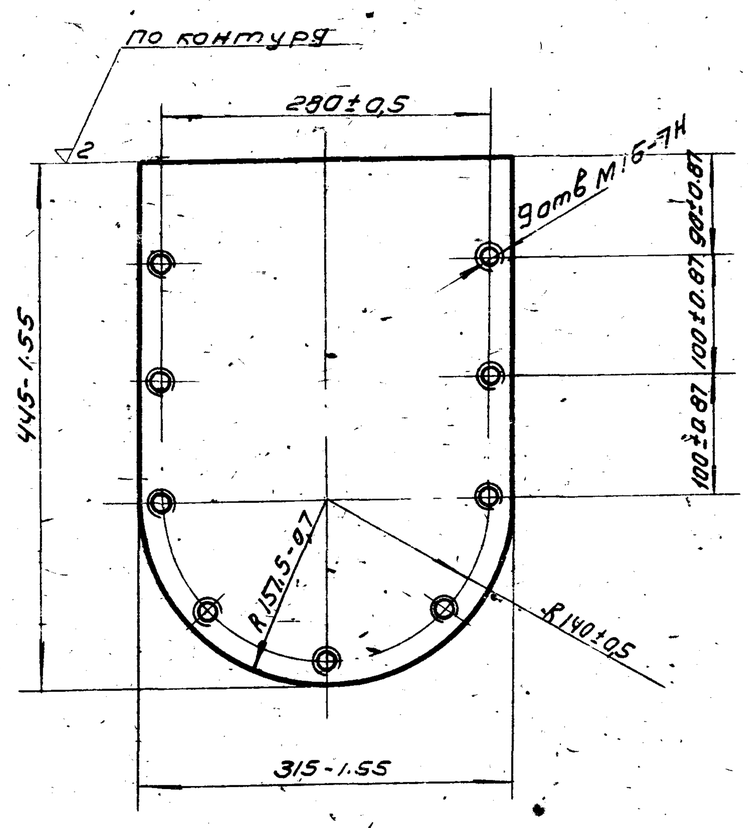

					300.01.00.011		
Изм	Лист	N докум	Подп.	Дата	Бобышка	Лит / Масса / Масштаб	
Разраб.		Пучкова				8.1	1:5
Пров.		Кремнев				Лист / Листов 1	
Т. контр.							
Н. контр.		Кремнев			Лист 10 ГОСТ 5681-57 / Ст3 ГОСТ 14637-69	ЦНИИЭП инж. обор. КО	
Утв.		Шипков					

Подп. и дата | Взам. инв. N | Инв. N дубл. | Подп. и дата | Инв. N подл.

Типовой проект 902-2-249 Альбом IV

300.01.00.012

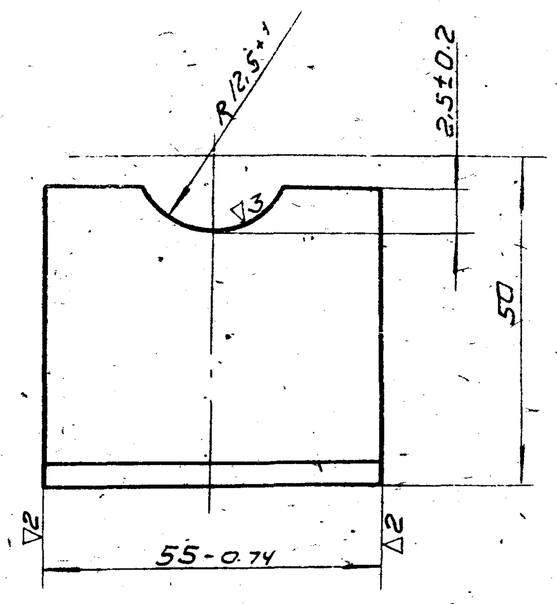

Изм	Лист	N докум	Подп.	Дата	300.01.00.012	
Разраб.		Пучкова			Уголок	Лит. / Масса 0,16 / Масштаб 1:1
Пров.		Кремнев				Лист / Листов 1
Т.контр.						
Н.контр.		Кремнев			50×50×4 ГОСТ 8509-72 / Уголок Ст3 ГОСТ 535-58	ЦНИИЭП инж. оборк.
Утв.		Шипков				

Подп. и дата | Взам. инв.N | Инв.N дубл. | Подп. и дата | Инв.N подл.

формат II

300.01.00.015

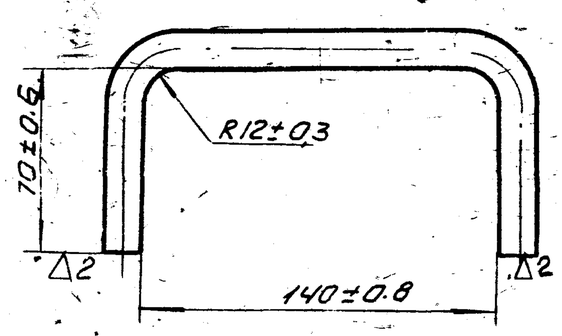

Развернутая длина детали 290 мм

Изм	Лист	N докум.	Подп.	Дата	300.01.00.015	
Разраб.		Елиферова			Скоба	Лит. / Масса 0,24 / Масштаб 1:2
Пров.		Кремнев				Лист / Листов
Т.контр.						
Н.контр.		Кремнев			Круг 12 ГОСТ 2590-71 / Ст3 ГОСТ 535-58	ЦНИИЭП инж. оборк.
Утв.		Шипков				

Подп. и дата | Взам. инв.N | Инв.N дубл. | Подп. и дата | Инв.N подл.

300.01.00.016

(∇)2

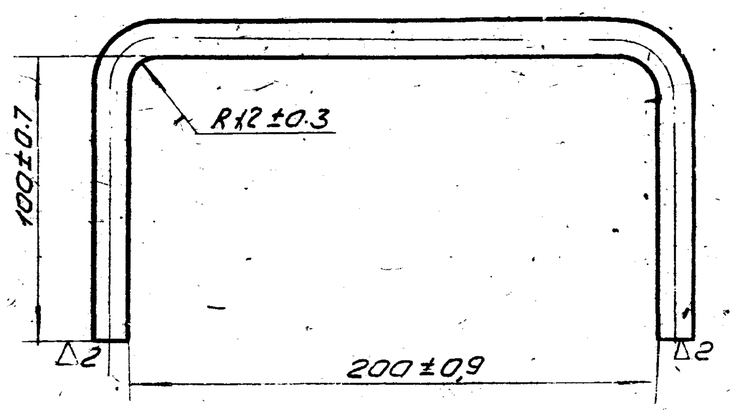

Развернутая длина детали 417 мм

Изм	Лист	N докум	Подп.	Дата	300.01.00.015	
Разраб.		Елиферова			Скоба	Лит. / Масса 0,35 / Масштаб 1:2
Пров.		Кремнев				Лист / Листов 1
Т.контр.						
Н.контр.		Кремнев			Круг 12 ГОСТ 2590-71 / Ст3 ГОСТ 535-58	ЦНИИЭП инж. оборк.
Утв.		Шипков				

Подп. и дата | Взам. инв.N | Инв.N дубл. | Подп. и дата | Инв.N подл.

формат II

300.01.00.017

(∇)2

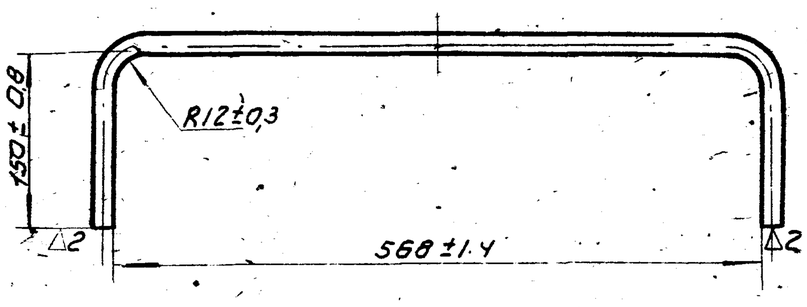

Развернутая длина детали 877 мм.

Изм	Лист	N докум	Подп.	Дата	300.01.00.017	
Разраб.		Елиферова			Скоба	Лит. / Масса 0,76 / Масштаб 1:5
Пров.		Кремнев				Лист / Листов 1
Т.контр.						
Н.контр.		Кремнев			Круг 12 ГОСТ 2590-71 / Ст3 ГОСТ 535-58	ЦНИИЭП инж. оборк.
Утв.		Шипков				

Подп. и дата | Взам. инв.N | Инв.N дубл. | Подп. и дата | Инв.N подл.

формат II

902-2-249 Альбом IV

300.01.00.018

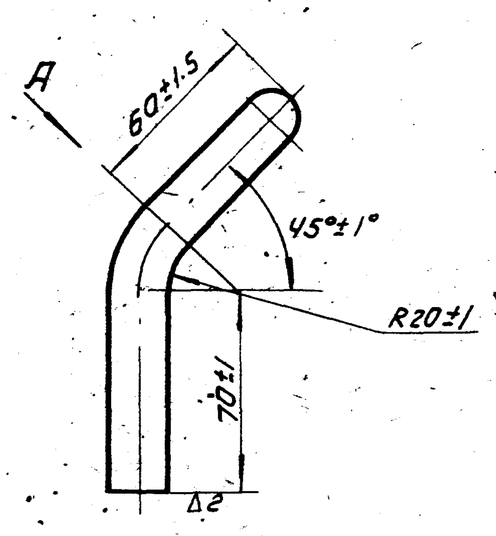

Вид А

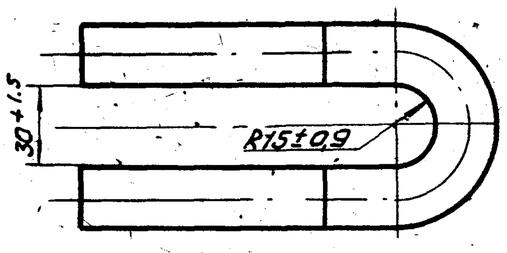

Развернутая длина детали 270мм

Изм.	Лист	N докум.	Подп.	Дата	300.01.00.018		
Разраб.		Елиферова			Крюк	Лит	Масса 0.67 / Масштаб 1:2
Пров.		Кремнев				Лист	Листов 1
Т.контр.							
Н.контр.		Кремнев			Круг 20 ГОСТ2590-71 / Ст3 ГОСТ535-58	ЦНИИЭП инж. обор. КО	
Утв.		Шипков					

Подп. и дата | Инв. N подл. | Взам. инв. N | Инв. N дубл. | Подп. и дата

формат 11

300.01.00.019

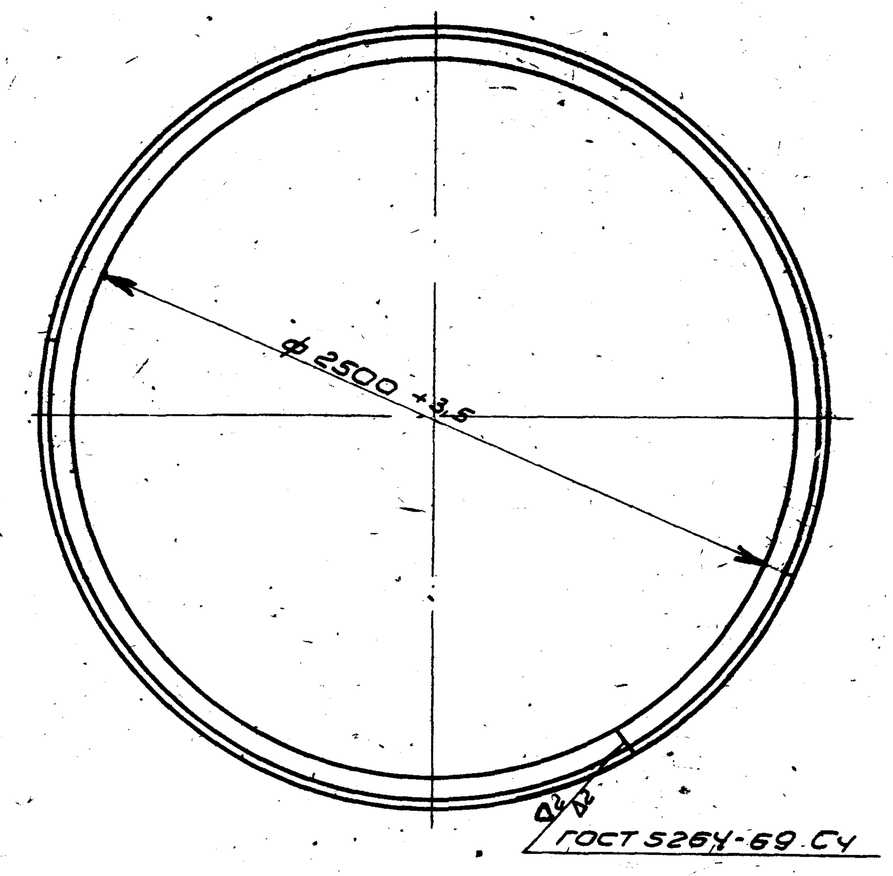

Развернутая длина детали 8308 мм

Изм.	Лист	N докум.	Подп.	Дата	300.01.00.019		
Разраб.		Елиферова			Кольцо	Лит	Масса 91.5 / Масштаб 1:20
Пров.		Кремнев				Лист	Листов 1
Т.контр.							
Н.контр.		Кремнев			Уголок 100×100×7 ГОСТ8509-72 / Ст3 ГОСТ535-58	ЦНИИЭП инж. обор. КО	
Утв.		Шипков					

Подп. и дата | Инв. N подл. | Взам. инв. N | Инв. N дубл. | Подп. и дата

формат 11

300.01.01.000

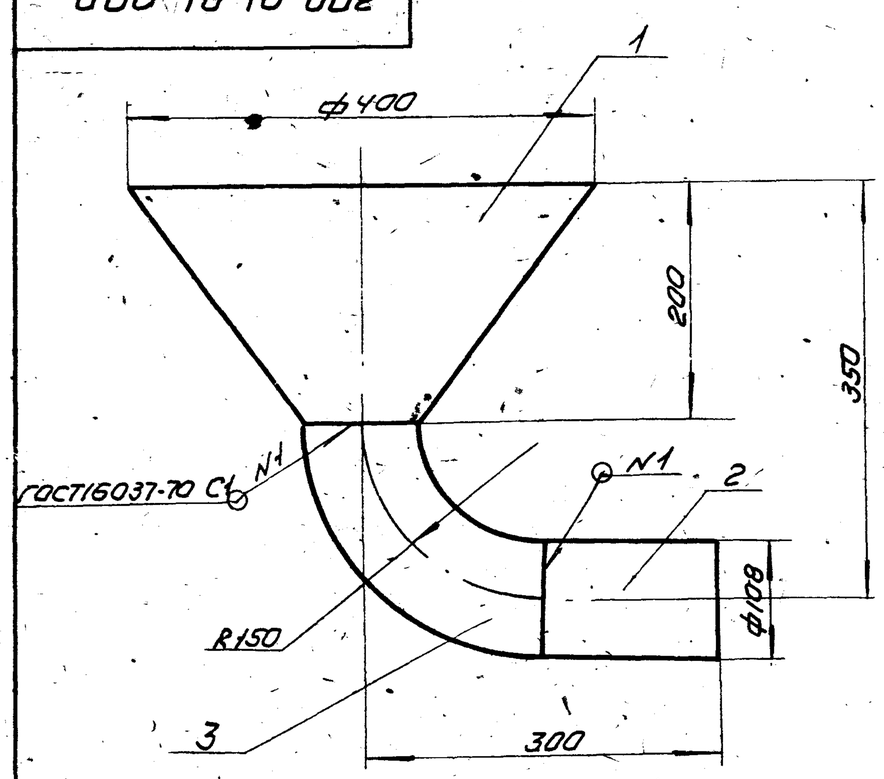

размеры для справок.

Изм.	Лист	N докум.	Подп.	Дата	300.01.01.000 СБ		
Разраб.		Пучкова			Воронка Сборочный чертеж	Лит	Масса 9 / Масштаб 1:5
Пров.		Кремнев				Лист	Листов 1
Т.контр.							
Н.контр.		Кремнев				ЦНИИЭП инж. обор. КО	
Утв.		Шипков					

Подп. и дата | Инв. N подл. | Взам. инв. N | Инв. N дубл. | Подп. и дата

формат 11

Формат	Зона	Поз.	Обозначение	Наименование	Кол.	Примечание
				Документация		
А1			300.01.01.000	Сборочный чертеж		
				Детали		
А1		1	300.01.01.001	Воронка	1	
Б.4		2	300.01.01.002	Труба		
				Труба 108×4 ГОСТ8732-70 / Д ГОСТ8731-66		Рез. №2
				L = 150 Вт	1	1.5кг
				Стандартные изделия		
		3		Крутоизогнутый отвод		
				Ду100 МСН 120-67/ММС	1	2.42кг

Изм.	Лист	N докум.	Подп.	Дата	300.01.01.000		
Разраб.		Елиферова			Воронка	Лит	Лист	Листов 1
Пров.		Кремнев				ЦНИИЭП инж. обор. КО	
Н.контр.							
Утв.		Шипков					

Подп. и дата | Инв. N подл. | Взам. инв. N | Инв. N дубл. | Подп. и дата

Типовой проект 902-2-249 Альбом IV

300.01.01.001

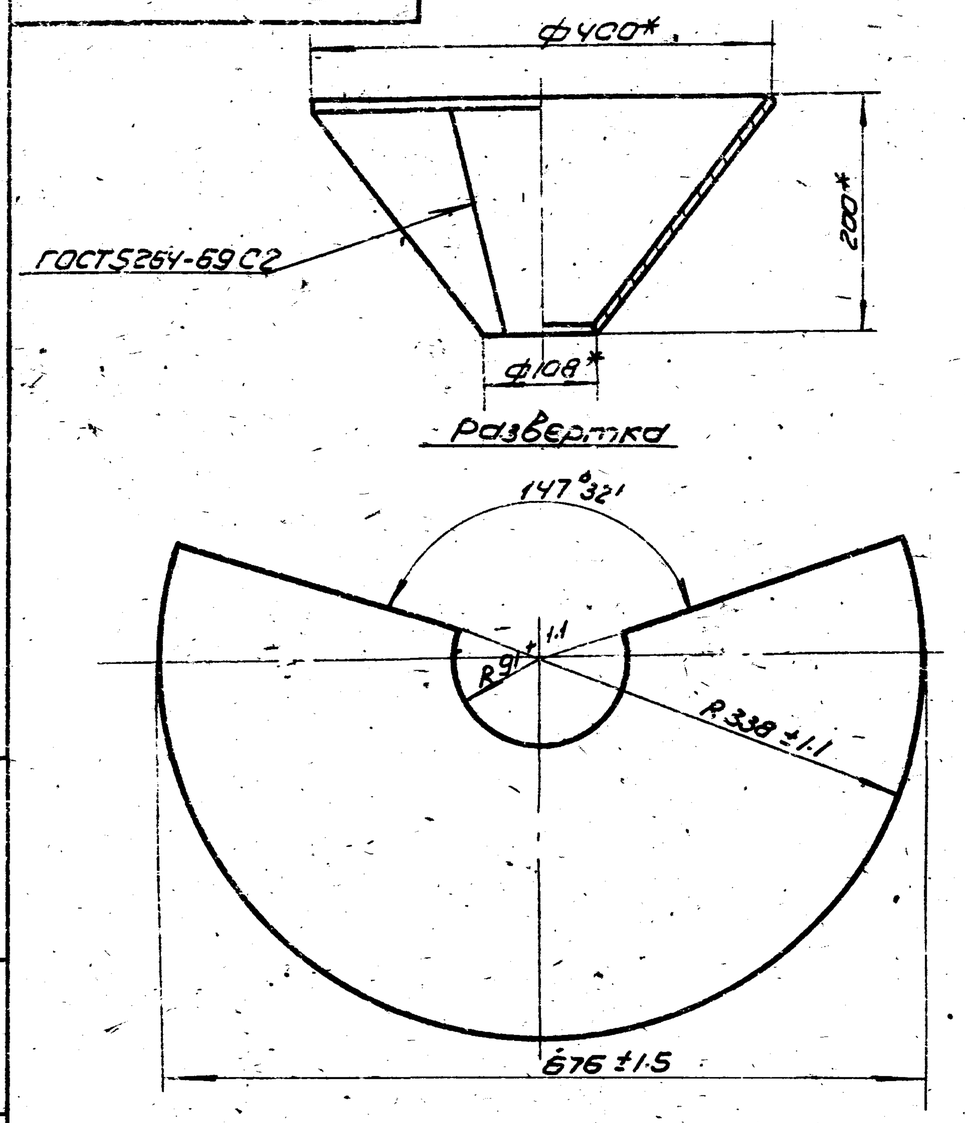

* Размеры для справок.

Изм.	Лист	N докум.	Подп.	Дата	300.01.01.001		
Разраб.		Пучкова			Воронка	Лит.	Масса: 505 / Масштаб: 1:5
Пров.		Кремнев				Лист	Листов 1
Т.контр.							
Н.контр.		Кремнев			Лист: Ст3 ГОСТ5681-57 / Ст3 ГОСТ14637-69	ЦНИИЭП инж.-обор. КО	
Утв.		Шилков					

Формат 11

Формат	Зона	Поз.	Обозначение	Наименование	Кол.	Примеч.
				Детали		
11		1	300.01.02.001	труба	1	
11		2	300.01.02.002	труба	4	
11		3	300.01.02.003	труба	4	
11		4	300.01.02.004	труба	4	
11		5	300.01.02.005	труба	4	
11		6	300.01.02.006	труба	1	
11		7	300.01.02.007	труба	1	
11		8	300.01.02.008	Заглушка	1	
11		9	300.01.02.009	Заглушка	15	

Изм.	Лист	N докум.	Подп.	Дата	300.01.02.000		
Разраб.		Пучкова			Решетка	Лит.	Лист / Листов 1
Пров.		Кремнев					
Н.контр.		Кремнев				ЦНИИЭП инж.-обор. КО	
Утв.		Шилков					

Формат 11

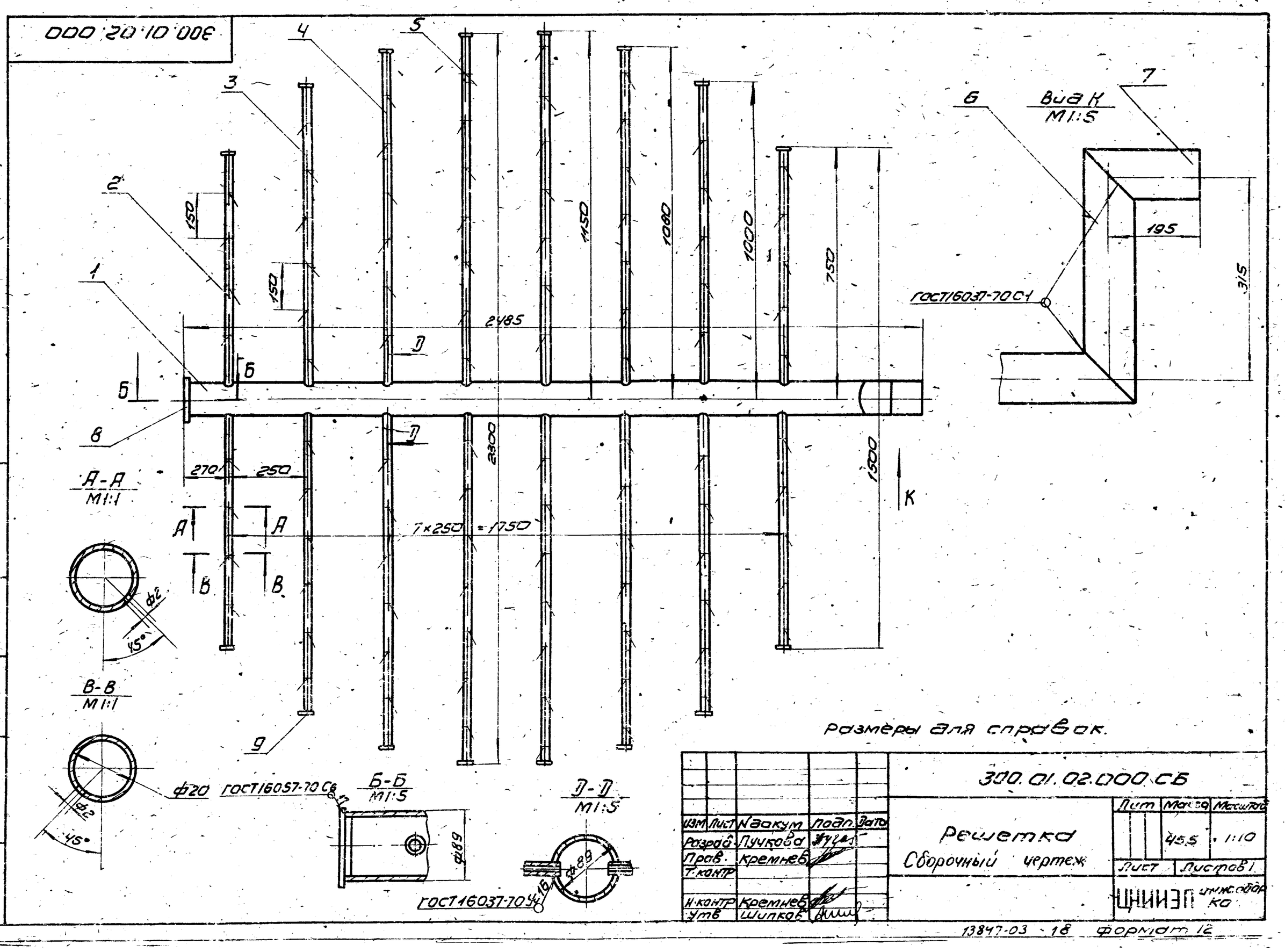

Изм.	Лист	N докум.	Подп.	Дата	300.01.02.000 СБ		
Разраб.		Пучкова			Решетка. Сборочный чертеж	Лит.	Масса: 45.5 / Масштаб: 1:10
Пров.		Кремнев				Лист	Листов 1
Т.контр.							
Н.контр.		Кремнев				ЦНИИЭП инж.-обор. КО	
Утв.		Шилков					

13847-03 - 18 Формат 12

300.01.02.001

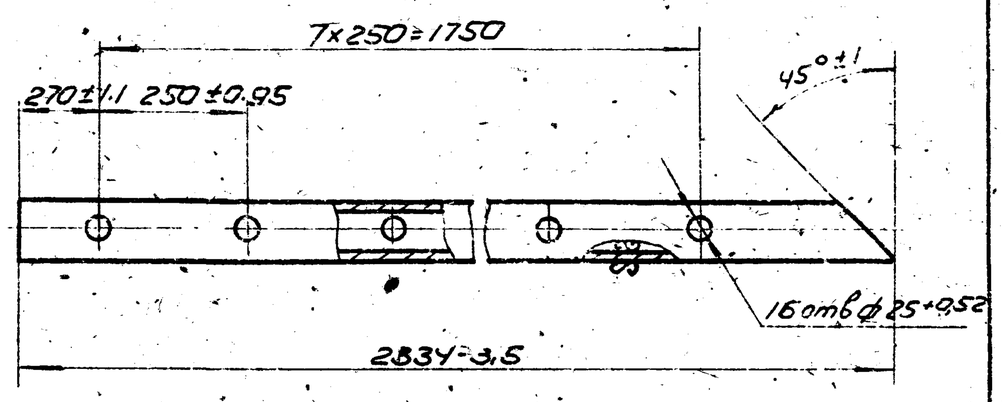

Изм. Лист	N докум.	Подп.	Дата	300.01.02.001
Разраб.	Пучкова			Труба — Лит. / Масса 19 / Масштаб 1:10
Пров.	Кремнев			Лист / Листов 1
Т.контр.				
Н.контр.	Кремнев			Труба 89×4 ГОСТ 8732-70 / Д ГОСТ 8731-66 — ЦНИИЭП инж. оборудования
Утв.	Шипков			

Формат II

300.01.02.002

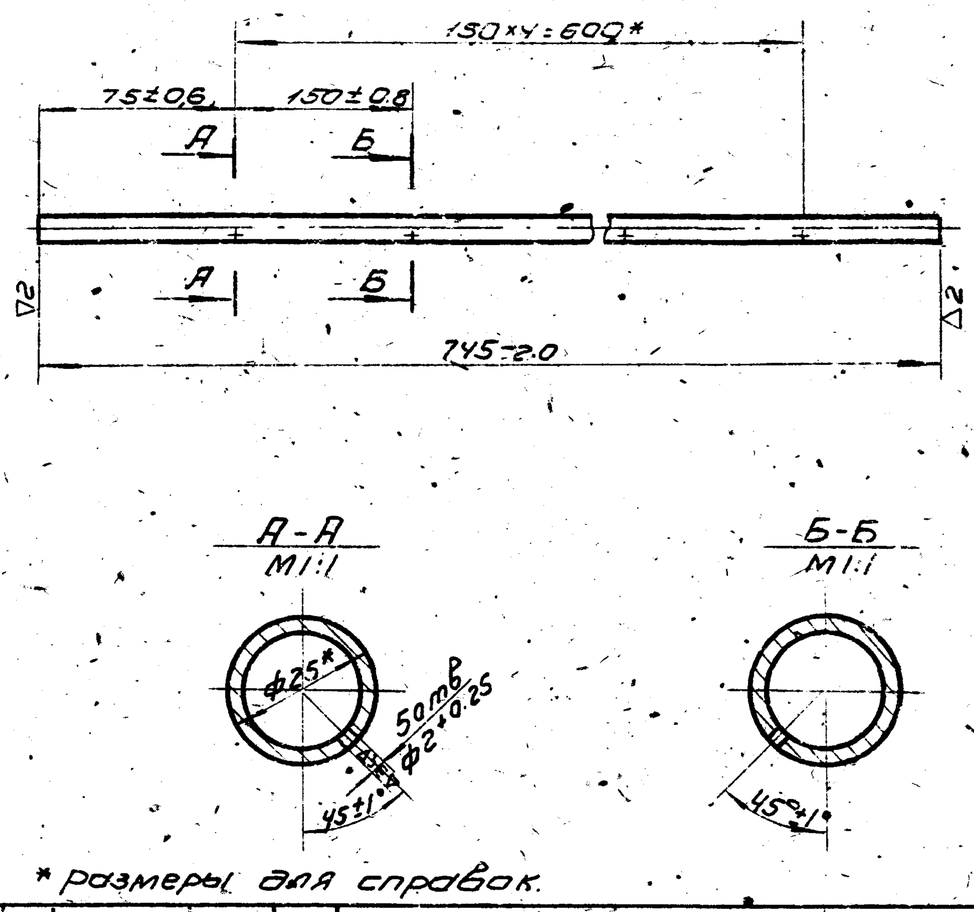

* размеры для справок.

Изм. Лист	N докум.	Подп.	Дата	300.01.02.002
Разраб.	Пучкова			Труба — Лит. / Масса 0.95 / Масштаб 1:5
Пров.	Кремнев			Лист / Листов
Т.контр.				
Н.контр.	Кремнев			Труба 25×2.5 ГОСТ 8732-70 / Д ГОСТ 8731-66 — ЦНИИЭП инж. оборудования
Утв.	Шипков			

Формат II

300.01.02.003

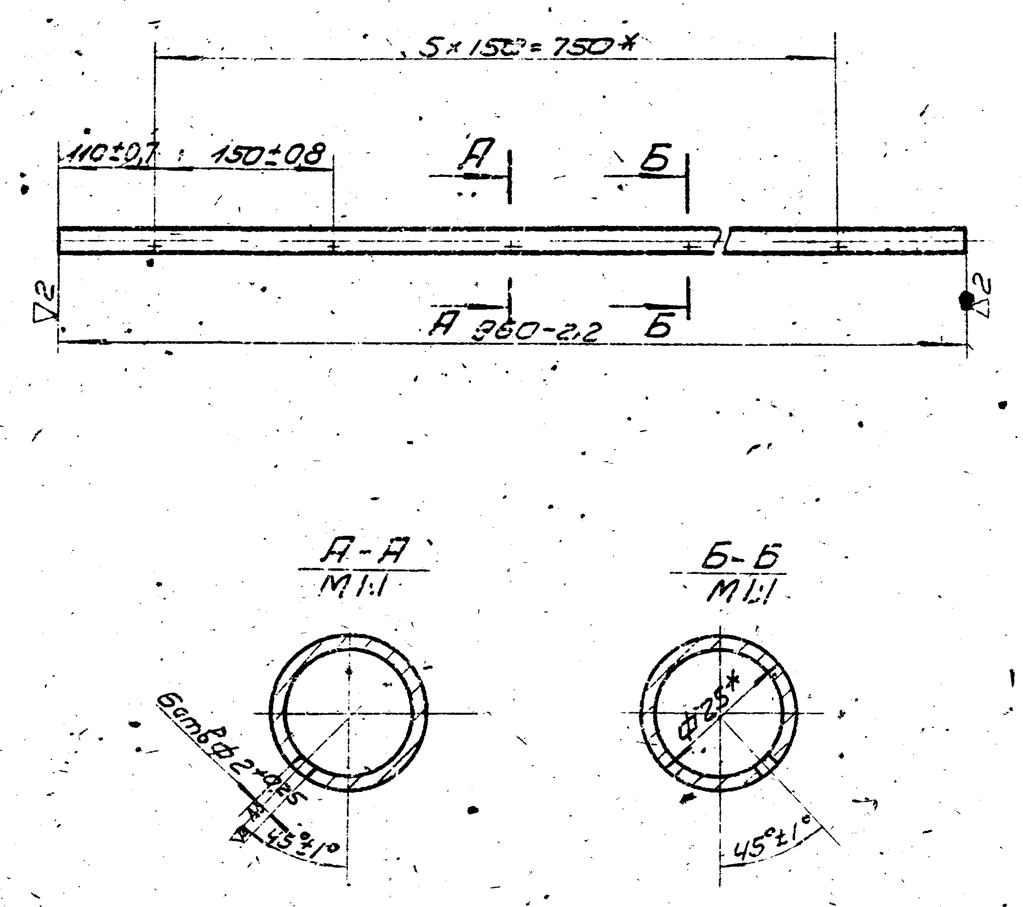

* Размеры для справок

Изм. Лист	N докум.	Подп.	Дата	300.01.02.003
Разраб.	Пучкова			Труба — Лит. / Масса 1.24 / Масштаб 1:5
Пров.	Кремнев			Лист / Листов 1
Т.контр.				
Н.контр.	Кремнев			Труба 25×2.5 ГОСТ 8732-70 / Д ГОСТ 8731-66 — ЦНИИЭП инж. оборудования
Утв.	Шипков			

Формат II

300.01.02.004

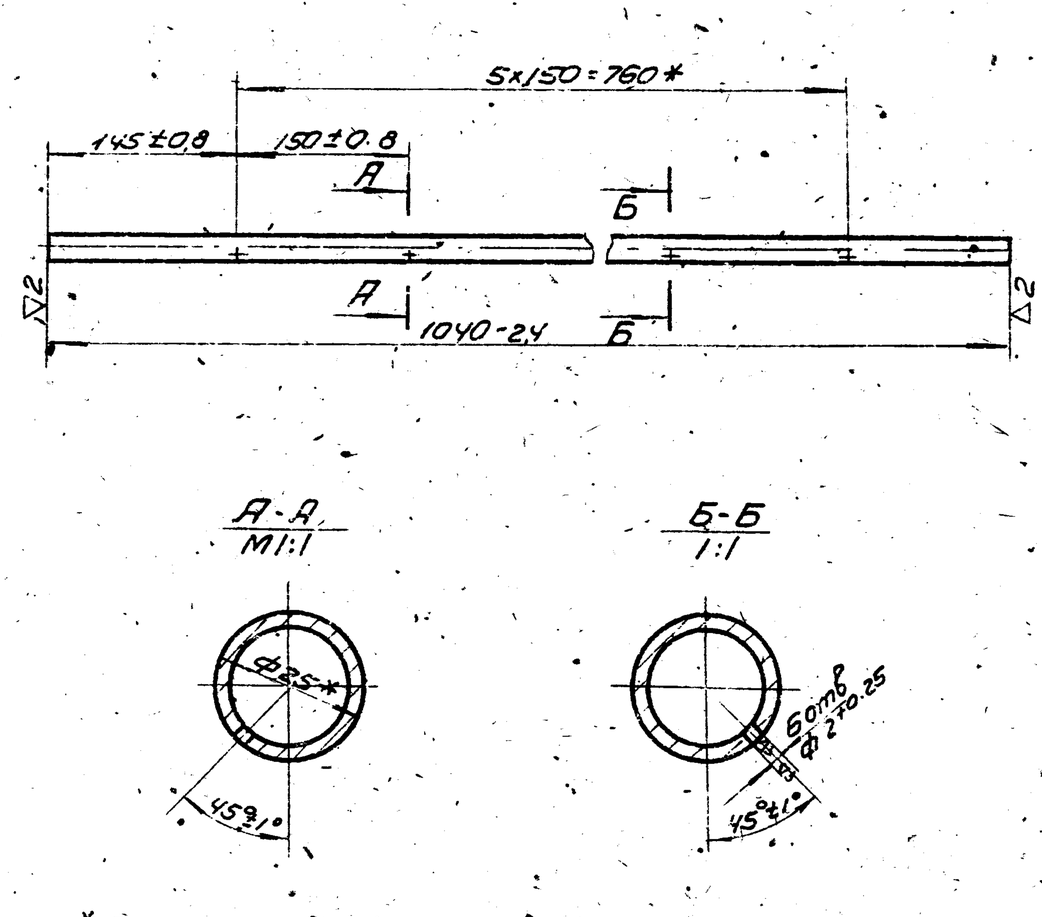

* Размеры для справок.

Изм. Лист	N докум.	Подп.	Дата	300.01.02.004
Разраб.	Пучкова			Труба — Лит. / Масса 1.42 / Масштаб 1:5
Пров.	Кремнев			Лист / Листов 1
Т.контр.				
Н.контр.	Кремнев			Труба 25×2.5 ГОСТ 8732-70 / Д ГОСТ 8731-66 — ЦНИИЭП инж. оборудования
Утв.	Шипков			

Формат II

Типовой проект 902-2-249 Альбом IV

300.01.02.005

2(▽)

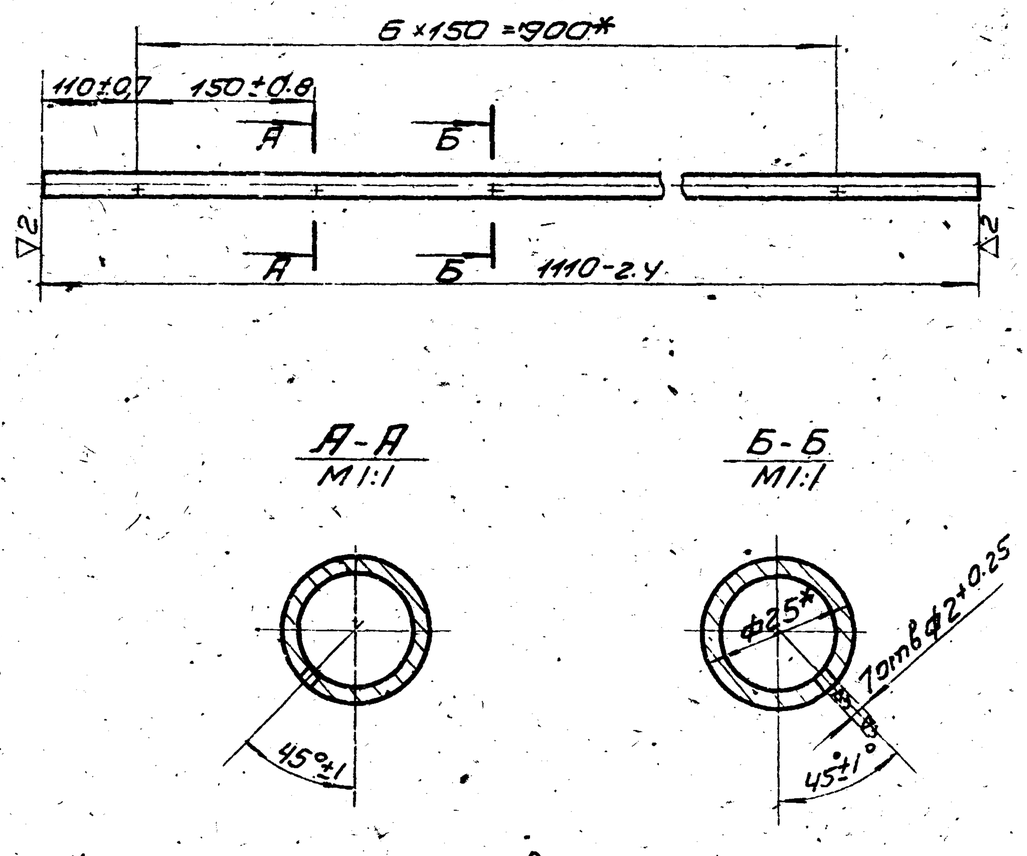

* Размеры для справок.

Изм	Лист	Nдокум	Подп.	Дата	300.01.02.005		
Разраб.		Пучкова			Труба	Лит.	Масса 1.53 / Масштаб 1:5
Пров.		Кремнев				Лист	Листов 1
Т.контр.							
Н.контр.		Кремнев			Труба 25×2.5 ГОСТ 8732-70 / Д ГОСТ 8731-66	ЦНИИЭП инж. обор. КО	
Утв.		Шипков					

Формат 11

Подп. и дата | Инв. N дубл. | Взам. инв. N | Подп. и дата | Инв. N подл.

300.01.02.006

▽2(▽)

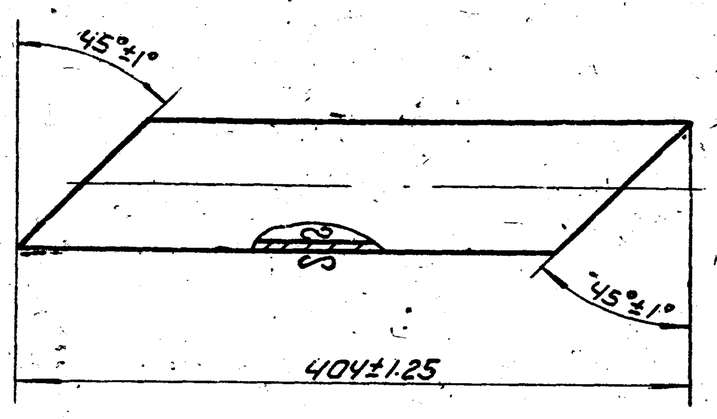

Изм	Лист	Nдокум	Подп.	Дата	300.01.02.006		
Разраб.		Пучкова			Труба	Лит.	Масса 3.3 / Масштаб 1:5
Пров.		Кремнев				Лист	Листов 1
Т.контр.							
Н.контр.		Кремнев			Труба 89×4 ГОСТ 8732-70 / Д ГОСТ 8731-66	ЦНИИЭП инж. обор. КО	
Утв.		Шипков					

Формат 11

Подп. и дата | Инв. N дубл. | Взам. инв. N | Подп. и дата | Инв. N подл.

300.01.02.007

▽2(▽)

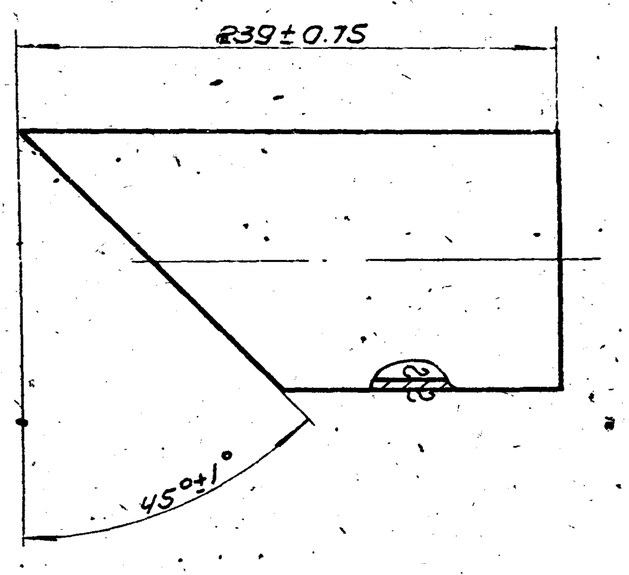

Изм	Лист	Nдокум	Подп.	Дата	300.01.02.007		
Разраб.		Пучкова			Труба	Лит.	Масса 1.68 / Масштаб 1:2
Пров.		Кремнев				Лист	Листов 1
Т.контр.							
Н.контр.		Кремнев			Труба 89×4 ГОСТ 8732-70 / Д ГОСТ 8731-66	ЦНИИЭП инж. обор. КО	
Утв.		Шипков					

Формат 11

Подп. и дата | Инв. N дубл. | Взам. инв. N | Подп. и дата | Инв. N подл.

300.01.02.008

▽3(▽)

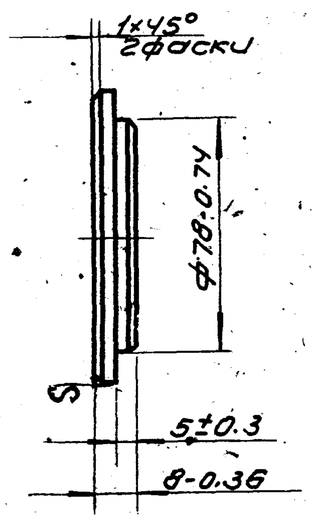

Изм	Лист	Nдокум	Подп.	Дата	300.01.02.008		
Разраб.		Пучкова			Заглушка	Лит.	Масса 0.38 / Масштаб 1:2
Пров.		Кремнев				Лист	Листов 1
Т.контр.							
Н.контр.		Кремнев			Круг 100 ГОСТ 2590-71 / Ст3 ГОСТ 535-58	ЦНИИЭП инж. обор. КО	
Утв.		Шипков					

Подп. и дата | Инв. N дубл. | Взам. инв. N | Подп. и дата | Инв. N подл.

300.01.02.009

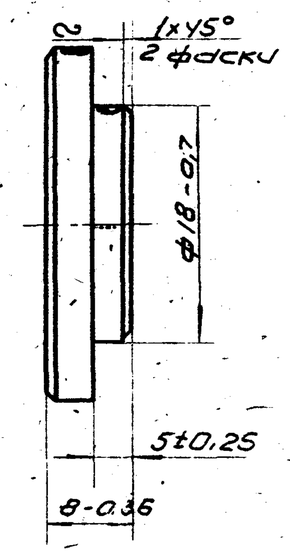

Изм	Лист	N докум	Подп.	Дата	300.01.02.009		
Разраб		Пучкова			Заглушка	Лит.	Масса: 0,036 / Масштаб: 2:1
Пров		Кремнев				Лист	Листов 1
Т.контр							
Н.контр		Кремнев			Круг 30 ГОСТ 2590-71 / Ст3 ГОСТ 535-58	ЦНИИЭП инж. обор. КО	
Утв.		Шипков					

Подп. и дата | Взам. инв N | Инв N дубл. | Подп. и дата | Инв N подл.

формат 11

Формат	Зона	Поз.	Обозначение	Наименование	Кол.	Примечание
				Документация		
11			300.01.03.000 СБ	Сборочный чертеж		
				Детали		
Б4		1	300.01.03.001	труба		
				Труба 108×4 ГОСТ 8732-70 / Д ГОСТ 8731-68		Рез 92
				L = 2045 см8	1	21.0кг
				Стандартные изделия		
		2		Крутоизогнутый отвод		
				Ду100 МСН 120-67/ММСС	1	2.42кг
		3		Фланец 2,5-100		
				ГОСТ 1255-60	1	2,2кг

Изм	Лист	N докум	Подп.	Дата	300.01.03.000		
Разраб		Елиферова			Трубопровод	Лит	Лист / Листов 1
Пров		Кремнев					
Н.контр						ЦНИИЭП инж. обор. КО	
Утв.		Шипков					

Подп. и дата | Взам. инв N | Инв N дубл. | Подп. и дата | Инв N подл.

формат 11

300.01.03.000 СБ

А-А
М1:4

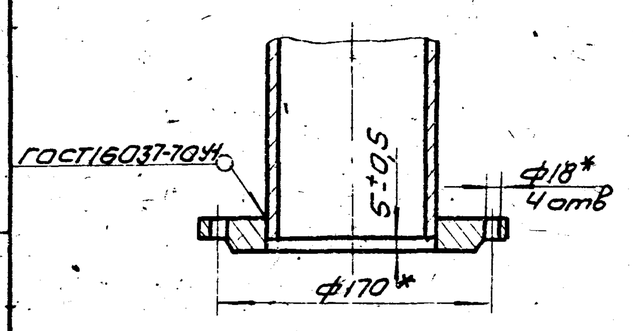

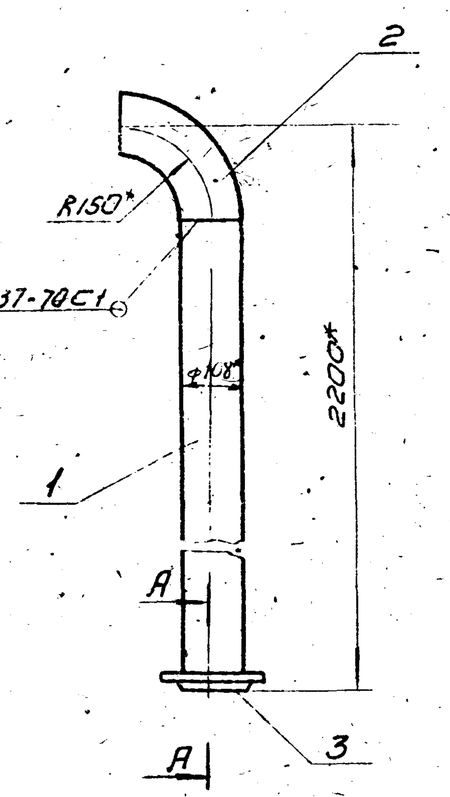

* Размеры для справок

Изм	Лист	N докум	Подп.	Дата	300.01.03.000 СБ		
Разраб		Романова			Трубопровод сборочный чертеж	Лит.	Масса: 25,62 / Масштаб: 1:10
Пров.		Кремнев				Лист	Листов 1
Т.контр							
Н.контр		Кремнев				ЦНИИЭП инж. обор. КО	
Утв.		Шипков					

Подп. и дата | Взам. инв N | Инв N дубл. | Подп. и дата | Инв N подл.

формат 11

300.01.04.000 СБ

А-А
М1:4

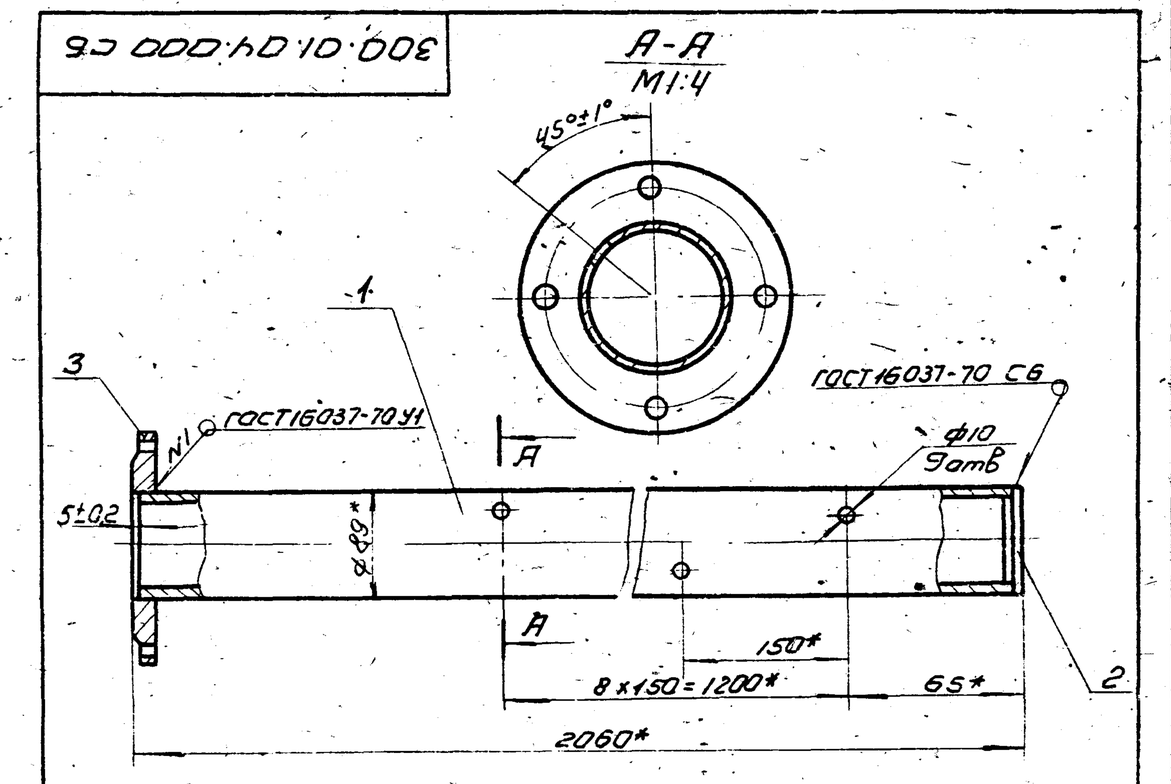

* Размеры для справок

Формат	Зона	Поз.	Обозначение	Наименование	Кол.	Примеч.
				Детали		
–		1	300.01.04.001	труба	1	
12		2	300.01.04.002	Заглушка	1	
				Стандартные изделия		
		3		Фланец 2.5-80 ГОСТ 1255-67	1	1.95

Изм	Лист	N докум	Подп.	Дата	300.01.04.000 СБ		
Разраб		Пучкова			Труба сборочный чертеж	Лит	Масса: 19,3 / Масштаб: 1:5
Пров		Кремнев				Лист	Листов 1
Т.контр							
Н.контр		Кремнев				ЦНИИЭП инж. обор. КО	
Утв		Шипков					

Подп. и дата | Взам. инв N | Инв N дубл. | Подп. и дата | Инв N подл.

формат 11

300.01.04.001

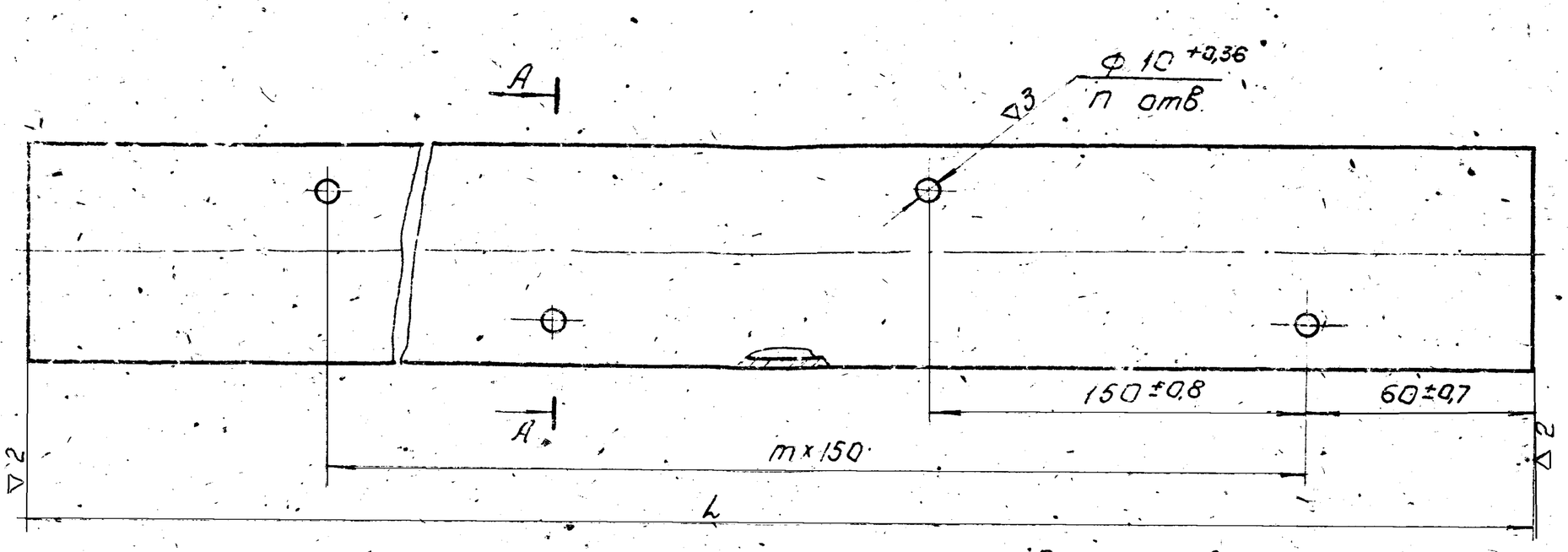

Размеры в мм.

Обозначение	L. Номин	L. Предельн.	n	m	Масса кг
300.01.04.001	2052	-3,5	9	8	17
	2322	-3,5	13	12	19,5
-02	472	-3,5	15	14	20,6
-03	2532	-4	16	15	21,4
-04	2572	-4	17	16	21,6

А-А

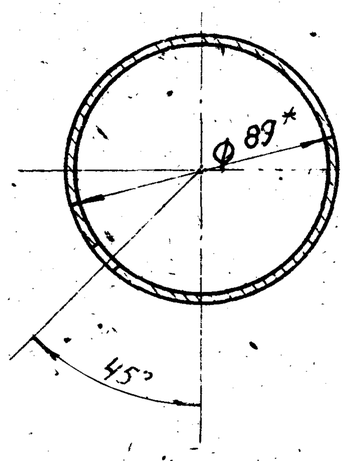

* Размер для справок.

Изм.	Лист	№ докум.	Подп.	Дата	300.01.04.001			
Разраб.		Клифёрова			Труба.	Лит.	Масса	Масштаб
Пров.		Кремнев					см. табл.	–
Т.контр.						Лист:	Листов: 1	
Н.контр.		Кремнев			Труба 89×4 ГОСТ 8732-70 / Д ГОСТ 8731-68	ЦНИИЭП инж. обор. К.О.		
Утв.		Шипков						

Формат: 12

Типовой проект 902-2-269 Альбом IV

Инв. N подл. | Подп. и дата | Взам. инв. N | Инв. N дубл. | Подп. и дата

300.01.04.002

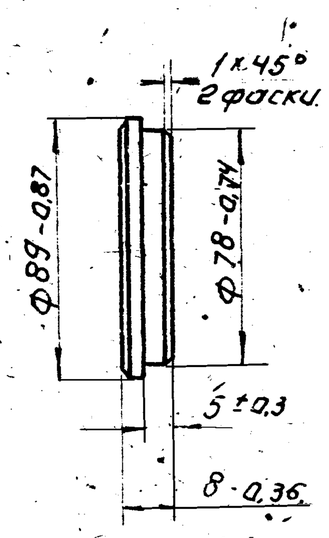

Изм.	Лист	№ докум.	Подп.	Дата	300.01.04.002			
Разраб.		Пучкова			Заглушка.	Лит.	Масса	Масштаб
Пров.		Кремнев					0,34	1:2
Т.контр.						Лист:	Листов: 1	
Н.контр.		Кремнев			Ст.3 ГОСТ 380-71	ЦНИИЭП инж. обор. К.О.		
Утв.		Шипков						

Формат: 11

300.01.05.000

А-А
М1:4

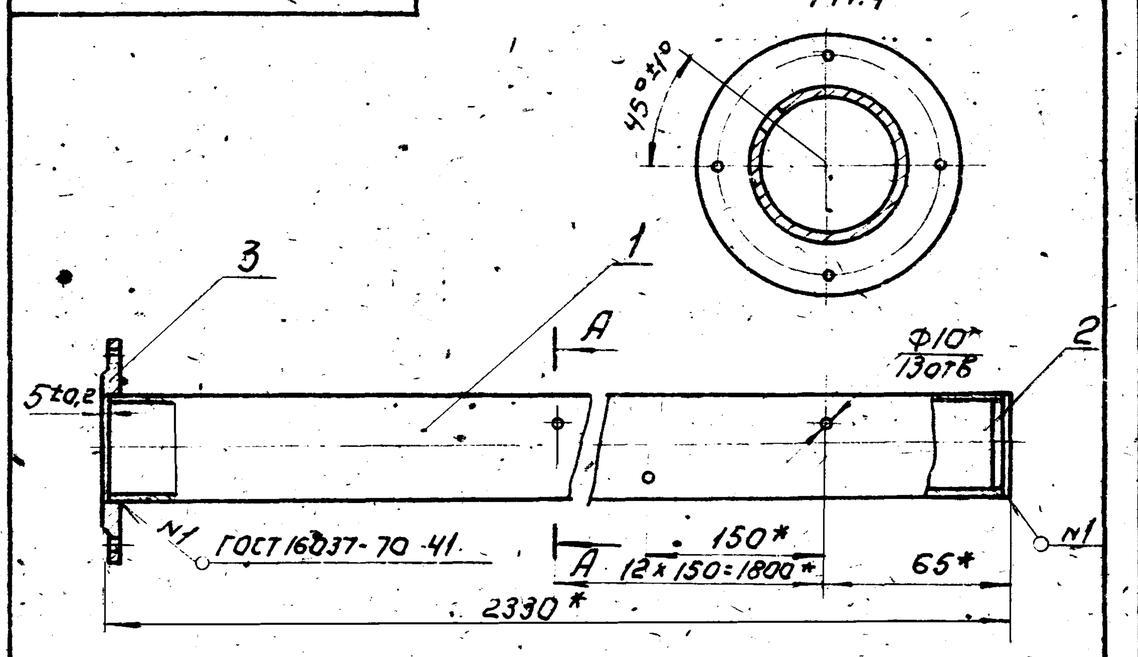

* Размеры для справок.

Формат	Зона	Поз.	Обозначение	Наименование	Кол.	Примеч.
				Детали.		
–		1	300.01.04.001-01	Труба.	1	
–		2	300.01.04.002	Заглушка.	1	
				Стандартные изделия.		
		3		Фланец 2,5-80 ГОСТ 12.5-67	1	1,95 кг

Изм.	Лист	№ докум.	Подп.	Дата	300.01.05.000.СБ.			
Разраб.		Пучкова			Труба.	Лит.	Масса	Масштаб
Пров.		Кремнев					21,8	1:5
Т.контр.						Лист:	Листов: 1	
Н.контр.		Кремнев				ЦНИИЭП инж. об. К.О.		
Утв.		Шипков						

3847-03 22 Формат: 11

902-2-249 Альбом IV

300.01.06.000.СБ

А-А
М1:4

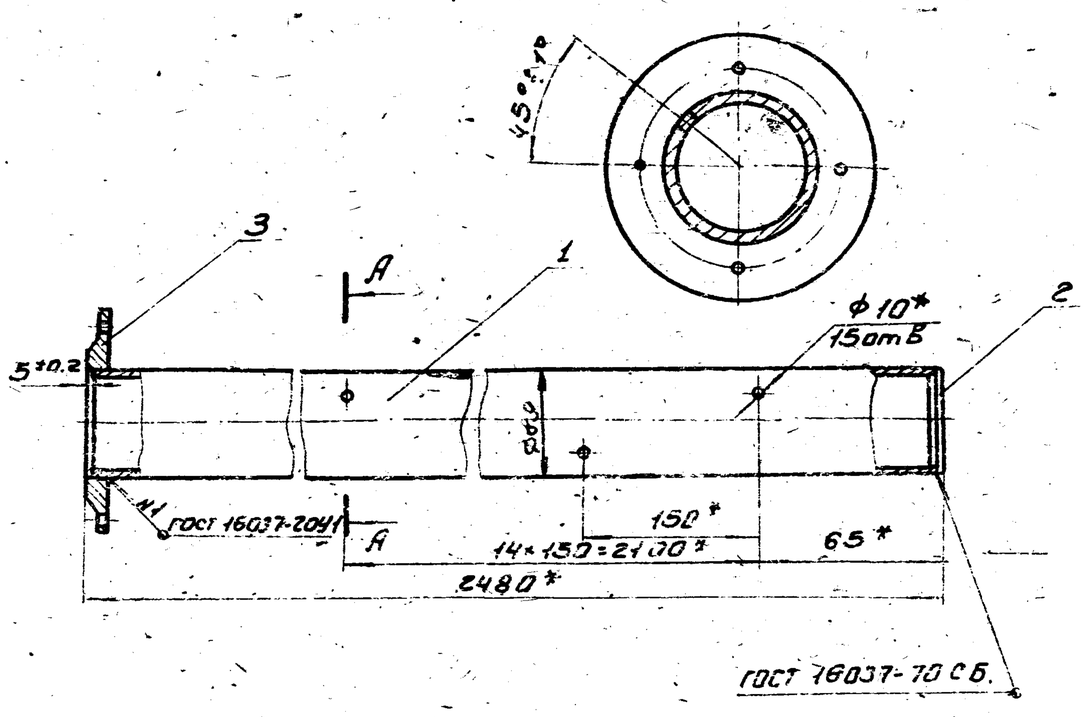

*Размеры для справок.

Формат	Зона	Поз.	Обозначение	Наименование	Кол.	Примеч.
				Детали		
—		1	300.01.04.001-02.	Труба.	1	8.34
—		2	300.01.04.002.	Заглушка	1	
				Стандартные изделия		
		3		Фланец 25-80 ГОСТ 1255-67	1	1.95кг

300.01.06.000.СБ.

Изм.	Лист	N докум.	Подп.	Дата	Труба	Литер.	Масса	Масштаб
Разраб.		Пучкова					23	1:5
Провер.		Кренев				Лист	Листов 1	
Т.контр.						ЦНИИЭП инж. об. К.О.		
Н.контр.		Кренев						
Утв.		Шипков						

Формат 11.

Инв. N подл. | Подп. и дата | Взам. инв. N | Инв. N дубл. | Подп. и дата

300.01.07.000.СБ.

А-А
М1:4

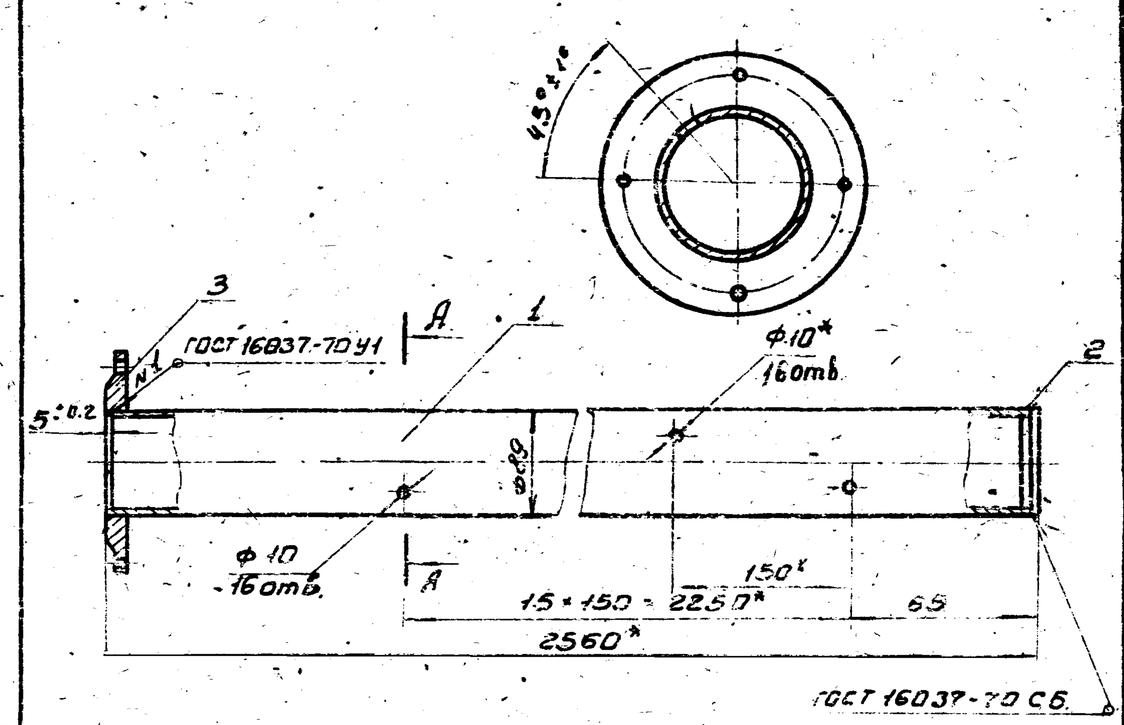

*Размеры для справок

Формат	Зона	Поз.	Обозначение	Наименование	Кол.	Примеч.
				Детали		
—		1	300.01.04.001-03.	Труба	1	
—		2	300.01.04.002.	Заглушка	1	
				Стандартные изделия		
		3		Фланец 25-80 ГОСТ 1255-61	1	1.95кг

300.01.07.000.СБ.

Изм.	Лист	N докум.	Подп.	Дата	Труба	Литера	Масса	Масштаб
Разраб.		Пучкова					23.7	1:5
Провер.		Кренев				Лист	Листов 1	
Т.контр.						ЦНИИЭП инж. об. К.О.		
Н.контр.		Кренев						
Утв.		Шипков						

Формат 11

Инв. N подл. | Подп. и дата | Взам. инв. N | Инв. N дубл. | Подп. и дата

300.01.08.000.СБ.

А-А
М1:4

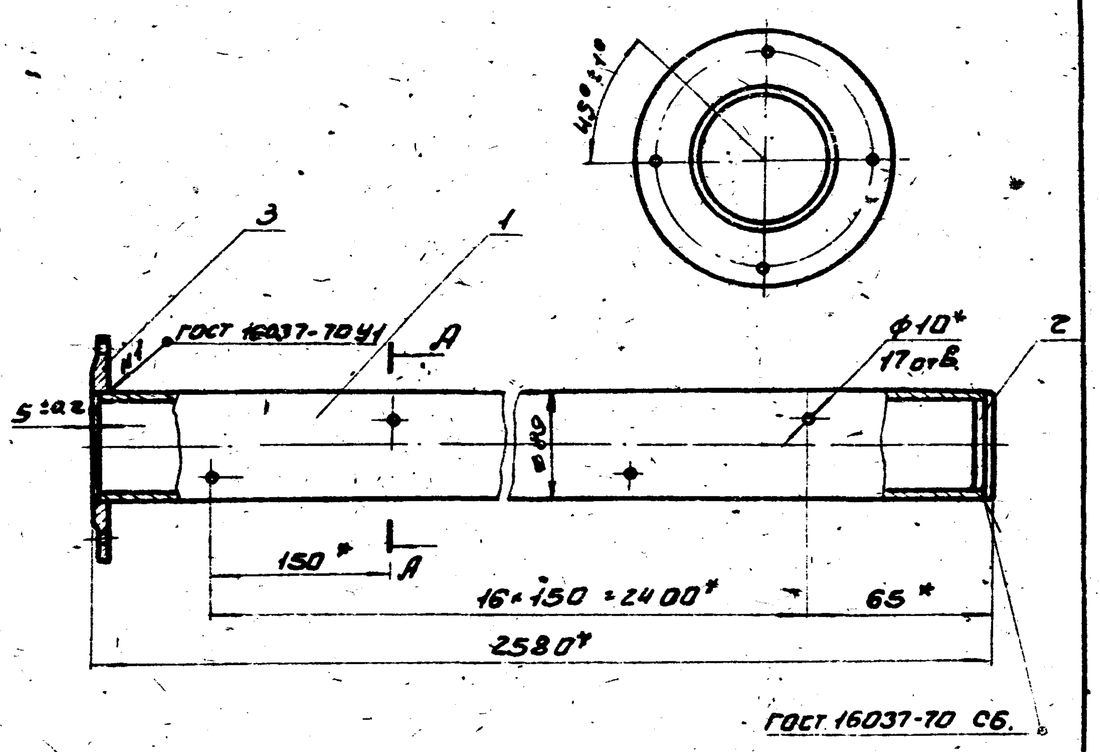

*Размеры для справок

Формат	Зона	Поз.	Обозначение	Наименование	Кол.	Примеч.
				Детали		
		1	300.01.04.001-04.	Труба	1	
		2	300.01.04.002.	Заглушка	1	
				Стандартные изделия		
		3		Фланец 25-80 ГОСТ 1255-61	1	1.95кг

300.01.08.000.СБ.

Изм.	Лист	N докум.	Подп.	Дата	Труба	Лит.	Масса	Масштаб
Разраб.		Пучкова					23.9	1:5
Провер.		Кренев				Лист	Листов 1	
Т.контр.						ЦНИИЭП инж. обор. К.О.		
Н.контр.		Кренев						
Утв.		Шипков						

Формат 11

Инв. N подл. | Подп. и дата | Взам. инв. N | Инв. N дубл. | Подп. и дата

Формат	Зона	Поз.	Обозначение	Наименование	Кол.	Примеч.
				Документация		
11			300.02.00.000.СБ.	Сборочный чертеж		
				Детали		
12		1	300.02.00.001.	Желоб	1	
11		2	300.02.00.002.	Фланец	1	
11		3	300.02.00.003.	Фланец	1	

300.02.00.000.

Изм.	Лист	N докум.	Подп.	Дата	Желоб	Литера	Лист	Листов
Разраб.		Пучкова						1
Провер.		Кренев				ЦНИИЭП инж. обор. К.О.		
Н.контр.		Кренев						
Утв.		Шипков						

Инв. N подл. | Подп. и дата

300.02.00.000.СБ

Типовой проект 902-2-249 Альбом IV

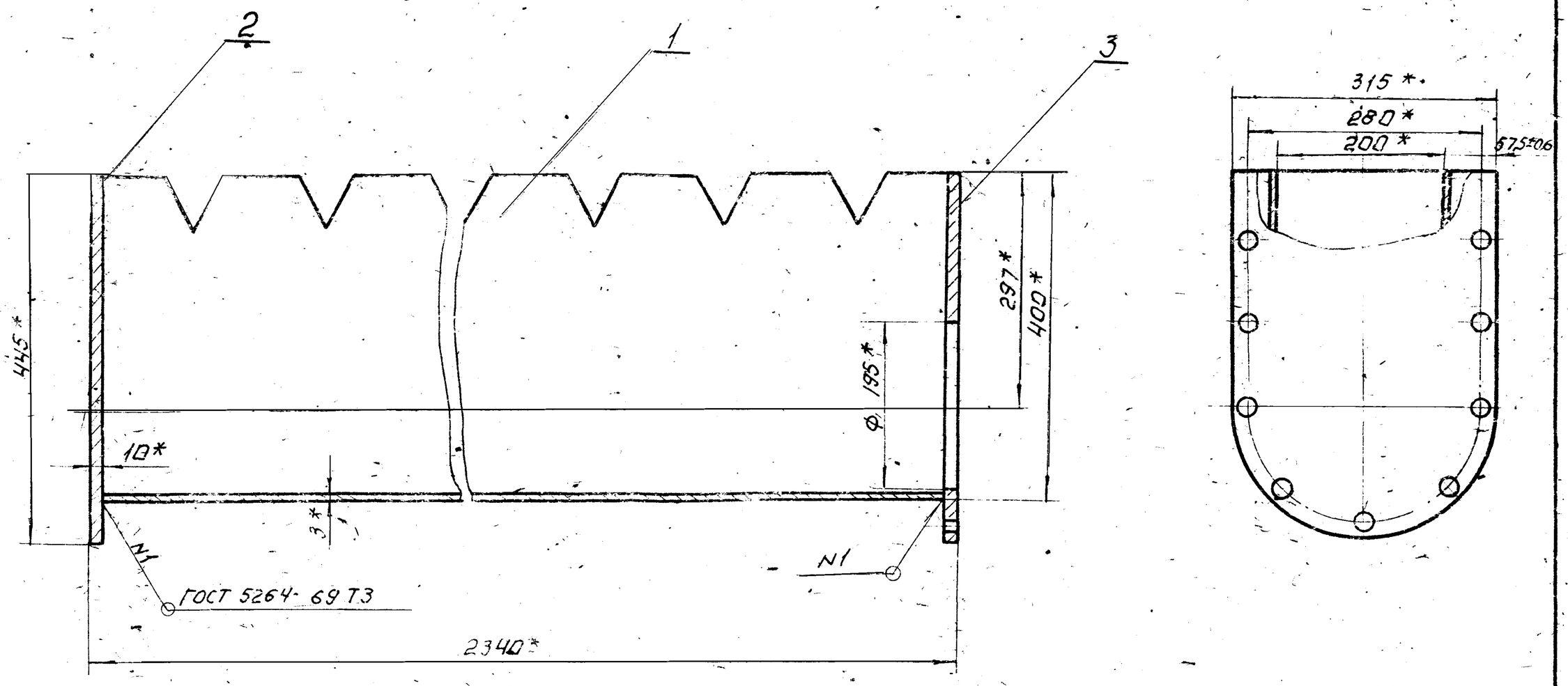

* Размеры для справок

Изм. Лист	N докум.	Подп.	Дата	300.02.00.000.СБ			
Разраб.	Пучкова			Желоб. Сборочный чертеж	Лит.	Масса	Масштаб
Пров.	Кремнев					68,2	1:5
Т.контр.					Лист:	Листов: 1	
Н.контр.	Кремнев				ЦНИИЭП инж. обор. К.О.		
Утв.	Шипков						

Формат 12

Инв.N подл. | Подп. и дата | Взам. инв.N | Инв.N дубл. | Подп. и дата

300.00.02.001

▽2 (▽)

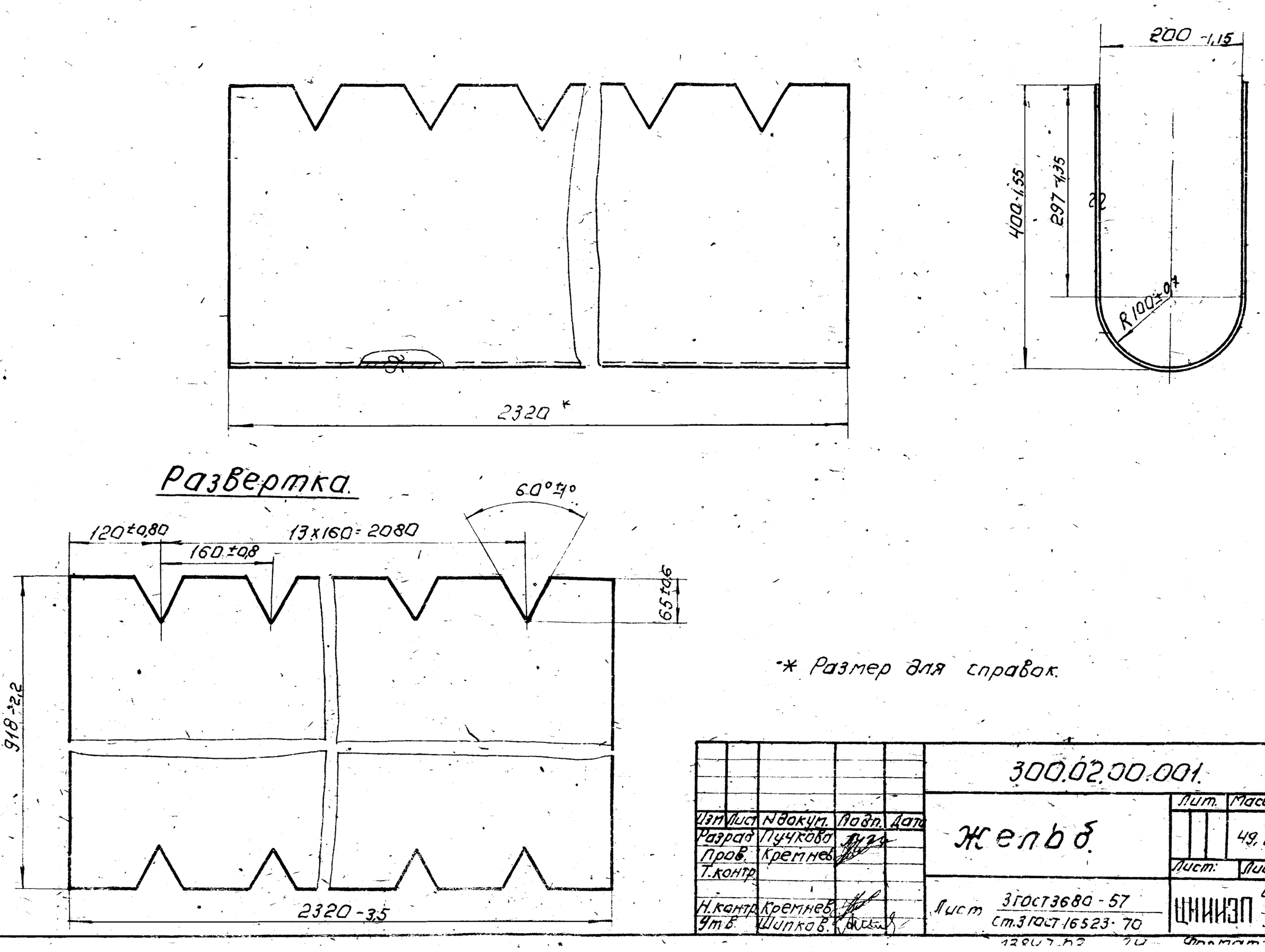

* Размер для справок.

Изм. Лист	N докум.	Подп.	Дата	300.02.00.001.			
Разраб.	Пучкова			Желоб.	Лит.	Масса	Масштаб
Пров.	Кремнев					49,2	1:5
Т.контр.					Лист:	Листов: 1	
Н.контр.	Кремнев			Лист 3 ГОСТ 3680-57 ст.3 ГОСТ 16523-70	ЦНИИЭП инж. обор. К.О.		
Утв.	Шипков						

Формат 12

Инв.N подл. | Подп. и дата | Взам. инв.N | Инв.N дубл. | Подп. и дата

Типовой проект 902-2-249 Альбом IV

300.02.00.002

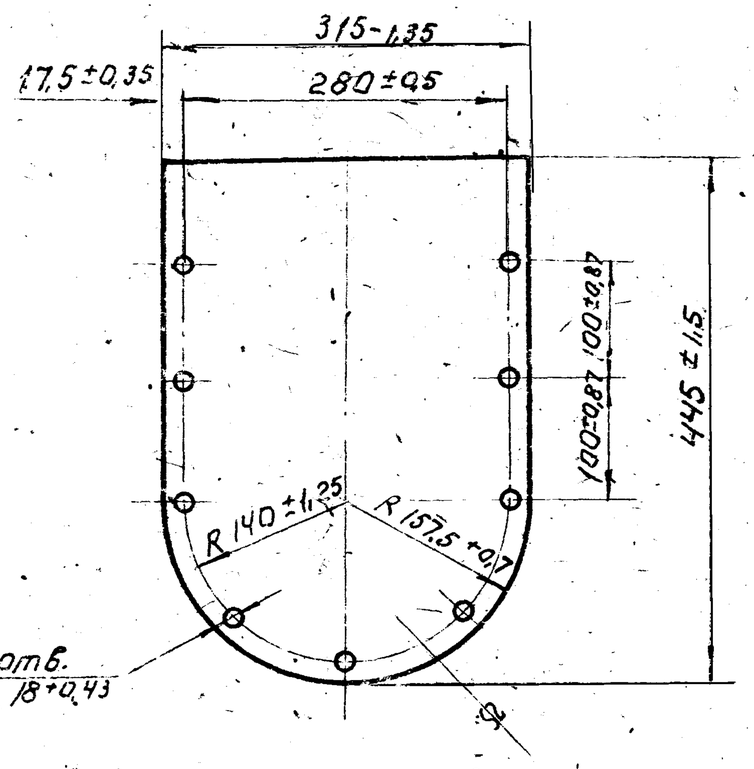

Изм.	Лист	N докум.	Подп.	Дата	300.02.00.002	
Разраб.		Пучковч			Фланец	Лит. / Масса 9,5 / Масштаб 1:5
Пров.		Кремнев				Лист / Листов 1
Т. контр.						
Н. контр.		Кремнев			Лист 10 ГОСТ 5681-57 / Ст.3 ГОСТ 14637-69	ЦНИИЭП инж. обор. К.О.
Утв.		Шипков				

Формат 11

300.02.00.003

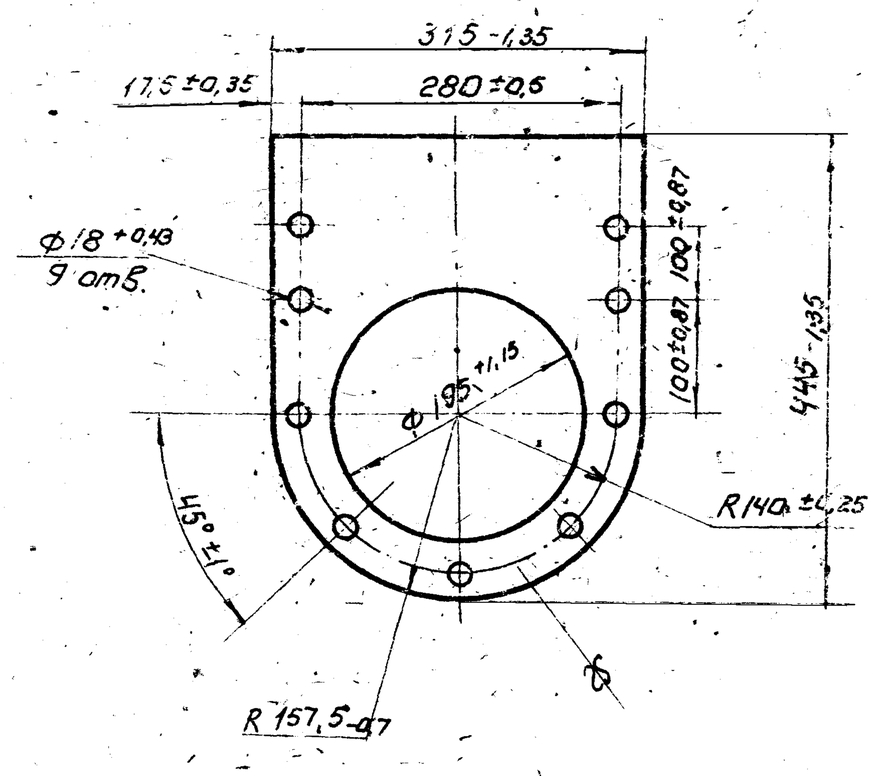

Изм.	Лист	N докум.	Подп.	Дата	300.02.00.003	
Разраб.		Кремнев			Фланец	Лит. / Масса 5,8 / Масштаб 1:5
Пров.		Шипков				Лист / Листов 1
Т. контр.						
Н. контр.					Лист 10 ГОСТ 5681-57 / Ст.3 ГОСТ 14637-69	ЦНИИЭП инж. обор. К.О.
Утв.		Шипков				

Формат 11

Формат	Зона	Поз.	Обозначение	Наименование	Кол.	Примеч.
				Документация		
12			300.03.00.000.СБ.	Сборочный чертеж.		
Б.4						
Б.4				Детали.		
Б.4		1	300.03.00.001.	Швеллер.		
				Швеллер 8 ГОСТ 8240-72 / Ст.3 ГОСТ 535-58		Рез. ▽2
				L = 2100 Вв	2	14,3 кг
Б.4		2	300.03.00.002.	Швеллер.		
				Швеллер 8 ГОСТ 8240-73 / Ст.3 ГОСТ 535-58		Рез ▽2
				L = 180 Вв	2	1,3 кг.

Изм.	Лист	N докум.	Подп.	Дата	300.03.00.000	
Разраб.		Кремнев			О-пора	Лит. / Лист / Листов 1
Пров.		Шипков				ЦНИИЭП инж. обор. К.О.
Н. контр.						
Утв.		Шипков				

Формат	Зона	Поз.	Обозначение	Наименование	Кол.	Примеч.
				Документация.		
12			300.04.00.000. СБ.	Сборочный чертеж.		
				Сборочные единицы.		
11		1	300.04.01.000.	Корпус.	1	
				Детали.		
11		2	300.04.00.001.	Пробка.	2	
11		3	300.04.00.002.	Шайба.	2	
11		4	300.04.00.003.	Прокладка.	2	

Изм.	Лист	N докум.	Подп.	Дата	300.04.00.000	
Разраб.		Романова			Поплавок.	Лит. / Лист / Листов 1
Пров.		Кремнев				ЦНИИЭП инж. обор. К.О.
Н. контр.		Кремнев				
Утв.		Шипков				

Подп. и дата | Инв. N дубл. | Взам. инв. N | Подп. и дата | Инв. N подл.

300.03.00.000.СБ

Типовой проект 902-2-249 Альбом IV

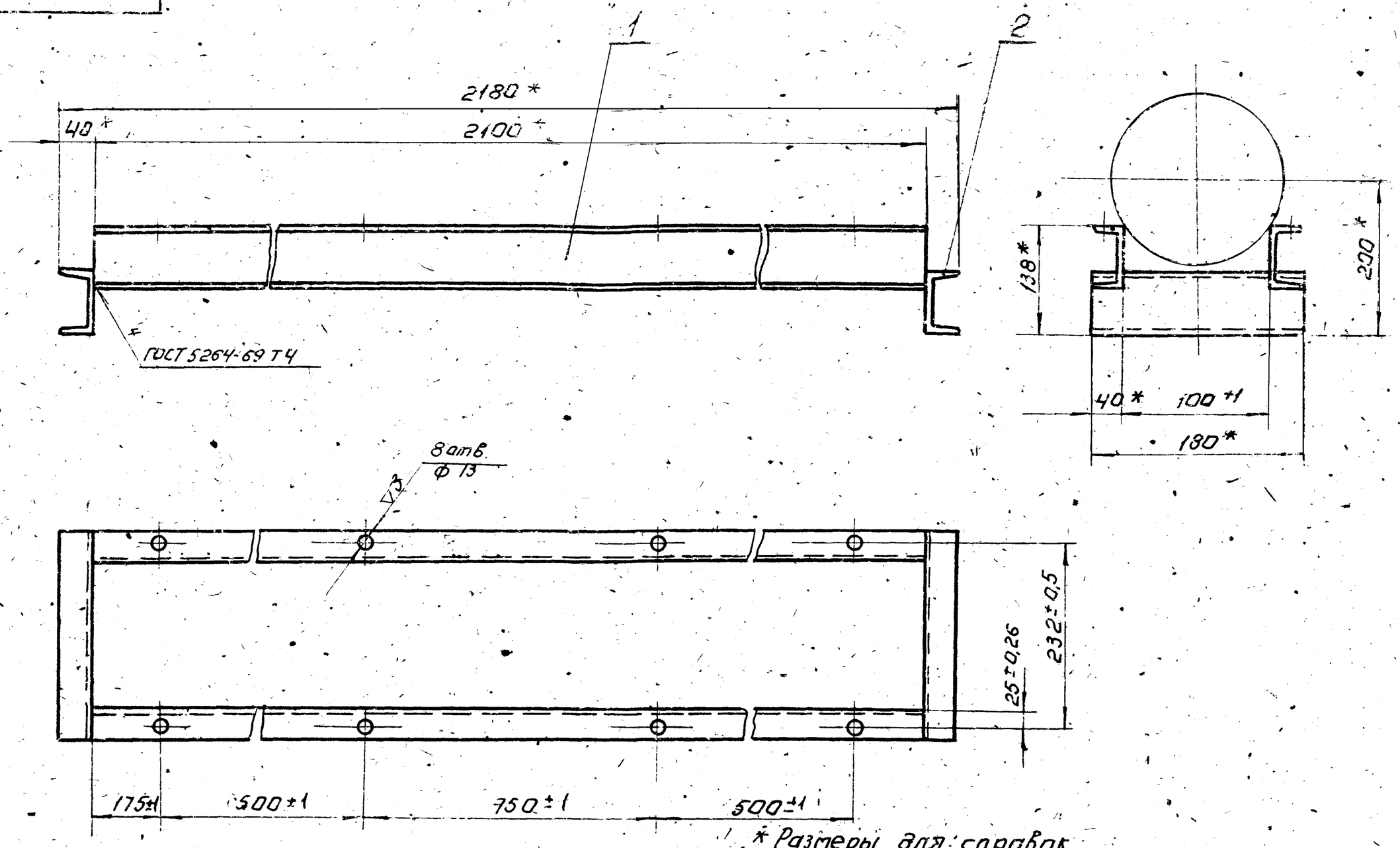

* Размеры для справок.

Изм.	Лист	N докум.	Подп.	Дата	300.03.00.000.СБ			
Разраб.		Кремнев			Опора. Сборочный чертеж	Литера	Масса 31,1	Масштаб 1:5
Пров.		Шипков				Лист:	Листов: 1	
Т. контр.						ЦНИИЭП инж. обор.		
Н. контр.								
Утв.		Шипков						

Инв. N подл. | Подп. и дата | Взам. инв. N | Инв. N дубл. | Подп. и дата

300.04.00.000.СБ

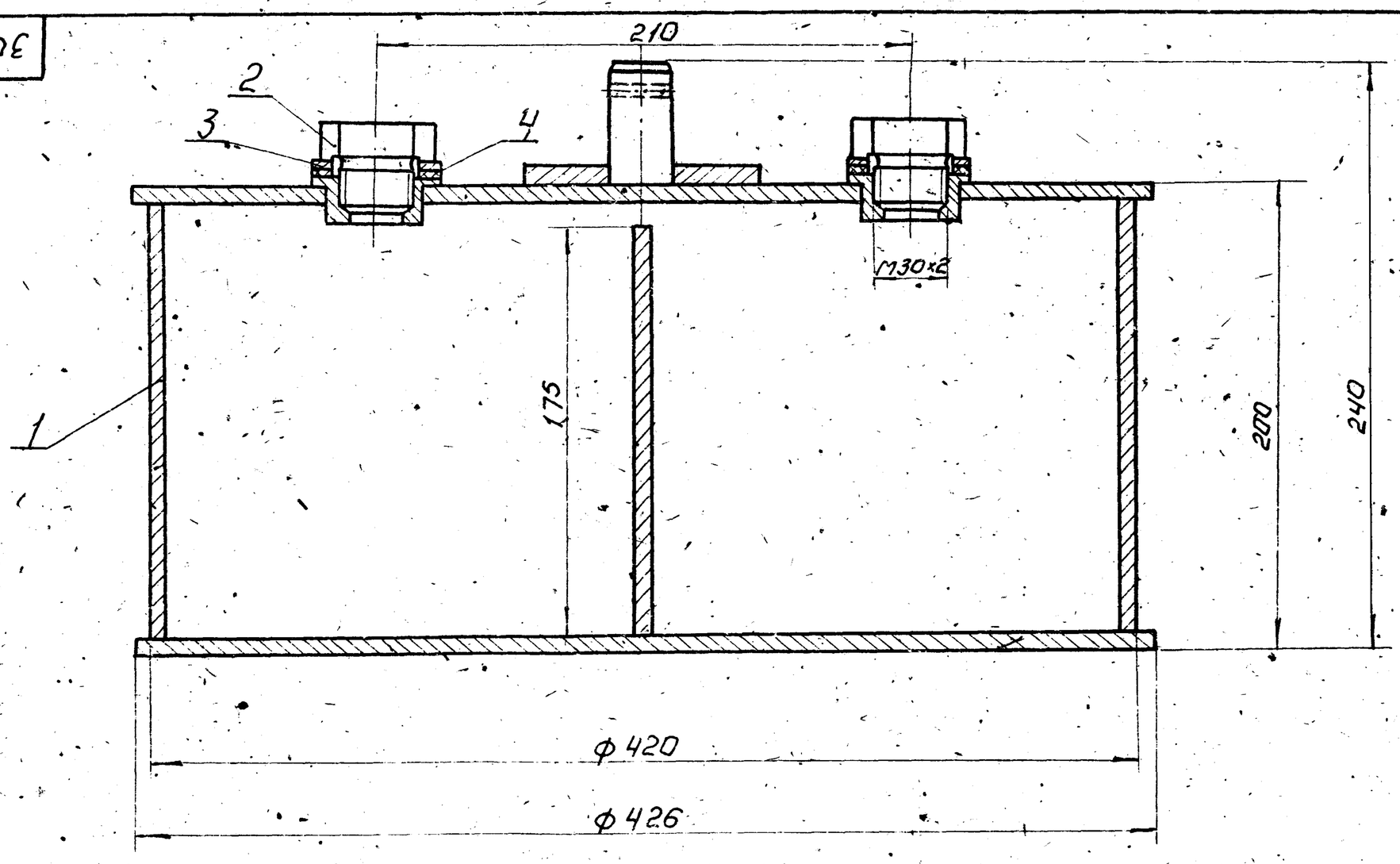

1. Размеры для справок.
2. Поплавок проверить на герметичность.

Изм.	Лист	N докум.	Подп.	Дата	300.04.00.000.СБ			
Разраб.		Романова			Поплавок. Сборочный чертеж.	Лит.	Масса 10,65	Масштаб 1:2
Пров.		Кремнев				Лист:	Листов: 1	
Т. контр.						ЦНИИЭП инж. обор.		
Н. контр.		Кремнев						
Утв.		Шипков						

Инв. N подл. | Подп. и дата | Взам. инв. N | Инв. N дубл. | Подп. и дата

902-2-249 Альбом IV

300.04.00.001

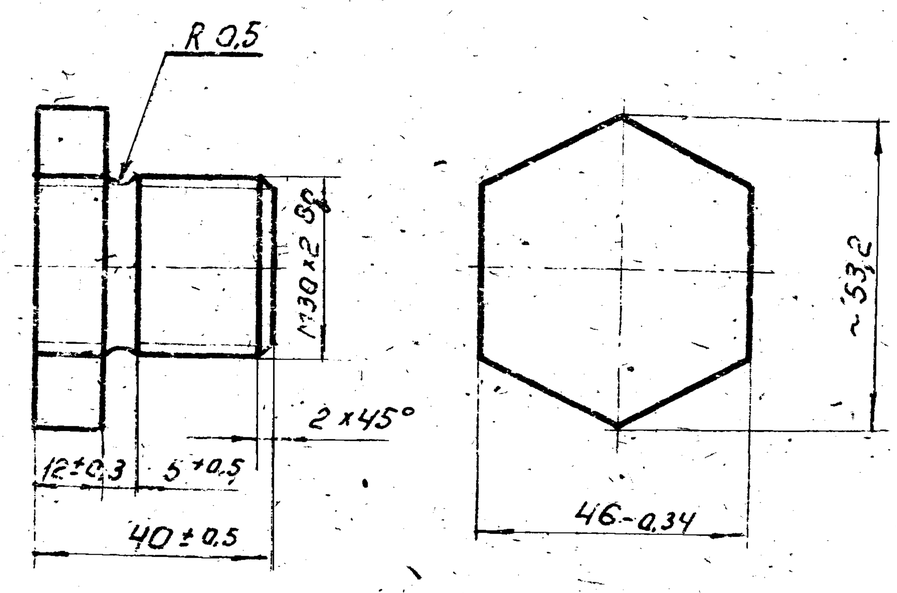

Изм.	Лист	N докум.	Подп.	Дата	300.04.00.001		
Разраб.		Романова			Пробка.	Лит.	Масса 0,3 / Масштаб 1:1
Пров.		Кремнев				Лист:	Листов: 1
Т. контр.							
Н. контр.		Кремнев			Ст. 3 ГОСТ 380-71	ЦНИИЭП инж. обор.	
Утв.		Шипков				К.О.	

300.04.00.002

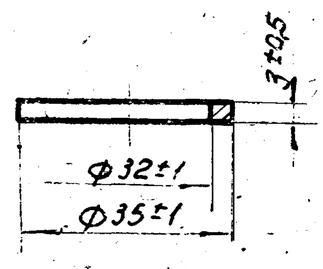

Изм.	Лист	N докум.	Подп.	Дата	300.04.00.002		
Разраб.		Романова			Шайба.	Лит.	Масса 0,02 / Масштаб 1:1
Пров.		Кремнев				Лист:	Листов 1
Т. контр.							
Н. контр.		Кремнев			Ст. 3 ГОСТ 380-71	ЦНИИЭП инж. обор.	
Утв.		Шипков				К.О.	

300.04.00.003

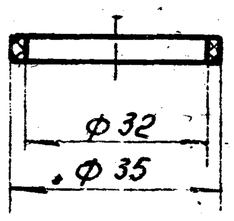

Изм.	Лист	N докум.	Подп.	Дата	300.04.00.003		
Разраб.		Романова			Прокладка.	Лит.	Масса 0,001 / Масштаб 1:1
Пров.		Кремнев				Лист:	Листов: 1
Т. контр.							
Н. контр.		Кремнев			Резина-пластина 3 кщ. с ГОСТ 8338-65	ЦНИИЭП инж. обор.	
Утв.		Шипков				К.О.	

Формат	Зона	Поз.	Обозначение	Наименование	Кол.	Примеч.
				Документация		
11			300.04.01.000.СБ.	Сборочный чертеж		
				Детали		
11		1	300.04.01.001	Втулка	2	
11		2	300.04.01.002	Шток	1	
11		3	300.04.01.003.	Пластина.	1	
11		4	300.04.01.004	Крышка.	1	
11		5	300.04.01.005.	Кольцо.	1	
11		6	300.04.01.006.	Дно.	1	
64		7	300.04.01.007.	Ребро.		
				Лист $\frac{В2\ ГОСТ\ 3680-57}{Ст.3\ ГОСТ\ 16523-70}$		Рез. ▽3
				415×750$_{В}$	1	1,14

Изм.	Лист	N докум.	Подп.	Дата	300.04.01.000		
Разраб.		Романова			Корпус.	Лит.	Масса / Листов 1
Пров.		Кремнев					
Н. контр.		Кремнев				ЦНИИЭП инж. обор. К.О.	
Утв.		Шипков					

Инв. N подл. | Подп. и дата | Взам. инв. N | Инв. N дубл. | Подп. и дата

13847-01 Лист 11

Типовой проект 902-2-249 Альбом IV

300.04.01.000СБ

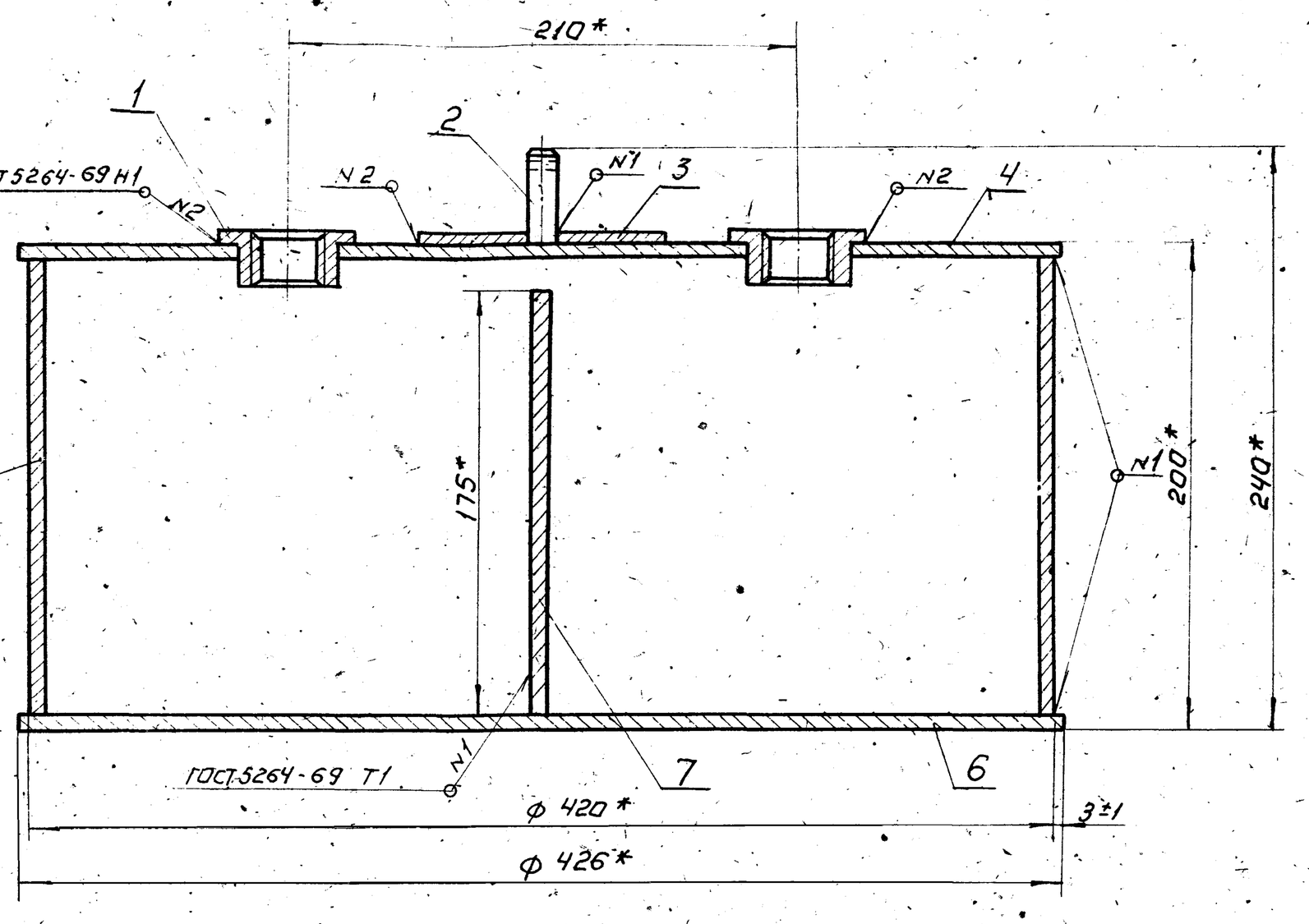

* Размеры для справок.

Изм.	Лист	N докум.	Подп.	Дата	300.04.01.000.СБ.		
Разраб.		Романова			Корпус. Сборочный чертеж.	Лит.	Масса: 10 / Масштаб: 1:2
Пров.		Кремнев				Лист:	Листов: 1
Т.контр.						ЦНИИЭП инж. обор.	
Н.контр.		Кремнев					
Утв.		Шитков					

Формат: 12

Инв.N подл. | Подп. и дата | Взам.инв.N | Инв.N дубл. | Подп. и дата

300.04.01.001

▽3

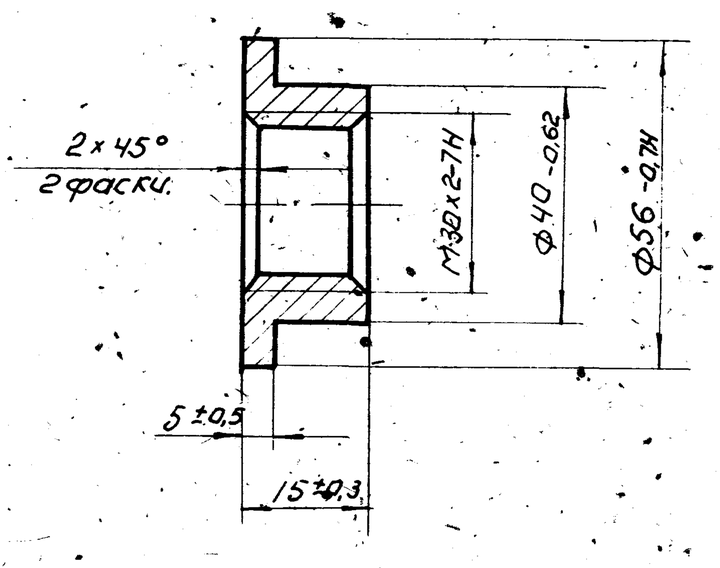

Изм.	Лист	N докум.	Подп.	Дата	300.04.01.001		
Разраб.		Романова			Втулка	Лит.	Масса: 0,1 / Масштаб: 1:1
Пров.		Кремнев				Лист:	Листов: 1
Т. контр.						ЦНИИЭП инж. обор.	
Н. контр.		Кремнев			Ст.3 ГОСТ 380-71		
Утв.		Шитков					

Формат: 11

Инв.N подл. | Подп. и дата | Взам.инв.N | Инв.N дубл. | Подп. и дата

300.04.01.002

▽3

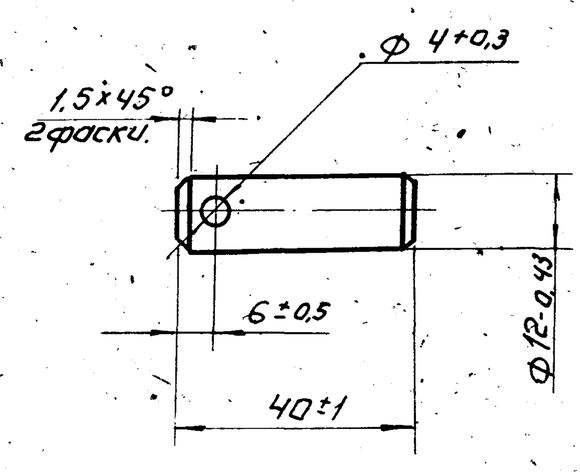

Изм.	Лист	N докум.	Подп.	Дата	300.04.01.002		
Разраб.		Романова			Шток	Лит.	Масса: 0,03 / Масштаб: 1:1
Пров.		Кремнев				Лист:	Листов: 1
Т. контр.						ЦНИИЭП инж. обор.	
Н. контр.		Кремнев			Ст.3 ГОСТ 380-71		
Утв.		Шитков					

Формат: 11

Альбом IV

902-2-249

300.04.01.003

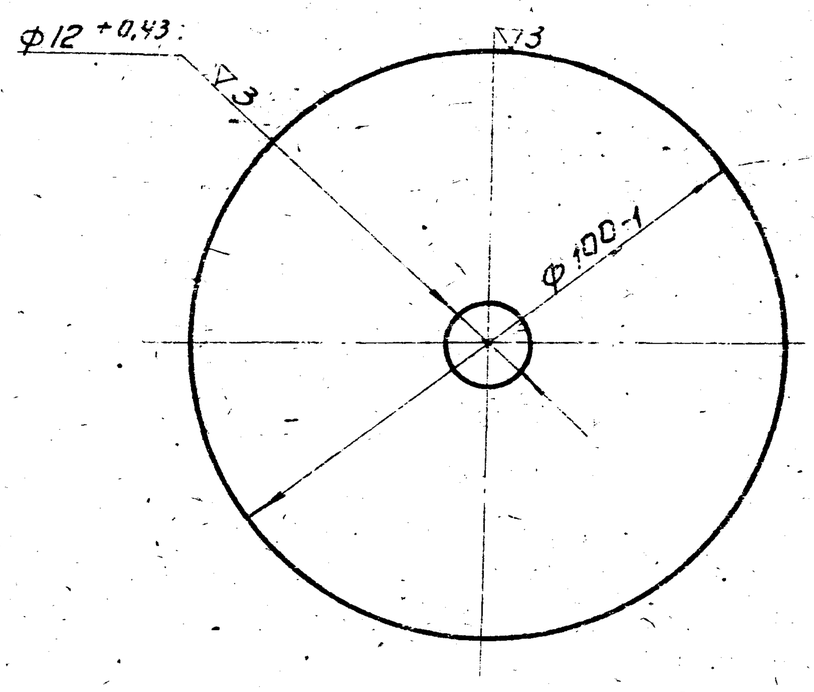

Изм.	Лист	N докум.	Подп.	Дата	300.04.01.003.	
Разраб.		Романова			Пластина.	Лит. / Масса 0,12 / Масштаб 1:1
Пров.		Кремнев				Лист / Листов 1
Т.контр.						
Н.контр.		Кремнев			Лист В2 ГОСТ 3680-57 / Ст.3 ГОСТ 16523-70	ЦНИИЭП инж. обор. К.О.
Утв.		Шипков				

Формат 11

300.04.01.004

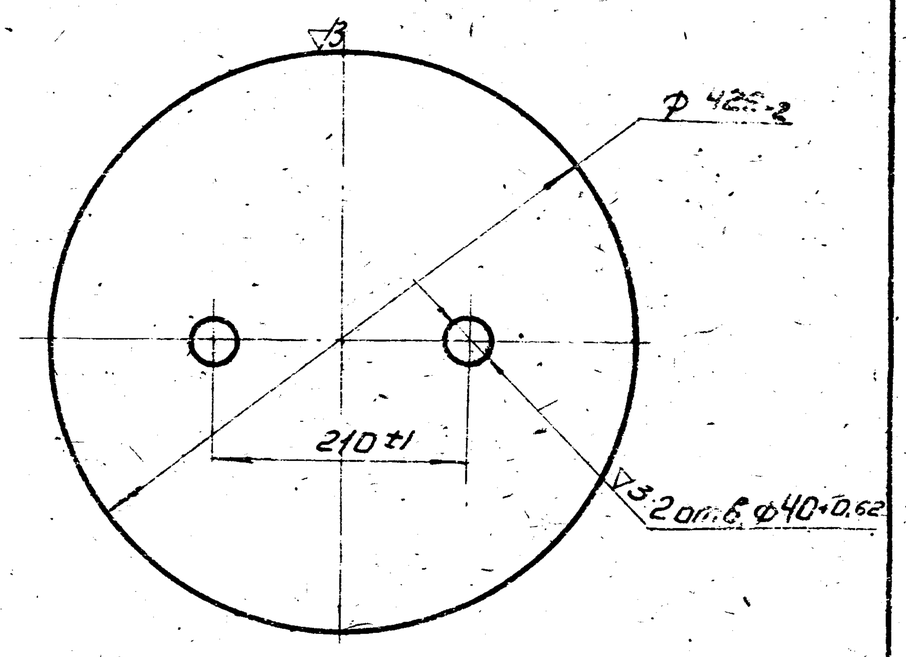

Изм.	Лист	N докум.	Подп.	Дата	300.04.01.004	
Разраб.		Романова			Крышка.	Лит. / Масса 2,23 / Масштаб 1:5
Пров.		Кремнев				Лист / Листов 1
Т.контр.						
Н.контр.		Кремнев			Лист В2 ГОСТ 3680-57 / Ст.3 ГОСТ 16523-70	ЦНИИЭП инж. обор. К.О.
Утв.		Шипков				

Формат 11

300.04.01.005

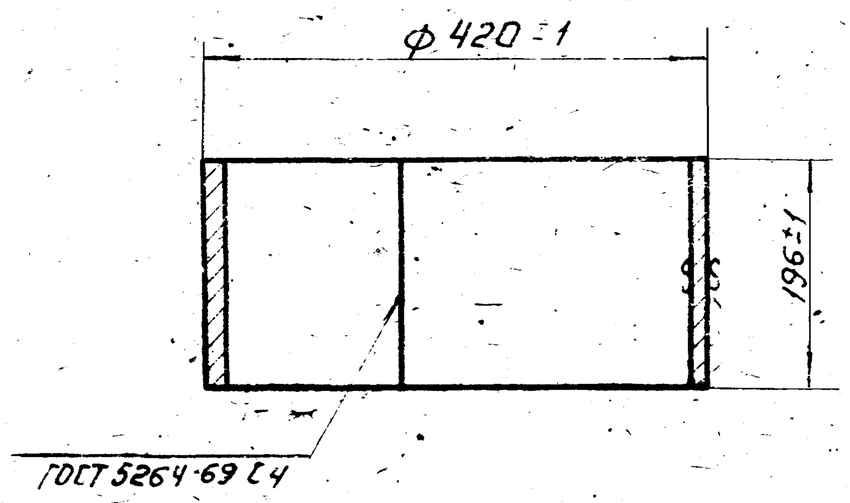

Длина развернутой детали - 1312 мм

Изм.	Лист	N докум.	Подп.	Дата	300.04.01.005.	
Разраб.		Романова			Кольцо.	Лит. / Масса 4 / Масштаб 1:5
Пров.		Кремнев				Лист / Листов 1
Т.контр.						
Н.контр.		Кремнев			Лист В2 ГОСТ 3680-57 / Ст.3 ГОСТ 16523-70	ЦНИИЭП инж. обор. К.О.
Утв.		Шипков				

Формат 11

300.04.01.006

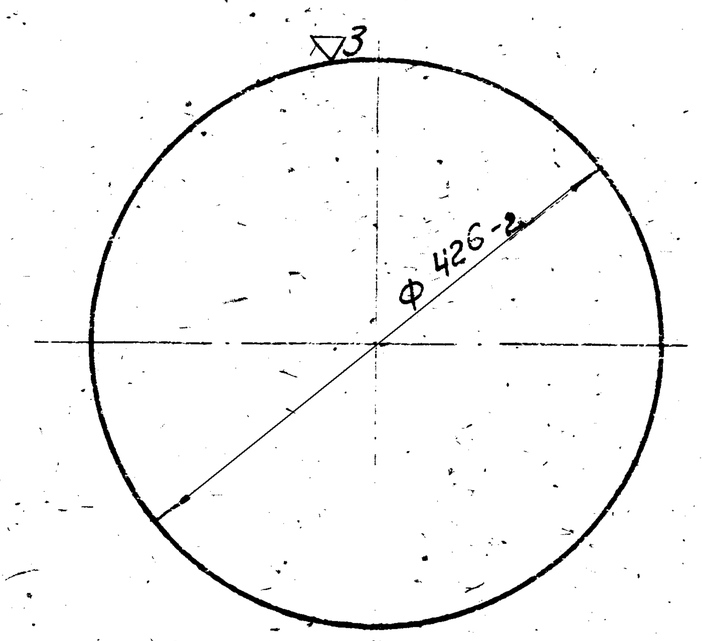

Изм.	Лист	N докум.	Подп.	Дата	300.04.01.006.	
Разраб.		Романова			Дно.	Лит. / Масса 2,24 / Масштаб 1:5
Пров.		Кремнев				Лист / Листов 1
Т.контр.						
Н.контр.		Кремнев			В2 ГОСТ 3680-57 / ГОСТ 16523-70	ЦНИИЭП инж. обор. К.О.
Утв.		Шипков				

Формат 11

Инв.N подл. | Подп. и дата | Взам. инв.N | Инв.N дубл. | Подп. и дата

Типовой проект 902-2-249 Альбом IV

300.05.00.000.СБ

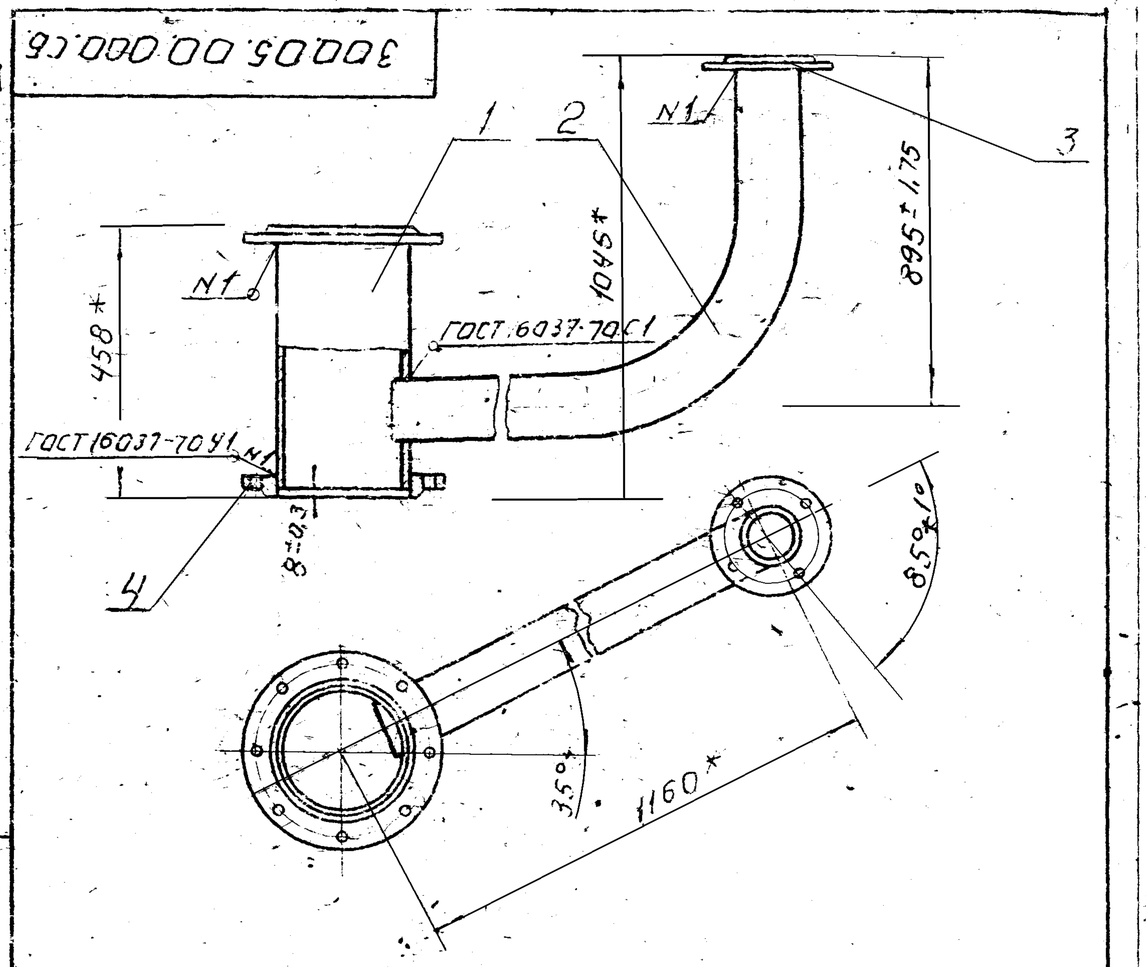

* Размеры для справок.

Изм.	Лист	N докум.	Подп.	Дата	300.05.00.000.СБ		
Разраб.		Пучкова			Патрубок Сборочный чертеж	Лит.	Масса: 52,0 / Масштаб: 1:10
Пров.		Кремнев				Лист	Листов: 1
Т. контр.						ЦНИИЭП инж. обор. К.О.	
Н. контр.		Кремнев					
Утв.		Шипков					

Формат 11

Поз.	Обозначение	Наименование	Кол.	Примеч.
		Документация		
11	300.05.00.000.СБ.	Сборочный чертеж.		
		Детали.		
11	1 300.05.00.001.	Труба.	1	
11	2 300.05.00.002.	Труба.	1	
		Стандартные изделия		
	3	Фланец 2,5-100		
		ГОСТ 1255-67	1	2,2 кг.
	4	Фланец 10-200		
		ГОСТ 1255-67.	2	8,71 кг

Изм.	Лист	N докум.	Подп.	Дата	300.05.00.000.		
Разраб.		Елиферова			Патрубок.	Лит.	Лист. / Листов: 1
Пров.		Кремнев				ЦНИИЭП инж. обор. К.О.	
Н. контр.		Кремнев					
Утв.		Шипков					

300.05.00.001

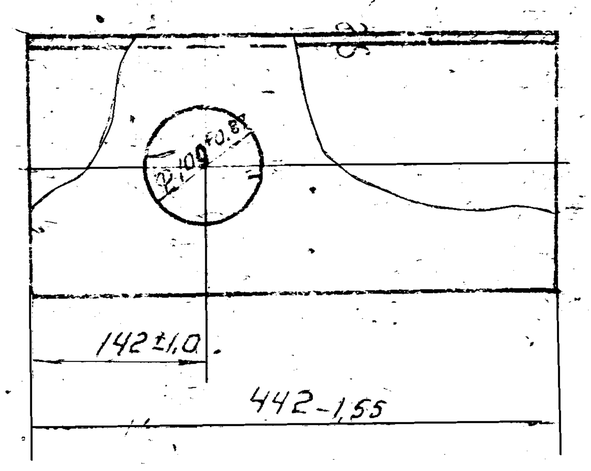

Изм.	Лист	N докум.	Подп.	Дата	300.05.00.001		
Разраб.		Пучкова			Труба	Лит.	Масса: 13,8 / Масштаб: 1:5
Пров.		Кремнев				Лист:	Листов: 1
Т. контр.					Труба 219х6 ГОСТ 8732-70 Д ГОСТ 8731-66	ЦНИИЭП инж. обор. К.О.	
Н. контр.		Кремнев					
Утв.		Шипков					

Формат 11

300.05.00.002

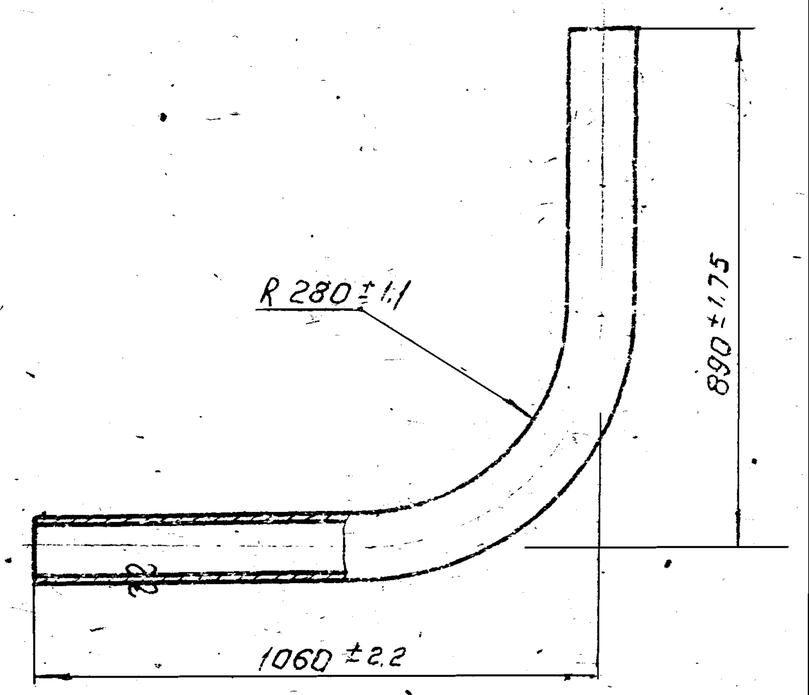

Длина развернутой детали L=1806 мм.

Изм.	Лист	N докум.	Подп.	Дата	300.05.00.002		
Разраб.		Пучкова			Труба.	Лит.	Масса: 18,6 / Масштаб: 1:10
Пров.		Кремнев				Лист	Листов: 1
Т. контр.					Труба 108х4 ГОСТ 8732-70 Д ГОСТ 8731-66	ЦНИИЭП инж. обор. К.О.	
Н. контр.		Кремнев					
Утв.		Шипков					

138-77-03 30

Формат 11

902-2-249 Альбом IV

Формат	Зона	Поз.	Обозначение	Наименование	Кол.	Примечание
				Документация		
12		1	300.06.00.000 СБ.	Сборочный чертеж.		
				Детали		
11		1	300.06.00.001.	Конус.	1	
11		2	300.06.00.002.	Труба.	1	
Б.4		3	300.06.00.003.	Труба		
				Труба $\frac{89\times4\ ГОСТ\ 8732\text{-}70}{Д\ ГОСТ\ 8731\text{-}66}$		Рез. ▽2
				$L = 130В_8$	9	0,9 кг
Б.4		4	300.06.00.004.	Труба.		
				Труба $\frac{108\times4\ ГОСТ\ 8732\text{-}70}{Д\ ГОСТ\ 8731\text{-}66}$		Рез. ▽2
				$L = 115В_8$	1	1,2 кг
				Стандартные изделия		
		5		Фланец 2,5-100 ГОСТ 1255-67	1	2,2 кг
		6		Фланец 10-150 ГОСТ 1255-67	1	6,12 кг
		7		Фланец 2,5-80 ГОСТ 1255-67	9	1,95 кг

Изм.	Лист	N докум.	Подп.	Дата	300.06.00.000			
Разраб.		Елиферова			Коллектор.	Лит.	Лист	Листов: 1
Пров.		Кремнев				ЦНИИЭП инж. обор. К.О.		
Н.контр.								
Утв.		Шипков						

Инв.N подл. | Подп. и дата | Взам. инв.N | Инв.N дубл. | Подп. и дата

300.06.00.001

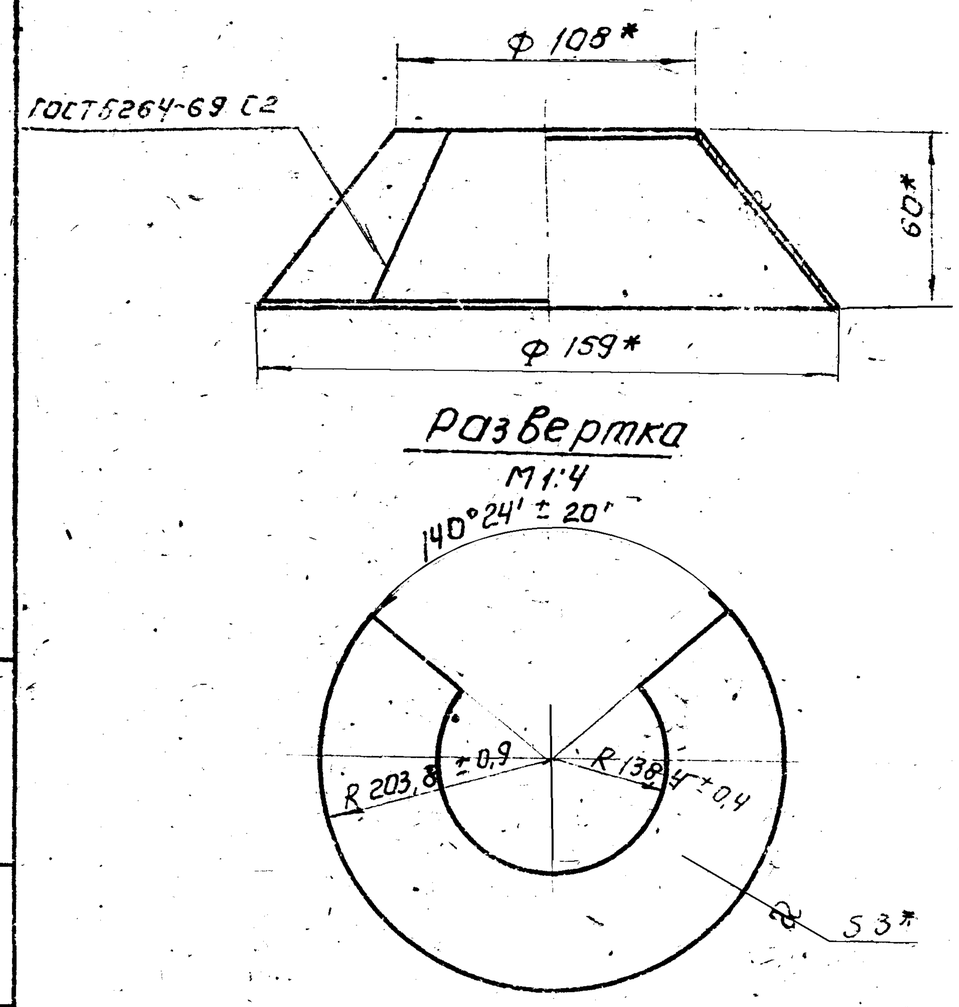

* Размеры для справок.

Изм.	Лист	N докум.	Подп.	Дата	300.06.00.001			
Разраб.		Пучкова			Конус	Лит.	Масса	Масшт.
Пров.		Кремнев					0,92	1:4
Т.контр.						Лист:	Листов: 1	
Н.контр.		Кремнев			Лист 3 ГОСТ 3680-57 Ст.3 ГОСТ 16523-70	ЦНИИЭП инж. обор. К.О.		
Утв.		Шипков						

Инв.N подл. | Подп. и дата | Взам. инв.N | Инв.N дубл. | Подп. и дата

Формат 11

93 000 00 90 006

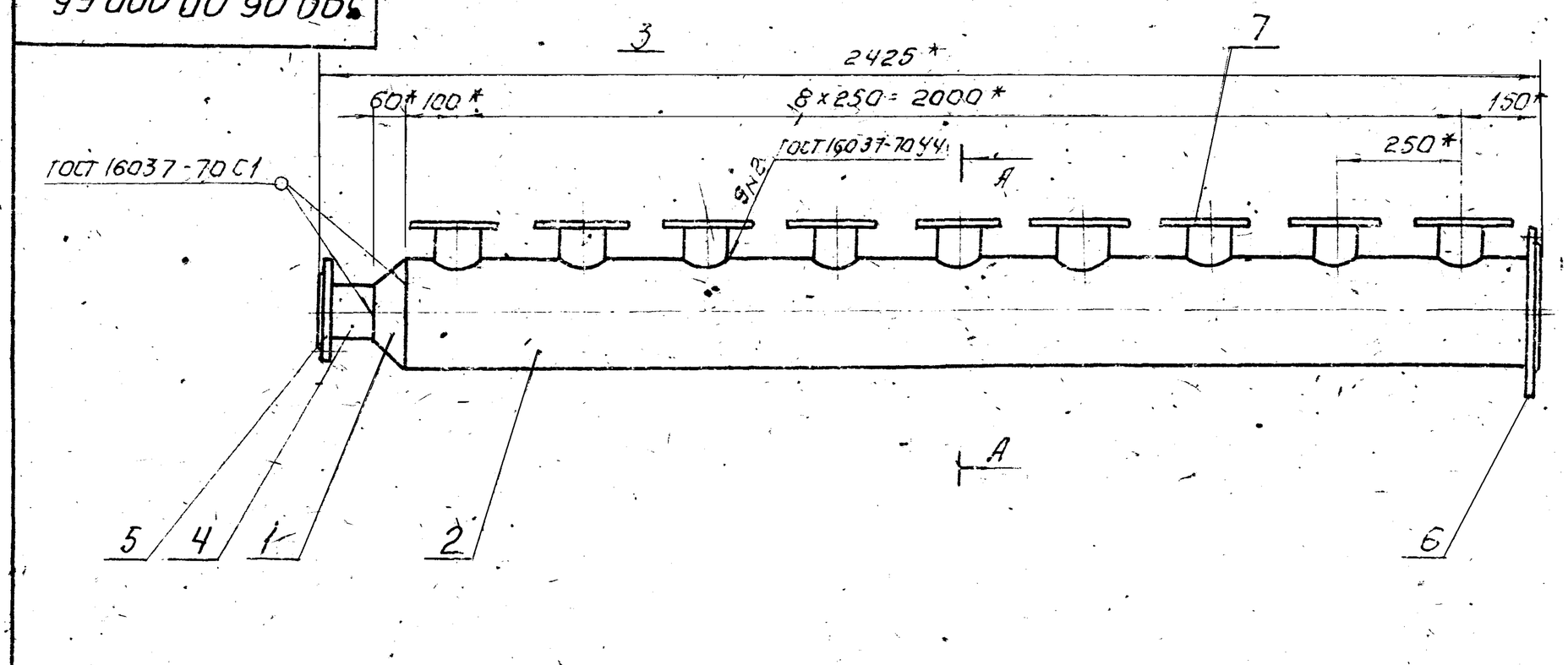

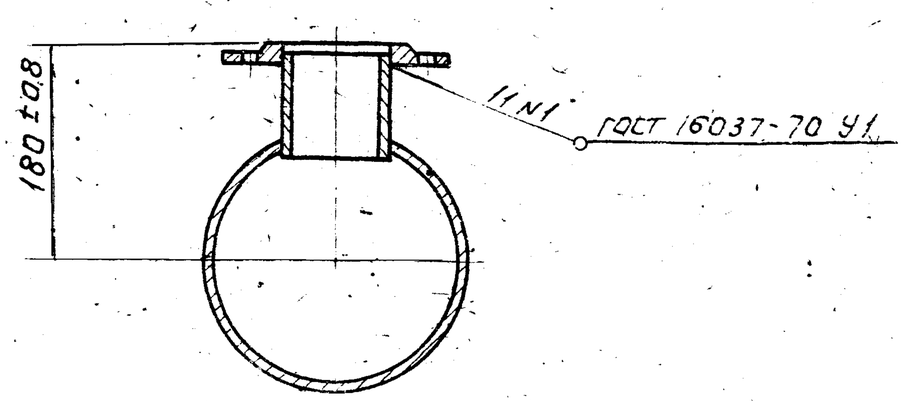

1. * Размеры для справок.
2. Фланцы поз. 7 приварить в одной плоскости, неплоскостность не более 0,5 мм.

Изм.	Лист	N докум.	Подп.	Дата	300.06.00.000 СБ.			
Разраб.		Кремнев			Коллектор. Сборочный чертеж.	Лит.	Масса	Масшт.
Пров.		Шипков					86	1:10
Т.контр.						Лист	Листов: 1	
Н.контр.						ЦНИИЭП инж. обор. К.О.		
Утв.		Шипков						

Инв.N подл. | Подп. и дата | Взам. инв.N | Инв.N дубл. | Подп. и дата

13947-03 3.1 Формат 11

Типовой проект 902-2-249 Альбом IV

300.06.00.002

▽3 (▽)

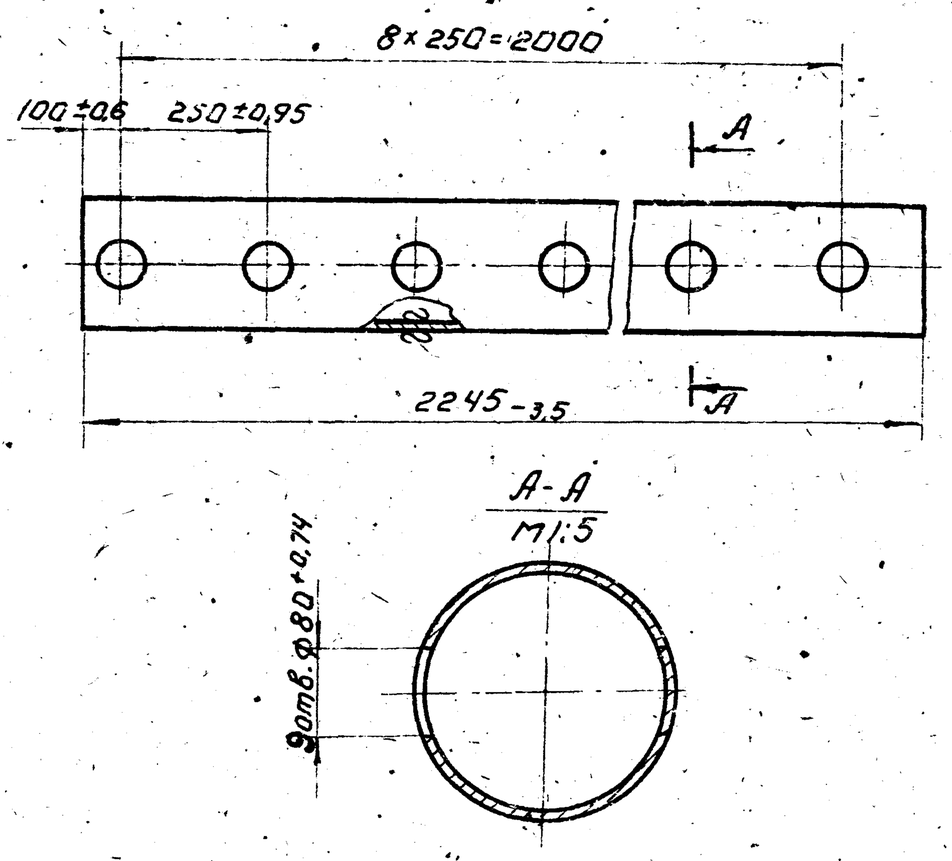

Изм.	Лист	N докум.	Подп.	Дата	300.06.00.002	
Разраб.		Пучкова			Труба	Лит. / Масса 52,8 / Масштаб 1:10
Пров.		Кремнев				Лист: / Листов: 1
Т. контр.						
Н. контр.		Кремнев			Труба 159×6 ГОСТ 8732-70 / Д ГОСТ 8731-66	ЦНИИЭП инж. обор. К.О.
Утв.		Шипков				

Формат: 11

300.07.00.000

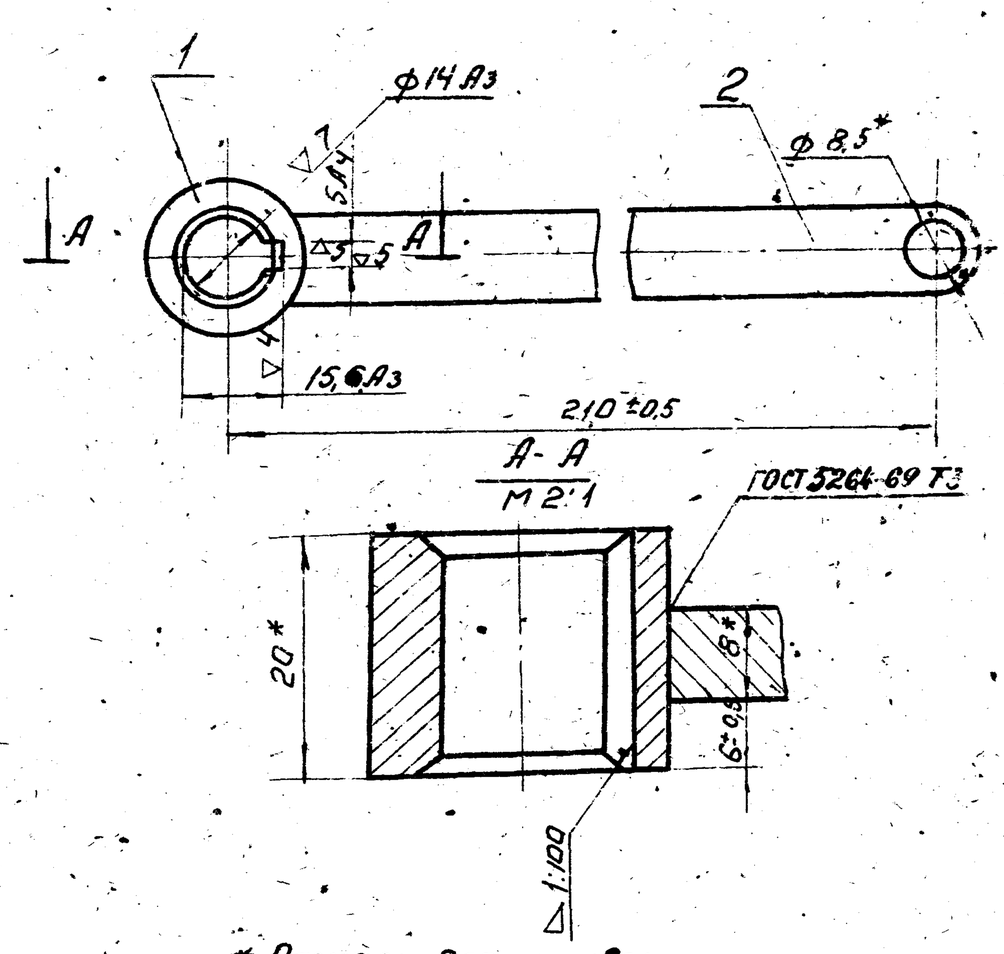

* Размеры для справок.

Формат	Зона	Поз.	Обозначение	Наименование	Кол.	Примеч.
				Детали		
11		1	300.07.00.001	Втулка	1	
11		2	300.07.00.002	Пластина	1	

Изм.	Лист	N докум.	Подп.	Дата	300.07.00.000 СБ	
Разраб.		Романова			Рычаг	Лит. / Масса 0,24 / Масштаб 1:1
Пров.		Кремнев				Лист: / Листов: 1
Т. контр.						
Н. контр.		Кремнев				ЦНИИЭП инж. обор. К.О.
Утв.		Шипков				

Формат: 11

300.07.00.001

▽3

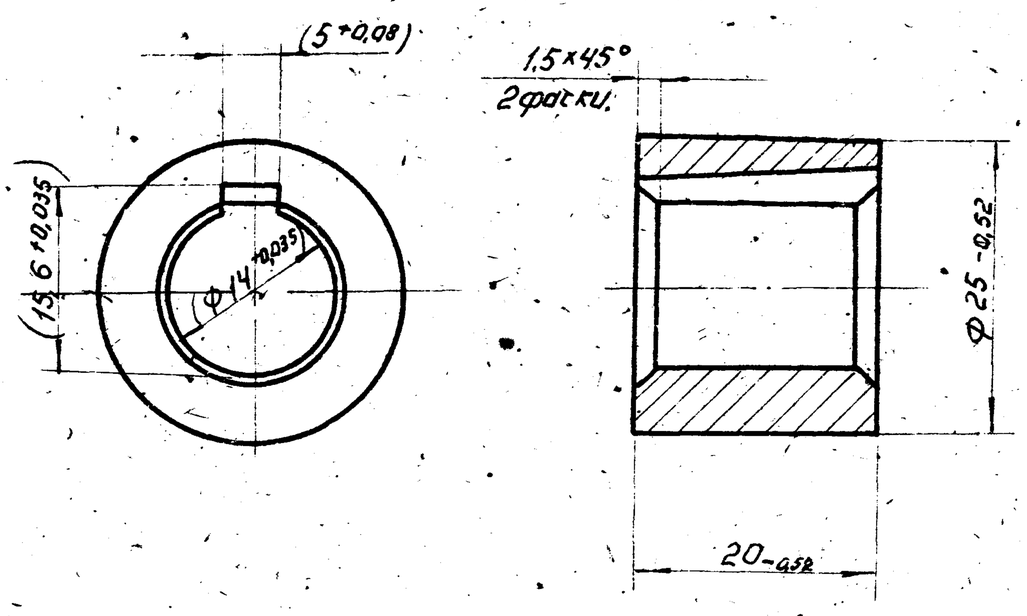

⌀14А3, шпоночный паз обработать в узле 300.07.00.000.

Изм.	Лист	N докум.	Подп.	Дата	300.07.00.001	
Разраб.		Романова			Втулка	Лит. / Масса 0,053 / Масштаб 2:1
Пров.		Кремнев				Лист: / Листов: 1
Т. контр.						
Н. контр.		Кремнев			Ст.3 ГОСТ 380-71	ЦНИИЭП инж. обор. К.О.
Утв.		Шипков				

Формат: 11

300.07.00.002

▽3 (▽)

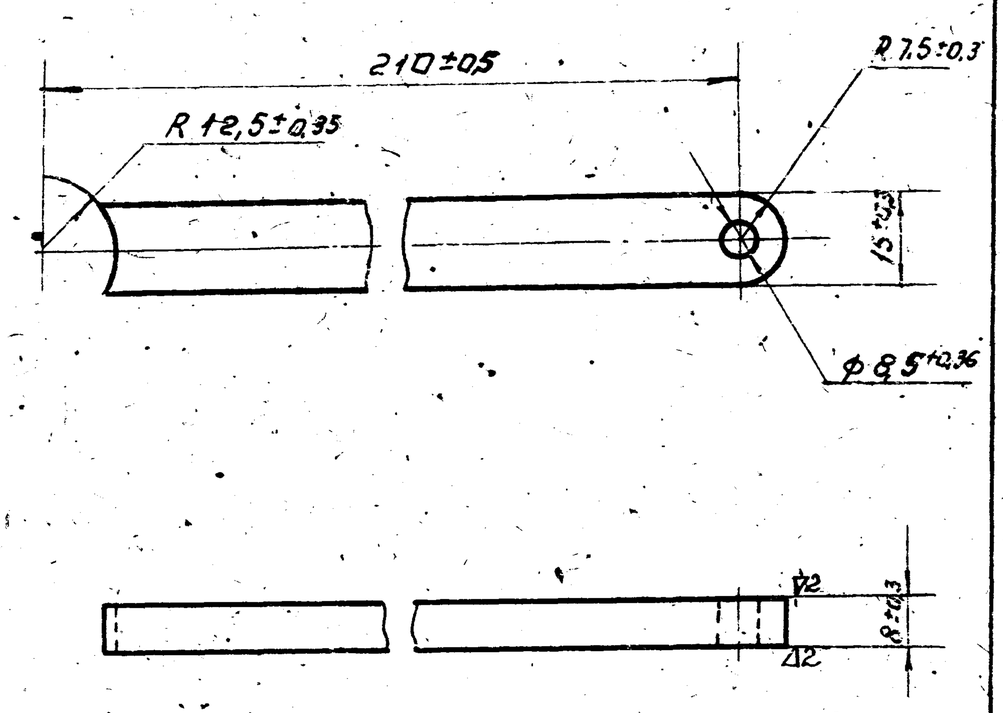

Изм.	Лист	N докум.	Подп.	Дата	300.07.00.002	
Разраб.		Романова			Пластина	Лит. / Масса 0,185
Пров.		Кремнев				Лист: / Листов: 1
Т. контр.						
Н. контр.		Кремнев			Ст.3 ГОСТ 380-71	ЦНИИЭП инж. обор.
Утв.		Шипков				

Формат: 1

Формат	Зона	Поз.	Обозначение	Наименование	Кол.	Примеч.
				Документация		
11			300.08.00.000 СБ	Сборочный чертеж		
				Детали		
Б.4		1	300.08.00.001	Труба		
				Труба $\frac{108 \times 4 \text{ ГОСТ } 8732\text{-}70}{\text{Д ГОСТ } 8731\text{-}66}$		Рез ∇2
				L = 125 Вр	1	1,3 кг
				Стандартные изделия		
		2		Фланец 10-100 ГОСТ 1255-67	1	3,96 кг
		3		Фланец 2,5-100 ГОСТ 1255-67	1	2,14 кг

Изм.	Лист	N докум.	Подп.	Дата	300.08.00.000			
Разраб.		Романова			Патрубок	Лит.	Лист.	Листов 1
Пров.		Кремнев				ЦНИИЭП инж. обор. К.О.		
Н. контр.		Кремнев						
Утв.		Шипков						

Формат 11

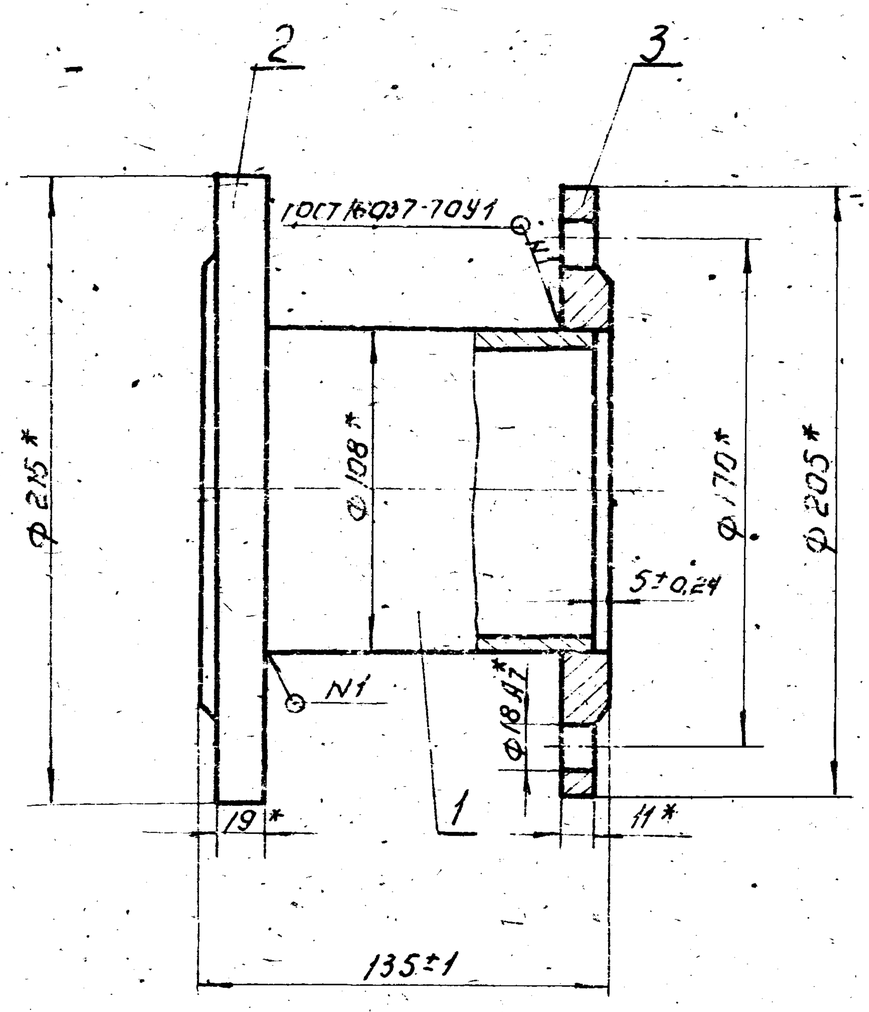

* Размеры для справок.

Изм.	Лист	N докум.	Подп.	Дата	300.08.00.000 СБ			
Разраб.		Романова			Патрубок. Сборочный чертеж	Лит.	Масса 7,5	Масштаб 1:2
Пров.		Кремнев				Лист	Листов 1	
Т. контр.						ЦНИИЭП инж. обор. К.О.		
Н. контр.		Кремнев						
Утв.		Шипков						

Формат 11

Подп. и дата | Взам. инв. N | Инв. N дубл. | Подп. и дата | Инв. N подл.

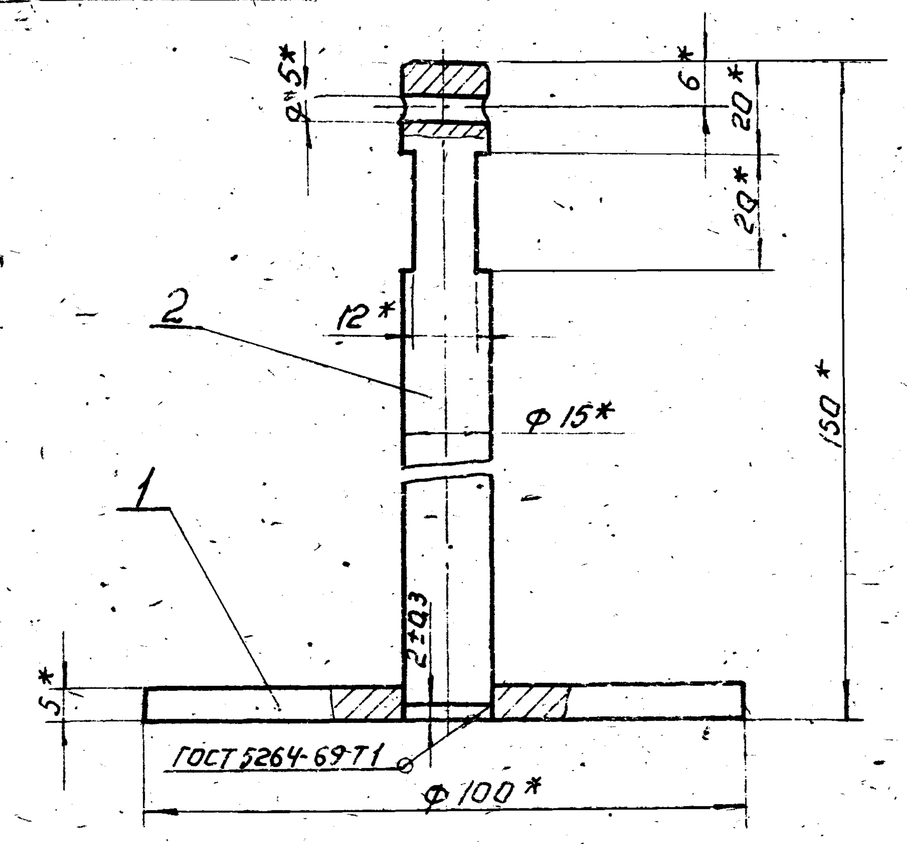

* Размеры для справок.

Формат	Зона	Поз.	Обозначение	Наименование	Кол.	Примеч.
			—	**Детали**		
11		1	300.09.00.001	Опора	1	
11		2	300.09.00.002	Стержень	1	

Изм.	Лист	N докум.	Подп.	Дата	300.09.00.000 СБ			
Разраб.		Кремнев			Подвеска	Лит.	Масса 0,52	Масштаб 1:1
Пров.		Шипков				Лист	Листов 1	
Т. контр.						ЦНИИЭП инж. обор. К.О.		
Н. контр.								
Утв.		Шипков						

Формат 11

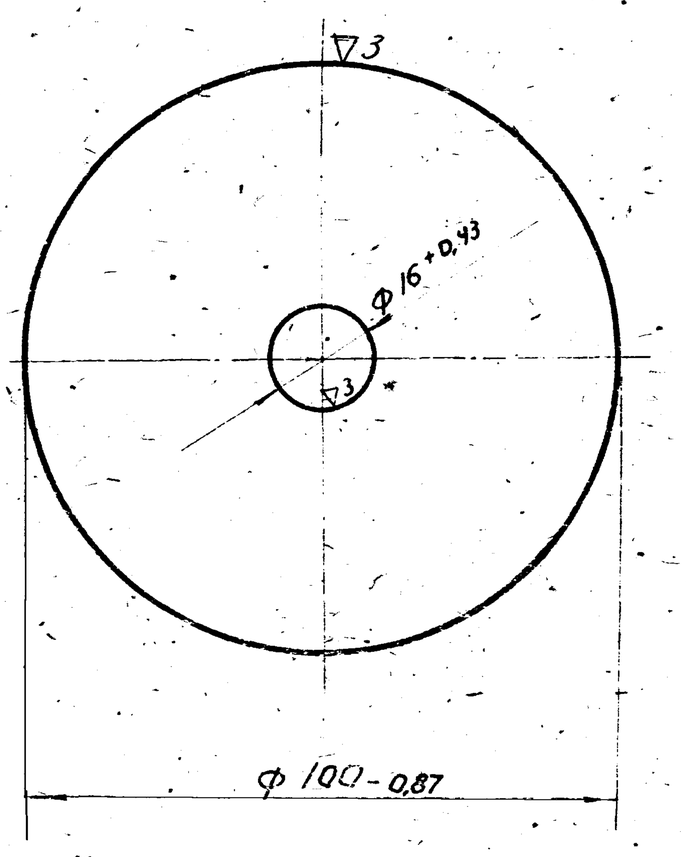

Изм.	Лист	N докум.	Подп.	Дата	300.09.00.001			
Разраб.		Романова			Опора	Лит.	Масса 0,3	Масштаб
Пров.		Кремнев				Лист	Листов 1	
Т. контр.						ЦНИИЭП инж. обор. К.О.		
Н. контр.		Кремнев			Лист	ГОСТ 5681-57 Ст3 ГОСТ 1463-69		
Утв.		Шипков						

Формат 11

Типовой проект 902-2-249 Альбом IV

300.09.00.002

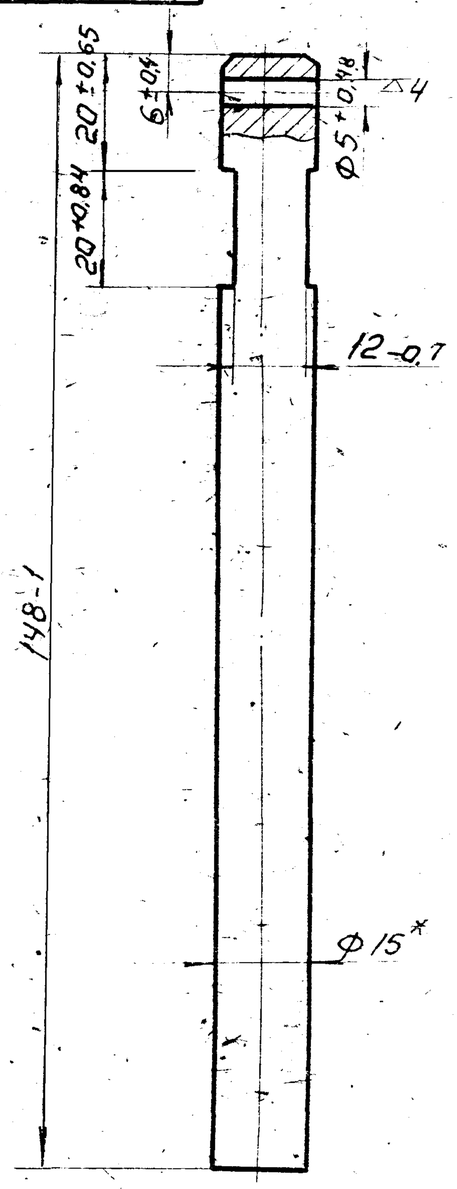

*Размер для справок.

Изм.	Лист	N докум.	Подп.	Дата				
1	Разраб.	Романова			Стержень	Лит.	Масса 0,22	Масштаб 1:1
	Пров.	Кремнев				Лист:	Листов: 1	
	Т. контр.					ЦНИИЭП инж. обор. К.О		
	Н. контр.	Кремнев			Круг 15 ГОСТ 2590-71 / Ст. 3 ГОСТ 535-58			
	Утв.	Шипков						

Формат: 11

300.10.00.000.СБ

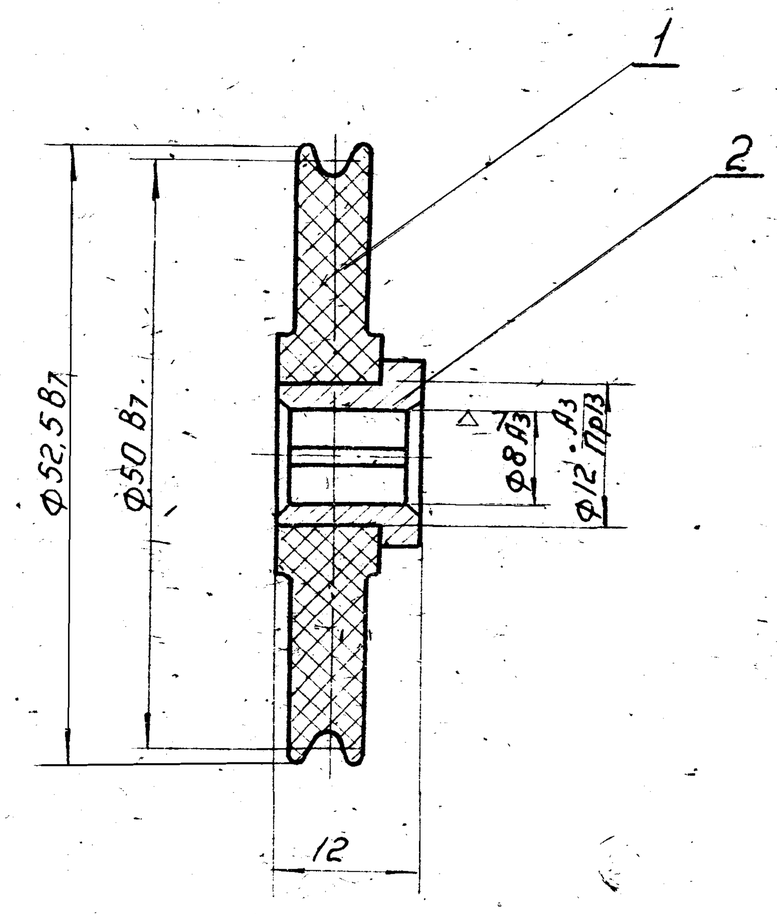

Размеры для справок.

Формат	Зона	Поз.	Обозначение	Наименование	Кол.	Примеч.
				Детали		
11		1	300.10.00.001	Ролик	1	
11		2	300.10.00.002	Втулка	1	

Изм.	Лист	N докум.	Подп.	Дата				
1	Разраб.	Романова			Ролик в сборе	Лит.	Масса 0,053	Масштаб 2:1
	Пров.	Кремнев				Лист:	Листов: 1	
	Т. контр.					ЦНИИЭП инж. обор. К.О		
	Н. контр.	Кремнев						
	Утв.	Шипков						

Формат: 11

300.10.00.001

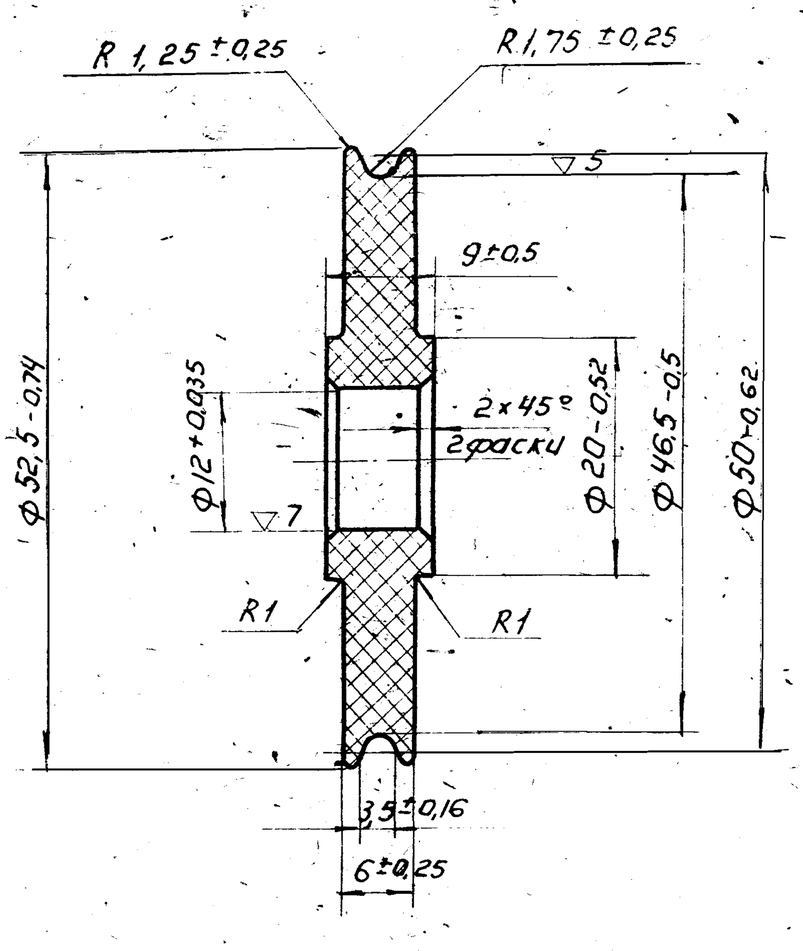

Изм.	Лист	N докум.	Подп.	Дата				
1	Разраб.	Романова			Ролик	Лит.	Масса 0,045	Масштаб 2:1
	Пров.	Кремнев				Лист:	Листов 1	
	Т. контр.					ЦНИИЭП инж. обор. К.О		
	Н. контр.	Кремнев			Текстолит ПТК ГОСТ 2910-67			
	Утв.	Шипков						

Формат 11

300.10.00.002

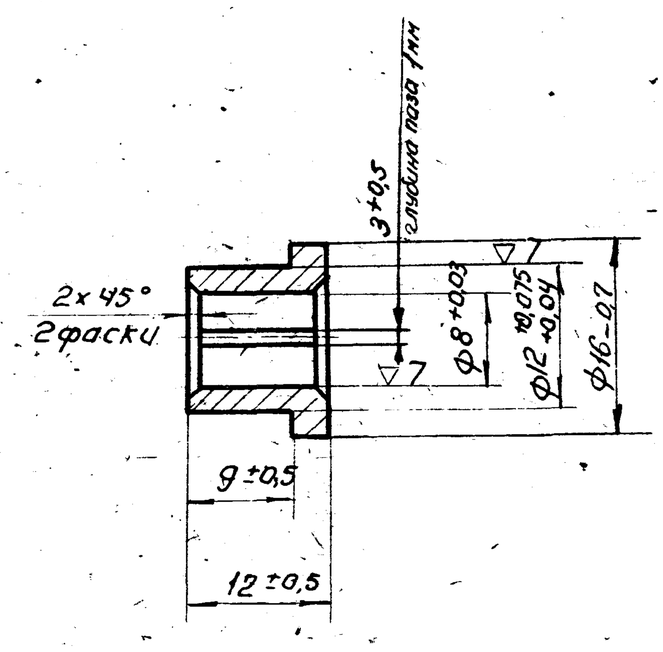

Изм.	Лист	N докум.	Подп.	Дата				
1	Разраб.	Романова			Втулка	Лит.	Масса 0,008	Масштаб 2:1
	Пров.	Кремнев				Лист:	Листов: 1	
	Т. контр.					ЦНИИЭП инж. обор. К.О		
	Н. контр.	Кремнев			Бр. АЖ9-4Л ГОСТ 493-54			
	Утв.	Шипков						

Формат 11

Альбом IV

Формат	Зона	Поз.	Обозначение	Наименование	Кол.	Примеч.
				Документация		
12			300.11.00.000.СБ	Сборочный чертеж		
				Детали		
11			300.11.00.001	Труба	1	
			300.11.00.002	Труба		
				Труба $\frac{108\times4\ ГОСТ\ 8732-70}{Д\ ГОСТ\ 8731-66}$		Рез ▽2
				L = 250 В8	1	2,6 кг
Б.4		3	300.11.00.003	Труб		
				Труба $\frac{108\times4\ ГОСТ\ 8732-70}{Д\ ГОСТ\ 8731-66}$		Рез ▽2
				L = 227 В8	1	2,3 кг
Б.4		4	300.11.00.004	Труба		
				Труба $\frac{219\times6\ ГОСТ\ 8732-70}{Д\ ГОСТ\ 8731-66}$		Рез ▽2
				L = 95 В8	1	2,9 кг

Изм.	Лист	N докум.	Подп.	Дата	300.11.00.000		
Разраб.		Елиферова			Патрубок	Лит.	Лист 1 / Листов 2
Пров.		Кремнев				ЦНИИЭП	инж. обор. К.О.
Н.контр.		Кремнев					
Утв.		Шипков					

Формат: 11

Формат	Зона	Поз.	Обозначение	Наименование	Кол.	Примеч.
				Стандартные изделия		
		5		Фланец 10-200		
				ГОСТ 1255-67	2	8,24 кг
		6		Фланец 10-100		
				ГОСТ 1255-67	1	4,01 кг
				Прочие изделия		
		8		Отвод крутоизогнутый		
				Ду100 МСН 120-67/ММСС	1	2,42 кг
		9		Отвод крутоизогнутый		
				Ду200 МСН 120-67/ММСС	1	17,24 кг

Инв.N подл. | Подп. и дата | Взам. инв.N | Инв.N дубл. | Подп. и дата

Изм.	Лист	N докум.	Подп.	Дата	300.11.00.000	Лист 2

Формат: 11

300.11.00.000 СБ

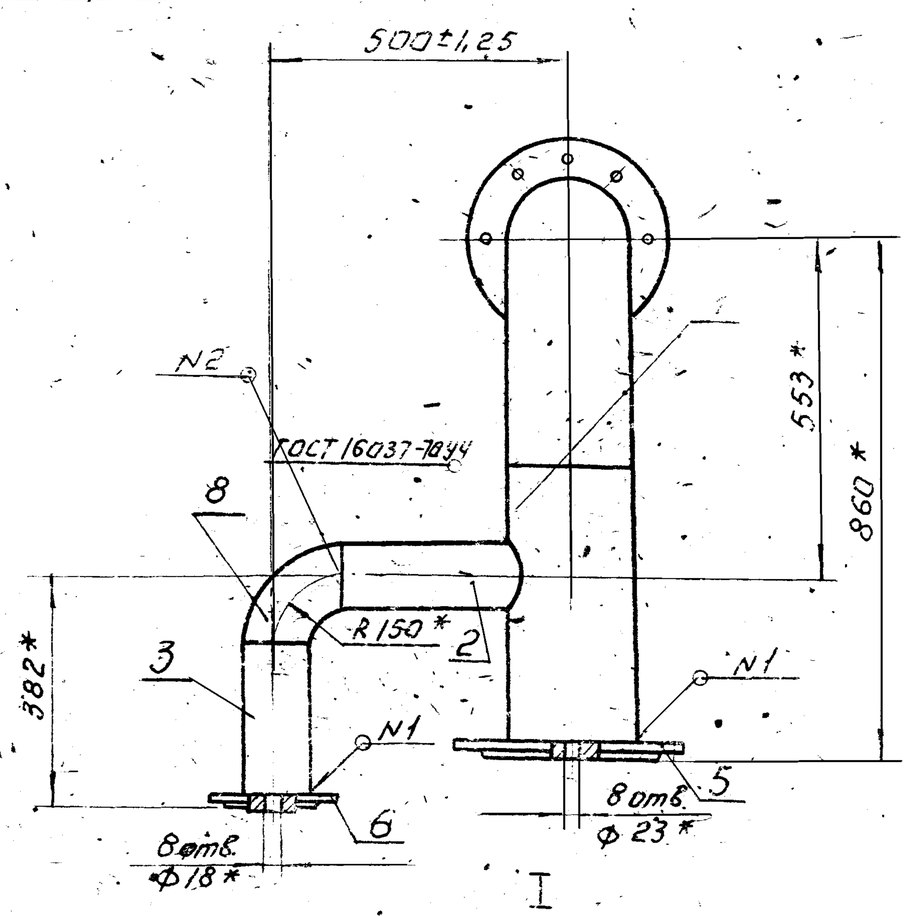

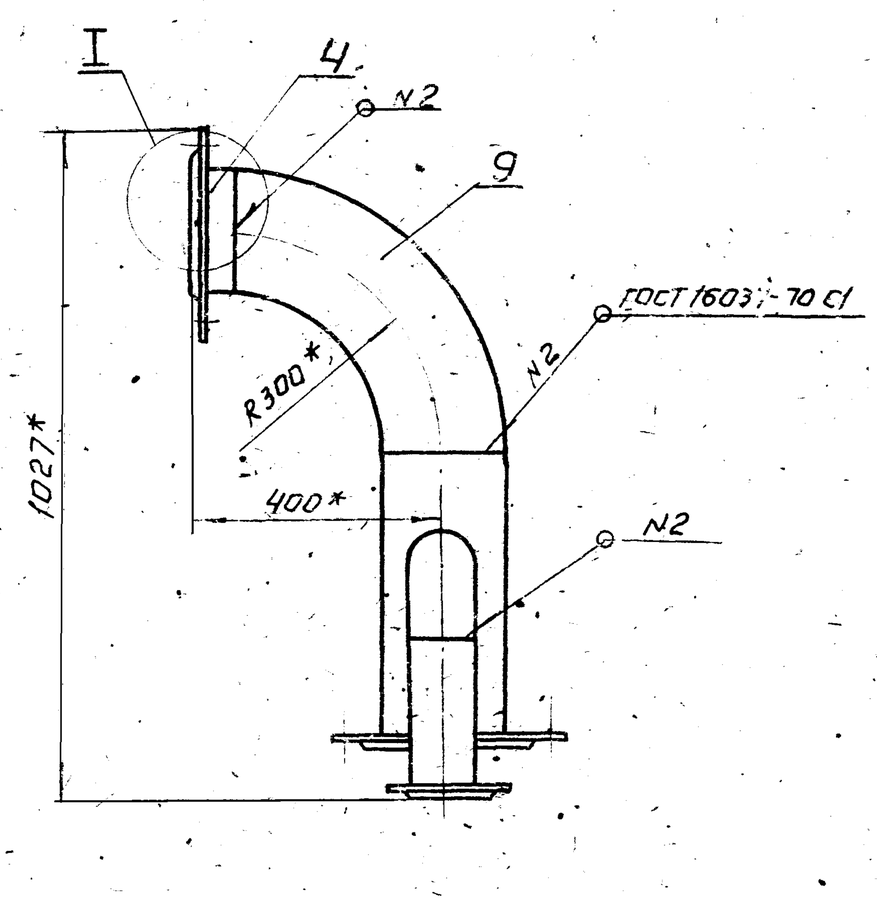

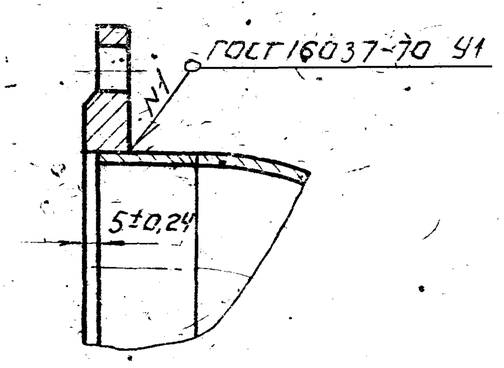

* Размеры для справок.

Изм.	Лист	N докум.	Подп.	Дата	300.11.00.000.СБ		
Разраб.		Романова			Патрубок. Сборочный чертеж	Лит.	Масса 65 / Масш.
Пров.		Кремнев				Лист:	Листов
Т.контр.						ЦНИИЭП	инж. об.
Н.контр.		Кремнев					
Утв.		Шипков					

Формат

Типовой проект 902-2-249 Альбом IV

300.11.00.001

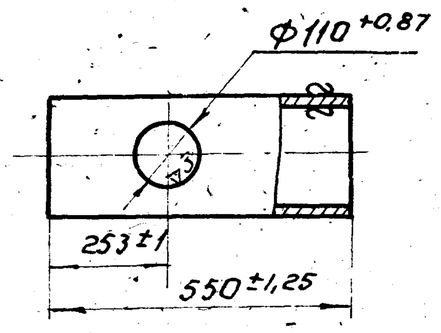

Изм.	Лист	N докум.	Подп.	Дата
Разраб.		Романова		
Пров.		Кремнев		
Т.контр.				
Н. контр.		Кремнев		
Утв.		Шипков		

300.11.00.001

Труба

Труба 219х6 ГОСТ 8732-70 / Д ГОСТ 8731-66

Лит.	Масса	Масштаб
	17,0	1:10

Лист: Листов: 1

ЦНИИЭП инж.обор. К.О

Формат: 11

Формат	Зона	Поз.	Обозначение	Наименование	Кол.	Примеч.
				Документация		
12			300.12.00.000СБ	Сборочный чертеж		
				Детали		
Б.4		1	300.12.00.001	Ограждение		
				Полоса 4х40 ГОСТ 103-57 / Ст.3 ГОСТ 535-58		Рез. ▽2
				L = 2055 В8	3	2,55кг
Б.4		2	300.12.00.002	Стойка		
				Полоса 4х40 ГОСТ 103-57 / Ст.3 ГОСТ 535-58		Рез. ▽2
				L = 1400 В8	3	1,75кг
Б.4		3	300.12.00.003	Стойка		
				Полоса 4х40 ГОСТ 103-57 / Ст.3 ГОСТ 535-58		Рез ▽2
				L = 700 В8	2	0,9кг

Изм.	Лист	N докум.	Подп.	Дата
Разраб.		Елиферова		
Пров.		Кремнев		
Н.контр.		Кремнев		
Утв.		Шипков		

300.12.00.000

Ограждение

Лит.	Лист.	Листов
		1

ЦНИИЭП инж.обор. К.О

Формат: 11

300.12.00.000СБ

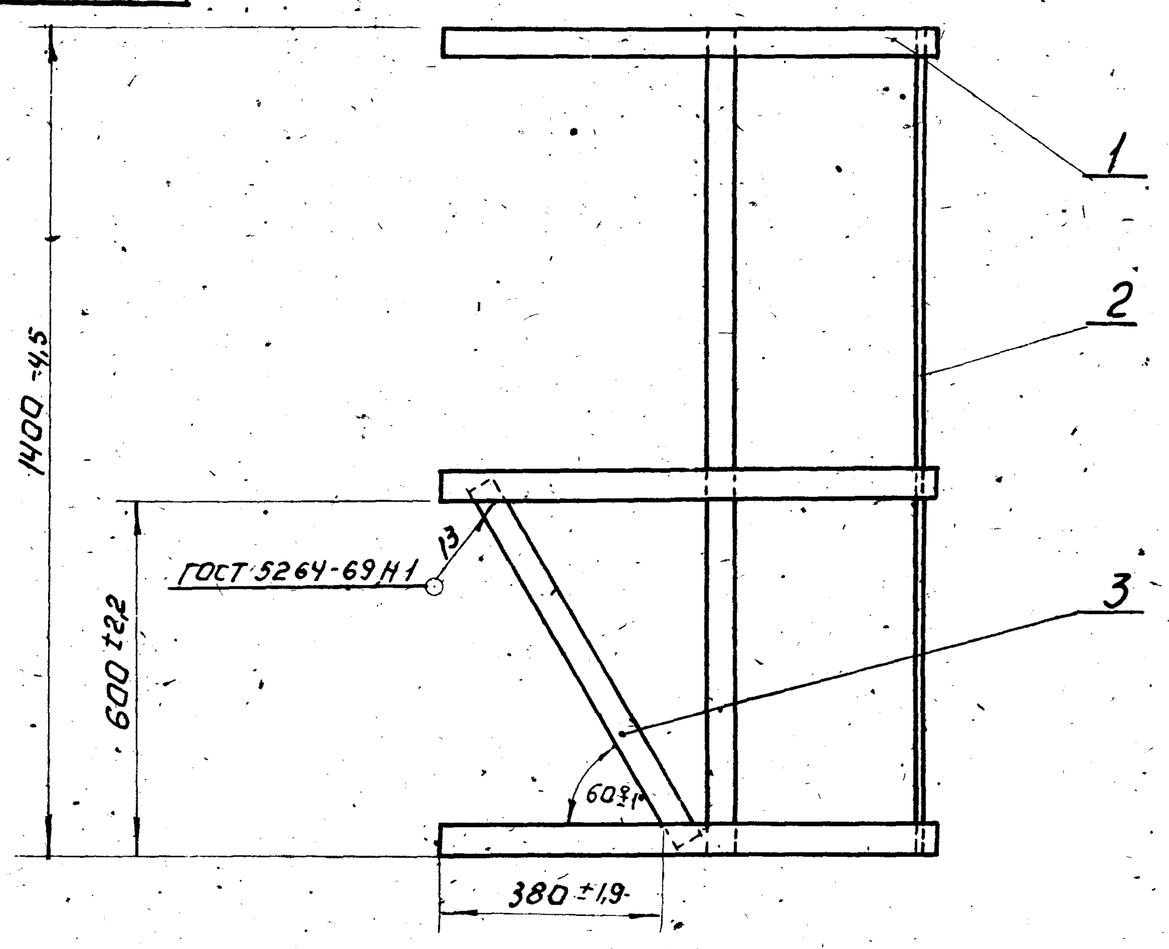

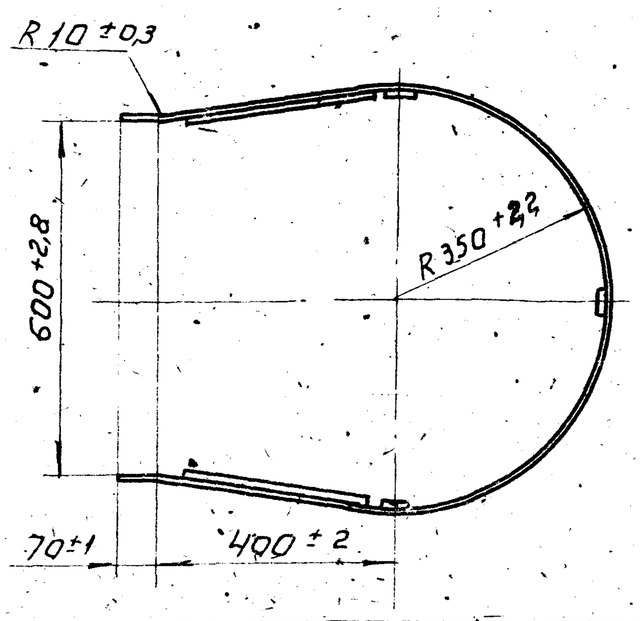

Изм.	Лист	№ докум.	Подп.	Дата
Разраб.		Елифёрова		
Пров.		Кремнев		
Т.контр.				
Н.контр.		Кремнев		
Утв.		Шипков		

300.12.00.000СБ

Ограждение
Сборочный чертеж

Лит.	Масса	Масштаб
	15	1:10

Лист: Листов: 1

ЦНИИЭП инж.обор. К.О

419.00.000 СБ

Типовой проект 902-2-249 Альбом IV

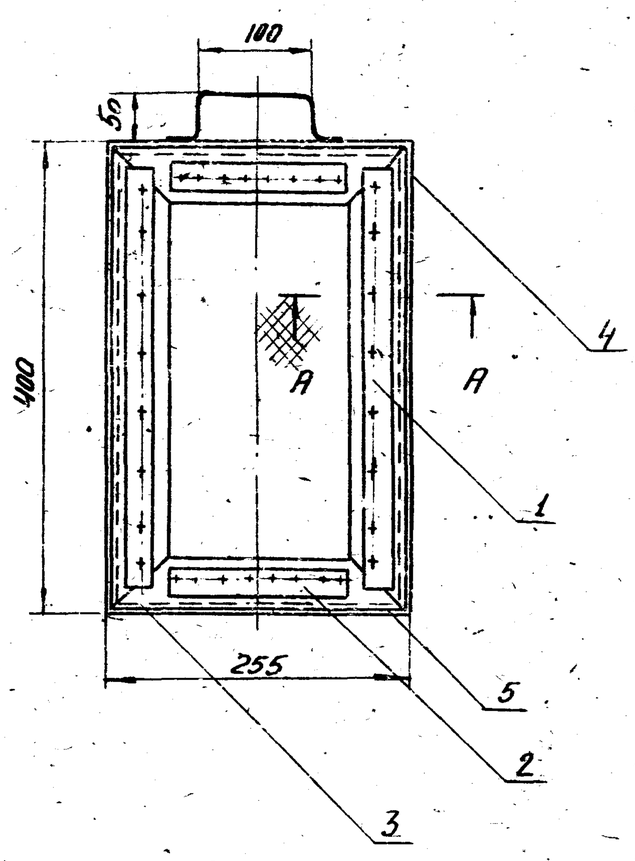

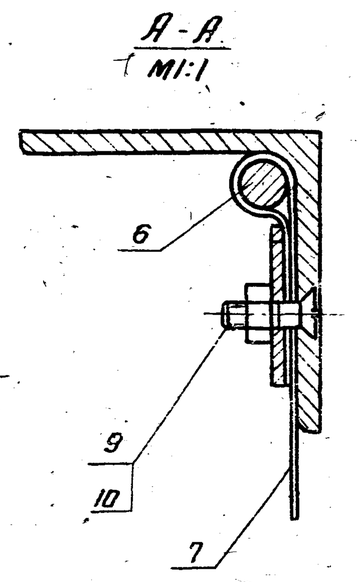

Размеры для справок.

Изм.	Лист	N докум.	Подп.	Дата	419.00.000 СБ		
Разраб.		Пучкова			Сетка съемная Сборочный чертеж	Лит.	Масса: 4,21 / Масштаб: 1:5
Пров.		Кремнев				Лист	Листов 1
Т.контр.						ЦНИИЭП инж. обор. К.О.	
Н.контр.		Кремнев					
Утв.		Шипков					

Формат: 11

419.00.001

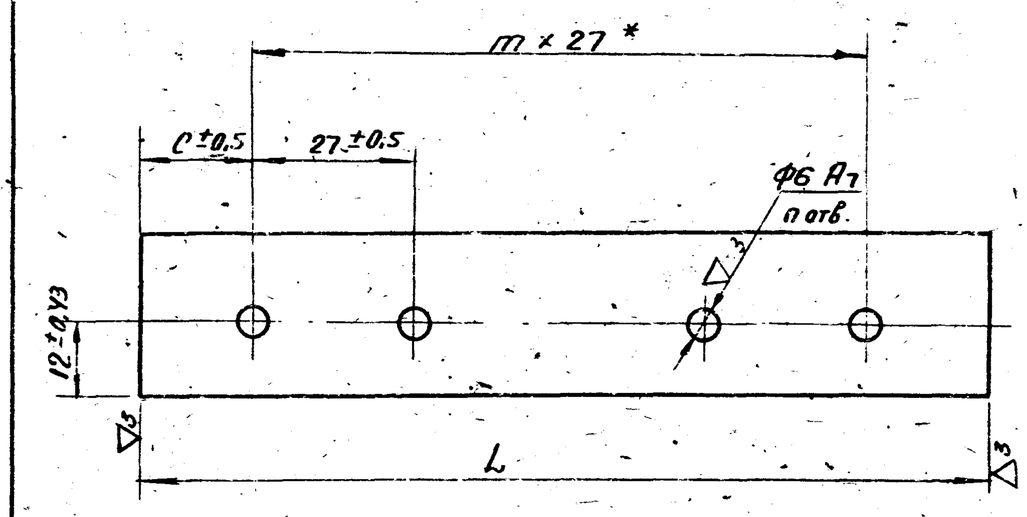

Обозначение	L Номин.	L Пред. отк.	m	n	c	Масса кг
419.00.001-01	155	-1,0	5	6	10	0,085
419.00.001	360	-1,35	10	11	45	0,198

Размер для справок

Изм.	Лист	N докум.	Подп.	Дата	419.00.001		
Разраб.		Пучкова			Планка	Лит.	Масса: см. таб. / Масштаб: 1:1
Пров.		Кремнев				Лист	Листов
Т.контр.						ЦНИИЭП инж. обор. К.О.	
Н.контр.		Кремнев			Лента 2,5×28 ГОСТ 6009-74 Ст.2 ГОСТ 535-58		
Утв.		Шипков					

Формат: 11

Формат	Зона	Поз.	Обозначение	Наименование	Кол.	Примечание
				Документация		
			419.00.000	Сборочный чертеж		
				Детали		
11		1	419.00.001	Планка	2	
		2	419.00.001-01	Планка	2	
11		3	419.00.002	Уголок	2	
		4	419.00.002-01	Уголок	2	
Б.4		5	419.00.003	Пруток L=235-1.15	2	0,036 кг
				Проволока 5-45 ГОСТ 17305-71		
Б.4		6	419.00.004	Пруток L=375-1.35	2	0,057 кг
				Проволока 5-45 ГОСТ 17305-71		
Б.4		7	419.00.005	Сетка 326×471	1	0,83 кг
				Сетка N3-12 ГОСТ 5336-67		
Б.4		8	419.00.006	Ручка L=200-1.15	1	0,028 кг
				Проволока 3-45 ГОСТ 17305-71		
				Стандартные изделия		
		9		Винт 5×18.56 ГОСТ 10619-63	17	0,0019 кг
		10		Гайка М5.5.01 ГОСТ 5915-70	17	0,00124 кг

Изм.	Лист	N докум.	Подп.	Дата	419.00.000		
Разраб.		Пучкова			Сетка съемная	Лит.	Лист / Листов 1
Пров.		Кремнев				ЦНИИЭП инж. обор. К.О.	
Н.контр.		Кремнев					
Утв.		Шипков					

Формат: 11

419.00.002

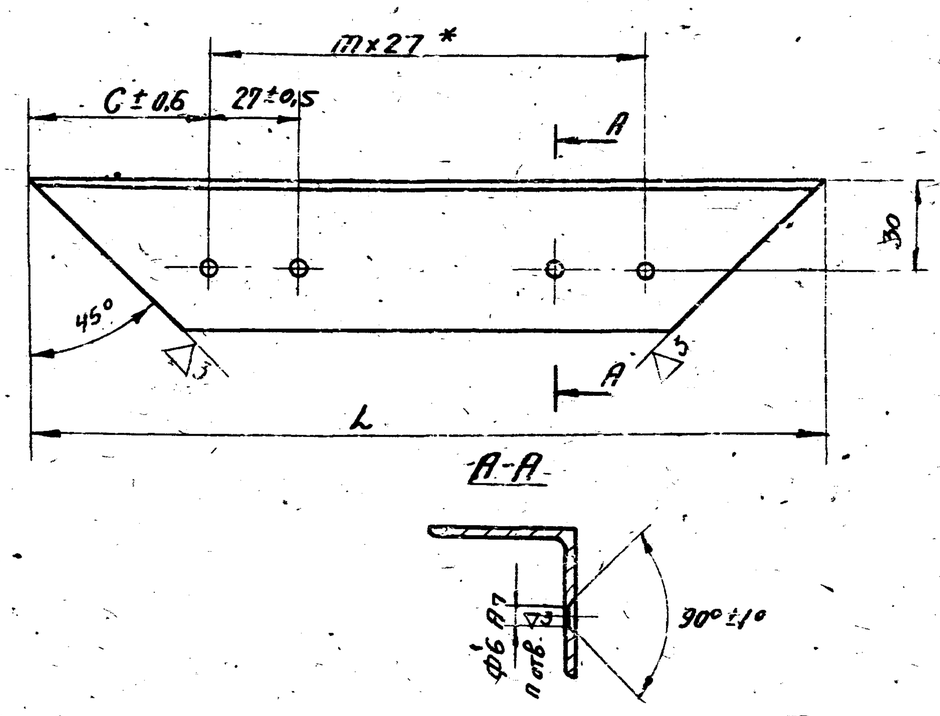

Обозначение	L Номин.	L Пред. отк.	m	n	c	Масса кг
419.00.002	255	-1.15	5	6	60	0,48
419.00.002-01	400	-1.55	10	11	65	0.81

* Размер для справок

Изм.	Лист	N докум.	Подп.	Дата	419.00.002		
Разраб.		Пучкова			Уголок	Лит.	Масса: см. таб. / Масштаб: 1:2
Пров.		Кремнев				Лист	Листов 1
Т.контр.						ЦНИИЭП инж. обор. К.О.	
Н.контр.		Кремнев			Уг. рав. 50×50×3 ГОСТ 8509-72 Ст.3 ГОСТ 535-58		
Утв.		Шипков					

Формат: 11