ТИПОВОЙ ПРОЕКТ

902-2-340

ОЧИСТНЫЕ СООРУЖЕНИЯ

ЗАМАЗУЧЕННЫХ ДОЖДЕВЫХ СТОЧНЫХ ВОД
ПРОИЗВОДИТЕЛЬНОСТЬЮ 20 л/сек
ДЛЯ УСТАНОВОК МАЗУТОСНАБЖЕНИЯ
КОТЕЛЬНЫХ

Альбом II

16736-02

ЦЕНА 5-47

ЦЕНТРАЛЬНЫЙ ИНСТИТУТ ТИПОВОГО ПРОЕКТИРОВАНИЯ
ГОССТРОЯ СССР

Москва, А-445, Смольная ул., 22

Сдано в печать VII 1962 г.
Заказ № 8378 Тираж 500 экз.

ТИПОВОЙ ПРОЕКТ

902-2-340

ОЧИСТНЫЕ СООРУЖЕНИЯ ЗАМАЗУЧЕННЫХ ДОЖДЕВЫХ СТОЧНЫХ ВОД ПРОИЗВОДИТЕЛЬНОСТЬЮ 20 л/сек ДЛЯ УСТАНОВОК МАЗУТОСНАБЖЕНИЯ КОТЕЛЬНЫХ

АЛЬБОМ II

АЛЬБОМ I — Части: технологическая, строительная, электротехническая, теплотехническая

АЛЬБОМ II — нестандартизированное оборудование

АЛЬБОМ III — заказные спецификации

АЛЬБОМ IV — сметы

Разработан
проектным институтом
Мосводоканалниипроект
Мосгорисполкома
Главный инженер института Д. Соколин
Главный инженер проекта Г. Рысева

Технический проект утвержден
Главпромстройпроект Госстроя СССР
Протокол №19/315 от 10.08.79
Рабочие чертежи введены в действие с
Приказ № от

167 6-02 2

Обозначение	Наименование	№ страницы
	Содержание альбома	2,3
	Спецификации	
14Х4.00.000	Устройство скребковое для сбора мазута	4
14Х4.01.000	Привод	4
14Х4.01.100	Стойка	5
14Х4.01.110	Рама	5
14Х4.01.200	Стойка	5
14Х4.01.210	Стойка	5
14Х4.01.300	Колесо замерное	6
14Х4.01.400	Барабан	6
14Х4.02.000	Скребок	6
14Х4.02.100	Щит	6
14Х4.02.200	Ползун	7
14Х4.02.300	Ползун	7
14Х4.02.400	Рычаг	7
14Х4.03.000	Блок поддерживающий	7
14Х4.03.100	Кронштейн	8
14Х4.04.000	Блок отклоняющий	8
14Х4.04.100	Кронштейн	8
14Х4.05.000	Блок боковой	8
14Х4.05.100	Кронштейн	9
14Х4.06.000	Талрепа	9
14Х4.06.100	Стяжка	9
14Х4.00.100	Упор правый	9
14Х4.00.200	Упор левый	10
14Х4.00.300	Струбцина	10
14И9.00.000	Установка фильтров	10
14И9.01.000	Каркас	10
14И9.02.000	Каркас	11
14И9.03.000	Фильтр	11
14И9.03.100	Короб	11
14И9.03.200	Поддон	11
14И9.03.210	Обрамление	12
14И9.03.220	Рамка	12
14И9.03.300	Затвор	12
14И9.03.400	Рамка	12
14И9.03.410	Обрамление	13
14И9.03.420	Рамка	13
14И9.03.500	Фиксатор	13
13Н1.00.000	Регулятор уровня	13
13Н1.00.100	Цилиндр подвижной	14
13Н1.00.200	Патрубок в сборе	14
13Н1.00.300	Колено	14
1965.00.000	Контейнер для осадка	15
1965.00.100	Бункер	15
1965.00.200	Платформа	15
1965.00.210	Вилка	15
1965.00.300	Траверса	16
1965.00.400	Палец	16
14ж2.00.000	Лоток распределительный	16
14ж2.00.100	Корпус	16
	Чертежи	
14Х4.00.000СБ	Устройство скребковое	
	для сбора мазута	17,18
14Х4.01.000СБ	Привод	19,20
14Х4.01.100СБ	Стойка	20
14Х4.01.110СБ	Рама	21
14Х4.01.200СБ	Стойка	21
14Х4.01.210СБ	Рама	22
14Х4.01.300СБ	Колесо замерное	22
14Х4.01.400СБ	Барабан	23
14Х4.02.400СБ	Рычаг	23
14Х4.02.000СБ	Скребок	23
14Х4.02.100СБ	Щит	24
14Х4.02.200СБ	Ползун	24
14Х4.02.300СБ	Ползун	24
14Х4.03.000СБ	Блок поддерживающий	25
14Х4.03.100СБ	Кронштейн	25
14Х4.04.000СБ	Блок отклоняющий	25
14Х4.04.100СБ	Кронштейн	25
14Х4.05.000СБ	Блок боковой	26
14Х4.05.100СБ	Кронштейн	26
14Х4.06.000СБ	Талреп	26
14Х4.06.100СБ	Стяжка	26
14Х4.00.100СБ	Упор правый	27
14Х4.00.200СБ	Упор левый	27
14Х4.00.300СБ	Струбцина	27
14Х4.00.001	Упор	27
14Х4.00.002	Кольцо	28
14Х.01.001	Вал	28
14Х4.01.002	Козырек	28
14Х4.01.003	Полукольцо	28
14Х4.01.101	Пружина	29
14Х4.01.111	Уголок	29
14Х4.02.202	Основание	29
14Х4.02.103	Уголок	29
14Х4.01.114	Уголок	30
14Х4.01.115	Косынка	30
14Х4.01.211	Скоба	30
14Х4.01.301	Лента мерная	30
14Х4.01.302	Диск	31
14Х4.01.401	Диск	31
14Х4.01.403	Поводок	31
14Х4.02.001	Колесо храповое	31
14Х4.02.002	Колесо храповое	32
14Х4.02.003	Пружина	32
14Х4.02.101	Труба	32
14Х4.02.102	Подвеска	32
14Х4.02.201	Ребро	33
14Х4.01.112	Уголок	33
14Х4.06.001	Винт	33
14Х4.06.102	Втулка	33
14Х4.02.203	Ось	34
14Х4.02.205	Пластина	34
14Х4.02.401	Пластина	34
14Х4.02.402	Втулка	34
14Х4.02.403	Пластина	35
14Х4.03.001	Ось	35
14Х4.03.002	Держатель	35
14Х4.03.101	Основание	35
14Х4.03.003	Ролик	36
14Х4.03.102	Стойка	36
14Х4.04.101	Основание	36
14Х4.04.102	Стойка	37
14Х4.04.103	Ограничитель	37
14Х4.05.101	Стойка	37

Изм	Лист	№ докум.	Подпись	Дата
Разраб.		Бодриков		
Пров.		Быков		
Рук.гр.		Мясник		
Утв.		Лепсе		

902-2-340

Содержание альбома

Лит	Лист	Листов
	1	2

Мосгорисполком Мосводоканалниипроект г. Москва

Обозначение	Наименование	№ страницы	Обозначение	Наименование	№ страницы
14Х4.06.101	Патрубок	37	1965.00.001	Каток	65
14Х4.00.101	Уголок	38	1965.00.002	Ось	65
14Х4.00.102	Планка	38	1965.00.003	Ось	65
14Х4.00.201	Уголок	38	1965.00.106	Косынка	66
14Х4.00.301	Планка верхняя	38	1965.00.108	Патрубок	66
14И9.00.000СБ	Установка фильтров	39	1965.00.111	Обечайка	66
14И9.01.000СБ	Каркас	40	1965.00.112	Стяжка	66
14И9.02.000СБ	Каркас	41	1965.00.113	Вкладыш	67
14И9.03.000СБ	Фильтр	42	1965.00.201	Балка	67
14И9.03.100СБ	Короб	43	1965.00.105	Скоба	67
14И9.03.200СБ	Поддон	44	1965.00.211	Серьга	67
14И9.03.210СБ	Обрамление	44	1965.00.301	Тяга	68
14И9.03.220СБ	Рамка	45	1965.00.302	Коромысло	68
14И9.03.300СБ	Затвор	45	1965.00.401	Палец	68
14И9.03.500СБ	Фиксатор	45	1965.00.402	Вставка	68
14И9.03.400СБ	Рамка	46	14Ж2.00.000СБ	Лоток распределительный	69
14И9.03.410СБ	Обрамление	46	14Ж2.00.100СБ	Корпус	69
14И9.03.420СБ	Рамка	47	14Ж2.00.101	Труба	70
14И9.00.001	Стяжка	47	14Ж2.00.103	Патрубок	70
14И9.01.002	Балка поперечная	47	14Ж2.00.104	Патрубок	70
14И9.01.001	Балка продольная	48			
14И9.01.003	Связка	48			
14И9.01.004	Стойка	48			
14И9.01.005	Шпилька	49			
14И9.02.002	Стойка	49			
14И9.02.001	Балка поперечная	49			
14И9.03.101	Ручка	50			
14И9.03.102	Прокладка	50			
14И9.03.104	Уголок	50			
14И9.03.105	Уголок	50			
14И9.03.108	Прокладка	51			
14И9.03.109	Упор	51			
14И9.03.112	Петля	51			
14И9.03.114	Проушина	51			
14И9.03.221	Ребро	52			
14И9.03.304	Шпингалет	52			
14И9.03.302	Ручка	52			
14И9.03.411	Уголок	52			
14И9.03.211	Уголок	53			
14И9.03.415	Петля	53			
14И9.03.417	Ручка	53			
13Н1.00.302	Полусектор	53			
14И9.03.501	Ручка	54			
14И9.03.502	Хомутик	54			
13Н1.00.000СБ	Регулятор уровня	54, 55			
13Н1.00.100.СБ	Цилиндр подвижной	56			
13Н1.00.200СБ	Патрубок в сборе	56			
13Н1.00.300СБ	Колено	57			
13Н1.00.001	Штанга	57			
13Н1.00.002	Втулка	58			
13Н1.00.003	Пластина верхняя	58			
13Н1.00.004	Пластина нижняя	58			
13Н1.00.005	Гайка	58			
13Н1.00.006	Прокладка	59			
13Н1.00.007	Крышка	59			
13Н1.00.101	Плита	59			
13Н1.00.102	Патрубок	59			
13Н1.00.201	Фланец	60			
13Н1.00.301	Пластина	60			
1965.00.004	Заглушка	60			
1965.00.101	Угольник	60			
1965.00.000СБ	Контейнер для осадка	61			
1965.00.100СБ	Бункер	62, 63			
1965.00.200СБ	Платформа	63			
1965.00.210СБ	Вилка	64			
1965.00.300СБ	Траверса	64			
1965.00.400СБ	Палец	65			

Формат	Зона	Поз.	Обозначение	Наименование	Кол	Примечание
				Документация		
22			14Х4.00.000 СБ	Сборочный чертеж		
				Сборочные единицы		
11		1	14Х4.01.000	Привод	1	
11		2	14Х4.02.000	Скребок	1	
11		3	14Х4.03.000	Блок поддерживающий	5	
11		4	14Х4.04.000	Блок отклоняющий	1	
11		5	14Х4.05.000	Блок боковой	2	
11		6	14Х4.06.000	Талрепа	1	
11		7	14Х4.00.100	Упор правый	1	
11		8	14Х4.00.200	Упор левый	1	
11		9	14Х4.00.300	Струбцина	4	
				Детали		
11		12	14Х4.00.001	Упор	2	
11		13	14Х4.00.002	Кольцо	6	
64		14	14Х4.00.003	Опора		
				Уголок Б-50х50х5 ГОСТ 8509-72		
				Ст 3 ГОСТ 535-58		
				L=1500 h14	8	0,57 кг

Изм	Лист	№ докум	Подп	Дата	14Х4.00.000		
Разраб		Глазунова			Устройство скребковое для сбора мазута	Лит	Лист 1 / Листов 2
Пров		Алексеева				И	Новгорисполком Новводоканалниипроект г. Москва
Гл спец		Маевик					
Н. контр		Бычков					
Утв		Лепес					

Копировал: Формат 11

Типовой проект 902-2-340 Альбом II

Подпись и дата | Инв. № дубл. | Взам. инв. № | Подпись и дата | Инв. № подл.

Формат	Зона	Поз.	Обозначение	Наименование	Кол	Примечание
Б4		15	14Х4.00.004	Направляющая		
				швеллер 12 ГОСТ 8240-72		
				Ст.3 ГОСТ 535-58		
				L=17300±20.0	2	180 кг
				Стандартные изделия		
		18		Болт М10х40.56		
				ГОСТ 7798-70	8	
		19		Гайка М12.5		
				ГОСТ 5915-70	24	
		20		Шпилька М12х35.56		
				ГОСТ 22032-76	24	
		21		Шайба 12.02		
				ГОСТ 11371-68	24	
		22		Заклин 10 ГОСТ 13186-67	6	
		23		Канат 9,9-Г-Т-Л-Н-160	42,6 м	
				ГОСТ 2688-69		
		24		Цепь СН 10х28	1,45 м	
				ГОСТ 2319-70		
		25		Крюк 34 ГОСТ 2224-72	2	

Изм	Лист	№ докум	Подп	Дата	14Х4.00.000	Лист 2

Копировал: Формат 11

Формат	Зона	Поз.	Обозначение	Наименование	Кол	Примечание
				Документация		
*)			14Х4.01.000.СБ	Сборочный чертеж		*) 22;12
				Сборочные единицы		
11		1	14Х4.01.100	Стойка	1	
11		2	14Х4.01.200	Стойка	1	
11		3	14Х4.01.300	Колесо замерное	1	
11		4	14Х4.01.400	Барабан	1	
				Детали		
11		6	14Х4.01.001	Вал	1	
11		7	14Х4.01.002	Козырёк	1	
11		8	14Х4.01.003	Полукольцо	4	
				Стандартные изделия		
				Болты ГОСТ 7798-70		
		11		М8х22 5.6	8	
		12		М16х35 5.6	4	
		13		Винт М4х8 5.6		
				ГОСТ 1477-64	4	

Изм	Лист	№ докум	Подп	Дата	14Х4.01.000		
Разраб		Соколова			Привод	Лит.	Лист 1 / Листов 2
Пров		Фаевцев				И	Новгорисполком Новводоканалниипроект г. Москва
Гл спец		Маевик					
Н контр		Бычков					
Утв		Лепес					

Копировал: Формат 11

Типовой проект 902-2-340 Альбом II

Подпись и дата | Инв. № дубл. | Взам. инв. № | Подпись и дата | Инв. № подл.

Формат	Зона	Поз.	Обозначение	Наименование	Кол	Примечание
				Гайки ГОСТ 5915-70		
		14		М8 5	8	
		15		М16 5	4	
		16		Шайба 16.02		
				ГОСТ 10906-66	4	
		17		Лебедка ЛР-1.25		
				ГОСТ 7014-74	1	
		18		Корпус 16 ГОСТ 11521-65	4	
		19		Втулка 16 ГОСТ 11525-65	4	
		20		Масленка 1.2.46		
				ГОСТ 19853-74	4	

Изм	Лист	№ докум	Подп	Дата	14Х4.01.000	Лист 2

Альбом II

Типовой проект 902-2-340

Форм.	Зона	Поз	Обозначение	Наименование	Кол	Примечание
				Документация		
22			14х4. 01. 100. СБ	Сборочный чертеж		
				Сборочные единицы		
11		1	14х4. 01. 110	Рама	1	
				Детали		
11		3	14х4. 01. 101	Пружина	2	
				Стандартные изделия		
		5		Заклепка 1.4х10-01 ГОСТ 10299-68	4	

Изм	Лист	№ докум	Подп.	Дата	14х4. 01. 100			
Разраб		Соколова			Стойка	Лит. И	Лист	Листов 1
Пров		Фаевцев				Мосгорисполком Мосводоканалниипроект г. Москва		
Гл. спец		Мясник						
Н. контр		Бычков						
Утв		Лепсе						

Копировал: Формат 11

Альбом II

Типовой проект 902-2-340

Форм	Зона	Поз	Обозначение	Наименование	Кол	Примеч
				Документация		
12			14х4 01.110СБ	Сборочный чертеж		
				Детали		
11		1	14х4. 01. 111	Уголок	1	
11		2	14х4 01. 111-01	Уголок	1	
11		3	14х4. 01. 112	Уголок	1	
11		4	14х4. 01. 114	Уголок	1	
11		5	14х4 01. 115	Косынка	2	

Изм	Лист	№ докум	Подп.	Дата	14х4. 01. 110			
Разраб		Соколова			Рама	Лит. И	Лист	Листов 1
Пров.		Фаевцев				Мосгорисполком Мосводоканалниипроект г. Москва		
Гл спец		Мясник						
Н. контр		Бычков						
Утв		Лепсе						

Копировал: Формат 11

Альбом II

Типовой проект 902-2-340

Форм	Зона	Поз	Обозначение	Наименование	Кол	Примеч.
				Документация		
12			14х4. 01. 200 СБ	Сборочный чертеж		
				Сборочные единицы		
11		1	14х4. 01. 210	Рама	1	
				Детали		
11		3	14х4. 01. 101	Пружина	2	
				Стандартные изделия		
		5		Заклепка 1,4х10-01 ГОСТ 10299-68	4	

Изм	Лист	№ докум	Подп	Дата	14х4. 01. 200			
Разраб.		Соколова			Стойка	Лит И	Лист	Листов 1
Пров		Фаевцев				Мосгорисполком Мосводоканалниипроект г. Москва		
Гл. спец		Мясник						
Н. контр		Бычков						
Утв		Лепсе						

Альбом II

Типовой проект 902-2-340

Форм	Зона	Поз	Обозначение	Наименование	Кол	Примеч
				Документация		
12			14х4. 01. 210 СБ	Сборочный чертеж		
				Детали		
11		1	14х4. 01. 111	Уголок	1	
11		2	14х4 01. 112	Уголок	1	
11		3	14х4 01. 113	Уголок	1	
11		4	14х4. 01. 114	Уголок	1	
11		5	14х4. 01 115	Косынка	2	
11		6	14х4. 01. 211	Скоба	1	

Изм	Лист	№ докум	Подп	Дата	14х4. 01. 210			
Разраб		Соколова			Стойка	Лит И	Лист	Листов 1
Пров		Фаевцев				Мосгорисполком Мосводоканалниипроект г. Москва		
Гл спец		Мясник						
Н контр		Бычков						
Утв		Лепсе						

Копировал

Типовой проект 902-2-340 Альбом II

Формат	Зона	Позиц.	Обозначение	Наименование	Кол.	Примечание
				Документация.		
12			14х4.01.300 СБ	Сборочный чертеж		
				Детали.		
11		1	14х4.01.301	Лента мерная	1	
11		2	14х4.01.302	Диск	2	
Б4		3	14х4.01.303	Ось спицы		
				Круг В3 ГОСТ 2590-71 Ст.3 ГОСТ 535-58		
				ℓ=70 h14	25	0,004кг
Б4		4	14х4.01.304	Трубка спицы		
				Труба 6х1 ГОСТ 8734-75 В20 ГОСТ 8733-74		
				ℓ=60 h14	25	0,007кг

Изм.	Лист	№ докум.	Подпись	Дата	14х4.01.300			
Разраб.		Соколова			Колесо замерное	Лит.	Лист	Листов
Пров.		Фаевцев				И		1
Гл.спец.		Мясник				Мосгорисполком Мосводоканалниипроект г. Москва		
Н.контр.		Бычков						
Утв.		Лепсе						

Копировал: Формат 11

Типовой проект 902-2-340 Альбом II

Формат	Зона	Позиц.	Обозначение	Наименование	Кол.	Примечание
				Документация.		
12			14х4.01.400 СБ	Сборочный чертеж		
				Детали.		
11		1	14х4.01.401	Диск	2	
Б4		2	14х4.01.402	Обечайка		
				Труба 159х4,5 ГОСТ 8732-70 В20 ГОСТ 8731-74		
				ℓ=100 h14	1	1,72кг
11		3	14х4.01.403	Поводок	1	
11		4	14х4.01.001	Вал	1	

Изм.	Лист	№ докум.	Подпись	Дата	14х4.01.400			
Разраб.		Соколова			Барабан	Лит.	Лист	Листов
Пров.		Фаевцев				И		2
Гл.спец.		Мясник				Мосгорисполком Мосводоканалниипроект г. Москва		
Н.контр.		Бычков						
Утв.		Лепсе						

Копировал: Формат 11

Типовой проект 902-2-340 Альбом II

Формат	Зона	Позиц.	Обозначение	Наименование	Кол.	Примечание
				Документация.		
12			14х4.02.000 СБ	Сборочный чертеж		
				Сборочные единицы.		
11		1	14х4.02.100	Щит	1	
11		2	14х4.02.200	Ползун	1	
11		3	14х4.02.300	Ползун	1	
11		4	14х4.02.400	Рычаг	2	
				Детали.		
11		5	14х4.02.001	Колесо храповое	1	
11		6	14х4.02.002	Колесо храповое	1	
11		7	14х4.02.003	Пружина	2	
				Стандартные изделия.		
		8		Винт М6х20.56 ГОСТ 1477-75	4	
		9		Шплинт 4х40 ГОСТ 397-66	2	
		10		Штифт 8х70 ГОСТ 3129-70	2	

Изм.	Лист	№ докум.	Подпись	Дата	14х4.02.000 СБ			
Разраб.		Фаевцев			Скребок	Лит.	Лист	Листов
Пров.		Бычков				И		1
Гл.спец.		Мясник				Мосгорисполком Мосводоканалниипроект г. Москва		
Н.контр.		Бычков						
Утв.		Лепсе						

Формат 11

Типовой проект 902-2-340 Альбом II

Формат	Зона	Позиц.	Обозначение	Наименование	Кол.	Примечание
				Документация.		
12			14х4.02.100 СБ	Сборочный чертеж		
				Детали.		
11		1	14х4.02.101	Труба	1	
11		2	14х4.02.102	Подвеска	12	
11		3	14х4.02.103	Уголок	2	
11		4	14х4.02.103-01	Уголок	2	
Б4		5	14х4.02.105	Пластина		
				Лист Б2.0 ГОСТ 19903-74 Ст.3 ГОСТ 16523-70		
				320 h14 х 2770 h14	1	13,92кг

Изм.	Лист	№ докум.	Подпись	Дата	14х4.02.100			
Разраб.		Соколова			Щит	Лит.	Лист	Листов
Пров.		Фаевцев				И		1
Гл.спец.		Мясник				Мосгорисполком Мосводоканалниипроект г. Москва		
Н.контр.		Бычков						
Утв.		Лепсе						

Альбом II

Типовой проект 902-2-340

Формат	Зона	Позиц.	Обозначение	Наименование	Кол.	Примечание
				Документация.		
11			14х4.02.200СБ	Сборочный чертеж		
				Детали.		
11		1	14х4.02.201	Ребро	1	
11		2	14х4.02.202	Основание	1	
11		3	14х4.02.203	Ось	1	
Б4		4	14х4.02.204	Пруток		
				Круг В6 ГОСТ 2590-71		
				Ст.3 ГОСТ 535-58		
				ℓ=50 h14	1	0,04кг
11		5	14х4.02.205	Пластина	1	

Изм. Лист № докум. Подпись Дата

Разраб. Соколова
Пров. Фаевцев
Гл.спец. Мясник
Н.контр. Бычков
Утв. Лепсе

14х4.02.200

Ползун

Лит. И | Лист | Листов 1

Мосгорисполком Мосводоканалниипроект г.Москва

Копировал: Формат 11

Альбом II

Типовой проект 902-2-340

Формат	Зона	Позиц.	Обозначение	Наименование	Кол.	Примечание
				Документация.		
12			14х4.02.300СБ	Сборочный чертеж		
				Детали.		
11		1	14х4.02.201	Ребро	1	
11		2	14х4.02.202	Основание	1	
11		3	14х4.02.203	Ось	1	
Б4		4	14х4.02.204	Пруток		
				Круг В6 ГОСТ 2590-71		
				Ст.3 ГОСТ 535-58		
				ℓ=50 h14	1	0,011кг
11		5	14х4.02.205	Пластина	1	

Изм. Лист № докум. Подпись Дата

Разраб. Соколова
Пров. Фаевцев
Гл.спец. Мясник
Н.контр. Бычков
Утв. Лепсе

14х4 02 300

Ползун

Лит. И | Лист | Листов 1

Мосгорисполком Мосводоканалниипроект г.Москва

Копировал: Формат 11

Альбом II

Типовой проект 902-2-340

Формат	Зона	Позиц.	Обозначение	Наименование	Кол.	Примечание
				Документация.		
12			14х4.02.400СБ	Сборочный чертеж		
				Детали.		
11		1	14х4.02.401	Пластина	1	
11		2	14х4.02.402	Втулка	1	
11		3	14х4.02.403	Пластина	1	
Б4		4	14х4.02.404	Пластина		
				Лист 5 ГОСТ 19903-74		
				Ст.3 ГОСТ 14637-69		
				15h14×30h14	1	0,017кг
Б4		5	14х4.02.405	Пластина		
				Лист 5 ГОСТ 19903-74		
				Ст.3 ГОСТ 14637-69		
				30h14×90h14	1	0,1кг

Изм. Лист № докум. Подпись Дата

Разраб. Соколова
Пров. Фаевцев
Гл.спец. Мясник
Н.контр. Бычков
Утв. Лепсе

14х4.02.400

Рычаг

Лит. И | Лист | Листов 1

Мосгорисполком Мосводоканалниипроект г.Москва

Формат 11

Альбом II

Типовой проект 902-2-340

Формат	Зона	Позиц.	Обозначение	Наименование	Кол.	Примечание
				Документация.		
11			14х4.03.000СБ	Сборочный чертеж		
				Сборочные единицы.		
11		1	14х4.03.100	Кронштейн	1	
				Детали.		
11		2	14х4.03.001	Ось	1	
11		3	14х4.03.002	Держатель	2	
12		4	14х4.03.003	Ролик	1	
				Стандартные изделия		
				Болты ГОСТ 7798-70		
		5		М10×20.56	4	
		6		М20×150.56	1	
		7		Гайка М20.5		
				ГОСТ 5915-70	1	
		8		Шайба М20.02		
				ГОСТ 11371-68	1	

Изм. Лист № докум. Подпись Дата

Разраб. Козуб
Пров. Бычков
Гл.спец. Мясник
Н.контр. Бычков
Утв. Лепсе

14х4.03.000

Блок поддерживающий

Лит. И | Лист | Листов 1

Мосгорисполком Мосводоканалниипроект г.Москва

Копировал:

Альбом II

Типовой проект 902-2-340

Формат	Зона	Позиц.	Обозначение	Наименование	Кол.	Примечание
				Документация.		
11			14Х4.03.100 СБ	Сборочный чертеж		
				Детали.		
11		1	14Х4.03.101	Основание	1	
11		2	14Х4.03.102	Стойка	2	

Изм.	Лист	№ докум.	Подпись	Дата
Разраб.	Козуб			
Пров.	Бычков			
Гл.спец.	Масник			
Н.контр.	Бычков			
Утв.	Лепсе			

14Х4.03.100

Кронштейн

Лит.	Лист	Листов
И		1

Мосгорисполком Мосводоканалниипроект г. Москва

Копировал: Формат 11

Альбом II

Типовой проект 902-2-340

Формат	Зона	Позиц.	Обозначение	Наименование	Кол.	Примечание
				Документация.		
11			14Х4.04.000 СБ	Сборочный чертеж		
				Сборочные единицы.		
11		1	14Х4.04.100	Кронштейн	1	
				Детали		
11		2	14Х4.03.001	Ось	1	
11		3	14Х4.03.002	Держатель	2	
12		4	14Х4.03.003	Ролик	1	
				Стандартные изделия		
				Болты ГОСТ 7798-70		
		5		М10×20.56	4	
		6		М20×150.56	1	
		7		Гайка М20.5		
				ГОСТ 5915-70	1	
		8		Шайба 20.02		
				ГОСТ 11371-68	1	

Изм.	Лист	№ докум.	Подпись	Дата
Разраб.	Козуб			
Пров.	Бычков			
Гл.спец.	Масник			
Н.контр.	Бычков			
Утв.	Лепсе			

14Х4.04.000

Блок отклоняющий

Лит.	Лист	Листов
И		1

Мосгорисполком Мосводоканалниипроект г. Москва

Копировал: Формат 11

Альбом II

Типовой проект 902-2-340

Формат	Зона	Позиц.	Обозначение	Наименование	Кол.	Примечание
				Документация		
11			14Х4.04.100СБ	Сборочный чертеж		
				Детали.		
11		1	14Х4.04.101	Основание	1	
11		2	14Х4.04.102	Стойка	2	
11		3	14Х4.04.103	Ограничитель	1	

Изм.	Лист	№ докум.	Подпись	Дата
Разраб.	Козуб			
Пров.	Бычков			
Гл.спец.	Масник			
Н.контр.	Бычков			
Утв.	Лепсе			

14Х4.04.100

Кронштейн

Лит.	Лист	Листов
И		1

Мосгорисполком Мосводоканалниипроект г. Москва

Формат 11

Альбом II

Типовой проект 902-2-340

Формат	Зона	Позиц.	Обозначение	Наименование	Кол.	Примечание
				Документация.		
11			14Х4.05.000 СБ	Сборочный чертеж		
				Сборочные единицы.		
11		1	14Х4.05.100	Кронштейн	1	
				Детали.		
11		2	14Х4.03.001	Ось	1	
11		3	14Х4.03.002	Держатель	2	
12		4	14Х4.03.003	Ролик	1	
				Стандартные изделия		
				Болты ГОСТ 7798-70		
		5		М10×20.56	4	
		6		М20×150.56	1	
		7		Гайка М20.5		
				ГОСТ 5915-70	1	
		8		Шайба М20.02		
				ГОСТ 11371-68	1	

Изм.	Лист	№ докум.	Подпись	Дата
Разраб.	Рябчикова			
Пров.	Бычков			
Гл.спец.	Масник			
Н.контр.	Бычков			
Утв.	Лепсе			

14Х4.05.000

Блок боковой

Лит.	Лист	Листов
И		1

Мосгорисполком Мосводоканалниипроект г. Москва

Копировал: Формат 11

Типовой проект 902-2-340 Альбом II

Формат	Зона	Позиц.	Обозначение	Наименование	Кол.	Примечание
				Документация.		
11			1 X4. 05. 100СБ	Сборочный чертеж		
				Детали.		
11		1	14X4 04.101	Основание	1	
11		2	14X4 05.101	Стойка	2	

Изм.	Лист	№ докум.	Подпись	Дата	14X4. 05. 100			
Разраб.		Рябчикова			Кронштейн	Лит. И	Лист	Листов 1
Пров.		Бычков				Мосгорисполком Мосводоканалниипроект г Москва		
Гл спец		Мясник						
Н контр		Бычков						
Утв		Лепсе						

Копировал: Формат 11

Типовой проект 902-2-340 Альбом II

Формат	Зона	Позиц.	Обозначение	Наименование	Кол.	Примечание
				Документация.		
11			14X4. 06 000СБ	Сборочный чертеж		
				Сборочные единицы		
11		1	14X4. 06 100	Стяжка	1	
				Детали.		
11		2	14X4. 06 001	Винт	1	
11		3	14X4. 06 001-01	Винт	1	
				Стандартные изделия		
				Гайки ГОСТ 5915-70		
		4		М16.05	1	
		5		М16 05 левая	1	

Изм.	Лист	№ докум.	Подпись	Дата	14X4 06 000			
Разраб.		Рябчикова			Талреп	Лит. И	Лист	Листов 1
Пров.		Бычков				Мосгорисполком Мосводоканалниипроект г Москва		
Гл спец		Мясник						
Н контр		Бычков						
Утв.		Лепсе						

Копировал: Формат 11

Типовой проект 902-2-340 Альбом II

Формат	Зона	Позиц.	Обозначение	Наименование	Кол.	Примечание
				Документация		
11			14X4. 06 100 СБ	Сборочный чертеж		
				Детали		
11		1	14X4 06 101	Патрубок	1	
11		2	14X4 06 102	Втулка	1	
11		3	14X4. 06 102-01	Втулка	1	

Изм.	Лист	№ докум	Подпись	Дата	14X4. 06 100			
Разраб.		Рябчикова			Стяжка	Лит. И	Лист	Листов 1
Пров.		Бычков				Мосгорисполком Мосводоканалниипроект г Москва		
Гл спец.		Мясник						
Н контр		Бычков						
Утв		Лепсе						

Копировал Формат 11

Типовой проект 902-2-340 Альбом II

Формат	Зона	Позиц.	Обозначение	Наименование	Кол.	Примечание
				Документация.		
11			14X4. 00 100 СБ	Сборочный чертеж		
				Детали.		
11		1	14X4 00 101	Уголок	1	
11		2	14X4. 00. 102	Планка	1	
64		3	14X4 00 103	Лист		
				Лист 9 ГОСТ 19903-74 Ст3 ГОСТ 14637-69		
				80 h14 × 70 h14	1	0.39кг

Изм.	Лист	№ докум	Подпись	Дата	14X4. 00. 100			
Разраб.		Глазунова			Упор правый	Лит. И	Лист	Листов 1
Пров		Алексашева				Мосгорисполком Мосводоканалниипроект г Москва		
Гл спец.		Мясник						
Н контр		Бычков						
Утв		Лепсе						

Копировал Формат 11

Альбом II

Типовой проект 902-2-340

Формат	Зона	Позиц.	Обозначение	Наименование	Кол.	Примечание
				Документация.		
11			14Х4. 00. 200 СБ	Сборочный чертеж		
				Детали.		
11		1	14Х4. 00. 102	Планка	1	
11		2	14Х4. 00. 201	Уголок	1	
Б4		3	14Х4. 00. 202	Лист		
				Лист 9 ГОСТ 19903-74		
				Ст.3 ГОСТ 14637-69		
				80h14 × 70h14	1	0,39кг

14Х4. 00. 200

Изм. Лист № докум. Подпись Дата
Разраб. Глазунова
Пров. Алексашева
Гл.спец. Мясник
Н.контр. Бычков
Утв. Лепсе

Упор левый

Лит. И | Лист | Листов 1

Мосгорисполком Мосводоканалниипроект г. Москва

Копировал: Формат 11

Альбом II

Типовой проект 902-2-340

Формат	Зона	Позиц.	Обозначение	Наименование	Кол.	Примечание
				Документация.		
11			14Х4. 00.300 СБ	Сборочный чертеж		
				Детали.		
11		1	14Х4. 00. 301	Планка верхняя	1	
Б4		2	14Х4. 00. 302	Планка нижняя		
				Лист 9 ГОСТ 19903-74		
				Ст. 3 ГОСТ 14637-69		
				50h14 × 45h14	1	0,15кг
Б4		3	14Х4. 00.303	Стойка		
				Лист 9 ГОСТ 19903-74		
				Ст. 3 ГОСТ 14637-69		
				70h14 × 45h14	1	0.22кг

14Х4. 00. 300

Изм. Лист № докум. Подпись Дата
Разраб. Глазунова
Пров. Алексашева
Гл.спец. Мясник
Н.контр. Бычков
Утв. Лепсе

Струбцина

Лит. И | Лист | Листов 1

Мосгорисполком Мосводоканалниипроект г. Москва

Копировал: Формат 11

Альбом II

Типовой проект 902-2-340

Формат	Зона	Позиц.	Обозначение	Наименование	Кол.	Примечание
				Документация.		
22			14И9. 00. 000 СБ	Сборочный чертеж		
				Сборочные единицы.		
11		1	14И9. 01. 000	Каркас	1	
11		2	14И9. 02. 000	Каркас	1	
11		3	14И9. 03. 000	Фильтр	18	
				Детали.		
11		5	14И9. 00. 001	Стяжка	72	
Б4		6	14И9. 00. 002	Упор		
				Квадрат В24 ГОСТ 2591-71		
				Ст.3 ГОСТ 535-58		
				ℓ = 12h14	48	0,05кг
				Стандартные изделия.		
		7		Гайка М12.5		
				ГОСТ 5915-70	72	

14И9. 00. 000

Изм. Лист № докум. Подпись Дата
Разраб. Глазунова
Пров. Алексашева
Гл.спец. Мясник
Н.контр. Бычков
Утв. Лепсе

Установка фильтров

Лит. И | Лист | Листов 1

Мосгорисполком Мосводоканалниипроект г. Москва

Формат

Альбом II

Типовой проект 902-2-340

Формат	Зона	Позиц.	Обозначение	Наименование	Кол.	Примечание
				Документация.		
22			14И9. 01. 000СБ	Сборочный чертеж		
				Детали.		
12		1	14И9. 01. 001	Балка продольная	3	
11		2	14И9. 01. 002	Балка поперечная	2	
11		3	14И9. 01. 003	Связка	4	
11		4	14И9. 01. 004	Стойка	4	
11		5	14И9. 01. 005	Шпилька	34	
Б4		6	14И9. 01. 006	Плата	1	
				Лист 10 ГОСТ 19903-74		
				Ст.3 ГОСТ 14637-69		
				130h14 × 80h14	4	0,8 кг

14И9. 01. 000

Изм. Лист № докум. Подп. Дата
Разраб. Глазунова
Пров. Алексашева
Гл.спец. Мясник
Н.контр. Бычков
Утв. Лепсе

Каркас

Лит. И | Лист | Листов 1

Мосгорисполком Мосводоканалниипроект г. Москва

Копировал: 16736-02 11 Формат 11

Альбом II

Типовой проект 902-2-340

Форм.	Зона	Поз.	Обозначение	Наименование	Кол	Примечание
				Документация		
22			14И9 02. 000. СБ	Сборочный чертеж		
				Детали		
12		1	14И9. 01. 001	Балка продольная	5	
11		2	14И9. 01. 003	Связка	8	
11		3	14И9. 01. 004	Стойка	4	
11		4	14И9. 01. 005	Шпилька	62	
12		5	14И9. 02. 001	Балка поперечная	2	
11		6	14И9. 02. 002	Стойка	3	
4		7	14И9. 02. 003	Плата		
				Лист 10 ГОСТ 19903-74		
				Ст.3 ГОСТ 14637-69		
				130h 14x 80h14	7	0.8кг

Подп. и дата | Инв. № дуб. | Взам. инв. | Подп. и дата | Инв. № подл.

Изм	Лист	№ докум	Подп.	Дата
Разраб		Глазунова		
Пров		Алексашева		
Гл. спец		Мясник		
Н. контр		Бычков		
Утв		Лепее		

14И9. 02. 000

Каркас

Лит	Лист	Листов
И		1

Мосгорисполком Мосводоканалниипроект г. Москва

Копировал: Формат 11

Альбом II

Типовой проект 902-2-340

Форм.	Зона	Поз.	Обозначение	Наименование	Кол	Примечание
				Документация		
22			14И9. 03. 000. СБ	Сборочный чертеж		
				Сборочные единицы		
11		1	14И9. 03. 100	Короб	1	
11		2	14И9. 03. 200	Поддон	1	
11		3	14И9. 03. 300	Затвор	8	
11		4	14И9. 03 400	Рамка	1	
11		5	14И9. 03. 500	Фиксатор	1	
				Материалы		
	7			Мешковина S=3мм ГОСТ 8516-67	2	м²

Подп. и дата | Инв. № дуб. | Взам. инв. | Подп. и дата | Инв. № подл.

Изм	Лист	№ докум	Подп.	Дата
Разраб.		Глазунова		
Пров.		Алексашева		
Гл. спец		Мясник		
Н. контр		Бычков		
Утв		Лепее		

14И9.03.000

Фильтр

Лит.	Лист	Листов
И		1

Мосгорисполком Мосводоканалниипроект г. Москва

Копировал: Формат 11

Альбом II

Типовой проект 902-2-340

Форм.	Зона	Поз.	Обозначение	Наименование	Кол	Примечание
				Документация		
22			19И9. 03. 100. СБ	Сборочный чертеж		
				Детали		
11		1	14И9. 03. 101	Ручка	1	
11		2	14И9. 03. 102	Прокладка	2	
54		3	14И9. 03. 103	Лист		
				Лист Б2.0 ГОСТ 19903-74		
				Ст.3 ГОСТ 16523-70		
				360h 14x 800h 14	2	4.5кг
11		4	14И9. 03 104	Уголок	2	
11		5	14И9. 03. 104-01	Уголок	2	
11		6	14И9. 03. 105	Уголок	2	
11		7	14И9. 03. 105-01	Уголок	2	
11		8	14И9. 03. 108	Прокладка	2	
11		9	14И9. 03. 109	Упор	1	
54		10	14И9. 03. 111	Лист		
				Лист Б2.0 ГОСТ 19903-74		
				Ст.3 ГОСТ 16523-70		
				360h 14x 760h14	2	4.2кг
11		11	14И9. 03. 112	Петля	16	
54		12	14И9. 03. 113	Стойка		
				Уголок Б-50x50x5 ГОСТ 8509-72		
				Ст.3 ГОСТ 535-58		
				ℓ = 300h 14	4	1.1кг
11		13	14И9 03. 114	Проушина	1	

Подп. и дата | Инв. № дуб. | Взам. инв. | Подп. и дата | Инв. № подл.

Изм	Лист	№ докум	Подп	Дата
Разраб		Глазунова		
Пров		Алексашева		
Гл спец		Мясник		
Н контр		Бычков		
Утв		Лепее		

14И9. 03 100

Короб

Лит.	Лист	Листов
И		1

Мосгорисполком Мосводоканалниипроект г Москва

Копировал: Формат 11

Альбом II

Типовой проект 902-2-340

Форм.	Зона	Поз.	Обозначение	Наименование	Кол	Примечание
				Документация		
12			14И9. 03. 200 СБ	Сборочный чертеж		
				Сборочные единицы		
11		1	14И9. 03. 210	Обрамление	1	
11		2	14И9. 03. 220	Рамка	1	
				Детали		
54		3	14И9. 03. 201	Сетка		
				Сетка N 10- 2 0 ГОСТ 3826- 66		
				720±3 x 780±3	1	2.15кг
				Стандартные изделия		
	4			Заклепка 4x16 ГОСТ 10299-68	24	

Подп. и дата | Инв. № дуб. | Взам. инв. | Подп. и дата | Инв. № подл.

Изм	Лист	№ докум	Подп.	Дата
Разраб		Глазунова		
Пров		Алексашева		
Гл спец		Мясник		
Н контр		Бычков		
Утв		Лепее		

14И9. 03. 200

Поддон

Лит.	Лист	Листов
И		1

Мосгорисполком Мосводоканалниипроект г Москва

Копировал: Формат 11

Альбом I

Типовой проект 902-2-340

Формат	Зона	Поз.	Обозначение	Наименование	Кол.	Примеч.
				Документация		
12			14И9.03.210 СБ	Сборочный чертеж		
				Детали		
11		1	14И9.03.112-01	Петля	4	
11		2	14И9.03.211	Уголок	2	
Б.4.		3	14И9.03.212	Уголок		
				Уголок 32×32×4 ГОСТ 8509-72		
				Ст.3 ГОСТ 535-58		
				ℓ = 737 h 14	2	1,4кг

Подпись и дата | Инв. № дубл. | Взам. инв. № | Подпись и дата | Инв. № подл.

Изм.	Лист	№ докум.	Подп.	Дата
Разраб		Глазунова		
Пров		Алексашева		
Гл спец		Масник		
Н контр		Бычков		
Утв		Лепсе		

14И9.03.210

Обрамление

Лит	Лист	Листов
И		1

Мосгорисполком Мосводоканалниипроект г Москва

копировал: Шр формат 11

Альбом I

Типовой проект 902-2-340

Формат	Зона	Поз.	Обозначение	Наименование	Кол.	Примеч.
				Документация		
12			14И9.03.220 СБ	Сборочный чертеж		
				Детали		
11		1	14И9.03.221	Ребро	4	
Б.4.		2	14И9.03.222	Полоса		
				Лист 4 ГОСТ 19903-74		
				Ст.3 ГОСТ 14637-69		
				24 h 14 × 721 h 14	2	0,52кг
Б4.		3	14И9.03.223	Полоса		
				Лист 4 ГОСТ 19903-74		
				Ст.3 ГОСТ 14637-69		
				24 h 14 × 731 h 14	2	0,53кг

Подпись и дата | Инв. № дубл. | Взам. инв. № | Подпись и дата | Инв. № подл.

Изм.	Лист	№ докум.	Подп.	Дата
Разраб		Глазунова		
Пров.		Алексашева		
Гл спец		Масник		
Н.контр.		Бычков		
Утв		Лепсе		

14И9.03.220

Рамка

Лит.	Лист	Листов
И		1

Мосгорисполком Мосводоканалниипроект г Москва

копировал: Шр формат 11

Альбом I

Типовой проект 902-2-340

Формат	Зона	Поз.	Обозначение	Наименование	Кол.	Примеч.
				Документация		
11			14И9.03.300 СБ	Сборочный чертеж		
				Детали		
11		1	14И9.03.301	Шпингалет	1	
11		2	14И9.03.302	Ручка	1	

Подпись и дата | Инв. № дубл. | Взам. инв. № | Подпись и дата | Инв. № подл.

Изм	Лист	№ докум	Подп.	Дата
Разраб.		Глазунова		
Пров.		Алексашева		
Гл спец		Масник		
Н конт.		Бычков		
Утв.		Лепсе		

14И9.03.300

Затвор

Лит	Лист	Листов
И		1

Мосгорисполком Мосводоканалниипроект г Москва

копировал Шр

Альбом I

Типовой проект 902-2-340

Формат	Зона	Поз.	Обозначение	Наименование	Кол.	Примеч.
				Документация		
12			14И9.03.400 СБ	Сборочный чертеж		
				Сборочные единицы		
11		1	14И9.03.410	Обрамление	1	
11		2	14И9.03.420	Рамка	1	
				Детали		
Б4.		3	14И9.03.401	Сетка		
				Сетка N 10-2.0		
				ГОСТ 3826-66		
				761±3 × 801±3	1	2,5кг
				Стандартные изделия		
				Заклепка 4×16		
		4		ГОСТ 10299-68	26	

Подпись и дата | Инв. № дубл. | Взам. инв. № | Подпись и дата | Инв. № подл.

Изм.	Лист	№ докум.	Подп.	Дата
Разраб.		Глазунова		
Пров.		Алексашева		
Гл спец		Масник		
Н. конт.		Бычков		
Утв.		Лепсе		

14И9.03.400

Рамка

Лит	Лист	Листов
И		1

Мосгорисполком Мосводоканалниипроект г Москва

копировал: Шр

Альбом II

Типовой проект 902-2-340

Форм	Зона	Поз.	Обозначение	Наименование	Кол	Примеч.
				Документация		
12			14И9.03.410 СБ	Сборочный чертеж		
				Детали		
11		1	14И9.03.411	Уголок	2	
11		2	14И9.03.411-01	Уголок	2	
Б4		3	14И9.03.412	Полоса		
				Полоса 6×25 ГОСТ 103-76		
				Ст.3 ГОСТ 535-58		
				ℓ=76/h14	2	0.89кг
Б4		4	14И9.03.414	Полоса		
				Полоса 6×25 ГОСТ 103-76		
				Ст.3 ГОСТ 535-58		
				ℓ=747/h14	2	0.86кг
11		5	14И9.03.415	Петля	4	
Б4		6	14И9.03.416	Упор		
				Полоса 10×20 ГОСТ 103-76		
				Ст.3 ГОСТ 535-58		
				ℓ=20/h14	4	0.03кг
11		7	14И9.03.417	Ручка	2	

Подп. и дата | Инв. № дубл. | Взам. инв. | Подп. и дата | Инв. № подл.

Изм	Лист	№ докум.	Подп.	Дата
Разраб.		Глазунова		
Пров.		Алексашева		
Гл. спец		Мясник		
Н. контр		Бычков		
Утв		Лепсе		

14И9.03.410

Обрамление

Лит	Лист	Листов
И		1

Мосгорисполком Мосводоканалниипроект г. Москва

Копировал: Ф

Формат 11

Альбом II

Типовой проект 902-2-340

Форм	Зона	Поз	Обозначение	Наименование	Кол	Примеч
				Документация		
12			14И9.03.420 СБ	Сборочный чертеж		
				Детали		
11		1	14И9.03.221-01	Ребро	4	
Б4		2	14И9.03.422	Полоса		
				Полоса 4×20 ГОСТ 103-76		
				Ст.3 ГОСТ 535-58		
				ℓ=76/h14	4	0.43кг

Подп. и дата | Инв. № дубл. | Взам. инв. | Подп. и дата | Инв. № подл.

Изм	Лист	№ докум	Подп	Дата
Разраб		Глазунова		
Пров		Алексашева		
Гл. спец		Мясник		
Н. контр		Бычков		
Утв		Лепсе		

14И9.03.420

Рамка

Лит.	Лист	Листов
И		1

Мосгорисполком Мосводоканалниипроект г. Москва

Копировал: Ф

Формат 11

Альбом II

Типовой проект 902-2-340

Форм.	Зона	Поз.	Обозначение	Наименование	Кол	Примеч
				Документация		
11			14И9.03.500 СБ	Сборочный чертеж		
				Детали		
11		1	14И9.03.501	Ручка	1	
11		2	14И9.03.502	Хомутик	1	

Подп. и дата | Инв. № дубл. | Взам. инв. | Подп. и дата | Инв. № подл.

Изм	Лист	№ докум.	Подп.	Дата
Разраб.		Глазунова		
Пров.		Алексашева		
Гл. спец		Мясник		
Н. контр		Бычков		
Утв		Лепсе		

14И9.03.500

Фиксатор

Лит.	Лист	Листов
И		1

Мосгорисполком Мосводоканалниипроект г. Москва

Формат 11

Альбом II

Типовой проект 902-2-340

Форм.	Зона	Поз	Обозначение	Наименование	Кол	Примеч.
				Документация		
*)			13Н1.00.000 СБ	Сборочный чертеж		*22; 12
				Сборочные единицы		
11		1	13Н1.00.100	Цилиндр подвижной	1	
11		2	13Н1.00.200	Патрубок в сборе	2	
11		3	13Н1.00.300	Колено	1	
				Детали		
12		5	13Н1.00.001	Штанга	1	
11		6	13Н1.00.002	Втулка	1	
11		7	13Н1.00.003	Пластина верхняя	1	
11		8	13Н1.00.004	Пластина нижняя	1	
11		9	13Н1.00.005	Гайка	1	
11		10	13Н1.00.006	Прокладка	2	
11		11	13Н1.00.007	Крышка	2	
				Стандартные изделия		
				Болты ГОСТ 7798-70		
		15		М10×45.56	16	

Подп. и дата | Инв. № дубл. | Взам. инв. | Подп. и дата | Инв. № подл.

Изм	Лист	№ докум	Подп	Дата
Разраб.		Глазунова		
Пров.		Алексашева		
Гл. спец		Мясник		
Н. контр		Бычков		
Утв		Лепсе		

13Н1.00.000

Регулятор уровня

Лит.	Лист	Листов
И	1	2

Мосгорисполком Мосводоканалниипроект г. Москва

Формат	Зона	Поз.	Обозначение	Наименование	Кол.	Примечание
		16		М12х55.56	2	
		17		М16х55 56	16	
				Гайки ГОСТ 5915-70		
		18		М10.5	20	
		19		М12.5	4	
		20		М16.5	16	
				Шайбы ГОСТ 6402-70		
		21		10 65Г	16	
		22		12 65Г	2	
		23		16 65Г	16	
		24		Шайба 12.02		
				ГОСТ 11371-68	1	
		25		Шпилька М10х30.56		
				ГОСТ 22032-78	2	
		26		Шпонка 6х6х28		
				ГОСТ 8789-68	1	
		27		Кольцо 190х200-85-2-2		
				ГОСТ 9833-73	2	
		28		Маховик 2-А-200х14		
				ГОСТ 5260-75	1	

13Н1. 00. 000

Изм. Лист. № докум. Подп. Дата — Лист 2

Копировал: Формат 11

Типовой проект 902-2-340 Альбом II

Формат	Зона	Поз.	Обозначение	Наименование	Кол.	Примечание
				Документация		
12			13Н1. 00. 100. СБ	Сборочный чертеж		
				Детали		
11		1	13Н1. 00. 101	Плита	1	
11		2	13Н1. 00. 102	Патрубок	2	
54		3	13Н1. 00. 103	Ребро		
				Лист 6 ГОСТ 19903-74		
				Ст. 3 ГОСТ 14637-69		
				163 h 14 х 25 h 14	2	0.18кг

13Н1. 00. 100.

Изм. Лист. № докум. Подп. Дата

Разраб. Глазунова; Пров. Алексеева; Гл. спец. Мясник; Н. контр. Бычков; Утв. Лепсе

Цилиндр подвижной

Лит. И; Лист; Листов 1

Мосгорисполком Мосводоканалниипроект г. Москва

Копировал: Формат 11

Формат	Зона	Поз.	Обозначение	Наименование	Кол.	Примечание
				Документация		
12			13Н1. 00. 200. СБ	Сборочный чертеж		
				Детали		
12		1	13Н1. 00. 201	Фланец	1	
54		2	13Н1. 00. 202	Патрубок		
				Труба 219х9 ГОСТ 8732-78		
				А Ст. 3 ГОСТ 8731-74		
				ℓ = 225 h 14	1	10.46кг
				Стандартные изделия		
		3		Фланец 200-2.5		
				ГОСТ 12827-67	1	

13Н1. 00. 200

Изм. Лист. № докум. Подп. Дата

Разраб. Глазунова; Пров. Алексеева; Гл. спец. Мясник; Н. контр. Бычков; Утв. Лепсе

Патрубок в сборе

Лит. И; Лист; Листов 1

Мосгорисполком Мосводоканалниипроект г. Москва

Формат 11

Типовой проект 902-2-340 Альбом II

Форм.	Зона	Поз.	Обозначение	Наименование	Кол.	Примечание
				Документация		
12			13Н1. 00. 300. СБ	Сборочный чертеж		
				Детали		
11		1	13Н1. 00. 301	Пластина	1	
11		2	13Н1. 00. 302	Полусектор	2	
11		3	13Н1. 00 302-01	Полусектор	2	
54		4	13Н1. 00. 304	Труба		
				Труба 219х9 ГОСТ 8732-78		
				А Ст 3 ГОСТ 8731-74		
				ℓ = 600 h 14	2	32кг
				Стандартные изделия		
		5		Отвод 90° 200х8		
				ГОСТ 17375-77	2	

13Н1. 00. 300

Изм. Лист. № докум. Подп. Дата

Разраб. Глазунова; Пров. Алексеева; Гл. спец. Мясник; Н. контр. Бычков; Утв. Лепсе

Колено

Лит. И; Лист; Листов 1

Мосгорисполком Мосводоканалниипроект г. Москва

Копировал: Формат 11

Альбом II

Типовой проект 902-2-340

Форм.	Зона	Поз.	Обозначение	Наименование	Кол	Примеч
				Документация		
22			1965.00.000 СБ	Сборочный чертеж		
				Сборочные единицы		
11		1	1965 00.100	Бункер	1	
11		2	1965.00.200	Платформа	1	
11		3	1965 00.300	Траверса	1	
11		4	1965.00.400	Палец	1	
				Детали		
11		5	1965.00.001	Каток	4	
11		6	1965.00.002	Ось	4	
11		7	1965.00.003	Ось	2	
11		8	1965.00.004	Заглушка	1	
				Стандартные изделия		
		10		Гайка М16.5		
				ГОСТ 5915-70	4	
				Шайбы ГОСТ 11371-68		
		11		Шайба 16.02	2	
				Шайба 27.02	2	
				Шплинт 5х32		
				ГОСТ 397-66	6	

Изм	Лист	№ докум.	Подп	Дата	1965.00.000			
Разраб		Корнет			Контейнер для осадка	Лит	Лист	Листов
Пров.		Попова				И		1
Гл спец		Мясник				Мосгорисполком Мосводоканалниипроект г. Москва		
Н. контр		Бычков						
Утв		Лепее						

Копировал: Формат 11

Форм.	Зона	Поз.	Обозначение	Наименование	Кол	Примеч
				Документация		
*)			1965.00.100 СБ	Сборочный чертеж		*) 22,12
				Детали		
11		1	1965.00.101	Угольник	3	
11		2	1965 00 101-01	Угольник	3	
Б.4		3	1965.00.102	Стяжка ℓ=800h14		
				Угольник Б-36х36х4 ГОСТ 8509-72		
				Ст.3 ГОСТ 535-58	2	1.7кг
Б.4		4	1965.00 104	Планка		
				Лист 4 ГОСТ 19903-74		
				Ст.3 ГОСТ 14637-69		
				50h14х580h14	1	0.9кг
11		5	1965.00.105	Скоба	2	
11		6	1965.00.106	Косынка	2	
Б4		7	1965.00 107	Стенка		
				Лист 4 ГОСТ 19903-71		
				Ст.3 ГОСТ 14637-69		
				590h14х590h14	2	1кг
11		8	1965.00.108	Патрубок	1	
Б.4		9	1965.00.109	Платик 40h14х40h14		
				Лист 4 ГОСТ 19903-74		
				Ст.3 ГОСТ 14637-69	4	0.05кг
11		10	1965.00.111	Обечайка	1	
11		11	1965.00.112	Стяжка	3	
11		12	1965 00.113	Вкладыш	2	

Изм	Лист	N докум	Подп	Дата	1965.00.100			
Разраб		Корнет			Бункер	Лит	Лист	Листов
Пров		Попова				И		1
Гл. спец		Мясник				Мосгорисполком Мосводоканалниипроект г. Москва		
Н контр		Бычков						
Утв		Лепее						

Копировал: Формат 11

Альбом II

Типовой проект 902-2-340

Форм.	Зона	Поз.	Обозначение	Наименование	Кол	Примеч.
				Документация		
12			1965.00.200 СБ	Сборочный чертеж		
				Сборочные единицы		
11		1	1965.00.210	Вилка	4	
				Детали		
11		1	1965.00.201	Балка	2	
11		2	1965.00.201-01	Балка	2	

Изм	Лист	№ докум	Подп.	Дата	1965 00 200			
Разраб		Рябчикова			Платформа	Лит.	Лист	Листов
Пров		Попова				И		1
Гл спец		Мясник				Мосгорисполком Мосводоканалниипроект г Москва		
Н контр		Бычков						
Утв		Лепее						

Формат 11

Форм.	Зона	Поз.	Обозначение	Наименование	Кол	Примеч.
				Документация		
12			1965.00.210 СБ	Сборочный чертеж		
				Детали		
11		1	1965 00 211	Серьга	2	
Б.4		2	1965.00 212	Планка		
				Лист 6 ГОСТ 19903-74		
				Ст 3 ГОСТ 14637-69		
				90h14х90h14	1	0.5кг
Б.4		3	1965.00.213	Упор		
				Лист 6 ГОСТ 19903-74		
				Ст.3 ГОСТ 14637-69		
				12h14х25h14	1	0.02кг

Изм	Лист	N докум	Подп.	Дата	1965.00.210			
Разраб.		Корнет			Вилка	Лит	Лист	Листов
Пров.		Попова				И		1
Гл спец		Мясник				Мосгорисполком Мосводоканалниипроект г Москва		
Н контр		Бычков						
Утв		Лепее						

Копировал: Формат 11

Типовой проект 902-2-340 Альбом II

Формат	Зона	Поз.	Обозначение	Наименование	Кол.	Примеч.
				Документация		
12			1965.00.300СБ	Сборочный чертеж		
				Детали		
11		1	1965.00.301	Тяга	2	
11		2	1965.00.302	Коромысло	1	

1965.00.300

Изм.	Лист	№ докум.	Подпись	Дата			
Разраб.		Рябчикова			Траверса	Лит.	Лист	Листов
Пров.		Попова				Л1		1
Гл. спец.		Мясник				Мосгорисполком Мосводоканалниипроект г. Москва		
Н. контр.		Бычков						
Утв.		Лепсе						

Копировал: Волк Формат 11

Типовой проект 902-2-340 Альбом II

Формат	Зона	Поз.	Обозначение	Наименование	Кол.	Примеч.
				Документация		
11			1965.00.400СБ	Сборочный чертеж		
				Детали		
11		1	1965.00.401	Палец	1	
11		2	1965.00.402	Вставка	1	
				Стандартные изделия		
		3		Заклепка 6х34		
				ГОСТ 10300-68	1	

1965.00.400

Изм.	Лист	№ докум.	Подпись	Дата			
Разраб.		Борисова			Палец	Лит.	Лист	Листов
Пров.		Попова				Л1		1
Гл. спец.		Мясник				Мосгорисполком Мосводоканалниипроект г. Москва		
Н. контр.		Бычков						
Утв.		Лепсе						

Копировал: Волк Формат 11

Типовой проект 902-2-340 Альбом II

Формат	Зона	Поз.	Обозначение	Наименование	Кол.	Примеч.
				Документация		
12			14Ж2.00.000СБ	Сборочный чертеж		
				Сборочные единицы		
11		1	14Ж2.00.100	Корпус	1	
				Детали		
54		2	14Ж2.00.001	Уголок		
				Уголок Б-100х100х10 ГОСТ 8509-72		
				Ст3 ГОСТ 535-58		
				ℓ=150 h14	2	0,5 кг
				Стандартные изделия		
		4		Болт М16х55.56		
				ГОСТ 7798-70	8	
		5		Гайка М16.5		
				ГОСТ 5915-70	8	
		6		Шайба 16.65Г		
				ГОСТ 6402-70	8	
		7		Прокладка А-200х2.5		
				ГОСТ 15180-70	1	
		8		Фланец 200-2.5		
				ГОСТ 12827-67	1	

14Ж2.00.000

Изм.	Лист	№ докум.	Подпись	Дата			
Разраб.		Корнет			Лоток распределительный	Лит.	Лист	Листов
Пров.		Попова				Л1		1
Гл. спец.		Мясник				Мосгорисполком Мосводоканалниипроект г. Москва		
Н. контр.		Бычков						
Утв.		Лепсе						

Типовой проект 902-2-340 Альбом II

Формат	Зона	Поз.	Обозначение	Наименование	Кол.	Примеч.
				Документация		
12			14Ж2.00.100СБ	Сборочный чертеж		
				Детали		
12		1	14Ж2.00.101	Труба	1	
54		2	14Ж.2.00.102	Заглушка		
				Лист 5 ГОСТ 19903-74		
				Ст3 ГОСТ 14637-69		
				ф 205 h14	2	0,4 кг
11		3	14Ж2.00.103	Патрубок	1	
11		4	14Ж2.00.104	Патрубок	4	
				Стандартные изделия		
		5		Фланец 200-2.5		
				ГОСТ 12827-67	1	

14Ж2.00.100

Изм.	Лист	№ докум.	Подпись	Дата			
Разраб.		Корнет			Корпус	Лит.	Лист	Листов
Пров.		Попова				Л1		1
Гл. спец.		Мясник				Мосгорисполком Мосводоканалниипроект г. Москва		
Н. контр.		Бычков						
Утв.		Лепсе						

Копировал: Волк

Формат 11

14Х4.00.000СБ

А-А

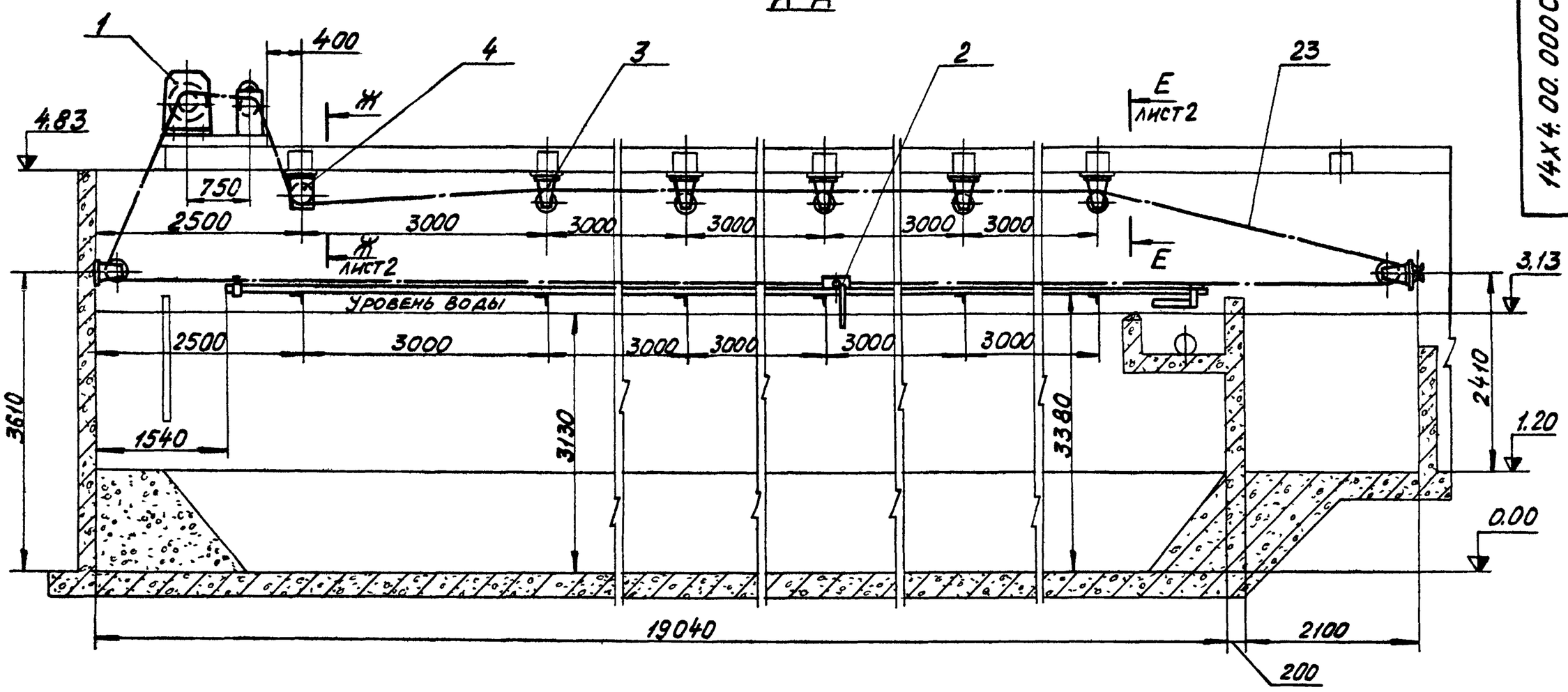

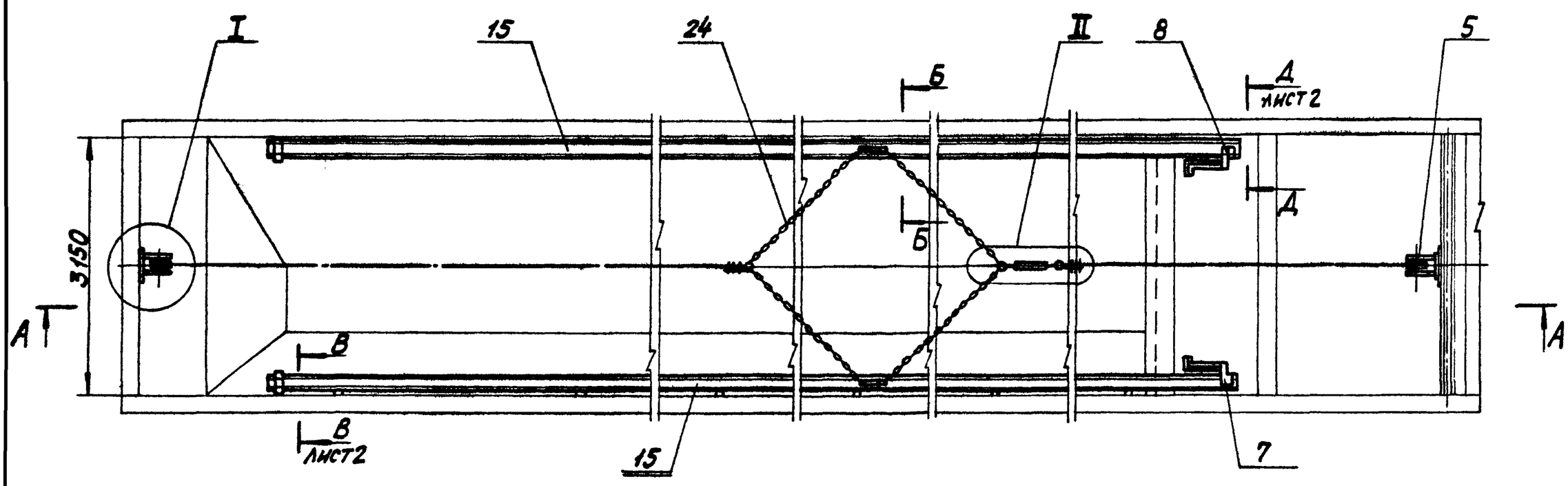

Б - Б повернуто
М1:2

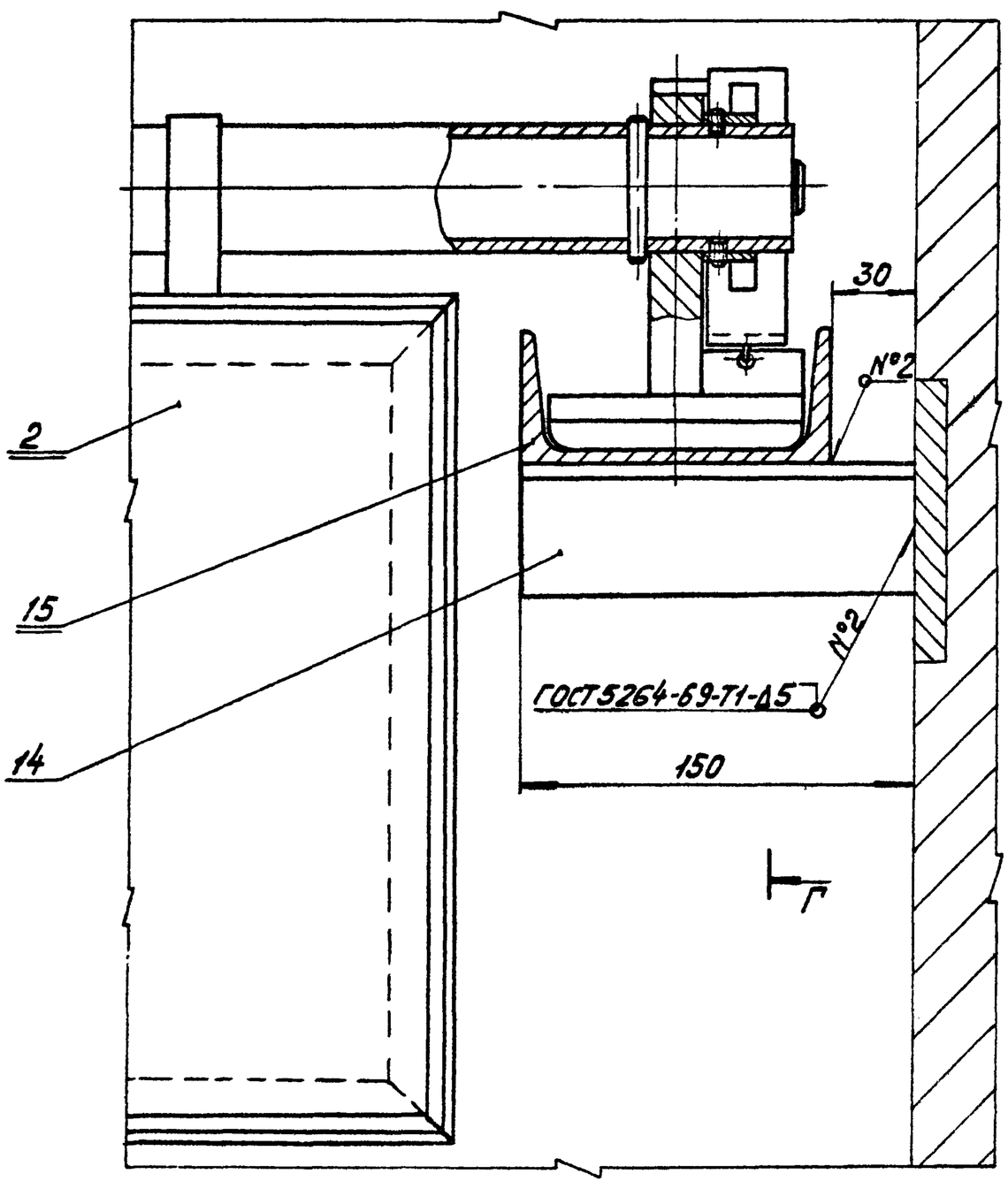

1. Размеры для справок.
2. Блоки тяговых канатов должны быть установлены строго в одной вертикальной плоскости. Изломы и искривления каната недопустимы.
3. Кронштейны блоков должны быть закреплены шпильками с гайками на закладных пластинках, предусмотренных в строительной конструкции. Сверление отверстий с нарезкой резьбы производить при монтаже.
4. После установки и выверки работы тягового устройства кронштейны блоков приварить к закладным деталям.
5. Середина барабана тяговой лебедки и указательного устройства должны быть установлены в одной вертикальной плоскости с блоками.
6. Барабан лебедки обвить тремя-четырьмя витками, а барабан указательного устройства-одним витком каната, см черт. 14Х4.01 000 СБ.
7. Сверление отверстий в швеллерах строительной части для крепления лебедки производить во время монтажа по отверстиям лебедки.
8. После монтажа лебедки барабан указательного устройства установить так, чтобы начальное положение скребка соответствовало показанию цифры „0".
9. Расстояние между каждым цифровым значением соответствует одному метру передвижения скребка.
10. Упоры поз. 6, 7, 12 устанавливаются по месту при монтаже и отладке всего устройства.
11. Поверхность направляющих поз. 15, по которой перемещаются ползуны скребка смазать консистентной смазкой УС-2 ГОСТ 1033-73.
12. Несопрягаемые поверхности узлов и деталей окрасить битумным лаком БТ-577 ГОСТ 5631-70.

Изм.	Лист	№ докум.	Подп.	Дата	14Х4.00.000СБ			
Разраб.		Глазунова			Устройство скребковое для сбора мазута. Сборочный чертеж	Лит.	Масса	Масштаб
Пров.		Алексашева				И	728	1:25
Гл. спец.		Масник				Лист 1	Листов 2	
Н. контр.		Бычков				Мосгорисполком Мосводоканалниипроект г. Москва		
Утв.		Лепсе						

Копировал: 16736-02 18 Формат 22

14Х4.00.000 СБ

Альбом II

Типовой проект 902-2-340

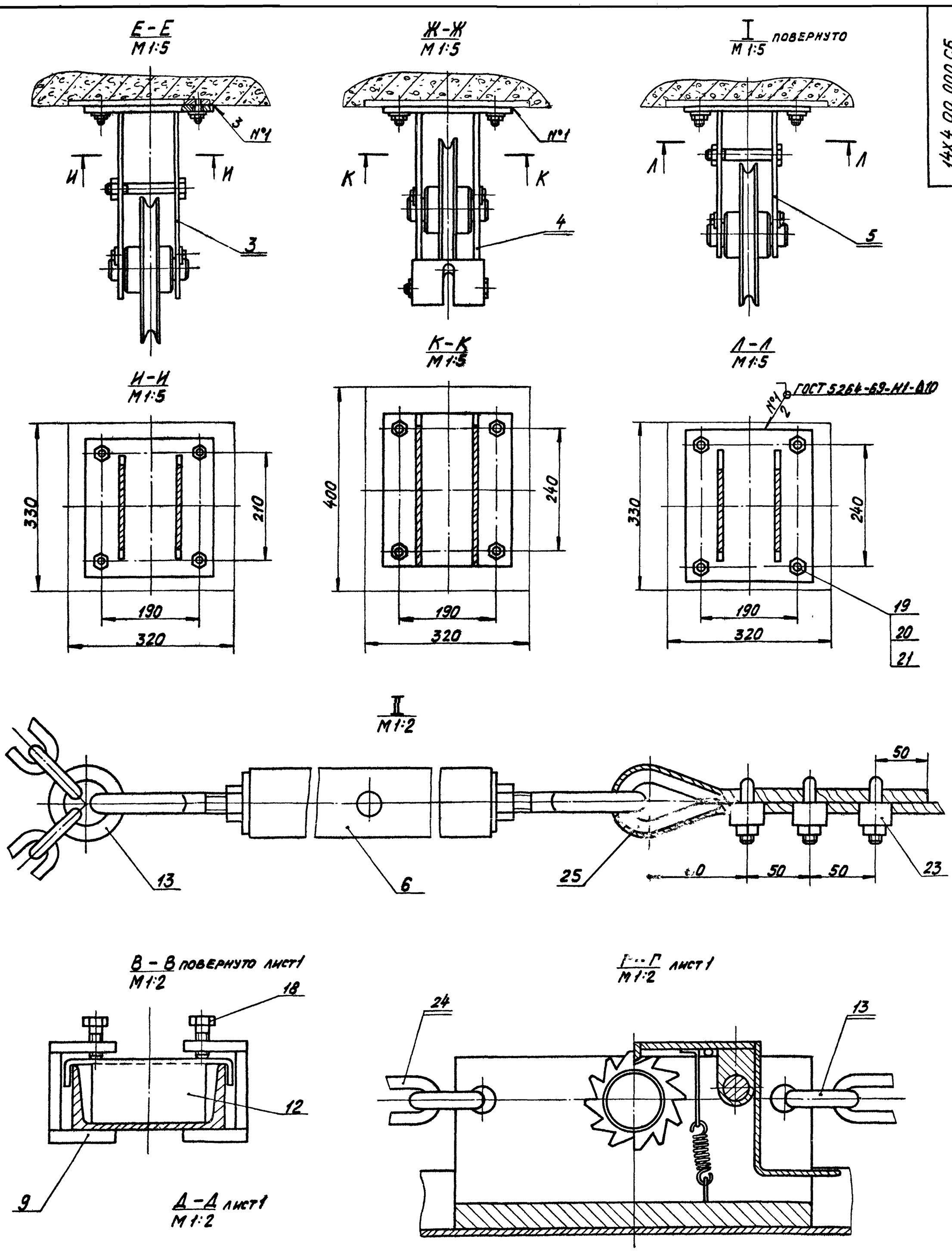

					14Х4.00.000 СБ			
Изм.	Лист	№ докум.	Подп.	Дата	Устройство скребковое для сбора мазута. Сборочный чертеж	Лит.	Масса	Масштаб
Разраб.		Глазунова				И	—	—
Пров.		Алексеева				Лист 2	Листов	
Гл. спец.		Мясник				Мосгорисполком Мосводоканалпроект г. Москва		
Н. контр.		Быков						
Утв.		Лепсе						

Инв. № подл. | Подпись и дата | Взам. инв. № | Инв. № дубл. | Подпись и дата

Копировал

16736-02 19 Формат А2

14Х4.01.000 СБ

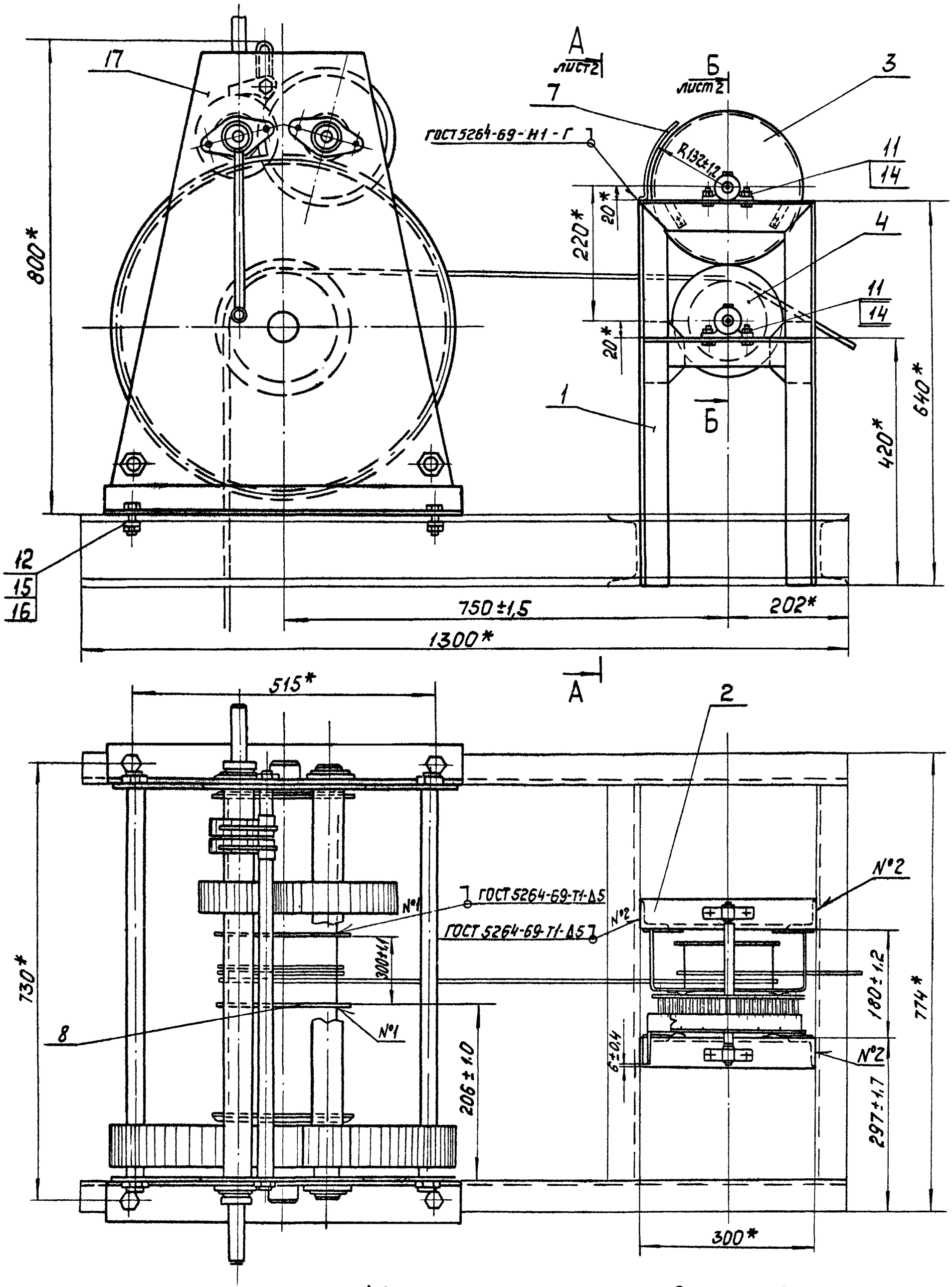

4. Тормозные пружины (черт. 14Х4.01.101) должны обеспечивать поворот замерного колеса (поз.3) на одно деление после каждого оборота барабана указательного устройства.

5. В трущиеся поверхности и маслёнки подшипников заложить универсальную средне-плавкую смазку УС-2 ГОСТ 1033-73.

1.* Размеры для справок.

2. Тяговая лебёдка с указательным устройством монтируется на швеллерах, предусмотренных строительной частью проекта.

3. Сверление отверстий в швеллерах для крепления лебедки должно быть произведено во время монтажа по отверстиям рамы лебедки.

					14Х4.01.000 СБ			
Изм.	Лист	№ докум.	Подпись	Дата	Привод Сборочный чертеж	Лит	Масса	Масштаб
Разраб.		Соколова				И	185,0	1:5
Пров.		Фоебцев				Лист 1	Листов 2	
Гл.спец.		Мясник				Мосгорисполком Мосбоброчилиниипроект г. Москва		
Н.контр.		Бычков						
Утв.		Лепсе						

Копировал: 16736-02 20

14Х4.01.000 СБ

А – А лист 1
М 1:5

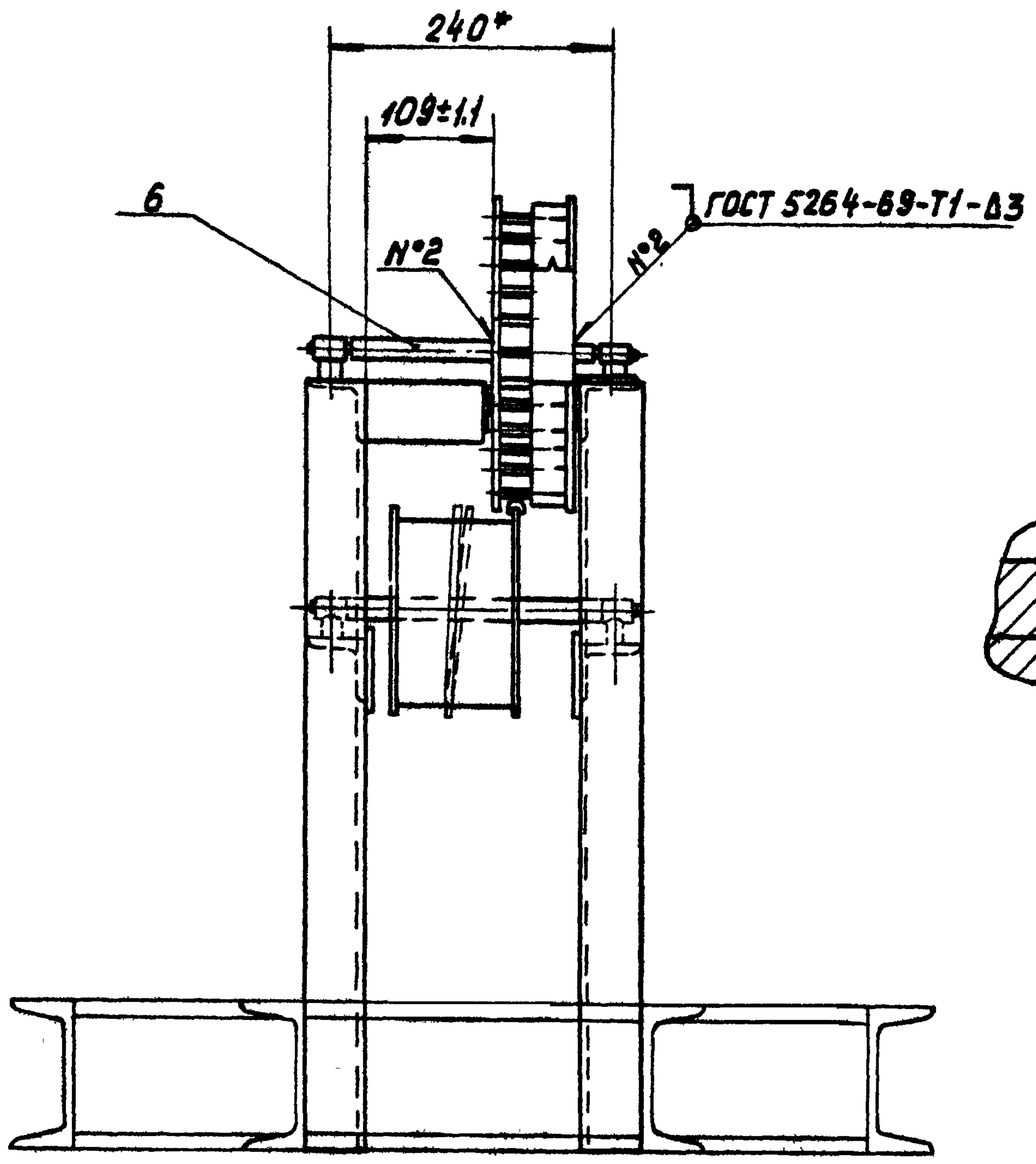

I
М 2:1

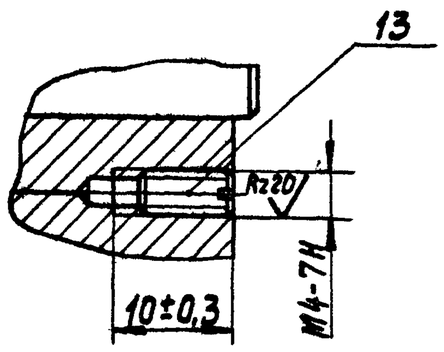

Б – Б лист 1
М 1:1

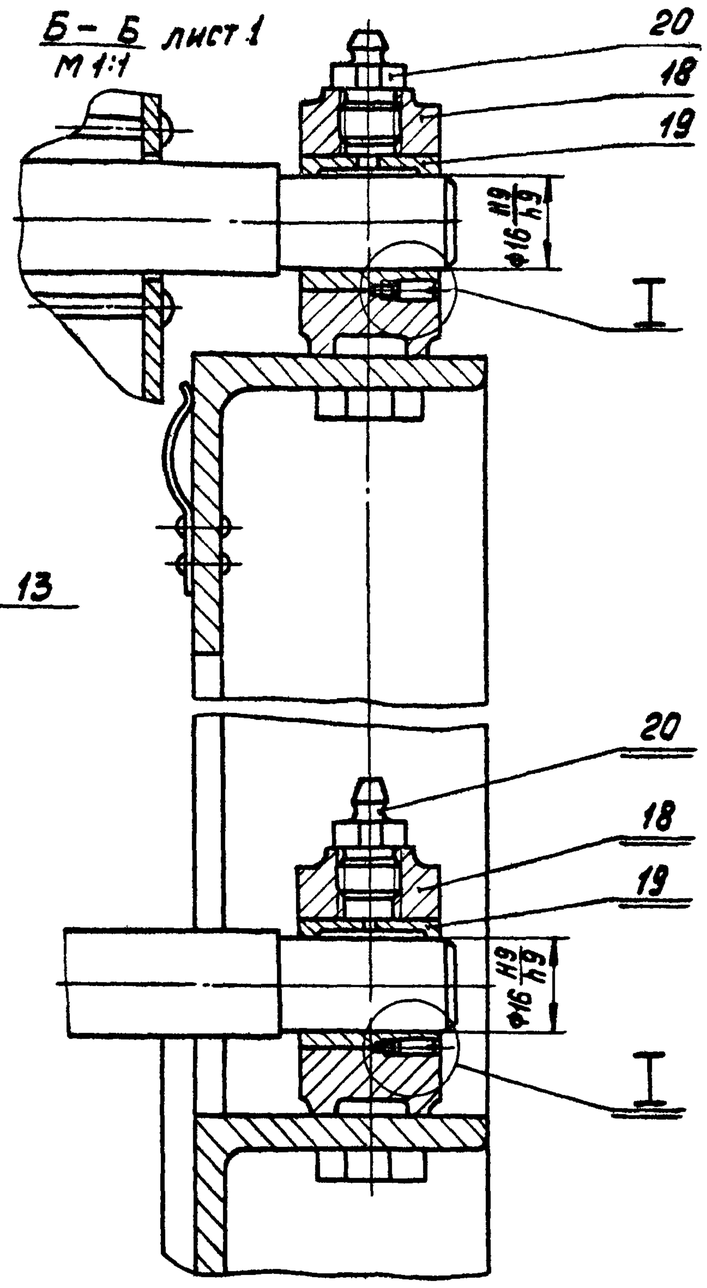

					14Х4.01.000 СБ		
Изм.	Лист	N° докум.	Подпись	Дата	Привод	Лит.	Масса	Масштаб
Разраб.		Соколова				И	–	–
Пров.		Флевцев			Сборочный чертеж	Лист 2	Листов	
Гл.спец.		Мясник				Мосгорисполком Мосводоканалниипроект г. Москва		
Н.контр.		Бычков						
Утв.		Лепсе						

Копировал:

Формат 12

14Х4.01.100 СБ

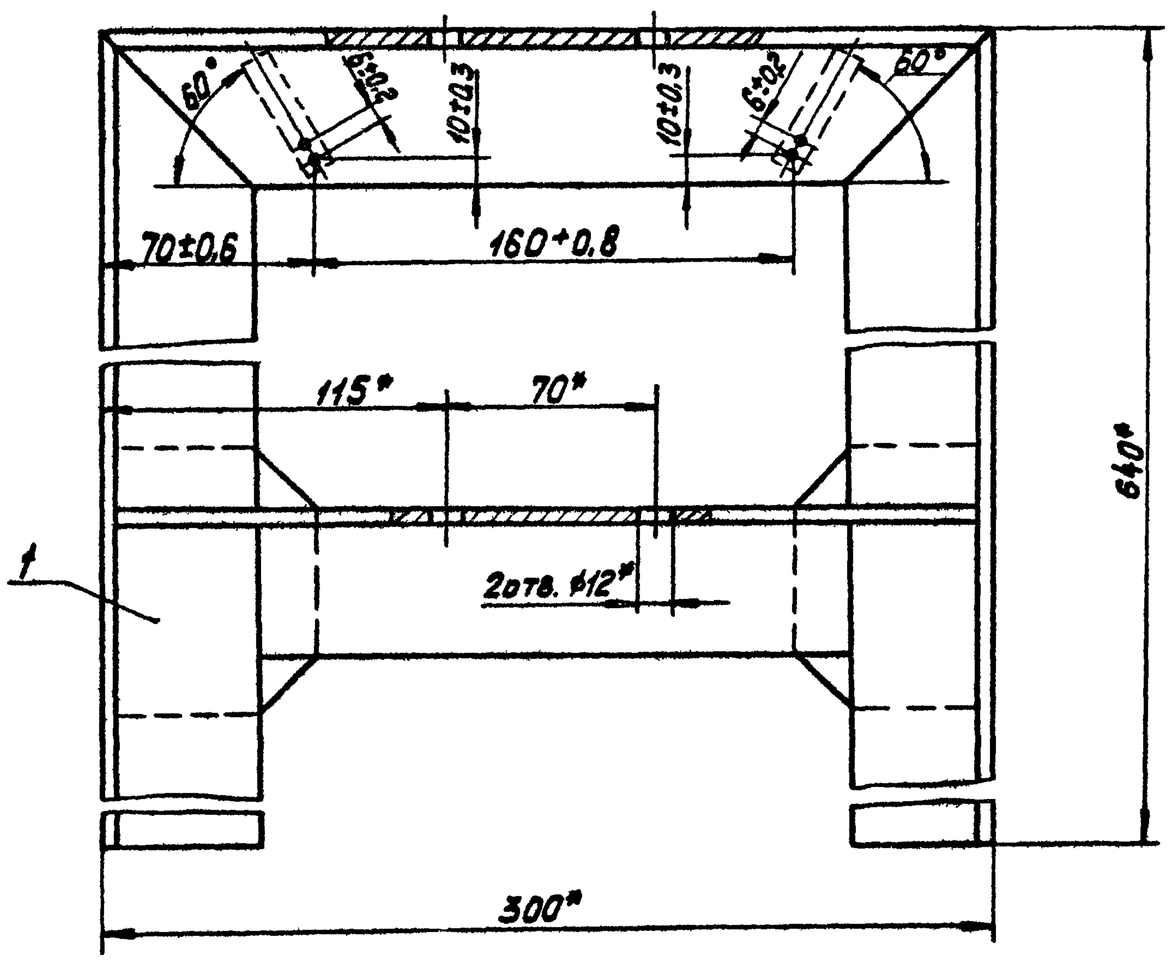

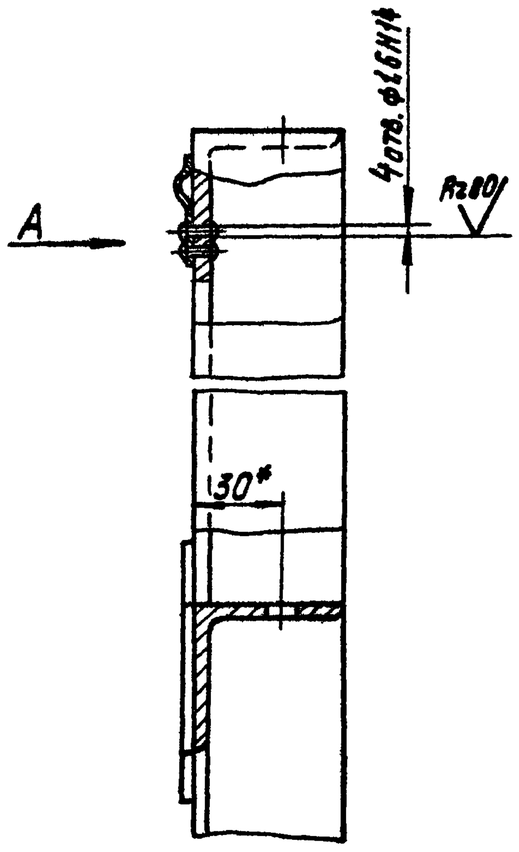

Вид А

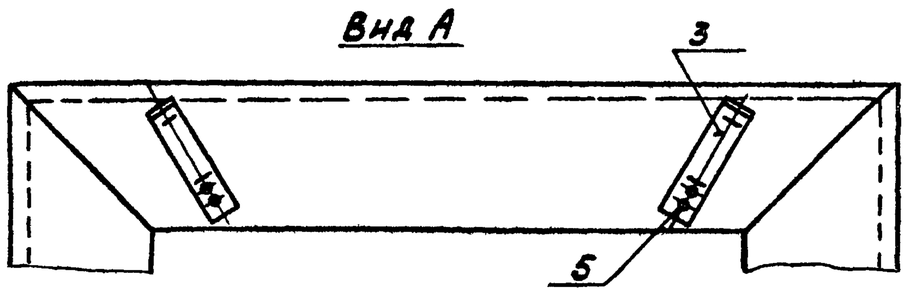

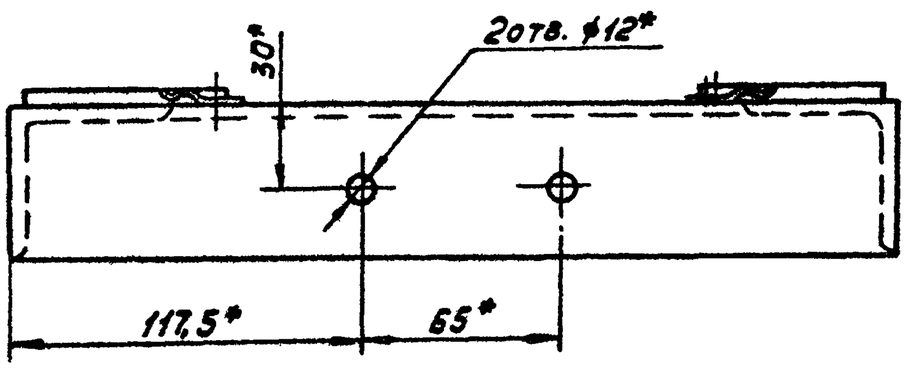

* Размеры для справок.

					14Х4.01.100 СБ		
Изм.	Лист	N° докум.	Подпись	Дата	Стойка	Лит.	Масса	Масштаб
Разраб.		Бодрикова				И	7.	1:2
Пров.		Быков			Сборочный чертеж	Лист	Листов 1	
Гл.спец.		Мясник				Мосгорисполком Мосводоканалниипроект г. Москва		
Н.контр.		Бычков						
Утв.		Лепсе						

Копировал:

16736-02 21 Формат 12

14Х4.01.110 СБ

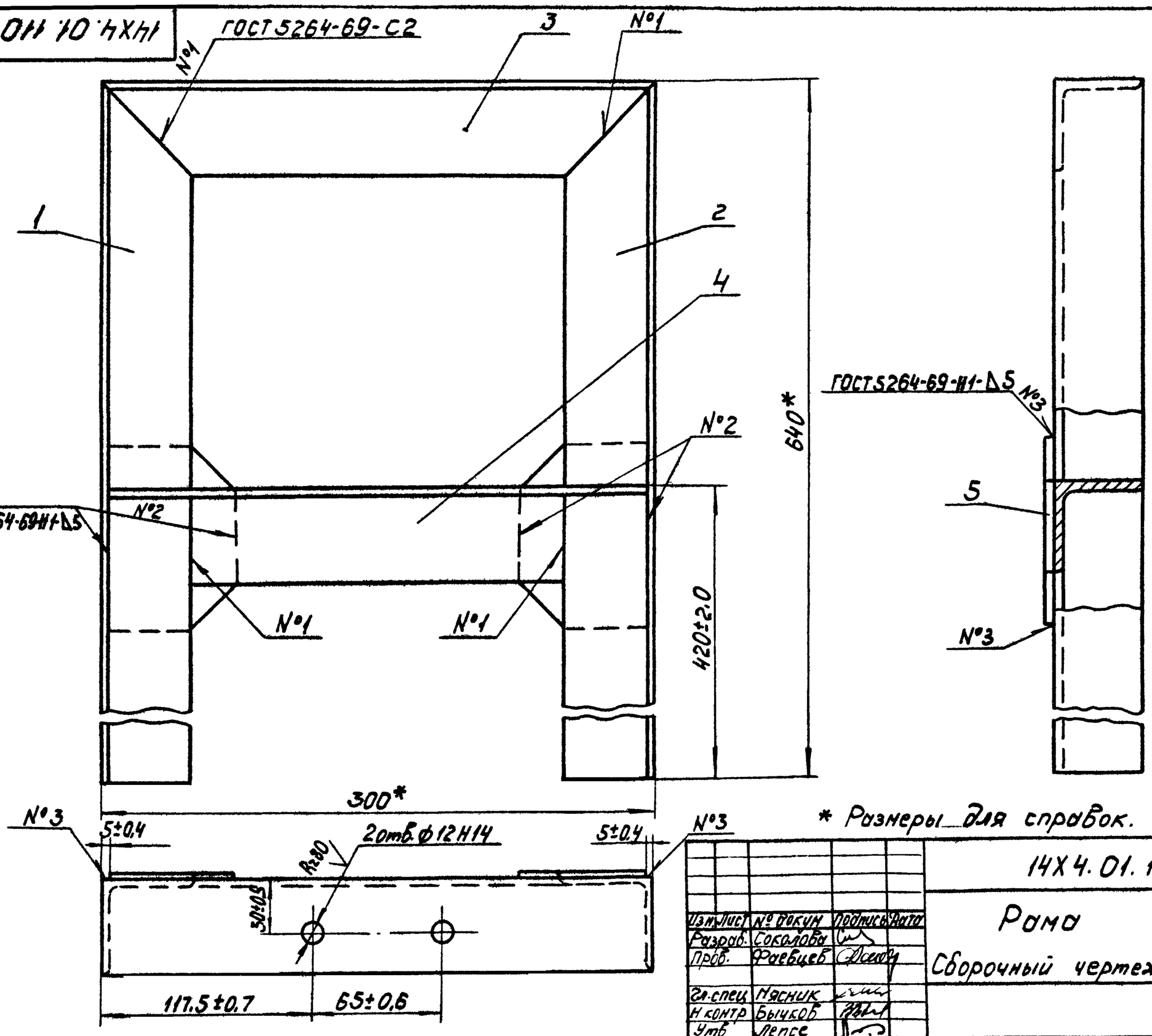

* Размеры для справок.

Изм.	Лист	№ докум.	Подпись	Дата
Разраб.		Соколова		
Пров.		Фаевцев		
Гл.спец.		Мясник		
Н.контр.		Бычков		
Утв.		Лепсе		

14Х4.01.110 СБ

Рама

Сборочный чертеж

Лит.	Масса	Масштаб
И	7,8	1:2

Лист | Листов 1

Мосгорисполком Мосводоканалниипроект г.Москва

копировал: ИДр

формат 12

14Х4.01.200 СБ

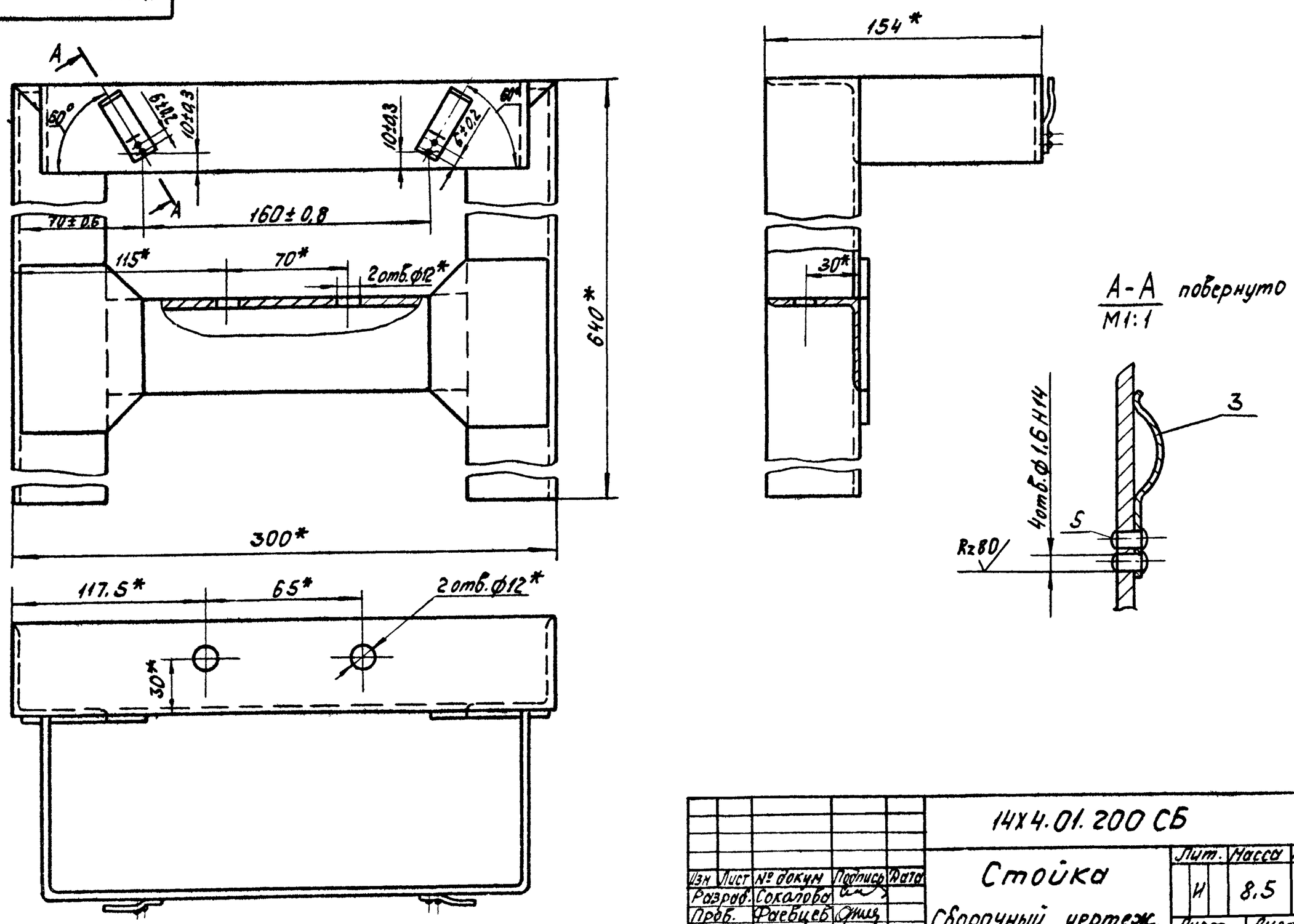

Изм.	Лист	№ докум.	Подпись	Дата
Разраб.		Соколова		
Пров.		Фаевцев		
Гл.спец.		Мясник		
Н.контр.		Бычков		
Утв.		Лепсе		

14Х4.01.200 СБ

Стойка

Сборочный чертеж.

Лит.	Масса	Масштаб
И	8.5	1:2

Лист | Листов 1

Мосгорисполком Мосводоканалниипроект г.Москва

копировал ИДр

16736-02 22

14Х4.01.210СБ

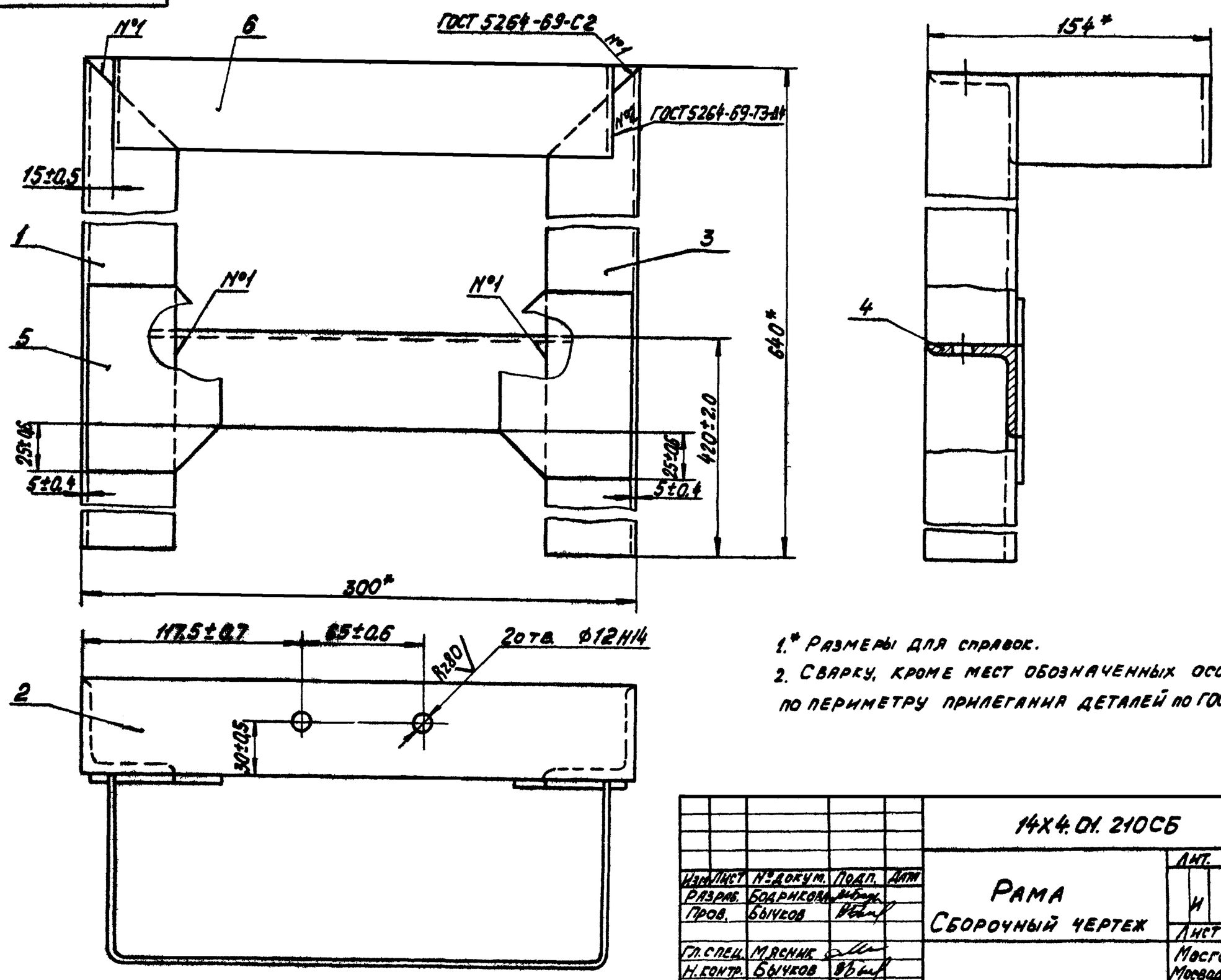

1.* Размеры для справок.

2. Сварку, кроме мест обозначенных особо, произвести по периметру прилегания деталей по ГОСТ5264-69-Т1-А4.

					14Х4.01.210СБ			
Изм.	Лист	№ докум.	Подп.	Дата	Рама Сборочный чертеж	Лит.	Масса	Масштаб
Разраб.		Бодрикова				И	8.5	1:2
Пров.		Бычков				Лист	Листов 1	
Гл.спец.		Мясник				Мосгорисполком Мосводоканалниипроект г. Москва		
Н.контр.		Бычков						
Утв.		Лепсе						

Копировал: Формат 12

14Х4.01.300СБ

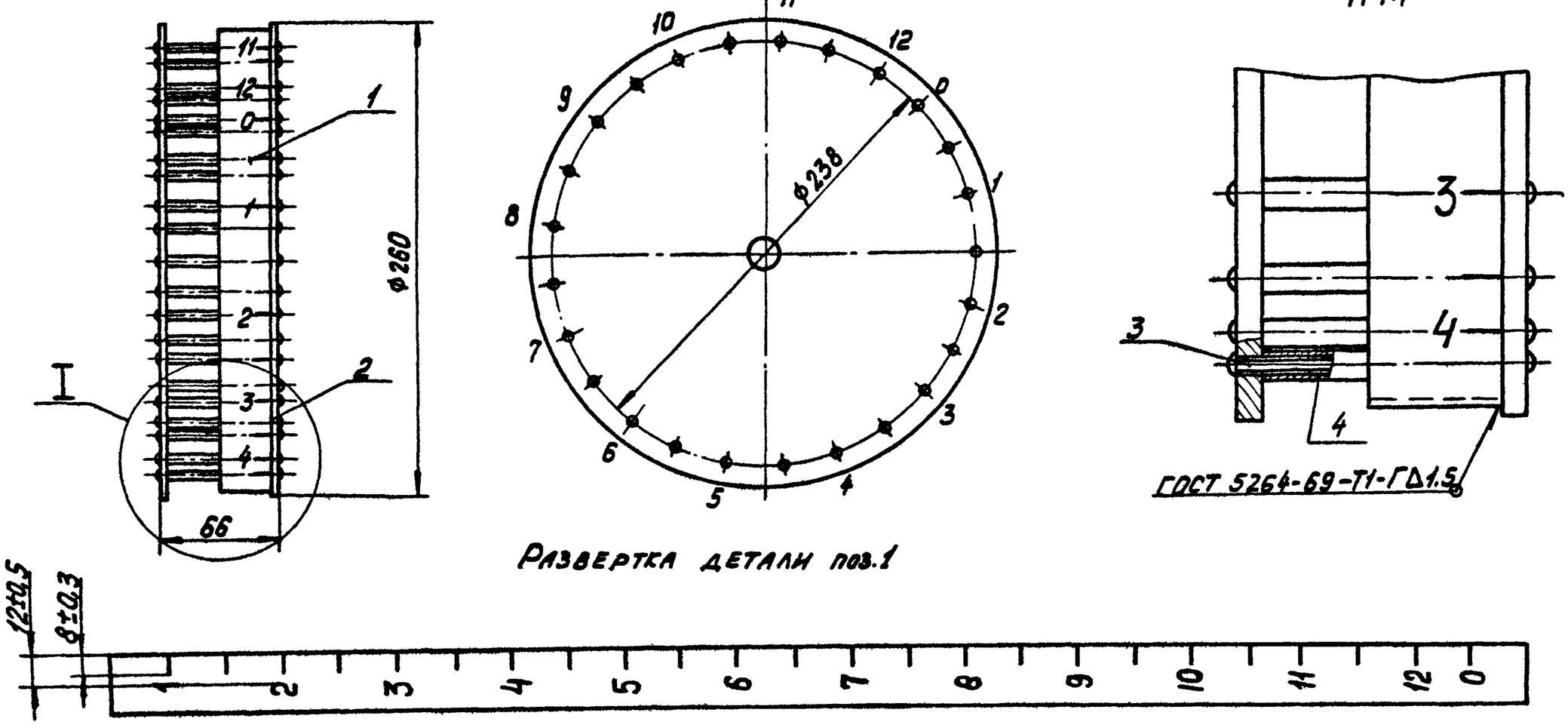

Развертка детали поз.1

(поз. 1) окрасить эмалью МЛ-12-00 ГОСТ 9754-76 по грунту ГФ-020 ГОСТ 4056-63, после чего нанести цифровые значения шрифтом №14 ГОСТ 2304-68 эмалью МЛ-12-37 ГОСТ 9754-76

Риски и цифровые значения должны быть нанесены у спиц колеса как показано на чертеже.

4. Обработка поверхностей реза деталей Б.4. Rz80.

1. Размеры для справок.

2. В собранном виде диски колеса должны быть параллельны между собой.

3. После окончательной сборки колеса, мерную ленту

					14Х4.01.300СБ			
Изм.	Лист	№ докум.	Подп.	Дата	Колесо замерное Сборочный чертеж	Лит.	Масса	Масштаб
Разраб.		Соколова				И	3.2	1:2.5
Пров.		Фаевцев				Лист	Листов 1	
Гл.спец.		Мясник				Мосгорисполком Мосводоканалниипроект г. Москва		
Н.контр.		Бычков						
Утв.		Лепсе						

Копировал: 16736-02 23 Формат 12

Типовой проект 902-2-340 Альбом II

14Х4.01.400СБ

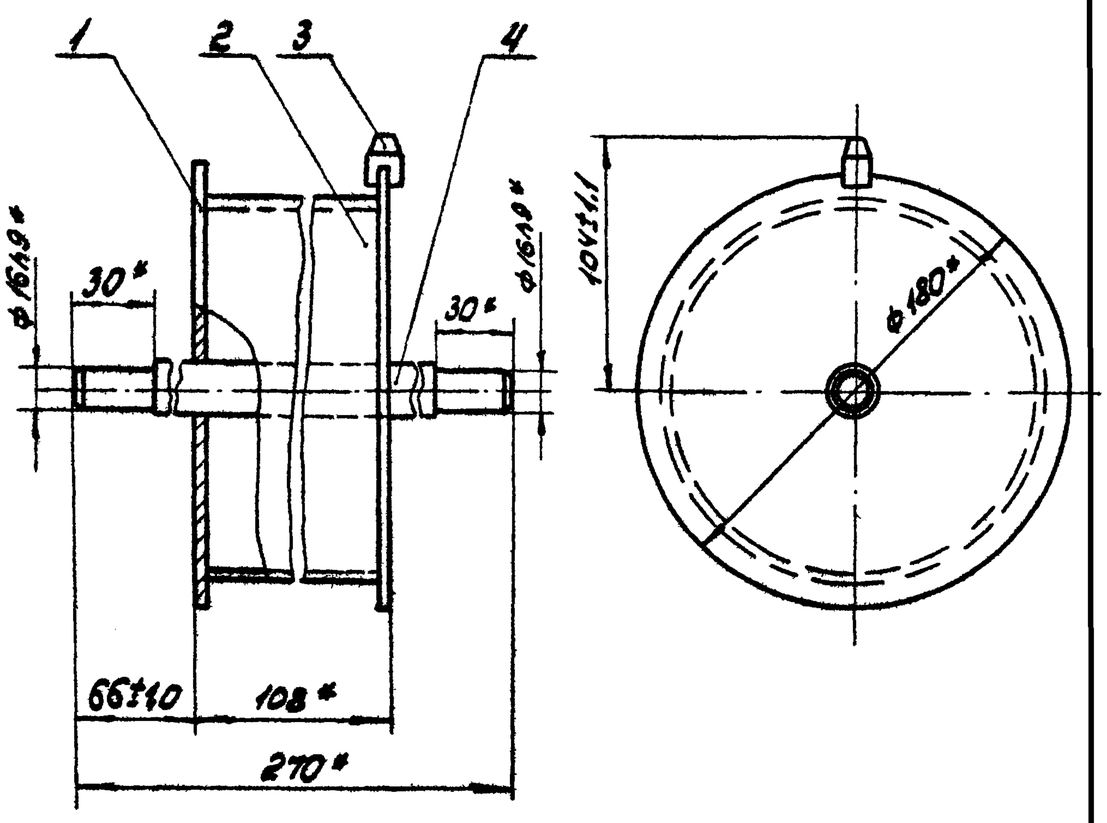

1* Размеры для справок.

2. Сварку произвести по периметру прилегания деталей по ГОСТ 5264-69-Т1-Δ3.

3. Обработка поверхностей реза деталей 6.4. Rz160

Изм.	Лист	№ докум.	Подпись	Дата	14Х4.01.400СБ			
Разраб.		Бодриков			Барабан	Лит.	Масса	Масшт.
Пров.		Бычков				И	1.82	1:2,5
Гл.спец.		Мясник			Сборочный чертеж	Лист	Листов: 1	
Н.контр.		Бычков				Мосгорисполком Мосводоканалниипроект г. Москва		
Утв.		Лепсе						

Копировал: Формат 11

Типовой проект 902-2-340 Альбом II

14Х4.02.400СБ

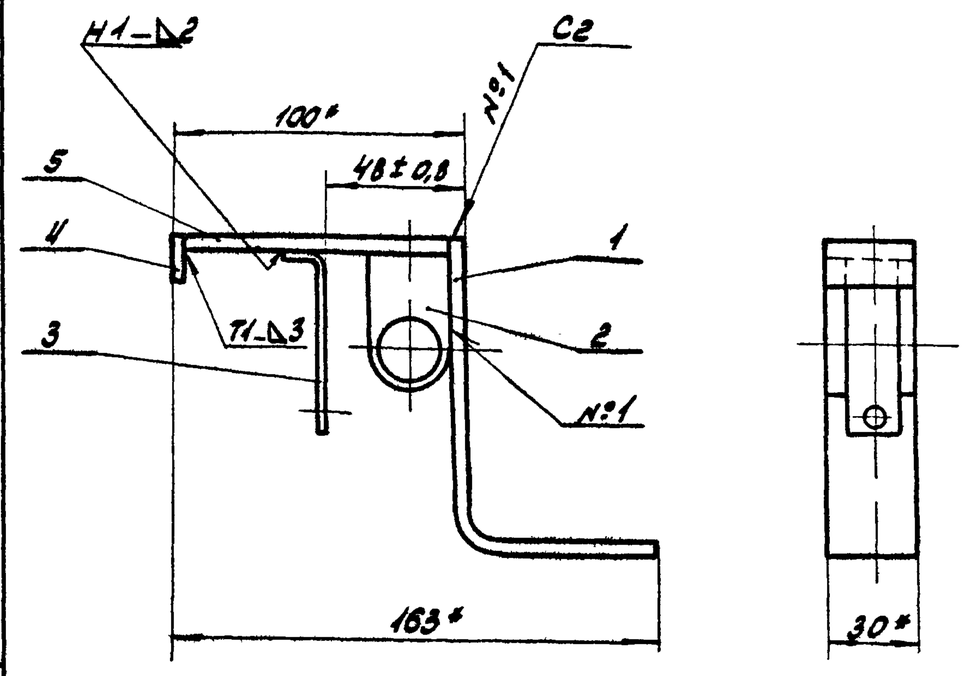

1.* Размеры для справок.

2. Сварные швы по ГОСТ 5264-69

3. Обработка поверхностей реза деталей 6.4. Rz160

Изм.	Лист	№ докум.	Подпись	Дата	14Х4.02.400СБ			
Разраб.		Соколова			Рычаг	Лит.	Масса	Масш.
Пров.		Фаевцев				И	0,6	1:2
Гл.спец.		Мясник			Сборочный чертеж	Лист	Листов: 1	
Н.контр.		Бычков				Мосгорисполком Мосводоканалниипроект г. Москва		
Утв.		Лепсе						

Копировал: Формат 11

Типовой проект 902-2-340 Альбом II

14Х4.02.000СБ

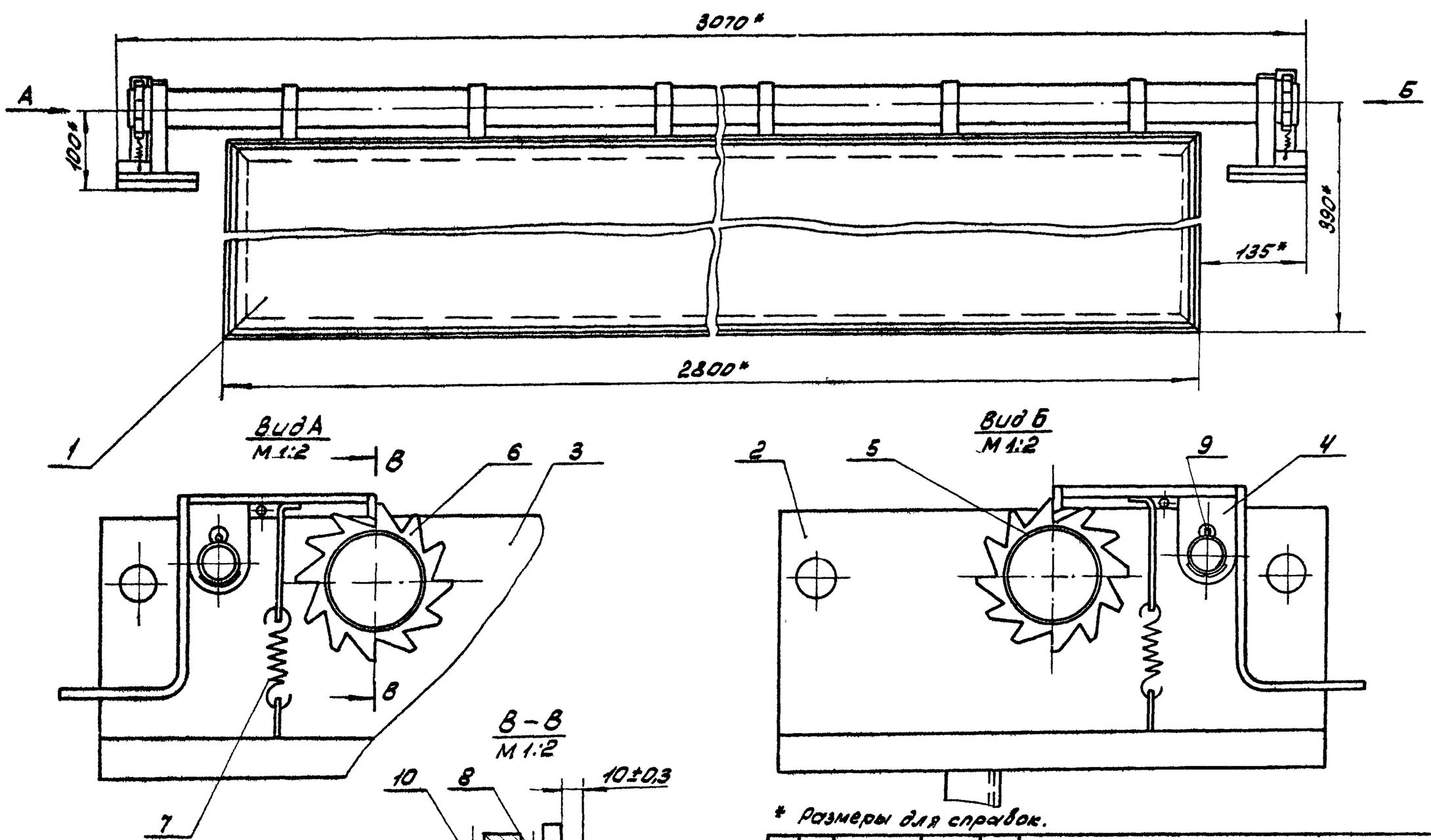

* Размеры для справок.

Изм.	Лист	№ докум.	Подпись	Дата	14Х4.02.000СБ			
Разраб.		Бодриков			Скребок	Лит.	Масса	Масш.
Пров.		Мясник				И	72,5	1:5
Гл.спец.		Мясник			Сборочный чертеж	Лист	Листов: 1	
Н.контр.		Бычков				Мосгорисполком Мосводоканалниипроект г. Москва		
Утв.		Лепсе						

Инв. № подл. | Подпись и дата | Взам. инв. № | Инв. № дубл. | Подпись и дата

14х4.02.100 СБ

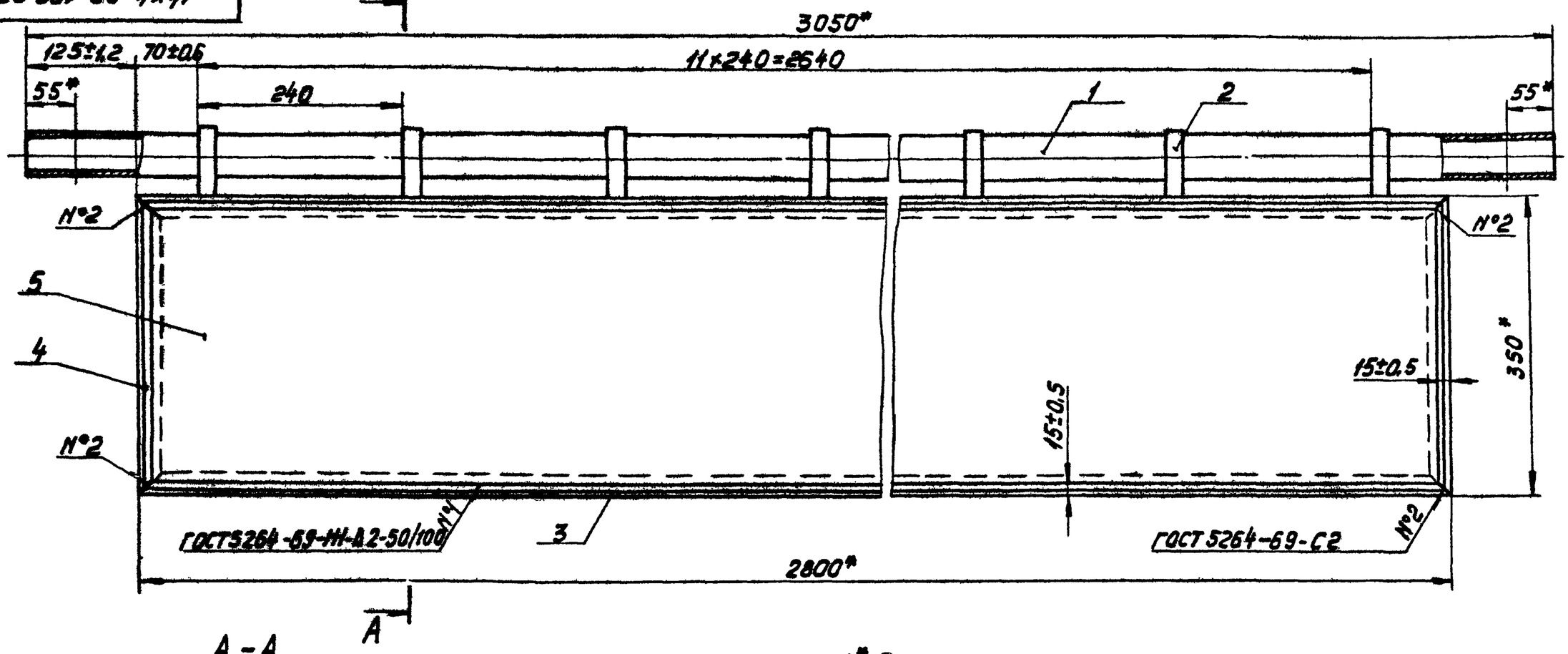

А-А
М 1:2

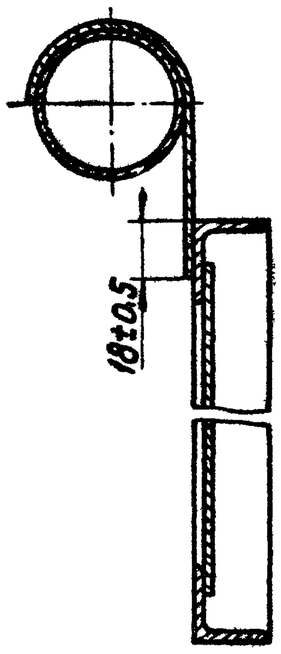

1.* Размеры для справок.
2. Предельные отклонения расстояния между любыми несмежными подвесками (поз. 2) ±1,5мм.
3. Сварку кроме мест обозначенных особо, произвести по периметру прилегания деталей по ГОСТ 5264-69-Н1-А3.
4. Обработка поверхностей реза деталей Б.Ч. Rz 150 ∨.

					14х4.02.100 СБ			
Изм.	Лист	№ докум.	Подпись	Дата	Щит	Лит.	Масса	Масштаб
Разраб.		Соколова				И	51,4	1:5
Пров.		Фаевцев			Сборочный чертеж	Лист	Листов 1	
Гл.спец.		Мясник				Мосгорисполком Мосводоканалниипроект г. Москва		
Н.контр.		Бычков						
Утв.		Лепсе						

Копировал: Формат 12

14х4.02.200 СБ

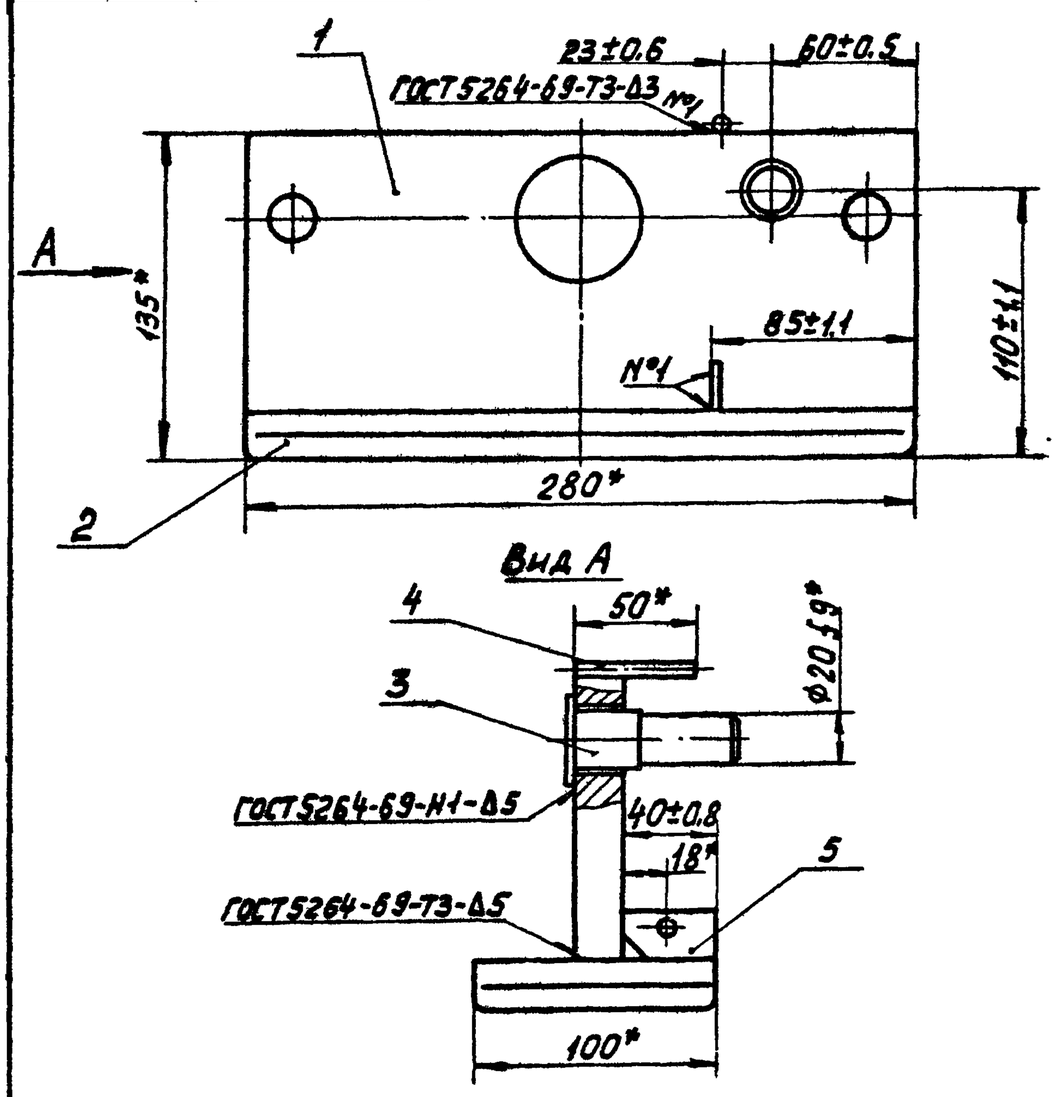

1.* Размеры для справок.
2. Обработка поверхностей реза деталей Б.Ч. Rz 150 ∨.

					14х4.02.200 СБ			
Изм.	Лист	№ докум.	Подпись	Дата	Ползун	Лит.	Масса	Масштаб
Разраб.		Глазунова				И	9,3	1:2,5
Пров.		Алексашева			Сборочный чертеж	Лист	Листов 1	
Гл.спец.		Мясник				Мосгорисполком Мосводоканалниипроект г. Москва		
Н.контр.		Бычков						
Утв.		Лепсе						

Копировал: Формат 11

Типовой проект 902-2-340 Альбом II

Инв. № подл. | Подпись и дата | Взам. инв. №

14х4.02.300 СБ

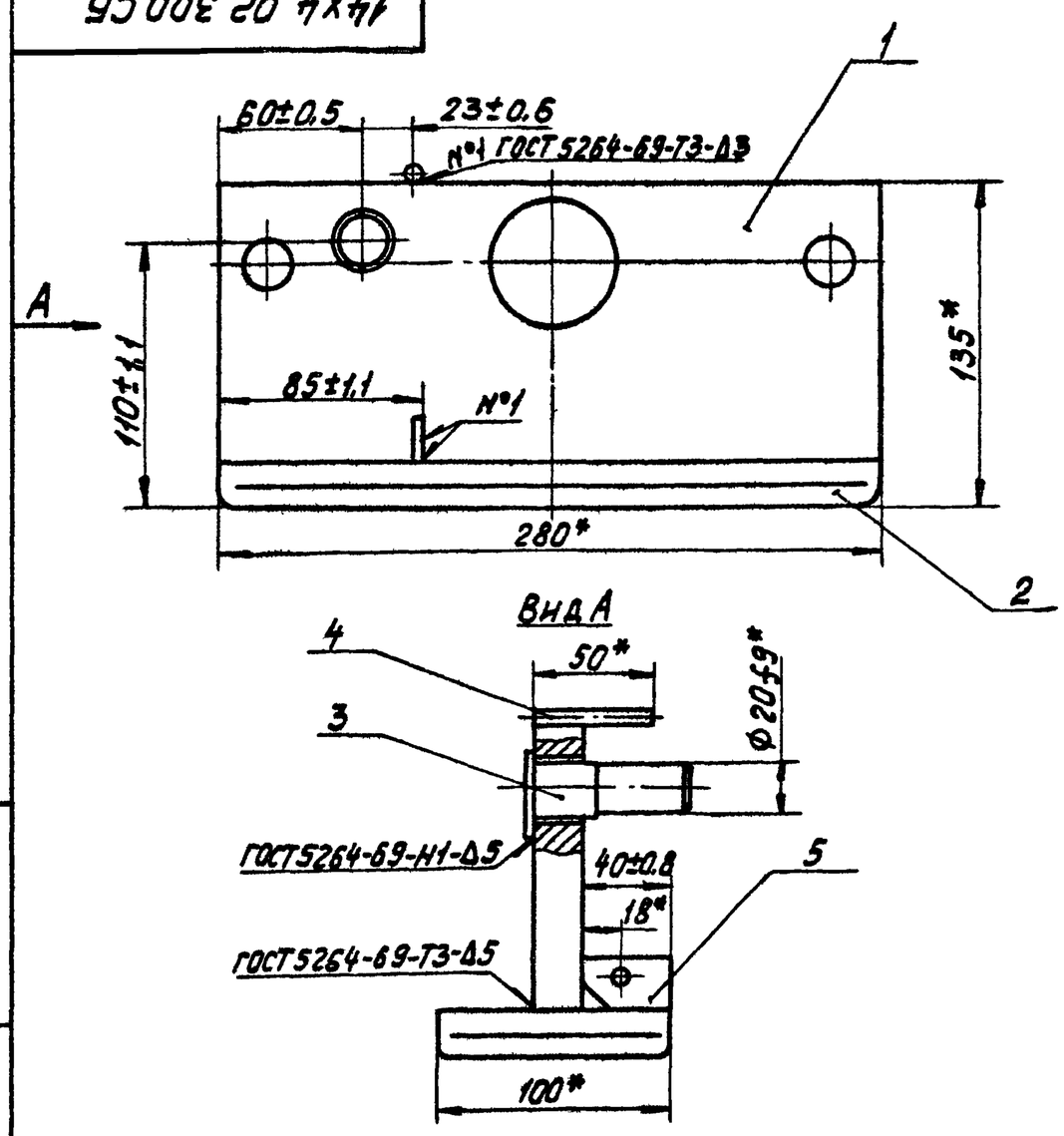

1.* Размеры для справок.
2. Обработка поверхностей реза деталей Б.Ч. Rz 150 ∨.

					14х4.02.300 СБ			
Изм.	Лист	№ докум.	Подпись	Дата	Ползун	Лит.	Масса	Масштаб
Разраб.		Глазунова				И	9,3	1:2,5
Пров.		Алексашева			Сборочный чертеж	Лист	Листов 1	
Гл.спец.		Мясник				Мосгорисполком Мосводоканалниипроект г. Москва		
Н.контр.		Бычков						
Утв.		Лепсе						

 Формат 11

14Х4.03.000СБ

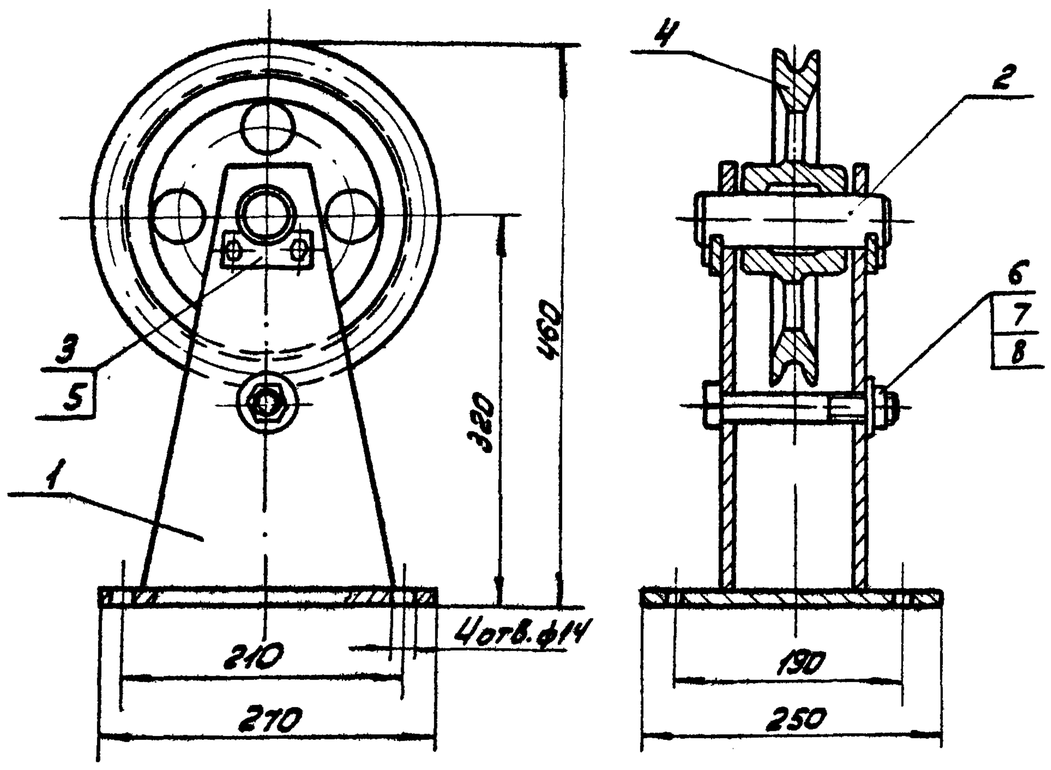

1. Размеры для справок.
2. Трущиеся поверхности смазать универсальной средне-плавкой смазкой УС-2 ГОСТ 1033-73.

Изм.	Лист	№ докум.	Подпись	Дата	14Х4.03.000СБ		
Разраб.		Корнет			Блок поддерживающий	Лит.	Масса	Масшт.
Пров.		Бычков				И	33,8	1:5
					Сборочный чертеж	Лист	Листов: 1
Гл.спец.		Мясник				Мосгорисполком Мосводоканалниипроект г. Москва	
Н.контр.		Бычков					
Утв.		Лепсе					

Копировал: ГМ Формат 11

Типовой проект 902-2-340 Альбом II

Подпись и дата | Инв. № дубл. | Взам. инв. № | Подпись и дата | Инв. № подл.

14Х4.03.100СБ

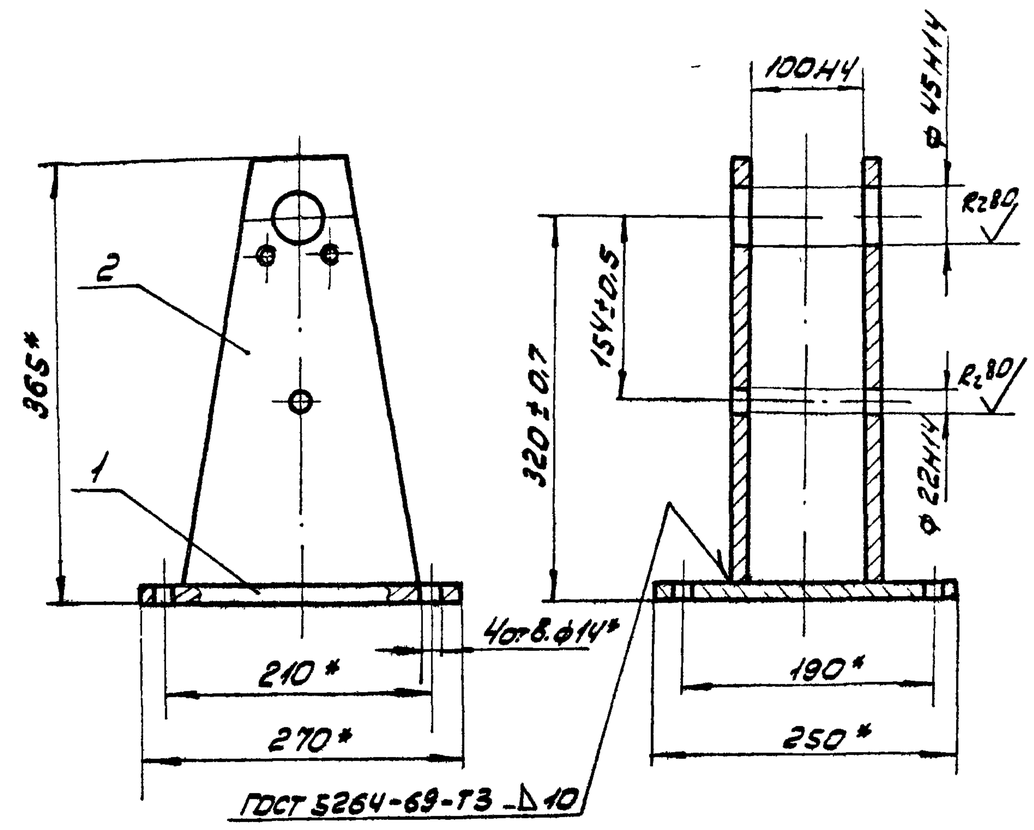

* Размеры для справок.

Изм.	Лист	N докум.	Подпись	Дата	14Х4.03.100СБ		
Разраб.		Корнет			Кронштейн	Лит.	Масса	Масшт.
Пров.		Бычков				И	20,8	1:5
					Сборочный чертеж	Лист	Листов: 1
Гл.спец.		Мясник				Мосгорисполком Мосводоканалниипроект г. Москва	
Н.контр.		Бычков					
Утв.		Лепсе					

Копировал: ГМ Формат 11

14Х4.04.000СБ

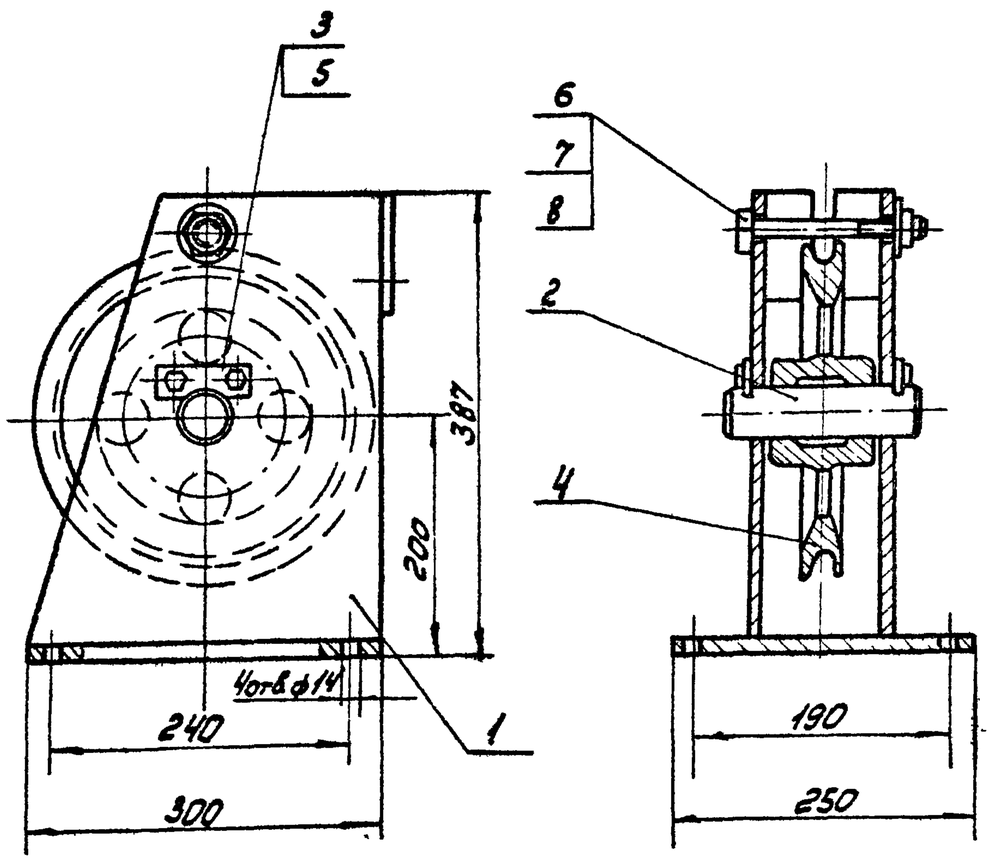

1. Размеры для справок.
2. Трущиеся поверхности смазать универсальной средне-плавкой смазкой УС-2 ГОСТ 1033-73.

Изм.	Лист	N докум.	Подпись	Дата	14Х4.04.000СБ		
Разраб.		Корнет			Блок отклоняющий	Лит.	Масса	Масшт.
Пров.		Бычков				И	38,6	1:5
					Сборочный чертеж	Лист	Листов: 1
Гл.спец.		Мясник				Мосгорисполком Мосводоканалниипроект г. Москва	
Н.контр.		Бычков					
Утв.		Лепсе					

Копировал: ГМ Формат 11

Типовой проект 902-2-340 Альбом II

Подпись и дата | Инв. № дубл. | Взам. инв. № | Подпись и дата | Инв. № подл.

14Х4.04.100СБ

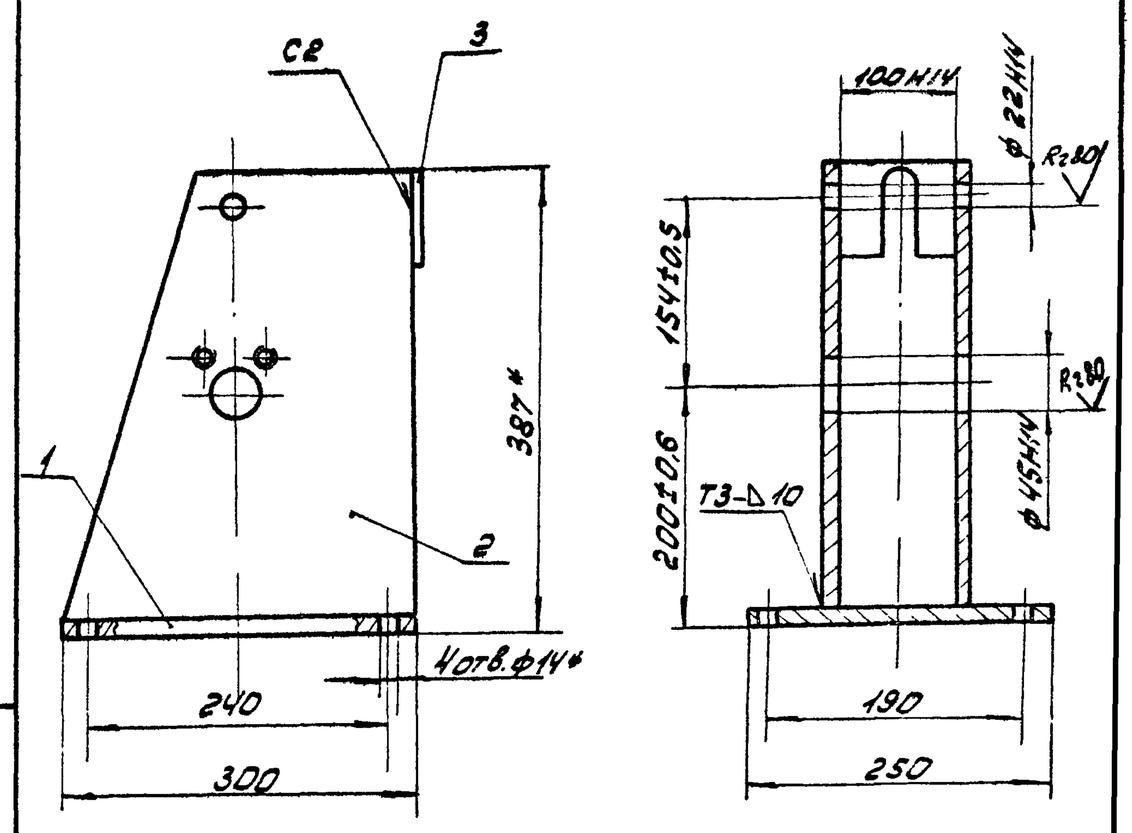

1 * Размеры для справок.
2. Сварные швы по ГОСТ 5264-69.

Изм.	Лист	№ докум.	Подпись	Дата	14Х4.04.100СБ		
Разраб.		Корнет			Кронштейн	Лит.	Масса	Масшт.
Пров.		Бычков				И	24	1:5
					Сборочный чертеж	Лист	Листов: 1
Гл.спец.		Мясник				Мосгорисполком Мосводоканалниипроект г. Москва	
Н.контр.		Бычков					
Утв.		Лепсе					

Копировал: ГМ Формат 11

Альбом II

Типовой проект 902-2-340

Подпись и дата | Взам. инв. № | Инв. № подл.

14Х4.05.000СБ

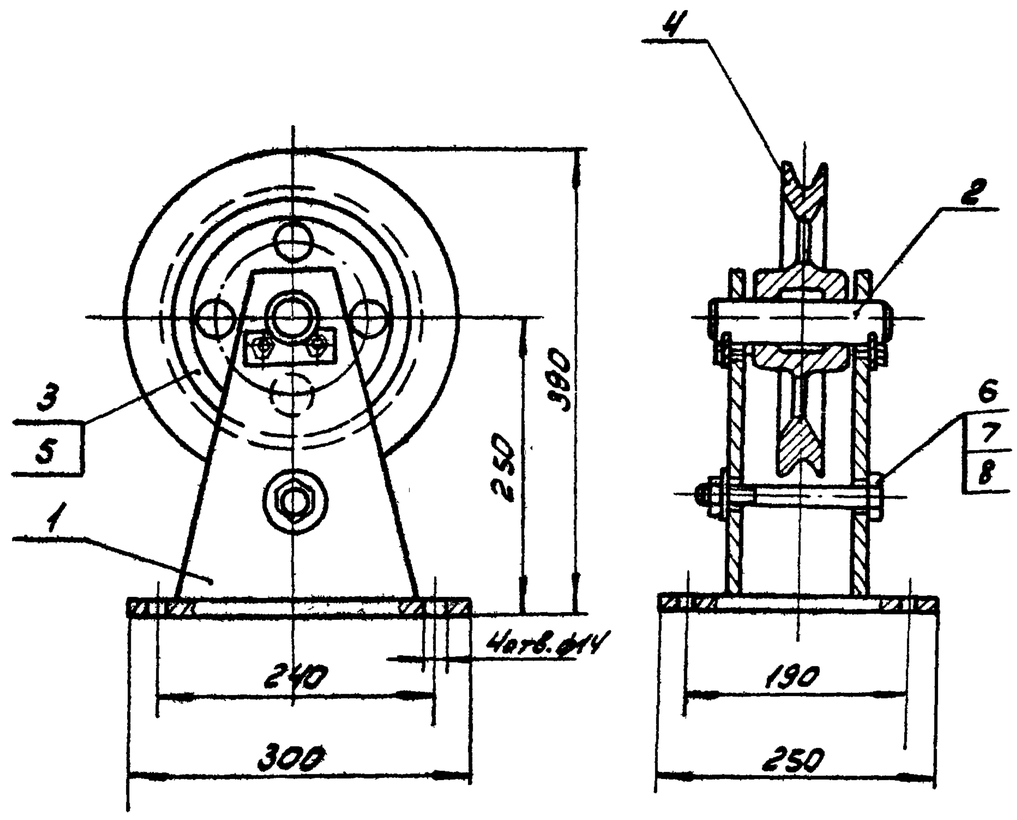

1. Размеры для справок.
2. Трущиеся поверхности смазать универсальной средне-плавкой смазкой УС-2 ГОСТ 1033-79.

Изм.	Лист	№ докум.	Подпись	Дата	14Х4.05.000СБ			
Разраб.		Корнет			Блок боковой	Лит.	Масса	Масштаб
Провер.		Бычков				И	24,8	1:5
					Сборочный чертеж	Лист	Листов: 1	
Гл. спец.		Мясник				Мосгорисполком Мосводоканалниипроект г. Москва		
Н. контр.		Бычков						
Утв.		Лепсе						

Копировал: ЗВЗ. Формат 11

14Х4.05.100СБ

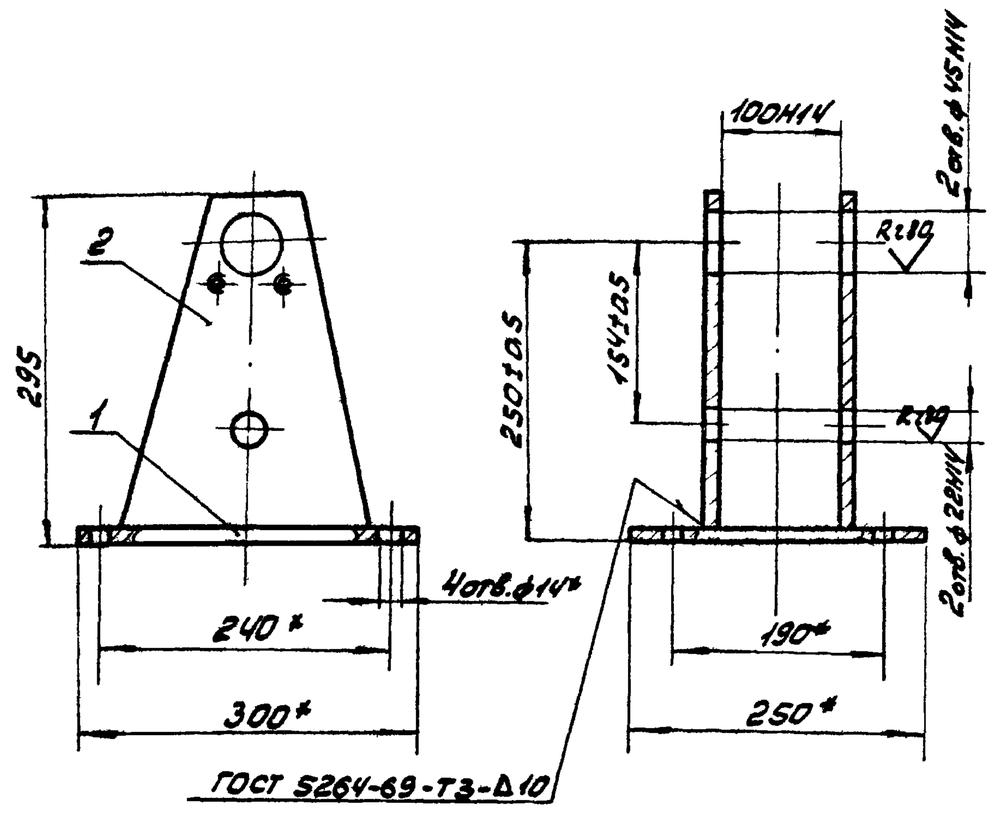

* Размеры для справок.

Изм.	Лист	№ докум.	Подпись	Дата	14Х4.05.100СБ			
Разраб.		Корнет			Кронштейн	Лит.	Масса	Масшт.
Пров.		Мясник				И	12,8	1:5
					Сборочный чертеж	Лист	Листов: 1	
Гл. спец.		Мясник				Мосгорисполком Мосводоканалниипроект г. Москва		
Н. контр.		Бычков						
Утв.		Лепсе						

Копировал: ЗВЗ. Формат 11

Альбом II

Типовой проект 902-2-340

14Х4.06.000СБ

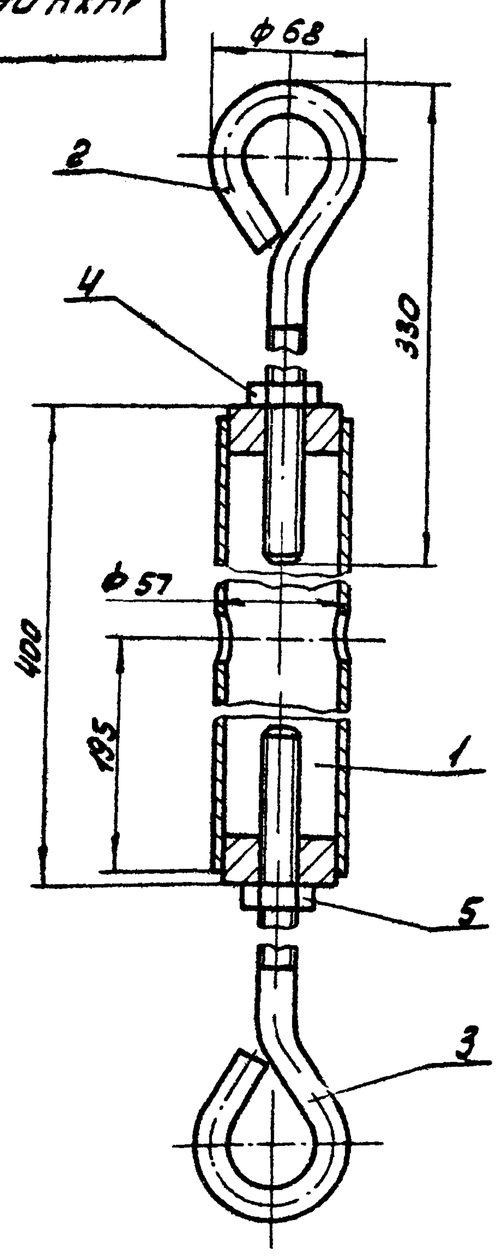

Размеры для справок

Изм.	Лист	№ докум.	Подпись	Дата	14Х4.06.000СБ			
Разраб.		Бутина			Талреп	Лит.	Масса	Масштаб
Пров.		Бычков				И	3,9	1:2,5
					Сборочный чертеж	Лист	Листов: 1	
Гл. спец.		Мясник				Мосгорисполком Мосводоканалниипроект г. Москва		
Н. контр.		Бычков						
Утв.		Лепсе						

14Х4.06.100СБ

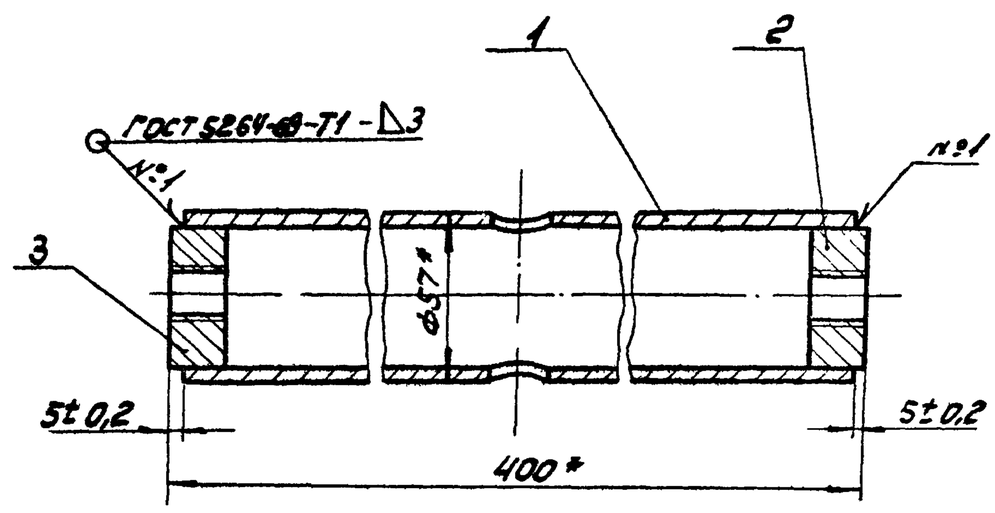

* Размеры для справок.

Изм.	Лист	№ докум.	Подп.	Дата	14Х4.06.100СБ			
Разраб.		Рябчиков			Стяжка	Лит.	Масса	Масшт.
Пров.		Бычков				И	2,5	1:2
					Сборочный чертеж	Лист	Листов: 1	
Гл. спец.		Мясник				Мосгорисполком Мосводоканалниипроект г. Москва		
Н. контр.		Бычков						
Утв.		Лепсе						

Копировал: ЗВЗ. 16736-02 27 Формат 11

Типовой проект 902-2-340 Альбом II

14Х4.00.100 СБ

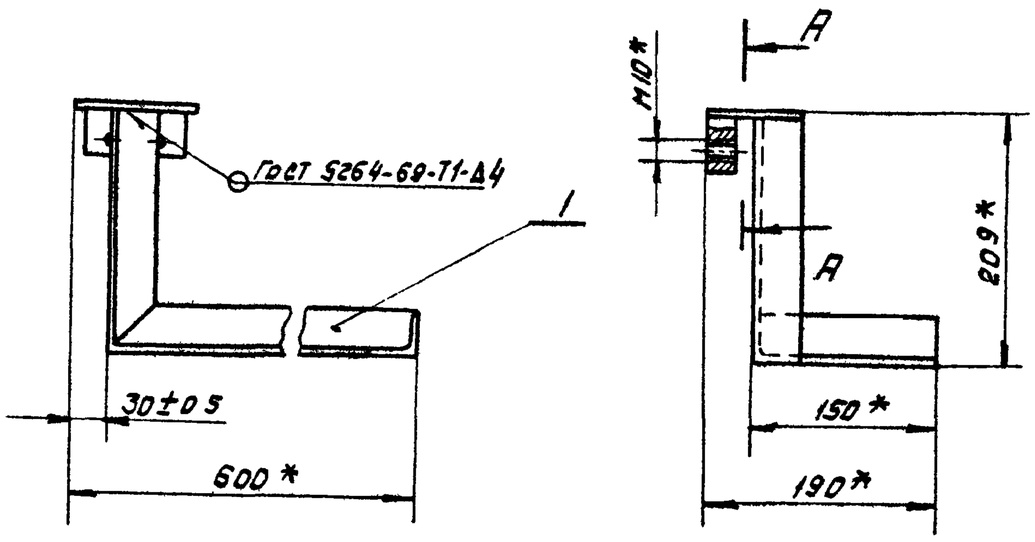

А-А
М1:2

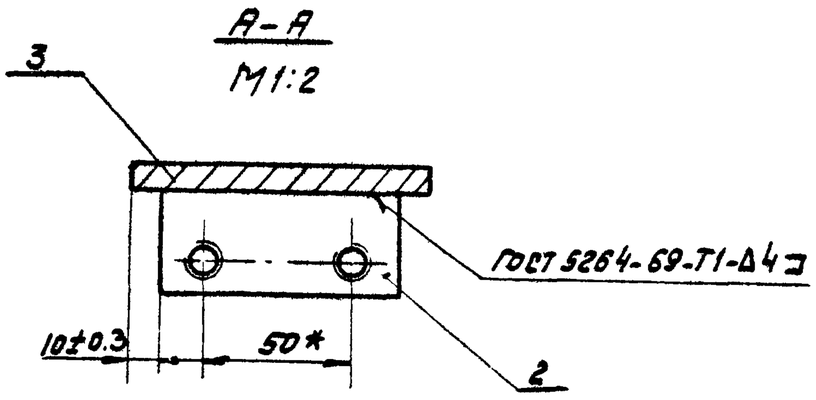

1. * Размеры для справок.
2. Обработка поверхностей реза деталей Б.4 Rz 160

Изм	Лист	№ докум	Подпись	Дата	14Х4.00.100 СБ			
Разраб		Глазунова			Упор правый	Лит.	Масса	Масштаб
Пров.		Алексашева			Сборочный чертеж	И	3.09	1:5
						Лист	Листов 1	
Гл. спец		Мясник				Мосгорисполком Мосводоканалниипроект г. Москва		
Н контр		Бычков						
Утв.		Лепсе						

Копировал: Формат 11

14Х4.00.200 СБ

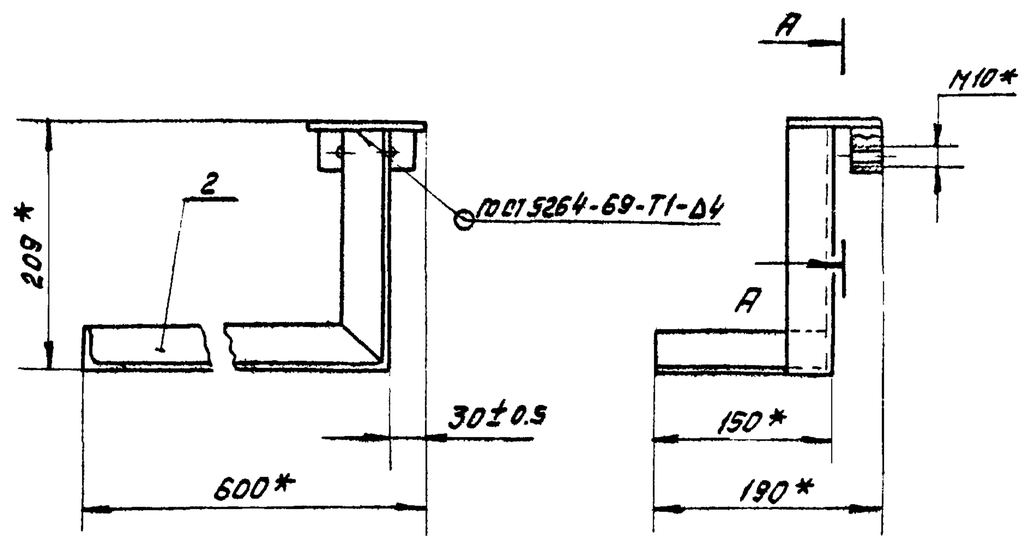

А-А
М1:2

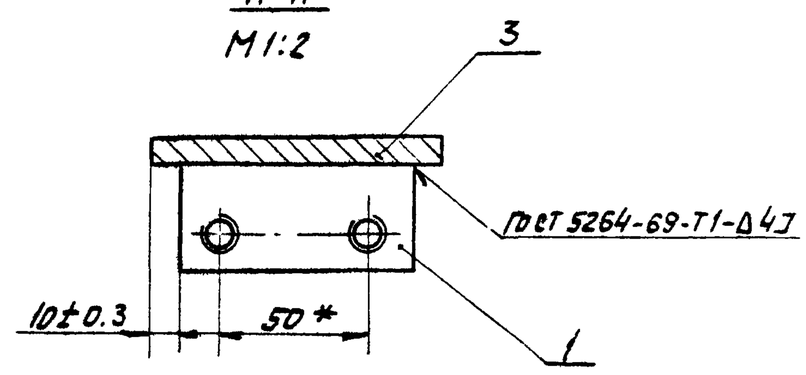

1. * Размеры для справок.
2. Обработка поверхностей реза деталей Б.4 Rz 160

Изм	Лист	№ докум	Подп	Дата	14Х4.00.200 СБ			
Разраб.		Глазунова			Упор левый	Лит.	Масса	Масштаб
Пров.		Алексашева			Сборочный чертеж	И	3.09	1:5
						Лист	Листов 1	
Гл. спец		Мясник				Мосгорисполком Мосводоканальниипроект г. Москва		
Н. контр		Бычков						
Утв.		Лепсе						

Копировал: Формат 11

14Х4.00.300 СБ

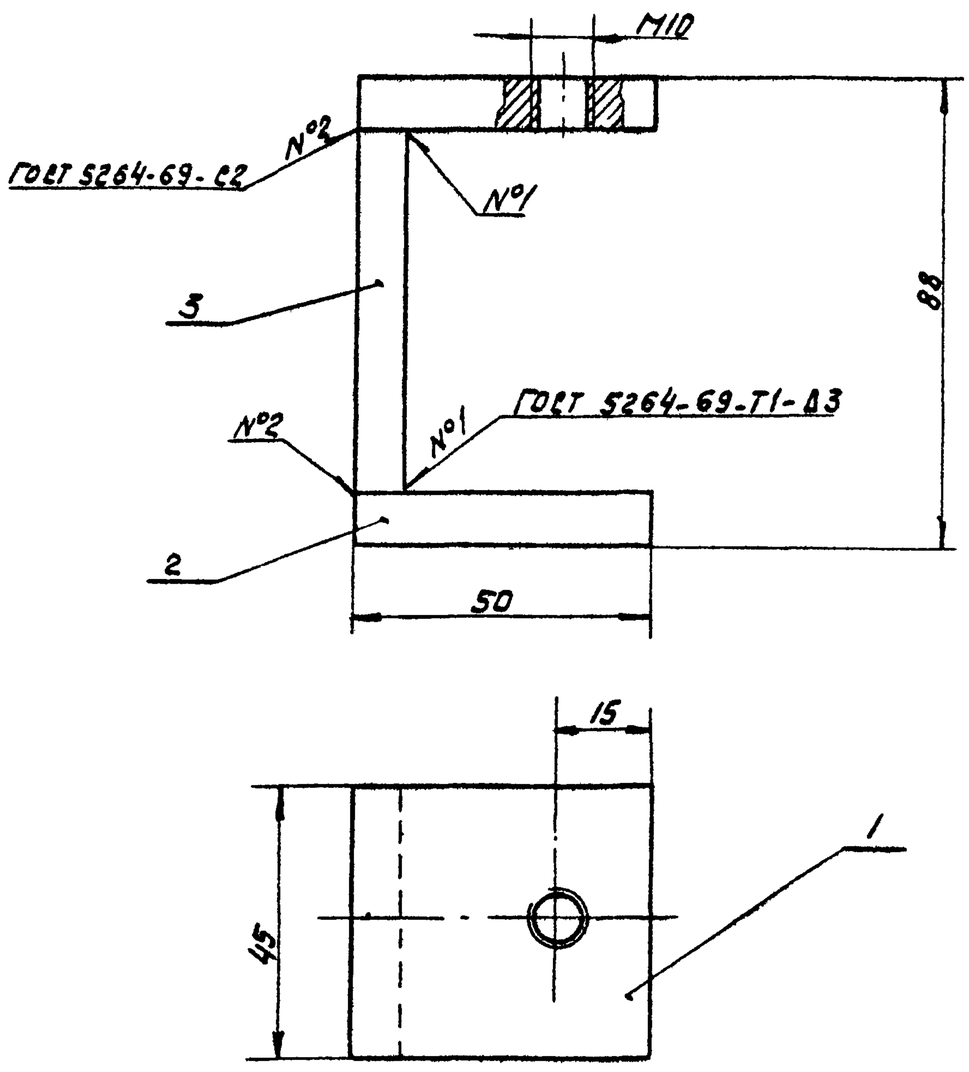

1. Размеры для справок.
2. Обработка поверхностей реза деталей Б.4 Rz 160

Изм	Лист	№ докум	Подпись	Дата	14Х4.00.300 СБ			
Разраб.		Глазунова			Струбцина	Лит	Масса	Масштаб
Пров.		Алексашева			Сборочный чертеж	И	0.52	1:1
						Лист	Листов 1	
Гл. спец		Мясник				Мосгорисполком Мосводоканалниипроект г. Москва		
Н контр		Бычков						
Утв		Лепсе						

Формат 11

14Х4.00.001

Rz 80 (√)

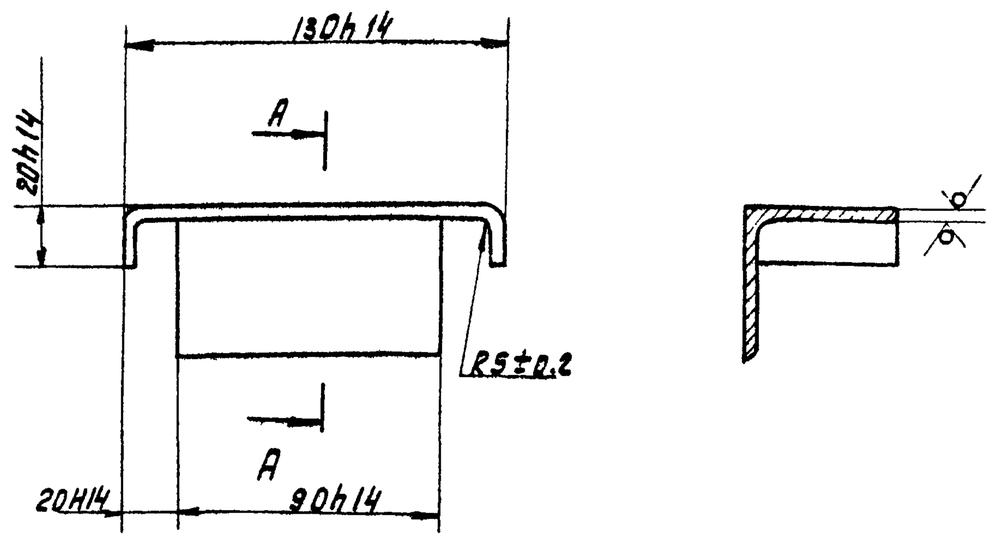

Изм	Лист	№ докум.	Подпись	Дата	14Х4.00.001			
Разраб		Глазунова			Упор	Лит.	Масса	Масштаб
Пров.		Алексашева				И	0.52	1:2
						Лист	Листов 1	
Гл. спец		Мясник			Уголок Б-50х50х5 ГОСТ 8509-72 / Ст.3 ГОСТ 535-58	Мосгорисполком Мосводоканалниипроект г. Москва		
Н контр		Бычков						
Утв		Лепсе						

Копировал: 16736-02 28

Альбом II | Подпись и дата | Инв. № дубл. | Взам. инв. № | Подпись и дата | Инв. № подл.

14х4. 00. 002

Rz80 (√)

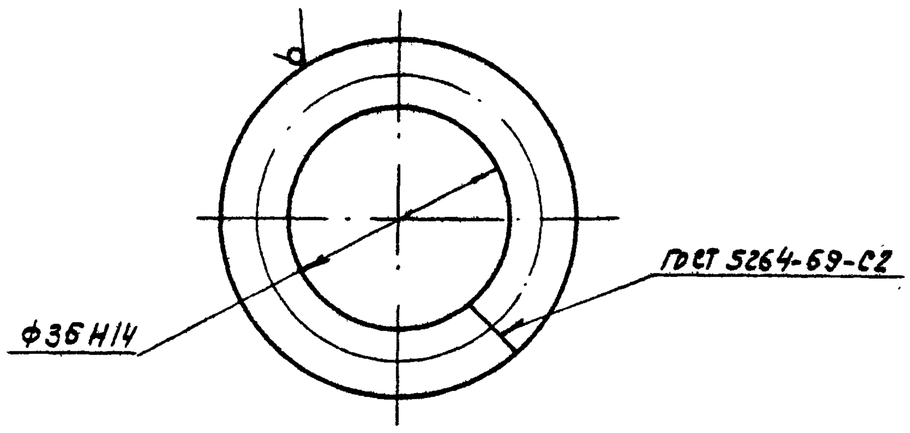

Изм	Лист	№ докум.	Подпись	Дата	14х4. 00. 002		
Разраб.		Глазунова			Кольцо	Лит. И	Масса 0.13 / Масштаб 1:1
Пров.		Алексашева				Лист / Листов 1	
Гл. спец		Мясник			Круг В12 ГОСТ 2590-71 / Ст. 3 ГОСТ 535-58	Мосгорисполком Мосводоканалниипроект г. Москва	
Н. контр		Бычков					
Утв		Лепсе					

Копировал: Формат 11

Типовой проект 902-2-340 Альбом II

Подпись и дата | Инв. № дубл. | Взам. инв. № | Подпись и дата | Инв. № подл.

14х4. 01. 001

Rz80 (√)

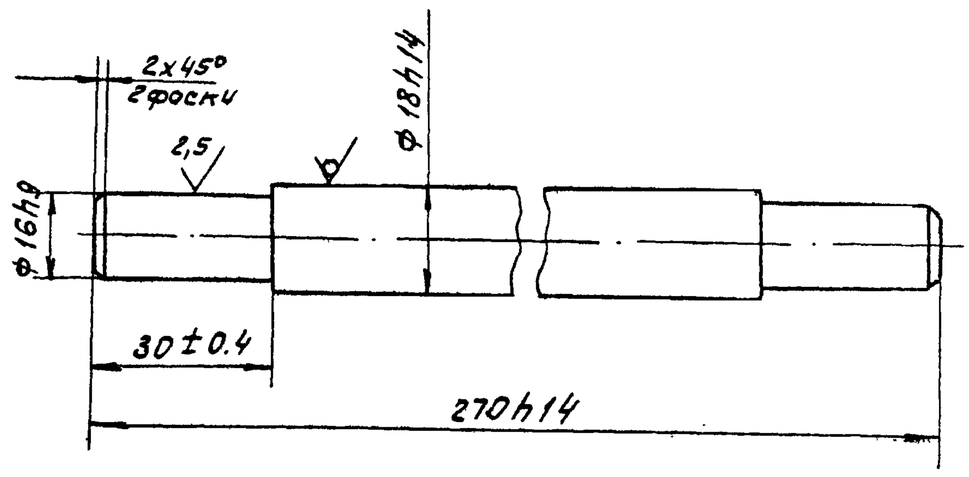

Изм	Лист	№ докум.	Подпись	Дата	14х4. 01. 001		
Разраб.		Соколова			Вал	Лит. И	Масса 0.51 / Масштаб 1:1
Пров.		Фаевцев				Лист / Листов 1	
Гл. спец		Мясник			Круг В18 ГОСТ 2590-71 / Ст. 3 ГОСТ 535-58	Мосгорисполком Мосводоканалниипроект г. Москва	
Н. контр		Бычков					
Утв		Лепсе					

Копировал Формат 11

14х4. 01. 002

Rz80 (√)

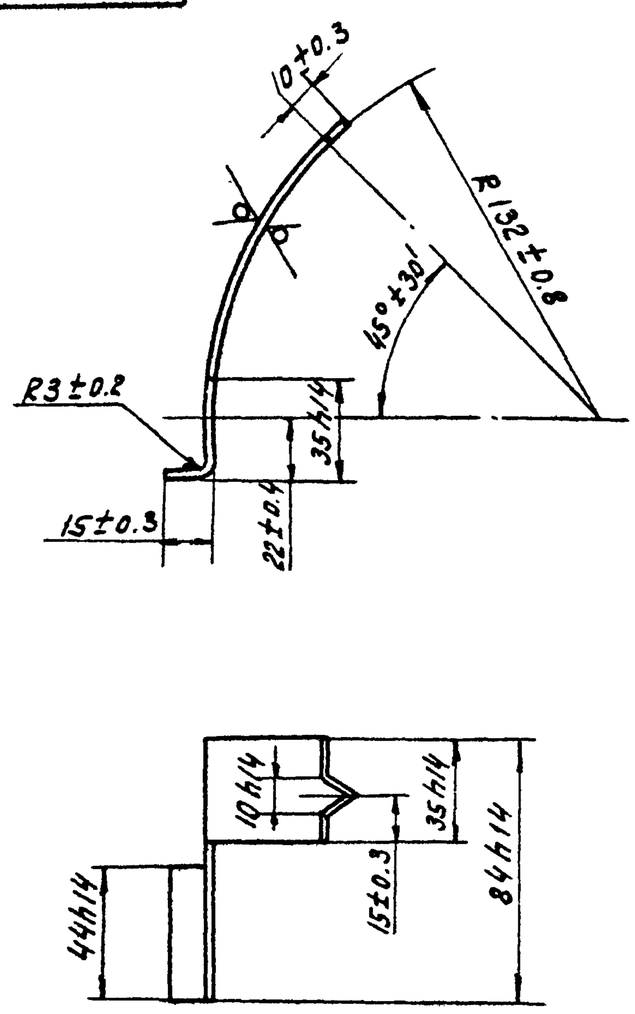

Изм	Лист	№ докум.	Подпись	Дата	14х4. 01. 002		
Разраб.		Соколова			Козырек	Лит. И	Масса 0.05 / Масштаб 1:2
Пров.		Фаевцев				Лист / Листов 1	
Гл. спец.		Мясник			Лист Б1,5 ГОСТ 19903-74 / Ст. 3 ГОСТ 16523-70	Мосгорисполком Мосводоканалниипроект г. Москва	
Н. контр		Бычков					
Утв		Лепсе					

Формат 11

Типовой проект 902-2-340 Альбом II

Подпись и дата | Инв. № дубл. | Взам. инв. № | Подпись и дата | Инв. № подл.

14х4. 01. 003

(√)

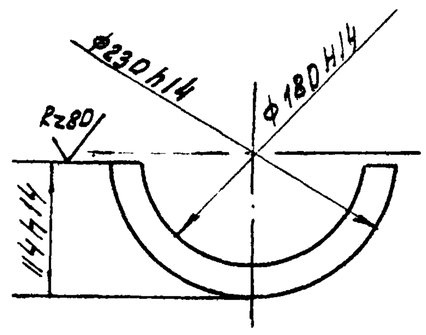

1. Полукольцо (2шт) применять совместно.
2. Размер ф 180 уточнить по диаметру барабана лебедки.

Изм	Лист	№ докум.	Подпись	Дата	14х4. 01. 003		
Разраб.		Соколова			Полукольцо	Лит. И	Масса 0.5 / Масштаб 1:5
Пров.		Фаевцев				Лист / Листов 1	
Гл. спец		Мясник			Лист Ц ГОСТ 19903-74 / Ст. 3 ГОСТ 14637-69	Мосгорисполком Мосводоканалниипроект г. Москва	
Н. контр		Бычков					
Утв		Лепсе					

Копировал Формат 11

Альбом II

Типовой проект 902-2-340

14Х4.01.101

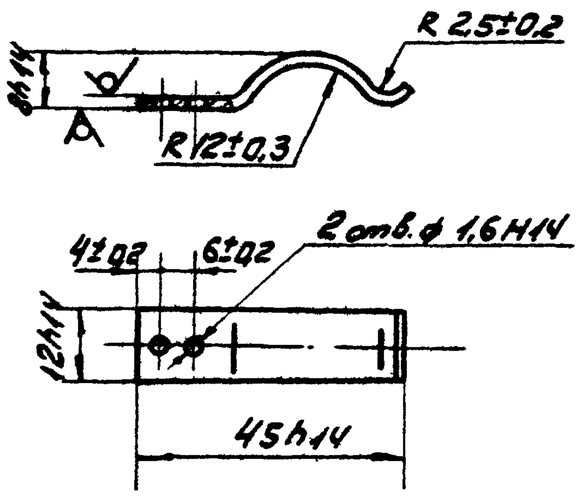

Изм.	Лист	№ докум.	Подпись	Дата	14Х4.01.101
Разраб.	Соколова				Пружина
Пров.	Фоевцев				Лит. И · Масса 0,004 · Масшт. 1:1
Гл. спец.	Мясник				Лист · Листов 1
Н. контр.	Быков				Лента 1П-1,2х12 ГОСТ 21996-76
Утв.	Лепсе				Мосгорисполком Мосводоканалниипроект г. Москва

Формат 11

14Х4.01.111

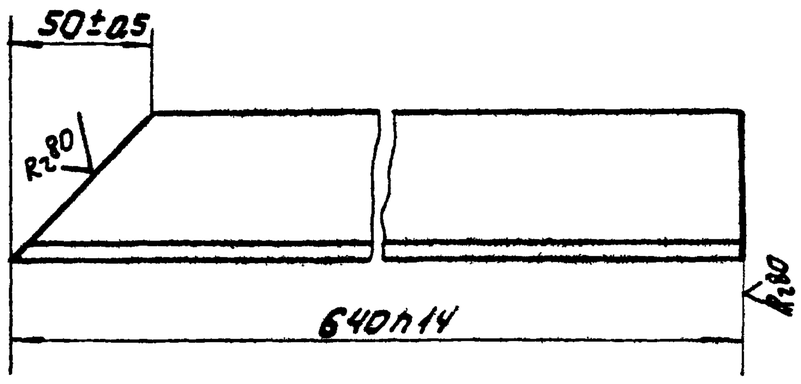

14Х4.01.111-01 - зеркальное отражение
остальное - см. 14Х4.01.111

М1:5

Изм.	Лист	№ докум.	Подпись	Дата	14Х4.01.111
Разраб.	Соколова				Уголок
Пров.	Фоевцев				Лит. И · Масса 2,32 · Масшт. 1:2
Гл. спец.	Мясник				Лист · Листов 1
Н. контр.	Быков				Уголок Б-50х50х5 ГОСТ 8509-72 / Ст3 ГОСТ 535-58
Утв.	Лепсе				Мосгорисполком Мосводоканалниипроект г. Москва

Формат 11

Альбом II

Типовой проект 902-2-340

14Х4.02.202

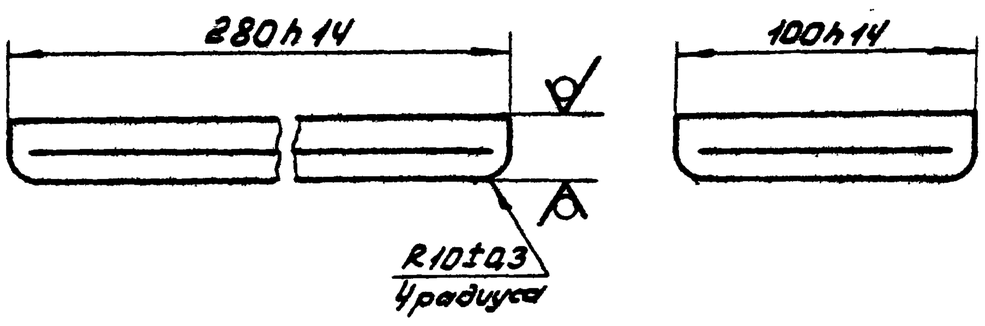

Изм.	Лист	№ докум.	Подпись	Дата	14Х4.02.202
Разраб.	Соколова				Основание
Пров.	Фоевцев				Лит. И · Масса 4,39 · Масшт. 1:2
Гл. спец.	Мясник				Лист · Листов 1
Н. контр.	Быков				Лист 20 ГОСТ 19903-74 / Ст3 ГОСТ 14637-69
Утв.	Лепсе				Мосгорисполком Мосводоканалниипроект г. Москва

14Х4.02.103

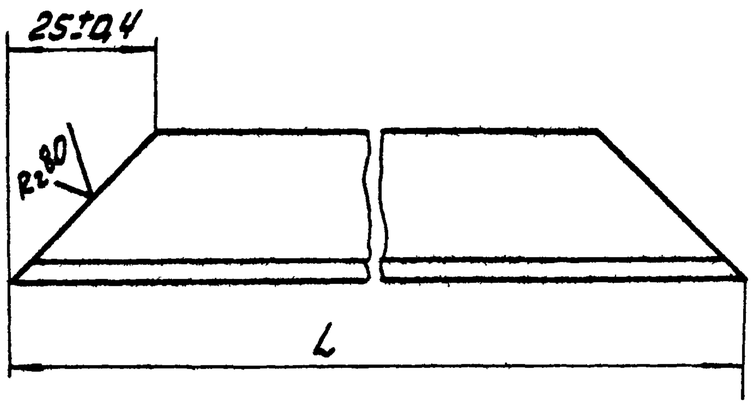

Обозначение	L, мм	Масса, кг
14Х4.02.103	2800h14	8,08
-01	350h14	0,39

Изм.	Лист	№ докум.	Подпись	Дата	14Х4.02.103
Разраб.	Соколова				Уголок
Пров.	Фоевцев				Лит. И · Масса см. табл. · Масшт. 1:1
Гл. спец.	Мясник				Лист · Листов 1
Н. контр.	Быков				Уголок Б-25х25х3 ГОСТ 8509-72 / Ст3 ГОСТ 535-58
Утв.	Лепсе				Мосгорисполком Мосводоканалниипроект г. Москва

Типовой проект 902-2-340 Альбом I

14Х4.01.114

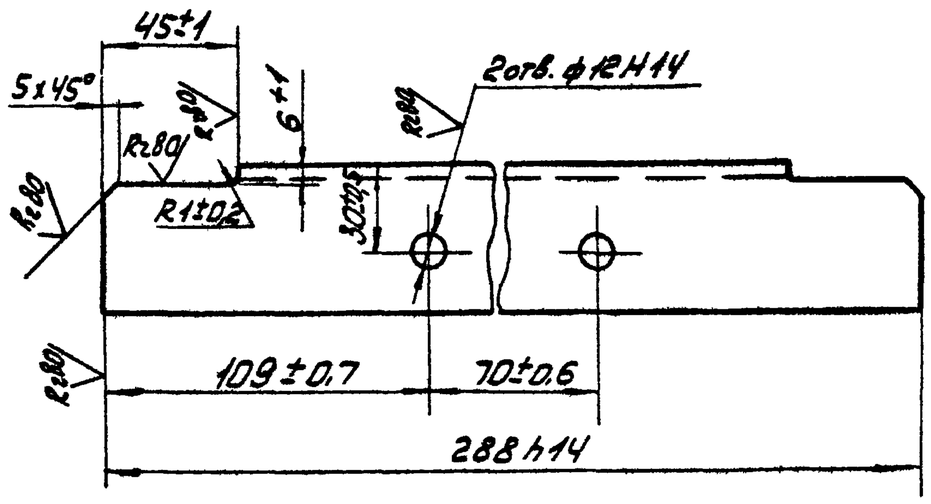

Изм.	Лист	№докум.	Подпись	Дата	Уголок	Лит.	Масса	Масштаб
Разраб.		Соколова				И	1,08	1:2
Пров.		Фаевцев				Лист	Листов 1	
Гл. спец.		Мясник			Уголок Б-50х50х5 ГОСТ 8509-72 / Ст3 ГОСТ 535-58	Мосгорисполком Мосводоканалниипроект г. Москва		
Н. контр.		Быков						
Утв.		Лепсе						

Копировал: формат 11

14Х4.01.115

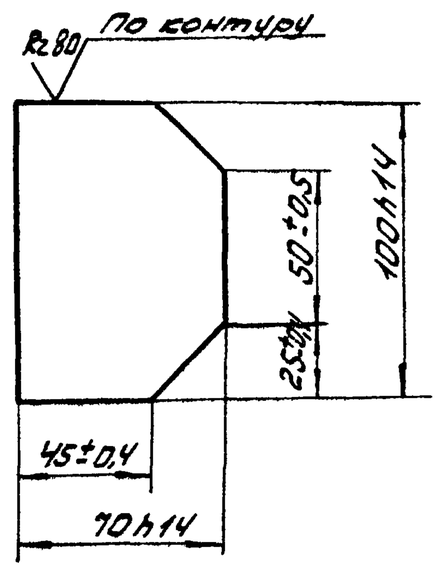

Изм.	Лист	№докум.	Подпись	Дата	Косынка	Лит.	Масса	Масштаб
Разраб.		Соколова				И	0,25	1:2
Пров.		Фаевцев				Лист	Листов 1	
Гл. спец.		Мясник			Лист 5 ГОСТ 19903-74 / Ст3 ГОСТ 14637-69	Мосгорисполком Мосводоканалниипроект г. Москва		
Н. контр.		Быков						
Утв.		Лепсе						

Копировал: формат 11

Типовой проект 902-2-340 Альбом II

14Х4.01.211

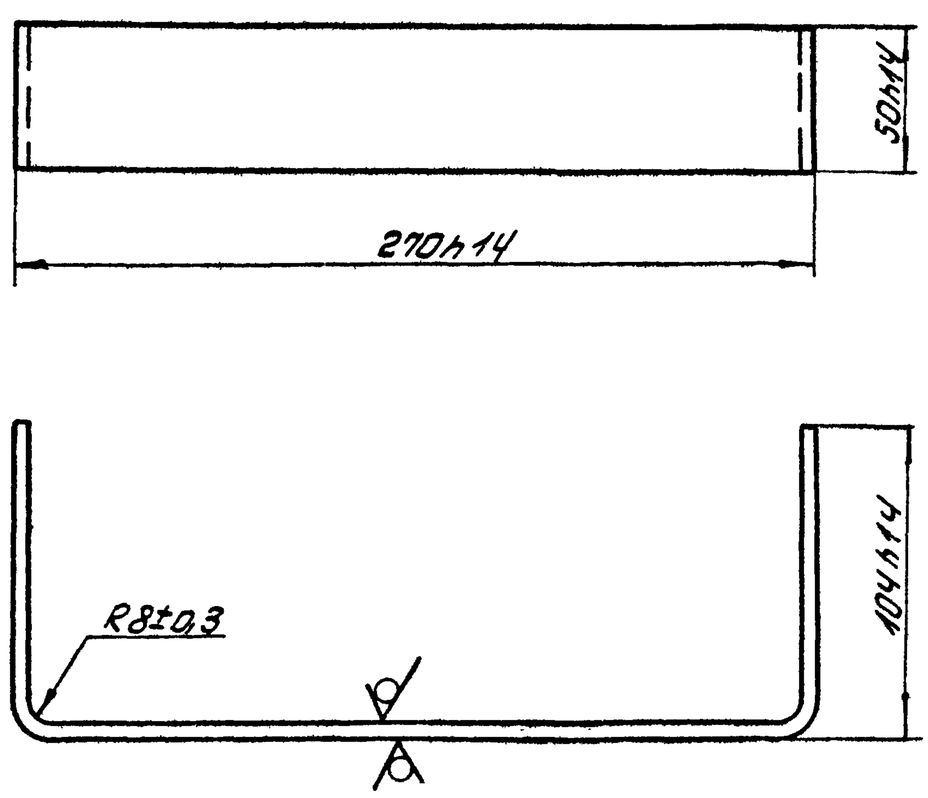

Изм.	Лист	№докум.	Подпись	Дата	Скоба	Лит.	Масса	Масштаб
Разраб.		Соколова				И	0,7	1:2
Пров.		Фаевцев				Лист	Листов 1	
Гл. спец.		Мясник			Лист 4,0 ГОСТ 19903-74 / Ст3 ГОСТ 14637-69	Мосгорисполком Мосводоканалниипроект г. Москва		
Н. контр.		Быков						
Утв.		Лепсе						

Копировал: формат 11

14Х4.01.301

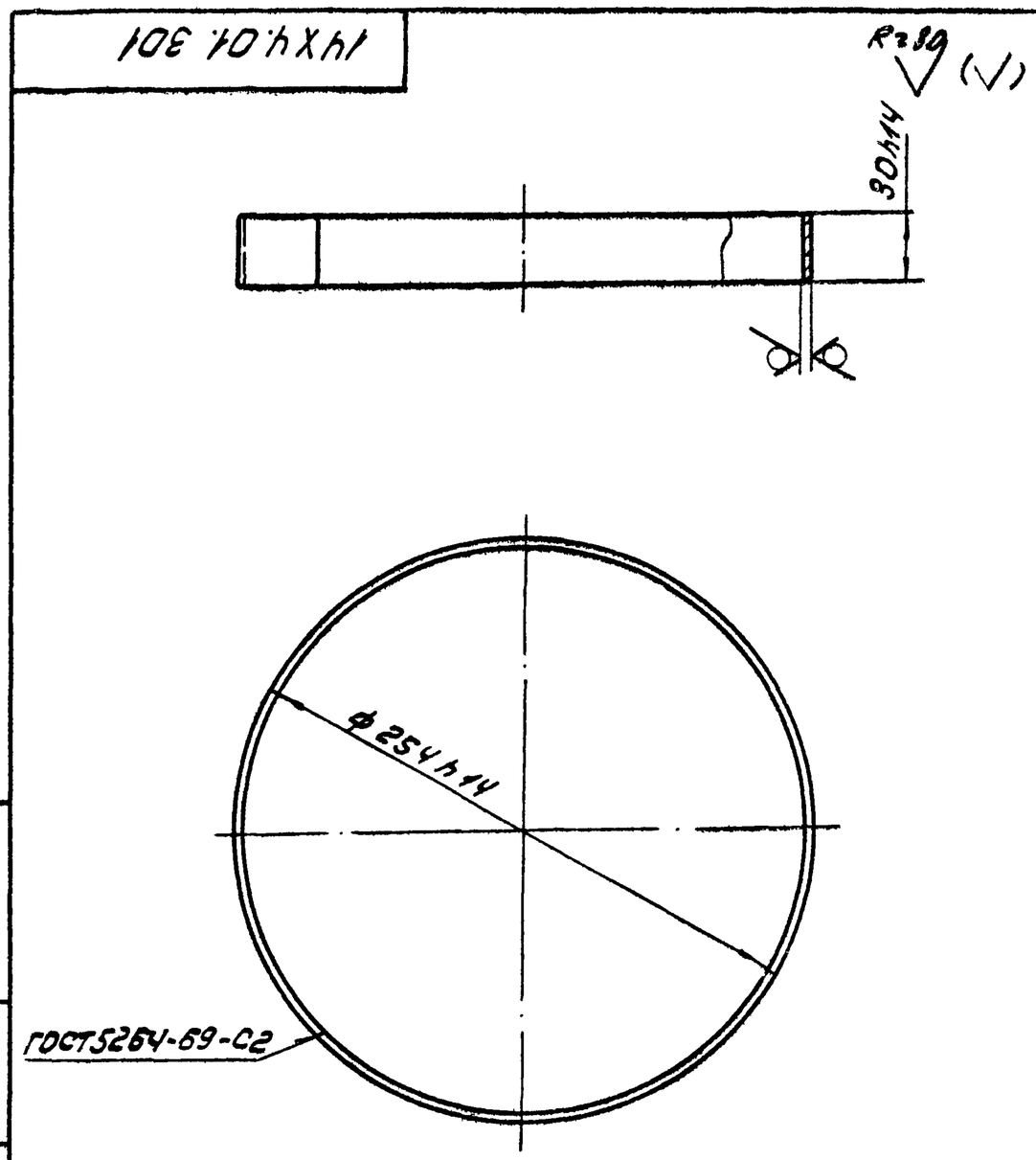

Изм.	Лист	№докум.	Подпись	Дата	Лента мерная	Лит.	Масса	Масштаб
Разраб.		Соколова				И	0,28	1:2,5
Пров.		Фаевцев						
Гл. спец.		Мясник			Лист 6,5 ГОСТ 19903-74 / Ст3 ГОСТ 16523-70	Мосгорисполком Мосводоканалниипроект г. Москва		
Н. контр.		Быков						
Утв.		Лепсе						

Копировал: формат 11

Инв. № подл. | Подпись и дата | Взам. инв. № | Инв. № дубл. | Подпись и дата

Типовой проект 902-2-340 Альбом II

14Х4.01.302

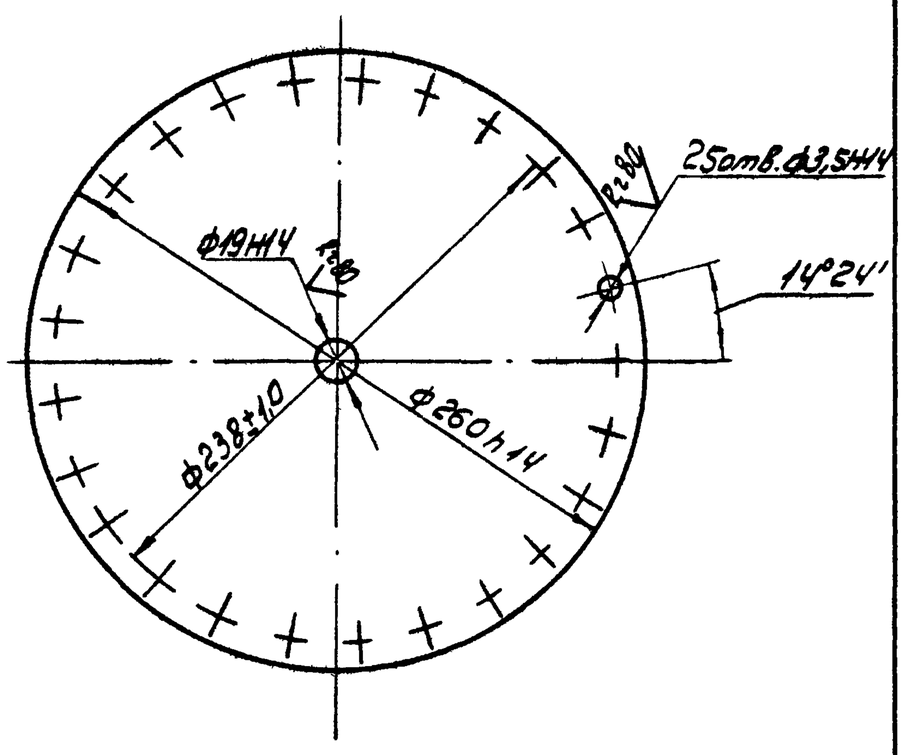

1. 25 отв. ф3,5 сверлить совместно в двух деталях.
2. Предельные отклонения угловых размеров между осями двух любых отверстий ±20'

Изм	Лист	№докум	Подп.	Дата	14Х4.01.302		
Разраб.		Соколова			Диск	Лит. И	Масса 1,24 / Масштаб 1:2,5
Пров		Фаевцев				Лист	Листов 1
Гл.спец		Мясник			Лист 63,0 ГОСТ 19903-74 / Ст3 ГОСТ 16523-70	Мосгорисполком Мосводоканалниипроект г. Москва	

Формат 11

14Х4.01.401

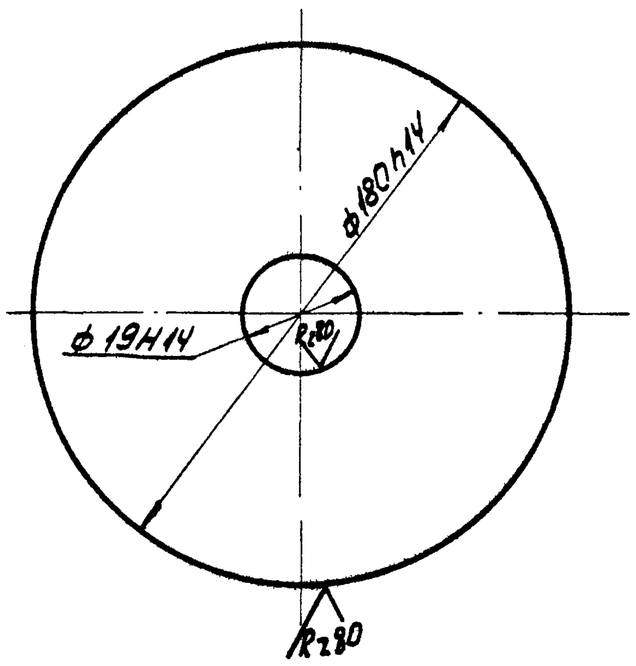

Изм	Лист	№докум	Подп	Дата	14Х4.01.401		
Разраб		Соколова			Диск	Лит. И	Масса 0,79 / Масштаб 1:2
Пров		Фаевцев				Лист	Листов 1
Гл спец.		Мясник			Лист 40 ГОСТ 19903-74 / Ст3 ГОСТ 16523-70	Мосгорисполком Мосводоканалниипроект г. Москва	

Формат 11

Типовой проект 902-2-340 Альбом II

14Х4.01.403

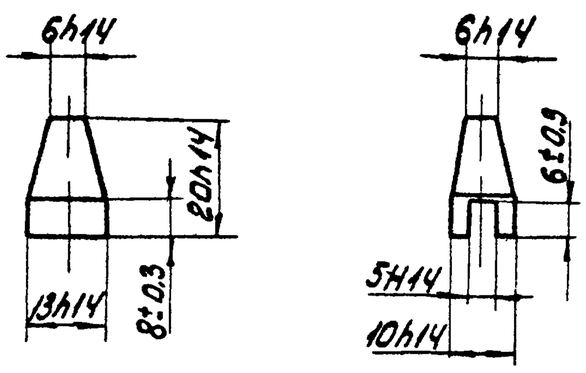

Изм	Лист	№докум	Подпись	Дата	14Х4.01.403		
Разраб		Соколова			Поводок	Лит И	Масса 0,014 / Масштаб 1:1
Пров		Фаевцев				Лист	Листов 1
Гл спец		Мясник			Ст3 ГОСТ 380-71	Мосгорисполком Мосводоканалниипроект г Москва	

14Х4.02.001

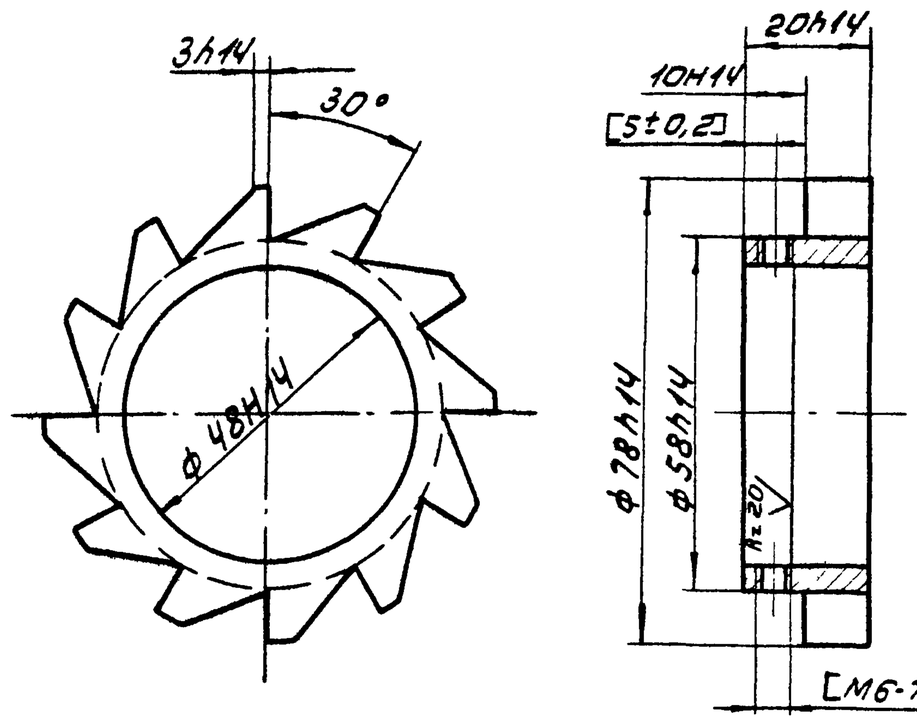

Обработку по размерам в квадратных скобках производить совместно с дет. 14Х3.02.101.

Изм	Лист	№докум.	Подпись	Дата	14Х4.02.001		
Разраб		Фаевцев			Колесо храповое	Лит. И	Масса 0,40 / Масштаб 1:1
Пров		Мясник				Лист	Листов 1
Гл спец		Мясник			Ст3 ГОСТ 380-71	Мосгорисполком Мосводоканалниипроект г Москва	
Н.контр.		Бычков					
Утв.		Лепсе					

Типовой проект 902-2-340 Альбом II

14Х4.02.002

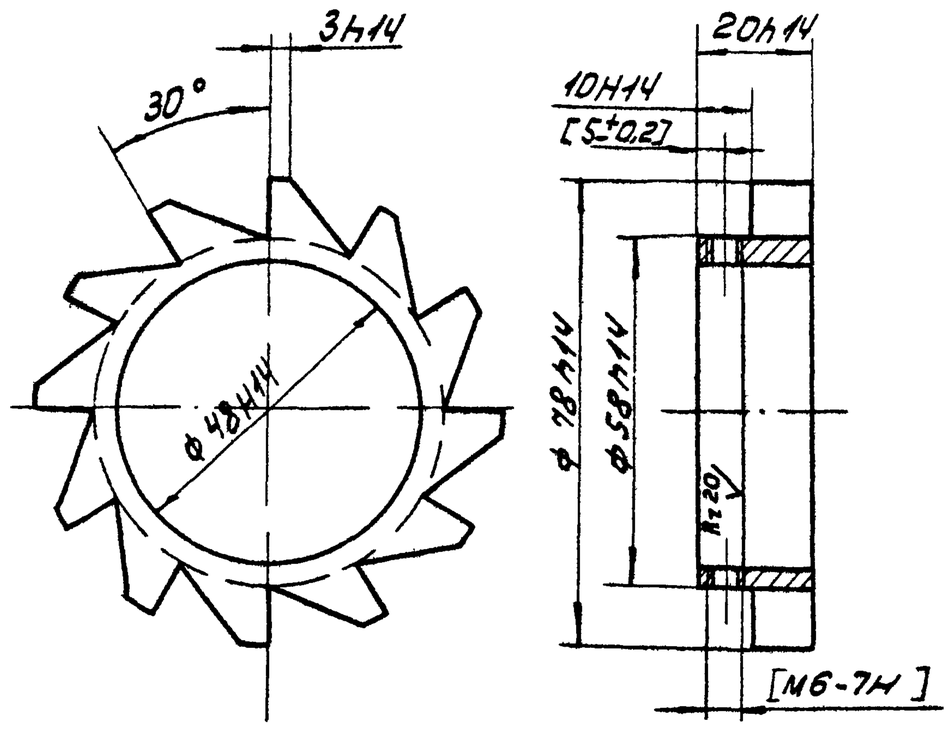

Обработку по размерам в квадратных скобках производить совместно с дет. 14Х3.02.101

Изм.	Лист	№докум.	Подпись	Дата	14Х4.02.002
Разраб.		Фаевцев			Колесо храповое
Пров.		Мясник			
Гл спец		Мясник			Ст.3 ГОСТ 380-71
Н контр		Быков			
Утв.		Лепсе			

Лит.	Масса	Масштаб
И	0.40	1:1
Лист	Листов: 1	

Мосгорисполком Мосводоканалниипроект г. Москва

Типовой проект 902-2-340 Альбом II

14Х4.02.003

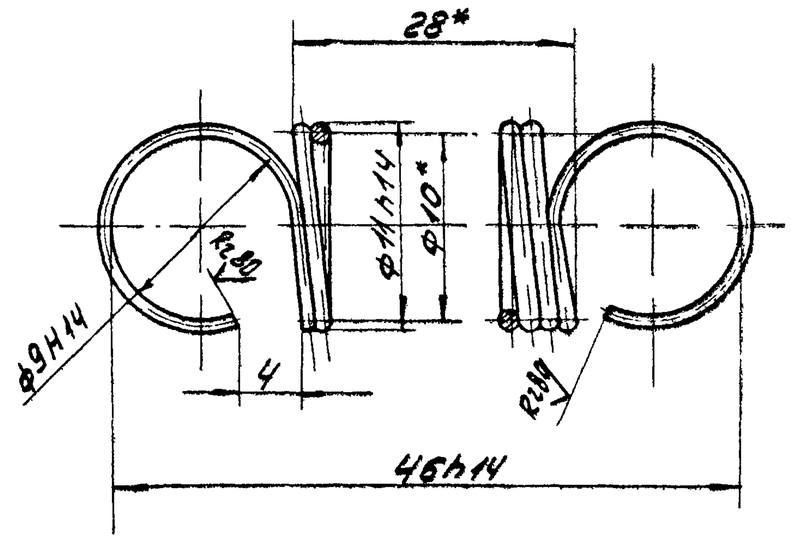

* Размеры для справок.

Число витков общее – 28

Длина развернутой пружины – 955 мм.

Изм.	Лист	№докум.	Подпись	Дата	14Х4.02.003
Разраб.		Фаевцев			Пружина
Провер.		Мясник			
Гл. спец		Мясник			Проволока II-1,0 ГОСТ 9389-75
Н контр.		Быков			
Утв		Лепсе			

Лит.	Масса	Масштаб
И	0,006	2:1
Лист	Листов: 1	

Мосгорисполком Мосводоканалниипроект г. Москва

Типовой проект 902-2-340 Альбом II

14Х4.02.101

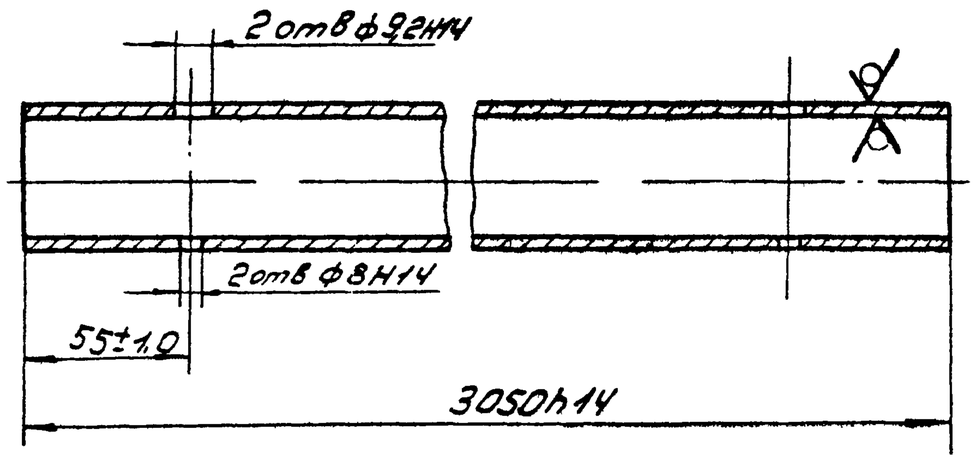

Изм.	Лист	№докум.	Подпись	Дата	14Х4.02101
Разраб		Соколова			Труба
Пров		Фаевцев			
Гл спец		Мясник			Труба 40х3,5 ГОСТ 3262-75
Н контр		Быков			
Утв		Лепсе			

Лит.	Масса	Масштаб
И	7,29	1:2
Лист	Листов: 1	

Мосгорисполком Мосводоканалниипроект г. Москва

Типовой проект 902-2-340 Альбом II

14Х4.02.102

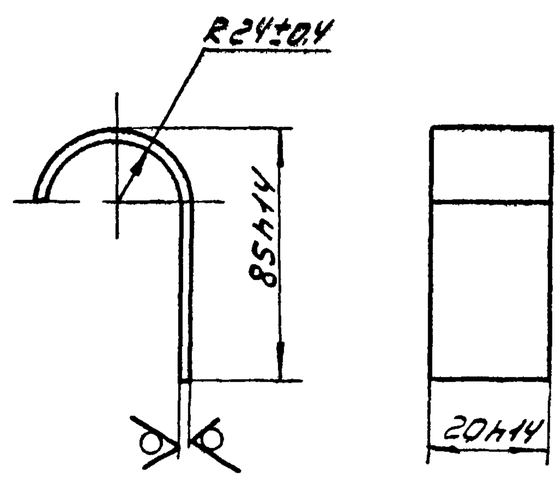

Изм.	Лист	№докум.	Подпись	Дата	14Х4.02.102
Разраб.		Соколова			Подвеска
Пров.		Фаевцев			
Гл спец.		Мясник			Лист Б3.0 ГОСТ 19903-74 / Ст3 ГОСТ 16523-70
Н.контр.		Быков			
Утв.		Лепсе			

Лит	Масса	Масштаб
И	1,93	1:1
Лист	Листов: 1	

Мосгорисполком Мосводоканалниипроект г. Москва

Типовой проект 902-2-340 Альбом II

Инв. № подл. | Подпись и дата | Взам. инв. № | Инв. № дубл. | Подп. и дата

14Х4.02.201

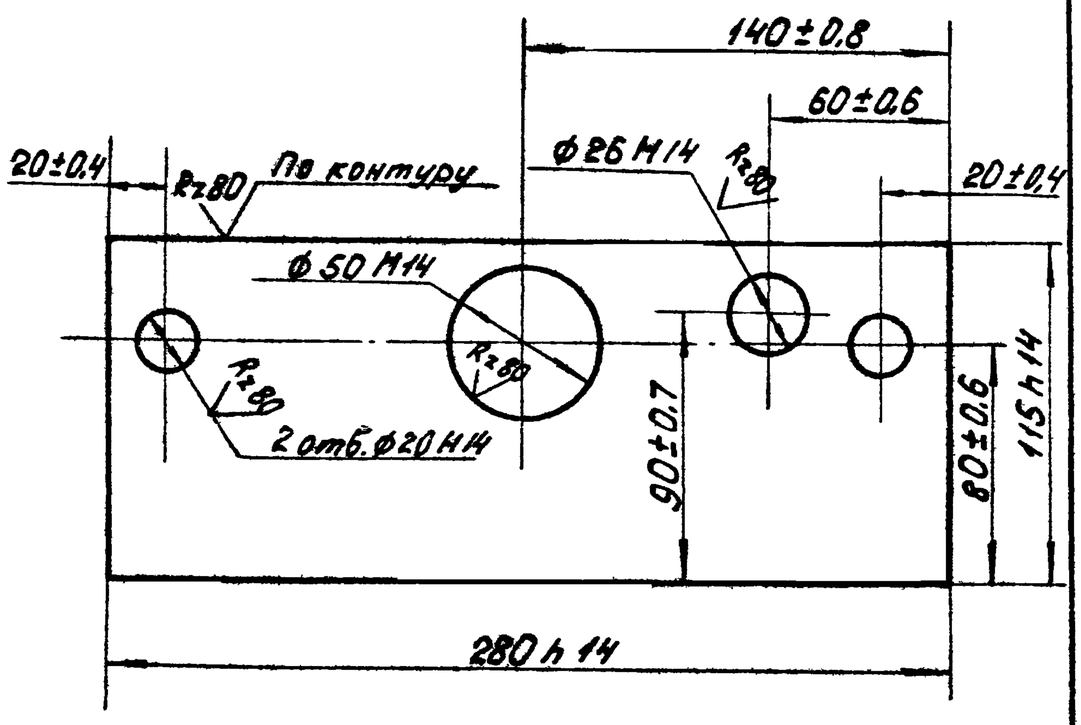

Изм.	Лист	№ докум.	Подп.	Дата	14Х4.02.201			
Разраб.		Соколова			Ребро	Лит.	Масса	Масштаб
Пров.		Фаевцев				Н	4,56	1:2
						Лист	Листов: 1	
Гл.спец.		Мясник			Лист 20 ГОСТ 19903-74 / Ст 3 ГОСТ 14637-69	Мосгорисполком Мосводоканалниипроект г. Москва		
Н.контр.		Бычков						
Утв.		Лепсе						

копировал: Ибр формат 11

14Х4.01.112

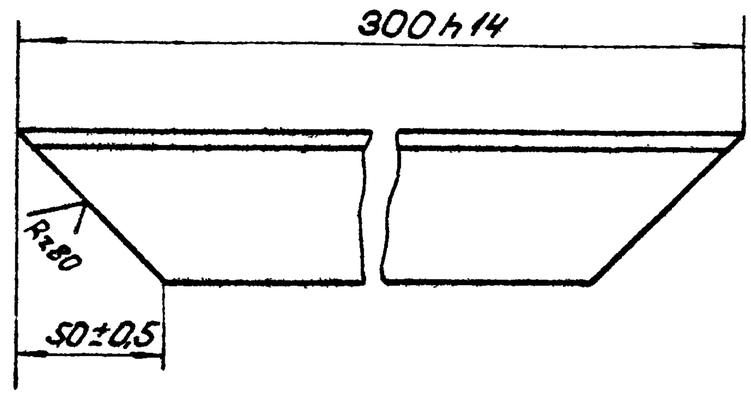

Изм.	Лист	№ докум.	Подпись	Дата	14Х4.01.112			
Разраб.		Соколова			Уголок	Лит.	Масса	Масштаб
Пров.		Фаевцев				Н	0,94	1:2
						Лист	Листов: 1	
Гл.спец.		Мясник			Уголок Б-50×50×5 ГОСТ 8509-72 / Ст.3 ГОСТ 535-58	Мосгорисполком Мосводоканалниипроект г. Москва		
Н.контр.		Бычков						
Утв.		Лепсе						

копировал. Ибр формат 11

14Х4.06.001

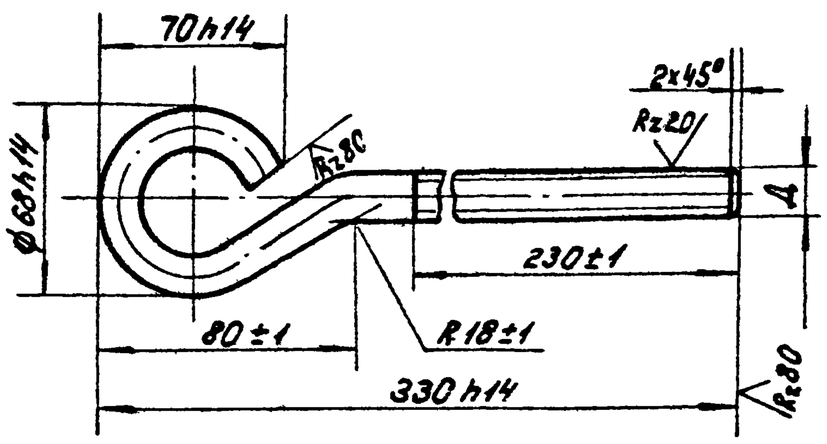

Обозначение	Д, мм	Масса, кг
14Х4.06.001	М16-8g	0,66
-01	М16-8g левая	0,66

Изм.	Лист	№ докум.	Подпись	Дата	14Х4.06.001			
Разраб.		Рабчикова			Винт	Лит.	Масса	Масштаб
Пров.		Бычков				Н	см. табл.	1:2
						Лист	Листов 1	
Гл.спец.		Мясник			Круг В16 ГОСТ 2590-71 / Ст. 3 ГОСТ 535-58	Мосгорисполком Мосводоканалниипроект г. Москва		
Н.контр.		Бычков						
Утв.		Лепсе						

14Х4.06.102

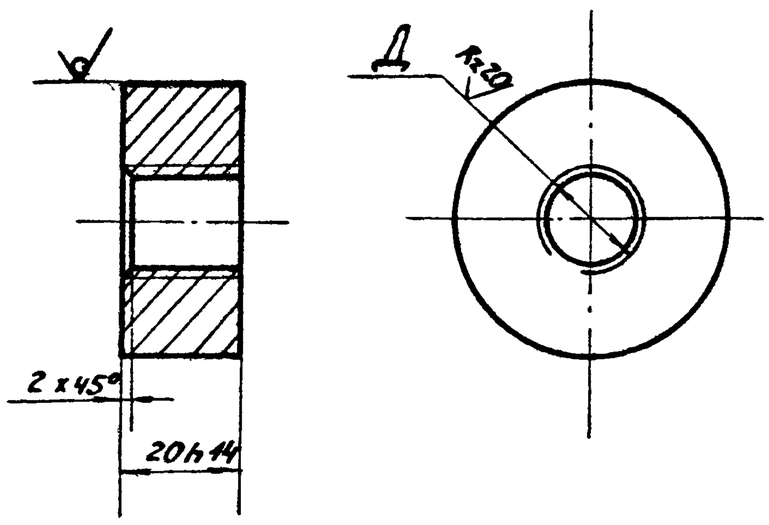

Обозначение	Д, мм	Масса, кг
14Х4.06.102	М16-8Н	0,25
-01	М16-8Н левая	0,25

Изм.	Лист	№ докум.	Подп.	Дата	14Х4.06.102			
Разраб.		Рабчикова			Втулка	Лит.	Масса	Масштаб
Пров.		Бычков				Н	см. табл.	1:1
						Лист	Листов 1	
Гл.спец.		Мясник			Круг В48 ГОСТ 2590-71 / Ст.3 ГОСТ 535-58	Мосгорисполком Мосводоканалниипроект г. Москва		
Н.контр.		Бычков						
Утв.		Лепсе						

копировал: Ибр 16736-02 34

14Х4.02.203

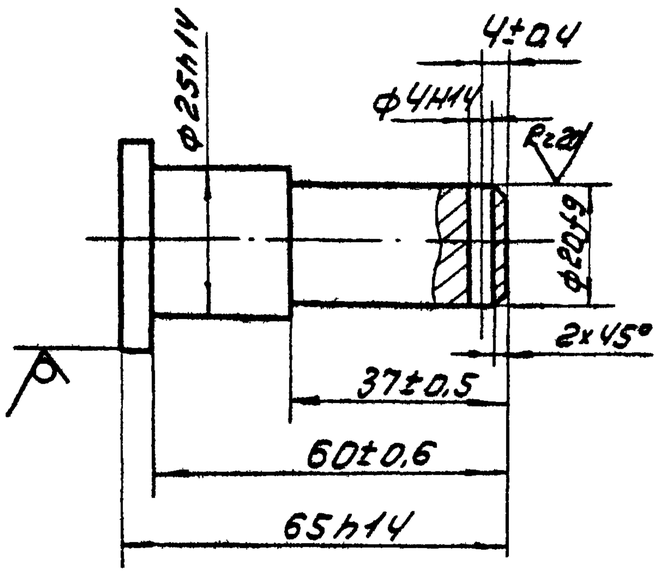

Изм.	Лист	№ докум.	Подпись	Дата	14Х4.02.203		
Разраб.		Соколова			Ось	Лит. И	Масса 0,22 / Масштаб 1:1
Пров.		Фаевцев				Лист / Листов 1	
Гл спец.		Мясник			Круг 836 ГОСТ 2590-71 / Ст3 ГОСТ 535-58	Мосгорисполком Мосводоканалниипроект г. Москва	
Н.контр.		Быков					
Утв.		Лепсе					

14Х4.02.205

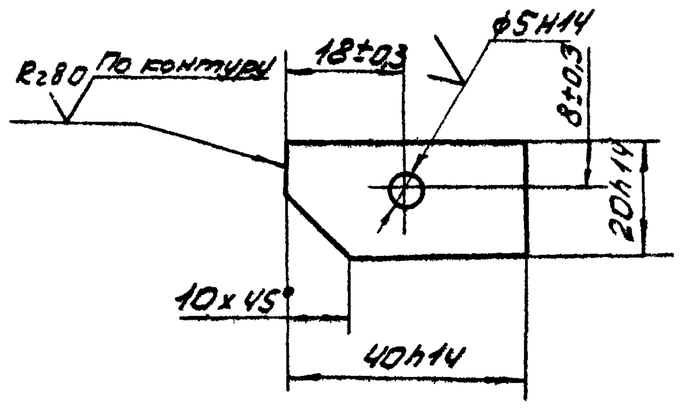

Изм.	Лист	№ докум.	Подпись	Дата	14Х4.02.205		
Разраб.		Соколова			Пластина	Лит. И	Масса 0,011 / Масштаб 1:1
Пров.		Фаевцев				Лист / Листов 3:1	
Гл спец.		Мясник			Лист 62,0 ГОСТ 19903-74 / Ст3 ГОСТ 16523-70	Мосгорисполком Мосводоканалниипроект г. Москва	
Н.контр.		Быков					
Утв.		Лепсе					

14Х4.02.401

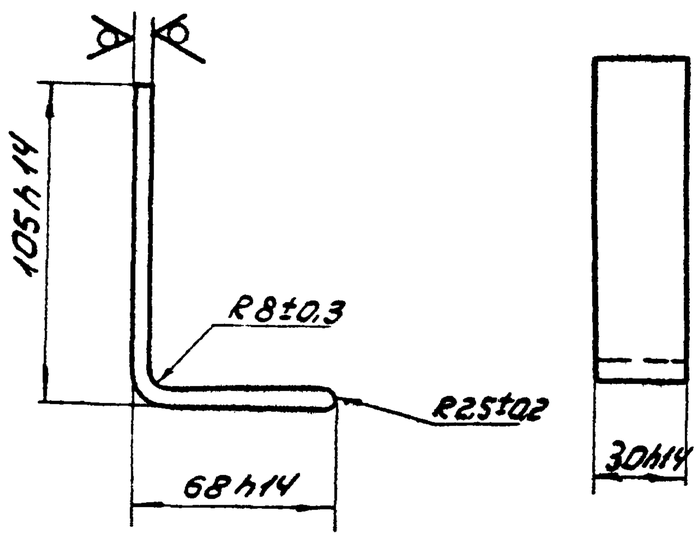

Изм.	Лист	№ докум.	Подпись	Дата	14Х4.02.401		
Разраб.		Соколова			Пластина	Лит. И	Масса 0,19 / Масштаб 1:2
Пров.		Фаевцев				Лист / Листов: 1	
Гл спец.		Мясник			Лист 5 ГОСТ 19903-74 / Ст3 ГОСТ 14637-69	Мосгорисполком Мосводоканалниипроект г. Москва	
Н.контр.		Быков					
Утв.		Лепсе					

14Х4.02.402

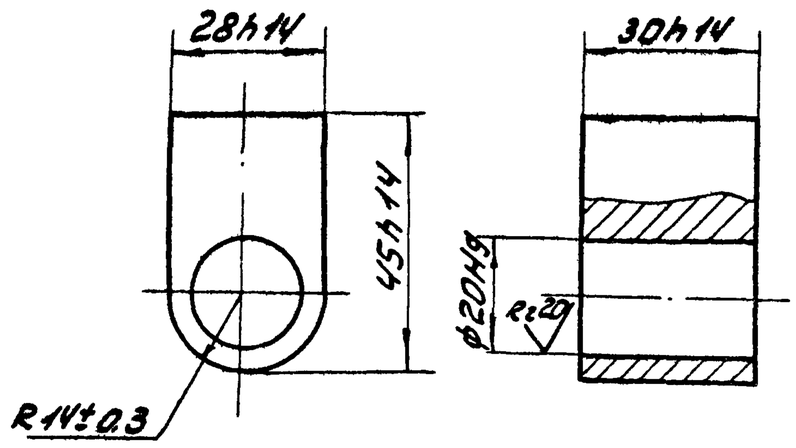

Изм.	Лист	№ докум.	Подпись	Дата	14Х4.02.402		
Разраб.		Соколова			Втулка	Лит. И	Масса 0,22 / Масштаб 1:1
Пров.		Фаевцев				Лист / Листов: 1	
Гл спец.		Мясник			Ст3 ГОСТ 380-71	Мосгорисполком Мосводоканалниипроект г. Москва	
Н.контр.		Быков					
Утв.		Лепсе					

Типовой проект 902-2-340 Альбом II

Инв. № подл. | Подпись и дата | Взам. инв. № | Инв. № дубл. | Подпись и дата

Типовой проект 902-2-340 Альбом II

Подпись и дата | Инв. № дубл. | Взам. инв. № | Подпись и дата | Инв. № подл.

14Х4.03.001

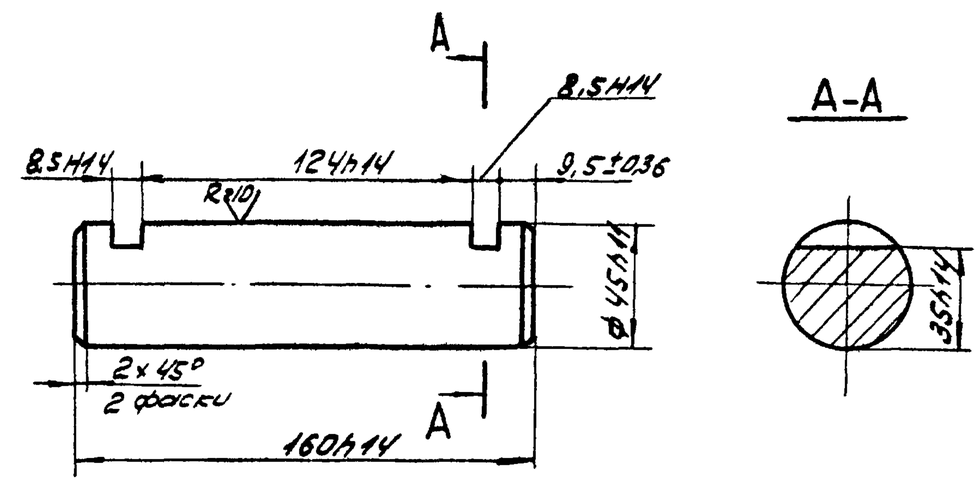

Изм. Лист	N докум.	Подпись	Дата	14Х4.03.001			
Разраб.	Бутина			Ось	Лит	Масса	Масштаб
Пров.	Быков				И	2,2	1:2
					Лист	Листов 1	
Гл.спец.	Мясник			Ст.3 ГОСТ 380-71	Мосгорисполком Мосводоканалниипроект г. Москва		
Н.контр.	Быков						
Утв.	Лепсе						

Формат 11

14Х4.02.403

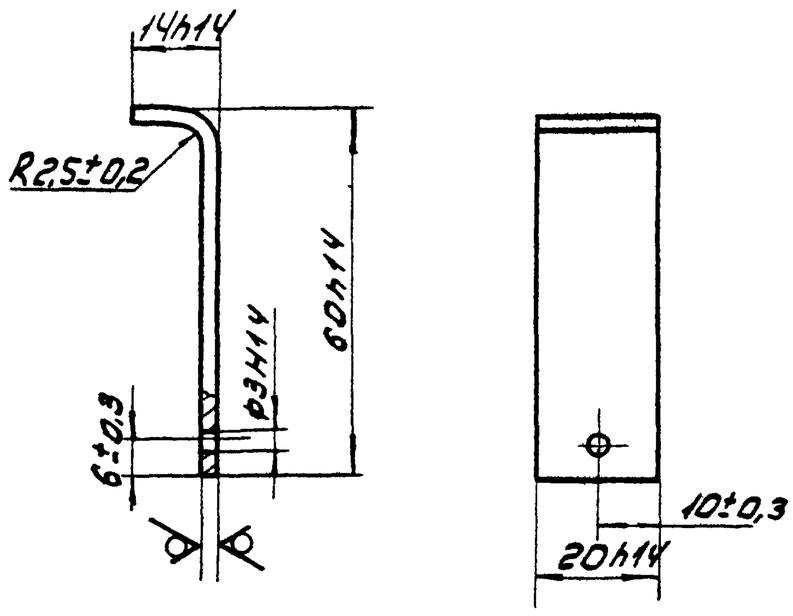

Изм. Лист	N докум.	Подпись	Дата	14Х4.02.403			
Разраб.	Соколова			Пластина	Лит	Масса	Масштаб
Пров.	Фаевцев				И	0,02	1:1
					Лист	Листов 1	
Гл.спец.	Мясник			Лист Б20 ГОСТ 19903-74 / Ст3 ГОСТ 16523-70	Мосгорисполком Мосводоканалниипроект г. Москва		
Н.контр.	Быков						
Утв.	Лепсе						

Формат 11

14Х4.03.101

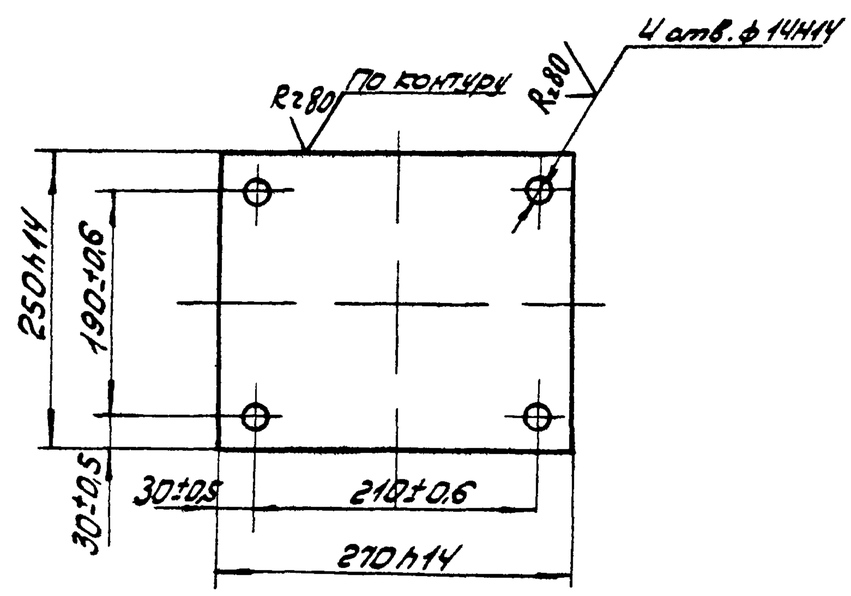

Изм. Лист	N докум.	Подпись	Дата	14Х4.03.101			
Разраб.	Козуб			Основание	Лит	Масса	Масштаб
Пров.	Быков				И	6,2	1:5
					Лист	Листов 1	
Гл.спец.	Мясник			Лист 12 ГОСТ 19903-74 / Ст3 ГОСТ 14637-69	Мосгорисполком Мосводоканалниипроект г. Москва		
Н.контр.	Быков						
Утв.	Лепсе						

Формат 11

14Х4.03.002

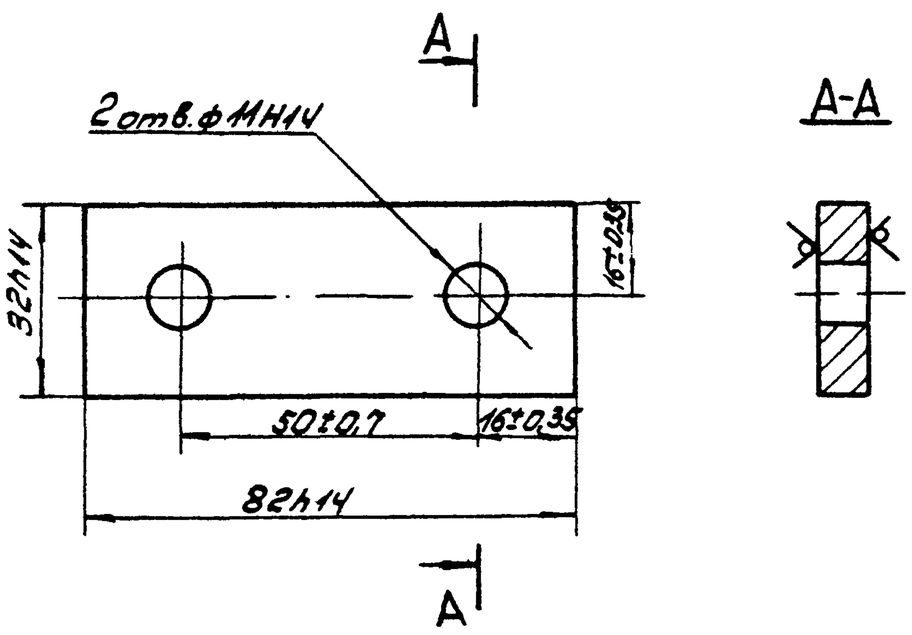

Изм. Лист	N докум.	Подпись	Дата	14Х4.03.002			
Разраб.	Бутина			Держатель	Лит	Масса	Масштаб
Пров.	Быков				И	0,16	1:1
					Лист	Листов 1	
Гл.спец.	Мясник			Лист 8 ГОСТ 19903-74 / Ст3 ГОСТ 14637-69	Мосгорисполком Мосводоканалниипроект г. Москва		
Н.контр.	Быков						
Утв.	Лепсе						

14х4.03.003

Rz80 (√)

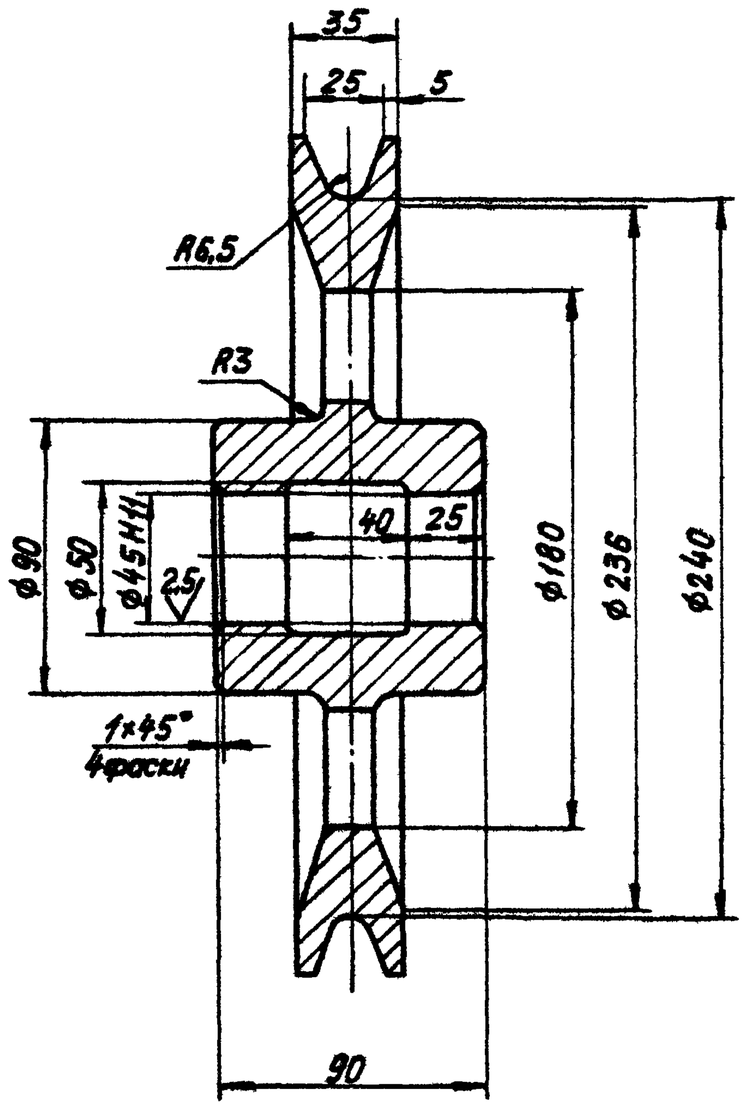

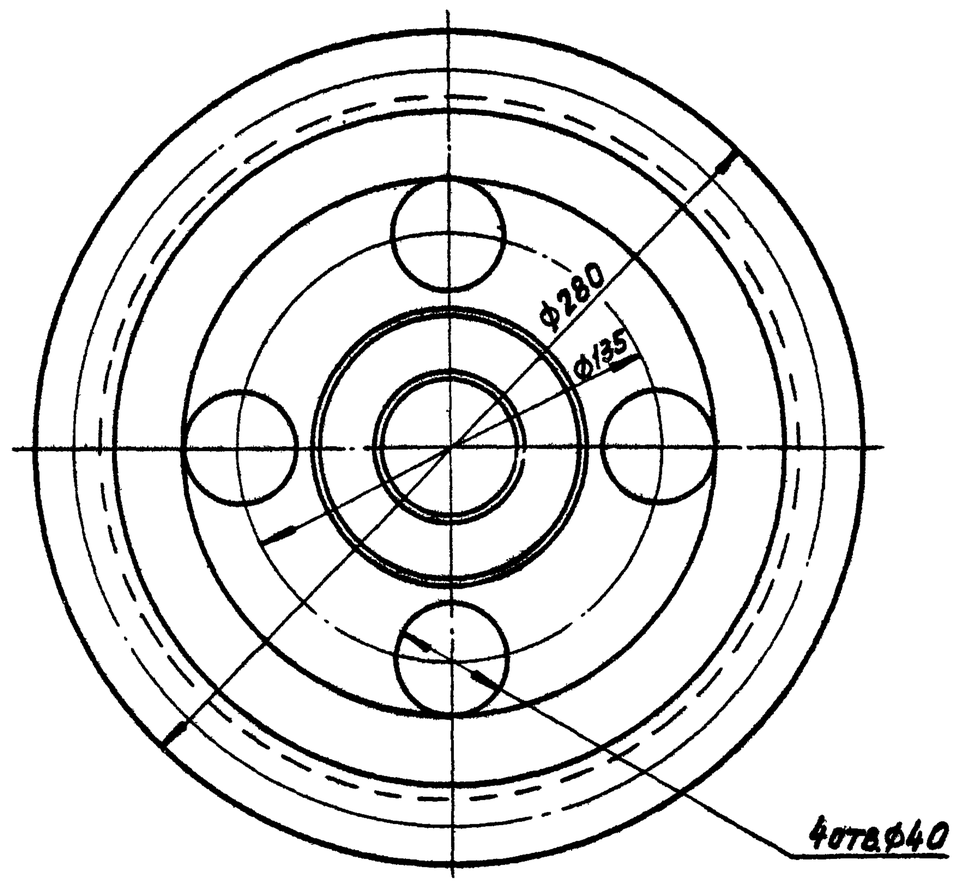

Неуказанные предельные отклонения размеров: охватывающих – H14, охватываемых – h14, прочих – $\pm\frac{IT15}{2}$.

					14х4.03.003			
Изм.	Лист	№ докум.	Подпись	Дата	Ролик	Лит.	Масса	Масштаб
Разраб.		Бодрикова				И	80	1:2
Пров.		Бычков				Лист	Листов 1	
Гл.спец.		Мясник			Чугун СЧ18-36 ГОСТ 1412-70	Мосгорисполком Мосводоканалниипроект г. Москва		
Н.контр.		Бычков						
Утв.		Лепсе						

Копировал: Формат 12

14х4.03.102

(√)

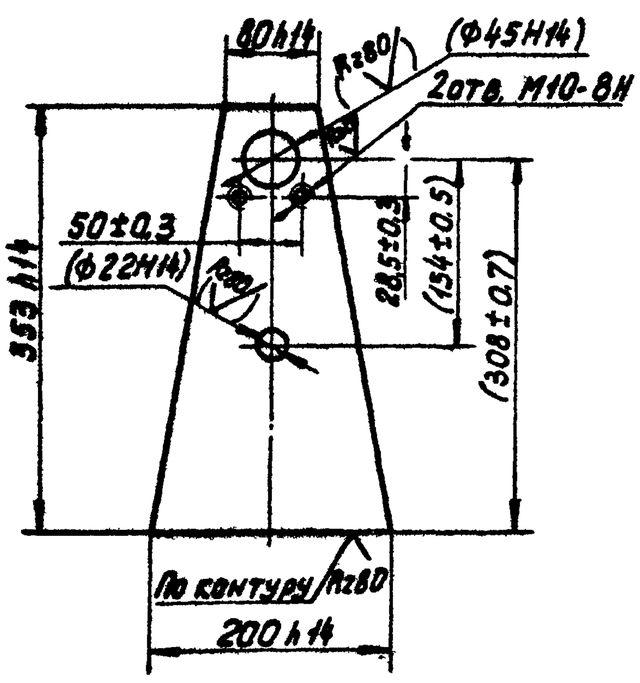

Размеры и шероховатости поверхностей в скобках – после сборки.

					14х4.03.102			
Изм.	Лист	№ докум.	Подпись	Дата	Стойка	Лит.	Масса	Масштаб
Разраб.		Козуб				И	3,2	1:5
Пров.		Бычков				Лист	Листов 1	
Гл.спец.		Мясник			Лист 12 ГОСТ 19903-74 / Ст.3 ГОСТ 14637-69	Мосгорисполком Мосводоканалниипроект г. Москва		
Н.контр.		Бычков						
Утв.		Лепсе						

Альбом II

Типовой проект 902-2-340

Альбом чертежей

Инв. № подл. | Подпись и дата | Взам. инв. №

14х4.04.101

(√)

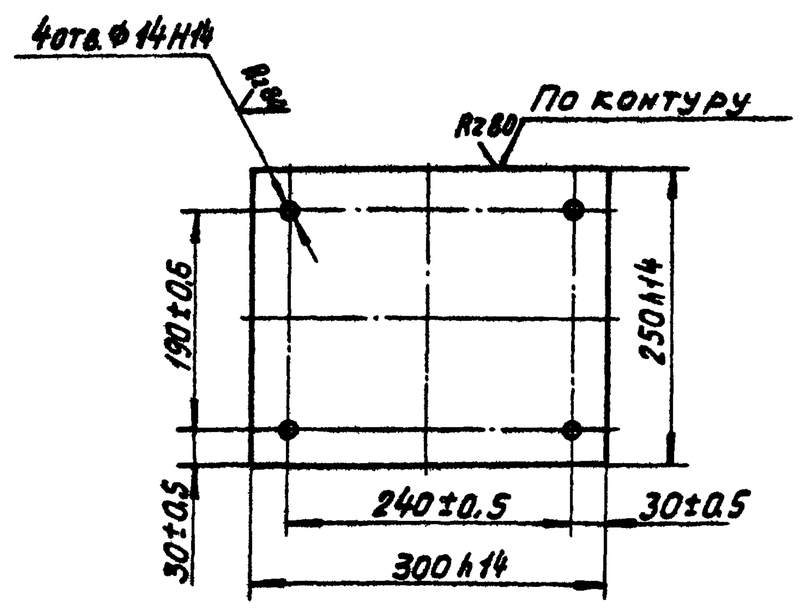

					14х4.04.101			
Изм.	Лист	№ докум.	Подпись	Дата	Основание	Лит.	Масса	Масштаб
Разраб.		Рабчикова				И	6,3	1:5
Пров.		Бычков				Лист	Листов 1	
Гл.спец.		Мясник			Лист 12 ГОСТ 19903-74 / Ст.3 ГОСТ 14637-69	Мосгорисполком Мосводоканалниипроект г. Москва		
Н.контр.		Бычков						
Утв.		Лепсе						

Копировал: 16736-02 37 Формат 11

Альбом II

Типовой проект 902-2-340

14Х4.04.102

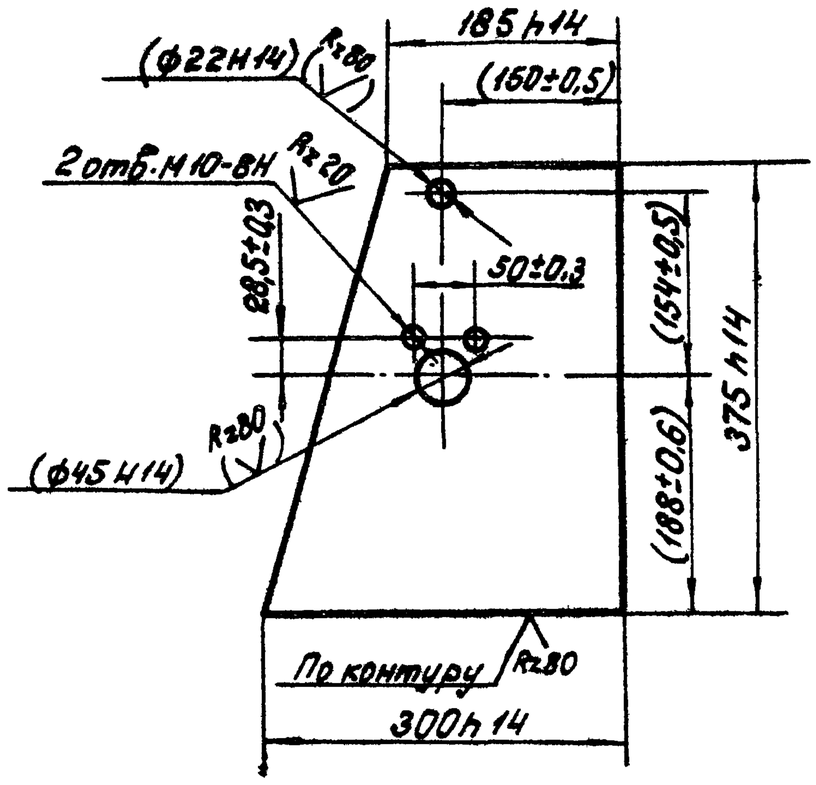

Размеры и шероховатости поверхностей в скобках после сборки.

Изм.	Лист	№ докум.	Подпись	Дата	14Х4.04.102			
Разраб.		Козуб			Стойка	Литера	Масса	Масштаб
Пров.		Бычков				Н	8,8	1:5
						Лист	Листов: 1	
Гл.спец.		Мясник			Лист 12 ГОСТ 19903-74 / Ст.3 ГОСТ 14637-69	Мосгорисполком Мосводоканалниипроект г. Москва		
Н.контр.		Бычков						
Утв.		Лепсе						

Копировал: ИЛТ Формат 11

14Х4.04.103

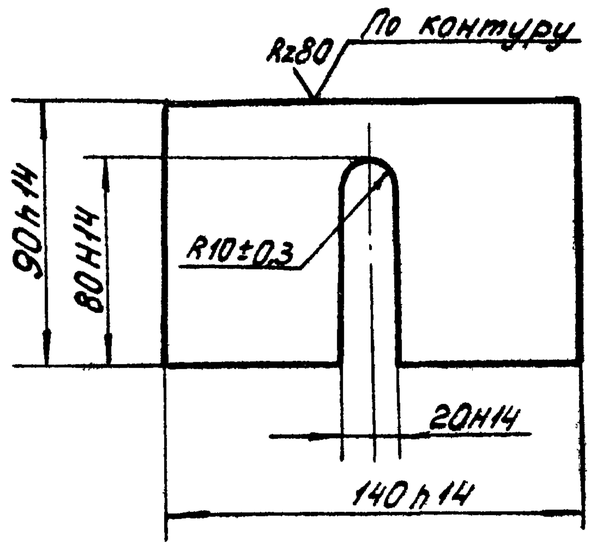

Изм.	Лист	№ докум.	Подпись	Дата	14Х4.04.103			
Разраб.		Козуб			Ограничитель	Лит.	Масса	Масштаб
Пров.		Бычков				Н	0,7	1:2
						Лист	Листов: 1	
Гл.спец.		Мясник			Лист 8 ГОСТ 19903-74 / Ст.3 ГОСТ 14637-69	Мосгорисполком Мосводоканалниипроект г. Москва		
Н.контр.		Бычков						
Утв.		Лепсе						

Копировал: ИЛТ Формат 11

Инв. № подл. | Подпись и дата | Взам. инв. № | Инв. № дубл. | Подпись и дата

14Х4.05.101

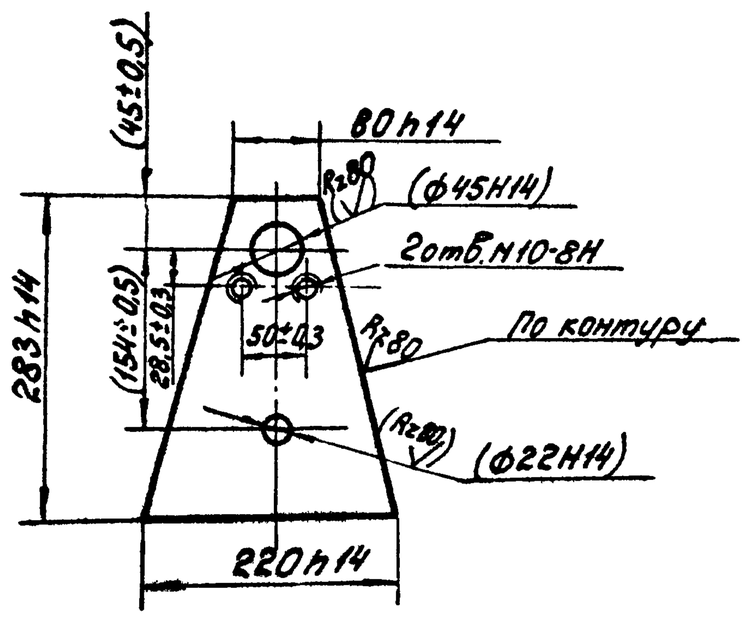

Размеры и шероховатость поверхностей в скобках - после сборки.

Изм.	Лист	№ докум.	Подпись	Дата	14Х4.05.101			
Разраб.		Рябчиков			Стойка	Лит.	Масса	Масштаб
Пров.		Бычков				И	3,2	1:5
						Лист	Листов: 1	
Гл.спец.		Мясник			Лист 12 ГОСТ 19903-74 / Ст 3 ГОСТ 14637-69	Мосгорисполком Мосводоканалниипроект г Москва		
Н.контр.		Бычков						
Утв.		Лепсе						

Формат 11

14Х4.06.101

Rz80 (√)

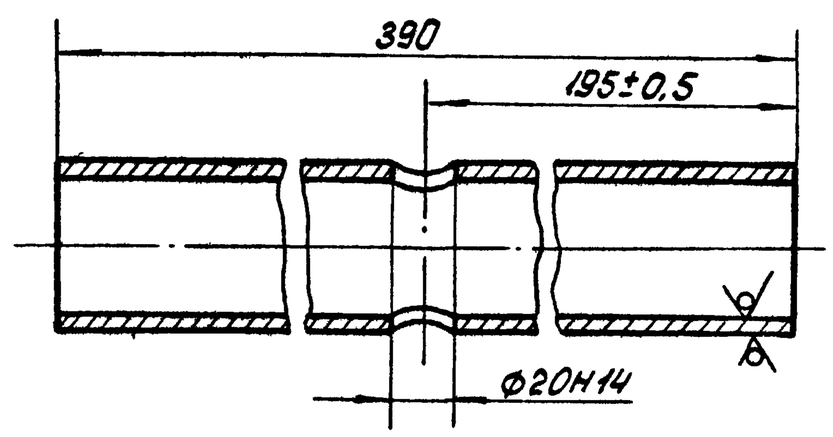

Изм.	Лист	№ докум.	Подпись	Дата	14Х4.06.101			
Разраб.		Рябчиков			Патрубок	Литера	Масса	Масштаб
Пров.		Бычков				И	2,0	1:2
						Лист	Листов: 1	
Гл.спец.		Мясник			Труба 57х4 ГОСТ 8732-78 / ВСТ.3 ГОСТ 8731-74	Мосгорисполком Мосводоканалниипроект г Москва		
Н.контр.		Бычков						
Утв.		Лепсе						

Копировал: ИЛТ Формат 11

14х4. 00. 101

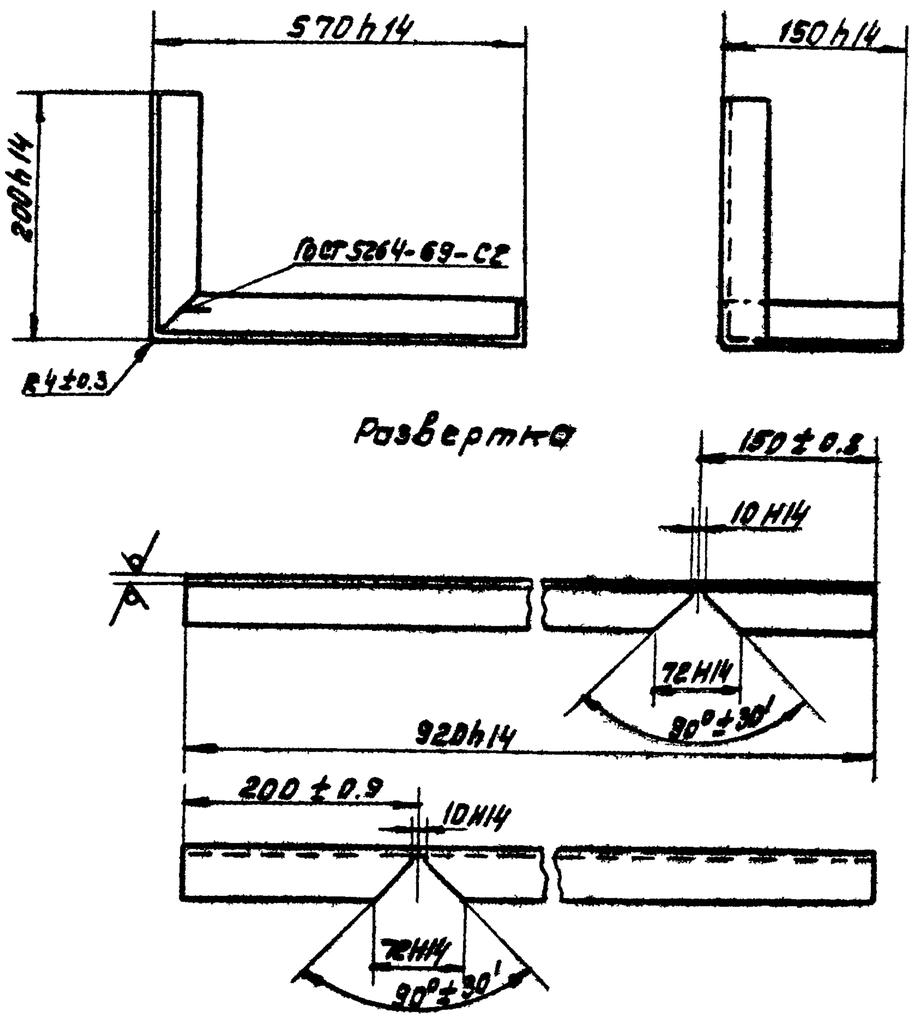

Изм. Лист	№ докум.	Подпись	Дата	14х4. 00 101			
Разраб.	Глазунова			Уголок	Лит. И	Масса 2.2	Масштаб 1:5
Пров.	Алексашева				Лист	Листов 1	
Гл. спец.	Мясник			Уголок Б-40х40х4 ГОСТ 8509-72 / Ст.3 ГОСТ 535-58	Мосгорисполком Мосводоканалниипроект г. Москва		
Н. контр.	Бычков						
Утв.	Лепсе						

Копировал: Формат 11

Типовой проект 902-2-340 Альбом II

Инв. № подл. | Подпись и дата | Взам. инв. № | Инв. № дубл. | Подпись и дата

14х4. 00. 102

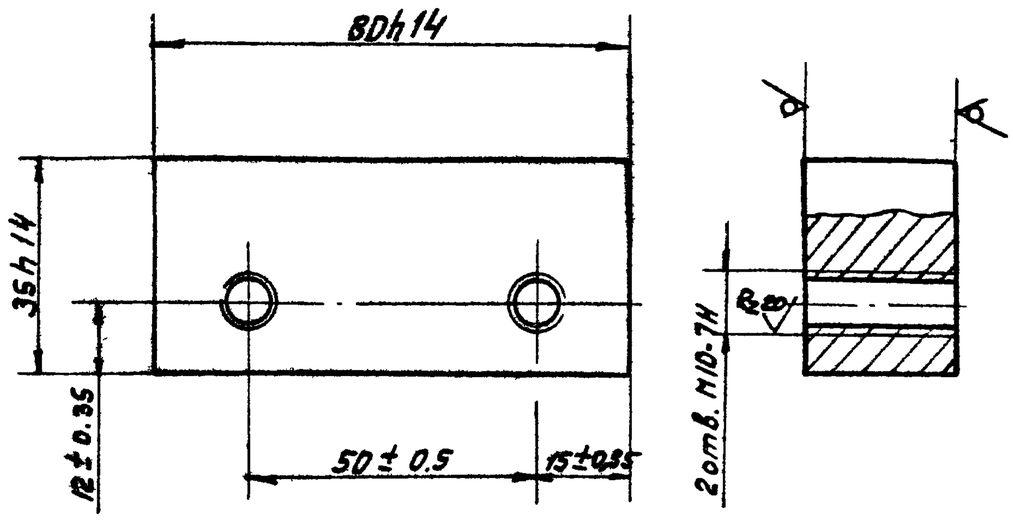

Изм. Лист	№ докум.	Подпись	Дата	14х4. 00. 102			
Разраб.	Глазунова			Планка	Лит. И	Масса 0.5	Масштаб 1:1
Пров.	Алексашева				Лист	Листов 1	
Гл. спец.	Мясник			Лист 25 ГОСТ 19903-74 / Ст.3 ГОСТ 14637-69	Мосгорисполком Мосводоканалниипроект г. Москва		
Н. контр.	Бычков						
Утв.	Лепсе						

Копировал. Формат 11

14х4. 00. 201

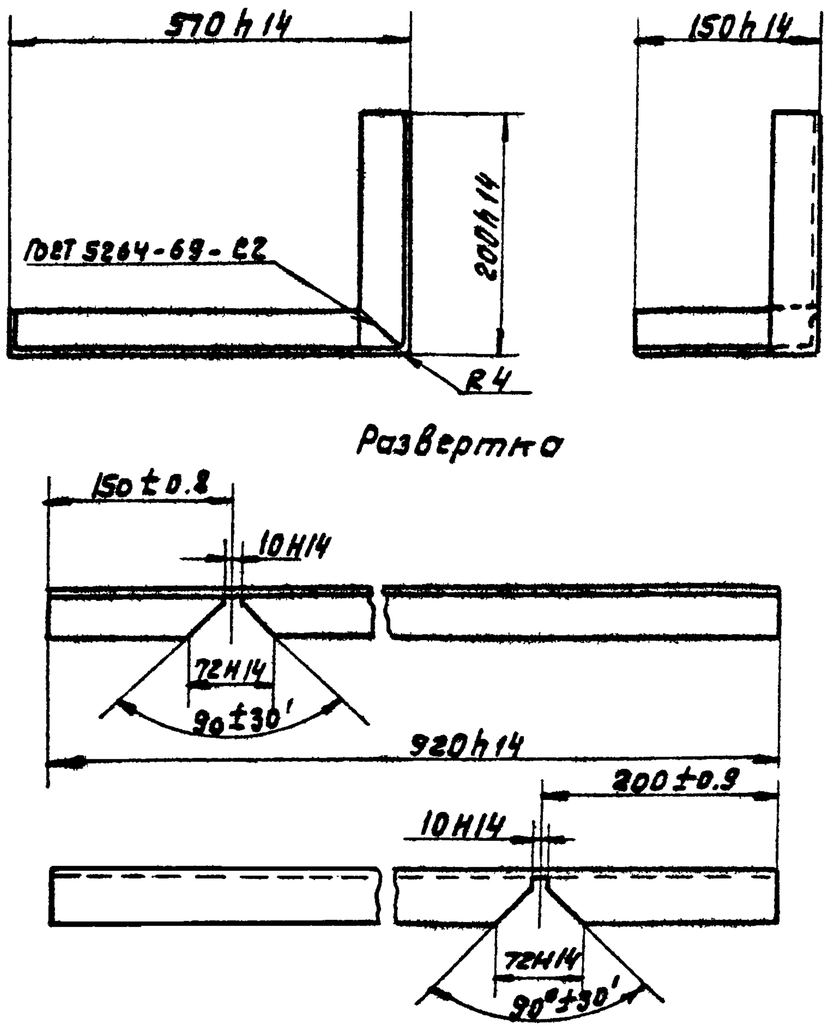

Изм. Лист	№ докум.	Подп.	Дата	14х4. 00. 201			
Разраб.	Глазунова			Уголок	Лит. И	Масса 2.2	Масштаб 1:5
Пров.	Алексашева				Лист	Листов 1	
Гл. спец.	Мясник			Уголок Б-40х40х4 ГОСТ 8509-72 / Ст.3 ГОСТ 535-58	Мосгорисполком Мосводоканалниипроект г. Москва		
Н. контр.	Бычков						
Утв.	Лепсе						

Формат 11

Типовой проект 902-2-340 Альбом II

Инв. № подл. | Подпись и дата | Взам. инв. № | Инв. № дубл. | Подпись и дата

14х4. 00. 301

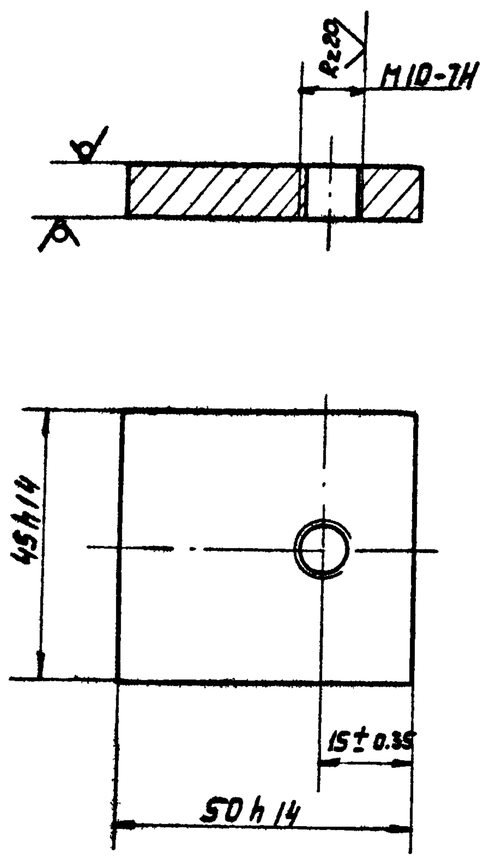

Изм. Лист	№ докум.	Подпись	Дата	14х4. 00. 301			
Разраб.	Глазунова			Планка верхняя	Лит. И	Масса 0.15	Масштаб 1:1
Пров.	Алексашева				Лист	Листов 1	
Гл. спец.	Мясник			Лист 9 ГОСТ 19903-74 / Ст.3 ГОСТ 14637-69	Мосгорисполком Мосводоканалниипроект г. Москва		
Н. контр.	Бычков						
Утв.	Лепсе						

Копировал. Формат 11

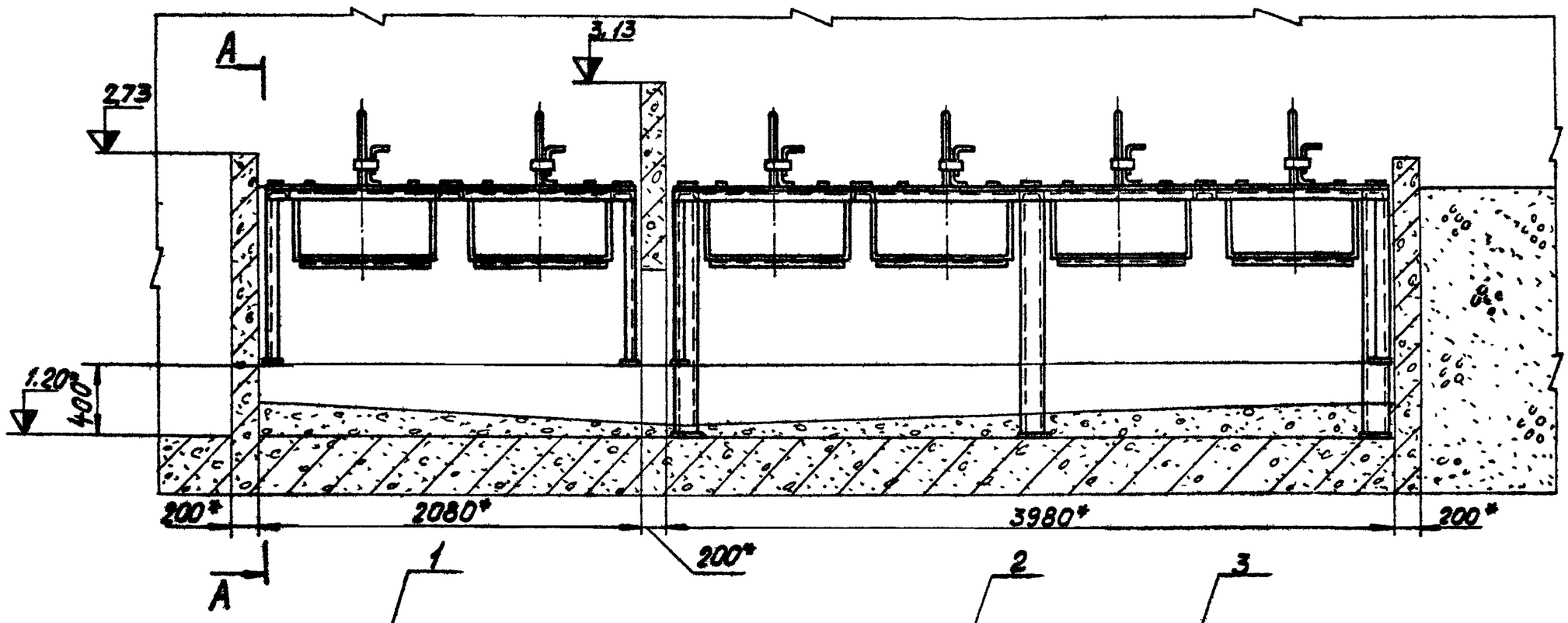

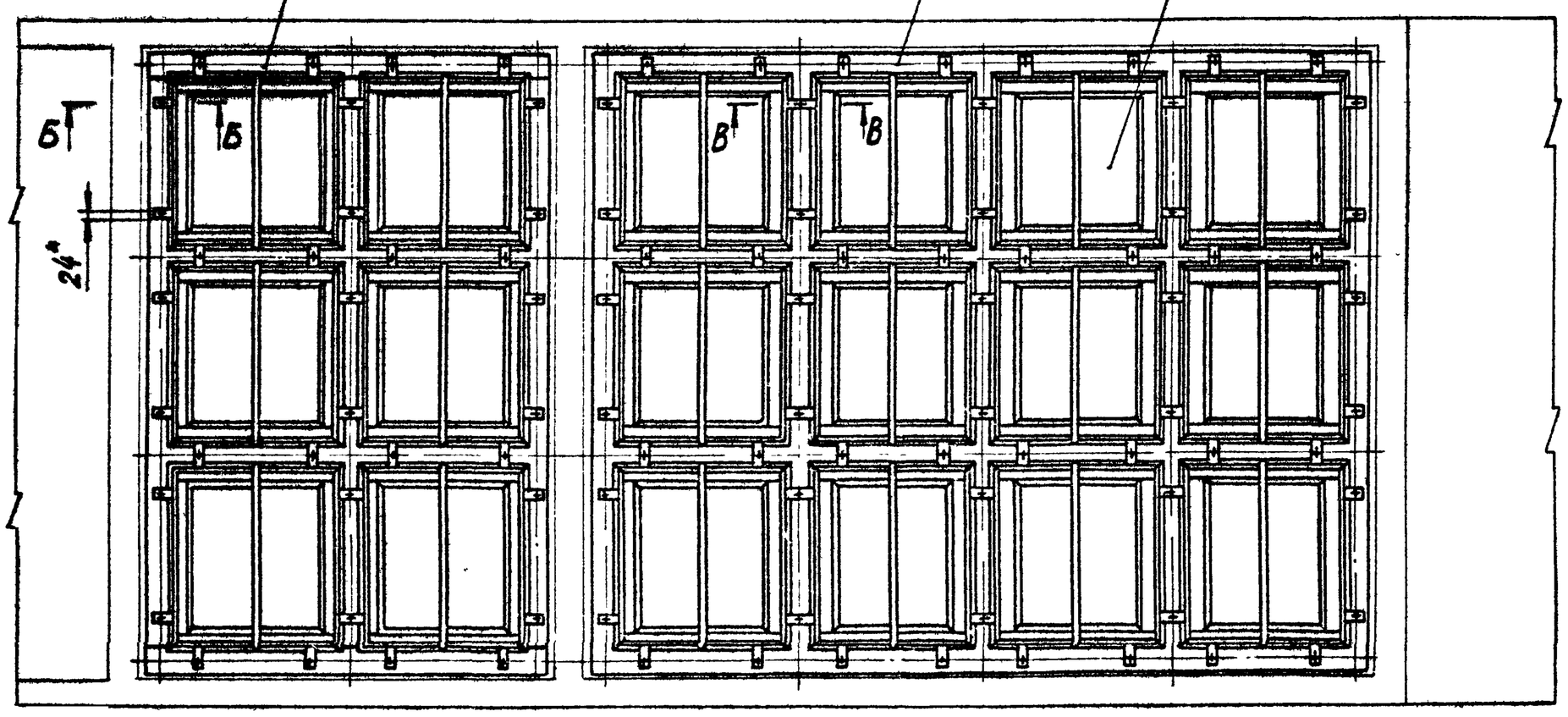

А-А

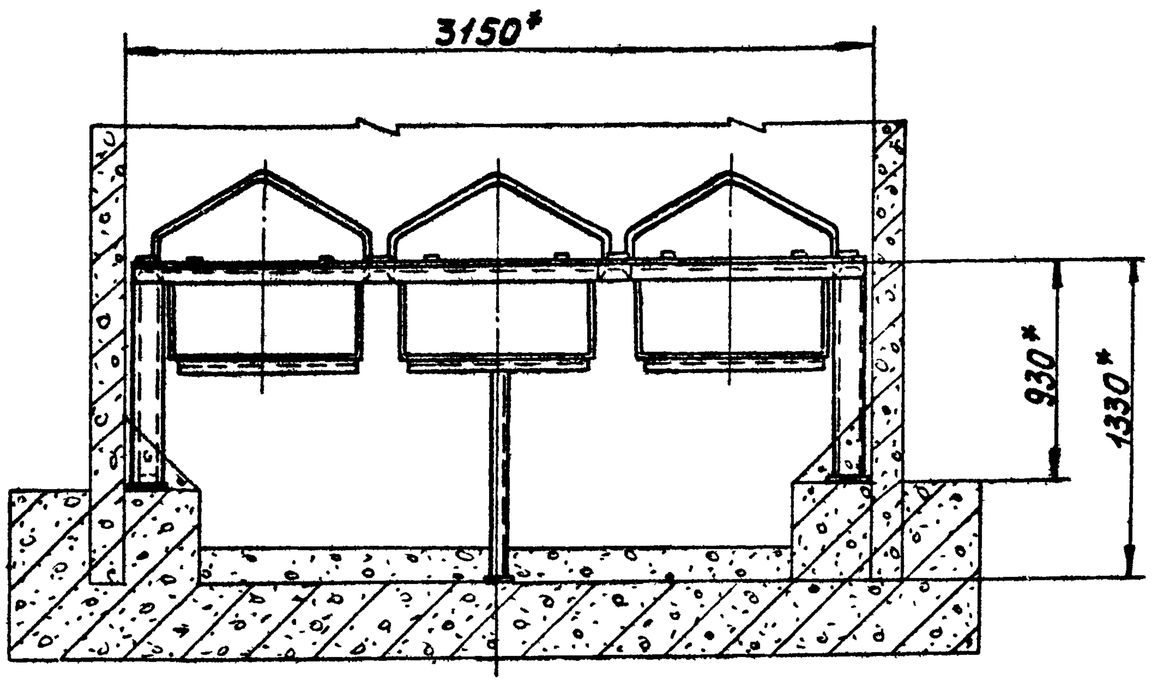

В-В
М1:2

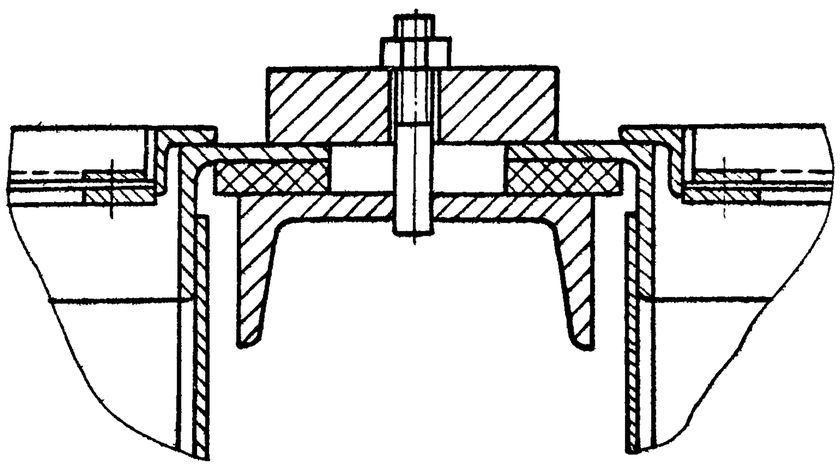

Б-Б
М1:2

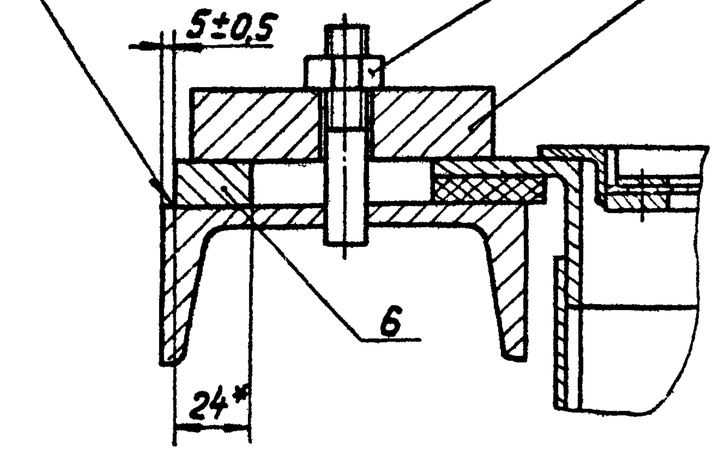

1.* Размеры для справок.
2. Перед монтажом узлы и дет. окрасить битумным лаком БТ-577 ГОСТ 5631-70.
3. Материал набивки фильтров - см. технологическую часть проекта.
4. Зазор между рамой и стенами забить штрабным бетоном марки 200.
5. Обработка поверхностей реза деталей Б.4. Rz160.

Изм.	Лист	№ докум.	Подп.	Дата	14И9.00.000 СБ		
Разраб.		Глазунова			Установка фильтров	Лит	Масса	Масштаб
Пров.		Алексеев				И	2127,0	1:25
					Сборочный чертеж	Лист	Листов 1	
Гл. спец.		Масник				Мосгорисполком Мосводоканалниипроект г. Москва		
Н. контр.		Быкова						
Утв.		Лепсе						

Копировал:

16736-02 40

Типовой проект 902-2-340 Альбом II

Инв. № подл. | Подпись и дата | Взам. инв. №

1449.01.000.СБ

А-А

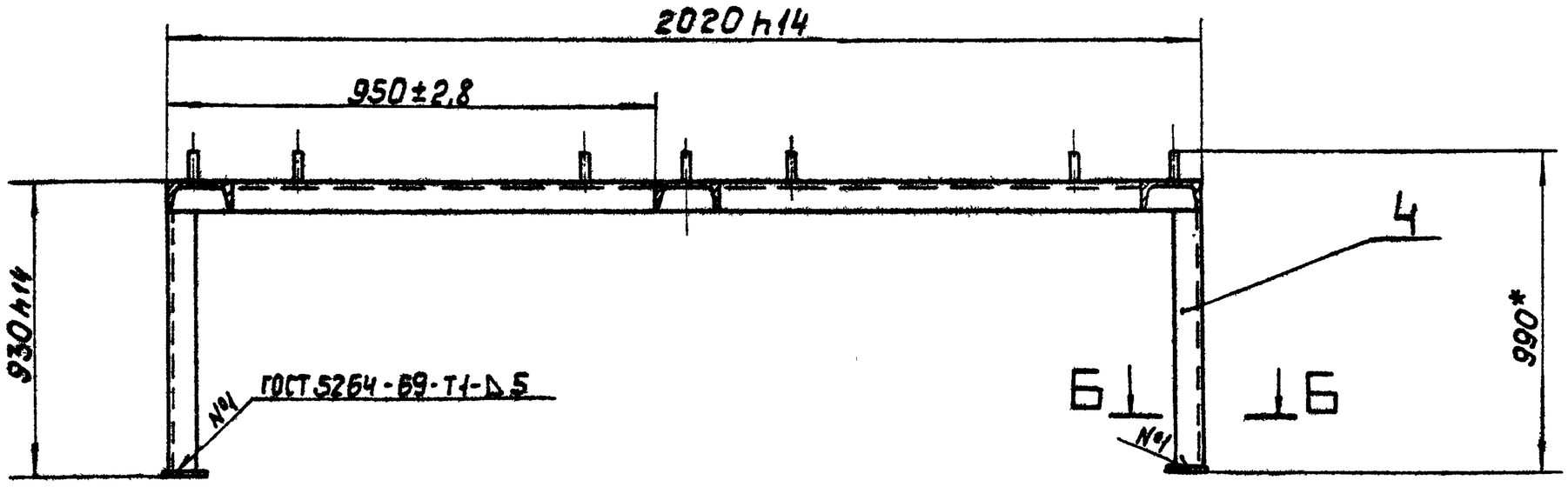

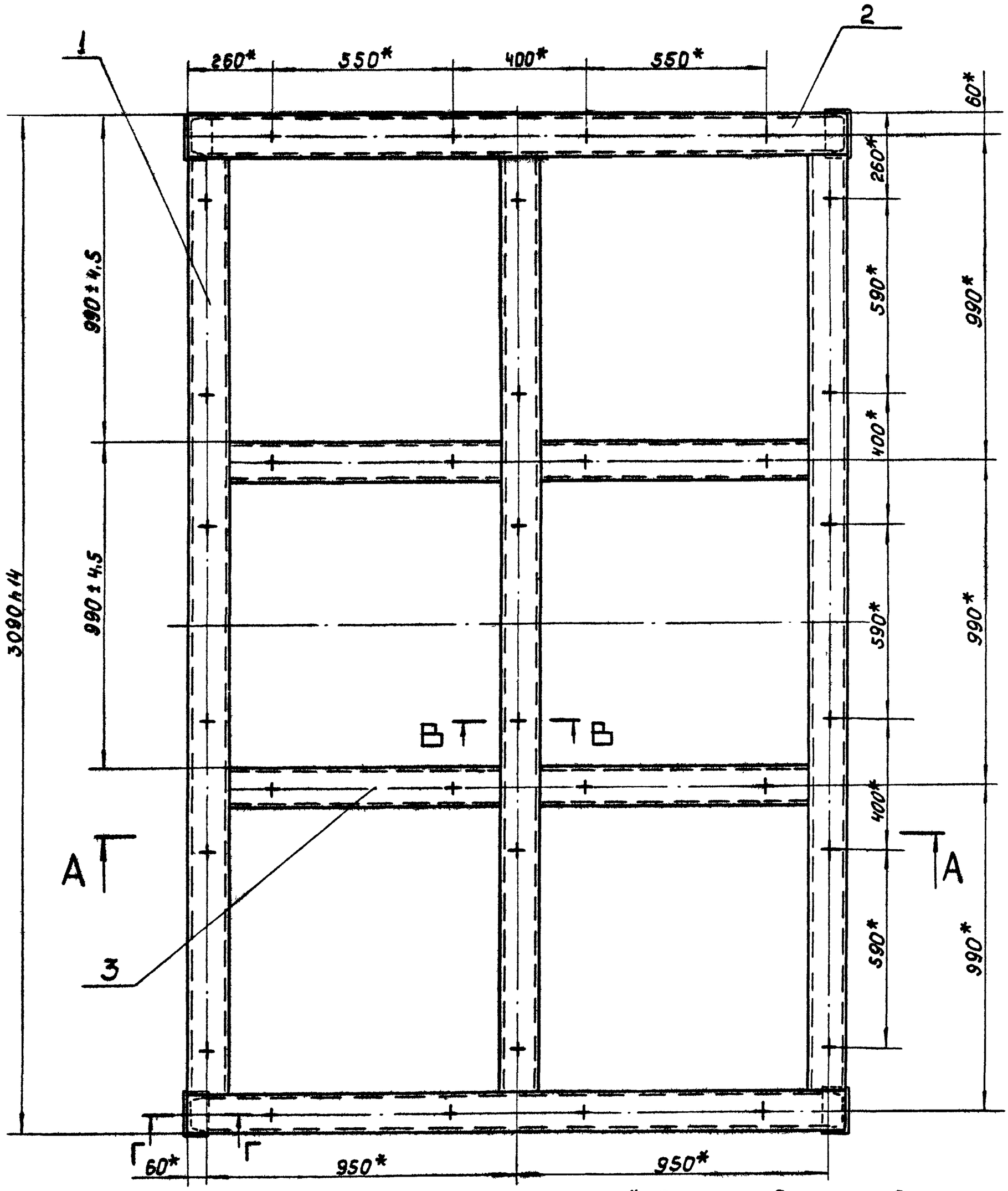

Б-Б
М1:2

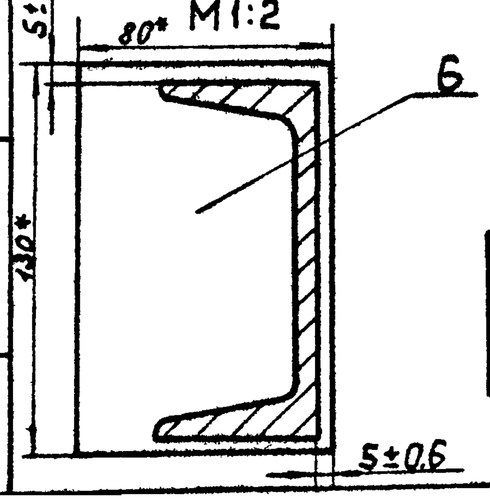

В-В
М1:2

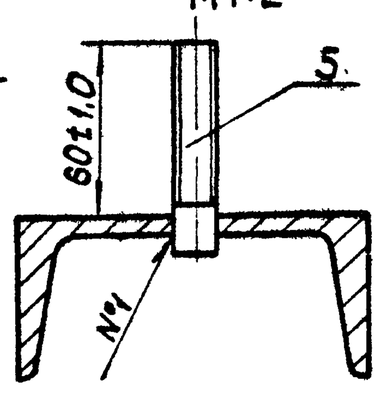

Г-Г
М1:2

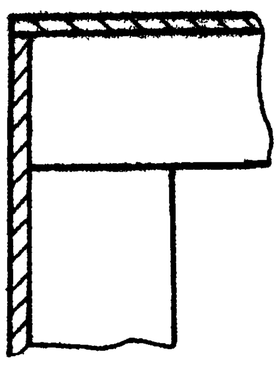

1.* Размеры для справок.
2. Сварку, кроме мест обозначенных особо, произвести по периметру прилегания деталей по ГОСТ 5264-69-С5.

					1419.01.000.СБ			
Изм	Лист	№ докумен	Подпись	Дата	Каркас	Лит.	Масса	Масштаб
Разраб		Глазунова				И	208,6	1:10
Пров		Алексошева			Сборочный чертеж.	Лист	Листов 1	
Гл спец		Мясник				Мосгорисполком Мосводоканалниипроект г. Москва		
Н контр		Быков						
Утв		Лепсе						

Типовой проект 902-2-340 Альбом II

Инв. № подл. | Подпись и дата | Взам. инв. №

16736-02 41

14И9.02.000.СБ

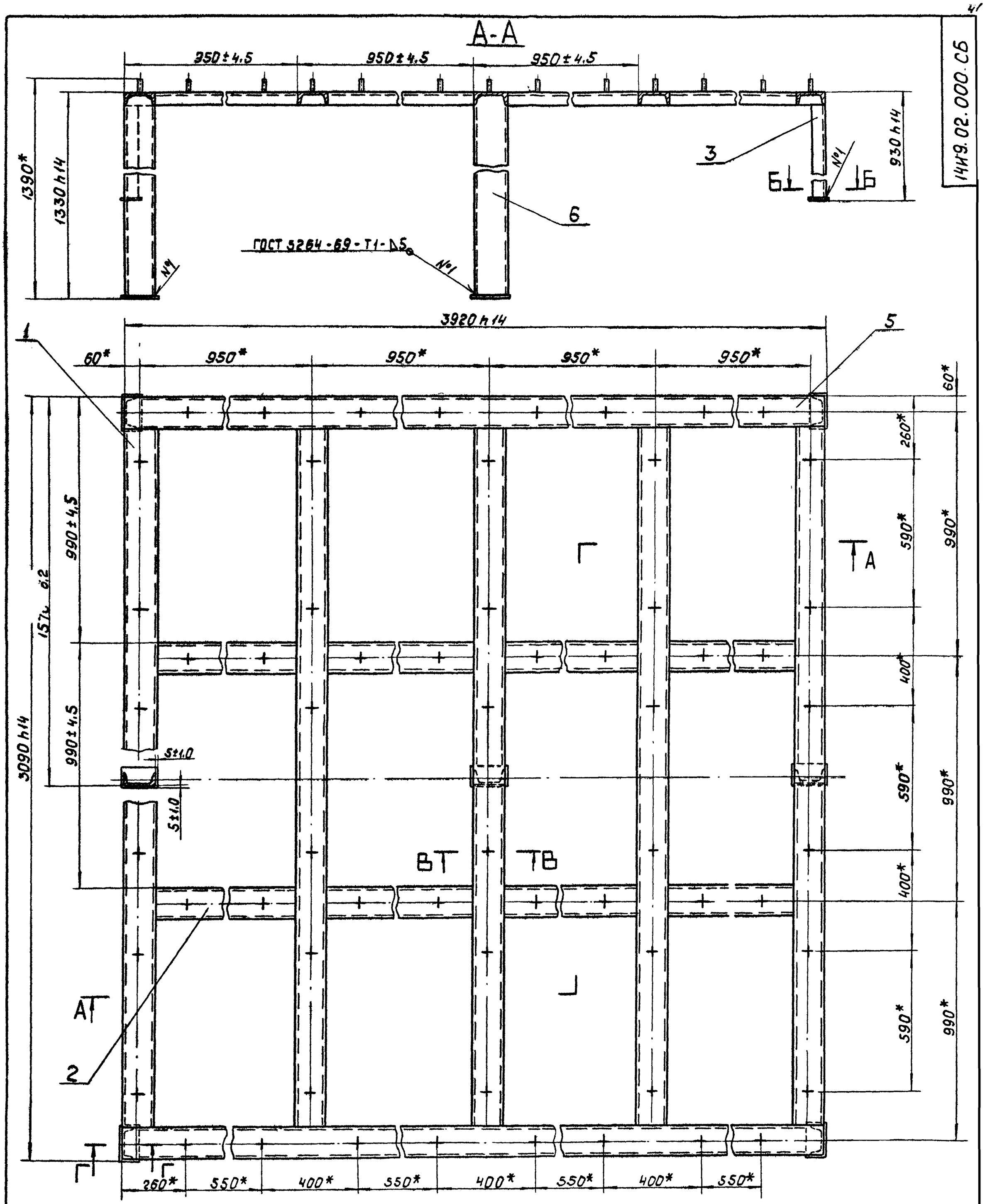

1.* Размеры для справок.

2. Сварку, кроме мест обозначенных особо, произвести по периметру прилегания деталей по ГОСТ 5264-69-С5.

Изм	Лист	№ докумен	Подпись	Дата	14И9.02.000..СБ
Разраб		Глазунова			Каркас Сборочный чертеж
Пров		Алексашев			
Гл спец		Мясник			
Н контр		Бычков			
Утв		Лепсе			

Лит.	Масса	Масштаб
И	386,3	1:10
Лист	Листов 1	

Мосгорисполком Мосводоканалниипроект г. Москва

1419.03.000.СБ

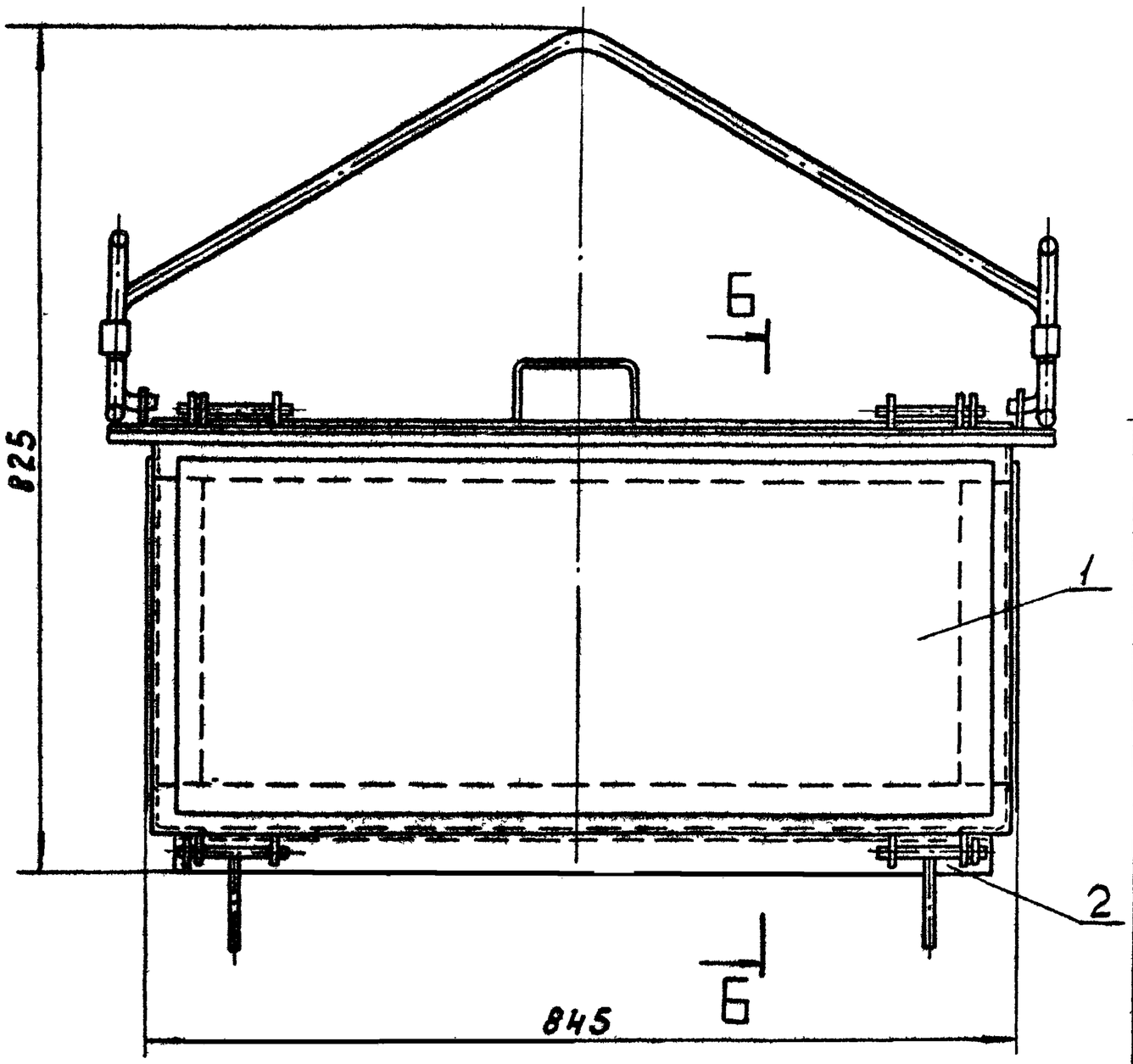

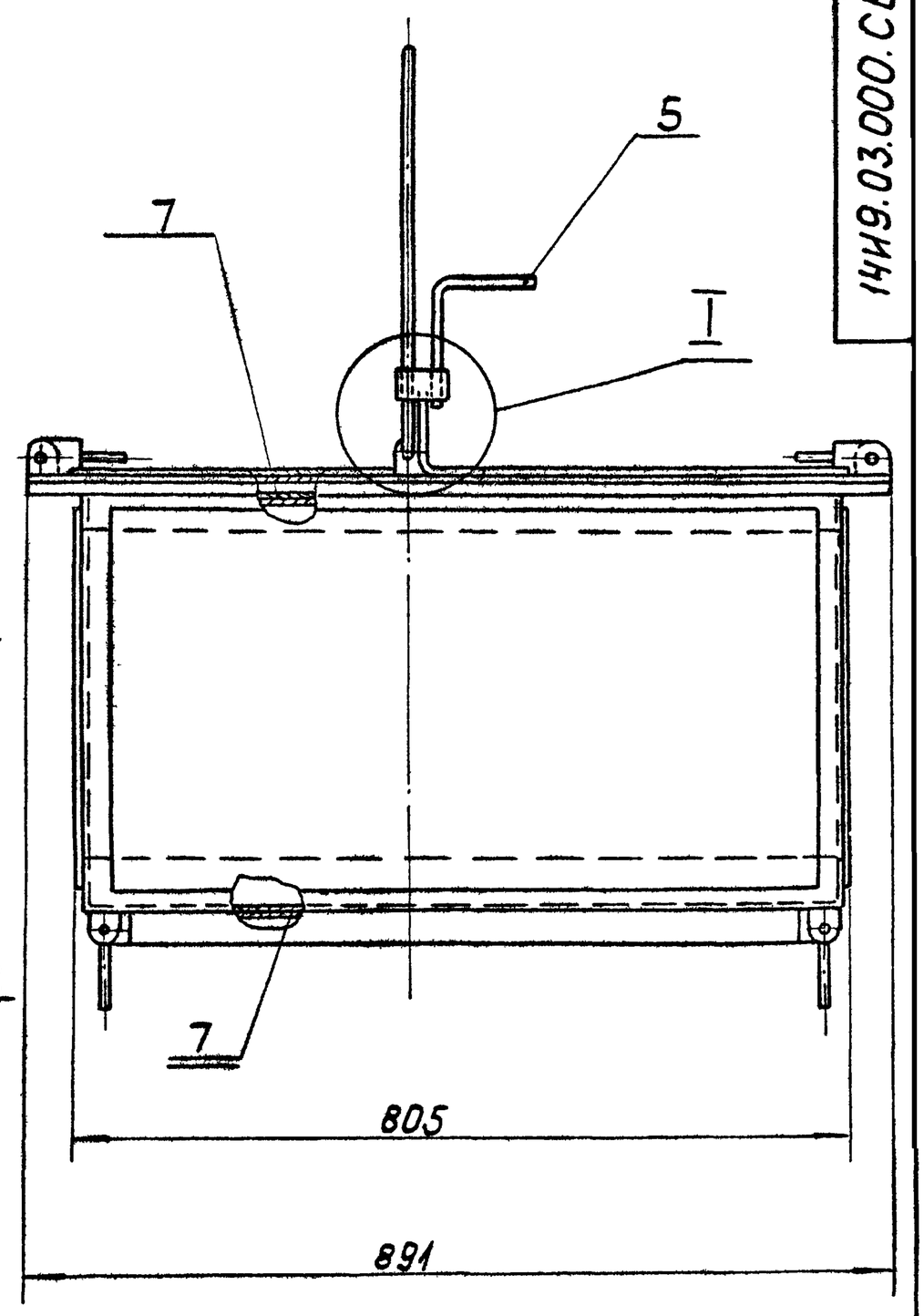

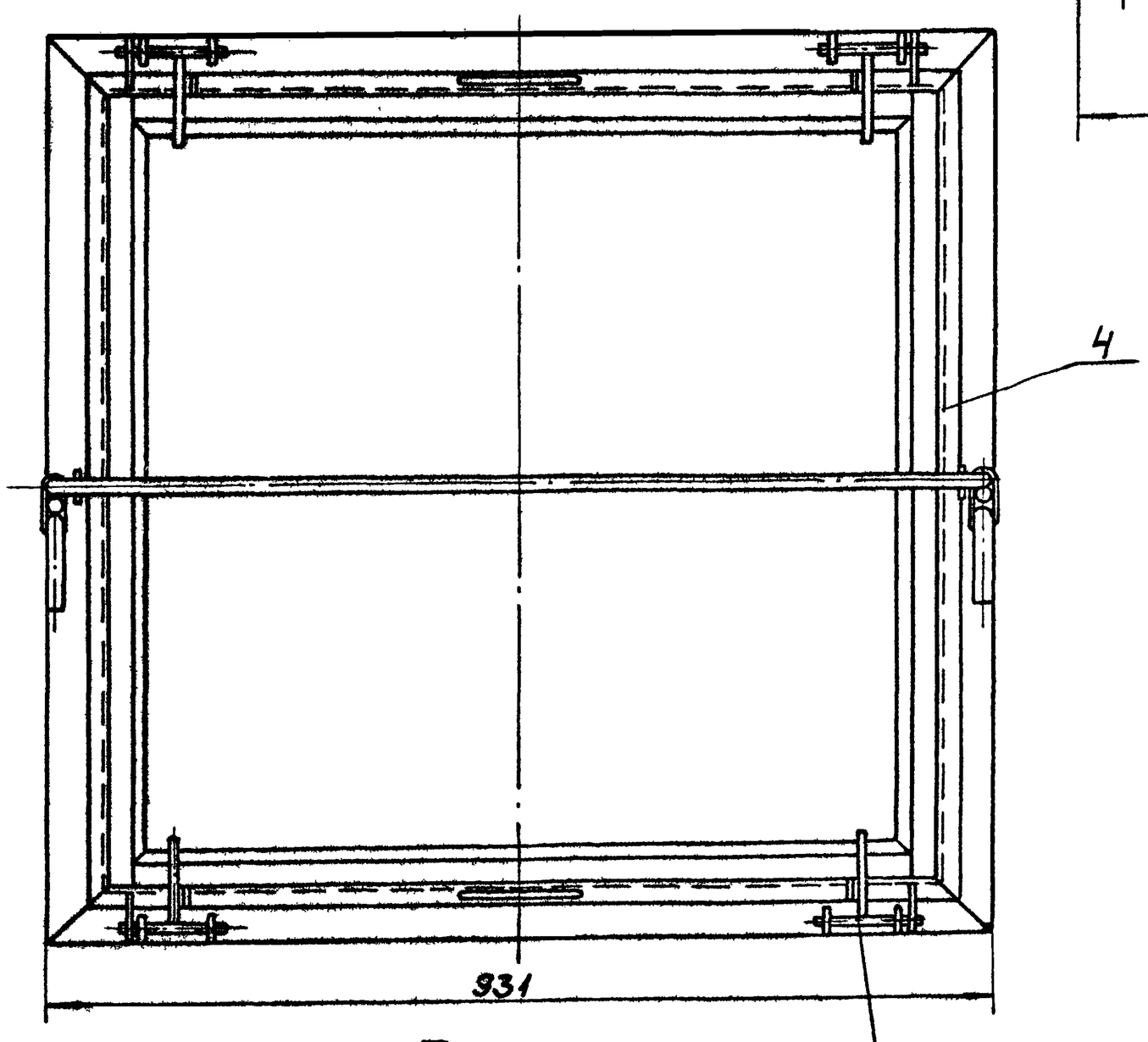

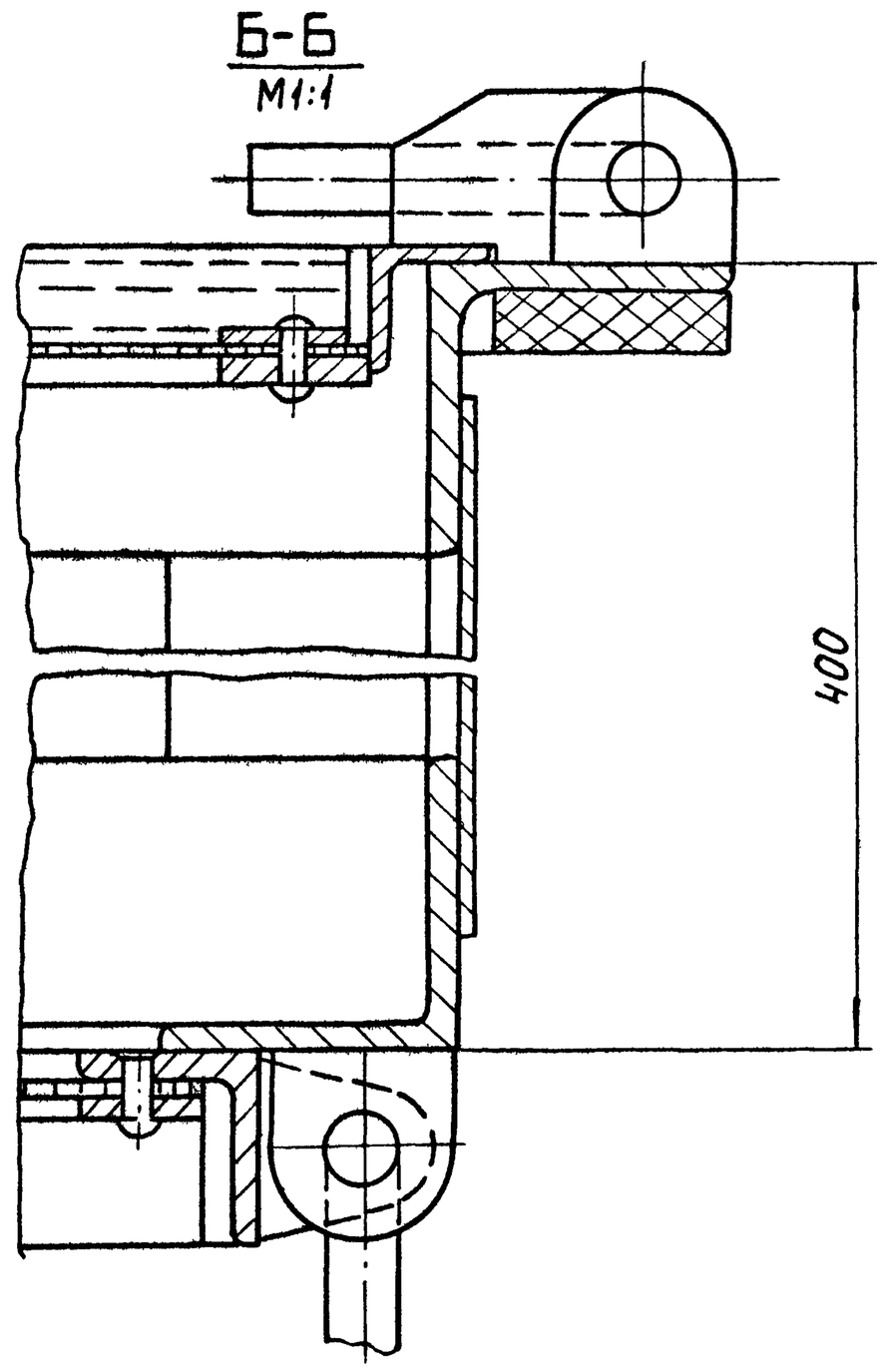

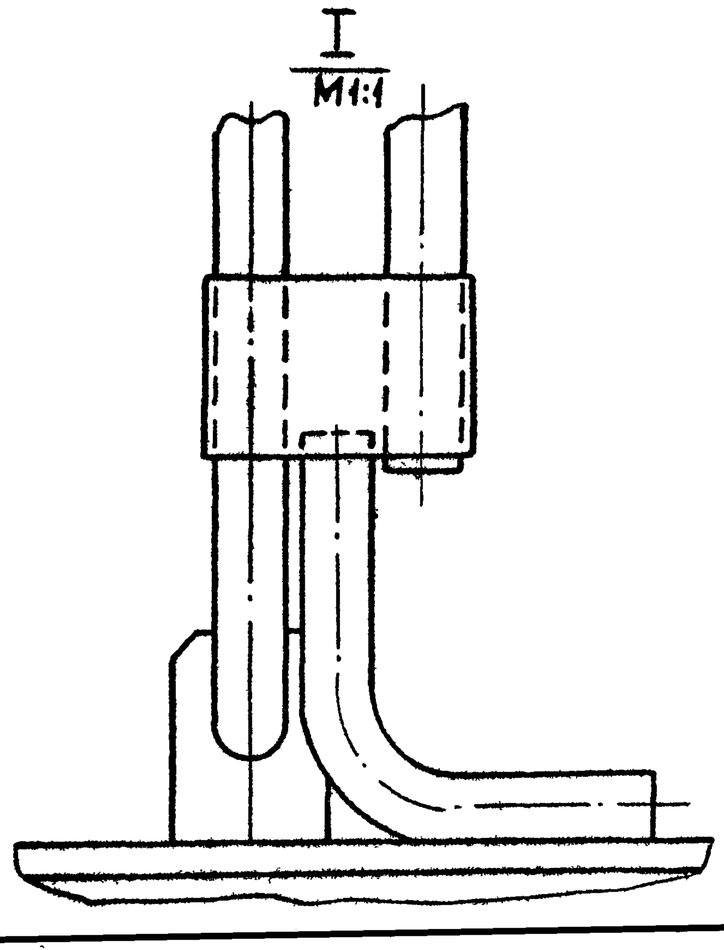

1. Размеры для справок.
2. Мешковину поз. 7 проложить по сеткам при набивке фильтра.

					1419.03.000 СБ			
Изм.	Лист	№ докум.	Подпись	Дата	Фильтр Сборочный чертеж	Лит	Масса	Масштаб
Разраб.		Глазунова				Н	84,5	1:5
Пров.		Алексашева				Лист	Листов 1	
Гл.спец.		Насник				Мосгорисполком Мосводоканалниипроект г. Москва		
Н.контр.		Быков						
Утв.		Лепсе						

Типовой проект 902-2-340 Альбом II

Инв. № подл. | Подпись и дата | Взам. инв. №

копировал

16736-02 43

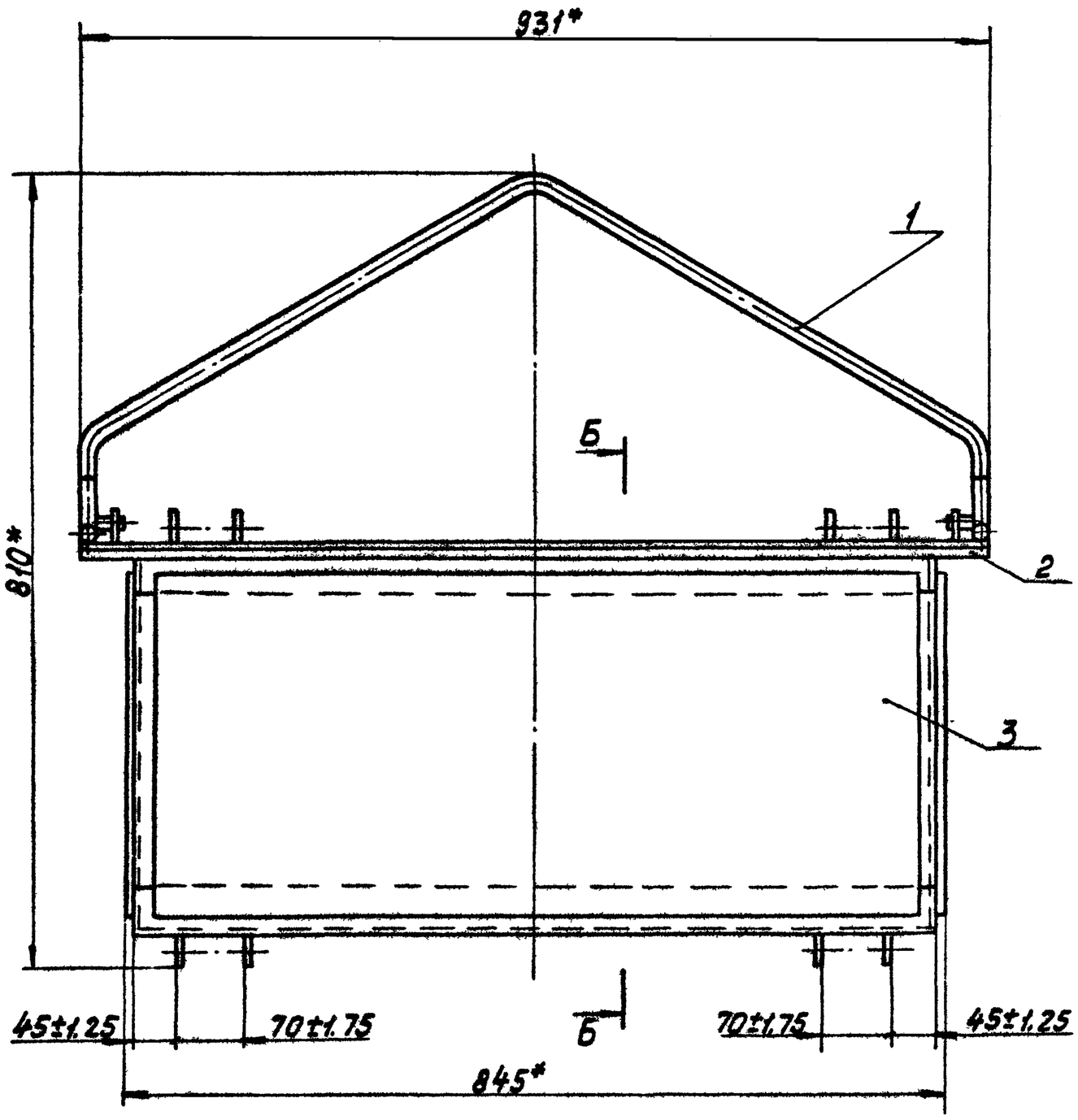

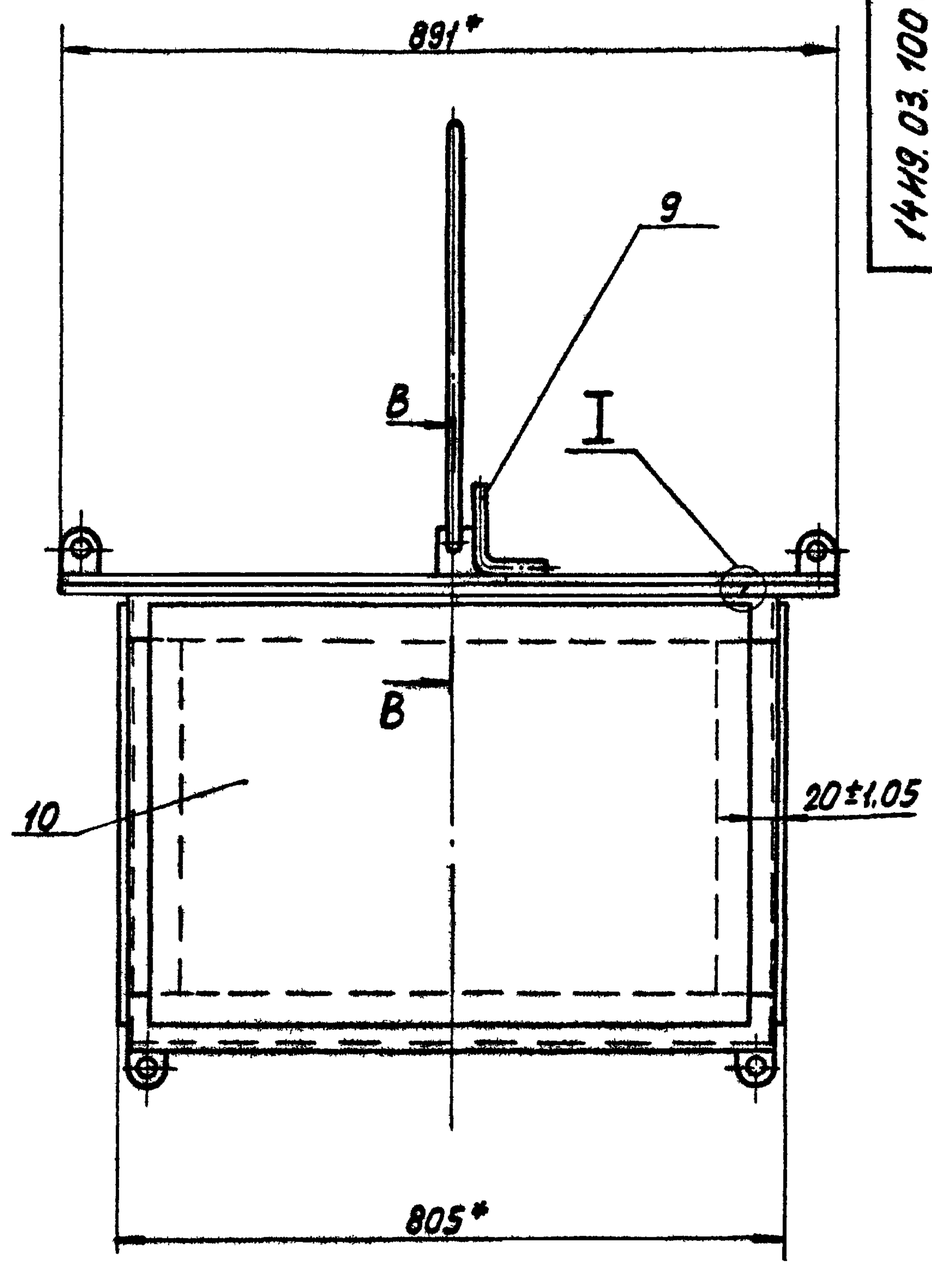

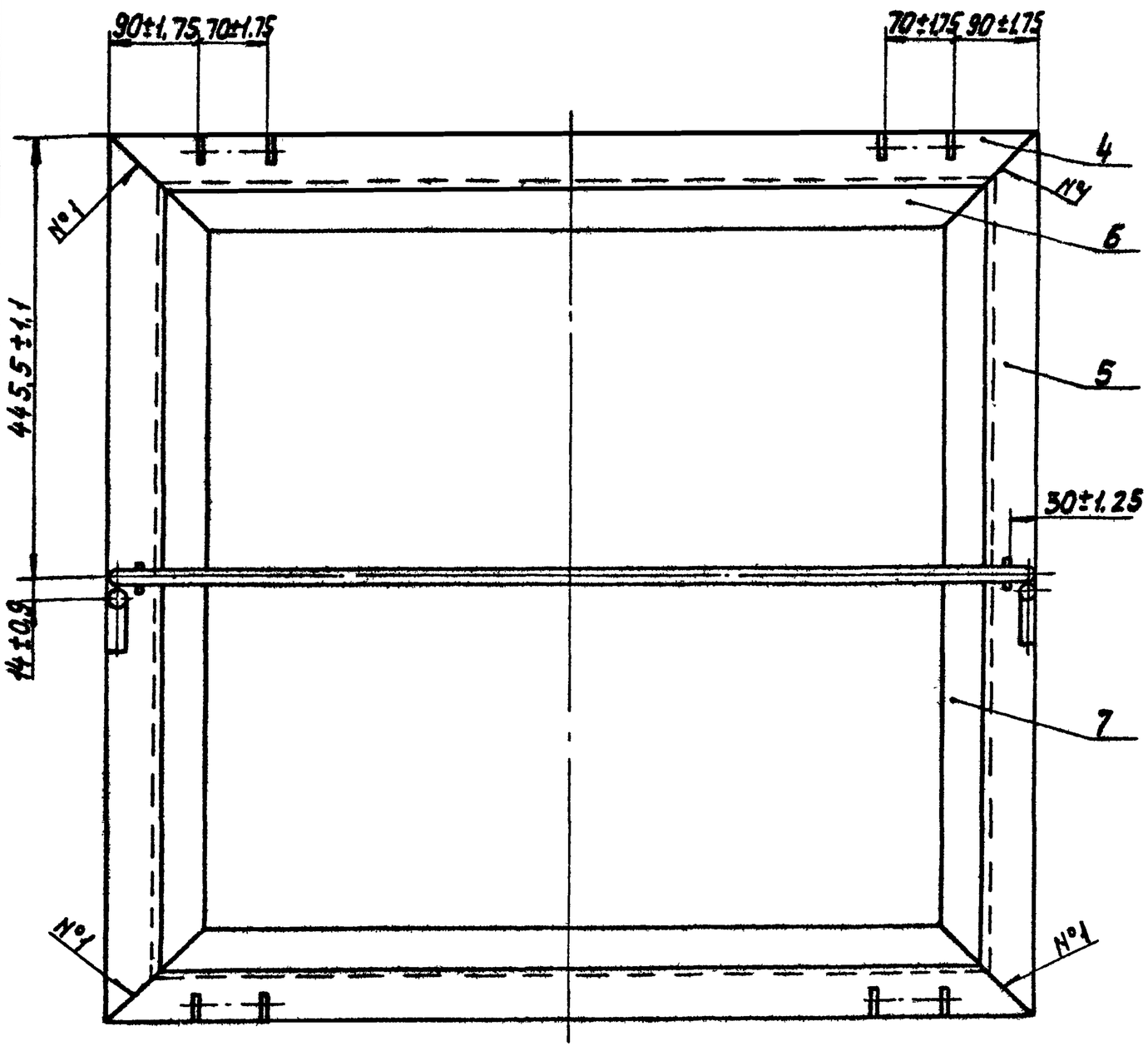

Б – Б
М 1:1

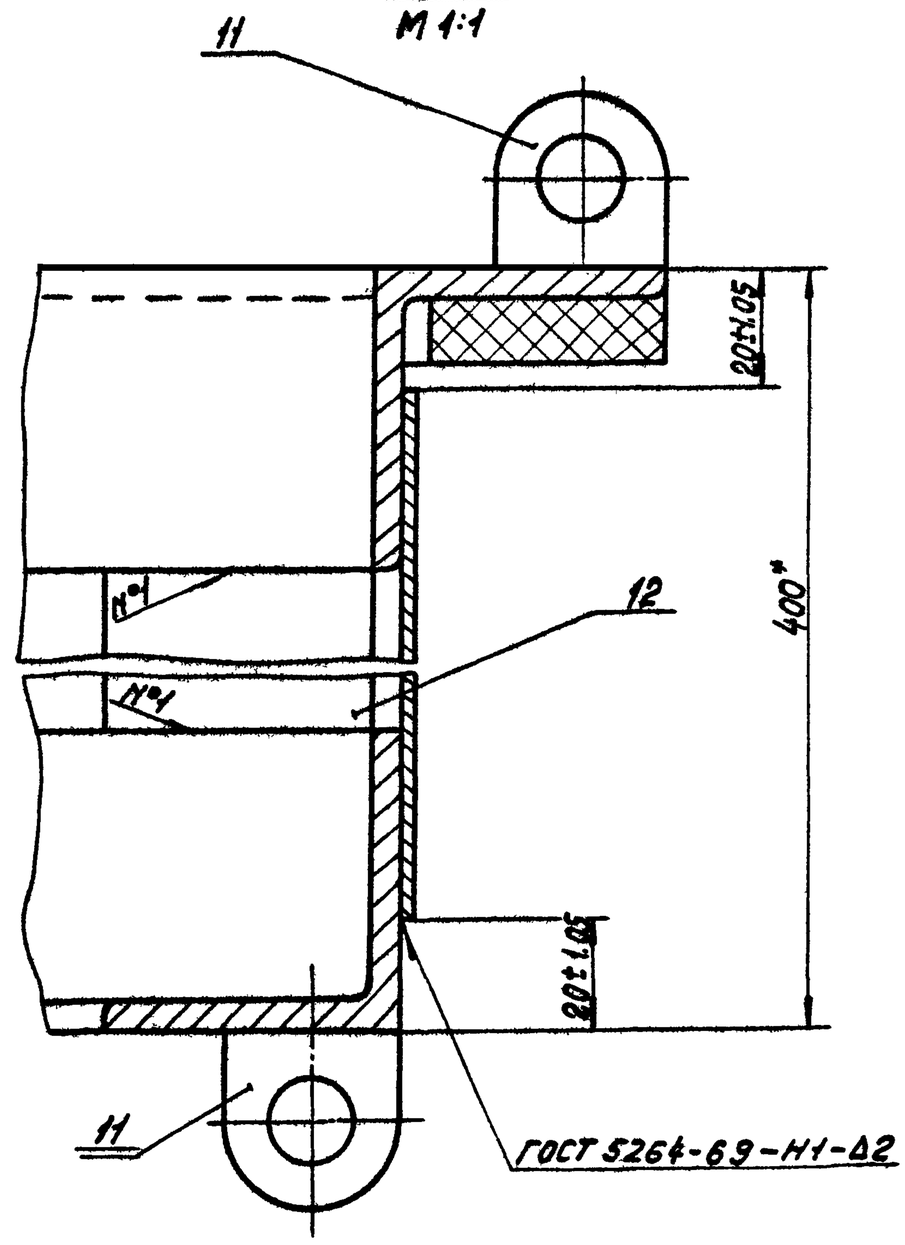

В – В
М 1:1

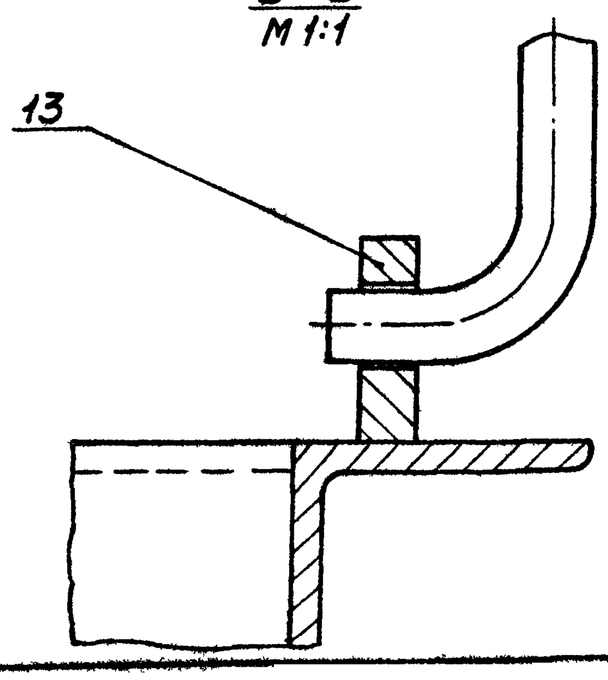

I
М 1:1

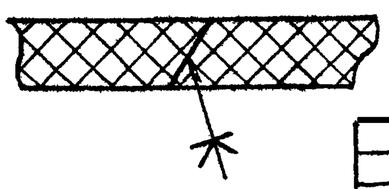

1.* Размеры для справок.
2. Сварку, кроме мест обозначенных особо, произвести по периметру прилегания деталей по ГОСТ 5264-69-Т3-Δ3.
3. Дет. поз. 2 и 8 склеить клеем Н88 ТУ 381.051.061-76.
4. Обработка поверхностей реза деталей Б.ч. $R_z 40$.

					1449.03.100 СБ			
Изм.	Лист	№ докум.	Подп.	Дата	Короб	Лит.	Масса	Масштаб
Разраб.		Глазунова				И	52,3	1:5
Пров.		Алексашева			Сборочный чертеж	Лист	Листов 1	
Гл.спец.		Мясник				Мосгорисполком Мосводоканалниипроект г.Москва		
Н.контр.		Бычков						
Утв.		Лепсе						

Альбом II

Типовой проект 902-2-340

Инв. № подл. | Подп. и дата | Взам. инв. № | Инв. № дубл. | Подпись и дата

14И9.03.200СБ

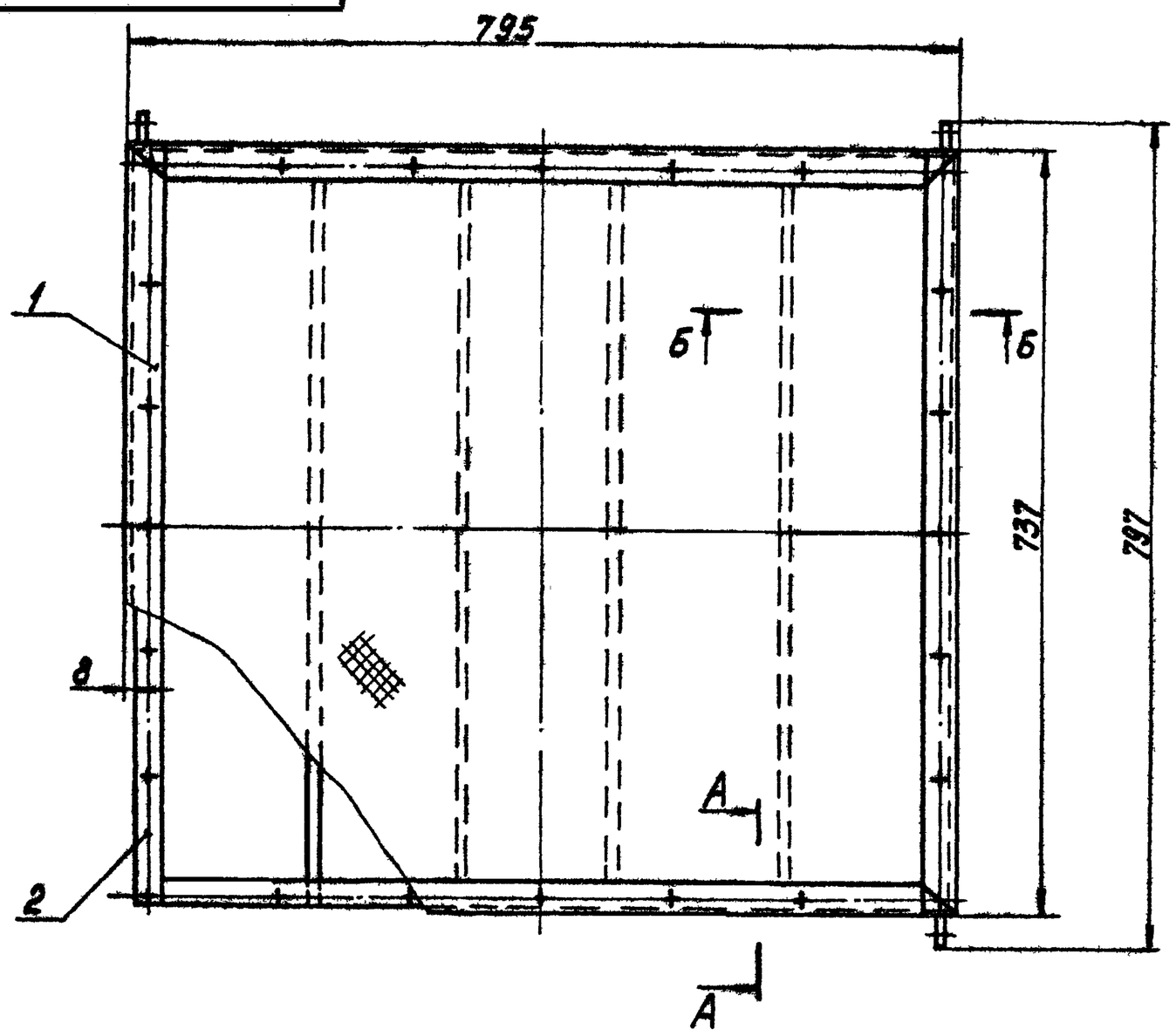

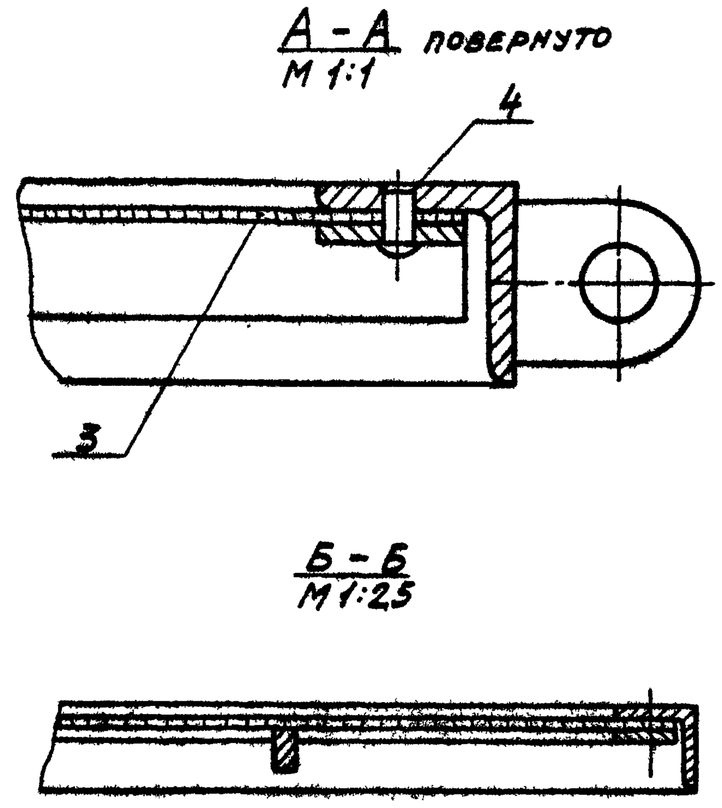

Размеры для справок.

					14И9.03.200СБ		
Изм. Лист	№докум.	Подп.	Дата	Поддон Сборочный чертеж	Лит.	Масса	Масштаб
Разраб.	Бодрикова				И	14.0	1:5
Пров.	Быков				Лист	Листов 1	
Гл. спец.	Мясник				Мосгорисполком Мосводоканалниипроект г. Москва		
Н. контр.	Быков						
Утв.	Лепсе						

Копировал: Формат 12

14И9.03.210СБ

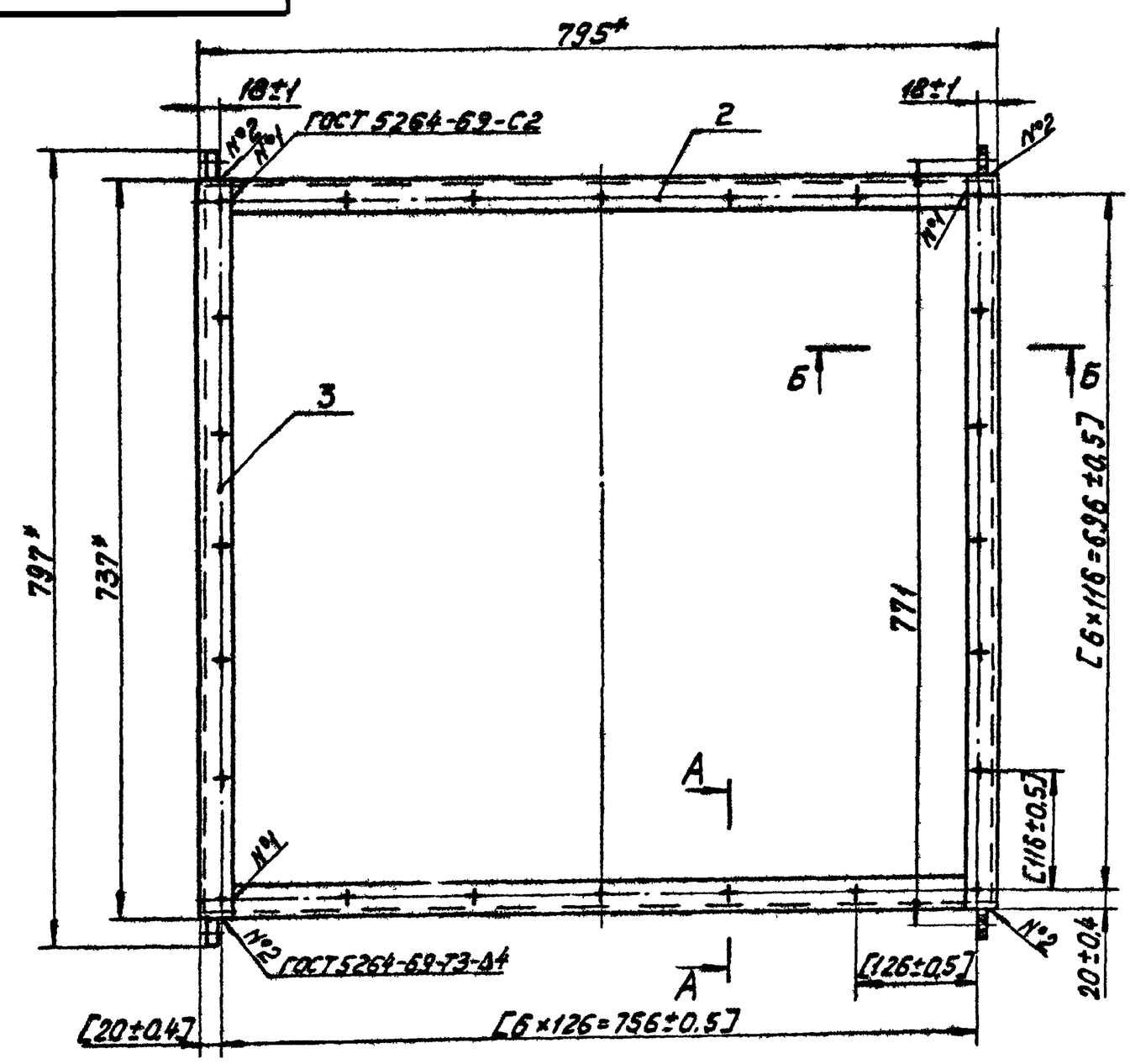

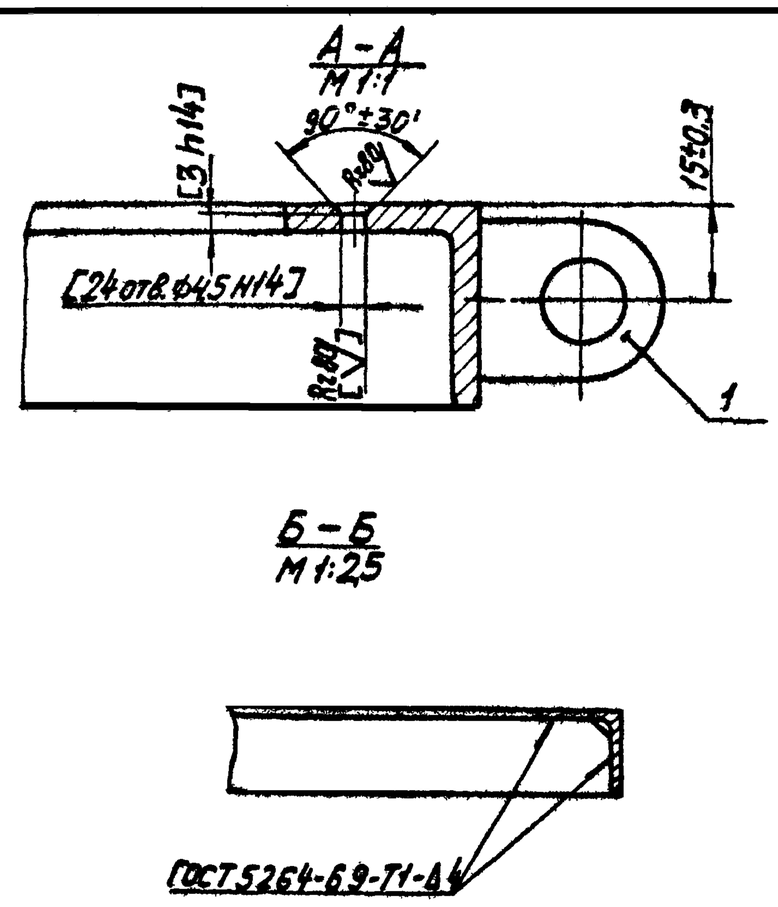

1. * Размеры для справок.
2. Обработку по размерам в квадратных скобках производить совместно с узлом 14И9.03.220СБ.
3. Обработка поверхностей реза деталей Б.4.

					14И9.03.210СБ		
Изм. Лист	№докум.	Подп.	Дата	Обрамление Сборочный чертеж	Лит.	Масса	Масштаб
Разраб.	Бодрикова				И	6.0	1:5
Пров.	Быков				Лист	Листов 1	
Гл. спец.	Мясник				Мосгорисполком Мосводоканалниипроект г. Москва		
Н. контр.	Быков						
Утв.	Лепсе						

Копировал: 16736-02 45 Формат 12

14И9.03.220.СБ

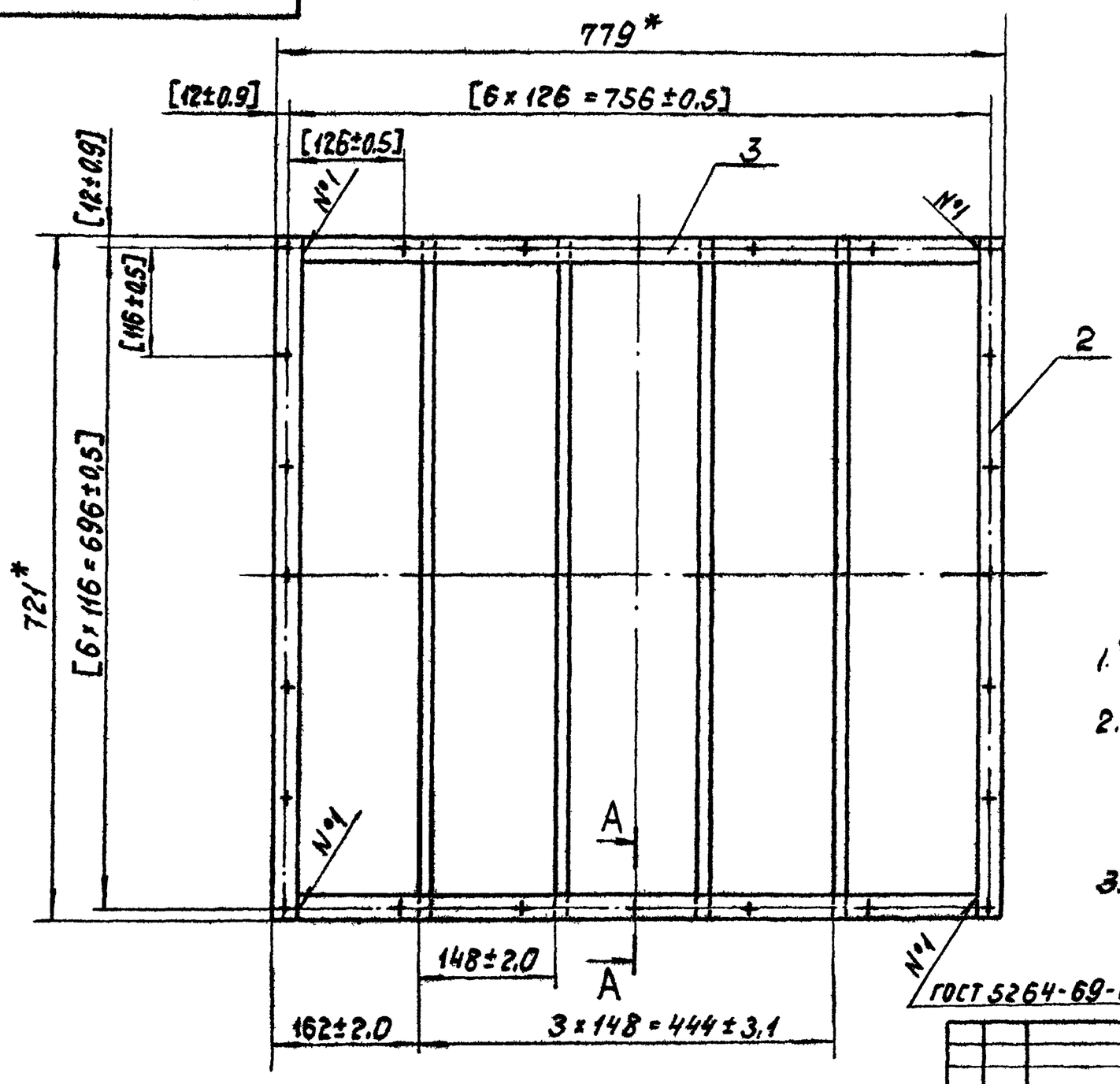

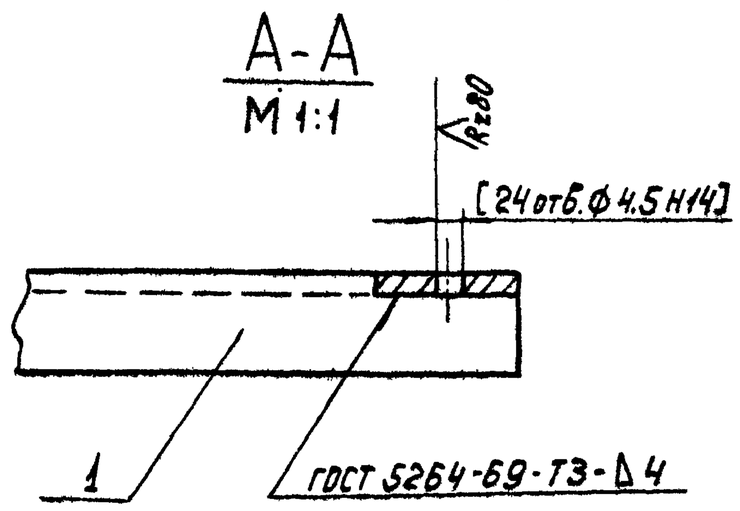

1.* Размеры для справок.

2. Обработку по размерам в квадратных скобках производить совместно с узлом 14И9.03.210.СБ.

3. Обработка поверхностей реза деталей Б.Ч. Rz160.

					14И9. 03. 220. СБ			
Изм.	Лист	№докумен.	Подпись	Дата	Рамка Сборочный чертеж	Лит.	Масса	Масштаб
Разраб.		Глазунова				И	5,66	1:5
Пров.		Алексашева				Лист	Листов 1	
Гл.спец.		Мясник				Мосгорисполком Мосводоканалниипроект г. Москва		
Н.контр.		Бычков						
Утв.		Лепсе						

копировал: ИБК формат 12

14И9.03.300.СБ

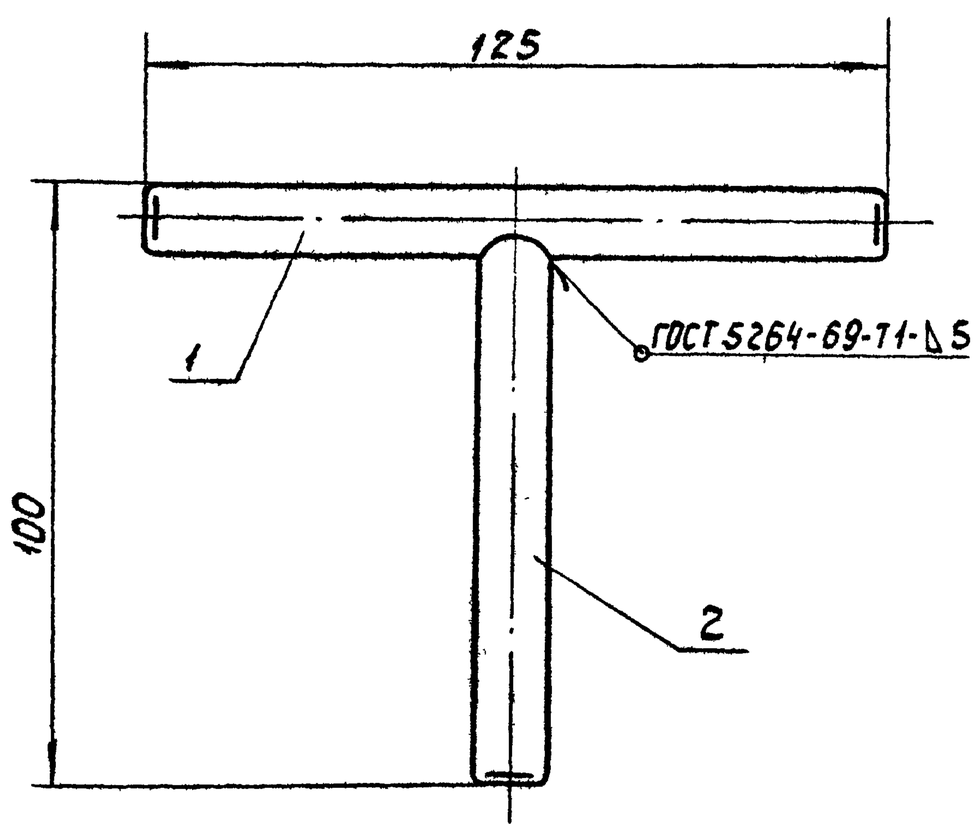

Размеры для справок.

					14И9. 03. 300. СБ			
Изм.	Лист	№докумен.	Подпись	Дата	Затвор Сборочный чертеж.	Лит.	Масса	Масштаб
Разраб.		Глазунова				И	0,18	1:1
Пров.		Алексашева				Лист	Листов 1	
Гл.спец.		Мясник				Мосгорисполком Мосводоканалниипроект г. Москва		
Н.контр.		Бычков						
Утв.		Лепсе						

Формат 11

Альбом II

Типовой проект 902-2-340

Инв.№подл. | Подпись и дата | Взамен инв.№ | Инв.№дубл. | Подпись и дата

14И9. 03. 500. СБ

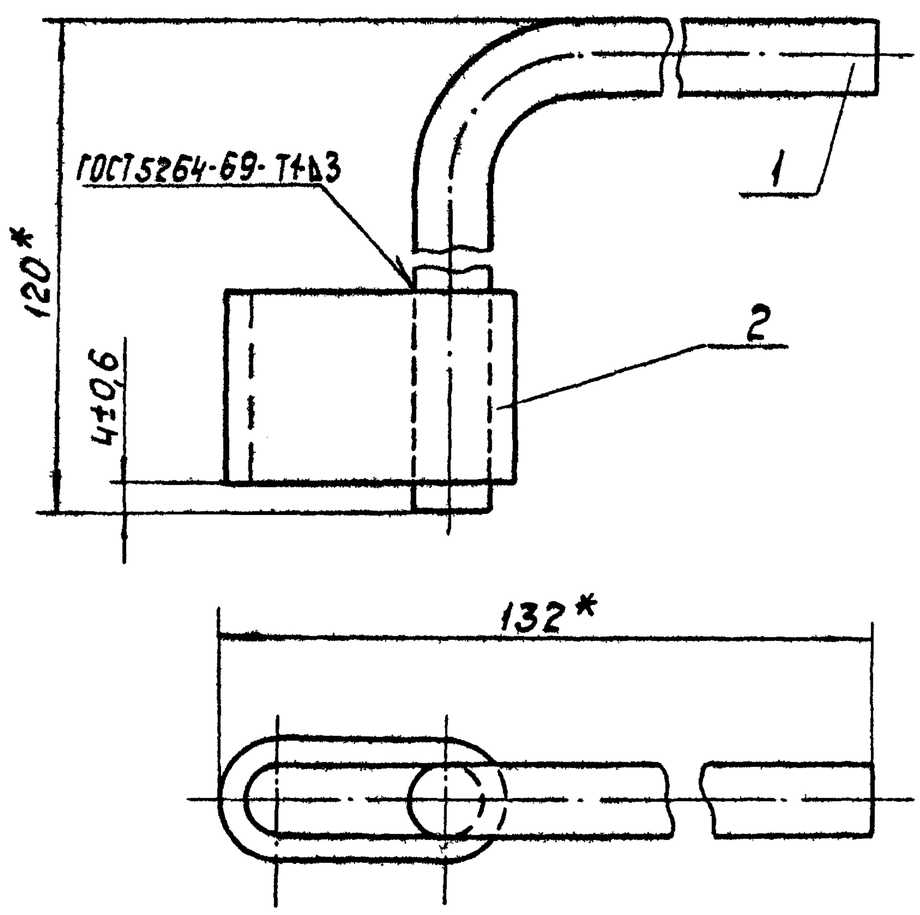

* Размеры для справок.

					14И9. 03. 500. СБ			
Изм.	Лист	№докумен.	Подпись	Дата	Фиксатор Сборочный чертеж.	Лит.	Масса	Масштаб
Разраб.		Глазунова				И	0,28	1:1
Пров.		Алексашева				Лист	Листов 1	
Гл.спец.		Мясник				Мосгорисполком Мосводоканалниипроект г. Москва		
Н.контр.		Бычков						
Утв.		Лепсе						

копировал: ИБК

14И9.03.400СБ

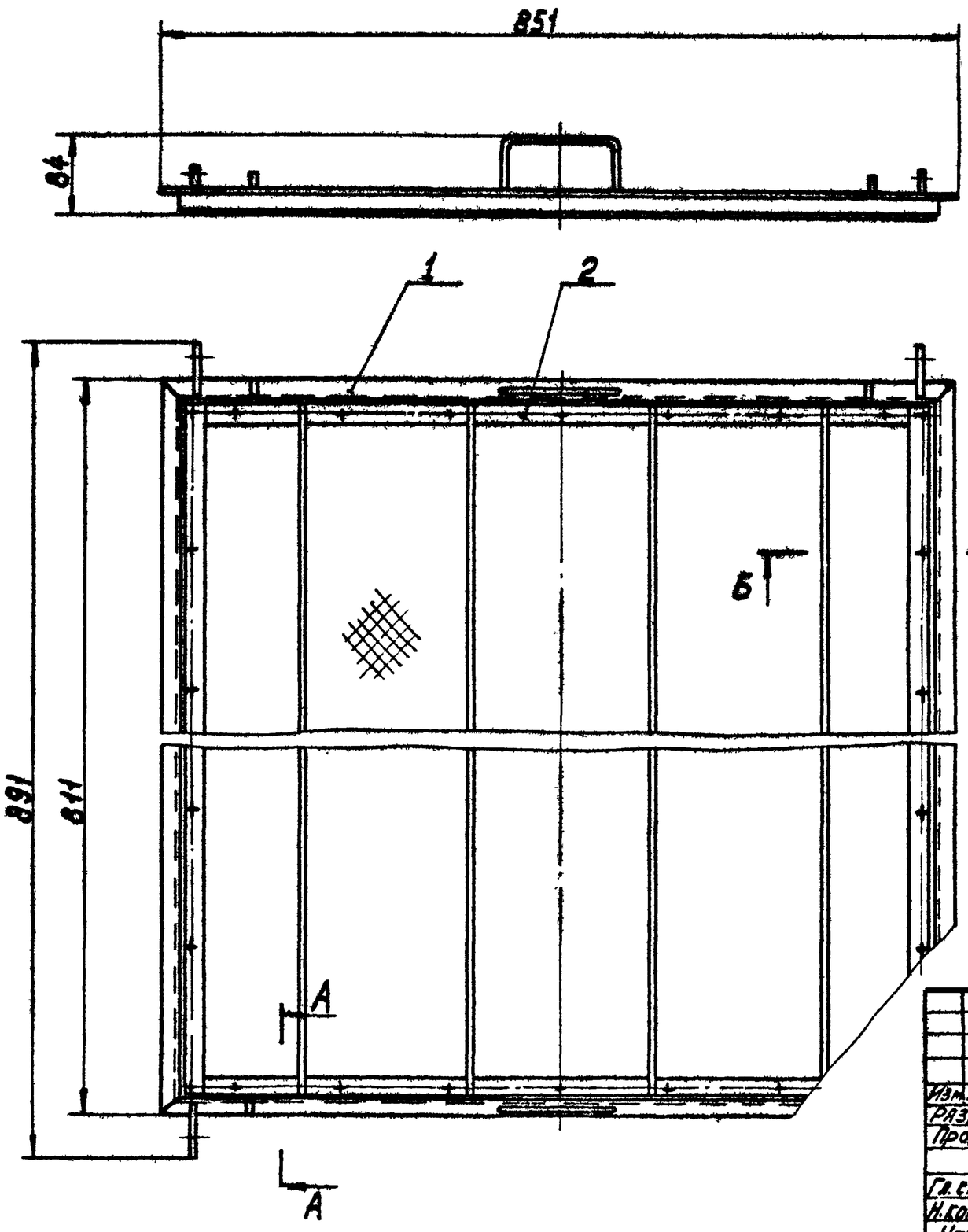

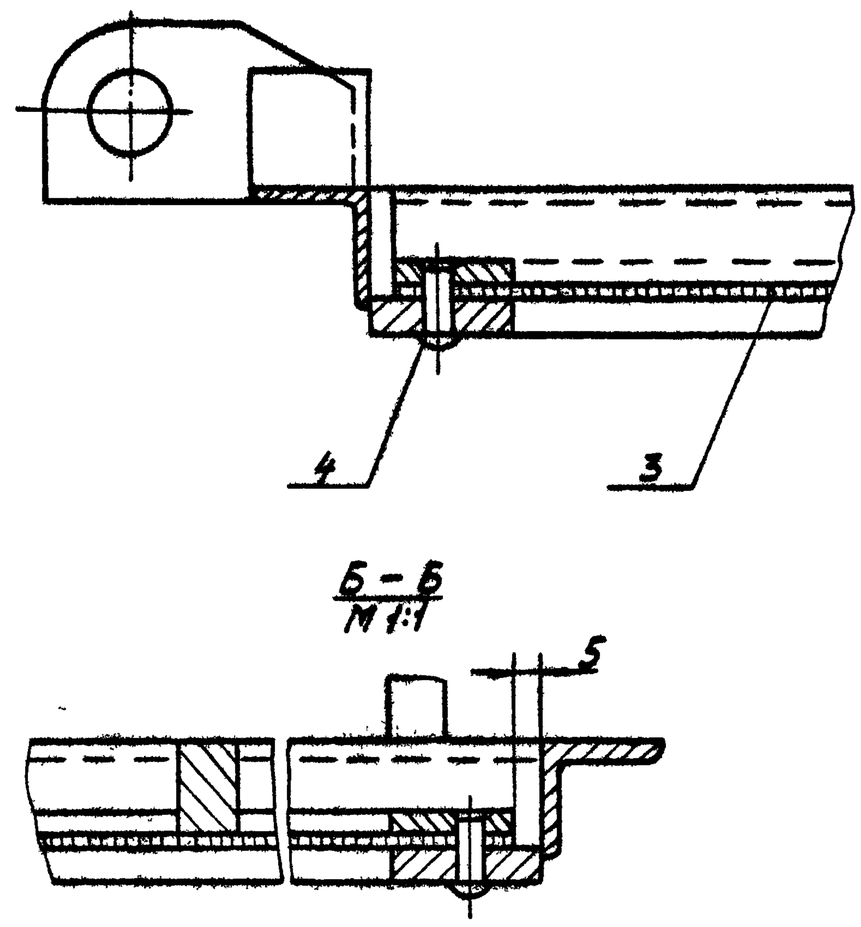

Размеры для справок

					14И9.03.400СБ			
Изм.	Лист	№ докум.	Подп.	Дата	Рамка	Лит.	Масса	Масштаб
Разраб.		Глазунова				Н	16,2	1:5
Пров.		Алексашева			Сборочный чертеж	Лист	Листов 1	
Гл.спец.		Масник				Мосгорисполком Мосводоканалниипроект г. Москва		
Н.контр.		Бычков						
Утв.		Лепсе						

Копировал: Формат 12

14И9.03.410СБ

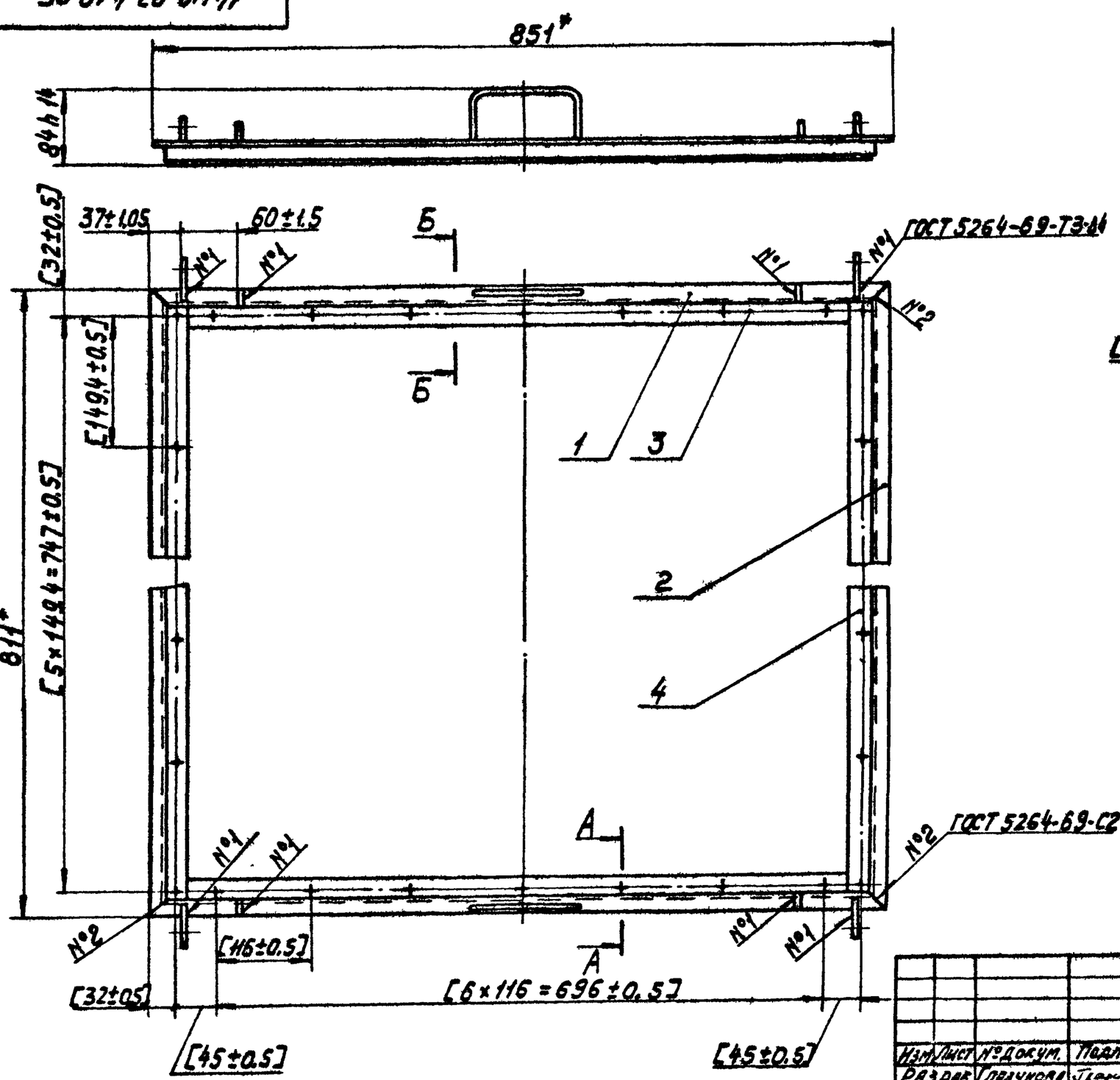

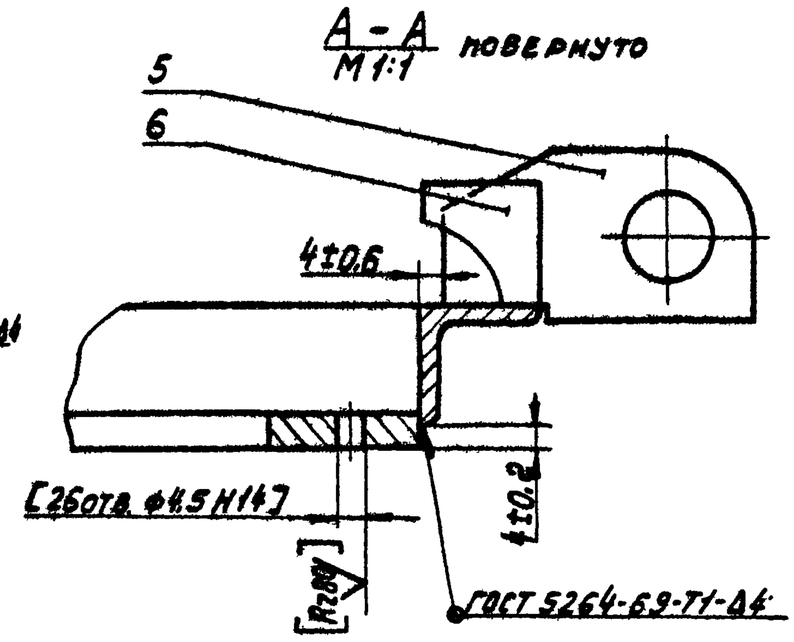

1.* Размеры для справок.
2. Обработку по размерам в квадратных скобках производить совместно с узлом 14И9.03.420СБ.
3. Обработка поверхностей реза деталей Б4.V.

					14И9.03.410СБ			
Изм.	Лист	№ докум.	Подп.	Дата	Обрамление	Лит.	Масса	Масштаб
Разраб.		Глазунова				Н	8,2	1:5
Пров.		Алексашева			Сборочный чертеж	Лист	Листов 1	
Гл.спец.		Масник				Мосгорисполком Мосводоканалниипроект г. Москва		
Н.контр.		Бычков						
Утв.		Лепсе						

Копировал: 16736-02 47 Формат 12

Типовой проект 902-2-340 Альбом I

Инв.№подл. | Подпись и дата | Взам.инв.№ | Инв.№дубл. | Подпись и дата

Типовой проект 902-2-340 Альбом I

Инв.№подл. | Подпись и дата | Взам.инв.№ | Инв.№дубл. | Подпись и дата

Типовой проект 902-2-340 Альбом I

14И9.03.420СБ

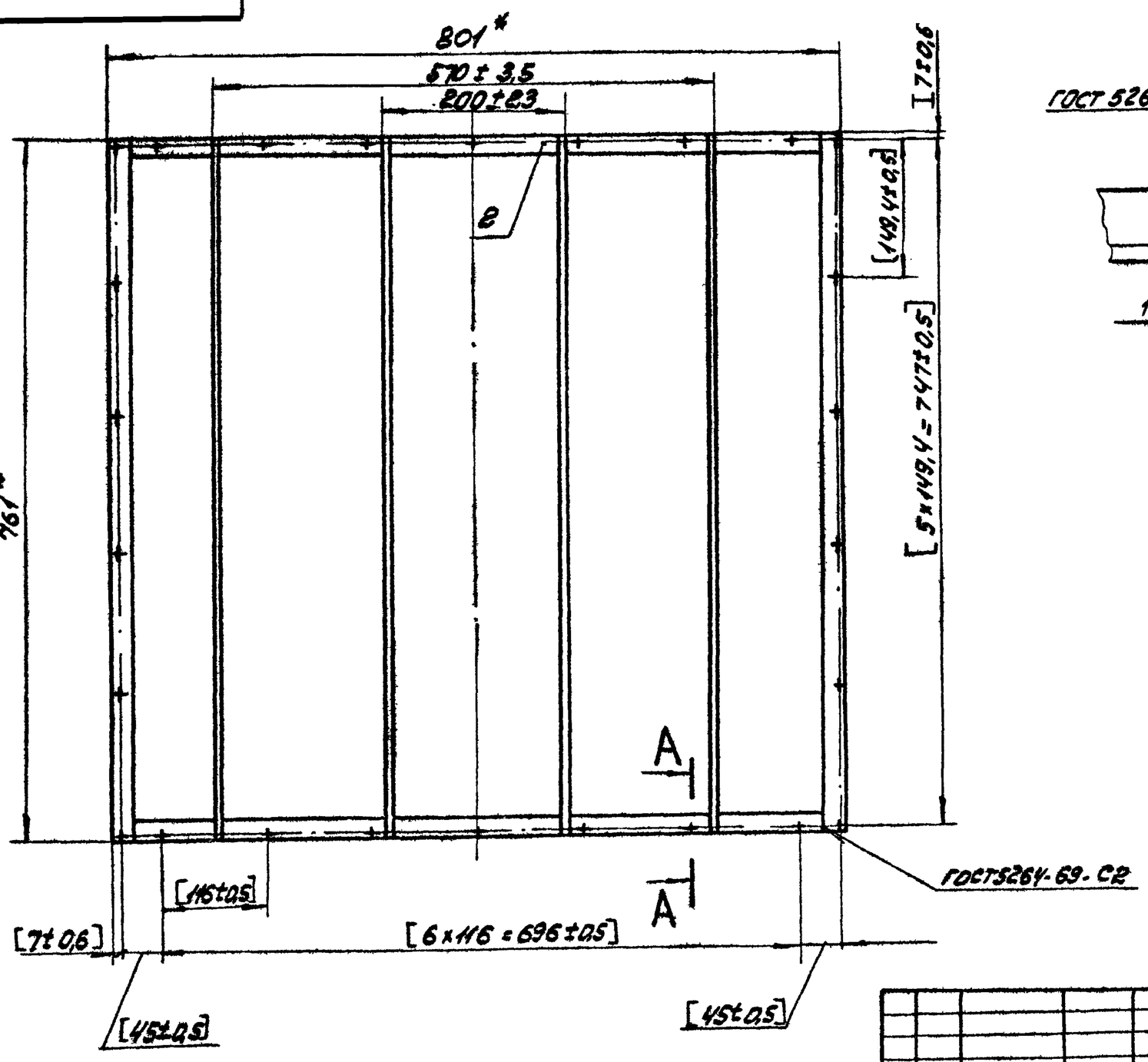

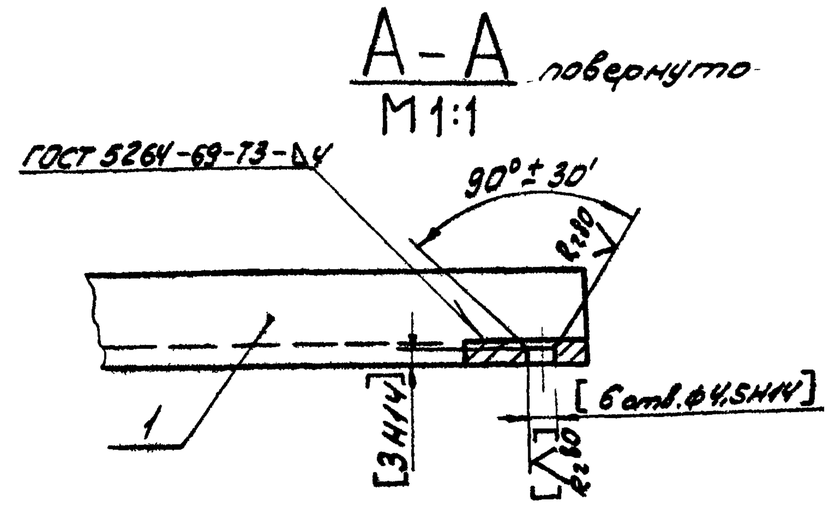

1* Размеры для справок.

2. Обработку по размерам в квадратных скобках производить совместно с узлом 14И9.03.410.СБ

3. Обработка поверхностей реза деталей Б.4. Rz160

					14И9.03.420СБ		
Изм.	Лист	№ докум.	Подпись	Дата	Рамка	Лит.	Масса	Масштаб
Разраб.		Глазунова				И	5,48	1:5
Пров.		Алексашева			Сборочный чертеж	Лист	Листов: 1
Гл.спец.		Мясник				Мосгорисполком Мосводоканалниипроект г. Москва	
Н.контр.		Бычков					
Утв.		Лепсе					

Копировал: Взм-

Формат 12

Типовой проект 902-2-340 Альбом II

14И9.00.001

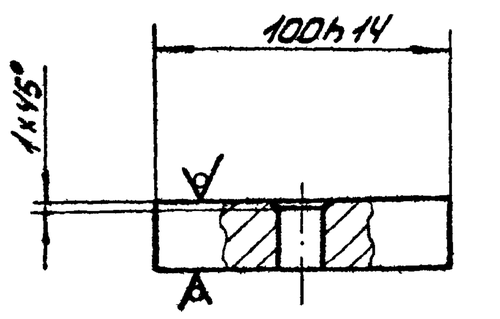

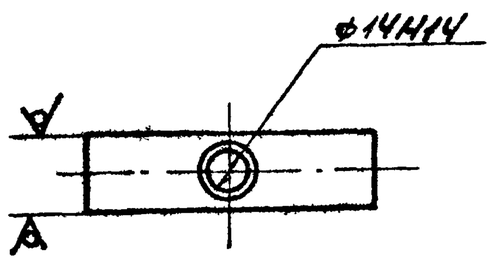

					14И9.00.001		
Изм.	Лист	№ докум.	Подпись	Дата	Стяжка	Лит.	Масса	Масштаб
Разраб.		Глазунова				И	0,1	1:2
Пров.		Алексашева				Лист	Листов: 1
Гл.спец.		Мясник			квадрат $\frac{В24 ГОСТ 2591-71}{Ст3 ГОСТ 535-58}$	Мосгорисполком Мосводоканалниипроект г. Москва	
Н.контр.		Бычков					
Утв.		Лепсе					

Формат 11

Типовой проект 902-2-340 Альбом II

14И9.01.002

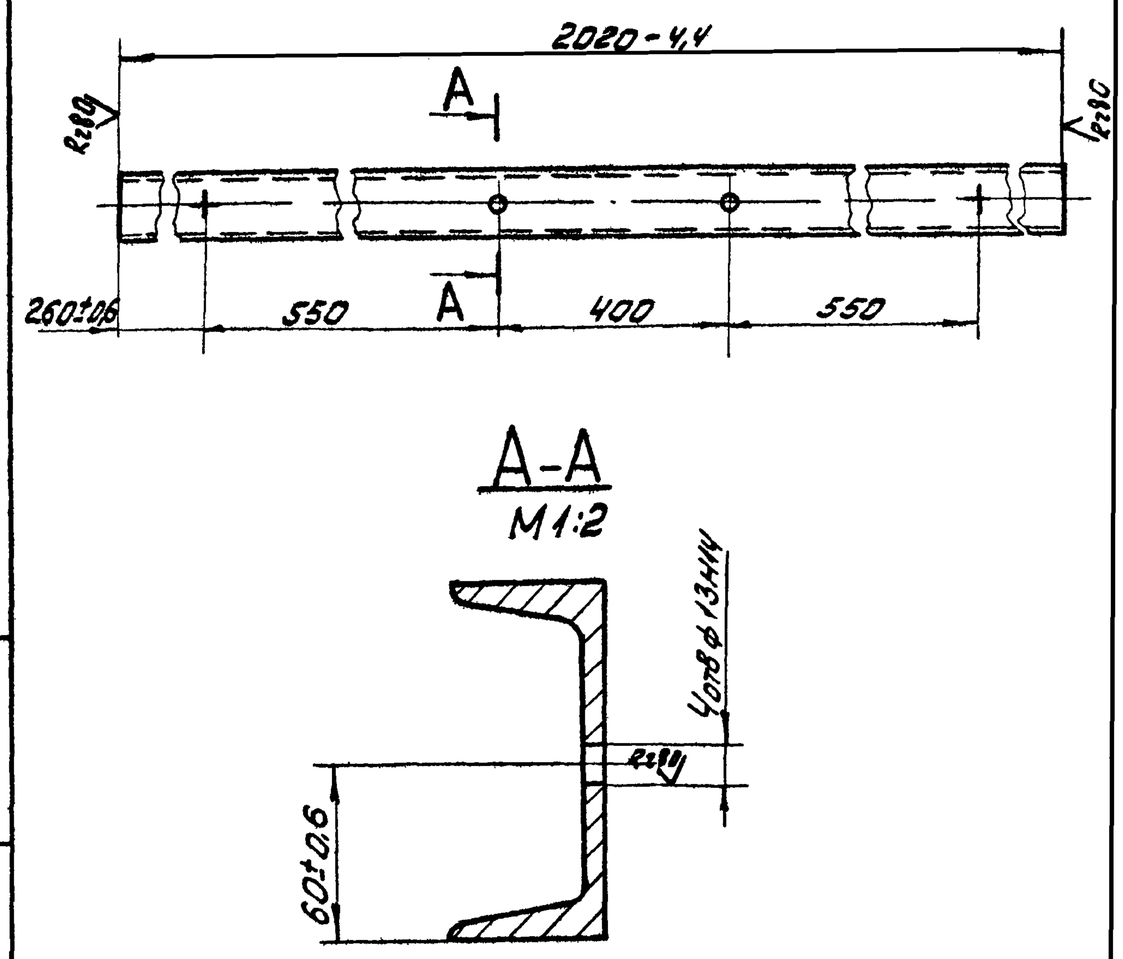

Предельные отклонения между осями двух любых отверстий ±0,5 мм.

					14И9.01.002		
Изм.	Лист	№ докум.	Подпись	Дата	Балка поперечная	Лит.	Масса	Масштаб
Разраб.		Глазунова				И	21,0	1:10
Пров.		Алексашева				Лист	Листов: 1
Гл.спец.		Мясник			Швеллер $\frac{12 ГОСТ 8240-72}{Ст3 ГОСТ 535-58}$	Мосгорисполком Мосводоканалниипроект г. Москва	
Н.контр.		Бычков					
Утв.		Лепсе					

Копировал: Взм-

14И9.01.001

Типовой проект 902-2-340 Альбом II

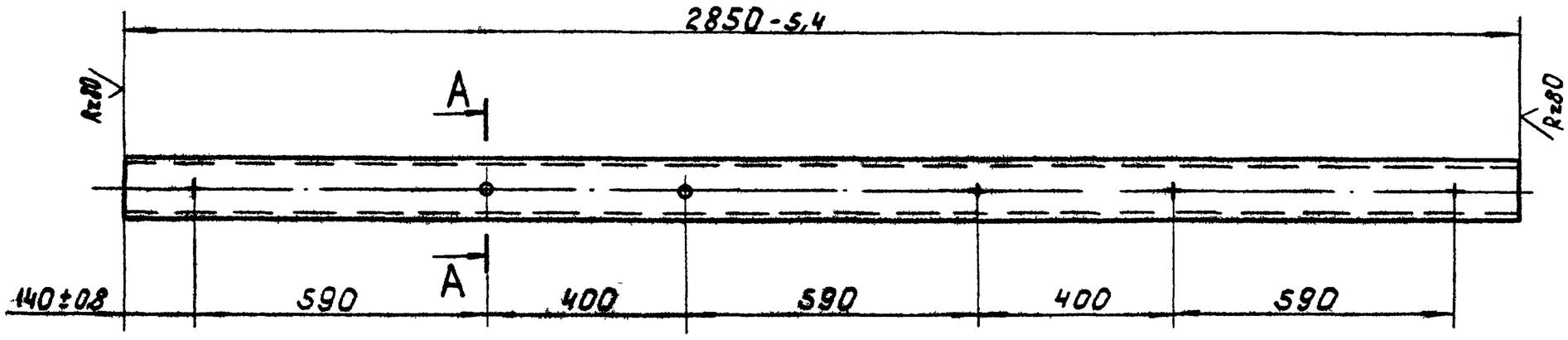

A-A
M1:2

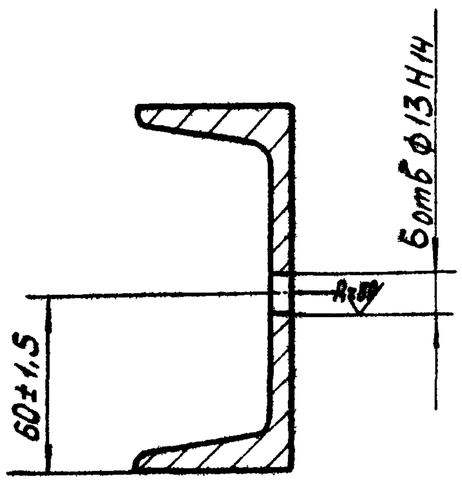

Предельные отклонения между осями двух любых отверстий ±0,5 мм.

					14И9.01.001			
Изм	Лист	№ докум	Подпись	Дата	Балка продольная	Лит	Масса	Масштаб
Разраб		Глазунова				И	29,6	1:10
Пров		Алексашева				Лист	Листов 1	
Гл.спец.		Мясник			Швеллер 12 ГОСТ 8240-72 / Ст.3 ГОСТ 535-58	Мосгорисполком Мосводоканалниипроект г.Москва		
Н.контр.		Бычков						
Утв		Лепсе						

Копировал: Ибр

Формат 12

14И9.01.003

Типовой проект 902-2-340 Альбом II

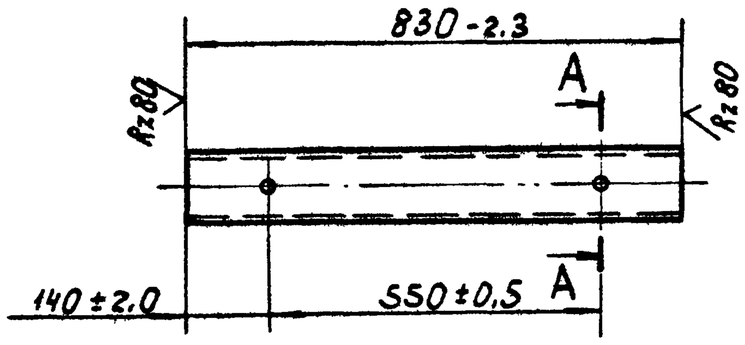

A-A
M1:2

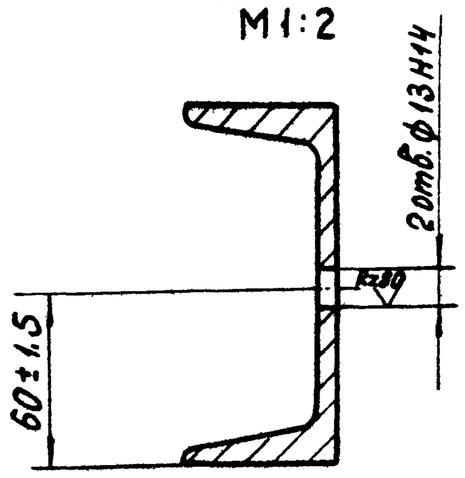

					14И9.01.003			
Изм	Лист	№ докум	Подпись	Дата	Связка	Лит	Масса	Масштаб
Разраб		Глазунова				И	8,6	1:10
Пров.		Алексашева				Лист	Листов 1	
Гл спец		Мясник			Швеллер 12 ГОСТ 8240-72 / Ст 3 ГОСТ 535-58	Мосгорисполком Мосводоканалниипроект г.Москва		
Н.контр.		Бычков						
Утв.		Лепсе						

Формат 11

14И9.01.004

Типовой проект 902-2-340 Альбом II

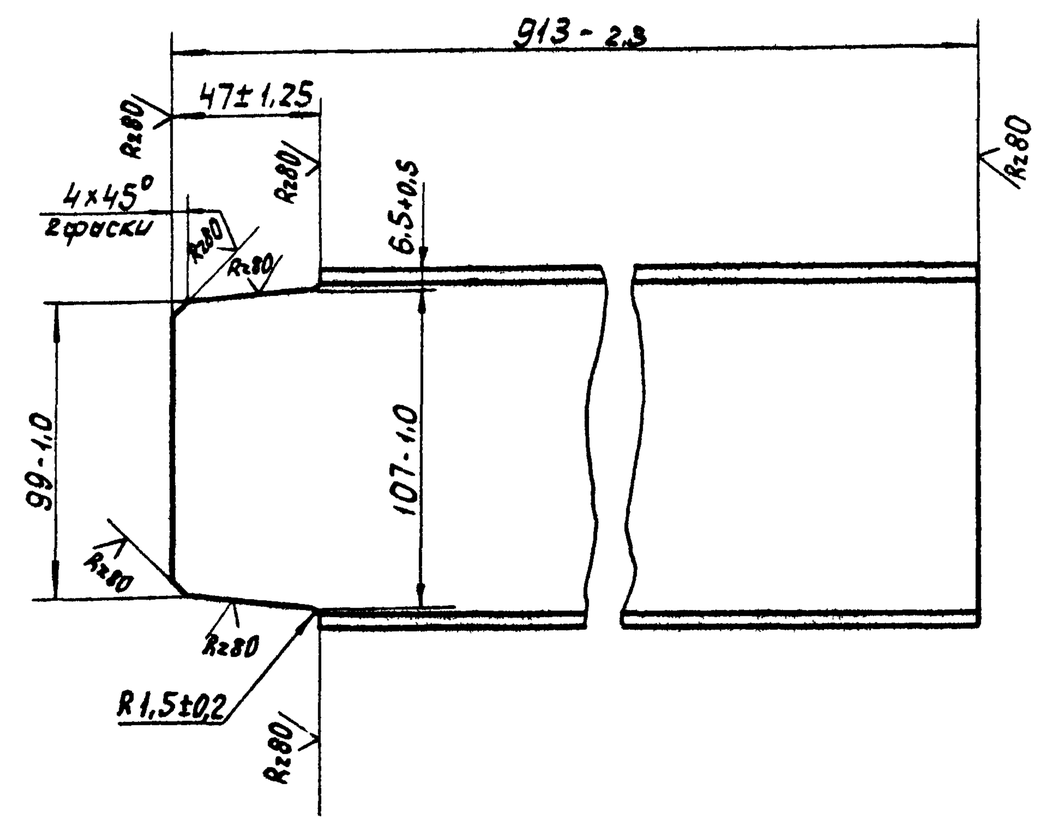

					14И9.01.004			
Изм	Лист	№ докум	Подпись	Дата	Стойка	Лит	Масса	Масштаб
Разраб.		Глазунова				И	9,5	1:2
Пров.		Алексашева				Лист	Листов 1	
Гл спец		Мясник			Швеллер 12 ГОСТ 8240-72 / Ст 3 ГОСТ 535-58	Мосгорисполком Мосводоканалниипроект г.Москва		
Н контр		Бычков						
Утв.		Лепсе						

Копировал: Ибр

Формат 11

14И9.01.005

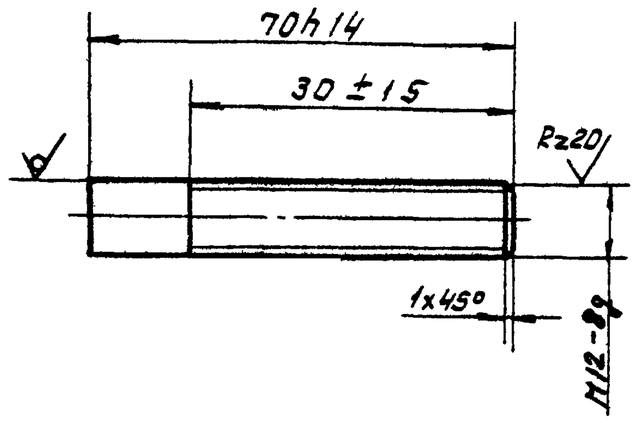

Изм	Лист	№ докум	Подпись	Дата	14И9.01.005			
Разраб		Глазунова			Шпилька	Лит. И	Масса 0.06	Масштаб 1:1
Пров		Алексашева				Лист	Листов 1	
Гл. спец		Мясник			Круг В12 ГОСТ 2590-71 / Ст.3 ГОСТ 535-58	Мосгорисполком Мосводоканалниипроект г. Москва		
Н. контр		Бычков						
Утв		Лепсе						

Копировал: Формат 11

Альбом II

Типовой проект 902-2-340

Инв. № подл. | Подпись и дата | Взам. инв. № | Инв. № дубл. | Подпись и дата

14И9.02.002

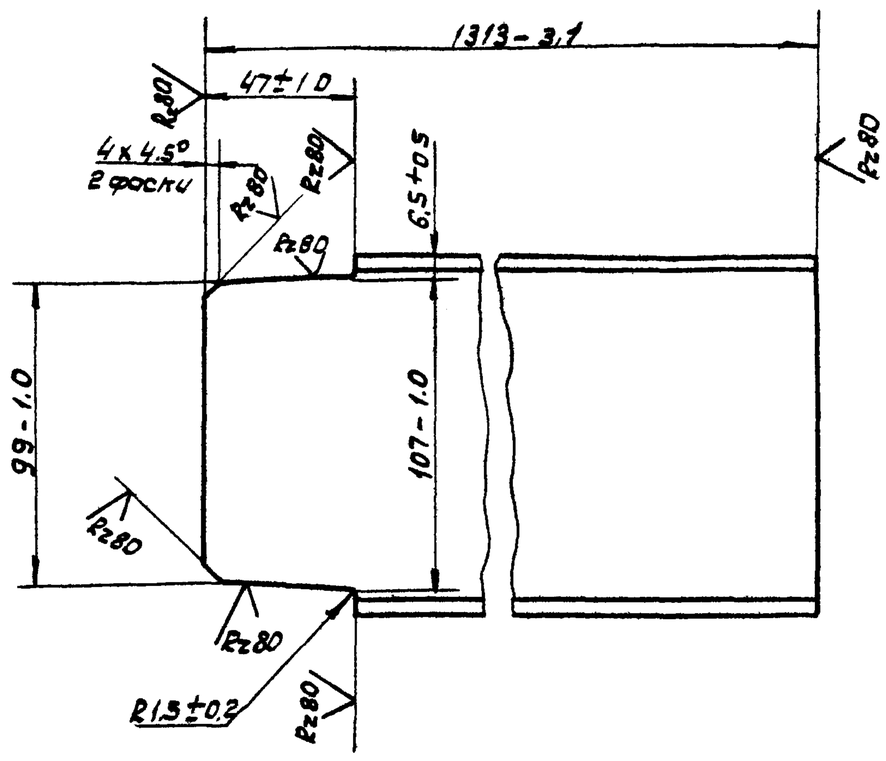

Изм	Лист	№ докум	Подп.	Дата	14И9.02.002			
Разраб.		Глазунова			Стойка	Лит. И	Масса 13.6	Масштаб 1:2
Пров		Алексашева				Лист	Листов 1	
Гл. спец		Мясник			Швеллер 12 ГОСТ 8240-72 / Ст. 3 ГОСТ 535-58	Мосгорисполком Мосводоканалниипроект г. Москва		
Н. контр		Бычков						
Утв		Лепсе						

Копировал: Формат 11

14И9.02.001

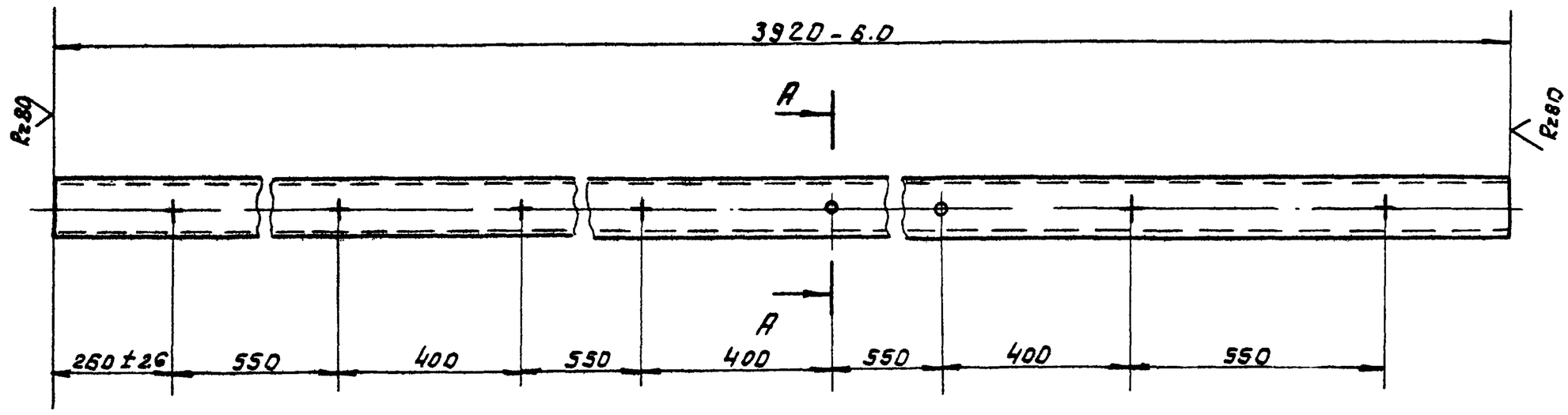

А-А
М 1:2

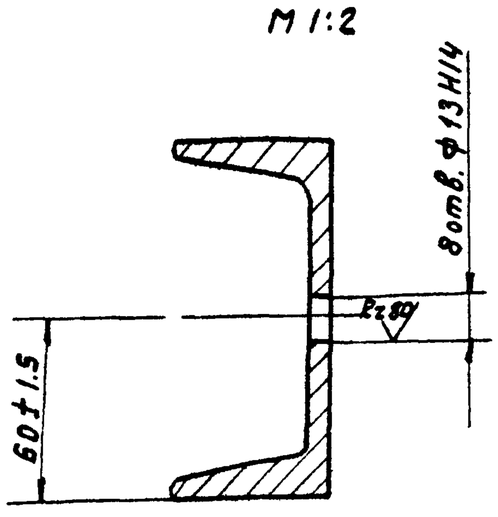

Предельные отклонения между осями двух любых отверстий ±0.5 мм.

Изм	Лист	№ докум.	Подпись	Дата	14И9.02.001			
Разраб.		Глазунова			Балка поперечная	Лит. И	Масса 40.7	Масштаб 1:10
Пров		Алексашева				Лист	Листов 1	
Гл. спец		Мясник			Швеллер 12 ГОСТ 8240-72 / Ст 3 ГОСТ 535-58	Мосгорисполком Мосводоканалниипроект г. Москва		
Н. контр		Бычков						
Утв		Лепсе						

Копировал: 16736-02

Типовой проект 902-2-340 Альбом II

Инв. № подл. | Подпись и дата | Взам. инв. № | Инв. № дубл. | Подпись и дата

14И9.03.101

Rz80 (√)

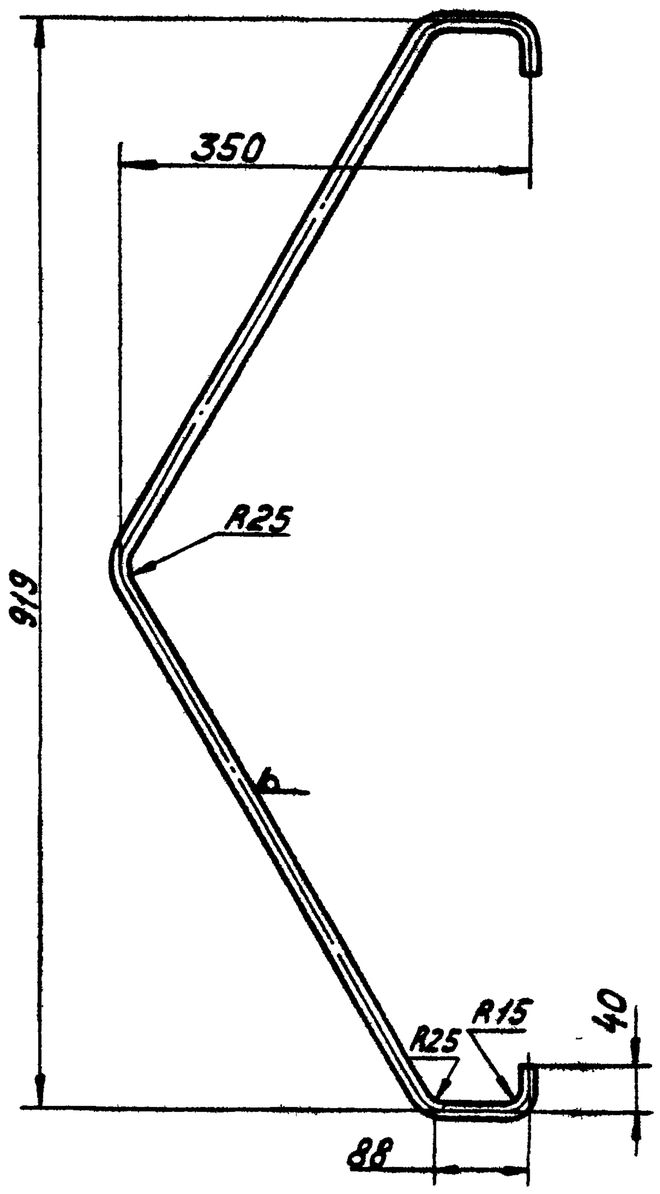

Предельные отклонения размеров $\pm\frac{IT14}{2}$.

Изм.	Лист	№ докум.	Подп.	Дата	14И9.03.101			
Разраб.		Глазунова			Ручка	Лит. И	Масса 1,1	Масштаб 1:5
Пров.		Алексашева				Лист	Листов 1	
Гл. спец.		Мясник			Круг $\frac{В\ 12\ ГОСТ\ 2590-71}{Ст\ 3\ ГОСТ\ 535-58}$	Мосгорисполком Мосводоканалниипроект г. Москва		
Н. контр.		Бычков						
Утв.		Лепсе						

Копировал: Формат 11

14И9.03.102

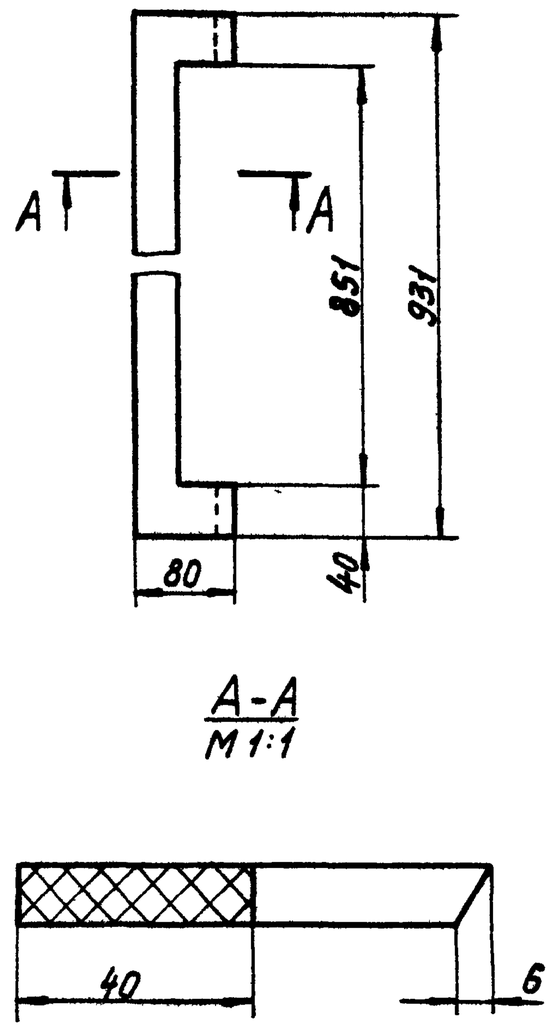

А-А
М 1:1

Изм.	Лист	№ докум.	Подп.	Дата	14И9.03.102			
Разраб.		Глазунова			Прокладка	Лит. И	Масса 0,6	Масштаб 1:5
Пров.		Алексашева				Лист	Листов 1	
Гл. спец.		Мясник			Пластина I лист ТМ КЩ-М-10-1,3 ГОСТ 7338-77	Мосгорисполком Мосводоканалниипроект г. Москва		
Н. контр.		Бычков						
Утв.		Лепсе						

Копировал: Формат 11

14И9.03.104

(√)

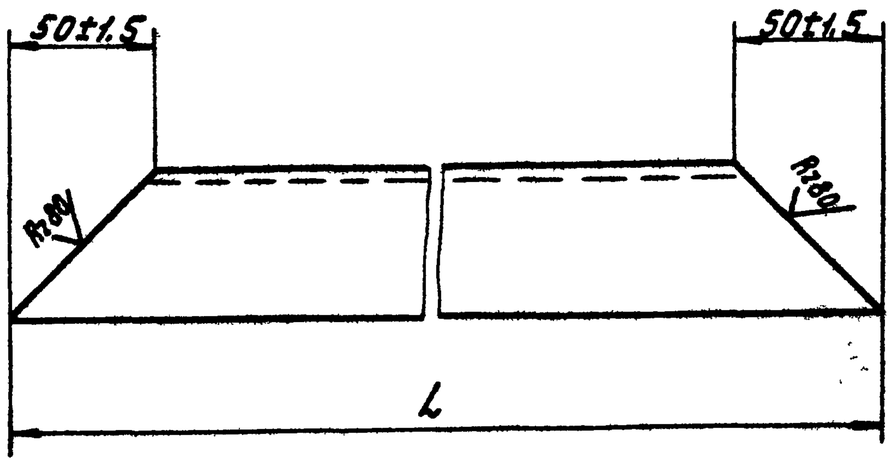

Обозначение	L, мм	Масса, кг
14И9.03.104	931 - 2,2	3,5
-01	891 - 2,2	3,4

Изм.	Лист	№ докум.	Подп.	Дата	14И9.03.104			
Разраб.		Глазунова			Уголок	Лит. И	Масса см. табл.	Масштаб 1:2
Пров.		Алексашева				Лист	Листов 1	
Гл. спец.		Мясник			Уголок Б-50×50×5 ГОСТ 8509-72 / Ст 3 ГОСТ 535-58	Мосгорисполком Мосводоканалниипроект г. Москва		
Н. контр.		Бычков						
Утв.		Лепсе						

Копировал: Формат 11

14И9.03.105

(√)

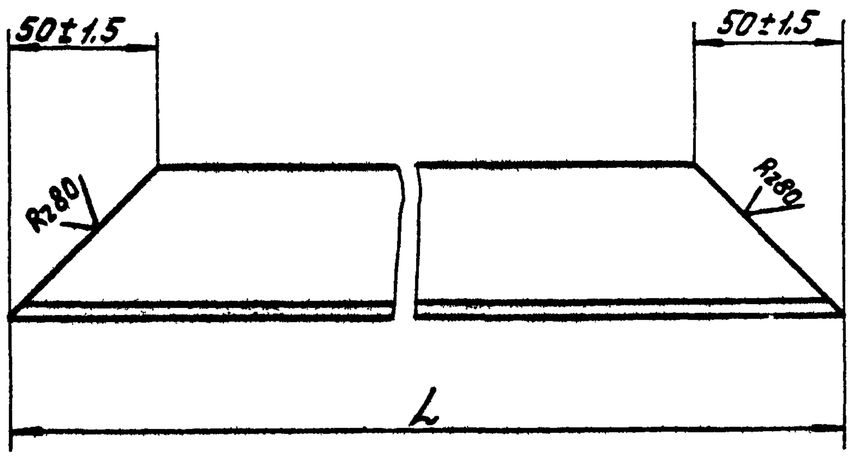

Обозначение	L, мм	Масса, кг
14И9.03.105	841 - 2,2	3,1
-01	801 - 2,2	3,0

Изм.	Лист	№ докум.	Подп.	Дата	14И9.03.105			
Разраб.		Глазунова			Уголок	Лит. И	Масса см. табл.	Масштаб 1:2
Пров.		Алексашева				Лист	Листов 1	
Гл. спец.		Мясник			Уголок Б-50×50×5 ГОСТ 8509-72 / Ст 3 ГОСТ 535-58	Мосгорисполком Мосводоканалниипроект г. Москва		
Н. контр.		Бычков						
Утв.		Лепсе						

Копировал: 16736-02 51 Формат 11

14И9.03.108

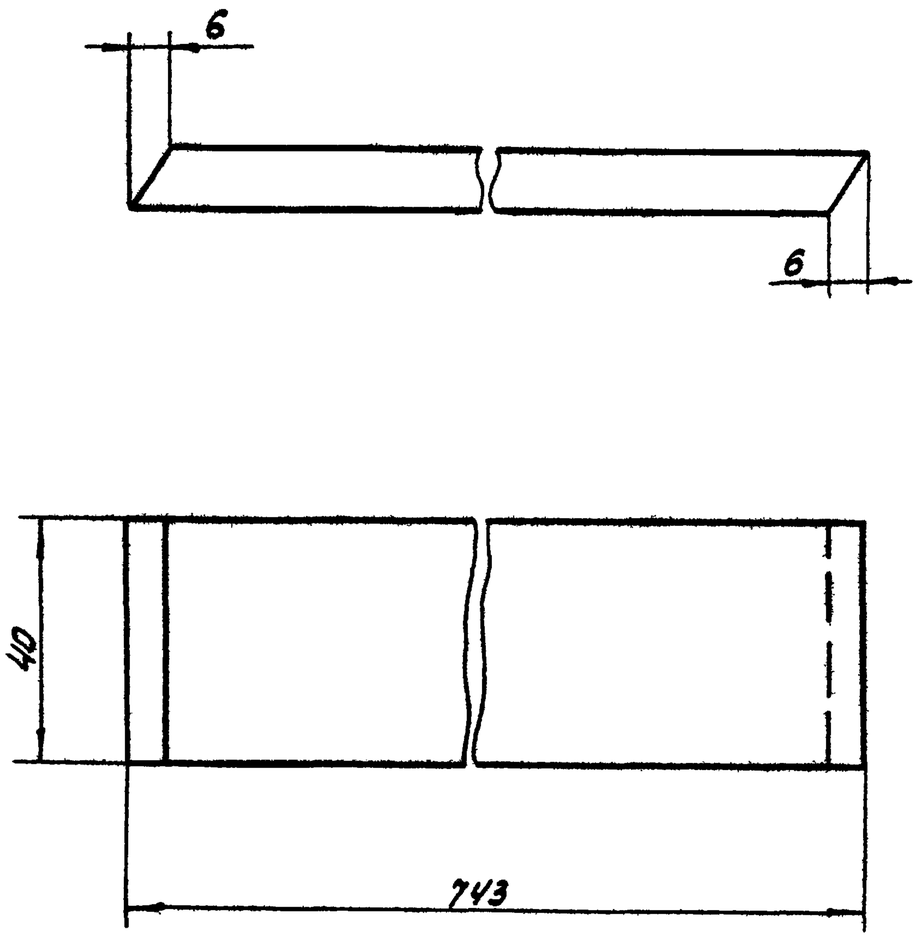

Изм.	Лист	№ докум.	Подпись	Дата
Разраб.		Глазунова		
Пров.		Алексашева		
Гл.спец.		Мясник		
Н.контр.		Бычков		
Утв.		Лепсе		

14И9.03.108

Прокладка

Лит.	Масса	Масшт.
И	0,46	1:1

Лист | Листов: 1

Пластина Iлист ТНКЦ-М-10-43 ГОСТ 7338-77

Мосгорисполком Мосводоканалниипроект г. Москва

Копировал: | Формат А11

Типовой проект 902-2-340 Альбом II

Инв.№ подл. | Подпись и дата | Взам. инв.№ | Инв.№ дубл. | Подпись и дата

14И9.03.109

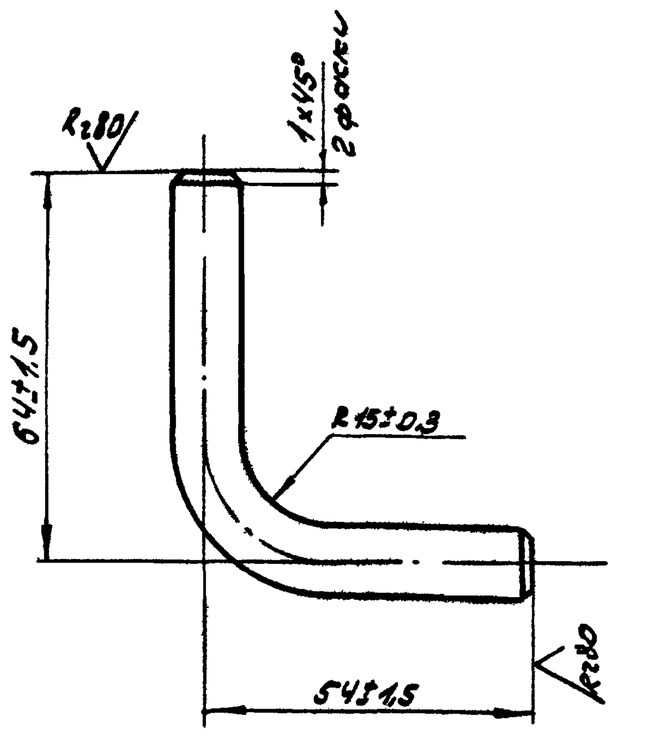

Изм.	Лист	№ докум.	Подп.	Дата
Разраб.		Глазунова		
Пров.		Алексашева		
Гл.спец.		Мясник		
Н.контр.		Бычков		
Утв.		Лепсе		

14И9.03.109

Упор

Лит.	Масса	Масшт.
И	0,13	1:1

Лист | Листов: 1

Круг $\frac{B12\ ГОСТ\ 2590-71}{Ст3\ ГОСТ\ 535-58}$

Мосгорисполком Мосводоканалниипроект г. Москва

Копировал: | Формат А1

14И9.03.112

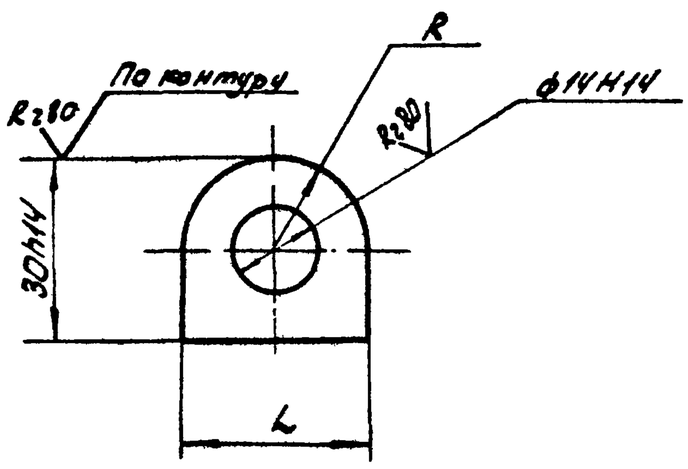

Обозначение	L, мм	R, мм	Масса, кг
14И9.03.112	30h14	15±0,3	0,08
—01	26h14	13±0,3	0,05

Изм.	Лист	№ докум.	Подпись	Дата
Разраб.		Глазунова		
Пров.		Алексашева		
Гл.спец.		Мясник		
Н.контр.		Бычков		
Утв.		Лепсе		

14И9.03.112

Петля

Лит.	Масса	Масшт.
И	см. табл.	1:1

Лист | Листов: 1

Лист $\frac{10\ ГОСТ\ 19903-74}{Ст3\ ГОСТ\ 14637-69}$

Мосгорисполком Мосводоканалниипроект г. Москва

Копировал: | Формат А1

Альбом II

14И9.03.114

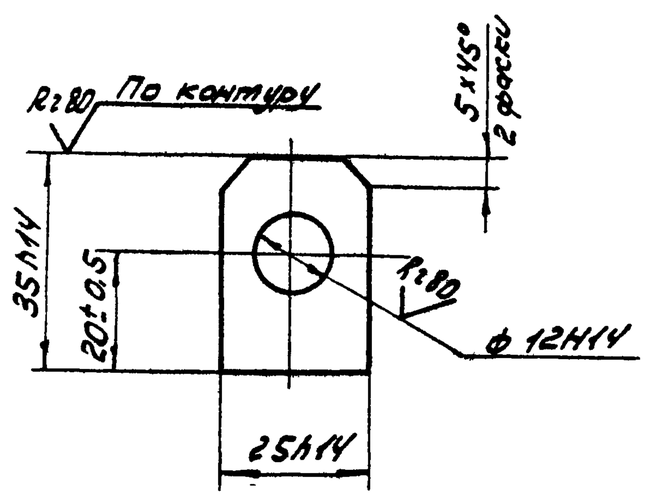

Изм.	Лист	№ докум.	Подпись	Дата
Разраб.		Глазунова		
Пров.		Алексашева		
Гл.спец.		Мясник		
Н.контр.		Бычков		
Утв.		Лепсе		

14И9.03.114

Проушина

Лит.	Масса	Масшт.
И	0,06	1:1

Лист | Листов: 1

Лист $\frac{10\ ГОСТ\ 19903-74}{Ст3\ ГОСТ\ 14637-69}$

Мосгорисполком Мосводоканалниипроект г. Москва

Копировал: | Формат А1

Типовой проект 902-2-340 Альбом II

14И9.03.221

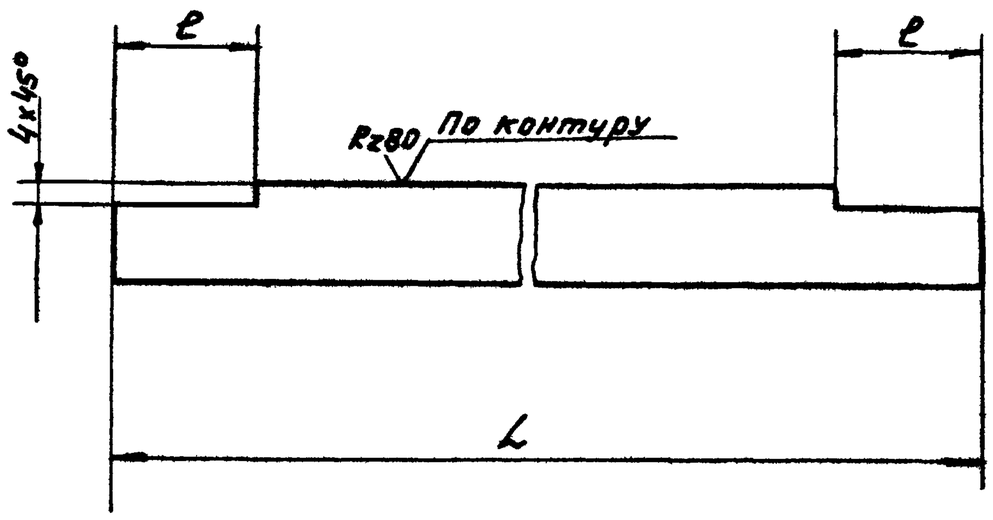

Обозначение	L, мм,	ℓ, мм	Масса, кг
14И9.03.221	721-2.0	24±0.5	0.89
-01	761-2.0	20±0.5	0.94

Изм	Лист	№ докум.	Подп.	Дата
Разраб		Глазунова		
Пров.		Алексашева		
Гл. спец		Мясник		
Н. контр		Быков		
Утв		Лепее		

14И9.03.221

Ребро

Лит. И | Масса см. табл | Масшт 1:1

Лист | Листов 1

10 ГОСТ 19903-74 / Лист Ст.3 ГОСТ 14637-69

Мосгорисполком Мосводоканалниипроект г. Москва

Копировал: Формат 11

14И9.03.301

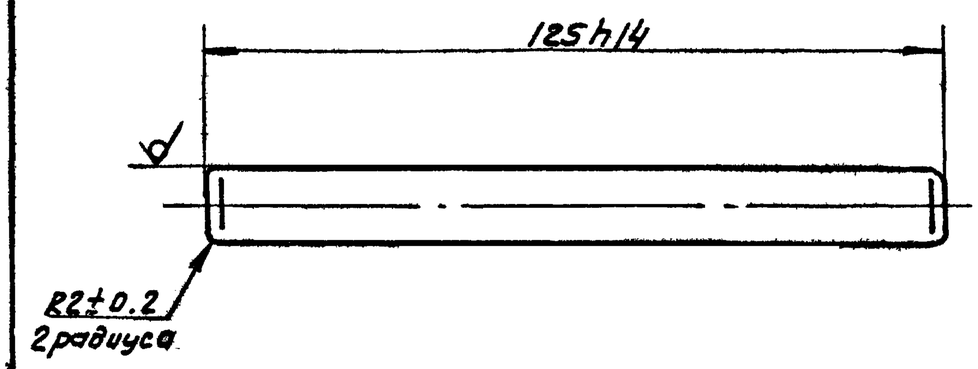

Изм	Лист	№ докум.	Подп.	Дата
Разраб		Глазунова		
Пров		Алексашева		
Гл спец		Мясник		
Н. контр		Быков		
Утв		Лепее		

14И9.03.301

Шпинголет

Лит И | Масса 0.1 | Масшт 1:1

Лист | Листов 1

В12 ГОСТ 2590-71 / Круг Ст.3 ГОСТ 535-58

Мосгорисполком Мосводоканалниипроект г. Москва

Копировал: Формат 11

Типовой проект 902-2-340 Альбом II

14И9.03.302

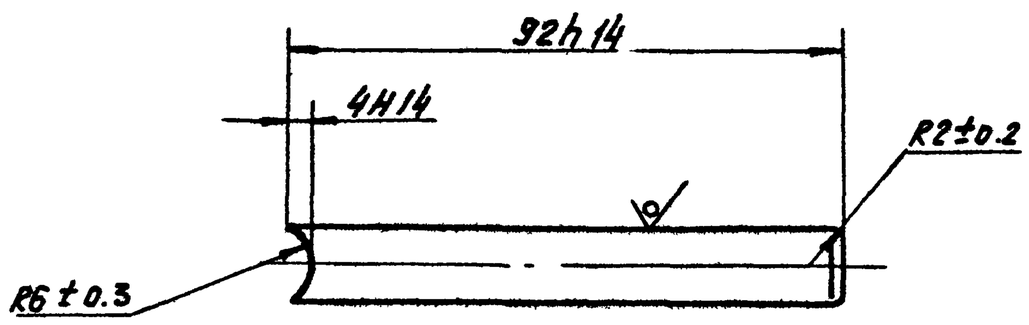

Изм	Лист	№ докум	Подп.	Дата
Разраб		Глазунова		
Пров.		Алексашева		
Гл. спец		Мясник		
Н. контр		Быков		
Утв		Лепее		

14И9.03.302

Ручка

Лит. И | Масса 0.08 | Масшт 1:1

Лист | Листов 1

Круг В12 ГОСТ 2590-71 / Ст.3 ГОСТ 535-58

Мосгорисполком Мосводоканалниипроект г. Москва

Формат 11

14И9.03.411

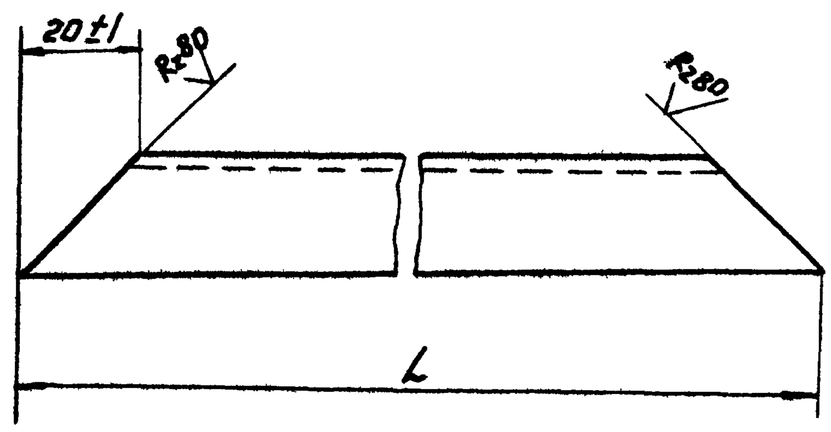

Обозначение	L, мм	Масса, кг
14И9.03.411	851-2,2	0.97
-01	811-2.2	0.9

Изм	Лист	№ докум.	Подп.	Дата
Разраб.		Глазунова		
Пров		Алексашева		
Гл. спец.		Мясник		
Н. контр		Быков		
Утв		Лепее		

14И9.03.411

Уголок

Лит. И | Масса см. табл | Масшт 1:1

Лист | Листов 1

Уголок Б-20х20х4 ГОСТ 8509-72 / Ст.3 ГОСТ 535-58

Мосгорисполком Мосводоканалниипроект г. Москва

Копировал: 16736-02 53

14И9.03.211

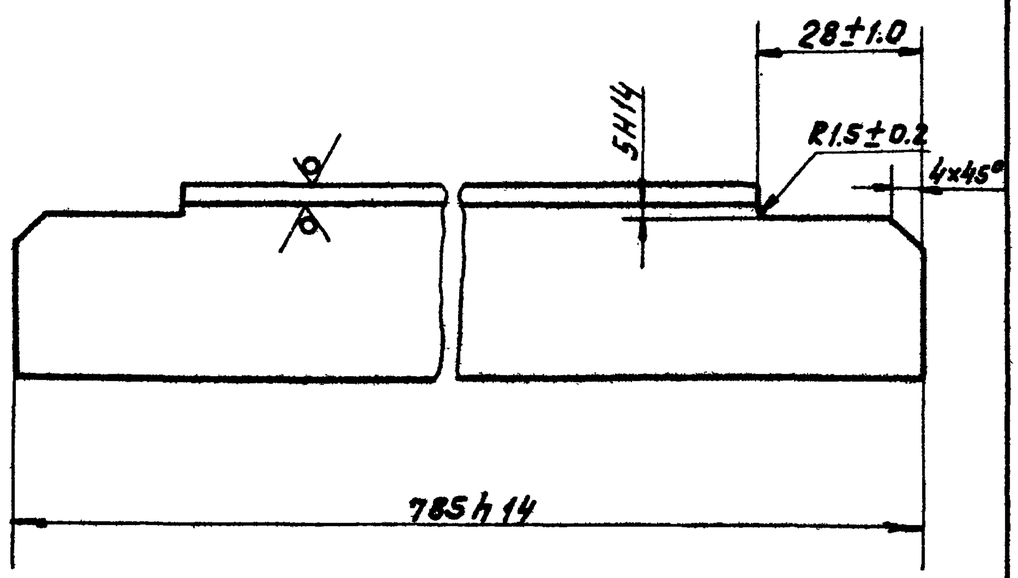

Изм	Лист	№ докум.	Подп.	Дата	14И9.03.211		
Разраб.		Глазунова			Уголок	Лит. И	Масса 1.5 / Масшт 1:1
Пров		Алексашев				Лист / Листов 1	
Гл. спец		Мясник			Б-32х32х4 ГОСТ 8509-72 / Уголок Ст.3 ГОСТ 535-58	Мосгорисполком Мосводоканалниипроект г. Москва	
Н. контр		Бычков					
Утв		Лепее					

Копировал: Формат 11

Типовой проект 902-2-340 Альбом II

Подпись и дата | Инв. № дубл. | Взам. инв. № | Подпись и дата | Инв. № подл.

14И9.03.415

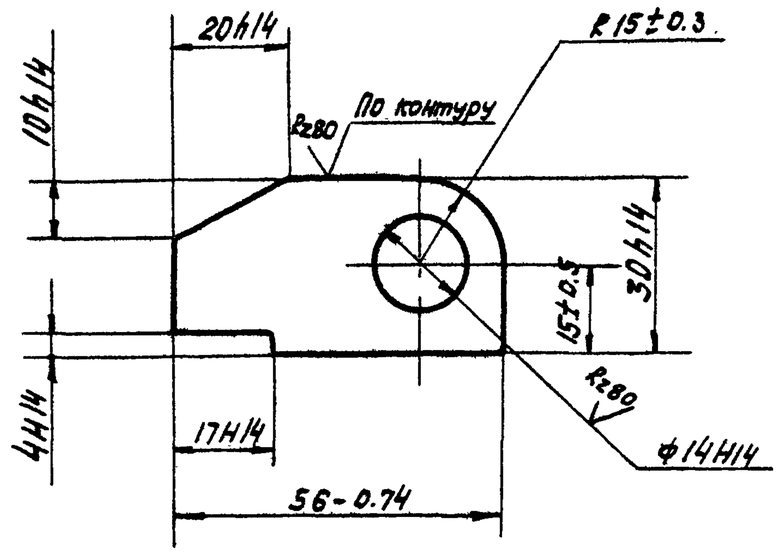

Изм	Лист	№ докум.	Подп.	Дата	14И9.03.415		
Разраб.		Глазунова			Петля	Лит. И	Масса 0.13 / Масшт 1:1
Пров		Алексашев				Лист / Листов 1	
Гл. спец		Мясник			Лист 10 ГОСТ 19903-74 / Ст.3 ГОСТ 14637-69	Мосгорисполком Мосводоканалниипроект г. Москва	
Н. контр		Бычков					
Утв		Лепее					

Копировал: Формат 11

14И9.03.417

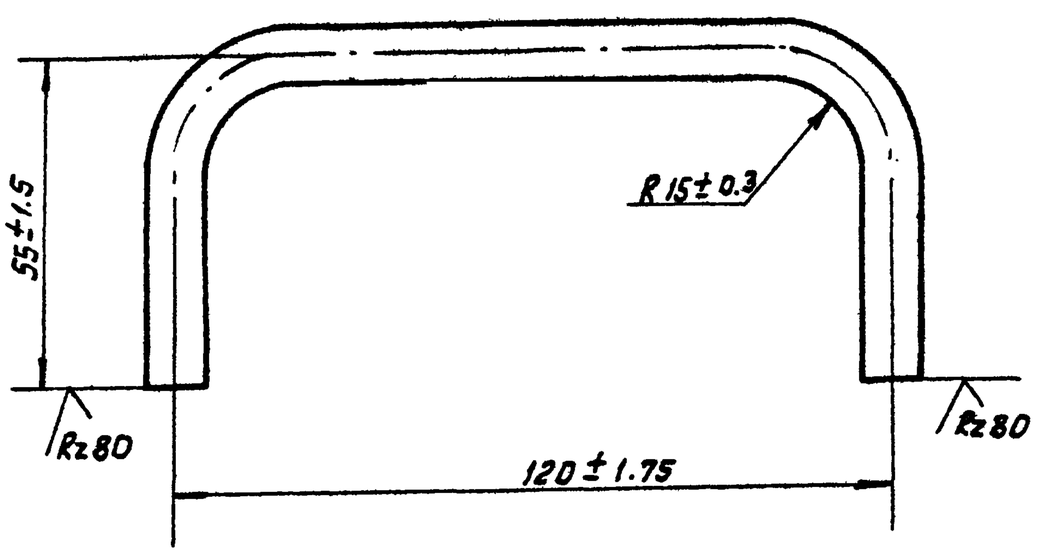

Изм	Лист	№ докум.	Подп.	Дата	14И9.03.417		
Разраб.		Глазунова			Ручка	Лит. И	Масса 0.13 / Масш. 1:1
Пров.		Алексашев				Лист / Листов 1	
Гл. спец.		Мясник			Круг В10 ГОСТ 2590-71 / Ст.3 ГОСТ 535-58	Мосгорисполком Мосводоканалниипроект г. Москва	
Н. контр		Бычков					
Утв		Лепее					

Копировал: Формат 11

Типовой проект 902-2-340 Альбом II

Подпись и дата | Инв. № дубл. | Взам. инв. № | Подпись и дата | Инв. № подл.

13Н1.00.302

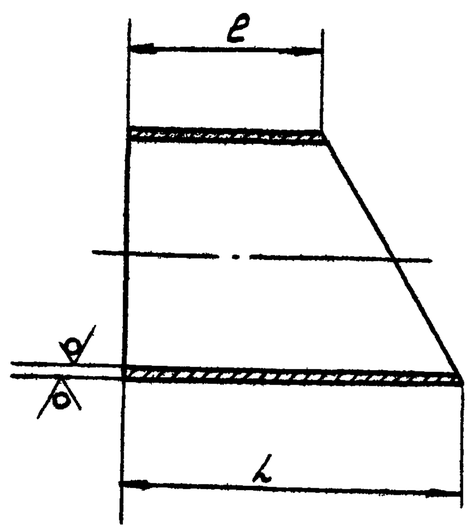

Обозначение	L, мм	ℓ, мм	Масса, кг
13Н1.00.302	288-1,35	162-1,0	7.82
-01	155-1,0	29-0,5	4.3

Изм	Лист	№ докум.	Подп.	Дата	13Н1.00.302		
Разраб		Глазунова			Полусектор	Лит. И	Масса см. табл / Масш 1:5
Пров		Мясник				Лист / Листов 1	
Гл. спец		Мясник			Труба 219х9 ГОСТ 8732-72 / А Ст.3 ГОСТ 8731-74	Мосгорисполком Мосводоканалниипроект г. Москва	
Н. контр		Бычков					
Утв		Лепее					

14И9.03.501

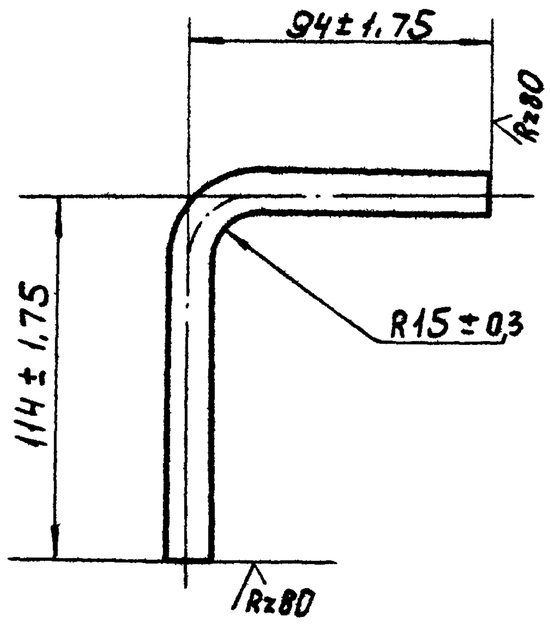

Изм	Лист	№ докум	Подпись	Дата	14И9.03.501		
Разраб.		Глазунова			Ручка	Лит	Масса 0,18 / Масштаб 1:2
Пров.		Алексашева				Лист	Листов 1
Гл спец.		Мясник			Круг В12 ГОСТ 2590-71 / Ст.3 ГОСТ 535-58	Мосгорисполком Мосводоканалниипроект г. Москва	
Н контр		Бычков					
Утв		Лепсе					

Копировал: Ибр. Формат 11

Альбом II

Типовой проект 902-2-340

Подпись и дата | Взам.инв.№ | Инв.№ дубл. | Подпись и дата | Инв.№ подл.

14И9.03.502

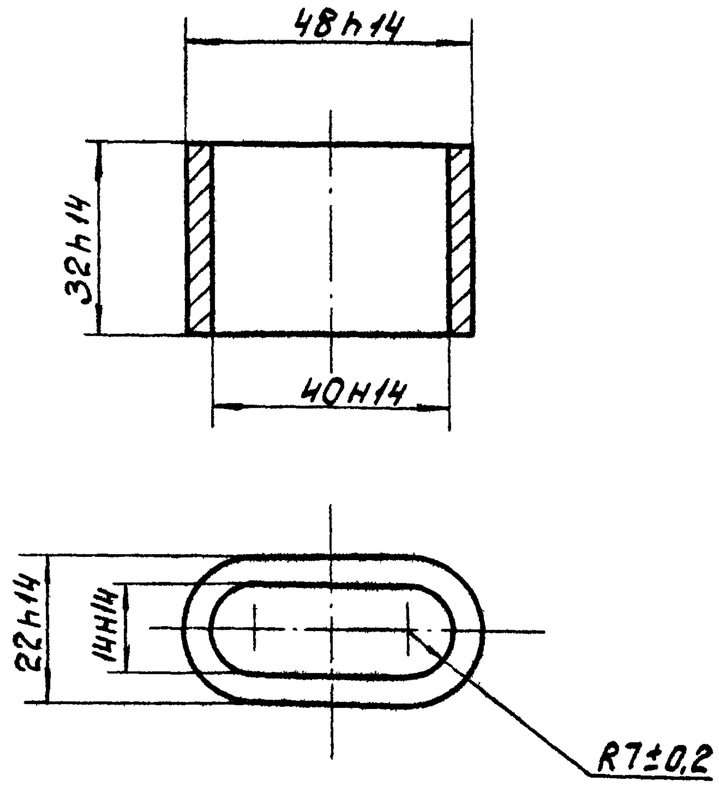

Изм	Лист	№ докум	Подпись	Дата	14И9.03.502		
Разраб.		Глазунова			Хомутик	Лит И	Масса 0,1 / Масштаб 1:1
Пров		Алексашева				Лист	Листов 1
Гл спец.		Мясник			Ст.3 ГОСТ 380-71	Мосгорисполком Мосводоканалниипроек г. Москва	
Н.контр.		Бычков					
Утв.		Лепсе					

Копировал: Ибр. Формат 11

13Н1.00.000 СБ

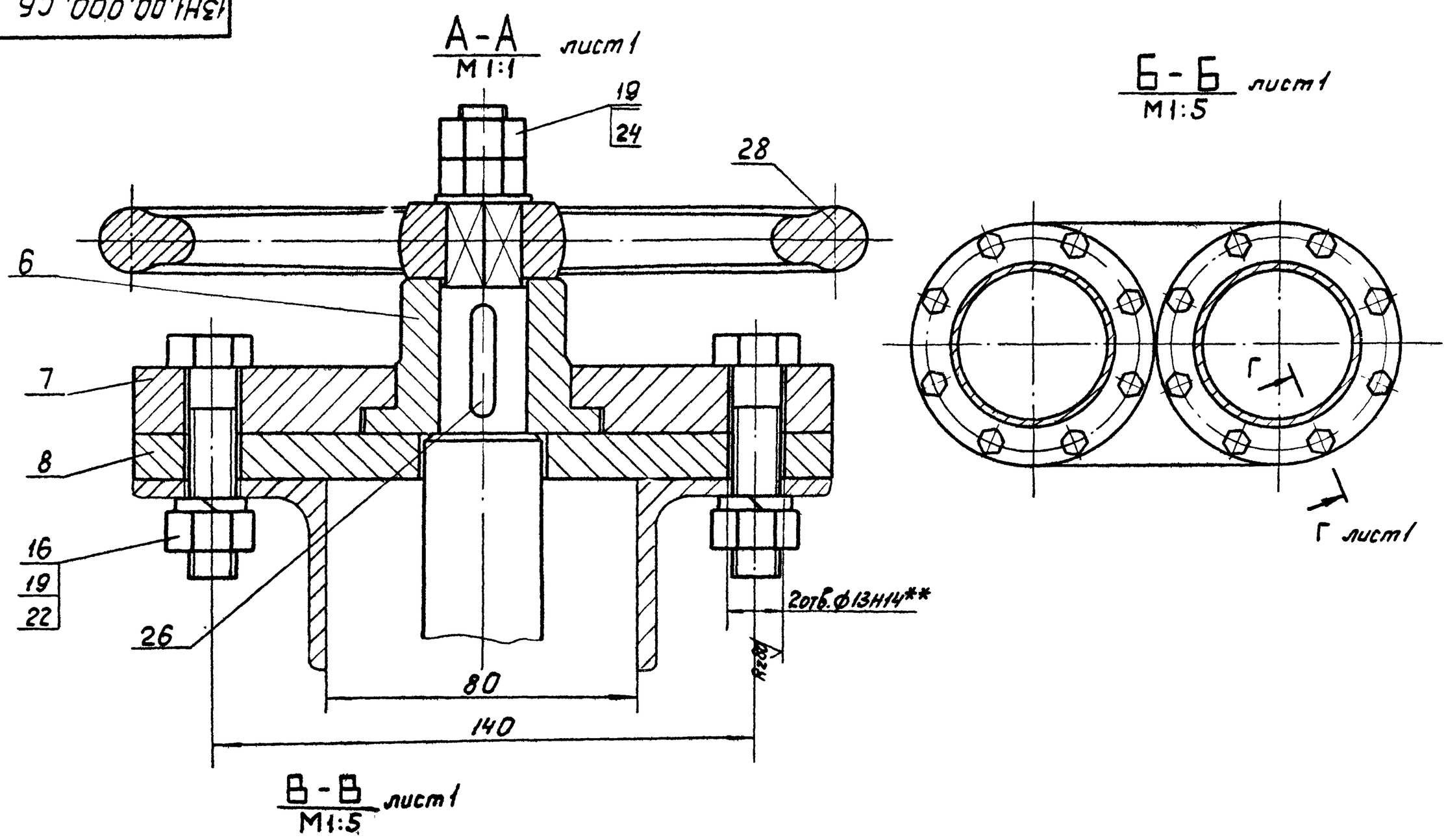

Изм	Лист	№ докум	Подпись	Дата	13Н1.00.000 СБ		
Разраб		Глазунова			Регулятор уровня. Сборочный чертеж.	Лит И	Масса — / Масштаб —
Пров		Алексашева				Лист 2	Листов
Гл спец		Мясник				Мосгорисполком Мосводоканалниипроект г. Москва	
Н контр		Бычков					
Утв		Лепсе					

16736-02 55

13Н1.00.000.СБ

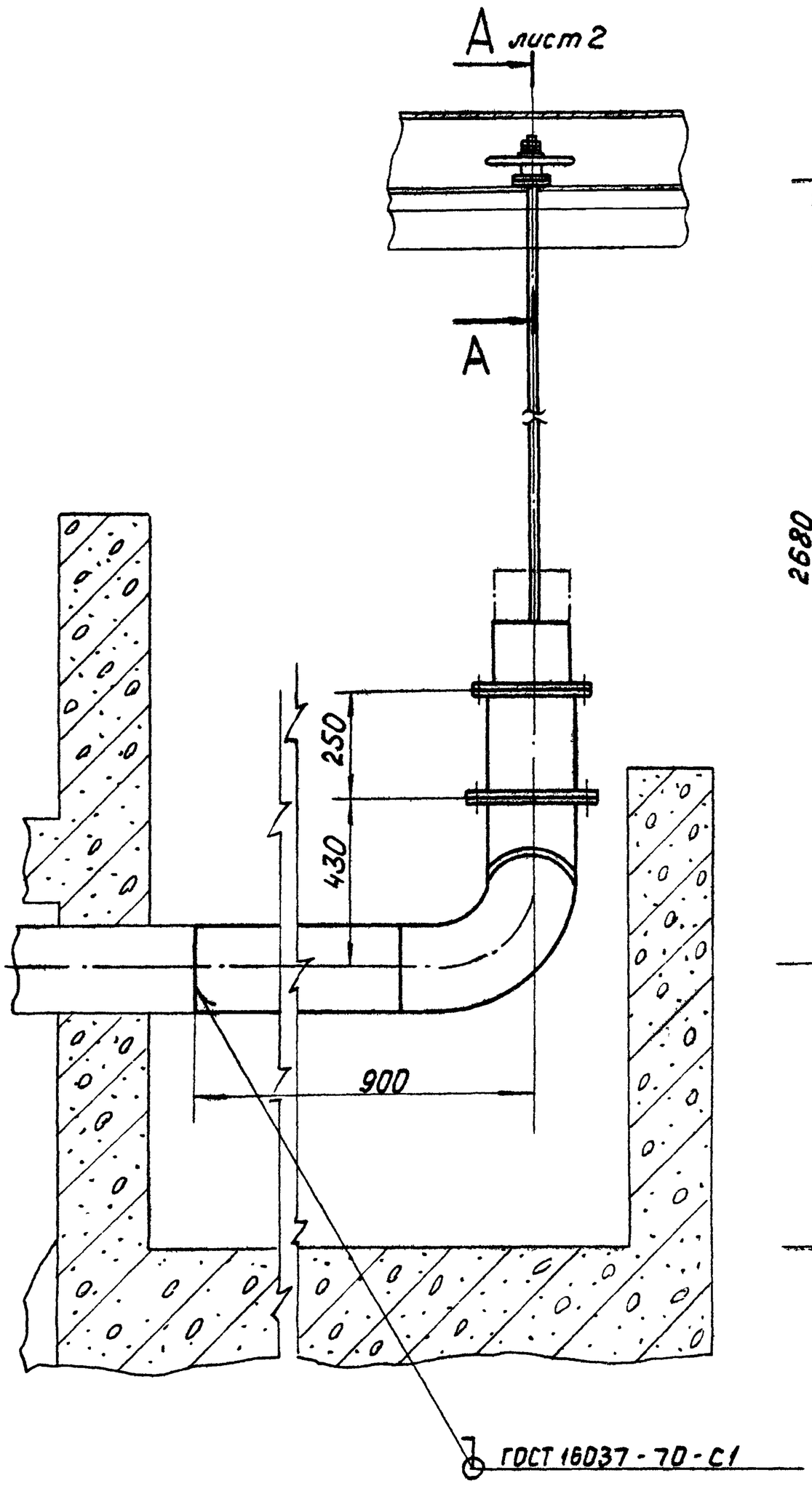

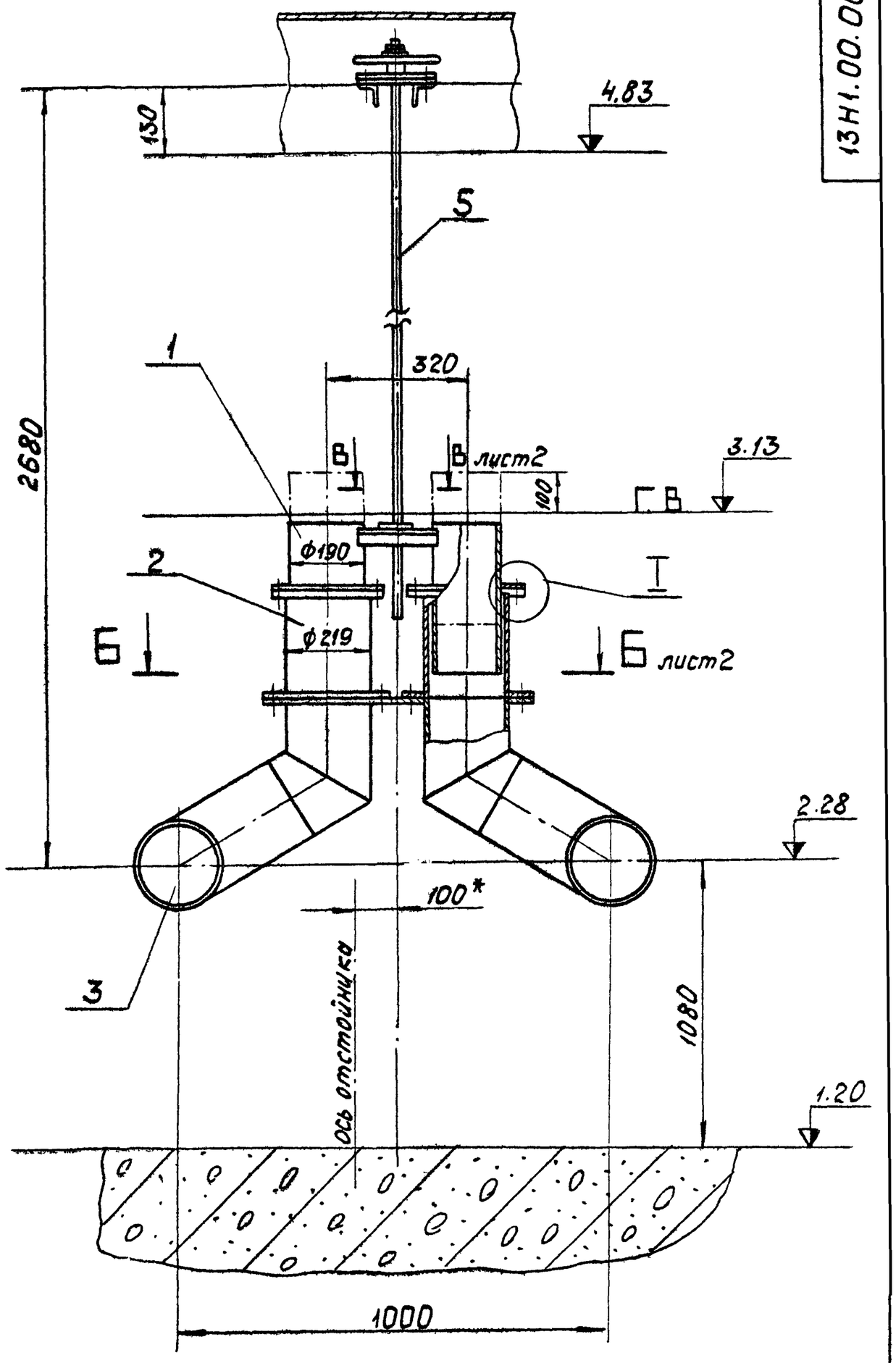

Д–Д лист 2
М1:1

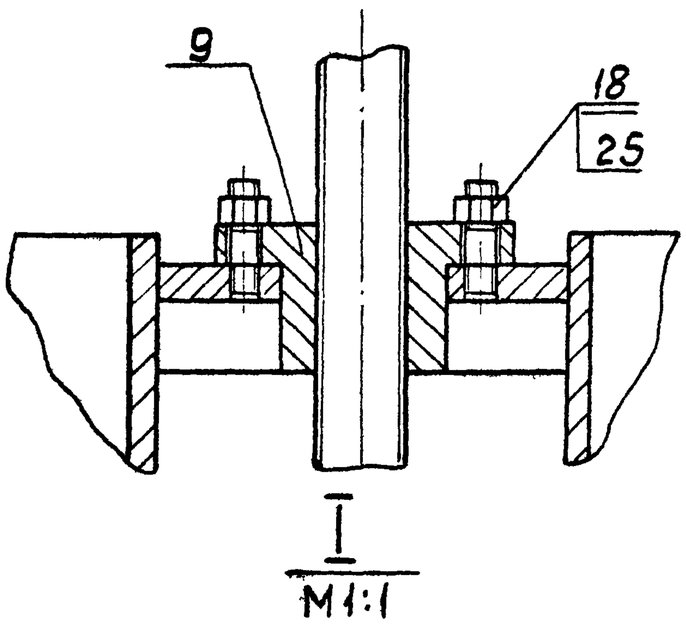

Г–Г повернуто лист2
М1:1

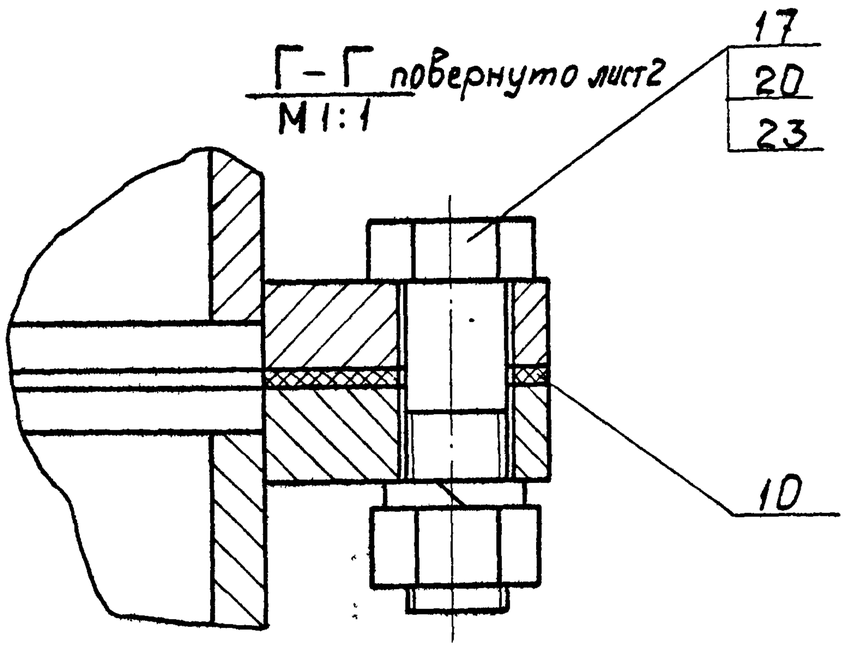

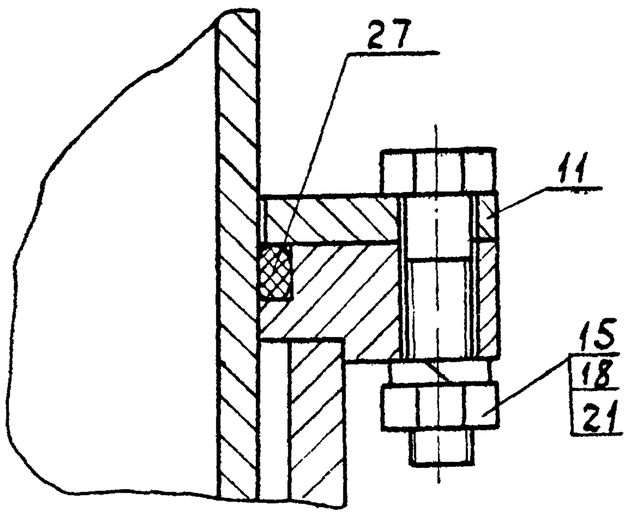

1. Размеры для справок.
2. Перед монтажом узлы и детали окрасить битумным лаком БТ-577 ГОСТ 5631-70.
3. Трущиеся поверхности смазать универсальной средне-плавкой смазкой УС2 ГОСТ 1033-73.
4** 2 отв. ф13Н14 сверлить по месту при монтаже.

					13Н1.00.000 СБ			
Изм	Лист	№ докумен	Подпись	Дата	Регулятор уровня сборочный чертеж.	Лит	Масса	Масштаб
Разраб.		Глазунова				И	298,0	1:10
Пров.		Алексашева				Лист 1	Листов 2	
Гл спец.		Масник				Мосгорисполком Мосводоканалниипроект г Москва		
Н.контр		Бычков						
Утв.		Лепсе						

копировал

16736-02 56

13Н1.00.100СБ

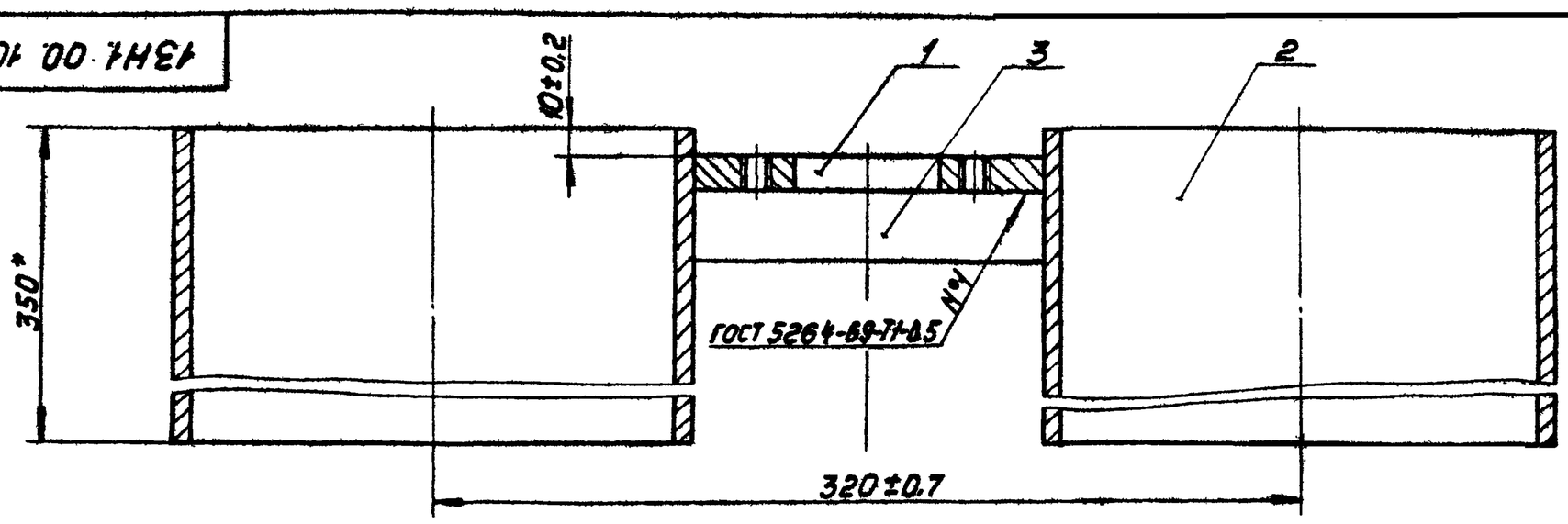

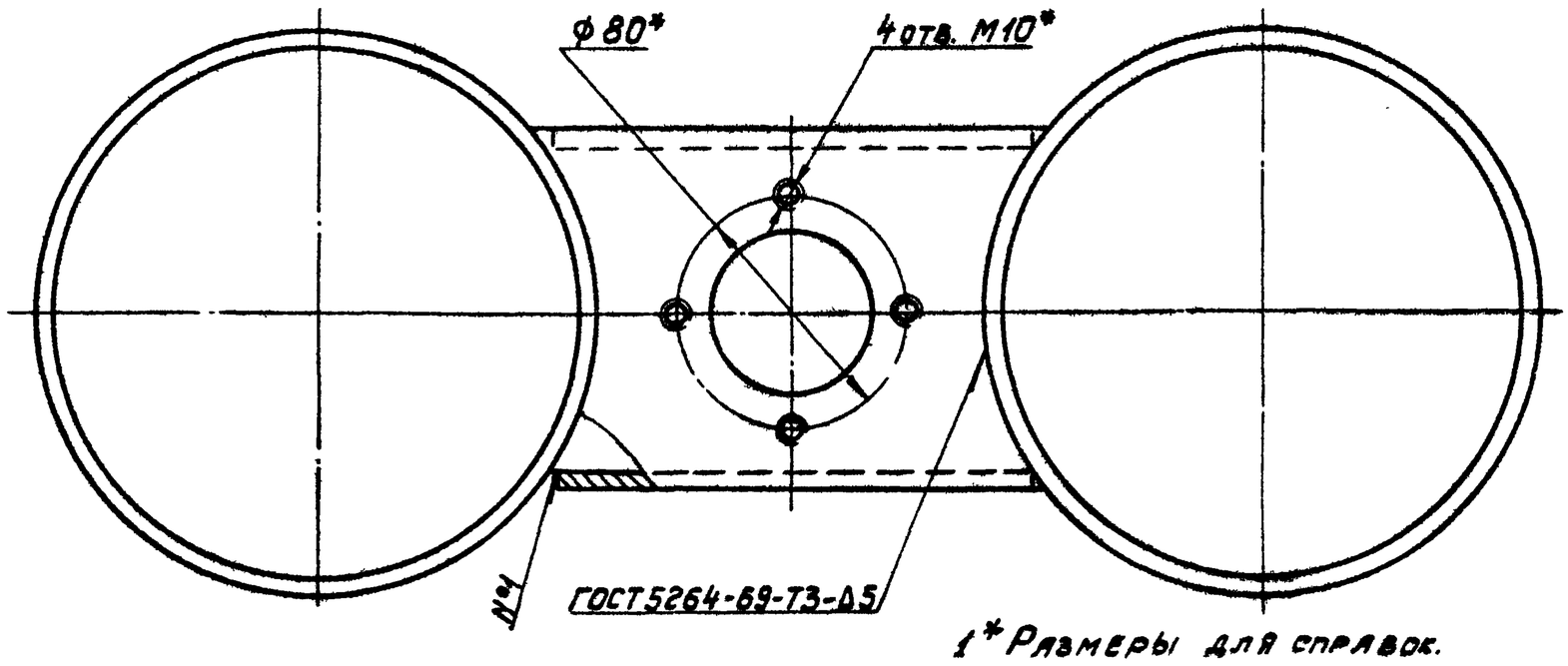

1* Размеры для справок.

2. Обработка поверхностей реза деталей Б.Ч. Rz 160 ∨.

					13Н1.00.100СБ			
Изм.	Лист	№ докум.	Подпись	Дата	Цилиндр подвижной	Лит.	Масса	Масштаб
Разраб.		Глазунова				И	24.15	1:2
Пров.		Алексашева			Сборочный чертеж	Лист	Листов 1	
Гл.спец.		Мясник				Мосгорисполком Мосводоканалниипроект г. Москва		
Н.контр.		Бычков						
Утв.		Лепсе						

Копировал: Формат 12

13Н1.00.200СБ

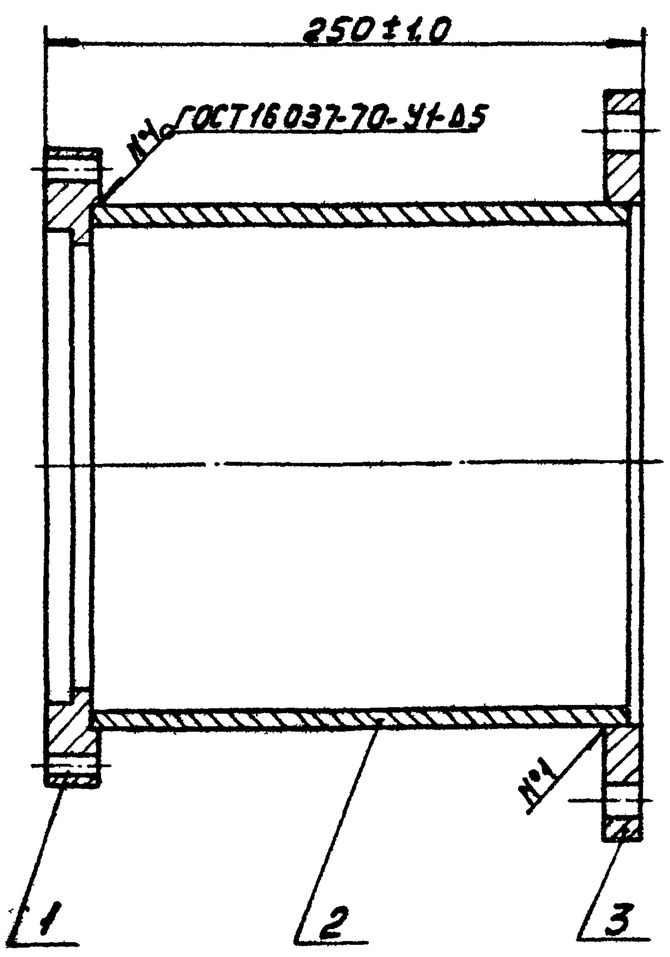

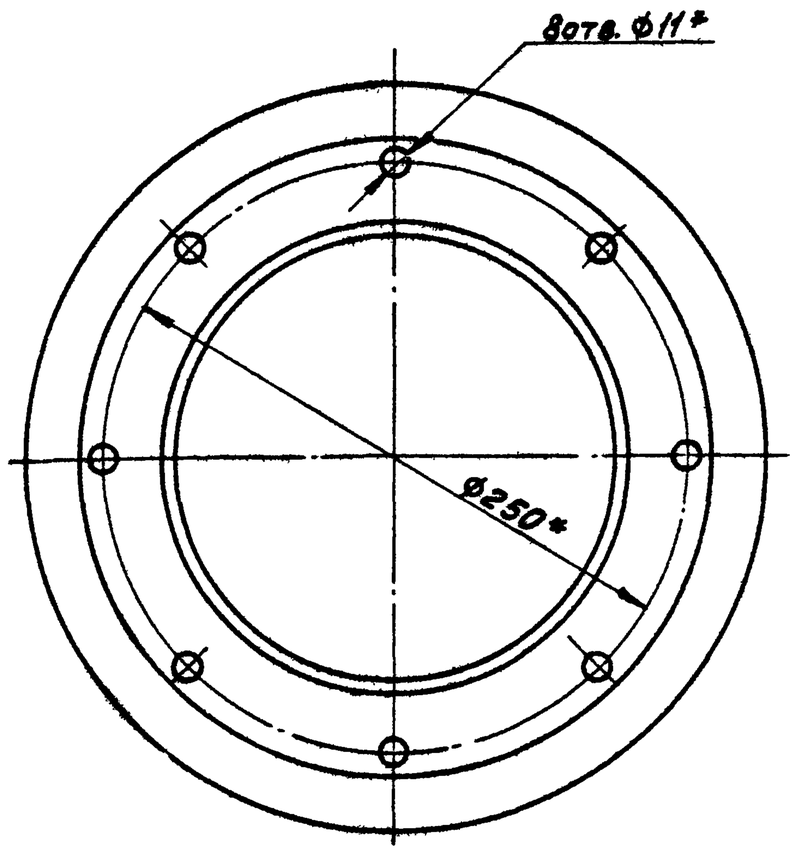

А

1.* Размеры для справок.

2. Обработка поверхностей реза деталей Б.Ч. Rz 160 ∨.

Вид А
М 1:5

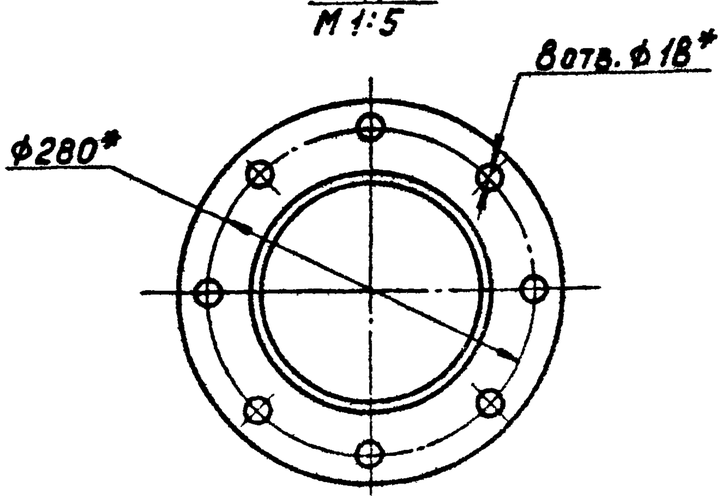

					13Н1.00.200СБ			
Изм.	Лист	№ докум.	Подпись	Дата	Патрубок в сборе	Лит.	Масса	Масштаб
Разраб.		Глазунова				И	18.63	1:2,5
Пров.		Алексашева			Сборочный чертеж	Лист	Листов 1	
Гл.спец.		Мясник				Мосгорисполком Мосводоканалниипроект г. Москва		
Н.контр.		Бычков						
Утв.		Лепсе						

Копировал 16736-02 57

Альбом II

Типовой проект 902-2-340

Инв. № подл. | Подпись и дата | Взам. инв. № | Инв. № дубл. | Подпись и дата

13Н1.00.300СБ

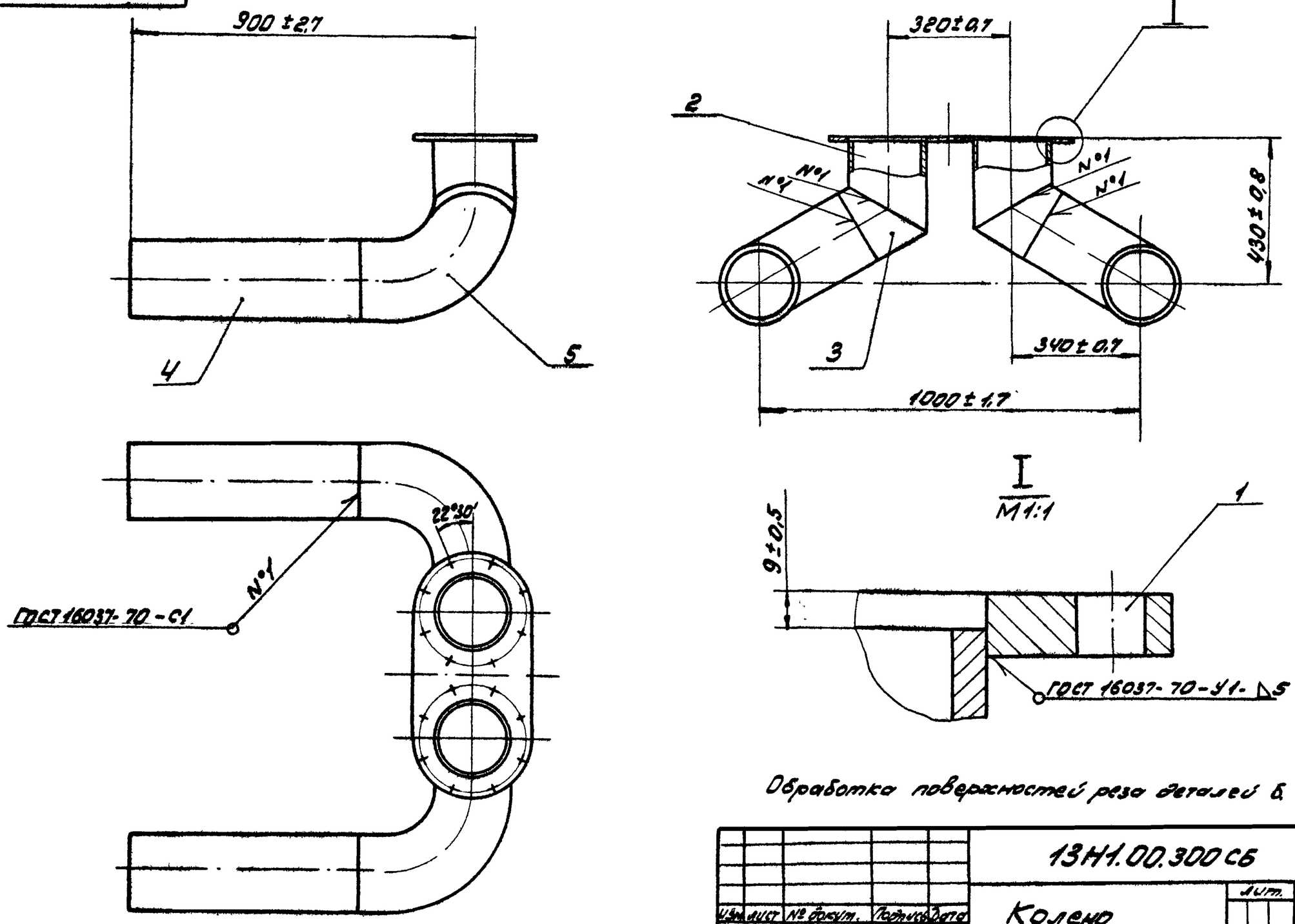

Обработка поверхностей реза деталей б. ч. Rz160

					13Н1.00.300СБ		
Изм.	Лист	№ докум.	Подпись	Дата	Колено Сборочный чертеж	Лит.	Масса	Масштаб
Разраб.		Глазунова				И	212,0	1:10
Пров.		Алексашова				Лист	Листов: 1
Гл.спец.		Мясник				Мосгорисполком Мосводоканалниипроект г. Москва	
Н.контр.		Бычков					
Утв.		Лепсе					

Копировал: Формат 12

13Н1.00.001

Rz80 (√)

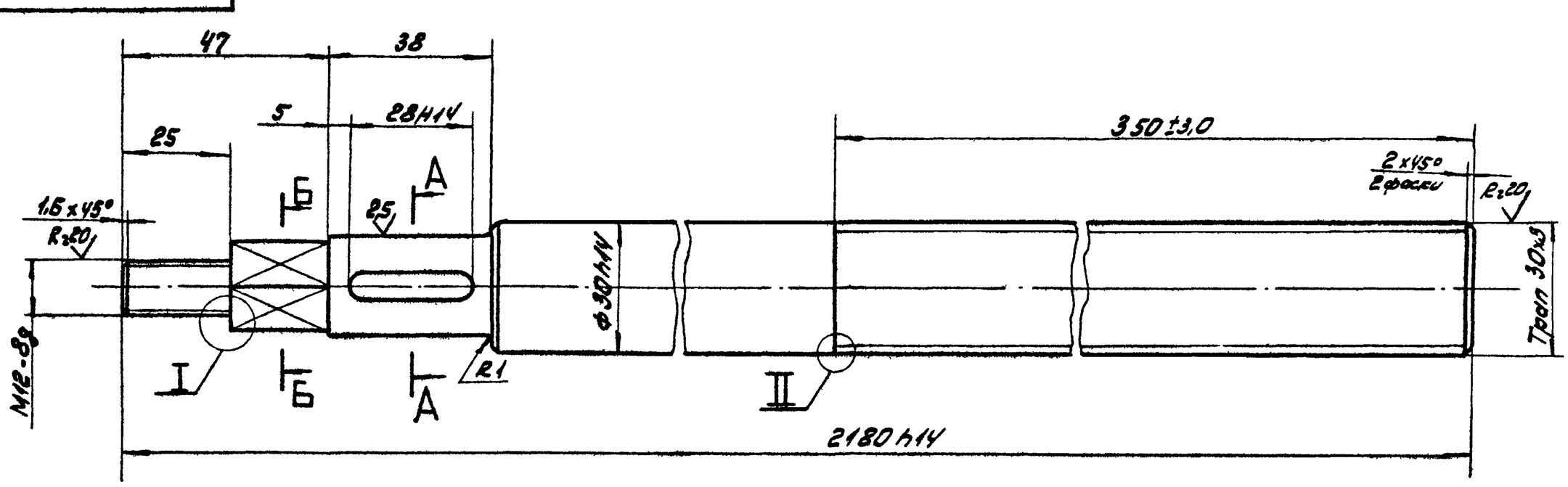

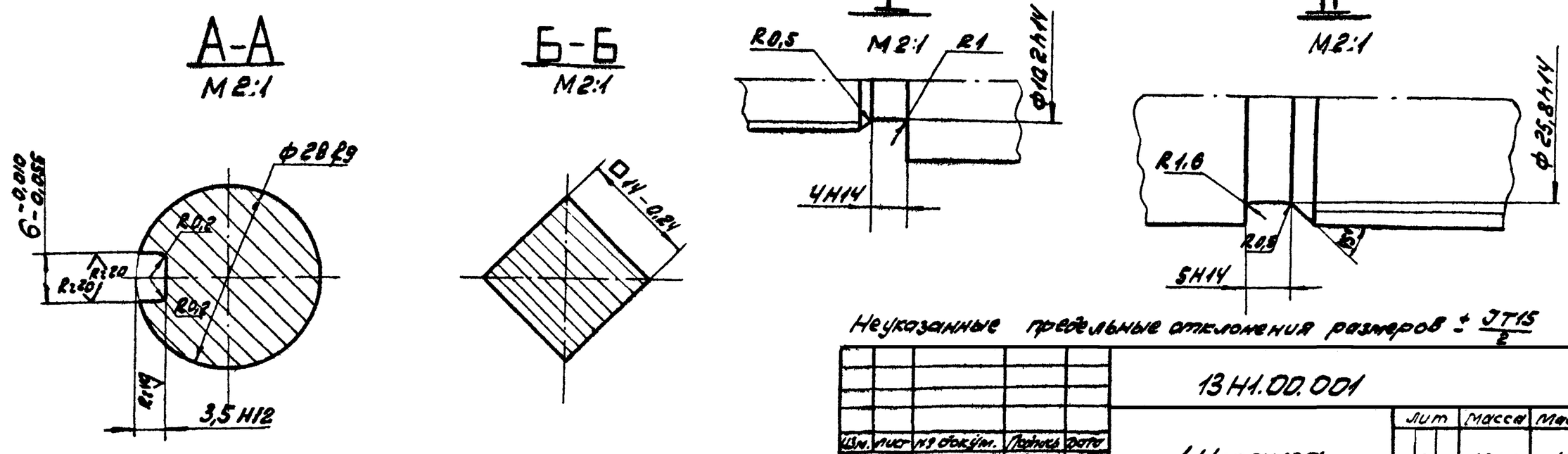

Неуказанные предельные отклонения размеров ± JT15/2

					13Н1.00.001		
Изм.	Лист	№ докум.	Подпись	Дата	Штанга	Лит.	Масса	Масштаб
Разраб.		Глазунова				И	10,15	1:1
Пров.		Алексашова				Лист	Листов: 1
Гл.спец.		Мясник			Ст.3 ГОСТ 380-71	Мосгорисполком Мосводоканалниипроект	
Н.контр.		Бычков					
Утв.		Лепсе					

Типовой проект 902-2-340 Альбом II

13Н1.00.002

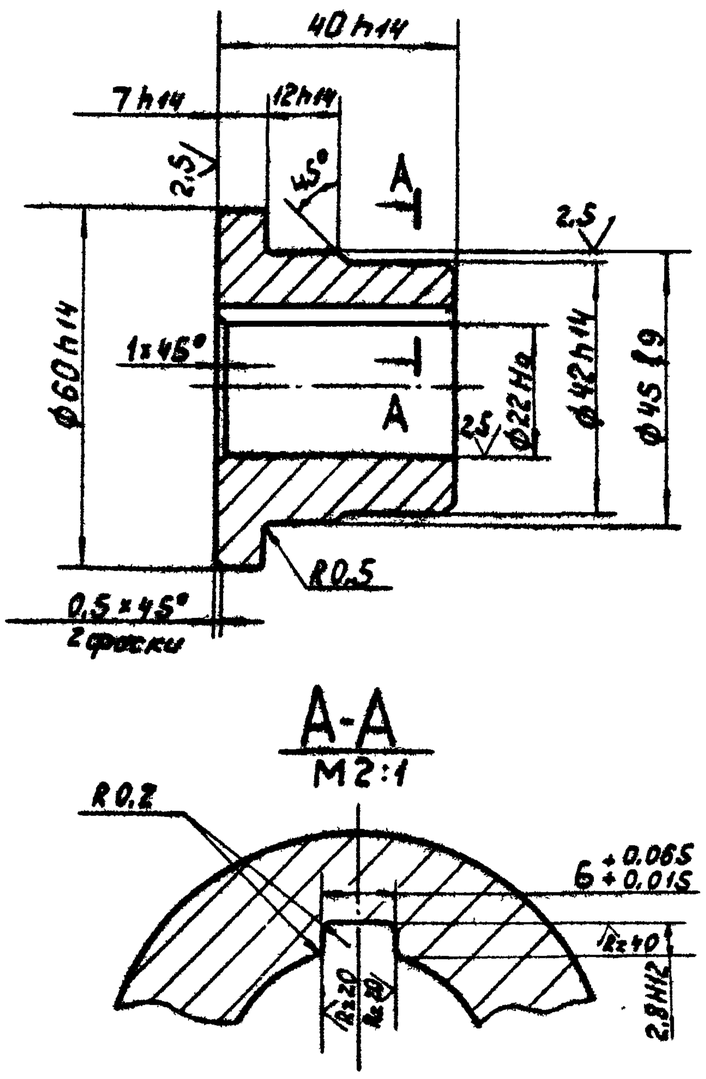

					13Н1.00.002.		
Изм.	Лист	№докумен.	Подпись	Дата	Втулка	Лит. И	Масса 0,39 / Масштаб 1:1
Разраб.		Глазунова				Лист	Листов 1
Пров.		Алексашева					
Гл.спец.		Мясник			Бр ОЦС 4-4-17 ГОСТ 613-65	Мосгорисполком Мосводоканалниипроект г Москва	
Н.контр.		Бычков					
Утв.		Лепсе					

Копировал: Иб

Формат 11

13Н1.00.003

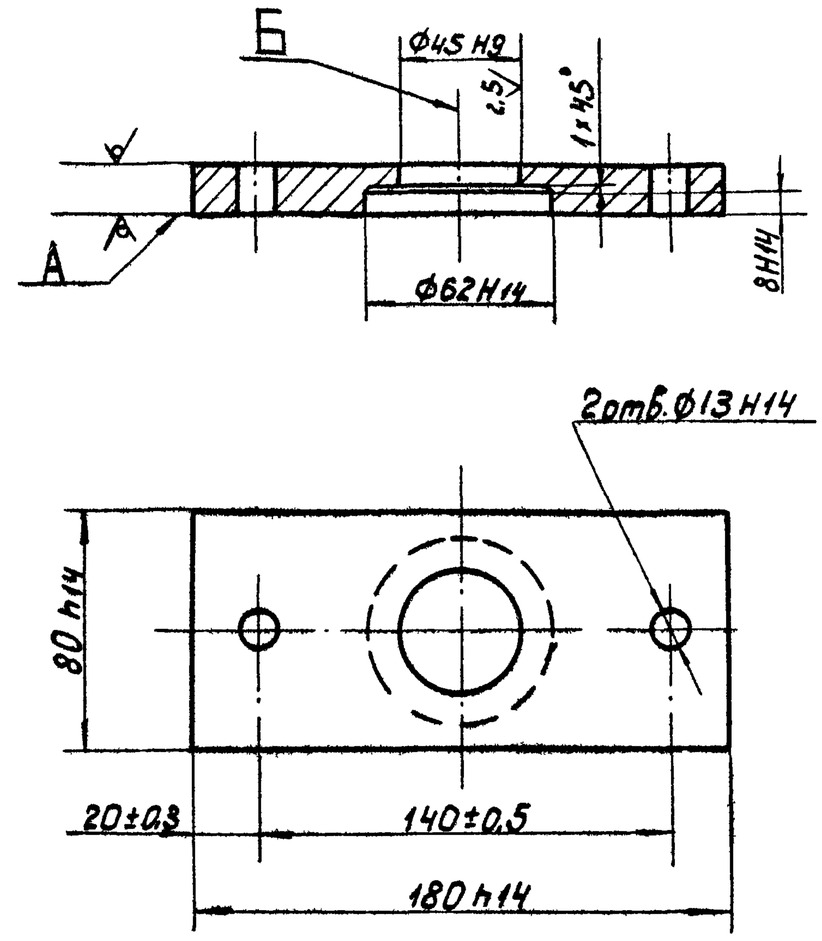

Неперпендикулярность оси отв. Б относительно поверхности А не более 0,1 мм.

					13Н1.00.003		
Изм.	Лист	№докумен.	Подпись	Дата	Пластина верхняя	Лит. И	Масса 1,7 / Масштаб 1:2
Разраб.		Глазунова				Лист	Листов 1
Пров.		Алексашева					
Гл.спец.		Мясник			Лист 18 ГОСТ 19903-74 / Ст 3 ГОСТ 14637-69	Мосгорисполком Мосводоканалниипроект г Москва	
Н.контр.		Бычков					
Утв.		Лепсе					

Копировал: Иб

Формат 11

Типовой проект 902-2-340 Альбом II

13Н1.00.004

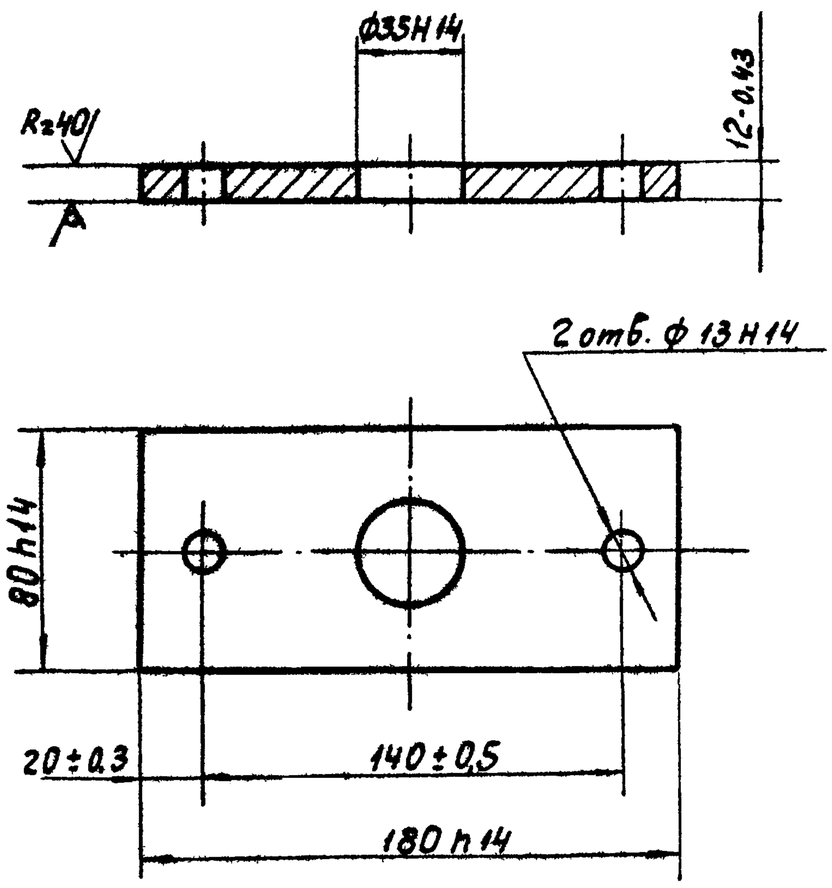

					13Н1.00.004		
Изм.	Лист	№докумен.	Подпись	Дата	Пластина нижняя	Лит. И	Масса 1,45 / Масштаб 1:2
Разраб		Глазунова				Лист	Листов 1
Пров.		Алексашева					
Гл.спец		Мясник			Лист 14 ГОСТ 19903-74 / Ст 3 ГОСТ 14637-69	Мосгорисполком Мосводоканалниипроект г.Москва	
Н.контр		Бычков					
Утв.		Лепсе					

Копировал: Иб

Формат 11

13Н1.00.005

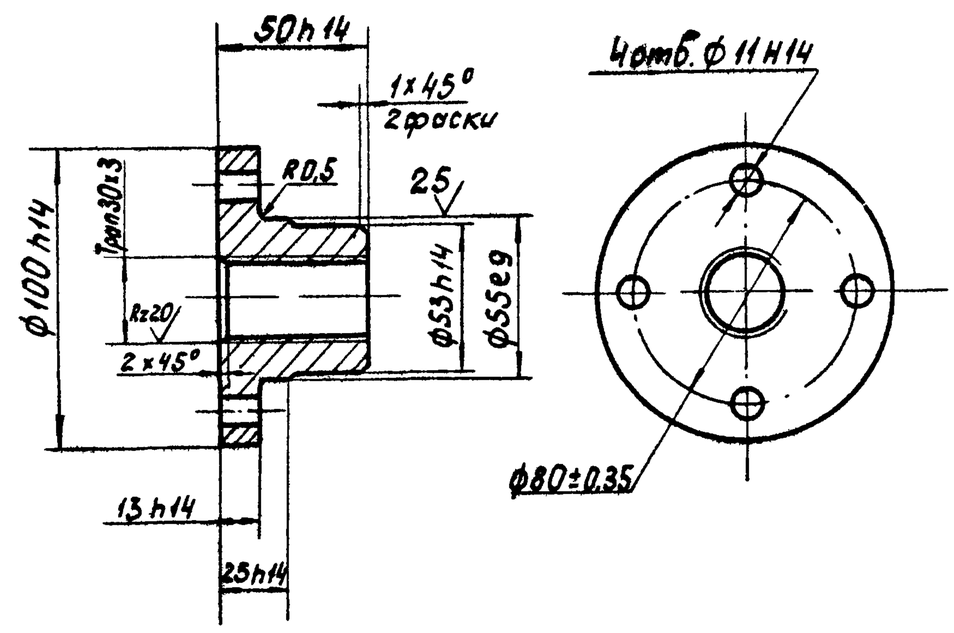

Отклонение от центрального угла между осями двух любых отверстий ± 30'.

					13Н1.00.005		
Изм.	Лист	№докум.	Подпись	Дата	Гайка	Лит. И	Масса 1,18 / Масштаб 1:2
Разраб		Глазунова				Лист	Листов 1
Пров.		Алексашева					
Гл.спец		Мясник			Бр ОЦС 4-4-17 ГОСТ 613-65	Мосгорисполком Мосводоканалниипроект г Москва	
Н контр		Бычков					
Утв		Лепсе					

Копировал: Иб

Формат 11

Типовой проект 902-2-340 Альбом II

13Н1.00.006

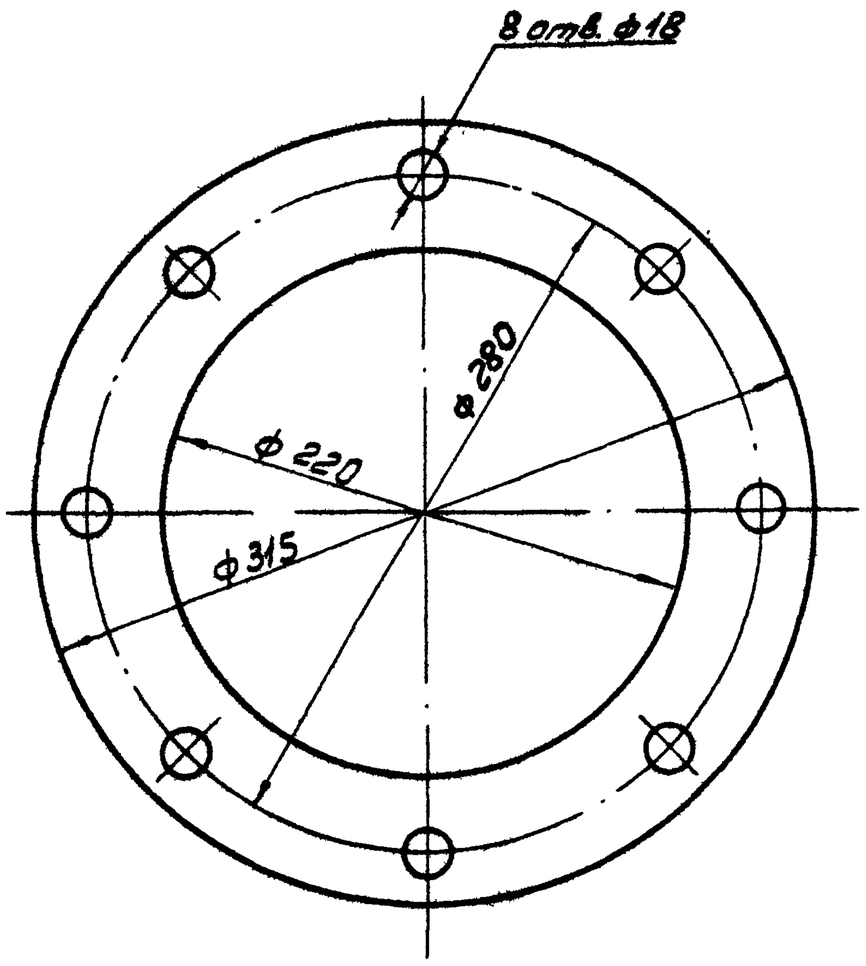

Изм. Лист	№ докум.	Подпись	Дата	13Н1.00.006
Разраб.	Глазунова			Прокладка
Пров.	Алексашева			Лит. И · Масса 0,18 · Масштаб 1:2,5
Гл.спец.	Мясник			Лист · Листов 1
Н.контр.	Быков			Пластина I лист ТМК ЩС-3-1,3 ГОСТ 7338-77
Утв.	Лепсе			Мосгорисполком Мосводоканалниипроект г. Москва

Копировал: Ваш. Формат А4

13Н1.00.007

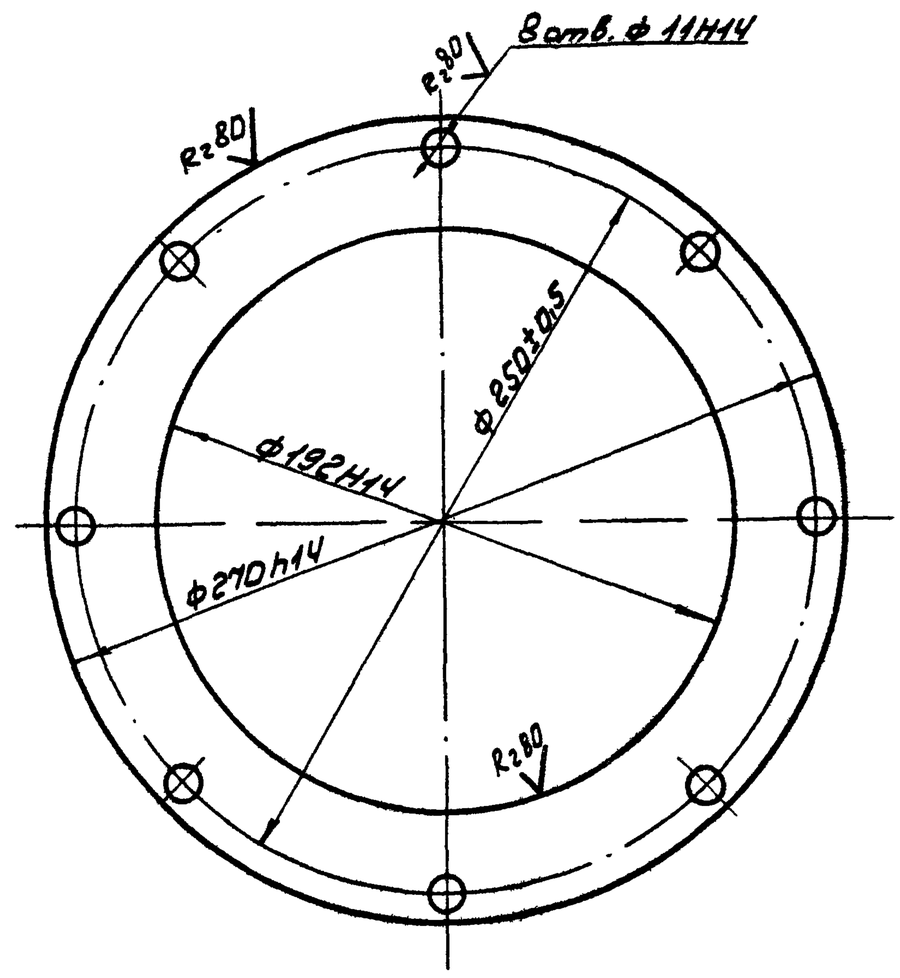

Отклонение центрального угла между осями двух любых отверстий ± 30'.

Изм. Лист	№ докум.	Подпись	Дата	13Н1.00.007
Разраб.	Глазунова			Крышка
Пров.	Алексашева			Лит. И · Масса 1,74 · Масштаб 1:2
Гл.спец.	Мясник			Лист · Листов 1
Н.контр.	Быков			8 ГОСТ 19903-74 / Ст3 ГОСТ 14637-69
Утв.	Лепсе			Мосгорисполком Мосводоканалниипроект г. Москва

Копировал: Ваш. Формат А1

Типовой проект 902-2-340 Альбом II

13Н1.00.101

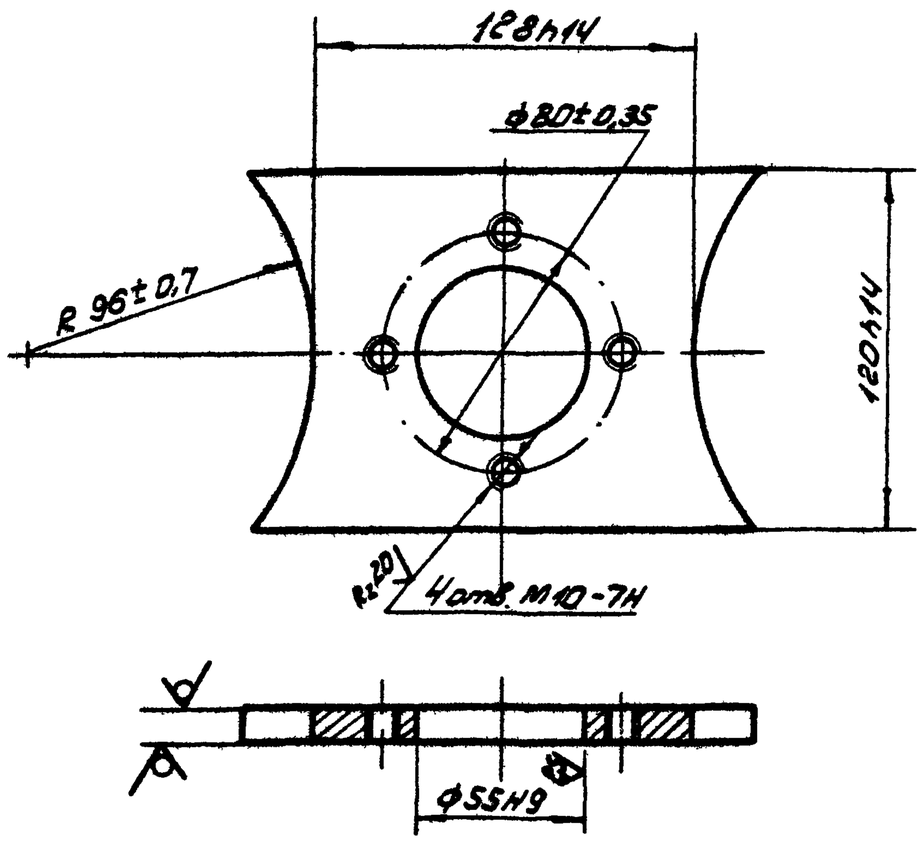

Отклонение центрального угла между осями двух любых отверстий ± 30'

Изм. Лист	№ докум.	Подпись	Дата	13Н1.00.101
Разраб.	Глазунова			Плита
Пров.	Алексашева			Лит. И · Масса 1,19 · Масштаб 1:2
Гл.спец.	Мясник			Лист · Листов 1
Н.контр.	Быков			12 ГОСТ 19903-74 / Ст3 ГОСТ 14637-69
Утв.	Лепсе			Мосгорисполком Мосводоканалниипроект г. Москва

Формат А1

13Н1.00.102

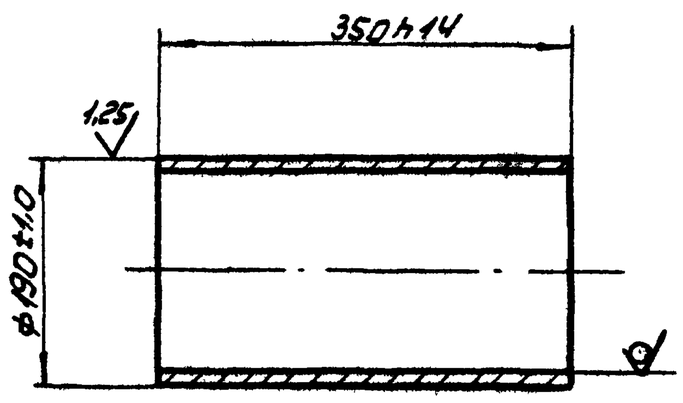

Изм. Лист	№ докум.	Подпись	Дата	13Н1.00.102
Разраб.	Глазунова			Патрубок
Пров.	Алексашева			Лит. И · Масса 11,3 · Масштаб 1:5
Гл.спец.	Мясник			Лист · Листов 1
Н.контр.	Быков			Труба 194х7 ГОСТ 8732-78 / А ст3 ГОСТ 8731-74
Утв.	Лепсе			Мосгорисполком Мосводоканалниипроект г. Москва

Копировал: Ваш. Формат А1

13Н1.00.201

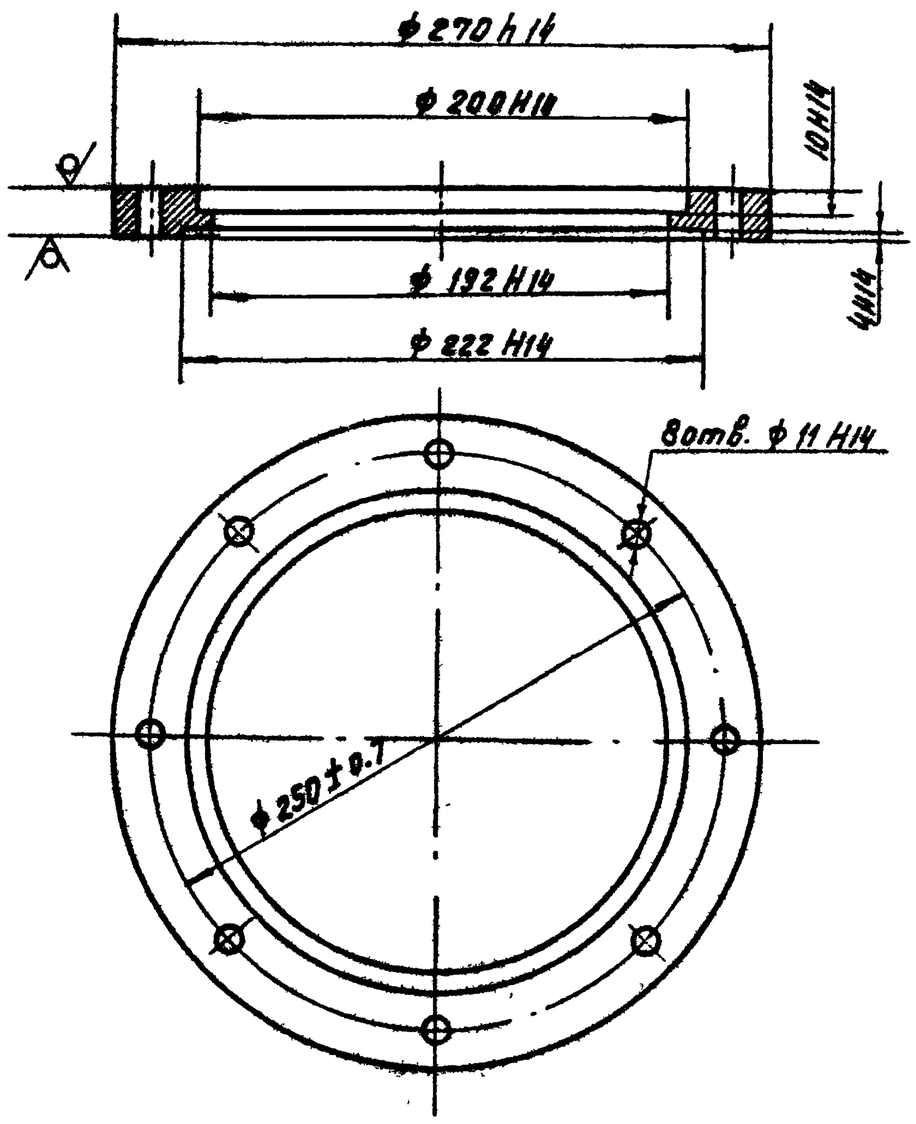

Отклонение от центрального угла между осями двух любых отверстий ± 30'

Изм.	Лист	№ докум.	Подп.	Дата	13Н1.00.201		
Разраб.		Глазунова			Фланец	Лит. И	Масса 3.79 / Масшт 1:2.5
Пров.		Алексашев				Лист / Листов 1	
Гл. спец.		Маянник			Лист 20 ГОСТ 19903-74 / Ст.3 ГОСТ 14637-69	Мосгорисполком Мосводоканалниипроект г. Москва	
Н. контр.		Бычков					
Утв.		Лепсе					

Копировал: Формат 11

Типовой проект 902-2-340 Альбом II

Подпись и дата | Инв. № дубл. | Взам. инв. № | Подпись и дата | Инв. № подл.

13Н1.00.301

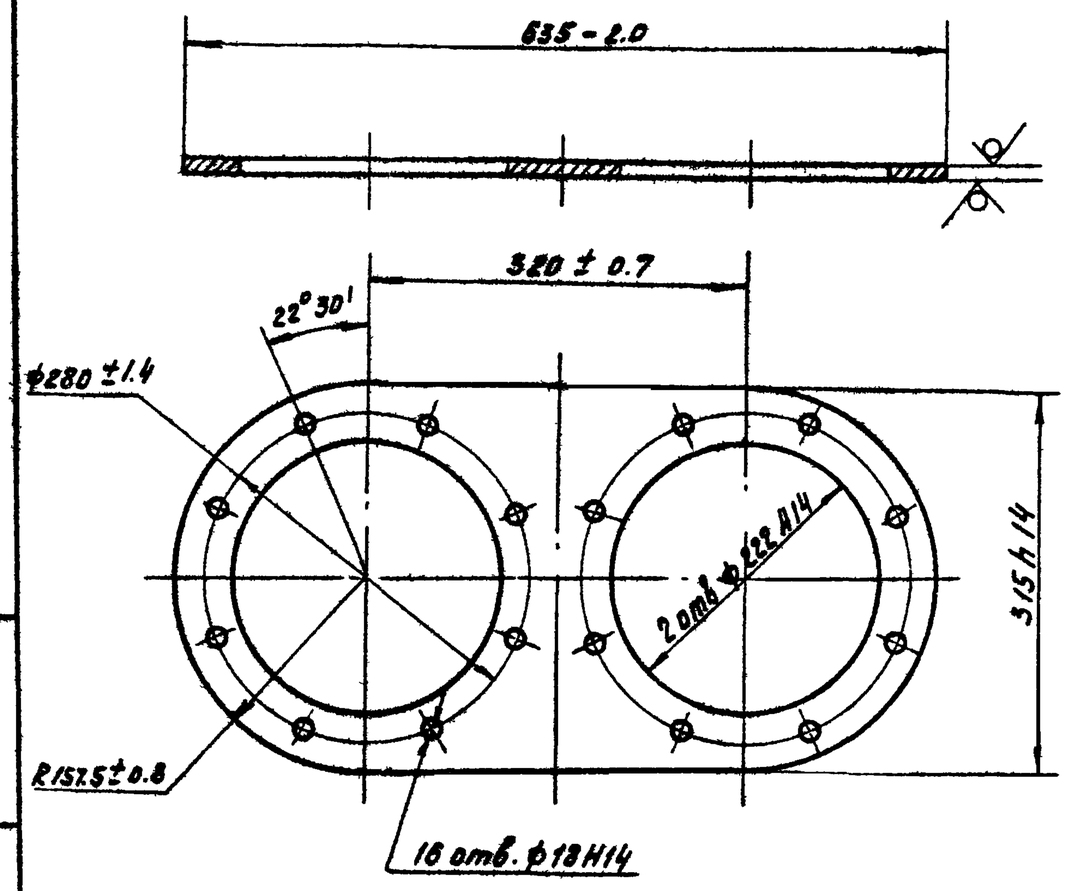

Отклонение центрального угла между осями двух любых отверстий ± 30'

Изм.	Лист	№ докум.	Подп.	Дата	13Н1.00.301		
Разраб.		Глазунова			Пластина	Лит. И	Масса 14.8 / Масшт 1:5
Пров.		Алексашев				Лист / Листов 1	
Гл. спец.		Маянник			Лист 16 ГОСТ 19903-74 / Ст.3 ГОСТ 14637-69	Мосгорисполком Мосводоканалниипроект г. Москва	
Н. контр.		Бычков					
Утв.		Лепсе					

Копировал: Формат 11

1965.00.004

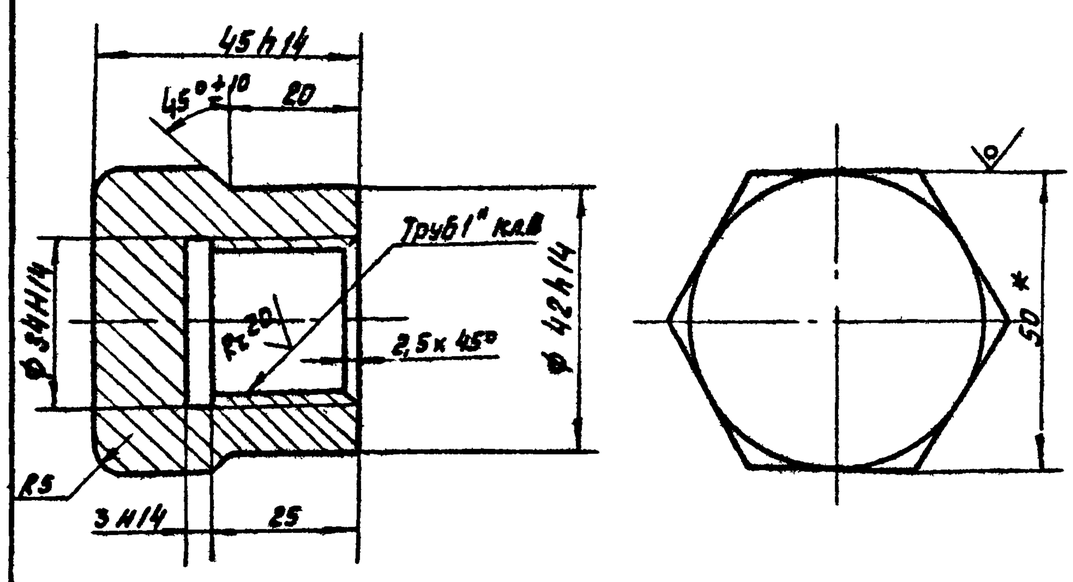

* Размер для справок.

Неуказанные предельные отклонения размеров $\pm \frac{IT14}{2}$

Изм.	Лист	№ докум.	Подп.	Дата	1965.00.004		
Разраб.		Рябчикова			Заглушка	Лит. И	Масса 0.5 / Масшт 1:1
Пров.		Попова				Лист / Листов 1	
Гл. спец.		Маянник			Шестигранник 50-5 ГОСТ 8560-67 / 20В ГОСТ 1051-73	Мосгорисполком Мосводоканалниипроект г. Москва	
Н. контр.		Бычков					
Утв.		Лепсе					

Копировал: Формат 11

Типовой проект 902-2-340 Альбом II

Подпись и дата | Инв. № дубл. | Взам. инв. № | Подпись и дата | Инв. № подл.

1965.00.101

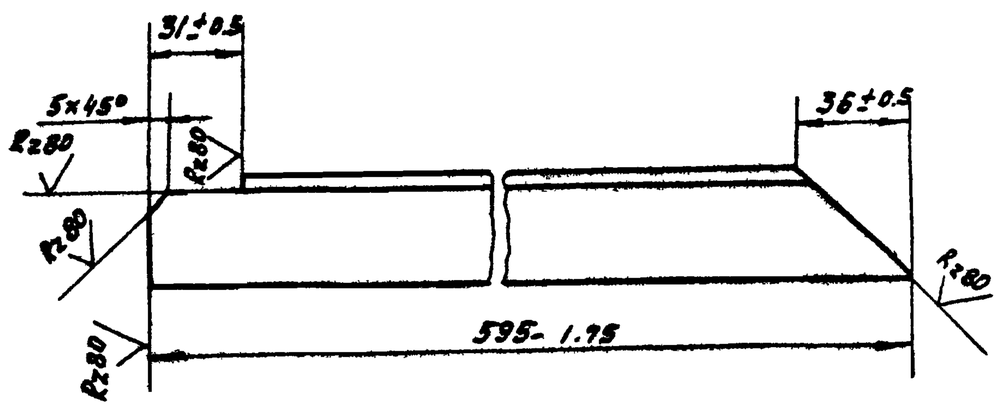

1965.00.101-01- Зеркальное отражение
Остальное- см. 1965.00.101.

М 1:4

Изм.	Лист	№ докум.	Подп.	Дата	1965.00.101		
Разраб.		Рябчикова			Угольник	Лит. И	Масса 1.22 / Масшт 1:2
Пров.		Попова				Лист / Листов 1	
Гл. спец.		Маянник			Уголок 6-36x36x4 ГОСТ 8509-72 / Ст 3 ГОСТ 535-58	Мосгорисполком Мосводоканалниипроект г. Москва	
Н. контр.		Бычков					
Утв.		Лепсе					

Копировал: Формат 11

1965.00.000 СБ

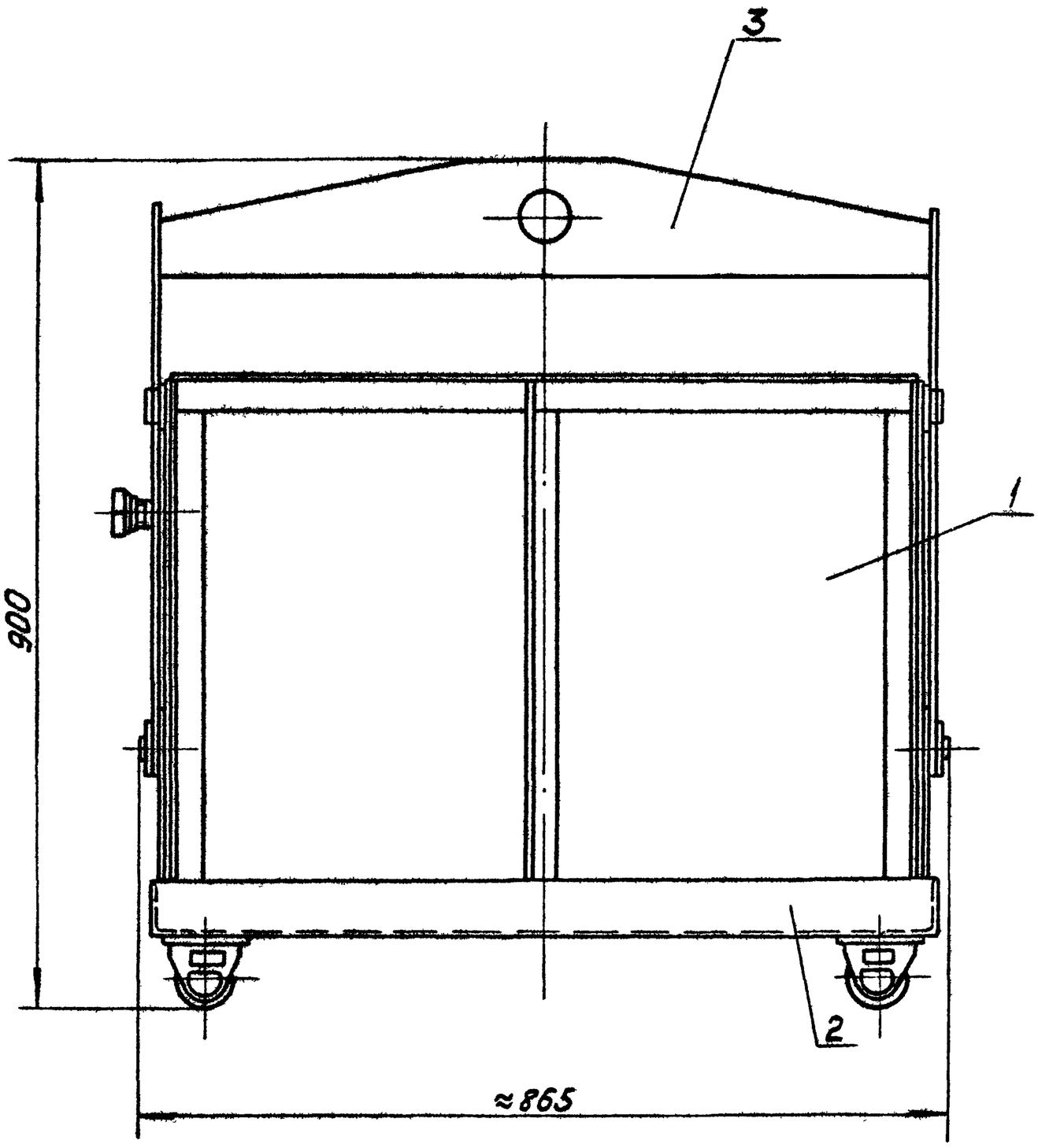

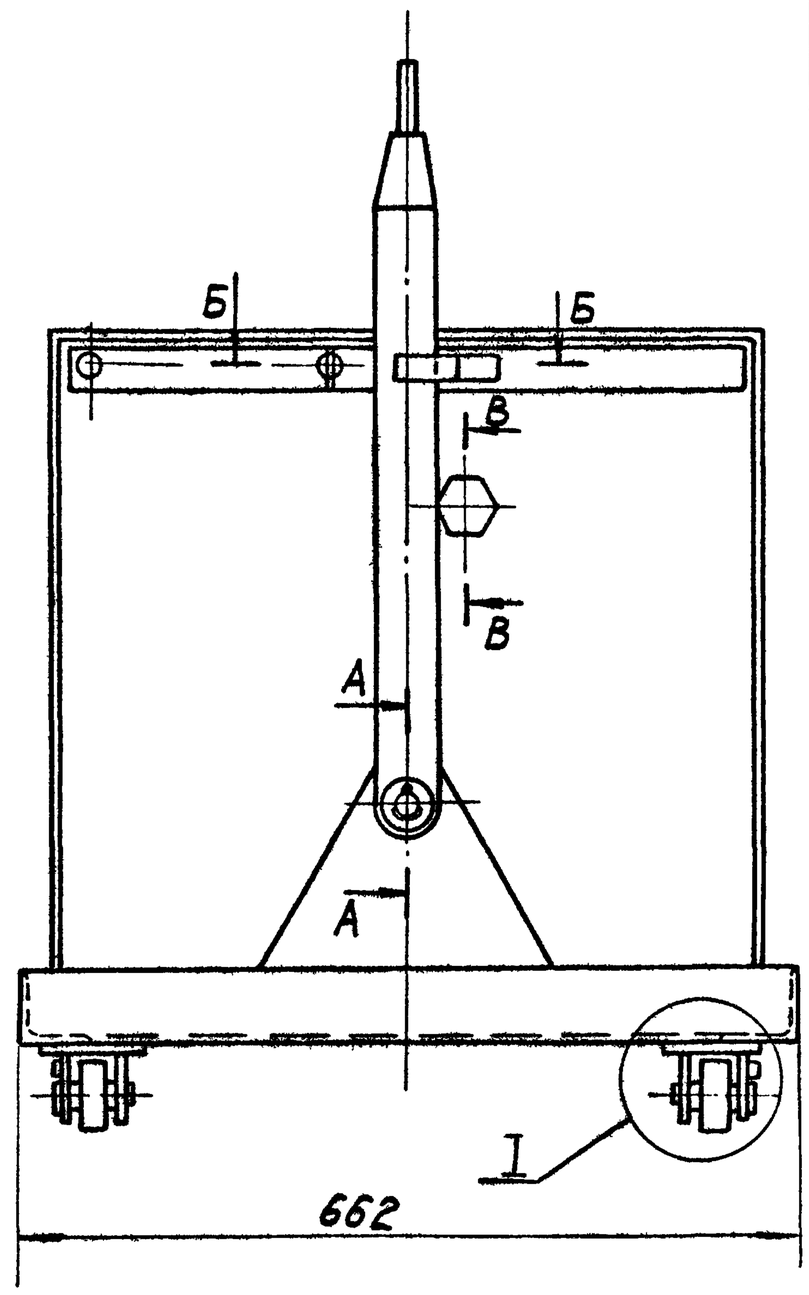

I

М1:1

А-А

М1:1

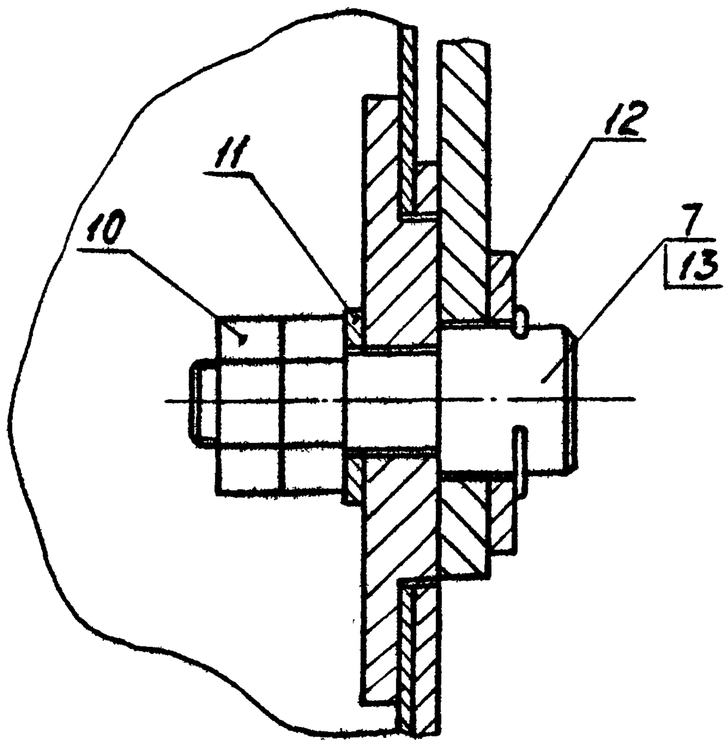

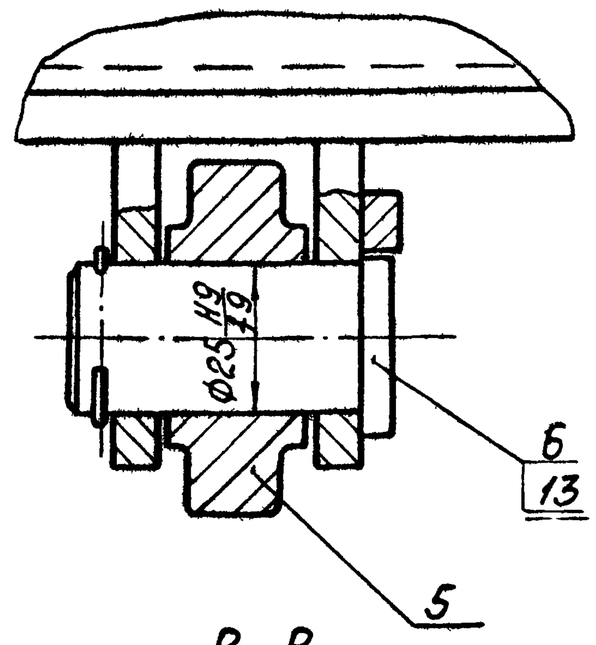

В-В

М1:2

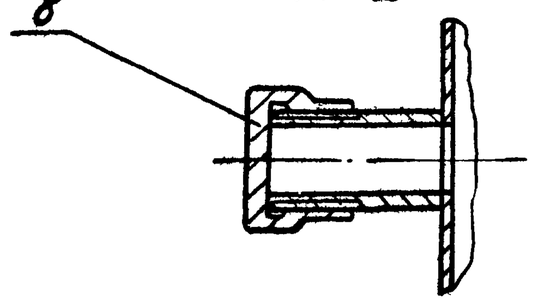

Б-Б

М1:1

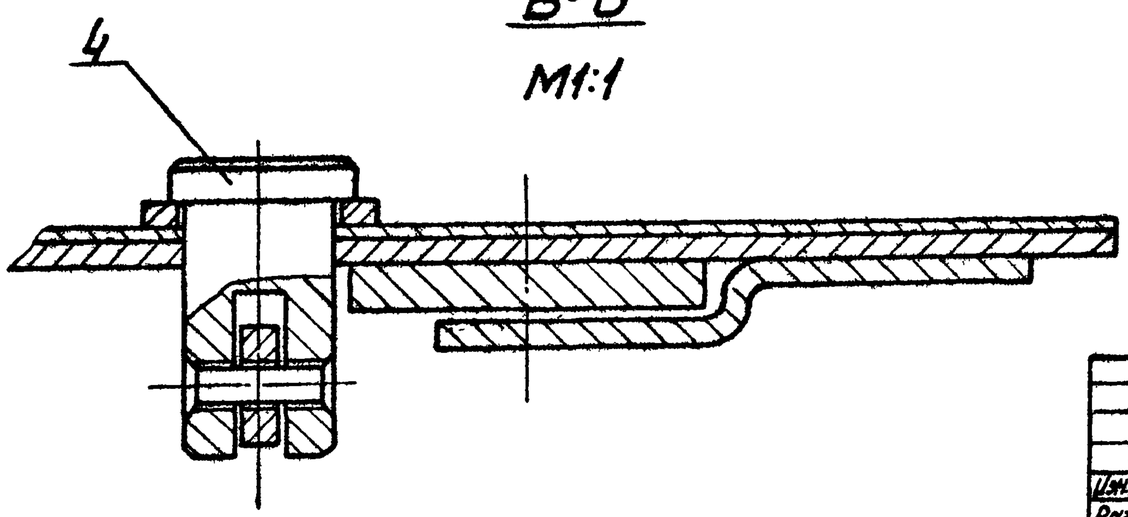

Размеры для справок.

Изм.	Лист	№докумен.		1965.00.000 СБ			
Разраб.		Корнет		Контейнер для осадка Сборочный чертеж	Лит.	Масса	Масшт.
Пров.		Попова			И	70	1:5
					Лист	Листов 1	
Гл спец.		Мясник			Мосгорисполком Мосводоканалниипроект г Москва		
Н.контр.		Бычков					
Утв.		Лепсе					

16736-02 62

1965.00.100СБ

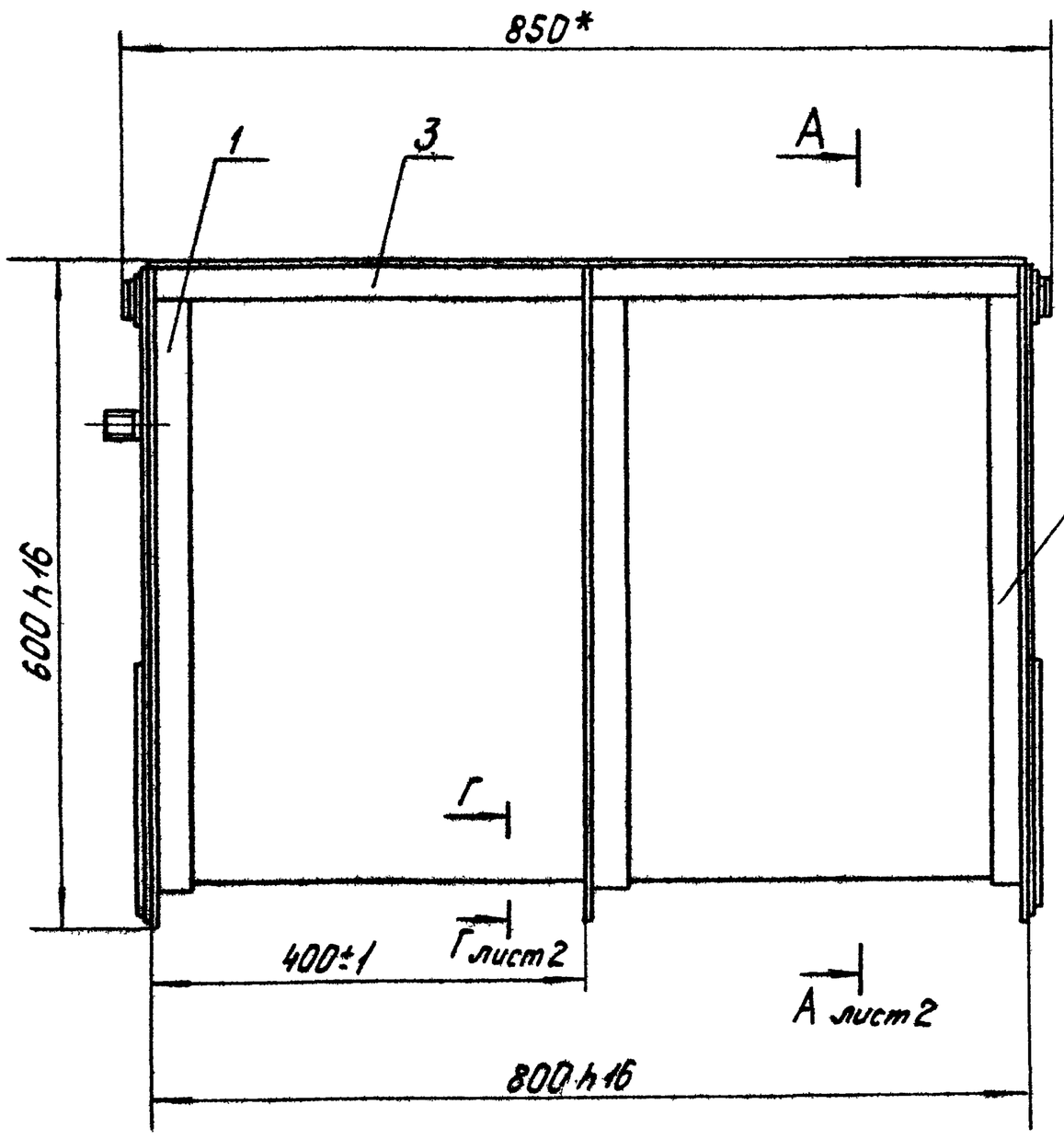

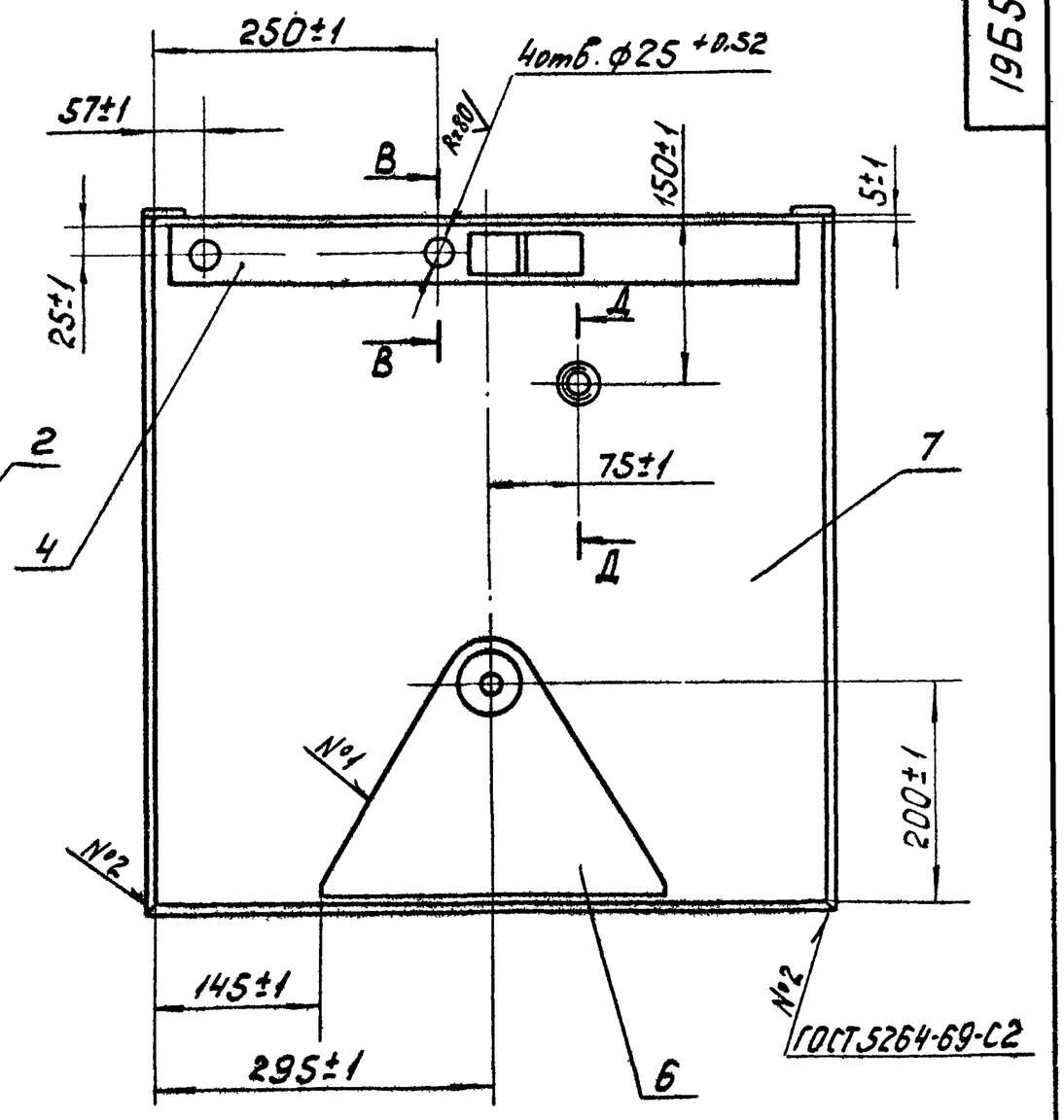

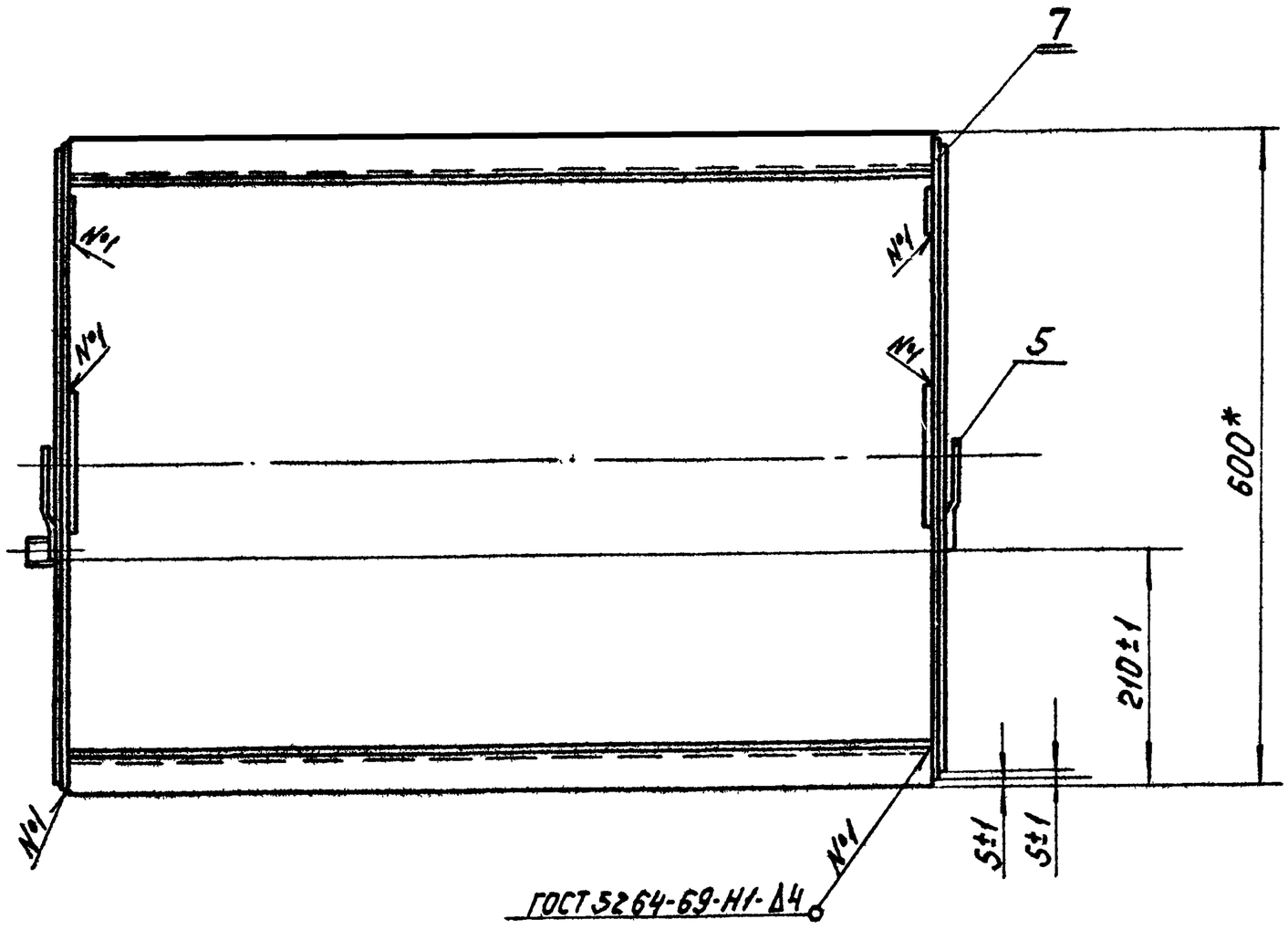

В-В
М1:1

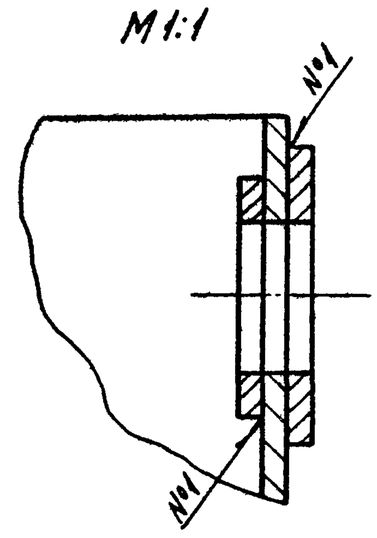

Д-Д
М1:2

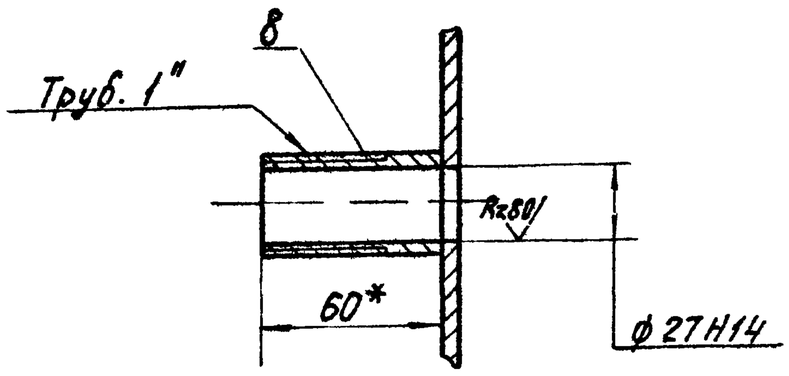

1* Размеры для справок.

2. Сварку, кроме мест обозначенных особо, производить по периметру прилегания деталей по ГОСТ 5264-69-У2-Δ2.

3. Покрытие: Грунт ГФ-020 ГОСТ 4056-63
Эмаль МЛ-12-73 (серая) ГОСТ 9754-76

4. Обработка поверхностей реза деталей Б.4. Rz160

					1965.00.100СБ			
Изм.	Лист	№ докум.	Подпись	Дата	Бункер Сборочный чертеж	Лит.	Масса	Масштаб
Разраб.		Корнет				И	37	1:5
Пров.		Попова				Лист 1	Листов 2	
Гл. спец.		Мясник				Мосгорисполком Мосбюро ... Гипрокоммунпроект		
Н. контр.		Бычков						
Утв.		Лепсе						

1965.00.100СБ

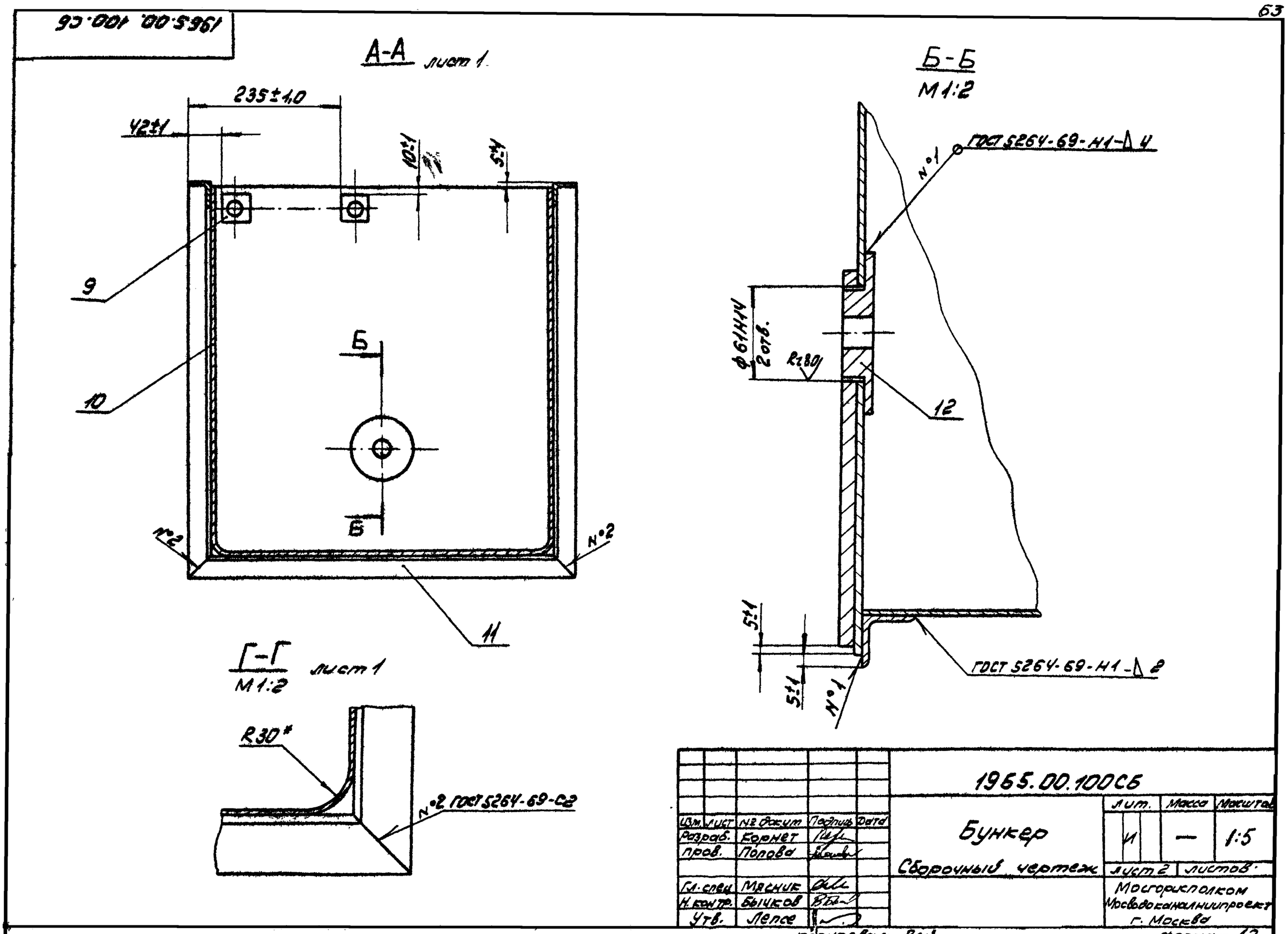

Изм.	Лист	№ докум.	Подпись	Дата	1965.00.100СБ			
Разраб.		Корнет			Бункер	Лит.	Масса	Масштаб
Пров.		Попова				И	—	1:5
					Сборочный чертеж	Лист 2	Листов	
Гл. спец.		Мясник				Мосгорисполком Мосводоканалниипроект г. Москва		
Н. контр.		Бычков						
Утв.		Лепсе						

Копировал: Зел.

Формат 12

1965.00.200СБ

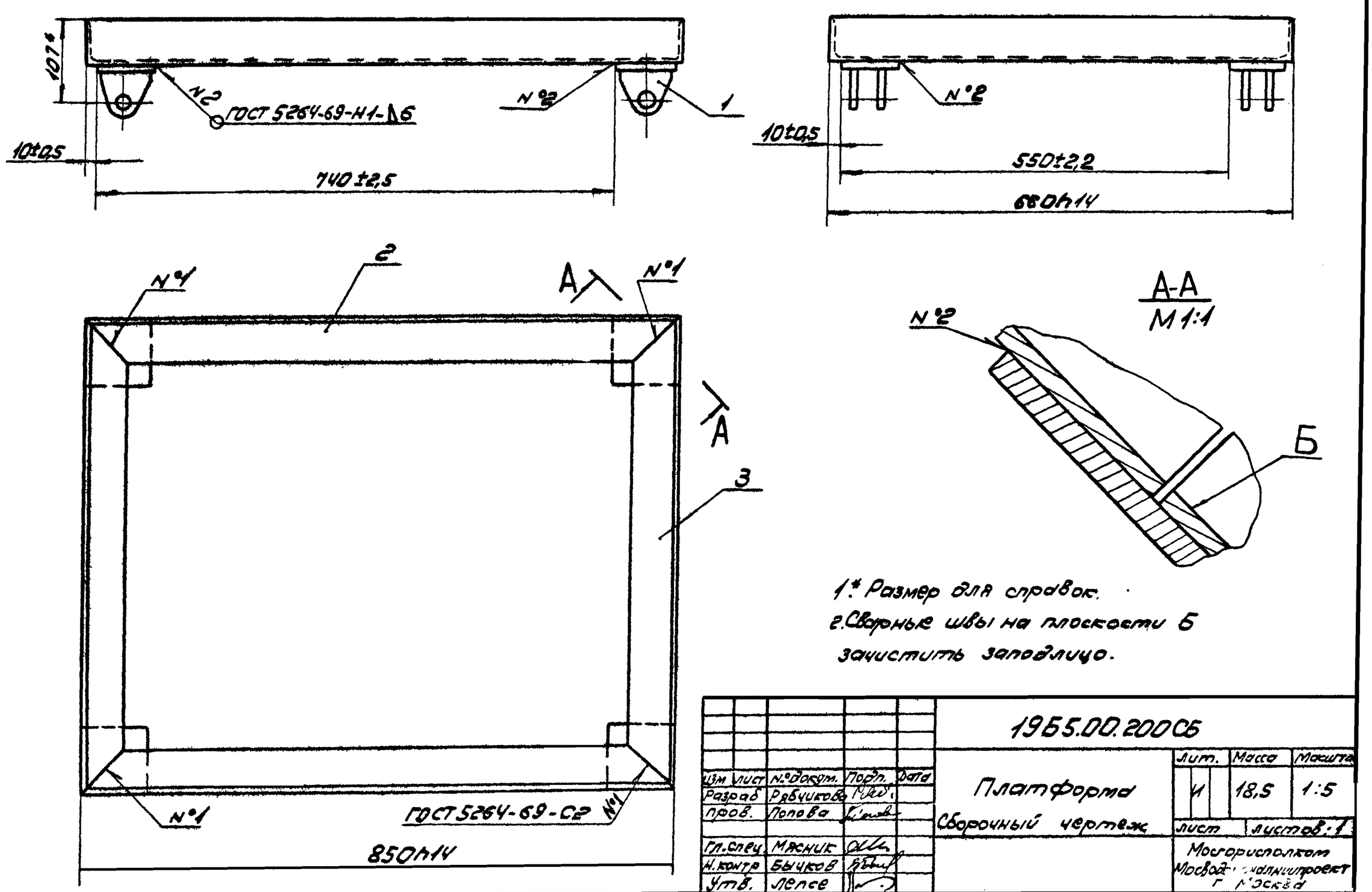

1.* Размер для справок.

2. Сварные швы на плоскости Б зачистить заподлицо.

Изм.	Лист	№ докум.	Подп.	Дата	1965.00.200СБ			
Разраб.		Рябчикова			Платформа	Лит.	Масса	Масштаб
Пров.		Попова				И	18,5	1:5
					Сборочный чертеж	Лист	Листов 1	
Гл. спец.		Мясник				Мосгорисполком Мосводоканалниипроект г. Москва		
Н. контр.		Бычков						
Утв.		Лепсе						

16736-02 64

1965.00.210 СБ

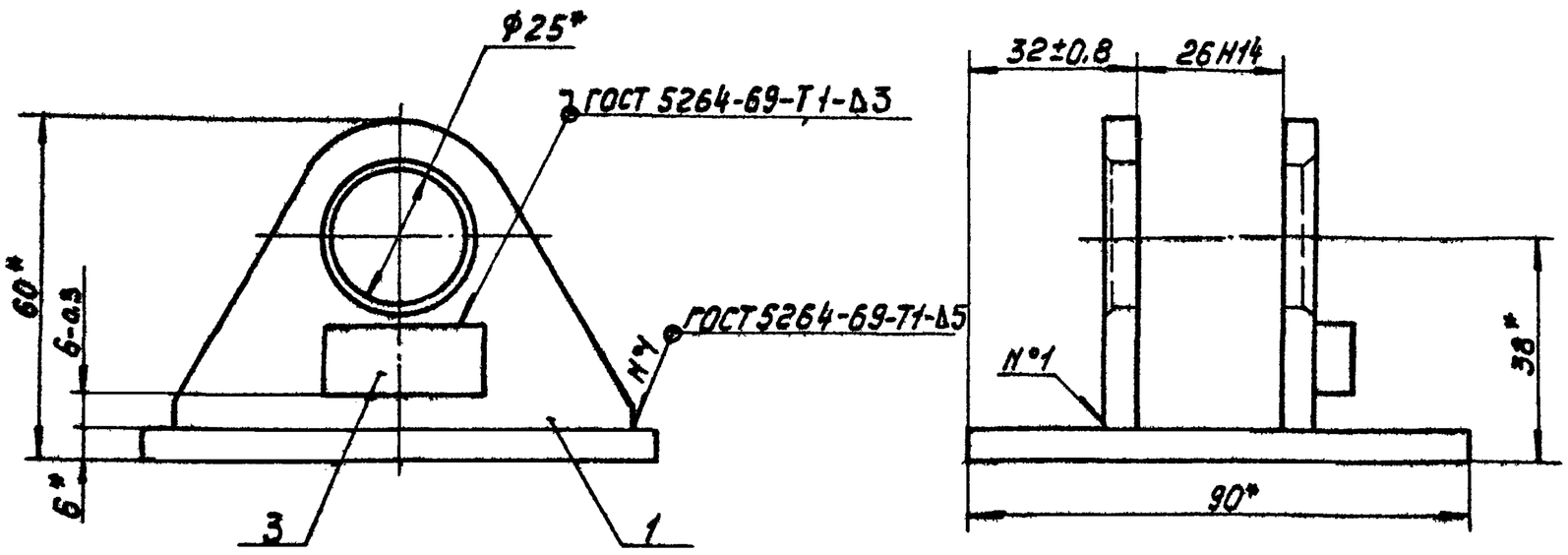

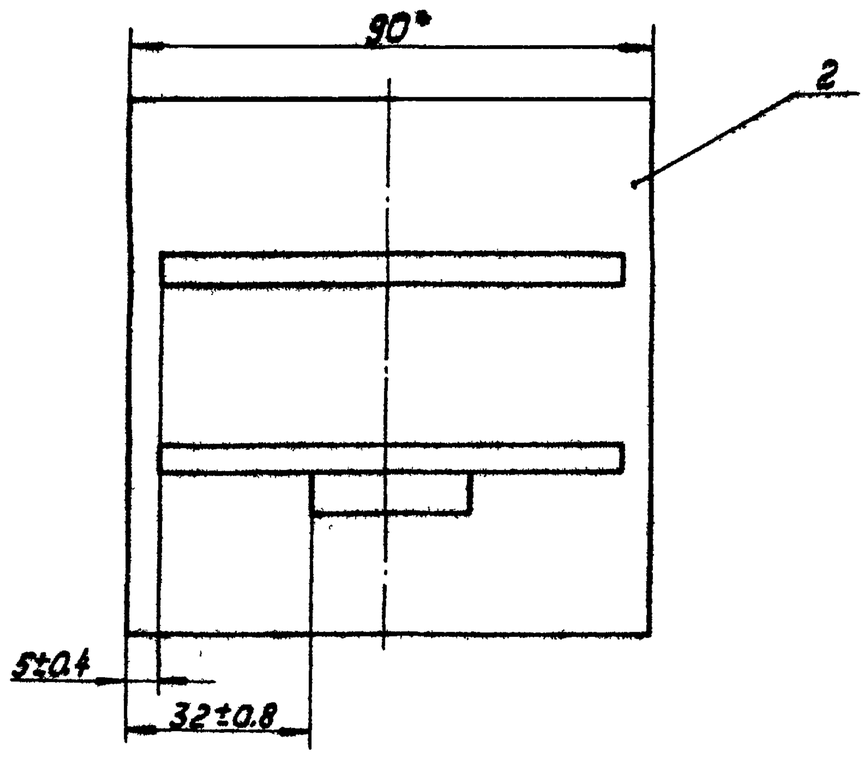

1.* Размеры для справок.

2. Деталь поз.3 приварить при установке осн.

3. Обработка поверхностей реза деталей Б.Ч. Rz160 ✓.

					1965.00.210СБ			
Изм.	Лист	№ докум.	Подпись	Дата	Вилка Сборочный чертеж	Лит	Масса	Масштаб
Разраб.		Рябчикова				Н	0,67	1:1
Пров.		Попова				Лист	Листов 1	
Гл спец.		Мясник				Мосгорисполком Мосводоканалниипроект г. Москва		
Н контр.		Бычков						
Утв.		Лепсе						

Копировал: Формат 12

1965.00.300СБ

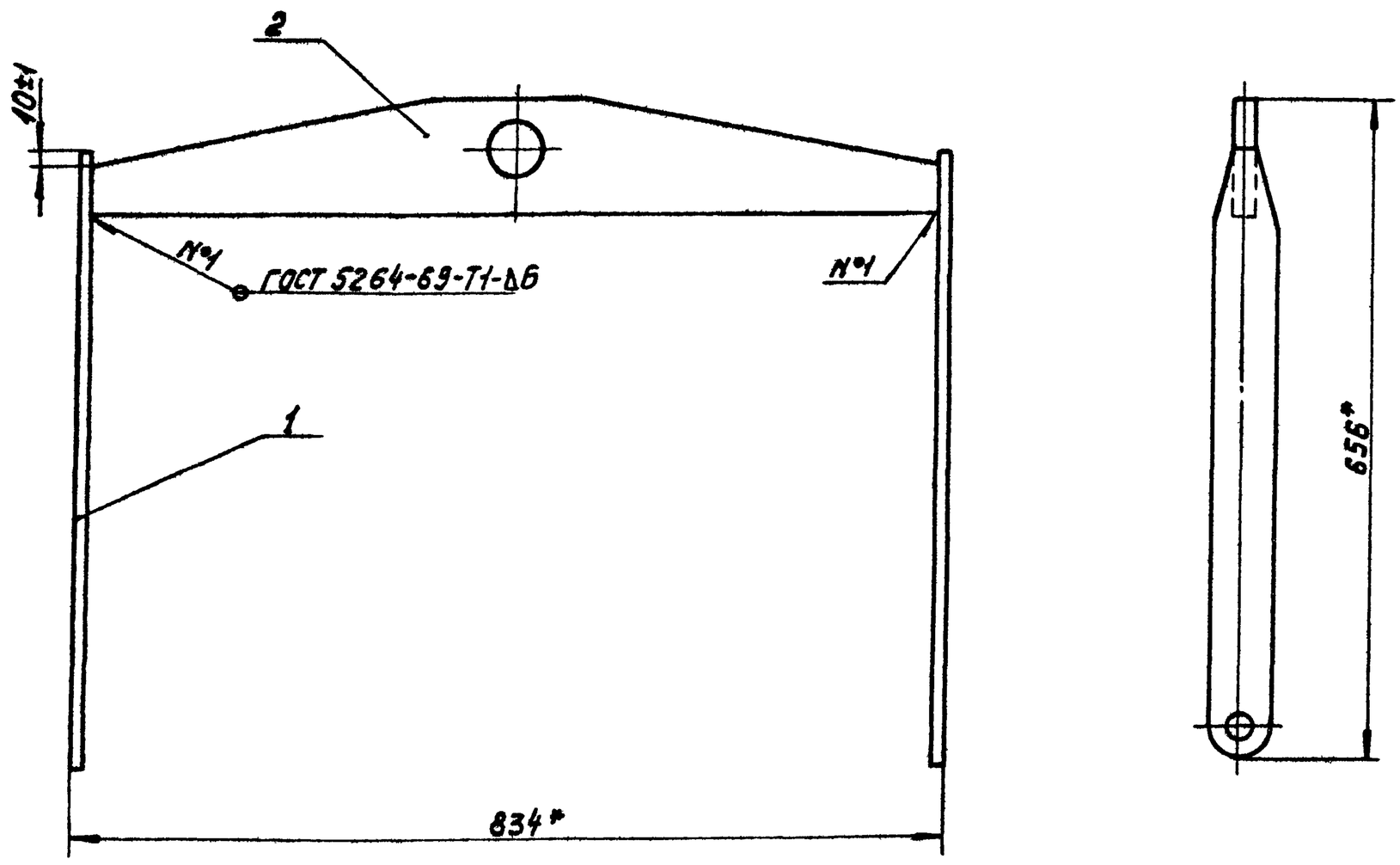

* Размеры для справок.

					1965.00.300СБ			
Изм.	Лист	№ докум.	Подпись	Дата	Траверса Сборочный чертеж	Лит.	Масса	Масштаб
Разраб.		Рябчикова				Н	9,3	1:5
Пров.		Попова				Лист	Листов 1	
Гл. спец.		Мясник				Мосгорисполком Мосводоканалниипроект г. Москва		
Н. контр.		Бычков						
Утв.		Лепсе						

Копировал: 16736-02 65

Типовой проект 902-2-340 Альбом II

1965.00.400 СБ

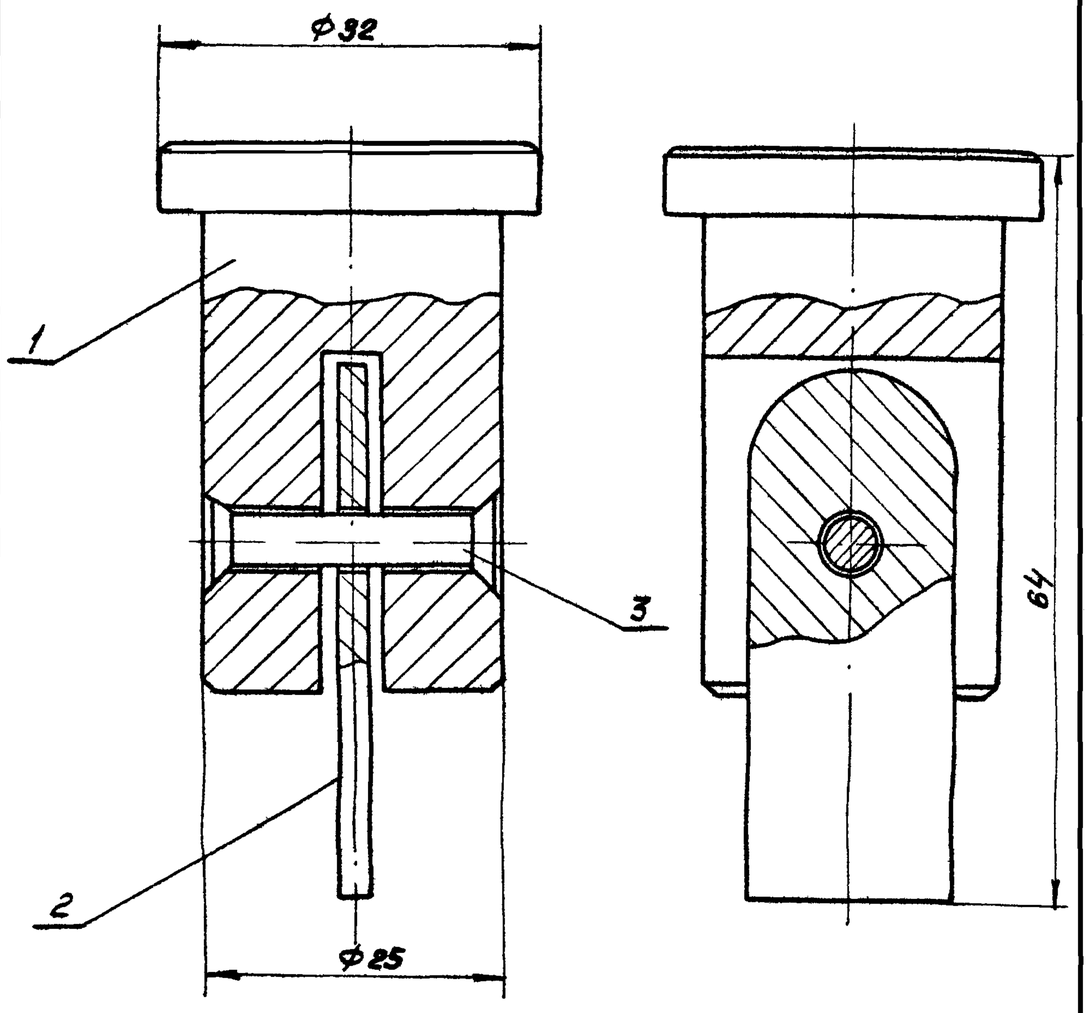

Размеры для справок

Изм	Лист	№ докум.	Подпись	Дата	1965.00.400 СБ		
Разраб.		Бодрикова			Палец Сборочный чертеж	Лит	Масса 0.21 / Масштаб 2:1
Пров.		Попова				И	Лист / Листов 1
Гл. инж		Мясник				Мосгорисполком Мосводоканалниипроект г. Москва	
Н. контр		Бычков					
Утв		Лепсе					

Копировал: Формат 11

Типовой проект 902-2-340 Альбом I

1965.00.001

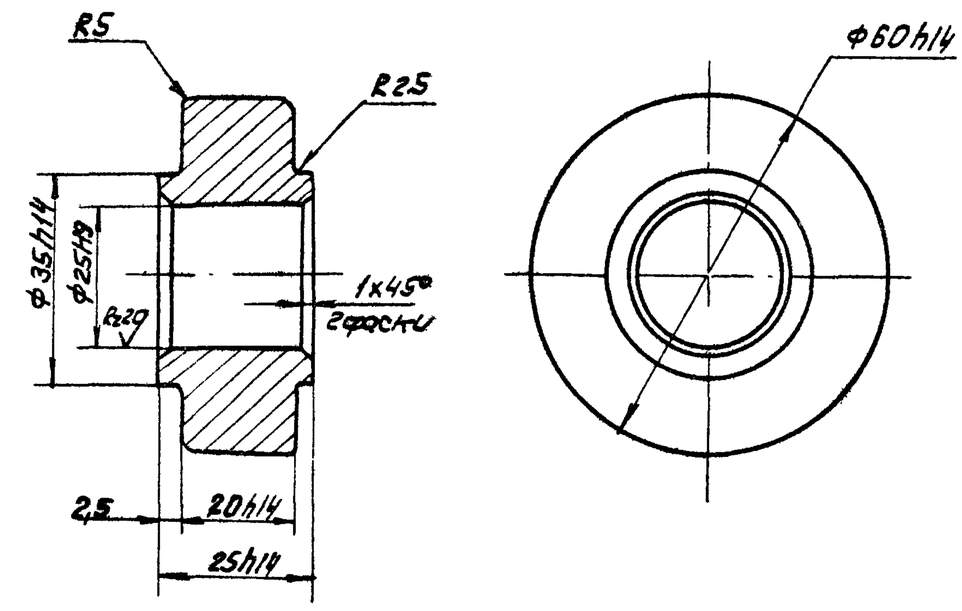

Неуказанные предельные отклонения размеров $\pm \frac{IT14}{2}$

Изм	Лист	№ докум.	Подпись	Дата	1965.00.001		
Разраб		Рябчикова			Каток	Лит.	Масса 0.37 / Масштаб 1:1
Пров		Попова				И	Лист / Листов 1
Гл спец		Мясник			Ст.3 ГОСТ 380-71	Мосгорисполком Мосводоканалниипроект г. Москва	
Н. контр		Бычков					
Утв		Лепсе					

Копировал: Формат 11

Типовой проект 902-2-340 Альбом II

1965.00.002

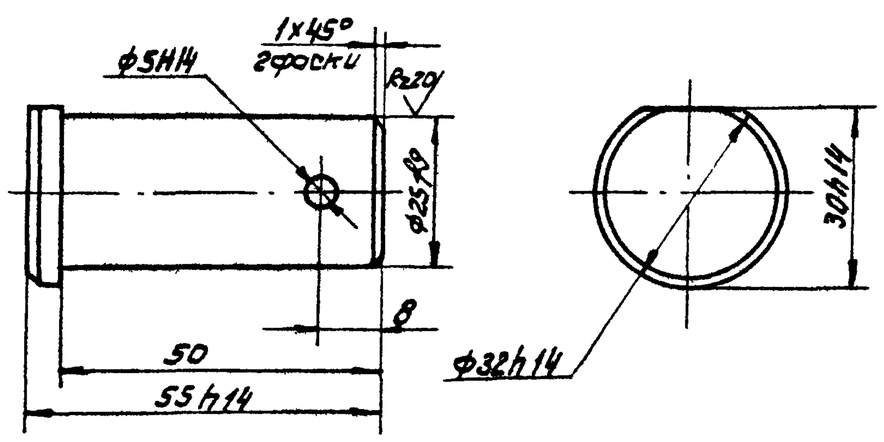

Неуказанные предельные отклонения размеров $\pm \frac{IT14}{2}$

Изм	Лист	№ докум	Подпись	Дата	1965.00.002		
Разраб		Рябчикова			Ось	Лит.	Масса 0.23 / Масштаб 1:1
Пров		Попова				И	Лист / Листов 1
Гл спец		Мясник			Ст 3 ГОСТ 380-71	Мосгорисполком Мосводоканалниипроект г Москва	
Н контр		Бычков					
Утв		Лепсе					

Копировал: Формат 11

Типовой проект 902-2-340 Альбом II

1965.00.003

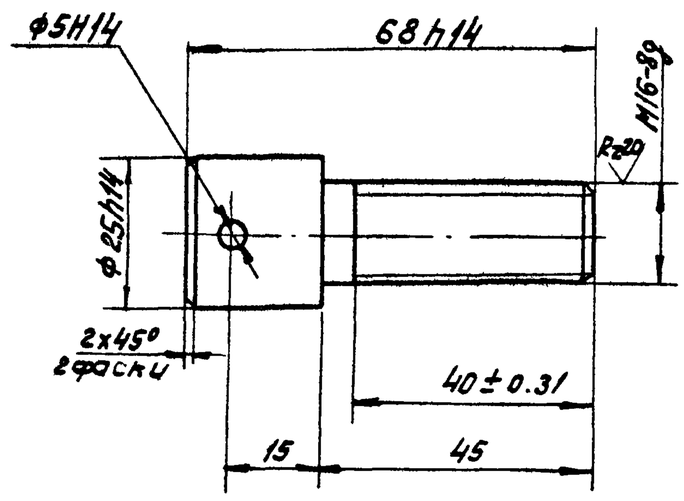

Неуказанные предельные отклонения размеров $\pm \frac{IT14}{2}$

Изм	Лист	№ докум	Подпись	Дата	1965.00.003		
Разраб		Рябчикова			Ось	Лит	Масса 0.16 / Масштаб 1:1
Пров		Попова				И	Лист / Листов
Гл спец		Мясник			Ст. 3 ГОСТ 380-71	Мосгорисполком Мосводоканалниипроект г. Москва	
Н контр		Бычков					
Утв		Лепсе					

Типовой проект 902-2-340 Альбом II

1965.00.106

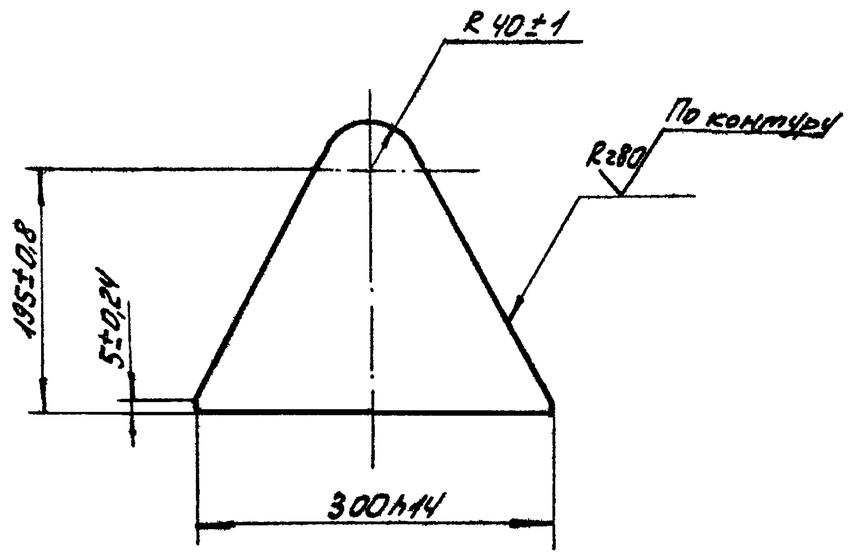

Изм.	Лист	№ докум.	Подпись	Дата	1965.00.106			
Разраб.		Бодрикова			Косынка	Лит. И	Масса 1,07	Масштаб 1:5
Пров.		Попова				Лист	Листов: 1	
Гл.спец.		Мясник			Лист 4 ГОСТ 19903-74 / Ст 3 ГОСТ 14637-69	Мосгорисполком Мосводоканал НИИпроект г. Москва		
Н.контр.		Быков						
Утв.		Лепсе						

Копировал: Формат 11

1965.00.108

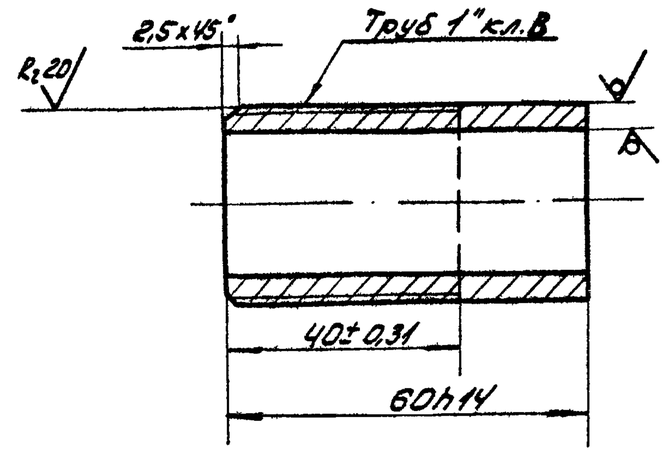

Изм.	Лист	№ докум.	Подпись	Дата	1965.00.108			
Разраб.		Рябчикова			Патрубок	Лит. И	Масса 0,14	Масштаб 1:1
Пров.		Попова				Лист	Листов: 1	
Гл.спец.		Мясник			Труба 25x4 ГОСТ 3262-75	Мосгорисполком Мосводоканал НИИпроект г. Москва		
Н.контр.		Быков						
Утв.		Лепсе						

Копировал: Формат 11

Типовой проект 902-2-340 Альбом II

1965.00.111

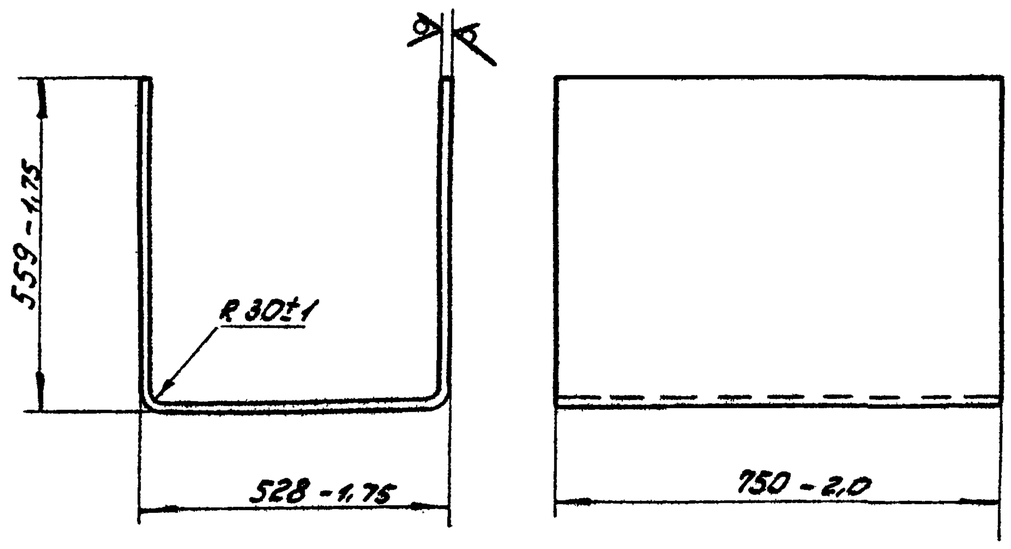

Изм.	Лист	№ докум.	Подпись	Дата	1965.00.111			
Разраб.		Глазунова			Обечайка	Лит. И	Масса 16,2	Масштаб 1:10
Пров.		Алексашева				Лист	Листов: 1	
Гл.спец.		Мясник			Лист Б2,0 ГОСТ 19903-74 / Ст 3 ГОСТ 16523-70	Мосгорисполком Мосводоканал НИИпроект г. Москва		
Н.контр.		Быков						
Утв.		Лепсе						

Формат 11

Типовой проект 902-2-340 Альбом II

1965.00.112

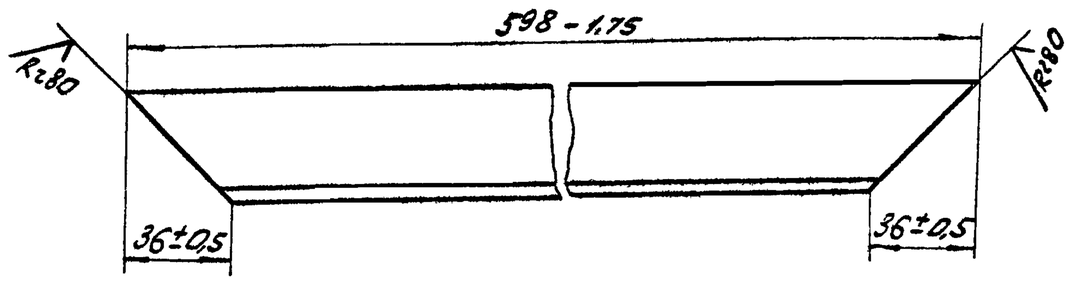

Изм.	Лист	№ докум.	Подпись	Дата	1965.00.112			
Разраб.		Рябчикова			Стяжка	Лит. И	Масса 1,82	Масштаб 1:2
Пров.		Попова				Лист	Листов: 1	
Гл.спец.		Мясник			Уголок Б-36x36x4 ГОСТ 8509-72 / Ст 3 ГОСТ 535-58	Мосгорисполком Мосводоканал НИИпроект г. Москва		
Н.контр.		Быков						
Утв.		Лепсе						

Типовой проект 902-2-340 Альбом II

1965.00.201

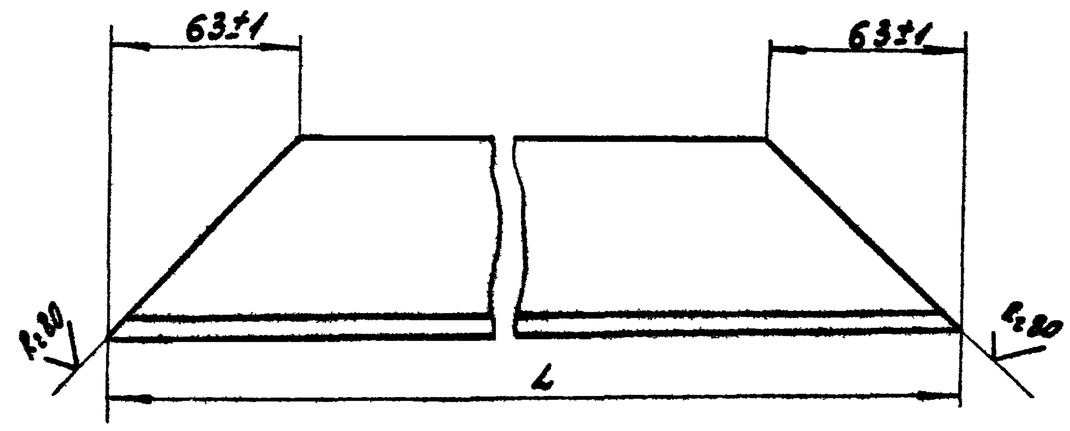

Обозначение	L, мм	Масса, кг
1965.00.201	850-2,3	4,5
-01	660-2,0	3,4

Изм. Лист	№ докум.	Подпись	Дата	1965.00.201
Разраб.	Рябчикова			Балка
Пров.	Попова			
Гл. спец.	Мясник			Уголок Б-63×63×6 ГОСТ 8509-72 / Ст 3 ГОСТ 535-58
Н. контр.	Бычков			
Утв.	Лепсе			

Лит.	Масса	Масшт.
И	См. табл.	1:2
Лист 1	Листов: 1	

Мосгорисполком Мосводоканалниипроект г. Москва

Копировал: Формат 11

1965.00.113

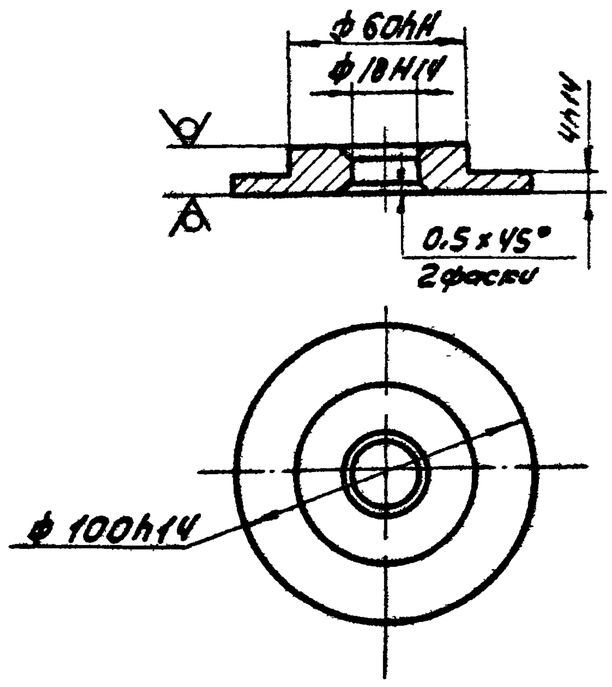

Изм. Лист	№ докум.	Подпись	Дата	1965.00.113
Разраб.	Рябчикова			Вкладыш
Пров.	Попова			
Гл. спец.	Мясник			Лист Ст 3 ГОСТ 16523-70
Н. контр.	Бычков			
Утв.	Лепсе			

Лит.	Масса	Масшт.
И	0,4	1:2
Лист	Листов: 1	

Мосгорисполком Мосводоканалниипроект г. Москва

Копировал: Формат 11

Типовой проект 902-2-340 Альбом

1965.00.211

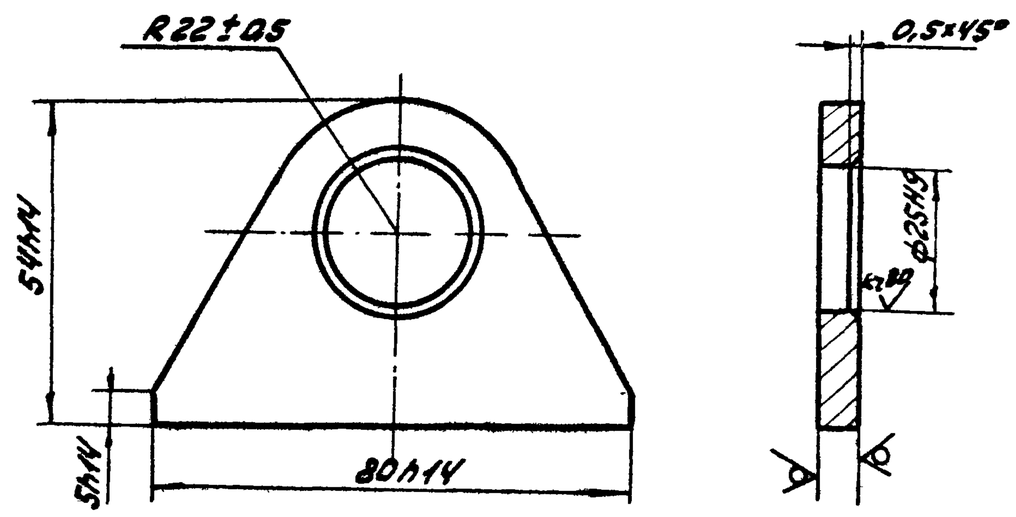

Изм. Лист	№ докум.	Подпись	Дата	1965.00.211
Разраб.	Рябчикова			Серьга
Пров.	Попова			
Гл. спец.	Мясник			Лист Ст 3 ГОСТ 14637-69
Н. контр.	Бычков			
Утв.	Лепсе			

Лит.	Масса	Масшт.
И	0,12	1:1
Лист	Листов: 1	

Мосгорисполком Мосводоканалниипроект г. Москва

Копировал: Формат 11

1965.00.105

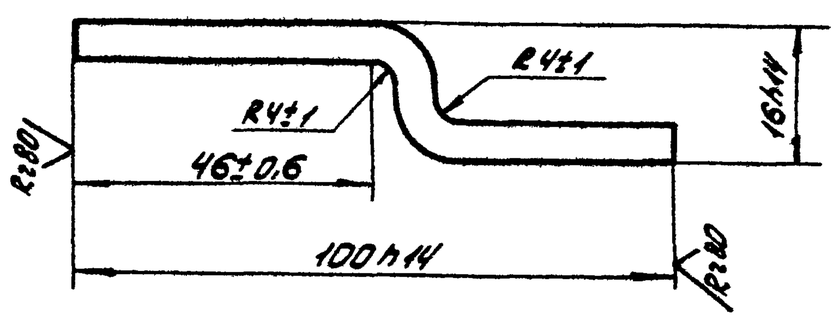

Изм. Лист	№ докум.	Подпись	Дата	1965.00.105
Разраб.	Бодрис-Ва			Скоба
Пров.	Попова			
Гл. инж.	Мясник			Полоса Б-6×30 ГОСТ 103-76 / Ст. 3 ГОСТ 535-58
Н. контр.	Бычков			
Утв.	Лепсе			

Лит.	Масса	Масшт.
И	0,17	1:1
Лист	Листов: 1	

Мосгорисполком Мосводоканалниипроект г. Москва

Копировал: Формат 11

16736-02 68

Типовой проект 902-2-340 Альбом II

Подпись и дата | Инв. № дубл. | Взам. инв. № | Подпись и дата | Инв. № подл.

1965.00.301

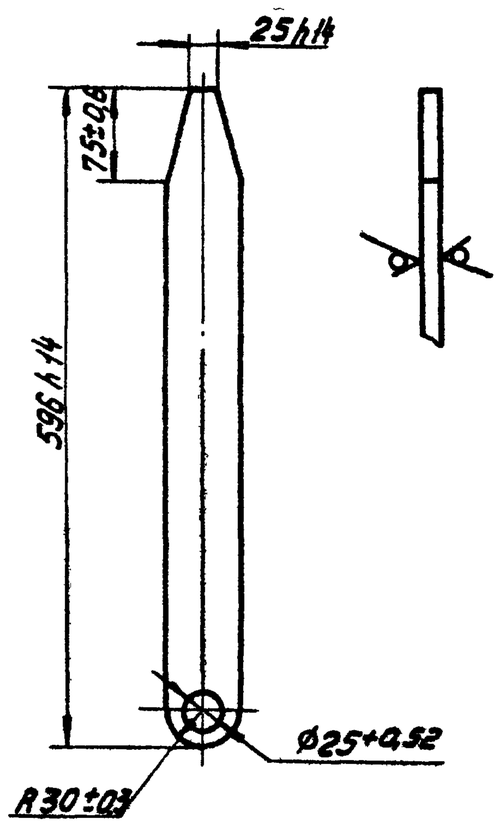

Изм. Лист	№ докум.	Подп.	Дата	Тяга	Лит И; Масса 2,4; Масштаб 1:5
Разраб.	Рябчикова				Лист; Листов 1
Пров.	Попова				
Гл. спец.	Мясник			Лист 8 ГОСТ 19903-74 Ст. 3 ГОСТ 14637-69	Мосгорисполком Мосводоканалниипроект г. Москва
Н. контр.	Бычков				
Утв.	Лепсе				

Копировал: Формат 11

1965.00.302

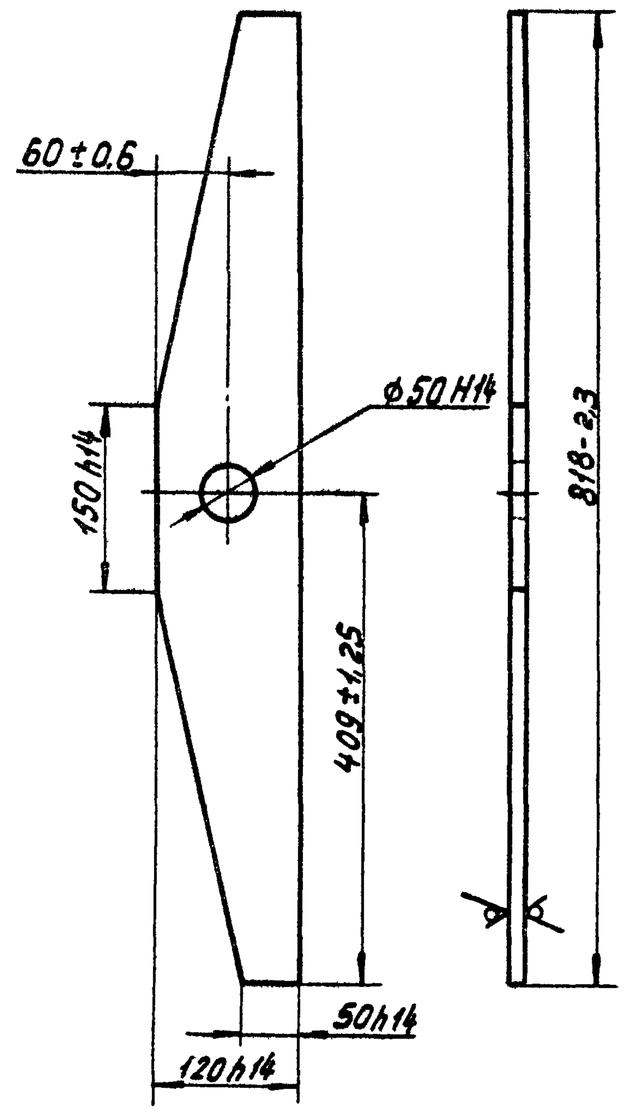

Изм. Лист	№ докум.	Подп.	Дата	Коромысло	Лит И; Масса 4,6; Масштаб 1:5
Разраб.	Рябчикова				Лист; Листов 1
Пров.	Попова				
Гл. спец.	Мясник			Лист 8 ГОСТ 19903-74 Ст 3 ГОСТ 14637-69	Мосгорисполком Мосводоканалниипроект г. Москва
Н. контр.	Бычков				
Утв.	Лепсе				

Копировал: Формат 11

1965.00.401

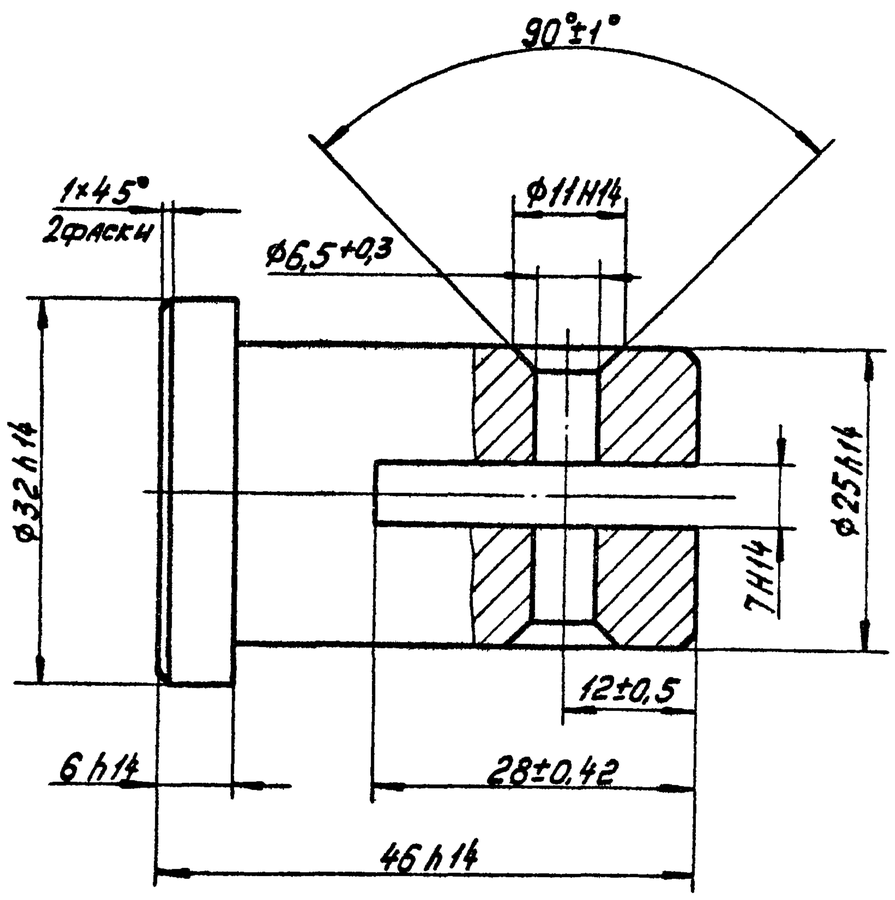

Изм. Лист	№ докум.	Подп.	Дата	Палец	Лит И; Масса 0,18; Масштаб 2:1
Разраб.	Бодрикова				Лист; Листов 1
Пров.	Попова				
Гл. спец.	Мясник			Ст. 3 ГОСТ 380-71	Мосгорисполком Мосводоканалниипроект г. Москва
Н. контр.	Бычков				
Утв.	Лепсе				

Формат 11

1965.00.402

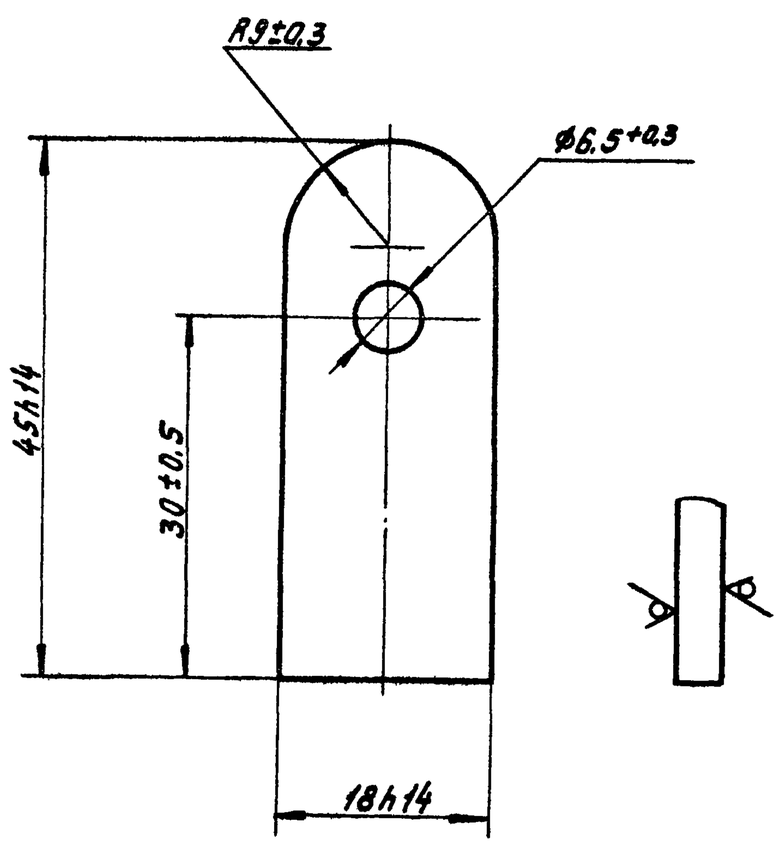

Изм. Лист	№ докум.	Подп.	Дата	Вставка	Лит И; Масса 0,02; Масштаб 2:1
Разраб.	Бодрикова				Лист; Листов 1
Пров.	Попова				
Гл. спец.	Мясник			Лист 6 ГОСТ 19903-74 Ст 3 ГОСТ 14637-69	Мосгорисполком Мосводоканалниипроект г. Москва
Н. контр.	Бычков				
Утв.	Лепсе				

14Ж2.00.000СБ

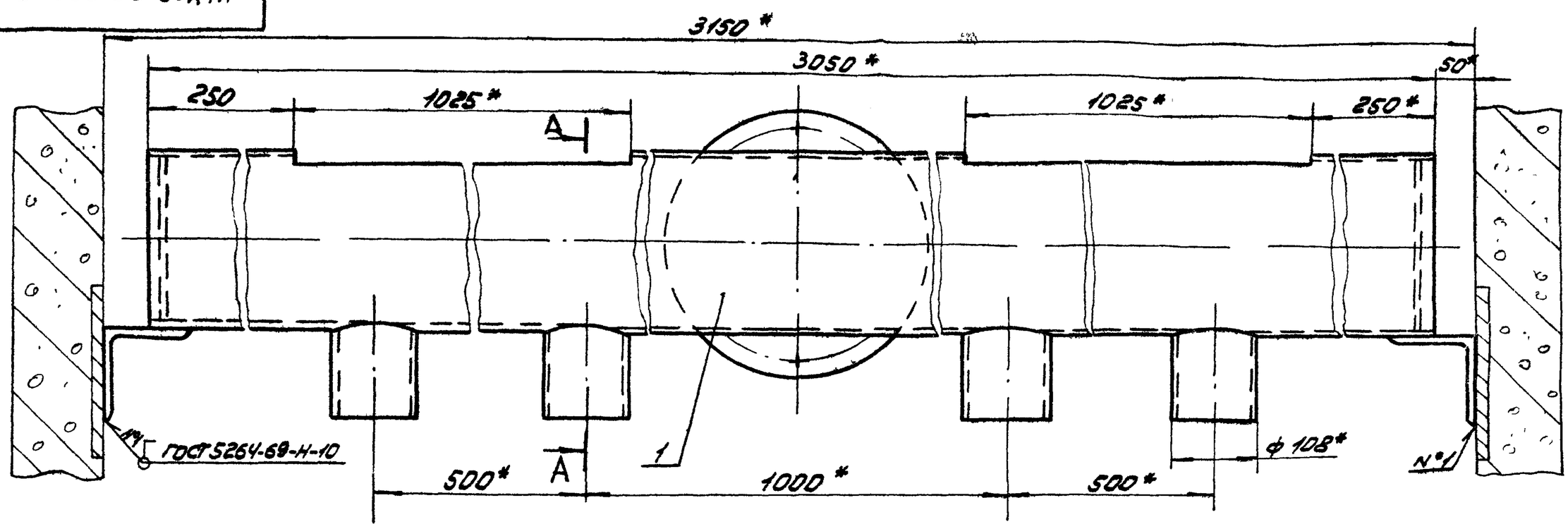

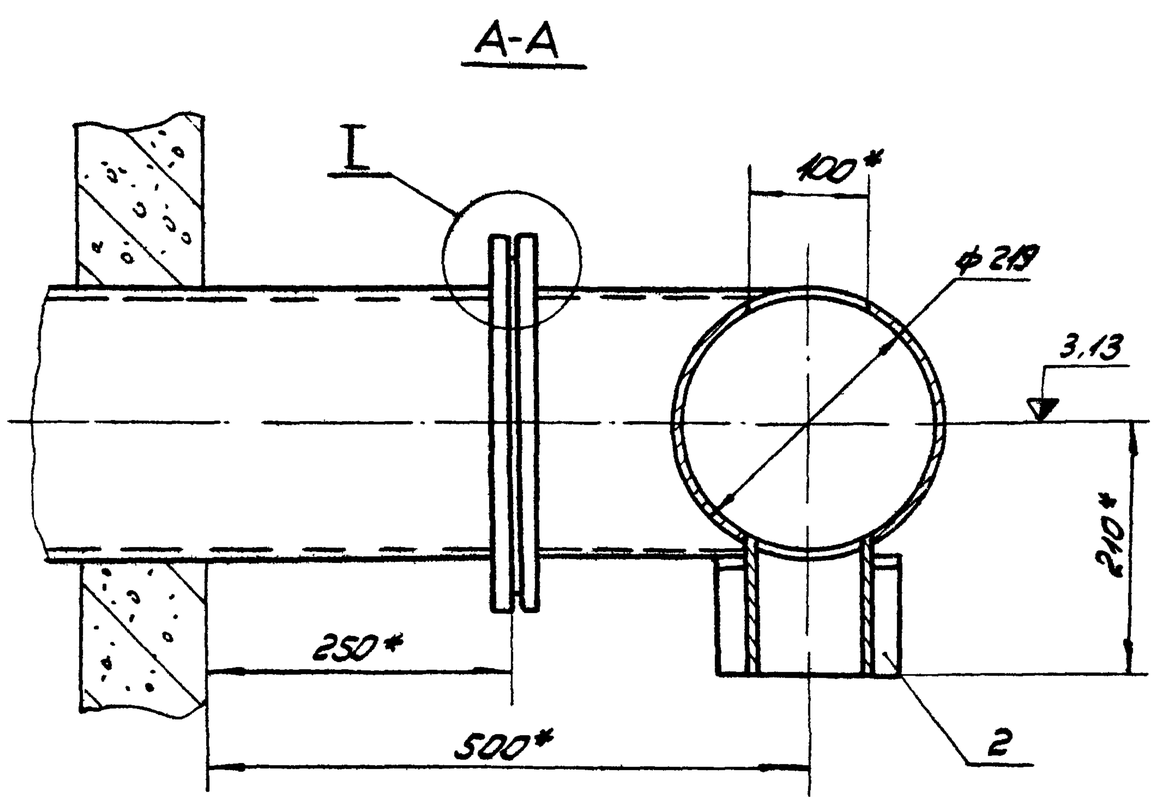

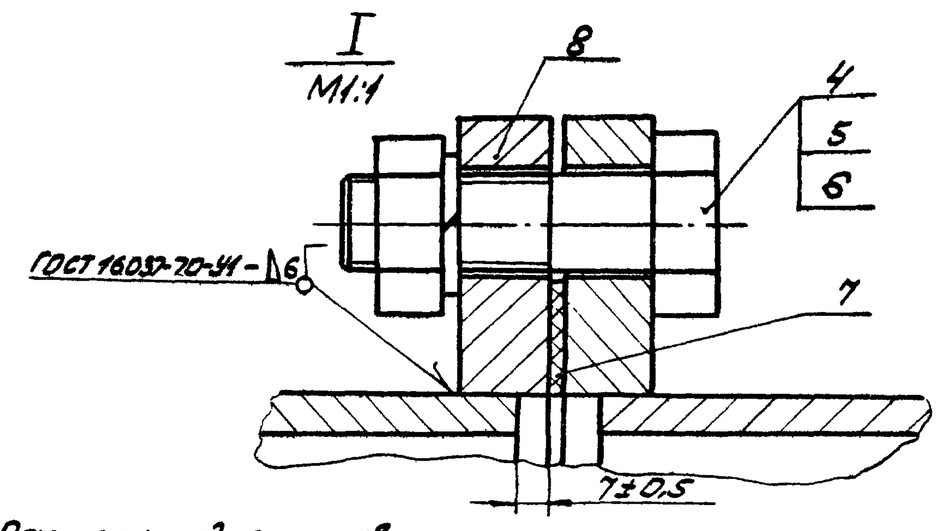

* Размеры для справок.

					14Ж2.00.000СБ			
Изм.	Лист	№ докум.	Подпись	Дата	Лоток распределительный	Лит.	Масса	Масштаб
Разраб.		Корнет				И	120	1:5
Пров.		Попова			Сборочный чертеж	Лист	Листов: 1	
Гл. спец.		Мясник				Мосгорисполком Мосводоканалниипроект г. Москва		
Н. контр.		Бычков						
Утв.		Лепсе						

Копировал: Ваш

Формат 12

14Ж2.00.100СБ

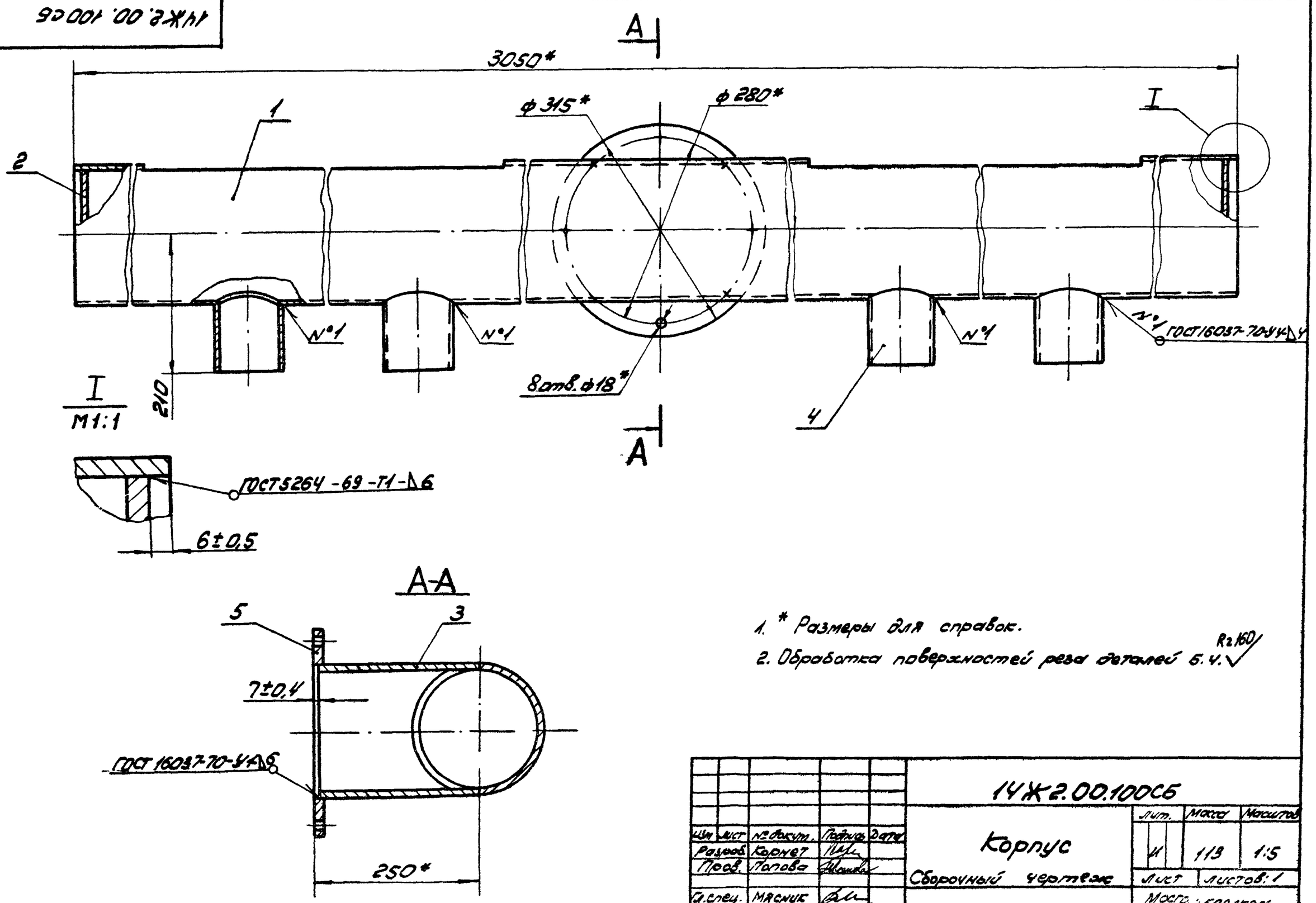

1. * Размеры для справок.
2. Обработка поверхностей реза деталей 5.4. Rz160

					14Ж2.00.100СБ			
Изм.	Лист	№ докум.	Подпись	Дата	Корпус	Лит.	Масса	Масштаб
Разраб.		Корнет				И	113	1:5
Пров.		Попова			Сборочный чертеж	Лист	Листов: 1	
Гл. спец.		Мясник				Мосгорисполком Мосводоканалниипроект г. Москва		
Н. контр.		Бычков						
Утв.		Лепсе						

16736-02 70

14Ж2.00.101

Rz80 (√)

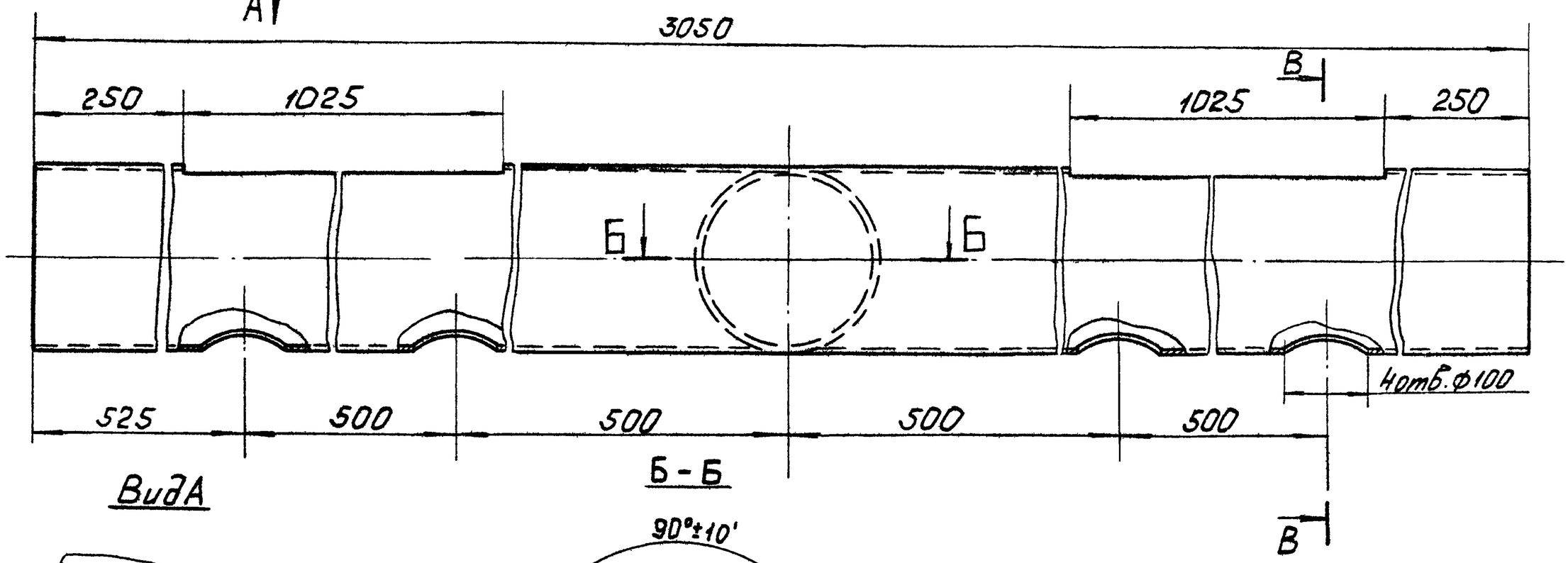

Вид А

Б-Б

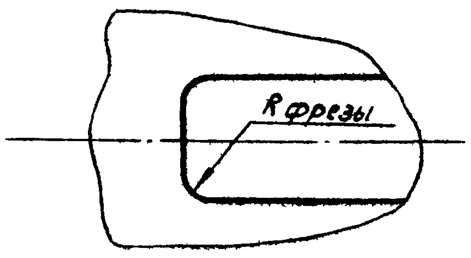

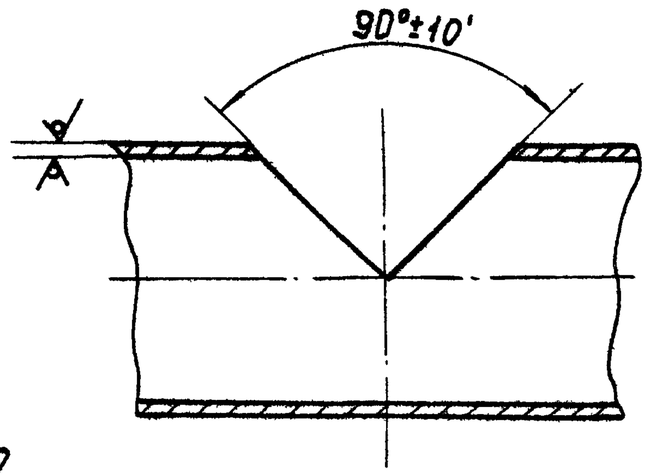

1. Предельные отклонения размеров: охватывающих - по H14, охватываемых - по h14, прочих $\pm \frac{IT14}{2}$.
2. Предельные отклонения размеров между осями двух любых отв. ±0,5 мм.

В-В

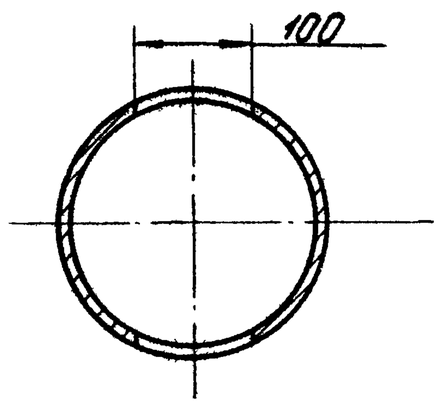

Изм	Лист	№ докумен	Подпись	Дата	14Ж2.00.101			
Разраб.		Корнет			Труба	Лит	Масса	Масштаб
Пров		Попова				И	95,2	1:5
						Лист	Листов 1	
Гл.спец.		Мясник			Труба 219х6 ГОСТ 8732-78 / В20 ГОСТ 8731-74	Мосгорисполком Мосводоканалниипроект г. Москва		
Н контр		Бычков						
Утв		Лепсе						

копировал: формат 12

Типовой проект 902-2-340 Альбом II

Подпись и дата | Взам.инв.№ | Инв.№ дубл. | Подпись и дата | Инв.№ подл.

14Ж2.00.103

Rz80 (√)

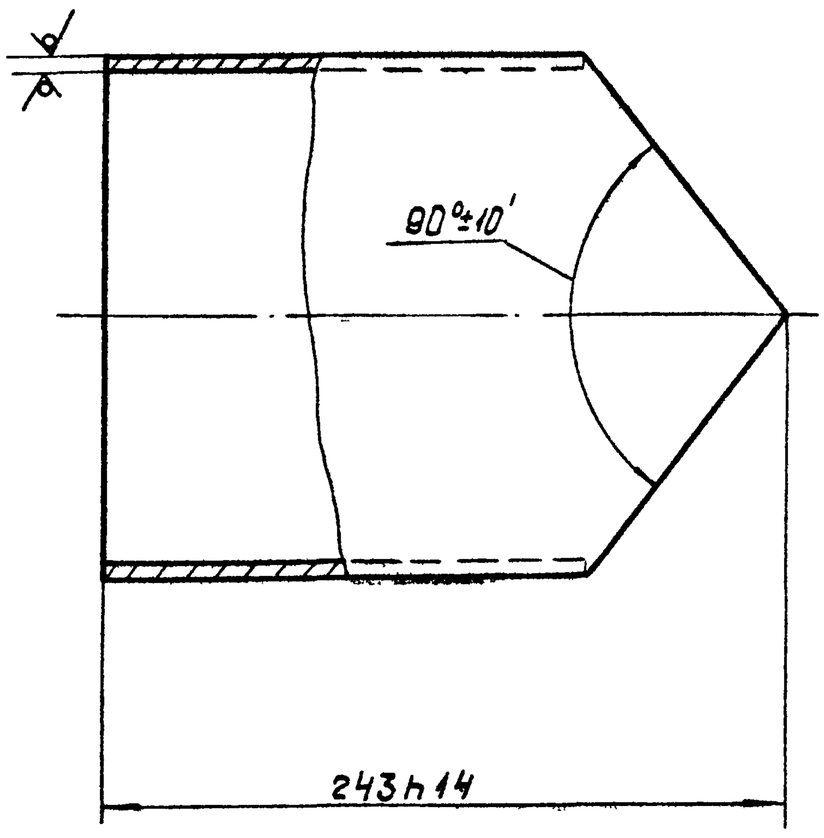

Изм	Лист	№ докумен	Подпись	Дата	14Ж2.00.103			
Разраб		Корнет			Патрубок	Лит	Масса	Масштаб
Пров		Попова				И	6,3	1:2,5
						Лист	Листов 1	
Гл спец		Мясник			Труба 219х6 ГОСТ 8732-78 / В20 ГОСТ 8731-74	Мосгорисполком Мосводоканалниипроект г Москва		
Н контр		Бычков						
Утв		Лепсе						

формат 11

14Ж2.00.104

Rz80 (√)

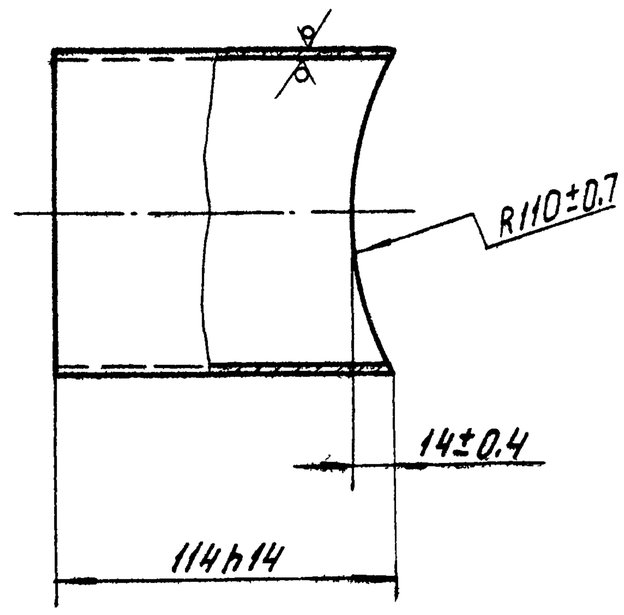

Изм	Лист	№ докумен	Подпись	Дата	14Ж2.00.104			
Разраб		Корнет			Патрубок	Лит	Масса	Масштаб
Пров		Попова				И	1,2	1:2
						Лист	Листов 1	
Гл спец		Мясник			Труба 108х4 ГОСТ 8732-78 / В20 ГОСТ 8731-74	Мосгорисполком Мосводоканалниипроект г Москва		
Н контр		Бычков						
Утв		Лепсе						