ТИПОВОЙ ПРОЕКТ

902-2-338

ОЧИСТНЫЕ СООРУЖЕНИЯ

ЗАМАЗУЧЕННЫХ ДОЖДЕВЫХ СТОЧНЫХ ВОД
ПРОИЗВОДИТЕЛЬНОСТЬЮ 5 л/сек
ДЛЯ УСТАНОВОК МАЗУТОСНАБЖЕНИЯ
КОТЕЛЬНЫХ

Альбом II

16738-02

ЦЕНА 5-40

ЦЕНТРАЛЬНЫЙ ИНСТИТУТ ТИПОВОГО ПРОЕКТИРОВАНИЯ
ГОССТРОЯ СССР

Москва, А-445, Смольная ул., 22

Сдано в печать 17 1982 года

Заказ № 9539 Тираж 900 экз.

ТИПОВОЙ ПРОЕКТ

902-2-338

ОЧИСТНЫЕ СООРУЖЕНИЯ ЗАМАЗУЧЕННЫХ ДОЖДЕВЫХ СТОЧНЫХ ВОД ПРОИЗВОДИТЕЛЬНОСТЬЮ 5 л/сек ДЛЯ УСТАНОВОК МАЗУТОСНАБЖЕНИЯ КОТЕЛЬНЫХ

АЛЬБОМ II

АЛЬБОМ I Части: ТЕХНОЛОГИЧЕСКАЯ, СТРОИТЕЛЬНАЯ, ЭЛЕКТРОТЕХНИЧЕСКАЯ, ТЕПЛОТЕХНИЧЕСКАЯ

АЛЬБОМ II НЕСТАНДАРТИЗИРОВАННОЕ ОБОРУДОВАНИЕ

АЛЬБОМ III ЗАКАЗНЫЕ СПЕЦИФИКАЦИИ

АЛЬБОМ IV СМЕТЫ

Разработан
проектным институтом
Мосводоканалниипроект
Мосгорисполкома
Главный инженер института Д. Соколин
Главный инженер проекта Г. Рысева

Технический проект утвержден
Главпромстройпроект Госстроя СССР
Протокол №19/5-3151 от 10.08.79
Рабочие чертежи введены в действие с
Приказ № от

Обозначение	Наименование	№ страницы
	Содержание альбома	2,3
	Спецификации	
14Х3.00.000	Устройство скребковое для сбора мазута	4
14Х3.01.000	Привод	4
14Х3.01.100	Стойка	5
14Х3.01.110	Рама	5
14Х3.01.200	Стойка	5
14Х3.01.210	Стойка	5
14Х3.01.300	Колесо замерное	6
14Х3.01.400	Барабан	6
14Х3.02.000	Скребок	6
14Х3.02.100	Щит	6
14Х3.02.200	Ползун	7
14Х3.02.300	Ползун	7
14Х3.02.400	Рычаг	7
14Х3.03.000	Блок поддерживающий	7
14Х3.03.100	Кронштейн	8
14Х3.04.000	Блок отклоняющий	8
14Х3.04.100	Кронштейн	8
14Х3.05.000	Блок боковой	8
14Х3.05.100	Кронштейн	9
14Х3.06.000	Талреп	9
14Х3.06.100	Стяжка	9
14Х3.00.100	Упор правый	9
14Х3.00.200	Упор левый	10
14Х3.00.300	Струбцина	10
14И8.00.000	Установка фильтров	10
14И8.01.000	Каркас	10
14И8.02.000	Каркас	11
14И8.03.000	Фильтр	11
14И8.03.100	Короб	11
14И8.03.200	Поддон	11
14И8.03.210	Обрамление	12
14И8.03.220	Рамка	12
14И8.03.300	Затвор	12
14И8.03.400	Рамка	12
14И8.03.410	Обрамление	13
14И8.03.420	Рамка	13
14И8.03.500	Фиксатор	13
13Н1.00.000	Регулятор уровня	13
13Н1.00.100	Цилиндр подвижной	14
13Н1.00.200	Патрубок в сборе	14
13Н1.00.300	Колено	14
1965.00.000	Контейнер для осадка	15
1965.00.100	Бункер	15
1965.00.200	Платформа	15
1965.00.210	Вилка	15
1965.00.300	Траверса	16
1965.00.400	Палец	16
14Ж1.00.000	Лоток распределительный	16
14Ж1.00.100	Корпус	16
	Чертежи	
14Х3.00.000СБ	Устройство скребковое для сбора мазута	17,18
14Х3.01.000СБ	Привод	19
14Х3.01.100СБ	Стойка	20
14Х3.01.110СБ	Рама	21
14Х3.01.200СБ	Стойка	21
14Х3.01.210СБ	Рама	22
14Х3.01.300СБ	Колесо замерное	22
14Х3.01.400СБ	Барабан	23
14Х3.02.400СБ	Рычаг	23
14Х3.02.000СБ	Скребок	23
14Х3.02.100СБ	Щит	24
14Х3.02.200СБ	Ползун	24
14Х3.02.300СБ	Ползун	24
14Х3.03.000СБ	Блок поддерживающий	25
14Х3.03.100СБ	Кронштейн	25
14Х3.04.000СБ	Блок отклоняющий	25
14Х3.04.100СБ	Кронштейн	25
14Х3.05.000СБ	Блок боковой	26
14Х3.05.100СБ	Кронштейн	26
14Х3.06.000СБ	Талреп	26
14Х3.06.100СБ	Стяжка	26
14Х3.00.100СБ	Упор правый	27
14Х3.00.200СБ	Упор левый	27
14Х3.00.300СБ	Струбцина	27
14Х3.00.001	Упор	27
14Х3.00.002	Кольцо	28
14Х3.01.001	Вал	28
14Х3.01.002	Козырек	28
14Х3.01.003	Полукольцо	28
14Х3.01.101	Пружина	29
14Х3.01.111	Уголок	29
14Х3.02.202	Основание	29
14Х3.02.103	Уголок	29
14Х3.01.114	Уголок	30
14Х3.01.115	Косынка	30
14Х3.01.211	Скоба	30
14Х3.01.301	Лента мерная	30
14Х3.01.302	Диск	31
14Х3.01.401	Диск	31
14Х3.01.403	Поводок	31
14Х3.02.001	Колесо храповое	31
14Х3.02.002	Колесо храповое	32
14Х3.02.003	Пружина	32
14Х3.02.101	Труба	32
14Х3.02.102	Подвеска	32
14Х3.02.201	Ребро	33
14Х3.01.112	Уголок	33
14Х3.06.001	Винт	33
14Х3.06.102	Втулка	33
14Х3.02.203	Ось	34
14Х3.02.205	Пластина	34
14Х3.02.401	Пластина	34
14Х3.02.402	Втулка	34
14Х3.02.403	Пластина	35
14Х3.03.001	Ось	35
14Х3.03.002	Держатель	35
14Х3.03.101	Основание	35
14Х3.03.003	Ролик	36
14Х3.03.102	Стойка	36
14Х3.04.101	Основание	36
14Х3.04.102	Стойка	37
14Х3.04.103	Ограничитель	37
14Х3.05.101	Стойка	37
14Х3.06.101	Патрубок	37
14Х3.00.101	Уголок	38
14Х3.00.102	Планка	38
14Х3.00.201	Уголок	38
14Х3.00.301	Планка верхняя	38

Изм.	Лист	№ докум.	Подп.	Дата	902-2-338			
Разраб.		Бодрикова			Содержание альбома	Лит.	Лист 1	Листов 2
Пров.		Бычков				Мосгорисполком Мосводоканалниипроект г. Москва		
Гл. спец.		Масник						
Н. контр.								
Утв.		Лепсе						

Обозначение	Наименование	№ страницы	Обозначение	Наименование	№ страницы
					3
14И8.00.000СБ	Установка фильтров	39	1965.00.112	Стяжка	65
14И8.01.000СБ	Каркас	40	1965.00.113	Вкладыш	66
14И8.03.200СБ	Поддон	40	1965.00.201	Балка	66
14И8.02.000СБ	Каркас	41	1965.00.105	Скоба	66
14И8.03.000СБ	Фильтр	42	1965.00.211	Серьга	66
14И8.03.100СБ	Короб	43	1965.00.301	Тяга	67
14И8.03.210СБ	Обрамление	44	1965.00.302	Коромысло	67
14И8.03.220СБ	Рамка	44	1965.00.401	Палец	67
14И8.03.300СБ	Затвор	45	1965.00.402	Вставка	67
14И8.03.500СБ	Фиксатор	45	14Ж1.00.000СБ	Лоток распределительный	68
14И8.03.400СБ	Рамка	45	14Ж1.00.100СБ	Корпус	68
14И8.03.410СБ	Обрамление	46	14Ж1.00.101	Труба	69
14И8.03.420СБ	Рамка	46	14Ж1.00.103	Патрубок	69
14И8.00.001	Стяжка	47	14Ж1.00.104	Патрубок	69
14И8.01.001	Балка продольная	47			
14И8.01.002	Балка поперечная	47			
14И8.01.003	Связка	47			
14И8.01.004	Стойка	48			
14И8.01.005	Шпилька	48			
14И8.02.001	Балка поперечная	48			
14И8.02.002	Стойка	48			
14И8.03.101	Ручка	49			
14И8.03.102	Прокладка	49			
14И8.03.104	Уголок	49			
14И8.03.105	Уголок	49			
14И8.03.108	Прокладка	50			
14И8.03.109	Упор	50			
14И8.03.112	Петля	50			
14И8.03.114	Проушина	50			
14И8.03.221	Ребро	51			
14И8.03.301	Шпингалет	51			
14И8.03.302	Ручка	51			
14И8.03.411	Уголок	51			
14И8.03.211	Уголок	52			
14И8.03.415	Петля	52			
14И8.03.417	Ручка	52			
13Н1.00.302	Полусектор	52			
14И8.03.501	Ручка	53			
14И8.03.502	Хомутик	53			
13Н1.00.000СБ	Регулятор уровня	53,54			
13Н1.00.100СБ	Цилиндр подвижной	55			
13Н1.00.200СБ	Патрубок в сборе	55			
13Н1.00.300СБ	Колено	56			
13Н1.00.001	Штанга	56			
13Н1.00.002	Втулка	57			
13Н1.00.003	Пластина верхняя	57			
13Н1.00.004	Пластина нижняя	57			
13Н1.00.005	Гайка	57			
13Н1.00.006	Прокладка	58			
13Н1.00.007	Крышка	58			
13Н1.00.101	Плита	58			
13Н1.00.102	Патрубок	58			
13Н1.00.201	Фланец	59			
13Н1.00.301	Пластина	59			
1965.00.004	Заглушка	59			
1965.00.101	Угольник	59			
1965.00.000СБ	Контейнер для осадка	60			
1965.00.100СБ	Бункер	61,62			
1965.00.200СБ	Платформа	62			
1965.00.210СБ	Вилка	63			
1965.00.300СБ	Траверса	63			
1965.00.400СБ	Палец	64			
1965.00.001	Каток	64			
1965.00.002	Ось	64			
1965.00.003	Ось	64			
1965.00.106	Косынка	65			
1965.00.108	Патрубок	65			
1965.00.111	Обечайка	65			

Типовой проект 902-2-338 Альбом II

Подпись и дата | Инв. № дубл. | Взам. инв. № | Подпись и дата | Инв. № подл.

Формат	Зона	Поз.	Обозначение	Наименование	Кол	Примечание
				Документация		
22			14Х3.00.000 СБ	Сборочный чертеж		
				Сборочные единицы		
11		1	14Х3.01.000	Привод	1	
11		2	14Х3.02.000	Скребок	1	
11		3	14Х3.03.000	Блок поддерживающий	3	
11		4	14Х3.04.000	Блок отклоняющий	1	
11		5	14Х3.05.000	Блок боковой	2	
11		6	14Х3.06.000	Талрепа	1	
11		7	14Х3.00.100	Упор правый	1	
11		8	14Х3.00.200	Упор левый	1	
11		9	14Х3.00.300	Струбцина	4	
				Детали		
11		12	14Х3.00.001	Упор	2	
11		13	14Х3.00.002	Кольцо	6	
64		14	14Х3.00.003	Опора		
				Уголок Б-50х50х5 ГОСТ 8509-72		
				Ст.3 ГОСТ 535-58		
				ℓ = 150 h 14	8	0,57кг

Изм	Лист	№ докум.	Подп.	Дата
Разраб.	Глазунова			
Пров.	Алексашева			
Гл. спец	Мясник			
Н. контр	Бычков			
Утв	Лепее			

14Х3.00.000

Устройство скребковое для сбора мазута

Лит.	Лист	Листов
И	1	2

Мосгорисполком Мосводоканалниипроект г. Москва

Копировал: Формат 11

Типовой проект 902-2-338 Альбом II

Подпись и дата | Инв. № дубл. | Взам. инв. № | Подпись и дата | Инв. № подл.

Формат	Зона	Поз.	Обозначение	Наименование	Кол	Примечание
64		15	14Х3.00.004	Направляющая		Ц
				швеллер 12 ГОСТ 8240-72		
				Ст.3 ГОСТ 535-58		
				ℓ = 11300 ± 20.0	2	118кг
				Стандартные изделия		
		18		Болт М10х40.5.6		
				ГОСТ 7798-70	8	
		19		Гайка М12.5		
				ГОСТ 5915-70	24	
		20		Шпилька М12х35.58		
				ГОСТ 22032-76	24	
		21		Шайба 12.02		
				ГОСТ 11371-68	24	
		22		Зажим 10 ГОСТ 13186-67	6	
		23		Канат 9,9-Г-Т-Л-Н-160		
				ГОСТ 2688-69	30	м
		24		Цепь СН 10х28		
				ГОСТ 2319-70	0,98	м
		25		Коуш 34 ГОСТ 2224-72	2	

Изм	Лист	№ докум	Подп.	Дата

14Х3.00.000 Лист 2

Копировал: Формат 11

Формат	Зона	Поз.	Обозначение	Наименование	Кол	Примечание
				Документация		
*)			14Х3 01.000 СБ	Сборочный чертеж		*) 22; 12
				Сборочные единицы		
11		1	14Х3.01.100	Стойка	1	
11		2	14Х3.01.200	Стойка	1	
11		3	14Х3.01.300	Колесо замерное	1	
11		4	14Х3.01.400	Барабан	1	
				Детали		
11		6	14Х3.01.001	Вал	1	
11		7	14Х3.01.002	Козырек	1	
11		8	14Х3.01.003	Полукольцо	4	
				Стандартные изделия		
				Болты ГОСТ 7798-70		
		11		М8х22 5.6	8	
		12		М16х35 5.6	4	
		13		Винт М4х8 5.6		
				ГОСТ 1477-64	4	

Изм	Лист	N докум	Подп.	Дата
Разраб.	Соколова			
Пров.	Фаевцев			
Гл. спец	Мясник			
Н контр	Бычков			
Утв	Лепее			

14Х3 01.000

Привод

Лит	Лист	Листов
И	1	2

Мосгорисполком Мосводоканалниипроект г. Москва

Типовой проект 902-2-338 Альбом II

Подпись и дата | Инв. № дубл. | Взам. инв. № | Подпись и дата | Инв. № подл.

Формат	Зона	Поз.	Обозначение	Наименование	Кол	Примечание
				Гайки ГОСТ 5915-70		
		14		М8 5	8	
		15		М16 5	4	
		16		Шайба 16.02		
				ГОСТ 10906-66	4	
		17		Лебёдка ПР-1,25		
				ГОСТ 7014-74	1	
		18		Корпус 16 ГОСТ 11521-65	4	
		19		Втулка 16 ГОСТ 11525-65	4	
		20		Маслёнка 1,2.46		
				ГОСТ 19853-74	4	

Изм	Лист	№ докум.	Подп.	Дата

14Х3.01.000 Лист 2

Альбом II

Типовой проект 902-2-338

Форм.	Зона	Поз.	Обозначение	Наименование	Кол.	Примечание
				Документация.		
12			14Х3. 01. 100 СБ	Сборочный чертеж		
				Сборочные единицы.		
11		1	14Х3. 01. 110	Рама	1	
				Детали.		
11		3	14Х3. 01. 101	Пружина	2	
				Стандартные изделия		
		5		Заклёпка 1,4×10 ГОСТ 10299-68	4	

Подпись и дата | Инв. № дубл. | Взам. инв. № | Подпись и дата | Инв. № подл.

Изм.	Лист	№ докум.	Подпись	Дата
Разраб.	Соколова			
Пров.	Фаевцев			
Гл. спец.	Мясник			
Н. контр.	Бычков			
Утв.	Лепсе			

14Х3. 01. 100

Стойка

Лит.	Лист	Листов
И		1

Мосгорисполком Мосводоканалниипроект г. Москва

Формат 11

Альбом II

Типовой проект 902-2-338

Форм.	Зона	Поз.	Обозначение	Наименование	Кол.	Примечание
						5
				Документация.		
12			14Х3. 01. 110 СБ	Сборочный чертеж		
				Детали.		
11		1	14Х3. 01. 111	Уголок	1	
11		2	14Х3. 01. 111-01	Уголок	1	
11		3	14Х3. 01. 112	Уголок	1	
11		4	14Х3. 01. 114	Уголок	1	
11		5	14Х3. 01. 115	Косынка	2	

Подпись и дата | Инв. № дубл. | Взам. инв. № | Подпись и дата | Инв. № подл.

Изм.	Лист	№ докум.	Подпись	Дата
Разраб.	Соколова			
Пров.	Фаевцев			
Гл. спец.	Мясник			
Н. контр.	Бычков			
Утв.	Лепсе			

14Х3. 01. 110

Рама

Лит.	Лист	Листов
И		1

Мосгорисполком Мосводоканалниипроект г. Москва

Формат 11

Альбом II

Типовой проект 902-2-338

Формат	Зона	Поз.	Обозначение	Наименование	Кол.	Примечание
				Документация.		
12			14Х3. 01. 200 СБ	Сборочный чертеж		
				Сборочные единицы.		
11		1	14Х3 01 210	Рама	1	
				Детали.		
11		3	14Х3. 01. 101	Пружина	2	
				Стандартные изделия.		
		5		Заклёпка 1,4×10 ГОСТ 10299-68	4	

Подпись и дата | Инв. № дубл. | Взам. инв. № | Подпись и дата | Инв. № подл.

Изм.	Лист	№ докум.	Подпись	Дата
Разраб.	Соколова			
Пров.	Фаевцев			
Гл. спец.	Мясник			
Н. контр.	Бычков			
Утв.	Лепсе			

14Х3. 01. 200

Стойка

Лит.	Лист	Листов
И		1

Мосгорисполком Мосводоканалниипроект г. Москва

Альбом II

Типовой проект 902-2-338

Формат	Зона	Поз.	Обозначение	Наименование	Кол.	Примечание
				Документация.		
12			14Х3. 01. 210 СБ	Сборочный чертеж		
				Детали		
11		1	14Х3. 01. 111	Уголок	1	
11		2	14Х3. 01. 112	Уголок	1	
11		3	14Х3. 01. 113	Уголок	1	
11		4	14Х3. 01. 114	Уголок	1	
11		5	14Х3. 01. 115	Косынка	2	
11		6	14Х3. 01 211	Скоба	1	

Подпись и дата | Инв. № дубл. | Взам. инв. № | Подпись и дата | Инв. № подл.

Изм.	Лист	№ докум.	Подпись	Дата
Разраб.	Соколова			
Пров.	Фаевцев			
Гл. спец.	Мясник			
Н. контр.	Бычков			
Утв	Лепсе			

14Х3. 01. 210

Стойка

Лит.	Лист	Листов
И		1

Мосгорисполком Мосводоканалниипроект г. Москва

Копировал:

16738-02 6 Формат 11

Формат	Зона	Поз.	Обозначение	Наименование	Кол	Примечание
				Документация		
12			14Х3.01.300 СБ	Сборочный чертеж		
				Детали		
11		1	14Х3.01.301	Лента мерная	1	
11		2	14Х3.01.302	Диск	2	
64		3	14Х3.01.303	Ось спицы		
				Круг В3 ГОСТ 2590-71		
				Ст.3 ГОСТ 535-58		
				ℓ = 70 h 14	25	0.004кг
64		4	14Х3.01.304	Трубка спицы		
				Труба 6х1 ГОСТ 8734-75		
				В20 ГОСТ 8733-74		
				ℓ = 60 h 14	25	0.007кг

Изм	Лист	№ докум	Подп.	Дата	14Х3.01.300			
Разраб		Соколова			Колесо замерное	Лит. И	Лист	Листов 1
Пров.		Фаевцев				Мосгорисполком Мосводоканалниипроект г. Москва		
Гл. спец		Мясник						
Н. контр		Бычков						
Утв		Лепсе						

Копировал: Фз Формат 11

Типовой проект 902-2-338 Альбом II

Подпись и дата | Инв. № дубл. | Взам. инв. | Подпись и дата | Инв. № подл.

Формат	Зона	Поз.	Обозначение	Наименование	Кол	Примечание
						6
				Документация		
11			14Х3.01.400.СБ	Сборочный чертеж		
				Детали		
11		1	14Х3.01.401	Диск	2	
64		2	14Х3.01.402	Обечайка		
				Труба 159х4,5 ГОСТ 8732-78		
				В20 ГОСТ 8731-74		
				ℓ = 100 h 14	1	1.72кг
11		3	14Х3.01.403	поводок	1	
11		4	14Х3.01.001	вал	1	

Изм	Лист	№ докум	Подп.	Дата	14Х3.01.400			
Разраб		Соколова			Барабан	Лит. И	Лист	Листов 1
Пров		Фаевцев				Мосгорисполком Мосводоканалниипроект г. Москва		
Гл. спец		Мясник						
Н. конт.		Бычков						
Утв		Лепсе						

Копировал: Фз Формат 11

Формат	Зона	Поз.	Обозначение	Наименование	Кол	Примечание
				Документация		
12			14Х3.02.000 СБ	Сборочный чертеж		
				Сборочные единицы		
11		1	14Х3.02.100	Щит	1	
11		2	14Х3.02.200	Ползун	1	
11		3	14Х3.02.300	Ползун	1	
11		4	14Х3.02.400	Рычаг	2	
				Детали		
11		5	14Х3.02.001	Колесо храповое	1	
11		6	14Х3.02.002	Колесо храповое	1	
11		7	14Х3.02.003	Пружина	2	
				Стандартные изделия		
		8		Винт М6х20.56		
				ГОСТ 1477-75	4	
		9		Шплинт 4х40		
				ГОСТ 397-66	2	
		10		Штифт 8х70		
				ГОСТ 3129-70	2	

Изм	Лист	№ докум	Подп.	Дата	14Х3.02.000			
Разраб.		Фаевцев			Скребок	Лит. И	Лист	Листов 1
Пров.		Бычков				Мосгорисполком Мосводоканалниипроект г. Москва		
Гл. спец		Мясник						
Н. контр		Бычков						
Утв		Лепсе						

Типовой проект 902-2-338 Альбом II

Подпись и дата | Инв. № дубл. | Взам. инв. | Подпись и дата | Инв. № подл.

Формат	Зона	Поз.	Обозначение	Наименование	Кол	Примечание
				Документация		
12			14Х3.02.100.СБ	Сборочный чертеж		
				Детали		
11		1	14Х3.02.101	Труба	1	
11		2	14Х3.02.102	Подвеска	7	
11		3	14Х3.02.103	Уголок	2	
11		4	14Х3.02.103-01	Уголок	2	
64		5	14Х3.02.105	Пластина		
				Лист Б20 ГОСТ 19903-74		
				Ст.3 ГОСТ 16523-70		
				320 h 14х1240 h 14	1	6.22кг

Изм	Лист	№ докум	Подп.	Дата	14Х3.02.100			
Разраб.		Соколова			Щит	Лит. И	Лист	Листов 1
Пров.		Фаевцев				Мосгорисполком Мосводоканалниипроект г. Москва		
Гл. спец		Мясник						
Н. контр		Бычков						
Утв		Лепсе						

Типовой проект 902-2-338 Альбом II

Формат	Зона	Поз.	Обозначение	Наименование	Кол.	Примечан.
				Документация		
11			14Х3.02.200 СБ	Сборочный чертеж		
				Детали		
11		1	14Х3.02.201	Ребро	1	
11		2	14Х3.02.202	Основание	1	
11		3	14Х3.02.203	Ось	1	
Б.4		4	14Х3.02.204	Пруток		
				Круг В6 ГОСТ 2590-71 / Ст3 ГОСТ 535-58		
				ℓ = 50 h14	1	0,011кг
11		5	14Х3.02.205	Пластина	1	

Подпись и дата | Инв. № дубл. | Взам. инв. № | Подпись и дата | Инв. № подл.

14Х3.02.200

Изм.	Лист	№ докум.	Подпись	Дата
Разраб.		Соколова		
Пров.		Фаевцев		
Гл. спец.		Мясник		
Н. контр.		Бычков		
Утв.		Лепсе		

Ползун

Лит.	Лист	Листов
И		1

Мосгорисполком Мосводоканалниипроект г. Москва

Копировал: Ибр Формат 11

Типовой проект 902-2-338 Альбом II

Формат	Зона	Поз.	Обозначение	Наименование	Кол.	Примечан.
				Документация		
11			14Х3.02.300 СБ	Сборочный чертёж		
				Детали		
11		1	14Х3.02.201	Ребро	1	
11		2	14Х3.02.202	Основание	1	
11		3	14Х3.02.203	Ось	1	
Б.4		4	14Х3.02.204	Пруток		
				Круг В6 ГОСТ 2590-71 / Ст.3 ГОСТ 535-58		
				ℓ = 50 h14	1	0,011кг
11		5	14Х3.02.205	Пластина	1	

Подпись и дата | Инв. № дубл. | Взам. инв. № | Подпись и дата | Инв. № подл.

14Х3.02.300

Изм.	Лист	№ докумен.	Подпись	Дата
Разраб.		Соколова		
Пров.		Фаевцев		
Гл. спец.		Мясник		
Н. контр.		Бычков		
Утв.		Лепсе		

Ползун

Лит.	Лист	Листов
И		1

Мосгорисполком Мосводоканалниипроект г. Москва

Копировал: Ибр Формат 11

Типовой проект 902-2-338 Альбом II

Формат	Зона	Поз.	Обозначение	Наименование	Кол.	Примечан.
				Документация		
11			14Х3.02.400 СБ	Сборочный чертеж		
				Детали		
11		1	14Х3.02.401	Пластина	1	
11		2	14Х3.02.402	Втулка	1	
11		3	14Х3.02.403	Пластина	1	
Б.4		4	14Х3.02.404	Пластина		
				Лист 5 ГОСТ 19903-74 / Ст.3 ГОСТ 14637-69		
				15 h14 х 30 h14	1	0,017кг
Б.4		5	14Х3.02.405	Пластина		
				Лист 5 ГОСТ 19903-74 / Ст.3 ГОСТ 14637-69		
				30 h14 х 90 h14	1	0,1кг.

Подпись и дата | Инв. № дубл. | Взам. инв. № | Подпись и дата | Инв. № подл.

14Х3.02.400

Изм.	Лист	№ докумен.	Подпись	Дата
Разраб.		Соколова		
Пров.		Фаевцев		
Гл. спец.		Мясник		
Н. контр.		Бычков		
Утв.		Лепсе		

Рычаг

Лит.	Лист	Листов
И		1

Мосгорисполком Мосводоканалниипроект г. Москва

Типовой проект 902-2-338 Альбом II

Формат	Зона	Поз.	Обозначение	Наименование	Кол.	Примеч.
				Документация		
11			14Х3.03.000 СБ	Сборочный чертеж		
				Сборочные единицы		
11		1	14Х3.03.100	Кронштейн	1	
				Детали		
11		2	14Х3.03.001	Ось	1	
11		3	14Х3.03.002	Держатель	2	
12		4	14Х3.03.003	Ролик	1	
				Стандартные изделия		
				Болты ГОСТ 7798-70		
		5		М10х20.56	4	
		6		М20х150.56	1	
		7		Гайка М20.5		
				ГОСТ 5915-70	1	
		8		Шайба 20.02		
				ГОСТ 11371-68	1	

Подпись и дата | Инв. № дубл. | Взам. инв. № | Подпись и дата | Инв. № подл.

14Х3.03.000

Изм.	Лист	№ докумен.	Подпись	Дата
Разраб.		Козуб		
Пров.		Бычков		
Гл. спец.		Мясник		
Н. контр.		Бычков		
Утв.		Лепсе		

Блок поддерживающий

Лит.	Лист	Листов
И		1

Мосгорисполком Мосводоканалниипроект г. Москва

Формат	Зона	Поз.	Обозначение	Наименование	Кол.	Примеч.
				Документация		
11			14Х3.03.100 СБ	Сборочный чертеж		
				Детали		
11		1	14Х3.03.101	Основание	1	
11		2	14Х3.03.102	Стойка	2	

Изм.	Лист	№ докумен.	Подпись	Дата	14Х3.03.100			
Разраб.		Козуб			Кронштейн	Лит. И	Лист	Листов 1
Пров.		Бычков				Мосгорисполком Мосводоканалниипроект г. Москва		
Гл.спец.		Мясник						
Н.контр.		Бычков						
Утв.		Лепсе						

Копировал: Формат 11

Альбом II

Типовой проект 902-2-338

Подпись и дата | Инв. № дубл. | Взам. инв. № | Подпись и дата | Инв. № подл.

Формат	Зона	Поз.	Обозначение	Наименование	Кол.	Примечан.
						8
				Документация		
11			14Х3.04.000 СБ	Сборочный чертеж		
				Сборочные единицы		
11		1	14Х3.04.100	Кронштейн	1	
				Детали		
11		2	14Х3.03.001	Ось	1	
11		3	14Х3.03.002	Держатель	2	
12		4	14Х3.03.003	Ролик	1	
				Стандартные изделия		
				Болты ГОСТ 7798-70		
		5		М10х20.56	4	
		6		М20х150.56	1	
		7		Гайка М20.5		
				ГОСТ 5915-70	1	
		8		Шайба 20.02		
				ГОСТ 11371-68	1	

Изм.	Лист	№ докум.	Подпись	Дата	14Х3.04.000			
Разраб.		Козуб			Блок отклоняющий	Лит. И	Лист	Листов 1
Пров.		Бычков				Мосгорисполком Мосводоканалниипроект г. Москва		
Гл.спец.		Мясник						
Н.контр.		Бычков						
Утв.		Лепсе						

Копировал: Формат 11

Формат	Зона	Поз.	Обозначение	Наименование	Кол.	Примеч.
				Документация		
11			14Х3.04.100 СБ	Сборочный чертеж		
				Детали		
11		1	14Х3.04.101	Основание	1	
11		2	14Х3.04.102	Стойка	2	
11		3	14Х3.04.103	Ограничитель	1	

Изм.	Лист	№ докум.	Подпись	Дата	14Х3.04.100			
Разраб.		Козуб			Кронштейн	Лит. И	Лист	Листов 1
Пров.		Бычков				Мосгорисполком Мосводоканалниипроект г. Москва		
Гл.спец.		Мясник						
Н.контр.		Бычков						
Утв.		Лепсе						

Альбом II

Типовой проект 902-2-338

Подпись и дата | Инв. № дубл. | Взам. инв. № | Подпись и дата | Инв. № подл.

Формат	Зона	Поз.	Обозначение	Наименование	Кол.	Примечан.
				Документация		
11			14Х3.05.000 СБ	Сборочный чертеж		
				Сборочные единицы		
11		1	14Х3.05.100	Кронштейн	1	
				Детали		
11		2	14Х3.03.001	Ось	1	
11		3	14Х3.03.002	Держатель	2	
12		4	14Х3.03.003	Ролик	1	
				Стандартные изделия		
				Болты ГОСТ 7798-70		
		5		М10х20.56	4	
		6		М20х150.56	1	
		7		Гайка М20.5		
				ГОСТ 5915-70	1	
		8		Шайба 20.02		
				ГОСТ 11371-68	1	

Изм.	Лист	№ докум.	Подпись	Дата	14Х3.05.000			
Разраб.		Рябчикова			Блок боковой	Лит. И	Лист	Листов 1
Пров.		Бычков				Мосгорисполком Мосводоканалниипроект г. Москва		
Гл.спец.		Мясник						
Н.контр.		Бычков						
Утв.		Лепсе						

Типовой проект 902-2-338 Альбом II

Формат	Зона	Поз.	Обозначение	Наименование	Кол	Примечание
				Документация		
11			14Х3.05.100 СБ	Сборочный чертеж		
				Детали		
11		1	14Х3.04.101	Основание	1	
11		2	14Х3.05.101	Стойка	2	

Изм	Лист	№ докум	Подп.	Дата
Разраб	Рябчикова			
Пров.	Бычков			
Гл. спец	Мясник			
Н. контр	Бычков			
Утв	Лепсе			

14Х3.05.100

Кронштейн

Лит	Лист	Листов
И		1

Мосгорисполком Мосводоканалниипроект г. Москва

Копировал: Формат 11

Подпись и дата | Инв. № дубл. | Взам. инв. № | Подпись и дата | Инв. № подл.

Типовой проект 902-2-338 Альбом II

Формат	Зона	Поз.	Обозначение	Наименование	Кол	Примечание
				9		
				Документация		
11			14Х3.06.000 СБ	Сборочный чертеж		
				Сборочные единицы		
11		1	14Х3.06.100	Стяжка	1	
				Детали		
11		2	14Х3 06.001	Винт	1	
11		3	14Х3.06.001-01	Винт	1	
				Стандартные изделия		
				Гайки ГОСТ 5915-70		
		4		М16.05	1	
		5		М16.05 левая	1	

Изм	Лист	№ докум.	Подп.	Дата
Разраб.	Рябчикова			
Пров.	Бычков			
Гл. спец	Мясник			
Н. контр	Бычков			
Утв	Лепсе			

14Х3.06.000

Талреп

Лит.	Лист	Листов
11		1

Мосгорисполком Мосводоканалниипроект г. Москва

Копировал: Формат 11

Подпись и дата | Инв. № дубл. | Взам. инв. № | Подпись и дата | Инв. № подл.

Типовой проект 902-2-338 Альбом II

Формат	Зона	Поз.	Обозначение	Наименование	Кол	Примечание
				Документация		
11			14Х3.06.100 СБ	Сборочный чертеж		
				Детали		
11		1	14Х3.06.101	Патрубок	1	
11		2	14Х3.06.102	Втулка	1	
11		3	14Х3.06.102-01	Втулка	1	

Изм	Лист	№ докум.	Подп.	Дата
Разраб.	Рябчикова			
Пров.	Бычков			
Гл. спец	Мясник			
Н. контр	Бычков			
Утв	Лепсе			

14Х3.06.100

Стяжка

Лит.	Лист	Листов
И		1

Мосгорисполком Мосводоканалниипроект г. Москва

Подпись и дата | Инв. № дубл. | Взам. инв. № | Подпись и дата | Инв. № подл.

Типовой проект 902-2-338 Альбом

Формат	Зона	Поз.	Обозначение	Наименование	Кол	Примечание
				Документация		
11			14Х3.00.100 СБ	Сборочный чертеж		
				Детали		
11		1	14Х3.00.101	Уголок	1	
11		2	14Х3 00.102	Планка	1	
64		3	14Х3.00.103	Лист		
				Лист 9 ГОСТ 19903-74 / Ст.3 ГОСТ 14637-69		
				80h 14 х 70h 14	1	0.39кг

Изм	Лист	№ докум.	Подп.	Дата
Разраб	Глазунова			
Пров.	Алексашева			
Гл. спец.	Мясник			
Н контр	Бычков			
Утв	Лепсе			

14Х3.00.100

Упор правый

Лит.	Лист	Листов
И		1

Мосгорисполком Мосводоканалниипроект г. Москва

Типовой проект 902-2-338 Альбом II

Форм.	Зона	Поз.	Обозначение	Наименование	Кол	Примеч.
				Документация		
11			14Х3.00.200 СБ	Сборочный чертеж		
				Детали		
11		1	14Х3.00.102	Планка	1	
11		2	14Х3.00.201	Уголок	1	
64		3	14Х3.00.202	Лист		
				Лист 9 ГОСТ 19903-74		
				Ст.3 ГОСТ 14637-69		
				80h 14 х 70h 14	1	0.39кг

Изм	Лист	№ докум.	Подп.	Дата	14Х3.00.200			
Разраб.		Глазунова			Упор левый	Лит. И	Лист	Листов 1
Пров.		Алексашева				Мосгорисполком Мосводоканалниипроект г. Москва		
Гл. спец		Мясник						
Н. контр		Бычков						
Утв		Лепсе						

Копировал: Ф. Формат 11

Типовой проект 902-2-338 Альбом II

Форм.	Зона	Поз.	Обозначение	Наименование	Кол	Примеч.
						10
				Документация		
11			14Х3.00.300 СБ	Сборочный чертеж		
				Детали		
11		1	14Х3.00.301	Планка верхняя	1	
64		2	14Х3.00.302	Планка нижняя		
				Лист 9 ГОСТ 19903-74		
				Ст 3 ГОСТ 14637-69		
				50h 14 х 45h 14	1	0.15кг
64		3	14Х3.00.303	Стойка		
				Лист 9 ГОСТ 19903-74		
				Ст.3 ГОСТ 14637-69		
				70h 14 х 45h 14	1	0.22кг

Изм	Лист	№ докум	Подп.	Дата	14Х3.00.300			
Разраб.		Глазунова			Струбцина	Лит. И	Лист	Листов 1
Пров.		Алексашева				Мосгорисполком Мосводоканалниипроект г. Москва		
Гл. спец		Мясник						
Н контр		Бычков						
Утв		Лепсе						

Копировал: Ф. Формат 11

Типовой проект 902-2-338 Альбом II

Форм.	Зона	Поз.	Обозначение	Наименование	Кол	Примеч.
				Документация		
22			14И8.00.000 СБ	Сборочный чертеж		
				Сборочные единицы		
11		1	14И8.01.000	Каркас	1	
11		2	14И8.02.000	Каркас	1	
11		3	14И8.03.000	Фильтр	12	
				Детали		
11		5	14И8.00.001	Стяжка	56	
64		6	14И8.00.002	Упор		
				Квадрат В 24 ГОСТ 2591-71		
				Ст.3 ГОСТ 535-58		
				ℓ = 12h 14	40	0.05кг
				Стандартные изделия		
		7		Гайка М 12.5		
				ГОСТ 5915-70	72	

Изм	Лист	№ докум.	Подп.	Дата	14И8.00.000			
Разраб		Глазунова			Установка фильтров	Лит. И	Лист	Листов 1
Пров		Алексашева				Мосгорисполком Мосводоканалниипроект г. Москва		
Гл. спец		Мясник						
Н. кон		Бычков						
Утв		Лепсе						

Типовой проект 902-2-338 Альбом II

Форм	Зона	Поз.	Обозначение	Наименование	Кол	Примеч.
				Документация		
12			14И8.01.000 СБ	Сборочный чертеж		
				Детали		
11		1	14И8.01.001	Балка продольная	3	
11		2	14И8.01.002	Балка поперечная	2	
11		3	14И8.01.003	Связка	2	
11		4	14И8.01.004	Стойка	4	
11		5	14И8.01.005	Шпилька	20	
64		6	14И8.01.006	Плата		
				Лист 10 ГОСТ 19903-74		
				Ст.3 ГОСТ 14637-69		
				130h 14 х 80h 14	4	0.8кг

Изм	Лист	№ докум	Подп.	Дата	14И8.01.000			
Разраб		Корнет			Каркас	Лит И	Лист	Листов 1
Пров		Попова				Мосгорисполком Мосводоканалниипроект г. Москва		
Гл. спец		Мясник						
Н. контр		Бычков						
Утв		Лепсе						

Альбом II

Типовой проект 902-2-338

Формат	Зона	Поз.	Обозначение	Наименование	Кол.	Примечание
				Документация.		
22			14И8.02.000СБ	Сборочный чертеж		
				Детали.		
11		1	14И8.01.001	Балка продольная	5	
11		2	14И8.01.003	Связка	4	
11		3	14И8.01.004	Стойка	4	
11		4	14И8.01.005	Шпилька	44	
11		5	14И8.02.001	Балка поперечная	2	
11		6	14И8.02.002	Стойка	2	
Б.4.		7	14И8.02.003	Плата		
				Лист 10 ГОСТ 19903-74 / Ст.3 ГОСТ 14637-69		
				130 h14 × 80 h14	6	0,8 кг

Подпись и дата | Инв. № дубл. | Взам. инв. № | Подпись и дата | Инв. № подл.

Изм.	Лист	№ докум.	Подпись	Дата
Разраб.	Корнет			
Пров.	Попова			
Гл. спец.	Мясник			
Н. контр.	Бычков			
Утв.	Лепсе			

14И8.02.000

Каркас

Лит. И | Лист | Листов 1

Мосгорисполком Мосводоканалниипроект г. Москва

Формат 11

Альбом II

Типовой проект 902-2-338

Формат	Зона	Поз.	Обозначение	Наименование	Кол.	Примечание
						11
				Документация.		
22			14И8.03.000СБ	Сборочный чертеж		
				Сборочные единицы.		
11		1	14И8.03.100	Короб	1	
11		2	14И8.03.200	Поддон	1	
11		3	14И8.03.300	Затвор	8	
11		4	14И8.03.400	Рамка	1	
11		5	14И8.03.500	Фиксатор	1	
				Материалы.		
		7		Мешковина S=3мм ГОСТ 8516-67	2	м²

Подпись и дата | Инв. № дубл. | Взам. инв. № | Подпись и дата | Инв. № подл.

Изм.	Лист	№ докум.	Подпись	Дата
Разраб.	Корнет			
Пров.	Попова			
Гл. спец.	Мясник			
Н. контр.	Бычков			
Утв.	Лепсе			

14И8.03.000

Фильтр

Лит. И | Лист | Листов 1

Мосгорисполком Мосводоканалниипроект г. Москва

Формат 11

Альбом II

Типовой проект 902-2-338

Формат	Зона	Поз.	Обозначение	Наименование	Кол.	Примечание
				Документация.		
22			14И8.03.100СБ	Сборочный чертеж		
				Детали.		
11		1	14И8.03.101	Ручка	1	
11		2	14И8.03.102	Прокладка	2	
Б.4.		3	14И8.03.103	Лист		
				Лист Б2.0 ГОСТ 19903-74 / Ст.3 ГОСТ 16523-70		
				360 h14 × 760 h14	2	4,4 кг
11		4	14И8.03.104	Уголок	2	
11		5	14И8.03.104-01	Уголок	2	
11		6	14И8.03.105	Уголок	2	
11		7	14И8.03.105-01	Уголок	2	
11		8	14И8.03.108	Прокладка	2	
11		9	14И8.03.109	Упор	1	
Б.4.		10	14И8.03.111	Лист		
				Лист Б2.0 ГОСТ 19903-74 / Ст.3 ГОСТ 16523-70		
				360 h14 × 540 h14	2	3,4 кг
11		11	14И8.03.112	Петля	16	
Б.4.		12	14И8.03.113	Стойка		
				Уголок Б-50×50×5 ГОСТ 8509-72 / Ст.3 ГОСТ 535-58		
				ℓ=300 h14	4	1,1 кг
11		13	14И8.03.114	Проушина	1	

Подпись и дата | Инв. № дубл. | Взам. инв. № | Подпись и дата | Инв. № подл.

Изм.	Лист	№ докум.	Подпись	Дата
Разраб.	Корнет			
Пров.	Попова			
Гл. спец.	Мясник			
Н. контр.	Бычков			
Утв.	Лепсе			

14И8.03.100

Короб

Лит. И | Лист | Листов 1

Мосгорисполком Мосводоканалниипроект г. Москва

Альбом II

Типовой проект 902-2-338

Формат	Зона	Поз.	Обозначение	Наименование	Кол.	Примечание
				Документация.		
22			14И8.03.200СБ	Сборочный чертеж		
				Сборочные единицы.		
11		1	14И8.03.210	Обрамление	1	
11		2	14И8.03.220	Рамка	1	
				Детали.		
Б.4.		3	14И8.03.201	Сетка		
				Сетка № 10-2,0 ГОСТ 3826-66		
				500±3 × 740±3	1	2,1 кг
				Стандартные изделия.		
		4		Заклепка 4×16 ГОСТ 10299-68	20	

Подпись и дата | Инв. № дубл. | Взам. инв. № | Подпись и дата | Инв. № подл.

Изм.	Лист	№ докум.	Подпись	Дата
Разраб.	Корнет			
Пров.	Попова			
Гл. спец.	Мясник			
Н. контр.	Бычков			
Утв.	Лепсе			

14И8.03.200

Поддон

Лит. И | Лист | Листов 1

Мосгорисполком Мосводоканалниипроект г. Москва

Альбом II

Типовой проект 902-2-338

Формат	Зона	Поз.	Обозначение	Наименование	Кол.	Примечание
				Документация.		
1с			14И8.03.210СБ	Сборочный чертеж		
				Детали.		
11		1	14И8.03.112-01	Петля	4	
11		2	14И8.03.211	Уголок	2	
Б.4		3	14И8.03.212	Уголок Б-32×32×4 ГОСТ 8509-72 Ст.3 ГОСТ 535-58 ℓ = 517 h14	2	0,98кг

Изм.	Лист	№ докум.	Подпись	Дата	14И8.03.210			
Разраб.		Корнет			Обрамление	Лит. И	Лист	Листов 1
Пров.		Попова				Мосгорисполком Мосводоканалниипроект г. Москва		
Гл.спец.		Мясник						
Н.контр.		Бычков						
Утв.		Лепсе						

Формат 11

Формат	Зона	Поз.	Обозначение	Наименование	Кол.	Примечание
				Документация.		
12			14И8.03.220СБ	Сборочный чертеж		
				Детали.		
11		1	14И8.03.221	Ребро	4	
Б.4		2	14И8.03.222	Полоса Лист 4 ГОСТ 19903-74 Ст.3 ГОСТ 14637-89 24h14×501h14	2	0,4кг
Б.4		3	14И8.03.223	Полоса Лист 4 ГОСТ 19903-74 Ст.3 ГОСТ 14637-89 24h14×691h14	2	0,5кг

Изм.	Лист	№ докум.	Подпись	Дата	14И8.03.220			
Разраб.		Корнет			Рамка	Лит. И	Лист	Листов 1
Пров.		Попова				Мосгорисполком Мосводоканалниипроект г. Москва		
Гл.спец.		Мясник						
Н.контр.		Бычков						
Утв.		Лепсе						

Формат 11

Альбом II

Типовой проект 902-2-338

Формат	Зона	Поз.	Обозначение	Наименование	Кол.	Примечание
				Документация.		
11			14И8.03.300СБ	Сборочный чертеж		
				Детали.		
11		1	14И8.03.301	Шпингалет	1	
11		2	14И8.03.302	Ручка	1	

Изм.	Лист	№ докум.	Подпись	Дата	14И8.03.300			
Разраб.		Корнет			Затвор	Лит. И	Лист	Листов 1
Пров.		Попова				Мосгорисполком Мосводоканалниипроект г. Москва		
Гл.спец.		Мясник						
Н.контр.		Бычков						
Утв.		Лепсе						

Формат 11

Формат	Зона	Поз.	Обозначение	Наименование	Кол.	Примечание
				Документация.		
12			14И8.03.400СБ	Сборочный чертеж		
				Сборочные единицы.		
11		1	14И8.03.410	Обрамление	1	
11		2	14И8.03.420	Рамка	1	
				Детали.		
Б.4		3	14И8.03.401	Сетка Сетка № 10-2.0 ГОСТ 3826-66 721±3×581±3	1	2,3кг
				Стандартные изделия.		
		4		Заклепка 4×16 ГОСТ 10299-68	24	

Изм.	Лист	№ докум.	Подпись	Дата	14И8.03.400			
Разраб.		Корнет			Рамка	Лит. И	Лист	Листов 1
Пров.		Попова				Мосгорисполком Мосводоканалниипроект г. Москва		
Гл.спец.		Мясник						
Н.контр.		Бычков						
Утв.		Лепсе						

Формат 11

Подпись и дата | Инв. № дубл. | Взам. инв. № | Подпись и дата | Инв. № подл.

Копировал:

16738-02 13

Альбом II

Типовой проект 902-2-338

Формат	Зона	Поз.	Обозначение	Наименование	Кол.	Примечание
				Документация.		
12			14И8.03.410СБ	Сборочный чертеж		
				Детали.		
11		1	14И8.03.411	Уголок	2	
11		2	14И8.03.411-01	Уголок	2	
Б4		3	14И8.03.412	Полоса		
				Полоса 6х25 ГОСТ 103-76 / Ст.3 ГОСТ 535-58		
				ℓ=721 h14	2	0,8кг
Б4		4	14И8.03.414	Полоса		
				Полоса 6х25 ГОСТ 103-76 / Ст.3 ГОСТ 535-58		
				ℓ=527 h14	2	0,7кг
11		5	14И8.03.415	Петля	4	
Б4		6	14И8.03.416	Упор		
				Полоса 10х20 ГОСТ 103-76 / Ст.3 ГОСТ 535-58		
				ℓ=20 h14	4	0,03кг
11		7	14И8.03.417	Ручка	2	

Подпись и дата. Инв. № подл. Взам. инв. № Инв. № дубл. Подпись и дата

Изм.	Лист	№ докум.	Подпись	Дата	14И8.03.410			
Разраб.		Корнет			Обрамление	Лит. И	Лист	Листов 1
Пров.		Попова				Мосгорисполком Мосводоканалниипроект г. Москва		
Гл. спец.		Мясник						
Н. контр.		Бычков						
Утв.		Лепсе						

Формат 11

Альбом II

Типовой проект 902-2-338

Формат	Зона	Поз.	Обозначение	Наименование	Кол.	Примечание
						13
				Документация.		
12			14И8.03.420СБ	Сборочный чертеж		
				Детали.		
11		1	14И8.03.221-01	Ребро	4	
Б4		2	14И8.03.422	Полоса		
				Полоса 4х20 ГОСТ 103-76 / Ст.3 ГОСТ 535-58		
				ℓ=541 h14	4	0,4кг

Подпись и дата. Инв. № подл. Взам. инв. № Инв. № дубл. Подпись и дата

Изм.	Лист	№ докум.	Подпись	Дата	14И8.03.420			
Разраб.		Корнет			Рамка	Лит. И	Лист	Листов 1
Пров.		Попова				Мосгорисполком Мосводоканалниипроект г. Москва		
Гл. спец.		Мясник						
Н. контр.		Бычков						
Утв.		Лепсе						

Формат 11

Альбом II

Типовой проект 902-2-338

Формат	Зона	Поз.	Обозначение	Наименование	Кол.	Примечание
				Документация.		
11			14И8.03.500СБ	Сборочный чертеж		
				Детали.		
11		1	14И8.03.501	Ручка	1	
11		2	14И8.03.502	Хомутик	1	

Подпись и дата. Инв. № подл. Взам. инв. № Инв. № дубл. Подпись и дата

Изм.	Лист	№ докум.	Подпись	Дата	14И8.03.500			
Разраб.		Корнет			Фиксатор	Лит. И	Лист	Листов 1
Пров.		Попова				Мосгорисполком Мосводоканалниипроект г. Москва		
Гл. спец.		Мясник						
Н. контр.		Бычков						
Утв.		Лепсе						

Формат 11

Альбом II

Типовой проект 902-2-338

Формат	Зона	Поз.	Обозначение	Наименование	Кол.	Примечание
				Документация.		
*)			13Н1.00.000СБ	Сборочный чертеж		*22,12
				Сборочные единицы.		
11		1	13Н1.00.100	Цилиндр подвижной	1	
11		2	13Н1.00.200	Патрубок в сборе	2	
11		3	13Н1.00.300	Колено	1	
				Детали.		
12		5	13Н1.00.001	Штанга	1	
11		6	13Н1.00.002	Втулка	1	
11		7	13Н1.00.003	Пластина верхняя	1	
11		8	13Н1.00.004	Пластина нижняя	1	
11		9	13Н1.00.005	Гайка	1	
11		10	13Н1.00.006	Прокладка	2	
11		11	13Н.00.007	Крышка	2	
				Стандартные изделия.		
				Болты ГОСТ 7798-70		
		15		М10×45.56	16	

Подпись и дата. Инв. № подл. Взам. инв. № Инв. № дубл. Подпись и дата

Изм.	Лист	№ докум.	Подпись	Дата	13Н1.00.000			
Разраб.		Глазунова			Регулятор уровня	Лит. И	Лист 1	Листов 2
Пров.		Алексашева				Мосгорисполком Мосводоканалниипроект г. Москва		
Гл. спец.		Мясник						
Н. контр.		Бычков						
Утв.		Лепсе						

Копировал:

16738-02 14 Формат 11

Альбом II

Типовой проект 902-2-338

Формат	Зона	Поз.	Обозначение	Наименование	Кол.	Примечание
		16		М12×55. 56	2	
		17		М16×55. 56	16	
				Гайки ГОСТ 5915-70		
		18		М10. 5	20	
		19		М12. 5	4	
		20		М16. 5	16	
				Шайбы ГОСТ 6402-70		
		21		10. 65Г	16	
		22		12. 65Г	2	
		23		16. 65Г	16	
		24		Шайба 12. 02		
				ГОСТ 11371-68	1	
		25		Шпилька М10×30. 56		
				ГОСТ 22032-76	2	
		26		Шпонка 6×6×28		
				ГОСТ 8789-68	1	
		27		Кольцо 190×200-85-2-2		
				ГОСТ 9833-73	2	
		28		Маховик 2-А-200×14		
				ГОСТ 5260-75	1	

Изм.	Лист	№ докум.	Подпись	Дата	13Н1. 00. 000	Лист 2

Формат 11

Альбом II

Типовой проект 902-2-338

Формат	Зона	Поз.	Обозначение	Наименование	Кол.	Примечание
						14
				Документация.		
12			13Н1. 00. 100 СБ	Сборочный чертеж		
				Детали.		
11		1	13Н1. 00. 101	Плита	1	
11		2	13Н1. 00. 102	Патрубок	2	
Б.Ч.		3	13Н1. 00. 103	Ребро		
				Лист Б ГОСТ 19903-74 / Ст. 3 ГОСТ 14637-69		
				163h14×25h14	2	0,18 кг

Изм.	Лист	№ докум.	Подпись	Дата	13Н1. 00. 100			
Разраб.		Глазунова			Цилиндр подвижной	Лит. И	Лист	Листов 1
Пров.		Алексашева				Мосгорисполком Мосводоканалниипроект г. Москва		
Гл. спец.		Мясник						
Н. контр.		Бычков						
Утв.		Лепсе						

Формат 11

Альбом II

Типовой проект 902-2-338

Формат	Зона	Поз.	Обозначение	Наименование	Кол.	Примечание
				Документация.		
12			13Н1. 00. 200 СБ	Сборочный чертеж		
				Детали.		
12		1	13Н1. 00. 201	Фланец	1	
Б.Ч.		2	13Н1. 00. 202	Патрубок		
				Труба 219×9 ГОСТ 8732-78 / Ст3 ГОСТ 8731-74		
				ℓ=225 h14	1	10,46 кг
				Стандартные изделия.		
		3		Фланец 200-2.5 ГОСТ 12827-57	1	

Изм.	Лист	№ докум.	Подпись	Дата	13Н1. 00. 200			
Разраб.		Глазунова			Патрубок в сборе	Лит. И	Лист	Листов 1
Пров.		Алексашева				Мосгорисполком Мосводоканалниипроект г. Москва		
Гл. спец.		Мясник						
Н. контр.		Бычков						
Утв.		Лепсе						

Формат 11

Альбом II

Типовой проект 902-2-338

Формат	Зона	Поз.	Обозначение	Наименование	Кол.	Примечание
				Документация.		
12			13Н1. 00. 300 СБ	Сборочный чертеж		
				Детали		
11		1	13Н1. 00. 301	Пластина	1	
11		2	13Н1. 00. 302	Полусектор	2	
11		3	13Н1. 00. 302-01	Полусектор	2	
Б.Ч.		4	13Н1. 00. 304	Труба		
				Труба 219×9 ГОСТ 8732-78 / Ст3 ГОСТ 8731-74		
				ℓ=600 h14	2	32 кг
				Стандартные изделия.		
		5		Отвод 90° 200×8 ГОСТ 17375-77	2	

Изм.	Лист	№ докум.	Подпись	Дата	13Н1. 00. 300			
Разраб.		Глазунова			Колено	Лит. И	Лист	Листов 1
Пров.		Алексашева				Мосгорисполком Мосводоканалниипроект г. Москва		
Гл. спец.		Мясник						
Н. контр.		Бычков						
Утв.		Лепсе						

Формат 11

Инв. № подл. | Подпись и дата | Взам. инв. № | Инв. № дубл. | Подпись и дата

Копировал:

Альбом II

Типовой проект 902-2-338

Формат	Зона	Поз.	Обозначение	Наименование	Кол.	Примечание
				Документация.		
22			1965.00.000 СБ	Сборочный чертеж		
				Сборочные единицы.		
11		1	1965.00.100	Бункер	1	
11		2	1965.00.200	Платформа	1	
11		3	1965.00.300	Траверса	1	
11		4	1965.00.400	Палец	1	
				Детали.		
11		5	1965.00.001	Каток	4	
11		6	1965.00.002	Ось	4	
11		7	1965.00.003	Ось	2	
11		8	1965.00.004	Заглушка	1	
				Стандартные изделия.		
		10		Гайка М16.5 ГОСТ 5915-70	4	
				Шайбы ГОСТ 11371-68		
		11		16.02	2	
		12		27.02	2	
		13		Шплинт 5×32 ГОСТ 397-66	6	

Подпись и дата | Инв. № дубл. | Взам. инв. № | Подпись и дата | Инв. № подл.

Изм.	Лист	№ докум.	Подпись	Дата	1965.00.000			
Разраб.		Корнет			Контейнер для осадка	Лит. И	Лист	Листов 1
Пров.		Попова				Мосгорисполком Мосводоканалниипроект г. Москва		
Гл. спец.		Мясник						
Н. контр.		Бычков						
Утв.		Лепсе						

Формат 11

Альбом II

Типовой проект 902-2-338

Формат	Зона	Поз.	Обозначение	Наименование	Кол.	Примечание
				Документация.		15
11			1965.00.100 СБ	Сборочный чертеж		*22.12
				Детали.		
11		1	1965.00.101	Угольник	3	
11		2	1965.00.101-01	Угольник	3	
Б.4		3	1965.00.102	Стяжка ℓ=800 h14		
				Уголок $\frac{Б\text{-}36\times36\times4\ ГОСТ\ 8509\text{-}72}{Ст.3\ ГОСТ\ 535\text{-}58}$	2	1.7кг
Б.4		4	1965.00.104	Планка		
				$\frac{Лист\ 4\ ГОСТ\ 19903\text{-}74}{Ст.3\ ГОСТ\ 14637\text{-}69}$		
				50h14×580h14	1	0.9кг
11		5	1965.00.105	Скоба	2	
11		6	1965.00.106	Косынка	2	
Б.4		7	1965.00.107	Стенка		
				$\frac{Лист\ 4\ ГОСТ\ 19903\text{-}74}{Ст.3\ ГОСТ\ 14637\text{-}69}$		
				590h14×590h14	2	1кг
11		8	1965.00.108	Патрубок	1	
Б.4		9	1965.00.109	Платик 40h14×40h14		
				$\frac{Лист\ 4\ ГОСТ\ 19903\text{-}74}{Ст.3\ ГОСТ\ 14637\text{-}69}$	4	0,05кг
11		10	1965.00.111	Обечайка	1	
11		11	1965.00.112	Стяжка	3	
11		12	1965.00.113	Вкладыш	2	

Подпись и дата | Инв. № дубл. | Взам. инв. № | Подпись и дата | Инв. № подл.

Изм.	Лист	№ докум.	Подпись	Дата	1965.00.100			
Разраб.		Корнет			Бункер	Лит. И	Лист	Листов 1
Пров.		Попова				Мосгорисполком Мосводоканалниипроект г. Москва		
Гл. спец.		Мясник						
Н. контр.		Бычков						
Утв.		Лепсе						

Формат 11

Альбом II

Типовой проект 902-2-338

Формат	Зона	Поз.	Обозначение	Наименование	Кол.	Примечание
				Документация.		
12			1965.00.200 СБ	Сборочный чертеж		
				Сборочные единицы.		
11		1	1965.00.210	Вилка	4	
				Детали.		
11		1	1965.00.201	Балка	2	
11		2	1965.00.201-01	Балка	2	

Подпись и дата | Инв. № дубл. | Взам. инв. № | Подпись и дата | Инв. № подл.

Изм.	Лист	№ докум.	Подпись	Дата	1965.00.200			
Разраб.		Рябчикова			Платформа	Лит. И	Лист	Листов 1
Пров.		Попова				Мосгорисполком Мосводоканалниипроект г. Москва		
Гл. спец.		Мясник						
Н. контр.		Бычков						
Утв.		Лепсе						

Альбом II

Типовой проект 902-2-338

Формат	Зона	Поз.	Обозначение	Наименование	Кол.	Примечание
				Документация.		
12			1965.00.210 СБ	Сборочный чертеж		
				Детали.		
11		1	1965.00.211	Серьга	2	
Б.4		2	1965.00.212	Планка		
				$\frac{Лист\ 6\ ГОСТ\ 19903\text{-}74}{Ст.3\ ГОСТ\ 14637\text{-}69}$		
				90h14×90h14	1	0.5кг
Б.4		3	1965.00.213	Упор		
				$\frac{Лист\ 6\ ГОСТ\ 19903\text{-}74}{Ст.3\ ГОСТ\ 14637\text{-}69}$		
				12h14×25h14	1	0.02кг

Подпись и дата | Инв. № дубл. | Взам. инв. № | Подпись и дата | Инв. № подл.

Изм.	Лист	№ докум.	Подпись	Дата	1965.00.210			
Разраб.		Рябчикова			Вилка	Лит. И	Лист	Листов 1
Пров.		Попова				Мосгорисполком Мосводоканалниипроект г. Москва		
Гл. спец.		Мясник						
Н. контр.		Бычков						
Утв.		Лепсе						

Типовой проект 902-2-338 Альбом II

Формат	Зона	Поз.	Обозначение	Наименование	Кол	Примечание
				Документация		
12			1965.00.300 СБ	Сборочный чертеж		
				Детали		
11		1	1965.00.301	Тяга	2	
11		2	1965.00.302	Коромысло	1	

Изм	Лист	№ докум	Подп.	Дата	1965.00.300			
Разраб.		Рябчикова			Траверса	Лит. И	Лист	Листов 1
Пров.		Попова				Мосводоканалниипроект г. Москва		
Гл. спец		Мясник						
Н. контр		Бычков						
Утв		Лепсе						

Копировал: Формат 11

Типовой проект 902-2-338 Альбом II

Формат	Зона	Поз.	Обозначение	Наименование	Кол	Примечание
				Документация		
11			1965.00.400 СБ	Сборочный чертеж		
				Детали		
11		1	1965.00.401	Палец	1	
11		2	1965.00.402	Вставка	1	
				Стандартные изделия		
		3		Заклепка 6×34 ГОСТ 10300-68	1	

Изм	Лист	№ докум.	Подп.	Дата	1965.00.400			
Разраб		Боярикова			Палец	Лит. И	Лист	Листов 1
Пров		Попова				Мосгорисполком Мосводоканалниипроект г. Москва		
Гл. спец		Мясник						
Н. контр		Бычков						
Утв		Лепсе						

Копировал: Формат 11

Типовой проект 902-2-338 Альбом II

Формат	Зона	Поз.	Обозначение	Наименование	Кол.	Примечание
				Документация		
12			14Ж1.00.000 СБ	Сборочный чертеж		
				Сборочные единицы		
11		1	14Ж1.00.100	Корпус	1	
				Детали		
64		2	14Ж1.00.001	Уголок		
				Уголок Б-100×100×40 ГОСТ 8509-72		
				Ст.3 ГОСТ 535-58		
				ℓ = 150 h 14	2	0.5кг
				Стандартные изделия		
		4		Болт М16×55.56 ГОСТ 7798-70	8	
		5		Гайка М16.5 ГОСТ 5915-70	8	
		6		Шайба 16.65Г ГОСТ 6402-70	8	
		7		Прокладка А-200-2.5 ГОСТ 15180-70	1	
		8		Фланец 200-2.5 ГОСТ 12827-67	1	

Изм	Лист	№ докум.	Подп.	Дата	14Ж1.00.000			
Разраб.		Корнет			Лоток распределительный	Лит. И	Лист	Листов 1
Пров.		Попова				Мосгорисполком Мосводоканалниипроект г. Москва		
Гл. спец		Мясник						
Н. контр		Бычков						
Утв		Лепсе						

Типовой проект 902-2-338 Альбом II

Формат	Зона	Поз.	Обозначение	Наименование	Кол	Примечание
				Документация		
12			14Ж1.00.100 СБ	Сборочный чертеж		
				Детали		
12		1	14Ж1.00.101	Труба	1	
64		2	14Ж1.00.102	Заглушка		
				Лист 5 ГОСТ 19903-74		
				Ст.3 ГОСТ 14637-69		
				Ф 205 h 14	2	0.4кг
11		3	14Ж1.00.103	Патрубок	1	
11		4	14Ж1.00.104	Патрубок	2	
				Стандартные изделия		
		5		Фланец 200-2.5 ГОСТ 12827-67	1	

Изм	Лист	№ докум	Подп.	Дата	14Ж1.00.100			
Разраб.		Корнет			Корпус	Лит. И	Лист	Листов 1
Пров.		Попова				Мосгорисполком Мосводоканалниипроект г. Москва		
Гл. спец		Мясник						
Н. конт		Бычков						
Утв		Лепсе						

14Х3.00.000 СБ

Типовой проект 902-2-338 Альбом II

А-А

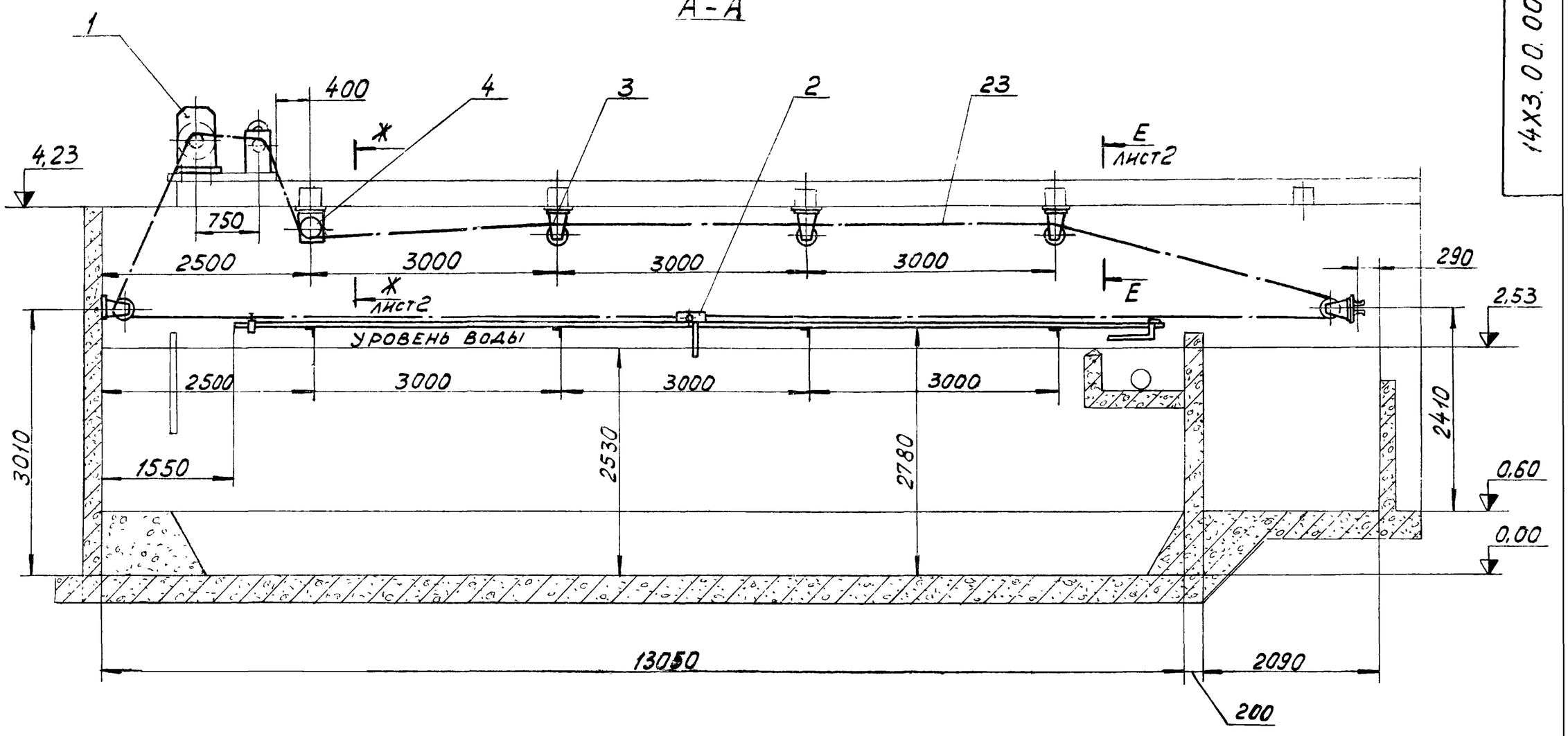

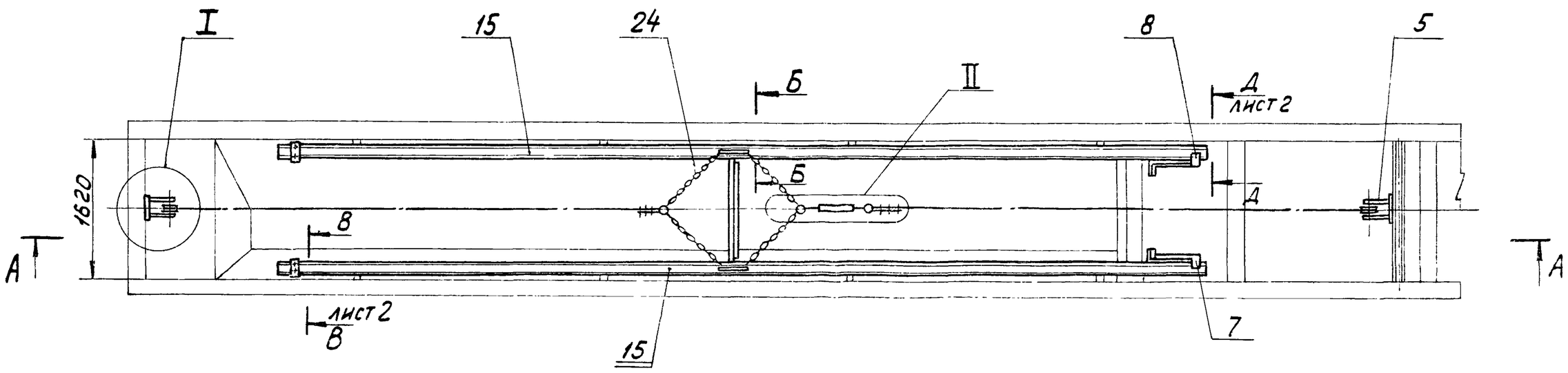

Б-Б повернуто
М 1:2

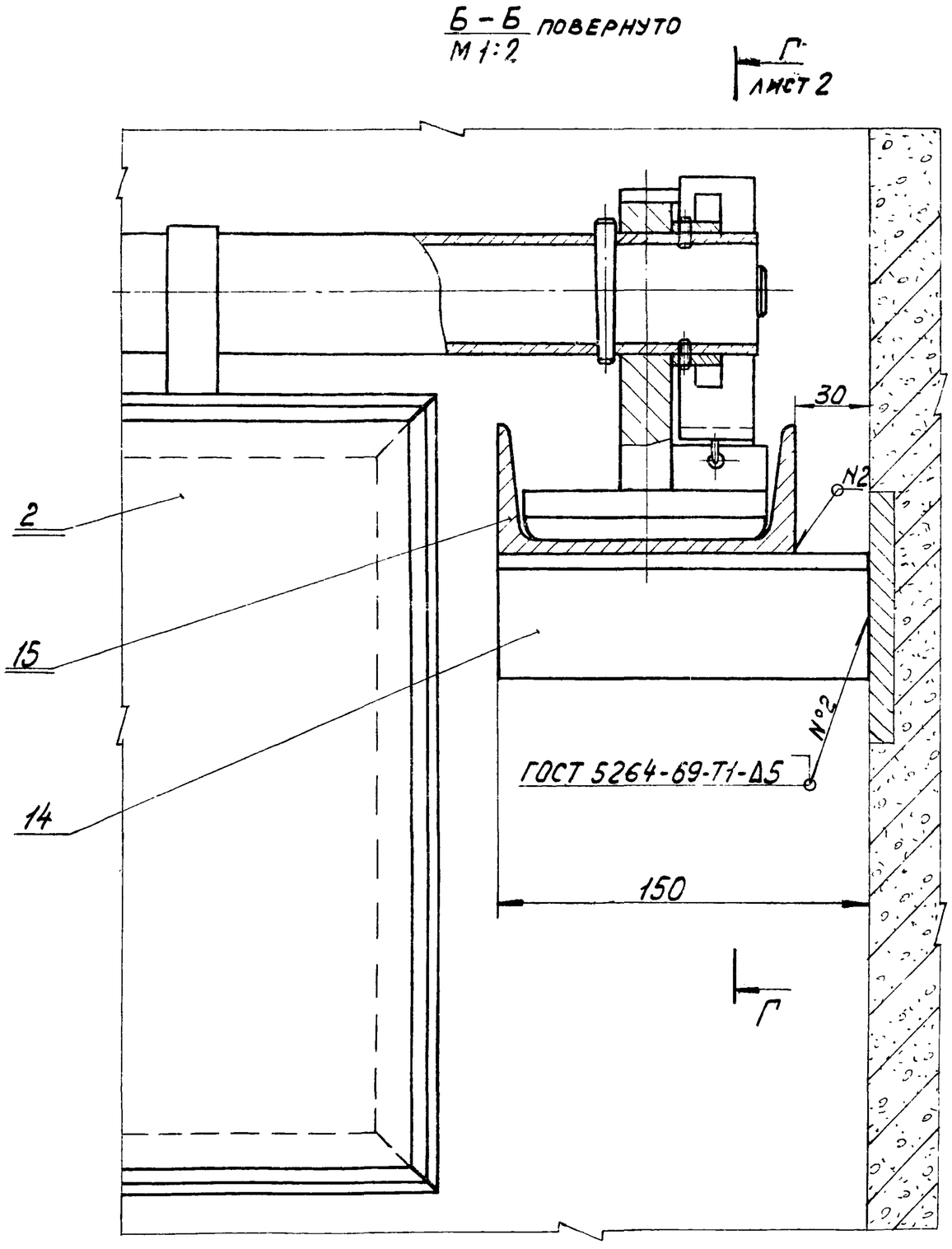

1. Размеры для справок.
2. Блоки тяговых канатов должны быть установлены строго в одной вертикальной плоскости. Изломы и искривления каната недопустимы.
3. Кронштейны блоков должны быть закреплены шпильками с гайками на закладных пластинках, предусмотренных в строительной конструкции. Сверление отверстий с нарезкой резьбы производить при монтаже.
4. После установки и выверки работы тягового устройства кронштейны блоков приварить к закладным деталям.
5. Середина барабана тяговой лебедки и указательного устройства должны быть установлены в одной вертикальной плоскости с блоками.
6. Барабан лебедки обвить тремя-четырьмя витками, а барабан указательного устройства – одним витком каната, см. черт. 14Х3.01.000 СБ.
7. Сверление отверстий в швеллерах строительной части для крепления лебедки производить во время монтажа по отверстиям лебедки
8. После монтажа лебедки барабан указательного устройства установить так, чтобы начальное положение скребка соответствовало показанию цифры „0".
9. Расстояние между каждым цифровым значением соответствует одному метру передвижению скребка.
10. Упоры поз. 6; 7; 12 устанавливаются по месту при монтаже и отладке всего устройства.
11. Поверхность направляющих поз. 15, по которой перемещаются ползуны скребка, смазать консистентной смазкой УС-2 ГОСТ 1033-73.
12. Несопрягаемые поверхности узлов и деталей окрасить битумным лаком БТ-577 ГОСТ 5631-70.

Изм.	Лист	№ докум.	Подпись	Дата	14Х3.00.000 СБ			
Разраб.		Глазунова			Устройство скребковое для сбора мазута. Сборочный чертеж	Лит. И	Масса 636	Масштаб 1:50
Пров.		Алексашева				Лист 1	Листов 2	
Гл. спец.		Мясник				Мосгорисполком Мосводоканалниипроект г. Москва		
Н. контр.		Быков						
Утв.		Лепсе						

Подпись и дата | Инв. № дубл. | Взам. инв. № | Подпись и дата | Инв. № подл.

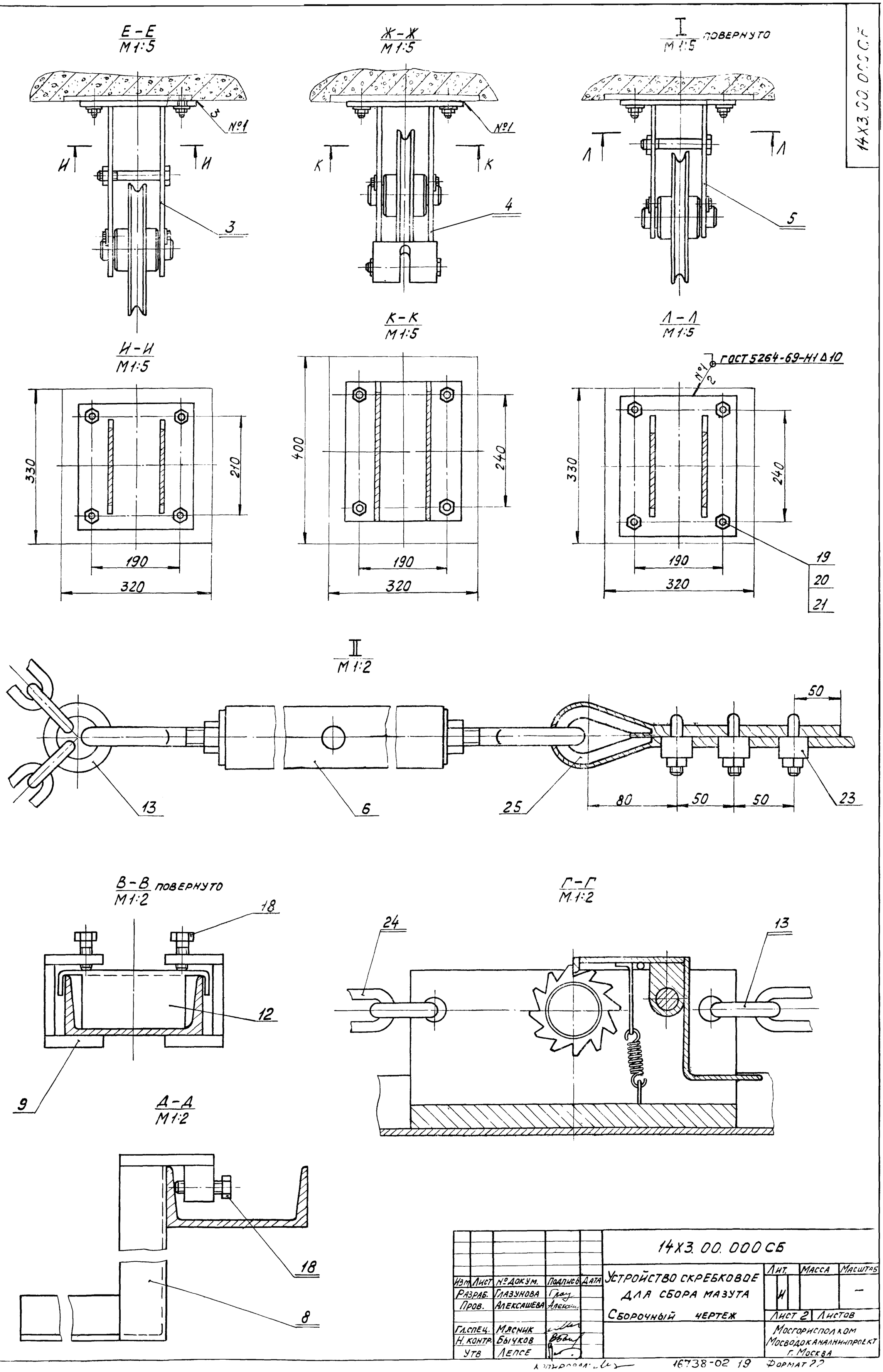
Е-Е
М1:5
Ж-Ж
М1:5
I
М1:5
повернуто
№1
3
4
5
К-К
М1:5
Л-Л
М1:5
Н-Н
М1:5
330
210
190
320
400
240
ГОСТ 5264-69-Н1 Δ10
19
20
21
II
М1:2
13
6
25
80
50
23
В-В
М1:2
повернуто
18
12
9
Д-Д
М1:2
Г-Г
М1:2
24
14Х3.00.000СБ
Изм. Лист № докум. Подпись Дата
Разраб. Глазунова
Пров. Алексашева
Гл.спец. Мясник
Н. контр. Быков
Утв. Лепсе
Устройство скребковое для сбора мазута
Сборочный чертеж
Лит. Масса Масштаб
Лист 2 Листов
Мосгорисполком
Мосводоканалниипроект
г. Москва
16738-02 19 Формат 22

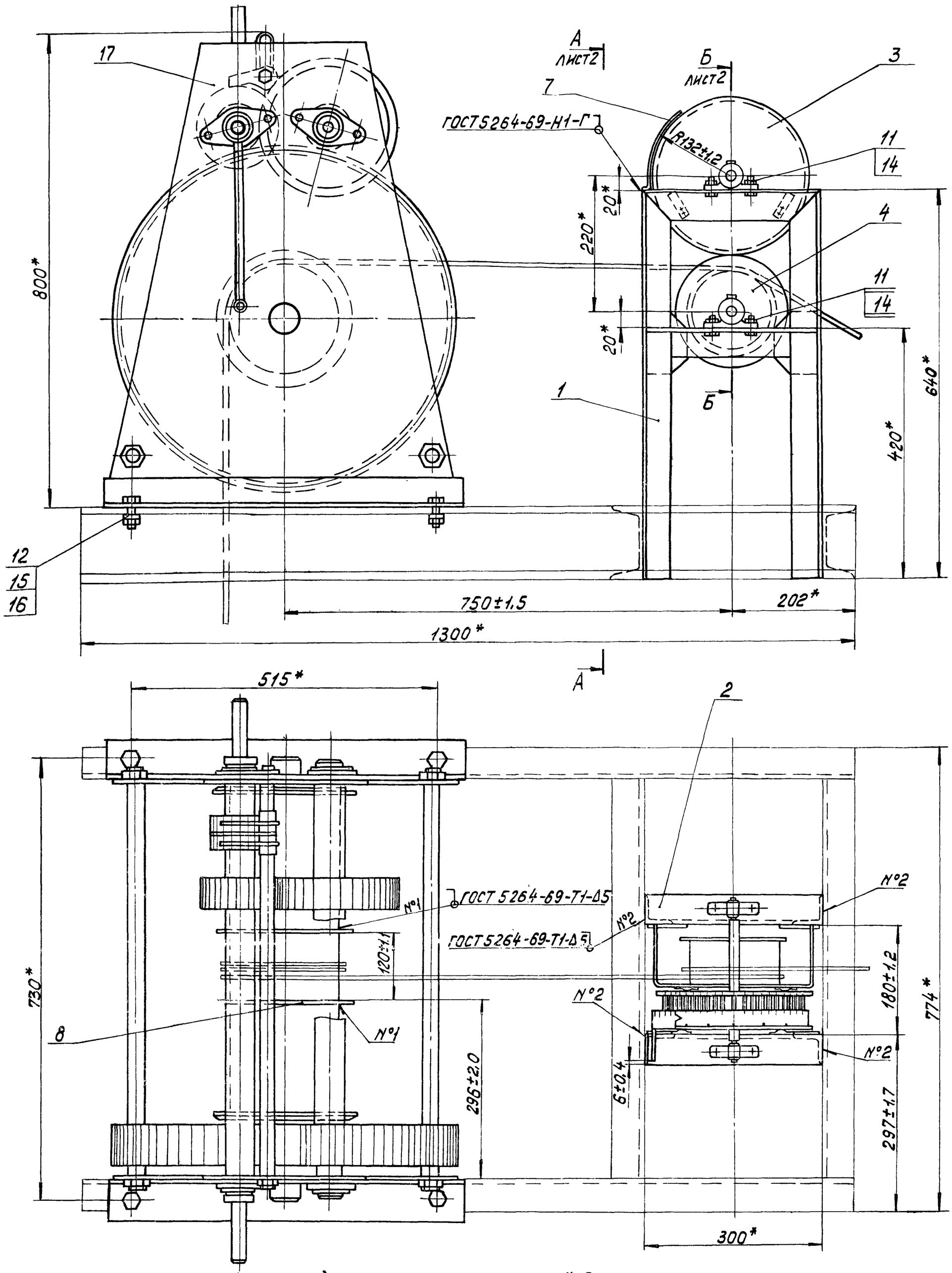

4. Тормозные пружины (черт. 14Х3.01.101) должны обеспечивать поворот замерного колеса (поз. 3) на одно деление после каждого оборота барабана указательного устройства.

5. В трущиеся поверхности и масленки подшипников заложить универсальную средне-плавковую смазку УС-2 ГОСТ 1033-73

1.* Размеры для справок

2. Тяговая лебедка с указательным устройством монтируется на швеллерах, предусмотренных строительной частью проекта.

3. Сверление отверстий в швеллерах для крепления лебедки должно быть произведено во время монтажа по отверстиям рамы лебедки.

Альбом II

Типовой проект 902-2-338

Инв. № подл. | Подпись и дата | Взам. инв. № | Инв. № дубл. | Подпись и дата

Изм.	Лист	№ докум.	Подпись	Дата	14Х3 01 000 СБ			
Разраб.		Соколова			Привод	Лит	Масса	Масштаб
Пров.		Фаевцев				И	185,0	1:5
Гл.спец.		Мясник			Сборочный чертеж	Лист 1	Листов 2	
Н.контр.		Бычков				Мосгорисодолком Мосводоканалниипроект г. Москва		
Утв.		Лепсе						

Копировал

16738-02 20 Формат 22

14Х3.01.000.СБ

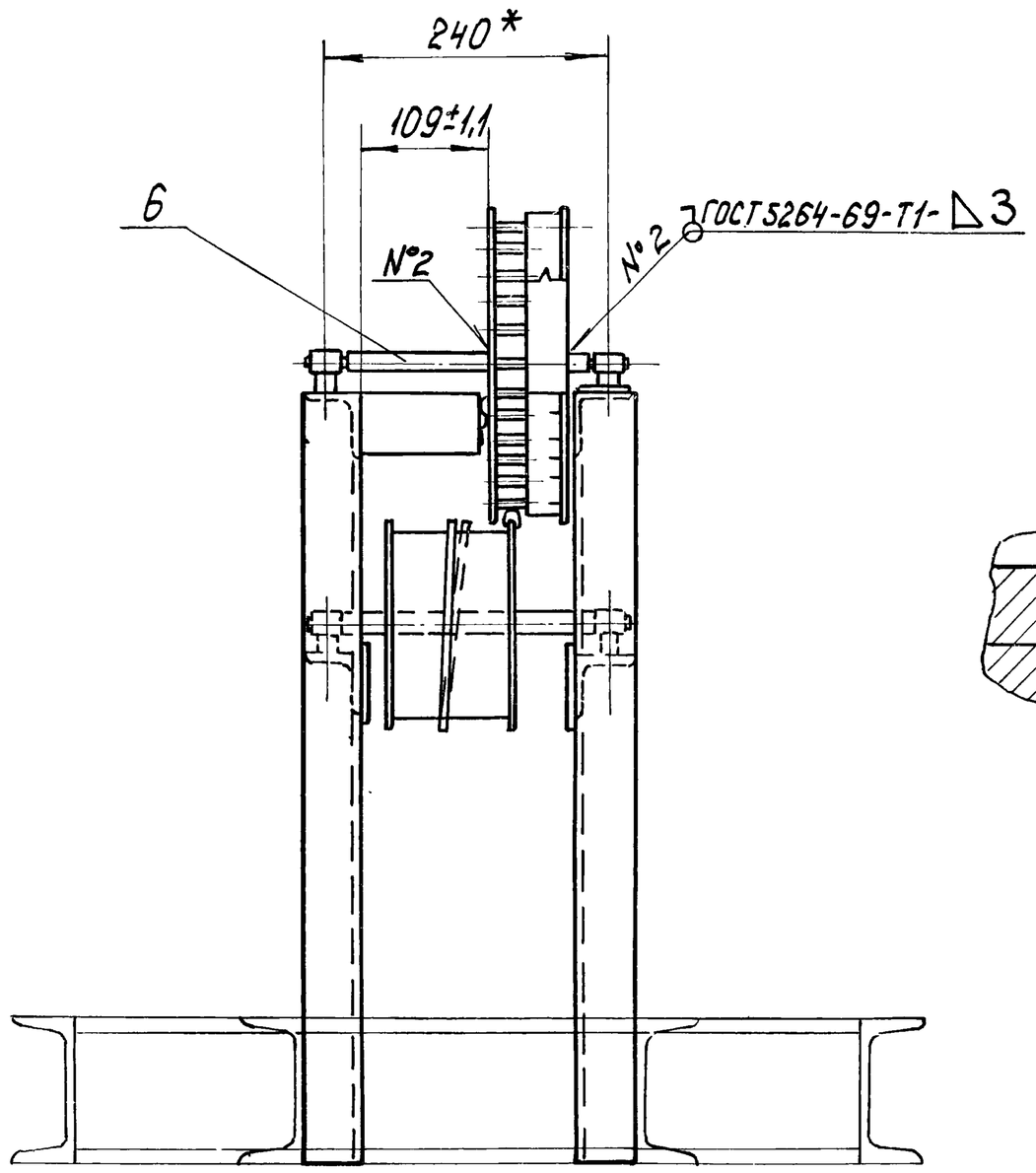

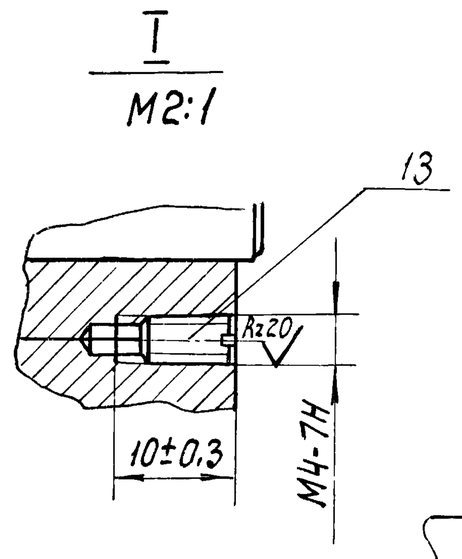

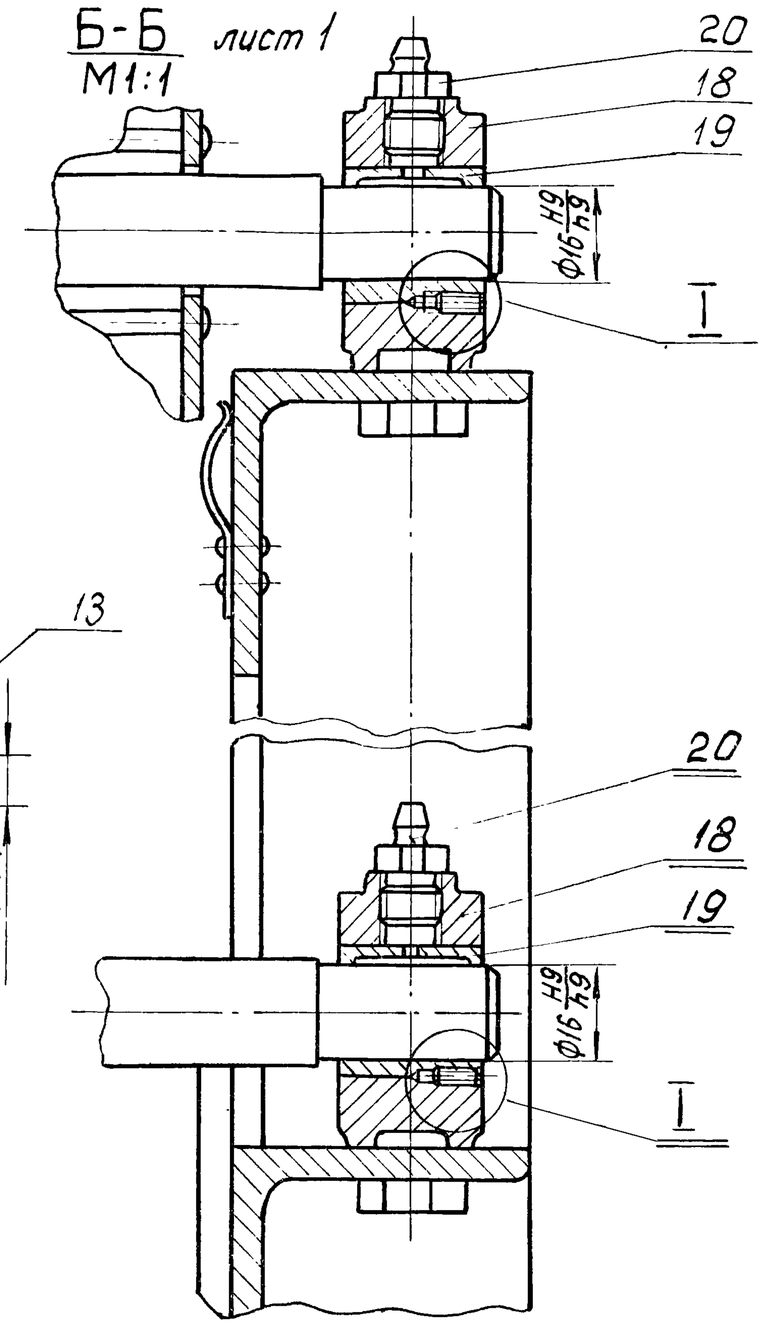

Изм.	Лист	№ докум.	Подпись	Дата	14Х3.01.000 СБ		
Разраб.		Соколова			Привод	Лит.	Масса	Масштаб
Пров.		Фаевцев				И	—	—
					Сборочный чертеж.	Лист 2	Листов
Гл.спец.		Мясник				Мосгорисполком Мосводоканалниипроект г. Москва	
Н.контр.		Бычков					
Утв.		Лепсе					

копировал: Ибр

формат 12

14Х3.01.100 СБ

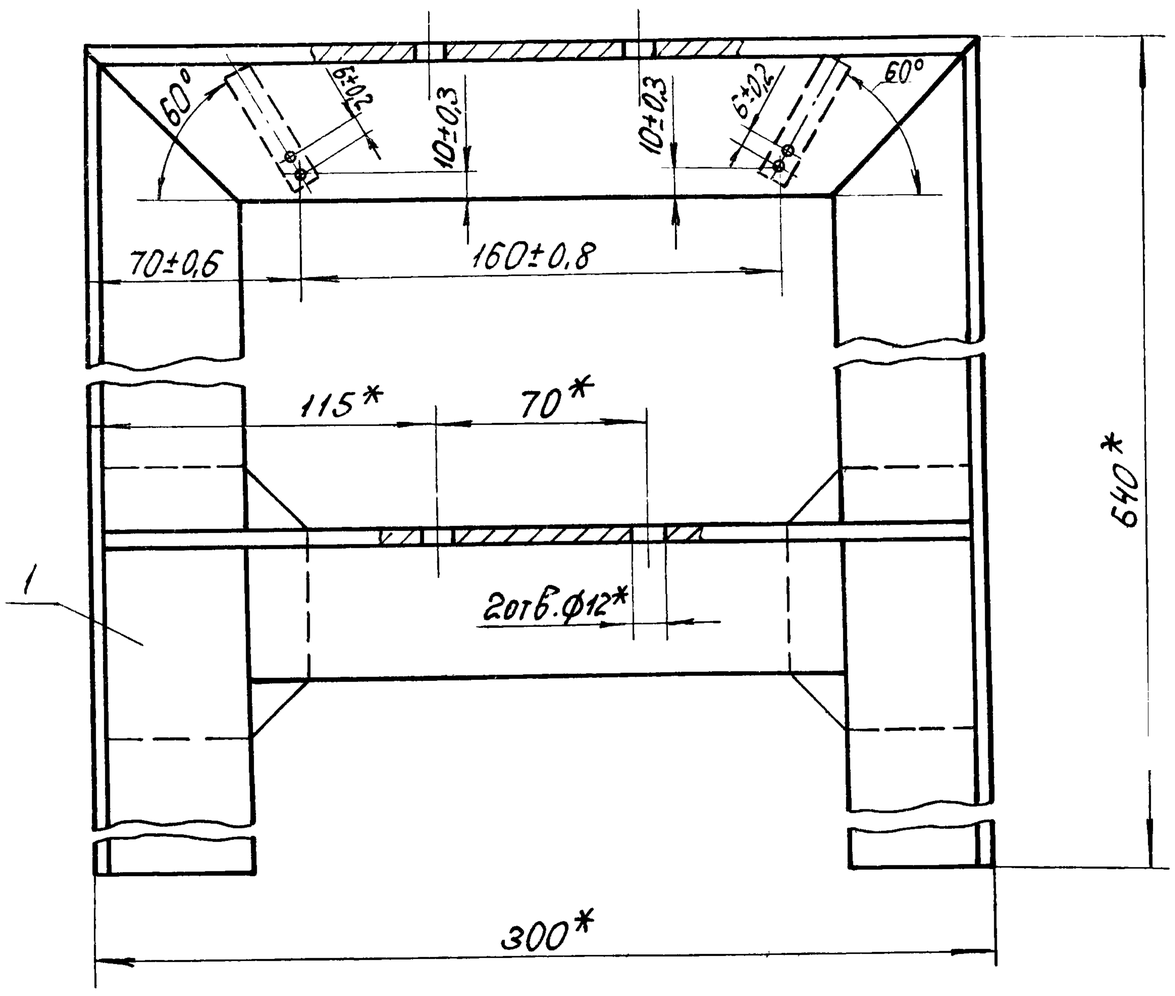

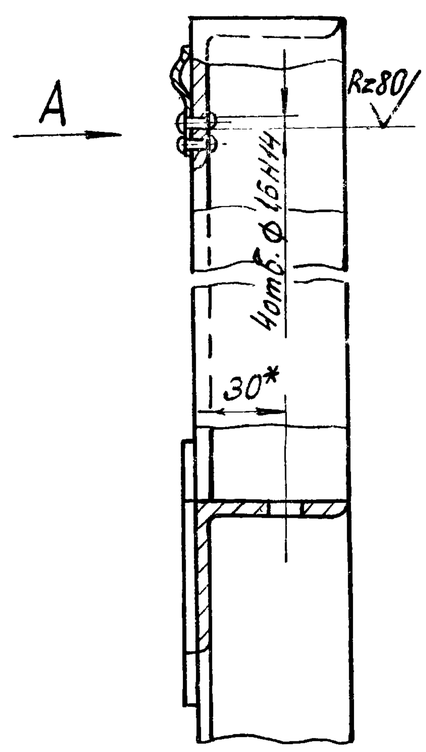

Вид А

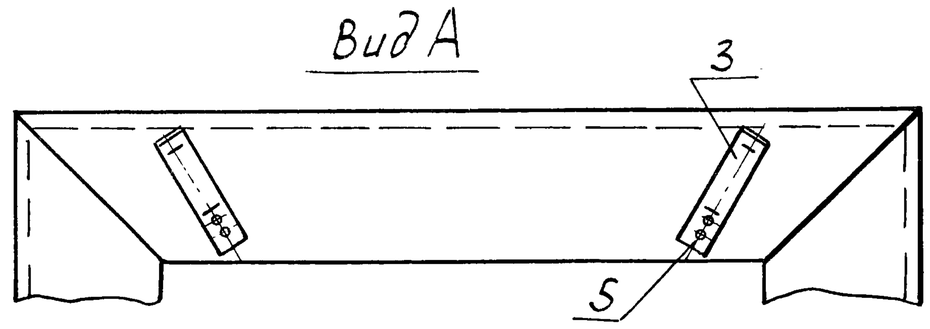

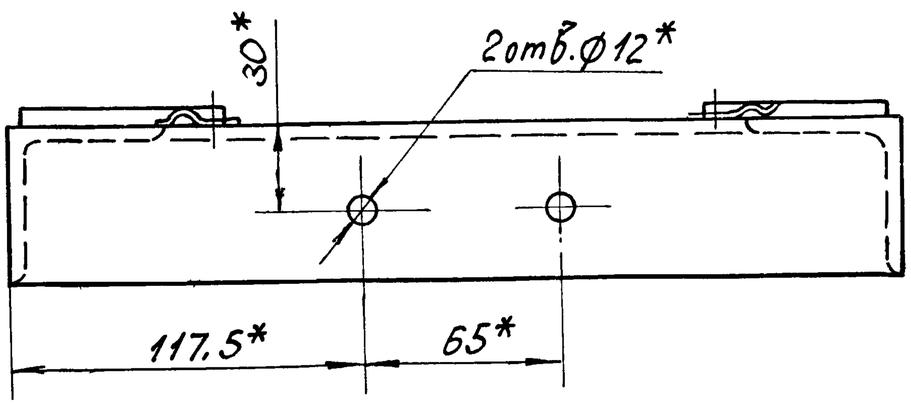

* Размеры для справок.

Изм.	Лист	№ докум.	Подпись	Дата	14Х3.01.100 СБ		
Разраб.		Бобрикова			Стойка	Лит.	Масса	Масштаб
Пров.		Бычков				И	7,8	1:2
					Сборочный чертеж	Лист	Листов 1
Гл.спец.		Мясник				Мосгорисполком Мосводоканалниипроект г. Москва	
Н.контр.		Бычков					
Утв.		Лепсе					

6738-02 21

формат 12

14Х3.01.110.СБ

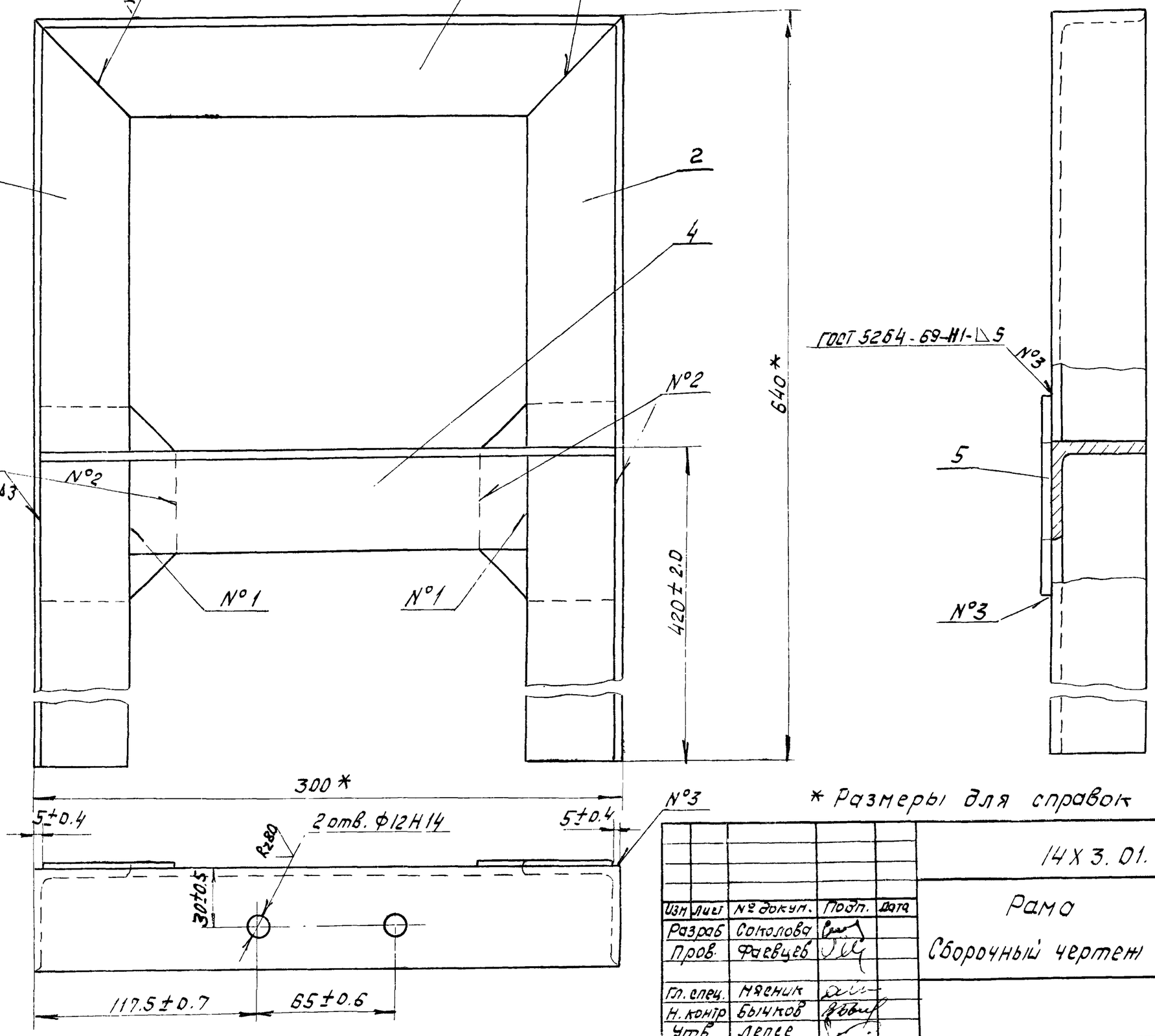

* Размеры для справок

					14Х3.01.110 СБ			
Изм	Лист	№ докум.	Подп.	Дата	Рама Сборочный чертеж	Лит.	Масса	Масшт
Разраб		Соколова				И	7.8	1:2
Пров.		Фаевцев				Лист:	Листов: 1	
Гл. спец.		Мясник				Мосгорисполком Мосводоканалниипроект г. Москва		
Н. контр		Бычков						
Утв		Лепсе						

Копировал:

Формат 12

14И3.01.200.СБ

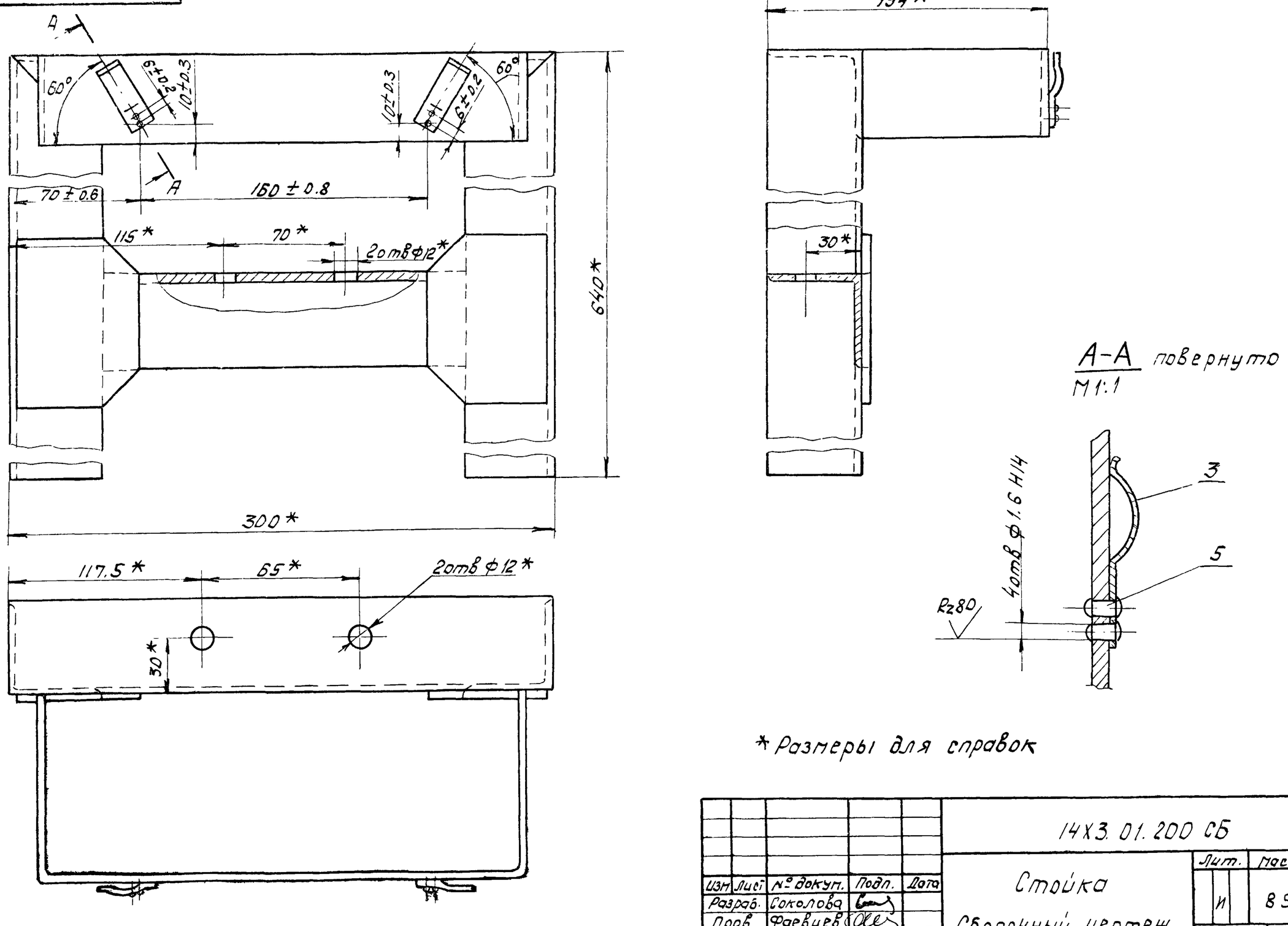

* Размеры для справок

					14Х3.01.200 СБ			
Изм	Лист	№ докум.	Подп.	Дата	Стойка Сборочный чертеж	Лит.	Масса	Масшт
Разраб.		Соколова				И	85	1:2
Пров		Фаевцев				Лист	Листов 1	
Гл. спец		Мясник				Мосгорисполком Мосводоканалниипроект г. Москва		
Н. контр		Бычков						
Утв		Лепсе						

16738-02 22 Формат 2

Альбом II

Типовой проект 902-2-338

Подпись и дата | Инв. № подл. | Взам. инв. № | Инв. № дубл. | Подпись и дата

14Х3.01.210СБ

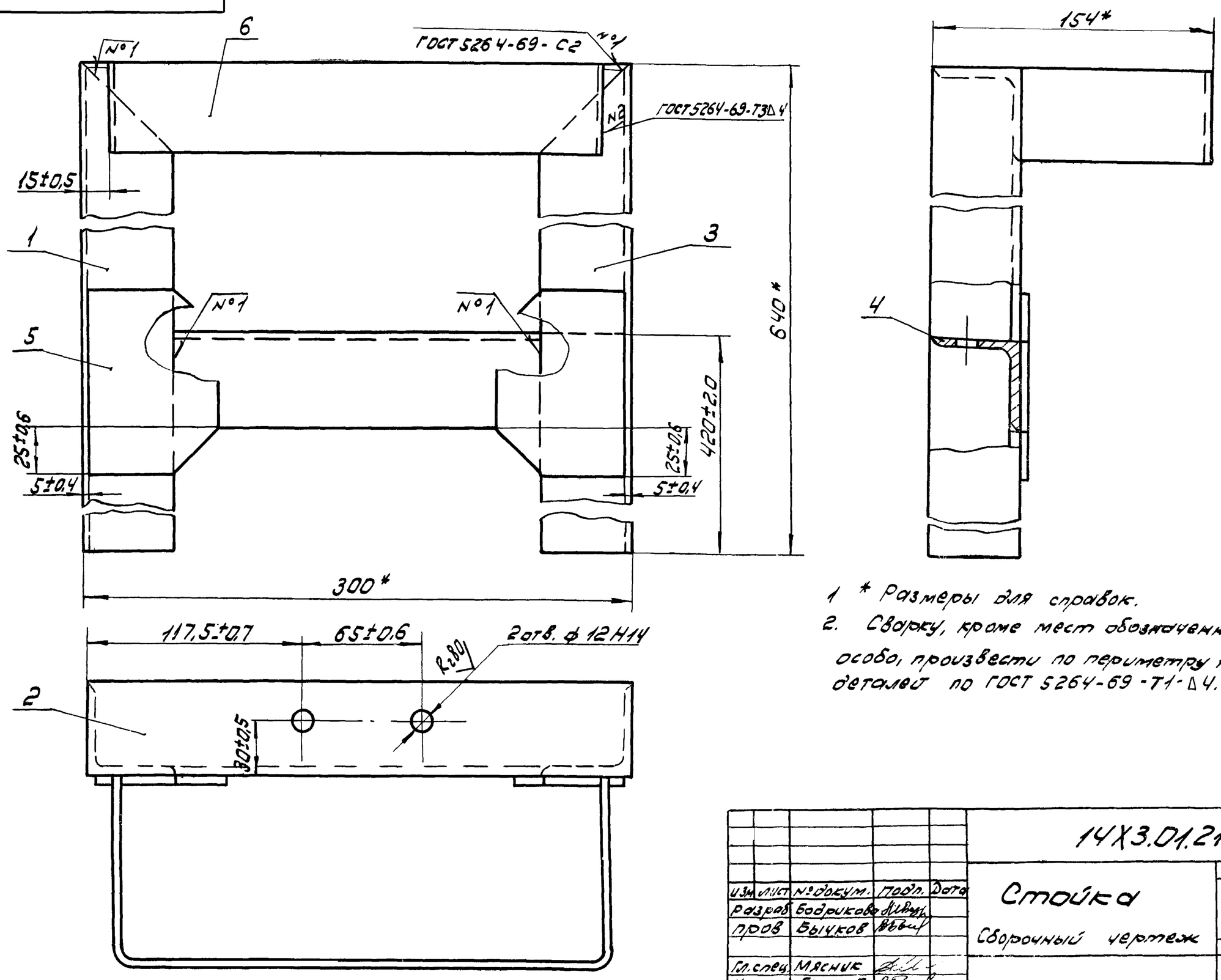

1 * Размеры для справок.

2. Сборку, кроме мест обозначенных особо, произвести по периметру прилегания деталей по ГОСТ 5264-69-Т1-Δ4.

					14Х3.01.210СБ			
Изм.	Лист	№ докум.	Подп.	Дата	Стойка Сборочный чертеж	Лит.	Масса	Масшт.
Разраб.		Бодрикова				И	85	1:2
Пров.		Бычков				Лист	Листов: 1	
Гл.спец.		Мясник				Мосгорисполком Мосводоканалниипроект г. Москва		
Н.контр.		Бычков						
Утв.		Лепсе						

Копировал ЗВ

Формат 12

14Х3.01.300СБ

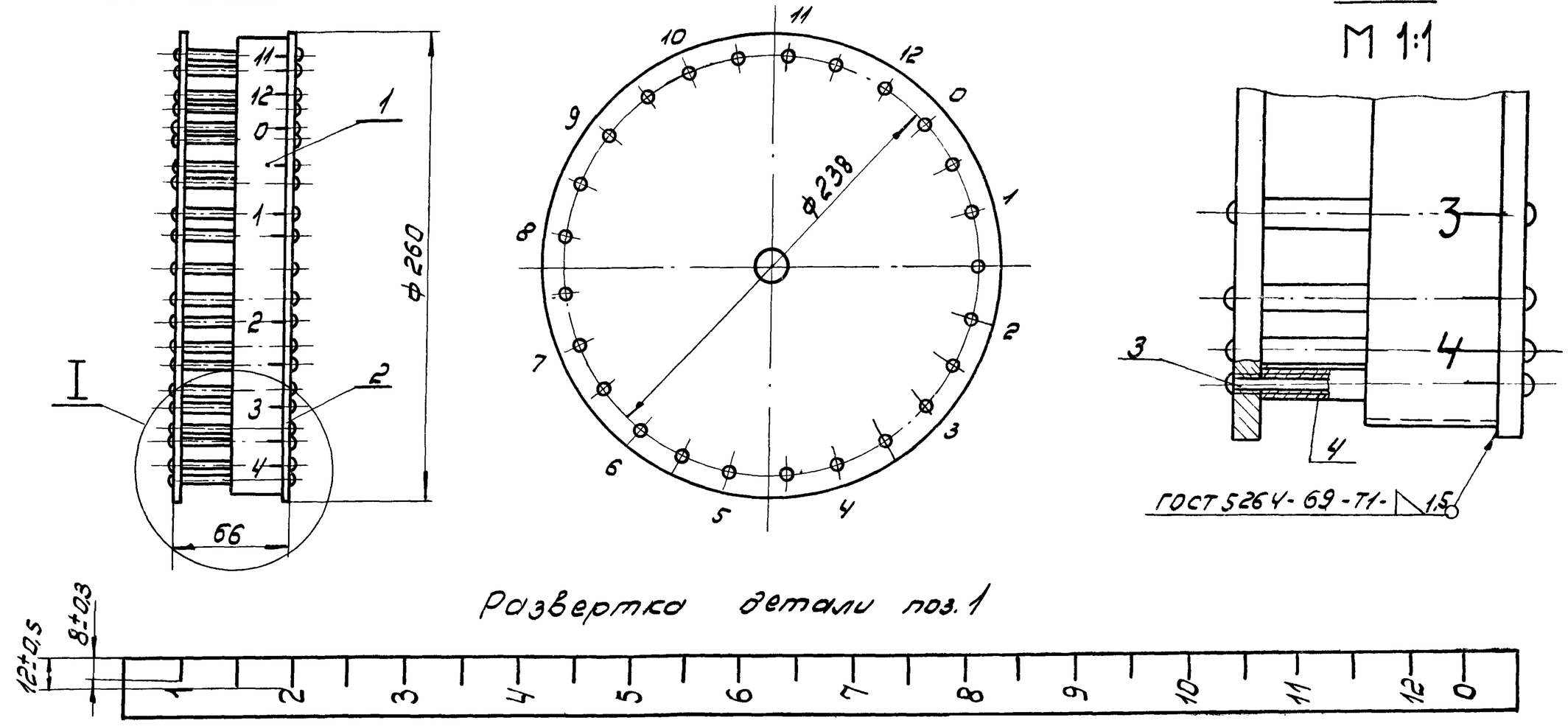

1. Размеры для справок.
2. В собранном виде диски колеса должны быть параллельны между собой.
3. После окончательной сборки колеса мерную ленту (поз. 1) окрасить эмалью МЛ-12-00 ГОСТ 9754-76 по грунту ГФ-020 ГОСТ 4056-63; после чего нанести цифровые значения шрифтом №14 ГОСТ 2304-68 эмалью МЛ-12-37 ГОСТ 9754-76.
Риски и цифровые значения должны быть нанесены у спиц колеса как показано на чертеже. $R_z 160$
4. Обработка поверхностей реза деталей б.ч.

					14Х3.01.300СБ			
Изм.	Лист	№ докум.	Подп.	Дата	Колесо замерное Сборочный чертеж	Лит.	Масса	Масшт.
Разраб.		Соколова				И	3,2	1:2,5
Пров.		Фаевцев				Лист	Листов: 1	
Гл.спец.		Мясник				Мосгорисполком Мосводоканалниипроект г. Москва		
Н.контр.		Бычков						
Утв.		Лепсе						

Типовой проект 902-2-338 Альбом II

14Х3.01.400.СБ

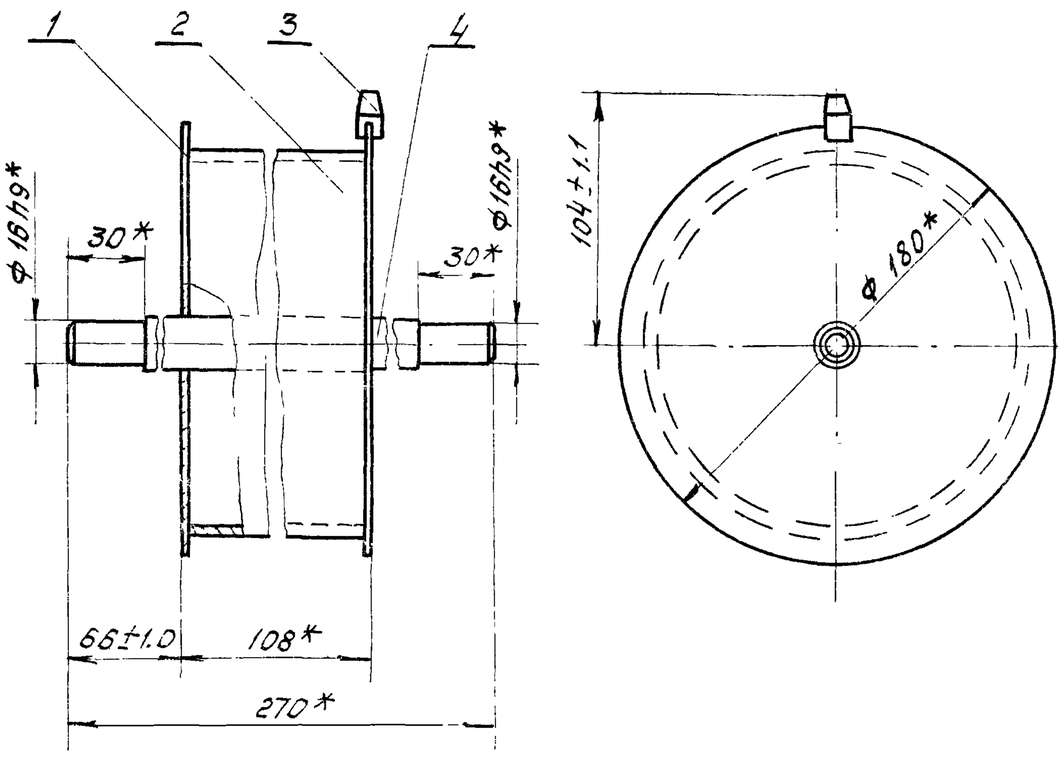

1* Размеры для справок.

2. Сварку произвести по периметру прилегания деталей по ГОСТ 5264-69-Т1-Δ3.

3. Обработка поверхностей реза деталей 6.4 Rz160

Изм	Лист	№ докум	Подп.	Дата	14Х3.01.400.СБ		
Разраб.		Бодрикова			Барабан Сборочный чертеж	Лит.	Масса	Масш.
Пров.		Бычков				И	1.82	1:2.5
Гл спец.		Мясник				Лист	Листов 1
Н. контр		Бычков				Мосгорисполком Мосводоканалниипроект г. Москва	
Утв.		Лепсе					

Копировал: Ф. Формат 11

Типовой проект 902-2-338 Альбом II

14Х3.02.400.СБ

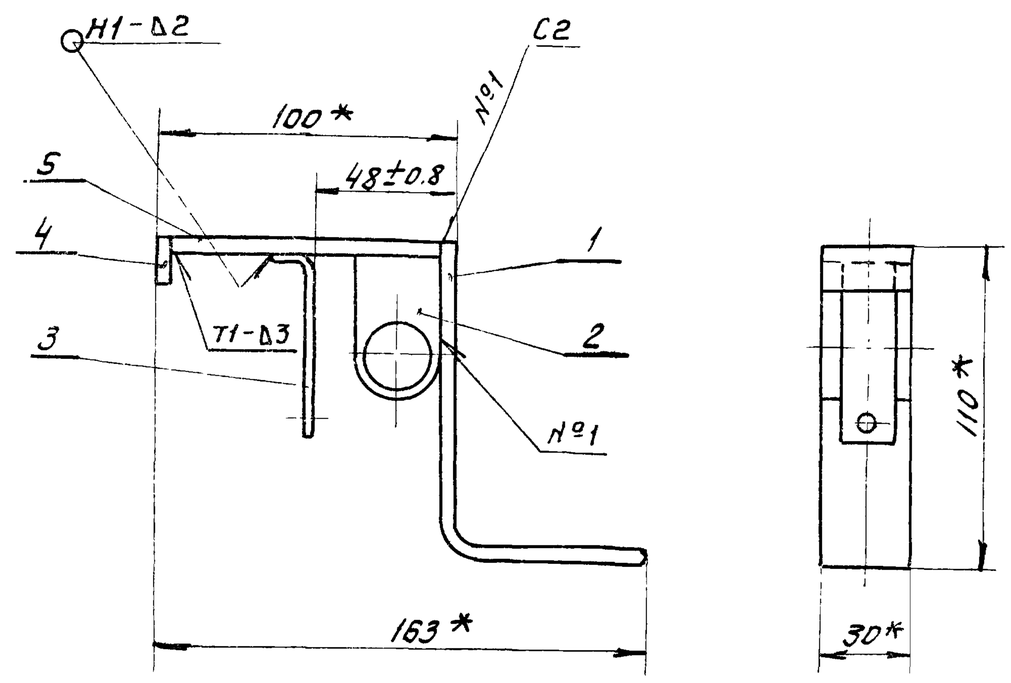

1.* Размеры для справок.

2. Сварные швы по ГОСТ 5264-69.

3. Обработка поверхностей реза деталей 6.4 Rz160

Изм	Лист	№ докум	Подп.	Дата	14Х3.02.400.СБ		
Разраб		Соколов			Рычаг Сборочный чертеж	Лит.	Масса	Масш
Пров		Роевцев				И	0.6	1:2
Гл. спец		Мясник				Лист	Листов 1
Н. контр		Бычков				Мосгорисполком Мосводоканалниипроект г. Москва	
Утв		Лепсе					

Копировал: Ф. Формат 11

Типовой проект 902-2-338 Альбом II

14Х3.02.000.СБ

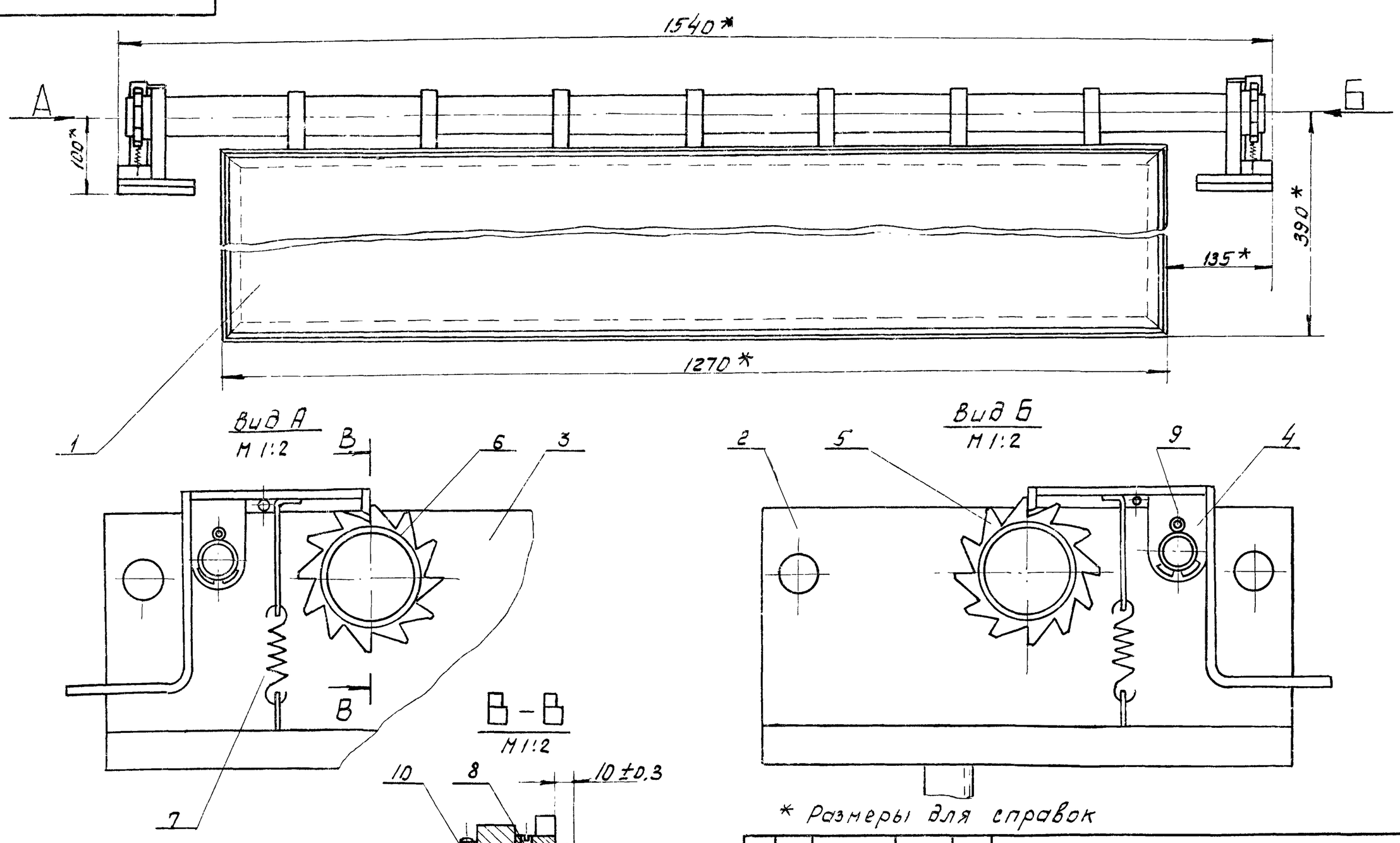

* Размеры для справок

Изм	Лист	№ докум	Подп.	Дата	14Х3.02.000.СБ		
Разраб.		Бодрикова			Скребок Сборочный чертеж	Лит.	Масса	Масш.
Пров		Бычков				И	52.0	1:5
Гл. спец		Мясник				Лист	Листов 1
Н. контр		Бычков				Мосгорисполком Мосводоканалниипроект г. Москва	
Утв.		Лепсе					

Инв. № подл. | Подпись и дата | Взам. инв. № | Инв. № дубл. | Подпись и дата

14Х3.02.100СБ

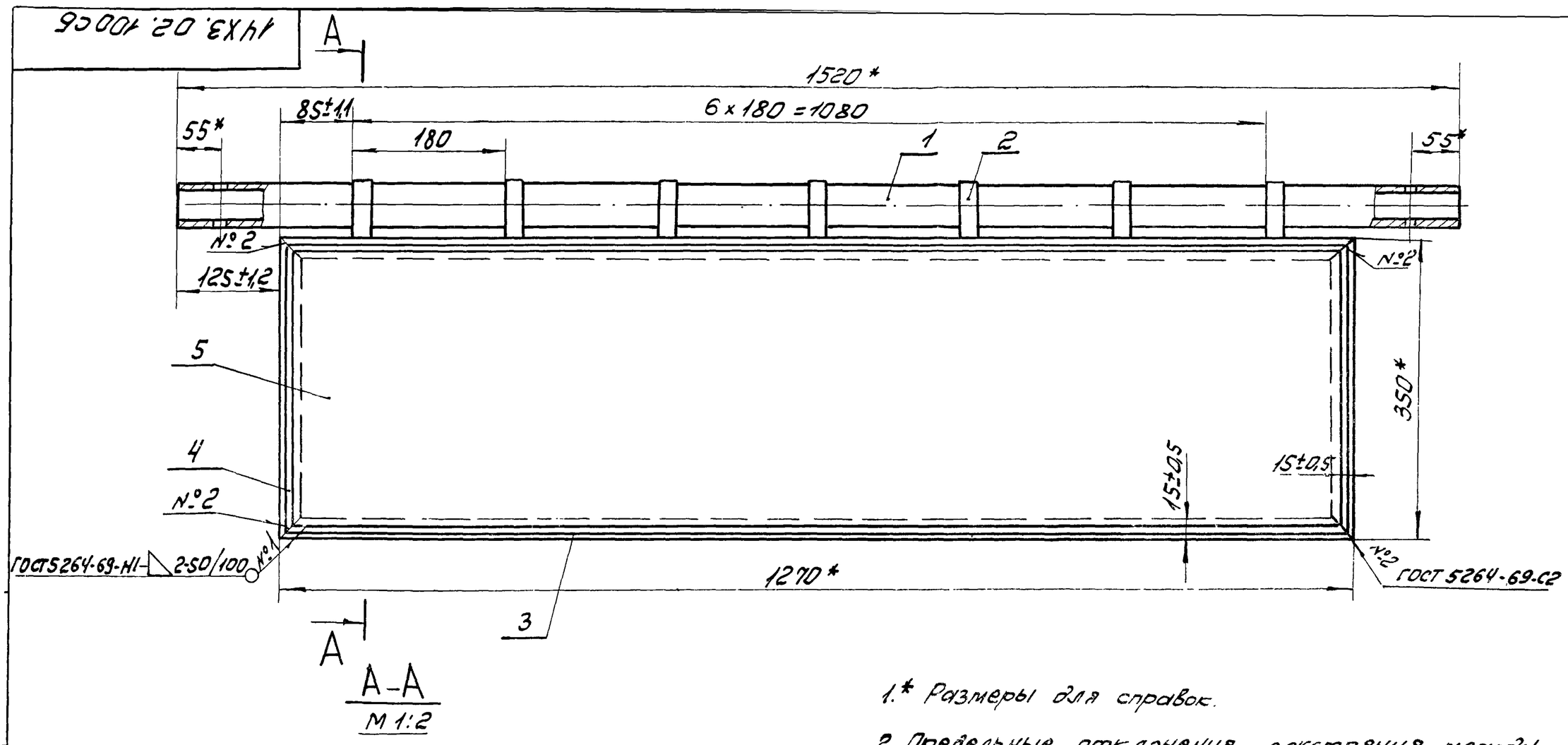

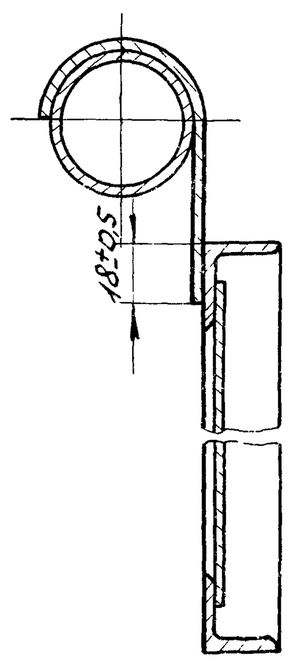

1.* Размеры для справок.

2. Предельные отклонения расстояния между любыми несмежными подвесками (поз. 2) ±1,2мм.

3. Сварку, кроме мест обозначенных особо, произвести по периметру прилегания деталей по ГОСТ 5264-69-Н1-Δ3.

4. Обработка поверхностей реза деталей Б.4. Rz160

					14Х3.02.100СБ			
Изм.	Лист	№ докум.	Подп.	Дата	Щит	Лит.	Масса	Масшт.
Разраб.		Соколова				И	30,0	1:5
Пров.		Фаевцев			Сборочный чертеж	Лист	Листов: 1	
Гл.спец.		Мясник				Мосгорисполком Мосводоканалниипроект г. Москва		
Н.контр.		Быков						
Утв.		Лепсе						

Копировал

Формат 12

14Х3.02.200СБ

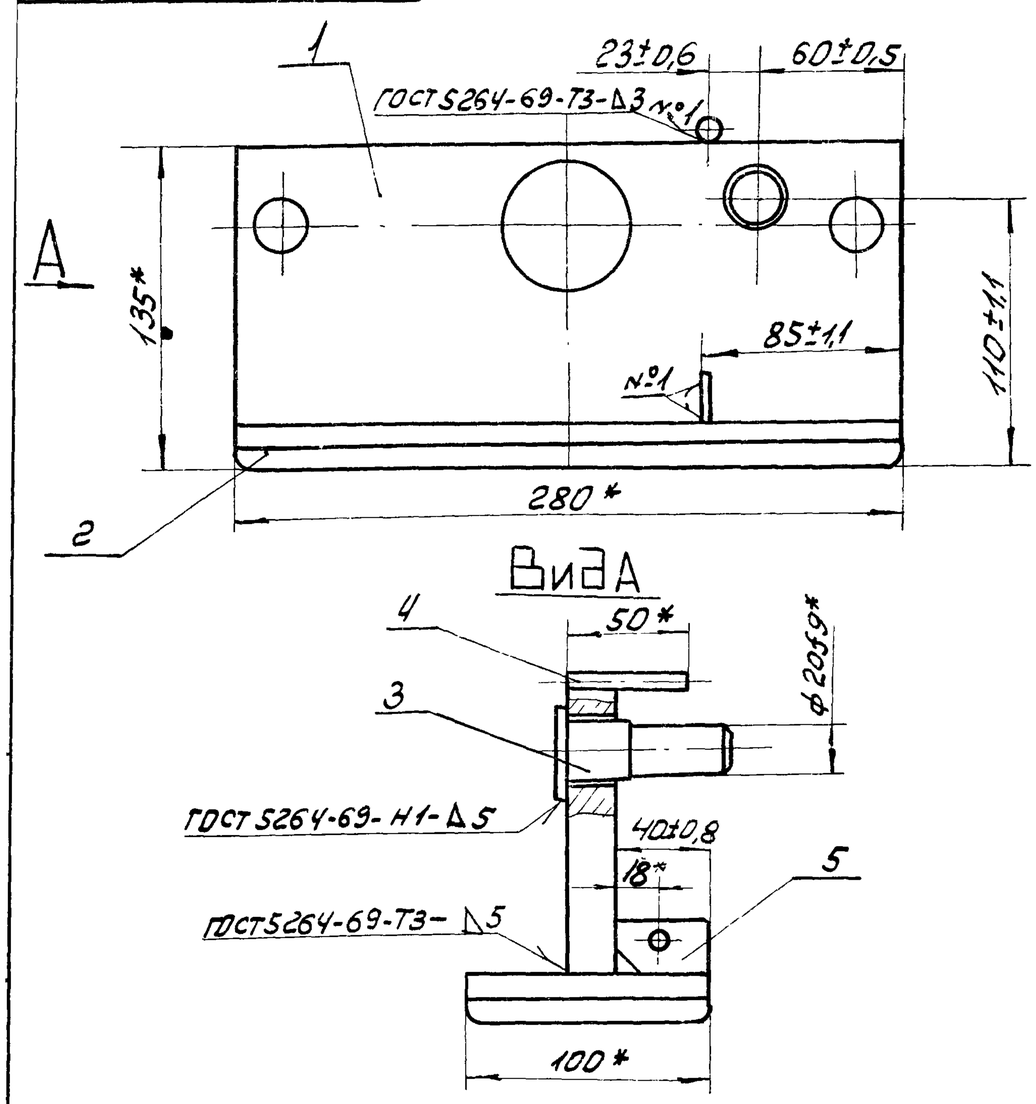

1.* Размеры для справок

2. Обработка поверхностей реза деталей Б.4. Rz160

					14Х3.02.200СБ			
Изм.	Лист	№ докум.	Подп.	Дата	Ползун	Лит.	Масса	Масшт.
Разраб.		Глазунова				И	9,3	1:2,5
Пров.		Алексашева			Сборочный чертеж	Лист	Листов 1	
Гл.спец.		Мясник				Мосгорисполком Мосводоканалниипроект г. Москва		
Н.контр.		Быков						
Утв.		Лепсе						

Альбом II

Типовой проект 902-2-338

Подпись и дата

Инв. № подл. | Взам. инв. № | Подпись и дата

14Х3.02.300СБ

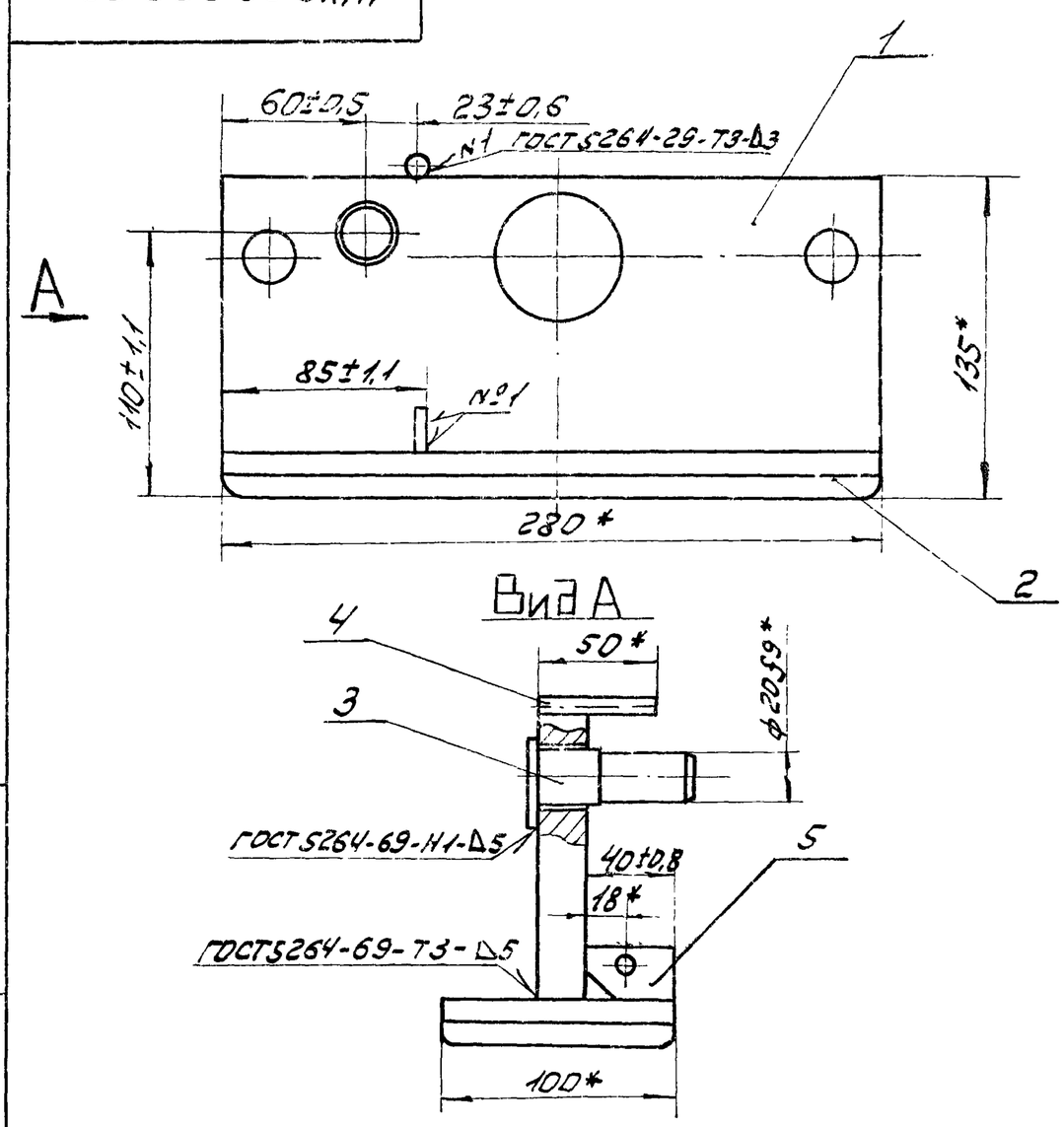

1. * Размеры для справок.

2. Обработка поверхностей реза деталей Б.4. Rz160

					14Х3.02.300СБ			
Изм.	Лист	№ докум.	Подп.	Дата	Ползун	Лит.	Масса	Масшт.
Разраб.		Глазунова				И	9,3	1:2,5
Пров.		Алексашева			Сборочный чертеж	Лист	Листов: 1	
Гл.спец.		Мясник				Мосгорисполком Мосводоканалниипроект г. Москва		
Н.контр.		Быков						
Утв.		Лепсе						

Альбом II

Типовой проект 902-2-338

14Х3.03.000СБ

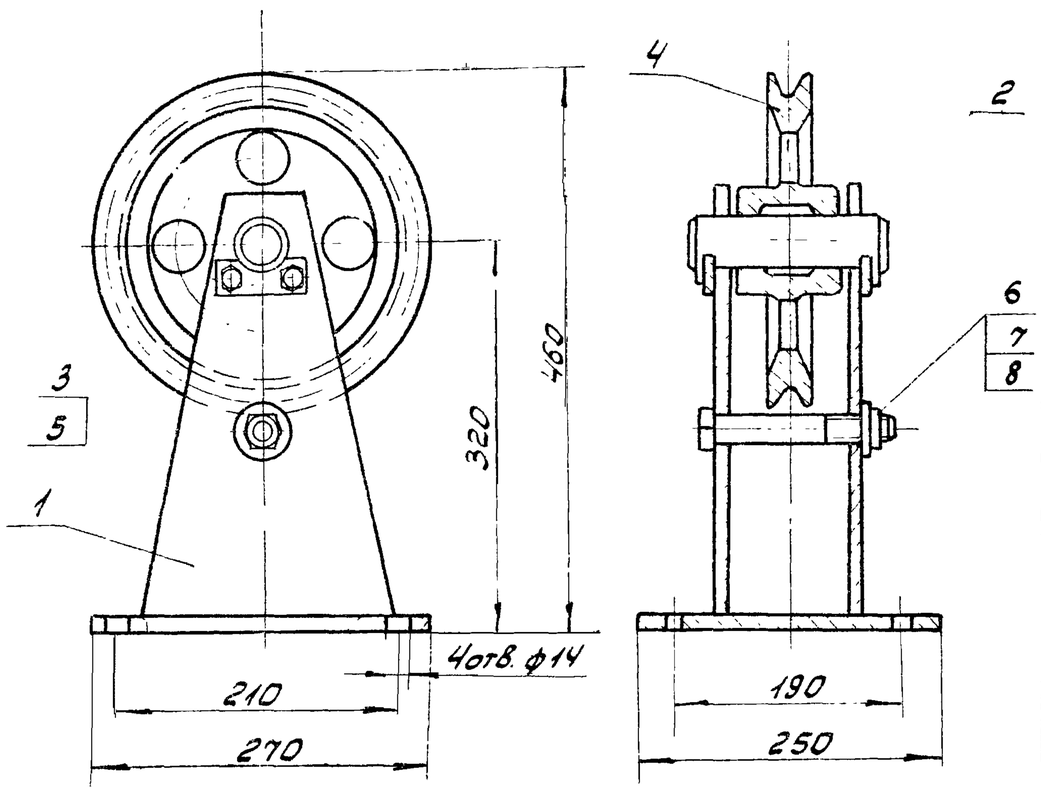

1. Размеры для справок.
2. Трущиеся поверхности смазать универсальной средне-плавкой смазкой УС-2 ГОСТ 1033-73.

Изм	Лист	№ докум.	Подп.	Дата	14Х3.03.000СБ			
Разраб.		Корнет			Блок поддерживающий	Лит.	Масса	Масшт.
Пров.		Бычков				И	32,8	1:5
					Сборочный чертеж	Лист	Листов: 1	
Гл.спец.		Мясник				Мосгорисполком Мосводоканалниипроект г. Москва		
Н.контр.		Бычков						
Утв.		Лепсе						

Копировал: ЗВЗ- Формат 11.

Альбом II

Типовой проект 902-2-338

14Х3.03.100СБ

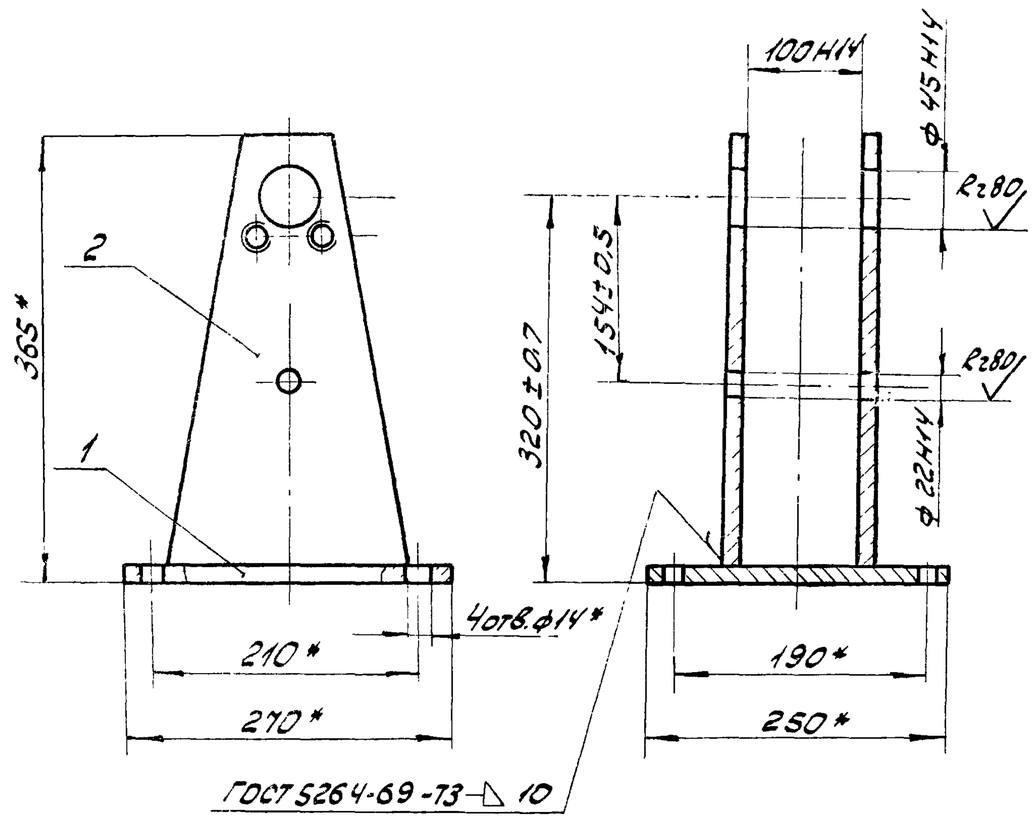

* Размеры для справок.

Изм	Лист	№ докум.	Подпись	Дата	14Х3.03.100СБ			
Разраб.		Корнет			Кронштейн	Лит.	Масса	Масшт.
Пров.		Бычков				И	20,8	1:5
					Сборочный чертеж	Лист	Листов: 1	
Гл.спец.		Мясник				Мосгорисполком Мосводоканалниипроект г. Москва		
Н.контр.		Бычков						
Утв.		Лепсе						

Копировал: ЗВЗ Формат 11

Альбом II

Типовой проект 902-2-338

14Х3.04.000СБ

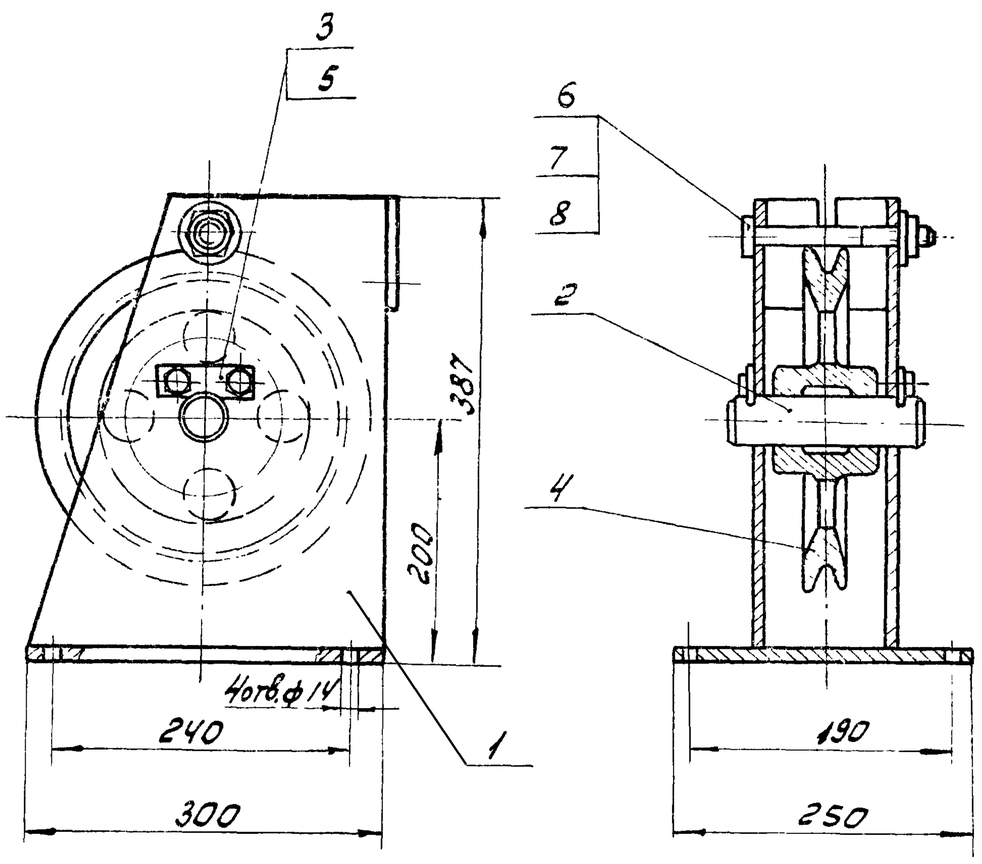

1. Размеры для справок.
2. Трущиеся поверхности смазать универсальной средне-плавкой смазкой УС-2 ГОСТ 1033-73.

Изм	Лист	№ докум.	Подпись	Дата	14Х3.04.000СБ			
Разраб.		Корнет			Блок отклоняющий	Лит.	Масса	Масшт.
Пров.		Бычков				И	38,6	1:5
					Сборочный чертеж	Лист	Листов: 1	
Гл.спец.		Мясник				Мосгорисполком Мосводоканалниипроект г. Москва		
Н.контр.		Бычков						
Утв.		Лепсе						

Альбом II

Типовой проект 902-2-338

14Х3.04.100СБ

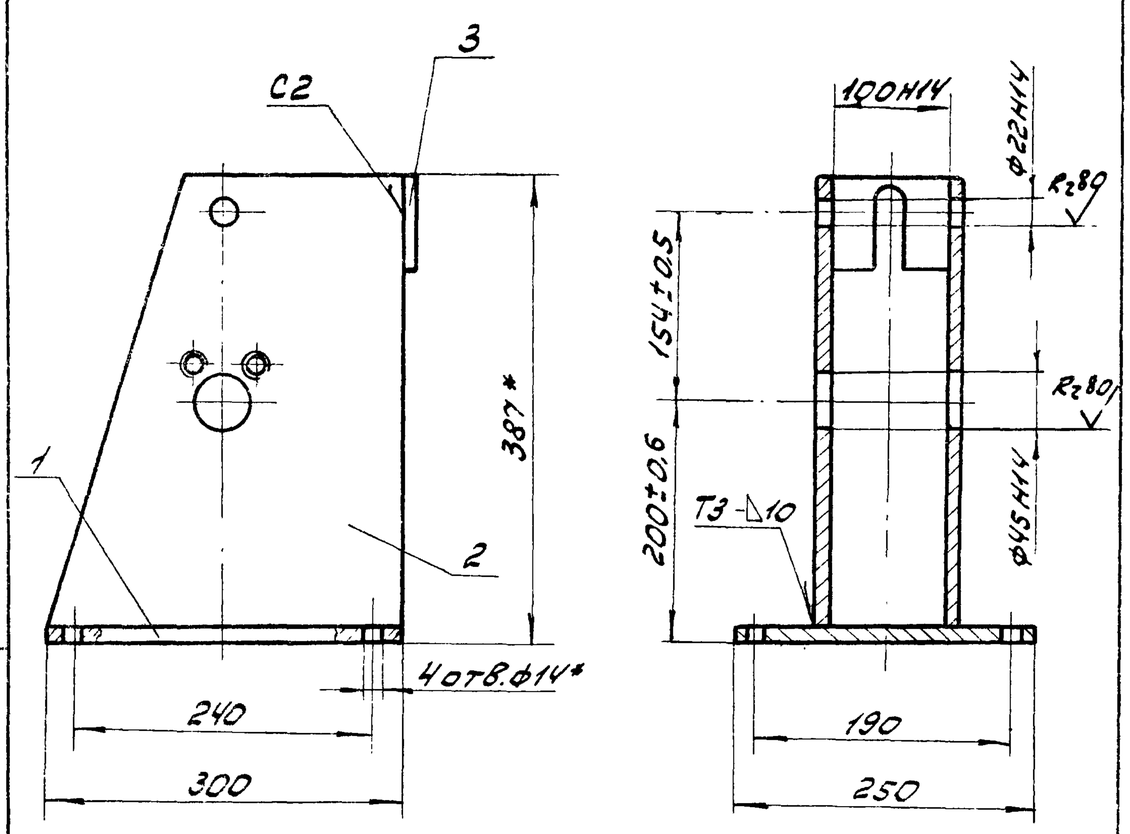

1.* Размеры для справок.
2. Сварные швы по ГОСТ 5264-69.

Изм.	Лист	№ докум.	Подпись	Дата	14Х3.04.100СБ			
Разраб.		Корнет			Кронштейн	Лит.	Масса	Масшт.
Пров.		Бычков				И	2,4	1:5
					Сборочный чертеж	Лист	Листов: 1	
Гл.спец.		Мясник				Мосгорисполком Мосводоканалниипроект г. Москва		
Н.контр.		Бычков						
Утв.		Лепсе						

Типовой проект 902-2-338 Альбом II

14Х3.05.000СБ

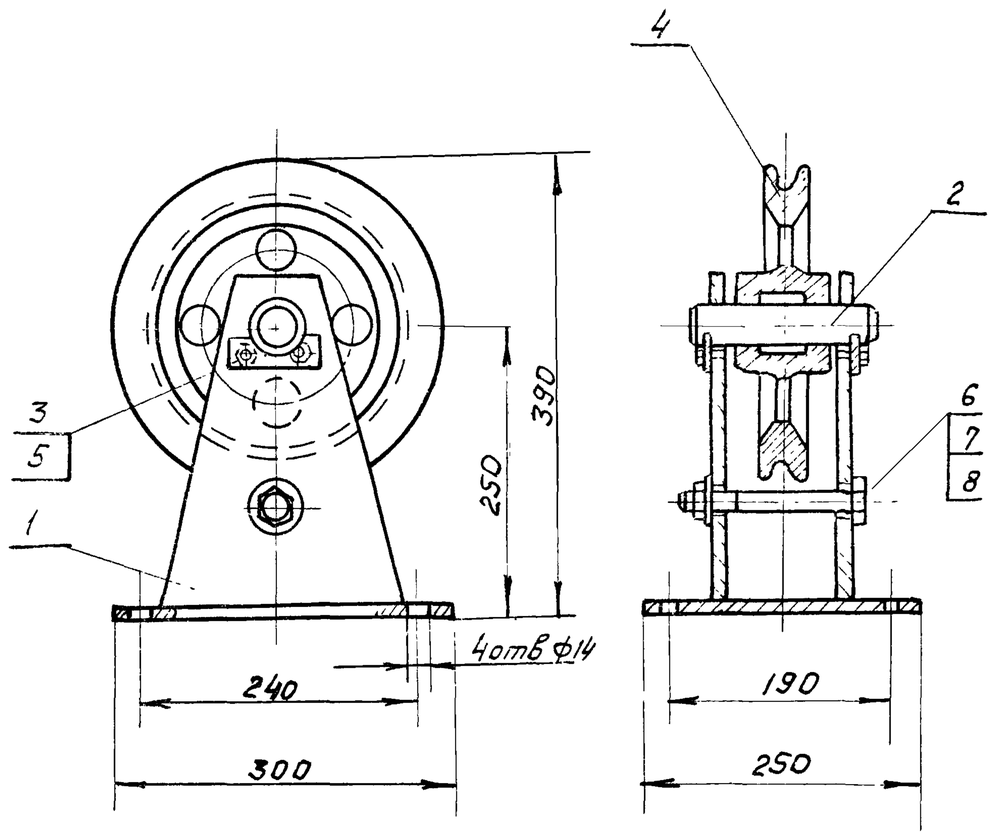

1. Размеры для справок.
2. Трущиеся поверхности смазать универсальной средне-плавкой смазкой УС-2 ГОСТ 1033-73

Изм	Лист	№ докум.	Подп.	Дата	14Х3.05.000СБ			
Разраб		Корнет			Блок боковой. Сборочный чертеж	Лит. И	Масса 24.0	Масшт 1:5
Пров		Бычков				Лист	Листов 1	
Гл. спец		Мясник				Мосгорисполком Мосводоканалниипроект г. Москва		
Н контр		Бычков						
Утв		Лепес						

Копировал: Ф3 Формат 11

14Х3.05.100СБ

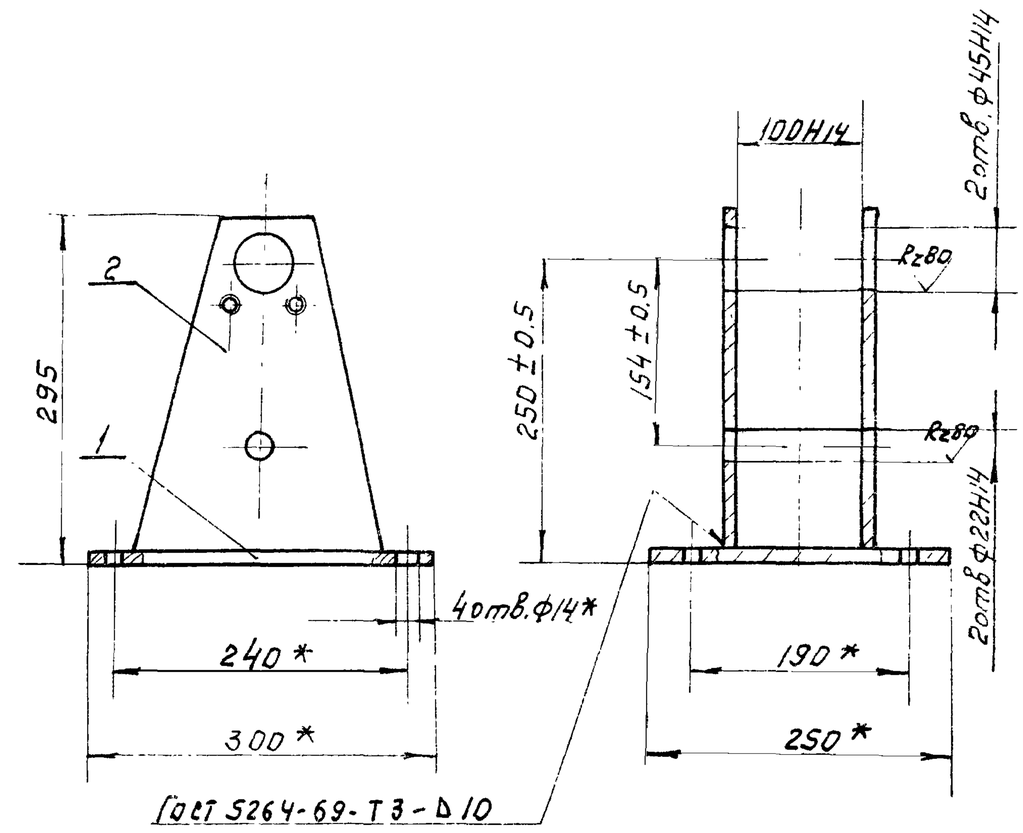

* Размеры для справок.

Изм	Лист	№ докум.	Подп.	Дата	14Х3.05.100СБ			
Разраб.		Корнет			Кронштейн Сборочный чертеж	Лит И	Масса 12.8	Масш 1:5
Пров.		Бычков				Лист	Листов 1	
Гл. спец.		Мясник				Мосгорисполком Мосводоканалниипроект г. Москва		
Н. контр.		Бычков						
Утв		Лепес						

Копировал: Ф3 Формат 11

Типовой проект 902-2-338 Альбом II

14Х3.06.000СБ

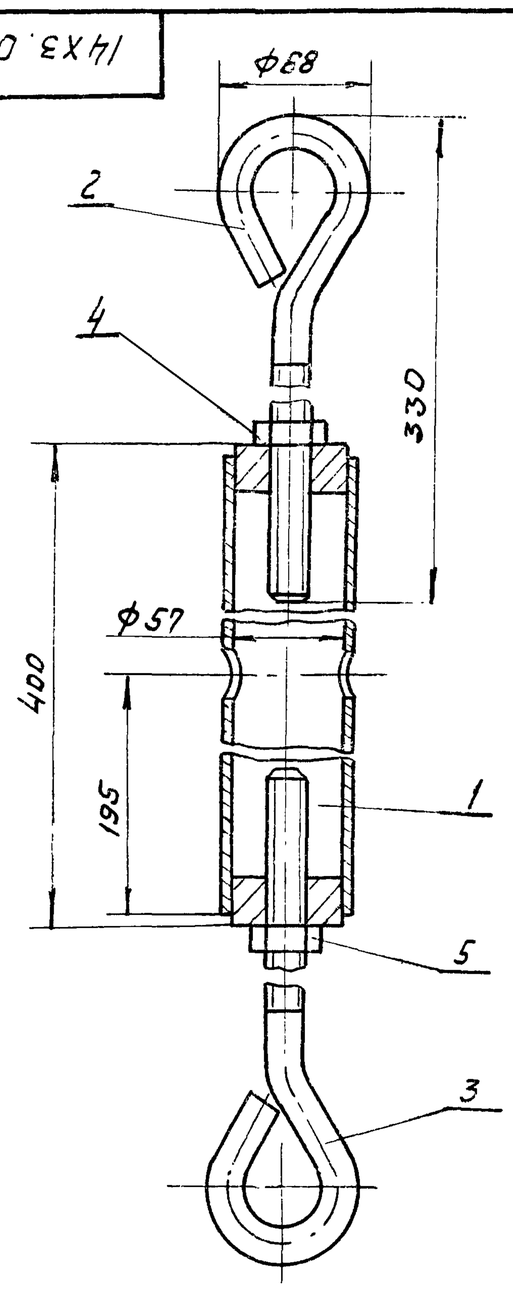

Размеры для справок.

Изм	Лист	№ докум.	Подп.	Дата	14Х3.06.000СБ			
Разраб.		Бутина			Талреп Сборочный чертеж	Лит. И	Масса 3.9	Масшт. 1:2.5
Пров.		Бычков				Лист	Листов 1	
Гл. спец.		Мясник				Мосгорисполком Мосводоканалниипроект г. Москва		
Н. контр		Бычков						
Утв		Лепес						

14Х3.06.100СБ

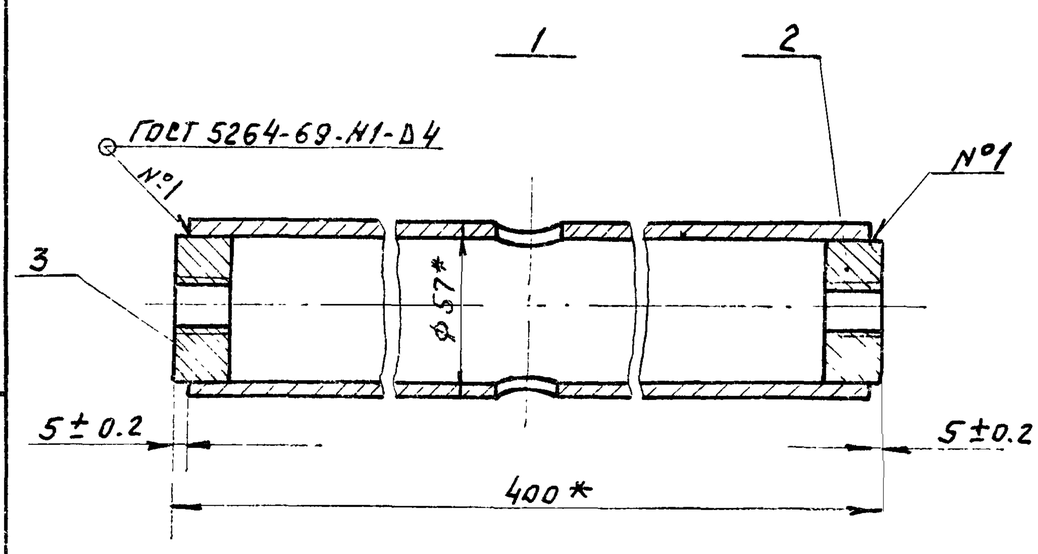

* Размеры для справок

Изм	Лист	№ докум.	Подп.	Дата	14Х3.06.100СБ			
Разраб		Рябчикова			Стяжка Сборочный чертеж	Лит. И	Масса 2.5	Масш 1:2
Пров.		Бычков				Лист	Листов 1	
Гл. спец		Мясник				Мосгорисполком Мосводоканалниипроект г. Москва		
Н. контр		Бычков						
Утв		Лепес						

Типовой проект 902-2-338 Альбом II

14Х3.00.100СБ

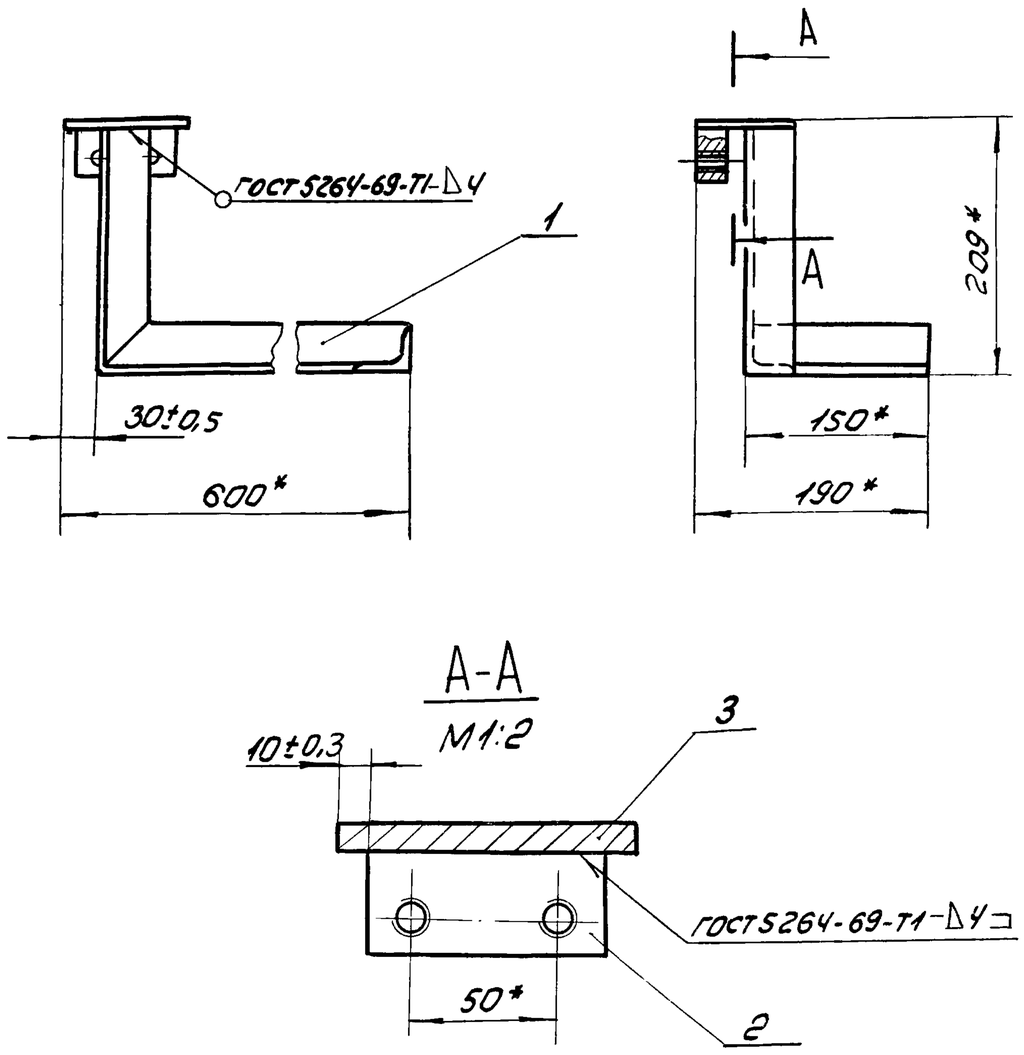

1.* Размеры для справок.

2. Обработка поверхностей реза деталей б.ч. Rz160

Изм.	Лист	№ докум.	Подп.	Дата	14Х3.00.100СБ			
Разраб.		Глазунова			Упор правый	Лит.	Масса	Масшт.
Пров.		Алексашева				И	3,09	1:5
					Сборочный чертеж	Лист	Листов: 1	
Гл. спец.		Мясник				Мосгорисполком Мосводоканалниипроект г. Москва		
Н. контр.		Бычков						
Утв.		Лепсе						

Копировал ЗА Формат 11

Типовой проект 902-2-338 Альбом II

14Х3.00.200СБ

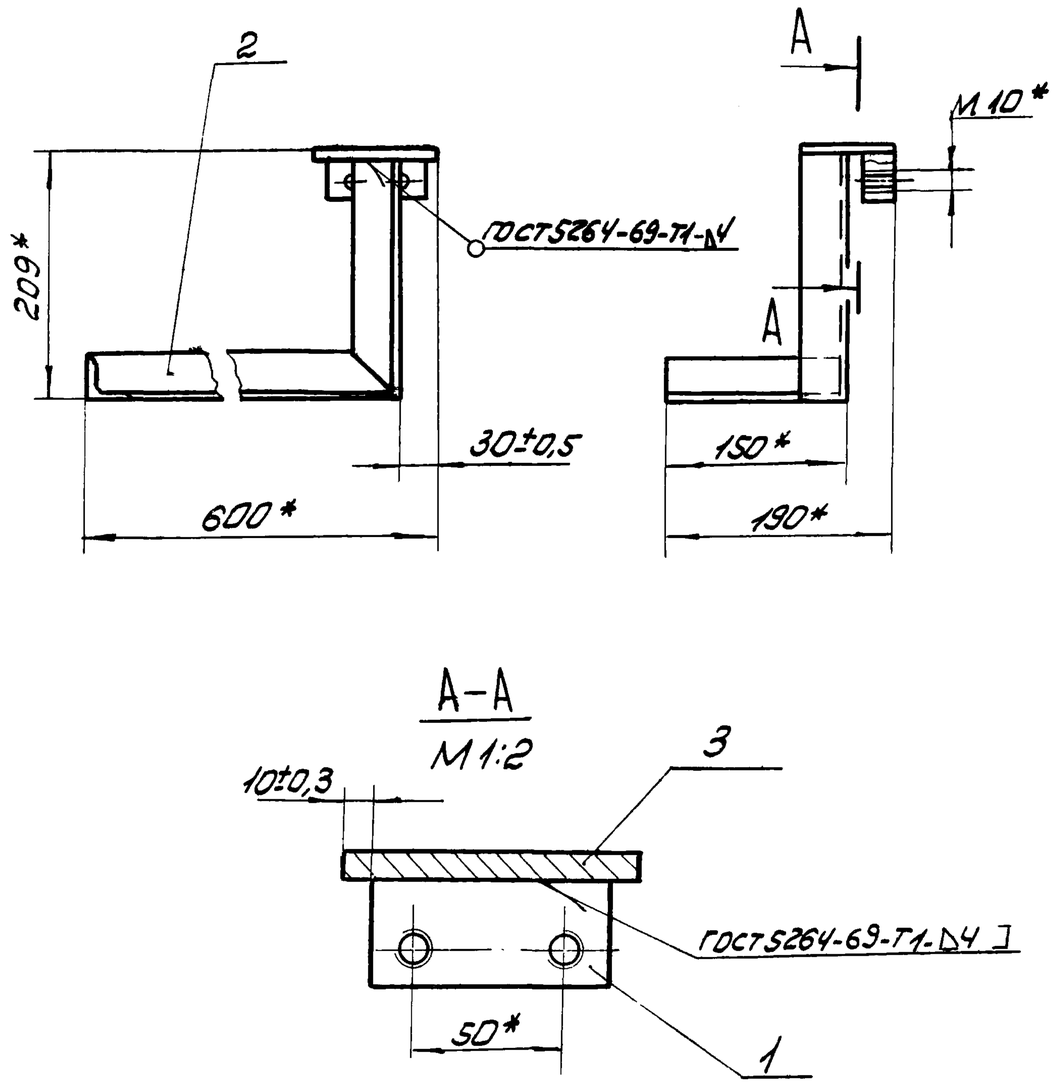

1* Размеры для справок.

2 Обработка поверхностей реза деталей б.ч. Rz160

Изм.	Лист	№ докум.	Подп.	Дата	14Х3.00.200СБ			
Разраб.		Глазунова			Упор левый	Лит.	Масса	Масшт
Пров.		Алексашева				И	3,09	1:5
					Сборочный чертеж	Лист	Листов: 1	
Гл.спец		Мясник				Мосгорисполком Мосводоканалниипроект г. Москва		
Н.контр.		Бычков						
Утв.		Лепсе						

Копировал ЗА Формат 11

Типовой проект 902-2-338 Альбом II

14Х3.00.300СБ

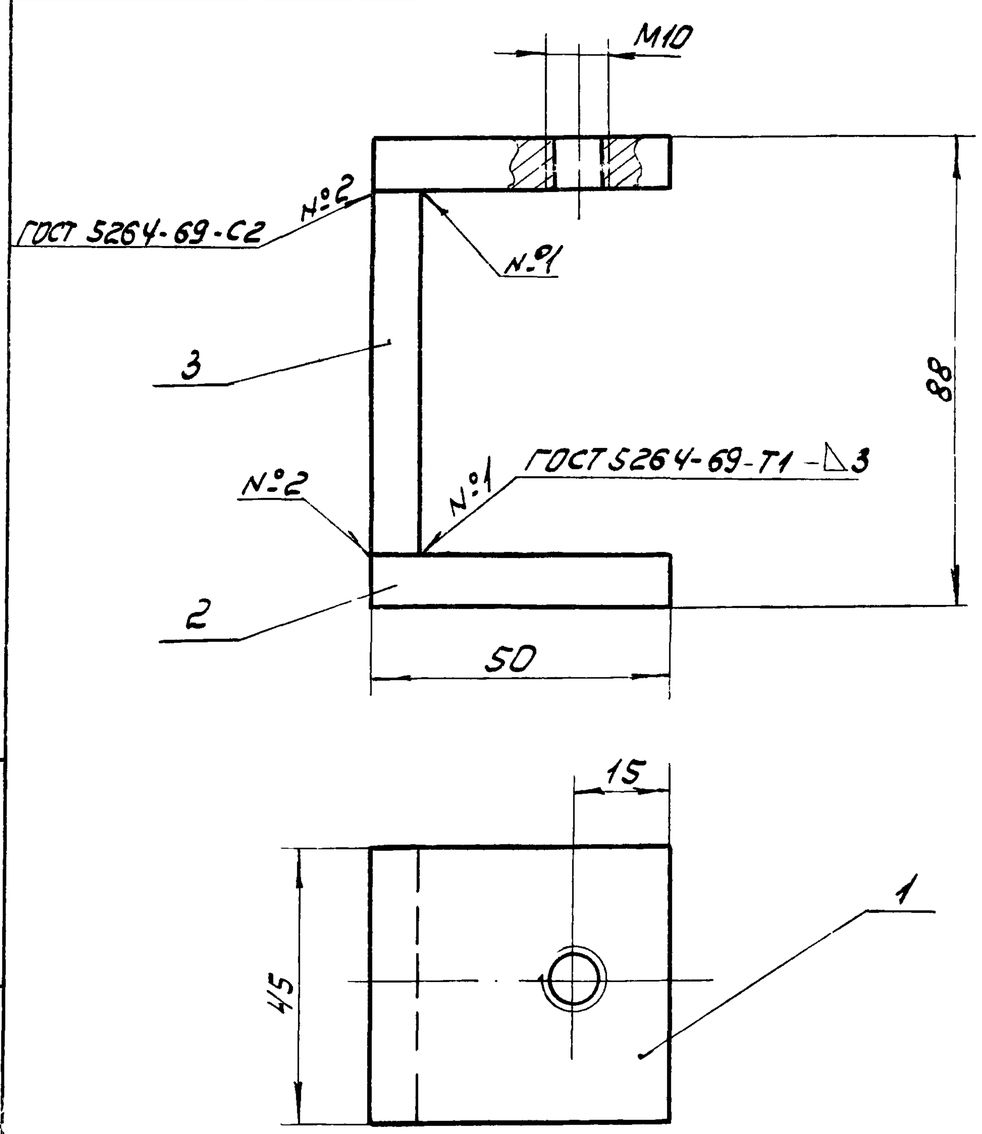

1. Размеры для справок.

2. Обработка поверхностей реза деталей б.ч. Rz160

Изм.	Лист	№ докум.	Подп.	Дата	14Х3.00.300СБ			
Разраб.		Глазунова			Струбцина	Лит.	Масса	Масшт.
Пров.		Алексашева				И	0,52	1:1
					Сборочный чертеж	Лист	Листов: 1	
Гл. спец.		Мясник				Мосгорисполком Мосводоканалниипроект г. Москва		
Н. контр.		Бычков						
Утв		Лепсе						

Формат 11

Типовой проект 902-2-338 Альбом II

14Х3.00.001

Rz 80 (√)

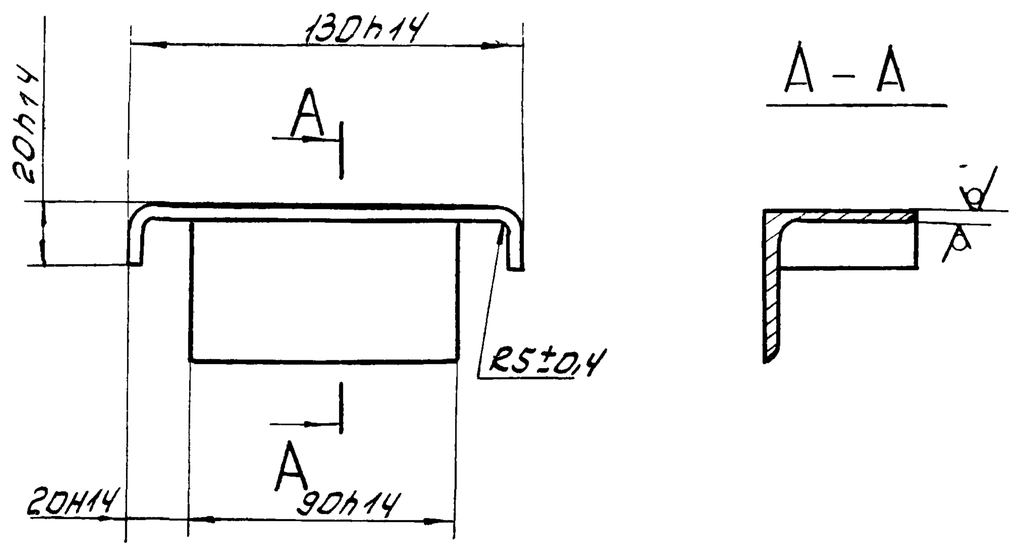

Изм.	Лист	№ докум.	Подп.	Дата	14Х3.00.001			
Разраб.		Глазунова			Упор	Лит.	Масса	Масшт.
Пров.		Алексашева				И	0,52	1:2
						Лист	Листов: 1	
Гл. спец.		Мясник			Уголок Б-50х50х5 ГОСТ 8509-72 / Ст3 ГОСТ 535-58	Мосгорисполком Мосводоканалниипроект г. Москва		
Н. контр.		Бычков						
Утв.		Лепсе						

Копировал ЗА

Формат

Типовой проект 902-2-338 Альбом II

14Х3.00.002

Rz80 (√)

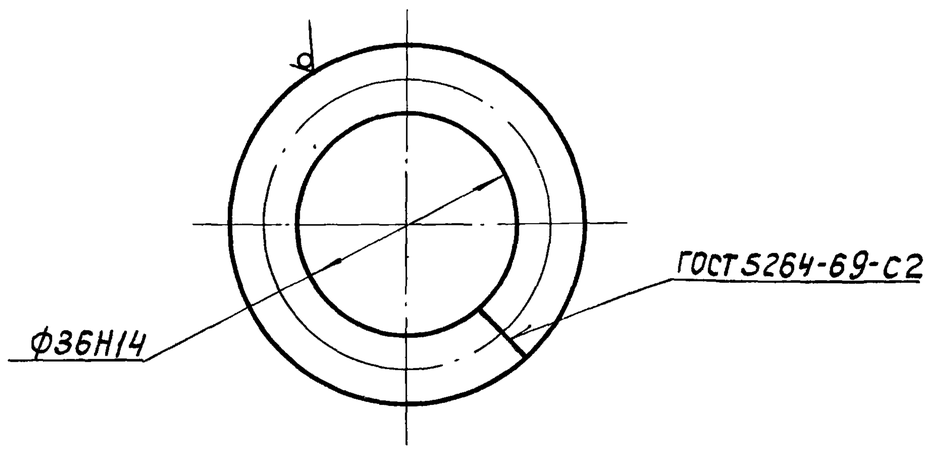

Изм.	Лист	№ докум.	Подпись	Дата	14Х3.00.002		
Разраб.		Глазунова			Кольцо	Литера И	Масса 0,13 / Масштаб 1:1
Пров.		Алексашева				Лист / Листов 1	
Гл.спец.		Мясник			Круг В12 ГОСТ 2590-71 / Ст.3 ГОСТ 535-58	Мосгорисполком Мосводоканалниипроект г. Москва	
Н.контр.		Бычков					
Утв.		Лепсе					

копировал: ИГ формат 11

14Х3.01.001

Rz80 (√)

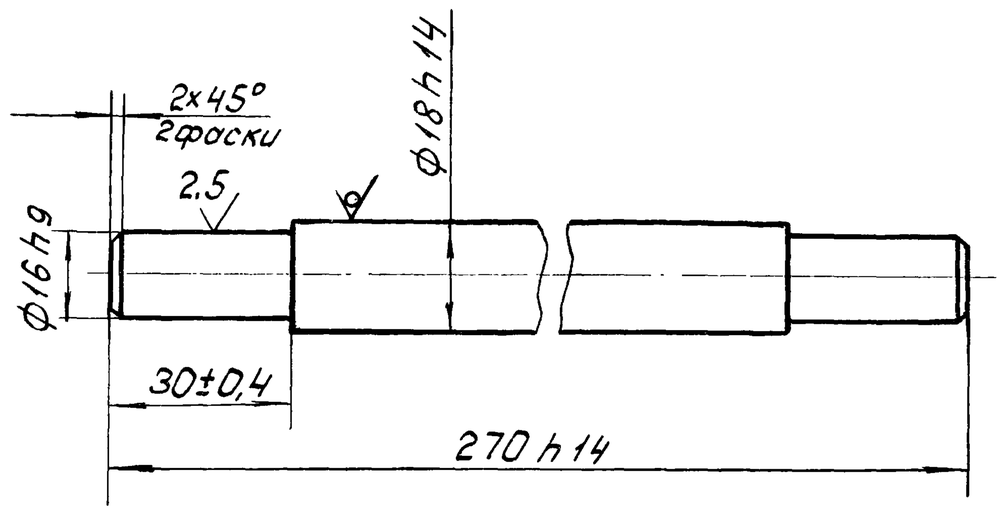

Изм.	Лист	№ докум.	Подпись	Дата	14Х3.01.001		
Разраб.		Соколова			Вал	Литера И	Масса 0,51 / Масштаб 1:1
Пров.		Фаевцев				Лист / Листов 1	
Гл.спец.		Мясник			Круг В18 ГОСТ 2590-71 / Ст.3 ГОСТ 535-58	Мосгорисполком Мосводоканалниипроект г. Москва	
Н.контр.		Бычков					
Утв.		Лепсе					

копировал: ИГ формат 11

Инв.№ подл. | Подпись и дата | Взам.инв.№ | Инв.№ дубл. | Подпись и дата

Типовой проект 902-2-338 Альбом II

14Х3.01.002

Rz80 (√)

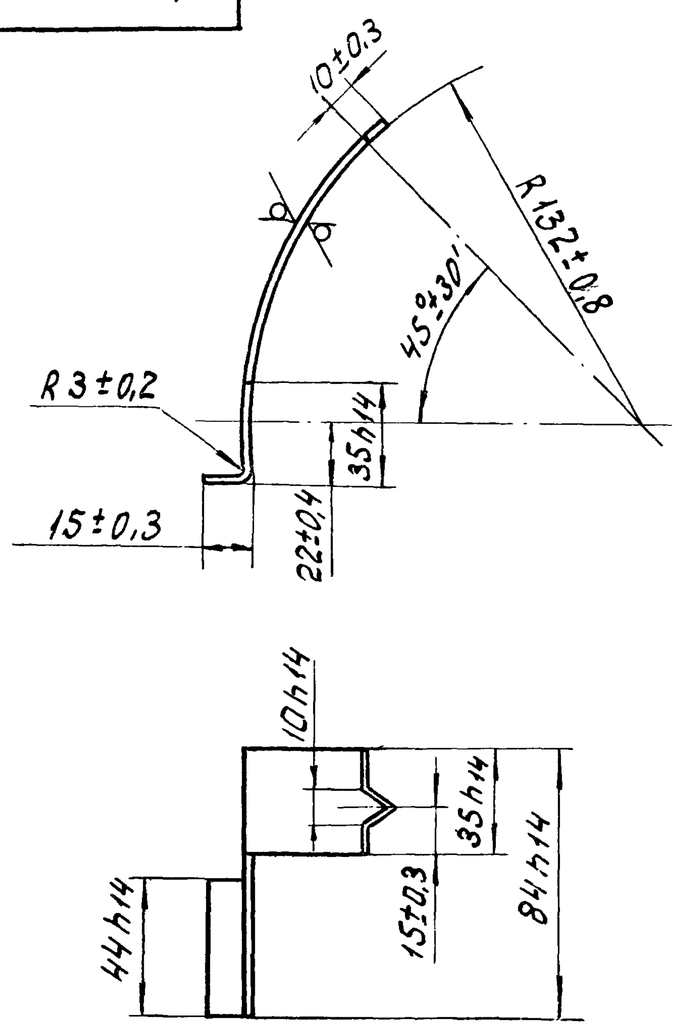

Изм.	Лист	№ докум.	Подпись	Дата	14Х3.01.002		
Разраб.		Соколова			Козырёк	Литера И	Масса 0,05 / Масштаб 1:2
Пров.		Фаевцев				Лист / Листов 1	
Гл.спец.		Мясник			Лист Б1,5 ГОСТ 19903-74 / Ст.3 ГОСТ 16523-70	Мосгорисполком Мосводоканалниипроект г. Москва	
Н.контр.		Бычков					
Утв.		Лепсе					

14Х3.01.003

(√)

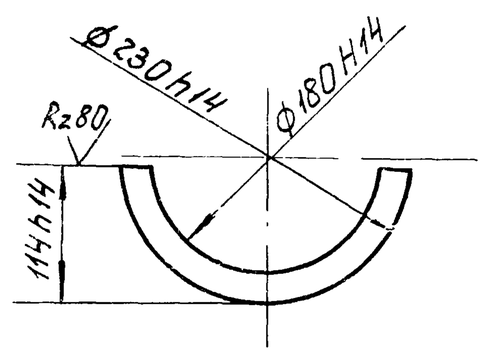

1. Полукольцо (2шт.) применять совместно
2. Размер ф 180 уточнить по диаметру барабана лебедки.

Изм.	Лист	№ докум.	Подп.	Дата	14Х3.01.003		
Разраб.		Соколова			Полукольцо	Литера И	Масса 0,5 / Масштаб 1:5
Пров.		Фаевцев				Лист / Листов 1	
Гл.спец.		Мясник			Лист 4 ГОСТ 19903-74 / Ст3 ГОСТ 14637-69	Мосгорисполком Мосводоканалниипроект г. Москва	
Н.контр.		Бычков					
Утв.		Лепсе					

Типовой проект 902-2-338 Альбом II

14Х3.01.101

Rz80

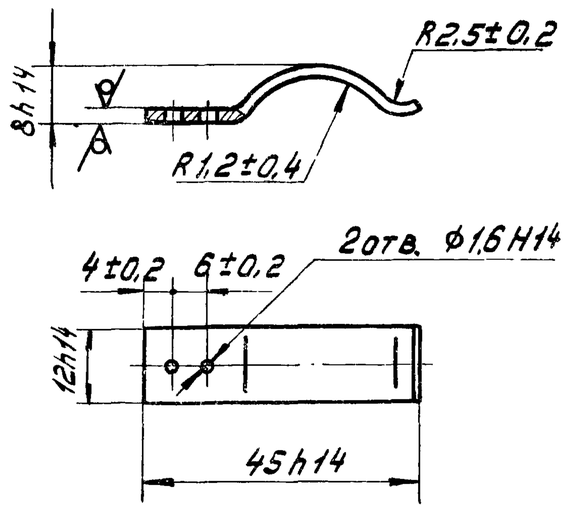

Изм.	Лист	№докум.	Подпись	Дата	14Х3.01.101		
Разраб.		Соколова			Пружина	Лит. И	Масса 0.004 / Масштаб 1:1
Пров.		Фаевцев				Лист / Листов 1	
Гл. спец.		Мясник			Лента 1П-1,2×12 ГОСТ 21996-76	Мосгорисполком Мосводоканалниипроект г. Москва	
Н. контр.		Бычков					
Утв.		Лепсе					

Формат 11

Типовой проект 902-2-338 Альбом II

14Х3.01.111

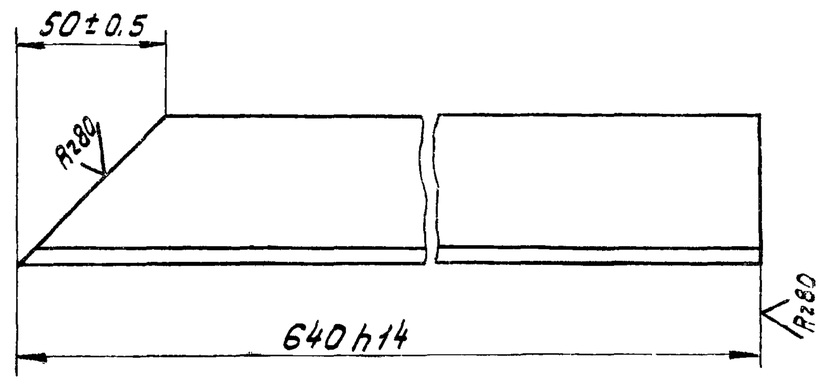

14Х3.01.111-01 - Зеркальное отражение
Остальное - см. 14Х3.01.111

М 1:5

Изм.	Лист	№докум.	Подпись	Дата	14Х3.01.111		
Разраб.		Соколова			Уголок	Лит. И	Масса 2,32 / Масштаб 1:2
Пров.		Фаевцев				Лист / Листов 1	
Гл. спец.		Мясник			Уголок $\frac{Б\text{-}50\times50\times5\ ГОСТ\ 8509\text{-}72}{Ст.3\ ГОСТ\ 535\text{-}58}$	Мосгорисполком Мосводоканалниипроект г. Москва	
Н. контр.		Бычков					
Утв.		Лепсе					

Формат 11

Типовой проект 902-2-338 Альбом II

14Х3.02.202

Rz80

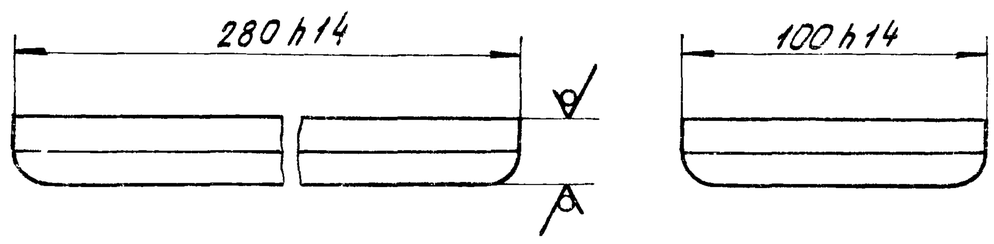

Радиусы скруглений 10 мм.

Изм.	Лист	№докум.	Подпись	Дата	14Х3.02.202		
Разраб.		Соколова			Основание	Лит. И	Масса 4,39 / Масштаб 1:2
Пров.		Фаевцев				Лист / Листов 1	
Гл. спец.		Мясник			Лист $\frac{20\ ГОСТ\ 19903\text{-}74}{Ст.3\ ГОСТ\ 14637\text{-}69}$	Мосгорисполком Мосводоканалниипроект г. Москва	
Н. контр.		Бычков					
Утв.		Лепсе					

Типовой проект 902-2-338 Альбом II

14Х3.02.103

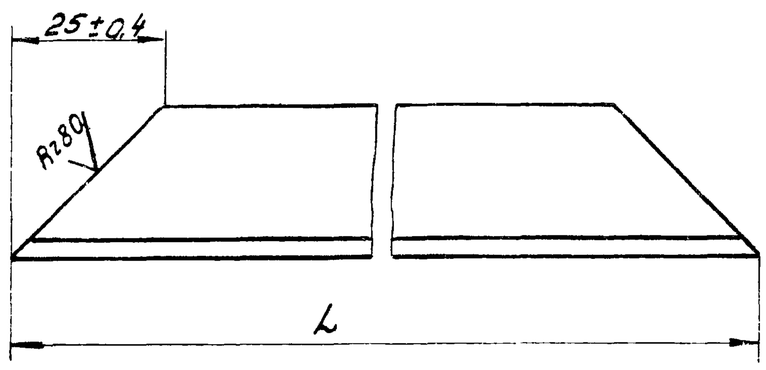

Обозначение	L, мм	Масса, кг
14Х3.02.103	1270-2,6	1,36
-01	350-1,35	0,39

Изм.	Лист	№докум.	Подпись	Дата	14Х3.02.103		
Разраб.		Соколова			Уголок	Лит. И	Масса см. табл. / Масштаб 1:1
Пров.		Фаевцев				Лист / Листов 1	
Гл. спец.		Мясник			Уголок $\frac{Б\text{-}2.5\times25\times3\ ГОСТ\ 8509\text{-}72}{Ст.3\ ГОСТ\ 535\text{-}58}$	Мосгорисполком Мосводоканалниипроект г. Москва	
Н. контр.		Бычков					
Утв.		Лепсе					

Типовой проект 902-2-338 Альбом II

Подпись и дата | Инв. № дубл. | Взам. инв. № | Подпись и дата | Инв. № подл.

14Х3.01.114

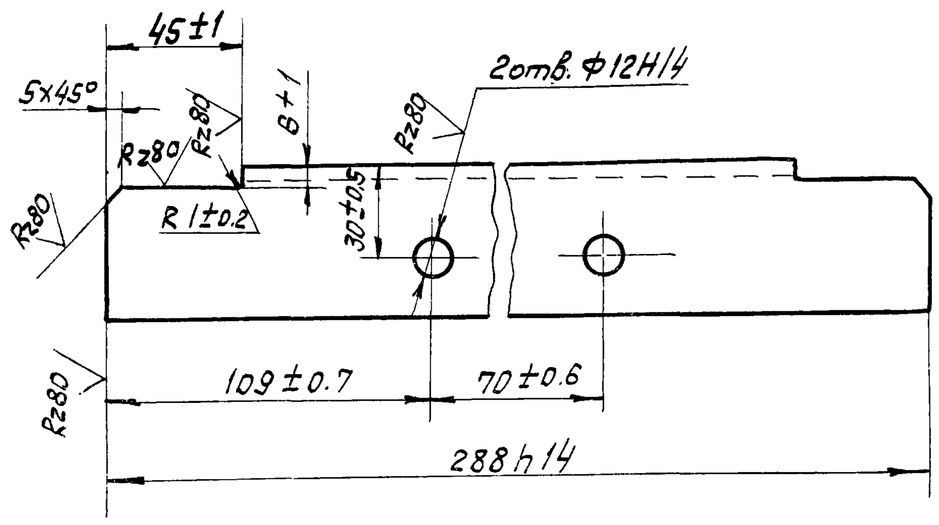

Изм	Лист	№ докум.	Подп.	Дата	14Х3.01.114			
Разраб.		Соколова			Уголок	Лит. И	Масса 1.08	Масш. 1:2
Пров.		Фаевцев				Лист	Листов: 1	
Гл. спец		Мясник			Уголок Б-50х50х5 ГОСТ 8509-72 / Ст.3 ГОСТ 535-58	Мосгорисполком Мосводоканалниипроект г. Москва		
Н. контр		Бычков						
Утв		Лепсе						

Копировал: Ф3 Формат 11

14Х3.01.115

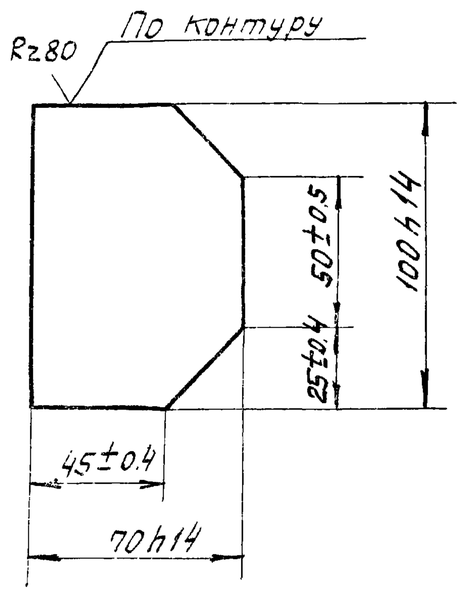

Изм	Лист	№ докум.	Подп.	Дата	14Х3.01.115			
Разраб.		Соколова			Косынка	Лит. И	Масса 0.25	Масшт 1:2
Пров		Фаевцев				Лист:	Листов: 1	
Гл. спец		Мясник			Лист 5 ГОСТ 19903-74 / Ст.3 ГОСТ 14637-69	Мосгорисполком Мосводоканалниипроект г. Москва		
Н. контр.		Бычков						
Утв.		Лепсе						

Копировал: Ф3 Формат 11

14Х3.01.211

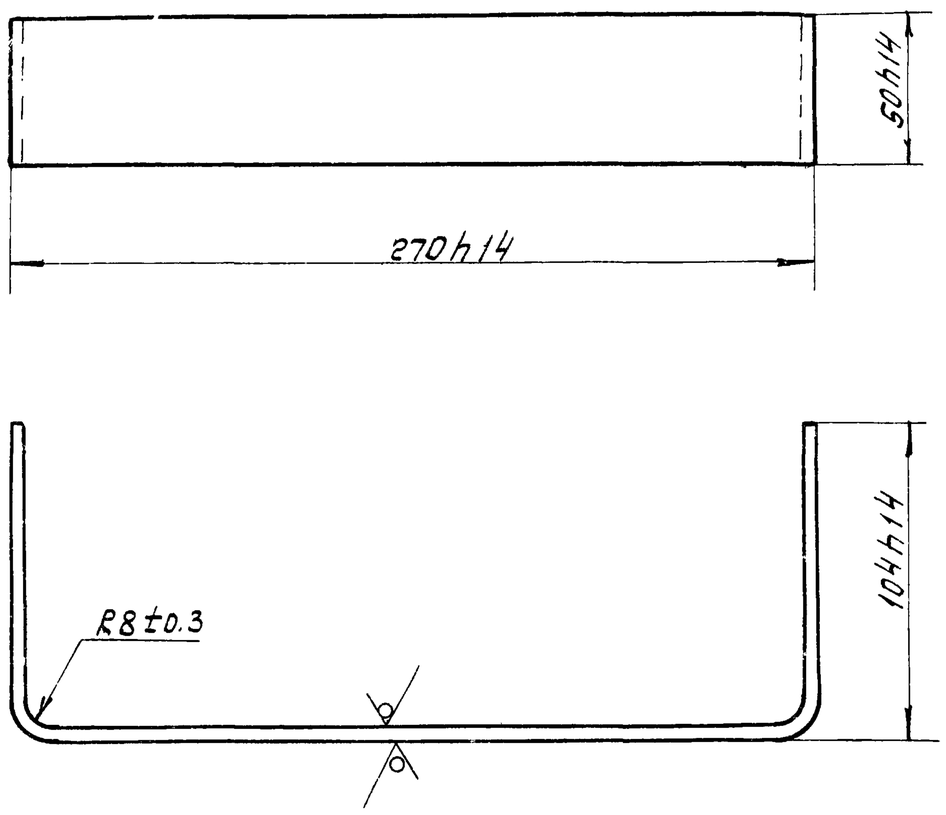

Изм	Лист	№ докум.	Подп.	Дата	14Х3.01.211			
Разраб.		Соколова			Скоба	Лит. И	Масса 0.7	Масшт 1:2
Пров		Фаевцев				Лист:	Листов 1	
Гл. спец		Мясник			Лист 4 ГОСТ 19903-74 / Ст.3 ГОСТ 14637-69	Мосгорисполком Мосводоканалниипроект г. Москва		
Н. контр.		Бычков						
Утв		Лепсе						

14Х3.01.301

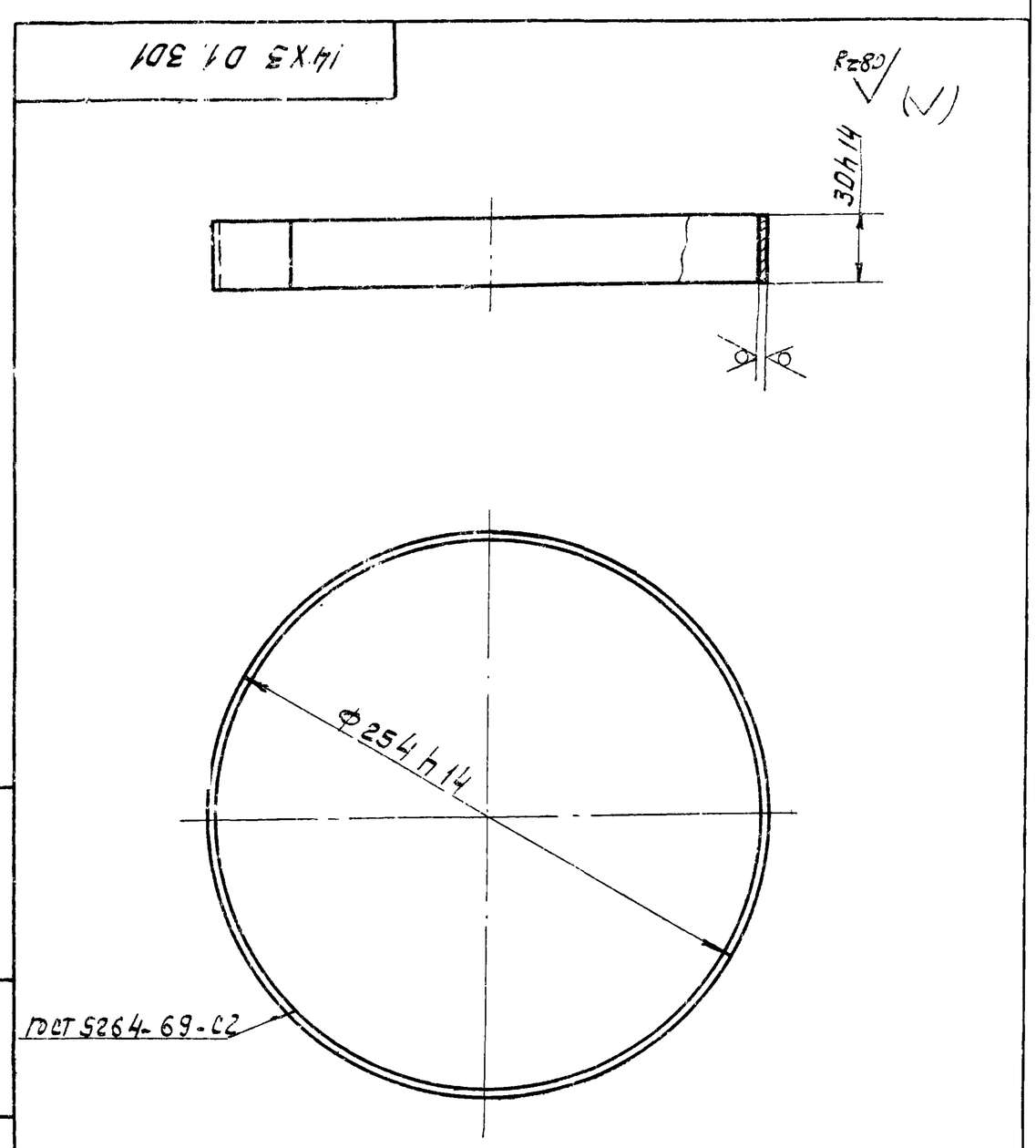

Изм	Лист	№ докум.	Подп.	Дата	14Х3.01.301			
Разраб.		Соколова			Лента мерная	Лит. И	Масса 0.28	Масшт. 1:2.5
Пров.		Фаевцев				Лист:	Листов: 1	
Гл. спец		Мясник			Лист Б1.5 ГОСТ 19903-74 / Ст.3 ГОСТ 16523-70	Мосгорисполком Мосводоканалниипроек. г. Москва		
Н. контр		Бычков						
Утв		Лепсе						

Типовой проект 902-2-338 Альбом II

14Х3.01.302

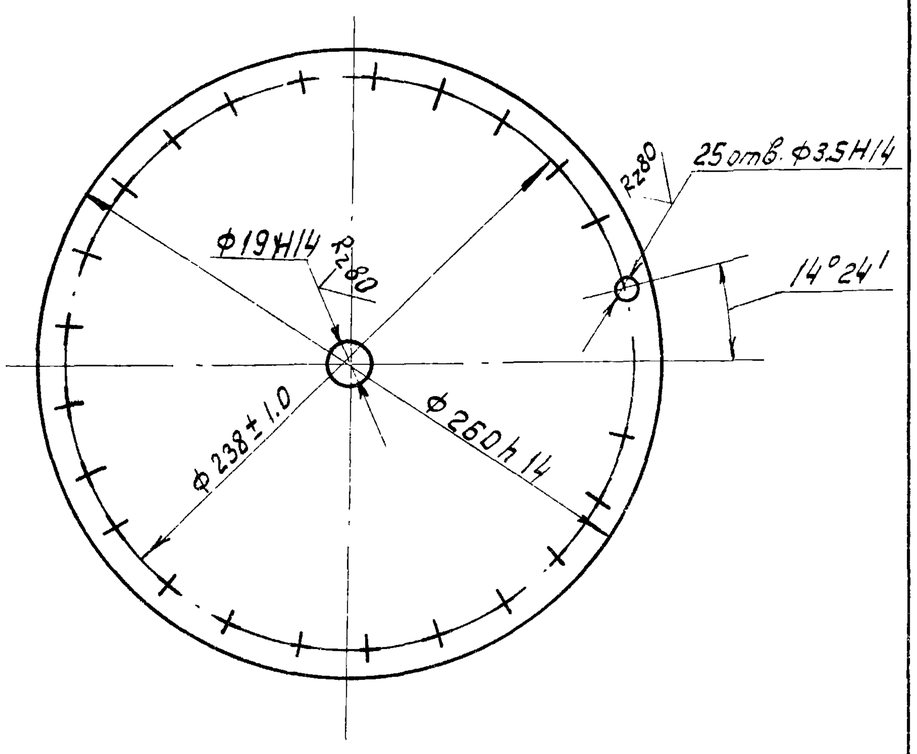

1. 25 отв. ф.3.5 сверлить совместно в двух деталях.
2. Предельные отклонения угловых размеров между осями двух любых отверстий ±30'

					14Х3.01.302			
Изм	Лист	№ докум.	Подп.	Дата	Диск	Лит.	Масса	Масшт
Разраб.		Соколова				И	1.24	1:2.5
Пров.		Фаевцев				Лист:	Листов: 1	
Гл. спец.		Мясник			Лист 63.0 ГОСТ 19903-74 / Ст.3 ГОСТ 16523-70	Мосгорисполком Мосводоканалниипроект г. Москва		
Н. контр		Бычков						
Утв.		Лепсе						

Копировал: Фз Формат 11

Типовой проект 902-2-338 Альбом II

14Х3.01.401

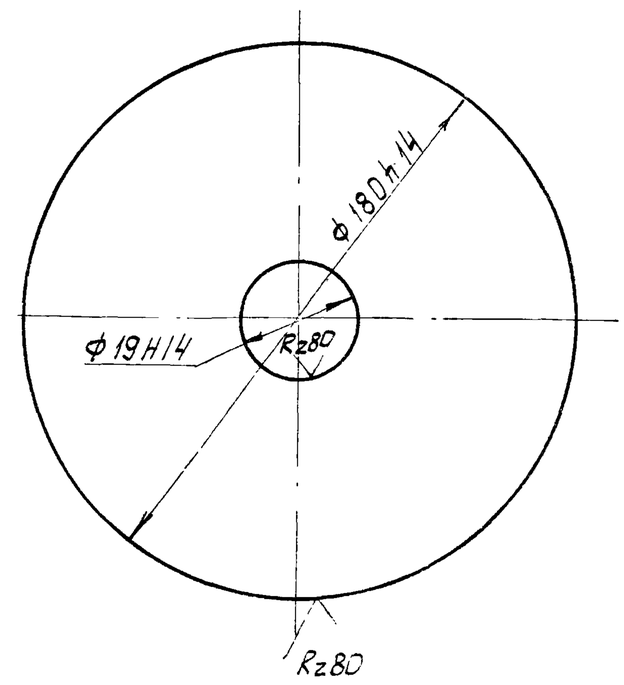

					14Х3.01.401			
Изм	Лист	№ докум.	Подп.	Дата	Диск	Лит.	Масса	Масшт
Разраб.		Соколова				И	0.79	1:2
Пров		Фаевцев				Лист	Листов 1	
Гл. спец		Мясник			Лист 4 ГОСТ 19903-74 / Ст. 3 ГОСТ 16523-70	Мосгорисполком Мосводоканалниипроект г. Москва		
Н. контр		Бычков						
Утв		Лепсе						

Копировал: Фз Формат 11

Типовой проект 902-2-338 Альбом II

14Х3.01.403

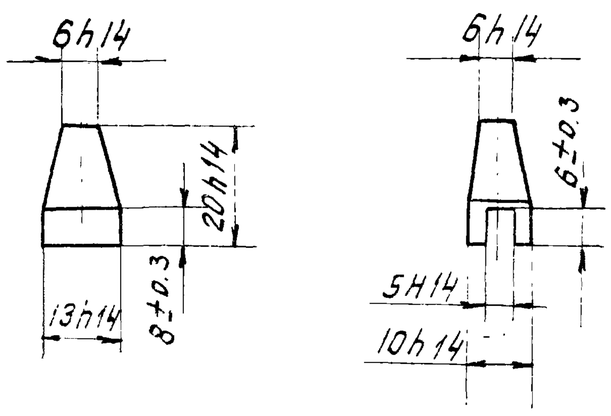

					14Х3.01.403			
Изм.	Лист	№ докум.	Подп.	Дата	Поводок	Лит.	Масса	Масшт
Разраб.		Соколова				И	0.014	1:1
Пров.		Фаевцев				Лист	Листов:1	
Гл. спец.		Мясник			Ст.3 ГОСТ 380-71	Мосгорисполком Мосводоканалниипроект г. Москва		
Н. контр		Бычков						
Утв		Лепсе						

Типовой проект 902-2-338 Альбом II

14Х3.02.001

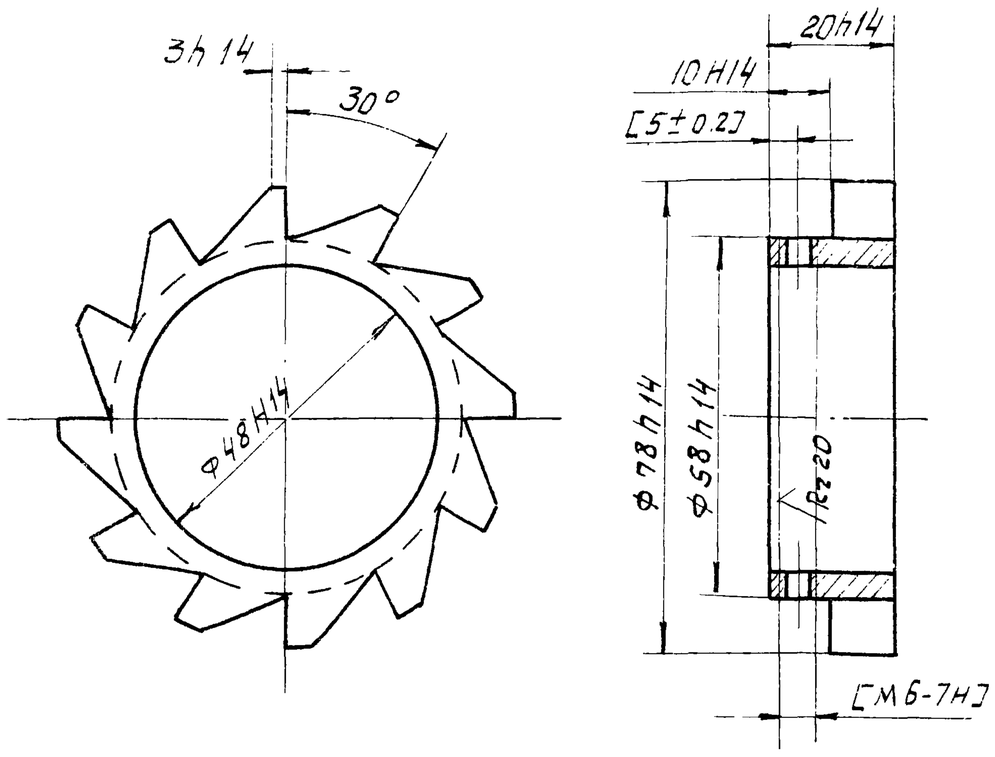

Обработку по размерам в квадратных скобках производить совместно с дет. 14Х3.02.101

					14Х3.02.001			
Изм	Лист	№ докум.	Подп.	Дата	Колесо храповое	Лит.	Масса	Масш
Разраб.		Фаевцев				И	0.40	1:1
Пров		Мясник				Лист	Листов 1	
Гл. спец		Мясник			Ст. 3 ГОСТ 380-71	Мосгорисполком Мосводоканалниипроект г. Москва		
Н. контр		Бычков						
Утв		Лепсе						

14Х3.02.002

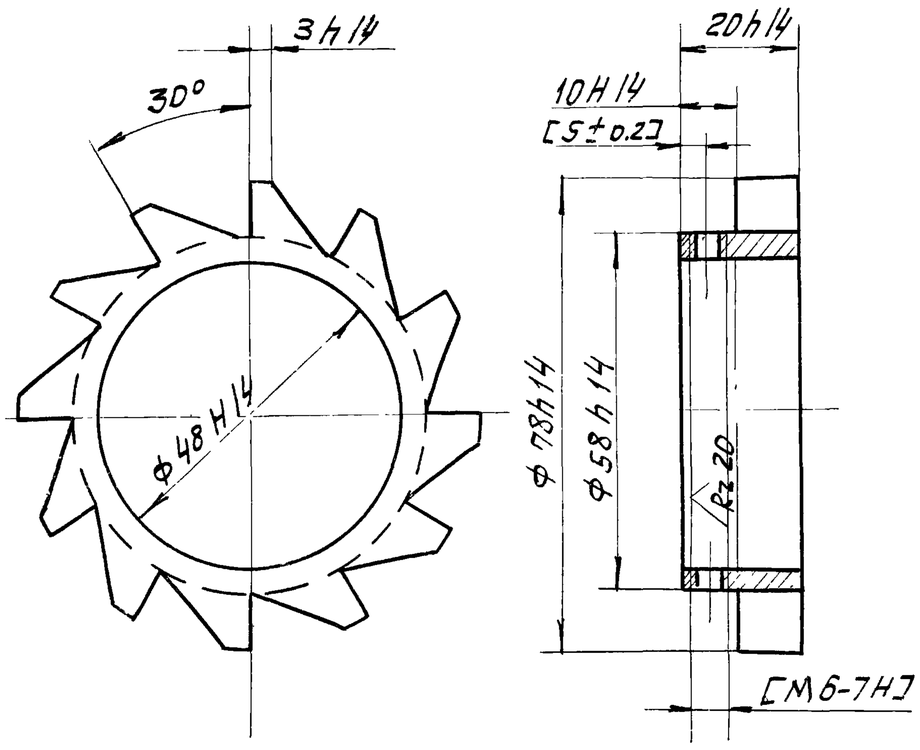

Обработку по размерам в квадратных скобках производить совместно с дет. 14Х3.02.101

Изм	Лист	№ докум.	Подп.	Дата	14Х3.02.002		
Разраб.		Фаевцев			Колесо храповое	Лит. И	Масса 0.40 / Масшт. 1:1
Пров.		Мясник				Лист / Листов 1	
Гл. спец		Мясник			Ст.3 ГОСТ 380-71	Мосгорисполком Мосводоканалниипроект г. Москва	
Н. контр		Бычков					
Утв		Лепсе					

Копировал: Ф Формат 11

14Х3.02.003

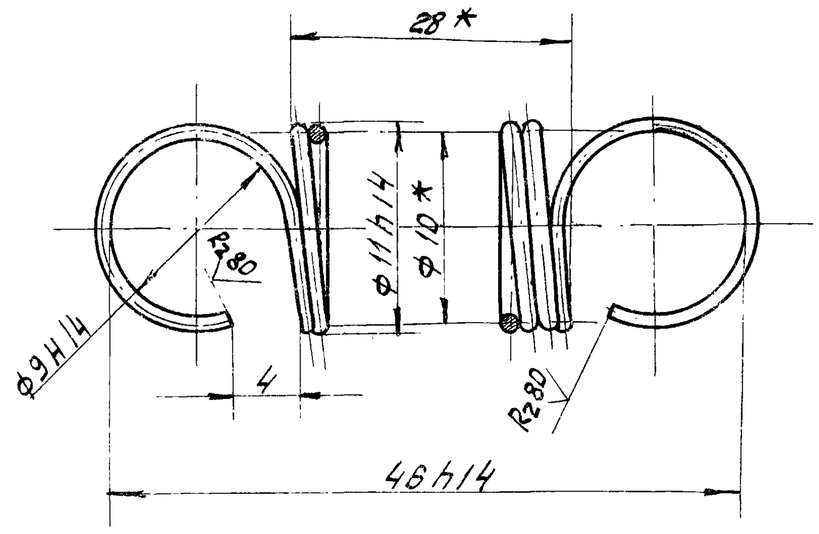

* Размеры для справок

Число витков общее – 28

Длина развернутой пружины – 955 мм.

Изм	Лист	№ докум.	Подп.	Дата	14Х3.02.003		
Разраб.		Фаевцев			Пружина	Лит. И	Масса 0.006 / Масшт. 2:1
Пров.		Мясник				Лист / Листов 1	
Гл. спец		Мясник			Проволока II-1.0 ГОСТ 9389-75	Мосгорисполком Мосводоканалниипроект г. Москва	
Н. контр		Бычков					
Утв		Лепсе					

Копировал: Ф Формат 11

Типовой проект 902-2-338 Альбом II

Подпись и дата | Инв. № дубл. | Взам. инв. № | Инв. № дубл. | Подпись и дата

14Х3.02.101

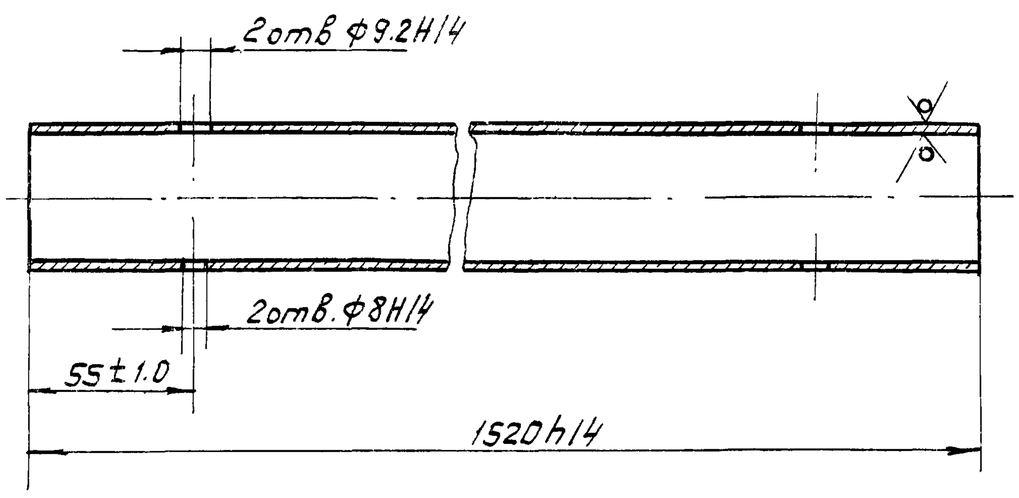

Изм	Лист	№ докум.	Подп.	Дата	14Х3.02.101		
Разраб.		Соколова			Труба	Лит. И	Масса 5.83 / Масшт. 1:2
Пров		Фаевцев				Лист / Листов 1	
Гл. спец.		Мясник			Труба 40х3,5 ГОСТ 3262-75	Мосгорисполком Мосводоканалниипроект г. Москва	
Н. контр		Бычков					
Утв.		Лепсе					

Копировал: Ф

14Х3.02.102

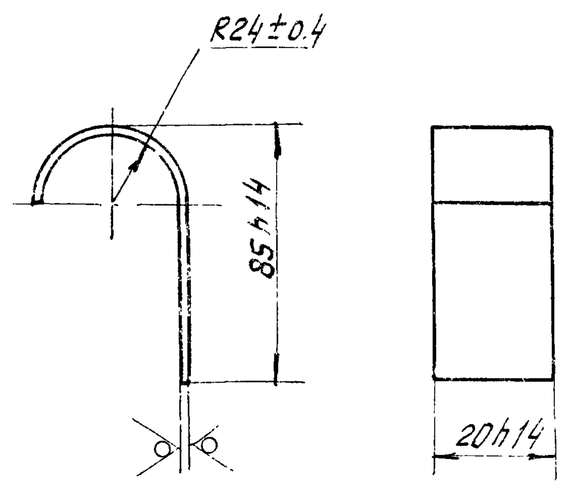

Изм	Лист	№ докум.	Подп.	Дата	14Х3.02.102		
Разраб.		Соколова			Подвеска	Лит. И	Масса 1.93 / Масшт. 1:1
Пров.		Фаевцев				Лист / Листов 1	
Гл. спец.		Мясник			Б3.0 ГОСТ 19903-74 / Ст.3 ГОСТ 16523-70	Мосгорисполком Мосводоканалниипроект г. Москва	
Н. контр		Бычков					
Утв.		Лепсе					

Копировал Ф Формат 11

Типовой проект 902-2-338 Альбом II

14Х3.02.201

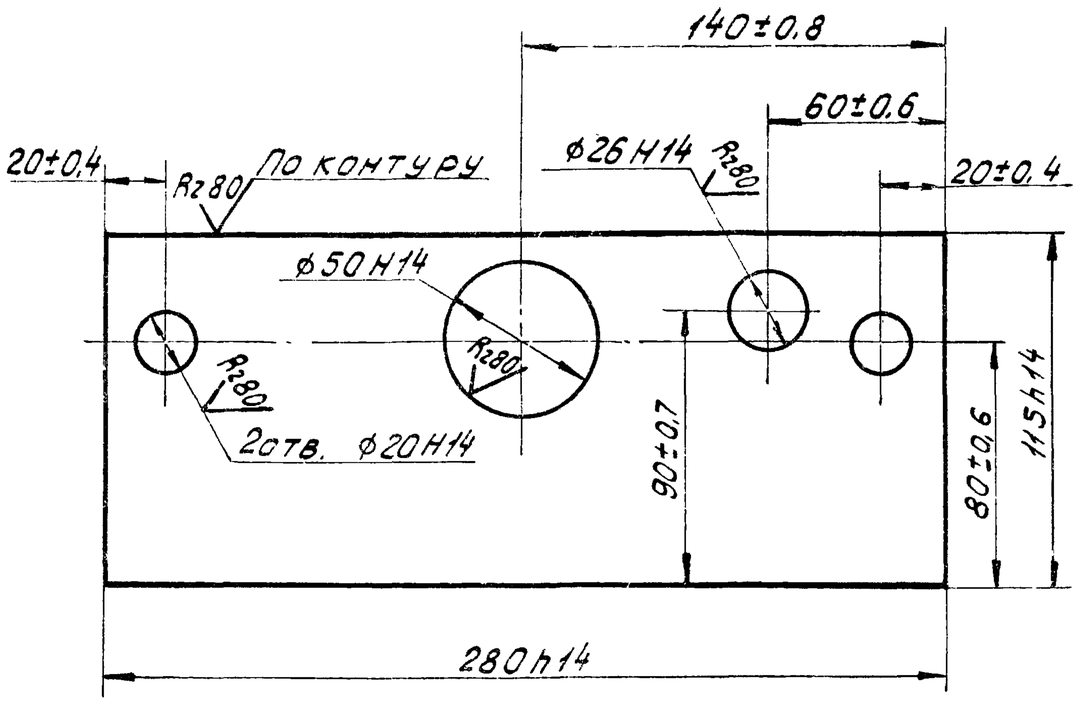

Изм.	Лист	№ докум.	Подпись	Дата	14Х3.02.201	
Разраб.		Соколова			Ребро	Лит. Н; Масса 4.56; Масштаб 1:2
Пров.		Фаевцев				Лист; Листов 1
Гл. спец.		Мясник			Лист 20 ГОСТ 19903-74 / Ст.3 ГОСТ 14637-69	Мосгорисполком Мосводоканалниипроект г. Москва
Н. контр.		Бычков				
Утв.		Лепсе				

Формат 11

Типовой проект 902-2-338 Альбом II

14Х3.01.112

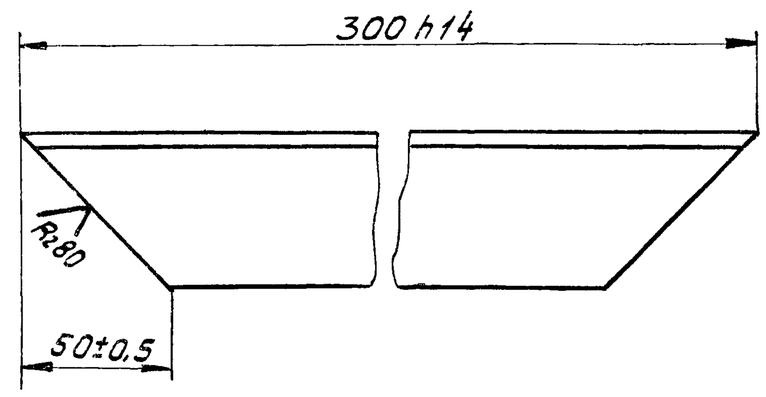

Изм.	Лист	№ докум.	Подпись	Дата	14Х3.01.112	
Разраб.		Соколова			Уголок	Лит. Н; Масса 0.94; Масштаб 1:2
Пров.		Фаевцев				Лист; Листов 1
Гл. спец.		Мясник			Уголок Б-50×50×5 ГОСТ 8509-72 / Ст.3 ГОСТ 535-58	Мосгорисполком Мосводоканалниипроект г. Москва
Н. контр.		Бычков				
Утв.		Лепсе				

Формат 11

Типовой проект 902-2-338 Альбом II

14Х3.06.001

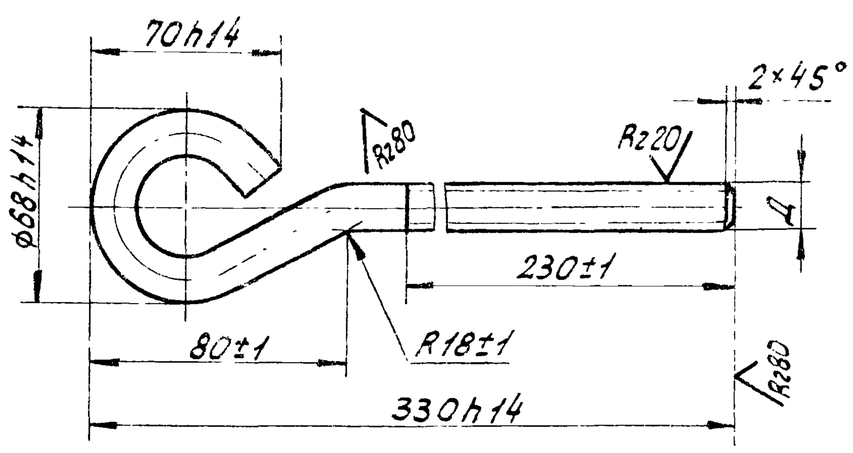

Обозначение	Д, мм	Масса, кг
14Х3.06.001	М16-8g	0.66
-01	М16-8g левая	0.66

Изм.	Лист	№ докум.	Подпись	Дата	14Х3.06.001	
Разраб.		Рябчикова			Винт	Лит. И; Масса см. табл.; Масштаб 1:2
Пров.		Бычков				Лист; Листов 1
Гл. спец.		Мясник			Круг В16 ГОСТ 2590-71 / Ст.3 ГОСТ 535-58	Мосгорисполком Мосводоканалниипроект г. Москва
Н. контр.		Бычков				
Утв.		Лепсе				

Формат 11

Типовой проект 902-2-338 Альбом II

14Х3.06.102

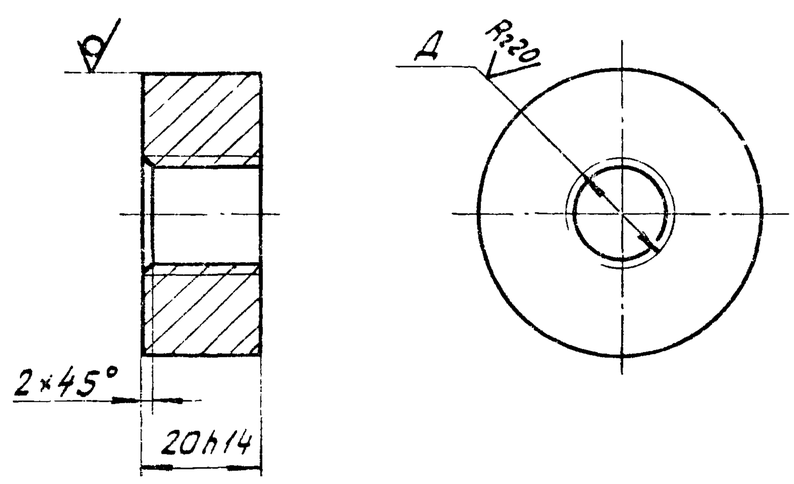

Обозначение	Д, мм	Масса, кг
14Х3.06.102	М16-8Н	0.25
-01	М16-8Н левая	0.25

Изм.	Лист	№ докум.	Подпись	Дата	14Х3.06.102	
Разраб.		Рябчикова			Втулка	Лит. И; Масса см. табл.; Масштаб 1:1
Пров.		Бычков				Лист; Листов 1
Гл. спец.		Мясник			Круг В48 ГОСТ 2590-71 / Ст.3 ГОСТ 535-58	Мосгорисполком Мосводоканалниипроект г. Москва
Н. контр.		Бычков				
Утв.		Лепсе				

Формат 11

Подпись и дата | Инв. № дубл. | Взам. инв. № | Подпись и дата | Инв. № подл.

Копировал:

Типовой проект 902-2-338 Альбом II

14Х3.02.203

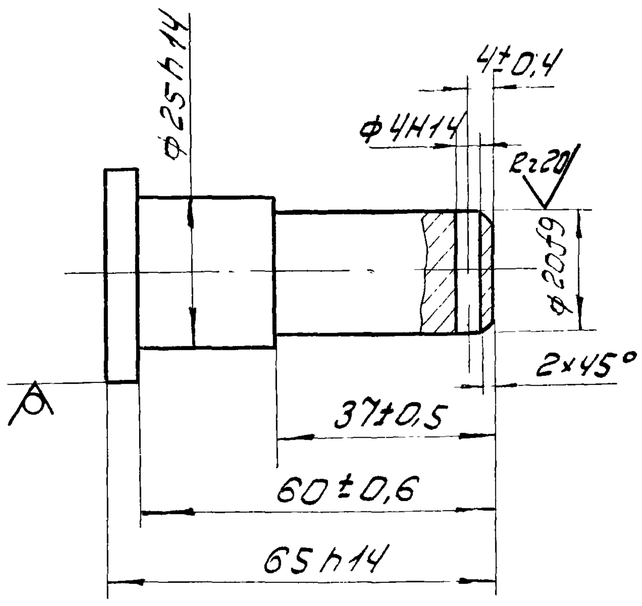

Изм.	Лист	№ докум.	Подп.	Дата	14Х3.02.203		
Разраб.		Соколова			Ось	Лит. А	Масса 0,22	Масшт. 1:1
Пров.		Фаевцев				Лист	Листов: 1
Гл. спец.		Мясник			В36 ГОСТ 2590-71 / Круг Ст3 ГОСТ 535-58	Мосгорисполком Мосводоканалниипроект г. Москва	
Н. контр.		Бычков					
Утв.		Лепсе					

Копировал ЗВ Формат 11

14Х3.02.205

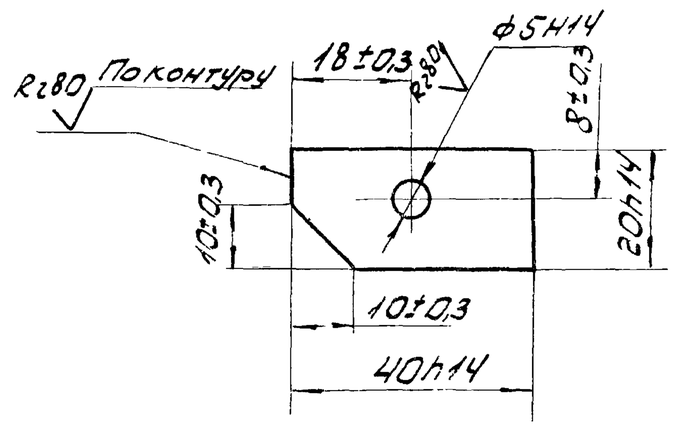

Изм.	Лист	№ докум.	Подп.	Дата	14Х3.02.205		
Разраб.		Соколова			Пластина	Лит. А	Масса 0,011	Масшт. 1:1
Пров.		Фаевцев				Лист	Листов: 1
Гл. спец.		Мясник			Лист - 5 ГОСТ 19903-74 / Ст3 ГОСТ 16523-70	Мосгорисполком Мосводоканалниипроект г. Москва	
Н. контр.		Бычков					
Утв.		Лепсе					

Копировал ЗВ Формат 11

Типовой проект 902-2-338 Альбом II

14Х3.02.401

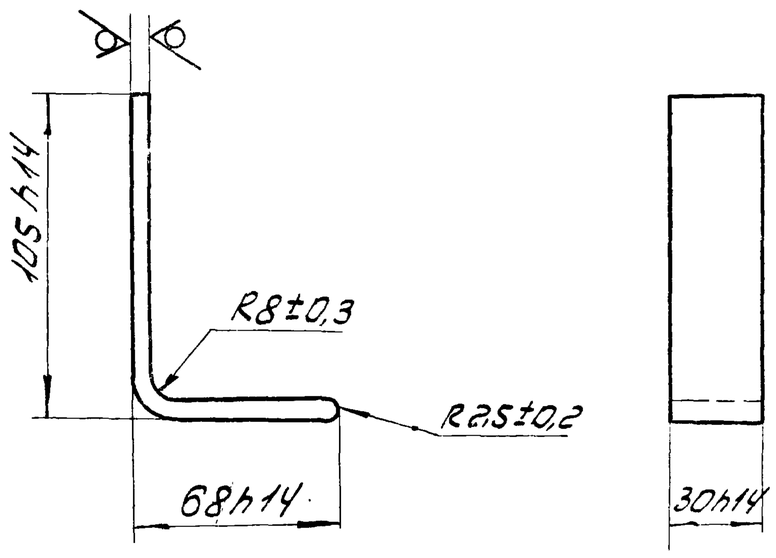

Изм.	Лист	№ докум.	Подп.	Дата	14Х3.02.401		
Разраб.		Соколова			Пластина	Лит. А	Масса 0,19	Масшт. 1:2
Пров.		Фаевцев				Лист	Листов: 1
Гл. спец.		Мясник			Лист 5 ГОСТ 19903-74 / Ст.3 ГОСТ 14637-69	Мосгорисполком Мосводоканалниипроект г. Москва	
Н. контр.		Бычков					
Утв.		Лепсе					

Копировал ЗВ Формат 11

14Х3.02.402

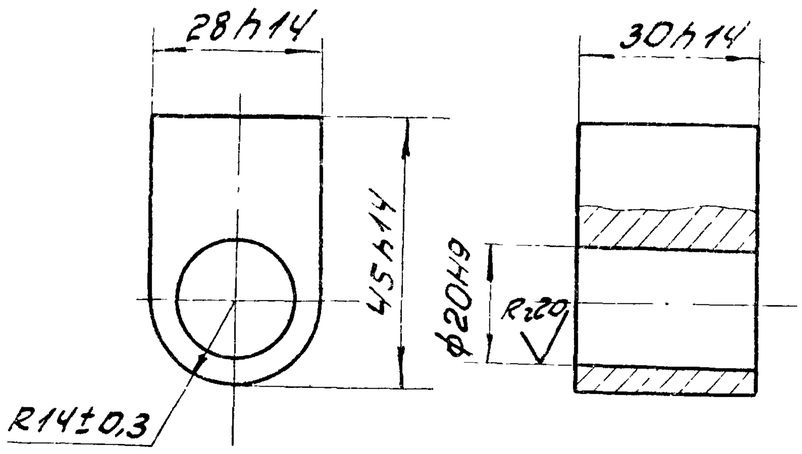

Изм.	Лист	№ докум.	Подп.	Дата	14Х3.02.402		
Разраб.		Соколова			Втулка	Лит. А	Масса 0,22	Масшт. 1:1
Пров.		Фаевцев				Лист	Листов: 1
Гл. спец.		Мясник			Ст.3 ГОСТ 380-71	Мосгорисполком Мосводоканалниипроект г. Москва	
Н. контр.		Бычков					
Утв.		Лепсе					

Копировал ЗВ Формат 11

Типовой проект 902-2-338 Альбом II

14Х3.02.403

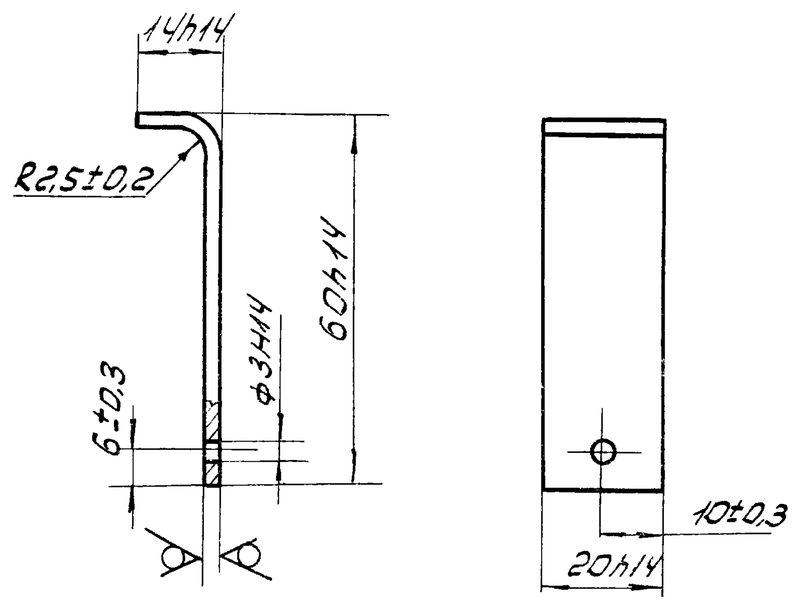

Изм.	Лист	№ докум.	Подп.	Дата
Разраб.		Соколова		
Пров.		Фаевцев		
Гл.спец.		Мясник		
Н.контр.		Быков		
Утв.		Лепсе		

Пластина

Лит.	Масса	Масшт.
И	0,02	1:1

Лист | Листов: 1

Лист Б2,0 ГОСТ 19903-74 / Ст3 ГОСТ 1652 3-70

Мосгорисполком Мосводоканалниипроект г. Москва

Копировал ЗВ Формат 11

Типовой проект 902-2-338 Альбом II

14Х3.03.001

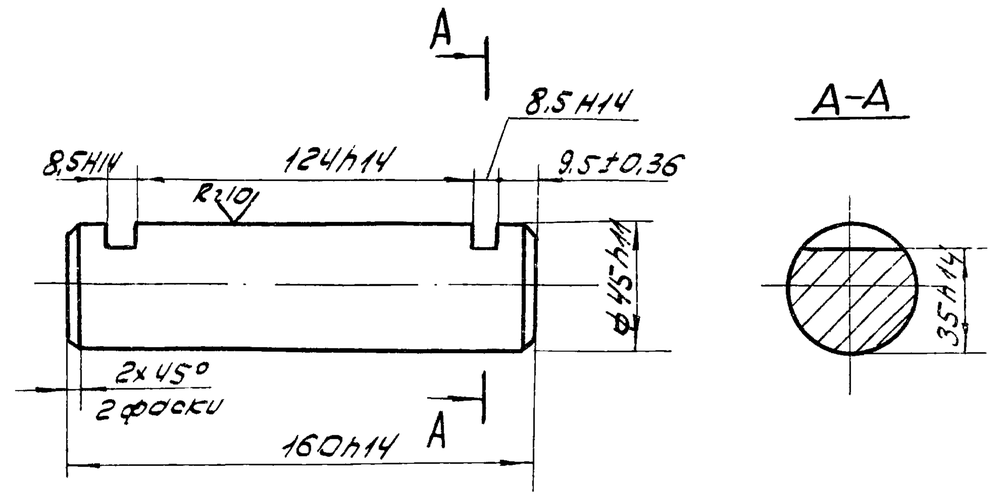

Изм.	Лист	№ докум.	Подп.	Дата
Разраб.		Бутина		
Пров.		Быков		
Гл.спец.		Мясник		
Н.контр.		Быков		
Утв.		Лепсе		

Ось

Лит.	Масса	Масшт.
И	2,2	1:2

Лист | Листов 1

Ст.3 ГОСТ 380-71

Мосгорисполком Мосводоканалниипроект г. Москва

Копировал ЗВ Формат 11

Типовой проект 902-2-338 Альбом II

14Х3.03.002

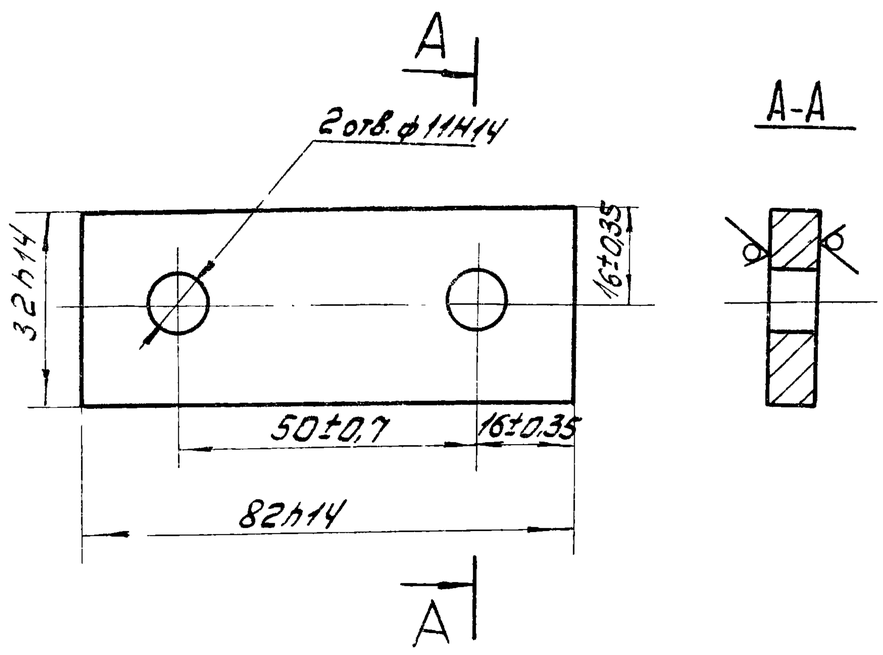

Изм.	Лист	№ докум.	Подп.	Дата
Разраб.		Бутина		
Пров.		Быков		
Гл.спец.		Мясник		
Н.контр.		Быков		
Лепсе		Лепсе		

Держатель

Лит.	Масса	Масшт.
И	0,16	1:1

Лист | Листов: 1

Лист 8 ГОСТ 19903-74 / Ст3 ГОСТ 14637-69

Мосгорисполком Мосводоканалниипроект г. Москва

Типовой проект 902-2-338 Альбом I

14Х3.03.101

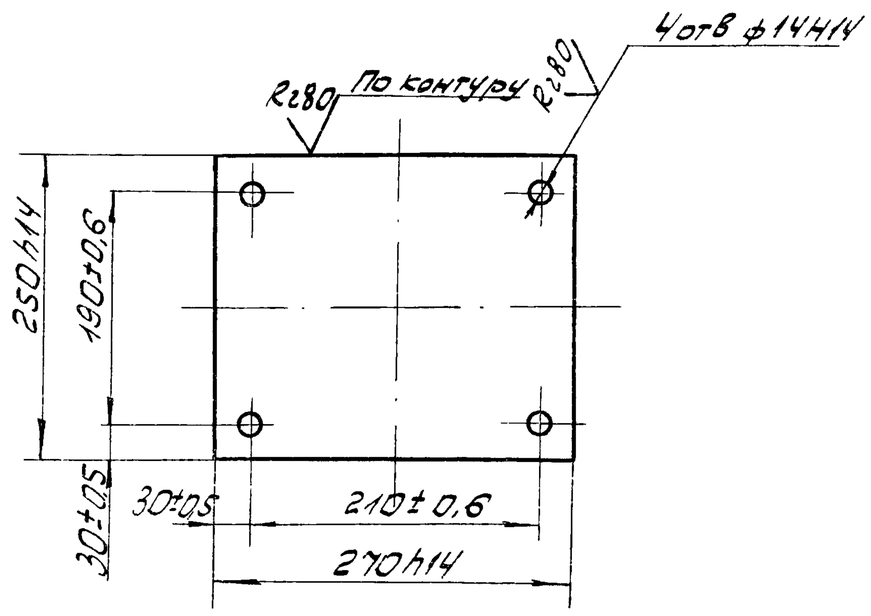

Изм.	Лист	№ докум.	Подп.	Дата
Разраб.		Козуб		
Пров.		Быков		
Гл.спец.		Мясник		
Н.контр.		Быков		
Утв.		Лепсе		

Основание

Лит.	Масса	Масшт.
И	6,2	1:5

Лист | Листов: 1

Лист 12 ГОСТ 19903-74 / Ст3 ГОСТ 14637-69

Мосгорисполком Мосводоканалниипроект г. Москва

14Х3.03.003

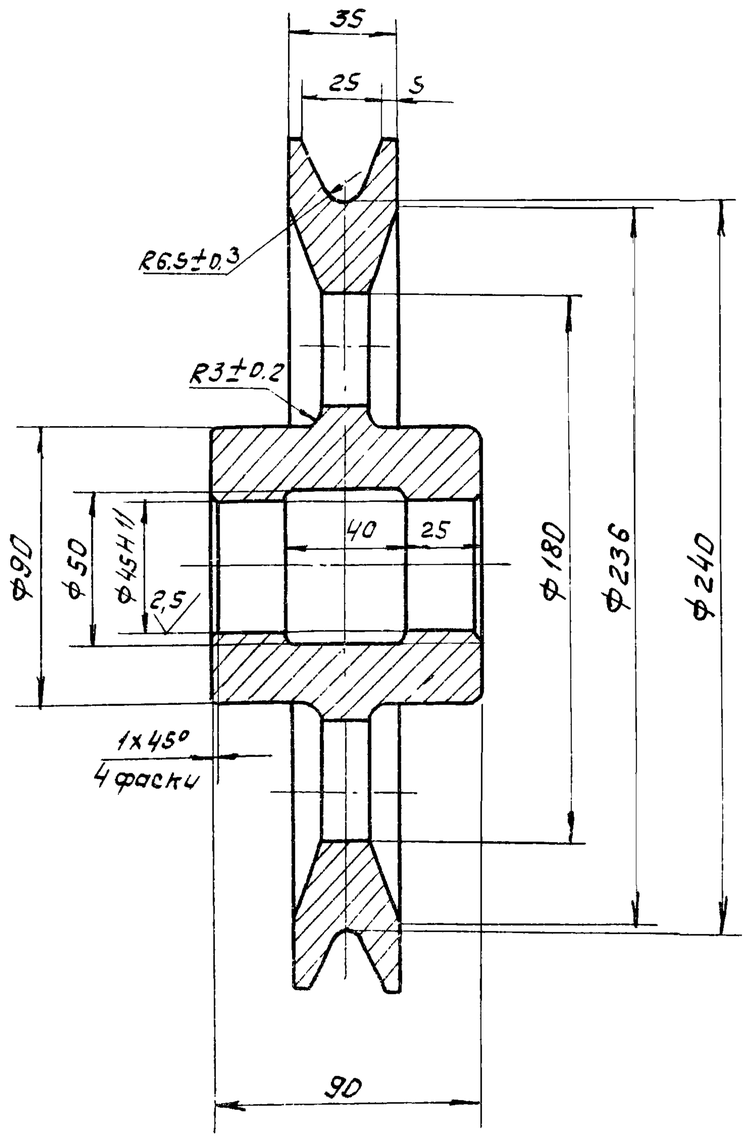

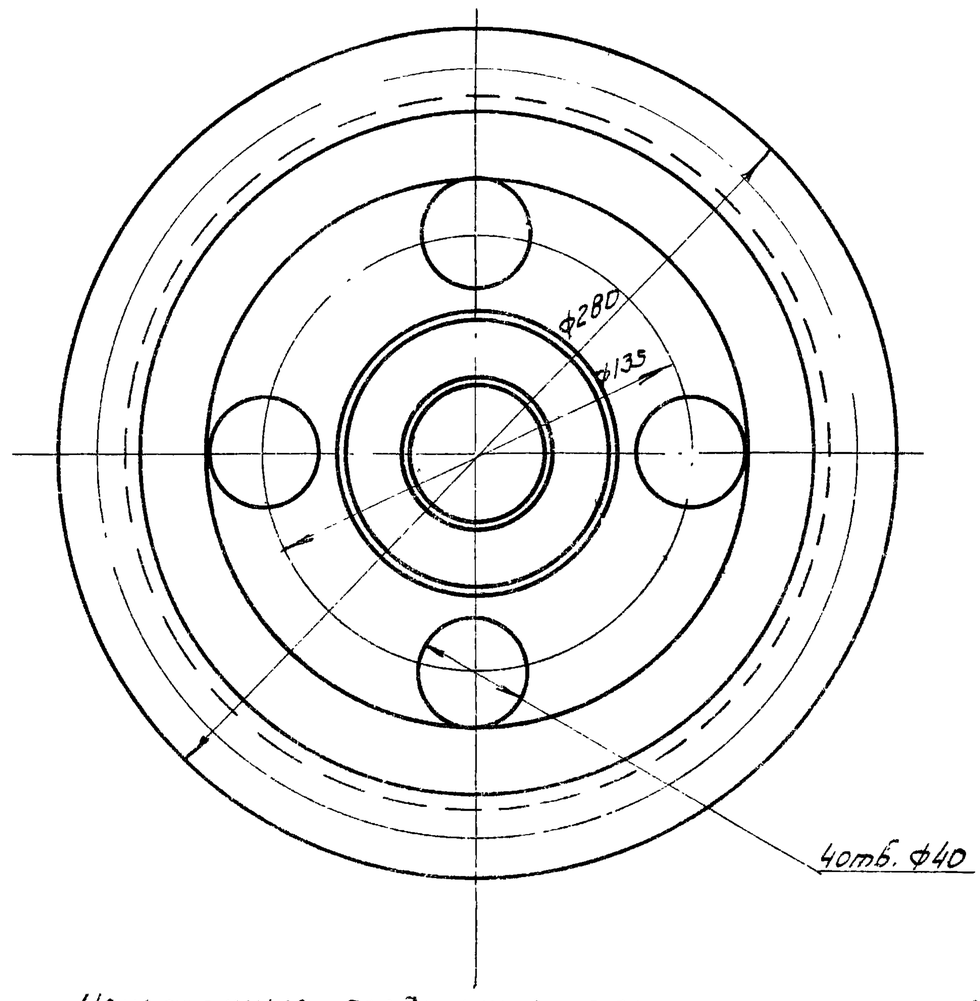

Неуказанные предельные отклонения размеров: охватывающих – Н14, охватываемых – h14, прочих – $\pm \frac{IT15}{2}$

Изм.	Лист	№ докум.	Подп.	Дата	14Х3.03.003			
Разраб.		Бодрикова			Ролик	Лит.	Масса	Масш.
Пров.		Бычков				И	8.0	1:2
						Лист	Листов 1	
Гл. спец.		Мясник			Чугун СЧ 18-36 ГОСТ 1412-70	Мосгорисполком Мосводоканалниипроект г. Москва		
Н. контр.		Бычков						
Утв.		Лепсе						

Копировал: Формат 12

14Х3.03.102

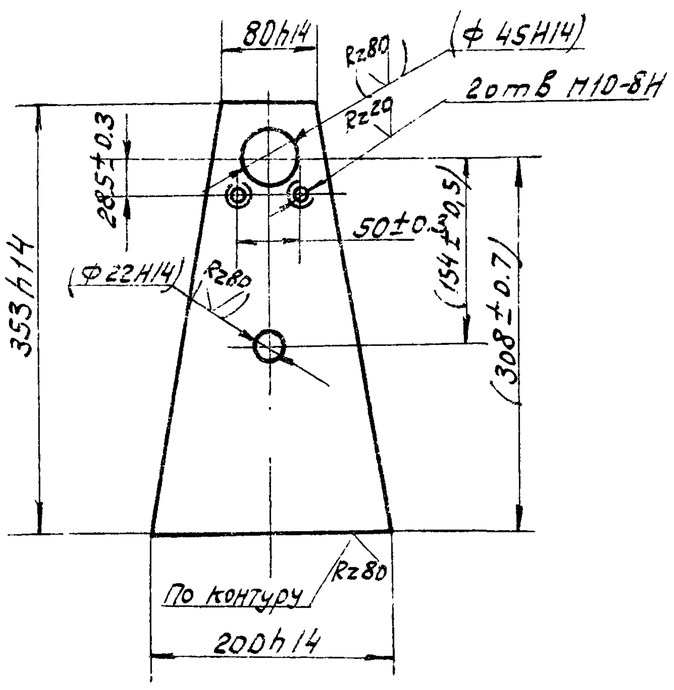

Размеры и шероховатости поверхностей в скобках – после сборки

Изм.	Лист	№ докум.	Подп.	Дата	14Х3.03.102			
Разраб.		Козуб			Стойка	Лит.	Масса	Масш.
Пров.		Бычков				И	3.2	1:5
						Лист	Листов 1	
Гл. спец.		Мясник			12 ГОСТ 19903-74 / Ст.3 ГОСТ 14637-69	Мосгорисполком Мосводоканалниипроект г. Москва		
Н. контр.		Бычков						
Утв.		Лепсе						

Типовой проект 902-2-338 Альбом II

Инв. № подл. | Подпись и дата | Взам. инв. № | Инв. № дубл. | Подпись и дата

14Х3.04.101

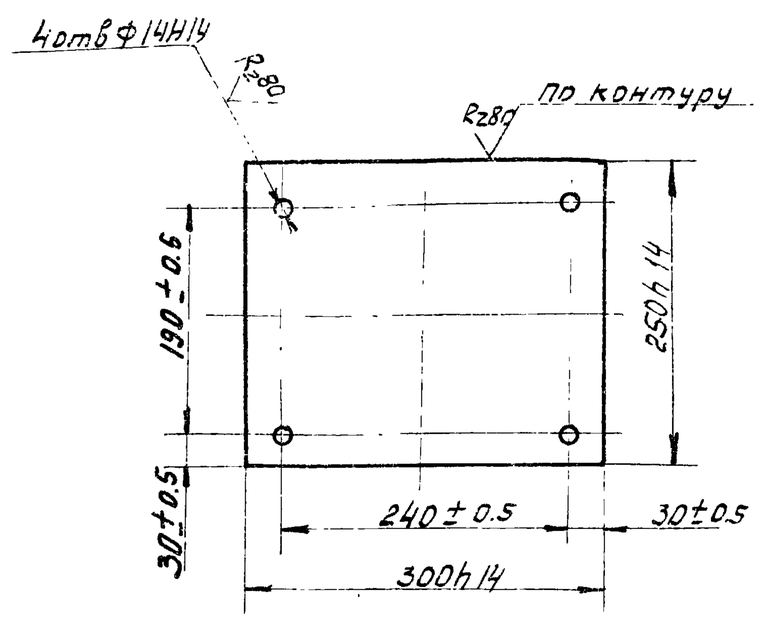

Изм.	Лист	№ докум.	Подп.	Дата	14Х3.04.101			
Разраб.		Рябчикова			Основание	Лит.	Масса	Масш.
Пров.		Бычков				И	6.3	1:5
						Лист	Листов 1	
Гл. спец.		Мясник			12 ГОСТ 19903-74 / Ст.3 ГОСТ 14637-69	Мосгорисполком Мосводоканалниипроект г. Москва		
Н. контр.		Бычков						
Утв.		Лепсе						

Типовой проект 902-2-338 Альбом II

14Х3.04.102

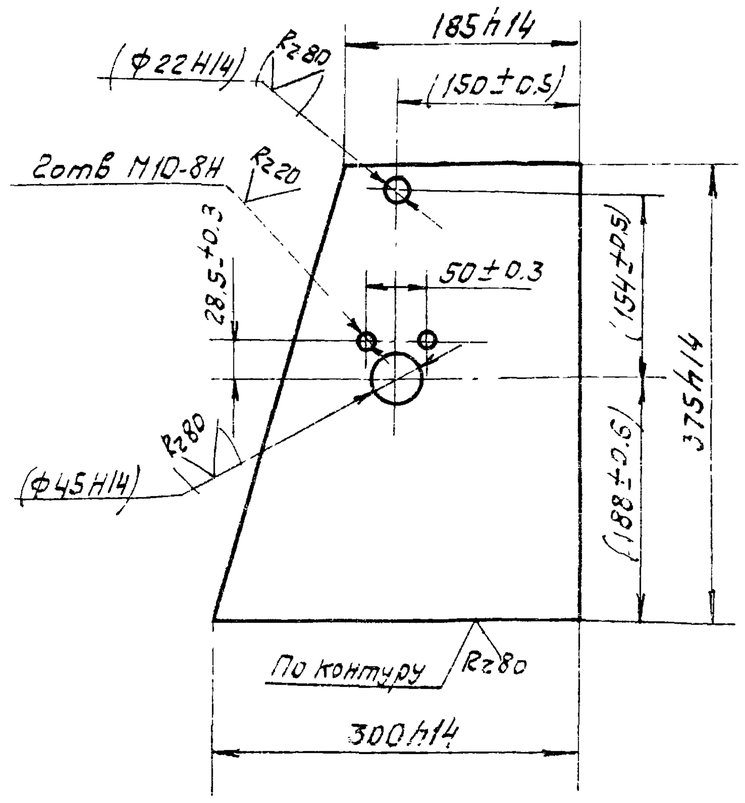

Размеры и шероховатости поверхностей в скобках - после сборки

Изм	Лист	№ докум	Подп.	Дата	14Х3.04.102			
Разраб		Козуб			Стойка	Лит. И	Масса 8.8	Масш 1:5
Пров		Бычков				Лист	Листов 1	
Гл. спец		Масник			Лист 12 ГОСТ 19903-74 / Ст.3 ГОСТ 14637-69	Мосгорисполком Мосводоканалниипроект г. Москва		
Н. контр		Бычков						
Утв		Лепсе						

Копировал: Формат А1

Типовой проект 902-2-338 Альбом II

14Х3.04.103

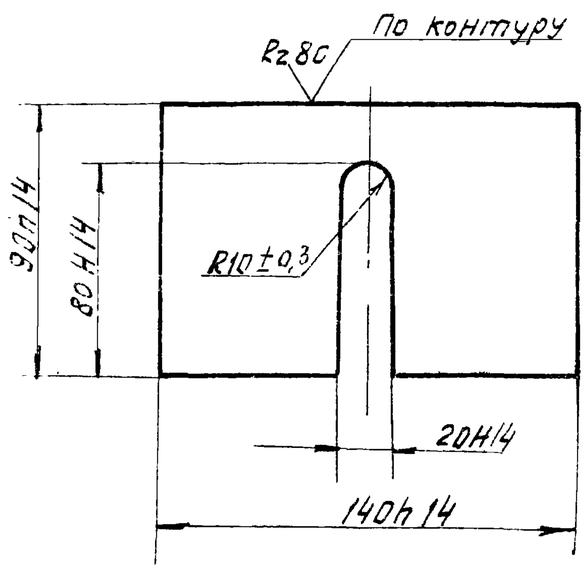

Изм	Лист	№ докум.	Подп.	Дата	14Х3.04.103			
Разраб		Козуб			Ограничитель	Лит. И	Масса 0.7	Масш 1:1
Пров		Бычков				Лист	Листов	
Гл. спец		Масник			Лист 8 ГОСТ 19903-74 / Ст.3 ГОСТ 14637-69	Мосгорисполком Мосводоканалниипроект г. Москва		
Н. контр		Бычков						
Утв		Лепсе						

Копировал: Формат А1

Типовой проект 902-2-338 Альбом II

14Х3.05.101

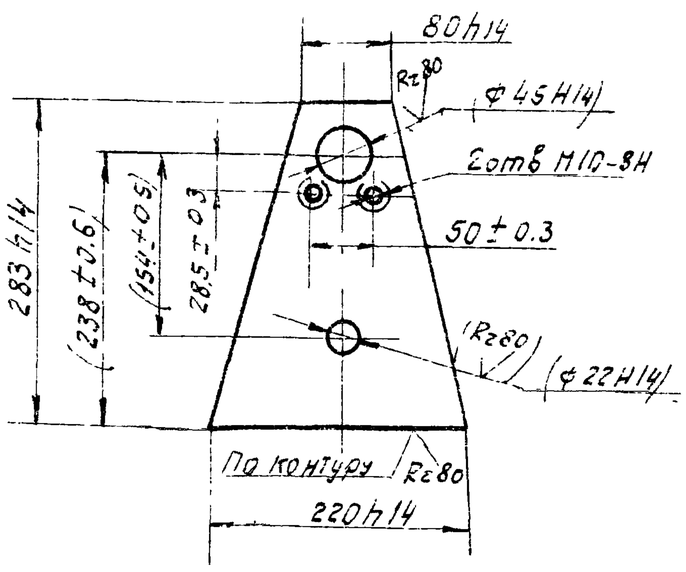

Размеры и шероховатость поверхности в скобках - после сборки

Изм	Лист	№ докум	Подп.	Дата	14Х3.05.101			
Разраб		Рябчикова			Стойка	Лит. И	Масса 3.2	Масш 1:5
Пров		Бычков				Лист	Листов 1	
Гл. спец		Масник			Лист 12 ГОСТ 19903-74 / Ст.3 ГОСТ 14637-69	Мосгорисполком Мосводоканалниипроект г. Москва		
Н. контр		Бычков						
Утв		Лепсе						

Типовой проект 902-2-338 Альбом II

14Х3.06.101

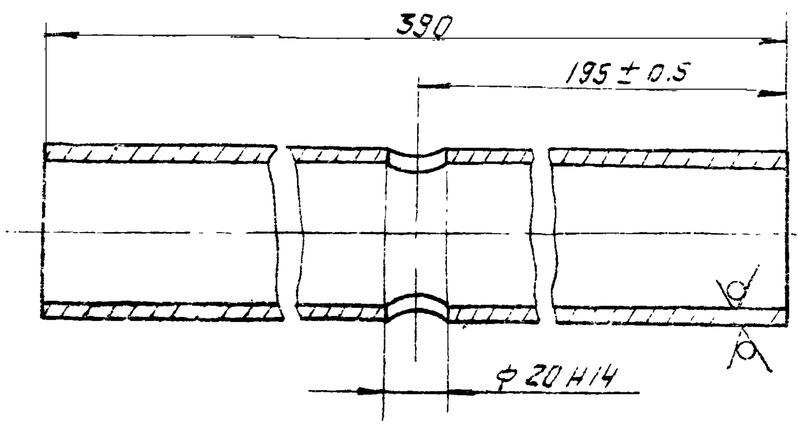

Изм	Лист	№ докум.	Подп.	Дата	14Х3.06.101			
Разраб.		Рябчикова			Патрубок	Лит. И	Масса 2.0	Масш. 1:2
Пров		Бычков				Лист	Листов 1	
Гл. спец		Масник			Труба 57х4 ГОСТ 8732-78 / В Ст.3 ГОСТ 8731-74	Мосгорисполком Мосводоканалниипр		
Н. контр.		Бычков						
Утв		Лепсе						

Копировал: Формат А1

16738-02 38

Типовой проект 902-2-338 Альбом II

14Х3.00.101

Rz80 (√)

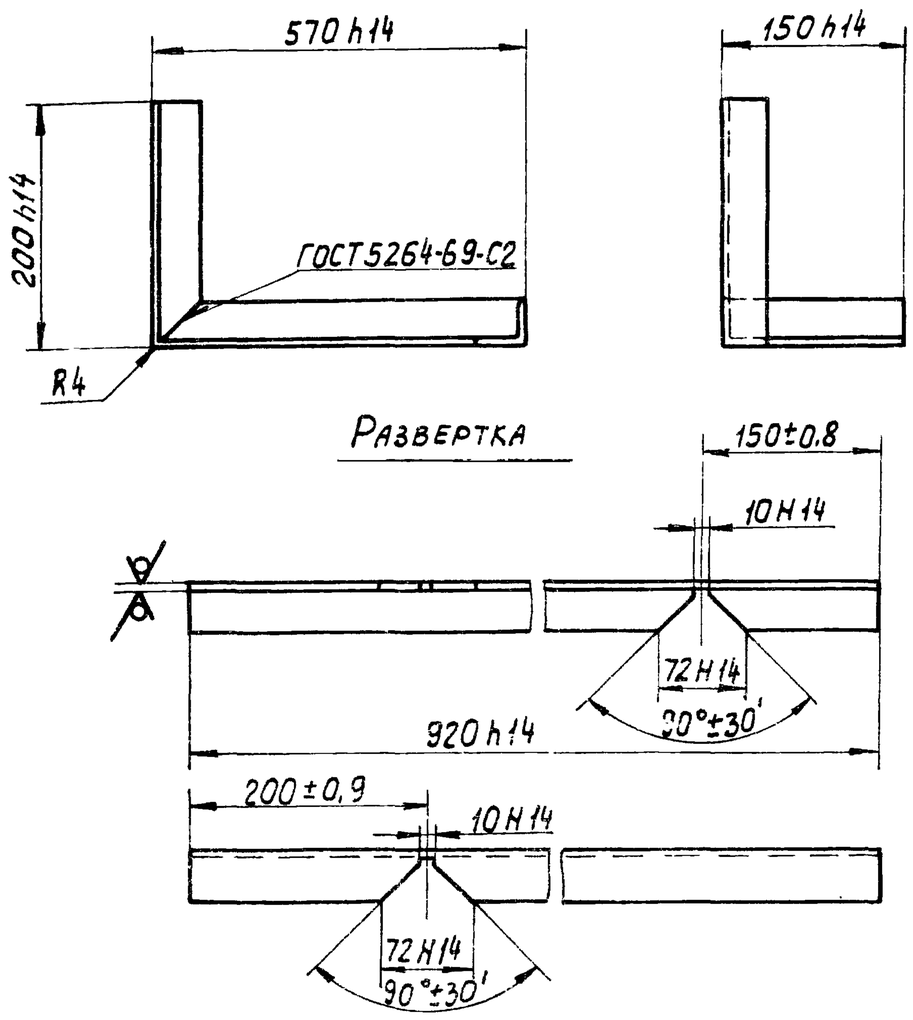

Изм. Лист	№ докум.	Подпись	Дата	14Х3.00.101			
Разраб.	Глазунова			Уголок	Лит. И	Масса 2,2	Масштаб 1:5
Пров.	Алексашева				Лист	Листов 1	
Гл.спец.	Мясник			Уголок Б-40×40×4 ГОСТ 8509-72 / Ст.3 ГОСТ 535-58	Мосгорисполком Мосводоканалниипроект г. Москва		
Н.контр.	Бычков						
Утв.	Лепсе						

Копировал: Формат 11

14Х3.00.102

Rz80 (√)

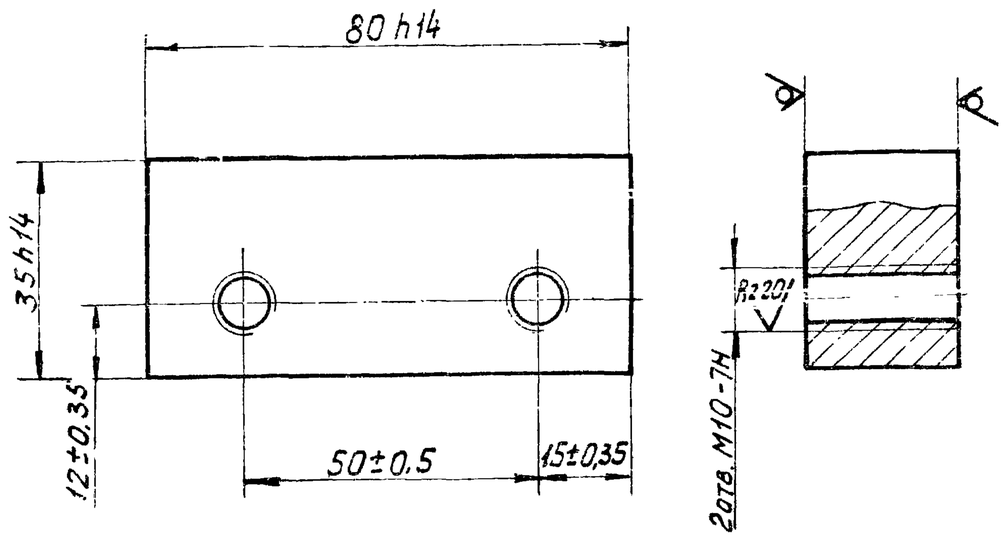

Изм. Лист	№ докум.	Подпись	Дата	14Х3.00.102			
Разраб.	Глазунова			Планка	Лит. И	Масса 0,5	Масштаб 1:1
Пров.	Алексашева				Лист	Листов 1	
Гл.спец.	Мясник			Лист 25 ГОСТ 19903-74 / Ст.3 ГОСТ 14637-69	Мосгорисполком Мосводоканалниипроект г. Москва		
Н.контр.	Бычков						
Утв.	Лепсе						

Копировал: Формат 11

Инв. № подл. | Подпись и дата | Взам. инв. № | Инв. № дубл. | Подпись и дата

14Х3.00.201

Rz80 (√)

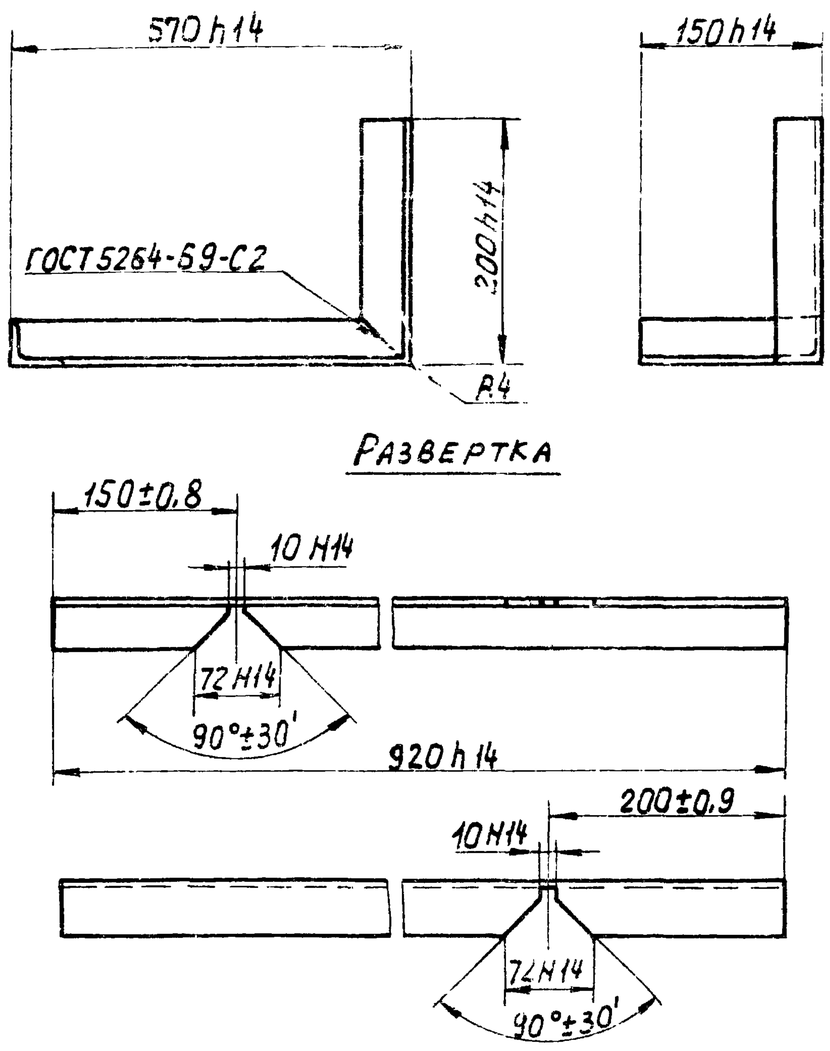

Изм. Лист	№ докум.	Подпись	Дата	14Х3.00.201			
Разраб.	Глазунова			Уголок	Лит. И	Масса 2,2	Масштаб 1:5
Пров.	Алексашева				Лист	Листов 1	
Гл.спец.	Мясник			Уголок Б-40×40×4 ГОСТ 8509-72 / Ст.3 ГОСТ 535-58	Мосгорисполком Мосводоканалниипроект г. Москва		
Н.контр.	Бычков						
Утв.	Лепсе						

14Х3.00.301

Rz80 (√)

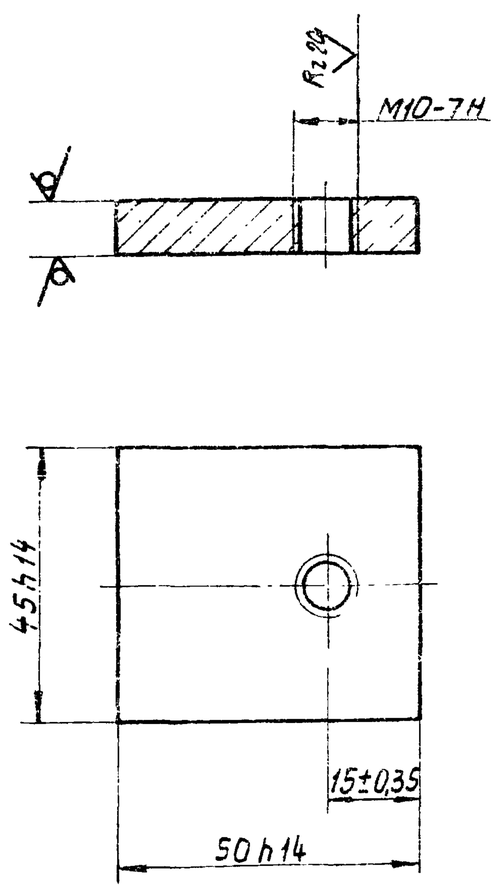

Изм. Лист	№ докум.	Подпись	Дата	14Х3.00.301			
Разраб.	Глазунова			Планка верхняя	Лит. И	Масса 0,15	Масштаб 1:1
Пров.	Алексашева				Лист	Листов 1	
Гл.спец.	Мясник			Лист 9 ГОСТ 19903-74 / Ст.3 ГОСТ 14637-69	Мосгорисполком Мосводоканалниипроект г. Москва		
Н.контр.	Бычков						
Утв.	Лепсе						

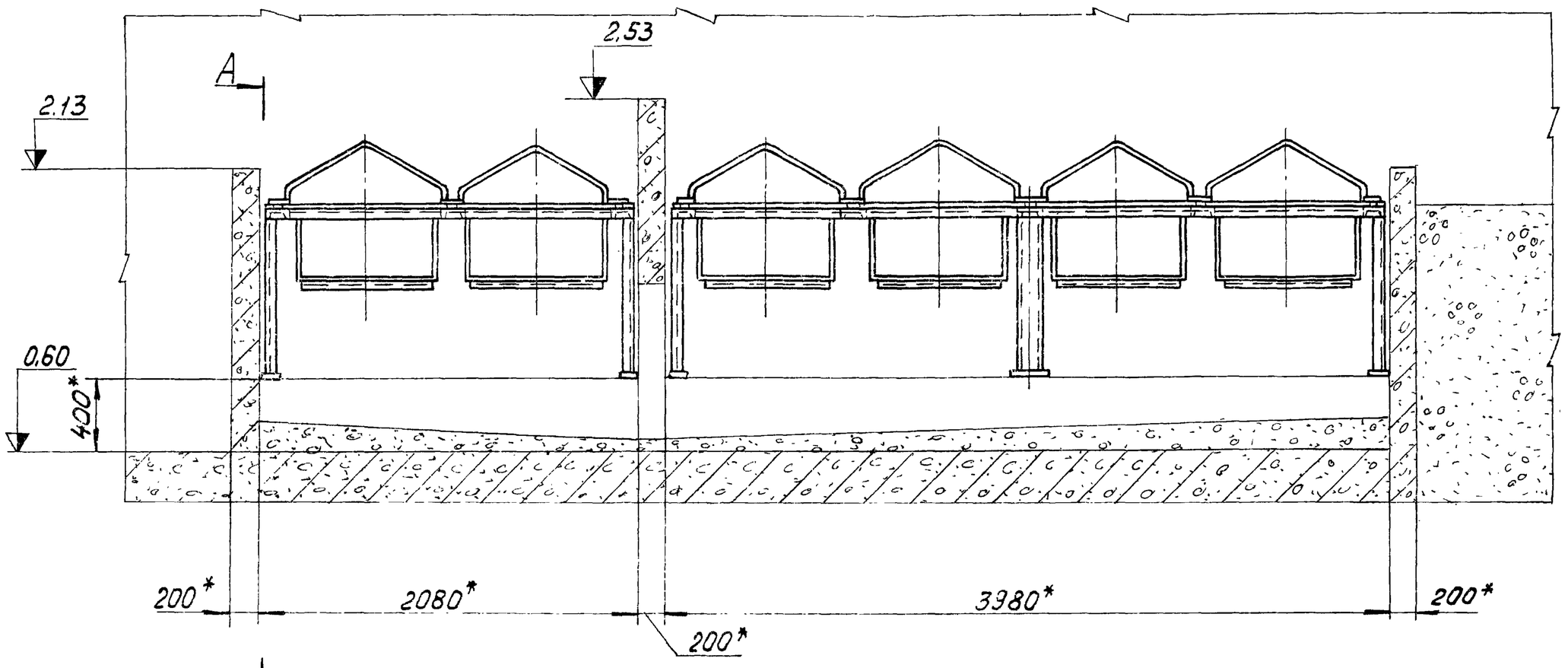

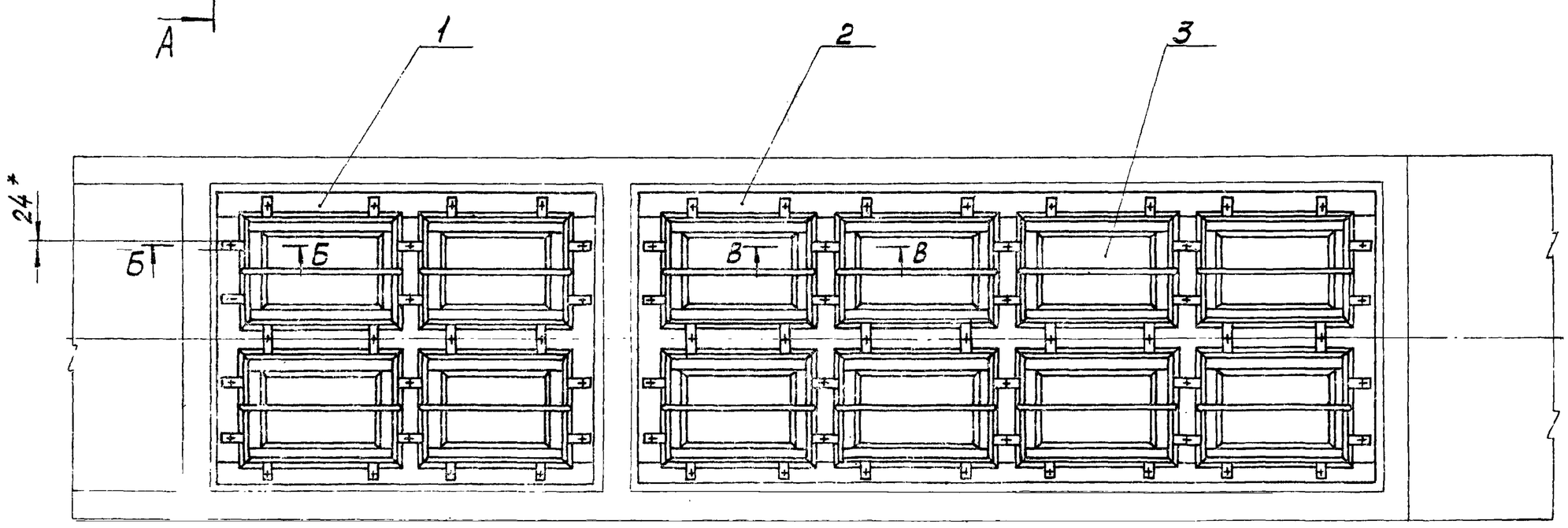

А-А

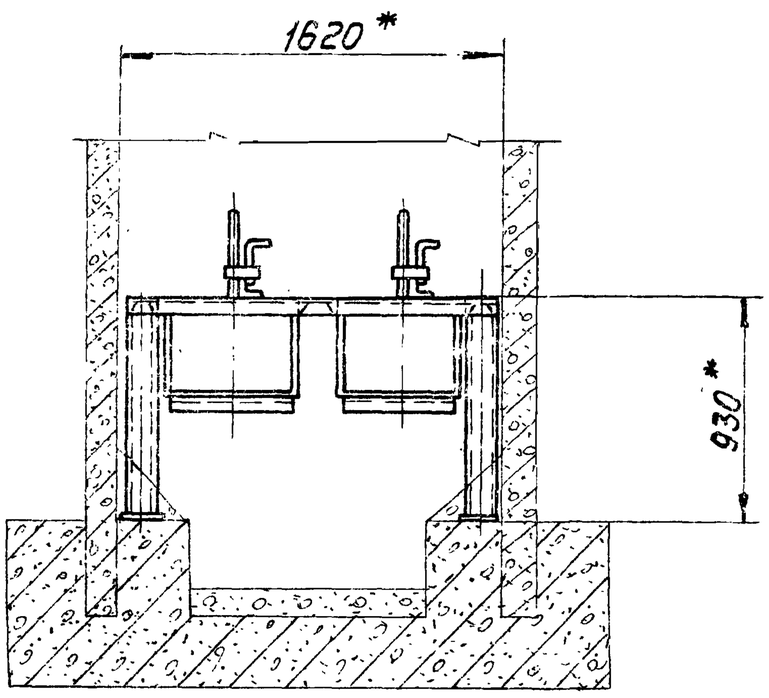

В-В
М1:2

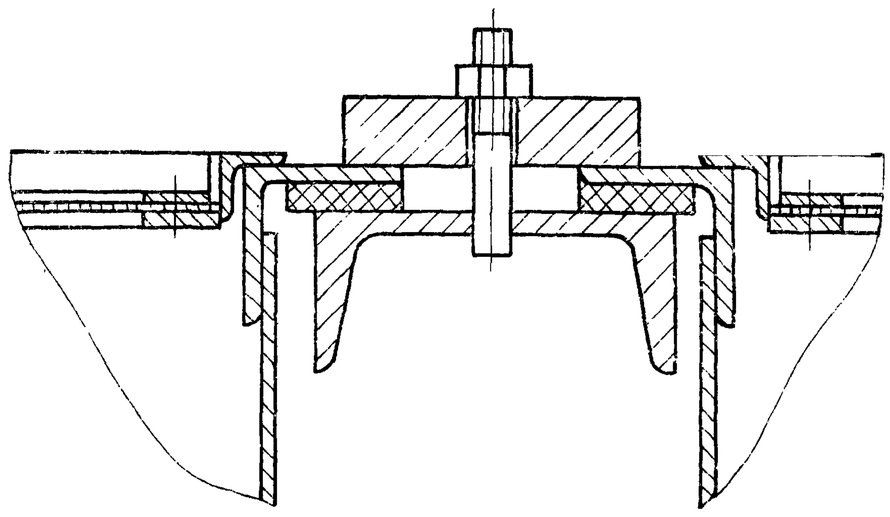

Б-Б
М 1:2

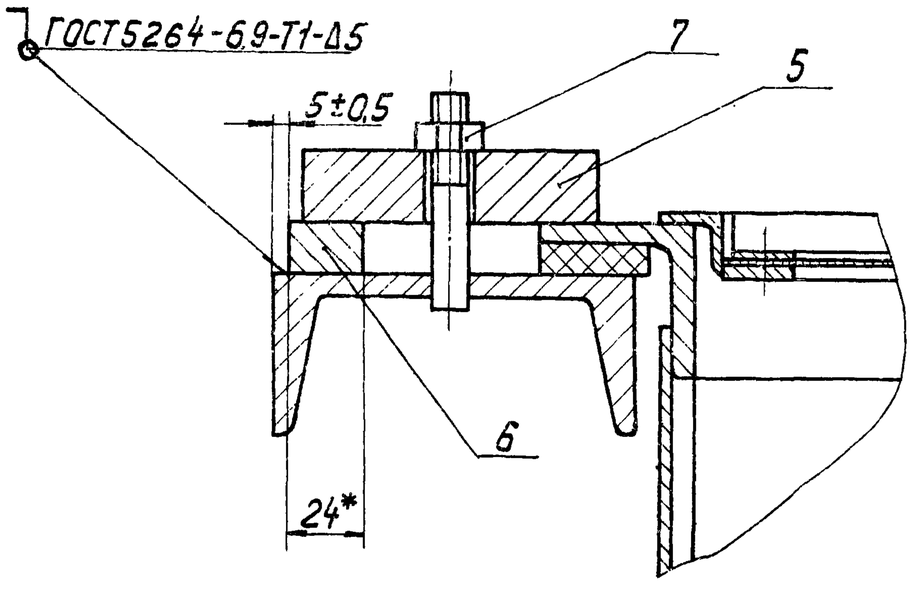

1. *Размеры для справок.
2. Перед монтажом узлы и дет. окрасить битумным лаком. БТ-577 ГОСТ 5631-70.
3. Материал набивки фильтров – см. технологическую часть проекта.
4. Зазор между рамой и стенами забить штрабным бетоном марки 200.
5. Обработка поверхностей реза деталей б. ч. Rz 160 ✓

					1448.00.000 СБ		
Изм.	Лист	№ докум.	Подпись	Дата	Установка фильтров Сборочный чертеж	Лит.	Масса	Масштаб
Разраб.		Глазунова				И	1050	1:25
Пров.		Алексашева				Лист	Листов 1
Гл. спец.		Мясник				Мосгорисполком Мосводоканалниипроект г. Москва	
Н. контр.		Бычков					
Утв.		Лопсе					

Типовой проект 902-2-339 альбом II

Инв. № подл. | Подпись и дата | Взам. инв. № | Инв. № дубл. | Подпись и дата

14И8 01 000СБ

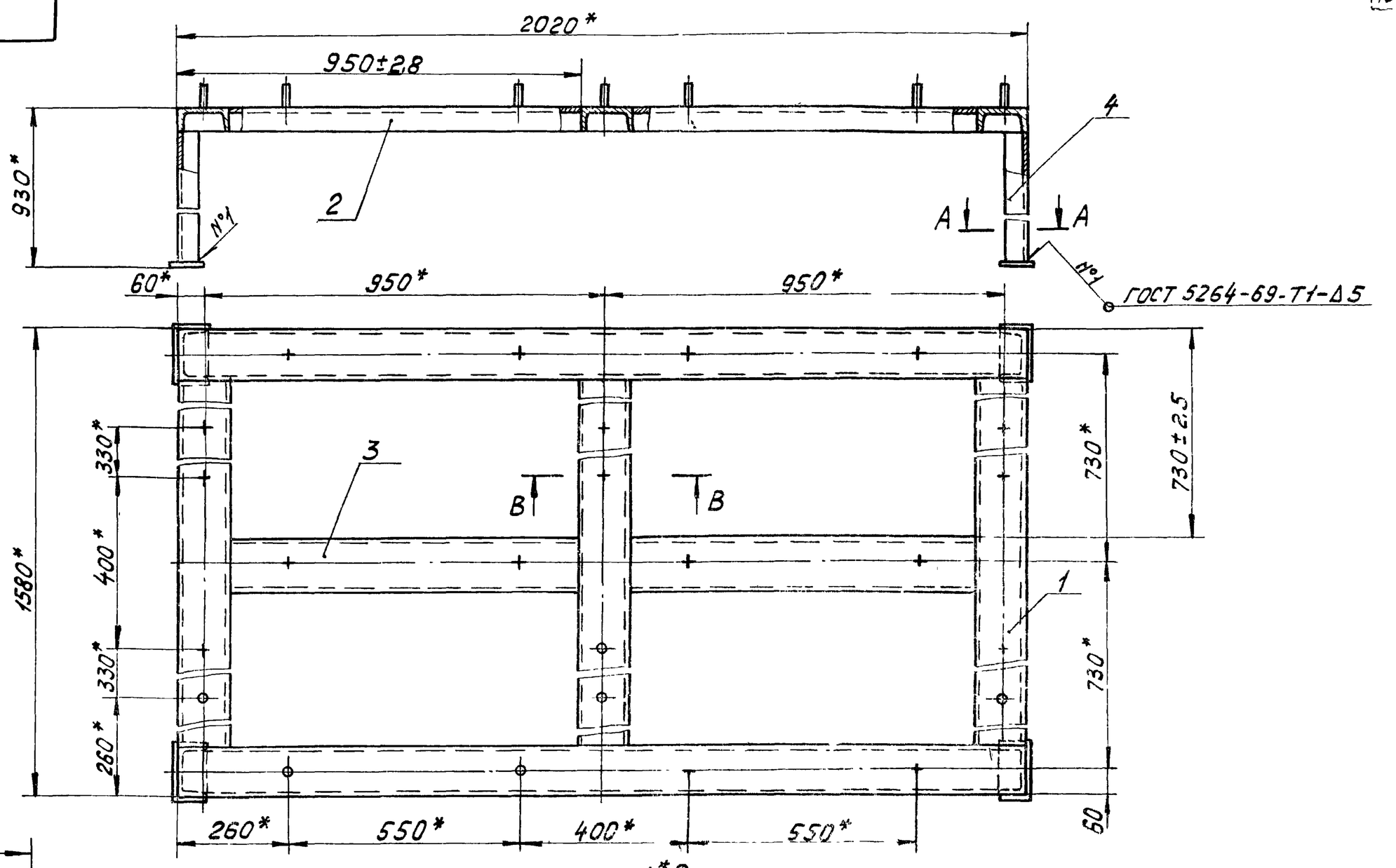

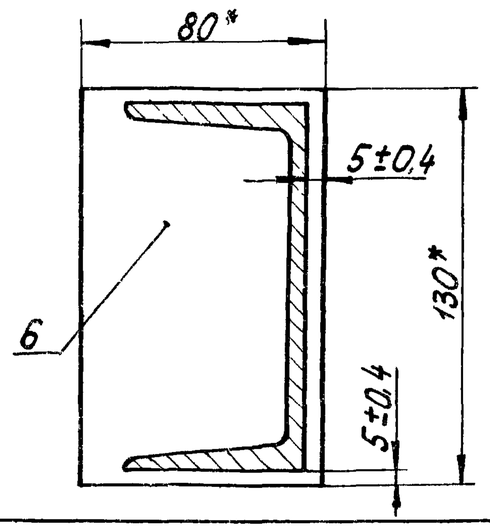

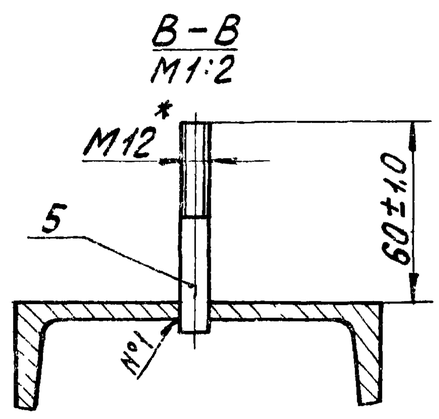

1* Размеры для справок.
2 Сварку, кроме мест обозначенных особо, произвести по периметру прилегания деталей по ГОСТ 5264-69-С5.

Изм.	Лист	№ докум.	Подп.	Дата	14И8.01.000СБ		
Разраб.		Корнет			Каркас Сборочный чертеж	Лит.	Масса	Масштаб
Пров.		Попова				И	142	1:10
Гл. спец.		Мясник				Лист	Листов 1	
Н. контр.		Бычков				Мосгорисполком Мосводоканалниипроект г. Москва		
Утв.		Лепсе						

Копировал

Формат 12

14И8 03 200СБ

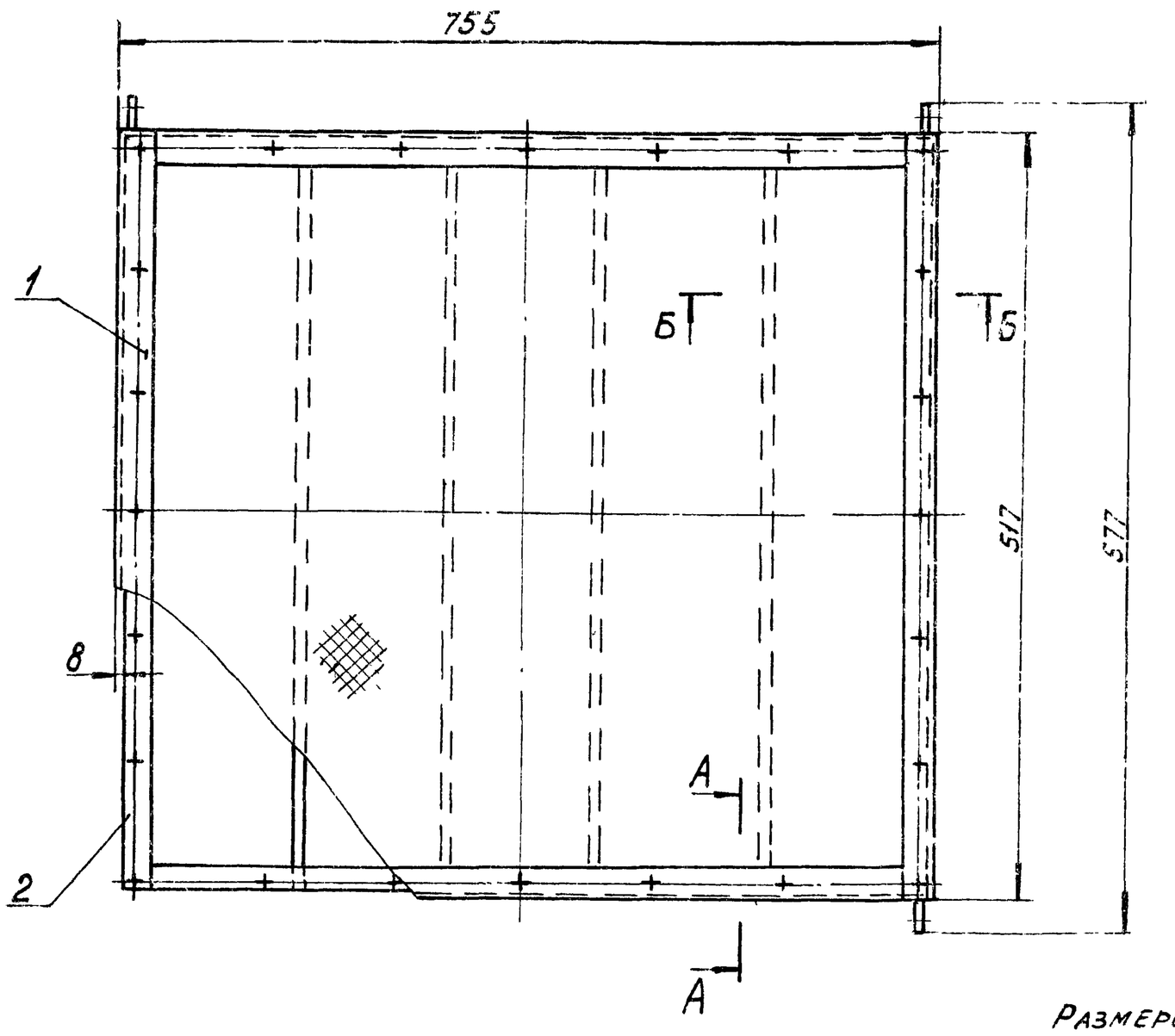

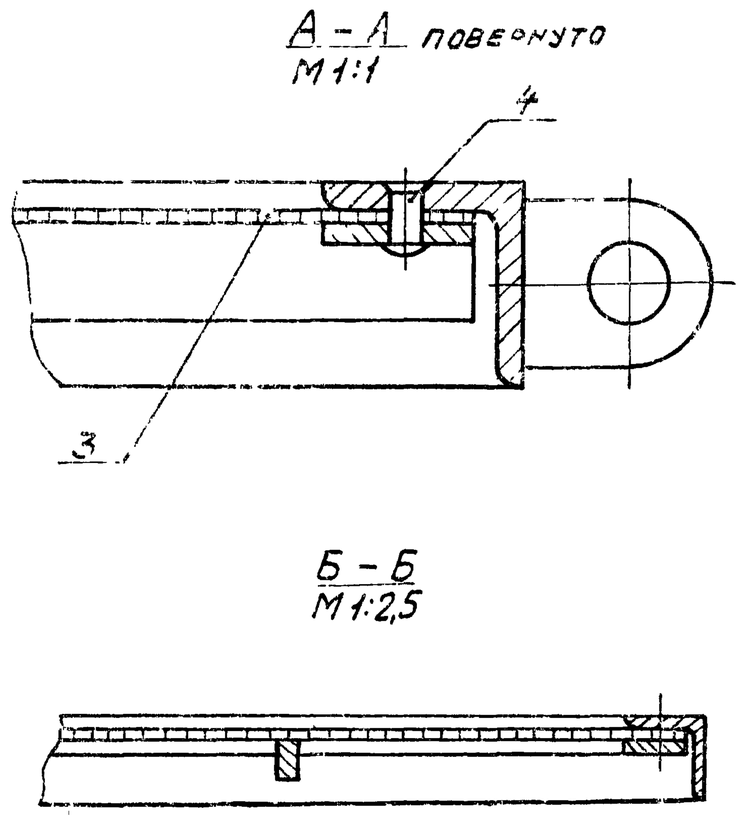

Размеры для справок

Изм.	Лист	№ докум.	Подпись	Дата	14И8 03. 200СБ		
Разраб.		Корнет			Поддон Сборочный чертеж	Лит.	Масса	Масштаб
Пров.		Попова				И	14,0	1:5
Гл спец.		Мясник				Лист	Листов 1	
Н контр.		Бычков				Мосгорисполком Мосводоканалниипроект г. Москва		
Утв.		Лепсе						

А-А

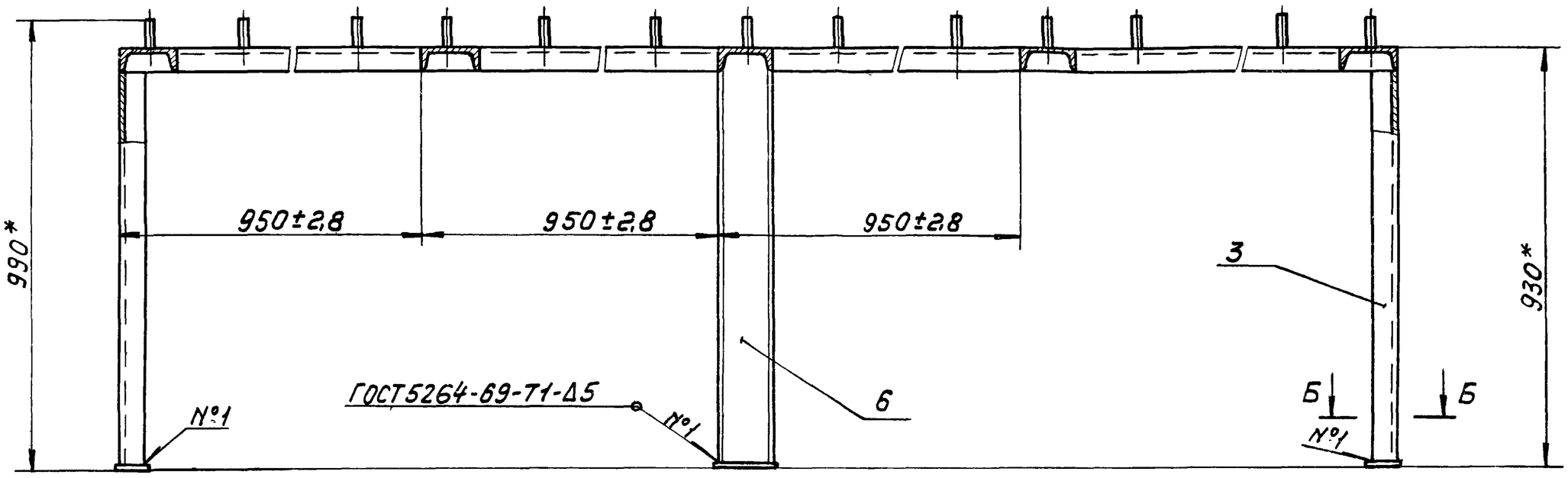

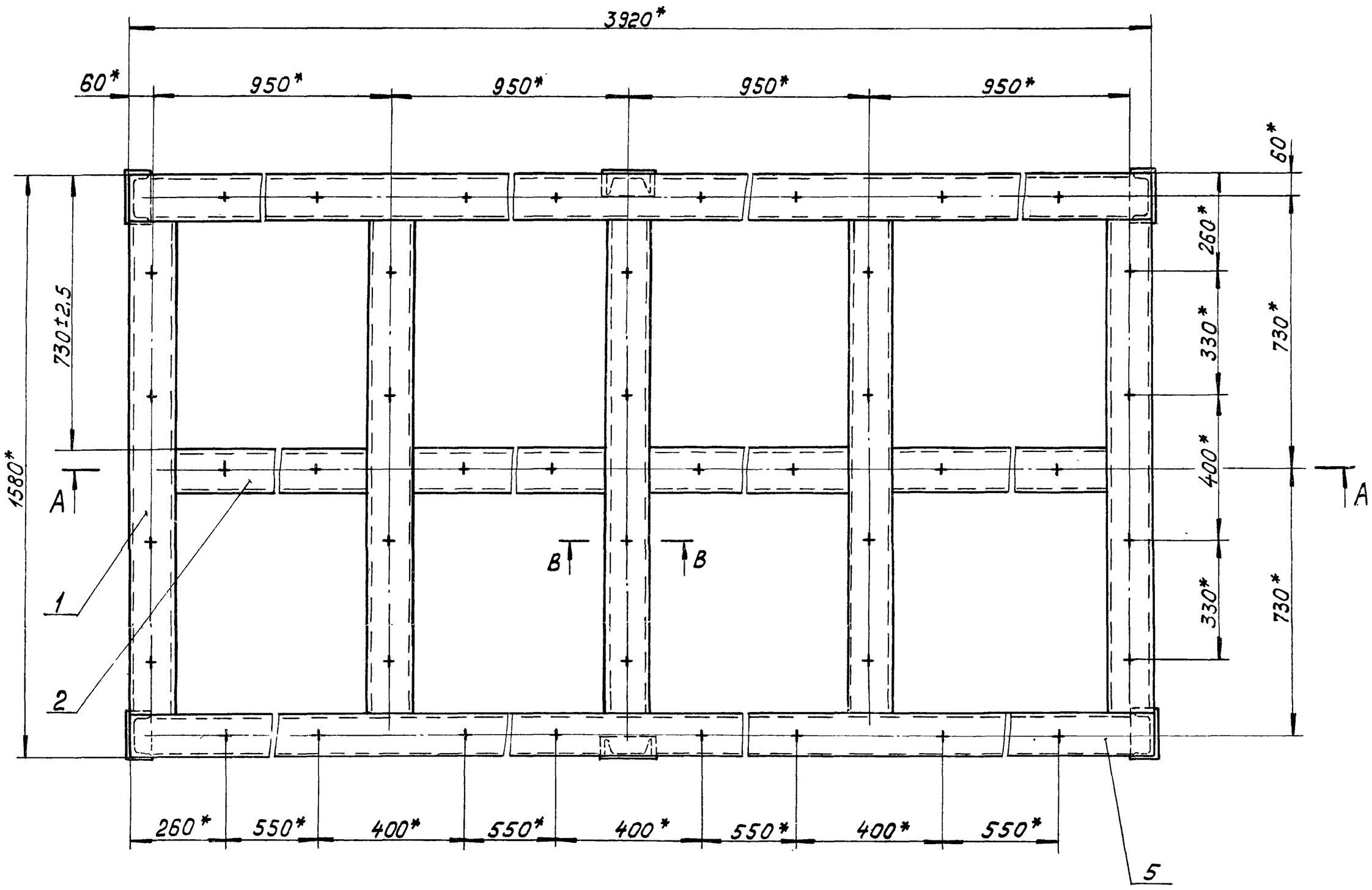

Б-Б
М1:2

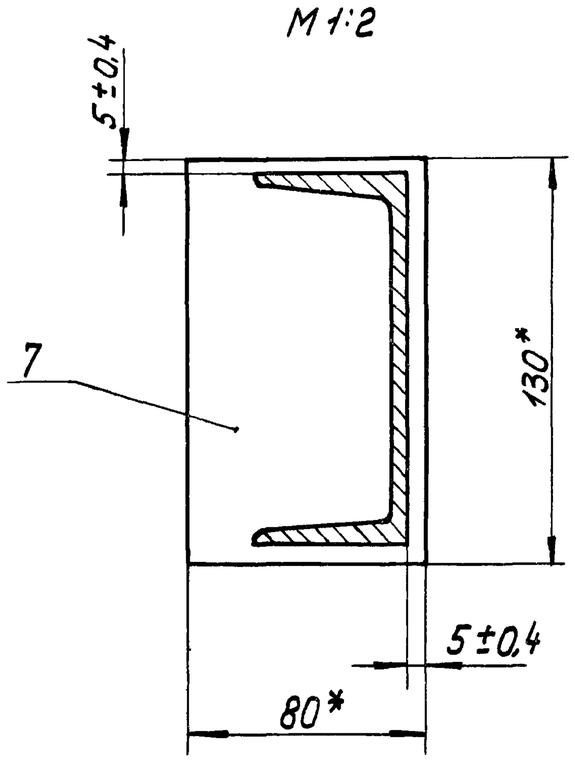

В-В
М1:2

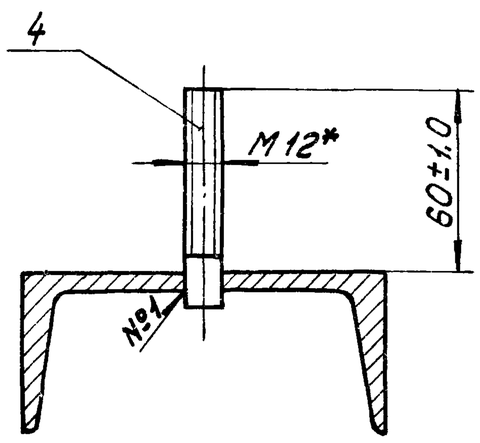

1. *Размеры для справок.
2. Сварку, кроме мест обозначенных особо, произвести по периметру прилегания деталей по ГОСТ 5264-69-С5.
3. Обработка поверхностей реза деталей без чертежа Rz160.

Изм.	Лист	№ докум.	Подпись	Дата	1448.02.000СБ			
Разраб.		Корнет			Каркас	Лит.	Масса	Масштаб
Пров.		Бычков				И	250	1:10
					Сборочный чертеж	Лист	Листов 1	
Гл.спец.		Мясник				Мосгорисполком Мосводоканалниипроект г. Москва		
Н.контр.		Бычков						
Утв.		Лепсе						

Типовой проект 902-2-338 Альбом II

Инв. № подл. | Подпись и дата | Взам. инв. № | Инв. № дубл. | Подпись и дата

Копировал:

14И8.03.000 СБ

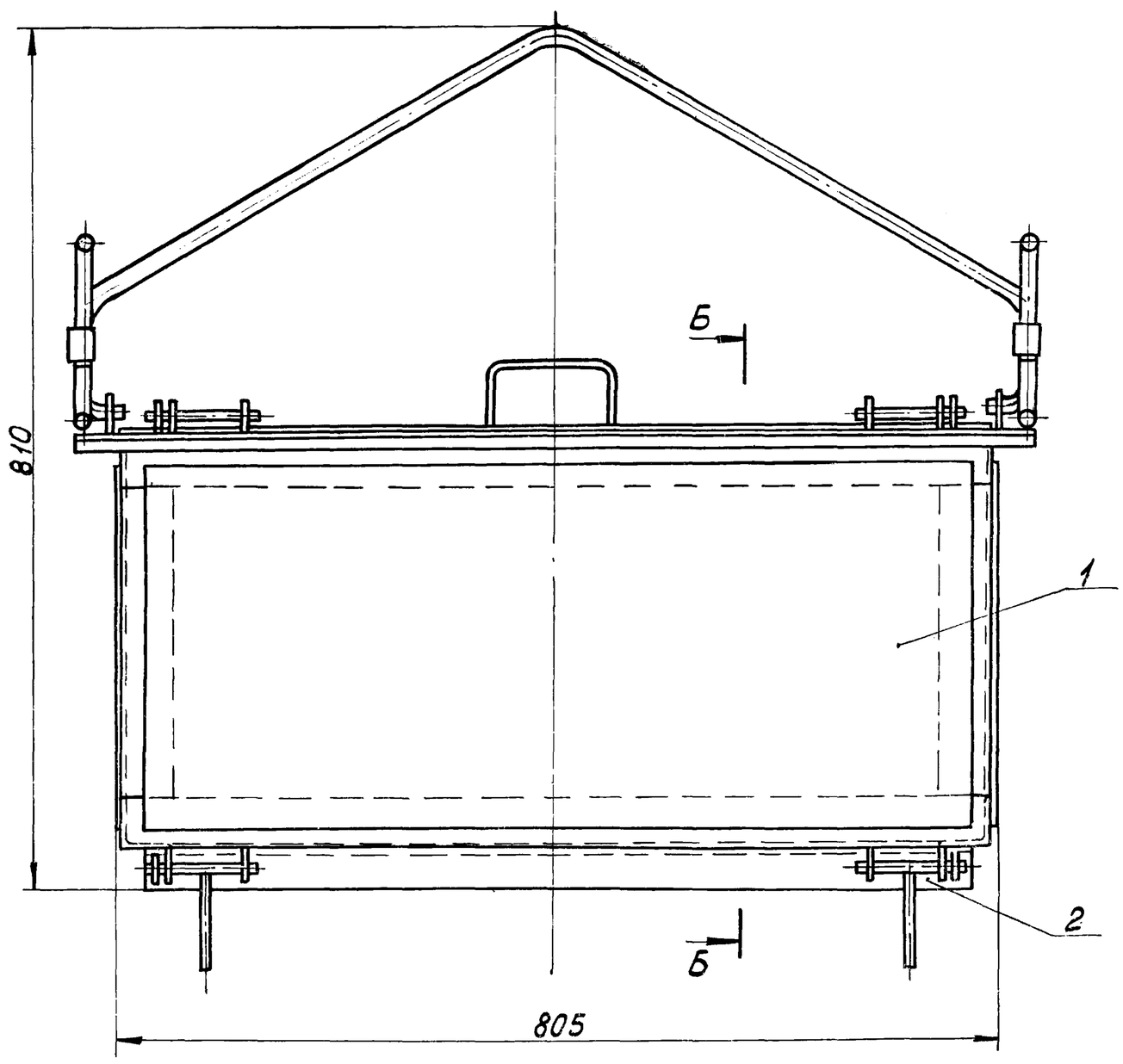

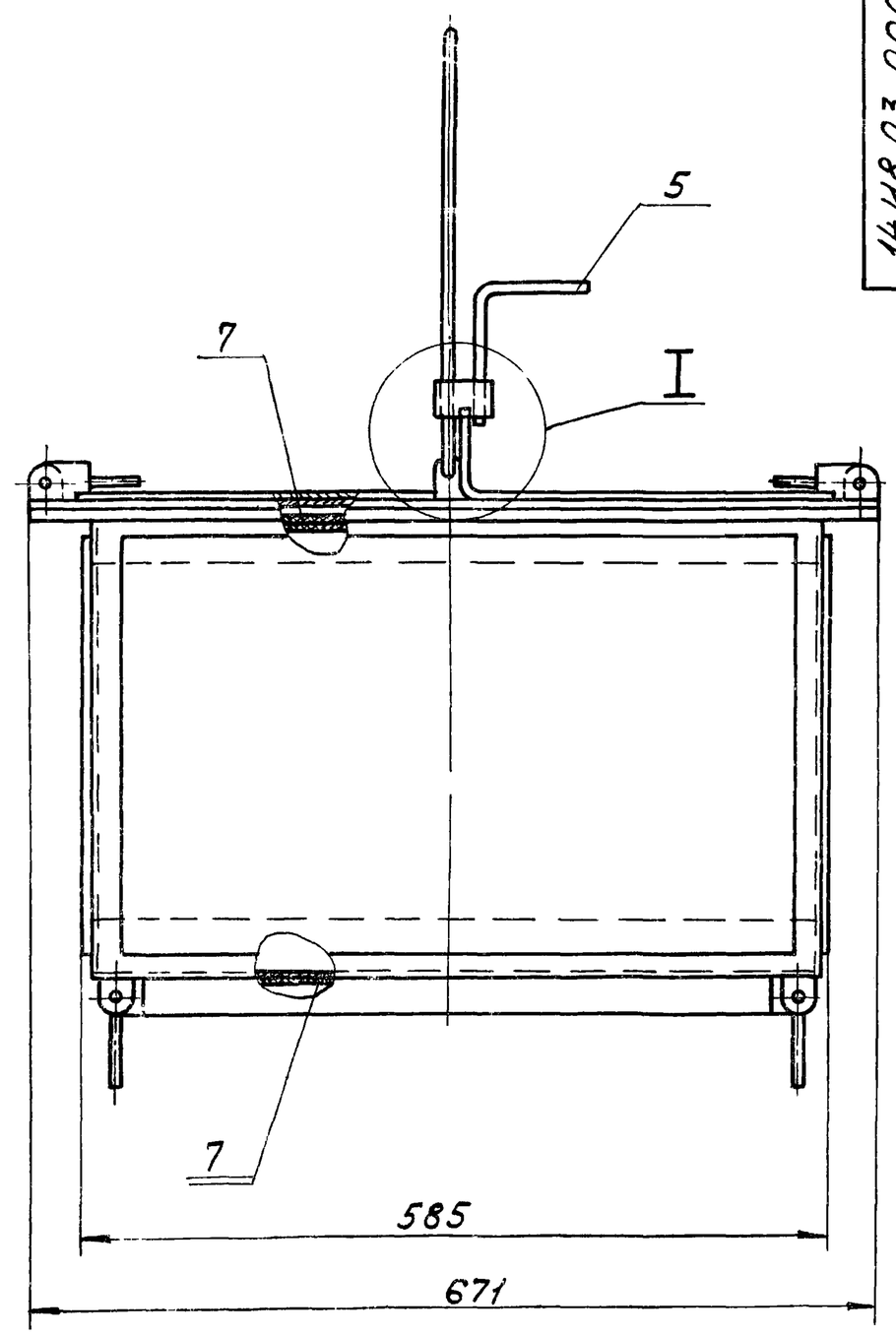

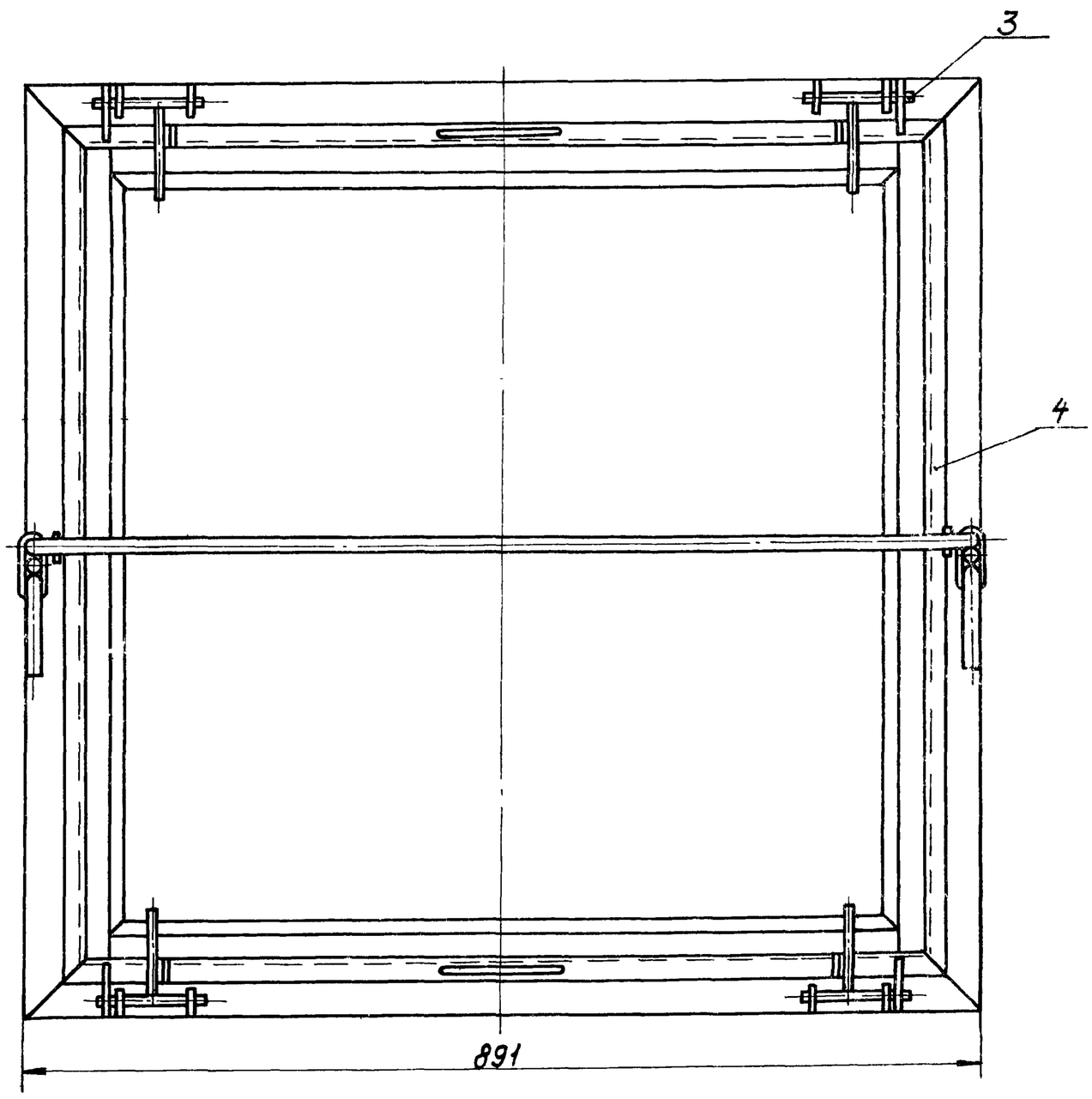

Б-Б
М1:1

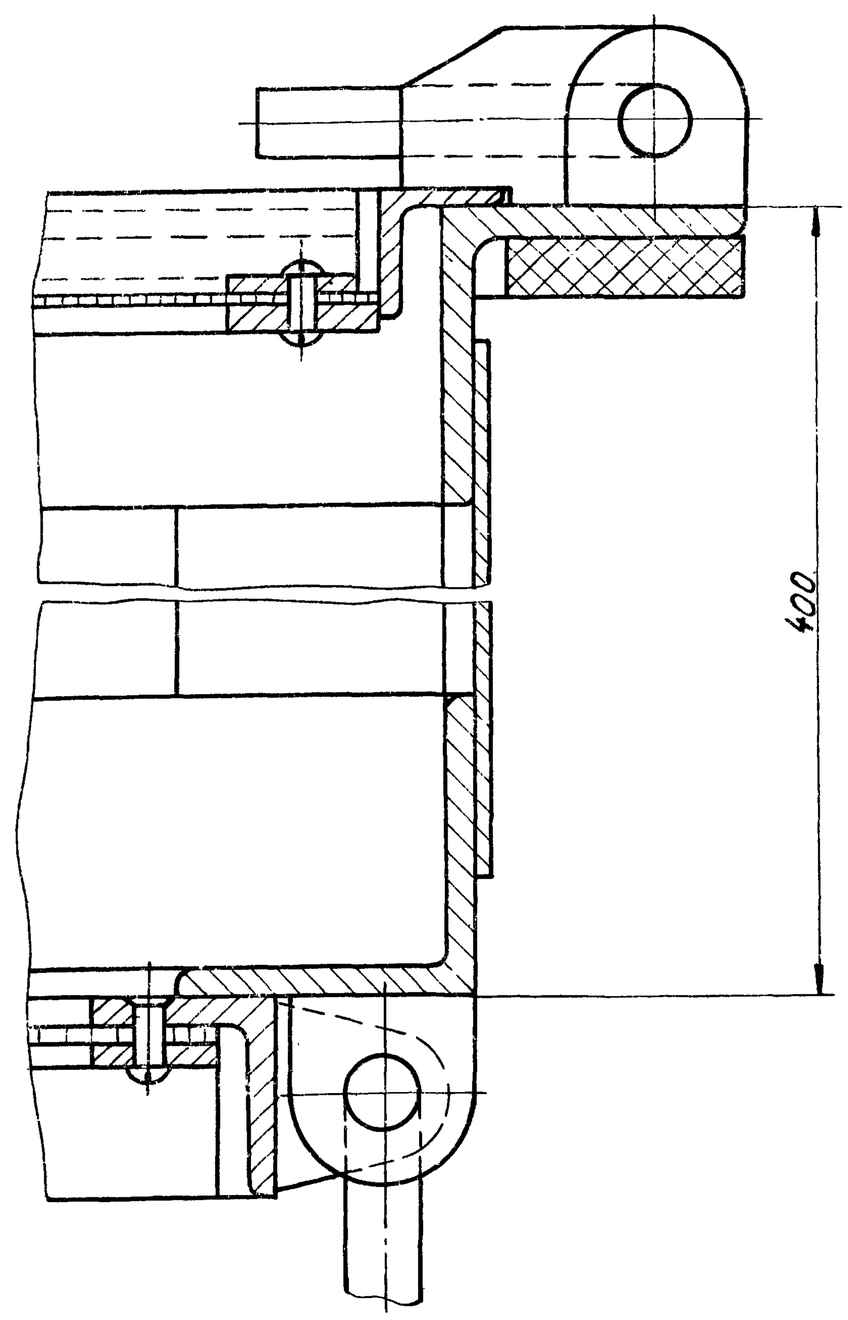

I
М1:1

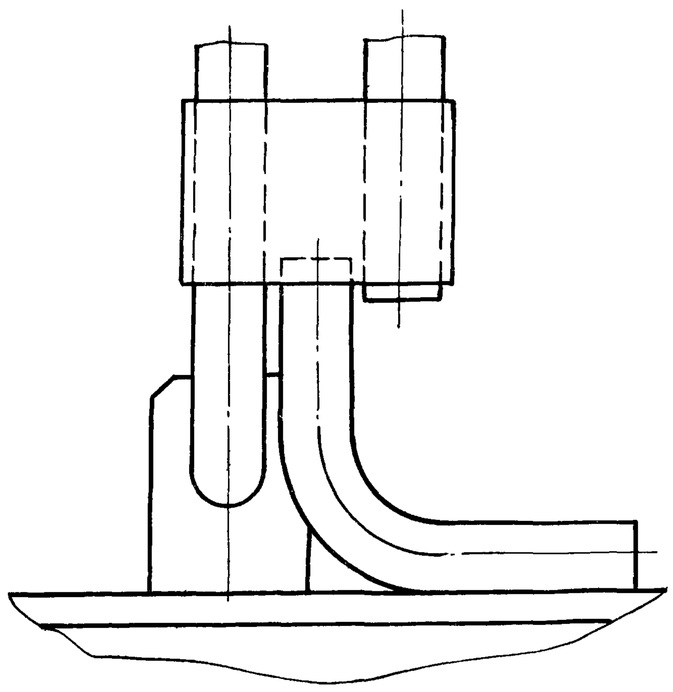

1. Размеры для справок.
2. Мешковину поз.7 проложить по сеткам при набивке фильтра.

					14И8.03.000 СБ			
Изм.	Лист	№докум.	Подпись	Дата	Фильтр	Лит.	Масса	Масштаб
Разраб.		Корнет				И	82.0	1:5
Пров.		Попова			Сборочный чертеж	Лист	Листов 1	
Гл.спец.		Мясник				Мосгорисполком Мосводоканалниипроект г. Москва		
Н.контр.		Бычков						
Утв.		Лепсе						

Копировал:

16738-02 43 Формат 22

14И8.03.100СБ

Типовой проект 902-2-338 Альбом II

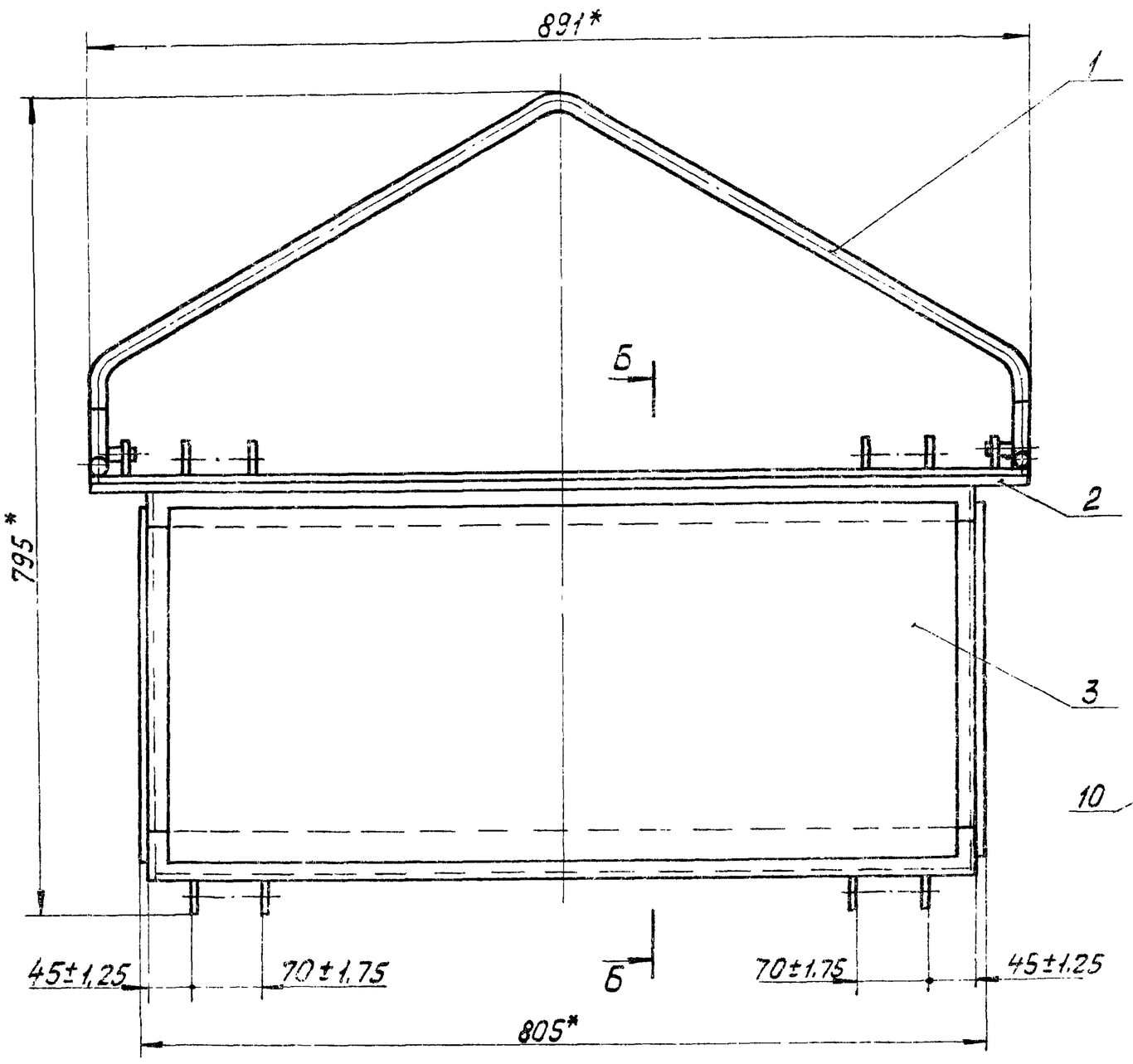

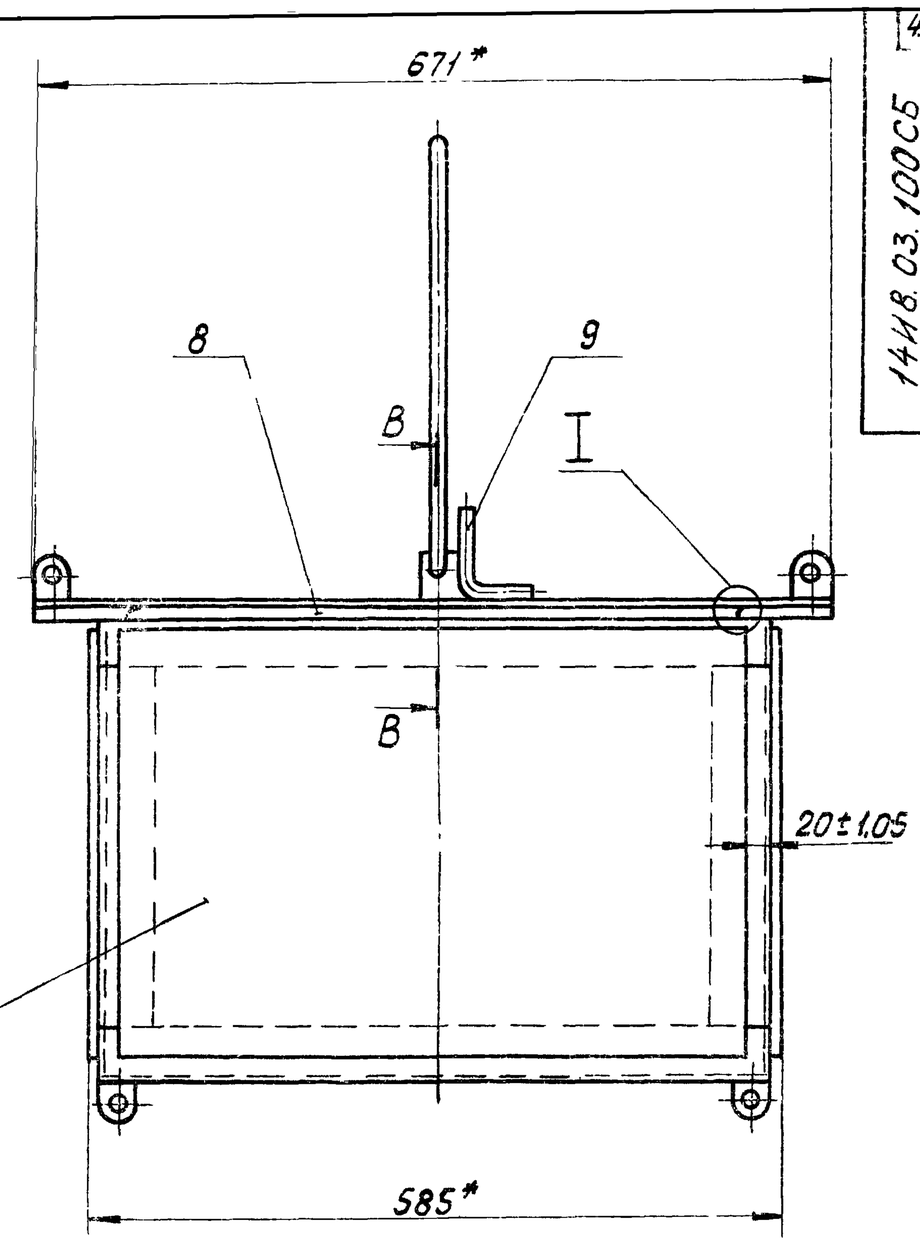

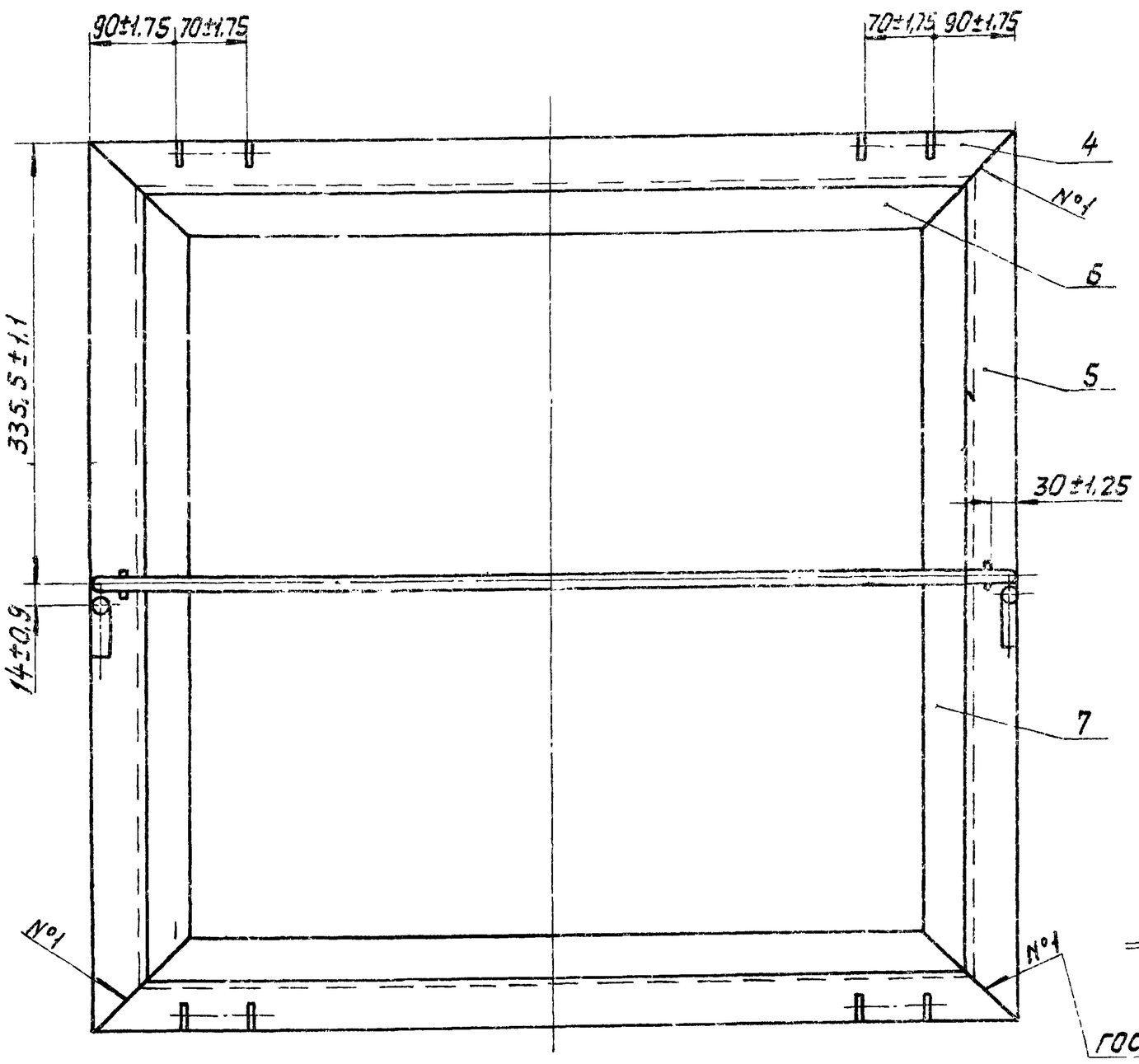

Б-Б
М 1:1

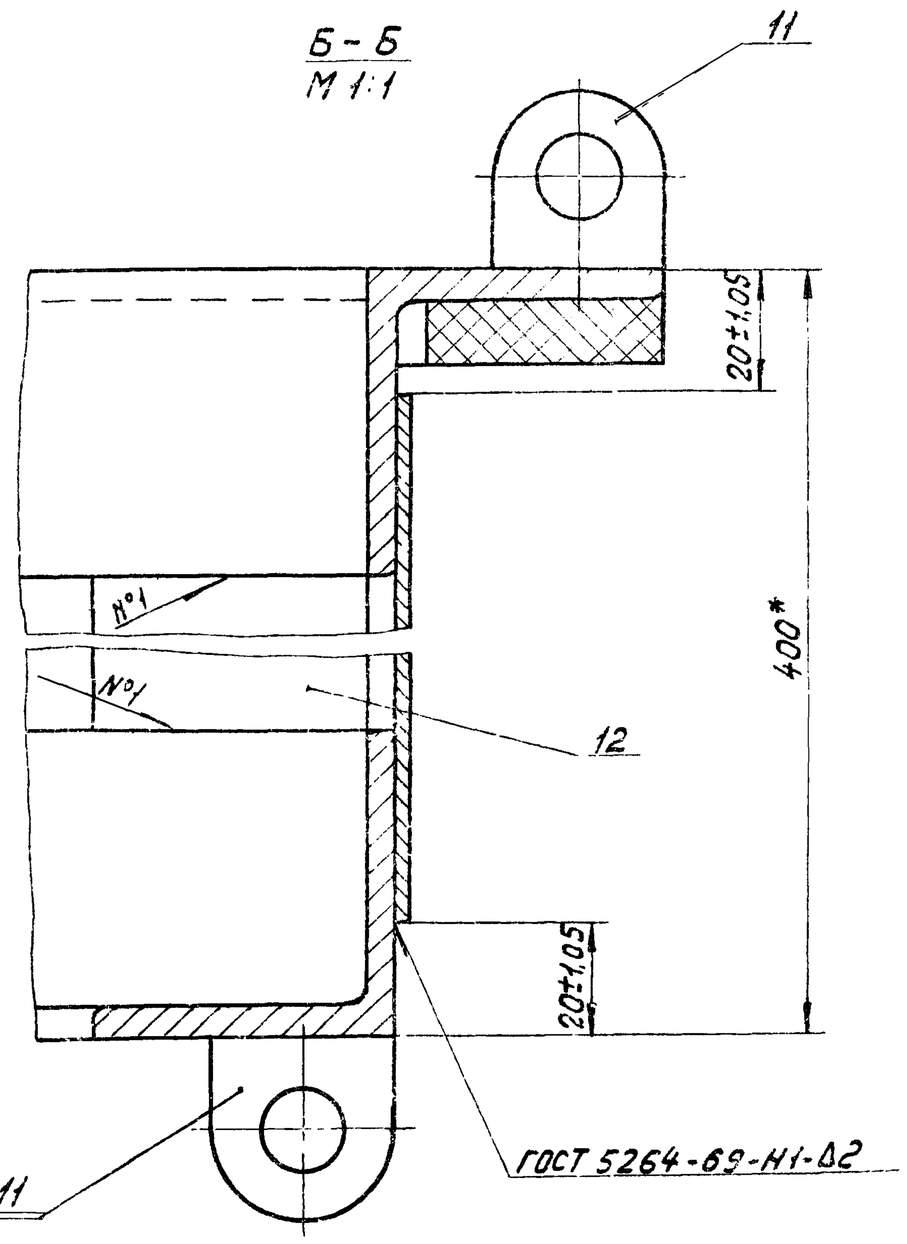

В-В
М 1:1

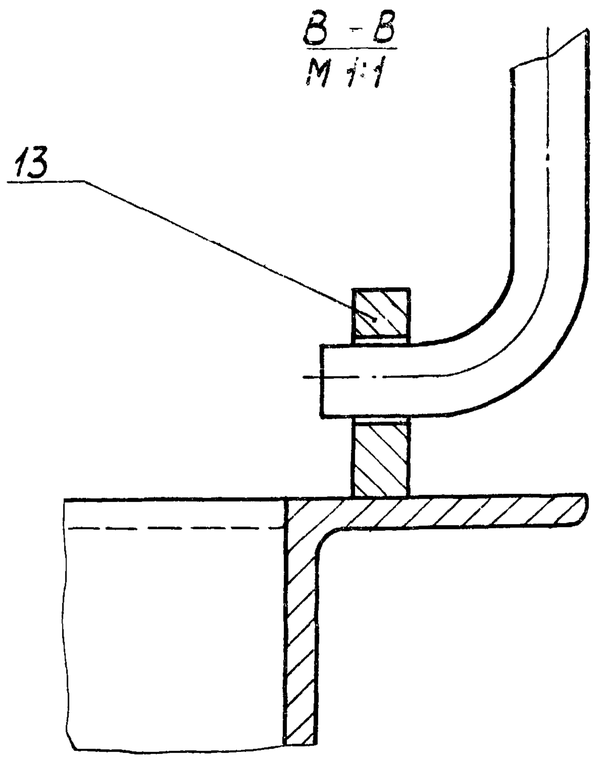

I
М 1:1

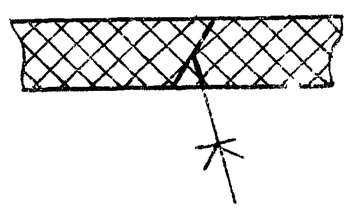

1.* Размеры для справок.

2. Сварку, кроме мест обозначенных особо, произвести по периметру прилегания деталей по ГОСТ 5264-69-Т3-Δ3.

3. Дет. поз. 2 и поз. 8 склеить клеем №88 ТУ 381.051.061-76.

4. Обработка поверхностей реза деталей Б. 4. $\sqrt{}$.

Изм.	Лист	№ докум.	Подпись	Дата	14И803 100СБ
Разраб.		Корнет			Короб
Пров.		Попова			Сборочный чертеж
Гл. спец.		Мясник			
Н. контр.		Бычков			
Утв.		Лепсе			

Лит.	Масса	Масштаб
И	53	1:5
Лист	Листов 1	

Мосгорисполком Мосводоканалгипроект г. Москва

Инв. № подл. | Подпись и дата | Взам. инв. № | Инв. № дубл. | Подпись и дата

14И8.03.210.СБ

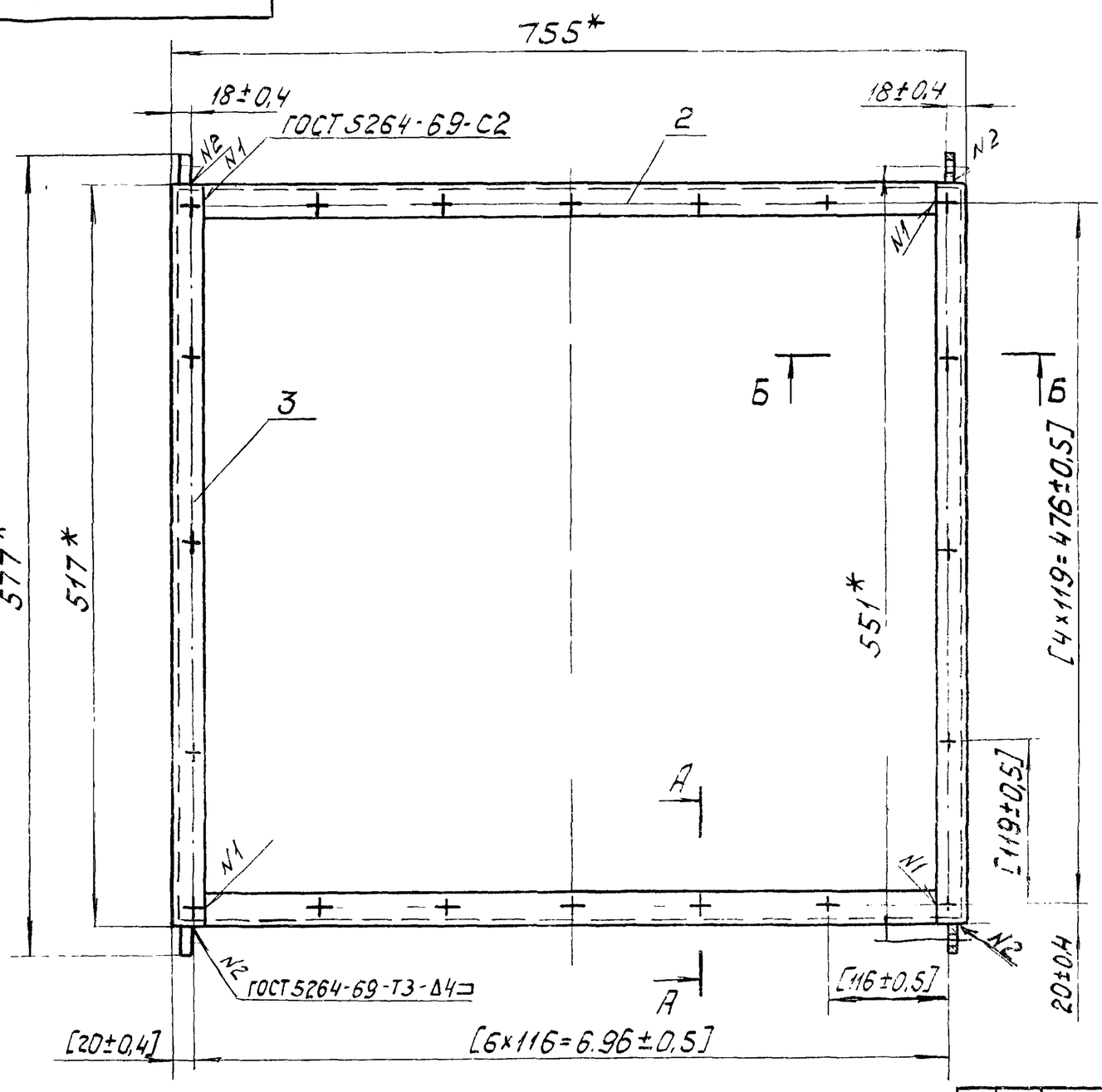

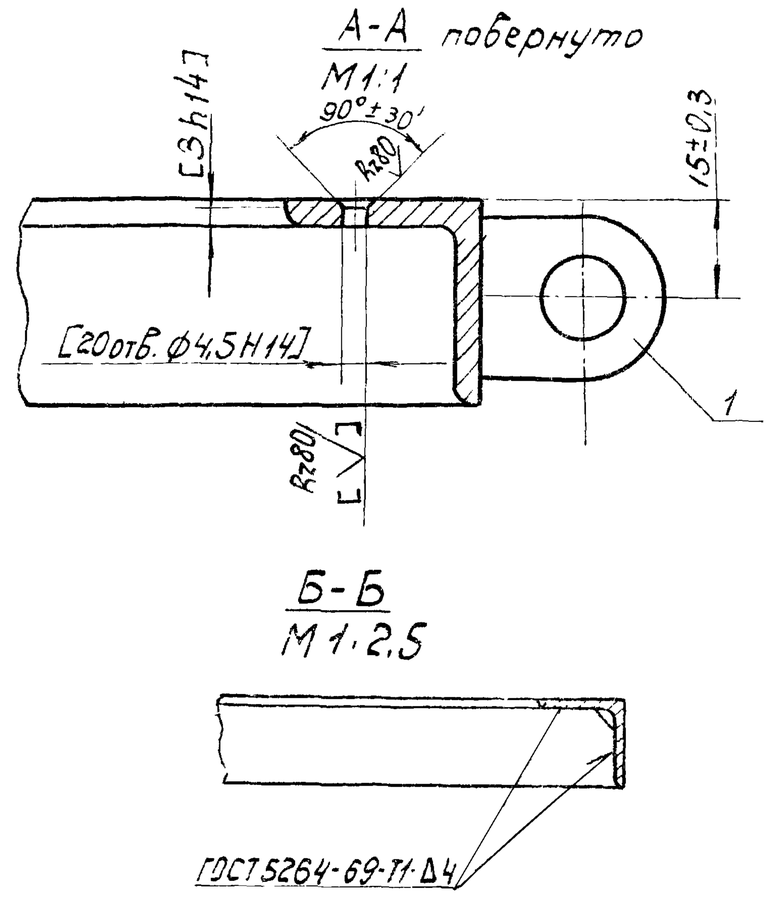

1.* Размеры для справок.

2. Обработку по размерам в квадратных скобках производить совместно с узлом 14И8.03.220.СБ

3. Обработка поверхностей реза деталей Б.4 Rz160.

Изм.	Лист	№ докумен.	Подпись	Дата	14И8.03.210.СБ			
Разраб.		Корнет			Обрамление	Лит.	Масса	Масштаб
Пров.		Попова				И	6,0	1:5
					Сборочный чертеж	Лист	Листов 1	
Гл.спец.		Мясник				Мосгорисполком Мосводоканалниипроект г. Москва		
Н.контр.		Бычков						
Утв.		Лепсе						

Копировал: Ибр

Формат 12

14И8.03.220.СБ

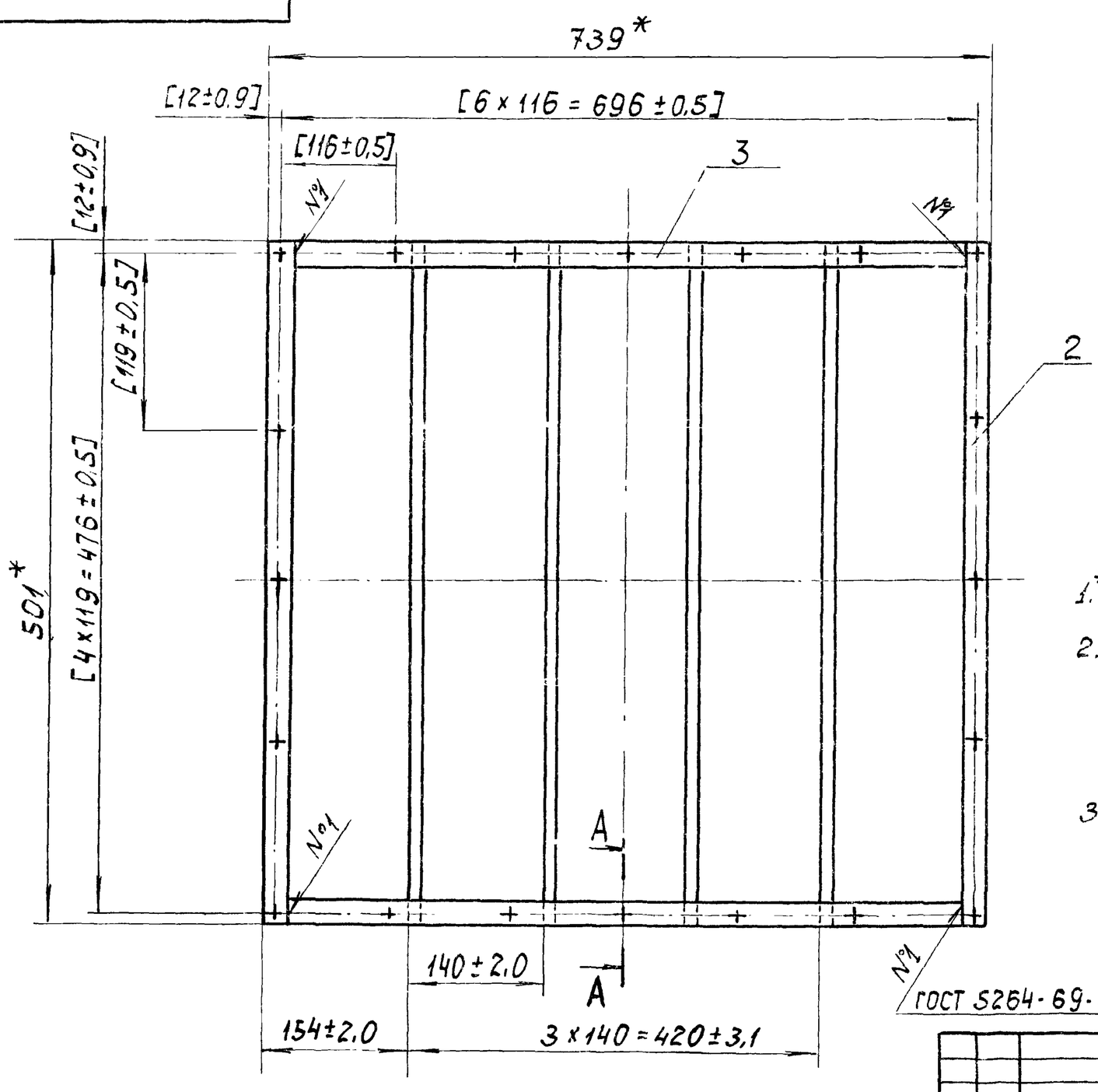

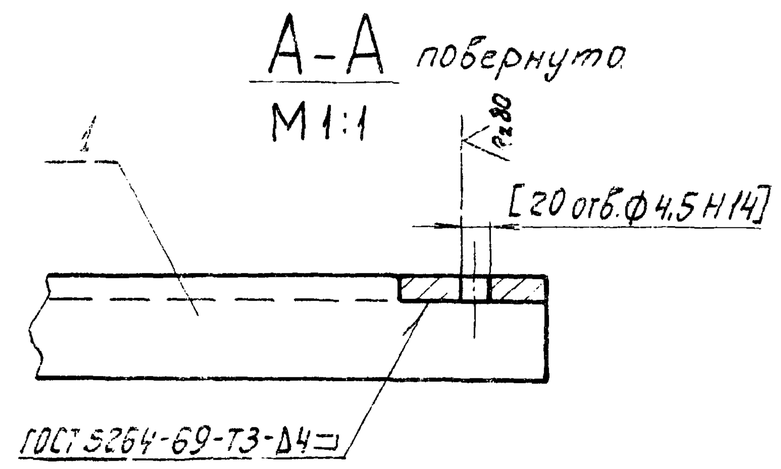

1.* Размеры для справок.

2. Обработку по размерам в квадратных скобках производить совместно с узлом 14И8.03.210.СБ.

3. Обработка поверхностей реза деталей Б.4. Rz160.

Изм.	Лист	№ докумен.	Подпись	Дата	14И8.03.220.СБ			
Разраб.		Корнет			Рамка	Лит.	Масса	Масштаб
Пров.		Попова				И	5,2	1:5
					Сборочный чертеж.	Лист	Листов 1	
Гл.спец.		Мясник				Мосгорисполком Мосводоканалниипроект г. Москва		
Н.контр.		Бычков						
Утв.		Лепсе						

16738-02 45

Формат 12

14И8.03.300СБ

Типовой проект 902-2-338 Альбом II

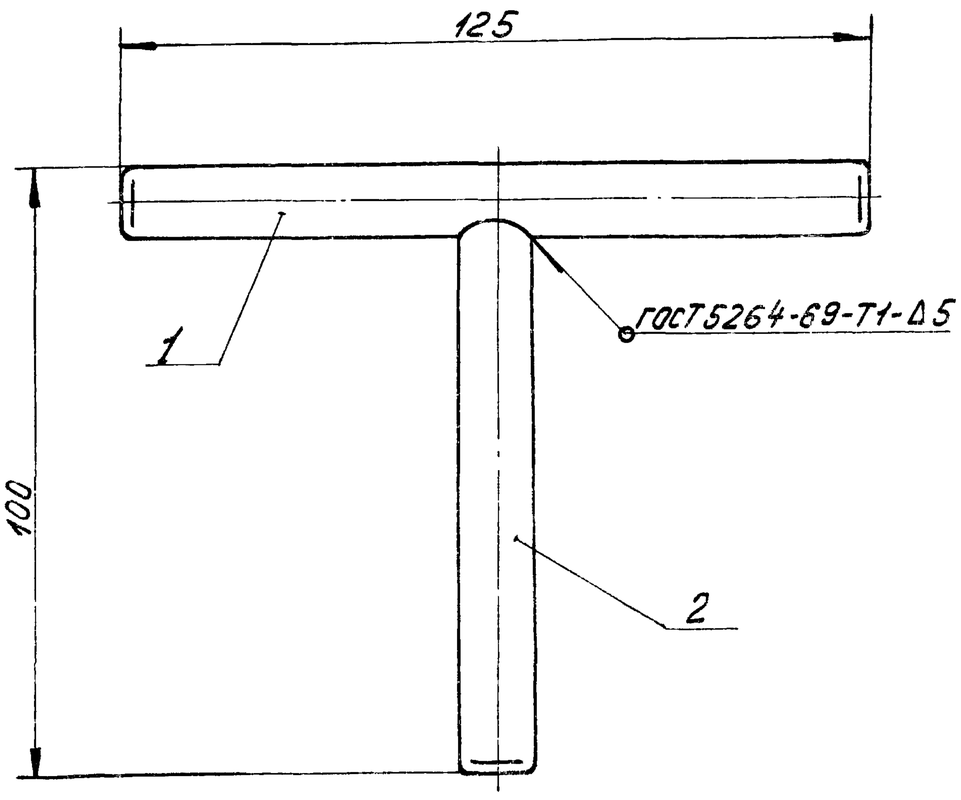

Размеры для справок.

Изм	Лист	№докум.	Подпись	Дата	14И8.03.300СБ		
Разраб.		Корнет			Затвор	Лит. К	Масса 0,18	Масштаб 1:1
Пров.		Попова			Сборочный чертеж	Лист	Листов 1
Гл.спец.		Мясник				Мосгорисполком Мосводоканалниипроект г.Москва	
Н.контр.		Бычков					
Утв.		Лепсе					

Копировал: Формат 11

14И8.03.500СБ

Типовой проект 902-2-338 Альбом II

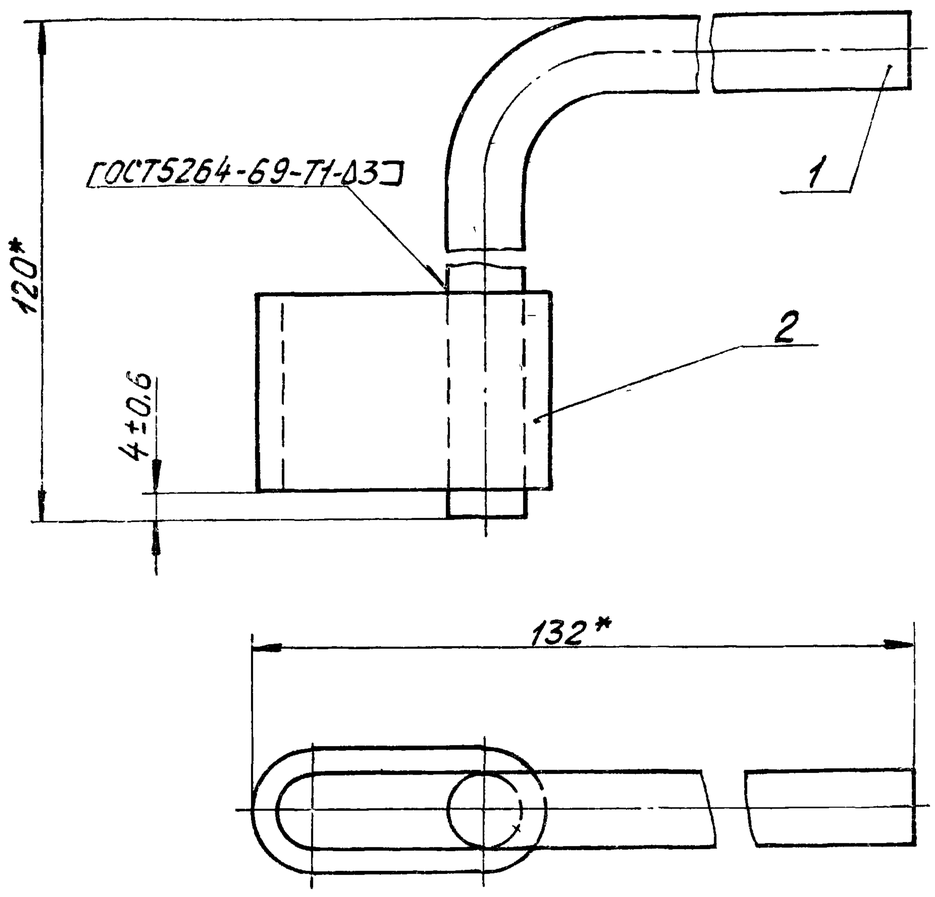

*Размеры для справок.

Изм	Лист	№докум.	Подпись	Дата	14И8.03.500СБ		
Разраб.		Корнет			Фиксатор	Лит. И	Масса 0,28	Масштаб 1:1
Пров.		Попова			Сборочный чертеж	Лист	Листов 1
Гл.спец.		Мясник				Мосгорисполком Мосводоканалниипроект г.Москва	
Н.контр.		Бычков					
Утв.		Лепсе					

Копировал: Формат 11

14И8.03.400СБ

Типовой проект 902-2-338 Альбом II

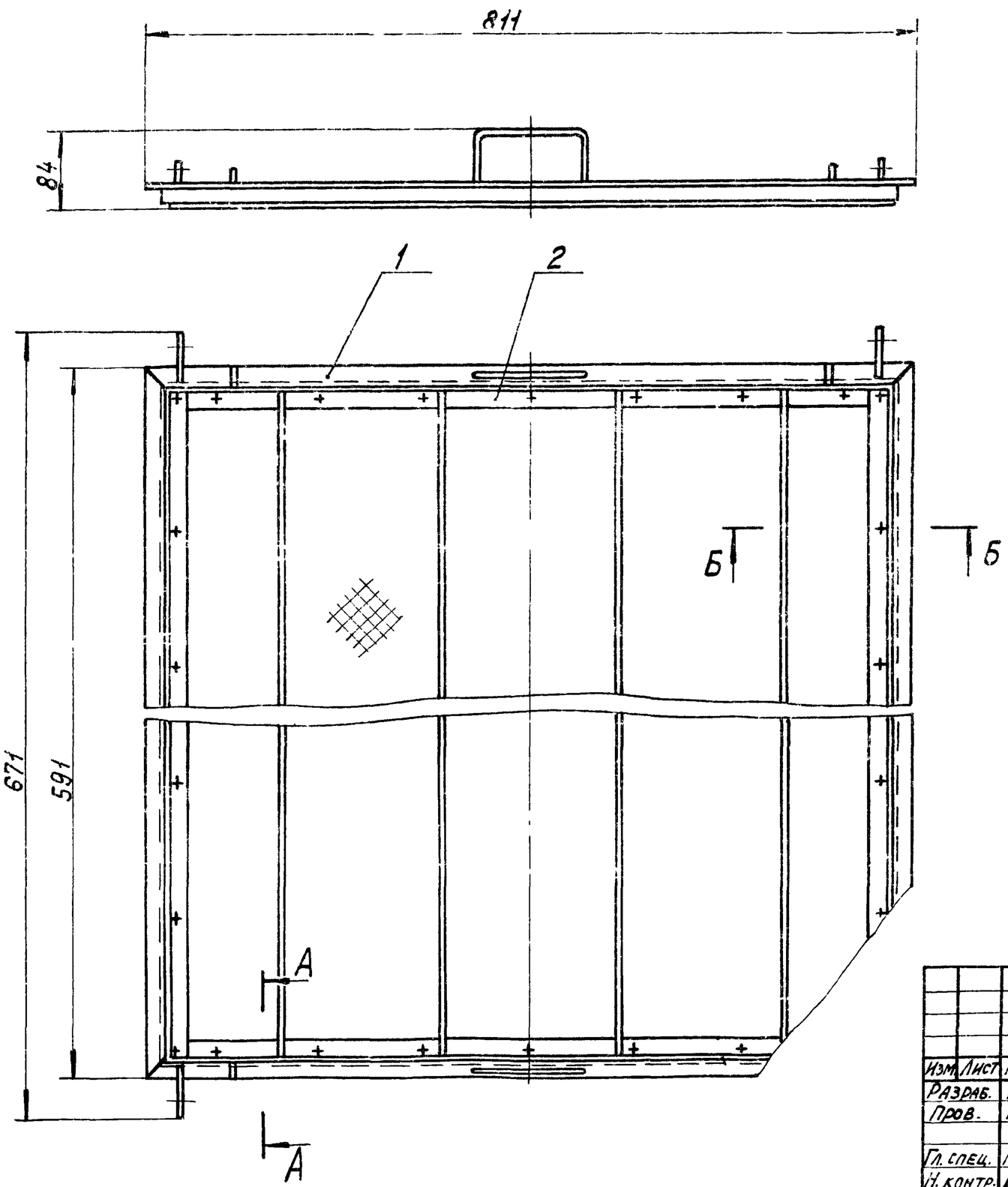

А – А
М 1:1
повернуто

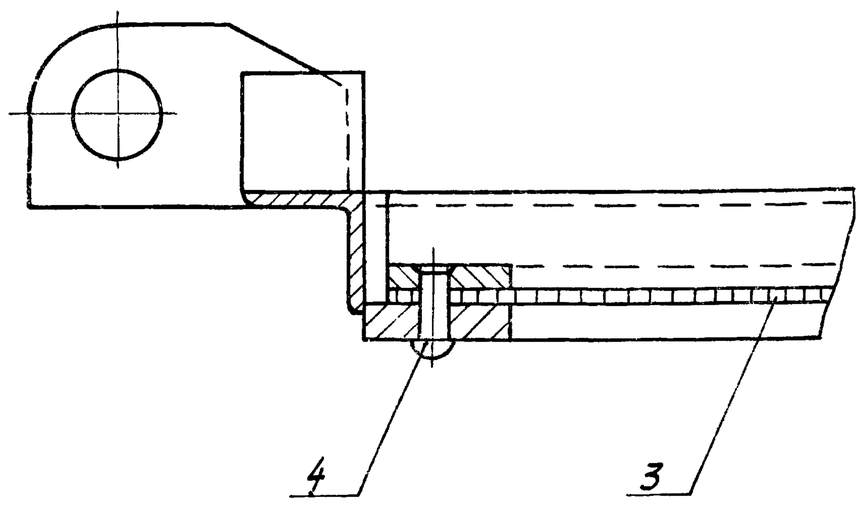

Б – Б
М 1:1

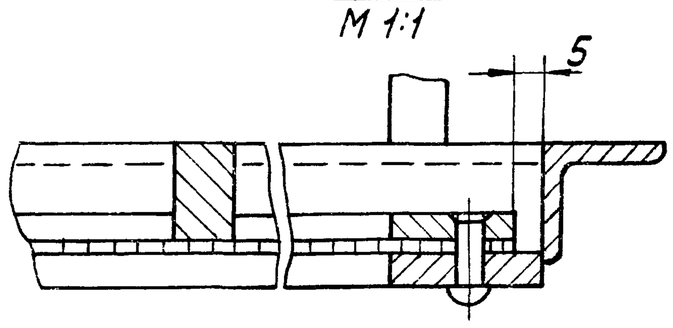

Размеры для справок.

Изм	Лист	№докум.	Подпись	Дата	14И8.03.400СБ		
Разраб.		Корнет			Рамка	Лит. И	Масса 16,0	Масштаб 1:5
Пров.		Попова			Сборочный чертеж	Лист	Листов 1
Гл.спец.		Мясник				Мосгорисполком Мосводоканалниипроект г.Москва	
Н.контр.		Бычков					
Утв		Лепсе					

Инв.№подл. | Подпись и дата | Взам.инв.№ | Инв.№дубл. | Подпись и дата

14И8.03.410СБ

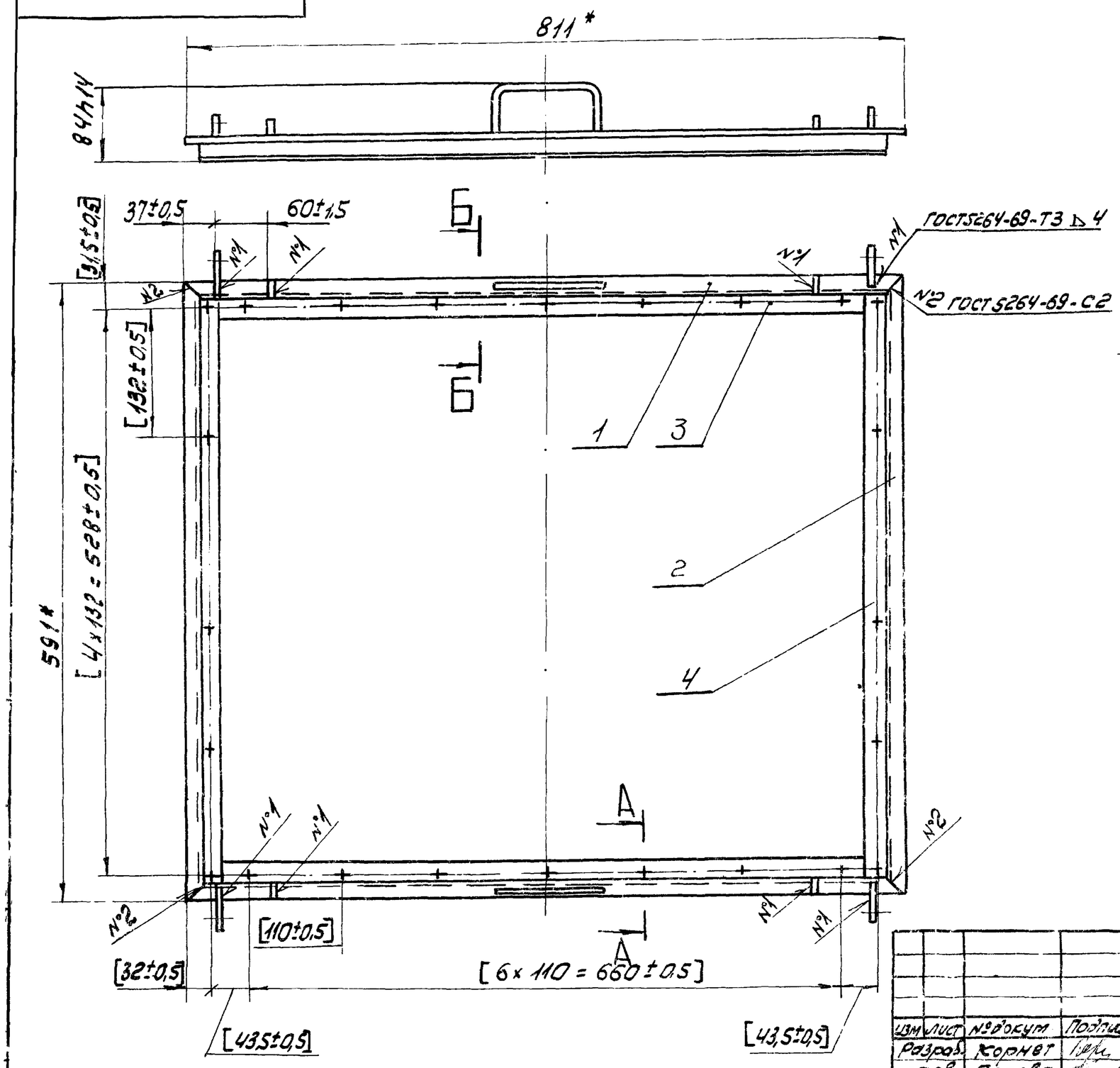

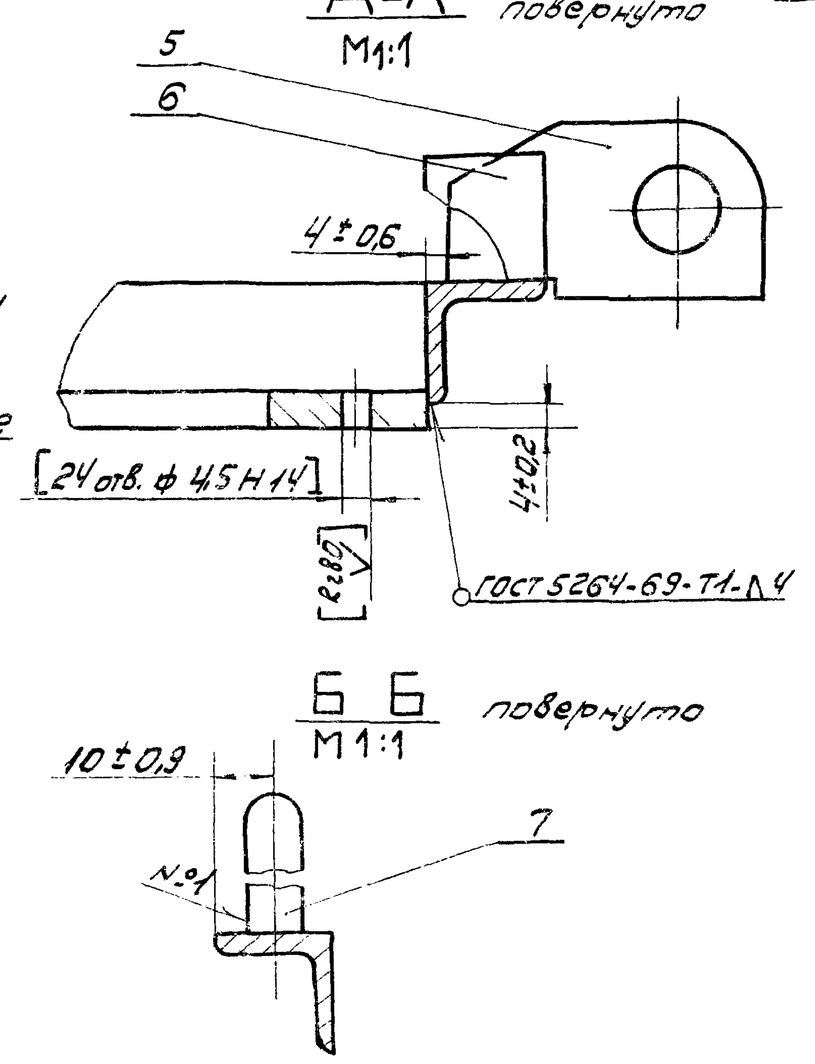

1.* Размеры для справок.
2. Обработку по размерам в квадратных скобках производить совместно с узлом 14И8.03.420.СБ
3. Обработка поверхностей реза деталей Б.4. Rz160

Изм.	Лист	№докум.	Подпись	Дата	14И8.03.410СБ		
Разраб.		Корнет			Обрамление Сборочный чертеж	Лит. И	Масса 8,0 / Масшт. 1:5
Пров.		Попова				Лист	Листов: 1
Гл.спец.		Мясник				Мосгорисполком Мосводоканалниипроект г. Москва	
Н.контр.		Бычков					
Утв.		Лепсе					

Копировал 3½ Формат 12

14И8.03.420СБ

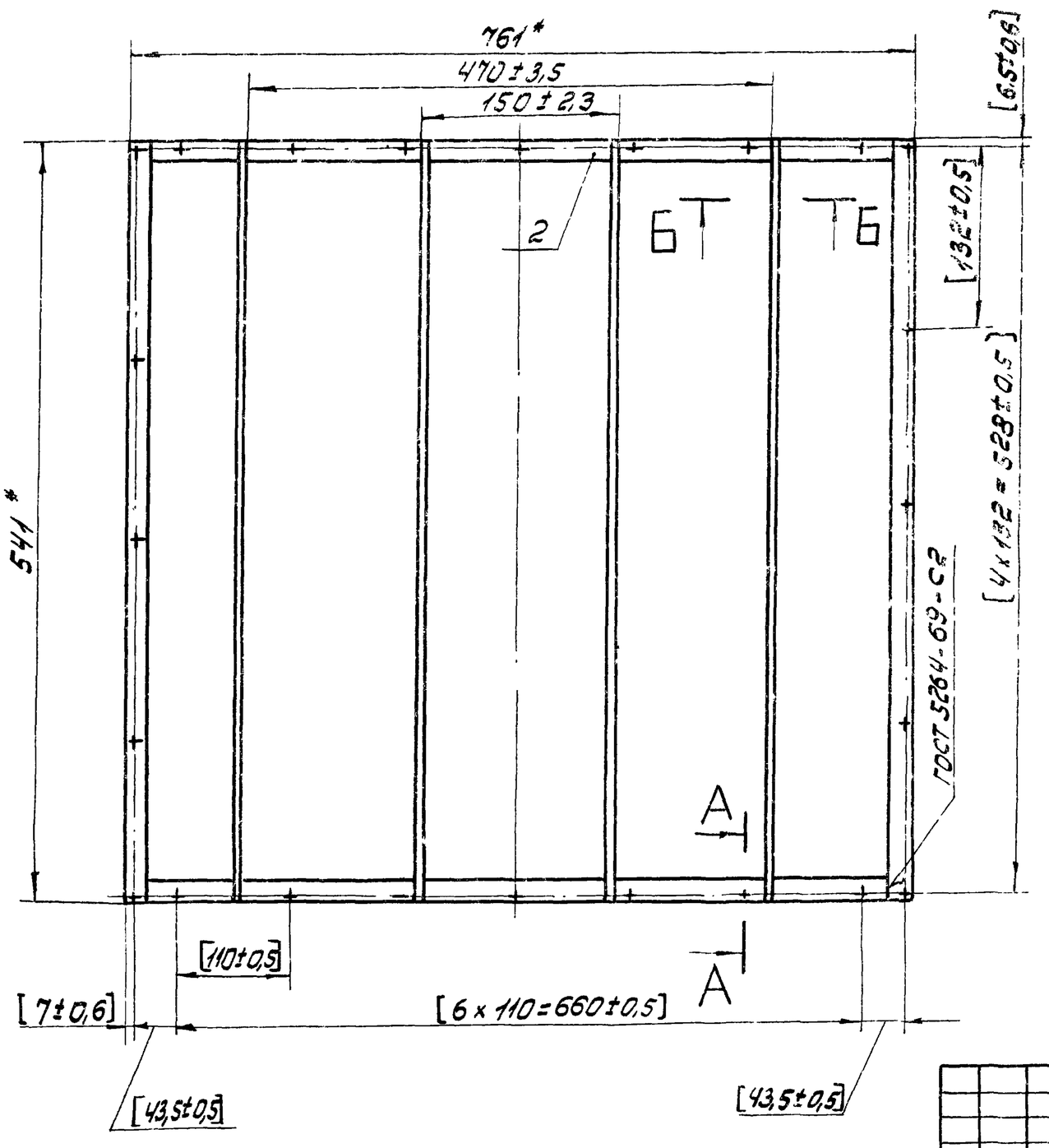

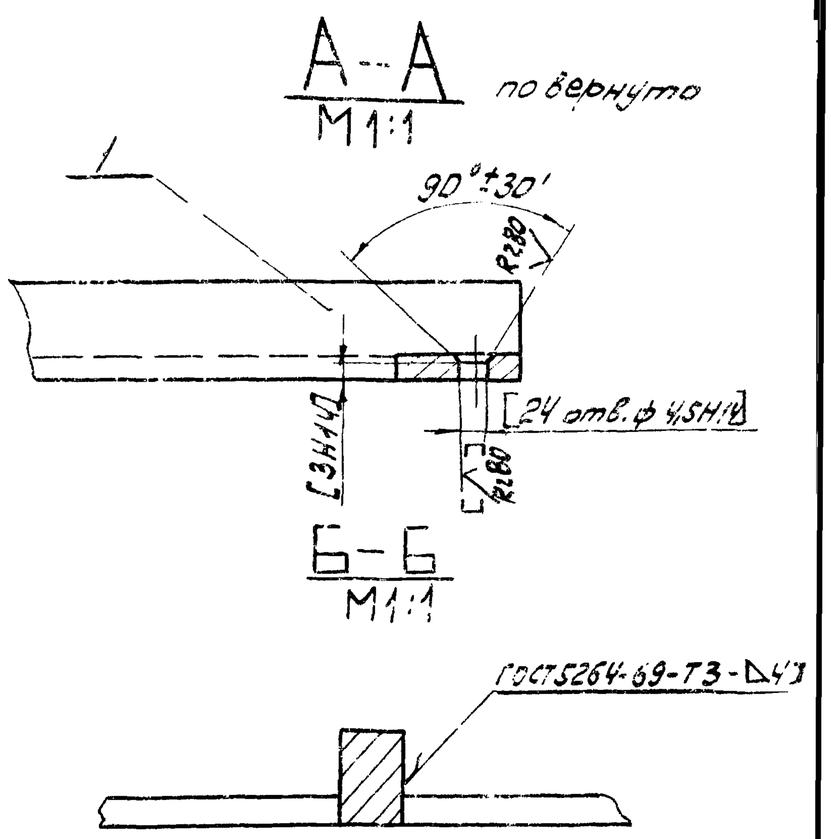

1.* Размеры для справок.
2. Обработку по размерам в квадратных скобках производить совместно с узлом 14И3.03.410.СБ.
3. Обработка поверхностей реза деталей Б.4. Rz160

Изм.	Лист	№докум.	Подп.	Дата	14И8.03.420СБ		
Разраб.		Корнет			Рамка Сборочный чертеж	Лит. И	Масса 5,4 / Масшт. 1:5
Пров.		Попова				Лист	Листов 1
Гл.спец.		Мясник				Мосгорисполком Мосводоканалниипроект г. Москва	
Н.контр.		Бычков					
Утв.		Лепсе					

Типовой проект 902-2-338 Альбом II

14И8.00.001

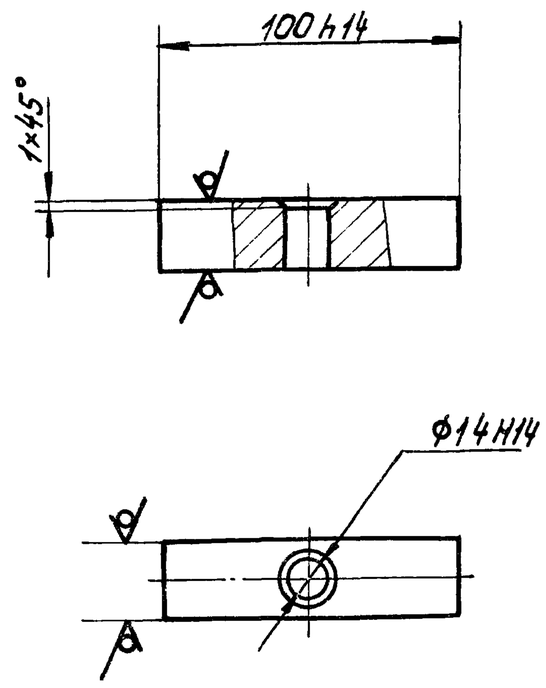

Изм. Лист	№ докум.	Подпись	Дата	14И8.00.001	
Разраб.	Корнет			Стяжка	Лит. И; Масса 0,1; Масштаб 1:2
Пров.	Попова				Лист; Листов 1
Гл. спец.	Мясник			Квадрат В24 ГОСТ 2591-71 / Ст.3 ГОСТ 535-58	Мосгорисполком Мосводоканалниипроект г. Москва
Н. контр.	Бычков				
Утв.	Лепсе				

Копировал: Формат 11

Инв. № подл. | Подпись и дата | Взам. инв. № | Инв. № дубл. | Подпись и дата

Типовой проект 902-2-338 Альбом II

14И8.01.001

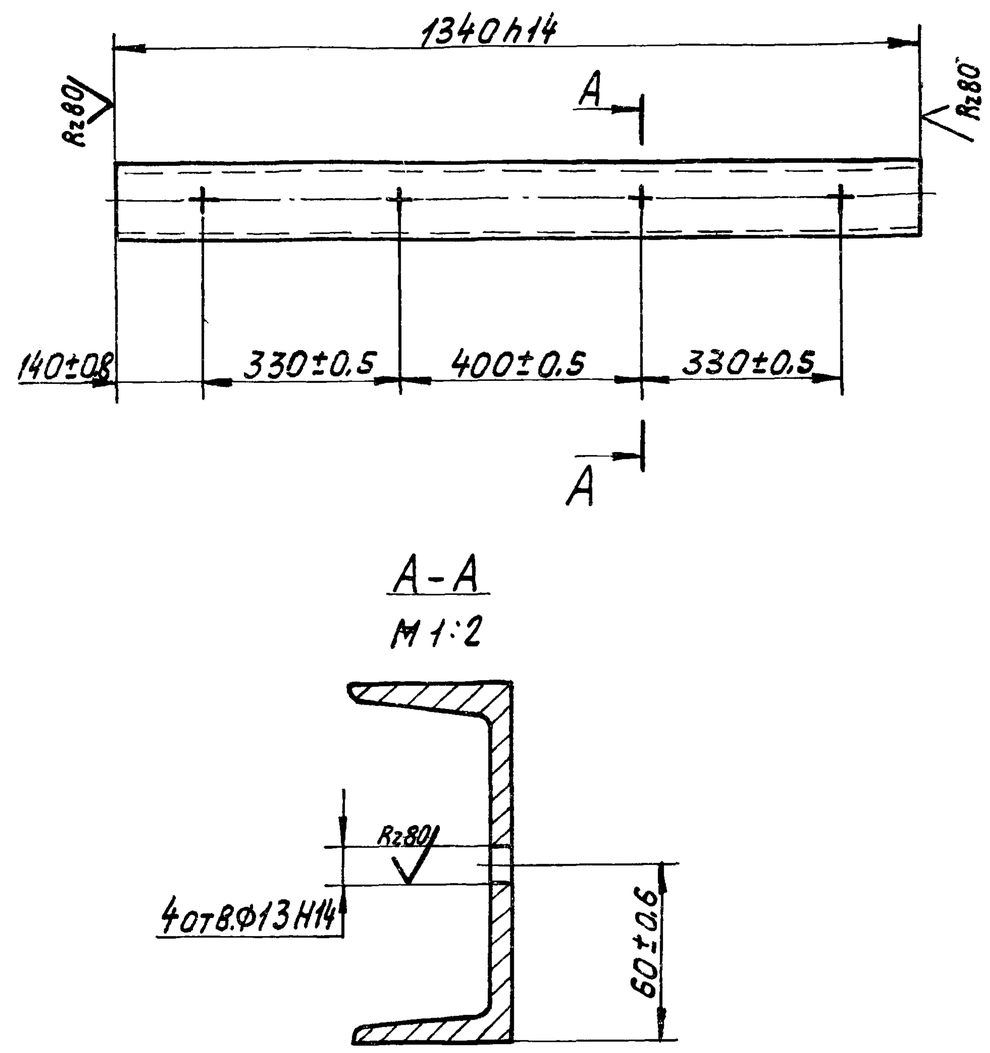

Изм. Лист	№ докум.	Подпись	Дата	14И8.01.001	
Разраб.	Корнет			Балка продольная	Лит. И; Масса 13,5; Масштаб 1:10
Пров.	Попова				Лист; Листов 1
Гл. спец.	Мясник			Швеллер 12 ГОСТ 8240-72 / Ст.3 ГОСТ 535-58	Мосгорисполком Мосводоканалниипроект г. Москва
Н. контр.	Бычков				
Утв.	Лепсе				

Копировал: Формат 11

Типовой проект 902-2-338 Альбом II

14И8.01.002

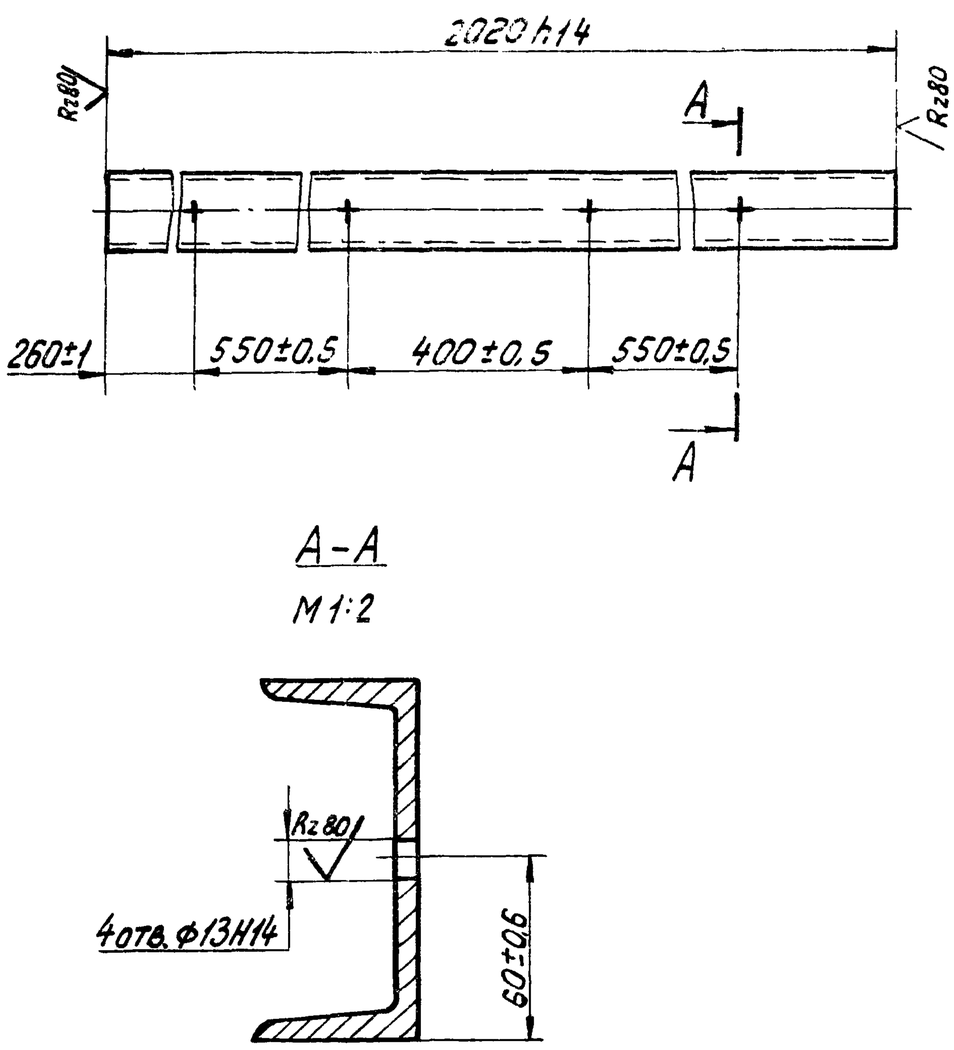

Изм. Лист	№ докум.	Подпись	Дата	14И8.01.002	
Разраб.	Корнет			Балка поперечная	Лит. И; Масса 21,0; Масштаб 1:10
Пров.	Попова				Лист; Листов 1
Гл. спец.	Мясник			Швеллер 12 ГОСТ 8240-72 / Ст.3 ГОСТ 535-58	Мосгорисполком Мосводоканалниипроект г. Москва
Н. контр.	Бычков				
Утв.	Лепсе				

Копировал: Формат 11

Типовой проект 902-2-338 Альбом II

14И8.01.003

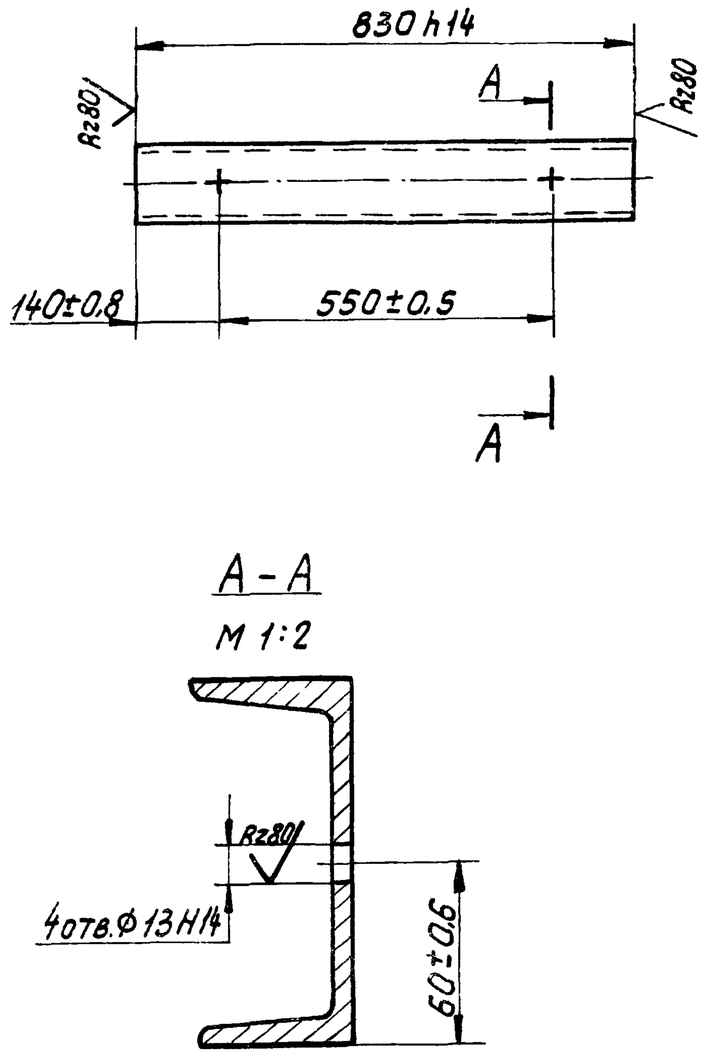

Изм. Лист	№ докум.	Подпись	Дата	14И8.01.003	
Разраб.	Корнет			Связка	Лит. И; Масса 8,6; Масштаб 1:10
Пров.	Попова				Лист; Листов 1
Гл. спец.	Мясник			Швеллер 12 ГОСТ 8240-72 / Ст.3 ГОСТ 535-58	Мосгорисполком Мосводоканалниипроект г. Москва
Н. контр.	Бычков				
Утв.	Лепсе				

Типовой проект 902-2-338 Альбом II

Подпись и дата | Инв. № дубл. | Взам. инв. № | Подпись и дата | Инв. № подл.

14И8.01.004

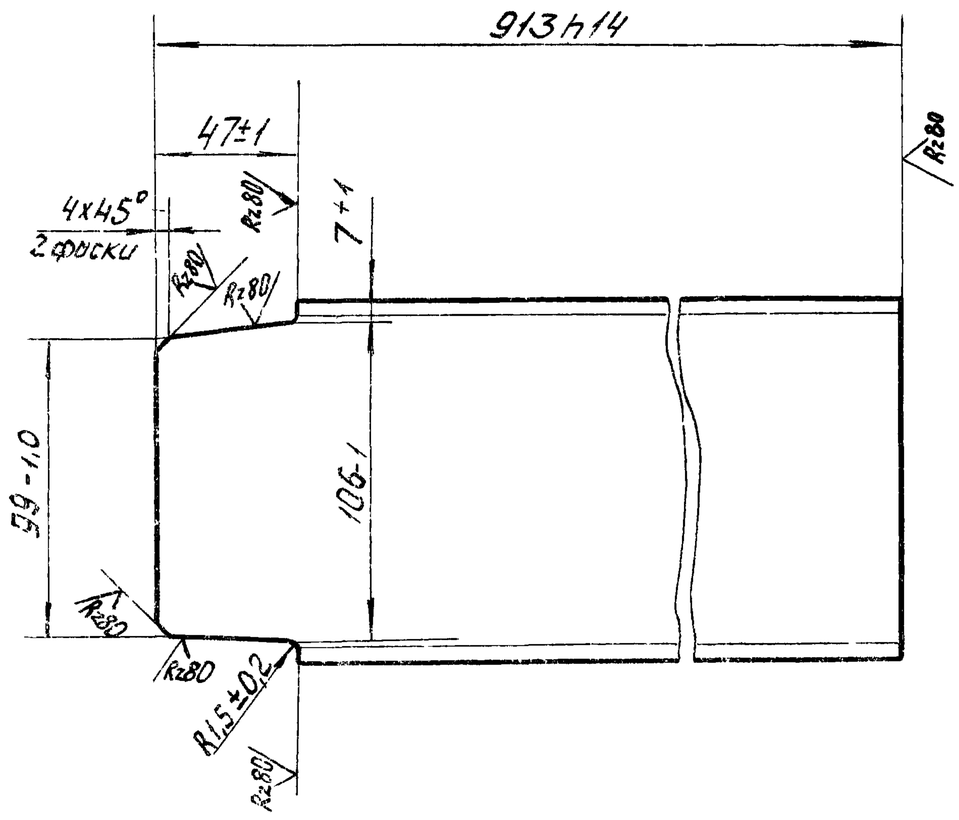

Изм.	Лист	№ докумен.	Подпись	Дата	14И8.01.004			
Разраб.		Корнет			Стойка	Лит. И	Масса 9,5	Масштаб 1:2
Пров.		Бычков				Лист	Листов 1	
Гл.спец.		Мясник			Швеллер 12 ГОСТ 8240-72 / Ст.3 ГОСТ 535-58	Мосгорисполком Мосводоканалниипроект г. Москва		
Н.контр.		Бычков						
Утв.		Лепсе						

Копировал: Шр Формат 11

14И8.01.005

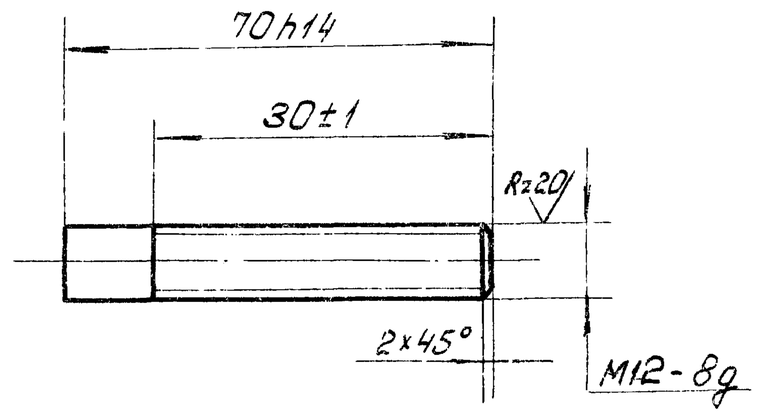

Изм.	Лист	№ докумен	Подпись	Дата	14И8.01.005			
Разраб.		Корнет			Шпилька	Лит. И	Масса 0,06	Масштаб 1:1
Пров.		Бычков				Лист	Листов 1	
Гл.спец.		Мясник			Круг В12 ГОСТ 2590-71 / Ст.3 ГОСТ 535-58	Мосгорисполком Мосводоканалниипроект г. Москва		
Н.контр.		Бычков						
Утв.		Лепсе						

Копировал: Шр Формат 11

14И8.02.001

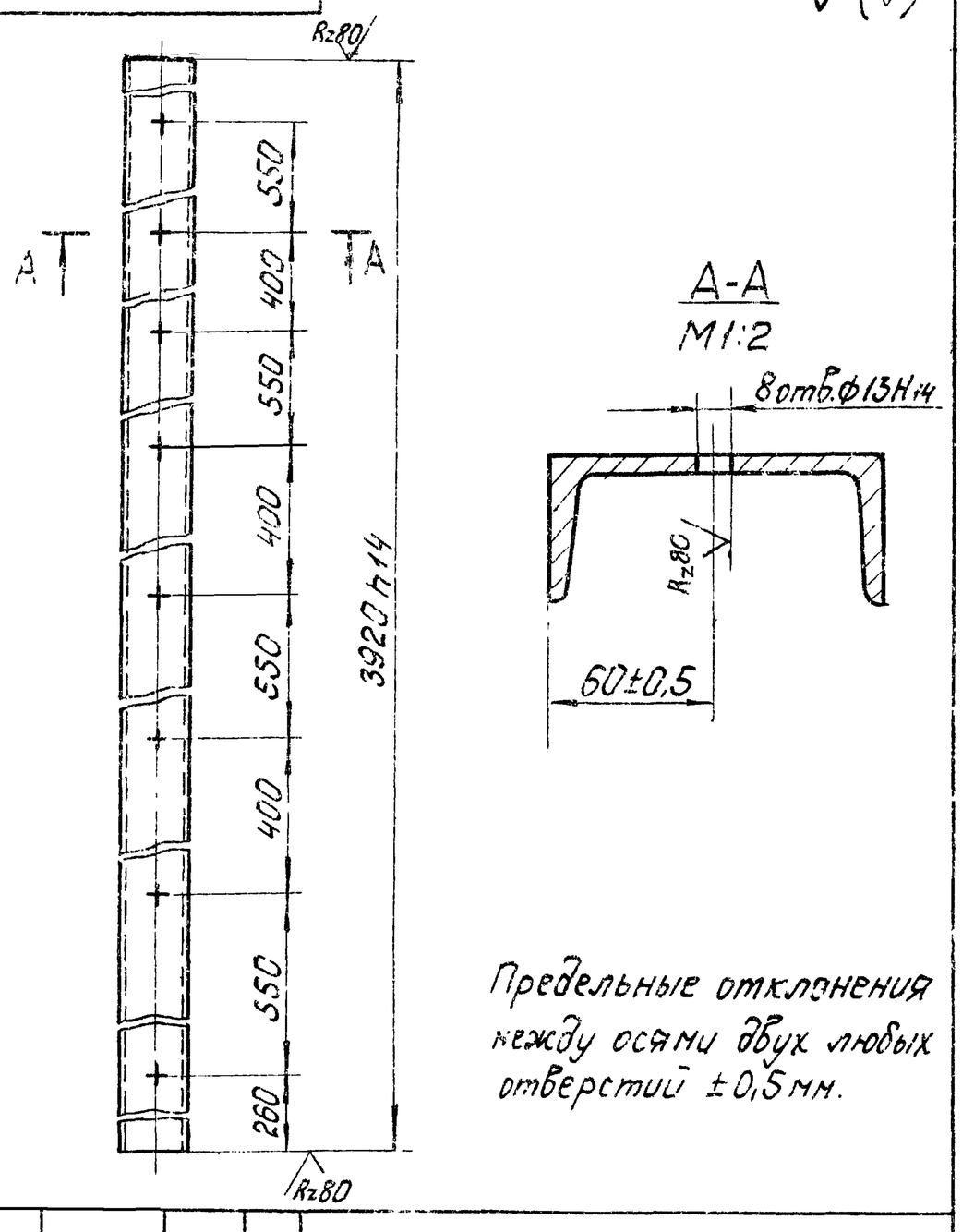

Изм.	Лист	№ докумен	Подпись	Дата	14И8.02.001			
Разраб.		Корнет			Балка поперечная	Лит. И	Масса 40,7	Масштаб 1:10
Пров.		Бычков				Лист	Листов 1	
Гл.спец.		Мясник			Швеллер 12 ГОСТ 8240-72 / Ст.3 ГОСТ 535-58	Мосгорисполком Мосводоканалниипроект г. Москва		
Н.контр.		Бычков						
Утв.		Лепсе						

14И8.02.002

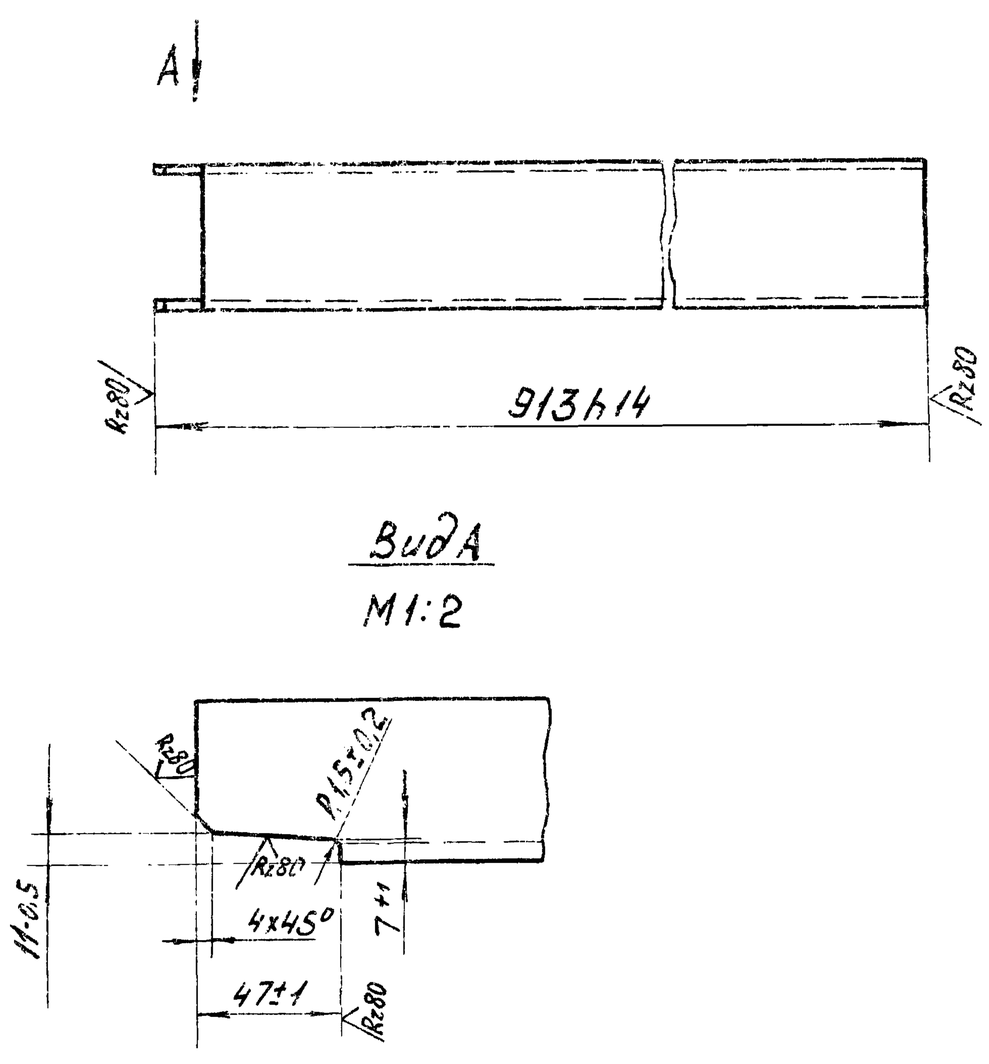

Изм.	Лист	№ докумен.	Подпись	Дата	14И8.02.002			
Разраб.		Корнет			Стойка	Лит. И	Масса 9,5	Масштаб 1:5
Пров.		Попова				Лист	Листов 1	
Гл.спец.		Мясник			Швеллер 12 ГОСТ 8240-72 / Ст 3 ГОСТ 535-58	Мосгорисполком Мосводоканалниипроект г. Москва		
Н.контр.		Бычков						
Утв.		Лепсе						

Типовой проект 902-2-338 Альбом II

14И8.03.101

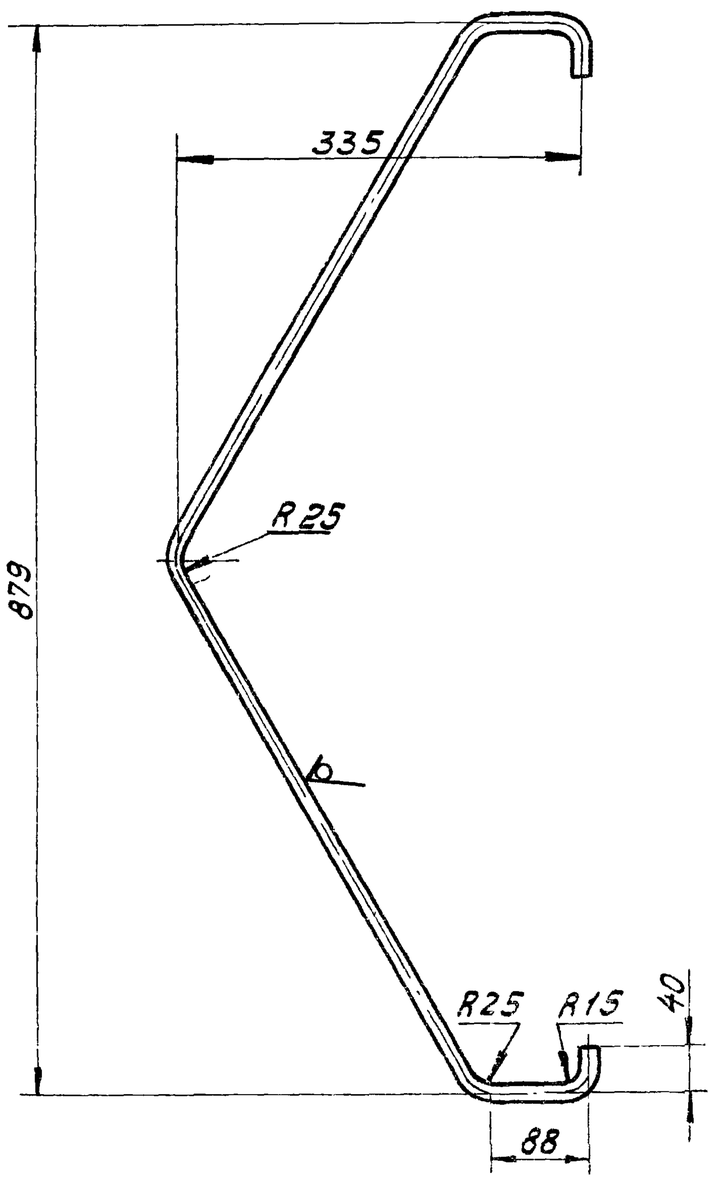

Предельные отклонения размеров $\pm\frac{JT15}{2}$.

Изм.	Лист	№ докум.	Подпись	Дата	14И8.03.101			
Разраб.		Корнет			Ручка	Лит. И	Масса 0,9	Масштаб 1:5
Пров.		Попова				Лист	Листов 1	
Гл. спец.		Мясник			Круг $\frac{B12\ ГОСТ\ 2590-71}{Ст.3\ ГОСТ\ 535-58}$	Мосгорисполком Мосводоканалниипроект г. Москва		
Н. контр.		Бычков						
Утв.		Лепсе						

Формат 11

Типовой проект 902-2-338 Альбом II

14И8.03.102

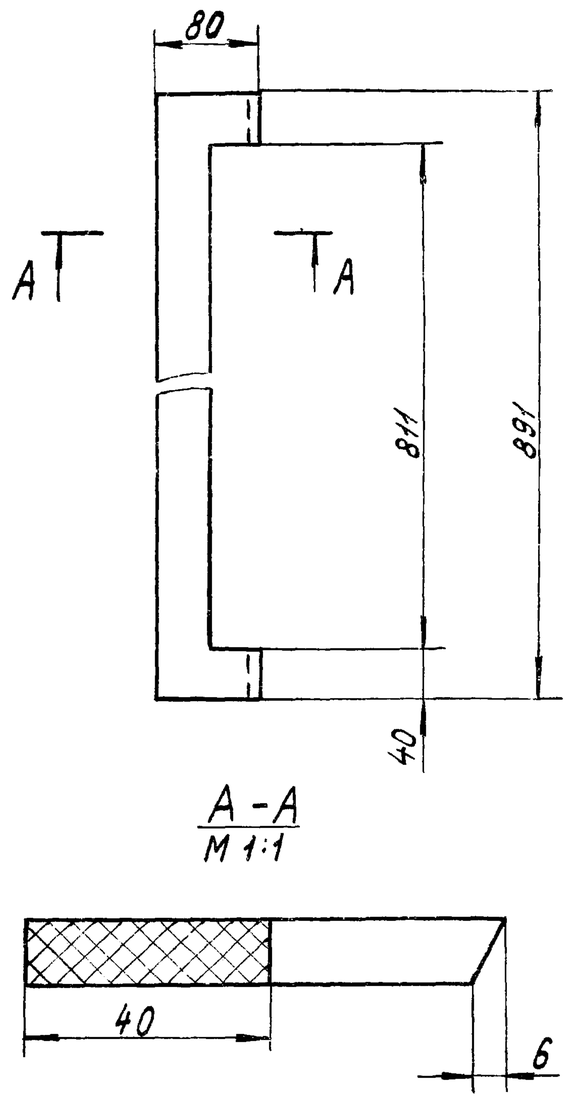

А-А
М 1:1

Изм.	Лист	№ докум.	Подпись	Дата	14И8.03.102			
Разраб.		Корнет			Прокладка	Лит. И	Масса 0,5	Масш. 1:5
Пров.		Попова				Лист	Листов 1	
Гл. спец.		Мясник			Пластинат-лист ТМКЩ-М-10-1,3 ГОСТ 7338-77	Мосгорисполком Мосводоканалниипроект г. Москва		
Н. контр.		Бычков						
Утв.		Лепсе						

Формат 11

Типовой проект 902-2-338 Альбом II

14И8.03.104

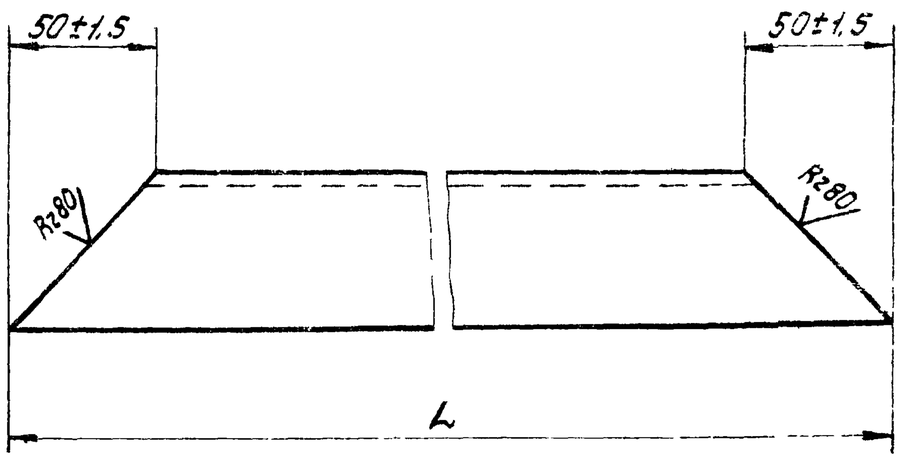

Обозначение	L, мм	Масса, кг
14И8.03.104	891-2,2	3,4
-01	671-2,0	2,4

Изм.	Лист	№ докум.	Подпись	Дата	14И8.03.104			
Разраб.		Корнет			Уголок	Лит. И	Масса см. табл.	Масштаб 1:2
Пров.		Попова				Лист	Листов 1	
Гл. спец.		Мясник			Уголок $\frac{Б\text{-}50\times50\times5\ ГОСТ\ 8509-72}{Ст.3\ ГОСТ\ 535-58}$	Мосгорисполком Мосводоканалниипроект г. Москва		
Н. контр.		Бычков						
Утв.		Лепсе						

Типовой проект 902-2-338 Альбом II

14И8.03.105

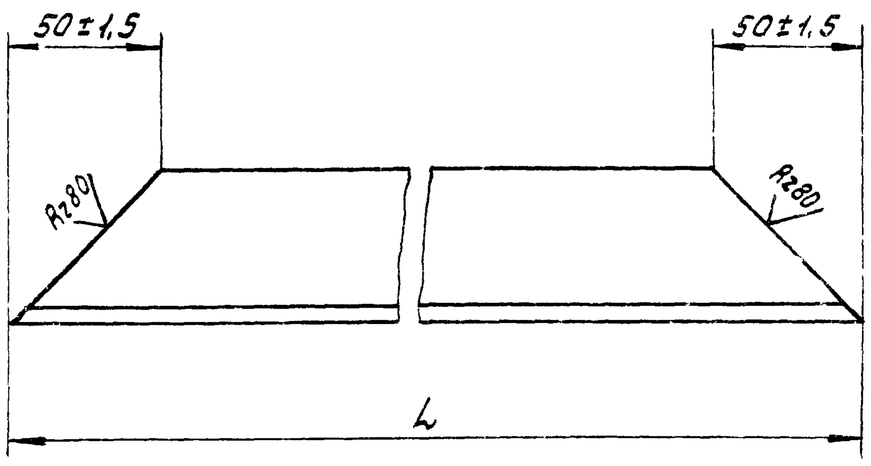

Обозначение	L, мм	Масса, кг
14И8.03.105	801-2,2	3,0
-01	581-1,8	2,0

Изм.	Лист	№ докум.	Подпись	Дата	14И8.03.105			
Разраб.		Корнет			Уголок	Лит. И	Масса см. табл.	Масштаб 1:2
Пров.		Попова				Лист	Листов 1	
Гл. спец.		Мясник			Уголок $\frac{Б\text{-}50\times50\times5\ ГОСТ\ 8509-72}{Ст.3\ ГОСТ\ 535-58}$	Мосгорисполком Мосводоканалниипроект г. Москва		
Н. контр.		Бычков						
Утв.		Лепсе						

Инв. № подл. | Подпись и дата | Взам. инв. № | Инв. № дубл. | Подпись и дата

14И8.03.108

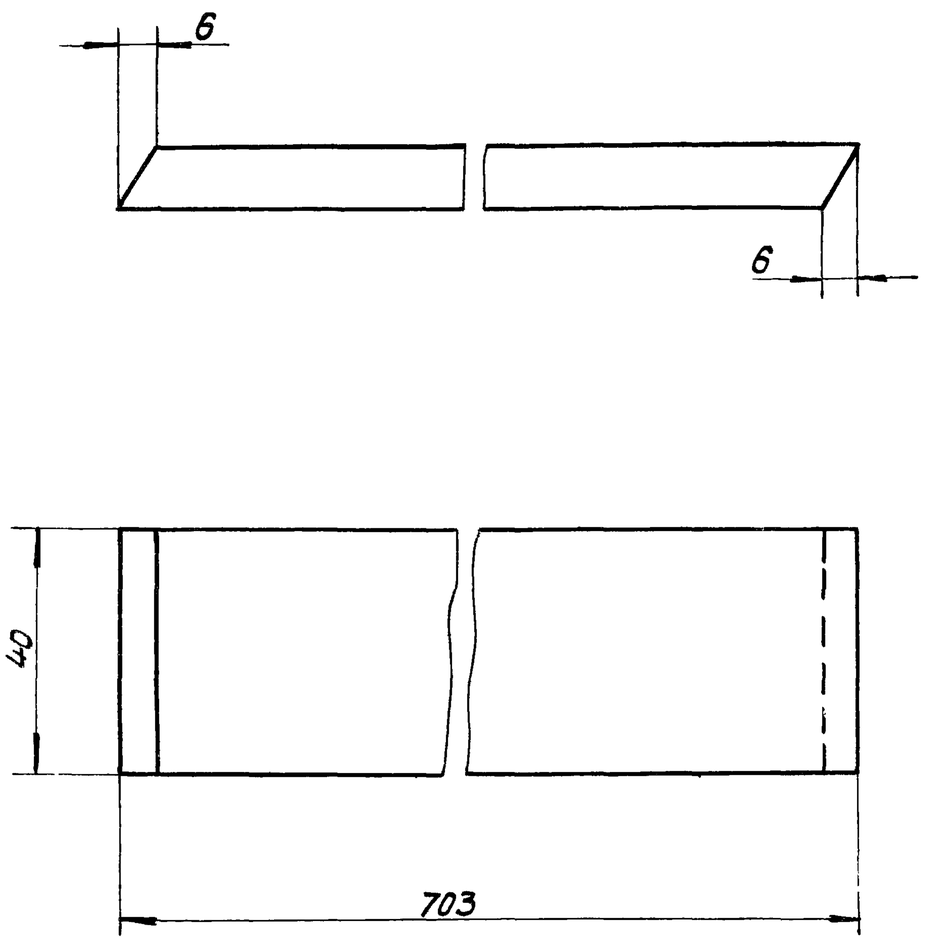

					14И8.03.108			
Изм.	Лист	№ докум.	Подпись	Дата	Прокладка	Лит.	Масса	Масштаб
Разраб.		Корнет				И	0.4	1:1
Пров.		Попова				Лист	Листов 1	
Гл. спец.		Мясник			Пластина I лист ТМ КЩ-М-10-1,3 ГОСТ 7338-77	Мосгорисполком Мосводоканалниипроект г. Москва		
Н. контр.		Бычков						
Утв.		Лепсе						

Формат 11

Типовой проект 902-2-338 Альбом II

Подп. и дата | Инв. № дубл. | Взам. инв. № | Подпись и дата | Инв. № подл.

14И8.03.109

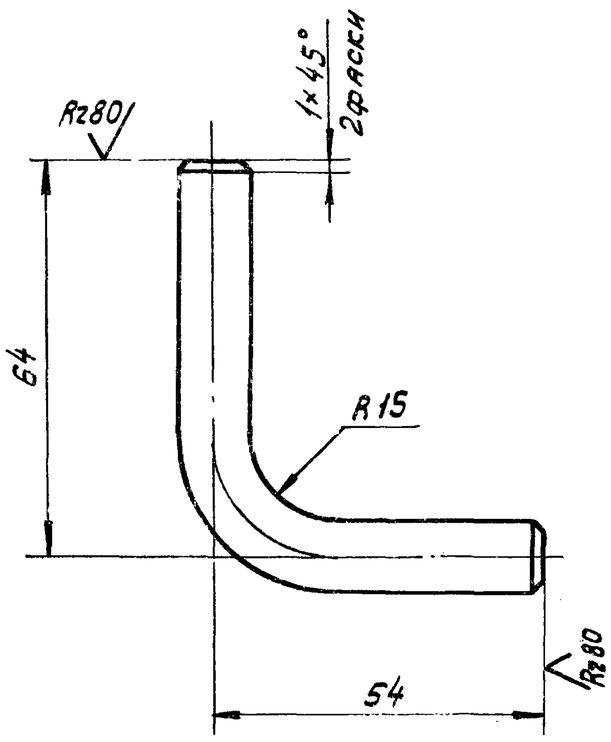

Предельные отклонения размеров $\pm\frac{IT15}{2}$

					14И8.03.109			
Изм.	Лист	№ докум.	Подпись	Дата	Упор	Лит.	Масса	Масштаб
Разраб.		Корнет				И	0.13	1:1
Пров.		Попова				Лист	Листов 1	
Гл. спец.		Мясник			Круг $\frac{B12\ ГОСТ\ 2590-71}{Ст.3\ ГОСТ\ 535-58}$	Мосгорисполком Мосводоканалниипроект г. Москва		
Н. контр.		Бычков						
Утв.		Лепсе						

Формат 11

14И8.03.112

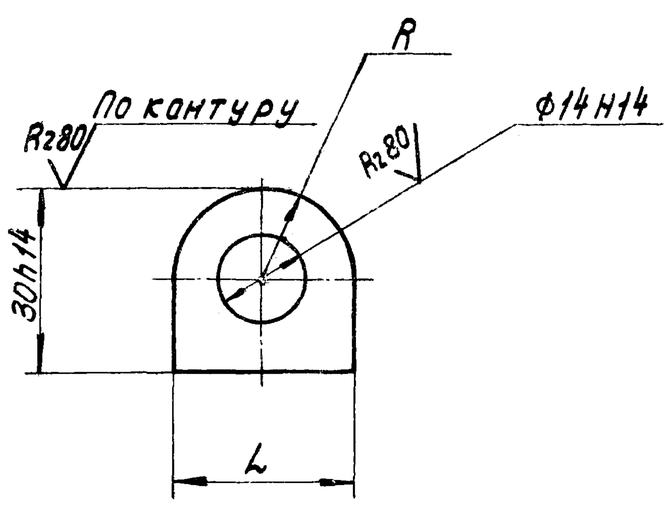

Обозначение	L, мм	R, мм	Масса, кг
14И8.03.112	30h14	15±0.3	0.08
-01	26h14	13±0.3	0.05

					14И8.03.112			
Изм.	Лист	№ докум.	Подпись	Дата	Петля	Лит.	Масса	Масштаб
Разраб.		Корнет				И	см. табл.	1:1
Пров.		Попова				Лист	Листов 1	
Гл. спец.		Мясник			Лист $\frac{10\ ГОСТ\ 19903-74}{Ст.3\ ГОСТ\ 14637-69}$	Мосгорисполком Мосводоканалниипроект г. Москва		
Н. контр.		Бычков						
Утв.		Лепсе						

Типовой проект 902-2-338 Альбом II

Подп. и дата | Инв. № дубл. | Взам. инв. № | Подпись и дата | Инв. № подл.

14И8.03.114

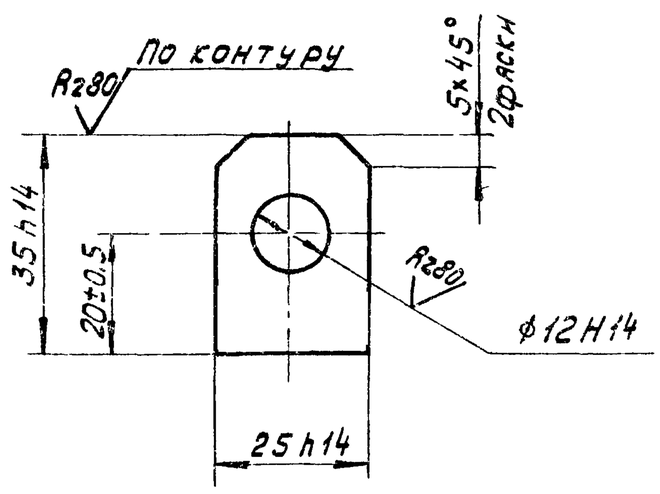

					14И8.03.114			
Изм.	Лист	№ докум.	Подпись	Дата	Проушина	Лит.	Масса	Масштаб
Разраб.		Корнет				И	0.06	1:1
Пров.		Попова				Лист	Листов 1	
Гл. спец.		Мясник			Лист $\frac{10\ ГОСТ\ 19903-74}{Ст\ 3\ ГОСТ\ 14637-69}$	Мосгорисполком Мосводоканалниипроект г. Москва		
Н. контр.		Бычков						
Утв.		Лепсе						

Формат 11

16738-02 51

Типовой проект 902-2-338 Альбом II

14И8.03.221

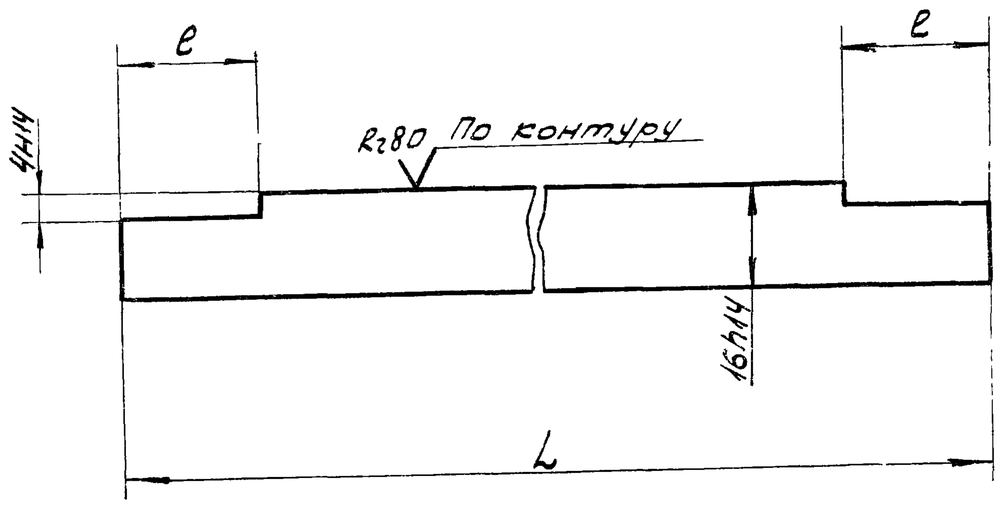

Обозначение	L, мм	e, мм	Масса, кг
14И8.03.221	501-1,75	24±0,5	0,6
-01	541-1,75	20±0,5	0,7

Изм.	Лист	№ докум.	Подпись	Дата	14И8.03.221	Лит.	Масса	Масштаб
Разраб.		Корнет			Ребро	И	см. табл.	1:1
Провер.		Попова				Лист	Листов: 1	
Гл.спец.		Мясник			Лист 10 ГОСТ 19903-74 / Ст.3 ГОСТ 14637-69	Мосгорисполком Мосводоканалниипроект г. Москва		
Н.контр.		Бычков						
Утв.		Лепсе						

Копировал ЗВ Формат 11

Инв.№ подл. | Подпись и дата | Взам.инв.№ | Инв.№ дубл. | Подпись и дата

Типовой проект 902-2-338 Альбом II

14И8.03.301

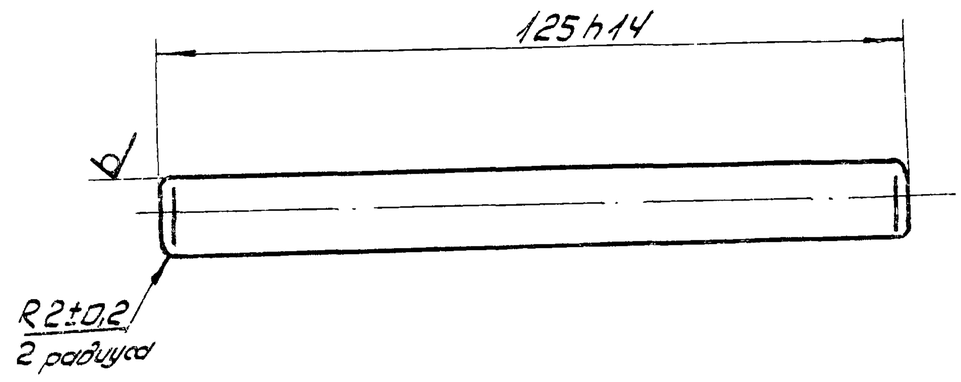

Изм.	Лист	№ докум.	Подпись	Дата	14И8.03.301	Лит.	Масса	Масштаб
Разраб.		Корнет			Шпингалет	И	0,1	1:1
Пров.		Попова				Лист	Листов: 1	
Гл.спец.		Мясник			Круг В12 ГОСТ 2590-71 / Ст3 ГОСТ 535-58	Мосгорисполком Мосводоканалниипроект г. Москва		
Н.контр.		Бычков						
Утв.		Лепсе						

Копировал ЗВ Формат 11

Инв.№ подл. | Подпись и дата | Взам.инв.№ | Инв.№ дубл. | Подпись и дата

Типовой проект 902-2-338 Альбом II

14И8.03.302

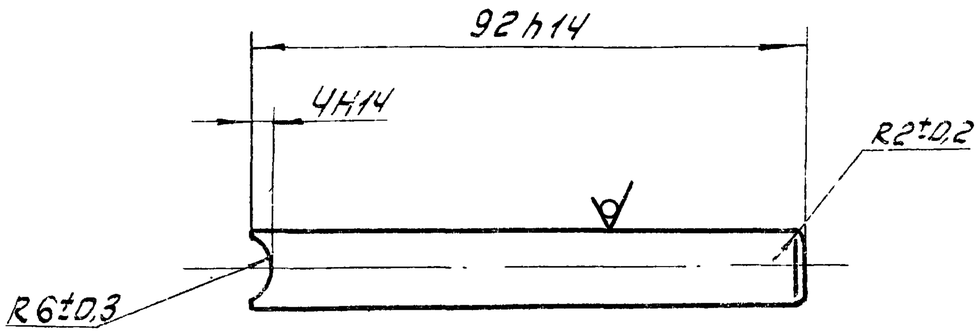

Изм.	Лист	№ докум.	Подпись	Дата	14И8.03.302	Лит.	Масса	Масштаб
Разраб.		Корнет			Ручка	И	0,08	1:1
Провер.		Попова				Лист	Листов: 1	
Гл.спец.		Мясник			Круг В12 ГОСТ 2590-71 / Ст 3 ГОСТ 535-58	Мосгорисполком Мосводоканалниипроект г. Москва		
Н.контр.		Бычков						
Утв.		Лепсе						

Копировал ЗВ Формат 11

Инв.№ подл. | Подпись и дата | Взам.инв.№ | Инв.№ дубл. | Подпись и дата

Типовой проект 902-2-338 Альбом II

14И8.03.411

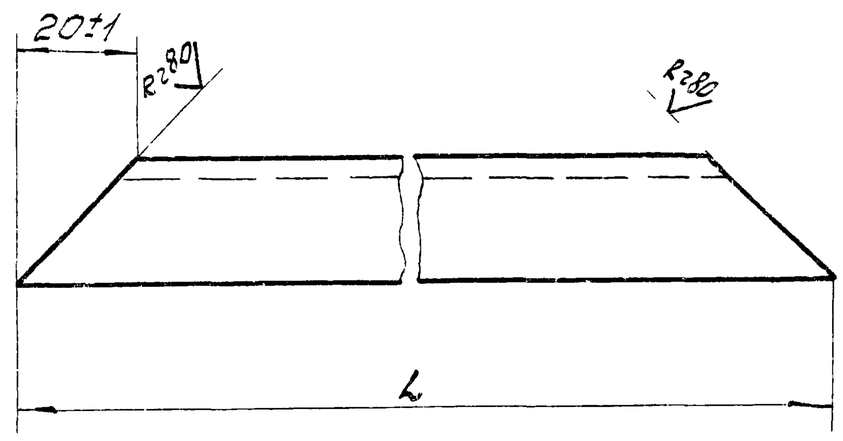

Обозначение	L, мм	Масса кг
14И8.03.411	811-2,2	0,9
-01	591-1,75	0,7

Изм.	Лист	№ докум.	Подпись	Дата	14И8.03.411	Лит.	Масса	Масштаб
Разраб.		Корнет			Уголок	И	см. табл.	1:1
Пров.		Попова				Лист	Листов: 1	
Гл.спец.		Мясник			Уголок Б-20х20х4 ГОСТ 8509-72 / Ст3 ГОСТ 535-58	Мосгорисполком Мосводоканалниипроект г. Москва		
Н.контр.		Бычков						
Утв.		Лепсе						

Копировал ЗВ Формат 11

Инв.№ подл. | Подпись и дата | Взам.инв.№ | Инв.№ дубл. | Подпись и дата

Типовой проект 902-2-338 Альбом II

14И8.03.415

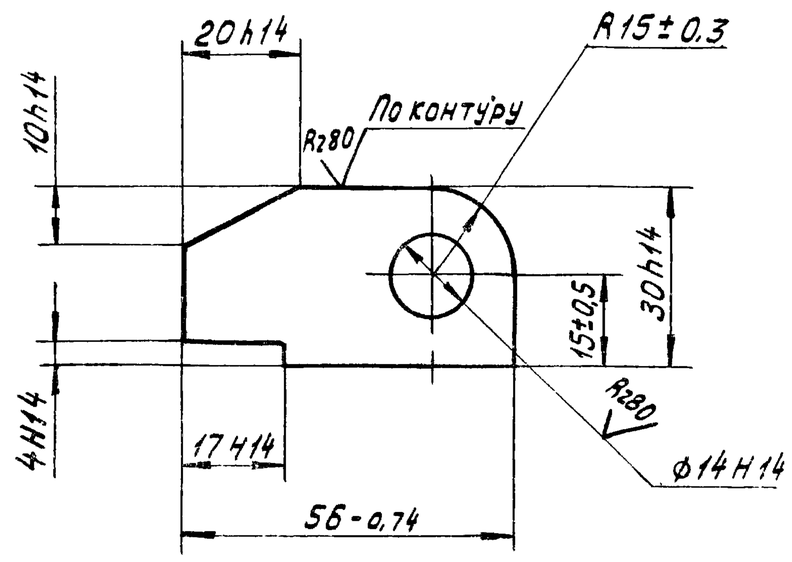

Изм.	Лист	№ докум.	Подпись	Дата	14И8.03.415			
Разраб.		Корнет			Петля	Лит. И	Масса 0,13	Масштаб 1:1
Пров.		Попова				Лист	Листов 1	
Гл. спец.		Мясник			Лист 10 ГОСТ 19903-74 / Ст.3 ГОСТ 14637-69	Мосгорисполком Мосводоканалниипроект г. Москва		
Н. контр.		Бычков						
Утв.		Лепсе						

Формат 11

14И8.03.211

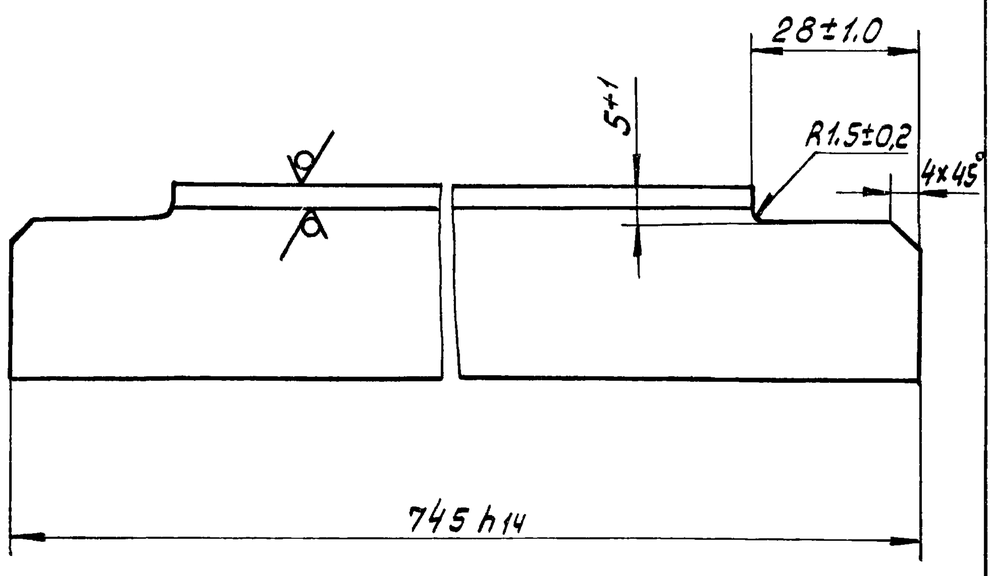

Изм.	Лист	№ докум.	Подпись	Дата	14И8.03.211			
Разраб.		Корнет			Уголок	Лит. И	Масса 1,4	Масштаб 1:1
Пров.		Попова				Лист	Листов 1	
Гл. спец.		Мясник			Уголок 32×32×4 ГОСТ 8509-72 / Ст.3 ГОСТ 535-58	Мосгорисполком Мосводоканалниипроект г. Москва		
Н. контр.		Бычков						
Утв.		Лепсе						

Формат 11

Типовой проект 902-2-338 Альбом II

13Н1.00.302

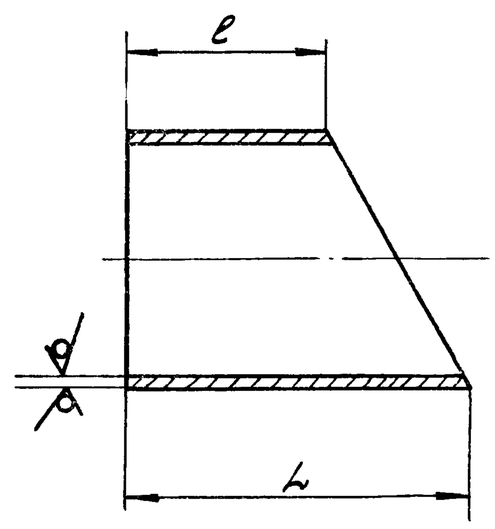

Обозначение	L, мм	e, мм	Масса, кг
13Н1 00 302	288-1,35	162-1,0	7,82
-01	155-1,0	29-0,5	4,3

Изм.	Лист	№ докум.	Подпись	Дата	13Н1.00.302			
Разраб.		Корнет			Полусектор	Лит. И	Масса см. табл.	Масштаб 1:5
Пров.		Попова				Лист	Листов 1	
Гл. спец.		Мясник			Труба 219×9 ГОСТ 8732-78 / АСТ.3 ГОСТ 8731-74	Мосгорисполком Мосводоканалниипроект г. Москва		
Н. контр.		Бычков						
Утв.		Лепсе						

Формат 11

14И8.03.417

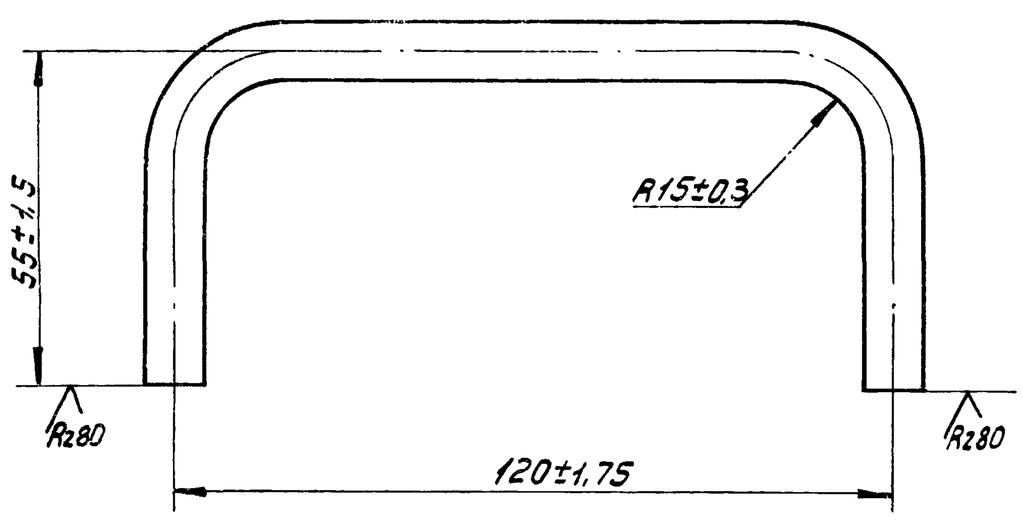

Изм.	Лист	№ докум.	Подпись	Дата	14И8.03.417			
Разраб.		Корнет			Ручка	Лит. И	Масса 0,13	Масштаб 1:1
Пров.		Попова				Лист	Листов 1	
Гл. спец.		Мясник			Круг В10 ГОСТ 2590-71 / Ст.3 ГОСТ 535-58	Мосгорисполком Мосводоканалниипроект г. Москва		
Н. контр.		Бычков						
Утв.		Лепсе						

Подпись и дата | Инв. № дубл. | Взам. инв. № | Инв. № дубл. | Подпись и дата | Инв. № подл.

Типовой проект 902-2-338 Альбом II

14И8.03.501

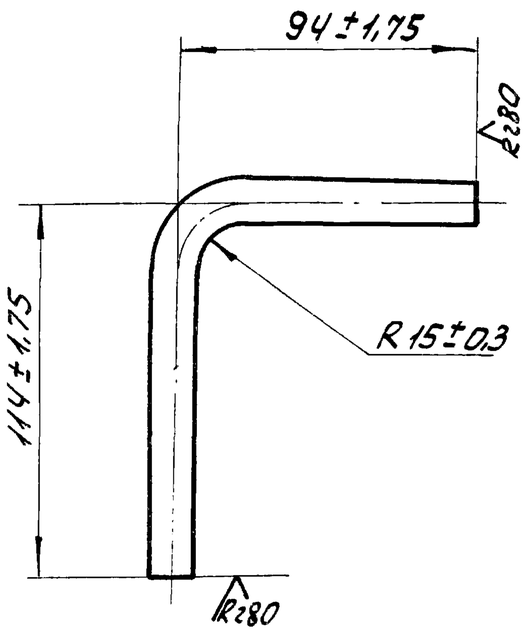

Изм.	Лист	№ докум.	Подпись	Дата	14И8.03.501		
Разраб.		Корнет			Ручка	Лит. И	Масса 0,18 / Масштаб 1:2
Пров.		Попова				Лист / Листов: 1	
Гл.спец.		Мясник			Круг-В12 ГОСТ 2590-71 / Ст3 ГОСТ 535-58	Мосгорисполком Мосводоканалниипроект г. Москва	
Н.контр.		Быков					
Утв.		Лепсе					

Копировал

Формат 11

Типовой проект 902-2-338 Альбом II

14И8.03.502

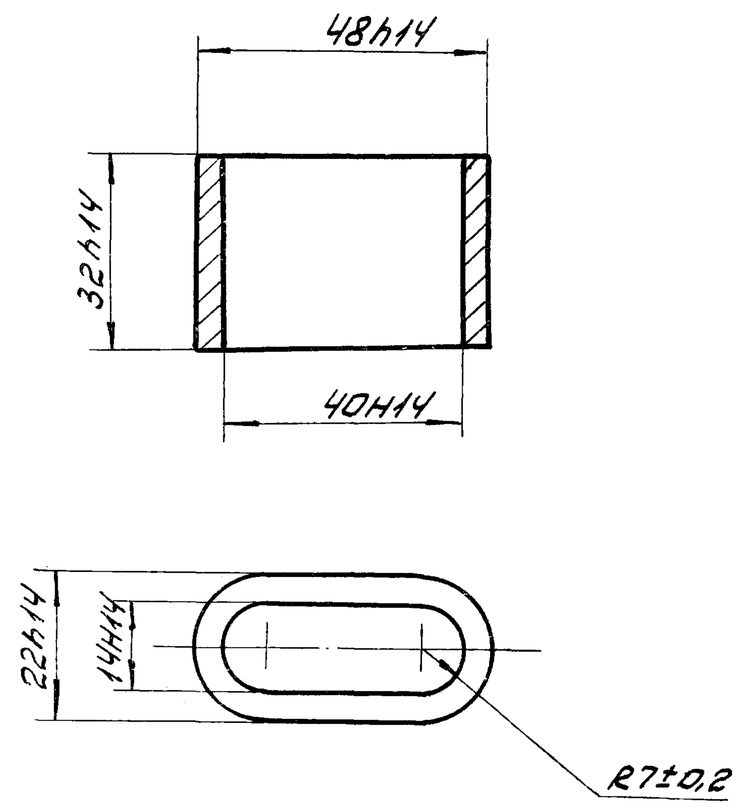

Изм.	Лист	№ докум.	Подпись	Дата	14И8.03.502		
Разраб.		Корнет			Хомутик	Лит. И	Масса 0,1 / Масштаб 1:1
Пров.		Попова				Лист / Листов: 1	
Гл.спец.		Мясник			Ст.3 ГОСТ 380-71	Мосгорисполком Мосводоканалниипроект г. Москва	
Н.контр.		Быков					
Утв.		Лепсе					

Копировал

Формат 11

Типовой проект 902-2-338 Альбом II

13Н1.00.000СБ

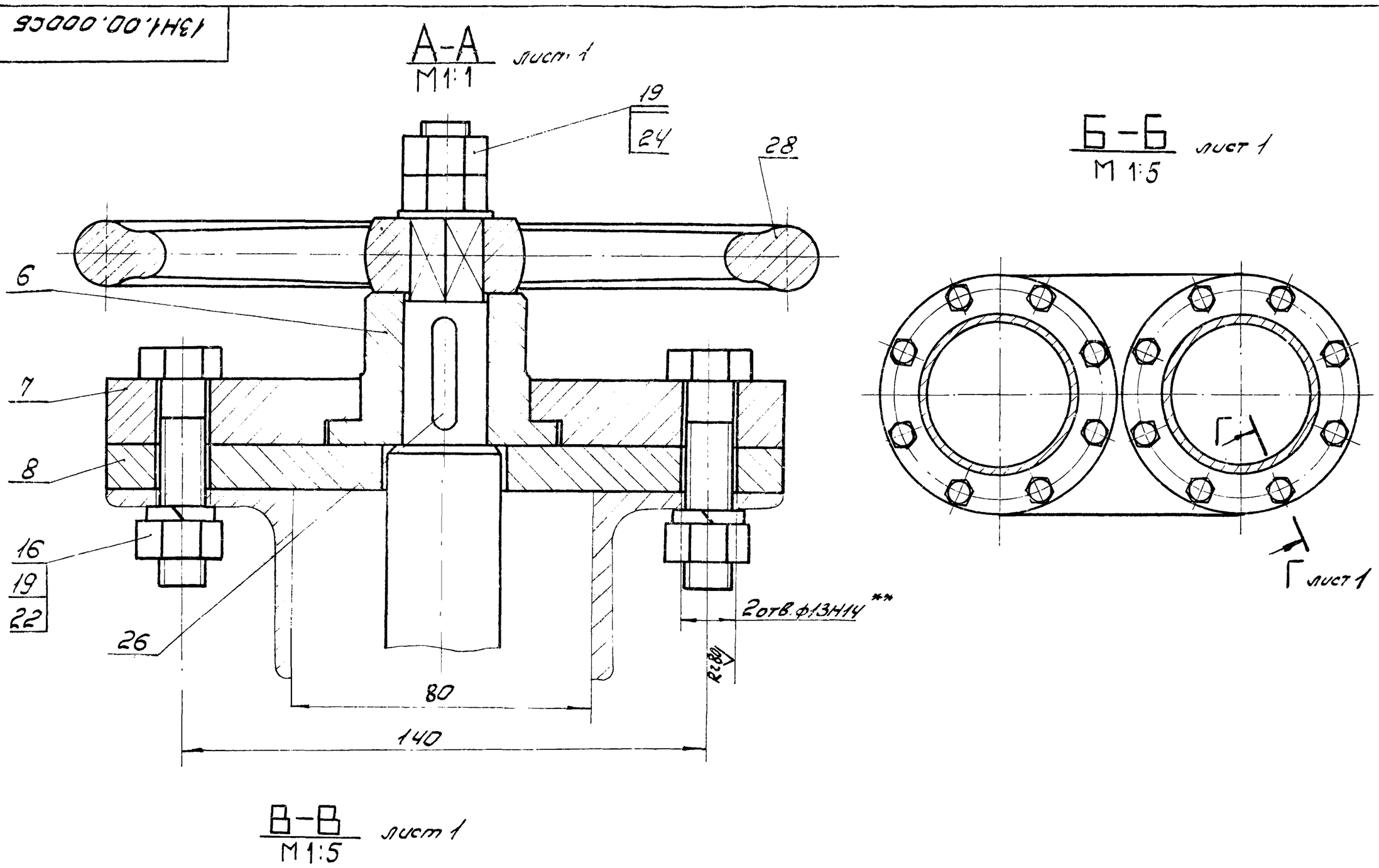

Изм.	Лист	№ докум.	Подпись	Дата	13Н1.00.000СБ		
Разраб.		Глазунова			Регулятор уровня	Лит. И	Масса — / Масштаб —
Пров.		Алексашева			Сборочный чертеж	Лист 2 / Листов	
Гл.спец.		Мясник				Мосгорисполком Мосводоканалниипроект г. Москва	
Н.контр.		Быков					
Утв.		Лепсе					

Копировал

16738-02 54

Формат 12

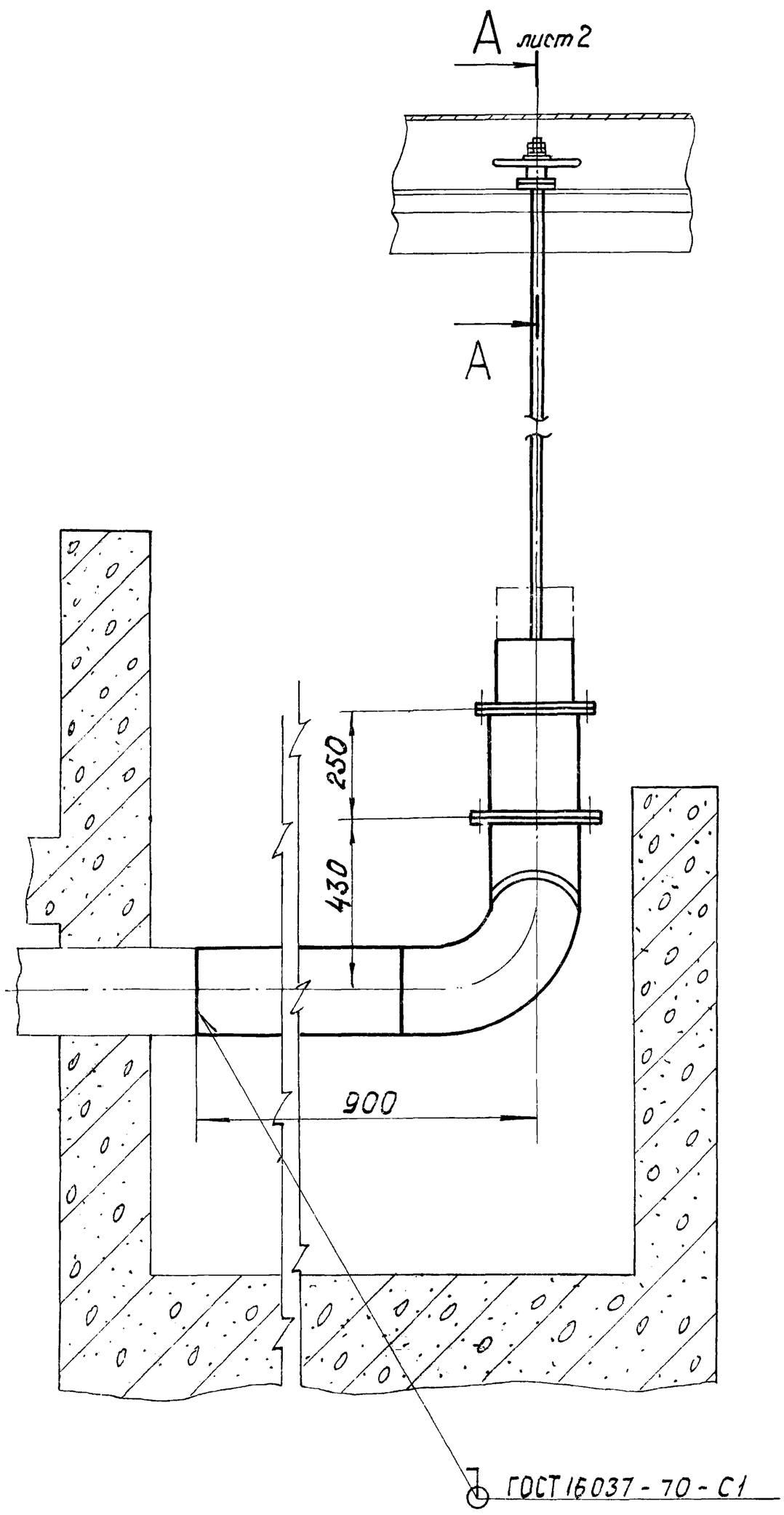

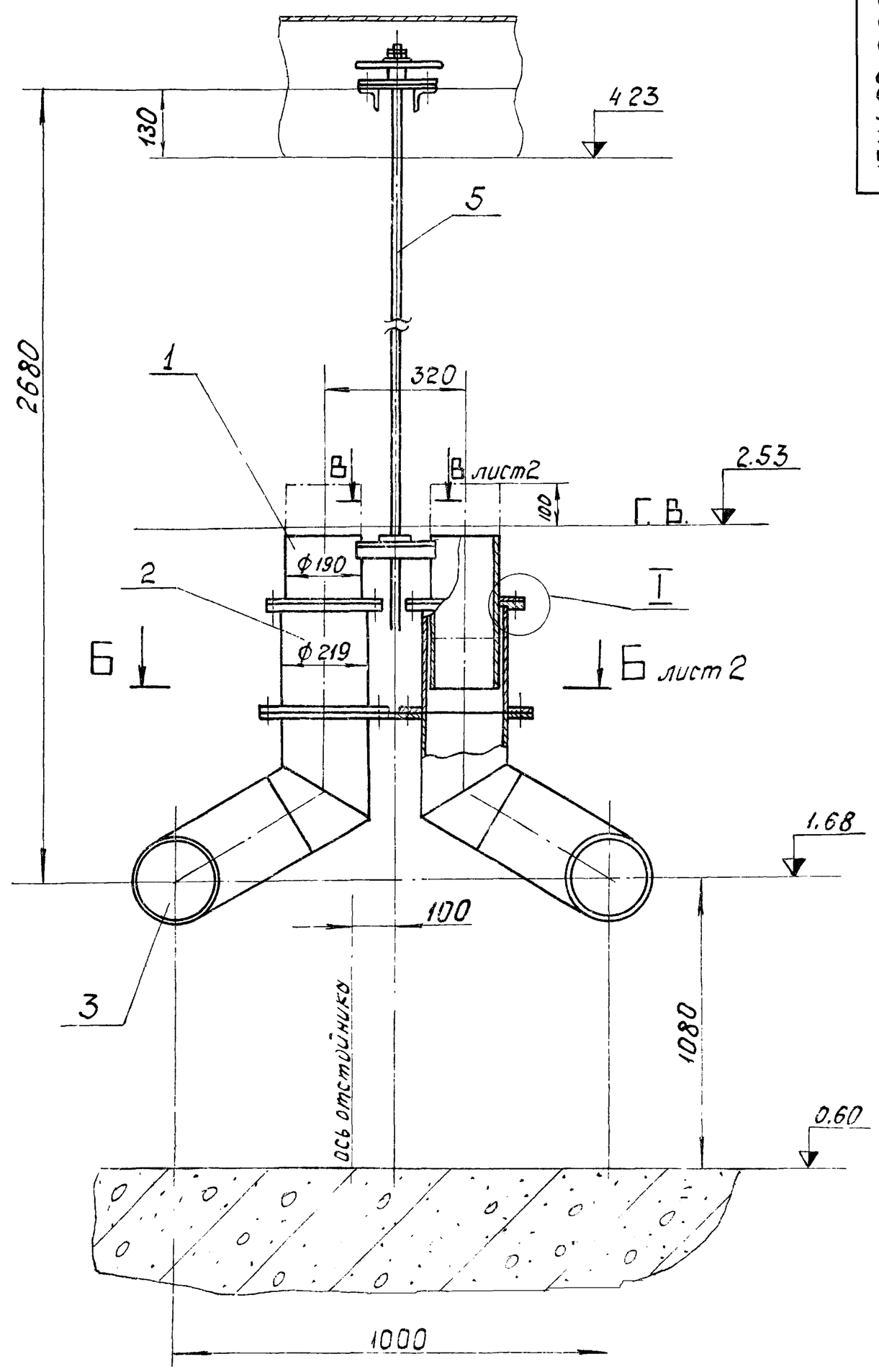

Д–Д лист 2
М1:2

Г–Г повернуто лист 2
М1:1

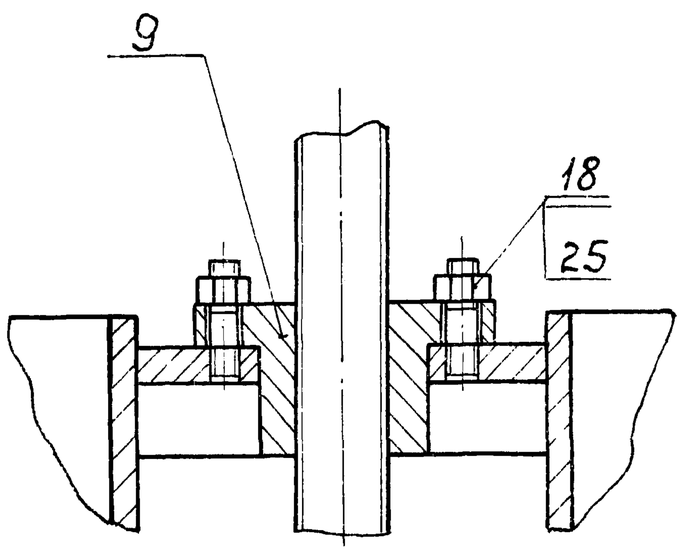

I
М1:1

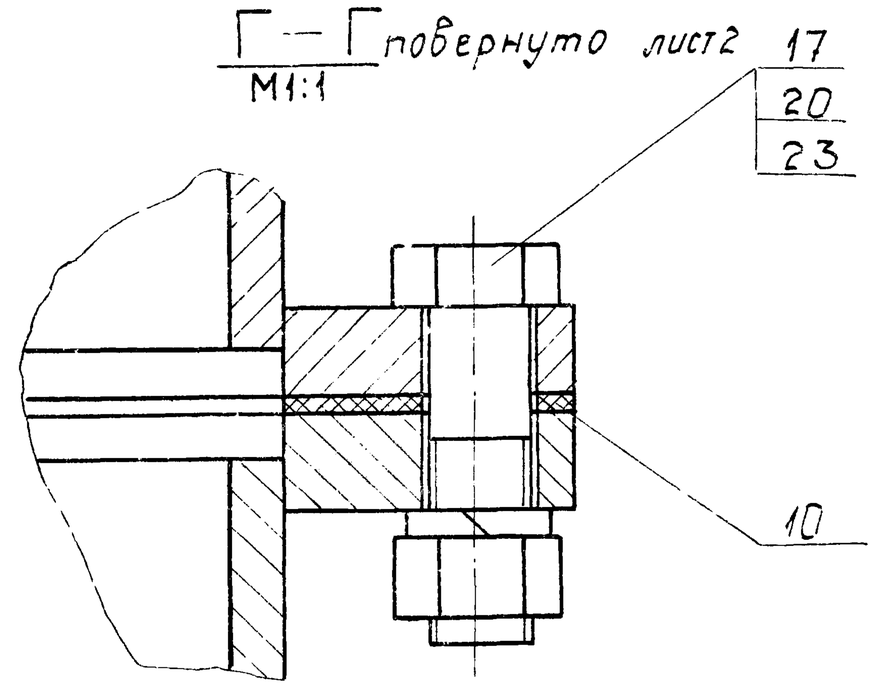

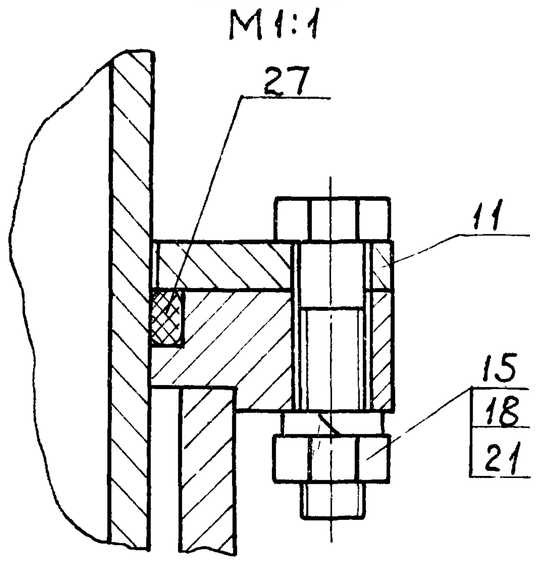

1. Размеры для справок.
2. Перед монтажом узлы и детали окрасить битумным лаком БТ-577 ГОСТ 5631-70.
3. Трущиеся поверхности смазать универсальной средне-плавкой смазкой УС2 ГОСТ 1033-73.
4** 2 отв. ф 13 Н14 сверлить по месту при монтаже.

					13Н1.00.000.СБ			
Изм.	Лист	№ докумен.	Подпись	Дата	Регулятор уровня Сборочный чертеж.	Лит.	Масса	Масштаб
Разраб.		Глазунова				И	298,0	1:10
Пров.		Алексашева				Лист 1	Листов	
Гл.спец.		Мясник				Мосгорисполком Мосводоканалниипроект г. Москва		
Н.контр.		Бычков						
Утв.		Лепсе						

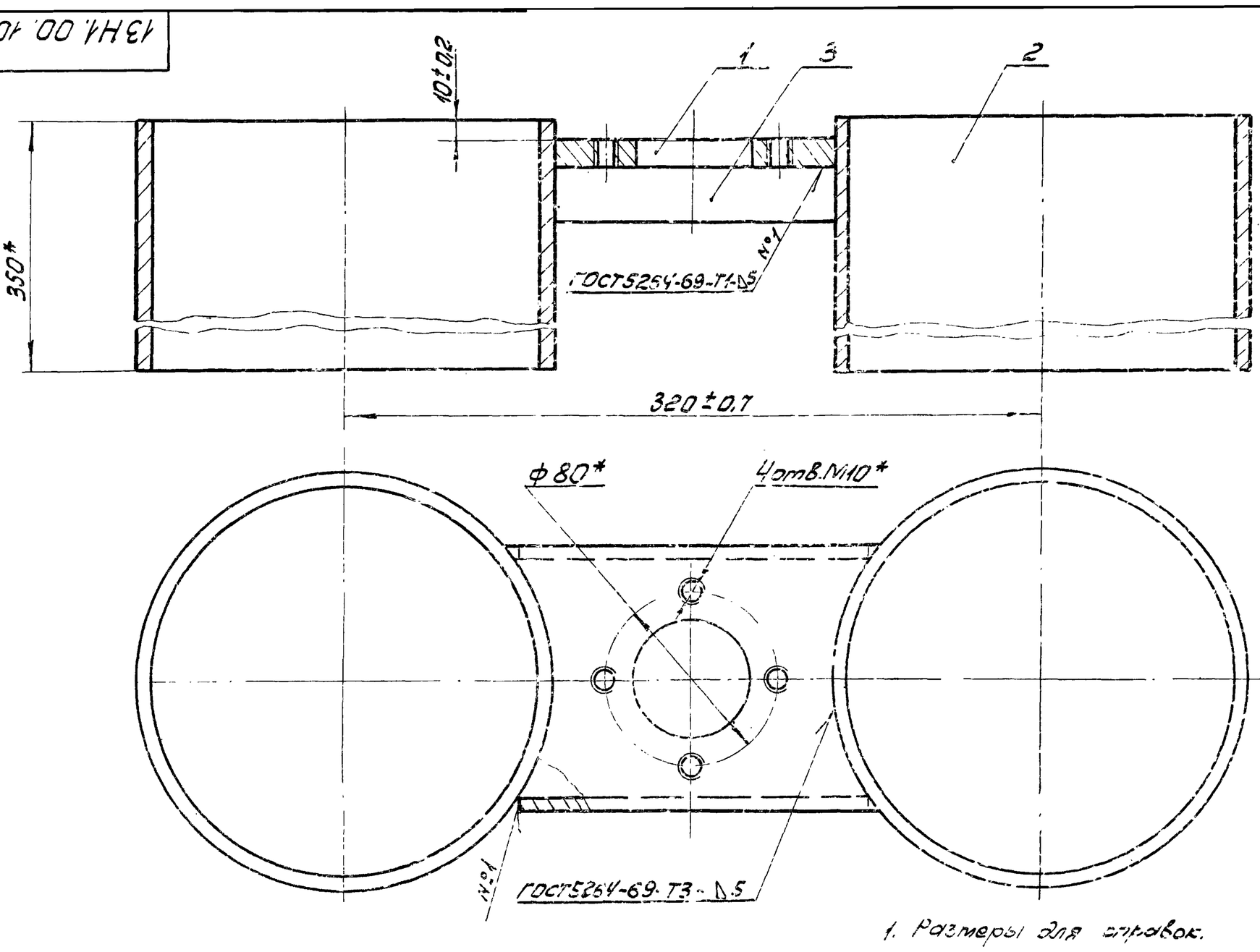

1. Размеры для справок.
2. Обработка поверхностей резд деталей Б.Ч. Rz160

Изм.	Лист	№докум.	Подпись	Дата	13Н1.00.100СБ		
Разраб.		Глазунова			Цилиндр подъёмный	Лит.	Масса	Масштаб
Пров.		Алексашева				и	24,15	1:2
					Сборочный чертёж	Лист	Листов: 1
Гл.спец.		Мясник				Мосгорисполком Мособлсельстройпроект г. Москва	
Н.контр.		Быков					
Утв.		Лепсе					

Копировал

Формат А2

Типовой проект 902-2-338 Альбом II

Инв.№подл. | Подпись и дата | Взам.инв.№ | Инв.№дубл. | Подпись и дата

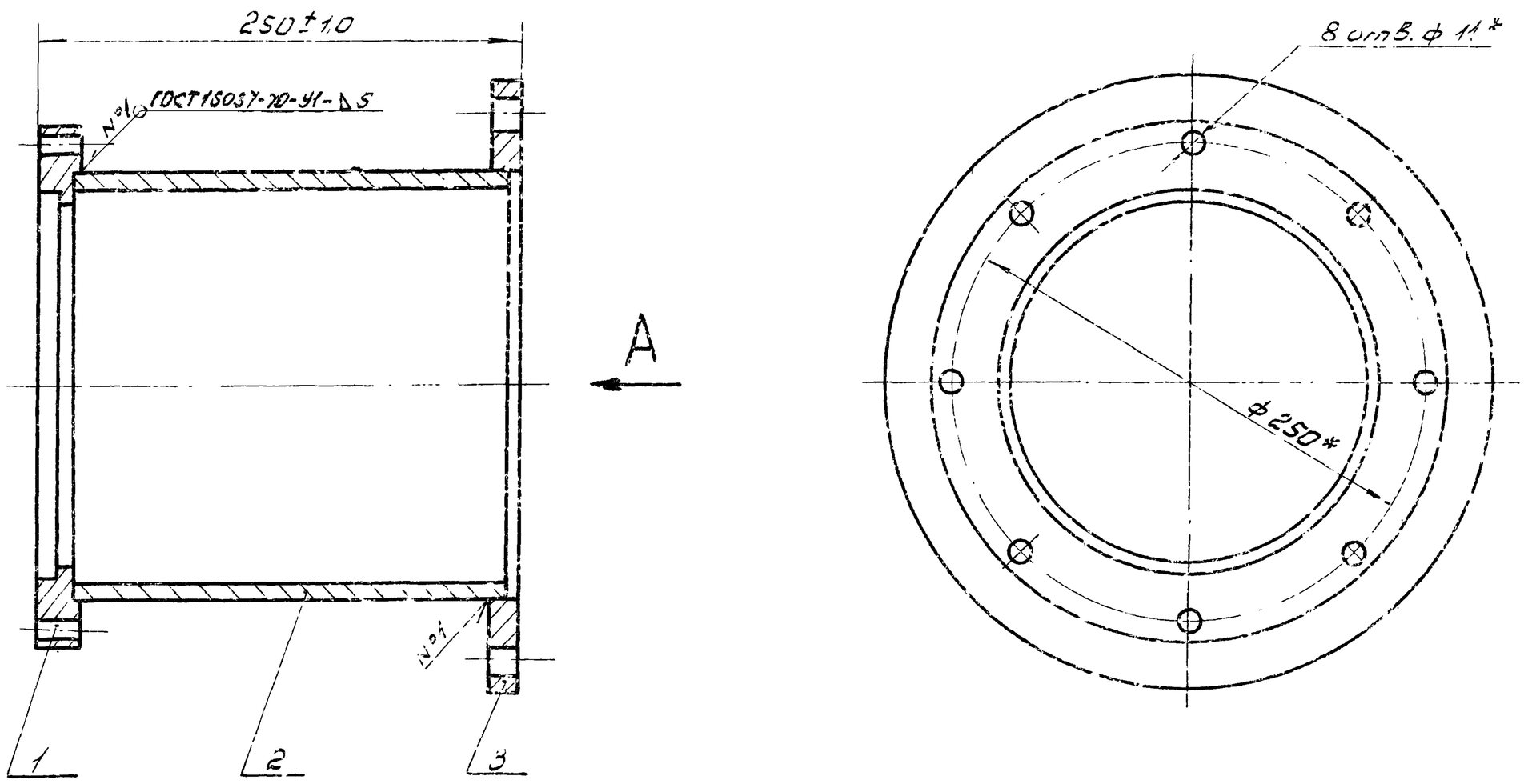

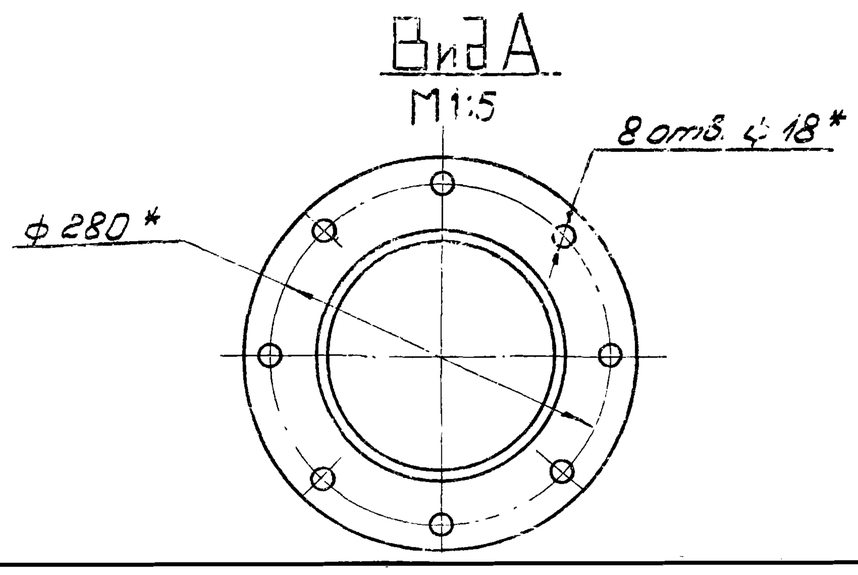

1.* Размеры для справок.
2. Обработка поверхностей резд деталей Б.Ч. Rz160

Изм.	Лист	№докум.	Подпись	Дата	13Н1.00.200СБ		
Разраб.		Глазунова			Патрубок в сборе	Лит.	Масса	Масштаб
Пров.		Алексашева				и	18,63	1:2,5
					Сборочный чертёж	Лист	Листов: 1
Гл.спец.		Мясник				Мосгорисполком Мособлсельстройпроект г. Москва	
Н.контр.		Быков					
Утв.		Лепсе					

Типовой проект 902-2-338 Альбом II

Инв.№подл. | Подпись и дата | Взам.инв.№ | Инв.№дубл. | Подпись и дата

13Н1.00.300 СБ

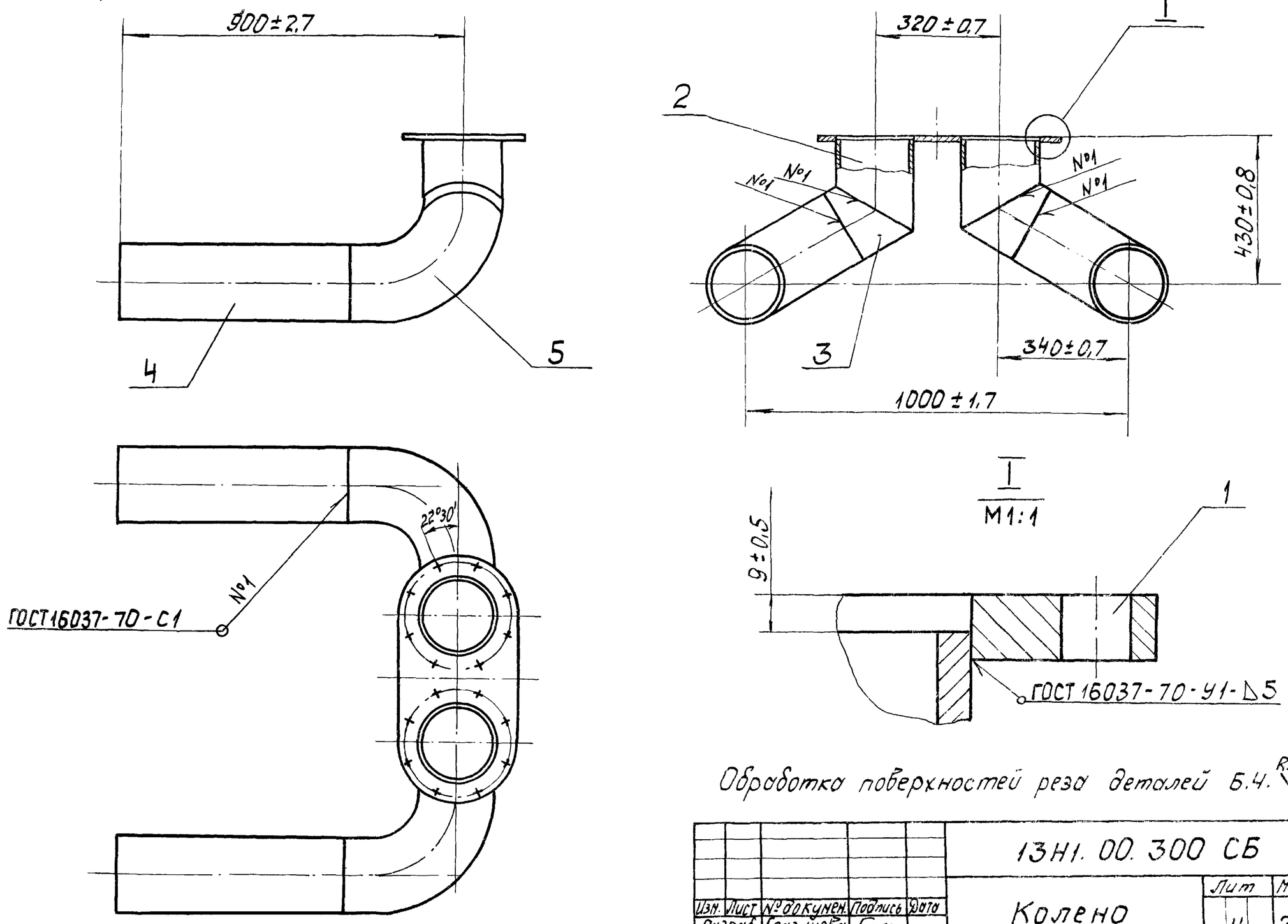

Обработка поверхностей реза деталей Б.4. Rz160

					13Н1. 00. 300 СБ		
Изм.	Лист	№ докумен.	Подпись	Дата	Колено Сборочный чертеж	Лит	Масса	Масштаб
Разраб.		Глазунова				И	212,0	1:10
Пров.		Алексашева				Лист	Листов 1
Гл.спец.		Мясник				Мосгорисполком Мосводоканалниипроект г. Москва	
Н.контр.		Бычков					
Утв.		Лепсе					

копировал Ибр формат 12

13Н1.00.001

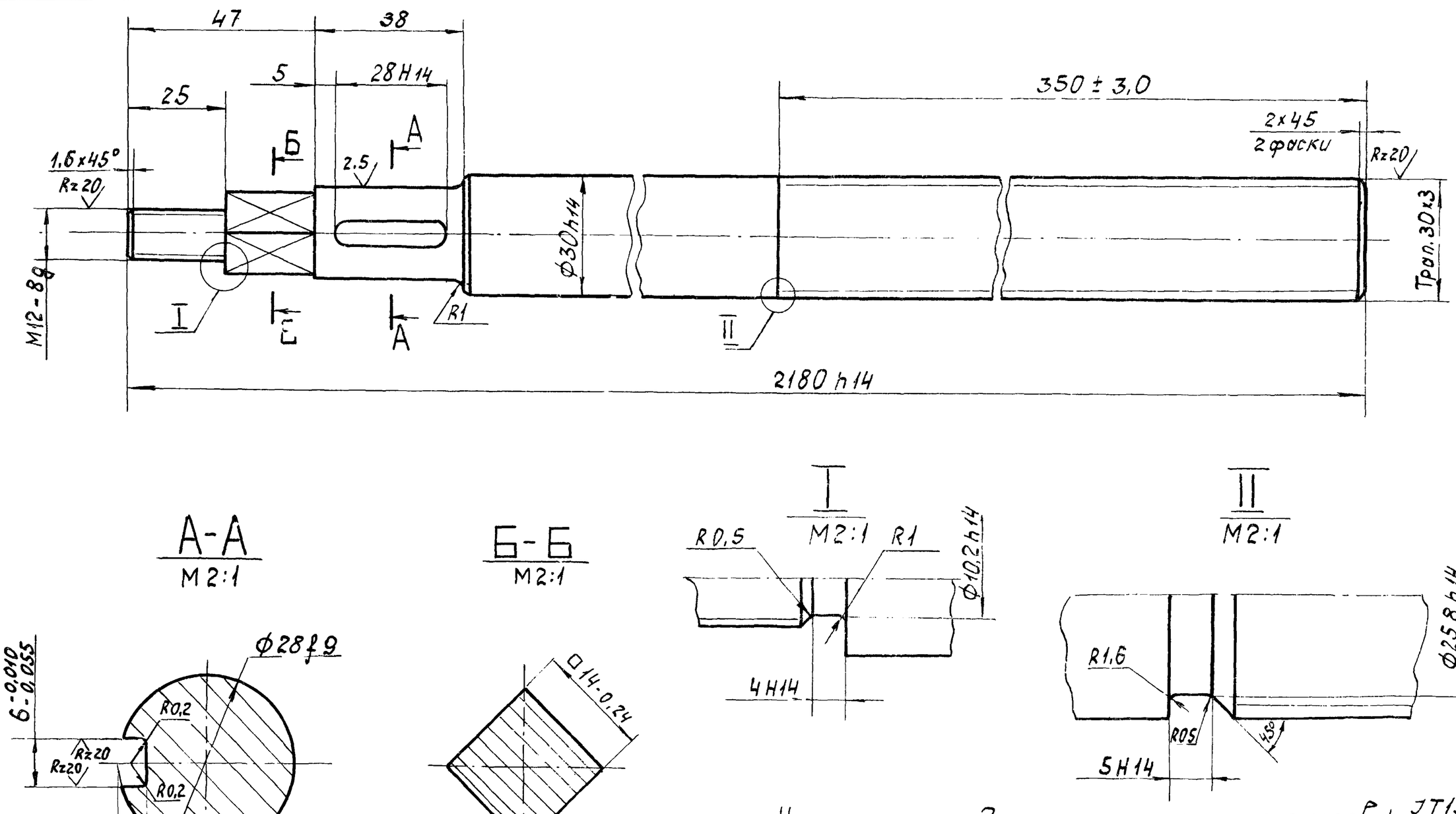

Неуказанные предельные отклонения размеров $\pm \frac{IT15}{2}$.

					13Н1.00.001		
Изм.	Лист	№ докум.	Подпись	Дата	Штанга	Лит	Масса	Масштаб
Разраб.		Глазунова				И	10,15	1:1
Пров.		Алексашева				Лист	Листов 1
Гл.спец.		Мясник			Ст3 ГОСТ 380-71	Мосгорисполком Мосводоканалниипроект г. Москва	
Н.контр.		Бычков					
Утв.		Лепсе					

Типовой проект 902-2-338 Альбом II

13Н1.00.002

Rz80 (√)

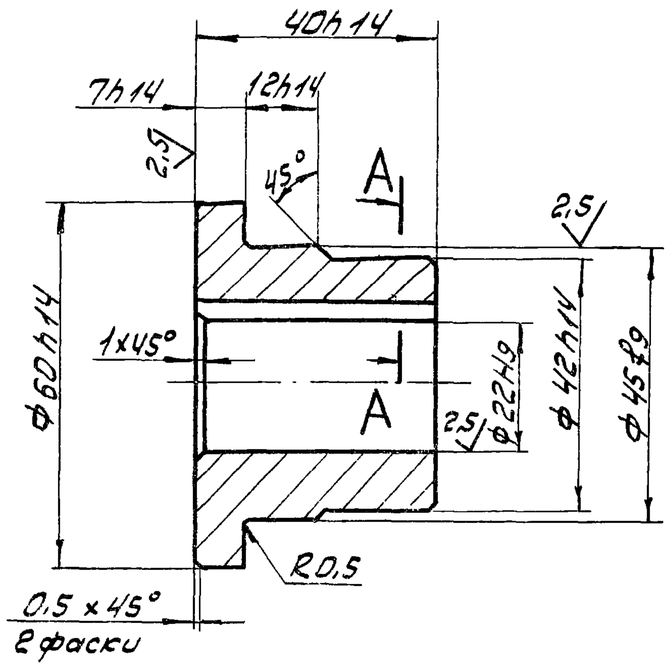

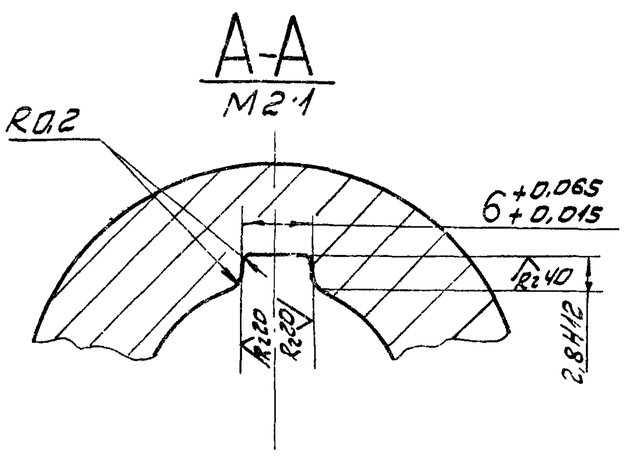

Изм.	Лист	№ докум.	Подпись	Дата	13Н1.00.002		
Разраб.		Глазунова			Втулка	Лит. И	Масса 0,39 / Масштаб 1:1
Пров.		Алексашева				Лист / Листов: 1	
Гл.спец.		Мясник			Бр ОЦС 4-4-17 ГОСТ 613-65	Мосгорисполком Мосводоканалниипроект г. Москва	
Н.контр.		Бычков					
Утв.		Лепсе					

Инв.№ подл. | Подпись и дата | Взам. инв.№ | Инв.№ дубл. | Подпись и дата

Типовой проект 902-2-338 Альбом II

13Н1.00.003

Rz80 (√)

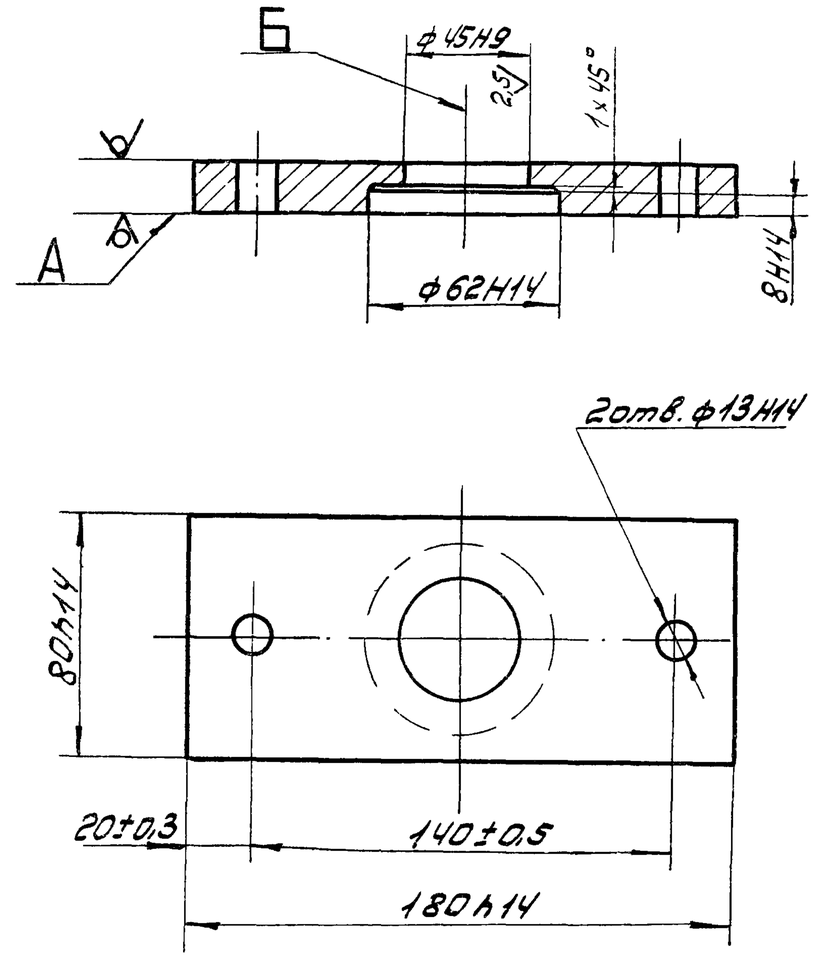

Неперпендикулярность оси отв. Б относительно поверхности А не более 0,1 мм.

Изм.	Лист	№ докум.	Подпись	Дата	13Н1.00.003		
Разраб.		Глазунова			Пластина верхняя	Лит. И	Масса 1,7 / Масштаб 1:2
Пров.		Алексашева				Лист / Листов: 1	
Гл.спец.		Мясник			Лист 18 ГОСТ 19903-74 / Ст 3 ГОСТ 14637-69	Мосгорисполком Мосводоканалниипроект г. Москва	
Н.контр.		Бычков					
Утв.		Лепсе					

Формат 11

Типовой проект 902-2-338 Альбом II

13Н1.00.004

Rz80 (√)

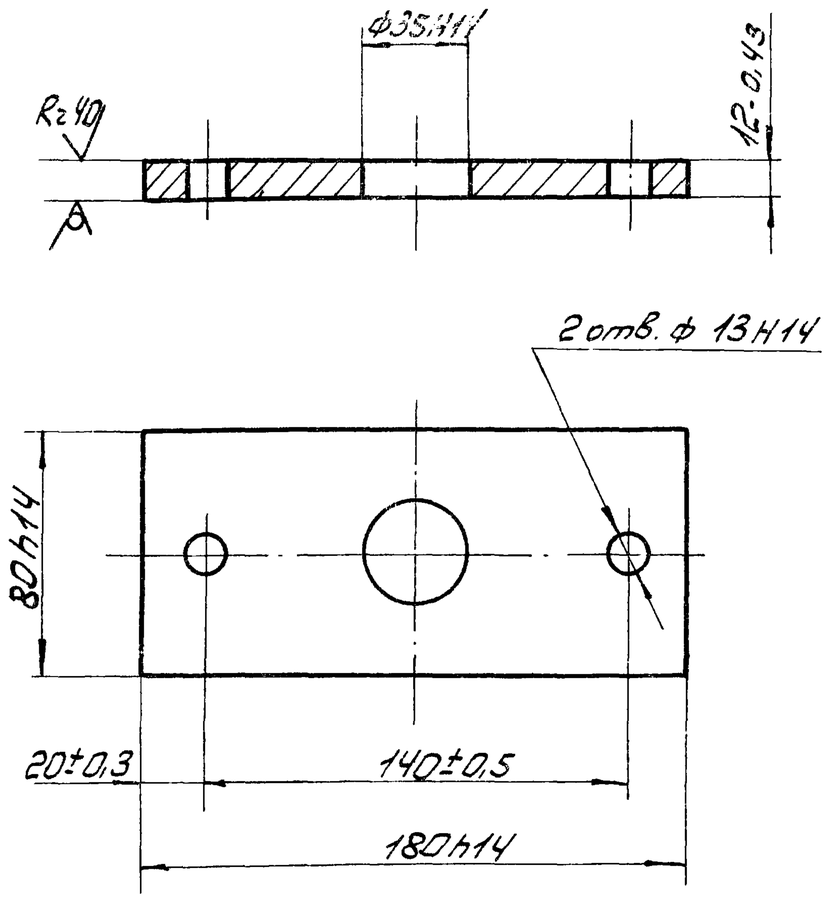

Изм.	Лист	№ докум.	Подпись	Дата	13Н1.00.004		
Разраб.		Глазунова			Пластина нижняя	Лит. И	Масса 1,45 / Масштаб 1:2
Пров.		Алексашева				Лист / Листов: 1	
Гл.спец.		Мясник			Лист 14 ГОСТ 19903-74 / Ст 3 ГОСТ 14637-69	Мосгорисполком Мосводоканалниипроект г. Москва	
Н.контр.		Бычков					
Утв.		Лепсе					

Типовой проект 902-2-338 Альбом II

13Н1.00.005

Rz80 (√)

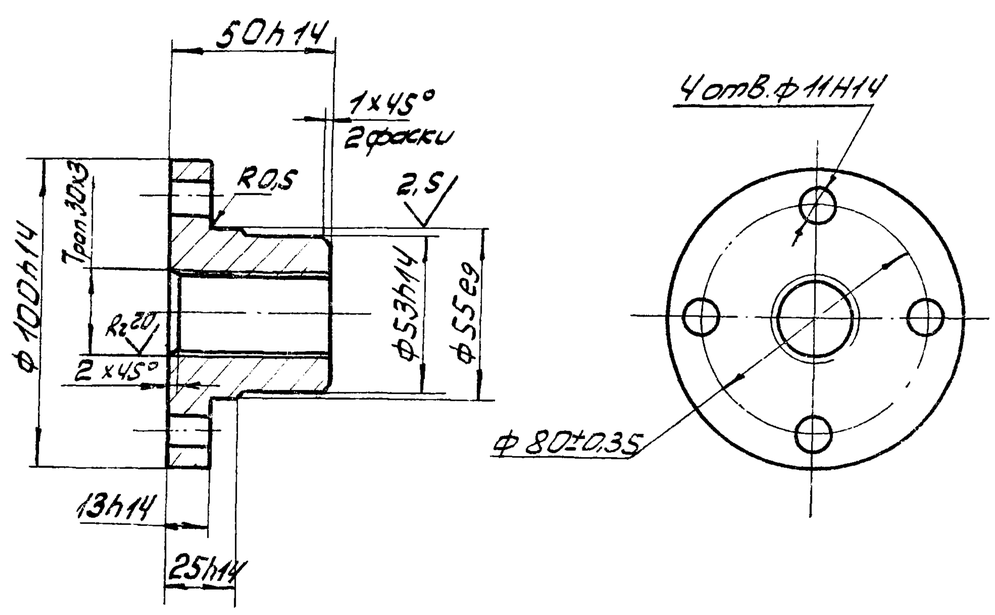

Отклонение от центрального угла между осями двух любых отверстий ±30'.

Изм.	Лист	№ докум.	Подпись	Дата	13Н1.00.005		
Разраб.		Глазунова			Гайка	Лит. И	Масса 1,18 / Масштаб 1:2
Пров.		Алексашева				Лист / Листов: 1	
Гл.спец.		Мясник			Бр ОЦС 4-4-17 ГОСТ 613-65	Мосгорисполком Мосводоканалниипроект г. Москва	
Н.контр.		Бычков					
Утв.		Лепсе					

Типовой проект 902-2-338 Альбом II

13Н1.00.006

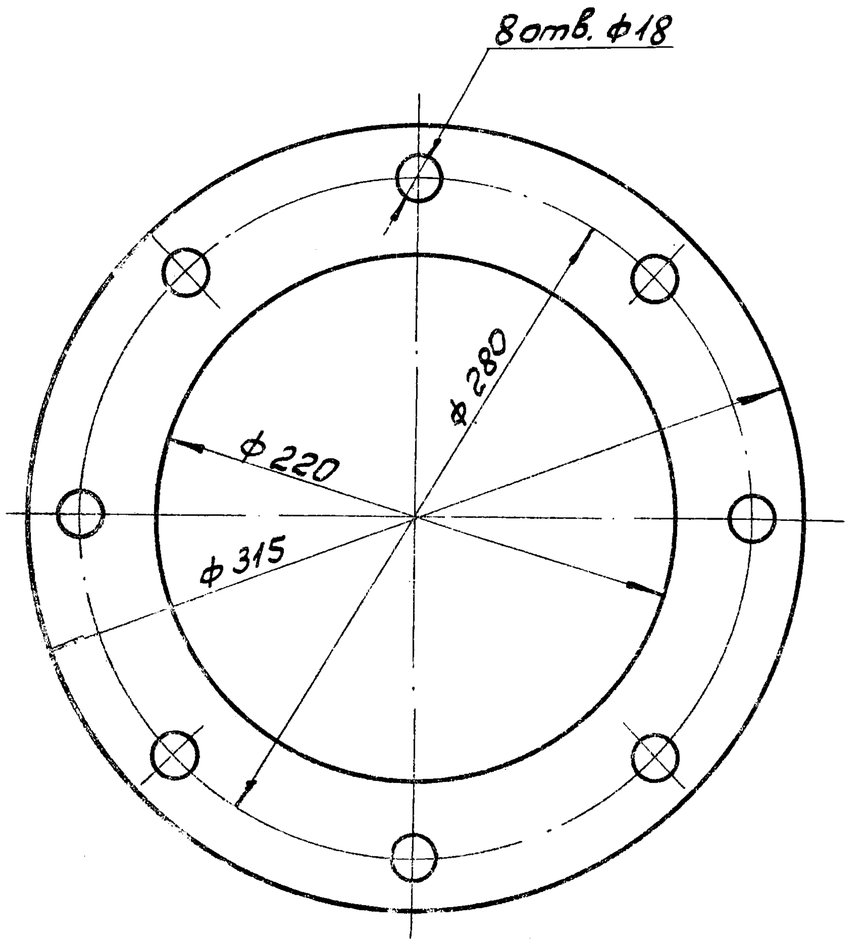

Изм.	Лист	№докум.	Подпись	Дата	13Н1.00.006		
Разраб.		Глазунова			Прокладка	Лит. И	Масса 0,18	Масштаб 1:2,5
Пров.		Алексашева				Лист	Листов: 1
Гл. спец.		Мясник			Пластина I лист ТМКЩ-С3-1,3 ГОСТ 7338-77	Мосгорисполком Мосводоканалниипроект г. Москва	
Н. контр.		Бычков					
Утв.		Лепсе					

Копировал

Формат 11

13Н1.00.007

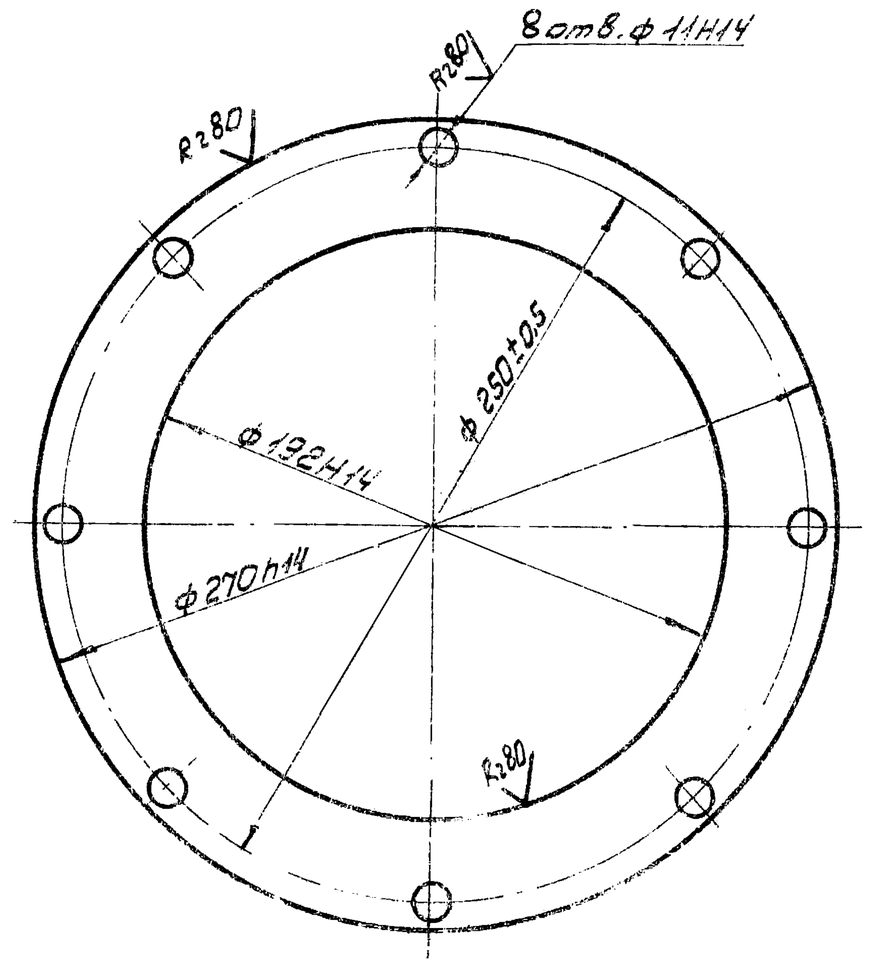

Отклонение центрального угла между осями двух любых отверстий ±30'

Изм.	Лист	№докум.	Подпись	Дата	13Н1.00.007		
Разраб.		Глазунова			Крышка	Лит. И	Масса 1,74	Масштаб 1:2
Пров.		Алексашева				Лист	Листов: 1
Гл. спец.		Мясник			Лист 8 ГОСТ 19903-74 Ст3 ГОСТ 14637-69	Мосгорисполком Мосводоканалниипроект г. Москва	
Н. контр.		Бычков					
Утв.		Лепсе					

Копировал

Инв. № подл. | Подпись и дата | Взам. инв. № | Инв. № дубл. | Подпись и дата

13Н1.00.101

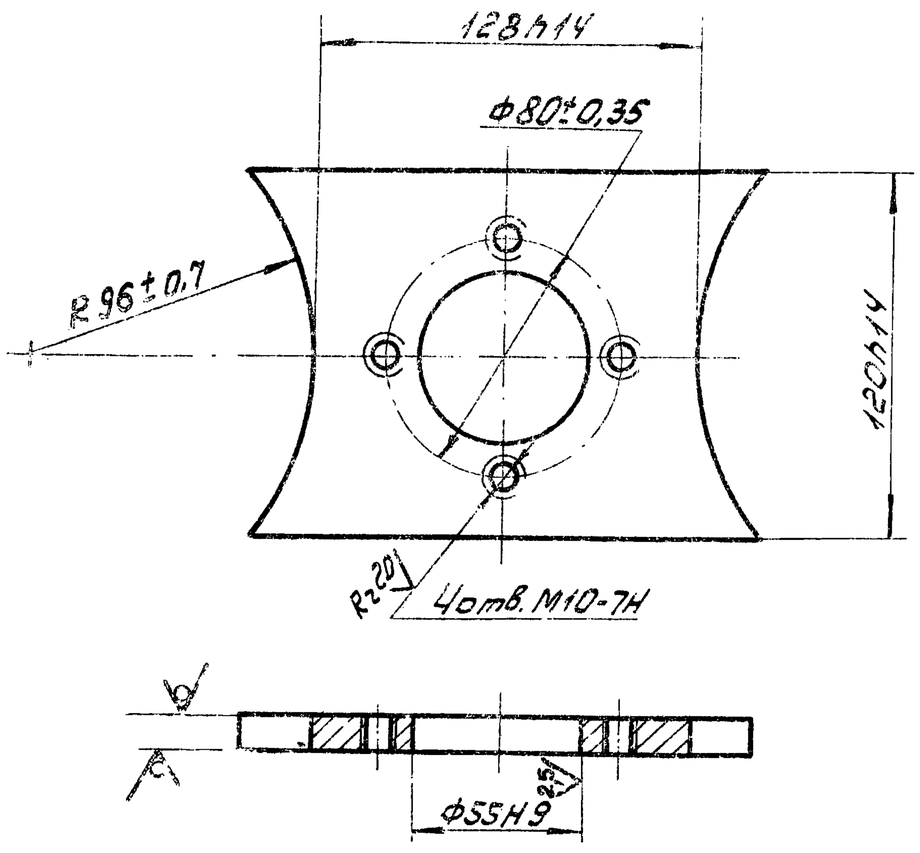

Отклонение центрального угла между осями двух любых отверстий ±30'

Изм.	Лист	№докум.	Подпись	Дата	13Н1.00.101		
Разраб.		Глазунова			Плита	Лит. И	Масса 1,19	Масштаб 1:2
Пров.		Алексашева				Лист	Листов: 1
Гл. спец.		Мясник			Лист 12 ГОСТ 19903-74 Ст3 ГОСТ 14637-69	Мосгорисполком Мосводоканалниипроект г. Москва	
Н. контр.		Бычков					
Лепсе		Лепсе					

13Н1.00.102

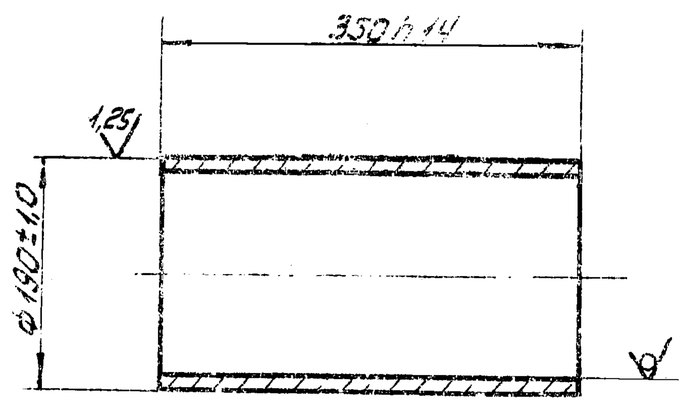

Изм.	Лист	№докум.	Подпись	Дата	13Н1.00.102		
Разраб.		Глазунова			Патрубок	Лит. И	Масса 11,3	Масштаб 1:5
Пров.		Алексашева				Лист	Листов: 1
Гл. спец.		Мясник			Труба 194×7 ГОСТ 8732-78 А ст3 ГОСТ 8731-74	Мосгорисполком Мосводоканалниипроект г. Москва	
Н. контр.		Бычков					
Утв.		Лепсе					

Типовой проект 902-2-338 Альбом II

13Н1.00.201

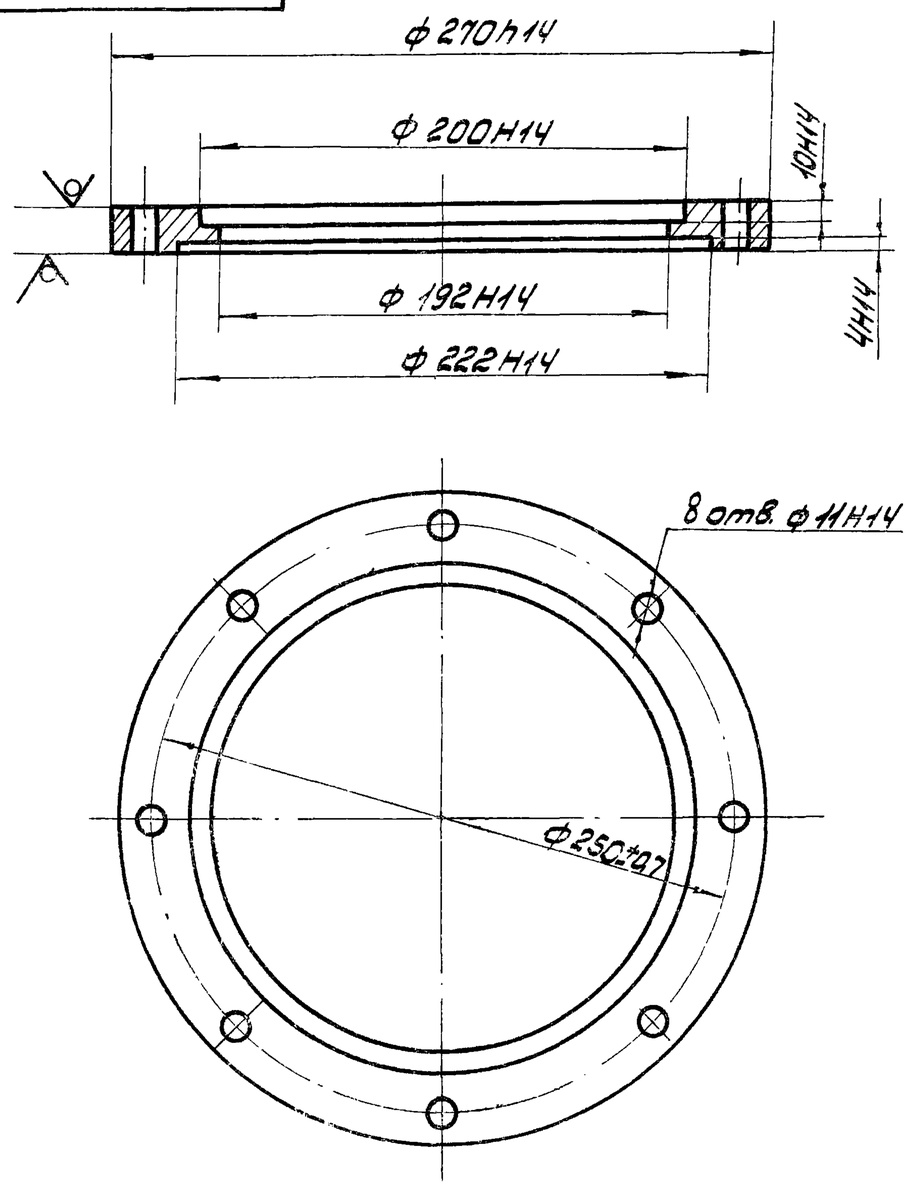

Отклонение от центрального угла между осями 2-х любых отверстий ±30'.

Изм	Лист	№ докум.	Подпись	Дата	13Н1.00.201		
Разраб.		Глазунова			Фланец	Лит. И	Масса 3,79 / Масшт. 1:2,5
Пров.		Алексашева				Лист / Листов: 1	
Гл. спец.		Мясник					
Н. контр.		Бычков			Лист	20 ГОСТ 19903-74 / Ст 3 ГОСТ 14637-69	Мосгорисполком Мосводоканалниипроект г. Москва
Утв.		Лепсе					

Копировал: ДАА Формат 11

Типовой проект 902-2-338 Альбом II

13Н1.00.301

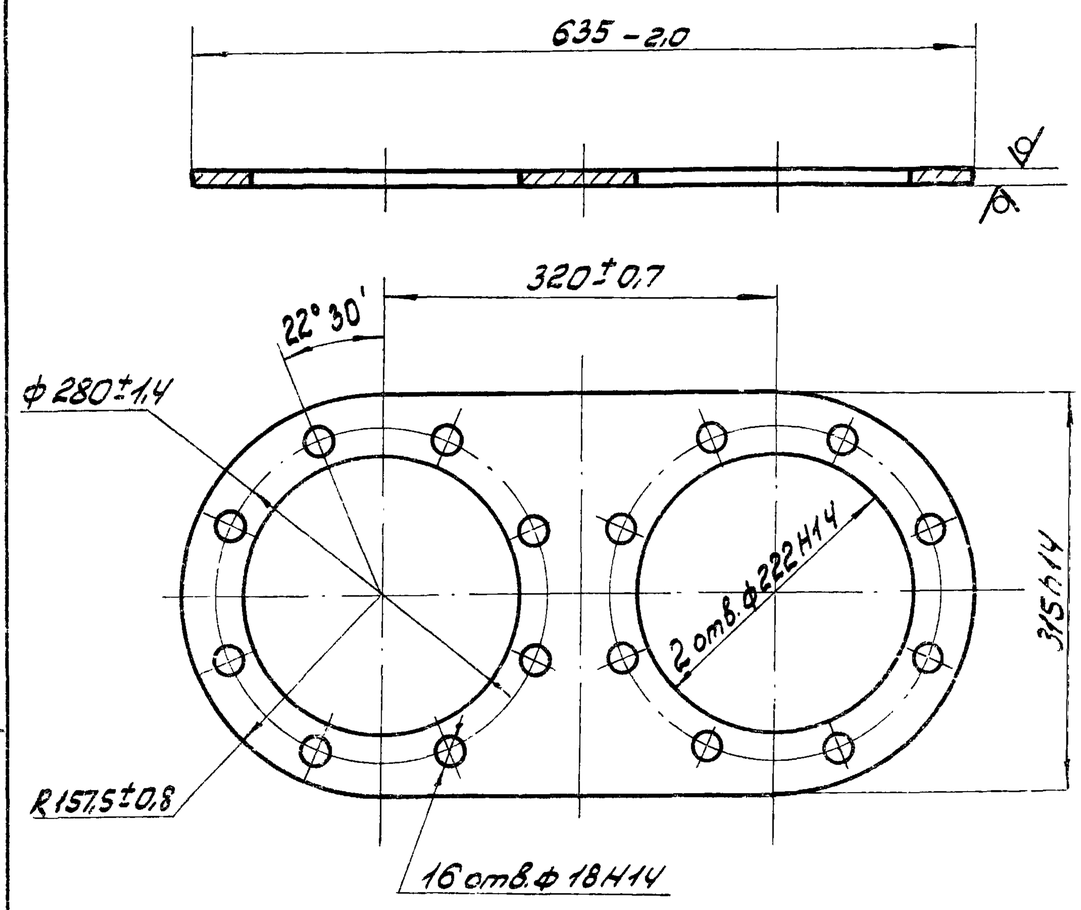

Отклонение центрального угла между осями двух любых отверстий ±30'.

Изм	Лист	№ докум.	Подпись	Дата	13Н1.00.301		
Разраб.		Глазунова			Пластина	Лит. И	Масса 14,8 / Масшт. 1:5
Пров.		Алексашева				Лист / Листов: 1	
Гл. спец.		Мясник					
Н. контр.		Бычков			Лист	16 ГОСТ 19903-74 / Ст3 ГОСТ 14637-69	Мосгорисполком Мосводоканалниипроект г. Москва
Утв.		Лепсе					

Копировал: ДАА Формат 11

Типовой проект 902-2-338 Альбом II

1965.00.004

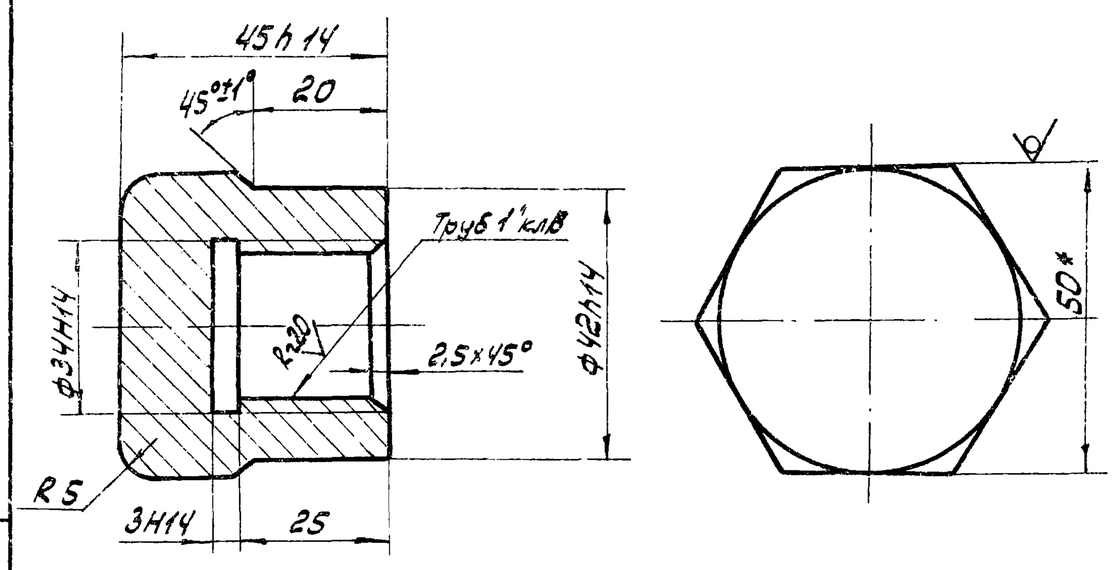

* Размер для справок.

Неуказанные предельные отклонения размеров $\pm \frac{IT14}{2}$

Изм	Лист	№ докум.	Подпись	Дата	1965.00.004		
Разраб.		Рябчикова			Заглушка	Лит. И	Масса 0,5 / Масштаб 1:1
Пров.		Попова				Лист / Листов: 1	
Гл. спец.		Мясник					
Н. контр.		Бычков			шестигранник	50-5 ГОСТ 8560-67 / 20В ГОСТ 1051-73	Мосгорисполком Мосводоканалниипроект г. Москва
Утв.		Лепсе					

Типовой проект 902-2-338 Альбом II

1965.00.101

1965.00.101

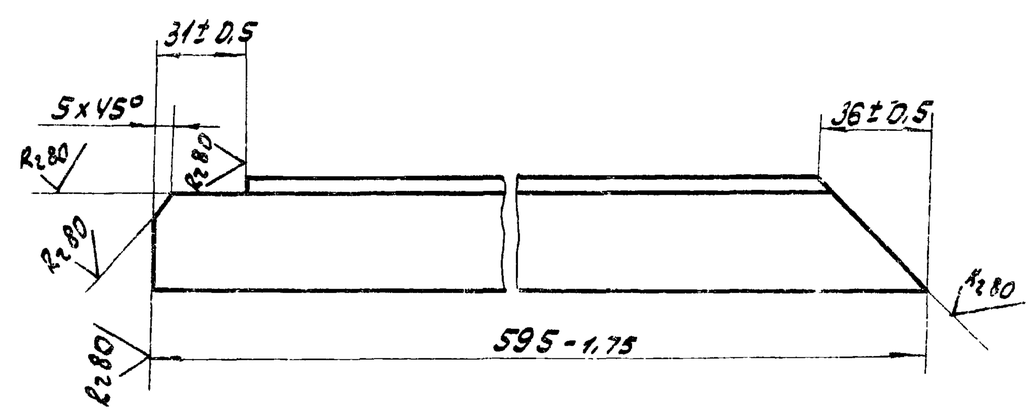

1965.00.101-01 - зеркальное отражение, остальное - см. 1965.00.101

М 1:4

Изм	Лист	№ докум.	Подпись	Дата	1965.00.101		
Разраб.		Рябчикова			Уголник	Лит. И	Масса 1,22 / Масштаб 1:2
Пров.		Попова				Лист / Листов 1	
Гл. спец.		Мясник					
Н. контр.		Бычков			Уголок	Б-36×36×4 ГОСТ 8509-72 / Ст.3 ГОСТ 535-58	Мосгорисполком Мосводоканалниипроект г. Москва
Утв.		Лепсе					

1965.00.000 СБ

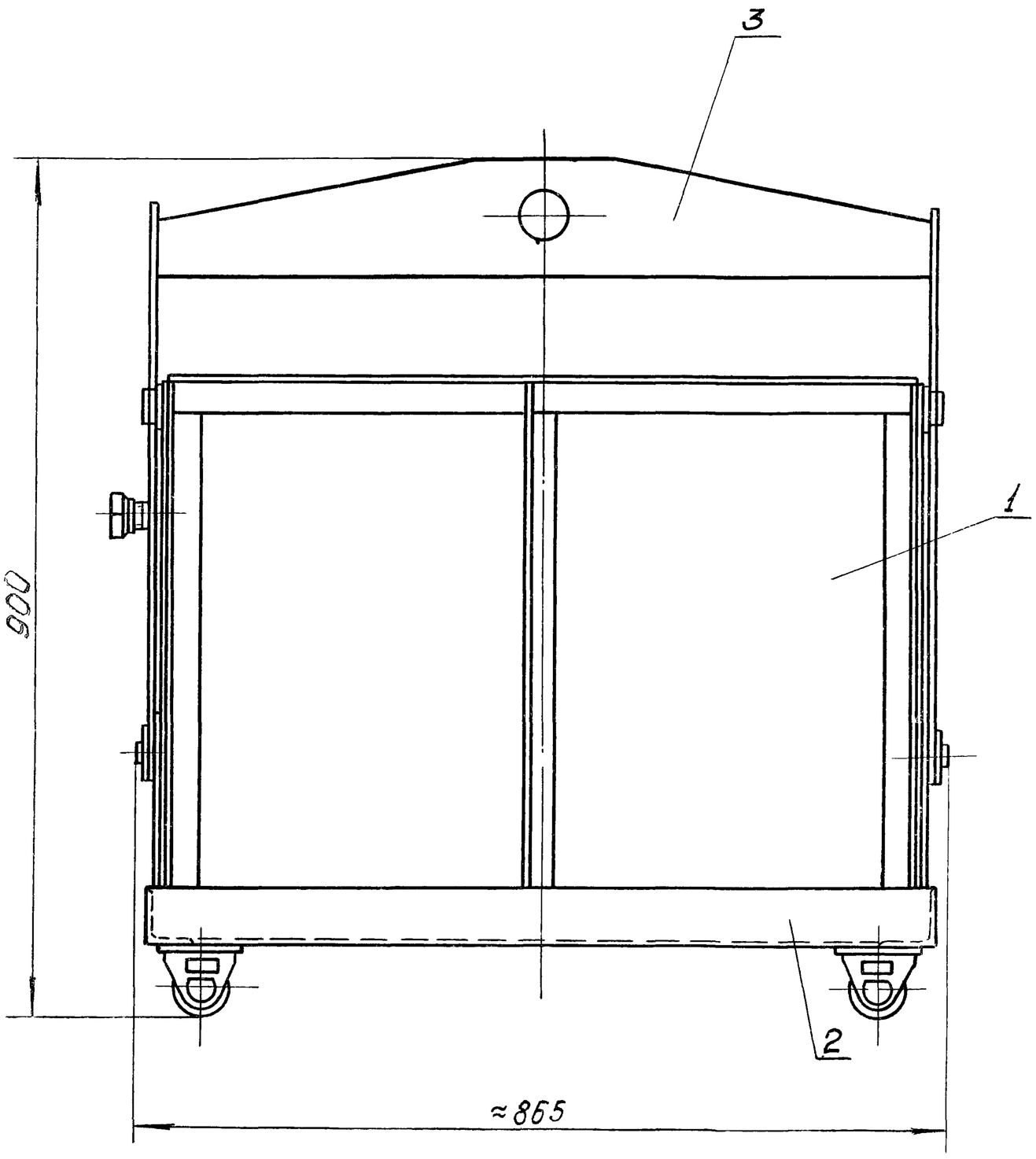

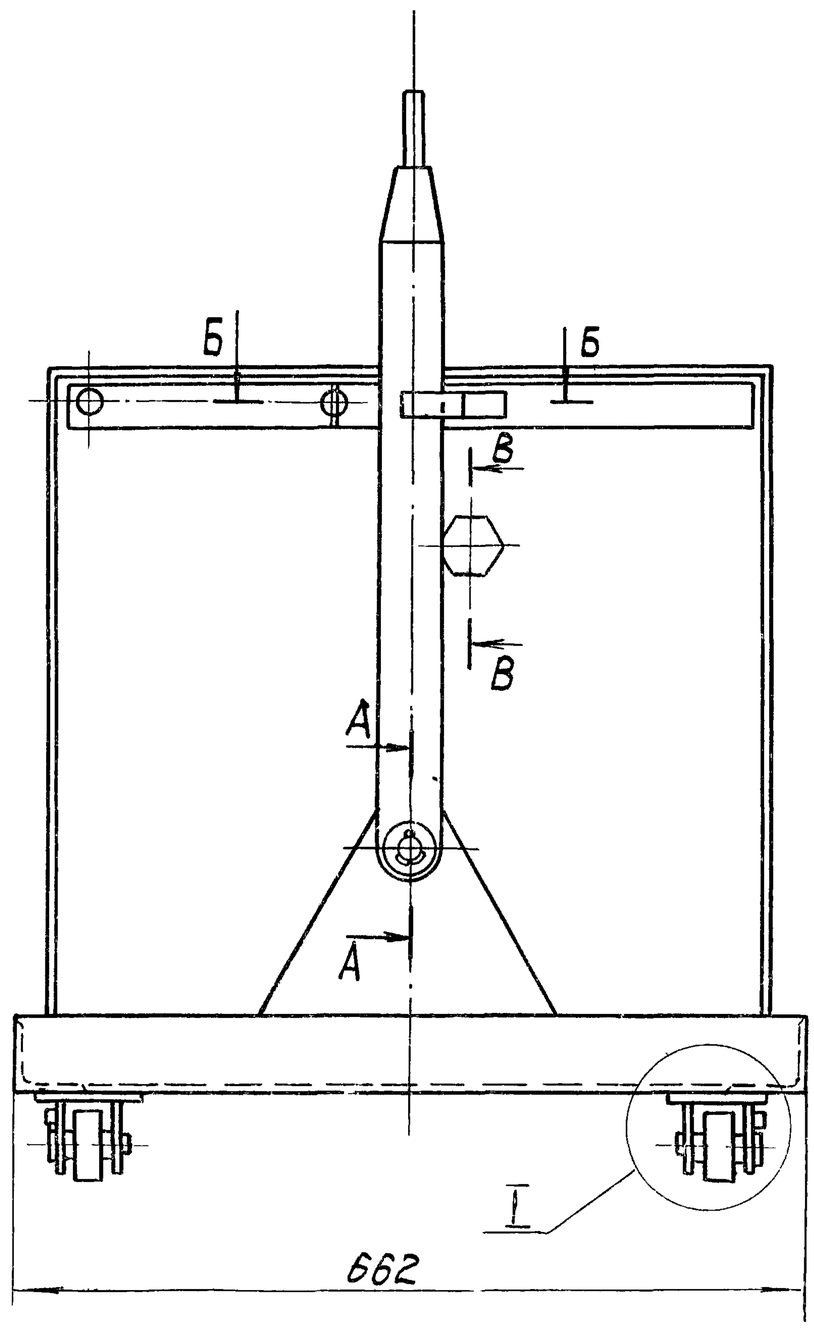

I
М1:1

А-А
М1:1

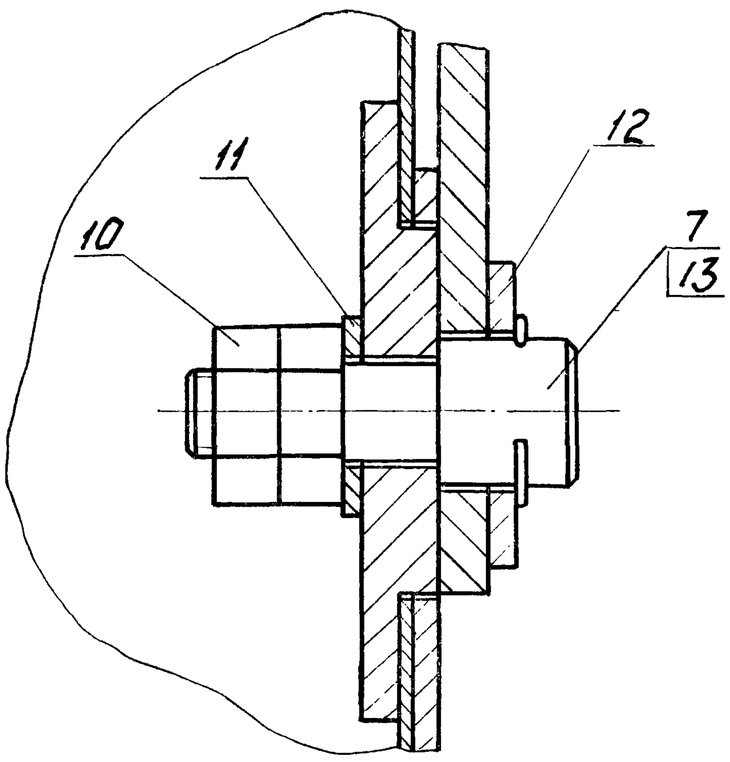

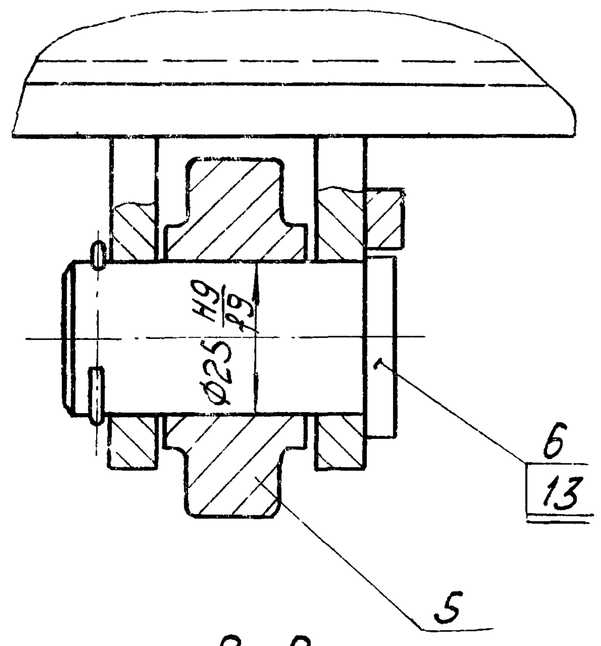

В-В
М1:2

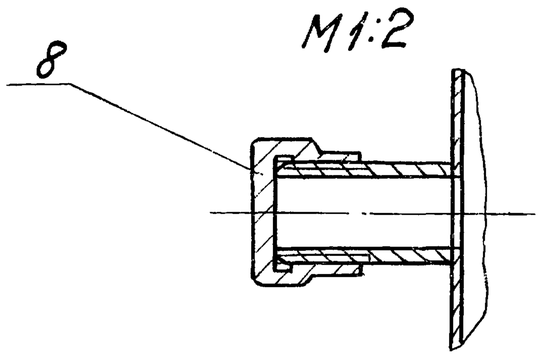

Б-Б
М1:1

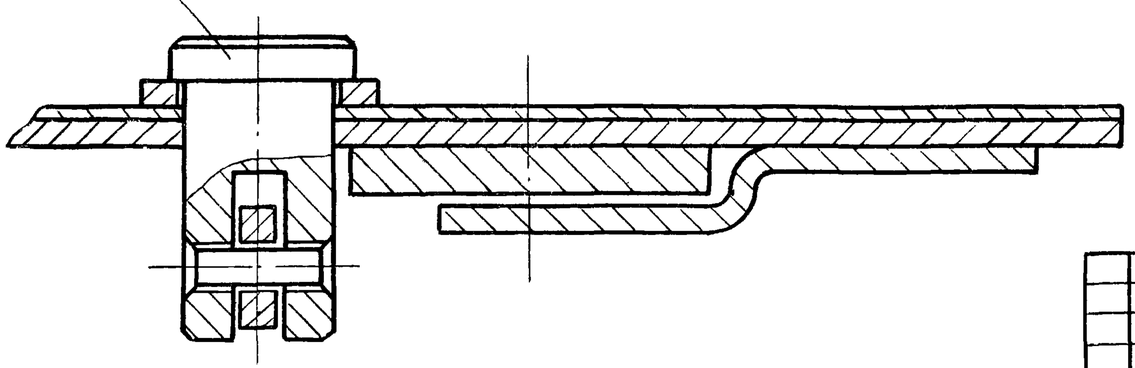

Размеры для справок.

					1965.00.000 СБ		
Изм.	Лист	№ докумен.	Подпись	Дата	Контейнер для осадка. Сборочный чертеж.	Лит	Масса	Масштаб
Разраб.		Корнет				Н	70	1:5
Пров.		Попова				Лист	Листов 1
Гл. спец.		Мясник				Мосгорисполком Мосводоканалниипроект г. Москва	
Н. контр.		Бычков					
Утв.		Лепсе					

1965.00.000 СБ

Альбом II

902-2-338 проект

Типовой

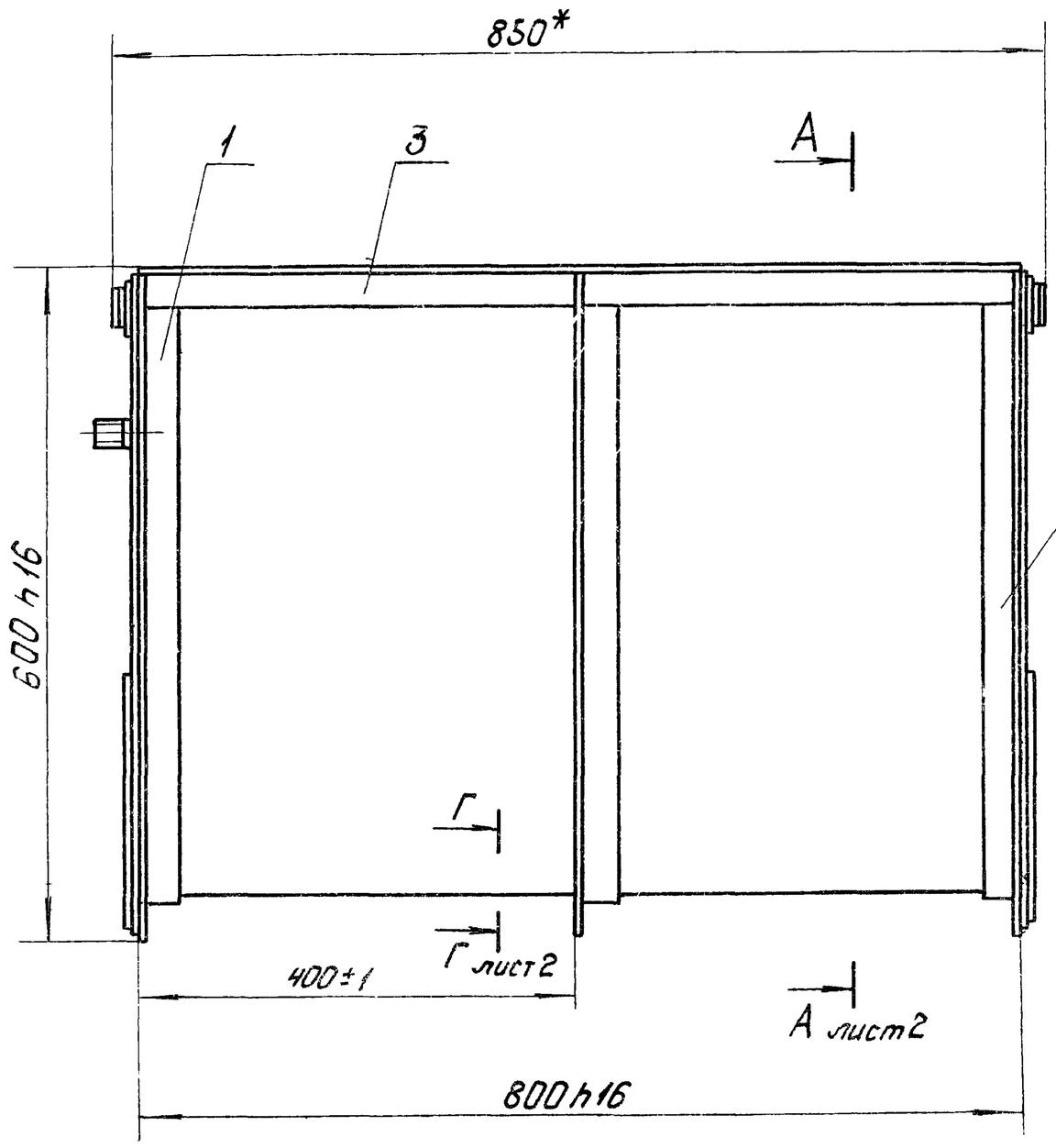

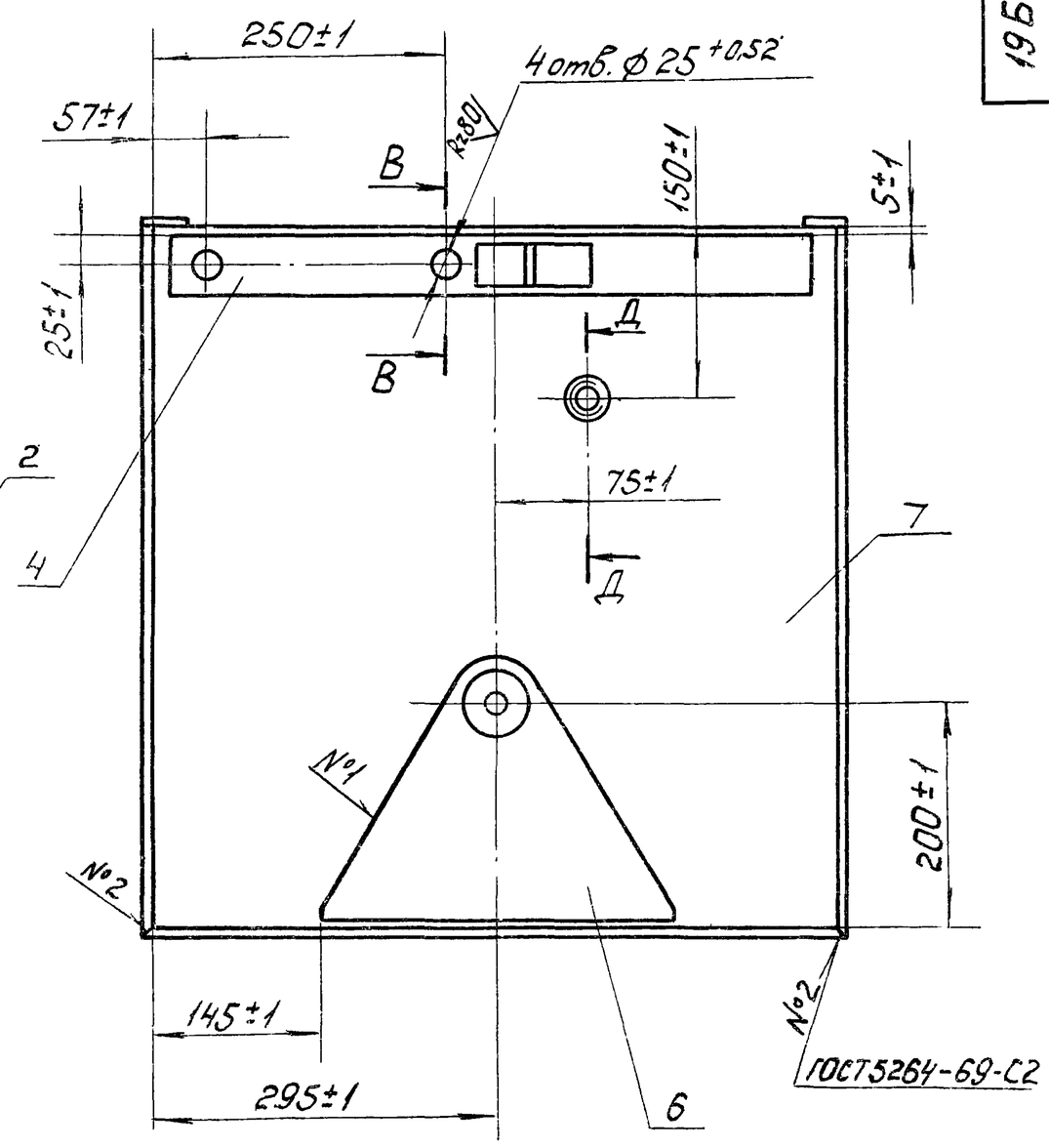

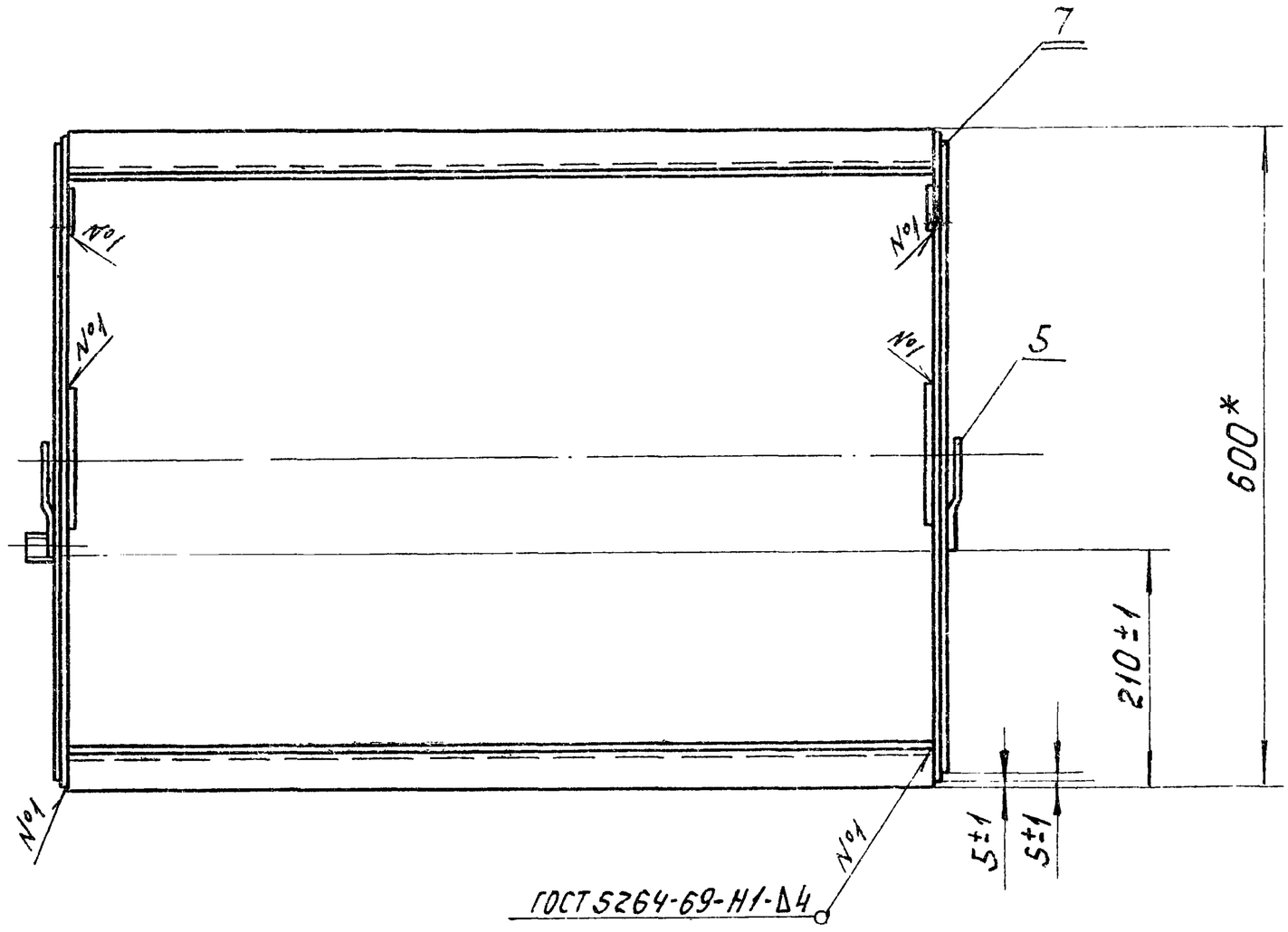

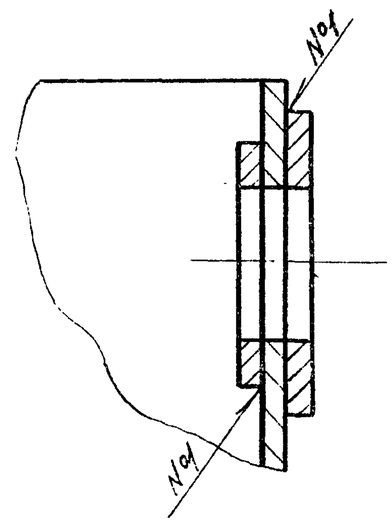

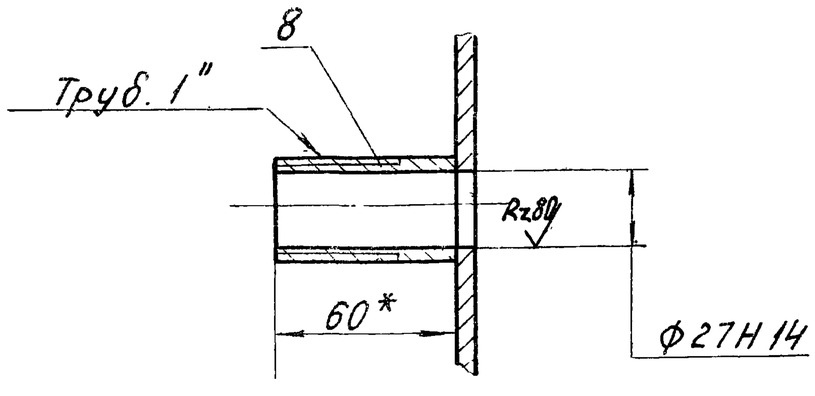

1.* Размеры для справок

2. Сварку, кроме мест обозначенных особо, производить по периметру прилегания деталей по ГОСТ 5264-69-У2-Δ2.

3. Покрытие: Грунт ГФ-020 ГОСТ 4056-63,
Эмаль МЛ-12-73 (серая) ГОСТ 9754-76

4. Обработка поверхностей реза деталей Б.4 Rz160.

					1965.00.100 СБ			
Изм.	Лист	№ докумен.	Подпись	Дата	Бункер Сборочный чертеж.	Лит.	Масса	Масштаб
Разраб.		Корнет				И	37	1:5
Пров.		Попова				Лист 1	Листов 2	
Гл.спец.		Мясник				Мосгорисполком Мосводоканалниипроект г. Москва		
Н.контр.		Бычков						
Утв.		Лепсе						

Инв.№ подл. | Подпись и дата | Взам.инв.№ | Инв.№ дубл. | Подпись и дата

16738-02 62 Формат А2

1965.00.100.СБ

А-А лист 1

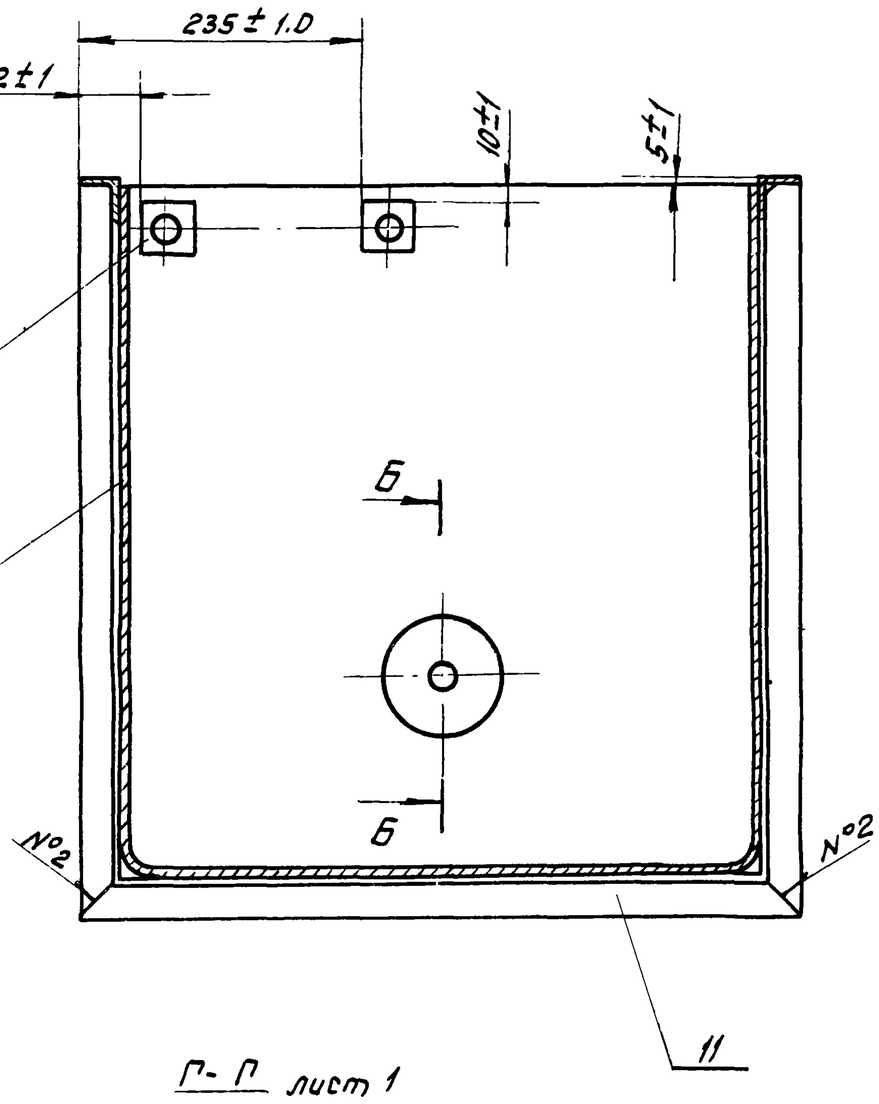

Б-Б
М1:2

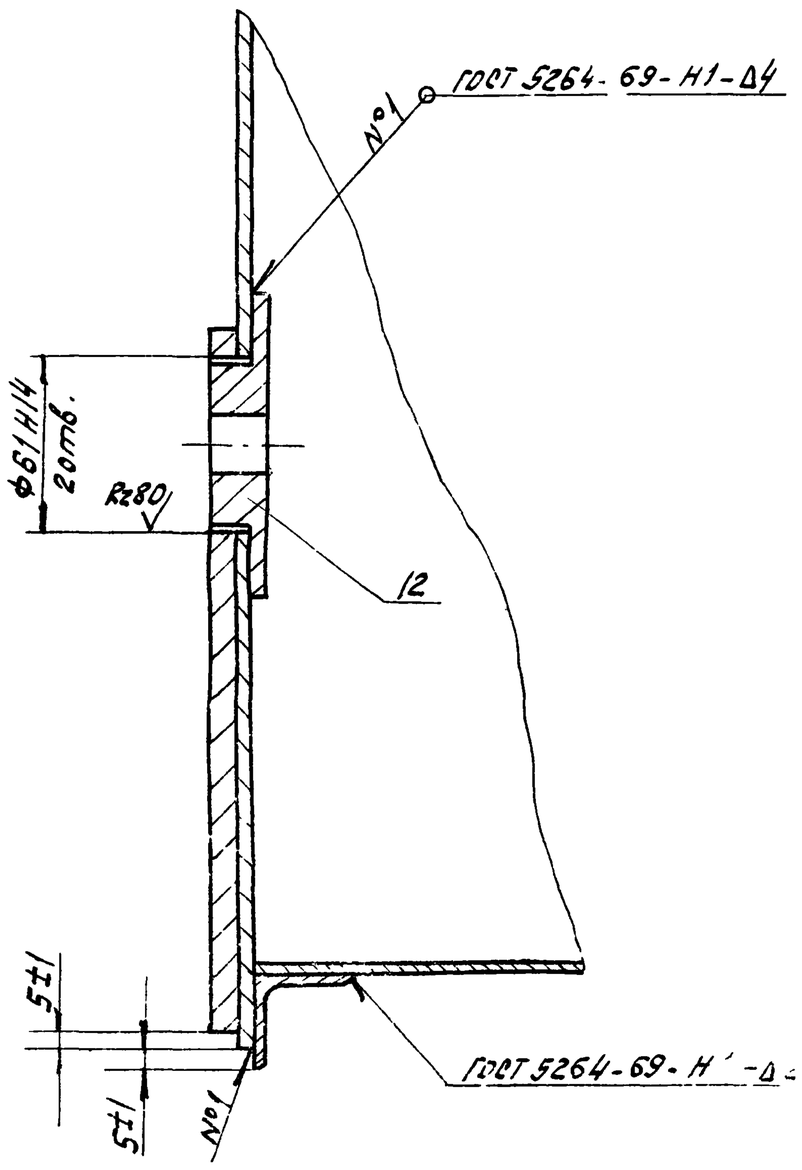

Г-Г лист 1
М1:2

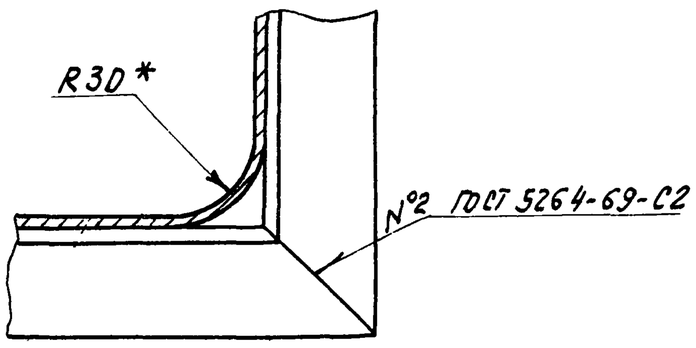

Изм	Лист	№ докум.	Подпись	Дата	1965.00.100 СБ		
Разраб.		Корнет			Бункер	Лит.	Масса	Масштаб
Пров.		Попова				1	—	—
					Сборочный чертеж	Лист	Листов 1	
Гл. спец.		Мясник				Мосгорисполком Мосводоканалниипроект г. Москва	
Н. контр.		Бычков					
Утв.		Лепсе					

Копировал: Формат

1965.00.200.СБ

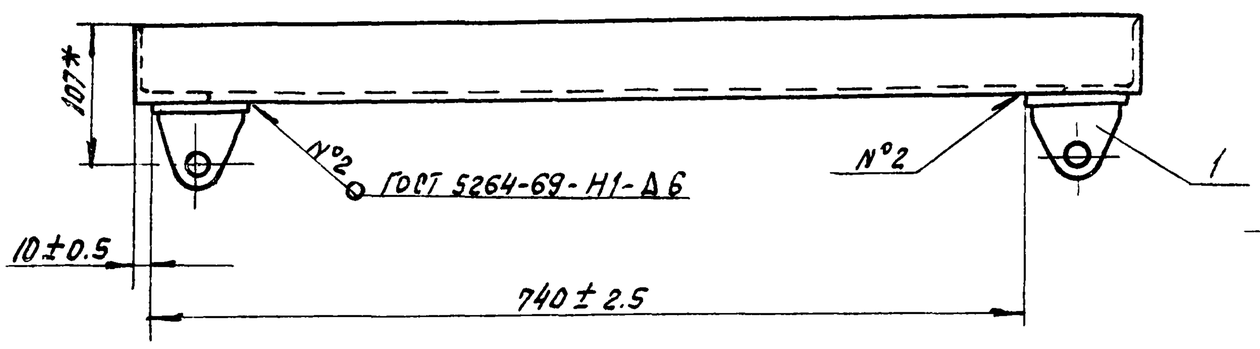

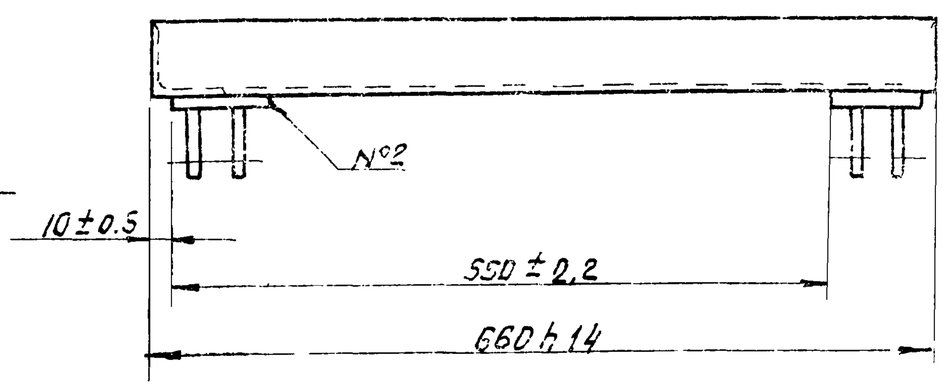

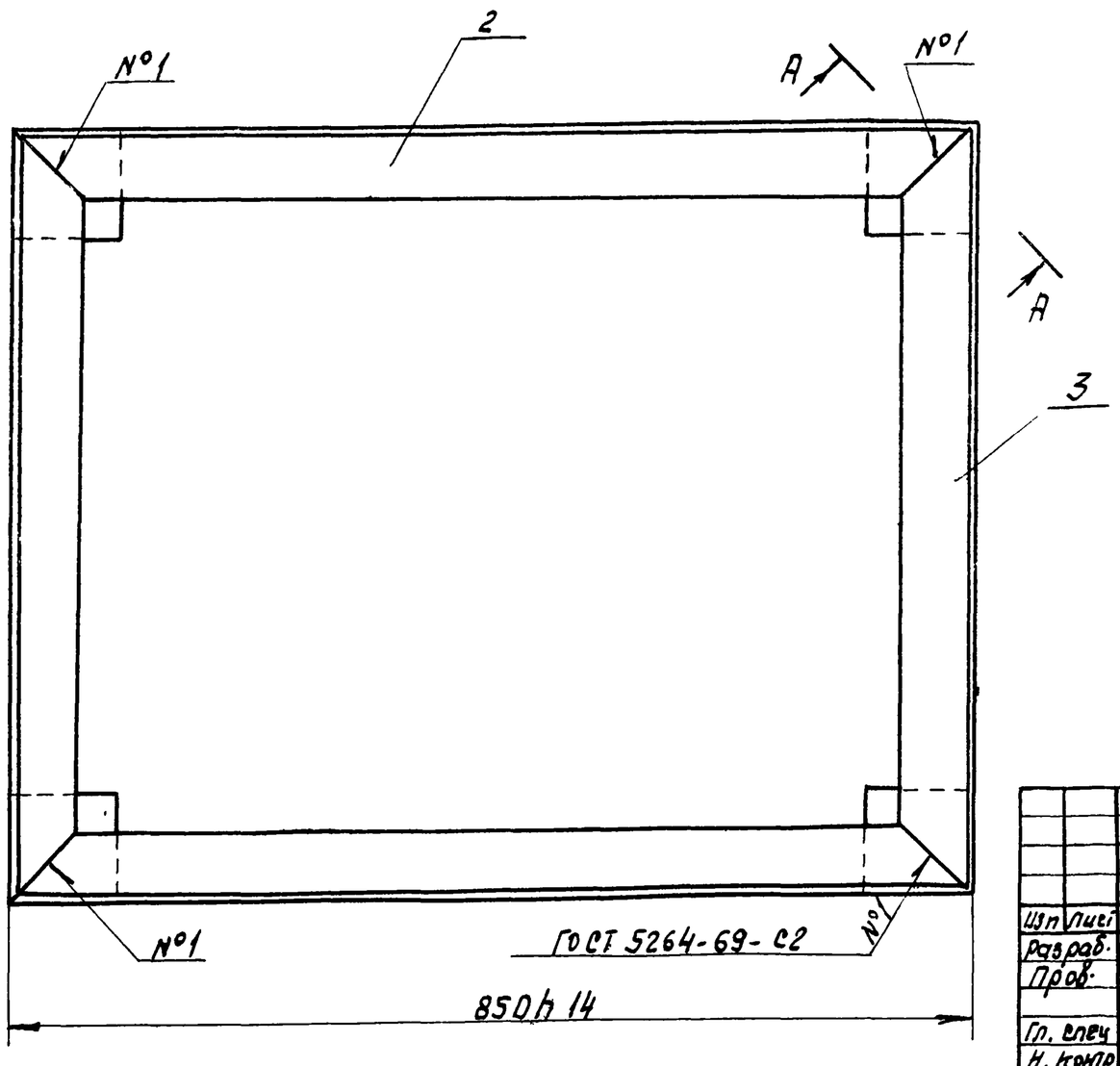

А-А
М 1:1

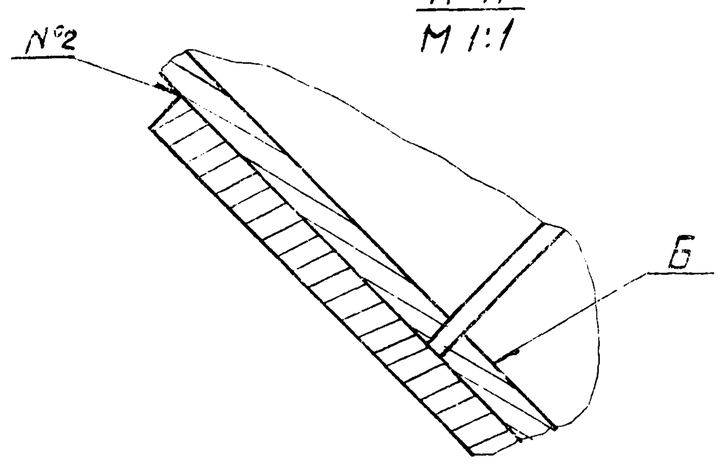

1. *Размер для справок
2. Сварные швы на плоскости Б зачистить заподлицо.

Изм	Лист	№ докум.	Подп.	Дата	1965.00.200.СБ			
Разраб.		Рябчикова			Платформа	Лит.	Масса	Масштаб
Пров.		Попова				И	18.5	1:5
					Сборочный чертеж	Лист	Листов 1	
Гл. спец.		Мясник				Мосгорисполком Мосводоканалниипроект г. Москва		
Н. контр.		Бычков						
Утв.		Лепсе						

1965.00.210.СБ

Типовой проект 902-2-338 Альбом II

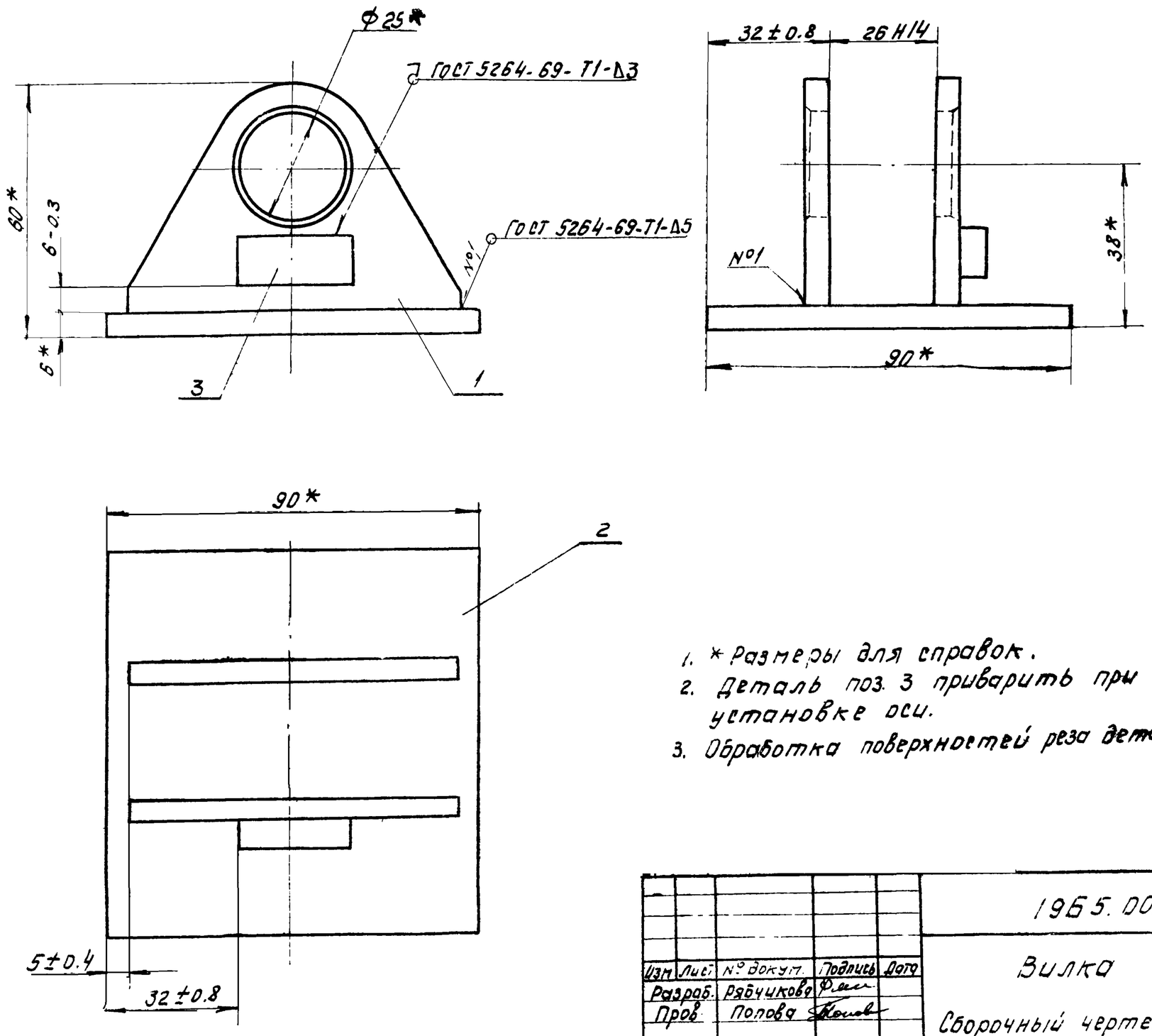

1. * Размеры для справок.
2. Деталь поз. 3 приварить при установке оси.
3. Обработка поверхностей реза деталей в.ч. Rz160

Изм.	Лист	№ докум.	Подпись	Дата	1965.00.210.СБ			
Разраб.		Рябчикова			Вилка	Лит.	Масса	Масштаб
Пров.		Попова				Л	0.67	1:1
					Сборочный чертеж	Лист	Листов 1	
Гл. спец.		Мясник				Мосгорисполком Мосводоканалниипроект г. Москва		
Н. контр.		Бычков						
Утв.		Лепсе						

Копировал: Формат 12

1965.00.300.СБ

Типовой проект 902-2-338 Альбом II

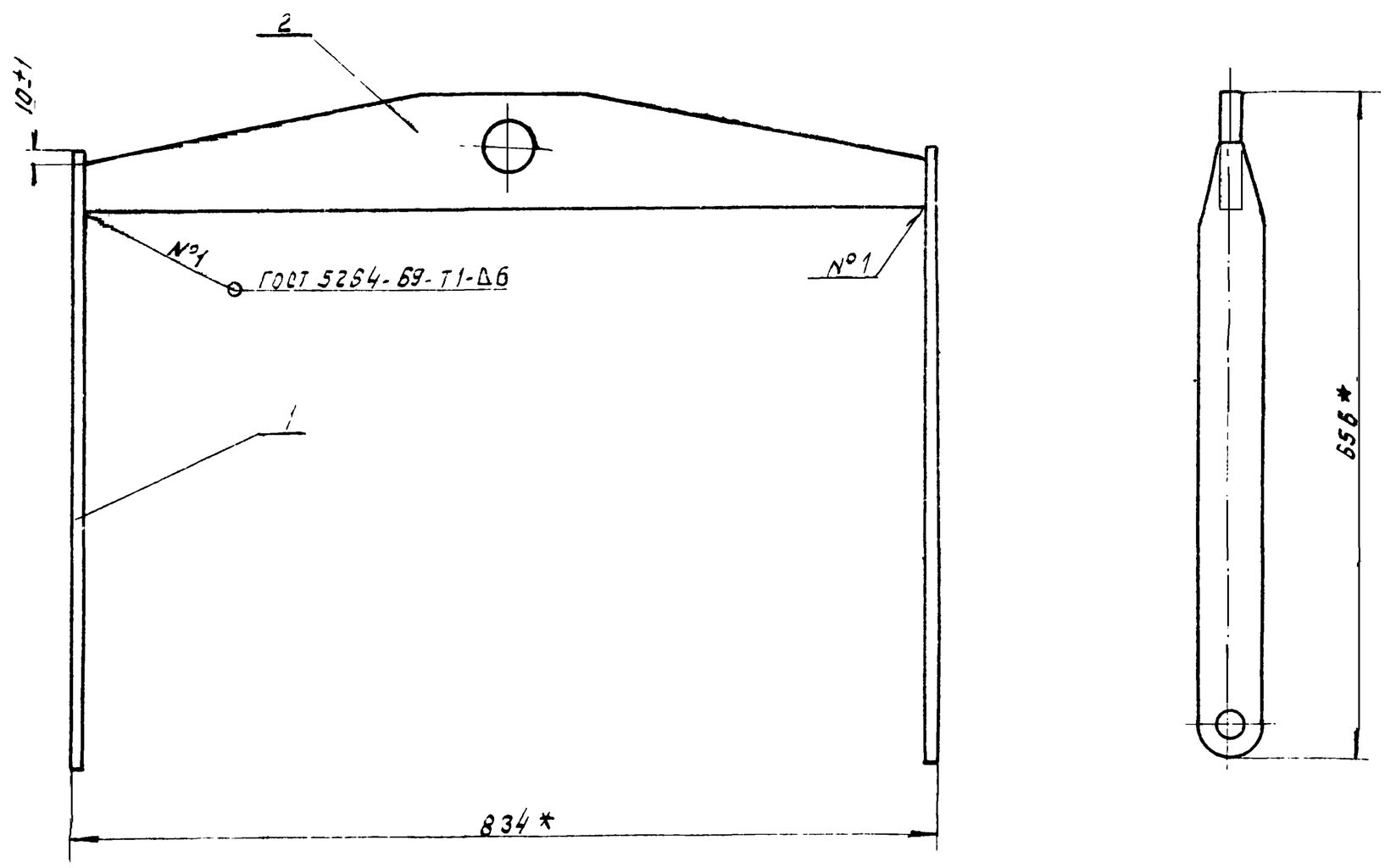

* Размеры для справок

Изм.	Лист	№ докум.	Подпись	Дата	1965.00.300.СБ			
Разраб.		Рябчикова			Траверса	Лит.	Масса	Масштаб
Пров.		Попова				И	9.3	1:5
					Сборочный чертеж	Лист	Листов 1	
Гл. спец.		Мясник				Мосгорисполком Мосводоканалниипроект г. Москва		
Н. контр.		Бычков						
Утв.		Лепсе						

1965.00.400СБ

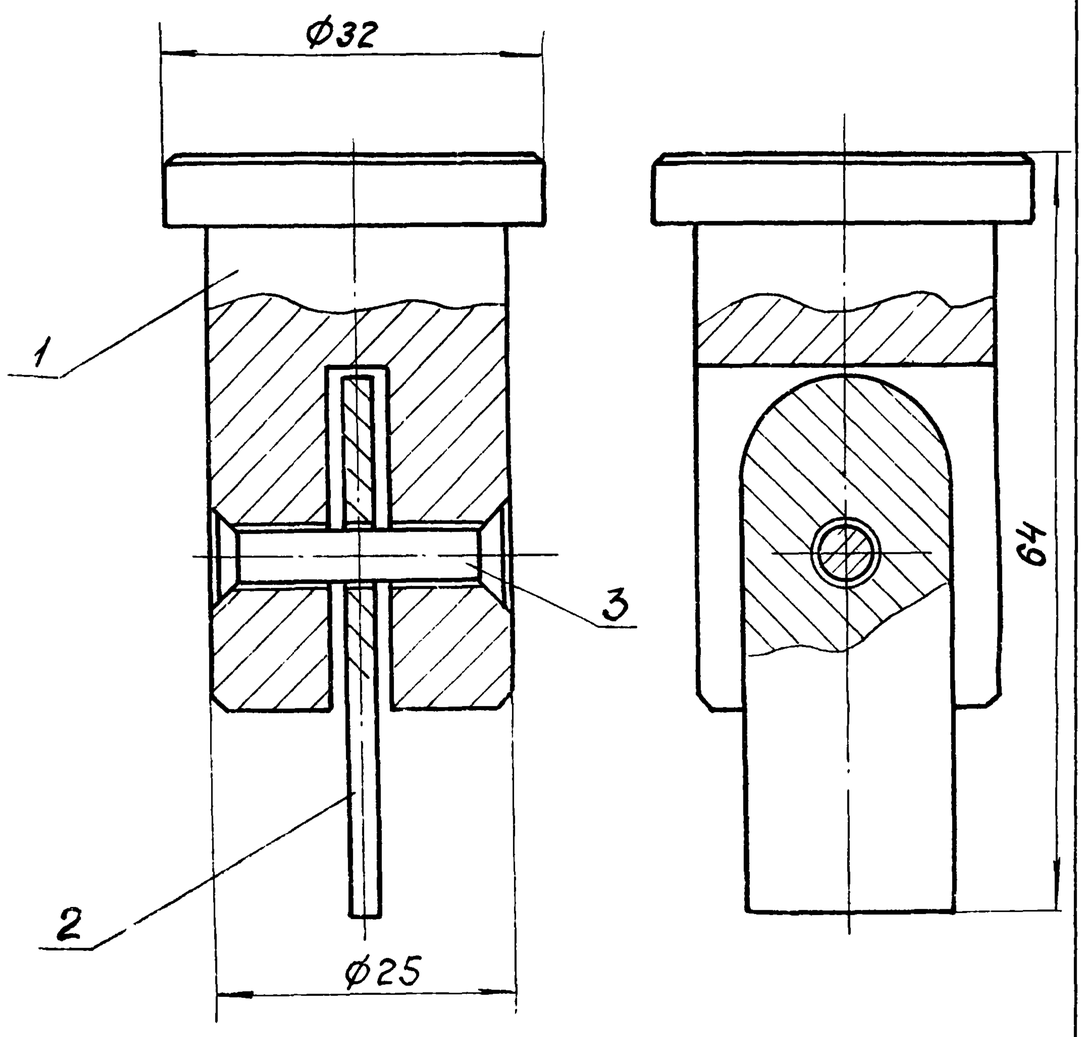

Размеры для справок

				19Б5.00.400СБ			
Изм.	Лист	№ докум.	Подпись	Дата	Палец Сборочный чертеж	Лит	Масса	Масштаб
Разраб.		Корнет				И	0,2	2:1
Пров.		Попова				Лист	Листов 1
Гл.спец.		Мясник				Мосгорисполком Мосводоканалниипроект г. Москва
Н.контр.		Бычков				
Утв.		Лепсе				

копировал Ибр формат 11

Альбом II

Типовой проект 902-2-338

Подпись и дата | Взам. инв. № | Инв. № дубл. | Подпись и дата | Инв. № подл.

1965.00.001

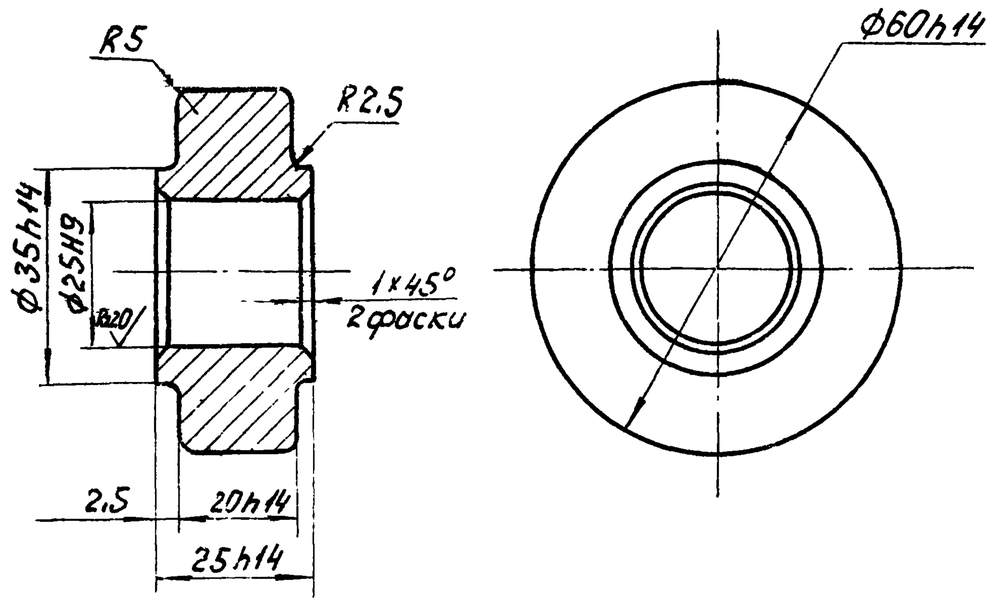

Неуказанные предельные отклонения размеров $\pm \frac{IT14}{2}$.

				19Б5.00.001			
Изм.	Лист	№ докумен.	Подпись	Дата	Каток	Лит	Масса	Масштаб
Разраб.		Рябчикова				И	0,37	1:1
Пров.		Попова				Лист	Листов 1
Гл.спец.		Мясник			Ст.3 ГОСТ 380-71	Мосгорисполком Мосводоканалниипроект г. Москва
Н.контр.		Бычков				
Утв.		Лепсе				

копировал Ибр формат 11

1965.00.002

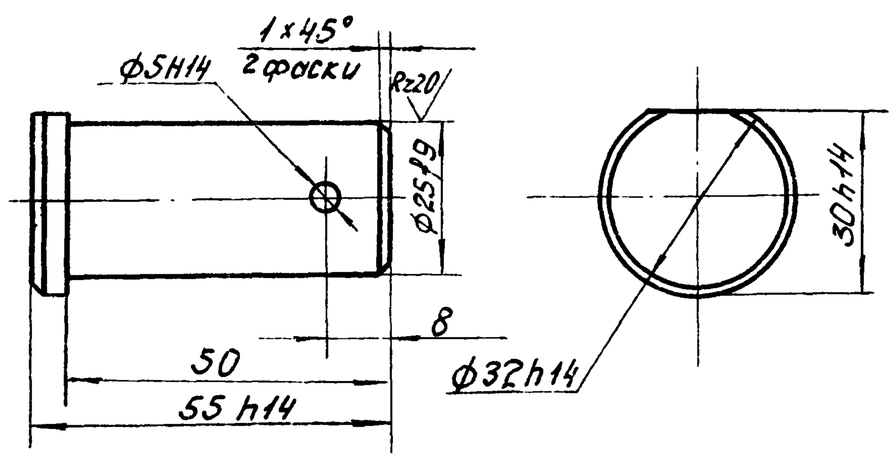

Неуказанные предельные отклонения размеров $\pm \frac{IT14}{2}$.

				19Б5.00.002			
Изм.	Лист	№ докумен.	Подпись	Дата	Ось	Лит.	Масса	Масштаб
Разраб.		Рябчикова				И	0,23	1:1
Пров.		Попова				Лист	Листов 1
Гл.спец.		Мясник			Ст.3 ГОСТ 380-71	Мосгорисполком Мосводоканалниипроект г. Москва
Н.контр.		Бычков				
Утв.		Лепсе				

1965.00.003

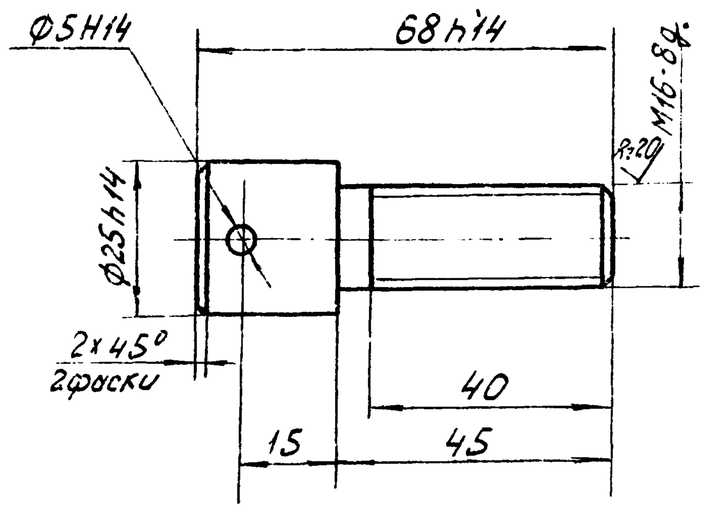

Неуказанные предельные отклонения размеров $\pm \frac{IT14}{2}$.

				19Б5.00.003			
Изм.	Лист	№ докумен.	Подпись	Дата	Ось	Лит.	Масса	Масштаб
Разраб.		Рябчикова				И	0,16	1:1
Пров.		Попова				Лист	Листов 1
Гл.спец.		Мясник			Ст.3 ГОСТ 380-71	Мосгорисполком Мосводоканалниипроект г. Москва
Н.контр.		Бычков				
Утв.		Лепсе				

Типовой проект 902-2-338 Альбом II

1965.00.106

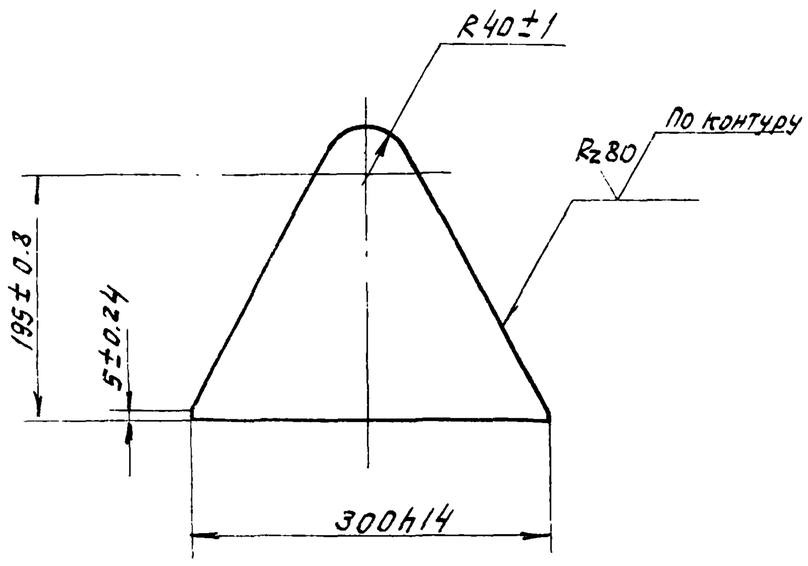

Изм.	Лист	№ докум.	Подпись	Дата	1965.00.106		
Разраб.		Бодрикова			Косынка	Лит. И	Масса 1.07 / Масштаб 1:5
Пров.		Попова				Лист / Листов 1	
Гл. спец.		Мясник			Лист 4 ГОСТ 19903-74 / Ст.3 ГОСТ 14637-69	Мосгорисполком Мосводоканалниипроект г. Москва	
Н. контр.		Бычков					
Утв.		Лепсе					

Копировал: Формат 11

Типовой проект 902-2-338 Альбом II

1965.00.108

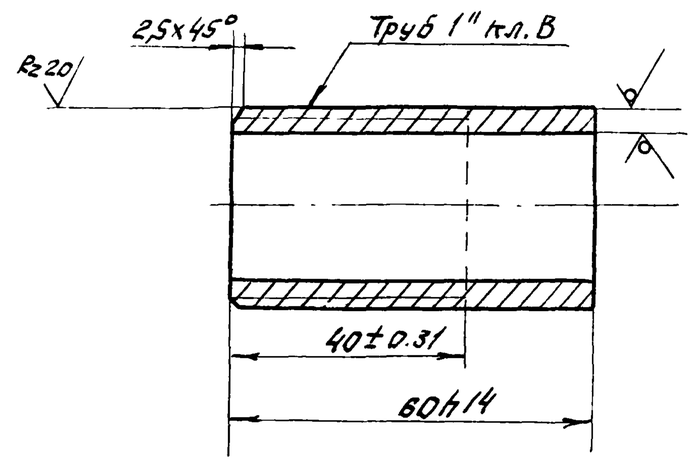

Изм.	Лист	№ докум.	Подпись	Дата	1965.00.108		
Разраб.		Рябчикова			Патрубок	Лит. И	Масса 0.14 / Масштаб 1:1
Пров.		Попова				Лист / Листов 1	
Гл. спец.		Мясник			Труба 25x4.0 ГОСТ 3262-75	Мосгорисполком Мосводоканалниипроект г. Москва	
Н. контр.		Бычков					
Утв.		Лепсе					

Копировал: Формат 11

Типовой проект 902-2-338 Альбом II

1965.00.111

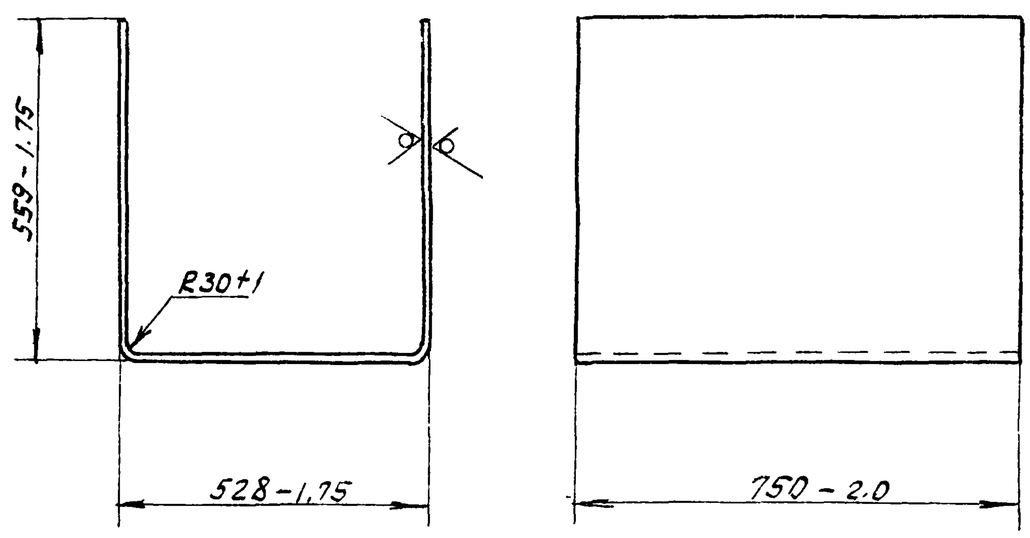

Изм.	Лист	№ докум.	Подпись	Дата	1965.00.111		
Разраб.		Корнет			Обечайка	Лит. И	Масса 16.2 / Масштаб 1:10
Пров.		Попова				Лист / Листов 1	
Гл. спец.		Мясник			Лист Б2.0 ГОСТ 19903-74 / Ст.3 ГОСТ 16523-70	Мосгорисполком Мосводоканалниипроект г. Москва	
Н. контр.		Бычков					
Утв.		Лепсе					

Типовой проект 902-2-338 Альбом II

1965.00.112

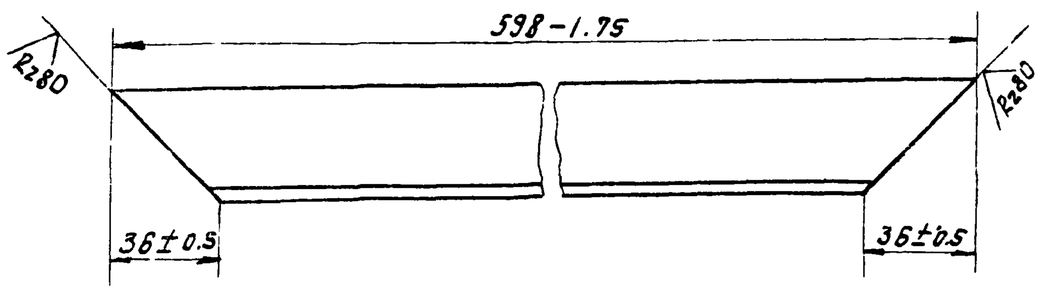

Изм.	Лист	№ докум.	Подпись	Дата	1965.00.112		
Разраб.		Рябчикова			Стяжка	Лит. И	Масса 1.22 / Масштаб 1:2
Пров.		Попова				Лист / Листов 1	
Гл. спец.		Мясник			Уголок Б-36x36x4 ГОСТ 8509-72 / Ст.3 ГОСТ 535-58	Мосгорисполком Мосводоканалниипроект г. Москва	
Н. контр.		Бычков					
Утв.		Лепсе					

Подпись и дата | Инв. № дубл. | Взам. инв. № | Подпись и дата | Инв. № подл.

Альбом II

Типовой проект 902-2-338

Подпись и дата | Инв. № дубл. | Взам. инв. № | Подпись и дата | Инв. № подл.

1965.00.201

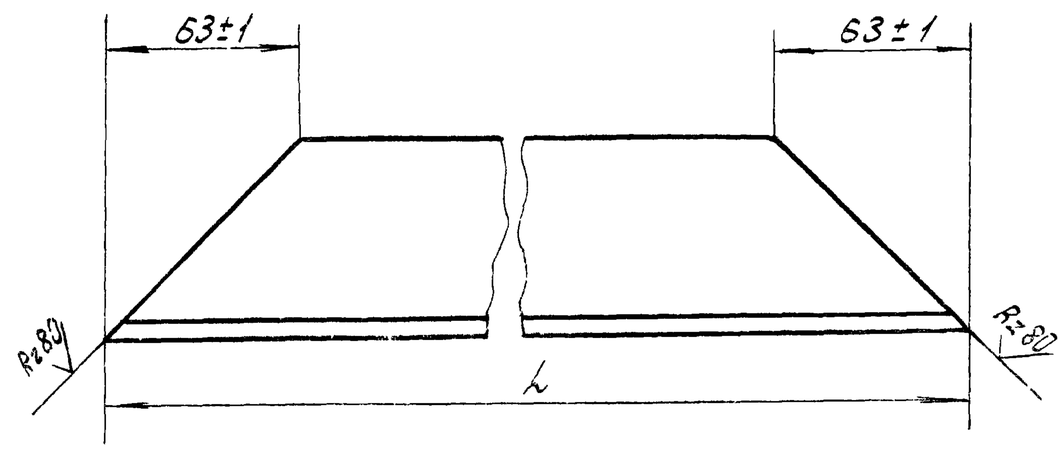

Обозначение	L, мм	Масса, кг
1965.00.201	850-2,3	4,5
-01	660-2,0	3,4

Изм.	Лист	№ докум.	Подпись	Дата	1965.00.201			
Разраб.		Рябчикова			Балка	Лит. И	Масса ст. табл.	Масштаб 1:2
Пров.		Попова				Лист	Листов 1	
Гл.спец.		Мясник			Уголок Б-63×63×6 ГОСТ 8509-72 / Ст.3 ГОСТ 535-58	Мосгорисполком Мосводоканалниипроект г. Москва		
Н.контр.		Бычков						
Утв.		Лепсе						

Копировал: Шр Формат 11

Альбом II

Типовой проект 902-2-338

Подпись и дата | Инв. № дубл. | Взам. инв. № | Подпись и дата | Инв. № подл.

1965.00.113

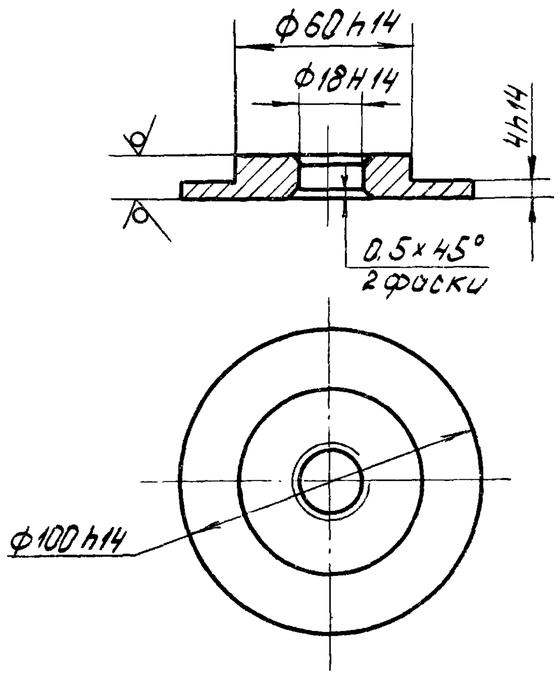

Изм.	Лист	№ докум.	Подпись	Дата	1965.00.113			
Разраб.		Рябчикова			Вкладыш	Лит. И	Масса 0,4	Масштаб 1:2
Пров.		Попова				Лист	Листов 1	
Гл.спец.		Мясник			Лист 12 ГОСТ 19903-74 / Ст.3 ГОСТ 14637-69	Мосгорисполком Мосводоканалниипроект г. Москва		
Н.контр.		Бычков						
Утв.		Лепсе						

Копировал: Шр Формат 11

Альбом II

Типовой проект 902-2-338

Подп. и дата | Инв. № дубл. | Взам. инв. № | Инв. № подл. | Подпись и дата

1965.00.211

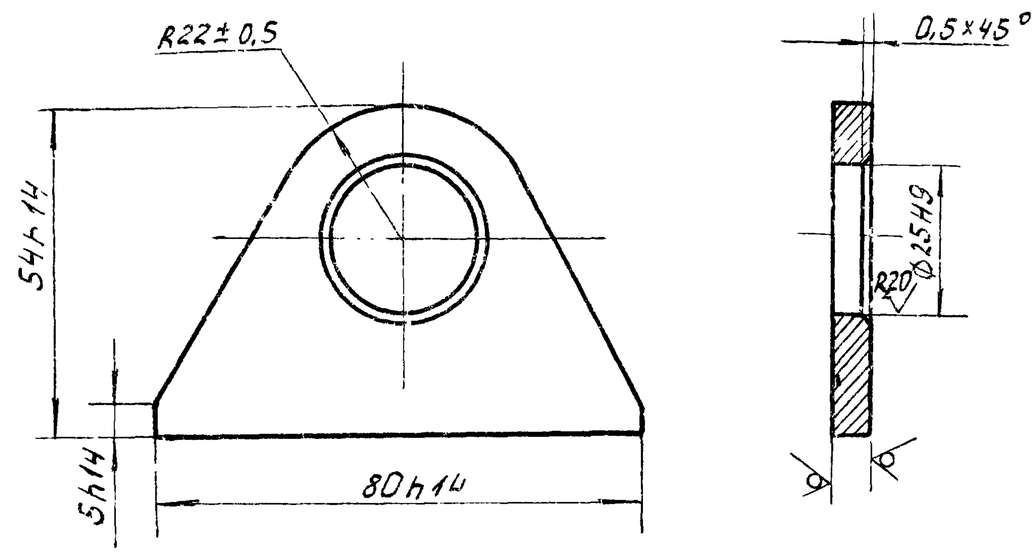

Изм.	Лист	№ докум.	Подпись	Дата	1965.00.211			
Разраб.		Рябчикова			Серьга	Лит. И	Масса 0,12	Масштаб 1:1
Пров.		Попова				Лист	Листов 1	
Гл.спец.		Мясник			Лист 6 ГОСТ 19903-74 / Ст.3 ГОСТ 14637-69	Мосгорисполком Мосводоканалниипроект г. Москва		
Н.контр.		Бычков						
Утв.		Лепсе						

Копировал: Шр Формат 11

Альбом II

Типовой проект 902-2-338

Подпись и дата | Инв. № дубл. | Взам. инв. № | Подпись и дата | Инв. № подл.

1965.00.105

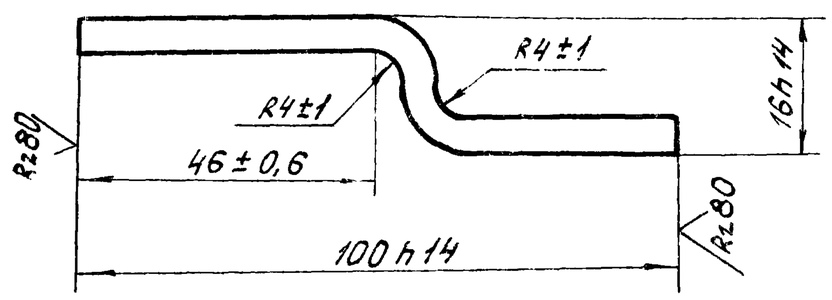

Изм.	Лист	№ докум.	Подпись	Дата	1965.00.105			
Разраб.		Бодрикова			Скоба	Лит. И	Масса 0,17	Масштаб 1:1
Пров.		Попова				Лист	Листов 1	
Гл.спец.		Мясник			Полоса Б-6×30 ГОСТ 103-76 / Ст.3 ГОСТ 535-58	Мосгорисполком Мосводоканалниипроект г. Москва		
Н.контр.		Бычков						
Утв.		Лепсе						

Типовой проект 902-2-338 Альбом II

1965.00.301

Rz80

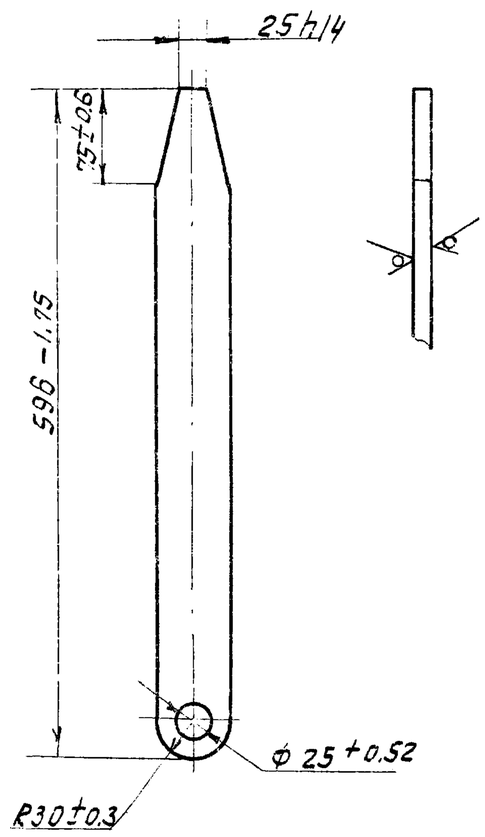

Изм	Лист	№ докум.	Подпись	Дата	1965 00 301		
Разраб.		Рабчикова			Тяга	Лит. И	Масса 2.4 / Масштаб 1:5
Пров.		Попова				Лист / Листов 1	
Гл. спец.		Мясник			Лист 8 ГОСТ 19903-74 Ст.3 ГОСТ 14637-69	Мосгорисполком Мосводоканалниипроект г. Москва	
Н. контр.		Бычков					
Утв.		Лепсе					

Копировал: формат 11

Типовой проект 902-2-338 Альбом II

1965.00.302

Rz80

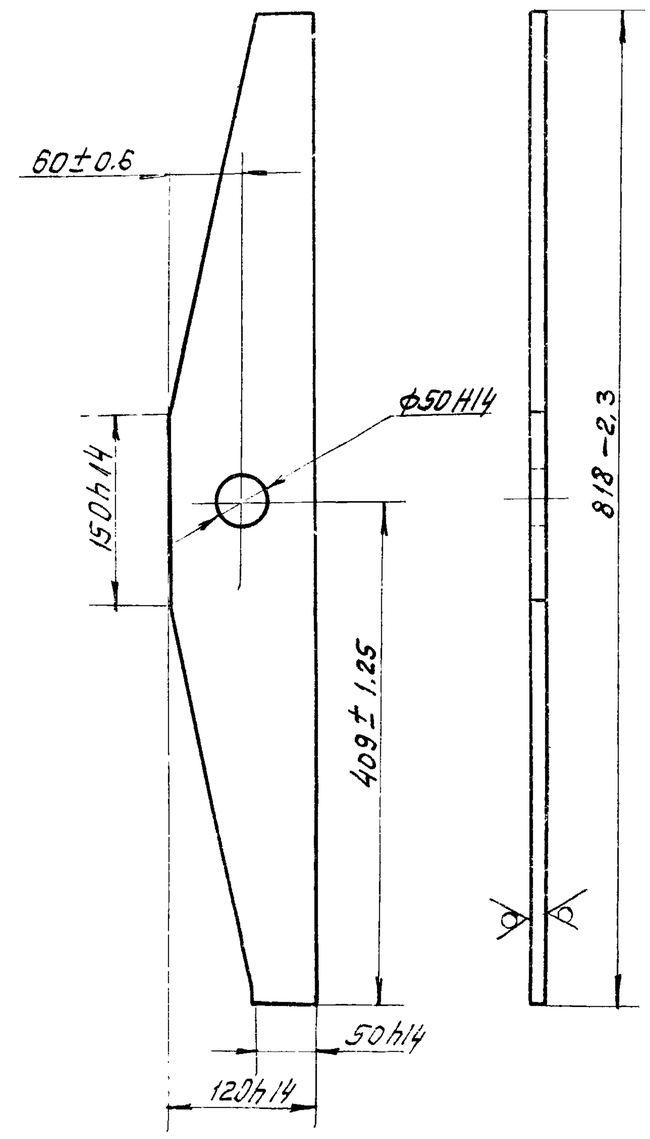

Изм	Лист	№ докум.	Подпись	Дата	1965 00 302		
Разраб.		Рабчикова			Коромысло	Лит. И	Масса 4.6 / Масштаб 1:5
Пров.		Попова				Лист / Листов 1	
Гл. спец.		Мясник			Лист 8 ГОСТ 19903-74 Ст.3 ГОСТ 14637-69	Мосгорисполком Мосводоканалниипроект г. Москва	
Н. контр.		Бычков					
Утв.		Лепсе					

Копировал: формат 11

Типовой проект 902-2-338 Альбом II

1965.00.401

Rz80

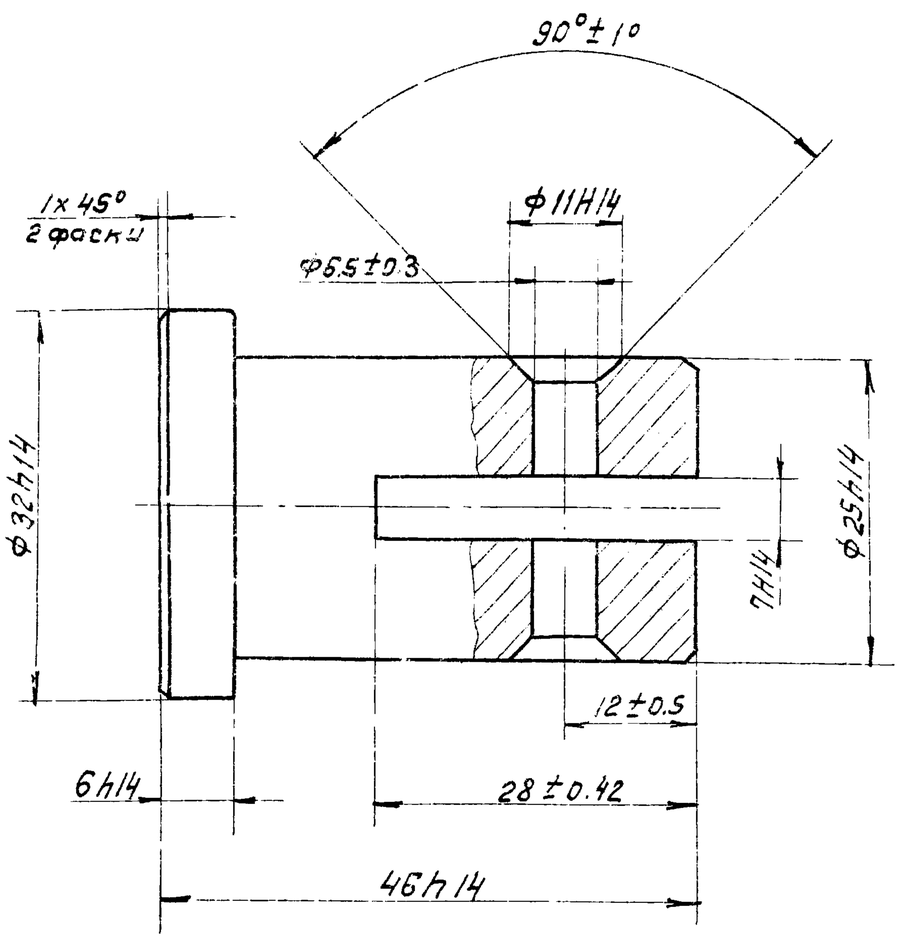

Изм	Лист	№ докум.	Подпись	Дата	1965.00.401		
Разраб.		Бодрикова			Палец	Лит. И	Масса 0.18 / Масштаб 2:1
Пров.		Попова				Лист / Листов 1	
Гл. спец.		Мясник			Ст. 3 ГОСТ 380-71	Мосгорисполком Мосводоканалниипроект г. Москва	
Н. контр.		Бычков					
Утв.		Лепсе					

Типовой проект 902-2-338 Альбом II

1965.00.402

Rz80

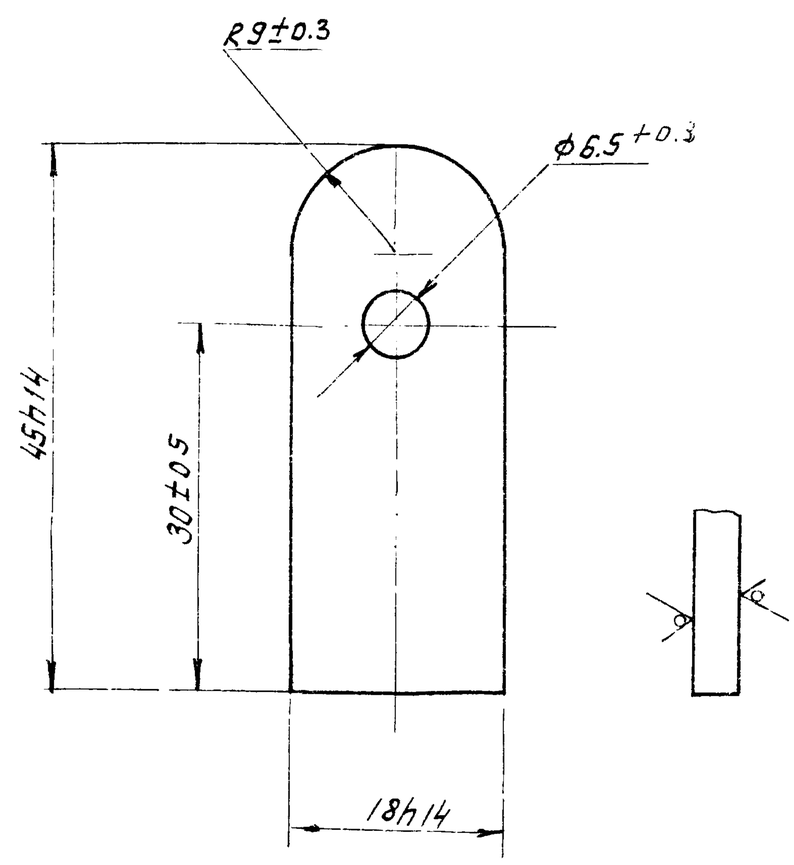

Изм	Лист	№ докум.	Подпись	Дата	1965.00.402		
Разраб.		Бодрикова			Вставка	Лит. И	Масса 0.02 / Масштаб 2:1
Пров.		Попова				Лист / Листов 1	
Гл. спец.		Мясник			Лист 6 ГОСТ 19903-74 Ст.3 ГОСТ 14637-69	Мосгорисполком Мосводоканалниипроект г. Москва	
Н. контр.		Бычков					
Утв.		Лепсе					

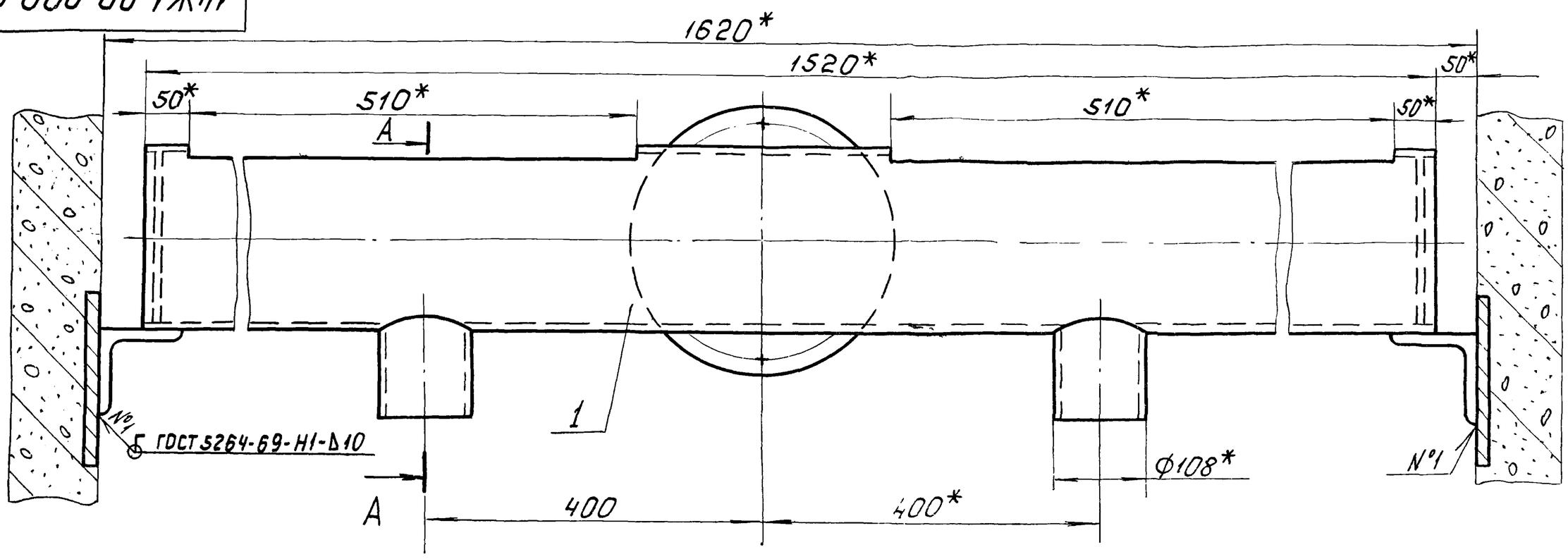

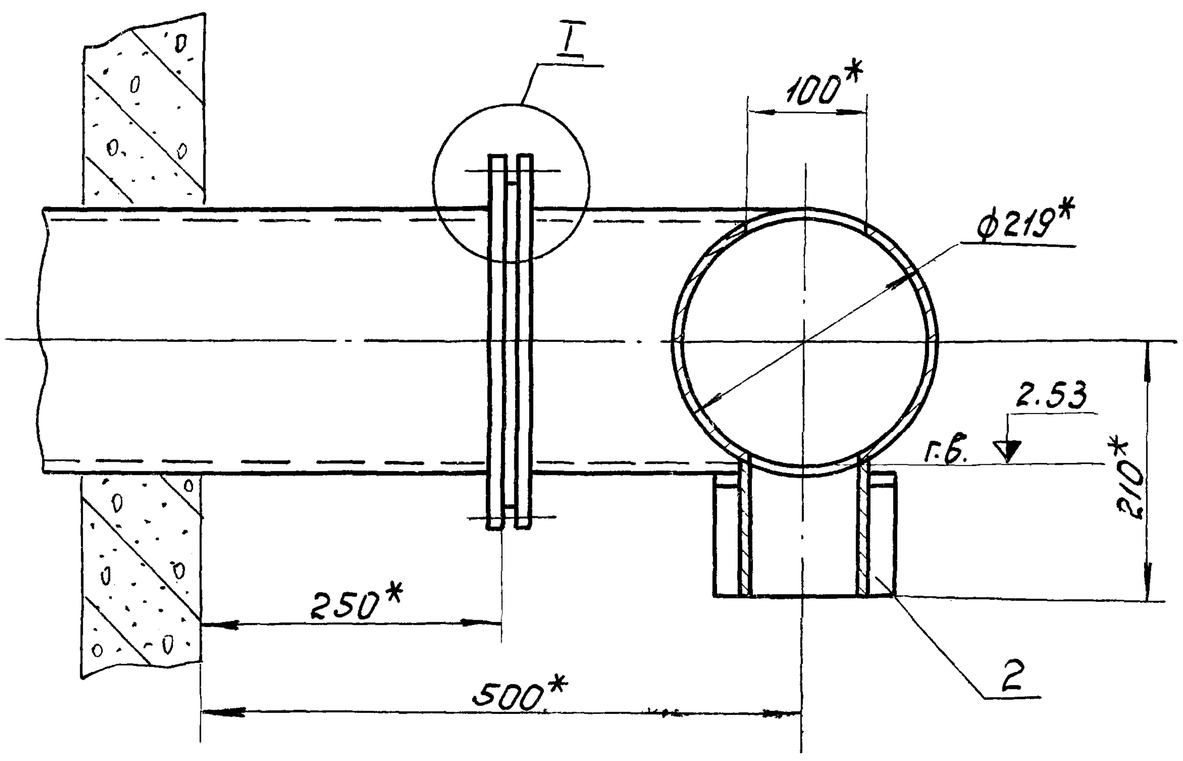

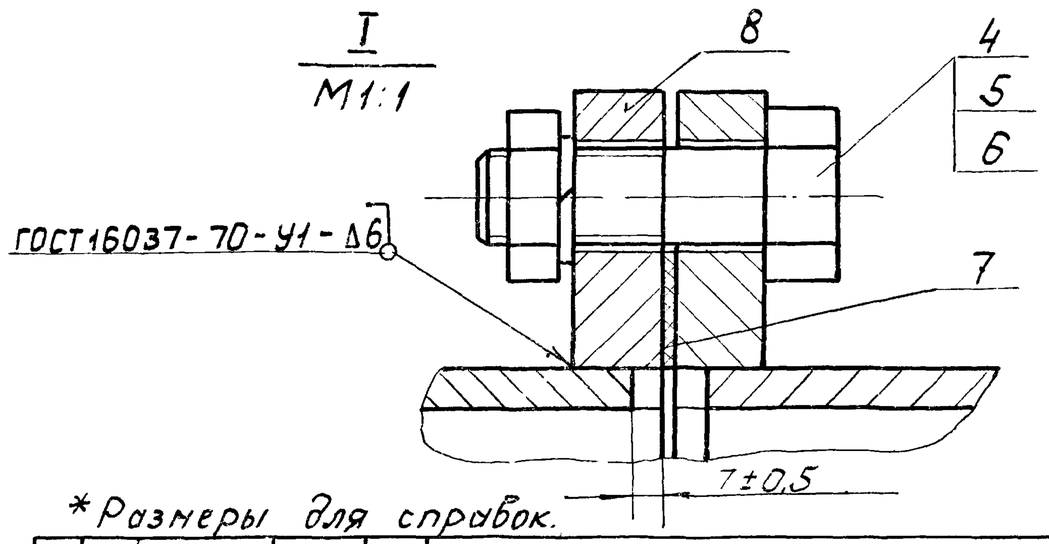

*Размеры для справок.

Изм.	Лист	№ докум.	Подпись	Дата	14Ж1.00.000 СБ		
Разраб.		Корнет			Лоток распределительный Сборочный чертеж.	Лит И	Масса 70 / Масштаб 1:5
Пров.		Попова				Лист	Листов 1
Гл.спец.		Мясник				Мосгорисполком Мосводоканалниипроект г. Москва	
Н.контр.		Бычков					
Утв.		Лепсе					

Копировал: Ибр Формат 12

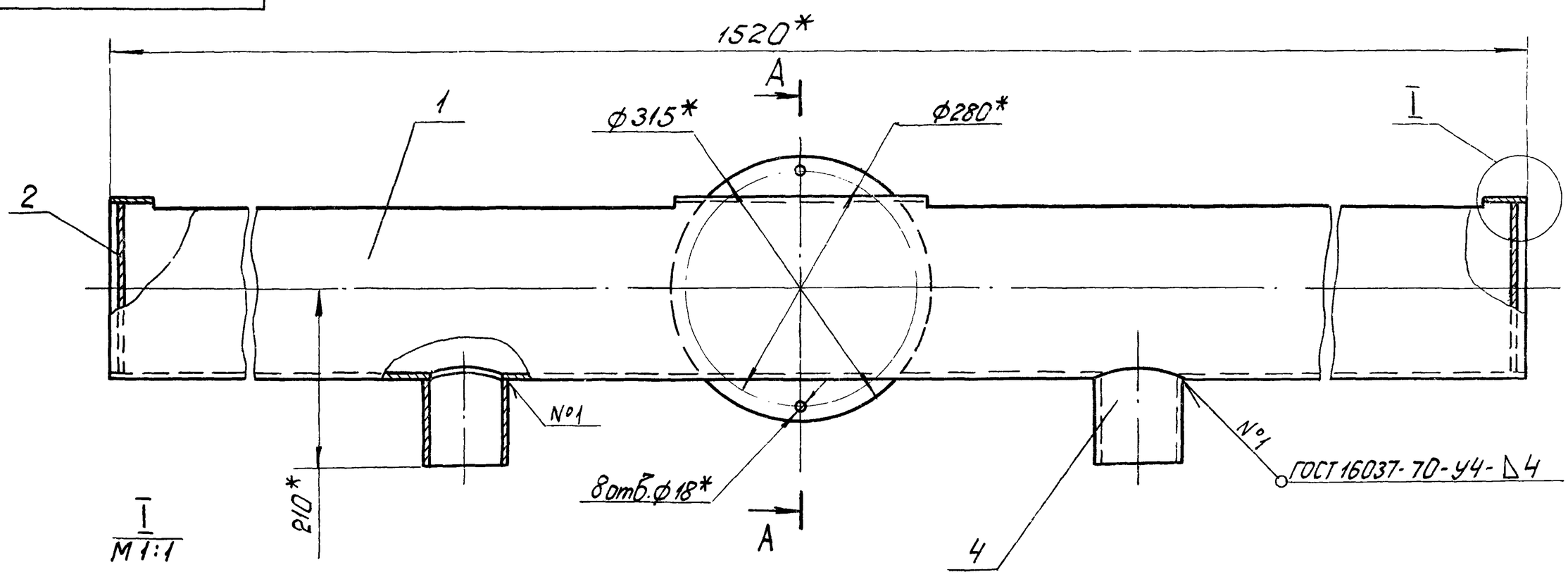

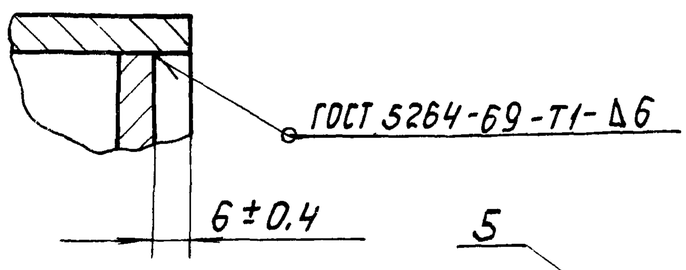

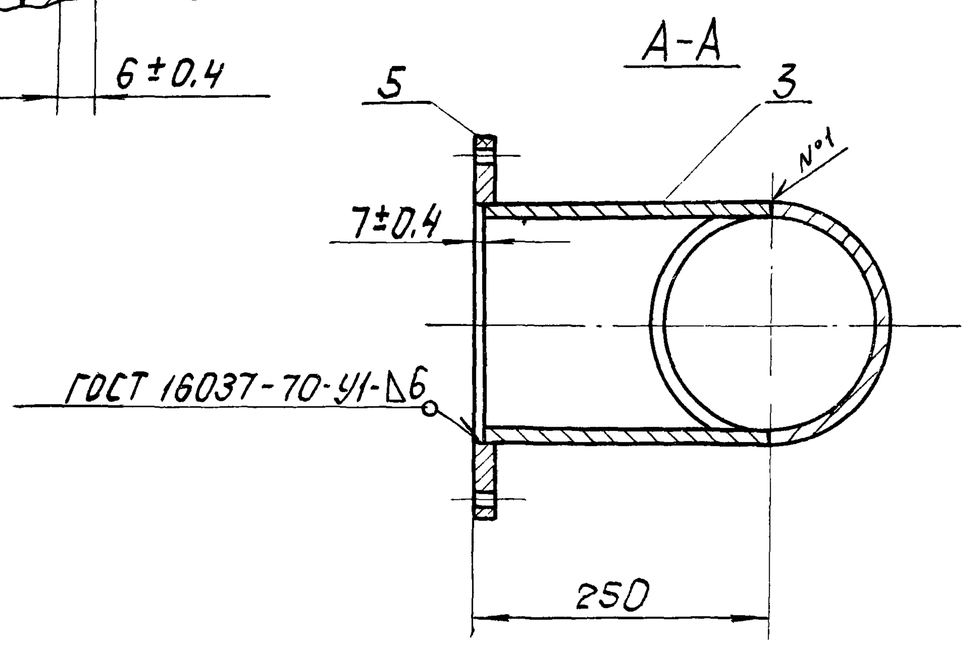

1.* Размеры для справок.

2. Обработка поверхностей реза деталей Б.4. Rz160

Изм.	Лист	№ докумен.	Подпись	Дата	14Ж1.00.100 СБ		
Разраб.		Корнет			Корпус Сборочный чертеж	Лит. Н	Масса 64 / Масштаб 1:5
Пров.		Попова				Лист	Листов 1
Гл.спец.		Мясник				Мосгорисполком Мосводоканалниипроект г. Москва	
Н.контр.		Бычков					
Утв.		Лепсе					

14Ж1.00.101

Rz80 (√)

69

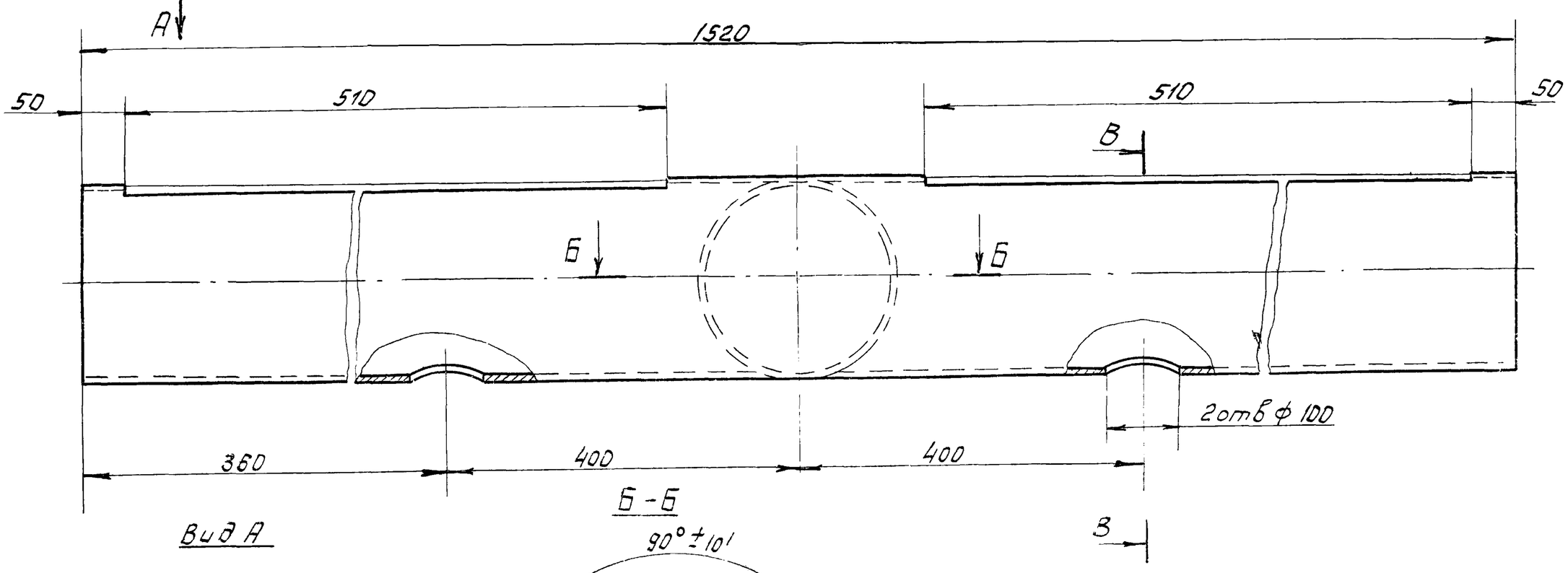

Вид А

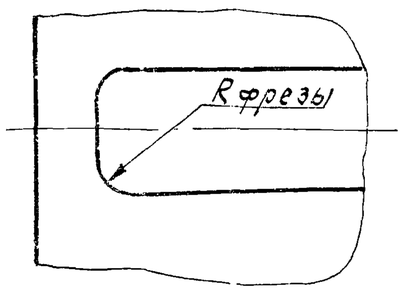

Б-Б

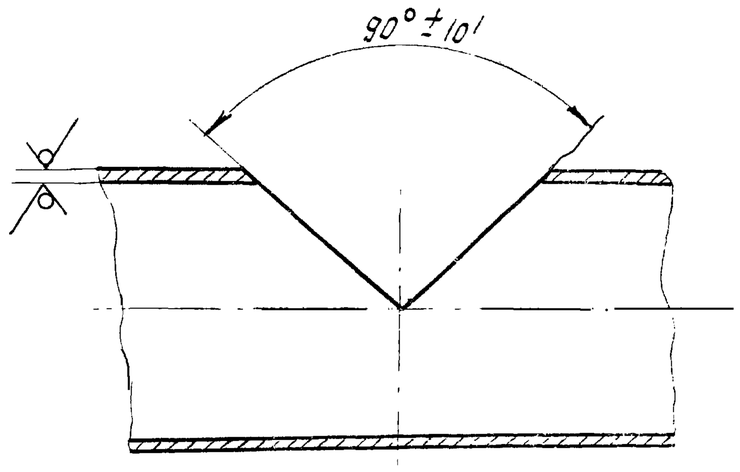

В-В

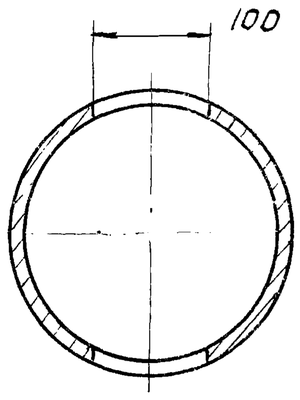

1. Предельные отклонения размеров: охватывающих – по H14, охватываемых – по h14, прочих $\pm \frac{IT14}{2}$
2. Предельные отклонения размеров между осями двух любых отв. ± 0.5 мм.

					14Ж1.00.101			
Изм	Лист	№ докум.	Подпись	Дата	Труба	Лит.	Масса	Масштаб
Разраб.		Корнет				И	47	1:5
Пров.		Попова				Лист	Листов 1	
Гл. спец		Мясник			Труба 219х6 ГОСТ 8732-78 / В20 ГОСТ 8731-74	Мосгорисполком Мосводоканалниипроект г. Москва		
Н. контр.		Бычков						
Утв		Лепсе						

Формат 12

Типовой проект 902-2-338 Альбом II

Инв. № подл. | Подпись и дата | Взам. инв. № | Инв. № дубл. | Подпись и дата

14Ж1.00.103

Rz80 (√)

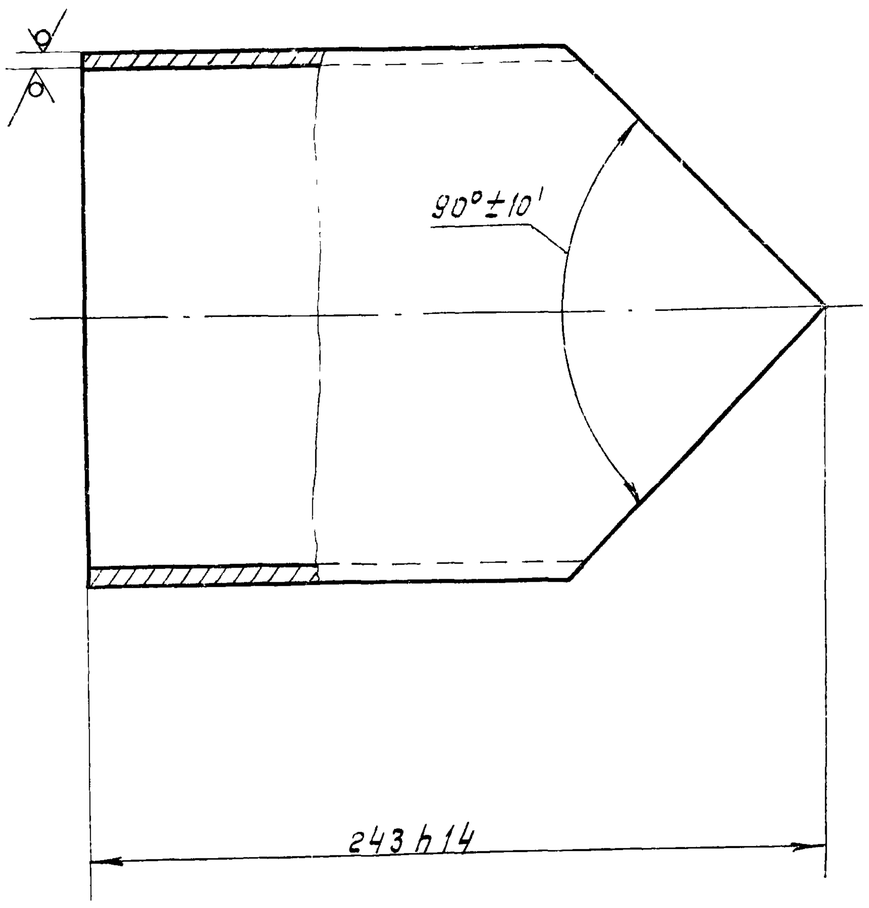

					14Ж1.00.103			
Изм	Лист	№ докум.	Подп.	Дата	Патрубок	Лит.	Масса	Масштаб
Разраб.		Корнет				И	6.3	1:2.5
Пров.		Попова				Лист	Листов:1	
Гл. спец.		Мясник			Труба 219х6 ГОСТ 8732-78 / В20 ГОСТ 8731-74	Мосгорисполком Мосводоканалниипроект г. Москва		
Н. контр.		Бычков						
Утв		Лепсе						

Типовой проект 902-2-338 Альбом II

Инв. № подл. | Подпись и дата | Взам. инв. № | Инв. № дубл. | Подпись и дата

14Ж1.00.104

Rz80 (√)

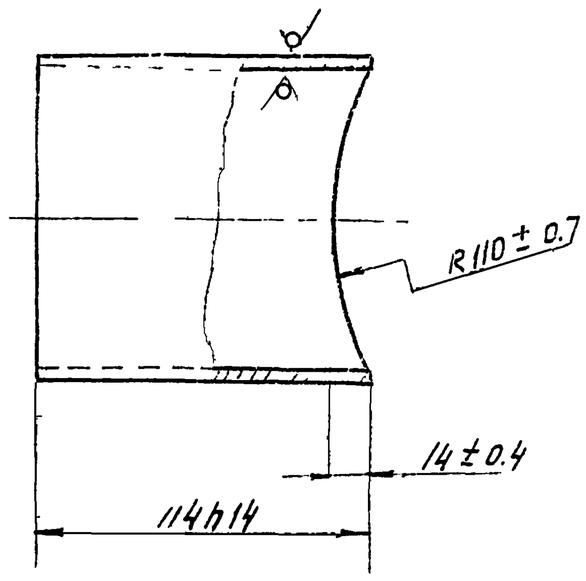

					14Ж1.00.104			
Изм	Лист	№ докум.	Подп.	Дата	Патрубок	Лит.	Масса	Масштаб
Разраб.		Корнет				И	1.2	1:2
Пров.		Попова				Лист	Листов:1	
Гл. спец		Мясник			Труба 108х4 ГОСТ 8732-78 / В20 ГОСТ 8731-74	Мосгорисполком Мосводоканалниипроект г. Москва		
Н. контр		Бычков						
Утв		Лепсе						