ТИПОВОЙ ПРОЕКТ
904-1-67.86

КОМПРЕССОРНАЯ СТАНЦИЯ
АВТОМАТИЗИРОВАННАЯ ОТДЕЛЬНО СТОЯЩАЯ
4(3)К-500А0

ПРОИЗВОДИТЕЛЬНОСТЬЮ 2000(1500)$м^3$/МИН. ОСУШЕННОГО ВОЗДУХА

АЛЬБОМ 6

СТРОИТЕЛЬНЫЕ РЕШЕНИЯ
ДЛЯ 3 КОМПРЕССОРОВ

КФ ЦИТП ннв № 9329/6

ЦЕНТРАЛЬНЫЙ ИНСТИТУТ ТИПОВОГО ПРОЕКТИРОВАНИЯ
ГОССТРОЯ СССР
КИЕВСКИЙ ФИЛИАЛ
г. Киев-57 ул. Эмена Потье № 12

57/6

Заказ № 1740 Инв. № 9329/6 Тираж 110

Сдано в печать 27 II 1987 Цена 8·36

ТИПОВОЙ ПРОЕКТ 904-1-67.86

КОМПРЕССОРНАЯ СТАНЦИЯ АВТОМАТИЗИРОВАННАЯ ОТДЕЛЬНО СТОЯЩАЯ

4(3)К-500АО

ПРОИЗВОДИТЕЛЬНОСТЬЮ 2000(1500)$м^3$/МИН. ОСУШЕННОГО ВОЗДУХА

АЛЬБОМ 6

СОСТАВ ПРОЕКТА :

АЛЬБОМ 1	ТЕХНОЛОГИЯ ПРОИЗВОДСТВА
АЛЬБОМ 2	СИЛОВОЕ ЭЛЕКТРООБОРУДОВАНИЕ, ЭЛЕКТРИЧЕСКОЕ ОСВЕЩЕНИЕ, СВЯЗЬ И СИГНАЛИЗАЦИЯ
АЛЬБОМ 3	АВТОМАТИЗАЦИЯ И КИП. ЧЕРТЕЖИ
АЛЬБОМ 4	АВТОМАТИЗАЦИЯ И КИП. ЗАДАНИЕ ЗАВОДУ-ИЗГОТОВИТЕЛЮ
АЛЬБОМ 5	СТРОИТЕЛЬНЫЕ РЕШЕНИЯ ДЛЯ 4 КОМПРЕССОРОВ
АЛЬБОМ 6	СТРОИТЕЛЬНЫЕ РЕШЕНИЯ ДЛЯ 3 КОМПРЕССОРОВ
АЛЬБОМ 7	СТРОИТЕЛЬНЫЕ КОНСТРУКЦИИ И ИЗДЕЛИЯ
АЛЬБОМ 8	СПЕЦИФИКАЦИЯ ОБОРУДОВАНИЯ ДЛЯ 4 КОМПРЕССОРОВ
АЛЬБОМ 9	СПЕЦИФИКАЦИЯ ОБОРУДОВАНИЯ ДЛЯ 3 КОМПРЕССОРОВ.
АЛЬБОМ 10	СМЕТЫ И ВЕДОМОСТИ ПОТРЕБНОСТИ В МАТЕРИАЛАХ НА ТЕХНОЛОГИЧЕСКИЕ РЕШЕНИЯ ДЛЯ 4 КОМПРЕССОРОВ
АЛЬБОМ 11	СМЕТЫ И ВЕДОМОСТИ ПОТРЕБНОСТИ В МАТЕРИАЛАХ НА ТЕХНОЛОГИЧЕСКИЕ РЕШЕНИЯ ДЛЯ 3 КОМПРЕССОРОВ
АЛЬБОМ 12	СМЕТЫ И ВЕДОМОСТИ ПОТРЕБНОСТИ В МАТЕРИАЛАХ НА СТРОИТЕЛЬНЫЕ РЕШЕНИЯ ДЛЯ 4 КОМПРЕССОРОВ
АЛЬБОМ 13	СМЕТЫ И ВЕДОМОСТИ ПОТРЕБНОСТИ В МАТЕРИАЛАХ НА СТРОИТЕЛЬНЫЕ РЕШЕНИЯ ДЛЯ 3 КОМПРЕССОРОВ

ПРИМЕНЕННЫЕ МАТЕРИАЛЫ : ТИПОВОЙ ПРОЕКТ 904-1-49 АЛЬБОМ 3 „ШУМОГЛУШИТЕЛИ КОМПРЕССОРНЫХ СТАНЦИЙ"/РАСПРОСТРАНЯЕТ КИЕВСКИЙ ФИЛИАЛ ЦИТП
ТИПОВОЙ ПРОЕКТ 407-3-350/84, АЛЬБОМ 1 „ТРАНСФОРМАТОРНЫЕ ПОДСТАНЦИИ С КАБЕЛЬНЫМИ И ВОЗДУШНЫМИ ВВОДАМИ 6-10 КВ НА ОДИН И ДВА ТРАНСФОРМАТОРА МОЩНОСТЬЮ ДО 2×630 КВА" / РАСПРОСТРАНЯЕТ СВЕРДЛОВСКИЙ ФИЛИАЛ ЦИТП

РАЗРАБОТАН ГОСУДАРСТВЕННЫМИ ПРОЕКТНЫМИ ИНСТИТУТАМИ :
ГИПРОСТРОЙДОРМАШ — АЛЬБОМЫ 1,2,3,4,8,9,10,11 ;
РОСТОВСКИЙ ПРОМСТРОЙНИИПРОЕКТ — АЛЬБОМЫ 5,6,7,8,9,12,13.

УТВЕРЖДЕН МИНСТРОЙДОРМАШЕМ РЕШЕНИЕМ ОТ 28.08.1985г. № 13/86
С ВВОДОМ В ДЕЙСТВИЕ ОТ 15.08.1986 г. ПРИКАЗ № 152-II

ГЛАВНЫЙ ИНЖЕНЕР ИНСТИТУТА В.Р.НИКИТЕНКО
ГЛАВНЫЙ ИНЖЕНЕР ПРОЕКТА Г.В.ОСТАШЕВСКИЙ

КФ ЦИТП инв № 9329/6

Лист	Наименование	Страница
	Содержание альбома	2,3
	Пояснительная записка	4-6
	Архитектурные решения	
1	Общие данные (начало)	7
2	Общие данные (окончание)	8
3	Схемы расположения подземных конструкций и опор под внутренние перегородки (начало)	9
4	Схемы расположения подземных конструкций и опор под внутренние перегородки (окончание)	10
5	Планы на отм. 0.000 и 3.800	11
6	Фрагменты плана 1,2.	12
7	Фрагмент плана 3	13
8	Разрезы 1-1 — 5-5.	14
9	Фасады	15
10	Схемы расположения опор двойного пола, деревянных щитов и накладных проступей.	16
11	Сечения 1-1, 2-2. Узлы I-IX	17
12	Ведомость отделки помещений. Экспликация полов. План кровли.	18
13	Узлы IV-XIII. Схема установки закладных элементов в проеме ворот.	19
	Конструкции железобетонные	
1	Общие данные (начало)	20
2	Общие данные (продолжение)	21
3	Общие данные (окончание)	22
4	Спецификация к схемам расположения элементов фундаментов.	23
5	Схема расположения элементов фундаментов	24
6	Узлы V-XIV	25
7	Узлы XV - XXII	26
8	Фундаменты Фм 1- Фм 3	27
9	Фундаменты Фм 4- Фм 6	28
10	Фундаменты Фм 7 - Фм 9	29
11	Фундаменты Фм 10 - Фм 13	30
12	Фундаменты Фм 14; Фм 15 ; Фм 19 ; Фм 20	31
13	Фундаменты Фм 16 - Фм 18, ~~Фм 28~~	32
14	Фундаменты Фм 21; Фм 22 ; Фм 27	33
15	Фундаменты Фм 23 - Фм 24	34
16	Фундаменты Фм 25 - Фм 26	35
17	Схемы расположения элементов колодцев К1, К2.	36
18	Схема расположения плит перекрытия и элементов канала КН1 (начало)	37
19	Схема расположения плит перекрытия и элементов канала КН1 (продолжение)	38

Лист	Наименование	Страница
20	Схема расположения плит перекрытия элементов канала КН1 (продолжение)	39
21	Схема расположения плит перекрытия элементов канала КН1 (окончание)	40
22	Спецификация к участкам монолитным Ум1- Ум3	41
23	Спецификация к участкам монолитным Ум4- Ум8	42
24	Спецификация к участкам монолитным Ум9- Ум14	43
25	Спецификация к участку монолитному Ум15. Ведомость расхода стали.	44
26	Ведомость деталей.	45
27	Участок монолитный Ум1.	46
28	Участки монолитные Ум2, Ум3.	47
29	Участки монолитные Ум4, Ум6.	48
30	Участки монолитные Ум8, Ум9.	49
31	Участки монолитные Ум10- Ум12	50
32	Участки монолитные Ум13, Ум14, Ум7	51
33	Участок монолитный Ум15.	52
34	Схемы расположения подливок, изделий соединительных и элементов к фундаменту Ф01 (начало)	53
35	Схемы расположения подливок, изделий соединительных и элементов к фундаменту Ф01 (окончание)	54
36	Плита ПФм1	55
37	Плита ПФм2. Спецификация.	56
38	Плита ПФм2. Общий вид (начало)	57
39	Плита ПФм2. Общий вид (окончание)	58
40	Плита ПФм2. Схема армирования (начало)	59
41	Плита ПФм2. Схема армирования (окончание)	60
42	Спецификация к схемам расположения элементов каркаса, лестницы, плит покрытия и фундаментов под оборудование.	61
43	Схемы расположения элементов каркаса.	62
44	Схемы расположения элементов каркаса и лестницы.	63
45	Схема расположения плит покрытия.	64
46	Узлы I- VIII.	65
47	Схемы расположения плит перекрытия (начало)	66
48	Схемы расположения плит перекрытия (окончание)	67
49	Плиты Пм1- Пм8 (начало)	68
50	Плиты Пм1- Пм8 (окончание)	69
51	Спецификация к схемам расположения стеновых панелей.	70
52	Схема расположения стеновых панелей.	71
53	Фрагменты 1-12	72
54	Фрагменты 13-27	73
55	Схемы расположения перегородок в осях 1-2, 7-9 (начало)	74
56	Схемы расположения перегородок в осях 1-2, 7-9 (окончание).	75

Лист	Наименование	Страница
57	Схема расположения перегородок в осях Е-Ж	76
58	Узлы 1÷11	77
59	Фундаменты под оборудование Фм2- Фм26 (начало)	78
60	Фундаменты под оборудование Фм2- Фм26 (продолжение).	79
61	Фундаменты под оборудование Фм2- Фм26 (окончание).	80
	Конструкции металлические	
1	Общие данные	81
2	Ведомость металлоконструкций по видам профилей.	82
3	Техническая спецификация метала на объект (начало)	83
4	Техническая спецификация металла на объект (окончание).	84
5	Техническая спецификация металла на лестницы, площадки, ограждения.	85
6	Техническая спецификация металла на оконные переплеты, рельсы и упоры.	86
7	Схема расположения балок и настила перекрытия на отм. 3.800 (начало)	87
8	Схема расположения балок и настила перекрытия на отм. 3.800 (продолжение)	88
9	Схема расположения балок и настила перекрытия на отм. 3.800 (окончание)	89
10	Схема расположения балок на отметках 3,170; 7,370; 4,650; 5,550.	90
11	Схема расположения коробов электрокабелей	91
12	Шахта для электрокабелей. Схема расположения стоек трубопроводов.	92
13	Схемы перекрытия каналов.	93
14	Схема расположения оконных переплетов, кронштейнов.	94
15	Схема расположения балок и решеток на отм. 1,150; 2,250. Решетки Р1- Р3.	95
16	Схема расположения ограждений на отм. 3.800 и лестниц	96

Инв. № подл. | Подпись и дата | Взам. инв. №

9329/6 2
~~8690/7~~

Привязан

Инв. № ~~56-86~~

904-1-~~67.86~~-АР

Архитект.	Аналаян			
Рук. гр.	Бескоровайный			
ГАП	Петровский			
Нач. отд.	Саакьянц			
ГИП	Осташевский			

Содержание альбома (начало)

Стадия	Лист	Листов
РП	2	2

Госстрой СССР
Ростовский Промстройниипроект

Лист	Наименование	Страница
17	Схема расположения опор под трубопровод	97
18	Схема расположения рельсов и площадки на отм. 8.400.	98
	Внутренние водопровод и канализация	
1	Общие данные	99
2	Планы	100
3	План кровли. Схемы.	101
	Отопление и вентиляция	
1	Общие данные (начало)	102
2	Общие данные (окончание)	103
3	План на отм 0.000	104
4	План на отм. 3.800	105
5	Схема системы отопления. Узел управления	106
6	Схема системы теплоснабжения установок А1	107
7	Разрезы 1-1; 2-2, 3-3. Схемы систем В2; Ве; Ве 2; Ве 3; Ве 4.	108

Инв. № подл. | Подпись и дата | Взам. инв. №

Привязан

Инв. № 9329/6 3 ~~8690/7~~

904-1-~~56.86~~ 67.86-АР

Архитектор	Анапалян	
Рук. гр	Бескоровайный	
ГАП	Петровский	
Нач. отд.	Саакьянц	
ГИП	Осташевский	

Содержание альбома (окончание)

Стадия	Лист	Листов
РП	2	2

Госстрой СССР
Ростовский Промстройниипроект

1. Общие данные

1.1. Основание для проектирования

Рабочие чертежи архитектурно-строительной части типового проекта 904-1- автоматизированной компрессорной 4(3)К - 500АО производительностью 2000(1500)м³/мин осушенного воздуха разработаны в соответствии с планом типового проектирования на 1986 год на основании:

1.1.1. Задания на разработку типовых проектов компрессорных станций автоматизированных отдельно стоящих 6(4)К-250АО; 4(3)К-500АО производительностью 1500(1000); 2000(1500)м³/мин осушенного воздуха.

1.1.2. Технологических заданий на архитектурно-строительную и сантехническую части проекта, выданных институтом „Гипростройдормаш".

1.2. Условия строительства.

При разработке рабочих чертежей приняты типовые конструкции и учтены требования нормативных документов, действующих на 1.01.86 года применительно к площадке строительства со следующей характеристикой природных условий:

- Расчетная зимняя температура наружного воздуха для проектирования отопления -20°С; -30°С; -40°С.
- Вес снегового покрова - для II района - 0,7 кПа (70 кгс/м²)
  для III района - 1.0 кПа (100 кгс/м²)
  для IV района - 1.5 кПа (150 кгс/м²)
- Скоростной напор ветра по СНиП II-6-74 для III географического района (тип местности Б)
- Расчетная глубина промерзания грунта - 1.5м
- Грунтовые воды на площадке отсутствуют, грунты непучинистые, непросадочные со следующими нормативными характеристиками: $\varphi^н = 28°$; $C^н = 2$ кПа (0,02 кгс/см²); $E = 14.7$ МПа (150 кгс/см²); $\rho = 1.8$ т/м³; коэффициент безопасности по грунту $K_г = 1$.

Здание не рассчитано на строительство в районах с сейсмичностью более 6 баллов, на территориях с подработкой горными выработками и в районах вечной мерзлоты.

1.3. Общие архитектурно-планировочные решения.

Здание компрессорной станции запроектировано в соответствии с требованиями государственных стандартов СССР на габаритные схемы и параметры зданий промышленных предприятий (ГОСТ 23837-79; ГОСТ 23838-79) с учетом „Правил устройства и безопасной эксплуатации стационарных компрессорных установок, воздуховодов и газопроводов", утвержденных Госгортехнадзором СССР и действующих СНиП.

Здание компрессорной станции имеет простую компактную конфигурацию в плане с пристройкой для размещения камер воздухозабора и стравливания.

Условно за отметку 0.000 принята отметка чистого пола помещения машинного зала.

Планировочная отметка земли вокруг здания принята -0.150

Степень огнестойкости здания компрессорной - II

Класс ответственности здания - II.

Коэффициент надежности - 0.95.

2. Архитектурно-строительные решения.

2.1. Основные несущие конструкции приняты по строительным каталогам унифицированных железобетонных конструкций одноэтажных производственных зданий.

- Фундаменты под колонны - монолитные железобетонные стаканного типа. Под наружные стены здания предусмотрены сборные железобетонные фундаментные балки.
- Фундаменты под компрессоры - железобетонные сборно-монолитные.
- Фундаменты под прочее оборудование - монолитные бетонные.
- Колонны, фермы, плиты покрытия - сборные железобетонные.
- Каналы - железобетонные сборные и монолитные.

Элементы ограждающих конструкций приняты следующие:

- Стены - однослойные панели из ячеистого бетона марки 35 плотностью $\rho = 700$ кг/м³. Толщина стеновых панелей принята 200 мм для всех расчетных температур.
- Кирпичные участки наружных стен в местах устройства ворот приняты толщиной 380 мм для всех расчетных температур из кирпича (ГОСТ 530-80) марки 75 на растворе марки 25 с последующей штукатуркой с обеих сторон.
- Покрытие здания - комплексные плиты с теплоизоляционным слоем из гидрофобизированных минераловатных плит повышенной жесткости $\rho = 200$ кг/м³ (ГОСТ 22950-78) Толщину утеплителя принимать по таблице 1 в зависимости от расчетной зимней температуры наружного воздуха.

Таблица 1.

Расчетная зимняя температура наружного воздуха	Толщина теплоизоляционного слоя, мм.
-20°	40
-30°	50
-40°	60

- Кровля - рулонная из рубероида марки ~~РЭМ~~ РКК-350Б скатная - над основным зданием компрессорной станции с внутренним отводом воды и плоская - над пристройкой с наружным неорганизованным водоотводом
- Освещение здания естественное через окна. Оконные переплеты - деревянные двойные по ГОСТ 12506-~~67~~ 81 в основном здании компрессорной станции и стальные переплеты с жалюзийными решетками - в пристройке.
- Внутренние перегородки из сборных железобетонных панелей по серии ~~1.431-15~~ 1.030.9-2

2.2 Обслуживание работающих

2.2.1. Бытовое обслуживание предусмотрено для следующего состава работающих данного производства:

Списочное количество работающих	10
Работающих в максимальную смену	3
Списочное количество ремонтного персонала	5

2.2.2. По санитарной характеристике производственный процесс в компрессорной станции относится к группе $I^Б$.

2.2.3. Бытовые помещения запроектированы раздельными, для обслуживающего и ремонтного персонала. В гардеробных принято общее хранение всех видов одежды.

2.3. Общие противопожарные мероприятия.

2.3.1. Здание компрессорной станции по огнестойкости относится ко II степени.

2.3.2. Категория производства по взрывной, взрывопожарной и пожарной опасности - „Д" и „В"

2.3.3. Пределы огнестойкости принятых в проекте основных строительных конструкций соответствуют требованиям таблицы 1 СНиП II-2-80 „Противопожарные нормы проектирования зданий и сооружений".

2.3.4. Встроенные вспомогательные помещения отделены от производственного помещения несгораемыми перегородками.

Исполн.	Горская		
Рук. гр	Бескоровайный		
Гл. спец	Ясиновский		
Нач. ВК	Верченко		
Гл. спец	Рывкис		
Нач. отв	Комов		
ГАП	Петровский		
Нач. ОСТ-1	Саакьянц		
Гл. арх.	Кияшко		
Гл. спец. ТО	Боярченко		
Н. контр.	Луценко		
ГИП	Осташевский		

9329/6 ~~8690/7~~ 4

ТП 904-1-~~66.86~~ 67.86 ПЗ

Пояснительная записка

Стадия	Лист	Листов
РП	1	3

ГОССТРОЙ СССР РОСТОВСКИЙ ПРОМСТРОЙНИИПРОЕКТ

2.4 Мероприятия по борьбе с шумом.

В целях снижения общего уровня производственного шума проектом предусмотрен ряд мероприятий по звукоизоляции ограждающих конструкций.

В выгороженном от машзала помещений оператора применены ограждающие конструкции со звукоизолирующей способностью 30-55дБ, обеспечивающие допустимый уровень звукового давления в помещении:

а) стены - из сборных железобетонных панелей, со стороны машинного зала оштукатуренных звукопоглощающей штукатуркой

б) дверь - из древесно-стружечных плит

в) окно - деревянное с двойным остеклением стеклом толщиной 4 мм.

При производстве работ особое внимание должно быть обращено на тщательность герметизации окна, вводов в помещение оператора, а также на тщательность заделки акустическими материалами мест стыков в ограждающих конструкциях этого помещения.

3. Отопление и вентиляция.

3.1. Общие данные.

В настоящем разделе рассматриваются устройства систем отопления и вентиляции помещений компрессорной станции.

В качестве теплоносителя для отопления и вентиляции принята перегретая вода с температурой 150 - 70°С., подаваемая от теплосети промпредприятия.

3.2. Отопление

Отопление машинного зала в рабочее время осуществляется за счет производственных тепловыделений.

Поддержание в помещении машзала температуры +20°С в рабочее и +5°С в нерабочее время обеспечивается: на отметке 3.800 - автоматическим включением отопительных агрегатов от установленных в помещении датчиков температуры, на отметке 0.000 - включением нагревательных приборов-конвекторов типа „Аккорд", установленных под оконными проемами.

Отопление вспомогательных помещений предусматривается:

- бытовых - конвекторами типа „Аккорд",
- маслохозяйства - регистрами из гладких труб с установкой ограждающих экранов,
- операторского пункта и КТП - регистрами из гладких труб. Подводка к регистрам выполняется на сварке, а регулирующая и спускная арматура вынесены за пределы электрических помещений. В рабочее время отопление КТП осуществляется за счет тепловыделений от электрооборудования.

Трубопроводы системы отопления монтируются из стальных водогазопроводных легких труб по ГОСТ 3262-75.*

После монтажа трубопроводы и нагревательные приборы окрашиваются краской БТ-577 за два раза по 1 слою грунтовки ГФ-021.

Трубопроводы узла управления окрашиваются грунтом ПФ-020 за 1 раз, после чего изолируются пухшнуром из минеральной ваты толщиной 35мм в оплетке из хлопчатобумажной ткани и покрываются лакостеклотканью по руберойду.

Опознавательная окраска трубопроводов выполняется в соответствии с ГОСТ 14202-69.

3.3. Вентиляция.

Основной вредностью в помещениях компрессорной являются теплоизбытки, слагающиеся из производственных тепловыделений и теплопоступлений от солнечной радиации.

В машинном зале предусматривается общеобменная вентиляция, рассчитанная на разбавление теплоизбытков в летний период.

Вытяжка осуществляется крышными вентиляторами, оборудованными самозакрывающимися клапанами.

Приток наружного воздуха обеспечивается через открывающиеся створки окон.

В холодный и переходный периоды вентиляция машинного зала ограничивается проветриванием помещения путем периодического пуска крышных вентиляторов и открыванием окон 2го яруса.

В помещении маслохозяйства предусматривается механическая общеобменная вытяжка, рассчитанная на пятикратный воздухообмен. 2/3 объема воздуха удаляется из нижней зоны помещения, а 1/3 - из верхней.

Приток для компенсации вытяжки поступает из машинного зала через проем, оборудованный сгнезадерживающим клапаном.

В помещении оператора вытяжка осуществляется через шахту с дефлектором. Приток - через открываемые створки окон.

При рассчетной наружной температуре +28°С и выше предусматривается установка автономного бытового кондиционера БК-2500, обеспечивающего поддержание в помещении температуры не выше +25°С.

В КТП запроектирована естественная вентиляция, рассчитанная на удаление тепловыделений от электрооборудования. Приток осуществляется через жалюзийные решетки в воротах, снабженные утепленными клапанами.

Бытовые помещения имеют естественную вентиляцию через шахту с дефлектором

Монтаж систем вентиляции выполняется в соответствии со СНиП III-28-75.

Узлы прохода систем ВЕ1; ВЕ3 через кровлю выполняются с клапанами по серии 5.904-10.

Воздуховоды систем В2; ВЕ1; ВЕ3 изготавливаются из тонколистовой стали толщиной до 0,7мм, а воздуховоды, проложенные выше кровли - из тонколистовой стали толщиной 1,4мм.

Воздуховод системы В2, проходящий через помещение машинного зала, выполняется из стали толщиной 1,4мм на сварке и оштукатуривается перлитовой штукатуркой толщиной 25мм по металлической сетке.

Воздуховоды системы ВЕ2; ВЕ4 выполняются из оцинкованной стали.

Воздуховоды из черной стали покрываются краской ПФ-115 по грунту ПФ-020 внутри и снаружи за 1 раз. Вторая окраска наружной поверхности воздуховодов выполняется после их монтажа.

Основные показатели по чертежам отопления и вентиляции, характеристика отопительно-вентиляционных систем и данные расчетов воздушно-тепловых балансов приведены в таблицах 1-3.

4. Внутренний водопровод и канализация.

4.1. Общие данные

Проектом предусматривается устройство в здании внутренних систем хозяйственно-питьевого водопровода, горячего водоснабжения, бытовой и производственной канализации, а также внутренних водостоков.

Решение системы оборотного водоснабжения и отвода воды от предохранительного клапана предусмотрено в технологической части проекта.

Данный раздел выполнен в соответствии со следующей документацией:

- СНиП II-30-76„Внутренний водопровод и канализация зданий".
- СНиП II-34-76„Горячее водоснабжение".
- СН 478-80„Инструкция по проектированию и монтажу сетей водоснабжения и канализации из пластмассовых труб".

4.2. МЕРОПРИЯТИЯ ПО РАЦИОНАЛЬНОМУ ИСПОЛЬЗОВАНИЮ ВОДНЫХ РЕСУРСОВ И ОХРАНЕ ВОДОЕМОВ ОТ ЗАГРЯЗНЕНИЙ.

В ЦЕЛЯХ СОКРАЩЕНИЯ РАСХОДА ПИТЬЕВОЙ ВОДЫ ПОСЛЕДНЯЯ ПОДАЕТСЯ ТОЛЬКО НА ХОЗЯЙСТВЕННО-ПИТЬЕВЫЕ НУЖДЫ. НА ОХЛАЖДЕНИЕ КОМПРЕССОРНЫХ АГРЕГАТОВ ПРЕДУСМАТРИВАЕТСЯ ПОДАЧА ВОДЫ ИЗ СИСТЕМЫ ОБОРОТНОГО ВОДОПРОВОДА.

4.3 ТЕХНИЧЕСКИЕ РЕШЕНИЯ.

РАСЧЕТНЫЕ РАСХОДЫ ВОДЫ И СТОКОВ СОСТАВЛЯЮТ:

- ВОДОПРОВОД ХОЗЯЙСТВЕННО-ПИТЬЕВОЙ - 1,46 м³/сут; 0,48 м³/ч; 0,42 л/с
- ГОРЯЧЕЕ ВОДОСНАБЖЕНИЕ - 0,65 м³/сут; 0,56 м³/ч; 0,42 л/с
- КАНАЛИЗАЦИЯ БЫТОВАЯ - 1,11 м³/сут; 1,04 м³/ч; 2,2 л/с
- КАНАЛИЗАЦИЯ ДОЖДЕВАЯ - 32 л/с
- КАНАЛИЗАЦИЯ ПРОИЗВОДСТВЕННАЯ - 24,6 м³/сут; 1,1 м³/ч; 0,3 л/с

ПОТРЕБНЫЕ НАПОРЫ НА ВВОДЕ ДЛЯ СЕТЕЙ ХОЗЯЙСТВЕННО-ПИТЬЕВОГО ВОДОПРОВОДА И ГОРЯЧЕГО ВОДОСНАБЖЕНИЯ СОСТАВЛЯЮТ 12 М

В ПРОИЗВОДСТВЕННУЮ КАНАЛИЗАЦИЮ ОТВОДЯТСЯ ЧИСТЫЕ СТОКИ ОТ ДРЕНАЖА И ПРОДУВКИ ОБОРУДОВАНИЯ, ДРЕНАЖНЫЕ ВОДЫ ИЗ КАМЕР СТРАВЛИВАНИЯ И КАНАЛОВ. НА ВЫПУСКЕ ИЗ КАНАЛОВ В ПРИЯМКЕ, УСТАНОВЛЕНА ЗАДВИЖКА, КОТОРАЯ НОРМАЛЬНО НАХОДИТСЯ В ЗАКРЫТОМ СОСТОЯНИИ.

В СВЯЗИ С МАЛЫМ ОБЪЕМОМ ПОМЕЩЕНИЯ МАСЛОХОЗЯЙСТВА И НА ОСНОВАНИИ П.3.11д И ТАБЛИЦЫ 5а СНиП 11-30-76 ПРОТИВОПОЖАРНЫЙ ВОДОПРОВОД В ЗДАНИИ НЕ ПРЕДУСМАТРИВАЕТСЯ.

РАСХОД ВОДЫ НА НАРУЖНОЕ ПОЖАРОТУШЕНИЕ СОСТАВЛЯЕТ 15 л/с.

5. УКАЗАНИЯ ПО ПРИВЯЗКЕ

ПРИ ПРИВЯЗКЕ ПРОЕКТА К КОНКРЕТНОЙ ПЛОЩАДКЕ НЕОБХОДИМО:

В ОБЩИХ УКАЗАНИЯХ НА ЛИСТЕ 2 УКАЗАТЬ МАРКИ БИТУМНЫХ МАСТИК ДЛЯ УСТРОЙСТВА КРОВЕЛЬ СОГЛАСНО ТАБЛИЦЕ 3 СНиП II-26-76 „КРОВЛИ".

В ВЕДОМОСТИ ОТДЕЛКИ ПОМЕЩЕНИЙ УКАЗАТЬ ЦВЕТА ОТДЕЛОЧНЫХ ОКРАСОК.

В КОМПЛЕКТЕ ЧЕРТЕЖЕЙ ТП 904-1- -ВК ОПРЕДЕЛИТЬ И ПРОСТАВИТЬ ГЛУБИНУ ЗАЛОЖЕНИЯ, ДЛИНУ И УКЛОН ВВОДОВ И ВЫПУСКОВ. В СЛУЧАЕ ПОДКЛЮЧЕНИЯ ПРОИЗВОДСТВЕННОЙ КАНАЛИЗАЦИИ К НАРУЖНОЙ КАНАЛИЗАЦИОННОЙ СЕТИ, ВЫДЕЛЯЮЩЕЙ ВРЕДНЫЕ ПАРЫ И ЗАПАХИ, НЕОБХОДИМО ПРЕДУСМОТРЕТЬ МЕРОПРИЯТИЯ, ИСКЛЮЧАЮЩИЕ ПОПАДАНИЕ ЗАПАХОВ И ГАЗОВ.

9329/6, 6
~~8690~~ 2

					ТП 904-1 ~~5686~~ 6786 ПЗ	ЛИСТ 3

Типовой проект 904-1-67.86-АР Альбом 6

Ведомость основных комплектов рабочих чертежей

Обозначение	Наименование	Примечание
ТП904-1- -ТХ	Технология производства	
-ЭС	Электроснабжение	
-ЭМ	Силовое электрооборудование	
-ЭО	Электрическое освещение	
-СС	Связь и сигнализация	
-А	Автоматизация	
-АЗЩ	Задание заводу изготовителю щитов	
-АР	Архитектурные решения	
-КЖС	Конструкции железобетонные	
-КМ	Конструкции металлические	
-ВК	Внутренние водопровод и канализация	
-ОВ	Отопление и вентиляция	

Ведомость рабочих чертежей основного комплекта ТП904-1- -АР

Лист	Наименование	Примечание
1	Общие данные (начало).	
2	Общие данные (окончание).	
3	Схемы расположения подземных конструкций и опор под внутренние перегородки (начало).	
4	Схемы расположения подземных конструкций и опор под внутренние перегородки (окончание).	
5	Планы на отм 0.000 и 3.800.	
6	Фрагменты плана 1 и 2.	
7	Фрагмент плана 3.	
8	Разрезы 1-1 — 6-6.	
9	Фасады.	
10	Схемы расположения опор двойного пола, деревянных щитов и накладных проступей.	
11	Сечения 1-1 — 2-2.	
12	Ведомость отделки помещений. Экспликация полов. План кровли.	
13	Узлы IV–XIII.	

Данный проект выполнен в соответствии с действующими строительными нормами и правилами проектирования, которые предусматривают мероприятия, обеспечивающие взрывную, взрывопожарную и пожарную безопасность при соблюдении правил безопасности в эксплуатации здания (сооружения). Мероприятия выполнены на основании технологических заданий указанных в них категорий производств.

Главный инженер проекта — Г.В. Осташевский
Главный специалист — Г.Д. Бескоровайный
Дата

Ведомость ссылочных и прилагаемых документов

Обозначение	Наименование	Примечание
	Ссылочные документы	
ГОСТ 948-84	Перемычки железобетонные для зданий с кирпичными стенами.	
ГОСТ 6629-74*	Двери деревянные внутренние для жилых и общественных зданий. Типы и размеры.	
ГОСТ 12506-81	Окна деревянные для производственных зданий. Типы, конструкция, размеры.	
ГОСТ 24698-81	Двери деревянные наружные для жилых и общественных зданий. Типы, конструкция и размеры.	
1.435.9-17 вып. 0; 1.	Ворота распашные Материалы для проектирования Ворота из трубчатого профиля.	
5.904-4	Двери и люки для венткамер.	
1.050.1-2 выпуск 1	Сборные железобетонные марши, площадки и проступи для. многоэтажных общественных зданий, производственных и вспомогательных зданий промышленных предприятий. Лестничные марши, площадки и проступи. Рабочие чертежи.	
1.400-15 вып.1	Унифицированные закладные изделия железобетонных конструкций для крепления технологических коммуникаций и устройств. Рабочие чертежи унифицированных закладных изделий.	
1.431-6	Кирпичные перегородки для одноэтажных и многоэтажных производственных зданий. Материалы для проектирования.	
1.431-10 вып. 2, вып. 3	Перегородки консольные сетчатые стальные. Монтажные схемы. Узлы. Дверные створки, стойки, ригели, щиты	
2.435-6 вып.5	Противопожарные двери и ворота промышленных зданий. Двери деревянные (пропитанные антипиренами марки „ПД" и „ПДИ")	
ТП407-3-186/75 Альбом III	Трансформаторные подстанции с кабельными и воздушными вводами 6-10кв на один или два трансформатора мощностью до 2х630 ква Типовые детали и конструкции	
3.006-2 вып.II-2	Сборные железобетонные каналы и тоннели из лотковых элементов Рабочие чертежи железобетонных изделий (плиты, опорные подушки)	
2.430-3 вып.3	Типовые архитектурно-строительные детали промышленных зданий с кирпичными стенами. Детали сопряжения кирпичных стен с конструкциями зданий	
2.436-14 вып. 1	Типовые архитектурно-строительные детали окон с применением деревянных оконных блоков по ГОСТ 12506-81	
2.436-11 вып. 1.	Узлы окон со стальными переплетами по серии 1.436.2-15. Узлы крепления окон и сопряжения со стенами.	
2.460-5 вып. 1	Архитектурные детали утепленных покрытий одноэтажных промышленных зданий. Рабочие чертежи типовых деталей парапетов, карнизов и ендов.	
2.460-14 вып.1	Типовые узлы покрытий промышленных зданий в местах пропуска вентиляционных шахт. Рабочие чертежи типовых узлов.	
2.460-15 вып.1	Типовые узлы покрытий промышленных зданий в местах установки крышных вентиляторов. Рабочие чертежи типовых узлов.	
5.900-2	Сальники набивные Ду 50..... 1400	
	Прилагаемые документы	
ТП-904-1-КЖИ.Альбом7	Строительные конструкции и изделия	

Ведомость спецификаций

Лист	Наименование	Примечание
4	Спецификация к схеме расположения элементов подземных конструкций	
5	Спецификация элементов заполнения проемов ворот, дверей и перемычек	
6	Спецификация к схеме расположения сетчатых перегородок	
7	Спецификация элементов к фрагменту плана 3	
9	Спецификация элементов заполнения оконных проемов	
10	Спецификация к схеме расположения опор двойного пола и накладных проступей	
12	Спецификация элементов к узлам заделки кровли	
13	Спецификация элементов к плану на отм. 0.000	

9329/6 7

Привязан

Инв. №

Арх.	Ищенко	
Вед. инж.	Госсая	
Рук. гр.	Бескоровайный	
ГАП	Петровский	
Нач. ОСП-1	Салькина	
Гл. спец.	Кияшко	
Н. контр.	Толоченко	
ГИП	Осташевский	

ТП904-1-67.86-АР

Компрессорная станция 3К-500АО с осушкой воздуха

Стадия	Лист	Листов
РП	1	13

Общие данные (начало)

Госстрой СССР Ростовский Промстройниипроект

Инв. № подл. | Подпись и дата | Взам. инв. №

Альбом 6

904-1-67.86-АР

1. Общие указания.

1.1. Рабочие чертежи архитектурно-строительной части автоматизированной отдельно стоящей компрессорной станции 4(3)К-500АО производительностью 1500(1000) м³/мин осушенного воздуха разработаны на основании заданий на архитектурно-строительную и сантехническую части проекта, выданных институтом „Гипростройдормаш" г. Ростова-на-Дону в 1986 г.

1.2 За условную отметку 0.000 принята отметка чистого пола первого этажа машинного зала, соответствующая отметке по топографической съемке генерального плана.

1.3 Степень огнестойкости здания – II.

1.4 Степень ответственности здания – II.

1.5 Наружные стены здания компрессорной станции – однослойные панели толщиной 200 мм из ячеистого бетона марки 35 с плотностью $\rho = 700$ кг/м³.

1.6 Отдельные участки наружных стен выполнять из кирпича (ГОСТ 530-80) марки 75 на растворе марки 25.

1.7 Внутренние стены и перегородки выполнять из сборных железобетонных панелей.

1.8 Отдельные участки внутренних стен и перегородок выполнять из кирпича марки 75 на растворе марки 25.

1.9 При кладке кирпичных участков перегородок в откосы дверных проемов заложить антисептированные деревянные пробки размером 250×120×65 через 10 рядов кладки по высоте, но не менее двух с каждой стороны проема. При кладке кирпичного участка наружной стены по оси „Д" предусмотреть установку закладных элементов для крепления ворот трансформаторной подстанции.

1.10 Горизонтальная гидроизоляция наружных и внутренних стен на отметке -0.030 выполняется из цементно-песчаного раствора состава 1:2 толщиной 30 мм.

1.11 До начала производства работ по устройству кровли необходимо разработать мероприятия по противопожарной защите и по контролю за выполнением правил пожарной безопасности и правил техники безопасности при производстве строительно-монтажных работ.

1.12 Отвод воды с кровли тип I – внутренний, с кровли тип II – наружный неорганизованный.

1.13 Покрытие здания компрессорной станции выполняется из сборных железобетонных комплексных плит с теплоизоляционным слоем из гидрофобизированных минераловатных плит повышенной жесткости толщиной 40; 50; 60 мм (ГОСТ 22950-78) плотностью $\rho = 200$ кг/м³, производимых из гидромассы и защитного водоизоляционного ковра из одного слоя рубероида марки ~~РэМ-350 (ТУ 21-30-72)~~ РКК-350Б (ГОСТ 10923-82), наклеенного в заводских условиях.

1.14 Конструкция кровли по комплексным плитам состоит из следующих элементов:

а) защитного слоя из гравия (ГОСТ 8268-82*) крупностью 5-10 мм на горячей битумной мастике марки МБК-Г-. Битумную мастику для кровли тип 2 антисептировать добавками порошковых гербицидов: монурона (~~ТУ6-11-18-67~~) или симазина (ГОСТ 15123-78*) в количестве 0,3-0,5% или аминной, натриевой соли 2.4Д (ТУ6-01-893-73) в количестве 1-1,5% веса битума.

б) водоизоляционного ковра из 2х слоев (для кровли тип 1) и 3х слоев (для кровли тип 2) рубероида с эластичным покровным слоем марки ~~РэМ-350 (ТУ 21-27-30-72)~~ РКК-350Б (ГОСТ 10923-82) на горячей битумной мастике марки МБК-Г-. Битумную мастику антисептировать добавками кремнефтористого (ГОСТ 87-79*) или фтористого (ГОСТ 2871-73*) натрия в количестве 4-5% от веса, битума; в качестве наполнителя должен применяться низкосортный асбест.

1.15 В местах примыканий кровли к парапету выполнить усиление из 3х слоев рубероида: 1й слой (верхний) из рубероида с эластичным покровным слоем и крупнозернистой посыпкой марки ~~РэК-420 (ТУ 21-27-30-72)~~ РКК-350Б (ГОСТ 10923-82), 2 слоя (нижних) из рубероида марки ~~РэМ~~ РПП-350 на горячей битумной мастике марки МБК-Г-

1.16 Продольные и поперечные стыки между комплексными плитами и места примыкания их к парапету заполнить вкладышами из гидрофобизированных минераловатных плит (ГОСТ 22950-78) и предусмотреть над стыками укладку полос шириной 250 мм из подкладочного рубероида марки РПП-350Б (ГОСТ 10923-82) и точечную приклейку их с одной стороны шва.

1.17 Все деревянные конструкции должны быть антисептированы, а соприкасающиеся с бетоном или кирпичной кладкой обернуты толем.

1.18 Стальные щиты из рифленой стали, жалюзийные решетки и все деревянные конструкции окрасить двумя слоями эмали ПФ-115 (ГОСТ 6465-76*) по одному слою грунтовки ГФ-021 (ГОСТ ~~18186-79~~ 25129-82). Стальные щиты сетчатых перегородок, закладные элементы и прочие стальные конструкции окрасить алюминиевой краской БТ-177 (ГОСТ 5631-79*).

1.19 Стеновые панели с фасадной стороны должны отделываться в заводских условиях лицевым слоем с применением цветных смесей.

1.20 Кирпичные участки наружных стен оштукатурить цементно-песчаным раствором марки „50" толщиной 20 мм и расшить под швы панелей. Откосы оконных и дверных проемов тоже оштукатурить цементно-песчаным раствором.

1.20.1 После монтажа наружных стеновых панелей горизонтальные и вертикальные швы расшить цементным раствором марки 100 согласно узлам серии 2.432-1в:1.

1.20.2 В целях снижения производственного шума предусмотреть звукопоглощающую штукатурку внутренней перегородки по оси „7" с отм. 3.800 со стороны машинного зала. Для звукопоглощающей штукатурки должны применяться в качестве вяжущего портландцемент или шлакопортландцемент. В качестве заполнителя – однофракционные пески крупностью от 3 мм до 5 мм из легких пористых материалов: пемзы, перлита, шлаков, керамзита и др. Количество вяжущего и зерновой состав заполнителя должны обеспечивать открытую незамкнутую поверхность. Приготовленный раствор для звукопоглощающей штукатурки слоем 25 мм укладывают на свеженанесенный грунт, выполненный из цементного раствора толщиной 10 мм

1.20.3 Работы в зимних условиях должны производиться в соответствии с проектом производства работ. Возведение кирпичной кладки в зимних условиях производить в соответствии с требованиями п.п. 7.1-7.22 СНиП III-17-78. Способ возведения кладки в зимних условиях выбирается в проекте производства работ.

1.20.4 Внутренние отделочные работы в зимнее время при отрицательных температурах должны производиться только при наличии постоянно действующих систем отопления и вентиляции в помещениях.

1.20 Схемы расположения фундаментов под каркас здания, фундаментных балок и характеристики грунтовых условий приведены в основном комплекте чертежей железобетонных конструкций ТП904-1- -КЖ.

1.20 Уплотнение основания под полы, каналы, фундаменты под оборудование производить слоями непучинистых грунтов толщиной 200 мм с доведением плотности скелета грунта до 1.6 т/м³.

1.20. Подготовку под сборные железобетонные элементы подземных конструкций выполнять из песка толщиной 100 мм, под монолитные – из щебня толщиной 40-60 мм, втрамбованного в грунт.

1.20 Наружные поверхности стенок каналов и приямков, находящиеся в грунте, обмазать за 2 раза горячим битумом марки БН70/30 ГОСТ 6617-76 по холодной битумной грунтовке.

1.20. Обратную засыпку фундаментов и пазух у стенок каналов допускается производить после монтажа плит перекрытия каналов непучинистым грунтом с послойным трамбованием через 200-300 мм с обеих сторон

1.2 Покрытие полов выполнять после устройства фундаментов под оборудование, каналов, сантехнических, энергетических и технологических разводок, а также после окончания монтажа технологического оборудования.

1.2 Уклон пола в камерах стравливания выполнить за счет планировки грунта.

1.2 Прокладку труб для кабелей производить под наблюдением электриков.

1.2 По периметру наружных стен здания выполнить асфальтобетонную отмостку шириной 1000 мм по щебеночному основанию толщиной 100 мм.

ПРИВЯЗАН			
ИНВ. №			

9329/Б 8
~~8690/7~~

Ст. техн.	Суман		
Ст. инж.	Горская		
Рук. гр.	Бескоровайный		
ГАП	Петровский		
Нач. отд.	Саакьянц		
Гл. спец. т.о.	Кияшко		
Н. контр.	Луценко		
ГИП	Осташевский		

ТП 904-1-~~56.86~~ 67.86 АР

Компрессорная станция 3К-500АО с осушкой воздуха.

Стадия	Лист	Листов
РП	2	

Общие данные (окончание)

ГОССТРОЙ СССР РОСТОВСКИЙ ПРОМСТРОЙНИИПРОЕКТ

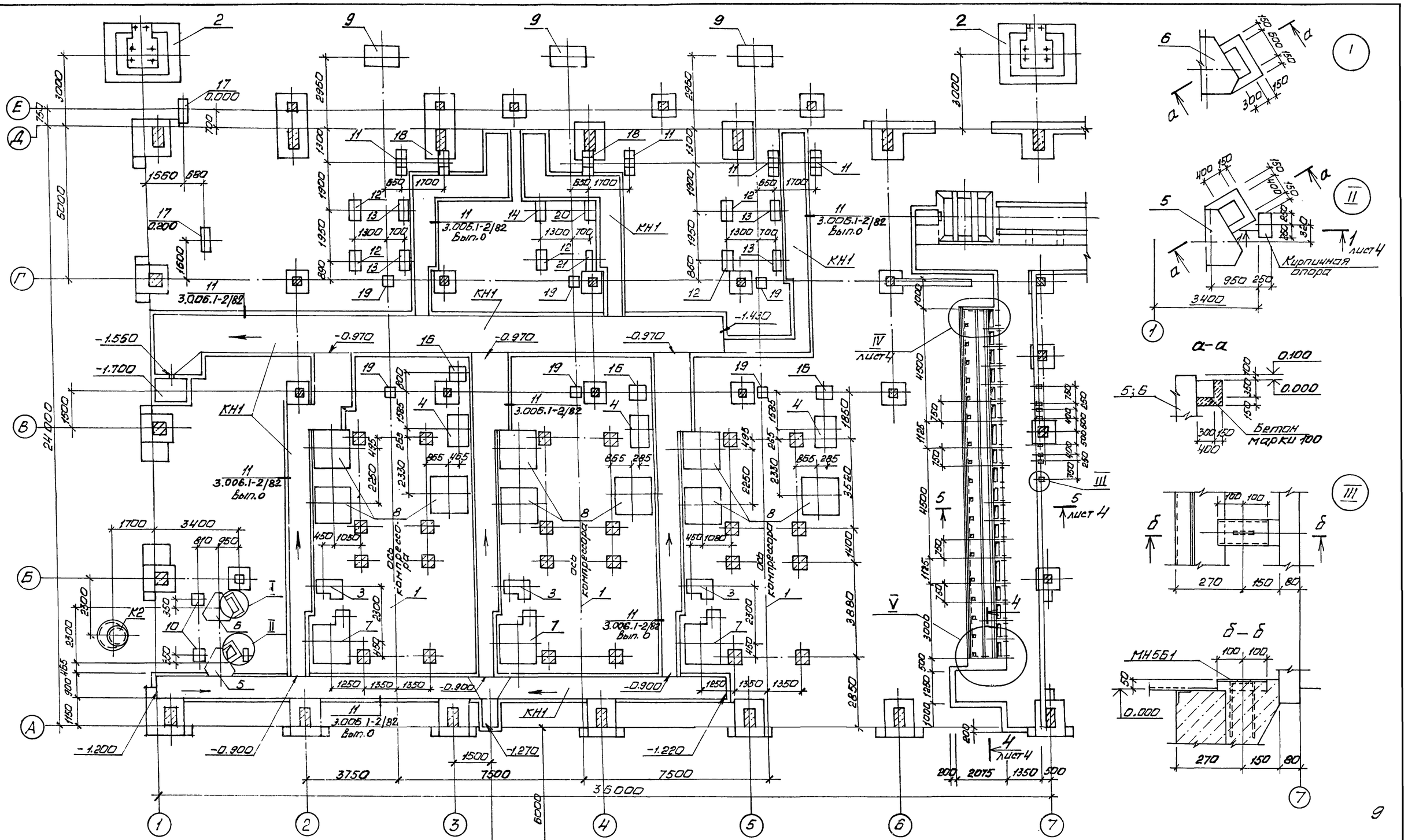

1. Спецификацию элементов к схеме расположения подземных конструкций см. на листе 4.

2. Привязки и размеры канала КН1 даны в чертежах железобетонных конструкций ТП904-1- -КЖ, лист 19.

3. В канале КН1 после монтажа опорных подушек (на схеме условно не показаны) необходимо создать уклон из цементно-песчаного раствора марки 150 в соответствии с отметками, указанными на схеме.

9329/6

Арх.	Ищенко		
Провер	Горская		
Техник	Суман		
Рук. гр.	Бескоровайный		
ГАП	Петровский		
Нач. ОСП-1	Саакьянц		
Гл. спец ТО	Кияшко		
Н. контр.	Луценко		
ГИП	Осташевский		

Привязан

Инв. №

ТП 904-1-67.86-АР

Компрессорная станция ЗК-500 АО с осушкой воздуха.

Стадия	Лист	Листов
РП	3	

Схемы расположения подземных конструкций и опор под внутренние перегородки (начало)

ГОССТРОЙ СССР РОСТОВСКИЙ ПРОМСТРОЙНИИПРОЕКТ

Инв. № подл. | Подпись и дата | Взам. инв. №

Типовой проект 904-1-67.86-АР Альбом 6

Схемы расположения опор под внутренние перегородки

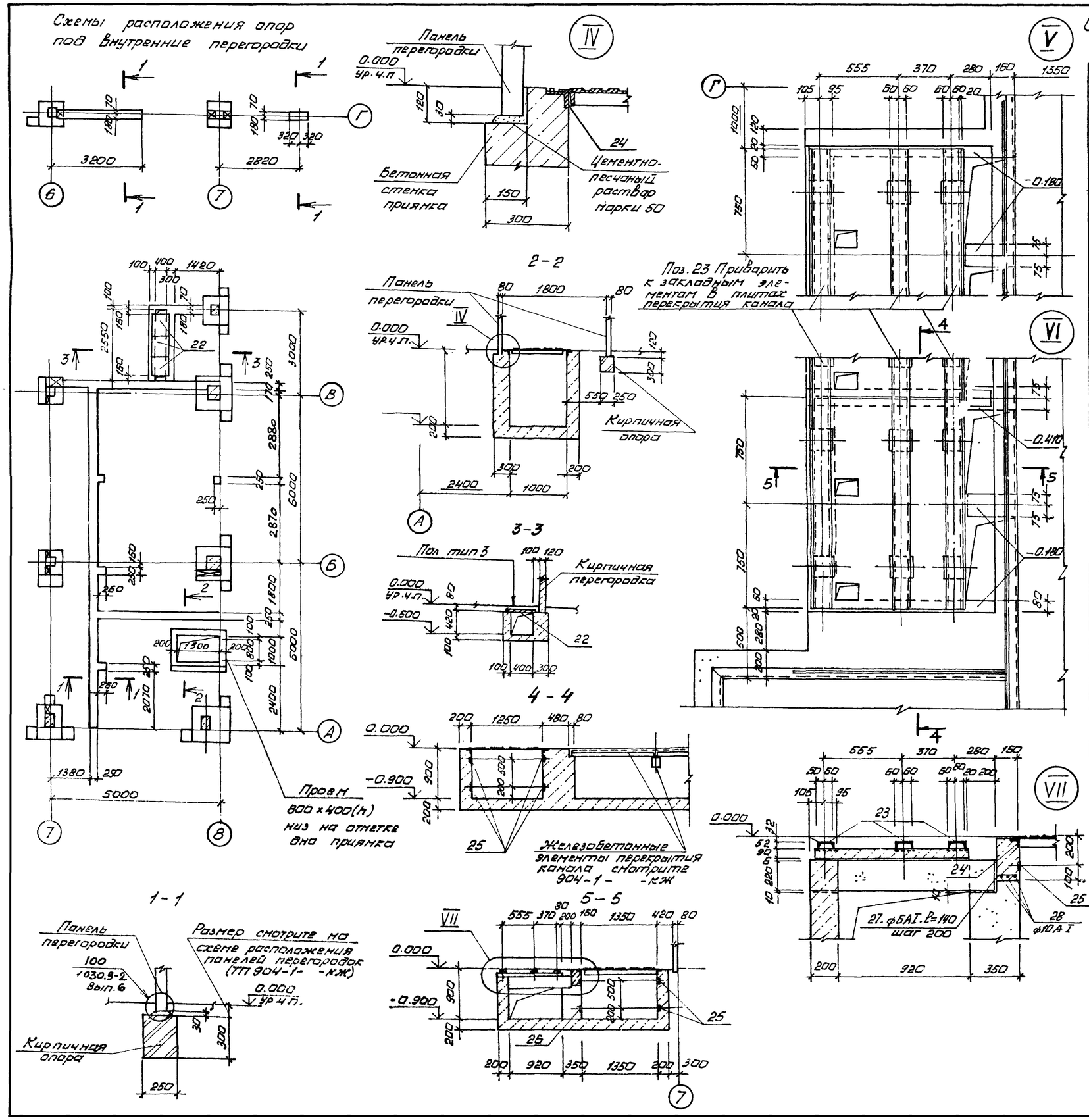

Спецификация к схеме расположения элементов подземных конструкций

Марка поз.	Обозначение	Наименование	Кол	Масса ед. кг	Примечание
КН1	ТП904.1- -КЖ лист 19	Канал КН1	1		
К1	ТП 904-1- -КЖ. лист 17	Колодец К1	1		
К2		К2	1		
1	ТП904-1- -КЖ. лист 34	Фундамент ФО1	3		
2	ТП904-1- -КЖ. лист 59	" ФОм2	1		
3	ТП 904-1- -КЖ лист 60	" ФОм3	3		
4		" ФОм4	3		
5		" ФОм5	1		
6		" ФОм6	1		
7		" ФОм7	3		
8		" ФОм8	9		
9		" ФОм9	3		
10		" ФОм10	2		
11		" ФОм11	4		
12		" ФОм12	5		
13		" ФОм13	4		
14		" ФОм14	1		
15*	ТП 904-1- -КЖ лист 61	" ФОм15	3		
16		" ФОм16	3		
17		" ФОм17	2		
18		" ФОм18	2		
19		" ФОм19	6		
20		" ФОм20	1		
21		" ФОм21	1		
22	3.006-2 В. II-2	Плита ПЗ-8	3		
23		[12 ГОСТ 8240-72	42.75	10.4	м
24	1.400-15 В.1 550-05	Изделие закладное МН555	44.5	5.3	м
25	1.400-15 В.1 110-11	" МН104-6	521	3.5	м
26	ТП904-1- -КЖИ-МН14	" МН14	1	56.1	
МН561	1.400-15 В.1 561-03	" МН561	8	1.9	
27		ф6АI ГОСТ 5781-82	17	0.222	м
28		ф10АI ГОСТ 5781-82	43.5	0.617	м
	1.400-15 В.1 540-09	Изделие закладное МН548		4.2	По узлу 11 серии 3.006-2 вып. 1

* ФОм15 (поз. 15) замаркирован на листе 5 ТП 904-1- -АР.

Привязан

Инв. №

10

9329/6

Архит.	Ищенко	
Техник	Суман	
Ст. инж.	Горская	
Рук. гр.	Бескоровайный	
ГАП	Петровский	
Нач. отд.	Саакьянц	
Гл. спец.	Кияшко	
Ч. контр.	Луценко	
ГИП	Осташевский	

ТП 904-1-67.86-АР

Компрессорная станция ЗК-500 АО с осушкой воздуха

Схемы расположения подземных конструкций и опор под внутренние перегородки (окончание)

Стадия	Лист	Листов
РП	4	

ГОССТРОЙ СССР РОСТОВСКИЙ ПРОМСТРОЙНИИПРОЕКТ

Альбом 5

Типовой проект 904-1-67.86

План на отм. 3.800

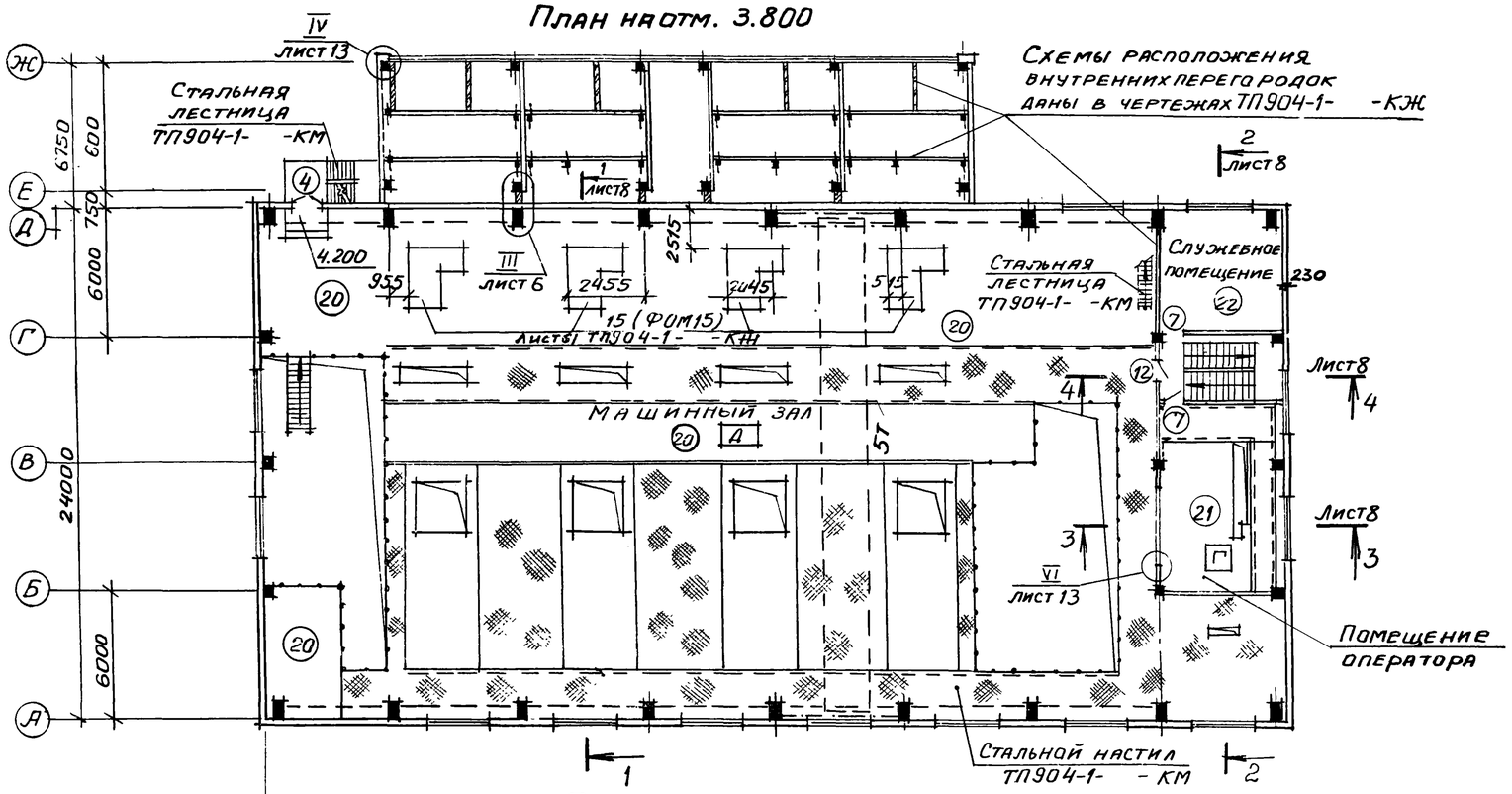

План на отм. 0.000

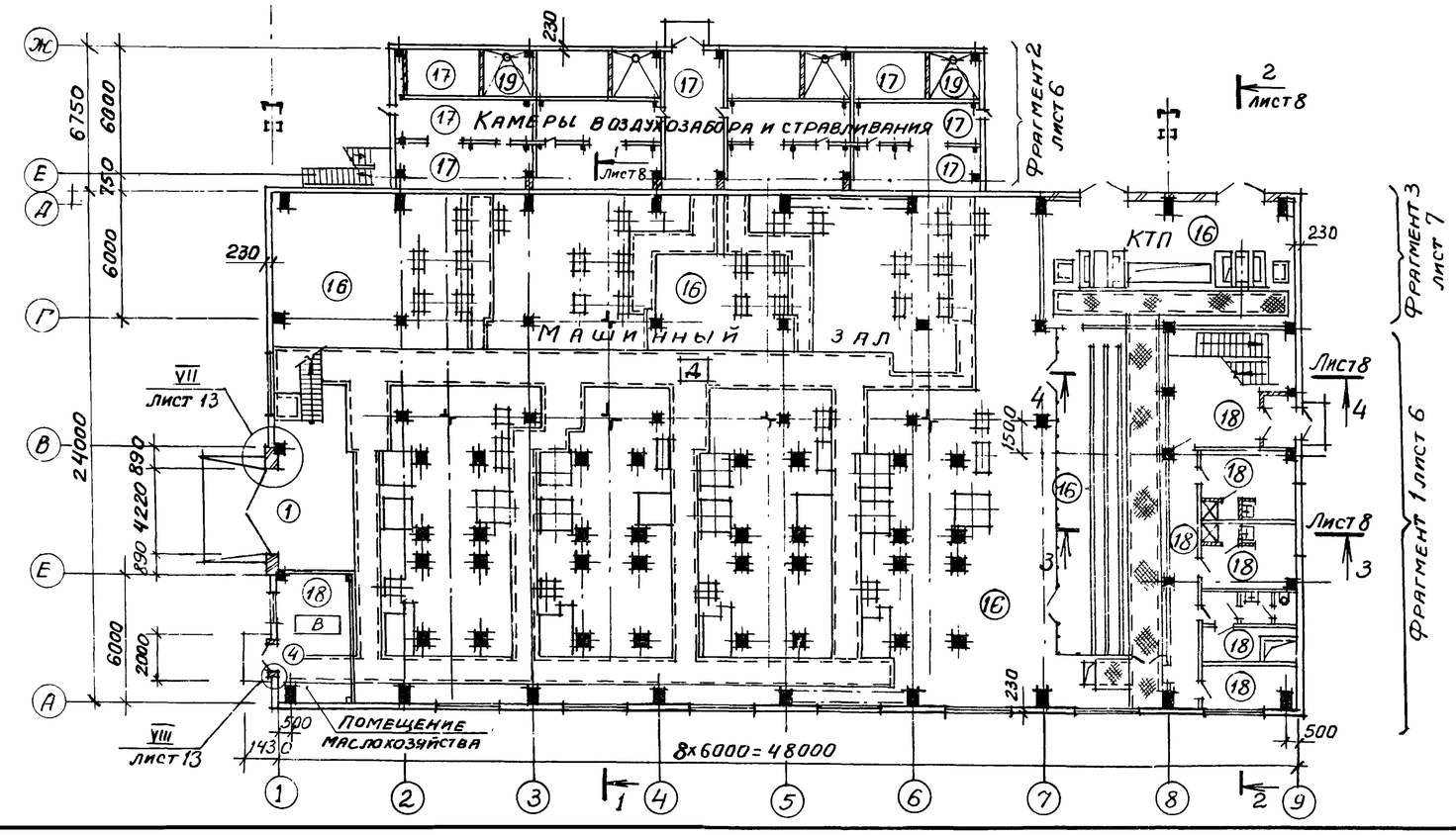

Ведомость проемов ворот и дверей

Марка поз.	Размер проема в кладке
1	4220 × 4200
2	2200 × 2360
5	1510 × 2370
8 ; 9	810 × 2070
10; 11	810 × 2070

Ведомость перемычек

Марка поз.	Схема сечения
ПП1	2.360; 2ПП 25-8; 380
ПБ1	2ПБ 19-3; 2.370 (ПБ1); 2.070 (ПБ-2)
ПБ2	120; 1ПБ10-1 (ПБ2)

Спецификация элементов заполнения проемов ворот и дверей и перемычек

Марка, поз	Обозначение	Наименование	Кол	Масса ед, кг	Примечание
		Элементы заполнения проемов.			
1	Шифр 1.435.9-17	Ворота ВР 42×42-Т	1		
2	ТП 407-3-186/75 Альбом III	Ворота В-ЗЖ	2		
3	ГОСТ 24698-81	Дверной блок ДН24-15АЛЩ	1		
4		То же ДН24-15ВПЩ	3		
5		" ДН24-15ВЩ	1		
6	ГОСТ 6629-74	" ДГ21-10ЛП	1		
7		" ДГ21-10П	5		
8		" ДГ21-8П	4		
9		" ДГ21-8ЛП	1		
10		" ДГ21-8ЛПВ	1		
11		" ДГ21-8ЛПВ	1		
12		" ДГ24-12П	1		
13	2.435-6, вып.5	" ПД-5	1		
14	5.904-4	" ДУс 1.25×0,5	2		
15		" Дс 1.25×0,5	6		
		Перемычки			
ПП1	ГОСТ 948-84	2ПП 25-8	2	327	
ПБ1		2ПБ 19-3	1	81	
ПБ2		1ПБ 10-1	4	20	
КР24-10	ИИ-03-0,2, альбом 18-64	Карнизная плита КР24-10	5	478	

11

9329/б

Привязан

Инв. №

Провер.	Горская		ТП 904-1-67.86 -АР
Арх.	Аннапалян		Компрессорная станция 4К-500 АО с осушкой воздуха
Вед.инж.	Горская		Стадия: РП; Лист: 5; Листов:
Рук.гр.	Бескоровайный		
ГАП	Петровский		
Нач.ОСП-1	Саакьянц		
Гл.спец.то	Кяшко		Планы на отм. 0.000 и 3.800.
Н.контр.	Луценко		Госстрой СССР Ростовский промстройниипроект
ГИП	Осташевский		

Согласовано

Инв.№ подл. | Подпись и дата | Взам.инв.№ | Рук. группы Канин

Типовой проект 904-1-67.86-АР Альбом 5

Фрагмент плана 1

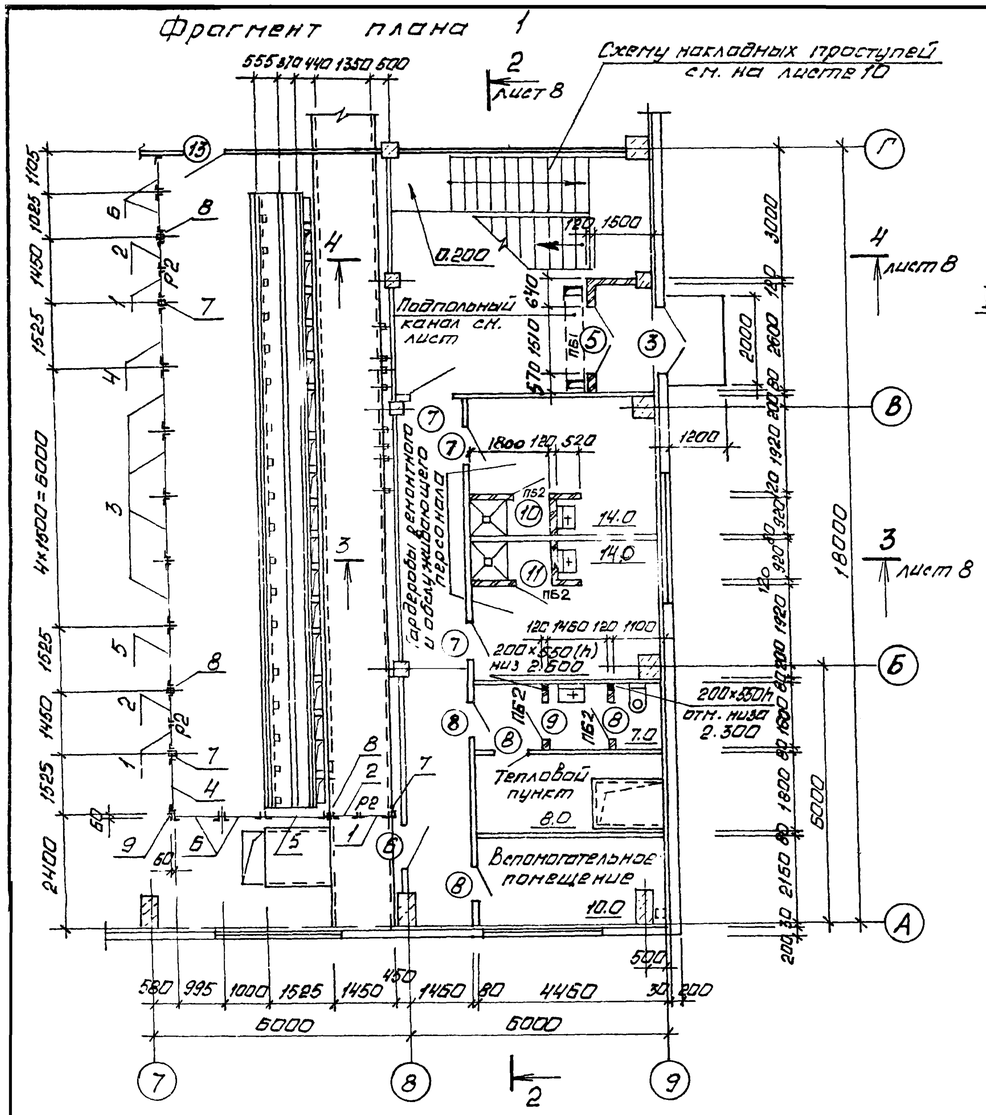

Фрагмент плана 2

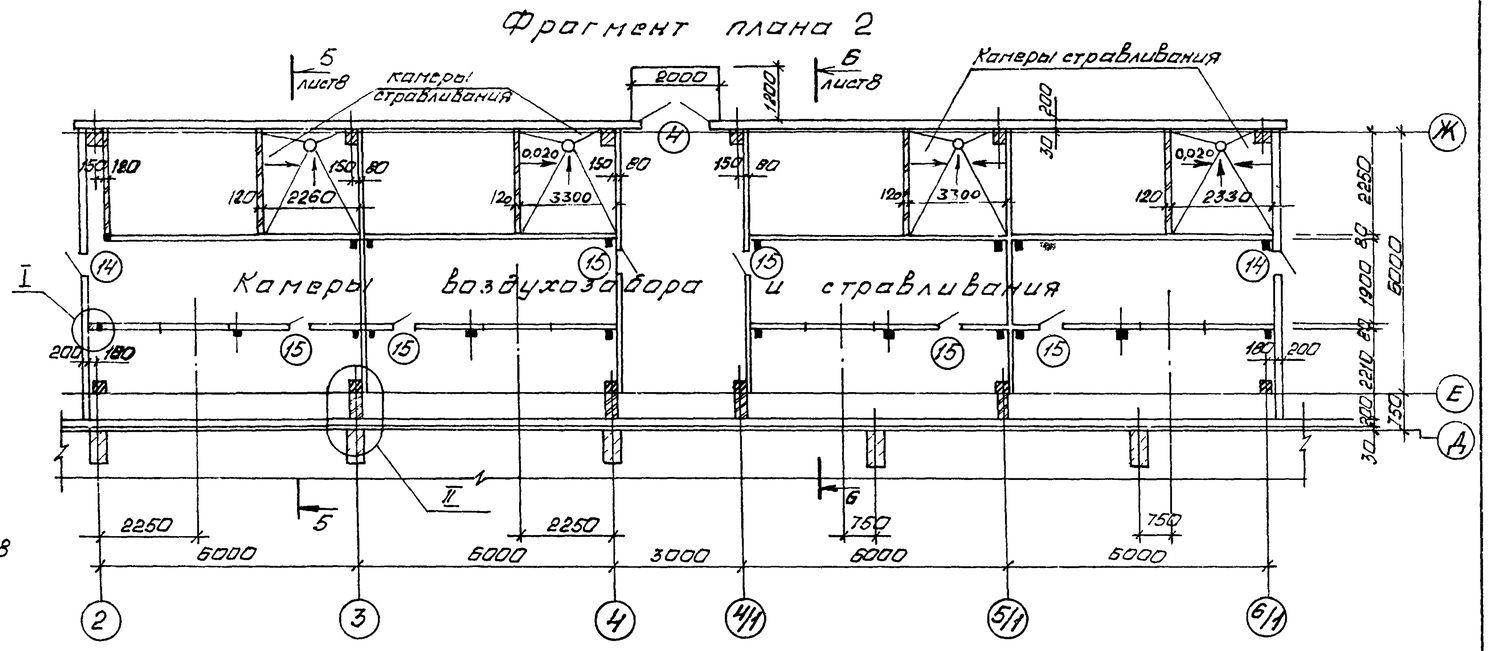

I

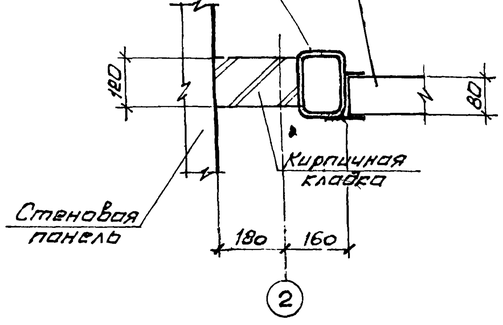

II

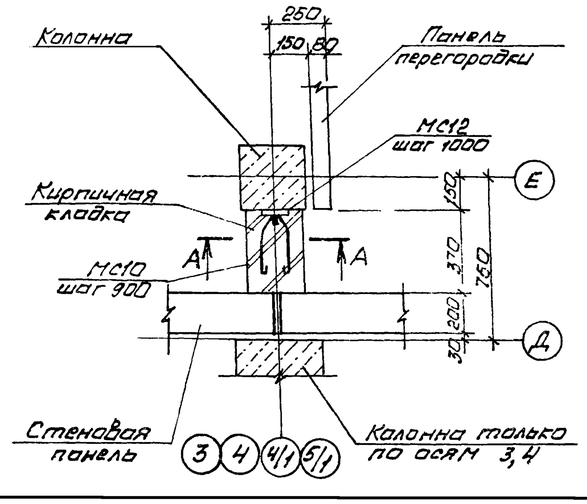

А–А

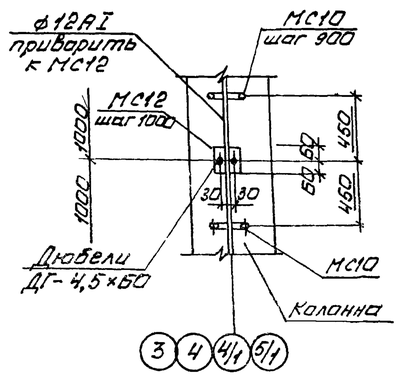

Спецификация к схеме расположения сетчатых перегородок

Марка, поз	Обозначение	Наименование	Кол.	Масса ед. кг	Примечание
		Щиты			
1	1.431-10 В 3. 02.05.00-01	0.7×2.4 ДПГ-П	3	21,12	
2	1.431-10 В 3. 02.17.00	0.7×2.4 ДПГ-Л	3	19,4	
3	1.431-10 В 3. 02. 01.00-02	1.5×2.4 ЩПГ	4	25,24	
4	1.431-10 В 3. 02.02.00-01	1,5×2.4 ЩПГ-А	2	24.71	
5	1.431-10 В. 3. 02 03 .00	1.5×2.4 ЩПГ-Б	2	24.71	
6	1.431-10 В 3. 02.01.00-03	1.0×2.4 ЩПГ-Б	4	22.35	
		Стойки			
7	1.431-10 В3. 02.05.00-03	2.4 ДСГ-П	3	11.87	
8	1.431-10 В3. 02.05.00-01	2.4 ДСГ-Л	3	11.87	
9	1.431-10 В 3. 02 00.01-01	Уголок	1	4,63	
Р2	1.431-10 В 3. 02. 15.00-01	Ригель Р2	3	7,1	
		Детали			
	1.431-10 В 3 02. 18.00	Болт самоанкерующийся	38	0.2	

Гардеробы оборудованы шкафами МД-33 3 по ГОСТ 22414-77 Общее количество шкафов – 8 шт

12

9329/6

Привязан

Инв. №

Арх.	Ищенко		ТП 904-1-67.86-АР
Ст.техн.	Суман		Компрессорная станция НК-500 АО с осушкой воздуха
Ст. инж.	Горская		
Рук. гр.	Брекаровский		Стадия: — Лист: 6 Листов:
ГАП	Петровский		
Нач. ОСП-1	Саакьянц		
Гл. спец. ТО	Киашко		Фрагменты плана 1,2.
Н. контр.	Луценко		РОССИЙСКИЙ ПРОМСТРОЙНИИПРОЕКТ
ГИП	Усташевский		

копировал Ненашева

Типовой проект 904-1-67.86 -АР Альбом 6

Фрагмент плана 3

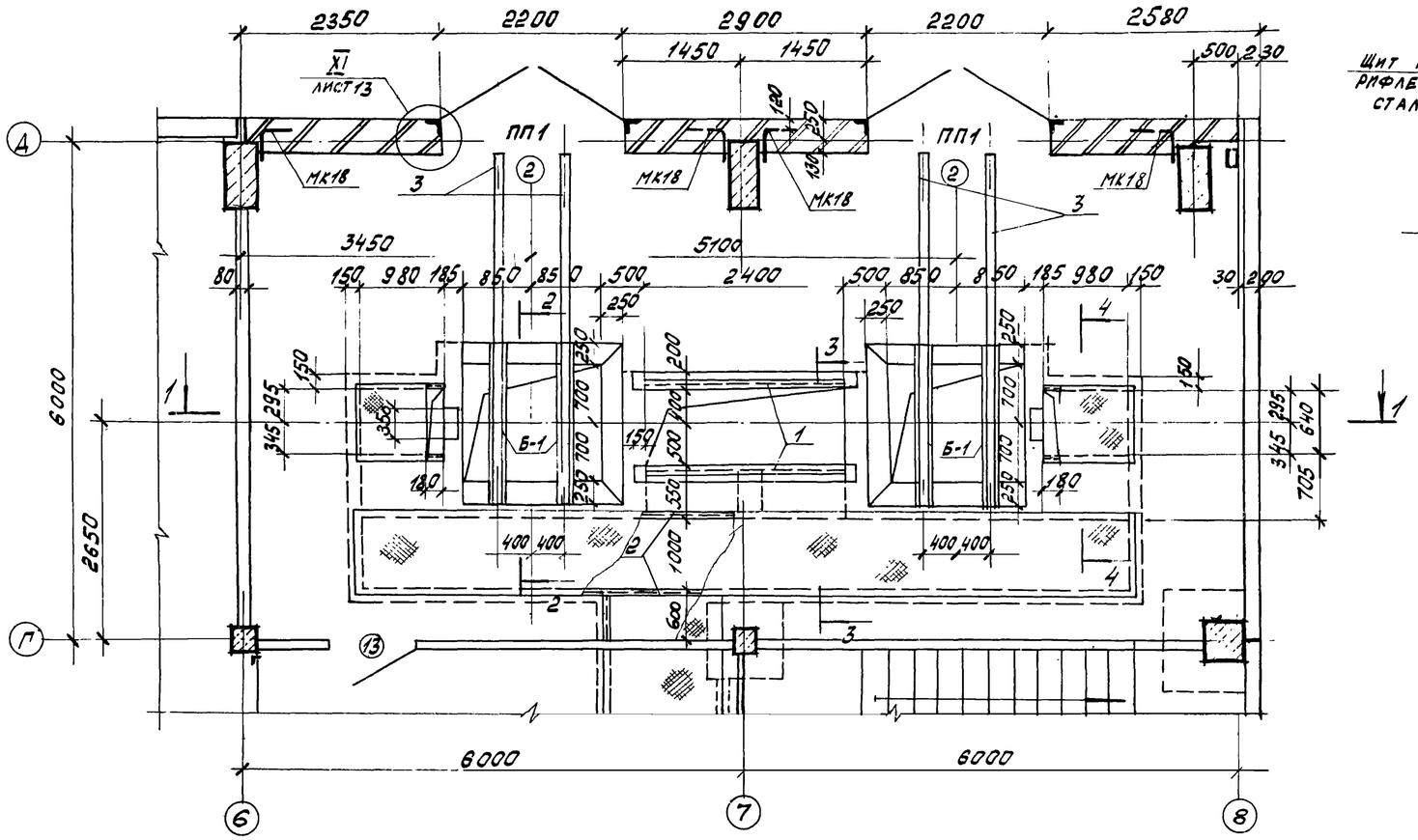

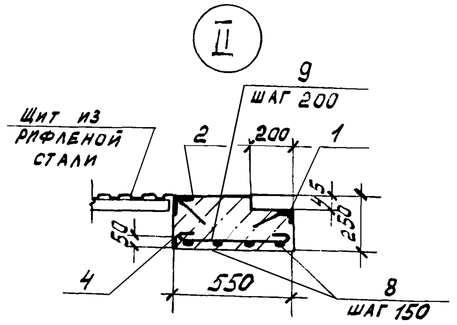

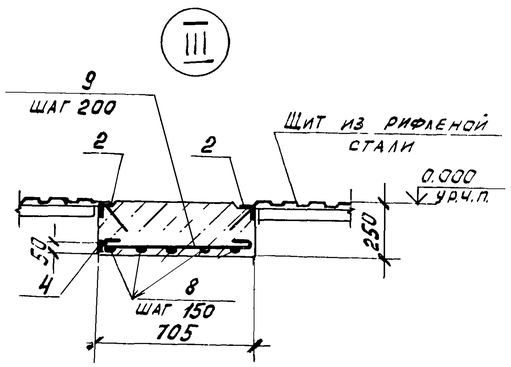

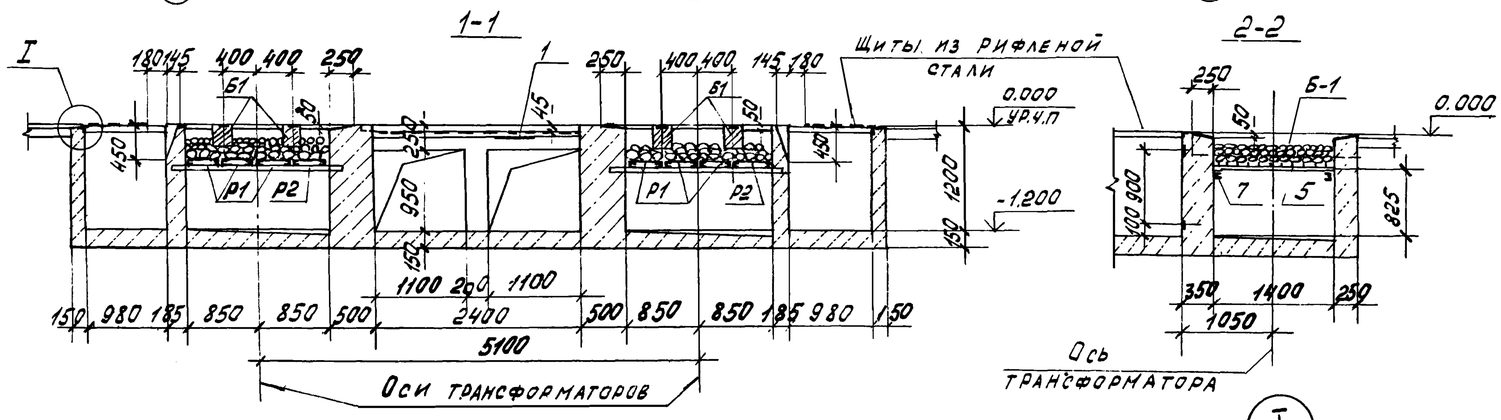

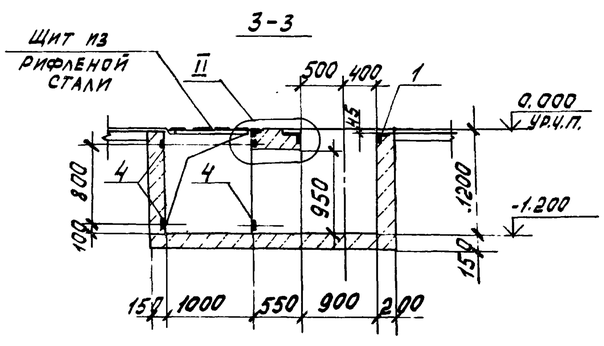

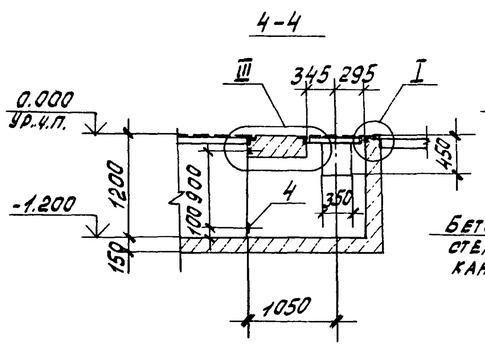

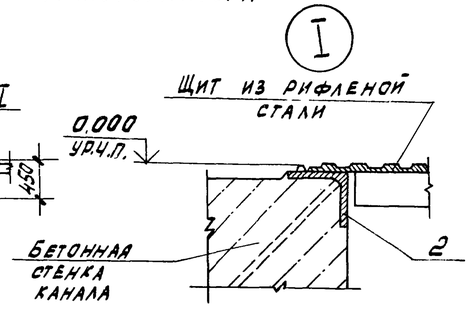

Спецификация элементов к фрагменту плана 3

Марка, поз.	Обозначение	Наименование	Кол.	Масса ед. кг	Примечание
	ТП904-1- -КЖИ-Б1	Ж.-б. балка Б-1	4	250	
		Изделия закладные			
1	1.400-15.81. 550-04	МН 553	4.8	4.1	м
2	550-06	МН 555	26.0	5.3	м
3	140-05	МН127-6	9.6	6.0	м
4	110-11	МН104-6	37	3.5	м
		Стальные решетки			
5	ТП904-1- -КЖИ-Р1;Р2	Р1	6	23.4	
6	-Р1;Р2	Р2	2	25.5	
7		С10 ГОСТ 8240-72, ℓ=2000	4	17.2	
8		Ф10 АI ГОСТ 5781-82	23.0	0.6	м
9		Ф6 АI ГОСТ 5781-82	16.4	0.2	м
		Материалы			
		Бетон марки 150	16.2	–	м³

1. Канал и приямки выполнить из бетона марки 150.
2. При бетонировании стенок приямков и каналов предусмотреть установку закладных элементов.
3. Стальные решетки в маслосборных ямах засыпать слоем гравия толщиной 250мм, крупностью 30-50мм.
4. Канал перекрыть щитами из рифленой стали. Схему раскладки щитов см. на листе ТП904-1- -КМ.
5. МК18 учтены в спецификации на листе 13.
6. Перемычки ПП1 учтены в спецификации на листе 5.

Согласовано

Инв. № подл. | Подпись и дата | Взам. инв. №

Привязан

13

9329/6

Инв. №

ТП904-1-67.86 -АР

Компрессорная станция ЗК-500А0 с осушкой воздуха.

Арх.	Ищенко		Стадия	Лист	Листов
Рук. гр.	Бескоровайный		РП	7	
Нач. ОСП-1	Саакьянц				
Гл. спец.	Кияшко		Фрагмент плана 3	Госстрой СССР Ростовский	
Н. контр.	Толоченко				

Типовой проект 904-1-67.86 АР Альбом 6

Разрез 1-1

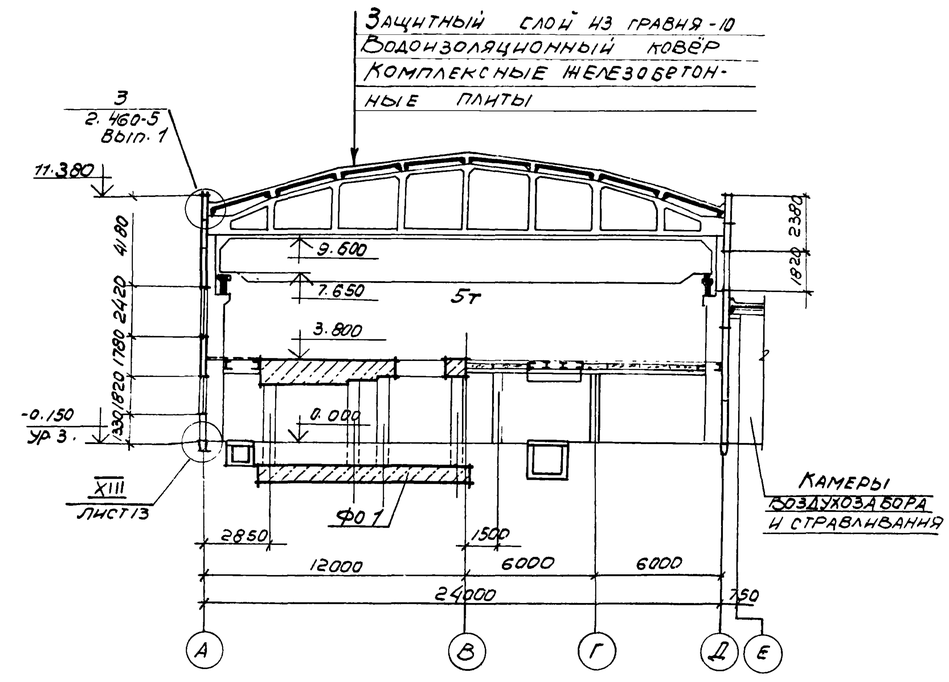

Разрез 2-2

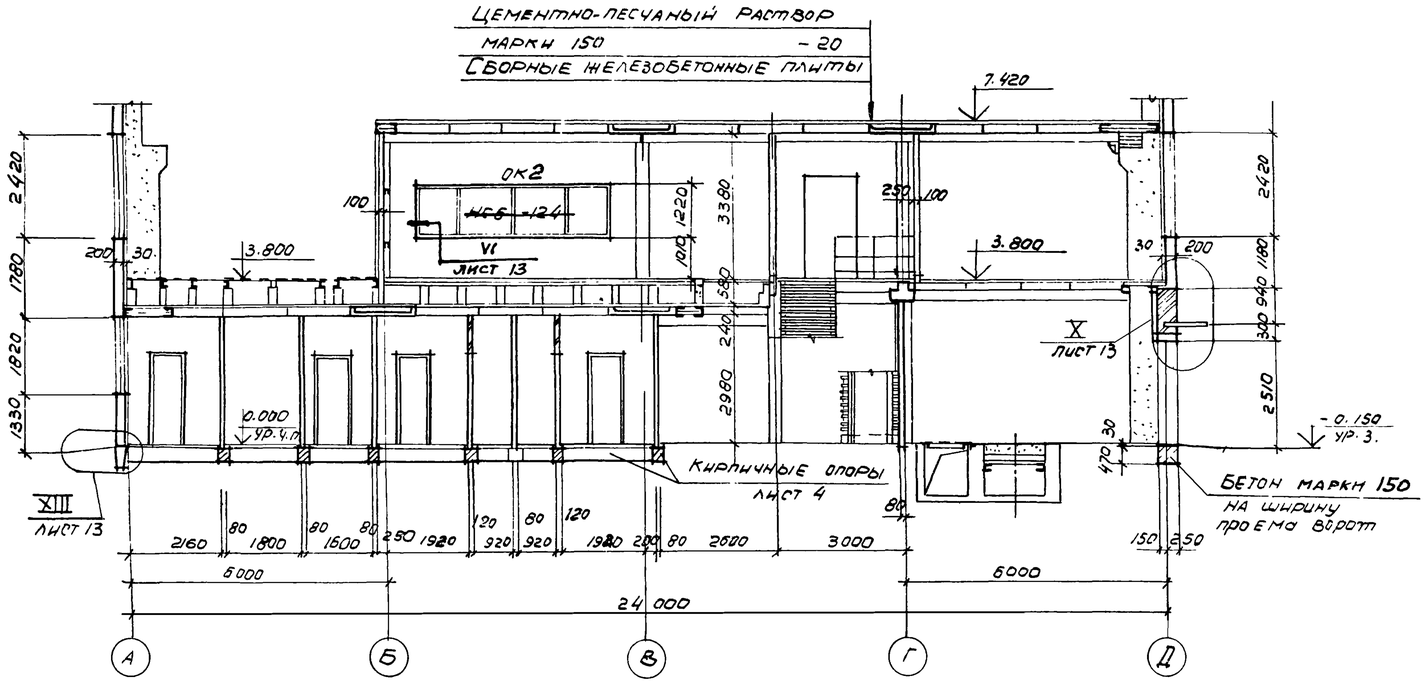

Разрез 3-3

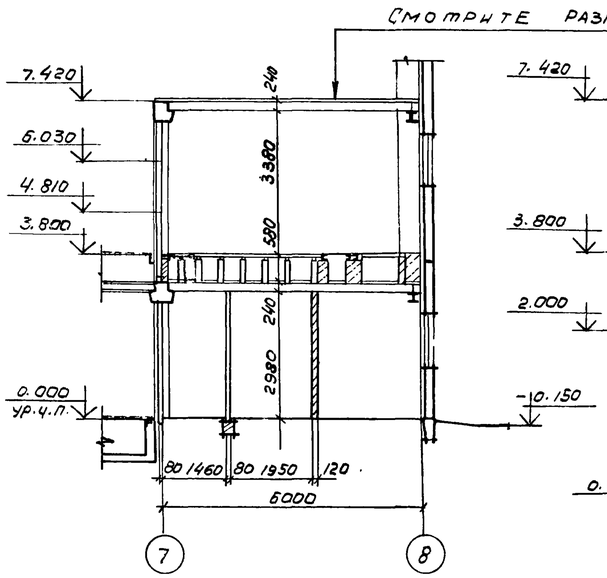

Разрез 4-4

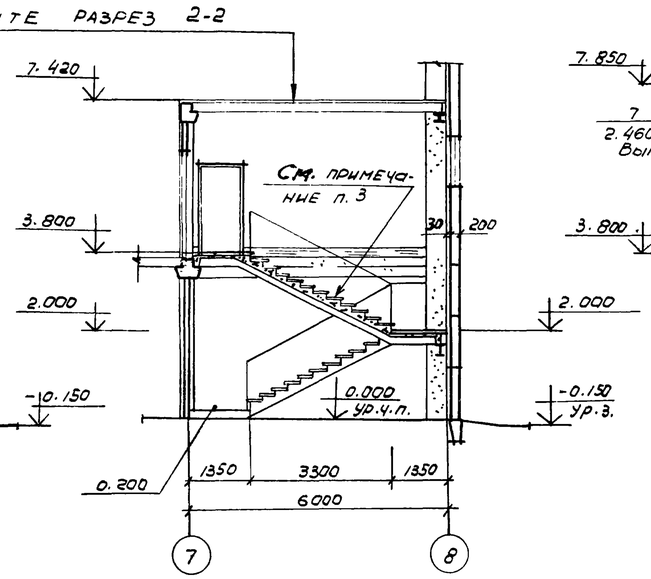

Разрез 5-5

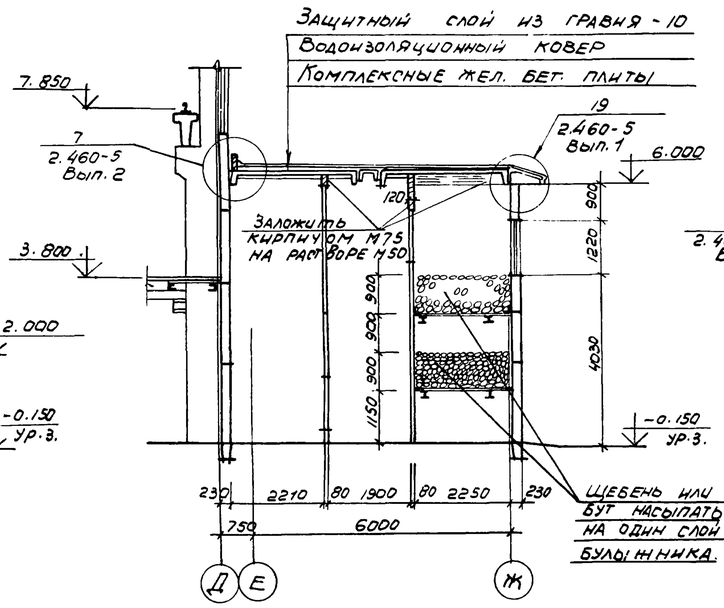

Разрез 6-6

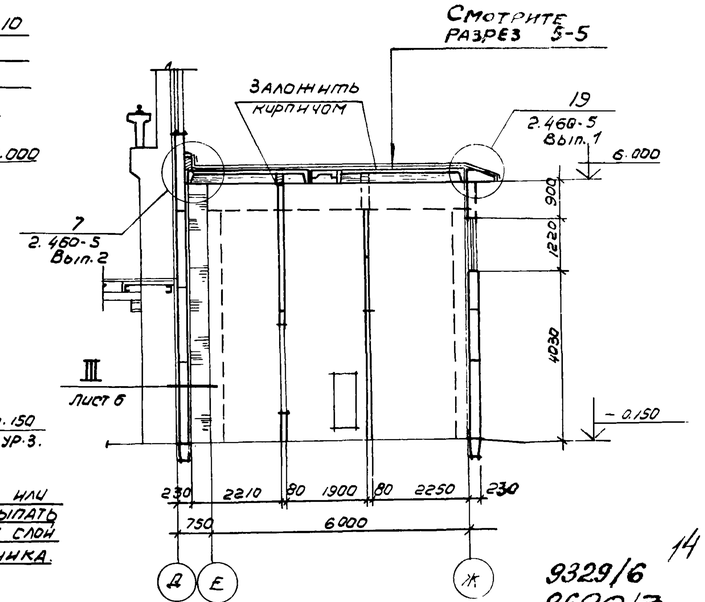

1. Состав кровли, указанный в выносной надписи на разрезах 1-1 и 6-6, приведён в общих указаниях на листе 2.

2. Оконный ~~блок НС6-124 (ОК6)~~ проем ОК2 учтён в спецификации на листе 9.

3. Схему расположения элементов лестницы см. в основном комплекте чертежей железобетонных конструкций ТП904-1- -кж. Схема расположения накладных проступей дана на листе 10.

14

9329/6
~~8690/7~~

Провер.	Горская		
Ст. техн.	Суман		
Ст. инж.	Горская		
Рук. гр.	Бескоровайный		
ГАП	Петровский		
Нач. осл.	Саакьянц		
Гл. спец.	Княшко		
Н. контр.	Луценко		
ГИП	Осташевский		

Привязан

Инв. №

ТП 904-1-~~56.86~~ 67.86 АР

Компрессорная станция ЗК-500,40 с осушкой воздуха.

Стадия	Лист	Листов
РП	8	

Разрезы 1-1 – 6-6

Госстрой СССР Ростовский Промстройпроект

Копировала Э.П.

Типовой проект 904-1-67.86-АР Альбом 6

Фасад 1-8

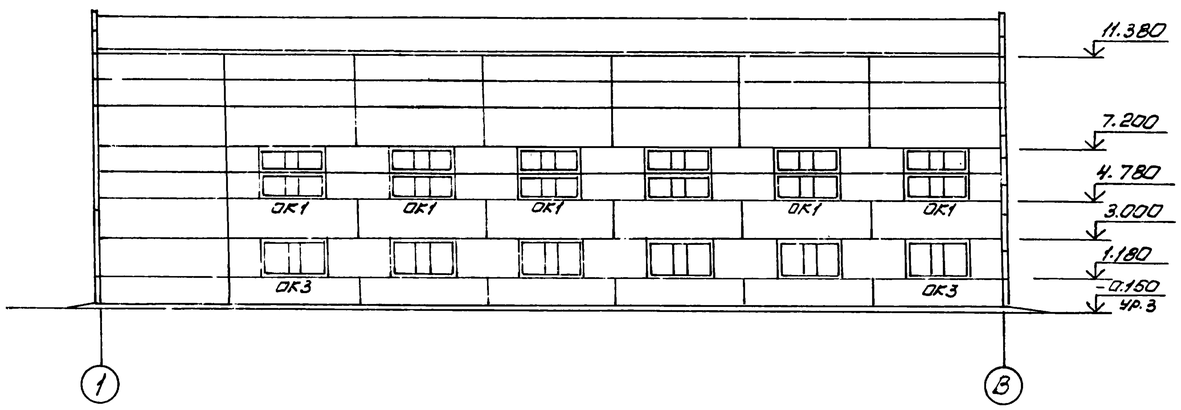

Фасад А-Ж

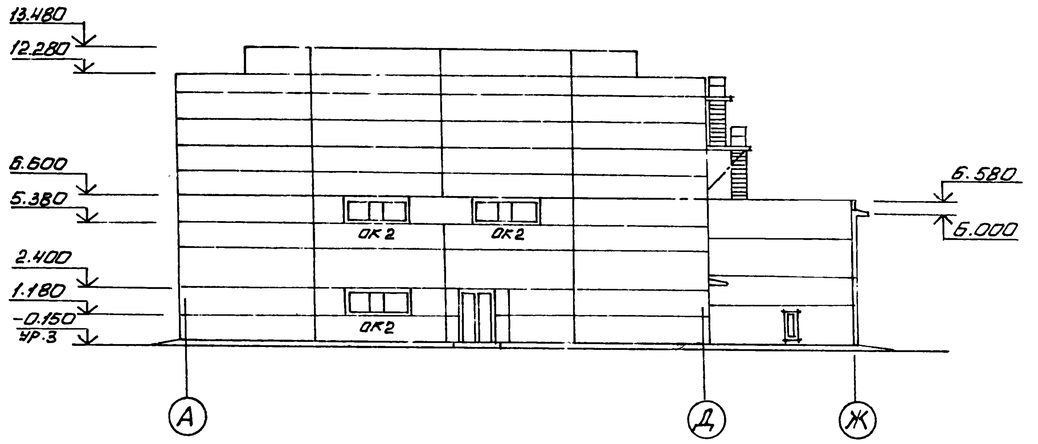

Фасад 8-1

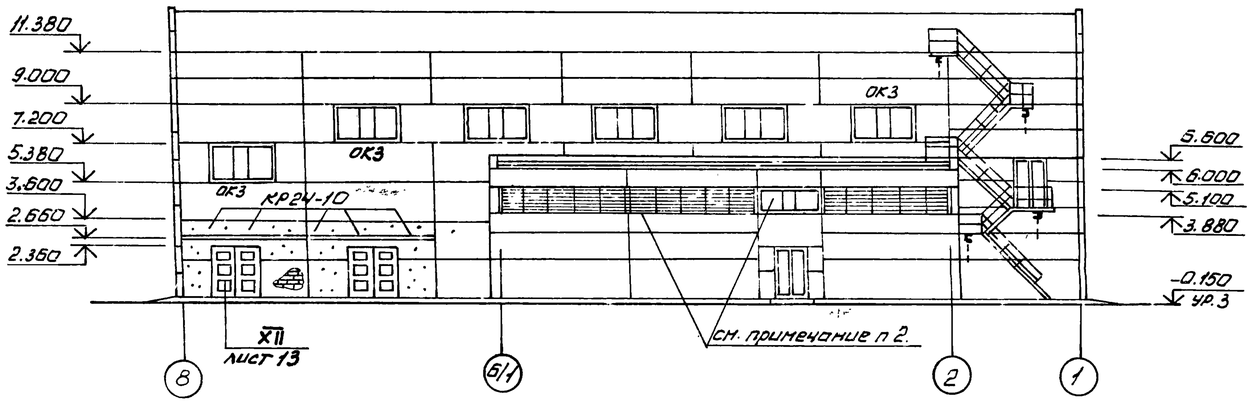

Фасад Ж-А

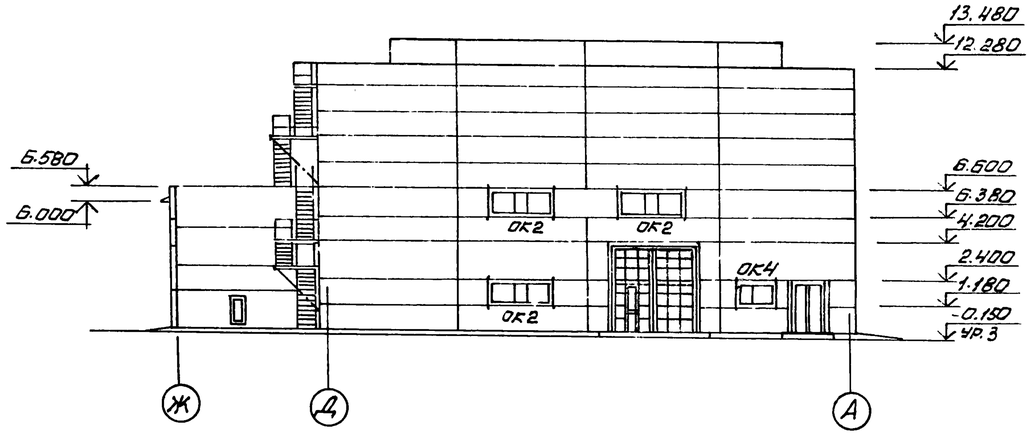

Схема заполнения оконных проемов

ОК1

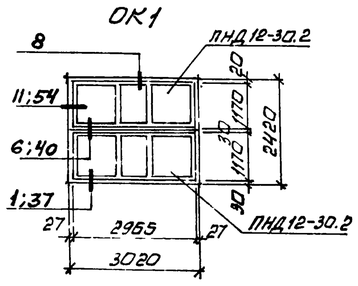

ОК2

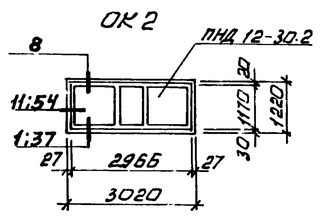

ОК3

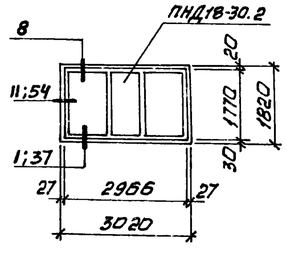

ОК4

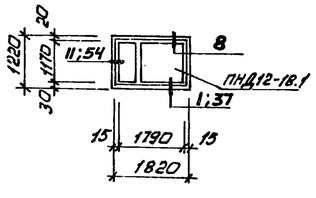

Спецификация элементов заполнения оконных проемов

Марка, поз.	Обозначение	Наименование	Кол.	Масса ед., кг	Примечание
ОК1	ГОСТ 12506-81	Оконный блок ПНД 12-30.2	12		
ОК2		то же ПНД 12-30.2	6		
ОК3		" ПНД 18-30.2	12		
ОК4		" ПНД 12-18.1	1		

1. Узлы, замаркированные на схемах заполнения оконных проемов, приняты по серии 2.436-14
2. Стальные оконные панели и жалюзийные решетки выполняются по чертежам металлических конструкций ТП 904-1- -КМ.
3. Указания по отделке фасадов даны в общих указаниях на листе 2.
4. Карнизные плиты КР24-10, замаркированные на данном листе, учтены в спецификации на листе 5.

15

9329/6

Привязан

Инв. №

Архит.	Ищенко	
Рук.гр.	Бескоровайный	
ГАП	Петровский	
Нач.ОСПН	Саакьянц	
Гл.спец.	Кияшко	
Н.контр.	Луценко	
ГИП	Осташевский	

ТП 904-1-67.86-АР

Компрессорная станция ЗК-500А0 с осушкой воздуха

Стадия	Лист	Листов
РП	9	

Фасады

ГОССТРОЙ СССР РОСТОВСКИЙ ПРОМСТРОЙНИИПРОЕКТ

копировал Ненашева

формат А2

Альбом 6

Типовой проект 904-1-67.86-АР

Схема расположения опор двойного пола
Схема 1

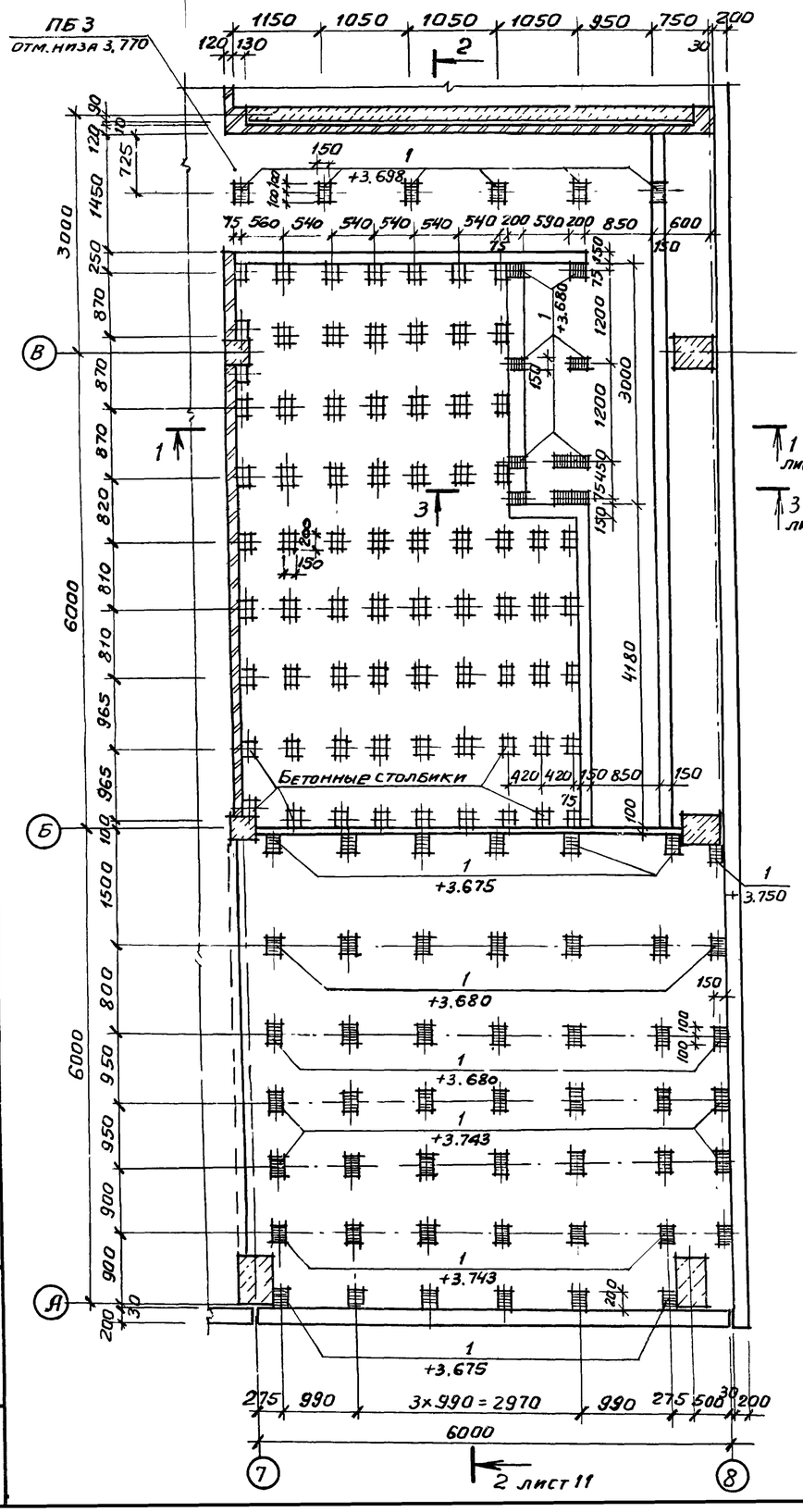

Схема раскладки деревянных щитов

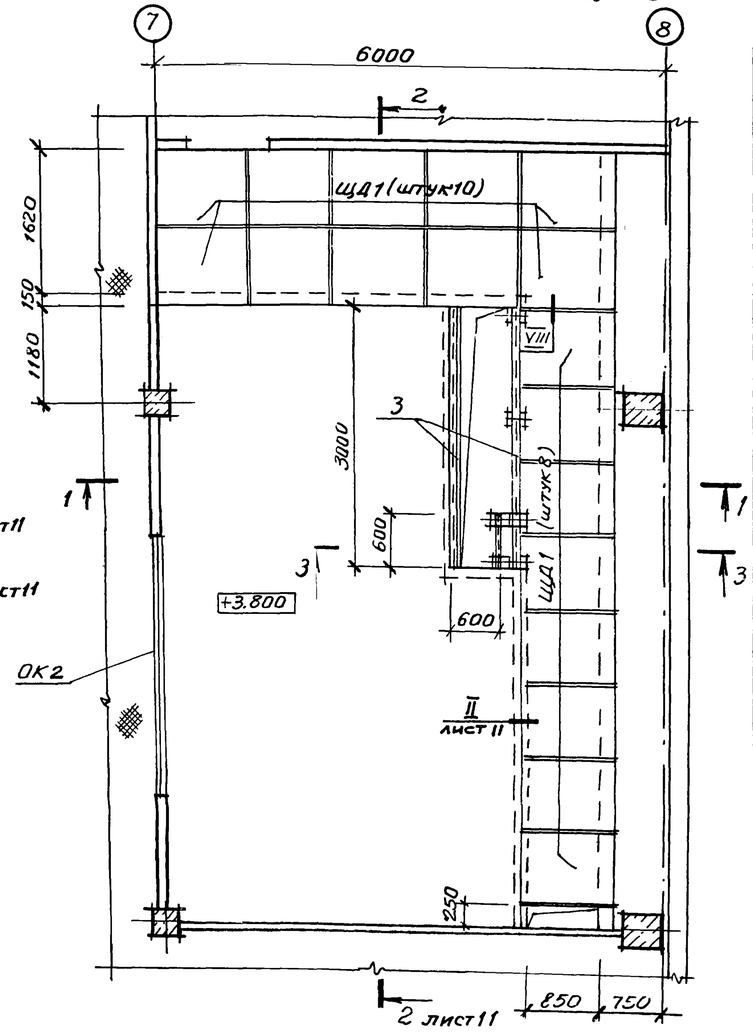

Схема расположения накладных проступей

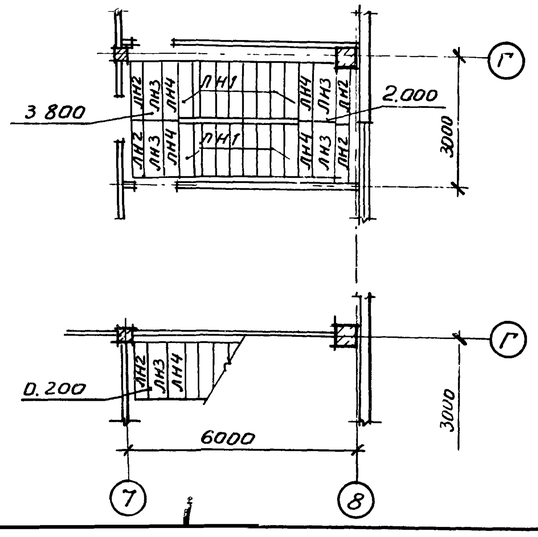

Спецификация к схемам расположения опор двойного пола, деревянных щитов и накладных проступей

Марка, поз.	Обозначение	Наименование	Кол.	Масса ед, кг	Примечание
1	1.400-15. в1. 120-50	Изделие закладное МН 113-3	64	1,7	
2		L50x5 ГОСТ 8509-72*	4,2	3,8	м
3		[12 ГОСТ 8240-72	6,6	10,4	м
4		[10 ГОСТ 8240-72	5,4	8,6	м
5		Уголок прессованный из алюминия 410078 (30x2) ГОСТ 13737-80	21	0,3	м
		Щиты деревянные			
ЩД1		ЩД1	18		шт.
		Накладные проступи			
ЛН1	1.050.1-2 вып. 1	1ЛН 13.3	20	50	шт
ЛН2		2ЛН 14.3	5	50	шт
ЛН3		2ЛН 14.5	5	70	шт
ЛН4		2ЛН 14.3В	5	50	шт.
		Перемычки			
ПБ3	ГОСТ 948-84	2ПБ 17-2	1	71	

1. Опоры двойного пола (столбики с размерами в плане 200×150) и стенки канала выполнить из бетона марки 150.
2. При бетонировании опор и стенок канала предусмотреть установку закладных элементов позиция 1.
3. Покрытие пола в помещении оператора в местах примыкания к каналу обрамить уголком поз. 5 (смотрите узлы II, III, VI на листе 11)
4. Узел VIII смотрите на листе 11
5. ОК2 учтено в спецификации на листе 8.

Инв. № подл. | Подпись и дата | Взам. инв. №

Привязан

16

9329/6

Инв. №

Арх.	Ищенко		
Арх.	Языджан		
Рук гр.	Бескоровайный		
ГАП	Петровский		
Нач отд	Саакьянц		
ГИП	Осташевский		

ТП 904-1-67.86-АР

Компрессорная станция ЗК-500А0 с осушкой воздуха

Стадия	Лист	Листов
РП	10	

Схемы расположения опор двойного пола, деревянных щитов и проступей

ГОССТРОЙ СССР РОСТОВСКИЙ ПРОМСТРОЙНИИПРОЕКТ

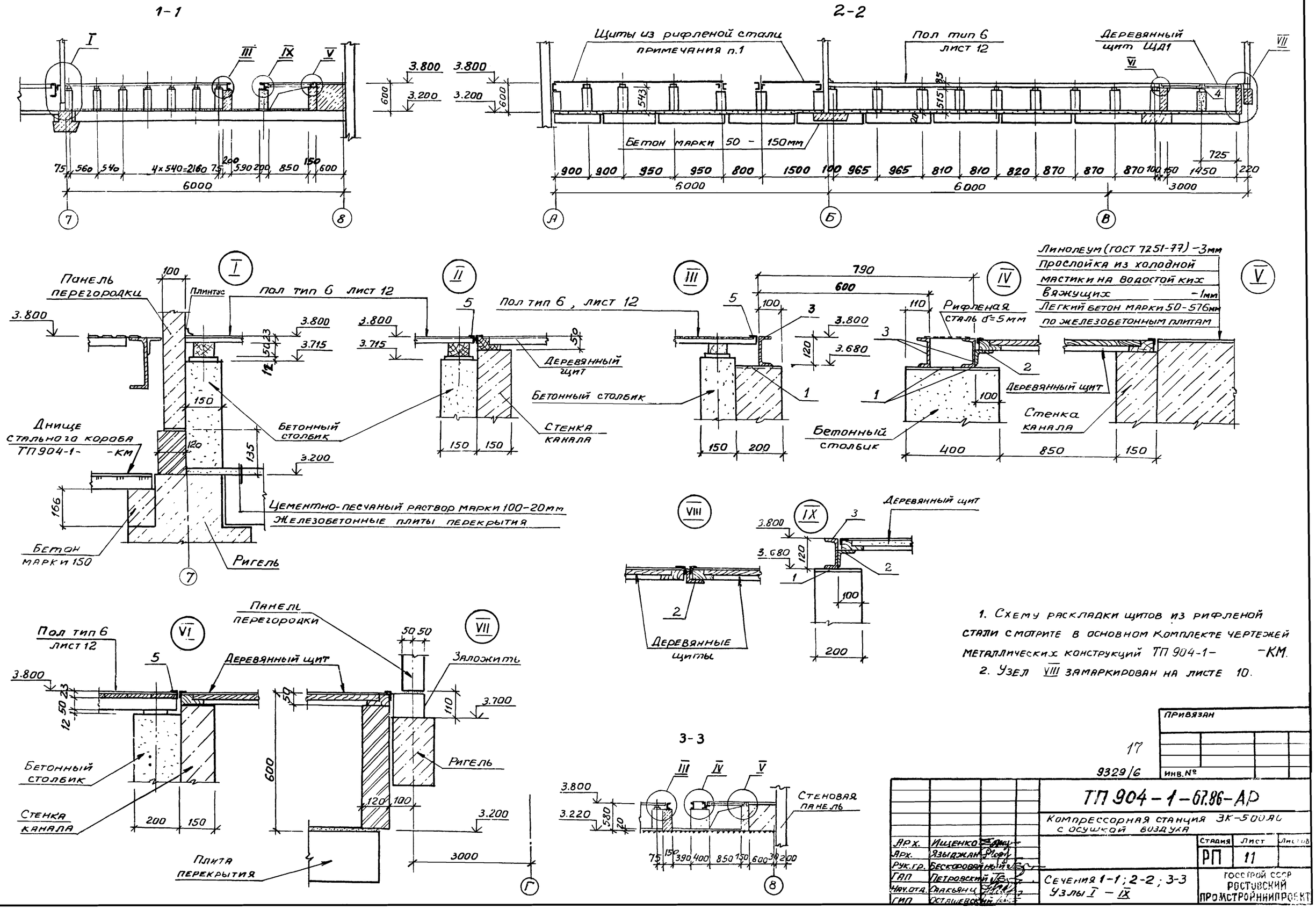

1. Схему раскладки щитов из рифленой стали смотрите в основном комплекте чертежей металлических конструкций ТП 904-1- -КМ.
2. Узел VIII замаркирован на листе 10.

Типовой проект 904-1-67.86- АР Альбом 6

Арх.	Ищенко		
Арх.	Языджан		
Рук.гр.	Бескоровайный		
ГАП	Петровский		
Нач.отд.	Саакьянц		
ГИП	Осташевский		

ТП 904-1-67.86-АР

Компрессорная станция ЗК-500А6 с осушкой воздуха

Сечения 1-1; 2-2; 3-3
Узлы I - IX

Стадия	Лист	Листов
РП	11	

Госстрой СССР Ростовский Промстройниипроект

Инв.№ подл. | Подпись и дата | Взам.инв.№

Привязан

Инв.№ 9329/6

17

Ведомость отделки помещений

Наименование или номер помещения	Потолок		Стены или перегородки		Низ стен или перегородок (панель)			Колонны		Балки покрытия и перекрытия		Поверхности фундамента под компрессор		Примечание
	площадь	вид отделки	площадь	вид отделки	площадь	вид отделки	высота мм	площадь	вид отделки	площадь	вид отделки			
Машинный зал на отм. 0.000 и 3.800. КТП. Помещение теплопункта Помещение маслохозяйства		Затирка полимер-цементная окраска		Акустическая штукатурка, затирка полимер-цементная окраска.	—	—	—		Полимер-цементная окраска		Полимер-цементная окраска		Затирка, Полимер-цементная окраска	Акустическая штукатурка только по ряду Б и оси 7 с отм. 3.800 со стороны машинного зала
Душевые		Затирка. Силикатная окраска		Керамическая плитка	—	—	—	—	—	—	—	—	—	
Гардеробные		Затирка водоэмульсионная окр.		Затирка водоэмульсионная окр.		Керамическая плитка	1500	—	—		Водоэмульсионная окраска	—	—	Панель только в месте установки раковины.
Санузел, шлюз.		Затирка силикатная окраска		Затирка, штукатурка силикатная окраска		Керамическая плитка	2100	—	—		Силикатная окраска			Штукатурка только кирпичных участков с отм. 2.100.
Коридор, тамбур, вспомогательные и служебное помещение		Затирка меловая окраска		Штукатурка затирка, водоэмульсионная окраска	—	—	—	—	Водоэмульсионная окраска	—	Водоэмульсионная окраска	—	—	Штукатурка только кирпичной перегородки тамбура
Помещение оператора		Затирка водоэмульсионная окраска		Затирка водоэмульсионная окраска	—	—	—	—	Водоэмульсионная окраска	—	Водоэмульсионная окраска	—	—	
Лестничная клетка		Затирка меловая окраска		Затирка водоэмульсионная окраска	—	—	—	—	Водоэмульсионная окраска	—	—	—	—	
Камеры воздухозабора и стравливания		Затирка		Затирка	—	—	—	—	—	—	—	—	—	

Экспликация полов.

Наименование или номер помещения по проекту	Тип пола по проекту	Схема пола или номер узла по серии	Элементы пола и их толщина	Площадь пола
Машинный зал на отм. 0.000 КТП	16	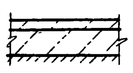	Покрытие-бетон М300 -25мм Подстилающий слой -бетон М100 -190мм Грунт основания.	505
Камеры воздухозабора	17	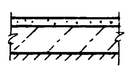	Покрытие-цементно-песчаный раствор М200 -20мм Подстилающий слой -бетон М100 -80мм Грунт основания.	122
Помещение маслохозяйства и помещения в осях 7-8; А-Г	18	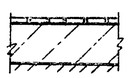	Покрытие-плитка керамическая по ГОСТ 6787-80 -13мм Прослойка и заполнение швов-цементно-песчаный раствор марки 150 -15мм Подстилающий слой - бетон марки 100 -100мм. Грунт основания.	111
Камеры стравливания	19	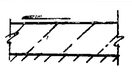	Покрытие-бетон марки 100 по уклону от 100 до 150. Грунт основания.	15
Машинный зал на отм. 3.800	20	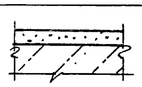	Покрытие-цементно-песчаный раствор марки 300 -30мм Сборные ж.б. плиты.	279

Наименование или номер помещения по проекту	Тип пола по проекту	Схема пола или номер узла по серии	Элементы пола и их толщина	Площадь пола
Помещение оператора	21	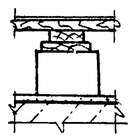	Покрытие-линолеум по ГОСТ 7251-77 Прослойка-холодная мастика на водостойких вяжущих АСЛ по ГОСТ 10632-77 -19мм Лаги деревянные шаг 500-50 Прокладка деревянная антисептированная 100х100 - 12мм. Бетонный столбик Сборные ж.б. плиты.	50
Служебное помещение	22	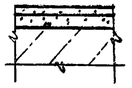	Покрытие-линолеум по ГОСТ 7251-77 Прослойка-холодная мастика на водостойких вяжущих. Стяжка-цементно-песчаный раствор марки 150 -25мм Сборные ж.б. плиты.	34

План кровли.

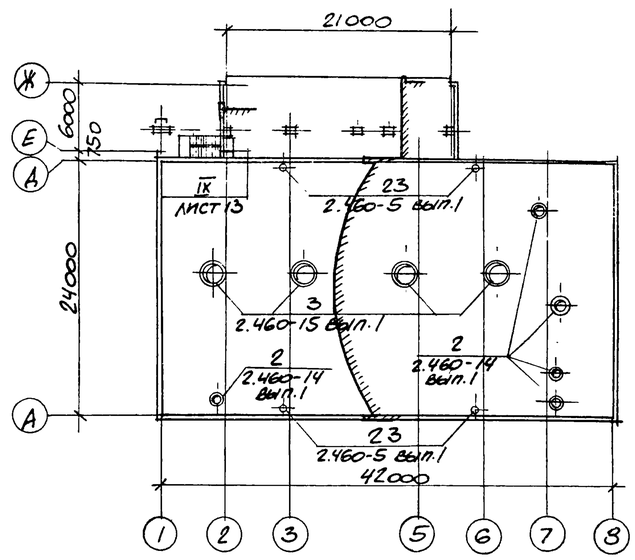

Спецификация элементов к плану кровли

Марка, поз.	Обозначение	Наименование	Кол.	Масса ед, кг	Примечание
КР5	2.460-15, вып.1	Стальной козырек КР5	4	6,5	
ФЭ12		Фасонный элемент ФЭ12	4	26,2	
ПП5		Прижимная полоса ПП5	4	2,5	
КС6	2.460-14 вып.1	Стяжное кольцо КС6	3	0,5	
КС9		КС9	1	0,9	
КС13		КС13	1	7.7	
КЛ1		Стальной колпак КЛ1	3	5,7	
КЛ4		КЛ4	1	10,9	
КЛ8		КЛ8	1	10,7	
ПЛ1		Прижимная полоса ПП1	3	1.1	
ПП2		ПП2	1	1,7	
ПП3		ПП3	1	1,9	
КФ1		Кольцо-фланец КФ1	3	1.4	
КФ2		КФ3	1	4.4	
КФ7		КФ7	1	6,2	
ФЭ3		Фасонный элемент ФЭ3	3	6,3	
ФЭ4		ФЭ4	1	9.5	
ФЭ10		ФЭ10	1	15,2	

Привязан

9329/6 18
~~8690/7~~

Инв. №

67.86

ТП 904-1-66.86 АР

Компрессорная станция ЗК-500АС с осушкой воздуха.

Инженер	Горелова			
Рук. гр.	Безгородний			
ГАП	Петровский			
Нач. отд.	Садакьянц			
Гл. спец.	Клашко			
Н. контр.	Луценко			
ГИП	Осташевский			

Стадия	Лист	Листов
РП	12	

Ведомость отделки помещений. Экспликация полов. План кровли.

Госстрой СССР Ростовский Промстройниипроект

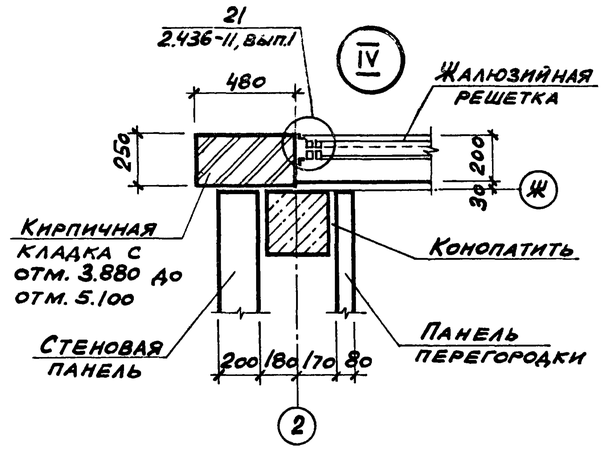

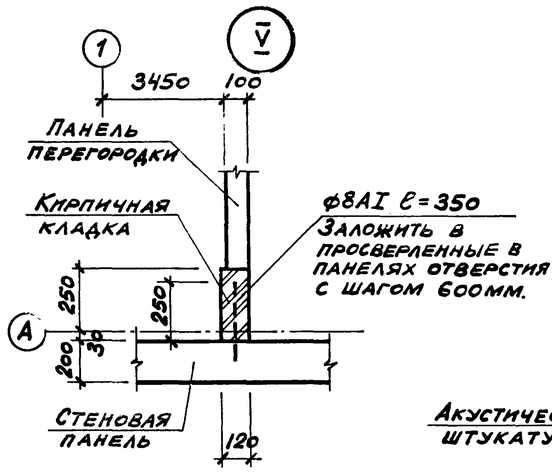

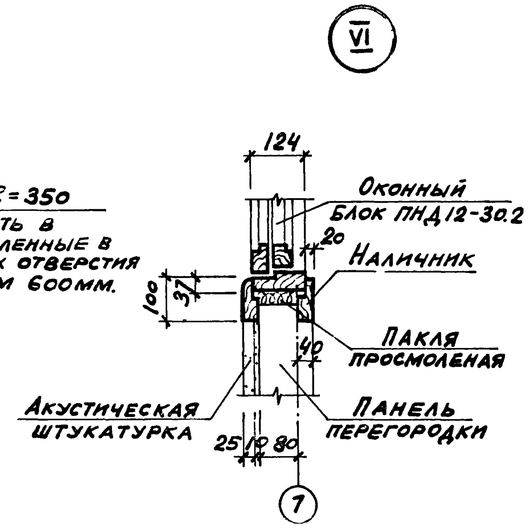

Спецификация элементов к плану на отм. 0.000

Марка поз.	Обозначение	Наименование	Кол.	Масса ед, кг	Примечание
МН506	1.400-15, вып.1	Изделие закладн МН506	26	3.9	
		Изделия соединительные			
МС10	1.431-6	МС10	18	0.3	По узлу III на листе 6
МС12		МС12	21	1.1	
МК18	2.430-3. вып.3	МК18	12	0.5	
		ф8АI ГОСТ 5781-75; ℓ=350	6	0.1	
		ф12АI ГОСТ 5781-82	18	0.9	Узел III лист 6
УК1	ТП904-1- КЖИ-УК1	Утепленный клапан УК1	4		

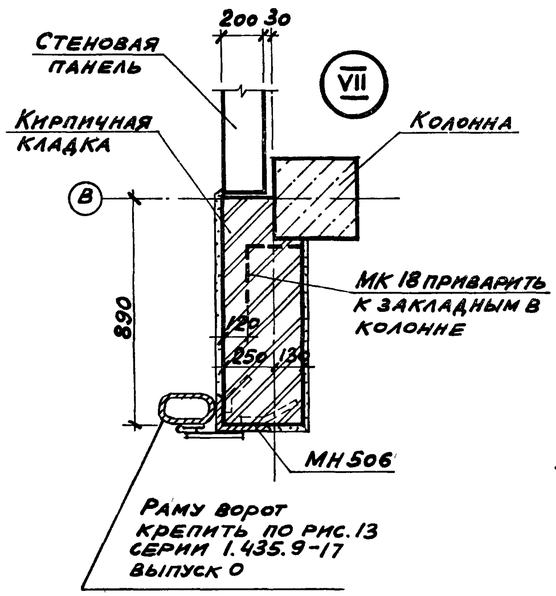

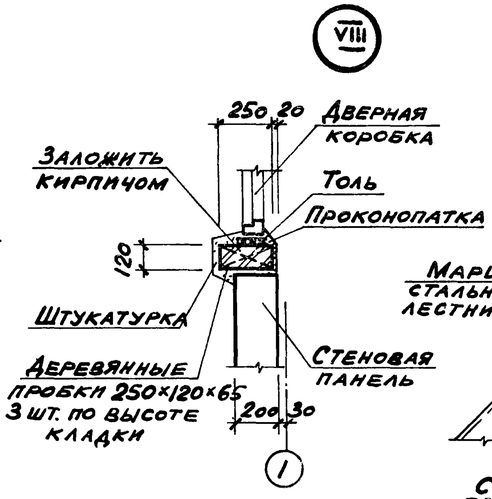

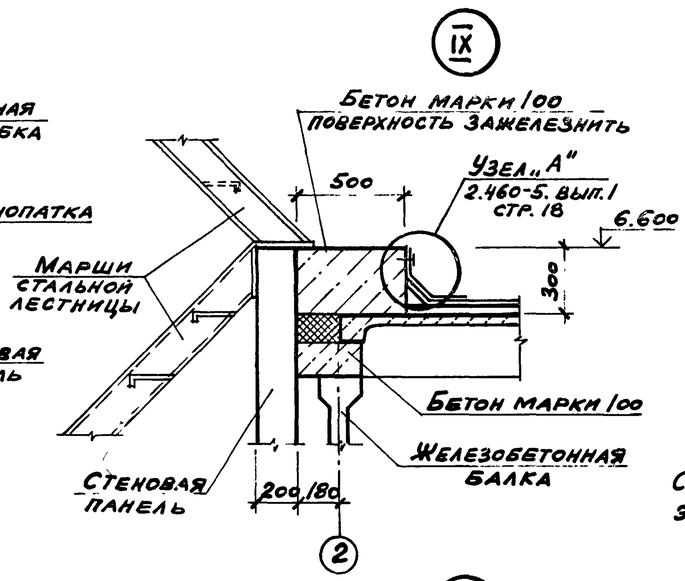

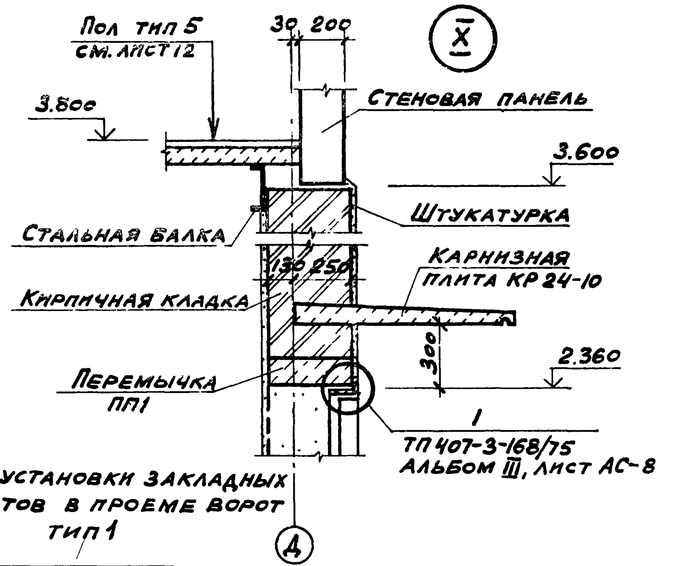

Схема установки закладных элементов в проеме ворот тип 1

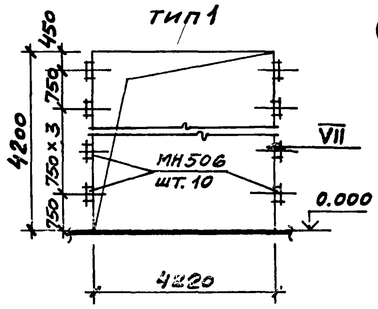

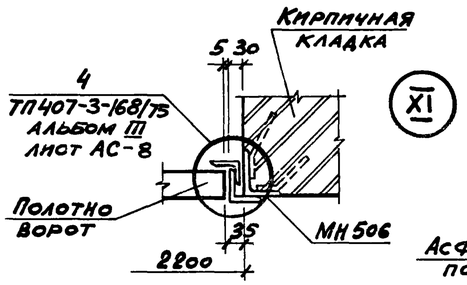

Схема установки закладных элементов в проеме ворот тип 2

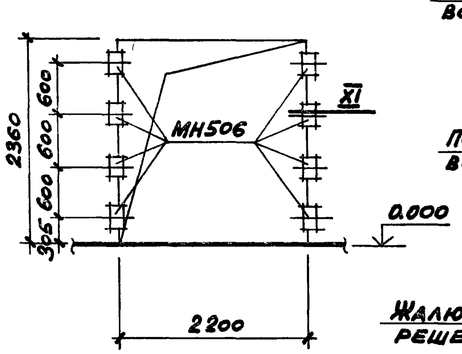

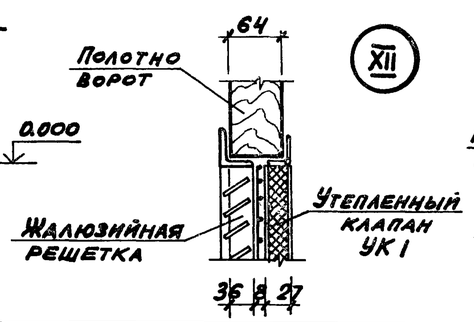

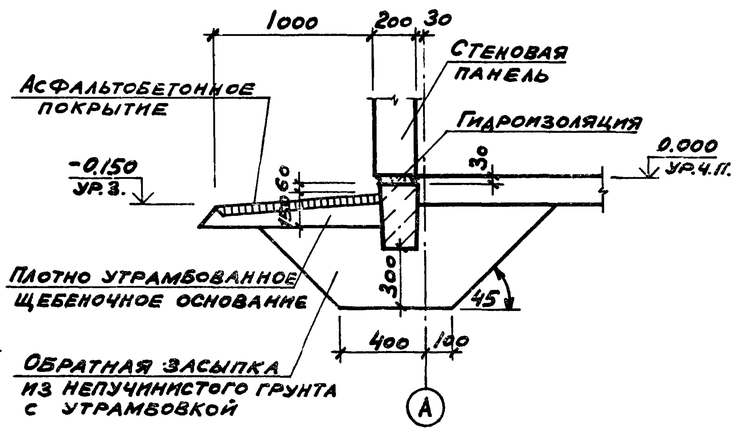

19

9329/6

Привязан		
Инв. №		

Арх.	Ищенко	ТП 904 - 1 - 67.86 - АР	
Ст.инж.	Горская	Компрессорная станция ЗК-500АО с осушкой воздуха	
Рук.гр.	Бескоровайный	Стадия	Лист	Листов
Гал		РП	13	
Нач.осн.	Самойлов			
Гл.спец.	Т.о Кияшко	Узлы IV - XIII	Госстрой СССР Ростовский Промстройниипроект	
Н.конт.	Толоченко			
Гип	Осташевский			

Инв.№ подл. | Подпись и дата | Взам.инв.№

Типовой проект 904-1-67.86 -КЖ Альбом 6

Ведомость рабочих чертежей основного комплекта ТП 904 -1- -КЖ

Лист	Наименование	Примечание
1	Общие данные (начало).	
2	Общие данные (продолжение).	
3	Общие данные (окончание)	
4	Спецификация к схемам расположения элементов фундаментов.	
5	Схема расположения элементов фундаментов.	
6	Узлы V-XIV.	
7	Узлы XV-XXIII	
8	Фундаменты Фм1-Фм3.	
9	Фундаменты Фм4-Фм6.	
10	Фундаменты Фм7-Фм9.	
11	Фундаменты Фм10-Фм13	
12	Фундаменты Фм14, Фм15, Фм19, Фм20	
13	Фундаменты Фм16-Фм18.	
14	Фундаменты Фм21, Фм22, Фм27.	
15	Фундаменты Фм23, Фм24.	
16	Фундаменты Фм25, Фм26.	
17	Схемы расположения элементов колодцев К1, К2.	
18	Схемы расположения плит перекрытия и элементов канала КН1 (начало).	
19	Схема расположения плит перекрытия и элементов канала КН1 (продолжение)	
20	Схема расположения плит перекрытия и элементов канала КН1 (продолжение).	
21	Схема расположения плит перекрытия и элементов канала КН1 (окончание)	
22	Спецификация к участкам монолитным Ум1-Ум3.	
23	Спецификация к участкам монолитным Ум4-Ум8.	
24	Спецификация к участкам монолитным Ум9-Ум14.	
25	Спецификация к участкам монолитным Ум15, Ум16. Ведомость расхода стали.	
26	Ведомость деталей	
27	Участок монолитный Ум1	
28	Участки монолитные Ум2, Ум3.	
29	Участки монолитные Ум4-Ум6.	
30	Участки монолитные Ум7-Ум9.	
31	Участки монолитные Ум10-Ум12.	
32	Участки монолитные Ум13, Ум14, Ум16.	
33	Участок монолитный Ум15.	
34	Схемы расположения подливок, изделий соединительных и элементов к фундаменту ФО1 (начало).	
35	Схемы расположения подливок, изделий соединительных и элементов к фундаменту ФО1 (Окончание)	
36	Плита ПФм1.	
37	Плита ПФм2 Спецификация	
38	Плита ПФм2 Общий вид (начало)	
39	Плита ПФм2 Общий вид (окончание)	
40	Плита ПФм2 Схема армирования (начало).	
41	Плита ПФм2 Схема армирования (окончание)	
42	Спецификация к схемам расположения элементов каркаса, лестницы, плит покрытия и фундаментов под оборудование	
43	Узлы I-IV.	
44	Схемы расположения элементов каркаса и лестницы.	
45	Схемы расположения ферм, балок покрытия, подкрановых балок	
46	Схема расположения плит покрытия	
47	Схема расположения плит перекрытия (начало)	
48	Схема расположения плит перекрытия (окончание)	
49	Плиты Пм1-Пм7 (начало).	
50	Плиты Пм1-Пм7 (окончание)	
51	Спецификация к схемам расположения стеновых панелей.	
52	Схемы расположения стеновых панелей.	
53	Фрагменты 1-12	
54	Фрагменты 13-27.	
55	Схемы расположения перегородок в осях 1-2; 7-9 (начало)	
56	Схемы расположения перегородок в осях 1-2; 7-9 (окончание)	
57	Схема расположения перегородок в осях Е-Ж	
58	Узлы 1-14	
59	Фундаменты под оборудование ФОм2-ФОм27. (начало)	
60	Фундаменты под оборудование ФОм2-ФОм27 (продолжение).	
61	Фундаменты под оборудование ФОм2-ФОм27 (окончание)	

Ведомость спецификаций

Лист	Наименование	Примечание
4	Спецификация к схеме расположения элементов фундаментов.	
17	Спецификация к схемам расположения элементов колодцев К1, К2.	
18	Спецификация к схемам расположения плит перекрытия и элементов каналов КН1, КН2.	
34	Спецификация к схеме расположения подливок, изделий соединительных и элементов к фундаменту ФО1.	

Ведомость спецификаций (продолжение)

Лист	Наименование	Примечание
42	Спецификация к схемам расположения элементов каркаса, лестницы, плит покрытия и фундаментов под оборудование	
47	Спецификация к схемам расположения плит перекрытия.	
51	Спецификация к схемам расположения стеновых панелей	
55	Спецификация к схемам расположения перегородок	
57	Спецификация к схеме расположения перегородок	

1. Общие указания к проекту помещены в пояснительной записке.

2. При разработке рабочих чертежей приняты следующие временные нормативные нагрузки:

2.1 Вес снегового покрова на 1м² горизонтальной поверхности земли для II района по снеговому покрову - 0,7кПа (70кгс/м²); для III района - 1,0кПа (100кгс/м²); для IV района - 1,5кПа (150кгс/м²)

2.2. Скоростной напор ветра на высоте 10м над поверхностью земли для III района (по скоростным напорам ветра) - 450Па (45кгс/м²). Тип местности Б.

2.3 Кран мостовой электрический общего назначения грузоподъемностью Q=5т, пролетом L=22,5м

3 Степень агрессивного воздействия среды на необетонируемые стальные закладные и соединительные изделия железобетонных конструкций - неагрессивная Для защиты от коррозии этих изделий применяются следующие мероприятия:

3.1 Цинковое покрытие, получаемое горячим цинкованием, толщиной 50-60мкм в колоннах, стропильных фермах, плитах покрытия и стеновых панелях.

3.2 Лакокрасочное покрытие, согласно общих указаний на листе ТП 904-1- -АР-2, в остальных железобетонных конструкциях.

4 Монтаж конструкций осуществлять на монтажной сварке электродами типа Э42. Высоту сварных швов, не оговоренных в чертежах, принимать 6мм. Контроль качества сварных швов должен производиться в соответствии с ГОСТ 3242-79 „Соединения сварные. Методы контроля качества."

5. В рабочих чертежах применены типовые железобетонные конструкции по действующим сериям общесоюзного каталога

20

932916

ДАННЫЙ ПРОЕКТ ВЫПОЛНЕН В СООТВЕТСТВИИ С ДЕЙСТВУЮЩИМИ СТРОИТЕЛЬНЫМИ НОРМАМИ И ПРАВИЛАМИ ПРОЕКТИРОВАНИЯ, КОТОРЫЕ ПРЕДУСМАТРИВАЮТ МЕРОПРИЯТИЯ, ОБЕСПЕЧИВАЮЩИЕ ВЗРЫВНУЮ, ВЗРЫВОПОЖАРНУЮ И ПОЖАРНУЮ БЕЗОПАСНОСТЬ ПРИ СОБЛЮДЕНИИ ПРАВИЛ БЕЗОПАСНОСТИ В ЭКСПЛУАТАЦИИ ЗДАНИЯ (СООРУЖЕНИЯ) МЕРОПРИЯТИЯ ВЫПОЛНЕНЫ НА ОСНОВАНИИ ТЕХНОЛОГИЧЕСКИХ ЗАДАНИЙ И УКАЗАННЫХ В НИХ КАТЕГОРИЙ ПРОИЗВОДСТВ.

ГЛАВНЫЙ ИНЖЕНЕР ПРОЕКТА
ГЛАВНЫЙ СПЕЦИАЛИСТ /Осташевский/
ДАТА

Инв № подл. | Подпись и дата | Взам. инв №

ПРИВЯЗАН

Инв №

ТП 904-1-67.86-КЖ

Компрессорная станция 3К-500А0 с осушкой воздуха

			Стадия	Лист	Листов
Вед. инж.	Макарова		РП	1	6
Рук. гр.	Моргунов				
Нач. ОСП-1	Саакьянц				
Гл. спец.	Боярченко				
Н. контр.	Луценко				
ГИП	Осташевский				

Общие данные. (начало)

ГОССТРОЙ СССР РОСТОВСКИЙ ПРОМСТРОЙНИИПРОЕКТ

Типовой проект 904-1-67.86-КЖ Альбом 6

Ведомость ссылочных и прилагаемых документов

Обозначение	Наименование	Примечание
	Ссылочные документы	
ГОСТ 948-84	Перемычки железобетонные для зданий с кирпичными стенами. Технические условия.	
ГОСТ 3634-79	Люки чугунные для колодцев.	
ГОСТ 13579-78	Блоки бетонные для стен подвалов. Технические условия.	
ГОСТ 22701.0-77*	Плиты железобетонные ребристые предварительно напряженные размерами 6х3м для покрытий производственных зданий. Технические условия.	
ГОСТ 22701.1-77*	То же. Плиты типа ПГ. Показатели и армирование.	
ГОСТ 22701.2-77*	То же. Плиты типа ПВ. Показатели и армирование.	
ГОСТ 22701.5-77*	То же. Арматурные изделия и закладные детали.	
ГОСТ 24379.1-80	Болты фундаментные. Общие технические условия. Конструкция и размеры	
1.020-1/83	Конструкции каркаса межвидового применения для многоэтажных общественных зданий, производственных и вспомогательных зданий промышленных предприятий	
вып. 0-0	Состав серии. Общие указания по применению изделий. Номенклатура изделий серий. Рабочие чертежи.	
вып. 0-1	Указания по применению изделий для зданий с перекрытиями из многопустотных плит. Рабочие чертежи.	
вып. 2-1	Колонны сечением 300х300мм Рабочие чертежи.	
вып. 2-2	Колонны сечением 300х300мм Пространственные каркасы. Рабочие чертежи.	
вып. 2-15	Колонны сечением 300х300 и 400х400мм. Арматурные и закладные изделия. Рабочие чертежи.	
вып. 3-1	Ригели высотой 450мм пролетом 3,0; 6,0 и 7,2м для опирания многопустотных плит перекрытия. Рабочие чертежи.	
вып. 3-2	Ригели высотой 450мм пролетом 3; 6 и 7,2м для опирания многопустотных плит перекрытий. Пространственные каркасы Рабочие чертежи.	
вып. 3-3	Ригели высотой 450мм пролетом 3; 6 и 7,2м для опирания многопустотных плит перекрытия. Арматурные и закладные изделия. Рабочие чертежи.	
вып. 6-1	Монтажные узлы. Рабочие чертежи.	
вып. 7-1	Изделия соединительные стальные. Рабочие чертежи.	
1.030.1-1	Стены наружные из однослойных панелей для каркасных общественных зданий, производственных и вспомогательных зданий промышленных предприятий.	
вып. 0-0	Состав серии. Общие указания по применению изделий. Номенклатура изделий. Рабочие чертежи.	
вып. 0-3	Материалы для проектирования стен одноэтажных производственных зданий. Рабочие чертежи.	
вып. 1-1	Панели из легких и ячеистых бетонов. Рабочие чертежи.	
вып. 1-2	Панели из легких и ячеистых бетонов. Пространственные каркасы. Рабочие чертежи.	
вып. 1-3	Панели из легких и ячеистых бетонов. Арматурные и закладные изделия. Рабочие чертежи.	
вып. 2-1	Карнизные панели. Рабочие чертежи.	
вып. 3-3	Монтажные узлы стен одноэтажных производственных зданий. Рабочие чертежи.	
вып. 4-1	Изделия соединительные стальные. Рабочие чертежи.	
вып 4-2	Стальные изделия элементов фахверка. Рабочие чертежи.	
1.041.1-2	Сборные железобетонные многопустотные плиты перекрытий многоэтажных общественных зданий, производственных и вспомогательных зданий промышленных предприятий.	
вып. 1	Плиты длиной 5650мм с предварительно напрягаемой арматурой из стали классов Ат-IVС и Ат-V, из тяжелого и легкого бетонов. Рабочие чертежи.	
вып. 4	Плиты длиной 5650, 6850 и 8650мм с предварительно напрягаемой арматурой из стали классов Ат-IVС и Ат-V из тяжелого и легкого бетонов. Арматурные и закладные изделия. Рабочие чертежи.	
вып. 6	Сантехнические плиты длиной 5650, 6850 и 8650 мм с предварительно напрягаемой арматурой из стали классов А-IV и Ат-V и длиной 2650мм с арматурой из стали класса А-III, из тяжелого и легкого бетонов.	
1.050.1-2	Сборные железобетонные марши, площадки и проступи для многоэтажных общественных зданий, производственных и вспомогательных зданий промышленных предприятий.	
вып. 1	Лестничные марши, площадки и проступи. Рабочие чертежи.	
вып. 2	Ограждения лестниц. Рабочие чертежи.	
1.112-5 вып. 2	Плиты железобетонные для ленточных фундаментов. Рабочие чертежи плит группы 2.	
1.138-10 вып. 1	Перемычки железобетонные для зданий с кирпичными стенами. Перемычки брусковые.	
1.400-6/76 вып. 1	Унифицированные закладные детали сборных железобетонных конструкций зданий промышленных предприятий. Закладные детали конструкций одноэтажных зданий.	
1.400-7	Стальные изделия для сопряжения сборных железобетонных конструкций одноэтажных промышленных зданий.	
1.400-9 вып. 1	Унифицированные строповочные петли для подъема сборных железобетонных конструкций зданий и сооружений промышленных предприятий. Строповочные петли железобетонных конструкций.	
1.400-15 вып. 1	Унифицированные закладные изделия железобетонных конструкций для крепления технологических коммуникаций и устройств. Рабочие чертежи унифицированных закладных изделий.	
1.410-3 вып. 1	Сетки сварные для армирования железобетонных конструкций Сетки с рабочей арматурой диаметром от 10 до 32мм. Рабочие чертежи.	
1.412-1/77 вып. 3	Монолитные железобетонные фундаменты под типовые колонны прямоугольного сечения одноэтажных промышленных зданий. Арматурные изделия.	
ПК-01-88	Сборные железобетонные плиты для покрытий производственных зданий.	

Привязан

21

9329/6

Инв. №

Инв.№ подл. | Подпись и дата | Взам.инв.№

ТП 904-1-67.86-КЖ			
Компрессорная станция 3К-500 АО с осушкой воздуха			
Ведущий инж. Макарова		Стадия	Лист	Листов
Рук.гр. Маргунов		РП	2	
Нач.ОСПА Саакьянц				
Гл.спец.ТО Боярченко				
Н.контр. Луценко				
ГИП Аташевский				
Общие данные (продолжение)		Госстрой СССР РОСТОВСКИЙ ПРОМСТРОЙНИИПРОЕКТ	

Копировал Ненашева

Формат А2

Типовой проект 904-1-67.86 — Альбом 6

Ведомость ссылочных и прилагаемых документов

Обозначение	Наименование	Примечание
1.415-1	Железобетонные фундаментные балки для стен производственных зданий.	
вып 1	Фундаментны балки для стен с шагом колонн 6м.	
1.423-3	Железобетонные колонны прямоугольного сечения для одноэтажных промышленных зданий без мостовых кранов высотой до 9,6м.	
вып. 0-1	Материалы для проектирования	
вып. 1	Рабочие чертежи колонн	
вып. 2	Арматурные и закладные изделия	
1.424.1-5	Колонны железобетонные прямоугольного сечения для одноэтажных производственных зданий высотой 8,4-14,4м, оборудованных мостовыми опорными кранами грузоподъемностью до 32тонн.	
вып. 0	Материалы для проектирования	
вып. 1	Колонны для зданий высотой 8,4; 9,6 и 10,8м. Рабочие чертежи.	
вып. 3	Арматурные изделия колонн для зданий высотой 8,4; 9,6 и 10,8м. Рабочие чертежи.	
вып. 5	Закладные изделия. Рабочие чертежи	
вып. 6	Стальные связи по колоннам. Рабочие чертежи.	
1.428.1-4	Балки подкрановые железобетонные пролетами 6 и 12м под мостовые опорные краны общего назначения грузоподъемностью до 32т	
вып. 1	Балки из бетона марок 400 и 500 Рабочие чертежи	
1.427.1-3	Колонны железобетонные прямоугольного сечения для продольного и торцового фахверка одноэтажных производственных зданий высотой 3,0-14,4м.	
вып. 0	Материалы для проектирования.	
вып. 1	Колонны Рабочие чертежи.	
вып. 2	Арматурные и закладные изделия, стальные элементы колонн	
1.030.9-2	Перегородки панельные зданий промышленных и сельскохозяйственных предприятий.	
вып. 1	Панели железобетонные. Рабочие чертежи.	
вып. 4	Колонны фахверка стальные Рабочие чертежи.	
вып. 6	Узлы. Рабочие чертежи	
вып. 7	Изделия стальные. Рабочие чертежи.	
1.494-24	Стаканы для крепления крышных вентиляторов, дефлекторов и зонтов.	
вып. 1	Рабочие чертежи.	
2.480-1	Монтажные детали сборных железобетонных колонн и подкрановых балок одноэтажных промышленных зданий	
вып. 1	Рабочие чертежи типовых монтажных деталей.	

Обозначение	Наименование	Примечание
1.462.1-10/80	Балки стропильные железобетонные для покрытий зданий с пролетами 6 и 9м	
вып. 1	Материалы для проектирования и рабочие чертежи балок.	
вып. 2	Арматурные и закладные изделия.	
1.463-3	Железобетонные предварительно напряженные безраскосные фермы пролетом 18,24м для покрытий зданий со скатной кровлей.	
вып. I	Материалы для проектирования	
вып. IV	Рабочие чертежи ферм пролетом 24м	
1.465.1-10/82	Комплексные железобетонные плиты покрытий одноэтажных промышленных зданий	
вып. 1	Комплексные плиты с несущей основой из железобетонных ребристых плит длиной 6м	
2.460-2	Монтажные детали сборных железобетонных конструкций покрытий одноэтажных промышленных зданий.	
вып. 2	Рабочие чертежи типовых монтажных деталей плит и температурных швов.	
2.460-15	Типовые узлы покрытий промышленных зданий в местах установки крышных вентиляторов.	
вып. 0	Указания по применению типовых узлов	
3.006.1-2/82	Сборные железобетонные каналы и тоннели из лотковых элементов	
вып. 0	Материалы для проектирования.	
вып. 1-1	Лотки. Рабочие чертежи	
вып. 1-2	Плиты. Опорные подушки. Рабочие чертежи.	
вып. 1-3	Лотки. Арматурные и закладные изделия. Рабочие чертежи	
вып. 1-4	Плиты. Опорные подушки. Арматурные и закладные изделия. Рабочие чертежи	
3.900-3	Сборные железобетонные конструкции емкостных сооружений для водоснабжения и канализации	
вып. 7	Изделия для круглых колодцев	
5.900-2	Сальники набивные Ду50-1400мм для пропуска труб через стены	
	Прилагаемые документы	
ТП904-1-Альбом -КЖИ	Строительные конструкции и изделия	

Ведомость объемов сборных бетонных и железобетонных конструкций по рабочим чертежам основного комплекта

	Наименование группы элементов конструкции	Код	Кол. м³	Примечание
1	Блоки фундаментов	581100	3,6	
2	Плиты фундаментов	581300	3,6	
3	Колонны	582100	104,2	
4	Балки стропильные	582200	2,3	
5	Балки подкрановые	582300	14,0	
6	Фундаментные балки	582400	16,0	
7	Ригели	582500	18,0	
8	Фермы	582600	29,6	
9	Перемычки	582800	1,0	
10	Панели стеновые наружные	583100	268,8	
11	Перегородки	583300	57,5	
12	Плиты покрытия	584100	71,1	
13	Плиты перекрытия	584200	53,0	
14	Детали смотровых колодцев	585500	2,9	
15	Детали каналов	585800	38,5	
16	Элементы лестниц	589100	2,8	
17	Элементы входов	589500	1,0	
18	Итого		687,9	
	Материалы на изготовление сборных бетонных и железобетонных конструкций учтены в ведомости потребности в материалах и отдельно не учитываются			

Сокращение слов

см — смотрите
п.а. — по аналогии
отн. — отметка
шт. — штук
риф. ст — рифленая сталь
тр. — труба

Привязан

22

9329/6

Инв №

ТП 904-1-67.86-КЖ

Компрессорная станция 3К-500АО с осушкой воздуха

Вед. инж	Макарова		Стадия	Лист	Листов
Рук. гр.	Моргунов		РП	3	
Нач. ОСП-1	Саакьянц				
Гл. спец. ТО	Боярченко				
Н. контр	Лученко				
ГИП	[illegible]				

Общие данные (окончание)

ГОССТРОЙ СССР РОСТОВСКИЙ ПРОМСТРОЙНИИПРОЕКТ

Инв. № подл. | Подпись и дата | Взам. инв. №

Спецификация к схеме расположения элементов фундаментов

1. За условную отметку 0.000 принят уровень чистого пола первого этажа машинного зала.

2. Характеристика грунтов, служащих основанием для фундаментов, приведена в пояснительной записке к типовому проекту.

3. Фундаменты под колонны - монолитные, железобетонные.

4. Подготовку основания под монолитные железобетонные и бетонные фундаменты выполнять путём втрамбования в грунт щебня или гравия крупностью 40-60 мм.

5. Ленточные фундаменты выполняются из бетонных блоков, укладываемых на цементно-песчаном растворе марки 100. Подготовка - песчаная, толщиной 100 мм.

6. Фундаментные балки устанавливаются на цементно-песчаном растворе марки 100. На участках между торцами фундаментных балок выполнить набетонки из бетона марки 100.

7. Гидроизоляция под стены выполняется на отметке -0.030 из слоя цементно-песчаного раствора состава 1:2 толщиной 30 мм.

8. Отметка подошвы фундаментов -1.650, кроме оговоренных на чертеже.

9 Узлы I - IV смотрите на листе 5
узлы V - XIV смотрите на листе 6
узлы XV - XXIII смотрите на листе 7.

10. На схемах нагрузок фундаментов приведены нормативные нагрузки по верхнему обрезу фундаментов без учета веса фундаментов, грунта на его уступах и нагрузок на пол (последняя учитывалась в расчете в размере 10 КПа).

Марка, поз.	Обозначение	Наименование	Кол.	Масса ед, кг	Примечание
		Балки фундаментные			
1	ТП 904-1- -КЖИФ61	ФБ2	3	1100	
2	1.415-1 вып.1	ФБ6-2	3	1300	
3	1.415-1 вып.1	ФБ6-3	13	1200	
4	1.415-1 вып.1	ФБ6-5	4	1100	
5	ТП 904-1- -КЖИФ61	ФБ1	3	500	
		Блоки бетонные			
7	ГОСТ 13579-78	ФБС 9,5,6-Т	3	590	
8	ГОСТ 13579-78	ФБС 12,5,6-Т	3	790	
9	ГОСТ 13579-78	ФБС 12,4,6-Т	1	640	
		Фундаментные плиты			
10	1.112-5 вып.2	ФЛ 8 12-2	6	690	
		Фундаменты			
12	ТП 904-1- -КЖ лист 8	Фм 1	1		
13		Фм 2	1		
14		Фм 3	2		
15	лист 9	Фм 4	1		
16		Фм 5	2		
17		Фм 6	1		
18	лист 10	Фм 7	1		
19		Фм 8	1		
20		Фм 9	1		

Марка, поз.	Обозначение	Наименование	Кол	Масса ед кг	Примечание
		Фундаменты			
21	ТП 904-1- -КЖ лист 11	Фм 10	2		
22		Фм 11	1		
23		Фм 12	1		
24		Фм 13	3		
25	лист 12	Фм 14	1		
26		Фм 15	1		
27	лист 13	Фм 16	5		
28		Фм 17	1		
29		Фм 18	10		
30	лист 12	Фм 19	2		
31		Фм 20	2		
32	лист 14	Фм 21	2		
33		Фм 22	2		
34	лист 15	Фм 23	1		
35		Фм 24	1		
36	лист 16	Фм 25	1		
37		Фм 26	1		
38	лист 14	Фм 27	13		
		Материалы			
		Бетон марки 100	2,0		м3

Привязан

23

9329/6

Инв. №

ТП 904-1-67.86 -КЖ

Компрессорная станция с осушкой воздуха 3К-500А0

Вед. инж.	Макарова			
Рук. гр.	Моргунов			
Нач. ОСА-1	Саакьянц			
Гл. спец.	Бояренко			
Н. контр.	Луценко			
ГИП	Осташевский			

Стадия	Лист	Листов
РП	4	

Спецификация к схемам расположения элементов фундаментов

Госстрой СССР Ростовский Промстройниипроект

Типовой проект 904-1-67.86 Альбом 6

Схема расположения элементов фундаментов

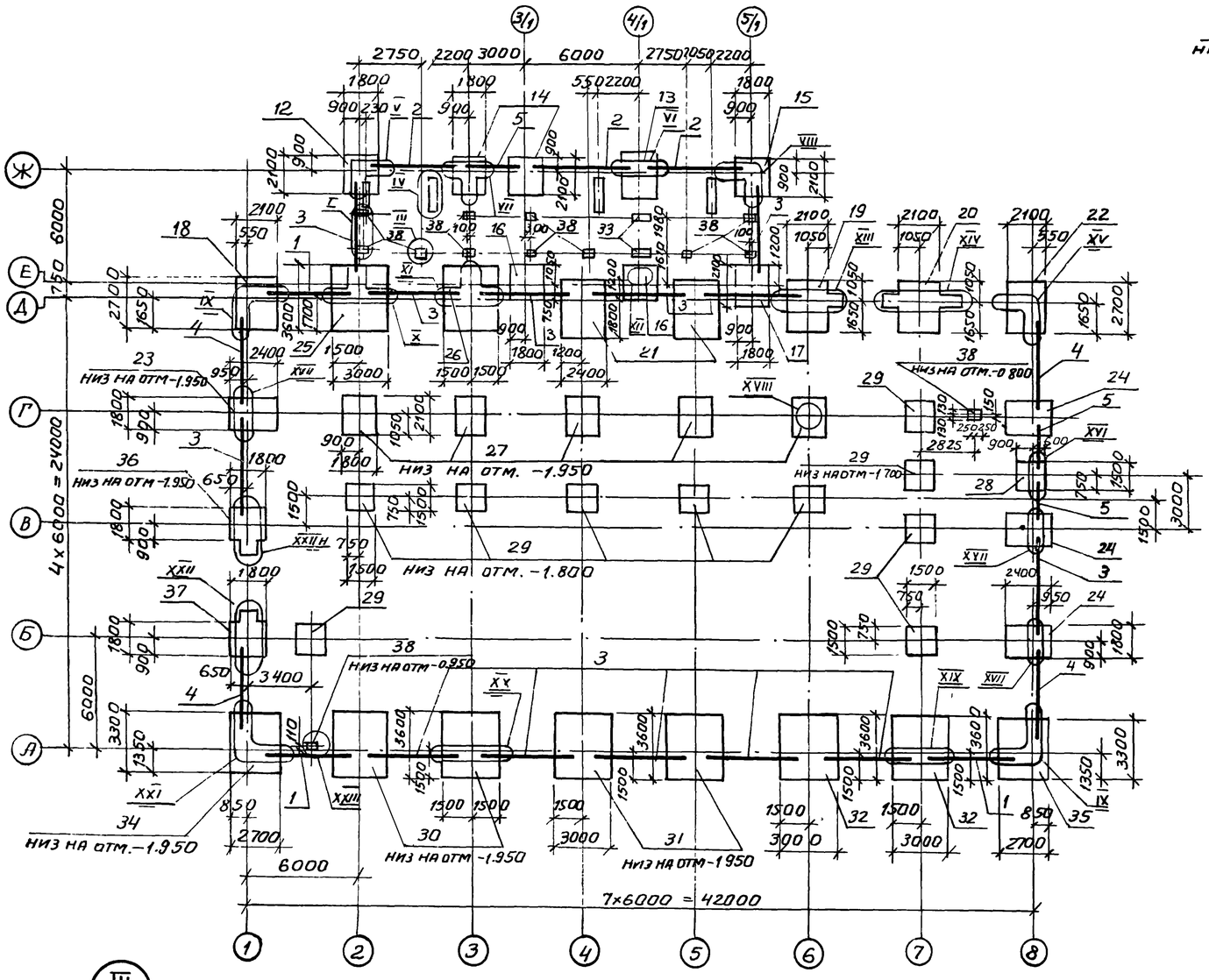

16-16

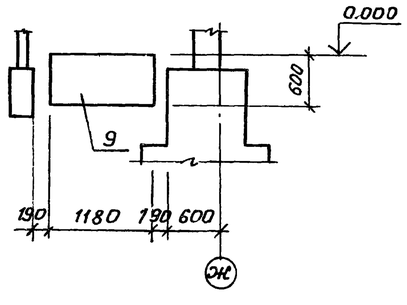

I

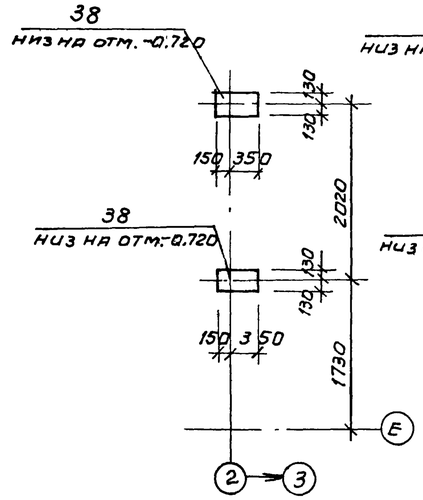

II

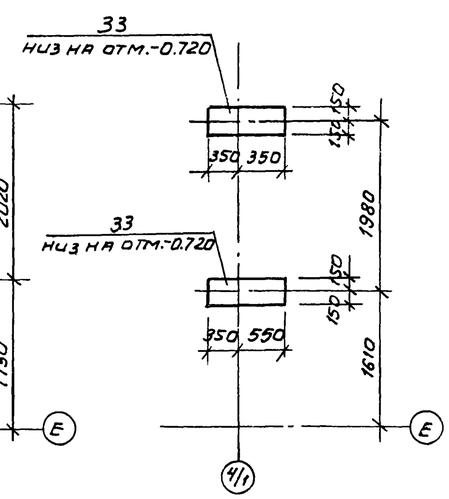

III

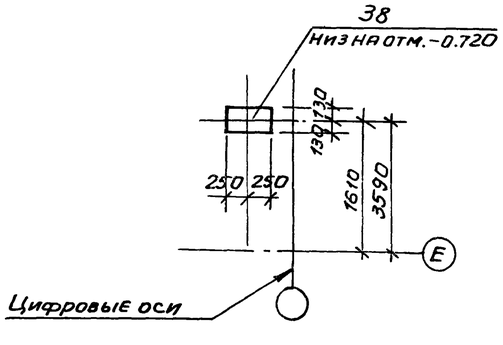

IV

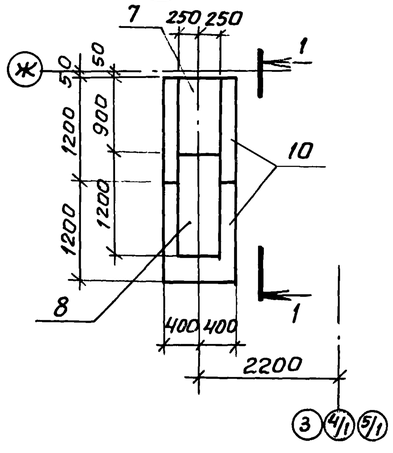

1-1

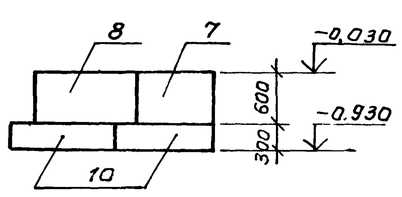

24

9329/6

ПРИВЯЗАН

ИНВ. №

ТП 904-1-67.86 -КЖ			
Компрессорная станция 3К-500 А0 с осушкой воздуха			
	Стадия	Лист	Листов
	РП	5	
Ведущий Макарова			
Рук. гр. Моргунов			
Нач. отд. Свяцьянц			
Гл. спец. Бодрученко			
Н. контр. Луценко			
ГИП Пятницкий			
Схема расположения элементов фундаментов	Госстрой СССР РОСТОВСКИЙ ПРОМСТРОЙНИИПРОЕКТ		

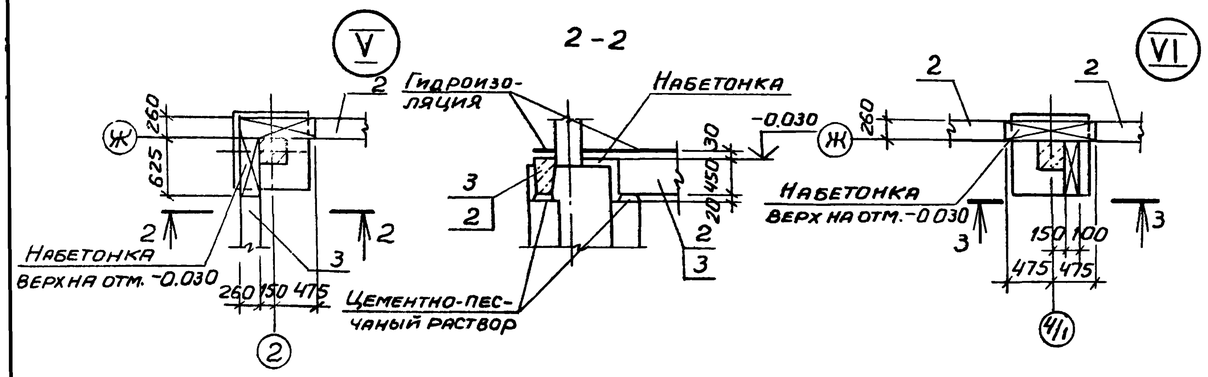

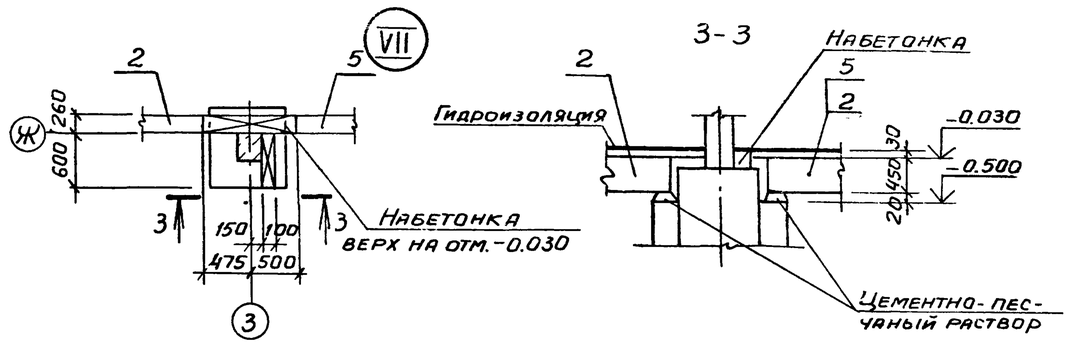

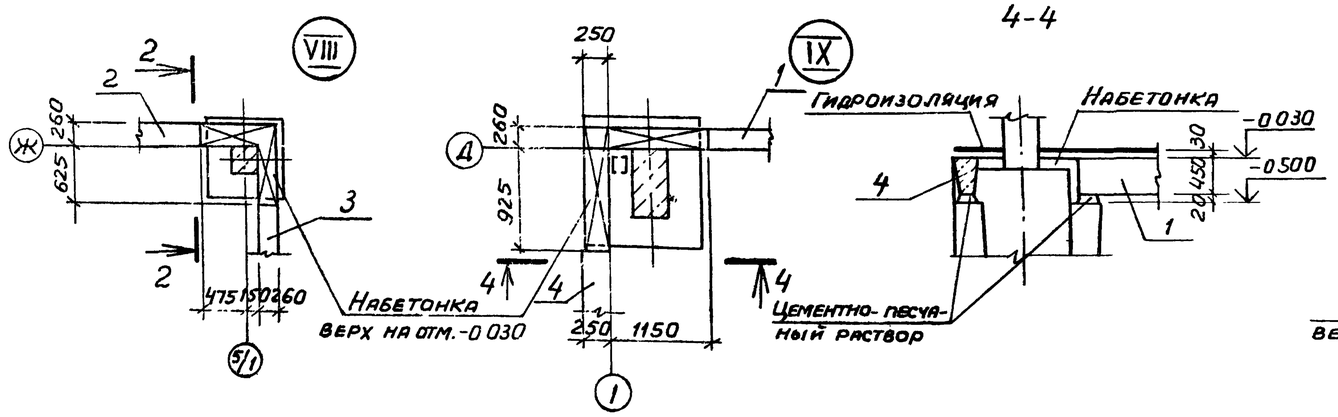

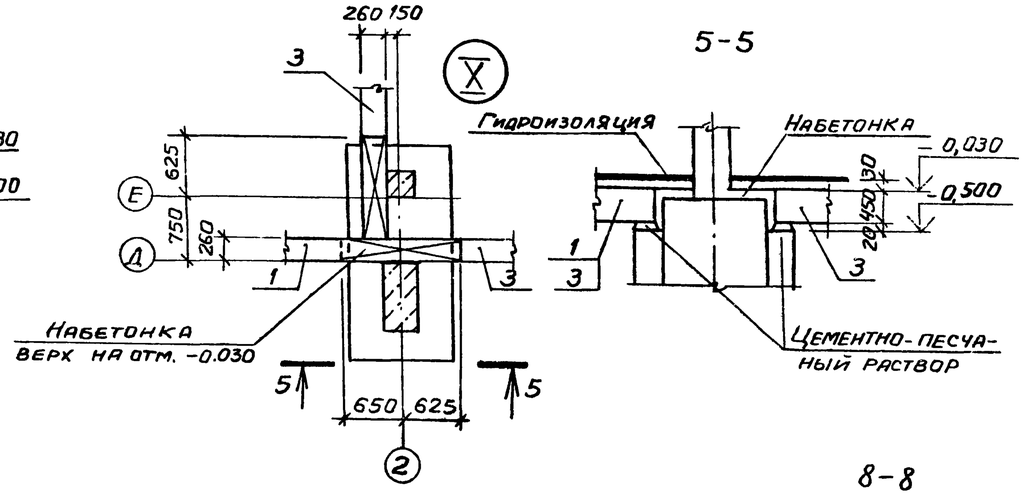

8-8

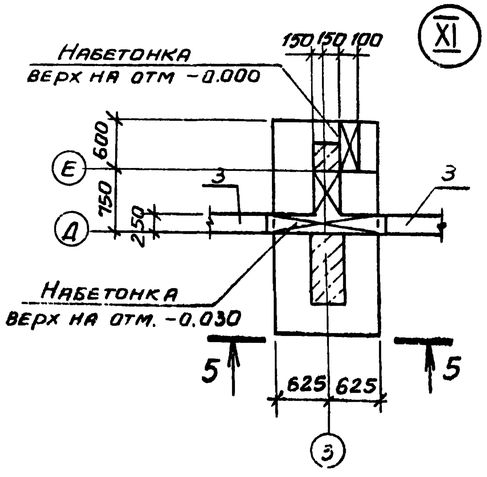

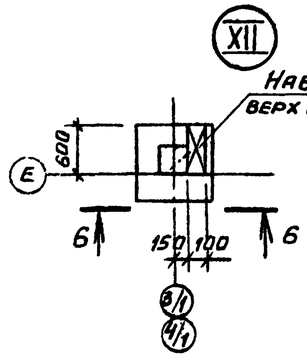

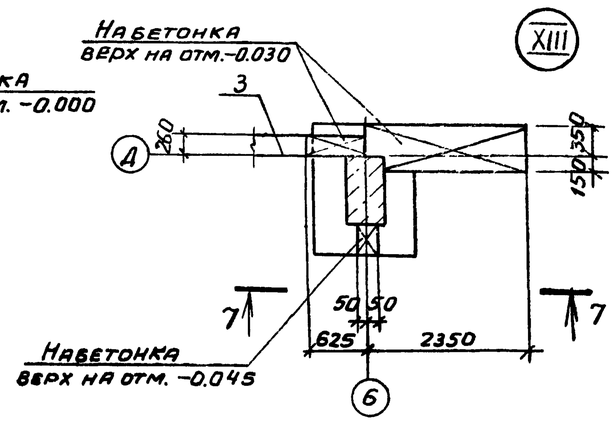

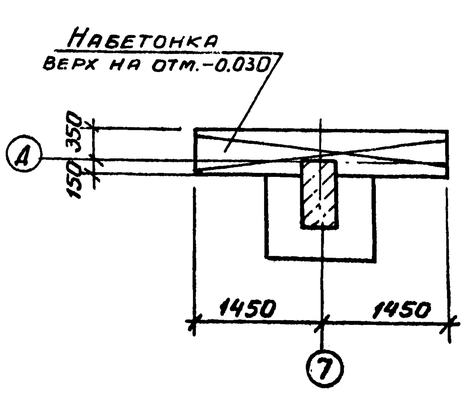

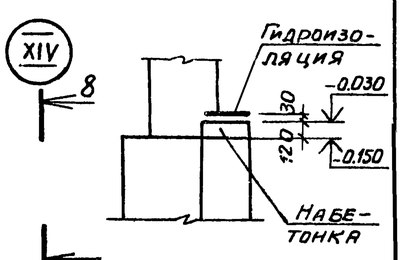

6-6

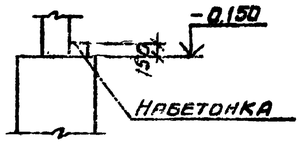

7-7

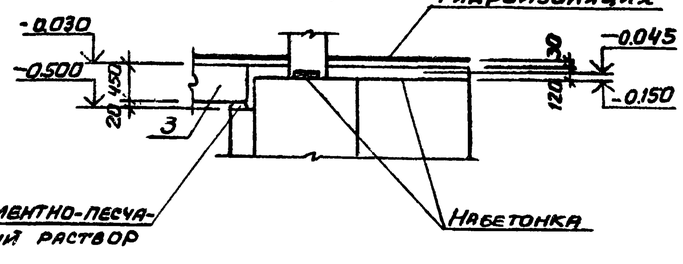

Гл.инж.	Макаров		
Рук.гр.	Моргунов		
Нач.ОСП-1	Сакьянц		
Гл.спец.	Бобрченко		
Н.контр.	Луценко		
ГИП	Окташевский		

ТП904-1-67.86 -КЖ

Компрессорная станция ЗК-500АО с осушкой воздуха

Стадия	Лист	Листов
РП	6	

Узлы V–XIV

ГОССТРОЙ СССР РОСТОВСКИЙ ПРОМСТРОЙНИИПРОЕКТ

Привязан

Инв. № 9329/6

25

Типовой проект 904-1-67.86-КЖС Альбом 6

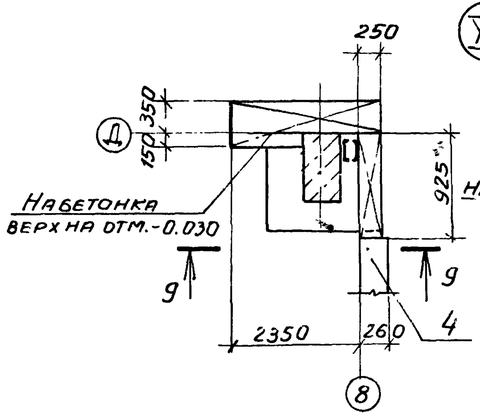

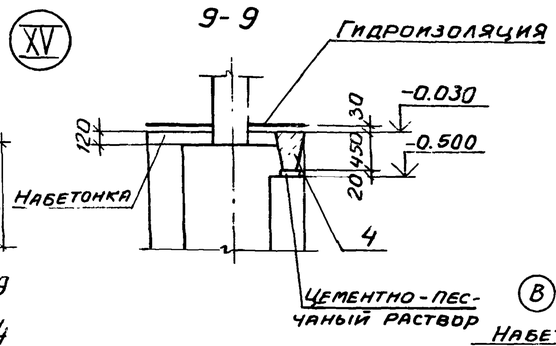

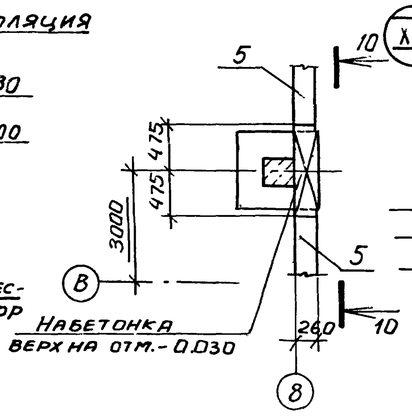

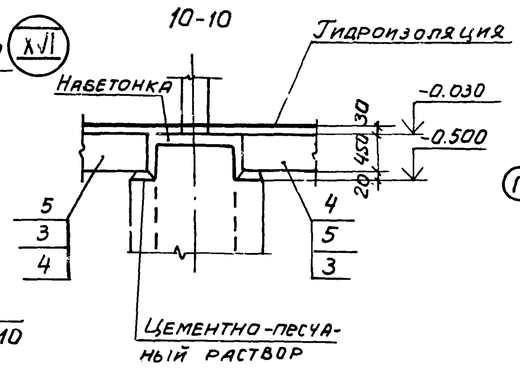

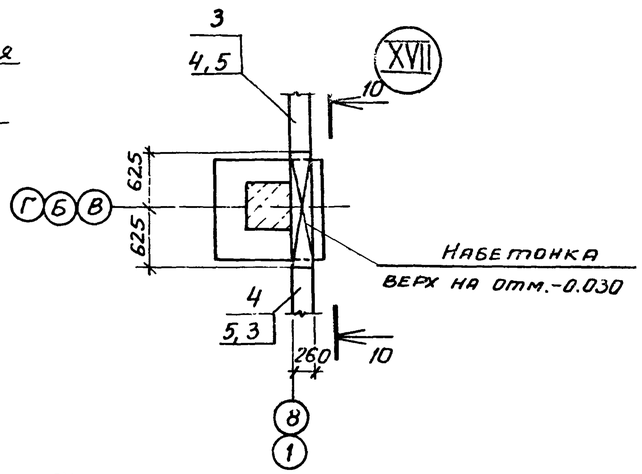

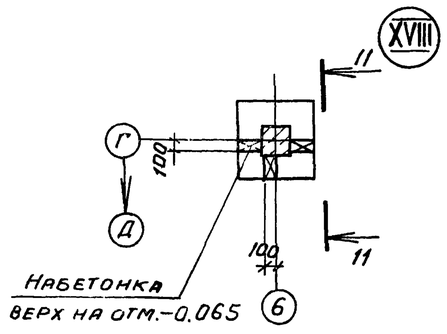

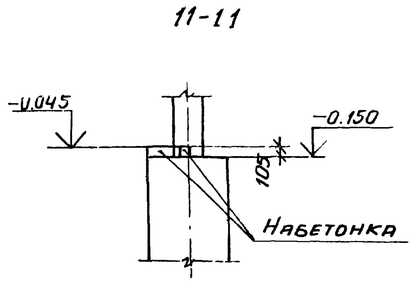

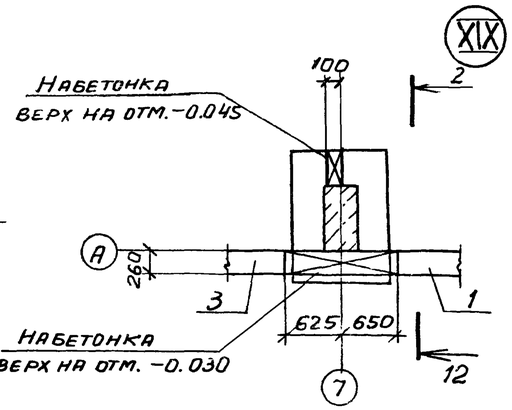

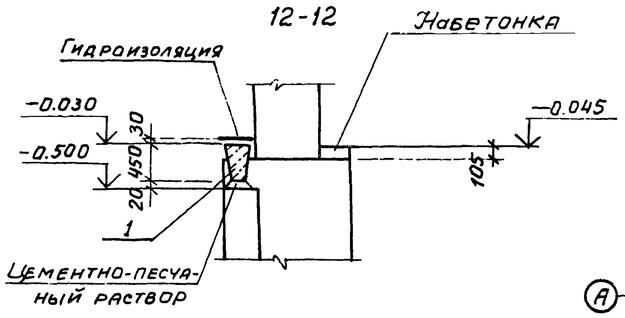

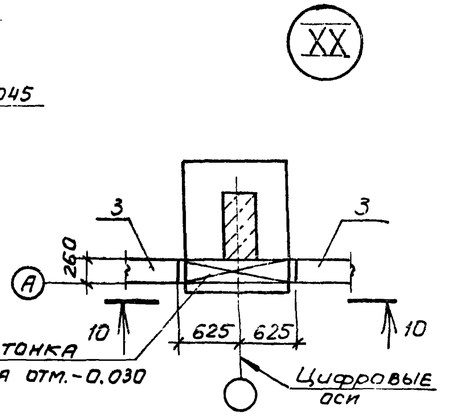

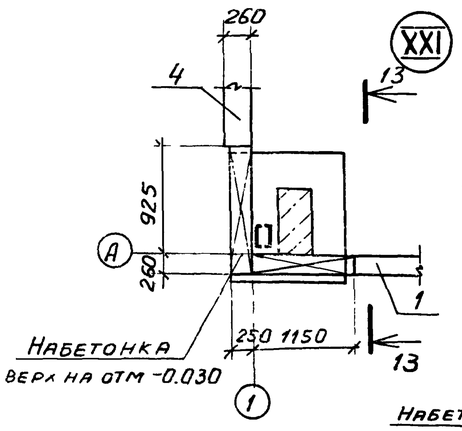

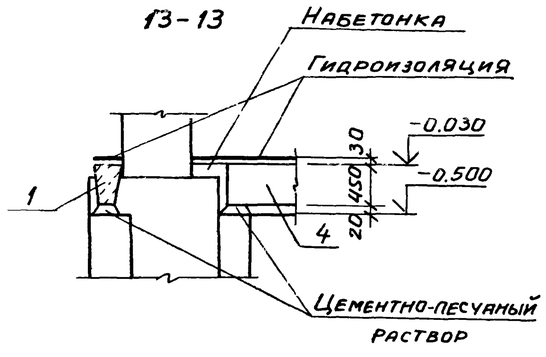

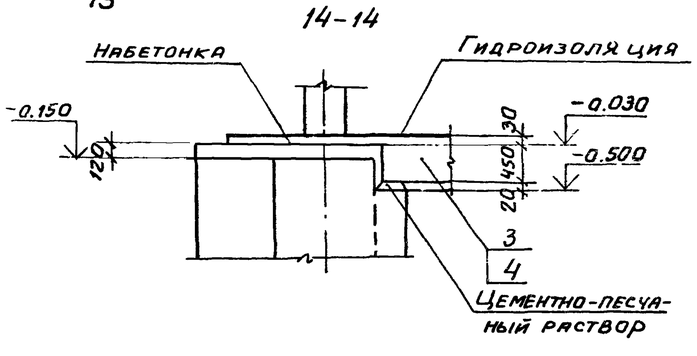

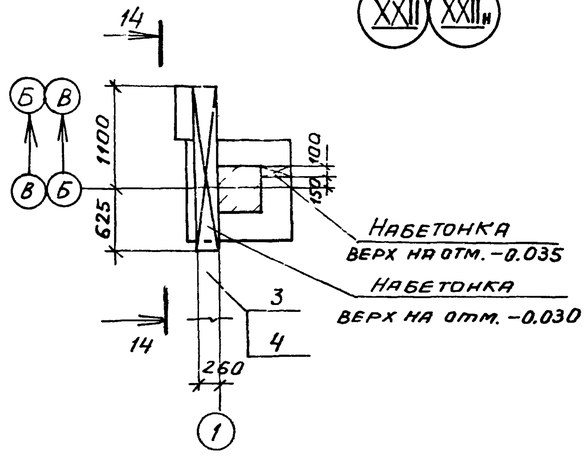

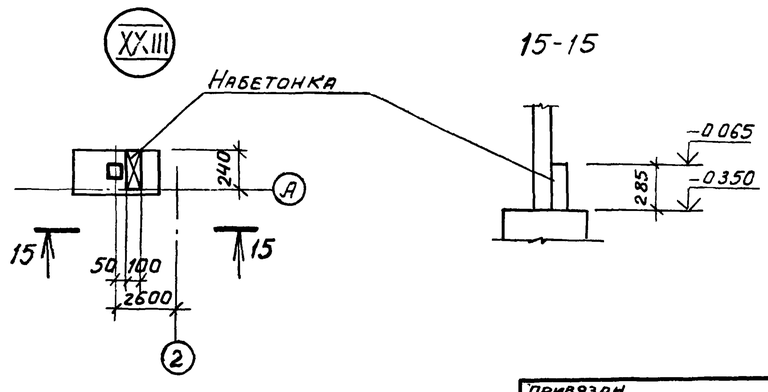

			ТП 904-1-67.86 -КЖ
			Компрессорная станция 3К-500АО с осушкой воздуха
Вед.инж.	Макарова		Стадия: РП; Лист: 7; Листов:
Рук.гр.	Моргунов		
Нач.ОКП	Снакьянц		
Гл.спец.	Бояренко		Госстрой СССР РОСТОВСКИЙ ПРОМСТРОЙНИИПРОЕКТ
Н.контр.	Луценко		Узлы XV – XXIII
ГИП	Осташевский		

Привязан

26

9329/6

Инв №

Типовой проект 904-1-67.86 - КЖ Альбом 6

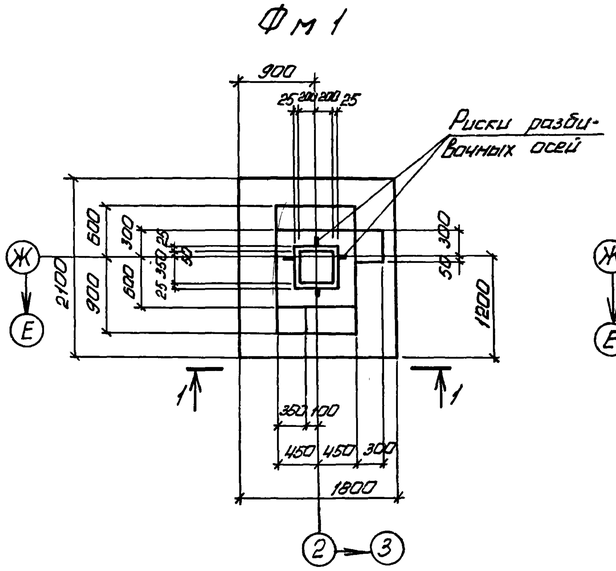

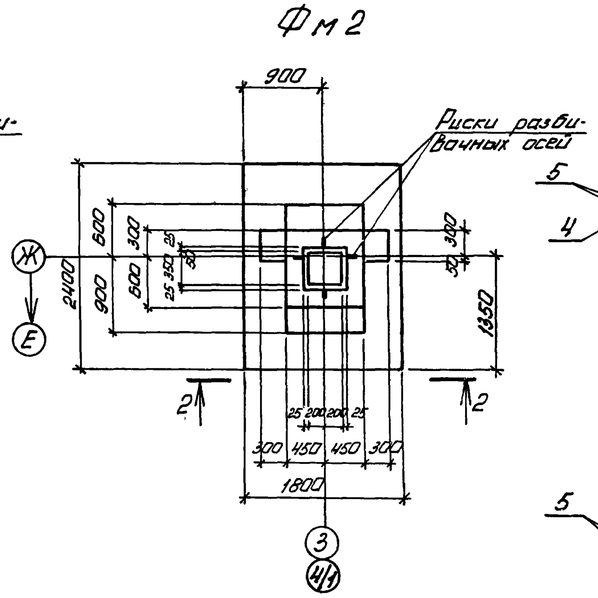

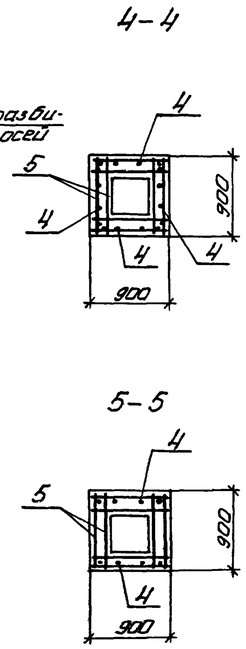

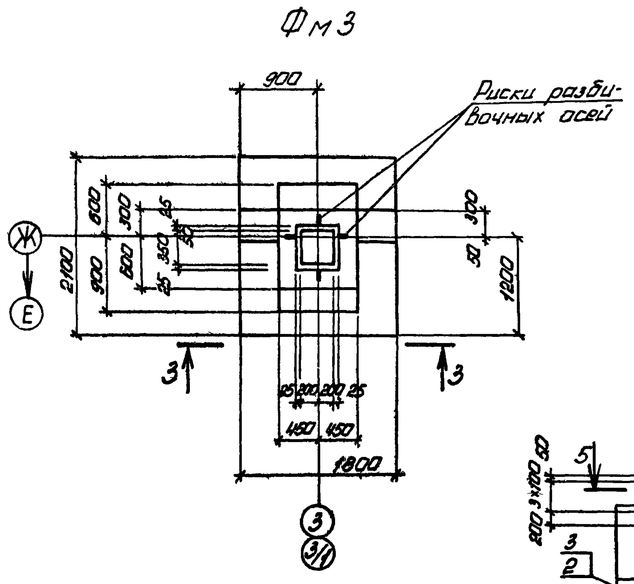

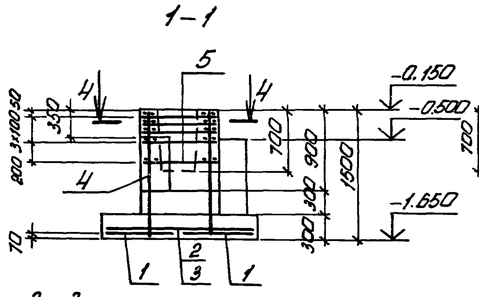

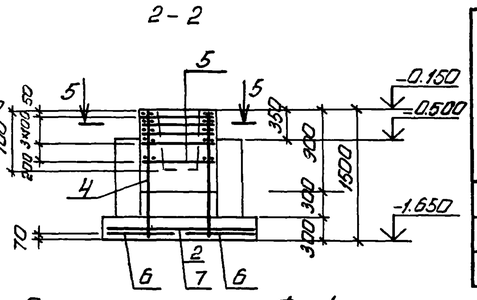

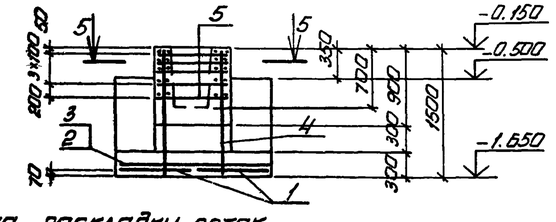

Схема нагрузок Фм1

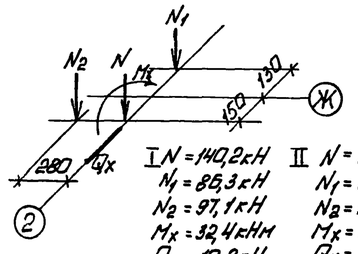

I $N = 140{,}2$ кН, $N_1 = 86{,}3$ кН, $N_2 = 97{,}1$ кН, $M_x = 32{,}4$ кНм, $Q_x = 10{,}8$ кН

II $N = 65{,}7$ кН, $N_1 = 86{,}3$ кН, $N_2 = 97{,}1$ кН, $M_x = 32{,}4$ кНм, $Q_x = 10{,}8$ кН

Для Фм2

I $N = 231{,}0$ кН, $N_1 = 130{,}4$ кН, $M_x = 52{,}4$ кНм, $Q_x = 17{,}6$ кН

II $N = 108{,}9$ кН, $N_1 = 130{,}4$ кН, $M_x = 52{,}9$ кНм, $Q_x = 17{,}6$ кН

Для Фм3

I $N = 173{,}2$ кН, $N_1 = 97{,}8$ кН, $M_x = 39{,}7$ кНм, $Q_x = 13{,}2$ кН

II $N = 81{,}7$ кН, $N_1 = 97{,}8$ кН, $M_x = 39{,}7$ кНм, $Q_x = 13{,}2$ кН

Схема раскладки сеток подошвы для Фм1 и Фм3

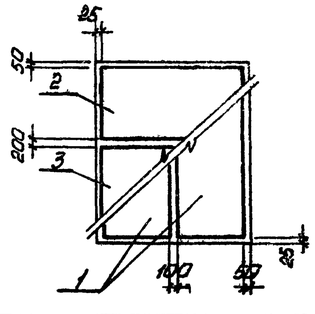

Схема раскладки сеток подошвы для Фм2

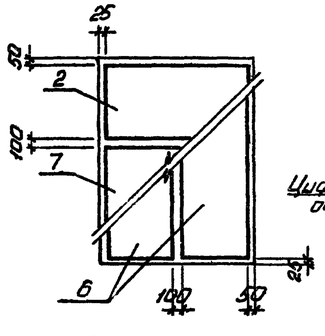

Схема нагрузок Фм2, Фм3

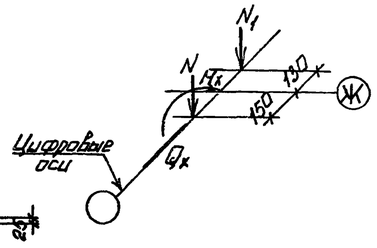

Спецификация к фундаментам Фм1 - Фм3

Формат	Зона	Поз.	Обозначение	Наименование	кол на исполн Фм1	Фм2	Фм3		Примечание
				Сборочные единицы					
				Сетка арматурная					
		1	1.410-3 вып. 1	1С $\frac{10А III}{6А III}$ 85×205	2		2		
		2		1С $\frac{10А III}{6А III}$ 85×175	1	1	1		
		3		1С $\frac{10А III}{6А III}$ 105×175	1		1		
		4		1С $\frac{12А III}{6А III}$ 85×145	4	2	2		
		5	1.412-1/77 вып. 3	СА-8А I	5	5	5		
		6	1.410-3 вып 1	1С $\frac{10А III}{6А III}$ 85×235		2			
		7		1С $\frac{10А III}{6А III}$ 145×175		1			
				Материалы					
				Бетон марки 200	2,3	2,5	2,4		м³

Ведомость расхода стали на элемент, кг

Марка элемента	Изделия арматурные									Общий расход
	Арматура класса								Всего	
	А-I				А-III					
	ГОСТ 5781-82									
	ф8			Итого	ф6	ф10	ф12		Итого	
Фм1	13,5			13,5	5,3	24,5	25,6		55,4	68,9	68,9
Фм2	13,5			13,5	4,4	28,6	12,8		45,8	59,3	59,3
Фм3	13,5			13,5	4,1	24,5	12,8		41,4	54,9	54,9

При установке в опалубку вертикальных сеток подколонников верхние поперечные стержни сеток срезать.

27

9329/6

Привязан

Инв №

ТП 904-1-67.86-КЖ

Компрессорная станция ЗК-500Ао с осушкой воздуха

Вед. инж.	Макарова		
Рук. гр.	Моргунов		
Нач. ОСП-1	Саакьянц		
Гл. спец.	Баярченко		
Н. контр.	Луценко		
ГИП	Осташевский		

Фундаменты Фм1 - Фм3

Стадия	Лист	Листов
РП	8	

ГОССТРОЙ СССР РОСТОВСКИЙ ПРОМСТРОЙНИИПРОЕКТ

Инв № подл. | Подпись и дата | Взам. инв. №

Типовой проект 904-1-67.86-КЖ Альбом 6

Фм4

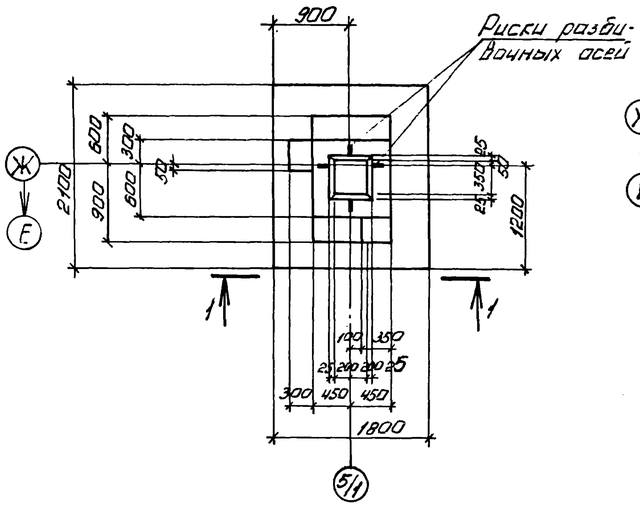

Фм6

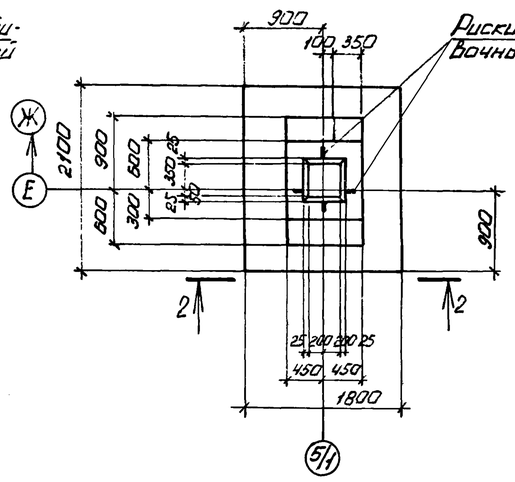

4-4

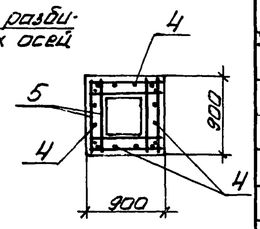

5-5

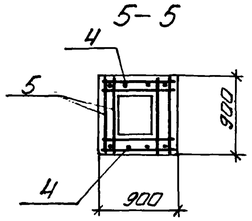

Спецификация к фундаментам Фм4-Фм6

Формат	Зона	Поз.	Обозначение	Наименование	кол. на испол. Фм4	Фм5	Фм6		Примечание
				Сборочные единицы					
				Сетка арматурная					
		1	1.410-3 вып.1	1С $\frac{10AIII}{6AIII}$ 85×205	2		2		
		2		1С $\frac{10AIII}{6AIII}$ 85×175	1	4	1		
		3		1С $\frac{10AIII}{6AIII}$ 105×175	1		1		
		4		1С $\frac{12AIII}{6AIII}$ 85×145	4	2	4		
		5	1.412-1/77 вып. 3	СА-8АI	5	5	5		
				Материалы					
				Бетон марки 200	2,3	1,9	2,2		м³

Фм5

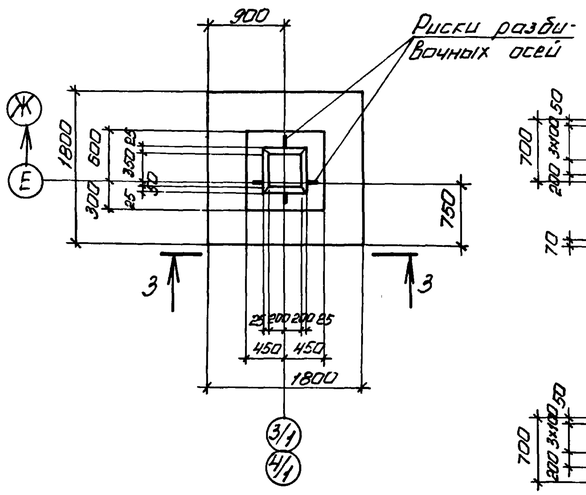

1-1

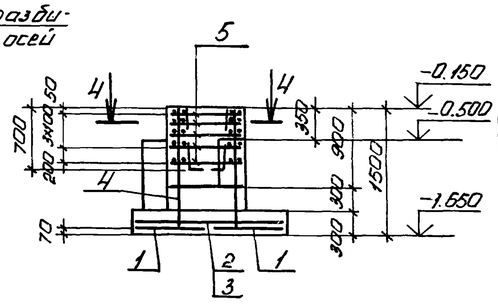

2-2

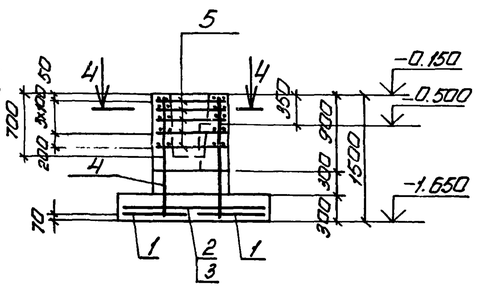

3-3

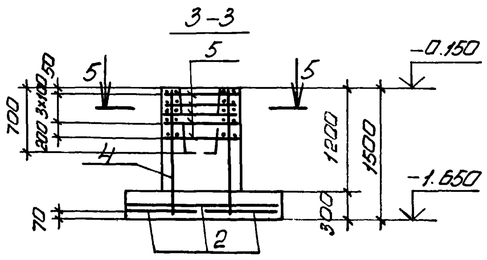

Схема нагрузок Фм4

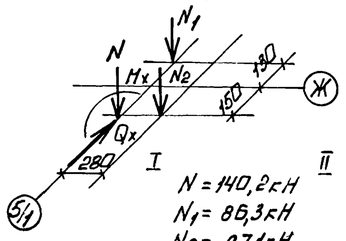

I
N = 140,2кН
N1 = 86,3кН
N2 = 97,1кН
Mx = 32,4кНм
Qx = 10,8кН

II
N = 65,7кН
N1 = 86,3кН
N2 = 97,1кН
Mx = 32,4кНм
Qx = 10,8кН

Ведомость расхода стали на элемент, кг

Марка элемента	Изделия арматурные								Всего	Общий расход
	Арматура класса									
	A-I				A-III					
	ГОСТ 5781-82									
	ф8			Итого	ф5	ф10	ф12	Итого		
Фм4	13,5			13,5	6,3	24,5	25,6	55,4	68,9	68,9
Фм5	13,5			13,5	3,6	21,6	12,8	38,0	51,5	51,5
Фм6	13,5			13,5	5,3	24,5	25,6	55,4	68,9	68,9

При установке в опалубку вертикальных сеток подколонников верхние поперечные стержни сеток срезать.

Схема раскладки сеток подошвы для Фм4 и Фм6

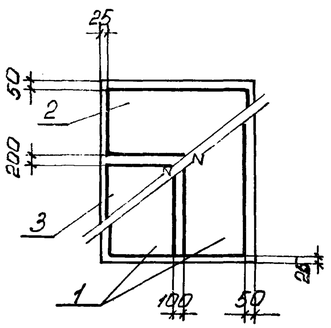

Схема раскладки сеток подошвы для Фм5, Фм6

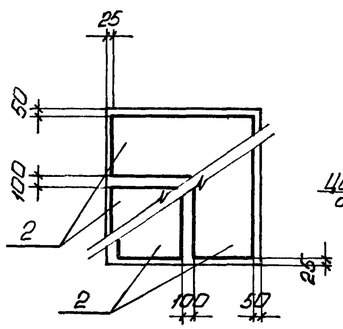

Схема нагрузок Фм5 Фм6

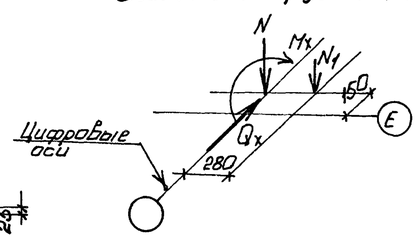

для Фм5

I N = 174,5кН
N1 = 0
Mx = 44,1кНм
Qx = 12,7кН

II N = 51,0кН
N1 = 0
Mx = 44,1кНм
Qx = 12,7кН

для Фм6

I N = 120,6кН
N1 = 104,9кН
Mx = 26,5кНм
Qx = 7,8кН

II N = 30,4кН
N1 = 104,9кН
Mx = 26,5кНм
Qx = 7,8кН

Привязан

2.В

9329/6

Инв. №

Нач. инж.	Макарова		
Рук. гр.	Моргунов		
Нач. ОСПМ	Спасьямц		
Гл. спец.	Бояренко		
Н. контр.	Луценко		
ГИП	Усташевский		

ТП 904-1-67.86-КЖ

Компрессорная станция 3К-500Ао с осушкой воздуха

Стадия	Лист	Листов
РП	9	

Фундаменты Фм4-Фм6

ГОССТРОЙ СССР РОСТОВСКИЙ ПРОМСТРОЙНИИПРОЕКТ

Копировал Немашева

Формат А2

Инв. № подл. | Подпись и дата | Взам. инв. №

Типовой проект 904-1-67.86 -КЖ Альбом 6

Фм 7

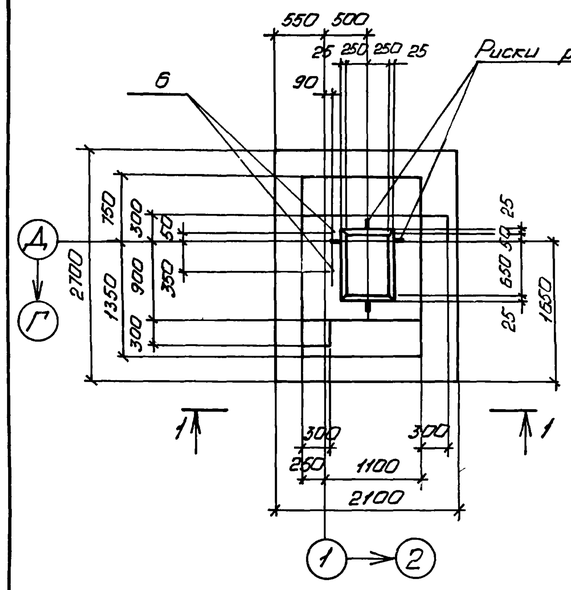

Фм 8

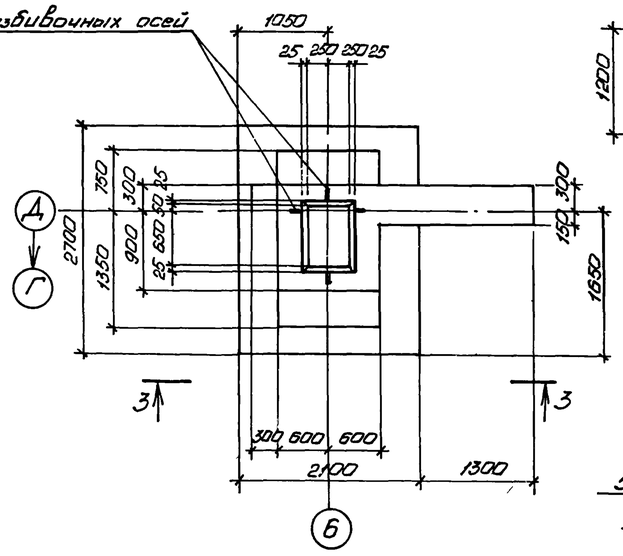

4-4

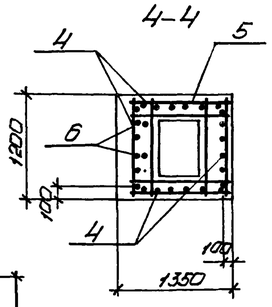

5-5

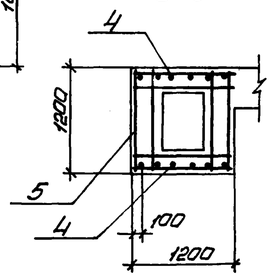

Спецификация к фундаментам Фм 7 Фм 9

Формат	Зона	Поз.	Обозначение	Наименование	Кол на исполн Фм7	Фм8	Фм9		Примечание
				Сборочные единицы					
				Сетка арматурная					
		1	1.410.3 вып.1	1С $\frac{10А\text{-}III}{6А\text{-}III}$ 85×205	3	3	3		
		2		1С $\frac{12А\text{-}III}{6А\text{-}III}$ 105×265	1	1	1		
		3		1С $\frac{12А\text{-}III}{6А\text{-}III}$ 85×265	1	1	1		
		4		1С $\frac{12А\text{-}III}{6А\text{-}III}$ 105×145	4	2	2		
		5	1.412-1/77 вып. 3	СБ-8АI	6	6	6		
				Изделия стандартные					
		6		Болт 1.1М24×800ВСт3кп2 ГОСТ 24379.1-80*	2				3,4 кг
				Материалы					
				Бетон марки 200	3,8	4,6	4,5		м³

При установке в опалубку вертикальных сеток подколонников верхние поперечные стержни сеток срезать.

Ведомость расхода стали на элемент, кг

Марка элемента	Изделия арматурные							Всего	Общий расход
	Арматура класса		A-I			A-III			
	ГОСТ 5781-82								
	ф8		Итого	ф6	ф10	ф12		Итого	
Фм 7	21,6		21,6	7,3	18,9	56,7		82,9	104,5	104,5
Фм 8, Фм 9	21,6		21,6	5,9	18,9	41,3		66,1	87,7	87,7

Схема раскладки сеток подошвы Фм 7 — Фм 9, Фм 11

Фм 9

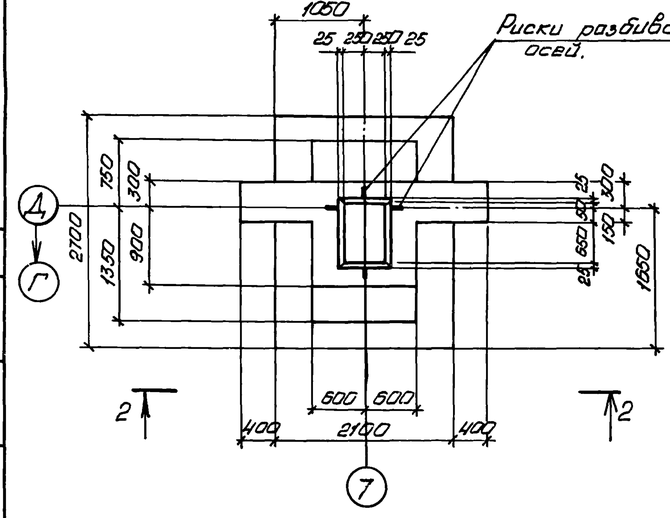

1-1

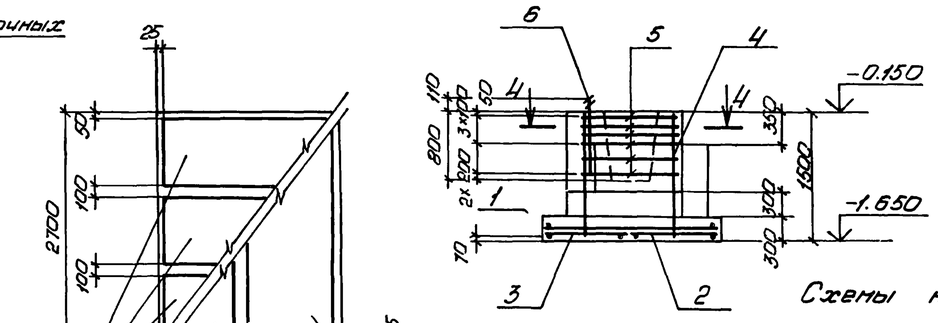

2-2

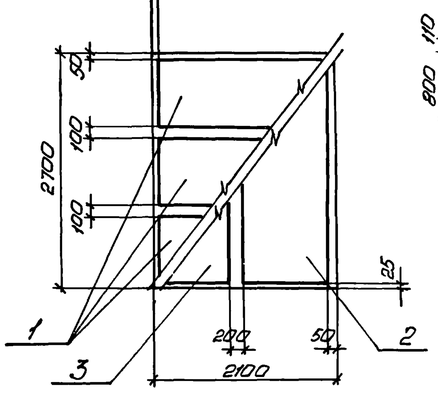

Схемы нагрузок

Фм 7, Фм 11

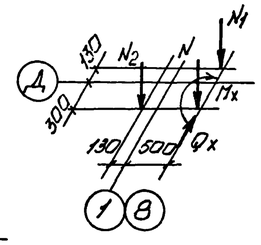

Фм 8 – Фм 10

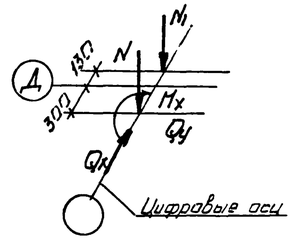

3-3

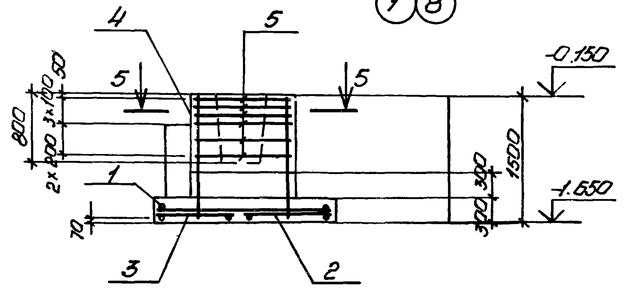

Нормативные нагрузки на фундаменты

Усилия	Марка фундамента Фм 10		Фм 7, Фм 11		Фм 8, Фм 9	
N, кН	960	350	410	298	684	493
N_1, кН	108	108	65	65	108	108
N_2, кН	—	—	75	75	—	—
M_x, кН·м	-22	94	-72	56	-120	94
Q_x, кН	-5	9	-9	5	-15	9
Q_y, кН	88	—	—	—	—	—

Привязан

29

9329/6

Инв. №

Гл. инж.	Толмачева		
Вед. инж.	Макарова		
Рук. гр.	Моргунов		
Нач. ОСПА	Саакьянц		
Гл. спец. ТО	Бопрченко		
Н. контр.	Луценко		
ГИП	Осташевский		

ТП 904-1-67.86 -КЖ

Компрессорная станция ЗК-500Ао с осушкой воздуха

Стадия	Лист	Листов
РП	10	

Фундаменты Фм 7 – Фм 9

ГОССТРОЙ СССР РОСТОВСКИЙ ПРОМСТРОЙНИИПРОЕКТ

Инв. № подл. | Подпись и дата | Взам. инв. №

Типовой проект 904-1-67.86 - КЖ Альбом 6

Фм 10

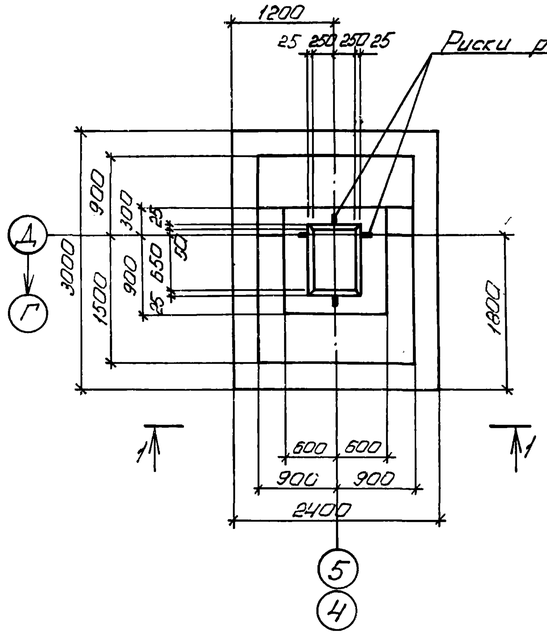

Фм 11

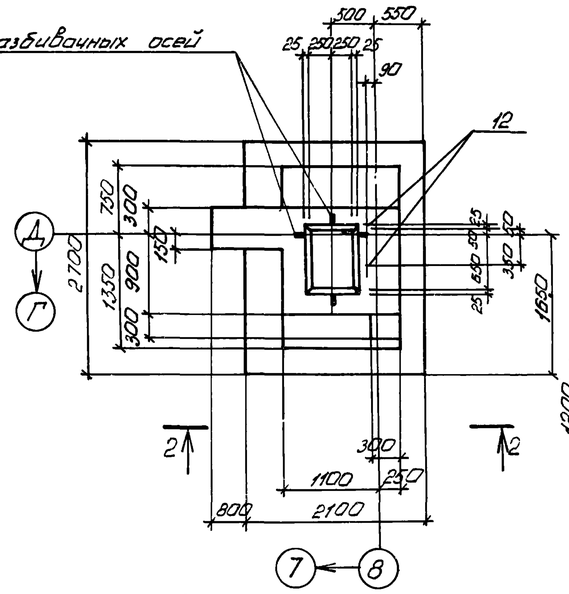

4-4

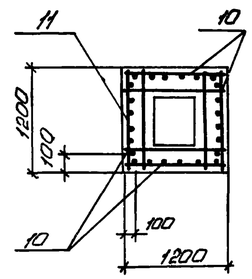

5-5

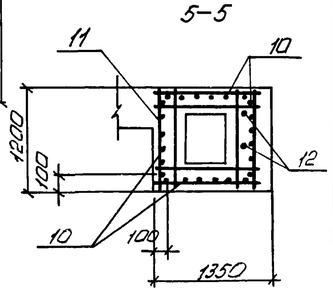

Спецификация к фундаментам Фм10 - Фм13.

Формат	Зона	Поз.	Обозначение	Наименование	кол. на исполн. Фм10	Фм11	Фм12	Фм13	Примечание
				Сборочные единицы					
				Сетка арматурная					
		1	1.410-3 вып. 1	1С 10АIII/6АIII 85×205		3			
		2		1С 12АIII/6АIII 105×265		1			
		3		1С 12АIII/6АIII 85×265		1			
		4		*С 10АIII/6АIII 85×235			2	2	
		5		1С 10АIII/6АIII 85×175			1	1	
		6		1С 12АIII/6АIII 145×235	2				
		7		1С 10АIII/6АIII 145×175			1	1	
		8		1С 12АIII/6АIII 85×295	1				
		9		1С 12АIII/6АIII 145×295	1				
		10		1С 12АIII/6АIII 105×145	4	4		2	
		11	1.412-1/77 вып. 3	СБ-8АI	6	6	6	6	
		13	1.410-3 вып. 1	1С 12АIII/6АIII 105×175			2		
				Изделия стандартные					
		12		Болт 1.1М24×800С-3кп2 ГОСТ 24379.1-80*		2			3,4кг
				Материалы					
				Бетон марки 200	4,5	4,5	3,6	3,1	м³

Схема раскладки сеток подошвы

Фм 12; Фм13

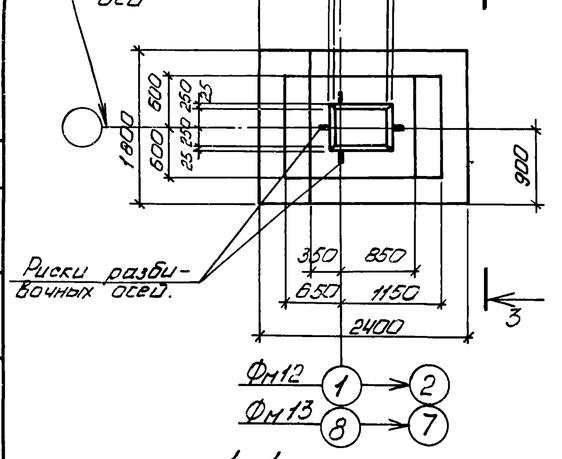

1-1

Фм 12, Фм13

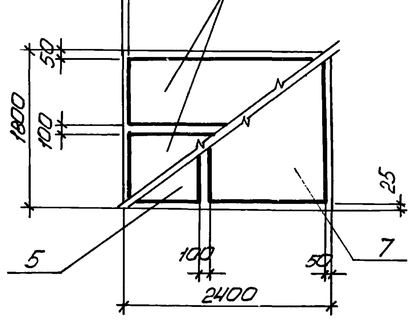

2-2

Фм 10

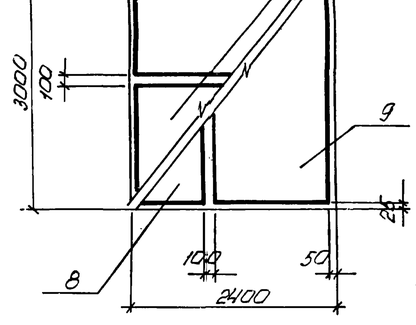

3-3

6-6

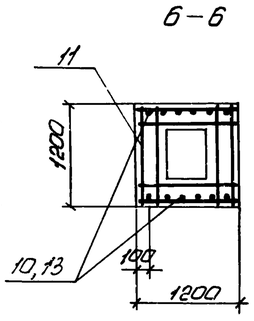

Ведомость расхода стали на элемент, кг

Марка элемента	Изделия арматурные: Арматура класса A-I ГОСТ 5781-82 ф8		Итого	A-III ф6	ф10	ф12		Итого	Всего	Общий расход
Фм10	21,6		21,6	7,9		98,3		106,2	127,8	127,8
Фм 11	21,6		21,6	7,3	16,9	56,7		82,9	104,5	104,5
Фм12	21,6		21,6	4,6	28,6	18,6		51,8	73,4	73,4
Фм13	21,6		21,6	4,6	28,6	15,4		48,6	70,2	70,2

1. Схемы раскладки сеток подошвы и нагрузок для Фм 11 даны на листе 10. Схема нагрузок для Фм 12 и Фм13 даны на листе 16, для Фм10 - на листе 10.
2. При установке в опалубку вертикальных сеток подколонников верхние поперечные стержни сеток срезать.

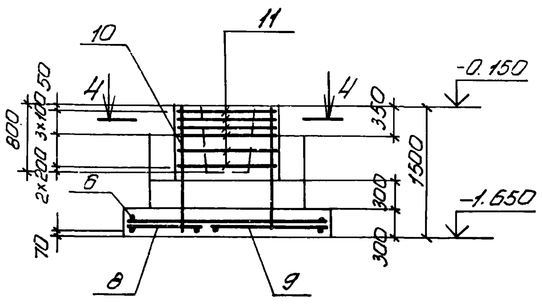

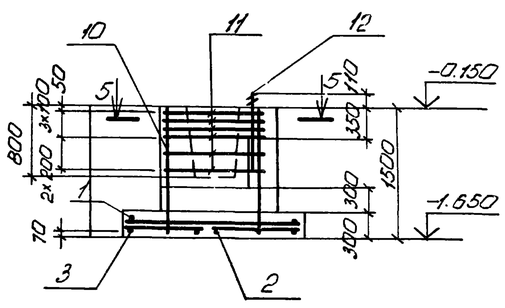

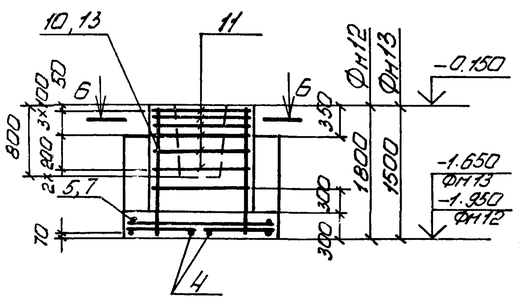

Привязан

30

9329/Е

Инв. №

Гл. инж.	Толмачева		ТП 904-1-67.86-КЖ
Зав. инж.	Макарова		Компрессорная станция 3К-500Ао с осушкой воздуха
Рук. гр.	Нэргунов		
Нач. ОСПТ	Саакьянц		Стадия: РП; Лист: 11; Листов:
Гл. спец.	Болдыченко		Фундаменты Фм10 - Фм13
Н. контр.	Луценко		Госстрой СССР Ростовский Промстройниипроект

Инв.№ подл. | Подпись и дата | Взам. инв.№

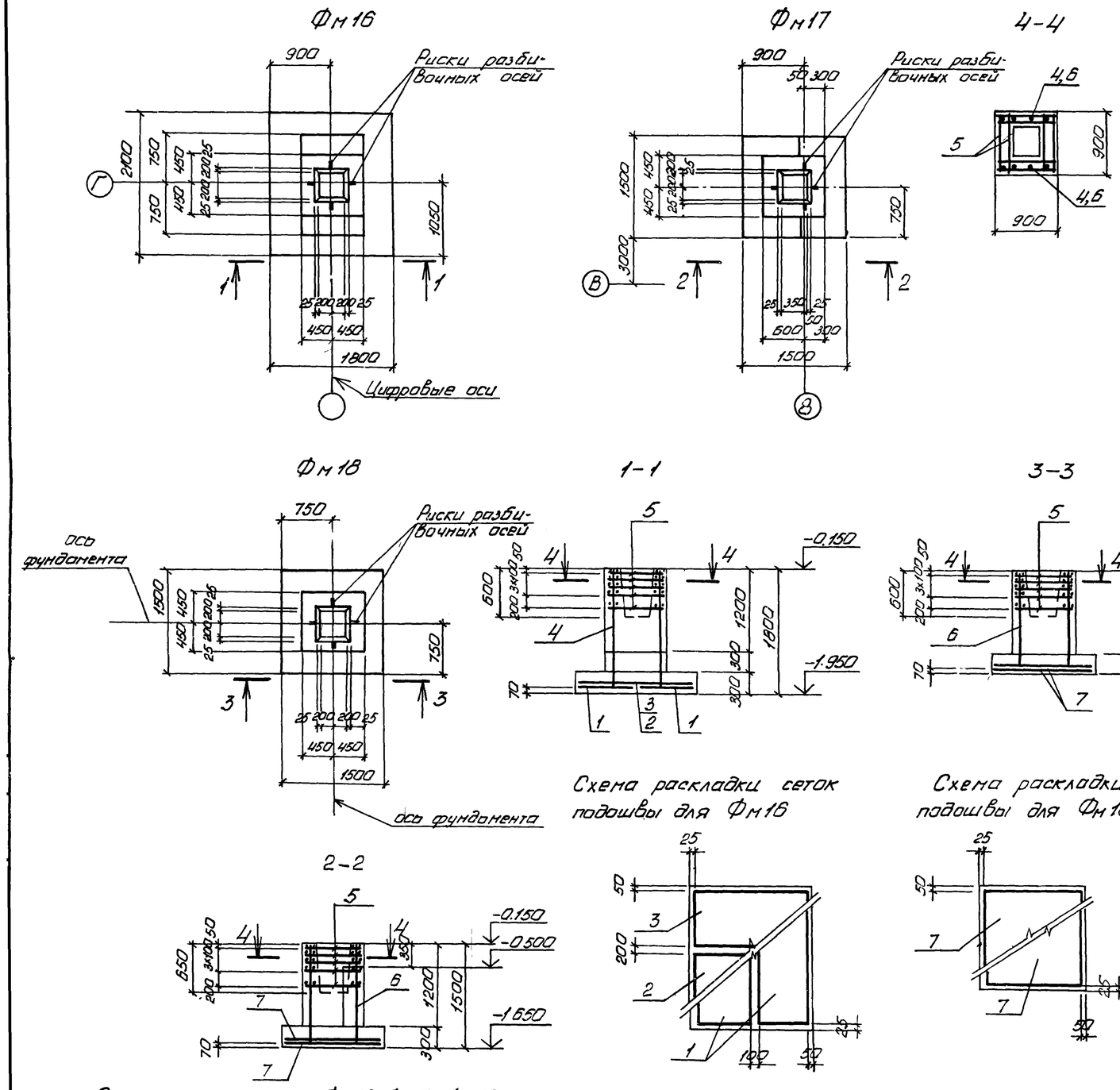

Спецификация к фундаментам Фм16 - Фм18.

Формат	Зона	Поз	Обозначение	Наименование	кол на исполн Фм16	Фм17	Фм18		Примечание
				Сборочные единицы					
				Сетка арматурная					
		1	1.410-3 вып. 1	1С $\frac{10А III}{6А III}$ 85×205	2				
		2		1С $\frac{10А III}{6А III}$ 105×175	1				
		3		1С $\frac{10А III}{6А III}$ 85×175	1				
		4		1С $\frac{12А III}{6А III}$ 85×175	2				
		5	1.412-1/77 вып.3	СА-8А I	5	5	5		
		6	1.410-3 вып. 1	1С $\frac{12А III}{6А III}$ 85×145		2	2		
		7		1С $\frac{10А III}{6А III}$ 145×145		2	2		
				Материалы					
				Бетон марки 200	2,4	1,8	1,6		$м^3$

Ведомость расхода стали на элемент, кг

Марка элемента	Изделия арматурные									Общий расход
	Арматура класса								Всего	
	А-I			А-III						
	ГОСТ 5781-82									
	ф8		Итого	ф6	ф10	ф12		Итого		
Фм16	13,5		13,5	4,1	24,5	15,6		44,2	57,7	57,7
Фм17	13,5		13,5	3,2	14,4	12,8		30,4	43,9	43,9
Фм18	13,5		13,5	3,2	14,4	12,8		30,4	43,9	43,9

1. Отметку низа фундамента Фм18 смотрите на схеме расположения элементов фундаментов
2. При установке в опалубку вертикальных сеток подколонников верхние поперечные стержни сеток срезать.

Привязан

32

9329/6

Инв №

ТП 904-1-67.86-КЖ

Компрессорная станция ЗК-500А6 с осушкой воздуха

Вед инж	Макарова		
Рук гр	Мортунов		
Нач ОП-1	Сайкьянц		
Гл спец	Бондаренко		
Н контр	Луценко		
ГИП	Осташевский		

Стадия	Лист	Листов
РП	13	

Фундаменты Фм16 — Фм18

ГОССТРОЙ СССР РОСТОВСКИЙ ПРОМСТРОЙНИИПРОЕКТ

копировал Ненашева

Фм 21

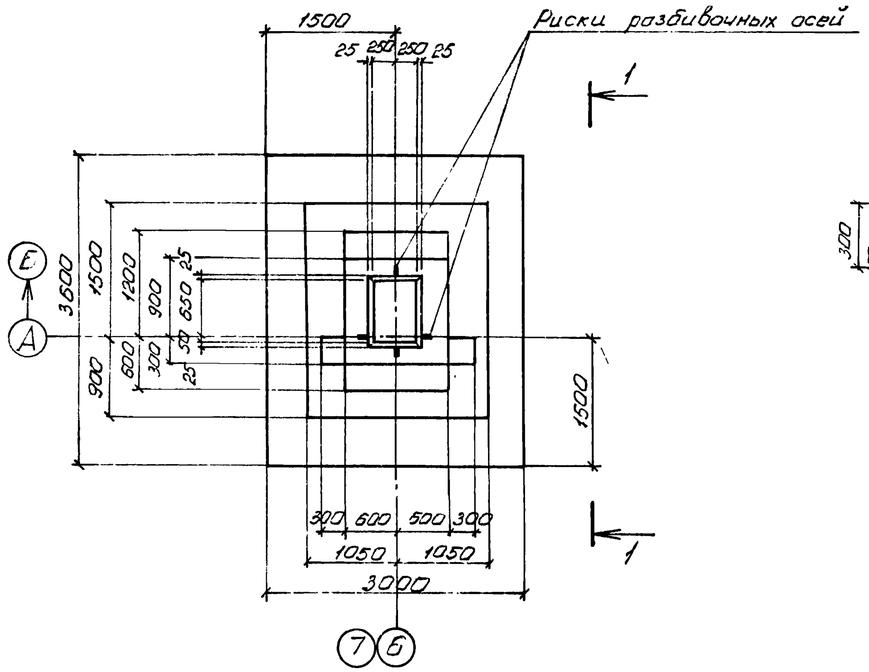

1–1

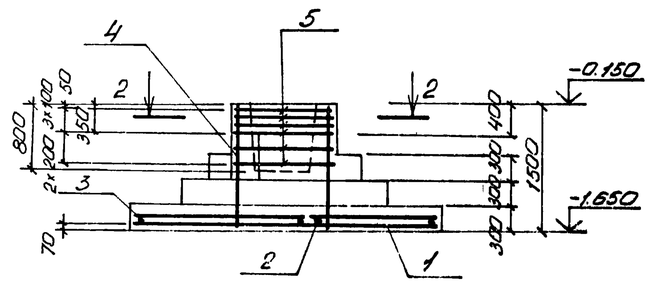

Схема раскладки сеток подошвы

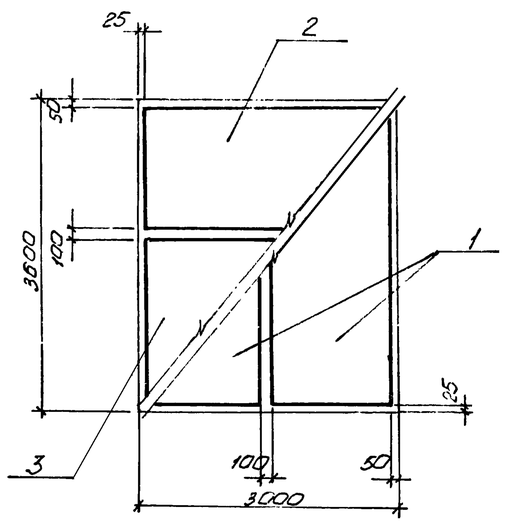

2–2

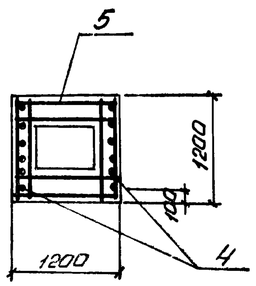

Фм 22

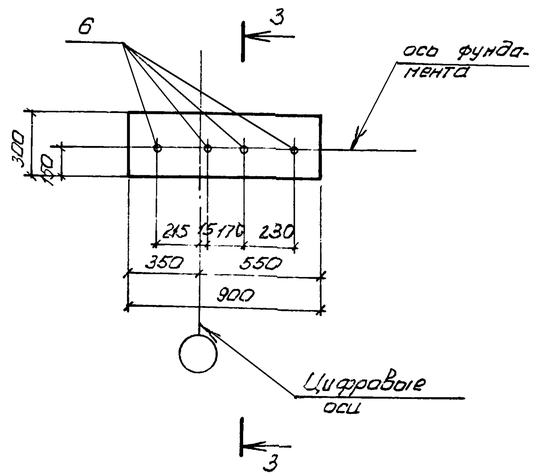

Фм 27

3–3

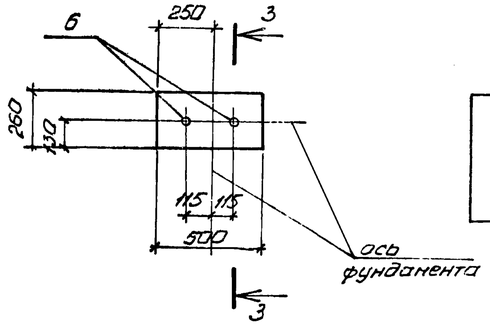

Схема нагрузок
Фм 21

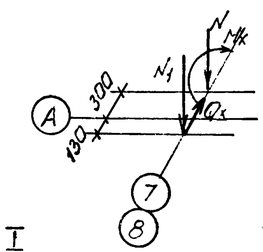

I	II
N = 504,1 кН	N = 388,3 кН
N_1 = 105,9 кН	N_1 = 105,9 кН
M_x = −230,4 кН·м	M_x = −234,4 кН·м
Q_x = −78,4 кН	Q_x = −79,4 кН

Спецификация к фундаментам Фм 21, Фм 22, Фм 27

Формат	Зона	Поз	Обозначение	Наименование	кол на испол. Фм 21	Фм 22	Фм 27		Примечание
				Сборочные единицы					
				Сетка арматурная					
		1	1.410–3 вып. 1	1С 12AIII/6AIII 145×355	2				
		2		1С 10AIII/6AIII 145×295	1				
		3		1С 10AIII/8AIII 205×295	1				
		4		1С 12AIII/8AIII 105×145	2				
		5	1.412-1/77 вып. 3	СБ-8АI	6				
				Изделия стандартные					
		6		Болт 1.1М16×500В.Ст3кп2 ГОСТ 24379.1-80*		4	2		0,97кг
				Материалы					
				Бетон марки 200	6,1				м³
				Бетон марки 150		0,16	0,08		м³

Ведомость расхода стали на элемент, кг

Марка элемента	Изделия арматурные									Всего	Общий расход
	Арматура класса										
	A-I				A-III						
	ГОСТ 5781-82										
	ф8			Итого	ф5	ф8	ф10	ф12	Итого		
Фм21	21,6			21,6	6,8	4,1	34,6	65,8	111,3	132,9	132,9

1. Отметку низа фундаментов Фм 22, Фм 27 смотрите на схеме расположения элементов фундаментов
2. При установке в опалубку вертикальных сеток подколонника верхние поперечные стержни сеток срезать.

Привязан

33

9329/6

Инв №

Гл.инж	Толмачева		
Нач.инж	Макарова		
Рук.гр.	Моргунов		
Н.лаб.ОСТ	Саакьянц		
Ст.техник	Ефименко		
Н.контр.	Луценко		
ГИП	Устюшевский		

ТП 904-1-67.86-КЖ

Компрессорная станция ЗК-500А0 с осушкой воздуха

Стадия	Лист	Листов
РП	14	

Фундаменты Фм 21, Фм 22, Фм 27.

Госстрой СССР РОСТОВСКИЙ ПРОМСТРОЙНИИПРОЕКТ

Типовой проект 904-1-67.86-КЖ Альбом 6

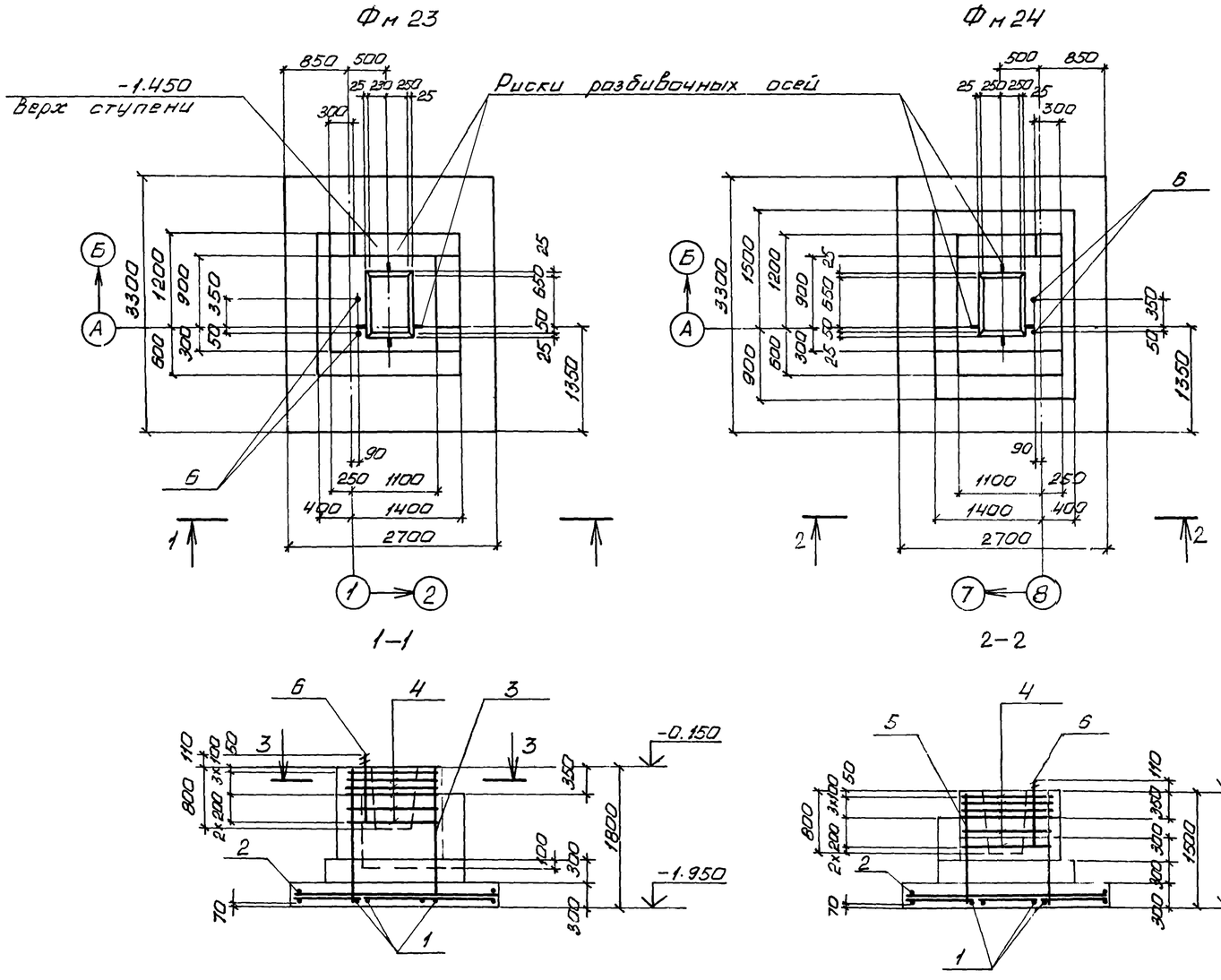

Спецификация к фундаментам Фм 23, Фм 24

Формат	Зона	Поз	Обозначение	Наименование	кол. на исполн. Фм23	Фм24			Примечание
				Сборочные единицы					
				Сетка арматурная					
		1	1.410-3 вып.1	1С $\frac{12А III}{6А III}$ 85×325	3	3			
		2		1С $\frac{10А III}{6А III}$ 105×265	3	3			
		3		1С $\frac{14А III}{6А III}$ 105×175	4				
		4	1.412-1/77 вып.3	СБ-8А I	6	6			
		5	1.410-3 вып.1	1С $\frac{12А III}{6А III}$ 105×145		4			
				Изделия стандартные					
		6		Болт 1.1 М24×800 ВСт3кп2 ГОСТ 24379.1-80	2	2			3,4 кг
				Материалы					
				Бетон марки 200	5,4	5,4			м³

Ведомость расхода стали на элемент, кг

Марка элемента	Изделия арматурные										Общий расход
	Арматура класса									Всего	
	А-I			А-III							
	ГОСТ 5781-82										
	ф8		Итого	ф6	ф10	ф12	ф14		Итого		
Фм 23	21,6		21,6	9,7	29,4	43,2	50,8		133,1	154,7	154,7
Фм 24	21,6		21,6	9,7	29,4	74,0			113,1	134,7	134,7

Схема раскладки сеток подошвы

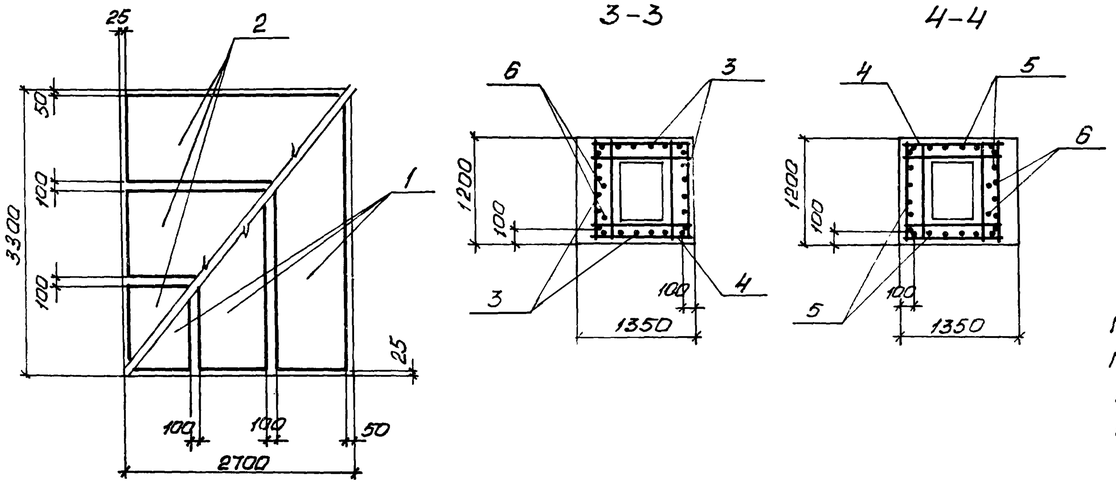

Схема нагрузок

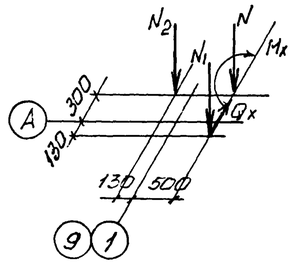

$N = 380{,}0$ кН
$N_1 = 65{,}0$ кН
$N_2 = 75{,}0$ кН
$M_x = -141{,}0$ кН·м
$Q_x = -48{,}0$ кН

$N = 268{,}0$ кН
$N_1 = 65{,}0$ кН
$N_2 = 75{,}0$ кН
$M_x = -143{,}0$ кН·м
$Q_x = -49{,}0$ кН

34

9329/6

Привязан

Инв №

Ст. инж	Толмачева	
Вед. инж	Макарова	
Рук. гр.	Моргунов	
Нач. ОСП-1	Саакьянц	
Гл. спец ТП	Боярченко	
Н. контр.	Луценко	
ГИП	Осташевский	

ТП 904-1-67.86-КЖ

Компрессорная станция ЗК-500 Ао с осушкой воздуха

Стадия	Лист	Листов
РП	15	

Фундаменты Фм 23, Фм 24

ГОССТРОЙ СССР РОСТОВСКИЙ ПРОМСТРОЙНИЙ ПРОЕКТ

копировал Ненашева

формат А2

Типовой проект 904-1-67.86-КЖ Альбом 6

Фм25

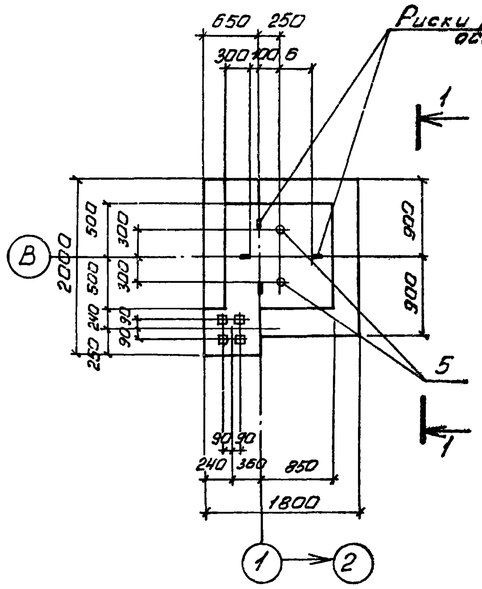

Фм26

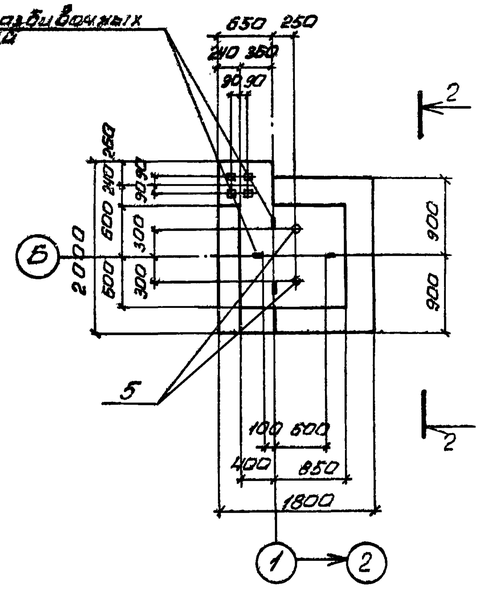

1–1

2–2

Схема раскладки сеток подошвы

Фм25, Фм26

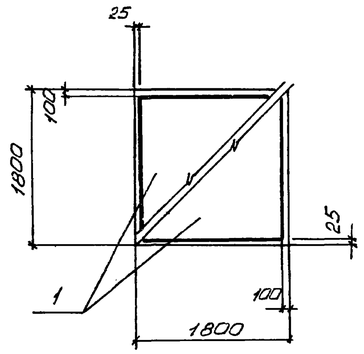

Спецификация к фундаментам Фм25, Фм26.

Формат	Зона	Поз.	Обозначение	Наименование	кол. на испол. Фм25	кол. на испол. Фм26			Примечание
				Сборочные единицы					
				Сетка арматурная					
		1	1.410-3 вып.1	1С $\frac{10А\,III}{6А\,III}$ 165×175	2	2			
				Изделия стандартные					
		5		Болт 1.1М24×110.88-3кп2 ГОСТ 24379.1-80	2	2			3,1 кг
				Материалы					
				Бетон марки 200	4,7	4,0			м³

Выборка расхода стали на элемент, кг

Марка элемента	Изделия арматурные								Всего	Общий расход
	Арматура класса А-III									
	ГОСТ 5781-82									
	ф6	ф10						Итого		
Фм25, Фм26	2,2	19,4						21,6	21,6	21,6

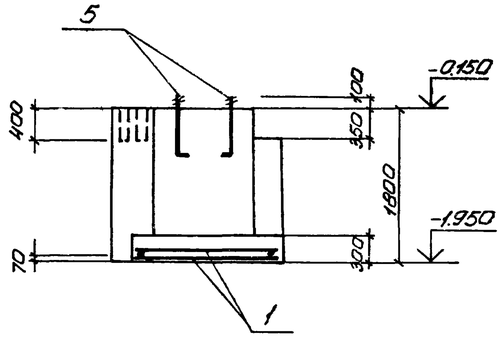

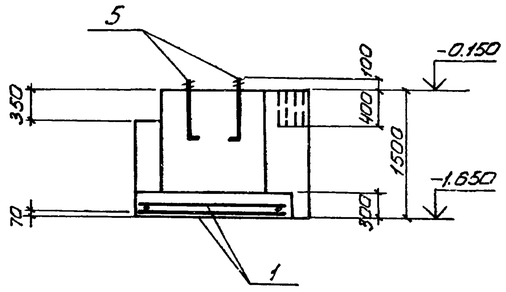

Схема нагрузок

Фм12, Фм13, Фм25, Фм26

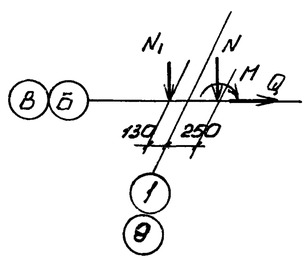

Нормативные нагрузки на фундаменты

Усилия	Марка фундамента Фм12, Фм13	Фм25, Фм26
N, кН	334,7	57
N1, кН	125	125
Q, кН	20,0	14,9
M, кН·м	53,9	—

Привязан

9329/6

Инв. №

Подпись и дата | Взам. инв. № | Инв. № подл.

ТП 904-1-67.86-КЖ

Компрессорная станция 3К-500А0 с осушкой воздуха

			Стадия	Лист	Листов
Ст. инж.	Толмачева				
Вед. инж.	Макарова		РП	16	
Рук. гр.	Моргунов				
Нач. ОСП-1	Саакьянц				
Гл. спец. ТО	Боярченко		Фундаменты Фм25, Фм26		
Н. контр.	Луценко				
ГИП	Осташевский				

Госстрой СССР РОСТОВСКИЙ ПРОМСТРОЙНИИПРОЕКТ

Схемы расположения элементов колодцев

К 1

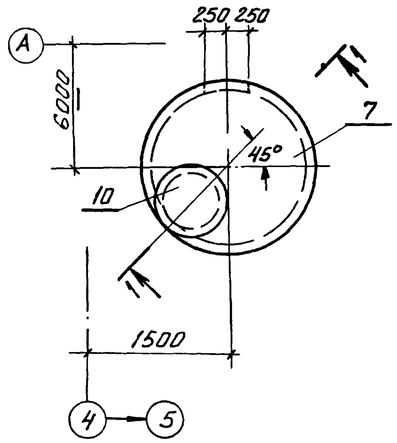

К 2

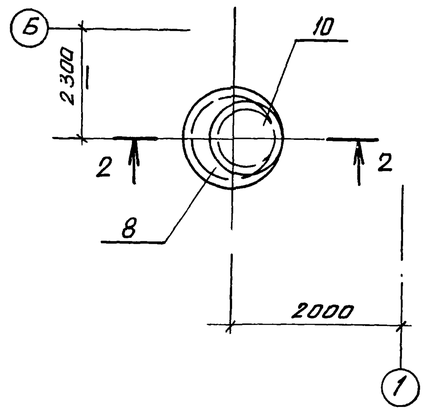

1–1

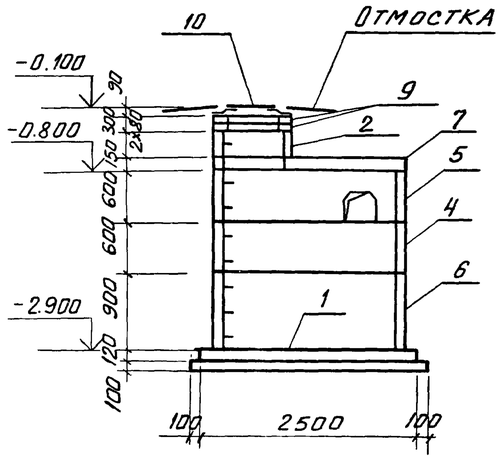

2–2

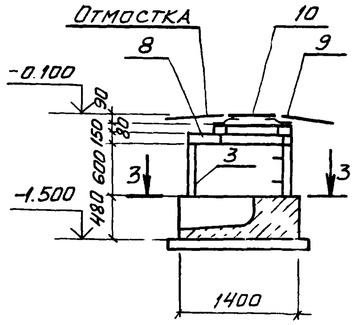

3–3

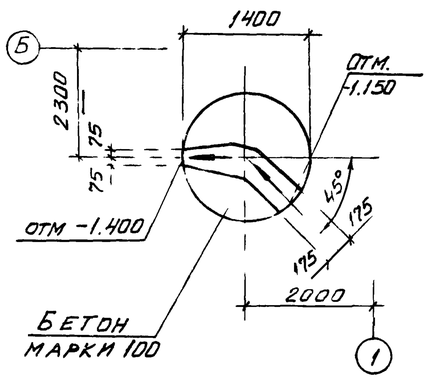

Спецификация к схемам расположения элементов колодцев К1, К2

Марка поз.	Обозначение	Наименование	Кол К1	Кол К2		Масса ед, кг	Примечание
1	3.900-3 Вып. 7	Плита днища КЦД 20	1			1470	
2		Кольцо стеновое КЦ-7-3	1			130	
3		То же КЦ-10-6		1		400	
4		" КЦ-20-6	1			980	
5		" КЦ-20-6а	1			730	
6		" КЦ-20-9	1			1470	
7		Плита перекрытия КЦП1-20-1	1			1280	
8		То же КЦП1-10-1		1		250	
9		Кольцо опорное КЦО-1	2	1		50	
10	ГОСТ 3634-79	Люк легкий „Л"	1	1		70	
		Материалы					
		Бетон марки 100	0,25	0,63			м³

1. Характеристика грунтов, служащих основанием для колодцев, приведена в пояснительной записке к типовому проекту.

2. Подготовку под сборные железобетонные элементы колодцев выполнять из песка толщиной 100мм, под монолитные – из щебня или гравия крупностью 40-60мм, втрамбованного в грунт.

3. Заделку отверстий в колодцах К1 и К2 после прокладки труб и отмостку вокруг люка „Л" выполни по деталям типового проекта 901-9-8 вып. I для сухих грунтов

4 Внутренние поверхности колодца К1 покрыть мастикой на основе эпоксидной смолы ЭД-5 с отвердителем

5 Наружные поверхности стенок колодцев обмазать за 2 раза горячим битумом марки БН 70/30 ГОСТ6617-76 по холодной битумной грунтовке

.36

9329/6

~~8690/7~~

Провер.	Ханин		
Ст инж	Чернявская		
Рук гр.	Ханин		
Нач ОСТ1	Саакьянц		
Гл спец ТО	Боярченко		
Н контр	Луценко		
ГИП	Осташевский		

ТП 904-1-~~56~~ 67.86 КЖ

Компрессорная станция ЗК-500 АО с осушкой воздуха

Стадия	Лист	Листов
РП	17	

Схемы расположения элементов колодцев К1, К2

Привязан

Инв №

Госстрой СССР Ростовский Промстройниипроект

Формат А2

Типовой проект 904-1-67.86-КЖ Альбом 6

Спецификация к схеме расположения плит перекрытия и элементов каналов КН1, КН2.

Марка поз.	Обозначение	Наименование	кол.	Масса ед., кг	Примечание
		Канал КН1			
		Лотки			
1		Л5д-8	16	280	
2		Л8д-5	49	500	
4		Л9д-5	21	650	
5	3.006.1-2/82 вып. 1-1	Л16д-3	10	800	
6		Л18д-3	17	1180	
7		Л24д-3	1	1030	
8		Л30д-3	1	1630	
3	ТП904-1- -КЖИ-Л8д-5-1	Л8д-5-1	1	500	
		Опорные подушки			
9		ОП1	40	10	
10	3.006.1-2/82 вып. 1-1	ОП2	33	13	
11		ОП3	15	15	
		Плиты			
12		П5д-8б-1	18	100	
13	ТП904-1- -КЖИ-118	П7д-5б-1	70	150	
14		П14д-3б-1	33	310	
16		П23д-3б-1	1	820	
		Участки монолитные			
17	ТП904-1- -КЖ лист 27	УМ1	1		
18	лист 28	УМ2	1		
19		УМ3	1		
20	лист 30	УМ15	1		
21	лист 29	УМ5	1		
22		УМ6	3		
23	лист 32	УМ7	1		
24	лист 30	УМ8	1		
25		УМ9	1		
26		УМ10	1		
27	лист 31	УМ11	1		
28		УМ12	1		
29	лист 32	УМ13	1		
30		УМ14	1		

Марка поз.	Обозначение	Наименование	кол.	Масса ед., кг	Примечание
		Изделия соединительные			
33		L110×70×8 ГОСТ 8510-72* ℓ=900	7	9.8	
34		L110×70×8 ГОСТ 8510-72* ℓ=1900	3	20.7	
35	ТП904-1- -КЖИ-МС15	МС15	2	25.7	
38	-МС16	МС16	1	32.1	
39		L110×70×8 ГОСТ 8510-72* ℓ=1200	2	13.1	
42	ТП904-1- -КЖИ-МС17	МС17	2	8.1	
43		I12 ГОСТ 8239-72* ℓ=800	2	9.2	
44		L 63×6 ГОСТ 8509-72* ℓ=600	1	3.4	
48		ф10А-III ГОСТ 5781-82 ℓ=1100	2	0.7	
		Материалы			
		Бетон марки 100	2.8		м³
		Бетон марки 50	3.2		м³
		Канал КН2			
45	ТП904-1- -КЖИ-П1	Плита П1	8	350	
46	-П2	" П2	2	275	
47	ГОСТ 948-84	Перемычка 3ПБ13-37	9	85	

Схема расположения плит перекрытия канала К.Н2

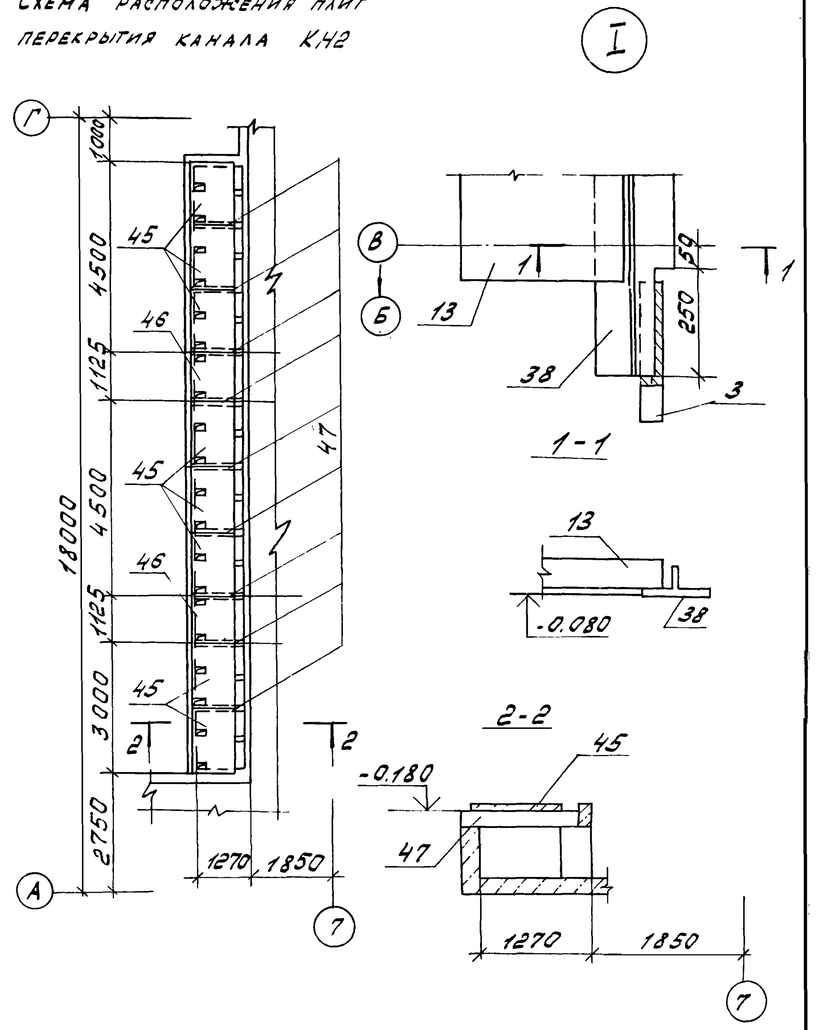

Фрагмент 1

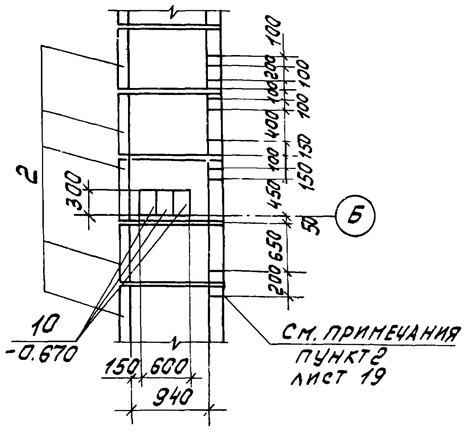

Фрагмент 2

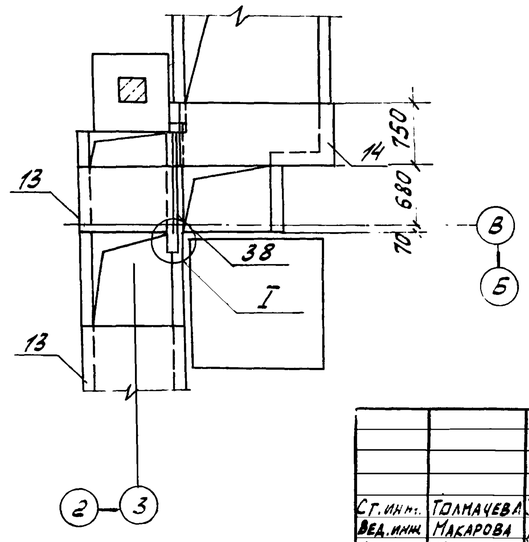

Ст. инж.	Толмачева		
Вед. инж.	Макарова		
Рук. гр.	Моргунов		
Нач. ОСПа	Саакьянц		
Гл. спец. ТО	Бояренко		
Н. контр.	Луценко		
ГИП	Поташевский		

ТП904-1-67.86-КЖС

Компрессорная станция ЗК-500АО с осушкой воздуха.

Стадия	Лист	Листов
РП	18	

Схемы расположения плит перекрытия и элементов каналов КН1 и КН2 (начало).

Госстрой СССР Ростовский промстройниипроект

Привязан

37

9329/6

Инв. №

Инв. № подл. | Подпись и дата | Взам. инв. №

Схема расположения элементов канала КН1

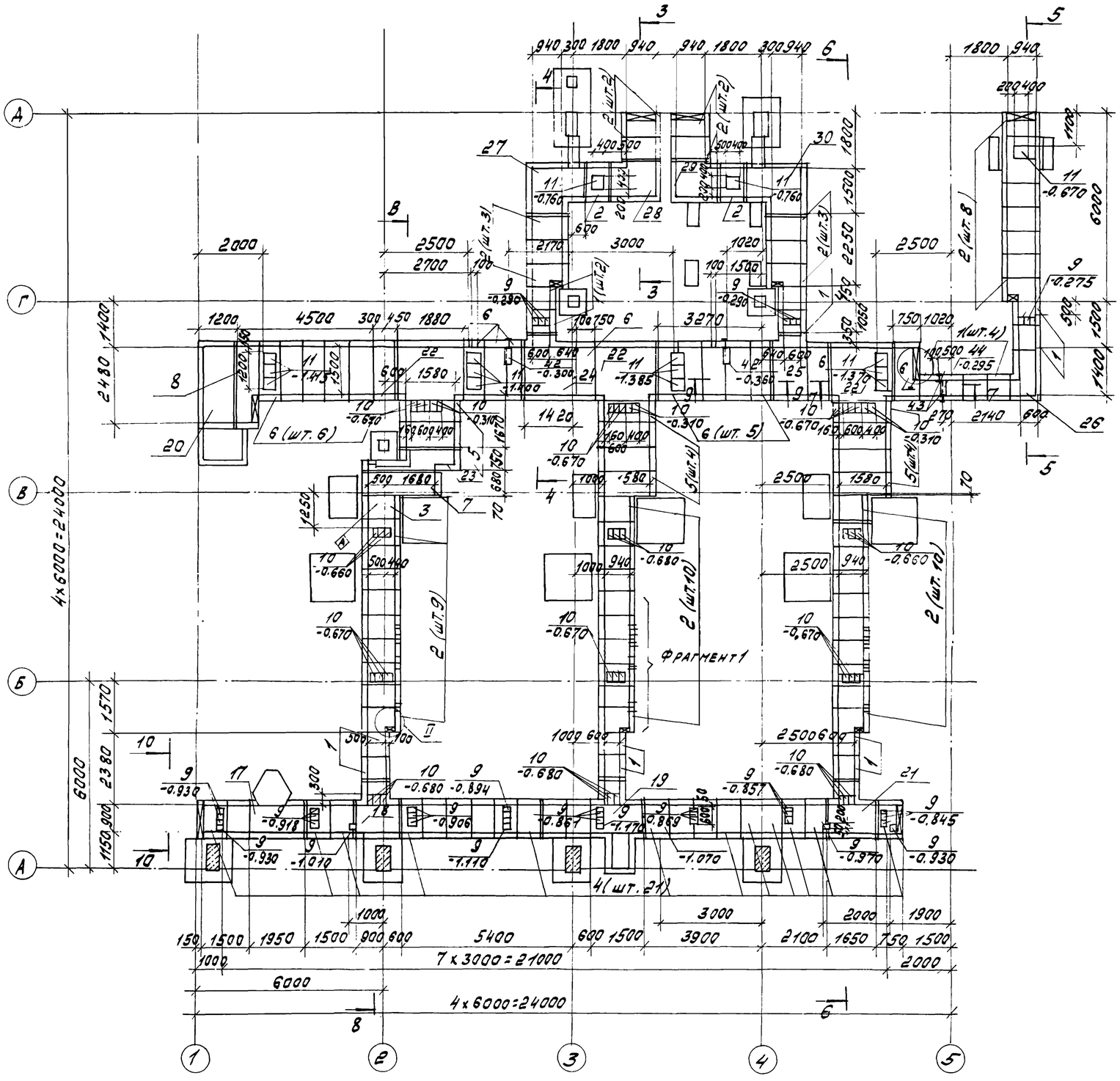

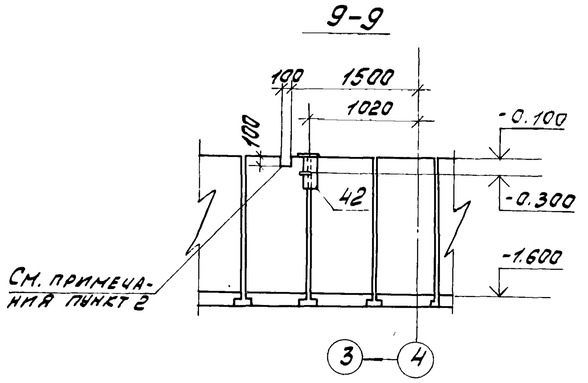

1. Временная распределенная нагрузка на полы и плиты каналов - $p^н = 0{,}01$ МПа.

2. Отверстия в стенах канала выполнить рассверловкой отверстия по периметру. После укладки труб отверстия заделать бетоном по деталям типового проекта 901-9-8 Вып. I для сухих грунтов.

3. Индекс (А) дан для ориентации при монтаже.

4. На схеме расположения указана отметка верха опорных подушек.

5. Подготовку основания под сборную часть канала КН1 выполнить песчаную толщиной 100мм, а под монолитные участки путем втрамбования в грунт щебня или гравия крупностью 40-60мм.

Привязан			
Инв. №			

38

9329/6

ТП 904-1-67.86 - КЖ

Компрессорная станция ЗК-500АО с осушкой воздуха

Проверил	Толмачева		Стадия	Лист	Листов
Вед. инж.	Макарова		РП	19	
Рук. гр.	Моргунов				
Нач. осп.	Саакьянц				
Гл. спец.	Боярченко				
Н. контр.	Луценко				
ГИП	Осташевский				

Схема расположения плит перекрытия и элементов канала КН1 (продолжение)

Госстрой СССР Ростовский Промстройниипроект

Схема расположения плит перекрытия канала КН1

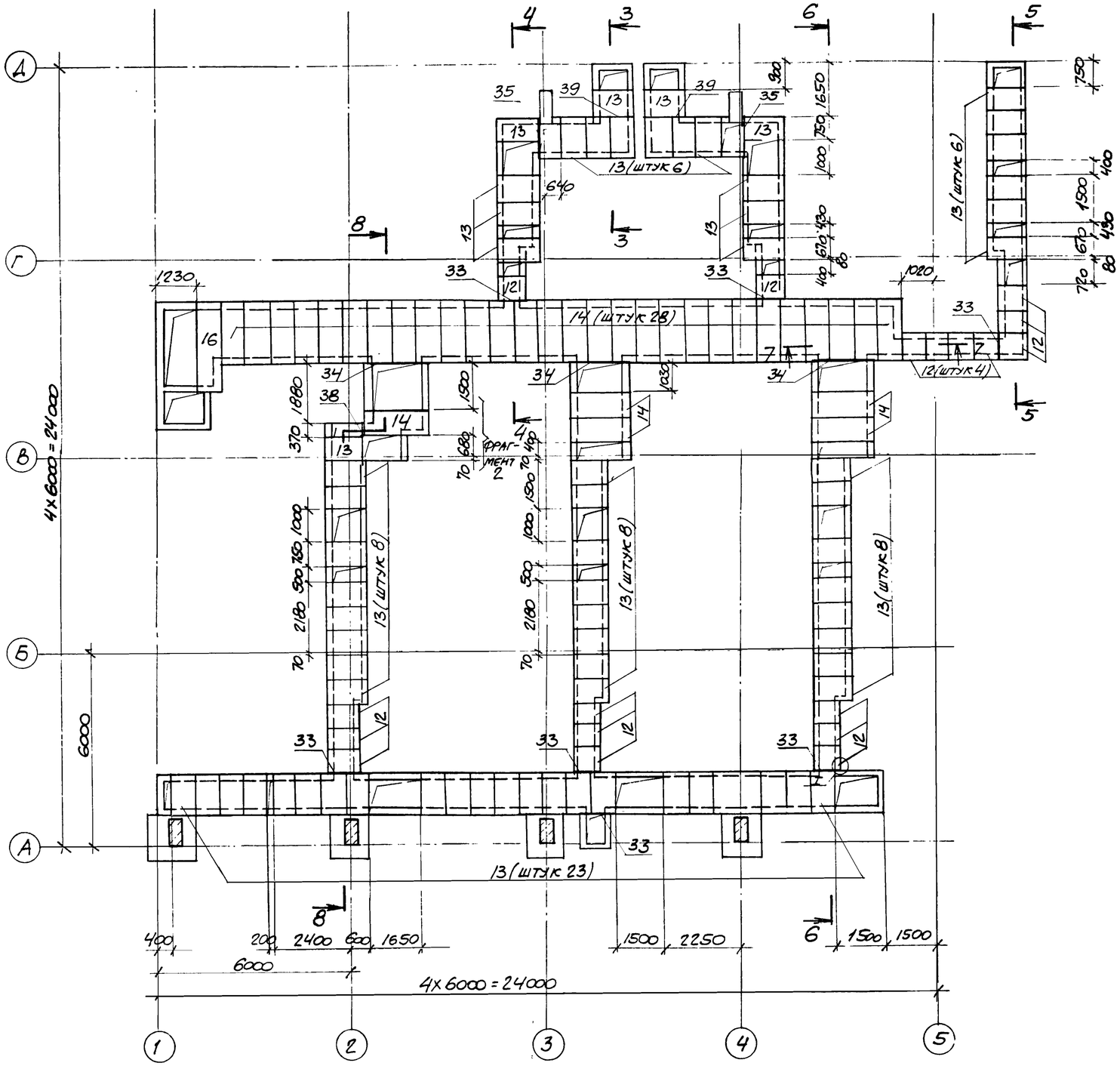

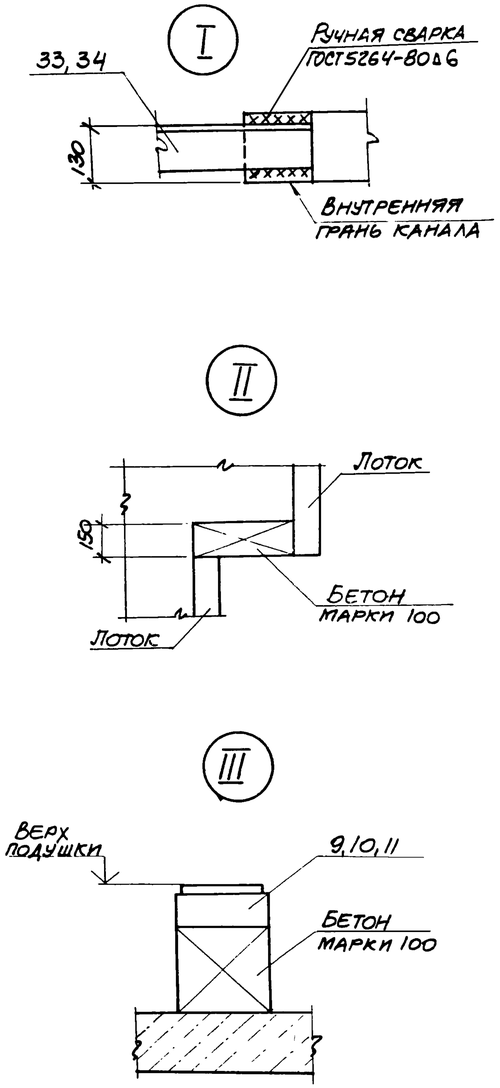

Проверил	Толмачева		
Ст. инж.	Чернявская		
Рук. гр.	Ханин		
Нач. Осл-1	Саакьянц		
Гл. спец. ТО.	Боярченко		
Н. контр.	Луценко		
ГИП	Осташевский		

ПРИВЯЗАН

39

9329/6

~~8690/7~~

ИНВ. №

ТП 904-1-~~56.86~~ 67.86-КЖ

Компрессорная станция ЗК-500АО с осушкой воздуха.

Стадия	Лист	Листов
РП	20	

Схема расположения плит перекрытия и элементов канала КН1 (продолжение).

ГОССТРОЙ СССР
РОСТОВСКИЙ ПРОМСТРОЙНИИПРОЕКТ

Формат А2

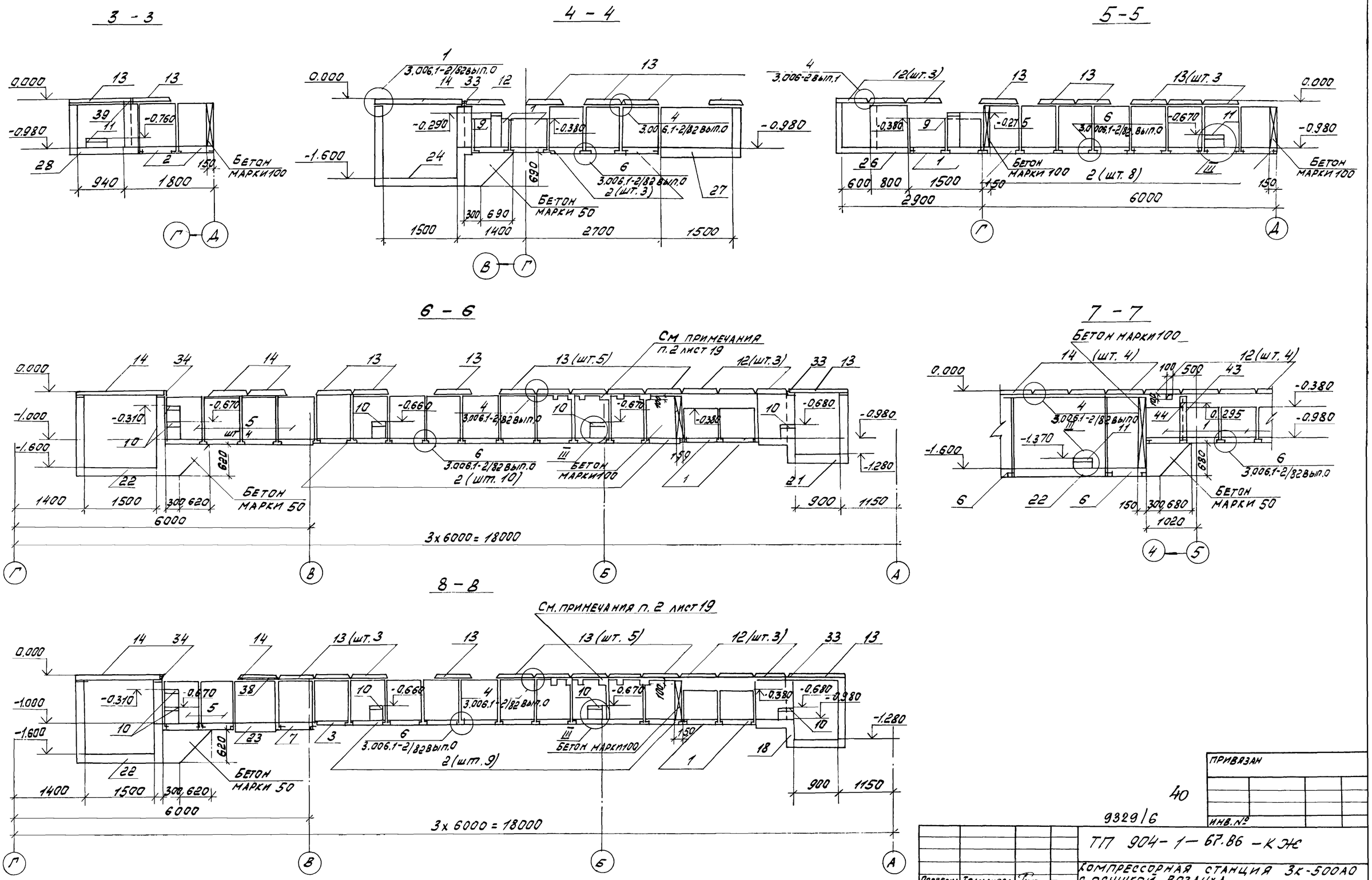

Проверил	Толмачева		
Вед. инж.	Макарова		
Рук. гр.	Моргунов		
Нач. ОСП-1	Саакьянц		
Гл. спец.	Боярченко		
Н. контр.	Луценко		
ГИП	Осташевский		

ПРИВЯЗАН

ИНВ. №

40

9329/6

ТП 904-1-67.86 - КЖС

КОМПРЕССОРНАЯ СТАНЦИЯ 3К-500АО С ОСУШКОЙ ВОЗДУХА

Стадия	Лист	Листов
РП	21	

СХЕМА РАСПОЛОЖЕНИЯ ПЛИТ ПЕРЕКРЫТИЯ И ЭЛЕМЕНТОВ КАНАЛА КН 1 (ОКОНЧАНИЕ)

ГОССТРОЙ СССР РОСТОВСКИЙ ПРОМСТРОЙНИИПРОЕКТ

КОПИРОВАЛ КУЗНЕЦОВА

ФОРМАТ А2

Формат	Зона	Поз.	Обозначение	Наименование	Кол.	Примечание
				УМ 1		
				Детали		
				ф8А-I ГОСТ 5781-82		
Б.Ч.		2*		ℓ=2370	7	0.9кг
Б.Ч.		3*		ℓ=1400	13	0.6кг
Б.Ч.		4*		ℓ=1070	7	0.4кг
Б.Ч.		7*		ℓ=3850	3	1.5кг
Б.Ч.		8*		ℓ=1250	4	0.5кг
Б.Ч.		119*		ℓ=1300	2	0.5кг
Б.Ч.		130*		ℓ=3650	1	1.4кг
				ф6А-I ГОСТ 5781-82		
Б.Ч.		27*		ℓ=180	28	0.04кг
Б.Ч.		64*		ℓ=700	12	0.2кг
Б.Ч.		103*		ℓ=500	2	0.1кг
Б.Ч.		131*		ℓ=2000	26	0.4кг
Б.Ч.		132*		ℓ=1800	2	0.4кг
				Материалы		
				Бетон марки 200	0.8	м³
				УМ 2		
				Сборочные единицы		
				Изделие закладное		
	1		1.400-15 вып.1	МН III-3	2	

Формат	Зона	Поз.	Обозначение	Наименование	Кол.	Примечание
				Детали		
				ф8А-I ГОСТ 5781-82		
Б.Ч.		3*		ℓ=1400	13	0.6кг
Б.Ч.		5*		ℓ=1340	4	0.5кг
Б.Ч.		7*		ℓ=3850	5	1.5кг
Б.Ч.		8*		ℓ=1250	8	0.5кг
Б.Ч.		9*		ℓ=2950	3	1.2кг
Б.Ч.		10*		ℓ=2950	4	1.2кг
Б.Ч.		11*		ℓ=1100	10	0.4кг
Б.Ч.		12*		ℓ=950	5	0.4кг
				ф6А-I ГОСТ 5781-82		
Б.Ч.		23*		ℓ=930	5	0.2кг
Б.Ч.		24*		ℓ=1030	10	0.2кг
Б.Ч.		27*		ℓ=180	47	0.04кг
Б.Ч.		30*		ℓ=1550	32	0.3кг
Б.Ч.		32*		ℓ=1280	5	0.3кг
Б.Ч.		33*		ℓ=550	5	0.1кг
Б.Ч.		34*		ℓ=1380	5	0.3кг
Б.Ч.		35*		ℓ=650	5	0.1кг
				Материалы		
				Бетон марки 200	1.1	м³
				УМ 3		
				Сборочные единицы		
				Изделие закладное		
		1	1.400-15 вып. 1	МН III-3	4	
				Детали		
				ф8А-I ГОСТ 5781-82		
Б.Ч.		3*		ℓ=1400	3	0.6кг
Б.Ч.		5*		ℓ=1340	4	0.5кг
Б.Ч.		6*		ℓ=1800	3	0.7кг
Б.Ч.		7*		ℓ=3850	4	1.5кг
Б.Ч.		8*		ℓ=1250	5	0.5кг
Б.Ч.		9*		ℓ=2950	1	1.2кг
Б.Ч.		10*		ℓ=2950	4	1.2кг

Формат	Зона	Поз.	Обозначение	Наименование	Кол.	Примечание
				ф8А-I ГОСТ 5781-82		
Б.Ч.		11*		ℓ=1100	10	0.4кг
Б.Ч.		12*		ℓ=950	11	0.4кг
Б.Ч.		37*		ℓ=3550	6	1.4кг
Б.Ч.		39*		ℓ=1450	5	0.6кг
				ф6А-I ГОСТ 5781-82		
Б.Ч.		18*		ℓ=1600	4	0.4кг
Б.Ч.		19*		ℓ=450	7	0.1кг
Б.Ч.		20*		ℓ=1450	3	0.3кг
Б.Ч.		23*		ℓ=930	10	0.2кг
Б.Ч.		24*		ℓ=1030	10	0.2кг
Б.Ч.		27*		ℓ=180	73	0.04кг
Б.Ч.		30*		ℓ=1550	18	0.3кг
Б.Ч.		32*		ℓ=1280	5	0.3кг
Б.Ч.		33*		ℓ=550	5	0.1кг
Б.Ч.		34*		ℓ=1380	5	0.3кг
Б.Ч.		35*		ℓ=650	5	0.1кг
Б.Ч.		45*		ℓ=1750	3	0.4кг
Б.Ч.		46*		ℓ=1900	4	0.4кг
Б.Ч.		47*		ℓ=1300	6	0.3кг
Б.Ч.		48*		ℓ=2200	10	0.5кг
Б.Ч.		49*		ℓ=1400	10	0.3кг
Б.Ч.		50*		ℓ=750	7	0.2кг
				Материалы		
				Бетон марки 200	1.6	м³

*) Поз. 2-50, 103, 119, 130-132 смотрите ведомость деталей на листе 26.

Привязан

41

9329/6 Инв.№

			ТП 904-1-67.86-КЖ
			Компрессорная станция 3К-500АО с осушкой воздуха
Вед.инж.	Макарова		Стадия Р Лист 22 Листов
Рук.гр.	Моргунов		
Нач.осп	Садкьянц		
Гл.спец.то	Бобровенко		Спецификация к участкам монолитным УМ1-УМ3
Н.контр.	Луценко		Госстрой СССР Ростовский промстройниипроект
ГИП	Осташевский		

Альбом 6

Типовой проект 904-1-56.86 КЖ

Формат	Зона	Поз.	Обозначение	Наименование	Кол.	Приме-чание
				Ум 4		
				Детали		
				ФВАI ГОСТ 5781-82		
Б.4.		2*		ℓ=2470	7	1.0кг
Б.4.		3*		ℓ=1400	7	0,6кг
Б.4.		4*		ℓ=1070	7	0,4кг
				ФбАI ГОСТ 5781-82		
Б.4.		27*		ℓ=180	22	0,04кг
Б.4.		51*		ℓ=1250	25	0,3кг
				Материалы		
				Бетон марки 200	0,4	м³
				Ум 5		
				Сборочные единицы		
		1	1.400-15 вып.1	Изделия закладные		
				МН111-3	2	
				Детали		
				ФВАI ГОСТ 5781-82		
Б.4.		3*		ℓ=1400	16	0,6кг
Б.4.		5*		ℓ=1340	4	0,5кг
Б.4.		7*		ℓ=3850	6	1,5кг
Б.4.		8*		ℓ=1250	9	0,5кг
Б.4.		9*		ℓ=2950	3	1,2кг
Б.4.		10*		ℓ=2950	4	1,2кг
Б.4.		11*		ℓ=1100	10	0,4кг
Б.4.		12*		ℓ=950	5	0,4кг
				ФбАI ГОСТ 5781-82		
Б.4.		23*		ℓ=930	5	0,2кг
Б.4.		24*		ℓ=1030	10	0,2кг
Б.4.		27*		ℓ=180	61	0,04кг
Б.4.		33*		ℓ=550	5	0,1кг
Б.4.		34*		ℓ=1380	5	0,3кг
Б.4.		52*		ℓ=1700	29	0,4кг
Б.4.		53*		ℓ=1530	5	0,3кг
Б.4.		54*		ℓ=800	5	0,2кг
				Материалы		
				Бетон марки 200	1,0	м³

Формат	Зона	Поз.	Обозначение	Наименование	Кол.	Приме-чание
				Ум 6		
				Сборочные единицы		
				Изделия закладные		
		1	1.400-15 вып.1	МН111-3	2	
				Детали		
				ФІОАI ГОСТ 5781-82		
Б.4.		56*		ℓ=5100	4	3,1кг
Б.4.		57*		ℓ=3900	7	2,4кг
				ФВАI ГОСТ 5781-82		
Б.4.		58*		ℓ=1850	10	0,7кг
Б.4.		59*		ℓ=500	7	0,2кг
Б.4.		55*		ℓ=1700	14	0,7кг
				ФбАI ГОСТ 5781-82		
Б.4.		27*		ℓ=180	42	0,04кг
Б.4.		60*		ℓ=1930	39	0,4кг
Б.4.		61*		ℓ=550	14	0,1кг
				Материалы		
				Бетон марки 200	1,1	м³
				Ум 7		
				Сборочные единицы		
				Изделия закладные		
		1	1.400-15 вып.1	МН111-3	1	
				Детали		
				ФВАI ГОСТ 5781-82		
Б.4.		11*		ℓ=1100	14	0,4кг
Б.4.		97*		ℓ=3930	3	1,6кг
Б.4.		98*		ℓ=1930	2	0,8кг
Б.4.		99*		ℓ=5030	3	2,0кг
Б.4.		100*		ℓ=3030	3	1,2кг
Б.4.		106*		ℓ=1400	4	0,6кг
				ФВАI ГОСТ 5781-82		
Б.4.		27*		ℓ=180	35	0,04кг
Б.4.		101*		ℓ=400	21	0,1кг
Б.4.		102*		ℓ=800	20	0,2кг
Б.4.		103*		ℓ=500	10	0,1кг
Б.4.		104*		ℓ=1400	5	0,3кг
Б.4.		105*		ℓ=1000	5	0,2кг
Б.4.		121*		ℓ=900	5	0,2кг
				Материалы		
				Бетон марки 200	0,6	м³

Формат	Зона	Поз.	Обозначение	Наименование	Кол.	Приме-чание
				Ум 8		
				Сборочные единицы		
				Изделия закладные		
		1	1.400-15 вып.1	МН111-3	2	
				Детали		
				ФВАI ГОСТ 5781-82		
Б.4.		10*		ℓ=2950	3	1,2кг
Б.4.		11*		ℓ=1100	8	0,4кг
Б.4.		12*		ℓ=950	4	0,4кг
Б.4.		55*		ℓ=1700	14	0,7кг
Б.4.		62*		ℓ=1420	4	0,6кг
Б.4.		58*		ℓ=1850	9	0,7кг
				ФІОАI ГОСТ 5781-82		
Б.4.		63*		ℓ=4220	3	2,6кг
Б.4.		56*		ℓ=5100	6	3,1кг
				ФбАI ГОСТ 5781-82		
Б.4.		27*		ℓ=180	71	0,04кг
Б.4.		30*		ℓ=1550	41	0,3кг
Б.4.		54		ℓ=800	10	0,2кг
Б.4.		64*		ℓ=700	5	0,2кг
Б.4.		65*		ℓ=1470	5	0,3кг
Б.4.		68*		ℓ=970	5	0,2кг
Б.4.		69*		ℓ=910	5	0,2кг
Б.4.		70*		ℓ=400	5	0,1кг
				Материалы		
				Бетон марки 200	1,2	м³

*) поз. 2-12, 23, 24, 27, 30, 33, 34, 52-70, 97-106 см. ведомость деталей на листе 26.

Инв.№ подл. | Подпись и дата | Взам. инв.№

42

9329/6

~~8690~~

Привязан

Инв.№

67.86

ТП 904-1-56.86 КЖ

Проверил	Чернявская	
Инженер	Федотова	
Ст. инж.	Чернявская	
Рук. гр.	Ханин	
Нач. осп-1	Саакьянц	
Гл. спец. т.	Боярченко	
Н. контр.	Луценко	
ГИП	Осташевский	

Компрессорная станция 3К-500АО с осушкой воздуха.

Стадия	Лист	Листов
РП	23	

Спецификация к участкам монолитным Ум 4 - Ум 8.

Госстрой СССР Ростовский Промстройниипроект

Формат	Зона	Поз	Обозначение	Наименование	Кол	Примечание
				Ум 9		
				Сборочные единицы		
				Изделия закладные		
		1	1.400-15 Вып. 1	МН III-3	2	
				Детали		
				Ф8АI ГОСТ 5781-82		
Б.Ч.		10*		ℓ=2950	3	1.2кг
Б.Ч.		11*		ℓ=1100	8	0.4кг
Б.Ч.		12*		ℓ=950	4	0.4кг
Б.Ч.		55*		ℓ=1700	11	0.7кг
Б.Ч.		62*		ℓ=1420	4	0.6кг
Б.Ч.		58*		ℓ=1850	7	0.7кг
				Ф10АI ГОСТ 5781-82		
Б.Ч.		63*		ℓ=4220	3	2.6кг
Б.Ч.		56		ℓ=5100	4	3.1кг
				Ф6АI ГОСТ 5781-82		
Б.Ч.		27*		ℓ=180	61	0.04кг
Б.Ч.		54*		ℓ=800	15	0.2кг
Б.Ч.		64*		ℓ=700	5	0.2кг
Б.Ч.		66*		ℓ=1000	5	0.2кг
Б.Ч.		67*		ℓ=500	5	0.1кг
Б.Ч.		71*		ℓ=1170	41	0.3кг
				Материалы		
				Бетон марки 200	1.0	м³
				Ум 10		
				Сборочные единицы		
				Изделия закладные		
		1	1.400-15 Вып. 1	МН III-3	2	
				Детали		
				Ф8АI ГОСТ 5781-82		
Б.Ч.		10*		ℓ=2850	5	1.2кг
Б.Ч.		11*		ℓ=1100	20	0.4кг
Б.Ч.		12*		ℓ=950	10	0.4кг
Б.Ч.		72*		ℓ=1950	5	0.8кг
Б.Ч.		74*		ℓ=2600	5	1.0кг
				Ф6АI ГОСТ 5781-82		
Б.Ч.		27		ℓ=180	55	0.04кг
Б.Ч.		73		ℓ=1600	4	0.3кг

Формат	Зона	Поз	Обозначение	Наименование	Кол	Примечание
				Ф6АI ГОСТ 5781-82		
Б.Ч.		75		ℓ=2450	5	0.5кг
Б.Ч.		76		ℓ=1800	5	0.4кг
Б.Ч.		77		ℓ=1150	5	0.3кг
Б.Ч.		78		ℓ=850	10	0.2кг
				Материалы		
				Бетон марки 200	0.8	м³
				Ум 11, Ум 14		
				Сборочные единицы		
				Изделия закладные		
		1	1.400-15 Вып. 1	МН III-3	2	
				Детали		
				Ф8АI ГОСТ 5781-82		
Б.Ч.		8*		ℓ=1250	7	0.5кг
Б.Ч.		11*		ℓ=1100	27	0.4кг
Б.Ч.		55*		ℓ=1700	6	0.7кг
Б.Ч.		80*		ℓ=3250	6	1.3кг
Б.Ч.		81*		ℓ=2700	6	1.1кг
Б.Ч.		82*		ℓ=3050	7	1.2кг
Б.Ч.		83*		ℓ=3150	2	1.2кг
Б.Ч.		84*		ℓ=2050	6	0.8кг
				Ф5АI ГОСТ 5781-82		
Б.Ч.		26*		ℓ=2150	5	0.5кг
Б.Ч.		27*		ℓ=180	90	0.04кг
Б.Ч.		85*		ℓ=3650	5	0.8кг
Б.Ч.		86*		ℓ=1900	5	0.4кг
Б.Ч.		87*		ℓ=1550	5	0.3кг
Б.Ч.		88*		ℓ=850	5	0.2кг
Б.Ч.		89*		ℓ=1200	5	0.3кг
				Материалы		
				Бетон марки 200	1.1	м³
				Ум 12, Ум 13		
				Сборочные единицы		
				Изделия закладные		
		1	1.400-15 Вып. 1	МН III-3	2	

Формат	Зона	Поз	Обозначение	Наименование	Кол	Примечание
				Детали		
				Ф8АI ГОСТ 5781-82		
Б.Ч.		3*		ℓ=1400	5	0.6кг
Б.Ч.		8*		ℓ=1250	5	0.5кг
Б.Ч.		11*		ℓ=1100	20	0.4кг
Б.Ч.		80*		ℓ=3250	5	1.3кг
Б.Ч.		90*		ℓ=2400	6	1.0кг
Б.Ч.		91*		ℓ=2600	7	1.0кг
Б.Ч.		92*		ℓ=1600	6	0.6кг
				Ф6АI ГОСТ 5781-82		
Б.Ч.		27*		ℓ=180	75	0.04кг
Б.Ч.		35*		ℓ=650	5	0.1кг
Б.Ч.		76*		ℓ=1800	5	0.4кг
Б.Ч.		93*		ℓ=2900	5	0.6кг
Б.Ч.		94*		ℓ=1600	5	0.4кг
Б.Ч.		95*		ℓ=800	5	0.2кг
Б.Ч.		96*		ℓ=450	5	0.1кг
				Материалы		
				Бетон марки 200	0.7	м³

*) Поз. 3, 8, 10-12, 27, 55-96 см. ведомость деталей на листе 26

Взам. инв. №

Подпись и дата

Инв. № подл.

Привязан

Инв. №

9329/6 43
~~8690/7~~

Проверил	Чернявская	
Инженер	Федотова	
Ст. инж.	Чернявская	
Рук. гр.	Ханин	
Нач. ОСП	Саакьянц	
Гл. спец.	Боярченко	
Н. контр.	Луценко	
ГИП	Потапенко	

ТП904-1-~~56.86~~ 67.86 КЖ

Компрессорная станция 3К-500А0 с осушкой воздуха.

Стадия	Лист	Листов
Р	24	

Спецификация к участкам монолитным Ум 9 - Ум 14

Госстрой СССР Ростовский Промстройниипроект

Спецификация к участку монолитному Ум 15

Формат	Зона	Поз.	Обозначение	Наименование	Кол.	Примечание
				Ум 15		
				Сборочные единицы		
				Изделия закладные		
		107	1.400-15 вып.1	МН 555	3.6	м
		108	5.900-2	Сальник Ду 50 ℓ=200	1	
		109	1.400-15 вып.1	МН 801	5	
		110	1.400-15 вып.1	МН107-3	5	
				Детали		
				ф 10А-I ГОСТ 5781-82		
Б.Ч.		111*		ℓ=2400	6	1.5кг
Б.Ч.		114*		ℓ=5400	6	3.3кг
Б.Ч.		115*		ℓ=3250	3	2.1кг
Б.Ч.		116*		ℓ=3500	2	2.2кг
Б.Ч.		118*		ℓ=2900	21	1.8кг
				ф 8А-I ГОСТ 5781-82		
Б.Ч.		55*		ℓ=1700	16	0.7кг
Б.Ч.		70*		ℓ=3050	6	1.2кг
Б.Ч.		98*		ℓ=1930	20	0.8кг
Б.Ч.		112*		ℓ=1350	9	0.5кг
Б.Ч.		113*		ℓ=1650	8	0.7кг
Б.Ч.		117*		ℓ=1780	4	0.7кг
Б.Ч.		119*		ℓ=1300	13	0.5кг
				ф.6А-I ГОСТ 5781-82		
Б.Ч.		27*		ℓ=180	150	0.04кг
Б.Ч.		47*		ℓ=1300	10	0.3кг
Б.Ч.		120*		ℓ=1870	8	0.4кг
Б.Ч.		121*		ℓ=1450	24	0.3кг
Б.Ч.		122*		ℓ=4360	8	1.0кг
Б.Ч.		123*		ℓ=4000	8	0.9кг
				ф 6А-I ГОСТ 5781-82		
Б.Ч.		124*		ℓ=3000	6	0.7кг
Б.Ч.		125*		ℓ=2700	7	0.6кг
Б.Ч.		126*		ℓ=3850	1	0.9кг
Б.Ч.		127*		ℓ=3350	8	0.8кг
Б.Ч.		128*		ℓ=2030	8	0.4кг
Б.Ч.		129*		ℓ=580	6	0.1кг
				Материалы		
				Бетон марки 200	3.0	м³

Ведомость расхода стали на элемент, кг

Марка элемента	Изделия арматурные: Арматура класса А-I ГОСТ 5781-82 ф6	ф8	ф10		Итого	Всего	Изделия закладные: Арматура класса А-I ГОСТ 5781-82 ф6	ф16		Итого	А-III ф8		Итого	Прокат марки ВСт 3кп2: ГОСТ 19903-74* б=6	б=10	Итого	ГОСТ 2590-71 ф7		Итого	ГОСТ 3262-75* труба 100х4.5		Итого	ГОСТ 8509-72* L63х5		Итого	Всего	Общий расход
Ум1	14.9	25.8			40.7	40.7																					40.7
Ум2	18.5	35.7			54.2	54.2					0.6		0.6	2.2		2.2										2.8	57.0
Ум3	33.5	40.2			73.7	73.7					1.3		1.3	4.4		4.4										5.7	79.4
Ум4	8.4	14.0			22.4	22.4																					22.4
Ум5	21.4	39.5			60.9	60.9					0.6		0.6	2.2		2.2										2.8	63.7
Ум6	18.7	18.2	29.2		66.1	66.1					0.6		0.6	2.2		2.2										2.8	68.9
Ум7	12.0	24.0			36.0	36.0					0.3		0.3	1.1		1.1										1.4	37.4
Ум8	22.0	26.9	26.4		75.3	75.3					0.6		0.6	2.2		2.2										2.8	78.1
Ум9	20.6	23.4	20.2		64.2	64.2					0.6		0.6	2.2		2.2										2.8	67.0
Ум10	11.4	27.2			38.6	38.6					0.6		0.6	2.2		2.2										2.8	41.4
Ум11	16.1	48.5			64.6	64.6					0.6		0.6	2.2		2.2										2.8	67.4
Ум12	12.0	36.6			48.6	48.6					0.6		0.6	2.2		2.2										2.8	51.4
Ум13	12.0	36.6			48.6	48.6					0.6		0.6	2.2		2.2										2.8	51.4
Ум14	16.1	48.5			64.6	64.6					0.6		0.6	2.2		2.2										2.8	67.4
Ум15	54.1	53.8	77.3		185.2	185.2	0.7	3.7		4.4	2.6		2.6	4.5	1.3	5.8	0.3		0.3	2.4		2.4	17.3		17.3	32.8	218.0

44

9329/6

Привязан

Инв. №

ТП 904-1-67.86-КЖС

Компрессорная станция ЗК-500АО с осушкой воздуха

			Стадия	Лист	Листов
Вед. инж.	Макарова		РП	25	
Рук. гр.	Моргунов				
Нач. ОСП-1	Саакьянц				
Гл. спец.	Боярченко				
Н. контр.	Луценко				
ГИП	Осташевский				

Спецификация к участку монолитному Ум15. Ведомость расхода стали

Госстрой СССР Ростовский Промстройниипроект

Копировал Кузнецова

Формат А2

Ведомость деталей

поз	эскиз
2	1300 970
3	1300
4	970
5	840 400
6	1300 400
7	1300 1150 1300
8	1150
9	1300 1150 400
10	1000 850 1000
11	1000
12	850
13	3400
14	1050 830
15	950 100
16	2150
17	2050
18	250 1250
19	250 100
20	250 1100
23	830
24	830 100
26	100 1950
27	700
29	100 970 400
30	1450
31	240
32	350 830
33	350 100

поз	эскиз
34	830 450
35	100 450
36	1300 1300
37	1300 850 1300
39	500 850
40	3250
41	1850 830
42	830 750
43	1850 100
44	750 100
45	1100 540
46	1250 540
47	1100 100
48	1250 850 1250
49	1300
50	540 100
51	1150
52	1600
53	830 600
54	100 600
55	1600
56	1600 1750 1600
57	400 1750 1600
58	1750
59	400
60	1830
61	170 100 180 100
62	720 600

поз	эскиз
63	1600 1750 720
64	600
65	680 600
66	600 300
67	100 300
68	100 680
69	100 130 600
70	1650 1250
71	1070
72	1000 850
73	1500
74	1000 1500
75	850 1500
76	1500 200
77	850 200
78	750
80	1000 1150 1000
81	1000 1600
82	1000 1950
83	1000 1150 900
84	1950
85	1600 1950
86	1600 200
87	550 900
88	200 550
89	200 900
90	1000 1300
91	1000 1500

поз	эскиз
92	1500
93	1300 1500
94	200 1300
95	250 440
96	100 250
97	1000 1830 1000
98	1830
99	1000 2930 1000
100	2930
101	300
102	700
103	400
104	600 700
105	200 700
106	300 1000
111	400 1850
112	1250
113	1550
114	1850 1550 1850
115	1250 1850
116	150 1550 1650
117	1680
118	1150 1600
119	1200
120	620 1150
121	1150 200
122	3860 200 200
123	3880
124	2730 150
125	2580

поз	эскиз
126	1100 1550 1100
127	600 1550 1100
128	200 1530 200
129	180 100 180
130	1200 1150 1200
131	1900
132	1700

поз	эскиз

45

9329/6

Привязан

Инв №

Вед. инж.	Макарова	
Рук. гр.	Моргунов	
Нач ОСП-1	Саакьянц	
Гл. спец ТО	Боярченко	
Н. контр.	Луценко	
ГИП	Осташевский	

ТП 904-1-67.86-КЖ

Компрессорная станция 3К-500Ас с осушкой воздуха

Стадия	Лист	Листов
РП	26	

Ведомость деталей

ГОССТРОЙ СССР
РОСТОВСКИЙ ПРОМСТРОЙНИИПРОЕКТ

Типовой проект 904-1-67.86-КЖ Альбом 6

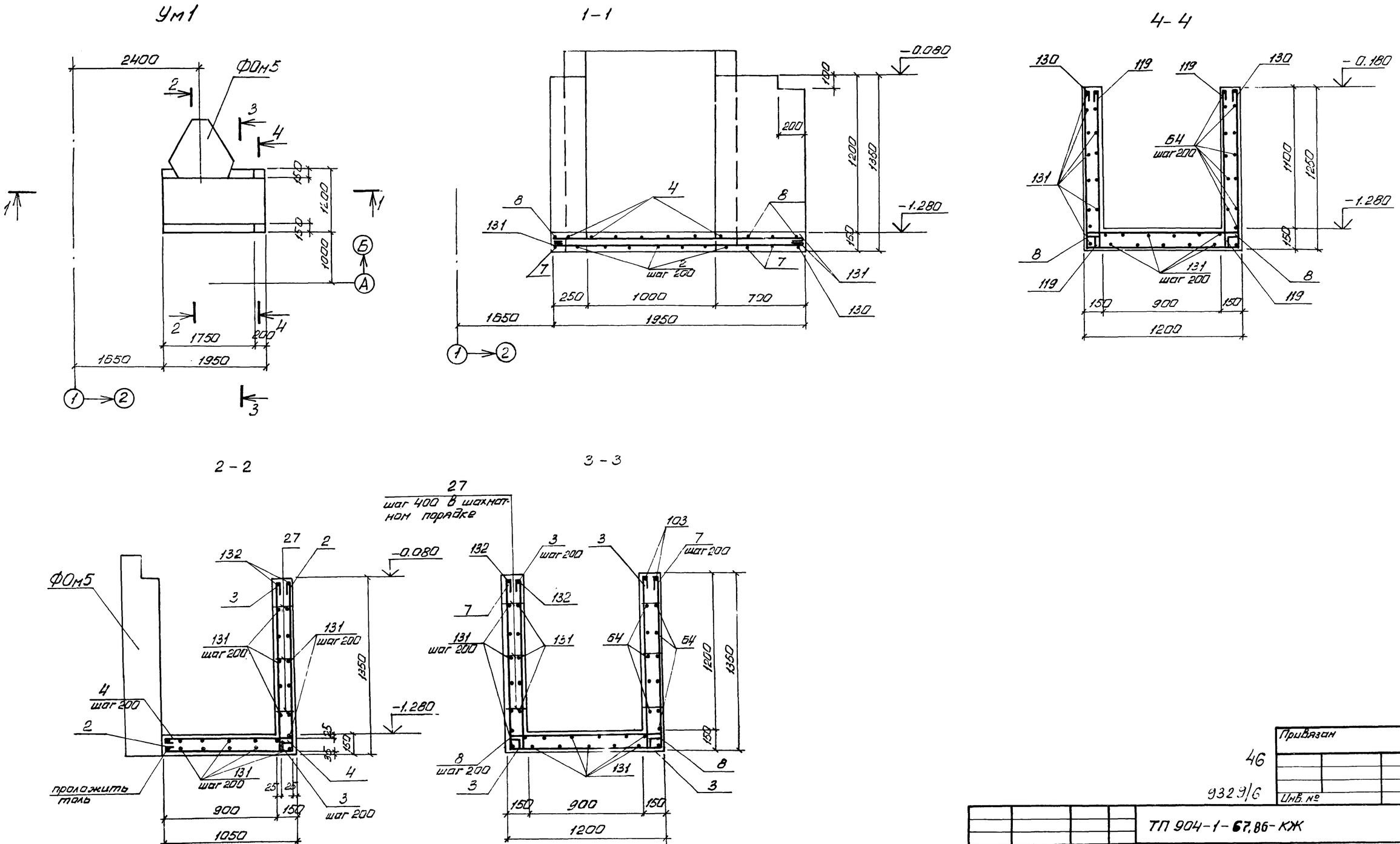

Привязан			
Инв. №			

46

9329/6

Ст. техник	Растеряева		
Вед. инж	Макарова		
Рук. гр.	Моргунов		
Нач ОСПЧ	Саакьянц		
Гл. спец ТО	Боярченко		
Н. контр	Луценко		
ГИП	Осташевский		

ТП 904-1-67.86-КЖ

Компрессорная станция 3К-500 Ао с осушкой воздуха

Стадия	Лист	Листов
РП	27	

Участок монолитный Ум1

ГОССТРОЙ СССР РОСТОВСКИЙ ПРОМСТРОЙНИИПРОЕКТ

копировал Ненашева

Формат А2

Инв. № подл. | Подпись и дата | Взам. инв. №

Ум 2

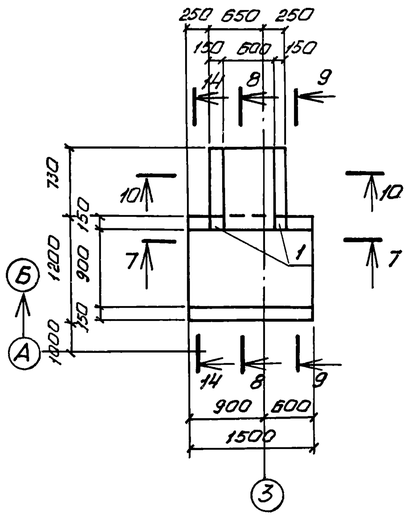

Ум3

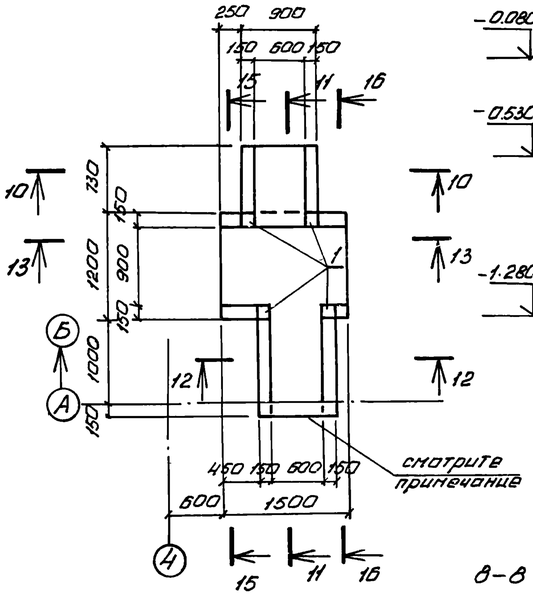

11–11

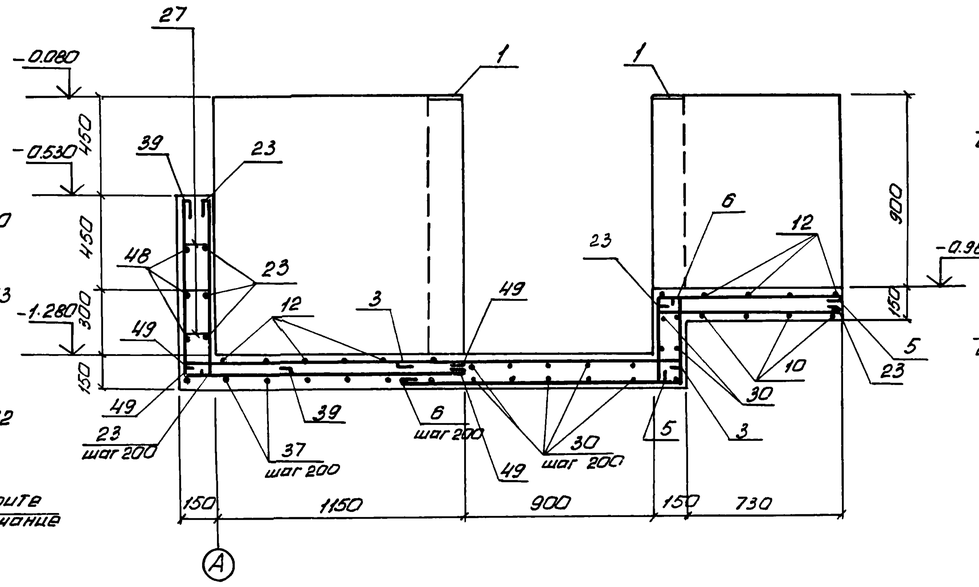

12–12

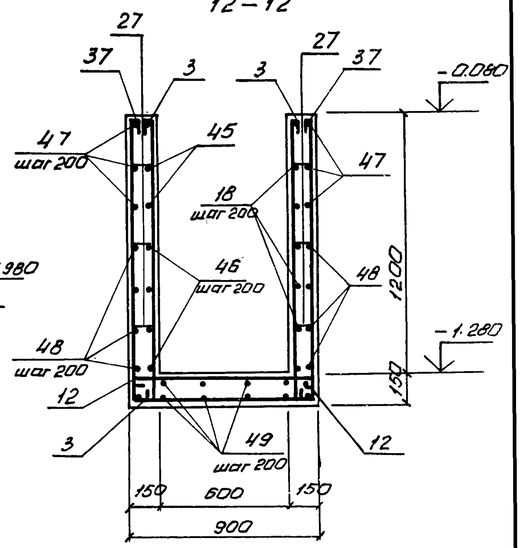

7–7

8–8

9–9, 16–16

10–10

13–13

14–14, 15–15

Отверстие 600 × 300 выполнить без нарушения арматуры. После укладки труб отверстие заделать бетоном марки 150. Расход бетона равен 0,03 м³.

Привязан

47

9329/6

Инв. №

Зав. инж.	Макарова		
Рук. гр.	Моргунов		
Нач. ОСПТ	Саакьянц		
Гл. спец. ТО	Боярченко		
Н. контр.	Луценко		
ГИП	Осташевский		

ТП 904-1-67.86 -КЖ

Компрессорная станция 3К-500Ао с осушкой воздуха

Стадия	Лист	Листов
РП	28	

Монолитные участки Ум 2, Ум 3

ГОССТРОЙ СССР РОСТОВСКИЙ ПРОМСТРОЙНИИПРОЕКТ

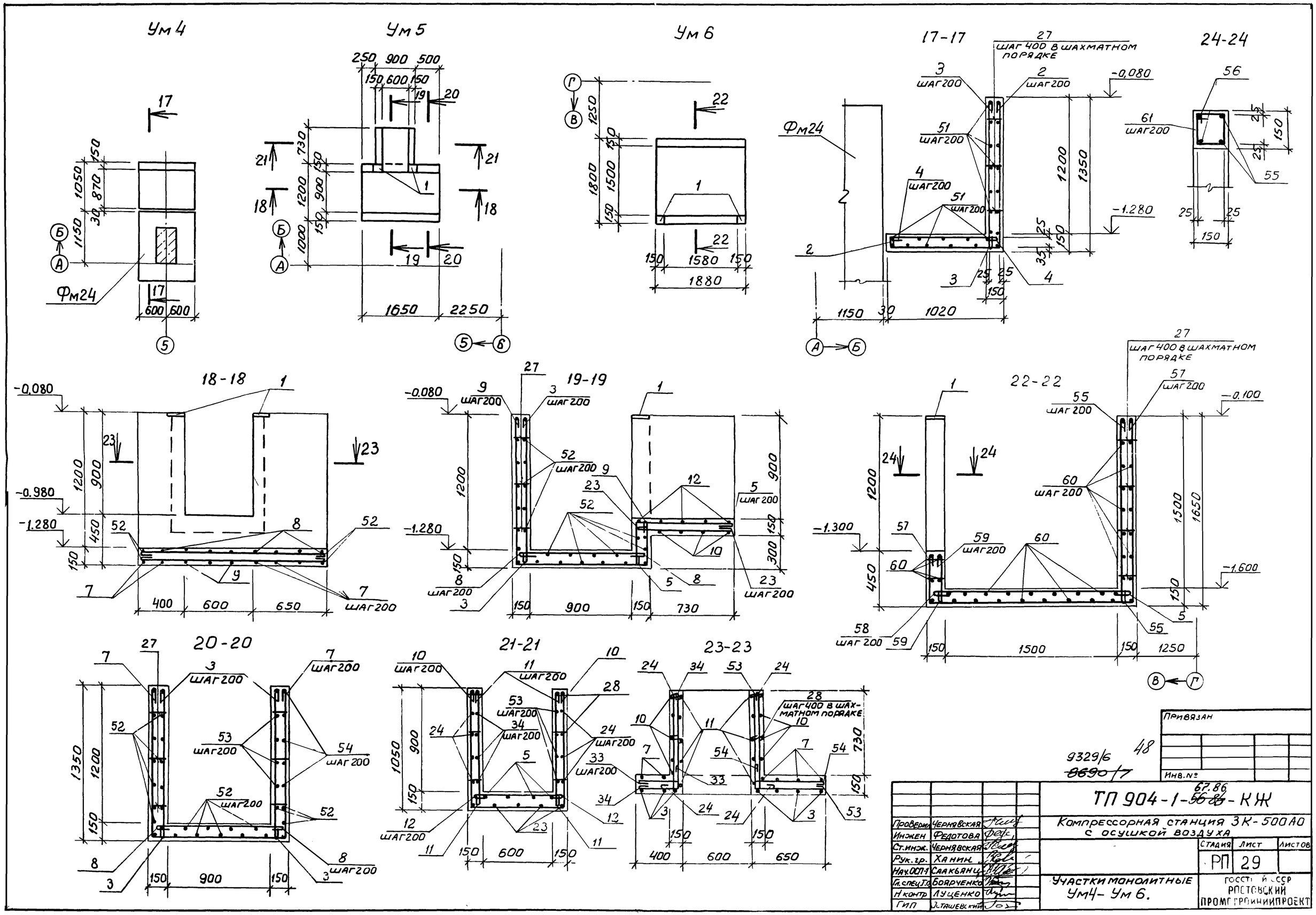

Проверил	Чернявская		
Инжен	Федотова		
Ст.инж.	Чернявская		
Рук.гр.	Ханин		
Нач.ОСП-1	Саакьянц		
Гл.спец.Т.О.	Боярченко		
Н.контр	Луценко		
ГИП	Осташевский		

Привязан

Инв.№

9329/6 48

~~8690/7~~

ТП 904-1-~~56.86~~ 67.86-КЖ

Компрессорная станция 3К-500А0 с осушкой воздуха

Стадия	Лист	Листов
РП	29	

Участки монолитные Ум4- Ум 6.

Госстрой СССР Ростовский Промстройниипроект

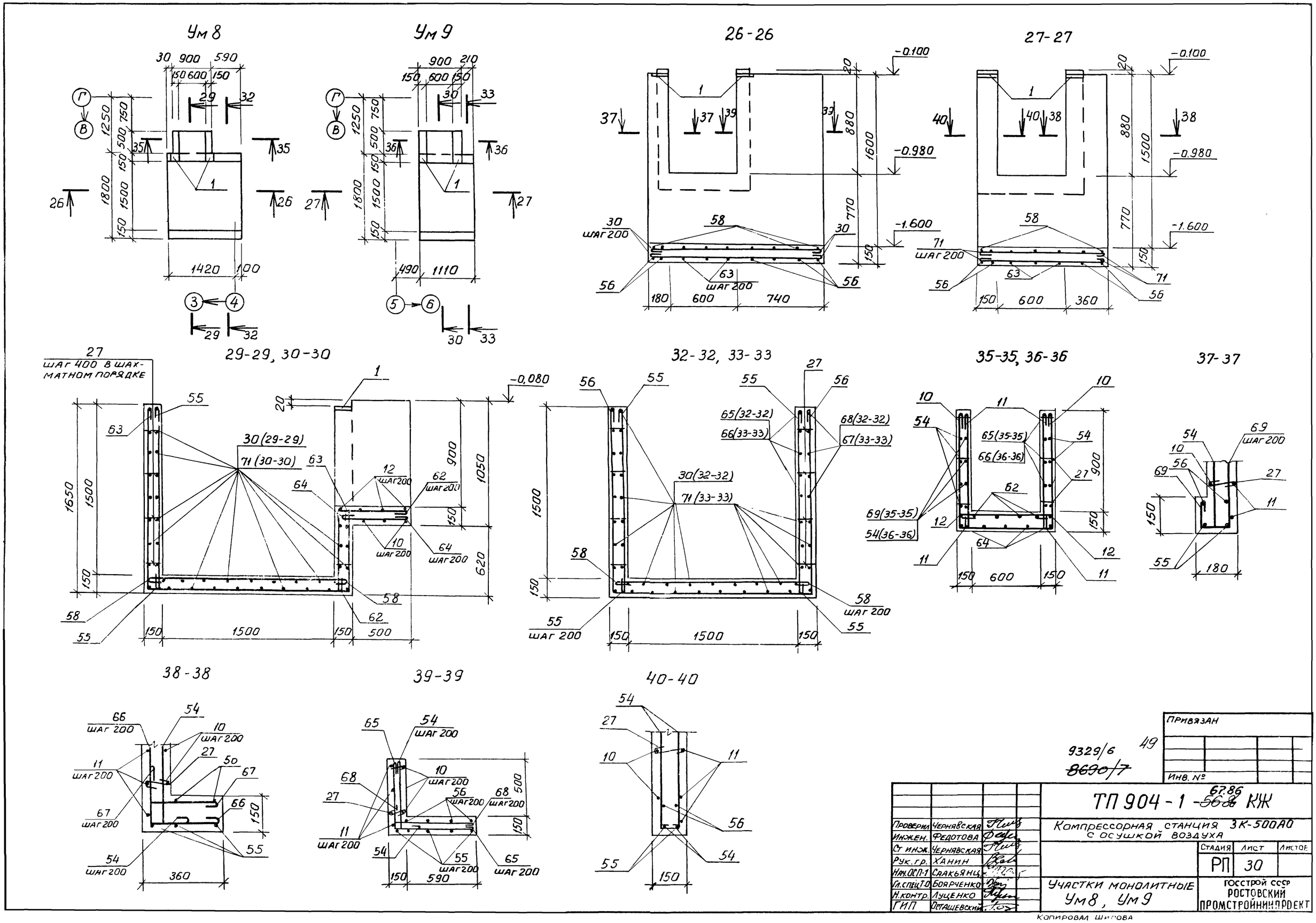
Ум 8
Ум 9
26-26
27-27
29-29, 30-30
32-32, 33-33
35-35, 36-36
37-37
38-38
39-39
40-40
ШАГ 200
ШАГ 400 В ШАХМАТНОМ ПОРЯДКЕ
-0.100
-0.980
-1.600
-0,080
ПРИВЯЗАН
ИНВ. №
9329/6
~~8690/7~~
49
ТП 904-1-~~56.8~~ 67.86 КЖ
Компрессорная станция ЗК-500А0 с осушкой воздуха
Участки монолитные Ум8, Ум9
Стадия РП
Лист 30
Листов
ГОССТРОЙ СССР РОСТОВСКИЙ ПРОМСТРОЙНИИПРОЕКТ
Проверил Чернявская
Инжен. Федотова
Ст инж. Чернявская
Рук. гр. Ханин
Нач. ОСП-1 Саакьянц
Гл. спец. Т.О. Боярченко
Н. контр. Луценко
ГИП Остащевский
Копировал Широва

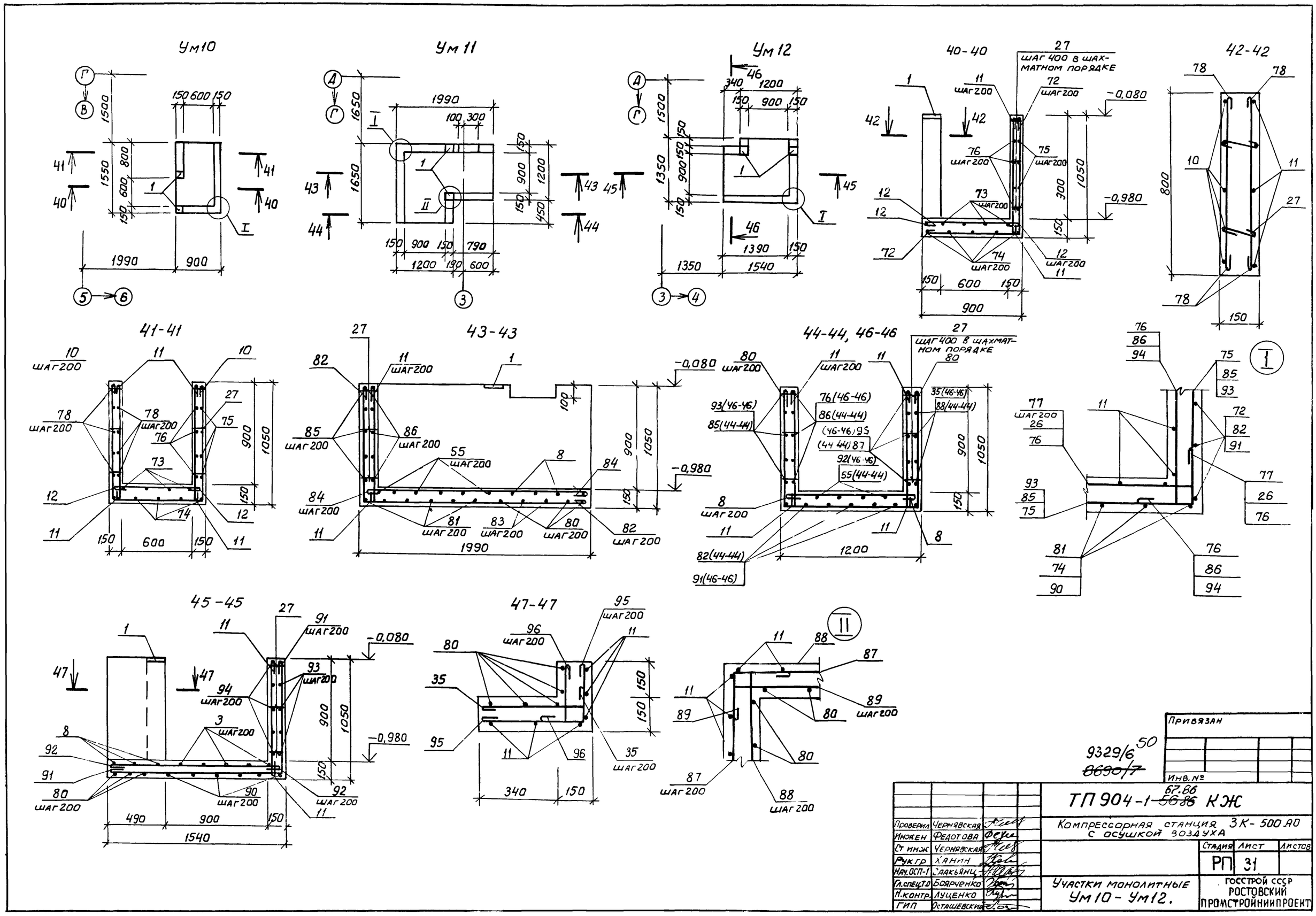

Привязан

Инв. №

9329/6 50
~~8690/7~~

Проверил	Чернявская		
Инжен	Федотова		
Ст инж	Чернявская		
Рук гр	Ханин		
Нач. ОСП-1	Саакьянц		
Гл. спец. ТО	Боярченко		
Н. контр.	Луценко		
ГИП	Осташевский		

ТП 904-1-~~56.86~~ 67.86 КЖ

Компрессорная станция 3К-500 АО с осушкой воздуха

Стадия	Лист	Листов
РП	31	

Участки монолитные Ум10 - Ум12.

ГОССТРОЙ СССР РОСТОВСКИЙ ПРОМСТРОЙНИИПРОЕКТ

Ум 13

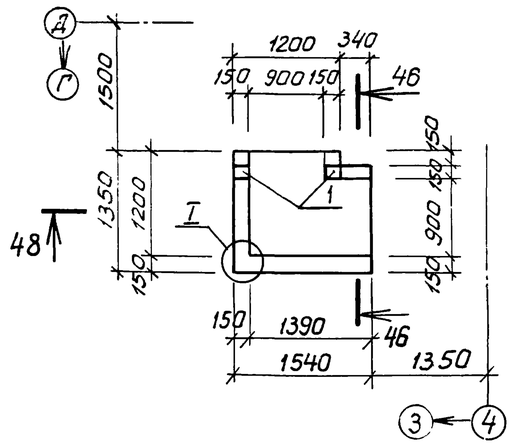

Ум 14

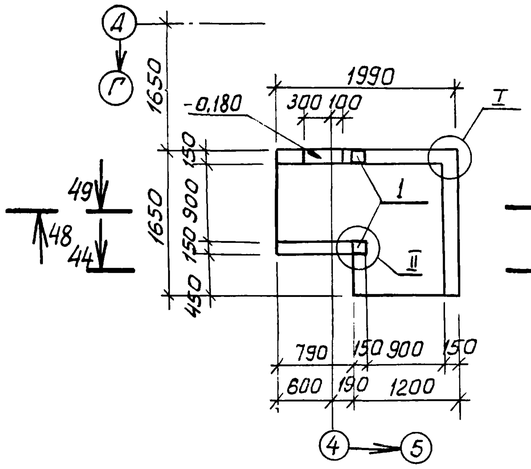

Ум 7

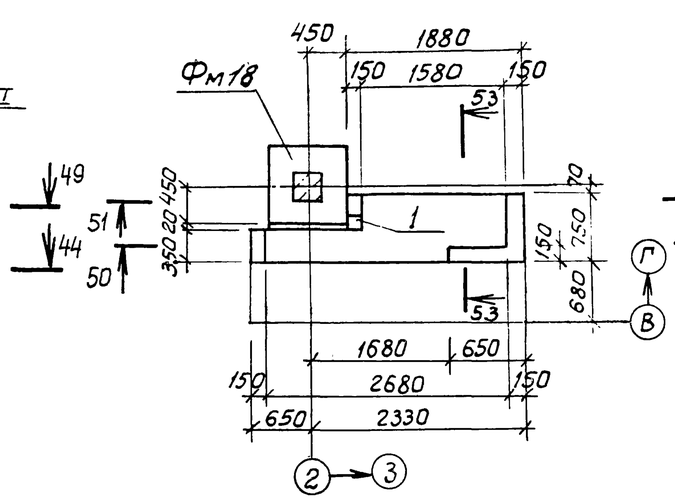

51 - 51

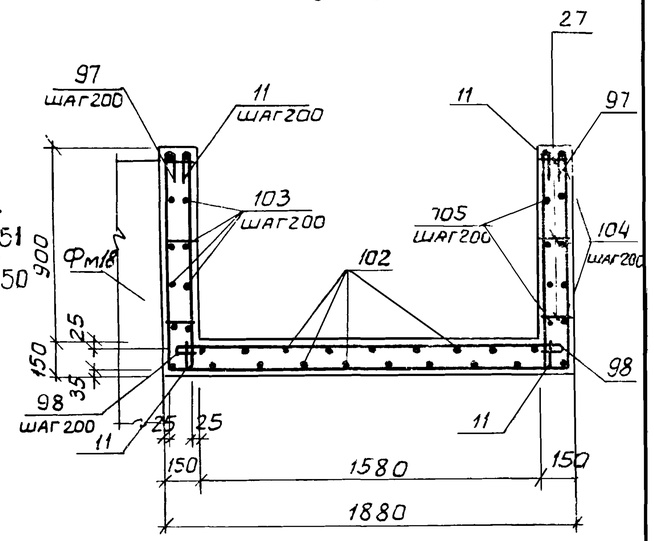

48-48

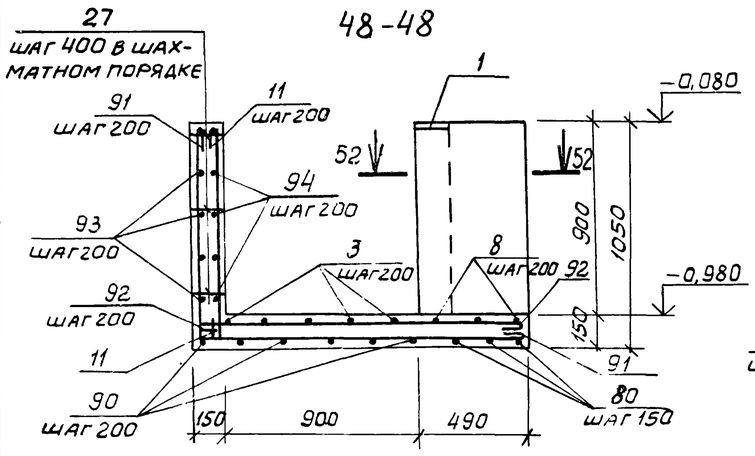

49-49

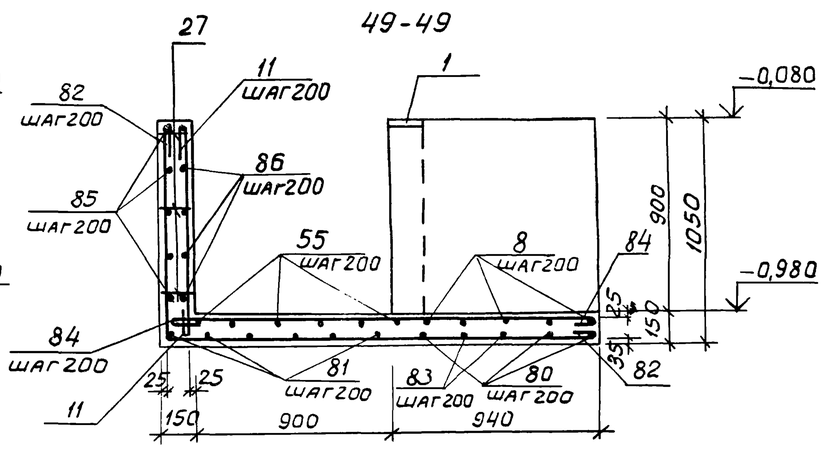

52-52

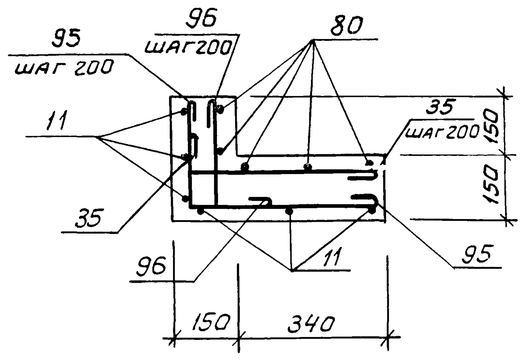

50-50

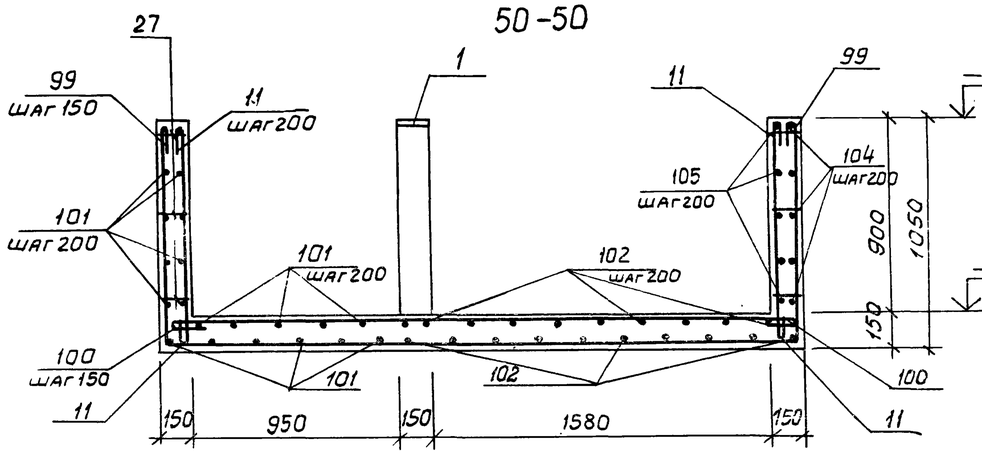

53-53

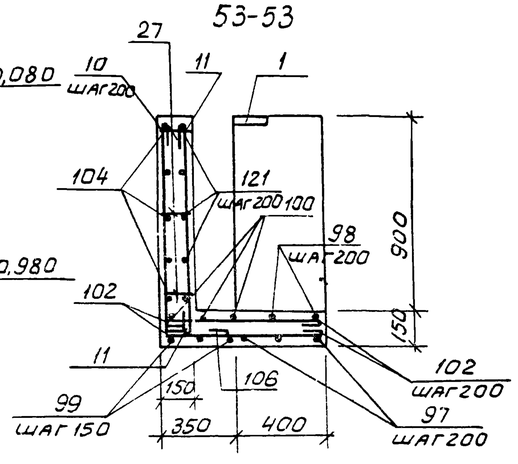

Привязан:

Инв.№

9329/6 51
~~8690/7~~ 62.86

ТП 904-1-~~568~~ КЖ

Компрессорная станция 3К-500А0 с осушкой воздуха

Провер.	Чернявская		
Инжен.	Федотова		
Ст.инж.	Чернявская		
Рук.гр.	Ханин		
Нач.ОСП	Саакьянц		
Гл.спец.по	Бояренко		
Н.контр.	Луценко		
ГИП	Осташевский		

Стадия	Лист	Листов
РП	32	

Участки монолитные Ум13, Ум14, Ум7

Госстрой СССР
Ростовский Промстройниипроект

УМ15

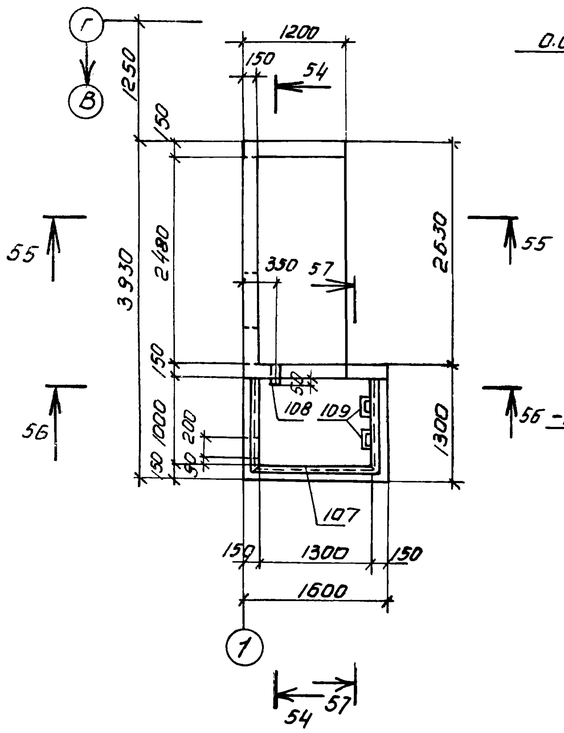

54-54

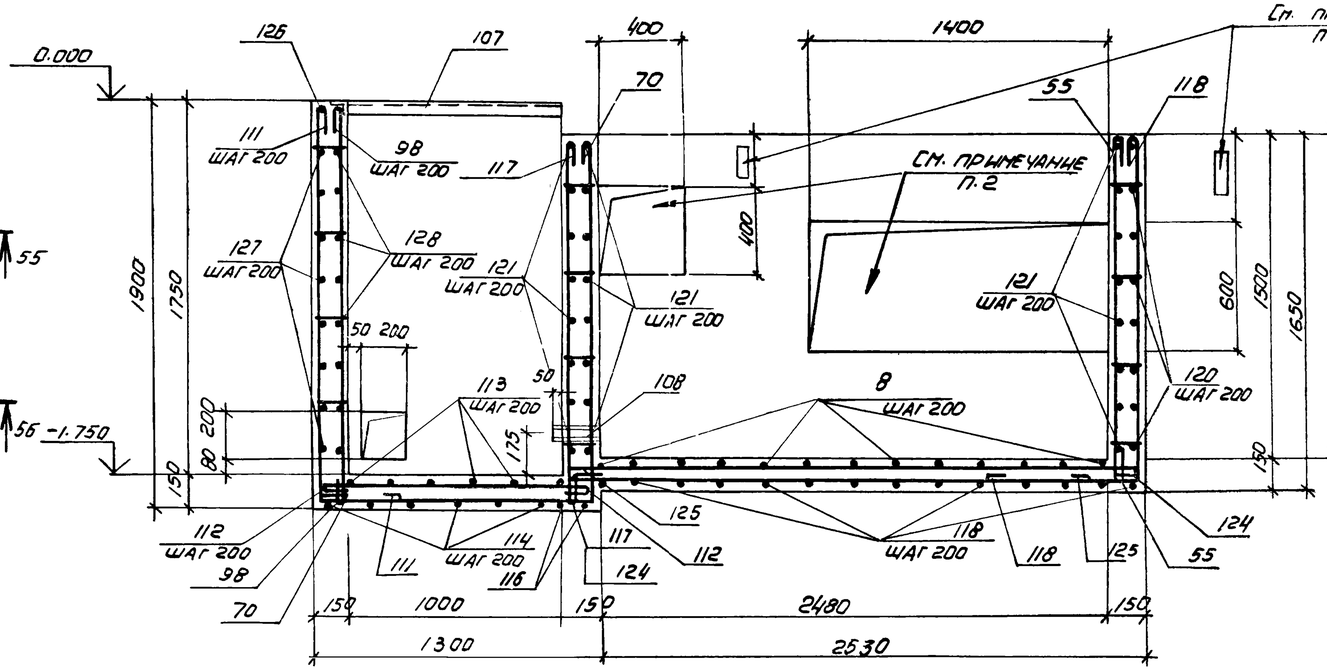

55-55

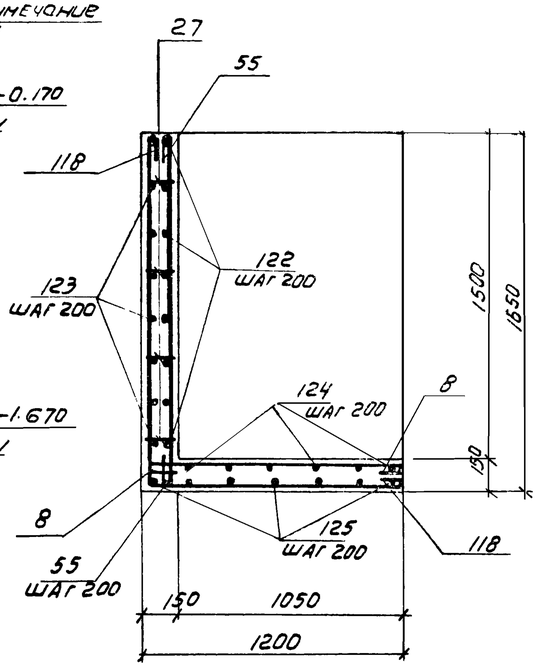

56-56

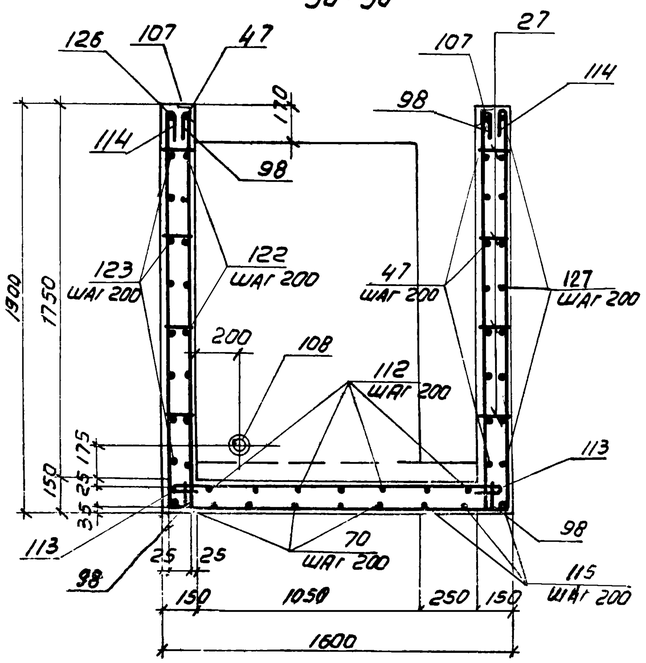

57-57

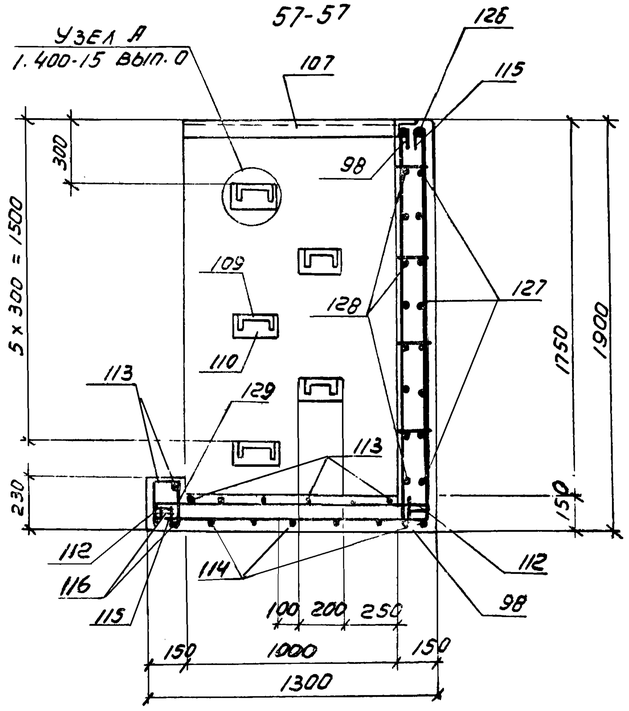

1. Привязка отверстия для пропуска труб зависит от района строительства и определяется при привязке типового проекта.

2. Отверстия в монолитном участке выполнить без нарушения арматуры. После прокладки труб отверстия заделать бетоном марки 150, расход бетона равен 0.15 м³.

Привязан

9329/6 52
~~8690/7~~

Инв N

67.86

Провер.	Чернявская		ТП 904-1-~~568~~ К Н
Инженер	Федотова		Компрессорная станция ЗК-500А0 с осушкой воздуха
Ст. инж.	Чернявская		Стадия: РП; Лист: 33; Листов:
Рук. гр	Жанин		
Нач. отд.	Садкьянц		
Гл. спец.	Бояренко		Участок монолитный УМ 15
Н. контр	Лученко		Госстрой СССР Росгражданпромстройниипроект
ГИП	Орлашевски		

Копировал Логарельская

Схема расположения элементов фундамента Ф01

Схема 1

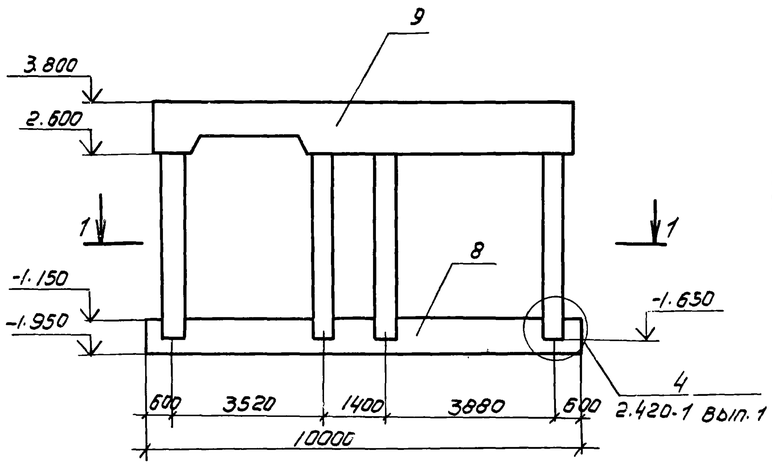

1-1

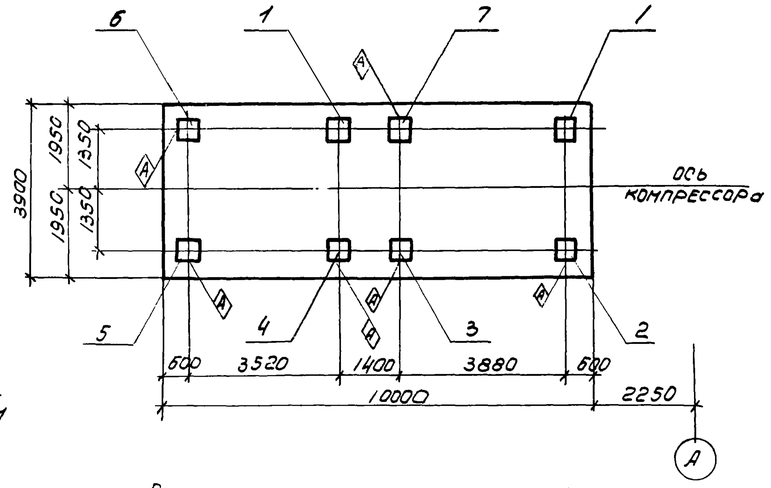

1. Рабочие чертежи фундамента Ф01 под компрессор К-500-61-5 разработаны на основании задания, выданного институтом „Гипростройдормаш".

2. Характеристика турбокомпрессора К-500-61-5:

а) общая масса агрегата 28,9т;

б) масса вращающихся частей 3.84т;

в) число оборотов электродвигателя 3150кВт;

Данные о величинах и местах приложения нагрузок от агрегата приведены на чертежах технологической части проекта.

3. В соответствии с пунктом 2.21 СНиП II-19-79 расчет фундамента на колебания не производился.

4. Нормативное давление на основание под подошвой фундамента составляет 120кПа. При привязке проекта к конкретным грунтовым условиям расчетное давление на грунт основания „R" не должно превышать:

а) для мелких и пылеватых водонасыщенных песков и глинистых грунтов текучей консистенции 66 кПа;

б) для всех остальных видов состояний грунтов 94 кПа;

При необходимости изменения размеров нижней фундаментной плиты эксцентриситет между общим центром тяжести фундамента, агрегата и засыпки грунта над фундаментной плитой и центром тяжести площади подошвы нижней фундаментной плиты не должен превышать 3% размера стороны фундаментной плиты, в направлении которой происходит смещение.

5. Возведение фундамента Ф01 следует производить только после проверки соответствия чертежей (ТП 904-1- -КЖ листы 38, 39) рабочим чертежам полученного технологического оборудования.

6. К устройству монолитной фундаментной плиты ПФМ2 можно приступать после достижения бетоном заполнения зазора между стенками стакана и колонной - 70% проектной прочности.

7. Указания по устройству полов и отделке стен фундамента даны на чертежах ТП 904-1- -АР.

8. Индекс Ⓐ дан для ориентации при монтаже.

9. Привязка фундамента к цифровым осям дана на чертеже ТП 904-1- -АР лист 3.

10. Подготовку основания под нижнюю фундаментную плиту выполнять путем втрамбования в грунт щебня или гравия крупностью 40-60мм.

Схема нагрузок

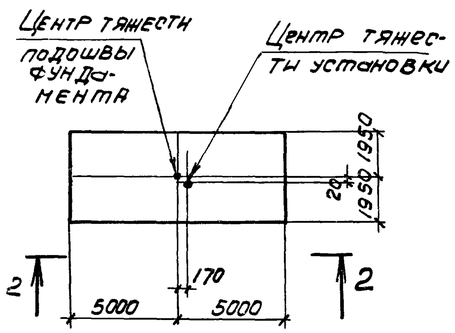

2-2

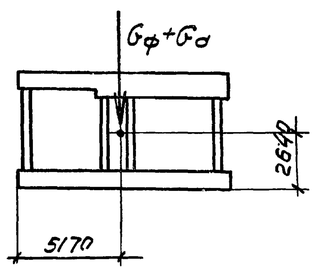

Gф = 2452кН

Gа = 289кН

Спецификация к схеме расположения подливок, изделий соединительных и элементов к фундаменту Ф01.

Марка, поз.	Обозначение	Наименование	кол.	Масса ед.кг	Примечание
		Схема 1			
		Колонны			
1	ТП 904-1- -КЖИ-КБ	КБ	2	2750	
2	-КБ	КБ-1	1	2750	
3	-КБ	КБ-2	1	2750	
4	-КБ	КБ-3	1	2750	
5	-КБ	КБ-4	1	2750	
6	-КБ	КБ-5	1	2750	
7	-КБ	КБ-6	1	2750	
8	ТП 904-1- -КЖ лист 36	Плита ПФм1	1		
9	„ лист 37-41	ПФм2	1		
		Схема 2			
		Изделия соединительные			
10		Рифленая сталь δ=5			
		ГОСТ 8568-77	5,3	42,3	м²
11	ТП 904-1- -КЖИ-МС9	МС9	1	14,0	
12	-МС10	МС10	1	4,1	
13		L 50×5 ГОСТ 8509-72* l=1000	1	3,8	
		Материалы			
		Бетон марки 200	1,1		м³
		Подливка цементная			
		марки 150	0,1		м³

Привязан

9329/5 53

~~8690/7~~

Инв. №

Проверил	Ханин		
Инженер	Толмачева		
Рук. гр.	Ханин		
Нач. отд.	Саакьянц		
Гл. спец.	Боярченко		
Н. контр.	Луценко		
ГИП	Ташевский		

ТП 904-1-~~56.86~~ 67.86 - КЖ

Компрессорная станция с обвязкой воздуха. 3К-500А0

Стадия	Лист	Листов
РП	34	

Схемы расположения подливок, изделий соединительных и элементов к фундаменту Ф01. (Изгиб)

Госстрой СССР Ростовский Промстройниипроект

Формат А2

Схема расположения изделий соединительных и подливок фундамента Ф01
Схема 2

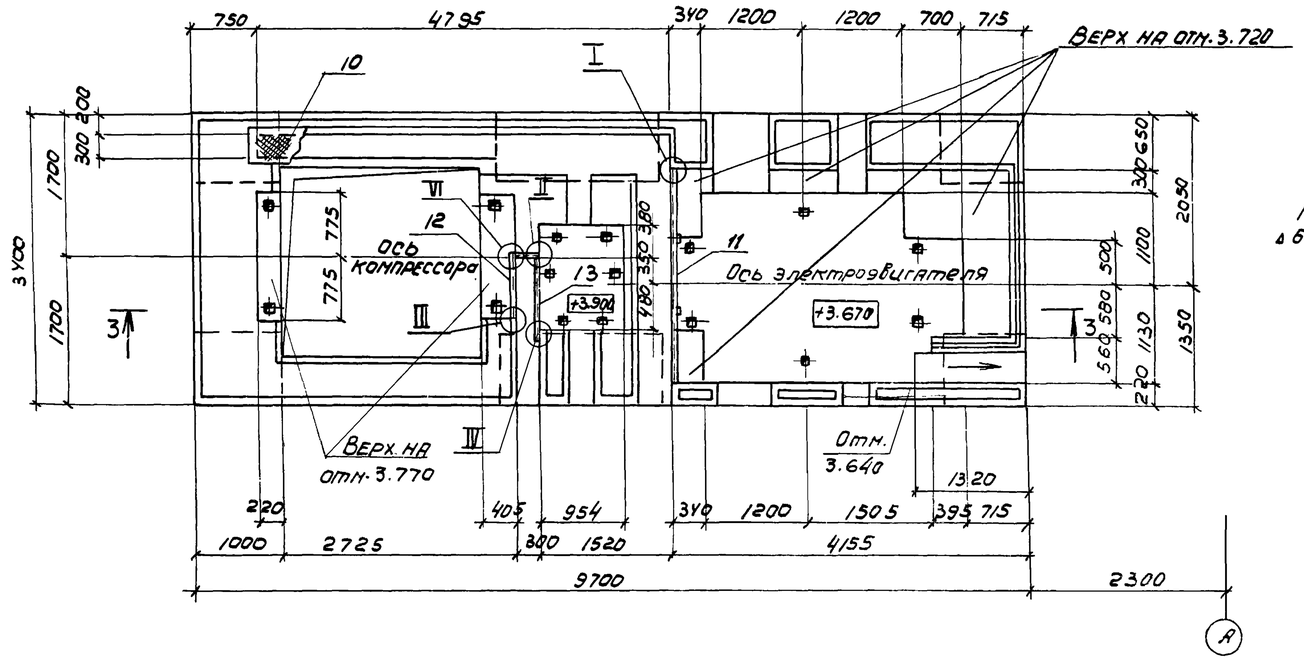

3-3

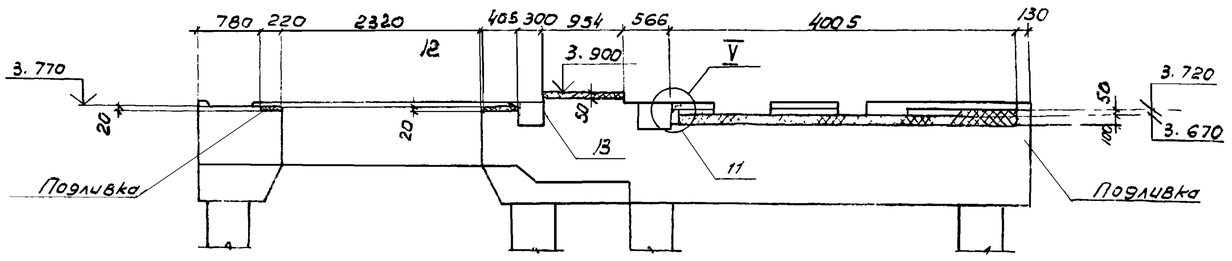

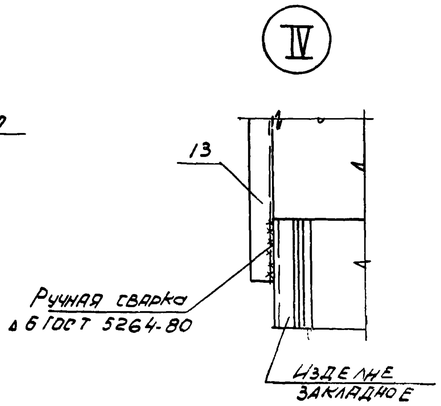

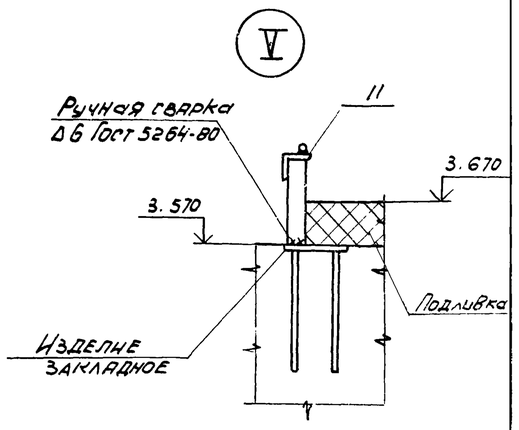

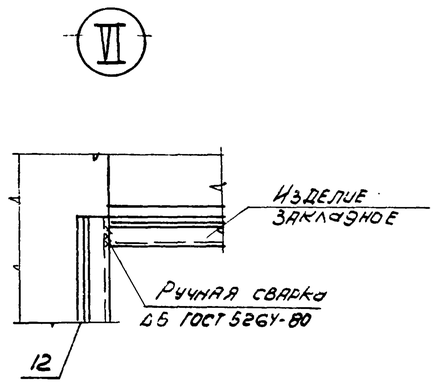

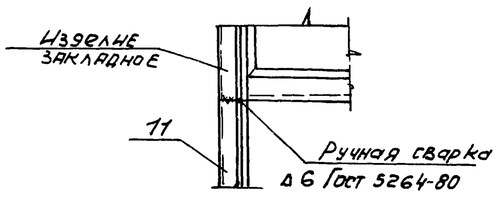

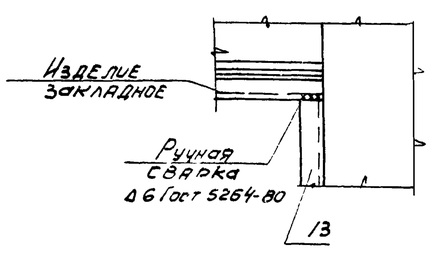

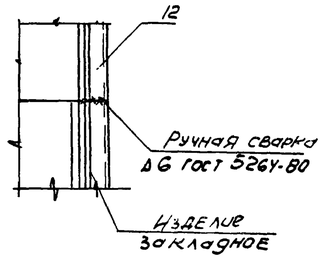

1. Все каналы в пределах фундамента Ф01 на отм. 3.800 перекрыть рифленой сталью
2. После окончательной установки агрегата на фундаменте Ф01 в пределах электродвигателя выполнить подливку бетоном марки 200, остальная подливка из цементного раствора марки 150

Привязан

Инв. №

9329/6 54
~~8690/17~~

ТП 904-1-~~56.86~~ 67.86 - КЖ

Компрессорная станция 3К-300 АО с осушкой воздуха

			Стадия	Лист	Листов
Провери.	Жанин		РП	35	
Инженер	Голначева				
Рук. гр.	Жанин				
Нач. отд.	Саркьянц				
Гл. специ.	Бобрушенко				
Н. контр.	Луценко				
ГИП	Осташевский				

Схемы расположения подливок изделий соединительных элементов фундамента Ф01 (Окончание)

Госстрой СССР Ростовский Промстройниипроект

Копировал

Формат А2

ПФм1

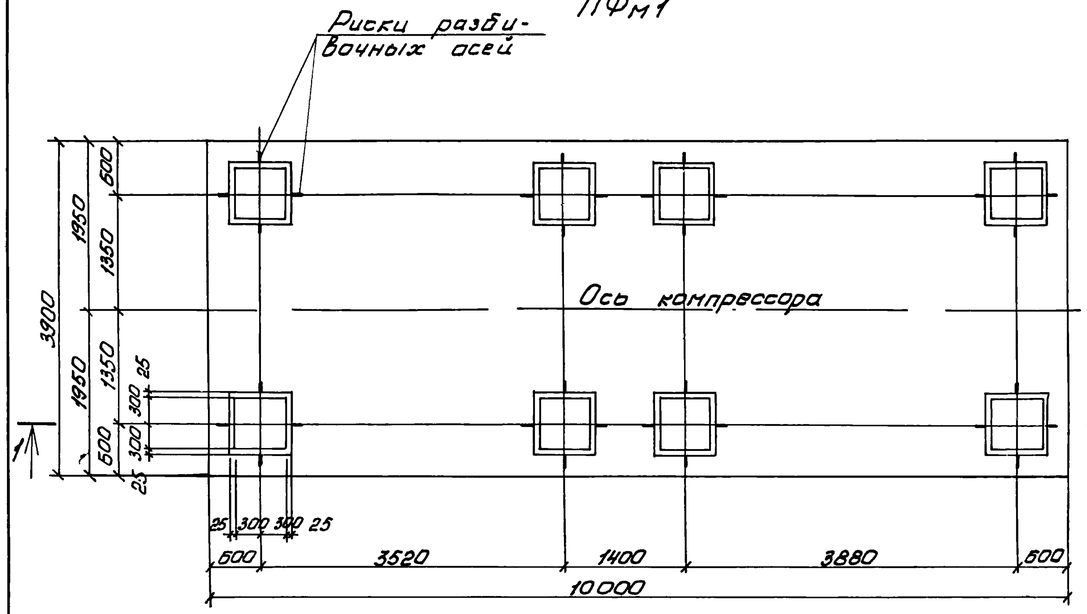

1 – 1

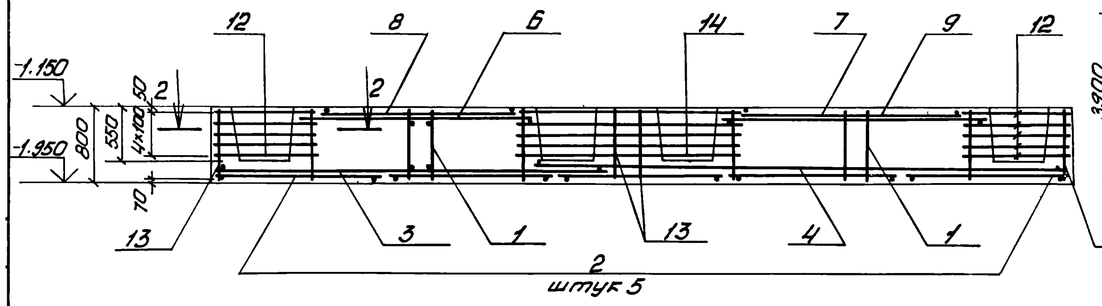

Схема сеток на отм. –1.150

Нижние сетки

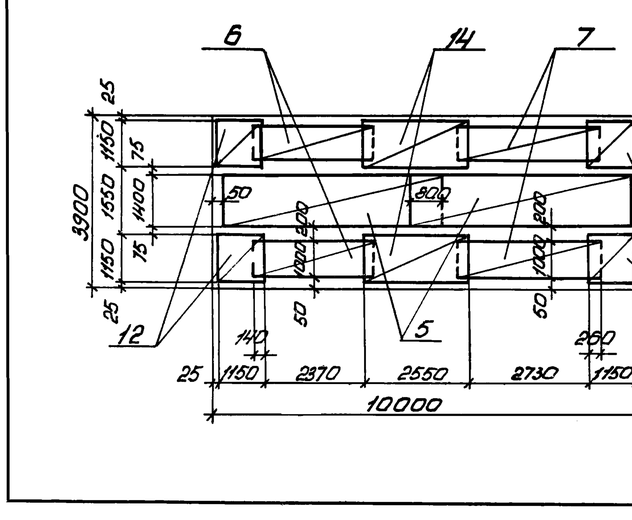

Верхние сетки

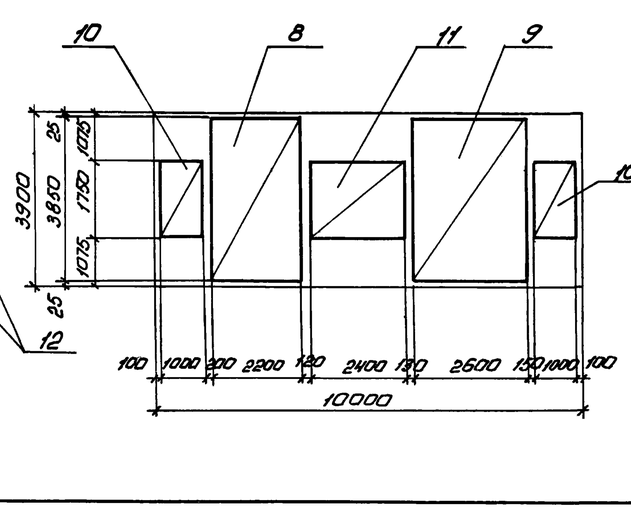

2 – 2

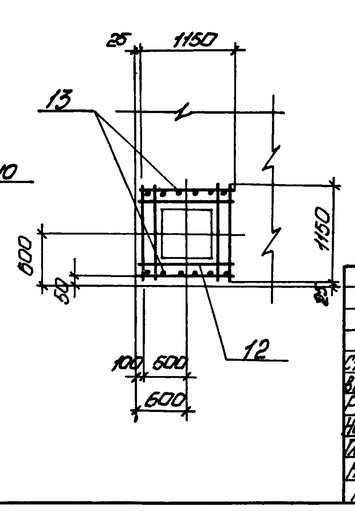

Схема сеток и каркасов на отм. –1.950

Нижние сетки

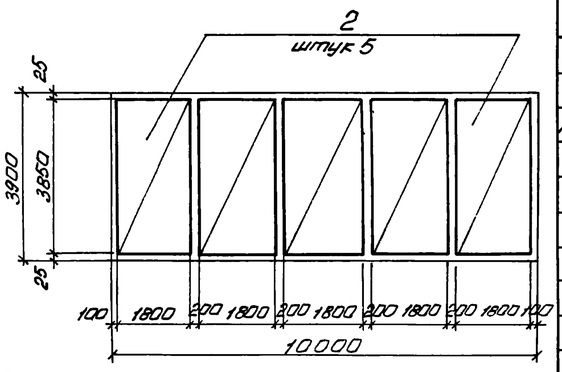

Верхние сетки и каркасы

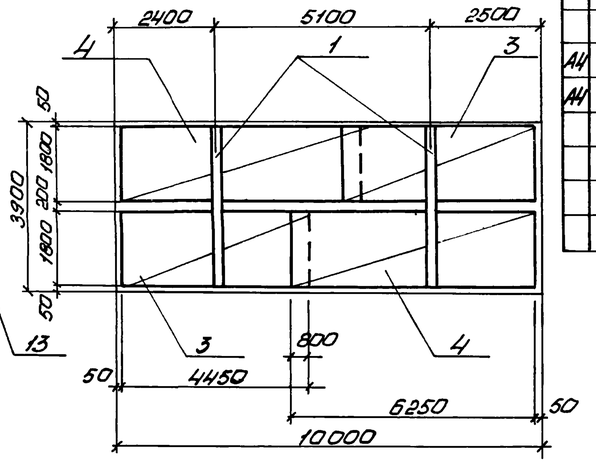

Спецификация к плите ПФм1

Формат	Зона	Поз	Обозначение	Наименование	Кол	Примечание
				Сборочные единицы		
				Каркас пространственный		
А3		1	ТП904-1- -КЖИ-КП17	КП18	2	
				Сетки арматурные		
		2	1.410-3 вып.1	1С 20АII/10АI 185×385	5	
		3		1С 20АII/10АI 185×445	2	
		4		1С 20АII/10АI 185×625	2	
		5		1С 20АII/8АI 145×535	2	
		6		1С 20АII/8АI 105×265	2	
		7		1С 20АII/8АI 105×325	2	
		8		1С 20АII/10АI 225×385	1	
		9		1С 20АII/10АI 265×385	1	
		10		1С 20АII/8АI 105×175	2	
		11		1С 20АII/10АI 245×175	1	
		12	1.412-1/77 вып.3	СБ-8АI	20	
АЧ		13	ТП904-1- -КЖИ-С48	С48	16	
АЧ		14	-С49	С49	10	
				Материалы		
				Бетон марки 200	29,5	м³

Ведомость расхода стали на элемент, кг

Марка элемента	Изделия арматурные								Всего	Общий расход
	Арматура класса									
	А-I				А-II					
	ГОСТ 5781-82									
	ф8	ф10		Итого	ф12	ф20		Итого		
ПФм1	226,8	109,1		335,9	67,2	1742,4		1809,6	2145,5	2145,5

Привязан

55

9329/с

Инв.№

ТП904-1-67.86-КЖ

Компрессорная станция 3К-500АО с осушкой воздуха

			Стадия	Лист	Листов
Ст. инж.	Толмачева		РП	36	
Вед. инж.	Макарова				
Рук. гр.	Маргунов				
Нач. ОПТ-1	Сакьянц				
Гл. спец. ТО	Бояренко				
Н. контр.	Луценко				
ГИП	Астошевский				

Плита ПФм1

Госстрой СССР РОСТОВСКИЙ ПРОМСТРОЙНИИПРОЕКТ

Копировал Ненашева

Формат А2

Ведомость расхода стали на элемент, кг

Марка элемента	Изделия арматурные												Изделия закладные																								Всего	Общий расход
	Арматура класса											Всего	Арматура класса						Прокат марки																				
	A-I				A-II								A-I			A-III			Вст3кп2										Вст3пс6										
	ГОСТ 5781-82												ГОСТ 5781-82						ГОСТ 103-76					ГОСТ 8509-72*					ГОСТ 8510-72*					ГОСТ 19903-74				ГОСТ 8240-72						
	ф6	ф8	ф10	ф12	ф16	Итого	ф12	ф16	ф20	ф25	Итого		ф6		Итого	ф8	ф10	ф16	Итого	δ=6	δ=8			Итого	150×5	63×5			Итого	100×53 ×6				Итого	δ=8			Итого	Ł12				Итого		
ПФм 2	2,6	23,3	42,0	93,5	43,8	418,2	225,3	264,6	36,0	157,4	2165,3	2584,5	5,3		5,3	41,2	5,5	11,2	57,9	63,8	22,8			92,6	60,3	194,5			254,9	17,3				17,3	7,6			7,6	78,0				78,0	513,6	3097,1

Спецификация к плите ПФм2

Формат	Зона	Поз.	Обозначение	Наименование	Кол.	Примечание
				Сборочные единицы		
				Каркас пространственный		
А3		1	ТП904-1- -КЖИ-КП14	КП14	1	
А3		2	-КП15	КП15	1	
А3		3	-КП16	КП16	1	
А3		4	-КП17	КП17	2	
				Сетки арматурные		
		6	1.410-3 вып. 1	1С 25АII/10АI 165×445	2	
		7		1С 16АII/6АI 105×325	1	
		8		1С 25АII/13АI 225×325	2	
		9		1С 15АII/6АI 85×145	2	
		10		1С 25АII/10АI 165×625	2	
А4		11	ТП904-1- -КЖИ-С43	С43	2	
А3		12	-С27	С27	2	
А3		13		С28	1	
А3		14		С29	1	
А3		15	-С29	С30	2	
А3		16		С31	1	
А4		17	-С32	С32	1	
А4		18	-С33	С33	1	
				Изделия закладные		
А3		21	ТП904-1- -КЖИ-МН9	МН9	1	
А4		22	-МН11	МН11	16,5	м
		23	1.400-15 вып.1	МН111-1	2	
		24		МН117-1	12	
		25		МН121-1	6	
		26		МН 555	240	м
		27		МН 553	160	м
		28		МН 540	2,3	м

Формат	Зона	Поз.	Обозначение	Наименование	Кол.	Примечание
				Детали		
				ф16АII ГОСТ 5781-82		
Б4		31		ℓ = 900	12	1,4кг
Б4		32*		ℓ = 1100	9	1,7кг
Б4		33*		ℓ = 1550	4	2,4кг
				ф12АII ГОСТ 6781-82		
Б4		34*		ℓ = 1050	16	0,9кг
Б4		35*		ℓ = 2200	8	2,0кг
Б4		36*		ℓ = 2050	8	1,8кг
Б4		37		ℓ = 500	16	0,4кг
Б4		38*		ℓ = 1050	8	0,9кг
Б4		39*		ℓ = 800	11	0,7кг
				ф8АI ГОСТ 5781-82		
Б4		40*		ℓ = 1350	54	0,8кг
Б4		41*		ℓ = 3070	2	1,1кг
Б4		42*		ℓ = 3270	2	1,3кг
Б4		43*		ℓ = 1800	4	0,7кг
Б4		44*		ℓ = 1100	17	0,4кг
Б4		45*		ℓ = 1350	28	0,5кг
Б4		46*		ℓ = 20000	-	7,9кг
Б4		47*		ℓ = 650	75	0,3кг
				Материалы		
				Бетон марки 300	27,5	м³

*) Поз. 32-36, 38-47 см. ведомость деталей.

Ведомость деталей

Поз.	Эскиз
32	425, 600, 500, 425
33	850, 700
34	500, 600, 360, 350
35	700, 750, 450, 300, 200
36	710, 650, 340, 500, 350
38	300, 400, 450, 300, 200
39	400, 400

Поз.	Эскиз
40	970, 450, 530
41	1540, 650, 850
42	1040, 580, 950
43	850, 850
44	450, 100, 450
45	550, 150, 550
46	По месту
47	550

Привязан

56

9329/6

Инв. №

Гл. инж.	Толчаева		ТП 904-1-67.86-КЖ
Нач. отд.	Макарова		Компрессорная станция ЗК-500А с осушкой воздуха
Рук. гр.	Моргунов		Стадия: РП; Лист: 37; Листов:
Инж.-констр.	Саакьянц		
Гл. специалист	Боярченко		Плита ПФм² Спецификация
Н. контр.	Луценко		ГОССТРОЙ СССР РОСТОВСКИЙ ПРОМСТРОЙНИИПРОЕКТ
ГИП	Осташевский		

Копировал Ненашева

Формат А2

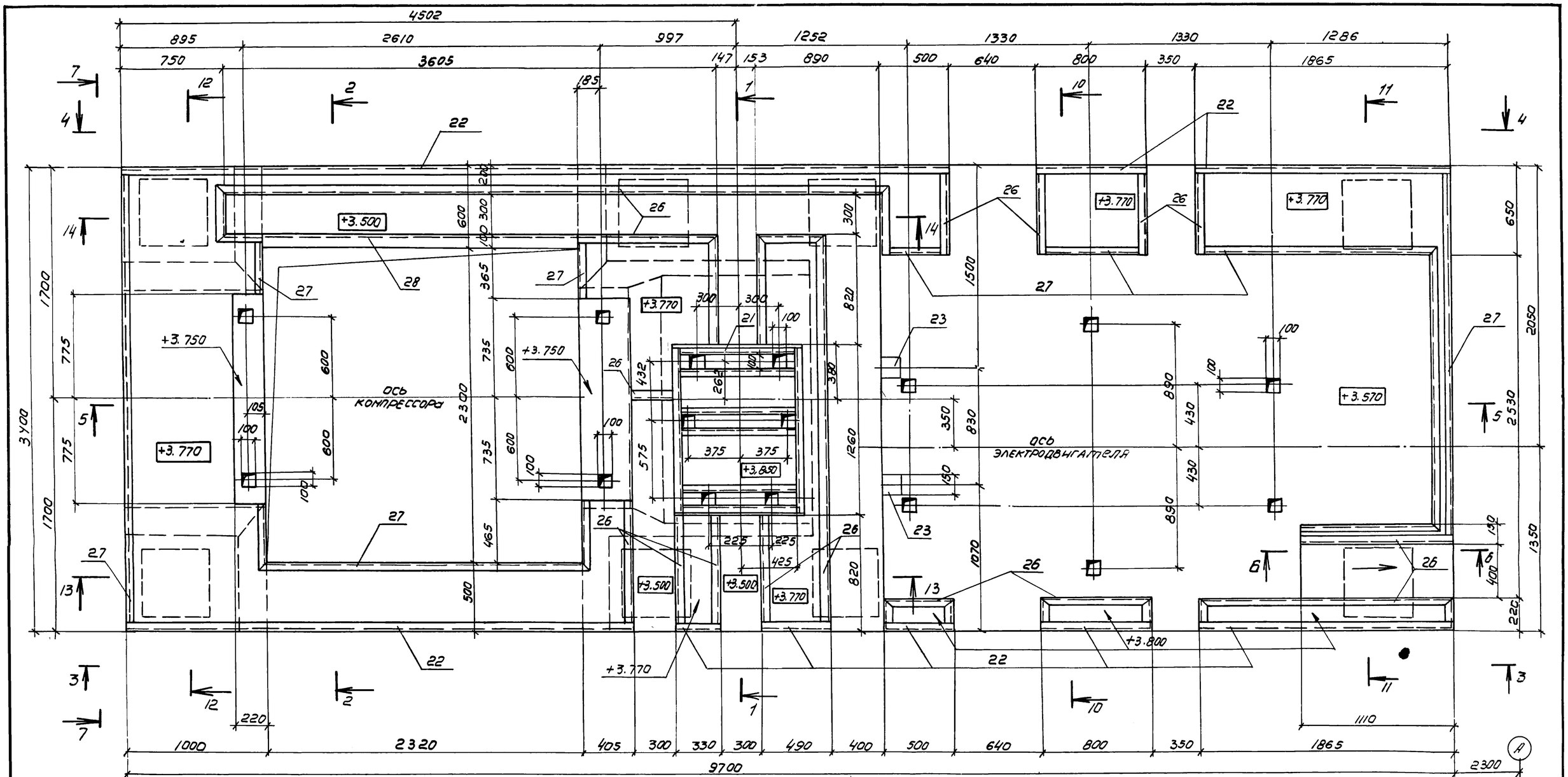

Привязан			
Инв. №			

9329/6 57
~~8690~~/7

Провер.	Жанин		ТП904-1-~~56.86~~ 67.86 КЖ		
Нинченев	Толмачева		Компрессорная станция ЗК-500АО с осушкой воздуха.		
Рук. гр	Жанин			Стадия	Лист	Листов
Нач. отд	Саакьянц			РП	38	
Гл. специал	Бодруенко		Плита ПФМ2. Общий вид. (начало).	Госстрой СССР Ростовский Промстройниипроект	
Н. контр.	Луценко				
ГИП	Оташевский				

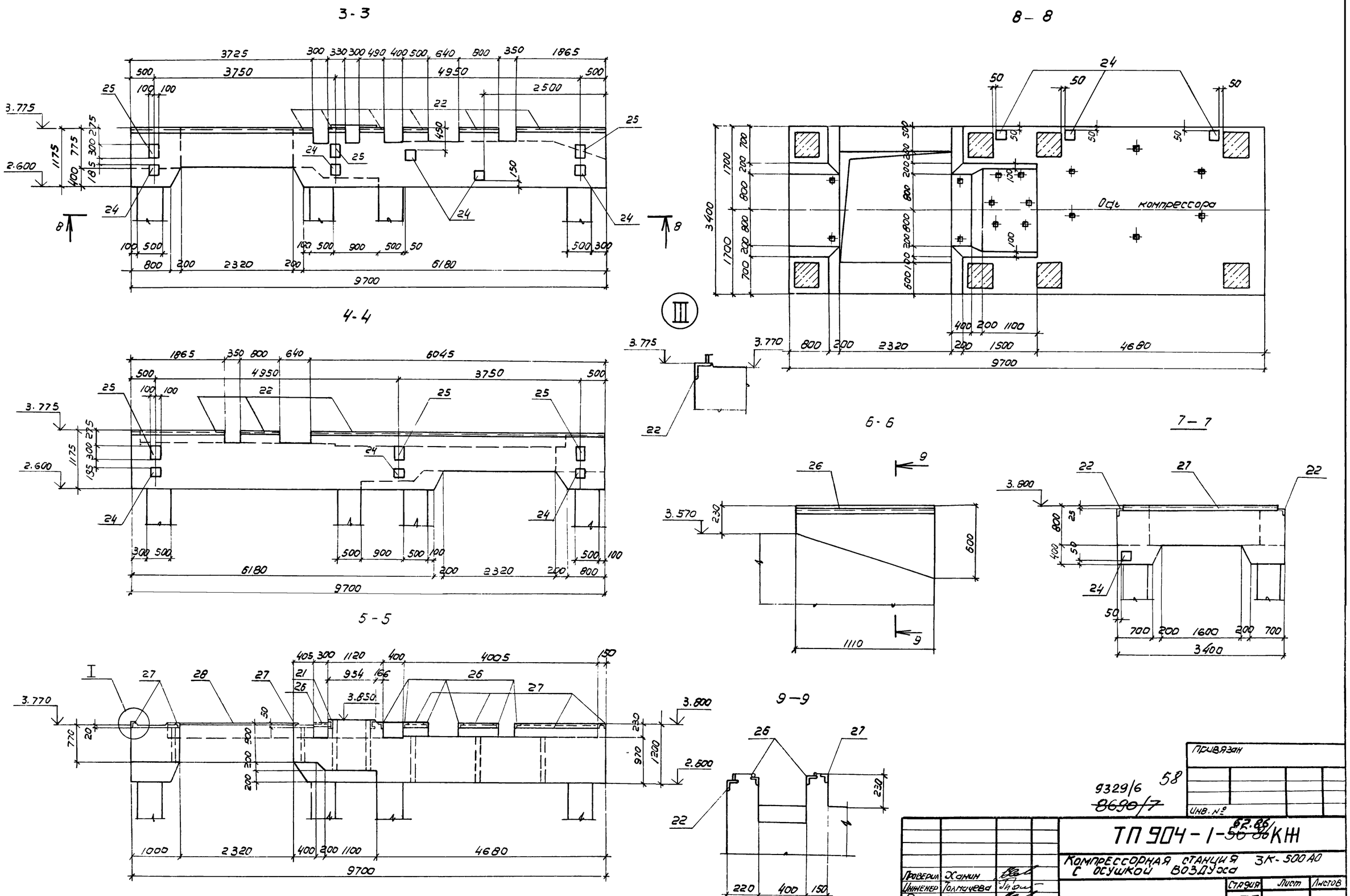
3-3
8-8
4-4
5-5
6-6
7-7
9-9
Ось компрессора
III
I
9329/6
~~8690/7~~
58
Привязан
Инв. №
ТП 904-1-~~56-86~~ 62.86 КЖ
Компрессорная станция ЗК-500 АО с осушкой воздуха
Стадия РП
Лист 39
Листов
Плита ПФ н 2. Общий вид. (Окончание).
Проверил Ханин
Инженер Толмачева
Рук. гр. Ханин
Нач. отд. Саакьянц
Гл. спец. Бодрченко
Н. контр. Луценко
ГИП Осташевский
Госстрой СССР
Ростовский промстройниипроект
Формат А2

Схема сеток и пакетов на отметках

отм. 2,600; 2,800; 3,000

Нижние сетки

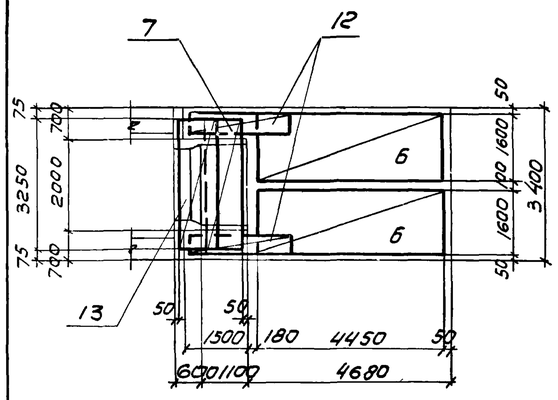

1–1

Верхние сетки и каркасы

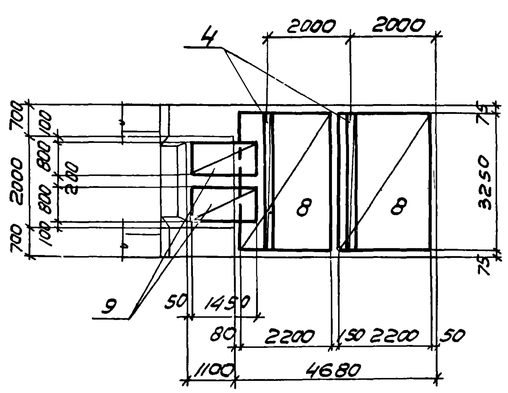

2-2

Нижние сетки и каркасы

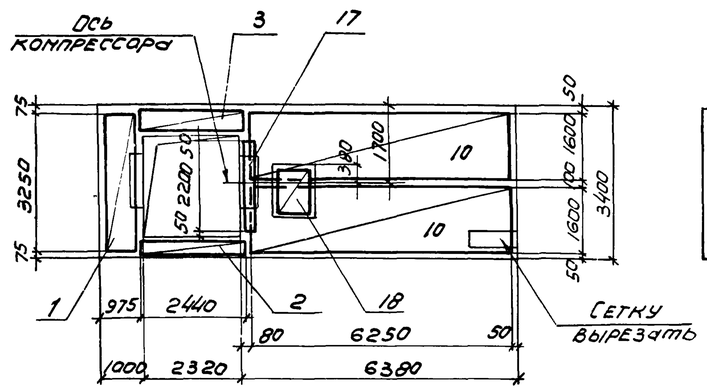

3-3

Верхние сетки

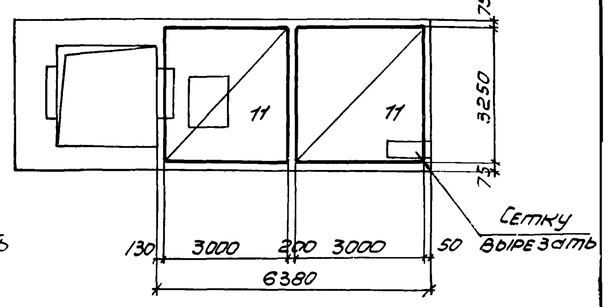

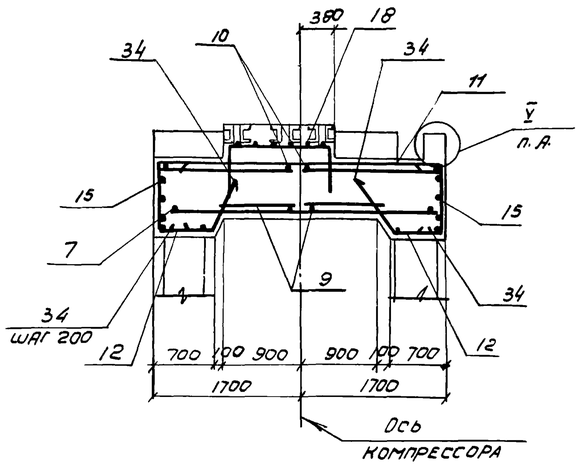

10-10

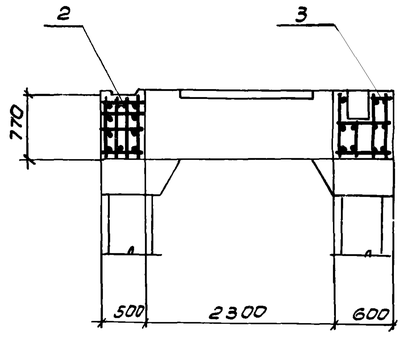

11-11

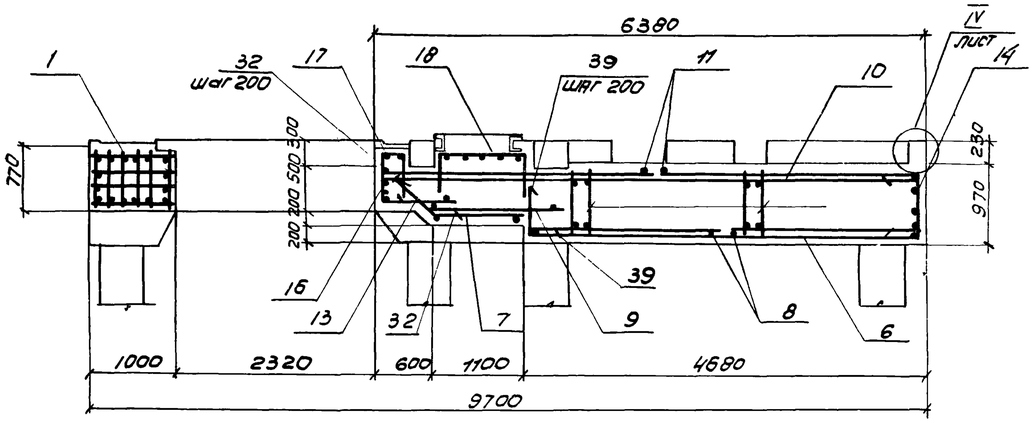

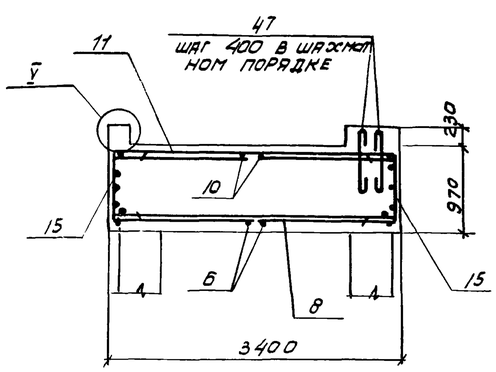

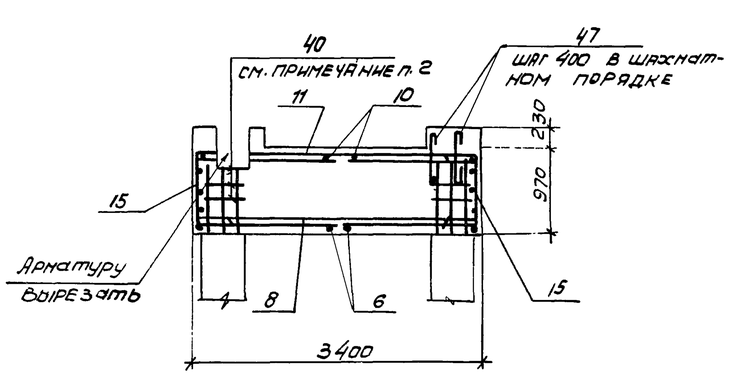

1. Защитный слой бетона до рабочей арматуры равен 25мм.

2. Хомуты поз. 40 ставить в пределах выпусков из сборных колонн с шагом 100 мм.

Привязан

Инв. №

9329/6 59
8690/7

ТП 904-1-56.88 КЖ
67.86

Компрессорная станция ЗК-500.80 с осушкой воздуха

Проверил	Ханин				
Инженер	Толмачев А.				
Рук. гр.	Ханин				
Нач. отд.	Саакьянц				
Гл. спец.	Бояруенко				
Н. контр.	Луценко				
ГИП	Осташевский				

Стадия	Лист	Листов
РП	40	

Плита ПФМ2
Схема армирования (Начало)

Госстрой СССР
Ростовский Промстройниипроект

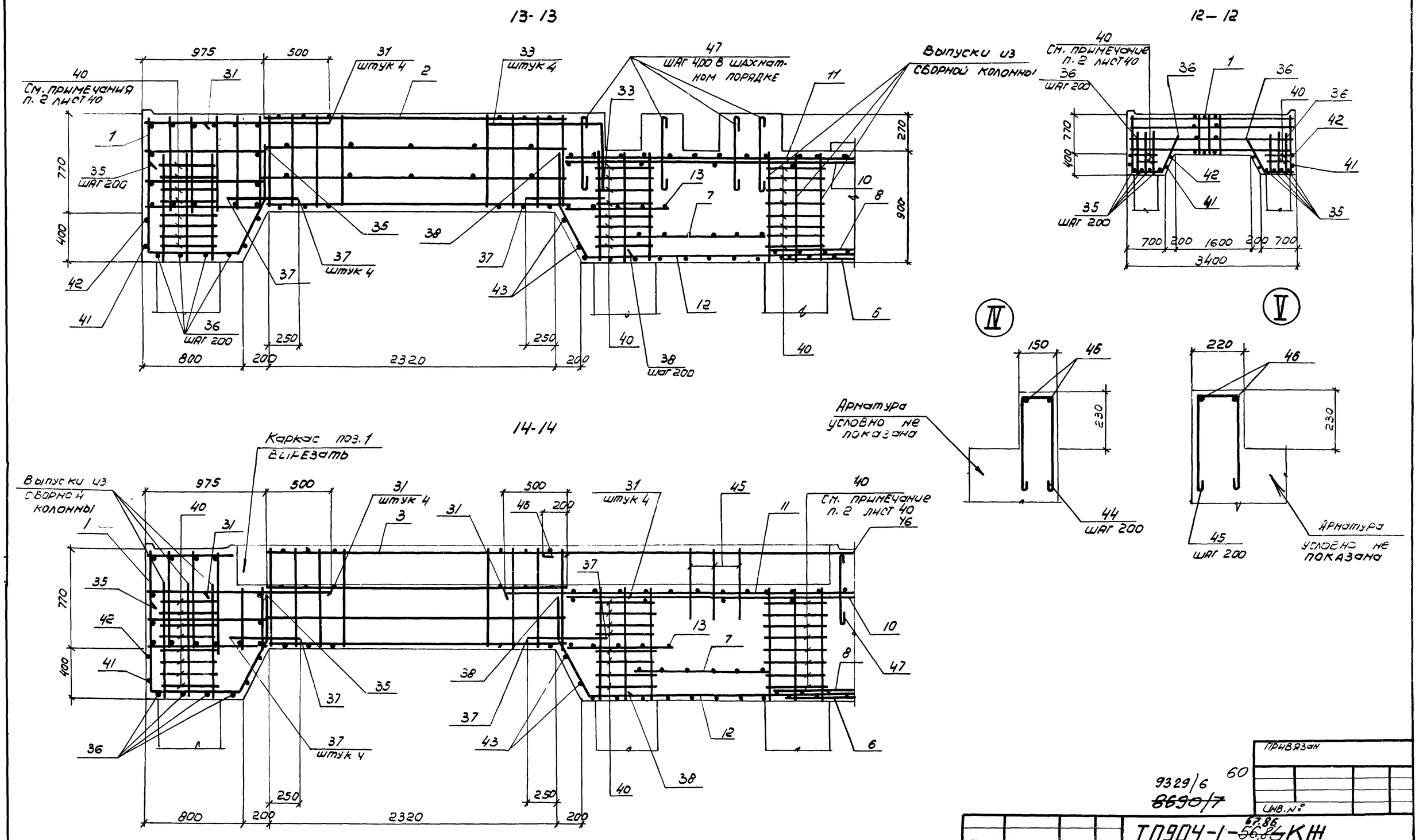

Провер.	Ханин		
Инженер	Толмачева		
Рук. гр.	Ханин		
Нач. отд.	Саакьянц		
Гл. спец.	Бондаренко		
Н. контр.	Луценко		
ГИП	Осташевский		

Привязан

Инв. №

9329/6 60

~~8690/7~~

ТП904-1-~~56.86~~ 67.86 КЖ

Компрессорная станция 3К-500АО с осушкой воздуха

Стадия	Лист	Листов
РП	41	

Плита ПФМ 2. Схема армирования. (окончание).

Госстрой СССР Ростовский Промстройниипроект

Марка, поз.	Обозначение	Наименование	Кол.	Масса ед, кг	Приме-чание
		Колонны			
1	ТП 904-1- -КЖИ-1К96-5-1	1К96-5-1	2	6000	
2	-1К96-5-2	1К96-5-2	1	6000	
3	-1К96-5-3	1К96-5-3	2	6000	
4	-1К96-5-4	1К96-5-4	2	6000	
5	-1К96-5-5	1К96-5-5	1	6000	
6	-1К96-5-6	1К96-5-6	1	6000	
7	-1К96-5-7	1К96-5-7	1	6000	
8	-1К96-5-8	1К96-5-8	1	6000	
9	-1К96-5-9	1К96-5-9	3	6000	
10	-1К96-5-10	1К96-5-10	2	6000	
11	-К1	К1	1	1875	
12	-К2	К2	1	1850	
13	-К3	К3	1	1850	
14	1.020-1/83 вып.2-1	1КД 3.36	5	1035	
15		1К 3 33	5	934	
16	ТП 904-1- -КЖИ-1К03.36-1	1К03.36-1	1	1018	
17		1К03.36-2	1	1018	
18		1К03.36-3	1	1018	
19	-8КФ121-1-1	8КФ121-1-1	1	5600	
20	-8КФ127-1-1	8КФ127-1-1	1	5700	
21		8КФ127-2-1	1	5700	
22		8КФ127-2-2	1	5700	
23		8КФ127-2-3	1	5700	
24		8КФ127-2-4	1	5700	
25	1.423-3 вып.1	К54-5	3	1400	
26	ТП 904-1- -КЖИ-К54-5-1	К54-5-1	3	1400	
27	-К54-5-2	К54-5-2	1	1400	
28	-К54-5-3	К54-5-3	1	1400	
29	-К54-5-4	К54-5-4	2	1400	
		Ригели			
30	ТП 904-1- -КЖИ-202	Р3	1	1750	
31		РДП4.57-60АтV	1	2600	
32	1.020-1/83 вып. 3-1	РД114.27-60	2	1180	
33		Р3.56	1	750	
34		РОП4.57-20	2	2070	
35	ТП 904-1- -КЖИ-200	Р1	7	2500	
36	-203	РОП4.27-40-1	1	1180	
37	-201	Р2	3	2750	
38		Р2-1	2	2750	
39	-200	Р1-1	1	2500	
		Балки подкрановые			
40	1.426.1-4 вып.1	БК6-1АVС	8	3500	
41		БК6-1АVК	2	3500	
42	ТП 904-1- -КЖИ-210	БК6-1АVК-1	2	3500	

Марка, поз.	Обозначение	Наименование	Кол.	Масса ед, кг	Приме-чание
		Фермы			
		для II, III снеговых районов			
43	ТП 904-1- -КЖИ-208	ФБ24I-2В-1	8	9200	
		для IV снегового района			
43	ТП 904-1- -КЖИ-208	ФБ24I-3В-1	8	9200	
		Балки покрытия			
		для II снегового района			
46	ТП 904-1- -КЖИ-209	1БСТ6-4АтVТ-1	1	1150	
47		1БСТ6-2АтVТ-1	4	1150	
		для III снегового района			
46	ТП 904-1- -КЖИ-209	1БСТ6-5АтVТ-1	1	1150	
47		1БСТ6-4АтVТ-1	4	1150	
		для IV снегового района			
46	ТП 904-1- -КЖИ-209	1БСТ6-7АтVТ-1	1	1150	
47		1БСТ6-5АтVТ-1	4	1150	
		Плиты покрытия			
		для II снегового района			
50	1.465-10/82 вып.1	1ПГ-2АтVТ-МПЖ-200П	26	2980	
51	ТП 904-1- -КЖИ-113	1ПГ-2АтVТ-МПЖ-200П-1	13	2980	
52		1ПГ-2АтVТ-МПЖ-200П-2	8	2980	
53		1ПГ-2АтVТ-МПЖ-200П-3	3	2980	
54	1.465-10/82 вып.1	1ПВ14-2АтVТ-МПЖ-200П	3	3610	
55		1ПВ7-2АтVТ-МПЖ-200П	1	3470	
56	ТП 904-1- -КЖИ-114	1ПВ10-2АтVТ-МПЖ-200П-1	1	3810	
57		1ПВ4-2АтVТ-МПЖ-200П-1	2	3570	
58		1ПВ4-2АтVТ-МПЖ-200П-2	1	3570	
59	-115	1ПВ14-2АтVТ-МПЖ-200П-1	1	3610	
60	1.465-10/82 вып.1	1ПГ-3АтVТ-МПЖ-200П	1	2980	
62	ТП 904-1- -КЖИ-117	1ПГ-3АтVТ-МПЖ-200П-4	3	2980	
63	ПК-01-88	ПЖ1-2	7	178	
		для III снегового района			
50	1.465-10/82 вып.1	1ПГ-2АтVТ-МПЖ-200П	26	2980	
51	ТП 904-1- -КЖИ-113	1ПГ-2АтVТ-МПЖ-200П-1	10	2980	
52		1ПГ-2АтVТ-МПЖ-200П-2	8	2980	
53		1ПГ-2АтVТ-МПЖ-200П-3	3	2980	
54	1.465-10/82 вып.1	1ПВ14-2АтVТ-МПЖ-200П	3	3610	
55		1ПВ7-2АтVТ-МПЖ-200П	1	3470	
56	ТП 904-1- -КЖИ-114	1ПВ10-2АтVТ-МПЖ-200П-1	1	3810	
57		1ПВ4-2АтVТ-МПЖ-200П-1	2	3570	
58		1ПВ4-2АтVТ-МПЖ-200П-2	1	3570	
59	-115	1ПВ14-2АтVТ-МПЖ-200П-1	1	3610	

Марка, поз.	Обозначение	Наименование	Кол.	Масса ед, кг	Приме-чание
60	1.465-10/82 вып.1	1ПГ-4АтVТ-МПЖ-200П	1	2980	
61	ТП 904-1- -КЖИ-116	1ПГ-4АтVТ-МПЖ-200П-1	3	2980	
62	-117	1ПГ-4АтVТ-МПЖ-200П-2	3	2980	
63	ПК-01-88	ПЖ1-2	7	178	
		для IV снегового района			
50	1.465-10/82 вып.1	1ПГ-3АтVТ-МПЖ-200П	26	2980	
51	ТП 904-1- -КЖИ-113	1ПГ-3АтVТ-МПЖ-200П-1	10	2980	
52		1ПГ-3АтVТ-МПЖ-200П-2	8	2980	
53		1ПГ-3АтVТ-МПЖ-200П-3	3	2980	
54	1.465-10/82 вып.1	1ПВ14-3АтVТ-МПЖ-200	3	3610	
55		1ПВ7-3АтVТ-МПЖ-200П	1	3470	
56	ТП 904-1- -КЖИ-114	1ПВ10-3АтVТ-МПЖ-200П-1	1	3810	
57		1ПВ4-3АтVТ-МПЖ-200П-1	2	3570	
58		1ПВ4-3АтVТ-МПЖ-200П-2	1	3570	
59	-115	1ПВ14-3АтVТ-МПЖ-200П-1	1	3610	
60	1.465-10/82 вып.1	1ПГ-5АтVТ-МПЖ-200П	1	2980	
61	ТП 904-1- -КЖИ-116	1ПГ-4АтVТ-МПЖ-200П-1	3	2980	
62	-117	1ПГ-5АтVТ-МПЖ-200П-1	3	2980	
63	ПК-01-88	ПЖ1-3	7	178	
		Стаканы			
68	1.494-24 вып.1	СБ46-1	3	160	
69		СБ76-1	1	320	
70		СБ106-1	1	280	
71		СБ146-2	4	460	
		Лестничная площадка			
73	1.050.1-2 вып.1	ЛПП14.12В	1	520	
		Лестничный марш			
74	1.050.1-2 вып.1	ЛМП57 11 18-5	2	2400	

Привязан

61

9329/6

Инв №

Ст. инж.	Полмачева		
Вед. инж.	Макарова		
Рук. гр.	Моргунов		
Нач. отд.	Саакьянц		
Гл. спец.	Бояренко		
Н. контр.	Луценко		
ГИП	Осташевский		

ТП 904-1-67.86 -КЖ

Компрессорная станция 3К-500АО с осушкой воздуха

Стадия	Лист	Листов
РП	42	

Спецификация к схемам расположения элементов каркаса, лестницы, плит покрытия и фундаментов под оборудование

Госстрой СССР Ростовский Промстройниипроект

Копировал

Спецификация к схемам расположения элементов каркаса, лестницы, плит покрытия и фундаментов под оборудование (продолжение)

Марка, поз.	Обозначение	Наименование	Кол	Масса ед, кг	Примечание
		Фундаменты под			
		оборудование			
77		ФОм22	1		
78		ФОм23	1		
79	ТП 904-1- -КЖ	ФОм24	1		
80	лист 61	ФОм25	1		
81		ФОм26	1		
		Связи вертикальные			
83	1.424.1-5 вып. 6	СВ5	2	75,2	
84	1.030.1-1 вып. 4-2	Стойка фахверка СФ13	4	535,4	
		Ограждение			
88		ОМ18-1	4	43,9	
89		ОМВ18-1	1	15,4	
90	1.050.1-2 вып. 2	ОМН 18-1	1	14,2	
91		ОМД-1	4	2,6	
92		ОП12-1	1	18,3	
		Насадки фахверка			
93	ТП904-1- -КЖИ-МС5	МС5	4	50.8	
94		НУ3	2	43.0	
95		НУ4	2	43.0	
96	1.030.1-1 вып. 4-1	НФ5	1	46.3	
97		НФ6	1	23,3	
98		Консоль опорная РК4	11	10,0	
99		то же ТК4	4	12,2	
85	ТП904-1- -КЖИ-МС6	" МС6	3	21,7	
86	-МС7	" МС7	1	29,5	
87	-МС8	" МС8	1	29,5	
		Изделия соединительные			
*)		ММ-1	24	2,5	*) по узлам серий 2.420-1. вып.1; 2.460-15 вып. 0; 1.030.1-1 вып.3-3, 1.427.1-3 вып.0; 1.020-1/83 вып. 6-1; 2.460-2 вып. 2
	1.400-7	ММ-7	1	1,9	
		ММ-11	1	7,3	
		ММ-19	6	6,3	
		ММ-48	14	1,1	
	2.460-15 вып. 0	МС1	36	0,03	
	1.030.1-1 вып. 4-1	Т24	16	1,7	
	1.020-1/83 вып. 7-1	МС-27	12	11.3	
		МС-29	1	3,9	
	1.020-1/83 вып. 6-1	МС-32	1	0,9	
		МС-33	7	0,2	
		МС-34	24	0,5	
	ТП 904-1- -КЖИ-МС11	МС11	10	19,0	
	-МС18	МС18	2	22,0	
	-МС20	МС20	3	15,2	
		МС21	1	41,1	

Марка, поз	Обозначение	Наименование	Кол	Масса ед, кг	Примечание
		Изделия соединительные			
	ТП 901-1- -КЖИ-МС22	МС22	1	30,7	
	-МС23	МС23	1	15,6	
	ТП 904-1- -КЖ лист 46	-150×8 ГОСТ 19903-74 ℓ=300	5	3,0	

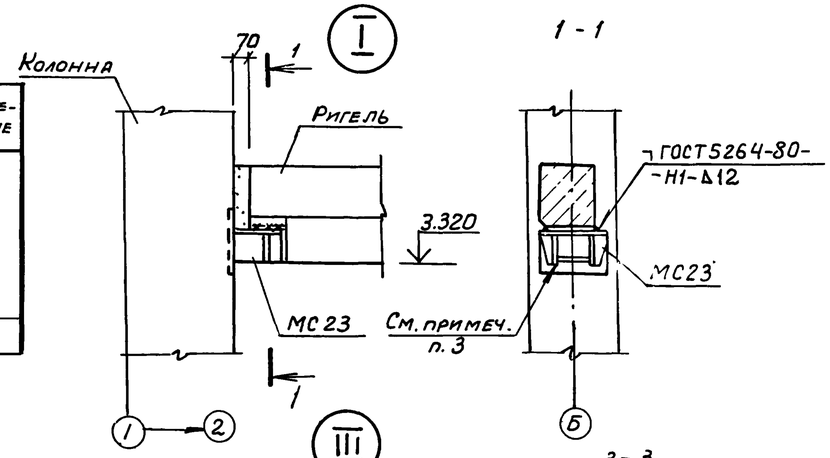

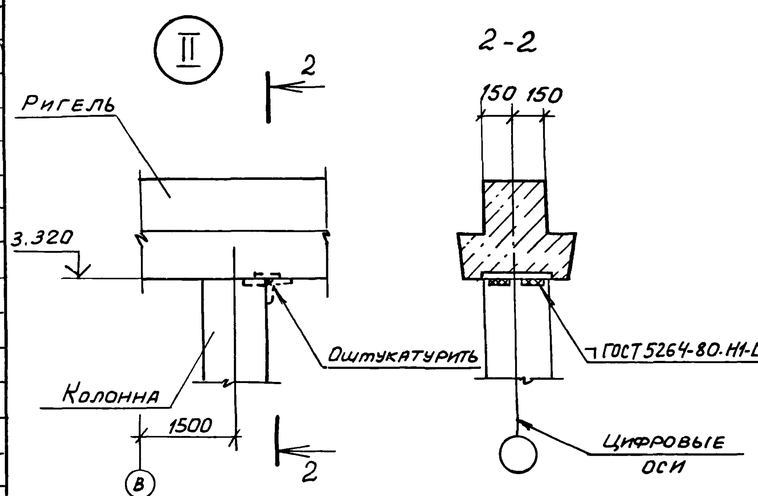

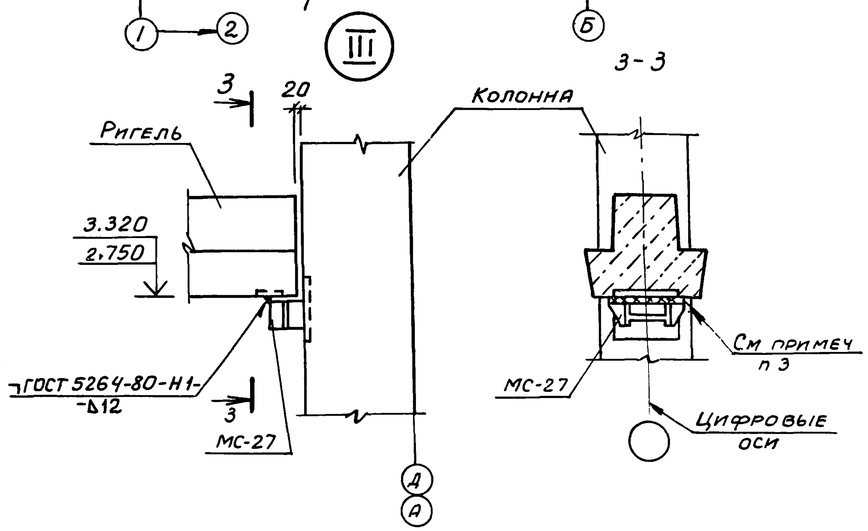

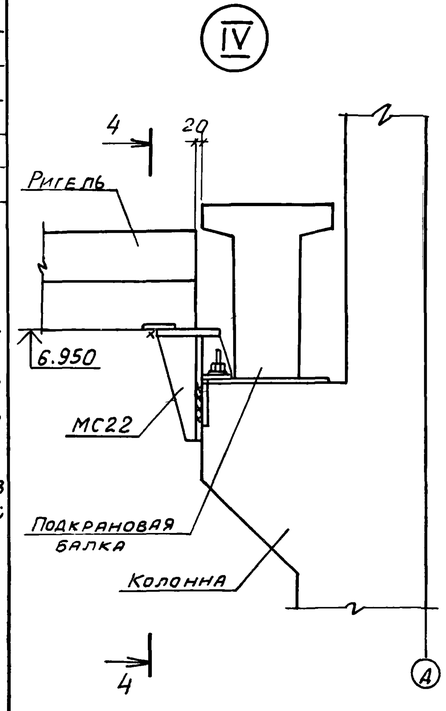

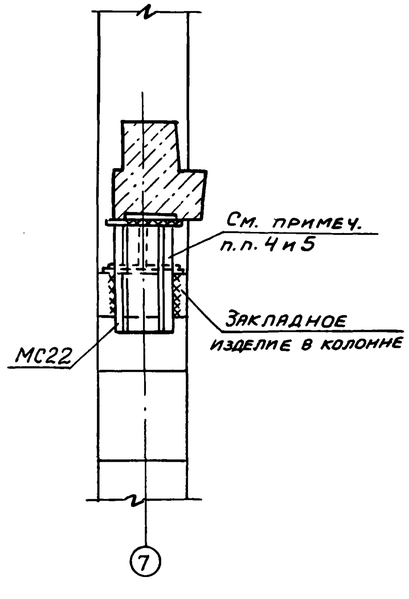

1. Сварочные работы следует выполнять в соответствии с указаниями ГОСТ 5264-80
2. Замоноличивание зазора между торцом ригеля и колонной выполнять цементным раствором марки 200.
3. Соединительные изделия МС-27 и МС23 приварить к колоннам в соответствии с узлом 27-3 по серии 1.020-1/83 вып. 6-1.
4. Соединительное изделие МС22 установить при монтаже подкрановой балки и распорки.
5. Подкрановая балка и распорка условно не показаны.

Привязан

62

9329/6

Инв №

		ТП 904-1-62.86 - КЖ	
		Компрессорная станция 3К-500А0 с осушкой воздуха	
Гл инж.	Толмачева		Стадия: РП; Лист: 43; Листов:
Вед.инж.	Макарова		
Рук.гр.	Моргунов		
Нач.ОСП-1	Саакьянц	Узлы I - IV.	ГОССТРОЙ СССР РОСТОВСКИЙ ПРОМСТРОЙНИИПРОЕКТ
Гл спец.о	Бодрученко		
Н.контр.	Луценко		
ГИП	Остащевский		

Копировал

Формат А2

Схема расположения элементов каркаса на отм. 3.830

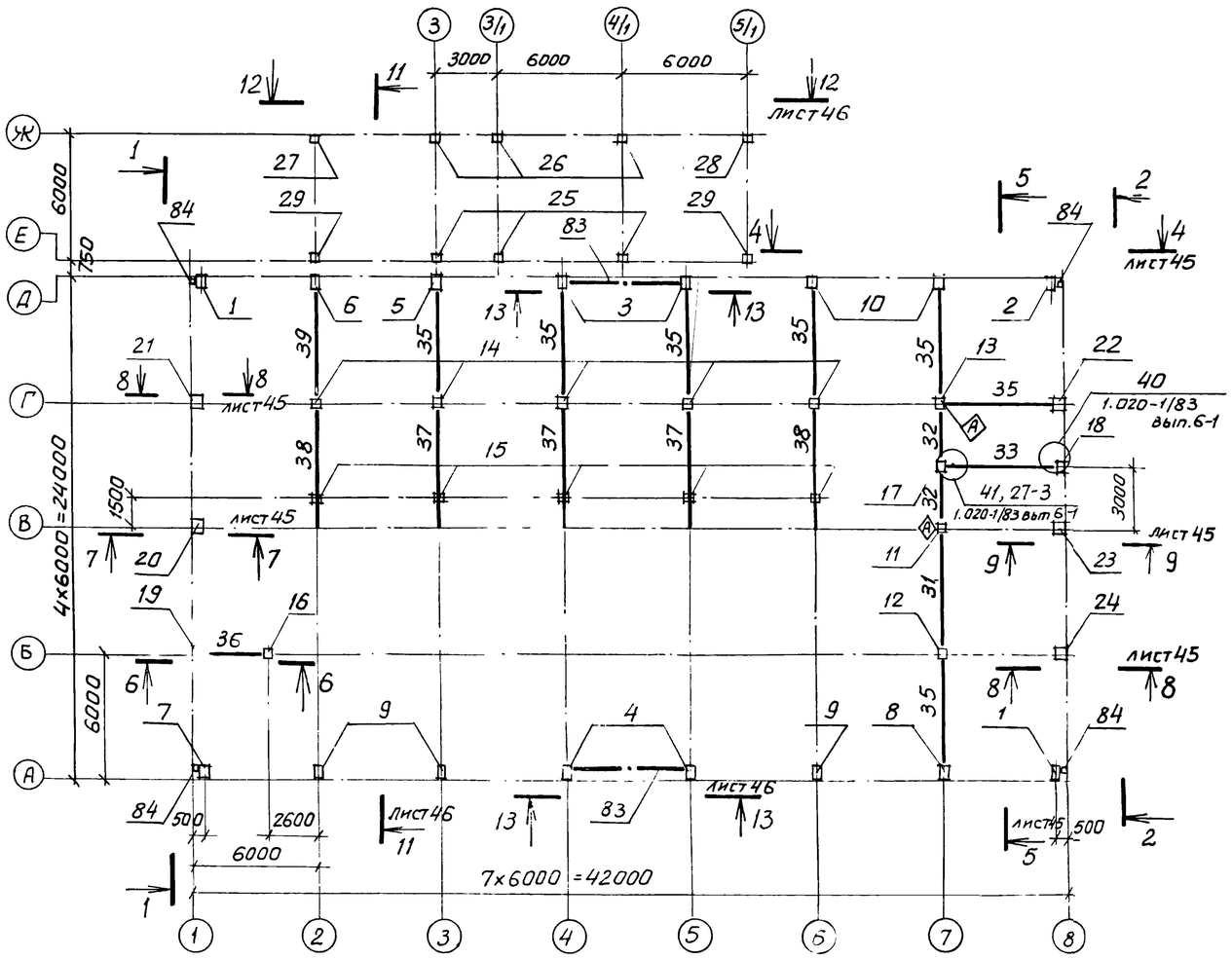

Схема расположения элементов каркаса на отм. 7.420

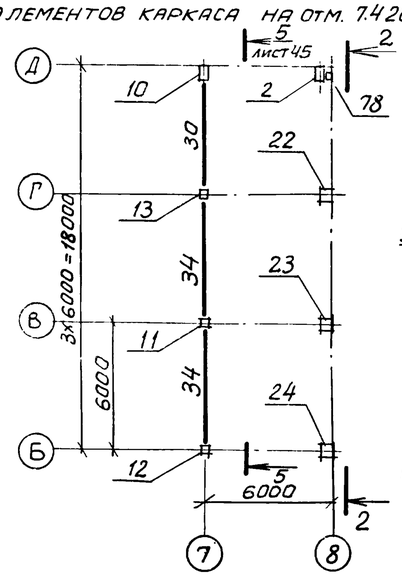

Схема расположения элементов лестницы

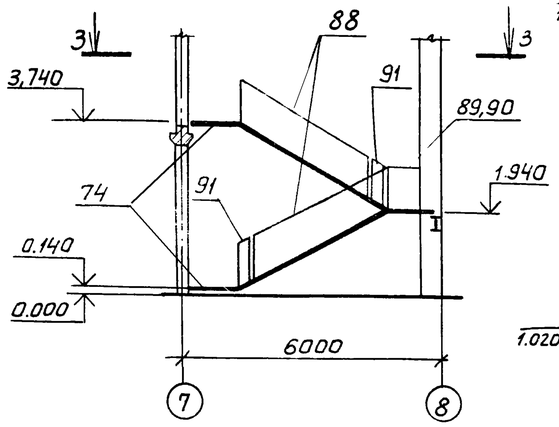

3-3

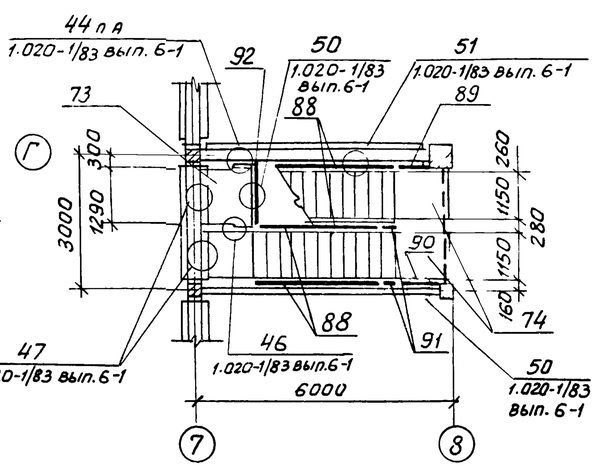

1-1

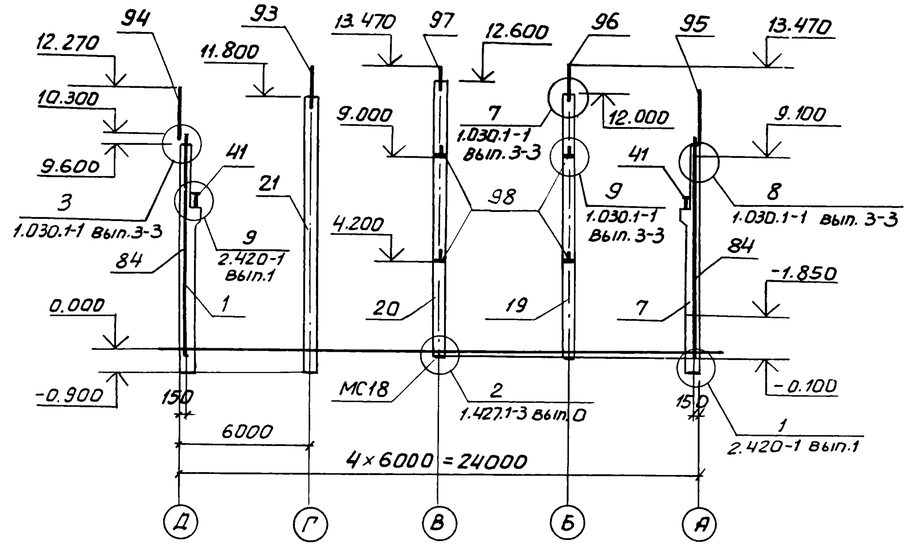

2-2

Указания даны на листе 46

Привязан

Инв. №

63

9329/6

Ст. инж.	Толмачева		
Вед. инж.	Макарова		
Рук. гр.	Моргунов		
Нач. ОСП-1	Саакьянц		
Гл. спец. т.о	Боярченко		
Н. контр.	Луценко		
ГИП	Осташевский		

ТП 904-1-67.86 - КЖ

Компрессорная станция 3К-500АО с осушкой воздуха

Стадия	Лист	Листов
РП	44	

Схемы расположения элементов каркаса и лестницы

Госстрой СССР Ростовский Промстройниипроект

Схема расположения ферм и балок покрытия.

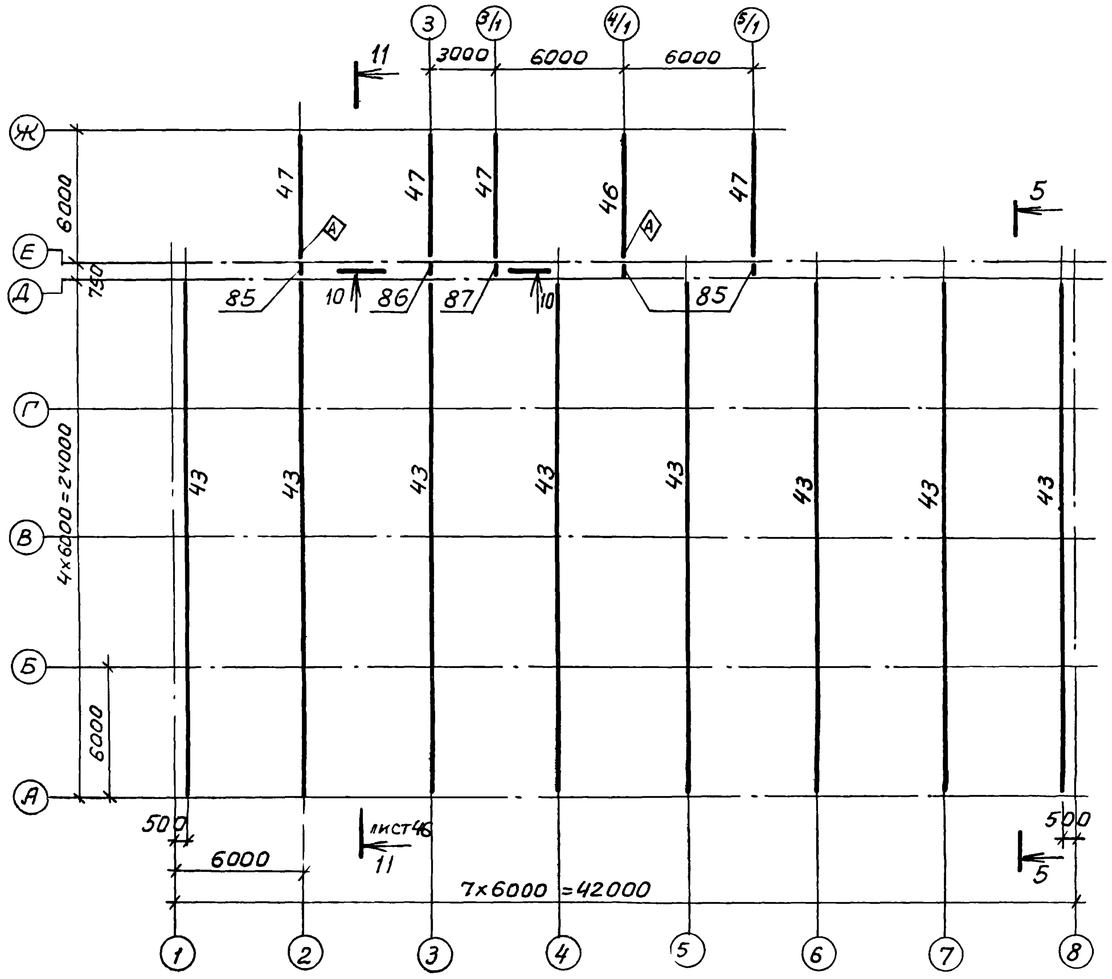

4-4

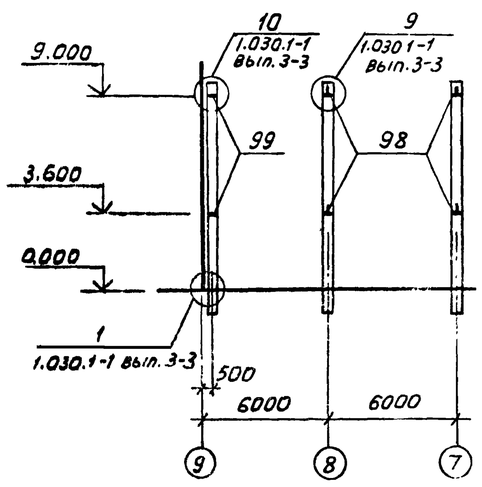

Схема расположения подкрановых балок

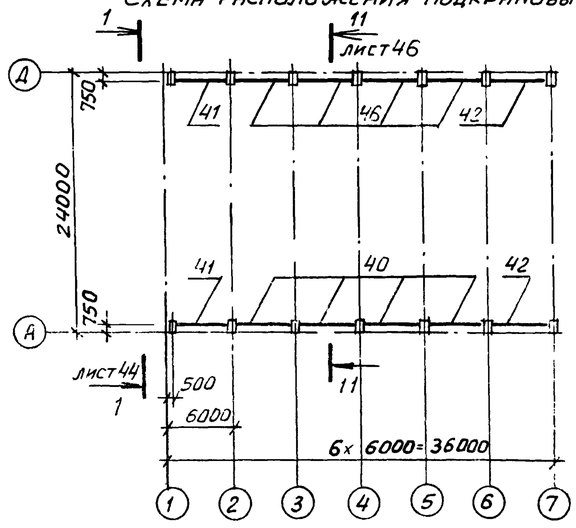

5-5

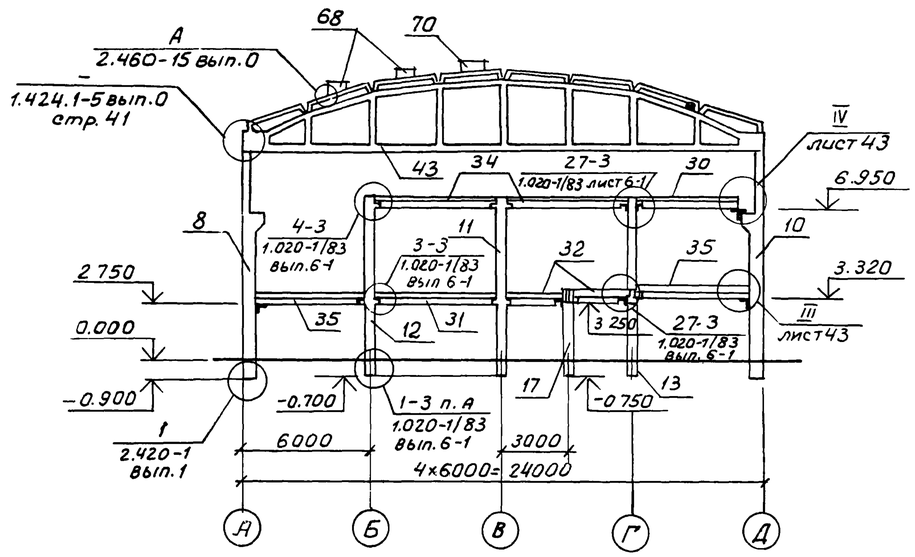

6-6

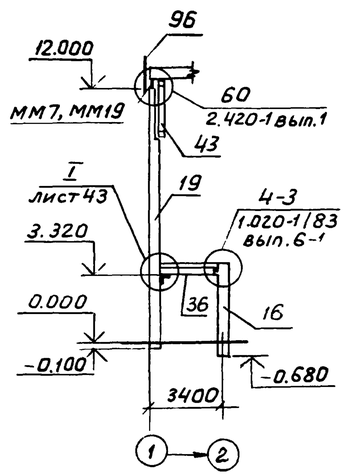

7-7

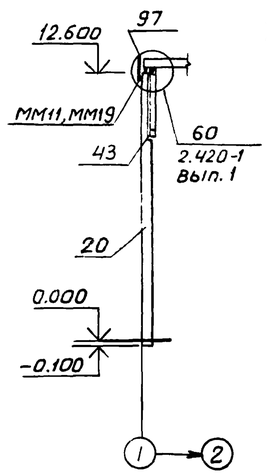

8-8, 9-9

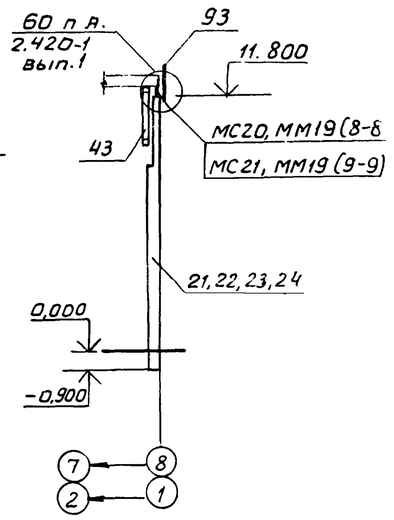

Крепление поз. 86, 87 выполнить по узлу VIII лист 46

10-10

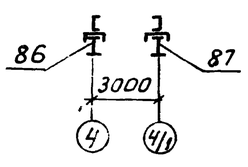

привязан

64

93216

инв №

Ст инж	Толмачева		
Вед инж	Макарова		
Рук гр	Моргунов		
Нач ОСП-1	Саакьянц		
Гл спец	Бояренко		
Н контр	Луценко		
ГИП			

ТП 904-1-67.86 - КЖ

Компрессорная станция ЗК-500 АО с осушкой воздуха

Стадия	Лист	Листов
РП	45	

Схемы расположения ферм и балок покрытия подкрановых балок

Госстрой СССР Ростовский Промстройниипроект

Схема расположения плит покрытия.

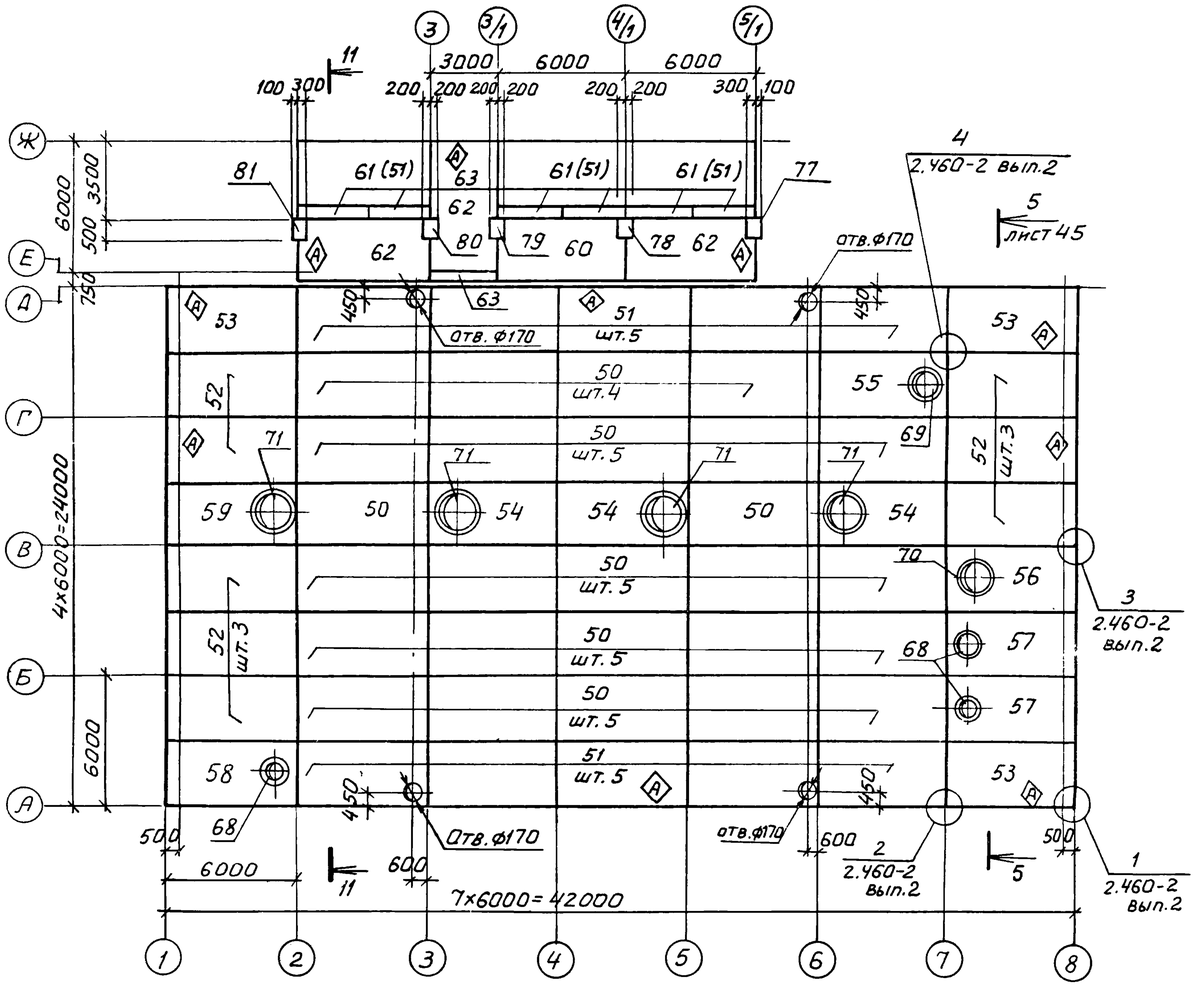

11-11

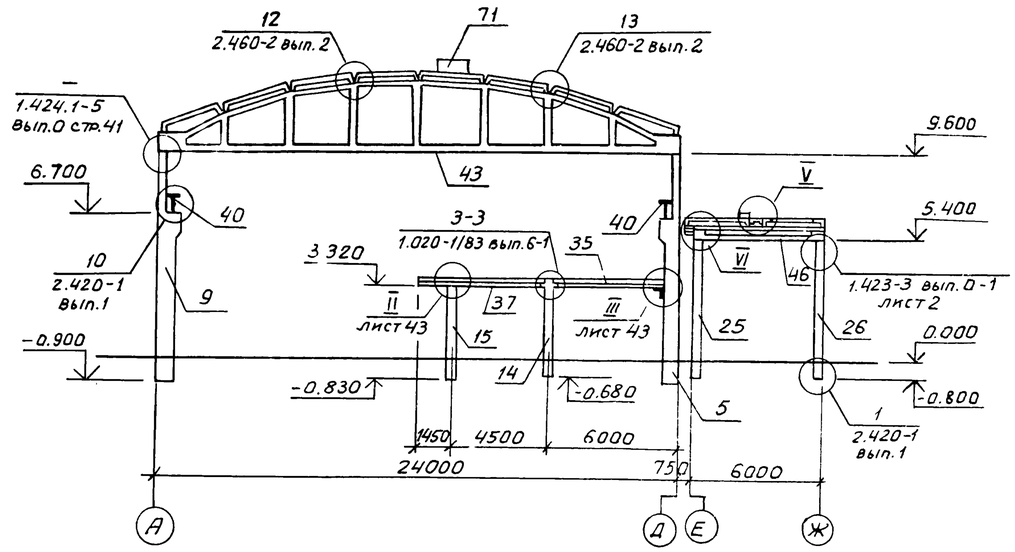

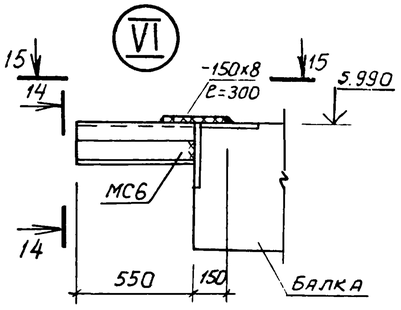

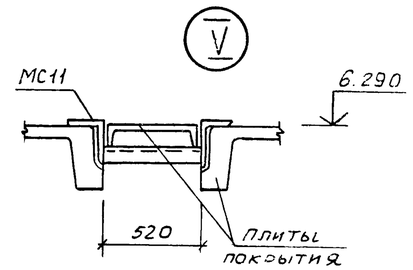

1. Отверстия ф 170 в плитах покрытия выполнить рассверловкой отверстий по периметру с последующей вырезкой арматуры.

2. Плиты поз. 51 у оси „Ж", указанные в скобках, даны только для IV снегового района.

3. Индекс Ⓐ дан для ориентации при монтаже

12-12

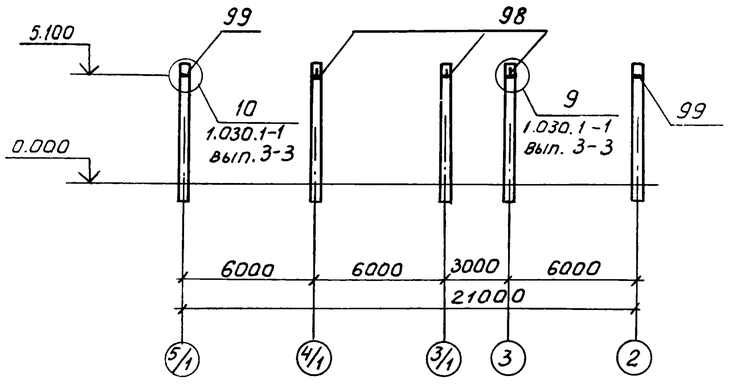

13-13

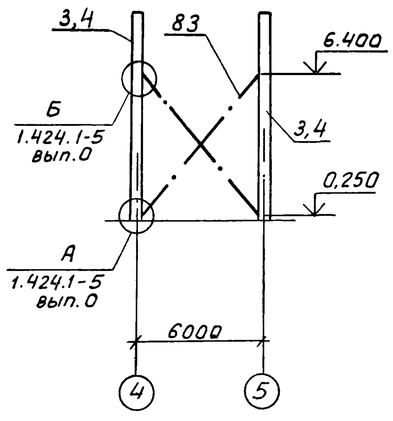

15-15

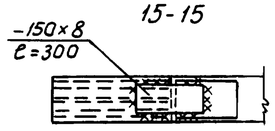

14-14

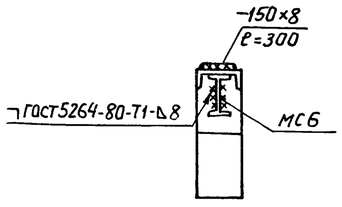

65

9329/6

Привязан	
Инв.№	

		ТП 904-1-67.86 - КЖ	
		Компрессорная станция 3К-500А0 с осушкой воздуха	
Ст.инж.	Толмачева	Стадия: РП	Лист: 46
Вед.инж.	Макарова		Листов:
Рук.гр.	Моргунов		
Нач.ОСПМ	Саакьянц	Схема расположения плит покрытия.	ГОССТРОЙ СССР РОСТОВСКИЙ ПРОМСТРОЙНИИПРОЕКТ
Гл.спец.то	Боярченко		
Н.контр.	Луценко		
ГИП	Осташе ский		

Копировал

Типовой проект 904-1-67.86-КЖС Альбом 6

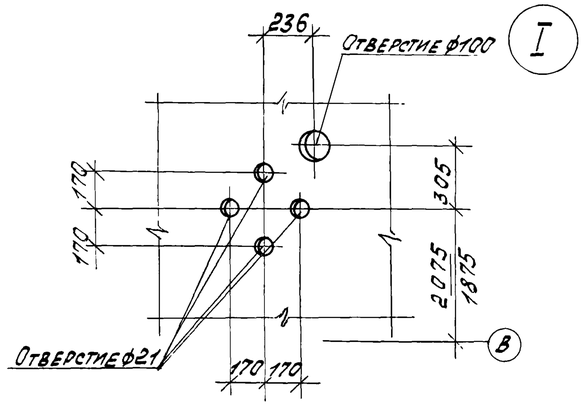

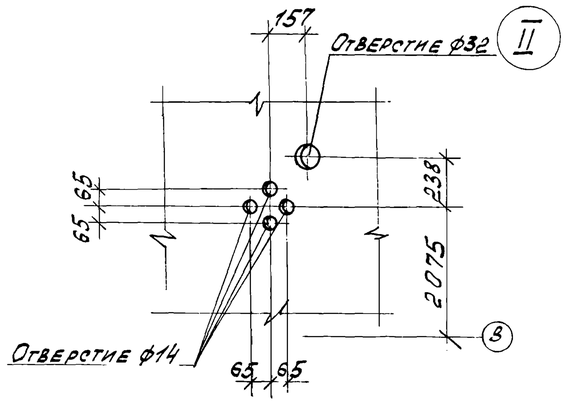

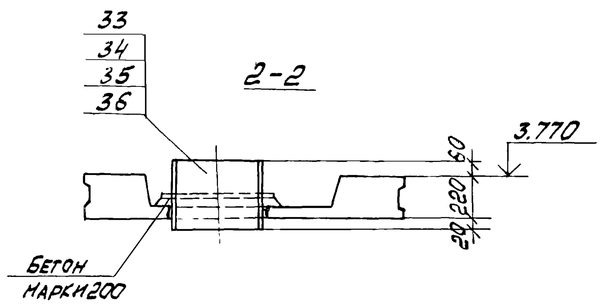

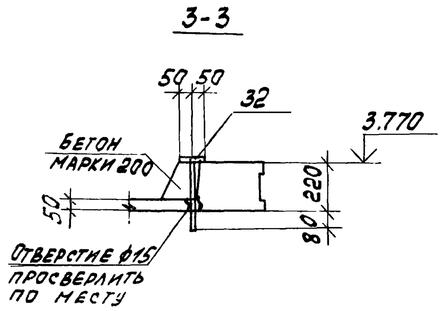

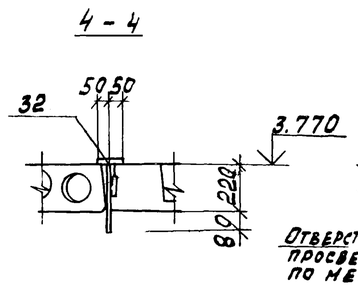

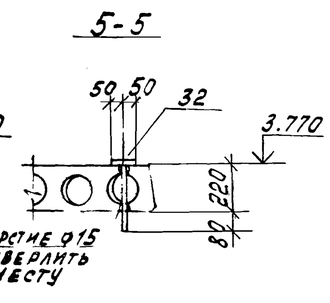

Спецификация к схемам расположения плит перекрытия

Марка, поз.	Обозначение	Наименование	Кол.	Масса ед., кг.	Примечание
		Плиты перекрытия			
1	1.041.1 2 вып.1	ПК56.12-5АIVТ	17	2000	
2		ПК56.15-4АIVТ	6	2600	
3	Тп 904-1- -КЖИ-102	ПРС56.15-10АIVТ-1	4	2890	
4	1.041.1-2 вып.1	ПК56.12-16АIVТ	4	2000	
5		ПК56.12-10АIVТ	1	2000	
6		ПК56.15-10АIVТ	6	2000	
7	ТП904-1- -КЖИ-102	ПРС56.15-10АIVТ-2	1	2890	
8	-104	ПРС56.15-10АIVТ-7	1	2890	
9	1.041.1-2 вып.6	ПРС56.15-16АIVТ	1	2890	
10	ТП904-1- -КЖИ-107	ПРС56.15-16АIVТ-2	1	2890	
11	-108	ПРС56.15-16АIVТ-3	1	2890	
12	-103	ПРС56.15-10АIVТ-5	2	2890	
13		ПРС56.15-10АIVТ-6	1	2890	
14		ПРС56.15-10АIVТ-4	1	2890	
15	-119	ПРС56.15-16АIVТ-7	1	2890	
16	-110	ПРС56.15-16АIVТ-5	1	2890	
	-111	ПРС56.15-16АIVТ-6	1	2890	
		Опорные подушки			
22	3.0.6.1-2/82 вып1-2	ОП3	3	40	

Марка, поз.	Обозначение	Наименование	Кол.	Масса ед., кг	Примечание
		Плиты монолитные			
25	ТП904-1- -КЖ лист49	ПМ1	1		
26	лист50	ПМ2	5		
27		ПМ3	1		
28		ПМ4	1		
29		ПМ5	1		
30		ПМ6	1		
31		ПМ7	1		
		Изделия соединительные			
32	ТП904-1- -КЖИ-МС1	МС1	15	1.0	
37	-МС19	МС19	2	10.0	
*)	1.020-1/83 вып. 6-1	МС-13	6	0.73	*) по узлам серии 1.020-1/83 вып.6-1
		МС-18	4	0.41	
		Сальники			
33	5.900-2	Ду 300 ℓ=300	3	42.5	
34		Ду 200 ℓ=300	2	20.6	
35		Ду 50 ℓ=300	2	7.0	
36		Ду 125 ℓ=300	6	17.9	

Бетон марки 200

привязан

66

9329/6

инв. №

ТП 904-1- 67.86 -КЖС			
Компрессорная станция 3К-500А0 с осушкой воздуха			
Вед.инж. Макарова	Стадия	Лист	Листов
Рук.гр. Моргунов	РП	47	
Нач.ОСП-1 Саакьянц			
Гл.спец. Бобрченко	Схемы расположения плит перекрытий (начало)	Госстрой СССР Ростовский промстройниипроект	
Н.контр. Луценко			
ГИП Осташевский			

Схемы расположения плит перекрытия на отм. 3.800

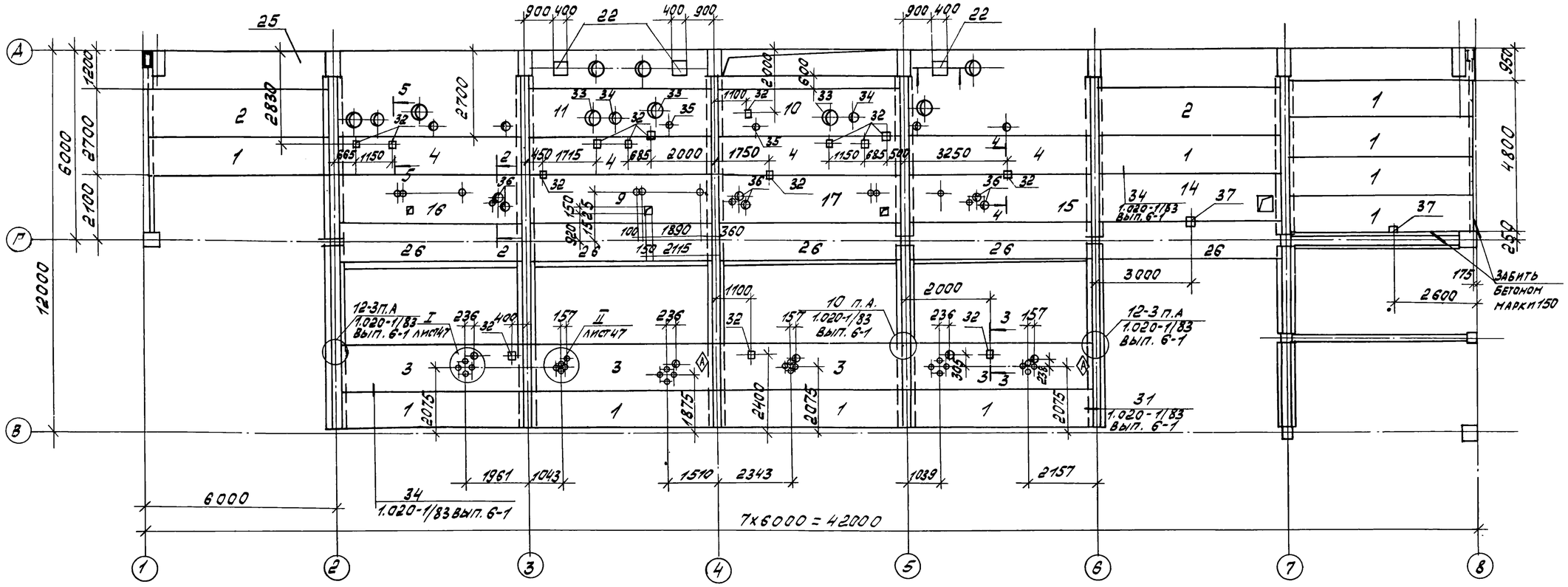

на отм. 3.200

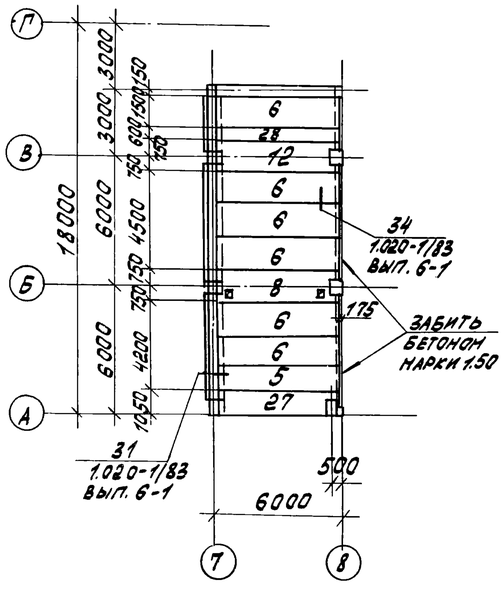

на отм. 7.420

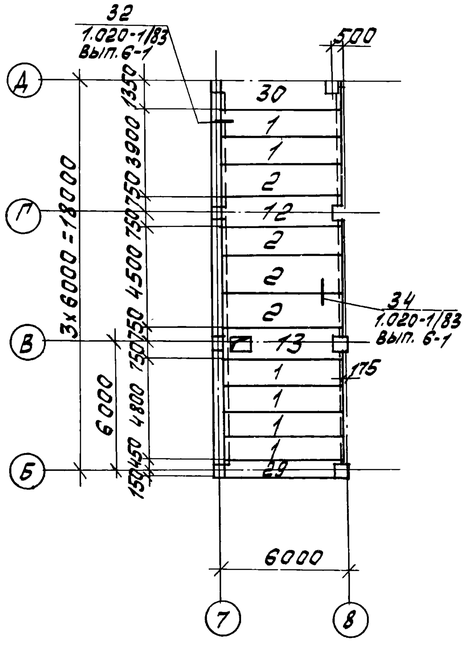

на отм. 3.800

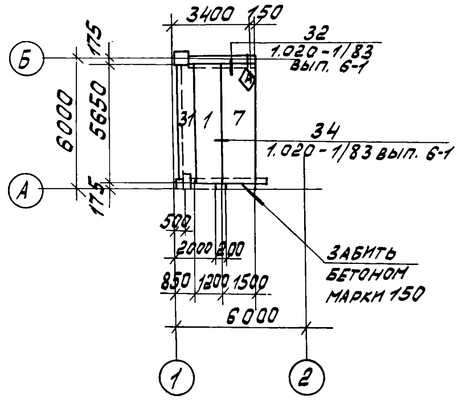

1-1

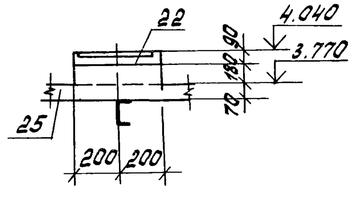

1. Индекс А дан для ориентации при монтаже.
2. Расход бетона по схемам расположения плит перекрытия на замоноличивание равен: бетон марки 150- 1.0 м³, бетон марки 200- 0,6 м³.
3. Отверстия (150×150 и меньше) выполнить по месту путем рассверловки по их периметру дыр ф20-25мм с последующей выбивкой бетона и вырезкой арматуры.
4. На свободных от оборудования местах нагрузки на перекрытия 3к Па (300 кгс/м²).
5. Сварочные работы следует выполнять в соответствии с указаниями СН393-78. Для сварки применяются электроды типа Э42А и Э46Т.

Привязан

67

9329/6

Инв. №

			ТП 904-1-67.86 -КЖС
			Компрессорная станция 3К-500АО с осушкой воздуха.
Вед. инж.	Макарова		Стадия: РП; Лист: 48; Листов:
Рук. гр.	Моргунов		
Нач. отд-л	Савкьянц		
Гл. спец.	Боярченко		Схемы расположения плит перекрытия (окончание)
Н. контр.	Луценко		Госстрой СССР Ростовский Промстройниипроект
ГИП	Осташевский		

Копировал Кузнецова

Формат А2

ПМ1

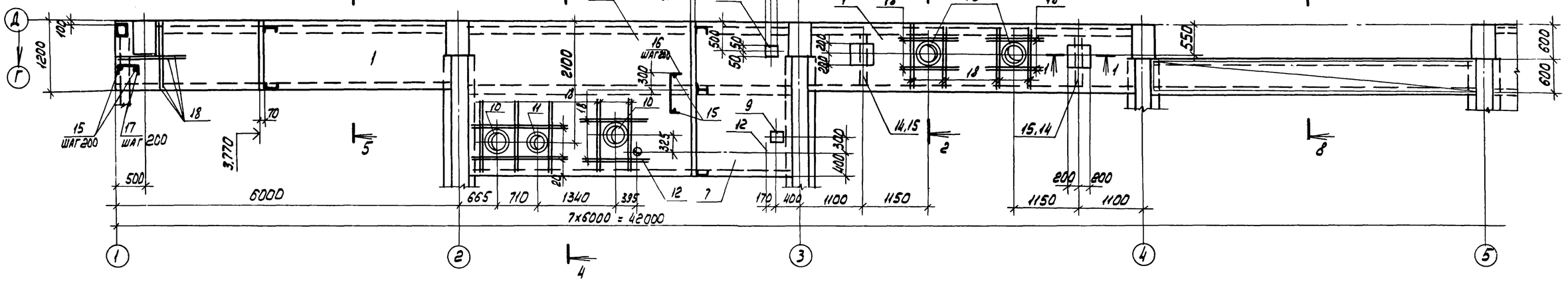

ПМ1 (продолжение)

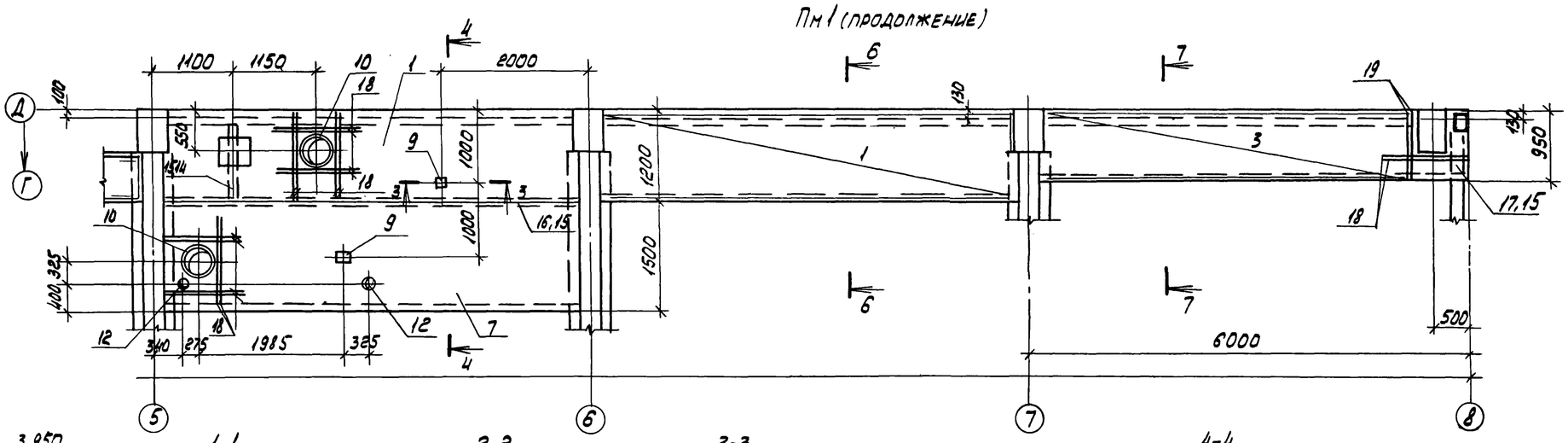

5-5, 6-6, 7-7

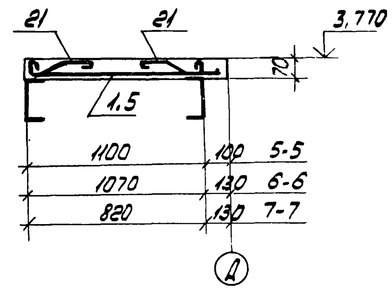

1-1

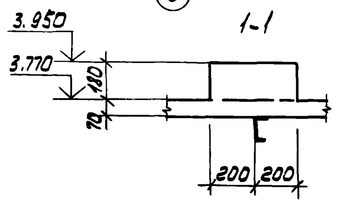

2-2

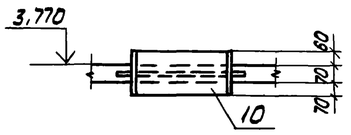

3-3

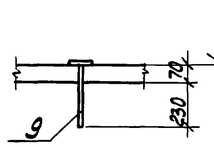

4-4

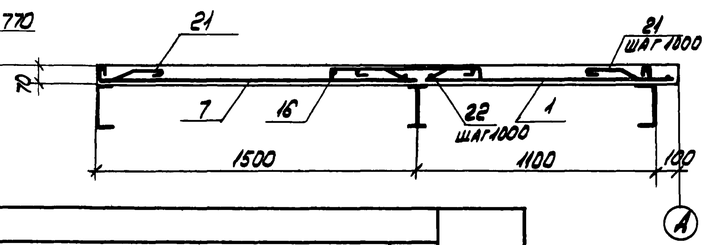

8-8

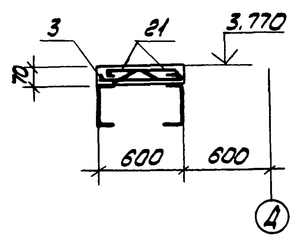

ВЕДОМОСТЬ РАСХОДА СТАЛИ НА ЭЛЕМЕНТ, КГ

Марка элемента	Изделия арматурные								Изделия закладные																Общий расход
	Арматура класса							Всего	Арматура класса				Прокат марки											Всего	
	A-I				Вр-I				A-I				Вст3кп2												
	ГОСТ 5781-82				ГОСТ 6727-80				ГОСТ 5781-82				ГОСТ 2590-71				ГОСТ 19903-74			ГОСТ 3262-75		ГОСТ 10704-74			
	ф6	ф10		Итого	ф5		Итого		ф10		Итого	ф7	ф10	ф15	Итого	δ=10		Итого	Тр. 100×4,5	Итого	Тр. 273×6	Тр. 426×6		Итого		
ПМ1	45,6	48,9		94,5	88,1		88,1	182,6	0,8		0,8	1,2	1,4	30,6	33,2	35,7		35,7	9,6	9,6	7,9	74,4		82,3	161,6	344,2
ПМ2	1,4			1,4	9,9		9,9																			9,9
ПМ3	0,9	3,0		3,9	8,6		8,6	12,5																		12,5
ПМ4					5,5		5,5	5,5																		5,5
ПМ5					5,5		5,5	5,5																		5,5
ПМ6	2,0	5,2		7,2	11,3		11,3	18,5																		18,5
ПМ7	1,4			1,4	6,7		6,7	8,1																		8,1

Привязан

68

9323/6

Инв. №

ТП 904-1-67.86 -КЖ

Компрессорная станция 3К-500А0 с осушкой воздуха

Вед. инж.	Макарова		
Рук. гр.	Мордунов		
Нач. отд-л	Салкынин		
Гл. спец. ТО	Бобриченко		
Н. контр.	Луценко		
ГИП	Осташевский		

Стадия	Лист	Листов
РП	49	

Плиты ПМ1-ПМ7 (начало)

ГОССТРОЙ СССР РОСТОВСКИЙ ПРОМСТРОЙНИИПРОЕКТ

Пм2

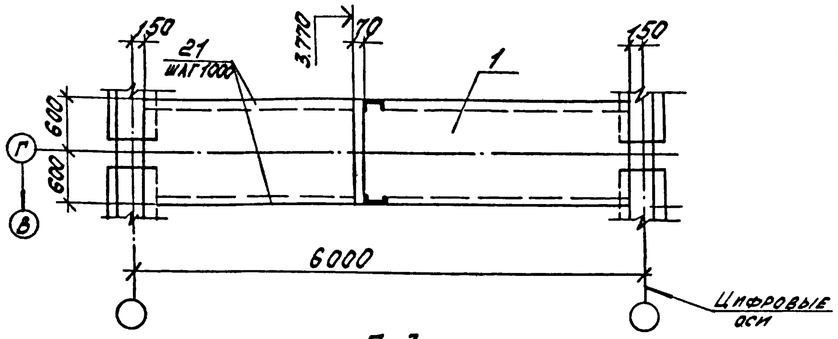

Пм3

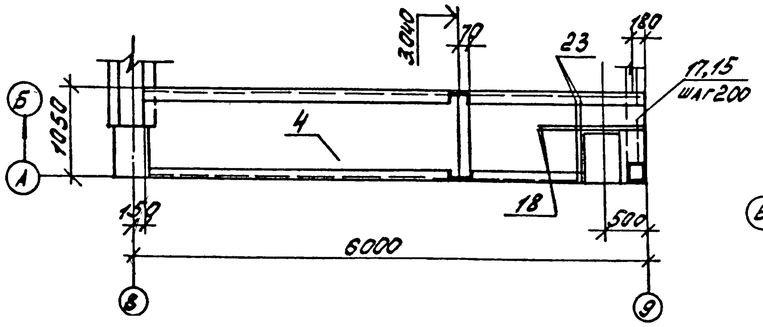

Пм4

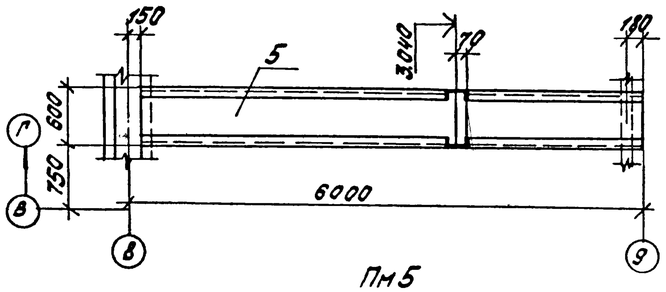

Пм5

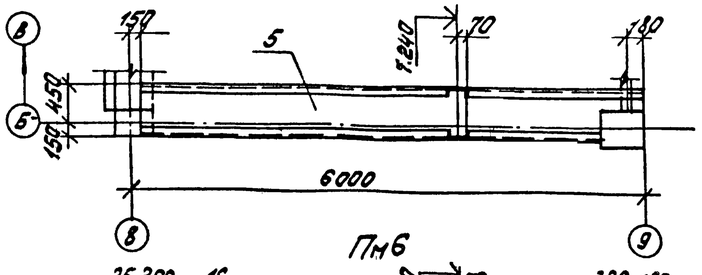

Пм6

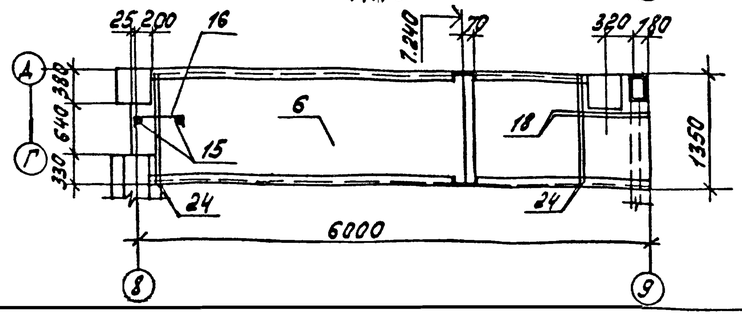

Ведомость деталей

Поз.	Эскиз
14	60 600 60
15	резать по месту
16	60 700 60
17	60 280 60
18	1180
19	930
20	1680
21	60 50 120 150 60
22	150 120 150 60 50 120 100
23	1030
24	1330

Пм7

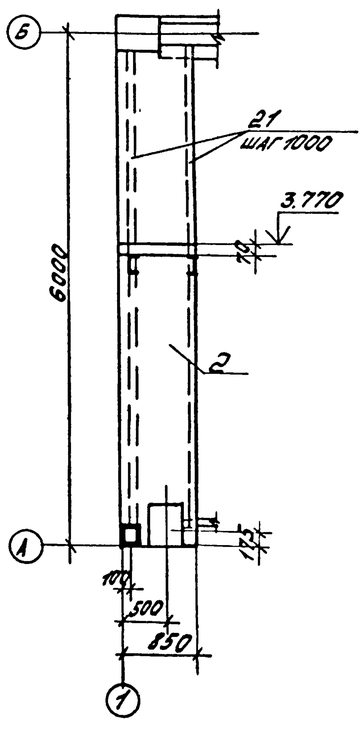

Спецификация к монолитным плитам Пм1-Пм7

Формат	Зона	Поз.	Обозначение	Наименование	Кол. на исполн. Пм1	Пм2	Пм3	Пм4	Пм5	Пм6	Пм7			Примечание
				Сборочные единицы										
				Сетки арматурные										
А3		1	ТП 904-1- -КЖИ-С1	С1	6	1								
А3		2		С2							1			
А3		3		С3	1									
А3		4		С4			1							
А3		5		С5	1			1	1					
А3		6		С6						1				
А4		7		С52	2									
				Изделия закладные										
А4		9	ТП904-1- -КЖИ-МС1	МС1	5									
		10	5.900-2	Сальник Ду300 ℓ=200	7									
		11		" Ду 200 ℓ=200	1									
		12		" Ду 50 ℓ=200	4									
				Детали										
Б.Ч.		14*		ф6А-I ГОСТ5781-82 ℓ=720	24									0.16кг
Б.Ч.		15*		ф6А-I ГОСТ 5781-82	86.0		2.0			6.0				м 0.22кг
Б.Ч.		16*		ф6А-I ГОСТ5781-82 ℓ=820	58					4				0.18кг
Б.Ч.		17*		ф6А-I ГОСТ 5781-82 ℓ=400	11		5							0.10кг
Б.Ч.		18*		ф10А-I ГОСТ 5781-82 ℓ=1300	58		2			2				0.80кг
Б.Ч.		19*		ф10А-I ГОСТ 5781-82 ℓ=1050	2									0.65кг
Б.Ч.		20*		ф10А-I ГОСТ5781-82 ℓ=1800	4									1.1кг
Б.Ч.		21*		ф6А-I ГОСТ5781-82 ℓ=480	110	14					14			0.10кг
Б.Ч.		22*		ф6А-I ГОСТ5781-82 ℓ=700	14									0.16кг
Б.Ч.		23*		ф10А-I ГОСТ 5781-82 ℓ=1150			2							0.71кг
Б.Ч.		24*		ф10А-I ГОСТ 5781-82 ℓ=1450						4				0.90кг
				Материалы										
				Бетон марки 200	4.7	0.5	0.4	0.25	0.23	0.55	0.33			м³

*) Поз. 14-24 смотрите ведомость деталей

1. В местах отверстий арматуру вырезать по месту.
2. Защитный слой бетона для рабочей арматуры 10мм
3. Поз. 21.22 приварить к балкам.

Привязан

69

9329/6

Инв №

Вед.инж	Макарова		
Рук.гр	Моргунов		
Нач.осл-1	Саакьянц		
Гл.спец.то	Боярченко		
Н.контр.	Луценко		
ГИП	Осташевский		

ТП904-1-67.86 -КЖС

Компрессорная станция с осушкой воздуха ЗК-500АО

Плиты Пм1-Пм7 (окончание)

Стадия	Лист	Листов
РП	50	

Госстрой СССР Ростовский Промстройниипроект

Спецификация к схемам расположения стеновых панелей

Марка, поз.	Обозначение	Наименование	Кол.	Масса ед.кг	Примечание
		Стеновые панели			
1	1.030.1-1 вып. 1-1, 0-3	ПС60.12.2.0-2.А-31	25	1280	
2		ПС60.18.2.0-3.А-31	10	1900	
3		ПС60.18.2.0-3.А-32	2	1900	
4		ПС60.12.2.0-2.А-34	13	1280	
5		ПС62.5.12.2.0-2.А-2.31	16	1330	
6		ПС62.5.12.2.0-2.А-1.31	12	1330	
7		ПС62.5.18.2.0-3.А-2.31	2	2020	
8		ПС62.5.18.2.0-3.А-1.31	1	2020	
9		ПС60.9.2.0-2.А-31	4	970	
10		ПС30.12.2.0-6.А-57	12	640	
11		ПС30.18.2.0-6.А-57	9	960	
12		ПС30.12.2.0-6.А-57	2	640	
13		2ПС6.12.2.0-А-60	6	130	
14	ТП 904-1- -КЖИ-302	ПС60.18.2.0-3.А-31-а	1	1900	
15	-300	ПС30.12.2.0-6.А-57-а	5	640	
16	1.030.1-1 вып. 1-1, 0-3	ПС60.18.2.0-4.А-50	7	1910	
17		ПС60.12.2.0-4.А-47	10	1300	
18	ТП 904-1- -КЖИ-303	2ПС15.12.2.0-А-58-а	14	320	
19		2ПС15.18.2.0-А-58-а	6	470	
20	-306	ПС60.18.2.0-3.А-31-б	1	1900	
21	-307	ПС60.18.2.0-3.А-31-в	1	1900	
22	-308	ПС60.18.2.0-3.А-31-г	1	1900	
23	-309	ПС60.18.2.0-3.А-31-д	1	1900	
24	-301	ПС30.12.2.0-6.А-57-в	1	640	
25	1.030.1-1 вып. 1-1, 0-3	2ПС15.12.2.0-А-58	2	320	
26	ТП 904-1- -КЖИ-304	ПС60.18.2.0-3.А-47-б	1	1900	
27		ПС60.18.2.0-3.А-47-в	1	1900	
28	1.030.1-1 вып. 1-1, 0-3	ПС62.5.9.2.0-2.А-1.47	2	1000	
29	ТП 904-1- -КЖИ-302	ПС60.12.2.0-4.А-48-а	1	1300	
30		ПС60.12.2.0-4.А-47-а	1	1300	
31	1.030.1-1 вып. 1-1, 0-3	ПС62.5.9.2.0-2.А-2.47	2	1000	
32	ТП 904-1- -КЖИ-300	ПС30.12.2.0-6.А-57-б	1	640	
33	-303	ПС60.12.2.0-2.А-31-б	1	1280	
34		ПС60.12.2.0-2.А-31-а	1	1280	
35		ПС60.12.2.0-2.А-34-а	1	1280	
36		ПС60.18.2.0-3.А-37-а	1	1900	
37		ПС62.5.18.2.0-3.А-1.37-а	1	2020	
38		ПС60.12.2.0-4.А-48-б	1	1300	
39	1.030.1-1 вып. 1-1, 0-3	ПС62.5.12.2.0-2.А-1.33	2	1330	
40	ТП 904-1- -КЖИ-310	ПС1	1	5500	
41		ПС2	1	5500	
42	-311	ПС3	1	2750	
43		ПС4	1	2750	
44	-312	ПС5	1	5750	
45		ПС6	2	5750	
46	ТП 904-1- -КЖИ-312	ПС7	2	3750	
47		ПС8	2	3750	
48	-311	ПС9	1	2750	
49	-313	ПС10	4	350	
50	-314	ПС11	1	5750	
51		ПС12	1	5750	
52	-315	ПС13	1	1250	
53	-316	ПС14	1	2250	
54	-317	ПС15	1	2750	
55	-318	ПС16	1	2750	
56		ПС17	1	2750	
57	-314	ПС18	1	5750	
58	-319	ПС19	1	3500	
59		ПС20	1	5250	
65	1.030.1-1 вып. 1-1, 0-3	ПС60.18.2.0-3.А-48	9	1900	
66		ПС60.18.2.0-3.А-47	3	1900	
67		ПС60.12.2.0-4.А-48	8	1300	
68		ПС60.12.2.0-4.А-50	2	1300	
69		ПС60.12.2.0-2.А-32	3	1280	
		Карнизные панели			
	1.030.1-1 вып. 2-1	ПК 60.6.5-л	3	1200	
	ТП 904-1- -КЖИ-325	ПК1	1	600	
		Изделия соединительные			
62	ТП 904-1- -КЖИ-МС13	МС13	6	5,1	
63	-МС14	МС14	2	4,9	
64		I 22 ГОСТ 8239-72 ℓ=250	25	6.0	
*)	1.030.1-1 вып. 4-1	Т3	325	0.4	*) по узлам серии 1.030.1-1 вып. 3-3, 0-3
		Т5	21	0.4	
		Т8	34	0.5	
		Т10	8	1.3	
		Т17	40	0.3	
		Т19	28	0.5	
	1.030.1-1 вып. 3-3	поз. 19	114	0.7	
		поз. 22	20	0.3	
	1.030.1-1 вып. 0-3	А1	8	0.7	
		А2	8	1.2	
		А3	10	0.4	

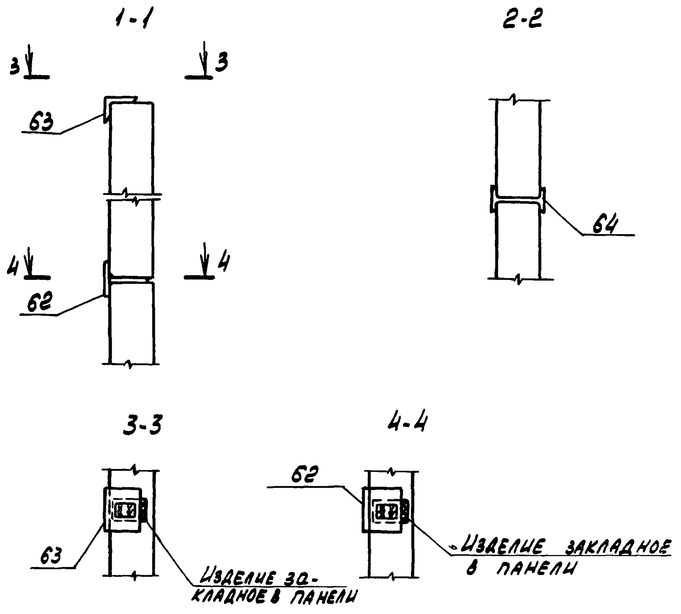

1. Стеновые панели по осям „Ж", „Г" и „6/1" изготавливаются из тяжелого бетона марки 200. Все остальные стеновые панели изготавливаются из ячеистого бетона марки 35 с плотностью в сухом состоянии $\rho = 700$ кг/м3.

2. Фрагменты к схемам расположения стеновых панелей смотрите на листах 53, 54.

3. Номера узлов даны по серии 1.030.1-1 вып. 3-3.

4. Крепление карнизной панели к подкарнизной выполнять по узлам „А" и „Б", приведенным в серии 1.030.1-1 вып. 0-3.

5. Указания по заделке швов между панелями смотрите раздел VI пояснительной записки серии 1.030.1-1 вып. 0-3.

6. Отверстия размером 100х100 пробить по месту.

Привязан

70

9329/6

Инв.N

ТП 904.1-67.86-КЖ

Компрессорная станция с осушкой воздуха 3К-500 АО

Вед.инж.	Макарова			Стадия	Лист	Листов
Рук.гр.	Моргунов			Р	51	
Нач.отд.	Саакьянц					
Гл.спец.	Бобрченко					
Н.контр.	Луценко			Спецификация к схемам расположения стеновых панелей	Госстрой СССР Ростовский Промстройниипроект	
ГИП	Осташевский					

Схема расположения стеновых панелей по оси А

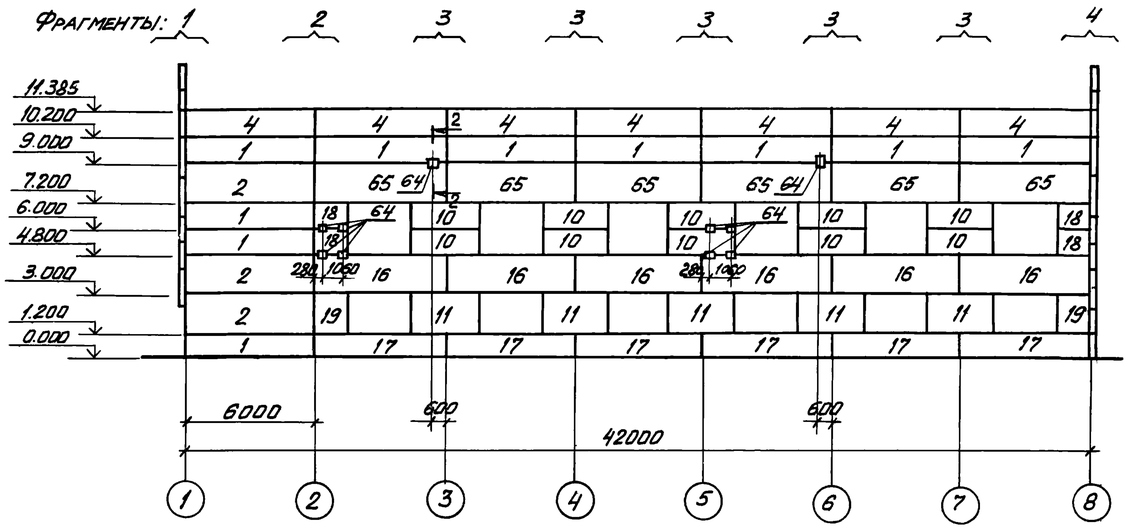

Схема расположения стеновых панелей по оси 1

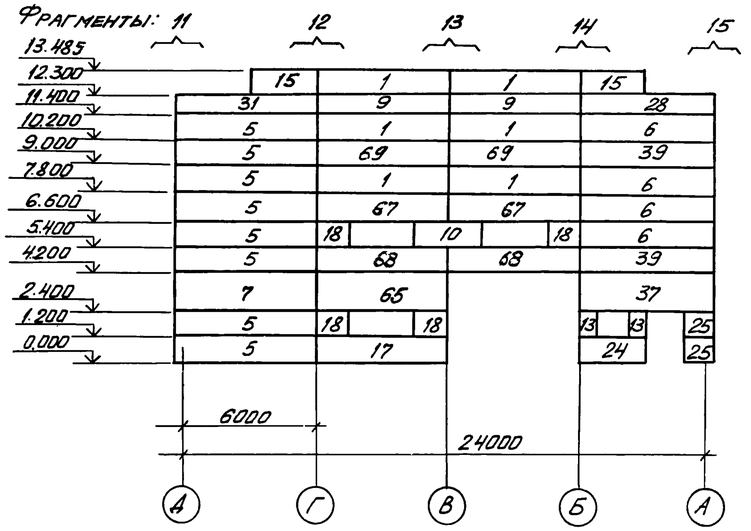

Схема расположения стеновых панелей по оси Д

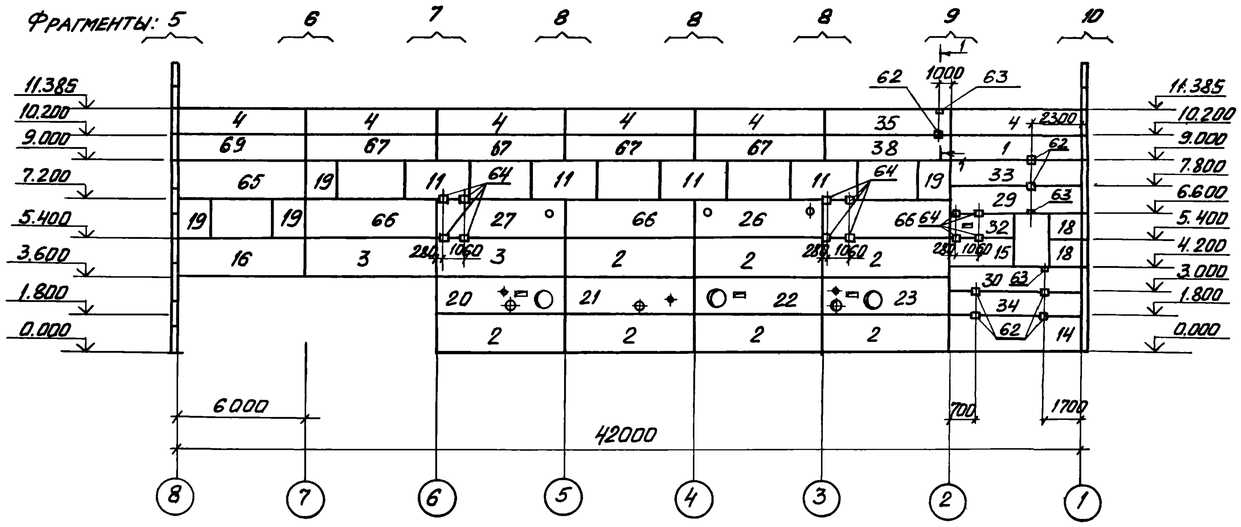

Схема расположения стеновых панелей по оси В

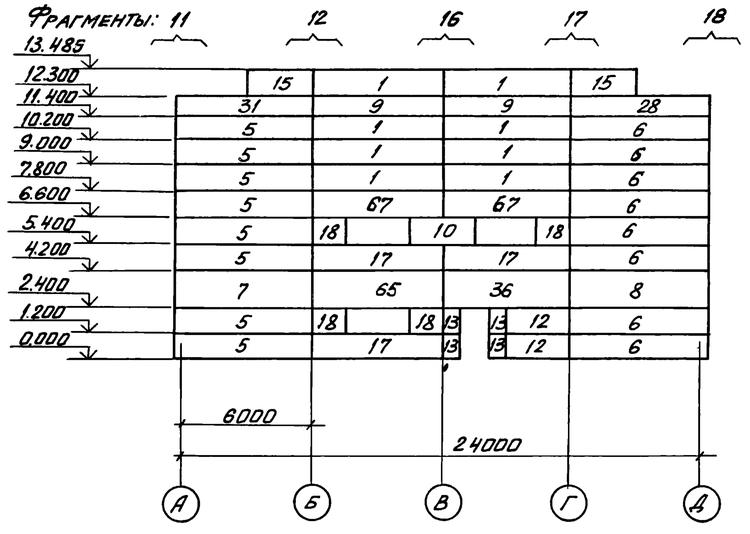

Схема расположения стеновых панелей по оси Ж

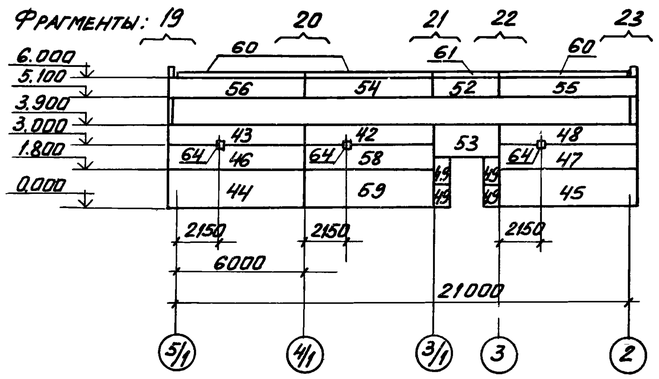

Схемы расположения стеновых панелей

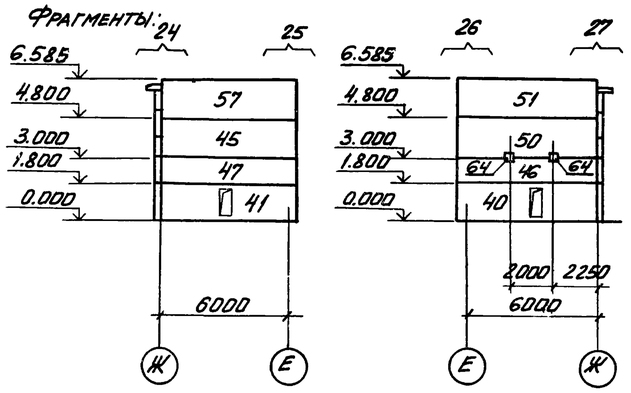

ПРИВЯЗАН

9329/6 71
~~8696/7~~

ИНВ. №

67.86

ТП 904-1-~~56.86~~ КЖ

Инженер	Цимбалист		
Инженер	Решетникова		
Ст. инж.	Коротенко		
Рук. гр.	Ханин		
Нач. ОСПА	Саакьянц		
Гл. спец.	Бояренко		
Н. контр.	Луценко		
ГИП	Осташевский		

Компрессорная станция 3К-500АО с осушкой воздуха

СТАДИЯ	ЛИСТ	ЛИСТОВ
РП	52	

Схема расположения стеновых панелей

Госстрой СССР
Ростовский Промстройниипроект

КОПИРОВАЛ

ФОРМАТ А2

Фрагмент 1

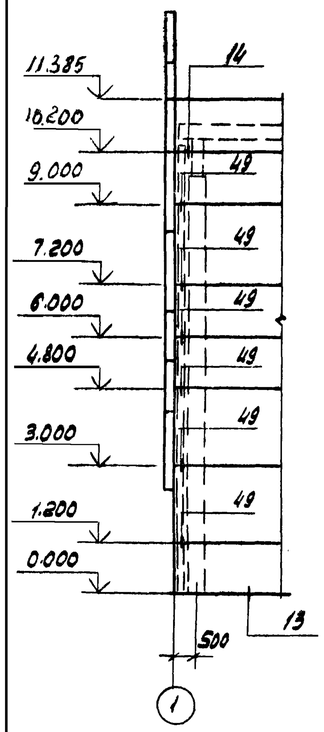

Фрагмент 2

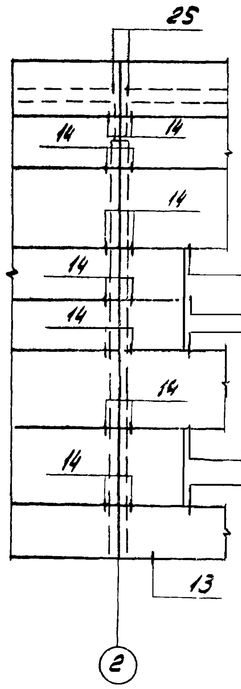

Фрагмент 3

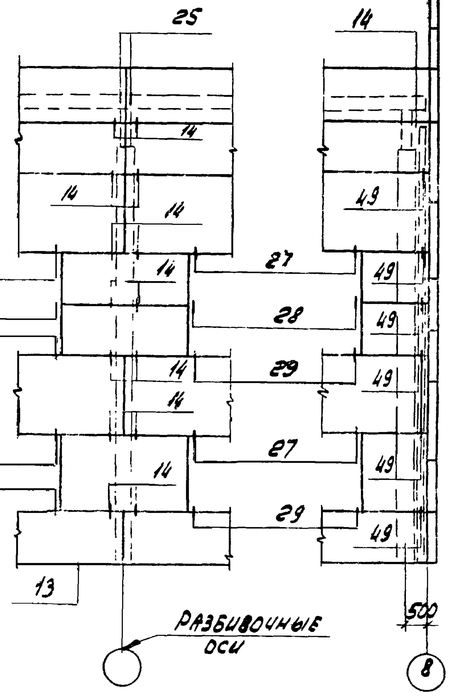

Фрагмент 4

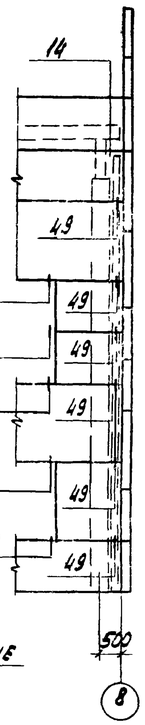

Фрагмент 5

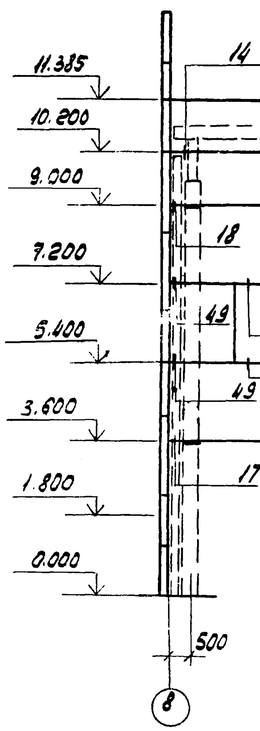

Фрагмент 6

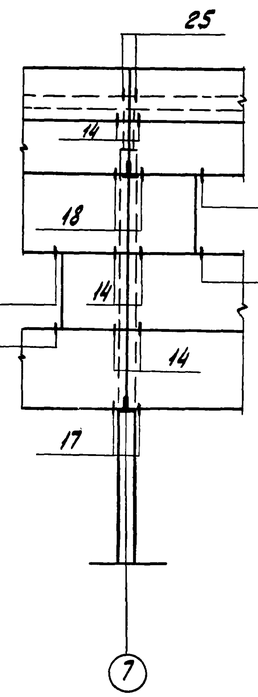

Фрагмент 7

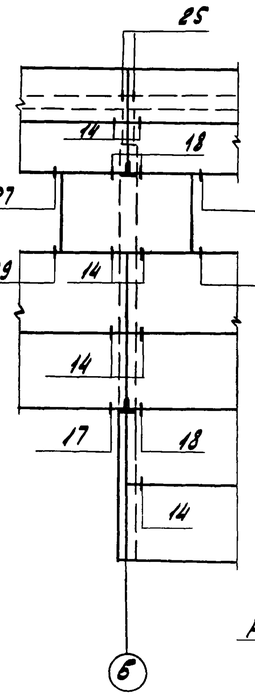

Фрагмент 8

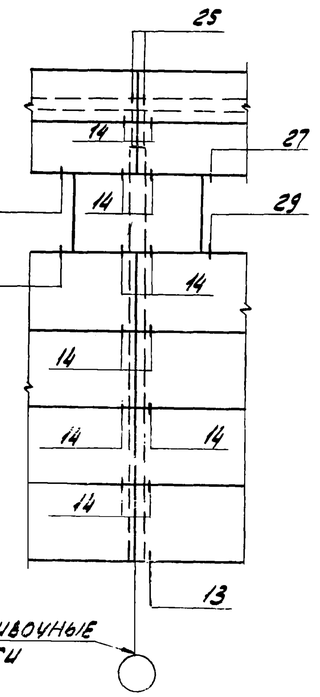

Фрагмент 9

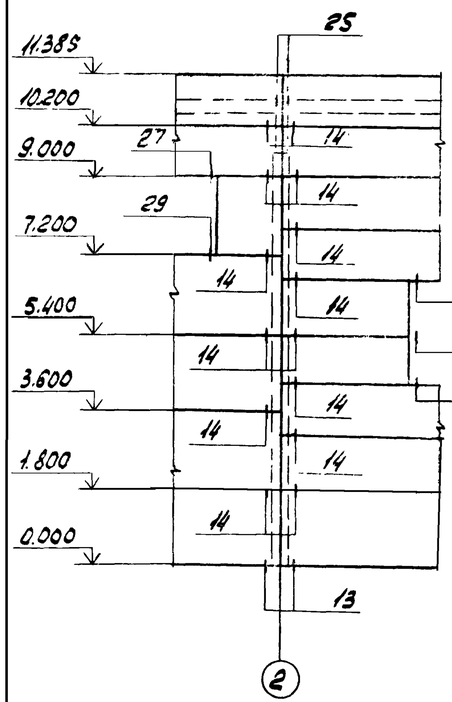

Фрагмент 10

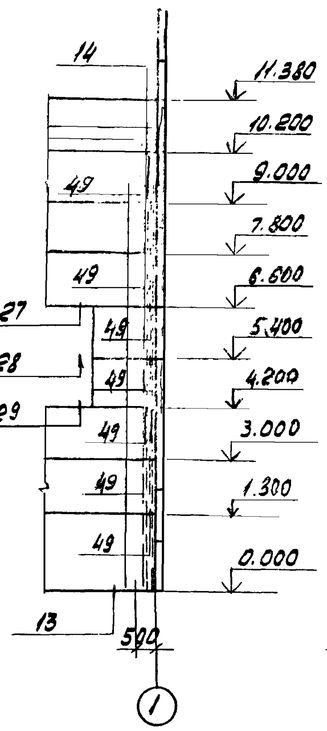

Фрагмент 11

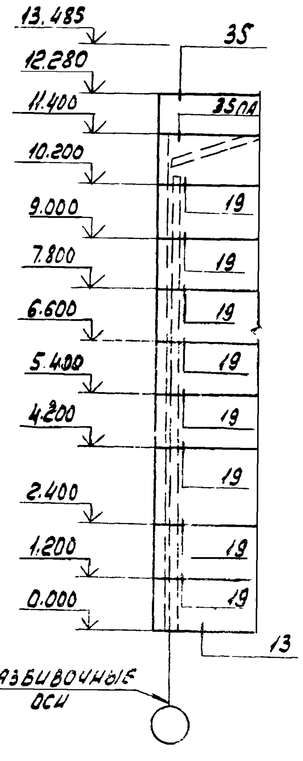

Фрагмент 12

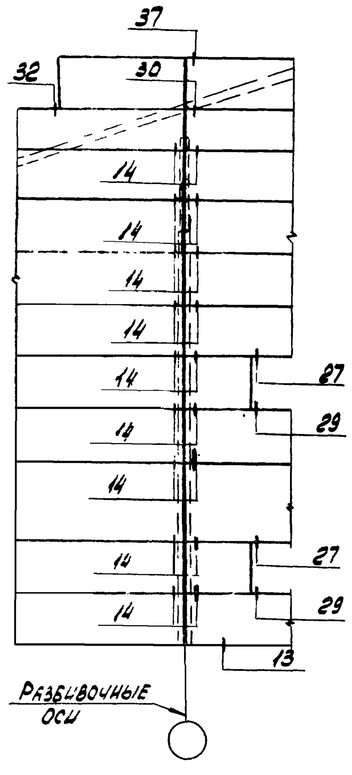

72

9329/6

~~8690/7~~

Привязан

Инв. №

Проверил	Макарова		
Инженер	Цимбалист		
Инженер	Решетников		
Ст. инж.	Коротенко		
Рук. гр.	Ханин		
Нач. отд.	Салакьянц		
Гл. спец.	Бодриенко		
Н. контр.	Лущенко		
ГИП	Осташевский		

ТП 904-1-~~56.86~~ 67.86 КЖ

Компрессорная станция 3К-500 АО с осушкой воздуха

Стадия	Лист	Листов
РП	53	

Фрагменты 1-12

Госстрой СССР Ростовский Промстройниипроект

Копировал

Формат А2

Фрагмент 13

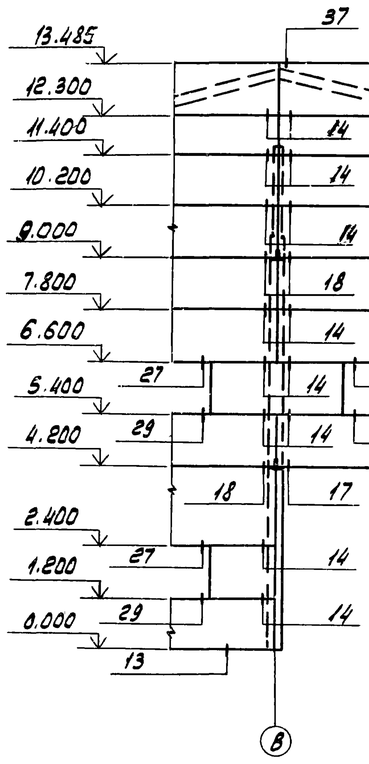

Фрагмент 14

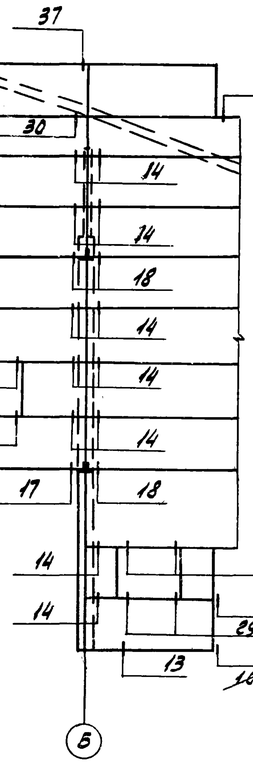

Фрагмент 15

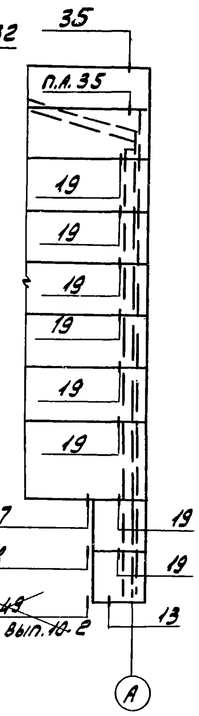

Фрагмент 16

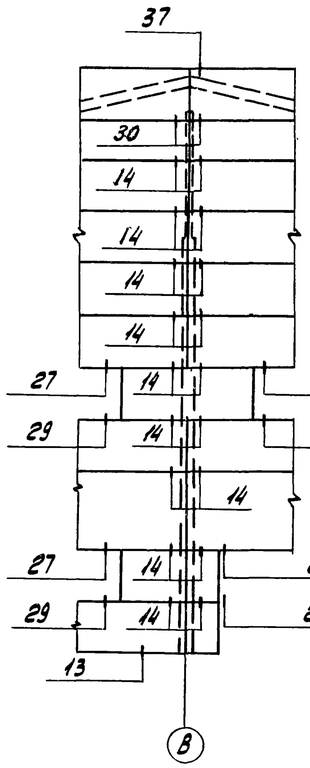

Фрагмент 17

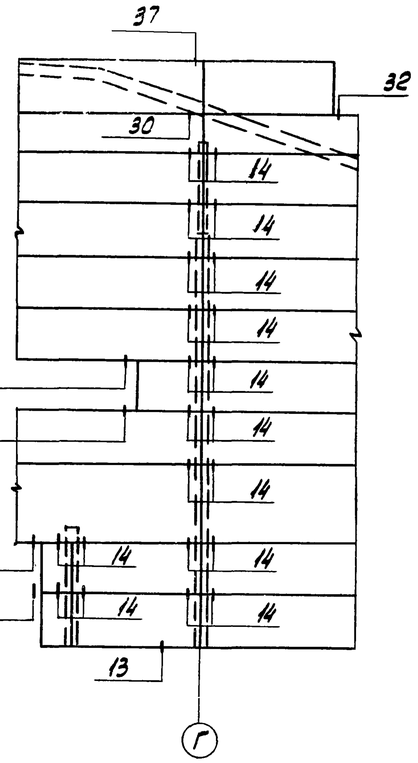

Фрагмент 18

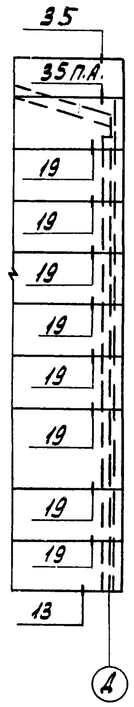

Фрагмент 22

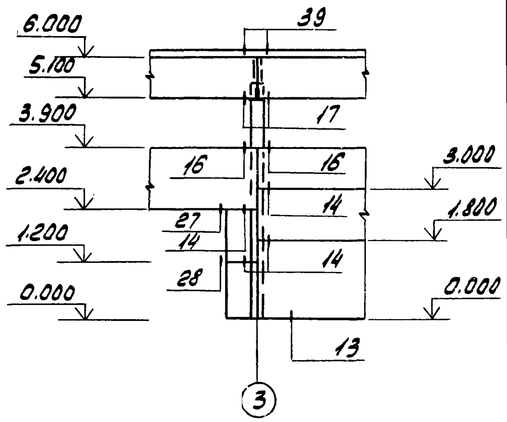

Фрагмент 19

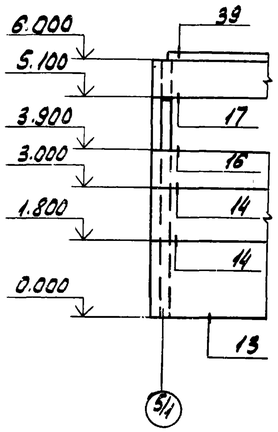

Фрагмент 20

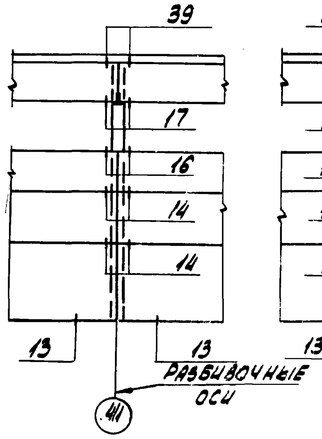

Фрагмент 23

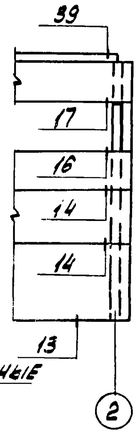

Фрагмент 21

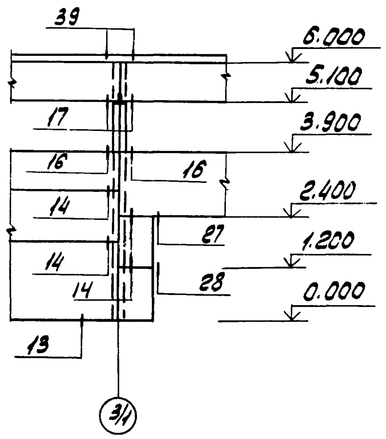

Фрагмент 24

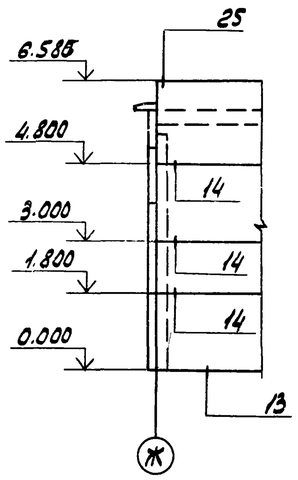

Фрагмент 25

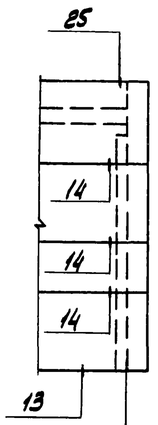

Фрагмент 26

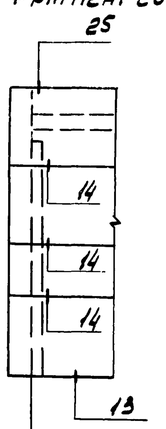

Фрагмент 27

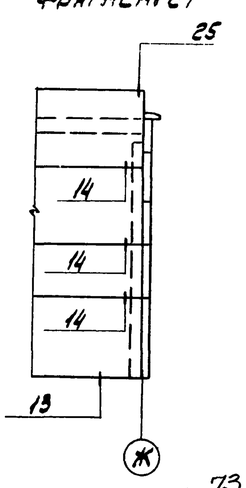

Привязан

Инв. №

9329/6 73
~~8690/7~~ 67.86

ТП 904-1-~~56.86~~ КЖ

Проверил	Макарова		
Инженер	Цимбалист		
Инженер	Решетникова		
Ст. инж.	Коротенко		
Рук. гр.	Ханин		
Нач. отд.	Саакьянц		
Гл. спец.	Бояренко		
Н. контр.	Луценко		
ГИП	Осташевский		

Компрессорная станция 3К.500 АО с осушкой воздуха

Стадия	Лист	Листов
РП	54	

Фрагменты 13-27.

Госстрой СССР Ростовский Промстройниипроект

Копировал

Схема расположения перегородок

На отм. 0.000

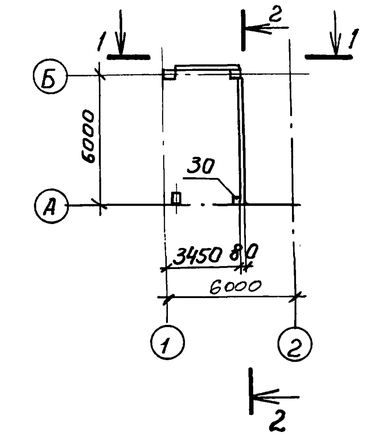

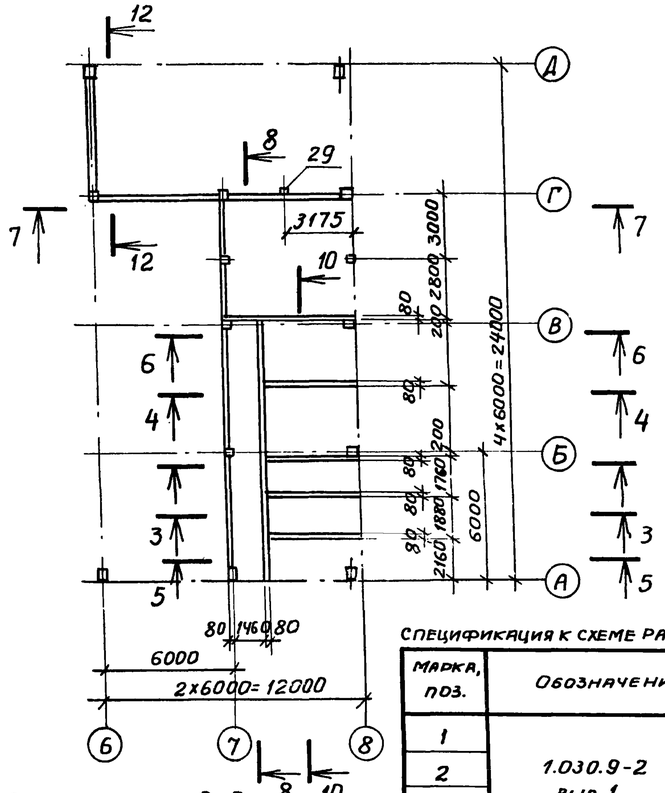

На отм. 3.800

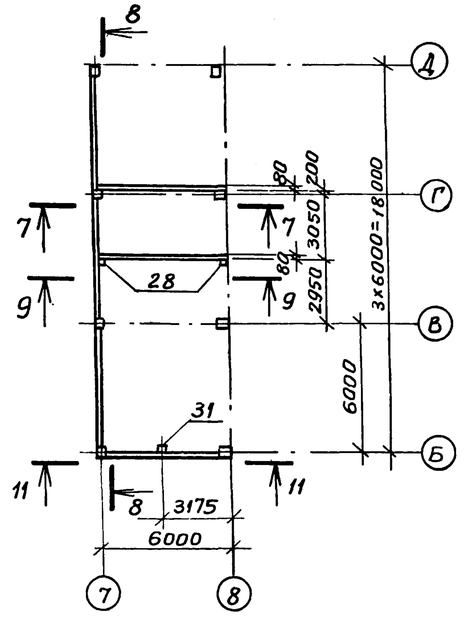

1-1

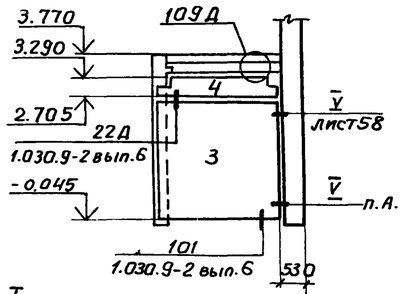

2-2

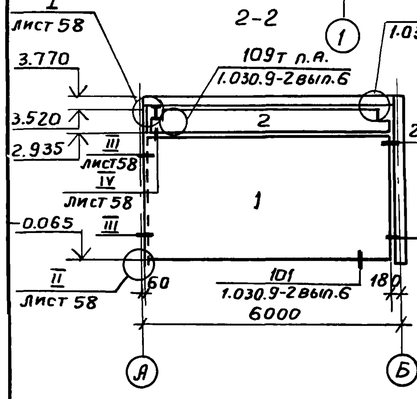

3-3

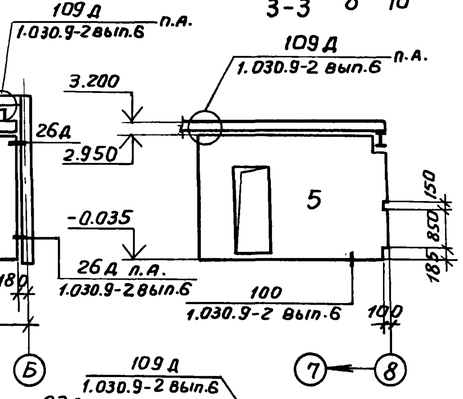

4-4, 5-5

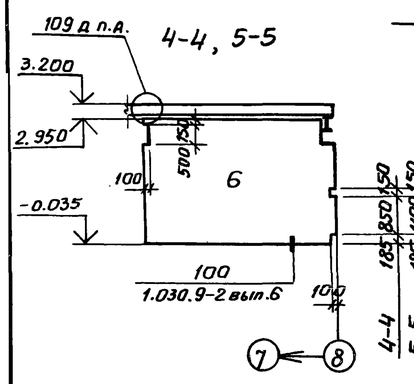

6-6

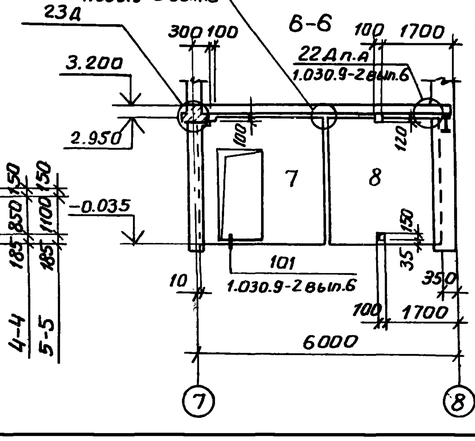

Спецификация к схеме расположения перегородок

Марка, поз.	Обозначение	Наименование	Кол.	Масса ед, кг	Приме-чание
1	1.030.9-2 вып. 1	Панель ПГ60.30-2-Т	1	3430	
2		" ПГ55.6-2-Т-В9	1	600	
3		" ПГ30.27-2-Т	1	1560	
4		" ПГ30.6-2-Т-В2	1	290	
5	ТП 904-1- -КЖИ-514	" ПГ3	1	1992	
6	-513	" ПГ2	3	2496	
7	-512	" ПГ1	1	1296	
8	1.030.9-2 вып. 1	" ПГ26.30-2-Т	5	1510	
9	ТП 904-1- -КЖИ-320	" ПГ56.6-2-Т-а	1	650	
10	1.030.9-2 вып. 1	" ПГ56.30-2-Т-Д1	1	2760	
11		" ПГ60.6-2-Т-В2	2	620	
12	ТП 904-1- -КЖИ-516	" ПГ6	2	2736	
13	1.030.9-2 вып. 1	" ПГ26.6-2-Т	3	290	
14		" ПГ26.27-2-Т	5	1390	
15		" ПГ26.27-2-Т-Д1	1	960	
16		" ПГ56.9-2-Т	1	960	
17	ТП 904-1- -КЖИ-515	" ПГ4	2	288	
18	1.030.9-2 вып. 1	" ПГ56.15-2-Т	1	1610	
19		" ПГ56.27-2-Т	1	2950	
20		" ПГ30.30-2-Т-Д1	2	1250	
21	ТП 904-1- -КЖИ-517	" ПГ7	1	1176	
22	1.030.9-2 вып. 1	" ПГ26.30-2-Т-Д1	1	1030	
23		" ПГ30.9-2-Т	1	500	
24		" ПГ26.9-2-Т	2	460	
25	ТП 904-1- -КЖИ-509	" ПГ5	1	2660	
26	1.030.9-2 вып. 1	" ПГ50.6-2-Т-В9	1	530	

Спецификация к схеме расположения перегородок

Марка поз.	Обозначение	Наименование	Кол.	Масса ед, кг	Приме-чание
27	1.030.9-2 вып.1	Панель ПГ50.27-2-Т	1	2640	
28	1.030.9-2 вып. 4	Стойка фахверка СФ3	2	48	
29		То же СФ5	1	54	
30		" СФ9	1	59	
31		" СФ12	1	63	
	1.030.9-2 вып.1	Опорная подушка ОП2	3	27	
		Изделия соединительные			
	1.030.9-2 вып. 7 Часть 2	МС1	102	0,4	
		МС3	6	1,7	
		МС4	5	0,3	
		МС5	5	0,3	
		МС6	17	0,2	
		МС7	54	0,5	
		МС9, МС9а	4	0,5	
		МС33	12	1,1	
		МС11	2	0,04	
		МС12	1	2,9	
	ТП 904-1- -КЖИ-МС13	МС13	1	2,0	
	-МС14	МС14	2	2,0	
	1.030.9-2 вып. 7 Часть 2	МС14	18	0,2	
		МС15, МС15а	4	0,5	
		МС16	1	1,6	
		МС26	2	0,7	
		МС30	2	1,2	
		МС31, МС31а	1	0,4	
		МС52	2	1,2	
		МС53	2	0,6	
		МС66	56	1,2	
		МС67	25	1,4	
		МС68	8	0,5	
		МС105	2	2,1	
		Стандартные изделия			
	11761.00.00.000	Дюбель ДРК-М10	360	0,04	
		Болт М10×30.58 ГОСТ 7798-70 с шайбой 10,01 ГОСТ 11371-78	360	0,03	

Привязан

74

9329/6

Инв. №

ТП 904-1-67.86 -КЖ			
Компрессорная станция 3К-500 А.О. с осушкой воздуха			
	Стадия	Лист	Листов
	РП	55	
Схемы расположения перегородок в осях 1-2, 6-8 (начало)	Госстрой СССР Ростовский Промстройниипроект		

Инженер	Цимбалист	
Вед. инж.	Макарова	
Рук. гр.	Моргунов	
Нач. ОСП-1	Саакьянц	
Гл. спец.	Бовченко	
Н. контр.	Луценко	
ГИП	Осташевский	

Копировал:

Формат А2

7-7

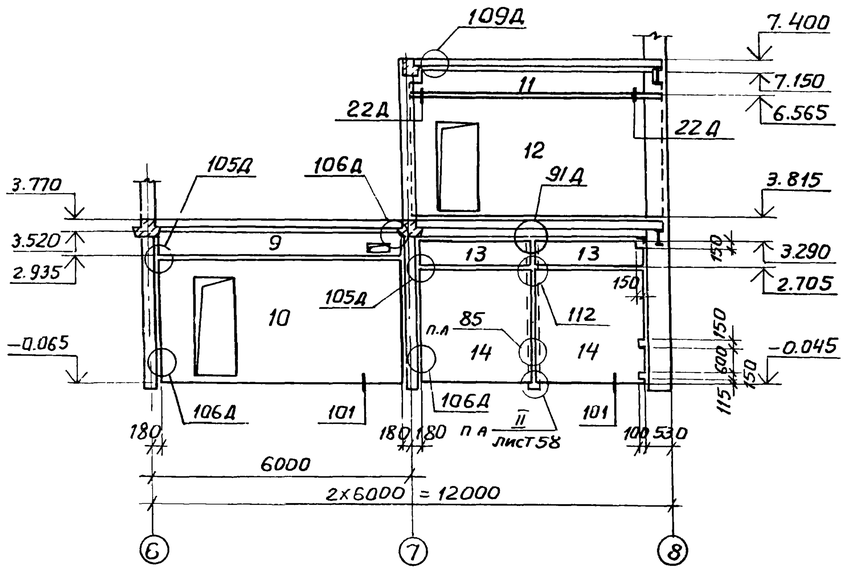

8-8

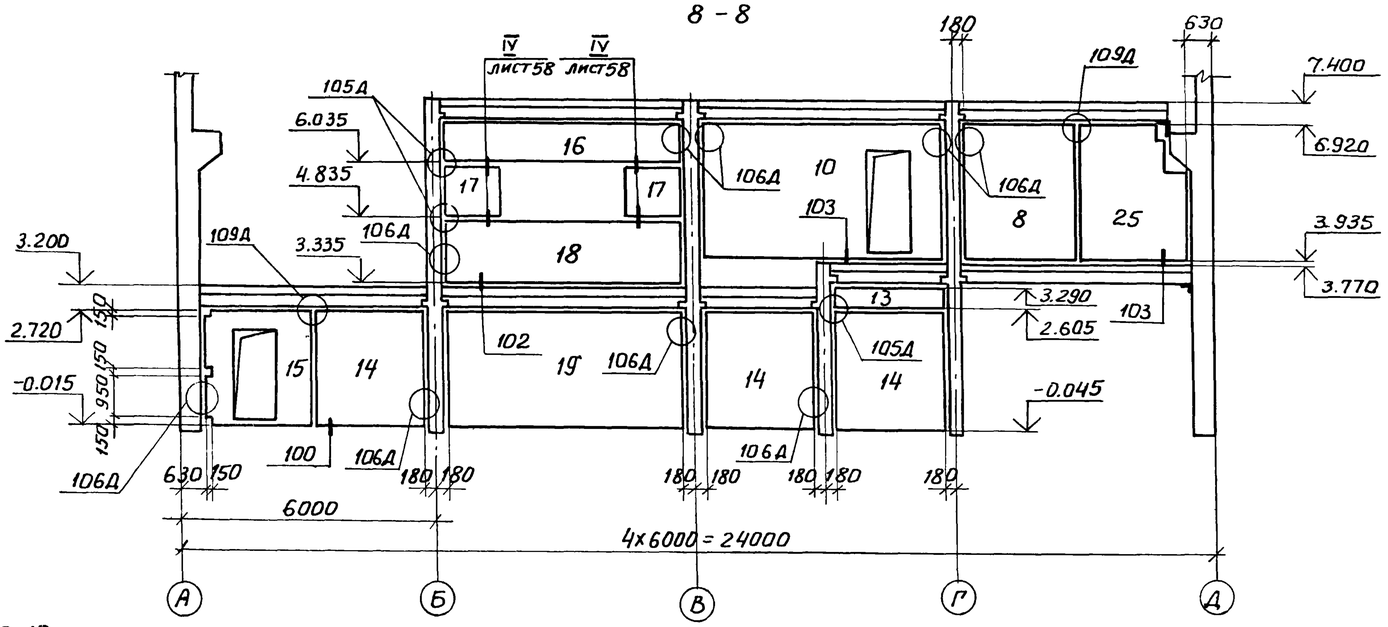

9-9

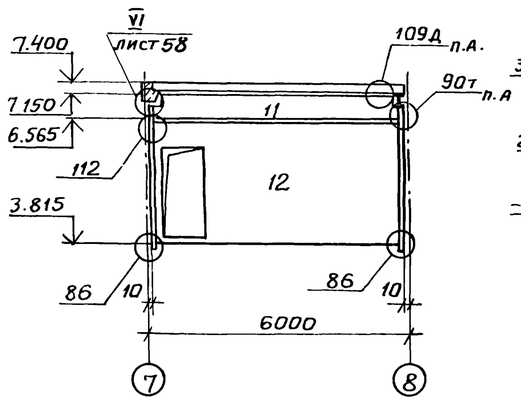

10-10

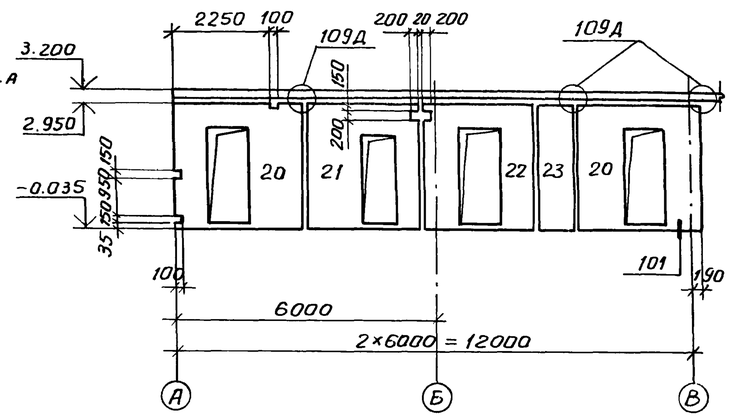

11-11

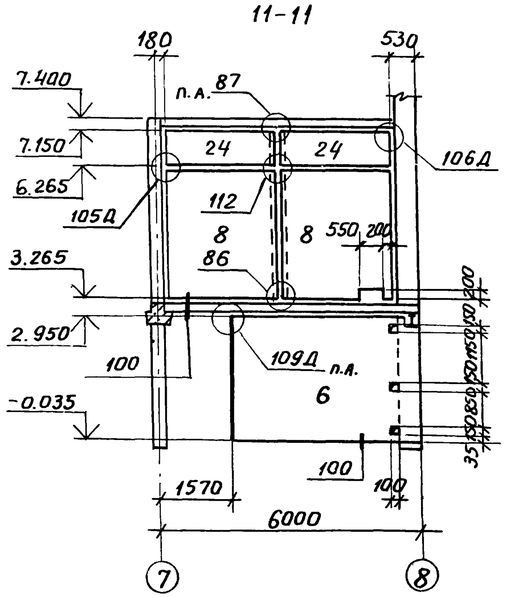

12-12

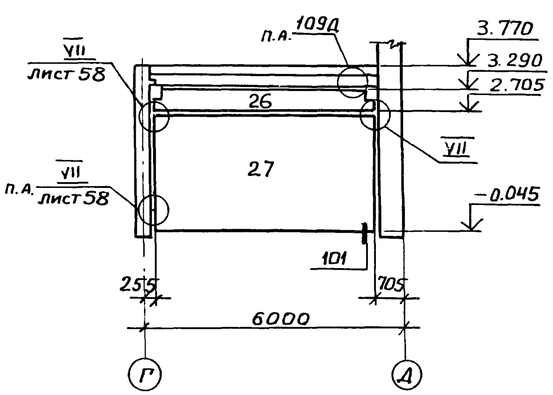

1. Узлы, замаркированные на разрезах без ссылок на листы, приняты по серии 1.030.9-2 вып.6.

2. Отверстия в перегородках с размерами до 200 мм пробить по месту.

3. Монтаж перегородок вести в соответствии с указаниями серии 1.030 9-2 вып. 0.

привязан		
75		
9329/6	инв.№	

			ТП-904-1-67.86 -КЖ
			Компрессорная станция 3К-500 А.О. с осушкой воздуха
Инженер	Цимбалист		Стадия: Р П; Лист: 56; Листов:
Вед.инж.	Макарова		
Рук.гр.	Моргунов		
Нач.ОСП-1	Саакьянц		
Гл.спец.	Бояренко		
Н.контр.	Луценко		Схемы расположения перегородок в осях 1-2, 6-8. (Окончание).
ГИП	Осташевский		Госстрой СССР Ростовский Промстройниипроект

Схема расположения перегородок.

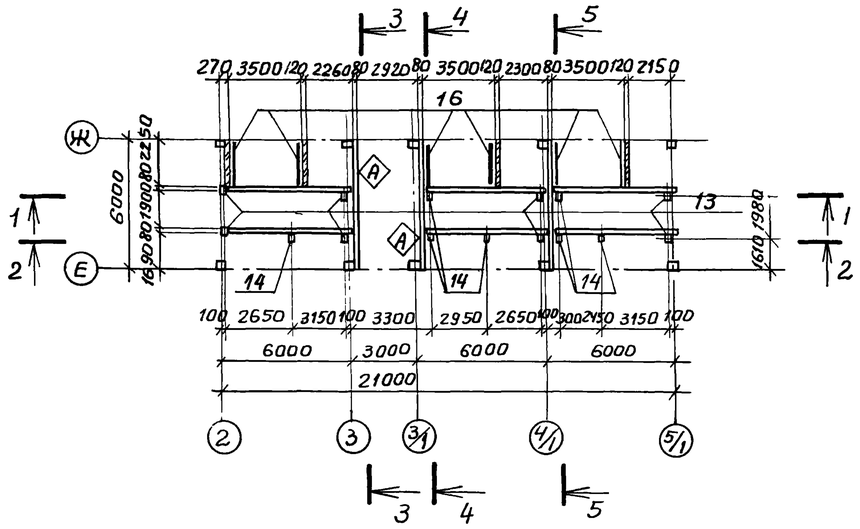

1-1

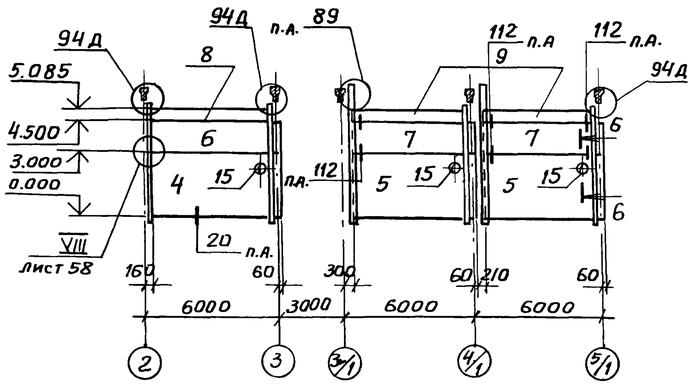

2-2

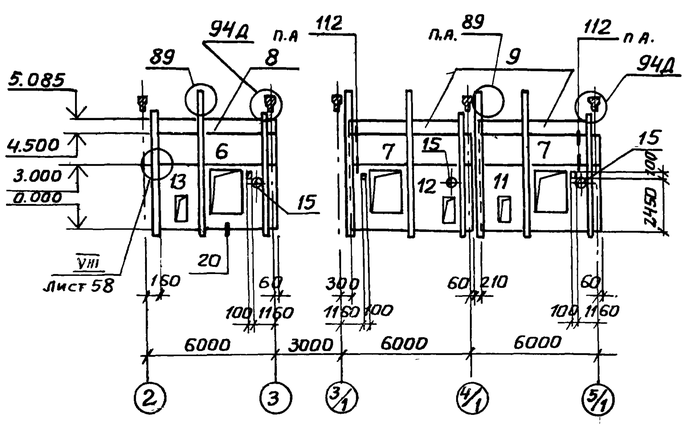

3-3

6-6

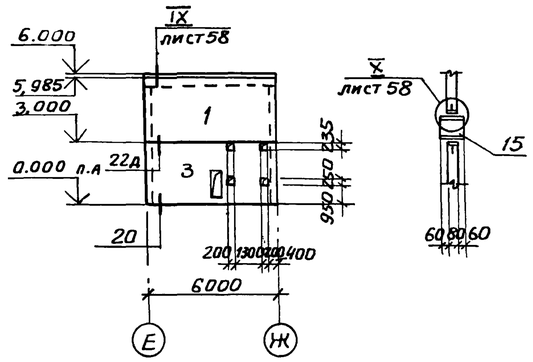

4-4

5-5

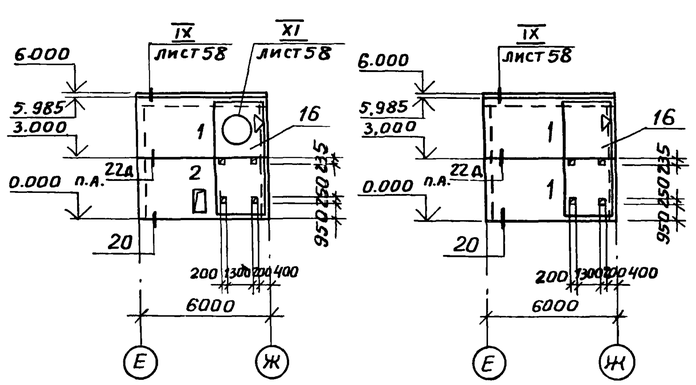

1. Монтаж панелей перегородок выполнять в соответствии с указаниями серии 1.030.9-2 вып.0, при этом панели перегородок устанавливать до укладки плит покрытия.

2. Знак Ⓐ служит для ориентации панелей при монтаже.

3. Знак ▷ служит для ориентации соединительного элемента МС3 при закреплении его к панели.

4. Замаркированные узлы без ссылки на лист приняты по серии 1.030.9-2 вып.6.

5. На разрезах плиты перекрытия условно не показаны

6. Отверстия в перегородках с размерами до 200 мм пробить по месту.

Спецификация к схеме расположения перегородок

Марка, поз.	Обозначение	Наименование	Кол.	Масса ед., кг	Примечание
1	1.030.9-2 вып 1	Панель ПГ60 30-2-Т	4	3430	
2	ТП 904-1- - КЖИ-321	" ПГ60.30-2-Т-а	1	3400	
3		" ПГ60.30-2-Т-б	1	3400	
4	-322	" ПГ60.30-2-Т-в	1	3400	
5		" ПГ58.30-2-Т-а	2	3300	
6	1.030.9-2 вып.1	" ПГ60.15-2-Т	2	1700	
7		" ПГ58.15-2-Т	4	1630	
8		" ПГ60.6-2-Т	2	670	
9		" ПГ56.6-2-Т	4	650	
10	ТП 904-1- -КЖИ-331	" ПГ8	1	2670	
11	-332	" ПГ9	11	2540	
12	-333	" ПГ10	1	2540	
13	1.030.9-2 вып.4	Стойка фахверка СФ21*	8	74	
14		То же СФ27	9	85	
		Изделия соединительные			
15	ТП 904-1- -КЖИ-МС2	МС2	6	8,5	
16	-МС3	МС3	6	594,8	
	1.030.9-2 вып.7	МС2	4	0,7	
		МС3	7	1,7	
		МС4	6	0,3	
		МС7	4	0,5	
		МС9, МС9а	6	0,5	
		МС10	7	2,6	
		МС14	52	0,2	
		МС15, МС15а	27	0,5	
		МС35	6	0,6	
		МС68	12	0,5	
		МС110	8	2,6	
	1.030.9-27-2-000.2-52	Стержень арматурный	8	0,9	
		А-I-6 ГОСТ 5781-82	13,2	0,2	м
		Стандартные изделия			
	11761.00.00.000	Дюбель ДРК-М10	56	0,04	
		Болт М10х30.58 ГОСТ 7798-70* с шайбой 10.01 ГОСТ 11371-78	56	0,03	

Привязан

76

9329/6

Инв №

Инженер	Цимбалист		
Вед. инж.	Макарова		
Рук. гр.	Моргунов		
Нач. ОСП-1	Саакьянц		
Гл. спец. о	Боярченко		
Н. контр.	Луценко		
ГИП	Остапевский		

ТП 904-1-67.86 - КЖ

Компрессорная станция 3К-500А.0 с осушкой воздуха

Стадия	Лист	Листов
РП	57	

Схема расположения перегородок в осях Е Ж

Госстрой СССР РОСТОВСКИЙ ПРОМСТРОЙНИИПРОЕКТ

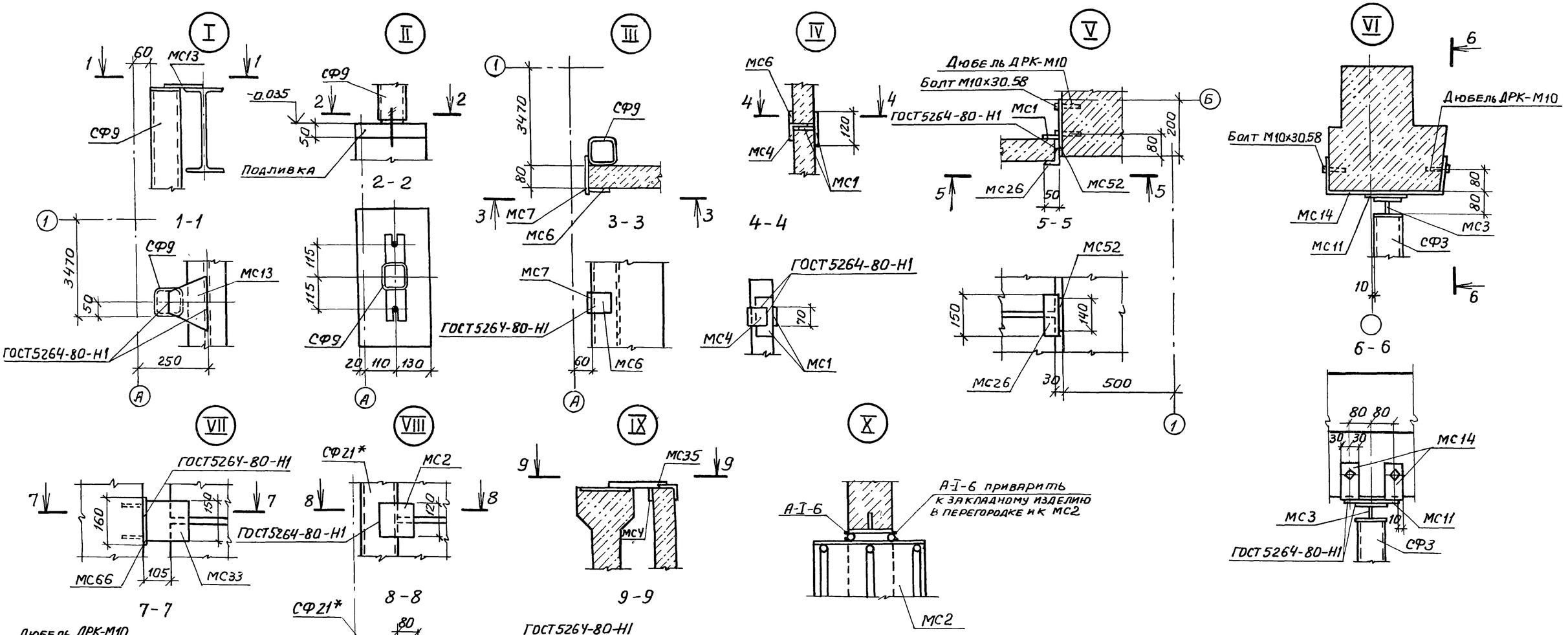

Инженер	Цимбалист		
Вед. инж.	Макарова		
Рук. гр.	Моргунов		
Нач. ОСП-1	Саакьянц		
Гл. спец. ТО	Бодрученко		
Н. контр.	Луценко		
ГИП	Остащевский		

ТП 904-1-67.86 - КЖ

Компрессорная станция ЗК-500А.О. с осушкой воздуха

Стадия	Лист	Листов
РП	58	

Узлы I ÷ XI

Госстрой СССР РОСТОВСКИЙ ПРОМСТРОЙНИИПРОЕКТ

Привязан

Инв. №

9329/6

Копировал

Формат А2

Спецификация к фундаментам под оборудование ФОМ 2 – ФОМ 26

Схема нормативных нагрузок ФОМ2

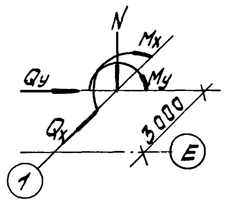

N = 33,3 кН
Mx = 13,7 кНм
Qx = 2,0 кН
My = 61,8 кН·м
Qy = 8,8 кН

Формат	Зона	Поз.	Обозначение	Наименование	Кол. на испол.																										Примечание
				Сборочные единицы																											
				Сетки арматурные																											
		1		1С $\frac{10AII}{6AI}$ 85×235	3																										
		2	1.410-3. вып.1	1С $\frac{10AII}{6AI}$ 145×265	1																										
		3		1С $\frac{10AII}{6AI}$ 85×265	1																										
		4		1С $\frac{12AII}{6AI}$ 105×175	4																										
		5	ТП904-1- -КЖИ-МН10	Изделие закладное МН10																						1	1	1	1	1	1	
				Изделия стандартные																											
		6		Болт 1.1.М12×400	2																										0,44кг
		7		Болт 1.1.М20×600		4																4									1,81кг
		8		Болт 1.1.М30×1250	4																										8,15кг
		9	ГОСТ 24379.1-80	Болт 5.М12×250			8			4	6		4						2												0,27кг
		10		Болт 5.М16×300		3		3	3	4		4		2							2										0,59кг
		11		Болт 5.М20×300														10													0,94кг
		12		Болт 5.М24×400											4	4	4		4				4	4							1,75кг
				Материалы																											
				Бетон марки 150		0,99	2,3	1,1	1,1	3,8	4,1	0,74	0,28	0,43	0,50	0,50	0,48	1,2	0,83	0,36	0,05	0,33	0,48	0,48	0,14	0,14	0,14	0,13	0,13			
				Бетон марки 200	5,3																										
					ФОМ2	ФОМ3	ФОМ4	ФОМ5	ФОМ6	ФОМ7	ФОМ8	ФОМ9	ФОМ10	ФОМ11	ФОМ12	ФОМ13	ФОМ14	ФОМ15	ФОМ16	ФОМ17	ФОМ18	ФОМ19	ФОМ20	ФОМ21	ФОМ22	ФОМ23	ФОМ24	ФОМ25	ФОМ26			

ФОМ2

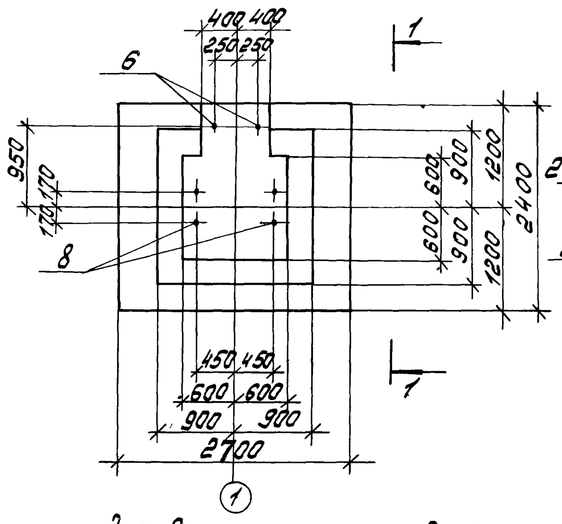

1 – 1

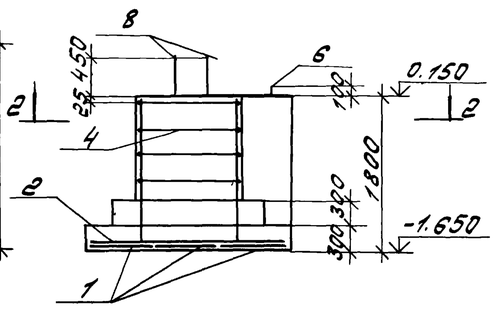

Схема раскладки сеток подошвы для ФОМ2

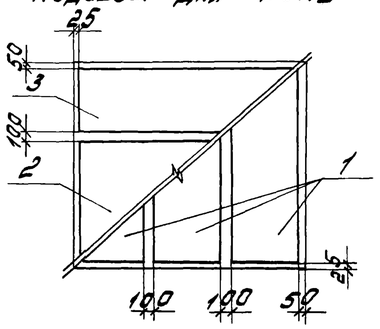

2 – 2

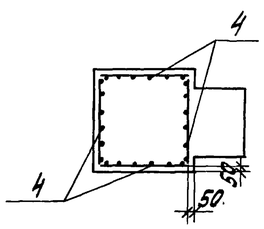

1. Местоположение фундамента ФОМ2 смотрите на чертежах ТП904-1- -АР. листы 3,4.
2. Нагрузки на фундамент даны по верхнему обрезу фундамента.
3. Фундаментные болты типа 1 изготовлять из стали марки ВСт3кп2, типа 5 – из стали марки ВСт3пс2.
4. Указания по выполнению фундаментов даны на листе 61.

Ведомость расхода стали на один элемент, кг

Марка элемента	Изделия арматурные									Изделия закладные								Общий расход
	Арматура класса									Арматура класса				Прокат марки				
	А-I				А-II					А-III				Вст3кп2				
	ГОСТ 5781-82									ГОСТ 5781-82				ГОСТ 19903-74*				
	ф6			Итого	ф10	ф12		Итого	Всего	ф12			Итого	б=8			Итого	Всего	
ФОМ2	7,7			7,7	43,2	37,2		80,4	88,1									88,1
ФОМ22-ФОМ26										1,6			1,6	9,4			9,4	11,0	11,0

Привязан			
Инв. №			

78

9329/6

ТП904-1-67.86 -КЖС

Компрессорная станция 3К-500А0 с осушкой воздуха

			Стадия	Лист	Листов
Вед.инж.	Макарова		РП	59	
Рук.гр.	Моргунов				
Нач.ОСП	Славьянц				
Гл.спец.то	Бобрченко				
Н.контр.	Луценко				
ГИП	Осташевский				

Фундаменты под оборудование ФОМ2 – ФОМ26 (начало)

Госстрой СССР Ростовский Промстройниипроект

ФОм3

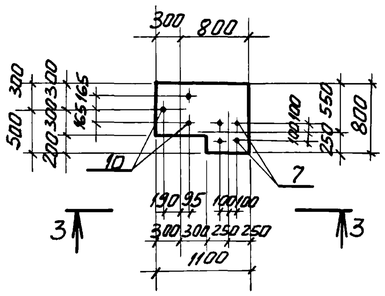

3 – 3

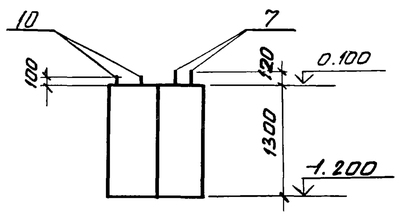

ФОм4

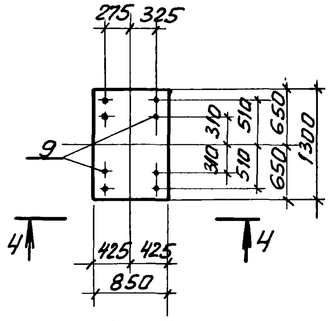

4 – 4

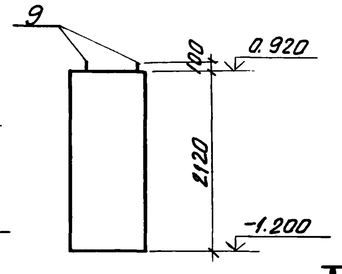

ФОм5

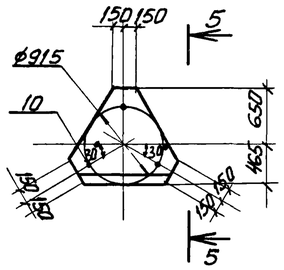

ФОм6

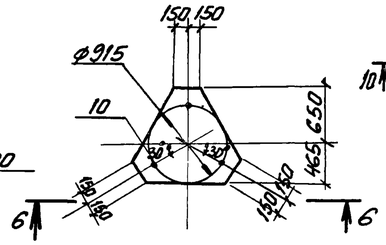

6 – 6

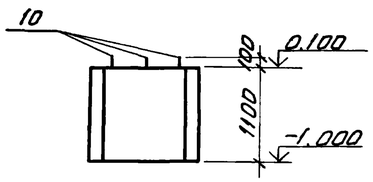

5 – 5

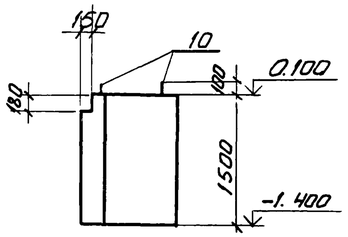

ФОм10

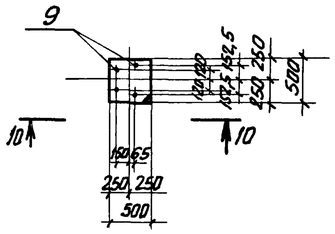

10 – 10

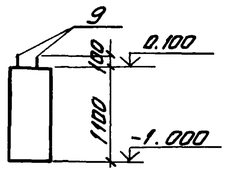

ФОм12

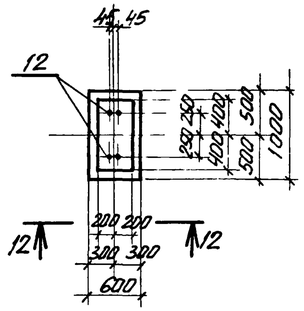

12 – 12

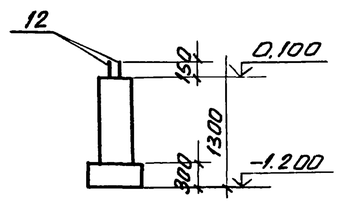

ФОм13

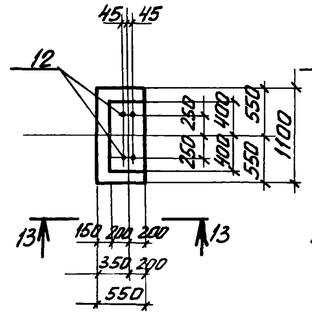

13 – 13

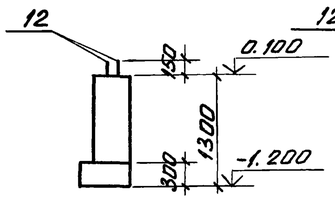

ФОм14

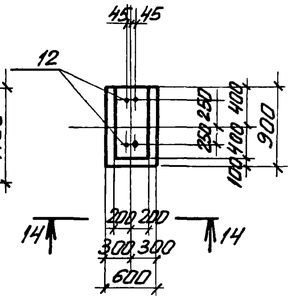

14 – 14

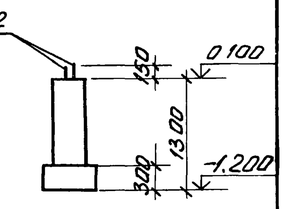

ФОм7

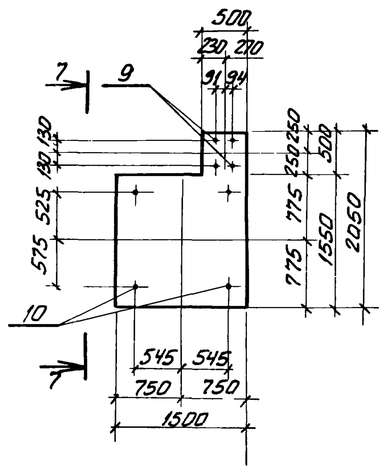

7 – 7

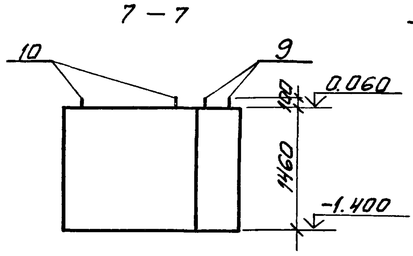

ФОм8

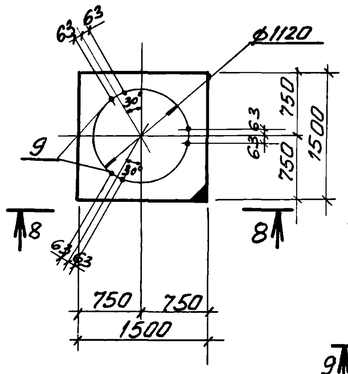

8 – 8

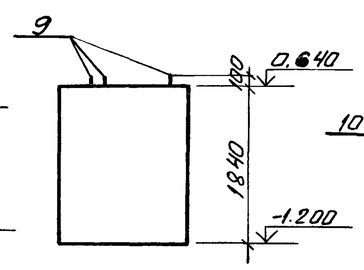

ФОм9

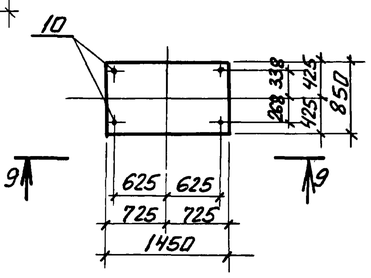

9 – 9

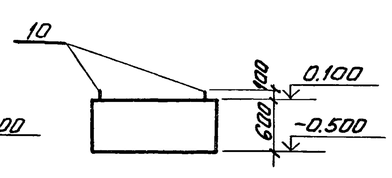

ФОм11

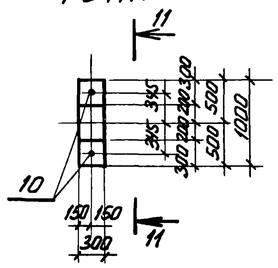

11 – 11

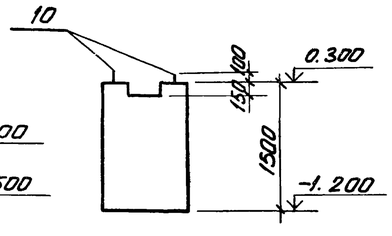

Знак ⌐ служит для ориентации фундамента при его выполнении.

ПРИВЯЗАН

9329/6 79

~~8690/7~~

ИНВ. №

				ТП 904-1-~~56.86~~ 67.86 КЖ	
				КОМПРЕССОРНАЯ СТАНЦИЯ 3К-500АО С ОСУШКОЙ ВОЗДУХА	
Провер.	Ханин				СТАДИЯ / ЛИСТ / ЛИСТОВ
Инжен.	Решетни				РП / 60 /
Рук. гр.	Ханин				
Нач. отд.	Саакьянц				
Гл. специа.	Бояруенко			ФУНДАМЕНТЫ ПОД ОБОРУДОВАНИЕ ФОМ2–ФОМ 26 (ПРОДОЛЖЕНИЕ)	ГОССТРОЙ СССР РОСТОВСКИЙ ПРОМСТРОЙНИИПРОЕКТ
Н. контр.	Луценко				
ГИП	Осташевский				

КОПИРОВАЛ

ФОРМАТ А2

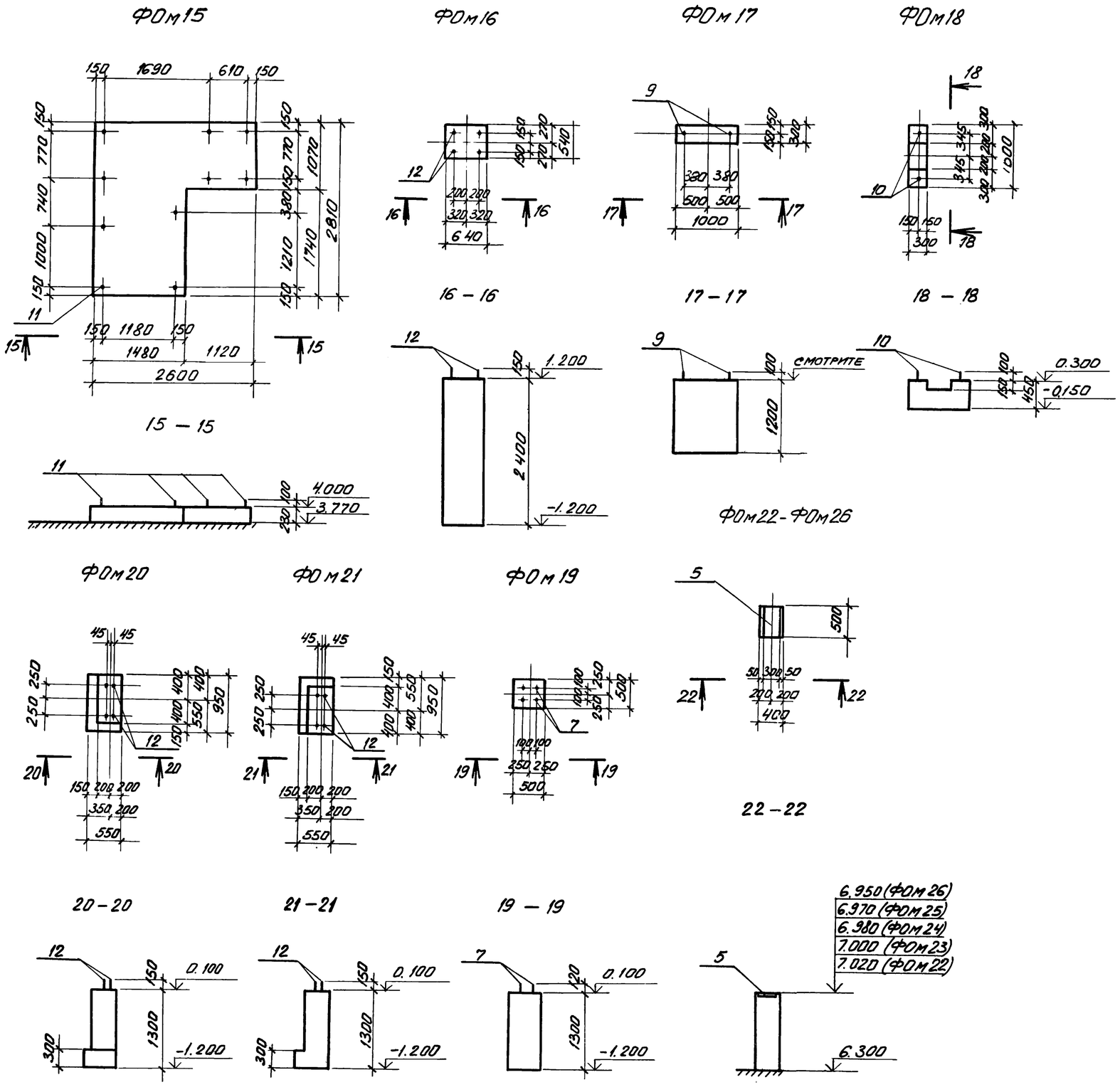

1. Местоположение фундаментов ФОм3–ФОм21 смотрите на чертежах ТП904-1- -АР, фундаментов ФОм22 – ФОм26 на чертежах ТП904-1- -КЖ листы 42, 45.

2. Перед укладкой бетона в опалубку фундамента ФОм15 поверхность перекрытия в месте устройства фундамента тщательно очистить от пыли и грязи и промыть водой.

3. Подготовку основания под монолитные фундаменты, находящиеся в грунте, выполнять путем втрамбования в грунт щебня или гравия крупностью 40–60 мм.

4. Фундаментные болты типа 5 установить в готовые фундаменты в просверленные скважины, закрепив болты с помощью эпоксидного клея, согласно инструкции по креплению технологического оборудования фундаментными болтами СН471-75. Фундаментные болты типа 1 устанавливаются в опалубку до бетонирования фундамента.

Инжен.	Решетникова		
Рук.гр.	Ханин		
Нач.осп-я	Саакьянц		
Гл.спец.т.	Боярченко		
Н.контр.	Луценко		
ГИП	Осташевский		

ТП 904-1-~~56.84~~ 67.86 КЖ

Компрессорная станция ЗК-500АО с осушкой воздуха

Фундаменты под оборудование ФОм2–ФОм26 (окончание)

Стадия	Лист	Листов
РП	61	

Госстрой СССР Ростовский Промстройниипроект

Привязан

Инв. №

9329/6 80

~~8690/7~~

Формат А2

Ведомость чертежей основного комплекта ТП904-1- КМ

Лист	Наименование	Примечание
1	Общие данные	
2	Ведомость металлоконструкций по видам профилей	
3	Техническая спецификация металла на объект (начало).	
4	Техническая спецификация металла на объект (окончание).	
5	Техническая спецификация металла на лестницы, площадки, ограждения	
6	Техническая спецификация металла на оконные переплеты, рельсы и упоры	
7	Схема расположения балок и настила перекрытия на отметке 3.800 (начало)	
8	Схема расположения балок и настила перекрытия на отметке 3.800 (продолжение)	
9	Схема расположения балок и настила перекрытия на отметке 3.800 (окончание)	
10	Схема расположения балок на отметках 3.170, 7.370, 4.650, 5.550.	
11	Схема расположения коробов электрокабелей	
12	Шахта для электрокабелей. Схема расположения стоек трубопроводов.	
13	Схемы перекрытия каналов	
14	Схема расположения оконных переплетов, кронштейнов.	
15	Схема расположения балок и решеток на отметках 1.150, 2.950. Решетки Р1-Р3.	
16	Схема расположения ограждений на отм. 3.800 и лестниц	
17	Схема расположения опоры под трубопровод.	
18	Схема расположения рельсов и площадки на отметке 8.400.	

Ведомость ссылочных и прилагаемых документов

Обозначение	Наименование	Примечание
1.426.2-3 выпуск 2	Ссылочные документы Стальные подкрановые балки. Пути подвесного транспорта пролетом 3; 4 и 6 м.	
1.450.3-3 выпуск 1 часть 1, 2	Стальные лестницы, площадки, стремянки и ограждения. Конструкции из холодногнутых профилей. Чертежи КМД	
1.450.3-3 выпуск 0	Стальные лестницы, площадки, стремянки и ограждения. Материалы для проектирования.	
2.440-1 выпуск 1	Узлы стальных конструкций производственных зданий Рамные и шарнирные узлы балочных клеток и примыкания ригелей к колоннам. Чертежи КМ.	
2.440-1 выпуск 6	Узлы стальных конструкций производственных зданий Узлы площадок под оборудование. Чертежи КМ.	
ТУ36-2044-77	Настил сварной решетчатый	
1.436.2-15 выпуск 2	Окна с переплетами из спаренных прямоугольных стальных труб и механизмы открывания	
1.426.1-4 выпуск 3	Балки подкрановые железобетонные пролетами 6 и 12 м под мостовые опорные краны общего назначения грузоподъемностью до 32 т. Узлы крепления балок и крановых рельсов.	

1. Общие указания к проекту помещены в пояснительной записке.

2. Указания по производству сварки и марки электродов приведены на соответствующих листах проекта.

3. В узлах и деталях даны решения соединений элементов конструкций. Количество и диаметр болтов, длина и толщина сварных швов определяются при разработке деталировочных чертежей на основании расчетных усилий, указанных в ведомостях элементов

4. Все металлоконструкции после монтажа должны быть окрашены краской БТ-577 за два раза.

Нагрузки

1. Крановая нагрузка кран мостовой электрический грузоподъемностью 5.0 т, пролетом $L = 22.5$ м.

2. Временная нормативная нагрузка на перекрытие между компрессорами в осях „В", „Г" и оси „7" $g^к = 3.0$ кПа (200 кгс/м²) на остальные участки перекрытия $g^к = 5.0$ кПа (500 кгс/м²) Временная нормативная нагрузка в кабельных каналах $g^к = 2.0$ кПа (200 кгс/м²), на перекрытия каналов КН1, КН2 $g^к = 10.0$ кПа (1000 кгс/м²)

81

9329/6

Сокращение слов

п.А. - по аналогии

Данный проект выполнен в соответствии с действующими строительными нормами и правилами проектирования, которые предусматривают мероприятия, обеспечивающие взрывную, взрывопожарную и пожарную безопасность при соблюдении правил безопасности в эксплуатации здания (сооружения). Мероприятия выполнены на основании технологических заданий и указанных в них категорий производств.

Главный инженер проекта
Главный специалист /Осташевский/
Дата

Инв №				Привязан
Проверил	Чернявская			ТП904-1-67.86 -КМ
Инженер	Андреева			Компрессорная станция ЗК-500Ао
Ст.инж	Коротенко			Стадия: РП; Лист: 1; Листов: 18
Рук.гр.	Ханин			
Нач.ОСП-1	Саакьянц			
Гл.спец.ТО	Боярченко			Общие данные
Н.контр	Луценко			ГОССТРОЙ СССР РОСТОВСКИЙ ПРОМСТРОЙНИИПРОЕКТ
ГИП	Осташевский			

Формат А2

Наименование конструкции по номенклатуре прейскуранта №01-22	позиции по прейск №01-22	№ п.п.	код конструкций	масса конструкций т по видам профилей стали: широкополочные двутавры	балки и швеллер	крупно сортная сталь	средне сортная сталь	мелко сортная сталь	толсто листовая сталь	тонко листовая сталь	гнутые и гнуто сварные	трубы	прочие	всего	количество шт	серия типовых конструкций
Типовые конструкции																
Лестницы, площадки, ограждения																
МЛХРБ 45 – 12.8	102-168	1	5262420146			0,02		0,01			0,03			0,07	1	
МЛХРБ 45 – 24.8	102-174	2	5262420152			0,09	0,01	0,09			0,18			0,37	3	
МЛХРБ 45 – 30.8	102-177	3	5262420155			0,04		0,04			0,07			0,15	1	
МЛХФ 45 – 38.8	102-201	4	5262420217			0,01			0,1		0,09			0,20	1	
МЛХФ 60 – 18.8	102-258	5	5262420227			0,01			0,03		0,04			0,08	1	
СХ-70	312-1	6	5262440106					0,02			0,09			0,11	1	
ПМХРБ – 12.8	102-357	7	5262430147			0,06	0,04	0,07			0,09			0,26	5	
ПМХРБ – 15.8	102-360	8	5262430150			0,01	0,01	0,02			0,02			0,06	1	
ПМХРБ – 21.8	102-366	9	5262430156			0,03	0,03	0,05			0,06			0,17	2	
ОГл МЛХ 45 – 10.12	102-287	10	5262440101								0,01			0,01	1	
ОГп МЛХ 45 – 10.12	102-288	11	5262440102								0,01			0,01	1	
ОПл МЛХ 45 – 10.24	102-291	12	5262440105					0,01			0,04			0,05	3	
ОГп МЛХ 45 – 10.24	102-292	13	5262440106					0,01			0,04			0,05	3	
ОГл МЛХ 45 – 10.30	102-293	14	5262440107								0,02			0,02	1	
ОГп МЛХ 45 – 10.30	102-294	15	5262440108								0,02			0,02	1	
ОГл МЛХ 45 – 10.36	102-295	16	5262440109								0,02			0,02	1	
ОГп МЛХ 45 – 10.36	102-296	17	5262440110								0,02			0,02	1	
ОГл МЛХ 60 – 10.18	102-301	18	5262440127								0,01			0,01	1	
ОГп МЛХ 60 – 10.18	102-302	19	5262440128								0,01			0,01	1	
ОГп МЛХ 60 – 10.24	102-303	20	5262440129								0,01			0,01	1	1.450.3 – 3
ОГп МЛХ 60 – 10.24	102-304	21	5262440130								0,01			0,01	1	вып. 1
ОГПМХ Эб – 10.9	102-479	22	5262440201					0,01			0,09			0,10	9	часть 1, 2
ОГПМХ Эб – 10.12	102-480	23	5262440202					0,01			0,06			0,07	5	
ОГПМХ Эб – 10.15	102-481	24	5262440203					0,01			0,03			0,04	2	
ОГПМХ Эб – 10.21	102-483	25	5262440205					0,01			0,07			0,08	4	
ОГПМХ Эб – 10.24	102-484	26	5262440206					0,01			0,02			0,03	1	
ОГПМХ Эб – 10.30	102-485	27	5262440207					0,01			0,08			0,09	3	
ОГПМХ Эб – 10.36	102-486	28	5262440208					0,01			0,09			0,10	3	
ОГПМХ Эб – 10.42	102-487	29	5262440209					0,01			0,07			0,08	2	
ОГПМХ Эб – 10.54	102-489	30	5262440211					0,01			0,09			0,10	2	
ОГПМХ Эб – 10.60	102-490	31	5262440212					0,04			0,30			0,34	6	
ОГС – 48.4	–	32	5262420307						0,04					0,04	1	
настил типа „Батайск"																
РН 14	102-542	33	–							0,50			0,07	0,58	60	ТУЗБ-2044-77
РН 15	102-543	34	–							0,71			0,06	0,78	60	

Наименование конструкции по номенклатуре прейскуранта №01-09	позиции по прейск №01-22	№ п.п.	код конструкций	масса конструкций т по видам профилей стали: широкополочные двутавры	балки и швеллер	крупно сортная сталь	средне сортная сталь	мелко сортная сталь	толсто листовая сталь	тонко листовая сталь	гнутые и гнуто сварные	трубы	прочие	всего	количество шт	серия типовых конструкций
оконные переплеты																1.436.2 – 15
ОСН 30.12	–	35	–									0,03		0,03	1	вып 2
ОЖН 60.12	–	36	–							0,32		0,35	0,04	0,72	3	
Нетиповые конструкции																
Рельсы и упоры	309-28	37	5262347001		0,29				0,61				3,81	4,76		
Рабочие площадки и лестницы	309-28	38	5262330700	5,25	10,10	2,87		1,24	12,60	1,24	0,07			33,70		
Короба, шахта	323	39	–		0,67	0,59			6,80					8,14		
Опоры трубопроводов	315-14	40	5262395700		0,64	0,59			0,55					1,80		
Итого:		41		5,25	11,70	4,32	0,09	1,69	20,73	2,77	1,86	0,38	3,98	53,29		

82

Привязан

Инв №

9329/6

Провер.	Коротенко	
Инженер	Андреева	
Ст. инж.	Коротенко	
Рук. гр.	Моргунов	
Нач ОСП-1	Саакьянц	
Гл спец ТО	Боярченко	
Н. контр.	Луценко	
ГИП	Осташевский	

ТП904-1-67.86-КМ

Компрессорная станция ЗК-500А0 с осушкой воздуха

Стадия	Лист	Листов
РП	2	

Ведомость металлоконструкций по видам профилей

ГОССТРОЙ СССР РОСТОВСКИЙ ПРОМСТРОЙНИИПРОЕКТ

Формат А2

Вид профиля и ГОСТ, ТУ	Марка металла и ГОСТ	Обозначение и размер профиля (мм)	№№ по порядку	код: марки металла	код: вида профиля	код: размера профиля	количество (шт)	длина (мм)	Масса металла по элементам констр., т: Рабочие площадки и лестницы (код элемента конструк 526233)	Корова шахта (код элемента конструк —)	Опоры трубопроводов (код элемента конструк 526395)		Общая масса (т)	Масса потребности в металле по кварталам (заполняется изготовителем), (т): I	II	III	IV	Заполняется ВЦ
Сталь горячекатаная двутавры и тавры с параллельными гранями полок Сортамент. Технические условия ГОСТ 26020-83	ВСт3пс6-1 ТУ14-1-3023-80	I 20Б1	1		2431				3,0				3,0					
		I 30Б1	2		2434				0,8				0,8					
		I 40Б1	3		2436				1,3				1,3					
	Итого:		4	12300					5,10				5,10					
Всего профиля:			5						5,10				5,10					
Сталь горячекатанная Балки двутавровые Сортамент ГОСТ 8239-72*	Вст3сп5-1 ТУ14-1-3023-80	I16	6		2404				1,7		0,02		1,72					
	Итого:		7	14460					1,7		0,02		1,72					
Всего профиля			8						1,7		0,02		1,72					
Сталь горячекатанная Швеллеры. Сортамент. ГОСТ 8240-72	Вст3сп5 ГОСТ 380-71*	[10	9		2614					0,6			0,6					
		[12	10		2615				0,9	0,05			0,95					
		[22	11		2625				4,5		0,3		4,8					
		[24	12		2627				1,0				1,0					
		[30	13		2631				1,7		0,06		1,76					
	Итого		14	14460					8,1	0,65	0,36		9,11					
	Вст3пс6-1 ТУ14-1-3023-80	[16	15		2618				0,7		0,06		0,76					
		[18	16		2621				0,2				0,2					
		[20	17		2623				0,8				0,8					
	Итого:		18	12300					1,7		0,06		1,76					
Всего профиля			19						9,8	0,65	0,42		10,87					
Сталь прокатная угловая равнополочная Сортамент. ГОСТ 8509-72*	Вст3кп2 ТУ14-2-3023-80	∠50×5	20	11240					1,8	0,07			1,87					
		∠63×5	21	11240					0,7	0,5			1,2					
		∠75×6	22	11240					0,05				0,05					
	ВСт3пс6-1 ТУ14-1-3023-80	∠100×7	23	2300					0,03				0,03					
		∠100×8	24	12300					0,02				0,02					
		∠125×9	25	12300					0,10				0,10					
	Итого:		26		2120				2,70	0,57			3,27					
Всего профиля:			27						2,70	0,57			3,27					
Сталь прокатная угловая неравнополочная. Сортамент. ГОСТ 8510-72*	Вст3кп2-1 ТУ14-1-3023-80	∠100×63×6	28						0,08				0,08					
	Итого:		29	11240	2242				0,08				0,08					
Всего профиля:			30						0,08				0,08					
Швеллеры стальные гнутые равнополочные. Сортамент ГОСТ 8278-75*	Вст3кп2-1 ГОСТ 380-71*	[180×80×5	31		7430				0,07				0,07					
	Итого:		32	11240					0,07				0,07					
Всего профиля:			33						0,07				0,07					
Профили стальные гнутые замкнутые сварные прямоугольные и квадратные ТУ14-2-361-79	Вст3кп2-1 ТУ14-1-3023-80	Профиль №1	34		—						0,2		0,2					
	Итого:		35	11240							0,2		0,2					
Всего профиля:			36								0,2		0,2					

83

Привязан

Инв. №

9329/6

ТП 904-1-67.86-КМ

Компрессорная станция ЗК-500Ао с осушкой воздуха

Проверил	Коротенко	
Инженер	Андреева	
Ст. инж.	Коротенко	
Рук. гр.	Моргунов	
Нач ОСП	Саакьяну	
Гл. спец. ТО	Боярченко	
Н контр.	Луценко	
ГИП	Осташевский	

Стадия	Лист	Листов
РП	3	

Техническая спецификация металла на объект (Начало).

ГОССТРОЙ СССР РОСТОВСКИЙ ПРОМСТРОЙНИИПРОЕКТ

Вид профиля и ГОСТ, ТУ	Марка металла и ГОСТ	Обозначение и размер профиля (мм)	№ п/п по порядку	код: марки металла	код: вида профиля	код: размера профиля	количество (шт)	длина (мм)	масса нетто по элементам конструкций, т: рабочие площадки и лестницы	короба, шахты	опоры трубопроводов		Общая масса (т)	Масса потребности в металле по кварталам (заполняется изготовителем), (т): I	II	III	IV	заполняется ВЦ
									код элемента конструк: 525233	—	525395							
Сталь листовая горячекатаная Сортамент ГОСТ 19903-74*	ВСт3кп2-1 ТУ14-1-3023-80	δ=4	37						0,01	6,5			6,51					
		δ=5	38						1,1				1,1					
		δ=6	39						0,83	0,1			0,93					
		δ=8	40						0,1		0,3		0,4					
		δ=10	41						0,21		0,03		0,24					
		δ=12	42								0,2		0,2					
		δ=30	43						0,1				0,1					
	Итого		44	11240	7110				2,35	6,6	0,53		9,48					
Всего профиля			45						2,35	6,6	0,53		9,48					
Сталь горячекатаная круглая Сортамент ГОСТ 2590-71*	ВСт3 кп2-1 ТУ14-1-3023-80	ф5	46						0,30				0,30					
		ф8	47						0,02				0,02					
		ф16	48						0,92				0,92					
	Итого		49	11240	1111				1,24				1,24					
Всего профиля			50						1,24				1,24					
Сталь листовая холоднокатаная Сортамент. ГОСТ 19904-74*	Вст3кп2-1 ТУ14-1-3023-80	δ=2	51						1,2				1,2					
	Итого		52	11240	7220				1,2				1,2					
Всего профиля:			53						1,2				1,2					
Листы стальные с ромбическим и чечевичным рифлением. Технические условия. ГОСТ 8568-77*	Вст3кп2-1 ТУ14-1-3023-80	δ=4	54						0,03				0,03					
		δ=5	55						10,1				10,1					
	Итого		56	11240	7152				10,13				10,13					
Всего профиля			57						10,13				10,13					
Итого масса металла			58						34,37	7,82	1,17		43,36					
Оконные переплеты лист 6			59										0,73					
Лестницы, ограждения, площадки лист 6			60										2,76					
Рельсы и упоры лист 6			61										4,47					
Всего масса металла			62										49,82					
В том числе по маркам	ВСт3пс6-1		63										7,42					
	ВСт3 сп5		64										9,11					
	ВСт3сп5-1		65										1,72					
	ВСт3 кп2		66										3,12					
	ВСт3кп2-1		67										26,35					
	К52		68										3,60					
Масса поставки элементов по кварталам, т (заполняется заказчиком)		I																
		II																
		III																
		IV																

84

Привязан

Инв. № 9329/6

		ТП 904-1-67.86 -КМ	
Проверил	Коратенко	Компрессорная станция 3К-500.40 с осушкой воздуха	
Инженер	Андреева		
Ст. инж.	Короленко		Стадия: РП; Лист: 4; Листов:
Рук. гр.	Моргунов		
Нач. ОСМ	Саакьянц		
Гл. спец.	Батрченко	Техническая спецификация металла на объект (окончание)	Госстрой СССР РОСТОВСКИЙ ПРОМСТРОЙНИИПРОЕКТ
Н. контр.	Луценко		
ГИП	Усташевская		

Копировал Ненашева

Формат А2

Вид профиля и ГОСТ, ТУ	Марка металла и ГОСТ	Обозначение и размер профиля (мм)	№ по порядку	код			Количество (шт)	Длина (мм)	Масса металла по элементам конструк, т				Общая масса (т)	Масса потребности в металле по кварталам (заполняется изготовителем), (т)				заполняется ВЦ
				марки металла	вида профиля	размера профиля			Лестницы	Площадки	Ограждения			I	II	III	IV	
				код элемента конструк					526242	526243	526244							
Сталь прокатная угловая равнополочная Сортамент ГОСТ 8509-72*	Вст3кп2-1 ТУ14-1-3023-80	∠ 25×3	1								0,17		0,17					
		∠ 75×6	2						0,04	0,08			0,12					
	Итого		3	11240	2120				0,04	0,08	0,17		0,29					
Всего профиля			4						0,04	0,08	0,17		0,29					
Сталь листовая горячекатаная Сортамент ГОСТ 19903-74*	Вст3кп2-1 ТУ14-1-3023-80	δ=4	5						0,03	0,02	0,04		0,09					
		δ=6	6						0,01				0,01					
	Итого		7	11240	7110				0,04	0,02	0,04		0,10					
Всего профиля			8						0,04	0,02	0,04		0,10					
Сталь листовая холоднокатаная Сортамент ГОСТ 19904-74*	Вст3кп2-1 ТУ14-1-3023-80	δ=1,95	9						0,03	0,03			0,06					
		δ=2,5	10						0,21	0,17			0,38					
	Итого		11	11240	7220				0,24	0,20			0,44					
Всего профиля			12						0,24	0,20			0,44					
Листы стальные с ромбическим и чечевичным рифлением... Технические условия ГОСТ 8568-77*	Вст3кп2-1 ТУ14-1-3023-80	δ=4	13						0,13				0,13					
	Итого		14	11240	7152				0,13				0,13					
Проволока из углеродистой конструкционной стали. Технические условия ГОСТ 17305-71	Вст3кп2-1 ТУ-14-1-3023-80	ф 5	15							0,05			0,05					
	Итого		16	11240	—					0,05			0,05					
Сталь горячекатаная круглая Сортамент ГОСТ 2590-71*	Вст3кп2-1 ТУ14-1-3023-80	ф 18	17						0,02				0,02					
	Итого		18	11240	1111				0,02				0,02					
Уголки стальные гнутые равнополочные Сортамент. ГОСТ 19771-74	Вст3кп2-1 ТУ14-1-3023-80	∠ 80×5	19						0,09				0,09					
	Итого		20	11240	7550				0,09				0,09					
Профиль гнутый Швеллеры равнополочные ГОСТ 8278-75*	Вст3кп2-1 ТУ14-1-3023-80	[160×50×4	21		7428					0,18			0,18					
		[180×50×4	22		7430				0,39				0,39					
	Итого		23	11240					0,39	0,18			0,57					
Всего профиля			24						0,39	0,18			0,57					
Швеллеры. стальные гнутые неравнополочные ГОСТ 8281-80	Вст3кп2-1 ТУ14-1-3023-80	⌊ 50×40×12×25	25								0,66		0,66					
	Итого		26	11240	7319						0,66		0,66					
Профиль гнутый ЧМТУ2-130-70	Вст3кп2-1 ТУ14-1-3023-80	⊂ 90×30×25×3	27								0,41		0,41					
	Итого		28	11240	—						0,41		0,41					
Итого масса металла			29						0,95	0,53	1,28		2,76					
Всего масса металла			30						0,95	0,53	1,28		2,76					
В том числе по маркам	ВСт3кп2-1		31										2,76					
Масса поставки элементов по кварталам, т (заполняется заказчиком)		I																
		II																
		III																
		IV																

85

Привязан

Инв. №

9329/6

ТП 904-1-67.86 -КМ

Проверил	Коротенко		
Инженер	Андреева		
Ст. инж.	Коротенко		
Рук. гр.	Ханин		
Нач. ОСП-1	Саакьянц		
Гл. спец. ТО	Бондаренко		
Н. контр.	Луценко		
ГИП	Устинов		

Компрессорная станция 3К-500 АО с осушкой воздуха

Стадия	Лист	Листов
РП	5	

Техническая спецификация металла на лестницы, площадки, ограждения

Госстрой СССР РОСТОВСКИЙ ПРОМСТРОЙНИИПРОЕКТ

Типовой проект 904-1-67.86 - Альбом 6

Техническая спецификация металла на оконные переплеты

Вид профиля и ГОСТ, ТУ	Марка металла и ГОСТ	Обозначение и размер профиля (мм)	№№ по порядку	код: марки металла	код: вида профиля	код: размера профиля	количество (шт)	Длина (мм)	Масса металла по элементам констр., т: Оконные переплеты (код элемента конструк. 526221)	Общая масса (т)	Масса потребности в металле по кварталам (заполняется изготовителем), (т): I	II	III	IV	Заполняется ВЦ
Трубы стальные электросварные с волнутой полкой ТУ 14-3-194-73	Вст3 кп 2-1 ТУ 14-1-3023-80	труба ⌀8 х 25 х 1.8	1						0,37	0,37					
	Итого		2	11240	9866				0,37	0,37					
Сталь листовая горячекатаная Сортамент ГОСТ 19903-74*	Вст 3 кп 2-1 ТУ 14-1-3023-80	δ=1.8	3						0,32	0,32					
	Итого		4	11240	7210				0,32	0,32					
Проволока стальная низкоуглеродистая общего назначения ГОСТ 3282-74*	Вст 3 кп 2-1 ТУ 14-1-3023-80	ф 3	5						0,01	0,01					
	Итого		6	11240	—				0,01	0,01					
Сетки стальные плетеные одинарные. Технические условия. ГОСТ 5336-80	Вст 3 кп 2-1 ТУ 14-1-3023-80	Р20-1.6	7						0,03	0,03					
	Итого		8	11240	—				0,03	0,03					
Итого масса металла									0,73	0,73					
Всего масса металла									0,73	0,73					
В том числе по маркам	Вст 3 кп 2-1								0,73	0,73					
Масса поставки элементов по кварталам, т (заполняется заказчиком)		I													
		II													
		III													
		IV													

Техническая спецификация металла на рельсы и упоры

Вид профиля и ГОСТ, ТУ	Марка металла и ГОСТ	Обозначение и размер профиля (мм)	№№ по порядку	код: марки металла	код: вида профиля	код: размера профиля	количество (шт)	Длина (мм)	Масса металла по элементам констр., т: Рельсы (код элемента конструк. 526234)	Упоры	Общая масса (т)	Масса потребности в металле по кварталам (заполняется изготовителем), (т): I	II	III	IV	Заполняется ВЦ
Рельсы крановые Технические условия. ГОСТ 4121-76*	КБ3 ГОСТ 4121-76*	КР70	1						3,60		3,60					
	Итого		2	15210	3243				3,60		3,60					
Сталь горячекатаная. Балки двутавровые. Сортамент. ГОСТ 8239-72*	Вст3пс6-1 ГОСТ 535-79*	I 45	3		—					0,23	0,23					
	Итого		4	12300						0,23	0,23					
Сталь горячекатаная. Швеллеры. Сортамент ГОСТ 8240-72	Вст3пс6-1 ГОСТ 535-79*	[30	5		2631					0,05	0,05					
	Итого		6	12300						0,05	0,05					
Сталь листовая горячекатаная. Сортамент. ГОСТ 19903-74*	Вст3пс6-1 ГОСТ 532-79*	δ=12	7	12300						0,13	0,13					
	Вст3кп2-1 ГОСТ 532-79*	δ=20	8	11240					0,46		0,46					
	Итого		9		7110				0,46	0,13	0,59					
Всего профиля			10						0,46	0,13	0,59					
Всего масса металла			11						4,06	0,41	4,47					
В том числе по маркам	КБ3		12	15210					3,60		3,60					
	Вст3сп6-1		13	12300							0,41					
	Вст3кп2-1		14	11240							0,46					
Масса поставки элементов по кварталам, т (заполняется заказчиком)		I														
		II														
		III														
		IV														

Инв. № подл. | Подпись и дата | Взам. инв. №

86

Привязан

9329/6

Инв. №

Проверил	Коротенко		
Инженер	Андреева		
Ст. инж.	Коротенко		
Рук. гр	Ханин		
Нач. ОСПТ	Саакьянц		
Н. спец. ТО	Бапроченко		
Н. контр.	Луценко		
ГИП	Осташевский		

ТП 904-1-67.86 - КМ

Компрессорная станция 3К-500 АО с осушкой воздуха

Стадия	Лист	Листов
РП	6	

Техническая спецификация металла на оконные переплеты, рельсы и упоры.

ГОССТРОЙ СССР РОСТОВСКИЙ ПРОМСТРОЙНИИПРОЕКТ

Копировал Ненашева

Формат А2

Схема расположения балок и настила перекрытия на отметке 3.800

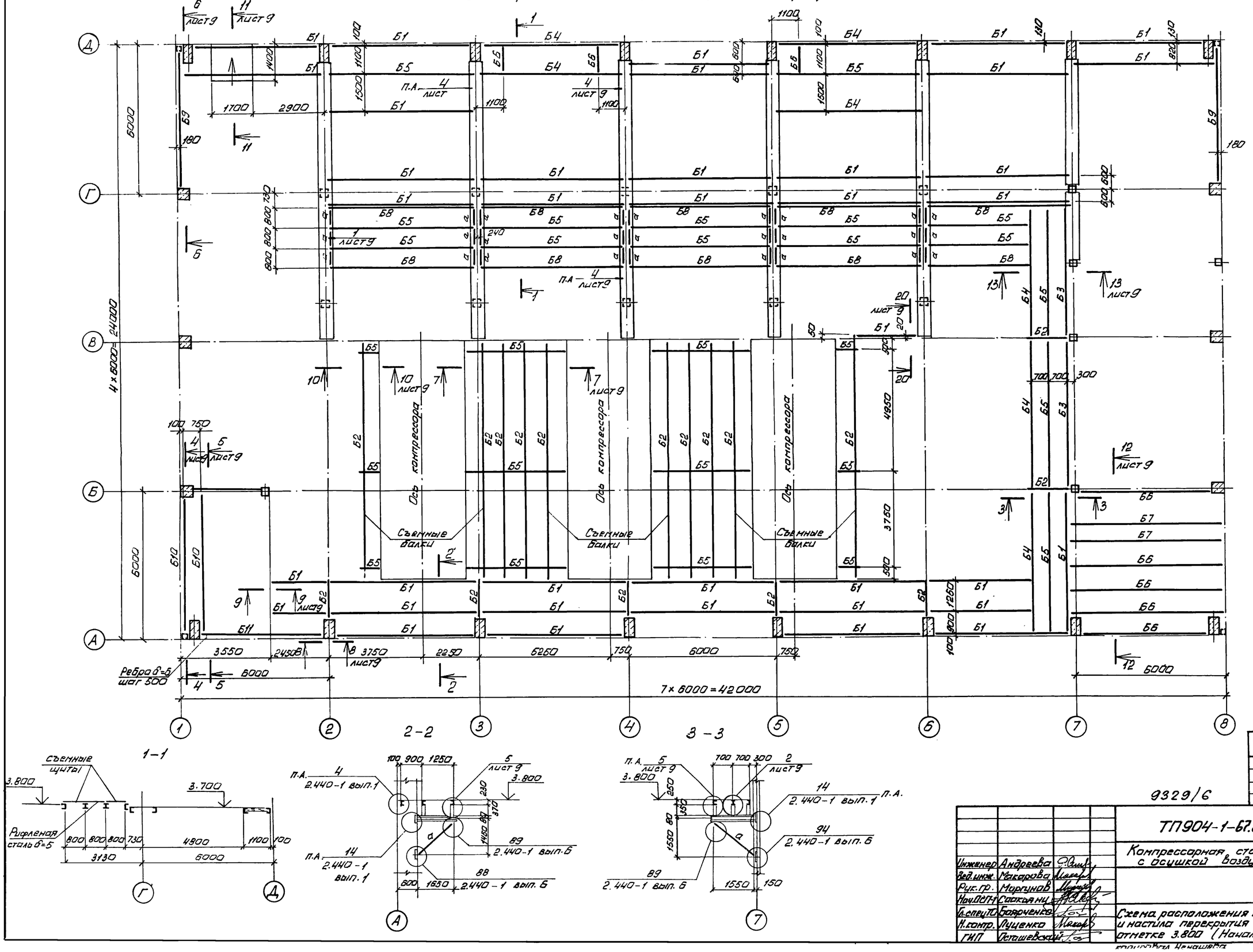

87

Привязан

Инв. №

9329/6

Инженер	Андреева		
Вед.инж.	Макарова		
Рук.гр.	Моргунов		
Нач.ОСП-1	Саакьянц		
Гл.спец.ТО	Боярченко		
Н.контр.	Луценко		
ГИП	Осташевский		

ТП904-1-67.86.-КМ

Компрессорная станция ЗК-500Ао с осушкой воздуха

Стадия	Лист	Листов
РП	7	

Схема расположения балок и настила перекрытия на отметке 3.800 (Начало)

ГОССТРОЙ СССР РОСТОВСКИЙ ПРОМСТРОЙНИИПРОЕКТ

Копировал Ненашева

Формат А2

Типовой проект 904-1-67.86-КМ Альбом 6

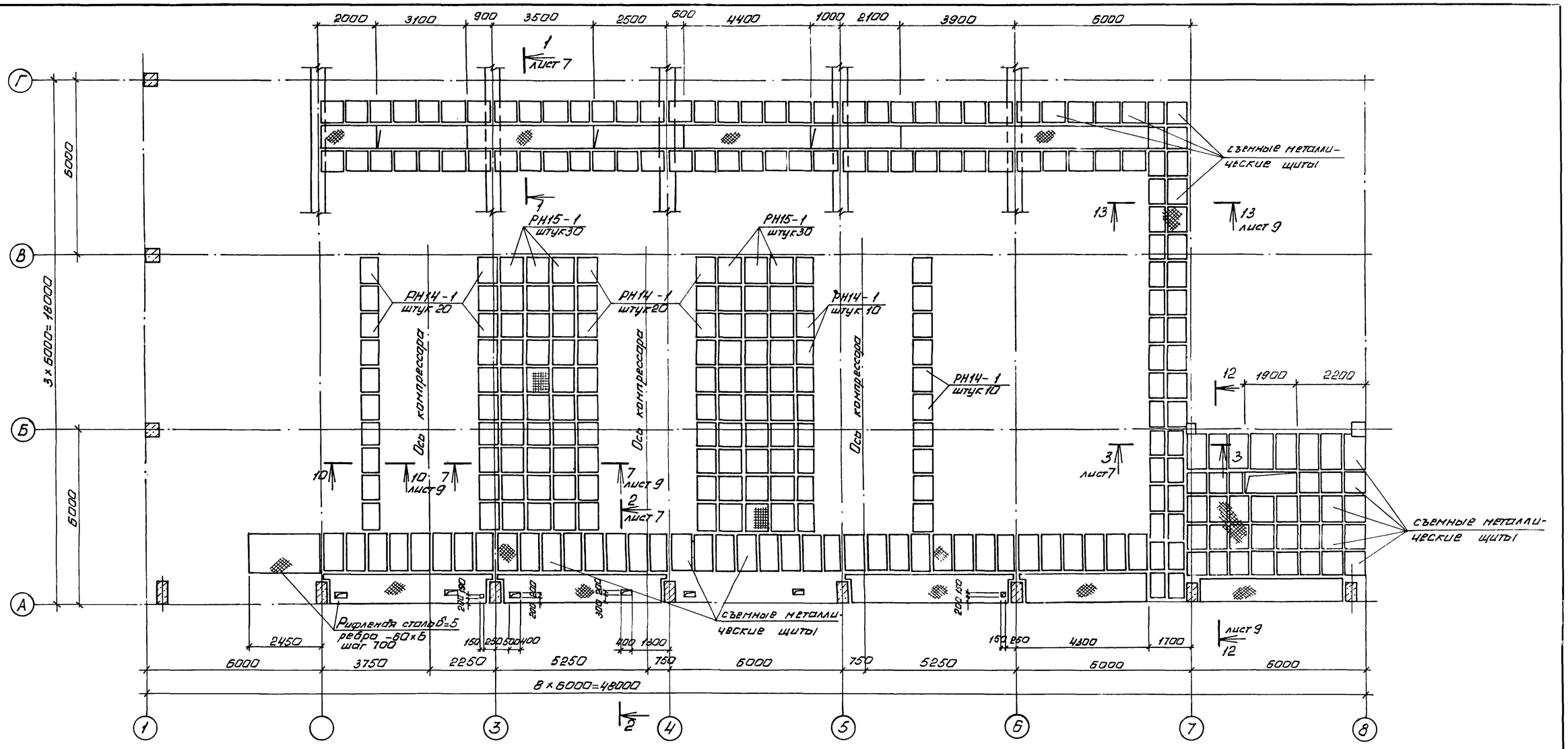

Согласовано

Инв. № подл. | Подпись и дата | Взам. инв. №

Ведомость элементов

Марка	Сечение: эскиз	паз	состав	Опорные усилия: M_1, тс.м	N_1, тс	Q_1, тс	Группа констр.	Марка металла	Примечание
Б1	[		[22	–	–	2.1	IV	ВСт3кп2-1	
Б2	I		I16	–	–	3.3	IV		
Б3	1 2	1	[22	–	–	2.1	IV		
		2	∟50х5	–	–	–	IV		
Б5	I		I20Б1	–	–	1.7	IV	ВСт3пс6-1	
Б6	[		[12	–	–	–	IV		конструкт.
Б7	2 1	1	[12	–	–	–	IV		конструкт.
		2	∟50х5	–	–	–	IV	ВСт3кп2-1	конструкт.
Б8	[		[30	–	–	5.1	IV		
									конструкт.
Б9	I		I40Б1	–	–	9.9	IV	ВСт3пс6-1	
Б10	[		[16	–	–	0.8	IV	ВСт3кп2-1	
Б11	I		I30Б1	–	–	6.35	IV	ВСт3пс6-1	

Ведомость элементов

Марка	Сечение: эскиз	паз	состав	Опорные усилия: M_1, тс.м	N_1, тс	Q_1, тс	Группа констр.	Марка металла	Примечание
Б4	[		[24	–	–	2,8	IV	ВСт3кп2-1	
а	∟		∟63х5	–	–	–	IV		по гибкости
РН14-1	Настил типа „Ботайск" по ТУ36-2044-77						IV		
РН15-1							IV		

1. Сварка ручная дуговая $h_ш$ = 6мм.
2. Сварку производить электродами Э42 по ГОСТ 9467-75.
3. Схема ограждений дана на листе 16.
4. Каналы перекрыть съемными щитами из рифленой стали δ=5мм. Вес щита не должен превышать 50 кг
5. Каждый щит должен иметь две западающие скобы для его подъема. Деталь устройства западающей скобы дана на листе 13.

88

Привязан

Инв. №

9329/6

ТП 904-1-67.86-КМ

Компрессорная станция 3К-500 Ао с всушкой воздуха

Инженер	Андреева			Стадия	Лист	Листов
Нач. отд.	Макарова			РП	8	
Рук. гр.	Моргунов					
Нач. ОСТ-1	Соакянц					
Гл. спец. ТО	Бабриенко			Схема расположения балок и настила перекрытия на отметке 3.800. Продолжение.	Госстрой СССР РОСТОВСКИЙ ПРОМСТРОЙНИИПРОЕКТ
Н. контр.	Лущенко				
ГИП	Усташевский				

Копировал Ненашева

Формат А2

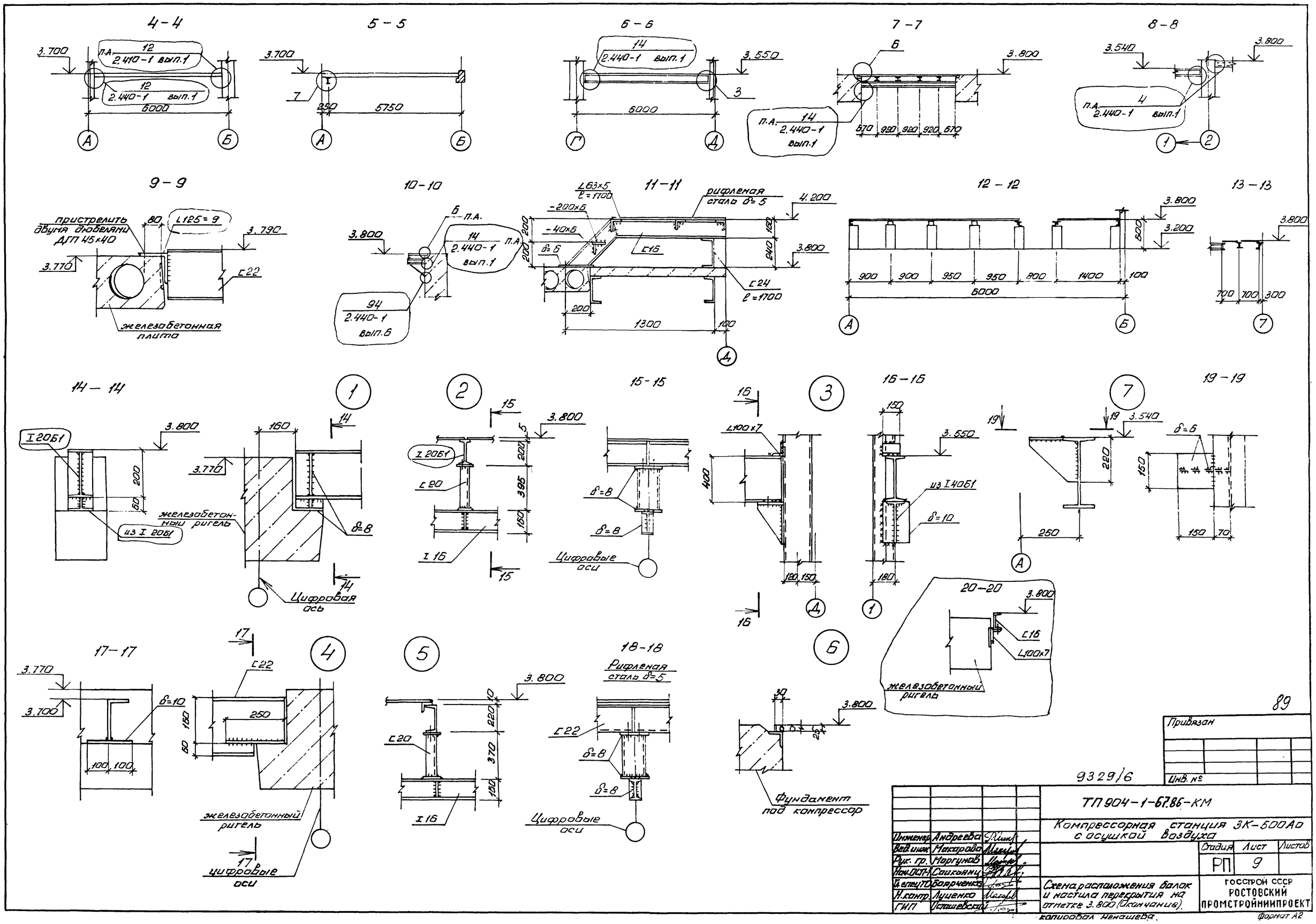
4-4
5-5
6-6
7-7
8-8
9-9
10-10
11-11
12-12
13-13
14-14
15-15
16-16
17-17
18-18
19-19
20-20
пристрелить двумя дюбелями ДГП 45×40
железобетонная плита
рифленая сталь δ=5
железобетонный ригель
Цифровая ось
Цифровые оси
Фундамент под компрессор
89
Привязан
Инв. №
9329/6
ТП 904-1-67.86-КМ
Компрессорная станция ЗК-500Ао с осушкой воздуха
Стадия
Лист
Листов
РП
9
Схема расположения балок и настила перекрытия на отметке 3.800 (Окончание).
ГОССТРОЙ СССР
РОСТОВСКИЙ ПРОМСТРОЙНИИПРОЕКТ
Инженер Андреева
Вед.инж. Макарова
Рук. гр. Моргунов
Нач.ОСП-1 Саикьянц
Гл.спец.ТО Боярченко
Н.контр. Луценко
ГИП Осташевский
копировал Ненашева
Формат А2

Типовой проект 904.1-56.86 КМ. Альбом 6

Схема расположения балок на отметке 3,170

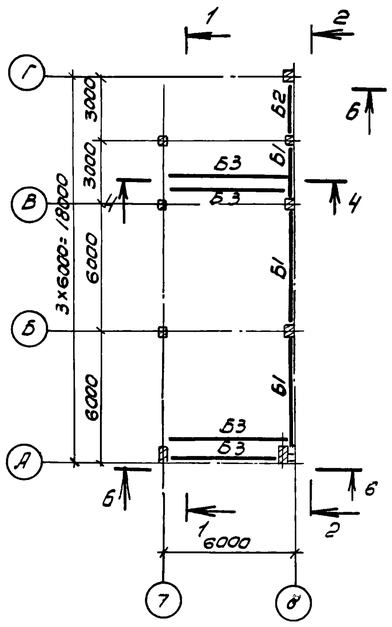

Схема расположения балок на отметке 7.370

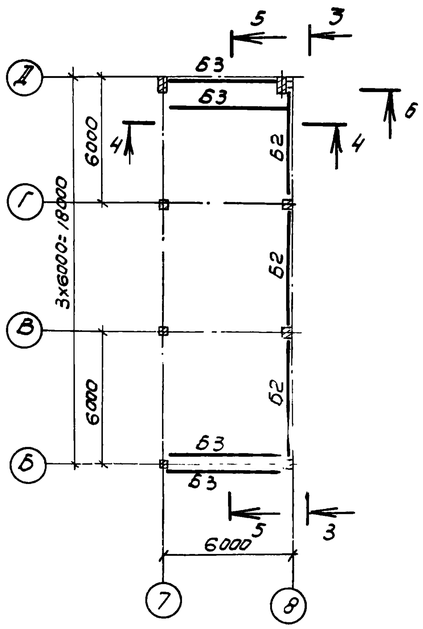

1-1

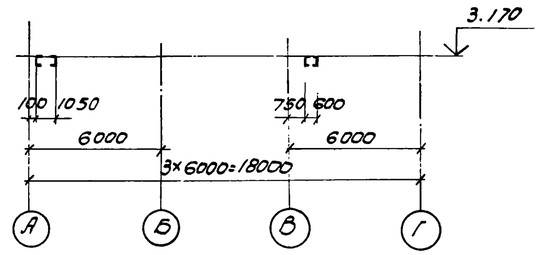

2-2

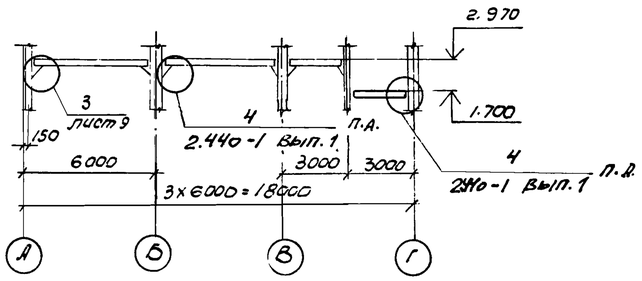

3-3

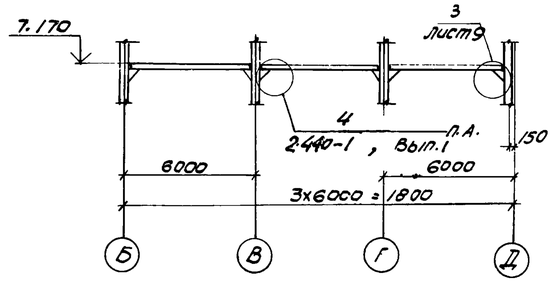

4-4

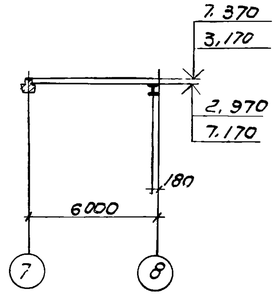

Схема расположения балок на отметках 4.650 и 5,550, 0.850 и 1.750

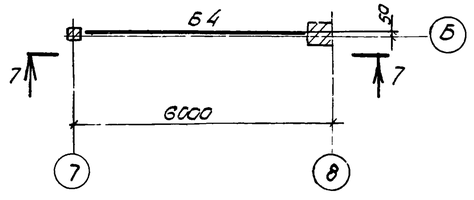

5-5

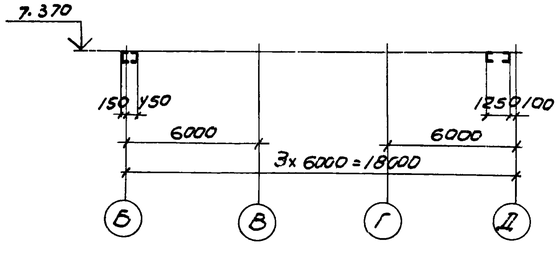

6-6

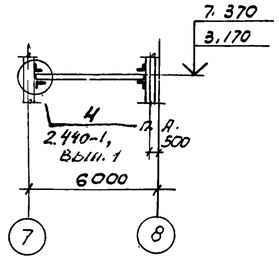

7-7

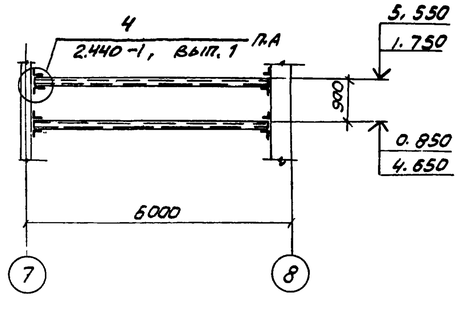

Ведомость элементов

	Сечение			Опорные усилия			Группа констр.	Марка металла	Примечание
	Эскиз	Поз.	Состав	M, тс·м	N, тс	Q, тс			
Б1	I		I 40Б1			9.9	IV	Вст3пс6-1	
Б2	I		I 30Б1			6.35	IV		
Б3	[		[20			2.1	IV	Вст3кп2-1	
Б4	[		[16			1.1	IV		

1. Конструкции сварные. Сварку производить электродами Э42 по ГОСТ 9467-75.
2. Сварка ручная дуговая h_w = 6 мм.

Согласовано:

Инв. № подл. | Подпись и дата | Взам. инв. №

Привязан

9329/6 90
~~8690/7~~

Инв. №

Проверил	Чернявская		
Инженер	Андреева		
Ст. инж.	Коротенко		
Рук. гр.	Ханин		
Нач. отд.	Саакьянц		
Гл. спец.	Бояринов		
Н. контр.	Луценко		
ГИП	Антошевский		

ТП 904-1-~~56.86~~ 67.86 КМ

Компрессорная станция с осушкой воздуха 3к. 500 АО

Стадия	Лист	Листов
РП	10	

Схема расположения балок на отметках 3.170, 7.370, 4.650 и 5,550.

Госстрой СССР Ростовский Промстройниипроект

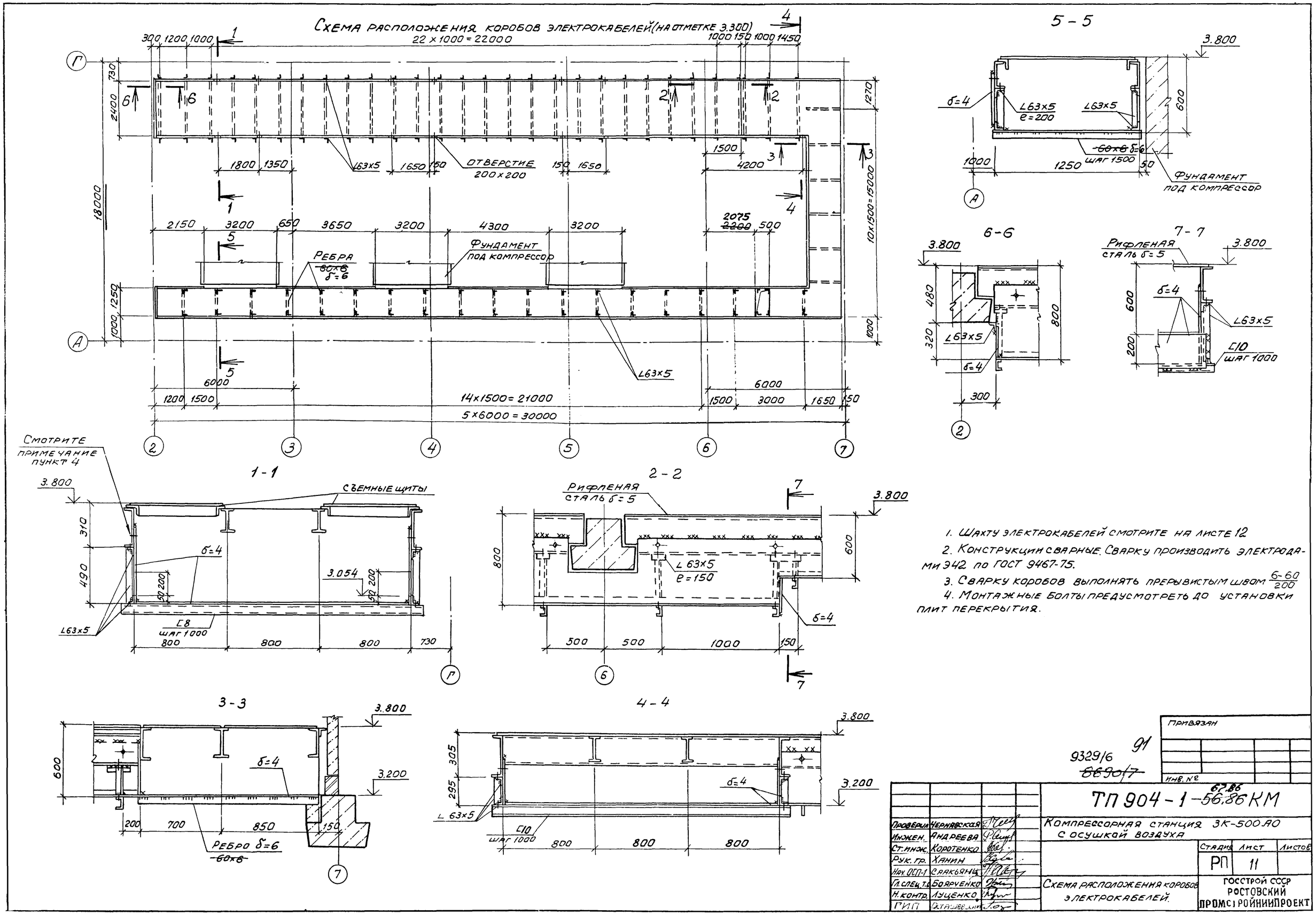

1. Шахту электрокабелей смотрите на листе 12
2. Конструкции сварные. Сварку производить электродами Э42 по ГОСТ 9467-75.
3. Сварку коробов выполнять прерывистым швом $\frac{6-60}{200}$
4. Монтажные болты предусмотреть до установки плит перекрытия.

Привязан

91

9329/6 ~~8690/7~~

Инв. №

Проверил	Чернявская		
Инжен.	Андреева		
Ст. инж.	Коротенко		
Рук. гр.	Ханин		
Нач. ОСП-1	Саакьянц		
Гл. спец. т.б.	Боярченко		
Н. контр.	Луценко		
ГИП	Осташевский		

ТП 904-1-~~56.86~~ 67.86 КМ

Компрессорная станция ЗК-500 АО с осушкой воздуха

Стадия	Лист	Листов
РП	11	

Схема расположения коробов электрокабелей.

ГОССТРОЙ СССР РОСТОВСКИЙ ПРОМСТРОЙНИИПРОЕКТ

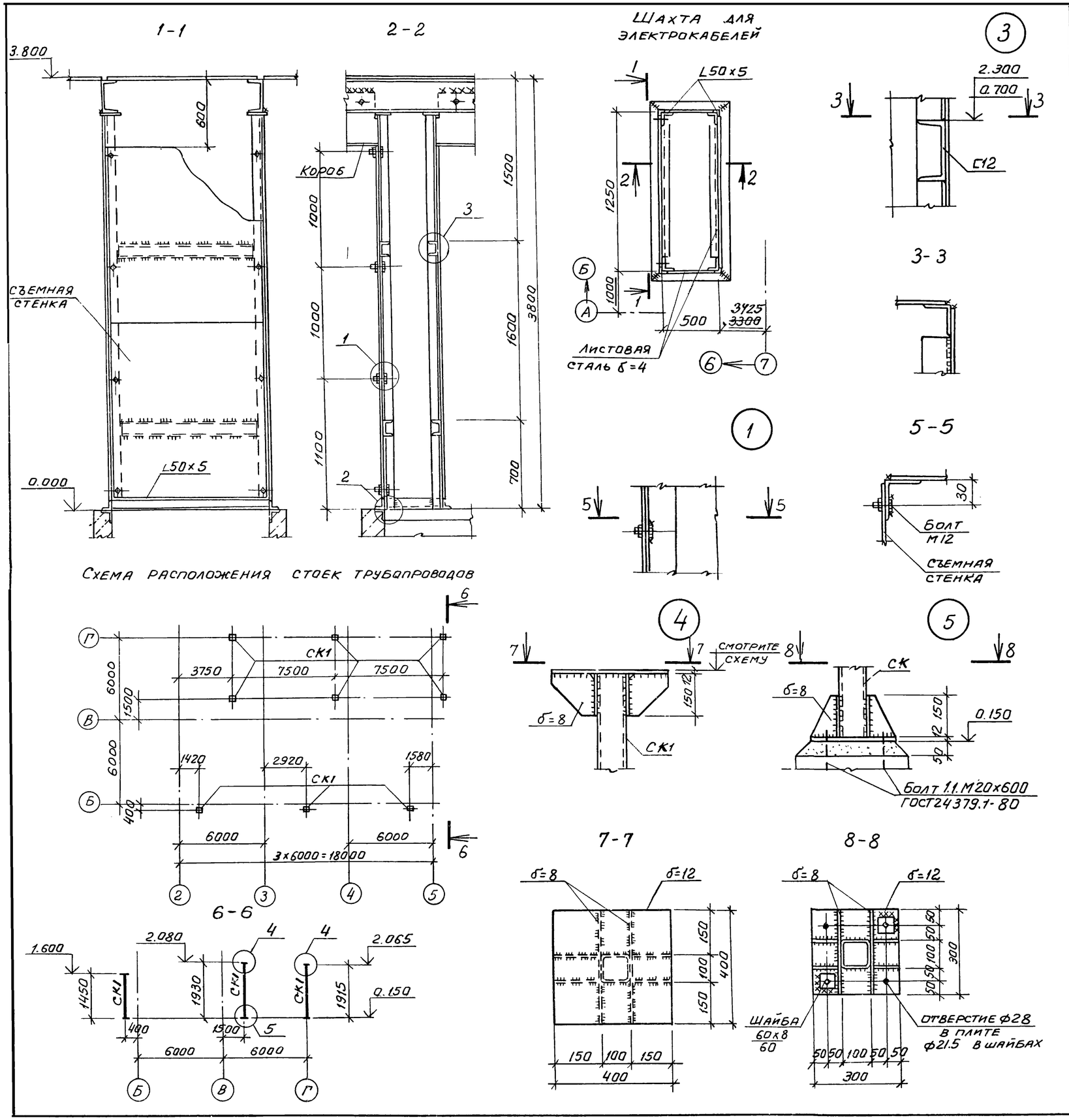

Ведомость элементов

Марка	Сечение: Эскиз	Сечение: Поз	Сечение: Состав	Опорные усилия: M, тс.м	Опорные усилия: N, тс	Опорные усилия: Q тс	Группа констр.	Марка металла	Примечание
СК1	□		Профиль №1 100x100x4	–	1,2	–	IV	Вст3кп2-1	

1. Конструкции сварные. Сварку производить электродами Э42 по ГОСТ 9467-75.
2. Сварку шахты выполнять сплошным швом высотой $h_ш$=4мм.
3. Монтаж конструкций производить на болтах нормальной точности и сварке, согласно узлам. Болты плотно затянуть, нарезку расчеканить.

9329/6 92
~~8690/7~~

Проверил	Чернявская	
Инжен.	Андреева	
Ст.инж.	Коротенко	
Рук.гр.	Ханин	
Нач.ОСП-1	Саакьянц	
Гл.спец.т.о.	Боярченко	
Н.контр.	Луценко	
ГИП	Осташевский	

ТП 904-1-~~56.86~~ 67.86 КМ

Компрессорная станция 3К-500А0 с осушкой воздуха

Стадия	Лист	Листов
РП	12	

Шахта для электрокабелей. Схема расположения стоек трубопроводов.

Госстрой СССР Ростовский Промстройниипроект

Копировал: Шипова

Формат А2

Типовой проект 904-1-67.86 - КМ Альбом 6

Схема перекрытия канала КН1

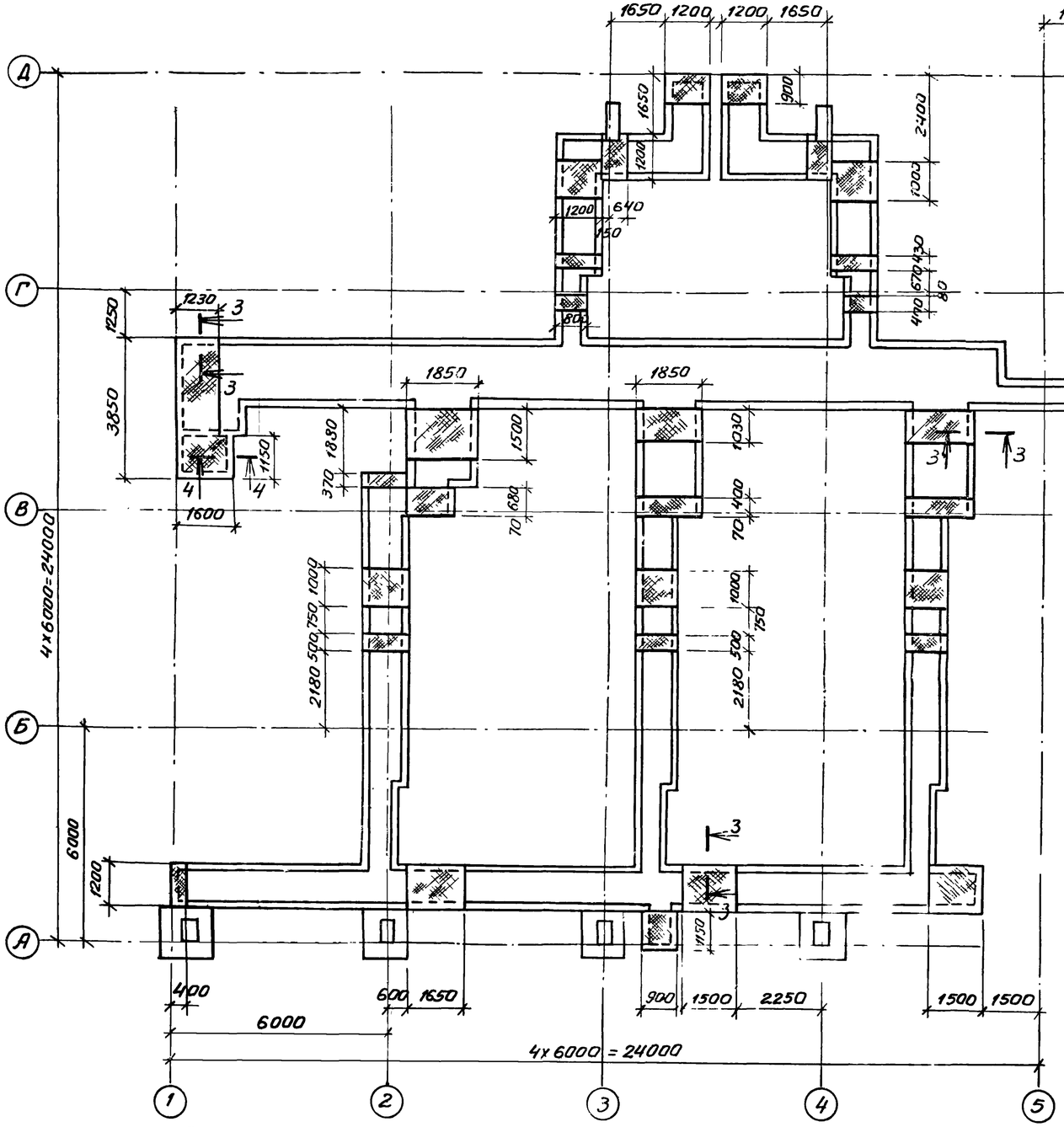

3-3

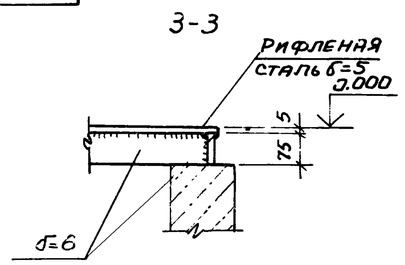

4-4

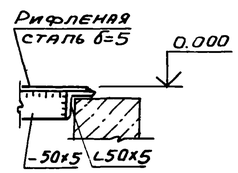

Схема перекрытия канала КН2

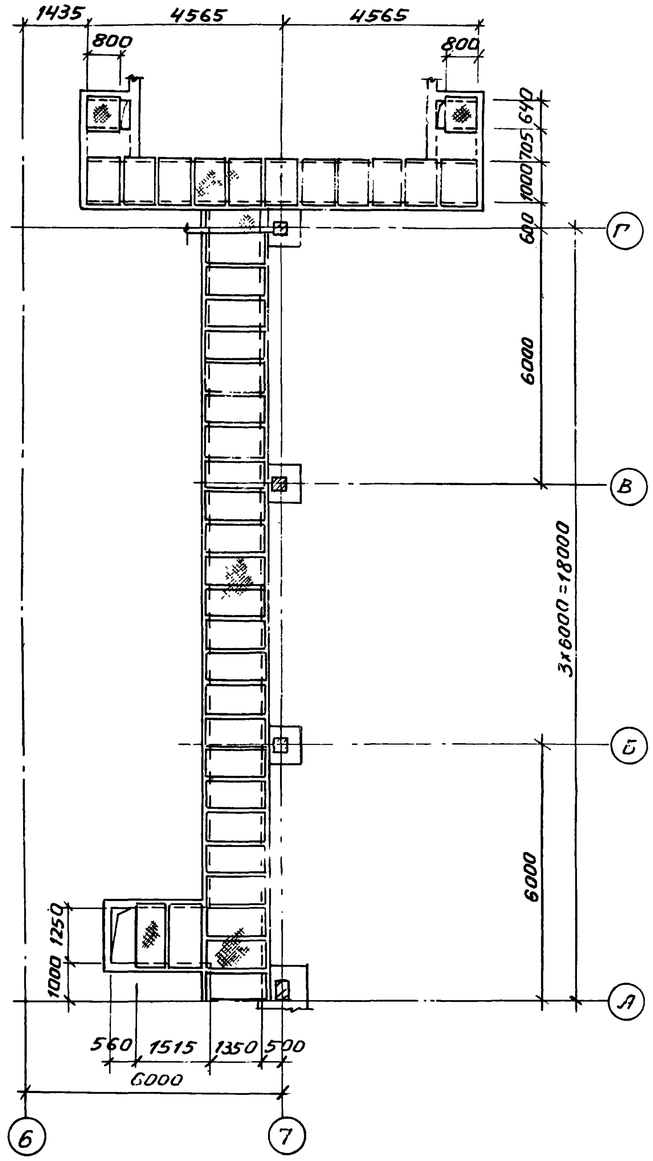

Деталь устройства западающей скобы

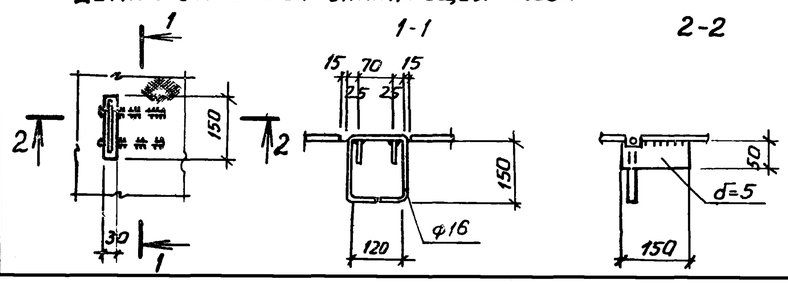

1. Каналы перекрыть съемными щитами из рифленой стали б=5мм. Вес щита не должен превышать 50кг
2. Каждый щит должен иметь две западающие скобы для его подъема.
3. Конструкции сварные. Сварку производить электродами Э42 по ГОСТ 9467-75.

Согласовано

Инв.№ подл. | Подпись и дата | Взам.инв.№

93

9329/6

Привязан

Инв.№

Инженер	Андреева		
Вед.инж.	Макарова		
Рук.гр.	Моргунов		
Нач.осп	Садкьянц		
Гл.спец.т.о	Боярченко		
Н.контр.	Луценко		
ГИП	Осташевский		

ТП 904-1-67.86 -КМ

Компрессорная станция ЗК-500АО с осушкой воздуха

Стадия	Лист	Листов
РП	13	

Схемы перекрытия каналов

Госстрой СССР Ростовский Промстройниипроект

Копировал: Ш.

Формат А2

Типовой проект 904-1-56,86 КМ. Альбом 6

Схема расположения оконных переплетов

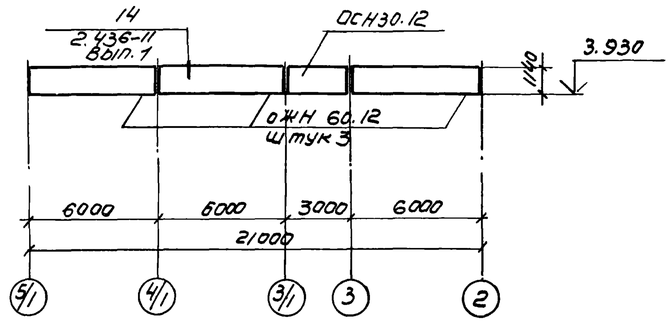

Схема расположения кронштейнов по осям 3 и 6

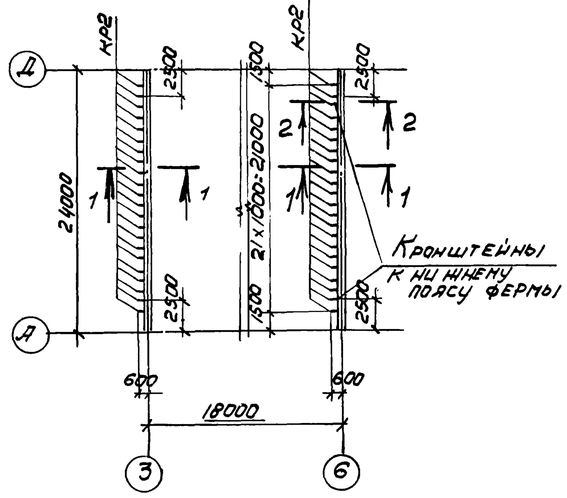

Ведомость элементов

Марка	Сечение: Эскиз	Поз.	Состав	Опорные усилия: M_1 тсм	N_1 тс	Q_1 тс	Группа констр.	Марка металла	Примечание
а	[		С12	—	—	—	IV	ВСТ3кп2-1	Конструкт
КР1	2 2 1 1170 1170	1	С12	—	—	—	IV		
		2	∠63×5	—	—	—	IV		По гибкости
							IV		
КР2	1 2	1	∠50×5	—	0.02	—	IV		
		2	⌀ 8АI	—	—	—	IV		
ОЖН60.12	1.436.2-15 Вып. 2			—	—	—	IV		
ОСН30.12				—	—	—	IV		

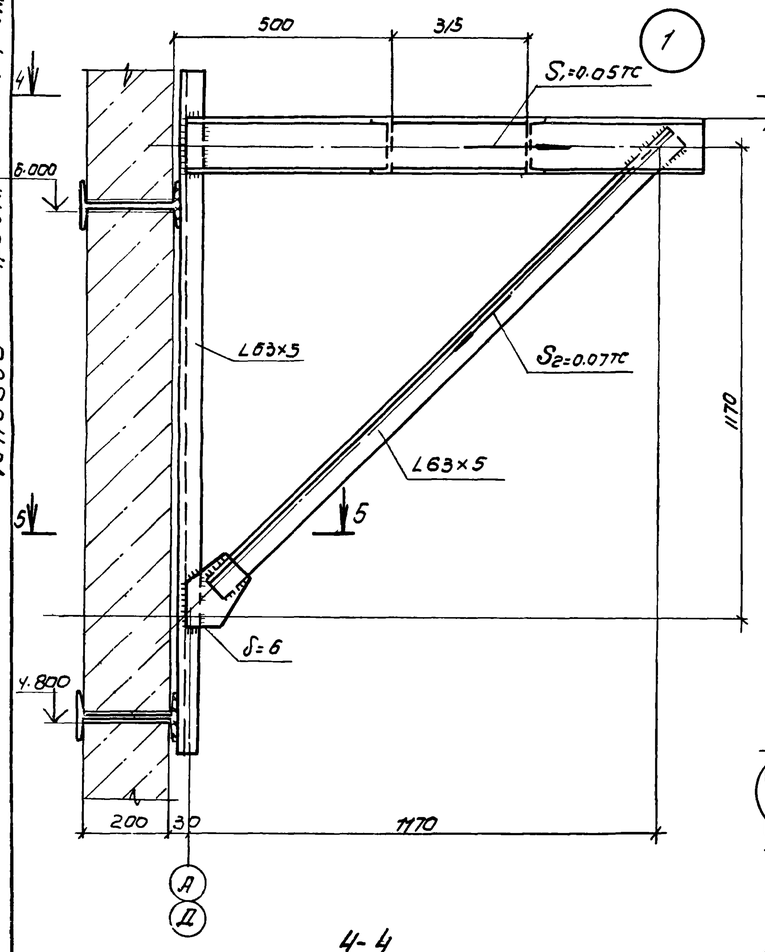

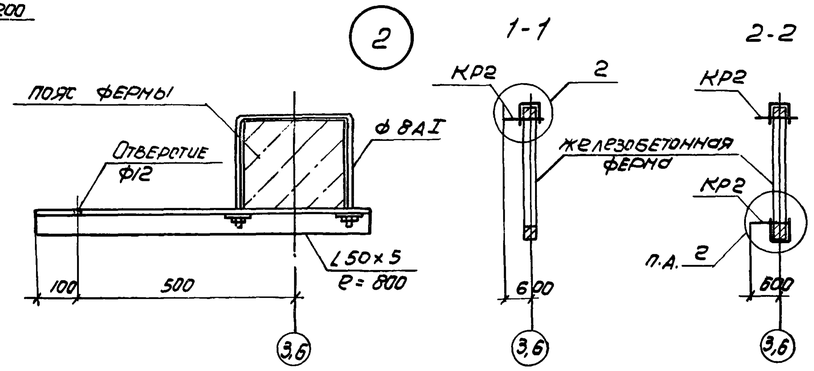

1. Конструкции сварные. Сварку производить электродами Э42 по ГОСТ 9467-75.
2. Сварка ручная дуговая $h_ш$=6мм.

Схема расположения кронштейнов на отметке 6.200

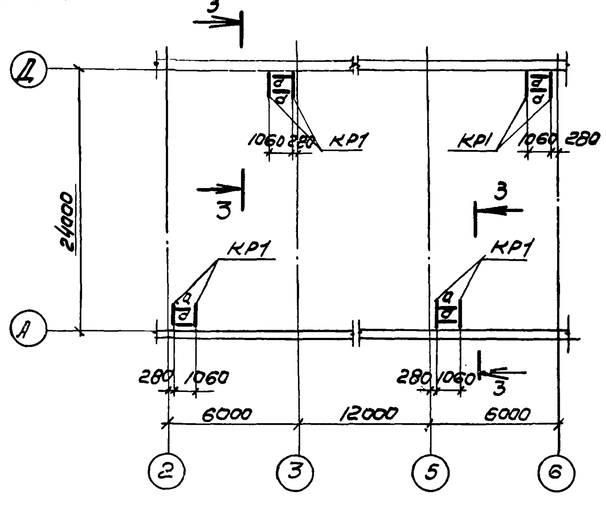

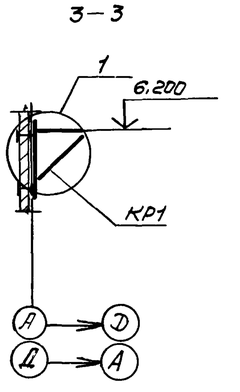

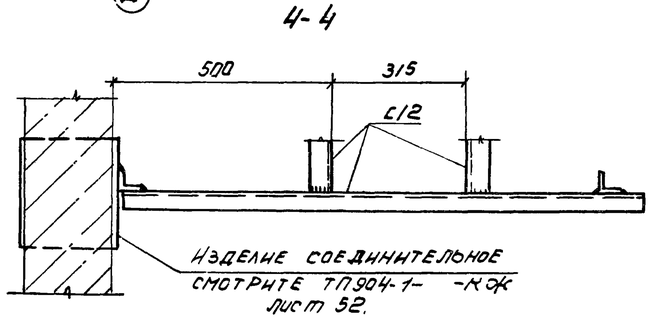

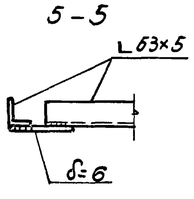

9329/6 94
~~8690/7~~

Привязан

Инв. №

Проверил	Чернявская		
Инженер	Андреева		
Ст. инж.	Коротенко		
Рук. гр.	Ханин		
Нач. осп.	Саакьянц		
Гл. спец.	Боярченко		
Н. контр.	Луценко		
ГИП	Осташевский		

ТП 904-1-56,86 КМ 67.86

Компрессорная станция ЗК-500 АО с осушкой воздуха.

Стадия	Лист	Листов
РП	14	

Схема расположения оконных переплетов кронштейнов

ГОССТРОЙ СССР РОСТОВСКИЙ ПРОМСТРОЙНИИПРОЕКТ

Формат А2

Типовой проект 904-1-67.86 -КМ Альбом 6

Схема расположения балок на отметках 1.150 и 2.950

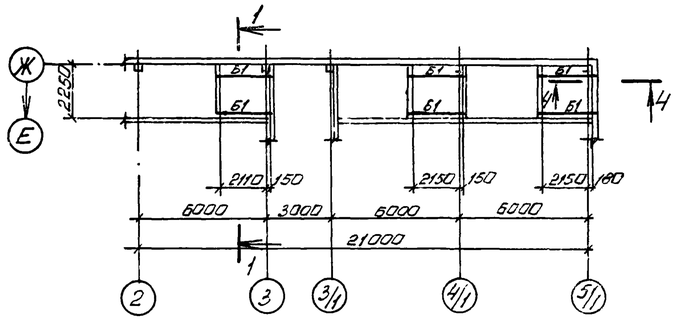

Схема расположения решеток на отметках 1.150 и 2.950

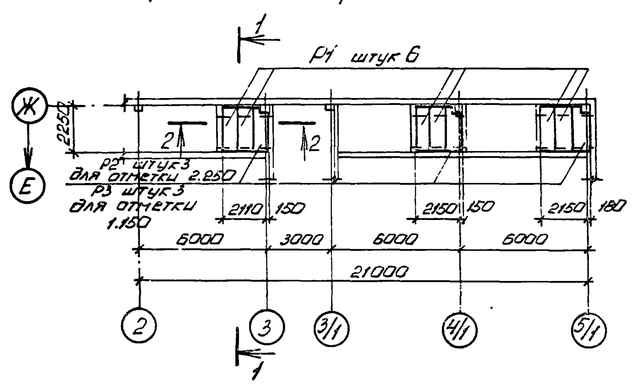

1-1

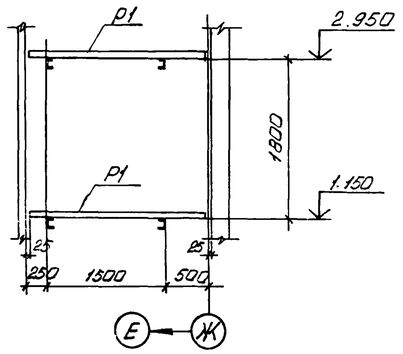

2-2

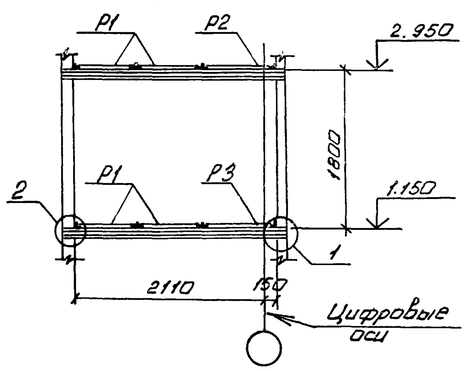

Р1

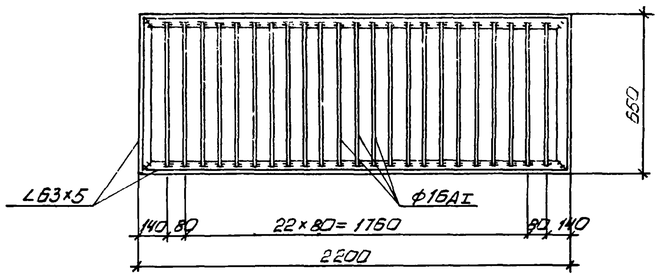

Р2

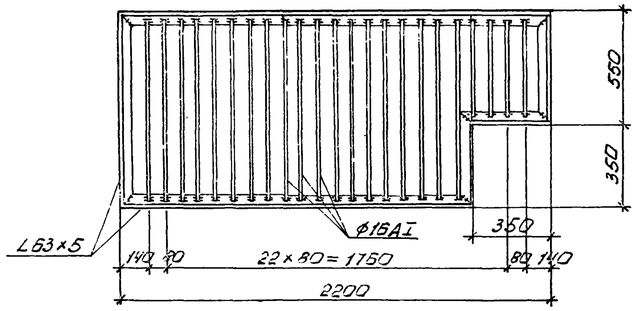

Р3

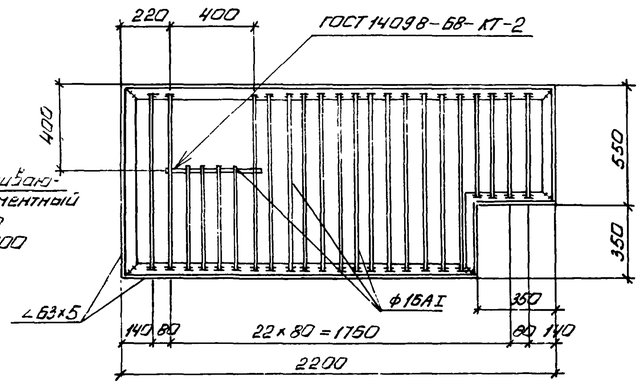

3-3

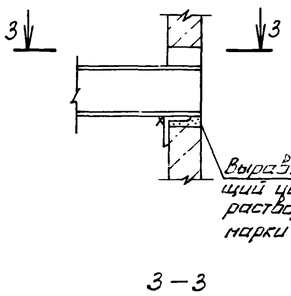

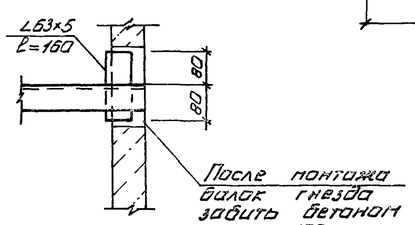

4-4

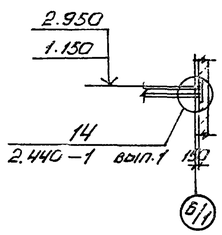

Ведомость элементов

Марка	Сечение: эскиз	Сечение: поз	Сечение: состав	Опорные усилия: M, тс·м	Опорные усилия: N, тс	Опорные усилия: Q, тс	Группа констр.	Марка металла	Примечание
Б1	[		[16	—	—	2.9	IV	ВСт3кп2-1	
Р1	лист 15						IV		
Р2							IV		
Р3							IV		

(2)

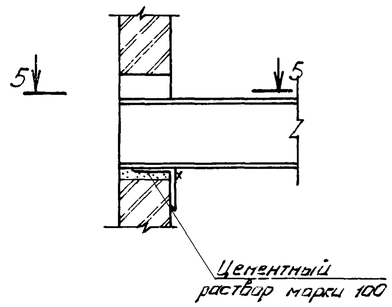

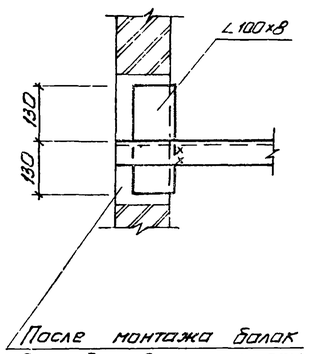

1. Конструкции сварные. Сварку производить электродами Э42 по ГОСТ 9467-75.
2. Сварка ручная дуговая $h_ш = 6$ мм.

(1)

Привязан

95

9329/6

Инв. №

Инв.№ подл. | Подпись и дата | Взам. инв.№

Инженер	Андреева		ТП 904-1-67.86-КМ
Вед. инж.	Макарова		Компрессорная станция 3К-500Ао с осушкой воздуха
Рук. гр.	Моргунов		Стадия: РП; Лист: 15; Листов:
Нач. ОСП-1	Саакьянц		
Гл. спец. ТО	Бабиченко		Схема расположения балок и решеток на отметках 1.150 2.950. Решетки Р1 – Р3.
Н. контр.	Луценко		Госстрой СССР. РОСТОВСКИЙ ПРОМСТРОЙНИИПРОЕКТ
ГИП	Устшевский		

Копировал Ненашева

Формат А2

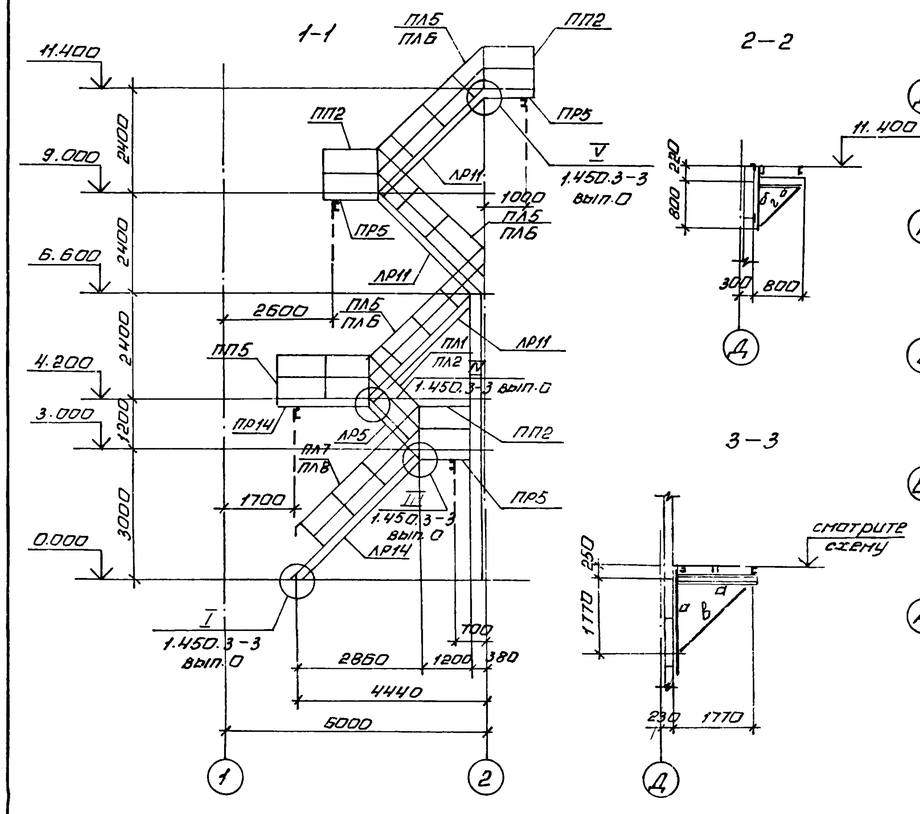

Схема расположения ограждений на отм. 3.800

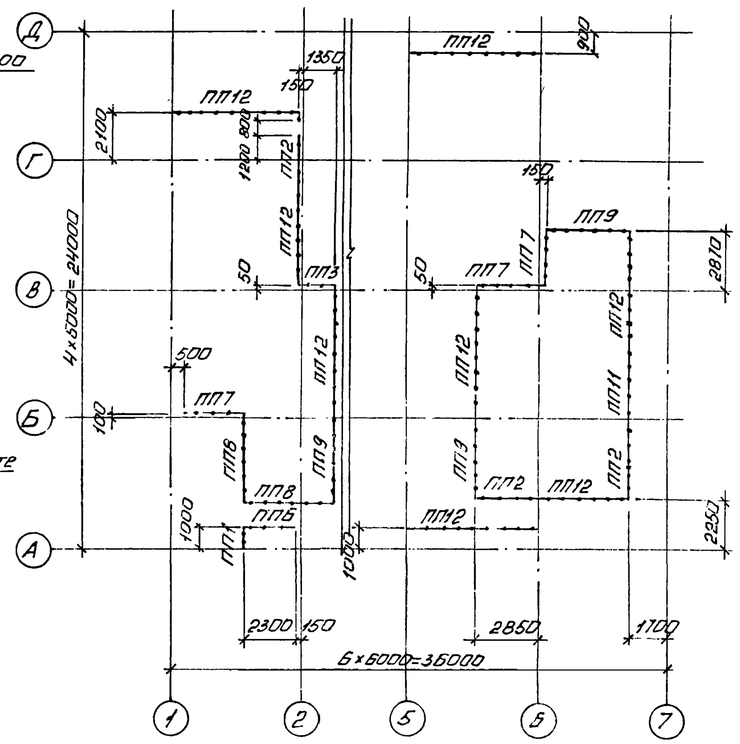

Схема расположения лестницы на отметке 4.200

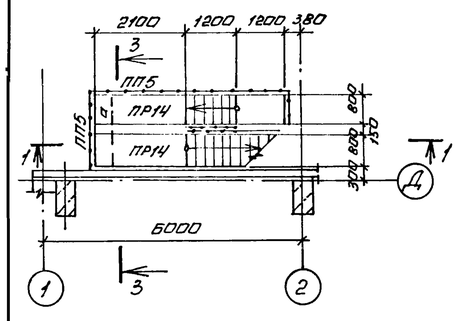

Схема расположения лестницы на отметке 11.400

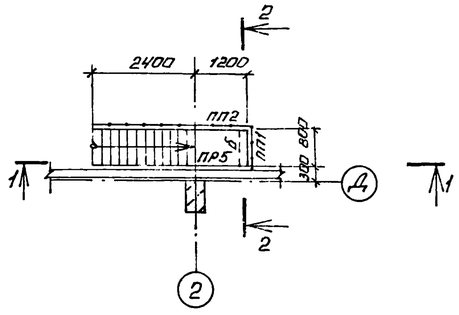

Схема расположения лестницы на отметке 3.800

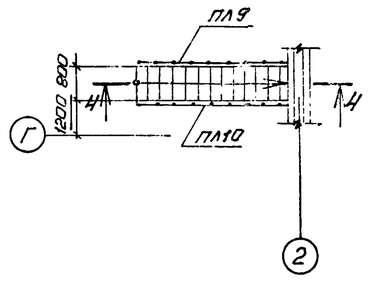

Схема расположения лестницы на отметке 3.000

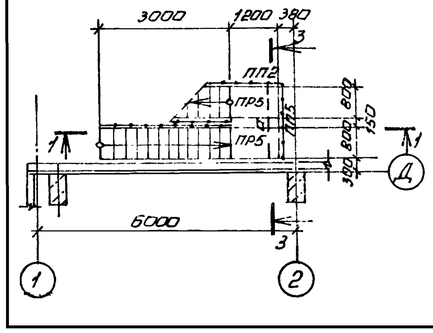

Схема расположения лестницы на отметке 9.000

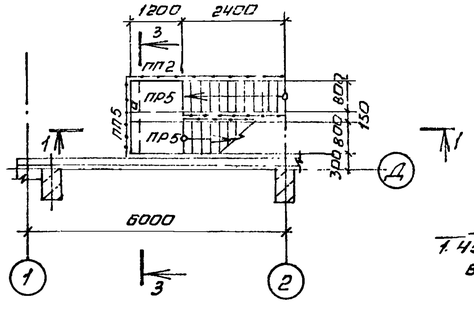

4-4

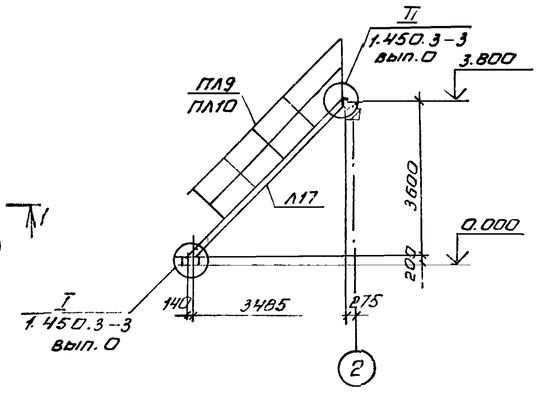

Ведомость элементов

Марка	Сечение: эскиз	Сечение: поз	Сечение: состав	Опорные усилия: M, тс.м	Опорные усилия: N, тс	Опорные усилия: Q, тс	Группа констр.	Марка металла	Примечание
ЛР5*	1.450.3-3 вып.1 часть 1,2						IV	Вст3кп2-1	
ЛР11*							IV		
ЛР14*							IV		
ПР5*							IV		
ПР14*							IV		
Л17*							IV	"	
ПЛ1*							IV	"	
ПЛ2*									
ПЛ5*									
ПЛ10*									
ПП1*									
ПП3*									
ПП5*									
ПП9*									
ПП11*									
ПП12*									
а	[		[18	—	—	—	IV	"	конструкт
б	[		[12	—	—	—	IV		"
в	∟		∟125×9	—	—	—	IV		"
г	∟		∟63×5	—	—	—	IV		"

*) Марки условные, смотрите таблицу

Условная марка	Марка элемента по серии 1.450.3-3 вып.1
ЛР5	МЛХРБ45-12.8
ЛР11	МЛХРБ45-24.8
ЛР14	МЛХРБ45-30.8
ПР5	ПМХРБ-12.8
ПР14	ПМХРБ-21.8
Л17	МЛХФ45-36.8
ПЛ1	ОГлМЛХ45-10.12
ПЛ2	ОГпМЛХ45-10.12
ПЛ5	ОГлМЛХ45-10.24
ПЛ6	ОГпМЛХ45-10.24
ПЛ7	ОГлМЛХ45-10.30
ПЛ8	ОГпМЛХ45-10.30
ПЛ9	ОГлМЛХ45-10.36

Условная марка	Марка элемента по серии 1.450.3-3 вып.1
ПЛ10	ОГпМЛХ45-10.36
ПП1	ОГПМХЭб-10.9
ПП2	ОГПМХЭб-10.12
ПП3	ОГПМХЭб-10.15
ПП5	ОГПМХЭб-10.21
ПП6	ОГПМХЭб-10.24
ПП7	ОГПМХЭб-10.30
ПП8	ОГПМХЭб-10.36
ПП9	ОГПМХЭб-10.42
ПП11	ОГПМХЭб-10.54
ПП12	ОГПМХЭб-10.60

1. Конструкции сварные. Сварку производить электродами Э42 по ГОСТ 9467-75.
2. Сварка ручная, дуговая, $h_ш$=6мм.
3. Крепление ограждений выполнить по узлам серии 1.450.3-3 вып. 0.

96

9329/6

Привязан

Инв. №

Проверил	Чернявская	
Инженер	Цимбалист	
Инженер	Андреева	
Ст. инж	Коротенко	
Рук.гр.	Моргунов	
Нач ОСП-1	Саакьянц	
Гл.спец ТО	Боярченко	
Н.контр.	Луценко	
ГИП	Остапчевский	

ТП 904-1-67.86 -КМ

Компрессорная станция ЗК-500 АО с осушкой воздуха

Стадия	Лист	Листов
РП	16	

Схема расположения ограждений на отм. 3.800 и лестниц.

ГОССТРОЙ СССР РОСТОВСКИЙ ПРОМСТРОЙНИИПРОЕКТ

Схема расположения опоры под трубопровод

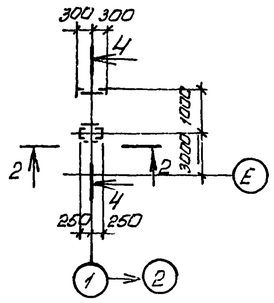

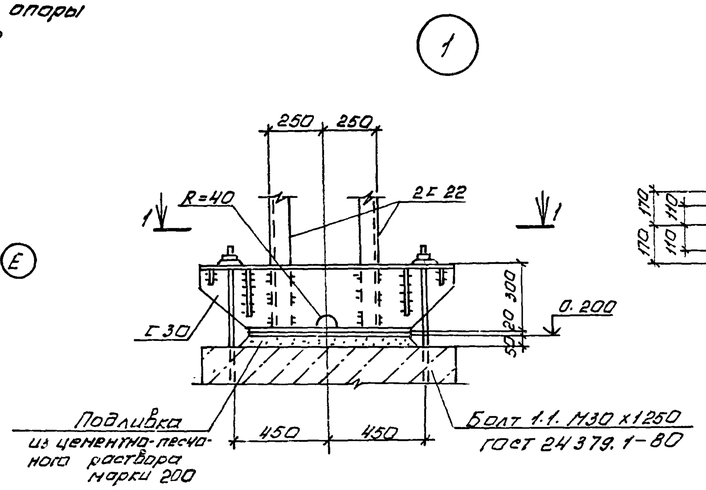

1 – 1

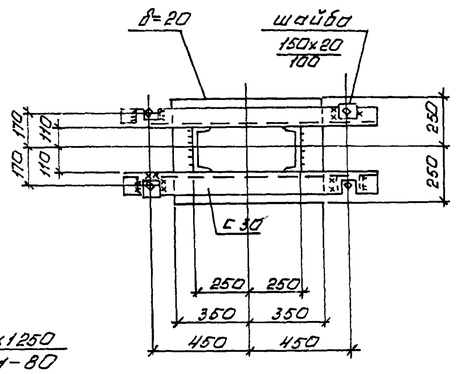

2 – 2

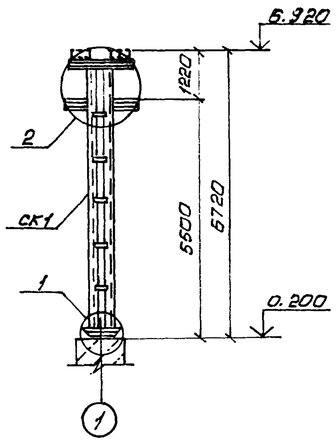

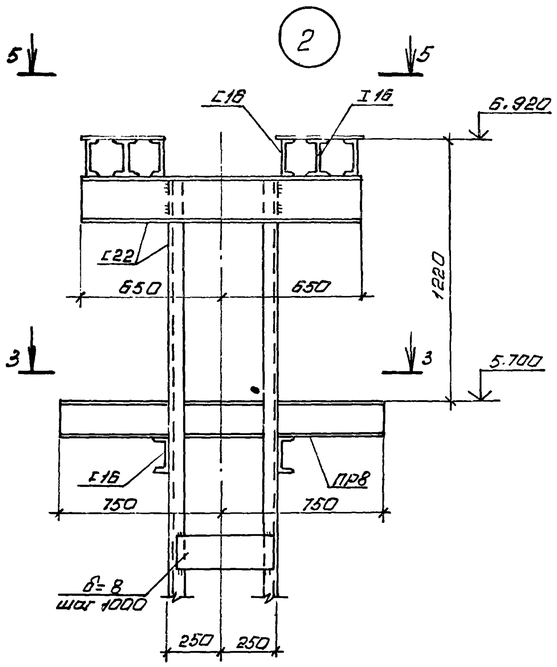

3 – 3

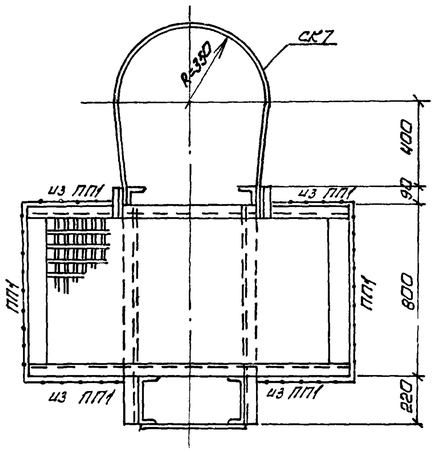

4 – 4

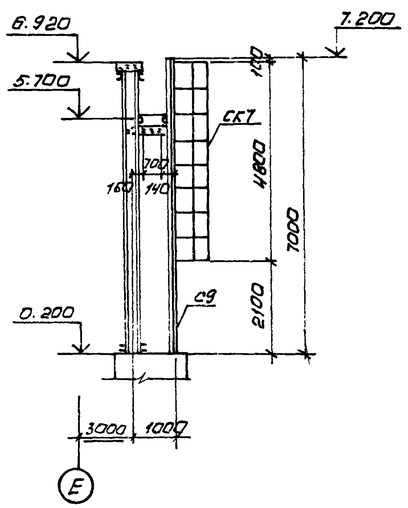

5 – 5

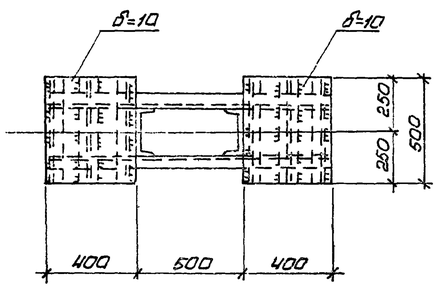

Ведомость элементов

Марка	Сечение: эскиз	поз	состав	Опорные усилия: M, тс.м	N, тс	Q, тс	Группа конструк.	Марка металла	Примечание
СК1		1	Г 22	—	5.0	—	IV	Вст3кп2-1	
		2	-450х8						
СК7*	1.450.3-3 выпуск 1 часть 2						IV	"	
ПП1*							IV	"	
С9*							IV	"	
ПР8*							IV	"	

*) Марки условные, смотрите таблицу

Условная марка	Марка элемента по серии 1.450.3-3 вып. 1
ПП1	ОГПМХ 38 – 10.9
ПР8	ПМХРБ – 15.8
С9	СХ – 70
СК7	ОГС – 48.4

1. Конструкции сварные. Сварку производить электродами типа Э42 по ГОСТ 9467-75.
2. Сварка ручная дуговая $h_ш = 6$мм.
3. Крепление ограждений выполнить по узлам серии 1.450.3-3 выпуск 0

Привязан

97

9329/6

Инв. №

			ТП 904-1-67.86 КМ	
			Компрессорная станция 3К-500 А0 с осушкой воздуха	
Проверил	Чернявская			Стадия: РП; Лист: 17; Листов:
Инженер	Андреева			
Ст. инж.	Коротенко			
Рук. гр.	Моргунов			
Нач. ОСПТ-1	Саакьянц		Схема расположения опоры под трубопровод	ГОССТРОЙ СССР РОСТОВСКИЙ ПРОМСТРОЙНИИПРОЕКТ
Н. контр.	Луценко			
ГИП	Оташевский			

Копировал Ненашева

Формат А2

Типовой проект 904-1-67.86 -КМ Альбом 6

Схема расположения рельсов

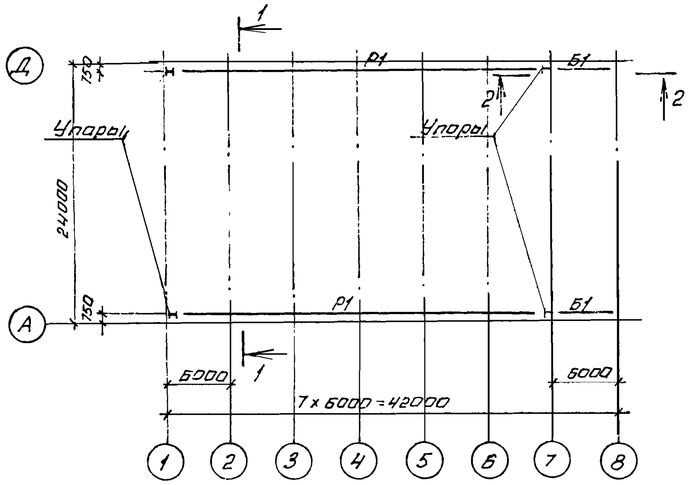

Схема расположения площадки на отм. 8.400

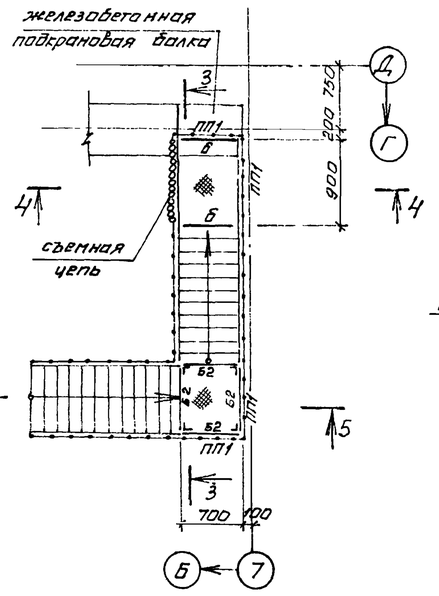

4

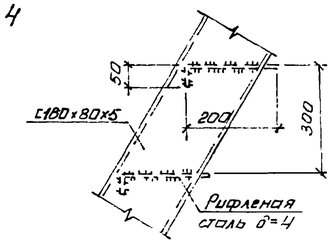

1-1

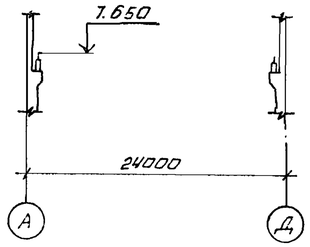

2-2

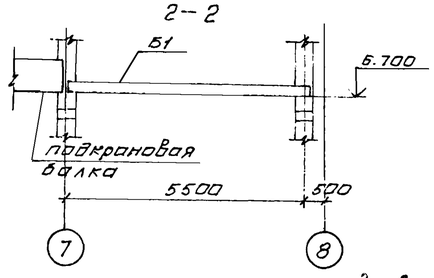

Условная марка	Марка элемента по серии 1.450.3-3 вып. 1
МБ	МЛХФ60-18 В
ПМ3	ОГлМЛХ60-10.18
ПМ4	ОГпМЛХ60-10.18
ПМ5	ОГлМЛХ60-10.24
ПМ6	ОГпМЛХ60-10.24
ПП1	ОГПМХЭБ-10.9
ПП2	ОГПМХЭБ-10.12

Ведомость элементов

Марка	Сечение: эскиз	Сечение: поз	Сечение: состав	Опорные усилия: M, тс.м	Опорные усилия: N, тс	Опорные усилия: Q, тс	Группа констр.	Марка металла	Примечание
Р1			КР70	—	—	—	II	К63	
Б1	лист 19			—	23.8	—	IV		
Б2			С12	—	—	—	IV		конструкт.
СК1			L 75×6	—	—	—	IV		"
а			L 50×5	—	—	—	IV		по гибкости
МБ	1.450.3-3 вып.1 часть 1, 2						IV	Ведзкп 2-1	
ПМ3*-ПМ6*							IV		
ПП1*							IV		
ПП2*							IV		
в			С180×80×5	—	—	—	IV		
б			L 63×5	—	—	—	IV		

*) марки условные, смотрите таблицу

3-3

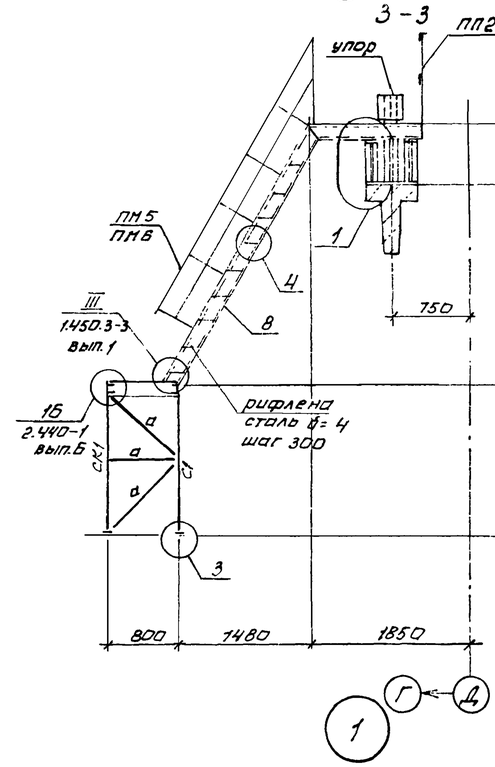

4-4

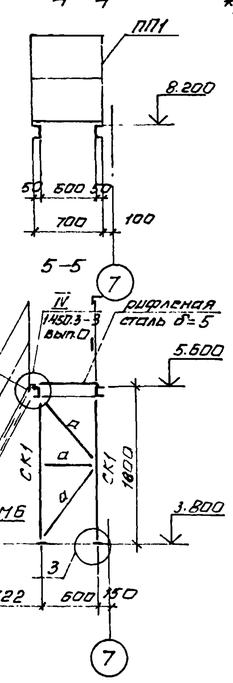

8-8

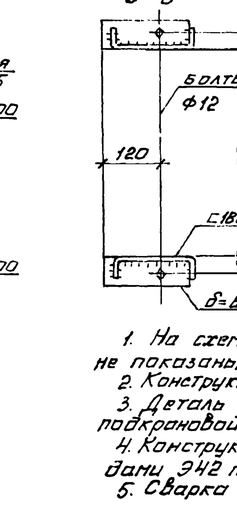

Б1

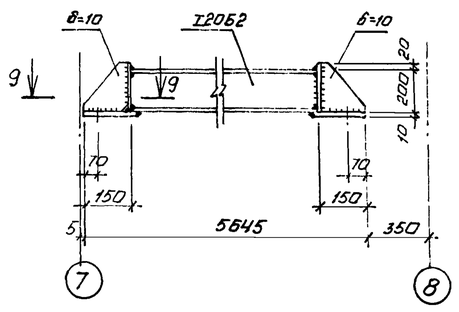

9-9

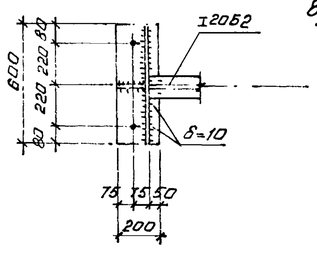

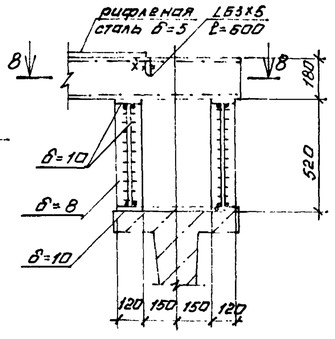

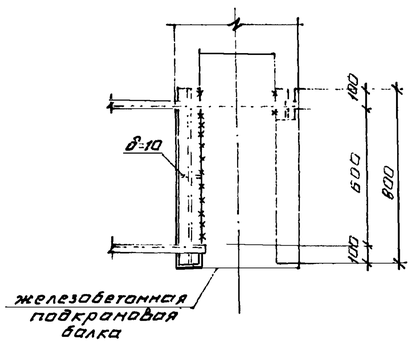

1. На схеме расположения рельсов колонны условно не показаны.
2. Конструкцию упора смотрите в серии 1.426.1-4 вып. 3
3. Деталь крепления рельса к железобетонной подкрановой балке дана в серии 1.426.1-4 выпуск 3
4. Конструкции сварные. Сварку производить электродами Э42 по ГОСТ 9467-75.
5. Сварка ручная дуговая $h_ш$ = 6 мм.

Привязан

98

Инв. №

				ТП 904-1-67.86 -КМ		
Проверил	Чернявская			Компрессорная станция 3К-500 АО с осушкой воздуха		
Инженер	Андреева				Стадия	Лист	Листов
Ст. инж.	Каратенко				РП	18	
Рук. гр.	Хамин						
Нач. ОСП-1	Саарьянц						
Гл. спец.	Бояринцева			Схема расположения рельсов и площадки на отметке 8.400	ГОССТРОЙ СССР РОСТОВСКИЙ ПРОМСТРОЙНИИПРОЕКТ	
Н. контр.	Луценко					
ГИП	Осташевский					

Инв. № подл. | Подпись и дата | Взам. инв. №

Ведомость рабочих чертежей основного комплекта ТП 904-1- -ВК

Лист	Наименование	Примечание
1	Общие данные	
2	Планы	
3	План кровли. Схемы	

Основные показатели по чертежам водопровода и канализации

Наименование системы	Потребный напор на вводе м вод. ст.	Расчетный расход м³/сут	м³/ч	л/с	при пожаре л/с	Установленная мощность электродвигателей кВт	Примечание
Водопровод							
хозяйственно-							Вт.ч. на полив территории м³/сут
питьевой	12	1,35	0,37	0,33			
Горячее водо-							
снабжение	12	0,5	0,43	0,33			
Канализация							
бытовая		0,85	0,8	2,06			
Канализация							
дождевая		—	—	25,0			q_{20}=100л/с на 1га
Канализация							Незагряз-
производственная		30,56	1,24	0,34			ненная.

Данный проект выполнен в соответствии с действующими строительными нормами и правилами проектирования.
Главный инженер проекта Осташевский Г.В.
Главный специалист Ясиновский А.А.
Дата

Общие указания

1. Данный комплект рабочих чертежей разработан на основании технической документации, оговоренной в пояснительной записке к проекту.

2. Условной отметке 0.000 соответствует отметка по генплану.

3. Системы водопровода и канализации запроектированы в соответствии со СНиП II-30-76 „Внутренний водопровод и канализация зданий", СНиП II-34-76 „Горячее водоснабжение" и СН 478-80 „Инструкция по проектированию и монтажу сетей водоснабжения и канализации из пластмассовых труб."

4. Стальные трубопроводы окрашиваются эмалью ПФ-115 в два слоя по одному слою грунтовки ПФ-020. Чугунные канализационные трубы окрашиваются каменноугольным лаком в два слоя.

5. Трубопроводы систем водопровода прокладываются с уклоном 0.002÷0.005 в сторону водоразборных точек.

6. Пластмассовые канализационные трубы соединяются при помощи раструбов с резиновыми уплотнительными кольцами.

7. Крепление трубопроводов ф15÷25 к конструкциям здания принимается по серии 4.904-69.

8. Умывальники в гардеробной приняты третьей величины, в санузле — первой.

9. Отметки на схемах напорных сетей относятся к осям труб, на схемах самотечных сетей - к лоткам труб.

10. В спецификации ввод водопровода учтен до наружной грани стены здания, выпуски бытовой и производственной канализации — на 5м от оси здания.

11. Сетки на воронках системы К3, в камерах глушения, устанавливаются до устройства полов.

12. Стальные трубопроводы, прокладываемые в земле покрываются весьма усиленной антикоррозийной изоляцией.

Ведомость ссылочных и прилагаемых документов

Обозначение	Наименование	Примечание
	Ссылочные документы	
4.904-69	Средства крепления санитарно-	
	-технических устройств	
4.900-8	Альбом оборудования, фасонных	
	частей и арматуры для сетей и	
	сооружений водопровода и ка-	
	нализации. Выпуск IV	
	Прилагаемые документы	
ТП 904-1- -ВК-СО	Спецификация оборудования	
ТП 904-1- -ВК-ВМ1	Ведомость потребности в	
	материалах	
ПВ-15	Опорные конструкции и сред-	
	ства крепления пластмассовых	
	трубопроводов внутренних са-	ГПИ
	нитарно-технических устройств	Сантех-
	Выпуск I. Стр. 7÷11.	проект

99

9329/6

Привязан

Инв. №

ТП 904-1-67.86 ВК

Компрессорная станция 3К-500 АО с осушкой воздуха

			Стадия	Лист	Листов
Ст. инж.	Новик		РП	1	3
Рук. гр.	Волчков				
Гл. спец.	Ясиновский				
Нач. отд.	Верченко				
Н. контр.	Пундиков				
ГИП	Осташевский				

Общие данные

ГОССТРОЙ СССР РОСТОВСКИЙ ПРОМСТРОЙНИИПРОЕКТ

копировал Ненашева

Формат А2

Типовой проект 904-1-67.86-ВК Альбом 6

План на отм. 3.800

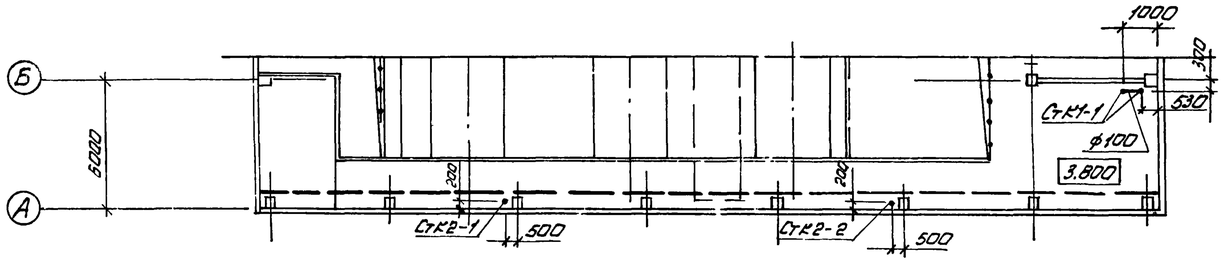

План на отм. 0.000

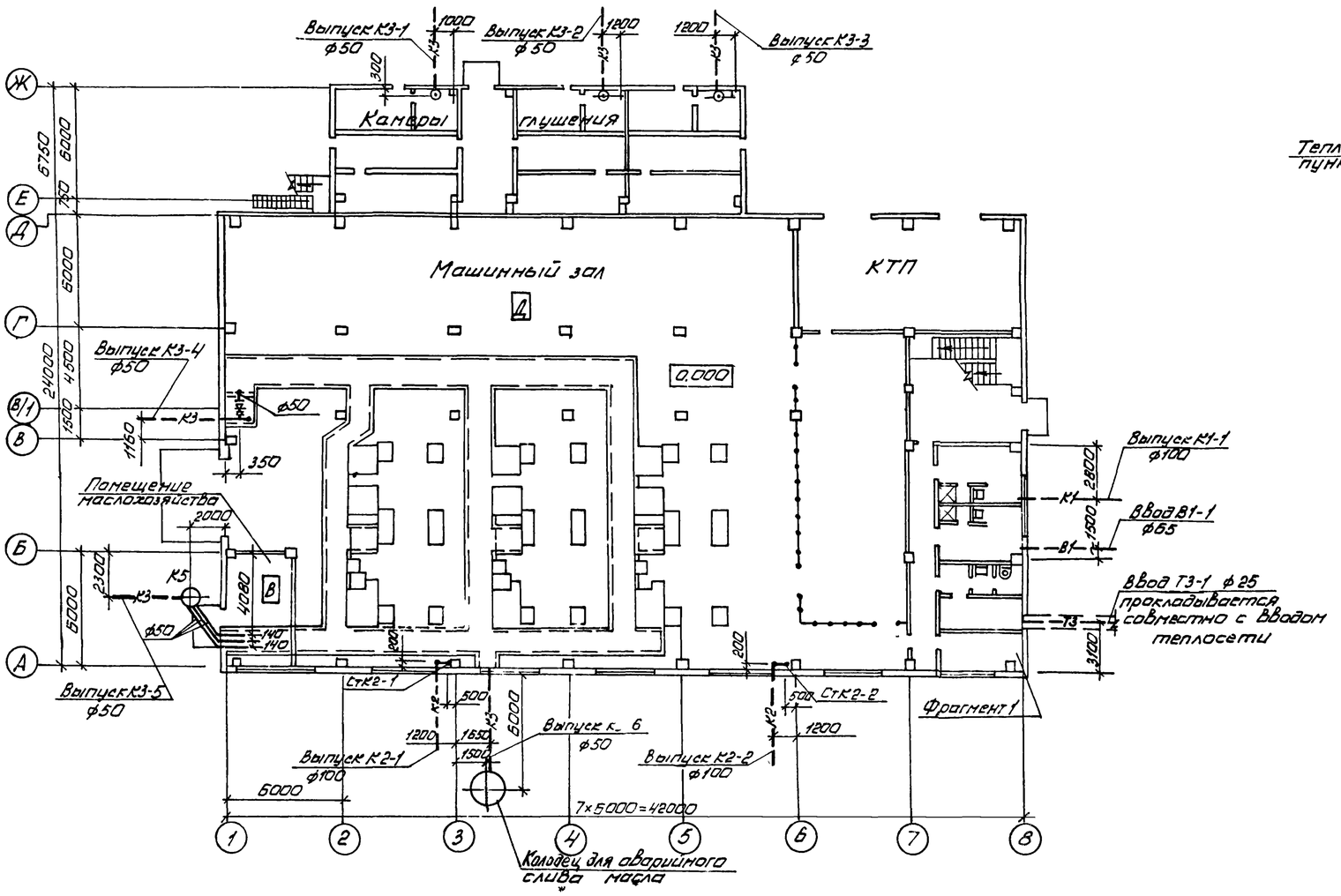

Фрагмент 1

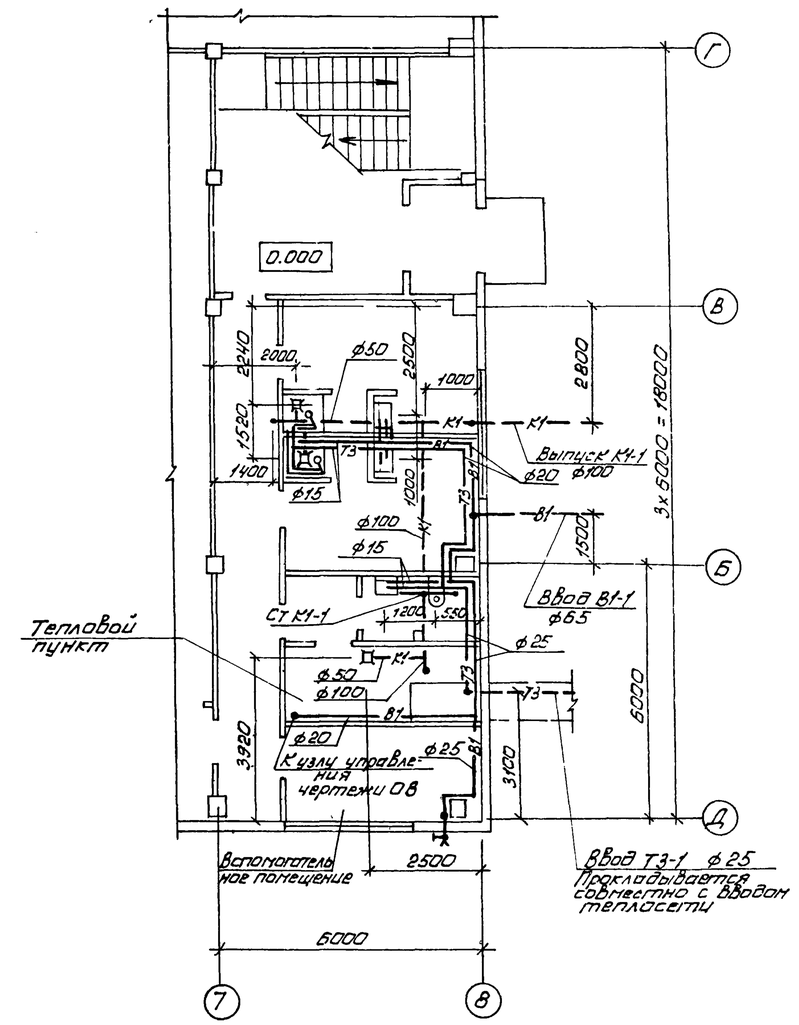

Ст инж	Новик		
Рук гр	Волков		
Гл спец	Ясиновский		
Нач отд	Верченко		
Н контр	Пундиков		

ТП 904-1-67.86-ВК

Компрессорная станция 3К-500 АО с осушкой воздуха

Стадия: РП | Лист: 2 | Листов:

Планы

ГОССТРОЙ СССР РОСТОВСКИЙ ПРОМСТРОЙНИИПРОЕКТ

Привязан

100

9329/6

Инв №

Инв № подл. | Подпись и дата | Взам. инв. № | ОСП-1 Белоглавый С.Б. | ОСП-1 Марсунов | ОПВ Чегловская

Альбом 6 ВК 904-1-67.86 Типовой проект

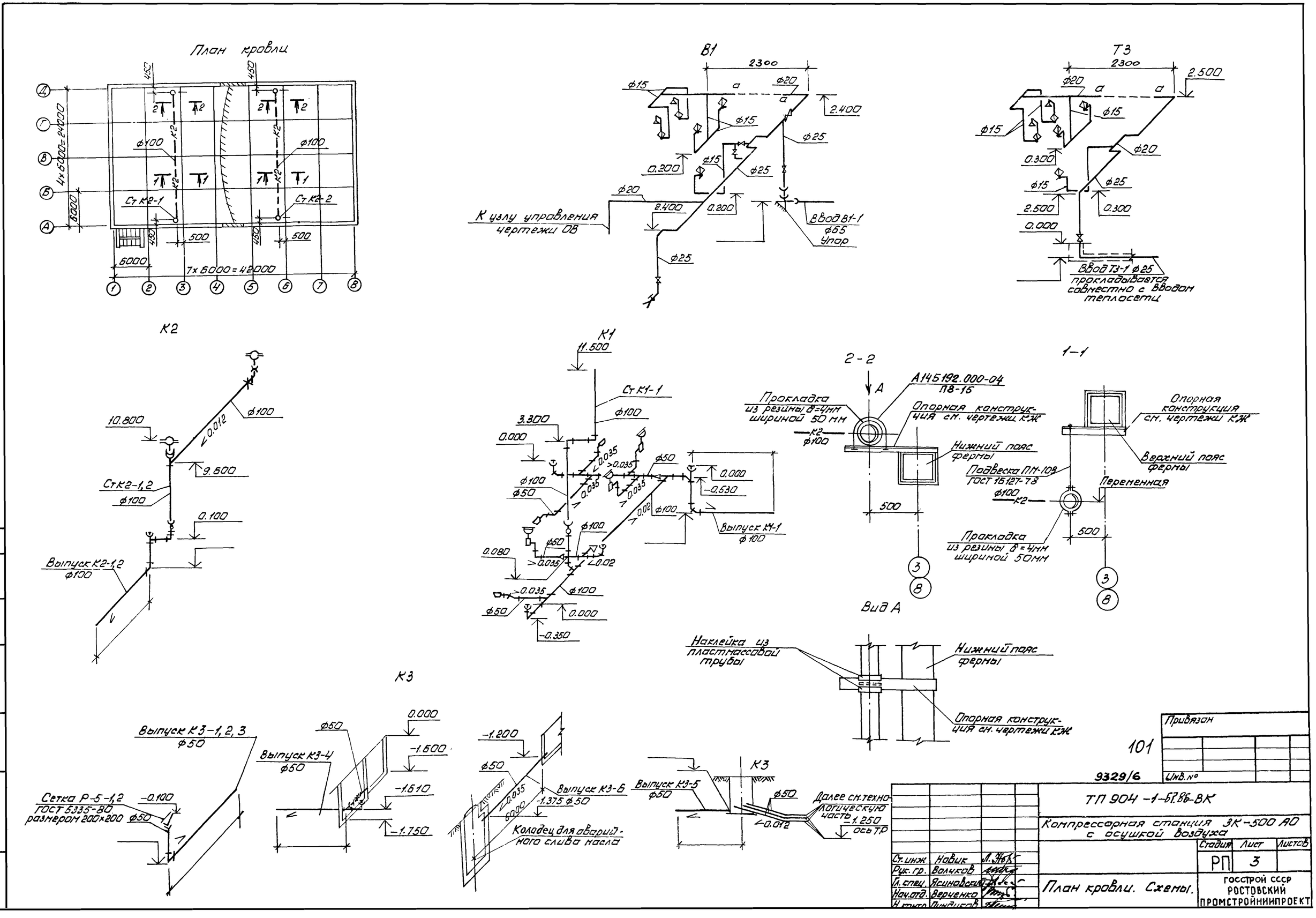

План кровли
4×6000=24000
6000
7×6000=42000
Ст К2-1
Ст К2-2
ф100
500
450
В1
2300
2.400
ф15
ф20
ф25
0.200
К узлу управления чертежи ОВ
Ввод В1-1 ф65 Упор
Т3
2.500
0.300
0.000
Ввод Т3-1 ф25 прокладывается совместно с вводом теплосети
К2
10.800
9.600
0.100
Ст К2-1,2
Выпуск К2-1,2 ф100
К1
11.500
Ст К1-1
3.300
0.000
-0.530
Выпуск К1-1 ф100
0.080
-0.350
2-2
А145192.000-04 П8-15
Прокладка из резины δ=4мм шириной 50 мм
Опорная конструкция см. чертежи КЖ
Нижний пояс фермы
Подвеска ПМ-108 ГОСТ 16127-78
Переменная
Верхний пояс фермы
Вид А
Наклейка из пластмассовой трубы
К3
Выпуск К3-1,2,3 ф50
Сетка Р-5-1,2 ГОСТ 5335-80 размером 200×200
Выпуск К3-4 ф50
-1.600
-1.610
-1.750
-1.200
Выпуск К3-6
-1.375 ф50
Колодец для аварийного слива масла
Выпуск К3-5 ф50
Далее см. технологическую часть
-1.250 ось ТР
Привязан
Инв. №
101
9329/6
ТП 904-1-67.86-ВК
Компрессорная станция ЗК-500 АО с осушкой воздуха
Стадия
Лист
Листов
РП
3
План кровли. Схемы.
ГОССТРОЙ СССР РОСТОВСКИЙ ПРОМСТРОЙНИИПРОЕКТ
Ст. инж. Новик
Рук. гр. Волчков
Гл. спец. Ясиновский
Нач. отд. Верченко
Н. контр. Пундиков
Типовой проект 904-1-67.86-ВК Альбом 6
ОСП-1
ОПВ
Морг. Морг
Червонная
Взам. инв. №
Подпись и дата
Инв. № подл.

Типовой проект 904-1-67.86-08 Альбом 6

План-схема

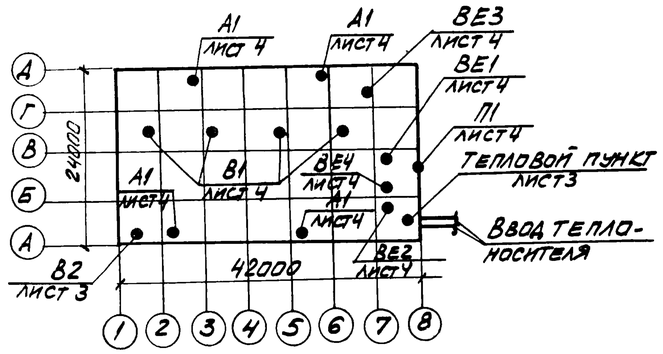

Общие указания

1. Данный комплект чертежей разработан на основании технической документации, оговоренной на заглавном листе чертежей архитектурно-строительных решений.

Проект разработан для трех климатических районов с расчетными температурами наружного воздуха:

	I	II	III
Зимний период	-20°	-30°	-40°
Летний период	28°	22°	21°

2. Теплоноситель для системы отопления – перегретая вода с температурой 150-70°С.
3. Теплоснабжение предусматривается от теплосети промпредприятия.

Отопление

1. Отопление машинного зала в рабочее время осуществляется за счет производственных тепловыделений. В нерабочее время отопительные агрегаты, установленные на втором этаже и нагревательные приборы – конвекторы типа „Аккорд" – на первом этаже, обеспечивают температуру в помещениях машзала не ниже 5°С.
2. Отопление помещений оператора и КТП – сварными регистрами, с установкой запорной арматуры за пределами этих помещений.
3. В помещении маслохозяйства у нагревательных приборов устанавливаются ограждающие экраны по серии 5.904-3.
4. Вентиль 15кч 892п3, устанавливаемый для агрегатов системы А1 подключается по чертежам проекта автоматизации.
5. Трубопроводы системы отопления монтируются из стальных облегченных водогазопроводных труб по ГОСТ 3262-75. После монтажа трубопроводы и регистры из гладких труб окрашиваются краской БТ-577 в два слоя по грунту ПФ-020 в один слой.
6. Трубопроводы узла управления окрашиваются грунтом ПФ-020, изолируются пухшнуром из минеральной ваты в оплетке из хлопчатобумажной ткани толщиной 35мм и покрываются лакостеклотканью по рубероиду.
7. Кронштейны для крепления узла управления и воздушно-отопительных агрегатов смотрите чертежи КМ.

Вентиляция

1. Монтаж систем вентиляции производится в соответствии со СНиП III-28-75. Круглые и прямоугольные воздуховоды выполняются по номенклатуре Минмонтажспецстроя СССР ВСН 353-75.
2. На воздуховодах системы В2 перед вентилятором и после него устанавливаются гибкие вставки по серии 5.904-5.
3. Установка крышных вентиляторов выполняется по серии 1.469-7.2.
4. Воздуховоды систем В2, ВЕ1, ВЕ3, проложенные внутри помещений изготавливаются из кровельной черной стали, а воздуховоды, обслуживающие бытовые помещения – из оцинкованной стали.
5. Воздуховоды из черной стали после изготовления покрываются внутри и снаружи эмалью ПФ-115 по грунту ПФ-020 в один слой. Вторая окраска наружной поверхности воздуховодов выполняется после монтажа.
6. Участок воздуховода системы В2, проложенный из помещения маслохозяйства через помещение машинного зала оштукатуривается асбестоцементным раствором толщиной 25мм по металлической сетке.
7. На схемах воздуховодов указаны отметки осей круглых воздуховодов и отметки низа прямоугольных воздуховодов.
8. Узлы прохода через кровлю систем ВЕ1, ВЕ3 выполняются с клапанами по серии 5.904-10.

Указание по привязке проекта.

При привязке проекта к конкретным условиям промплощадки уточнить:

а) Данные характеристики вентиляционного оборудования, расчеты воздушно-тепловых балансов и основные показатели по проекту.

б) Отметку ввода теплосети в корпус.

в) Необходимость установки шайбы на вводе с учетом потерь напора в системе отопления и теплоснабжения ~ 30 КПа (3м. в.ст.)

Типовой проект разработан в соответствии с действующими нормами и правилами и предусматривает мероприятия, обеспечивающие взрывную, взрывопожарную и пожарную безопасность при эксплуатации здания.

Главный инженер проекта Осташевский Г.В.

Инв. № подл. | Подпись и дата | Взам. инв. №

Основные показатели по чертежам отопления и вентиляции

Наименование здания (сооружения), помещения	Объем м³	Периоды года при $t_н$, °С	Расход тепла, Вт: * на отопление	на вентиляцию	на горячее водоснабжение	общий	Расход холода Вт	Установленная мощность электродвигат. кВт
Компрессорная станция 3К-500АО	11100	-20	11800 / 98500	—	см. черт. ВК	11800	—	19,20
		-30	15700 / 135000	—	—"—	15700	—	17,60
		-40	19200 / 174000	—	—"—	19200	—	19,12

* В числителе приведен расход тепла на отопление компрессорной в рабочее время, в знаменателе – при дежурном отоплении.

Ведомость рабочих чертежей основного комплекта Т.П. 904-1- -08

Лист	Наименование	Примечание
1	Общие данные (начало)	
2	Общие данные (окончание)	
3	План на отм. 0,000	
4	План на отм. 3,800	
5	Схема системы отопления. Узел управления	
6	Схема системы теплоснабжения установок А1	
7	Разрезы 1-1; 2-2; 3-3. Схемы систем В2; ВЕ1; ВЕ2; ВЕ3; ВЕ4	

102

9329/6

Инв. №

Привязан

ТП 904-1-67.86-08

Провер.	Томкович	
Инж.	Кильдишева	
Ст. инж.	Щетковский	
Рук. гр.	Червонная	
Гл. спец.	Рывкис	
Нач. отв.	Комов	
Н. контр.	Косоножкина	
ГИП	Осташевский	

Компрессорная станция 3К-500АО с осушкой воздуха

Стадия	Лист	Листов
Р	1	7

Общие данные (начало)

Госстрой СССР Ростовский Промстройниипроект

Копировал

Форм.

Альбом 6

Типовой проект 904-1-67.86-ОВ

Характеристика отопительно-вентиляционных систем

Обозначение системы	Кол. систем	Наименование обслуживаемого помещения (технологического оборудования)	Тип установки	Вентилятор: Тип, исполнение по взрывозащите	Вентилятор: №	Вентилятор: Схема исполнения	Вентилятор: положение	Вентилятор: L, м³/ч *	Вентилятор: P, Па	Вентилятор: n, об/мин	Электродвигатель: Тип, исполнение по взрывозащите	Электродвигатель: N, кВт	Электродвигатель: n, об/мин	Воздухонагреватель: Тип	Воздухонагреватель: №	Воздухонагреватель: Кол.	Воздухонагреватель: Т-ра нагрева, °С от	Воздухонагреватель: Т-ра нагрева, °С до	Воздухонагреватель: Расход тепла, Вт	Воздухонагреватель: ΔP, Па	Примечание
В1	4	Машинный зал	Крышн. центробежн.	К Ц Ч-84-В	12	6	—	36375	—	1430	4А100L4	4,0	1430	—	—	—	—	—	—	—	
П2	1	$t_в$=+28° помещение оператора	Автономный кондиционер БК-2500									1,6	—	—	—	—	—	—	—	—	
В2	1	Помещение маслохозяйства	В-Ц4-70 -2,5-03	Ц4-70	2,5	1	10°	450	220	1400	4АА56А4	0,12	1400	—	—	—	—	—	—	—	
А1	4	$t_в$=-20° Машинный зал на отм. 3,800	А02-4- -01У3	В-06- -300	5	1	—	3200	—	1370	4АА63В4	0,37	1370	КВБ	7-П	1	5	19,1	15500	—	
	4	$t_в$=-30°	А02-4- -01У3	В-06- -300	5	1	—	3200	—	1370	4АА63В4	0,37	1370	КВБ	7-П	1	5	25,2	21500	—	
	4	$t_в$=-40°	А02-6,3 -01У3	В-06- -300	4	1	—	5100	—	2810	4АХ71А2	0,75	2810	КВБ	9-П	1	5	21,3	27500	—	

* Производительность систем В1, В2 дана при $t_н$=28°С

1 ккал/ч ≈ 1,16 Вт
1 кгс/м² ≈ 10 Па

Таблица воздушно-тепловых балансов

Наименование помещений	Объем помещений м³	Период	Расчетная наружная температура $t_н$ °С	Температура в помещении $t_в$ °С	Теплопотери помещения Вт	Тепловыделения, Вт: от оборудования	Тепловыделения, Вт: от радиации	Тепловыделения, Вт: Всего	Теплоизбытки „+" недостаток тепла „−" Вт	Тепло для отопления помещений в нерабочее время Вт	Вытяжка: количество воздуха м³/ч	Вытяжка: чем удаляется	Приток: количество воздуха м³/ч	Приток: чем обеспечивается
Машинный зал на отм. 0,000	3060	Зима	-20	20	26800	55000	—	55000	+28200	16800	Естественное проветривание путем периодического пуска крышных вентиляторов			
			-30	20	33700	55000	—	55000	+16300	23200				
			-40	20	40750	55000	—	55000	+14250	30200				
		Лето	28	33	—	55000	5800	60800	+60800	—	43500	В1 через проемы в перекрытии	43000	через фрамуги окон
			22	27	—	55000	4700	59700	+59700	—	41750		41250	
			21	26	—	55000	3500	58500	+58500	—	41000		40500	
Машинный зал на отм. 3,800	6250	Зима	-20	20	99000	195000	—	195000	+96000	62000	Естественное проветривание путем периодического пуска крышных вентиляторов			
			-30	20	123000	195000	—	195000	+72000	86000				
			-40	20	148000	195000	—	195000	+47000	110000				
		Лето	28	33	—	195000	37000	232000	-232000	—	102000	В1	99000	через фрамуги окон
			22	27	—	195000	35000	230000	-230000	—	98500		96500	
			21	26	—	195000	34000	229000	+229000	—	96500		95000	
Помещение оператора на отм. 3,800	195	Зима	-20	20	2600	3000	—	3000	+ 400	2600	Естественное проветривание			
			-30	20	3200	3000	—	3000	- 200	3200				
			-40	20	3850	3000	—	3000	- 850	3850				
		Лето	28	25	—	3000	230	3230	+3230	—	450	через неплотности	450	П2
			22	24	—	3000	175	3175	+3175	—	3500	ВЕ1	3450	через фрамуги окон
			21	23	—	3000	175	3175	+3175	—	3500		3450	
Помещение маслохозяйства на отм. 0,000	90	Зима	-20	20	3500	—	—	—	-3500	3500	450	В2	450	из машзала через огнезадерживающий клапан в стене
			-30	20	4300	—	—	—	-4300	4300	450		450	
			-40	20	5100	—	—	—	-5100	5100	450		450	
		Лето	28	28	—	—	—	—	—	—	450	В2	450	через фрамугу окна
			22	22	—	—	—	—	—	—	450		450	
			21	21	—	—	—	—	—	—	450		450	

Ведомость ссылочных и прилагаемых документов

Обозначение	Наименование	Примечание
	Ссылочные документы	
4.904-69	Детали крепления санитарно-технических приборов и трубопроводов	комплект
4.903-10 выпуски 1,3,8	Изделия и детали трубопроводов для тепловых сетей	комплект
5.904-10	Узлы прохода вентиляционных вытяжных шахт через покрытия промышленных зданий	комплект
1.494-32	Зонты и дефлекторы вентиляционных систем	комплект
5.904-5	Гибкие вставки к центробежным вентиляторам	комплект
5.904-1 выпуски 0,1	Детали крепления воздуховодов	комплект
1.494-10	Решетки щелевые регулирующие типа Р	комплект
5.904-20	Клапаны огнезадерживающие	комплект
1.494-30 Выпуск 2	Установка и крепление центробежных вентиляторов Ц4-70	комплект
5.903-2 выпуск 1	Воздухосборники для систем отопления и теплоснабжения вентиляционных установок	комплект
5.904-3	Ограждение нагревательных приборов для помещения категорий А, Б, В и Е	комплект
	Прилагаемые документы	
ТП904-1- -ОВ. СО	Спецификация оборудования	Альбом 9

1. Воздухообмен в помещениях определен в соответствии с рекомендациями по расчету воздухообмена в помещениях по теплоизбыткам, серия А3-776.
2. Тепловыделения в машинном зале приняты в соответствии с технологическими заданиями.
3. Температура, влажность и подвижность воздуха в машинном зале приняты по допустимым параметрам ГОСТ 12.1.005-76 для категории работ — „легкая-1".
4. В помещении оператора при расчетной $t_{нар}$=28°С, для поддержания температуры воздуха не выше 25°С, предусматривается установка автономного кондиционера БК-2500.

Привязан

103

9329/6

Инв. №

Провер.	Томкович		
Ст. инж.	Шатковский		
Рук. гр.	Червонный		
Гл. спец.	Рывкис		
Нач. отд.	Комов		
Н. контр.	Косоножкина		
ГИП	Осташевский		

ТП 904-1-67.86-ОВ

Компрессорная станция 3К-500 АО с осушкой воздуха

Стадия	Лист	Листов
Р	2	

Общие данные (окончание)

Госстрой СССР Ростовский Промстройниипроект

Копировал

Формат А2

Инв. № подл. | Подпись и дата | Взам. инв. №

Типовой проект 904-1-67.88-ОВ Альбом 6

План на отм. 0,000

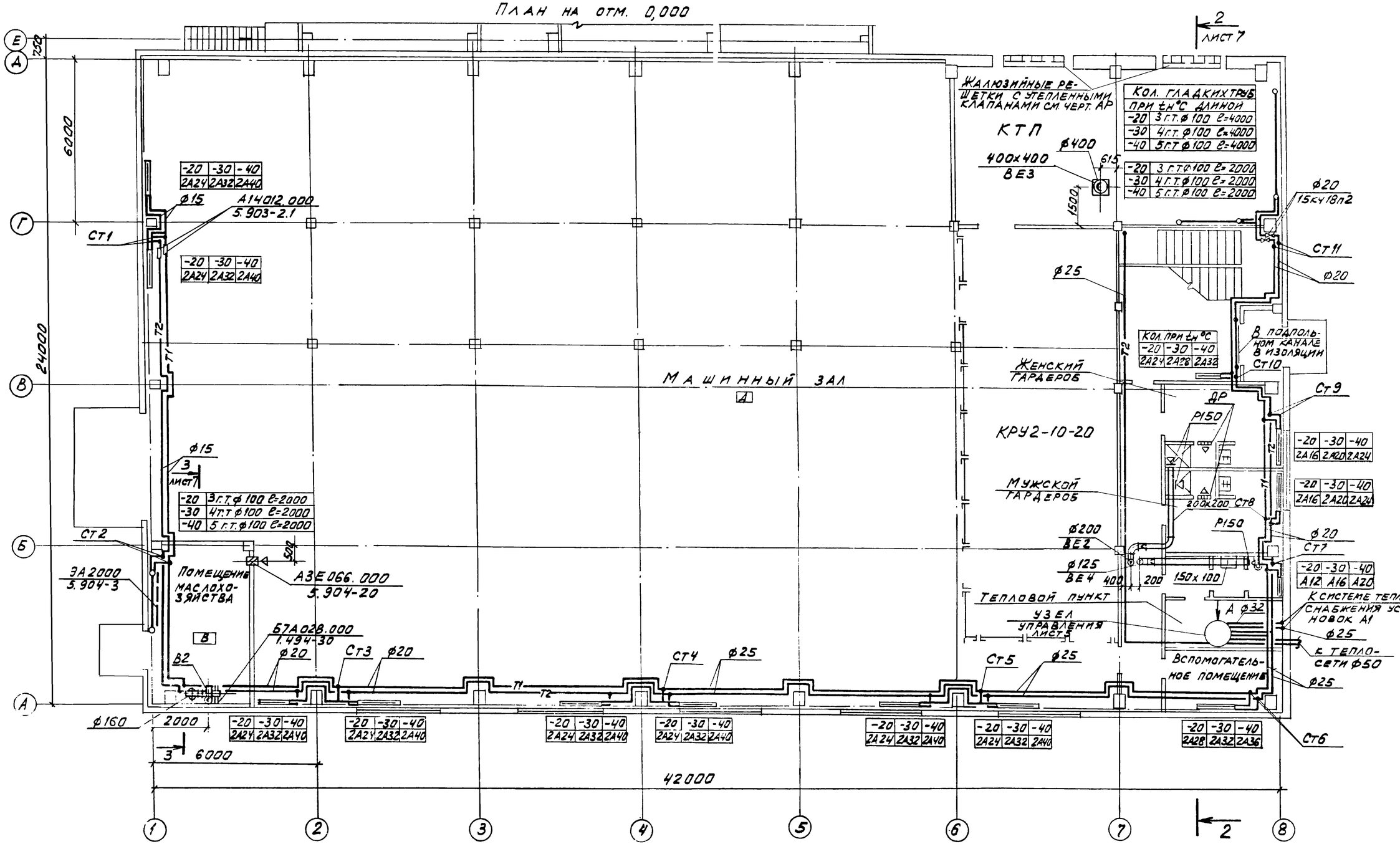

104

Согласовано			
ОСП-1	Бесконтрактный		
	Мозжухин		
ОВК	Волчков		
Инв. № подл.	Подпись и дата	Взам. инв. №	

9329/6		ТП 904-1-67.88-ОВ	
Привязан		Компрессорная станция ЗК-500АО с осушкой воздуха	
	Провер. Томкович		
	Ст.инж. Щетковский		Стадия Р; Лист 3; Листов
	Рук.гр. Убрвонная		
	Гл.спец. Рывкис		
	Нач.ОПВ Комов		
Инв. №	Н.контр. Косоножкина	План на отм. 0,000	Госстрой СССР Ростовский промстройниипроект
	ГИП Осташевский		

Копировал

Формат А2

Типовой проект 904-1-~~56,86~~ 0В Альбом 6

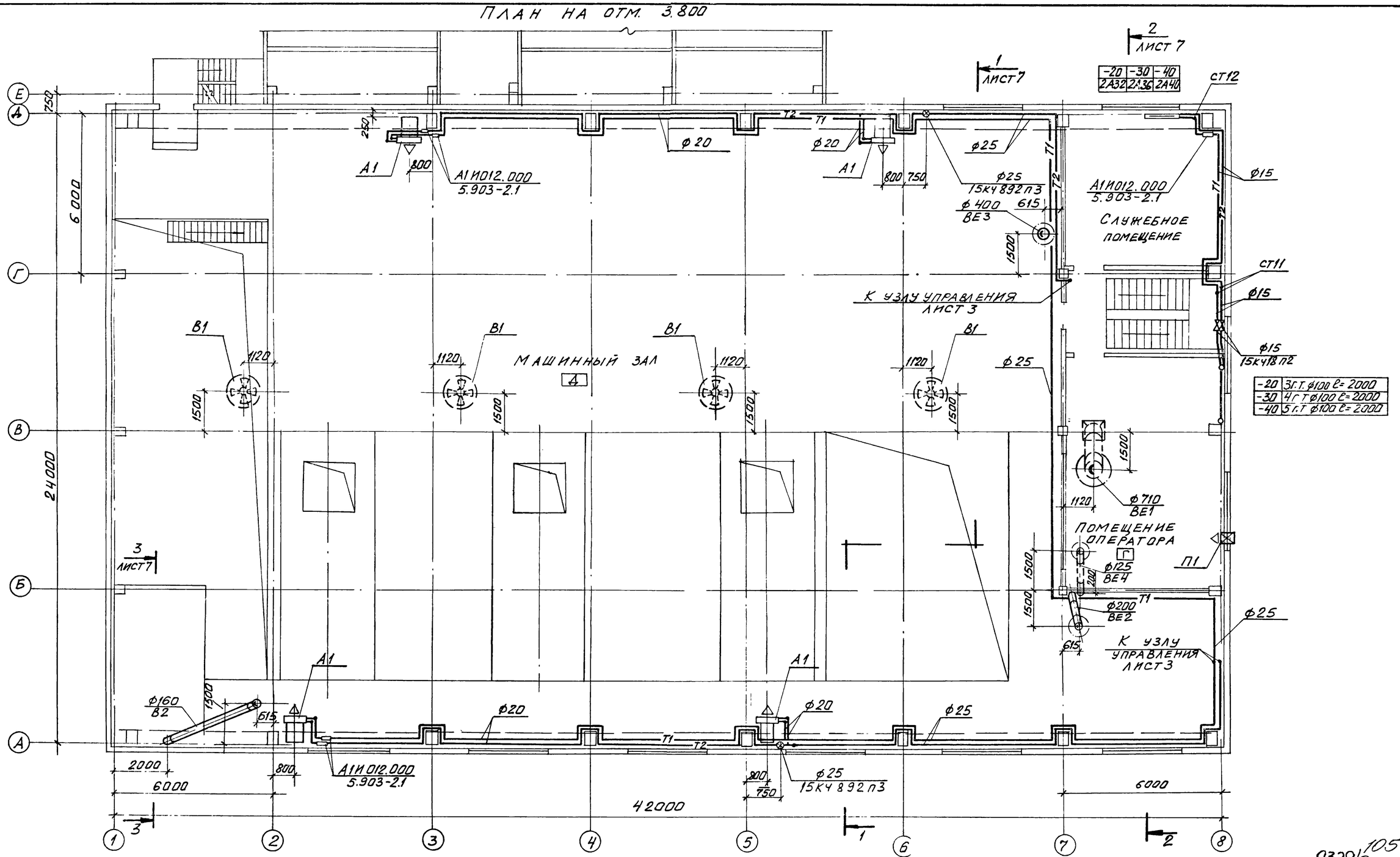

-20	-30	-40
2А32	2А36	2А40

-20	3 г.т. ф100 ℓ=2000
-30	4 г.т. ф100 ℓ=2000
-40	5 г.т. ф100 ℓ=2000

9329/6 105
~~8690/7~~

ПРОВЕР.	ЩЕТКОВСКИЙ		ТП 904-1-~~56.86~~ 67.86-0В
ИНЖЕН.	ГЕНДЗЕЛЕВСКАЯ		КОМПРЕССОРНАЯ СТАНЦИЯ 3К-500А0 С ОСУШКОЙ ВОЗДУХА
СТ. ИНЖ.	ЩЕТКОВСКИЙ		
РУК. ГР.	КИРИЧЕНКО		СТАДИЯ: РП; ЛИСТ: 4; ЛИСТОВ:
ГЛ. СПЕЦ.	РЫВКИС		
НАЧ ОПВ	КОМОВ		ПЛАН НА ОТМ. 3.800
Н. КОНТР.	ТОМКОВИЧ		ГОССТРОЙ СССР РОСТОВСКИЙ ПРОМСТРОЙНИИПРОЕКТ
ГИП	ОСТАШЕВСКИЙ		

ПРИВЯЗАН

ИНВ. №

ОСП-1 ОВК

ИНВ. № ПОДЛ. | ПОДПИСЬ И ДАТА | ВЗАМ. ИНВ. №

БЕСКОРОВАЙНЫЙ | МОРГУНОВ | АНИКИН

ФОРМАТ 2

Система отопления

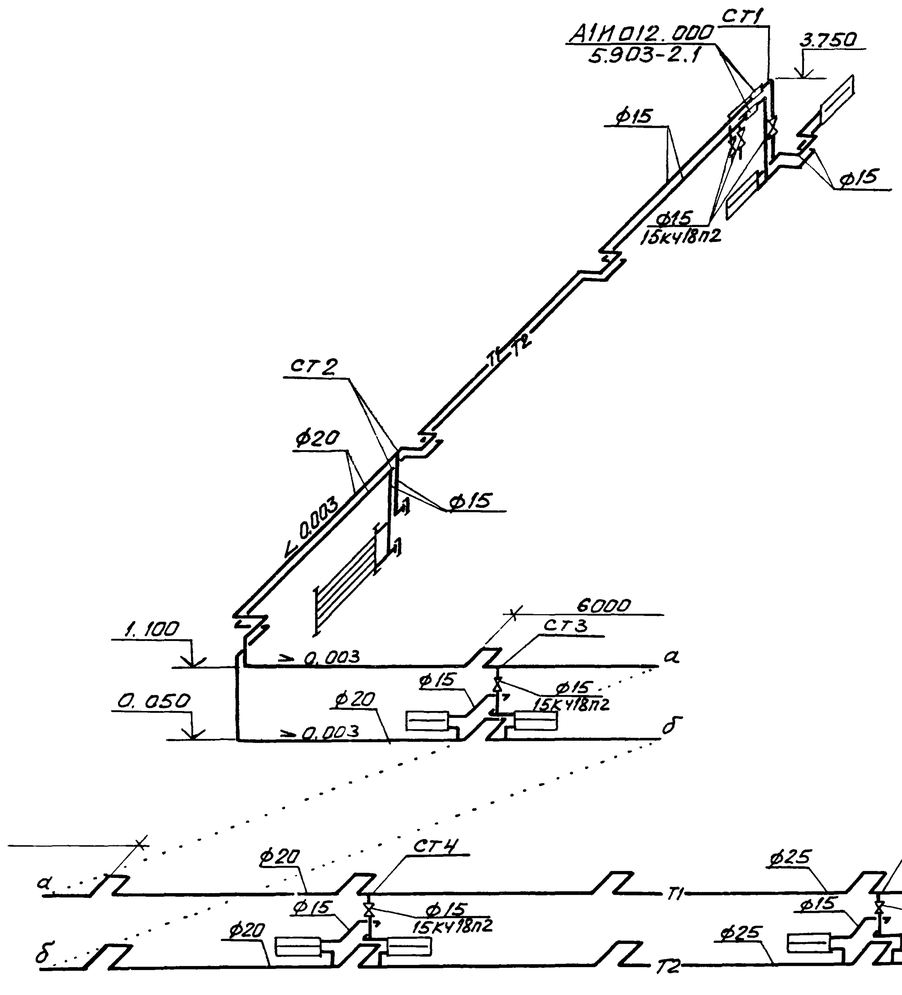

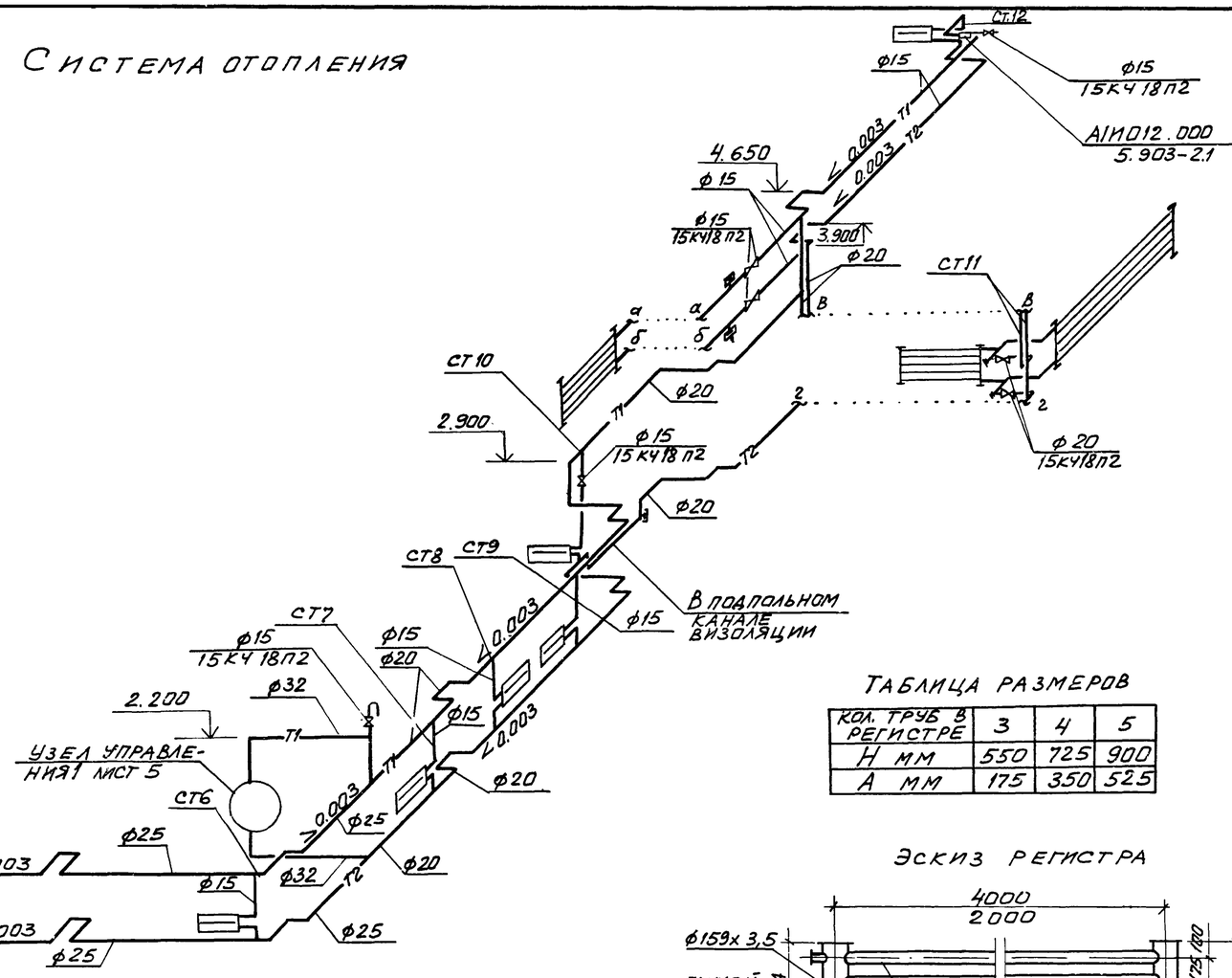

Таблица размеров

кол. труб в регистре	3	4	5
H мм	550	725	900
A мм	175	350	525

Эскиз регистра

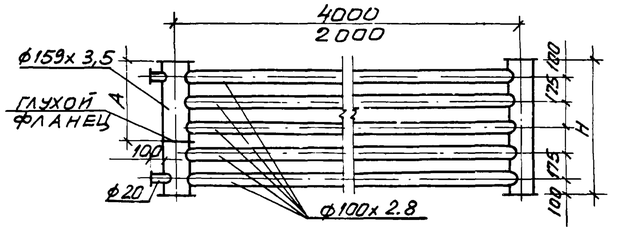

Узел управления
(вид по стрелке А)

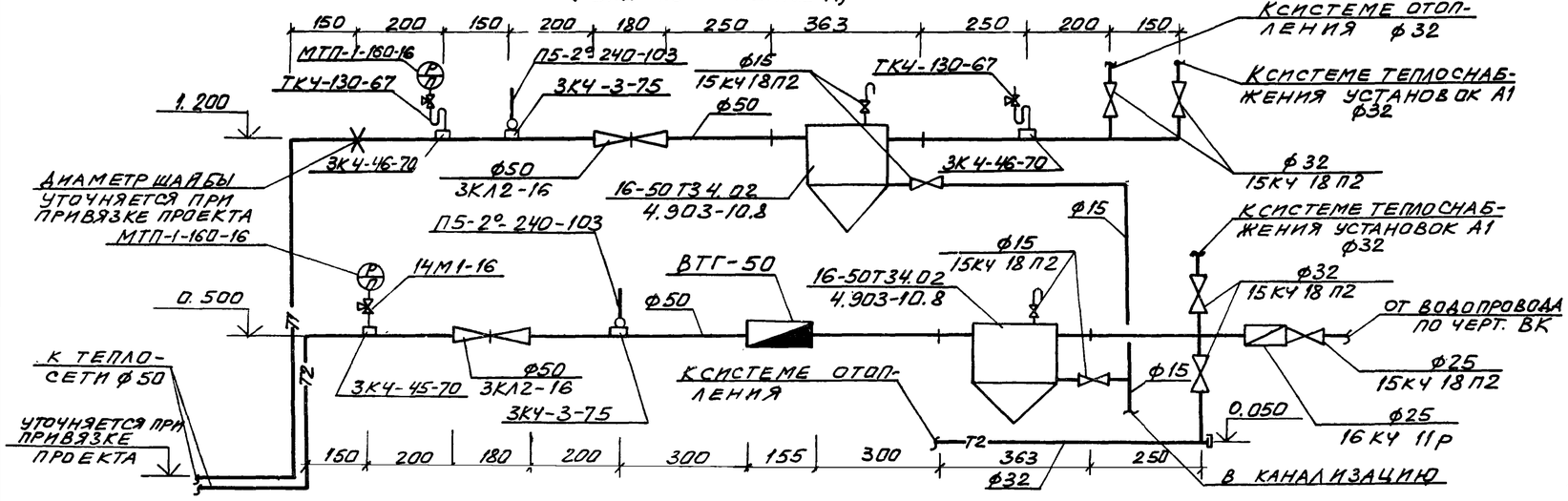

Провер.	Щетковский		
Инжен.	Гендзелевская		
Ст. инж.	Щетковский		
Рук. гр.	Кириченко		
Гл. спец.	Рывкис		
Нач. ОПВ	Комов		
Н. контр.	Томковин		
ГИП	Осташевский		

ТП 904-1-~~56.86~~ 61.86 ОВ

Компрессорная станция 3К-500 АО с осушкой воздуха

стадия	лист	листов
РП	5	

Схема системы отопления. Узел управления

Госстрой СССР Ростовский Промстройниипроект

Привязан

9329/6 106
~~8690/7~~

Инв. №

Система теплоснабжения установок А1

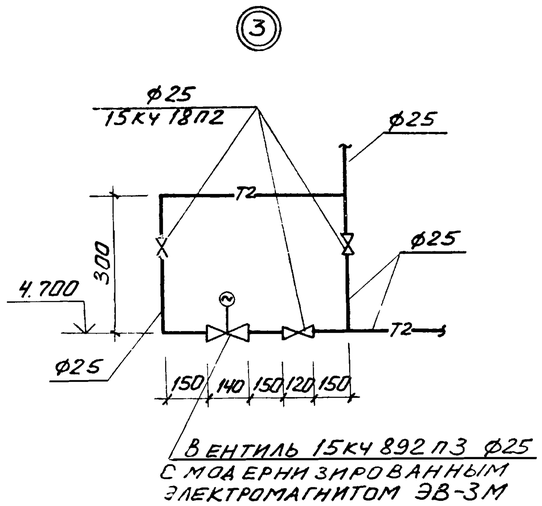

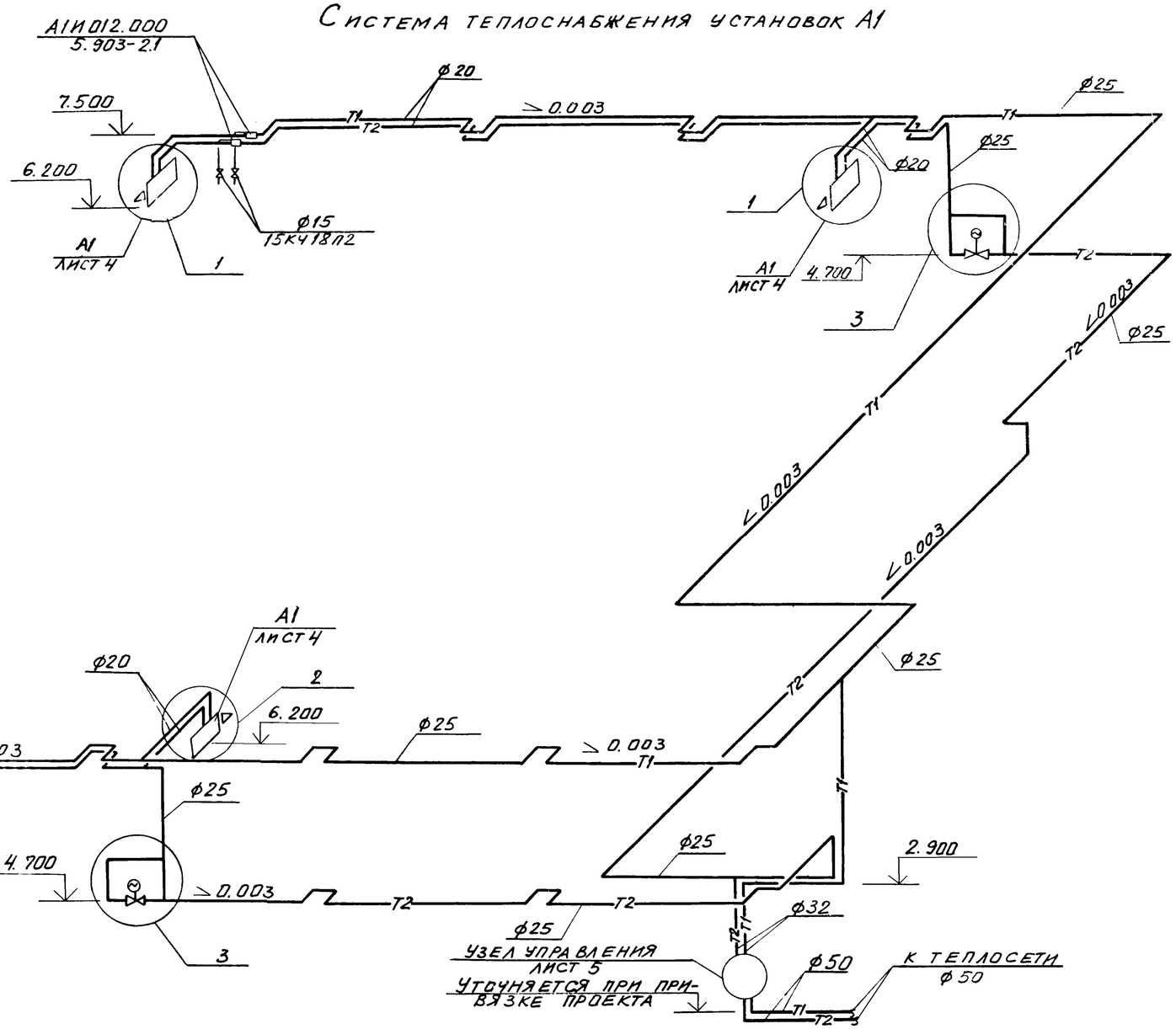

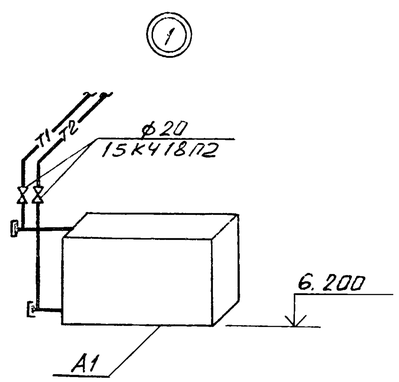

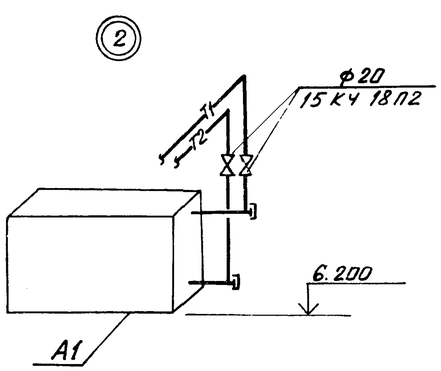

9329/6 107
~~8690/7~~

				ТП 904-1-~~86.86~~ 87.86 ОВ	
Провер.	Щетковский			Компрессорная станция 3К-500 АО с осушкой воздуха	
Инжен.	Гендзелевская				
Ст. инж.	Щетковский				
Рук. гр.	Кириченко				Стадия: Р; Лист: 6; Листов:
Гл. спец.	Рызкис				
Нач. отд.	Комов			Схема системы теплоснабжения установок А1	Госстрой СССР Ростовский Промстройниипроект
Н. контр.	Томкович				
Г И П	Осташевский				

Привязан

Инв. №

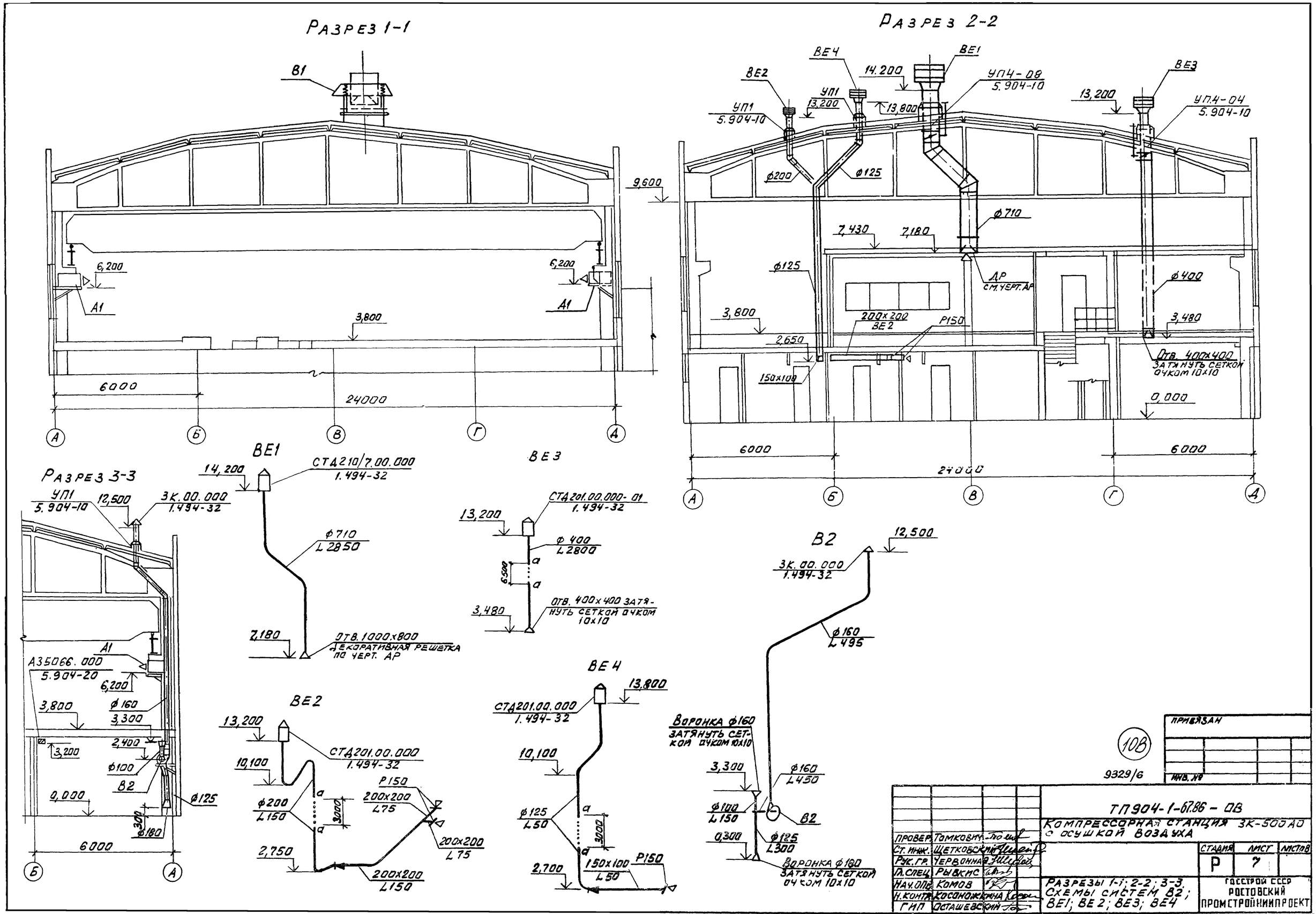

10В

9329/6

ПРОВЕР.	Томкович		
Ст. инж.	Щетковский		
Рук. гр.	Червонная		
Гл. спец.	Рывкис		
Нач. отд.	Комов		
Н. контр.	Косоножкина		
ГИП	Осташевский		

ТП904-1-67.86 – ОВ

Компрессорная станция ЗК-500АО с осушкой воздуха

Стадия	Лист	Листов
Р	7	

Разрезы 1-1; 2-2; 3-3. Схемы систем В2; ВЕ1; ВЕ2; ВЕ3; ВЕ4

Госстрой СССР
Ростовский
Промстройниипроект

Копировал

Формат А2