ТИПОВОЙ ПРОЕКТ
904-1-67.66

КОМПРЕССОРНАЯ СТАНЦИЯ
АВТОМАТИЗИРОВАННАЯ ОТДЕЛЬНО СТОЯЩАЯ
4(3)К-500А0

ПРОИЗВОДИТЕЛЬНОСТЬЮ 2000(1500)$м^3$/мин ОСУШЕННОГО ВОЗДУХА

АЛЬБОМ 3

АВТОМАТИЗАЦИЯ И КИП
ЧЕРТЕЖИ

КФ ЦИТП инв. № 9329/3

				Привязан	
Инв №					

9329/3
4

ЦЕНТРАЛЬНЫЙ ИНСТИТУТ ТИПОВОГО ПРОЕКТИРОВАНИЯ
ГОССТРОЯ СССР
КИЕВСКИЙ ФИЛИАЛ
г. Киев-57 ул. Эжена Потье № 12

51/3
Заказ № 1737 Инв. № 9329/3 Тираж 120

Сдано в печать 27/11 1987 Цена 6 99

ТИПОВОЙ ПРОЕКТ 904-1-67.86

КОМПРЕССОРНАЯ СТАНЦИЯ АВТОМАТИЗИРОВАННАЯ ОТДЕЛЬНО СТОЯЩАЯ

4(3)К-500А0

ПРОИЗВОДИТЕЛЬНОСТЬЮ 2000(1500)М³/МИН. ОСУШЕННОГО ВОЗДУХА

АЛЬБОМ 3

СОСТАВ ПРОЕКТА :

АЛЬБОМ 1 ТЕХНОЛОГИЯ ПРОИЗВОДСТВА
АЛЬБОМ 2 СИЛОВОЕ ЭЛЕКТРООБОРУДОВАНИЕ, ЭЛЕКТРИЧЕСКОЕ ОСВЕЩЕНИЕ. СВЯЗЬ И СИГНАЛИЗАЦИЯ
АЛЬБОМ 3 АВТОМАТИЗАЦИЯ И КИП. ЧЕРТЕЖИ
АЛЬБОМ 4 АВТОМАТИЗАЦИЯ И КИП. ЗАДАНИЕ ЗАВОДУ-ИЗГОТОВИТЕЛЮ
АЛЬБОМ 5 СТРОИТЕЛЬНЫЕ РЕШЕНИЯ ДЛЯ 4 КОМПРЕССОРОВ
АЛЬБОМ 6 СТРОИТЕЛЬНЫЕ РЕШЕНИЯ ДЛЯ 3 КОМПРЕССОРОВ
АЛЬБОМ 7 СТРОИТЕЛЬНЫЕ КОНСТРУКЦИИ И ИЗДЕЛИЯ
АЛЬБОМ 8 СПЕЦИФИКАЦИЯ ОБОРУДОВАНИЯ ДЛЯ 4 КОМПРЕССОРОВ
АЛЬБОМ 9 СПЕЦИФИКАЦИЯ ОБОРУДОВАНИЯ ДЛЯ 3 КОМПРЕССОРОВ
АЛЬБОМ 10 СМЕТЫ И ВЕДОМОСТИ ПОТРЕБНОСТИ В МАТЕРИАЛАХ НА ТЕХНОЛОГИЧЕСКИЕ РЕШЕНИЯ ДЛЯ 4 КОМПРЕССОРОВ
АЛЬБОМ 11 СМЕТЫ И ВЕДОМОСТИ ПОТРЕБНОСТИ В МАТЕРИАЛАХ НА ТЕХНОЛОГИЧЕСКИЕ РЕШЕНИЯ ДЛЯ 3 КОМПРЕССОРОВ
АЛЬБОМ 12 СМЕТЫ И ВЕДОМОСТИ ПОТРЕБНОСТИ В МАТЕРИАЛАХ НА СТРОИТЕЛЬНЫЕ РЕШЕНИЯ ДЛЯ 4 КОМПРЕССОРОВ
АЛЬБОМ 13 СМЕТЫ И ВЕДОМОСТИ ПОТРЕБНОСТИ В МАТЕРИАЛАХ НА СТРОИТЕЛЬНЫЕ РЕШЕНИЯ ДЛЯ 3 КОМПРЕССОРОВ

ПРИМЕНЕННЫЕ МАТЕРИАЛЫ : ТИПОВОЙ ПРОЕКТ 904-1-49 АЛЬБОМ 3 „ШУМОГЛУШИТЕЛИ КОМПРЕССОРНЫХ СТАНЦИЙ"/РАСПРОСТРАНЯЕТ КИЕВСКИЙ ФИЛИАЛ ЦИТП/
ТИПОВОЙ ПРОЕКТ 407-3-350/84. АЛЬБОМ 1 „ТРАНСФОРМАТОРНЫЕ ПОДСТАНЦИИ С КАБЕЛЬНЫМИ И ВОЗДУШНЫМИ ВВОДАМИ 6-10 КВ НА ОДИН И ДВА ТРАНСФОРМАТОРА МОЩНОСТЬЮ ДО 2×630 КВА" / РАСПРОСТРАНЯЕТ СВЕРДЛОВСКИЙ ФИЛИАЛ ЦИТП /.

РАЗРАБОТАН ГОСУДАРСТВЕННЫМИ ПРОЕКТНЫМИ ИНСТИТУТАМИ :
ГИПРОСТРОЙДОРМАШ – АЛЬБОМЫ 1,2,3,4,8,9,10,11 :
РОСТОВСКИЙ ПРОМСТРОЙНИИПРОЕКТ – АЛЬБОМЫ 5,6,7,8,9,12,13.

УТВЕРЖДЕН МИНСТРОЙДОРМАШЕМ РЕШЕНИЕМ ОТ 28.03.86г. N 13/26.
С ВВОДОМ В ДЕЙСТВИЕ с 30.08.86г., приказ N 152-П от 15.08.1986г.

ГЛАВНЫЙ ИНЖЕНЕР ИНСТИТУТА В.Д.ТЮТЮННИКОВ
ГЛАВНЫЙ ИНЖЕНЕР ПРОЕКТА С.М.ЛЕОНОВ

КФЦИТП инв N 9329/3

Привязан

Альбом 3

Типовой проект 904-1-67.86

Ведомость рабочих чертежей основного комплекта марки АТХ

Лист	Наименование	Применить для УК-300АО	Применить для ЗК-300АО
1	Титульный лист	+	+
2	Общие данные (начало).	+	+
3	Общие данные (продолжение).	+	+
4	Общие данные (продолжение).	+	+
5	Общие данные (продолжение).	+	+
6	Общие данные (продолжение).	+	+
7	Общие данные (продолжение).	+	+
8	Общие данные (продолжение)	+	+
9	Общие данные (окончание).	+	+
10	Воздушный тракт. Функциональная схема автоматизации.	+	+
11	Система водопроводов. Функциональная схема автоматизации.	+	+
12	Система маслопроводов. Функциональная схема автоматизации.	+	+
13	Общестанционные проводки. Функциональная схема автоматизации.	+	
14	Общестанционные проводки. Функциональная схема автоматизации.		+
15	Установка осушки N1. Функциональная схема автоматизации.	+	+
16	Компрессорная станция. Принципиальная электрическая схема питания.	+	
17	Компрессорная станция. Принципиальная электрическая схема питания.		+
18	Элемент принципиальной электрической схемы управления двигателем компрессора.	+	+
19	Принципиальная электрическая схема управления вентилями аварийного слива масла.	+	
20	Принципиальная электрическая схема управления вентилями аварийного слива масла.		+
21	Принципиальная электрическая схема управления вентилем подогрева масла.	+	+
22	Принципиальная электрическая схема измерения расхода	+	+

Продолжение

Лист	Наименование	Применить для УК-500АО	Применить для ЗК-500АО
22	Принципиальная электрическая схема управления вентилем слива холодной воды	+	+
23	Установка осушки. Принципиальная электрическая схема сигнализации	+	
24	Компрессорная станция. Принципиальная электрическая схема сигнализации (начало).	+	
25	Компрессорная станция. Принципиальная электрическая схема сигнализации (окончание).	+	
26	Установка осушки. Принципиальная электрическая схема сигнализации		+
27	Компрессорная станция. Принципиальная электрическая схема сигнализации (начало).		+
28	Компрессорная станция. Принципиальная электрическая схема сигнализации (окончание)		+
29	Принципиальная электрическая схема управления отопительными агрегатами.	+	+
30	Вентсистема В2. Электрические схемы.	+	+
31	Компрессор N1. Схема внешних электрических и трубных проводок (начало).	+	+
32	Компрессор N1. Схема внешних электрических и трубных проводок (продолжение).	+	+
33	Компрессор N1. Схема внешних электрических и трубных проводок (продолжение).	+	+
34	Компрессор N1. Схема внешних электрических и трубных проводок (продолжение).	+	+
35	Компрессор N1. Схема внешних электрических и трубных проводок (продолжение).	+	+
36	Компрессор N1. Схема внешних электрических и трубных проводок (продолжение).	+	+
37	Компрессор N1. Схема внешних электрических и трубных проводок (окончание)	+	+
38	Компрессорная станция. Схема внешних электрических и трубных проводок (начало).	+	+
39	Компрессорная станция. Схема внешних электрических и трубных проводок (окончание).	+	+

Продолжение

Лист	Наименование	Применить для УК-500АО	Применить для ЗК-500АО
40	Установка осушки N1. Схема внешних электрических и трубных проводок (начало).	+	+
41	Установка осушки N1. Схема внешних электрических и трубных проводок (окончание)	+	+
42	Компрессор N1 Шкаф управления ШУ1-УКАС-АМ Схема подключения внешних проводок.	+	+
43	Компрессор N1. Шкаф управления ШУ2-УКАС-АМ Схема подключения внешних проводок.	+	+
44	Установка осушки N1. Прибор управления и контроля УК. Схема подключения внешних проводок.	+	+
45	Установка осушки N1. Шкаф регулирования. Схема подключения внешних проводок.	+	+
46	Компрессорная станция. Щит оператора. Схема подключения внешних проводок.	+	
47	Компрессорная станция. Щит оператора. Схема подключения внешних проводок.		+
48	Журнал кабельных проводок (начало).	+	
49	Журнал кабельных проводок (продолжение).	+	
50	Журнал кабельных проводок (продолжение).	+	
51	Журнал кабельных проводок (продолжение).	+	

2

N 9329/3

Настоящий проект разработан в соответствии с действующими нормами и правилами и предусматривает мероприятия, обеспечивающие взрывобезопасность и пожаробезопасность при эксплуатации здания (сооружения)

Главный инженер проекта Леонов

Подпись ГИП'а, привязавшего типовой проект _____ Подпись Фамилия, И.О.

Привязан

Инв. №

ГИП	Леонов		21.3.86
Нач.отд.	Христофоров		
Гл.спец.	Фукс		
Н.контр.	Золотарева		
Рук.гр.	Седых		
Ст.инж.	Таволина		

ТП 904-1-67.86 АТХ-2

Компрессорная станция 4(3)К-500АО с осушкой воздуха

Стадия	Лист	Листов
Р	2	90

Общие данные (начало)

ГИПРОСТРОЙДОРМАШ г.Ростов-на-Дону

Инв.№ подл. | Подпись и дата | Взам.инв.№

Альбом 3

Типовой проект 904-1-67.86

Продолжение

Лист	Наименование	Применить для УК-500АО	Применить для ЗК-500АО
52	Журнал кабельных проводок (продолжение).	+	
53	Журнал кабельных проводок (продолжение).	+	
54	Журнал кабельных проводок (продолжение).	+	
55	Журнал кабельных проводок (продолжение).	+	
56	Журнал кабельных проводок (продолжение).	+	
57	Журнал кабельных проводок (продолжение).	+	
58	Журнал кабельных проводок (продолжение).	+	
59	Журнал кабельных проводок (продолжение).	+	
60	Журнал кабельных проводок (продолжение).	+	
61	Журнал кабельных проводок (продолжение)	+	
62	Журнал кабельных проводок (окончание).	+	
63	Журнал кабельных проводок (начало).		+
64	Журнал кабельных проводок (продолжение).		+
65	Журнал кабельных проводок (продолжение).		+
66	Журнал кабельных проводок (продолжение).		+
67	Журнал кабельных проводок (продолжение).		+
68	Журнал кабельных проводок (продолжение).		+
69	Журнал кабельных проводок (продолжение).		+
70	Журнал кабельных проводок (продолжение).		+
71	Журнал кабельных проводок (продолжение).		+
72	Журнал кабельных проводок (продолжение)		+
73	Журнал кабельных проводок (продолжение).		+
74	Журнал кабельных проводок (окончание).		+
75	Журнал импульсных проводок (начало).	+	
76	Журнал импульсных проводок (окончание).	+	
77	Журнал импульсных проводок		+
78	Компрессорная станция. План расположения средств автоматизации и проводок (начало).	+	
79	Компрессорная станция. План расположения средств автоматизации и проводок (продолжение)	+	
80	Компрессорная станция. План расположения средств автоматизации и проводок (окончание)	+	
81	Компрессорная станция. План расположения средств автоматизации и проводок (начало)		+
82	Компрессорная станция. План расположения средств автоматизации и проводок (продолжение)		+
83	Компрессорная станция. План расположения средств автоматизации и проводок (окончание).		+

Продолжение

Лист	Наименование	Применить для УК-500АО	Применить для ЗК-500АО
84	Компрессор №1. План расположения средств автоматизации и проводок (начало).	+	+
85	Компрессор №1. План расположения средств автоматизации и проводок (продолжение).	+	+
86	Компрессор №1. План расположения средств автоматизации и проводок (продолжение)	+	+
87	Компрессор №1. План расположения средств автоматизации и проводок (окончание).	+	+
88	Установка осушки. План расположения средств автоматизации и проводок.	+	+
89	Установка кнопочных постов типа ПКУ.	+	+
89	Установка кнопочных постов управления типа ПКЕ 722-2, ПКЕ 212-1.	+	+
90	Установка поста управления типа ПКУ Сборочный чертеж.	+	+
90	Установка кнопочных постов управления типа ПКЕ 722-2, ПКЕ 212-1. Сборочный чертеж.	+	+

Ведомость ссылочных и прилагаемых документов

Обозначение	Наименование	Примечание
	Ссылочные документы.	
ТКЗ-60-70	Мосты кабельные Установка на стене	
ТКЗ-67-70	Мосты кабельные Установка под перекрытием	
ТКЗ-70-70	Мосты кабельные Многоярусная установка на стене.	
ТКЗ-71-70	Мосты кабельные. Установка на стене плашмя.	
ТКЧ-3151-70	Отборное устройство для измерения давления. Установка на трубопроводе Ру до 10 кГс/см², t° до 80°С.	
ТКЧ-3511-81	Скоба для установки приборов на стене.	

Продолжение

Обозначение	Наименование	Примечание
ТМЧ-41-73	Датчик температуры ДТКБ Установка на стене.	
ТМЧ-49-73	Термометр манометрический показывающий ТПГ и ТПЖ Установка на стене	
ТМЧ-142-75	Термометр технический ртутный в оправе. Установка на трубопроводе Д 76 мм или металлической стенке.	
ТМЧ-159-75	Термометр сопротивления; термометр термоэлектрический. Установка в расширителе на трубопроводе Д 45-76 мм.	
ТМЧ-160-75	Термометр сопротивления. Установка на трубопроводе Д 14...38 мм.	
ТМЧ-161-75	Термометр сопротивления, термометр термоэлектрический. Установка на вертикальном трубопроводе Д 76 мм или металлической стенке.	
ТМЧ-170-75	Термометр манометрический. Установка на трубопроводе Д 14...38 мм	
ТМЧ-172-75	Термометр манометрический. Установка на трубопроводе Д 76...89 мм или металлической стенке.	
ТМЧ-219-76	Крепление труб, проводов, кабелей. Установка на стене	
ТМЧ-226-76	Отборное устройство для измерения давления. Установка на трубопроводе.	

3

N 9329/3

Инв. № подл. | Подп. и дата | Взам. инв. №

Привязан

Инв. №

ГИП	Леонов		21.3.86
Нач. отд.	Христофоров		
Гл. спец.	Фукс		
Н. контр.	Золотарева		
Рук. гр.	Седых		
Ст. инж.	Таболина		

ТП 904-1-67.86 АТХ-3

Компрессорная станция 4(3)К-500 АО с осушкой воздуха

Стадия	Лист	Листов
Р	3	

Общие данные. (продолжение)

ГИПРОСТРОЙДОРМАШ г. Ростов-на-Дону

Альбом 3

Типовой проект 904-1-67.86

Продолжение

Обозначение	Наименование	Примечание
ТМ8-90-77	Проход открытый с уплотнением в стене толщиной до 150 мм	
ТМ8-94-77	Проход открытый с гильзой в стене.	
	Прилагаемые документы	
904-1-01.000	Установка поста управления типа ПКУ.	
904-1-02.000	Установка кнопочных постов управления типа ПКЕ722-2, ПКЕ212-1.	
904-1-01.000 СБ	Установка поста управления типа ПКУ. Сборочный чертеж.	
904-1-02.000СБ	Установка кнопочных постов управления типа ПКЕ 722-2, ПКЕ212-1. Сборочный чертеж.	
Альбом 4 АОИ.00.ДШ	Задание заводу-изготовителю щитов „Главмонтажавтоматика" для станций 4(3)/К-500 АО.	
Альбом 8 АТХ.00.С01.	Спецификация оборудования, поставляемого заказчиком для станции 4К-500 АО.	
Альбом 8 АТХ.00.ОЛ	Опросный лист	
Альбом 8 АТХ.00.С02	Спецификация щитов для станции 4К-500 АО.	
Альбом 9 АТХ.00.С01	Спецификация оборудования, поставляемого заказчиком для станции 3К-500 АО	
Альбом 9 АТХ.00.ОЛ	Опросный лист.	
Альбом 9 АТХ.00.С02	Спецификация щитов для станции 3К-500 АО.	
Альбом 10 АТХ.00.ВМ	Ведомость материалов, поставляемых подрядчиком для станции 4К-500 АО	
Альбом 11 АТХ.00.ВМ	Ведомость материалов, поставляемых подрядчиком для станции 3К-500 АО	

Ведомость спецификаций

Лист	Наименование	Примечание
16	Спецификация принципиальной электрической схемы питания станции 4К-500 АО	
17	Спецификация принципиальной электрической схемы питания станции 3К-500 АО.	
19	Спецификация принципиальной электрической схемы управления вентилями аварийного слива масла станции 4К-500 АО.	
20	Спецификация принципиальной электрической схемы управления вентилями аварийного слива масла станции 3К-500 АО.	
21	Спецификация принципиальной электрической схемы управления вентилем подогрева масла станции 4(3)К-500 АО.	
22	Спецификация принципиальной электрической схемы измерения расхода.	
22	Спецификация принципиальной электрической схемы управления вентилем слива холодной воды станции 4(3)К-500 АО.	
23	Спецификация принципиальной электрической схемы сигнализации установки осушки станции 4К-500 АО.	
24	Спецификация принципиальной электрической схемы сигнализации компрессорной станции 4К-500 АО	
26	Спецификация принципиальной электрической схемы сигнализации установки осушки станции 3К-500 АО	
27	Спецификация принципиальной электрической схемы сигнализации компрессорной станции 3К-500 АО	
29	Спецификация принципиальной электрической схемы управления отопительными агрегатами станций 4(3)К-500 АО.	
30	Спецификация принципиальной электрической схемы вентсистемы В2 станции 4(3)К-500 АО.	

Продолжение

Лист	Наименование	Примечание
30	Спецификация схемы внешних электрических проводок вентсистемы В2 станции 4(3)К-500 АО	
31	Спецификация схемы внешних электрических и трубных проводок компрессора N1 станции 4(3)К-500 АО.	
38	Спецификация схемы внешних электрических и трубных проводок компрессорной станции 4(3)К-500 АО.	
40	Спецификация схемы внешних электрических и трубных проводок установки осушки N1 станции 4(3)К-500 АО.	
78	Спецификация к плану расположения средств автоматизации и проводок станции 4К-500 АО.	
81	Спецификация к плану расположения средств автоматизации и проводок станции 3К-500 АО.	
89	Спецификация к установке поста управления типа ПКУ.	
89	Спецификация к установке кнопочных постов управления типа ПКЕ 722-2, ПКЕ 212-1	

N 9329/3

4

Взам. инв. №

Подпись и дата

Инв. № подл.

Привязан

Инв. №

ГИП	Леонов		2.13.86
Нач.отд.	Христофоров		
Гл.спец.	Фукс		
Н.контр.	Золотарева		
Рук.гр.	Седых		
Ст.инж.	Таволина		

ТП 904-1-67.86 АТХ-4

Компрессорная станция 4(3)К-500 АО с осушкой воздуха

Стадия	Лист	Листов
Р	4	

Общие данные (продолжение)

ГИПРОСТРОЙДОРМАШ г. Ростов-на-Дону

Альбом 3

Типовой проект 904-1-67.86

Условные обозначения и изображения

Обозначение	Наименование
	Заземляющий проводник электроустановки, присоединяемый к контуру заземления объекта
	Жила кабеля или провода, используемая для заземления электроустановок
	Заземляющий проводник электроустановки, присоединяемый к броне, оболочке кабеля или защитной трубе.

Обозначение	Наименование
— А1.1 —	Трубопровод сжатого воздуха от компрессора до концевого холодильника
— А1.2 —	Трубопровод сжатого воздуха после концевого холодильника
— А2 —	Трубопровод всасываемого воздуха
— А3 —	Трубопровод пусковой
— Н2.1 —	Трубопровод масла всасывающий
— Н2.2 —	Трубопровод масла к подшипникам компрессора после редукционного клапана
— Н2.3 —	Трубопровод масла к подшипникам компрессора после маслонасоса
— Н2.4 —	Трубопровод масла сливной от подшипников компрессора
— Н2.5 —	Трубопровод масла чистого
— Н5 —	Трубопровод масла отработанного
— Н6 —	Трубопровод аварийного слива масла
— Р0 —	Трубопровод паров масла
— В4 —	Трубопровод оборотного водоснабжения, подающая сеть
— В5 —	Трубопровод оборотного водоснабжения, обратная сеть
— В10 —	Трубопровод дренажа
— Т5 —	Трубопровод горячей воды для производственных нужд, подающая сеть
— Т6 —	Трубопровод горячей воды для производственных нужд, обратная сеть

Приборы и средства автоматизации. Обозначения условные в схемах автоматизации технологических процессов. ОСТ 36-27-77.

(TI) — Прибор для измерения температуры, показывающий, установленный по месту.

(TE) — Первичный измерительный преобразователь (чувствительный элемент) для измерения температуры, установленный по месту

(TC) — Регулятор температуры, бесшкальный, установленный по месту.

(TIS) — Прибор для измерения температуры, показывающий, с контактным устройством, установленный по месту

(TRC) — Прибор для измерения температуры, регистрирующий, установленный на щите.

(TДC) — Прибор для измерения перепада температуры, показывающий, установленный на щите.

(PI) — Прибор для измерения давления (разрежения), показывающий, установленный по месту

(PS) — Прибор для измерения давления с контактным устройством, установленный по месту.

(PIS) — Прибор для измерения давления (разрежения) показывающий, с контактным устройством, установленный на щите

(PC) — Регулятор давления, установленный на щите

(FE) — Первичный измерительный преобразователь для измерения расхода, установленный по месту

(FT) — Прибор для измерения расхода, бесшкальный, с дистанционной передачей показаний, установленный по месту.

(FIR) — Прибор для измерения расхода, интегрирующий, регистрирующий, установленный на щите

(LSA) — Прибор для измерения уровня с контактным устройством, установленный по месту

(EI) — Прибор для измерения силы тока, показывающий, установленный на щите

(H) — Аппаратура, предназначенная для ручного дистанционного управления, установленная на щите.

(HS) — Ключ управления, предназначенный для выбора управления, установленный на щите.

Обозначения условные буквенно-цифровые, применяемые на электрических схемах - по ГОСТ 2.710-81.

Обозначения условные графические коммутационных устройств и контактных соединений, применяемые на электрических схемах - по ГОСТ 2.755-74.

5

N9329/3

ГИП	Леонов		21.3.86
Нач.отд.	Христофоров		
Гл.спец.	Фукс		
Н.контр.	Золотарева		
Рук.гр.	Седых		
Ст.инж.	Таболина		
Техник	Гайворонский		

Привязан

Инв. №

ТП 904-1-67.86 АТХ-5

Компрессорная станция 4/3/К-500АО с осушкой воздуха

Стадия	Лист	Листов
Р	5	

Общие данные (продолжение)

ГИПРОСТРОЙДОРМАШ г. Ростов-на-Дону

Инв.№ подл. | Подп. и дата | Взам.инв.№

Альбом 3

Типовой проект 904-1-67.86

Общие указания.

1. Общая часть.

Проект автоматизации и КИП разработан для отдельно стоящей компрессорной станции с осушкой сжатого воздуха 4/3/К-500 АО имеющей в составе:

— четыре (три) турбокомпрессорных агрегата К500-61-5 предприятия п/я М5878;

— четыре (три) установки осушки сжатого воздуха охлаждением 10В 220-2-1 Московского завода „Компрессор";

— четыре отопительных агрегата АО2;

— вытяжную установку В-Ц4-70 в помещении маслохозяйства.

Автоматизация выполнена на базе комплектного устройства автоматизации турбокомпрессорных станций УКАС-М, серийно выпускаемого предприятием п/я А-7716 и комплектной системы автоматики поставляемой с установкой осушки воздуха 10В 220-2-1 Московского з-да „Компрессор".

В состав комплектного устройства УКАС-М входят:

— комплект УКАС-АМ, состоящий из шкафов управления ШУ1 и ШУ2, поставляемый комплектно с турбокомпрессорным агрегатом;

— комплект УКАС-СМ, состоящий из шкафа управления ШУ3-1, приобретаемый для компрессорной станции заказчиком на предприятии п/я А-7716 по фондам „Союзглавэлектроаппарата".

В части автоматизации и КИП в типовом проекте выполнены компоновочные решения по размещению шкафов управления, приборов и средств автоматизации, электрических и трубных проводок и разработана техническая документация, необходимая для:

— выполнения монтажных работ;

— заказа приборов и средств автоматизации, щитов, кабельной продукции, монтажных материалов и изделий, не поставляемых комплектно с компрессорами и установками осушки;

— изготовления на заводах и монтажно-заготовительных участках не поставляемых промышленностью узлов и конструкций.

Рабочие чертежи автоматизации и КИП настоящего проекта выполнены на основании следующих материалов:

— технологического задания отдела промвентиляции и теплоснабжения Гипростройдормаш,

— задания Ростовского-на-Дону Промстройниипроекта на автоматизацию установок отопления и вентиляции;

— технического описания и инструкции по эксплуатации ИЖКШ 656463.001ТО „Устройство комплектное для автоматизации турбокомпрессорных станций УКАС-М;"

— технического описания и инструкции по эксплуатации 10В 220-2-1.000 ТО „Установка осушки сжатого воздуха охлаждением".

Предусмотренные проектом приборы и средства автоматизации серийно выпускаются отечественной промышленностью и соответствуют техническому заданию на автоматизацию.

Настоящая часть типового проекта согласована:

— научно-исследовательским институтом ПО ХЭМЗ;

— Московским заводом „Компрессор."

— Хабаровским заводом „Энергомаш".

2. Основные решения по автоматизации.

2.1. Компрессорные агрегаты.

Проектом предусматривается комплексная автоматизация компрессорных агрегатов станции на базе комплектного устройства УКАС-М.

В состав комплектного устройства УКАС-М входят:

а/ комплект УКАС-АМ, состоящий из шкафов управления ШУ1 и ШУ2, обеспечивает автоматическое программное управление и регулирование производительности компрессорных агрегатов и станции в целом, контроль технологических параметров, блокировки и защиту от аварийных режимов, оперативную, предупредительную и аварийную сигнализации;

б/ комплект УКАС-СМ, состоящий из шкафа управления ШУ3-1, предназначен для управления вспомогательными приводами механизмов компрессорной станции;

в/ первичные приборы технологического контроля и исполнительные механизмы управления.

В комплекте с синхронным электродвигателем поставляется тиристорное возбудительное устройство BTE320 (смотри электротехническую часть проекта)

Система автоматизации обеспечивает:

— два режима управления компрессорными агрегатами: автоматический и местный;

— автоматическое программное управление компрессорной станцией с соблюдением технологической последовательности работы компрессоров и вспомогательных приводов;

— автоматическое регулирование производительности компрессорной станции;

— автоматическое регулирование возбуждения синхронных электродвигателей компрессоров;

— контроль технологических параметров;

— защиту турбокомпрессорных агрегатов;

— рабочую, предупредительную, аварийную сигнализацию.

Дополнительно к комплектному устройству УКАС-М проектом предусматривается:

а/ по компрессорному агрегату:

— контроль температуры горячей воды на разогрев масла (термопреобразователь сопротивления поз. TB8 подключен к мосту PS1);

6

N 9329/3

Инв.№ подл.	Подп. и дата	Взам. инв.№					

Привязан

Инв.№

ТП 904-1-67.86 АТХ-6							
Компрессорная станция 4/3/К-500 АО с осушкой воздуха.							
ГИП	Леонов		2/1.86		Стадия	Лист	Листов
Нач.отд.	Христофоров				Р	6	
Гл.спец.	Фукс			Общие данные (продолжение)	ГИПРОСТРОЙДОРМАШ г. Ростов-на-Дону		
Н.контр.	Золотарева						
Рук.гр.	Седых						
Ст.инж.	Таболина						

— контроль и сигнализация перепада температуры масла на опорно-упорном подшипнике;

— контроль давления масла до и после фильтра тонкой очистки местными показывающими приборами;

— контроль разрежения во всасывающих патрубках пускового и главного маслонасосов;

— регулирование подачи охлаждающей воды для поддержания температуры воздуха после концевого холодильника;

— разгрузка системы водяного охлаждения от избыточного давления при неработающем компрессоре;

б) по компрессорной станции:

— автоматический аварийный слив масла из маслобаков чистого и отработанного масла маслохозяйства;

— контроль температуры, давления и расхода сжатого воздуха в сборном коллекторе.

Техническое описание работы комплектного устройства УКАС-М приведено в технической документации завода-изготовителя.

2.2. Установки осушки сжатого воздуха охлаждением.

Проектом предусматривается комплексная автоматизация установок осушки на базе автоматики, поставляемой комплектно с установками

В состав комплектной автоматики установок осушки входят:

— прибор управления и контроля УК-74;

— Шкаф регулирования ШИЕ 8800;

— первичные приборы технологического контроля, терморегулирующие вентили и исполнительные механизмы

Система автоматизации обеспечивает:

— работу установок в местном, полуавтоматическом и автоматическом режимах;

— автоматическую защиту и блокировку при аварийных режимах работы;

— автоматическое питание воздухоохладителя холодильным агентом;

— автоматическое регулирование холодопроизводительности;

— контроль технологических параметров;

— рабочую, предупредительную и аварийную сигнализацию.

Дополнительно к комплектной системе автоматики установок осушки проектом предусматривается:

— автоматический пуск и останов установки осушки при пуске и останове сблокированного с ней компрессорного агрегата;

— регулирование подачи охлаждающей воды для поддержания постоянной температуры конденсации хладона;

— контроль температуры воздуха на входах и выходах теплообменников местными показывающими приборами;

— сигнализацию при отклонении температуры сжатого воздуха после концевого теплообменника.

Техническое описание работы комплектной системы автоматики установок осушки приведено в технической документации завода-изготовителя.

2.3. Установки отопления и вентиляции.

В проекте выполнено дистанционное управление отопительными агрегатами и вытяжным вентилятором В2 со шкафа управления ШУЗ-1 и местное управление вентсистемой В2.

Автоматическая работа отопительных установок предусматривается в дежурном режиме с поддержанием температуры воздуха в помещении станции +5°С.

3. Задание заводу-изготовителю щитов.

Дополнительная аппаратура регулирования, контроля, управления и сигнализации размещена на щитах, выполняемых по ОСТ 36.13-76 заводами Главмонтажавтоматики.

Для заказа щитов в проекте разработано „Задание заводу-изготовителю" для четырех и трех компрессоров - альбом 4.

4. Монтаж щитов, внещитовых средств автоматизации и внешних электрических и трубных проводок.

В проекте разработан план расположения средств автоматизации и проводок, на котором показано размещение щитов, внещитовых средств автоматизации, трассы электрических и трубных проводок.

Монтаж приборов и средств автоматизации, электрических и трубных проводок выполнять согласно строительным нормам и правилам СНиП III-34-74 Госстроя СССР.

Закладные устройства, необходимые для монтажа первичных приборов и средств автоматизации, предусмотрены в технологической части проекта.

Конструкции для установки щитов, проемы и закладные детали для прокладки электрических и трубных проводок предусмотрены в архитектурно-строительной части проекта.

В соответствии с указаниями санитарных норм по снижению степени воздействия шума на обслуживающий персонал и созданию нормальных условий труда в проекте предусматривается установка шкафов управления ШУ1, ШУЗ-1 и щита оператора в отдельном звукоизолированном помещении.

N 9329/3

Альбом 3

Типовой проект 904-1-67.86

Подп. и дата	Взам.инв.N	Инв.N подл.				

Привязан			ГИП	Леонов		2.13.86
			Нач.отд.	Христофоров		
			Гл.спец.	Фукс		
			Н.контр.	Золотарева		
			Рук.гр.	Седых		
Инв.N°			Ст.инж.	Таболина		

ТП 904-1-67.86 АТХ-7

Компрессорная станция 4/3/К-500АО с осушкой воздуха.

Стадия	Лист	Листов
Р	7	

Общие данные (продолжение)

ГИПРОСТРОЙДОРМАШ г.Ростов-на-Дону

Внешние электрические связи выполняются, в основном, кабелями и проводами с алюминиевыми жилами. Кабели и провода с медными жилами применяются для:

— цепей измерения напряжением до 4В;

— подключения термопреобразователей сопротивления;

— подключения штепсельных разъемов.

Для защиты систем от промышленных помех электрические связи от датчиков, установленых по месту, к элементам логики в шкафах ШУ1 и ШУ2 выполняются экранированным кабелем марки КВВГЭ.

Установка внещитовых средств автоматизации выполняется по нормализованным чертежам, а при их отсутствии - по чертежам, разработанным в проекте.

5. Спецификации (альбомы 8, 9).

В проекте выполнены спецификации оборудования и щитов.

Спецификации выполнены согласно требованиям „Порядка составлени спецификаций оборудования по ГОСТ 21.110-82 в проектно-сметной документации систем автоматизации технологических процессов," утвержденного 23.12.82 Главмонтажавтоматикой и согласованного Союзглавкомплектавтоматикой.

6. Техника безопасности.

К обслуживанию и работе с системой автоматизации должен допускаться только обученный и проинструктированный персонал.

Перед наладкой и эксплуатацией необходимо ознакомиться с:

— „Техническим описанием и инструкцией по эксплуатации ИЖКШ 656463.001ТО. Устройство комплектное для автоматизации турбокомпрессорных станций УКАС-М;"

— „Техническим описанием и инструкцией по эксплуатации 108220-2-1„ Установка осушки сжатого воздуха охлаждением".

Обслуживание и эксплуатация системы автоматизации турбокомпрессорной станции должны производиться в соответствии с требованиями предъявляемыми:

— Правилами устройств электроустановок ПУЭ-76;

— Правилами технической эксплуатации электроустановок потребителей и правилами технической безопасности при эксплуатации электроустановок потребителей;

— Инструкцией по технике безопасности, действующей на предприятии, эксплуатирующем станцию,

— Указаниями мер безопасности, приведенными в инструкции по эксплуатации изделий, входящих в состав компрессорной станции с осушкой сжатого воздуха.

Во избежании поражения электрическим током обслуживающего персонала корпуса электрических машин, шкафов управления, приборов и средств автоматизации, металлические кабельные конструкции, стальные защитные трубы электропроводок и другие металлические конструкции должны быть надежно заземлены.

Ремонт и техническое обслуживание средств автоматизации должны производиться только после их отключения.

7. Сметы на автоматизацию.

В проекте составлены сметы на автоматизацию компрессорной станции с осушкой сжатого воздуха, имеющей в своем составе четыре (альбом 10) или три (альбом 11) компрессора.

Сметы составлены в ценах 1984г.

Сметами на автоматизацию не учитывается стоимость шкафов, приборов и средств автоматизации, поставляемых комплектно с компрессорами и установками осушки, а так же закладных деталей, оправ, бобышек и др., которые учтены в сметах соответствующих частей проекта.

8. Указание по привязке.

В проекте выполнены чертежи для двух вариантов компрессорных станций с четырьмя и тремя турбокомпрессорами К500 предприятия п/я М5878 и соответственно четырьмя и тремя установками осушки 108220 завода „Компрессор".

При привязке необходимо оставить чертежи, соответствующие выбранному варианту.

Для заказа диафрагмы поз. ДК, дифманометра поз. ДМО и вторичного прибора поз. ПКП, предназначеных для измерения расхода сжатого воздуха по компрессорной станции, необходимо произвести проверочный расчет и заполнить опросный лист по форме УОЛ-1-85 в соответствии с:

— „Правилами измерения расхода газов и жидкостей стандартными сужающими устройствами РД50-213-80";

— „Методическими указаниями по заполнению унифицированных опросных листов и форм заказа приборов" Москва 1985г.

Исходные данные для расчета и шкала прибора принимаются по метеорологическим условиям и расходу сжатого воздуха применительно к местным условиям строительства.

В случае привязки проекта для автоматизации одиночного компрессора, необходимо учесть приобретение и подключение к шкафам управления ШУ1 и ШУ2 средств автоматизации согласно схемам внешних электрических и трубных проводок, приведенных в данном альбоме.

(Шкаф управления ШУ3-1-УКНС-СМ для одиночного турбокомпрессора не заказывается

N 9329/3

Привязан					ТП 904-1-67.86 АТХ-8		
					Компрессорная станция 4/3/К-500А0 с осушкой воздуха		
						Стадия	Лист	Листов
						Р	8	
Инв. №					Общие данные. (продолжение)	ГИПРОСТРОЙДВОРАШ г. Ростов-на-Дону	

ГИП	Леонов		21.3.86
Нач.отд.	Христофоров		
Гл.спец.	Фукс		
Н.контр.	Залетарева		
Рук.гр.	Седых		
Ст.инж.	Габолина		

Альбом 3

Типовой проект 904-1-67.86

В случае, когда питание высоковольтных электродвигателей возможно непосредственно от РП-6-10 кВ и КРУ предприятия, длины кабелей в кабельном журнале к камерам КРУ необходимо скорректировать для данного варианта.

В случае, когда на предприятии предусматривается организация автоматизированной системы диспетчерского управления энергоснабжения (АСДУ), помещение оператора исключается, все шкафы остаются на своих местах, а телеуправление, телерегулирование и телесигнализация (ТУ-ТР-ТС) компрессорной станцией из центрального диспетчерского пункта с системой АСДУ должна выполняться отдельным проектом.

Инв. № подл. | Подпись и дата | Взам. инв. №

9

N 9329/3

Привязан				ТП 904-1-67.86 АТХ-9	
				Компрессорная станция 4(3)К-500 АО с осушкой воздуха.	
					Стадия / Лист / Листов
					Р / 9 /
Инв. №				Общие данные (окончание)	ГИПРОСТРОЙДОРМАШ г. Ростов-на-Дону

ГИП	Леонов		2/3.86
Нач.отд.	Христофоров		
Гл.спец.	Фукс		
Н.контр.	Золотарева		
Рук.гр.	Седых		
Ст.инж.	Таболина		

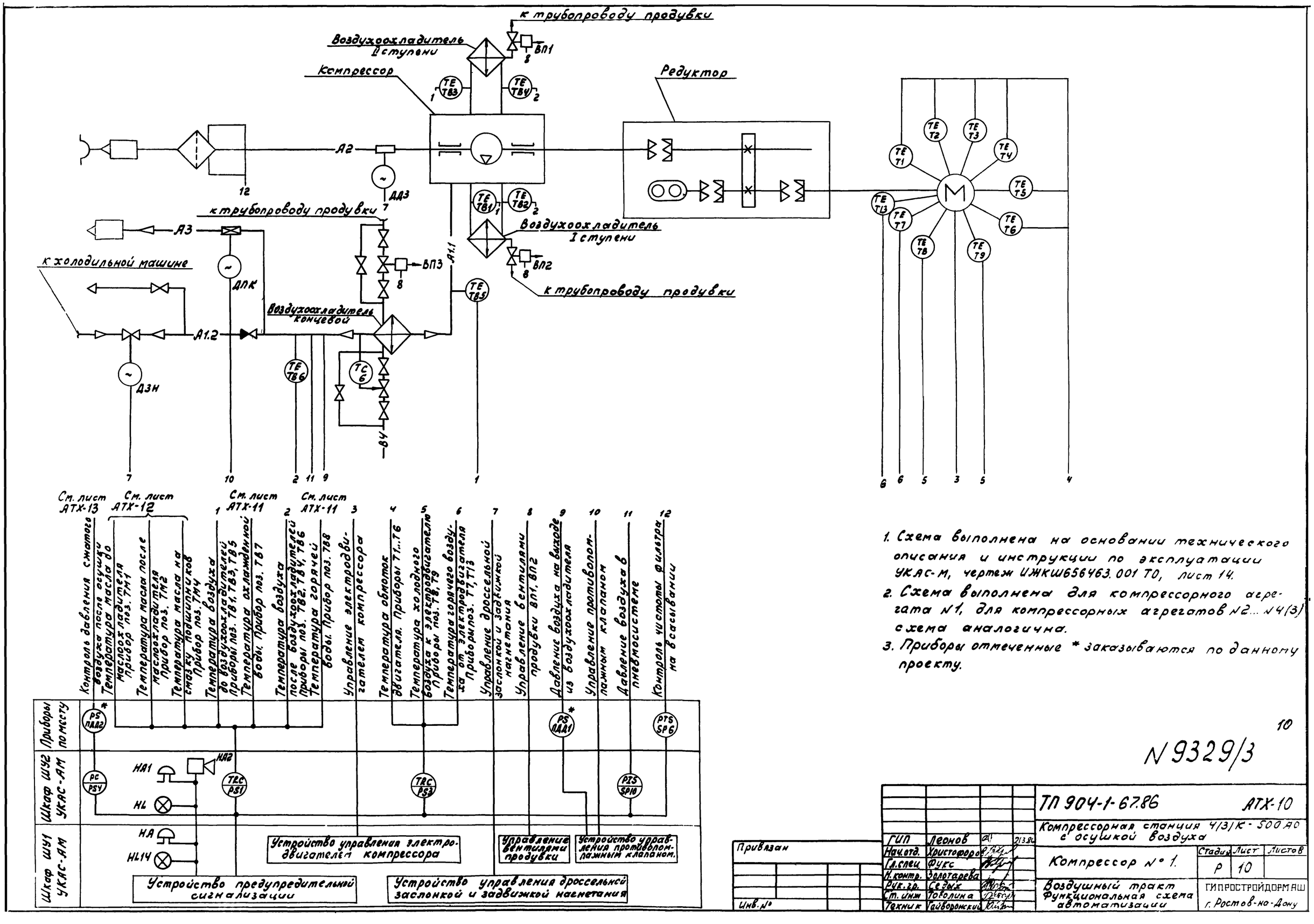

1. Схема выполнена на основании технического описания и инструкции по эксплуатации УКАС-М, чертеж ИЖКШ656463.001 ТО, лист 14.
2. Схема выполнена для компрессорного агрегата N1, для компрессорных агрегатов N2...N4(3) схема аналогична.
3. Приборы отмеченные * заказываются по данному проекту.

10

N 9329/3

Привязан				ТП 904-1-67.86			АТХ-10
				Компрессорная станция 4/3/К-500-40 с осушкой воздуха			
				ГИП	Леонов		2/13.86
				Нач.отд.	Христофоров		
				Гл.спец	Фукс		
				Н.контр.	Золотарева		
				Рук.гр.	Седых		
				Ст.инж	Тополина		
Инв.№				Техник	Гайворонский		

Компрессор № 1.	Стадия	Лист	Листов
	Р	10	
Воздушный тракт Функциональная схема автоматизации	ГИПРОСТРОЙДОРМАШ г. Ростов-на-Дону		

Альбом 3

Типовой проект 904-1-67.86

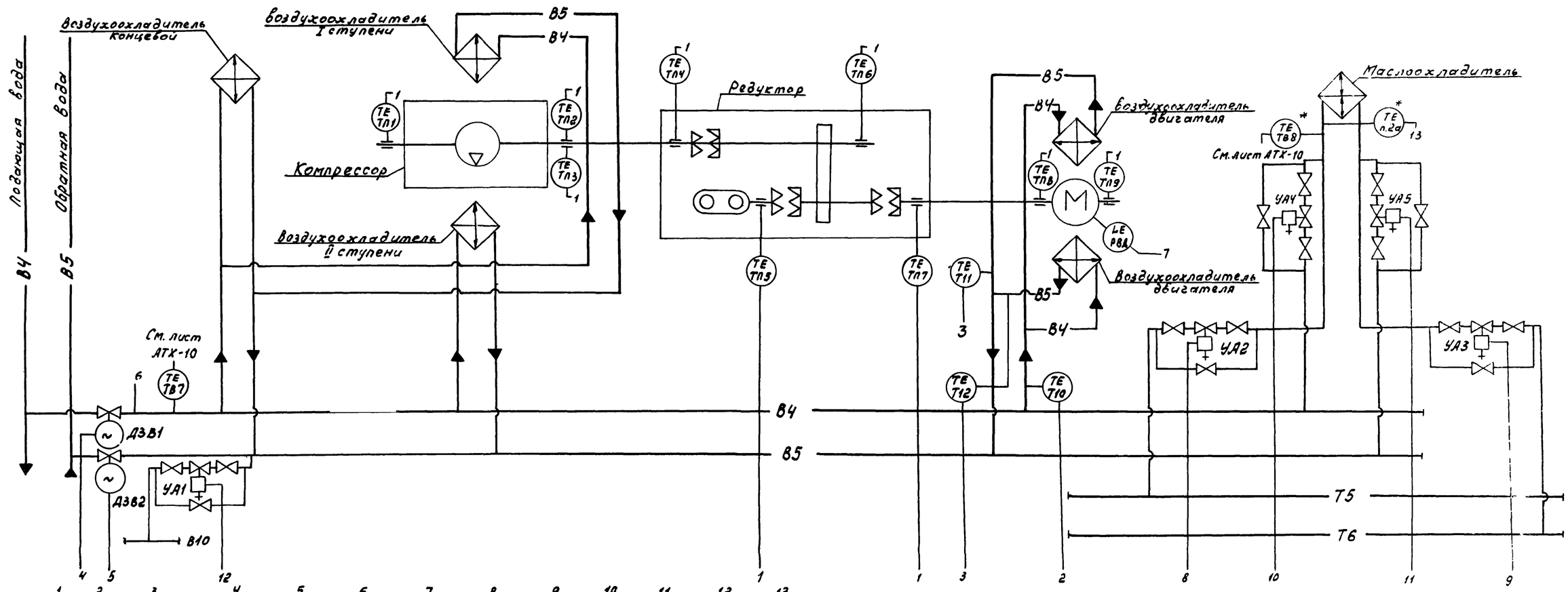

1. Схема выполнена на основании технического описания и инструкции по эксплуатации УКАС-М, чертеж ИЖКШ656.463.001 ТО.
2. Схема выполнена для компрессорного агрегата №1, для компрессорных агрегатов №2...4(3) схема аналогична.
3. Приборы, отмеченные *, заказываются по данному проекту.

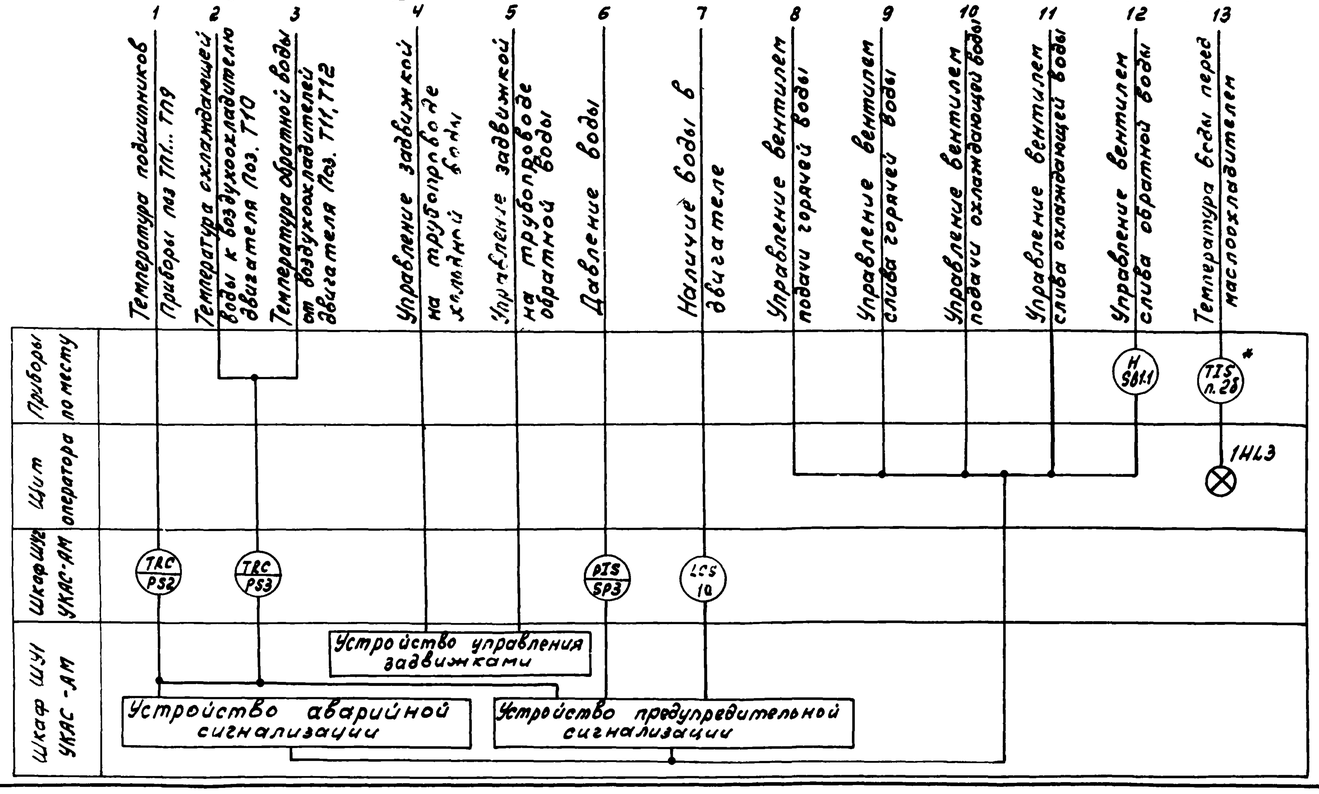

N 9329/3

11

ТП 904-1-67.86			АТХ-11
Компрессорная станция 4(3)К-500-А0 с осушкой воздуха			
Компрессор №1	Стадия	Лист	Листов
	Р	11	
Система водопроводов функциональная схема автоматизации	ГИПРОСТРОЙДОРМАШ г.Ростов-на-Дону		

ГИП	Леонов		2.13.86
Нач.отд.	Христофоров		
Гл.спец.	Фукс		
Н.контр.	Золотарева		
Рук.гр.	Седых		
Ст.инж.	Таболина		

Привязан

Инв. №

Инв. № подл. | Подп. и дата | Взам. инв. №

Альбом

Типовой проект 904-1-67.86

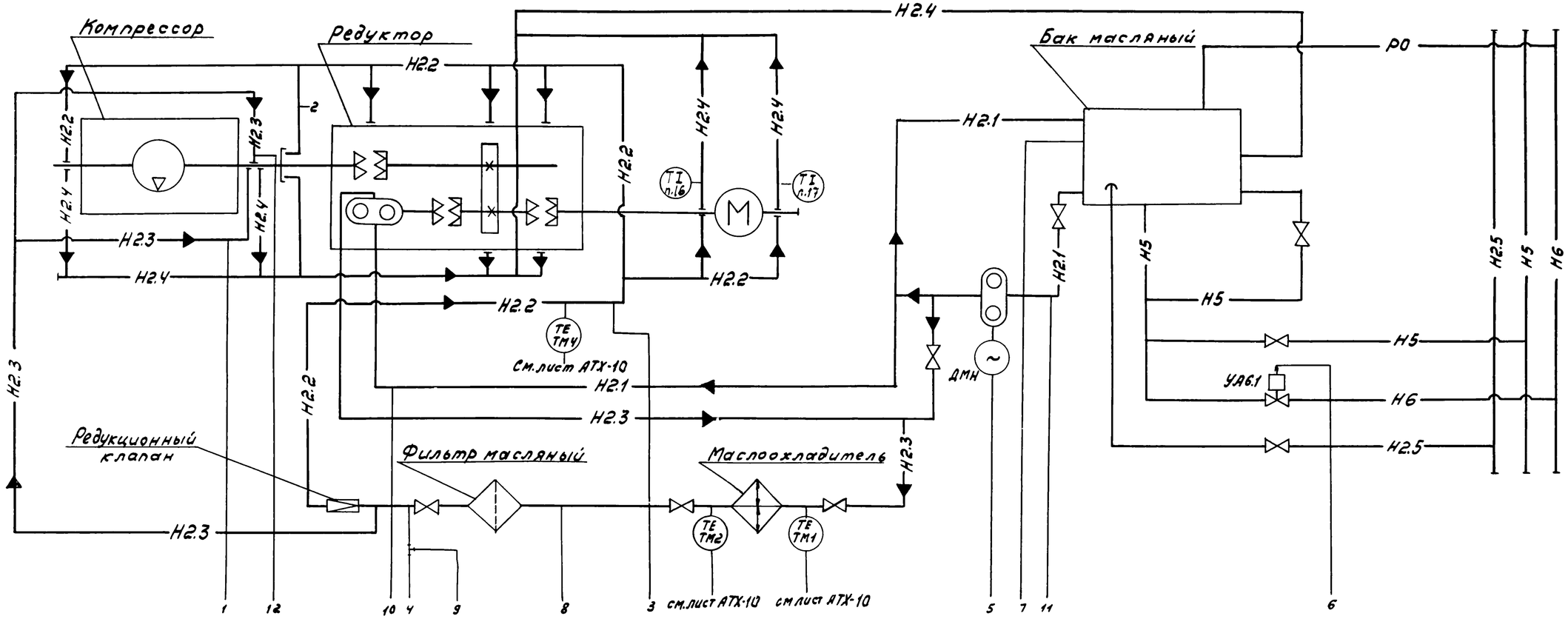

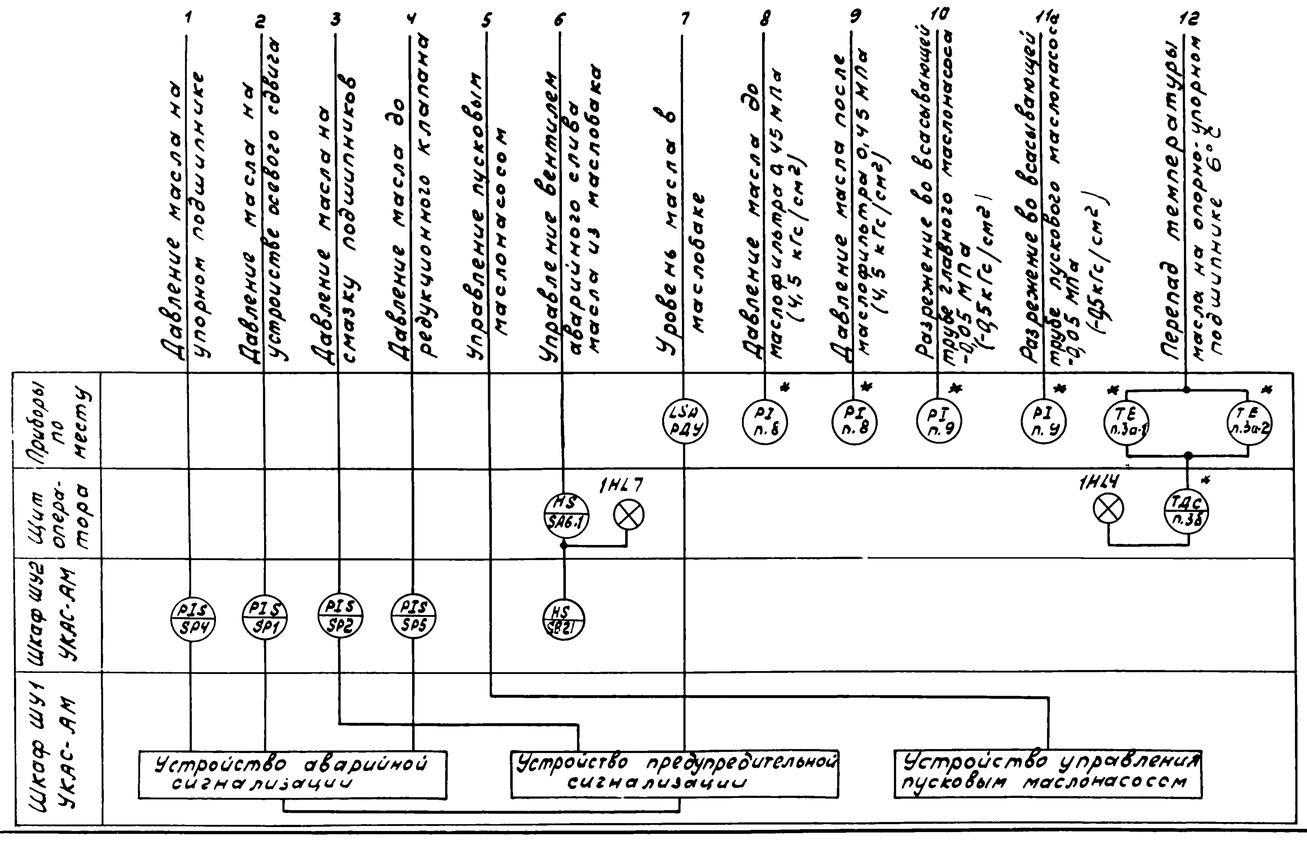

1. Схема выполнена на основании технического описания и инструкции по эксплуатации УКАС-М, чертеж ИЖКШ6563.001 ТО, лист 14.
2. Схема выполнена для компрессорного агрегата N1, для компрессорных агрегатов N2...N4(3) схема аналогична.
3. Приборы отмеченные * заказываются по данному проекту.

N 9329/3 12

				ТП 904-1-67.86		АТХ-12	
				Компрессорная станция 4(3)К-500А0 с осушкой воздуха.			
ГИП	Леонов		2(3.86)	Компрессор № 1.	Стадия	Лист	Листов
Нач.отд.	Христофоров				Р	12	
Гл.спец.	Фукс			Система маслопроводов. Функциональная схема автоматизации.	ГИПРОСТРОЙДОРМАШ г.Ростов-на-Дону		
Н. контр.	Золотарева						
Рук.гр.	Седых						
Ст.инж.	Тоболина						
Техник	Гайворонский						

Привязан

Инв.№

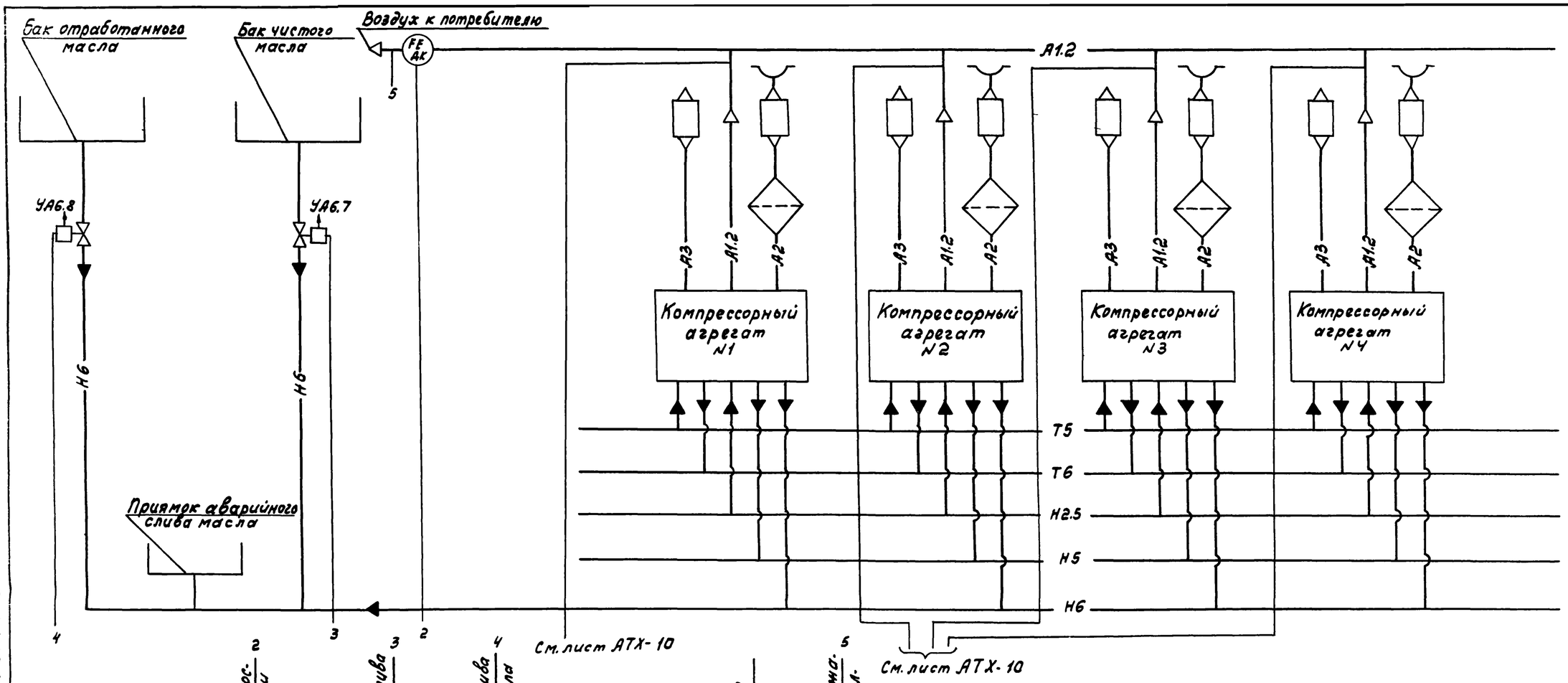

Приборы, отмеченные *, заказываются по данному проекту.

	Контроль производительности компрессорной станции	Управление вентилем слива из бака чистого масла	Управление вентилем слива из бака отработанного масла	Контроль напряжения	Контроль температуры сжатого воздуха в сборном коллекторе
Приборы по месту	FT A.M0 *	H SA6.9	H SA6.10		TI П.4 *
Щит оператора	HL1 H SA6.7		H SA6.8 HL2		
Шкаф УКАС-АМ				EI V	
Шкаф УКАС-СМ	FIR ПКА *				

13

N9329/3

ГИП	Леонов		2/3.86	ТП 904-1-67.86		АТХ-13	
Нач. отд.	Христофоров			Компрессорная станция с осушкой воздуха	4К-500АО		
Гл. спец.	Фукс			Компрессорная станция.	Стадия	Лист	Листов
Н. контр.	Золотарева				Р	13	
Рук. гр.	Садых			Общестанционные проводки. Функциональная схема автоматизации.	ГИПРОСТРОЙДОРМАШ г. Ростов-на-Дону		
Ст. инж.	Таболина						
Ст. техник	Гайборанский						

Привязан

Инв. №

Альбом 3

Типовой проект 904-1-67.86

Инв. № подл. | Подп. и дата | Взам. инв. №

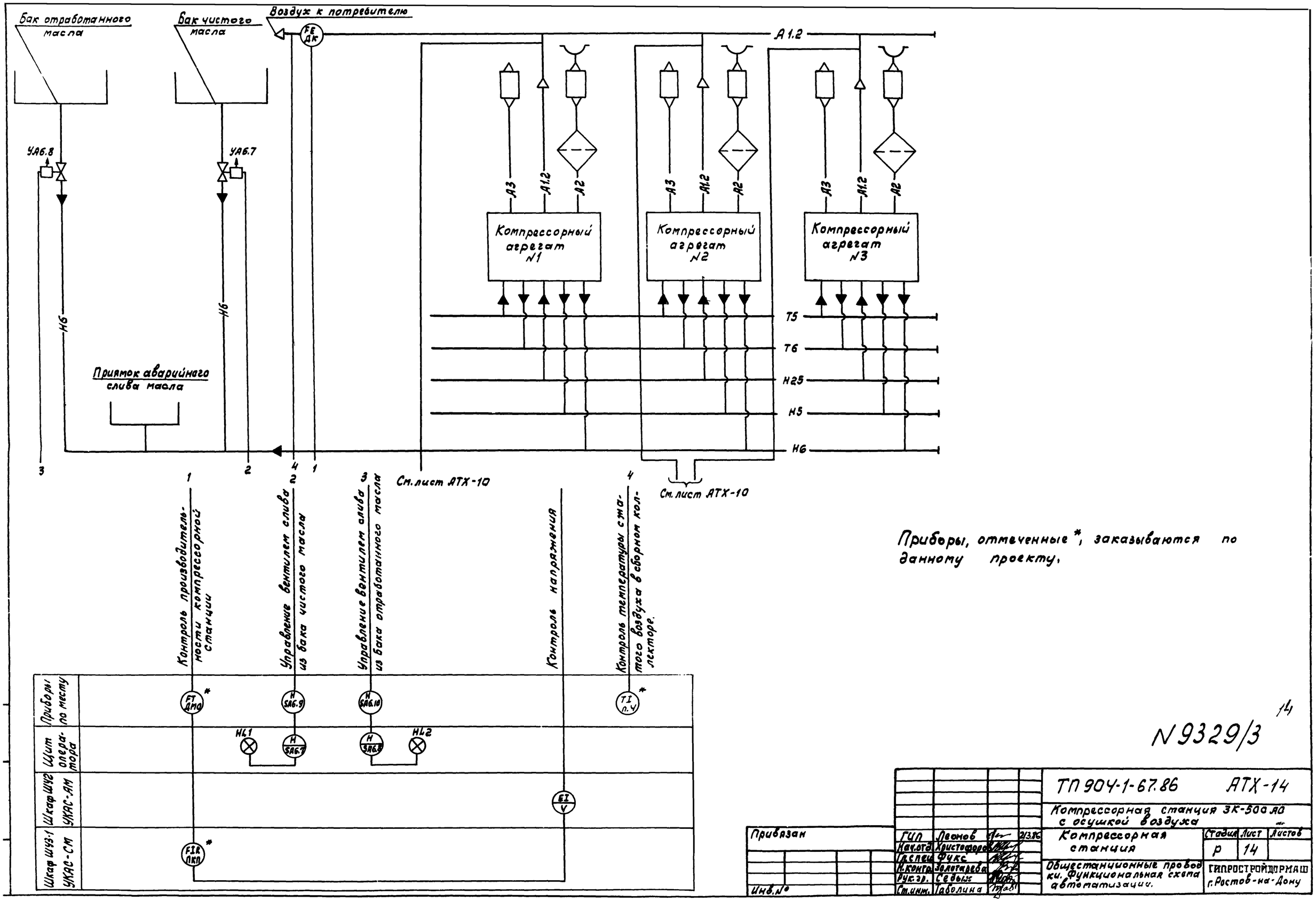

Приборы, отмеченные *, заказываются по данному проекту.

N 9329/3

14

				ТП 904-1-67.86		АТХ-14	
				Компрессорная станция ЗК-500 АО с осушкой воздуха			
Привязан				Компрессорная станция	Стадия	Лист	Листов
					Р	14	
Инв.№				Общестанционные проводки. Функциональная схема автоматизации.	ГИПРОСТРОЙДОРМАШ г. Ростов-на-Дону		

ГИП	Леонов		2/3.86
Нач.отд.	Христофоров		
Гл.спец.	Фукс		
Н.контр.	Золотарева		
Рук.эр.	Седых		
Ст.инж.	Таболина		

Альбом 2

Типовой проект 904-1-67.86

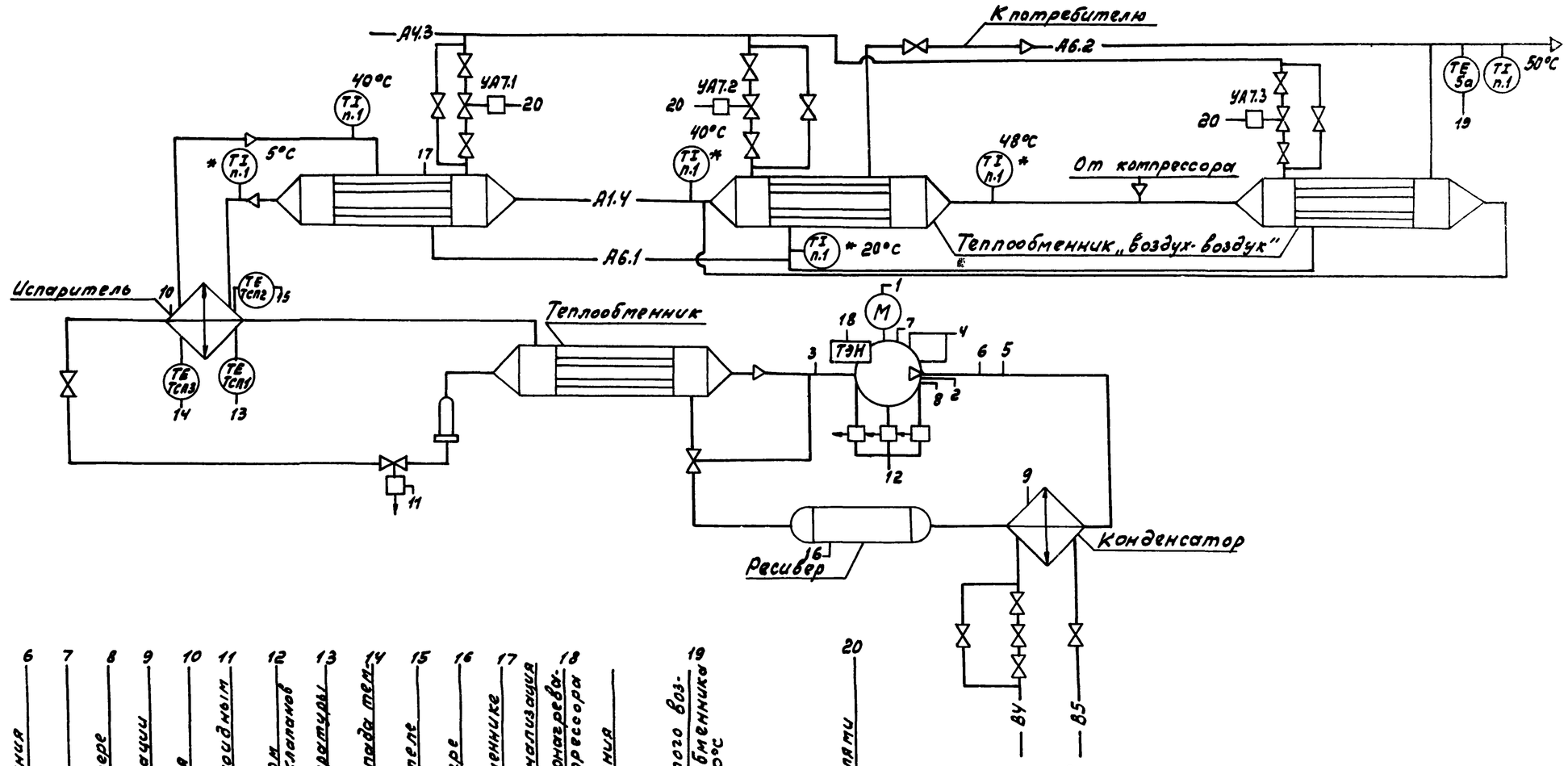

	1	2	3	4	5	6	7	8	9	10	11	12	13	14	15	16	17	18	19	20
	Управление электродвигателем компрессора	Защита по давлению нагнетания	Защита от затекания влаги по давлению	Защита от наружения режима смазки	Защита по температуре нагнетания	Давление нагнетания	Давление масла	Давление в картере	Давление конденсации	Давление кипения	Управление соленоидным вентилем	Управление отжимом электромагнитных клапанов	Регулирование температуры кипения	Регулирование перепада температур в испарителе		Давление в ресивере	Давление в теплообменнике „воздух-воздух" Аварийная сигнализация	Управление электронагревателем картера компрессора	Контроль напряжения	Температура сжатого воздуха после теплообменника T > 50°С, T < 60°С	Управление вентилятором продувки
По месту														TDS PDT				H ВЗ		TIS п.6*	
Щит приборов		PS PA2		PAS PA1	TIS TP	PI	PI	PI	PI	PI						PI	PI				
Прибор управления и контроля УК	NS KM1			Л4	Л3	Л5													Л1		
	NS ПА																				
	H КМП																				
	N КнС																				
Шкаф регулирования	СУ																				
Щит оператора														H SB1	H SB2	1HL1	1HL2	HA1	1HL5	1HL6	

Шкаф ШУ1-УКАС-АМ

Управление вентиляции продувки

1. Схема выполнена на основании „Технического описания и инструкции по эксплуатации I ОВ220·2·I 000 Московского завода „Компрессор."
2. Схема выполнена для установки осушки N1, для установок осушки N2-N4(3) схема аналогична.
3. Приборы, отмеченные *, заказываются по данному проекту.

15

N 9329/3

Привязан

Инв. №

Инв. № подл. | Подпись и дата | Взам. инв. №

ТП 904-1-67.86 АТХ-15						
Компрессорная станция 4(3)К-500А0 с осушкой воздуха						
ГИП	Леонов		21.3.86	Установка осушки N1	Стадия	Лист	Листов
Нач.отд.	Христофоров				Р	15	
Гл.спец.	Фукс			Функциональная схема автоматизации	ГИПРОСТРОЙДОРМАШ г. Ростов-на-Дону		
Н.контр.	Золотарева						
Рук.гр.	Седых						
Ст.инж.	Таболина						

Альбом 3

Типовой проект 904-1-67.86

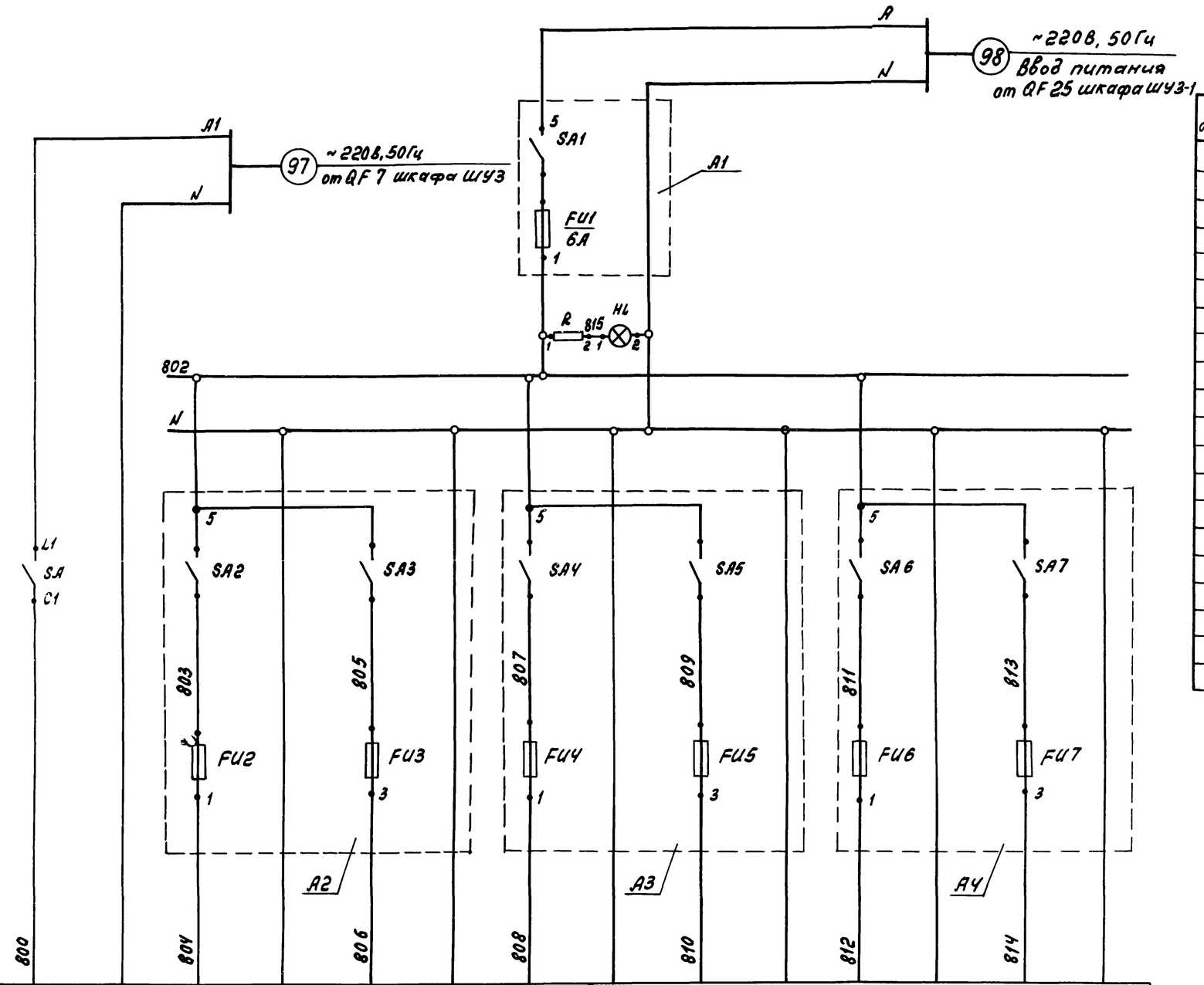

Спецификация принципиальной электрической схемы питания

Поз. обозначение	Наименование	Кол.	Примечание
	Щит оператора		
SA	Выключатель пакетный ПВ1-10 ОСТ 16.0-526.001-77	1	
SA1	Выключатель пакетный ПВ1-10. ОСТ 16.0-526.001-77	1	Щиток питания
FU1	Вставка плавкая ВП36-1		ЭЩП-2М
	Iпл.вст.=6А		поз. А1
SA2, SA3	Выключатель пакетный ПВ1-10, ОСТ 16.0-526.001-77	2	Щиток питания
FU2	Вставка плавкая ВП36-1 Iпл.вст.=4А	1	ЭЩП-2М
FU3	Предохранитель ПК30, Iпл.вст.=0,5А	1	поз. А2
SA4, SA5	Выключатель пакетный ПВ1-10, ОСТ 16.0-526.001-77	2	Щиток питания
FU4, FU5	Предохранитель ПК30, Iпл.вст.=0,25А	2	ЭЩП-2М поз. А3
SA6, SA7	Выключатель пакетный ПВ1-10, ОСТ 16.0-526.001-77	2	Щиток питания
FU6, FU7	Предохранитель ПК30, Iпл.вст.=0,25А	2	ЭЩП-2М поз. А4
HL	Арматура светосигнальная,		
	~220В, 50 Гц, АМЕ325.221У2		
	Линза молочная, ТУ16.535.582-76	1	
R	Резистор, R=2400 Ом	1	К лампе типа АМЕ

Цепи управления вентиляции аварийного слива масла	Цепи сигнализации	Температура воздуха в сборном коллекторе прибор п. 4	Перепад температуры масла на опорно-упорном подшипнике			
			Прибор №1 п 3б	Прибор № 2 п 3б	Прибор № 3 п. 3б	Прибор № 4 п 3б
			Компрессор №1	Компрессор №2	Компрессор №3	Компрессор №4
Лист АТХ-19	Лист АТХ-23	Лист АТХ-39	Лист АТХ-25			

16

№9329/3

Привязан

Инв. №

ГИП	Леонов		21.3.86
Нач.отд.	Христофоров		
Гл.спец.	Левинский		
Н.контр.	Золотарева		
Рук.гр.	Седых		
Ст.инж.	Таболина		

ТП 904-1-67.86 АТХ-16

Компрессорная станция 4К-500А0 с осушкой воздуха

Компрессорная станция

Принципиальная электрическая схема питания.

Стадия	Лист	Листов
Р	16	

ГИПРОСТРОЙДОРМАШ г. Ростов-на-Дону

Инв. № подл. | Подпись и дата | Взам. инв. №

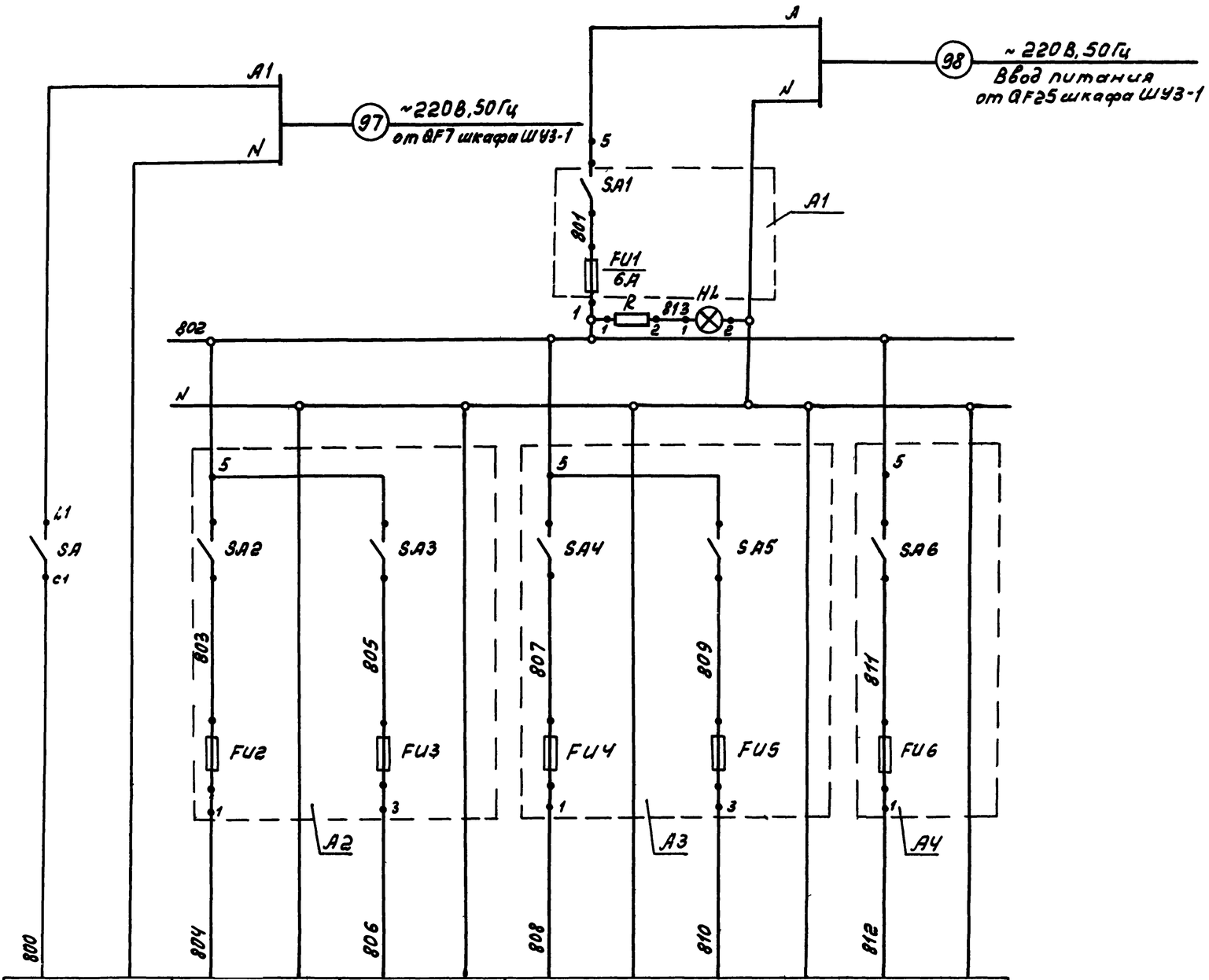

Цепи управления вентиляции аварийного слива масла	Цепи сигнализации	Температура воздуха в сборном коллекторе прибор п.4	Перепад температуры масла на опорно-упорном подшипнике		
			Прибор №1 п.3б	Прибор №2 п.3б	Прибор №3 п.3б
			Компрессор №1	Компрессор №2	Компрессор №3
Лист АТХ-20	Лист АТХ-26	Лист АТХ-39	Лист АТХ-28		

Спецификация принципиальной электрической схемы питания

Поз. обозначение	Наименование	Кол.	Примечание
	Щит оператора		
SA	Выключатель пакетный ПВ1-10Б		
	ОСТ 16.0-526.001-77	1	
SA1	Выключатель пакетный ПВ1-10Б ОСТ 16.0-526.001-77	1	Щиток
FU1	Вставка плавкая ВЛ3Б-1		питания
	Iпл. вст. = 6 А	1	поз. А1
SA2, SA3	Выключатель пакетный ПВ1-10Б	2	Щиток
FU2	Вставка плавкая ВЛ3Б-1, Iпл.вст.=4А	1	питания
FU3	Предохранитель ПК30, Iпл.вст.=0,5А	1	поз. А2
SA4, SA5	Выключатель пакетный ПВ1-10Б	2	Щиток
FU4, FU5	Предохранитель ПК30, Iпл.вст.=0,25А	2	питания поз. А3
SA6	Выключатель пакетный ПВ1-10Б	1	Щиток
FU6	Предохранитель ПК30, Iпл.вст.=0,25А	1	питания поз. А4
HL	Арматура светосигнальная		
	АМЕ325.121.У2, ~220В, 50Гц		
	линза молочная, ТУ16.535.582-76	1	
R	Резистор, R=2400 Ом	1	

17

N 9329/3

Типовой проект 904-1-67.86 Альб. 3

Инв. № подл. | Подп. и дата | Взам. инв. №

Привязан

Инв. №

ГИП	Леонов		21.3.87
Нач. отд.	Христофоров		
Гл. спец.	Фукс		
Н. контр.	Золотарева		
Рук. гр.	Седых		
Ст. инж.	Таболина		

ТП 904-1-67.86 АТХ-17

Компрессорная станция 3К-500А0 с обсушкой воздуха

Компрессорная станция

Стадия	Лист	Листов
Р	17	

Принципиальная электрическая схема питания.

ГИПРОСТРОЙДОРМАШ г. Ростов-на-Дону

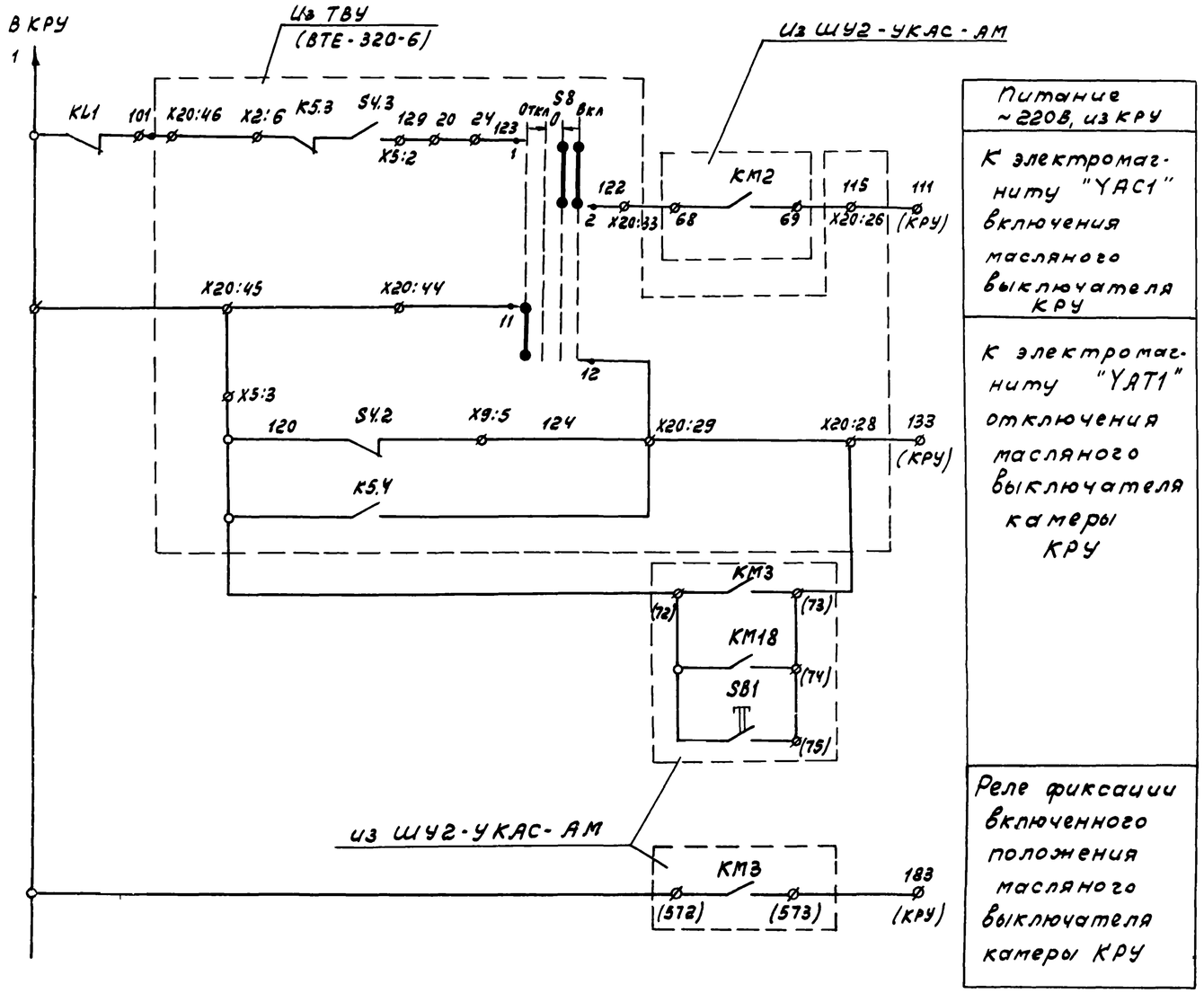

1. Данный чертеж выполнен на основании:
   - схемы электрической принципиальной камеры КМ-1-6-10 KV, чертеж Р2288-12 Коломыйского завода;
   - технического описания и инструкции по эксплуатации на возбудители серии ВТЕ-320-6 Лысьвенского турбогенераторного завода;
   - технического описания и инструкции по эксплуатации ИЖКШ 656463.001 ТО „Устройство комплектные типа УКАС-М для автоматического управления турбокомпрессорными станциями" и является частью электрической принципиальной схемы управления двигателем компрессора, приведенной в альбоме N2.
2. Данная схема составлена для двигателя N1, для двигателей N2... N4(3) схема аналогична.

18

N 9329/3

				ТП 904-1-67.86		АТХ-18	
				Компрессорная станция 4(3)К-500-76 с всушкой воздуха			
Привязан				Компрессор N1.	Стадия	Лист	Лист-л
					Р	18	
Инв.№				Элемент принципиальной электрической схемы управления двигателем компрессора	ГИПРОСТРОЙДОРМАШ г.Ростов-на-Дону		

ГИП	Леонов		21.3.86
Нач.отд.	Христофоров		
Гл.спец.	Фукс		
Н.контр.	Золотарева		
Рук.гр.	Седых		
Ст.инж.	Таболина		

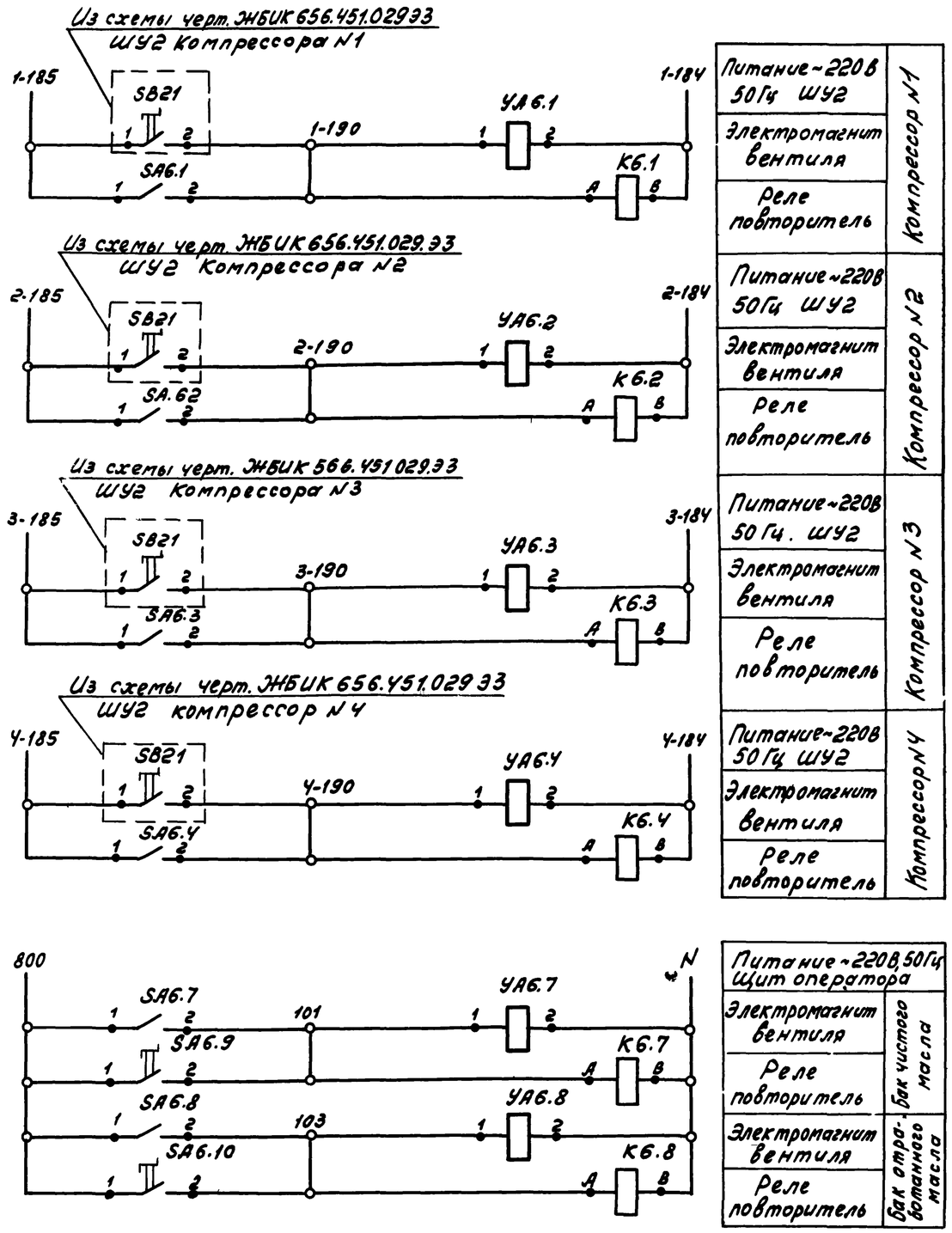

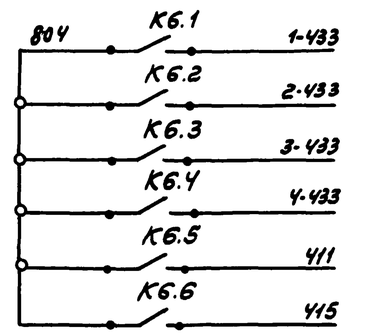

Спецификация принципиальной электрической схемы управления вентилями аварийного слива масла

Поз. обознач.	Наименование	Кол.	Примечание.
	Щит оператора		
К6.1...	Реле электромагнитное универ-		
К6.4	сальное РПУ2.062.003. 2з. конт		
К6.7 К6.8	~220В, 50Гц ТУ16-523.331-78	6	
SA6.1...	Тумблер ТВ2-1		
SA6.4	УСО.360.049ТУ		
SA6.7 SA6.8		6	
	Шкафы управления ШУ2-УКАС-	АМ	
	компрессорами N1...4		
SB21	Переключатель на два положе-		
	ния с фиксацией	4	
	Аппаратура по месту		
SA6.9	Переключатель на два положе-		ГОСТ ПКУ15.
SA6.10	ния с фиксацией	2	21.111-54У2
УА6.1... УА6.4	Электромагнитный вентиль		Заказан в техно- логической
УА6.7 УА6.8	15кч 888р-СВМ ~220В, 50Гц	6	части проекта

19

N 9329/3

Альбом 3

Типовой проект 904-1-67.86

Инв. N подл. | Подп. и дата | Взам. инв. N

Привязан

Инв. N

ГИП	Леонов		2.3.86
Нач. отд.	Христофоров		
Гл. спец.	Левинский		
Н. контр.	Золоторева		
Рук. гр.	Седых		
Ст. инж.	Таволина		

ТП 904-1-67.86 АТХ-19

Компрессорная станция 4К-500А0 с осушкой воздуха

Компрессорная станция

Принципиальная электрическая схема управления вентилями аварийного слива масла.

Стадия	Лист	Листов
Р	19	

ГИПРОСТРОЙДОРМАШ г. Ростов-на-Дону

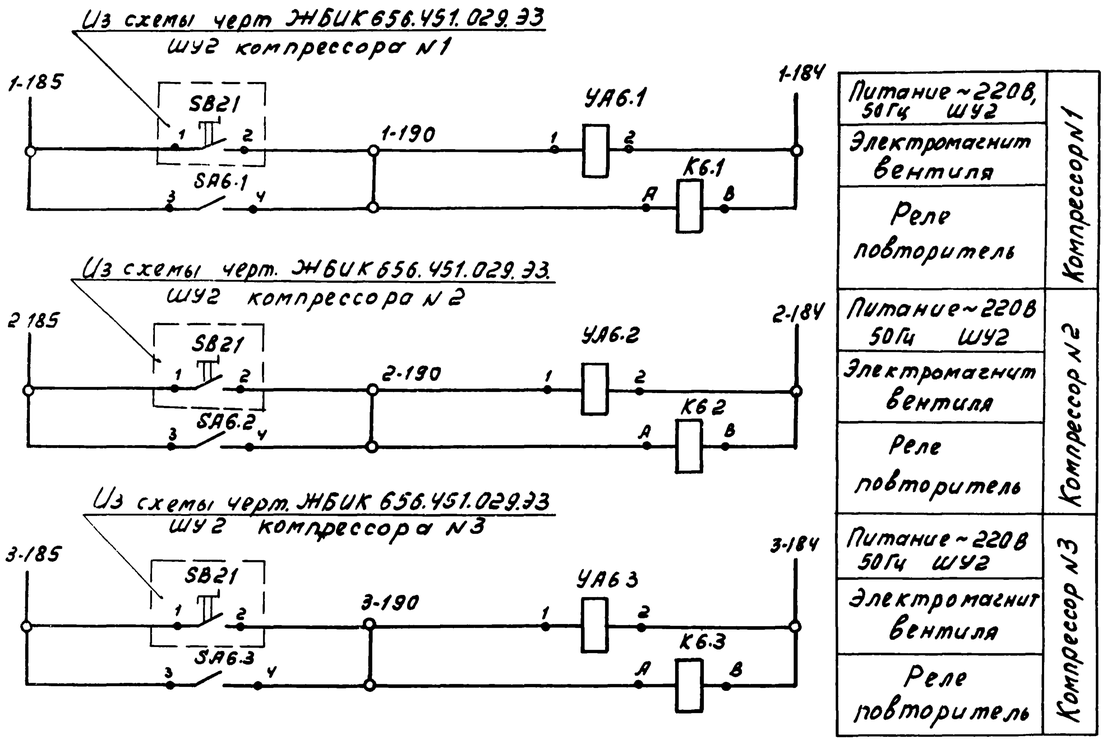

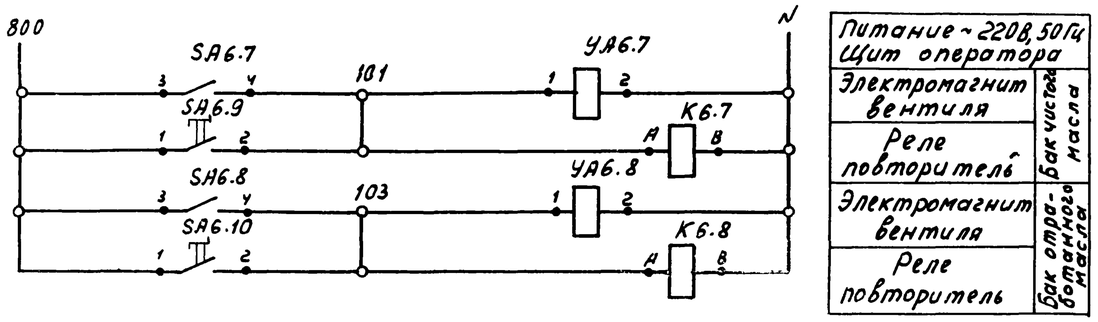

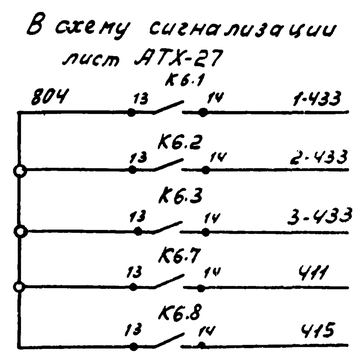

Спецификация принципиальной электрической схемы управления вентилями аварийного слива масла.

Поз. обознач.	Наименование	Кол.	Примечание
	Щит оператора		
К6.1...	Реле электромагнитное универ-		
К6.3,	сальное РПУ2-062003, 2з. конт.		
К6.7 К6.8	~220В, 50Гц ТУ16-523.331-78	5	
SA6.1	Тумблер ТВ2-1		
SA6.3	УСО.360.049 ТУ		
SA6.7, SA6.8		5	
	Шкафы управления ШУ2		
	компрессорами N1...3		
SB21	Переключатель на два поло-		
	жения с фиксацией	3	
	Аппаратура по месту		
SA6.9 SA6.10	Переключатель на два поло-		Пост ПКУ15. 1
	жения с фиксацией	2	111-5442
УА6.1... УА6.3	Электромагнитный вентиль		Заказан в технологической
УА6.7 УА6.8	15кч 888р-СВМ, ~220В, 50Гц	5	части проекта

20

N9329/3

Привязан				ТП 904-1-6786 АТХ-20			
				Компрессорная станция 3К-500 АО с осушкой воздуха			
			ГИП Леонов 21386	Компрессорная станция	Стадия	Лист	Листов
			Нач.отд Христофоров		Р	20	
			Гл.спец Левинский	Принципиальная электрическая схема управления вентилями аварийного слива масла	ГИДРОГАЗОПРОМДАЛЬ г. Ростов на Дону		
			Н.контр Золотарева				
			Рук.гр. Седых				
Инв N°			Ст.инж Таболина				

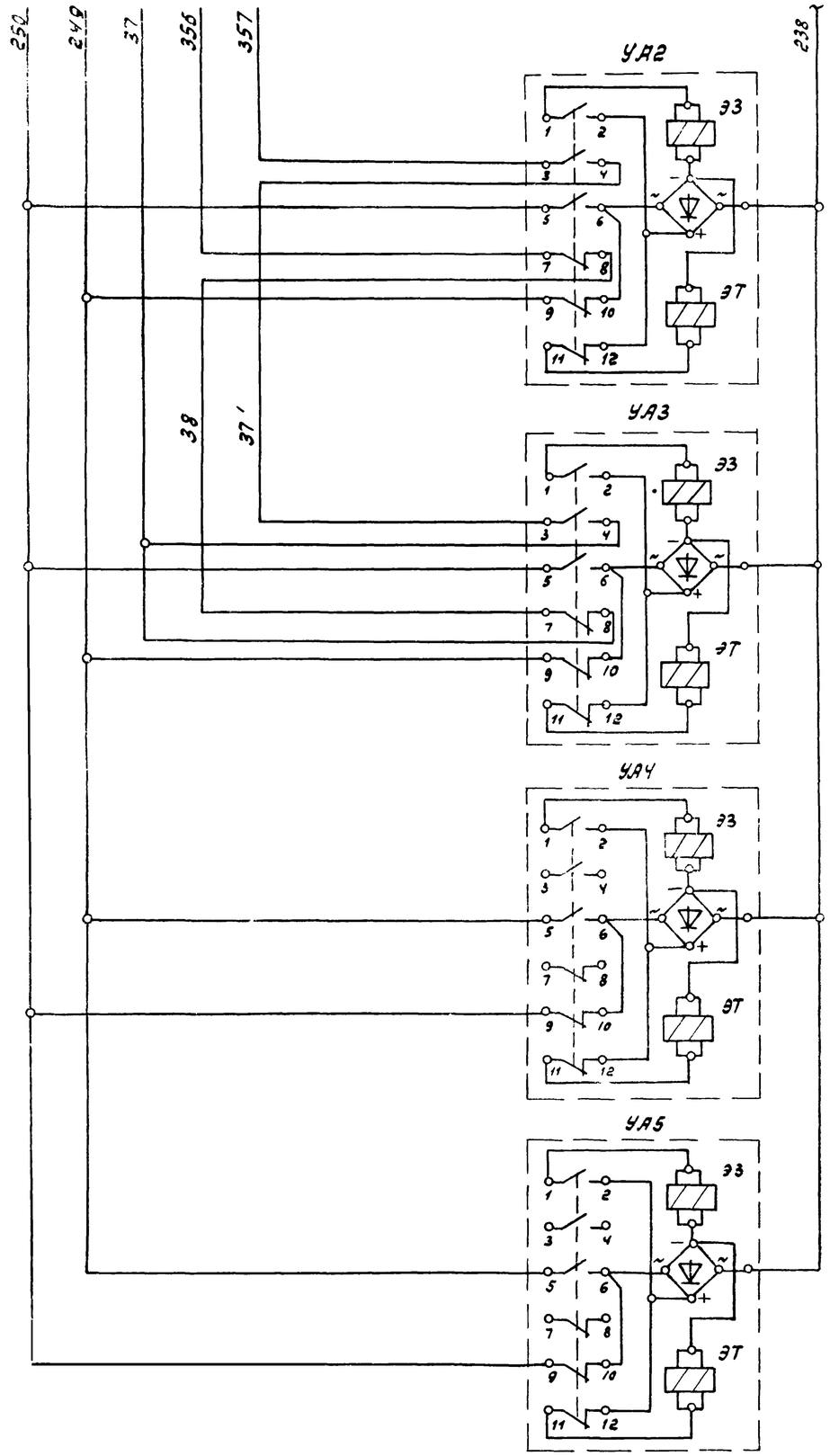

Питание ~ 220В из ШУ1	
Закрытие вентиля	Вентиль подачи горячей воды
Открытие вентиля	
Закрытие вентиля	Вентиль слива горячей воды
Открытие вентиля	
Закрытие вентиля	Вентиль подачи холодной воды
Открытие вентиля	
Закрытие вентиля	Вентиль слива холодной воды
Открытие вентиля	

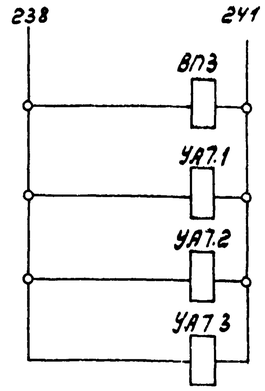

Питание ~ 220В из ШУ1 - УКАС-АМ	
концевого холодильника компрессора	Управление вентилями продувки
тепло-обменников установки осушки	

Спецификация принципиальной электрической схемы

Поз. обознач.	Наименование	Кол.	Примеч.
	По месту		
УА2 УА6	Вентиль электромагнитный		Заказаны
	15кч 892л3, ~ 220В, 50Гц	4	в технологической
ВП3	Вентиль электромагнитный		части проекта
УА7.1... УА7.3	15кч 888р СВМ, ~ 220В, 50Гц	4	

Схема выполнена для компрессорного агрегата N1, для компрессорных агрегатов N2... N4(3) схема аналогична

21

N9329/3

ГИП	Леонов		21.3.86
Нач.отд.	Христофоров		
Гл.спец.	Фукс		
Н.контр.	Золотарева		
Рук.гр.	Седых		
Ст.инж.	Таболина		

Привязан

Инв. №

ТП 904-1-67.86 АТХ-21

Компрессорная станция 4(3) К-500.А0 с осушкой воздуха

Компрессор N1.

Принципиальная электрическая схема управления вентилем подогрева масла.

Стадия	Лист	Листов
Р	21	

ГИПРОСТРОЙДОРМАШ г.Ростов-на-Дону

Вторичный прибор поз. ПКП	Дифманометр поз. ДМО

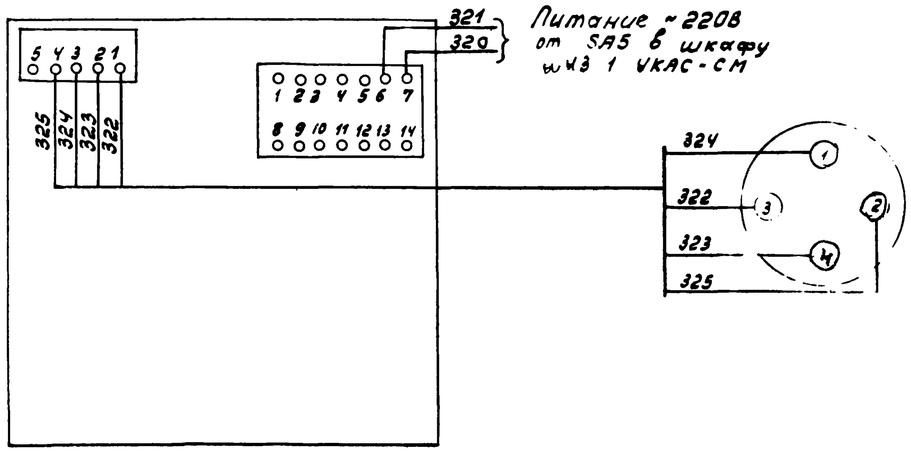

Спецификация принципиальной электрической схемы измерения расхода сжатого воздуха в сборном коллекторе

Поз. обозначение	Наименование	Кол	Примечание
	Шкаф управления ШУ3-1УКАС-СМ		
ПКП	Прибор КСД3 мод. 1003 с трехпозиционным сигнализирующим устройством. Шкала ____ м³/ч	1	Шкала вырисовывается при привязке проекта
	По месту		
ДМО	Дифманометр ДМ, мод. 23573	1	

Альбом 3

Типовой проект 904-1-

Инв. № подл.	Подпись и дата	Взам. инв. №

ТП 904-1-			АТХ-22	
Компрессорная станция 4(3)К-500А0 с осушкой воздуха.				
Компрессор №1		Стадия	Лист	Листов
		Р	22	
Принципиальная электрическая схема измерения расхода.		ГИПРОСТРОЙДОРМАШ г. Ростов-на-Дону		
ГИП	Леонов			
Нач.отд.	Христофоров			
Гл.спец.	Фукс			
Н.контр.	Золотарева			
Рук.гр.	Седых			
Ст.инж.	Таболина			

Привязан

Инв. №

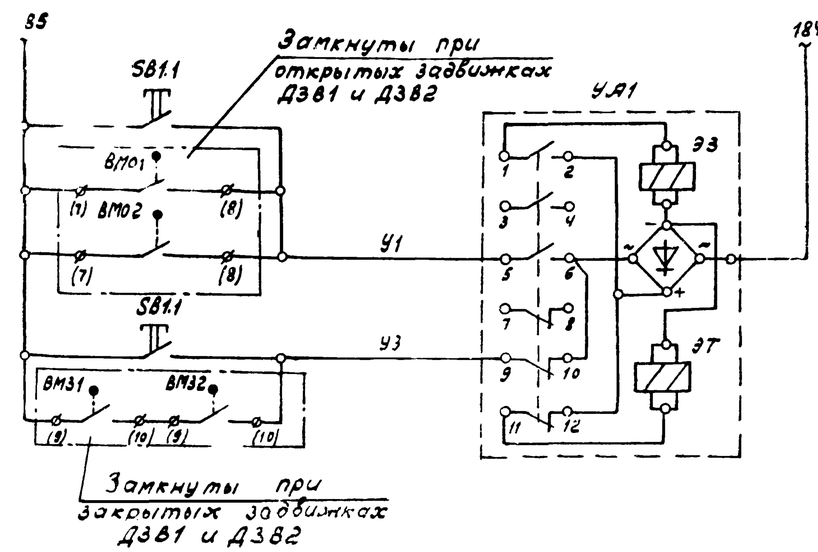

Спецификация принципиальной электрической схемы управления вентилем слива

Поз. обозначение	Наименование	Кол.	Примечание
	По месту		
УА1	Вентиль с электромагнитным приводом 15кч 892п3 ~220В, 50Гц	1	Заказан в технологической части проекта
SB1.1	Пост управления кнопочный ПКЕ-212-2У3 ~220В, 50Гц	1	

Схема выполнена для компрессорного агрегата №1, для компрессорных агрегатов №2...№4(3) схема аналогична.

22

N9329/3

ТП 904-1-67.86			АТХ-22	
Компрессорная станция 4(3)К-500А0 с осушкой воздуха				
Компрессор №1.		Стадия	Лист	Листов
		Р	22	
Принципиальная электрическая схема управления вентилем слива холодной воды.		ГИПРОСТРОЙДОРМАШ г. Ростов-на-Дону		
ГИП	Леонов	21.3.86		
Нач.отд.	Христофоров			
Гл.спец.	Фукс			
Н.контр.	Золотарева			
Рук.гр.	Седых			
Ст.инж.	Таболина			

Привязан

Инв. №

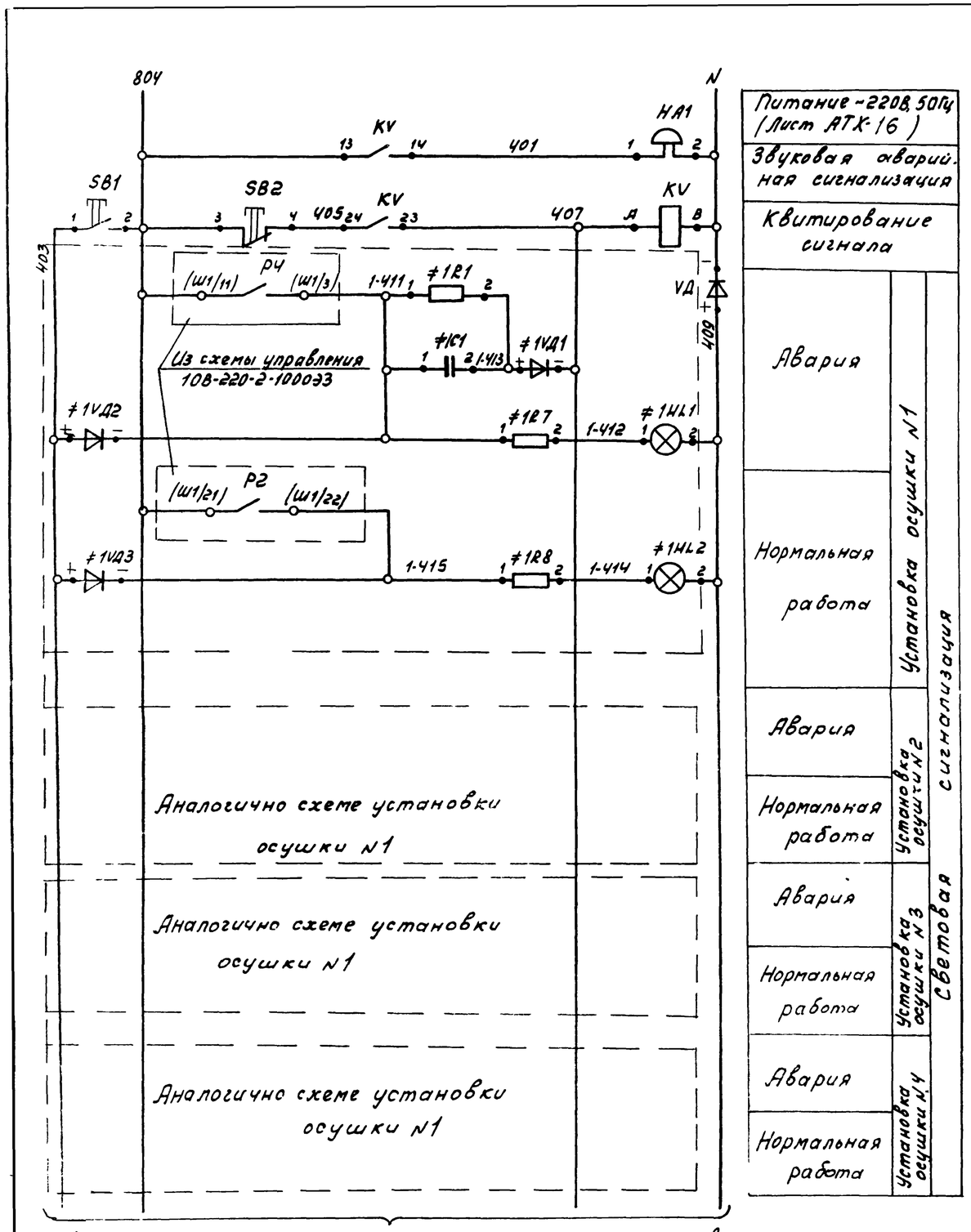

Спецификация принципиальной электрической схемы сигнализации установки осушки

Поз. Обознач.	Наименование	Кол.	Примечание
	Щит оператора.		
KV	Реле электромагнитное универ-		
	сальное РПУ2-062.003, 2з конт. ~220В, 50Гц		
	ГУ16-523.331-78	1	
SB1, SB2	Кнопка управления КЕ-011УЗ		
	исп.2, толкатель цилиндрический, черный		
	ТУ16-526.407-79	2	
VД	Диод кремниевый плоскостной		
	Д246Б, Jпр=5А; Uобр.=400В	1	
HA1	Звонок громкого боя МЗ-1,		
	~220В, 50Гц	1	
≠1..≠4	Элементы сигнализации		
	установок осушки N1...4	4	
HL1	Арматура светосигнальная АМЕ321.221.У2		
	~220В, 50Гц ТУ16.535.582-76	1	
HL2	То же АМЕ323.221.У2, ~220В, 50Гц		
	ТУ16.535.582-76	1	
VД1...	Диод кремниевый плоскостной		
VД3	Д226Б, Jпр.=0,3А; Uобр.=400В	3	
R1	Резистор металлопленочный МЛТ-0,25		
	Рном=0,25Вт, 510 кОм, ГОСТ 7113-77Е	1	
C1	Конденсатор МБГП-2; 2мкф, U=400В, ГОСТ7112-81	1	
R7, R8	Резистор, R=2400 Ом, ПЭВ-25	2	К лампам типа АМЕ

23

N9329/3

Привязан	ГИП	Леонов		21.3.86
	Нач.отд.	Христофоров		
	Гл.спец.	Фикс		
	Н.контр.	Золотарева		
	Рук.гр.	Седых		
Инв.N°	Ст.инж.	Таболина		

ТП 904-1-67.86 АТХ-23

Компрессорная станция 4К-500А0 с осушкой воздуха

Установка осушки.

Принципиальная электрическая схема сигнализации.

Стадия	Лист	Листов
Р	23	

ГИПРОСТРОЙМОСТ г. Ростов-на-Дону

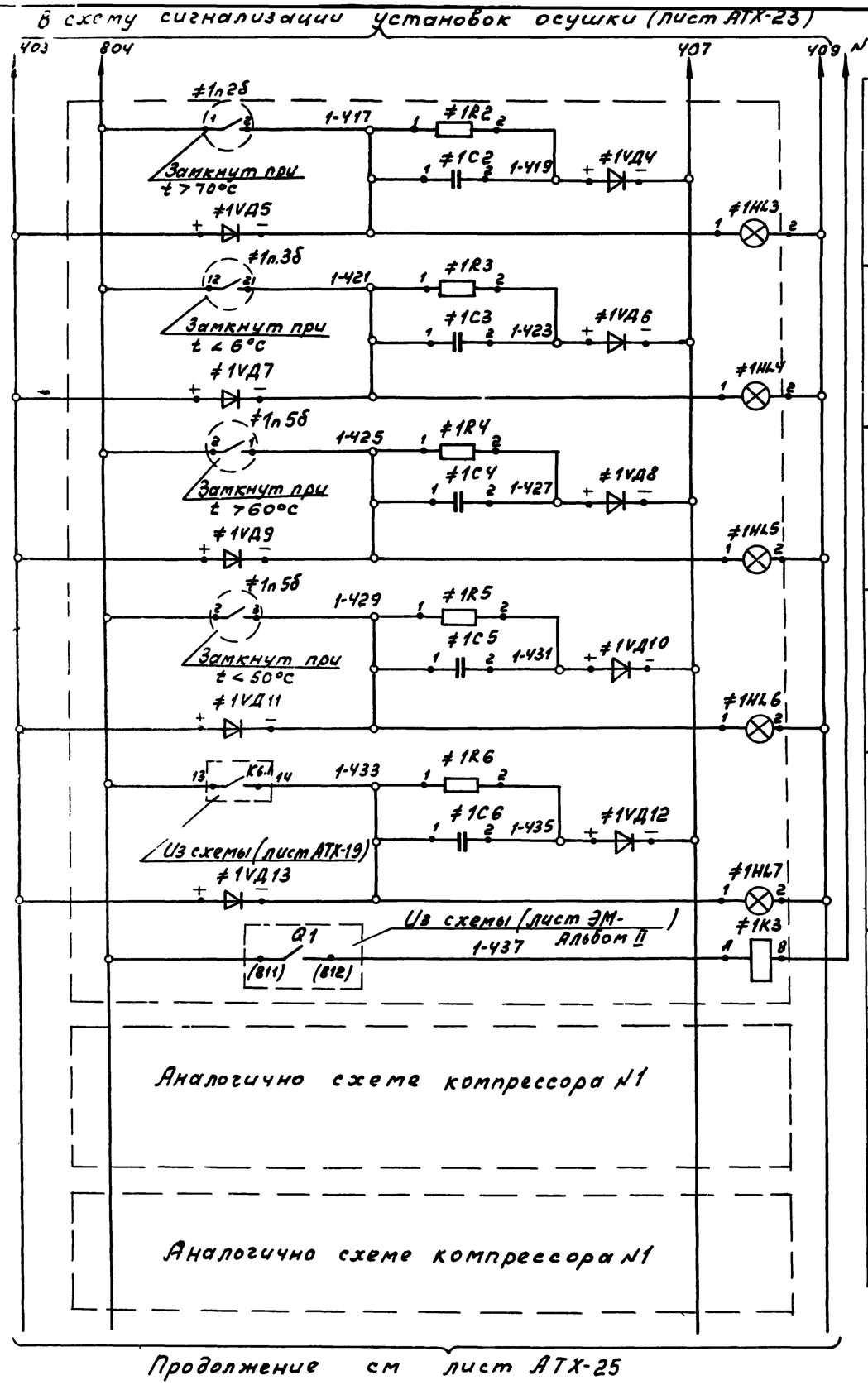

Выше нормы	Температура воды перед маслоохладителем	Компрессор N1	Световая сигнализация
Выше нормы	Перепад температуры масла на опорно-упорном подшипнике		
Выше нормы	Температура сжатого воздуха после теплообменника		
Ниже нормы			
Вентиль слива масла из бака компрессора открыт			
Реле повторитель			
		Компрессор N2	
		Компрессор 3	

Спецификация принципиальной электрической схемы сигнализации

Поз. обознач.	Наименование	Кол.	Примечание
	Щит оператора		
HL1,HL2	Табло световое ТСМ, ТУ16.535.424-79	2	Лампа [illegible]-10 ГОСТ 5014-77
VД1...	Диод кремниевый плоскостной		
VД4	Д226Б, Jпр.=0.3А, Uобр.=400В	4	
С1,С2	Конденсатор МБГП-2, 2мкф, U=400В, ГОСТ 7142-81	2	
R1, R2	Резистор металлопленочный		
	МЛТ-0,25, Рном=0,25 Вт, ГОСТ 7113-77Е	2	
	510 кОм		
	Элементы сигнализации компрессорных агрегатов N1...N4		
≠1...≠4		4	
HL3...	Табло световое ТСМ ~220В		
HL7	ТУ16.535.424.-79	5	
VД4...	Диод кремниевый плоскостной		
VД13	Д226Б Jпр.=0.3А, Uобр.=400В	10	
R2...R6	Резистор металлопленочный, 510кОм,		
	МЛТ-0.25; Рном=0,25 Вт, ГОСТ 7113-77Е	5	
С2...С6	Конденсатор МБГП-2; 2мкф, U=400В.	5	
К3	Реле электромагнитное		
	РПУ2.062.003, 2з.конт. ~220В, 50Гц		
	ТУ16.-523.331-78.	1	
п.3б	Регулятор разности температур РРТ2	1	
	Аппаратура по месту		
п.2б	Термометр манометрический		
п.5б	ТКП-100ЭК, пределы 0...100°С	8	

24

N 9329/3

Типовой проект 904-1-67.86

Инв. N подл. | Подп. и дата | Взам. инв. N

Привязан

Инв. N

ГИП	Леонов		21.3.86
Нач.отд.	Христофоров		
Гл.спец.	Фукс		
Н.контр.	Золотарева		
Рук.гр.	Седых		
Гл.инж.	Таболина		

ТП 904-1-67.86 АТХ-24

Компрессорная станция УК-500 АО с осушкой воздуха.

Компрессорная станция

Принципиальная электрическая схема сигнализации (начало)

Стадия	Лист	Листов
Р	24	

ГИПРОСТРОЙДОРМАШ г. Ростов-на-Дону

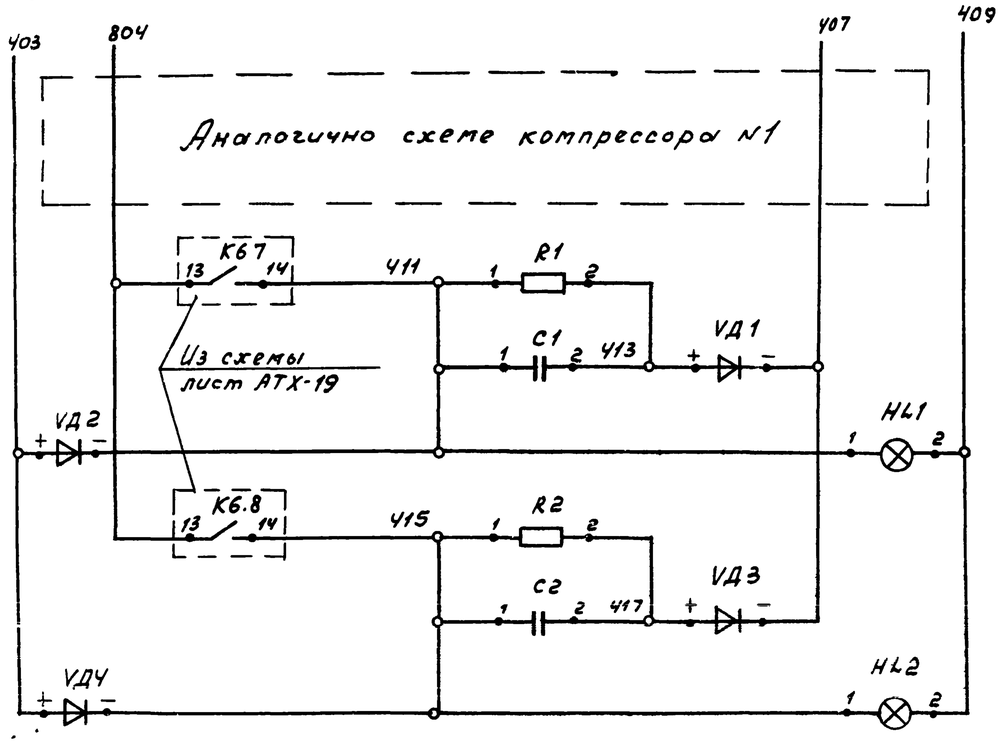

	Компрессор N4
Вентиль слива масла из бака открыт	Бак чистого масла
	Бак отработанного масла

Схема подключения прибора ≠ 1п.38

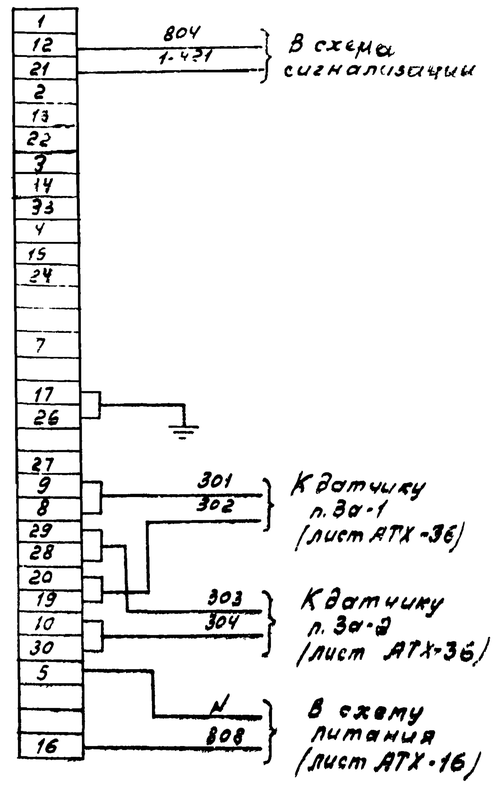

В схему электрическую принципиальную 108-220-2-1000 У3

Установка осушки N1

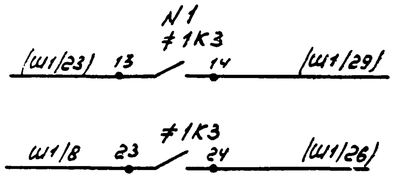

Установка осушки N2

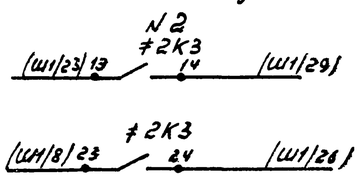

Установка осушки N3

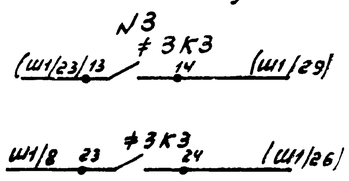

Установка осушки N4

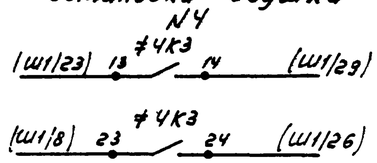

25

N 9329/3

Привязан				ТП 904-1-6786 АТХ-25			
				Компрессорная станция УК-500-АО с осушкой воздуха.			
			ГИП Леонов	Компрессорная станция	Стадия	Лист	Листов
			Нач.отд. Христофоров		Р	25	
			Гл.спец. Левинский				
			Н. контр. Золотарева	Принципиальная электрическая схема сигнализации (окончание).	ГИПРОСТРОЙДОРМАШ г.Ростов-на-Дону		
Инв. №			Рук.гр. Седых				
			Ст.инж. Тарелкина				

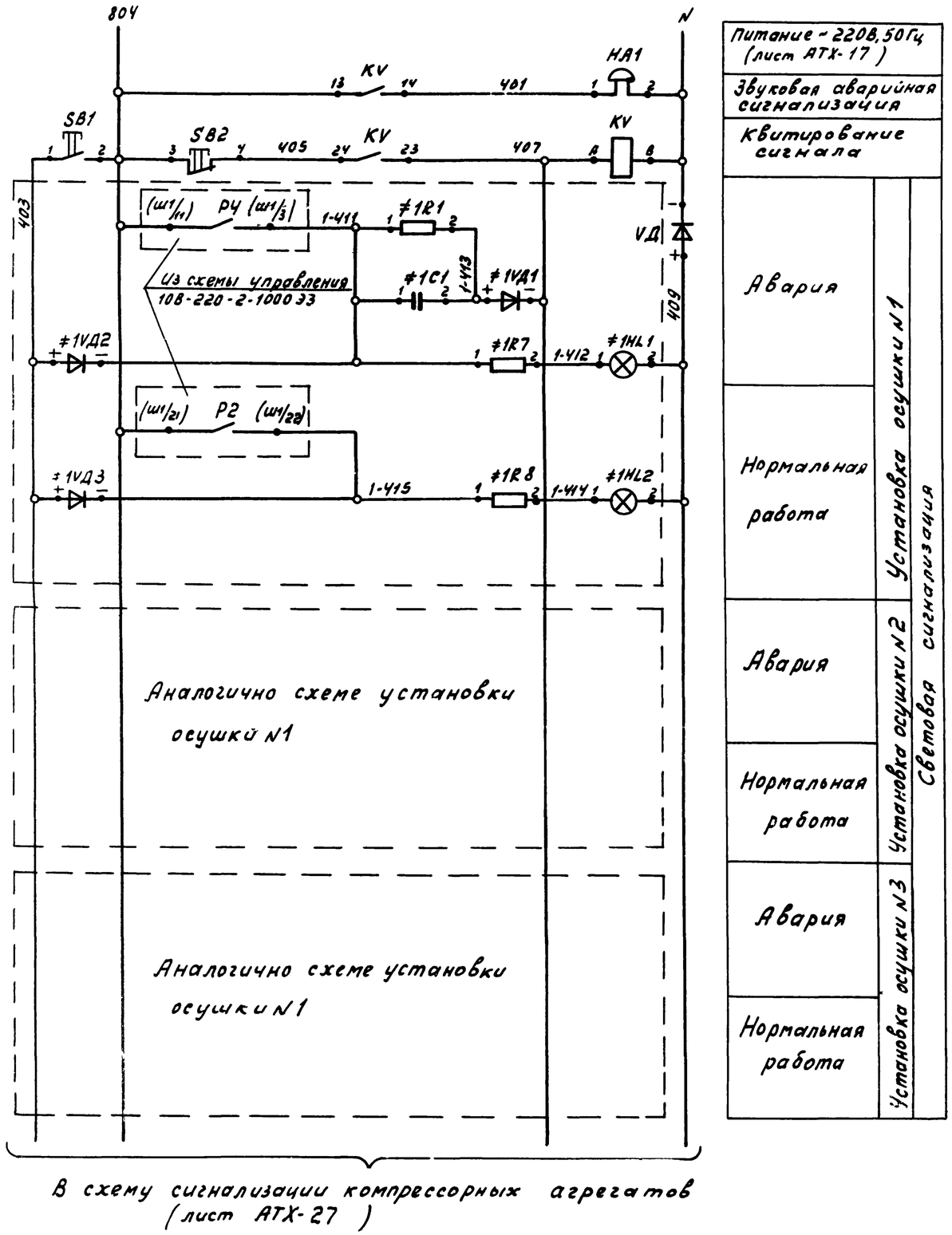

Альбом 3

Типовой проект 904-1-67.86

Спецификация принципиальной электрической схемы сигнализации установки осушки

Поз. обозначение	Наименование	Кол.	Примечание
	Щит оператора		
KV	Реле электромагнитное универсальное РПУ2-062003, 2з конт, ~220В, 50Гц		
	ТУ16-523.331-78	1	
SB1, SB2	Кнопка управления КЕ-011У3		
	исп.2, толкатель цилиндрический		
	черный, ТУ16-526.407-79	2	
VД	Диод кремниевый плоскостной		
	Д246Б, Jпр.=5А; Uобр.=400В	1	
HA1	Звонок громкого боя МЗ-1,		
	~220В, 50Гц	1	
≠1...≠3	Элементы сигнализации		
	установок осушки N 1...3	3	
HL1	Арматура светосигнальная		
	АМЕ321.221.У2, ~220В, 50Гц, ТУ16.535.582-76	1	
HL2	То же АМЕ323.221.У2, ~220В, 50Гц		
	ТУ16.535.582-76	1	
VД1...	Диод кремниевый плоскостной		
VД3	Д226Б, Jпр.=0.3А, Uобр.=400В	3	
R1	Резистор металлопленочный, 510кОм		
	МЛТ-0.25, Рном.=0.25Вт, ГОСТ 7113-77Е	1	
C1	Конденсатор МБГП-2,2 мкф,		
	U=400В, ГОСТ 7112-81	1	
R7, R8	Резистор, R=2400 Ом, ПЭВ-25	2	К лампам типа АМЕ

26

N 9329/3

ТП 904-1-67.86 АТХ-26				
Компрессорная станция 3К-500 АО с осушкой воздуха.				
Установка осушки	Стадия	Лист	Листов	
	Р	26		
Принципиальная электрическая схема сигнализации	ГИПРОСТРОЙДОРМАШ г. Ростов-на-Дону			

Привязан

Инв. N

ГИП	Леонов		2.13.86
Нач.отд.	Христофоров		
Гл.спец.	Фукс		
Н.контр.	Золотарева		
Рук.гр.	Седых		
Техник	Гайворонский		

Инв.N подл. | Подп. и дата | Взам.инв.N

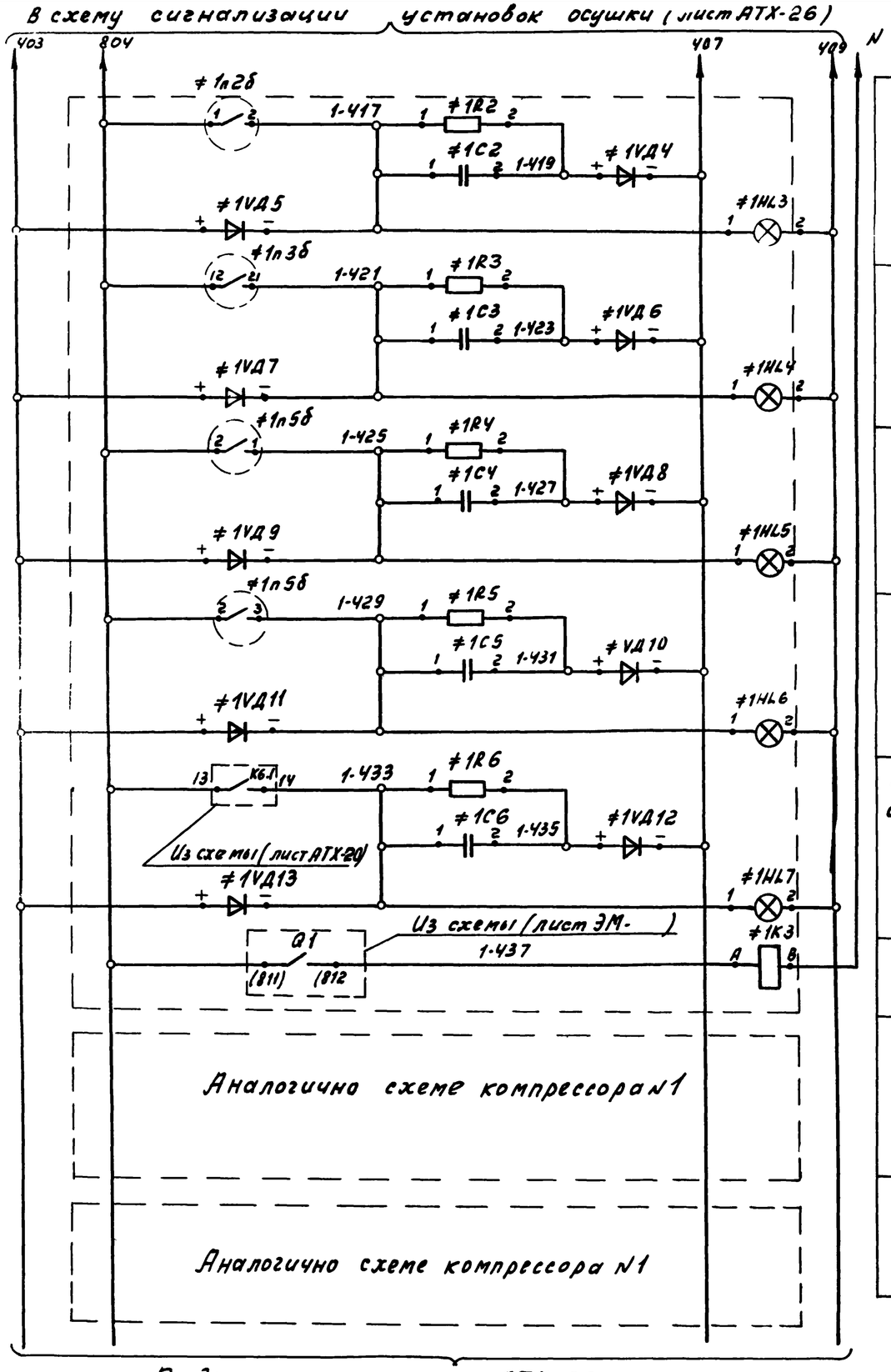

Выше нормы	Температура воды перед маслоохладителем	Компрессор N1	Световая сигнализация
Выше нормы	Перепад температуры масла на опорно-упорном подшипнике		
Выше нормы	Температура сжатого воздуха после теплообменника		
Ниже нормы			
Вентиль слива масла из бака компрессора открыт			
Реле повторитель			
		Компрессор N2	
		Компрессор N3	

Спецификация принципиальной электрической схемы сигнализации

Поз. обознач.	Наименование	Кол.	Примечание
	Щит оператора		
HL1, HL2	Табло световое ТСМ, ТУ16.535.424-79	2	Лампа Ц220-10 ГОСТ 5011-77
VД1...	Диод кремниевый плоскостной		
VД4	Д226Б Iпр.=0.3А, Uобр.=400В	4	
C1, C2	Конденсатор МБГП-2;2мкф, U=600В ГОСТ5118-78	2	
R1, R2	Резистор металлопленочный, 510кОм		
	МЛТ-0.25, Рном=0.25Вт, ГОСТ 7113-77Е	2	
	Элементы сигнализации компрессорных агрегатов N1...N3		
≠1...≠3		3	
HL3...	Табло световое ТСМ, ~220В		
HL7	ТУ16.535.424-79	5	
VД4...	Диод кремниевый плоскостной		
VД13	Д226Б Iпр=0,3 А, Uобр=400В	10	
R2...R6	Резистор металлопленочный, 510кОм,		
	МЛТ-0.25, Рном.=0.25Вт, ГОСТ 7113-77Е	5	
C2...C6	Конденсатор МБГП-2;2мкф, U=400В	5	
K3	Реле электромагнитное		
	РПУ2-062.003, 2з конт. ~220В, 50Гц		
	ТУ16-523.331-78	1	
п3б	Регулятор разности температур РРТ2	1	
	Аппаратура по месту		
п.2б	Термометр манометрический ТКП-100ЭК, пределы 0...100°С	6	
п.5б			

27

N 9329/3

ТП 904-1-67.86 АТХ-27							
Компрессорная станция ЗК-500А0 с осушкой воздуха.							
Компрессорная станция				Стадия	Лист	Листов	
				Р	27		
Принципиальная электрическая схема сигнализации (начало)				ГИПРОСТРОЙДОРМАШ г. Ростов-на-Дону			
ГИП	Леонов		21.3.86				
Нач.отд.	Христофоров						
Гл.спец.	Левинский						
Н.контр.	Золотарева						
Рук.гр.	Седых						
Ст.инж.	Таболина						
Привязан							
Инв.№							

В схему сигнализации компрессорных агрегатов
(лист АТХ-27)

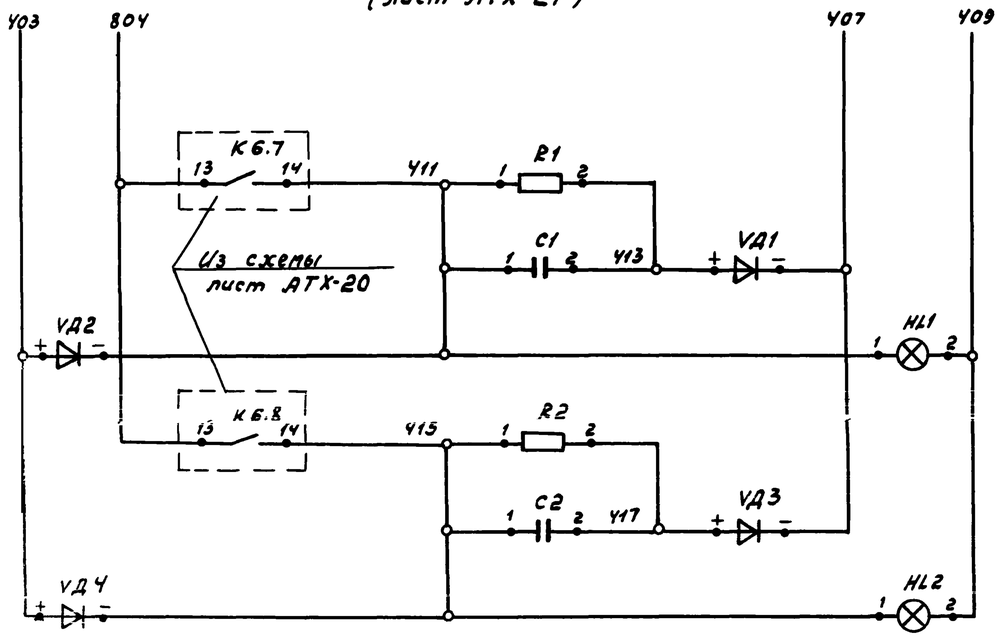

Вентиль слива масла из бака Открыт	бак чистого масла
	бак отработанного масла

Схема подключения прибора № 1п 3б

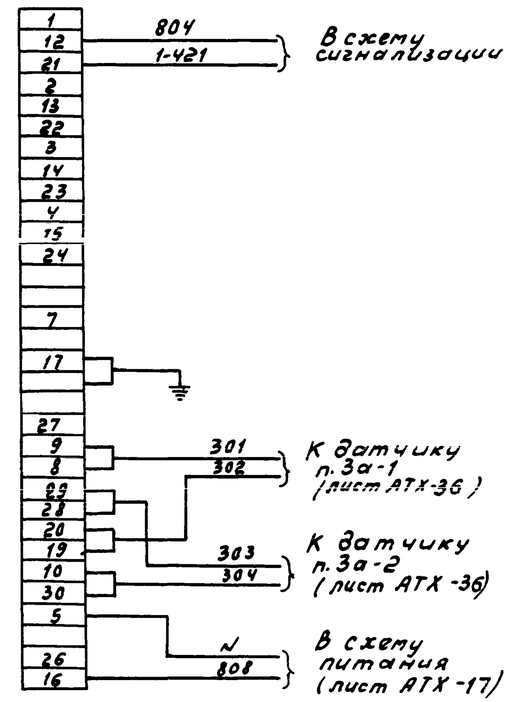

В схему электрическую принципиальную 10В-220-2-1000У3

Установка осушки N1

(Ш1/23) 13 ≠1К3 14 (Ш1/29)

(Ш1/8) 23 ≠1К3 24 (Ш1/26)

Установка осушки N2

(Ш1/23) 13 ≠2К3 14 (Ш1/29)

(Ш1/8) 23 ≠2К3 24 (Ш1/26)

Установка осушки N3

(Ш1/23) 13 ≠3К3 14 (Ш1/29)

(Ш1/8) 23 ≠3К3 24 (Ш1/26)

28

N 9329/3

				ТП 904-1-67.86 АТХ-28			
				Компрессорная станция 3К-500 АО с осушкой воздуха			
Привязан	ГИП	Леонов	21.3.86	Компрессорная станция	Стадия	Лист	Листов
	Нач.отд	Христофоров			Р	28	
	Гл.спец	Фукс					
	Н.контр	Золотарева					
	Рук.гр.	Седых		Принципиальная электрическая схема сигнализации (окончание)	ГИПРОСТРОЙДОРМАШ г.Ростов-на-Дону		
Инв.№	Ст.инж.	Гаврилина					
	Техник	Гайворонский					

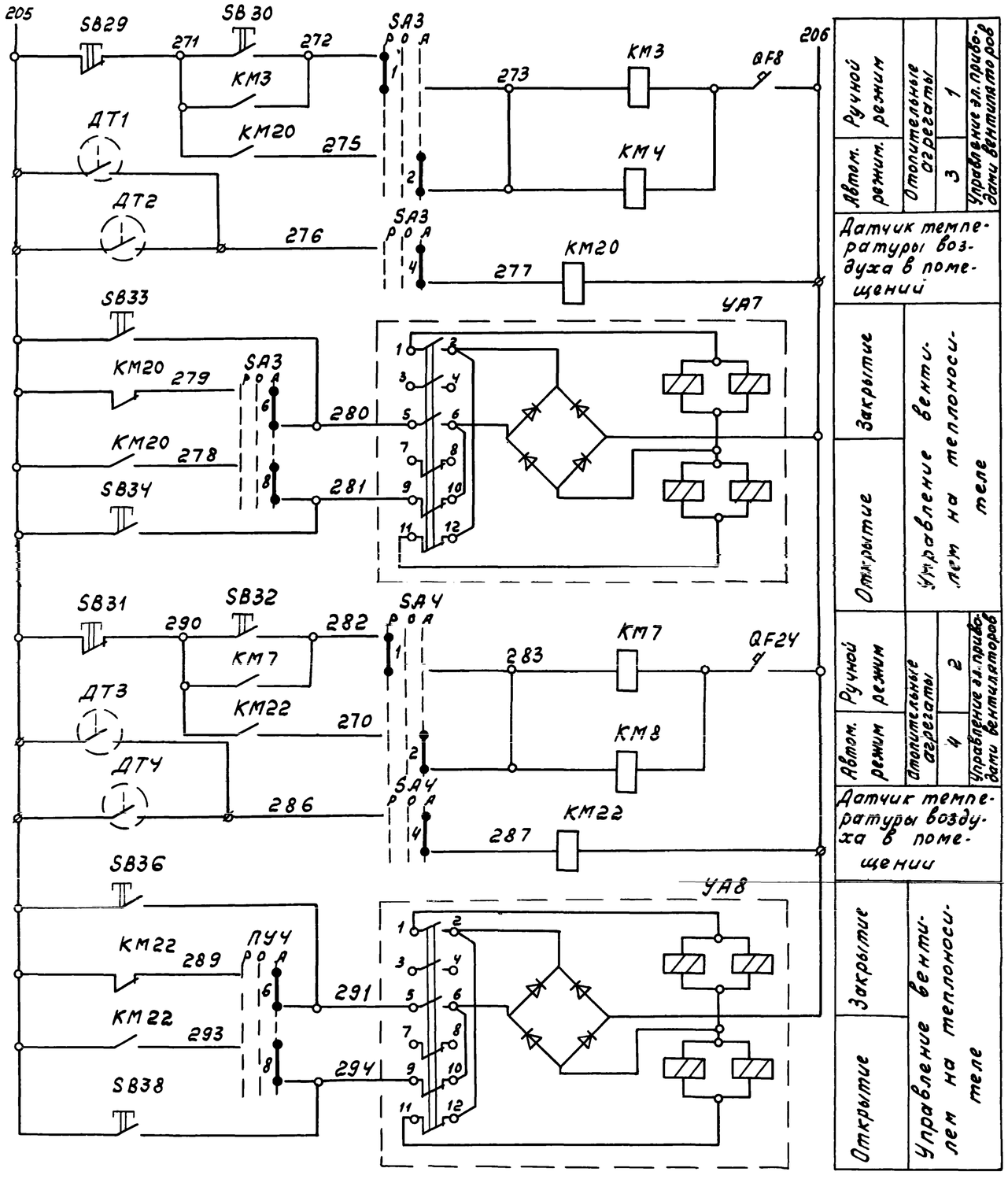

Спецификация принципиальной электрической схемы управления отопительными агрегатами.

Поз. обознач.	Наименование	Кол.	Примечание
	Шкаф управления ШУЗ-14УКАС-СМ		
QF8, QF24	Выключатель АК63-3МГУЗ	2	
КМ20,	Пускатель		
КМ22,	Магнитный, ПМЛ 1100047В,		
КМ3, КМ4,	Uвт. кат. ~220В		
КМ7, КМ8		6	
SA3,	Универсальный		
SA4	переключатель УП5312-С86	2	
SB29, SB31	Кнопка КЕ 011УЗ, исполнение 3,		
	толкатель красный	2	
SB30, SB32, SB33	Кнопка КЕ011УЗ, исполнение 1		
SB34, SB36, SB38	толкатель черный	6	
	Аппаратура по месту		
ДТ1...	Датчик-реле температуры		
ДТ4	ДТКБ-53, пределы уставки 0...30°С	4	
УА7	Вентиль с электромагнитным		Заказан в
УА8	приводом 15кч 892 п.3	2	части ОВ

Схема выполнена на основании технического описания и инструкции по эксплуатации УКАС-М, черт. ЖБИК.656461.033.ЭЗ.

29

N 9329/3

Альбом 3

Типовой проект 904-1-67.86

Привязан

Инв. №

ГИП	Леонов		21.3.86
Нач.отд.	Христофоров		
Гл.спец.	Фукс		
Н.контр.	Золотарева		
Рук.гр.	Седых		
Ст.инж.	Таболина		
Техник	Гайворонский		

ТП 904-1-67.86 АТХ-29

Компрессорная станция 4/3/К-500А0 с осушкой воздуха

Компрессорная станция.

Принципиальная электрическая схема управления отопительными агрегатами.

Стадия	Лист	Листов
Р	29	

ГИПРОСТРОЙДОРМАШ г. Ростов-на-Дону

Взам. инв. № | Подп. и дата | Инв. № подл.

Принципиальная электрическая схема управления

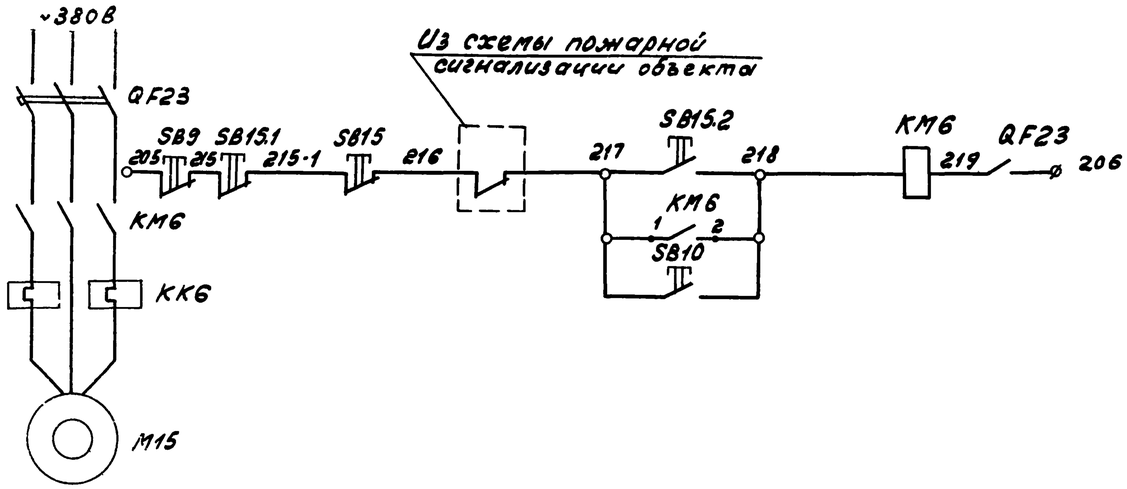

Схема внешних электрических проводок

Наименование контролируемого параметра и место отбора импульса	Кнопочный пост управления	
Тип прибора	ПКЕ 722-2У2	ПКЕ 212-1АУ3
Номер установочного чертежа	см. стр.	
Позиция	SB15.2	SB15.1

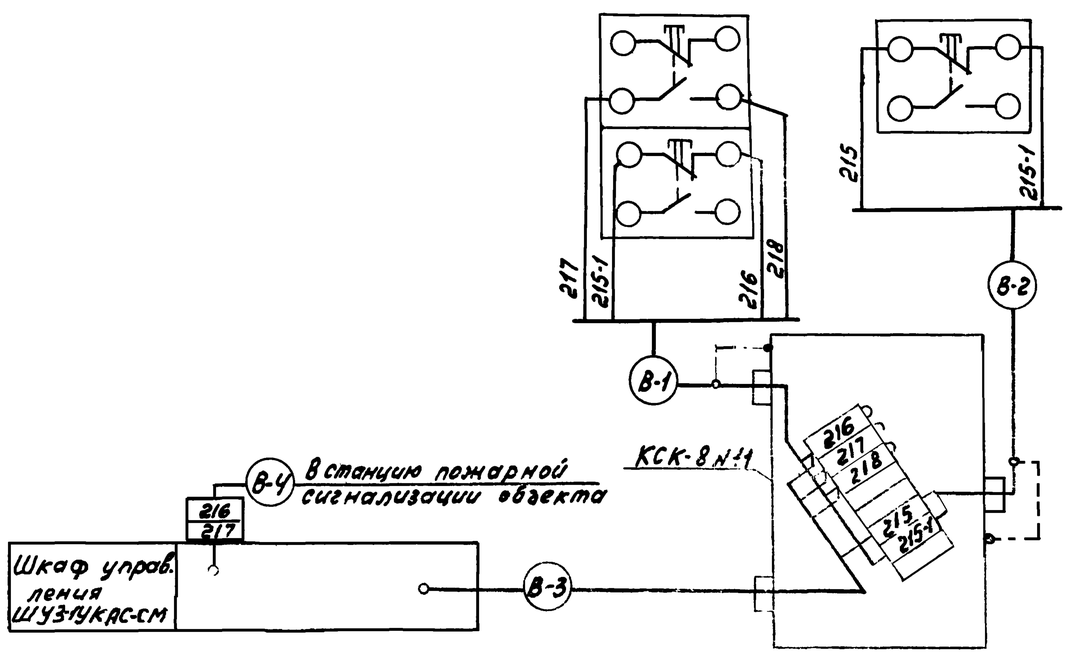

Спецификация принципиальной электрической схемы управления.

Поз. обозначение	Наименование	Кол.	Примечание
	Аппаратура по месту		
SB15.2	Пост управления ПКЕ722-2-У2		
	ТУ16-526.216-78	1	
SB15.1	Пост управления ПКЕ212-1АУ3		
	ТУ16-526.216-78	1	
	Шкаф управления ШУЗ-1УКАС-СМ		
SB9	Кнопка КЕ011, толкатель красный	1	
SB10	Кнопка КЕ011, толкатель черный	1	
KM6	Пускатель магнитный		
	ПМЛ-1100046	1	
QF23	Автоматический выключатель	1	

Спецификация схемы внешних электрический проводок.

Наименование	Марка и размер	Ед. изм.	Кол.	Примеч.
Коробка соединительная	КСК-8	шт	1	
Проводник	П550	шт	2	

30

N9329/3

Привязан				
Инв. №				

ГИП	Леонов		21.3.86	ТП 904-1-67.86 АТХ-30
Нач.отд.	Христофоров			Компрессорная станция 4(3)К-500А0 с осушкой воздуха
Гл.спец.	Фукс			Вентсистема В2.
Н.контр.	Золотарев			Стадия Р, Лист 30, Листов
Рук.гр.	Седых			Электрические схемы.
Ст.инж.	Таболина			Гипростройдормаш г.Ростов-на-Дону

Наименование параметра и место отбора импульса	Температура														
	обмоток двигателя						горячего воздуха от электродвигателя	холодного воздуха к электродвигателю	горячего воздуха от электродвигателя	холодной воды к воздухоохладителям двигателя	обратной воды от воздухоохладителей электродвигателя		масла на сливе от подшипников электродвигателя		
Тип прибора	ТСМ						ТСМ-6114			ТСМ-0979			УЧ		
Номер установочного чертежа	По чертежам Лысьвенского турбогенераторного завода									ТМЧ-161-75			По чертежам Лысьвенского з-да		
Номер позиции	Т1	Т2	Т3	Т4	Т5	Т6	Т7	Т8	Т9	Т13	Т10	Т11	Т12	п.16	п.17

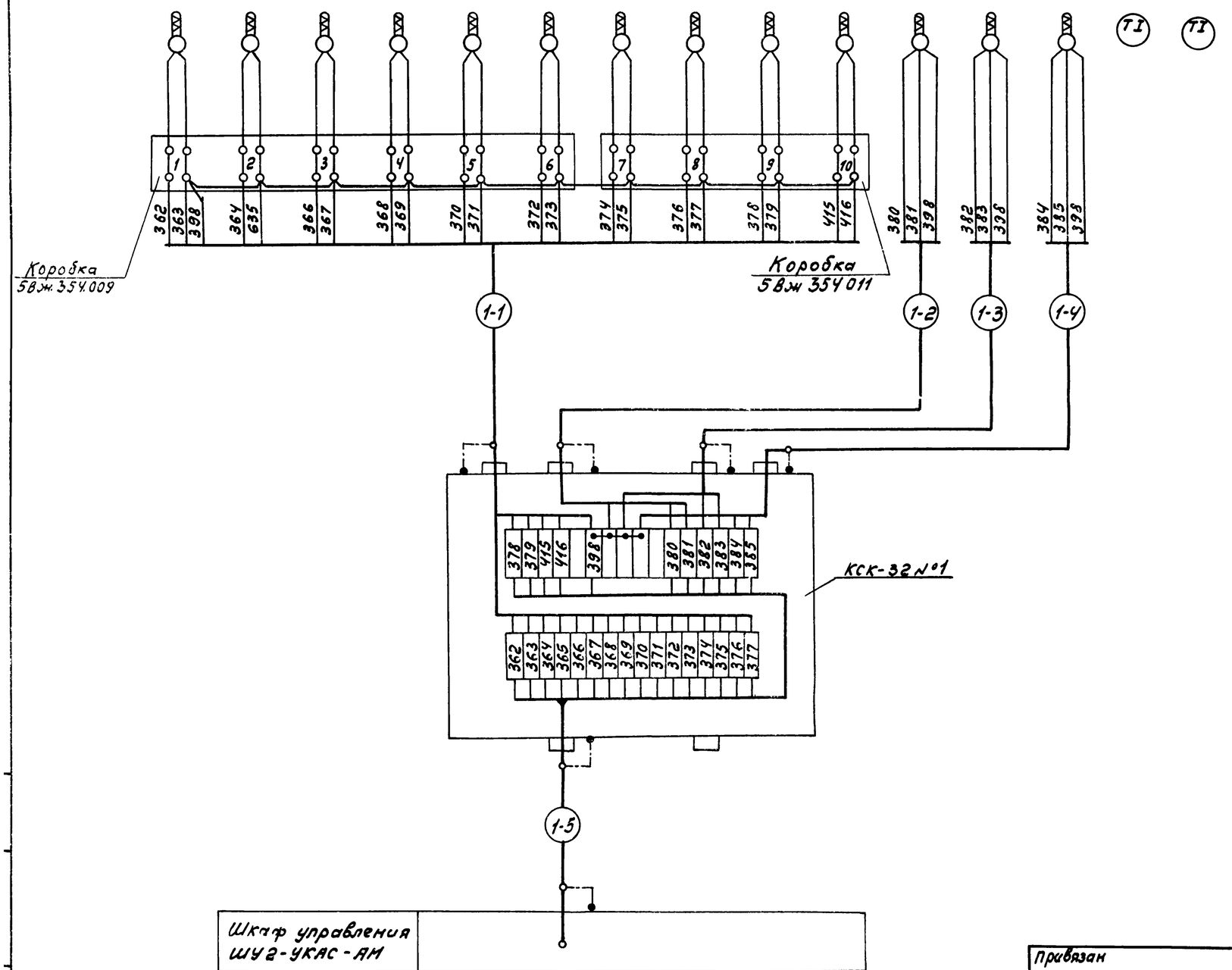

Спецификация схемы внешних электрических и трубных проводок

Наименование	Марка и размер	Ед. измер.	Кол.	Примечание
Коробка соединительная	КСК-8	шт.	2	
Коробка соединительная	КСК-16	шт.	4	
Коробка соединительная	КСК-32	шт	4	
Кран пробковый проходной	11ч6б, Ду 15мм	шт	7	
Вентиль запорный сильфонный	15Б50р-4м, Ду 10мм	шт	2	
Вентиль запорный муфтовый	15нж 66к-1, Ду 15мм	шт	2	
Полоса стальная	Полоса $\frac{БУ\times14\ ГОСТ103-76}{Вст3кп\ ГОСТ535-79}$	м(кг)	10/44	
Отборное устройство	16-225П	шт	2	
Проводник	П-550	шт	85	
Коробка клеммная	5Вж 354.009	шт	1	Поставляются комплектно с электродвигателем
Коробка клеммная	5Вж 354 011	шт	1	
Резистор добавочный	МЛТ-2, R = 43 Ом	шт	12	К приборам поз. ПДД1, ПДД2

1. Схема выполнена на основании чертежа Вж.022.073 Лысьвенского турбогенераторного завода и чертежей ИЖКШ.656463.001 ТО, УКАС-М, ПО ХЭМЗ г. Харьков.
2. Схема выполнена для компрессора N 1, для компрессоров N 2... N 4(3) схемы аналогичны данной с заменой индексов в маркировках кабелей и труб и нумерации электроаппаратуры в соответствии с номерами компрессоров.
3. В маркировках кабелей N 1-71... N 1-74 в скобках указаны маркировки клемм шкафа ШУ2-УКАС-АМ.
4. Для компрессоров N 2... N 4/3) номера высоковольтных камер даны в кабельном журнале.
5. В графе „тип прибора" проставлены типы термопреобразователей, поставляемых в комплекте с компрессорами. Рядом, в скобках, проставлены типы термопреобразователей, которые Луцкий приборостроительный завод будет выпускать с 1986 года взамен указанных.

31

N 9329/3

Привязан				ТП 904-1-67.86			АТХ-31
				Компрессорная станция 4(3)К-500А с осушкой воздуха			
	ГИП	Леонов	21.3.86	Компрессор N 1.	Стадия	Лист	Листов
	Нач. отд.	Христофоров			Р	31	
	Гл. спец.	Фукс					
	Н. контр.	Золотарева		Схема внешних электрических и трубных проводок (начало)	ГИПРОСТРОЙДОРМАШ г. Ростов-на-Дону		
	Рук. гр.	Седых					
Инв. №	Ст. инж.	Таболина					

Наименование параметра и место отбора импульса	Температура											Температура подшипников								
	Воздуха						Масла			горячей воды	охлаждающей воды	Компрессора			Редуктора				Двигателя	
	до воздухо-охладителя I ступени	после воздухо-охладителя I ступени	до воздухо-охладителя II ступени	после воздухо-охладителя II ступени	до воздухо-охладителя концевого	после воздухо-охладителя концевого	до масло-охладителя	после масло-охладителя	На смазку подшипников											
Тип прибора	(ТСМ-0879) ТСМ-5071						(ТСМ-0879) ТСМ-6097			ТСМ-0879	ТСМ-5071 (ТСМ-0879)	ТСП-783 (ТСП-0281)							ТСП-0979	
Номер установочного чертежа	ТМЧ-161-75						по чертежу Хабаровского завода „Энергомаш"			ТМЧ-160-75	ТМЧ-161-75	по чертежу Хабаровского завода „Энергомаш"							по чертежам Лысьвенского турбогенераторного завода	
Номер позиции	ТВ1	ТВ2	ТВ3	ТВ4	ТВ5	ТВ6	ТМ1	ТМ2	ТМ4	ТВ8	ТВ7	ТП1	ТП2	ТП3	ТП4	ТП5	ТП6	ТП7	ТП8	ТП9

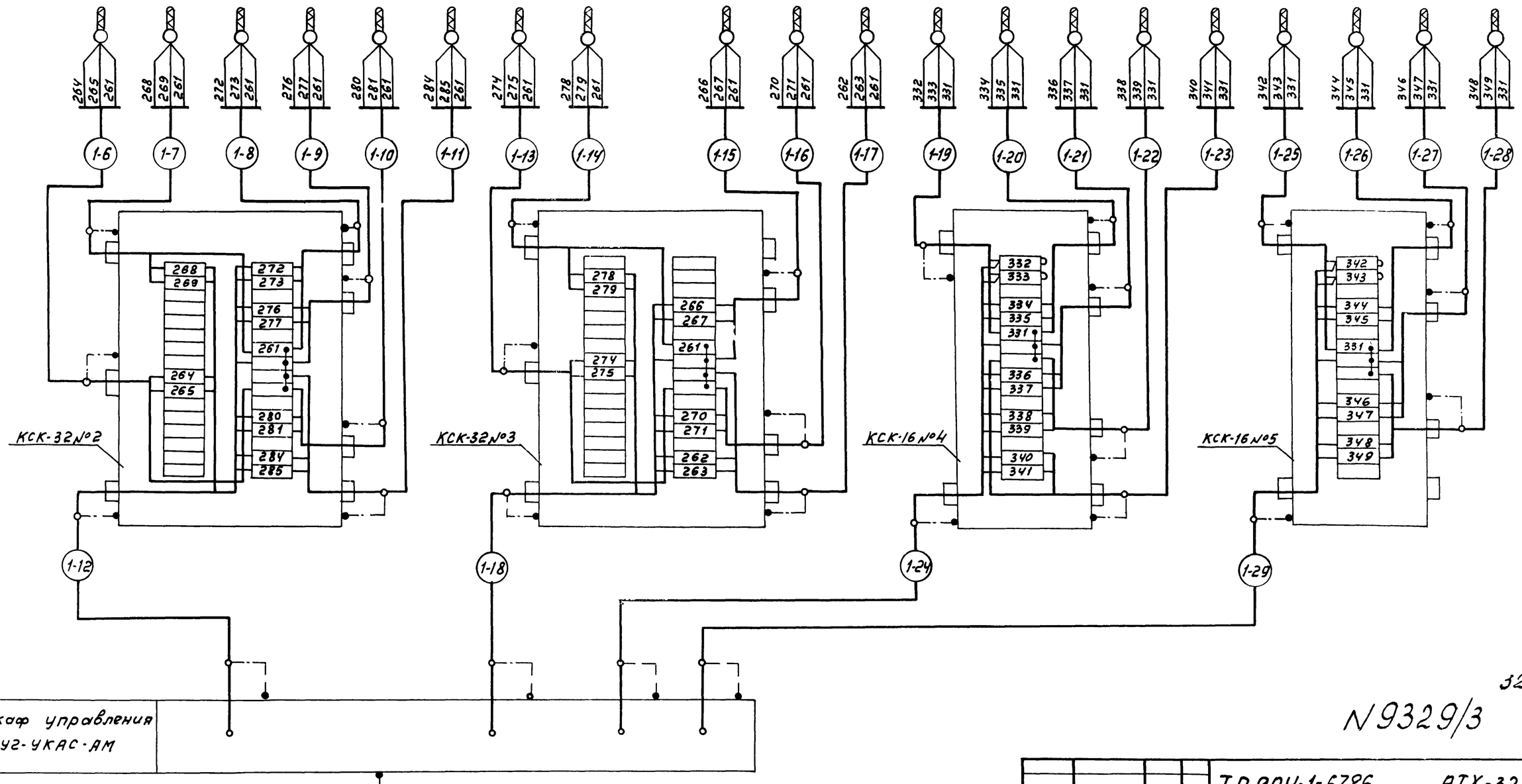

32

N 9329/3

ГИП	Леонов		2/3.86	
Нач.отд.	Христофоров			
Гл.спец.	Фукс			
Н.контр.	Золотарева			
Рук.гр.	Седых			
Ст.инж.	Таболина			
Техник	Гайдоренский			

Привязан

Инв. №

ТП 904-1-67.86 АТХ-32

Компрессорная станция 4/3/К-500 АО с осушкой воздуха

Компрессор №1

Схема внешних электрических и трубных проводок (продолжение)

Стадия	Лист	Листов
Р	32	

ГИПРОСТРОЙДОРМАШ г. Ростов-на-Дону

Наименование контролируемого параметра и место отбора импульса	Задвижка нагнетания ДЗН	Противопомпажный клапан ДПК	Дроссельная заслонка ДДЗ	Конечный выключатель дроссельной заслонки
Тип прибора	30ч 906 бр	МЭОК-25/100-1	МЭОК-63/100-1	ВК 200Г
Номер установочного чертежа	Смотри технологическую часть проекта			
Номер позиции	ВМ03, ВМ33, В036, В336, В037, В337	В034, В334	В035, В335	В035-1

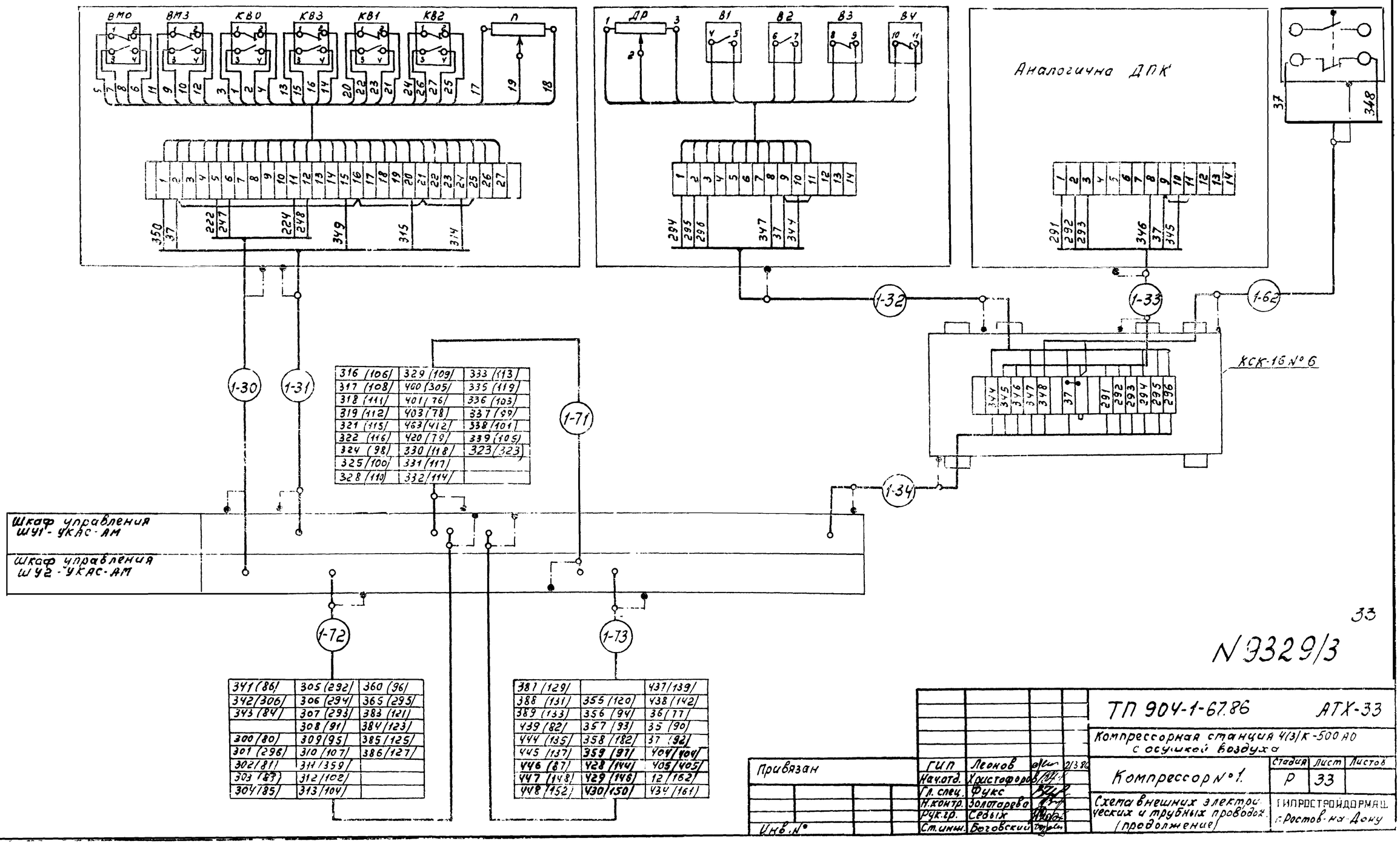

316 (106)	329 (109)	333 (113)
317 (108)	400 (305)	335 (119)
318 (111)	401 (76)	336 (103)
319 (112)	403 (78)	337 (99)
321 (115)	463 (412)	338 (101)
322 (116)	420 (79)	339 (105)
324 (98)	330 (118)	323 (323)
325 (100)	331 (117)	
328 (110)	332 (114)	

341 (86)	305 (292)	360 (96)
342 (306)	306 (294)	365 (295)
343 (84)	307 (293)	383 (121)
	308 (91)	384 (123)
300 (80)	309 (95)	385 (125)
301 (296)	310 (107)	386 (127)
302 (81)	311 (359)	
303 (83)	312 (102)	
304 (85)	313 (104)	

381 (129)		437 (139)
388 (131)	355 (120)	438 (142)
389 (133)	356 (94)	36 (77)
439 (82)	357 (93)	35 (90)
444 (135)	358 (182)	37 (92)
445 (137)	359 (97)	404 (404)
446 (87)	428 (144)	405 (405)
447 (148)	429 (146)	12 (162)
448 (152)	430 (150)	434 (161)

33

N 9329/3

Привязан	ГИП	Леонов	2/3 86
	Нач.отд.	Христофоров	
	Гл. спец.	Фукс	
	Н.контр.	Золотарева	
	Рук.гр.	Седых	
Инв.№	Ст.инж.	Беговский	

ТП 904-1-67.86 АТХ-33

Компрессорная станция 4/3/К-500 АО с осушкой воздуха

Компрессор № 1.

Стадия	Лист	Листов
Р	33	

Схема внешних электрических и трубных проводок. (продолжение)

ГИПРОСТРОЙДОРМАШ г. Ростов-на-Дону

Альбом 3

Наименование контролируемого параметра и место отбора импульса	Слив холодной воды		Задвижка холодной воды №1 ДЗВ1	Задвижка холодной воды №2 ДЗВ2
	Кнопочный пост управления	Электромагнитный вентиль		
Тип прибора	ПКЕ212-2У3	15кч892п3	30ч 906бр	30ч 906бр
Номер установочного чертежа	См. стр альбом 3	См. технологическую часть проекта		
Позиция	SB1.1	YA1	BM01 BM31 B031 B331	BM02 BM32 B032 B332

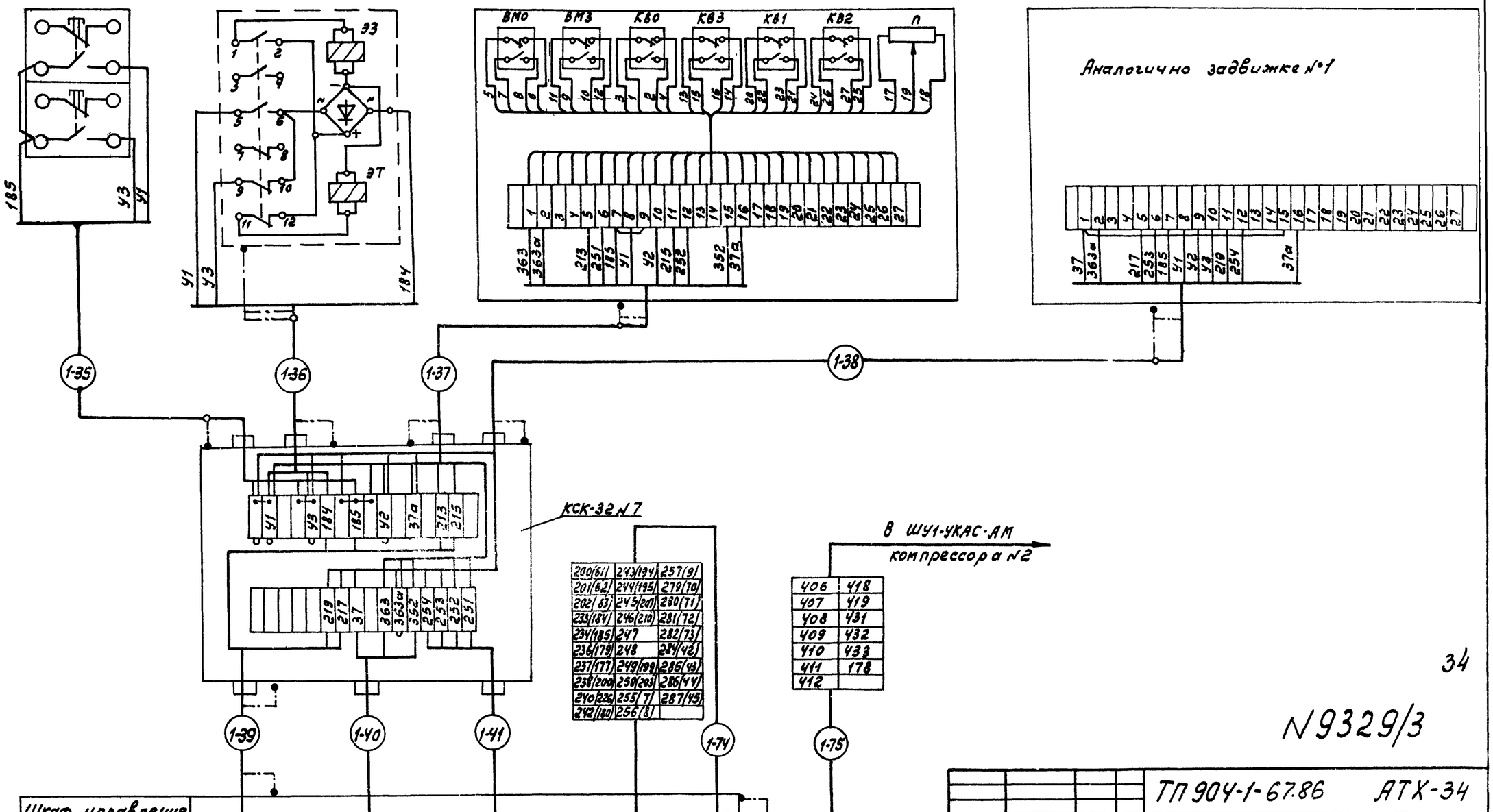

200(61)	243(194)	257(9)
201(62)	244(195)	279(70)
202(63)	245(201)	280(71)
233(184)	246(210)	281(72)
234(185)	247	282(73)
236(179)	248	284(42)
237(177)	249(199)	285(43)
238(200)	250(203)	286(44)
240(226)	255(7)	287(45)
242(180)	256(8)	

406	418
407	419
408	431
409	432
410	433
411	178
412	

34

N9329/3

Типовой проект 904-1-67.86

Привязан

Инв.№

ГИП	Леонов		21.3.88
Нач.отд.	Христоферов		
Гл.спец	Фукс		
Н.контр.	Золотарева		
Рук.гр.	Седых		
Ст.инж.	Павелина		

ТП 904-1-67.86 АТХ-34

Компрессорная станция 4(3)К-500 АО с осушкой воздуха

Компрессор N1

Схема внешних электрических и трубных проводок (продолжение).

Стадия	Лист	Листов
Р	34	

ГИПРОСТРОЙДОРМАШ г.Ростов-на-Дону

Наименование параметра и место отбора импульса	Давление				Давление масла					
	Воды на охлаждение агрегата	Воздуха после воздухоохладителя III ступени.		Воздуха в сборном коллекторе	На устройстве осевого сдвига	На смазку подшипников	На о/упорный подшипник	До редукционного клапана	После маслофильтра	До маслофильтра
Тип прибора	ЭКМ 1У х4	ЭКМ1У х16	МП22518	МП22518	ЭКМ 1У х1.6		ЭКМ 1У х10		ОБМ 1 х100	
Номер установочного чертежа	ТКЧ-3152-70	ТМЧ-226-76			По чертежу 1Х04-74-Г02 Хабаровского завода „Энергомаш"; ТКЧ-3152-70				ТКЧ-3152-70	
Номер позиции	SP3	SP10	ПДД1	ПДД2	SP1	SP2	SP4	SP5	п.8	п.8

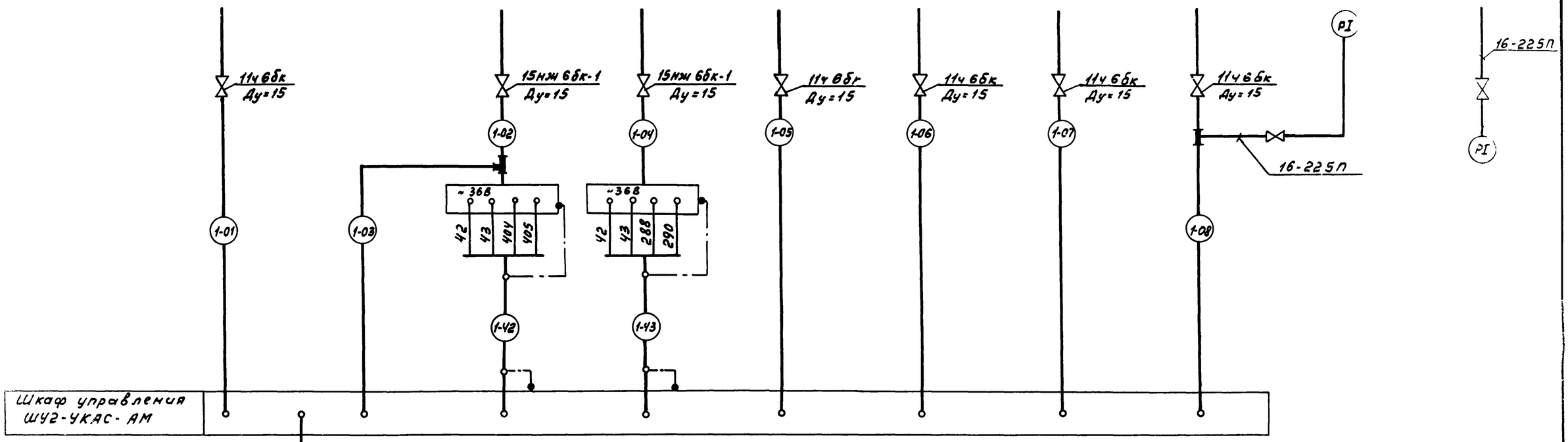

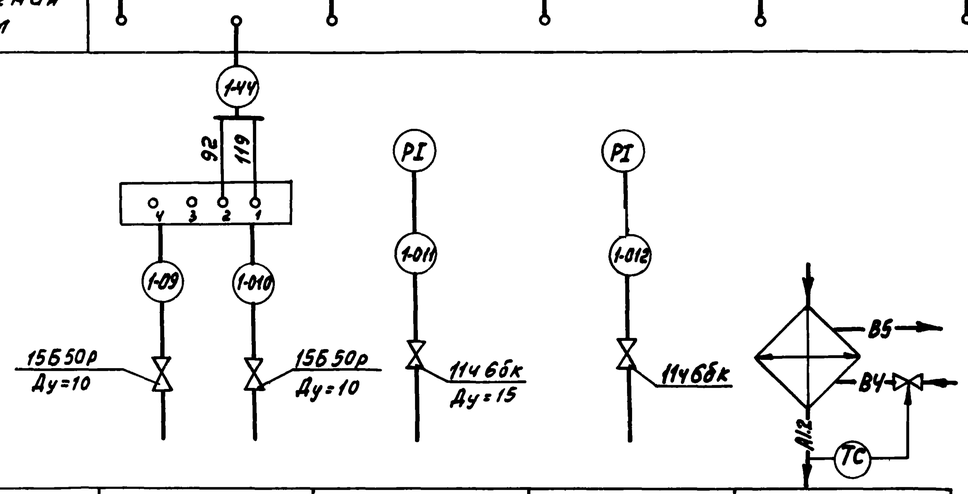

Подключение питания ~36В к приборам поз. ПДД1, ПДД2 (типа МП22518) выполнить через добавочные резисторы „R доб" типа МЛТ-2, R=43 Ом, подключенные к клемме „42" шкафа ШУ2-УКАС-АМ для уменьшения напряжения с ~42В до ~36В.

Номер позиции	SP6	п.9	п.9	п.6
Номер установочного чертежа	ТКЧ-3511-81 ТКЧ-3151-70	ТКЧ-3152-70		См. технологическую часть
Тип прибора	ДПН-100	ОБВ1-100		РТПД-80
Наименование параметра и место отбора импульса	Контроль чистоты фильтра на всасе	Во всасывающей трубе главного маслонасоса	Во всасывающей трубе пускового маслонасоса	Температура воздуха после концевого воздухоохладителя
		Контроль разрежения		

35

N9329/3

ГИП	Леонов		2/3.86	ТП904-1-67.86 АТХ-35	
Нач.отд.	Христофоров			Компрессорная станция 4/3/К-500 АО с осушкой воздуха.	
Гл.спец.	Фукс			Компрессор №1.	Стадия Р / Лист 35 / Листов
Н.контр.	Зологарева			Схема внешних электрических и трубных проводок (продолжение)	ГИПРОСТРОЙДОРМАШ г.Ростов-на-Дону
Рук.гр.	Седых				
Ст.инж.	Гвоздина				
Ст.техник	Гайворонский				

Привязан

Инв.№

Альбом 3

Типовой проект 904-1-67.86

Инв.№подл. | Подп. и дата | Взам.инв.№

Альбом 3

Типовой проект 904-1-67.86

Наименование контролируемого параметра и место отбора импульса	Перепад температуры масла на опорно-упорном подшипнике	Температура воды перед маслоохладителем	Электромагнитный вентиль аварийного слива масла из маслобака	Уровень масла в маслобаке	Управление электромагнитными вентилями			
					Подачи горячей воды к маслоохладителю	Слива горячей воды после маслоохладителя	Подачи холодной воды к маслоохладителю	Слива холодной воды после маслоохладителя
Тип прибора	РРТ-2	ТКП-100Ж	СВМ	—	15 кч 892 п.3			
Номер установочного чертежа	ТМ4-160-75, ТМ4-159-75	ТМ4-49-73 ТМ4-170-75	См. технологическую часть проекта	По чертежам Хабаровского з-да энергомаш	См. технологическую часть проекта			
Позиция	п. 3а-1; п3а-2	п.2б	УА6.1	РДУ	УА2	УА3	УА4	УА5

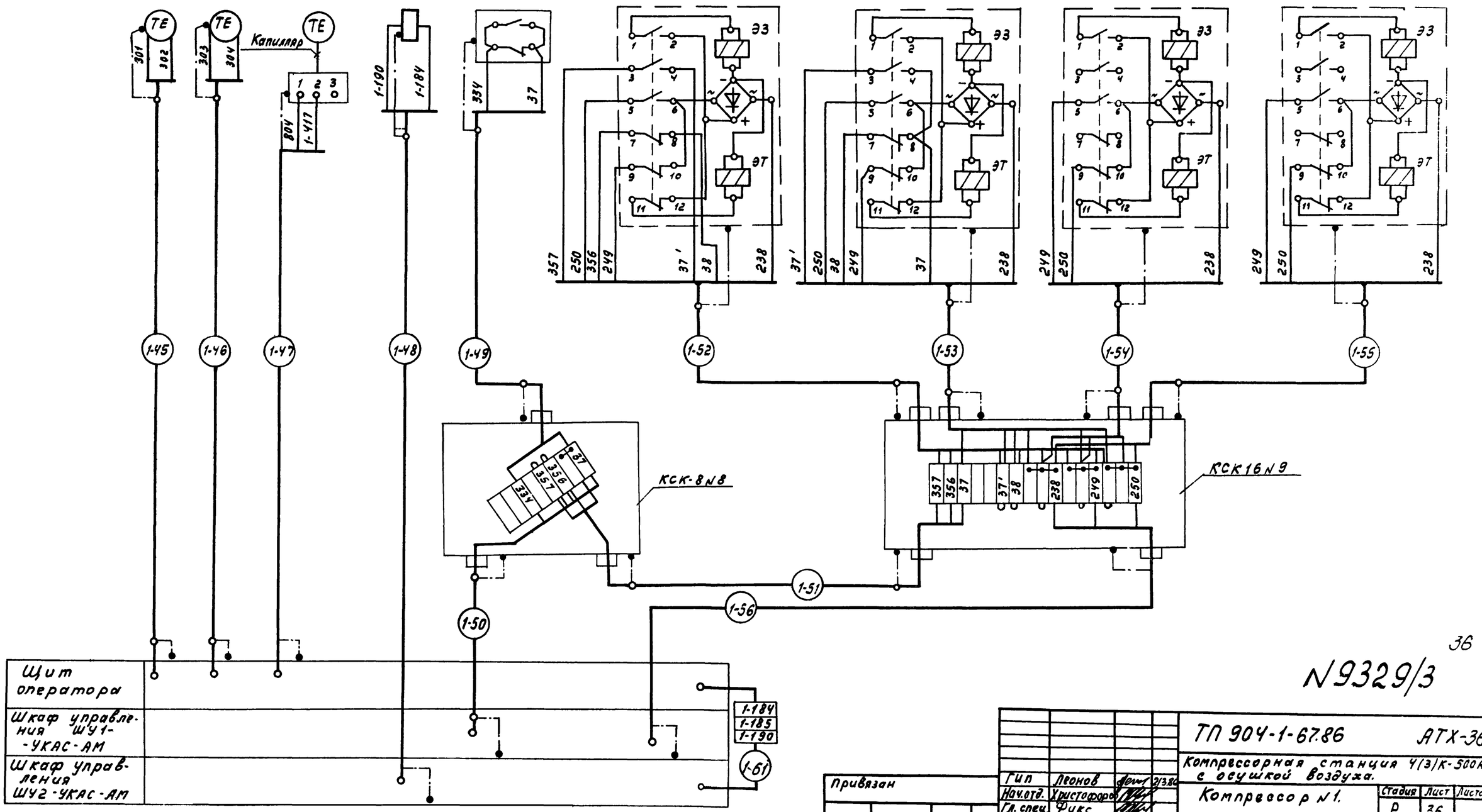

36

N 9329/3

Гип	Леонов		2/3.86
Нач.отд.	Христофоров		
Гл.спец.	Фукс		
Н.контр.	Золотарев		
Рук.гр.	Седых		
Ст.инж.	Таболина		

Привязан

Инв. №

ТП 904-1-67.86 АТХ-36

Компрессорная станция 4(3)К-500А0 с осушкой воздуха.

Компрессор N 1.

Схема внешних электрических и трубных проводок (продолжение).

Стадия	Лист	Листов
Р	36	

ГИПРОСТРОЙДОРМАШ г. Ростов-на-Дону

Инв. № подл. | Подп. и дата | Взам. инв. №

Наименование контролируемого параметра и место отбора импульса	Управление вентилями продувки конденсата компрессора			Управление вентилем продувки конденсата установки осушки			Датчик наличия воды в двигателе	Тиристорное возбудительное устройство	Секция I В/в камера №9 с трансформатором напряжения	Секция II В/в камера №15 электродвигателя компрессора №1
	15 кч 888р СВМ						Электроды ЭРСУ-3 (или УКС-1)	ВТЕ-320-6	КРУ серии КМ1	
Номер установочного чертежа	Смотри технологическую часть проекта						6ВЖ361.006 Лысьвенского завода	См. электротехническую часть проекта		
Позиция	ВП1	ВП2	ВП3	УА7.1	УА.7.2	УА7.3	РВД	1ТВУ	КРУ №9	КРУ №15

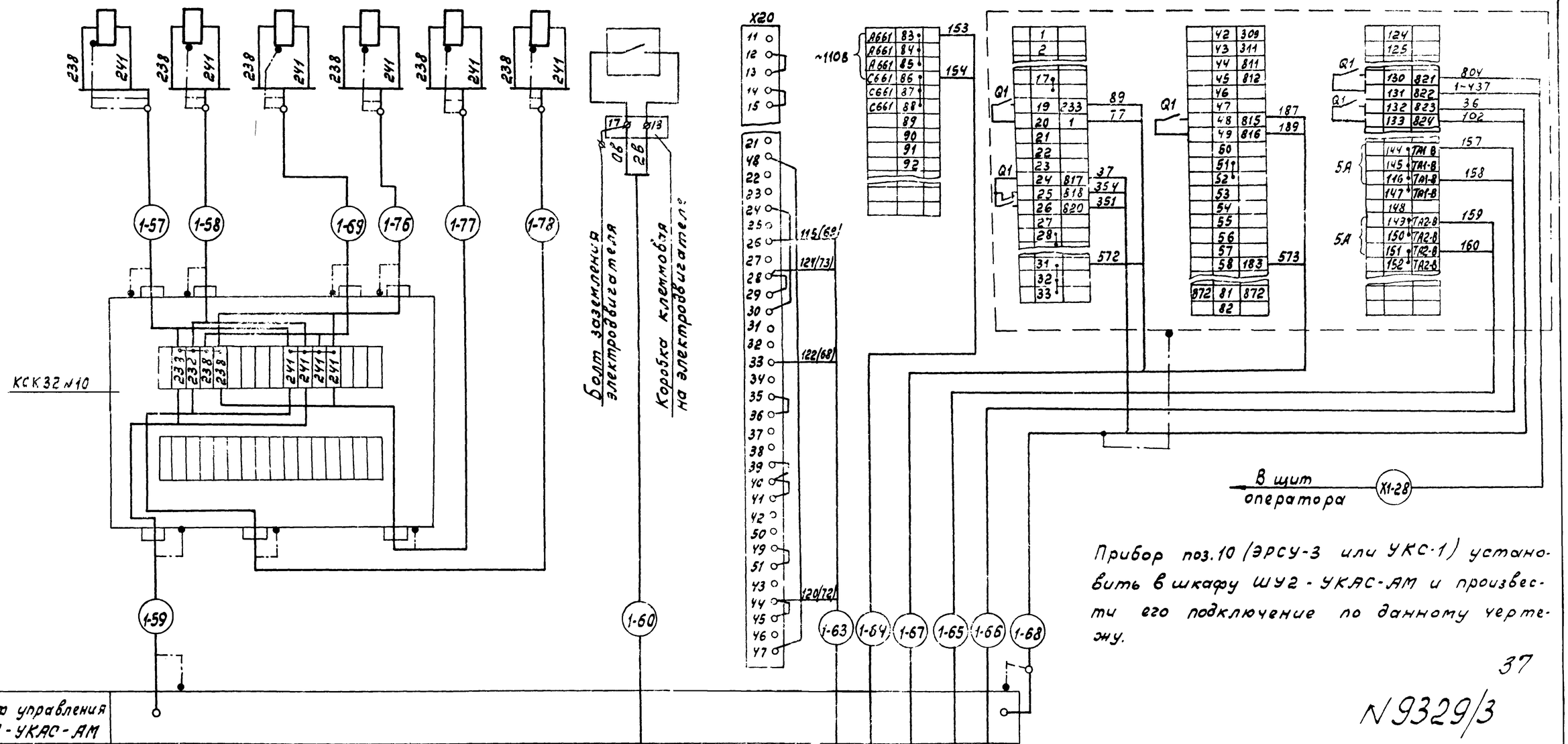

Прибор поз.10 (ЭРСУ-3 или УКС-1) установить в шкафу ШУ2-УКАС-АМ и произвести его подключение по данному чертежу.

37

N 9329/3

Шкаф управления ШУ1-УКАС-АМ

Шкаф управления ШУ2-УКАС-АМ

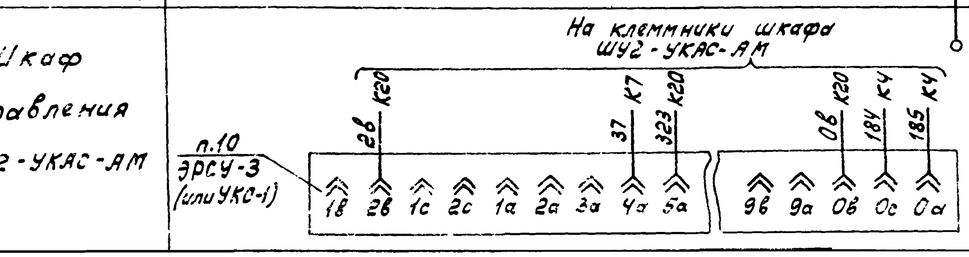

Привязан				ТП 904-1-67.86		АТХ-37	
				Компрессорная станция 4/3/К-500А0 с осушкой воздуха.			
ГИП	Леонов		2/3.86	Компрессор №1	Стадия	Лист	Листов
Нач.отд.	Христофоров				Р	37	
Гл.спец.	Фук			Схема внешних электрических и трубных проводок (окончание)	ГИПРОСТРОЙДОРМАШ г. Ростов-на-Дону		
Н.контр.	Золотарев						
Рук.гр.	Седых						
Ст.инж.	Таболина						
Инв. №							

Наименование контролируемого параметра и место отбора импульса	Температура воздуха в помещении		Управление электромагнитными вентилями на теплоносителе		Температура воздуха в помещении	
			К отопительным агрегатам N 1.3	К отопительным агрегатам N 2,4		
Тип прибора	ДТКБ		15кч 892 л3		ДТКБ	
Номер установочного чертежа	ТМ4-41-73		См. технологическую часть проекта		ТМ4-41-73	
Номер позиции	ДТ1	ДТ2	УА7	УА8	ДТ3	ДТ4

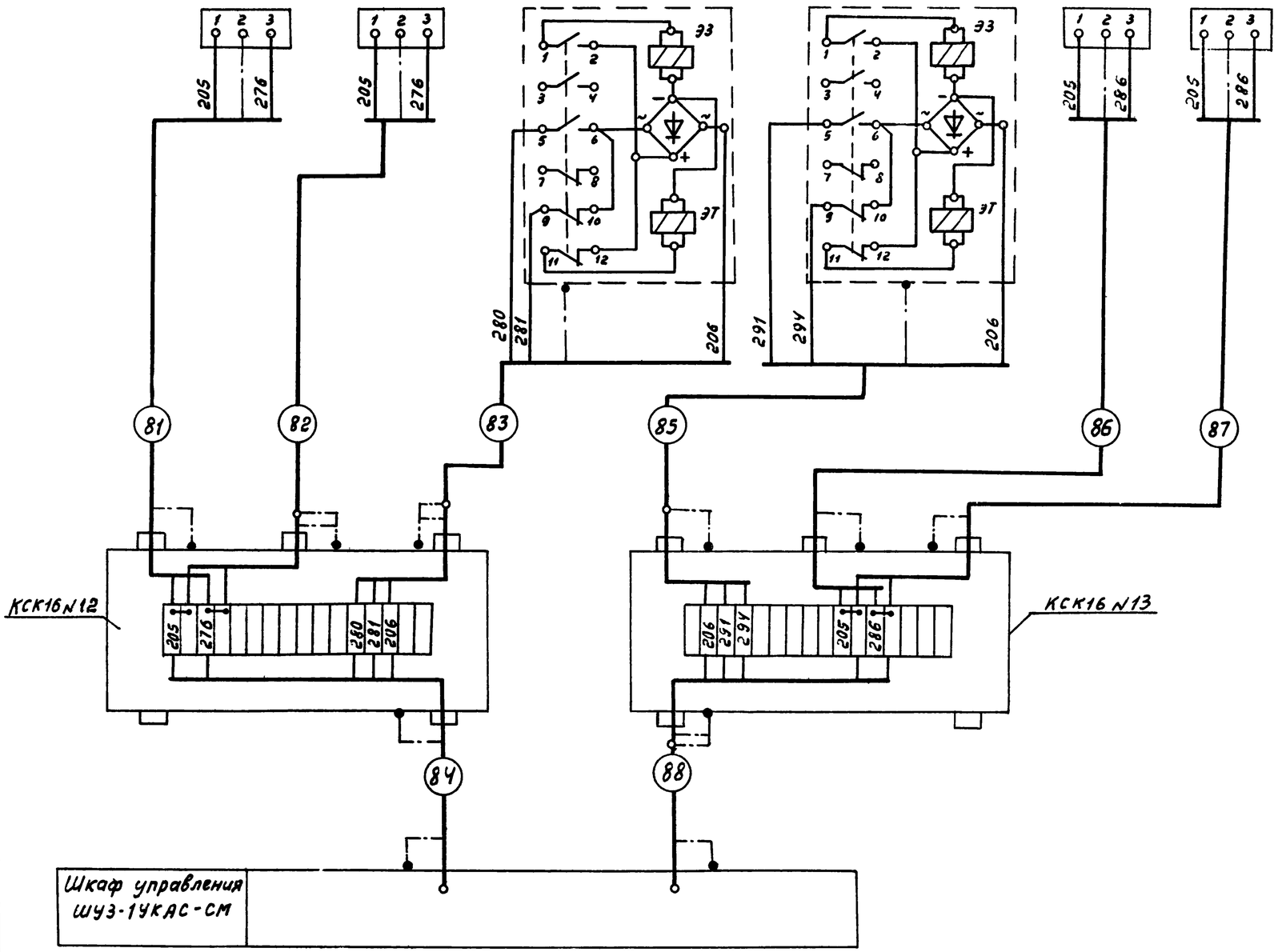

Спецификация схемы внешних электрических и трубных проводок

Наименование	Марка и размер	Ед. измер.	Кол.	Примеч.
Коробка соединительная	КСК-16	шт	3	
То же	КСК 8	шт	1	
Вентиль запорный	ЗВ-2М, Ду3	шт	2	
Проводник	П550	шт	16	
Полоса				
стальная	Б 4×14 ГОСТ 103-76 / Вст 3кп ГОСТ 535-79	м (кг)	5	(2,2)

Схема выполнена на основании технического описания инструкции по эксплуатации УКАС-М, черт N ЭНБИК 656451.033.ЭЗ.

38

N 9329/3

ГИП	Леонов			21.3.86
Нач.отд.	Христофоров			
Гл.спец.	Фукс			
Н.контр.	Золотарева			
Рук.гр.	Седых			
Ст.инж.	Таволина			

Привязан

Инв. №

ТП 904-1-67.86 АТХ-38

Компрессорная станция 4(3)К-500АО с осушкой воздуха.

Компрессорная станция.

Стадия	Лист	Листов
Р	38	

Схема внешних электрических и трубных проводок (начало)

ГИПРОСТРОИДОРМАШ г. Ростов-на-Дону

Наименование контролируемого параметра и место отбора импульса	Контроль производительности компрессорной станции	Аварийный слив масла				Температура воздуха в сборном коллекторе
		Из бака чистого масла		Из бака отработанного масла		
		Электромагнитный вентиль	Пост управления	Электромагнитный вентиль	Пост управления	
Тип прибора	ДМ	СВМ	ПКУ15.21.111-5442	СВМ	ПКУ15.21.111-5442	ТГС
Номер установочного чертежа	ТМ4-73-73	Смотри технологическую часть проекта	См. стр. альбом 3	Смотри технологическую часть проекта	См. стр. альбом 3	ТМ4-172-75 ТК4-3411-81
Номер позиции	ДМ0	YA6.7	SA6.9	YA6.8	SA6.10	п.4

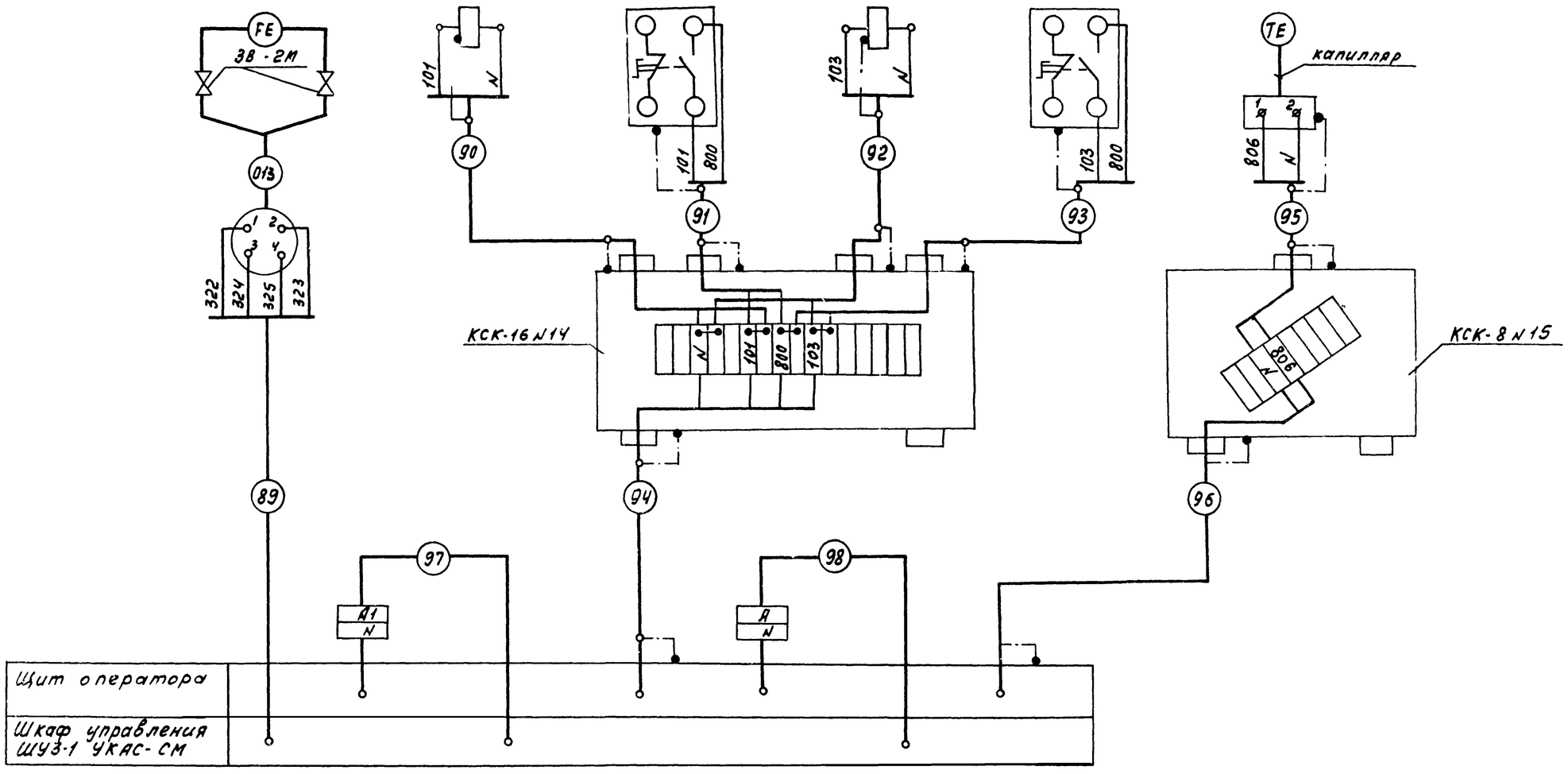

39

N 9329/3

ГИП	Легонов		21.3.86
Нач.отд.	Кристофоров		
Гл.спец.	Фукс		
Н.контр.	Золотарева		
Рук.гр.	Седых		
Ст.инж.	Богровский		

Привязан

Инв. №

ТП 904-1-67.86 АТХ-39

Компрессорная станция 4(3)К-500А0 с осушкой воздуха.

Компрессорная станция

Стадия	Лист	Листов
Р	39	

Схема внешних электрических и трубных проводок. (окончание)

ГИПРОСТРОЙДОРМАШ г.Ростов-на-Дону

Типовой проект 904-1-67.86

Инв. № подл. | Подп. и дата | Взам. инв. №

Альбом 3

Типовой проект 904-1-67.86

Наименование контролируемого парамет-ра и место отбора импульса	Темпера-тура нагнета-ния	Давление		Регулиро-вание темпера-туры ки-пения	Температу-ра сжатого воздуха на выходе из теплообмен-ника	Температура воздуха					
		смазки	нагне-тания			На входах в теплообменники			На выходах из теплообменников		
Тип прибора	ТР-ОМ5-09	РКС-16	Д220-12НГ	ТСП 6097	ТКП-100Эк	УЧ					
Номер установоч-ного чертежа	10В 220-2-1				ТМ4-49-73 ТМ4-172-75	ТМ 4-142-75					
Позиция	ТР	РД1	РД2	ТСП1	п.5	п.1	п.1	п.1	п.1	п.1	п.1

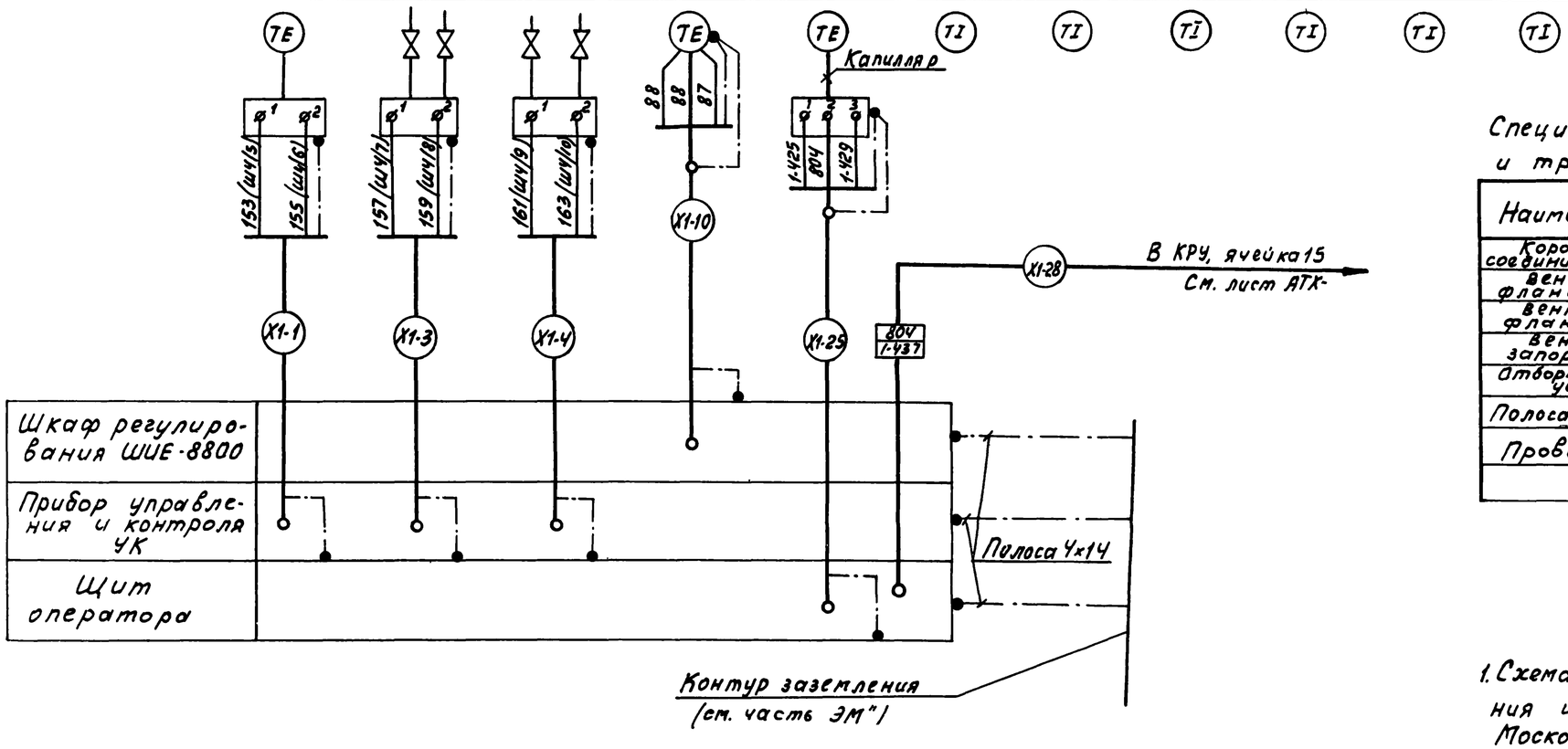

Спецификация схемы внешних электрических и трубных проводок установки осушки №1

Наименование	Марка и размер	Ед. изм.	Кол.	Прим.
Коробка соединительная	КСК-32	шт	2	
Вентиль фланцевый	14с 26п1	шт	1	Поставляются комплектно с установкой осушки
Вентиль фланцевый	14с 27п1	шт	4	
Вентиль запорный	15с 13бк	шт	1	
Отборное устройство	16-225П	шт	1	
Полоса стальная	Б 4х14 ГОСТ 103-76 / Вст 3кп ГОСТ 535-79	м (кг)	5	(2.2)
Проводник	ПС50	шт	25	

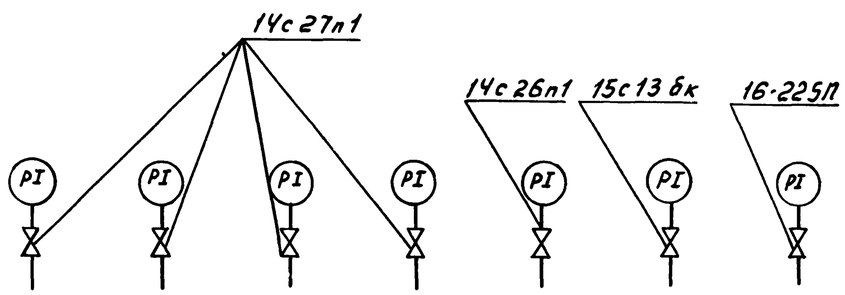

1. Схема выполнена на основании „Технического описания и инструкции по эксплуатации 10В-220-2-100ОЭ4 Московского завода „Компрессор".
2. Схема выполнена для установки осушки №1, для установок осушки №2-№4(3) схема аналогична.

40

N 9329/3

Позиция							
Номер установоч-ного чертежа	10В 220-2-1						
Тип прибора	ОБМ В1-100Б Ф24-22						
Наименование контролируемого парамет-ра и место отбора импульса	нагнета-ния	в картере	конденса-ции	кипения	в ресивере	масла	в теплообмен-нике „Воздух-воздух"
	Давление						

Инв.№ подл. | Подп. и дата | Взам. инв.№

Привязан

Инв.№

ГИП	Леонов		21.3.86
Нач.отд.	Христофоров		
Гл.спец.	Фукс		
Н.контр.	Золотарева		
Рук.гр.	Седых		
Ст.инж.	Таволина		
Техник	Гайворонский		

ТП 904-1-67.86 АТХ-40

Компрессорная станция 4(3)/К-500 АО с осушкой воздуха

Установка осушки №1.

Схема внешних электрических и трубных проводок / начало /

Стадия	Лист	Листов
Р	40	

ГИПРОСТРОЙДОРМАШ г.Ростов-на-Дону

Альбом 3

Типовой проект 904-1-67.86

Наименование контролируемого параметра и место отбора импульса	Управление электромагнитными катушками клапанов			Выключатель автоматический	Блок управления	Электронагреватель картера	Исполнительный механизм	Регулирование перепада температур в испарителе		
Тип прибора	ККК5-000			АК50-2М			СВМ22-40С	РРТ-2	ТСП 6097	
Номер установочного чертежа	см. часть ЭМ									
Позиция	ЭК1, ЭК2	ЭК3, ЭК4	ЭК5, ЭК6	ВЗ	БУ	ТЭН	СВ1	РРТ	ТСП 2	ТСП3

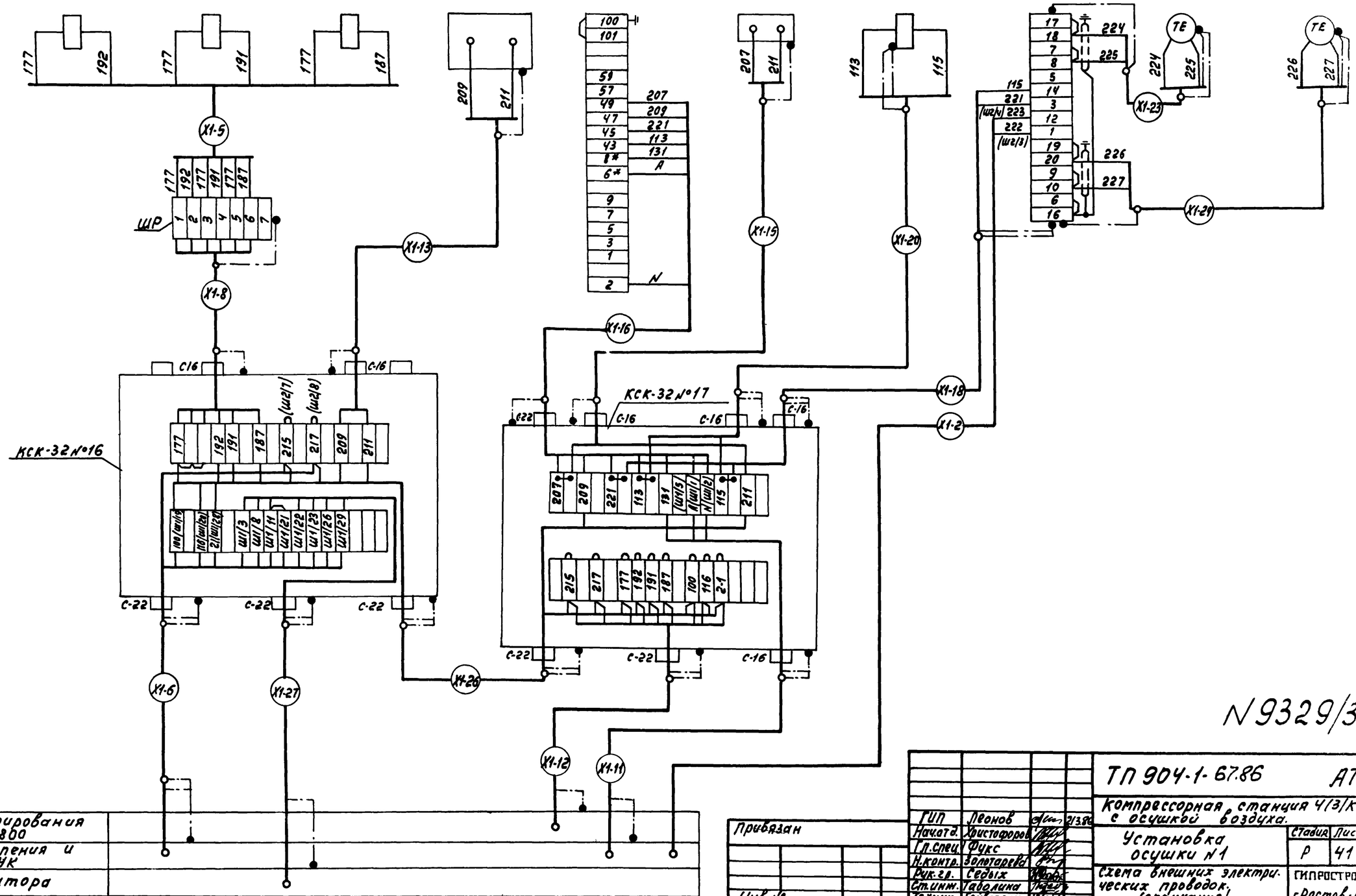

Шкаф регулирования ШИЕ-8800	
Прибор управления и контроля УК	
Щит оператора	

Привязан

Инв. №

41

N 9329/3

ГИП	Леонов			2/3.86
Нач.отд.	Христофоров			
Гл.спец.	Фукс			
Н.контр.	Золотарева			
Рук.гр.	Седых			
Ст.инж.	Таволина			
Техник	Тайборонская			

ТП 904-1-67.86 АТХ-41

Компрессорная станция 4/3/К-500АО с осушкой воздуха.

Установка осушки N1

Схема внешних электрических проводок. (окончание).

Стадия	Лист	Листов
Р	41	

ГИПРОСТРОЙДОРМАШ г.Ростов-на-Дону

Инв. № подл. | Подп. и дата | Взам. инв. №

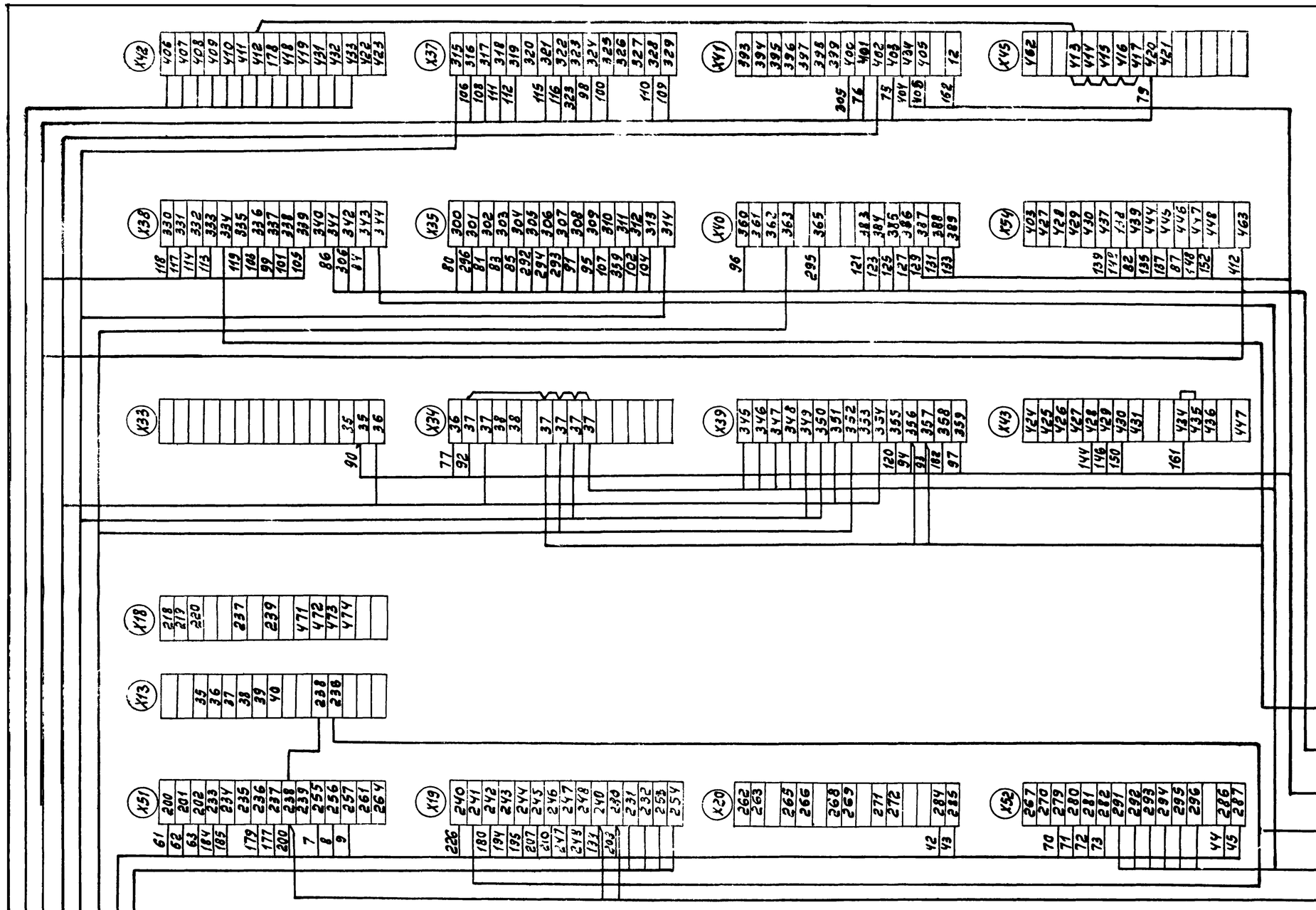

1. Данная схема выполнена на основании технического описания и инструкции по эксплуатации УКАС-М, черт. ИЖКШ.656463.001ТО, лист 94.
2. Схема выполнена для компрессорного агрегата №1. Для компрессорных агрегатов №2...№4(3) схема аналогична.
3. При количестве компрессоров в станции меньше четырех необходимо установить перемычки в шкафу ШУ1-УКАС-АМ любого компрессора согласно таблице №1.
4. Для компрессоров №2...№4(3) номера высоковольтных камер (КРУ) даны в кабельном журнале.

Таблица №1

Количество компрессоров в станции	Соединить клеммы
2	406-408
3	406-409
4	406-410

42

№9329/3

Привязан					ТП 904-1-67.86		АТХ-42
					Компрессорная станция с осушкой воздуха		4(3)/К-500 АО
					Компрессор №1	Стадия	Лист	Листов
						Р	42	
Инв.№					Шкаф управления ШУ1-УКАС-АМ. Схема подключения внешних проводок.	ГИПРОСТРОЙДОРМАШ г.Ростов-на-Дону	

ГИП	Леонов		21.3.86
Нач.отд.	Христофоров		
Гл.спец.	Жучкс		
Н.контр.	Золотарева		
Рук.гр.	Седых		
Ст.инж.	Габлина		

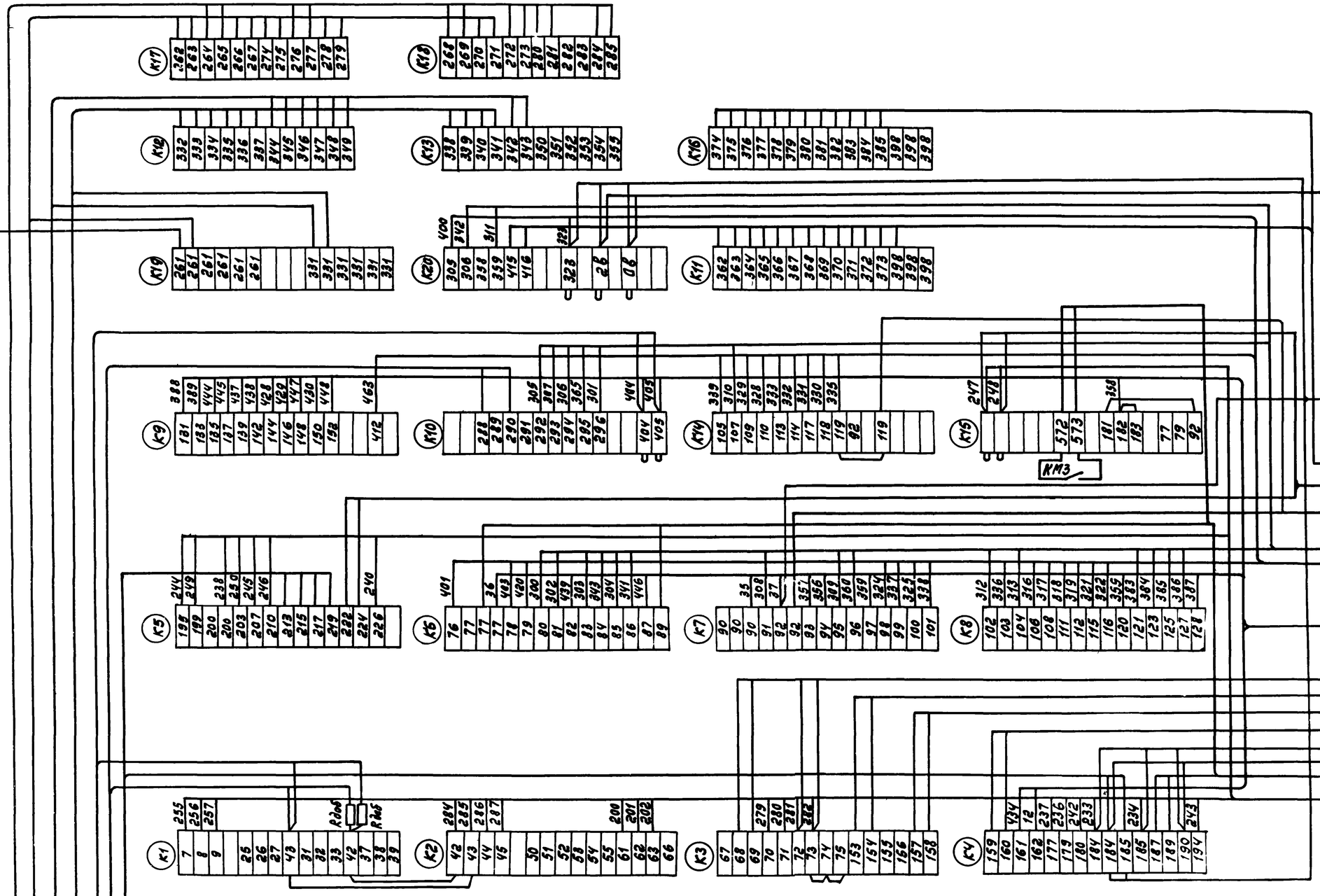

1. Данная схема выполнена на основании технического описания и инструкции по эксплуатации УКАС-М, чертеж ИЖКШ.656463.001. ТО, лист 95.
2. Схема выполнена для компрессорного агрегата N1. Для компрессорных агрегатов N2... N4(3) схема аналогична
3. Для компрессоров N2... N4(3) номера высоковольтных камер (КРУ) даны в кабельном журнале.

К штепсельному разъему прибора ЭРСУ-3 (или УКС-1) в шкафу ШУ2-УКАС-АМ.
1-60 К датчику РВД
1-5 В коробку КСК-32 N1
1-30 К задвижке. ДЗН
1-44 К прибору поз. SP6
1-12 В шкаф ШУ1-УКАС-АМ
1-71 В шкаф ШУ1-УКАС-АМ
1-73 В шкаф ШУ1-УКАС-АМ
1-63 В тиристорное устр-во ТВУ
1-64 В КРУ, камера N9
1-66 В КРУ, камера N15
1-65 В КРУ, камера N15
1-61 В щит оператора
1-48 К вентилю УА61
1-67 В КРУ, камера N15
1-74 В шкаф ШУ1-УКАС-АМ

1-39 В коробку соединительную КСК-32 N7
1-43 К прибору поз. ПДД2
1-42 К прибору поз. ПДД1
1-24 В коробку соединительную КСК-16 N4
1-29 В коробку соединительную КСК-16 N5
1-18 В коробку соединительную КСК-32 N3
1-12 В коробку соединительную КСК-32 N2

43

N9329/3

Привязан				ТП 904-1-67.86		АТХ-43	
				Компрессорная станция с осушкой воздуха		4(3)К-500А0	
	ГИП	Леонов	21.3.86	Компрессор N1.	Стадия	Лист	Листов
	Нач.отд.	Христофоров			Р	43	
	Гл.спец.	Фукс		Шкаф управления ШУ2-УКАС-АМ. Схема подключения внешних проводок.	ГИПРОСТРОЙДОРМАШ г.Ростов-на-Дону		
	Н.контр.	Золотарева					
	Рук.гр.	Седых					
Инв.N°	Ст.инж.	Таболина					

Инв.N° подл. | Подпись и дата | Взам. инв.N°

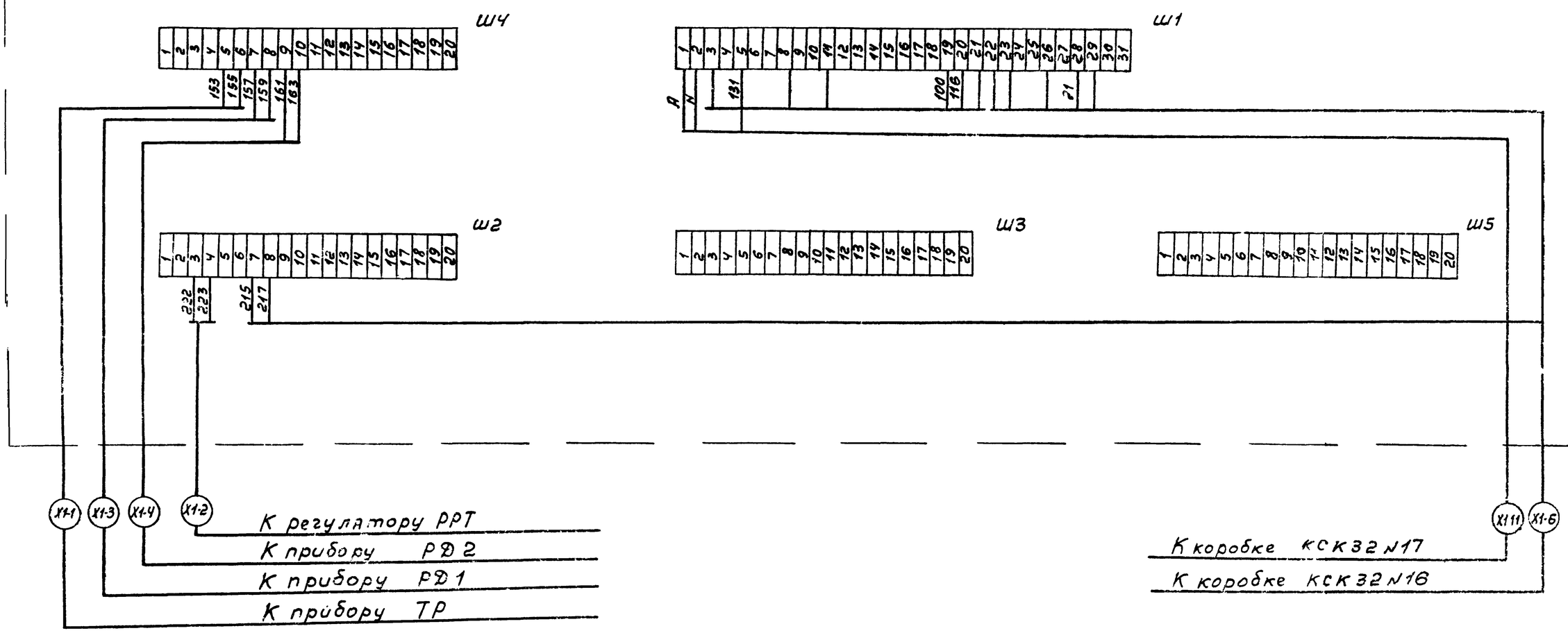

Схема выполнена для установки осушки N1. для установок осушки N2... N4(3) схема аналогична, с заменой индекса в обозначении кабелей с „1" на „2"...„4"(„3") соответственно.

44

N9329/3

				ТП904-1-67.86 АТХ-44			
				Компрессорная станция 4(3)К-500А0 с осушкой воздуха.			
ГИП	Леонов		7.3.86	Установка осушки N1.	Стадия	Лист	Листов
Нач.отд.	Христофоров				Р	44	
Гл.спец.	Фукс						
Н.контр.	Золотарева						
Рук.гр.	Седых			Прибор управления и контроля УК. Схема подключения внешних проводок.	ГИПРОСТРОЙДОРМАШ г. Ростов-на-Дону		
Ст.инж.	Габолина						
Техник	Гайворонский						

Привязан

Инв. N°

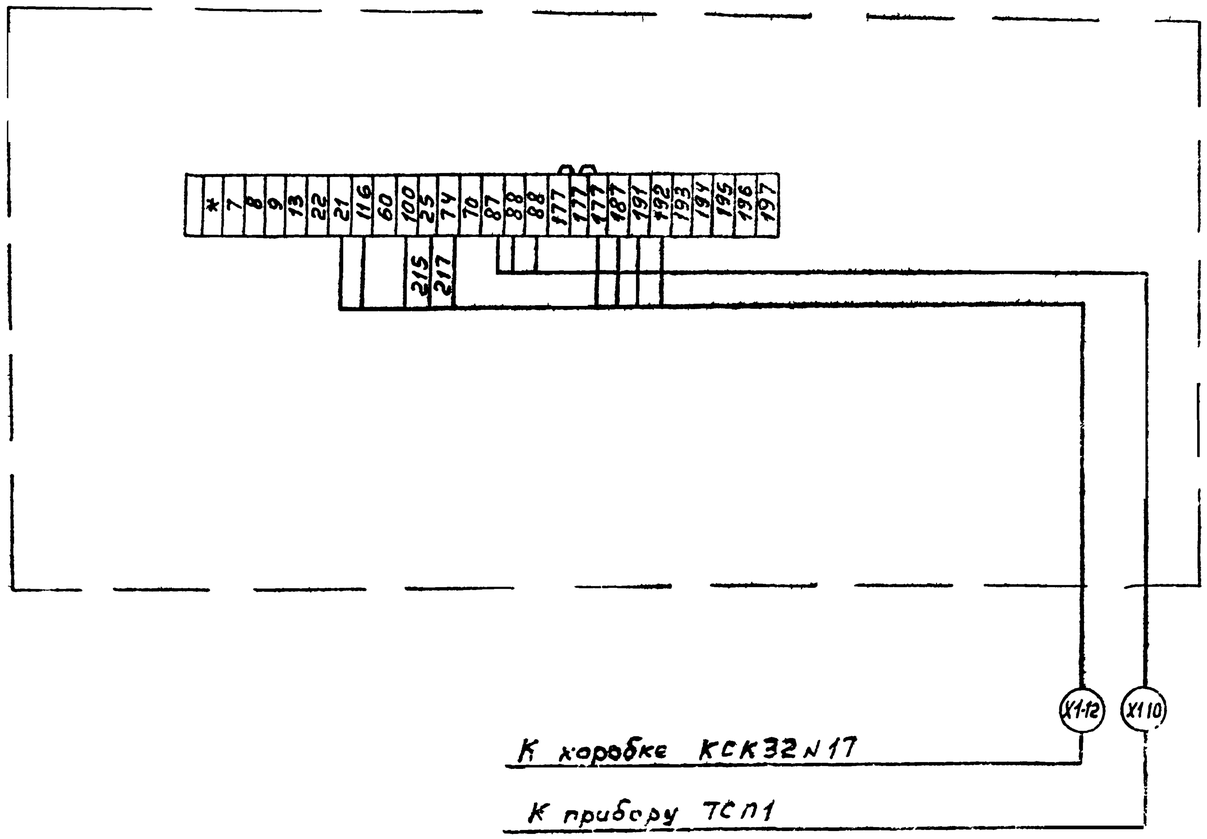

Схема выполнена для установки осушки N 1, для установок осушки N 2... N 4(3) схема аналогична с заменой индекса в обозначении кабелей на "2" ... "4" ("3") соответственно.

45

N 9329/3

					ТП 904-1-67.86		АТХ-45	
					Компрессорная станция 4/3/К-500-40 с осушкой воздуха			
Привязан					Установка осушки N 1	Стадия	Лист	Листов
						Р	45	
					Шкаф регулирования. Схема подключения внешних проводок	ГИПРОСТРОЙДОРМАШ г. Ростов-на-Дону		
Инв. №								

Рук.	Леонов		21.3.90
Н.контр.	Христофорова		
Гл.спец.	Фуке		
Н.контр.	Золотарева		
Рук.гр.	Седых		
Ст.инж.	Тебенкова		

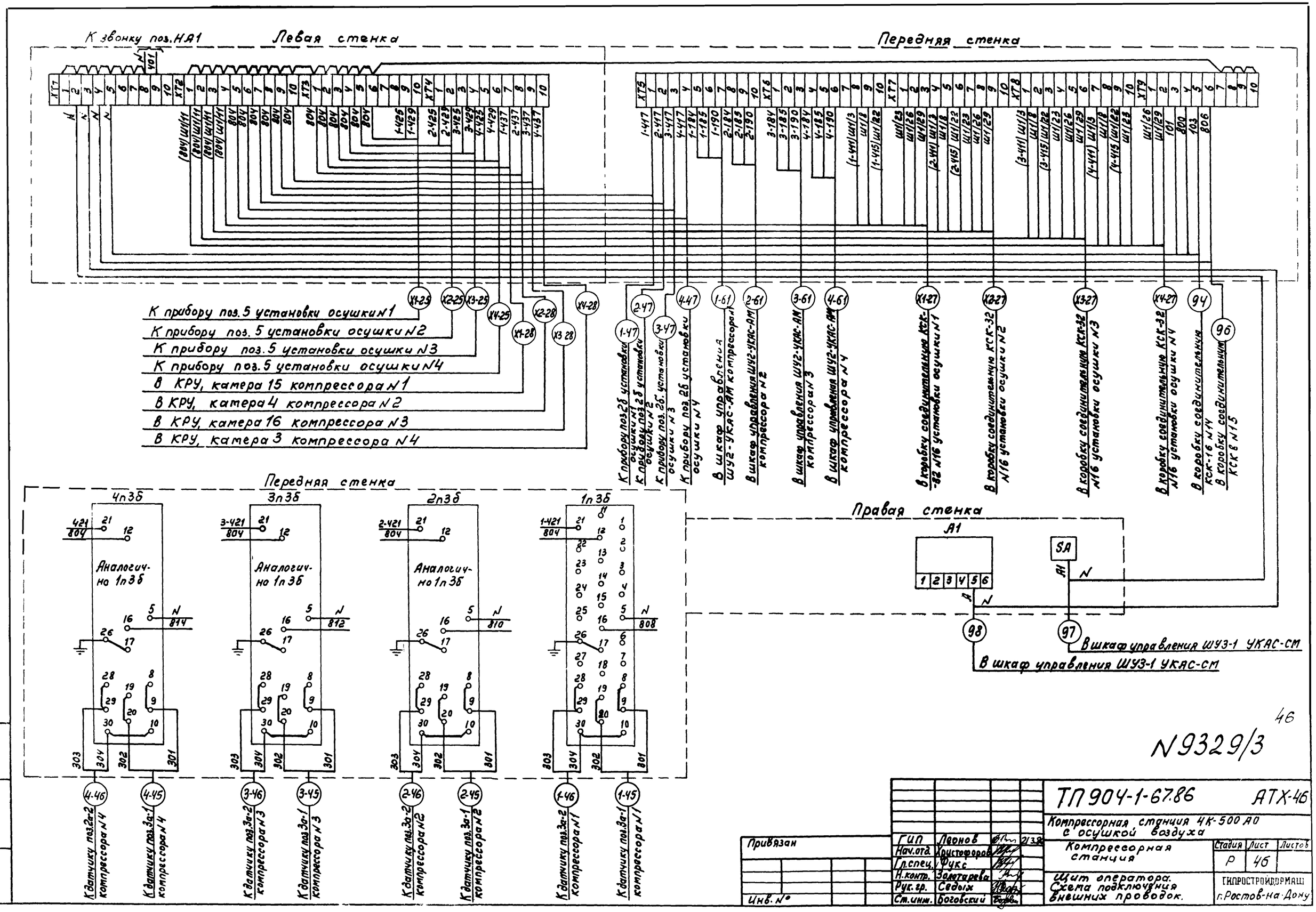

46

N9329/3

ГИП	Леонов		2/3.86
Нач.отд.	Христофоров		
Гл.спец.	Фукс		
Н.контр.	Золотарева		
Рук.гр.	Седых		
Ст.инж.	Боговский		

Привязан

Инв. №

ТП 904-1-67.86 АТХ-46

Компрессорная станция 4К-500 АО с осушкой воздуха

Компрессорная станция

Стадия	Лист	Листов
Р	46	

Щит оператора. Схема подключения внешних проводок.

ГИПРОСТРОЙДОРМАШ г.Ростов-на-Дону

Инв.№подл. | Подп. и дата | Взам. инв.№

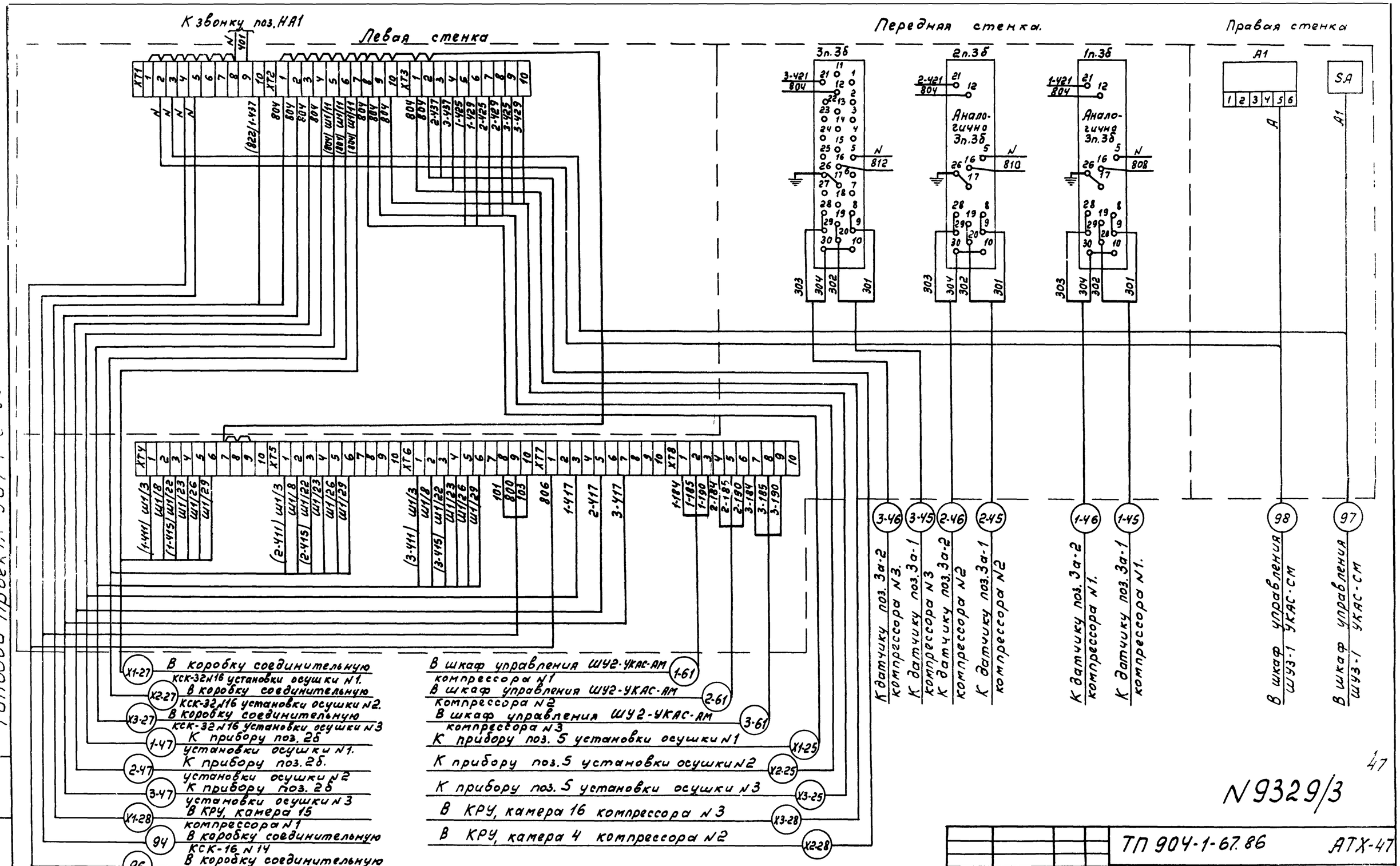

Типовой проект 904-1-67.86

47

N 9329/3

				ТП 904-1-67.86			АТХ-47
				Компрессорная станция 3К-500 АО с осушкой воздуха.			
ГИП	Леонов			Компрессорная станция	Стадия	Лист	Листов
Нач.отд.	Христофоров				Р	47	
Гл.спец.	Фукс						
Н.контр.	Золотарева			Щит оператора. Схема подключения внешних проводок.	ГИПРОСТРОЙДОРМАШ г.Ростов-на-Дону		
Рук.гр.	Седых						
Ст.инж.	Рогевский						
Техник	Гайворонский						

Привязан

Инв.No

Инв.N подл. | Подп. и дата | Взам.инв.N

Марки-ровка кабеля	Трасса: Начало	Трасса: Конец	Проходы через: Трубы: Марки-ровка	Трубы: Усл. проход мм	Трубы: Длина м	Ящики протяжные	Кабель по проекту: Марка, напряжение	Кол., число жил и сечение	Длина +6% м	Кабель проложено: Марка, напряжение	Кол., число жил и сечение	Длина м
		Компрессор №1										
1-1	Колодка термо-метров Т1...Т9	Коробка соеди-нительная										
	Т13	КСК 32 №1	1-1	Р3-Ц-Х-25	0,5		КВВГЭ	27×1.0	1			
1-2	Термометр											
	Т10	То же					КВВГЭ	4×1.0	3			
1-3	Термометр											
	Т11	"					КВВГЭ	4×1.0	4			
1-4	Термометр											
	Т12	"					КВВГЭ	4×1.0	4			
1-5	Коробка соеди-нительная	Шкаф управления										
	КСК 32 №1	ШУ2-УКАС-АМ					КВВГЭ	37×1.0	21			
1-6	Термометр	Коробка соеди-нительная										
	ТВ1	КСК 32 №2					КВВГЭ	4×1.0	6			
1-7	Термометр											
	ТВ2	То же					КВВГЭ	4×1.0	5			
1-8	Термометр											
	ТВ3	"					КВВГЭ	4×1.0	6			
1-9	Термометр											
	ТВ4	"					КВВГЭ	4×1.0	5			
1-10	Термометр											
	ТВ5	"					КВВГЭ	4×1.0	5			
1-11	Термометр											
	ТВ6	"					КВВГЭ	4×1.0	8			
1-12	Коробка соеди-нительная	Шкаф управления										
	КСК 32 №2	ШУ2-УКАС-АМ					КВВГЭ	19×1.0	15			
1-13	Термометр	Коробка соединительная										
	ТМ1	КСК 32 №3	1-13	Р3-Ц-Х-18	1,5		КВВГЭ	4×1.0	6			
1-14	Термометр											
	ТМ2	То же	1-14	Р3-Ц-Х-18	0,5		КВВГЭ	4×1.0	4			
1-15	Термометр											
	ТМ4	"					КВВГЭ	4×1.0	2			
1-16	Термометр											
	ТВ8	"	1-16	Р3-Ц-Х-18	1		КВВГЭ	4×1.0	12			
1-17	Термометр											
	ТВ7	"	1-17	Р3-Ц-Х-18	1		КВВГЭ	4×1.0	17			

Марки ровка кабеля	Трасса: Начало	Трасса: Конец	Проходы через: Трубы: Марки-ровка	Трубы: Усл проход мм	Трубы: Длина м	Ящики протяжные	Кабель по проекту: Марка, напряжение	Кол., число жил и сечение	Длина +6% м	Кабель проложено: Марка, напряжение	Кол., число жил и сечение	Длина м
1-18	Коробка соеди-нительная	Шкаф управления										
	КСК 32 №3	ШУ2-УКАС-АМ					КВВГЭ	14×1.0	19			
1-19	Термометр	Коробка соеди-нительная										
	ТП1	КСК 16 №4	1-19	Р3-Ц-Х-18	0,5		КВВГЭ	4×1.0	4			
1-20	Термометр											
	ТП2	То же	1-20	Р3-Ц-Х-18	0,5		КВВГЭ	4×1.0	2			
1-21	Термометр											
	ТП3	"	1-21	Р3-Ц-Х-18	0,5		КВВГЭ	4×1.0	2			
1-22	Термометр											
	ТП4	"	1-22	Р3-Ц-Х-18	0,5		КВВГЭ	4×1.0	3			
1-23	Термометр											
	ТП5	"	1-23	Р3-Ц-Х-18	0,5		КВВГЭ	4×1.0	3			
1-24	Коробка соеди-нительная	Шкаф управления										
	КСК 16 №4	ШУ2-УКАС-АМ					КВВГЭ	14×1.0	18			
1-25	Термометр	Коробка соеди-нительная										
	ТП6	КСК 16 №5	1-25	Р3-Ц-Х-18	0,5		КВВГЭ	4×1.0	2			
1-26	Термометр											
	ТП7	То же	1-26	Р3-Ц-Х-18	0,5		КВВГЭ	4×1.0	2			
1-27	Термометр											
	ТП8	"	1-27	Р3-Ц-Х-18	0,5		КВВГЭ	4×1.0	3			
1-28	Термометр											
	ТП9	"	1-28	Р3-Ц-Х-18	0,5		КВВГЭ	4×1.0	7			
1-29	Коробка соединительная	Шкаф управления										
	КСК 16 №5	ШУ2-УКАС-АМ					КВВГЭ	10×1.0	20			

4В

N 9329/3

Привязан

Инв. №

ГИП	Леонов		21380
Нач.отд.	Христофоров		
Гл.спец.	Фукс		
Н.контр.	Золотарева		
Рук.гр.	Седых		
Ст.инж.	Таболина		
Техник	Гайдаронская		

ТП 904-1-67.86 АТХ-48

Компрессорная станция ЧК-500 АО с осушкой воздуха

Стадия	Лист	Листов
Р	48	

Журнал кабельных проводок (начало)

ГИПРОСТРОЙДОРМАШ г. Ростов-на-Дону

Марки-ровка кабеля	Трасса: Начало	Трасса: Конец	Проходы через: Трубы: Марки-ровка	Трубы: Усл. прох. мм	Трубы: Длина м	Ящики протяжные	Кабель по проекту: Марка напряжение	Кабель по проекту: Кол., число жил и сечение	Кабель по проекту: Длина +6% м	Кабель проложено: Марка напряжение	Кабель проложено: Кол., число жил и сечение	Кабель проложено: Длина м
1-30	Задвижка нагнетания ДЗН	Шкаф управления ШУ2-УКАС-АМ	1-30	Р3-Ц-Х-18	2		АКВВГ	5×2.5	22			
1-31	То же	Шкаф управления ШУ1-УКАС-АМ	1-31	Р3-Ц-Х-18	2		КВВГЭ	7×1.0	76			
1-32	Противопомпажный клапан ДПК	Коробка соединительная КСК 16 N 6	1-32	Р3-Ц-Х-18	2		КВВГЭ	7×1.0	6			
1-33	Дроссельная заслонка ДДЗ	То же	1-33	Р3-Ц-Х 18	2		КВВГЭ	10×1.0	3			
1-34	Коробка соединительная КСК 16 N 6	Шкаф управления ШУ1-УКАС-АМ					КВВГЭ	14×1.0	58			
1-35	Кнопочный пост управления SB1.1	Коробка соединительная КСК 32 N 7	1-35	Р3-Ц-Х-18	1		АКВВГ	4×2.5	1,5			
1-36	Вентиль слива холодной воды УА1	То же	1-36	Р3-Ц-Х-16	2		АКВВГ	4×2,5	3			
1-37	Задвижка холодной воды N 1 ДЗВ1	"	1-37	Р3 Ц-Х-25	1		АКВВГ	14×2.5	8			
1-38	Задвижка холодной воды N 2 ДЗВ2	"	1-38	Р3-Ц-Х-25	1		АКВВГ	14×2.5	8			
1-39	Коробка соединительная КСК 32 N 7	Шкаф управления ШУ2-УКАС-АМ					АКВВГ	7×2,5	11			
1-40	То же	Шкаф управления ШУ1-УКАС-АМ					КВВГЭ	4×1.0	65			
1-41	"	То же					АКВВГ	5×2,5	65			
1-42	Манометр ПДД1	Шкаф управления ШУ2-УКАС					КВВГЭ	5×1.0	15			
1-43	Манометр ПДД2	То же					КВВГЭ	5×1.0	20			
1-44	Датчик давления на фильтре SP6	"					АКВВГ	4×2,5	17			

Марки-ровка кабеля	Трасса: Начало	Трасса: Конец	Проходы через: Трубы: Марки-ровка	Трубы: Усл. проход мм	Трубы: Длина м	Ящики протяжные	Кабель по проекту: Марка напряжение	Кабель по проекту: Кол., число жил и сечение	Кабель по проекту: Длина +6% м	Кабель проложено: Марка напряжение	Кабель проложено: Кол., число жил и сечение	Кабель проложено: Длина
1-45	Датчик температуры п.3а-1	Щит оператора					КВВГЭ	4×1,0	75			
1-46	Датчик температуры п.3а-2	То же					КВВГЭ	4×1.0	75			
1-47	Термометр п.2	"					КВВГ	4×1,0	79			
1-48	Электромагнит УА6.1	Шкаф управления ШУ2-УКАС-АМ	1-48	Р3-Ц-Х-18	2		АКВВГ	4×2.5	27			
1-49	Указатель уровня РДУ	Коробка соединительная КСК 8 N 8					КВВГЭ	4×1.0	3			
1-50	Шкаф управления ШУ1-УКАС-АМ	То же					КВВГЭ	5×1.0	76			
1-51	Коробка соединительная КСК 8 N 8	Коробка соединительная КСК 16 N 9					КВВГЭ	4×1.0	2			
1-52	Вентиль подачи горячей воды УА2	То же	1-52	Р3-Ц-Х-18	1		АКВВГ	10×2.5	3			
1-53	Вентиль слива горячей воды УА3	"	1-53	Р3-Ц-Х-18	1		АКВВГ	7×2.5	3			
1-54	Вентиль подачи холодной воды УА4	"	1-54	Р3-Ц-Х-18	1		АКВВГ	4×2,5	3			
1-55	Вентиль слива холодной воды УА5	"	1-55	Р3-Ц-Х-18	1		АКВВГ	4×2.5	3			

Типовой проект 904-1-67.86

Взам. инв. №

Подп. и дата

Инв. № подл.

49

N 9329/3

Привязан

Инв. №

ГИП	Леонов		2.3.86
Нач. отд.	Христофоров		
Гл. спец.	Фукс		
Н. контр.	Золотарева		
Рук. гр.	Седых		
Ст. инж.	Таволина		
Техник	Гайворонский		

ТП 904-1-67.86 АТХ-49

Компрессорная станция ЧК-500 АО с осушкой воздуха

Стадия	Лист	Листов
Р	49	

Журнал кабельных проводок (продолжение).

ГИПРОСТРОЙДОРМАШ г. Ростов-на-Дону

Альбом 3

Маркировка кабеля	Трасса: Начало	Трасса: Конец	Проходы через: Трубы: Маркировка	Трубы: Усл. прох. мм	Трубы: Длина м	Ящики протяжные	Кабель: По проекту: Марка, напряжение	По проекту: Кол., число жил и сечение	По проекту: Длина +6% м	Проложено: Марка, напряжение	Проложено: Кол., число жил и сечение	Проложено: Длина м
1-56	Шкаф управления ШУ1-УКАС-АМ	Коробка соединительная КСК16 N9					АКВВГ	4х2,5	74			
1-57	Вентиль ВП1	Коробка соединительная КСК32 N10	1-57	Р3-Ц-Х-18	1		АКВВГ	4х2,5	6			
1-58	Вентиль ВП2	То же	1-58	Р3-Ц-Х-18	1		АКВВГ	4х2,5	13			
1-59	Коробка соединительная КСК32N10	Шкаф управления ШУ1-УКАС-АМ					АКВВГ	4х2,5	65			
1-60	Датчик РВД	Шкаф управления ШУ2-УКАС-АМ					КВВГЭ	4х1.0	26			
1-61	Щит оператора	Шкаф управления ШУ2-УКАС-АМ					АКВВГ	5х2,5	66			
1-62	Коробка КСК16N6	Выключатель ВО35-1	1-62	Р3-Ц-Х-18	2		КВВГЭ	4х1.0	3			
1-63	Тиристорное возбудительное устройство ТВУ	Шкаф управления ШУ2-УКАС-АМ					АКВВГ	10х2,5	32			
1-64	КРУ Камера N9	То же					АКВВГ	4х2,5	62			
1-65	КРУ. Камера N15	"					АКВВГ	4х2,5	65			
1-66	То же	"					АКВВГ	4х2,5	65			
1-67	Шкаф управления ШУ2-УКАС-АМ	КРУ. Камера N15					АКВВГ	7х2,5	65			
1-68	Шкаф управления ШУ1-УКАС-АМ	КРУ. Камера 15					КВВГЭ	7х1.0	45			
1-69	Коробка соединительная КСК32 N10	Вентиль ВП3	1-69	Р3-Ц-Х-18	1		АКВВГ	4х2,5	13			
1-71	Шкаф управления ШУ1-УКАС-АМ	Шкаф управления ШУ2-УКАС-АМ					КВВГЭ	27х1.0	63			
1-72	То же	То же					КВВГЭ	27х1.0	63			
1-73	Шкаф управления ШУ1-УКАС-АМ	Шкаф управления ШУ2-УКАС-АМ					КВВГЭ	27х1.0	63			
1-74	То же	То же					АКВВГ	37х2,5	62			
1-75	"	Шкаф управления ШУ1-УКАС-АМ компрессора N2					КВВГЭ	14х1.0	4			
1-76	Коробка КСК32N10	Вентиль УА7.1	1-76	Р3-Ц-Х-18	2		АКВВГ	4х2,5	18			
1-77	То же	Вентиль УА7.2	1-77	Р3-Ц-Х-18	2		АКВВГ	4х2,5	21			
1-78	"	Вентиль УА7.3 Компрессор N2	1-78	Р2-Ц-Х-18	2		АКВВГ	4х2,5	26			
2-1	Колодка термометров Т1...Т9, Т13	Коробка соединительная КСК32 N1	2-1	Р3-Ц-Х-25	0,5		КВВГЭ	27х1.0	1			
2-2	Термометр Т10	То же					КВВГЭ	4х1.0	3			
2-3	Термометр Т11	"					КВВГЭ	4х1.0	4			
2-4	Термометр Т12	"					КВВГЭ	4х1.0	4			
2-5	Коробка соединительная КСК32N1	Шкаф управления ШУ2-УКАС-АМ					КВВГЭ	37х1.0	21			
2-6	Термометр ТВ1	Коробка соединительная КСК32N2					КВВГЭ	4х1.0	6			
2-7	Термометр ТВ2	То же					КВВГЭ	4х1.0	5			
2-8	Термометр ТВ3	"					КВВГЭ	4х1.0	6			

Типовой проект 904-1-67.86

50

N 9329/3

Привязан

Инв. №

ГИП	Леонов	21.3.86
Нач.отд.	Христофоров	
Гл.спец.	Фукс	
Н.контр.	Золотарева	
Рук.гр.	Седых	
Ст.инж.	Гаволина	
Техник	Гайворонский	

ТП 904-1-67.86 АТХ-50

Компрессорная станция 4К-500 АО с осушкой воздуха

Стадия	Лист	Листов
Р	50	

Журнал кабельных проводок (продолжение)

ГИПРОСТРОЙДОРМАШ г. Ростов-на-Дону

Альбом 3

Марки-ровка кабеля	Трасса: Начало	Трасса: Конец	Проходы через: Трубы: Марки-ровка	Трубы: Усл. проход мм	Трубы: Длина м	Ящики протяжные	Кабель по проекту: Марка, напряжение	Кабель по проекту: Кол., число жил и сечение	Кабель по проекту: Длина + 6% м	Кабель проложено: Марка, напряжение	Кабель проложено: Кол., число жил и сечение	Кабель проложено: Длина м
2-9	Термометр ТВ4	Коробка соединительная КСК32 N2					КВВГЭ	4×1.0	5			
2-10	Термометр ТВ5	То же					КВВГЭ	4×1.0	5			
2-11	Термометр ТВ6	"					КВВГЭ	4×1.0	8			
2-12	Коробка соединительная КСК32 N2	Шкаф управления ШУ2-УКАС-АМ					КВВГЭ	19×1.0	15			
2-13	Термометр ТМ1	Коробка соединительная КСК32 N3	2-13	Р3-Ц-Х-18	1.5		КВВГЭ	4×1.0	6			
2-14	Термометр ТМ2	То же	2-14	Р3-Ц-Х-18	0.5		КВВГЭ	4×1.0	4			
2-15	Термометр ТМ4	"					КВВГЭ	4×1.0	2			
2-16	Термометр ТВ8	"	2-16	Р3-Ц-Х-18	1		КВВГЭ	4×1.0	12			
2-17	Термометр ТВ7	"	2-17	Р3-Ц-Х-18	1		КВВГЭ	4×1.0	17			
2-18	Коробка соединительная КСК32 N3	Шкаф управления ШУ2-УКАС-АМ					КВВГЭ	14×1.0	19			
2-19	Термометр ТП1	Коробка соединительная КСК16 N4	2-19	Р3-Ц-Х-18	0.5		КВВГЭ	4×1.0	4			
2-20	Термометр ТП2	То же	2-20	Р3-Ц-Х-18	0.5		КВВГЭ	4×1.0	2			
2-21	Термометр ТП3	"	2-21	Р3-Ц-Х-18	0.5		КВВГЭ	4×1.0	2			
2-22	Термометр ТП4	"	2-22	Р3-Ц-Х-18	0.5		КВВГЭ	4×1.0	3			
2-23	Термометр ТП5	"	2-23	Р3-Ц-Х-18	0.5		КВВГЭ	4×1.0	3			
2-24	Коробка соединительная КСК16 N4	Шкаф управления ШУ2-УКАС-АМ					КВВГЭ	14×1.0	18			
2-25	Термометр ТП6	Коробка соединительная КСК16 N5	2-25	Р3-Ц-Х-18	0.5		КВВГЭ	4×1.0	2			
2-26	Термометр ТП7	То же	2-26	Р3-Ц-Х-18	0.5		КВВГЭ	4×1.0	2			
2-27	Термометр ТП8	Коробка соединительная КСК 16 N5	2-27	Р3-Ц-Х-18	0.5		КВВГЭ	4×1.0	3			
2-28	Термометр ТП9	То же	2-28	Р3-Ц-Х-18	0.5		КВВГЭ	4×1.0	7			
2-29	Коробка соединительная КСК16 N5	Шкаф управления ШУ2-УКАС-АМ					КВВГЭ	10×1.0	20			
2-30	Задвижка нагнетания ЗН	То же	2-30	Р3-Ц-Х-18	2		АКВВГ	5×2.5	22			
2-31	То же	Шкаф управления ШУ1-УКАС-АМ	2-31	Р3-Ц-Х-18	2		КВВГЭ	7×1.0	58			
2-32	Противопомпажный клапан ДПК	Коробка соединительная КСК16 N6	2-32	Р3-Ц-Х-18	2		КВВГЭ	7×1.0	6			
2-33	Дроссельная заслонка ДЗ3	То же	2-33	Р3-Ц-Х-18	2		КВВГЭ	10×1.0	3			
2-34	Коробка соединительная КСК16 N6	Шкаф управления ШУ1-УКАС-АМ					КВВГЭ	14×1.0	52			
2-35	Кнопочный пост управления SB1.1	Коробка соединительная КСК32 N7	2-35	Р3-Ц-Х-18	1		АКВВГ	4×2.5	1.5			
2-36	Вентиль слива холодной воды УА1	То же	2-36	Р3-Ц-Х-18	2		АКВВГ	4×2.5	3			

51

N 9329/3

Привязан

Инв. №

ГИП	Леонов		
Нач.отд.	Христофоров		
Гл.спец.	Фукс		
Н.контр.	Золотарева		
Рук.гр.	Седых		
Ст.инж.	Таволина		
Техник	Гайворонская		

ТП 904-1-67.86 АТХ-51

Компрессорная станция 4К-500А0 с осушкой воздуха

Стадия	Лист	Листов
Р	51	

Журнал кабельных проводок (продолжение)

ГИПРОСТРОЙДОРМАШ г. Ростов-на-Дону

Маркировка кабеля	Трасса: Начало	Трасса: Конец	Проходы через: Трубы: Маркировка	Трубы: Усл. проход мм	Трубы: Длина м	Ящики протяжные	Кабель по проекту: Марка, напряжение	Кол., число жил и сечение	Длина +6% м	Проложено: Марка, напряжение	Кол., число жил и сечение	Длина м
2-37	Задвижка холодной воды N1	Коробка соединительная КСК 32 N7	2-37	РЗ-Ц-Х-25	1		АКВВГ	14×2,5	8			
	ДЗВ1											
2-38	Задвижка холодной воды N2											
	ДЗВ2	То же	2-38	РЗ-Ц-Х-25	1		АКВВГ	14×2,5	8			
2-39	Коробка соединительная КСК32 N7	Шкаф управления ШУ2-УКАС-АМ					АКВВГ	7×2,5	11			
2-40	То же	Шкаф управления ШУ1-УКАС-АМ					КВВГЭ	4×1.0	58			
2-41	"	То же					АКВВГ	5×2.5	58			
2-42	Манометр ПДД1	Шкаф управления ШУ2-УКАС-АМ					КВВГЭ	5×1.0	15			
2-43	Манометр ПДД2	То же					КВВГЭ	5×1.0	24			
2-44	Датчик давления на фильтре SP6	"					АКВВГ	4×2.5	17			
2-45	Датчик температуры пЗа-1	Щит оператора					КВВГЭ	4×1.0	67			
2-46	Датчик температуры пЗа-2	То же					КВВГЭ	4×1.0	67			
2-47	Термометр п.2	"					КВВГ	4×1.0	72			
2-48	Электромагнит УА6.1	Шкаф управления ШУ2-УКАС-АМ	2-48	РЗ-Ц-Х-18	2		АКВВГ	4×2.5	27			
2-49	Указатель уровня РДУ	Коробка соединительная КСК 8 N8					КВВГЭ	4×1.0	3			
2-50	Шкаф управления ШУ1-УКАС-АМ	То же					КВВГЭ	5×1.0	69			
2-51	Коробка соединительная КСК 8 N8	Коробка соединительная КСК 16 N9					КВВГЭ	4×1.0	2			

Маркировка кабеля	Трасса: Начало	Трасса: Конец	Проходы через: Трубы: Маркировка	Трубы: Усл. проход мм	Трубы: Длина м	Ящики протяжные	Кабель по проекту: Марка, напряжение	Кол., число жил и сечение	Длина +6% м	Проложено: Марка, напряжение	Кол., число жил и сечение	Длина м
2-52	Вентиль подачи горячей воды УА2	Коробка соединительная КСК16 N9	2-52	РЗ-Ц-Х-18	1		АКВВГ	10×2.5	3			
2-53	Вентиль слива горячей воды УА3	То же	2-53	РЗ-Ц-Х-18	1		АКВВГ	7×2.5	3			
2-54	Вентиль подачи холодной воды УА4	"	2-54	РЗ-Ц-Х-18	1		АКВВГ	4×2,5	3			
2-55	Вентиль слива холодной воды УА5	"	2-55	РЗ-Ц-Х-18	1		АКВВГ	4×2,5	3			
2-56	Шкаф управления ШУ1-УКАС-АМ	Коробка соединительная КСК 16 N9					АКВВГ	4×2.5	67			
2-57	Вентиль ВП1	Коробка соединительная КСК32 N10	2-57	РЗ-Ц-Х-18	1		АКВВГ	4×2.5	6			
2-58	Вентиль ВП2	То же	2-58	РЗ-Ц-Х-18	1		АКВВГ	4×2.5	13			
2-59	Коробка соединительная КСК32 N10	Шкаф управления ШУ1-УКАС-АМ					АКВВГ	4×2.5	58			
2-60	Датчик РВД	Шкаф управления ШУ2-УКАС-АМ					КВВГЭ	4×1.0	26			
2-61	Щит оператора	Шкаф управления ШУ2-УКАС-АМ					АКВВГ	5×2.5	58			
2-62	Коробка КСК16 N6	Выключатель ВО35-1	2-62	РЗ-Ц-Х-18	2		КВВГЭ	4×1.0	3			

N 9329/3

ГИП	Леонов		21.3.86
Нач.отд.	Христофоров		
Гл.спец.	Фукс		
Н.конт.	Залатарева		
Рук.гр.	Седых		
Ст.инж.	Гаврлина		
Техник	Гайворонский		

Привязан

Инв. №

ТП 904-1-67.86 АТХ-52

Компрессорная станция 4К-500А0 с осушкой воздуха.

Стадия	Лист	Листов
Р	52	

Журнал кабельных проводок (продолжение)

ГИПРОСТРОЙДОРМАШ г. Ростов-на-Дону

Альбом 3

Марки-ровка кабеля	Трасса: Начало	Трасса: Конец	Проходы через: Трубы: Марки-ровка	Трубы: Усл. проход мм	Трубы: Длина м	Ящики протяжные	Кабель по проекту: Марка, напряжение	Кабель по проекту: Кол., число жил и сечение	Кабель по проекту: Длина +6% м	Кабель проложено: Марка, напряжение	Кабель проложено: Кол., число жил и сечение	Кабель проложено: Длина м
2-63	Тиристорное	Шкаф										
	возбудительное	управления										
	устройство	ШУ2-УКАС-АМ					АКВВГ	10×2,5	30			
	ТВУ											
2-64	КРУ											
	Камера №9	То же					АКВВГ	4×2,5	54			
2-65	КРУ											
	Камера 4	"					АКВВГ	4×2,5	46			
2-66	То же	"					АКВВГ	4×2,5	46			
2-67	"	"					АКВВГ	7×2,5	46			
2-68	"	Шкаф управления										
		ШУ1-УКАС-АМ					КВВГЭ	7×1.0	35			
2-69	Коробка КСК32 №10	Вентиль ВП3	2-69	Рз-Ц-Х 18	1		АКВВГ	4×2,5	13			
2-71	Шкаф управле-	Шкаф										
	ния	управления										
	ШУ1-УКАС-АМ	ШУ2-УКАС-АМ					КВВГЭ	27×1.0	56			
2-72	То же	То же					КВВГЭ	27×1.0	56			
2-73	"	"					КВВГЭ	27×1.0	56			
2-74	"	"					АКВВГ	37×2,5	55			
2-75	"	Шкаф управления										
		ШУ1-УКАС-АМ										
		компрессора №3					КВВГЭ	14×1.0	4			
2-76	Коробка КСК32 №10	Вентиль УА7.1	2-76	Рз-Ц-Х 18	2		АКВВГ	4×2,5	18			
2-77	То же	Вентиль УА7.2	2-77	Рз-Ц-Х 18	2		АКВВГ	4×2,5	21			
2-78	"	Вентиль УА7.3	2-78	Рз-Ц-Х 18	2		АКВВГ	4×2,5	26			
		Компрессор №3										
3-1	Колодка	Коробка										
	термометров	соединительная										
	Т1... Т9, Т13	КСК32 №1	3-1	Рз-Ц-Х 25	0,5		КВВГЭ	27×1.0	1			
3-2	Термометр											
	Т10	То же					КВВГЭ	4×1.0	3			
3-3	Термометр											
	Т11	"					КВВГЭ	4×1.0	4			
3-4	Термометр											
	Т12	"					КВВГЭ	4×10	4			
3-5	Коробка	Шкаф										
	соединительная	управления										
	КСК32 №1	ШУ2-УКАС-АМ					КВВГЭ	37×10	21			
3-6	Термометр	Коробка										
	ТВ1	соединительная										
		КСК32 №2					КВВГЭ	4×1.0	6			

Марки-ровка кабеля	Трасса: Начало	Трасса: Конец	Проходы через: Трубы: Марки-ровка	Трубы: Усл. проход. мм	Трубы: Длина м	Ящики протяжные	Кабель по проекту: Марка, напряжение	Кабель по проекту: Кол., число жил и сечение	Кабель по проекту: Длина +6% м	Кабель проложено: Марка, напряжение	Кабель проложено: Кол., число жил и сечение	Кабель проложено: Длина м
3-7	Термометр	Коробка соеди-										
	ТВ2	нительная										
		КСК32 №2					КВВГЭ	4×1.0	5			
3-8	Термометр											
	ТВ3	То же					КВВГЭ	4×1.0	6			
3-9	Термометр											
	ТВ4	"					КВВГЭ	4×1.0	5			
3-10	Термометр											
	ТВ5	"					КВВГЭ	4×1.0	5			
3-11	Термометр											
	ТВ6	"					КВВГЭ	4×1.0	8			
3-12	Коробка	Шкаф										
	соединительная	управления										
	КСК32 №2	ШУ2-УКАС-АМ					КВВГЭ	19×1.0	15			
3-13	Термометр	Коробка										
	ТМ1	соединительная										
		КСК32 №3	3-13	Рз-Ц-Х 18	1.5		КВВГЭ	4×1.0	6			
3-14	Термометр											
	ТМ2	То же	3-14	Рз-Ц-Х 18	0.5		КВВГЭ	4×1.0	4			
3-15	Термометр											
	ТМ4	"					КВВГЭ	4×1.0	2			
3-16	Термометр											
	ТВ8	"	3-16	Рз-Ц-Х 18	1		КВВГЭ	4×1.0	12			
3-17	Термометр											
	ТВ7	"	3-17	Рз-Ц-Х 18	1		КВВГЭ	4×1.0	17			
3-18	Коробка	Шкаф										
	соединительная	управления										
	КСК32 №3	ШУ2-УКАС-АМ					КВВГЭ	14×1.0	19			

Типовой проект 904-1-67.86

Взам. инв. №

Подп. и дата

Инв. № подл.

53

N 9329/3

ТП 904-1-67.86 АТХ-53			
Компрессорная станция 4К-500А0 с осушкой воздуха			
Гип Леонов 21.3.86	Стадия	Лист	Листов
Нач.отд. Христофоров	Р	53	
Гл.спец. Фукс			
Н.контр. Золотарева			
Рук.гр. Седых			
Ст.инж. Таблина			
Техник Гайворонский			
Привязан	Журнал кабельных проводок (продолжение)	ГИПРОСТРОЙДОРМАШ г. Ростов-на-Дону	
Инв №			

Маркировка кабеля	Трасса: Начало	Трасса: Конец	Проходы через: Трубы: Маркировка	Трубы: Усл. проход мм	Трубы: Длина м	Ящики протяжные	Кабель по проекту: Марка напряжение	Кол. число жил и сечение	Длина +6% м	Кабель проложено: Марка напряжение	Кол. число жил и сечение	Длина м
3-19	Термометр ТП1	Коробка соединительная КСК 16 N 4	3-19	Рз-Ц-Х 18	0,5		КВВГЭ	4×1.0	4			
3-20	Термометр ТП2	То же	3-20	Рз-Ц-Х-18	0,5		КВВГЭ	4×1.0	2			
3-21	Термометр ТП3	"	3-21	Рз-Ц-Х-18	0,5		КВВГЭ	4×1.0	2			
3-22	Термометр ТП4	"	3-22	Рз-Ц-Х 18	0,5		КВВГЭ	4×1.0	3			
3-23	Термометр ТП5	"	3-23	Рз-Ц-Х-18	0,5		КВВГЭ	4×1.0	3			
3-24	Коробка соединительная КСК 16 N 4	Шкаф управления ШУ2-УКАС-АМ					КВВГЭ	14×1.0	18			
3-25	Термометр ТП6	Коробка соединительная КСК 16 N 5	3-25	Рз-Ц-Х-18	0,5		КВВГЭ	4×1.0	2			
3-26	Термометр ТП7	То же	3-26	Рз-Ц-Х 18	0,5		КВВГЭ	4×1.0	2			
3-27	Термометр ТП8	Коробка соединительная КСК 16 N 5	3-27	Рз-Ц-Х-18	0,5		КВВГЭ	4×1.0	3			
3-28	Термометр ТП9	То же	3-28	Рз-Ц-Х-18	0,5		КВВГЭ	4×1.0	7			
3-29	Коробка соединительная КСК 16 N 5	Шкаф управления ШУ2-УКАС-АМ					КВВГЭ	10×1.0	20			
3-30	Задвижка нагнетания	То же	3-30	Рз-Ц-Х-18	2		АКВВГ	5×2.5	22			
3-31	То же	Шкаф управления ШУ1-УКАС-АМ	3-31	Рз-Ц-Х-18	2		КВВГЭ	7×1.0	59			
3-32	Противопожарный клапан ДПК	Коробка соединительная КСК 16 N 6	3-32	Рз-Ц-Х 18	2		КВВГЭ	7×1.0	6			
3-33	Дроссельная заслонка ДД3	То же	3-33	Рз-Ц-Х 18	2		КВВГЭ	10×1.0	3			
3-34	Коробка соединительная КСК 16 N 6	Шкаф управления ШУ1-УКАС-АМ					КВВГЭ	14×1.0	46			
3-35	Кнопочный пост управления SB1.1	Коробка соединительная КСК 32 N 7	3-35	Рз-Ц-Х 18	1		АКВВГ	4×2.5	1.5			
3-36	Вентиль слива холодной воды УА1	То же	3-36	Рз-Ц-Х 18	2		АКВВГ	4×2.5	3			
3-37	Задвижка холодной воды N1 ДЗВ1	"	3-37	Рз-Ц-Х 25	1		АКВВГ	14×2.5	8			
3-38	Задвижка холодной воды N2 ДЗВ2	"	3-38	Рз-Ц-Х-25	1		АКВВГ	14×2.5	8			
3-39	Коробка соединительная КСК 32 N 7	Шкаф управления ШУ2-УКАС-АМ					АКВВГ	7×2.5	11			
3-40	То же	Шкаф управления ШУ1-УКАС-АМ					КВВГЭ	4×10	52			
3-41	"	То же					АКВВГ	5×2.5	52			
3-42	Манометр ПДД1	Шкаф управления ШУ2-УКАС-АМ					КВВГЭ	5×1.0	15			
3-43	Манометр ПДД2	То же					КВВГЭ	5×1.0	18			
3-44	Датчик давления на фильтре SP6	"					АКВВГ	4×2.5	20			
3-45	Датчик температуры п. 3а-1	Щит оператора					КВВГЭ	4×1.0	60			

54

N 9329/3

Привязан

Инв. №

ГИП	Леонов	
Нач.отд.	Христофоров	
Гл.спец.	Фукс	
Н.контр.	Золотарева	
Рук.гр.	Седых	
Ст.инж.	Таболина	

ТП 904-1-67.86 АТХ-54

Компрессорная станция 4К-500 АО с осушкой воздуха

Стадия	Лист	Листов
Р	54	

Журнал кабельных проводок (продолжение)

ГИПРОСТРОЙДОРМА г. Ростов-на-Дону

Альбом 3

Маркировка кабеля	Трасса: Начало	Трасса: Конец	Проходы через: Трубы: Маркировка	Трубы: Усл. проход мм	Трубы: Длина м	Ящики протяжные	Кабель по проекту: Марка, напряжение	Кабель по проекту: Кол., число жил и сечение	Кабель по проекту: Длина +6% м	Кабель проложено: Марка, напряжение	Кабель проложено: Кол., число жил и сечение	Кабель проложено: Длина м
3-46	Датчик температуры п.3а-2	Щит оператора					КВВГЭ	4×1.0	60			
3-47	Термометр п.2	То же					КВВГ	4×1.0	64			
3-48	Электромагнит УА6.1	Шкаф управления ШУ2-УКАС-АМ	3-48	Р3-Ц-Х 18	2		АКВВГ	4×2,5	27			
3-49	Указатель уровня РДУ	Коробка соединительная КСК 8 N 8					КВВГЭ	4×1.0	3			
3-50	Шкаф управления ШУ1-УКАС-АМ	То же					КВВГЭ	5×1.0	62			
3-51	Коробка соединительная КСК8 N 8	Коробка соединительная КСК 16 N 9					КВВГЭ	4×1.0	2			
3-52	Вентиль подачи горячей воды УА2	Коробка соединительная КСК 16 N 9	3-52	Р3-Ц-Х 18	1		АКВВГ	10×2,5	3			
3-53	Вентиль слива горячей воды УА3	То же	3-53	Р3-Ц-Х 18	1		АКВВГ	7×2,5	3			
3-54	Вентиль подачи холодной воды УА4	"	3-54	Р3-Ц-Х 18	1		АКВВГ	4×2,5	3			
3-55	Вентиль слива холодной воды УА5	"	3-55	Р3-Ц-Х 18	1		АКВВГ	4×2,5	3			
3-56	Шкаф управления ШУ1-УКАС-АМ	Коробка соединительная КСК-16 N 9					АКВВГ	4×2,5	60			
3-57	Вентиль ВП1	Коробка соединительная КСК32N 10	3-57	Р3-Ц-Х 18	1		АКВВГ	4×2,5	6			
3-58	Вентиль ВП2	То же	3-58	Р3-Ц-Х 18	1		АКВВГ	4×2,5	13			
3-59	Коробка соединительная КСК32N 10	Шкаф управления ШУ1-УКАС-АМ					АКВВГ	4×2,5	52			

Маркировка кабеля	Трасса: Начало	Трасса: Конец	Проходы через: Трубы: Маркировка	Трубы: Усл. проход мм	Трубы: Длина м	Ящики протяжные	Кабель по проекту: Марка, напряжение	Кабель по проекту: Кол., число жил и сечение	Кабель по проекту: Длина +6% м	Кабель проложено: Марка, напряжение	Кабель проложено: Кол., число жил и сечение	Кабель проложено: Длина м
3-60	Датчик РВД	Шкаф управления ШУ2-УКАС-АМ					КВВГЭ	4×1.0	26			
3-61	Щит оператора	Шкаф управления ШУ2-УКАС-АМ					АКВВГ	5×2,5	50			
3-62	Коробка КСК 16N6	Выключатель ВО35-1	3-62	Р3-Ц-Х 18	2		КВВГЭ	4×1.0	3			
3-63	Тиристорное возбудительное устройство ТВУ	Шкаф управления ШУ2-УКАС-АМ					АКВВГ	10×2,5	30			
3-64	КРУ, камера 12	То же					АКВВГ	4×2,5	46			
3-65	КРУ, камера 16	"					АКВВГ	4×2,5	48			
3-66	То же	"					АКВВГ	4×2,5	48			
3-67	"	"					АКВВГ	7×2,5	48			
3-68	"	Шкаф управления ШУ1-УКАС-АМ					КВВГЭ	7×1.0	48			
3-69	Коробка КСК32N10	Вентиль ВП3	3-69	Р3-Ц-Х 18	1		АКВВГ	4×2,5	13			
3-71	Шкаф управления ШУ1-УКАС-АМ	Шкаф управления ШУ2-УКАС-АМ					КВВГЭ	27×1.0	49			
3-72	То же	То же					КВВГЭ	27×1.0	49			
3-73	"	"					КВВГЭ	27×1.0	49			
3-74	"	"					АКВВГ	37×2,5	48			
3-75	"	Шкаф управления ШУ1-УКАС-АМ компрессора N 4					КВВГЭ	14×1.0	4			
3-76	Коробка КСК32N10	Вентиль УА7.1	3-76	Р3-Ц-Х 18	2		АКВВГ	4×2,5	18			
3-77	То же	Вентиль УА7.2	3-77	Р3-Ц-Х 18	2		АКВВГ	4×2,5	21			
3-78	"	Вентиль УА7.3	3-78	Р3-Ц-Х 18	2		АКВВГ	4×2,5	26			

Типовой проект 904-1-67.86

55

N 9329/3

Привязан

Инв. N°

ГИП	Леонов		2.13.86
Нач.отд.	Христофоров		
Гл.спец.	Фукс		
Н.контр.	Запотареви		
Рук.гр.	Седых		
Ст.инж.	Таболина		
Техник	Гайворонский		

ТП 904-1-67.86 АТХ-55

Компрессорная станция 4К-500А0 с отушкой воздуха

Стадия	Лист	Листов
Р	55	

Журнал кабельных проводок (продолжение)

ГИПРОСТРОЙДОРМАШ г.Ростов-на-Дону

Инв.N подл. | Подп. и дата | Взам.инв.N

Маркировка кабеля	Трасса: Начало	Трасса: Конец	Проходы через: Трубы: Маркировка	Трубы: Усл. проход мм	Трубы: Длина м	Ящики протяжные	Кабель по проекту: Марка, напряжение	Кол., число жил и сечение	Длина +6% м	Кабель проложено: Марка напряжение	Кол., число жил и сечение	Длина м
		Компрессор N4										
4-1	Колодка термометров Т1...Т9, Т13	Коробка соединительная КСК32 N1	4-1	Р3-Ц-Х-35	0.5		КВВГЭ	27×1.0	1			
4-2	Термометр Т10	То же					КВВГЭ	4×1.0	3			
4-3	Термометр Т11	"					КВВГЭ	4×1.0	4			
4-4	Термометр Т12	"					КВВГЭ	4×1.0	4			
4-5	Коробка соединительная КСК 32 N1	Шкаф управления ШУ2-УКАС-АМ					КВВГЭ	37×1.0	21			
4-6	Термометр ТВ1	Коробка соединительная КСК 32 N2					КВВГЭ	4×1.0	6			
4-7	Термометр ТВ2	То же					КВВГЭ	4×1.0	5			
4-8	Термометр ТВ3	"					КВВГЭ	4×1.0	6			
4-9	Термометр ТВ4	"					КВВГЭ	4×1.0	5			
4-10	Термометр ТВ5	"					КВВГЭ	4×1.0	5			
4-11	Термометр ТВ6	"					КВВГЭ	4×1.0	8			
4-12	Коробка соединительная КСК32 N2	Шкаф управления ШУ2-УКАС-АМ					КВВГЭ	19×1.0	15			
4-13	Термометр ТМ1	Коробка соединительная КСК32 N3	4-13	Р3-Ц-Х-18	1.5		КВВГЭ	4×1.0	6			
4-14	Термометр ТМ2	То же	4-14	Р3-Ц-Х-18	0.5		КВВГЭ	4×1.0	4			
4-15	Термометр ТМ4	"					КВВГЭ	4×1.0	2			
4-16	Термометр ТВ8	"	4-16	Р3-Ц-Х-18	1		КВВГЭ	4×1.0	12			
4-17	Термометр ТВ7	"	4-17	Р3-Ц-Х-18	1		КВВГЭ	4×1.0	17			

Маркировка кабеля	Трасса: Начало	Трасса: Конец	Проходы через: Трубы: Маркировка	Трубы: Усл. проход мм	Трубы: Длина м	Ящики протяжные	Кабель по проекту: Марка, напряжение	Кол., число жил и сечение	Длина +6% м	Кабель проложено: Марка напряжение	Кол., число жил и сечение	Длина м
4-18	Коробка соединительная КСК32 N3	Шкаф управления ШУ2-УКАС-АМ					КВВГЭ	14×1.0	19			
4-19	Термометр ТП1	Коробка соединительная КСК 16 N4	4-19	Р3-Ц-Х-18	0.5		КВВГЭ	4×1.0	4			
4-20	Термометр ТП2	То же	4-20	Р3-Ц-Х-18	0.5		КВВГЭ	4×1.0	2			
4-21	Термометр ТП3	"	4-21	Р3-Ц-Х-18	0.5		КВВГЭ	4×1.0	2			
4-22	Термометр ТП4	"	4-22	Р3-Ц-Х-18	0.5		КВВГЭ	4×1.0	3			
4-23	Термометр ТП5	"	4-23	Р3-Ц-Х-18	0.5		КВВГЭ	4×1.0	3			
4-24	Коробка соединительная КСК16 N4	Шкаф управления ШУ2-УКАС-АМ					КВВГЭ	14×1.0	18			
4-25	Термометр ТП6	Коробка соединительная КСК 16 N5	4-25	Р3-Ц-Х-18	0.5		КВВГЭ	4×1.0	2			
4-26	Термометр ТП7	То же	4-26	Р3-Ц-Х-18	0.5		КВВГЭ	4×1.0	2			
4-27	Термометр ТП8	Коробка соединительная КСК 16 N5	4-27	Р3-Ц-Х-18	0.5		КВВГЭ	4×1.0	3			
4-28	Термометр ТП9	То же	4-28	Р3-Ц-Х-18	0.5		КВВГЭ	4×1.0	7			
4-29	Коробка соединительная КСК 16 N5	Шкаф управления ШУ2-УКАС-АМ					КВВГЭ	10×1.0	20			

56

N 9329/3

Привязан

Инв. №

ГИП	Леонов		21.3.86
Нач.отд.	Хуктаторов		
Гл.спец.	Фукс		
Н.контр.	Золотарева		
Ст.инж.	Гаврилина		
Техник	Чайковский		

ТП 904-1-67.86 АТХ-56

Компрессорная станция 4К-500А0 с осушкой воздуха

Стадия	Лист	Листов
Р	56	

Журнал кабельных проводок (продолжение).

ГИПРОСТРОЙДОРМАШ г. Ростов-на-Дону

Альбом 3

Марки-ровка кабеля	Трасса: Начало	Трасса: Конец	Проходы через: Трубы: Марки-ровка	Трубы: Усл. проход мм	Трубы: Длина м	Ящики протяжные	Кабель по проекту: Марка напряжение	Кабель по проекту: Кол., число жил и сечение	Кабель по проекту: Длина +6% м	Кабель проложено: Марка напряжение	Кабель проложено: Кол., число жил и сечение	Кабель проложено: Длина м
4-30	Задвижка нагнетания	Шкаф управления ШУ2-УКАС-АМ	4-30	Р3-Ц-Х 18	2		АКВВГ	5×2.5	22			
4-31	То же	Шкаф управления ШУ1-УКАС-АМ	4-31	Р3-Ц-Х-18	2		КВВГЭ	7×1.0	53			
4-32	Противопожарный клапан ДПК	Коробка соединительная КСК16 N6	4-32	Р3-Ц-Х-18	2		КВВГЭ	7×1.0	6			
4-33	Дроссельная заслонка ДДЗ	То же	4-33	Р3-Ц-Х-18	2		КВВГЭ	10×1.0	3			
4-34	Коробка соединительная КСК16 N6	Шкаф управления ШУ1-УКАС-АМ					КВВГЭ	14×1.0	40			
4-35	Кнопочный пост управления SB1.1	Коробка соединительная КСК32 N7	4-35	Р3-Ц-Х-18	1		АКВВГ	4×2.5	1.5			
4-36	Вентиль слива холодной воды УА1	То же	4-36	Р3-Ц-Х-18	2		АКВВГ	4×2.5	3			
4-37	Задвижка холодной воды N1 ДЗВ1	"	4-37	Р3-Ц-Х-25	1		АКВВГ	14×2.5	8			
4-38	Задвижка холодной воды N2 ДЗВ2	"	4-38	Р3-Ц-Х-25	1		АКВВГ	14×2.5	8			
4-39	Коробка соединительная КСК32 N7	Шкаф управления ШУ2-УКАС-АМ					АКВВГ	7×2.5	11			
4-40	То же	Шкаф управления ШУ1-УКАС-АМ					КВВГЭ	4×1.0	45			
4-41	"	То же					АКВВГ	5×2.5	45			
4-42	Манометр ПДД1	Шкаф управления ШУ2-УКАС-АМ					КВВГЭ	5×1.0	15			
4-43	Манометр ПДД2	То же					КВВГЭ	5×1.0	22			
4-44	Датчик давления на фильтре SP6	"					АКВВГ	4×2.5	17			

Марки-ровка кабеля	Трасса: Начало	Трасса: Конец	Проходы через: Трубы: Марки-ровка	Трубы: Усл. проход мм	Трубы: Длина м	Ящики протяжные	Кабель по проекту: Марка напряжение	Кабель по проекту: Кол., число жил и сечение	Кабель по проекту: Длина +6% м	Кабель проложено: Марка напряжение	Кабель проложено: Кол., число жил и сечение	Кабель проложено: Длина м
4-45	Датчик температуры п.3а-1	Щит оператора					КВВГЭ	4×1.0	53			
4-46	Датчик температуры п.3а-2	То же					КВВГЭ	4×1.0	53			
4-47	Термометр п.2	"					КВВГ	4×1.0	57			
4-48	Электромагнит УА 6.1	Шкаф управления ШУ2-УКАС-АМ	4-48	Р3-Ц-Х-18	2		АКВВГ	4×2.5	27			
4-49	Указатель уровня РДУ	Коробка соединительная КСК8 N8					КВВГЭ	4×1.0	3			
4-50	Шкаф управления ШУ1-УКАС-АМ	То же					КВВГЭ	5×1.0	54			
4-51	Коробка соединительная КСК8 N8	Коробка соединительная КСК16 N9					КВВГЭ	4×1.0	2			
4-52	Вентиль подачи горячей воды УА2	То же	4-52	Р3-Ц-Х-18	1		АКВВГ	10×2.5	3			
4-53	Вентиль слива горячей воды УА3	"	4-53	Р3-Ц-Х-18	1		АКВВГ	7×2.5	3			
4-54	Вентиль подачи холодной воды УА4	"	4-54	Р3-Ц-Х-18	1		АКВВГ	4×2.5	3			

Типовой проект 904-1-67.86

57

N 9329/3

Привязан

Инв. N°

ГИП	Леонов		2/3.86
Нач.отд.	Христофоров		
Гл.спец.	Фукс		
Н.контр.	Золотарева		
Рук.гр.	Седых		
Ст.инж.	Грелина		
Техник	Гайворонский		

ТП 904-1-67.86 АТХ-57

Компрессорная станция ЧК-500АО с осушкой воздуха

Стадия	Лист	Листов
Р	57	

Журнал кабельных проводок (продолжение).

ГИПРОСТРОЙДОРМАШ г. Ростов-на-Дону

Инв. N подл. | Подп. и дата | Взам. инв. N

Альбом 3

Маркировка кабеля	Трасса: Начало	Трасса: Конец	Проходы через: Трубы: Маркировка	Трубы: Усл. проход мм	Трубы: Длина м	Ящики протяжные	Кабель по проекту: Марка, напряжение	Кол., число жил и сечение	Длина + 6% м	Кабель проложено: Марка, напряжение	Кол., число жил и сечение	Длина м
4-55	Вентиль слива	Коробка										
	холодной	соединительная										
	воды УА5	КСК16 N 9	4-55	Р3-Ц-Х-18	1		АКВВГ	4х2,5	3			
4-56	Шкаф											
	управления											
	ШУ1-УКАС-АМ	То же					АКВВГ	4х2,5	53			
4-57	Вентиль	Коробка										
	ВП1	соединительная										
		КСК32N10	4-57	Р3-Ц-Х-18	1		АКВВГ	4х2,5	6			
4-58	Вентиль											
	ВП2	То же	4-58	Р3-Ц-Х-18	1		АКВВГ	4х2,5	13			
4-59	Коробка	Шкаф										
	соединительная	управления										
	КСК32N10	ШУ1-УКАС-АМ					АКВВГ	4х2,5	45			
4-60	Датчик	Шкаф управления										
	РВД	ШУ2-УКАС-АМ					КВВГЭ	4х1,0	26			
4-61	Щит	Шкаф управле-										
	оператора	ния ШУ2-УКАС-АМ					АКВВГ	5х2,5	42			
4-62	Коробка КСК16N6	Выключатель ВО35-1	4-62	Р3-Ц-Х-18	2		КВВГЭ	4х1,0	3			
4-63	Тиристорное											
	возбудительное	Шкаф										
	устройство	управления										
	ТВУ	ШУ2-УКАС-АМ					АКВВГ	10х2,5	33			
4-64	КРУ											
	Камера 12	То же					АКВВГ	4х2,5	38			
4-65	КРУ											
	Камера 3	"					АКВВГ	4х2,5	31			
4-66	То же	"					АКВВГ	4х2,5	31			
4-67	"	"					АКВВГ	7х2,5	31			
4-68	"	Шкаф										
		управления										
		ШУ1-УКАС-АМ					КВВГЭ	7х1,0	37			
4-69	Коробка КСК32N10	Вентиль ВП3	4-69	Р3-Ц-Х-18	1		АКВВГ	4х2,5	13			

Маркировка кабеля	Трасса: Начало	Трасса: Конец	Проходы через: Трубы: Маркировка	Трубы: Усл. проход мм	Трубы: Длина м	Ящики протяжные	Кабель по проекту: Марка, напряжение	Кол., число жил и сечение	Длина + 6% м	Кабель проложено: Марка, напряжение	Кол., число жил и сечение	Длина м
4-71	Шкаф	Шкаф										
	управления	управления										
	ШУ1-УКАС-АМ	ШУ2-УКАС-АМ					КВВГЭ	27х1,0	42			
4-72	То же	То же					КВВГЭ	27х1,0	42			
4-73	"	"					КВВГЭ	27х1,0	42			
4-74	"	"					АКВВГ	37х2,5	41			
4-75	Коробка КСК32N10	Вентиль УА7.1	4-75	Р3-Ц-Х-18	2		АКВВГ	4х2,5	18			
4-76	То же	Вентиль УА7.2	4-76	Р3-Ц-Х-18	2		АКВВГ	4х2,5	21			
4-77	"	Вентиль УА7.3	4-77	Р3-Ц-Х-18	2		АКВВГ	4х2,5	26			
	Общестанционные проводки											
81	Датчик темпе-	Коробка соедини-										
	ратуры ДТ1	тельная										
		КСК16 N12					АКВВГ	4х2,5	58			
82	Датчик темпе-											
	ратуры ДТ2	То же					АКВВГ	4х2,5	16			
83	Вентиль УА7	"	83	Р3-Ц-Х-18	2		АКВВГ	5х2,5	30			
84	Коробка	Шкаф										
	соединительная	управления										
	КСК16N12	ШУ3-УКАС-СМ					АКВВГ	7х2,5	28			
85	Вентиль УА8	Коробка										
		соединительная										
		КСК16N13	85	Р3-Ц-Х-18	1		АКВВГ	5х2,5	6			
86	Датчик темпера-											
	туры ДТ3	То же					АКВВГ	4х2,5	54			
87	Датчик темпе-											
	ратуры ДТ4	"	87	Р3-Ц-Х-18	1,5		АКВВГ	4х2,5	2			
88	Коробка соедини-	Шкаф управления										
	тельная КСК16N13	ШУ3-УКАС-СМ					АКВВГ	7х2,5	16			

Типовой проект 904-1-67.86

Инв. N подл. | Подп. и дата | Взам. инв. N

58

N 9329/3

Привязан

Инв. N°

ГИП	Леонов		2/3.86
Нач.отд.	Христоферов		
Гл.спец.	Фукс		
Н.контр.	Здолтарева		
Рук.гр.	Седых		
Ст.инж.	Таволина		
Техник	Гайворонская		

ТП 904-1-67.86 АТХ-58

компрессорная станция УК-500 АО с осушкой воздуха

Стадия	Лист	Листов
Р	58	

Журнал кабельных проводок (продолжение)

ГИПРОСЕЛЬСТРОЙДОРМАШ г. Ростов-на-Дону

Альбом

Маркировка кабеля	Трасса: Начало	Трасса: Конец	Проходы через: Трубы: Маркировка	Трубы: Усл. проход мм	Трубы: Длина м	Ящики протяжные	Кабель по проекту: Марка, напряжение	Кабель по проекту: Кол., число жил и сечение	Кабель по проекту: Длина +6% м	Кабель проложено: Марка, напряжение	Кабель проложено: Кол., число жил и сечение	Кабель проложено: Длина м
89	Прибор ДМО	Шкаф управления ШУЗ-1УКАС-СМ	89	Р3-Ц-Х-18	2		КВВГ	5×1.0	80			
90	Электромагнитный вентиль УА6.7	Коробка соединительная КСК 16 N 14	90	Р3-Ц-Х-18	2,5		АКВВГ	4×2,5	3			
91	Пост управления SA6.9	То же	91	Р3-Ц-Х-18	1		АКВВГ	4×2,5	1,5			
92	Электромагнитный вентиль УА6.8	"	92	Р3-Ц-Х-18	2,5		АКВВГ	4×2,5	3			
93	Пост управления SA6.10	"	93	Р3-Ц-Х-18	1		АКВВГ	4×2,5	1,5			
94	Коробка соединительная КСК 16 N 14	Щит оператора					АКВВГ	5×2,5	68			
95	Термометр п.4	Коробка соединительная КСК 8 N 15	95	Р3-Ц-Х-18	1		КВВГ	4×1,0	1,5			
96	Коробка соединительная КСК 8 N 15	Щит оператора	96	Р3-Ц-Х-18	2		АКВВГ	4×2,5	72			
97	Выключатель QF7 Шкаф управления ШУЗ-1УКАС-СМ	То же					АКВВГ	4×2,5	15			
98	Выключатель QF25 Шкаф управления ШУЗ-1УКАС-СМ	"					АКВВГ	4×2,5	15			

Маркировка кабеля	Трасса: Начало	Трасса: Конец	Проходы через: Трубы: Маркировка	Трубы: Усл. проход мм	Трубы: Длина м	Ящики протяжные	Кабель по проекту: Марка, напряжение	Кабель по проекту: Кол., число жил и сечение	Кабель по проекту: Длина +6% м	Кабель проложено: Марка, напряжение	Кабель проложено: Кол., число жил и сечение	Кабель проложено: Длина м
	Вентсистема В2											
В1	Кнопочный пост SB15.2	Коробка соединительная КСК8	В1	Р3-Ц-Х-18	1,5		АКВВГ	5×2,5	2			
В2	Кнопочный пост SB15.1	То же	В2	Р3-Ц-Х-18	1,5		АКВВГ	4×2,5	5			
В3	Шкаф управления ШУЗ-1УКАС-СМ	"					АКВВГ	7×2,5	60			
В4	То же	В станцию пожарной сигнализации объекта										

59

N 9329/3

ГИП	Леонов		21.3.86
Нач.отд.	Христофоров		
Гл.спец.	Фукс		
Н.контр.	Золоторева		
Рук.гр.	Седых		
Ст.инж.	Гаврина		
Техник	Гайдоронский		

Привязан

Инв. №

ТП 904-1-67.86 АТХ-59

Компрессорная станция УК-500А0 с осушкой воздуха

Стадия	Лист	Листов
Р	59	

Журнал кабельных проводок (продолжение)

ГИПРОСТРОЙДОРМАШ г. Ростов-на-Дону

Альбом 3

Типовой проект 904-1-67.86

Марки-ровка кабеля	Трасса: Начало	Трасса: Конец	Проходы через: Трубы: Марки-ровка	Трубы: Усл. проход мм	Трубы: Длина м	Ящики протяжные	Кабель по проекту: Марка, напряжение	Кабель по проекту: Кол., число жил и сечение	Кабель по проекту: Длина +6% м	Кабель проложено: Марка, напряжение	Кабель проложено: Кол., число жил и сечение	Кабель проложено: Длина м
	Установка осушки N 1											
X1-1	Датчик температуры ТР	Прибор управления и контроля УК			поставляется комплектно							
X1-2	Регулятор разности температур РРТ	То же			поставляется комплектно							
X1-3	Реле РД1	"			поставляется комплектно							
X1-4	Реле РД2	"			поставляется комплектно							
X1-5	Электромагнитные катушки ЭК1-ЭК6	Штепсельный разъем			поставляется комплектно							
X1-6	Коробка соединительная КСК32 N16	Прибор управления и контроля УК	X1-6	Р3-Ц-Х-25	1.5		КВВГ	14x1.0	2			
X1-8	Штепсельный разъем	Коробка соединительная КСК32 N16	X1-8	Р3-Ц-Х-18	2.5		КВВГ	7x1.0	3			
X1-10	Термометр ТСП1	Блок регулирования ШИЕ	X1-10	Р3-Ц-Х-18	2		КВВГ	5x1.0	74			
X1-11	Коробка соединительная КСК32 N17	Прибор управления и контроля УК	X1-11	Р3-Ц-Х-18	2		КВВГ	5x1.0	5			
X1-12	То же	Блок регулирования ШИЕ	X1-12	Р3-Ц-Х-25	2		АКВВГ	10x2.5	71			
X1-13	Выключатель автоматический ВЗ	Коробка соединительная КСК32 N16	X1-13	Р3-Ц-Х-18	1.5		КВВГ	4x1.0	2			
X1-15	Электронагреватель ТЭН	Коробка соединительная КСК32 N17	X1-15	Р3-Ц-Х-18	2.5		КВВГ	4x1.0	3			
X1-16	Блок управления БУ	То же	X1-16	Р3-Ц-Х-25	2		АКВВГ	10x2.5	58			
X1-18	Регулятор разности температур РРТ	"	X1-18	Р3-Ц-Х-18	2		КВВГ	4x1.0	7			
X1-20	Исполнительный механизм СВ1	"	X1-20	Р3-Ц-Х-18	2		КВВГ	4x1.0	6			

Марки-ровка кабеля	Трасса: Начало	Трасса: Конец	Проходы через: Трубы: Марки-ровка	Трубы: Усл. проход мм	Трубы: Длина м	Ящики протяжные	Кабель по проекту: Марка, напряжение	Кабель по проекту: Кол., число жил и сечение	Кабель по проекту: Длина +6% м	Кабель проложено: Марка, напряжение	Кабель проложено: Кол., число жил и сечение	Кабель проложено: Длина м
X1-23	Регулятор разности температур РРТ	Термометр ТСП2			поставляется комплектно							
X1-24	То же	Термометр ТСП3			поставляется комплектно							
X1-25	Термометр п5	Щит оператора	X1-25	Р3-Ц-Х-18	2		АКВВГ	5x2.5	74			
X1-26	Коробка соединительная КСК32 N16	Коробка соединительная КСК 32 N 17	X1-26	Р3-Ц-Х-25	2		КВВГ	10x1.0	4			
X1-27	То же	Щит оператора	X1-27	Р3-Ц-Х-25	1		АКВВГ	10x2.5	65			
X1-28	КРУ, камера 15	То же	X1-28	Р3-Ц-Х-18	2		АКВВГ	4x2.5	46			
	Установка осушки N2											
X2-1	Датчик-температуры ТР	Прибор управления и контроля УК			поставляется комплектно							
X2-2	Регулятор разности температур РРТ	То же			поставляется комплектно							
X2-3	Реле РД1	"			поставляется комплектно							
X2-4	Реле РД2	"			поставляется комплектно							
X2-5	Электромагнитные катушки ЭК1-ЭК6	Штепсельный разъем			поставляется комплектно							
X2-6	Коробка соединительная КСК32 N16	Прибор управления и контроля УК	X2-6	Р3-Ц-Х-25	15	1	КВВГ	14x1.0	2			

N 9329/3

Инв. N подл. | Подп. и дата | Взам. инв. N

Привязан

Инв. N

ГИП	Леонов		21.3.86
Нач.отд.	Христофоров		
Гл.спец.	Фукс		
Н.контр.	Золоторева		
РУК.гр.	Сёдых		
Ст.инж.	Габолина		
Техник	Гайворонский		

ТП 904-1-67.86 АТХ-60

Компрессорная станция УК-500/40 с осушкой воздуха

Стадия	Лист	Листов
Р	60	

Журнал кабельных проводок (продолжение)

ГИПРОСТРОЙДОРМАШ г. Ростов-на-Дону

Маркировка кабеля	Трасса: Начало	Трасса: Конец	Проходы через: Трубы: Маркировка	Трубы: Усл. проход мм	Трубы: Длина м	Ящики протяжные	Кабель по проекту: Марка, напряжение	Кабель по проекту: Кол., число жил и сечение	Кабель по проекту: Длина +6% м	Кабель проложено: Марка, напряжение	Кабель проложено: Кол., число жил и сечение	Кабель проложено: Длина м
Х2-8	Штепсельный разъем	Коробка соединительная КСК32 №16	Х2-8	Р3-Ц-Х-18	2,5		КВВГ	7х1,0	3			
Х2-10	Термометр ТСП1	Блок регулирования ШИЕ	Х2-10	Р3-Ц-Х-18	2		КВВГ	5х1,0	67			
Х2-11	Коробка соединительная КСК32 №17	Прибор управления и контроля УК	Х2-11	Р3-Ц-Х-18	2		КВВГ	5х1,0	5			
Х2-12	То же	Блок регулирования ШИЕ	Х2-12	Р3-Ц-Х-25	2		АКВВГ	10х2,5	64			
Х2-13	Выключатель автоматический ВЗ	Коробка соединительная КСК32 №16	Х2-13	Р3-Ц-Х-18	1,5		КВВГ	4х1,0	2			
Х2-15	Электронагреватель ТЭН	Коробка соединительная КСК32 №17	Х2-15	Р3-Ц-Х-18	2,5		КВВГ	4х1,0	3			
Х2-16	Блок управления БУ	То же	Х2-16	Р3-Ц-Х-25	2		АКВВГ	10х2,5	51			
Х2-18	Регулятор разности температур РРТ	"	Х2-18	Р3-Ц-Х-18	2		КВВГ	4х1,0	7			
Х2-20	Исполнительный механизм СВ1	"	Х2-20	Р3-Ц-Х-18	2		КВВГ	4х1,0	6			
Х2-23	Регулятор разности температур РРТ	Термометр ТСП2				поставляется комплектно						
Х2-24	То же	Термометр ТСП3				поставляется комплектно						
Х2-25	Термометр п.5	Щит оператора	Х2-25	Р3-Ц-Х-18	2		АКВВГ	5х2,5	57			
Х2-26	Коробка соединительная КСК32 №16	Коробка соединительная КСК32 №17	Х2-26	Р3-Ц-Х-25	2		КВВГ	10х1,0	4			
Х2-27	То же	Щит оператора	Х2-27	Р3-Ц-Х-25	1		АКВВГ	10х2,5	58			
Х2-28	КРУ, камера 4	То же	Х2-28	Р3-Ц-Х-18	2		АКВВГ	4х2,5	35			
	Установка осушки №3											
Х3-1	Датчик температуры ТР	Прибор управления и контроля УК				поставляется комплектно						

Маркировка кабеля	Трасса: Начало	Трасса: Конец	Проходы через: Трубы: Маркировка	Трубы: Усл. проход мм	Трубы: Длина м	Ящики протяжные	Кабель по проекту: Марка, напряжение	Кабель по проекту: Кол., число жил и сечение	Кабель по проекту: Длина +6% м	Кабель проложено: Марка, напряжение	Кабель проложено: Кол., число жил и сечение	Кабель проложено: Длина м
Х3-2	Регулятор разности температур РРТ	Прибор управления и контроля УК				поставляется комплектно						
Х3-3	Реле РД1	То же				поставляется комплектно						
Х3-4	Реле РД2	"				поставляется комплектно						
Х3-5	Электромагнитные катушки ЭК1-ЭК6	Штепсельный разъем				поставляется комплектно						
Х3-6	Коробка соединительная КСК32 №16	Прибор управления и контроля УК	Х3-6	Р3-Ц-Х-25	1,5		КВВГ	14х1,0	2			
Х3-8	Штепсельный разъем	Коробка соединительная КСК32 №16	Х3-8	Р3-Ц-Х-18	2,5		КВВГ	7х1,0	3			
Х3-10	Термометр ТСП1	Блок регулирования ШИЕ	Х3-10	Р3-Ц-Х-18	2		КВВГ	5х1,0	60			
Х3-11	Коробка соединительная КСК32 №17	Прибор управления и контроля УК	Х3-11	Р3-Ц-Х-18	2		КВВГ	5х1,0	5			
Х3-12	То же	Блок регулирования ШИЕ	Х3-12	Р3-Ц-Х-25	2		АКВВГ	10х2,5	57			
Х3-13	Выключатель автоматический ВЗ	Коробка соединительная КСК32 №16	Х3-13	Р3-Ц-Х-18	1,5		КВВГ	4х1,0	2			
Х3-15	Электронагреватель ТЭН	Коробка соединительная КСК32 №17	Х3-15	Р3-Ц-Х-18	2,5		КВВГ	4х1,0	3			
Х3-16	Блок управления БУ	То же	Х3-16	Р3-Ц-Х-25	2		АКВВГ	10х2,5	44			

61

№9329/3

ГИП	Леонов		2.13.86
Нач.отд.	Христофоров		
Гл.спец.	Фукс		
Н.контр.	Золотарева		
Рук.гр.	Седых		
Ст.инж.	Таболина		
Техник	Гайдаренский		

Привязан

Инв №

ТП 90 4-1-67.86 АТХ-61

Компрессорная станция 4К-500 с осушкой воздуха.

Стадия	Лист	Листов
Р	61	

Журнал кабельных проводок (продолжение).

ГИПРОСТРОЙДОРМАШ г. Ростов-на-Дону

Марки-ровка кабеля	Трасса: Начало	Трасса: Конец	Проходы через: Трубы: Марки-ровка	Трубы: Усл. проход мм	Трубы: Длина м	Ящики протяжные	Кабель по проекту: Марка напряжение	Кол., число жил и сечение	Длина + 6% м	Кабель проложено: Марка напряжение	Кол., число жил и сечение	Длина м
Х3-18	Регулятор разности температур РРТ	Коробка соединительная КСК 32 N17	Х3-18	Р3-Ц-Х-18	2		КВВГ	4х1.0	7			
Х3-20	Исполнительный механизм СВ1	То же	Х3-20	Р3-Ц-Х-18	2		КВВГ	4х1.0	6			
Х3-23	Регулятор разности температур РРТ	Термометр ТСП2				поставляется комплектно						
Х3-24	То же	Термометр ТСП3				поставляется комплектно						
Х3-25	Термометр п.5	Щит оператора	Х3-25	Р3-Ц-Х-18	2		АКВВГ	5х2,5	57			
Х3-26	Коробка соединительная КСК32N16	Коробка соединительная КСК 32 N 17	Х3-26	Р3-Ц-Х-25	2		КВВГ	10х1.0	4			
Х3-27	То же	Щит оператора	Х3-27	Р3-Ц-Х-25	1		АКВВГ	10х2,5	51			
Х3-28	КРУ, камера 16	То же	Х3-28	Р3-Ц-Х-18	2		АКВВГ	4х2,5	47			
	Установка осушки N 4											
Х4-1	Датчик температуры ТР	Прибор управления и контроля УК				поставляется комплектно						
Х4-2	Регулятор разности температур РРТ	Прибор управления и контроля УК				поставляется комплектно						
Х4-3	Реле РД1	То же				поставляется комплектно						
Х4-4	Реле РД2	"				поставляется комплектно						
Х4-5	Электромагнитные катушки ЭК1÷ЭК6	Штепсельный разъем				поставляется комплектно						
Х4-6	Коробка соединительная КСК32N16	Прибор управления и контроля УК	Х4-6	Р3-Ц-Х-25	1.5		КВВГ	14х1.0	2			
Х4-8	Штепсельный разъем	Коробка соединительная КСК32N16	Х4-8	Р3-Ц-Х-18	2.5		КВВГ	7х1.0	3			
Х4-10	Термометр ТСП1	Блок регулирования ШИЕ	Х4-10	Р3-Ц-Х-18	2		КВВГ	5х1.0	53			
Х4-11	Коробка соединительная КСК32N17	Прибор управления и контроля УК	Х4-11	Р3-Ц-Х-18	2		КВВГ	5х1.0	5			
Х4-12	То же	Блок регулирования ШИЕ	Х4-12	Р3-Ц-Х-25	2		АКВВГ	10х2,5	50			

Марки-ровка кабеля	Трасса: Начало	Трасса: Конец	Проходы через: Трубы: Марки-ровка	Трубы: Усл. проход мм	Трубы: Длина м	Ящики протяжные	Кабель по проекту: Марка напряжение	Кол., число жил и сечение	Длина + 6% м	Кабель проложено: Марка напряжение	Кол., число жил и сечение	Длина м
Х4-13	Выключатель автоматический ВЗ	Коробка соединительная КСК32N16	Х4-13	Р3-Ц-Х-18	1.5		КВВГ	4х1.0	2			
Х4-15	Электронагреватель ТЭН	Коробка соединительная КСК32 N17	Х4-15	Р3-Ц-Х-18	2,5		КВВГ	4х1.0	3			
Х4-16	Блок управления БУ	То же	Х4-16	Р3-Ц-Х-25	2		АКВВГ	10х2,5	37			
Х4-18	Регулятор разности температур РРТ	"	Х4-18	Р3-Ц-Х-18	2		КВВГ	4х1.0	7			
Х4-20	Исполнительный механизм СВ1	"	Х4-20	Р3-Ц-Х-18	2		КВВГ	4х1.0	6			
Х4-23	Регулятор разности температур РРТ	Термометр ТСП2				поставляется комплектно						
Х4-24	То же	Термометр ТСП3				поставляется комплектно						
Х4-25	Термометр п.5	Щит оператора	Х4-25	Р3-Ц-Х-18	2		АКВВГ	5х2.5	50			
Х4-26	Коробка соединительная КСК32N16	Коробка соединительная КСК 32N17	Х4-26	Р3-Ц-Х-25	2		КВВГ	10х1.0	4			
Х4-27	То же	Щит оператора	Х4-27	Р3-Ц-Х-25	1		АКВВГ	10х2,5	44			
Х4-28	КРУ, камера 3	То же	Х4-28	Р3-Ц-Х-18	2		АКВВГ	4х2.5	36			

62

N9329/3

ГИП	Леонов		2.3.86
Нач.отд.	Христофоров		
Гл.спец.	Фукс		
Н.контр.	Золоторева		
Рук.гр.	Седых		
Ст.инж.	Гаврилина		
Техник	Гайворонский		

Привязан

Инв. №

ТП 904-1-67.86 АТХ-62

Компрессорная станция УК-500АО с осушкой воздуха

Стадия	Лист	Листов
	62	

Журнал кабельных проводок (окончание)

ГИПРОСТРОЙДОРМАШ г. Ростов-на-Дону

Марки-ровка кабеля	Трасса: Начало	Трасса: Конец	Проходы через: Трубы: Марки-ровка	Трубы: Усл. проход мм	Трубы: Длина м	Ящики протяжные	Кабель по проекту: Марка, напряжение	Кол., число жил и сечение	Длина +6% м	Кабель проложено: Марка напряжение	Кол., число жил и сечение	Длина м
		Компрессор №1										
1-1	Колодка термо-метров Т1...Т9,	Коробка соедини-тельная										
	Т13	КСК32№1	1-1	Рз-Ц-Х 25	0,5		КВВГЭ	27×1.0	1			
1-2	Термометр											
	Т10	То же					КВВГЭ	4×1.0	3			
1-3	Термометр											
	Т11	"					КВВГЭ	4×1.0	4			
1-4	Термометр											
	Т12	"					КВВГЭ	4×1.0	4			
1-5	Коробка соеди-нительная	Шкаф управления										
	КСК32№1	ШУ2-УКАС-АМ					КВВГЭ	37×1.0	21			
1-6	Термометр	Коробка соеди-нительная										
	ТВ1	КСК32№2					КВВГЭ	4×1.0	6			
1-7	Термометр											
	ТВ2	То же					КВВГЭ	4×1.0	5			
1-8	Термометр											
	ТВ3	"					КВВГЭ	4×1.0	6			
1-9	Термометр											
	ТВ4	"					КВВГЭ	4×1.0	5			
1-10	Термометр											
	ТВ5	"					КВВГЭ	4×1.0	5			
1-11	Термометр											
	ТВ6	"					КВВГЭ	4×1.0	8			
1-12	Коробка соеди-нительная	Шкаф управления										
	КСК32№2	ШУ2-УКАС-АМ					КВВГЭ	19×1.0	15			
1-13	Термометр	Коробка соединительная										
	ТМ1	КСК32№3	1-13	Рз-Ц-Х-18	1.5		КВВГЭ	4×1.0	6			
1-14	Термометр											
	ТМ2	То же	1-14	Рз-Ц-Х-18	0.5		КВВГЭ	4×1.0	4			
1-15	Термометр											
	ТМ4.	"					КВВГЭ	4×1.0	2			
1-16	Термометр											
	ТВ8	"	1-16	Рз-Ц-Х-18	1		КВВГЭ	4×1.0	12			
1-17	Термометр											
	ТВ7	"	1-17	Рз-Ц-Х-18	1		КВВГЭ	4×1.0	17			

Марки-ровка кабеля	Трасса: Начало	Трасса: Конец	Проходы через: Трубы: Марки-ровка	Трубы: Усл. проход мм	Трубы: Длина м	Ящики протяжные	Кабель по проекту: Марка, напряжение	Кол., число жил и сечение	Длина +6% м	Кабель проложено: Марка напряжение	Кол., число жил и сечение	Длина м
1-18	Коробка соеди-нительная	Шкаф управления										
	КСК32№3	ШУ2 УКАС-АМ					КВВГЭ	14×1.0	19			
1-19	Термометр	Коробка соеди-нительная										
	ТП1	КСК16№4	1-19	Рз-Ц-Х 18	0,5		КВВГЭ	4×1.0	4			
1-20	Термометр											
	ТП2	То же	1-20	Рз-Ц-Х-18	0,5		КВВГЭ	4×1.0	2			
1-21	Термометр											
	ТП3	"	1-21	Рз-Ц-Х 18	0,5		КВВГЭ	4×1.0	2			
1-22	Термометр											
	ТП4	"	1-22	Рз-Ц-Х-18	0,5		КВВГЭ	4×1.0	3			
1-23	Термометр											
	ТП5	"	1-23	Рз-Ц-Х 18	0,5		КВВГЭ	4×1.0	3			
1-24	Коробка соедини-тельная	Шкаф управления										
	КСК16№4	ШУ2-УКАС-АМ					КВВГЭ	14×1.0	18			
1-25	Термометр	Коробка соеди-нительная										
	ТП6	КСК16№5	1-25	Рз-Ц-Х-18	0,5		КВВГЭ	4×1.0	2			
1-26	Термометр											
	ТП7	То же	1-26	Рз-Ц-Х-18	0.5		КВВГЭ	4×1.0	2			
1-27	Термометр											
	ТП8	"	1-27	Рз-Ц-Х-18	0.5		КВВГЭ	4×1.0	3			
1-28	Термометр											
	ТП9	"	1-28	Рз-Ц-Х-18	0.5		КВВГЭ	4×1.0	7			
1-29	Коробка соединительная	Шкаф управления										
	КСК16№5	ШУ2 УКАС-АМ					КВВГЭ	10×1.0	20			

63

N9329/3

Привязан

Инв. №

ГИП	Леонов		21.3.86
Нач.отд.	Христофоров		
Гл.спец.	Фукс		
Н.контр.	Золотарева		
Рук.гр.	Седых		
Ст.инж.	Таболина		
Техник	Гайворонская		

ТП 904-1-67.86 АТХ-63

Компрессорная станция 3К-500А0 с осушкой воздуха

Стадия	Лист	Листов
Р	63	

Журнал кабельных проводок (начало)

ГИПРОСТРОЙДОРМАШ г. Ростов-на-Дону

Маркировка кабеля	Трасса: Начало	Трасса: Конец	Проходы через: Трубы: Маркировка	Трубы: Усл. прох. мм	Трубы: Длина м	Ящики протяжные	Кабель по проекту: Марка напряжение	Кол. число жил и сечение	Длина +6% м	Кабель проложено: Марка напряжение	Кол. число жил и сечение	Длина м
1-30	Задвижка нагнетания ДЗН	Шкаф управления ШУ2-УКАС-АМ	1-30	Р3-Ц-Х-18	2		АКВВГ	5×2.5	22			
1-31	То же	Шкаф управления ШУ1-УКАС-АМ	1-31	Р3-Ц-Х-18	2		КВВГЭ	7×1.0	58			
1-32	Противопомпажный клапан ДПК	Коробка соединительная КСК16 №6	1-32	Р3-Ц-Х-18	2		КВВГЭ	7×1.0	6			
1-33	Дроссельная заслонка ДДЗ	То же	1-33	Р3-Ц-Х-18	2		КВВГЭ	10×1.0	3			
1-34	Коробка соединительная КСК16 №6	Шкаф управления ШУ1-УКАС-АМ					КВВГЭ	14×1.0	52			
1-35	Кнопочный пост управления SB1.1	Коробка соединительная КСК 32 №7	1-35	Р3-Ц-Х-18	1		АКВВГ	4×2.5	1.5			
1-36	Вентиль слива холодной воды УА1	То же	1-36	Р3-Ц-Х-18	2		АКВВГ	4×2.5	3			
1-37	Задвижка холодной воды №1 ДЗВ1	"	1-37	Р3-Ц-Х-25	1		АКВВГ	4×2.5	8			
1-38	Задвижка холодной воды №2 ДЗВ2	"	1-38	Р3-Ц-Х-25	1		АКВВГ	4×2.5	8			
1-39	Коробка соединительная КСК 32 №7	Шкаф управления ШУ2-УКАС-АМ					АКВВГ	7×2.5	11			
1-40	То же	Шкаф управления ШУ1-УКАС-АМ					КВВГЭ	4×1.0	58			
1-41	"	То же					АКВВГ	5×2.5	58			
1-42	Манометр ПДД1	Шкаф управления ШУ2-УКАС-АМ					КВВГЭ	5×1.0	15			
1-43	Манометр ПДД2	То же					КВВГЭ	5×1.0	24			
1-44	Датчик давления на фильтре SP6						АКВВГ	4×2.5	17			
1-45	Датчик температуры п.3а-1	Щит оператора					КВВГЭ	4×1.0	67			
1-46	Датчик температуры п3а-2	То же					КВВГЭ	4×1.0	67			
1-47	Термометр п.2	"					КВВГ	4×1.0	72			
1-48	Электромагнит УА6.1	Шкаф управления ШУ2-УКАС-АМ	1-48	Р3-Ц-Х-18	2		АКВВГ	4×2.5	27			
1-49	Указатель уровня РДУ	Коробка соединительная КСК 8 №8					КВВГЭ	4×1.0	3			
1-50	Шкаф управления ШУ1-УКАС-АМ	То же					КВВГЭ	5×1.0	69			
1-51	Коробка соединительная КСК 8 №8	Коробка соединительная КСК 16 №9					КВВГЭ	4×1.0	2			
1-52	Вентиль подачи горячей воды УА2	То же	1-52	Р3-Ц-Х-18	1		АКВВГ	10×2.5	3			
1-53	Вентиль слива горячей воды УА3	"	1-53	Р3-Ц-Х-18	1		АКВВГ	7×2.5	3			
1-54	Вентиль подачи холодной воды УА4	"	1-54	Р3-Ц-Х-18	1		АКВВГ	4×2.5	3			
1-55	Вентиль слива холодной воды УА5	"	1-55	Р3-Ц-Х-18	1		АКВВГ	4×2.5	3			

64

N9329/3

Привязан

Инв. №

ГИП	Леонов		2/13
Нач. отд.	Христофоров		
Гл. спец.	Фукс		
Н. контр.	Задворнова		
Рук. гр.	Седых		
Ст. инж.	Тадрина		
Техник	Кондрашкина		

ТП 904-1-67.86 АТХ 64

Компрессорная станция 5Г-50 БКА с осушкой воздуха

Стадия	Лист	Листов
Р	64	

Журнал кабельных проводок

ГИПРОСТРОЙДОРМАШ г. Ростов-на-Дону

Марки-ровка кабеля	Трасса: Начало	Трасса: Конец	Проходы через: Трубы: Марки-ровка	Трубы: Усл. прох. мм	Трубы: Длина м	Ящики протяжные	Кабель по проекту: Марка, напряжение	Кабель по проекту: Кол., число жил и сечение	Кабель по проекту: Длина +6% м	Кабель проложено: Марка, напряжение	Кабель проложено: Кол., число жил и сечение	Кабель проложено: Длина м
1-56	Шкаф управ-	Коробка										
	ления	соединительная										
	ШУ1-УКАС-АМ	КСК16 №9					АКВВГ	4×2,5	67			
1-57	Вентиль	Коробка										
	ВП1	соединительная										
		КСК32№10	1-57	РЗ-Ц-Х-18	1		АКВВГ	4×2,5	6			
1-58	Вентиль											
	ВП2	То же	1-58	РЗ-Ц-Х-18	1		АКВВГ	4×2,5	13			
1-59	Коробка	Шкаф										
	соединительная	управления										
	КСК32№10	ШУ1-УКАС-АМ					АКВВГ	4×2,5	58			
1-60	Датчик	Шкаф управления										
	РВЭ	ШУ2-УКАС-АМ					КВВГЭ	4×1.0	26			
1-61	Щит	Шкаф управления										
	оператора	ШУ2-УКАС-АМ					АКВВГ	5×2,5	58			
1-62	Коробка КСК16№6	Выключатель ВО35-1	1-62	РЗ-Ц-Х-18	2		КВВГЭ	4×1.0	3			
1-63	Тиристорное											
	возбудительное	Шкаф управле-										
	устройство	ния					АКВВГ	10×2,5	32			
	ТВУ	ШУ2-УКАС-АМ										
1-64	КРУ											
	Камера №9	То же					АКВВГ	4×2,5	54			
1-65	КРУ											
	Камера №15	"					АКВВГ	4×2,5	46			
1-66	То же	"					АКВВГ	4×2,5	46			
1-67	Шкаф управления											
	ШУ2-УКАС-АМ	КРУ Камера №15					АКВВГ	7×2,5	46			
1-68	Шкаф управле-											
	ния ШУ1-УКАС-АМ	КРУ Камера №15					КВВГЭ	7×1.0	35			
1-69	Коробка КСК32№10	Вентиль ВП3	1-69	РЗ-Ц-Х-18	1		АКВВГ	4×2,5	13			
1-71	Шкаф управ-	Шкаф										
	ления	управления										
	ШУ1-УКАС-АМ	ШУ2-УКАС-АМ					КВВГЭ	27×1.0	56			
1-72	То же	То же					КВВГЭ	27×1.0	56			

Марки-ровка кабеля	Трасса: Начало	Трасса: Конец	Проходы через: Трубы: Марки-ровка	Трубы: Усл. прох. мм	Трубы: Длина м	Ящики протяжные	Кабель по проекту: Марка, напряжение	Кабель по проекту: Кол., число жил и сечение	Кабель по проекту: Длина +6% м	Кабель проложено: Марка, напряжение	Кабель проложено: Кол., число жил и сечение	Кабель проложено: Длина м
1-73	Шкаф управления	Шкаф управле-										
	ШУ1-УКАС-АМ	ния ШУ2-УКАС-АМ					КВВГЭ	27×1.0	56			
1-74	То же	То же					АКВВГ	37×2,5	55			
1-75	"	Шкаф управления										
		ШУ1-УКАС-АМ										
		компрессора №2					КВВГЭ	14×1.0	4			
1-76	Коробка КСК32№10	Вентиль УА7.1	1-76	РЗ-Ц-Х-18	2		АКВВГ	4×2,5	18			
1-77	Коробка КСК32№10	Вентиль УА7.2	1-77	РЗ-Ц-Х-18	2		АКВВГ	4×2,5	21			
1-78	То же	Вентиль УА7.3	1-78	РЗ-Ц-Х-18	2		АКВВГ	4×2,5	26			
		Компрессор №2										
2-1	Колодка тер-	Коробка соеди-										
	мометров	нительная										
	Т1...Т9, Т13	КСК32№1	2-1	РЗ-Ц-Х-25	0,5		КВВГЭ	27×1.0	1			
2-2	Термометр											
	Т10	То же					КВВГЭ	4×1.0	3			
2-3	Термометр											
	Т11	"					КВВГЭ	4×1.0	4			
2-4	Термометр											
	Т12	"					КВВГЭ	4×1.0	4			
2-5	Коробка соеди-	Шкаф										
	нительная	управления										
	КСК32№1	ШУ2-УКАС-АМ					КВВГЭ	37×1.0	21			
2-6	Термометр	Коробка										
	ТВ1	соединительная					КВВГЭ	4×1.0	6			
		КСК32№2										
2-7	Термометр											
	ТВ2	То же					КВВГЭ	4×1.0	5			
2-8	Термометр											
	ТВ3	"					КВВГЭ	4×1.0	6			

№9329/3

Привязан

Инв №

ГИП	Лернов		2/3.86
Нач.отд.	Христофоров		
Гл.спец.	Фукс		
Н.контр.	Золотарева		
Рук.гр.	Седых		
Ст.инж.	Таволина		
Техник	Гайворонский		

ТП 904-1-67.86 АТХ-65

Компрессорная станция 3К-500А0 с всушкой воздуха

Стадия	Лист	Листов
Р	65	

Журнал кабельных проводок (продолжение)

ГИПРОСТРОЙДОРМАШ г. Ростов-на-Дону

Марка кабеля	Трасса: Начало	Трасса: Конец	Проходы через: Трубы: Маркировка	Трубы: Усл. проход мм	Трубы: Длина м	Ящики протяжные	Кабель по проекту: Марка, напряжение	Кол., число жил и сечение	Длина +6% м	Кабель проложено: Марка напряжение	Кол., число жил и сечение	Длина м
2-9	Термометр ТВ4	Коробка соединительная КСК32N2					КВВГЭ	4x1.0	5			
2-10	Термометр ТВ5	То же					КВВГЭ	4x1.0	5			
2-11	Термометр ТВ6	"					КВВГЭ	4x1.0	8			
2-12	Коробка соединительная КСК32N2	Шкаф управления ШУ2-УКАС-АМ					КВВГЭ	19x1.0	15			
2-13	Термометр ТМ1	Коробка соединительная КСК32N3	2-13	Р3-Ц-Х-18	1,5		КВВГЭ	4x1.0	6			
2-14	Термометр ТМ2	То же	2-14	Р3-Ц-Х-18	0,5		КВВГЭ	4x1.0	4			
2-15	Термометр ТМ4	"					КВВГЭ	4x1.0	2			
2-16	Термометр ТВ8	"	2-16	Р3-Ц-Х-18	1		КВВГЭ	4x1.0	12			
2-17	Термометр ТВ7	"	2-17	Р3-Ц-Х-18	1		КВВГЭ	4x1.0	17			
2-18	Коробка соединительная КСК32N3	Шкаф управления ШУ2-УКАС-АМ					КВВГЭ	14x1.0	19			
2-19	Термометр ТП1	Коробка соединительная КСК16N4	2-19	Р3-Ц-Х-18	0,5		КВВГЭ	4x1.0	4			
2-20	Термометр ТП2	То же	2-20	Р3-Ц-Х-18	0,5		КВВГЭ	4x1.0	2			
2-21	Термометр ТП3	"	2-21	Р3-Ц-Х-18	0,5		КВВГЭ	4x1.0	2			
2-22	Термометр ТП4	"	2-22	Р3-Ц-Х-18	0,5		КВВГЭ	4x1.0	3			
2-23	Термометр ТП5	"	2-23	Р3-Ц-Х-18	0,5		КВВГЭ	4x1.0	3			
2-24	Коробка соединительная КСК16N4	Шкаф управления ШУ2-УКАС-АМ					КВВГЭ	14x1.0	18			
2-25	Термометр ТП6	Коробка соединительная КСК16N5	2-25	Р3-Ц-Х-18	0,5		КВВГЭ	4x1.0	2			
2-26	Термометр ТП7	То же	2-26	Р3-Ц-Х-18	0,5		КВВГЭ	4x1.0	2			

Марка кабеля	Трасса: Начало	Трасса: Конец	Проходы через: Трубы: Маркировка	Трубы: Усл. проход мм	Трубы: Длина м	Ящики протяжные	Кабель по проекту: Марка, напряжение	Кол., число жил и сечение	Длина +6% м	Кабель проложено: Марка напряжение	Кол., число жил и сечение	Длина м
2-27	Термометр ТП8	Коробка соединительная КСК16N5	2-27	Р3-Ц-Х-18	0,5		КВВГЭ	4x1.0	3			
2-28	Термометр ТП9	То же	2-28	Р3-Ц-Х-18	0,5		КВВГЭ	4x1.0	7			
2-29	Коробка соединительная КСК16N5	Шкаф управления ШУ2-УКАС-АМ					КВВГЭ	10x1.0	20			
2-30	Задвижка нагнетания ДЗН	То же	2-30	Р3-Ц-Х-18	2		АКВВГ	5x2.5	22			
2-31	То же	Шкаф управления ШУ1-УКАС-АМ	2-31	Р3-Ц-Х-18	2		КВВГЭ	7x1.0	59			
2-32	Противопомпажный клапан ДПК	Коробка соединительная КСК16N6	2-32	Р3-Ц-Х-18	2		КВВГЭ	7x1.0	6			
2-33	Дроссельная заслонка ДДЗ	То же	2-33	Р3-Ц-Х-18	2		КВВГЭ	10x1.0	3			
2-34	Коробка соединительная КСК16N6	Шкаф управления ШУ1-УКАС-АМ					КВВГЭ	14x1.0	46			
2-35	Кнопочный пост управления SB1.1	Коробка соединительная КСК32N7	2-35	Р3-Ц-Х-18	1		АКВВГ	4x2.5	1.5			
2-36	Вентиль слива холодной воды УА1	То же	2-36	Р3-Ц-Х-18	2		АКВВГ	4x2.5	3			

N 9329/3

ГИП	Леонов		21.3.86
Нач.отд.	Христофоров		
Гл.спец.	Фукс		
Н.контр.	Золотарева		
Рук.гр.	Седых		
Ст.инж.	Таболина		
Техник	Гайворонская		

Привязан

Инв.№

ТП 904-1-67.86 АТХ-66

Компрессорная станция 3К-500А0 с осушкой воздуха

Стадия	Лист	Листов
Р	66	

Журнал кабельных проводок (продолжение)

ГИПРОСТРОЙДОРМАШ г.Ростов-на-Дону

Альбом 3

Марки-ровка кабеля	Трасса: Начало	Трасса: Конец	Проходы через: Трубы: Марки-ровка	Трубы: Усл. проход мм	Трубы: Длина м	Ящики протяжные	Кабель по проекту: Марка, напряжение	Кабель по проекту: Кол., число жил и сечение	Кабель по проекту: Длина +6% м	Кабель проложено: Марка, напряжение	Кабель проложено: Кол., число жил и сечение	Кабель проложено: Длина м
2-37	Задвижка холодной воды N1 ДЗВ1	Коробка соединительная КСК 32 N7	2-37	Р3-Ц-Х-25	1		АКВВГ	14×2.5	8			
2-38	Задвижка холодной воды N2 ДЗВ2	То же	2-38	Р3-Ц-Х-25	1		АКВВГ	14×2.5	8			
2-39	Коробка соединительная КСК 32 N7	Шкаф управления ШУ2-УКАС-АМ					АКВВГ	7×2.5	11			
2-40	То же	Шкаф управления ШУ1-УКАС-АМ					КВВГЭ	4×1.0	52			
2-41	"	То же					АКВВГ	5×2.5	52			
2-42	Манометр ПДД1	Шкаф управления ШУ2-УКАС-АМ					КВВГЭ	5×1.0	15			
2-43	Манометр ПДД2	То же					КВВГЭ	5×1.0	18			
2-44	Датчик давления на фильтре SP6	"					АКВВГ	4×2.5	20			
2-45	Датчик температуры п3а-1	Щит оператора					КВВГЭ	4×1.0	60			
2-46	Датчик температуры п3а-2	То же					КВВГЭ	4×1.0	60			
2-47	Термометр п.2	"					КВВГ	4×1.0	64			
2-48	Электромагнит УА6.1	Шкаф управления ШУ2-УКАС-АМ	2-48	Р3-Ц-Х-18	2		АКВВГ	4×2.5	27			
2-49	Указатель уровня РДУ	Коробка соединительная КСК 8 N8					КВВГЭ	4×1.0	3			
2-50	Шкаф управления ШУ1-УКАС-АМ	То же					КВВГЭ	5×1.0	62			
2-51	Коробка соединительная КСК 8 N8	Коробка соединительная КСК 16 N9					КВВГЭ	4×1.0	2			

Марки-ровка кабеля	Трасса: Начало	Трасса: Конец	Проходы через: Трубы: Марки-ровка	Трубы: Усл. проход мм	Трубы: Длина м	Ящики протяжные	Кабель по проекту: Марка, напряжение	Кабель по проекту: Кол., число жил и сечение	Кабель по проекту: Длина +6% м	Кабель проложено: Марка, напряжение	Кабель проложено: Кол., число жил и сечение	Кабель проложено: Длина м
2-52	Вентиль подачи горячей воды УА2	Коробка соединительная КСК 16 N9	2-52	Р3-Ц-Х-18	1		АКВВГ	10×2.5	3			
2-53	Вентиль слива горячей воды УА3	То же	2-53	Р3-Ц-Х-18	1		АКВВГ	7×2.5	3			
2-54	Вентиль подачи холодной воды УА4	"	2-54	Р3-Ц-Х-18	1		АКВВГ	4×2.5	3			
2-55	Вентиль слива холодной воды УА5	"	2-55	Р3-Ц-Х-18	1		АКВВГ	4×2.5	3			
2-56	Шкаф управления ШУ1-УКАС-АМ	Коробка соединительная КСК 16 N9					АКВВГ	4×2.5	60			
2-57	Вентиль ВП1	Коробка соединительная КСК32 N10	2-57	Р3-Ц-Х-18	1		АКВВГ	4×2.5	6			
2-58	Вентиль ВП2	То же	2-58	Р3-Ц-Х-18	1		АКВВГ	4×2.5	13			
2-59	Коробка соединительная КСК 32 N10	Шкаф управления ШУ1-УКАС-АМ					АКВВГ	4×2.5	52			
2-60	Датчик РВД	Шкаф управления ШУ2-УКАС-АМ					КВВГЭ	4×1.0	26			
2-61	Щит оператора	Шкаф управления ШУ2-УКАС-АМ					АКВВГ	5×2.5	50			
2-62	Коробка КСК 16 N6	Выключатель ВО35-1	2-62	Р3-Ц-Х-18	2		КВВГЭ	4×1.0	3			

Типовой проект 904-1-67.86

67

N 9329/3

ГИП	Леонов		21.3.86
Нач.отд.	Христофоров		
Гл.спец.	Фукс		
Н.контр.	Золотарева		
Рук.гр.	Седых		
Ст.инж.	Таволина		
Техник	Гайворонский		

Привязан

Инв. №

Взам.инв.№ | Подп. и дата | Инв. № подл.

ТП 904-1-67.86 АТХ-67

Компрессорная станция ЭК-500А0 с осушкой воздуха

Стадия	Лист	Листов
Р	67	

Журнал кабельных проводок (продолжение)

ГИПРОСТРОЙДОР г. Ростов-н/Д

Формат	Зона	Поз.	Обозначение	Наименование	Кол.	Примечание
				Документация		
А3			904-1- 01.000СБ	Сборочный чертеж		
				Детали		
Б4		1		Скоба		
				Лист $\frac{Б\text{-}ПН\text{-}3\ ГОСТ\ 19903\text{-}74}{3\text{-}IV\ ст3пс\ ГОСТ16523\text{-}70}$	1	0,46кг
				Стандартные изделия		
		2		Винт М5×30.46.019 ГОСТ1491-80	2	0.005кг
		3		Гайка М5.5.019 ГОСТ 5915-70	2	0.0012кг
		4		Шайба 5.019 ГОСТ 11371-78	2	0.0004кг
				Прочие изделия		
		5		Пост управления ПКУ15 21121(ПКУ15 21111)	1	0.73кг

Альбом 3

Типовой проект 904-1-

Привязан

Инв. №

N 9329/3

Изм.	Лист	№ докум.	Подп.	Дата
Разраб.		Посупонько		
Пров.				
Рук. гр.				

ТП 904-1-67.86 01.000.

Установка поста управления типа ПКУ

Стадия	Лист	Листов
Р		1

ГИПРОСТРОЙДОРМАШ г. Ростов-на-Дону

Формат	Зона	Поз.	Обозначение	Наименование	Кол.	Примечание
				Документация		
А3			904-1- 02.000СБ	Сборочный чертеж		
				Детали		
Б4		1		Скоба		
				Лист $\frac{Б\text{-}ПН\text{-}3\ ГОСТ\ 19903\text{-}74}{3\text{-}IV\ ст3пс\ ГОСТ16523\text{-}70}$	1	0,35кг
Б4		2		Козырек		
				Лист $\frac{Б\text{-}ПН\text{-}3\ ГОСТ\ 19903\text{-}74}{3\text{-}IV\ ст3пс\ ГОСТ16523\text{-}70}$	1	0,8кг
				Стандартные изделия		
		3		Винт М5×45. 46.019 ГОСТ1491-80	2	0.008кг
		4		Гайка М5.5.019 ГОСТ 5915-70	2	0.0012кг
		5		Шайба 5.019 ГОСТ11371-78	2	0.0004кг
				Прочие изделия		
		6		Кнопочный пост управления ПКЕ722-2, ПКЕ 212-1	1	0.255кг

68

Привязан

Инв. №

N 9329/3

Изм.	Лист	№ докум.	Подп.	Дата
Разраб.		Посупонько		
Пров.		Седых		
Рук. гр.		Седых		
Н. контр.		Золотарева		
Утв.		Фукс		12.86

ТП 904-1-67.86 02.000.

Установка кнопочных постов управления типа ПКЕ722-2, ПКЕ212-1.

Стадия	Лист	Листов
Р		1

ГИПРОСТРОЙДОРМАШ г. Ростов-на-Дону

Взам. инв. № | Подп. и дата | Инв. № подл.

Альбом 3

Марка кабеля	Трасса: Начало	Трасса: Конец	Проходы через: Трубы: Марка	Трубы: Усл. проход мм	Трубы: Длина м	Ящики протяжные	Кабель по проекту: Марка, напряжение	Кол., число жил и сечение	Длина +6% м	Кабель проложено: Марка, напряжение	Кол., число жил и сечение	Длина м
2-63	Тиристорное	Шкаф										
	возбудительное	управления										
	устройство	ШУ2-УКАС-АМ					АКВВГ	10х2,5	30			
	ТВУ											
2-64	КРУ											
	Камера №9	То же					АКВВГ	4х2,5	46			
2-65	КРУ											
	Камера 4	"					АКВВГ	4х2,5	48			
2-66	То же	"					АКВВГ	4х2,5	48			
2-67	"	"					АКВВГ	7х2,5	48			
2-68	"	Шкаф управления										
		ШУ1-УКАС-АМ					КВВГЭ	7х1.0	48			
2-69	Коробка КСК32№10	Вентиль ВП3	2-69	Р3-Ц-Х-18	1		АКВВГ	4х2,5	13			
2-71	Шкаф управле-	Шкаф										
	ния	управления										
	ШУ1-УКАС-АМ	ШУ2-УКАС-АМ					КВВГЭ	27х1.0	49			
2-72	То же	То же					КВВГЭ	27х1.0	49			
2-73	"	"					КВВГЭ	27х1.0	49			
2-74	"	"					АКВВГ	37х2,5	48			
2-75	"	Шкаф управления										
		ШУ1-УКАС-АМ										
		Компрессора №3					КВВГЭ	14х1.0	4			
2-76	Коробка КСК32 №10	Вентиль УА7.1	2-76	Р3-Ц-Х 18	2		АКВВГ	4х2,5	18			
2-77	То же	Вентиль УА7.2	2-77	Р3-Ц-Х 18	2		АКВВГ	4х2,5	21			
2-78	"	Вентиль УА7.3	2-78	Р3-Ц-Х 18	2		АКВВГ	4х2,5	26			
		Компрессор №3										
3-1	Колодка	Коробка										
	термометров	соединительная										
	Т1...Т9, Т13	КСК32№1	3-1	Р3-Ц-Х-25	0,5		КВВГЭ	27х1.0	1			
3-2	Термометр											
	Т10	То же					КВВГЭ	4х1.0	3			
3-3	Термометр											
	Т11	"					КВВГЭ	4х1.0	4			
3-4	Термометр											
	Т12	"					КВВГЭ	4х1.0	4			
3-5	Коробка	Шкаф										
	соединительная	управления										
	КСК32№1	ШУ2-УКАС-АМ					КВВГЭ	37х1.0	21			
3-6	Термометр	Коробка										
	Т81	соединительная										
		КСК32№2					КВВГЭ	4х1.0	6			

Марка кабеля	Трасса: Начало	Трасса: Конец	Проходы через: Трубы: Марка	Трубы: Усл. проход мм	Трубы: Длина м	Ящики протяжные	Кабель по проекту: Марка, напряжение	Кол., число жил и сечение	Длина +6% м	Кабель проложено: Марка, напряжение	Кол., число жил и сечение	Длина м
3-7	Термометр	Коробка соеди-										
	ТВ2	нительная										
		КСК 32№2					КВВГЭ	4х1.0	5			
3-8	Термометр											
	ТВ3	То же					КВВГЭ	4х1.0	6			
3-9	Термометр											
	ТВ4	"					КВВГЭ	4х1.0	5			
3-10	Термометр											
	ТВ5	"					КВВГЭ	4х1.0	5			
3-11	Термометр											
	ТВ6	"					КВВГЭ	4х1.0	8			
3-12	Коробка	Шкаф										
	соединительная	управления										
	КСК32№2	ШУ2-УКАС-АМ					КВВГЭ	19х1.0	15			
3-13	Термометр	Коробка										
	ТМ1	соединительная										
		КСК32№3	3-13	Р3-Ц-Х-18	1,5		КВВГЭ	4х1.0	6			
3-14	Термометр											
	ТМ2	То же	3-14	Р3-Ц-Х-18	0,5		КВВГЭ	4х1.0	4			
3-15	Термометр											
	ТМ4	"					КВВГЭ	4х1.0	2			
3-16	Термометр											
	ТВ8	"	3-16	Р3-Ц-Х 18	1		КВВГЭ	4х1.0	12			
3-17	Термометр											
	ТВ7	"	3-17	Р3-Ц-Х-18	1		КВВГЭ	4х1.0	17			
3-18	Коробка	Шкаф										
	соединительная	управления										
	КСК32№3	ШУ2-УКАС-АМ					КВВГЭ	14х1.0	19			

69

N 9329/3

ТП 904-1-67.86 АТХ-68

Компрессорная станция 3К-500АС с обушкой воздуха

ГИП	Леонов		2.13.86
Нач.отд.	Христофоров		
Гл.спец.	Фукс		
Н.контр.	Золотарев		
Рук.гр.	Седых		
Ст.инж.	Габелина		
Техник	Гайворонская		

Привязан

Инв. №

Стадия	Лист	Листов
Р	68	

Журнал кабельных проводок (продолжение)

ГИПРОСТРОЙДОРМАШ г. Ростов-на-Дону

Типовой проект 904-1-67.86

Взам. инв. № | Подп. и дата | Инв. № подл.

Марки ровка кабеля	Трасса: Начало	Трасса: Конец	Проходы через: Трубы: Марки-ровка	Трубы: Усл. проход мм	Трубы: Длина м	Ящики протяжные	Кабель по проекту: Марка, напряжение	Кол., число жил и сечение	Длина +6% м	Кабель проложено: Марка, напряжение	Кол., число жил и сечение	Длина м
3-19	Термометр ТП1	Коробка соединительная КСК16 №4	3-19	Р3-Ц-Х-18	0,5		КВВГЭ	4×1.0	4			
3-20	Термометр ТП2	То же	3-20	Р3-Ц-Х-18	0,5		КВВГЭ	4×1.0	2			
3-21	Термометр ТП3	"	3-21	Р3-Ц-Х-18	0,5		КВВГЭ	4×1.0	2			
3-22	Термометр ТП4	"	3-22	Р3-Ц-Х-18	0,5		КВВГЭ	4×1.0	3			
3-23	Термометр ТП5	"	3-23	Р3-Ц-Х-18	0,5		КВВГЭ	4×1.0	3			
3-24	Коробка соединительная КСК16 №4	Шкаф управления ШУ2-УКАС-АМ					КВВГЭ	14×1.0	18			
3-25	Термометр ТП6	Коробка соединительная КСК16 №5	3-25	Р3-Ц-Х-18	0,5		КВВГЭ	4×1.0	2			
3-26	Термометр ТП7	То же	3-26	Р3-Ц-Х-18	0,5		КВВГЭ	4×1.0	2			
3-27	Термометр ТП8	Коробка соединительная КСК16 №5	3-27	Р3-Ц-Х-18	0,5		КВВГЭ	4×1.0	3			
3-28	Термометр ТП9	То же	3-28	Р3-Ц-Х-18	0,5		КВВГЭ	4×1.0	7			
3-29	Коробка соединительная КСК16 №5	Шкаф управления ШУ2-УКАС-АМ					КВВГЭ	10×1.0	20			
3-30	Задвижка нагнетания	То же	3-30	Р3-Ц-Х-18	2		АКВВГ	5×2,5	22			
3-31	То же	Шкаф управления ШУ1-УКАС-АМ	3-31	Р3-Ц-Х-18	2		КВВГЭ	7×1.0	53			
3-32	Противопомпажный клапан ДПК	Коробка соединительная КСК 16 №6	3-32	Р3-Ц-Х-18	2		КВВГЭ	7×1.0	6			
3-33	Дроссельная заслонка ДДЗ	То же	3-33	Р3-Ц-Х-18	2		КВВГЭ	10×1.0	3			
3-34	Коробка соединительная КСК 16№6	Шкаф управления ШУ1-УКАС-АМ					КВВГЭ	14×1.0	40			

Марки ровка кабеля	Трасса: Начало	Трасса: Конец	Проходы через: Трубы: Марки-ровка	Трубы: Усл. проход мм	Трубы: Длина м	Ящики протяжные	Кабель по проекту: Марка, напряжение	Кол., число жил и сечение	Длина +6% м	Кабель проложено: Марка, напряжение	Кол., число жил и сечение	Длина м
3-35	Кнопочный пост управления SB 1.1	Коробка соединительная КСК32№7	3-35	Р3-Ц-Х-18	1		АКВВГ	4×2,5	1,5			
3-36	Вентиль слива холодной воды УА1	То же	3-36	Р3-Ц-Х-18	2		АКВВГ	4×2,5	3			
3-37	Задвижка холодной воды №1 ДЗВ1	"	3-37	Р3-Ц-Х-25	1		АКВВГ	14×2,5	8			
3-38	Задвижка холодной воды №2 ДЗВ2	"	3-38	Р3-Ц-Х-5	1		АКВВГ	14×2,5	8			
3-39	Коробка соединительная КСК32№7	Шкаф управления ШУ2-УКАС-АМ					АКВВГ	7×2,5	11			
3-40	То же	Шкаф управления ШУ1-УКАС-АМ					КВВГЭ	4×1.0	45			
3-41	"	То же					АКВВГ	5×2,5	45			
3-42	Манометр ПДД1	Шкаф управления ШУ2-УКАС-АМ					КВВГЭ	5×1.0	15			
3-43	Манометр ПДД2	То же					КВВГЭ	5×1.0	22			
3-44	Датчик давления на фильтре SP6	"					АКВВГ	4×2,5	17			
3-45	Датчик температуры п.3а-1	Щит оператора					КВВГЭ	4×1.0	53			

70

№9329/3

Привязан

Инв. №

ГИП	Леонов	
Нач.отд.	Христофоров	
Гл.спец.	Фукс	
Н.контр.	Золотарева	
Рук.гр.	Седых	
Ст.инж.	Таболина	
Техник	Гайворонский	

ТП 904-1-67.86 АТХ-69

Компрессорная станция 3К-500АО с осушкой воздуха

Стадия	Лист	Листов
Р	69	

Журнал кабельных проводок (продолжение)

ГИПРОСТРОЙДОРМАШ г. Ростов-на-Дону

Альбом 3

Маркировка кабеля	Трасса: Начало	Трасса: Конец	Проходы через: Трубы: Маркировка	Трубы: Усл. проход мм	Трубы: Длина м	Ящики протяжные	Кабель по проекту: Марка, напряжение	Кол., число жил и сечение	Длина +6% м	Кабель проложено: Марка, напряжение	Кол., число жил и сечение	Длина м
3-46	Датчик температуры п.3а-2	Щит оператора					КВВГЭ	4×1.0	53			
3-47	Термометр п.2	То же					КВВГ	4×1.0	57			
3-48	Электромагнит УА6.1	Шкаф управления ШУ2-УКАС-АМ	3-48	Р3-Ц-Х 18	2		АКВВГ	4×2,5	27			
3-49	Указатель уровня РДУ	Коробка соединительная КСК 8 N8					КВВГЭ	4×1.0	3			
3-50	Шкаф управления ШУ1-УКАС-АМ	То же					КВВГЭ	5×1.0	54			
3-51	Коробка соединительная КСК8 N8	Коробка соединительная КСК 16 N9					КВВГЭ	4×1.0	2			
3-52	Вентиль подачи горячей воды УА2	Коробка соединительная КСК 16 N9	3-52	Р3-Ц-Х 18	1		АКВВГ	10×2,5	3			
3-53	Вентиль слива горячей воды УА3	То же	3-53	Р3-Ц-Х 18	1		АКВВГ	7×2.5	3			
3-54	Вентиль подачи холодной воды УА4	"	3-54	Р3-Ц-Х 18	1		АКВВГ	4×2.5	3			
3-55	Вентиль слива холодной воды УА5	"	3-55	Р3-Ц-Х 18	1		АКВВГ	4×2,5	3			
3-56	Шкаф управления ШУ1-УКАС-АМ	Коробка соединительная КСК-16 N9					АКВВГ	4×2,5	53			
3-57	Вентиль ВП1	Коробка соединительная КСК32N10	3-57	Р3-Ц-Х 18	1		АКВВГ	4×2,5	6			
3-58	Вентиль ВП2	То же	3-58	Р3-Ц-Х 18	1		АКВВГ	4×2,5	13			
3-59	Коробка соединительная КСК32N10	Шкаф управления ШУ1-УКАС-АМ					АКВВГ	4×2,5	45			
3-60	Датчик РВД	Шкаф управления ШУ2-УКАС-АМ					КВВГЭ	4×1.0	26			
3-61	Щит оператора	Шкаф управления ШУ2-УКАС-АМ					АКВВГ	5×2,5	42			
3-62	Коробка КСК16N6	Выключатель ВО35-1	3-62	Р3-Ц-Х 18	2		КВВГЭ	4×1.0	3			
3-63	Тиристорное возбудительное устройство ТВУ	Шкаф управления ШУ2-УКАС-АМ					АКВВГ	10×2,5	30			
3-64	КРУ, камера 12	То же					АКВВГ	4×2,5	38			
3-65	КРУ, камера 16	"					АКВВГ	4×2,5	31			
3-66	То же	"					АКВВГ	4×2,5	31			
3-67	"	"					АКВВГ	7×2,5	31			
3-68	"	Шкаф управления ШУ1-УКАС-АМ					КВВГЭ	7×1.0	37			
3-69	Коробка КСК32 N10	Вентиль ВП3	3-69	Р3-Ц-Х 18	1		АКВВГ	4×2,5	13			
3-71	Шкаф управления ШУ1-УКАС-АМ	Шкаф управления ШУ2-УКАС-АМ					КВВГЭ	27×1.0	42			
3-72	То же	То же					КВВГЭ	27×1.0	42			
3-73	"	"					КВВГЭ	27×1.0	42			
3-74	"	"					АКВВГ	37×2,5	41			
3-76	Коробка КСК32 N10	Вентиль УА7.1	3-76	Р3-Ц-Х 18	2		АКВВГ	4×2,5	18			
3-77	То же	Вентиль УА7.2	3-77	Р3-Ц-Х 18	2		АКВВГ	4×2,5	21			
3-78	"	Вентиль УА7.3	3-78	Р3-Ц-Х 18	2		АКВВГ	4×2,5	26			

Типовой проект 904-1-67.86

Инв. № подл. | Подп. и дата | Взам. инв. №

71

N 9329/3

ГИП	Леонов		21.3.86
Нач.отд.	Христофоров		
Гл.спец.	Фукс		
Н.контр.	Золотарева		
Рук.гр.	Седых		
Ст.инж.	Габолина		
Техник	Гайворонская		

Привязан

Инв №

ТП 904-1-67.86 АТХ-70

Компрессорная станция 3К-500 АО с осушкой воздуха

Стадия	Лист	Листов
Р	70	

Журнал кабельных проводок (продолжение)

ГИПРОСТРОЙДОРМАШ г. Ростов-на-Дону

Альбом 3

Маркировка кабеля	Трасса: Начало	Трасса: Конец	Проходы через: Трубы: Маркировка	Трубы: Усл. проход мм	Трубы: Длина м	Ящики протяжные	Кабель по проекту: Марка, напряжение	Кабель по проекту: Кол., число жил и сечение	Кабель по проекту: Длина +6% м	Кабель проложено: Марка напряжение	Кабель проложено: Кол., число жил и сечение	Кабель проложено: Длина м
	Общестанционные	проводки										
81	Датчик температуры DT1	Коробка соединительная КСК16 N12					АКВВГ	4×2,5	52			
82	Датчик температуры DT2	То же					АКВВГ	4×2,5	16			
83	Вентиль YA7	"	83	Рз-ц-х-18	2		АКВВГ	5×2,5	23			
84	Коробка соединительная КСК 16 N12	Шкаф управления ШУЗ-1УКАС-СМ					АКВВГ	7×2,5	28			
85	Вентиль YA8	Коробка соединительная КСК16 N13	85	Рз-ц-х-18	1		АКВВГ	5×2,5	16			
86	Датчик температуры DT3	То же					АКВВГ	4×2,5	48			
87	Датчик температуры DT4	"	87	Рз-ц-х-18	1.5		АКВВГ	4×2,5	2			
88	Коробка соединительная КСК16 N13	Шкаф управления ШУЗ-1УКАС-СМ					АКВВГ	7×2,5	16			
89	Прибор DMO	Шкаф управления ШУЗ-1УКАС-СМ	89	Рз-ц-х-18	2		КВВГ	5×1.0	74			
90	Электромагнитный вентиль YA6.7	Коробка соединительная КСК16 N14	90	Рз-ц-х-18	2,5		АКВВГ	4×2,5	3			
91	Пост управления SA6.9	То же	91	Рз-ц-х-18	1		АКВВГ	4×2,5	1.5			
92	Электромагнитный вентиль YA6.8	"	92	Рз-ц-х-18	2,5		АКВВГ	4×2,5	3			
93	Пост управления SA6.10	"	93	Рз-ц-х-18	1		АКВВГ	4×2,5	1.5			
94	Коробка соединительная КСК16 N14	Щит оператора					АКВВГ	5×2,5	62			
95	Термометр п.4	Коробка соединительная КСК 8 N15	95	Рз-ц-х-18	1		КВВГ	4×1.0	1.5			
96	Коробка соединительная КСК 8 N15	Щит оператора	96	Рз-ц-х-18	2		АКВВГ	4×2,5	66			
97	Выключатель QF7. Шкаф управления ШУЗ-1УКАС-СМ	Щит оператора					АКВВГ	4×2,5	16			
98	Выключатель QF25. Шкаф управления ШУЗ-1УКАС-СМ	То же					АКВВГ	4×2,5	16			
		Вентсистема	82									
B1	Кнопочный пост SB15.2	Коробка соединительная КСК8	B1	Рз-ц-х-18	1.5		АКВВГ	5×2,5	2			
B2	Кнопочный пост SB15.1	То же	B2	Рз-ц-х-18	1.5		АКВВГ	4×2,5	5			
B3	Шкаф управления ШУЗ-1УКАС-СМ	"					АКВВГ	7×2,5	54			
B4	То же	В станцию пожарной сигнализации объекта										

Типовой проект 904-1-67.86

Взам. инв. №

Подп. и дата

Инв. № подл.

72

N 9329/3

Привязан

Инв. №

ГИП	Леонов		21.3.86
Нач.отд.	Христофоров		
Гл.спец.	Фукс		
Н.контр.	Золотарева		
Рук.гр.	Седых		
Ст.инж.	Таборина		
Техник	Гойловский		

ТП 904-1-67.86 АТХ-71

Компрессорная станция 3К-500А0 с осушкой воздуха

Стадия	Лист	Листов
Р	71	

Журнал кабельных проводок (продолжение).

ГИПРОСТРОЙМОСТ г. Ростов

Маркировка кабеля	Трасса: Начало	Трасса: Конец	Проходы через: Трубы: Маркировка	Трубы: Усл. проход мм	Трубы: Длина м	Ящики протяжные	Кабель по проекту: Марка, напряжение	Кабель по проекту: Кол., число жил и сечение	Кабель по проекту: Длина +6% м	Кабель проложено: Марка, напряжение	Кабель проложено: Кол., число жил и сечение	Кабель проложено: Длина м
	Установка	осушки №1										
X1-1	Датчик температуры ТР	Прибор управления и контроля УК			поставляются комплектно							
X1-2	Регулятор разности температур РРТ	То же			поставляется комплектно							
X1-3	Реле РД1	"			поставляется комплектно							
X1-4	Реле РД2	"			поставляется комплектно							
X1-5	Электромагнитные катушки ЭК1-ЭК6	Штепсельный разъем			поставляется комплектно							
X1-6	Коробка соединительная КСК32№16	Прибор Управления и контроля УК	X1-6	Рз-Ц-Х-25	1,5		КВВГ	14х1.0	2			
X1-8	Штепсельный разъем	Коробка соединительная КСК 32 №16	X1-8	Рз-Ц-Х-18	2,5		КВВГ	7х1.0	3			
X1-10	Термометр ТСП1	Блок регулирования ШИЕ	X1-10	Рз-Ц-Х-18	2		КВВГ	5х1.0	67			
X1-11	Коробка соединительная КСК 32№17	Прибор управления и контроля УК	X1-11	Рз-Ц-Х-18	2		КВВГ	6х1.0	5			
X1-12	То же	Блок регулирования ШИЕ	X1-12	Рз-Ц-Х-25	2		АКВВГ	10х2.5	64			
X1-13	Выключатель автоматический ВЗ	Коробка соединительная КСК 32№16	X1-13	Рз-Ц-Х-18	1,5		КВВГ	4х1.0	2			
X1-15	Электронагреватель ТЭН	Коробка соединительная КСК 32№17	X1-15	Рз-Ц-Х-18	2,5		КВВГ	4х1.0	3			
X1-16	Блок управления БУ	То же	X1-16	Рз-Ц-Х-25	2		АКВВГ	10х25	51			
X1-18	Регулятор разности температур РРТ	"	X1-18	Рз-Ц-Х-18	2		КВВГ	4х1.0	7			
X1-20	Исполнительный механизм СВ1	"	X1-20	Рз-Ц-Х-18	2		КВВГ	4х1.0	6			

Маркировка кабеля	Трасса: Начало	Трасса: Конец	Проходы через: Трубы: Маркировка	Трубы: Усл. проход мм	Трубы: Длина м	Ящики протяжные	Кабель по проекту: Марка, напряжение	Кабель по проекту: Кол., число жил и сечение	Кабель по проекту: Длина +6% м	Кабель проложено: Марка, напряжение	Кабель проложено: Кол., число жил и сечение	Кабель проложено: Длина м
X1-23	Регулятор разности температур РРТ	Термометр ТСП2			поставляется комплектно							
X1-24	То же	Термометр ТСП3			поставляется комплектно							
X1-25	Термометр п. 5	Щит оператора	X1-25	Рз-Ц-Х-18	2		АКВВГ	5х2,5	57			
X1-26	Коробка соединительная КСК32№16	Коробка соединительная КСК 32 №17	X1-26	Рз-Ц-Х-25	2		КВВГ	10х10	4			
X1-27	То же	Щит оператора	X1-27	Рз-Ц-Х-25	1		АКВВГ	10х2,5	58			
X1-28	КРУ, камера 15	То же	X1-28	Рз-Ц-Х-18	2		АКВВГ	4х2,5	35			
	Установка осушки	№2										
X2-1	Датчик-температуры ТР	Прибор управления и контроля УК			поставляется комплектно							
X2-2	Регулятор разности температур РРТ	То же			поставляется комплектно							
X2-3	Реле РД1	"			поставляется комплектно							
X2-4	Реле РД2	"			поставляется комплектно							
X2-5	Электромагнитные катушки ЭК1-ЭК6	Штепсельный разъем			поставляется комплектно							
X2-6	Коробка соединительная КСК32№16	Прибор управления и контроля УК	X2-6	Рз-Ц-Х-25	1,5	1	КВВГ	14х1.0	2			

73

№9329/3

ГИП	Леонов		21.3.86
Нач.отд.	Христофоров		
Гл.спец.	Левинский		
Н.контр.	Золотарева		
Рук.гр.	Сафых		
Ст.инж.	Таволина		
Техник	Гайворонск		

Привязан

Инв. №

ТП 904-1-67.86 АТХ-72

Компрессорная станция ЗК-500А0 с осушкой воздуха

Стадия	Лист	Листов
Р	72	

Журнал кабельных проводок (продолжение)

ГИПРОСТРОЙДОРМАШ г. Ростов-на-Дону

Маркировка кабеля	Трасса: Начало	Трасса: Конец	Проходы через: Трубы: Маркировка	Трубы: Усл. проход мм	Трубы: Длина м	Ящики протяжные	Кабель по проекту: Марка напряжение	Кабель по проекту: Кол., число жил и сечение	Кабель по проекту: Длина +6% м	Кабель проложено: Марка, напряжение	Кабель проложено: Кол., число жил и сечение	Кабель проложено: Длина м
Х2-8	Штепсельный разъем	Коробка соединительная КСК32 №16	Х2-8	Р3-Ц-Х 18	2,5		КВВГ	7х1.0	3			
Х2-10	Термометр ТСП1	Блок регулирования ШИЕ	Х2-10	Р3-Ц-Х 18	2		КВВГ	5х1.0	60			
Х2-11	Коробка соединительная КСК32 №17	Прибор управления и контроля УК	Х2-11	Р3-Ц-Х 18	2		КВВГ	5х1.0	5			
Х2-12	То же	Блок регулирования ШИЕ	Х2-12	Р3-Ц-Х 25	2		АКВВГ	10х2,5	57			
Х2-13	Выключатель автоматический В3	Коробка соединительная КСК32 №16	Х2-13	Р3-Ц-Х 18	1.5		КВВГ	4х1.0	2			
Х2-15	Электронагреватель ТЭН	Коробка соединительная КСК32 №17	Х2-15	Р3-Ц-Х 18	2,5		КВВГ	4х1.0	3			
Х2-16	Блок управления БУ	То же	Х2-16	Р3-Ц-Х 25	2		АКВВГ	10х2,5	44			
Х2-18	Регулятор разности температур РРТ	"	Х2-18	Р3-Ц-Х 18	2		КВВГ	4х1.0	7			
Х2-20	Исполнительный механизм СВ1	"	Х2-20	Р3-Ц-Х 18	2		КВВГ	4х1.0	6			
Х2-23	Регулятор разности температур РРТ	Термометр ТСП2					поставляется комплектно					
Х2-24	То же	Термометр ТСП3					поставляется комплектно					
Х2-25	Термометр п.5	Щит оператора	Х2-25	Р3-Ц-Х 18	2		АКВВГ	5х2,5	57			
Х2-26	Коробка соединительная КСК32 №16	Коробка соединительная КСК32 №17	Х2-26	Р3-Ц-Х 25	2		КВВГ	10х1.0	4			
Х2-27	То же	Щит оператора	Х2-27	Р3-Ц-Х 25	1		АКВВГ	10х2,5	51			
Х2-28	КРУ, камера 4	То же	Х2-28	Р3-Ц-Х 18	2		АКВВГ	4х2,5	47			
	Установка осушки №3											
Х3-1	Датчик температуры ТР	Прибор управления и контроля УК					поставляется комплектно					

Маркировка кабеля	Трасса: Начало	Трасса: Конец	Проходы через: Трубы: Маркировка	Трубы: Усл. проход мм	Трубы: Длина м	Ящики протяжные	Кабель по проекту: Марка, напряжение	Кабель по проекту: Кол., число жил и сечение	Кабель по проекту: Длина +6% м	Кабель проложено: Марка, напряжение	Кабель проложено: Кол., число жил и сечение	Кабель проложено: Длина м
Х3-2	Регулятор разности температур РРТ	Прибор управления и контроля УК					поставляется комплектно					
Х3-3	Реле РД1	То же					поставляется комплектно					
Х3-4	Реле РД2	"					поставляется комплектно					
Х3-5	Электромагнитные катушки ЭК1-ЭК6	Штепсельный разъем					поставляется комплектно					
Х3-6	Коробка соединительная КСК32 №16	Прибор управления и контроля УК	Х3-6	Р3-Ц-Х 25	1.5		КВВГ	14х1.0	2			
Х3-8	Штепсельный разъем	Коробка соединительная КСК32 №16	Х3-8	Р3-Ц-Х 18	2.5		КВВГ	7х1.0	3			
Х3-10	Термометр ТСП1	Блок регулирования ШИЕ	Х3-10	Р3-Ц-Х 18	2		КВВГ	5х1.0	53			
Х3-11	Коробка соединительная КСК32 №17	Прибор управления и контроля УК	Х3-11	Р3-Ц-Х 18	2		КВВГ	5х1.0	5			
Х3-12	То же	Блок регулирования ШИЕ	Х3-12	Р3-Ц-Х 25	2		АКВВГ	10х2.5	50			
Х3-13	Выключатель автоматический В3	Коробка соединительная КСК32 №16	Х3-13	Р3-Ц-Х 18	1.5		КВВГ	4х1.0	2			
Х3-15	Электронагреватель ТЭН	Коробка соединительная КСК32 №17	Х3-15	Р3-Ц-Х 18	2,5		КВВГ	4х1,0	3			
Х3-16	Блок управления БУ	То же	Х3-16	Р3-Ц-Х 25	2		АКВВГ	10х2,5	37			

74

№9329/3

Привязан

Инв №

ГИП	Леонов		2/13
Нач.отд.	Христофоров		
Гл.спец.	Фукс		
Н.контр.	Золотарева		
Рук.гр.	Сергых		
Ст.инж.	Гордина		
Техник	Гриворонченко		

ТП 904-1-67.86 АТХ-73

Компрессорная станция ЗК-500А0 с осушкой воздуха

Стадия	Лист	Листов
Р	73	

Журнал кабельных проводок (продолжение)

ГИПРОСТРОЙДОРМАШ г. Ростов-на-Дону.

Марки-ровка кабеля	Трасса: Начало	Трасса: Конец	Проходы через: Трубы: Марки-ровка	Трубы: Усл. проход мм	Трубы: Длина м	Ящики протяжные	Кабель по проекту: Марка, напряжение	Кол., число жил и сечение	Длина + 6% м	Кабель проложено: Марка напряжение	Кол., число жил и сечение	Длина м
Х3-18	Регулятор разности температур РРТ	Коробка соединительная КСК32№17	Х3-18	РЗ-Ц-Х-18	2		КВВГ	4х1.0	7			
Х3-20	Исполнительный механизм СВ1	То же	Х3-20	РЗ-Ц-Х-18	2		КВВГ	4х1.0	6			
Х3-23	Регулятор разности температур РРТ	Термометр ТСП2				поставляется комплектно						
Х3-24	То же	Термометр ТСП3				поставляется комплектно						
Х3-25	Термометр п.5	Щит оператора	Х3-25	РЗ-Ц-Х-18	2		АКВВГ	5х2.5	50			
Х3-26	Коробка соединительная КСК32№16	Коробка соединительная КСК32№17	Х3-26	РЗ-Ц-Х-25	2		КВВГ	10х10	4			
Х3-27	То же	Щит оператора	Х3-27	РЗ-Ц-Х-25	1		АКВВГ	10х2.5	44			
Х3-28	КРУ, камера 16	То же	Х3-28	РЗ-Ц-Х-18	2		АКВВГ	4х2.5	36			

Марки-ровка кабеля	Трасса: Начало	Трасса: Конец	Проходы через: Трубы: Марки-ровка	Трубы: Усл. проход мм	Трубы: Длина м	Ящики протяжные	Кабель по проекту: Марка, напряжение	Кол., число жил и сечение	Длина + 6% м	Кабель проложено: Марка напряжение	Кол., число жил и сечение	Длина м

Альбом 3

Типовой проект 904-1-67.86

Инв. № подл. | Подп. и дата | Взам. инв. №

75

N 9329/3

ГИП	Леонов		21.3.86
Нач. отд.	Христофоров		
Гл. спец.	Фукс		
Н. контр.	Залотарева		
Рук. гр.	Седых		
Ст. инж.	Гаролина		
Техник	Гайворонский		

привязан

Инв. №

ТП 904-1-67.86 АТХ-74

Компрессорная станция ЗК-500АО с осушкой воздуха

Стадия	Лист	Листов
Р	74	

Журнал кабельных проводок (окончание).

ГИПРОСТРОЙДОРМАШ г. Ростов-на-Дону

Маркировка трубы	Начало	Конец	Число труб шт	По проекту Марка	По проекту Длина м	Проложено Марка	Проложено Длина м
	Компрессор N1						
1-01	Отбор давления воды на охлаждение	Шкаф управления ШУ2-УКАС-АМ прибор SP3	1	Труба 15×2,8	16		
1-02	Отбор давления воздуха	Прибор ПДД1	1	Труба 15×2,8	0,5		
1-03	То же	Шкаф управления ШУ2-УКАС-АМ прибор SP10	1	Труба 15×2,8	12		
1-04	"	Прибор ПДД2	1	Труба 15×2,8	3		
1-05	Отбор давления масла	Шкаф управления ШУ2-УКАС-АМ прибор SP1	1	Труба 15×2,8	16		
1-06	То же	То же, прибор SP2	1	Труба 15×2,8	18		
1-07	"	" , прибор SP4	1	Труба 15×2,8	16		
1-08	"	" , прибор SP5	1	Труба 15×2,8	20		
1-09	Отбор давления на фильтре	Прибор SP6	1	Труба 14×2	6		
1-010	То же	То же	1	Труба 14×2	1		
1-011	Отбор давления	Прибор п.9	1	Труба 15×2,8	2		
1-012	То же	То же	1	Труба 15×2,8	2		
	Компрессор N2						
2-01	Отбор давления воды на охлаждение	Шкаф управления ШУ2-УКАС-АМ прибор SP3	1	Труба 15×2,8	16		
2-02	Отбор давления воздуха	Прибор ПДД1	1	Труба 15×2,8	0,5		
2-03	То же	Шкаф управления ШУ2-УКАС-АМ прибор SP10	1	Труба 15×2,8	12		
2-04	"	Прибор ПДД2	1	Труба 15×2,8	3		
2-05	Отбор давления масла	Шкаф управления ШУ2-УКАС-АМ прибор SP1	1	Труба 15×2,8	16		
2-06	То же	То же, прибор SP2	1	Труба 15×2,8	18		
2-07	"	" , прибор SP4	1	Труба 15×2,8	16		
2-08	"	" , прибор SP5	1	Труба 15×2,8	20		
2-09	Отбор давления на фильтре	Прибор SP6		Труба 14×2	6		
2-010	То же	То же	1	Труба 14×2	1		
2-011	Отбор давления	Прибор п 9	1	Труба 15×2,8	2		
2-012	То же	То же	1	Труба 15×2,8	2		

Маркировка трубы	Начало	Конец	Число труб шт	По проекту Марка	По проекту Длина м	Проложено Марка	Проложено Длина м
	Компрессор N3						
3-01	Отбор давления воды на охлаждение	Шкаф управления ШУ2-УКАС-АМ прибор SP3	1	Труба 15×2,8	16		
3-02	Отбор давления воздуха	Прибор ПДД1	1	Труба 15×2,8	0,5		
3-03	То же	Шкаф управления ШУ2-УКАС-АМ прибор SP10	1	Труба 15×2,8	12		
3-04	"	Прибор ПДД2	1	Труба 15×2,8	3		
3-05	Отбор давления масла	Шкаф управления ШУ2-УКАС-РМ, прибор SP1	1	Труба 15×2,8	16		
3-06	То же	То же, прибор SP2	1	Труба 15×2,8	18		
3-07	"	" , прибор SP4	1	Труба 15×2,8	16		
3-08	"	" , прибор SP5	1	Труба 15×2,8	20		
3-09	Отбор давления на фильтре	Прибор SP6	1	Труба 14×2	6		
3-010	То же	То же	1	Труба 14×2	1		
3-011	Отбор давления	Прибор п9	1	Труба 15×2,8	2		
3-012	То же	То же	1	Труба 15×2,8	2		
	Компрессор N4						
4-01	Отбор давления воды на охлаждение	Шкаф управления ШУ2-УКАС-АМ прибор SP3	1	Труба 15×2,8	16		
4-02	Отбор давления воздуха	Прибор ПДД1	1	Труба 15×2,8	0.5		
4-03	То же	Шкаф управления ШУ2-УКАС-АМ, прибор SP10	1	Труба 15×2,8	12		
4-04	"	Прибор ПДД2	1	Труба 15×2,8	3		

76

N 9329/3

Привязан

Инв. N°

ГИП	Леонов		21.3.86
Нач.отд.	Христофоров		
Гл.спец.	Фукс		
Н.контр.	Золотарева		
Рук.гр.	Седых		
Ст.инж.	Таболина		
Техник	Гойворонский		

ТП 904-1-67.86 АТХ-75

Компрессорная станция 4К-500А0 с осушкой воздуха

Стадия	Лист	Листов
Р	75	

Журнал импульсных проводок (начало)

ГИПРОСТРОЙДОРМАШ г. Ростов-н-Дону

Альбом 3

Типовой проект 904-1-67.86

Маркировка трубы	Трасса: Начало	Трасса: Конец	Число труб шт	Труба по проекту: Марка	Труба по проекту: Длина м	Труба проложено: Марка	Труба проложено: Длина м	Маркировка трубы	Трасса: Начало	Трасса: Конец	Число труб шт	Труба по проекту: Марка	Труба по проекту: Длина м	Труба проложено: Марка	Труба проложено: Длина м
4-05	Отбор давления масла	Шкаф управления ШУ2-УКАС-АМ прибор SP1	1	Труба 15×2,8	16										
4-06	То же	То же, прибор SP2	1	Труба 15×2,8	18										
4-07	"	" , прибор SP4	1	Труба 15×2,8	16										
4-08	"	" , прибор SP5	1	Труба 15×2,8	20										
4-09	Отбор давления на фильтре	Прибор SP6	1	Труба 14×2	6										
4-010	То же	То же	1	Труба 14×2	1										
4-011	Отбор давления	Прибор п. 9	1	Труба 15×2,8	2										
4-012	То же	То же	1	Труба 15×2,8	2										
	Общестанционные проводки														
013	Диафрагма на сборном коллекторе	Дифманометр ДМО	2	Труба 14×2	15										

77

N 9329/3

Привязан				ТП 904-1-67.86 АТХ-76	
				Компрессорная станция 4К-560А с осушкой воздуха	
	Гип	Леонов			Стадия: Р; Лист: 76; Листов:
	Нач.отд.	Христофоров			
	Гл.спец.	Фукс			
	Н.контр.	Золотарева		Журнал импульсных проводок (окончание)	ГИПРОСТРОЙДИММОНТАЖ г.Ростов-на-Дону
	Рук.гр.	Седых			
	Ст.инж.	Габолина			
Инв.№	Техник	Гайворонский			

Маркировка трубы	Трасса: Начало	Трасса: Конец	Число труб шт	Труба: По проекту: Марка	Труба: По проекту: Длина м	Труба: Проложено: Марка	Труба: Проложено: Длина м
	Компрессор N1						
1-01	Отбор давления воды на охлаждение	Шкаф управления ШУ2-УКАС-АМ Прибор SP3	1	Труба 15×2,8	16		
1-02	Отбор давления воздуха	Прибор ПДД1	1	Труба 15×2,8	0,5		
1-03	То же	Шкаф управления ШУ2-УКАС-АМ Прибор SP10	1	Труба 15×2,8	12		
1-04	"	Прибор ПДД2	1	Труба 15×2,8	3		
1-05	Отбор давления масла	Шкаф управления ШУ2-УКАС-АМ Прибор SP1	1	Труба 15×2,8	16		
1-06	То же	То же, прибор SP2	1	Труба 15×2,8	18		
1-07	"	" , прибор SP4	1	Труба 15×2,8	16		
1-08	"	" , прибор SP5	1	Труба 15×2,8	20		
1-09	Отбор давления на фильтре	Прибор SP6	1	Труба 14×2	6		
1-010	То же	То же	1	Труба 14×2	1		
1-011	Отбор давления	Прибор п 9	1	Труба 15×2,8	2		
1-012	То же	То же	1	Труба 15×2,8	2		
	Компрессор N2						
2-01	Отбор давления воды на охлаждение	Шкаф управления ШУ2-УКАС-АМ Прибор SP3	1	Труба 15×2,8	16		
2-02	Отбор давления воздуха	Прибор ПДД1	1	Труба 15×2,8	0,5		
2-03	То же	Шкаф управления ШУ2-УКАС-АМ Прибор SP10	1	Труба 15×2,8	12		
2-04	"	Прибор ПДД2	1	Труба 15×2,8	3		
2-05	Отбор давления масла	Шкаф управления ШУ2-УКАС-АМ Прибор SP1	1	Труба 15×2,8	16		
2-06	То же	То же, прибор SP2	1	Труба 15×2,8	18		
2-07	"	" , прибор SP4	1	Труба 15×2,8	16		
2-08	"	" , прибор SP5	1	Труба 15×2,8	20		
2-09	Отбор давления на фильтре	Прибор SP6	1	Труба 14×2	6		
2-010	То же	Прибор SP6	1	Труба 14×2	1		
2-011	Отбор давления	Прибор п 9	1	Труба 15×2,8	2		
2-012	То же	То же	1	Труба 15×2,8	2		

Маркировка трубы	Трасса: Начало	Трасса: Конец	Число труб шт	Труба: По проекту: Марка	Труба: По проекту: Длина м	Труба: Проложено: Марка	Труба: Проложено: Длина м
	Компрессор N3						
3-01	Отбор давления воды на охлаждение	Шкаф управления ШУ2-УКАС-АМ Прибор SP3	1	Труба 15×2,8	16		
3-02	Отбор давления воздуха	Прибор ПДД1	1	Труба 15×2,8	0,5		
3-03	То же	Шкаф управления ШУ2-УКАС-АМ Прибор SP10	1	Труба 14×2	12		
3-04	"	Прибор ПДД2	1	Труба 15×2,8	3		
3-05	Отбор давления масла	Шкаф управления ШУ2-УКАС-АМ прибор SP1	1	Труба 15×2,8	16		
3-06	То же	То же, прибор SP2	1	Труба 15×2,8	18		
3-07	"	" , прибор SP4	1	Труба 15×2,8	16		
3-08	"	" , прибор SP5	1	Труба 15×2,8	20		
3-09	Отбор давления на фильтре	Прибор SP6	1	Труба 14×2	6		
3-010	То же	То же	1	Труба 14×2	1		
3-011	Отбор давления	Прибор п. 9	1	Труба 15×2,8	2		
3-012	То же	То же	1	Труба 15×2,8	2		
	Общестанционные проводки						
013	Диафрагма на сборном коллекторе	Дифманометр ДМО	2	Труба 14×2	15		

78

N 9329/3

ГИП	Леонов		2/3.86	ТП 904-1-67.86 АТХ-77
Нач.отд.	Христофоров			Компрессорная станция 3К-500/40 с осушкой воздуха.
Гл.спец.	Фукс			
Н.контр.	Золотарева			Стадия Р · Лист 77 · Листов
Рук.гр.	Седых			Журнал импульсных проводок
Ст.инж.	Таборлина			ГИПРОСТРОЙДОРМАШ г.Ростов-на-Дону
Техник	Гайворонский			

Привязан

Инв. №

Поз.	Обозначение	Наименование	Кол.	Примеч.
1		Лоток ЛП85	45	
2		Лоток ЛП145	85	
3		Лоток НЛ20-П2	40	
4		Лоток НЛ40-П2	50	
6		Стойка кабельная К1151	15	
7		Стойка кабельная К1152	20	
8		Полка кабельная К1161	40	
9		Полка кабельная К1163	45	
11		Профиль 2П2000	25	Для крепл. по ТМ4-219-76
12		Швеллер ШП 60х35	13	
13		Профиль К108/2 У2	80	
14		Круг В12 ГОСТ 2590-71 / Ст3 пс2 ГОСТ 535-79	18	кг
17		Лоток Установка 2 ТК3-60-70	25	
18		Лоток Установка 25 ТК3-67-70	40	
19		Лоток. Установка 2 ТК3-71-70	12	
20		Крепление труб, кабелей, ТМ4-219-76	250	
22		Проход 650х250-2 ТМ8-90-77	4	
23		Проход 2-20-400-21 ТМ8-94-77	3	
24		Проход 2-25-400-22 ТМ8-94-77	1	

Обозначение	Наименование
●	Отборное устройство, первичный измерительный прибор или датчик, встраиваемый в технологическое оборудование
▭	Прибор, регулятор, исполнительный механизм, аппаратура, устанавливаемые вне щитов
—o—	Проводка уходит на более высокую или низкую отметку, охватываемую данным планом

1. Электрические и трубные проводки по компрессорным агрегатам №2,3,4 и установкам осушки воздуха №2,3,4 аналогичны проводкам по компрессорному агрегату №1 и установке осушки воздуха №1 с изменением индекса в нумерации труб и кабелей.
2. Экранированные кабели прокладывать по дну канала. Остальные кабели прокладывать в канале на полках. По компрессорному агрегату экранированные кабели прокладывать на отдельном лотке.
3. Позиции монтируемых приборов и аппаратуры, нумерация кабелей и труб соответствуют схемам внешних электрических проводок.
4. Под полкой линии-выноски позиций в прямоугольниках указана нумерация труб и кабелей.
5. Монтаж приборов и средств автоматизации выполнить согласно строительным нормам и правилам СНиП III-34-74 Госстроя СССР.
6. Наружные импульсные проводки и капилляр термометра манометрического утеплить.

79

N 9329/3

Привязан

Инв. №

ГИП	Леонов		2.13.86
Нач.отд.	Христофоров		
Гл.спец.	Фукс		
Н.контр.	Золотарева		
Рук.гр.	Седых		
Ст.инж.	Посуповько		

ТП 904-1-67.86 АТХ-78

Компрессорная станция 4К-500А0 с осушкой воздуха

Компрессорная станция.

Стадия	Лист	Листов
Р	78	

План расположения средств автоматизации и проводок. (начало)

ГИПРОСТРОЙДОРМАШ г.Ростов-на-Дону

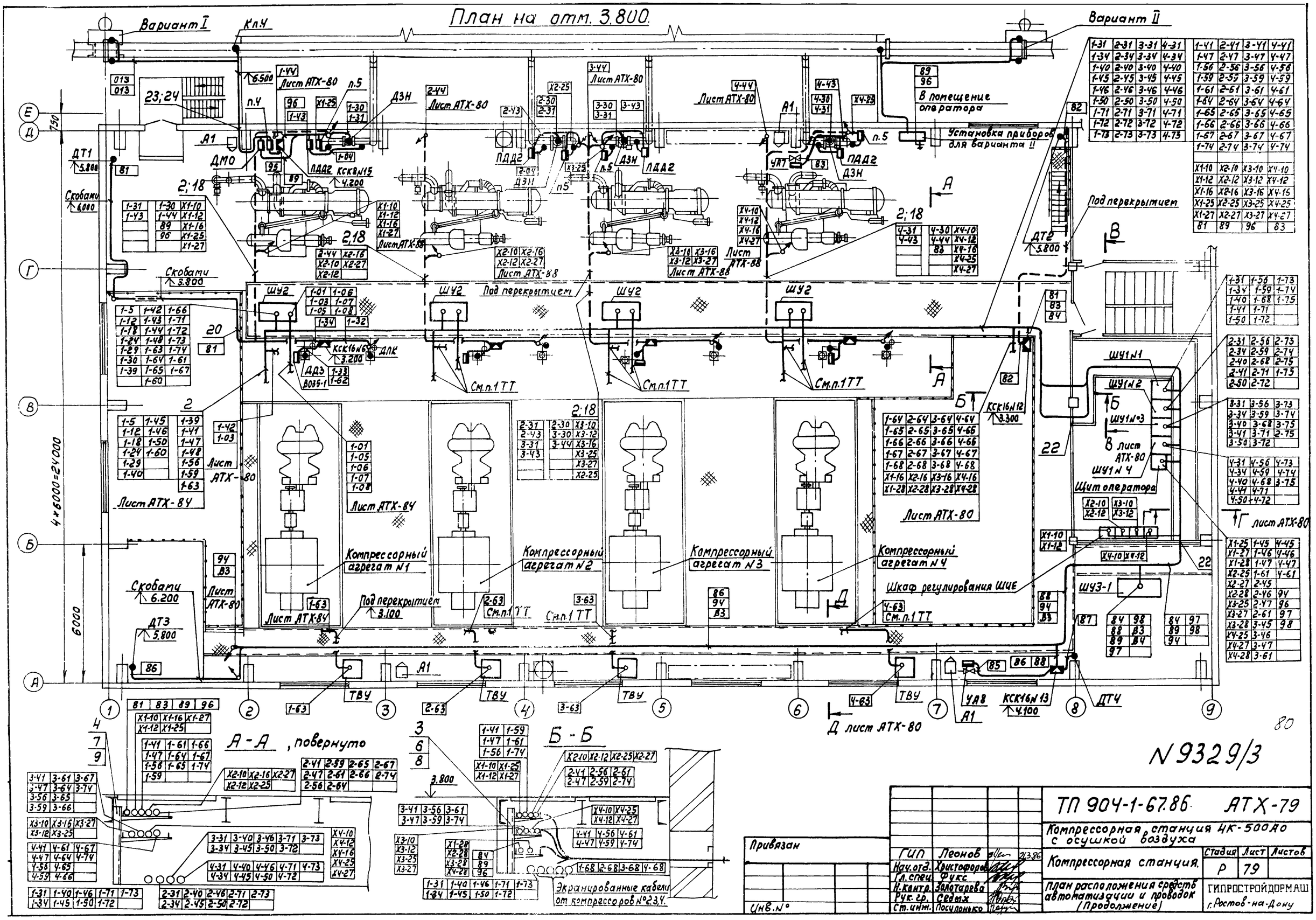

ГИП	Леонов		23.3.86	
Нач.отд.	Христофоров			
Гл.спец.	Фукс			
Н.контр.	Золотарева			
Рук.гр.	Седых			
Ст.инж.	Посуленко			

Привязан

Инв.№

ТП 904-1-67.86 АТХ-79

Компрессорная станция ЦК-500А0 с осушкой воздуха

Компрессорная станция.

План расположения средств автоматизации и проводок (Продолжение)

Стадия	Лист	Листов
Р	79	

ГИПРОСТРОЙДОРМАШ г.Ростов-на-Дону

Альбом 3

Типовой проект 904-1-57.86

План на отм. 0.000

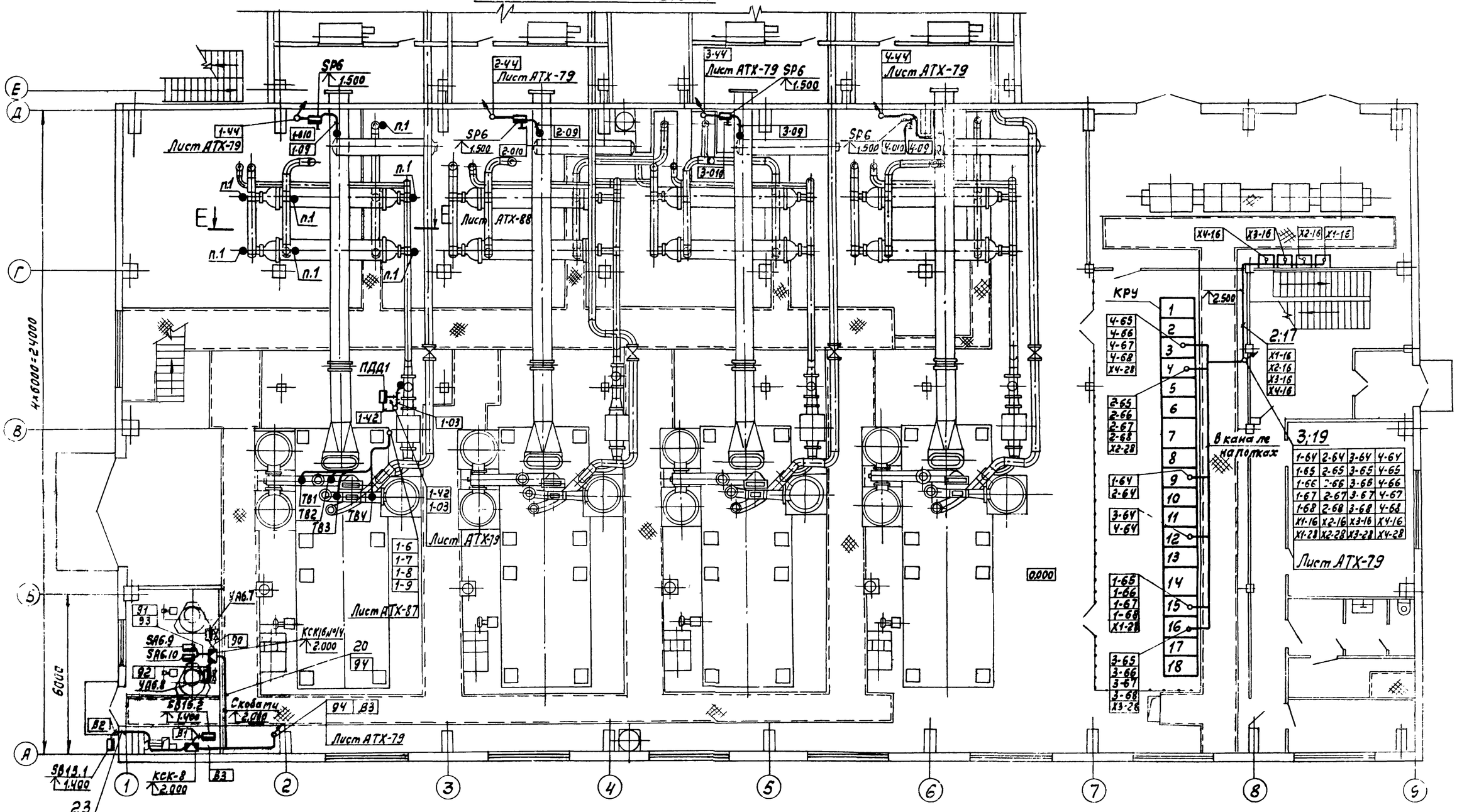

Б-Б повернуто, лист АТХ-79

Г-Г Лист АТХ-79

Д-Д повернуто, лист АТХ-79

Контрольные кабели электротехнической части проекта

81

N 9329/3

2-41	2-56	2-61	2-74
2-47	2-59		
Х2-10	Х2-12	Х2-25	Х2-27
1-41	1-81		
1-47	1-74		
1-56			
1-59			
Х1-10			
Х1-12			
Х1-25			
Х1-27			
84			
89			
96			
Х3-10	Х3-12	Х3-25	Х3-27
1-31	1-40	1-46	1-71	1-73
1-34	1-45	1-50	1-72	
2-31	2-40	2-46	2-71	2-73
2-34	2-45	2-50	2-72	
3-41	3-61		
3-47	3-74		
3-56			
3-59			
4-41	4-61		
4-47	4-74		
4-56			
4-59			
Х4-10	Х4-25		
Х4-12	Х4-27		
3-31	3-46	3-73	
3-34	3-50		
3-40	3-71		
3-45	3-72		
4-31	4-40	4-46	4-71	4-73
4-34	4-45	4-50	4-72	
1-68	3-68		
2-68	4-68		
Х1-28			
Х2-28			
Х3-28			
Х4-28			
Х1-10	Х2-10	Х3-10	Х4-10
Х1-12	Х2-12	Х3-12	Х4-12
84	97		
89	98		
94			
86			
94			
83			

3.800

Привязан

Инв. №

ГИП	Леонов		21.3.86
Нач.отд.	Хоустафоров		
Гл.спец.	Фукс		
Н.контр.	Золотарева		
Рук.гр.	Седых		
Ст.инж.	Пасупонька		

ТП 904-1-67.86 АТХ-80

Компрессорная станция 4К-500 АО с осушкой воздуха

Компрессорная станция

Стадия	Лист	Листов
Р	80	

План расположения средств автоматизации и проводок (окончание)

ГИПРОСТРОЙДОРМАШ г. Ростов-на-Дону

Инв. № подл. | Подпись и дата | Взам. инв. №

Поз.	Обозначение	Наименование	Кол.	Примеч
1		Лоток ЛП85	35	
2		Лоток ЛП145	65	
3		Лоток НЛ20-П2	40	
4		Лоток НЛ40-П2	42	
6		Стойка кабельная К1151	15	
7		Стойка кабельная К1152	16	
8		Полка кабельная К1161	40	
9		Полка кабельная К1163	36	
11		Профиль ZП2000	20	Для крепл по ТМ4-219-76
12		Швеллер ШП 60х35	10	
13		Профиль К108/2 У2	62	
14		Круг В12 ГОСТ 2590-71 / Ст3 пс2 ГОСТ 535-79	14	кг
17		Лоток. Установка 2 ТК3-60-70	20	
18		Лоток. Установка 25 ТК3-67-70	30	
19		Лоток. Установка 2 ТК3-71-70	10	
20		Крепление труб, кабелей, ТМ4-219-76	200	
22		Проход 650×250-2 ТМ8-30-77	4	
23		Проход 2-20-400-2.1 ТМ8-94-77	3	
24		Проход 2-25-400-2.2 ТМ8-94-77	1	

Обозначение	Наименование
●	Отборное устройство, первичный измерительный прибор или датчик, встраиваемый в технологическое оборудование
▭	Прибор, регулятор, исполнительный механизм, аппаратура, устанавливаемые вне щитов
—o—	Проводка уходит на более высокую или низкую отметку, охватываемую данным планом

1. Электрические и трубные проводки по компрессорным агрегатам №2, 3 и установкам осушки воздуха №2,3 аналогичны проводкам по компрессорному агрегату №1 и установке осушки воздуха №1 с изменением индекса в нумерации труб и кабелей
2. Экранированные кабели прокладывать по дну канала Остальные кабели прокладывать в канале на полках По компрессорному агрегату экранированные кабели прокладывать на отдельном лотке.
3. Позиции монтируемых приборов и аппаратуры, нумерация кабелей и труб соответствуют схемам внешних электрических проводок.
4. Под полкой линии-выноски позиций в прямоугольниках указана нумерация труб и кабелей.
5. Монтаж приборов и средств автоматизации выполнить согласно строительным нормам и правилам СНиП III-34-74 Госстроя СССР.
6. Наружные импульсные проводки и капилляр термометра манометрического утеплить.

82

N 9329/3

Привязан

Инв. №

ГИП	Леонов		21.3.86	ТП 904-1-67.86 АТХ-81
Нач.отд.	Христофоров			Компрессорная станция ЗК-500 АО с осушкой воздуха
Гл.спец	Фукс			Компрессорная станция — Стадия: Р; Лист: 81; Листов:
Н.контр.	Золотарева			План расположения средств автоматизации и проводок (начало)
Рук.гр.	Седых			ГИПРОСТРОЙДОРМАШ г. Ростов-на-Дону
Ст.инж.	Просуленко			

Альбом 3

Типовой проект 904-1-67.86

План на отм. 3.800

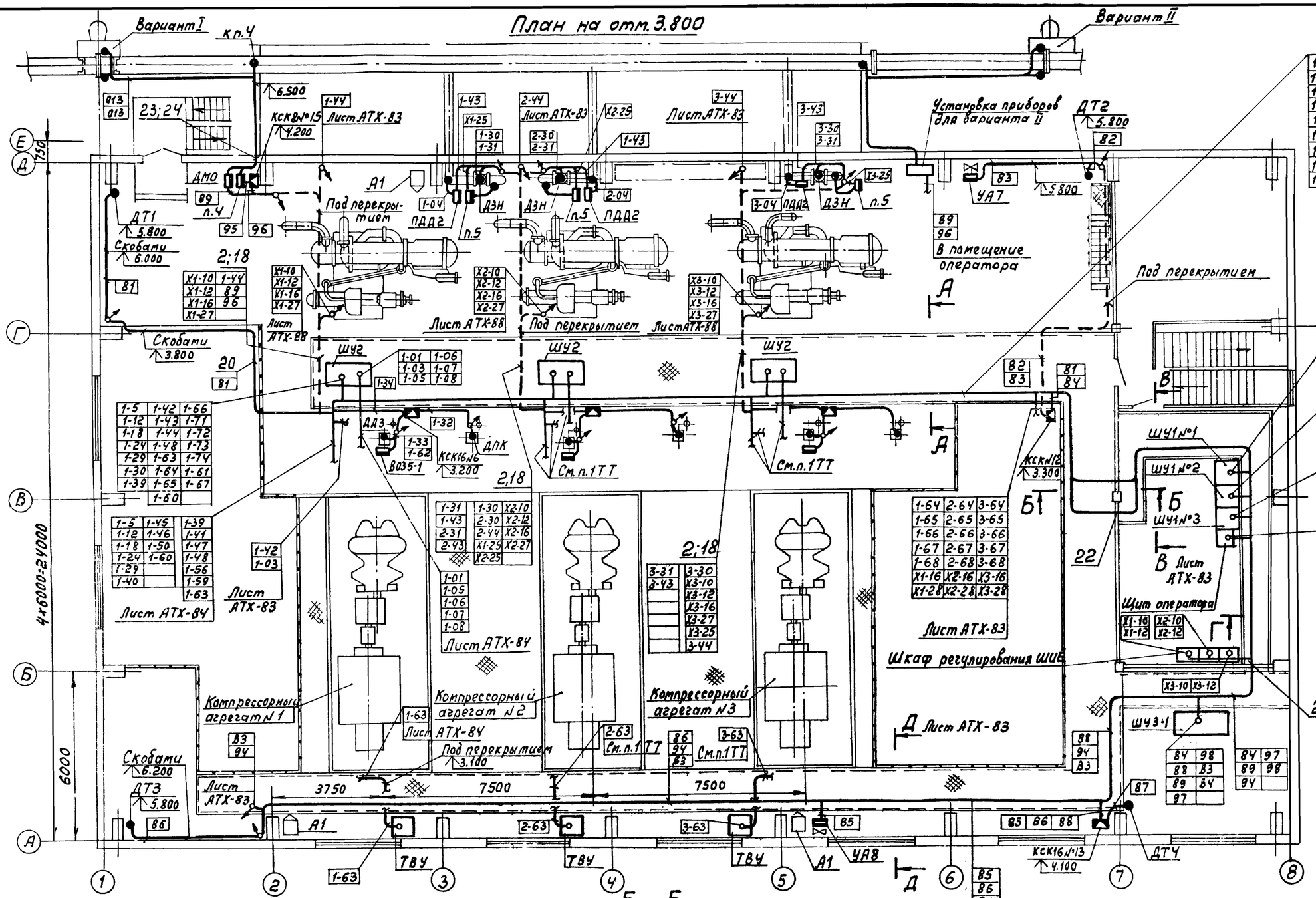

1-31	2-31	3-31		1-41	2-41	3-41	81
1-34	2-34	3-34		1-47	2-47	3-47	89
1-40	2-40	3-40		1-56	2-56	3-56	96
1-45	2-45	3-45		1-59	2-59	3-59	
1-46	2-46	3-46		1-61	2-61	3-61	
1-50	2-50	3-50		1-64	2-64	3-64	
1-71	2-71	3-71		1-65	2-65	3-65	
1-72	2-72	3-72		1-66	2-66	3-66	
1-73	3-73	3-73		1-67	2-67	3-67	
				1-74	2-74	3-74	
				X1-10	X2-10	X3-10	
				X1-12	X2-12	X3-12	
				X1-16	X2-16	X3-16	
				X1-25	X2-25	X3-25	
				X1-27	X2-27	X3-27	

1-31	1-50	1-71	1-75
1-34	1-56	1-72	
1-40	1-59	1-73	
1-41	1-68	1-74	

2-31	2-50	2-71	2-75
2-34	2-56	2-72	1-75
2-40	2-59	2-73	
2-41	2-68	2-74	

3-31	3-50	3-71	2-75
3-34	3-56	3-72	
3-40	3-59	3-73	
3-41	3-68	3-74	

X1-25	X3-25	1-45	2-47	94
X1-27	X3-27	1-46	2-61	96
X1-28	X3-28	1-47	3-45	97
X2-25		1-61	3-46	98
X2-27		2-45	3-47	
X2-28		2-46	3-61	

Тг лист АТХ-83

1-5	1-42	1-66		1-31	1-30	X2-10	
1-12	1-43	1-71		1-43	2-30	X2-12	
1-18	1-44	1-72		2-31	2-44	X2-16	
1-24	1-48	1-73		2-43	X1-25	X2-27	
1-29	1-63	1-74			X2-25		
1-30	1-64	1-61					
1-39	1-65	1-67					
	1-60						

1-5	1-45	1-39		
1-12	1-46	1-41		
1-18	1-50	1-47		
1-24	1-60	1-48		
1-29		1-56		
1-40		1-59		
		1-63		

1-64	2-64	3-64		
1-65	2-65	3-65		
1-66	2-66	3-66		
1-67	2-67	3-67		
1-68	2-68	3-68		
X1-16	X2-16	X3-16		
X1-28	X2-28	X3-28		

3-31	3-30		
3-43	X3-10		
	X3-12		
	X3-16		
	X3-27		
	X3-25		
	3-44		

84	98	84	97
88	83	89	98
89	84	94	
97			

1-01	1-06		
1-03	1-07		
1-05	1-08		

1-01			
1-05			
1-06			
1-07			
1-08			

1-41	1-59	1-64	1-67
1-47	1-61	1-65	1-74
1-56		1-66	

X2-10	X2-25		
X2-12	X2-27		
X2-16			

2-41	2-56	2-61	2-64	2-66	2-74
2-47	2-59		2-65	2-67	

X1-10	X1-12	X1-16	X1-25 X1-27

81	89	96

X3-10	X3-16	X3-27
X3-12	X3-25	

3-41	3-61	3-66
3-47	3-64	3-67
3-56	3-65	3-74
3-59		

3-31	3-40	3-46	3-71	3-73	
3-34	3-45	3-50	3-72		

1-31	1-40	1-46	1-71	1-73
1-34	1-45	1-50	1-72	

2-31	2-40	2-46	2-71	2-73
2-34	2-45	2-50	2-72	

А–А повернуто

1-41	1-56	1-61	
1-47	1-59	1-74	

X1-10	X1-25	
X1-12	X1-27	

X2-10	X2-12	X2-25	X2-27	

2-41	2-56	2-61			
2-47	2-59	2-74			

3-41	3-56	3-61	
3-47	3-59	3-74	

X3-10	X1-28		
X3-12	X2-28		
X3-25	X3-28		
X3-27			

3-31	3-45	3-71			
3-34	3-46	3-72			
3-40	3-50	3-73			
1-68	2-68	3-68			

84				
89				
96				

1-31	1-40	1-46	1-71	1-73	
1-34	1-45	1-50	1-72		

2-31	2-40	2-46	2-71	2-73
2-34	2-45	2-50	2-72	

Б–Б

3 6 8

Ч 7 9

3.800

83

N 9329/3

Привязан

Инв. №

ГИП	Леонов		9.88
Нач.отд.	Христофоров		
Гл.спец.	Фукс		
Н.контр.	Золотарева		
Рук.гр.	Седых		
Ст.инж.	Прокопенко		

ТП 904-1-67.86 АТХ-82

Компрессорная станция 3К-500А0 с осушкой воздуха

Компрессорная станция

Стадия	Лист	Листов
Р	82	

План расположения средств автоматизации и проводок (продолжение)

ГИПРОСТРОЙДОРМАШ г. Ростов-на-Дону

Инв. № подл. | Подпись и дата | Взам. инв. №

План на отм. 0.000

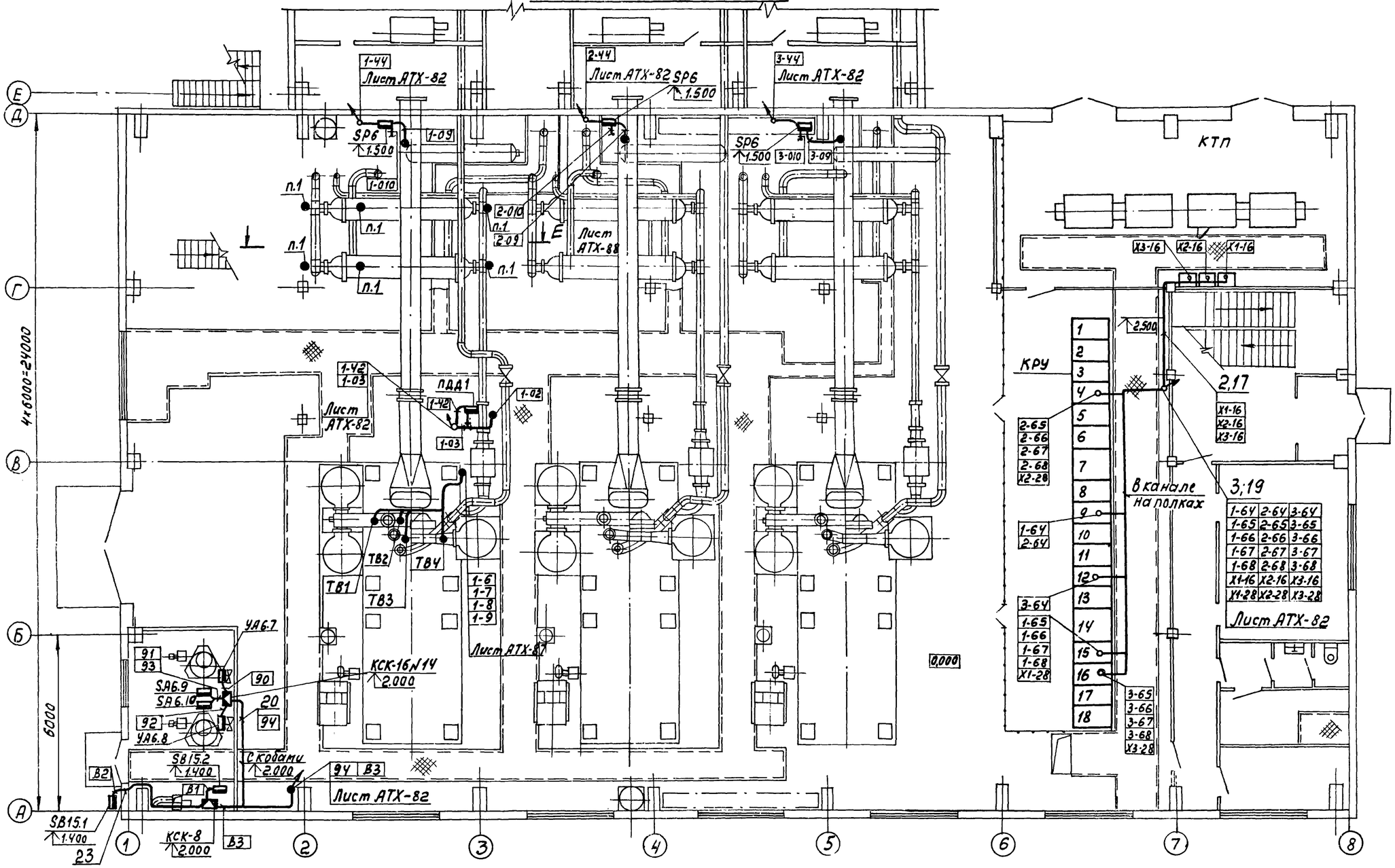

В-В повернуто лист АТХ-82

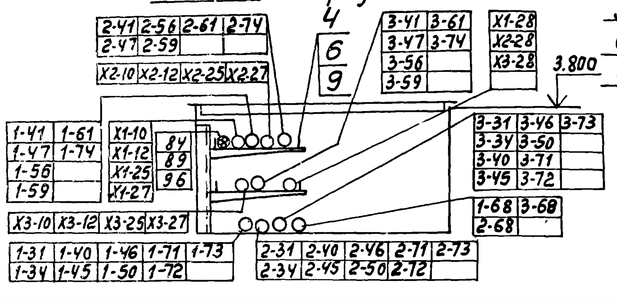

Г-Г лист АТХ-82

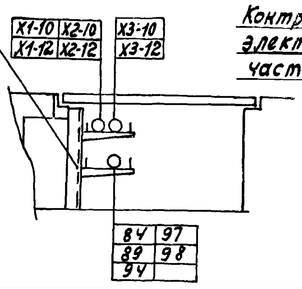

Д-Д повернуто лист АТХ-82

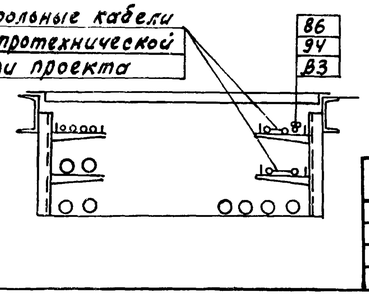

84

N 9329/3

ГИП	Леонов		21.3.86
Нач.отд.	Христофоров		
Гл.спец.	Фукс		
Н.контр.	Золотарева		
Рук.гр.	Седых		
Ст.инж.	Посупонько		

Привязан

Инв.№

ТП 904-1-67.86 АТХ-83

Компрессорная станция 3К-500А0 с осушкой воздуха

Компрессорная станция

Стадия	Лист	Листов
Р	83	

План расположения средств автоматизации и проводок (окончание)

ГИПРОСТРОЙДОРМАШ г.Ростов-на-Дону

Инв.№ 1103 Л. | Подпись и дата | Взам. инв.№

Альбом 3

Типовой проект 904-1-67.86

ПЛАН НА ОТМ. 3.800

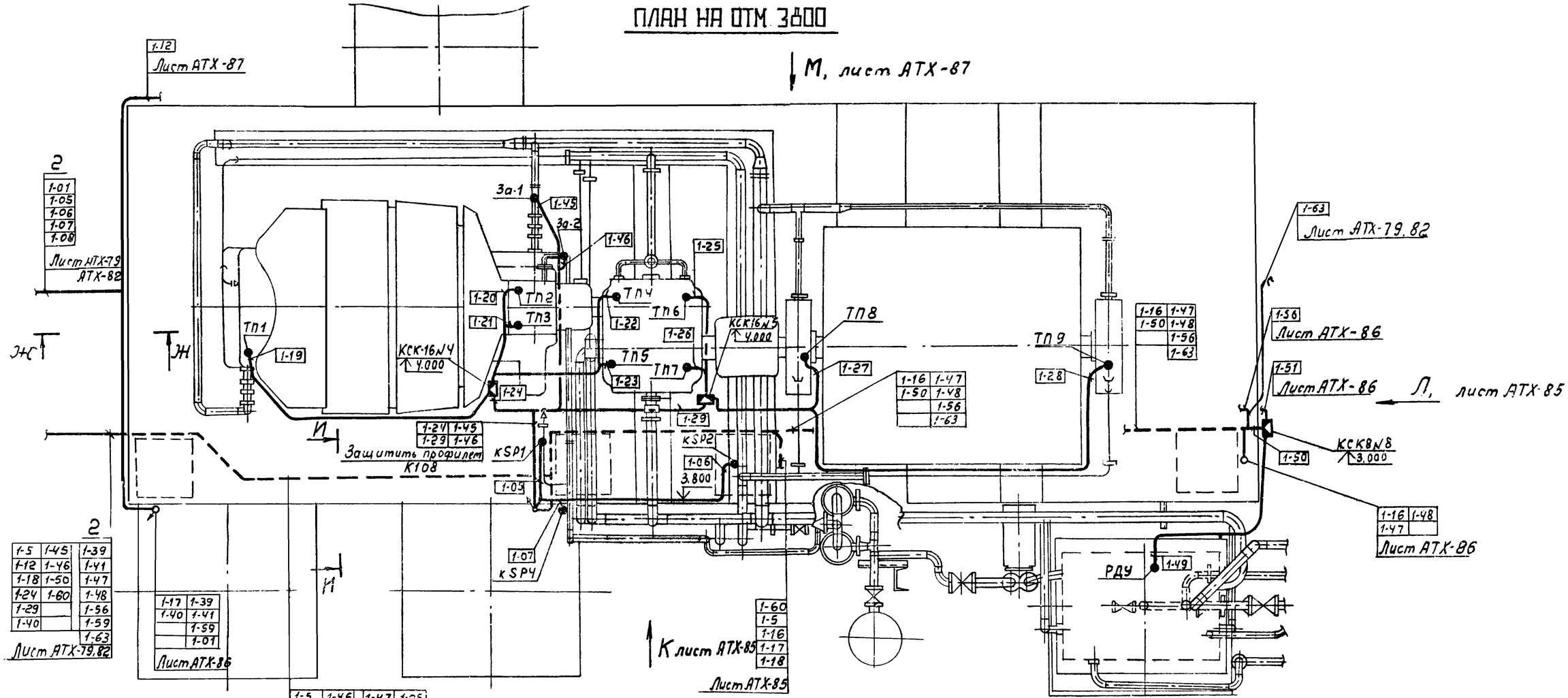

Ж - Ж

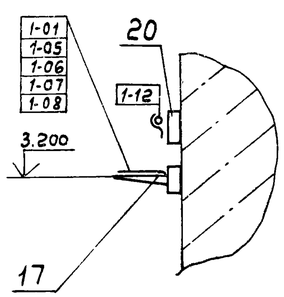

И-И повернуто

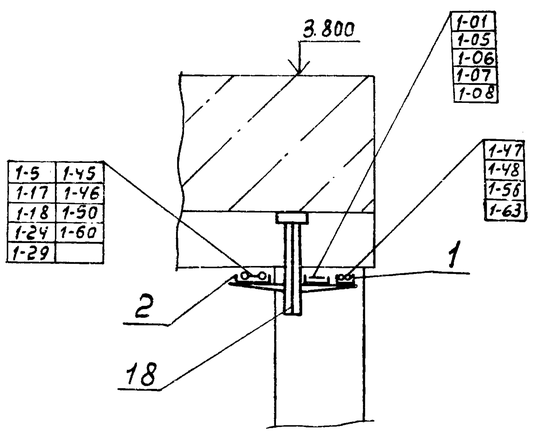

85

N 9329/3

Привязан				ТП 904-1-67.86 АТХ-86	
				Компрессорная станция 4(3)К-500АО с осушкой воздуха.	
	ГИП	Леонов	21.3.86	Компрессор N1.	Стадия: Р; Лист: 86; Листов:
	Нач. отд.	Христофоров			
	Гл. спец.	Фукс		План расположения средств автоматизации и проводок /Начало/	ГИПРОСТРОЙДОРМАШ г. Ростов-на-Дону
	Н. контр.	Золотарева			
Инв. №	Рук. гр.	Седых			
	Ст. инж.	Посупонько			

Инв. № подл. | Подп. и дата | Взам. инв. №

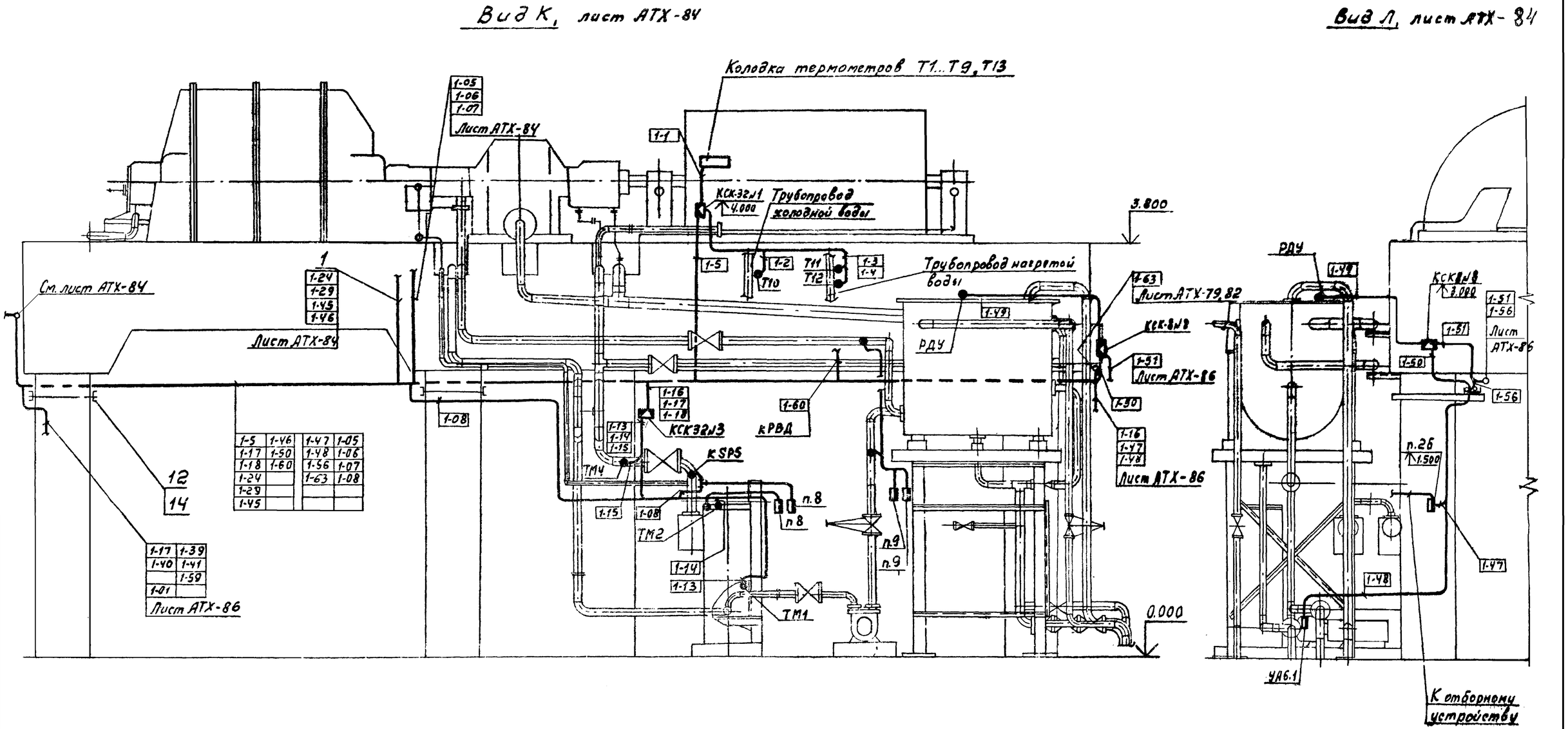

86

N 9329/3

						ТП 904-1-67.86 АТХ-86		
						Компрессорная станция 4(3)К-500АО с осушкой воздуха.		
Привязан				ГИП	Леонов	2.3.86	Компрессор №1.	Стадия: Р; Лист: 85; Листов:
				Нач. отд.	Христофоров			
				Гл. спец.	Фукс			
				Н. контр.	Золотарева		План расположения средств автоматизации и проводок (Продолжение)	ГИПРОСТРОЙДОРМАШ г. Ростов-на-Дону
Инв. №				Рук. гр.	Седых			
				Ст. инж.	Посупонько			

План на отм. 0.000

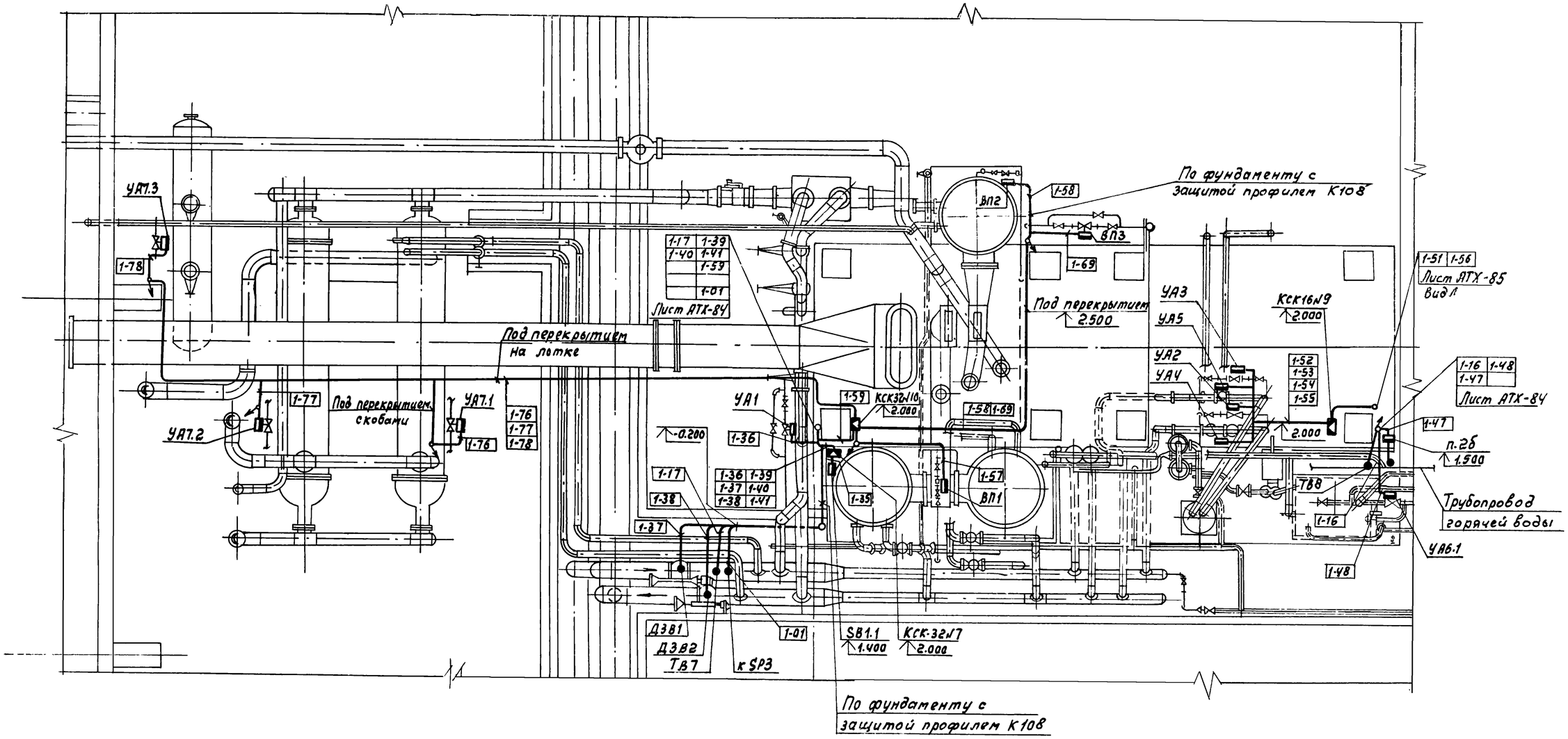

89

N 9329/3

Привязан					ТП 904-1-67.86 АТХ-86	
					Компрессорная станция 4(3)К-500АО с осушкой воздуха.	
			ГИП	Леонов	2/3.86	Компрессор №1.	Стадия: Р; Лист: 86; Листов:
			Нач. отд.	Христофоров			
			Гл. спец.	Фукс			
			Н. контр.	Золотарева		План расположения средств автоматизации и проводок (Продолжение)	ГИПРОСТРОЙДОРМАШ г. Ростов-на-Дону
			Рук. гр.	Седых			
Инв. №			Ст. инж.	Поступонько			

Вид М повернуто, лист АТХ-87

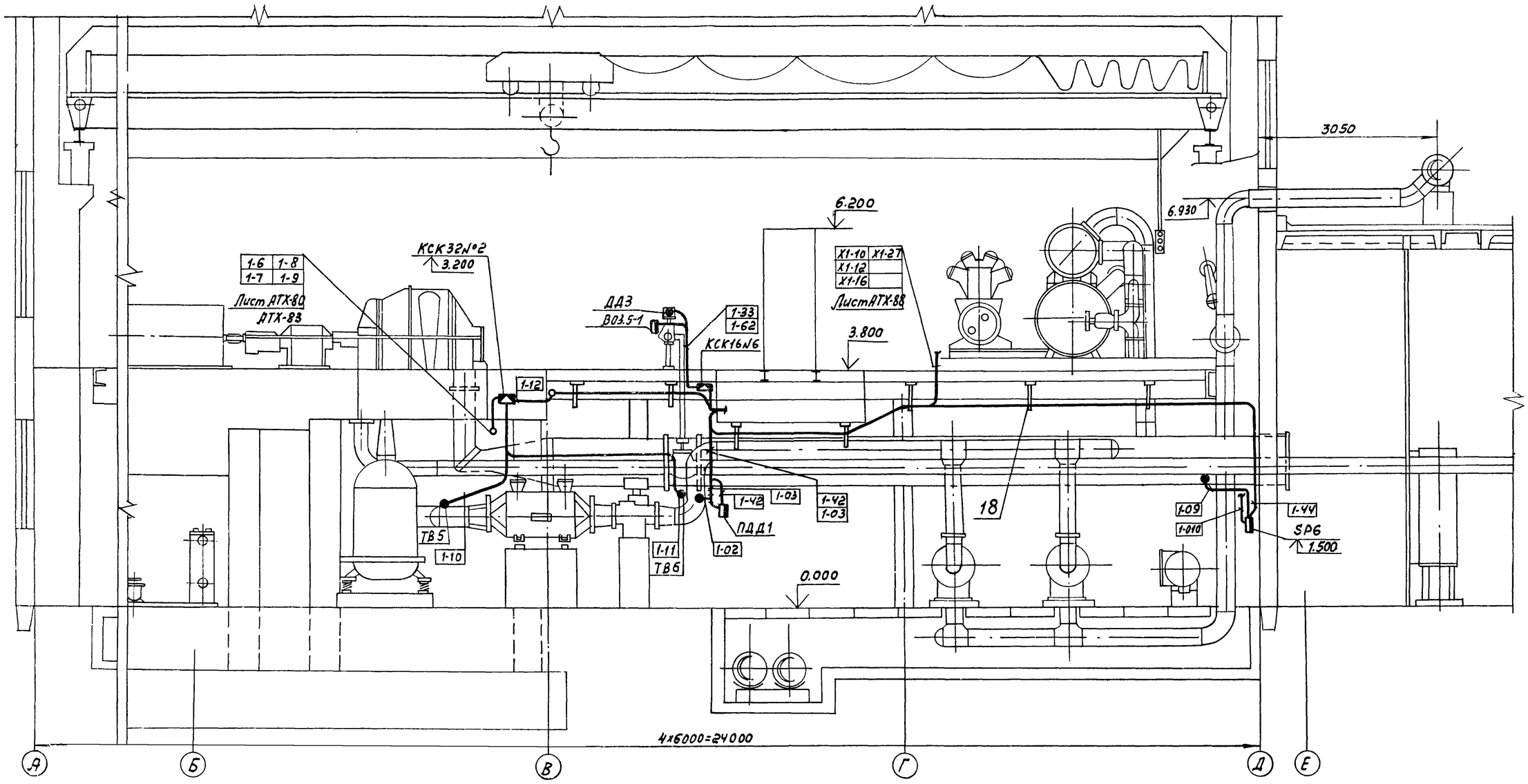

88

N 9329/3

				ТП 904-1-67.86 АТХ-87			
				Компрессорная станция 4/3/К-500АО с осушкой воздуха.			
Привязан				Компрессор № 1.	Стадия	Лист	Листов
					Р	87	
Инв.№				План расположения средств автоматизации и проводок (окончание).	ГИПРОСТРОЙДОРМАШ г. Ростов-на-Дону		

ГИП	Леонов	2/13.86
Нач.отд.	Христофоров	
Гл.спец.	Фукс	
Н.контр.	Золоторева	
Рук.гр.	Седых	
Ст.инж.	Пос понько	

План на отм. 3.800

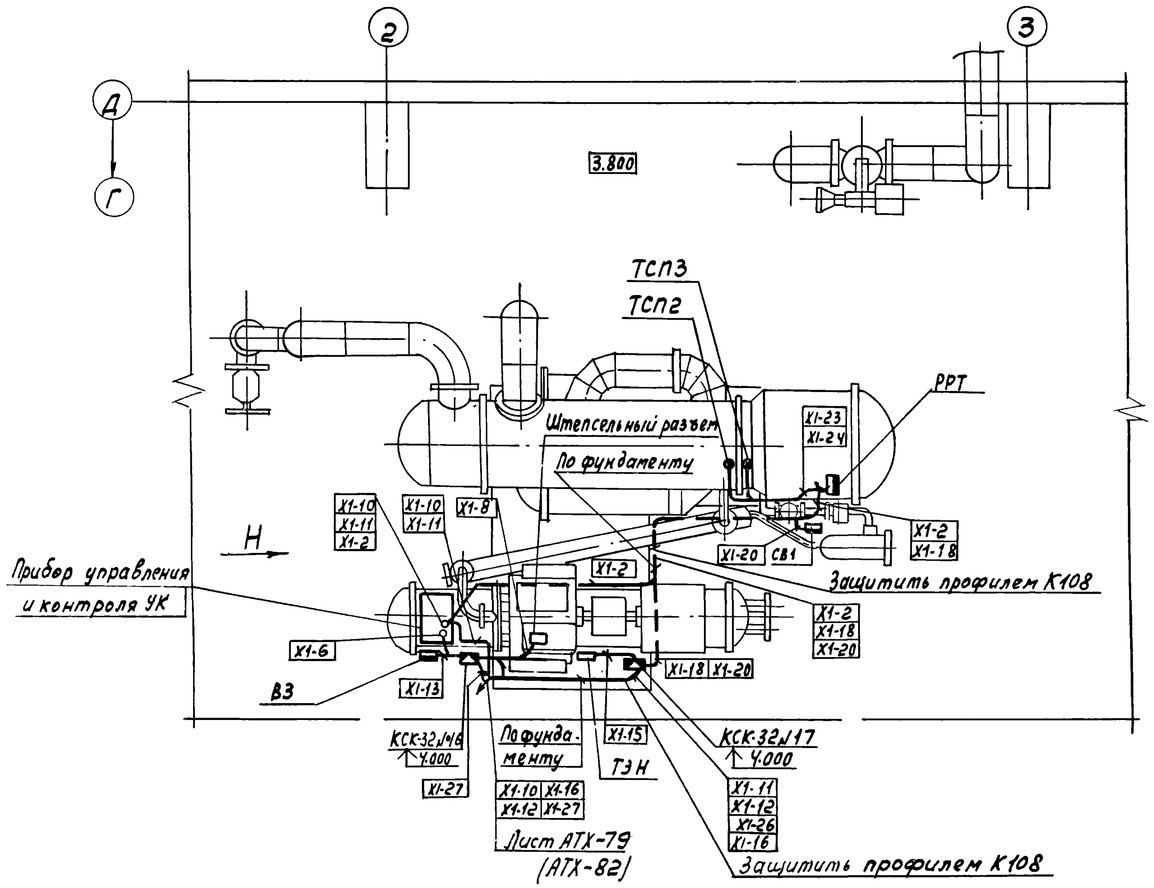

Вид Н повернуто

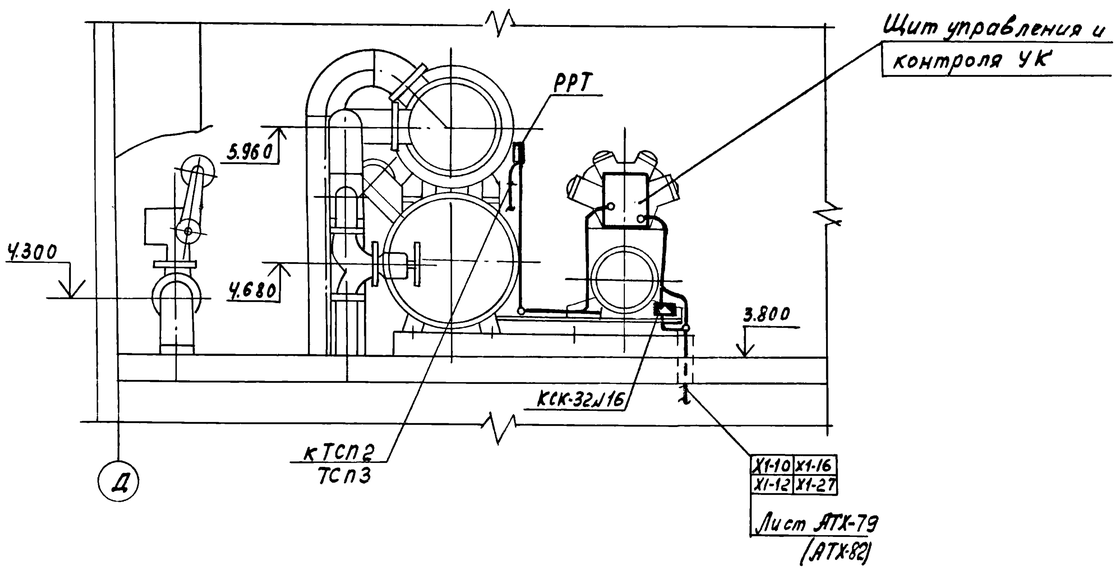

Е - Е повернуто, лист АТХ-80 (АТХ-83)

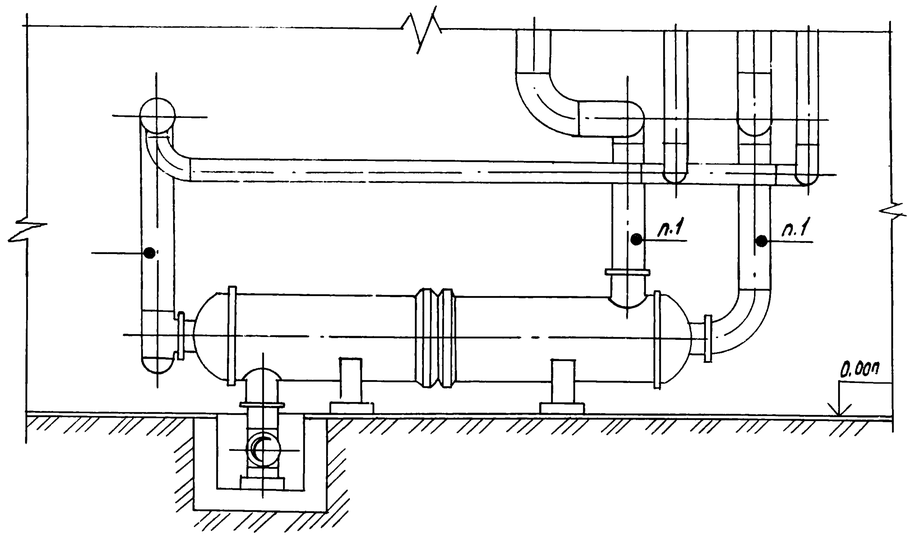

89

N 9329/3

Привязан				ТП 904-1-67.86 АТХ-88			
				Компрессорная станция 4/3/К-500ДО с осушкой воздуха			
			ГИП Леонов 2/3.86	Установка осушки	Стадия	Лист	Листов
			Нач.отд. Христофоров		Р	88	
			Гл.спец. Фукс				
			Н.контр. Золотарева	План расположения средств автоматизации и проводок.	ГИПРОСТРОЙДОРМАШ г. Ростов-на-Дону		
			Рук.гр. Седых				
Инв. №			Ст.инж. Посулонька				

Альбом 3

Типовой проект 904-1-67.86

Рис. 1

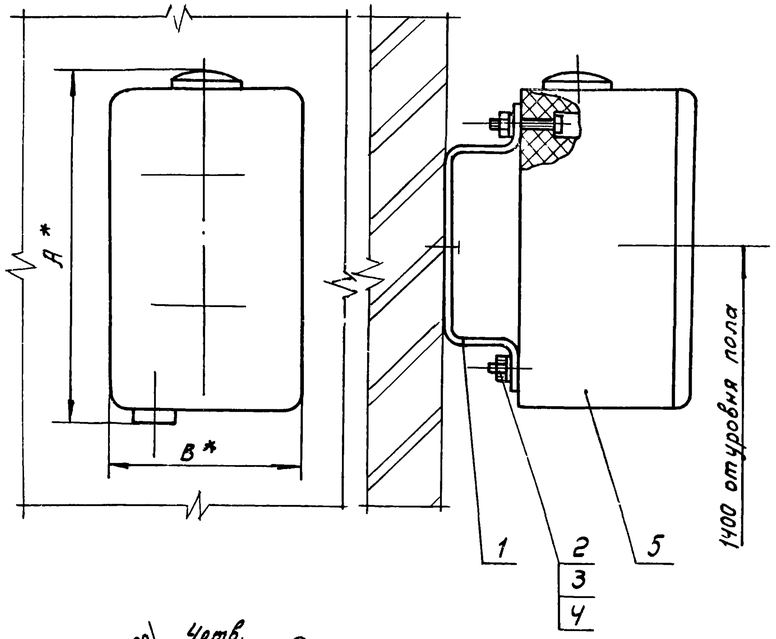

Рис. 2

Остальное см. рис. 1

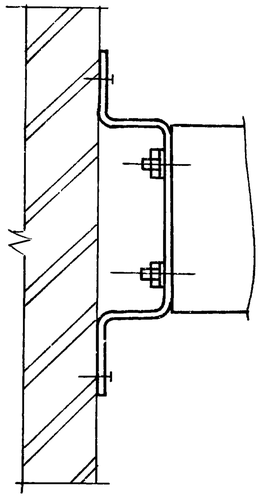

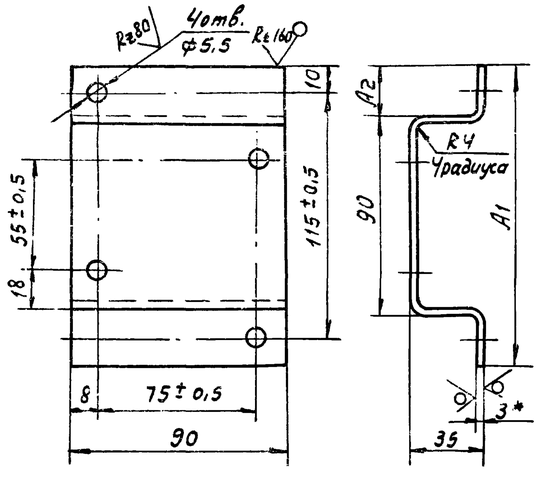

1. Неуказанные предельные отклонения размеров отверстий-по H14, остальных $\pm \frac{IT14}{2}$
2. Пристрелку дюбель-гвоздями производить в соответствии с $\frac{МСН 202-69}{ММСС СССР}$
3. * Размеры для справок.

Тип поста	Рис.	Размеры, мм				Масса поз.1 кг	Масса кг
		A	B	A1	A2		
ПКУ15.21.121	1	165	90	135	22	0.46	1.2
ПКУ15.21.111	2	105	90	160	35	0.53	0.95

N 9329/3

Изм.	Лист	№ докум.	Подп.	Дата
Разраб.		Посуп[illegible]		
Пров.		Седых		
Рук.гр.		Седых		

Привязан

ТП 904-1- 01.000 СБ.

Установка поста управления типа ПКУ. Сборочный чертеж.

Стадия	Масса	Масштаб
Р	см. табл.	1:2

Лист | Листов

Инв.№ | Подп. и дата | Взам.инв.№

Альбом 3

Типовой проект 904-1-

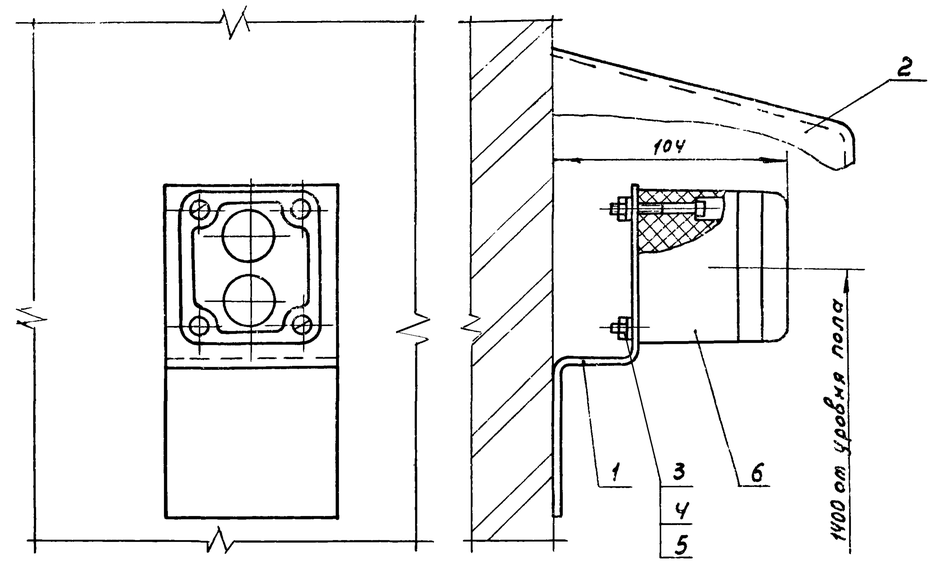

Поз.1

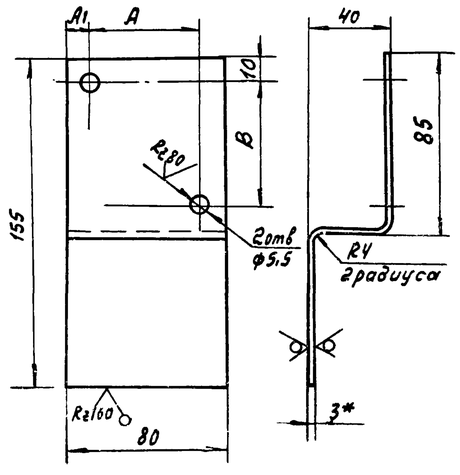

Тип поста	Поз.1 Размеры, мм			Масса, кг	Масса, кг
	A	A1	B		
ПКЕ722-2	52	14	57	0,35	0,60
ПКЕ212-1	58	11	58	0,35	0,62

1. Неуказанные предельные отклонения размеров: отверстий - по H14, остальных $\pm \frac{IT14}{2}$
2. Пристрелку дюбель-гвоздями производить в соответствии с $\frac{МСН 202-69}{ММСС СССР}$
3. Козырек поз. 2 изготовить при наружной установке поста ПКЕ 212-1.
4. * Размеры для справок.

N 9329/3

Изм.	Лист	№ докум.	Подп.	Дата
Разраб.		Посупонько		
Пров.		Седых		
Рук.гр.		Седых		

Привязан

ТП 904-1-67.86 02.000 СБ.

Установка кнопочных постов управления типа ПКЕ722-2, ПКЕ212-1. Сборочный чертеж.

Стадия	Масса	Масштаб
Р	см. табл.	1:2

Лист | Листов 1

Инв.№ | Подп. и дата | Взам.инв.№