ТИПОВОЙ ПРОЕКТ
902-1-37

КАНАЛИЗАЦИОННАЯ НАСОСНАЯ СТАНЦИЯ НА 3 НАСОСА 5Ф-6 ИЛИ 5Ф-12 ПРИ ГЛУБИНЕ ЗАЛОЖЕНИЯ ПОДВОДЯЩЕГО КОЛЛЕКТОРА 4,0; 5,5 И 7,0 м

СОСТАВ ПРОЕКТА:

АЛЬБОМ I	ТЕХНОЛОГИЧЕСКАЯ ЧАСТЬ, ОТОПЛЕНИЕ И ВЕНТИЛЯЦИЯ, ВНУТРЕННИЙ ВОДОПРОВОД И КАНАЛИЗАЦИЯ.
АЛЬБОМ II	АРХИТЕКТУРНО-СТРОИТЕЛЬНАЯ ЧАСТЬ (ГЛУБИНА ЗАЛОЖЕНИЯ ПОДВОДЯЩЕГО КОЛЛЕКТОРА 4,0; 5,5 и 7,0 м) НАДЗЕМНАЯ ЧАСТЬ И ОБЩИЕ ЧЕРТЕЖИ, УЗЛЫ И ДЕТАЛИ.
АЛЬБОМ III	АРХИТЕКТУРНО-СТРОИТЕЛЬНАЯ ЧАСТЬ (ГЛУБИНА ЗАЛОЖЕНИЯ ПОДВОДЯЩЕГО КОЛЛЕКТОРА 4,0 м) ПОДЗЕМНАЯ ЧАСТЬ
АЛЬБОМ IV	АРХИТЕКТУРНО-СТРОИТЕЛЬНАЯ ЧАСТЬ (ГЛУБИНА ЗАЛОЖЕНИЯ ПОДВОДЯЩЕГО КОЛЛЕКТОРА 5,5 м) ПОДЗЕМНАЯ ЧАСТЬ
АЛЬБОМ V	АРХИТЕКТУРНО-СТРОИТЕЛЬНАЯ ЧАСТЬ (ГЛУБИНА ЗАЛОЖЕНИЯ ПОДВОДЯЩЕГО КОЛЛЕКТОРА 7,0 м) ПОДЗЕМНАЯ ЧАСТЬ
АЛЬБОМ VI	ЭЛЕКТРООБОРУДОВАНИЕ, АВТОМАТИКА И КИП. ЧЕРТЕЖИ МОНТАЖНОЙ ЗОНЫ
АЛЬБОМ VII	ЗАКАЗНЫЕ СПЕЦИФИКАЦИИ
АЛЬБОМ VIII	СМЕТЫ (ГЛУБИНА ЗАЛОЖЕНИЯ ПОДВОДЯЩЕГО КОЛЛЕКТОРА 4,0 м)
АЛЬБОМ IX	СМЕТЫ (ГЛУБИНА ЗАЛОЖЕНИЯ ПОДВОДЯЩЕГО КОЛЛЕКТОРА 5,5 м) ЧАСТИ 1 И 2
АЛЬБОМ X	СМЕТЫ (ГЛУБИНА ЗАЛОЖЕНИЯ ПОДВОДЯЩЕГО КОЛЛЕКТОРА 7,0 м) ЧАСТИ 1 И 2

АЛЬБОМ III

12945-03

ЦЕНА 0-84

РАЗРАБОТАН
ИНСТИТУТОМ
„ХАРЬКОВСКИЙ ВОДОКАНАЛПРОЕКТ"

УТВЕРЖДЕН И ВВЕДЕН В ДЕЙСТВИЕ
В/О СОЮЗВОДОКАНАЛНИИПРОЕКТ
С 10 АПРЕЛЯ 1974 г.
ПРИКАЗ N 8 ОТ 21 ЯНВАРЯ 1974 г.

Содержание альбома

№№ п/п	Наименование листов	Марка листа	№ стр.
1	Заглавный лист. Содержание альбома.	АС-1	2
2	Планы на отм. -3.20 и -5.70м. Разрезы 1-1 и 2-2.	АС-2	3
3	Монтажный план лестниц и лестничных площадок. Спецификация стальных элементов.	АС-3	4
4	Стальная площадка НП-1. Щит Щ-1. Планы, сечения и детали. Спецификация стали	АС-4	5
5	Подземная часть. План. Разрезы 1-1 и 2-2. Сечения. Опалубочный чертеж.	АС-5	6
6	Выпуски арматуры из стен и днища. Развертка стены. Сечения и узлы	АС-6	7
7	Армирование днища. Планы, разрезы. Сетки С-1÷С-6. (в мокрых и сухих грунтах)	АС-7	8
8	Армирование днища. Раскладка каркасов в днище. Каркас КР-1. Спецификация и выборка арматурной стали. (в сухих и мокрых грунтах)	АС-8	9
9	Армирование стен. План. Разрез. Развертки сеток. (в сухих и мокрых грунтах)	АС-9	10
10	Армирование стен. Сетки С-7 и С-8. Каркас КР-2. Спецификация и выборка арматурной стали. (в сухих и мокрых грунтах)	АС-10	11
11	Армирование разделительной стенки. Раскладка сеток. Разрезы 1-1 и 2-2.	АС-11	12
12	Армирование разделительной стенки. Сетки С-9÷С-13 Каркас КР-3. Спецификация и выборка арматурной стали.	АС-12	13

Перечень примененных в чертежах стандартов и типовых чертежей не прилагаемых к проекту

Шифр материалов	Наименование материала	Шифр листов, номера страниц
Серия 1-459-2	Стальные лестницы, переходные площадки и ограждения. Выпуск 2. Чертежи КМД	Листы №11, 14, 20, 42, 45, 56, 75, 76, 77
Серия 3.901.-5	Сальники набивочные Ду=50÷400мм для пропуска труб через стены. Рабочие чертежи.	Листы ТН-3, ТН-13, ТН-14 ТН-15, ТН-24

I Общие указания

Данный лист рассматривать совместно с листами пояснительной записки АС-1÷2, Альбом II.

II Краткие рекомендации по производству работ при открытом способе

Земляные работы выполняются экскаватором на транспорт с последующей подвозкой грунта в обратную засыпку.

III Расчетные схемы

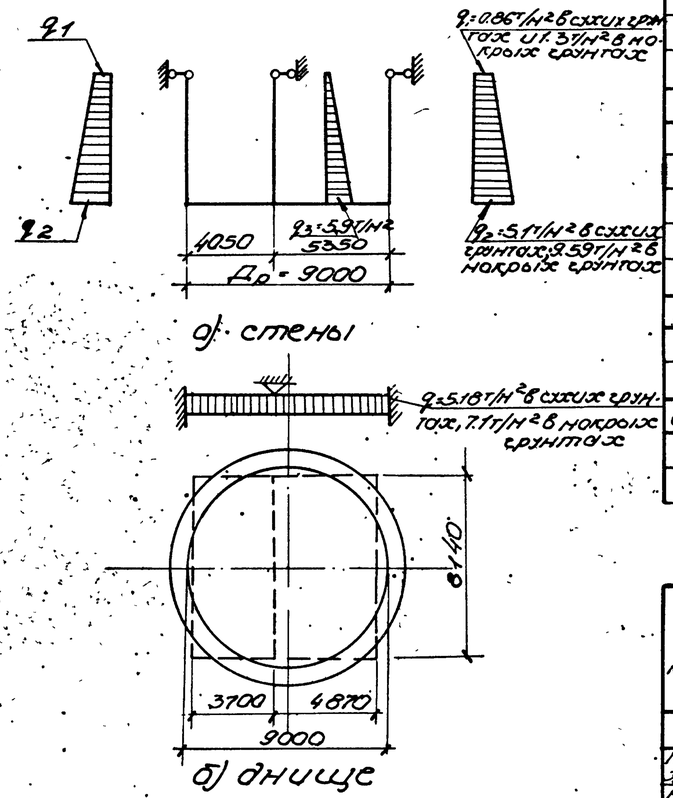

Основные строительные показатели подземной части

Наименование	Ед. изм.	В сухих и мокрых грунтах
Строительный объем	м³	565.0 (567.84)
Полезная площадь	м²	89.5

Сводная спецификация стальных элементов

Марка	Кол. шт.	Масса кг	Стандарт или лист проекта	Лист марки по общей схеме	
Лестничные марши					
Л5	2	67.0	Лист 11	Серия 1.459.2 вып. 2	АС-3
Л14	2	166.0	Лист 14		
М7	1	84.0	Лист 20		
Ограждение лестничных маршей					
ПЛ1	2	8.0	Лист 42	Серия 1.459.2 вып. 1	АС-3
ПЛ2	2	8.0	-11-42		
ПЛ7	2	21.0	-11-45		
ПЛ8	2	21.0	-11-45		
ПМ5	1	12.0	-11-56		
ПМ6	1	12.0	-11-56		
Ограждение площадок					
ПП1	3	12.0	Лист 75	Серия 1.459.2 вып. 1	АС-3
ПП6	1	23.0	-11-76		
ПП7	1	30.0	-11-77		
СК 10х28	пм 6.0	13.5	РОСТ 23/19-70		АС-3
Лестничные площадки					
НР-1	1	84.5	АС-4		АС-4
Щиты лестничных площадок					
Щ-1	1	29.8	АС-4		АС-4

Сводная спецификация закладных деталей и сальников

Марка	Кол. шт.	Масса кг	Стандарт или лист проекта	Лист марки по схеме
Закладные марки				
М-14	14	15.8	Альбом III АС-29÷30	АС-5
М-15	10	6.5		
М-6	16	0.35		АС-3÷6
М-12	9	0.2		АС-5
М-13	22	0.9		АС-6
Дренажные приямки				
Днище С=400	1	368.7	Альбом III АС-33	АС-8
Сальники				
Для станций с насосами 5Ф-6				
Ду=200, L=500	2	33.4	ТН-15	Серия 3.901.-5 АС-5
Ду=500, L=500	1	87.7	ТН-24	
Ду=50, L=300	3	5.0	ТН-3	
Ду=200, L=300	3	21.4	ТН-13	
Для станций с насосами 5Ф-12				
Ду=250, L=500	2	43.6	ТН-14	Серия 3.901.-5 АС-5
Ду=500, L=500	1	87.7	ТН-24	
Ду=50, L=300	3	5.0	ТН-3	
Ду=250, L=300	3	27.9	ТН-14	

Сводная спецификация монолитных железобетонных элементов

Марка	Кол. шт.	Масса элем.	Стандарт или лист проекта	Лист марки по схеме
Наружная стена	1	—	АС-9-10	АС-5
Разделит. стенка	1	—	АС-11-12	
Днище	1	—	АС-7-8	

Расход бетона и стали

Группа конструкций	Бетон м³ марка 50	100	150	200	Сталь кг класс арматуры АI	АII	АIII	ВI		Прокат	Итого
Для сухих грунтов											
Монолитный железобетон				122.0 (124.84)	29.52 (29.52)	94.0х2 (96.772)					9.1000 (99.1.0)
Монолитный бетон	7.85	17.25	0.3	4.51							
Закладные марки					27.2	49.6				256.6	333.4
Для мокрых грунтов											
Монолитный железобетон				122.0 (124.84)	29.52 (29.52)	105.4х2.1 (108.55)					10.833.2 (110.10)
Монолитный бетон	7.85	17.25	0.3	4.51							
Закладные марки					27.2	49.6				256.6	333.4

1. В таблице учтены обвязочные балки перекрытия на отм -0.030.
2. Цифры в скобках даны для варианта строительства при расчетной температуре наружного воздуха - 40°С.

1973г.	Канализационная насосная станция на 3 насоса 5Ф-6 или 5Ф-12	Заглавный лист. Содержание альбома.	Типовой проект 902-1-37	Альбом III	Лист АС-1

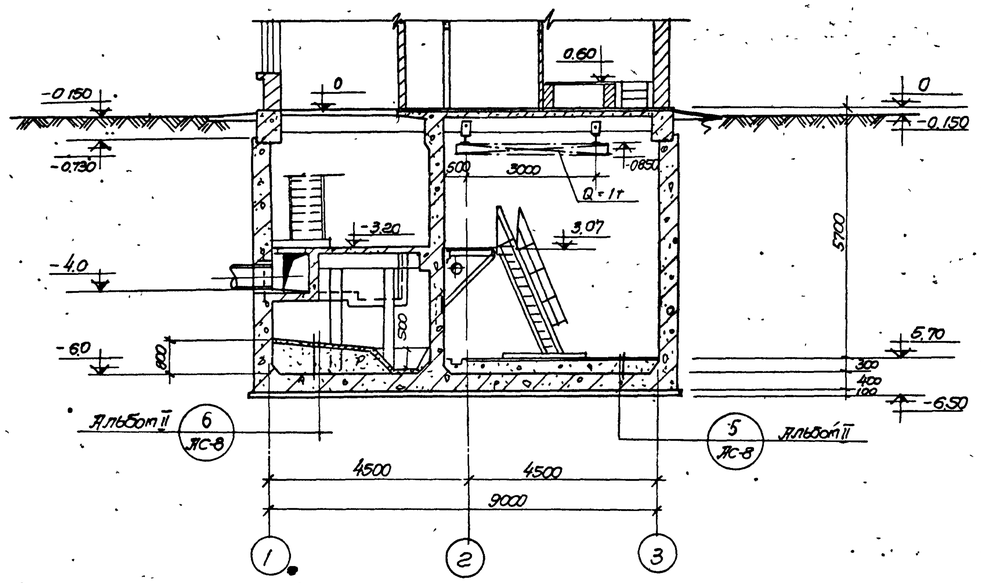

Разрез 1-1

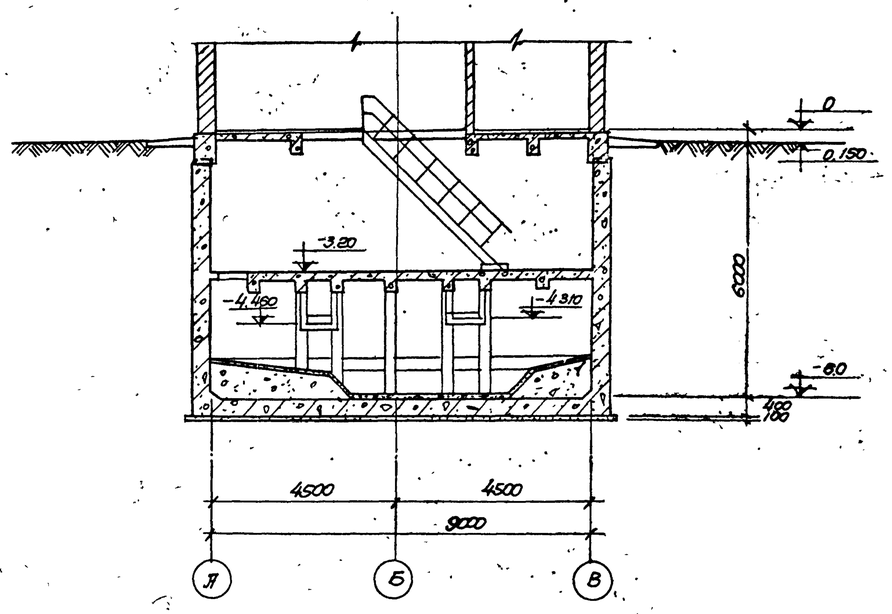

Разрез 2-2

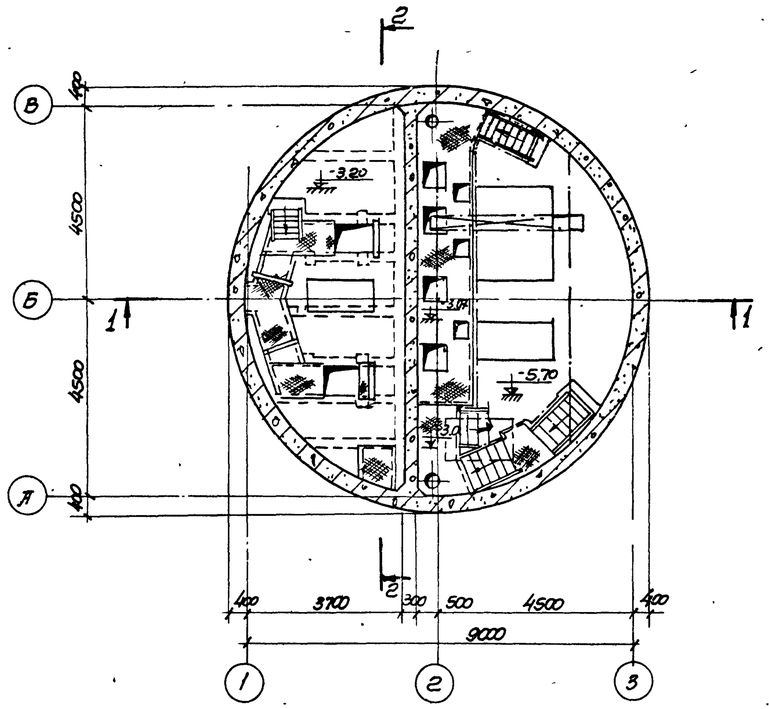

План на отм. -3.20

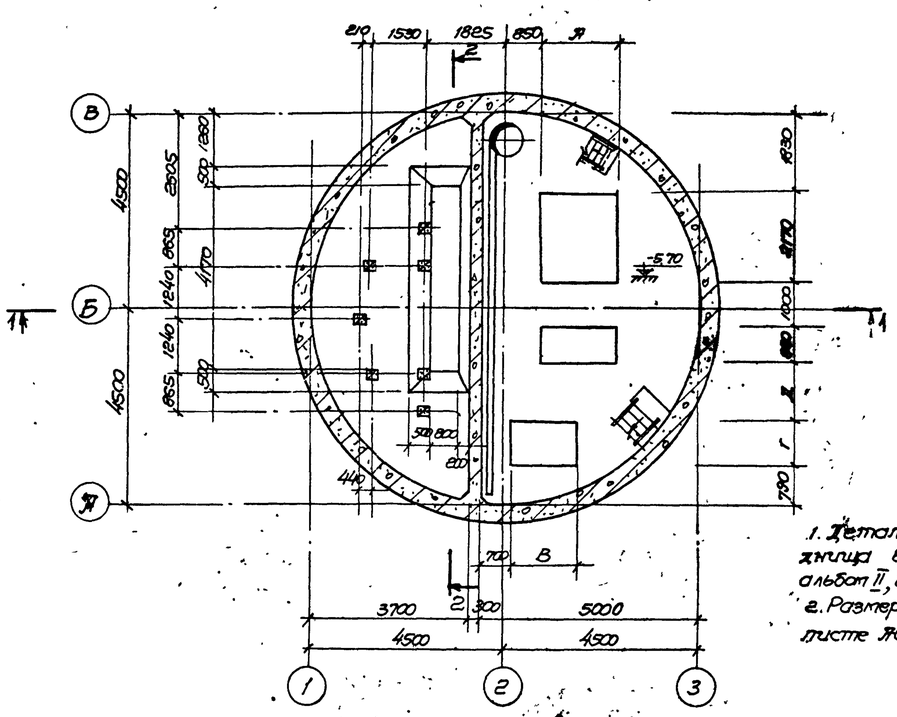

План на отм. -5.70

Примечания

1. Детали гидроизоляции стен и днища выполнены на листе АС-32, альбом II, детали полов - АС-8, альбом II.
2. Размеры фундаментов см. на листе АС-16, альбом II.

3

1973г.	Канализационная насосная станция на 3 насоса 5Ф-6 или 5Ф-12	Планы на отм. -3.20 и -5.70. Разрезы 1-1 и 2-2	Типовой проект 902-1-37	Альбом III	Лист АС-2

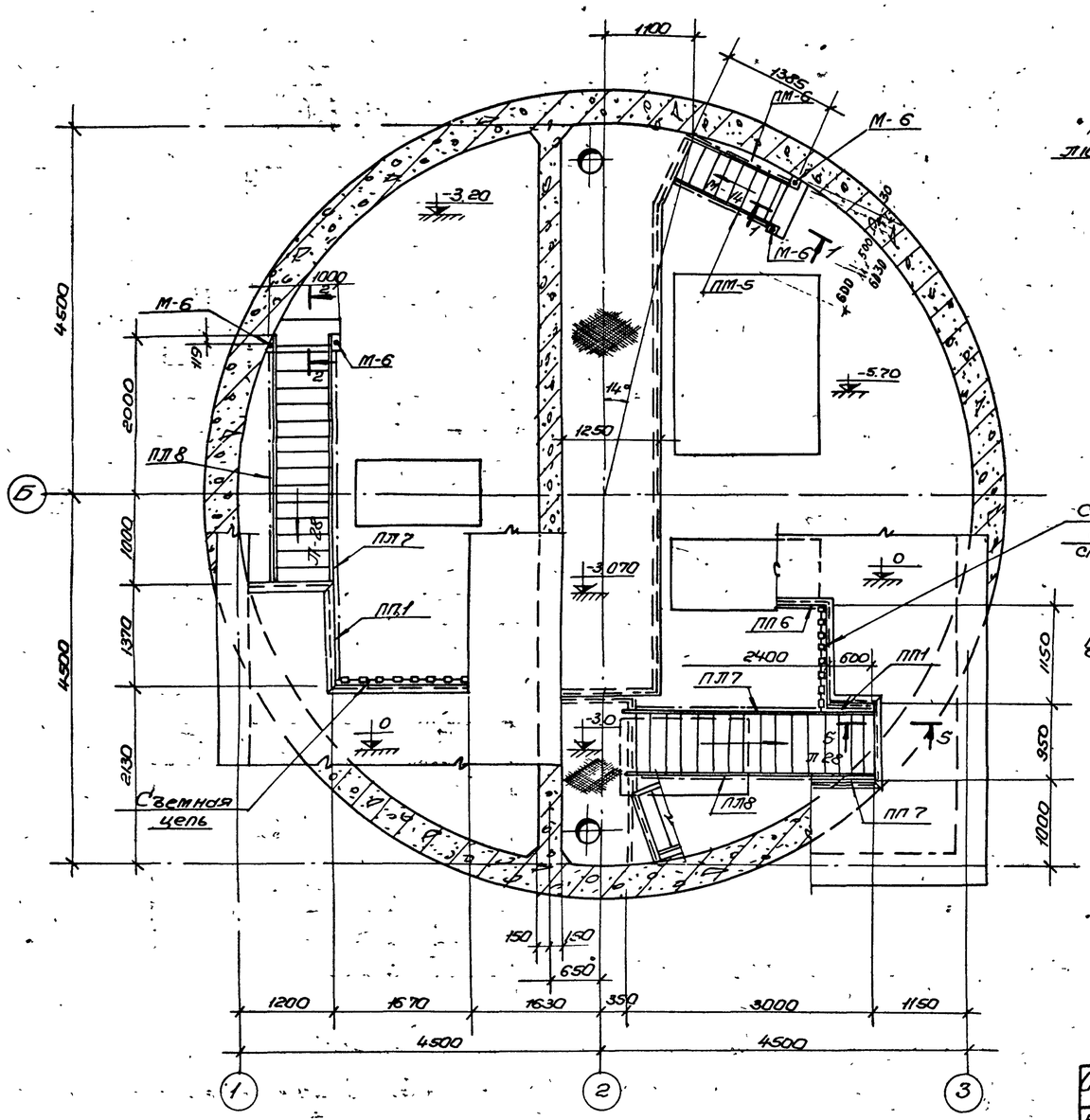

План лестниц и лестничных площадок

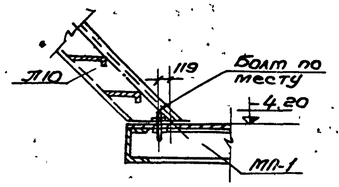

4-4

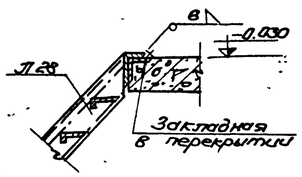

5-5

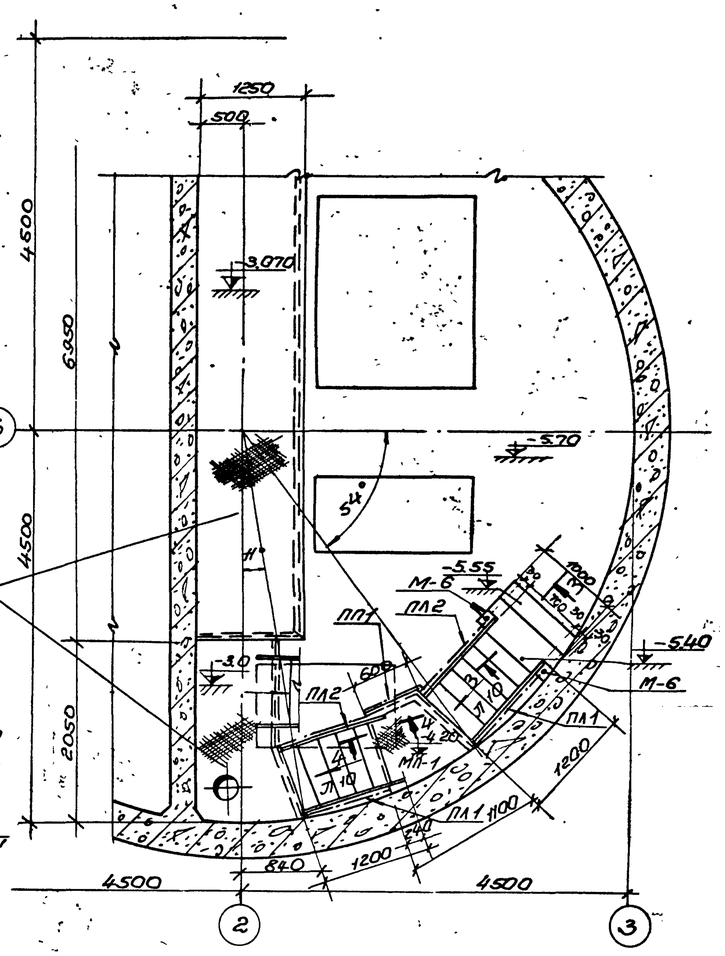

План лестниц и лестничных площадок

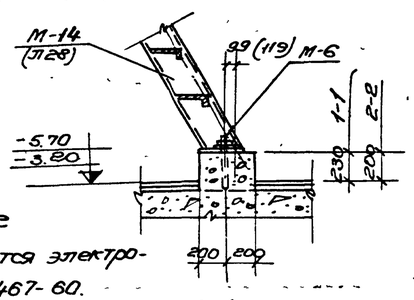

1-1 и 2-2

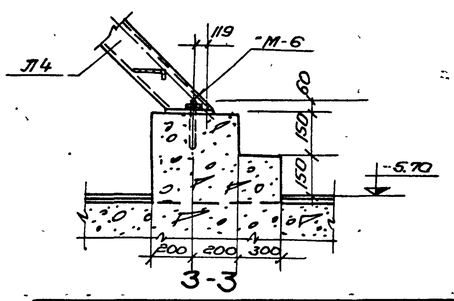

3-3

Спецификация стальных элементов			
Наименование элемента	Марка элемента	Колич. штук	Стандарт или лист проекта
Площадка	МП-1	1	ПС-4
— " —			
Анкерный болт	М-6	6	ПС-28,-30 Альбом II

Спецификация стальных элементов (типовых)			
Марка элемента	Колич. штук	Масса кг	Стандарт или лист проекта
1	2	3	4
П10	2	67.0	серия 1.439-2.в-2
П28	2	166.0	— " —
М14	1	84.0	— " —
СК10×28	п.м 6.0	13.5	ГОСТ 2319-70
			— " —

1	2	3	4
ПП1	2	8.0	серия 1.439-2.в-2
ПП2	2	8.0	— " —
ПП7	2	21.0	— " —
ПП8	2	21.0	— " —
ПМ-5	1	12.0	— " —
ПМ-6	1	12.0	— " —
ПП 1	3	11.0	— " —
ПП6	1	23	— " —
ПП7	1	29	— " —

Примечание

Сварка производится электродами Э-42 ГОСТ 9467-60.
Толщина швов оговорена на чертеже.

1973г.	Канализационная насосная станция на 3 насоса СФ-6 или СФ-12	Монтажный план лестниц и лестничных площадок. Спецификация стальных элементов.	Типовой проект 902-1-37	Альбом III

Инж. Литвиненко

Гл. инженер проекта Исполнил

Водоканалпроект

12945-03 4

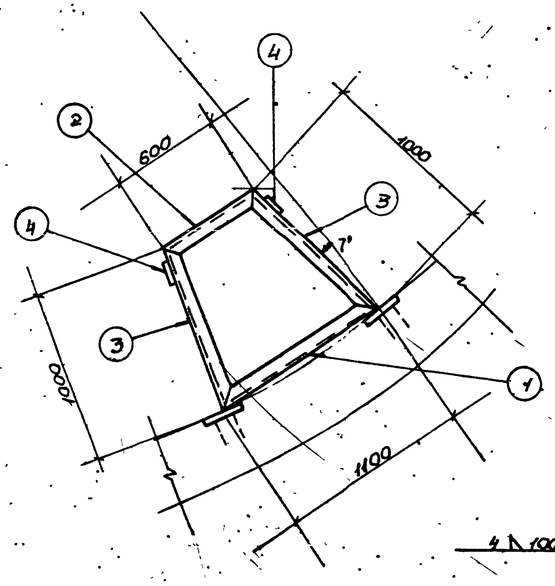

МР-1

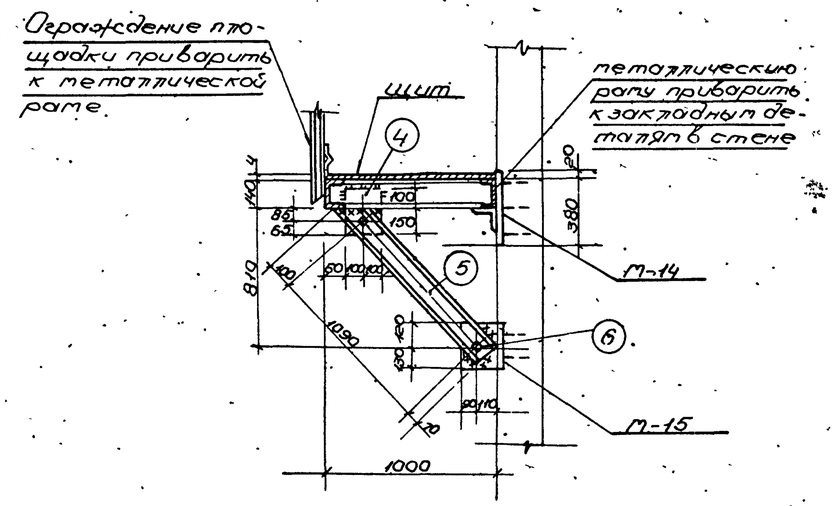

1-1

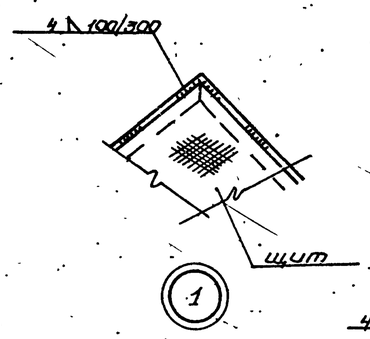

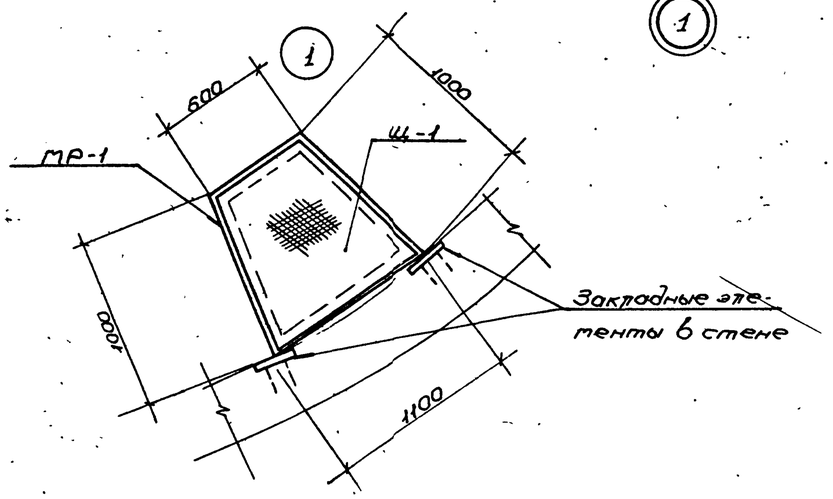

МП-1

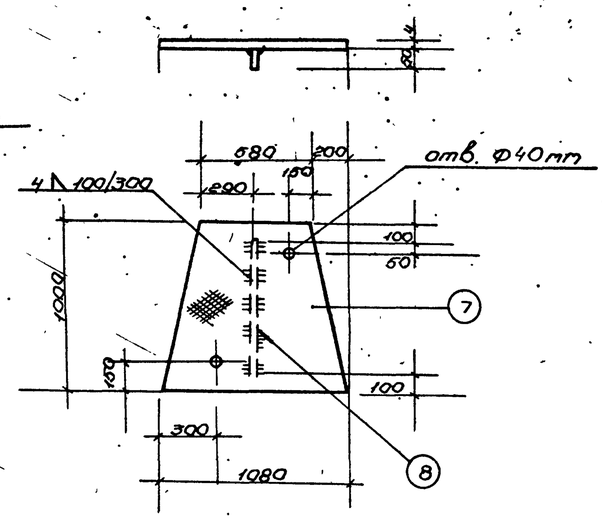

Спецификация стали на один элемент

Марка элемента	NN поз	Профиль	Длина мм	Кол-во штук т	Кол-во штук н	Масса кг 1 штуки	Масса кг всех марки	Примечан.
МР-1	1	[14	1100	1		13.50	13.50	84.5	ГОСТ 8240-72
	2	[14	600	1		7.40	7.40		
	3	[14	1000	1	1	12.3	24.6		
	4	-200×10	250	2		3.9	7.8		ГОСТ 103-57*
	5	[14	1250	2		15.4	30.8		
	6	Болт М12	60	4		0.1	0.4		
Щ-1	7	Рифленая сталь	0.85 м²	1		28.4	28.4	29.8	ГОСТ 8568-57*
	8	-50×4	850	1		1.40	1.40		ГОСТ 103-57*

Сводная спецификация стальных элементов

Марка	К-во шт.	Масса элемента кг	Стандарт или лист проекта	Лист марки по ведомости
Щ-1	1	29.8	АС-4	1-4
МР-1	1	84.5		

Примечания

1. Все сварные швы выполняются электродами Э42 по ГОСТ 9467-60. Толщина сварных швов 6мм, кроме оговоренных. Сварку производить по всему возможному контуру.
2. Все поверхности металлоконструкций окрасить эмалью ПФ-115 или ПФ-113 за 3 раза по одному слою грунта ФЛ-03К

1973г.	Канализационная насосная станция на 3 насоса 5Ф-6 или 5Ф-12	Стальная площадка МП-1. Щит Щ-1. Планы, сечения и детали. Спецификация стали.	Типовой проект 902-1-37	Альбом III	Лист АС-4

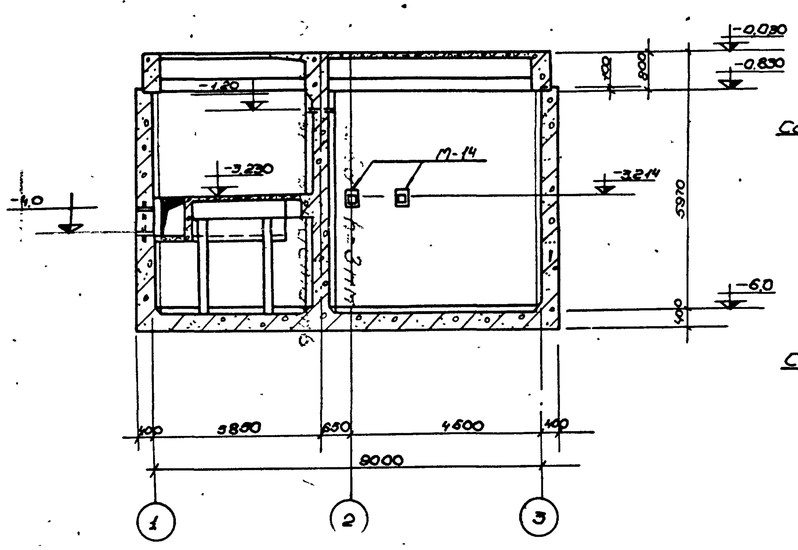

Разрез 1-1

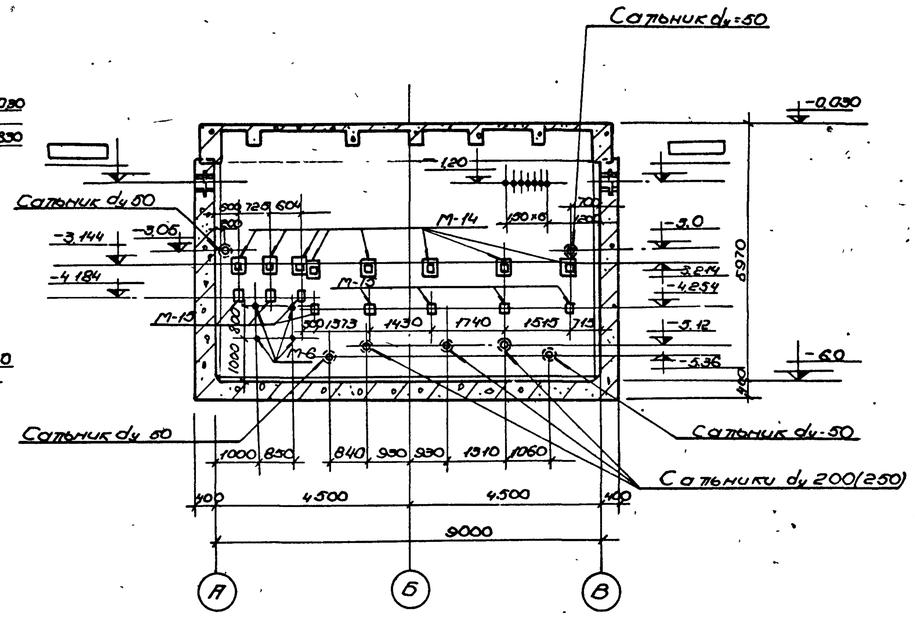

Разрез 2-2

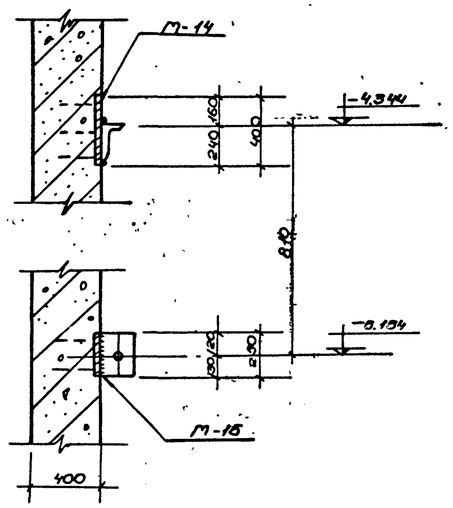

4-4

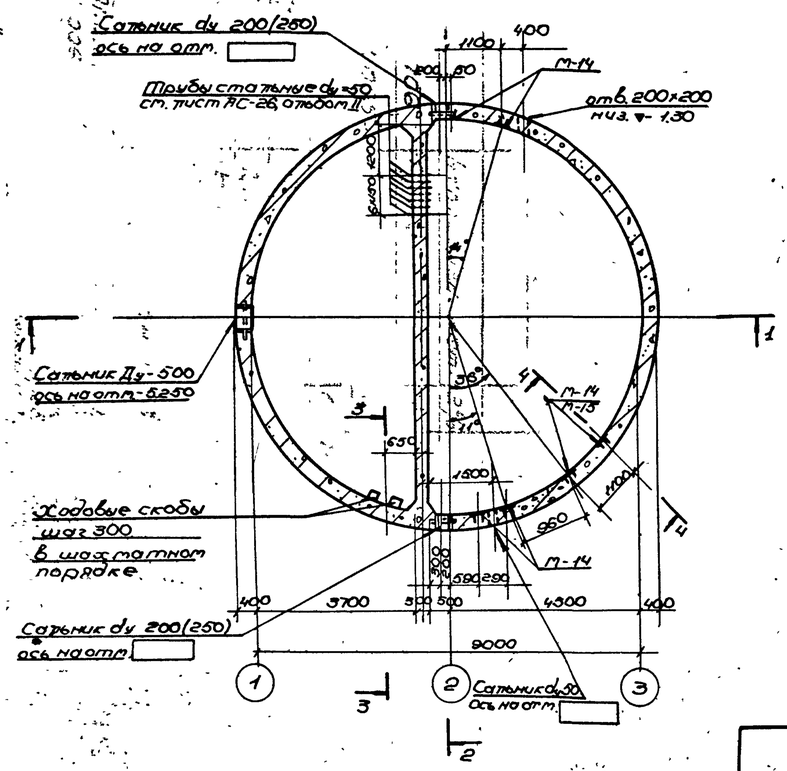

План

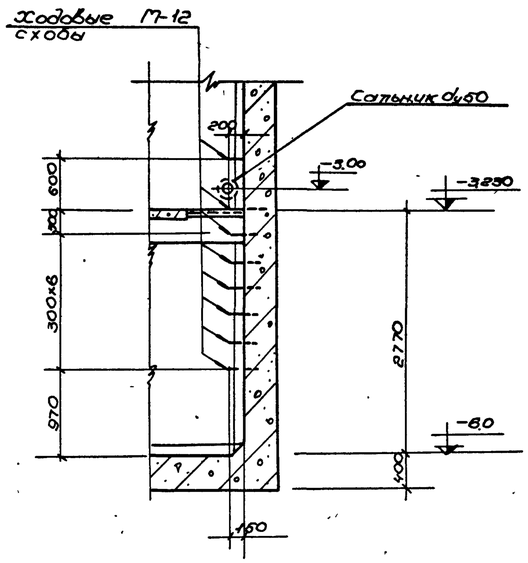

3-3

Выборка сальников

Способ производства работ		Толщина стенки	Длина кольца стальника см	Диаметр сальников в мм 500	250	200	50	Вес сальников 500	250	200	50	Всего	Стандарт или лист проекта
Сухие грунты	Открытый способ	400	600	1(1)	-(2)	2(-)	1(1)	87.7	87.2	66.8	7.4	161.9(182.3)	Серия 3.901-5
		300	300		-(3)	3(-)	4(4)		83.7	64.2	20.0	84.2(103.7)	

Спецификация стальных изделий на маркировочную схему

Марка элемента	Марка изделий	Кол. шт.	Стандарт или лист проекта
Раздельная стенка	М-14	8	Альбом III АС-28,30
	М-15	8	
	М-6	4	
Стена подземной части	М-14	6	
	М-15	2	
	М-12	9	

Примечание

Обозначения в скобках даны для станции с насосами БФ-12

1973г.	Канализационная насосная станция на 3 насоса БФ-6 или БФ-12	Подземная часть. План. Разрезы 1 и 2-2. Сечения. Опалубочный чертеж	Типовой проект 902-1-37	Альбом III	Лист АС-5

12945-03 6

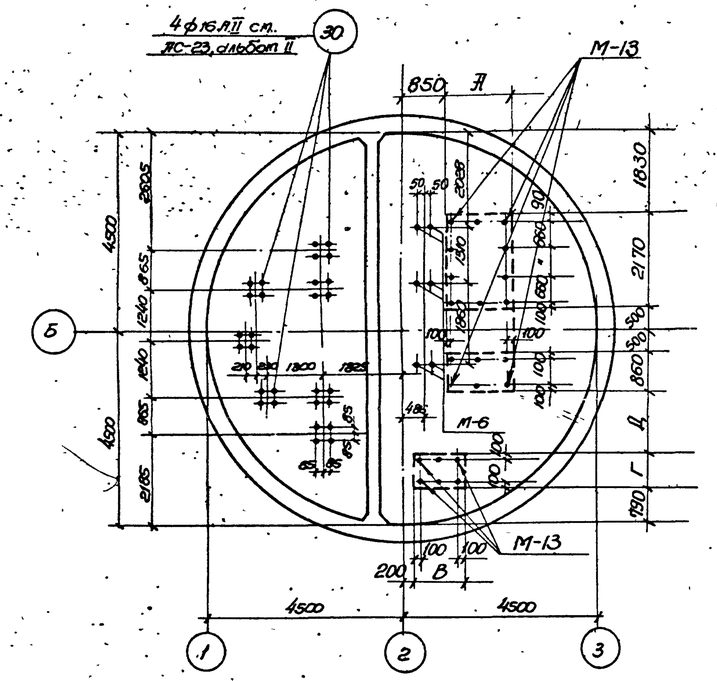

План выпусков арматуры из днища

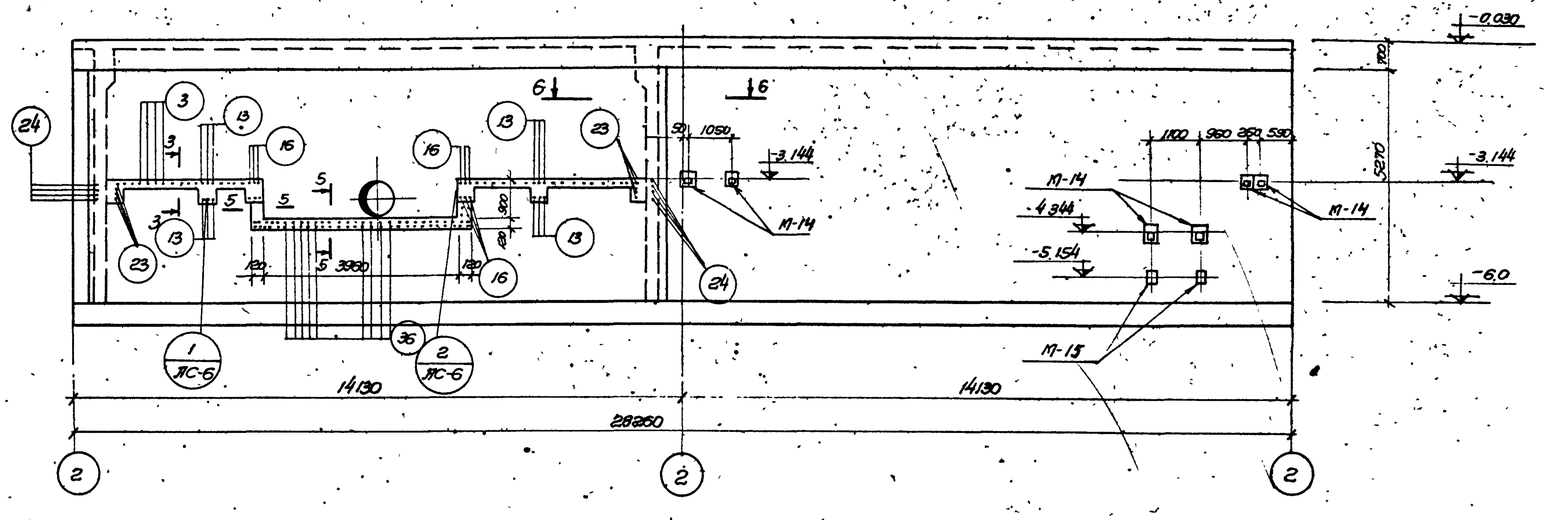

Развертка стены

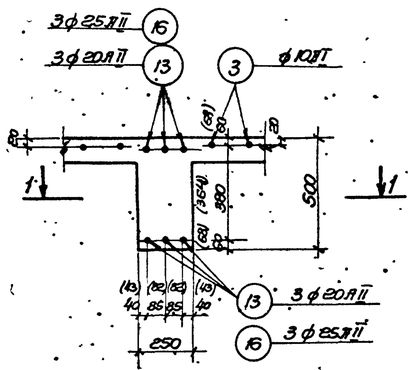

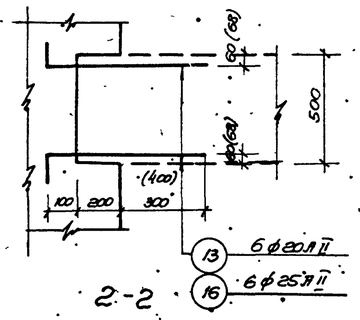

2-2

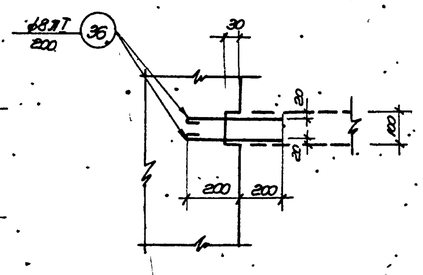

5-5

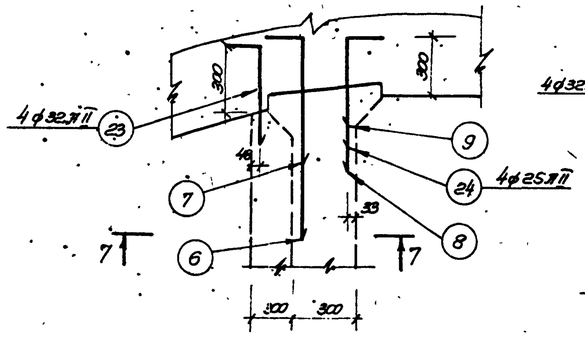

6-6

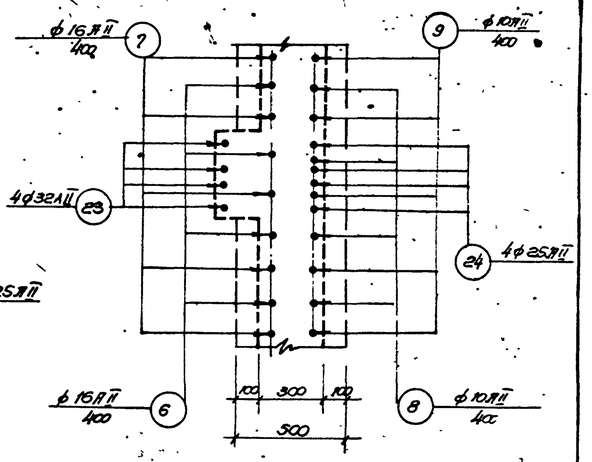

7-7

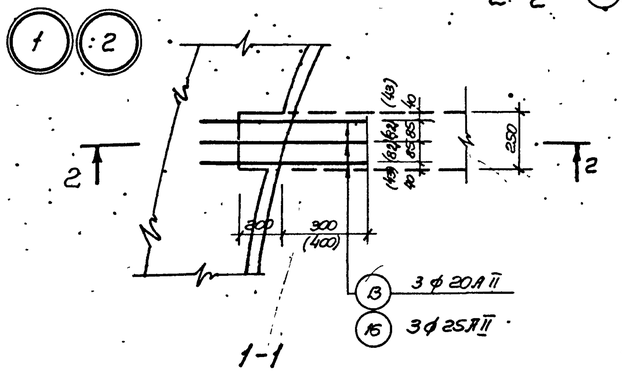

1-1

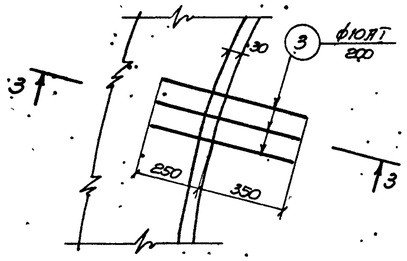

4-4

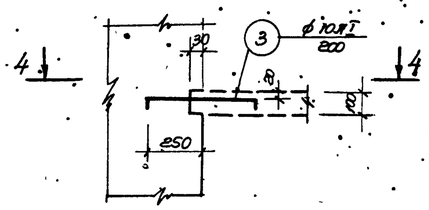

3-3

Спецификация стальных изделий на маркировочную схему

Марка элемента	Марка изделия	Кол шт	Стандарт или лист проекта
Днище	М-6	6	Альбом II АС-26, -30
	М-13	22	

Примечания:

1. Выпуски для плит, балок и каналов грабельного отделения устанавливаются в опалубку стен в соответствии с чертежами АС-21÷24 альбом II.
2. Размеры в скобках даны для детали 2.
3. Выпуски арматуры условно показаны для отжимного способа.
4. Буквенные обозначения см. лист АС-26, альбом II.

1973г.	Канализационная насосная станция на 3 насоса 5ф-6 или 5ф-12	Выпуски арматуры из стен и днища. Развертка стены. Сечения и узлы.	Типовой проект 902-1-37	Альбом III	Лист АС-6

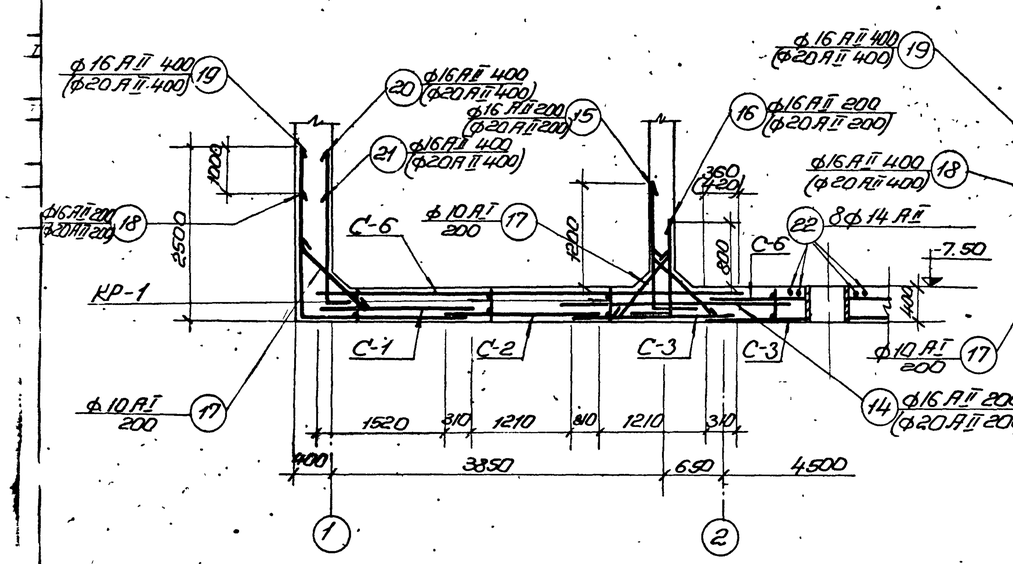

Разрез 1-1

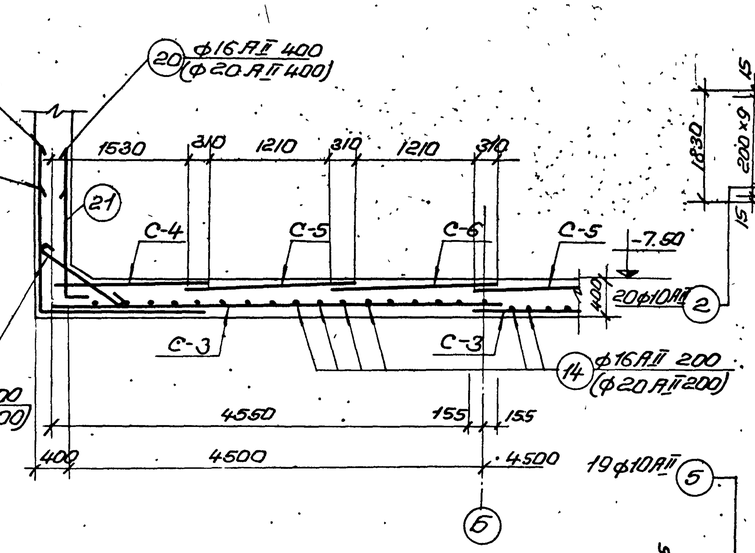

Разрез 2-2

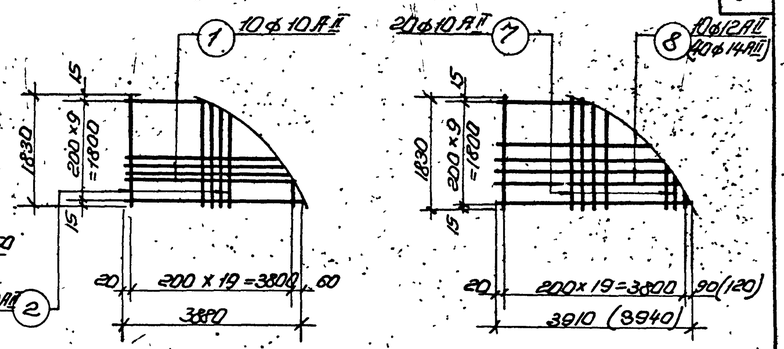

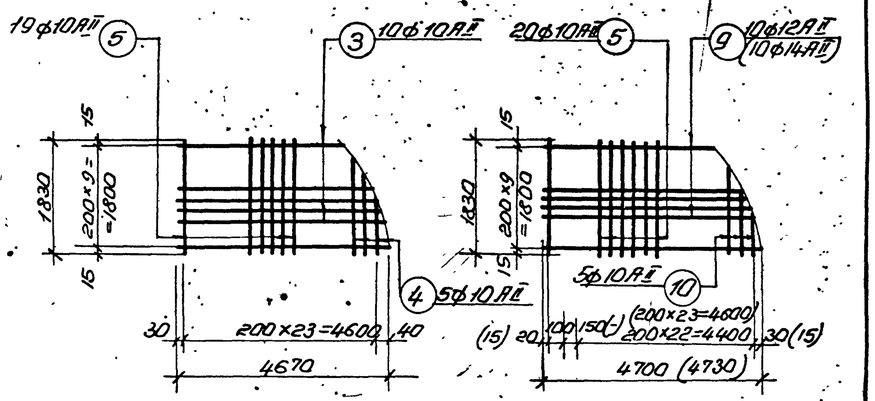

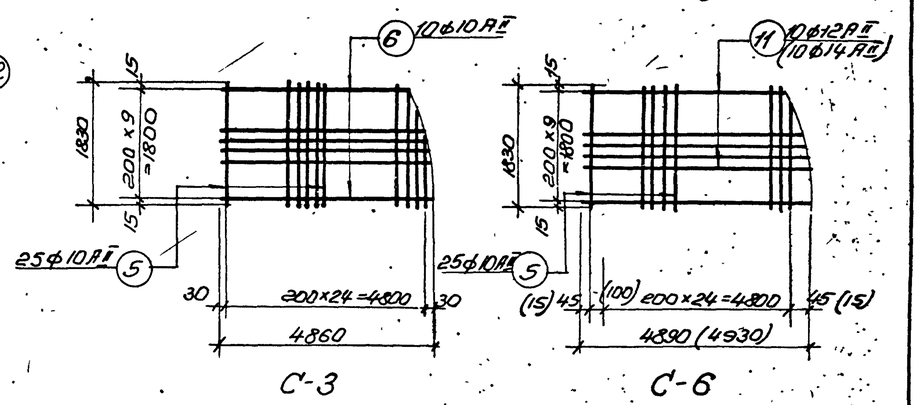

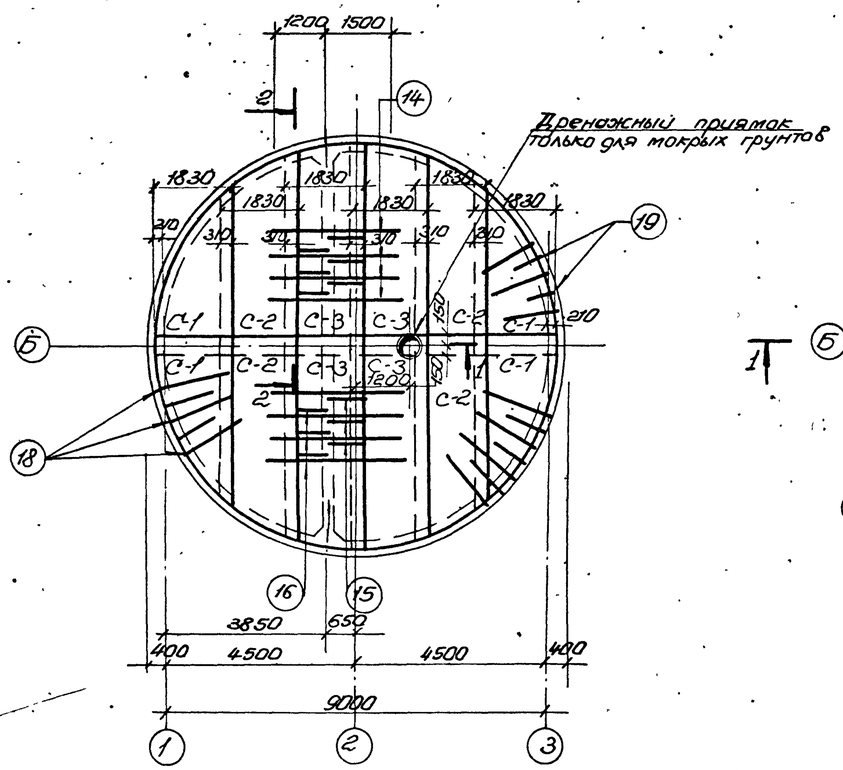

Раскладка нижней арматуры

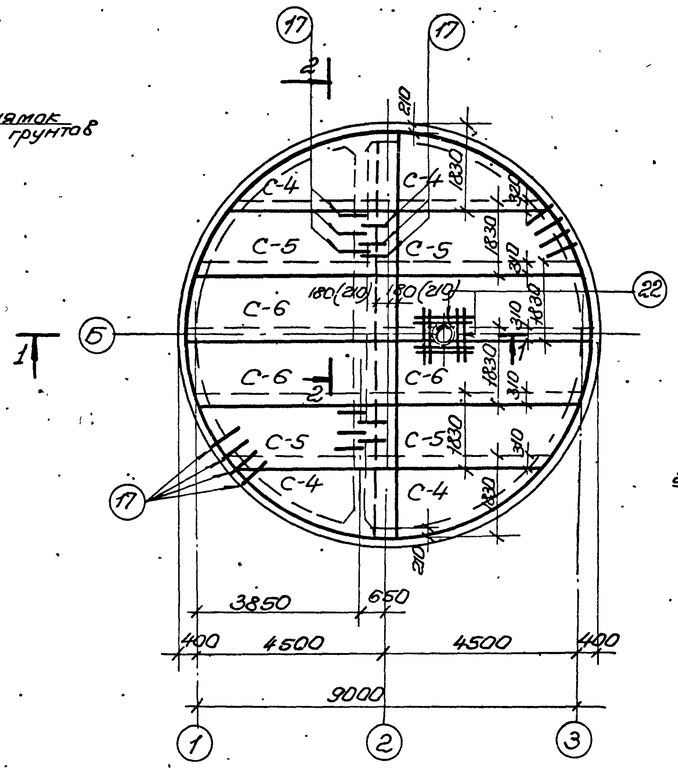

Раскладка верхней арматуры

Примечания

1. Выпуски арматуры из днища выполняются совместно с листом АС-6.
2. Защитный слой бетона для рабочей арматуры принят 30 мм.
3. Арматурные сетки и каркасы изготовлять при помощи точечной электросварки с приваркой стержней во всех точках пересечений в соответствии с ГОСТом 10922-64, СНиП III-В-1-70, СН 390-69 и СН 393-69.
4. Обозначения в скобках даны для мокрых грунтов.

8

1973г.	Канализационная насосная станция на 3 насоса 5Ф-6 или 5Ф-12	Армирование днища. Планы. Разрезы. Сетки С-1 ÷ С-6. (В сухих и мокрых грунтах)	Типовой проект 902-1-37	Альбом III	Лист АС-7

Сухие грунты

Спецификация стали на одно арматурное изделие

Марка	№ поз.	Эскиз и сечение	ф мм и класс	Длина мм	Кол. шт.	Общая длина	Масса кг
С-1	1	800 ÷ 3880	10 А II	ср 2710	10	27.1	16.7
	2	1830 ÷ 250	10 А II	ср 1560	20	31.2	19.3
С-2	3	3400 ÷ 4670	10 А II	ср 4150	10	41.5	25.6
	4	250 ÷ 1830	10 А II	ср 1360	5	6.8	4.2
	5		10 А II	1830	19	37.8	23.3
С-3	6	4300 ÷ 4860	10 А II	ср 4680	10	46.8	28.9
	5		10 А II	1830	25	45.8	28.3
С-4	7	1830 ÷ 250	10 А II	ср 1560	20	31.2	19.3
	8	800 ÷ 3910	12 А II	ср 2720	10	27.2	24.2
С-5	9	3500 ÷ 4700	12 А II	ср 3600	10	36.0	32
	10	1830 ÷ 250	10 А II	ср 1560	6	9.4	5.8
	5		10 А II	1830	20	36.6	22.6
С-6	11	4400 ÷ 4890	12 А II	ср 4130	10	41.3	36.7
	5		10 А II	1830	25	45.8	28.3
КР-1	12		8 А I	390	12	4.7	1.9
	13	700, 500, 1000, 1000	10 А I	2800	2	5.6	3.5
Отдельные стержни	14		16 А II	2700	1	2.7	4.3
	15	1500 | 300	16 А II	1800	1	1.8	2.8
	16	1100 | 300	16 А II	1400	1	1.4	2.2
	17	850	10 А II	1000	1	1.0	0.6
	18	1500 | 2000	16 А II	3500	1	3.5	5.5
	19	2500 | 1200	16 А II	3700	1	3.7	5.8
	20	2500 | 300	16 А II	2800	1	2.8	4.4
	21	1500 | 300	16 А II	1800	1	1.8	2.8

Выборка стали

Марка элемента	Арматурная сталь ГОСТ 5781-61: Класс А I, ф мм 8	Класс А I, ф мм 10	Итого	Класс А II, ф мм 10	Класс А II, ф мм 12	Класс А II, ф мм 16	Итого	Всего арматурной стали кг
днище	38.0	70.0	108.0	1027.8	871.6	1731.2	3130.6	3238.6

Мокрые грунты

Спецификация стали на одно арматурное изделие

Марка	№ поз.	Эскиз и сечение	ф мм и класс	Длина мм	Кол. шт.	Общая длина	Масса кг
С-1	1	880 ÷ 3880	10 А II	ср 2710	10	27.1	16.7
	2	1830 ÷ 250	10 А II	ср 1560	20	31.2	19.3
С-2	3	3400 ÷ 4670	10 А II	ср 4150	10	41.5	25.6
	4	250 ÷ 1830	10 А II	ср 1360	5	6.8	4.2
	5		10 А II	1830	19	37.8	23.3
С-3	6	4300 ÷ 4860	10 А II	ср 4680	10	46.8	28.9
	5		10 А II	1830	25	45.8	28.3
С-4	7	1830 ÷ 250	10 А II	ср 1560	20	31.2	19.3
	8	800 ÷ 3940	14 А II	ср 2730	10	27.3	33.0
С-5	9	3500 ÷ 4730	14 А II	ср 3610	10	36.1	43.6
	10	1830 ÷ 250	10 А II	ср 1560	6	9.4	5.8
	5		10 А II	1830	19	35.5	21.9
С-6	11	4400 ÷ 4930	14 А II	ср 4140	10	41.4	50.0
	5		10 А II	1830	25	45.8	28.3
КР-1	12		8 А I	390	12	4.7	1.9
	13	500, 700, 1000, 1000	10 А I	2800	2	5.6	3.5
Отдельные стержни	14		20 А II	2700	1	2.7	6.7
	15	1500 | 300	20 А II	1800	1	1.8	4.4
	16	1100 | 300	20 А II	1400	1	1.4	3.5
	17	850	10 А II	1000	1	1.0	0.6
	18	1500 | 2000	20 А II	3500	1	3.5	8.6
	19	2500 | 1200	20 А II	3700	1	3.7	9.1
	20	2500 | 300	20 А II	2800	1	2.8	6.9
	21	1500 | 300	20 А II	1800	1	1.8	4.4
	22		14 А II	1500	1	1.5	1.8

Выборка стали

Марка элемента	Арматурная сталь ГОСТ 5781-61: Класс А I, ф мм 8	Класс А I, ф мм 10	Итого	Класс А II, ф мм 10	Класс А II, ф мм 14	Класс А II, ф мм 20	Итого	Всего арматурной стали кг
днище	38.0	70.0	108.0	1025.0	520.8	2723.1	4268.9	4376.9

Сухие грунты

Спецификация бетона на 1 элемент

Марка элемента	Масса элемента	Марка бетона	Объем бетона м3
днище	—	М200	30.2
		В4	

Сводная спецификация арматурных изделий

Марка	Кол. шт	Масса эл. т	Стандарт или лист проекта	Лист марки рабочей схемы
С-1	4	36.0	АС-7,-8	АС-7
С-2	4	53.1		
С-3	4	57.2		
С-4	4	43.5		
С-5	4	60.4		
С-6	4	65.0		
КР-1	20	5.4	АС-8	АС-8
Отдельные стержни: поз 14	45	4.3	АС-8	АС-7
" 15	45	2.8		
" 16	45	2.2		
" 17	231	0.6		
" 18	71	5.5		
" 19	71	5.8		
" 20	71	4.4		
" 21	71	2.8		

Мокрые грунты

Спецификация бетона на 1 элемент

Марка элемента	Масса элемента	Марка бетона	Объем бетона м3
днище	—	М200	30.2
		В6	

Сводная спецификация арматурных изделий

Марка	Кол. шт.	Масса эл. т	Стандарт или лист проекта	Лист марки рабочей схемы
С-1	4	36.0	АС-7,-8	АС-7
С-2	4	53.1		
С-3	4	57.2		
С-4	4	52.3		
С-5	4	71.3		
С-6	4	78.3		
КР-1	20	5.4	АС-8	АС-8
Отдельные стержни: поз 14	45	6.7	АС-8	АС-7
" 15	45	4.4		
" 16	45	3.5		
" 17	231	0.6		
" 18	71	8.6		
" 19	71	9.1		
" 20	71	6.9		
" 21	71	4.4		
" 22	8	1.8		

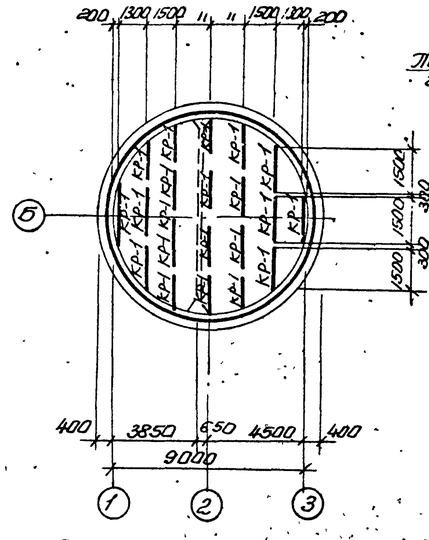

Раскладка каркасов в днище

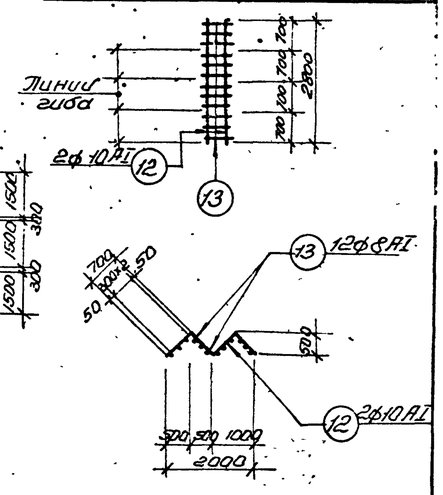

КР-1

Примечание по изготовлению каркасов см. лист АС-7.

1973г.	Канализационная насосная станция на 3 насоса 5Ф6 или 5Ф12.	Армирование днища. Раскладка каркасов в днище. Каркас КР-1. Спецификация и выборка арматурной стали (в сухих и мокрых грунтах)	Типовой проект 902-1-01 / Альбом III / Лист АС-8

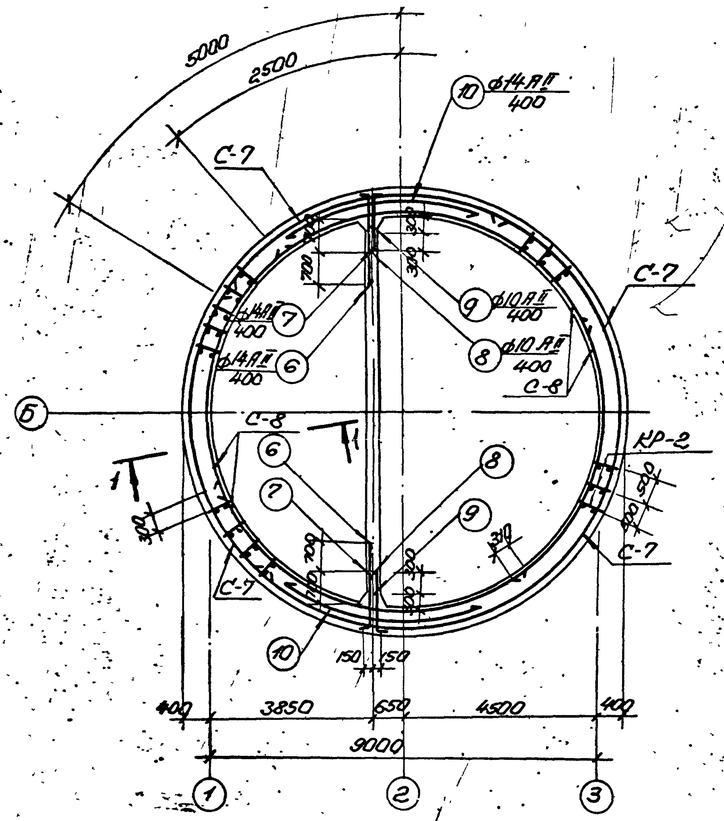

План раскладки сеток и каркасов

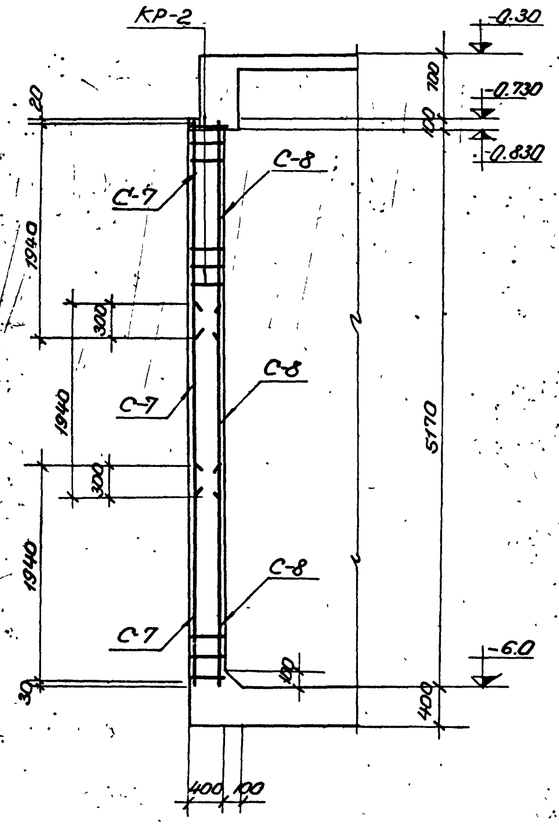

1-1

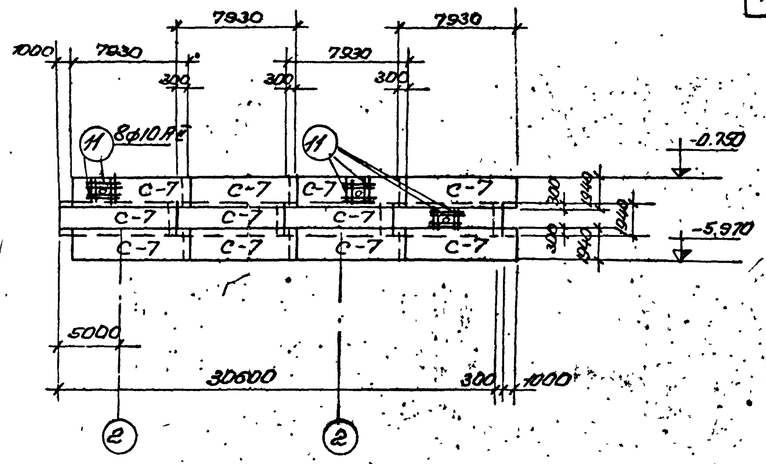

Развертка наружных сеток по R=4680

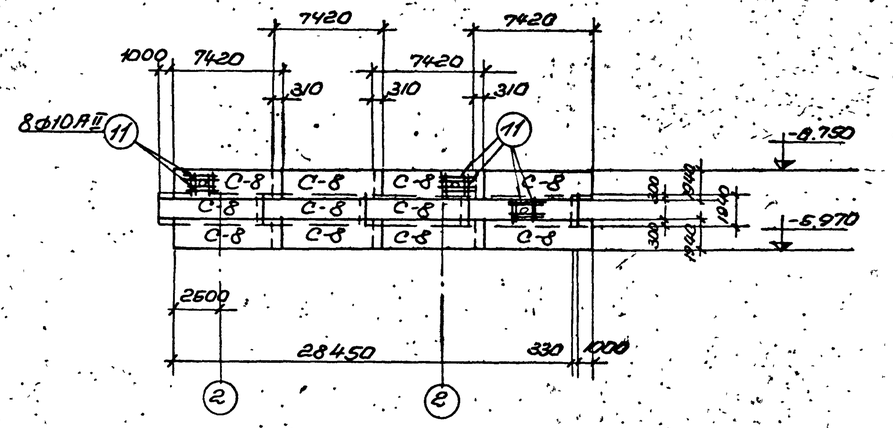

Развертка внутренних сеток по R=4530

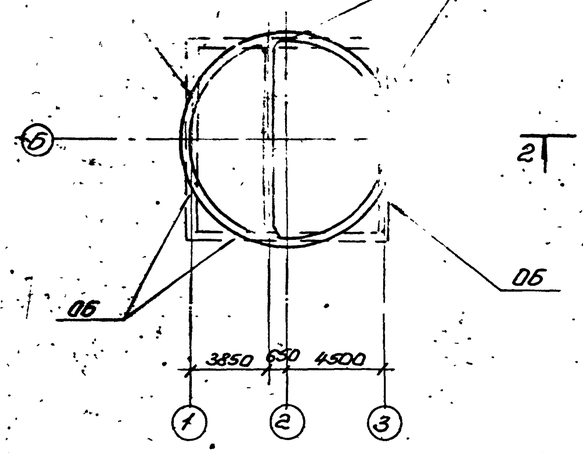

Схема выпусков

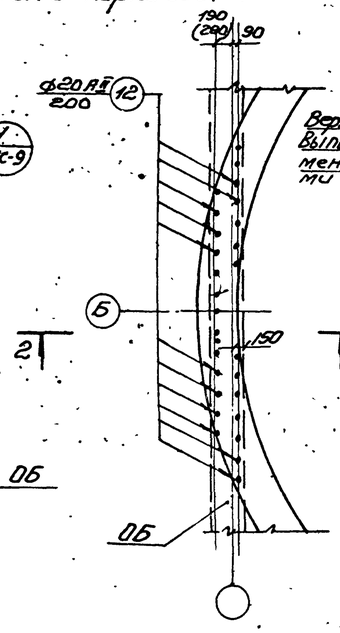

Верхная часть стен выполняется одновременно с обвязочными балками

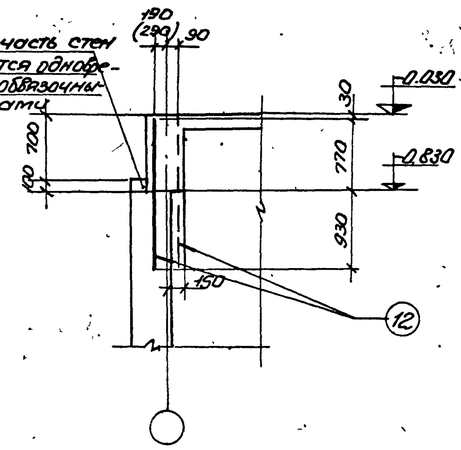

2-2

Спецификация бетона на один элемент			
Марка элемента	Масса элемента	Марка бетона	Объем бетона $м^3$
Стены	—	М200	62.5
Разделительная стенка	—	В4 (В6)	18.5

Примечания

1. Защитный слой бетона для рабочей арматуры принят 30мм.
2. В местах отверстий арматуру вырезать по месту и приварить к сальникам.
3. Размеры в скобках даны для варианта надземной части при расчетной зимней температуре наружного воздуха -40° С.
4. В мокрых грунтах марка бетона по водонепроницаемости В 6.
5. Выпуски арматуры из стен выполняются совместно с листом АС-6.

1973г.	Канализационная насосная станция на 3 насоса БФ-6 или 5Ф-12	Армирование стен. План. Разрез. Развертки сеток. (В сухих и мокрых грунтах)	Типовой проект 902-1-37	Альбом III	Лист АС-9

Спецификация стали на одно арматурное изделие

Марка		Эскиз и сечение	ф мм и класс	Длина мм	Кол шт.	Общая длина м	Масса кг
С-7	1		10 А II	7930	11	87.3	55.0
	2		10 А II	1940	41	79.5	49.0
С-8	2		10 А II	1940	38	73.8	45.5
	3		10 А II	7420	11	81.6	50.3
КР-2	4		10 А II	5220	2	10.4	6.4
	5		10 А II	380	27	10.3	6.4
Отдельные стержни	6	200 1100	14 А II	1900	1	1.9	2.3
	7	200 1000	14 А II	1200	1	1.2	1.5
	8	200 900	10 А II	1100	1	1.1	0.7
	9	200 600	10 А II	800	1	0.8	0.5
	10	R=4840	14 А II	4500	1	4.5	5.5
	11		10 А II	1500	1	1.5	1.0
	12		20 А II	1700	1	1.7	4.2

Выборка стали

Марка элемента	Арматурная сталь ГОСТ 5781-61								Всего арматурной стали кг
	Класс А I ф мм	Итого	Класс А II ф мм					Итого	
			10	14	20				
Стена	—	—	3272,8	260.4	470,0			4003,2	4003,2

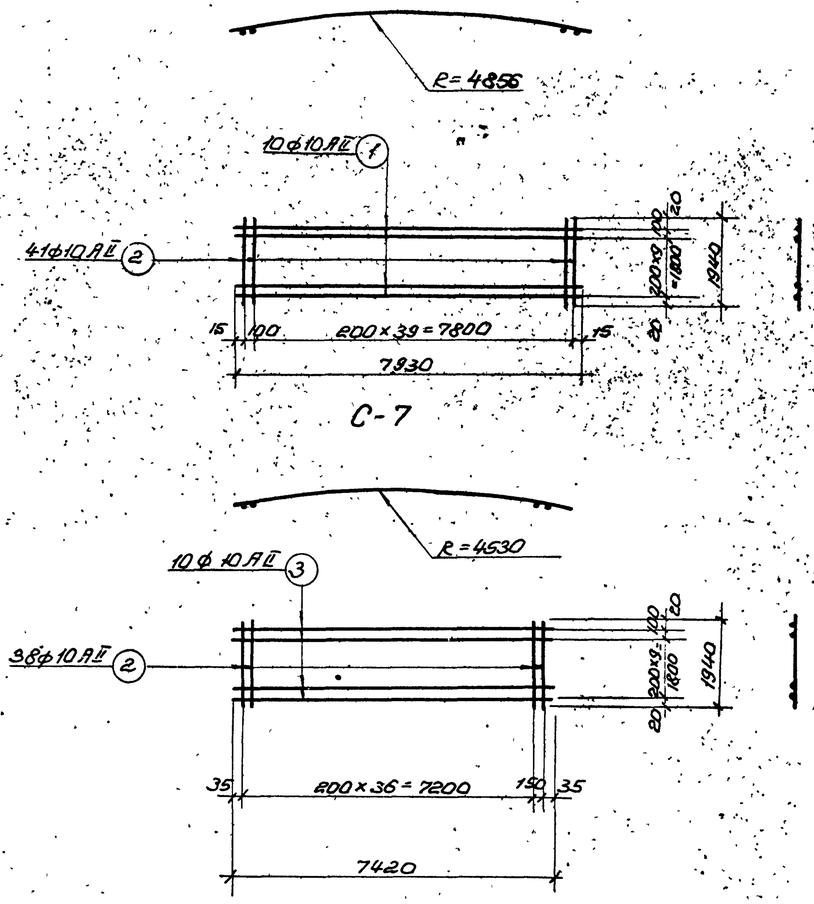

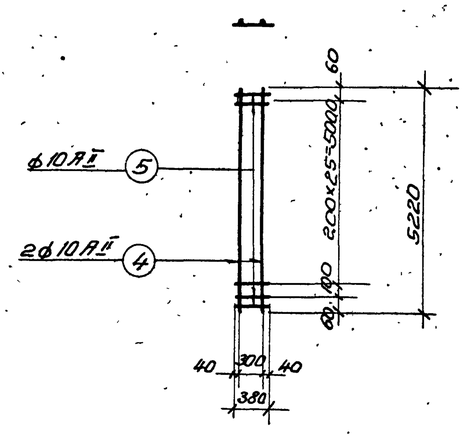

Сводная спецификация арматурных изделий

Марка		Кол шт.	Масса элем. кг	Стандарт или лист проекта	Лист маркировочн. схемы
С-7		12	104.0		
С-8		12	95.8		
КР-2		62	12.8		
Отдельные стержни	поз 6	28	2.3	АС-10	АС-9
	„ 7	28	1.5		
	„ 8	28	0.7		
	„ 9	28	0.5		
	„ 10	28	5.5		
	„ 11	48	1.0		
	„ 12	112	4.2		

Примечания

1. Арматурные сетки и каркасы изготовляются при помощи точечной электросварки в соответствии с ГОСТом 10927-64 и СНиП III В1-70, СН 390-69 и СН 393-69.
2. Сварке подлежат все места пересечения стержней.

11

1973г.	Канализационная насосная станция на 3 насоса 5Ф-6 или 5Ф-12	Армирование стен. Сетки С-7 и С-8. Каркас КР-2. Спецификация и выборка арматуры. (в сухих и мокрых грунтах)	Типовой проект 902-1-37	Альбом III / Лист АС-10

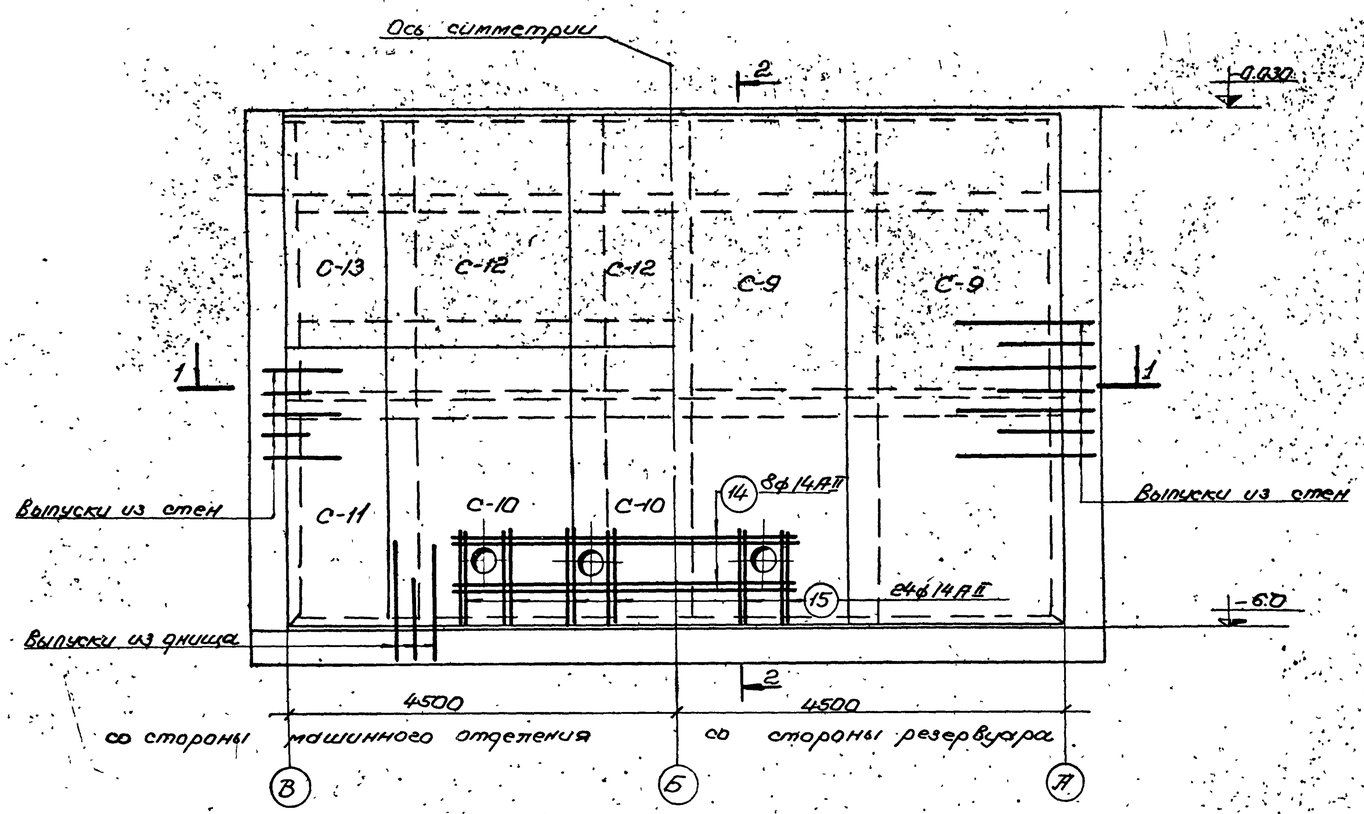

Раскладка сеток в разделительной стенке

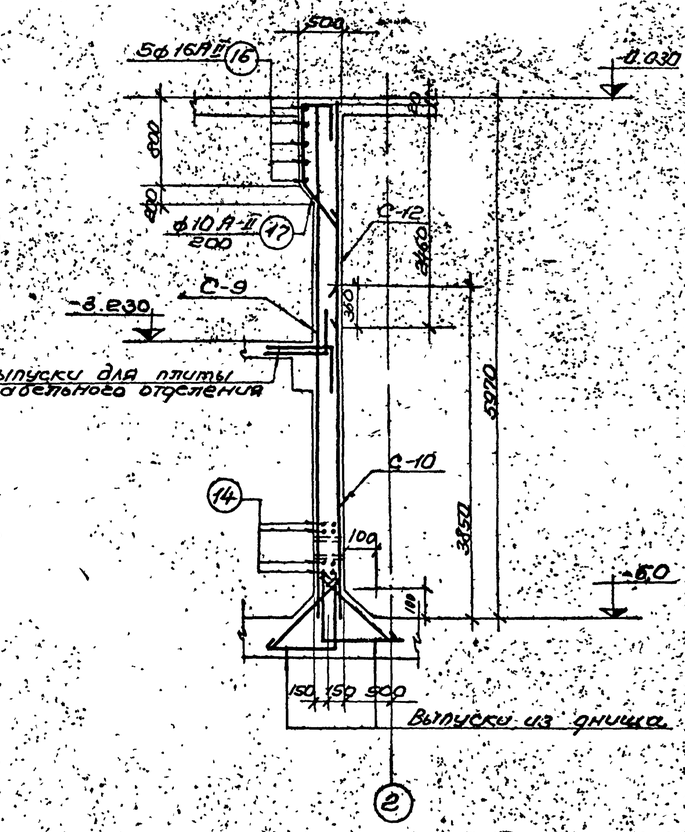

2-2

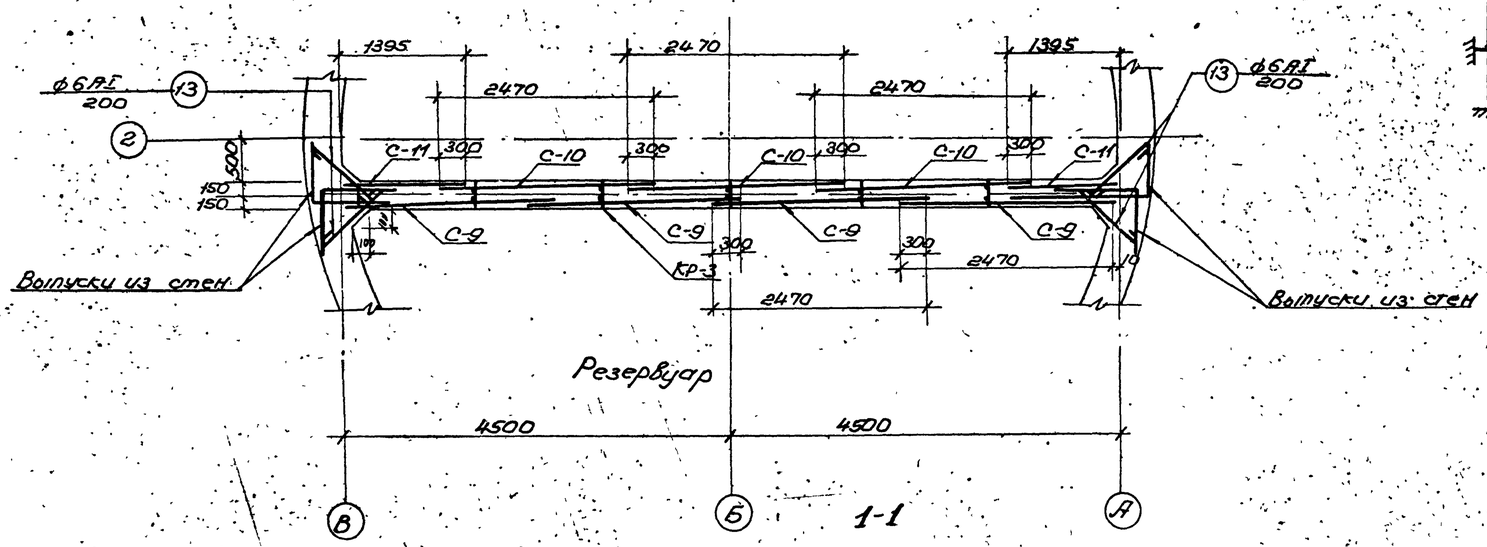

1-1

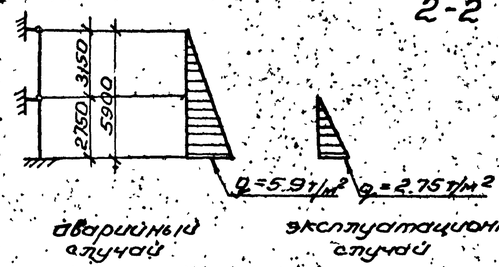

Расчетная схема разделительной стенки

Примечания

1. Защитный слой бетона для рабочей арматуры принят 25 мм.
2. Расход материалов представлен на листе АС-9.

12

1973г.	Канализационная насосная станция на 3 насоса 5Ф-6 или 5Ф-12	Армирование разделительной стенки Раскладка сеток. Разрезы 1-1 и 2-2.	Типовой проект 902-1-37	альбом III	Лист АС-11

Спецификация стали на одно арматурное изделие

Марка		Эскиз и сечение	ф мм и класс	Длина мм	Кол. шт.	Общая длина м	Масса кг
С-9	1		ф14АII	5950	13	77.4	93.7
	2		ф10АII	2470	31	76.6	47.5
С-10	3		ф10АII	3850	13	50.1	31.1
	4		ф10АII	2470	20	49.4	30.6
С-11	5		ф10АII	3850	8	30.8	19.1
	6		ф10АII	1395	20	27.9	17.3
С-12	7		ф12АII	2460	13	31.9	28.4
	8		ф10АII	2470	13	32.1	19.9
С-13	9		ф12АII	2460	8	19.7	17.6
	10		ф10АII	1395	13	18.2	11.3
Кр-3	11		ф10АII	5950	2	1.2	0.7
	12		ф10АII	280	31	8.7	5.4
Отдельные стержни	13	800	ф6АI	950	1	1.0	0.2
	14		ф14АII	4500	1	4.5	5.4
	15		ф14АII	1500	1	1.5	1.8
	16	160, 300, 300, 9600, 450, 400, 950, 68	ф16АII	10520	1	10.5	16.6
	17		ф10АII	2400	1	2.4	1.5

Выборка стали

Марка элемента	Арматурная сталь ГОСТ 5781-61							Всего арматурной стали кг
	класс АI ф мм	Итого	класс АII ф мм				Итого	
	6		10	12	14	16		
Разделительная стенка	24.8	24.8	638.8	120.4	432.4	83.0	1274.6	1299.4

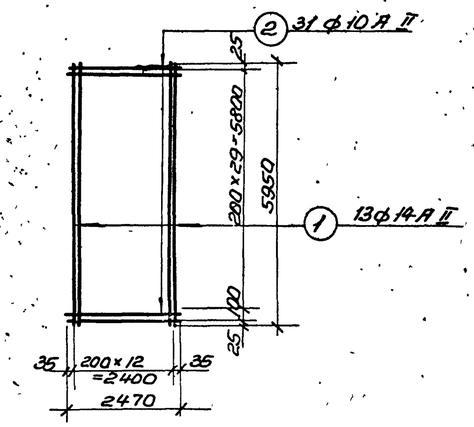

С-9

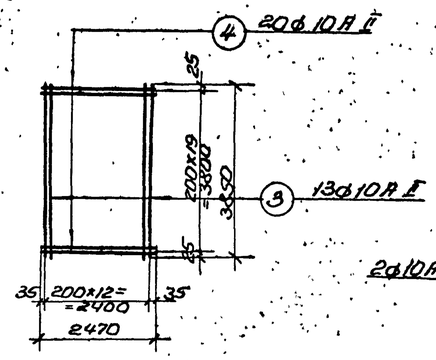

С-10

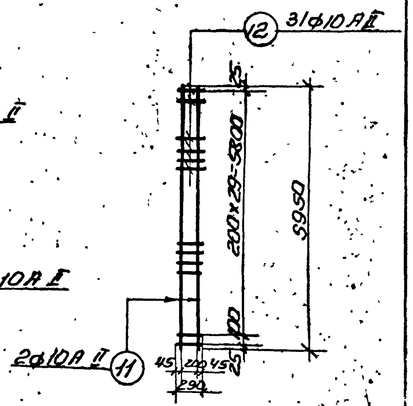

Кр-3

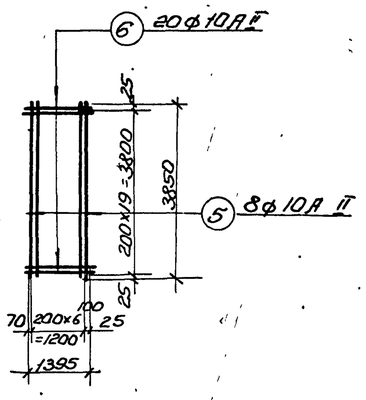

С-11

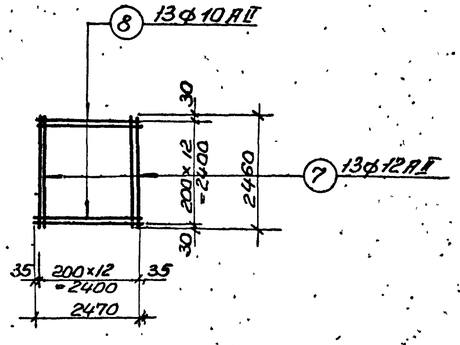

С-12

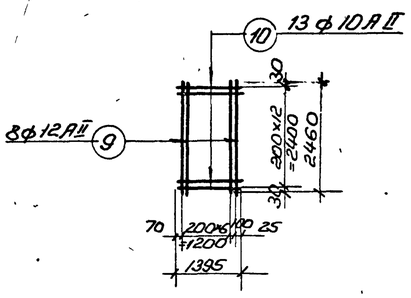

С-13

Сводная спецификация арматурных изделий

Марка		Кол. шт.	Масса эл.	Стандарт или лист проекта	Лист марки схемы
С-9		4	141.2	АС-12	АС-11
С-10		3	61.7		
С-11		2	36.4		
С-12		3	48.3		
С-13		2	28.9		
Кр-3		7	6.1		
Отдельные стержни	поз. 13	124	0.2		
	" 14	8	5.4		
	" 15	8	1.8		
	" 16	5	16.6		
	" 17	45	1.5		

Примечания

1. Арматурные сетки и каркасы изготовлять при помощи точечной электросварки в соответствии с ГОСТом 10922-64 и СНиП III В 1-70, СН 390-69 и СН 393-69.
2. Сварке подлежат все места пересечения стержней.

1973	Канализационная насосная станция на 3 насоса 5ф-6 или 5ф-12	Армирование разделительной стенки. Сетки С-9 ÷ С-13. Каркас Кр-3. Спецификация и выборка арматуры.	Типовой проект 902-1-37	Альбом VII	Лист АС-12